http://eko-igry.com.ua/

UGEARS®

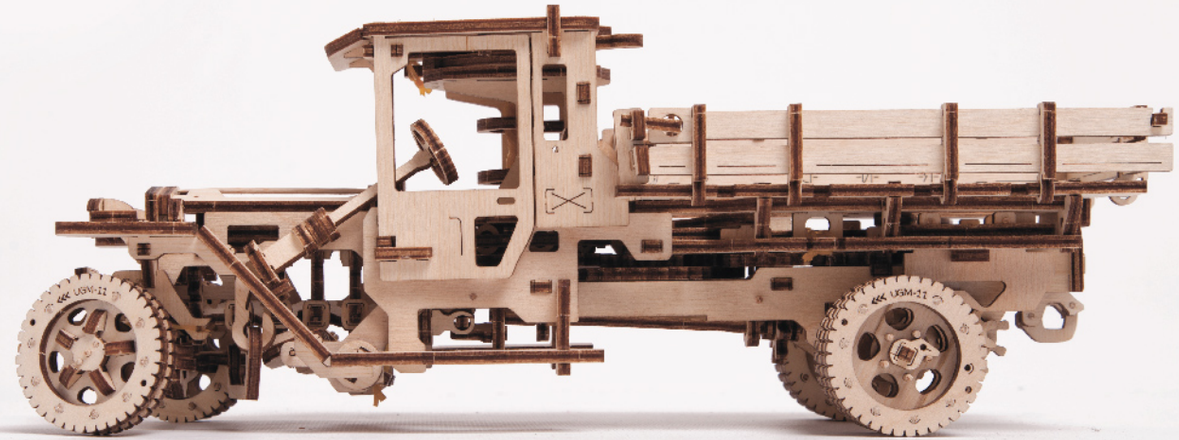

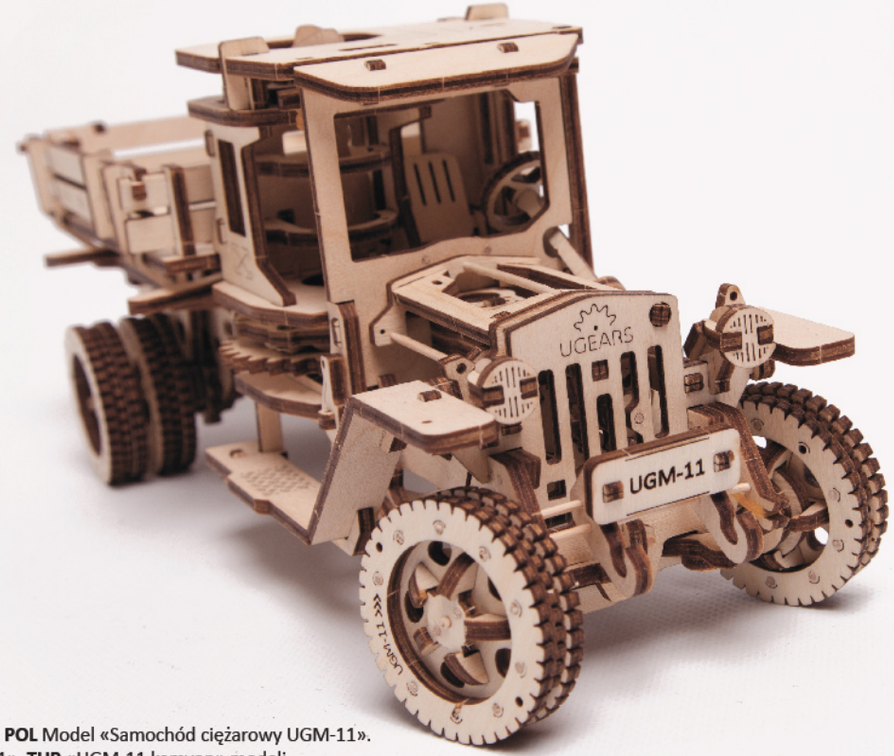


# Model «Truck UGM-11»
# Модель «Вантажівка UGM-11»

Assembly Instructions
Інструкція зі складання

**DEU** Modell «Lastkraftwagen UGM-11». **FRA** Modèle «Camion UGM-11». **POL** Model «Samochód ciężarowy UGM-11».
**SPA** Modelo «Camión UGM -11». **ITA** Modello «Camion UGM-11». **TUR** «UGM-11 kamyon» modeli.
**RUS** Модель «Грузовик UGM-11».

**DEU** Aufbauanleitung. **FRA** Notice d'assemblage. **POL** Instrukcja montażu.
**SPA** Instrucciones de montaje. **ITA** Istruzioni di montaggio. **TUR** Kurulum talimatı. **RUS** Инструкция по сборке.

http://eko-igry.com.ua/



**UKR**

Інструкція зі складання:
Витягніть з дошки позначені на схемі деталі. Намагайтеся їх не зламати. Якщо деталь не виймається, надсічіть перемички ножем. Конструкція збирається без клею. У разі виникнення труднощів з протягуванням зубочистки (вісі) в отвір потріть зубочистку об звичайну свічку. Також можна змастити свічкою всі деталі механізму, що рухаються, щоб зменшити тертя при обертанні.

**ENG**

Assembly Instructions:
Remove model parts from the hanger board as illustrated below. Careful not to break parts. If a part does not remove easily, carefully cut it out with a knife. This model is intended for self-assembly without glue. If you have difficulty installing the axles, try waxing them with a regular candle. All moving parts can also be waxed during assembly to reduce friction when operating the model.

**DEU**

Aufbauanleitung:
Bitte die in der Zeichnung angegebenen Teile aus der Platte herausnehmen. Versuchen Sie bitte diese nicht zu brechen. Wenn sich ein Teil nicht herausnehmen lässt, schneiden Sie die Stege mit dem Messer leicht an. Das Modell wird ohne Klebstoffe zusammengebaut. Lässt sich eine Achse nur schwer in eine Öffnung einführen, reiben Sie diese mit einer Kerze etwas ein. Für besseres Gleiten schmieren Sie alle beweglichen Teile mit einer Kerze.

**FRA**

Notice d'assemblage :
Faites sortir de la planche les pièces comme indiquées sur le schéma. Tâchez de ne pas les casser. Si la pièce ne sort pas, incisez les collages/fixations avec un couteau. La construction est à assembler sans colle. Si il est difficile d'introduire l'axe en bois dans l'orifice, frottez au préalable l'axe ou les pièces contre une bougie. Pour améliorer le glissement, traitez les pièces de frottement mobiles du mécanisme avec une bougie au cours d'assemblage.

**POL**

Instrukcja montażu:
Delikatnie wyciągaj z deseczki wskazane w schemacie detale, starając się nie połamać elementów. Jeśli detal nie poddaje się, podetnij wiązadła nożem. Konstrukcje składa się bez kleju. Jeśli napotkasz trudności z instalacją drewnianej osi w otwórze, potrzyj na początku oś lub detale o woskową świecę. Dla lepszego poślizgu polecano smarowanie ruchomych części mechanizmu zwykłą świecą podczas montażu.

**SPA**

Instrucciones de montaje:
Saque de la tabla las piezas marcadas en el esquema. Trate de no romperlas. Si una pieza no se saca, haga una incisión. La construcción va sin pegamento. Si tiene dificultades con la instalación del eje de madera en un agujero, frote primero el eje o las piezas contra una vela. Para un mejor deslizamiento, lubrique durante el montaje las piezas móviles del mecanismo con una vela común.

**ITA**

Istruzioni di montaggio:
Estrarre dal telaio i particolari indicati nello schema. Fare attenzione a non romperli. Se un particolare non si stacca, tagliare delicatamente gli elementi di collegamento con un coltello. L'assieme viene realizzato senza colla. In caso di difficoltà nell'inserimento di un perno in legno, è necessario sfregare il perno o il particolare con un po' di cera. Per uno scorrimento migliore incerare le parti mobili del meccanismo durante l'assemblaggio.

**TUR**

Kurulum talimatı:
Şemada işaretlenen parçaları tahtadan çıkarın. Kırılmamasına dikkat ediniz. Parça çıkarılmıyorsa bağlantı yerleri bıçakla kesiniz.
Konstruksyon, yapıştırıcı kullanmadan yapılmaktadır. Tahta dingilini (kürdan) deliğin içine yerleştirmede zorluk çekiyorsanız önceden dingile veya parçalara mum sürünüz.
Hareketli parçaların daha iyi kayması için kurulum sırasında parçalara mum sürünüz.

**RUS**

Инструкция по сборке:
Вынимайте из доски обозначенные на схеме детали. Старайтесь их не сломать. Если деталь не извлекается, надрежьте перемычки ножом.
Конструкция собирается без клея. Если возникли трудности с установкой деревянной оси, перед установкой потрите детали об обычную свечу. Для лучшего скольжения смазывайте движущиеся детали механизма обычной свечой во время сборки.




**UKR** Увага! **ENG** Warning! **DEU** Achtung! **FRA** Attention! **POL** Uwaga! **SPA** ¡Atención! **ITA** Attenzione! **TUR** Dikkat! **RUS** Внимание!



**UKR** Не підпалювати! **ENG** Do not burn! **DEU** Nicht anzünden! **FRA** Ne pas brûler! **POL** Nie podpalać! **SPA** ¡No encender! **ITA** Non dare fuoco! **TUR** Yakmayınız! **RUS** Не поджигать!



**UKR** Обережно! Гострі деталі! **ENG** Caution! Axles have sharp points! **DEU** Vorsicht! Spitze Teile! **FRA** Attention: certaines pièces sont pointues! **POL** Ostrożnie! Ostre części! **SPA** ¡Atención! Piezas afiladas! **ITA** Attenzione! Particolari appuntiti! **TUR** Dikkat! Keskin parçalar! **RUS** Осторожно! Острые детали!

**UKR** Умовні позначення. **ENG** Symbols. **DEU** Legende. **FRA** Légende. **POL** Oznaczenia umowne. **SPA** Leyenda. **ITA** Legenda.**TUR** Kararlaştırılan işaretler. **RUS** Условные обозначения.



**UKR** Змастіть деталь звичайною свічкою (потріть об свічку). **ENG** Wax the part with a regular candle (rub with a candle). **DEU** Reiben Sie das Teil mit einer einfachen Kerze etwas ein. **FRA** Lubrifiez la pièce avec une bougie ordinaire (frottez contre la bougie). **POL** Przesmaruj zwykłą świecą. **SPA** Engrase la pieza con una vela común (frote con una vela). **ITA** Incerare il componente (Sfregare con la cera).**TUR** Parçaya sade mum sürünüz. **RUS** Смажьте деталь обычной свечкой (потрите о свечку).



**UKR** Відламайте або відріжте. **ENG** Break off or cut out. **DEU** Abbrechen oder Abschneiden. **FRA** Coupez ou cassez. **POL** Odłam lub odetnij. **SPA** Rompa o corte. **ITA** Staccare o tagliare. **TUR** Kırın veya kesin. **RUS** Отломайте или отрежьте.



**UKR** Зверніть увагу. Перевірте розташування елемента. **ENG** Pay attention. Check for correct orientation or positioning. **DEU** Bitte Beachten. Prüfen Sie die Einbaulage des Elementes. **FRA** Faites attention. Vérifiez la disposition de l'élément. **POL** Zwróć uwagę. Sprawdź lokalizację elementu. **SPA** Atención. Compruebe la situación del elemento. **ITA** Prestare attenzione. Controllare la posizione del componente. **TUR** Dikkat. Elemanın yerleşimini kontrol ediniz. **RUS** Обратите внимание. Проверьте расположение элемента.

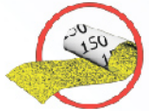


**UKR** Видаліть задирки. **ENG** Sand to remove burrs. **DEU** Grate entfernen. **FRA** Eliminez les bavures. **POL** Usuń zadziory. **SPA** Quite las rebabas. **ITA** Togliere le bave. **TUR** Çapakları çıkartınız. **RUS** Удалите заусенцы.



**UKR** Деталь повинна легко крутитися (рухатися). **ENG** Parts should rotate (move) easily. **DEU** Das Teil soll sich leicht drehen (bewegen). **FRA** La pièce doit tourner (se déplacer) aisément. **POL** Element powinien łatwo się kręcić (poruszać się). **SPA** La pieza debe ser fácil de girar (mover). **ITA** Il componente deve girare (muoversi) facilmente. **TUR** Parça kolayca dönmeli (hareket etmeli). **RUS** Деталь должна легко вращаться (двигаться).




**UKR** Запасні деталі. **ENG** Spare parts. **DEU** Ersatzteile. **FRA** Pièces de rechange. **POL** Części zamienne. **SPA** Piezas de repuesto. **ITA** Pezzi di ricambio. **TUR** Yedek parçalar. **RUS** Запасные детали.




**UKR** Здійснити аналогічне складання у дзеркальному відображенні. **ENG** Perform the same steps in mirror image. **DEU** Den analogen Zusammenbau in der Spiegelreflexion zu machen. **FRA** Procédez à l'assemblage dans le sens opposé (inverse). **POL** Dokonaj analogiczny montaż w odbiciu lustrzanym. SPA Haga un ensamblaje similar en imagen especular. **ITA** Realizzare lo stesso assemblaggio nell'immagine speculare. TUR Ayna yansımasında aynı montaj yapınız. **RUS** Произвести аналогичную сборку в зеркальном отражении.





**UKR** Вісь. **ENG** Axle. **DEU** Achse. **FRA** Axe. **POL** Oś. **SPA** Eje. **ITA** Perno. **TUR** Dingil. **RUS** Ось.

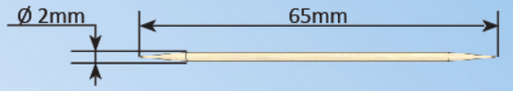


**UKR** Це не деталь конструкції, а допоміжний інструмент для складання або вимірювання відстаней. **ENG** This is not a structural component; it is a tool for measurement and assembly. **DEU** Es ist kein Teil der Konstruktion, sondern ein Hilfselement für den Zusammenbau oder für das Messen der Abstände. **FRA** Cette pièce ne fait pas partie de la construction mais constitue un outil annexe pour l'assemblage ou la mesure des distances. **POL** To nie detal konstrukcji, a pomocnicze narzędzie dla montażu i wymiaru odległości. **SPA** No es una pieza de la construcción sino un instrumento auxiliar para montar o para medir distancias. **ITA** Non è un componente del modello, ma un'attrezzatura aggiuntiva per il montaggio o il rilievo delle quote. **TUR** Yapı parçası değil. Kurulum yapmak veya mesafe ölçmek amacıyla kullanılan yardımcı alettir. **RUS** Это не деталь конструкции, а вспомогательный инструмент для сборки или измерения расстояний.

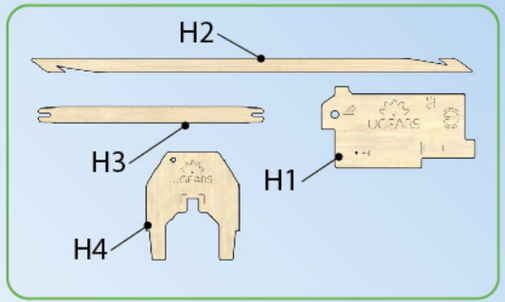





UGEARS

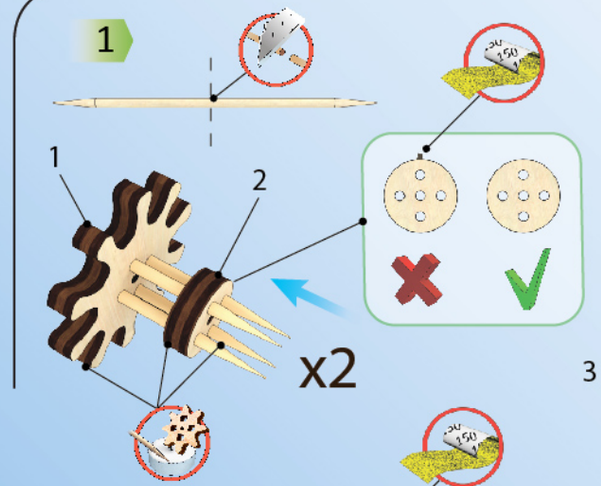
1
1
2
x2

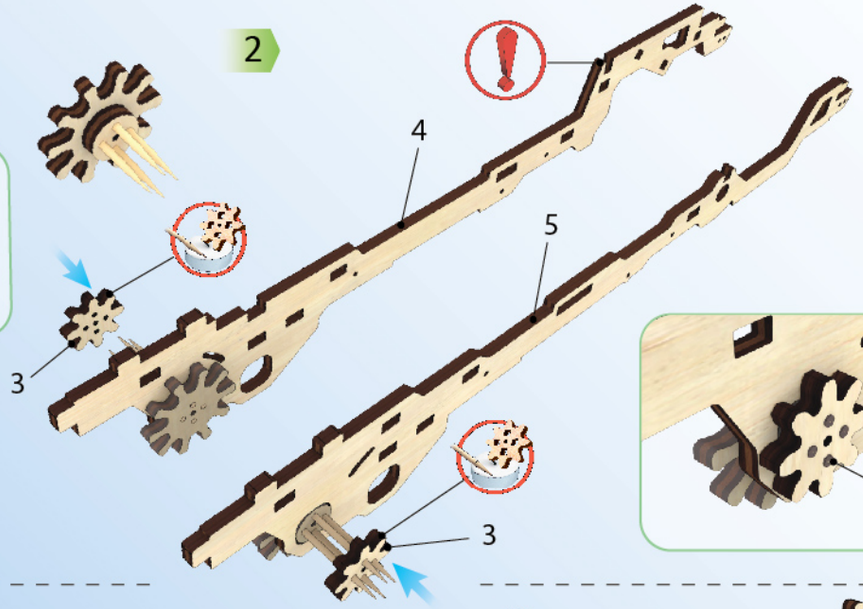
2
4
5
3
3



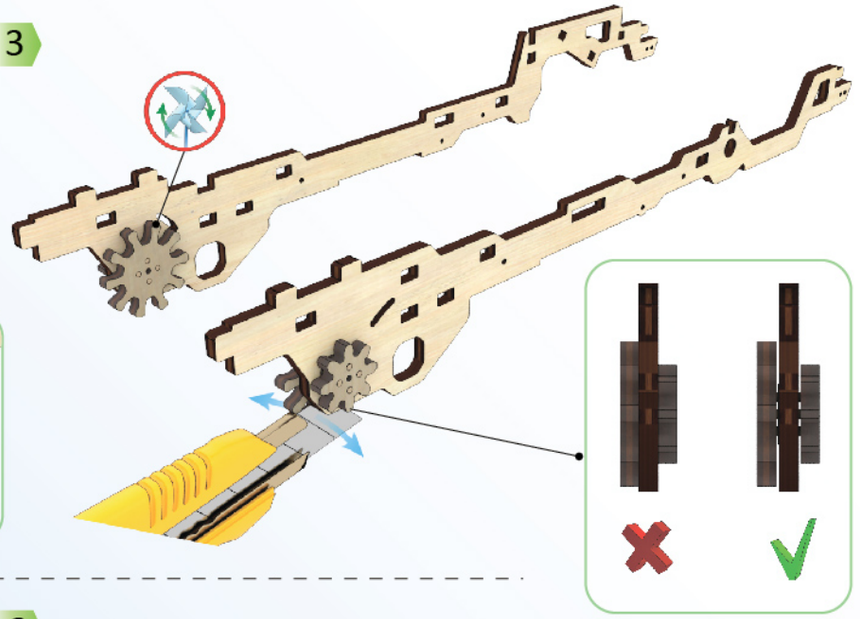
3

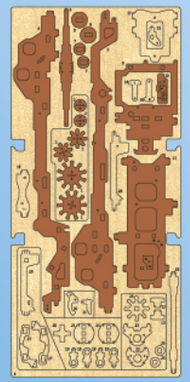

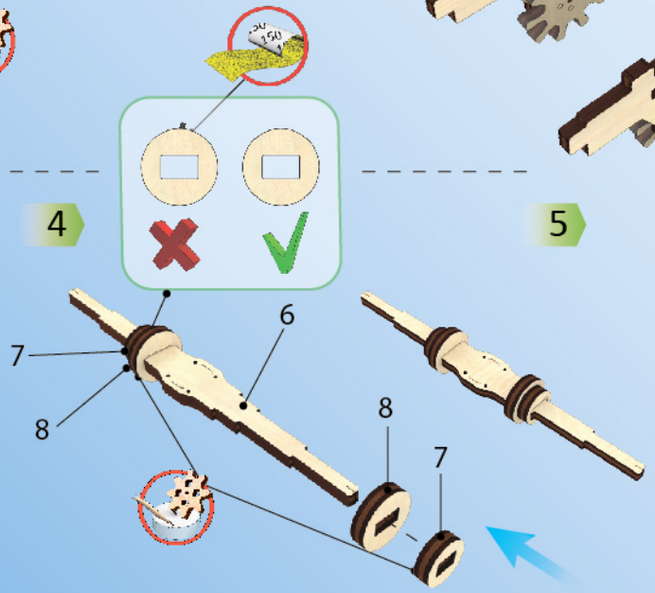
4
7
8
6
8
7

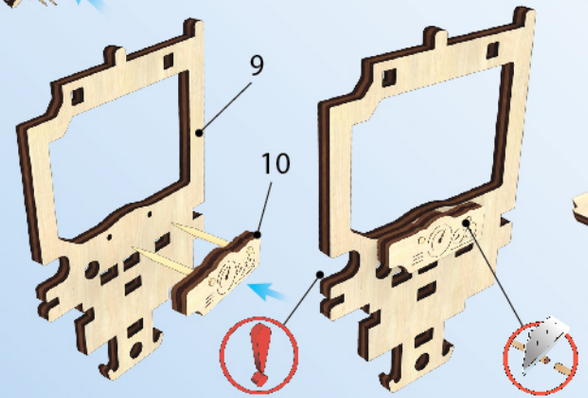
5
9
10

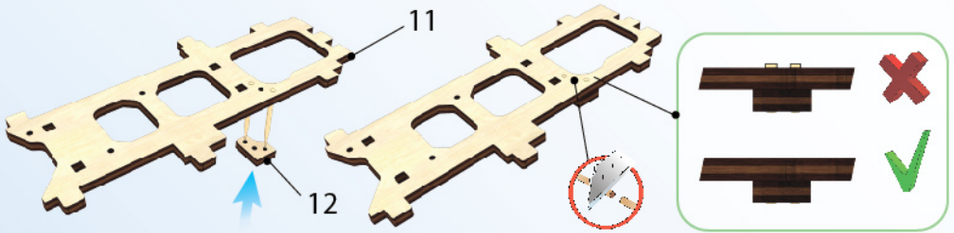
6
11
12

http://eko-igry.com.ua/



1

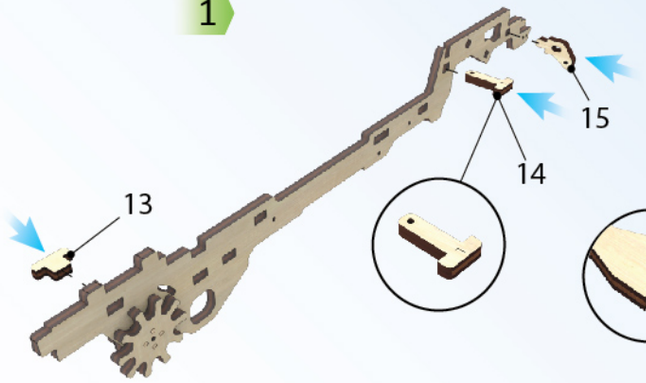


2

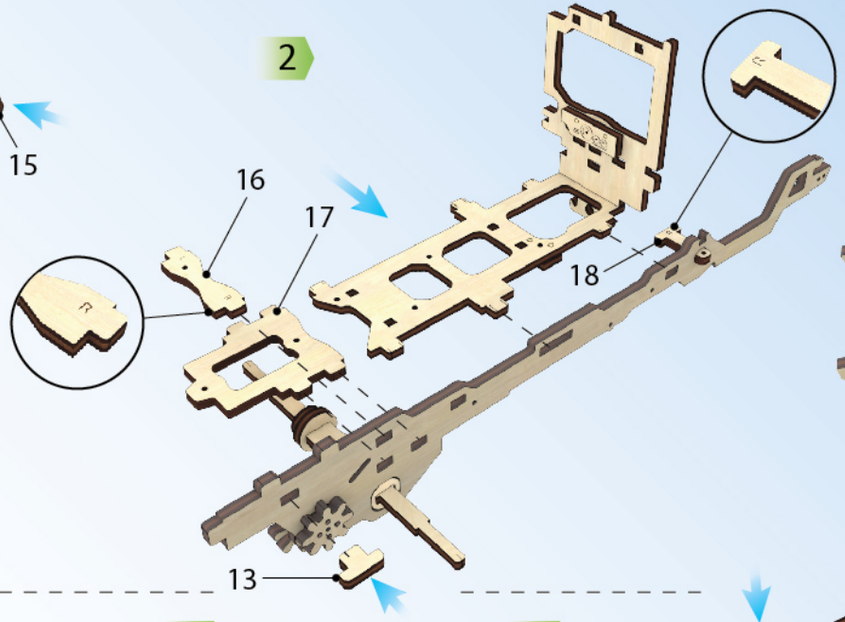


3

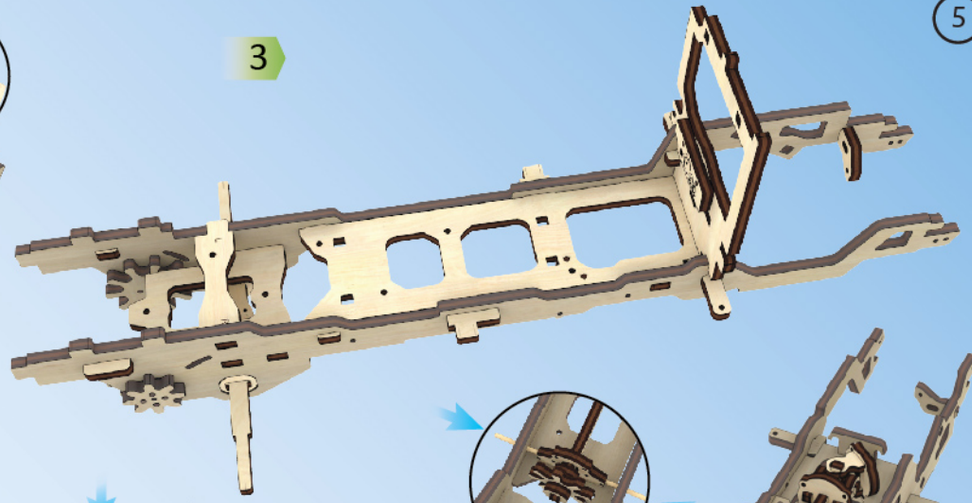

4

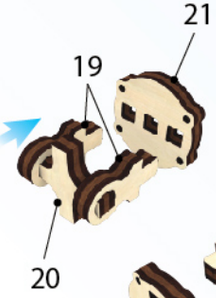


5

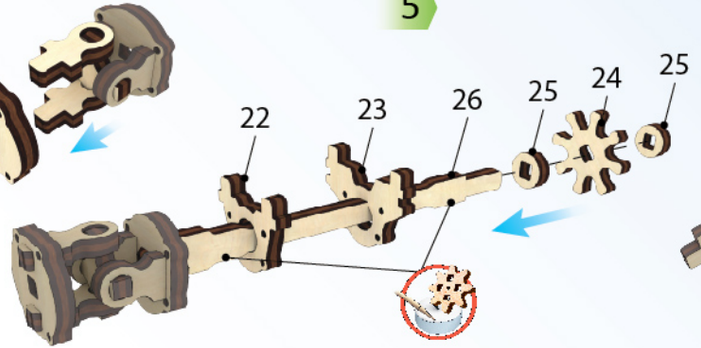


6

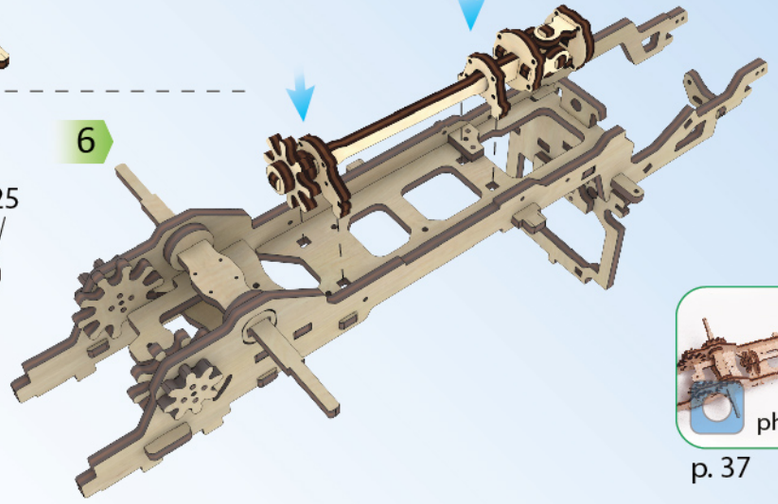

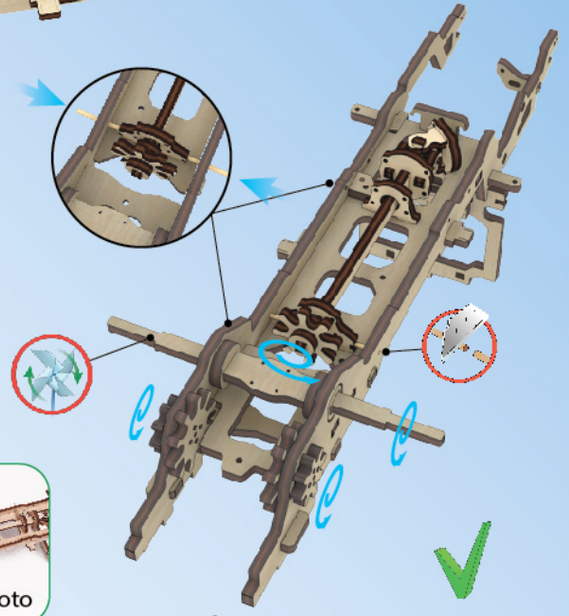




p. 37

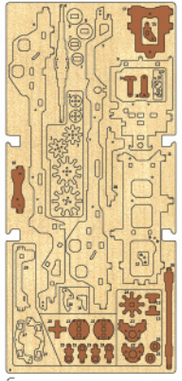



UGEARS

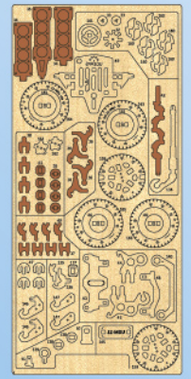
1

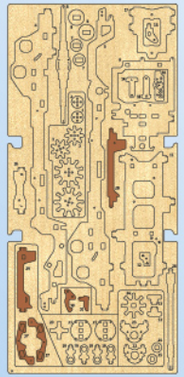
6

1

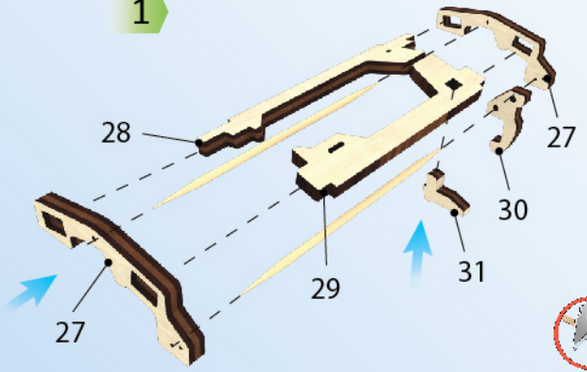


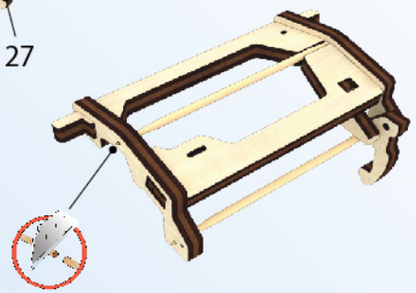

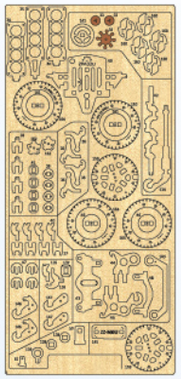
1

2

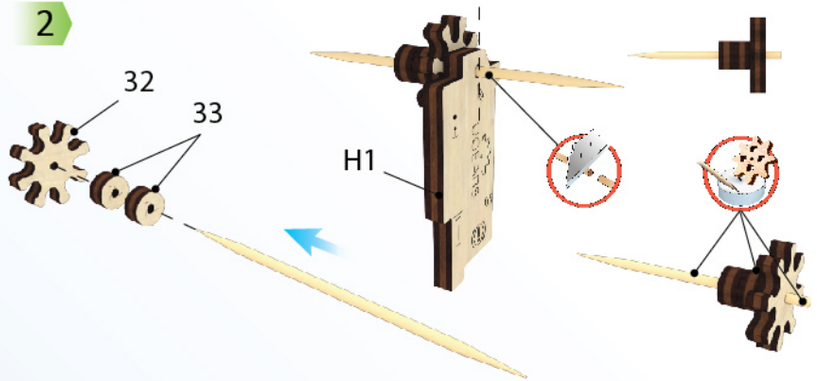


3

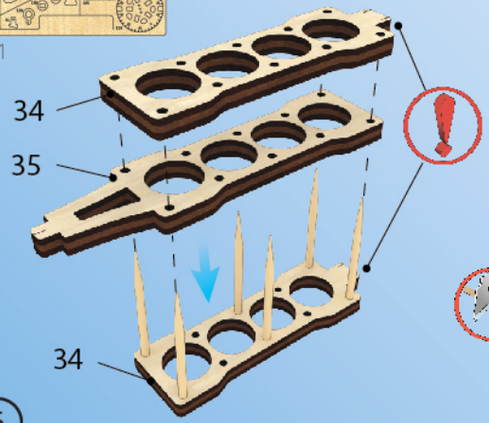


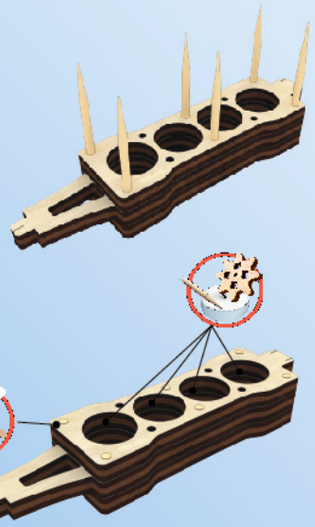

4

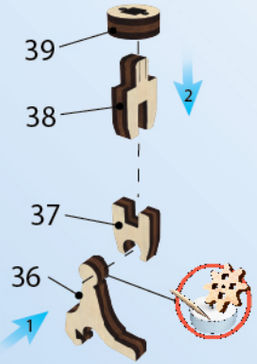





5

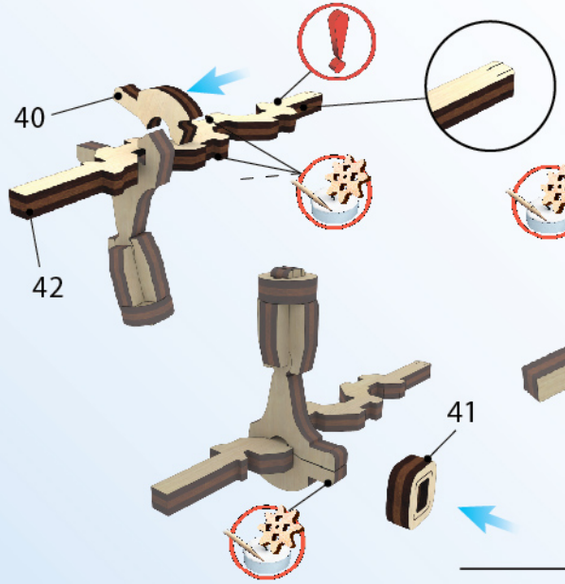







p. 37

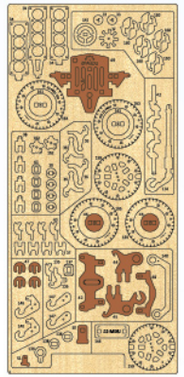

1

1

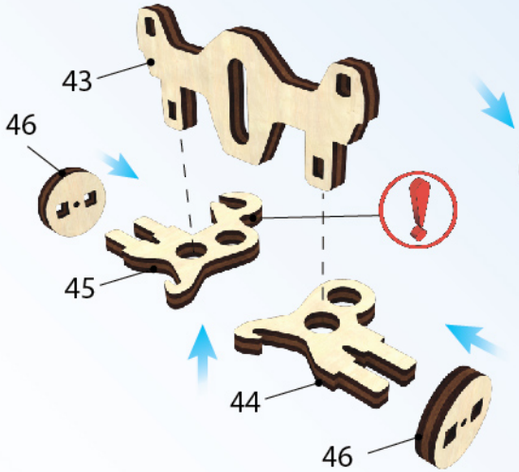
43
46
45
44
46

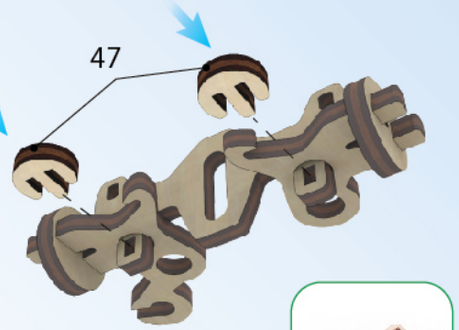
47


photo

p. 37

2

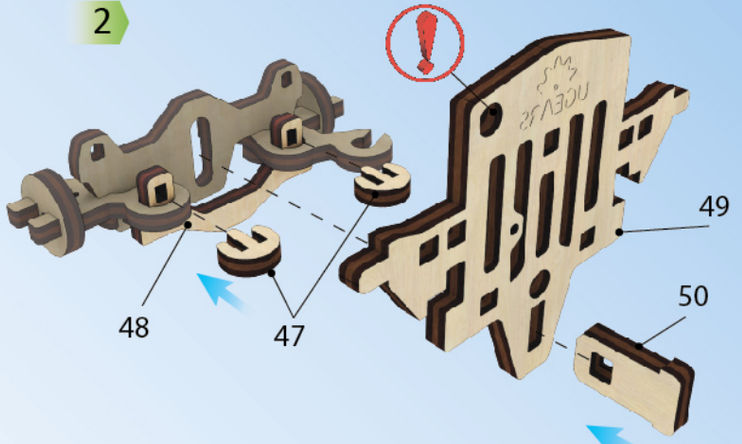
48
47
49
50

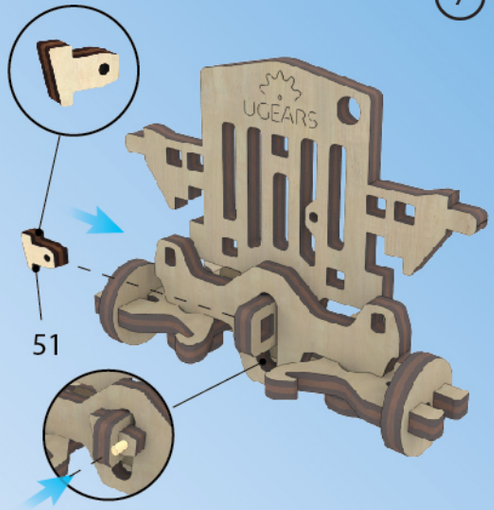
UGEARS
51

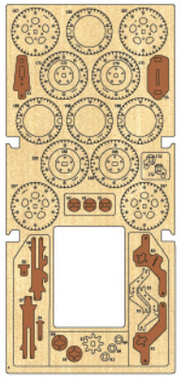

4

3

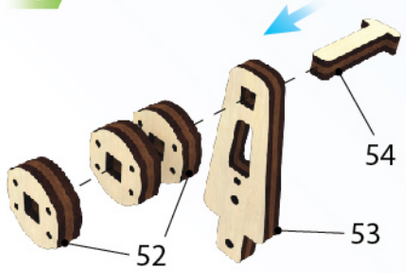
54
52
53

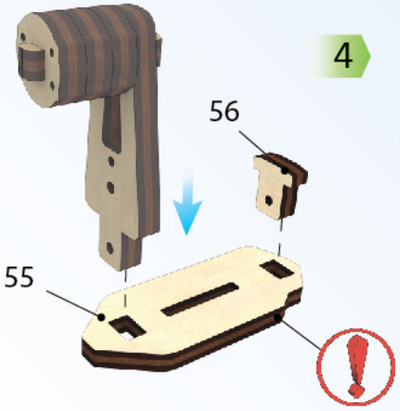
56
55

4

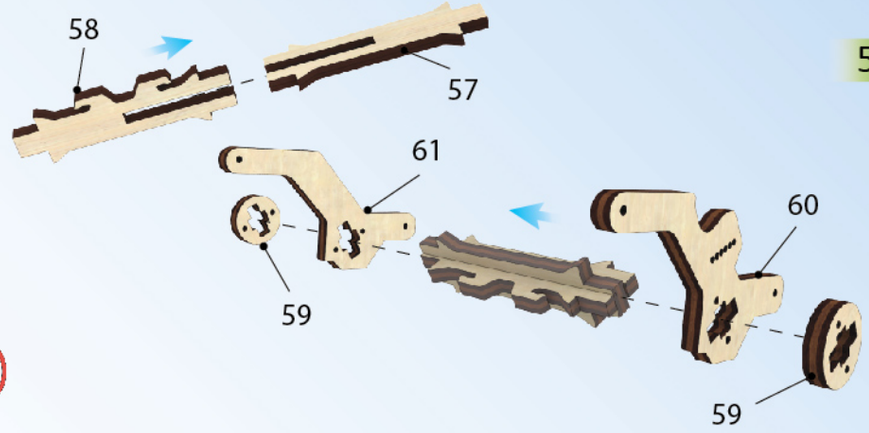
58
57
61
59
60
59

5

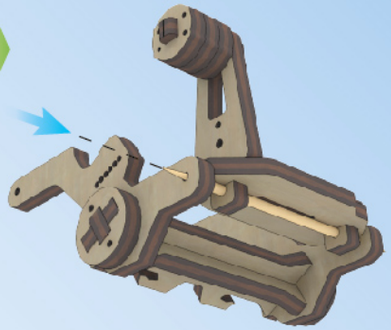

http://eko-igry.com.ua/



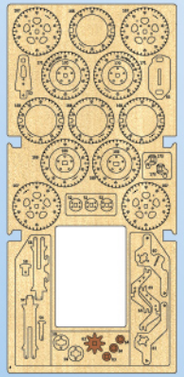

4

1

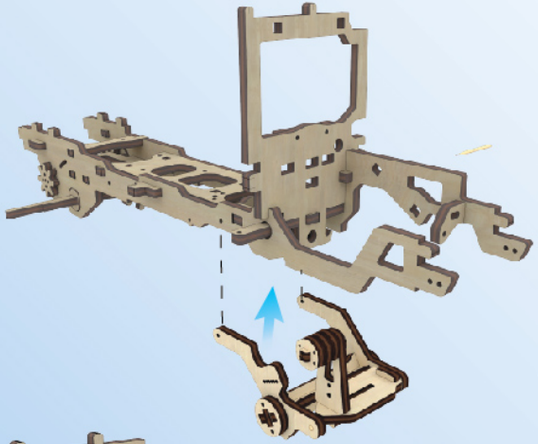

2



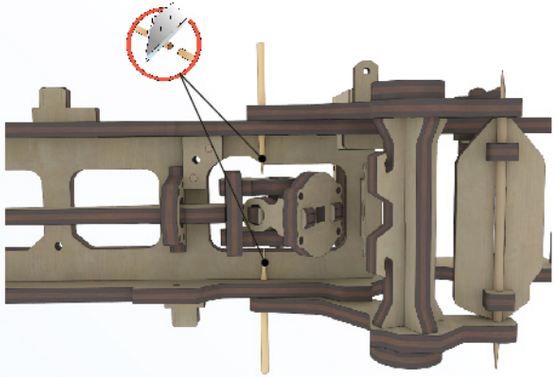

3

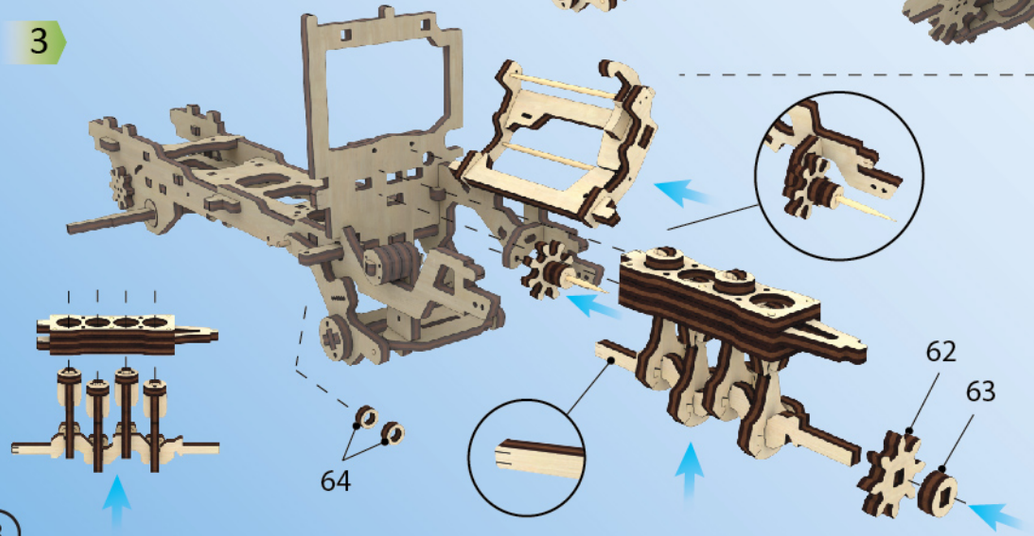


4




p. 38

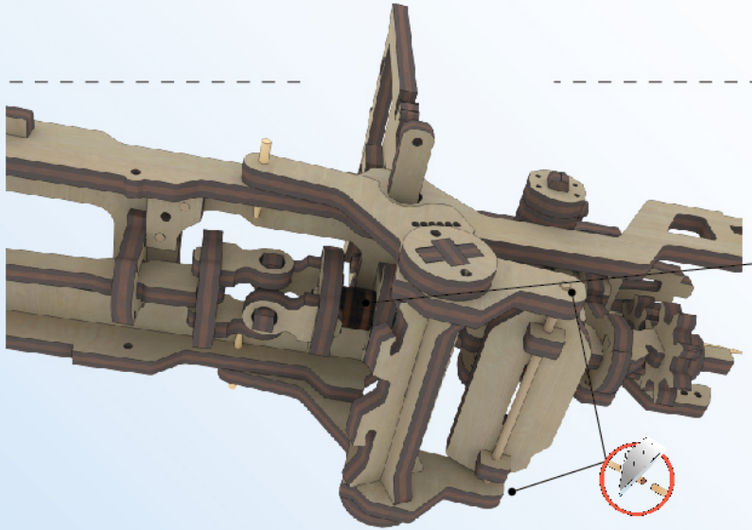



http://eko-igry.com.ua/



1

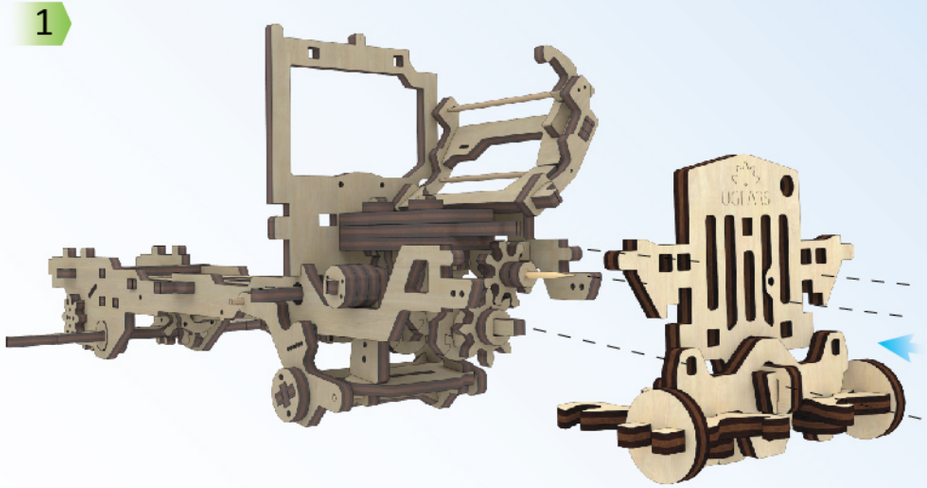

2

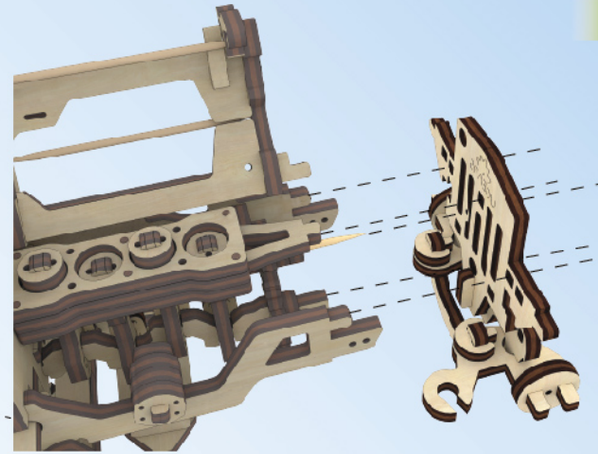

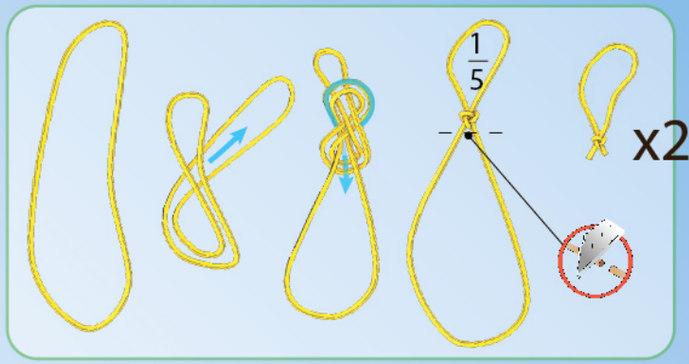


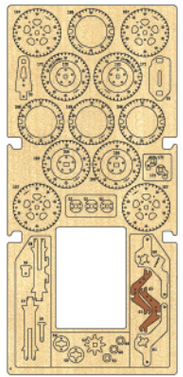

4

3

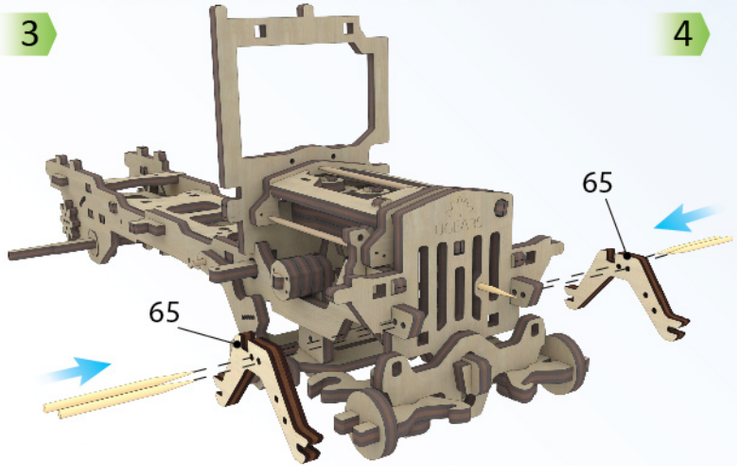


4

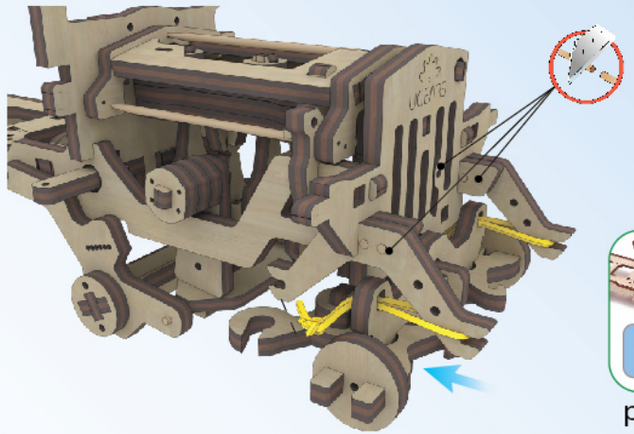

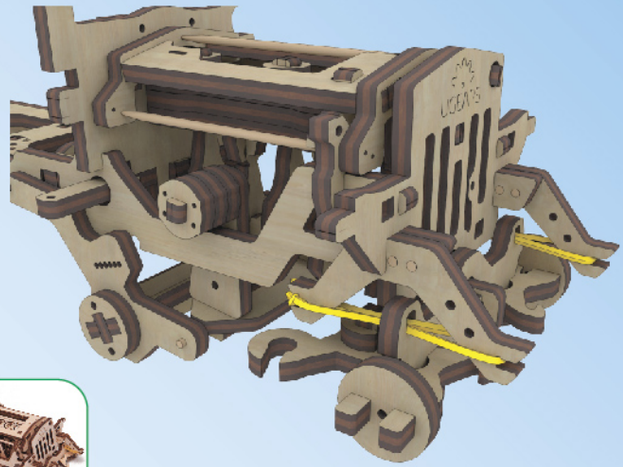




p. 39

UGEARS

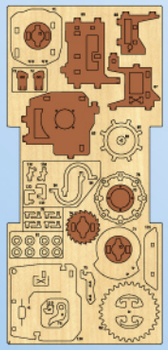


1

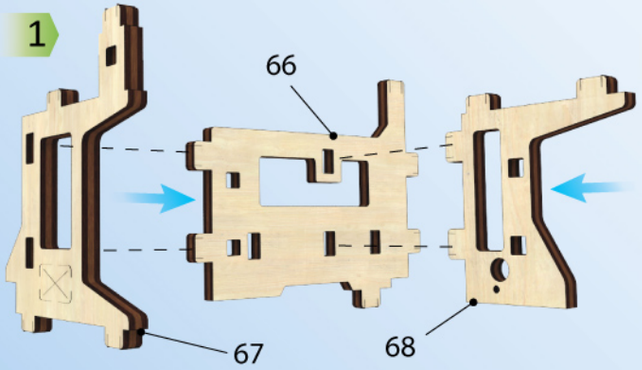


2

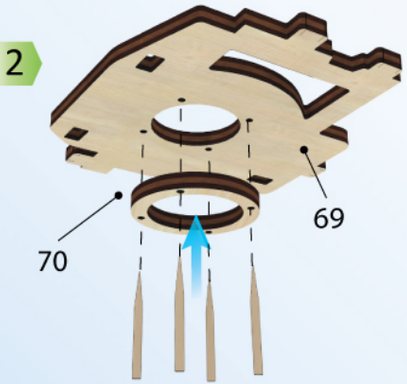


3

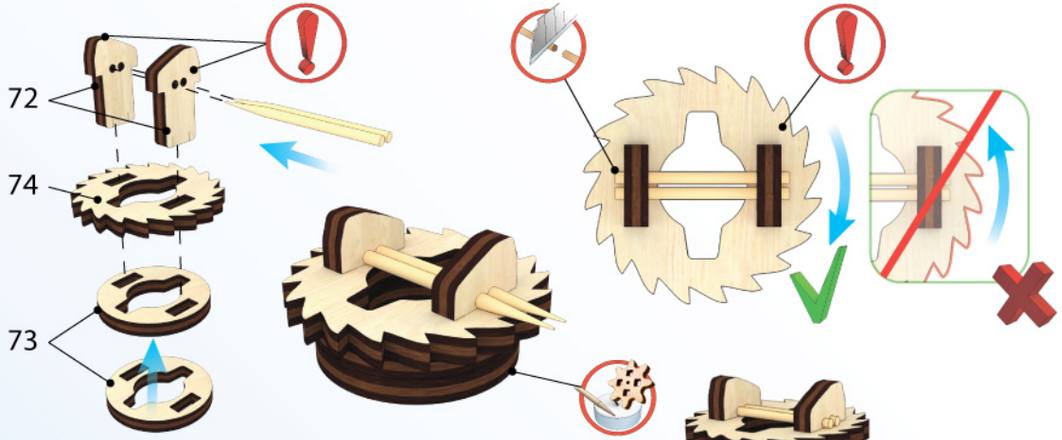


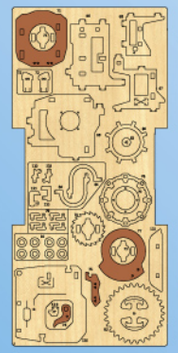


4

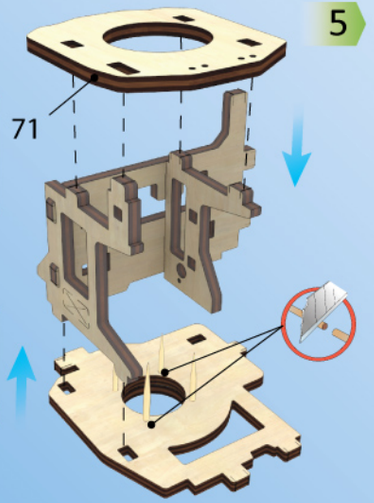


5




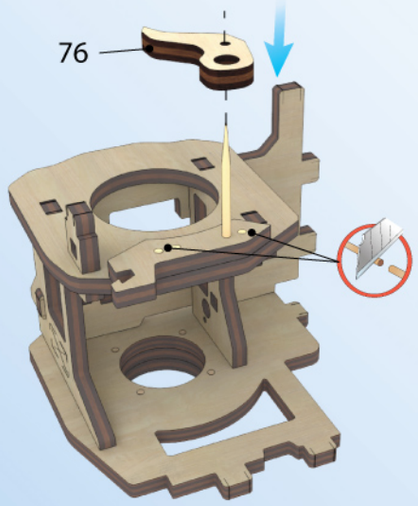


6

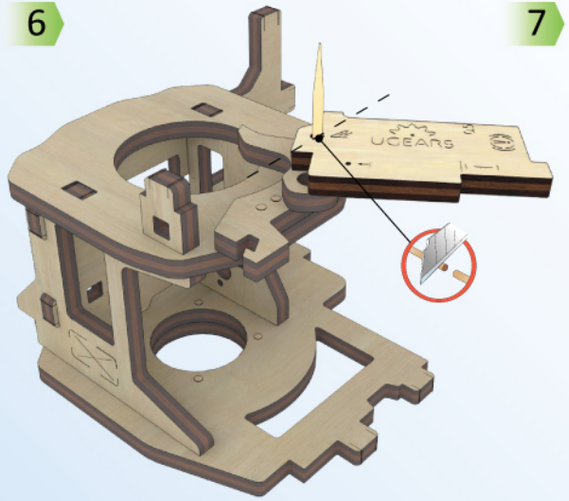


7

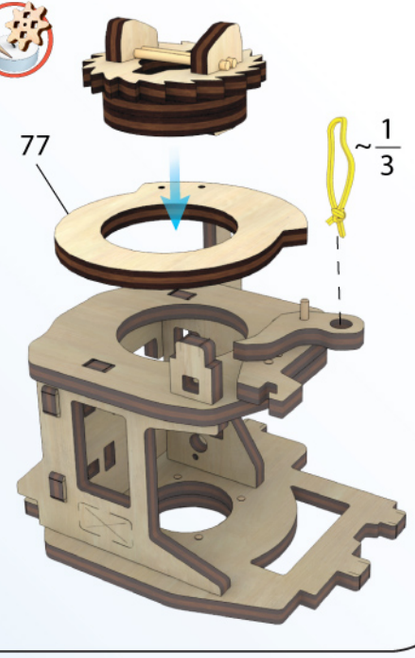

8

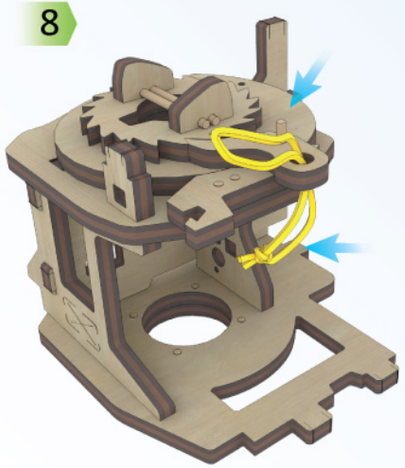

9

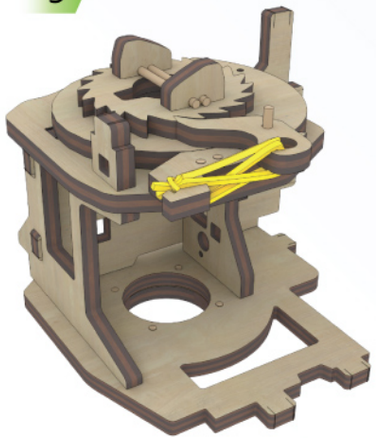




p. 40

1

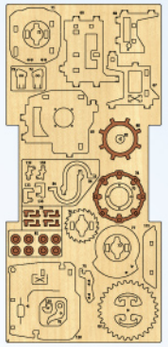


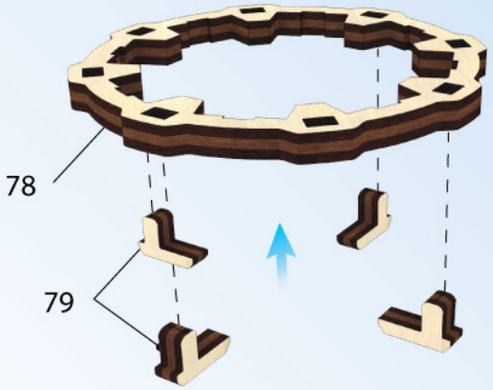


2

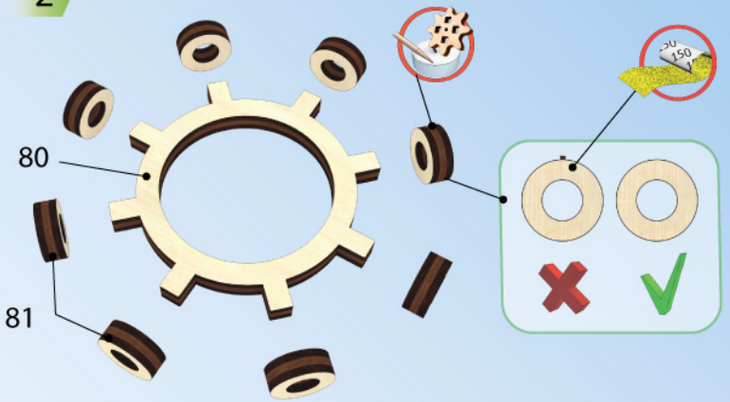


3



4

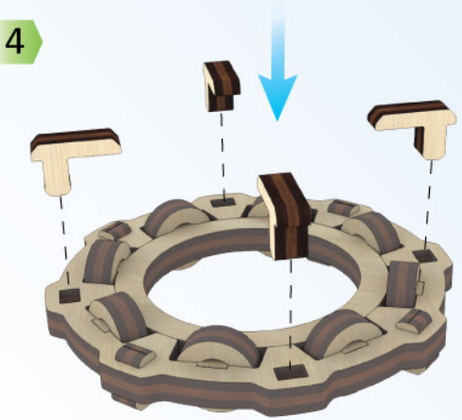

5

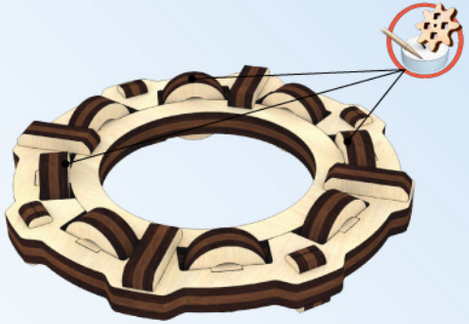



UGEARS

1

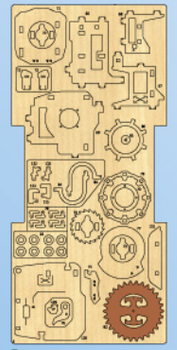

2

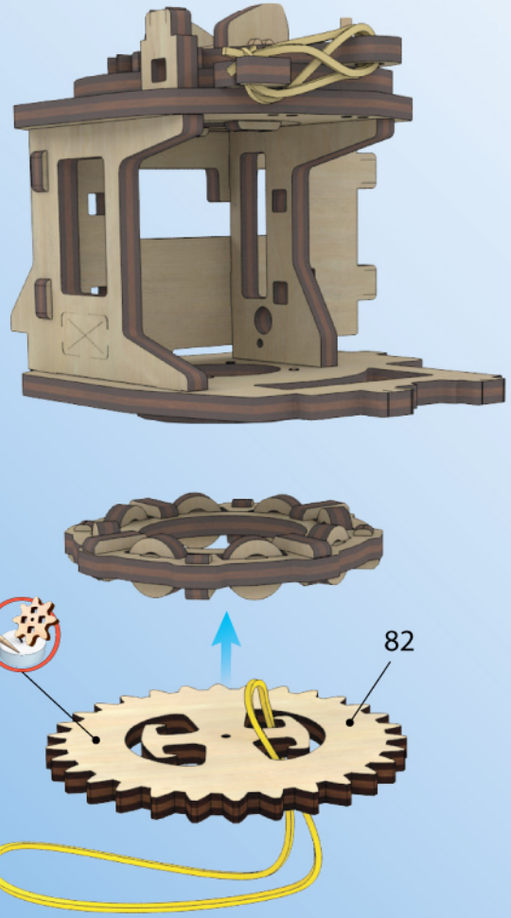


2

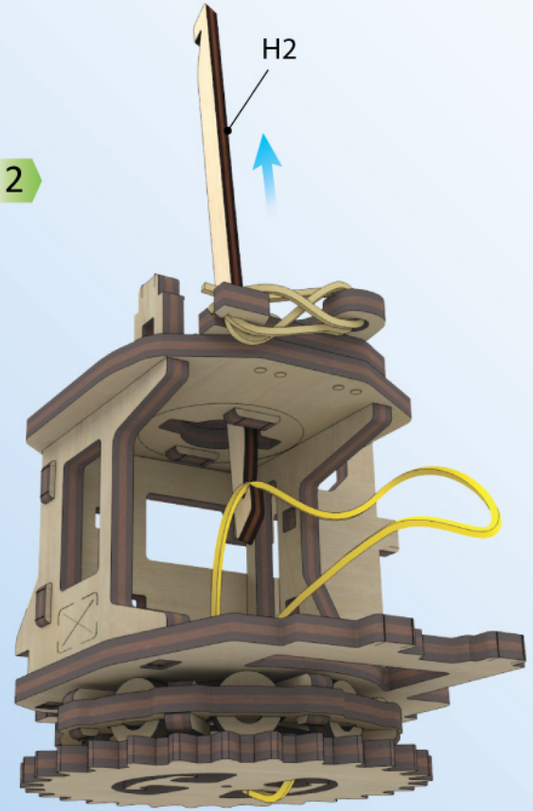


3

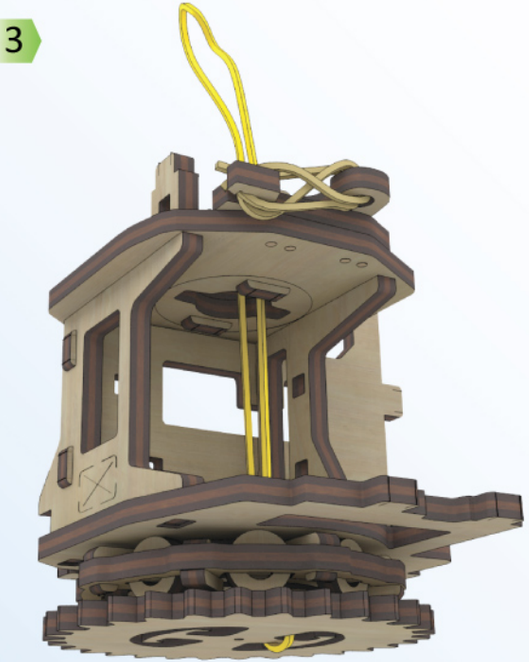

4

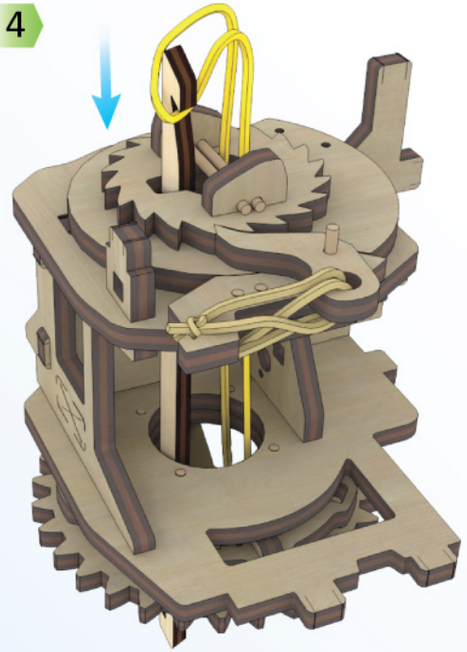

http://eko-igry.com.ua/



5

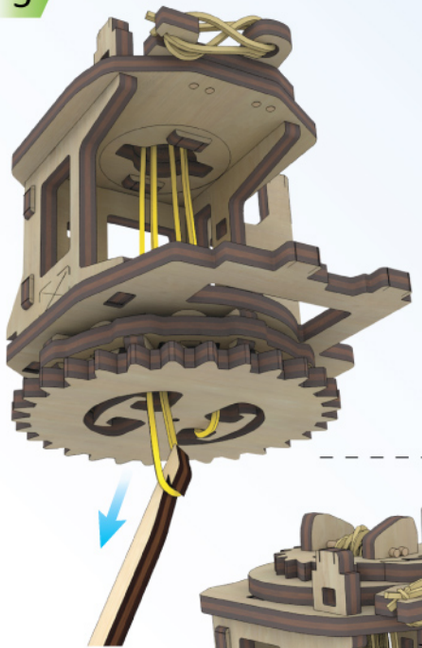

6

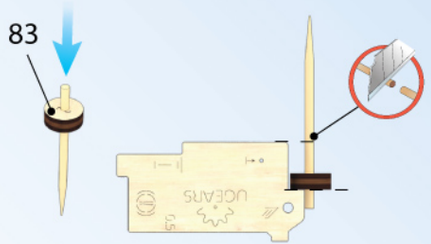


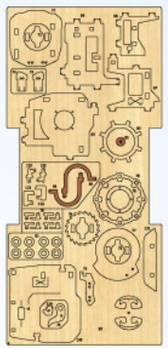


7

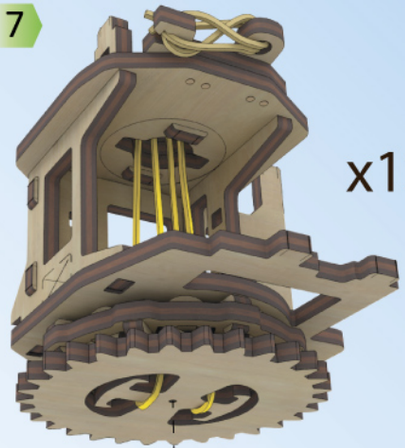

x12

8

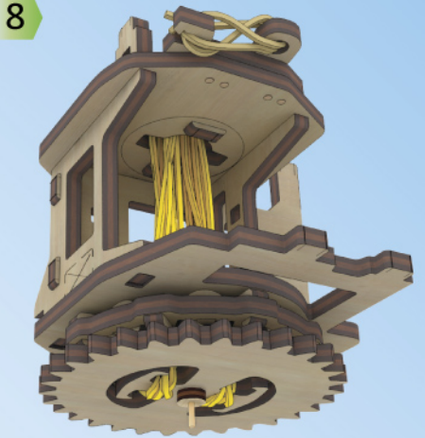



9

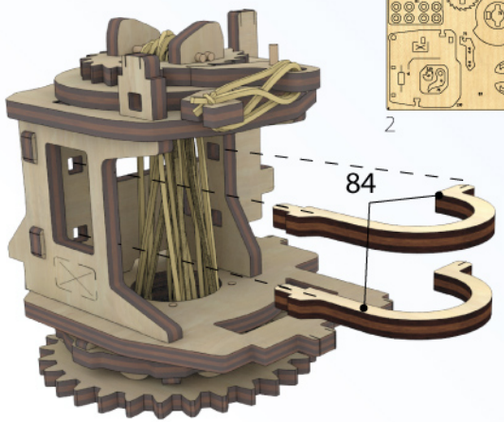


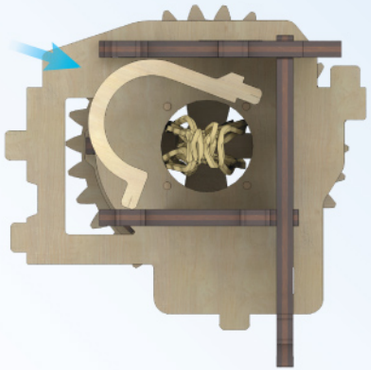

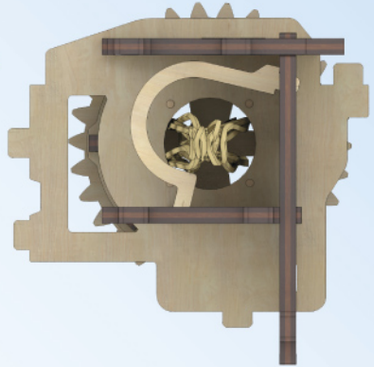

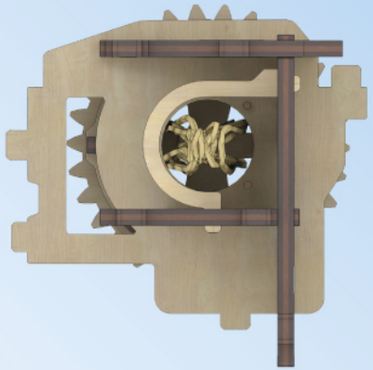




p. 40



UGEARS

http://eko-igry.com.ua/



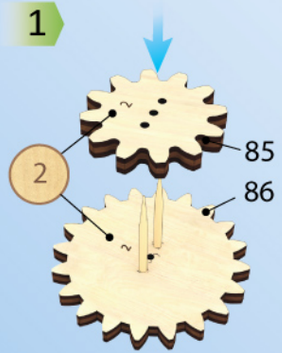


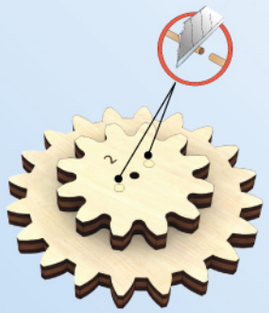

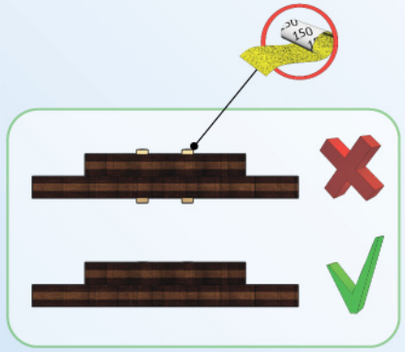

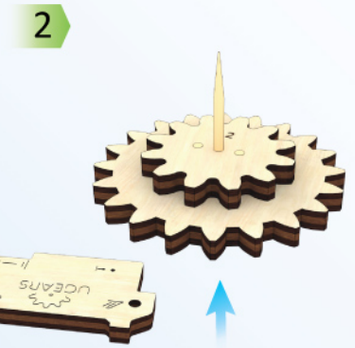


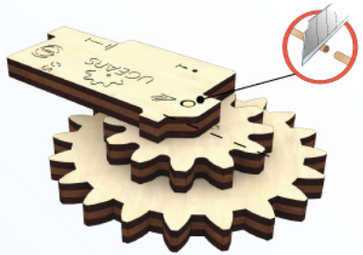

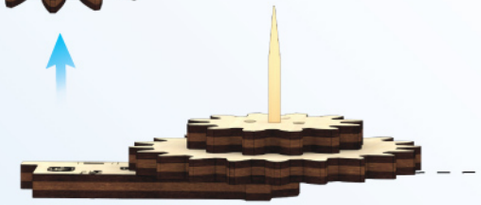

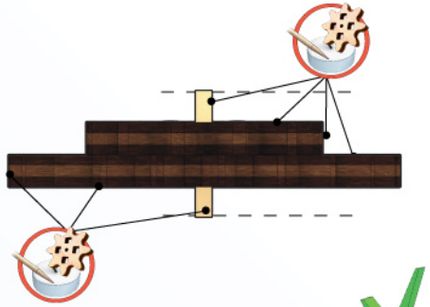

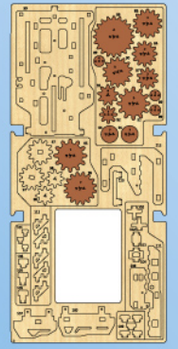


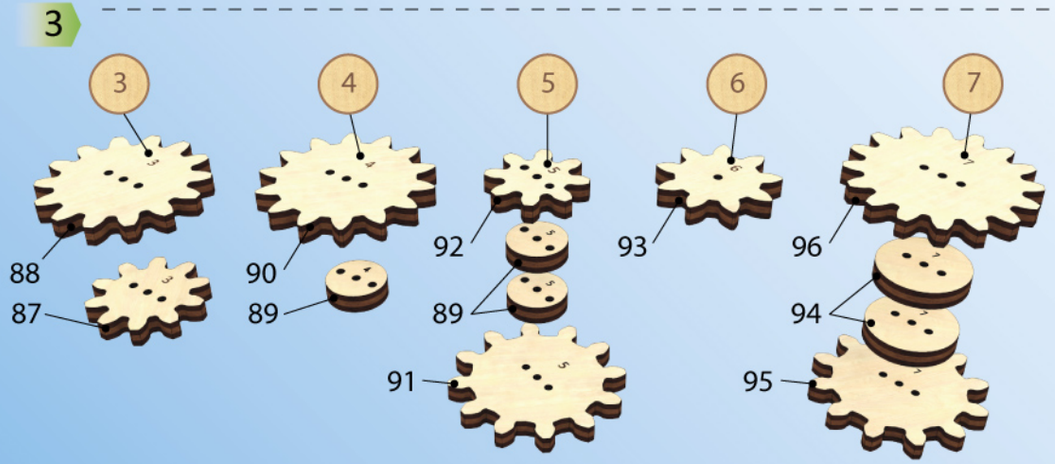


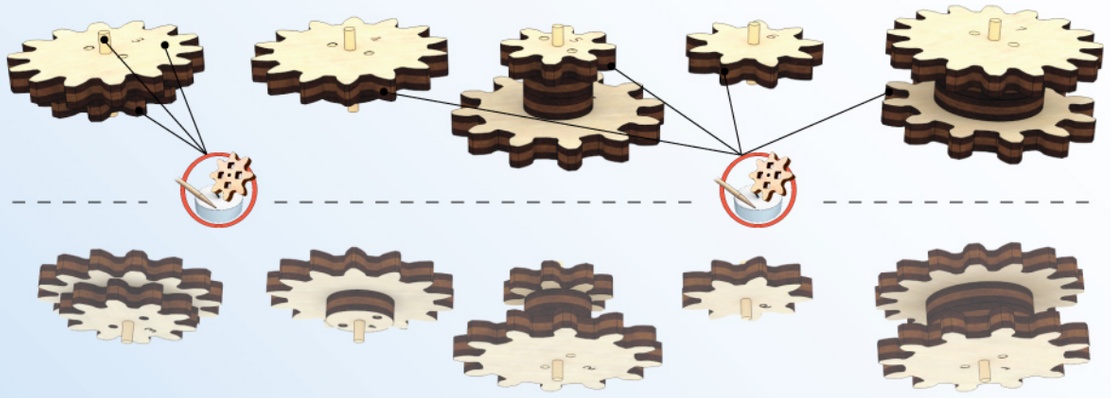

http://eko-igry.com.ua/



1

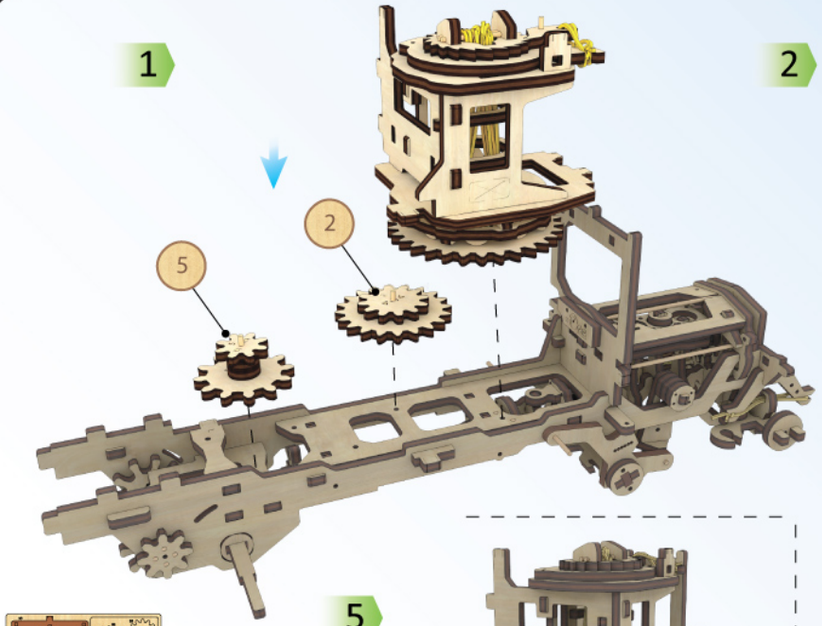


2

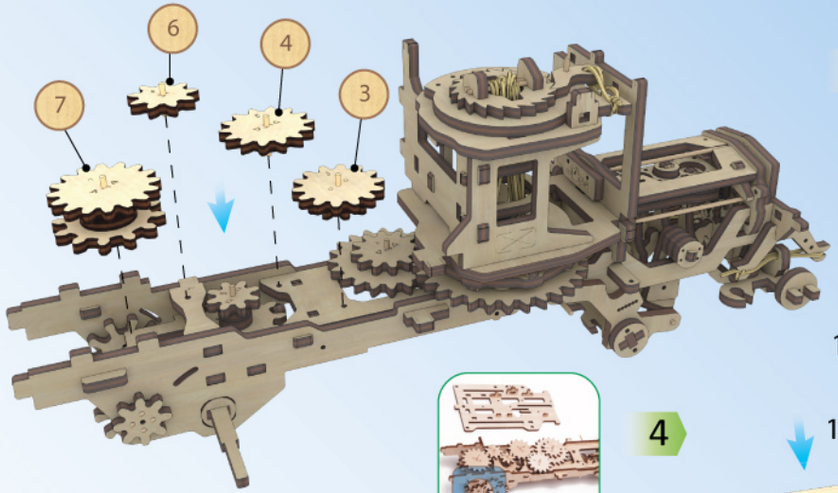





p. 39

3




4

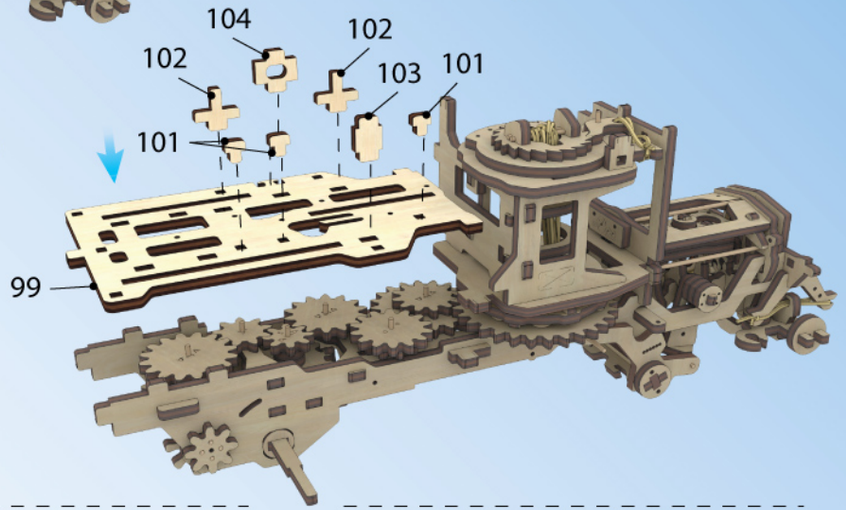


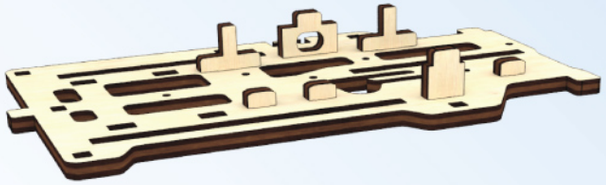

5

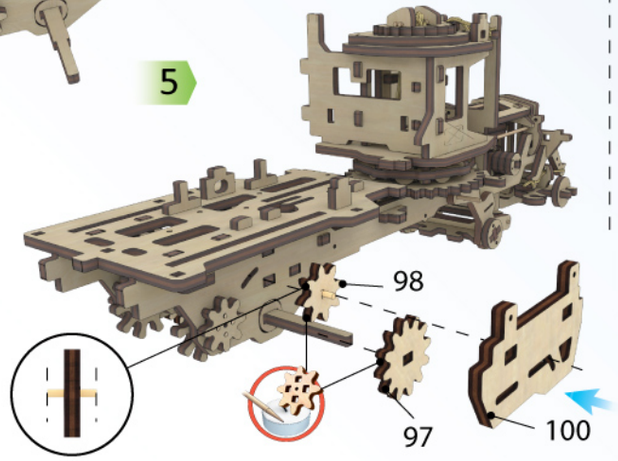


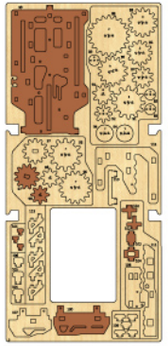

3

6

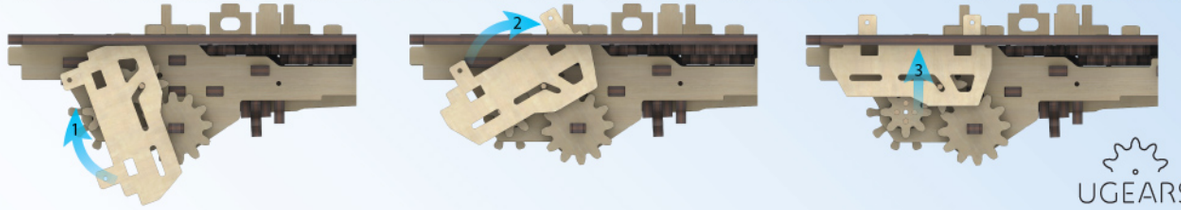


UGEARS

1

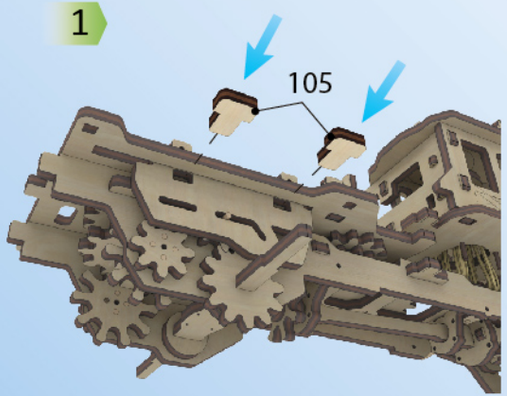


2

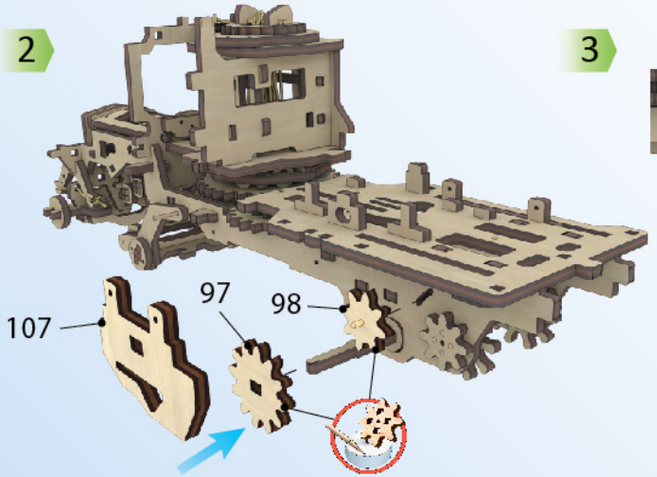


3

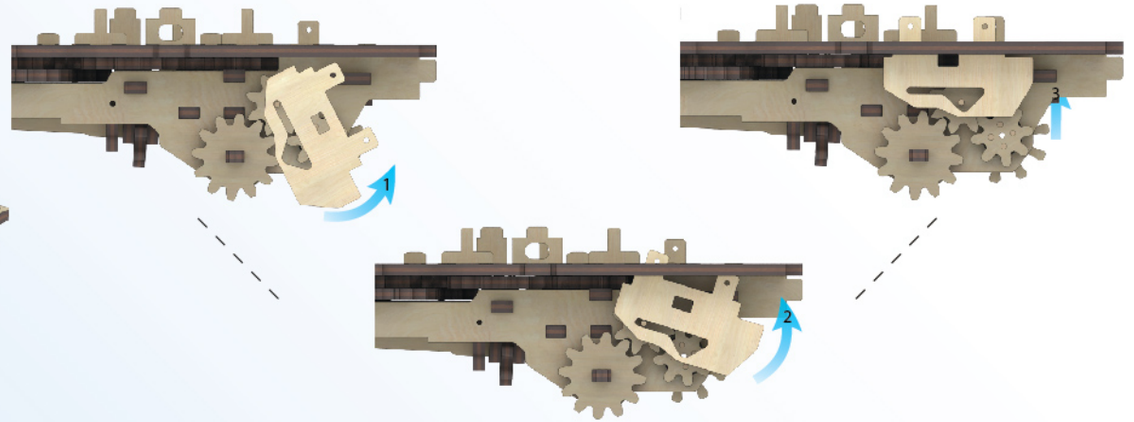


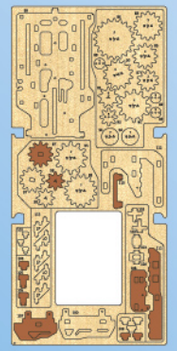


4

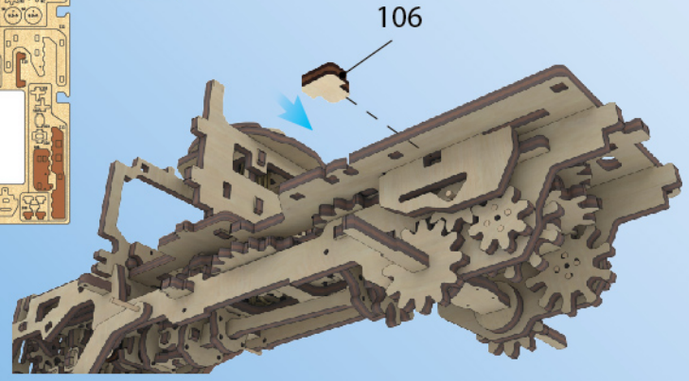


5

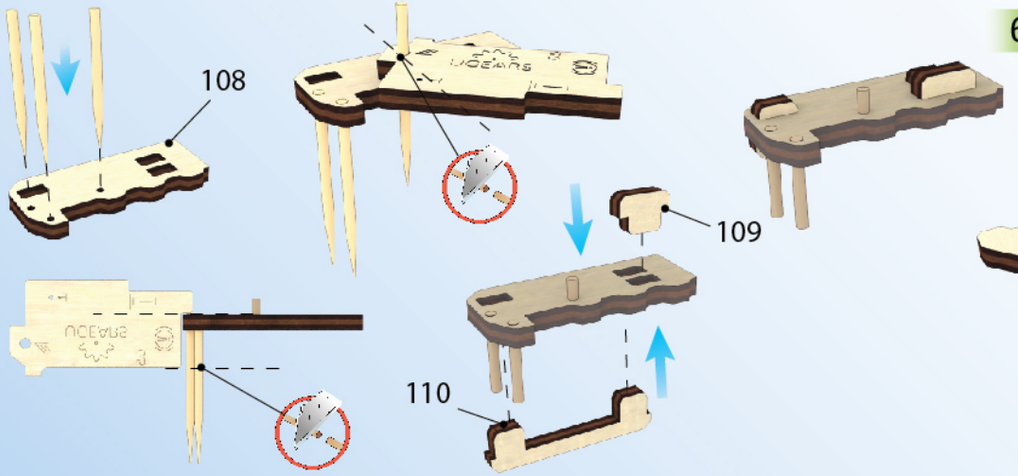


6

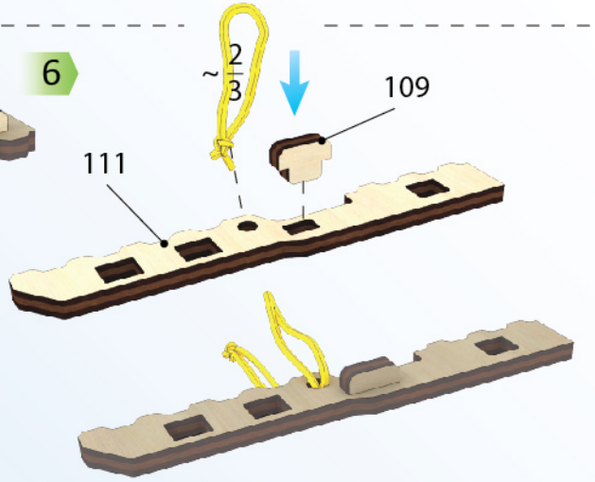

http://eko-igry.com.ua/



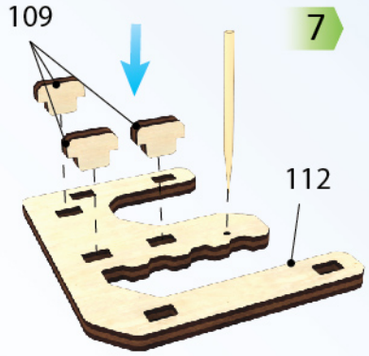


7

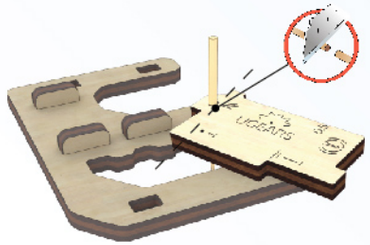

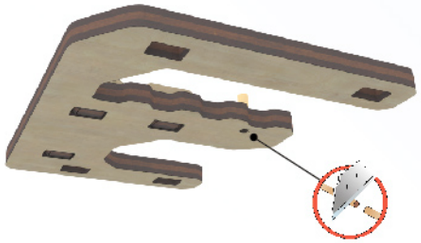

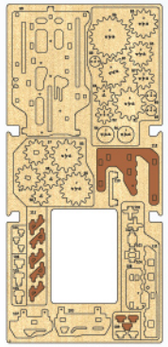

3

1

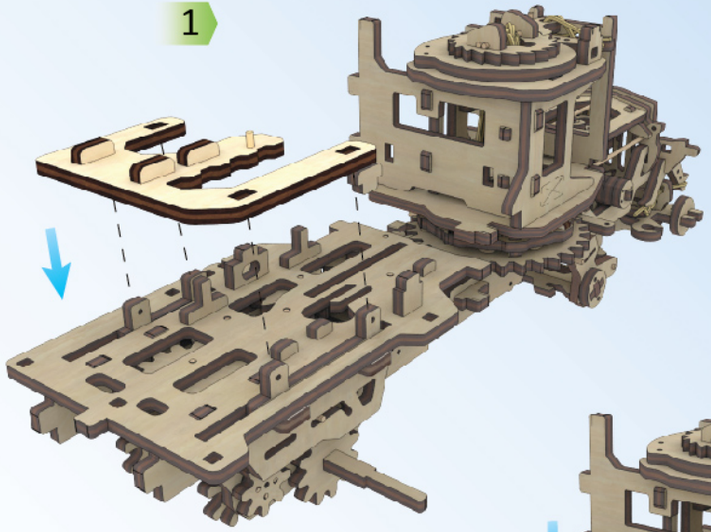

2

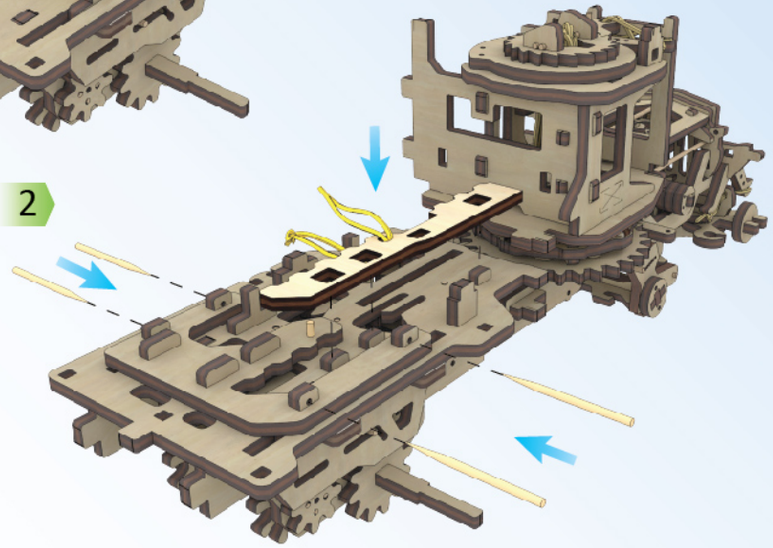

3

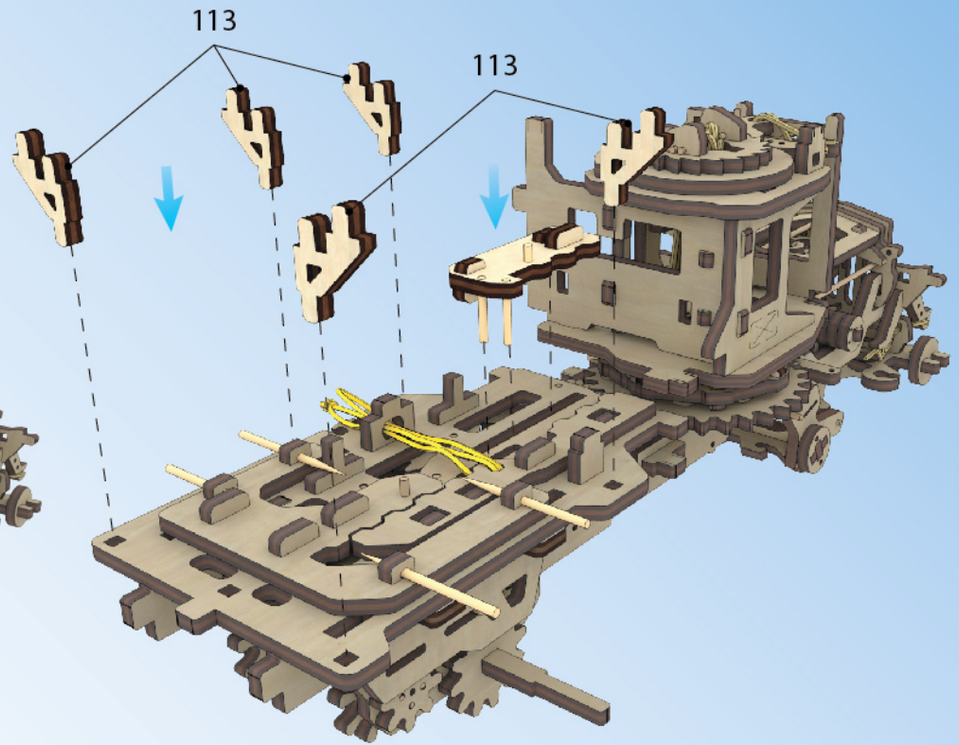


UGEARS

http://eko-igry.com.ua/



1

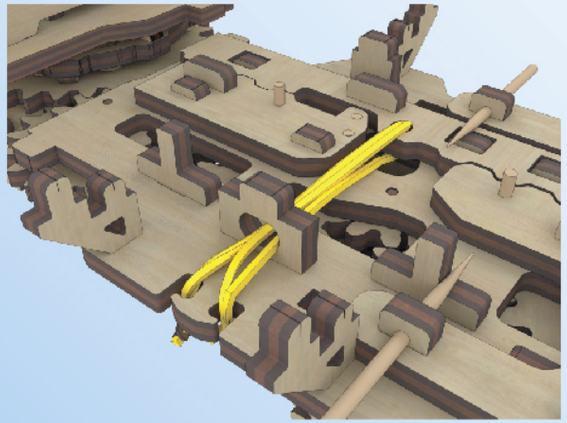

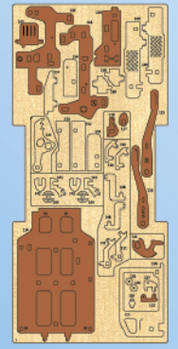

7

2

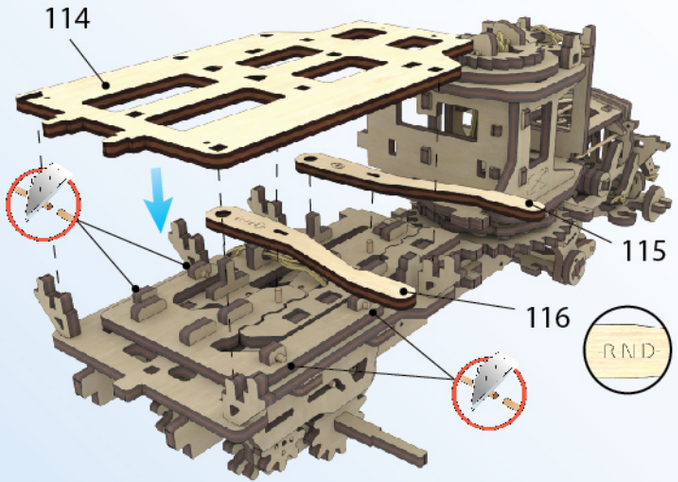


3

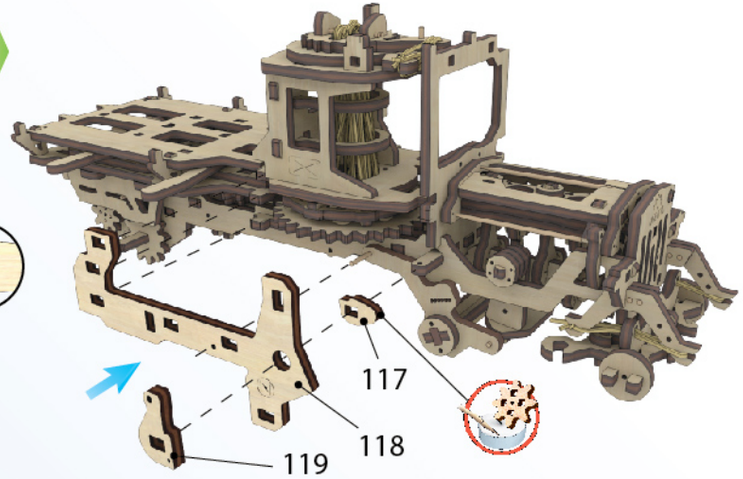


4

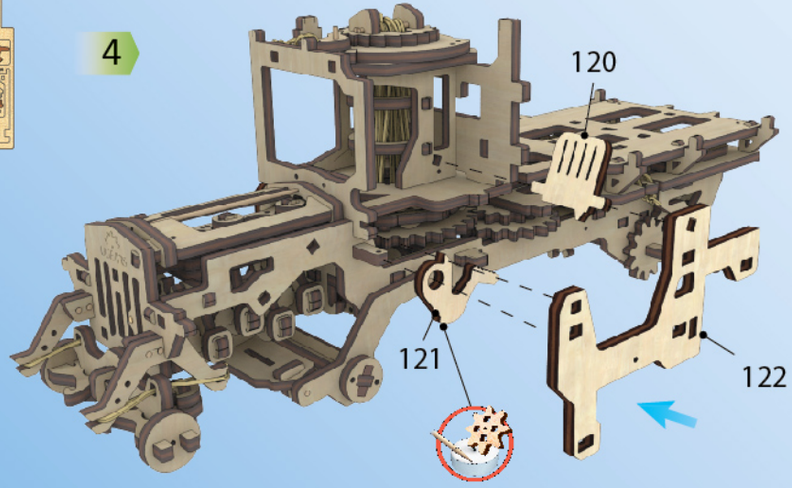





p. 41

5

http://eko-igry.com.ua/



6

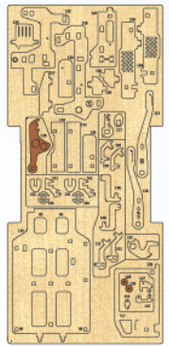
7

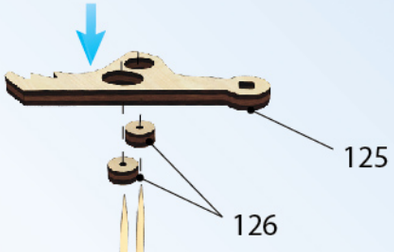





p. 41

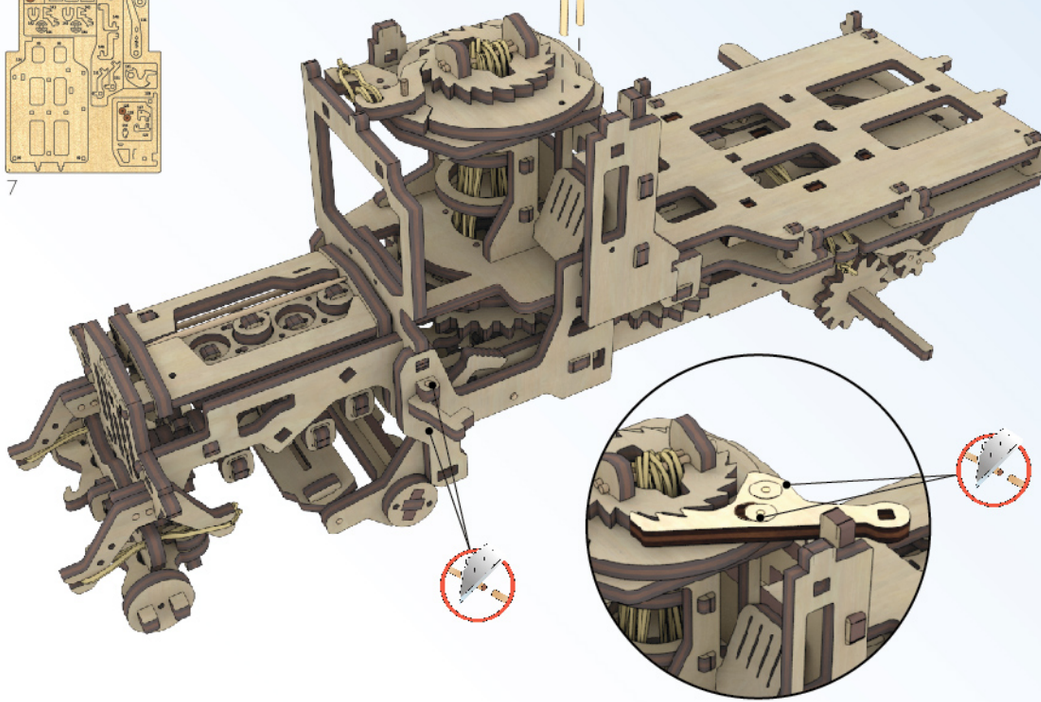

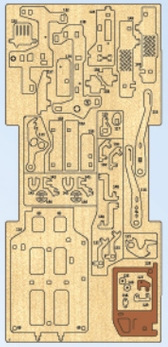
7

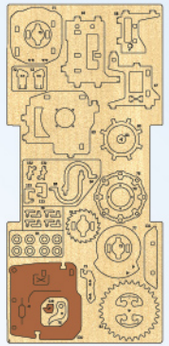
2

1

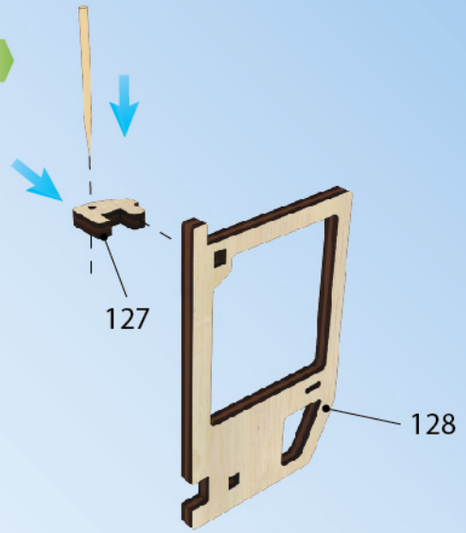


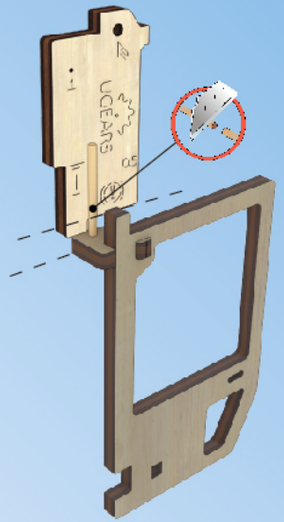

2

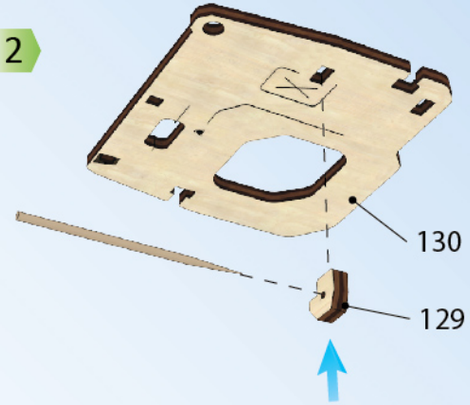


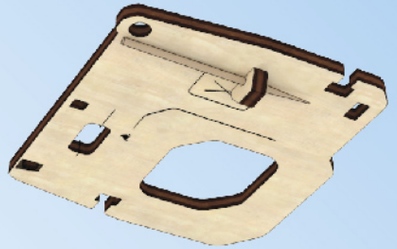

UGEARS

1

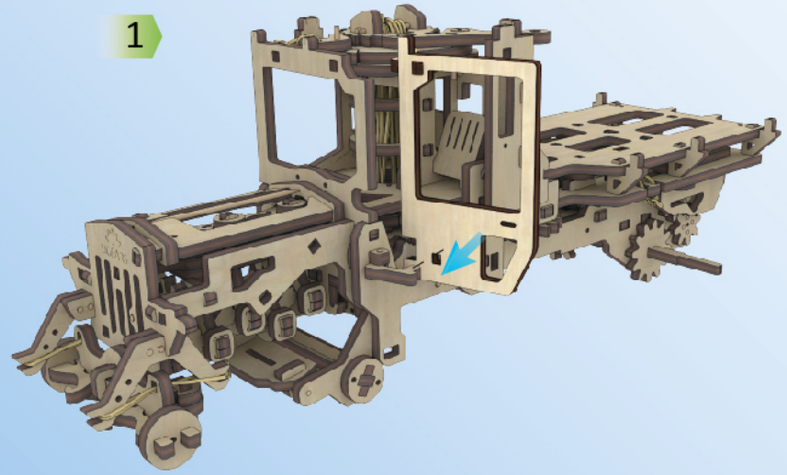

2

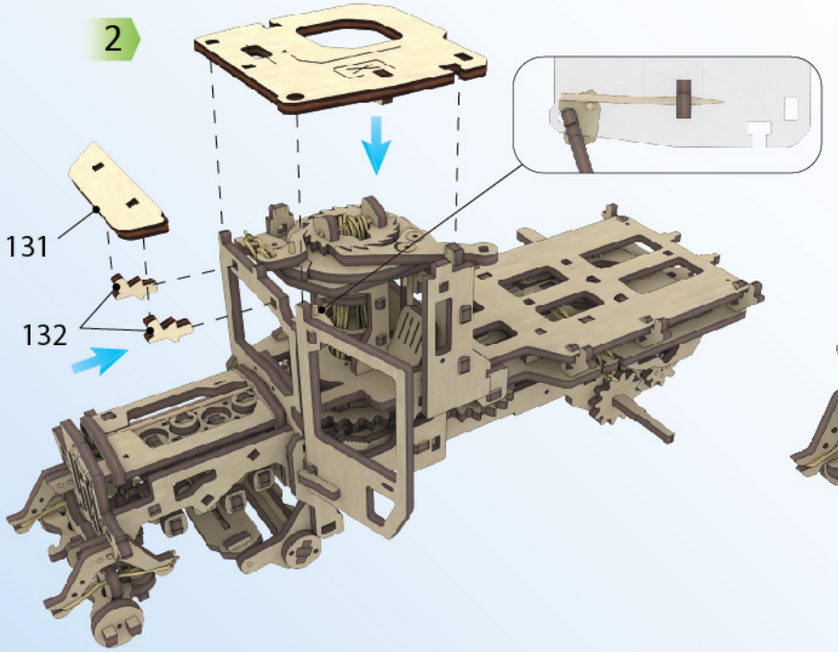


3

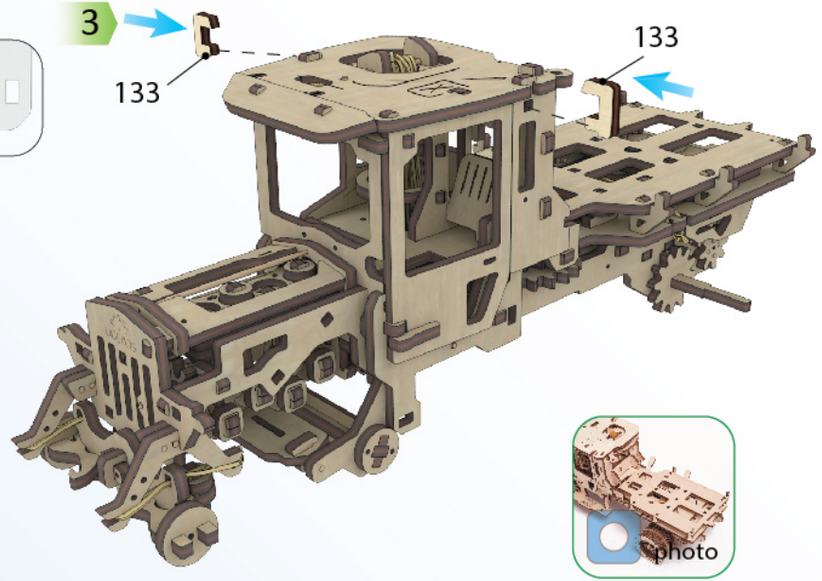





p. 43

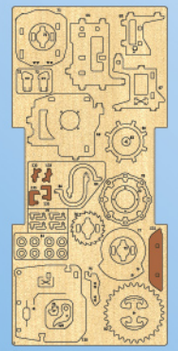

2

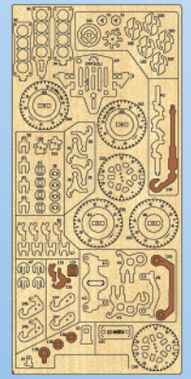

1

4

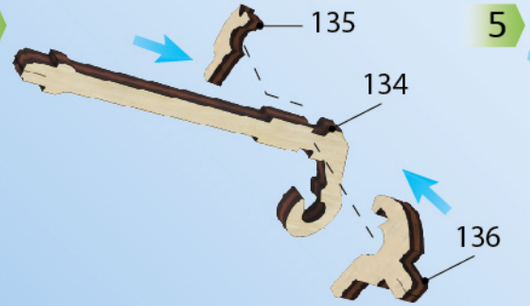


5

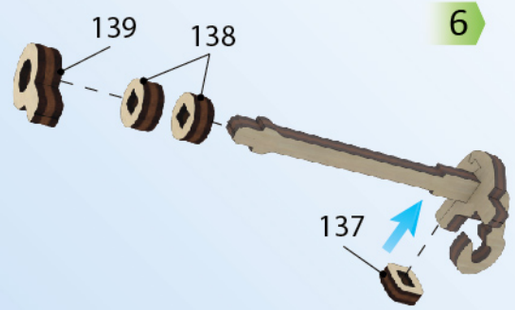


6

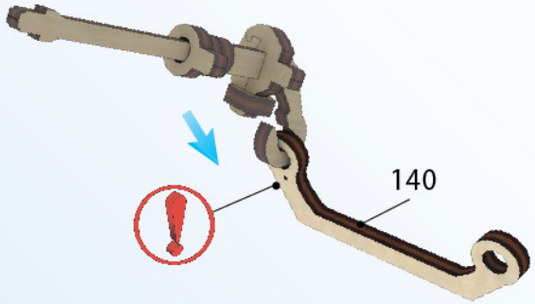

http://eko-igry.com.ua/



1

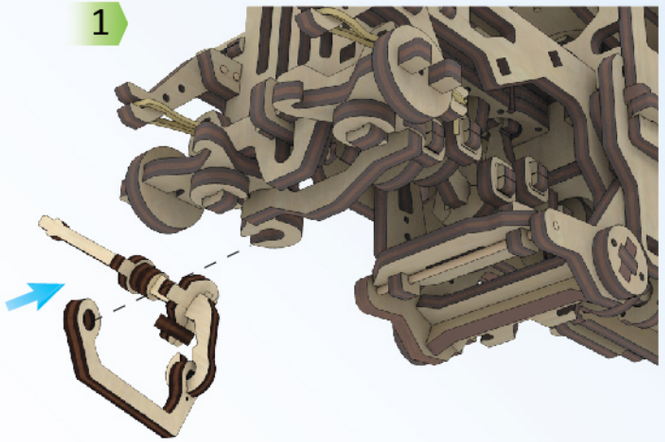

2

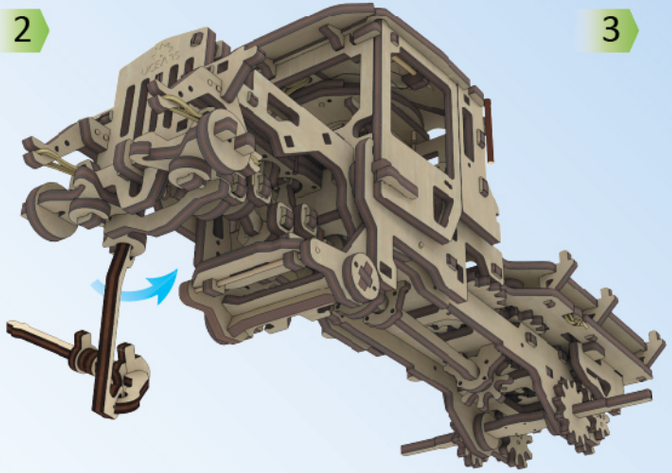

3

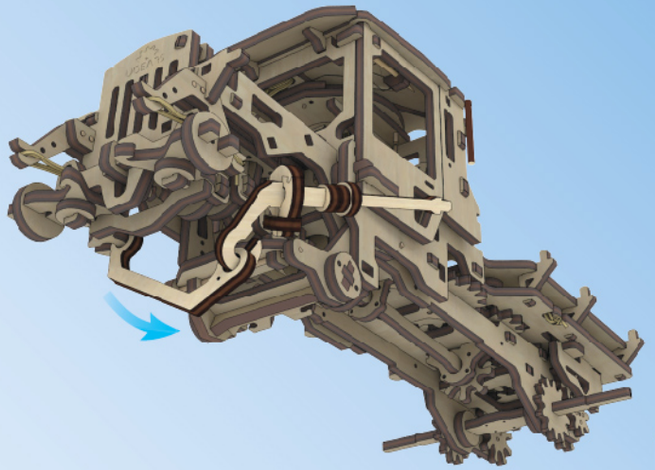

4

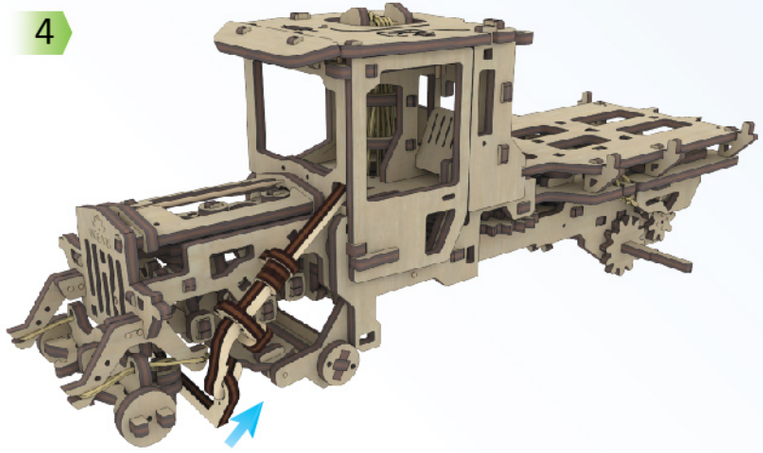

5

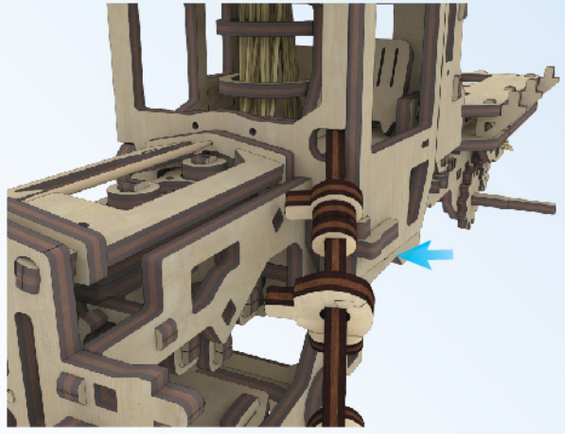

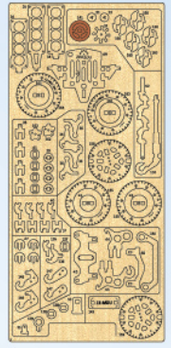

1

6

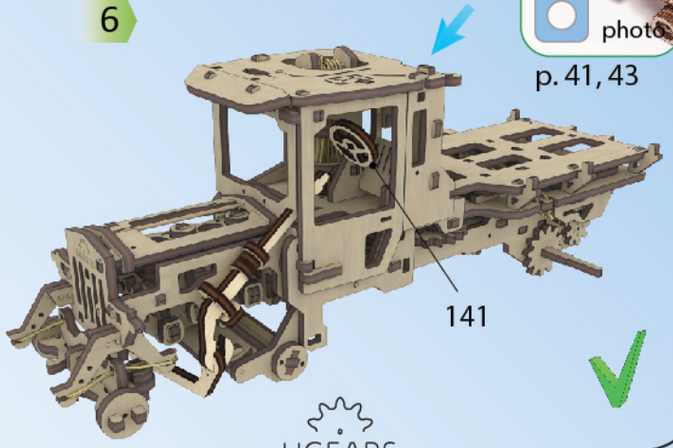





p. 41, 43

UGEARS

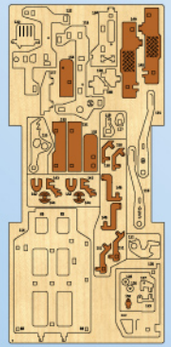
7


1
add+

1

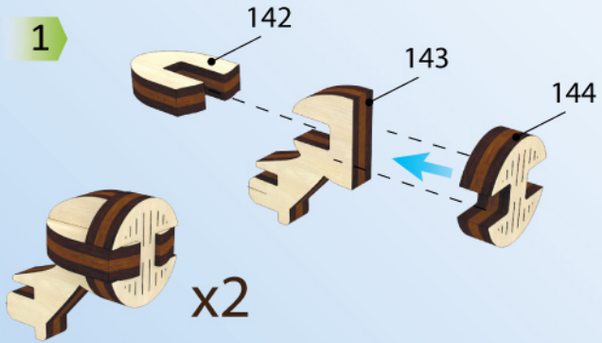
142
143
144
x2

2

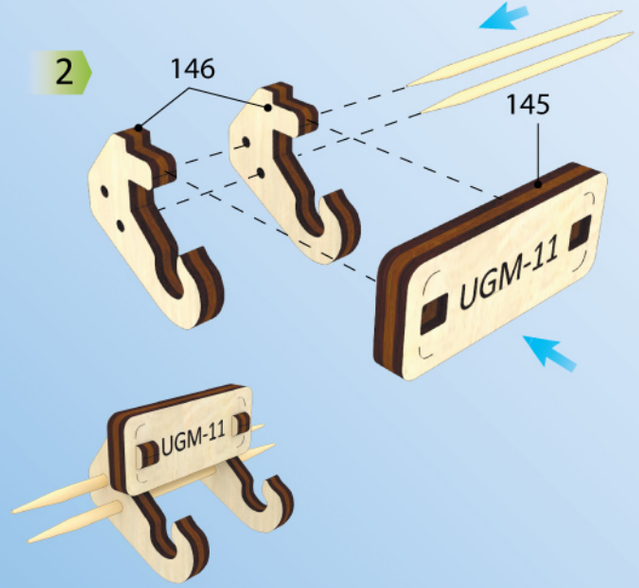
146
145
UGM-11
UGM-11

3

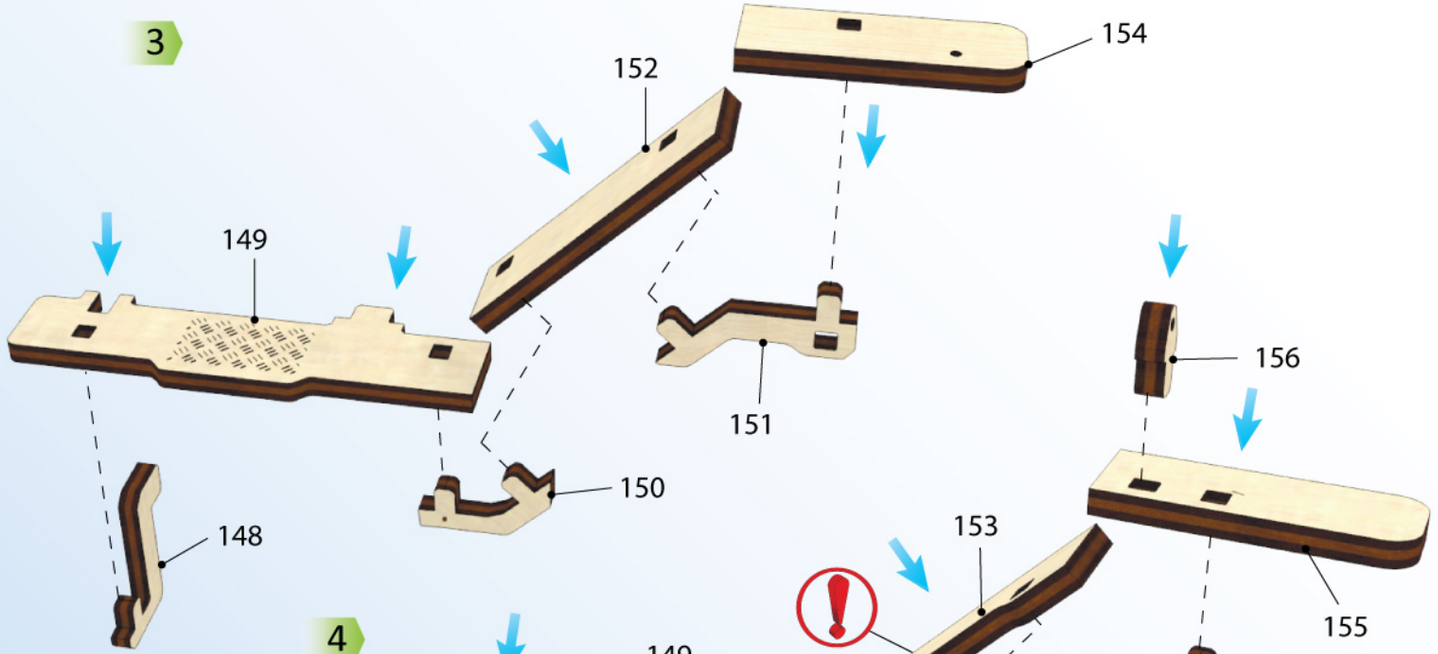
154
152
149
151
150
148
156
153
155

4

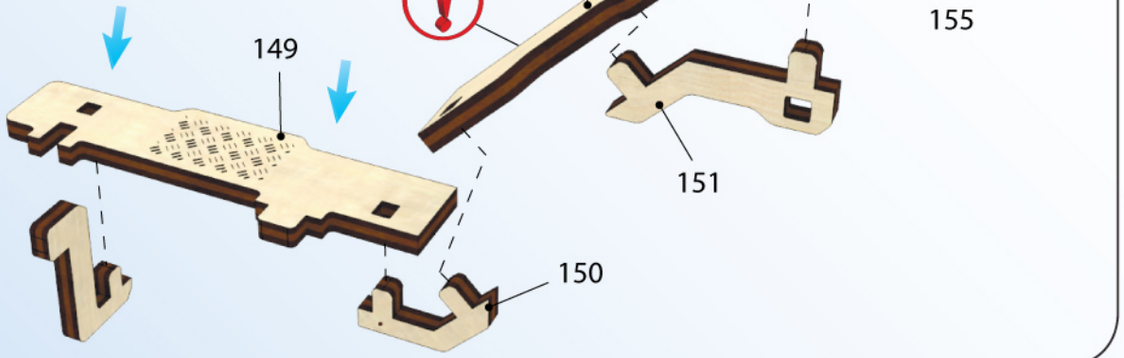
149
151
150


photo

p.42

1

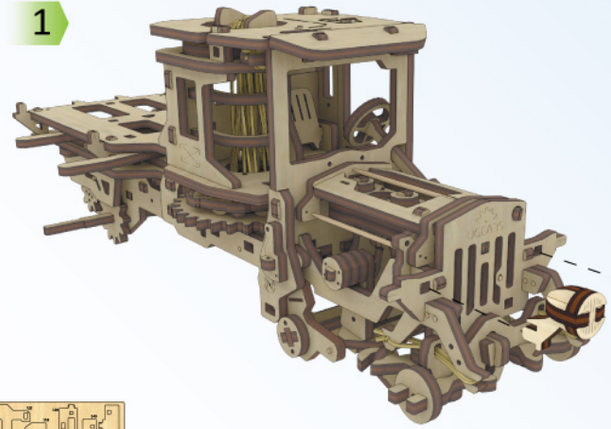

2

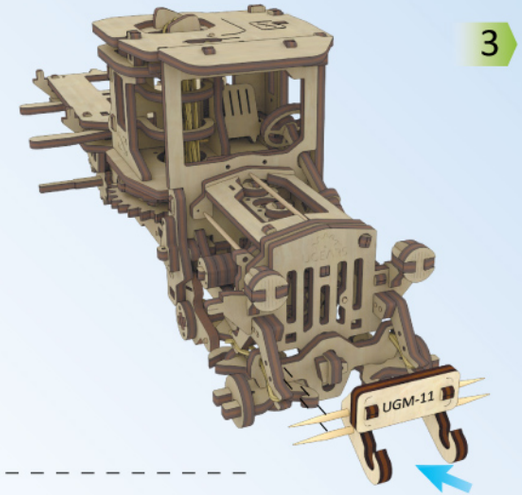


3




4

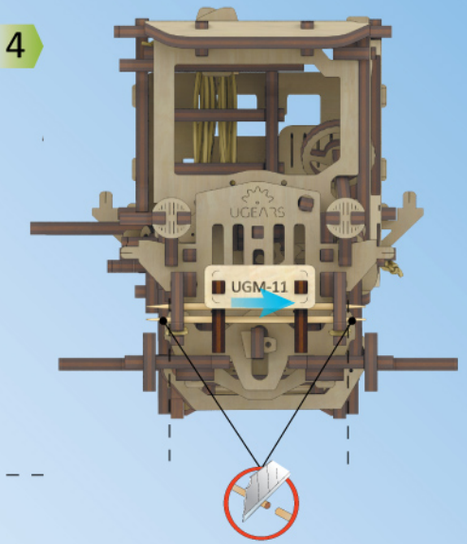


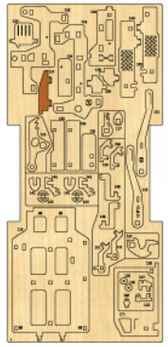

7

5

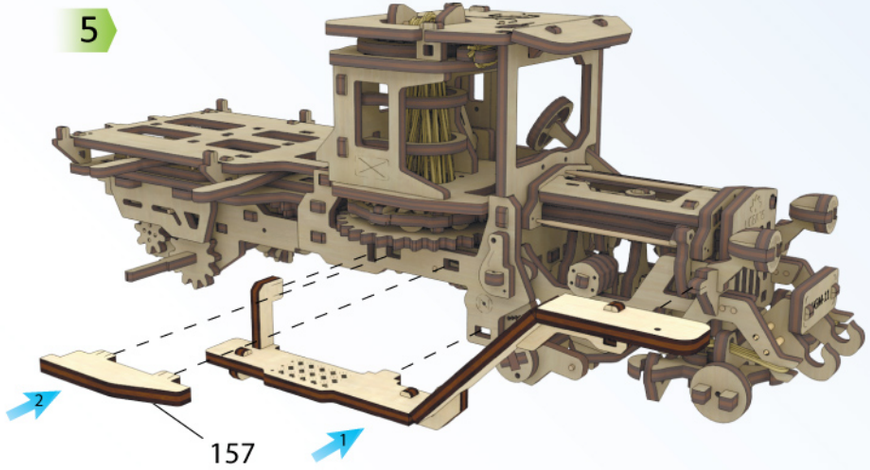


6

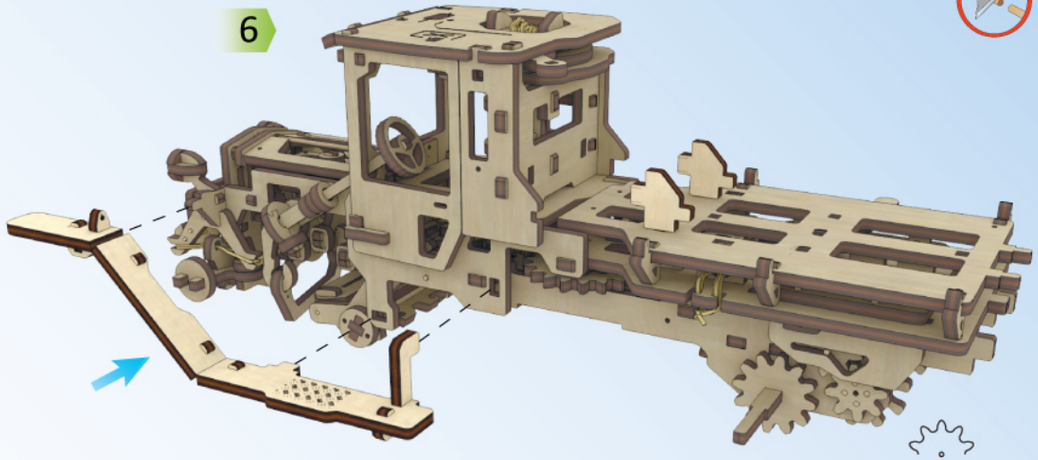

UGEARS

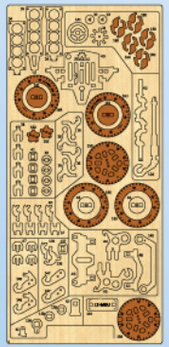

1

1

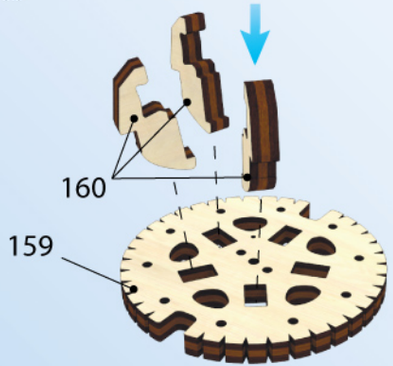


2

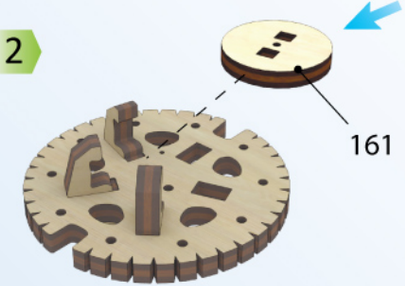


3

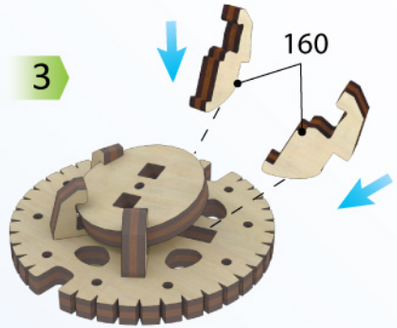


4

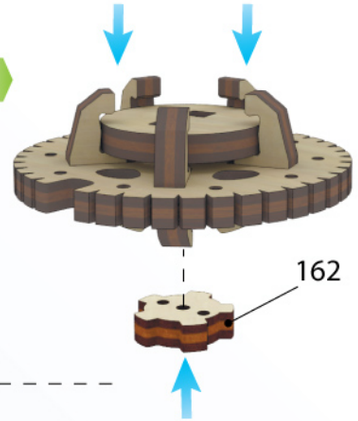


5

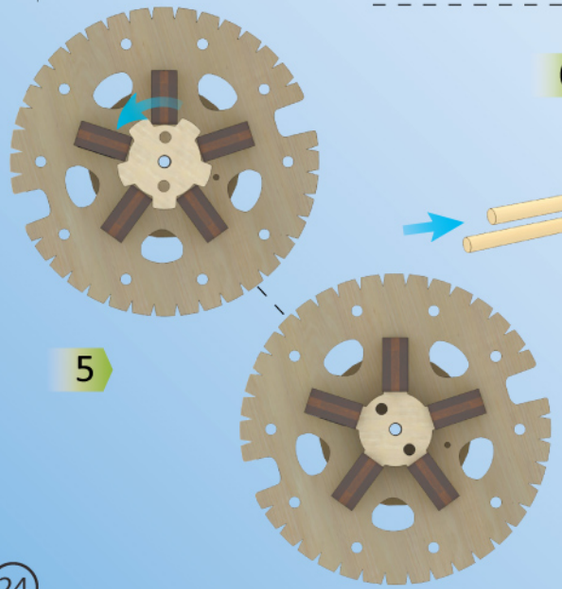

6

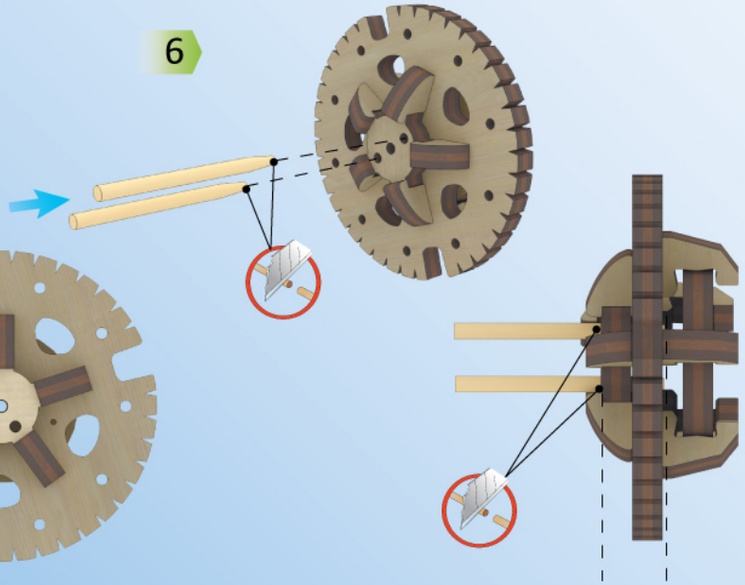

7

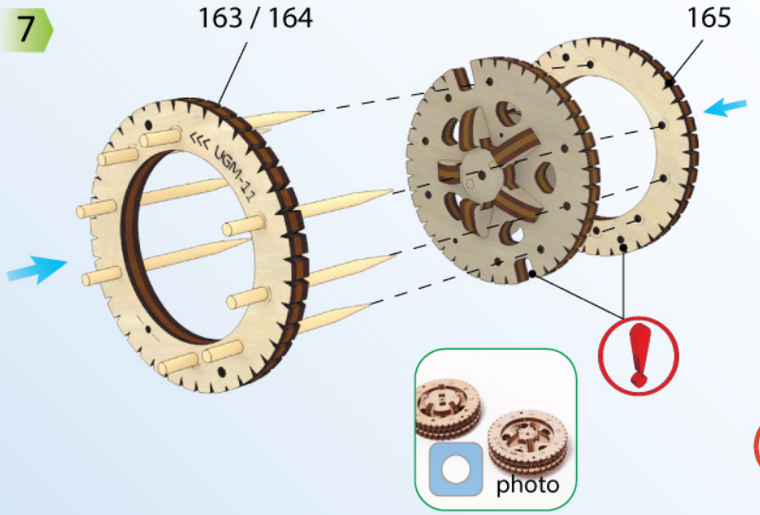





p. 42

8

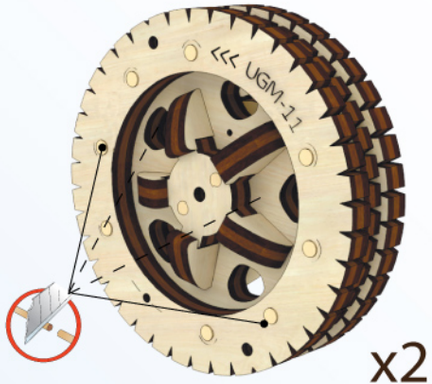


x2

http://eko-igry.com.ua/



1

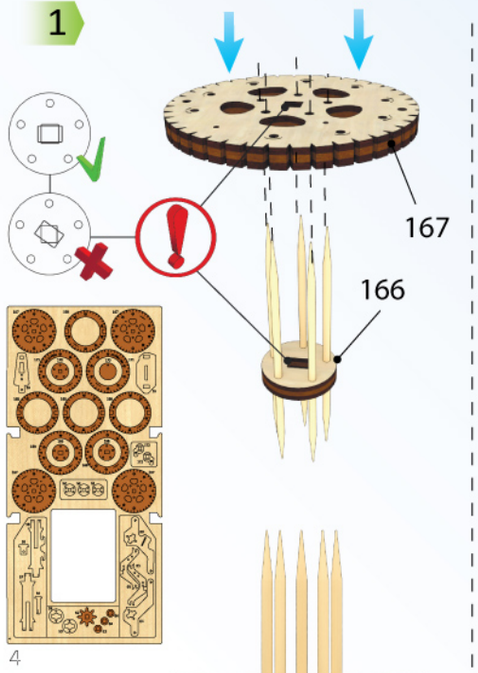


2

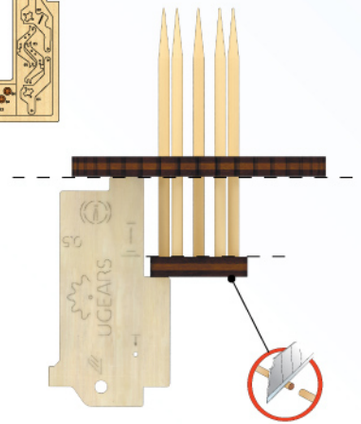


3

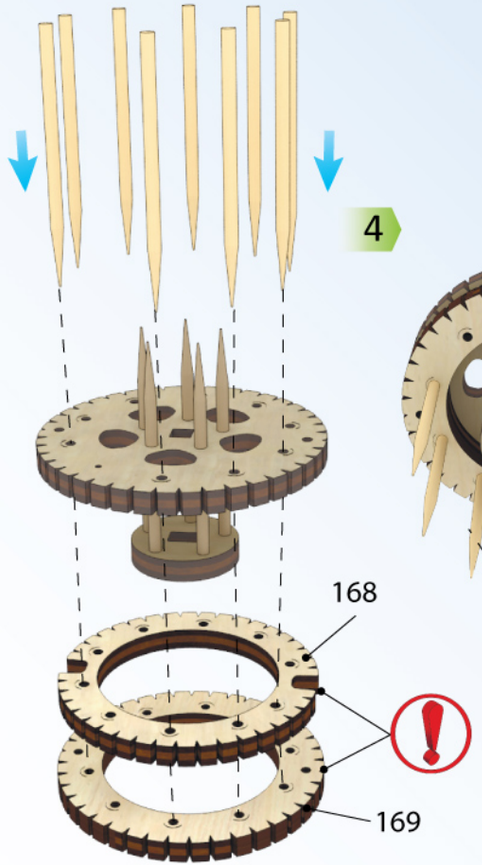


4



5

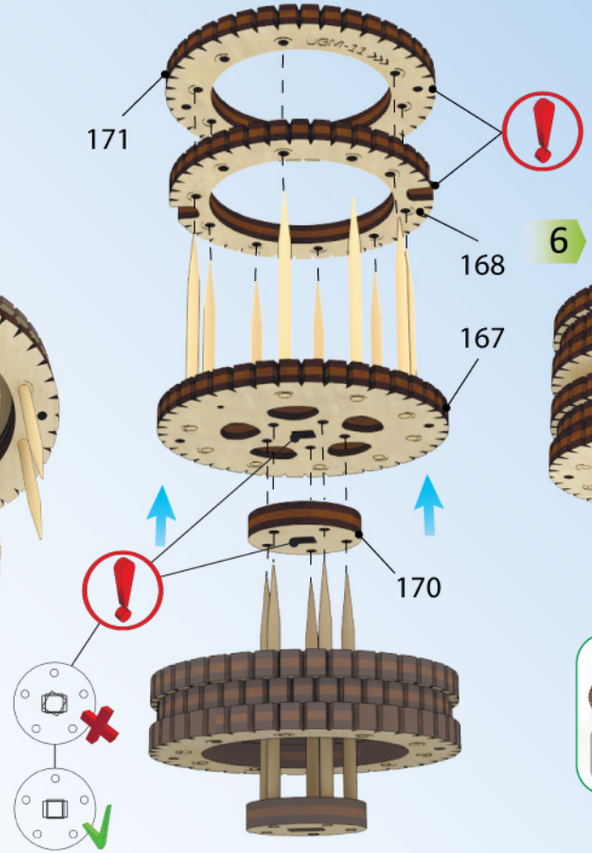


6

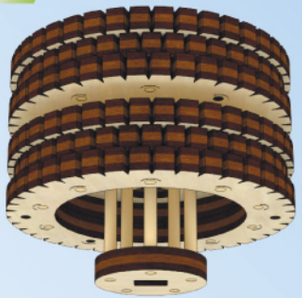




p. 42

7

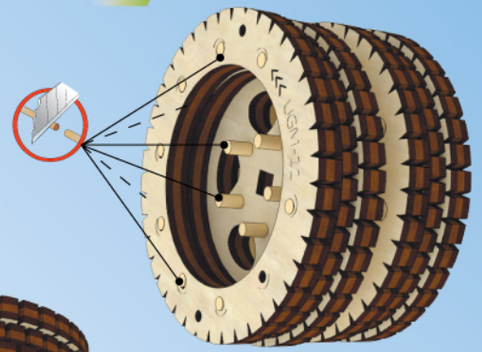



x2

UGEARS

http://eko-igry.com.ua/



1

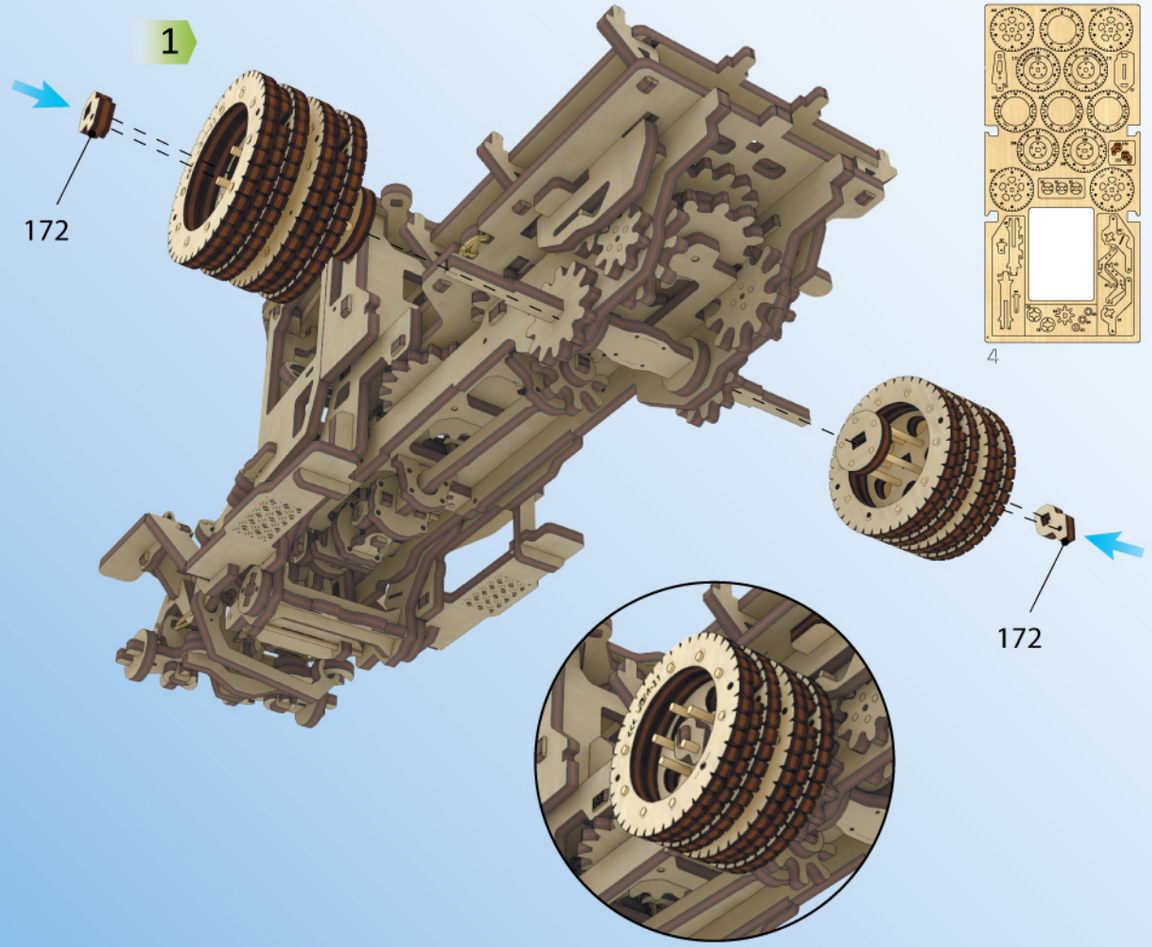





2

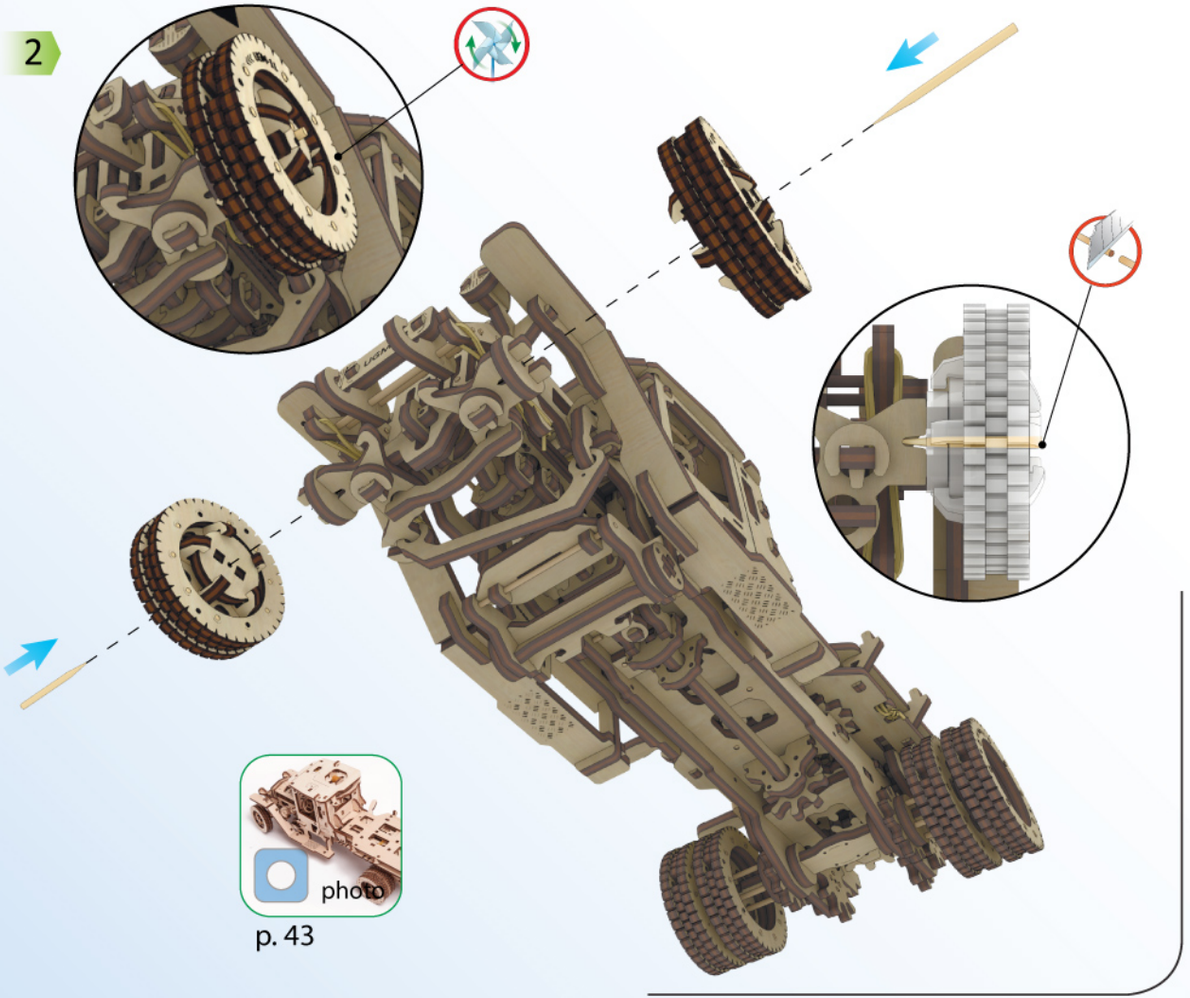




p. 43

http://eko-igry.com.ua/



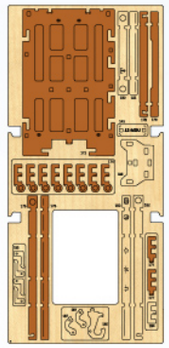


1

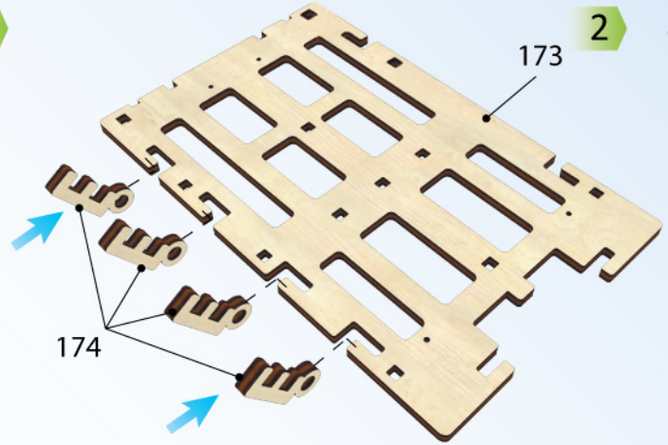


2

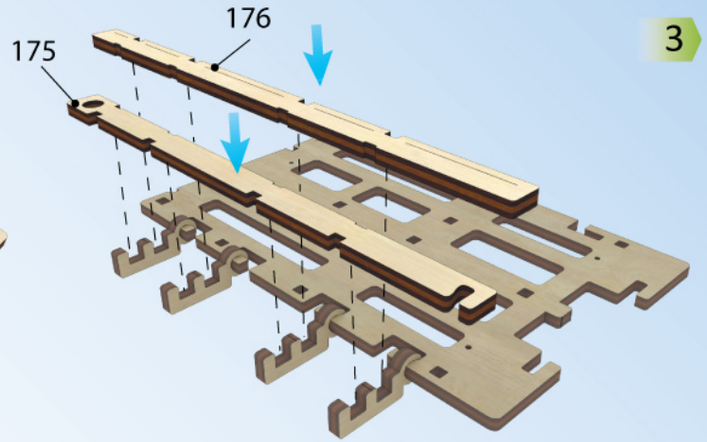


3

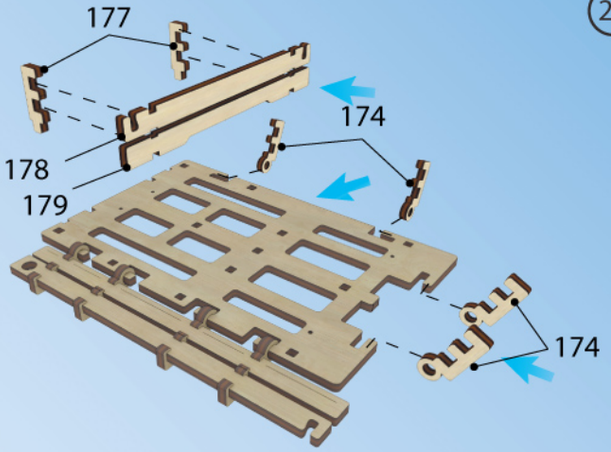


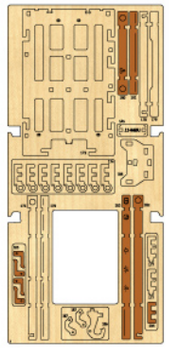


4

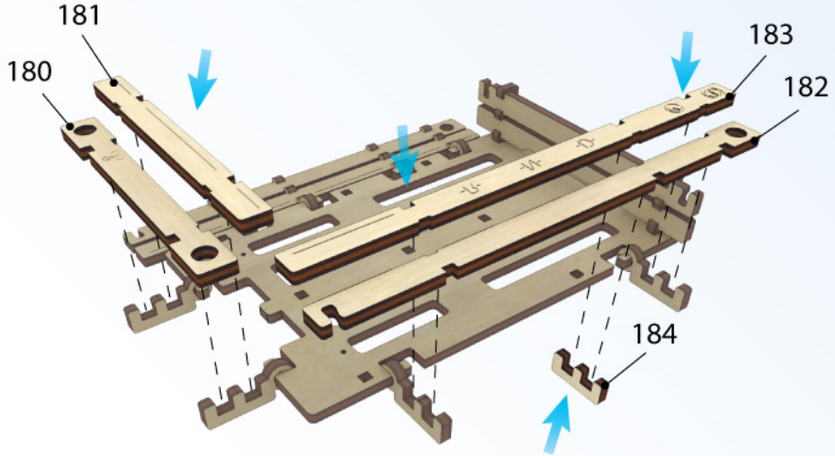


5

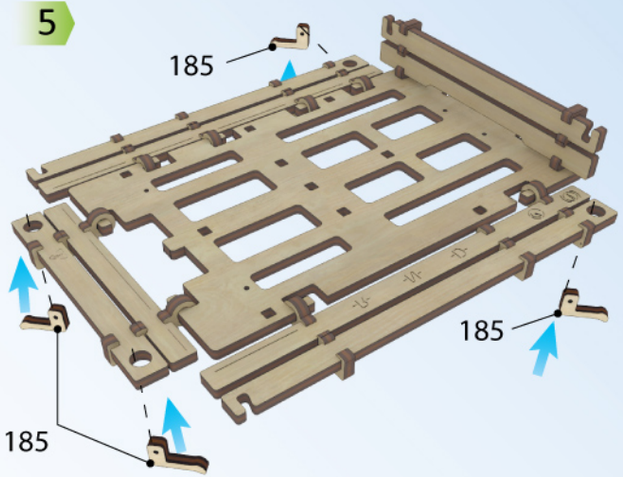


6

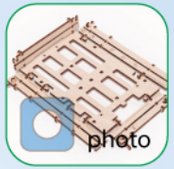


p. 43

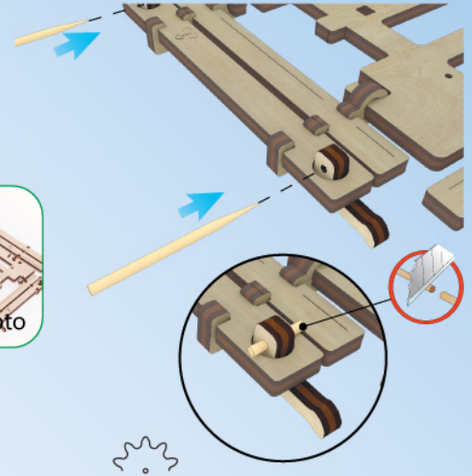

UGEARS

1

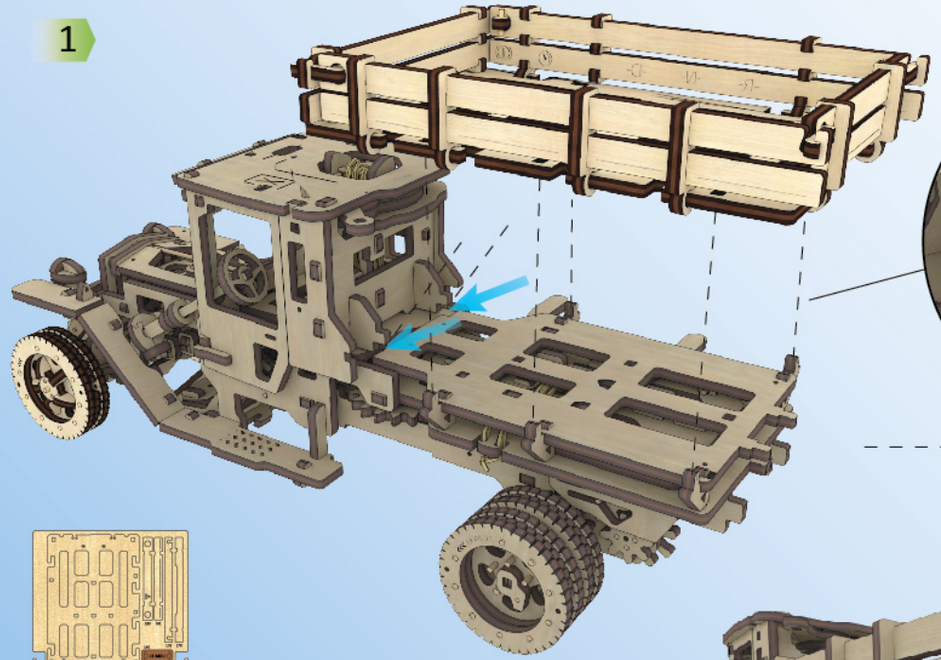

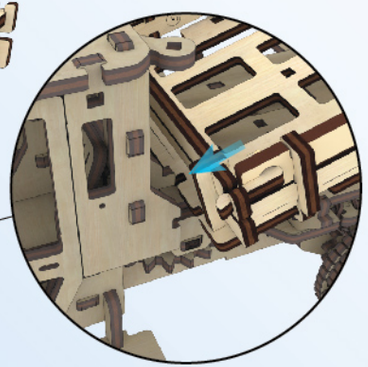

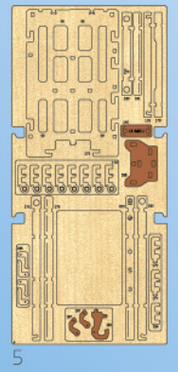

5

2

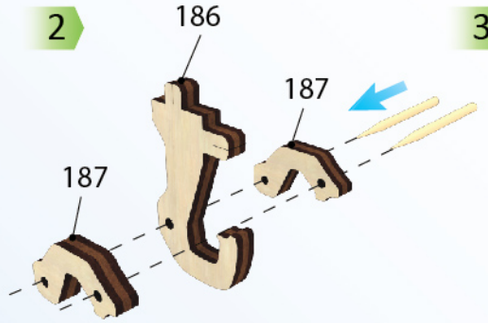


3

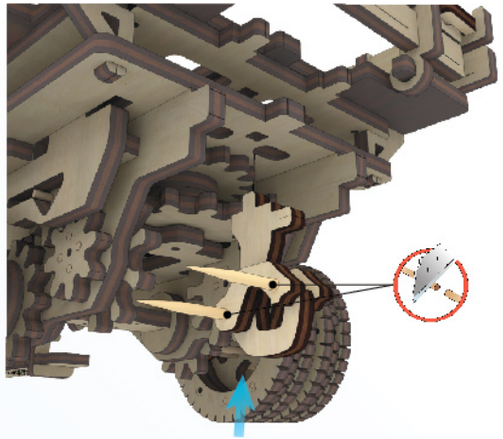

4

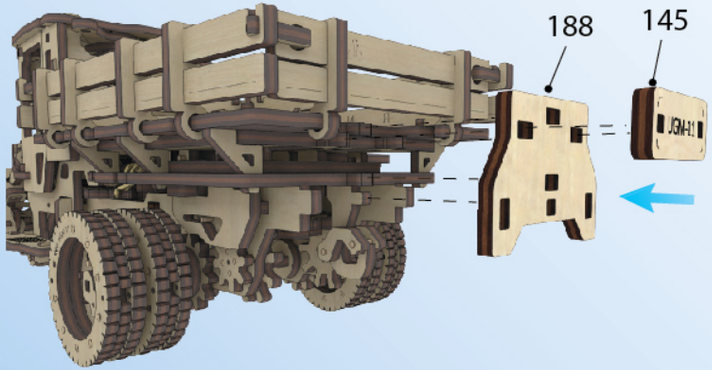


5

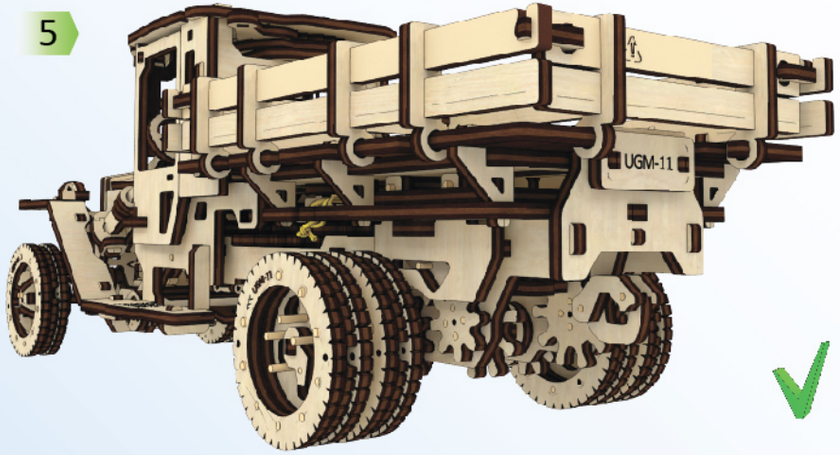

http://eko-igry.com.ua/



1

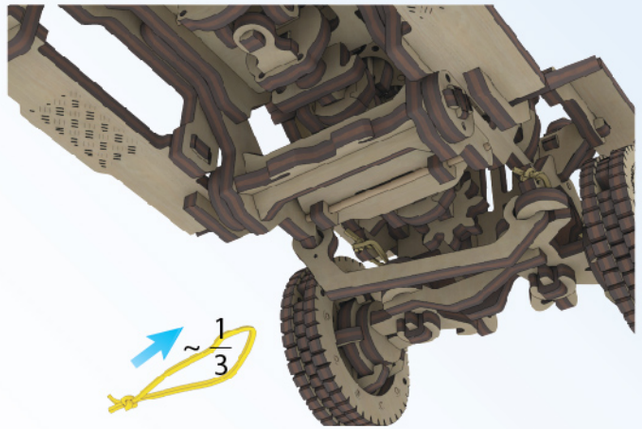


2

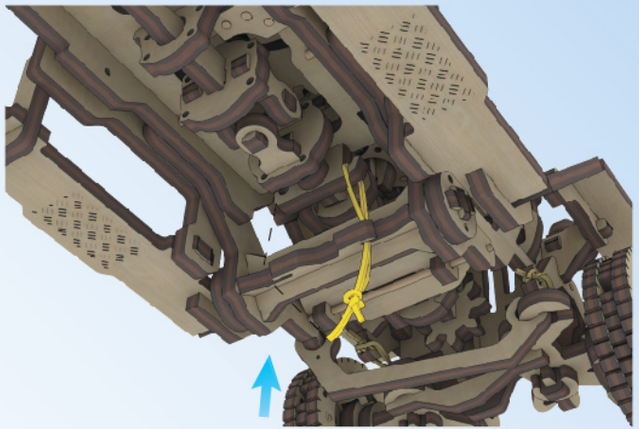

3

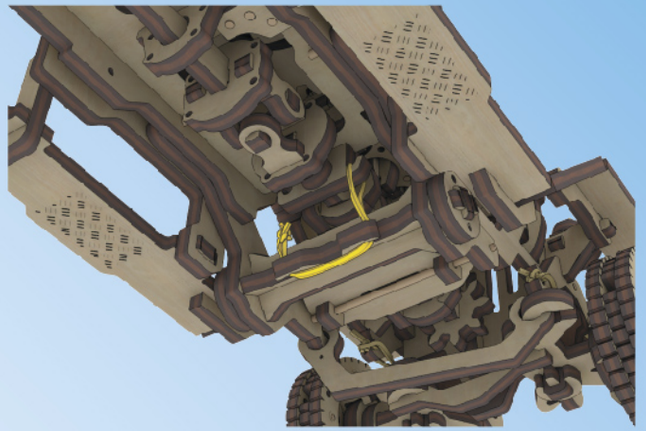

4

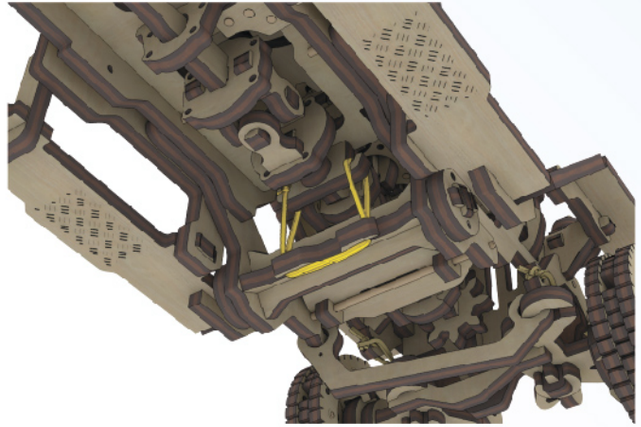




p. 41



8

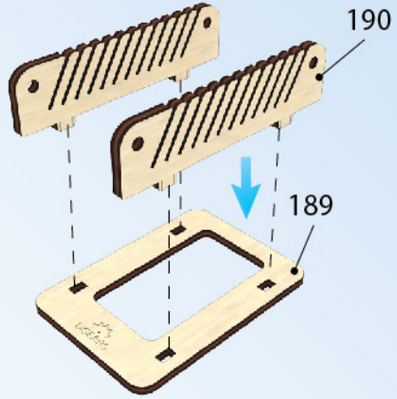




UGEARS

http://eko-igry.com.ua/



**UKR**

**Підготовка моделі до роботи:**
Шестерні мають бути змащені на етапі складання і не повинні мати задирок. Кожна шестерня має бути встановлена на своє місце, включно із найбільшою шестернею гумомотора. Шайби підшипника також мають бути без задирок. Осі шестерень не повинні стирчати вгору або вниз за межами рамок, які їх обмежують. Дивіться малюнок. (1)

**Важливо:** Не катайте модель рукою, якщо важіль перемикання режимів встановлений у положення **R** або коли увімкнений стопорний важіль.

Спочатку встановіть важіль «дроселя» в горизонтальне положення. Дивіться малюнок. (2)

Прокрутіть систему декілька разів руками, обертаючи велику шестерню. Після перших декількох запусків деталі, що рухаються, притруться, і механізм почне працювати краще. Дивіться малюнок. (3)

**ENG**

**Before operating the model:**
Gears should be waxed during assembly and should not have any burrs. Each gear should be installed in its proper place, including the biggest gear of rubber band motor. Bearing spacers should be free of burrs too. Gears axes should not stick out upward or downward outside the frames they are sitting in. See figure. (1)

**Important:** Do not drive the model by hand if the mode-switching lever is set to position **R** or when locking lever is activated.

To begin, set the throttle control lever in horizontal position. See figure. (2)

Spin the system manually several times by spinning the large gear by hand. After a few spins the moving parts will rub down and the mechanism will start working more smoothly. See figure. (3)

**DEU**

**Vorbereitung des Modells:**
Die Zahnräder sollen während des Zusammenbaus geschmiert werden und keine Grate haben. Jedes Zahnrad, einschließlich des größten Zahnrades des Gummimotors, sollen auf jeweiliger Position eingebaut werden. Die Lagerscheiben sollen ohne Grate sein. Die Achsen der Zahnräder sollen nach oben oder nach unten die sie begrenzenden Rahmen nicht überschreiten. Siehe Zeichnung. (1)

**Wichtig:** Rollen Sie das Modell nicht mit der Hand, wenn der Gangwahlhebel in Position **R** steht oder wenn der Sperrhebel aktiviert ist.

Stellen Sie den Drosselhebel vorläufig waagerecht. Siehe Zeichnung. (2)

Drehen Sie das System einige Male mit der Hand, indem Sie das große Getrieberad drehen. Nach ein paar Inbetriebnahmen werden sich die drehenden Teile besser anpassen und der Mechanismus wird korrekt arbeiten. Siehe Zeichnung. (3)

**FRA**

**Préparation du modèle à la marche :**
Les pignons doivent être graissés au cours de l'assemblage et doivent être dépourvus de bavures. Chaque pignon doit être mis à sa place, y compris le plus gros pignon du moteur en caoutchouc. Les rondelles du palier ne doivent pas présenter de bavures. Les axes des pignons ne doivent pas dépasser vers le haut ou vers le bas la limite de leurs cadres de limitation. Voir la figure. (1)

**Important :** Ne faites pas rouler le modèle si le levier de changement de mode (régime) est en position **R** ou quand le levier de verrouillage est enclenché.

Au préalable, mettez le levier de « l'étranglement » en position horizontale. Voir la figure. (2)

Procédez au virement du système à la main, plus d'une fois, en faisant tourner le gros pignon. Au bout de plusieurs premières mises en marche, les pièces mobiles s'adapteront en frottant, et le mécanisme fonctionnera de mieux en mieux. Voir la figure. (3)

**POL**

**Przygotowanie modelu do pracy:**
Koła zębate muszą być smarowane podczas montażu i nie mogą mieć zadziorów. Każdy bieg musi być zainstalowany w miejscu, w tym największy bieg cięgła gumowego. Podkładki łożyska muszą być wolne od zadziorów. Osie biegu nie powinny wystawać w górę lub w dół poza granice ich ramy. Zob. rysunek. (1)

**Ważne:** Nie popychaj modelu ręką, jeśli dźwignię przełączenia trybów ustawiono w pozycję **R** lub gdy włączono dźwignię blokady.

Ustal najpierw dźwignię „przepustnicy" w pozycji poziomej. Zob. rysunek. (2)

Przewiń system kilka razy rękami, obracając wielki bieg. Po kilku pierwszych startach części ruchome dopasują się do siebie i mechanizm zacznie działać lepiej. Zob. rysunek. (3)

**SPA**

**Preparación del modelo para funcionamiento:**
Los engranajes deben ser lubricados durante el montaje y no deben tener rebabas. Cada engranaje debe estar instalado en su lugar, incluyendo el más grande engranaje de motor en goma. Las arandelas de rodamientos deben estar libres de rebabas. Los ejes de los engranaje no deben salir más allá de su marco. Ver la figura. (1)

**Importante:** No mover el modelo con la mano, si la palanca de cambio de modos está en la posición **R** o cuando la palanca de retención esté activada.

Fije primero la palanca del acelerador en posición horizontal. Ver la figura. (2)

Haga rodar el sistema varias veces con la mano girando el gran engranaje. Después de los primeros lanzamientos las partes móviles se acomodarán, y el mecanismo comenzará a funcionar mejor. Ver la figura. (3)

**ITA**

**Preparazione del modello per il funzionamento:**
Gli ingranaggi devono essere lubrificati nella fase di assemblaggio e non devono avere bave. Ogni ingranaggio deve essere montato al suo posto, compreso l'ingranaggio più grande del motore a elastico. Le rondelle del cuscinetto devono essere privi di bave. Gli assi degli ingranaggi non devono uscire all'insù o all'ingiù dalle strutture di alloggiamento. Vedi la figura. (1)

**Importante:** Non guidare il modello a mano, se la leva di selezione è nella posizione **R** o quando è azionata la leva d'arresto.

Posizionare preventivamente la leva dell'acceleratore nella posizione orizzontale. Vedi la figura. (2)

Ruotare il sistema più volte a mano, ruotando l'ingranaggio grande. Dopo le prime prove le parti in movimento si assestano, e il meccanismo comincerà a funzionare meglio. Vedi la fig (3).

TUR

**Modelin kullanıma hazırlanması:**
Montaj sırasında dişliler çapaksız olmalı ve dişlilere mum sürülmelidir. Lastikli motorun en büyük dişlisi dahil olmak üzere her dişli doğru yere yerleştirilmelidir.
Yatak rondelaları çapaksız olmaktadır. Dişlilerin dingilleri sınırlayıcı çevrelerinin dışına (üstten veya alttan) çıkmayacaktır. Resme bakınız. (1)

**Önemli:** Modu değiştirme vitesi **R** posizyonda iken veya kilitleme kolu çekilmiş vaziyette iken modeli elle hareket ettirmeyin.

«Drosel» kolunu önceden yatay yerleştiriniz. Resme bakınız. (2)

Büyük dişliyi döndürerek sistemi elle birkaç kez hareket ettiriniz. Birkaç ilk çalıştırma provasından sonra parçalar birbirine uyarlanacak ve mekanizma daha iyi çalışmaya başlayacaktır. Resme bakınız. (3)

RUS

**Подготовка модели к работе:**
Шестерни должны быть смазаны на этапе сборки и не должны иметь заусенцев. Каждая шестерня должна быть установлена в своем месте, включая самую большую шестерню резиномотора. Шайбы подшипника должны быть без заусенцев. Оси шестерен не должны выходить вверх или вниз за пределы ограничивающих их рамок. Смотрите рисунок. (1)

**Важно:** Не катайте модель рукой, если рычаг переключения режимов установлен в положение **R** или когда включен стопорный рычаг.

Предварительно установите рычаг «дросселя» в горизонтальное положение. Смотрите рисунок. (2)

Прокрутите систему несколько раз руками, вращая большую шестерню. После первых нескольких запусков движущиеся детали притрутся, и механизм начнет работать лучше. Смотрите рисунок. (3)

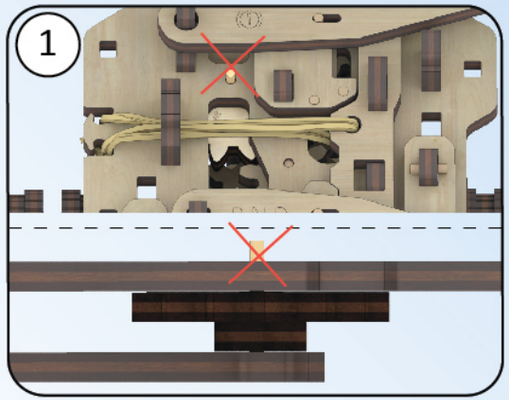


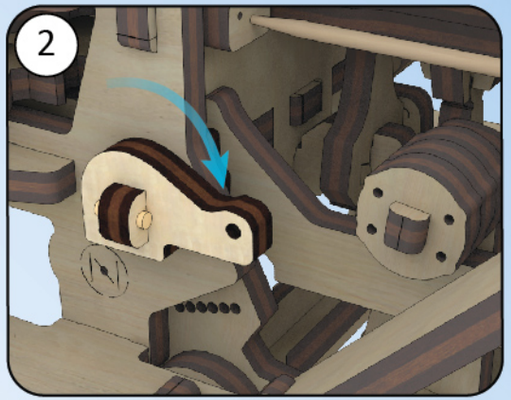


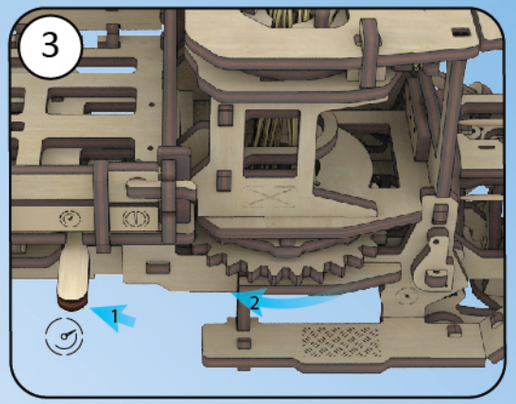


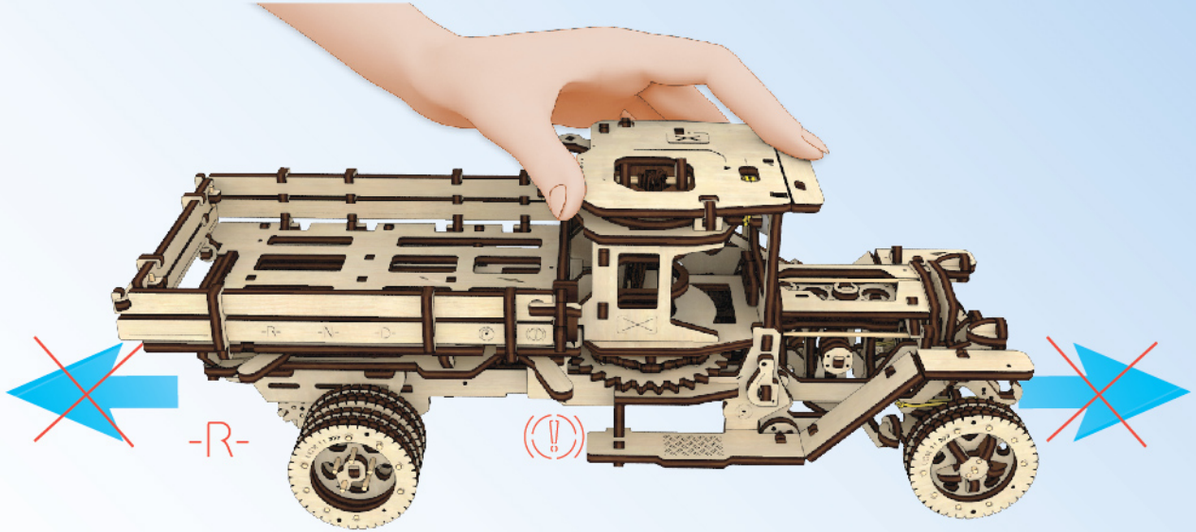


UGEARS

http://eko-igry.com.ua/



**UKR**

**Заведення моделі:**
1) Заблокуйте систему стопорним важелем
2) Заведіть ґумомотор, здійснивши **15-30** рухів важелем.
3) Виберіть режим руху: **R** – рух назад, **N** – холостий хід, **D** – рух уперед.
4) Розблокуйте. Механізм почне працювати.

**ENG**

**Winding up the engine:**
1) Lock the system with the locking lever
2) Wind up the rubber band motor with **15-30** movements of the lever.
3) Select movement mode: **R** –moving backwards, **N** – running idle, **D** –moving forward.
4) Release the locking lever. The mechanism will start to operate.

**DEU**

**Inbetriebsetzung des Modells:**
1. Sperren Sie das System mit dem Sperrmechanismus.
2. Spannen Sie den Gummimotor mittels **15-30** Hebelbewegungen.
3. Wählen Sie den Betriebsmodus: **R** – Rückwärts. **N** – Leerlauf. **D** – Vorwärts.
4. Sperre rausnehmen. Mechanismus läuft an.

**FRA**

**Faire marcher le remontoir du modèle:**
1) Bloquez le système avec le levier de verrouillage.
2) Mettez en marche le moteur en caoutchouc en procédant à **15-30** mouvements par le levier.
3) Sélectionnez le mode de mouvement : **R** – mouvement vers l'arrière. **N** – marche à vide. **D** – mouvement vers l'avant.
4) Débloquez. Le mécanisme se met en marche.

**POL**

**Nakręcenie modelu:**
1) Zablokuj system dźwignią blokującą.
2) Uruchom silnik gumowy, dokonując **15-30** ruchów biegiem.
3) Wybierz tryb ruchu: **R** – ruch w tył, **N** – jałowy ruch, **D** – ruch naprzód.
4) Odblokować. Mechanizm zacznie działać.

**SPA**

**Puesta en marcha del modelo:**
1) Bloquear el sistema con la palanca de retención.
2) Pener en marcha el motor en goma haciendo **15-30** movimientos de la palanca.
3) Elija el modo de movimiento: **R** - retroceso. **N** - ralentí. **D** - avance.
4) Desbloquear. El mecanismo comienza a trabajar.

**ITA**

**Caricamento del modello:**
1) Bloccare il sistema con la leva d'arresto.
2) Caricare il motore a elastico, facendo **15-30** movimenti con la leva.
3) Scegliere la modalità di funzionamento: **R** – retromarcia, **N** – folle, **D** – avanti.
4) Sbloccare. Il meccanismo comincerà a funzionare.

**TUR**

**Modelin çalıştırılması:**
1) Sistemi kilitleme kolu yardımıyla bloke ediniz.
2) Kolu **15-30** kere hareketlendirerek lastikli motoru çalıştırınız.
3) **R** – geri. **N** – boşta çalışma. **D** –ileri gibi hareket modları seçiniz.
4) Serbest bırakınız. Mekanizma çalışmaya başlayacaktır.

**RUS**

**Завод модели:**
1) Заблокируйте систему стопорным рычагом
2) Заведите резиномотор, произведя **15-30** движений рычагом.
3) Выберите режим движения: **R** – движение назад. **N** – холостой ход. **D** – движение вперед.р
4) Разблокируйте. Механизм начнет работать.

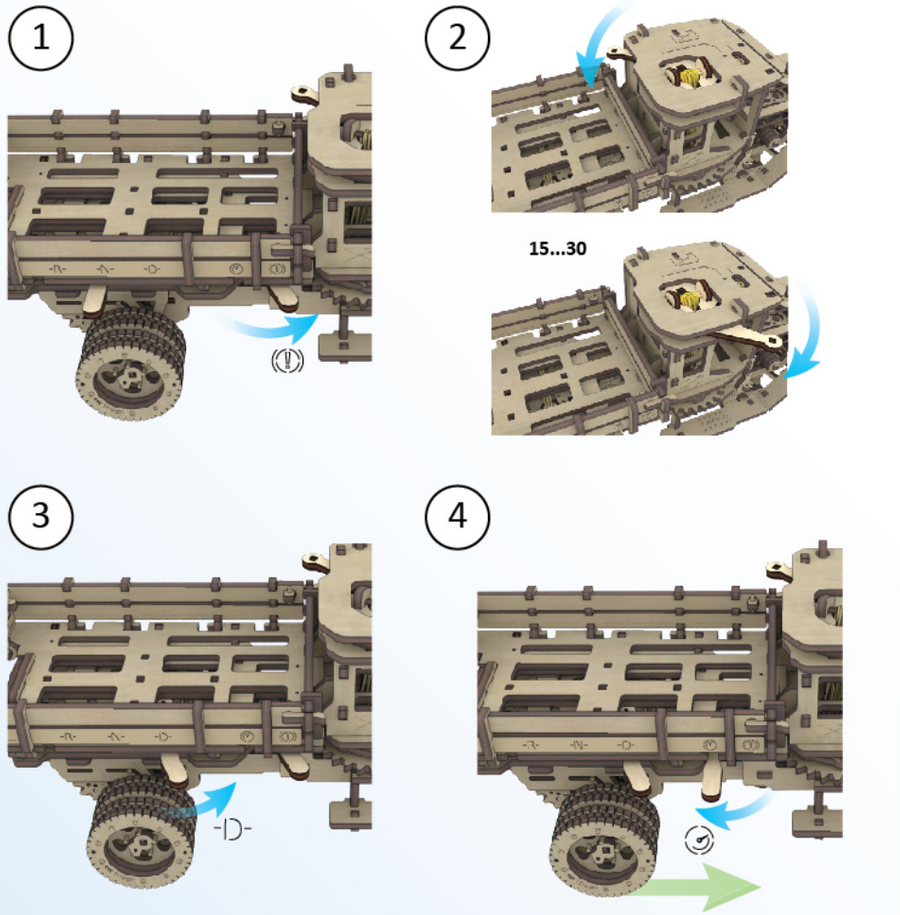

http://eko-igry.com.ua/



**UKR**

**Регулювання маятника:**
Встановіть важіль дроселя вертикально. Заведіть ґумомотор. Виберіть режим холостого ходу (**N**). Плавно опускайте важіль дроселя.
У момент, коли механізм запрацює і маятник почне коливатися, зафіксуйте це положення маятника зубочисткою. Дивіться малюнок 5.
Після цього встановіть важіль дроселя вертикально.
Переставляючи зубочистку у отворах (мал. 5), можна підібрати оптимальне положення маятника, при якому двигун не заклинює, але в той же час двигун не розганяється надто швидко.

**FRA**

**Réglage du pendule:**
Mettez le levier de l'étrangleur en position verticale. Remontez le moteur en caoutchouc. Sélectionner le mode de marche à vide (**N**). Relâcher doucement le levier de l'étranglement.
Au moment où le mécanisme se met en marche, et le pendule commence à osciller, arrêtez la position du pendule avec un cure-dents. Voir la figure 5.
Après cela, mettez le levier d'étrangleur en position verticale.
En permutant le cure-dents dans les orifices (figure 5 ), il est possible de sélectionner la meilleure position du pendule afin que le meilleure position du pendule afin que le moteur ne coince pas et, en même temps, qu'il n'accélère pas trop vite.

**ITA**

**Regolazione del pendolo:**
Impostare la leva dell'acceleratore in senso verticale. Caricare il motore a elastico. Selezionare la modalità folle (**N**). Abbassare delicatamente la leva dell'acceleratore.
Nel momento in cui il meccanismo comincia a funzionare e il pendolo inizia ad oscillare, fissate questa posizione del pendolo con uno stuzzicadenti. Vedi la figura 5. Quindi impostare la leva dell'acceleratore in senso verticale.
Muovendo lo stuzzicadenti nel foro (Fig. 5) si può individuare la posizione ottimale del pendolo, in cui il motore non viene bloccato e, allo stesso tempo, non accelera troppo rapidamente.

**ENG**

**Pendulum tuning:**
Set the throttle control lever vertically. Wind up the rubber band motor. Select idle mode (**N**). Lower the throttle control lever smoothly.
When the mechanism starts operating and the pendulum starts to swing, fix the pendulum in place with a toothpick. See figure 5. Then set the throttle control lever vertically.
By moving the toothpick in the slots (figure 5), choose the optimum pendulum position in which the motor would not be jammed or accelerate too fast.

**POL**

**Regulacja wahadła:**
Ustal dźwignię „przepustnicy" w pozycji pionowej. Uruchom silnik gumowy .
Wybierz tryb jałowego ruchu (**N**). Delikatnie obniżaj dźwignię przepustnicy.
W momencie, kiedy mechanizm uruchomi się, a wahadło zacznie wahać się, utrwal tę pozycję wahadła wykałaczką. Zob. rys 5.
Następnie ustal dźwignię przepustnicy w pozycji pionowej.
Zmieniając pozycji wykałaczki w otworach (rys. 5), można dobrać optymalna pozycję wahadła, kiedy silnik nie blokuje się, ale w tym samym czasie, silnik nie przyspiesza zbyt szybko.

**TUR**

**Sarkaç ayarlanması:**
Drosel kolunu dikey yerleştiriniz. Lastikli motoru çalıştırınız. Boşta çalışma (**N**) modunu seçiniz. Düzgünce yavaş yavaş drosel kolunu indiriniz.
Mekanizma çalışmaya başlayıp sarkaç sallanmaya başladığı anda sarkacın bu konumunu kürdan ile sabitleştiriniz. 5 Resme baknız.
Bundan sonra drosel kolunu dikey yerleştiriniz.
Sarkacın optimum konumu, kürdanın deliklerdeki yerini değiştirince belirlenebilir ( 5. Resim). Motorun teklenmediği ve aynı zamanda çok fazla hız almadığı optimum pozisyonu belirlenecektir.

**DEU**

**Einregulieren des Pendels:**
Den Drosselhebel senkrecht einstellen. Gummimotor spannen. Wählen Sie den Leerlauf (**N**). Lassen sie den Drosselhebel langsam nach unten los. Wenn der Mechanismus anläuft und die Pendel beginnt sich anzuschaukeln, fixieren Sie die Lage des Pendels mit dem Zahnstocher. Siehe Zeichnung 5. Danach den Drosselhebel senkrecht einstellen. Durch Umstellen des Zahnstochers in den Öffnungen kann man die optimale Lage des Pendels wählen bei der, der Motor nicht blockiert und gleichzeitig nicht zu schnell dreht.

**SPA**

**Ajuste del péndulo:**
Coloque la palanca del acelerador en posición vertical. Ponga en marchaq el motor en goma. Elija el ralentí (**N**). Baje despacio la palanca del acelerador.
En el momento cuando el mecanismo compiece a funcionar y el péndulo a oscilar, fije la posición del péndulo con un palillo. Vea la figura 5.
A continuación, coloque la palanca del acelerador en posición vertical.
Transponiendo el palillo en los agujeros (Fig. 4) puede encontrar la posición óptima del péndulo, en la que el motor no se atasque, pero al mismo tiempo el motor no acelere demasiado rápido.

**RUS**

**Регулировка маятника:**
Установите рычаг дросселя вертикально. Заведите резиномор. Выберите режим холостого хода (**N**). Плавно опускайте рычаг дросселя.
В момент, когда механизм заработает, и маятник начнет колебание, зафиксируйте это положение маятника зубочисткой. Смотрите рисунок 5.
После этого установите рычаг дросселя вертикально.
Переставляя зубочистку в отверстиях (рис. 5 ) можно подобрать оптимальное положение маятника, при котором двигатель не заклинивает, но в тоже время и не разгоняется слишком быстро.

http://eko-igry.com.ua/

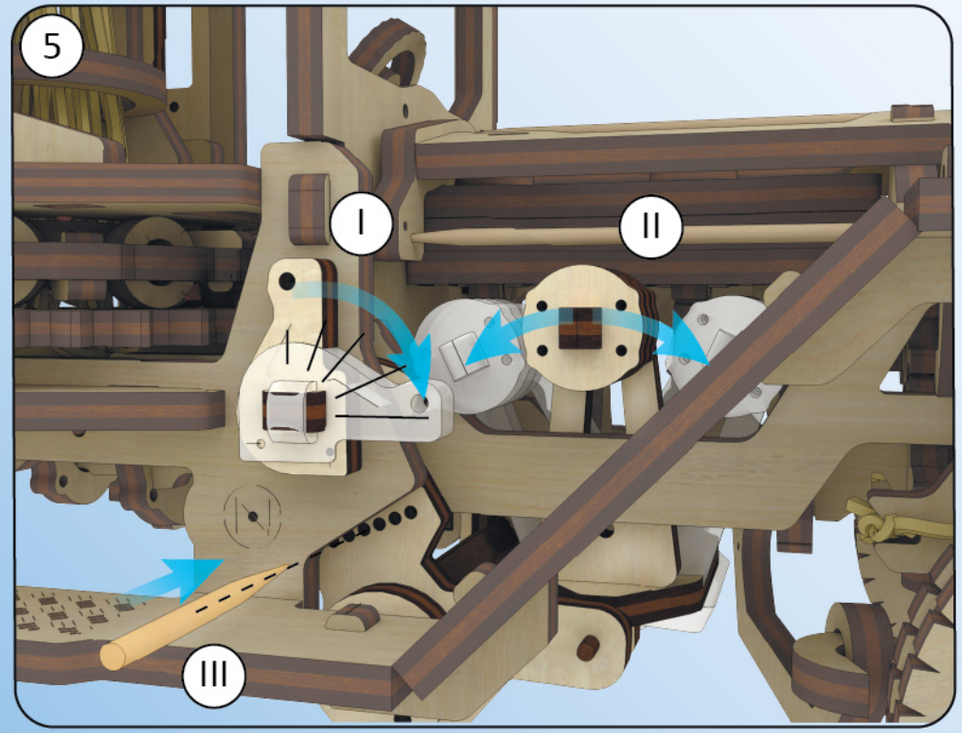


**UKR**

Педаль газу дозволяє прискорювати роботу двигуна в режимі холостого ходу.

**ENG**

Press the gas pedal to speed up the motor in idle mode.

**DEU**

Mit dem Gaspedal lässt sich die Motordrehzahl im Leerlauf erhöhen.

**FRA**

La pédale de l'accélérateur permet d'accélérer le fonctionnement du moteur en mode de marche à vide.

**POL**

Pedał gazu pozwala przyspieszyć silnik na biegu jałowym.

**SPA**

El pedal del acelerador le permite acelerar el motor al ralentí.

**ITA**

L'acceleratore a pedale consente di accelerare il funzionamento del motore nel funzionamento in folle.

**TUR**

Gaz pedalı, boşta çalışma modundaki motorun hızlanmasına yardımcı olmaktadır.

**RUS**

Педаль газа позволяет ускорять работу двигателя в режиме холостого хода.

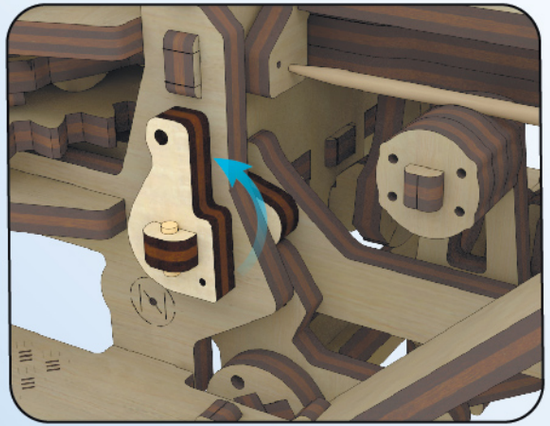

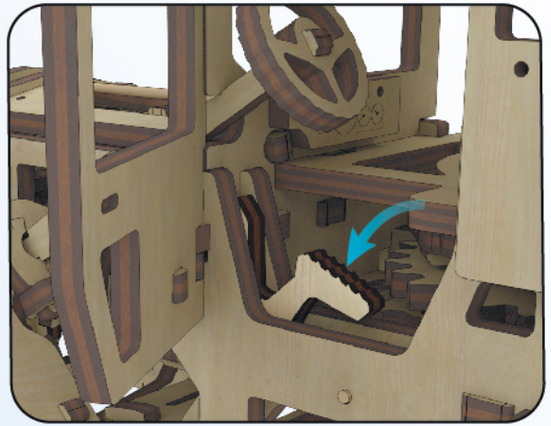

**UKR**

- Спосіб зафіксувати кермо.
- Спосіб покращити зчеплення колiс із поверхнею.

**ENG**

- The way to fix the steering wheel in place.
- The way to improve the wheels grip.

**DEU**

- Eine Möglichkeit das Lenkrad zu fixieren.
- Verbesserung der Radhaftung mit der Oberfläche.

**FRA**

- Procédé de blocage du gouvernail.
- Procédé de l'améliorer de l'adhérance des roues sur la surface.

**POL**

- Sposób mocowania kierownicy.
- Sposób na poprawę przyczepności z nawierzchnią.

**SPA**

- Modo de fijar la rueda.
- Formas de mejorar la tracción con la superficie.

**ITA**

- Modo di fissaggio della ruota sterzante.
- Modo per migliorare l'aderenza delle ruote alla superficie.

**TUR**

- Direksiyon sabitleştirme yöntemi.
- Tekerleklerin yüzeyle daha iyi yapışma yöntemi.

**RUS**

- Способ зафиксировать руль.
- Способ улучшить сцепление колес с поверхностью.

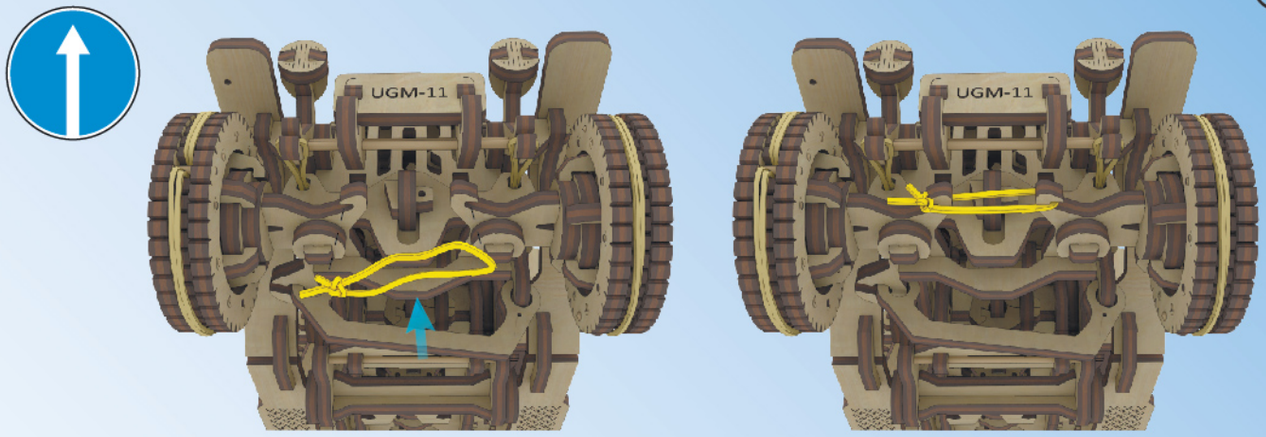


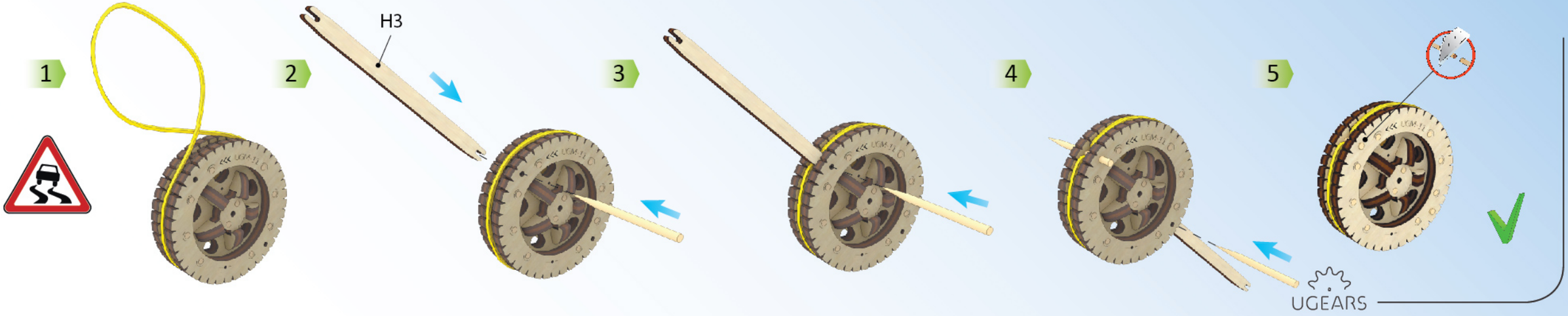

http://eko-igry.com.ua/



100 м

add+

8

1

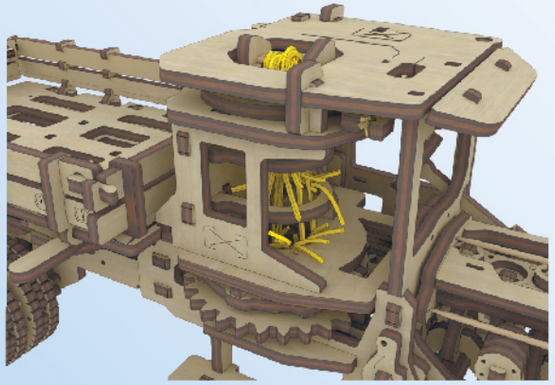

2

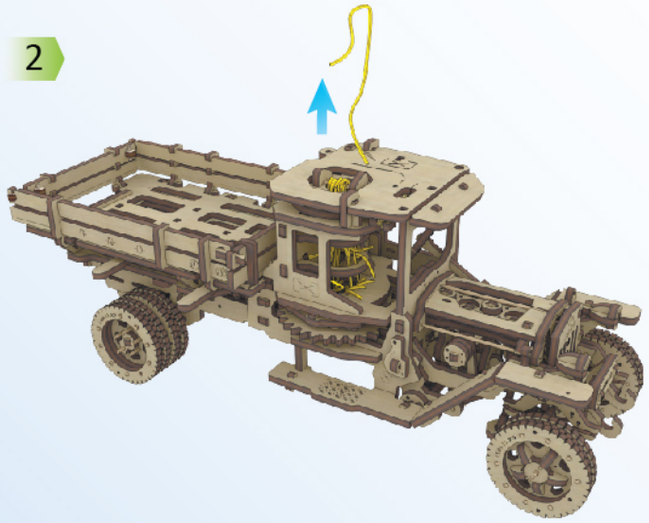

3

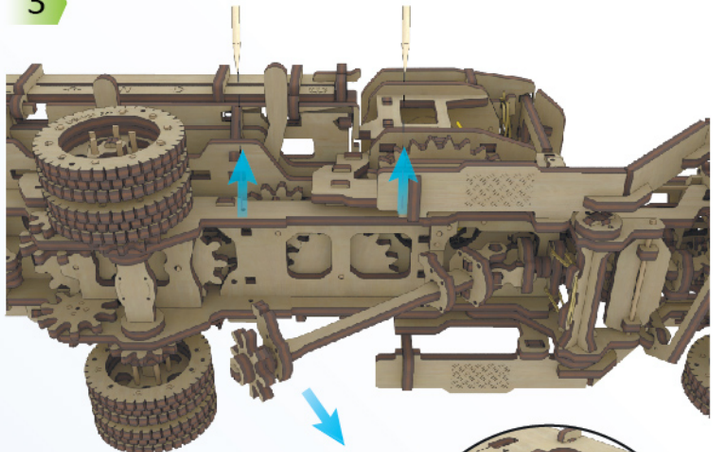

4

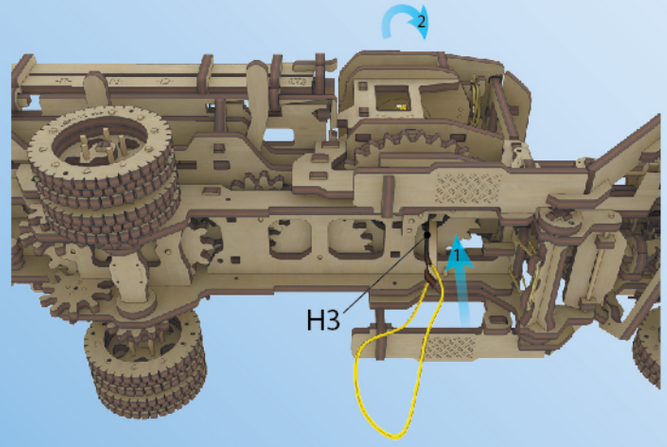


800 м

add+

1

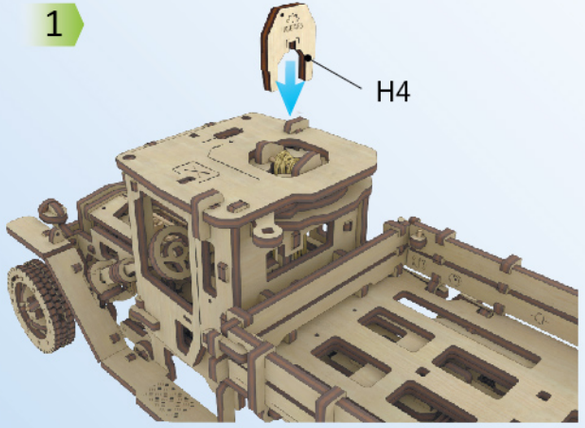


2

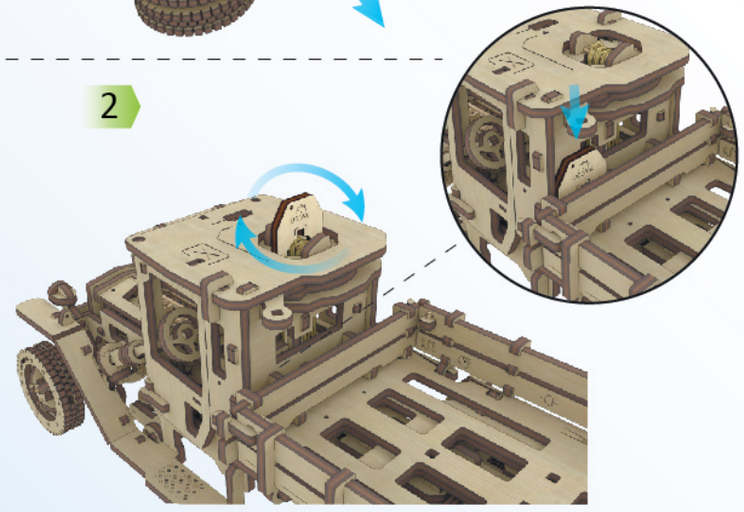

http://eko-igry.com.ua/



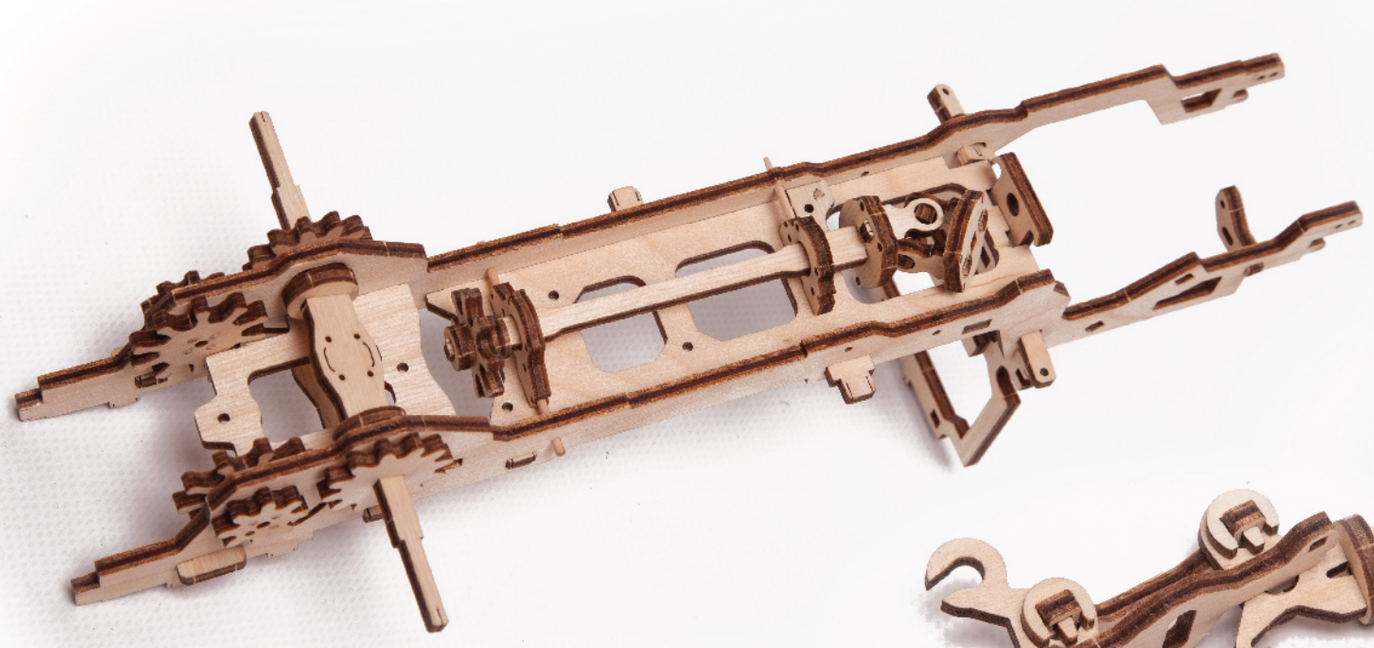







http://eko-igry.com.ua/



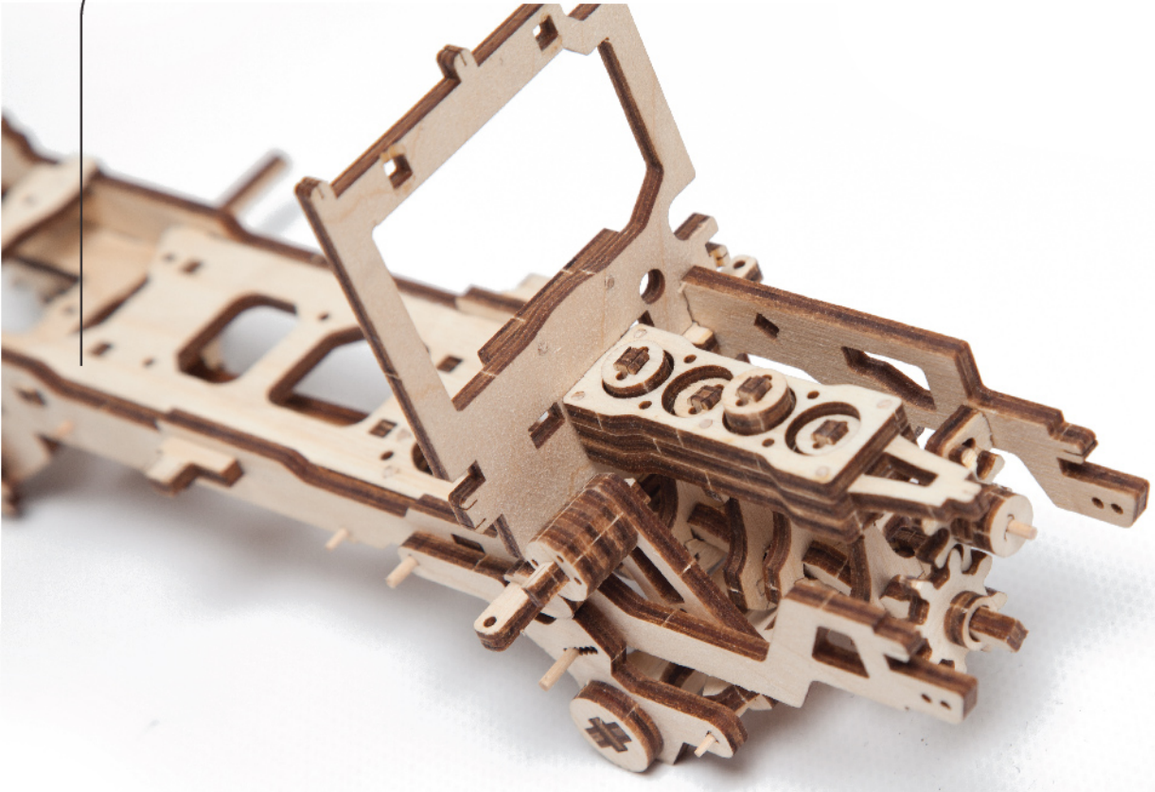

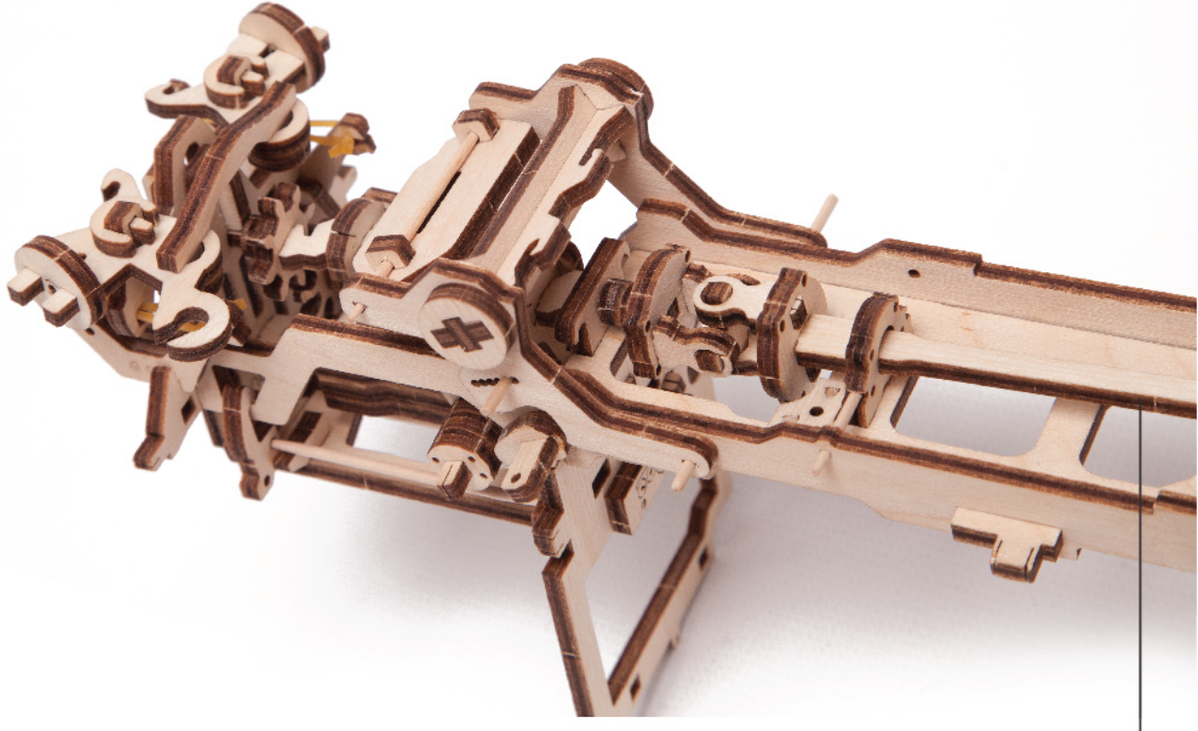

http://eko-igry.com.ua/



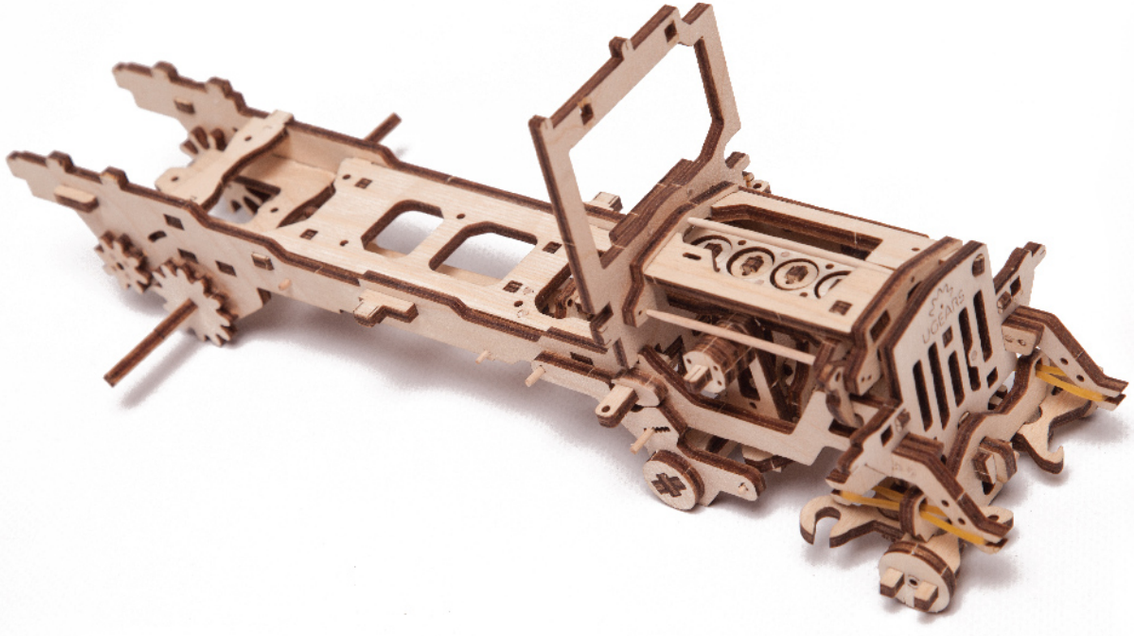

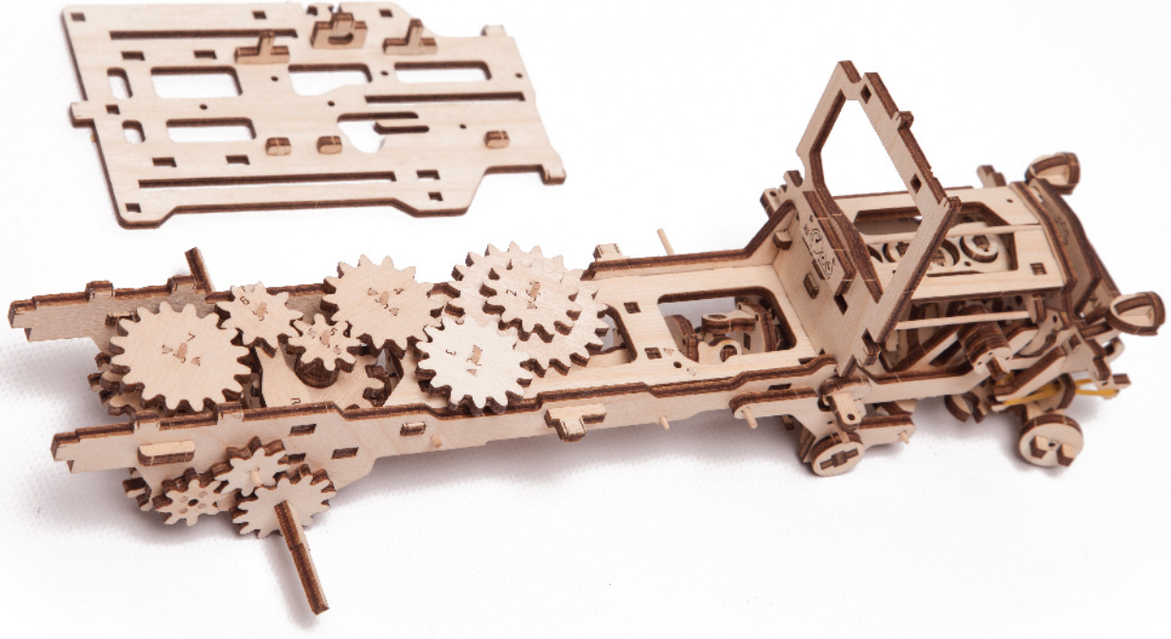

http://eko-igry.com.ua/





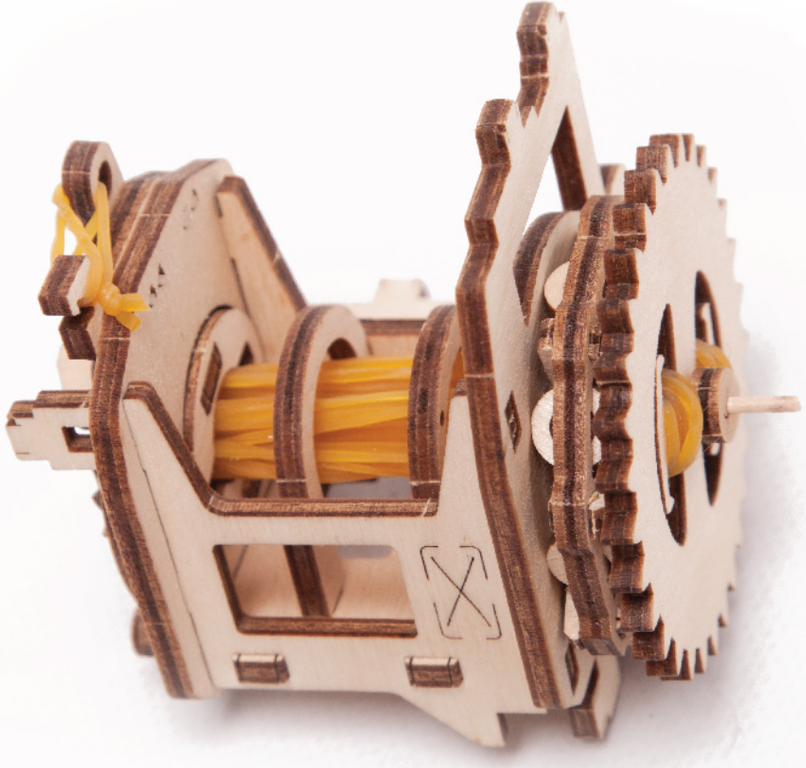

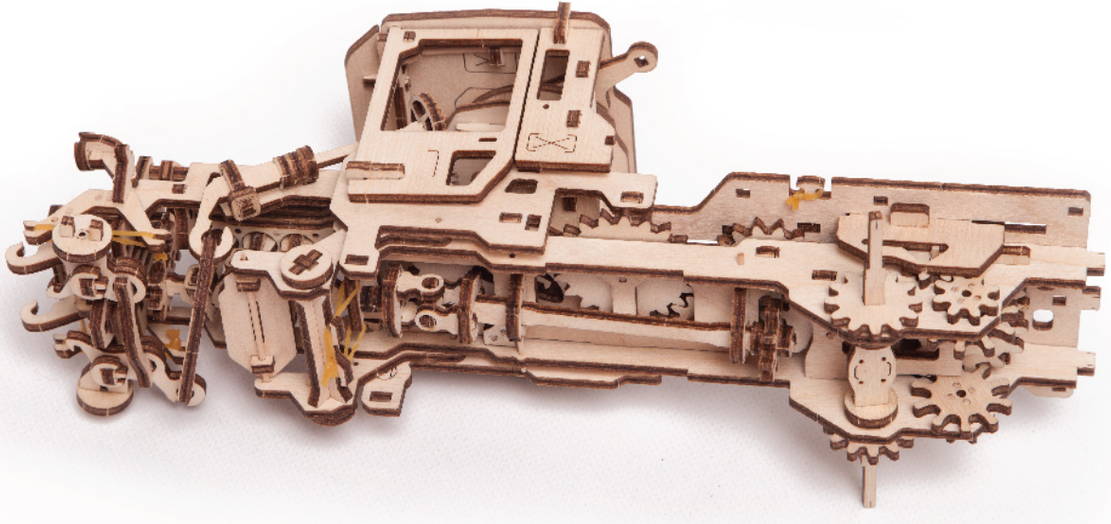

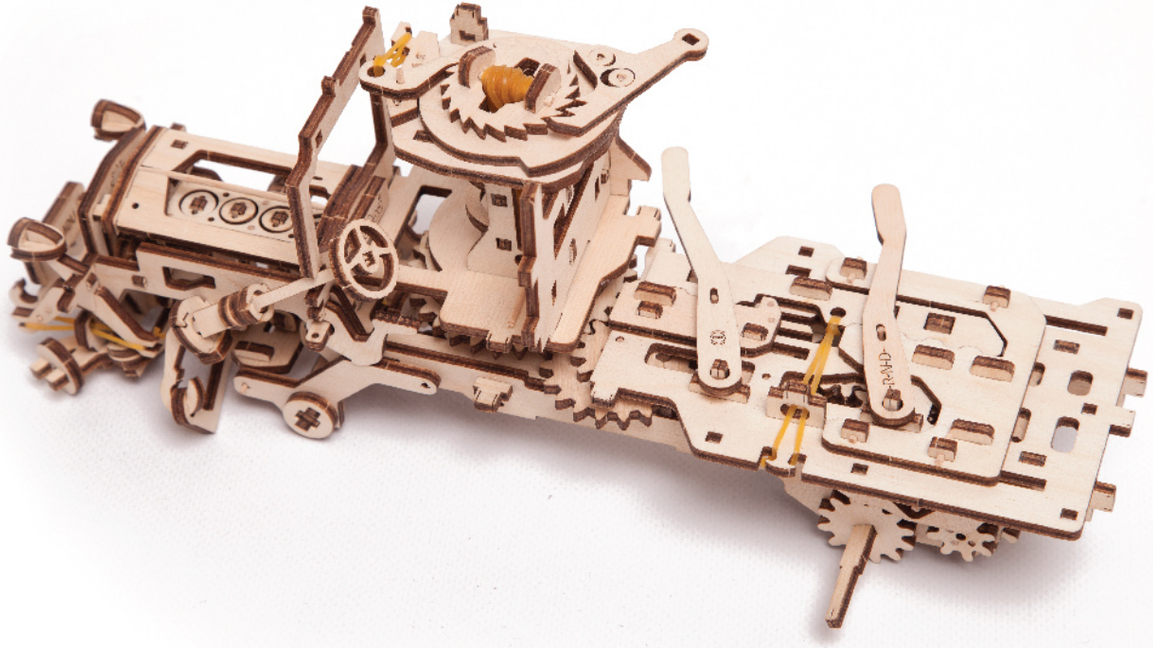

http://eko-igry.com.ua/











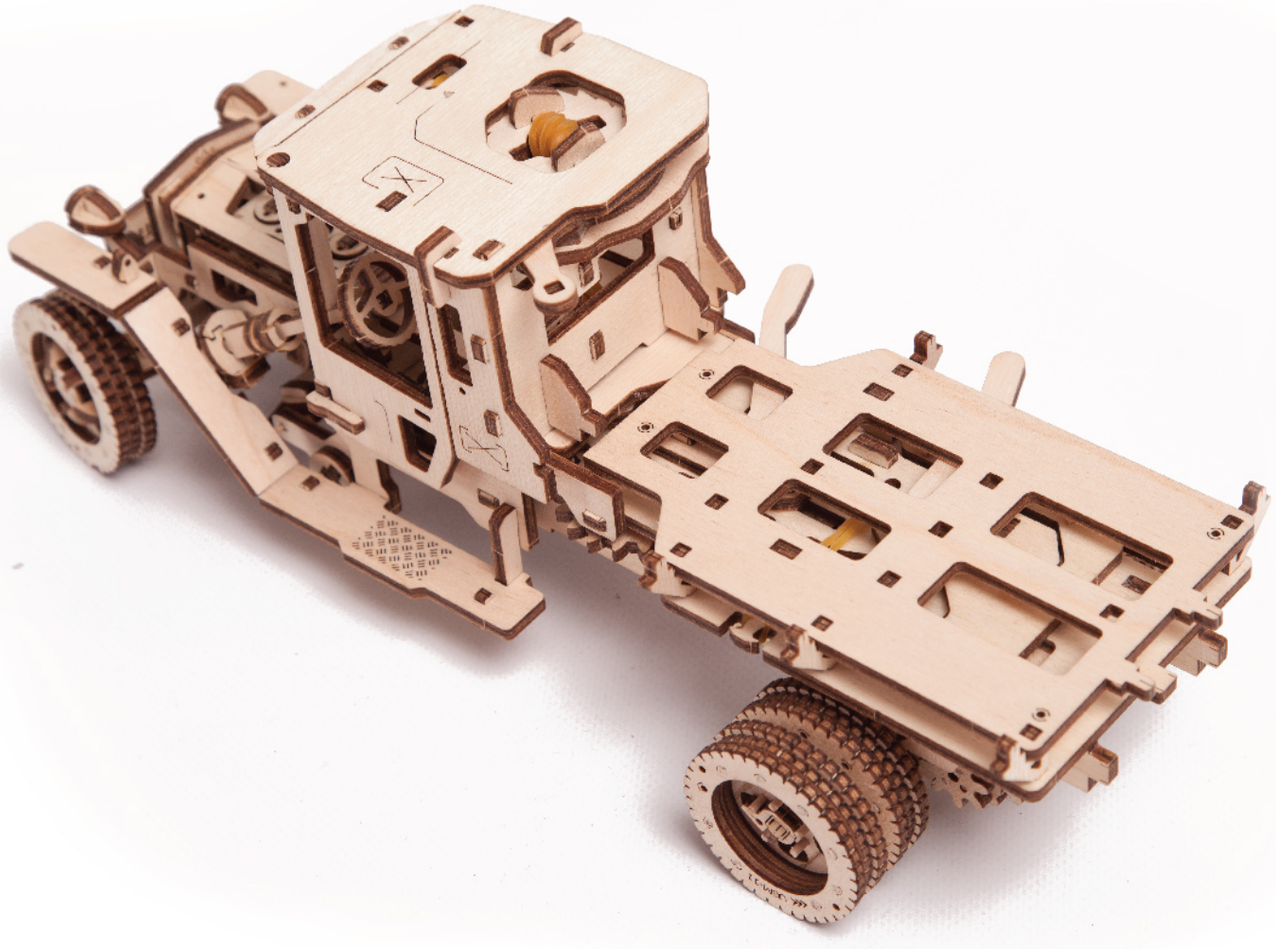

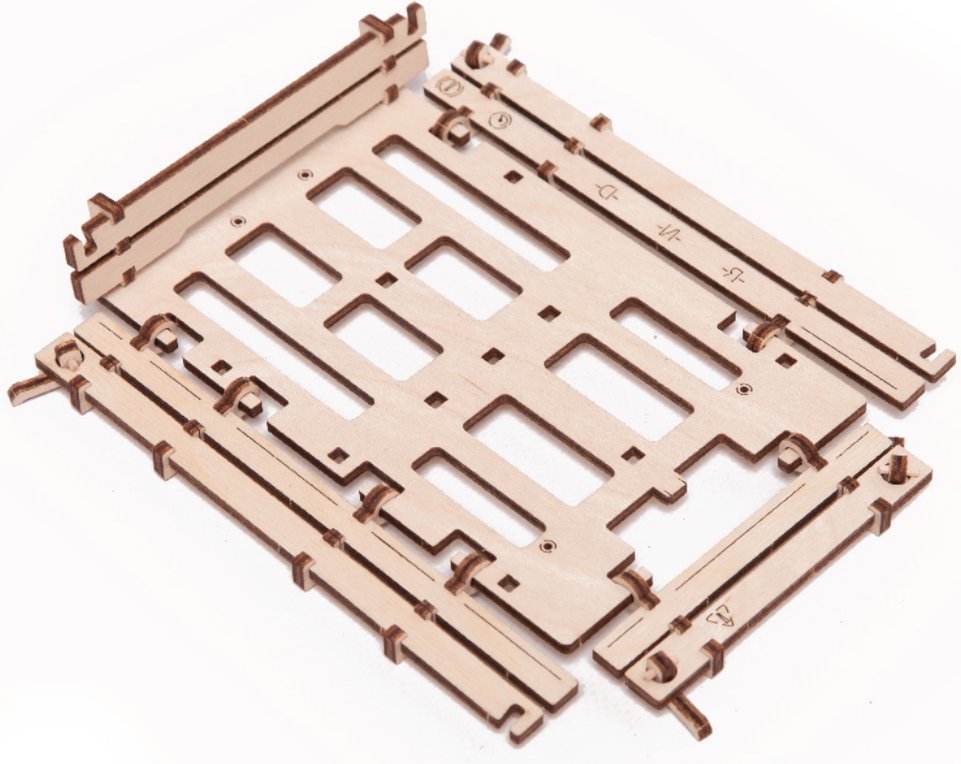

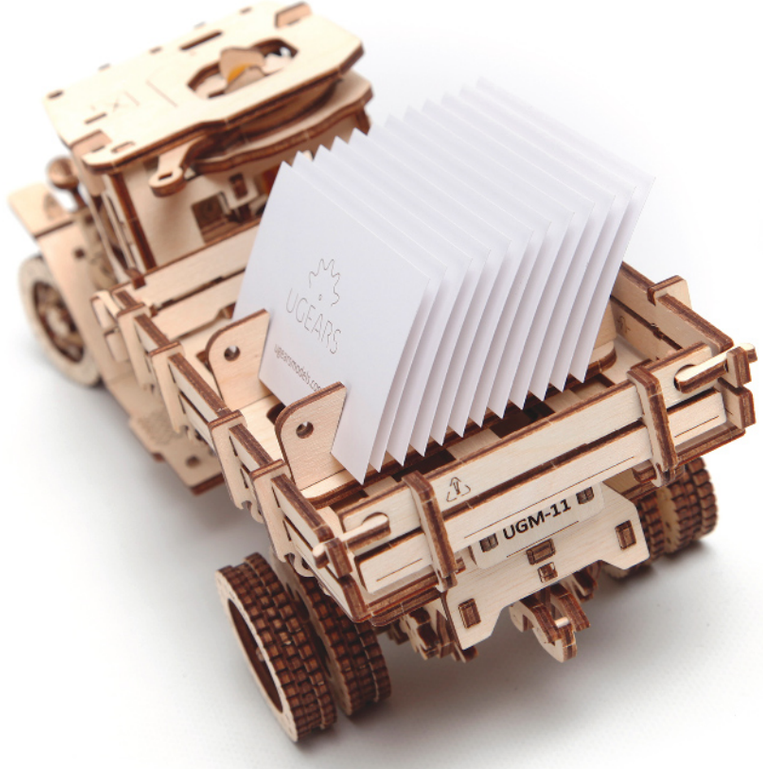


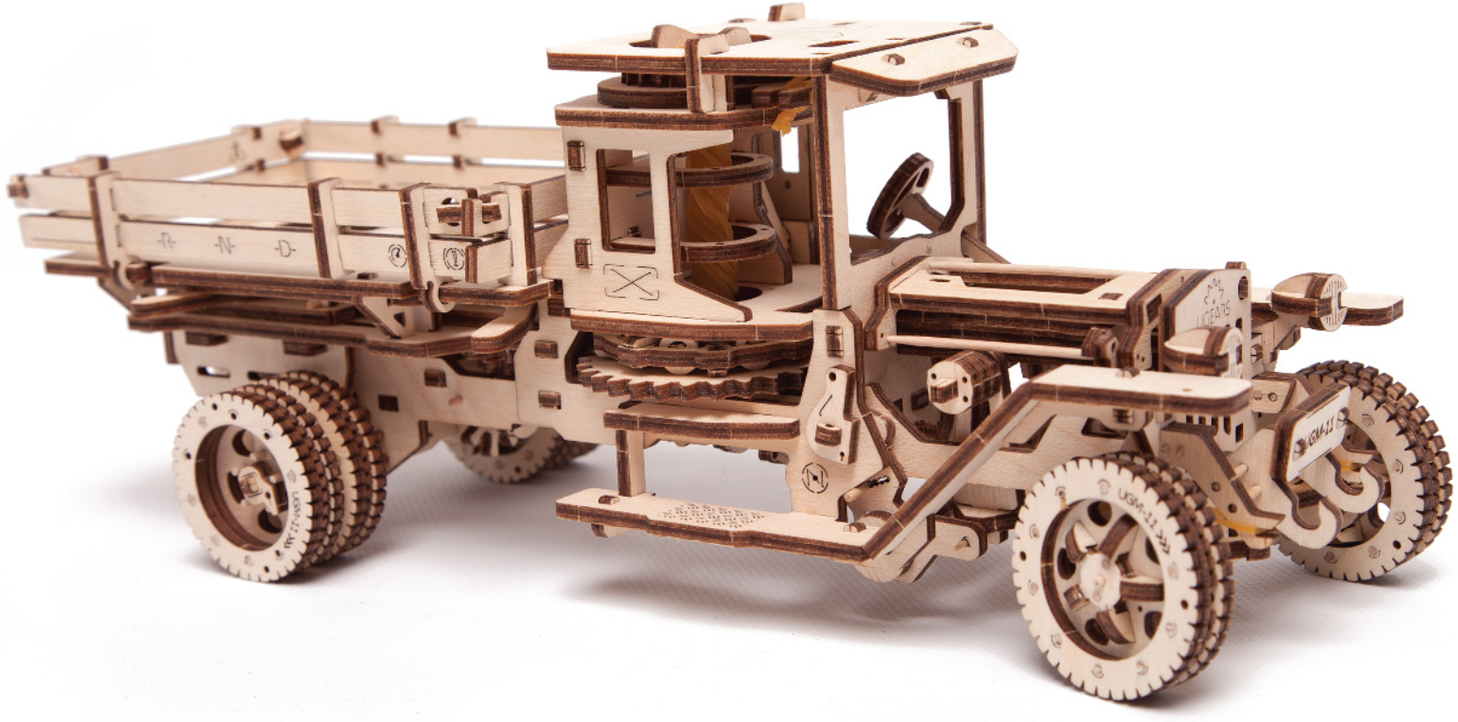


**UKR** Дякуємо, що ви пройшли цей шлях з нами. **ENG** Thank you for taking this journey with us. **DEU** Vielen Dank, dass Sie diesen Weg mit uns gegangen sind. **FRA** Merci de nous avoir accompagnés tout au long de ces étapes. **POL** Dziękujemy, że razem z nami pokonałeś tę drogę! **SPA** Gracias por haber recorrido el camino con nosotros. **ITA** Grazie per aver fatto questo percorso con noi. **TUR** Bizimle bu yolu geçtiğiniz için teşekkür ederiz. **RUS** Спасибо, что вы прошли этот путь с нами.

ugearsmodels.com