LOR6F рабочие фары

ТЕХН. ХАРАКТЕРИСТИКА / ЧЕРТЫ

размеры:	ϕ84x97
источник света:	H3
максимальная мощность:	70W
номинальное напряжение:	12V-24V DC
оптика:	FF
угол луча:	40° x 22°
класс защиты:	IP66, IP69K
материал корпуса:	пластик
цвет корпуса:	черный
материал стекла:	стекло
встроены разъемы:	AMP Faston 250

ДОПОЛНИТЕЛЬНЫЕ ИНФОРМАЦИИ

Фары универсальные предназначены для небольших ниш или с небольшим количеством пространства для установки.

Предназначены для освещения поверхности вокруг автомобилей, тракторов, тихоходных автотранспортных средств и любых мест позволяющих поставить указанное напряжение.

Фары в версии с кронштейном устанавливается на автомобиле как в стоячем, так и в висячем положении.

Есть возможность смонтировать на провод выбранный разъем (по запросу).

Части полезные при монтаже:
- штекер AMP Faston 250 2-контактный - кат. № A.07138
- штекер AMP Superseal 1,5 2-контактный - кат. № A.07137
- штекер Deutsch DT06-2S 2-контактный - кат. № A.07135

Аналоги Hella:
A - 1G0 996 176-001 B - 1G0 996 176-111 C - 1G0 996 176-021

Аналоги Cobo:
D - 05.1190.0000

РАЗМЕРЫ

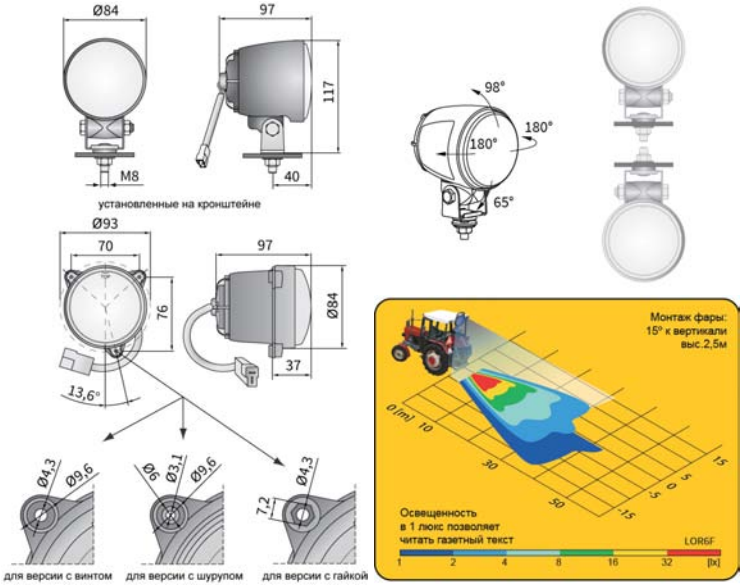

Номер в каталоге	Оснащение	лампа H3 12V	лампа H3 24V	провод 0,2 м	разъем AMP Faston	разъем AMP Seal	разъем Deutsch DT	Установка	кронштейн	спойлер / углубл.	Способы крепления	болты	шурупы	гайки	Аналоги	Hella	Cobo
LOR6.41551				✓	✓				✓							A	
LOR6.41552		✓		✓	✓				✓								
LOR6.41555			✓	✓	✓				✓								
LOR6.41557					✓				✓							B	D
LOR6.41558		✓			✓				✓								
LOR6.41559			✓		✓				✓								
LOR6.41554				✓					✓								
LOR6.41553		✓		✓					✓								
LOR6.41556			✓	✓					✓								
LOR6.41561				✓	✓					✓		✓				C	
LOR6.41562		✓		✓	✓					✓		✓					
LOR6.41567			✓	✓	✓					✓		✓					
LOR6.41571					✓					✓		✓				C	
LOR6.41572		✓			✓					✓		✓					
LOR6.41577			✓		✓					✓		✓					
LOR6.41541				✓						✓		✓					
LOR6.41542		✓		✓						✓		✓					
LOR6.41547			✓	✓						✓		✓					

Номер в каталоге	Оснащение	лампа H3 12V	лампа H3 24V	провод 0,2 м	разъем AMP Faston	разъем AMP Seal	разъем Deutsch DT	Установка	кронштейн	спойлер / углубл.	Способы крепления	болты	шурупы	гайки	Аналоги	Hella	Cobo
LOR6.41563				✓	✓					✓			✓				
LOR6.41564		✓		✓	✓					✓			✓				
LOR6.41568			✓	✓	✓					✓			✓				
LOR6.41573					✓					✓			✓				
LOR6.41574		✓			✓					✓			✓				
LOR6.41578			✓		✓					✓			✓				
LOR6.41543				✓						✓			✓				
LOR6.41544		✓		✓						✓			✓				
LOR6.41548			✓	✓						✓			✓				
LOR6.41565				✓	✓					✓				✓			
LOR6.41566		✓		✓	✓					✓				✓			
LOR6.41569			✓	✓	✓					✓				✓			
LOR6.41575					✓					✓				✓			
LOR6.41576		✓			✓					✓				✓			
LOR6.41579			✓		✓					✓				✓			
LOR6.41545				✓						✓				✓			
LOR6.41546		✓		✓						✓				✓			
LOR6.41549			✓	✓						✓				✓			