D671-16EC-250-PB(S)T140D

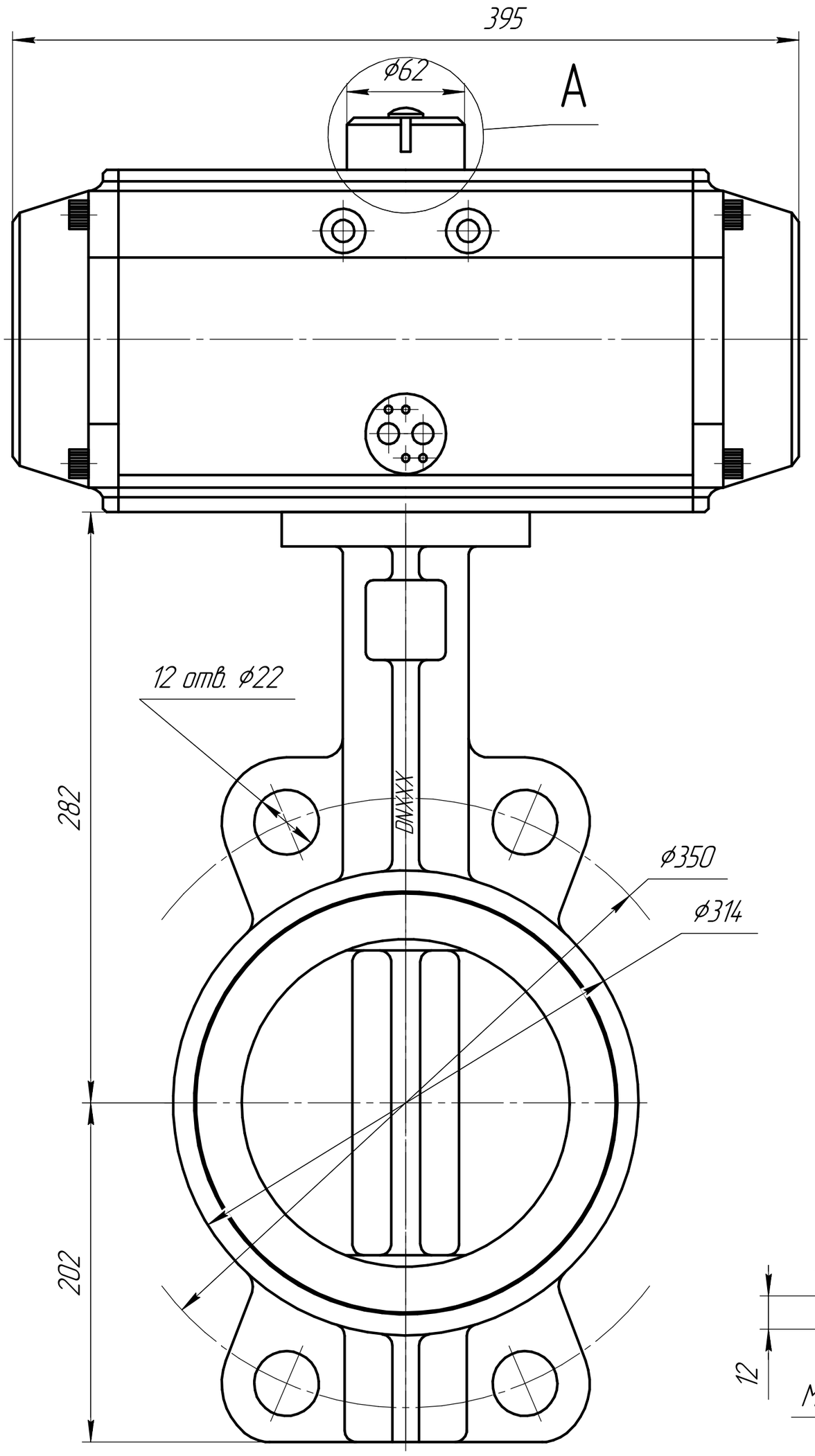

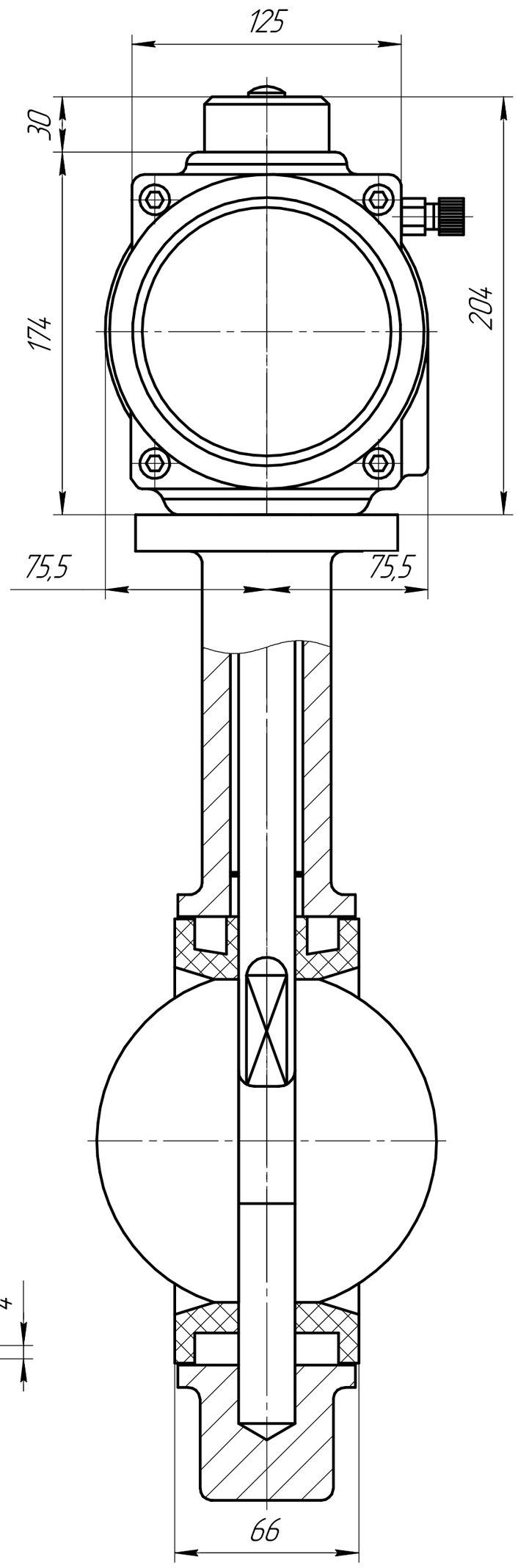

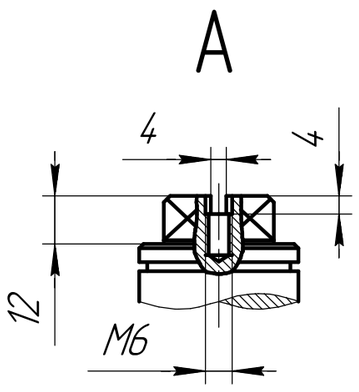

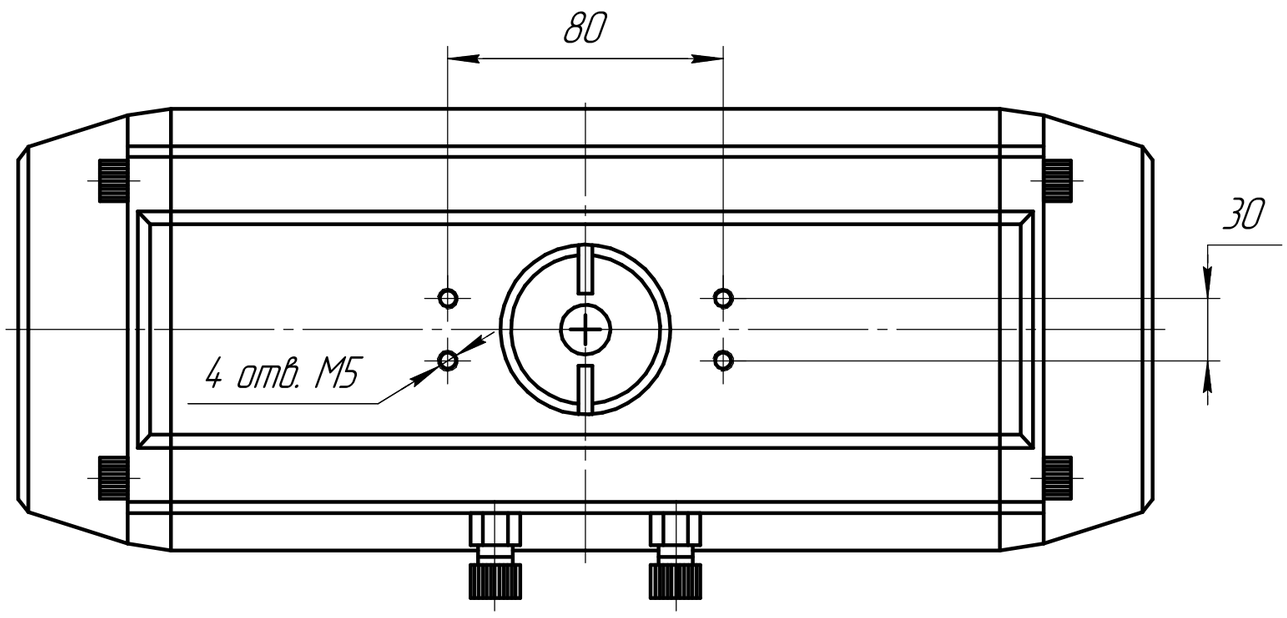

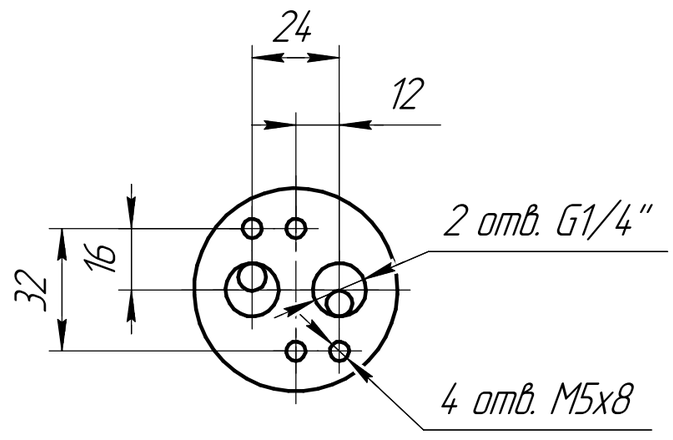

Посадочная площадка
G1/4" NAMUR

1 Производитель оставляет за собой право изменять габаритные размеры модели. Присоединительные размеры остаются без изменений.

Изм.	Лист	№ докум.	Подп.	Дата	D671-16EC-250-PB(S)T140D		
Разраб.					Затвор дисковоротный межфланцевый с пневмоприводом двойного действия	Лит.	Масса	Масштаб
Пров.								
Т.контр.						Лист	Листов 1	
Н.контр.					ООО "ПГС"			
Утв.								

Перв. примен. | Справ. № | Подп. и дата | Инв. № дубл. | Взам. инв. № | Подп. и дата | Инв. № подл.

Копировал | Формат А2