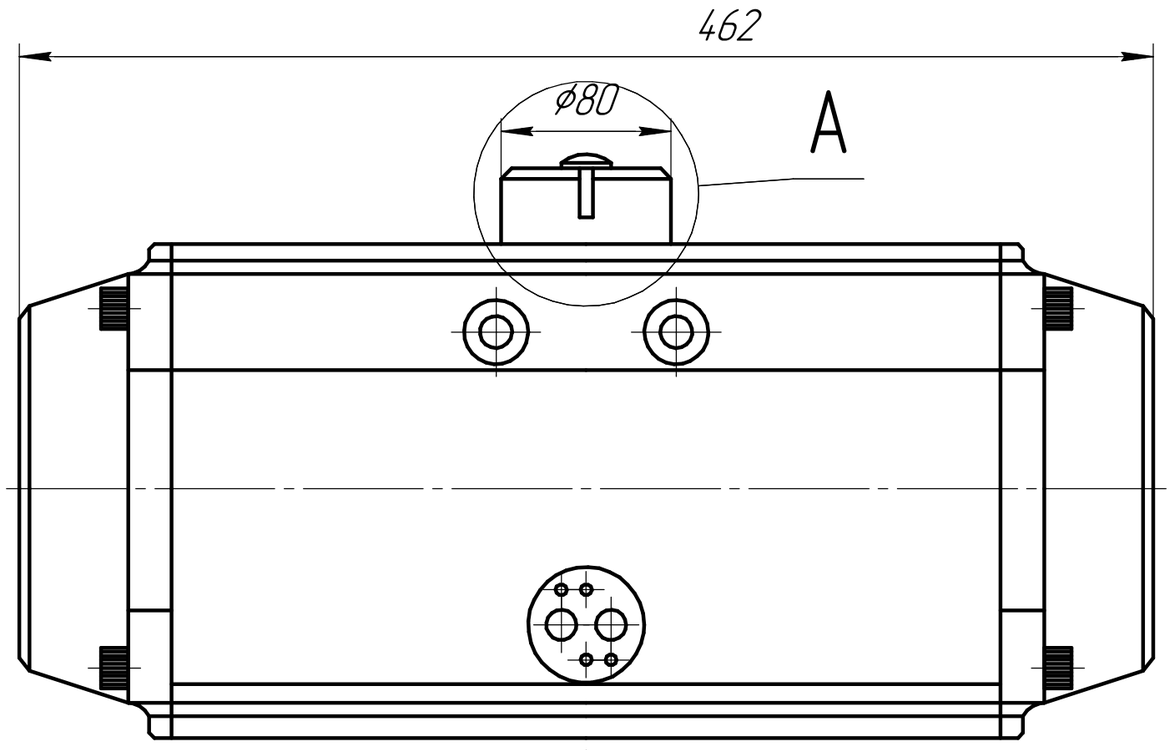

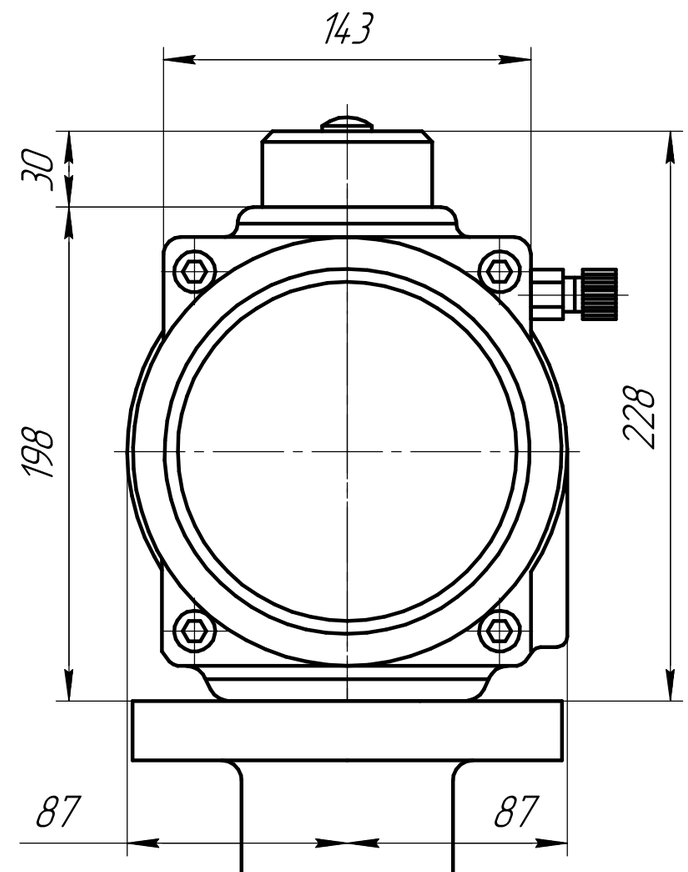

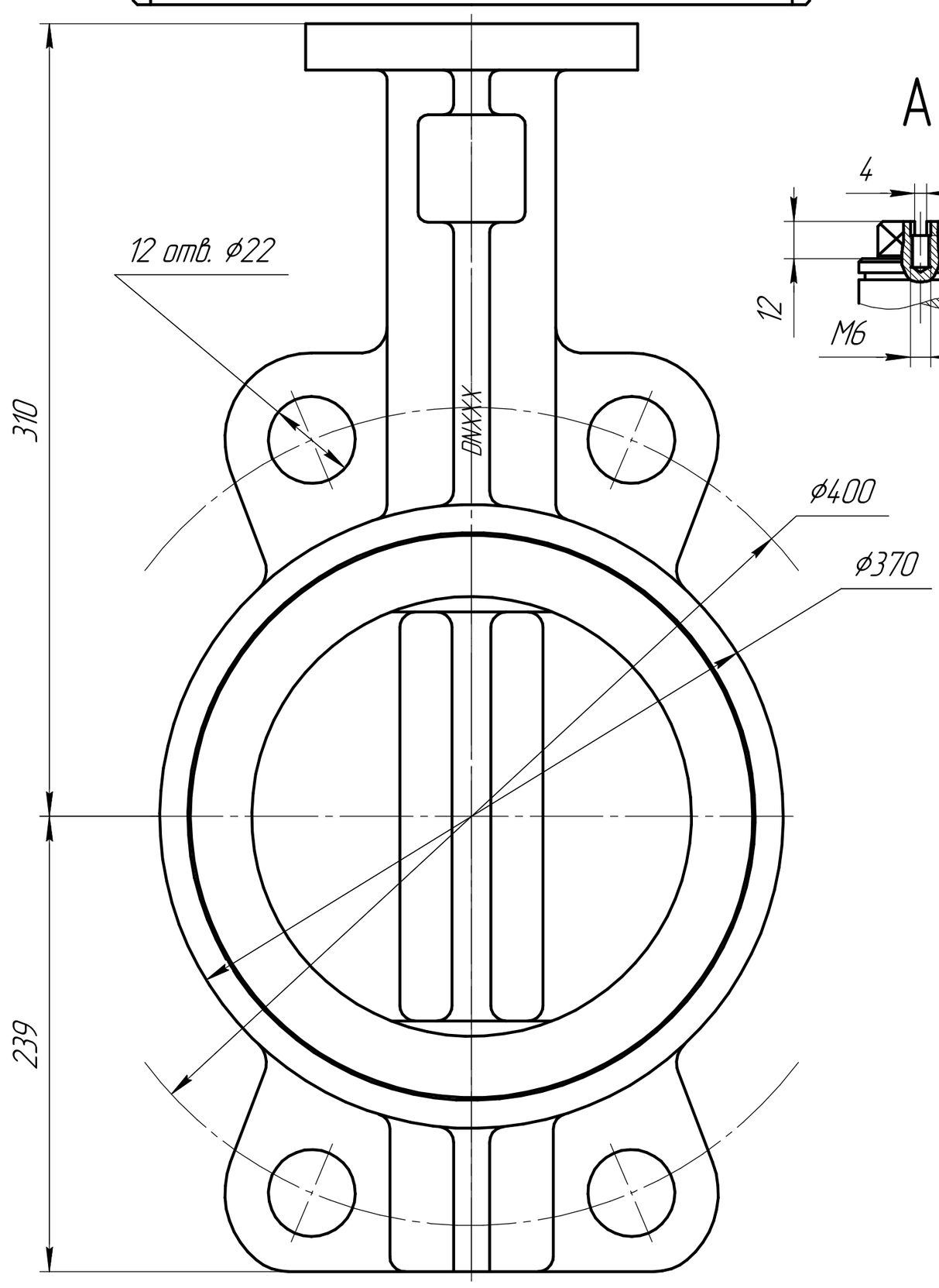

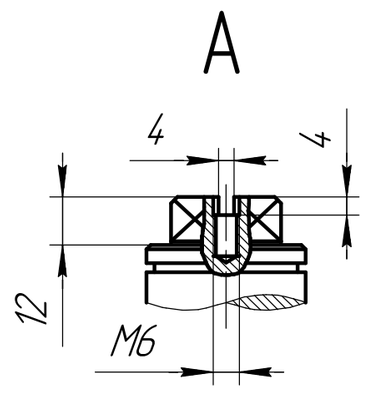

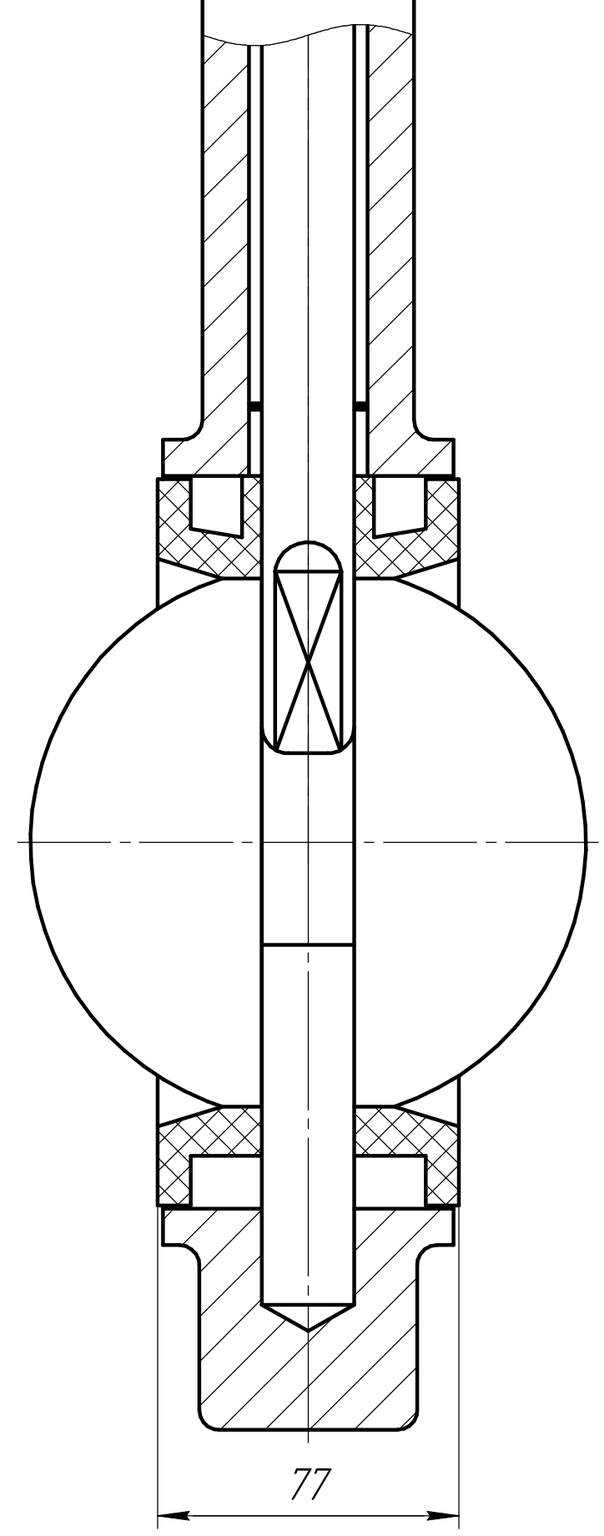

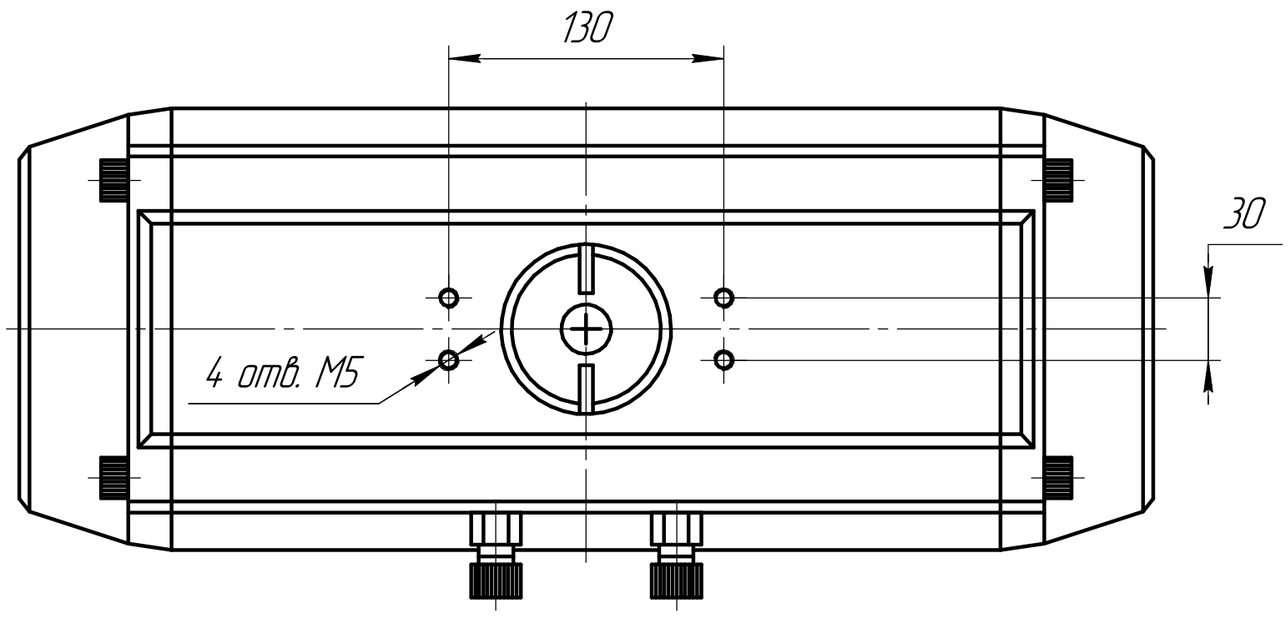

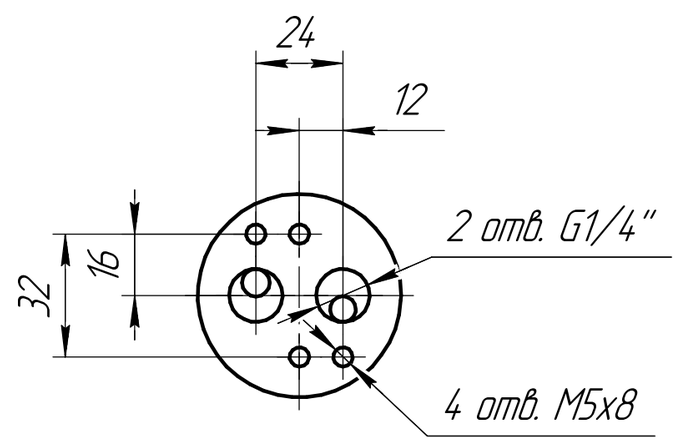

Посадочная площадка
G1/4" NAMUR

1 Производитель оставляет за собой право изменять габаритные размеры модели. Присоединительные размеры остаются без изменений.

Изм.	Лист	№ докум.	Подп.	Дата	D671-16EC-300-PB(S)T160D		
Разраб.					Затвор дисковоротный межфланцевый с пневмоприводом двойного действия	Лит.	Масса	Масштаб
Пров.								
Т.контр.						Лист	Листов 1	
Н.контр.					ООО "ПГС"			
Утв.								

Копировал

Формат А2

Перв. примен.

Справ. №

Подп. и дата

Инв. № дубл.

Взам. инв. №

Подп. и дата

Инв. № подл.

D671-16EC-300-PB(S)T160D