CHANDRA-TASHKENT

chandra
ООО “ЧАНДРА-ТАШКЕНТ”

2017

КАТАЛОГ НЕФТЕГАЗОВОЙ ЗАПОРНО-РЕГУЛИРУЮЩЕЙ АРМАТУРЫ

ЕВРОПЕЙСКОЕ КАЧЕСТВО

Компания ИП ООО «ЧАНДРА-ТАШКЕНТ» представляет белорусский холдинг «ЧАНДРА» который был создан в 1996 году и с тех пор успешно развивается по нескольким направлениям - производство и оптовая торговля водогазопроводным оборудованием, запорно-регулирующей арматурой для нефтегазовой отрасли.

Более 20 лет мы сотрудничаем с белорусскими и российскими производителями, прочные многолетние отношения позволяют нам обеспечивать достойное качество и гарантированные сроки поставки оптовых партий изделий.

Объединяя высокие технологии и инновационный подход, ИП ООО «ЧАНДРА-ТАШКЕНТ» занимает передовые позиции в производстве и дистрибуции промышленных решений для нефтегазовой отрасли.

Благодарим за проявленный интерес к нашей компании, будем рады видеть Вас среди наших клиентов!

С уважением к Вам и Вашему делу
коллектив компании «ЧАНДРА-ТАШКЕНТ»

СОДЕРЖАНИЕ:

КЛАПАНЫ ПРОХОДНЫЕ ЗАПОРНО-РЕГУЛИРУЮЩИЕ, РЕГУЛИРУЮЩИЕ, ОТСЕЧНЫЕ 4-10

КЛАПАН РЕГУЛИРУЮЩИЙ, ЗАПОРНО-РЕГУЛИРУЮЩИЙ, ОТСЕЧНОЙ С ПНЕВМОПРИВОДОМ 11

КЛАПАН РЕГУЛИРУЮЩИЙ, ЗАПОРНО-РЕГУЛИРУЮЩИЙ, ОТСЕЧНОЙ С ЭЛЕКТРОПРИВОДОМ 12-13

ДОПОЛНИТЕЛЬНОЕ ОСНАЩЕНИЕ КЛАПАНОВ 13-14

КРАН ШАРОВОЙ ТИПА ХСЛ КШ DN 50...300 ММ, PN 8,0...16,0 МПА 15-16

ПНЕВМОПРИВОДЫ ТИПА ХСЛ ПП ДЛЯ КРАНОВ ШАРОВЫХ DN 50...100 ММ, PN 8,0...16,0 МПА 17

ПНЕВМОГИДРОПРИВОДЫ ТИПА ХСЛ ПГП ДЛЯ КРАНОВ ШАРОВЫХ DN 150...400 ММ, PN 8,0...16,0 МПА 18

ФИЛЬТР-ОСУШИТЕЛЬ ГАЗА ТИПА ЛС 12.14.000.АА 19

НАСОСЫ ГИДРАВЛИЧЕСКИЕ РУЧНЫЕ ТИПА ЛС 12.14.000.Н 20

СТОЯК ОТБОРА ГАЗА ТИПА ЛС 10.15.00.000 21-22

ЗАТВОР ДИСКОВЫЙ ТИПА ХСЛ ЗД DN 40...1200 ММ, PN 0,6...1,6 МПА 23

ПРИМЕНЕНИЕ

Клапаны проходные запорно-регулирующие, регулирующие, отсечные серии 400 предназначены для регулирования и герметичного перекрытия потока рабочей среды – жидкостей, пара, газов емпературой не более 400 ^{0}С, давлением не более 10 МПа, в том числе агрессивных, токсичных, горючих (нефть, нефтепродукты и пр.)
Благодаря тщательному подбору материалов и разнообразию конструкций дросселирующего узла диапазон применения клапанов КПРС достаточно широк.
Клапаны КПСР серии 400 устанавливаются на технологических трубопроводах химических, нефтехимических, нефтеперерабатывающих и других производствах.
Клапаны комплектуются электрическими, пневматическими или ручными приводами.

ОТЛИЧИТЕЛЬНЫЕ ОСОБЕННОСТИ

- простая и надежная конструкция;
- широкий выбор конструкционных материалов для агрессивных сред;
- стандартный затвор из высокопрочной нержавеющей стали;
- большой выбор седел с различными пропускными способностями для каждого диаметра;
- применение различных типоразмеров приводов обеспечивает экономичное применение, как при низких, так и при высоких перепадах давления;
- применение быстросъемного седла позволяет быстро произвести ревизию затвора на месте.

ВАРИАНТЫ ИСПОЛНЕНИЯ

- с быстросъемным седлом;
- с удлиненной стойкой для высокотемпературных сред;
- с уплотнительным кольцом из PTFE для достижения VI класса герметичности;
- с антикавитационным (антишумовым) затвором;
- с паровой рубашкой обогрева;
- в соответствии с требованиями стандарта NACE MR 01-75 для сред, содержащих сероводород;
- с адаптацией к окружающей температуре до -60 °С;
- с адаптацией к агрессивной окружающей среде, содержащей коррозионные газы или пары кислот.

ТЕХНИЧЕСКИЕ ХАРАКТЕРИСТИКИ

Номинальный диаметр, DN	**15**	**25**	**32**	**40**	**50**	**65**	**80**	**100**	**125**	**150**	**200**	**250**	**300**
Давление номинальное PN, МПа (бар)	1,6; 2,5; 4,0; 6,3; 10												
Пропускная характеристика	линейная, равнопроцентная												
Условная пропускная способность Kvy, $м^3/ч$	0,16	2	4	6	10	25	40	63	100	100	250	400	630
	0,25	3	6	10	16	32	63	100	160	160	320	630	1000
	0,4	4	10	16	25	40	80	160	250	320	400	800	1600
	0,63	6	16	25	32	63	100			400	630	1000	
	1	10			40								
	1,6												
	2,5												
	3,2												
	4												
Класс герметичности: **- регулирующих по ГОСТ Р 54808**	III, IV, V, VI												
- запорно-регулирующих и отсечных по ГОСТ 9544	А, В												
Тип клапана	нормально открытый (НО), нормально закрытый (НЗ), сохраняет положение (СП)												
Рабочая среда	жидкости и газы, в том числе агрессивные, вязкие и содержащие твердые включения, а также нефть, нефтепродукты и пр.												
Температура рабочей среды, °С	от -40 до 220, от -40 до 400, от -60 до 400												
Материал корпуса при температуре окружающей среды: **от -40°С до +40°С**	сталь 20Л, сталь 12Х18Н9ТЛ												
от -60°С до +40°С	сталь 20ГЛ, сталь 12Х18Н9ТЛ												
Присоединение к трубопроводу	фланцевое, по ГОСТ, DIN, ANSI/ASME или под приварку												
Тип привода	Пневматический, электрический, ручной												

ТИП ВЗРЫВОЗАЩИТЫ И БЕЗОПАСНОСТЬ УСТАНОВКИ

Требования взрывобезопасности клапанов КПСР серии 400 выполняются применением "Ех-компонентов" – устанавливаемых на клапаны взрывозащищенных технических устройств (электроприводов, позиционеров и т.п.), обеспечивающих безопасное функционирование оборудования во взрывоопасных средах.
Клапанная часть КПСР 400, непосредственно регулирующая поток не содержит источников воспламенения взрывоопасной среды и не является объектом требований директивы 94/9 ЕС (АТЕХ).
Клапаны КПСР 400 Ех относятся к взрывозащищенному оборудованию группы II по ГОСТ 31441.1.
Степень взрывозащиты Ех-компонентов – взрывонепроницаемая оболочка.
Конкретная маркировка взрывозащиты подбирается по требованию заказчика.

МАТЕРИАЛЫ ОСНОВНЫХ ДЕТАЛЕЙ

Корпус, крышка	Плунжер, седло	Уплотнение штока
20Л	20Х13	Фторопласт
12Х18Н9ТЛ	20Х17Н	Графит
10Х17Н13Н2ТЛ	12Х18Н10Т с наплавкой стеллитом	
20ГЛ	95Х18	

КЛАССЫ ГЕРМЕТИЧНОСТИ

Тип затвора	Исполнение плунжера	Уплотнение плунжера	Класс герметичности	Вид клапана
«металл-эластомер»	неразгруженное	--	**А** по ГОСТ 9544	запорно-регулирующий, отсечной
			VI по ГОСТ Р 54808	регулирующий
	разгруженное	Фторопласт + Резина	**В** по ГОСТ 9544	запорно-регулирующий, отсечной
			V по ГОСТ Р 54808	регулирующий
«металл-металл»	неразгруженное	--	**В** по ГОСТ 9544	запорно-регулирующий, отсечной
			IV по ГОСТ Р 54808	регулирующий
	разгруженное	Графит	**С** по ГОСТ 9544	запорно-регулирующий, отсечной
			III по ГОСТ Р 54808	регулирующий

КЛАССЫ ГЕРМЕТИЧНОСТИ

Вид климатического исполнения по ГОСТ 15150-69:

- У1, расположение на открытом воздухе, температура окружающего воздуха от минус 40 до 50°С;
- ХЛ1, расположение на открытом воздухе, температура окружающего воздуха от минус 60 до 50°С;

Относительная влажность воздуха 100 % при температуре 25 °С.
Атмосферное давление – от 84,0 кПа (630 мм рт. ст.) до 106,7 кПа (800 мм рт. ст.).

ТЕХНИЧЕСКИЕ ХАРАКТЕРИСТИКИ

Обозначение серии		**410**	
Параметры \ Тип затвора		**плунжерный неразгруженный**	
Дросселирующий узел		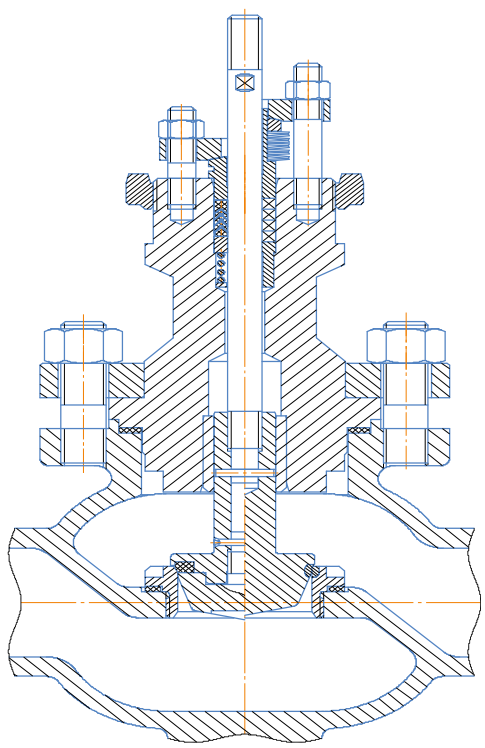	
DN		15, 25, 32, 40, 50, 65, 80, 100	
Рабочая среда	**PN,** МПа	1,6; 2,5; 4,0; 6,3; 10,0	
	T, °C	-40 +220 -40 +400 - 60 +400	
	состав	вязкие, кристаллизующие, с механическими примесями	
Затвор	**тип**	металл-эластомер	металл-металл
	герметичность ГОСТ Р 54808	VI A	IV B
Уплотнение штока		фторопласт	графит
Пропускная характеристика		Л, Р, О-З	Л, Р, О-З
Диапазон регулирования		50:1	50:1
Вид климат. исполнения		У1 (-40 °C)	ХЛ1 (-60 °C)
Тип клапана (код)		регулирующий (1.41); запорно-регулирующий (2.41); отсечной (3.41)	
Присоединение к трубе ГОСТ 12815, ГОСТ Р 54432		фланцевое ГОСТ, ГОСТ Р, DIN, ANSI/ASME; приварка	

Обозначение серии		**420**	
Параметры \ Тип затвора		**клеточно-плунжерный неразгруженный**	
Дросселирующий узел		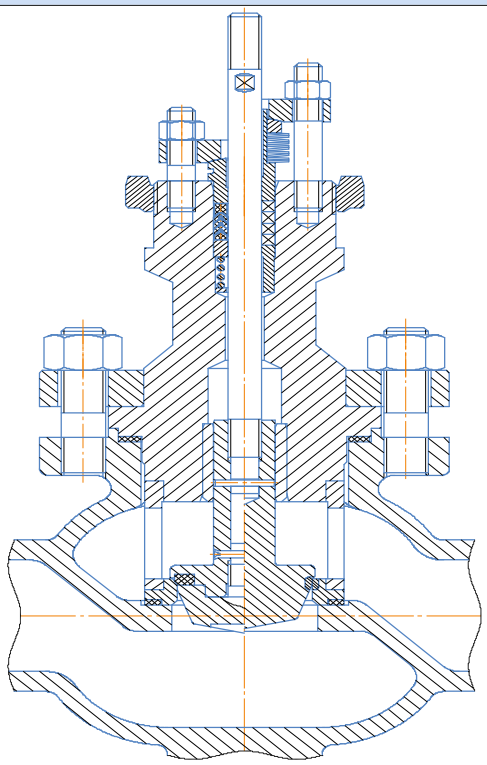	
DN		15, 25, 32, 40, 50, 65, 80, 100	
Рабочая среда	**PN,** МПа	1,6; 2,5; 4,0; 6,3; 10,0	
	T, °C	-40 +220 -40 +400 -60 +400	
	состав	текучие с механическими примесями	
Затвор	**тип**	металл-эластомер	металл-металл
	герметичность ГОСТ Р 54808	VI A	IV B
Уплотнение штока		фторопласт	графит
Пропускная характеристика		Л, Р, О-З	Л, Р, О-З
Диапазон регулирования		50:1	50:1
Вид климат. исполнения		У1 (-40 °C)	ХЛ1 (-60 °C)
Тип клапана (код)		регулирующий (1.42); запорно-регулирующий (2.42); отсечной (3.42)	
Присоединение к трубе ГОСТ 12815, ГОСТ Р 54432		фланцевое ГОСТ, ГОСТ Р, DIN, ANSI/ASME; приварка	

Обозначение серии		**430**	
Параметры \ Тип затвора		**клеточный разгруженный**	
Дросселирующий узел		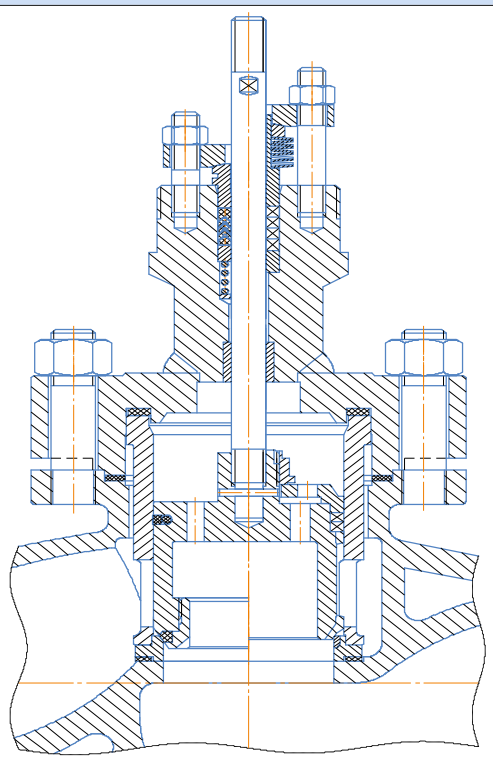	
DN		65, 80, 100, 125, 150, 200, 250, 300	
Рабочая среда	**PN,** МПа	1,6; 2,5; 4,0; 6,3; 10,0	
	T, °C	-40 +220 -40 +400 -60 +400	
	состав	текучие с механическими примесями не более 70 мкм	
Затвор	**тип**	металл-эластомер	металл-металл
	герметичность ГОСТ Р 54808	V B	III C
Уплотнение штока		фторопласт	графит
Пропускная характеристика		Л, Р, О-З	Л, Р, О-З
Диапазон регулирования		100:1	100:1
Вид климат. исполнения		У1 (-40 °C)	ХЛ1 (-60 °C)
Тип клапана (код)		регулирующий (1.43); запорно-регулирующий (2.43); отсечной (3.43)	
Присоединение к трубе ГОСТ 12815, ГОСТ Р 54432		фланцевое ГОСТ, ГОСТ Р, DIN, ANSI/ASME; приварка	

Обозначение серии		**440**	
Параметры \ Тип затвора		**клеточный с разгрузочным пилотом**	
Дросселирующий узел		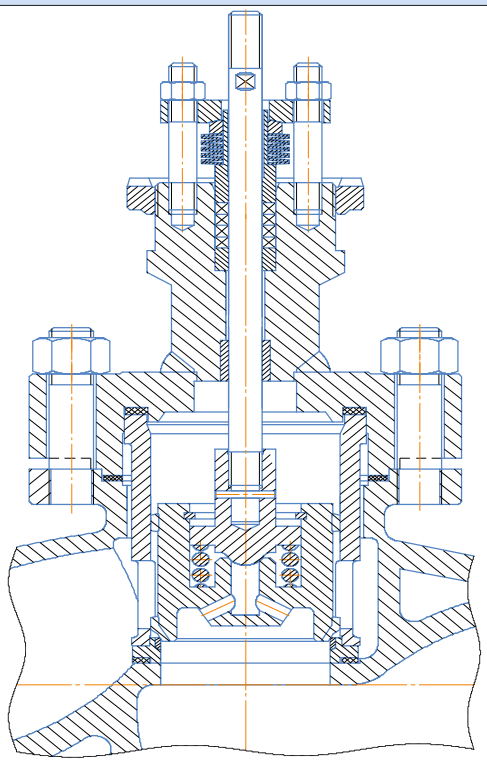	
DN		50, 65, 80, 100, 125, 150, 200, 250, 300	
Рабочая среда	**PN,** МПа	1,6; 2,5; 4,0; 6,3; 10,0	
	T, °C	-40 +220 -40 +400 -60 +400	
	состав	текучие с механическими примесями не более 70 мкм	
Затвор	**тип**	металл-эластомер	металл-металл
	герметичность ГОСТ Р 54808	VI A	IV B
Уплотнение штока		фторопласт	графит
Пропускная характеристика		О-З	О-З
Диапазон регулирования		1:1	1:1
Вид климат. исполнения		У1 (-40 °C)	ХЛ1 (-60 °C)
Тип клапана (код)		отсечной (3.44)	
Присоединение к трубе ГОСТ 12815, ГОСТ Р 54432		фланцевое ГОСТ, ГОСТ Р, DIN, ANSI/ASME; приварка	

ПРИНЦИП РАБОТЫ

Принцип работы клапана основан на изменении параметров (давление, расход) рабочей среды путем изменения проходного сечения потока.
Управляющий токовый или пневматический сигнал, поступающий в позиционер, в зависимости от величины, изменяет количество сжатого воздуха, поступающего в мембранную коробку привода, воздух либо нагнетается в мембранную полость, либо сбрасывается из нее. В результате положение плунжера регулируется, от максимально открытого до полностью закрытого.

СОСТАВ

В состав клапана входят:
1 - клапанная часть, непосредственно управляющая потоком рабочей среды,
2 - исполнительный механизм, обеспечивающий работу затвора клапана
3;4 - дополнительные блоки к исполнительному механизму, обеспечивающие управление им и выдачу информационных сигналов (комплектуются по заказу).

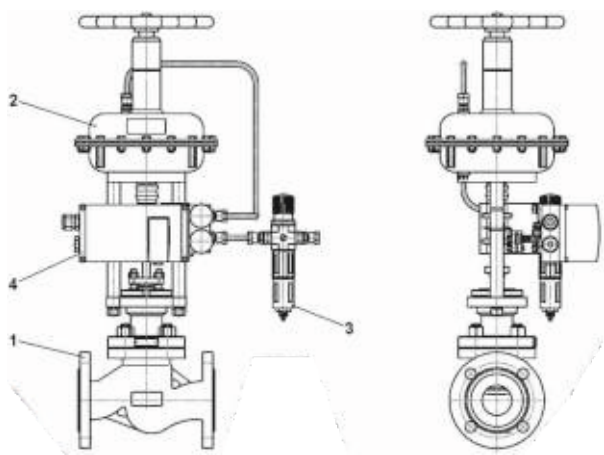

ПРИМЕНЯЕМЫЕ ПНЕВМОПРИВОДЫ

В качестве исполнительного механизма используются пневматический мембранный привод одностороннего действия с возвратными пружинами (МИМ) или электрический привод.

Изготовитель	POLNA	POLNA	Нефтехим-машсистемы
Тип	R, P, RN, PN	R1, R1B, P1, P1B	МИМ1
Эфф. площадь мембраны, см^2			
250	*		*
630	*	*	*
1000	*	*	*
1500	*	*	*
Перестановочный диапазон, кгс/см^2			
0,2-1	*	*	*
0,4-2	*	*	
0,6-1,4	*	*	
1,2-2,8	*	*	
1,8-3,8	*	*	
Ручной дублер верхний	*		
Ручной дублер боковой		*	*
Допустимая окружающая температура, Т,°С	-40..+60	-40..+60	-60..+50

Тип привода определяется заказчиком и указывается в опросном листе
Конкретное исполнение привода подбирается производителем после анализа опросного листа.

ПРИНЦИП РАБОТЫ

Принцип работы клапана основан на изменении параметров (давление, расход) рабочей среды путем изменения проходного сечения потока
Управление клапаном осуществляется электрическим исполнительным механизмом.
Управляющий токовый сигнал поступает на блок управления, который контролирует
включение и отключение электродвигателя исполнительного механизма.
Развиваемое им усилие передается через шток на плунжер или цилиндр, который, перемещаясь вверх или вниз, изменяет площадь проходного сечения в затворе и регулирует расход рабочей среды.

СОСТАВ

В состав клапана входят

- клапанная часть 1, непосредственно управляющая потоком рабочей среды,
- исполнительный механизм 2, обеспечивающий работу затвора клапана.

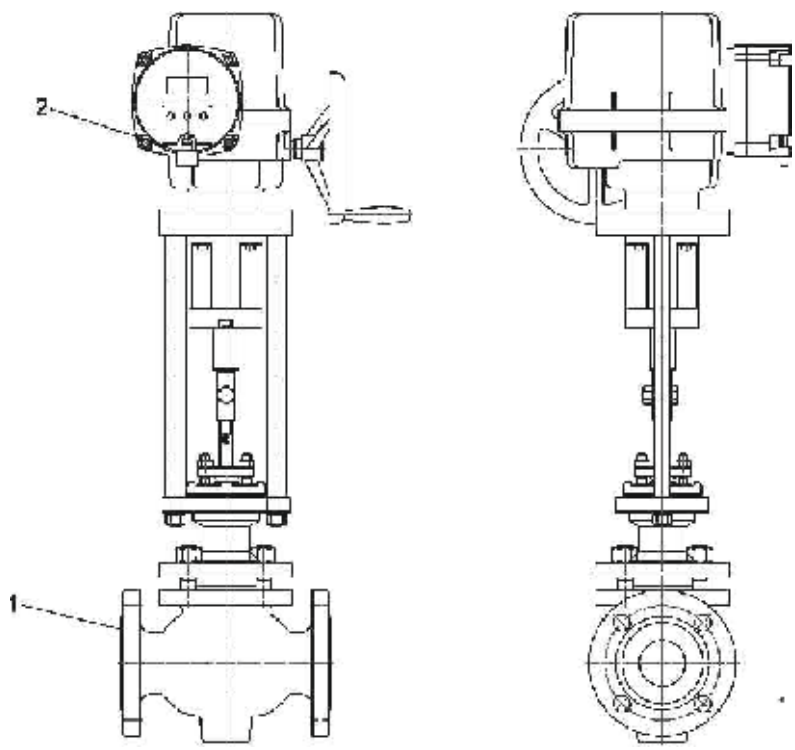

ПРИМЕНЯЕМЫЕ ПНЕВМОПРИВОДЫ

В качестве исполнительного механизма используется электрический прямоходный привод со встроенным блоком управления.

Изготовитель	REGADA	AUMA	АБС ЗЭиМ Автоматизация
Взрывозащита Exd	*	*	*
Протокол			
HART		*	
Modbus RTU	*	*	*
Profibus DP	*	*	*
Функция безопасности	*	*	*
Сигнал входной 4-20 мА	*	*	*
Сигнал выходной 4-20 мА	*	*	*
Напряжение питания, U, В			
24AC	*	*	
220AC	*	*	*
380AC	*	*	*
Электрический позиционер	*	*	*
Ручное управление	*	*	*
Степень защиты IP	67	68	67
Допустимая окружающая температура T,°C	-50..+40	-60..+60	-60..+55

Тип привода определяется заказчиком и указывается в опросном листе
Конкретное исполнение привода подбирается производителем после анализа опросного листа.

ДОПОЛНИТЕЛЬНОЕ ОСНАЩЕНИЕ КЛАПАНОВ

ПНЕВМАТИЧЕСКИЕ ПОЗИЦИОНЕРЫ

Предназначены для установки на пневматические клапаны.
Управляющий сигнал - 0,2...1 атм.

Изготовитель	YTC	SMC
Пневморазъем	NPT 1/4	К1/4 ГОСТ 6211
Степень защиты	IP 66	IP 55
Ру, кгс/см2	0,2-1	0,2-1
Допустимая окружающая температура, T, °C	-60..+85	-40..+80

ЭЛЕКТРОПНЕВМАТИЧЕСКИЕ ПОЗИЦИОНЕРЫ

Предназначены для установки на пневматические клапаны.
Управляющий сигнал - 4...20 мА.

Изготовитель	YTC	SMC	SAMSON
Допустимая окружающая температура, °C	-40..+60	-40..+60	
Расширенный температурный диапазон, °C	-60..+85		-60..+60
Ex защита			
Ex ia/ib	*	*	*
Ex d	*	*	*
Протокол HART	*	*	*
Степень защиты	IP 66	IP 65	IP 66

ФИЛЬТРЫ-РЕГУЛЯТОРЫ

Предназначены для регулировки и поддержания заданного значения давления в пневматической магистрали.

Изготовитель	YTC	SMC	Автоматика
Пневморазъем	NPT 1/4	G 1/4	К 1/2 ГОСТ 6111
Допустимая окружающая температура, Т, °С	-20..+70	-30..+60	-50..+60
Давление на входе, кгс/см^2	0-8,4	0,5-8,5	1-9
Давление на выходе, кгс/см^2	15max	10max	2,5-10

СОЛЕНОИДНЫЕ КЛАПАНЫ

Изготовитель	YTC	SMC	Автоматика
Ex защита			
Ex ia/ib			
Ex d	*	*	*
напряжение питания			
AC 220В	*	*	*
DC 24В	*	*	*
Допустимая окружающая температура, Т, °С	-20..+70	-10..+50	-50..+60
Электроразъем	M20x1,5	G 1/2	с кабельным вводом
Пневморазъем	NPT 1/4	G 1/4	К 1/4 ГОСТ 6111

ВЫКЛЮЧАТЕЛИ КОНЕЧНЫЕ

Изготовитель	YTC	Автоматика
Взрывозащита		
--	*	
Ex d	*	*
Степень защиты	IP 67	IP 65
Электроразъем	M20x1,5	с кабельным вводом
Допустимая окружающая температура, Т, °С	-20..+80	-50..+70

ВВОДЫ КАБЕЛЬНЫЕ

Изготовитель	HUMMEL	Автоматика
Присоединительная резьба	M20x1,5	M20x1,5
Диаметр кабеля, мм	6-12	9-12
Металлорукав	РЗ-Ц-15	РЗ-Ц-15
Фиксация металлорукава	кольцом	хомутом
Степень защиты	IP 66	IP 54
Материал		
латунь	*	*
нержавеющая сталь	*	*
Допустимая окружающая температура, Т, °С	-60..+95	-55..+60

КРАН ШАРОВОЙ ТИПА ХСЛ КШ
DN 50...300 ММ, PN 8,0...16,0 МПА

chandra
ООО "ЧАНДРА-ТАШКЕНТ"

Краны шаровые типа ХСЛ КШ предназначены для использования в качестве запорных устройств на трубопроводах, емкостях и другом оборудовании промысловых и газосборных пунктов, газоперерабатывающих заводов, подземных хранилищ газа, линейной части магистральных газопроводов, технологических обвязках компрессорных, дожимных, газораспределительных и газоизмерительных станций.
Рабочая среда - неагрессивный природный газ Класс герметичности шаровых кранов - А (ГОСТ Р 54808-2011)
Температура рабочей среды - от -10°С до +80°С, кратковременно до +100°С
Климатическое исполнение:
для умеренного климата У1 (температура окружающей среды от -45°С до + 40°С)
для умеренного и холодного климата УХЛ1 (температура окружающей среды от -60°С до + 40°С)
Назначенный срок службы – 30 лет
Срок службы для списания - не менее 40 лет
Варианты присоединения к трубопроводу: под приварку / фланцевое / фланцевое с ответными фланцами.

1	2	3	4	5	6	7	8
ХСЛ КШ	50	80	П	Г	(У1)	Р	Н

1	2	3	4
Тип арматуры: **ХСЛ КШ** – кран шаровой	Условный диаметр (Dn): 50 мм 80 мм 100 мм 150 мм 200 мм 300 мм	Рабочее давление (Pn): **80 кг/см^2** – 8,0 МПа **100 кг/см^2** – 10,0 МПа **125 кг/см^2** – 12,5 МПа **160 кг/см^2** – 16,0 МПа	Тип присоединения: **П** – под приварку **Ф** – фланцевое **ФО** – с ответными фланцами

5	6	7	8
Рабочая среда: **Г** – неагрессивный природный газ	Климатическое исполнение: **У1** – от -45º до +40ºС **УХЛ1** – от -60º до +40ºС	Тип управления: **Р** – ручной привод (рукоятка) **РР** – ручной редуктор (червячный) **П** – пневмопривод **ПГ** – пневмогидропривод **ЭВ** – электропривод во взрывозащищенном исполнении **О** – без привода	Тип установки: **Н** – надземная **П** – подземная

Технические характеристики кранов шаровых ХСЛ КШ соответствуют требованиям СТО Газпром 2-4.1-212-2008, изготавливаются и поставляются в соответствии с техническими условиями ТУ 3742-001-69318974-2011.
Гарантийный срок эксплуатации кранов типа ХСЛ КШ – 24 месяца со дня ввода в эксплуатацию, но не более 36 месяцев с момента отгрузки.

Примеры заказа кранов шаровых

№	Код Справочника МТР*	Обозначение	Расшифровка	Масса, кг
1	2494228	ХСЛ КШ 50.80.П.Г.(У1)Р.Н	Кран шаровой Dn 50, Pn 8,0 МПа, тип присоединения – под приварку, рабочая среда – неагрессивный природный газ, климатическое исполнение – У1, тип управления – рукоятка, тип установки - надземная	15
2	2494234	ХСЛ КШ 50.100.П.Г.(У1)Р.Н	Кран шаровой Dn 50, Pn 10,0 МПа, тип присоединения – под приварку, рабочая среда – неагрессивный природный газ, климатическое исполнение – У1, тип управления – рукоятка, тип установки - надземная	15
3	2496081	ХСЛ КШ 50.80.П.Г.(У1)П.Н	Кран шаровой Dn 50, Pn 8,0 МПа, тип присоединения – под приварку, рабочая среда – неагрессивный природный газ, климатическое исполнение – У1, тип управления – пневмопривод, тип установки - надземная	31
4	2494246	ХСЛ КШ 80.80.П.Г.(У1)Р.Н	Кран шаровой Dn 80, Pn 8,0 МПа, тип присоединения – под приварку, рабочая среда – неагрессивный природный газ, климатическое исполнение – У1, тип управления – рукоятка, тип установки - надземная	42
5	2496099	ХСЛ КШ 80.80.П.Г.(У1)П.Н	Кран шаровой Dn 80, Pn 8,0 МПа, тип присоединения – под приварку, рабочая среда – неагрессивный природный газ, климатическое исполнение – У1, тип управления – пневмопривод, тип установки - надземная	70
6	2494264	ХСЛ КШ 100.80.П.Г.(У1)Р.Н	Кран шаровой Dn 100, Pn 8,0 МПа, тип присоединения – под приварку, рабочая среда – неагрессивный природный газ, климатическое исполнение – У1, тип управления – рукоятка, тип установки - надземная	53
7	4021637	ХСЛ КШ 100.100.П.Г.(У1)Р.П	Кран шаровой Dn 100, Pn 10,0 МПа, тип присоединения – под приварку, рабочая среда – неагрессивный природный газ, климатическое исполнение – У1, тип управления – рукоятка, тип установки - подземная	126
8	2496117	ХСЛ КШ 100.80.П.Г.(У1)П.Н	Кран шаровой Dn 100, Pn 8,0 МПа, тип присоединения – под приварку, рабочая среда – неагрессивный природный газ, климатическое исполнение – У1, тип управления – пневмопривод, тип установки - надземная	92
9	2494448	ХСЛ КШ 150.80.П.Г.(У1)РР.Н	Кран шаровой Dn 150, Pn 8,0 МПа, тип присоединения – под приварку, рабочая среда – неагрессивный природный газ, климатическое исполнение – У1, тип управления – ручной редуктор, тип установки - надземная	125
10	2496244	ХСЛ КШ 150.80.П.Г.(У1)ПГ.Н	Кран шаровой Dn 150, Pn 8,0 МПа, тип присоединения – под приварку, рабочая среда – неагрессивный природный газ, климатическое исполнение – У1, тип управления – пневмогидропривод, тип установки - надземная	195

*Справочник МТР ООО " Газпром комплектация" г. Москва.

ПНЕВМОПРИВОДЫ ТИПА ХСЛ ПП ДЛЯ КРАНОВ ШАРОВЫХ DN 50...100 ММ, PN 8,0...16,0 МПА

chandra
ООО "ЧАНДРА-ТАШКЕНТ"

Пневмоприводы типа ХСЛ ПП предназначены для управления шаровыми кранами DN 50, 80, 100 мм, PN от 8,0 до 16.0 МПа на трубопроводах по транспортировке неагрессивного природного газа и других неагрессивных сред.

Среда управления – транспортируемая среда (неагрессивный природный газ или автономного источника).

Температура рабочей среды - от-10°С до +80°С,, кратковременно до +100°С

Климатическое исполнение:

для умеренного климата У1 (температура окружающей среды от -45°С до + 40°С)

для умеренного и хоолодного климата УХЛ1 (температура окружающей среды от -60°С до + 40°С)

Присоединение пневмопривода к крану – согласно ISO 5211, либо по запросу заказчика.

Усилие на рукоятке встроенного механического ручного дублера – не более 450 Н.

№	Обозначение	Крутящий момент, Н х М				Масса, кг
		Pn 8,0 МПа	Pn 10,0 МПа	Pn 12,0 МПа	Pn 16,0 МПа	
1	ХСЛ ПП 50.10	250	250	-	-	23
2	ХСЛ ПП 50.16	250	250	400	500	23
3	ХСЛ ПП 80.10	620	760	-	-	30
4	ХСЛ ПП 80.16	620	760	960	1200	30
5	ХСЛ ПП 100.10	1060	1300	-	-	30
6	ХСЛ ПП 100.16	1060	1300	1600	2000	30

Технические характеристики пневмоприводов типа ХСЛ ПП соответствуют требованиям СТО Газпром 2-4.1-212-2008, изготавливаются и поставляются в соответствии с техническими условиями ТУ 3791-005-69318974-2013.

В конструкции приводов использованы преимущественно проверенные технические решения, испытанные временем и многолетним опытом эксплуатации на различных объектах, в том числе на объектах ПАО «Газпром».

По требованию заказчика возможны варианты комплектования пневмоприводов различными блоками управления: ЭПУУ, БУК.

Напряжение управляющего сигнала, В – 110 либо 24, 220.

Гарантийный срок эксплуатации пневмоприводов типа ХСЛ ПП – 24 месяца со дня ввода в эксплуатацию, но не более 36 месяцев с момента отгрузки.

ПНЕВМОГИДРОПРИВОДЫ ТИПА ХСЛ ПГП ДЛЯ КРАНОВ ШАРОВЫХ DN 150...400 ММ, PN 8,0...16,0 МПА

Пневмогидроприводы типа ХСЛ ПГП предназначены для управления шаровыми кранами DN 150, 200, 300, 400 мм, PN от 8,0 до 16.0 МПа на трубопроводах по транспортировке неагрессивного природного газа и других неагрессивных сред.

Среда управления – транспортируемая среда (неагрессивный природный газ или воздух из автономного источника).
Температура рабочей среды - от -10°С до +80°С, кратковременно до +100°С.
Климатическое исполнение:

- для умеренного климата У1
  (температура окружающей среды от -45°С до + 40°С)
- для умеренного и холодного климата УХЛ1
  (температура окружающей среды от -60°С до + 40°С)

Назначенный срок службы – 30 лет.
Срок службы до списания – не менее 40 лет.
Присоединение пневмогидропривода к крану – согласно ISO 5211, либо по запросу заказчика.
Усилие на рукоятке встроенного механического ручного дублера – не более 450 Н.

№	Обозначение	Крутящий момент, Н х М				Масса, кг	Объем ПМС, л
		Pn 8,0 МПа	Pn 10,0 МПа	Pn 12,5 МПа	Pn 16,0 МПа		
1	ХСЛ ПГП 150.8	3000	3800	–	–	120	1,0
2	ХСЛ ПГП 150.16	3000	3800	4750	6100	120	1,0
3	ХСЛ ПГП 200.8	4800	6050	–	–	150	1,5
4	ХСЛ ПГП 200.16	4800	6050	7550	9700	150	1,5
5	ХСЛ ПГП 300.8	11500	14000	–	–	210	4,0
6	ХСЛ ПГП 300.16	11500	14000	18350	23500	210	4,0
7	ХСЛ ПГП 400.8	45000	55000	–	–	270	4,0
8	ХСЛ ПГП 400.16	45000	55000	72000	88000	270	4,0

Технические характеристики пневмогидроприводов типа ХСЛ ПГП соответствуют требованиям СТО Газпром 2-4.1-212-2008, изготавливаются и поставляются в соответствии с техническими условиями ТУ 3791-006-69318974-2013.
В конструкции приводов использованы преимущественно проверенные технические решения, испытанные временем и многолетним опытом эксплуатации на различных объектах, в том числе на объектах ПАО «Газпром».
По требованию заказчика возможны варианты комплектования пневмогидроприводов различными блоками управления: ЭПУУ, БУК.
Напряжение управляющего сигнала, В – 110 либо 24, 220.
Гарантийный срок эксплуатации пневмогидроприводов типа ХСЛ ПГП - 24 месяца со дня ввода в эксплуатацию, но не более 36 месяцев с момента отгрузки.

ФИЛЬТР-ОСУШИТЕЛЬ ГАЗА ТИПА ЛС 12.14.000.АА

chandra
ООО "ЧАНДРА-ТАШКЕНТ"

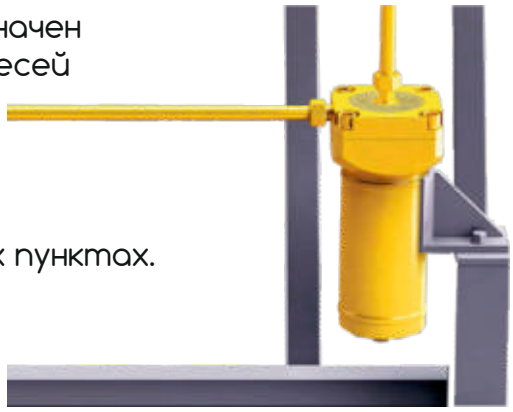

Фильтр – осушитель газа типа ЛС 12.14.000.АА предназначен для осушки от влаги и очистки от механических примесей импульсного (управляющего) газа, подаваемого в узел управления пневмо – и пневмогидроприводов шаровых кранов DN 50...1400 мм, PN до 16,0 МПа, устанавливаемых на магистральных газопроводах, газораспределитель-ных станциях и газорегуляторных пунктах.
Температура рабочей среды - от -10°С до +80°С, кратковременно до +100°С
Климатическое исполнение:
для умеренного климата У1
(температура окружающей среды от -45°С до + 40°С)
для умеренного и холодного климата УХЛ1
(температура окружающей среды от -60°С до + 40°С)
Конструкция фильтра – осушителя обеспечивает возможность дренирования влаги, удаления механических примесей и замены патрона с адсорбентом на действующем кране.

№ п/п	Код Справоч-ника МТР*	Обозначение	Климати-ческое исполнение	Условное давление PN, МПа	Габаритные размеры, мм			Масса, кг
					Высота	Диаметр	Длина	
1	4015909	ЛС 12.14.000АА-150-02	У1	8,0	302	83	155	8,5
2	4015910	ЛС 12.14.000АА-150-03	УХЛ1					
3	4015911	ЛС 12.14.000АА-150-04	У1	10,0				
4	4015912	ЛС 12.14.000АА-150-05	УХЛ1					
5	4015913	ЛС 12.14.000АА-150-06	У1	12,5				
6	4015914	ЛС 12.14.000АА-150-07	УХЛ1					
7	4015915	ЛС 12.14.000АА-150	У1	16,0				
8	4015916	ЛС 12.14.000АА-150-01	УХЛ1					
9	4015917	ЛС 12.14.000АА-1000	У1	8,0	390	121	190	20
10	4015918	ЛС 12.14.000АА-1000-01	УХЛ1					
11	4015919	ЛС 12.14.000АА-1000-02	У1	10,0				
12	4015920	ЛС 12.14.000АА-1000-03	УХЛ1					
13	4015921	ЛС 12.14.000АА-1000-04	У1	12,5				
14	4015922	ЛС 12.14.000АА-1000-05	УХЛ1					
15	4015923	ЛС 12.14.000АА-1000-06	УХЛ1	16,0				
16	4015924	ЛС 12.14.000АА-1000-07	У1					

* Справочник МТР ООО " Газпром комплектация" г. Москва.

Присоединение к импульсному трубопроводу: под приварку, под трубопровод ø 12х2 (каждый фильтр - осушитель укомплектован двумя ниппелями с накидными гайками).
По требованию заказчика возможно изготовления фильтра-осушителя под приварку к трубопроводу ø 14х2 мм, 14х3 мм, 20х3 мм, 22х4 мм, 25х5 мм, 28х4 мм и др., а также с другим типом присоединения.
Технические характеристики фильтров-осушителей типа ЛС 12.14.000.АА соответствуют требованиям СТО Газпром 2-4.1-212-2008, изготавливаются и поставляются в соответствии с техническими условиями ТУ 3742-007-69318974-2014.
Гарантийный срок эксплуатации фильтров-осушителей типа ЛС 12.14.000.АА 18 месяцев со дня ввода в эксплуатацию, но не более 24 месяцев с момента отгрузки.

НАСОСЫ ГИДРАВЛИЧЕСКИЕ РУЧНЫЕ ТИПА ЛС 12.14.000.Н

Насосы гидравлические ручные типа ЛС 12.14.000.Н (аналог МС 07.09.000АА и т.д.) предназначены для управления шаровыми кранами с пневмогидроприводом вручную путем перекачки гидрожидкости и создания давления гидрожидкости в подпоршневой полости цилиндра пневмогидропривода при невозможности управления приводом крана от энергии давления импульсного газа.
Рабочая среда – композиционная гидравлическая жидкость ПМС–20К (для исполнения У1), ПМС – 20РК (УХЛ1).
Климатическое исполнение:
для умеренного климата У1 (температура окружающей среды от -45^{0}С до + 40^{0}С)
для умеренного и холодного климата УХЛ1 (температура окружающей среды от -60^{0}С до + 40^{0}С)

№ п/п	Код Справоч-ника МТР*	Обозначение	Клим. исп.	Условный проход, DN, мм	Условное давление PN, МПа	Габаритные размеры, мм			Масса, кг
						Высота	Диаметр	Длина	
1	4079430	ЛС 12.14.000Н-300	У1	6	8	125	177	270	9,0
2	4079431	ЛС 12.14.000Н-300-01	УХЛ1	6	8	125	177	270	9,0
3	4079432	ЛС 12.14.000Н-300-02	У1	6	16	125	177	270	9,0
4	4079433	ЛС 12.14.000Н-300-03	УХЛ1	6	16	125	177	270	9,0
5	4079434	ЛС 12.14.000Н-1400	У1	12	12,5	300	240	295	16,5
6	4079435	ЛС 12.14.000Н-1400-01	УХЛ1	12	12,5	300	240	295	16,5

Технические характеристики насосов типа ЛС 12.14.000.Н соответствуют требованиям СТО Газпром 2-4.1-212-2008, изготавливаются и поставляются в соответствии с техническими условиями ТУ 4141-008-69318974-2014. По заказу возможна комплектация насосов гидравлических баками расширительными.
Возможна доработка насосов к кранам шаровым с пневмогидроприводами устаревшей конструкции (снятыми с производства) разных изготовителей (российских и зарубежных).
Гарантийный срок эксплуатации насосов гидравлических типа ЛС 12.14.000.Н – 18 месяцев со дня ввода в эксплуатацию, но не более 24 месяцев с момента отгрузки.

СТОЯК ОТБОРА ГАЗА ТИПА ЛС 10.15.00.000

chandra
ООО "ЧАНДРА-ТАШКЕНТ"

Стояк отбора газа (далее по тексту СОГ) типа ЛС 10.15.00.000 предназначен для отбора газа из магистральных трубопроводов. Изготовление и поставка СОГ производится по техническим условиям ТУ 1469-009-69318974-2015. Герметичность затворов по ГОСТ Р 54808-2011 - класс А.
Рабочая среда - неагрессивный природный газ.
Температура потока рабочей среды - от -10°С до +80°С, кратковременно до +100°С
Климатическое исполнение:
для умеренного климата У1 (температура окружающей среды от -45°С до + 40°С) для умеренного и холодного климата УХЛ1 (температура окружающей среды от -60°С до + 40°С)
Назначенный срок службы – 30 лет.
Гарантийный срок эксплуатации - 24 месяца со дня ввода в эксплуатацию, но не более 36 месяцев с момента отгрузки.
Контроль всех сварных швов и нормы их качества - в соответствии с СТО Газпром 2-2.4-083-2006, уровень качества - А.
Разработка и согласование конструкции СОГ с заказчиком выполняется с помощью опросного листа, что позволяет учесть и реализовать при изготовлении все технические требования. По согласованию с заказчиком возможна поставка СОГ с заводской изоляцией подземной части усиленного типа.
По согласованию с заказчиком конструкция и размеры могут корректироваться.

ВАРИАНТЫ ИСПОЛНЕНИЙ:

Вариант 1: Стояк отбора газа ЛС 10.15.00.000
Обозначение: 50-4,0-(3DN10)-2600-У1
Стояк отбора газа условным диаметром DN50 на условное давление PN 8.0 МПа с одним краном шаровым DN50 мм и с тремя отводами отбора газа DN10 мм, общей высотой 2600, климатического исполнения У1.

Код Справочника МТР	Наименование	Обозначение	Климатическое исполнение	Условное давление PN, МПа
4080466	ЛС 10.15.00.000	50-4,0-(3DN10)-2600-У1	У1	4,0
4080467	ЛС 10.15.00.000-01	50-4,0-(3DN10)-2600-УХЛ1	УХЛ1	
4080468	ЛС 10.15.00.000-02	50-6,3-(3DN10)-2600-У1	У1	6,3
4080469	ЛС 10.15.00.000-03	50-6,3-(3DN10)-2600-УХЛ1	УХЛ1	
4080470	ЛС 10.15.00.000-04	50-8,0-(3DN10)-2600-У1	У1	8,0
4080471	ЛС 10.15.00.000-05	50-8,0-(3DN10)-2600-УХЛ1	УХЛ1	
4080472	ЛС 10.15.00.000-06	50-10,0-(3DN10)-2600-У1	У1	10,0
4080473	ЛС 10.15.00.000-07	50-10,0-(3DN10)-2600-УХЛ1	УХЛ1	
4080474	ЛС 10.15.00.000-08	50-12,5-(3DN10)-2600-У1	У1	12,5
4080475	ЛС 10.15.00.000-09	50-12,5-(3DN10)-2600-УХЛ1	УХЛ1	

Вариант 2: Стояк отбора газа ЛС 10.15.00.000-Ф
Обозначение: 2DN50-4,0-(2DN10)-Ф-2920-У1
Стояк отбора газа условным диаметром DN50 на условное давление PN 8.0 МПа с двумя кранами шаровыми DN50 мм и с двумя отводами отбора газа DN10 мм с фланцевым разъемом, общей высотой 2920, климатического исполнения У1.

Наименование	Обозначение	Климатическое исполнение	Условное давление PN, МПа
ЛС 10.15.00.000-Ф	2DN50-4,0-(2DN10)-Ф-2920-У1	У1	4,0
ЛС 10.15.00.000-01-Ф	2DN50-4,0-(2DN10)-Ф-2920-УХЛ1	УХЛ1	
ЛС 0.15.00.000-02-Ф	2DN50-6,3-(2DN10)-Ф-2920-У1	У1	6,3
ЛС 10.15.00.000-03-Ф	2DN50-6,3-(2DN10)-Ф-2920-УХЛ1	УХЛ1	
ЛС 10.15.00.000-04-Ф	2DN50-8,0-(2DN10)-Ф-2920-У1	У1	8,0
ЛС 10.15.00.000-05-Ф	2DN50-8,0-(2DN10)-Ф-2920-УХЛ1	УХЛ1	
ЛС 10.15.00.000-06-Ф	2DN50-10,0-(2DN10)-Ф-2920-У1	У1	10,0
ЛС 10.15.00.000-07-Ф	2DN50-10,0-(2DN10)-Ф-2920-УХЛ1	УХЛ1	
ЛС 10.15.00.000-08-Ф	2DN50-12,5-(2DN10)-Ф-2920-У1	У1	12,5
ЛС 10.15.00.000-09-Ф	2DN50-12,5-(2DN10)-Ф-2920-УХЛ1	УХЛ1	

Вариант 3: Стояк отбора газа ЛС 10.15.00.000-М
Обозначение: DN50/DN25-4,0-(3DN10)-М-2860-У1
Стояк отбора газа условным диаметром DN50 на условное давление PN 8.0 МПа с двумя кранами шаровыми DN50 мм и DN25, с тремя отводами отбора газа DN10 мм под манометр, общей высотой 2860, климатического исполнения У1.

Наименование	Обозначение	Климатическое исполнение	Условное давление PN, МПа
ЛС 0.15.00.00-М	DN50/DN25-4,0-(3DN10)-М-2860-У1	У1	4,0
ЛС 10.15.00.000-01-М	DN50/DN25-4,0-(3DN10)-М-2860-УХЛ1	УХЛ1	
ЛС 10.15.00.000-02-М	DN50/DN25-6,3-(3DN10)-М-2860-У1	У1	6,3
ЛС 10.15.00.000-03-М	DN50/DN25-6,3-(3DN10)-М-2860-УХЛ1	УХЛ1	
ЛС 10.15.00.000-04-М	DN50/DN25-8,0-(3DN10)-М-2860-У1	У1	8,0
ЛС 10.15.00.000-05-М	DN50/DN25-8,0-(3DN10)-М-2860-УХЛ1	УХЛ1	
ЛС 10.15.00.000-06-М	DN50/DN25-10,0-(3DN10)-М-2860-У1	У1	10,0
ЛС 10.15.00.000-07-М	DN50/DN25-10,0-(3DN10)-М-2860-УХЛ1	УХЛ1	
ЛС 10.15.00.000-08-М	DN50/DN25-12,5-(3DN10)-М-2860-У1	У1	12,5
ЛС1 0.15.00.000-09-М	DN50/DN25-12,5-(3DN10)-М-2860-УХЛ1	УХЛ1	

ЗАТВОР ДИСКОВЫЙ ТИПА ХСЛ 3Д DN 40...1200 ММ, PN 0,6...1,6 МПА

chandra
ООО "ЧАНДРА-ТАШКЕНТ"

Дисковые затворы предназначены для использования в качестве запорных устройств и регулирующей, а так же запорно-регулирующей арматуры в технологических системах: металлургической, газовой, нефтяной отраслях, горячего и холодного водоснабжения.
Затворы дисковые с эластичным «мягким» уплотнением по корпусу и симметрично расположенным диском. Направление движения рабочей среды двухстороннее.
Рабочая среда – неагрессивная: воздух, вода, пар, природный газ и газообразные нефтепродукты, газообразный аммиак, коксовые агрессивные: аммиак, кислоты, щелочи, нефть, нефтепродукты, природный газ, углеводороды, спирты, морская вода.
Класс герметичности затворов дисковых – А (ГОСТ 9544-2005)
Температура рабочей среды – до +200 °С (в зависимости от материала корпуса)
Климатическое исполнение:
Для умеренного климата У1 (температура окружающей среды от -45 °С до +40°С)
Для умеренного и холодного климата УХЛ1 (температура окружающей среды от -60 °С до +40°С)
Для тропического климата Т1 (температура окружающей среды от -40 °С до +50°С)
Варианты присоединения к трубопроводу:
Межфланцевое/фланцевое/с ответными фланцами
Структура условного обозначения затворов дисковых

1	2	3		4		5	6	7	8	9	10
ХСЛ 3Д	М	200	/	16	-	3	1	6	1	(У)	Р

1	2	3	4	5
Тип арматуры: ХСЛ 3Д - затвор дисковый	Тип присоединения: М - межфланцевое Ф - фланцевое	Условный диаметр (Dn): 32/40 мм - 1200 мм	Рабочее давление (Pn): 6 кг/см² - 0,6 МПа 10 кг/см² - 1,0 МПа 16 кг/см² - 1,6 МПа	Материал корпуса: 1 - сталь углеродистая 2 - сталь легированная 3 - чугун серый 4 - чугун высокопрочный 5 - алюминий 6 - нержавеющая сталь

6	7	8	9	10
Тип уплотнение: 1 - уплотнение по корпусу 2 - уплотнение по диску	Материал диска: 1 - сталь углеродистая 2 - сталь коррозионная	Материал уплотнения и покрытия диска: 1 - Резиновая смесь на основе этиленпропиленового каучука (СКЭПТ)	Климатическое исполнение: У1 - от -45 °С до +40°С УХЛ1 - от -60 °С	Тип управления: Р - ручной привод (рукоятка) РР - ручной редуктор (червячный)

Затворы дисковые ХСЛ 3Д изготавливаются и поставляются в соответствии с техническими условиями ТУ 3741-002-69318974-2011.
Гарантийный срок эксплуатации затворов дисковых ХСЛ 3Д – 24 месяца со дня ввода в эксплуатацию, но не более 36 месяцев с момента отгрузки.
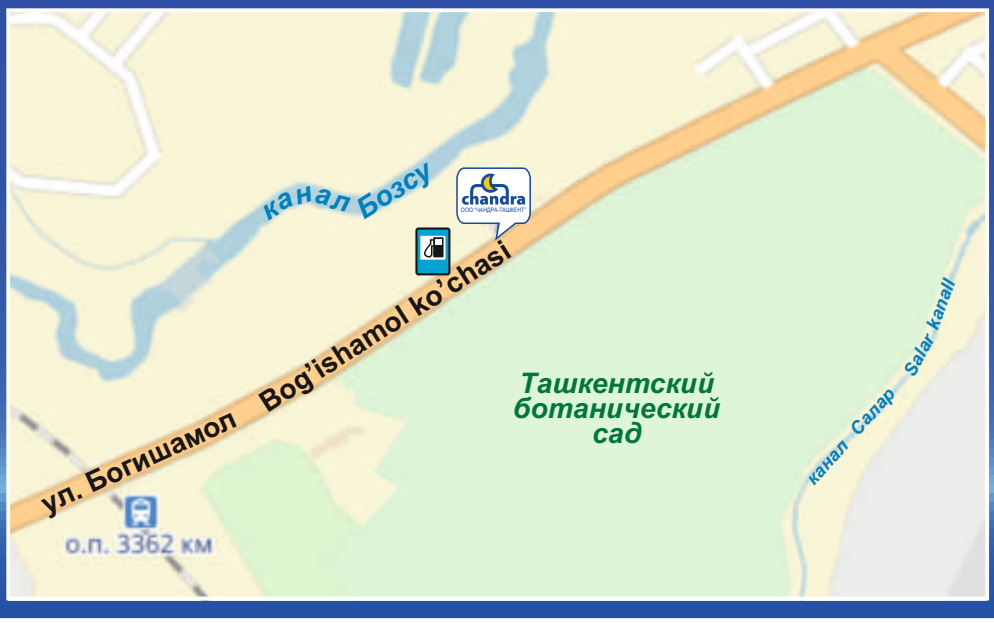
Адрес:
Республика Узбекистан, 100209,
г. Ташкент, Юнусабадский район,
ул. Богишамол, д.151,
Тел.: +998 97 455-39-13
Тел.: +998 71 289-12-70
E-mail: office@chandra.uz
www.chandra.uz