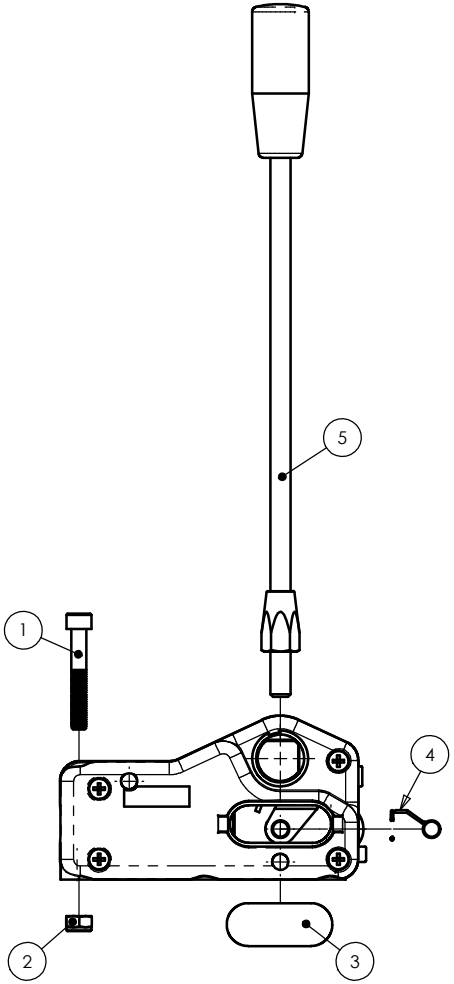

VISTA ESPLOSA
(exploded view)

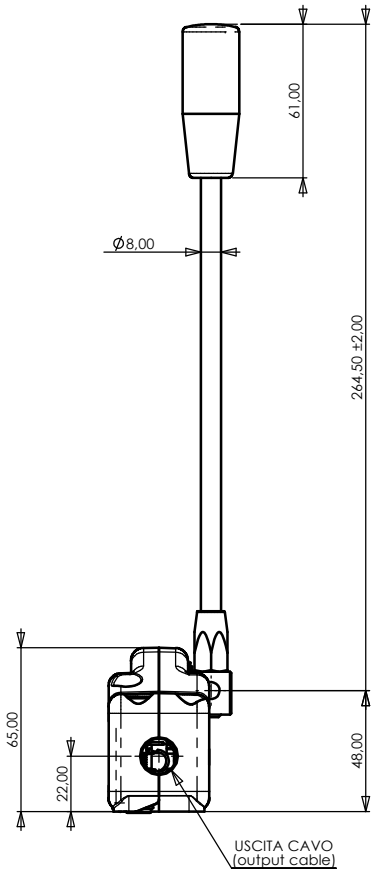

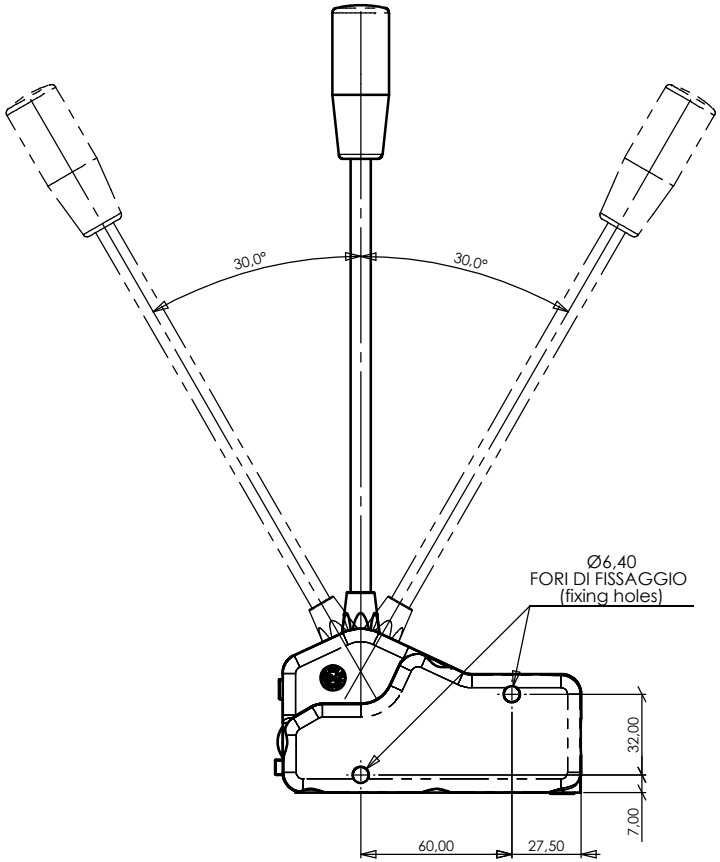

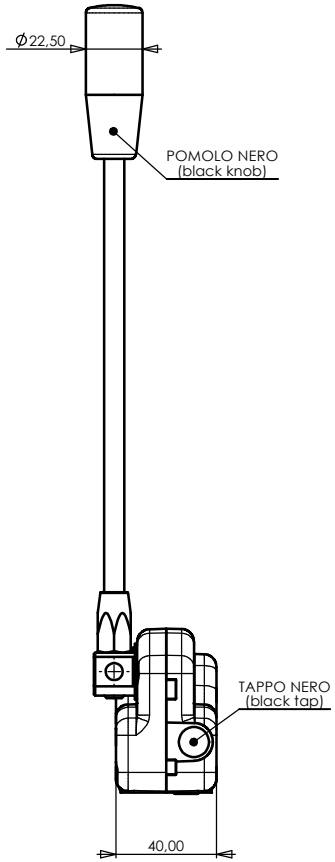

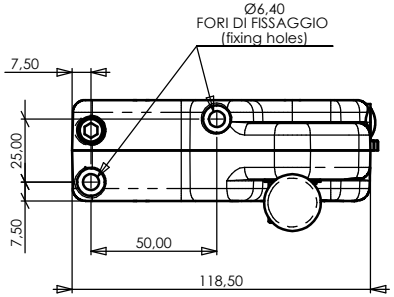

NOTA:
I COMPONENTI IN DISTINTA SONO FORNITI SEPARATAMENTE.
(Note:
The components in list are supplied separately).

COPIA AUTORIZZATA
(AUTHORIZED COPY)

Proprietà Indemar Industriale S.p.A. Divieto di riprodurlo anche in parte o di renderlo noto a terzi, senza autorizzazione scritta.

Property Indemar Industriale S.p.A. Prohibition of even partial reproduction and to make it know to third persons, without our written authorization.

Art._n	Q.tà / Q.ty	Num._parte / Part number	Descrizione / Description
1	1	3078	Vite T.C.E.I. 6MA x 40 / Screw
2	1	461089	Dado autobloccante 6MA / Self-locking nut 6MA
3	1	3064	Coperchio a scatto / Plastic cover
4	1	3084	Perno Ø6,00 / Pin Ø6,00
5	1	3287 + 211029	Asta + pomolo / Rod + knob

Caratteristiche Generali (general specifications)	Valori (data)
CORSA TOT. MAX. (maxstroke)	25 mm
CARICO DI LAVORO MAX. SUL CAVO (working maxload on cable)	250 N
RAPPORTO DI LEVA (lever ratio)	9,0 : 1
TEMPERATURA OPERATIVA (working temperature area)	-30° - +80° C
LUBRIFICAZIONE (lubrication)	HHS 2000
TOLLERANZE GENERALI LINEARI (Dove non indicate) : FINO A 100 ± 0,15 OLTRE ± 0,15 % [general linear tolerances (where don't indicate)]: until 100 ± 0,15 over ± 0,15 %	
TOLLERANZE GENERALI ANGOLARI (Dove non indicate): ± 0,5° [general angular tolerances (where don't indicate)]: ± 0,5°	

MODIFICA	DATA	FIRMA UFF. TECN.	FIRMA CONTR. QUAL.	DESCRIZIONE DELLA MODIFICA
B	24/06/08			modif.: aggiornato disegno; aggiunta vista; R.d.M. n° 621/08.
A	15/01/08			modif.: conv. in nuovo programma; agg. viste e tabella caratteristiche gen.; R.d.M. n° 534/07.

	FIRMA	CATEGORIA	DESCRIZIONE:	NUMERO DI DISEGNO:
DISEGNATO DA	MANDOLETTI	IS	LEVA SINGOLA SENZA BLOCCO	3047
CONTROLLATO DA	REBOTTARO	CLIENTE		FOGLIO 1 DI 1
APPROVATO DA				FILE: 3047.dwsld
NORMALIZZAZIONE		RIPRODUZIONE VIETATA	SCALA:1:1.5 PROIEZIONE	FILE
FORMATO FOGLIO	A2	COMMESSA QUANTITA'	EUROPEA	EDIZIONE: 13.11.1997