Подключение разъемов блока управления 4-датчиковой системы

<u>При установке датчиков в задний бампер:</u>
Подсоедините красный провод к проводу включения ламп заднего хода (+12 В).
Подсоедините чёрный провод к проводу массы автомобиля или непосредственно на кузов автомобиля.
Зеленый (коричневый) провод не подключать!
Переключатель режима работы H должен находиться в положении REAR.

<u>При установке датчиков в передний бампер:</u>
Подсоедините красный провод к проводу включения ACC автомобиля или зажигания (+12В).
Подсоедините чёрный провод к проводу массы автомобиля или непосредственно на кузов автомобиля.
Подсоедините зеленый (коричневый) провод к проводу включения ламп стоп-сигнала (+12 В).
Переключатель режима работы H должен находиться в положении FRONT 0,6 или FRONT 0,9.

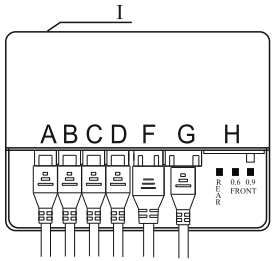

A, B, C, D - разъём соединения с датчиками
F - разъём провода питания
G - разъём дисплея
H - переключатель выбора режима работы
REAR (датчики в заднем бампере)
FRONT 0,6 (датчики в переднем бампере, дистанция срабатывания 60 см.)
FRONT 0,9 (датчики в переднем бампере, дистанция срабатывания 90 см.)
I - Потенциометр регулировки чувствительности датчиков.

Установка дисплея AAALINE SLED-14

Место установки дисплея SLED-14 выбирается с учетом максимального удобства считывания информации. Дисплей может быть установлен тремя способами:
1. На переднюю панель автомобиля или на зеркало заднего вида.
2. На обшивку потолка над лобовым стеклом*.
3. На обшивку потолка над задним стеклом**.

* С помощью монтажной скобы,входящей в комплект поставки.
** С помощью монтажной скобы,входящей в комплект поставки.Правильное изображение получается в зеркале заднего вида, при замене местами датчиков левой и правой стороны.

Настройка и завершение установки

<u>Настройка системы:</u>
Выберите соответствующий установке режим работы системы переключателем H на блоке управления.
При высоте установки датчиков в бампере выше 60 см. переключатель необходимо поставить в положение FRONT 0,9.
<u>Настройка степени чувствительности датчиков:</u>
Регулировка чувствительности осуществляется поворотом потенциометра через отверстие в торце блока. Поворот потенциометра по часовой стрелке означает снижение чувствительности. Данную регулировку необходимо производить с помощью специальной отвертки из комплекта поставки.
<u>Установка блока управления:</u>
Снимите защитную крышку блока управления. Надежно подсоедините кабели в указанном порядке, закройте и закрепите защитную крышку блока управления. Снимите защитную полосу с клеящей ленты на блоке управления и установите блок в багажном отделении автомобиля, предварительно очистив и подготовив поверхность планируемого места установки.
ВНИМАНИЕ! Устанавливайте блок управления в изолированном сухом месте. Попадание воды может привести к замыканию и выходу из строя данного оборудования. Гарантия на эти поломки не распространяется.

AAALINE™

Интеллектуальные системы помощи при парковке AAALINE (4-датчиковые системы помощи при парковке)

Руководство пользователя и
Инструкция по установке

Технические характеристики

Напряжение питания: 12-14,5 В
Защита от неправильного подключения встроенным электронным предохранителем
Длина провода дисплея/звукового излучателя - 5,0/1,5 м
Длина провода датчика - 4.5 м
Рабочая температура: -40°~+80°C
Компания оставляет за собой право без предварительного уведомления вносить в изделие конструктивные и иные изменения, не нарушающие его работоспособность и возможность применения по назначению.

Гарантийный талон

AAALINE SLED-14, AAALINE SLED-14 inside AAALINE MLCD-14	Серийный номер
Торговая организация-продавец Печать	
Гарантия компании AAALINE не распространяется на Товар, если его неисправность была вызвана одним из следующих факторов: - повреждениями, вызванными небрежной эксплуатации Товара - механическими повреждениями - внесением изменений в конструкцию Товара - неправильной установки Товара Настоящим подтверждаю, что я получил «Руководство пользователя» и ознакомился с информацией об	
Дата установки:_____	Подпись покупателя:

Принцип работы системы помощи при парковке AAALINE

Система парковки, установленная в переднем бампере, активируется при включенном зажигании и нажатой педали тормоза. И продолжает работу после отпускания педали тормоза еще в течение 6-7 секунд. Контроль наличия препятствий спереди а/м осуществляется на расстоянии до 0,6/0,9 метра (выбирается при установке). Система парковки, установленная в заднем бампере, активируется автоматически при включении задней передачи. Контроль наличия препятствий сзади а/м осуществляется на расстоянии до 1,5(2,0) метра.

Система помощи при парковке AAALINE MLCD-14 для установки в задний бампер автомобиля

Цветные сегменты в задней части силуэта автомобиля на дисплее (4 зоны, каждая из которых отображает информацию от определенного датчика) указывают направление расположения препятствия и степень приближения к нему. По мере приближения к препятствию на дисплее последовательно загораются цветные сегменты, и увеличивается частота звукового сигнала. Цифрами на дисплее отображается расстояние до ближайшего препятствия. При приближении к препятствию на рас-стояние менее 0,3 метра звуковой сигнал становится непрерывным*, и на дисплее отображается символ "0,0". Во избежание столкновения необходимо прекратить движение.

Система помощи при парковке AAALINE SLED-14 для установки в передний или задний бампер автомобиля

Система AAALINE SLED-14 информирует пользователя о наличие препятствия визуальной индикацией и подачей звукового сигнала. Индикатор имеет 6 ступеней визуального оповещения, сопровождаемого соответствующим звуковым сигналом. Каждая из ступеней активируется в зависимости от расстояния до ближайшего к автомобилю препятствия. Индикация выполнена по принципу светофора: красный цвет - опасное расстояние, желтый - внимание, зеленый - безопасное расстояние до препятствия. Визуальная индикация демонстрирует наличие препятствия с левой/правой стороны автомобиля. Также,по мере приближения к препятствию увеличивается частота подачи звукового сигнала. При приближении к препятствию на расстояние менее 0,3 метра звуковой сигнал становится непрерывным. Во избежание столкновения необходимо прекратить движение.

ОСТОРОЖНО!

Проявляйте повышенное внимание при вождении автомобиля в непосредственной близости от объектов находящихся на дороге.
Помните, что некоторые объекты могут быть не обнаружены датчиками в зависимости от факторов, ограничивающих эффективность работы датчика, включая расстояния до них, их размер и материал. Всегда проверяйте отсутствие каких-либо препятствий вокруг автомобиля перед началом движения в любом направлении.

ВАЖНАЯ ИНФОРМАЦИЯ

Гарантия на новый автомобиль не распространяется на случаи любых дорожно-транспортных происшествий или повреждений, полученных автомобилем или находящимися в нём людьми, которые были вызваны отказом системы помощи при парковке. Всегда будьте осторожны и внимательны при вождении автомобиля.

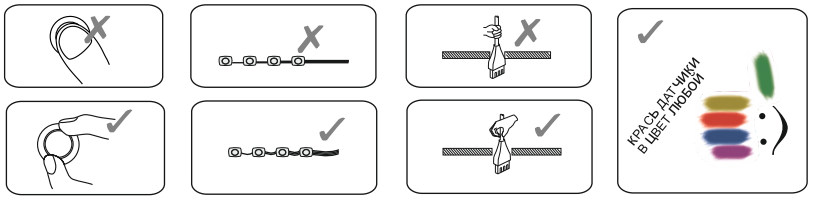

ИНСТРУКЦИЯ ПО УСТАНОВКЕ

Установка датчиков в бампера автомобиля

При установке датчиков в передний бампер произведите разметку мест установки согласно рекомендациям на рисунке 1. При установке датчиков в задний бампер придерживайтесь рекомендаций на рисунке 2.

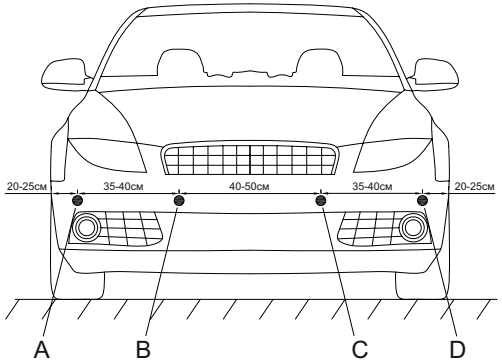

Рисунок 1.

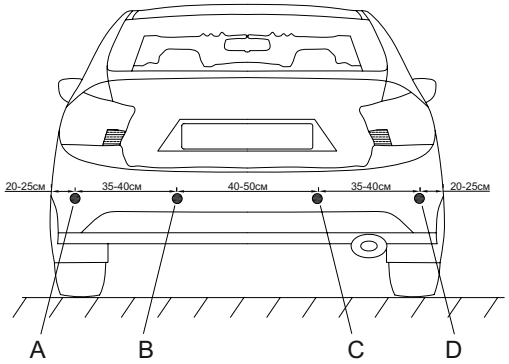

Рисунок 2.

Во избежание ложных срабатываний датчики системы помощи при парковке оптимизированы по чувствительности и углу обзора. Датчик «видит» препятствие, начиная с 1,5 - 2,0 метра с углом обзора 50-60 градусов (зависит от размеров и материала препятствия.
Датчик следует устанавливать рабочей поверхностью перпендикулярно поверхности земли. Рекомендуемая высота установки датчиков составляет 50 см, допустимая высота установки 30-70 см.(требует выполнения некоторых условий). В случаях, связанных с высотой и формой бампера автомобиля, рекомендуется наклон оси датчика от земли (при высоте установки ниже 45 см) либо наклон оси датчика к земле (при высоте установки выше 60 см). Допускается использование корректирующих угол наклона колец, входящих в комплект 8-датчиковой системы. Дополнительно подобрать оптимальный режим работы системы поможет регулировка чувствительности с помощью потенциометра в торце блока управления (данную регулировку необходимо проводить с помощью специальной отвертки, входящей в комплект поставки) или контактной перемычкой под защитной крышкой.
Возможные варианты установки датчиков по высоте приведены на рисунке 3.

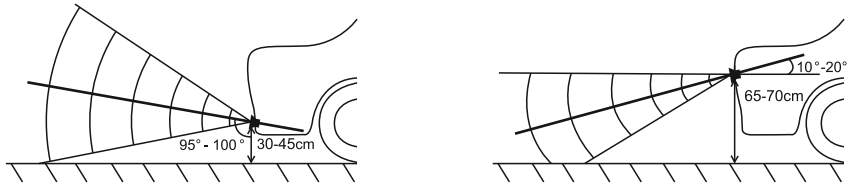

Рисунок 3.

Особенности установки классических датчиков (**Инструкция по установке датчиков внутренней установки прилагается дополнительно**)

ВАЖНО!

Для классических датчиков и датчиков внутренней установки используются блоки управления с разными заводскими настройками. Замена блоков не допускается!

Просверлите отверстия для каждого датчика с помощью фрезы из комплекта. Проведите провода датчика через отверстия. Вставьте датчик в отверстие. строго соблюдая буквенную маркировку.
1. Не нажимайте на центр датчика во время установки.
2. Оставьте доступ к разъему датчика.
3. Не тяните и не дергайте за провод датчика, беритесь за разъем.

Датчики устанавливайте в бампер и подсоединяйте к блоку управления строго согласно маркировке. Буквы (A, B, C, D) на датчиках соответствуют местам установки в бампер и соответствующим разъемам в блоке.
Датчики всех систем помощи при парковке AAALINE могут быть покрашены в цвет кузова автомобиля. Покраска, а также наличие на поверхностного загрязнения на датчиках не влияют на работоспособность системы.