Nice
Gate&Door
Каталог 2011-2012

Системы автоматизации и управления въездными, гаражными воротами и шлагбаумами бытового и промышленного назначения.

Nice
Home Automation

Nice to meet You

Nice [nais]
1. Attractive, agreeable, pleasing, friendly, kind, courteous, solicitous.
2. Good, refined, charming.
3. Virtuous, exacting.

Nice [nais]
1. bello, grazioso, attraente, gradevole, simpatico, cortese, gentile, premuroso
2. buono, raffinato, squisito
3. onesto, retto, corretto

Nice [nais]
1. Beau, gracieux, attirant, joli, agréable, charmant, sympathique, aimable, gentil, charmant
2. Bon, raffiné, délicieux
3. Convenable, correct

Nice [nais]
1. amable, agradable, bonito, simpatico
2. cortese, gentil
3. onesto

Nice [nais]
1. schön, hübsch, anziehend, geschmackvoll, angenehm, sympathisch, höflich, freundlich, zuvorkommend
2. gut, raffiniert, erlesene
3. ehrlich, rechtschaffen, korrekt

Nice [nais]
w języku angielskim oznacza:
1. miły
2. przyjemny
3. ładny

Nice [nais]
1. хороший, приятный, милый, славный
2. хорошо сделанный, точный, удачно выполненный
3. изящный, сделанный со вкусом; элегантный

Условные обозначения

NEW	Новинка	Sole myo	Предусматривается использование системы Solemyo	Opera	Предусматривается использование системы Opera
Blue BUS	С технологией подключения Nice BlueBUS	24V	Питание 24 В пост. тока	230V	Питание 230 В пер. тока
400V	Питание 400 В пер. тока	NRC	Nice Radio Connection		

Как найти нужное вам изделие

1. Если вы знаете название изделия, можете быстро его отыскать в указателе на странице 4;

2. Если вы знаете артикул изделия, но не знаете его названия, на страницах 218/221 приводится алфавитный перечень по артикулам;

3. Если вы не знаете ни названия, ни артикула изделия, найдите в указателе интересующее вас назначение; на начальных страницах каждого раздела вы найдете **простое руководство по выбору:** следуя в направлении стрелок, определите модель, отвечающую вашим потребностям.

Для наружного монтажа, с шарнирным рычагом, рекомендуется для стоек небольших размеров, поставляется в комплекте

Для створок до 1,8 м, 24 В пост. тока, самоблокирующийся, со встроенным блоком управления, оснащенным BlueBUS, рассчитан на работу с Solemyo и Opera. Механический концевой выключатель положения закр.
WalkyKit
стр. 44/47

- для 1 створки → **WALKY1024KCE**
- для 2 створок → **WALKY2024KCE**

Типологии упаковок

A. Количество изделий в упаковке.
Изделия, покупаемые в указанном или кратном количестве.

Код	Описание	Шт./уп.
ON1	1 канал, 433,92 МГц, графит	10

B. Количество упаковок на поддоне.
(Только для изделий механической линии). При заказе такого или кратного количества, покупателю предоставляются наилучшие условия заказа, а также удобная, незамедлительная отгрузка товара.

В отличие от позиции **Количество изделий в упаковке** не является минимальным количеством (за исключением комплектов).

Код	Описание	Шт./поддон
TO4024	Самоблокирующийся, 24 В пост. тока, с магнитным энкодером, механический упор положения откр.	20

Руководство для прочтения каталога ∧

Nice Different

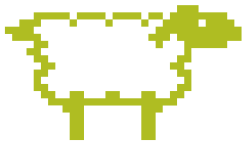

Nice

Nice
Gate&Door

6|21 О компании Nice

22|67 Системы для распашных ворот

68|87 Системы для откатных ворот

88|101 Шлагбаумы

102|129 Системы для гаражных и промышленных ворот

130|171 Системы управления

172|197 Аксессуары

198|217 Блоки управления

218|221 Алфавитный указатель

Nice

I’m Nice

Интегрированные решения для дома.
Простота в использовании, эстетическое качество, надежность.

Nice

«Nice предлагает новую интерпретацию взаимоотношений человека и его домашнего окружения, отличающуюся простотой использования, ясностью, эстетическим качеством. Скучные и сложные действия становятся интересными и занимательными, превращаясь в деятельность, приносящую пользователю удовлетворение»

Из газеты "Иль Соле 24 Оре" - Специальное приложение "Нова", авторы Марко Беттиол и Стефано Мичелли, 1 февраля 2007 г.

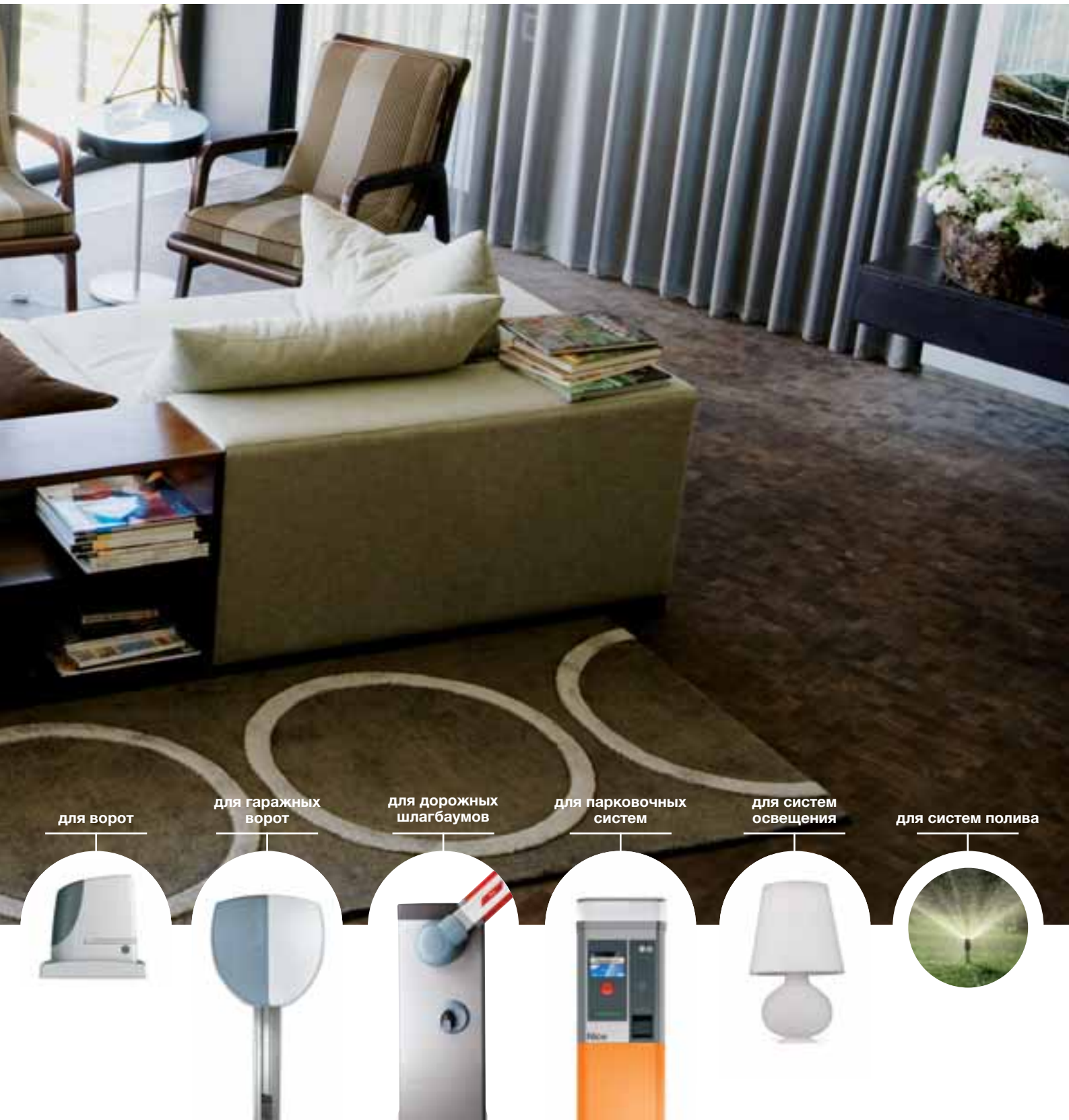

История Nice

Мир систем автоматизации для дома подразделяется на до и после Nice: действительно, множество распространенных на сегодняшний день решений было внедрено компанией Nice и лишь затем применено другими производителями; многие являются исключительными решениями Nice, защищенными многочисленными патентами.
На этих страницах мы вам продемонстрируем некоторые из них.

1995

Удобный дизайн: без усилий, одним касанием.
Уже в первом поколении своих двигателей Nice предусмотрела механизмы разблокировки, состоящие из простого ключа, легко приводимые в действие одним лишь движением руки.
Больше не будет никаких ожиданий в ненастье, усилий или долгих поисков ключа, который никак не находится именно тогда, когда мы должны войти в дом с сумками, полными покупок, или с ребенком на руках...

1993

Продукция Nice.
С Nice передатчик становится предметом, который мы с гордостью выставляем напоказ: функциональным, мощным и при этом миниатюрным и элегантным.
Именно передатчики Nice, которые покупатели замечали в автомобиле или на брелоке у друга, стали для компании первым “средством коммуникации”, стимулируя спрос у конечного потребителя через самое мощное из средств коммуникации - людскую молву.

2003

Системы передачи через BUS: еще проще.
В 2003 году компанией Nice была представлена система Nice BlueBUS, которая изменила само представление об автоматизированных системах, обеспечивая простой и быстрый монтаж: для подключения всех устройств системы достаточно всего двух проводов, с возможностью подключения дополнительных устройств в любой момент. Отсутствие полярности и клеммы, маркированные и отмеченные разными цветами, еще больше упрощают процедуру подключения, снижая до минимума риск ошибки.

2005

Модульное управление:
выбор и рациональность.
Nice преодолевает концепцию готового изделия, создавая концепцию модульных систем: в наличии есть множество вариантов, нет проблем в управлении складскими запасами.
Такая технология лежит в основе серии передатчиков NiceWay, в которой единичные компонуемые детали создают широкий и полный ассортимент изделий, изготовленных в соответствии с требованиями заказчика.

2007

Opera рисует будущее автоматизации.
Предвосхищая запросы установщиков, инновационная система Opera позволяет дистанционно управлять и контролировать системы автоматизации при помощи ПК и КПК, и обеспечивает конечному пользователю больший комфорт, благодаря дистанционному управлению и контролю автоматики при помощи мобильного телефона, ПК, КПК или смартфона.

Nice Сегодня

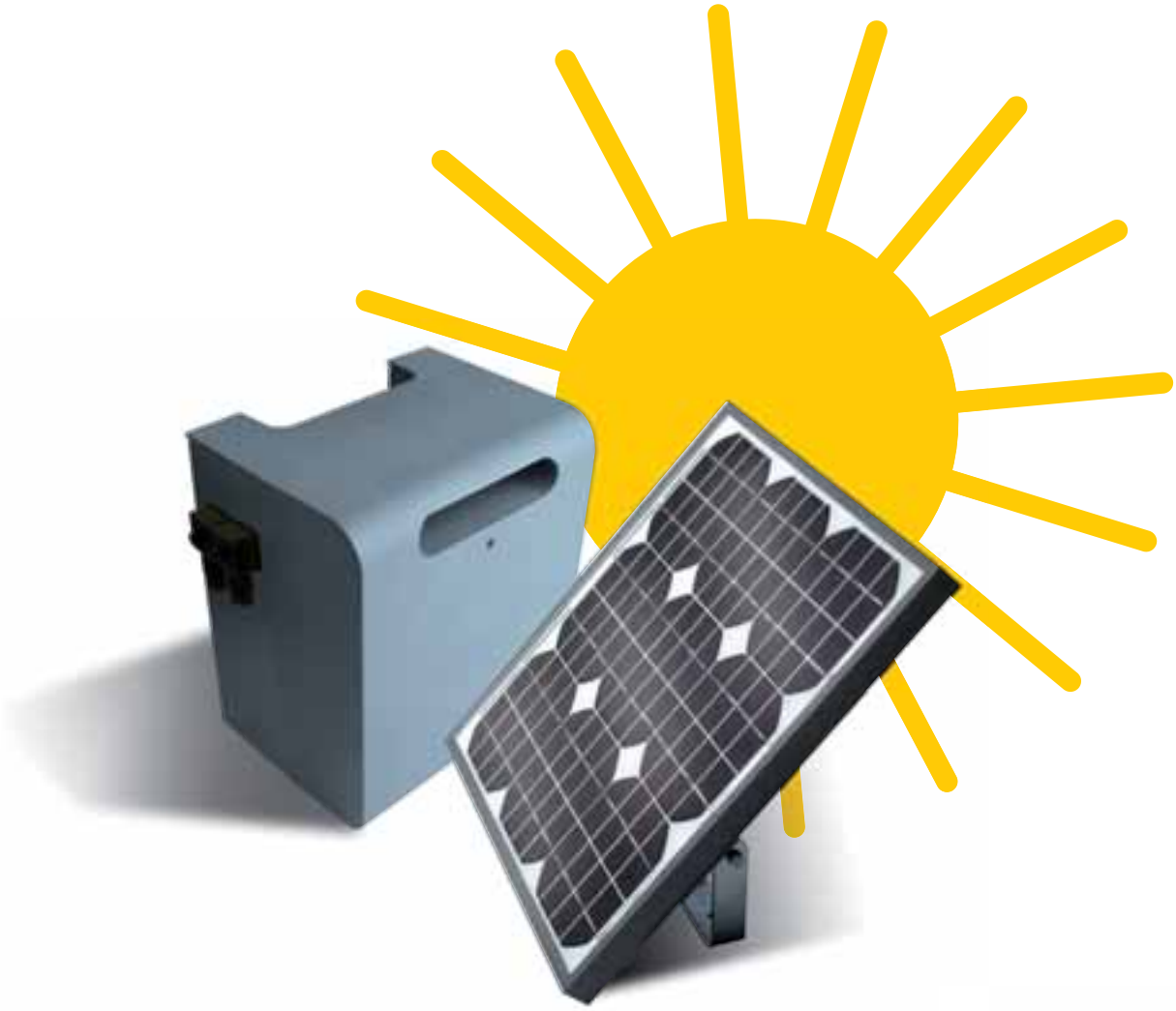

Энергия в природе

NRC и Solemyo = экономия времени, нетронутые стены!

Солнечная энергия гарантирует монтаж автоматики даже в самых отдаленных от электросети местах.

Применение беспроводного соединения с системами Nice Radio Connection (NRC) помогает избежать издержек и неудобств, связанных с необходимостью осуществлять строительные работы или применять неэстетичные короба для кабелей.

Благодаря NRC и Solemyo, Nice делает процесс монтажа простым и удобным, в особенности, в уже существующих зданиях, устраняя любые сложности, возникающие при установке систем автоматизации.

Экологически чистая и крайне "умная" система, позволяющая потребителю существенно сэкономить!

Абсолютный контроль

Полное управление домом одним касанием.

С Nice можно управлять системой охранной сигнализации и автоматикой для ворот, гаража, маркиз, жалюзи, а также управлять системами орошения, освещения и электрической нагрузкой. Все всегда под контролем!

Безопасность дома

NiceHome System, союз безопасности и автоматики.

NiceHome System сочетает простоту и полноту систем управления Nice с профессиональностью систем охранной сигнализации, разработанных, благодаря тридцатилетнему опыту работы предприятий группы компаний.

Помимо охранной сигнализации пользователь может напрямую управлять до 18 устройствами автоматизации, освещением и другими электрическими нагрузками. И все это при помощи 100% беспроводного решения: максимальная безопасность с максимальной легкостью.

Безопасность свободного доступа в сочетании с максимальным комфортом - вот миссия Nice. Функциональные изделия с дизайном, который никого не оставит равнодушным, для использования возможностей Вашего дома на 100%.

Создавая Мир Nice

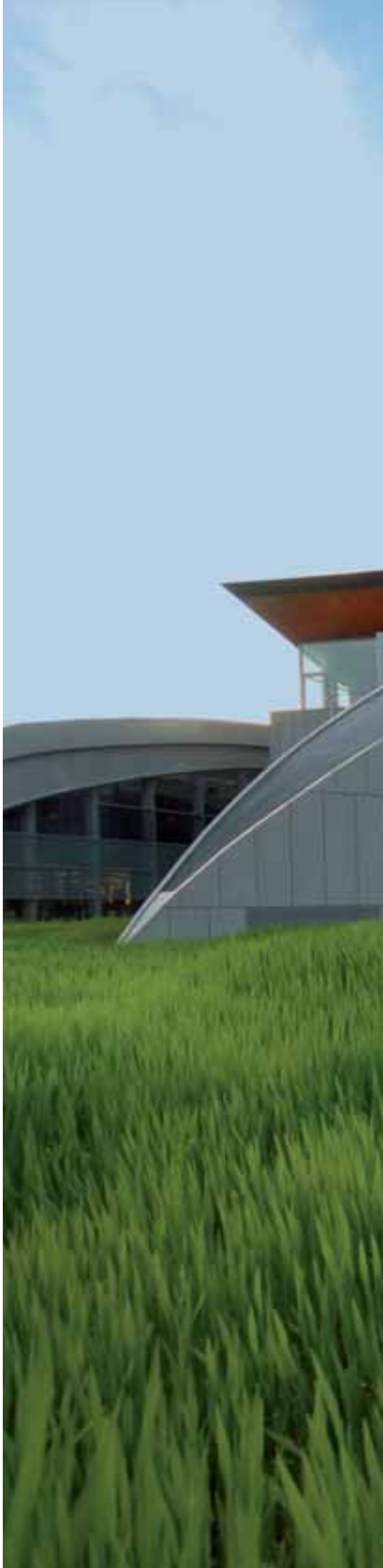

Nice

Головной офис Nice

Nice - это движение:
в центр здания мы
поместили человека

Проект здания курировало
Бюро Carlo dal Bo

Nice встречается с искусством

Светящиеся скульптуры
Якопо Фоджини

Мультимедийная установка
"Limiteazero" и Cristina Chiappini

Be Extreme
Be Nice

Ради свободы, ради контакта с природой, ради усердия коллектива, ради способности управлять непредвиденными ситуациями
компания Nice решила участвовать в гонках Extreme40

www.nicesailingteam.com

Nice Центр Технологий

Внутренние тестовые и проверочные лаборатории, гарантирующие надежность и все более высокие уровни качества изделий

Nice Rider

Передвижная автоматизированная выставочная конструкция автор Roberto Gherlenda

“Мы хотим сделать что-нибудь значимое для тех, кто нуждается в особом внимании”

FOR EVERYONE
EVERYWHERE
LIBERTY

Nice F.e.e.l.

Фотографии
Laura Bot

Nice Дизайн

Постоянный поиск новых форм и материалов, изучение цвета. Высокотехнологичные решения с простым и элегантным дизайном

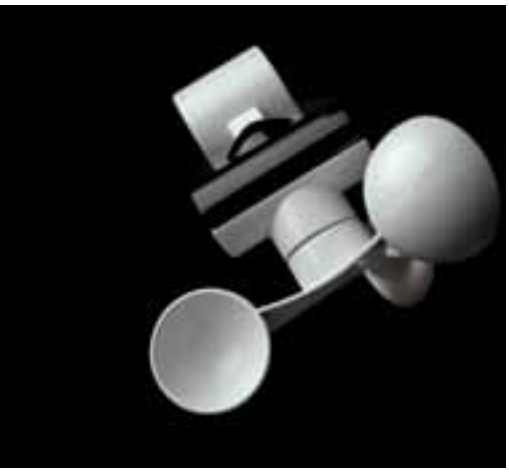

Компания Nice, первая в этой отрасли поверившая в ценность дизайна, смогла мудро соединить его с инновацией: за эти годы продукция Nice получила многочисленные международные награды

2000
Международная выставка "Галерея дизайна" ЭКСПО 2000 Ганновер

2001
Лучший в категории "Экологический дизайн" XIX Compasso d'Oro

2002
Постоянная коллекция Музея дизайна

1999, 2003, 2005
Награда "Intel Design Award"

1999, 2003, 2005
Награда "ADI Design Index"

2005
Награда "Trophée d'Argent" Награда Trophée du Design Строительная выставка Batimat

2006
"Innovation Prize" R+T Stuttgart

2007
Награда за инновацию "Innovation & Design Award" Выставка LivinLuce

2008
Награда "Grandesign Etico International Award"

Nice

“Для нас каждая работа -
это вопрос внимания,
большого внимания...
В общем, вопрос любви”

Nice
Gate&Door

6|21 О компании Nice

Системы для распашных ворот

28|29 Toona 4
30|31 Toona 5
32|33 Toona 7
34|35 ToonaKit
36|37 WingoKit
38|39 WingoKit 4024
40|41 Wingo5Kit
42|43 WingoKit 5024
44|45 WalkyKit 1024
46|47 WalkyKit 2024
48|49 Pop
50|51 PopKit
52|53 PopKit 7124
54|55 Hyke
56|57 HykeKit
58|59 Hyppo 7000
60|61 X-Metro
62|63 X-MetroKit 2024
64|65 X-MetroKit 2124
66|67 Metroplex

68|87 Системы для откатных ворот

88|101 Шлагбаумы

102|129 Системы для гаражных и промышленных ворот

130|171 Системы управления

172|197 Аксессуары

198|217 Блоки управления

218|221 Алфавитный указатель

Nice Руководство по выбору

Следуйте стрелке и выберите соответствующее изделие

Для наружного монтажа, поставляется также в комплекте

- **Toona**, **ToonaKit**, стр. 28/35
  - для створок до 3 м
    - 24 В пост. тока, с магнитным энкодером, самоблокирующийся, механический упор положения откр. Совместим с блоками управления с технологией BlueBUS, Solemyo и Opera
      - → **TO4024**
      - **Комплект** → **TOONA4024KCE**
    - 230 В пер. тока
      - самоблокирующийся
        - быстрый
          - с концевым выключателем положения откр. → **TO4005**
          - с концевым выключателем положения откр. и закр. → **TO4006**
        - медленный, с концевым выключателем положения откр. → **TO4015**
      - неблокирующийся, быстрый, с концевым выключателем положения откр. → **TO4605**
  - для створок до 5 м
    - 24 В пост. тока, с магнитным энкодером, самоблокирующийся, механический стопор на открытии. Совместим с блоками управления с технологией BlueBUS, Solemyo и Opera
      - → **TO5024**
      - для интенсивного использования → **TO5024I**
    - 230 В пер. тока
      - самоблокирующийся медленный
        - с концевым выключателем положения откр. → **TO5015**
        - с концевым выключателем положения откр. и закр. → **TO5016**
      - неблокирующийся, быстрый
        - с концевым выключателем положения откр. → **TO5605**
  - для створок до 7 м
    - 24 В пост. тока, с магнитным энкодером, самоблокирующийся, механический упор положения откр. и закр. Совместим с блоками управления с технологией BlueBUS, Solemyo и Opera → **TO7024**

- **WingoKit**, стр. 36/43
  - 230 В пер. тока
    - для створок до 2 метров → **WINGOKCE**
    - для створок до 3,5 метров → **WINGO5KCE**
  - 24 В пост. тока, самоблокирующийся, быстрый. Предусматривается подключение Solemyo
    - для створок до 2 метров → **WINGO4024KCE**
    - для створок до 3,5 метров → **WINGO5024KCE**

Для наружного монтажа, с шарнирным рычагом, рекомендуется для стоек небольших размеров, поставляется в комплекте

- Для створок до 1,8 м, 24 В пост. тока, самоблокирующийся, со встроенным блоком управления, оснащенным BlueBUS, рассчитан на работу с Solemyo и Opera. Механический концевой выключатель положения закр.
  WalkyKit, стр. 44/47
  - для 1 створки → **WALKY1024KCE**
  - для 2 створок → **WALKY2024KCE**

Для наружного монтажа, с шарнирным рычагом, также для колонн больших размеров и легких конструкций, поставляется также в комплекте

- Для створок до 2 м, 24 В пост. тока, самоблокирующийся. Блоки управления, совместимые с Solemyo. С концевым выключателем положения откр.
  Pop, **PopKit**, стр. 48/53
  - со встроенным блоком управления
    - → **PP7024**
    - с технологией BlueBUS и Opera → **PP7124**
  - без блока управления → **PP7224**
  - **Комплект**
    - → **POPKCE**
    - с технологией BlueBUS и Opera → **POP7124KCE**

Toona
ToonaKit

WingoKit

WalkyKit

Pop
PopKit

Nice Руководство по выбору

Следуйте стрелке и выберите соответствующее изделие

Для наружного монтажа, с шарнирным рычагом, для колонн больших размеров

Для створок до 3,5 м, 24 В пост. тока, самоблокирующийся. С концевым выключателем положения откр. и закр.
Hyke
HykeKit
стр. 54/57

- встроенный блок управления, с технологией BlueBUS, Solemyo и Opera → **HK7024**
- без встроенного блока управления → **HK7224**
- **Комплект** → **HYKEKCE**

Для створок до 3 метров, самоблокирующийся
Hyppo
стр. 58/59

- 230 В пер. тока, с концевым выключателем положения откр. и закр. → **HY7005**
- 24 В пост. тока, с магнитным энкодером. Совместим с блоками управления с технологией BlueBUS, Solemyo и Opera → **HY7024**

С подземным монтажом, очень компактный

Для створок до 2,3 м, 24 В пост. тока, самоблокирующийся, механические концевые выключатели положения откр. и закр.
X-Metro
X-MetroKit
стр. 60/65

- совместим с блоками управления, оборудованными для работы с Solemyo → **XME2024**
  - **Комплект** → **XMETRO2024KCE**
- с магнитным энкодером, совместим с блоками управления с технологией BlueBUS, Solemyo и Opera → **XME2124**
  - **Комплект** → **XMETRO2124KCE**

С подземным монтажом

Для створок до 3,5 метров, самоблокирующийся.
Metroplex
стр. 66/67

- 24 В пост. тока, с магнитным энкодером. Совместим с блоками управления с технологией BlueBUS, Solemyo и Opera → **ME3024**
- 230 В пер. тока
  - густая смазка
    - быстрый → **ME3000**
    - медленный → **ME3000L**
  - смазка в масляной ванне
    - быстрый → **ME3010**

Hyke
HykeKit

Hyppo

X-Metro
X-MetroKit

Metroplex

Nice Toona 4

Sole myo | Opera | Blue BUS | 24V | 230V

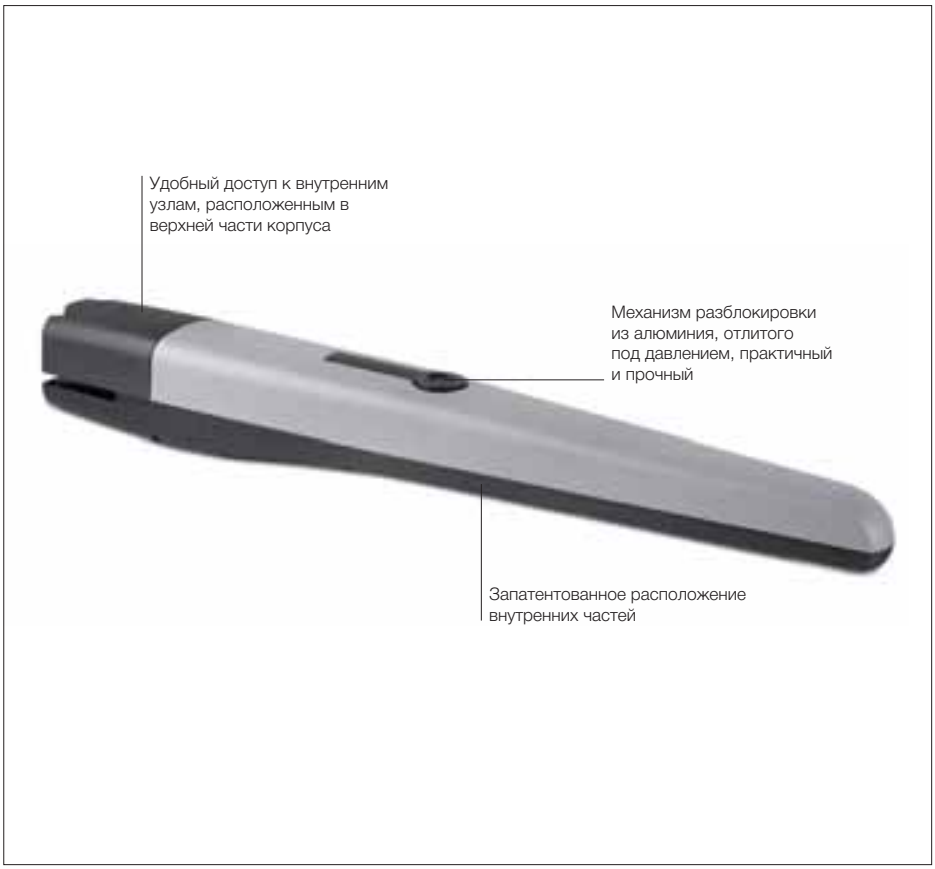

Для распашных ворот с шириной створки до 3 м.
Электромеханический привод линейного типа.
Выпускается также в версии 24 В пост. тока с магнитным энкодером.
Идеально подходит для бытового использования.

Новые модели третьего поколения качество и долговечность, благодаря корпусу, состоящему из двух прочных алюминиевых частей, покрытых полиэстеровой краской; повышенная устойчивость к атмоферному воздействию.

Внутренние движущиеся элементы полностью выполнены из стали, легких сплавов и технополимеров.

Надежность и бесшумность: запатентованное расположение внутренних частей и бронзовая ходовая втулка.

Простое и удобное подключение: быстрый и легкий доступ к внутренним узлам, расположенным в верхней части корпуса.

Простой монтаж и обслуживание: встроенный конденсатор.

Рекомендуемые блоки управления: Mindy A3, A3F, A6, A6F, A60, A700F; для TO4024 Moonclever MC824H.

Версия 24 В пост. тока с магнитным энкодером. Идеально подходит для интенсивного использования, совместим с блоком управления Moonclever MC824H:

- простое программирование одной клавишей;
- автоматический поиск крайних положений открытия и закрытия;
- автодиагностика неполадок;
- программирование времени паузы;
- режим калитки;
- замедление при открытии и закрытии;
- двойная технология обнаружения препятствий;
- резервное электропитание от аккумуляторной батареи (PS324);
- возможно подключение чувствительных краев последнего поколения.

Код	Описание	Шт./поддон
TO4024	Самоблокирующийся, 24 В пост. тока, с магнитным энкодером, механический упор положения откр.	20
TO4005	Самоблокирующийся, 230 В пер. тока, быстрый, с концевым выключателем положения откр.	20
TO4006	Самоблокирующийся, 230 В пер. тока, быстрый, с концевым выключатлем положения откр. и закр.	20
TO4015	Самоблокирующийся, 230 В пер. тока, медленный, с концевым выключателем положения откр.	20
TO4605	Неблокирующийся, 230 В пер. тока, быстрый, с концевым выключателем положения откр.	20

Технические характеристики

Код	TO4024	TO4005	TO4006	TO4015	TO4605
Электрические характеристики					
Питание (В пер. тока 50 Гц)*	-	230			
Питание (В пост. тока)	24	-			
Потребление (А)	5	1,5			1,3
Мощность (Вт)	120	340			300
Рабочие характеристики					
Скорость (м/с)	0,016			0,013	0,016
Усилие (Н)	1800				
Рабочий цикл (циклов/час)	95**	58		54	50
Размерные и общие характеристики					
Класс защиты (IP)	44				
Рабочая темп-ра (°C Мин./Макс.)	-20 ÷ +50				
Размеры (мм)	820x115x105 h				
Вес (кг)	6				

*Версия 60 Гц поставляется по запросу. ** При оптимальном монтаже

Пределы применения

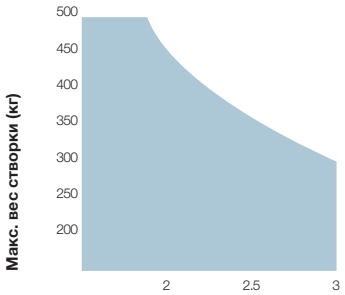

Форма, высота ворот и сильный ветер могут снизить, в т. ч. значительно, значения, приведенные на графике. В ветреных местах следует отдавать предпочтение моделям 230 В пер. тока.

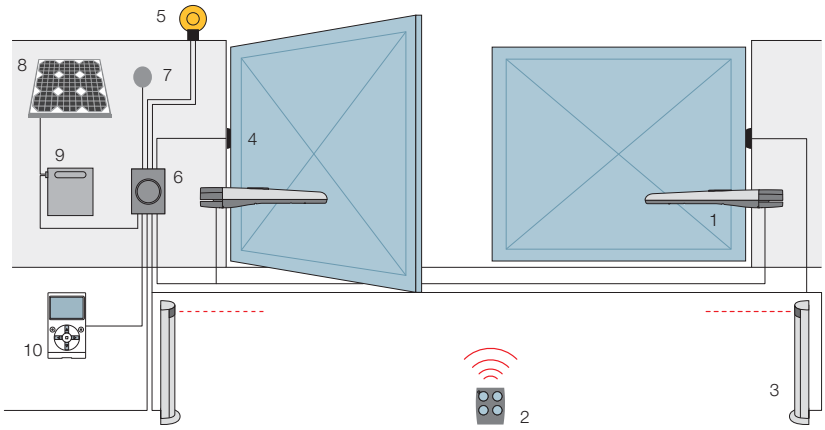

1. Toona **2.** Передатчик **3.** Фотоэлементы на стойке
4. Фотоэлементы **5.** Сигнальная лампа
6. Блок управления **7.** Переключатель с ключом или цифровой **8.** Солнечная панель SYP*
9. Блок аккумуляторных батарей PSY24*
10. Многофункциональное устройство O-View*.

*Дополнительное подключение к системам Solemyo и Opera.

Аксессуары

Полная взаимозаменяемость с серией Moby: те же габариты и кронштейны крепления

PLA6
Задний кронштейн длиной 250 мм.

Шт./уп. 1

PLA14
Задний регулируемый кронштейн.

Шт./уп. 2

PLA15
Передний регулируемый кронштейн.

Шт./уп. 2

PLA10
Вертикальный электрозамок 12 В (рекомендуется для створок шириной более 3 м).

Шт./уп. 1

PLA11
Горизонтальный электрозамок 12 В (рекомендуется для створок шириной более 3 м).

Шт./уп. 1

PLA13
Механические упоры крайних положений.

Шт./уп. 4

TS
Сигнальная табличка.

Шт./уп. 1

Только для версии 24 В пост. тока

PS324
Аккумуляторная батарея 24 В со встроенным зарядным устройством.

Шт./уп. 1

Система Solemyo

Комплект солнечных батарей Solemyo для электропитания автоматических въездных, гаражных ворот и шлагбаумов, удаленных от сетей электроснабжения, без затрат на дорогостоящие работы по их прокладке.
См. стр. 178/179

Система Opera

Инновационная система Opera позволяет управлять, программировать и контролировать системы автоматизации, в том числе дистанционно, простым и надежным способом, существенно экономя время.
См. стр. 132/133

Учитывая потребности при хранении, отгрузке и для обеспечения равномерности упаковок, рекомендуется заказывать изделия на поддонах. Для этой цели указывается количество упаковок на одном поддоне. Чертеж приведен в качестве примера.

Nice Toona 5

Sole myo | Opera | Blue BUS | 24V | 230V

Для распашных ворот с шириной створки до 5 м.
Электромеханический привод линейного типа
Выпускается также в версии 24 В пост. тока с магнитным энкодером.
Идеально подходит для бытового и промышленного использования.

Новые модели третьего поколения качество и долговечность, благодаря корпусу, состоящему из двух прочных алюминиевых частей, покрытых полиэстеровой краской; повышенная устойчивость к атмосферному воздействию

Внутренние движущиеся элементы полностью выполнены из стали, легких сплавов и технополимеров.

Надежность и бесшумность: запатентованное расположение внутренних частей и бронзовая ходовая втулка

Простое и удобное подключение: быстрый и легкий доступ к внутренним узлам, расположенным в верхней части корпуса

Простой монтаж и обслуживание: встроенный конденсатор.

TO5024I идеально подходит для интенсивной работы. Благодаря усилию 2200 Н может непрерывно работать на воротах больших размеров.

Рекомендуемые блоки управления: Mindy A3, A3F, A6, A6F, A60, A700F; для TO5024 и TO5024I Moonclever MC824H.

Версия 24 В пост. тока с магнитным энкодером. Идеально подходит для интенсивного использования, совместим с блоком управления Moonclever:
- простое программирование одной клавишей;
- автоматический поиск крайних положений открытия и закрытия
- автодиагностика неполадок;
- программирование времени паузы;
- режим калитки
- замедление при открытии и закрытии;
- двойная технология обнаружения препятствий
- резервное электропитание от аккумуляторной батареи (PS324)
- возможно подключение чувствительных краев последнего поколения.

Код	Описание	Шт./поддон
TO5024	Самоблокирующийся, 24 В пост. тока, с магнитным энкодером, механический упор положения откр.	20
TO5024I	Самоблокирующийся, 24 В пост. тока, с магнитным энкодером, механический упор положения откр. для интенсивного применения	20
TO5015	Самоблокирующийся, 230 В пер. тока, медленный, с концевым выключателем положения откр.	20
TO5016	Самоблокирующийся, 230 В пер. тока, медленный, с концевым выключателем положения откр. и закр.	20
TO5605	Неблокирующийся, 230 В пер. тока, быстрый, с концевым выключателем положения откр.	20

Технические характеристики

Код	TO5024	TO5024I	TO5015	TO5016	TO5605
Электрические характеристики					
Питание (В пер. тока 50 Гц)*	-		230		
Питание (В пост. тока)	24		-		
Потребление (А)	5		1,5		1,3
Мощность (Вт)	120		340		300
Рабочие характеристики					
Скорость (м/с)	0,016	0,013			0,016
Усилие (Н)	1800	2200	1800		
Рабочий цикл (циклов/час)	95**	75***	54		50
Размерные и общие характеристики					
Класс защиты (IP)	44				
Рабочая темп-ра (°C Мин./Макс.)	-20 ÷ +50				
Размеры (мм)	965x115x105 h				
Вес (кг)	7				

*Версия 60 Гц поставляется по запросу. ** При оптимальном монтаже *** Сокращение числа маневров по сравнению с версией TO5024 связано исключительно с меньшей скоростью маневра.

Пределы применения

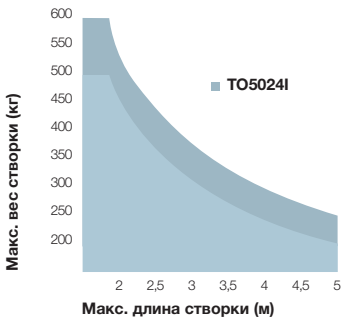

Форма, высота ворот и сильный ветер могут снизить, в т. ч. значительно, значения, приведенные на графике.
В ветреных местах следует отдавать предпочтение моделям 230 В пер. тока.

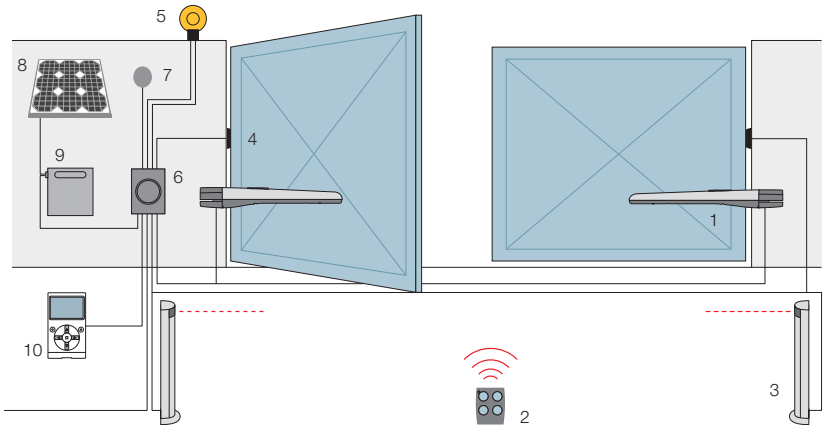

1. Toona **2.** Передатчик **3.** Фотоэлементы на стойке **4.** Фотоэлементы **5.** Сигнальная лампа **6.** Блок управления **7.** Переключатель с ключом или цифровой **8.** Солнечная панель SYP* **9.** Блок аккумуляторных батарей PSY24* **10.** Многофункциональное устройство O-View*.

*Дополнительное подключение к системам Solemyo и Opera.

Аксессуары

Полная взаимозаменяемость с серией Moby: те же габариты и кронштейны крепления

PLA6
Задний кронштейн длиной 250 мм.

Шт./уп. 1

PLA8
Передний кронштейн

Шт./уп. 1

PLA10
Вертикальный электрозамок 12 В (рекомендуется для створок шириной более 3 м).

Шт./уп. 1

PLA11
Горизонтальный электрозамок 12 В (рекомендуется для створок шириной более 3 м).

Шт./уп. 1

PLA13
Механические упоры крайних положений

Шт./уп. 4

TS
Сигнальная табличка.

Шт./уп. 1

Только для версии 24 В пост. тока

PS324
Аккумуляторная батарея 24 В со встроенным зарядным устройством.

Шт./уп. 1

Система Solemyo

Комплект солнечных батарей Solemyo для электропитания автоматических въездных, гаражных ворот и шлагбаумов, удаленных от сетей электроснабжения, без затрат на дорогостоящие работы по их прокладке.
См. стр. 178/179

Система Opera

Инновационная система Opera позволяет управлять, программировать и контролировать системы автоматизации, в том числе дистанционно, простым и надежным способом, существенно экономя время.
См. стр. 132/133

Учитывая потребности при хранении, отгрузке и для обеспечения равномерности упаковок, рекомендуется заказывать изделия на поддонах. Для этой цели указывается количество упаковок на одном поддоне. Чертеж приведен в качестве примера.

Nice Toona 7

Solemyo Opera Blue BUS 24V

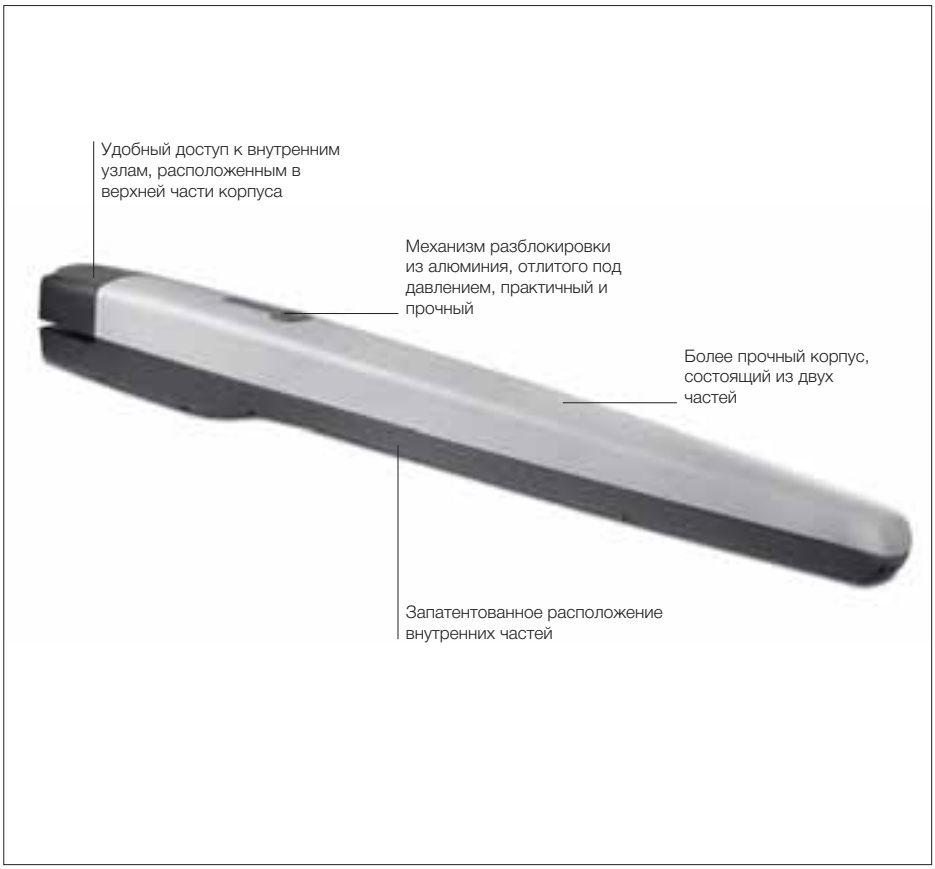

Для распашных ворот с шириной створки до 7 м.
Электромеханический привод линейного типа, с питанием при 24 В пост. тока, с магнитным энкодером. Идеально подходит для промышленного и интенсивного использования.

Новые модели третьего поколения
качество и долговечность, благодаря корпусу, состоящему из двух прочных алюминиевых частей, покрытых полиэстеровой краской; повышенная устойчивость к атмосферному воздействию

Внутренние движущиеся элементы полностью выполнены из стали, легких сплавов и технополимеров.

Надежность и бесшумность:
запатентованное расположение внутренних частей и бронзовая ходовая втулка

Простое и удобное подключение:
быстрый и легкий доступ к внутренним узлам, расположенным в верхней части корпуса

Блок управления Moonclever MC824H:
- простое программирование одной клавишей;
- автоматический поиск крайних положений открытия и закрытия
- автодиагностика неполадок;
- программирование времени паузы;
- режим калитки;
- замедление при открытии и закрытии;
- двойная технология обнаружения препятствий;
- резервное электропитание от аккумуляторной батареи (PS324);
- возможно подключение чувствительных краев последнего поколения.

Код	Описание	Шт./поддон
TO7024	Самоблокирующийся, 24 В пост. тока, с магнитным энкодером, механический упор открытого и закрытого положения	20

Технические характеристики

Код	**TO7024**
Электрические характеристики	
Питание (В пер. тока 50 Гц)	-
Питание (В пост. тока)	24
Потребление (А)	5
Мощность (Вт)	120
Рабочие характеристики	
Скорость (м/с)	0,013
Усилие (Н)	2700
Рабочий цикл (циклов/час)	41
Размерные и общие характеристики	
Класс защиты (IP)	44
Рабочая темп-ра (°C Мин./Макс.)	-20 ÷ +50
Размеры (мм)	1200x128x150 h
Вес (кг)	15

Пределы применения

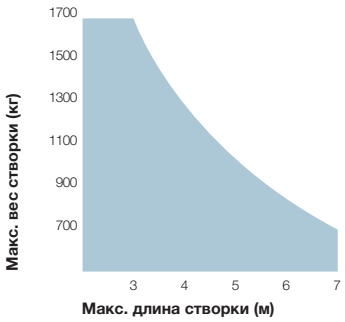

Форма, высота ворот и сильный ветер могут снизить, в т. ч. значительно, значения, приведенные на графике.

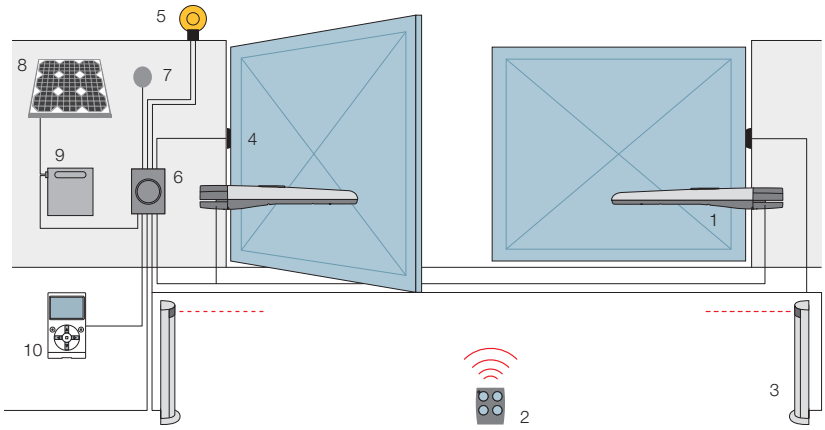

1. Toona **2.** Передатчик **3.** Фотоэлементы на стойке
4. Фотоэлементы **5.** Сигнальная лампа
6. Блок управления **7.** Переключатель с ключом или цифровой **8.** Солнечная панель SYP*
9. Блок аккумуляторных батарей PSY24*
10. Многофункциональное устройство O-View*.

*Дополнительное подключение к системам Solemyo и Opera.

Аксессуары

PLA10
Вертикальный электрозамок 12 В (рекомендуется для створок шириной более 3 м).

Шт./уп. 1

PLA11
Горизонтальный электрозамок 12 В (рекомендуется для створок шириной более 3 м).

Шт./уп. 1

TS
Сигнальная табличка.

Шт./уп. 1

Только для версии 24 В пост. тока

PS324
Аккумуляторная батарея 24 В со встроенным зарядным устройством.

Шт./уп. 1

Система Solemyo

Комплект солнечного источника электропитания Solemyo для автоматизации въездных, гаражных ворот и шлагбаумов, расположенных даже вдали от электросети, без необходимости осуществлять дорогостоящие инвазивные экскаваторные работы.
См. стр. 178/179

Система Opera

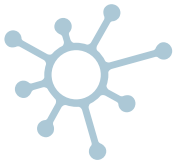

Инновационная система Opera позволяет управлять, программировать и контролировать системы автоматизации, в том числе дистанционно, простым и надежным способом, существенно экономя время.
См. стр. 132/133

Учитывая потребности при хранении, отгрузке и для обеспечения равномерности упаковок, рекомендуется заказывать изделия на поддонах. Для этой цели указывается количество упаковок на одном поддоне. Чертеж приведен в качестве примера.

Nice ToonaKit

Solemyo | Opera | Blue BUS | 24V

TO4024

ON2	**MC824H**	**MOFB**
MOSE	**MLBT**	**TS**

Комплект содержит:

TO4024 2 электромеханических привода для наружного монтажа. С концевым выключателем положения откр.
ON2 1 передатчик 433,92 МГц, 2-х канальный. **MC824H** 1 блок управления с приемником OXI.
MOFB 1 пара фотоэлементов для наружной установки, предусмотрено подключение через Nice BlueBUS.
MOSE 1 переключатель с ключом для наружной установки. **MLBT** 1 сигнальная лампа со встроенной антенной.
TS 1 сигнальная табличка.

Код	Описание	Шт./поддон
TOONA4024KCE	Комплект для автоматизации распашных ворот со створками до 3 м, 24 В пост. тока.	12

ВАЖНОЕ ПРИМЕЧАНИЕ Состав комплекта может меняться: всегда обращайтесь к продавцу.

Для распашных ворот с шириной створки до 3 м,

идеально подходит для бытового использования.
Электромеханический привод линейного типа, 24 В пост. тока, с магнитным энкодером.

Новые модели третьего поколения
качество и долговечность, благодаря корпусу, состоящему из двух прочных алюминиевых частей, покрытых полиэстеровой краской; повышенная устойчивость к атмосферному воздействию.

Внутренние движущиеся элементы полностью выполнены из стали, легких сплавов и технополимеров.

Надежность и бесшумность:
запатентованное расположение внутренних частей и бронзовая ходовая втулка.

Простое и удобное подключение:
быстрый и легкий доступ к внутренним узлам, расположенным в верхней части корпуса.

Простой монтаж и обслуживание:
встроенный конденсатор.

Блок управления Moonclever MC824H:
- простое программирование одной клавишей;
- автоматический поиск крайних положений открытия и закрытия;
- автодиагностика неполадок;
- программирование времени паузы;
- режим калитки;
- замедление при открытии и закрытии;
- двойная технология обнаружения препятствий;
- работа при отсутствии тока от резервное электропитание от аккумуляторной батареи (PS324);
- возможно подключение чувствительных краев последнего поколения.

Технические характеристики

Код	TO4024
Электрические характеристики	
Питание (В пост. тока)	24
Потребление (А)	5
Мощность (Вт)	120
Рабочие характеристики	
Скорость (м/с)	0,016
Усилие (Н)	1800
Рабочий цикл (циклов/час)	95*
Размерные и общие характеристики	
Класс защиты (IP)	44
Рабочая темп-ра (°C Мин./Макс.)	-20 ÷ +50
Размеры (мм)	820x115x105 h
Вес (кг)	6

* При оптимальном монтаже.

Пределы применения

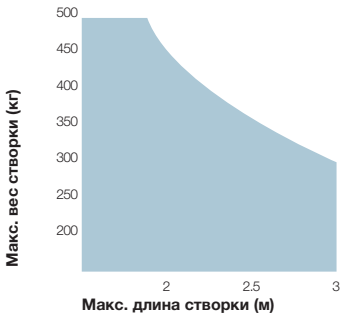

Форма, высота ворот и сильный ветер могут снизить, в т. ч. значительно, значения, приведенные на графике.

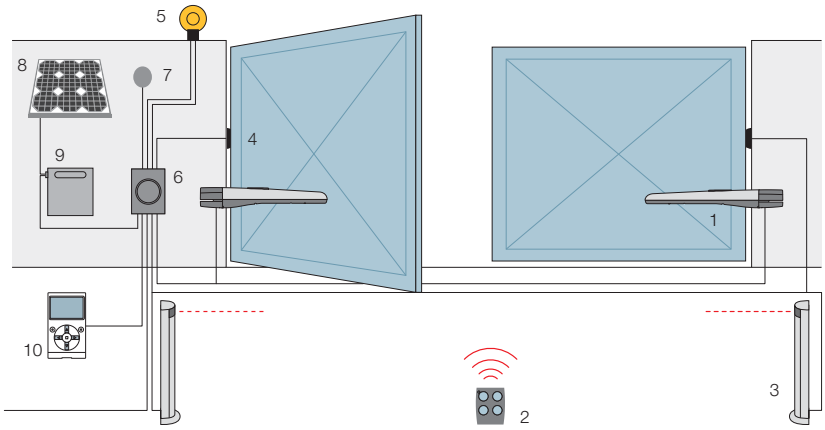

1. Toona **2.** Передатчик **3.** Фотоэлементы на стойке
4. Фотоэлементы **5.** Сигнальная лампа
6. Блок управления **7.** Переключатель с ключом или цифровой **8.** Солнечная панель SYP*
9. Блок аккумуляторных батарей PSY24*
10. Многофункциональное устройство O-View*.

*Дополнительное подключение к системам Solemyo и Opera.

Аксессуары

Полная взаимозаменяемость с серией Moby: те же габариты и кронштейны крепления

PLA6
Задний кронштейн длиной 250 мм.

Шт./уп. 1

PLA14
Задний регулируемый кронштейн.

Шт./уп. 2

PLA15
Передний регулируемый кронштейн.

Шт./уп. 2

PLA10
Вертикальный электрозамок 12 В (рекомендуется для створок шириной более 3 м).

Шт./уп. 1

PLA11
Горизонтальный электрозамок 12 В (рекомендуется для створок шириной более 3 м).

Шт./уп. 1

PLA13
Механические упоры крайних положений.

Шт./уп. 4

Только для версии 24 В пост. тока

PS324
Аккумуляторная батарея 24 В со встроенным зарядным устройством.

Шт./уп. 1

Система Solemyo

Комплект солнечных батарей Solemyo для электропитания автоматических въездных, гаражных ворот и шлагбаумов, удаленных от сетей электроснабжения, без затрат на дорогостоящие работы по их прокладке.
См. стр. 178/179

Система Opera

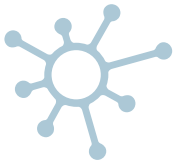

Инновационная система Opera позволяет управлять, программировать и контролировать системы автоматизации, в том числе дистанционно, простым и надежным способом, существенно экономя время.
См. стр. 132/133

Учитывая потребности при хранении, отгрузке и для обеспечения равномерности упаковок, рекомендуется заказывать изделия на поддонах. Для этой цели указывается количество упаковок на одном поддоне. Чертеж приведен в качестве примера.

Nice WingoKit

230V

WG4000

FLO2R-S

A400

MOF

MOSE

MLT

PLA13
TS

Комплект содержит:

WG4000 2 электромеханических привода для наружной установки с механизмом разблокировки ключом Nice.
FLO2R-S 1 передатчик 433,92 МГц, 2-х канальный. **A400** 1 блок управления A400 с приемником SMXI.
MOF 1 пара фотоэлементов для наружной установки. **MOSE** 1 переключатель с ключом для наружной установки.
MLT 1 сигнальная лампа со встроенной антенной. **PLA13** 2 механических упора крайних положений.
TS 1 сигнальная табличка.

Для распашных ворот с шириной створки до 2 м. Линейного типа.

Надежность и бесшумность:
запатентованное расположение внутренних частей.

Простой монтаж: электрические подключения осуществляются в верхнеЙ части привода после его установки.

Встроенный конденсатор.

Удобный механизм разблокировки.

Механические концевые выключатели
PLA13, предварительно установленные для положения открыто.

Блок управления A400
для двух двигателей, с микропроцессором, с функцией обнаружения препятствий, класс защиты корпуса IP55.

Код	Описание	Шт./поддон
WINGOKCE	Комплект для автоматизации распашных ворот со створками до 2 м, наружный монтаж	12

ВАЖНОЕ ПРИМЕЧАНИЕ Состав комплекта может меняться: всегда обращайтесь к продавцу.

Технические характеристики

Код	**WG4000**
Электрические характеристики	
Питание (В пер. тока 50 Гц)*	230
Потребление (А)	1,5
Мощность (Вт)	200
Рабочие характеристики	
Скорость (м/с)	0,016
Усилие (Н)	1500
Рабочий цикл (циклов/час)	30
Размерные и общие характеристики	
Класс защиты (IP)	44
Рабочая темп-ра (°C Мин./Макс.)	-20 ÷ +50
Размеры (мм)	770x98x95 h
Вес (кг)	6

*Версия 60 Гц поставляется по запросу.

Пределы применения

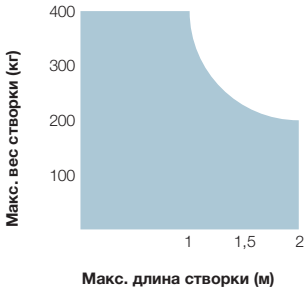

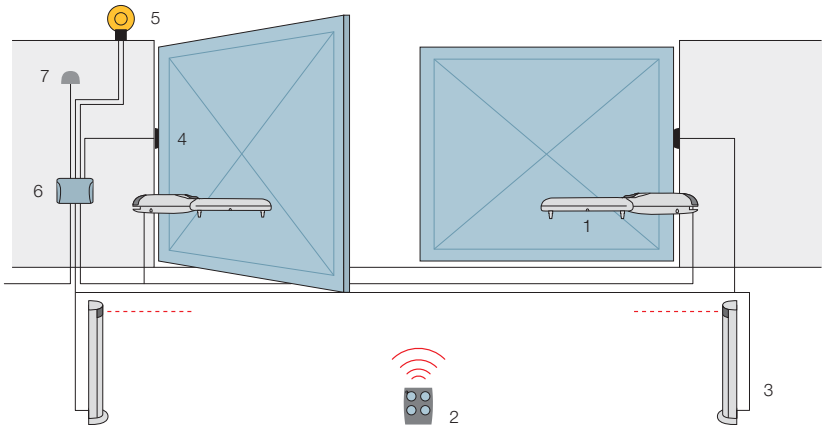

1. Wingo **2.** Передатчик **3.** Фотоэлементы на стойке
4. Фотоэлементы **5.** Сигнальная лампа
6. Блок управления **7.** Переключатель с ключом или цифровой.

Аксессуары

PLA14
Задний регулируемый кронштейн.

Шт./уп. 2

PLA15
Передний регулируемый кронштейн.

Шт./уп. 2

CM-B
Механизм разблокировки с двумя металлическими ключами.

PLA13
Механические упоры крайних положений.

Шт./уп. 4

Учитывая потребности при хранении, отгрузке и для обеспечения равномерности упаковок, рекомендуется заказывать изделия на поддонах. Для этой цели указывается количество упаковок на одном поддоне. Чертеж приведен в качестве примера.

Nice WingoKit 4024

Sole myo

24V

WG4024

FLO2R-S

MC424L

MOF

MOSE

ML24T

PLA13
TS

Комплект содержит:

WG4024 2 электромеханических привода для наружной установки с механизмом разблокировки ключом Nice.
FLO2R-S 1 передатчик 433,92 МГц, 2-х канальный. **MC424L** 1 блок управления с приемником SMXI.
MOF 1 пара фотоэлементов для наружной установки. **MOSE** 1 переключатель с ключом для наружной установки.
ML24T 1 сигнальная лампа со встроенной антенной. **PLA13** 2 механических упора крайних положений.
TS 1 сигнальная табличка.

Код	Описание	Шт./поддон
WINGO4024KCE	Комплект для автоматизации распашных ворот со створками до 2 м, 24 В пост. тока, наружный монтаж	12

ВАЖНОЕ ПРИМЕЧАНИЕ Состав комплекта может меняться: всегда обращайтесь к продавцу.

Для распашных ворот с шириной створки до 2 м. Линейного типа.

Электромеханический привод 24 В пост. тока.

Надежность и бесшумность: запатентованное расположение внутренних частей.

Простой монтаж: электрические подключения осуществляются в верхней части привода после его установки.

Удобный механизм разблокировки.

Механические концевые выключатели PLA13, предварительно установленные для положения открыто.

Блок управления Moonclever MC424L:
- простое программирование одной клавишей;
- автоматический поиск крайних положений открытия и закрытия;
- программирование времени паузы;
- режим калитки;
- замедление при открытии и закрытии;
- функция обнаружения препятствий;
- возможно подключение чувствительного края 8,2 кОм;
- резервное питание от аккумуляторной батареи (PS124), устанавливаемой внутрь блока упрвления.

Технические характеристики

Код	**WG4024**
Электрические характеристики	
Питание (В пост. тока)	24
Потребление (А)	3,5
Мощность (Вт)	85
Рабочие характеристики	
Скорость (м/с)	0,018
Усилие (Н)	1500
Рабочий цикл (циклов/час)	30
Размерные и общие характеристики	
Класс защиты (IP)	44
Рабочая темп-ра (°C Мин./Макс.)	-20 ÷ +50
Размеры (мм)	770x98x95 h
Вес (кг)	17

Пределы применения

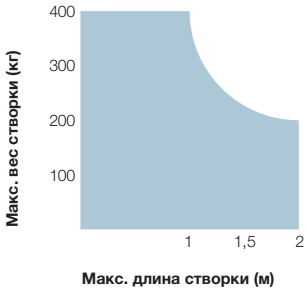

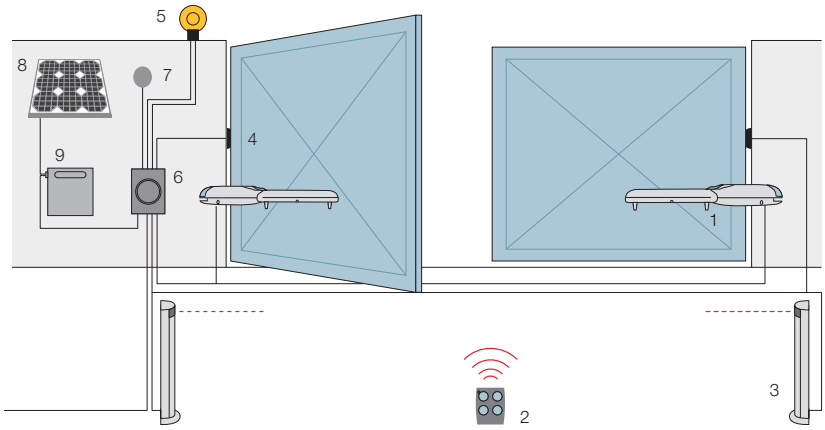

1. Wingo **2.** Передатчик **3.** Фотоэлементы на стойке
4. Фотоэлементы **5.** Сигнальная лампа
6. Блок управления **7.** Переключатель с ключом или цифровой **8.** Солнечная панель SYP*
9. Блок аккумуляторных батарей PSY24*.

*Дополнительное подключение к системе Solemyo.

Аксессуары

PS124
Аккумуляторная батарея 24 В со встроенным зарядным устройством.

Шт./уп. 1

PLA14
Задний регулируемый кронштейн.

Шт./уп. 2

PLA15
Передний регулируемый кронштейн.

Шт./уп. 2

CM-B
Механизм разблокировки с двумя металлическими ключами.

PLA10
Вертикальный электрозамок 12 В (рекомендуется для створок шириной более 3 м).

Шт./уп. 1

PLA11
Горизонтальный электрозамок 12 В (рекомендуется для створок шириной более 3 м).

Шт./уп. 1

PLA13
Механические упоры крайних положений.

Шт./уп. 4

Система Solemyo

Комплект солнечных батарей Solemyo для электропитания автоматических въездных, гаражных ворот и шлагбаумов, удаленных от сетей электроснабжения, без затрат на дорогостоящие работы по их прокладке.
См. стр. 178/179

Учитывая потребности при хранении, отгрузке и для обеспечения равномерности упаковок, рекомендуется заказывать изделия на поддонах. Для этой цели указывается количество упаковок на одном поддоне. Чертеж приведен в качестве примера.

Nice Wingo5Kit

230V

WG5000

FLO2R-S

A60

MOF

MOSE

MLT

PLA13
TS

Комплект содержит:

WG5000 2 электромеханических привода для наружной установки с механизмом разблокировки ключом Nice. **FLO2R-S** 1 передатчик 433,92 МГц, 2-х канальный. **A60** 1 блок управления A60 с приемником SMXI. **MOF** 1 пара фотоэлементов для наружной установки. **MOSE** 1 переключатель с ключом для наружной установки. **MLT** 1 сигнальная лампа со встроенной антенной. **PLA13** 2 механических упора крайних положений. **TS** 1 сигнальная табличка.

Для распашных ворот с шириной створки до 3,5 м. Линейного типа.

Надежность и бесшумность: запатентованное расположение внутренних частей.

Простой монтаж: электрические подключения осуществляются в верхней части привода после его установки.

Встроенный конденсатор.

Удобный механизм разблокировки.

Механические концевые выключатели PLA13, предварительно установленные для положения открыто.

Блок управления A60 для двух двигателей 230 В пер. тока, класс защиты корпуса IP55.

Код	Описание	Шт./поддон
WINGO5KCE	Комплект для автоматизации распашных ворот со створками до 3,5 м, наружный монтаж	12

ВАЖНОЕ ПРИМЕЧАНИЕ Состав комплекта может меняться: всегда обращайтесь к продавцу.

Технические характеристики

Код	**WG5000**
Электрические характеристики	
Питание (В пер. тока 50 Гц)*	230
Потребление (А)	1,5
Мощность (Вт)	200
Рабочие характеристики	
Скорость (м/с)	0,013
Усилие (Н)	1700
Рабочий цикл (циклов/час)	30
Размерные и общие характеристики	
Класс защиты (IP)	44
Рабочая темп-ра (°C Мин./Макс.)	-20 ÷ +50
Размеры (мм)	920x98x95 h
Вес (кг)	6

*Версия 60 Гц поставляется по запросу.

Пределы применения

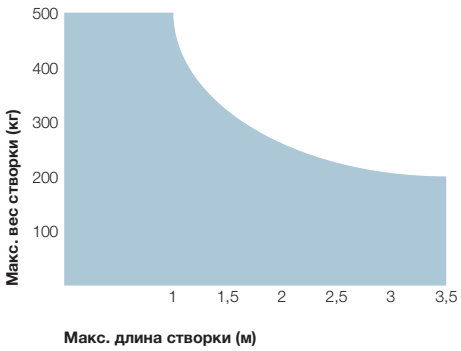

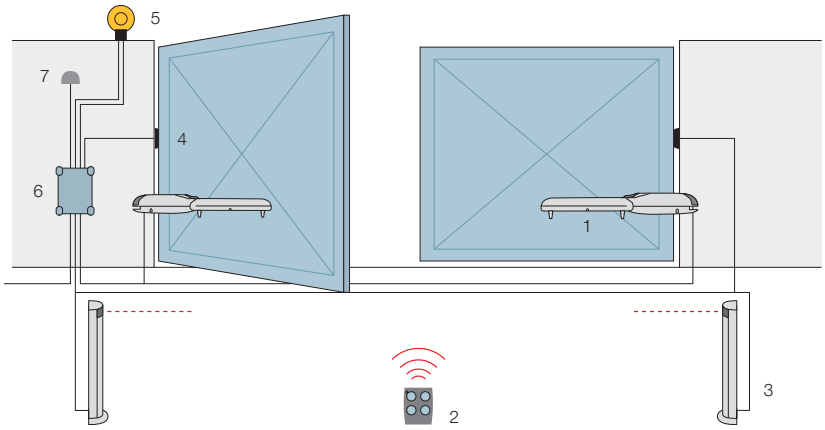

1. Wingo **2.** Передатчик **3.** Фотоэлементы на стойке
4. Фотоэлементы **5.** Сигнальная лампа
6. Блок управления **7.** Переключатель с ключом или цифровой.

Аксессуары

PLA6
Задний кронштейн длиной 250 мм.

Шт./уп. 1

PLA8
Передний кронштейн

Шт./уп. 1

CM-B
Механизм разблокировки с двумя металлическими ключами.

PLA10
Вертикальный электрозамок 12 В (рекомендуется для створок шириной более 3 м).

Шт./уп. 1

PLA11
Горизонтальный электрозамок 12 В (рекомендуется для створок шириной более 3 м).

Шт./уп. 1

PLA13
Механические упоры крайних положений.

Шт./уп. 4

Учитывая потребности при хранении, отгрузке и для обеспечения равномерности упаковок, рекомендуется заказывать изделия на поддонах. Для этой цели указывается количество упаковок на одном поддоне. Чертеж приведен в качестве примера.

Nice WingoKit 5024

Sole myo 24V

WG5024

FLO2R-S

MC424L

MOF

MOSE

ML24T

PLA13
TS

Комплект содержит:

WG5024 2 электромеханических привода для наружной установки с механизмом разблокировки ключом Nice. **FLO2R-S** 1 передатчик 433,92 МГц, 2-х канальный. **MC424L** 1 блок управления с приемником SMXI. **MOF** 1 пара фотоэлементов для наружной установки. **MOSE** 1 переключатель с ключом для наружной установки. **ML24T** 1 сигнальная лампа со встроенной антенной. **PLA13** 2 механических упора крайних положений. **TS** 1 сигнальная табличка.

Код	Описание	Шт./поддон
WINGO5024KCE	Комплект для автоматизации распашных ворот со створками до 3,5 м, 24 В пост. тока, наружный монтаж	12

ВАЖНОЕ ПРИМЕЧАНИЕ Состав комплекта может меняться: всегда обращайтесь к продавцу.

Для распашных ворот с шириной створки до 3,5 м. Линейного типа.

Электромеханический привод 24 В пост. тока.

Надежность и бесшумность: запатентованное расположение внутренних частей.

Простой монтаж: электрические подключения осуществляются в верхней части привода после его установки.

Удобный механизм разблокировки

Механические концевые выключатели PLA13, предварительно установленные для положения открыто.

Блок управления Moonclever MC424L:
- простое программирование одной клавишей;
- автоматический поиск крайних положений открытия и закрытия;
- программирование времени паузы;
- режим калитки;
- замедление при открытии и закрытии;
- функция обнаружения препятствий;
- возможно подключение чувствительного края 8,2 кОм;
- резервное питание от аккумуляторной батареи (PS124), устанавливаемой внутрь блока упрвления.

Технические характеристики

Код	**WG5024**
Электрические характеристики	
Питание (В пост. тока)	24
Потребление (А)	3,5
Мощность (Вт)	85
Рабочие характеристики	
Скорость (м/с)	0,016
Усилие (Н)	1500
Рабочий цикл (циклов/час)	30
Размерные и общие характеристики	
Класс защиты (IP)	44
Рабочая темп-ра (°C Мин./Макс.)	-20 ÷ +50
Размеры (мм)	920x98x95 h
Вес (кг)	18

Пределы применения

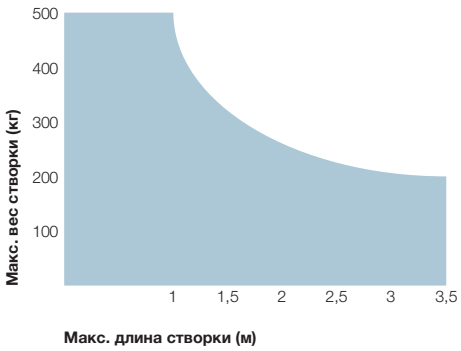

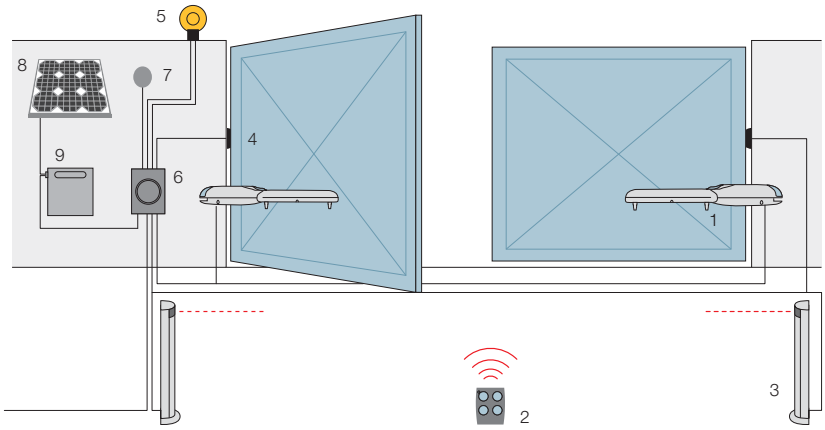

1. Wingo **2.** Передатчик **3.** Фотоэлементы на стойке
4. Фотоэлементы **5.** Сигнальная лампа
6. Блок управления **7.** Переключатель с ключом или цифровой **8.** Солнечная панель SYP*
9. Блок аккумуляторных батарей PSY24*.

*Дополнительное подключение к системе Solemyo.

Аксессуары

PS124
Аккумуляторная батарея 24 В со встроенным зарядным устройством.

Шт./уп. 1

PLA6
Задний кронштейн длиной 250 мм.

Шт./уп. 1

PLA8
Передний кронштейн.

Шт./уп. 1

CM-B
Механизм разблокировки с двумя металлическими ключами.

PLA10
Вертикальный электрозамок 12 В (рекомендуется для створок шириной более 3 м).

Шт./уп. 1

PLA11
Горизонтальный электрозамок 12 В (рекомендуется для створок шириной более 3 м).

Шт./уп. 1

PLA13
Механические упоры крайних положений.

Шт./уп. 4

Система Solemyo

Комплект солнечных батарей Solemyo для электропитания автоматических въездных, гаражных ворот и шлагбаумов, удаленных от сетей электроснабжения, без затрат на дорогостоящие работы по их прокладке.
См. стр. 178/179

Учитывая потребности при хранении, отгрузке и для обеспечения равномерности упаковок, рекомендуется заказывать изделия на поддонах. Для этой цели указывается количество упаковок на одном поддоне. Чертеж приведен в качестве примера.

Nice WalkyKit 1024

Sole myo | Opera | Blue BUS | 24V

WL1024C

ON2

TS

Комплект содержит:

WL1024C 1 электромеханический привод для наружного монтажа, со встроенными блоком управления и приемником OXI. **ON2** 1 передатчик 433,92 МГц, 2-х канальный. **TS** 1 сигнальная табличка.

Код	Описание	Шт./поддон
WALKY1024KCE	Комплект для автоматизации распашных ворот со створкой до 1,8 м, 24 В пост. тока, рычажного типа	18

ВАЖНОЕ ПРИМЕЧАНИЕ Состав комплекта может меняться: всегда обращайтесь к продавцу.

Для распашных ворот с шириной створки до 1,8 м.

Идеально подходит для калиток и легких ворот из дерева и ПВХ. Самоблокирующийся электромеханический привод, 24 В пост. тока, рычажного типа.

Компактный: идеально подходит для калиток, рекомендуется для колонн небольших размеров, (ширина 8 см).

Надежный: благодаря самоблокирующемуся приводу и рычагу со встроенным механическим концевым выключателем закрытого положения.

Практичный: регулируемый по длине рычаг позволяет осуществлять монтаж в случае если стена или преграда прилегают к стойке.

Быстрый: больше не нужно ждать! Всего 7 секунд требуется для того, чтобы открыть или закрыть ворота (при оптимальном монтаже, с укороченным рычагом и открытием на 90°).

Удобный: дополнительно устанавливаемая светодиодная сигнальная лампа с функцией подсветки (WLT, не входит в комплект поставки); быстрая разблокировка привода для управления воротами вручную.

Встроенный блок управления:
- простое программирование;
- автоматический поиск крайних положений открытия и закрытия;
- автодиагностика неполадок;
- программирование времени паузы;
- режим калитки;
- замедление при открытии и закрытии;
- возможно подключение чувствительных краев последнего поколения.

Нет риска аварийного отключения электроэнергии: резервное питание от аккумуляторной батареи (PS424), устанавливаемой внутрь корпуса привода.

Технические характеристики

Код	WL1024C
Электрические характеристики	
Питание (В пер. тока 50/60 Гц)	230
Питание (В пост. тока)	-
Потребление (А)	0,8
Мощность (Вт)	120
Рабочие характеристики	
Скорость (об./мин.)	1,5 - 2,2
Крутящий момент (Нм)	120
Рабочий цикл (циклов/час)	50
Размерные и общие характеристики	
Класс защиты (IP)	44
Рабочая темп-ра (°C Мин./Макс.)	-20° ÷ +50°
Размеры (мм)	90x125x385 h
Вес (кг)	4,8

Пределы применения

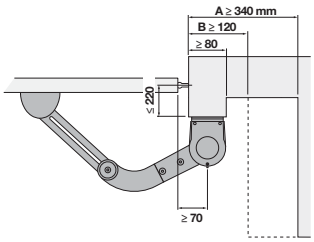

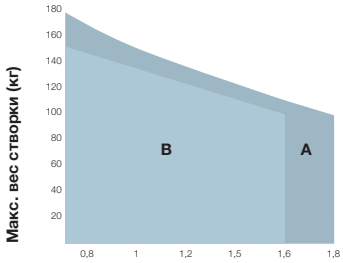

A Целый рычаг

B Уменьшенный рычаг

Форма, высота ворот и сильный ветер могут снизить, в т. ч. значительно, значения, приведенные на графике.

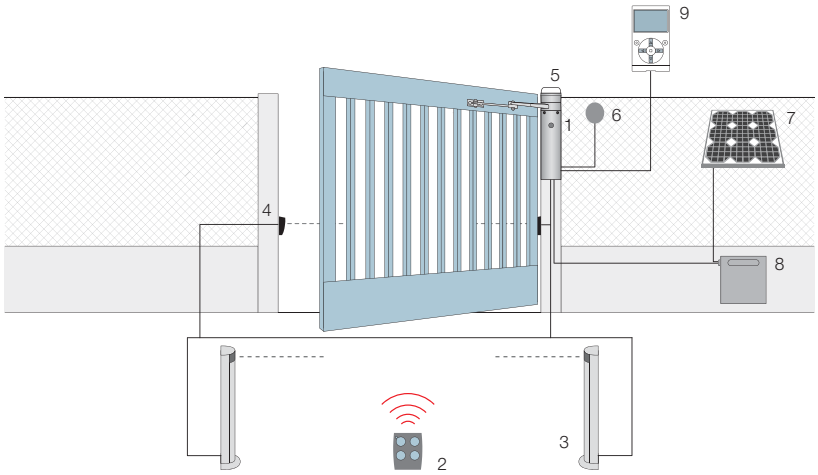

1. Walky **2.** Передатчик **3.** Фотоэлементы на стойке **4.** Фотоэлементы **5.** Сигнальная лампа **6.** Переключатель с ключом или цифровой **7.** Солнечная панель SYP***** **8.** Блок аккумуляторных батарей PSY24* **9.** Многофункциональное устройство O-View*.

*Дополнительное подключение к системам Solemyo и Opera.

Аксессуары

WLA1
Запасной блок управления, для WL1024C.

PS424
Аккумуляторная батарея.

Шт./уп. 1

PLA10
Вертикальный электрозамок 12 В (рекомендуется для створок шириной более 3 м).
Шт./уп. 1

PLA11
Горизонтальный электрозамок 12 В (рекомендуется для створок шириной более 3 м).

Шт./уп. 1

Wallyght

WLT
Многофункциональная светодиодная лампа.
См. стр. 195

Шт./уп. 1

Система Solemyo

Комплект солнечных батарей Solemyo для электропитания автоматических въездных, гаражных ворот и шлагбаумов, удаленных от сетей электроснабжения, без затрат на дорогостоящие работы по их прокладке.
См. стр. 178/179

Система Opera

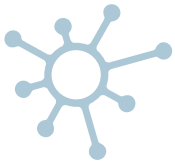

Инновационная система Opera позволяет управлять, программировать и контролировать системы автоматизации, в том числе дистанционно, простым и надежным способом, существенно экономя время.
См. стр. 132/133

Учитывая потребности при хранении, отгрузке и для обеспечения равномерности упаковок, рекомендуется заказывать изделия на поддонах. Для этой цели указывается количество упаковок на одном поддоне. Чертеж приведен в качестве примера.

Nice WalkyKit 2024

Sole myo | Opera | Blue BUS | 24V

WL1024C + WL1024

ON2

MOFB

MOSE

WLT

TS

Комплект содержит:

WL1024C + WL1024 2 нереверсивных электромеханических привода для наружного монтажа: WL1024C (с блоком управления и приемником OXI), WL1024 (без блока управления и приемника). **ON2** 1 передатчик 433,92 МГц, 2-х канальный. **MOFB** 1 пара фотоэлементов для наружной установки, предусмотрено подключение через Nice BlueBUS. **MOSE** 1 переключатель с ключом для наружной установки. **WLT** 1 многофункциональная лампа. **TS** 1 сигнальная табличка.

Для распашных ворот с шириной створки до 1,8 м.

Идеально подходит для калиток и легких ворот из дерева и ПВХ. Самоблокирующийся электромеханический привод, 24 В пост. тока, рычажного типа.

Компактный: идеально подходит для калиток, рекомендуется для колонн небольших размеров, (ширина 8 см).

Надежный: благодаря самоблокирующемуся приводу и рычагу со встроенным механическим концевым выключателем закрытого положения.

Практичный: регулируемый по длине рычаг позволяет осуществлять монтаж в случае если стена или преграда прилегают к стойке.

Быстрый: больше не нужно ждать! Всего 7 секунд требуется для того, чтобы открыть или закрыть ворота (при оптимальном монтаже, с укороченным рычагом и открытием на 90°).

Удобный: дополнительно устанавливаемая светодиодная сигнальная лампа с функцией подсветки (WLT, не входит в комплект поставки); быстрая разблокировка привода для управления воротами вручную.

Встроенный блок управления:
- простое программирование;
- автоматический поиск крайних положений открытия и закрытия;
- автодиагностика неполадок;
- программирование времени паузы;
- режим калитки;
- замедление при открытии и закрытии;
- возможно подключение чувствительных краев последнего поколения.

Нет риска аварийного отключения электроэнергии: резервное питание от аккумуляторной батареи (PS424), устанавливаемой внутрь корпуса привода.

Код	Описание	Шт./поддон
WALKY2024KCE	Комплект для автоматизации распашных ворот со створками до 1,8 м, 24 В пост. тока, рычажного типа	18

ВАЖНОЕ ПРИМЕЧАНИЕ Состав комплекта может меняться: всегда обращайтесь к продавцу.

Технические характеристики

Код	WL1024C	WL1024
Электрические характеристики		
Питание (В пер. тока 50/60 Гц)	230	-
Питание (В пост. тока)	-	24
Потребление (А)	0,8	2
Мощность (Вт)	120	30
Рабочие характеристики		
Скорость (об./мин.)	1,5 - 2,2	
Крутящий момент (Нм)	120	
Рабочий цикл (циклов/час)	50	
Размерные и общие характеристики		
Класс защиты (IP)	44	
Рабочая темп-ра (°C Мин./Макс.)	-20° ÷ +50°	
Размеры (мм)	90x125x385 h	
Вес (кг)	4,8	4,3

Пределы применения

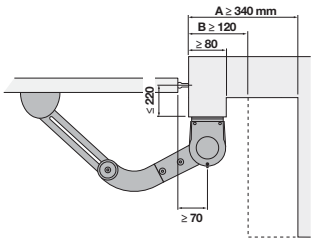

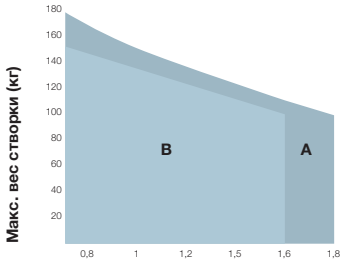

A Целый рычаг

B Уменьшенный рычаг

Форма, высота ворот и сильный ветер могут снизить, в т. ч. значительно, значения, приведенные на графике.

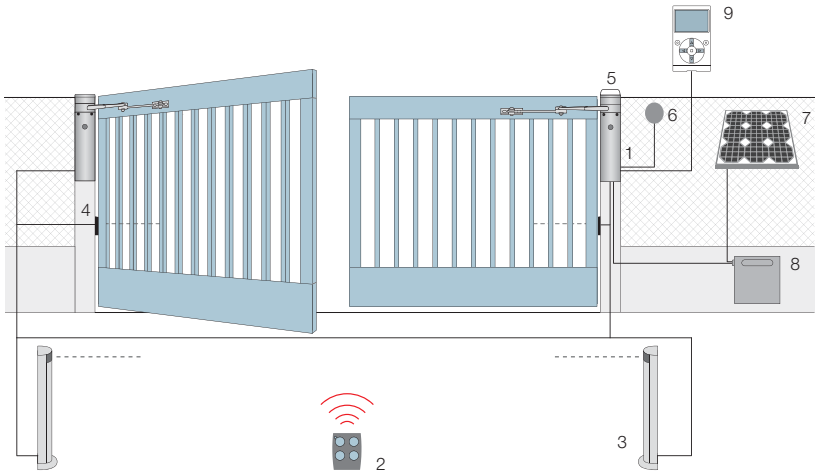

1. Walky **2.** Передатчик **3.** Фотоэлементы на стойке **4.** Фотоэлементы **5.** Сигнальная лампа **6.** Переключатель с ключом или цифровой **7.** Солнечная панель SYP* **8.** Блок аккумуляторных батарей PSY24* **9.** Многофункциональное устройство O-View*.

*Дополнительное подключение к системам Solemyo и Opera.

Аксессуары

WLA1
Запасной блок управления, для WL1024C.

PS424
Аккумуляторная батарея.

Шт./уп. 1

PLA10
Вертикальный электрозамок 12 В (рекомендуется для створок шириной более 3 м).

Шт./уп. 1

PLA11
Горизонтальный электрозамок 12 В (рекомендуется для створок шириной более 3 м).

Шт./уп. 1

Wallyght

WLT
Многофункциональная светодиодная лампа.
См. стр. 195

Шт./уп. 1

Система Solemyo

Комплект солнечных батарей Solemyo для электропитания автоматических въездных, гаражных ворот и шлагбаумов, удаленных от сетей электроснабжения, без затрат на дорогостоящие работы по их прокладке.
См. стр. 178/179

Система Opera

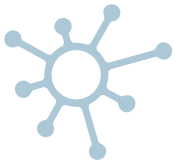

Инновационная система Opera позволяет управлять, программировать и контролировать системы автоматизации, в том числе дистанционно, простым и надежным способом, существенно экономя время.
См. стр. 132/133

Учитывая потребности при хранении, отгрузке и для обеспечения равномерности упаковок, рекомендуется заказывать изделия на поддонах. Для этой цели указывается количество упаковок на одном поддоне. Чертеж приведен в качестве примера.

Nice Pop

Solemyo | Opera | Blue BUS | 24V

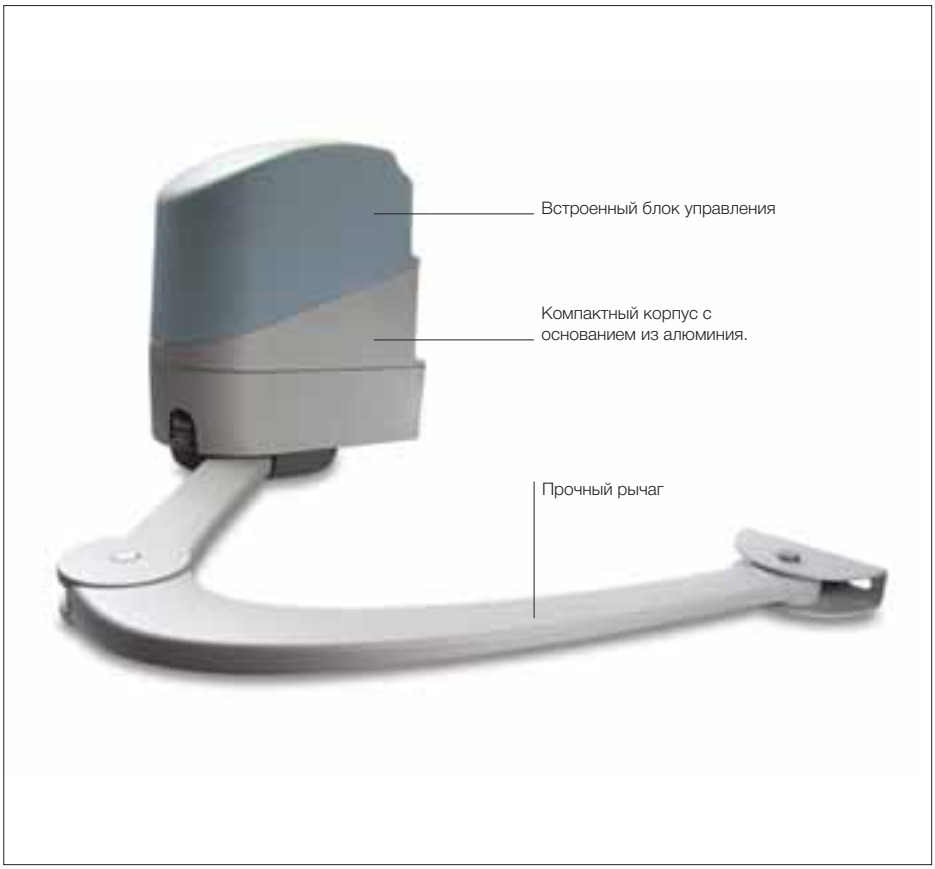

Для распашных ворот с шириной створки до 2 м. Идеально подходит для легких конструкций с небольшими колоннами, а также для одностворчатых калиток.
Самоблокирующийся электромеханический привод, 24 В пост. тока, рычажного типа. Подходит для интенсивного использования.

Три модели, 24 В пост. тока, с концевым выключателем открытого положения:
- со встроенным блоком управления, предусматривается использование системы Solemyo (PP7024);
- со встроенным блоком управления, предусматривается использование систем Opera, Solemyo и технологии BlueBUS (PP7124);
- без блока управления (PP7224).

Прочный и компактный: шириной 167 мм, идеально подходит для любых колонн.

Экономия энергии, бережное отношение к окружающей среде, автономность: 3 режима ожидания, чтобы сократить потребление электроэнергии от сети или блока аккумуляторных батарей Solemyo.

Мощный: благодаря крутящему моменту 250 Нм (в версиях PP7124 или PP7124+PP7224).

Нет риска аварийного отключения электроэнергии: резервное питание от аккумуляторной батареи (PS124), устанавливаемой внутрь корпуса привода.

Удобный: Разблокировка ключом Nice. Возможно подключения механизма внешней разблокировки металлическим шнуром.

Простой монтаж: не требуется сварка.

Новый встроенный блок управления. Всего лишь 3 клавиши, чтобы упростить операции по программированию:
- простое программирование тремя клавишами;
- замедление при открытии и закрытии;
- функция обнаружения препятствий и фототест, возможно подключение чувствительного края 8,2 кОм;
- легкое подключение дополнительной пары фотоэлементов (для PP7124);
- автоматический поиск крайних положений открытия и зарытия;
- программирование времени паузы;
- режим калитки.

Все под контролем: благодаря использованию системы Opera BUS T4 и многофункционального устройства O-View, расширяющему возможности программирования, управления и диагностики автоматики на месте или дистанционно.

Код	Описание	Шт./поддон
PP7024	Самоблокирующийся, 24 В пост. тока, со встроенным блоком управления, предусматривается использование Solemyo	22
NEW **PP7124**	Самоблокирующийся, 24 В пост. тока, со встроенным блоком управления, оснащенным технологией Nice BlueBUS, предусматривается использование Opera и Solemyo	22
PP7224	Самоблокирующийся, 24 В пост. тока, без блока управления	22

Технические характеристики

Код	PP7024	PP7124	PP7224*
Электрические характеристики			
Питание (В пер. тока 50/60 Гц)	230		-
Питание (В пост. тока)	-		24
Потребление (А)	1	1,3	3 - 4**
Мощность (Вт)	75	280	75 - 100**
Рабочие характеристики			
Скорость (об./мин.)	1,68		
Крутящий момент (Нм)	180	250	180 - 250**
Рабочий цикл (циклов/час)	25	35	25 - 35**
Размерные и общие характеристики			
Класс защиты (IP)	44		
Рабочая темп-ра (°C Мин./Макс.)	-20 ÷ +50		
Размеры (мм)	167x254x315 h		
Вес (кг)	10		9

* Версия без блока управления ** Только при использовании с PP7124

Пределы применения

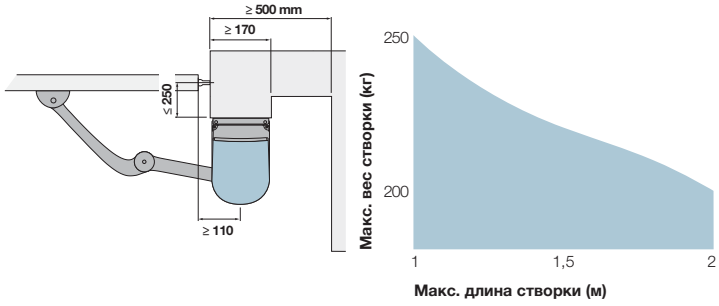

Форма, высота ворот и сильный ветер могут снизить, в т. ч. значительно, значения, приведенные на графике.

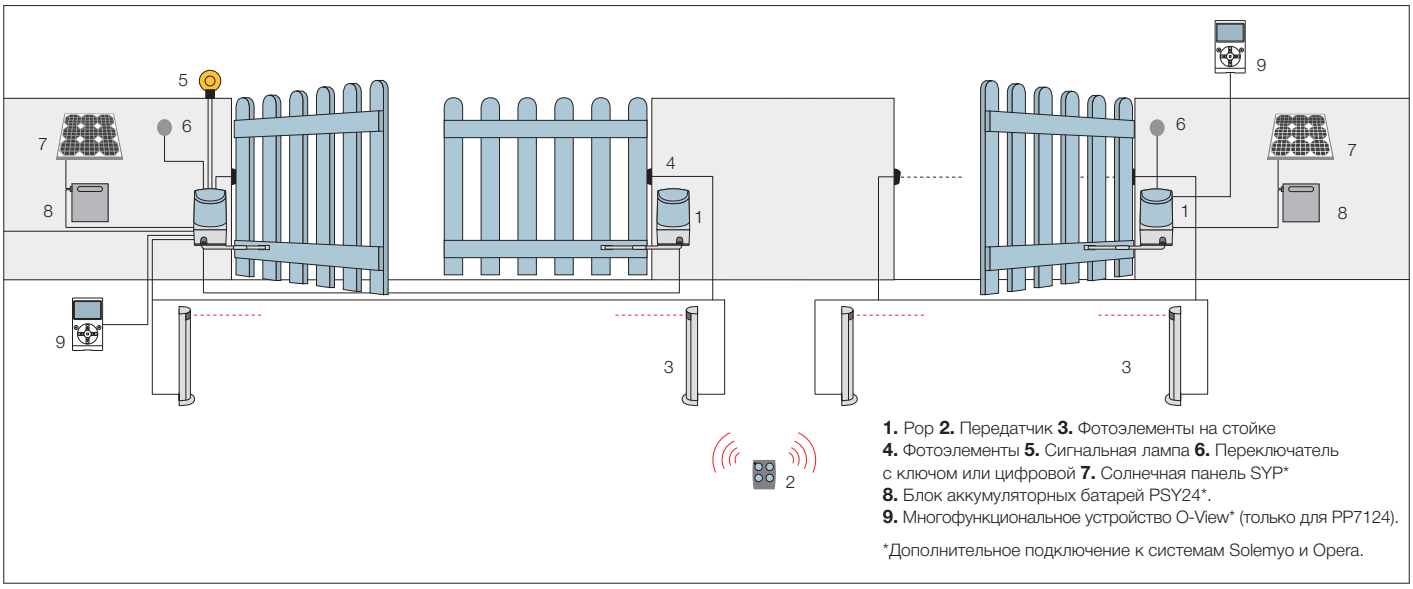

1. Pop **2.** Передатчик **3.** Фотоэлементы на стойке
4. Фотоэлементы **5.** Сигнальная лампа **6.** Переключатель с ключом или цифровой **7.** Солнечная панель SYP*
8. Блок аккумуляторных батарей PSY24*.
9. Многофункциональное устройство O-View* (только для PP7124).

*Дополнительное подключение к системам Solemyo и Opera.

Аксессуары

POA3
Запасной блок управления для PP7124.

POA1
Запасной блок управления для PP7024.

PS124
Аккумуляторная батарея 24 В со встроенным зарядным устройством.

Шт./уп. 1

PLA10
Вертикальный электрозамок 12 В (рекомендуется для створок шириной более 3 м).

Шт./уп. 1

PLA11
Горизонтальный электрозамок 12 В (рекомендуется для створок шириной более 3 м).

Шт./уп. 1

KIO
Переключатель с ключом с механизмом разблокировки металлическим шнуром.

Шт./уп. 1

KA1
Комплект металлического шнура 6 м для KIO.

Шт./уп. 1

TS
Сигнальная табличка.

Шт./уп. 1

Система Solemyo

Комплект солнечных батарей Solemyo для электропитания автоматических въездных, гаражных ворот и шлагбаумов, удаленных от сетей электроснабжения, без затрат на дорогостоящие работы по их прокладке.
См. стр. 178/179

Система Opera

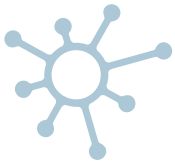

Инновационная система Opera позволяет управлять, программировать и контролировать системы автоматизации, в том числе дистанционно, простым и надежным способом, существенно экономя время.
См. стр. 132/133

Учитывая потребности при хранении, отгрузке и для обеспечения равномерности упаковок, рекомендуется заказывать изделия на поддонах. Для этой цели указывается количество упаковок на одном поддоне. Чертеж приведен в качестве примера.

Nice PopKit

Sole myo | 24V

P7024 + PP7224

ON2

MOF

ML24T

Комплект содержит:

PP7024 + PP7224 2 электромеханических привода для наружного монтажа:
PP7024 (с блоком управления и приемником OXI), PP7224 (без блока управления).
ON2 1 передатчик 433,92 МГц, 2-х канальный. **MOF** 1 пара фотоэлементов для наружной установки.
ML24T 1 сигнальная лампа со встроенной антенной.

Для распашных ворот с шириной створки до 2 м. Идеально подходит для легких конструкций с небольшими колоннами.

Совершенная электроника: функция обнаружения препятствий, замедление при открытии и закрытии, возможно подключение чувствительного края 8,2 кОм.

Удобный: Разблокировка ключом Nice. Возможно подключение механизма внешней разблокировки металлическим шнуром.

Прочное алюминиевый рычаг.

Мощный: благодаря крутящему моменту 180 Нм.

Постоянная готовность: резервное питание от аккумуляторной батареи (PS124), устанавливаемой внутрь корпуса привода.

Противоударный компактный корпус с основанием из алюминия.

Код	Описание	Шт./поддон
POPKCE	Комплект для автоматизации распашных ворот со створками до 2 м, рычажного типа	12

ВАЖНОЕ ПРИМЕЧАНИЕ Состав комплекта может меняться: всегда обращайтесь к продавцу.

Технические характеристики

Код	PP7024	PP7224*
Электрические характеристики		
Питание (В пер. тока 50/60 Гц)	230	-
Питание (В пост. тока)	-	24
Потребление (А)	1	3
Мощность (Вт)	75	
Рабочие характеристики		
Скорость (об./мин.)	1,68	
Крутящий момент (Нм)	180	
Рабочий цикл (циклов/час)	25	
Размерные и общие характеристики		
Класс защиты (IP)	44	
Рабочая темп-ра (°C Мин./Макс.)	-20 ÷ +50	
Размеры (мм)	167x254x315 h	
Вес (кг)	10	

* Версия без блока управления

Пределы применения

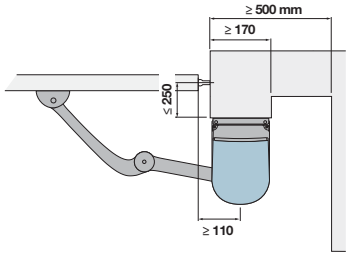

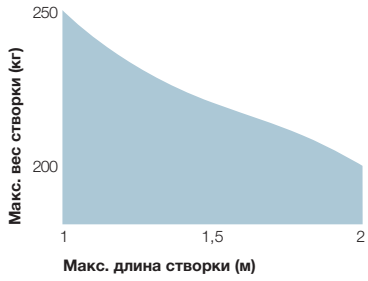

Форма, высота ворот и сильный ветер могут снизить, в т. ч. значительно, значения, приведенные на графике.

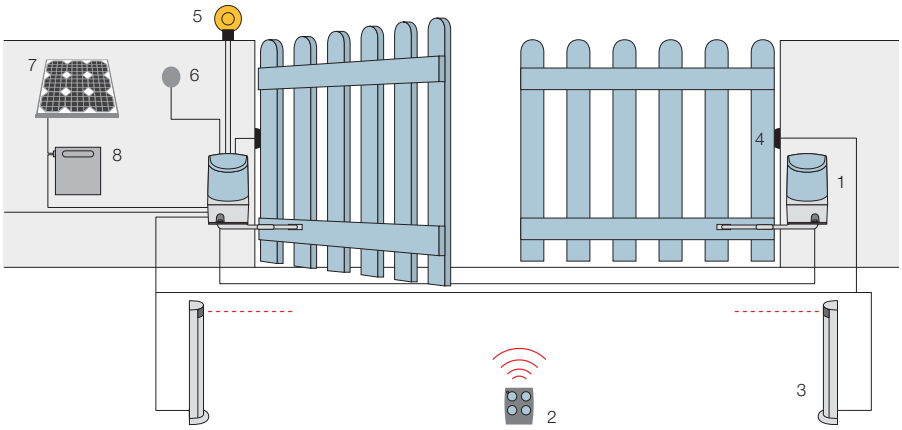

1. Pop **2.** Передатчик **3.** Фотоэлементы на стойке
4. Фотоэлементы **5.** Сигнальная лампа
6. Переключатель с ключом или цифровой
7. Солнечная панель SYP*
8. Блок аккумуляторных батарей PSY24*.

*Дополнительное подключение к системе Solemyo.

Аксессуары

POA1
Запасной блок управления для PP7024.

PS124
Аккумуляторная батарея 24 В со встроенным зарядным устройством.

Шт./уп. 1

PLA10
Вертикальный электрозамок 12 В (рекомендуется для створок шириной более 3 м).

Шт./уп. 1

PLA11
Горизонтальный электрозамок 12 В (рекомендуется для створок шириной более 3 м).

Шт./уп. 1

KIO
Переключатель с ключом с механизмом разблокировки металлическим шнуром.

Шт./уп. 1

KA1
Комплект металлического шнура 6 м для KIO.

Шт./уп. 1

TS
Сигнальная табличка.

Шт./уп. 1

Система Solemyo

Комплект солнечных батарей Solemyo для электропитания автоматических въездных, гаражных ворот и шлагбаумов, удаленных от сетей электроснабжения, без затрат на дорогостоящие работы по их прокладке.
См. стр. 178/179

Учитывая потребности при хранении, отгрузке и для обеспечения равномерности упаковок, рекомендуется заказывать изделия на поддонах. Для этой цели указывается количество упаковок на одном поддоне. Чертеж приведен в качестве примера.

Nice PopKit 7124

NEW | Solemyo | Opera | BlueBUS | 24V

PP7124 + PP7224

ON2

MOFB

MLBT

Комплект содержит:

PP7124 + PP7224 2 электромеханических привода для наружного монтажа: PP7124 (с блоком управления и приемником OXI), PP7224 (без блока управления). **ON2** 1 передатчик 433,92 МГц, 2-х канальный. **MOFB** 1 пара фотоэлементов для наружной установки, предусмотрено подключение через Nice BlueBUS. **MLBT** 1 сигнальная лампа со встроенной антенной.

Код	Описание	Шт./поддон
POP7124KCE	Комплект для автоматизации распашных ворот со створками до 2 м, 24 В пост. тока, рычажного типа	12

ВАЖНОЕ ПРИМЕЧАНИЕ Состав комплекта может меняться: всегда обращайтесь к продавцу.

Для распашных ворот с шириной створки до 2 м. Идеально подходит для легких конструкций с небольшими колоннами. Самоблокирующийся электромеханический привод, 24 В пост. тока, рычажного типа. Интенсивное использование.

Прочный и компактный: шириной 167 мм, идеально подходит для любых колонн.

Экономия энергии, бережное отношение к окружающей среде, автономность: 3 режима ожидания, чтобы сократить потребление электроэнергии от сети или блока аккумуляторных батарей Solemyo.

Мощный: благодаря крутящему моменту 250 Нм.

Прочное алюминиевый рычаг.

Нет риска аварийного отключения электроэнергии: резервное питание от аккумуляторной батареи (PS124), устанавливаемой внутрь корпуса привода.

Удобный: Разблокировка ключом Nice. Возможно подключение механизма внешней разблокировки металлическим шнуром.

Простой монтаж: не требуется сварка.

Новый встроенный блок управления (PP7124), оснащенный технологией BlueBUS, в котором предусмотрено использование систем Solemyo и Opera. Всего лишь 3 клавиши, чтобы упростить операции по программированию:

- простое программирование тремя клавишами;
- замедление при открытии и закрытии;
- функция обнаружения препятствий и фототест, возможно подключение чувствительного края 8,2 кОм;
- легкое подключение дополнительной пары фотоэлементов;
- автоматический поиск крайних положений открытия и закрытии;
- программирование времени паузы;
- режим калитки.

Все под контролем: благодаря использованию системы Opera BUS T4 и многофункционального устройства O-View, расширяющему возможности программирования, управления и диагностики автоматики на месте или дистанционно.

Технические характеристики

Код	PP7124	PP7224*
Электрические характеристики		
Питание (В пер. тока 50/60 Гц)	230	-
Питание (В пост. тока)	-	24
Потребление (А)	1,3	4
Мощность (Вт)	280	100
Рабочие характеристики		
Скорость (об./мин.)	1,68	
Крутящий момент (Нм)	250	250
Рабочий цикл (циклов/час)	35	35
Размерные и общие характеристики		
Класс защиты (IP)	44	
Рабочая темп-ра (°C Мин./Макс.)	-20 ÷ +50	
Размеры (мм)	167x254x315 h	
Вес (кг)	10	9

* Версия без блока управления, только при использовании с PP7124

Пределы применения

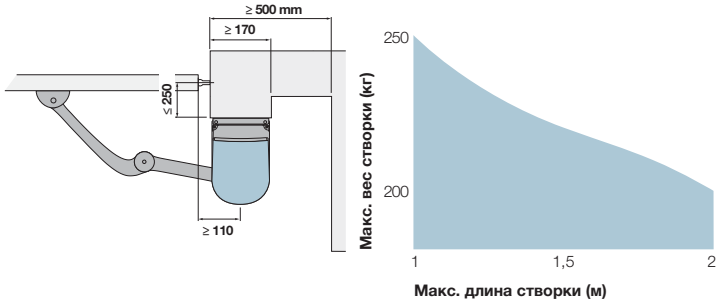

Форма, высота ворот и сильный ветер могут снизить, в т. ч. значительно, значения, приведенные на графике.

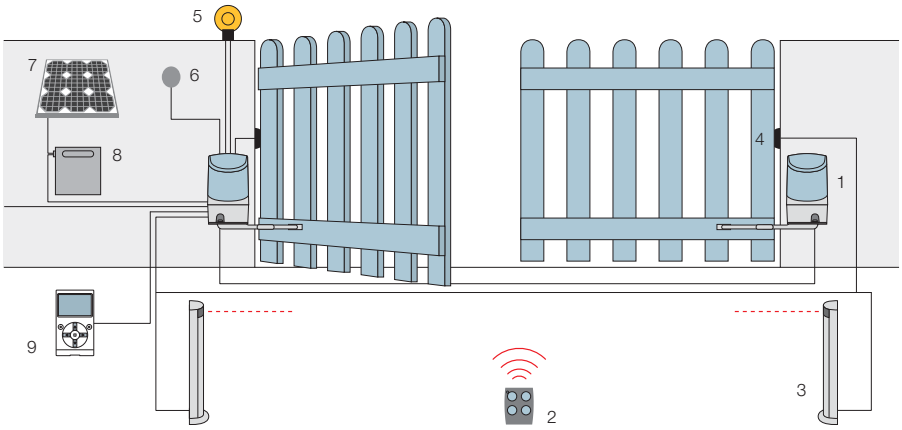

1. Pop **2.** Передатчик **3.** Фотоэлементы на стойке
4. Фотоэлементы **5.** Сигнальная лампа
6. Переключатель с ключом или цифровой
7. Солнечная панель SYP*
8. Блок аккумуляторных батарей PSY24*.
9. Многофункциональное устройство O-View*.

*Дополнительное подключение к системам Solemyo и Opera.

Аксессуары

POA3
Запасной блок управления для PP7124.

PS124
Аккумуляторная батарея 24 В со встроенным зарядным устройством.

Шт./уп. 1

PLA10
Вертикальный электрозамок 12 В (рекомендуется для створок шириной более 3 м).

Шт./уп. 1

PLA11
Горизонтальный электрозамок 12 В (рекомендуется для створок шириной более 3 м).

Шт./уп. 1

KIO
Переключатель с ключом с механизмом разблокировки металлическим шнуром.

Шт./уп. 1

KA1
Комплект металлического шнура 6 м для KIO.

Шт./уп. 1

TS
Сигнальная табличка.

Шт./уп. 1

Система Solemyo

Комплект солнечных батарей Solemyo для электропитания автоматических въездных, гаражных ворот и шлагбаумов, удаленных от сетей электроснабжения, без затрат на дорогостоящие работы по их прокладке.
См. стр. 178/179

Система Opera

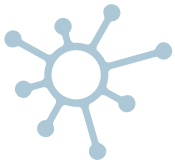

Инновационная система Opera позволяет управлять, программировать и контролировать системы автоматизации, в том числе дистанционно, простым и надежным способом, существенно экономя время.
См. стр. 132/133

Учитывая потребности при хранении, отгрузке и для обеспечения равномерности упаковок, рекомендуется заказывать изделия на поддонах. Для этой цели указывается количество упаковок на одном поддоне. Чертеж приведен в качестве примера.

Nice Hyke

Solemyo | Opera | Blue BUS | 24V

Для распашных ворот с шириной створки до 3,5 м, в том числе с большими колоннами. Самоблокирующийся электромеханический привод, 24 В пост. тока, с магнитным энкодером. Рычажного типа. Идеально подходит для интенсивного использования.

Новая модель третьего поколения: качество и долговечность, благодаря алюминиевому корпусу, покрытому полиэстеровой краской, повышеная устойчивость к атмосферному воздействию.

Очень мощный и деликатный: благодаря крутящему моменту 500 Нм и технологии с использованием энкодера, для точной и надежной работы.
Безопасная работа благодаря двойной технологии обнаружения препятствий.

Две модели, 24 В пост. тока, с концевым выключателем открытого и закрытого положения: со встроенным блоком управления (HK7024) и без блока управления (HK7224).

Практичный и быстрый монтаж: шарнирный рычаг может регулироваться по длине для максимального удобства.

Простая и точная регулировка концевых выключателей: механические упоры и винты микрометрического регулирования.

Легко приводимый в действие механизм разблокировки с металлическим замком и персонализированным ключом Nice.

Экономия, бережное отношение к окружающей среде, автономность: при подключении к аккумуляторной батарее или блоку аккумуляторных батарей Solemyo энергопотребление в режиме ожидания составляет всего лишь 0,1 Вт.

Нет риска аварийного отключения электроэнергии: резервное питание от аккумуляторной батареи (PS124), устанавливаемой внутрь корпуса привода.

Встроенный блок управления (HK7024):
- простое программирование одной клавишей;
- автоматический поиск крайних положений открытия и закрытия;
- автодиагностика неполадок;
- программирование времени паузы;
- режим калитки;
- замедление при открытии и закрытии;
- двойная технология обнаружения препятствий;
- возможно подключение чувствительных краев последнего поколения.

Код	Описание	Шт./поддон
HK7024	Самоблокирующийся, 24 В пост. тока, оснащенный шарнирным рычагом со встроенным блоком управления	12
HK7224	Самоблокирующийся, 24 В пост. тока, оснащенный шарнирным рычагом без блока управления	12

Технические характеристики

Код	HK7024	HK7224
Электрические характеристики		
Питание (В пер. тока 50/60 Гц)	230	-
Питание (В пост. тока)	-	24
Потребление (А)	1,5	6
Мощность (Вт)	300	140
Рабочие характеристики		
Скорость (об./мин.)	2,25	
Крутящий момент (Нм)	500	
Рабочий цикл (циклов/час)	40	
Размерные и общие характеристики		
Класс защиты (IP)	54	
Рабочая темп-ра (°C Мин./Макс.)	-20 ÷ +50	
Размеры (мм)	290x210x320 h	
Вес (кг)	10,5	9,5

Пределы применения

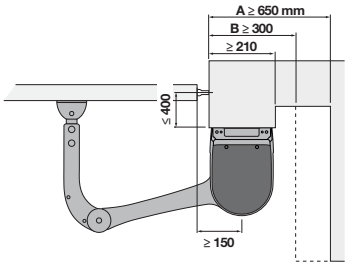

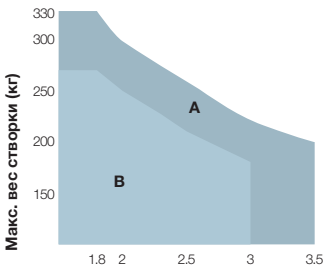

A Целый рычаг

B Уменьшенный рычаг

Форма, высота ворот и сильный ветер могут снизить, в т. ч. значительно, значения, приведенные на графике.

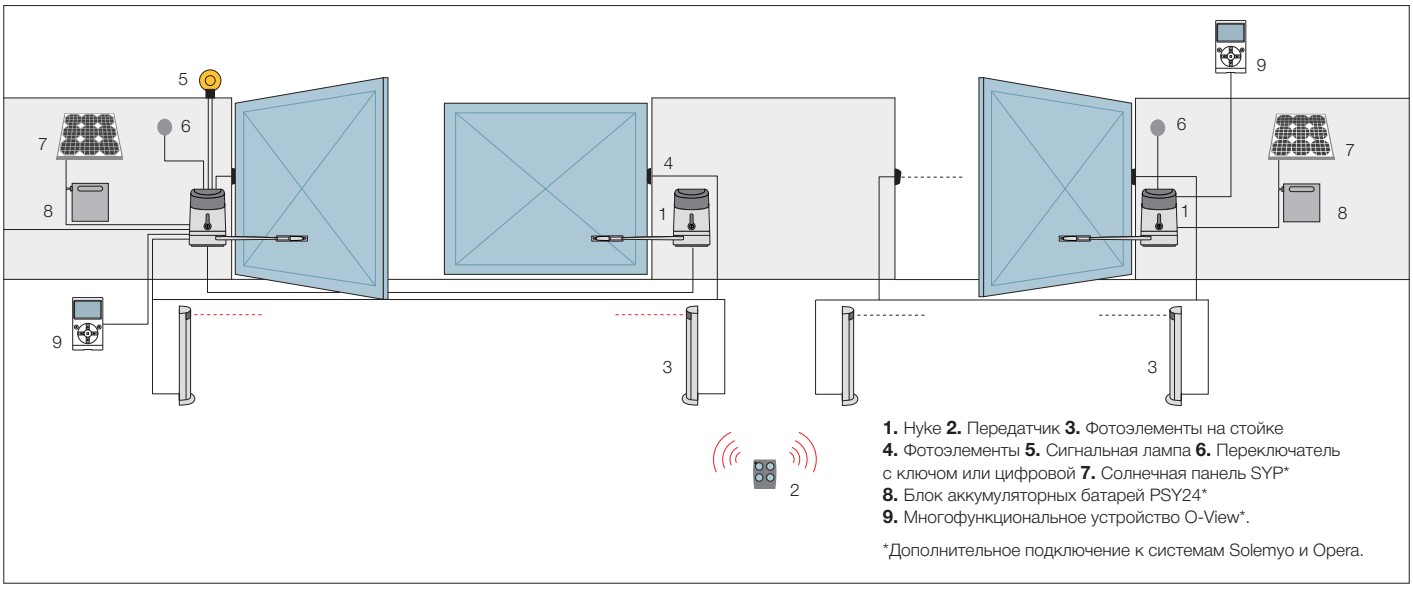

Аксессуары

HKA1
Запасной блок управления для HK7024.

PS124
Аккумуляторная батарея 24 В со встроенным зарядным устройством.

Шт./уп. 1

PLA10
Вертикальный электрозамок 12 В (рекомендуется для створок шириной более 3 м).

Шт./уп. 1

PLA11
Горизонтальный электрозамок 12 В (рекомендуется для створок шириной более 3 м).

Шт./уп. 1

KIO
Переключатель с ключом с механизмом разблокировки металлическим шнуром.

Шт./уп. 1

KA1
Комплект металлического шнура 6 м для KIO.

Шт./уп. 1

TS
Сигнальная табличка.

Шт./уп. 1

Система Solemyo

Комплект солнечных батарей Solemyo для электропитания автоматических въездных, гаражных ворот и шлагбаумов, удаленных от сетей электроснабжения, без затрат на дорогостоящие работы по их прокладке.
См. стр. 178/179

Система Opera

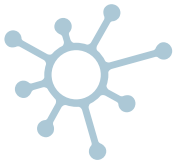

Инновационная система Opera позволяет управлять, программировать и контролировать системы автоматизации, в том числе дистанционно, простым и надежным способом, существенно экономя время.
См. стр. 132/133

Учитывая потребности при хранении, отгрузке и для обеспечения равномерности упаковок, рекомендуется заказывать изделия на поддонах. Для этой цели указывается количество упаковок на одном поддоне. Чертеж приведен в качестве примера.

Nice HykeKit

Solemyo | Opera | Blue BUS | 24V

HK7024 + HK7224

ON2

MOFB

MLBT

Комплект содержит:

HK7024 + HK7224 2 электромеханических привода для наружного монтажа: HK7024 (с блоком управления и приемником OXI), HK7224 (без блока управления и приемника). **ON2** 1 передатчик 433,92 МГц, 2-х канальный. **MOFB** 1 пара фотоэлементов для наружной установки, предусмотрено подключение через Nice BlueBUS. **MLBT** 1 сигнальная лампа со встроенной антенной.

Код	Описание	Шт./поддон
HYKEKCE	Комплект для автоматизации распашных ворот со створками до 3,5 м, 24 В пост. тока, рычажного типа	12

ВАЖНОЕ ПРИМЕЧАНИЕ Состав комплекта может меняться: всегда обращайтесь к продавцу.

Для распашных ворот с шириной створки до 3,5 м, в том числе с большими колоннами. Самоблокирующийся электромеханический привод двигатель, 24 В пост. тока, с магнитным энкодером.
Рычажного типа. Идеально подходит для интенсивного использования.

Новая модель третьего поколения: качество и долговечность, благодаря алюминиевому корпусу, покрытому полиэстеровой краской, устойчивому к воздействию атмосферных агентов.

Очень мощный и деликатный: благодаря крутящему моменту 500 Нм и технологии с использованием энкодера, для точной и надежной работы.
Безопасная работа благодаря двойной технологии обнаружения препятствий.

Две модели, 24 В пост. тока, с концевым выключателем открытого и закрытого положения: со встроенным блоком управления (HK7024) и без блока управления (HK7224).

Практичный и быстрый монтаж: шарнирный рычаг может регулироваться по длине для максимального удобства.

Простая и точная регулировка концевых выключателей: механические упоры и винты микрометрического регулирования.

Легко приводимый в действие механизм разблокировки с металлическим замком и персонализированным ключом Nice.

Экономия, бережное отношение к окружающей среде, автономность: при подключении к аккумуляторной батарее или блоку аккумуляторных батарей Solemyo энергопотребление в режиме ожидания составляет всего лишь 0,1 Вт.

Нет риска аварийного отключения электроэнергии: резервное питание от аккумуляторной батареи (PS124), устанавливаемой внутрь корпуса привода.

Встроенный блок управления (HK7024):
- простое программирование одной клавишей;
- автоматический поиск крайних положений открытия и закрытия;
- автодиагностика неполадок;
- программирование времени паузы;
- режим калитки;
- замедление при открытии и закрытии;
- двойная технология обнаружения препятствий;
- возможно подключение чувствительных краев последнего поколения.

Технические характеристики

Код	HK7024	HK7224
Электрические характеристики		
Питание (В пер. тока 50/60 Гц)	230	-
Питание (В пост. тока)	-	24
Потребление (А)	1,5	6
Мощность (Вт)	300	140
Рабочие характеристики		
Скорость (об./мин.)	2,25	
Крутящий момент (Нм)	500	
Рабочий цикл (циклов/час)	40	
Размерные и общие характеристики		
Класс защиты (IP)	54	
Рабочая темп-ра (°C Мин./Макс.)	-20 ÷ +50	
Размеры (мм)	290x210x320 h	
Вес (кг)	10,5	9,5

Пределы применения

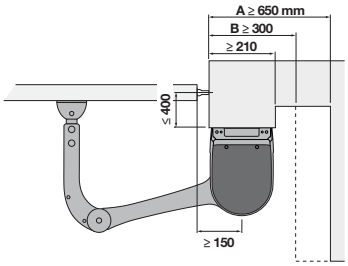

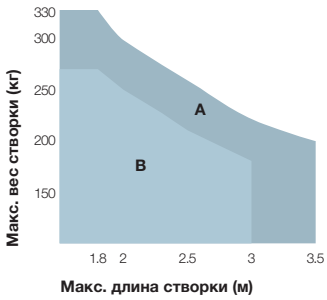

A Целый рычаг

B Уменьшенный рычаг

Форма, высота ворот и сильный ветер могут снизить, в т. ч. значительно, значения, приведенные на графике.

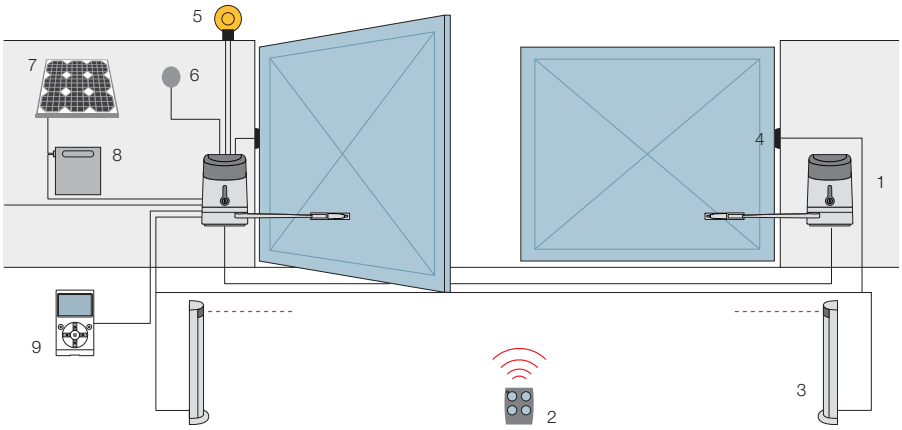

1. Hyke **2.** Передатчик **3.** Фотоэлементы на стойке **4.** Фотоэлементы **5.** Сигнальная лампа **6.** Переключатель с ключом или цифровой **7.** Солнечная панель SYP* **8.** Блок аккумуляторных батарей PSY24* **9.** Многофункциональное устройство O-View*.

*Дополнительное подключение к системам Solemyo и Opera.

Аксессуары

HKA1
Запасной блок управления для HK7024.

PS124
Аккумуляторная батарея 24 В со встроенным зарядным устройством.

Шт./уп. 1

PLA10
Вертикальный электрозамок 12 В (рекомендуется для створок шириной более 3 м).

Шт./уп. 1

PLA11
Горизонтальный электрозамок 12 В (рекомендуется для створок шириной более 3 м).

Шт./уп. 1

KIO
Переключатель с ключом с механизмом разблокировки металлическим шнуром.

Шт./уп. 1

KA1
Комплект металлического шнура 6 м для KIO.

Шт./уп. 1

TS
Сигнальная табличка.

Шт./уп. 1

Система Solemyo

Комплект солнечных батарей Solemyo для электропитания автоматических въездных, гаражных ворот и шлагбаумов, удаленных от сетей электроснабжения, без затрат на дорогостоящие работы по их прокладке.
См. стр. 178/179

Система Opera

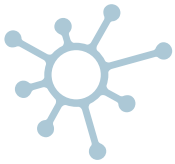

Инновационная система Opera позволяет управлять, программировать и контролировать системы автоматизации, в том числе дистанционно, простым и надежным способом, существенно экономя время.
См. стр. 132/133

Учитывая потребности при хранении, отгрузке и для обеспечения равномерности упаковок, рекомендуется заказывать изделия на поддонах. Для этой цели указывается количество упаковок на одном поддоне. Чертеж приведен в качестве примера.

Nice Hyppo 7000

Sole myo | Opera | Blue BUS | 24V | 230V

Для распашных ворот с шириной створки до 3 м, в том числе с большими колоннами.
Самоблокирующийся электромеханический привод, выпускаемый также в версии 24 В пост. тока, с магнитным энкодером, рычажного типа.

Одинаковая модель для правой и левой створки.
Две самоблокирующиеся версии с питанием 230 В пер. тока (HY7005) и 24 В пост. тока (HY7024) с магнитным энкодером.

Простой и быстрый монтаж
благодаря уменьшению числа подключений, не требуется сварка на воротах.

Двойной встроенный концевой выключатель открытого и закрытого положения (HY7005).

Длительный срок службы: механические части полностью выполнены из металла.

Компактный: противоударный корпус без острых краев.

Рекомендуемые блоки управления:
Mindy A3, A3F, A6, A6F, A60, A700F;
для HY7024 Moonclever MC824H.

Версия 24 В пост. тока с магнитным энкодером. Идеально подходит для интенсивного использования, совместим с блоком управления Moonclever MC824H:

- простое программирование одной клавишей;
- автоматический поиск крайних положений открытия и закрытия
- автодиагностика неполадок;
- программирование времени паузы;
- режим калитки
- замедление при открытии и закрытии;
- двойная технология обнаружения препятствий
- резервное электропитание от аккумуляторной батареи (PS324)
- возможно подключение чувствительных краев последнего поколения.

Код	Описание	Шт./поддон
HY7024	Самоблокирующийся 24 В пост. тока, с магнитным энкодером, с оцинкованным окрашенным шарнирным рычагом	16
HY7005	Самоблокирующийся 230 В пер. тока, с оцинкованным окрашенным шарнирным рычагом, с концевыми выключателями открытого и закрытого положения	16

Технические характеристики

Код	HY7024	HY7005
Электрические характеристики		
Питание (В пер. тока 50 Гц)*	-	230
Питание (В пост. тока)	24	-
Потребление (А)	5	1,2
Мощность (Вт)	120	250
Рабочие характеристики		
Скорость (об./мин.)	2	1,7
Крутящий момент (Нм)	250	400
Рабочий цикл (%)	80	30
Размерные и общие характеристики		
Класс защиты (IP)	43	
Рабочая темп-ра (°C Мин./Макс.)	-20 ÷ +50	
Размеры (мм)	350x165x242 h	
Вес (кг)	13	

*Версия 60 Гц поставляется по запросу.

Пределы применения

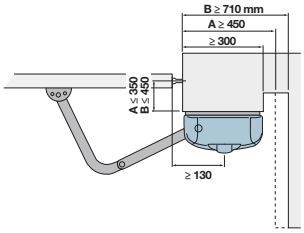

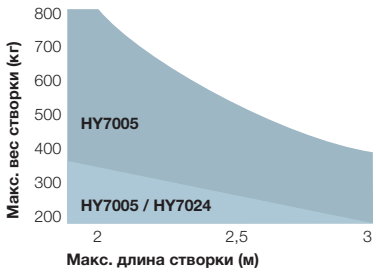

A Стандартный рычаг

B Рычаг с дополнительным устройством HYA12

ВАЖНОЕ ПРИМЕЧАНИЕ Указанные выше значения относятся к случаям использования приводов со стандартными аксессуарми. Форма, высота ворот и сильный ветер могут снизить, в т. ч. значительно, значения, приведенные на графике. В ветреных местах следует отдавать предпочтение моделям 230 В пер. тока.

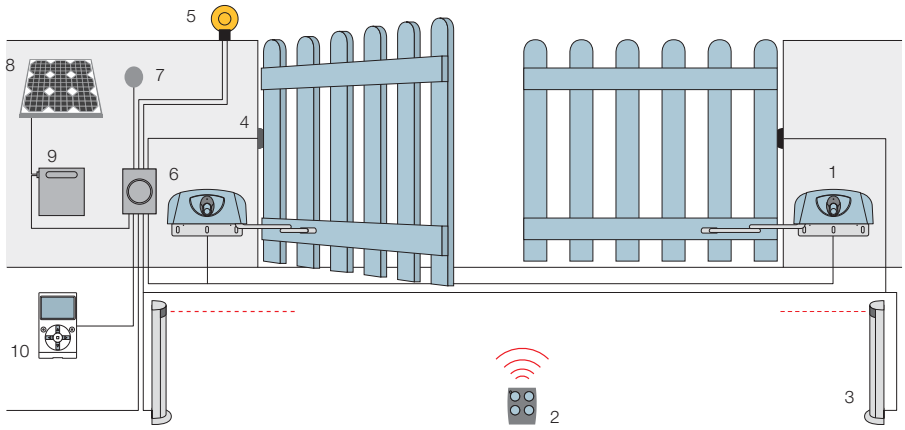

1. Нурро **2.** Передатчик **3.** Фотоэлементы на стойке
4. Фотоэлементы **5.** Сигнальная лампа
6. Блок управления **7.** Переключатель с ключом или цифровой **8.** Солнечная панель SYP*
9. Блок аккумуляторных батарей PSY24*
10. Многофункциональное устройство O-View*.

*Дополнительное подключение к системам Solemyo и Opera.

Аксессуары

HYA12
Рычаг-удлинитель (см. схему).

Шт./уп. 1

PLA10
Вертикальный электрозамок 12 В (рекомендуется для створок шириной более 3 м).

Шт./уп. 1

PLA11
Горизонтальный электрозамок 12 В (рекомендуется для створок шириной более 3 м)

Шт./уп. 1

KIO
Переключатель с ключом с механизмом разблокировки металлическим шнуром.
Шт./уп. 1

KA1
Комплект металлического шнура 6 м для KIO.

Шт./уп. 1

TS
Сигнальная табличка.

Шт./уп. 1

Только для версии 24 В пост. тока

PS324
Аккумуляторная батарея 24 В со встроенным зарядным устройством.

Шт./уп. 1

Система Solemyo

Комплект солнечных батарей Solemyo для электропитания автоматических въездных, гаражных ворот и шлагбаумов, удаленных от сетей электроснабжения, без затрат на дорогостоящие работы по их прокладке.
См. стр. 178/179

Система Opera

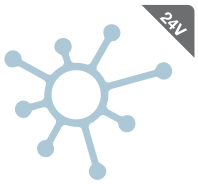

Инновационная система Opera позволяет управлять, программировать и контролировать системы автоматизации, в том числе дистанционно, простым и надежным способом, существенно экономя время.
См. стр. 132/133

Учитывая потребности при хранении, отгрузке и для обеспечения равномерности упаковок, рекомендуется заказывать изделия на поддонах. Для этой цели указывается количество упаковок на одном поддоне. Чертеж приведен в качестве примера.

Nice X-Metro

Solemyo Opera BlueBUS 24V

Для распашных ворот с шириной створки до 2,3 м, очень компактный, с подземной установкой.
Самоблокирующийся электромеханический привод, 24 В пост. тока, идеально подходит для интенсивного применения.

Прочный и незаметный: компактная фундаментная коробка высотой всего лишь 81 мм. Сталь толщиной 2,5 мм и катафорезным покрытием гарантирует прочность и устойчивость к коррозии. Выступает над уровнем земли всего на 52 мм.

Практичный и быстрый монтаж, благодаря креплению створки непосредственно на выходном рычаге привода.

Стандартный угол открытия 180° без использования дополнительных аксессуаров.

Надежный и прочный: привод из литого под давлением алюминия (IP67); расположен внутри коробки так, чтобы обеспечивался сток воды.

Фундаментная коробка с настраиваемыми механическими упорами открытого и закрытого положения.

Удобная разблокировка изнутри и снаружи, непосредственно на приводе, легко приводится в действие специальным ключом.

XME2024, совместим с блоком управления Moonclever MC424L, предусматривающим использование системы Solemyo:
- простое программирование одной клавишей;
- автоматический поиск крайних положений открытия и закрытия;
- программирование времени паузы;
- режим калитки;
- замедление при открытии и закрытии;
- функция обнаружения препятствий;
- возможно подключение чувствительного края 8,2 кОм;
- резервное питание от аккумуляторной батареи (PS124), устанавливаемой внутрь блока упрвления.

XME2124 с магнитным энкодером, совместим с блоком управления Moonclever MC824H, оснащенным технологией BlueBUS и предусматривающим использование систем Solemyo и Opera:
- простое программирование одной клавишей;
- автоматический поиск крайних положений открытия и закрытия
- автодиагностика неполадок;
- программирование времени паузы;
- режим калитки;
- замедление при открытии и закрытии;
- двойная технология обнаружения препятствий;
- резервное электропитание от аккумуляторной батареи (PS324);
- возможно подключение чувствительных краев последнего поколения.

Код	Описание	Шт./поддон
XME2024	Самоблокирующийся, 24 В пост. тока	18
XME2124	Самоблокирующийся, 24 В пост. тока, с магнитным энкодером	18
XMBOX	Стальная фундаментная коробка с катафорезным покрытием. С выходным рычагом створки и механическими упорами окрытого и закрытого положения	18

Технические характеристики

Код	XME2024	XME2124
Электрические характеристики		
Питание (В пост. тока)	24	
Потребление (А)	5	
Мощность (Вт)	120	
Рабочие характеристики		
Скорость (об./мин.)	1,25	
Крутящий момент (Нм)	250	
Рабочий цикл (циклов/час)	60	
Размерные и общие характеристики		
Класс защиты (IP)	67	
Рабочая темп-ра (°C Мин./Макс.)	-20° ÷ +50°	
Размеры (мм)	235x206x96,5 h	
Вес (кг)	6	

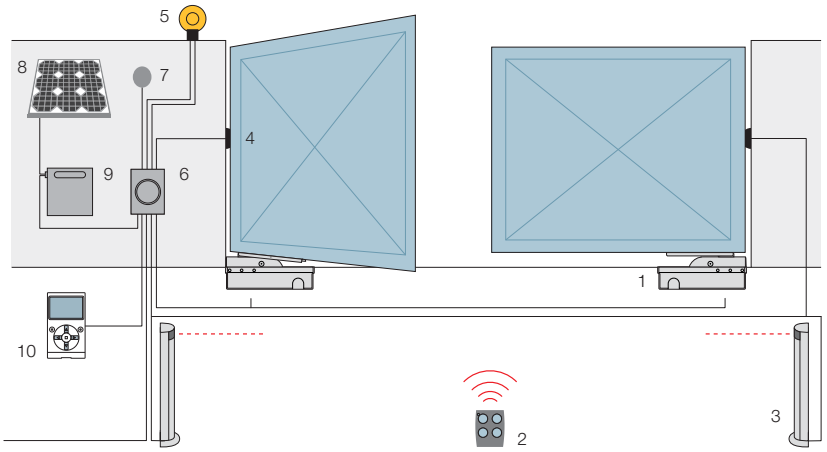

1. X-Metro **2.** Передатчик **3.** Фотоэлементы на стойке
4. Фотоэлементы **5.** Сигнальная лампа
6. Блок управления **7.** Переключатель с ключом или цифровой **8.** Солнечная панель SYP*
9. Блок аккумуляторных батарей PSY24*
10. Многофункциональное устройство O-View*.

*Дополнительное подключение к системам Solemyo и Opera.

Аксессуары

PS124
Аккумуляторная батарея 24 В со встроенным зарядным устройством (для MC424L).

Шт./уп. 1

PS324
Аккумуляторная батарея 24 В со встроенным зарядным устройством (для MC824H).

Шт./уп. 1

PLA10
Вертикальный электрозамок 12 В (рекомендуется для створок шириной более 3 м).

Шт./уп. 1

PLA11
Горизонтальный электрозамок 12 В (рекомендуется для створок шириной более 3 м).

Шт./уп. 1

TS
Сигнальная табличка.

Шт./уп. 1

Пределы применения

Форма, высота ворот и сильный ветер могут снизить, в т. ч. значительно, значения, приведенные на графике.

Система Solemyo

Комплект солнечных батарей Solemyo для электропитания автоматических въездных, гаражных ворот и шлагбаумов, удаленных от сетей электроснабжения, без затрат на дорогостоящие работы по их прокладке.
См. стр. 178/179

Система Opera

Инновационная система Opera позволяет управлять, программировать и контролировать системы автоматизации, в том числе дистанционно, простым и надежным способом, существенно экономя время.
См. стр. 132/133

Учитывая потребности при хранении, отгрузке и для обеспечения равномерности упаковок, рекомендуется заказывать изделия на поддонах. Для этой цели указывается количество упаковок на одном поддоне. Чертеж приведен в качестве примера.

Nice X-MetroKit 2024

Sole myo 24V

XME2024

ON2	MC424L	MOF
MOSE	**ML24T**	**TS**

Комплект содержит:

XME2024 2 привода. **XMBOX** 2 фундаментные коробки. **ON2** 1 передатчик 433,92 МГц, 2-х канальный. **MC424L** 1 блок управления с приемником OXI. **MOF** 1 пара фотоэлементов для наружной установки. **MOSE** 1 переключатель с ключом для наружной установки. **ML24T** 1 сигнальная лампа со встроенной антенной. **TS** 1 сигнальная табличка.

Для распашных ворот с шириной створки до 2,3 м, очень компактный, с подземной установкой.
Самоблокирующийся электромеханический привод, 24 В пост. тока.

Прочный и незаметный: компактная фундаментная коробка высотой всего лишь 81 мм. Сталь толщиной 2,5 мм и катафорезным покрытием гарантирует прочность и устойчивость к коррозии. Выступает над уровнем земли всего на 52 мм.

Практичный и быстрый монтаж, благодаря креплению створки непосредственно на выходном рычаге привода.

Механические конечные выключатели, регулируемые на открытии и закрытии.

Стандартный угол открытия 180° без использования дополнительных аксессуаров.

Надежный и прочный: привод из литого под давлением алюминия (IP67); расположен внутри коробки так, чтобы обеспечивался сток воды.

Удобная разблокировка изнутри и снаружи, непосредственно на приводе, легко приводится в действие специальным ключом.

Новый блок управления Moonclever MC424L:
- простое программирование одной клавишей;
- автоматический поиск крайних положений открытия и закрытия;
- программирование времени паузы;
- режим калитки;
- замедление при открытии и закрытии;
- функция обнаружения препятствий;
- возможно подключение чувствительного края 8,2 кОм;
- резервное питание от аккумуляторной батареи (PS124), устанавливаемой внутрь блока упрвления.

Код	Описание	Шт./поддон
XMETRO2024KCE	Комплект для автоматизации распашных ворот со створками до 2,3 м, 24 В пост. тока, с подземной установкой.	12

ВАЖНОЕ ПРИМЕЧАНИЕ Состав комплекта может меняться: всегда обращайтесь к продавцу.

Технические характеристики

Код	XME2024
Электрические характеристики	
Питание (В пост. тока)	24
Потребление (А)	5
Мощность (Вт)	120
Рабочие характеристики	
Скорость (об./мин.)	1,25
Крутящий момент (Нм)	250
Рабочий цикл (циклов/час)	60
Размерные и общие характеристики	
Класс защиты (IP)	67
Рабочая темп-ра (°C Мин./Макс.)	-20° ÷ +50°
Размеры (мм)	235x206x96,5 h
Вес (кг)	6

Пределы применения

Форма, высота ворот и сильный ветер могут снизить, в т. ч. значительно, значения, приведенные на графике.

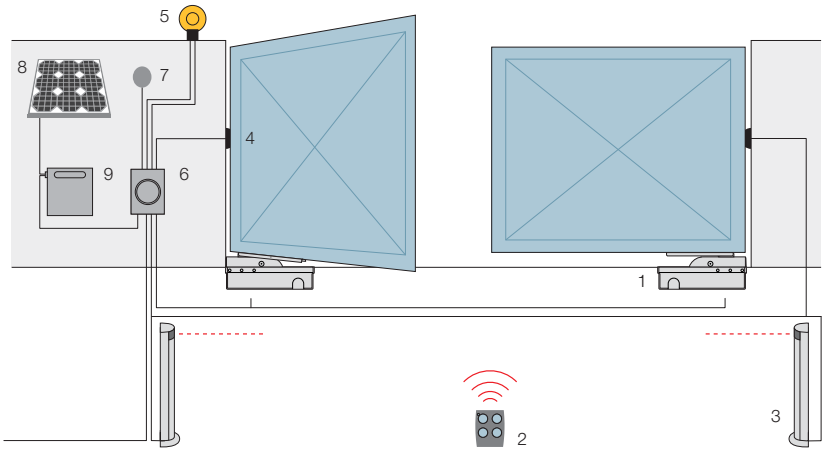

1. X-Metro **2.** Передатчик **3.** Фотоэлементы на стойке
4. Фотоэлементы **5.** Сигнальная лампа
6. Блок управления **7.** Переключатель с ключом или цифровой **8.** Солнечная панель SYP*
9. Блок аккумуляторных батарей PSY24*.

*Дополнительное подключение к системе Solemyo.

Аксессуары

PS124
Аккумуляторная батарея 24 В со встроенным зарядным устройством.

Шт./уп. 1

PLA10
Вертикальный электрозамок 12 В (рекомендуется для створок шириной более 3 м).

Шт./уп. 1

PLA11
Горизонтальный электрозамок 12 В (рекомендуется для створок шириной более 3 м).

Шт./уп. 1

Система Solemyo

Комплект солнечных батарей Solemyo для электропитания автоматических въездных, гаражных ворот и шлагбаумов, удаленных от сетей электроснабжения, без затрат на дорогостоящие работы по их прокладке.
См. стр. 178/179

Учитывая потребности при хранении, отгрузке и для обеспечения равномерности упаковок, рекомендуется заказывать изделия на поддонах. Для этой цели указывается количество упаковок на одном поддоне. Чертеж приведен в качестве примера.

Nice X-MetroKit 2124

Sole myo | Opera | Blue BUS | 24V

XME2124

ON2

MC824H

MOFB

MOSE

MLBT

TS

Комплект содержит:

XME2124 2 привода. **XMBOX** 2 фундаментные коробки. **ON2** 1 передатчик 433,92 МГц, 2-х канальный. **MC824H** 1 блок управления с приемником OXI. **MOFB** 1 пара фотоэлементов для наружной установки, предусмотрено подключение через Nice BlueBUS. **MOSE** 1 переключатель с ключом для наружной установки. **MLBT** 1 сигнальная лампа со встроенной антенной. **TS** 1 сигнальная табличка.

Для распашных ворот с шириной створки до 2,3 м, очень компактный, с подземной установкой.

Самоблокирующийся электромеханический привод, 24 В пост. тока, с магнитным энкодером.

Прочный и незаметный: компактная фундаментная коробка высотой всего лишь 81 мм. Сталь толщиной 2,5 мм и катафорезным покрытием гарантирует прочность и устойчивость к коррозии. Выступает над уровнем земли всего на 52 мм.

Практичный и быстрый монтаж, благодаря креплению створки непосредственно на выходном рычаге привода.

Механические конечные выключатели, регулируемые на открытии и закрытии.

Стандартный угол открытия 180° без использования дополнительных аксессуаров.

Надежный и прочный: привод из литого под давлением алюминия (IP67); расположен внутри коробки так, чтобы обеспечивался сток воды.

Удобная разблокировка изнутри и снаружи, непосредственно на приводе, легко приводится в действие специальным ключом.

Блок управления Moonclever MC824H, с технологией BlueBUS:

- простое программирование одной клавишей;
- автоматический поиск крайних положений открытия и закрытия
- автодиагностика неполадок;
- программирование времени паузы;
- режим калитки;
- замедление при открытии и закрытии;
- двойная технология обнаружения препятствий;
- резервное электропитание от аккумуляторной батареи (PS324);
- возможно подключение чувствительных краев последнего поколения.

Код	Описание	Шт./поддон
XMETRO2124KCE	Комплект для автоматизации распашных ворот со створками до 2,3 м, 24 В пост. тока, с подземной установкой.	12

ВАЖНОЕ ПРИМЕЧАНИЕ Состав комплекта может меняться: всегда обращайтесь к продавцу.

Технические характеристики

Код	**XME2124**
Электрические характеристики	
Питание (В пост. тока)	24
Потребление (А)	5
Мощность (Вт)	120
Рабочие характеристики	
Скорость (об./мин.)	1,25
Крутящий момент (Нм)	250
Рабочий цикл (циклов/час)	60
Размерные и общие характеристики	
Класс защиты (IP)	67
Рабочая темп-ра (°C Мин./Макс.)	-20° ÷ +50°
Размеры (мм)	235x206x96,5 h
Вес (кг)	6

Пределы применения

Форма, высота ворот и сильный ветер могут снизить, в т. ч. значительно, значения, приведенные на графике.

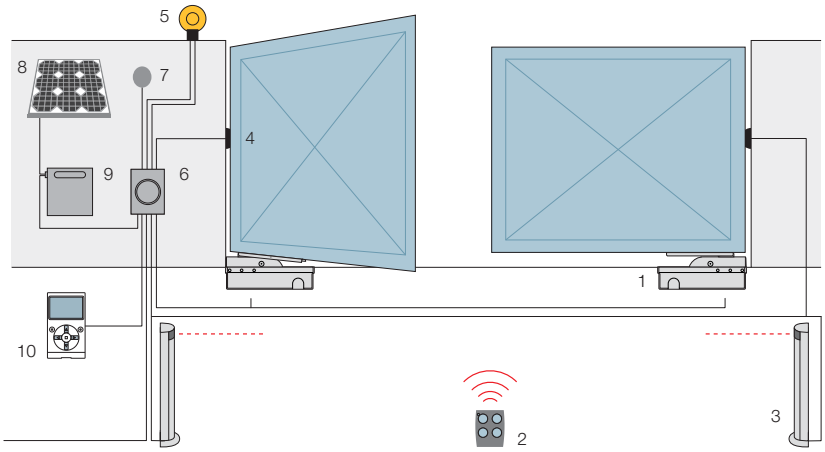

1. X-Metro **2.** Передатчик **3.** Фотоэлементы на стойке
4. Фотоэлементы **5.** Сигнальная лампа
6. Блок управления **7.** Переключатель с ключом или цифровой **8.** Солнечная панель SYP*
9. Блок аккумуляторных батарей PSY24*
10. Многофункциональное устройство O-View*.

*Дополнительное подключение к системам Solemyo и Opera.

Аксессуары

PS324
Аккумуляторная батарея 24 В со встроенным зарядным устройством.

Шт./уп. 1

PLA10
Вертикальный электрозамок 12 В (рекомендуется для створок шириной более 3 м).

Шт./уп. 1

PLA11
Горизонтальный электрозамок 12 В (рекомендуется для створок шириной более 3 м).

Шт./уп. 1

Система Solemyo

Комплект солнечных батарей Solemyo для электропитания автоматических въездных, гаражных ворот и шлагбаумов, удаленных от сетей электроснабжения, без затрат на дорогостоящие работы по их прокладке.
См. стр. 178/179

Система Opera

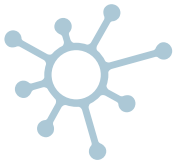

Инновационная система Opera позволяет управлять, программировать и контролировать системы автоматизации, в том числе дистанционно, простым и надежным способом, существенно экономя время.
См. стр. 132/133

Учитывая потребности при хранении, отгрузке и для обеспечения равномерности упаковок, рекомендуется заказывать изделия на поддонах. Для этой цели указывается количество упаковок на одном поддоне. Чертеж приведен в качестве примера.

Nice Metroplex

Sole myo | Opera | Blue BUS | 24V | 230V

Для распашных ворот с шириной створки до 3,5 м, с подземной установкой.
Самоблокирующийся электромеханический привод, выпускаемый также в версии 24 В пост. тока, с магнитным энкодером.

Широкий ассортимент: 4 модели приводов **Metroplex**.

Две фундаментные коробки со скошенными краями Metro Box с механическими упорами отрытого положения:
- **из нержавеющей стали** (MECX), идеально подходят для эксплуатации в экстремальных условиях,
- **с катафорезным покрытием** (MECF), обладают высокой коррозийной стойкостью.

Надежность и прочность: двигатели состоят из прочных деталей, изготовленных из металла и сплава бронзы. Новый спосб изготовления методом литья под давлением. Корпус привода имеет класс защиты IP67.

Полная свобода выбора: возможность разблокировки привода как изнутри, так и снаружи при помощи ключа или рычага.

Простота эксплуатации: система механических упоров закрытого положения.
Стандартный угол открытия 110°, на 360° при использовани дополнительных аксессуаров.

Полностью совместим с предыдущей серией Metro.

Рекомендуемые блоки управления:
Mindy A3, A3F, A6, A6F, A60, A700F;
для ME3024 Moonclever MC824H.

Вариант 24 В пост. тока с магнитным энкодером. Идеально подходит для интенсивного использования, совместим с блоком управления Moonclever MC824H:
- простое программирование одной клавишей;
- автоматический поиск крайних положений открытия и закрытия
- автодиагностика неполадок;
- программирование времени паузы;
- режим калитки
- замедление при открытии и закрытии;
- двойная технология обнаружения препятствий
- резервное электропитание от аккумуляторной батареи (PS324)
- возможно подключение чувствительных краев последнего поколения.

Код	Описание	Шт./поддон
ME3024	Самоблокирующийся, 24 В пост. тока, с магнитным энкодером, с выходным рычагом и механическим упором закрытого положения	18
ME3000	Самоблокирующийся, 230 В перем. тока, быстрый, с густой смазкой, с выходным рычагом и механическим стопором при упором закрытого положения	18
ME3000L	Самоблокирующийся, 230 В перем. тока, медленный, с густой смазкой, с выходным рычагом и механическим упором закрытого положения	18
ME3010	Самоблокирующийся, 230 В перем. тока, смазка масляной ванной, с выходным рычагом и механическим упором закрытого положения	18

Код	Описание	Шт./поддон
MECX	Фундаментная коробка со скошенными краями из нержавеющей стали с механическим упором открытого положения	20
MECF	Фундаментная коробка со скошенными краями с катафорезным покрытием и механическим упором открытого положения	20

Примечание: Механизмы разблокировки ключом MEA2 и MEA3 могут комбинироваться.

Технические характеристики

Код	ME3024	ME3000	ME3000L	ME3010
Электрические характеристики				
Питание (В пер. тока 50 Гц)*	-	230		
Питание (В пост. тока)	24	-		
Потребление (А)	5	1,2	1,3	1,4
Мощность (Вт)	120	250	300	290
Рабочие характеристики				
Скорость (об./мин.)	1,4	1,14	0,8	1,14
Крутящий момент (Нм)	250	300	250	300
Рабочий цикл (%)	80	30		40
Размерные и общие характеристики				
Класс защиты (IP)	67			
Рабочая темп-ра (°C Мин./Макс.)	-20 ÷ +50			
Размеры (мм)	390x322x194,5 h			
Вес (кг)	11			11,5

*Версия 60 Гц поставляется по запросу.

Пределы применения

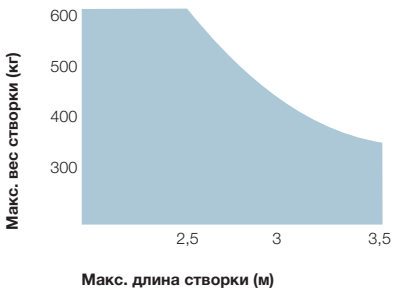

Форма, высота ворот и сильный ветер могут снизить, в т. ч. значительно, значения, приведенные на графике.
В ветреных местах следует отдавать предпочтение моделям 230 В пер. тока.

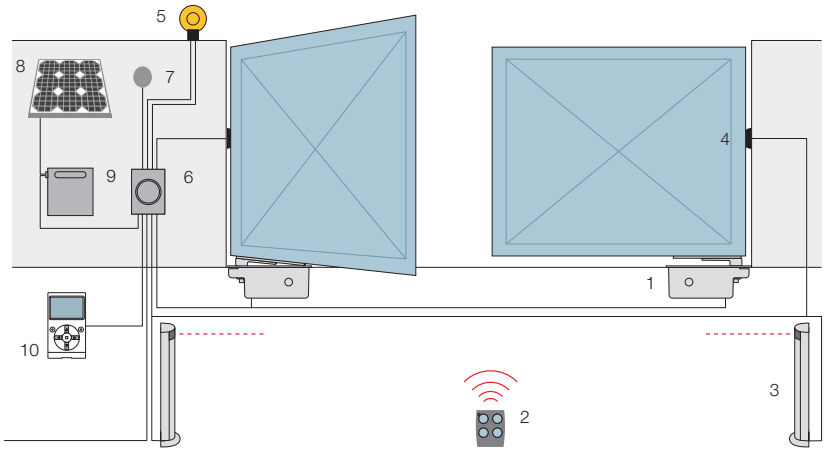

1. Metroplex **2.** Передатчик **3.** Фотоэлементы на стойке
4. Фотоэлементы **5.** Сигнальная лампа
6. Блок управления **7.** Переключатель с ключом или цифровой **8.** Солнечная панель SYP*
9. Блок аккумуляторных батарей PSY24*
10. Многофункциональное устройство O-View*.

*Дополнительное подключение к системам Solemyo и Opera.

Аксессуары

MEA2
Механизм разблокировки ключом.

Шт./уп. 1

MEA3
Механизм разблокировки рычагом для использования в случаях устновки на песчаной или земляной поверхности.

Шт./уп. 1

MEA5
Рычаг для механизма MEA3.

Шт./уп. 4

MEA6
Скоба концевого выключателя.

Шт./уп. 1

MEA1
Только для версии 24 В пост. тока для открытия на угол до 360° для створок максимальной шириной 2,5 м.

Шт./уп. 1

PLA10
Вертикальный электрозамок 12 В (рекомендуется для створок шириной более 3 м).

Шт./уп. 1

PLA11
Горизонтальный электрозамок 12 В (рекомендуется для створок шириной более 3 м).

Шт./уп. 1

TS
Сигнальная табличка.

Шт./уп. 1

Только для версии 24 В пост. тока

PS324
Аккумуляторная батарея 24 В со встроенным зарядным устройством.

Шт./уп. 1

Система Solemyo

24V

Комплект солнечных батарей Solemyo для электропитания автоматических въездных, гаражных ворот и шлагбаумов, удаленных от сетей электроснабжения, без затрат на дорогостоящие работы по их прокладке.
См. стр. 178/179

Система Opera

24V

Инновационная система Opera позволяет управлять, программировать и контролировать системы автоматизации, в том числе дистанционно, простым и надежным способом, существенно экономя время.
См. стр. 132/133

Metro Box: фундаментные коробки со скошенными краями обладают высокой коррозийной стойкостью!

Учитывая потребности при хранении, отгрузке и для обеспечения равномерности упаковок, рекомендуется заказывать изделия на поддонах. Для этой цели указывается количество упаковок на одном поддоне. Чертеж приведен в качестве примера.

Nice
Gate&Door

6|21 О компании Nice

22|67 Системы для распашных ворот

Системы для откатных ворот

72|73 Robus 400/600/1000
74|75 RobusKit 350
76|77 RobusKit 400
78|79 RobusKit 600
80|81 RoadKit
82|83 Run 1500
84|85 Run 1800/2500
86 Tub
87 Зубчатые рейки

88|101 Шлагбаумы

102|129 Системы для гаражных и промышленных ворот

130|171 Системы управления

172|197 Аксессуары

198|217 Блоки управления

218|221 Алфавитный указатель

Nice Руководство по выбору

Следуйте стрелке и выберите соответствующее изделие

Для бытового использования, поставляется также в комплекте

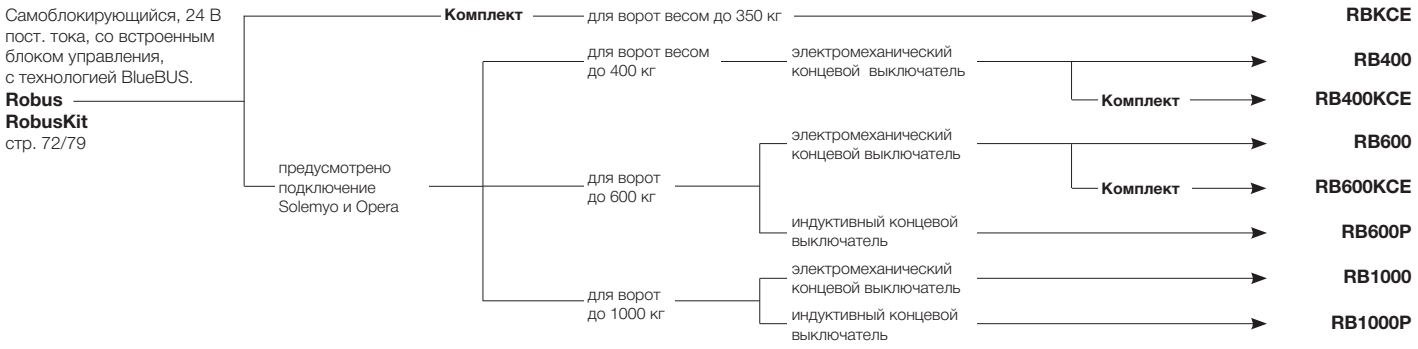

Для бытового и промышленного использования

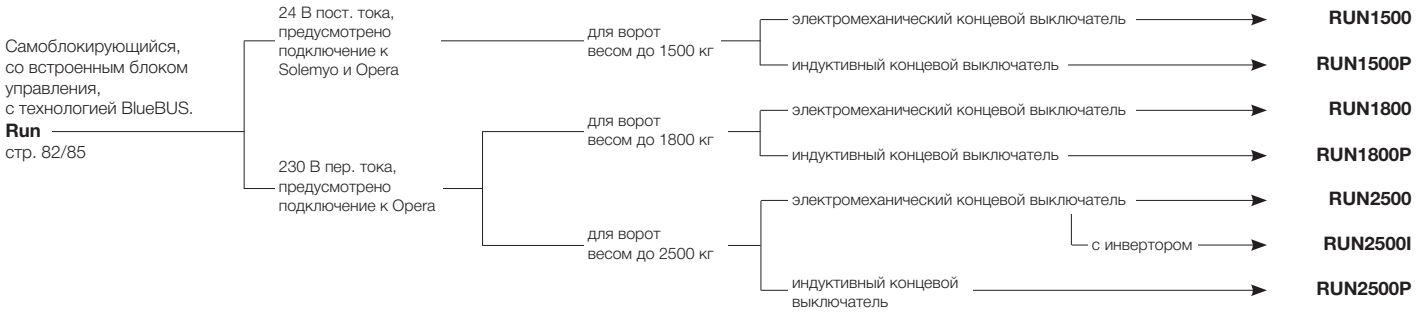

Для промышленного использования

Robus
RobusKit

RoadKit

Run

Tub

Nice Robus 400/600/1000

Sole myo | Opera | Blue BUS | 24V

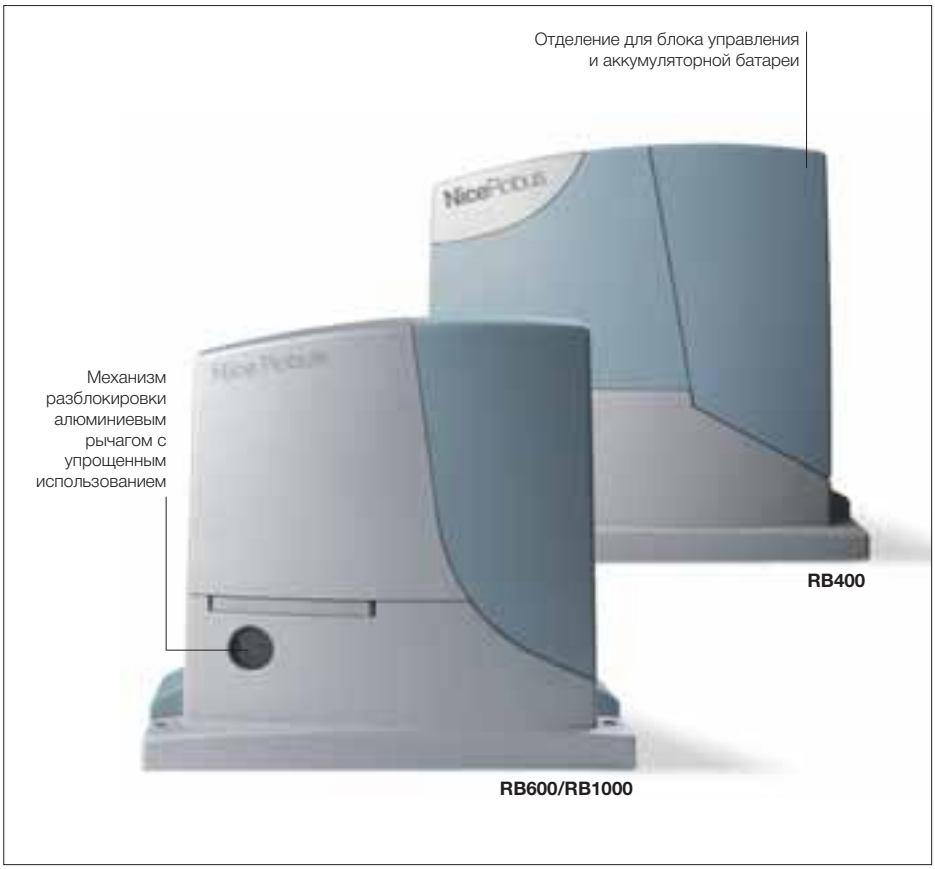

Для откатных ворот весом до 400 кг (RB400), **600 кг** (RB600) **и 1000 кг** (RB1000).

Модели с электромеханическим концевым выключателем (RB400/RB600/RB1000) **и индуктивным концевым выключателем** (RB600P/RB1000P).

Простой: благодаря системе BlueBUS, позволяющей выполнять при помощи всего двух проводов подключения между блоком управления и фотоэлементами серии Moonbus, устройствами управления, безопасности и сигнальными лампами.

Практичный: блок управления и аккумуляторная батарея PS124 (дополнительный аксессуар) размещаются внутри корпуса привода и подключаются удобным разъемом.

Усовершенствованный: RB400, RB600 и RB1000 оснащены температурным датчиком, который который регулирует усилие привода в зависиости от погодных условий, и одновременно контролирует тепловую защиту. Выбор "ведущий/ведомый" автоматически синхронизирует 2 привода, позволяя выполнять автоматизацию откатных ворот с двумя противоположными створками.

Умный: благодаря функции обнаружения препятствий и автоматическому программированию времени работы. Автодиагностика неполадок при помощи сигнальной лампы.
8 уровней программирования.

Надежный: регулируемые ускорение и замедление в начале и в конце каждого маневра.

Прочный: Механизм разблокировки алюминиевой рукояткой с упрощенным использованием.

Бесшумный: редуктор привода на шарикоподшипниковых опорах.

Код	Описание	Шт./поддон
NEW **RB400**	Самоблокирующийся, 24 В пост. тока, со встроенным блоком управления, электромеханический концевой выключатель, для ворот весом до 400 кг	15
RB600	Самоблокирующийся, 24 В пост. тока, со встроенным блоком управления, электромеханический концевой выключатель, для ворот весом до 600 кг	15
RB600P	Самоблокирующийся, 24 В пост. тока, со встроенным блоком управления, индуктивный концевой выключатель, для ворот весом до 600 кг	15
RB1000	Самоблокирующийся, 24 В пост. тока, со встроенным блоком управления, электромеханический концевой выключатель, для ворот весом до 1000 кг	15
RB1000P	Самоблокирующийся, 24 В пост. тока, со встроенным блоком управления, индуктивный концевой выключатель, для ворот весом до 1000 кг	15

Технические характеристики

Код	RB400	RB600/600P	RB1000/1000P
Электрические характеристики			
Питание (В пер. тока 50/60 Гц)	230		
Потребление (А)	1,1	2,5	2,3
Мощность (Вт)	250	515	450
Рабочие характеристики			
Скорость (м/с)	0,34	0,31	0,28
Усилие (Н)	400	600	900
Рабочий цикл (циклов/час)	35	40	50
Размерные и общие характеристики			
Класс защиты (IP)	44		
Рабочая темп-ра (°C Мин./Макс.)	-20 ÷ +50		
Размеры (мм)	330x210x303 h		
Вес (кг)	8	11	13

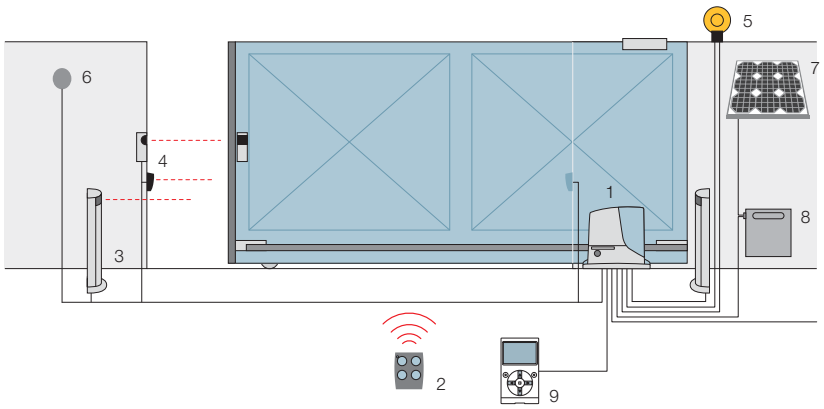

1. Robus **2.** Передатчик **3.** Фотоэлементы на стойке
4. Фотоэлементы **5.** Сигнальная лампа
6. Переключатель с ключом **7.** Солнечная панель SYP*
8. Блок аккумуляторных батарей PSY24*
9. Блок аккумуляторных батарей O-View*.

*Дополнительное подключение к системам Solemyo и Opera.

Аксессуары

RBA3
Запасной блок управления для RB400, RB600/600P, RB1000/1000P и RUN1500/1500P.

Шт./уп. 1

PS124
Аккумуляторная батарея 24 В со встроенным зарядным устройством.

Шт./уп. 1

RBA1
Индуктивный концевой выключатель.

Шт./уп. 1

ROA6
(для RB400)
Зубчатая рейка M4 25x20x1000 мм из нейлона с металлической вставкой. Для ворот весом до 500 кг.

Шт./уп. 10

ROA7
Зубчатая рейка M4 22x22x1000 мм оцинкованная.

Шт./уп. 10

ROA8
Зубчатая рейка M4 30x8x1000 мм оцинкованная, с винтами и шайбами.

Шт./уп. 10

TS
Сигнальная табличка.

Шт./уп. 1

Система Solemyo

Комплект солнечных батарей Solemyo для электропитания автоматических въездных, гаражных ворот и шлагбаумов, удаленных от сетей электроснабжения, без затрат на дорогостоящие работы по их прокладке.
См. стр. 178/179

Система Opera

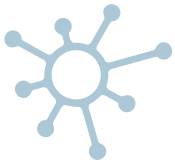

Инновационная система Opera позволяет управлять, программировать и контролировать системы автоматизации, в том числе дистанционно, простым и надежным способом, существенно экономя время.
См. стр. 132/133

Учитывая потребности при хранении, отгрузке и для обеспечения равномерности упаковок, рекомендуется заказывать изделия на поддонах. Для этой цели указывается количество упаковок на одном поддоне. Чертеж приведен в качестве примера.

Nice RobusKit 350

Blue BUS 24V

RB350

FLO2R-S

MOFB

MOSE

MLBT

TS

Комплект содержит:

RB350 1 электромеханический привод со встроенными блоком управления и приемником SMXI для подключения по Nice BlueBUS. **FLO2R-S** 1 передатчик 433,92 МГц, 2-х канальный. **MOFB** 1 пара фотоэлементов для наружной установки, предусмотрено подключение через Nice BlueBUS. **MOSE** 1 переключатель с ключом для наружной установки. **MLBT** 1 сигнальная лампа со встроенной антенной. **TS** 1 сигнальная табличка.

Для откатных ворот весом до 350 кг.

Простой: благодаря системе BlueBUS, позволяющей выполнять при помощи всего двух проводов подключения между блоком управления и фотоэлементами серии Moonbus, устройствами управления, безопасности и сигнальными лампами.

Практичный: блок управления и аккумуляторная батарея PS124 (дополнительный аксессуар) размещаются внутри корпуса привода и подключаются удобным разъемом.

Усовершенствованный: возможность регулирования скорости, усилия и времени паузы.

Умный: благодаря функции обнаружения препятствий и автоматическому программированию времени работы. Автодиагностика неполадок при помощи сигнальной лампы.

Прочный: основание и механизм разблокировки привода выполнены из алюминия, изготовленного методом литья под давлением, и покрыты эпоксидной краской.

Бесшумный: редуктор привода на шарикоподшипниковых опорах.

Код	Описание	Шт./поддон
RBKCE	Комплект для автоматизации откатных ворот весом до 350 кг. 24 В пост. тока, со встроенным блоком управления	14

ВАЖНОЕ ПРИМЕЧАНИЕ Состав комплекта может меняться: всегда обращайтесь к продавцу.

Технические характеристики

Код	**RB350**
Электрические характеристики	
Питание (В пер. тока 50/60 Гц)	230
Потребление (А)	1,1
Мощность (Вт)	250
Рабочие характеристики	
Скорость (м/с)	0,34
Усилие (Н)	333
Рабочий цикл (циклов/час)	30
Размерные и общие характеристики	
Класс защиты (IP)	44
Рабочая темп-ра (°C Мин./Макс.)	-20 ÷ +50
Размеры (мм)	330x195x277 h
Вес (кг)	8

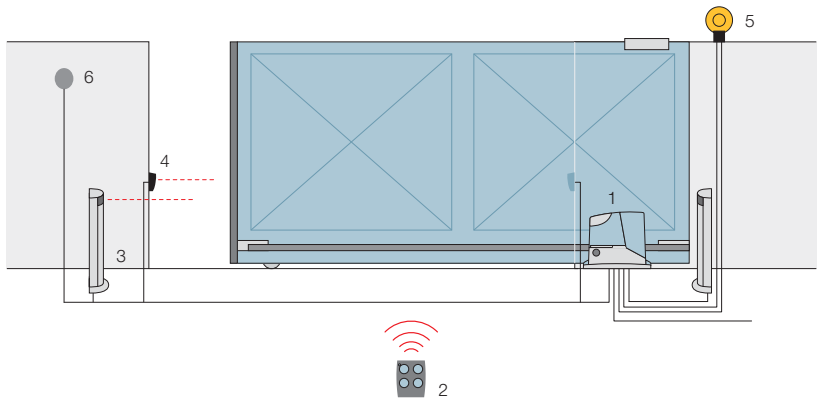

1. Robus **2.** Передатчик **3.** Фотоэлементы на стойке
4. Фотоэлементы **5.** Сигнальная лампа
6. Переключатель с ключом.

Аксессуары

RBA2
Запасной блок управления для RBKCE.

PS124
Аккумуляторная батарея 24 В со встроенным зарядным устройством.

Шт./уп. 1

CM-B
Механизм разблокировки с двумя металлическими ключами.

LO5
Зубчатая рейка 26x26x500 мм из пластика, для ворот весом до 400 кг.

Шт./уп. 10

ROA6
Зубчатая рейка M4 25x20x1000 мм из нейлона с металлической вставкой. Для ворот весом до 500 кг.

Шт./уп. 10

ROA7
Зубчатая рейка M4 22x22x1000 мм оцинкованная.

Шт./уп. 10

ROA8
Зубчатая рейка M4 30x8x1000 мм оцинкованная, с винтами и шайбами.

Шт./уп. 10

Учитывая потребности при хранении, отгрузке и для обеспечения равномерности упаковок, рекомендуется заказывать изделия на поддонах. Для этой цели указывается количество упаковок на одном поддоне. Чертеж приведен в качестве примера.

Nice RobusKit 400

Solemyo | Opera | Blue BUS | 24V

RB400

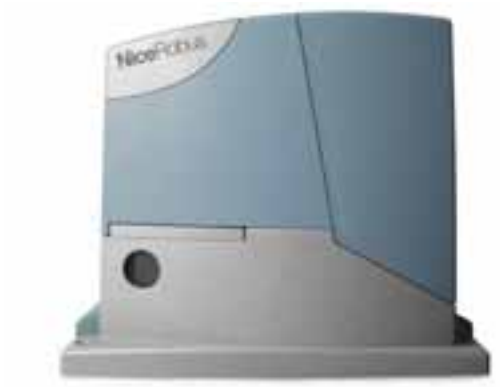

ON2

MOFB

MOSE

MLBT

TS

Комплект содержит:

RB400 1 электромеханический привод, со встроенными блоком управления и приемником OXI, для подключения по Nice BlueBUS. **ON2** 1 передатчик 433,92 МГц, 2-х канальный. **MOFB** 1 пара фотоэлементов для наружной установки, предусмотрено подключение через Nice BlueBUS. **MOSE** 1 переключатель с ключом для наружной установки. **MLBT** 1 сигнальная лампа со встроенной антенной. **TS** 1 сигнальная табличка.

Для откатных ворот весом до 400 кг.

Простой: благодаря системе BlueBUS, позволяющей выполнять при помощи всего двух проводов подключения между блоком управления и фотоэлементами серии Moonbus, устройствами управления, безопасности и сигнальными лампами.

Практичный: блок управления и аккумуляторная батарея PS124 (дополнительный аксессуар) размещаются внутри корпуса привода и подключаются удобным разъемом.

Усовершенствованный: RB400 оснащен температурным датчиком, который регулирует усилие привода в зависиости от погодных условий, и одновременно контролирует тепловую защиту.
Выбор "ведущий/ведомый" автоматически синхронизирует 2 привода, позволяя выполнять автоматизацию откатных ворот с двумя противоположными створками.

Умный: благодаря функции обнаружения препятствий и автоматическому программированию времени работы. Автодиагностика неполадок при помощи сигнальной лампы.
8 уровней программирования.

Надежный: регулируемые ускорение и замедление в начале и в конце каждого маневра.

Прочный: основание и механизм разблокировки привода выполнены из алюминия, изготовленного методом литья под давлением, и покрыты эпоксидной краской.

Бесшумный: редуктор привода на шарикоподшипниковых опорах.

Код	Описание	Шт./поддон
RB400KCE	Комплект для автоматизации откатных ворот весом до 400 кг. 24 В пост. тока, со встроенным блоком управления	14

ВАЖНОЕ ПРИМЕЧАНИЕ Состав комплекта может меняться: всегда обращайтесь к продавцу.

Технические характеристики

Код	**RB400**
Электрические характеристики	
Питание (В пер. тока 50/60 Гц)	230
Потребление (А)	1,1
Мощность (Вт)	250
Рабочие характеристики	
Скорость (м/с)	0,34
Усилие (Н)	400
Рабочий цикл (циклов/час)	35
Размерные и общие характеристики	
Класс защиты (IP)	44
Рабочая темп-ра (°C Мин./Макс.)	-20 ÷ +50
Размеры (мм)	330x195x277 h
Вес (кг)	8

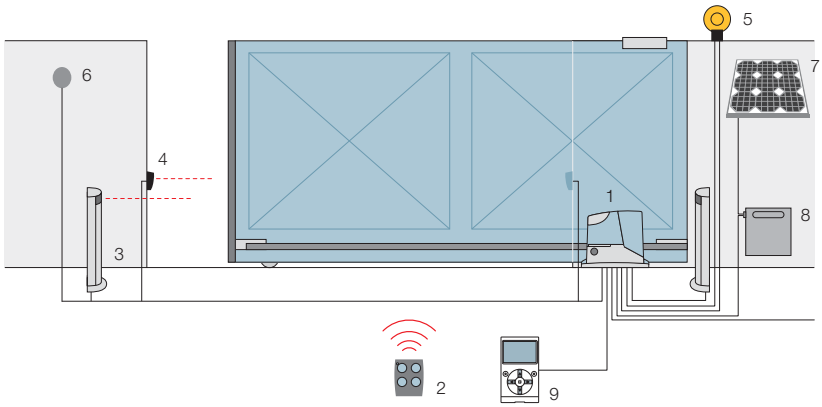

1. Robus **2.** Передатчик **3.** Фотоэлементы на стойке
4. Фотоэлементы **5.** Сигнальная лампа
6. Переключатель с ключом **7.** Солнечная панель SYP*
8. Блок аккумуляторных батарей PSY24*
9. Многофункциональное устройство O-View*.

*Дополнительное подключение к системам Solemyo и Opera.

Аксессуары

RBA3
Запасной блок управления для RB400, RB600/600P, RB1000/1000P и RUN1500/1500P.

Шт./уп. 1

PS124
Аккумуляторная батарея 24 В со встроенным зарядным устройством.

Шт./уп. 1

RBA1
Индуктивный концевой выключатель.

Шт./уп. 1

ROA6
Зубчатая рейка M4 25x20x1000 мм из нейлона с металлической вставкой. Для ворот весом до 500 кг.

Шт./уп. 10

ROA7
Зубчатая рейка M4 22x22x1000 мм оцинкованная.

Шт./уп. 10

ROA8
Зубчатая рейка M4 30x8x1000 мм оцинкованная, с винтами и шайбами.

Шт./уп. 10

Система Solemyo

Комплект солнечных батарей Solemyo для электропитания автоматических въездных, гаражных ворот и шлагбаумов, удаленных от сетей электроснабжения, без затрат на дорогостоящие работы по их прокладке.
См. стр. 178/179

Система Opera

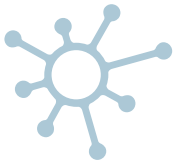

Инновационная система Opera позволяет управлять, программировать и контролировать системы автоматизации, в том числе дистанционно, простым и надежным способом, существенно экономя время.
См. стр. 132/133

Учитывая потребности при хранении, отгрузке и для обеспечения равномерности упаковок, рекомендуется заказывать изделия на поддонах. Для этой цели указывается количество упаковок на одном поддоне. Чертеж приведен в качестве примера.

Nice RobusKit 600

Sole myo | Opera | Blue BUS | 24V

RB600

ON2

MOFB

MOSE

MLBT

TS

Комплект содержит:

RB600 1 электромеханический привод, со встроенными блоком управления и приемником OXI, для подключения по Nice BlueBUS. **ON2** 1 передатчик 433,92 МГц, 2-х канальный. **MOFB** 1 пара фотоэлементов для наружной установки, предусмотрено подключение через Nice BlueBUS. **MOSE** 1 переключатель с ключом для наружной установки. **MLBT** 1 сигнальная лампа со встроенной антенной. **TS** 1 сигнальная табличка.

Код	Описание	Шт./поддон
RB600KCE	Комплект для автоматизации откатных ворот до 600 кг, 24 В пост. тока, со встроенным блоком управления	14

ВАЖНОЕ ПРИМЕЧАНИЕ Состав комплекта может меняться: всегда обращайтесь к продавцу.

Для откатных ворот весом до 600 кг.

Простой: благодаря системе BlueBUS, позволяющей выполнять при помощи всего двух проводов подключения между блоком управления и фотоэлементами серии Moonbus, устройствами управления, безопасности и сигнальными лампами.

Практичный: блок управления и аккумуляторная батарея PS124 (дополнительный аксессуар) размещаются внутри корпуса привода и подключаются удобным разъемом.

Усовершенствованный: RB600 оснащен температурным датчиком, который регулирует усилие привода в зависиости от погодных условий, и одновременно контролирует тепловую защиту.
Выбор "ведущий/ведомый" также автоматически синхронизирует 2 привода, позволяя выполнять автоматизацию откатных ворот с двумя противоположными створками.

Умный: благодаря функции обнаружения препятствий и автоматическому программированию времени работы. Автодиагностика неполадок при помощи сигнальной лампы.
8 уровней программирования.

Надежный: регулируемые ускорение и замедление в начале и в конце каждого маневра.

Прочный: основание и механизм разблокировки привода выполнены из алюминия, изготовленного методом литья под давлением, и покрыты эпоксидной краской.

Бесшумный: редуктор привода на шарикоподшипниковых опорах.

Технические характеристики

Код	**RB600**
Электрические характеристики	
Питание (В пер. тока 50/60 Гц)	230
Потребление (А)	2,5
Мощность (Вт)	515
Рабочие характеристики	
Скорость (м/с)	0,31
Усилие (Н)	600
Рабочий цикл (циклов/час)	40
Размерные и общие характеристики	
Класс защиты (IP)	44
Рабочая темп-ра (°C Мин./Макс.)	-20 ÷ +50
Размеры (мм)	330x210x303h
Вес (кг)	11

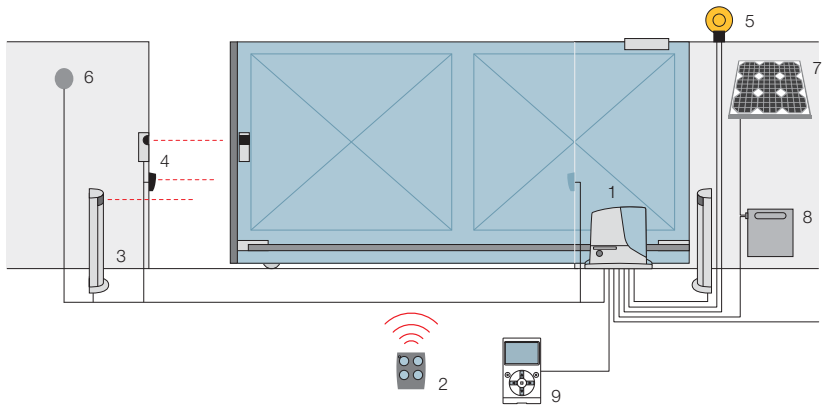

1. Robus **2.** Передатчик **3.** Фотоэлементы на стойке
4. Фотоэлементы **5.** Сигнальная лампа
6. Переключатель с ключом **7.** Солнечная панель SYP*
8. Блок аккумуляторных батарей PSY24*
9. Многофункциональное устройство O-View*.

*Дополнительное подключение к системам Solemyo и Opera.

Аксессуары

RBA3
Запасной блок управления для RB400, RB600/600P, RB1000/1000P и RUN1500/1500P.

Шт./уп. 1

PS124
Аккумуляторная батарея 24 В со встроенным зарядным устройством.

Шт./уп. 1

RBA1
Индуктивный концевой выключатель.

Шт./уп. 1

ROA7
Зубчатая рейка M4 22x22x1000 мм оцинкованная.

Шт./уп. 10

ROA8
Зубчатая рейка M4 30x8x1000 мм оцинкованная, с винтами и шайбами.

Шт./уп. 10

Система Solemyo

Комплект солнечных батарей Solemyo для электропитания автоматических въездных, гаражных ворот и шлагбаумов, удаленных от сетей электроснабжения, без затрат на дорогостоящие работы по их прокладке.
См. стр. 178/179

Система Opera

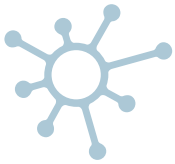

Инновационная система Opera позволяет управлять, программировать и контролировать системы автоматизации, в том числе дистанционно, простым и надежным способом, существенно экономя время.
См. стр. 132/133

Учитывая потребности при хранении, отгрузке и для обеспечения равномерности упаковок, рекомендуется заказывать изделия на поддонах. Для этой цели указывается количество упаковок на одном поддоне. Чертеж приведен в качестве примера.

RD300

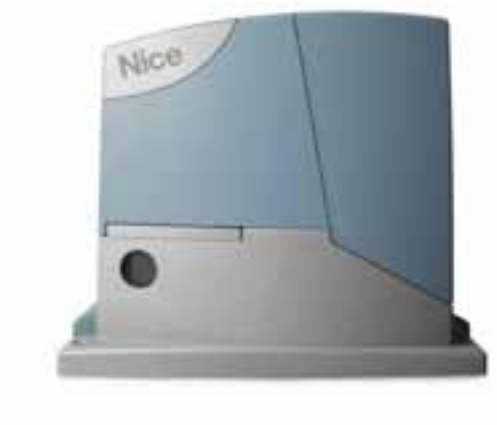

FLO2R-S

MOF

MOSE

MLBT

TS

Комплект содержит:

RD300 1 электромеханический привод, 24 В пост. тока, со встроенными блоком управления и приемником. **FLO2R-S** 1 передатчик 433,92 МГц, 2-х канальный. **MOF** 1 пара фотоэлементов для наружной установки. **MOSE** 1 переключатель с ключом для наружной установки. **MLBT** 1 сигнальная лампа со встроенной антенной. **TS** 1 сигнальная табличка.

Код	Описание
RDKCE	Комплект для автоматизации откатных ворот весом до 300 кг и шириной створки до 6 м, 24 В пост. тока, со встроенными блоком управления и приемником

ВАЖНОЕ ПРИМЕЧАНИЕ Состав комплекта может меняться: всегда обращайтесь к продавцу.

Для откатных ворот весом до 300 кг и шириной створки до 6 м.

Практичный: встроенный блок управления располагается внутри корпуса привода и подключается при помощи простого разъема; встроенный радиоприемник, совместимый с передатчиками серии Flo и Smilo с возможностью запоминания до 150 кодов!

Усовершенствованный: возможность регулирования скорости, усилия и времени паузы.

Умный: благодаря функции обнаружения препятствий и автоматическому программированию времени работы. Автодиагностика неполадок при помощи сигнальной лампы.

Надежный: регулируемые ускорение и замедление в начале и в конце каждого маневра.

Технические характеристики

Код	**RD300**
Электрические характеристики	
Питание (В пер. тока 50/60 Гц)	230
Потребление (А)	1,1
Мощность (Вт)	210
Рабочие характеристики	
Скорость (м/с)	0,25
Усилие (Н)	300
Рабочий цикл (циклов/час)	20
Размерные и общие характеристики	
Класс защиты (IP)	44
Рабочая темп-ра (°C Мин./Макс.)	-20 ÷ +50
Размеры (мм)	330x195x277 h
Вес (кг)	8

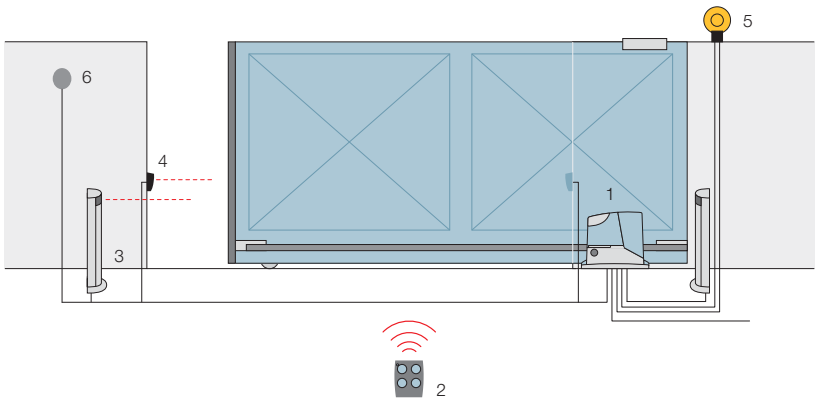

1. Road **2.** Передатчик **3.** Фотоэлементы на стойке
4. Фотоэлементы **5.** Сигнальная лампа
6. Переключатель с ключом.

Аксессуары

RBA4
Запасной блок управления для RDKCE.

CM-B
Механизм разблокировки с двумя металлическими ключами.

LO5
Зубчатая рейка 26x26x500 мм из пластика, для ворот с макс. весом 400 кг.

Шт./уп. 10

ROA6
Зубчатая рейка M4 25x20x1000 мм из нейлона с металлической вставкой. Для ворот весом до 500 кг.

Шт./уп. 10

ROA7
Зубчатая рейка M4 22x22x1000 мм оцинкованная.

Шт./уп. 10

ROA8
Зубчатая рейка M4 30x8x1000 мм оцинкованная, с винтами и шайбами.

Шт./уп. 10

Учитывая потребности при хранении, отгрузке и для обеспечения равномерности упаковок, рекомендуется заказывать изделия на поддонах. Для этой цели указывается количество упаковок на одном поддоне. Чертеж приведен в качестве примера.

Nice Run 1500

Solemyo Opera Blue BUS 24V

Для откатных ворот весом до 1500 кг.

Модели с электромеханическим концевым выключателем (RUN1500) **и индуктивным концевым включателем** (RUN1500P).

Простой: благодаря системе BlueBUS, позволяющей выполнять при помощи всего двух проводов подключения между блоком управления и фотоэлементами серии Moonbus, устройствами управления, безопасности и сигнальными лампами.

Практичный: блок управления и аккумуляторная батарея PS124 (дополнительный аксессуар) размещаются внутри корпуса привода и подключаются удобным разъемом.

Усовершенствованный: температурный датчик, который регулирует усилие привода в зависиости от погодных условий, и одновременно контролирует тепловую защиту. Выбор "ведущий/ведомый" также автоматически синхронизирует 2 привода, позволяя выполнять автоматизацию откатных ворот с двумя противоположными створками.

Умный: благодаря функции обнаружения препятствий и автоматическому программированию времени работы. Автодиагностика неполадок при помощи сигнальной лампы.
8 уровней программирования.

Надежный: регулируемые ускорение и замедление в начале и в конце каждого маневра.

Прочный: Механизм разблокировки алюминиевой рукояткой с упрощенным использованием.

Бесшумный: редуктор привода на шарикоподшипниковых опорах.

Код	Описание	Шт./поддон
RUN1500	Самоблокирующийся, 24 В пост. тока, со встроенным блоком управления, электромеханическим концевым выключателем для ворот весом до 1500 кг	12
RUN1500P	Самоблокирующийся, 24 В пост. тока, со встроенным блоком управления, индуктивным концевым выключателем для ворот весом до 1500 кг	12

Технические характеристики

Код	**RUN1500/1500P**
Электрические характеристики	
Питание (В пер. тока 50/60 Гц)	230
Потребление (А)	2
Мощность (Вт)	400
Рабочие характеристики	
Скорость (м/с)	0,25
Усилие (Н)	1000
Рабочий цикл (циклов/час)	60
Размерные и общие характеристики	
Класс защиты (IP)	44
Рабочая темп-ра (°C Мин./Макс.)	-20 ÷ +50
Размеры (мм)	400x255x390 h
Вес (кг)	19

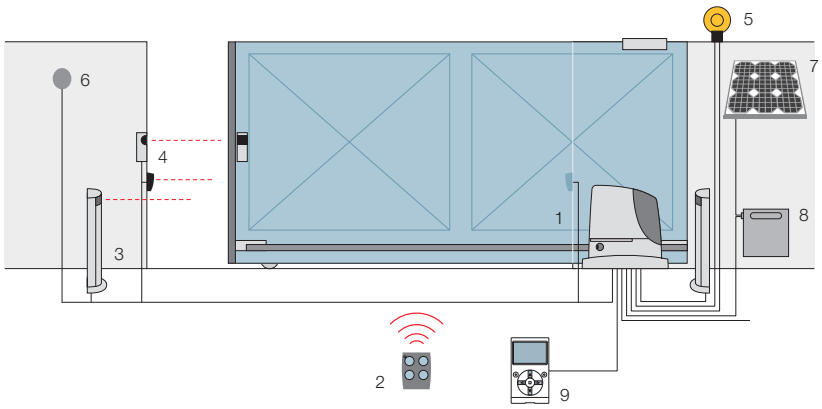

1. Run **2.** Передатчик **3.** Фотоэлементы на стойке
4. Фотоэлементы **5.** Сигнальная лампа
6. Переключатель с ключом **7.** Солнечная панель SYP*
8. Блок аккумуляторных батарей PSY24*
9. Многофункциональное устройство O-View*.

*Дополнительное подключение к системам Solemyo и Opera.

Аксессуары

RBA3
Запасной блок управления для RB400, RB600/600P, RB1000/1000P и RUN1500/1500P.

Шт./уп. 1

PS124
Аккумуляторная батарея 24 В со встроенным зарядным устройством.

Шт./уп. 1

RBA1
Индуктивный концевой выключатель.

Шт./уп. 1

ROA7
Зубчатая рейка M4 22x22x1000 мм оцинкованная.

Шт./уп. 10

ROA8
Зубчатая рейка M4 30x8x1000 мм оцинкованная, с винтами и шайбами.

Шт./уп. 10

ROA81
Зубчатая рейка M6 30x30x1000 мм оцинкованная, для использования с венцом RUA12.

Шт./уп. 1

RUA12
12 - зубчатый венец, модуль 6, должен использоваться с зубчатой рейкой ROA81. Run поставляется с зубчатым венцом модуля 4 для использования стандартных реек ROA7 и ROA8.

Шт./уп. 1

TS
Сигнальная табличка.

Шт./уп. 1

Система Solemyo

Комплект солнечных батарей Solemyo для электропитания автоматических въездных, гаражных ворот и шлагбаумов, удаленных от сетей электроснабжения, без затрат на дорогостоящие работы по их прокладке.
См. стр. 178/179

Система Opera

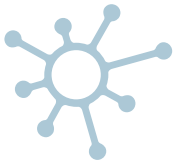

Инновационная система Opera позволяет управлять, программировать и контролировать системы автоматизации, в том числе дистанционно, простым и надежным способом, существенно экономя время.
См. стр. 132/133

Учитывая потребности при хранении, отгрузке и для обеспечения равномерности упаковок, рекомендуется заказывать изделия на поддонах. Для этой цели указывается количество упаковок на одном поддоне. Чертеж приведен в качестве примера.

Nice Run 1800/2500

Opera | Blue BUS | 230V

Для автоматизации откатных ворот весом до 1800 кг (RUN1800) **и 2500 кг** (RUN2500)**. Двигатель с самовентиляцией с индуктивным концевым выключателем** (RUN1800P/RUN2500P) **и с электромеханическим концевым выключателем** (RUN1800/RUN2500/RUN2500I).

Подходит для эксплуатации в экстремальных условиях, на объектах, предназначенных для интенсивного использования.

Простота монтажа: система BlueBUS позволяет выполнять, при помощи всего лишь двух проводов, подключения между блоком управления и фотоэлементами, устройствами управления, безопасности и сигнальными лампами.

Надежный: тоные и надежные настройки ускорения и замедления в начале и в конце каждого маневра.

Современный температурный датчик: регулирует усилие привода в зависиости от погодных условий, и одновременно контролирует тепловую защиту и интенсивность вентляции.

Выбор "ведущий/ведомый": автоматически синхронизирует 2 привода, позволяя выполнять автоматизацию откатных ворот с двумя противоположными створками.

Практичный и функциональный: блок управления (и инвертор в версии RUN2500I), находятся внутри корпуса привода Run и подключаются удобным разъемом.

Бесшумный: редуктор привода на шарикоподшипниковых опорах.

Версия RUN2500I со встроенным инвертором

Идеальное движение: инвертор преобразует однофазный двигатель с питанием 230 В перем. тока в трехфазный, воздействуя на частоту для того, чтобы установить скорость привода от 8,2 м/мин до 15,4 м/мин. На стадии замедления автоматики инвертор, взаимодействующий с блоком управления, увеличивает крутящий момент, улучшая эксплуатационные характеристики и снижая риск того, что автоматика заблокируется в случае наличия препятствий.

Код	Описание	Шт./поддон
RUN1800	Самоблокирующийся, 230 В перем. тока, со встроенным блоком управления, электромеханическим концевым выключателем для ворот весом до 1800 кг	12
RUN1800P	Самоблокирующийся, 230 В перем. тока, со встроенным блоком управления, индуктивным концевым выключателем для ворот весом до 1800 кг	12
RUN2500	Самоблокирующийся, 230 В перем. тока, со встроенным блоком управления, электромеханическим концевым выключателем для ворот весом до 2500 кг	12
RUN2500P	Самоблокирующийся, 230 В перем. тока, со встроенным блоком управления, индуктивным концевым выключателем для ворот весом до 2500 кг	12
RUN2500I	Самоблокирующийся, 230 В перем. тока, со встроенными блоком управления и инвертором, с электромеханическим концевым выключателем для ворот весом до 2500 кг	12

Технические характеристики

Код	**RUN1800/1800P**	**RUN2500/2500P**	**RUN2500I**
Электрические характеристики			
Питание (В перем. тока/Гц)	230/50*		230/50-60
Потребление (А)	3	3,8	3,7
Мощность (Вт)	700	870	650
Рабочие характеристики			
Скорость (м/с)	0,17		0,26
Усилие (Н)	1110	1390	1660
Рабочий цикл (циклов/час)	42		56
Размерные и общие характеристики			
Класс защиты (IP)	44		
Рабочая темп-ра (°C Мин./Макс.)	-20 ÷ +50		
Размеры (мм)	400x255x390 h		
Вес (кг)	24,5		25

*Версия 60 Гц поставляется по запросу.

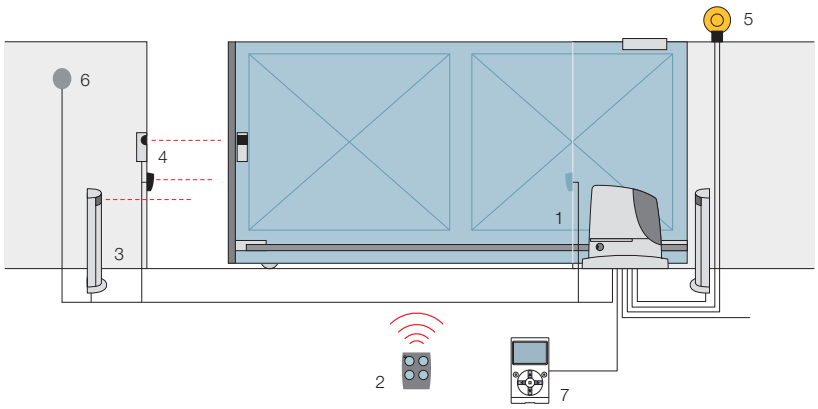

1. Run **2.** Передатчик **3.** Фотоэлементы на стойке
4. Фотоэлементы **5.** Сигнальная лампа
6. Переключатель с ключом
7. Многофункциональное устройство O-View*.

*Дополнительное подключение к системе Opera.

Аксессуары

RUA1
Запасной блок управления для RUN1800/1800P и RUN2500/2500P.

Шт./уп. 1

RUA2
Запасной блок управления для RUN2500I.

Шт./уп. 1

RUA3
Запасной инвертор для RUN2500I.

Шт./уп. 1

ROA7
Зубчатая рейка M4 22x22x1000 мм оцинкованная.

Шт./уп. 10

ROA8
Зубчатая рейка M4 30x8x1000 мм оцинкованная, с винтами и шайбами.

Шт./уп. 10

ROA81
Зубчатая рейка M6 30x30x1000 мм оцинкованная, для использования с венцом RUA12.

Шт./уп. 1

RUA12
12 - зубчатый венец, модуль 6, должен использоваться с зубчатой рейкой ROA81. Run поставляется с зубчатым венцом модуля 4 для использования стандартных реек ROA7 и ROA8.

Шт./уп. 1

TS
Сигнальная табличка.

Шт./уп. 1

Система Opera

Комплект солнечных батарей Solemyo для электропитания автоматических въездных, гаражных ворот и шлагбаумов, удаленных от сетей электроснабжения, без затрат на дорогостоящие работы по их прокладке.
См. стр. 178/179

Учитывая потребности при хранении, отгрузке и для обеспечения равномерности упаковок, рекомендуется заказывать изделия на поддонах. Для этой цели указывается количество упаковок на одном поддоне. Чертеж приведен в качестве примера.

Nice Tub

400V

Для откатных ворот весом до 3500 кг. Идеально подходит для промышленного использования.
Самоблокирующийся электромеханический привод, 400 В пер. тока, со встроенным блоком управления Mindy A500.

Мощный: 550 Вт потребляемой мощности и свыше 400 Нм максимального пускового момента.

Функциональность и безопасность: программируемый, электромеханический тормоз для устранения инерции ворот; двигатель с принудительной вентиляцией для увеличения рабочего цикла; дополнительная плата PIU для расширения базовых функций; возможность замедления.

Максимальная долговечность и бесшумность: шестерни из металла и бронзы.

Усовершенствованный: Tub отвечает всем потребностям управления, благодаря функциям, которые могут выбираться при помощи dip-выключателя.

Практичный: механизм разблокировки рычагом позволяет выполнять эту операцию простым и безопасным образом.

Код	Описание
TUB3500	Самоблокирующийся, электромеханический концевой выключатель, 400 В пер. тока, со встроенным блоком управления Mindy A500

Технические характеристики

Код	**TUB3500**
Электрические характеристики	
Питание (В пер. тока 50 Гц)*	400
Потребление (А)	1,65
Мощность (Вт)	550
Рабочие характеристики	
Скорость (м/с)	0,17
Усилие (Н)	7740
Рабочий цикл (циклов/сутки)	200
Размерные и общие характеристики	
Класс защиты (IP)	44
Рабочая темп-ра (°C Мин./Макс.)	-20 ÷ +50
Размеры (мм)	480x240x580 h
Вес (кг)	60

*Возможно использование при 60 Гц с соответствующим изменением рабочих характеристик.

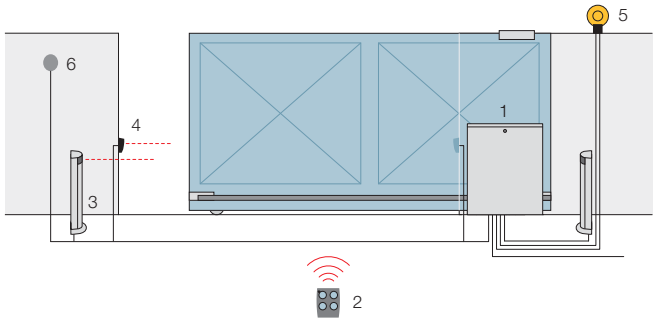

1. Tub **2.** Передатчик **3.** Фотоэлементы на стойке **4.** Фотоэлементы **5.** Сигнальная лампа **6.** Переключатель с ключом.

Аксессуары

A500
Запасной блок управления.

Шт./уп. 1

PIU
Плата расширения функций для блока управления.

Шт./уп. 1

ROA81
Зубчатая рейка M6 30x30x1000 мм, оцинкованная.

Шт./уп. 1

TS
Сигнальная табличка.

Шт./уп. 1

Nice Зубчатые рейки

Для откатных ворот или ворот с двигателями с шестерней.

Зубчатые рейки из **пластмассы** для легких ворот весом до 400 кг (LO5) и до 500 кг (ROA6).

Зубчатые рейки **оцинкованные**, идеально подходящие для откатных ворот любого типа: ROA7 приваривается непосредственно на ворота,
ROA8 **практичная и удобная в монтаже,** благодаря использованию крепежных элементов.

LO5
Зубчатая рейка 26x26x500 мм из пластика, для ворот весом до 400 кг.

Шт./уп. 10

ROA6
Зубчатая рейка M4 25x20x1000 мм из нейлона с металлической вставкой.
Для ворот весом до 500 кг.

Шт./уп. 10

ROA7
Зубчатая рейка M4 22x22x1000 мм, оцинкованная.

Шт./уп. 10

ROA8
Зубчатая рейка M4 30x8x1000 мм, оцинкованная, с винтами и шайбами.

Шт./уп. 10

ROA81
Зубчатая рейка M6 30x30x1000 мм, оцинкованная.

Шт./уп. 1

Учитывая потребности при хранении, отгрузке и для обеспечения равномерности упаковок, рекомендуется заказывать изделия на поддонах. Для этой цели указывается количество упаковок на одном поддоне. Чертеж приведен в качестве примера.

Nice
Gate&Door

6|21 О компании Nice

22|67 Системы для распашных ворот

68|87 Системы для откатных ворот

Шлагбаумы

92|93 X-Bar
94|97 Signo
98|101 Wil

102|129 Системы для гаражных и промышленных ворот

130|171 Системы управления и аксессуары

172|197 Аксессуары

198|217 Блоки управления

218|221 Алфавитный указатель

Nice Руководство по выбору

Следуйте стрелке и выберите соответствующее изделие

Самоблокирующийся, со встроенными блоком управления с технологией BlueBUS и сигнальной лампой. Предусмотрено подключение к Solemyo и Opera
X-Bar
стр. 92/93

- длина стрелы до 3,7 метра
  - корпус из оцинкованной окрашенной стали → **X-BAR**

Самоблокирующийся, со встроенным блоком управления и магнитным энкодером.
Signo
стр. 94/97

- длина стрелы макс. 3 метра, минимальное время открытия: 1,8 с
  - корпус из оцинкованной окрашенной стали → **SIGNO3**
  - корпус из полированной нержавеющей стали → **SIGNO3I**
- длина стрелы макс. 4 метра, минимальное время открытия: 3 с
  - корпус из оцинкованной окрашенной стали → **SIGNO4**
  - корпус из полированной нержавеющей стали → **SIGNO4I**
- длина стрелы макс. 6 метров (8,5 м с дополнительным аксессуаром), минимальное время открытия: 6 с
  - корпус из оцинкованной окрашенной стали → **SIGNO6**
  - корпус из полированной нержавеющей стали → **SIGNO6I**

Самоблокирующийся, со встроенным блоком управления.
Wil
стр. 98/101

- длина стрелы макс. 4 метра, минимальное время открытия: 3,5 с
  - корпус из оцинкованной окрашенной стали → **WIL4**
  - корпус из полированной нержавеющей стали → **WIL4I**
- длина стрелы макс. 6 метров (8 м с дополнительным аксессуаром), минимальное время открытия: 5 с
  - корпус из оцинкованной окрашенной стали → **WIL6**
  - корпус из полированной нержавеющей стали → **WIL6I**

X-Bar

Signo

Wil

Nice X-Bar

Sole myo | Opera | Blue BUS | 24V

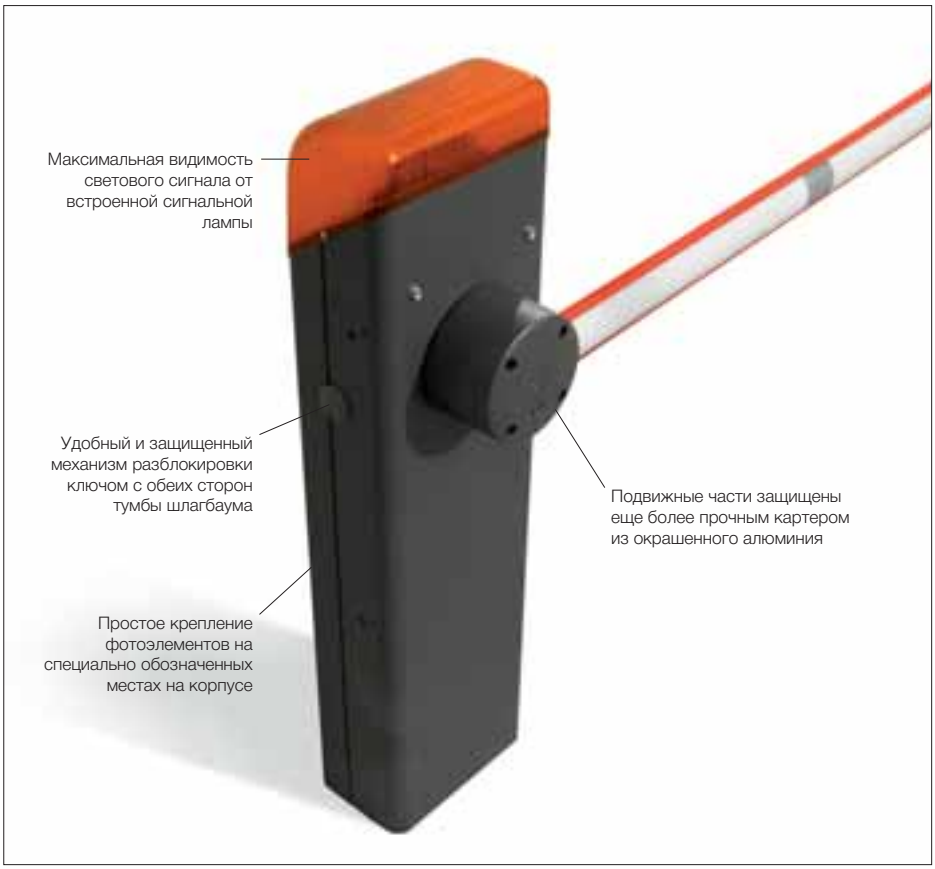

Код	Описание
X-BAR	Самоблокирующийся, 230 В пер. тока, двигатель 24 В пост. тока. Корпус из оцинкованной окрашенной стали, без крепежной пластины

Шлагбаум для автоматизации проездов.

Электромеханический двигатель 24 В пост. тока со встроенным блоком управления и сигнальной лампой.

Мощный и быстрый: электромеханический привод, 24 В пост. тока, мощностью 100 Вт и с крутящим моментом до 100 Нм.

Удобный и легкий в перевозке: Компактные размеры упаковки облегчают перевозку шлагбаума X-Bar.

Встроенный блок управления с сигнальной лампой, гарантирующей оптимальную видимость светового сигнала.

Больше комфорта и безопасности на этапе программирования и при обслуживании: раздельные отделения для электроники и механики предохраняют от возможного повреждения внутренних деталей.

Быстрый и удобный доступ к блоку управления, расположенному в верхней части корпуса шлагбаума.

Простой монтаж фотоэлементов в специально предусмотренных местах на корпусе.

Еще больше безопасности и надежности: функция обнаружения препятствий и контроль энергопотребления двигателя во время работы автоматики.

Автоматическая диагностика неполадок во время работы с последующей сигнализацией при помощи соответствующих световых комбинаций.

Возможно подключение чувствительных оптических и резистивных краев последнего поколения (с сопротивлением 8,2 кОм).

Экономия энергии: пониженное потребление электроэнергии режиме ожидания.

Нет риска аварийного отключения электроэнергии: работа при отсутствии тока от аккумуляторной батареи (PS124), размещаемой внутри корпуса шлагбаума.

Технические характеристики

Код	**X-BAR**
Электрические характеристики	
Питание (В пер. тока 50/60 Гц)	230
Потребление (А)	0,7
Мощность (Вт)	100
Рабочие характеристики	
Скорость (м/с)	< 4
Крутящий момент (Нм)	100
Рабочий цикл (циклов/час)	100
Размерные и общие характеристики	
Класс защиты (IP)	44
Рабочая темп-ра (°C Мин./Макс.)	-20 ÷ +50
Размеры (мм)	300x179,5x1146 h
Вес (кг)	40

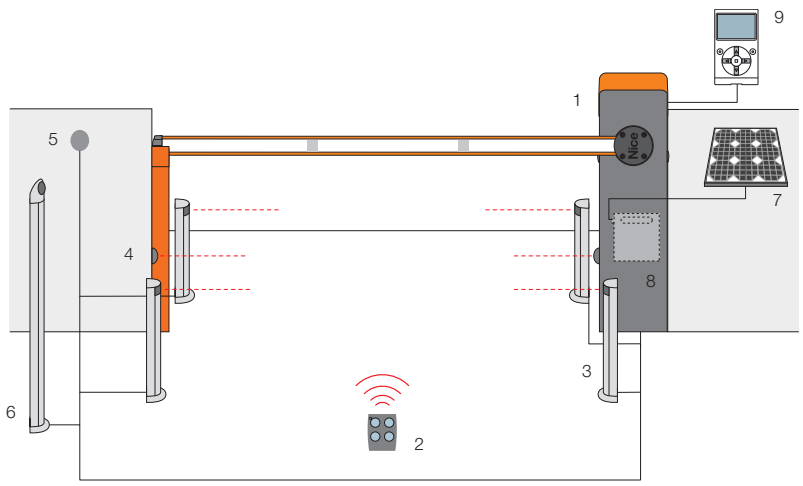

1. X-Bar **2.** Передатчик **3.** Фотоэлементы на стойке **4.** Фотоэлементы **5.** Переключатель с ключом или цифровой **6.** Переключатель с ключом или цифровой на стойке **7.** Солнечная панель SYP* **8.** Блок аккумуляторных батарей PSY24* **9.** Многофункциональное устройство O-View*.

*Дополнительное подключение к системам Solemyo и Opera.

Аксессуары

XBA2
Запасной блок управления для X-BAR.

Шт./уп. 1

PS124
Аккумуляторная батарея 24 В со встроенным зарядным устройством.

Шт./уп. 1

SIA1
Основание для монтажа с закладными анкерами.

Шт./уп. 1

XBA4
Сигнальные огни для установки в верхней или нижней части стрелы.

Шт./уп. 1

WA10
Светоотражающие наклейки.

Шт./уп. 24

WA11
Стационарная опора для стрелы.

Шт./уп. 1

Система Solemyo

Комплект солнечных батарей Solemyo для электропитания автоматических въездных, гаражных ворот и шлагбаумов, удаленных от сетей электроснабжения, без затрат на дорогостоящие работы по их прокладке.
См. стр. 178/179

Система Opera

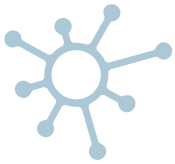

Инновационная система Opera позволяет управлять, программировать и контролировать системы автоматизации, в том числе дистанционно, простым и надежным способом, существенно экономя время.
См. стр. 132/133

Учитывая потребности при хранении, отгрузке и для обеспечения равномерности упаковок, рекомендуется заказывать изделия на поддонах. Для этой цели указывается количество упаковок на одном поддоне. Чертеж приведен в качестве примера.

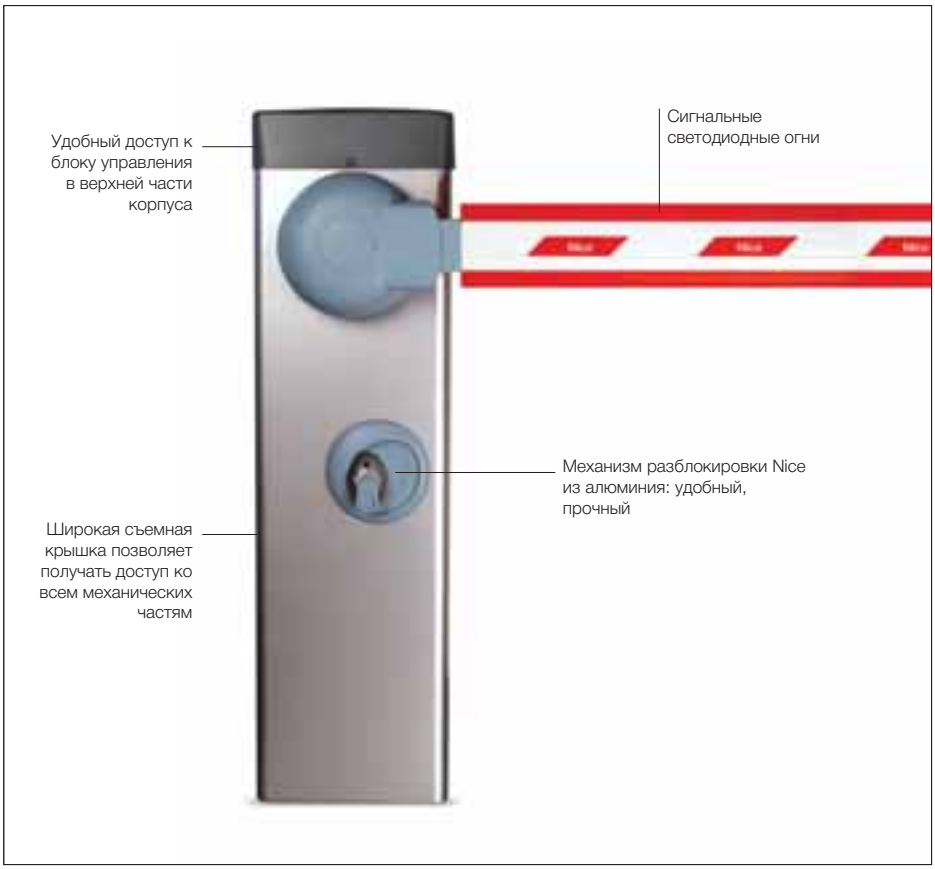

Код	Описание
SIGNO3	Для стрел длиной до 3 м, самоблокирующийся 230 В пер. тока, двигатель 24 В пост. тока, с корпусом из оцинкованной окрашенной стали
SIGNO3I	Для стрел длиной до 3 м, самоблокирующийся 230 В пер. тока, двигатель 24 В пост. тока, с корпусом из полированной нержавеющей стали
SIGNO4	Для стрел длиной до 4 м, самоблокирующийся 230 В пер. тока, двигатель 24 В пост. тока, с корпусом из оцинкованной окрашенной стали
SIGNO4I	Для стрел длиной до 4 м, самоблокирующийся 230 В пер. тока, двигатель 24 В пост. тока, с корпусом из полированной нержавеющей стали
SIGNO6	Для стрел длиной до 6 м, самоблокирующийся 230 В пер. тока, двигатель 24 В пост. тока, с корпусом из оцинкованной окрашенной стали
SIGNO6I	Для стрел длиной до 6 м, самоблокирующийся 230 В пер. тока, двигатель 24 В пост. тока, с корпусом из полированной нержавеющей стали

Технические характеристики

Код	SIGNO3 - SIGNO3I	SIGNO4 - SIGNO4I	SIGNO6 - SIGNO6I
Электрические характеристики			
Питание (В пер. тока 50/60 Гц)	230		
Потребление (А)	1,1	1,3	1,3
Мощность (Вт)	300	300	500
Рабочие характеристики			
Время открытия мин.÷макс. (с)	1,8÷4	3÷6	6÷10
Крутящий момент (Нм)	130	200	250
Рабочий цикл (циклов/час)	600	400	250
Размерные и общие характеристики			
Класс защиты (IP)	44		
Рабочая темп-ра (°C Мин./Макс.)	-20 ÷ +50		
Размеры (мм)	320x200x1070 h		420x220x1070 h
Вес (кг)	50		58

Для частных, общественных и промышленных стоянок.

Электромеханические шлагбаумы с энкодером.

Мощные и быстрые: электромеханический 24 В пост. тока, мощностью 500 Вт и с крутящим моментом до 250 Нм.
Полное открытие на 90° всего за 1,8 с (Signo3), 3 с (Signo4), 6 с (Signo6).
Модели с питанием 230 В пер. тока или 110 В пер. тока.

Усовершенствованный сверхсовременный блок управления: один для всех моделей, автоматически распознает и запоминает модель Signo, на которую устанавливается, исключая таким образом первую процедуру программирования.
Сигнализация правильности подачи питания и корректной работы блока управления при включении.
Автоматическая диагностика во время работы при помощи подключенной сигнальной лампы.

Умный: в случае соприкосновения с припятствием автоматически меняет направление на обратное.
Блок управления автоматически корректирует все нарушения, связанные с климатическими изменениями или некачественным монтажом.

Безопасный: революционная система регулирования усилия, скорости, ускорения и замедления, **программируемых на 6 уровнях**, в начале и в конце каждого маневра.
Интуитивное автоматическое программирование: достаточно нажать кнопку и Signo определит концевые положения.

Большие пространства: выбор "ведущий/ведомый" автоматически синхронизирует два противоположных шлагбаума, обеспечивая автоматизацию проездов до 8 и 12 м.

Удобный: разные отделения для электроники и механики обеспечивают удобный и безопасный доступ к внутренним частям.

Эксклюзивные функции:
- немедленное закрытие после проезда транспортного средства;
- два варианта светофорной сигнализации;
- автоматическое тестирование предохранителей в начале каждого маневра;
- вход "СТОП" с постоянным сопротивлением для подключения чувствительных краев последнего поколения;
- счетчик маневров и программирование порога аварийного сигнала техобслуживания.

Интенсивная эксплуатация в течение длительных периодов:
идеально подходит для автоматизации частных, общественных или промышленных стоянок с частым проездом транспортных средств в течение суток.

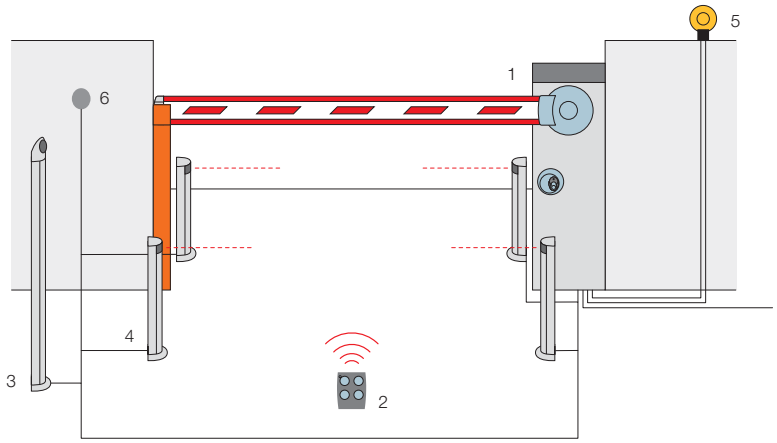

1. Signo **2.** Передатчик **3.** Переключатель с ключом на стойке **4.** Фотоэлементы на стойке **5.** Сигнальная лампа **6.** Переключатель с ключом или цифровой.

Пределы применения

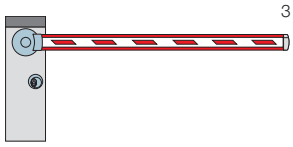

SIGNO3 / SIGNO3I до 3 м
полностью оснащенная стрела, без решетки и подвесной опоры, с ограничением скорости.

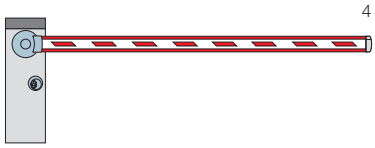

SIGNO4 / SIGNO4I до 4 м
полностью оснащенная стрела до 3,75 м

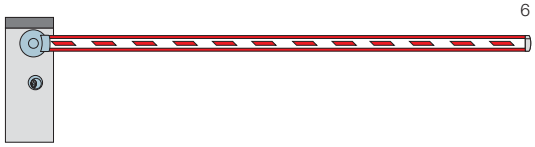

SIGNO6 / SIGNO6I до 6 м
полностью оснащенная стрела с ограничением скорости.

SIGNO6 / SIGNO6I до 8,5 м
с WA24 с подвесной опорой, с ограничением скорости.

Длина стрелы (м)

Круглые стрелы не предусматривают использование аксессуаров (только WA11)

Учитывая потребности при хранении, отгрузке и для обеспечения равномерности упаковок, рекомендуется заказывать изделия на поддонах. Для этой цели указывается количество упаковок на одном поддоне. Чертеж приведен в качестве примера.

Аксессуары для SIGNO3 / SIGNO3I

SIA3
Стрела из алюминия, окрашенного в белый цвет 36x73x3250 мм.

Шт./уп. 1

WA25
Поворотный кронштейн для аварийной разблокировки стрел до 4м.

Шт./уп. 1

WA2
Защитный демпфер с заглушками.

Шт./уп. 1

SIA1
Основание для монтажа с закладными анкерами.

Шт./уп. 1

Аксессуары для SIGNO4 / SIGNO4I

WA1
Стрела из алюминия, окрашенного в белый цвет 36x73x4250 мм.

Шт./уп. 1

WA25
Поворотный кронштейн для аварийной разблокировки стрел до 4м.

Шт./уп. 1

WA2
Защитный демпфер с заглушками.

Шт./уп. 1

WA13
Алюминиевая решетка 2 м для стрел WA1, WA21, WA22.

Шт./уп. 1

WA14
Шарнир для стрел WA1 (от 1950 мм до 2400 мм).

Шт./уп. 1

WA3
Круглая стрела из алюминия, окрашенного в белый цвет, диам. 70x4250 мм, для применения при сильном ветре. Только с WA11.

Шт./уп. 1

WA4
Соединение для стрелы WA3.

Шт./уп. 1

SIA1
Основание для монтажа с закладными анкерами.

Шт./уп. 1

Аксессуары для SIGNO6 / SIGNO6I

WA21
Стрела из алюминия, окрашенного в белый цвет 36x94x6250 мм.

Шт./уп. 1

WA22
Сборная стрела, с соединительной муфтой, из алюминия, окрашенного в белый цвет 36x94x3125 мм.

Шт./уп. 2

WA6
Защитный демпфер с заглушками.

Шт./уп. 1

WA24
Круглая телескопическая стрела из алюминия, окрашенного в белый цвет, макс. длина 8,5 м, с подвижной опорой WA12, противовесом и соединением. Габариты для перевозки 6 м. Смотрите рисунок на странице 95.

Шт./уп. 1

WA7
Круглая стрела из алюминия, окрашенного в белый цвет, диам. 90x6250 мм, для применения при сильном ветре, только с WA11.

Шт./уп. 1

Аксессуары для SIGNO6 / SIGNO6I

WA8
Соединение для стрелы WA7.

Шт./уп. 1

WA13
Алюминиевая решетка 2 м для стрел WA1, WA21, WA22.

Шт./уп. 1

SIA2
Основание для монтажа с закладными анкерами.

Шт./уп. 1

Общие аксессуары

SIA20
Запасной блок управления.

PS224
Аккумуляторная батарея 24 В со встроенным зарядным устройством.

Шт./уп. 1

WA9
Комплект сигнальных мигающих светодиодов, с монтажом, для стрел WA1, WA21, WA22.

Шт./уп. 6

WA10
Светоотражающие наклейки.

Шт./уп. 24

WA11
Стационарная опора для стрелы.

Шт./уп. 1

WA12
Подвесная опора для стрелы.

Шт./уп. 1

PO
Опорная скоба для фотоэлементов Bf, FE.

Шт./уп. 4

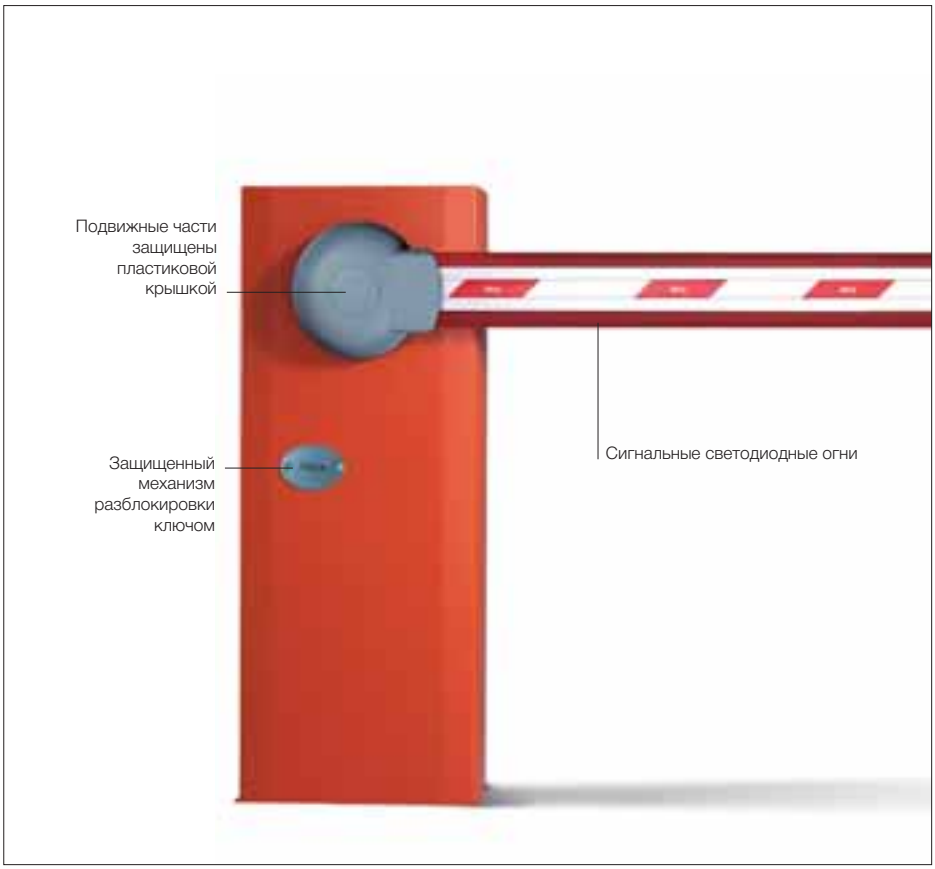

Для частных, общественных и промышленных стоянок. Электромеханические шлагбаумы 24 В пост. тока, регулируемая скорость, чувствительный элемент, контролирующий безопасность. Интенсивное использование.

Четыре модели:
до 4 метров (WIL4, WIL4I),
до 6 метров (WIL6, WIL6I).

Корпус полностью изготовлен из оцинкованной окрашенной или нержавеющей стали AISI 304 (WIL4I, WIL6I).

Встроенный блок управления, съемный для удобства электромонтажа и техобслуживания.

Простой монтаж: монтаж стрелы как справа, так и слева.

Простая балансировка: линейное регулирование пружины.

Работа при отсутствии подачи тока от подзаряжаемых, размещаемых внутри дополнительных аккумуляторных батарей. Концевые выключатели для этапа замедления при открытии и закрытии, с механическим и электронным регулированием.

Скорость, регулируемая электроникой: WIL4 с минимальным временем открытия 3,5 секунд, WIL6 5 секунд.

Сигнальные светодиодные огни: высокая эффективность и длительный срок службы.

Простой защищенный механизм разблокировки ключом.

Код	Описание
WIL4	Для стрел длиной до 4 м, самоблокирующийся 230 В пер. тока, двигатель 24 В пост. тока, с корпусом из оцинкованной окрашенной стали
WIL4I	Для стрел длиной до 4 м, самоблокирующийся 230 В пер. тока, двигатель 24 В пост. тока, с корпусом из полированной нержавеющей стали
WIL6	Для стрел длиной до 6 м, самоблокирующийся 230 В пер. тока, двигатель 24 В пост. тока, с корпусом из оцинкованной окрашенной стали
WIL6I	Для стрел длиной до 6 м, самоблокирующийся 230 В пер. тока, двигатель 24 В пост. тока, с корпусом из полированной нержавеющей стали

Технические характеристики

Код	**WIL4 - WIL4I**	**WIL6 - WIL6I**
Электрические характеристики		
Питание (В пер. тока 50/60 Гц)	230	
Потребление (А)	1,1	0,6
Мощность (Вт)	300	360
Рабочие характеристики		
Мин. время открытия (с)	3,5	5
Крутящий момент (Нм)	140	200
Рабочий цикл (%)	80	
Размерные и общие характеристики		
Класс защиты (IP)	54	
Рабочая темп-ра (°C Мин./Макс.)	-20 ÷ +50	
Размеры (мм)	320x220x1000 h	420x220x1050 h
Вес (кг)	46	54

Учитывая потребности при хранении, отгрузке и для обеспечения равномерности упаковок, рекомендуется заказывать изделия на поддонах. Для этой цели указывается количество упаковок на одном поддоне. Чертеж приведен в качестве примера.

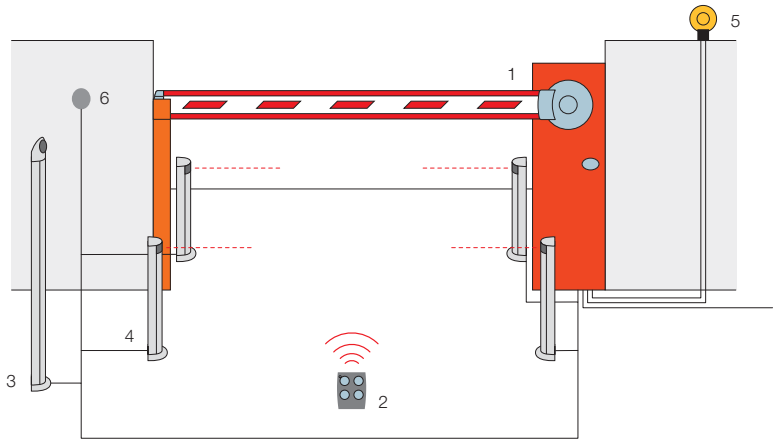

1. Wil **2.** Передатчик **3.** Переключатель с ключом на стойке **4.** Фотоэлементы на стойке
5. Сигнальная лампа **6.** Переключатель с ключом или цифровой.

Пределы применения

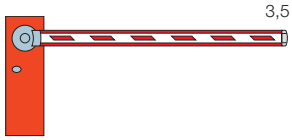

WIL4 / WIL4I до 3,5 м
полностью оснащенная стрела без ограничения скорости.

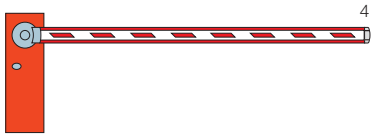

WIL4 / WIL4I до 4 м
стрела со всеми аксессуарами, но с ограничением скорости и макс. 2 м решетки WA13
или
4 м решетки WA13 при отказе от демпфера WA2.

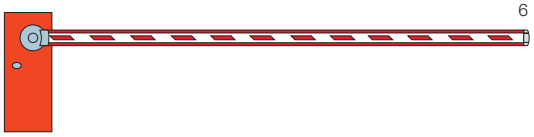

WIL6 / WIL6I до 6 м
стрела со всеми аксессуарами, но с ограничением скорости и макс. 4 м решетки WA13
или
6 м решетки WA13 при отказе от демпфера WA2.

WIL6 / WIL6I до 8 м
с WA24 с подвесной опорой, с ограничением скорости.

Длина стрелы (м)

Круглые стрелы не предусматривают использование аксессуаров (только WA11)

Аксессуары для WIL4 / WIL4I

WA1
Стрела из алюминия, окрашенного в белый цвет 36x73x4250 мм.

Шт./уп. 1

WA25
Поворотный кронштейн для аварийной разблокировки стрел до 4м.

Шт./уп. 1

WA2
Защитный демпфер с заглушками.

Шт./уп. 1

WA14
Шарнир для стрел WA1 (от 1950 мм до 2400 мм).

Шт./уп. 1

WA3
Круглая стрела из алюминия, окрашенного в белый цвет, диам. 70x4250 мм, для применения при сильном ветре. Только с WA11.

Шт./уп. 1

WA4
Соединение для стрелы WA3.

Шт./уп. 1

WA15
Основание для монтажа с закладными анкерами.

Шт./уп. 1

Аксессуары для WIL6 / WIL6I

WA21
Стрела из алюминия, окрашенного в белый цвет 36x94x6250 мм.

Шт./уп. 1

WA22
Сборная стрела, с соединительной муфтой, из алюминия, окрашенного в белый цвет 36x94x3125 мм.

Шт./уп. 2

WA6
Защитный демпфер с заглушками.

Шт./уп. 1

WA24
Круглая телескопическая стрела из алюминия, окрашенного в белый цвет, макс. длина 8 м, с подвижной опорой WA12, противовесом и соединением. Габариты для перевозки 6 м. Смотрите рисунок на странице 99.
Шт./уп. 1

WA7
Круглая стрела из алюминия, окрашенного в белый цвет, диам. 90x6250 мм, для применения при сильном ветре, только с WA11.

Шт./уп. 1

WA8
Соединение для стрелы WA7.

Шт./уп. 1

WA16
Основание для монтажа с закладными анкерами.

Шт./уп. 1

Общие аксессуары

WA20
Запасной блок управления.

CARICA
Плата подзарядки B12-B.

Шт./уп. 1

B12-B
Аккумуляторная батарея 12 В, 6 Ач.

Шт./уп. 1

WA9
Комплект сигнальных мигающих светодиодов, с монтажом, для стрел WA1, WA21, WA22.

Шт./уп. 6

WA10
Светоотражающие наклейки.

Шт./уп. 24

WA13
Алюминиевая решетка 2 м для стрел WA1, WA21, WA22.

Шт./уп. 1

WA11
Стационарная опора для стрелы.

Шт./уп. 1

WA12
Подвесная опора для стрелы.

Шт./уп. 1

PO
Опорная скоба для фотоэлементов Bf, FE.

Шт./уп. 4

Nice
Gate&Door

6|21 О компании Nice

22|67 Системы для распашных ворот

68|87 Системы для откатных ворот

88|101 Шлагбаумы

Системы для гаражных и промышленных ворот

108|111 Spinbus
112|113 SpinbusKit 20/21/22
114|115 SpinbusKit 23
116|117 SpinKit
118|119 Ten
120|121 TenKit
122|123 Soon
124|125 Sumo
126|127 Hyppo 7100
128|129 Rondo

130|171 Системы управления

172|197 Аксессуары

198|217 Блоки управления

218|221 Алфавитный указатель

Nice Руководство по выбору

Следуйте стрелке и выберите соответствующее изделие

Для секционных и подъемно-поворотных ворот, технология BlueBUS, поставляется также в комплекте

- Самоблокирующийся, 24 В пост. тока, со встроенным блоком управления, ременная передача. **Spinbus** **SpinbusKit** стр. 108/115
  - предусмотрено подключение к Solemyo и Opera
    - для секционных до 10,5 м² для подъемно-поворотных до 11,8 м²
      - направляющая из 3 частей длиной по 1 м → **SPIN30**
      - без направляющей → **SN6031**
      - **Комплект** с 1 цельной направляющей длиной 3 м → **SPIN23KCE**
    - для секционных ворот до 12,5 м² и подъемно-поворотных ворот до 11,8 м² Направляющая из 3 частей длиной по 1 м → **SPIN40**
    - для секционных ворот до 17,5 м² и подъемно-поворотных ворот до 14,7 м² Без направляющей → **SN6041**
  - **Комплект** — для секционных до 10,5 м² для подъемно-поворотных до 11,8 м²
    - оснащен направляющей из 3 частей длиной по 1 м → **SPIN20KCE**
    - с 1 цельной направляющей длиной 3 м → **SPIN21KCE**
    - с направляющей из 1-й части длиной 3 м и 1-й части длиной 1 м → **SPIN22KCE**

Для секционных и подъемно-поворотных ворот, в комплекте

- Самоблокирующийся, 230 В пер. тока, со встроенным блоком управления и приемником, ременная передача. **SpinKit** стр. 116/117
  - для секционных площадью до 8,8 м² для подъемно-поворотных до 9,8 м²
    - оснащен направляющей из 3 частей длиной по 1 м → **SPIN10KCE**
    - с 1 цельной направляющей длиной 3 м → **SPIN11KCE**

Для подъемно-поворотных и шарнирных ворот, поставляется также в комплекте

- Самоблокирующийся, 24 В пост. тока. **Ten** **TenKit** стр. 118/121
  - со встроенным блоком управления
    - со встроенной технологией BlueBUS, предусмотрено подключение к Solemyo и Opera
      - для ворот площадью до 8/14 м² → **TN2010**
      - для ворот площадью до 9/16 м² → **TN2010L**
    - со встроенным приемником, подсветкой и электромеханическим концевым выключателем
      - для ворот площадью до 8/14 м² → **TN2030**
      - для ворот площадью до 9/16 м² → **TN2030L**
  - без встроенного блока управления
    - с подсветкой
      - для ворот площадью до 8/14 м² → **TN2020**
      - для ворот площадью до 9/16 м² → **TN2020L**
  - **Комплект,** со встроенными блоком управления и приемником, подсветка и электромеханический концевым выключатель
    - для ворот площадью до 8 м² → **TNKCE**
    - для ворот площадью до 9 м² → **TNLKCE**

Spinbus
SpinbusKit

SpinKit

Ten
TenKit

Nice Руководство по выбору

Следуйте стрелке и выберите соответствующее изделие

Для секционных ворот промышленного и коммерческого использования

Самоблокирующийся, со встроенным блоком управления, двигатель 24 В пост. тока, с абсолютным энкодером, встроенная технология Nice BlueBUS. Предусмотрено подключение к Solemyo и Opera.

Soon
стр. 122/123

- для ворот площадью до 15 м² → **SO2000**

Для секционных и откатных двустворчатых ворот промышленного и коммерческого использования

Самоблокирующийся, двигатель 24 В пост. тока с магнитным энкодером, без необходимости регулирования концевых выключателей.

Sumo
стр. 124/125

- IP44
  - медленный, до 35 м² → **SU2000**
  - быстрый, до 25 м² → **SU2000V**
  - сверхбыстрый, до 15 м² → **SU2000VV**
- IP66, до 35 м² → **SU2010**

Для двустворчатых распашных ворот конструкции «книжка»

Самоблокирующийся с телескопическим плечом.

Hyppo
стр. 126/127

- 230 В пер. тока, с концевым выключателем положения откр. и закр. → **HY7100**
- 24 В пост. тока, с магнитным энкодером. Совместим с блоками управления с технологией BlueBUS, Solemyo и Opera → **HY7124**

Для сбалансированных роллет

230 В перем. тока, с электромеханическим концевым выключателем.

Rondo
стр. 128/129

- самоблокирующийся, без тормоза
  - с подъемной силой до 130 кг → **RN2010**
  - с подъемной силой до 180 кг → **RN2020**
- неблокирующийся, с тормозом и механизмом разблокировки
  - с подъемной силой до 130 кг → **RN2030**
  - с подъемной силой до 180 кг → **RN2040**

Soon

Sumo

Hyppo

Rondo

Nice Spinbus

Sole myo | Opera | Blue BUS | 24V

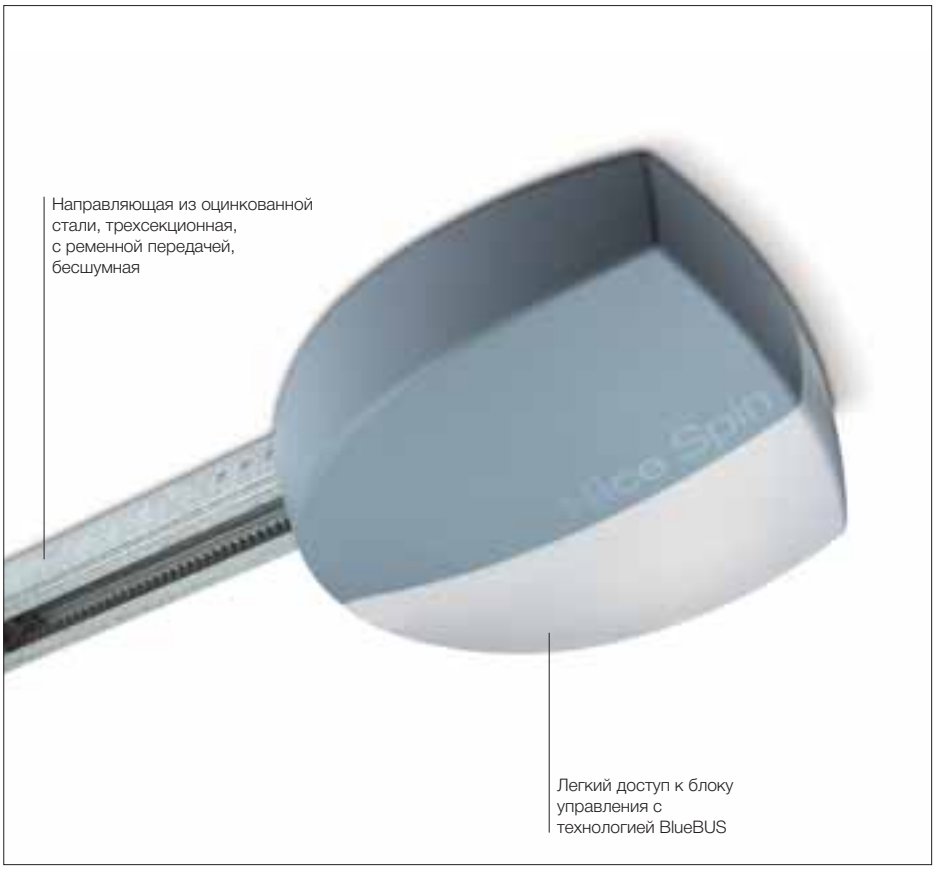

Для секционных ворот до 12,5 м² и подъемно-поворотных ворот до 11,8 м².
Самоблокирующийся электромеханический привод 230 В пер. тока для бытового использования, ременная передача, двигатель 24 В пост. тока с магнитным энкодером.

Модель с направляющей из 3 частей длиной по 1м.

Быстрый монтаж в любом пространстве! Ориентируемый привод с механизмом разблокировки тросом и шнуром пошагового управления, который может быть установлен в любой месте гаража для управления системой без использования пульта дистанционного управления.

Экономия средств и охрана окружающей среды: при подключении к сети в режиме ожидания, блок управления с подключенным радиоуправлением потребляет всего 0,8 Вт (SPIN30) и 1,2 Вт (SPIN40); при подключении к аккумуляторной батарее или блоку аккумуляторных батарей Solemyo энергопотребление в режиме ожидания снижается до 0,036 Вт.

Чрезвычайно простой, благодаря системе BlueBUS, позволяющей выполнять подключения между блоком управления и парами фотоэлементов всего двумя проводами.

Надежный: функция обнаружения препятствий и автоматическое программирование времени работы, контроль энергопотребления двигателя во время работы. Автодиагностика неполадок при помощи сигнальной лампы и подстветка. Ускорение и замедление, регулируемые в начале и в конце каждого маневра. Возможно подключение чувствительных краев последнего поколения 8,2 кОм.

Дополнительное освещение: лампа E27 мощностью целых 40 Вт, которая может использоваться в качестве дополнительного освещения гаража.

Код	Описание	Шт./поддон
SPIN30	Самоблокирующийся, 230 В пер. тока, двигатель 24 В пост. тока, встроенный блок управления, 800 Н. Оснащен направляющей из 3 частей длиной по 1м	15
SPIN40	Самоблокирующийся, 230 В пер. тока, двигатель 24 В пост. тока, встроенный блок управления, 1000 Н. Оснащен направляющей из 3 частей длиной по 1м	15

Технические характеристики

Код	SPIN30	SPIN40
Электрические характеристики		
Питание (В пер. тока 50/60 Гц)	230	
Потребление (А)	1,3	1,4
Мощность (Вт)	350	370
Рабочие характеристики		
Скорость (м/с)	0,20	
Усилие (Н)	800	1000
Рабочий цикл (циклов/сутки)	50	
Размерные и общие характеристики		
Класс защиты (IP)	40	
Рабочая темп-ра (°C Мин./Макс.)	-20 ÷ +50	
Размеры (мм)	311x327x105 h	
Вес (кг)	3,6	4,7

Пределы применения

Используя максимальный ход

	Подъемно-поворотные невыступающие		Подъемно-поворотные выступающие		Секционные	
	H	L	H	L	H	L
SPIN30	**2,2 м**	**4,2 м**	**2,8 м**	**4,2 м**	**2,4 м**	**4,4 м**
SPIN40	**2,2 м**	**4,2 м**	**2,8 м**	**4,2 м**	**2,4 м**	**5,2 м**

Учитывая потребности при хранении, отгрузке и для обеспечения равномерности упаковок, рекомендуется заказывать изделия на поддонах. Для этой цели указывается количество упаковок на одном поддоне. Чертеж приведен в качестве примера.

Секционные

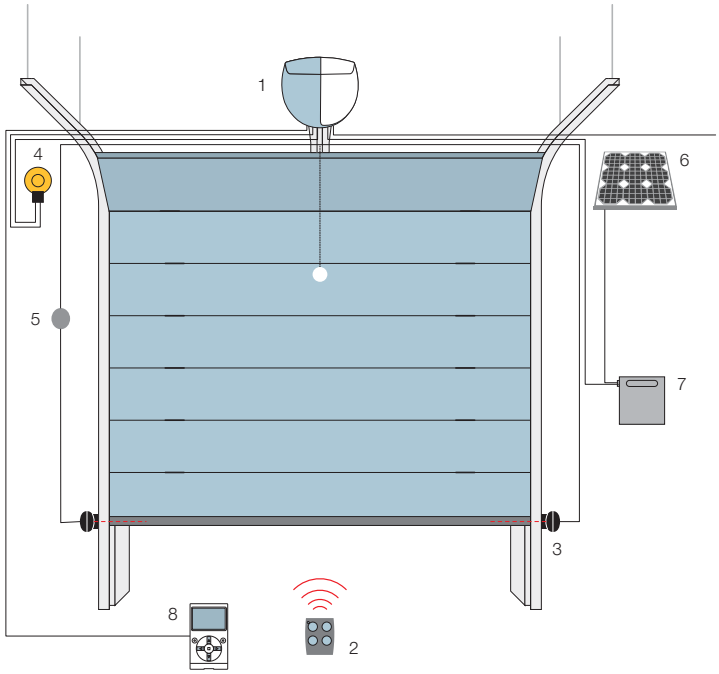

1. Spinbus **2.** Передатчик **3.** Фотоэлементы **4.** Сигнальная лампа **5.** Переключатель с ключом или цифровой **6.** Солнечная панель SYP* **7.** Блок аккумуляторных батарей PSY24* **8.** Многофункциональное устройство O-View*.

*Дополнительное подключение к системам Solemyo и Opera.

Подъемно-поворотные невыступающие

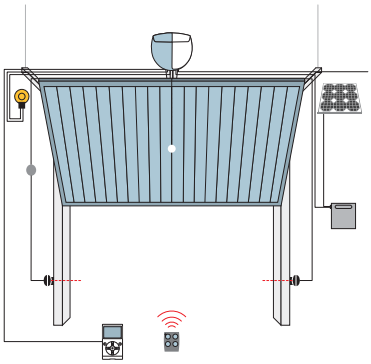

Подъемно-поворотные выступающие

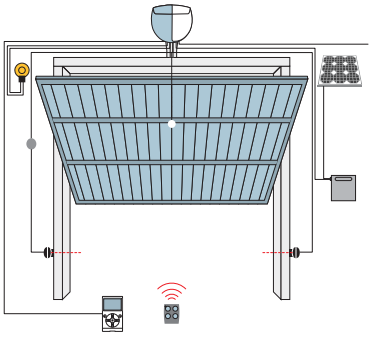

Аксессуары

SNA3
Запасной блок управления для SPIN30/SN6031.

SNA4
Запасной блок управления для SPIN40/SN6041.

PS124
Аккумуляторная батарея 24 В со встроенным зарядным устройством.

Шт./уп. 1

SPA2
Комплект для разблокировки снаружи металлическим шнуром.

Шт./уп. 1

SPA5
Подвесной рычаг, перемещающийся на подшипниках, с оптимизированной геометрией для подъемно-поворотных выступающих ворот.

Шт./уп. 1

SPA6
Соединительный рычаг увеличенных размеров длиной 585 мм.

Шт./уп. 1

SPA7
Комплект дополнительных крепежных скоб.

Шт./уп. 2

SNA16
Скобы быстрого соединения для крепления к потолку.

Шт./уп. 10

TMF
Пара фотоэлементов для чувствительного края оптического типа.

Шт./уп. 1

TS
Сигнальная табличка.

Шт./уп. 1

Система Solemyo

Комплект солнечных батарей Solemyo для электропитания автоматических въездных, гаражных ворот и шлагбаумов, удаленных от сетей электроснабжения, без затрат на дорогостоящие работы по их прокладке.
См. стр. 178/179

Система Opera

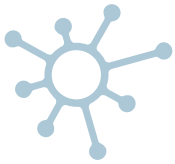

Инновационная система Opera позволяет управлять, программировать и контролировать системы автоматизации, в том числе дистанционно, простым и надежным способом, существенно экономя время.
См. стр. 132/133

Nice Spinbus

Solemyo | Opera | Blue BUS | 24V

Для секционных ворот до 17,5 м² и подъемно-поворотных ворот до 14,7 м².
Самоблокирующийся электромеханический привод 230 В пер. тока для бытового использования, ременная передача, двигатель 24 В пост. тока с магнитным энкодером.

Использовать с направляющими SNA30 - SNA6.

Быстрый монтаж в любом пространстве! Ориентируемый привод с механизмом разблокировки тросом и шнуром пошагового управления, который может быть установлен в любой месте гаража для управления системой без использования пульта дистанционного управления.

Экономия средств и охрана окружающей среды: при подключении к сети в режиме ожидания, блок управления с подключенным радиоуправлением потребляет всего 0,8 Вт (SPIN31) и 1,2 Вт (SPIN41); при подключении к аккумуляторной батарее или блоку аккумуляторных батарей Solemyo энергопотребление в режиме ожидания снижается до 0,036 Вт.

Чрезвычайно простой, благодаря системе BlueBUS, позволяющей выполнять подключения между блоком управления и парами фотоэлементов всего двумя проводами.

Надежный: функция обнаружения препятствий и автоматическое программирование времени работы, контроль энергопотребления двигателя во время работы. Автодиагностика неполадок при помощи сигнальной лампы и подстветка. Ускорение и замедление, регулируемые в начале и в конце каждого маневра. Возможно подключение чувствительных краев последнего поколения 8,2 кОм.

Дополнительное освещение: лампа E27 мощностью целых 40 Вт, которая может использоваться в качестве дополнительного освещения гаража.

Код	Описание	Шт./поддон
SN6031	Самоблокирующийся, 230 В пер. тока, двигатель 24 В пост. тока, встроенный блок управления, 800 Н	15
SN6041	Самоблокирующийся, 230 В пер. тока, двигатель 24 В пост. тока, встроенный блок управления, 1000 Н	15

Код	Описание	Шт./поддон
SNA30	Предварительно собранная направляющая длиной 3 м	1
SNA6	Предварительно собранная направляющая длиной 4 м (3+1 м)	1

Технические характеристики

Код	SN6031	SN6041
Электрические характеристики		
Питание (В пер. тока 50/60 Гц)	230	
Потребление (А)	1,3	1,4
Мощность (Вт)	350	370
Рабочие характеристики		
Скорость (м/с)	0,20	
Усилие (Н)	800	1000
Рабочий цикл (циклов/сутки)	50	
Размерные и общие характеристики		
Класс защиты (IP)	40	
Рабочая темп-ра (°C Мин./Макс.)	-20 ÷ +50	
Размеры (мм)	311x327x105 h	
Вес (кг)	3,6	4,7

Пределы применения

Используя максимальный ход

	Подъемно-поворотные невыступающие		Подъемно-поворотные выступающие		Секционные	
	H	L	H	L	H	L
SN6031 с SNA30	**2,2 m**	**4,2 m**	**2,8 m**	**4,2 m**	**2,4 m**	**5 m**
SN6041 с SNA30	**2,2 m**	**4,2 m**	**2,8 m**	**4,2 m**	**2,4 m**	**5,2 m**
SN6031 с SNA6	**3,2 m**	**2,9 m**	**3,5 m**	**3,4 m**	**3,4 m**	**3,5 m**
SN6041 с SNA6	**3,2 m**	**4,2 m**	**3,5 m**	**4,2 m**	**3,4 m**	**5,2 m**

Учитывая потребности при хранении, отгрузке и для обеспечения равномерности упаковок, рекомендуется заказывать изделия на поддонах. Для этой цели указывается количество упаковок на одном поддоне. Чертеж приведен в качестве примера.

Секционные

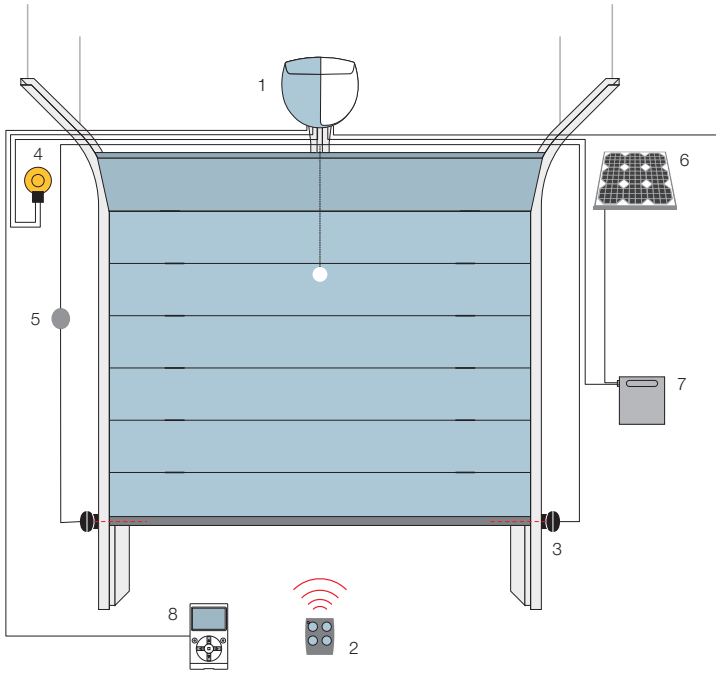

1. Spinbus **2.** Передатчик **3.** Фотоэлементы **4.** Сигнальная лампа **5.** Переключатель с ключом или цифровой **6.** Солнечная панель SYP* **7.** Блок аккумуляторных батарей PSY24* **8.** Многофункциональное устройство O-View*.

*Дополнительное подключение к системам Solemyo и Opera.

Подъемно-поворотные невыступающие

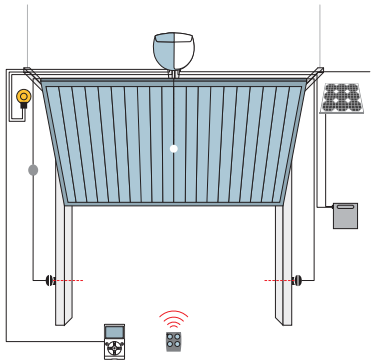

Подъемно-поворотные выступающие

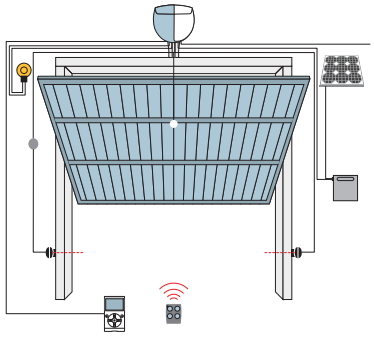

Аксессуары

SNA3
Запасной блок управления для SPIN30/SN6031.

SNA4
Запасной блок управления для SPIN40/SN6041.

PS124
Аккумуляторная батарея 24 В со встроенным зарядным устройством.

Шт./уп. 1

SPA2
Комплект для разблокировки снаружи металлическим шнуром.

Шт./уп. 1

SPA5
Подвесной рычаг, перемещающийся на подшипниках, с оптимизированной геометрией для подъемно-поворотных выступающих ворот.

Шт./уп. 1

SPA6
Соединительный рычаг увеличенных размеров длиной 585 мм.

Шт./уп. 1

SPA7
Комплект дополнительных крепежных скоб.

Шт./уп. 2

SNA16
Скобы быстрого соединения для крепления к потолку.

Шт./уп. 10

TMF
Пара фотоэлементов для чувствительного края оптического типа.

Шт./уп. 1

TS
Сигнальная табличка.

Шт./уп. 1

Система Solemyo

Комплект солнечных батарей Solemyo для электропитания автоматических въездных, гаражных ворот и шлагбаумов, удаленных от сетей электроснабжения, без затрат на дорогостоящие работы по их прокладке.
См. стр. 178/179

Система Opera

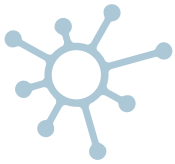

Инновационная система Opera позволяет управлять, программировать и контролировать системы автоматизации, в том числе дистанционно, простым и надежным способом, существенно экономя время.
См. стр. 132/133

Nice SpinbusKit 20/21/22

Blue BUS 24V

SN6021
1 привод SN6021 со встроенными блоком управления и приемником SMXI.

FLO2R-S
1 передатчик 433,92 МГц, 2-х канальный.

SPIN20KCE
Направляющая толщиной 35 мм из 3-х частей длиной по 1 м.

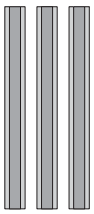

3 x 1 m

SPIN21KCE
Цельная направляющая толщиной 35 мм и длиной 3 м.

1 x 3 m

SPIN22KCE
Направляющая толщиной 35 мм и длиной 3 м + 1 м.

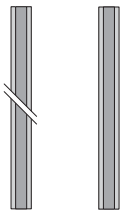

1 x 3 m 1 x 1 m

Для секционных ворот до 10,5 м² и для подъемно-поворотных ворот до 11,8 м²

Три комплекта:
- SPIN20KCE с предварительно собранной **направляющей из 3-х частей длиной по 1м.**
- SPIN21KCE **с цельной 3-х метровой направляющей**,
- SPIN22KCE **с предварительно собраной направляющей длиной 4м (3+1 м).**

Быстрый монтаж в любом пространстве! Ориентируемый привод с механизмом разблокировки тросом и шнуром пошагового управления, который может быть установлен в любой месте гаража для управления системой без использования пульта дистанционного управления.

Чрезвычайно простой, благодаря системе BlueBUS, позволяющей выполнять подключения между блоком управления и парами фотоэлементов всего двумя проводами.

Надежный: функция обнаружения препятствий и автоматическое программирование времени работы, контроль энергопотребления двигателя во время работы. Автодиагностика неполадок при помощи сигнальной лампы и подстветка. Ускорение и замедление, регулируемые в начале и в конце каждого маневра. Возможно подключение чувствительных краев последнего поколения 8,2 кОм.

Дополнительное освещение лампочкой мощностью 21 Вт.

Код	Описание	Шт./поддон
SPIN20KCE	Комплект для автоматизации секционных и подъемно-поворотных ворот. Направляющая из 3 частей длиной по 1 м	14
SPIN21KCE	Комплект для автоматизации секционных и подъемно-поворотных ворот. Цельная направляющая длиной 3 м.	15
SPIN22KCE	Комплект для автоматизации секционных и подъемно-поворотных ворот. Направляющая из двух частей: 3м + 1м.	15

ВАЖНОЕ ПРИМЕЧАНИЕ Состав комплекта может меняться: всегда обращайтесь к продавцу.

Технические характеристики

Код	**SN6021**
Электрические характеристики	
Питание (В пер. тока 50/60 Гц)	230
Потребление (А)	0,8
Мощность (Вт)	250
Рабочие характеристики	
Скорость (м/с)	0,20
Усилие (Н)	650
Рабочий цикл (циклов/сутки)	50
Размерные и общие характеристики	
Класс защиты (IP)	40
Рабочая темп-ра (°C Мин./Макс.)	-20 ÷ +50
Размеры (мм)	311x327x105 h
Вес (кг)	3,6

Пределы применения

Используя максимальный ход

	Подъемно-поворотные невыступающие		Подъемно-поворотные выступающие		Секционные	
	H	L	H	L	H	L
SPIN20KCE	**2,2 m**	**4,2 m**	**2,8 m**	**4,2 m**	**2,4 m**	**4,4 m**
SPIN21KCE	**2,2 m**	**4,2 m**	**2,8 m**	**4,2 m**	**2,4 m**	**4,4 m**
SPIN22KCE	**3,2 m**	**2,9 m**	**3,5 m**	**3,4 m**	**3,4 m**	**3,1 m**

Учитывая потребности при хранении, отгрузке и для обеспечения равномерности упаковок, рекомендуется заказывать изделия на поддонах. Для этой цели указывается количество упаковок на одном поддоне. Чертеж приведен в качестве примера.

Секционные

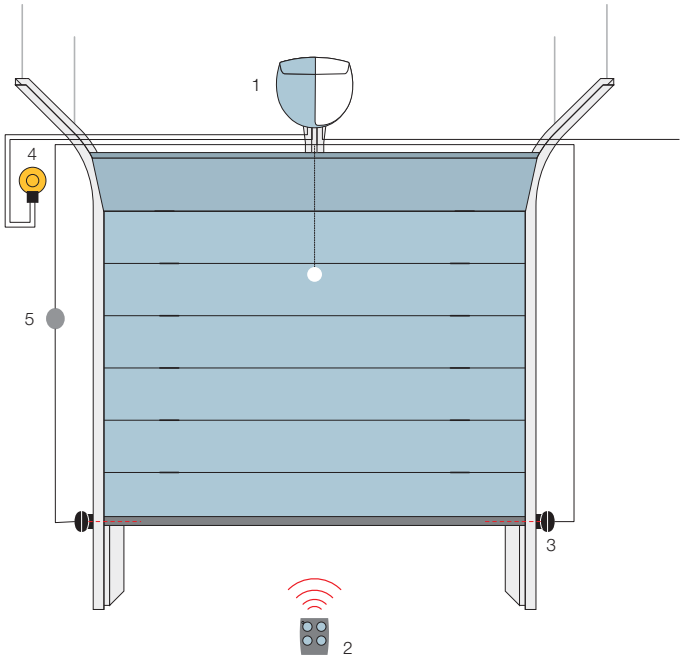

1. Spinbus **2.** Передатчик **3.** Фотоэлементы **4.** Сигнальная лампа **5.** Переключатель с ключом или цифровой.

Подъемно-поворотные невыступающие

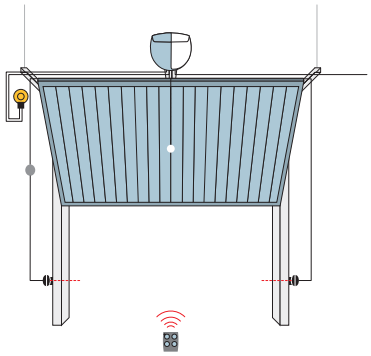

Подъемно-поворотные выступающие

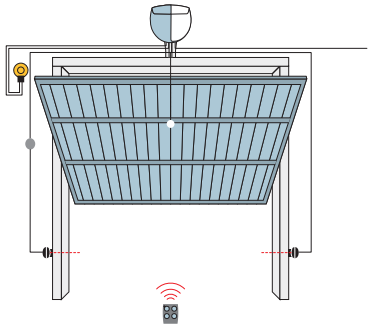

Аксессуары

SNA2
Запасной блок управления для SPIN20KCE, SPIN21KCE и SPIN22KCE.

SPA2
Комплект для разблокировки снаружи металлическим шнуром.

Шт./уп. 1

SPA5
Подвесной рычаг, перемещающийся на подшипниках, с оптимизированной геометрией для подъемно-поворотных выступающих ворот.

Шт./уп. 1

SPA6
Соединительный рычаг увеличенных размеров длиной 585 мм.

Шт./уп. 1

SPA7
Комплект дополнительных крепежных скоб.

Шт./уп. 2

SNA16
Скобы быстрого соединения для крепления к потолку.

Шт./уп. 10

TS
Сигнальная табличка.

Шт./уп. 1

Nice SpinbusKit 23

Solemyo | Opera | Blue BUS | 24V

SN6021
1 привод SN6021 со встроенными блоком управления и приемником SMXI,

FLO2R-S
1 передатчик 433,92 МГц, 2-х канальный.

SNA30
Цельная направляющая толщиной 35 мм и длиной 3 м.

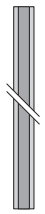

1 x 3 m

Код	Описание	Шт./поддон
SPIN23KCE	Комплект для автоматизации секционных и подъемно-поворотных ворот. Цельная направляющая длиной 3 м	15

ВАЖНОЕ ПРИМЕЧАНИЕ Состав комплекта может меняться: всегда обращайтесь к продавцу.

Для секционных ворот до 10,5 м² и для подъемно-поворотных ворот до 11,8 м²

С цельной направляющей длиной 3 м.

Быстрый монтаж в любом пространстве! Ориентируемый привод с механизмом разблокировки тросом и шнуром пошагового управления, который может быть установлен в любой месте гаража для управления системой без использования пульта дистанционного управления.

Экономия средств и охрана окружающей среды:
при подключении к сети в режиме ожидания, блок управления с подключенным радиоуправлением потребляет всего 5,2 Вт; при подключении к аккумуляторной батарее или блоку аккумуляторных батарей Solemyo энергопотребление в режиме ожидания снижается до 0,036 Вт.

Надежный: функция обнаружения препятствий и автоматическое программирование времени работы, контроль энергопотребления двигателя во время работы. Автодиагностика неполадок при помощи сигнальной лампы и подсветка. Ускорение и замедление, регулируемые в начале и в конце каждого маневра.
Возможно подключение чувствительных оптических и резистивных краев последнего поколения 8,2 кОм.

Дополнительное освещение: лампочка мощностью 21 Вт.

Нет риска аварийного отключения электроэнергии: работа при отсутствии тока от аккумуляторной батареи (PS124), размещаемой внутри привода.

Технические характеристики

Код	SN6021
Электрические характеристики	
Питание (В пер. тока 50/60 Гц)	230
Потребление (А)	0,8
Мощность (Вт)	250
Рабочие характеристики	
Скорость (м/с)	0,20
Усилие (Н)	650
Рабочий цикл (циклов/сутки)	50
Размерные и общие характеристики	
Класс защиты (IP)	40
Рабочая темп-ра (°C Мин./Макс.)	-20 ÷ +50
Размеры (мм)	311x327x105 h
Вес (кг)	3,6

Пределы применения

Используя максимальный ход

	Подъемно-поворотные невыступающие		Подъемно-поворотные выступающие		Секционные	
	H	L	H	L	H	L
SPIN23KCE	**2,2 m**	**4,2 m**	**2,8 m**	**4,2 m**	**2,4 m**	**4,4 m**

Учитывая потребности при хранении, отгрузке и для обеспечения равномерности упаковок, рекомендуется заказывать изделия на поддонах. Для этой цели указывается количество упаковок на одном поддоне. Чертеж приведен в качестве примера.

Секционные

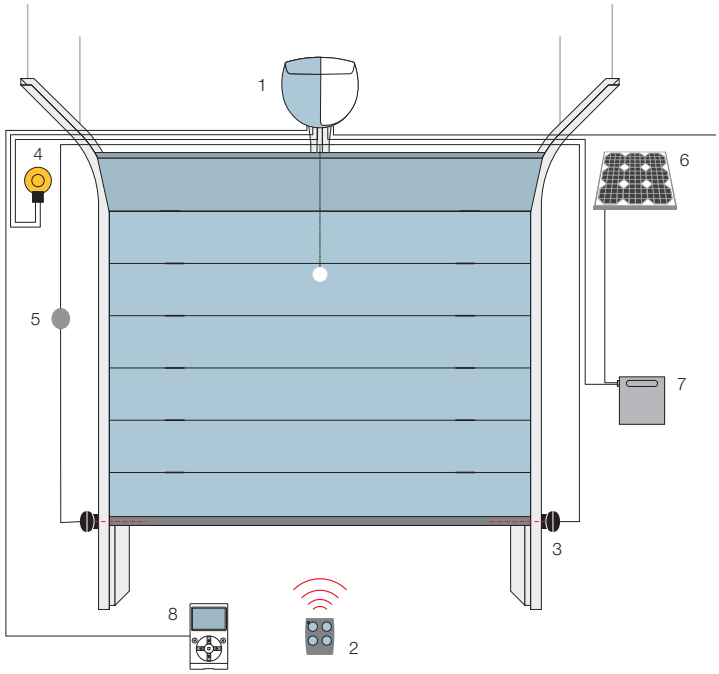

1. Spinbus **2.** Передатчик **3.** Фотоэлементы **4.** Сигнальная лампа **5.** Переключатель с ключом или цифровой
6. Солнечная панель SYP* **7.** Блок аккумуляторных батарей PSY24*
8. Многофункциональное устройство O-View*.

*Дополнительное подключение к системам Solemyo и Opera.

Подъемно-поворотные невыступающие

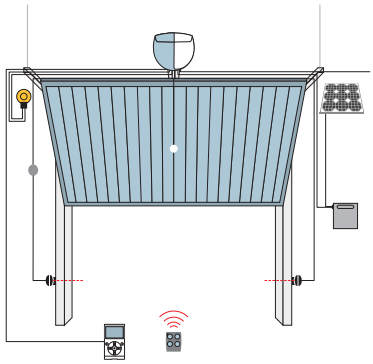

Подъемно-поворотные выступающие

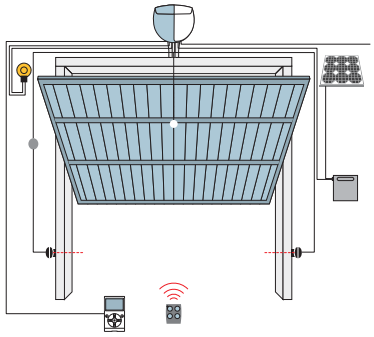

Аксессуары

SNA20
Запасной блок управления для SPIN23KCE.

PS124
Аккумуляторная батарея 24 В со встроенным зарядным устройством.

Шт./уп. 1

SPA2
Комплект для разблокировки снаружи металлическим шнуром.

Шт./уп. 1

SPA5
Подвесной рычаг, перемещающийся на подшипниках, €

SPA6
Соединительный рычаг увеличенных размеров длиной 585 мм.

Шт./уп. 1

SPA7
Комплект дополнительных крепежных скоб.

Шт./уп. 2

SNA16
Скобы быстрого соединения для крепления к потолку.

Шт./уп. 10

TMF
Пара фотоэлементов для чувствительного края оптического типа.

Шт./уп. 1

TS
Сигнальная табличка.

Шт./уп. 1

Система Solemyo

Комплект солнечных батарей Solemyo для электропитания автоматических въездных, гаражных ворот и шлагбаумов, удаленных от сетей электроснабжения, без затрат на дорогостоящие работы по их прокладке.
См. стр. 178/179

Система Opera

Инновационная система Opera позволяет управлять, программировать и контролировать системы автоматизации, в том числе дистанционно, простым и надежным способом, существенно экономя время.
См. стр. 132/133

Nice SpinKit

24V

SN6011
1 привод SN6011 со встроенными блоком управления и приемником.

FLO2R-S
1 передатчик 433,92 МГц, 2-х канальный.

SPIN10KCE
Направляющая толщиной 35 мм из 3 частей длиной по 1 м.

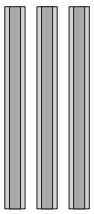

3 x 1 m

SPIN11KCE
Цельная направляющая толщиной 35 мм и длиной 3 м.

1 x 3 m

Для секционных ворот до 8,8 м² и для подъемно-поворотных ворот до 9,8 м², ременная передача.

Два комплекта:
- SPIN10KCE с предварительно собранной **направляющей из 3-х частей длиной по 1м.**
- SPIN11KCE **с цельной 3-х метровой направляющей.**

Усовершенствованный: встроенная радиоплата, совместимая с системами Nice Flo, FloR и Smilo: возможность программирования до 150 передатчиков! Вход для фотоэлементов с возможностью подключения фототеста и фунцией самообучения.

Надежный: функция обнаружения препятствий и автоматическое программирование времени работы, контроль энергопотребления двигателя во время работы. Автодиагностика неполадок при помощи сигнальной лампы и подстветка. Ускорение и замедление, регулируемые в начале и в конце каждого маневра. Возможно подключение чувствительных краев последнего поколения 8,2 кОм.

Код	Описание
SPIN10KCE	Комплект для автоматизации секционных и подъемно-поворотных ворот. Направляющая из 3 частей длиной по 1 м
SPIN11KCE	Комплект для автоматизации секционных и подъемно-поворотных ворот. Цельная направляющая длиной 3 м.

ВАЖНОЕ ПРИМЕЧАНИЕ Состав комплекта может меняться: всегда обращайтесь к продавцу.

Технические характеристики

Код	**SN6011**
Электрические характеристики	
Питание (В пер. тока 50/60 Гц)	230
Потребление (А)	0,7
Мощность (Вт)	200
Рабочие характеристики	
Скорость (м/с)	0,14
Усилие (Н)	550
Рабочий цикл (циклов/сутки)	30
Размерные и общие характеристики	
Класс защиты (IP)	40
Рабочая темп-ра (°C Мин./Макс.)	-20 ÷ +50
Размеры (мм)	225x330x100 h
Вес (кг)	3,3

Пределы применения

Используя максимальный ход

	Подъемно-поворотные невыступающие		Подъемно-поворотные выступающие		Секционные	
	H	L	H	L	H	L
SPIN10KCE	**2,2 m**	**3,5 m**	**2,8 m**	**3,5 m**	**2,4 m**	**3,7 m**
SPIN11KCE	**2,2 m**	**3,5 m**	**2,8 m**	**3,5 m**	**2,4 m**	**3,7 m**

Секционные

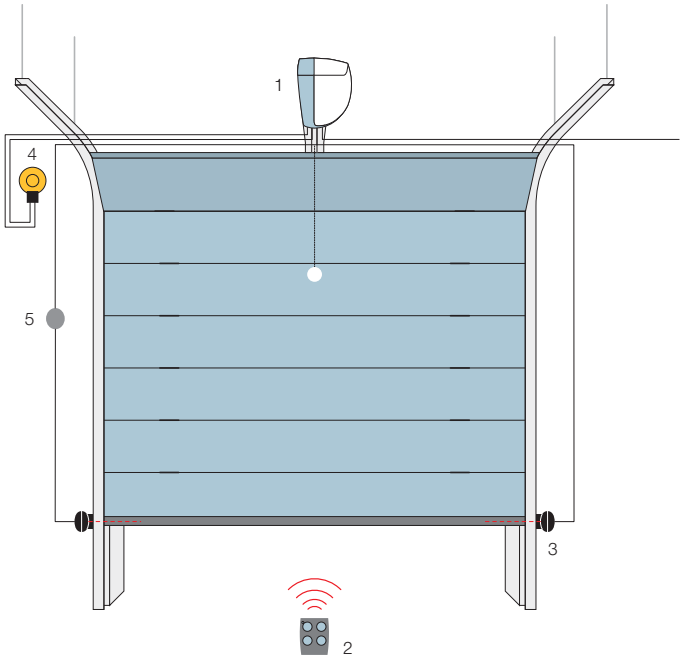

1. Spin **2.** Передатчик **3.** Фотоэлементы **4.** Сигнальная лампа **5.** Переключатель с ключом или цифровой.

Подъемно-поворотные невыступающие

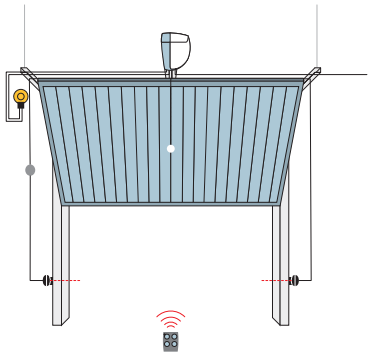

Подъемно-поворотные выступающие

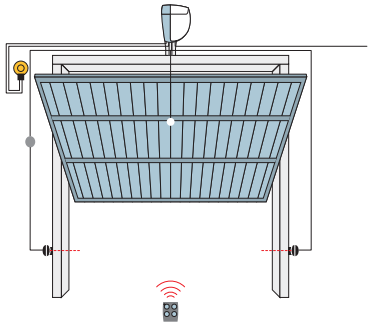

Аксессуары

SNA1
Запасной блок управления для SPIN10KCE и SPIN11KCE.

SPA2
Комплект для разблокировки снаружи металлическим шнуром.

Шт./уп. 1

SPA5
Подвесной рычаг, перемещающийся на подшипниках, с оптимизированной геометрией для подъемно-поворотных выступающих ворот.

Шт./уп. 1

SPA6
Соединительный рычаг увеличенных размеров длиной 585 мм.

Шт./уп. 1

SPA7
Комплект дополнительных крепежных скоб.

Шт./уп. 2

SNA16
Скобы быстрого соединения для крепления к потолку.

Шт./уп. 10

TS
Сигнальная табличка.

Шт./уп. 1

Учитывая потребности при хранении, отгрузке и для обеспечения равномерности упаковок, рекомендуется заказывать изделия на поддонах. Для этой цели указывается количество упаковок на одном поддоне. Чертеж приведен в качестве примера.

Nice Ten

Solemyo Opera BlueBUS 24V

Для подъемно-поворотных выступающих и невыступающих ворот до 9 м² (до 16 м² при использовании 2 приводов)
Электромеханический привод 24 В пост. тока.

Три модели, стандартные и усиленные:
- **со встроенным блоком управления, регулировкой усилия и абсолютным энкодером** (TN2010 и TN2010L);
- **со встроенными блокомуправления, приемником и электромеханическим концевым выключателем** (TN2030 и TN2030L);
- **без блока управления** (TN2020 и TN2020L).

Надежный и точный: запоминание крайнего открытого и закрытого положений, плавный пуск и замедление на открытии и закрытии.

Надежный: функция обнаружения препятствий и контроль энергопотребления двигателя во время работы. Автодиагностика неполадок при помощи сигнальной лампы и подстветка. Возможно подключение чувствительных оптических и резистивных краев последнего поколения 8,2 кОм.

Функциональный: возможность подключать два двигателя, TN2010 или TN2030 с TN2020, для ворот до 14 м²; TN2010L или TN2030L с TN2020L, для ворот до 16 м².

Модели TN2010 и TN2010L **с технологией BlueBUS, предусматривается использование систем Solemyo и Opera.**

Усовершенствованный: абсолютный энкодер гарантирует миллиметровую точность без необходимости устанавливать концевые выключатели, надежность, сохранение во времени заданных значений.

Простой: благодаря системе BlueBUS, позволяющей выполнять подключения между блоком управления и парами фотоэлементов всего двумя проводами.

Экономия энергии: в случае если система не используется, она переходит в режим ожидания.

Практичный: встроенный блок управления и аккумуляторная батарея PS124 могут подключаться при помощи удобного разъема.

Код	Описание	Шт./поддон
TN2010	Самоблокирующийся, 24 В пост. тока, со встроенным блоком управления, подсветкой, абсолютным энкодером и технологией Nice BlueBUS, предусматривается использование Opera и Solemyo	15
TN2010L	Самоблокирующийся, 24 В пост. тока, со встроенным блоком управления, подсветкой, абсолютным энкодером и технологией Nice BlueBUS, предусматривается использование Opera и Solemyo. Усиленная версия	15
TN2030	Самоблокирующийся, 24 В пост. тока, со встроенными блоком управления и приемником, подсветкой и электромеханическим концевым выключателем	15
TN2030L	Самоблокирующийся, 24 В пост. тока, со встроенными блоком управления и приемником, подсветкой и электромеханическим концевым выключателем. Усиленная версия	15
TN2020	Самоблокирующийся, 24 В пост. тока, с подсветкой, без встроенного блока управления	15
TN2020L	Самоблокирующийся, 24 В пост. тока, с подсветкой, без встроенного блока управления. Усиленная версия	15

Технические характеристики

Код	TN2010	TN2010L	TN2010 + TN2020	TN2010L + TN2020L	TN2030	TN2030L	TN2030 + TN2020	TN2030L + TN2020L
Электрические характеристики								
Питание (В пер. тока 50/60 Гц)	230							
Потребление (А)	1		1,4		1		1,4	
Мощность (Вт)	240		350		220		330	
Рабочие характеристики								
Скорость (об./мин.)	1,7	1,4	1,7	1,4	1,7	1,4	1,7	1,4
Крутящий момент (Нм)	350	600	500	750	320	420		700
Рабочий цикл (циклов/час)	15		25		20		10	
Размерные и общие характеристики								
Класс защиты (IP)	44							
Рабочая темп-ра (°C Мин./Макс.)	-20 ÷ +50							
Размеры (мм)	150x158x512 h							
Вес (кг)	10		17,2*		9,5		16,7*	

* 7,2 для TN2020/TN2020L

Пределы применения

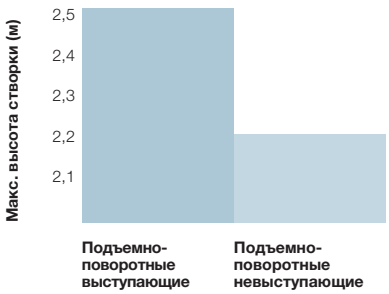

ВАЖНОЕ ПРИМЕЧАНИЕ Указанные выше значения относятся к применению двигателей со стандартными аксессуарами.

Подъемно-поворотные невыступающие

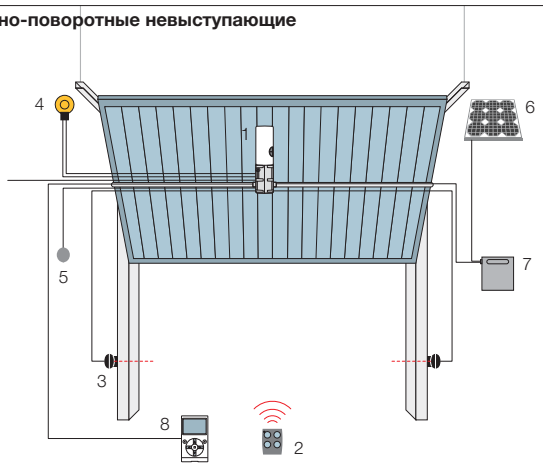

Подъемно-поворотные выступающие

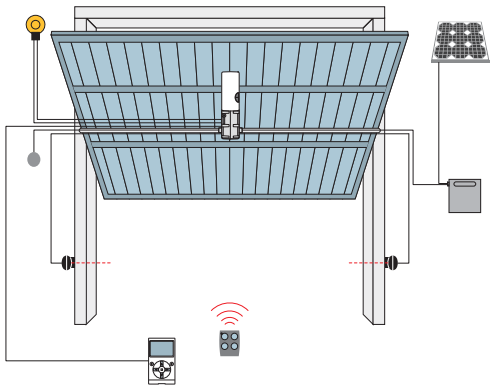

1. Тен **2.** Передатчик **3.** Фотоэлементы **4.** Сигнальная лампа **5.** Переключатель с ключом или цифровой **6.** Солнечная панель SYP* **7.** Блок аккумуляторных батарей PSY24* **8.** Многофункциональное устройство O-View*. *Дополнительное подключение к системам Solemyo и Opera.

Аксессуары

TNA1
Запасной блок управления для TN2030, TN2030L, TNKCE и TNLKCE.

TNA2
Запасной блок управления для TN2010 и TN2010L.

PS324
Аккумуляторная батарея 24 В со встроенным зарядным устройством. Только для TN2010 и TN2010L.

Шт./уп. 1

TNA9
Дополнительный соединительный кабель и опоры для настенного крепления батареи PS324.

Шт./уп. 1

TMF
Пара фотоэлементов для чувствительного края оптического типа. Только для TN2010 и TN2010L.

Шт./уп. 1

OTA2
Опорная скоба двигателя длиной 1250 мм.

Шт./уп. 1

OTA3
Опорная скоба двигателя длиной 2000 мм.

Шт./уп. 1

OTA9
Опорная скоба двигателя длиной 520 мм.

Шт./уп. 1

TNA5
Пара стандартных прямых телескопических плеч.

Шт./уп. 1

TNA6
Пара стандартных изогнутых телескопических плеч.

Шт./уп. 1

TNA8
Пара трансмиссионных валов 20x20 мм длиной 200 мм.

Шт./уп. 1

TNA4
Пара трансмиссионных валов 20x20 мм длиной 1500 мм.

Шт./уп. 1

TNA38
Контрпривод для 1 пары трансмиссионных валов.

Шт./уп. 1

OTA11
Комплект для разблокировки снаружи металлическим шнуром.

Шт./уп. 1

OTA12
Комплект для разблокировки снаружи защелкой с ключом (не может применяться, если двигатели установлены сбоку).

Шт./уп. 1

TS
Сигнальная табличка.

Шт./уп. 1

Система Solemyo

Комплект солнечных батарей Solemyo для электропитания автоматических въездных, гаражных ворот и шлагбаумов, удаленных от сетей электроснабжения, без затрат на дорогостоящие работы по их прокладке.
См. стр. 178/179

Система Opera

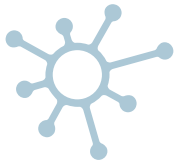

Инновационная система Opera позволяет управлять, программировать и контролировать системы автоматизации, в том числе дистанционно, простым и надежным способом, существенно экономя время.
См. стр. 132/133

Учитывая потребности при хранении, отгрузке и для обеспечения равномерности упаковок, рекомендуется заказывать изделия на поддонах. Для этой цели указывается количество упаковок на одном поддоне. Чертеж приведен в качестве примера.

TNKCE / TNLKCE

FLO2R-S

TS

Комплект содержит:

TNKCE / TNLKCE 1 электромеханический привод со встроенными блоком управления и приемником, подсветкой и электромеханическим концвым выключателем, с 1 парой стандартных телескопических плеч TNA5 и соответствующей парой контрприводов TNA38. **FLO2R-S** 1 передатчик 433,92 МГц, 2-х канальный.
TS 1 сигнальная табличка.

Для подъемно-поворотных выступающих и невыступающих ворот до 9 м².

Самоблокирующийся электромеханический привод, 24 В пост. тока.

Две модели:
- **стандартная с крутящим моментом 280 Нм** (TNKCE)
- **усиленная с крутящим моментом 420 Нм** (TNLKCE).

Функциональность: вход для стандартных фотоэлементов с возможностью подключения фототеста и фунцией самообучения.

Удобство: встроенная радиоплата, совместимая с системами NiceWay, FloR, VeryVR, Flo, VeryVE и Smilo: возможность программирования до 150 передатчиков! Программирование при помощи клавиши на плате управления и автоматический поиск крайних положений.

Регулировки: 3 уровня усилия, 2 скорости, 3 уровня паузы, 3 пошаговых режима.

Максимальная безопасность: возможно подключение чувствительных краев последнего поколения 8,2 кОм.
Функция обнаружения препятствий и автоматическое программирование времени работы, контроль энергопотребления двигателя во время работы. Автодиагностика неполадок при помощи сигнальной лампы и подстветка.

Код	Описание	Шт./поддон
TNKCE	Самоблокирующийся, 24 В пост. тока, со встроенными блоком управления и приемником, подсветкой и механическим конечным выключателем	15
TNLKCE	Самоблокирующийся, 24 В пост. тока, со встроенными блоком управления и приемником, подсветкой и механическим концевым выключателем. Усиленная версия	15

ВАЖНОЕ ПРИМЕЧАНИЕ Состав комплекта может меняться: всегда обращайтесь к продавцу.

Технические характеристики

Код	TNKCE	TNLKCE
Электрические характеристики		
Питание (В пер. тока 50/60 Гц)	230	
Потребление (А)	0,9	
Мощность (Вт)	200	
Рабочие характеристики		
Скорость (об./мин.)	1,7	1,4
Крутящий момент (Нм)	280	420
Рабочий цикл (циклов/час)	15	
Размерные и общие характеристики		
Класс защиты (IP)	44	
Рабочая темп-ра (°C Мин./Макс.)	-20 ÷ +50	
Размеры (мм)	150x158x512 h	
Вес (кг)	15,5	

Пределы применения

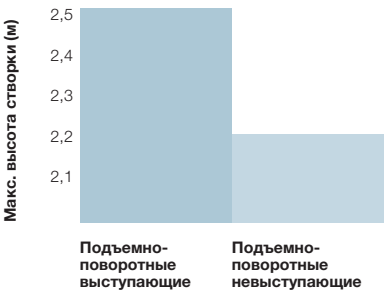

ВАЖНОЕ ПРИМЕЧАНИЕ Указанные выше значения относятся к применению двигателей со стандартными аксессуарами.

Подъемно-поворотные невыступающие

Подъемно-поворотные выступающие

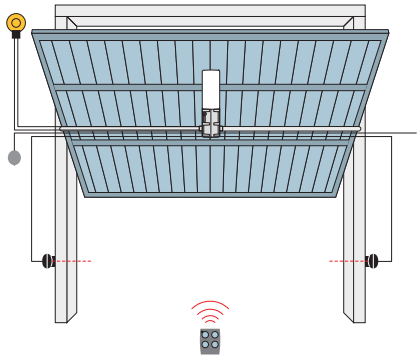

1. Тен **2.** Передатчик **3.** Фотоэлементы **4.** Сигнальная лампа **5.** Переключатель с ключом или цифровой.

Аксессуары

TNA1
Запасной блок управления для TN2030, TN2030L, TNKCE и TNLKCE.

OTA2
Опорная скоба двигателя длиной 1250 мм.

Шт./уп. 1

OTA3
Опорная скоба двигателя длиной 2000 мм.

Шт./уп. 1

OTA9
Опорная скоба двигателя длиной 520 мм.

Шт./уп. 1

TNA5
Пара стандартных прямых телескопических плеч.

Шт./уп. 1

TNA6
Пара стандартных изогнутых телескопических плеч.

Шт./уп. 1

TNA8
Пара трансмиссионных валов 20x20 мм длиной 200 мм.

Шт./уп. 1

TNA4
Пара трансмиссионных валов 20x20 мм длиной 1500 мм.

Шт./уп. 1

TNA38
Контрпривод для 1 пары трансмиссионных валов.

Шт./уп. 1

OTA11
Комплект для разблокировки снаружи металлическим шнуром.

Шт./уп. 1

OTA12
Комплект для разблокировки снаружи защелкой с ключом (не может применяться, если двигатели установлены сбоку).

Шт./уп. 1

TS
Сигнальная табличка.

Шт./уп. 1

Учитывая потребности при хранении, отгрузке и для обеспечения равномерности упаковок, рекомендуется заказывать изделия на поддонах. Для этой цели указывается количество упаковок на одном поддоне. Чертеж приведен в качестве примера.

Nice Soon

Sole myo | Opera | Blue BUS | 24V

Код	Описание	Шт./поддон
SO2000	Самоблокирующийся, 24 В пост. тока, с абсолютным энкодером для ворот высотой до 5 м	20

Для секционных ворот* площадью до 15 кв. м.
Электромеханический привод, 24 В пост. тока, с абсолютным энкодером.

*Для секционных ворот, оснащенных датчиками поломки балансировочных пружин и обрыва тяговых тросов.

Простой монтаж: может устанавливаться непосредственно на вал секционных ворот; малые габариты, особенно по ширине, облегчают монтаж в любом положении.

Чрезвычайно простой, благодаря системе BlueBUS, позволяющей выполнять подключения между блоком управления и парами фотоэлементов двумя проводами.

Практичный: блок управления и аккумуляторная батарея PS124 могут подключаться при помощи удобного разъема.

Экономия энергии: в случае если система не используется, она переходит в режим ожидания.

Надежный и точный: запоминание в памяти крайних положений; плавный старт и замедление при открытии и закрытии; технология с использованием абсолютного энкодера обеспечивает миллиметровую точность, без необходимости устанавливать концевые выключатели, надежность, сохранение во времени заданных значений.

Надежный: контроль энергопотребления двигателя во время работы. Автодиагностика неполадок при помощи сигнальной лампы и подстветка.
Возможно подключение чувствительных оптических и резистивных краев последнего поколения 8,2 кОм.

Технические характеристики

Код	**SO2000**
Электрические характеристики	
Питание (В пер. тока 50/60 Гц)	230
Потребление (А)	1,6
Мощность (Вт)	350
Рабочие характеристики	
Скорость (об./мин.)	30
Крутящий момент (Нм)	50
Рабочий цикл (циклов/час)	15
Размерные и общие характеристики	
Класс защиты (IP)	40
Рабочая темп-ра (°C Мин./Макс.)	-20 ÷ +50
Размеры (мм)	115x300x375 h
Вес (кг)	10,5

Секционные

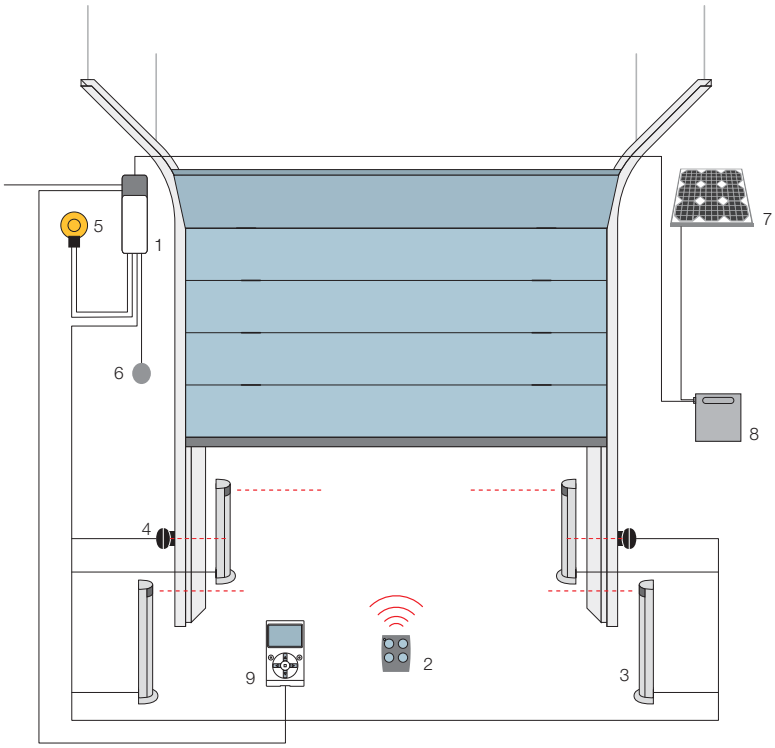

1. Soon **2.** Передатчик **3.** Фотоэлементы на стойке **4.** Фотоэлементы **5.** Сигнальная лампа **6.** Переключатель с ключом или цифровой **7.** Солнечная панель SYP* **8.** Блок аккумуляторных батарей PSY24* **9.** Многофункциональное устройство O-View*.

*Дополнительное подключение к системам Solemyo и Opera.

Аксессуары

SOA2
Запасной блок управления для SO2000.

PS124
Аккумуляторная батарея 24 В со встроенным зарядным устройством.

Шт./уп. 1

TMF
Пара фотоэлементов для чувствительного края оптического типа.

Шт./уп. 1

CRA9
Переходник для валов диаметром 31,75 (1,1/4") - 35 - 40 мм.

Шт./уп. 1

TS
Сигнальная табличка.

Шт./уп. 1

Система Solemyo

Комплект солнечных батарей Solemyo для электропитания автоматических въездных, гаражных ворот и шлагбаумов, удаленных от сетей электроснабжения, без затрат на дорогостоящие работы по их прокладке.
См. стр. 178/179

Система Opera

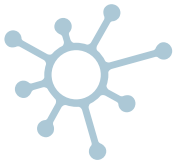

Инновационная система Opera позволяет управлять, программировать и контролировать системы автоматизации, в том числе дистанционно, простым и надежным способом, существенно экономя время.
См. стр. 132/133

Учитывая потребности при хранении, отгрузке и для обеспечения равномерности упаковок, рекомендуется заказывать изделия на поддонах. Для этой цели указывается количество упаковок на одном поддоне. Чертеж приведен в качестве примера.

Nice Sumo

24V

Для для секционных и откатных двустворчатых ворот до 35 м².
Электромеханический привод, 24 В пост. тока с магнитным энкодером, без необходимости регулирования концевого выключателя. Идеально подходит для интенсивного использования.

Революционная эстетика:
малые габариты, особенно по ширине, чтобы упростить монтаж в любом положении; простая и быстрая установка.

Простой монтаж: непосредственно на вал секционных ворот. Идеально подходит для валов диаметром. Ø 24,5 мм, может использоваться на валах диаметром. Ø 31,75-35-40 мм, благодаря переходнику CRA9.

Большое число функций с отдельным блоком управления Mindy A924:
- запись в память положений концевых выключателей при открытии и закрытии;
- плавный старт и замедление при закрытии;
- интегрированная плата зарядки аккумуляторной батареи для управления автоматикой в случае отсутствия электропитания;
- простое программирование одной клавишей;
- программирование времени паузы и регулирование скорости движения;
- предупреждение о необходимости проведения технического обслуживания (программируется исходя из необходимого числа маневров).

Код	Описание	Шт./поддон
SU2000	Самоблокирующийся, 24 В пост. тока, с магнитным энкодером, без необходимости регулирования концевого выключателя, для ворот от 15 м² до 35 м²	20
SU2000V	Самоблокирующийся, 24 В пост. тока, с магнитным энкодером, без необходимости регулирования концевого выключателя, быстрый, для ворот от 10 м² до 25 м²	20
SU2000VV	Самоблокирующийся, 24 В пост. тока, с магнитным энкодером, без необходимости регулирования концевого выключателя, очень быстрый, для ворот от 10 м² до 15 м²	20
SU2010	Самоблокирующийся, 24 В пост. тока, с магнитным энкодером, без необходимости регулирования концевого выключателя, IP54, для ворот от 15 м² до 35 м²	20

Технические характеристики

Код	SU2000	SU2000V	SU2000VV	SU2010
Электрические характеристики				
Питание (В пост. тока)	24			
Потребление (А)	13			
Мощность (Вт)	500			
Рабочие характеристики				
Скорость (об./мин.)	16	23,5	42	16
Крутящий момент (Нм)	120	82	46	120
Рабочий цикл (%)	50			
Размерные и общие характеристики				
Класс защиты (IP)	44			54
Рабочая темп-ра (°C Мин./Макс.)	-20 ÷ +50			
Размеры (мм)	110x270x350 h			
Вес (кг)	10,5			

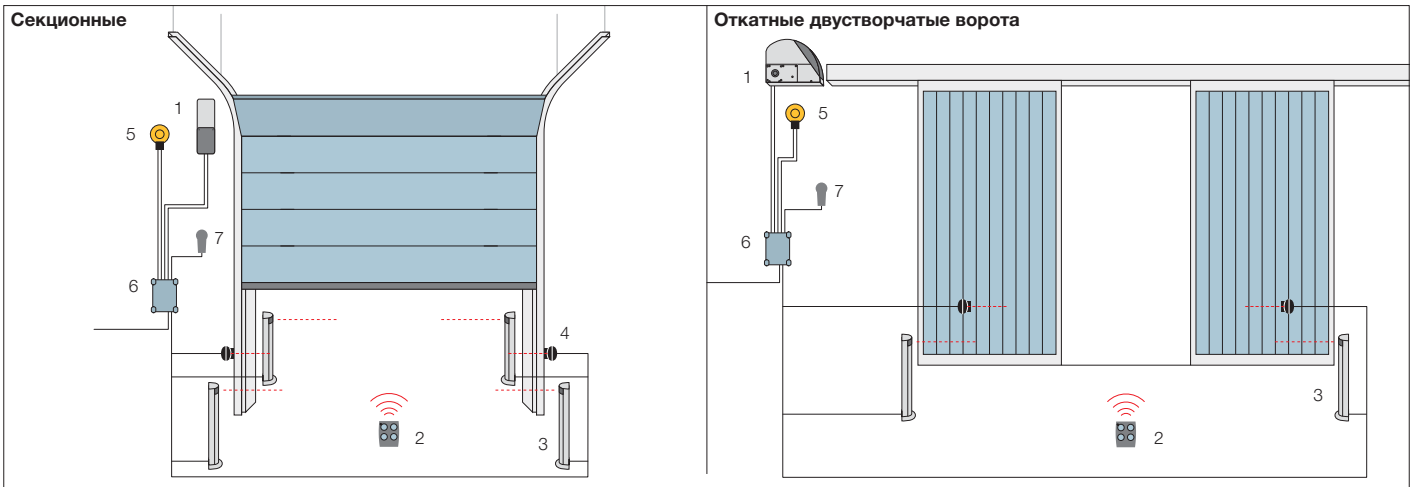

1. Sumo **2.** Передатчик **3.** Фотоэлементы на стойке **4.** Фотоэлементы **5.** Сигнальная лампа **6.** Блок управления **7.** Переключатель с ключом или цифровой.

Аксессуары

A924
Запасной блок управления.

Шт./уп. 1

PUL
Крышка с клавишами управления и соединительным кабелем для блоков управления A500 и A924.

Шт./уп. 1

B12-B
Аккумуляторная батарея 12 В, 6 Ач.

Шт./уп. 1

BA3-A
Корпус Nice аккумуляторной батареи.

KIO
Переключатель с ключом с механизмом разблокировки металлическим шнуром.

Шт./уп. 1

KA1
Комплект металлического шнура 6 м для KIO. Не обязательно для SU2010.

Шт./уп. 1

CRA1
Вал с 18-зубчатой шестерней диам. вала 25,4 мм, вн. диам. венца 25,4 мм.

Шт./уп. 1

CRA2
Муфта для цепи.

Шт./уп. 1

CRA3
Цепь 1/2", в упаковке 1 м с муфтой.

Шт./уп. 1

CRA4
Цепь 1/2", в упаковке 5 м, идеально подходит для 1- или 2-створчатых промышленных дверей, с муфтой.

Шт./уп. 1

CRA5
Контрпривод устройства для натяжения цепи со скобами, идеально подходит для 1- или 2-створчатых промышленных дверей.

Шт./уп. 1

CRA6
36-зубчатый венец, вн. диам. 25,4 мм.

Шт./уп. 1

CRA7
18-зубчатый венец, вн. диам. 25,4 мм.

Шт./уп. 1

CRA8
Скоба для крепления к стене.

Шт./уп. 2

CRA9
Переходник для валов диаметром 31,75 (1,1/4") - 35 - 40 мм.

Шт./уп. 1

TS
Сигнальная табличка.

Шт./уп. 1

Учитывая потребности при хранении, отгрузке и для обеспечения равномерности упаковок, рекомендуется заказывать изделия на поддонах. Для этой цели указывается количество упаковок на одном поддоне. Чертеж приведен в качестве примера.

Nice Hyppo 7100

Sole myo | Opera | Blue BUS | 24V | 230V

Для двустворчатых распашных ворот конструкции «книжка». Самоблокирующийся электромеханический привод с телескопическим рычагом, выпускаемый также в версии 24 В пост. тока, с магнитным энкодером.

Одинаковая модель модель для правой или левой створки.

Встроенный двойной концевой выключатель как на открытие, так и на закрытие с уже проведенной кабельной проводкой: снижение числа подключений и быстрый монтаж (только для HY7100).

Механические детали полностью выполнены из металла.

Прочный телескопический оцинкованный рычаг.

Рекомендуемые блоки управления: Mindy A3, A3F, A6, A6F, A60, A700F; для HY7124 Moonclever MC824H.

Версия 24 В пост. тока с магнитным энкодером. Идеально подходит для интенсивного использования, совместим с блоком управления Moonclever:

- простое программирование одной клавишей;
- автоматический поиск крайних положений открытия и закрытия;
- автодиагностика неполадок;
- программирование времени паузы;
- режим калитки;
- замедление при открытии и закрытии;
- двойная технология обнаружения препятствий
- резервное электропитание от аккумуляторной батареи (PS324);
- возможно подключение чувствительных краев последнего поколения.

Код	Описание	Шт./поддон
HY7100	Самоблокирующийся, 230 В пер. тока, с оцинкованным окрашенным телескопическим рычагом, с концевым выключателем на открытие и закрытие	16
HY7124	Самоблокирующийся, 24 В пост. тока, с магнитным энкодером, с оцинкованным окрашенным телескопическим рычагом	16

Технические характеристики

Код	HY7100	HY7124
Электрические характеристики		
Питание (В пер. тока 50 Гц)*	230	-
Питание (В пост. тока)	-	24
Потребление (А)	1,2	5
Мощность (Вт)	250	120
Рабочие характеристики		
Скорость (об./мин.)	1,7	2
Крутящий момент (Нм)	400	250
Рабочий цикл (%)	30	80
Размерные и общие характеристики		
Класс защиты (IP)	20	
Рабочая темп-ра (°C Мин./Макс.)	-20 ÷ +50	
Размеры (мм)	350x165x242 h	
Вес (кг)	13	

*Версия 60 Гц поставляется по запросу.

Пределы применения

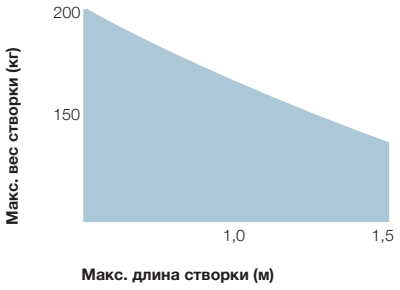

ВАЖНОЕ ПРИМЕЧАНИЕ Указанные выше значения относятся к применению двигателей со стандартными аксессуарми.

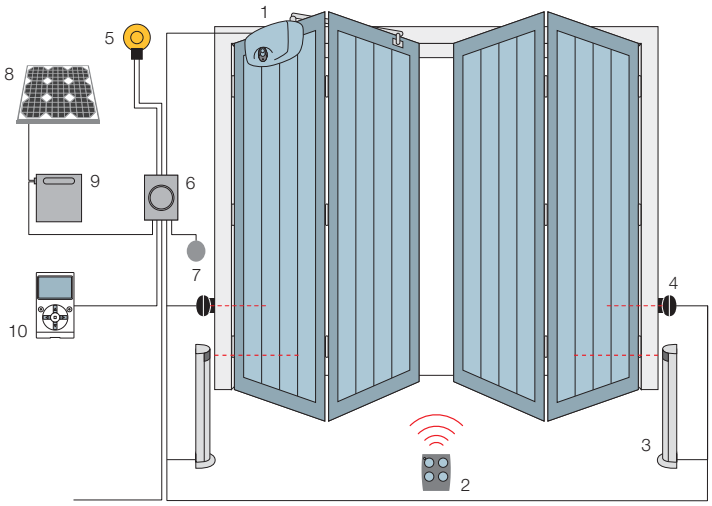

1. Нурро **2.** Передатчик **3.** Фотоэлементы на стойке
4. Фотоэлементы **5.** Сигнальная лампа
6. Блок управления **7.** Переключатель с ключом или цифровой **8.** Солнечная панель SYP*
9. Блок аккумуляторных батарей PSY24*
10. Многофункциональное устройство O-View*.

*Дополнительное подключение к системам Solemyo и Opera.

Аксессуары

HYA11
Механизм разблокировки изнутри со шнуром длиной 6 м.

Шт./уп. 1

KIO
Переключатель с ключом с механизмом разблокировки металлическим шнуром.

Шт./уп. 1

KA1
Комплект металлического шнура 6 м для KIO.

Шт./уп. 1

TS
Сигнальная табличка.

Шт./уп. 1

Только для версии 24 В пост. тока

PS324
Аккумуляторная батарея 24 В со встроенным зарядным устройством.

Шт./уп. 1

Система Solemyo

Комплект солнечных батарей Solemyo для электропитания автоматических въездных, гаражных ворот и шлагбаумов, удаленных от сетей электроснабжения, без затрат на дорогостоящие работы по их прокладке.
См. стр. 178/179

Система Opera

Инновационная система Opera позволяет управлять, программировать и контролировать системы автоматизации, в том числе дистанционно, простым и надежным способом, существенно экономя время.
См. стр. 132/133

Учитывая потребности при хранении, отгрузке и для обеспечения равномерности упаковок, рекомендуется заказывать изделия на поддонах. Для этой цели указывается количество упаковок на одном поддоне. Чертеж приведен в качестве примера.

Nice Rondo

230V

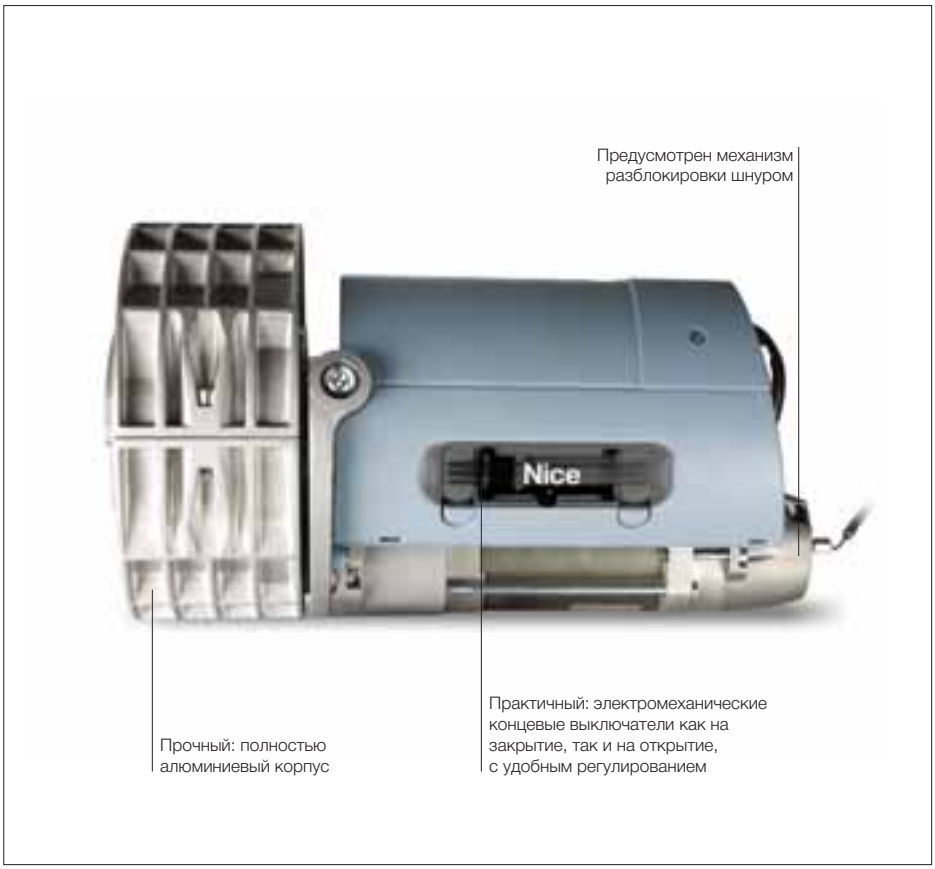

Для сбалансированных роллет.
Электромеханический привод с подъемной силой до 130 кг и 180 кг.

Аккуратный: блок концевых выключателей и кабели заключены в элегантную коробку; предварительно установленный конденсатор.

Быстрый: простое и интуитивное регулирование положений концевых выключателей положений открыто и закрыто.

Оснащенный: оборудован фланцем 200 мм и 220 мм, для валов 60 мм - с переходниками 48 мм и 42 мм.

Простой монтаж: благодаря съемному адаптеру. Вам не придется поддерживать привод во время установки, достаточно зафиксировать его 3 винтами.

Рекомендуемые блоки управления:
Mindy A01 и A02, простые в использовании, совершенные и надежные:
- работа в полуавтоматическом или в автоматическом режиме;
- полный реверс при срабатывании фотоэлементов;
- пошаговый алгоритм работы;
- возможность программирования входа «Пошагово/Открыть»;
- возможность программирования входа «Стоп/Фото»;
- возможность подключения чувствительного края;
- встроенная радиоплата, совместимая с системами Nice Flo, FloR и Smilo.

Код	Описание	Шт./поддон
RN2010	Неблокирующийся, без тормоза, с подъемной силой до 130 кг	21
RN2020	Неблокирующийся, без тормоза, с подъемной силой до 180 кг	21
RN2030	Самоблокирующийся, с тормозом и механизмом разблокировки, с подъемной силой до 130 кг	21
RN2040	Самоблокирующийся, с тормозом и механизмом разблокировки, с подъемной силой до 180 кг	21

Технические характеристики

Код	RN2010	RN2030	RN2020	RN2040
Электрические характеристики				
Питание (В пер. тока 50 Гц)*	230			
Потребление (А)	2		2,6	
Мощность (Вт)	450		600	
Рабочие характеристики				
Скорость (об./мин.)	10			
Крутящий момент (Нм)	130		180	
Макс. рабочий цикл (%)	50% для рабочего цикла 60 секунд			
Размерные и общие характеристики				
Класс защиты (IP)	20			
Рабочая темп-ра (°C Мин./Макс.)	-20 ÷ +50			
Размеры (мм)	∅ 200x338	∅ 200x355	∅ 200x338	∅ 200x385
Вес (кг)	9,5		10	

*Версия 60 Гц поставляется по запросу.

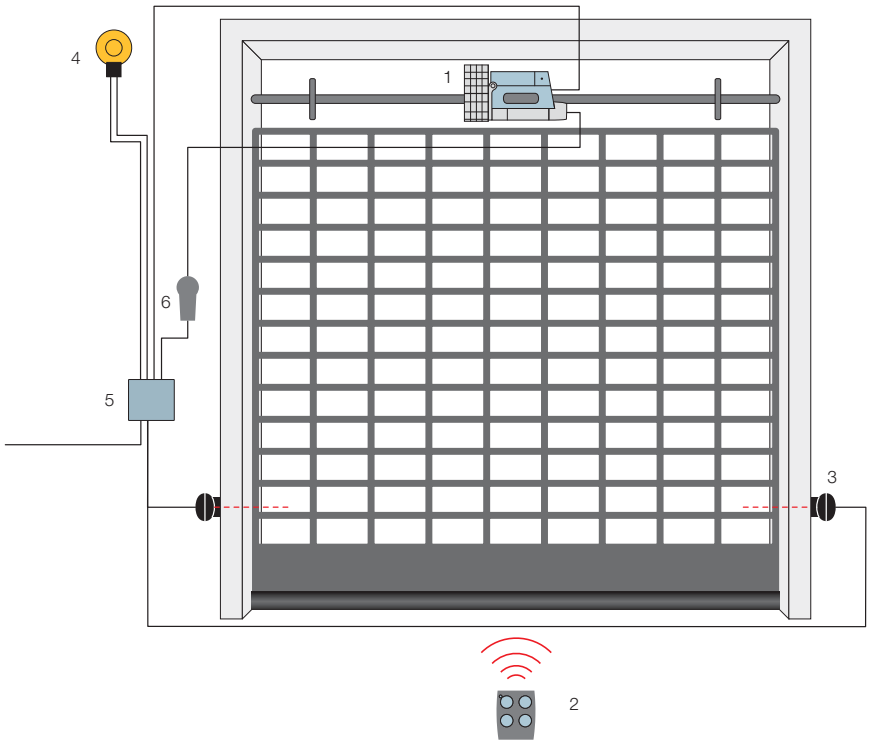

1. Rondo **2.** Передатчик **3.** Фотоэлементы **4.** Сигнальная лампа **5.** Блок управления **6.** Переключатель с ключом или цифровой.

Учитывая потребности при хранении, отгрузке и для обеспечения равномерности упаковок, рекомендуется заказывать изделия на поддонах. Для этой цели указывается количество упаковок на одном поддоне. Чертеж приведен в качестве примера.

Аксессуары

A01
Блок управления.

Шт./уп. 1

A02
Блок управления с функцией автоматического закрытия.

Шт./уп. 1

KIO
Переключатель с ключом с механизмом разблокировки металлическим шнуром.

Шт./уп. 1

RNA01
Электронный тормоз для RN2020 и RN2010.

Шт./уп. 1

TS
Сигнальная табличка.

Шт./уп. 1

Nice
Gate&Door

6|21 О компании Nice

22|67 Системы для распашных ворот

68|87 Системы для откатных ворот

88|101 Шлагбаумы

102|129 Системы для гаражных и промышленных ворот

Системы управления

132|135 Устройства управления Nice
142|149 Система Opera: O-View, O-Box, One, OX4T
150|151 Интерфейс INB
152|157 NiceWay
158|161 Система Tag
162|167 Flor-s, Flor-m, VeryVR, Planotime
168|169 Smilo
170|171 Flo, VeryVE

172|197 Аксессуары

198|217 Блоки управления

218|221 Алфавитный указатель

Nice Opera, передовое управление системами автоматизации как на месте, так и дистанционно.

Иновационная система Opera позволяет программировать и управлять системами автоматизации как на месте, так и дистанционно, простым и безопасным способом, с существенной экономией времени.

Система **Opera** включает в себя приемники и передатчики серии **One**, многофункциональное устройство O-View, устройство программирования O-Box, **«а также программное обеспечение «O-View Softwae Suite» и «O-Box Softwae Suite»**. Все элементы системы соединены между собой посредством **BUS T4** или по радиоканалу с динамическим **кодом O-Code**, гарантирующим надежную передчу сигнала и минимальное время ответа системы автоматизации.

Nice Opera упрощает работу установщика на этапе программирования системы автоматизации, позволяя осуществлять доступ ко всем параметрам блока управления для настройки устройства в соответствии с требованием заказчика. Единый режим программирования при помощи интуитивно понятного меню.

Постоянная и эффективная поддержка клиентов: благодаря многофункциональному устройству O-View, которое при подключении к блоку управления позволяет получить полный доступ к функциям и осуществлять быстрое и удобное программирование системы.

BUS T4 - это инновационный коммуникационный протокол, позволяющий создавать сеть из различных устройств автоматизации, управляя ею из одной точки посредством O-View.

Управление устройством может быть защищено при помощи двухуровневого пароля. Соединив O-View с ПК, Вы получите возможность управлять сложными комплексными системами автоматизации.

<<< BUS T4

Многофункциональный дисплей O-View
Блок управления, программирования и диагностики **для устройств, оснащенных** разъемом BUS T4, на месте или дистанционно через GPRS, благодаря подключению к вашему КПК, смартфону или ПК.

<<< BUS T4

Универсальный приемник 4-х канальный со встроенным передатчиком. Для дистанционного управления любой автоматикой, системами освещения и полива или другими электрическими цепями.

Необорудованная автоматика

Nice Системы управления

Максимум удобства и безопасности при управлении из любой точки дома устройствами автоматизации Nice и не только...

Простые в применении передовые системы управления позволяют приводить в действие любую систему предпочтительным для вас способом: по радио, сенсорной карточкой, клавиатурой с комбинацией цифр или простым ключом.

В ассортименте Nice представлено множество решений, ипользующих радиосвязь, что упрощает установку, программирование и использование систем автоматизации.

1. Одним прикосновением

Маленькие, тонкие, разноцветные: их можно носить в кармане, сумочке и использовать в качестве элегантного брелока или же как настенный выключатель.
Все это системы радиоуправления Nice: выбор за Вами!

One

FloR

Smilo

Very

NiceWay
Модульная система радиопередатчиков, позволяющая создавать индивидуальные решения!

Портитивные и настольные корпуса

Портативный, настольный и настенный корпус

Настенные корпуса

Мини-корпус

Откройте для себя, насколько просто **обеспечить безопасность с новыми изделиями Nice**, в максимальной степени отвечающими европейским стандартам: ориентируемые синхронизированные фотоэлементы; функция обнаружения препятствий и фототест, которые не допустят осуществление маневра при наличии неисправности; питание 24 В и аккумуляторные батареи, гарантирующие работу даже при отсутствии электроэнергии.

2. С кодовой комбинацией, ключом или считывающим устройством

Практичные цифровые переключатели с замком или бесконтактными системами для входа и выхода в условиях максимальной безопасности.

MoonTouch и MoonKey

MyMoon

MOCARD и HSB1

3. Автоматически

При помощи таймера можно запрограммировать системы автоматизции, определяя для каждого устройства желаемые время и порядок работы, чтобы всегда просыпаться в лучах солнца, или открывать и закрывать все в определенное время.

Planotime

4. Незаметно

Компактные размеры позволяют устанавливать изделия новой миниатюрной линии с радиоуправлением Tag в классические настенные корпуса. Еще незаметнее не может быть…

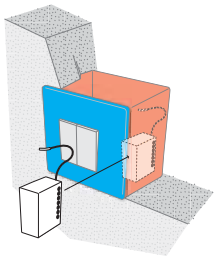

Система Tag

5. Безопасно

Nice&Safe

Делает каждую установку еще более надежной легко и быстро.

Moon и MoonBus

F210

FT210

Moonlight и Wallyght

Nice Руководство по выбору: системы управления

Следуйте стрелке и выберите соответствующее изделие

Портативные передатчики со встроенным приемником и управлением при помощи идентификационных кодов и сертификатов.
One
стр. 146

- 433,92 МГц
  - 1 канал → **ON1**
  - 2 канала → **ON2**
  - 4 канала → **ON4**
  - 9 каналов → **ON9**
- 868,46 МГц
  - 1 канал → **ON1FM**
  - 2 канала → **ON2FM**
  - 4 канала → **ON4FM**
  - 9 каналов → **ON9FM**
- 433,92 МГц, с последовательным кодированием для множественного ввода
  - 1 канал → **ON1C**
  - 2 канала → **ON2C**
  - 4 канала → **ON4C**

Приемники с управлением при помощи идентификационных кодов и сертификатов. Для передатчков серии One, а также FloR, Flo и Smilo.
One
стр. 147

- вставляемый, 4 канала
  - 433,92 МГц
    - без встроенного передатчика → **OXI**
    - со встроенным передатчиком → **OXIT**
  - 868,46 МГц
    - без встроенного передатчика → **OXIFM**
    - со встроенным передатчиком → **OXITFM**
- с предварительным монтажом, 2 канала
  - 433,92 МГц
    - без встроенного передатчика → **OX2**
    - со встроенным передатчиком → **OX2T**
  - 868,46 МГц
    - без встроенного передатчика → **OX2FM**
    - со встроенным передатчиком → **OX2TFM**

Модульные устройства управления.
NiceWay
стр. 152/157

- Пошаговый
  - 1 канал → **WM001C**
  - 3 канала → **WM003C**
  - 9 каналов → **WM009C**
- Открыть-Стоп-Закрыть в одиночном и/или групповом режиме
  - 1 канал → **WM001G**
  - 3 канала → **WM002G**
  - 9 каналов → **WM003G**
  - 6 каналов → **WM006G**
  - 4 канала с устройством управления датчиком солнца → **WM004G**
- Гибридный, пошаговый и Открыть-Стоп-Закрыть
  - 3 канала пошаговый и 1 Открыть-Стоп-Закрыть → **WM003C1G**
- Многоканальный с дисплеем для управления в одиночном и/или группоом режиме
  - 80 каналов Открыть-Стоп-Закрыть с устройством управления датчиком солнца → **WM080G**
  - 240 каналов пошаговый → **WM240C**

Система
Tag
стр. 158/161

- встраиваемый передатчик с питанием от сети, 4-х канальный → **TTX4**
- миниатюрный блок управления, со встроенным приемником для скрытого монтажа
  - для двигателя 230 В перем. тока → **TT2N**
  - для осветительных приборов или нагрузок 230 В пер. тока → **TT2L**
  - для осветительных приборов или нагрузок 230 В пер. тока, с внутренним переключателем → **TT2D**
- миниатюрный блок управления, для сквозного монтажа со встроенным приемником
  - для двигателя 230 В перем. тока → **TT1N**
  - для осветительных приборов или нагрузок 230 В пер. тока → **TT1L**

One

NiceWay

Tag

Nice Руководство по выбору: системы управления

Следуйте стрелке и выберите соответствующее изделие

Передатчики **433,92 МГц**
радиус действия 150 - 200 м
динамический код
4,5 млн. млрд. комбинаций
FlorR и VeryVR, Planotime
стр. 162/165

- 1 канал → **FLO1R-S**
- 2 канала
  - стандартный → **FLO2R-S**
  - миниатюрный с подставкой для автомобиля → **VR**
- 4 канала → **FLO4R-S**
- модель с последовательным кодированием для множественного ввода
  - 1 канал → **FLO1R-SC**
  - 2 канала → **FLO2R-SC**
  - 4 канала → **FLO4R-SC**
- модель с последовательным кодированием для множественного ввода со встроенной технологией транспондера
  - 2 канала → **FLO2R-M**
  - 4 канала → **FLO4R-M**
- почасовое недельное программирующее устройство
  - 6 групп систем автоматизации 100 событий в неделю → **PLANOTIME**

Приемники **433,92 МГц**
динамический код
для передатчиков серий **FloR, VeryVR** и **Planotime**
стр. 166/167

- универсальный с памятью на 63 кода
  - 1 канал → **FLOX1R**
  - 2 канала → **FLOX2R**
- универсальный с памятью на 63 кода и возможностью подключения антенны ABFKIT. Корпус IP53
  - 2 канала → **FLOXB2R**
- для блоков управления Nice с памятью на 63 кода
  - 1 канал → **FLOXIR**
  - 2 канала → **FLOXI2R**
- для блоков управления Nice с разъемом SM и памятью на 256 кодов
  - до 4 каналов → **SMXI**
- универсальные модульные 4-х канальные с памятью на 255 кодов
  - 24 В → **FLOXMR**
  - 230 В → **FLOXM220R**
- универсальный в памятью на 256 кодов
  - 2 канала → **SMX2R**

FloR

Very

Planotime

Nice Руководство по выбору: системы управления

Следуйте стрелке и выберите соответствующее изделие

Передатчики **433,92 МГц**
радиус действия 150 - 200 м
динамический код
18 млрд. млрд. комбинаций.
Smilo
стр. 168

- 2 канала → **SM2**
- 4 канала → **SM4**

Приемники **433,92 МГц**
с памятью на 256 кодов для передатчиков серии **Smilo**
стр. 169

- 2 канала, универсальный → **SMX2**
- до 4 каналов, бля блоков управления с разъемом SM → **SMXIS**

Передатчики **433,92 МГц**
радиус действия 150 - 200 м
с программируемым кодом
1.024 комбинации
Flo и **VeryVE**
стр. 170

- 1 канал → **FLO1**
- 2 канала
  - стандартный → **FLO2**
  - миниатюрный с подставкой для автомобиля → **VE**
- 4 канала → **FLO4**

Приемники **433,92 МГц**
с программируемым кодом для передатчиков серии **Flo** и **VeryVE**
стр. 171

- универсальный
  - 1 канал → **FLOX1**
  - 2 канала → **FLOX2**
- универсальный с возможностью подключения антенны ABFKIT. Корпус IP53
  - 2 канала → **FLOXB2**
- для блоков управления Nice
  - 1 канал → **FLOXI**
  - 2 канала → **FLOXI2**
- универсальные модульные 4-х канальные
  - 24 В → **FLOXM**
  - 230 В → **FLOXM220**

Smilo

Flo

Very

Nice O-View

Opera

OVIEW

OVBT	OVBTGSM	O-View Software Suite

Код	Описание	Шт./уп.
OVIEW	Блок управления, программирования и диагностики устройств, оснащенных связью BUS T4	1
OVBT	Модуль Bluetooth для O-View и ПО «O-View Software Suite» для ПК, КПК или смартфона	1
OVBTGSM	Модуль Bluetooth/GSM для O-View и ПО «O-View Software Suite» для ПК, КПК или смартфона	1

Блок управления, программирования и диагностики устройств, оснащенных связью BUS T4, непосредственно на месте или дистанционно через GPRS, благодаря подключению к вашему КПК, смартфону или ПК.

Передовое управление, в том числе дистанционно:
многофункциональный дисплей O-View подключается напрямую к блоку управления при помощи кабеля BUS T4 (в комплекте), обеспечивая доступ ко всем параметрам блока управления и позволяя настроить систему автоматизации в соответствии с любыми потребностями.

Постоянное подключение O-View к одному или нескольким блокам управления по BUS T4 позволяет создавать сеть для локального или удаленного централизованного управления.

Простой режим программирования
с интуитивно понятным меню, без необходимости использования специальных инструкций.

При подключении O-View автоматически распознает тип подключенного устройства, отображая только необходимые параметры.

Если O-View подключено к нескольким устройствам автоматизации, то идентификация осуществляется при помощи персонализированного ярлыка, который позволяет быстро распознать тип подключенного устройства.

Программируемый: благодаря встроенным часам (со встроенным аккумулятором), можно запрограммировать отправку команд в назначенное время, например, для автоматизации открытия и закрытия сложных промышленных и коммерческих систем или для создания сценариев.

Удобный кронштейн для настенного крепления в комплекте.

Надежный: два уровня защиты паролем.

Практичный: O-View - это ваш переносной офис, который можно подключить в момент программирования или непосредственной работы, либо установить стационарно на месте, чтобы воспользоваться преимуществом централизованного локального или дистанционного управления.

Технические характеристики

Графический интерфейс	: ЖК-дисплей 128x64 точек (46x29 мм); 2,2”
Устройство ввода оператора	: джойпад 5 + 2 клавиши
Подсветка дисплея/клавиш	: белая
Часы с датой	: с резервным источником питания (минимальный срок службы 10 лет)
Максимальное число команд в час	: 64
Статистика событий	: способность регистрировать 400 событий
Длина соединительного кабеля (м)	: 2 (кабель, входящий в комплект поставки); 700 (другой кабель)
Электропитание	: подается от приборов, подключенных по BUS T4
Потребляемый ток (мА)	: максимум 20 (без дополнительного оборудования)
Изоляция	: Класс III
Класс защиты корпуса (IP)	: 20
Рабочая темп-ра (°C Мин./Макс.)	: от -20° до +55°
Размеры (мм)	: 107x61x20 h (с настенной подставкой: 125x70x32 h)
Вес (г)	: 75 (без кабеля)

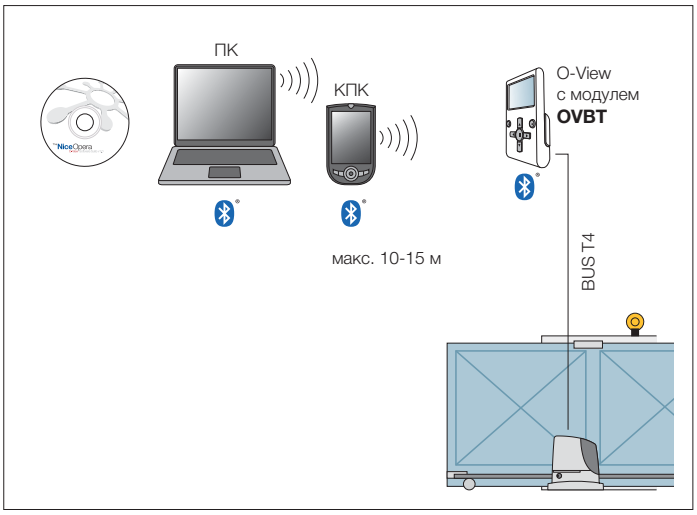

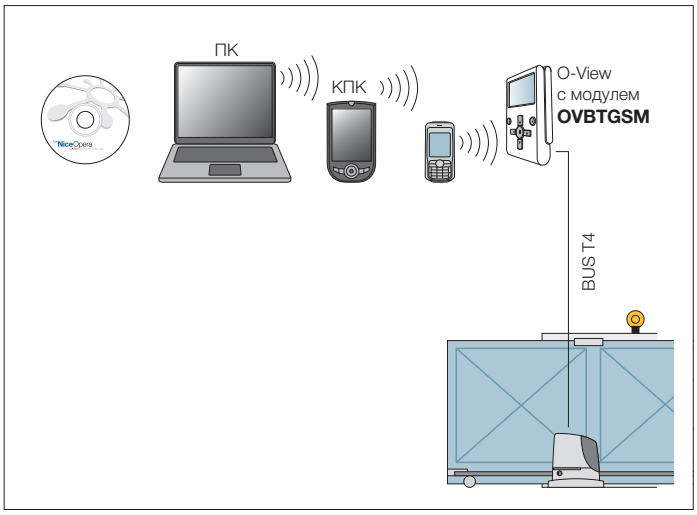

OVBT
Модуль связи Bluetooth для интерфейса O-View.
При помощи “O-View Software Suite” можно подключиться через ПК или КПК к O-View находясь рядом с системой, для осуществления каких-либо операций по программированию блоков управления. Максимальное расстояние подключения 15 м.

Интерфейс ПО “O-View Software Suite” позволяет осуществить быстрый доступ ко всем параметрам подсоединенных устройств, без необходимости непосредственного физического воздействия, а также провести быструю диагностику сбоев в работе при помощи журнала операций.

Расширение возможностей управления O-View: теперь на экране компьютера могут одновременно отображаться все подключенные устройства.

OVBTGSM
К преимуществам модуля OVBT добавляется возможность **управления системами автоматизации через сеть GSM.**

При помощи связи GPRS можно подключиться через Интернет к O-View, чтобы воспользоваться всеми функциями управления, предлагаемыми ПО, где бы Вы ни находились.

Через сеть GSM, с любого активированного номера, можно дистанционно управлять системами автоматизации и проверять их состояние, например, можно при помощи телефонного звонка открыть ворота или подать различные команды, отправив sms-сообщение, защищенное паролем.

Программа O-View Software Suite
Поставляется в комплекте с OVBT и OVBTGSM, позволяет создать базу данных всех установленных систем, включая сведения о заказчиках и конфигурацию каждой системы, даже самой сложной.

ПО поставляется в двух версиях: “O-View Desktop”, которая предназначена для установки на персональном компьютере, и “O-View Mobile”, которая позволяет использовать возможности версии для настольного компьютера на экране меньших размеров КПК или смартфона.

На сайте www.nice-service.com можно скачать постоянно обновляемые версии прошивки и программного обеспечения.

Минимальные системные требования
Версия O-View Mobile для карманного компьютера КПК:
- Процессор: (300 МГц) Рекомендуется компанией Nice: (> 300 МГц)
- Память RAM: 64 МБ Рекомендуется компанией Nice: 128 МБ
- Память для хранения данных: 5 МБ Рекомендуется компанией Nice: 20 МБ
- Операционная система: Windows® Mobile 2003
  Рекомендуется компанией Nice: Windows® 5.0 или выше
- Соединение: Bluetooth®
- Разрешение экрана: 240 x 320, 256 цветов
- ПК с: CD-Rom (необходим для установки ПО на карманном компьютере).

Версия O-View Desktop для ПК:
- Процессор: типа AMD®/Intel® (500 МГц)
  Рекомендуется компанией Nice: типа AMD®/Intel® (1 ГГц)
- Память RAM: 128 МБ Рекомендуется компанией Nice: 256 МБ
- Свободное место на диске: 280 МБ Рекомендуется компанией Nice: 512 МБ
- Операционная система: Windows® 98 SE или выше
  Рекомендуется компанией Nice: Windows® 2000 или выше
- Соединение: Bluetooth®
- Видеоплата: 800 x 600, 256 цветов
- Дисковые устройства: CD-Rom (необходим для установки).

Примечание: Установка ПО включает в себя установку программы Microsoft®.NET Framework Redistributable 2.0.

Аксессуары

Код	Описание	Шт./уп.
OVA1	Клещи для обжима разъемов RJ14	1
OVA2	Разъемы RJ14 типа 6/4, для 4-х жильного плоского кабеля	10
OVA3	Разветвители RJ14 типа 6/4, для каскадного соединения между устройствами в сети BUS T4	5
OVA4	4-х жильный плоский кабель, для соединения между устройствами в сети BUS T4, длина 100 м	1

Nice O-Box

Opera NRC

O-Box - это революционный соединительный интерфейс, который, благодаря специальному ПО **“O-Box Software Suite”,** позволяет легко **и понятно программировать и настраивать** непосредственно с ПК или КПК **передатчики, приемники и другие устройства управления Nice.**

Удобство дистанционного использования:
O-Box позволяет с удобством осуществлять некоторые операции прямо в офисе, без необходимости выезжать на объект с системой автоматизации заказчика.
Например, можно запрограммировать функции и параметры передатчиков и отправить их заказчику уже работающими.

Помимо этого, можно:

- программировать по радио передатчики серии One;
- управлять по радио всеми функциями приемников One, оснащенных встроенным передатчиком;
- считывать и записывать транспондерные карты серии Moon;
- получать по радио данные от передатчиков серий Smilo, VeryVE, Flo, VeryVR, FloR, One, Niceway или при помощи оптического считывающего устройства для передатчиков серии Bio;
- программировать приемники серии Smilo, Bio, FloR и One и память устройств управления MOMB, MOTB и MORX;
- создавать и вести обновляемые базы данных, содержащие сведения о заказчиках и о конфигурации приемников, установленных в соответствующих системах.

При подключении к ПК или карманному КПК O-Box позволяет управлять кодами, добавлять, удалять, активировать и отключать их, а также производить программирование памяти, функций и параметров приемников, передатчиков и других устройств управления Nice.

ПО “O-Box Software Suite”
можно очень легко и быстро установить как на ПК (версия O-Box Desktop), так и на карманный компьютер КПК (версия O-Box Mobile).

Универсальный: O-Box управляет всеми операциями программирования, выполняемыми при помощи BUPC и MOU.
Помимо этого, позволяет импортировать в O-Box Software Suite базы данных, созданные ранее при помощи ПО для BUPC и MOU.

Код	Описание	Шт./уп.
OBOX2	Соединительный интерфейс с ПО “O-Box Software Suite”, соединительным кабелем USB в комплекте. Двойной диапазон, для устройств с 433,92/868,46 МГц	1
OBOX2B	Соединительный интерфейс с ПО “O-Box Software Suite”, соединительным кабелем USB и встроенным модулем Bluetooth. Двойной диапазон, для устройств с 433,92/868,46 МГц	1

Технические характеристики

Код	**OBOX2**	**OBOX2B**
Частота приема (МГц)	433,92/868,46	
Радиус действия (м)	10	
Связь с устройствами Windows	USB, RS232	Bluetooth, USB, RS232
Связь с устройствами Windows Mobile	-	Bluetooth
Рабочая темп-ра (°C Мин./Макс.)	-20 : +55	
Размеры (мм)	195x116x48	
Вес (г)	412	418

Аксессуары

Код	Описание	Шт./уп.
ALA1	Блок питания зарядного устройства.	1
CABLA01	Кабель для подключения O-Box к компьютеру через порт RS232	1
CABLA02	Оптическое считывающее устройство для программирования передатчиков серий Bio и FloR.	1
CABLA03	Кабель для клонирования передатчиков серии Very	1
CABLA04	Кабель для клонирования передатчиков серии Bio и FloR	1
CABLA05	Кабель для программирования внутривальных двигателей для маркиз и жалюзи, с портом TTBUS	1
CABLA06	Кабель для программирования универсальных приемников серии SMX и OX	1
CABLA07	Кабель для клонирования передатчиков серии Ergo и Plano	1

Примечание по аксессуарам CABLA:
O-Box поставляется в комплекте с кабелем USB; остальные кабели не входят в стандартный комплект поставки и их необходимо заказывать дополнительно.

Минимальные системные требования для установки ПО

Версия O-View Mobile для карманного компьютера КПК:
- Процессор: (300 МГц) Рекомендуется компанией Nice: (> 300 МГц)
- Память RAM: 64 МБ Рекомендуется компанией Nice: 128 МБ
- Память для хранения данных: 5 МБ Рекомендуется компанией Nice: 20 МБ
- Операционная система: Windows® Mobile 2003
  Рекомендуется компанией Nice: Windows® 5.0 или выше
- Соединение: Bluetooth®
- Разрешение экрана: 240 x 320, 256 цветов
- ПК с: CD-Rom (необходим для установки ПО на карманном компьютере)

Версия O-Box Desktop для ПК:
- Процессор: типа AMD®/Intel® (500 МГц)
  Рекомендуется компанией Nice: типа AMD®/Intel® (1 ГГц)
- Память RAM: 128 МБ Рекомендуется компанией Nice: 256 МБ
- Свободное место на диске: 280 МБ Рекомендуется компанией Nice: 512 МБ
- Операционная система: Windows® 98 SE или выше
  Рекомендуется компанией Nice: Windows® 2000 или выше
- Соединение: Bluetooth®
- Видеоплата: 800 x 600, 256 цветов
- Дисковые устройства: CD-Rom (необходим для установки)

Примечание: Установка ПО включает в себя установку программы Microsoft®.NET Framework Redistributable 2.0.

Nice One

Opera NRC

ON1 ON1C	ON2 ON2C	ON4 ON4C	ON9
ON1FM	**ON2FM**	**ON4FM**	**ON9FM**

Код	Описание	Шт./уп.
ON1	1 канал, 433,92 МГц, графит	10
ON1C	1 канал, 433,92 МГц, графит, с последовательным кодированием и множественным вводом	10
ON2	2 канала, 433,92 МГц, графит	10
ON2C	2 канала, 433,92 МГц, графит, с последовательным кодированием и множественным вводом	10
ON4	4 канала, 433,92 МГц, графит	10
ON4C	4 канала, 433,92 МГц, графит, с последовательным кодированием и множественным вводом	10
ON9	9 каналов, 433,92 МГц, графит	10
ON1FM	1 канал, 868,46 МГц, белый	10
ON2FM	2 канала, 868,46 МГц, белый	10
ON4FM	4 канала, 868,46 МГц, белый	10
ON9FM	9 каналов, 868,46 МГц, белый	10

Полный ассортимент передатчиков с управлением при помощи идентификационных кодов и сертификатов, с самообучением и встроенным бесконтактным приемником.
Кодирование O-Code (72 бит) совместимо с приемниками, поддерживающими кодирование FloR (только модели One с частотой 433,92 МГц).

Система **One** включает передатчики на 1, 2, 4, 9 каналов и приемники с разъемом для блоков управления, с кабельной проводкой, со встроенным передатчиком и без него.

Широкий выбор:
- **433,92 МГц, динамический код,** использующие **амплитудную модуляцию AM.**
  Выпускается также в версиях с последовательным кодированием с для множественного ввода (OneC).
- **868,46 МГц, динамический код,** использующие **частотную модуляцию FM,** менее чувствительную к помехам, по сравнению с амплитудной модуляцией AM, чтобы гарантировать более надежную передачу и сократить время ответа автоматики.

Надежные и передовые: используется система вычисления и распознавания, повышающая уровень безопасности и сокращающая примерно в 3 раза время ответа автоматики.

Со **встроенным бесконтактным приемником,** позволяющим, за счет обмена **идентификационными кодами** между двумя радиопередтчиками, сохранять в памяти новый передатчик, используя другой, уже запрограммированный в памяти приемника.

Быстрый ввод без необходимости использовать кабельное подключение: за счет **управления сертификатами и наличия интерфейса O-Box** можно запрограммировать передатчик One, не находясь непосредственно рядом с системой, а просто расположив его рядом с O-Box и выполнив **процедуру программирования при помощи ПК и КПК.**

Можно программировать **идентификационные коды и 9 сертификатов** приемников.

Версия **OneC** позволяет, при помощи ПО O-Box, сохранять в памяти всего за одну операцию целые упаковки по 10 шт., без необходимости их вскрытия.

Практичный и изящный передатчик One можно использовать как изысканный и технически передовой брелок или же прикрепить к стене, или установить на приборную панель автомобиля, используя удобную подставку, которая имеется в упаковке.

Технические характеристики

	Несущая частота	Радиус действия	Кодирование	Электропитание	Срок службы батарейки	Класс защиты	Размеры Вес
ON_, ON_C	433,92 МГц	200 м (снаружи); 35 м (если внутри зданий)*	O-Code 72 бит; динамический код	3 В пост. тока; литиевая батарейка типа CR2032	2 года (при 10 передачах в день)	IP40 (использование в защищенных помещениях)	44x55x10 h мм 11 г
ON_FM	868,46 МГц						

* На радиус действия передатчиков и мощность приема приемников могут оказать воздействие приборы, работающие в зоне на той же частоте.

Nice

Полный ассортимент приемников с множественными кодами и управлением при помощи идентификационных кодов и сертификатов. Встраиваемые, с кабельной проводкой, со встроенным передатчиком и без него.

Выпускаются в вариантах:
- 433,92 МГц;
- 868,46 МГц.

Каждый приемник серии One имеет свой секретный **идентификационный номер,** который называется **«Сертификат»,** отличающий его от любого другого. "Сертификат" может быть также запрограммирован на передатчике One как код подключения для взаимодействия с приемником.

Удобство и функциональность: наличие передатчика в приемниках OXIT/OXITFM и OX2T/OX2TFM позволяет осуществлять **двустороннюю связь с многофункциональным интерфейсом O-Box;** это позволяет выполнять такие действия, как загрузку радиокодов, управление сертификатами и паролями непосредственно на приемнике, даже когда он расположен в труднодоступном месте.

3 уровня защиты паролем.

Встроенный передатчик: приемники OXIT/OXITFM и OX2T/OX2TFM могут быть использованы в качестве повторителей сигнала, увеличивая рабочее расстояние между передатчиками и другими приемниками серии One. При помощи O-Box новые приемники модели One могут быть также подключены к ПК или КПК, для быстрого и простого програмирования сертификатов.

3 режима программирования.

Максимальная гибкость: запоминают до 30 передатчиков в «Режиме I».

С несколькими кодами: приемники серии One совместимы с передатчиками, использующими кодирование O-Code One при 868,46 МГц и при 433,92 МГц и Smilo, Flo, FloR, TTS (только для One при 433,92 МГц) для передачи нескольких групп данных, что позволяет отправить несколько одновременных команд с одного передатчика.

Приемники

433,92 МГц, встраиваемый

Код	Описание	Шт./уп.
OXI	4 канала, без встроенного передатчика	1
OXIT	4 канала, со встроенным передатчиком	1

868,46 МГц, встраиваемый

Код	Описание	Шт./уп.
OXIFM	4 канала, без встроенного передатчика	1
OXITFM	4 канала, со встроенным передатчиком	1

433,92 МГц, с кабельной проводкой

Код	Описание	Шт./уп.
OX2	2 канала, без встроенного передатчика	1
OX2T	2 канала, со встроенным передатчиком	1

868,46 МГц, с кабельной проводкой

Код	Описание	Шт./уп.
OX2FM	2 канала, без встроенного передатчика	1
OX2TFM	2 канала, со встроенным передатчиком	1

Технические характеристики

	Частота приема	Частота передачи	Полное сопротивление на входе	Чувствительность	Кодирование	Число каналов	Контакт реле	Электропитание	Потребление	Класс защиты	Размеры Вес
OXI	433,92 МГц	-	52 Ом	> 0,5 мкВ для успешного прохождения сигнала	O-Code, Smilo, FloR, Flo, TTS	4 (15 на BUS T4)	-	5 В пост. тока	30 мА (макс.)	IP 30	50x19x45 h мм, 20 г
OXIT		433,92 МГц									
OX2		-				2	макс. 0,5 А 50 В (HP)	от 12 до 28 В пост. тока/В пер. тока	80 мА (макс.) со включенными реле		58x86x22 h мм, 55 г
OX2T		433,92 МГц									
OXIFM	868,46 МГц	-		> 0,8 мкВ для успешного прохождения сигнала	O-Code	4 (15 на BUS T4)	-	5 В пост. тока	30 мА (макс.)		50x19x45 h мм, 20 г
OXITFM		868,46 МГц									
OX2FM		-				2	макс. 0,5 А 50 В (HP)	от 12 до 28 В пост. тока/В пер. тока	100 мА (макс.) со включенными реле		58x86x22 h мм, 55 г
OX2TFM		868,46 МГц									

Nice OX4T

Opera NRC

Универсальный 4-х канальный приемник серии One, со встроенным передатчиком.
Для дистанционного управления любыми системами автоматизации въездных и гаражных ворот, шлагбаумов, маркиз, роллет, жалюзи, систем освещения и полива и прочих электроприборов.

Предусмотрен разъем BUS T4 для подключения O-View.

Самая расширенная система:
OX4T управляет 4 выходами, контролируемыми 4-мя реле, которые используются как реле мощности или как беспотенциальный контакт, расширяя применение системы Opera и на устройства, специально для этого не предназначенные.

Благодаря внутреннему передатчику OX4T может использоваться как ретранслятор, увеличивая рабочее расстояние между передатчиками и другими приемниками серии One.

Удобный и функциональный:
OX4T можно подключить по радио к интерфейсу O-Box и по протоколу BUS T4 к многофункциональному дисплею O-View, чтобы выполнять программирование, диагностику, использовать функцию таймера и управлять кодами, в том числе и дистанционно, при помощи модулей OVBT и OVBTGSM.

2 режима программирования:
«Режим I» и новый «Расширенный режим II», который позволяет увеличить количество команд до 14.

С несколькими кодами: OX4T также совместим с передатчиками, использующими кодирование O-Code, Smilo, Flo, FloR, FloR TTS с функцией самообучения и без нее, для передачи нескольких групп данных, что позволяет отправлять одновременные команды с одного передатчика.

OX4T оснащен съемными клеммами, которые облегчают процедуру подключения, расширенной памятью, позволяющей запомнить до 1024 передатчиков, с возможностью защиты паролем.

Код	Описание	Шт./уп.
OX4T	Универсальный 4-х канальный приемник со встроенным передатчиком	1

Технические характеристики

Питание (В пер. тока 50/60 Гц)	: 110 ÷ 240
Максимальный потребляемый ток (мА)	: 80
Кодирование	: O-Code / TTS / FloR (динамический код); или Smilo (динамический код) или Flo
Частота (МГц)	: 433,92
Полное сопротивление антенны (Ом)	: больше, чем 0,5, для успешного прохождения сигнала
Радиус действия (м)	: 200 м на открытом пространстве, 35 м в помещении
Излучаемая мощность (дБм)	: +2
Максимальное число записываемых в память передатчиков	: 1024 (максимум)
Выходы	: 4 реле с контактами НР и НЗ, без потенциала
Емкость контактов	: 5 А - 250 В
Время таймеров	: возможность программирования от 2 секунд до 540 минут
Класс защиты (IP)	: 44 (если корпус цел)
Рабочая температура (°C)	: от -20° до +55°
Размеры (мм)	: 128x112x43 h
Вес (г)	: 260

Аксессуары

Код	Описание	Шт./уп.
OVA1	Клещи для обжима разъемов RJ14	1
OVA2	Разъемы RJ14 типа 6/4, для 4-х жильного плоского кабеля	10
OVA3	Разветвители RJ14 типа 6/4, для каскадного соединения между устройствами в сети BUS T4	5
OVA4	4-х жильный плоский кабель, для соединения между устройствами в сети BUS T4, длина 100 м	1

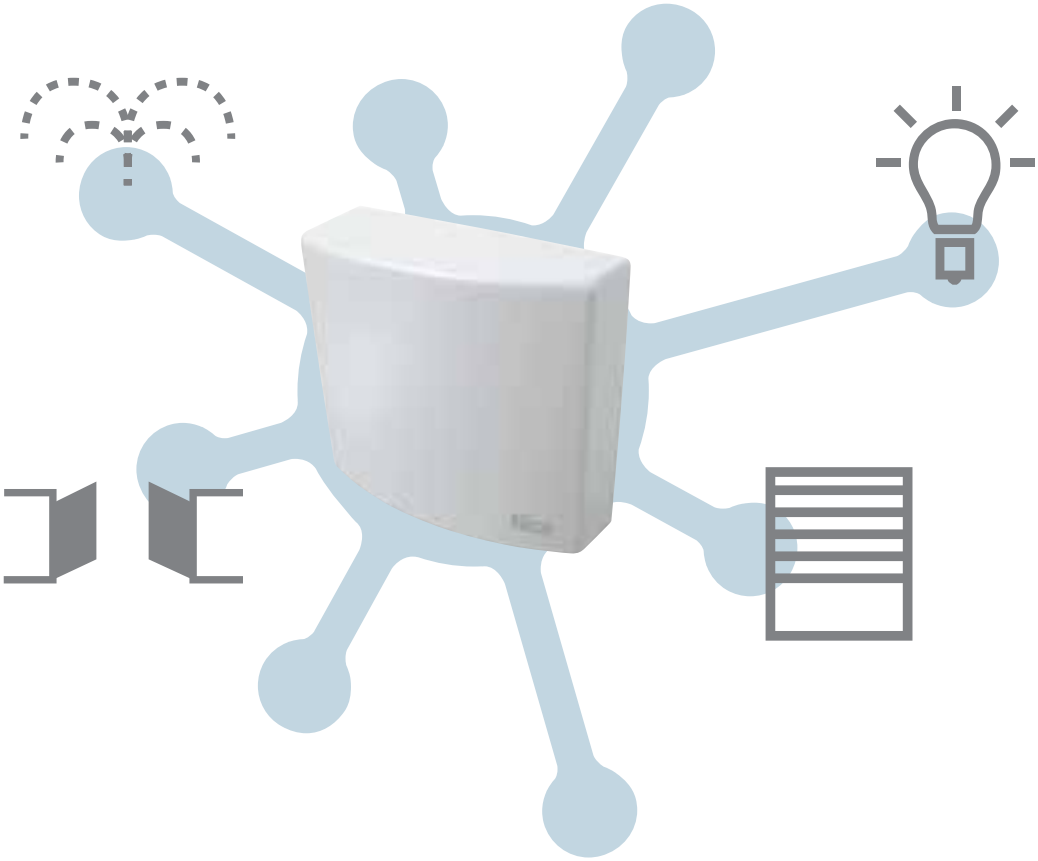

Nice и MyHome BTicino

Командный интерфейс INB
для максимального управления домом.
Единая интегрированная система для управления автоматикой Nice через системы управления MyHome компании BTicino.

Новое умное и выгодное решение.

Ваза "Карточно" работы Пьетро Кьеза, 1932 г., и подвесная лампа "Вертиго" работы Марко Ачербис, 2005 г., любезно предоставленные компанией FontanaArte.

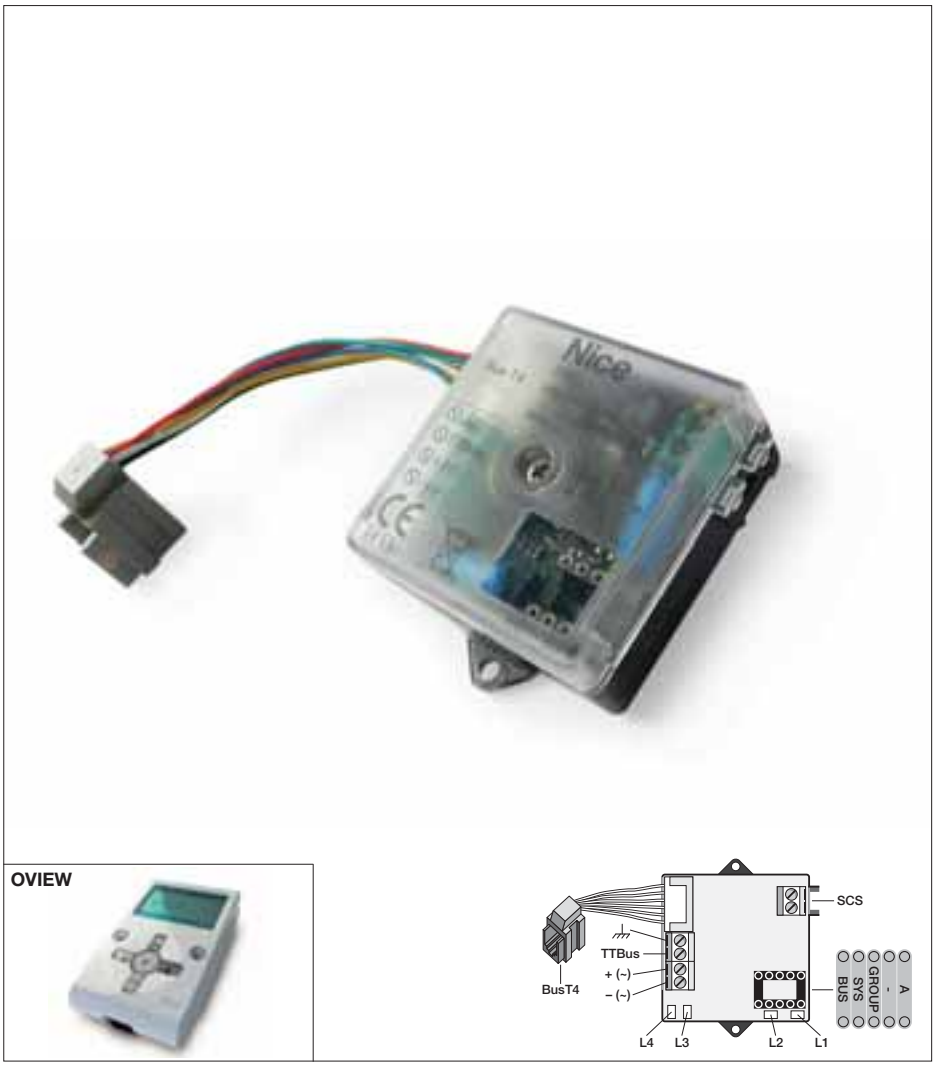

INB, интерфейс управления

Nice, который позволяет взаимодействовать друг с другом системам Bus Nice (TTBus и BusT4) и системе домашней автоматизации MyHome компании BTicino (SCS).

Nice создала уникальную систему бытовой автоматизации, которая может взаимодействовать со всеми устройствами, управляющими функциями дома, позволяя это делать как при помощи обычных клавиш, так и сенсорного экрана последнего поколения BTicino:

- контроль до 4 устройств Nice для **въездных и гаражных ворот**, оснащенных BusT4, или внутривальных электроприводов для маркиз и роллет с технологией TTBus.
- **управление системами овещения, отопления, безопасности и связи.**

Полная интегрируемость систем гарантирует:

- **сокращение времени монтажа и техобслуживания** благодаря созданию единой системы Nice-BTicino;
- **простой монтаж:** INB может быть установлен в любой разветвительной коробке, благодаря компактным размерам;
- **модульная система с возможностью расширения** без необходимости осуществления дополнительных строительных работ и прокладывания кабелей: дополнительные устройства могут быть легко интегрированы при помощи единственного контрольного прибора;
- **максимальная гибкость и безопасность:** внутри сети на этапе программироваия каждому устройству присваивается уникальный идентификационный адрес, который позволяет распознавать устройства, подключенные к одной и тойже сети BusT4 или TTBus.
  Для добавления дополнительных устройств, достаточно присвоить каждому из них свободный адрес, подключить к сети Bus и запрограмировать при помощи одного из устройств Nice. Удобное подключение при помощи клемм и разъемов;
- **совместимость с широким ассортиментом** двигателей Nice (TTBus / BusT4), оснащенных технологией Opera для максимальной свободы выбора.

Код	Описание	Шт./Уп.
INB	Интерфейс для соединения между Bticino Bus (SCS) и Nice Bus (TTBus и BusT4)	1

Код	Описание	Шт./Уп.
OVIEW	Блок управления, программирования и диагностики устройств, оснащенных связью BusT4	1
OVIEWTT	Блок управления, программирования и диагностики устройств, оснащенных связью TTBus	1

Технические характеристики

	Электропитание	Потребление	Изоляция	Класс защиты (IP)	Рабочая темп-ра (°C Мин. Макс.)	Размеры (мм)
INB	от BusT4, или 24 В пер. тока/пост. тока (пределы 20 ÷ 35 В пост. тока, 22 ÷ 35 В пер. тока)	около 18 мА	класс III	20	-20÷50 °C	41x52x18h

Nice NiceWay

NRC

Модульная система пультов радиоуправления
устройствами автоматики Nice для въездных и гаражных ворот, маркиз, роллет и жалюзи из любой точки дома.

1. Модуль передатчика **2.** Мини-корпус **3.** Ударопрочный настольный или настенный корпус
4. Ударопрочный настольный корпус **5.** Квадратный настенный корпус **6.** Прямоугольный настенный корпус

Модульная
Система NiceWay основана на серии передатчиков, которые могут встраиваться в пять различных моделей корпусов для создания широчайшего ассортимента, позволяющего подбирать нужное Вам решение.
Модули имеют компактные размеры и очень простые и удобные в использовании.

Современная и гибкая
Частота 433,92 МГц, с динамическим кодом при 52 бит (более 4,5 млн. млрд. комбинаций); с самообучением.
Совместима с системами Nice Ergo, Plano, FloR и VeryVR, (Flo и Smilo только с WM240C и WM080G) при 433,92 МГц.
Радиус действия: 200 м на открытом пространстве, 35 м в помещении. Длительный срок службы (литиевая батарейка 3 В).

Все решения NiceWay
240-канальный модуль с дисплеем для управления 80 группами и 70 множественными группами идеально подходит для управления сложными системами.
Все маркизы, роллеты, ворота, системы полива и освещения офисов, жилых домов и гостиниц управляются устройством весом всего 14 г и площадью всего 16 см^2!

Профессиональная
Для обеспечения наиболее профессионального и практичного использования система может программироваться при помощи удобных карманных программирующих устройств Nice.

Дизайн Nice
Изысканные ударопрочные материалы, тщательно выполненная отделка, дизайн без излишеств: длительный срок службы, удобство и практичность обеспечиваются дизайном Nice, признанным и премируемым во всем мире.
Большое разнообразие цветов и отделок позволяет выбирать в каждом случае самое сдержанное или персонализированное решение.

Технические характеристики

Питание (В пост. тока)	: 3В с 1 литиевой батарейкой CR2032
Срок службы батарейки	: более 2 лет при 10 передачах в день
Частота	: 433,92 МГц ± 100 кГц
Излучаемая мощность	: примерно оценена в 1 мВт
Класс защиты (IP)	: 40
Радиус действия (м)	: 200 м на открытом пространстве, 35 м в помещении
Кодирование	: 52 бит динамический код
Рабочая темп-ра (°C Мин. Макс.)	: -20 ÷ +55
Размеры (мм)	: 41x41x10
Масса (г)	: 14

Сердце системы NiceWay

Модули с 1, 3, 6, 9 каналами для управления системами автоматизации по отдельности или группами: маркизами, жалюзи, роллетами, въездными, гаражными и промышленными воротами, шлагбаумами, системами полива и освещения.

Модули с пошаговым управлением

Модуль	Код	Описание	Шт./Уп.
	WM001C	Модуль для управления 1 устройством автоматизации в пошаговом режиме	10
	WM003C	Модуль для управления 3 устройствами автоматизации в пошаговом режиме	1
	WM009C	Модуль для управления 9 устройствами автоматизации в пошаговом режиме	1

Программирование модулей в Режиме I: ВКЛ-ВЫКЛ. В Режиме II: ВКЛ/ВЫКЛ - ИМПУЛЬСНЫЙ РЕЖИМ - ТАЙМЕР I - ТАЙМЕР II.
(Для продуктов Screen программирование осуществляется в Режиме II)

Гибридный модуль для подачи команд пошагового управления и отдельных команд Открыть-Стоп-Закрыть

Модуль	Код	Описание	Шт./Уп.
	WM003C1G	Модуль для управления 3 устройствами в пошаговом режиме и 1 устройством с отдельными командами Открыть-Стоп-Закрыть	1

Модули с отдельными командами Открыть-Стоп-Закрыть

Модуль	Код	Описание	Шт./Уп.
	WM001G	Модуль для управления 1 устройством с отдельными командами Открыть-Стоп-Закрыть в одиночном или групповом режиме	1
	WM002G	Модуль для управления 2 устройствами с отдельными командами Открыть-Стоп-Закрыть в одиночном или групповом режиме	1
	WM003G	Модуль для управления 3 устройствами с отдельными командами Открыть-Стоп-Закрыть в одиночном или групповом режиме	1
	WM006G	Модуль для управления 6 устройствами с отдельными командами Открыть-Стоп-Закрыть в одиночном или групповом режиме	1
	WM004G	Модуль для управления 4 устройствами с отдельными командами Открыть-Стоп-Закрыть в одиночном или групповом режиме и командой активации датчика солнца	1

Многоканальные модули с дисплеем

Модуль	Код	Описание	Шт./Уп.
	WM080G	Модуль для управления 80 устройствами с отдельными командами Открыть-Стоп-Закрыть в одиночном или групповом режиме и командой активации датчика солнца	1
	WM240C	Модуль для пошагового управления 240 устройствами автоматизации в одиночном или групповом режиме	1

Nice Stone

WEW	WET	WEO

NiceWay - Stone
Портативный и настольный корпус.

Красивый и практичный
Благодаря Stone пульт радиоуправления становится еще более функциональным и привлекательным.
Изготовлен из ударопрочной резины для полной защиты модуля передатчика, и обеспечения наилучшего крепления. Различные цветовые исполнения корпусов Stone для сдержанной и элегантной или неформальной обстановки.

Удобство повсюду
На столе в гостиной или в офисе, на рабочей поверхности на кухне, в ванной или у бассейна, Stone всегда хорошо заметен, выдерживает самые сильные удары при падении и повышенную влажность.

Код	Описание	Шт./Уп.
WEW	Ударопрочный настольный корпус, белый	10
WET	Ударопрочный настольный корпус, прозрачный нейтральный	10
WEO	Ударопрочный настольный корпус, оранжевый	10

Nice Ondo

NiceWay - Ondo
Портативный, настенный и настольный корпус.

Портативные, настольные, настенные
Ondo – это универсальный корпус линии NiceWay. Крепление к стене благодаря простой системе магнитной фиксации, позволяет превратить Ondo в удобный портативный передатчик с незаметным магнитным крепежом.

Ondo, из блестящего пластика, к которому не прилипает грязь, имеет на нижней поверхности резиновое покрытие, улучшающее сцепление и устойчивость.

Модуль передатчика может устанавливаться так, чтобы использовать Ondo в продольном или поперечном направлении для повышения комфорта..

Код	Описание	Шт./Уп.
WAX	Настольный корпус, белый пластик + голубая резина	10

Код	Описание	Шт./Уп.
WWW	Настенное магнитное крепление для Ondo	10

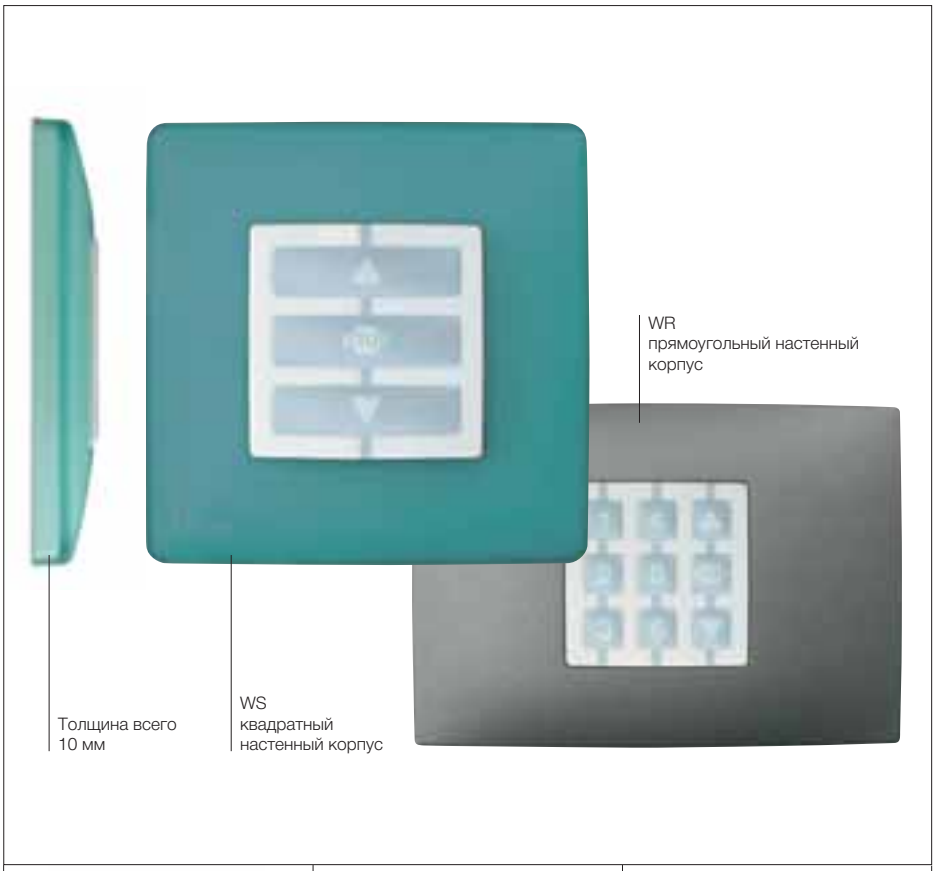

WSW **WRW**	**WSB** **WRB**	**WSA** **WRA**
WSG **WRG**	**WST** **WRT**	**WSS** **WRS**

Код	Описание	Шт./Уп.
WSW	Квадратный настенный корпус, белый	10
WSB	Квадратный настенный корпус, черный	10
WSA	Квадратный настенный корпус, алюминий	10
WSG	Квадратный настенный корпус, графит	10
WST	Квадратный настенный корпус, прозрачный нейтральный	10
WSS	Квадратный настенный корпус, морская волна	10

Код	Описание	Шт./Уп.
WRW	Прямоугольный настенный корпус, белый	10
WRB	Прямоугольный настенный корпус, черный	10
WRA	Прямоугольный настенный корпус, алюминий	10
WRG	Прямоугольный настенный корпус, графит	10
WRT	Прямоугольный настенный корпус, прозрачный нейтральный	10
WRS	Прямоугольный настенный корпус, морская волна	10

NiceWay
Настенные корпуса.

Незаметные, элегантные, функциональные
Тончайшие, такие же как и само крепление, передатчики, установленные в настенную пластину Opla, позволяют создавать точки управления ненавязчиво и элегантно, без необходимости осуществлять какие-либо дополнительные монтажные работы.

Настенный корпус Opla NiceWay выпускаются квадратной (Opla-S) и прямоугольной (Opla-R) формы многочисленных цветов.

WCF

WCG

WCI

WCO

NiceWay
Мини-корпус.

Go Nice!
Просто в кармане!
Корпус Go позволяет сделать действительно портативным любой передатчик серии NiceWay: максимум рабочих параметров для управления повсюду до 240 устройствами при максимальной компактности.

Выполненный из ударопрочной резины разнообразных эксклюзивных цветов корпус Go защищает модуль даже от самых сильных ударов.

Благодаря предусмотренному в комплекте шнурку Go можно подвесить в любом месте или же использовать в качестве брелока.

Код	Описание	Шт./Уп.
WCF	Мини-корпус, зеленый папоротниковый	10
WCG	Мини-корпус, графит	10
WCI	Мини-корпус, синий лед	10
WCO	Мини-корпус, оранжевый	10

Nice Система Tag

Система Tag позволяет осуществлять скрытый монтаж в уже существующих монтажных «стаканах» даже в ограниченном пространстве. Идеально подходят при реконструкции и обновлении существующих систем управления домашней автоматизацией, освещением и другими нагрузками до 500 Вт, к которым нельзя подвести кабель. И все это без необходимости проведения дополнительных монтажных работ!

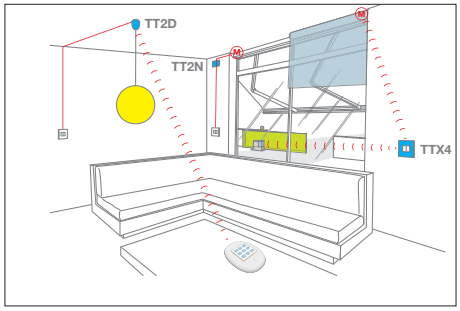

Напольная лампа "Парола, Паролона" работы Газ Аулентн и Пьеро Кастильони, 1980 г., любезно предоставленная компанией FontanaArte.

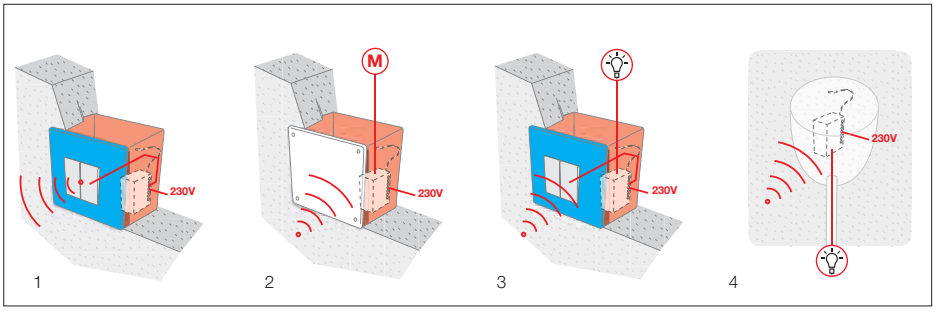

1. TTX4: встраиваемый передатчик с питанием от сети. Идеально подходит для управления устройствами автоматизации, к которым нельзя подвести кабель.
2. TT2N: миниатюрный блок для управления двигателем 230 В пер. тока мощностью до 500 Вт, со встроенным радиоприемником.
3. TT2L: миниатюрный блок управления осветительными системами со встроенным радиоприемником.
4. TT2D: миниатюрный блок для управления из нескольких точек осветительными системами, со встроенными радиоприемником и переключателем.

TTX4: встраиваемый передатчик с питанием от сети.
Идеально подходит для управления устройствами автоматизации, к которым нельзя подвести кабель.

4-х канальный передатчик, совместимый с передатчиками Nice серии NiceWay, Flor-s и VeryVR.

Питание от сети и возможность подключения до 4 клавиш (дополнительно) для кабельного управления устройствами автоматизации.

Код	Описание	Шт./Уп.
TTX4	Встраиваемый передатчик с питанием от сети, 4-х канальный	1

Технические характеристики

Несущая частота	: 433,92 МГц ± 100 кГц
Радиус действия	: 35 м в помещении
Кодирование	: цифровое 52 бит (4,5 млн. млрд. комбинаций)
Электропитание	: 120 или 230 В пер. тока, 50/60 Гц; (пределы 100 ÷ 255 В)
Класс защиты (IP)	: 20
Рабочая темп-ра (°C Мин./Макс.)	: -20° ÷ +55°
Размеры (мм)	: 18x33x40 h

NRC

TT2N

TT2L

TT2D

Миниатюрные блоки управления **Mindy TT,** полностью совместимые с передатчиками Nice серии NiceWay, Flo, Very, Planotime, FloR и Smilo.

Максимальная гибкость: запоминают до 30 передатчиков в «Режиме I» с автоматическим присвоением команд кнопкам передатчика и «Режиме II» с присвоением команд по выбору отдельным кнопкам передатчика.

Быстрое программирование клавишей программирования. Наличие сигнального светодиода помогает правильно выполнить процедуру программирования, сигнализируя, например, о превышении порогов, запрограммированных в климатическом датчике.

Возможность подключения к климатическим датчикам Nemo и Volo S-Radio.

Класс защиты IP20.

TT2N: блок со встроенным радиоприемником для управления двигателем 230 В пер. тока мощностью до 500 Вт.

Возможность подключения клавиши для управления по кабелю в режимах ПОШАГОВО – ТОЛЬКО ПОДЪЕМ – ТОЛЬКО ОПУСКАНИЕ.

Возможность запоминания радиокоманд в 2 режимах: Режим I: ПОДЪЕМ – СТОП – ОПУСКАНИЕ – ОПУСКАНИЕ В ПРИСУТСТВИИ ЧЕЛОВЕКА Режим II: ПОШАГОВО – ПОДЪЕМ СТОП – ОПУСКАНИЕ СТОП – СТОП – ОПУСКАНИЕ В ПРИСУТСТВИИ ЧЕЛОВЕКА – ПОДЪЕМ В ПРИСУТСТВИИ ЧЕЛОВЕКА.

TT2L, блок для управления осветительными системами, со встроенным радиоприемником.

Для управления нагрузками с напряжением сети 230 В пер. тока, с мощностью до 1000 Вт / 500 ВА.

Простое подключение благодаря выключателю, подключенному непосредственно к питанию (не для TT2D).

Возможность подключения выключателя для проводного управления в режиме ВКЛ./ВЫКЛ.

Возможность запоминания радиокоманд в Режиме I: ВКЛ. - ВЫКЛ. Режим II: ВКЛ./ВЫКЛ. - ИМПУЛЬСНЫЙ РЕЖИМ - ТАЙМЕР1 - ТАЙМЕР2.

Подключение к климатическому датчику Volo S-Radio позволяет управлять освещением при помощи датчика «солнце».

Таймер, программируемый от 1 секунды до 9 часов; оптимизированная процедура программирования; сохранение заданных значений также в случае отключения электропитания.

TT2D, блок со встроенными радиоприемником и переключателем для управления осветительными системами из нескольких точек.

Характеристики - как у TT2L.

Код	Описание	Шт./Уп.
TT2N	Блок для управления двигателем, 230 В пер. тока, со встроенным радиоприемником	1
TT2L	Блок для управления системами освещения, 230 В пер. тока, со встроенным радиоприемником	1
TT2D	Блок для управления системами освещения, 230 В пер. тока, со встроенными радиоприемником и переключателем	1

Технические характеристики

Код	TT2N	TT2D	TT2L
Питание (В пер. тока/Гц)	120 или 230 В пер. тока, 50/60 Гц, пределы: 100÷255 В перем. тока		
Частота (МГц)	433,92		
Для передатчиков серии	NiceWay, Flor-s, Flo, VeryVE, VeryVR, Smilo		
Максимальная мощность электроприводов	500 ВА для Vn = 230 В, 600 ВА для Vn = 120 В	1000 Вт/500 ВА для Vn = 230 В, 600 Вт/600 ВА для Vn = 120 В	
Класс защиты (IP)	20		
Продолжительность операции (с)	4÷240 с (по умолчанию 150с)	1 с÷9 ч (по умолчанию ТАЙМЕР1=1мин, ТАЙМЕР2=10мин)	
Рабочая темп-ра (°C Мин. Макс.)	-20 ÷ +55		
Размеры (мм)	40x18x32		
Масса (г)	20		

Миниатюрные блоки управления Mindy TT1 со сквозным монтажом, защита IP55, со встроенным радиоприемником 433,92 МГц, более 4,5 млн. млрд. комбинаций. Самообучение передатчиков серий NiceWay, Flo, Very, Planotime, FloR и Smilo.

TT1N для маркиз и жалюзи.
Для двигателей до 500 Вт.

Максимальное удобство управления двигателем с 2 режимами программирования передатчиков
Режим I: ПОДЪЕМ – СТОП – ОПУСКАНИЕ
Режим II ПОШАГОВО – ТОЛЬКО ПОДЪЕМ ТОЛЬКО ОПУСКАНИЕ – СТОП.

Запоминает до 30 передатчиков.

Внутренняя соединительная зажимная коробка.

Управление климатическими датчиками Nemo и Volo S-Radio для координированной работы.

Время работы, программируемое от минимум 4 секунд до максимум 4 минут.

TT1L для систем освещения, полива и т.д.
Для управления нагрузками с напряжением сети 230 В пер. тока, с мощностью до 500 Вт.

Запоминает до 30 передатчиков.

Внутренняя соединительная зажимная коробка.

Управляет работой 2 таймеров для автоматического выключения.

Максимальная гибкость управления с 2 режимами запоминания передатчиков
Режим I: ВКЛ. – ВЫКЛ.с отдельными клавишами
Режим II: ВКЛ. – ВЫКЛ. – ПРИСУТСТВИЕ ЧЕЛОВЕКА – ТАЙМЕР.

Таймер может программироваться от 1 секунды до 9 часов.

Код	Описание	Шт./Уп.
TT1N	Блок управления со сквозным монтажом для 1 двигателя 230 В пер. тока, с мощностью до 500 Вт, со встроенным радиоприемником. 2 режима программирования и программируемое время работы	1
TT1L	Блок управления со сквозным монтажом для систем освещения и полива, 230 В пер. тока, с мощностью до 500 Вт, со встроенным радиоприемником. 2 режима программирования и 2 таймера автоматического выключения	1

Технические характеристики

Код	**TT1N**	**TT1L**
Питание (В пер. тока/Гц)	230/50	
Частота (МГц)	433,92	
Для передатчиков серии	NiceWay, Flor-s, Flo, VeryVE, VeryVR, Smilo	
Максимальная мощность электроприводов	500 Вт / 400 ВА	
Класс защиты (IP)	55	
Продолжительность операции (с)	прог. 4-250	ТАЙМЕР 1 ТАЙМЕР 2 от 1 с до 9 ч
Рабочая темп-ра (°C Мин. Макс.)	-20 ÷ +55	
Размеры (мм)	98x26x20	
Масса (г)	45	

Nice Flor-s

NRC

FLO1R-S FLO1R-SC	FLO2R-S FLO2R-SC	FLO4R-S FLO4R-SC

Код	Описание	Шт./Уп.
FLO1R-S	1 канал	10
FLO2R-S	2 канала	10
FLO4R-S	4 канала	10
FLO1R-SC	1 канал с последовательным кодированием для множественного ввода	10
FLO2R-SC	2 канала с последовательным кодированием для множественного ввода	10
FLO4R-SC	4 канала с последовательным кодированием для множественного ввода	10

Пульты радиоуправления с более 4,5 млн. млрд. комбинаций.
Система 433,92 МГц с динамическим кодом, самообучением и последовательным кодом для множественного ввода (Flor-sc).

Идеально подходят для управления системами с несколькими пользователями, благодаря единственному в своем роде персональному коду: самообучающиеся приемники способны принимать и запоминать на расстоянии до 1020 кодов.

Версия Flor-sc позволяет при помощи ПО BUPC сохранять в памяти всего за одну операцию целые упаковки по 100 шт., без необходимости открывать их.

Передача динамическим кодом: **абсолютная надежность** ввиду невозможности клонирования передатчика!

Самообучение: возможность ввода кодов дистанционно при помощи авторизованного передатчика или клавишей программирования на приемнике, в то время как светодиод отображает различные функции.

Пониженное потребление для повышения автономности. Предупреждение о разрядке батарейки светодиодом.

Система Flor-s включает:

Передатчики 1-, 2-, 4-х канальные.

Приемники универсальные 1- или 2-х канальные, универсальные модульные, встраиваемые или универсальные для наружной установки IP53 с функциями пошаговой работы, таймера, охранной сигнализации.

Антенна, встраиваемая в сигнальную лампу Lucy или в универсальный приемник для наружной установки IP53, или с крепежной скобой.

Технические характеристики

Несущая частота	: 433,92 МГц ±100 кГц
Радиус действия (м)	: 150 – 200 с настроенной антенной в свободном пространстве
Кодирование	: цифровое 52 бит (4,5 млн. млрд. комбинаций)
Электропитание	: 12 В пост. тока + 20% - 40% с батарейкой 23 А
Среднее потребление (мА)	: 25
Размеры (мм)	: 72x40x15 h

Nice Flor-m

NRC

Бимодальный пульт радиоуправления со встроенным транспондером с 4,5 млн. млрд. комбинаций.
Система 433,92 МГц с динамическим кодом, самообучением и последовательным кодом для множественного ввода.

Передатчики Flor-m с транспондером создают **новые возможности в управлении доступом,** объединяя несколько команд в одном изделии: 2- и 4-х канальные модели с характеристиками, идентичными пультам Flor-sc и **картам Mocardp: эксклюзивное изделие Nice.**

Программное обеспечение BUPC позволяет сохранять в памяти всего за одну операцию целые упаковки по 100 шт., без необходимости открывать их.
Flor-m может подключаться к карманному компьютеру MOU для удобства управления кодами на месте или через ПК; **он распознается приемниками Flor и считывающими устройствами транспондеров MyMoon.**

Код	Описание	Шт./Уп.
FLO2R-M	2 канала с последовательным кодированием для множественного ввода и встроенной технологией транспондера	10
FLO4R-M	4 канала с последовательным кодированием для множественного ввода и встроенной технологией транспондера	10

Технические характеристики

Несущая частота	: 433,92 МГц ±100 кГц
Радиус действия (м)	: 150 – 200 с настроенной антенной в свободном пространстве
Расстояние обнаружения (см)	: 3 ÷ 5
Кодирование	: цифровое 52 бит (4,5 млн. млрд. комбинаций)
Электропитание	: 12 В пост. тока + 20% - 40% с батарейкой 23 A
Среднее потребление (мА)	: 25
Размеры (мм)	: 72x40x15 h

Nice VeryVR

NRC

Корпус из материала Bayblend® для длительного срока службы

Подставка для установки на приборной панели

Миниатюрный пульт радиоуправления 4,5 млн. млрд. комбинаций, 433,92 МГц с динамическим кодом и самообучением.

Всего одна клавиша для управления автоматикой.

Простая замена батарейки.

Современный изысканный дизайн, разработан для того, чтобы стать идеальным передатчиком для автомобиля или сумочки (в комплект входит удобная подставка для крепления Very в автомобиле).

Маленький, тонкий: его можно носить в кармане или использовать в качестве элегантного брелока.

Литиевая батарейка: срок службы до 3 лет.

Эта система может подключаться к карманному программирующему устройству BUPC для удобства управления кодами на месте или через ПК.

Код	Описание	Шт./Уп.
VR	2 канала	10

Технические характеристики

Несущая частота	: 433,92 МГц ±100 кГц
Радиус действия (м)	: 150 – 200 с настроенной антенной в свободном пространстве
Кодирование	: цифровое 52 бит (4,5 млн. млрд. комбинаций)
Электропитание	: 6 В пост. тока с 2 литиевыми батарейками типа CR2016
Среднее потребление (мА)	: 10
Размеры (мм)	: 65x30x10 h

Nice Planotime

NRC

Почасовое недельное программирующее радиоустройство, контролирует до 6 групп автоматизации и до 100 событий в неделю.

Очень тонкое и удобное в установке, благодаря полностью скрываемой опоре. Эргономичный дизайн и простое использование; ЖК-дисплей позволяет отображать: дату, время, группы, движение, состояние и функции.

Частота 433,92 МГц, с динамическим кодом при 52 бит и 4,5 млн. млрд. комбинаций, с самообучением.
Совместимо с системами **FloR**, позволяет управлять автоматизацией различного типа, например, въездными и гаражными воротами и пр. при условии, что они управляются приемником серии FloR.
Расчетный радиус действия - 200 м на открытом пространстве и 25 м в помещении.

Передовые функции:
- **«Произвольно»,** создавая эффект присутствия в доме, открывая и закрывая выбранные Вами устройства автоматизации, когда Вас нет дома;
- **«Время Nice»** позволяет временно отключать устройства автоматизации, например, для мытья окон;
- **«Солнце ВКЛ/ВЫКЛ»** позволяет подключать или отключать срабатывание датчика солнца и дождя, если он установлен;
- **Простое программироание:** обеспечивает чрезвычайную простоту программирования событий открытия и закрытия: Planotime регистрирует все события, выполненные за неделю, и после переключения в автоматический режим воспроизводит их во все последующие недели.

Код	Описание	Шт./Уп.
PLANOTIME	Настенное программирующее радиоустройство с графическим ЖК-дисплеем. Конролирует до 6 групп автоматизации и до 100 событий в неделю. Совместимо с серией FloR	1

Технические характеристики

Питание (срок действия батарейки)	: 3 В с 1 литиевой батарейкой CR2450 (2 года при 10 событиях/день)
Частота	: 433,92 МГц ± 100 кГц
Излучаемая мощность	: рассчитана, примерно, в 1 мВт
Радиус действия (м)	: 200 м на открытом пространстве, 25 м в помещении
Кодирование	: 52 бит 4,5 млн. млрд. комбинаций
Разрешающая способность часов	: 1 минута
Точность часов	: ± 150 секунд/год
к-во событий в неделю	: 100
Рабочая темп-ра (°C Мин. Макс.)	: -20 ÷ +55
Размеры (мм)	: 80x80x12 h
Вес (г)	: 75

Nice Flor, VR, Planotime

NRC

Универсальные приемники
1- и 2-х канальные, **универсальные модульные, встраиваемые** с разъемом Nice или SM (SMXI), **или универсальные для наружной установки IP53** с функциями пошаговой работы, таймера, охранной сигнализации.

Система FloR и VeryVR может подключаться к карманному программирующему устройству BUPC и SMU для удобства программирования и управления кодами.

Управление системами с несколькими пользователями
благодаря единственному в своем роде персональному коду: самообучающиеся приемники могут получать и записывать в память до 63 кодов с использованием BM250, до 255 кодов - с BM1000, до 1020 кодов с использованием модульного приемника, оборудованного 4 платами памяти BM1000.

Запись в память: каждой клавише передатчика может быть присвоен особый выход приемника (напр., клавиша 3 передатчика = выход 1 приемника).

Антенна, устанавливаемая на сигнальную лампу Lucy или в универсальный приемник для наружной установки IP53, или с крепежной скобой.

Приемники

Универсальный

Код	Описание	Шт./Уп.
FLOX1R	1 канал с памятью BM250	1
FLOX2R	2 канала с памятью BM250	1

Универсальный, для наружной установки IP53

Код	Описание	Шт./Уп.
FLOXB2R	2 канала с памятью BM250, возможно подключение ABFKIT	1

Встраиваемый Nice

Код	Описание	Шт./Уп.
FLOXIR	1 канал с памятью BM250	1
FLOXI2R	2 канала с памятью BM250	1

Вставляемый SM

Код	Описание	Шт./Уп.
SMXI	До 4 каналов с памятью с 256 кодами	1

Универсальный с проведенной кабельной проводкой SM

Код	Описание	Шт./Уп.
SMX2R	2 канала, с кабельной проводкой, с памятью 256 кодов	1

Универсальный модульный

Код	Описание	Шт./Уп.
FLOXMR	4 канала с модулем канала MXD и памятью BM1000, 24 В	1
FLOXM220R	4 канала с модулем канала MXD и памятью BM1000, 230 В пер. тока	1

Технические характеристики

	Частота несущая (МГц)	Полное сопротивление на входе (Ом)	Чувствительность	Электропитание	Потребление в состоянии покоя	Декодирование	Число каналов	Контакт реле	Размеры (мм)
FLOX1R	433,92 управляется прибором SAW	52	> 0,5 мкВ для успешного прохождения сигнала	от 12 до 28 В пер. тока - пост. тока	15 мА	цифровое 52 бит (4,5 млн. млрд. комбинаций)	1	НР макс. 0,5 А-50 В пер. тока	98x41x25 h
FLOX2R							2		
FLOXB2R									105x68x32 h
FLOXIR							1		67x34x18 h
FLOXI2R							2		
FLOXMR							до 4		118x54x148 h
FLOXM220R				230 В перем. тока ±10%	2 ВА				
SMXI	433,92 управляется кварцем			5 В пост. тока	-		4	-	50x18x46 h
SMX2R				от 12 до 28 В пер. тока - пост. тока	10 мА		2	норм. разомкнутый макс. 0,5 А-50 В пер. тока	86x57x22 h

Аксессуары

Платы памяти

Код	Описание	Шт./Уп.
BM250	63 кода для приемников FloR и VeryVR	5
BM1000	255 кодов для приемников FloR и VeryVR	5

Модули канала для всех модульных приемников любой серии

Код	Описание	Шт./Уп.
MXD	Импульсный	4
MXP	Пошаговый	2
MXT	Таймер, регулируемый от 3 секунд до 5 минут	2

Настроенные ориентируемые профессиональные антенны

Код	Описание	Шт./Уп.
ABF	Монтаж на скобу	1
ABFKIT	Интегрируемая в приемники FLOXB2R и на сигнальную лампу Lucy	1

Батарейки

Код	Описание	Шт./Уп.
B3V	Литиевая батарейка 3 В для передатчика VR	20
B12V-A	Щелочная батарейка 12 В для передатчиков FLO1R-S/SC, FLO2R-S/SC/M и FLO4R-S/SC/M	50
B3VB	Литиевая батарейка 3 В для Planotime	25

Блоки программирования

Код	Описание	Шт./Уп.
BUPC	Блок программирования и контроля кодов для серии FloR, VeryVR, Bio с кабелем для подключения к ПК и блоком питания, программным обеспечением, разъемами для клонирования передатчиков и передовыми функциями для управления кодами	1
MOU	Блок программирования и управления кодами для декодера MORX; с кабелем для подключения к ПК, программным обеспечением и передовыми функциями для управления комбинациями и кодами	1

Технические характеристики

	Частота при приеме (МГц)	Полное сопротивление (Ом)	Скоба	Кабель
ABF	433,92	50	нержавеющая сталь	RG 58
ABFKIT			-	-

	Электропитание	Связь	Потребление (мА)	Размеры (мм)
BUPC	9 В внутренняя перезаряжаемая батарейка	стандартный интерфейс RS232, 9600 бит/с N,8 1	10	210x100x25 h
MOU	12 В пост. тока, наружная			

Nice Smilo

NRC

Пульт радиоуправления 433,92 МГц, с динамическим кодом и самообучением.
18 млрд. млрд. комбинаций.
Универсальный приемник с кабельной проводкой для простого и быстрого монтажа.

Максимальная безопасность и простота эксплуатации и монтажа.

Система включает:

Передатчики 2- или 4- х канальные (SM2, SM4);

Универсальный приемник с кабельной проводкой 2-х канальный (SMX2) или встраиваемый (SMXIS);

Передача с динамическим кодом: абсолютная надежность ввиду невозможности клонирования передатчика!

Самообучение;

Возможность ввода кодов дистанционно при помощи авторизованного передатчика или клавишей программирования на приемнике, в то время как светодиод отображает различные функции;

Запись в память: каждой клавише передатчика может быть присвоен особый выход приемника (напр., клавиша 3 передатчика = выход 1 приемника).

Код	Описание	Шт./Уп.
SM2	2 канала	2
SM4	4 канала	2

Технические характеристики

Несущая частота	: 433,92 МГц ±100 кГц
Радиус действия (м)	: 150 – 200 с настроенной антенной в свободном пространстве
Кодирование	: цифровое 64 бит (18 млрд. млрд. комбинаций)
Электропитание	: 12 В пост. тока + 20% - 40% с батарейкой 23 А
Среднее потребление (мА)	: 25
Размеры (мм)	: Ø 48x14 h

Приемники

Универсальный с кабельной проводкой

Код	Описание	Шт./Уп.
SMX2	2 канала, с проведенной кабельной проводкой, с памятью 256 кодов	1

Встраиваемый SM

SMXIS	До 4 каналов, с памятью с 256 кодами	1

Аксессуары

Настроенные ориентируемые профессиональные антенны

Код	Описание	Шт./Уп.
ABF	Монтаж на скобу	1
ABFKIT	Устанавливаема на сигнльную лампу Lucy	1

Батарейки

Код	Описание	Шт./Уп.
B12V-A	Щелочная батарейка 12 В для передатчиков SM2, SM4	50

Технические характеристики

	Несущая частота (МГц)	Полное сопротивление на входе (Ом)	Чувствительность	Электропитание	Потребление в состоянии покоя (мА)	Декодирование	Число каналов	Контакт реле	Размеры (мм)
SMX2	433,92, регулируемая кварцем	52	> 0,5 мкВ для успешного прохождения сигнала	от 12 до 28 В пер. тока - пост. тока	10	цифровое 64 бит (18 млрд. млрд. комбинаций)	2	НР макс. 0,5А-50 В пер. тока	86x57x22 h
SMXIS				5 В пост. тока			до 4	-	50x18x46 h

	Частота приема (МГц)	Полное сопротивление (Ом)	Скоба	Кабель
ABF	433,92	50	нержавеющая сталь	RG 58
ABFKIT			-	-

Nice Flo и VeryVE

NRC

FLO1	FLO2	FLO4
Подставка для установки на приборной панели		

Flo, пульт радиоуправления 433,92 МГц с программируемым кодом, 1024 комбинации с dip-переключателями.

Flo отличается от FloR классическим синим цветом Nice.

Система включает:

Передатчики 1-, 2-, 4-х канальные (FLO1, FLO2, FLO4);

Приемники универсальные 1- и 2-х канальные, универсальные модульные, встраиваемые с разъемом Nice или универсальные для наружной установки IP53;

Антенна, устанвливаемая на сигнальную лампу Lucy или в универсальный приемник для наружной установки IP53, или с крепежной скобой.

VeryVE, пульт радиоуправления 433,92 МГц, с программируемым кодом, 2 каналами, 1024 комбинациями.

2-х канальный вариант, совместим с серией Flo и системой программирования CVU. VeryVE отличается от серии VR классическим синим цветом Nice.
Dip-переключатели могут программироваться с использованием клавиш передатчика.

Современный изысканный дизайн, разработан для того, чтобы стать идеальным передатчиком для автомобиля или сумочки.

В комплекте имеется удобная подставка для крепления Very внутри автомобиля.

Маленький, тонкий: его можно носить в кармане, сумке или использовать в качестве элегантного брелока.

Простая замена литиевой батарейки: срок службы до 3 лет.

Код	Описание	Шт./Уп.
FLO1	1 канал	10
FLO2	2 канала	10
FLO4	4 канала	10
VE	2 канала	10

Технические характеристики	**Flo**	**VeryVE**
Несущая частота	: 433,92 МГц ±100 кГц	: 433,92 МГц ±100 кГц
Радиус действия (м)	: 100 – 150 с настроенной антенной в свободном пространстве	: 100 – 150 с настроенной антенной в свободном пространстве
Кодирование	: цифровое (1024 комбинации)	: цифровое (1024 комбинации)
Электропитание	: 12 В пост. тока + 20% - 40% с батарейкой 23 А	: 6 В пост. тока с 2 литиевыми батарейками
Среднее потребление (мА)	: 15	: 10
Размеры (мм)	: 72x40x15 h	: 65x30x10 h

Nice

Приемники универсальные
1- или 2-х канальные, **модульные, для наружной установки IP53. Встраиваемые приемники**
с разъемом Nice.

Антенна, устанавливаемая на сигнальную лампу Lucy или в универсальный приемник для наружной установки IP53, или с крепежной скобой.

Приемники

Универсальный

Код	Описание	Шт./Уп.
FLOX1	1 канал	1
FLOX2	2 канала	1

Универсальный, для наружной установки IP53

Код	Описание	Шт./Уп.
FLOXB2	2 канала, возможно подключение ABFKIT	1

Встраиваемый Nice

Код	Описание	Шт./Уп.
FLOXI	1 канал	1
FLOXI2	2 канала	1

Универсальный модульный

Код	Описание	Шт./Уп.
FLOXM	4 канала с модулем канала MXD, 24 В	1
FLOXM220	4 канала с модулем канала MXD, 230 В пер. тока	1

Аксессуары

Модули канала для всех модульных приемников любой серии

Код	Описание	Шт./Уп.
MXD	Импульсный	4
MXP	Пошаговый	2
MXT	Таймер, регулируемый от 3 секунд до 5 минут	2

Настроенные ориентируемые профессиональные антенны

Код	Описание	Шт./Уп.
ABF	Монтаж на скобу	1
ABFKIT	Интегрируемая в приемники FLOXB2 и на сигнальную лампу Lucy	1

Батарейки

Код	Описание	Шт./Уп.
B3V	Литиевая батарейка 3 В для передатчика VeryVE	20
B12V-A	Щелочная батарейка 12 В для передатчиков FLO1, FLO2 и FLO4	50

Технические характеристики

	Частота несущая (МГц)	Полное сопротивление на входе (Ом)	Чувствительность	Электропитание	Потребление в состоянии покоя	Декодирование	Число каналов	Контакт реле	Размеры (мм)
FLOX1	433,92 управляется прибором SAW	52	> 0,5 мкВ для успешного прохождения сигнала	от 12 до 28 В пер. тока - пост. тока	15 мА	Цифровой (1.024 комбинации)	1	НР макс. 0,5 А-50 В пер. тока	98x41x25 h
FLOX2							2		
FLOXB2									105x68x32 h
FLOXI							1		67x34x18 h
FLOXI2							2		
FLOXM							до 4		118x54x148 h
FLOXM220				230 В перем. тока ±10%	2 ВА				

	Частота при приеме (МГц)	Полное сопротивление (Ом)	Скоба	Кабель
ABF	433,92	50	нержавеющая сталь	RG 58
ABFKIT			-	-

Nice
Gate&Door

6|21 О компании Nice

22|67 Системы для распашных ворот

68|87 Системы для откатных ворот

88|101 Шлагбаумы

102|129 Системы для гаражных и промышленных ворот

130|171 Системы управления

Аксессуары

178|179 Solemyo
180|181 Еще более надежная автоматика
182|183 FT210
184|185 F210
186 MoonBus
187 Moon
188 MoonTouchBus
189 MoonTouch
190 MyMoonBus
191 MyMoon
192 MoonKey
193 Аксессуары Moon
194 MoonLight
195 Wallyght
196 Kio
196 Обогревательные элементы
197 Блок программирования

198|217 Блоки управления

218|221 Алфавитный указатель

Nice Руководство по выбору

Следуйте стрелке и выберите соответствующее изделие

Фотоэлементы и устройства безопасности

Синхронизируемые ориентируемые фотоэлементы F210
стр. 184/185

- с релейным выходом → **F210**
- с технологией BlueBUS → **F210B**

Синхронизируемые ориентируемые фотоэлементы
с беспроводным передатчиком, для крепления на подвижную створку
FT210
стр. 182/183

- с релейным выходом → **FT210**
- с технологией BlueBUS → **FT210B**

Moon: согласованная система фотоэлементов, переключателей с ключом и цифровых переключателей, считывающих устройств для контроля доступа

Синхронизируемые фотоэлементы для наружной установки
стр. 186/187

- с технологией BlueBUS
  - → **MOF**
  - ориентируемые → **MOFO**
  - → **MOFB**
  - ориентируемые → **MOFOB**
- интерфейс подключения для не предусматривающих этого подключения блоков управления → **IB**

Цифровые переключатели
12 клавиш, для наружного использования
стр. 188/189

- с радиоуправлением
  - с динамическим кодом FloR → **MOTXR**
  - с динамическим кодом Smilo → **MOTXS**
- с технологией BlueBUS → **MOTB**
- → **MOT**
- декодер для цифрового переключателя MOT с платой памяти BM1000 для 255 комбинаций и возможностью подключения дополнительной памяти еще для 255 комбинаций → **MORX**

Бесконтактное считывающее устройство для транспондера
стр. 190/191

- с технологией BlueBUS → **MOMB**
- → **MOM**
- декодер для считывающего устройства MOM с платой памяти BM1000 для 255 пропусков и возможностью подключения дополнительной памяти еще для 255 пропусков → **MORX**

Переключатели с ключом
стр. 192

- со стандартным цилиндром
  - для наружной установки → **MOSE**
  - встраиваемый → **MOSI**
- с европейским цилиндром
  - для наружной установки → **MOSEU**
  - встраиваемый → **MOSIU**
- без европейского цилиндра
  - для наружной установки → **MOSU**

F210

FT210

Moon

Moontouch

myMoon

Moonkey

Nice Руководство по выбору

Следуйте стрелке и выберите соответствующее изделие

Сигнальная лампа

Сигнальная лампа
со встроенной антенной
433,92 МГц
MoonLight
стр. 194

- бля блоков управления, предусматривающих подключение ламп
  - питание 230 В пер. тока 40 Вт
    - оранжевый → **ML**
    - нейтральный → **MLT**
  - питание 24 В пер. тока/В пост. тока, 25 Вт
    - оранжевый → **ML24**
    - нейтральный → **ML24T**
  - питание 12 В пер. тока/В пост. тока, 21 Вт
    - оранжевый → **MLB**
    - нейтральный → **MLBT**
- для блоков управления, не предусматривающих подключение ламп
  - питание 230 В пер. тока
    - нейтральный → **MLL**

Многофункциональная светодиодная лампа

Многофункциональная светодиодная лампа,
сигнальная лампа и
лампа освещения.
12/24 В пер. тока/В. пост. тока.
Wallyght
стр. 195
→ **WLT**

Переключатель

Переключатель с ключом
для контактов с низким
напряжением.
Kio
стр. 196
→ **KIO**

Блоки программирования

Блоки программирования
стр. 144,197

- интерфейс для подключения ПО «O-Box Software Suite», настройки и программирования с ПК или КПК приемников и передатчиков One, а также других устройств Nice серий Bio, Flo, FloR, Smilo и MORX
  - с соединительным кабелем USB → **OBOX**
  - с соединительным кабелем USB и модулем Bluetooth → **OBOXB**
- блок программирования и управления кодами для серии FloR, VeryVR, Bio с кабелем для подключения к ПК и источником питания, программным обеспечением, разъемами для клонирования передатчиков и передовыми функциями для управления кодами → **BUPC**
- блок программирования и управления кодами декодера MORX; с кабелем для подключения к ПК и источником питания, программным обеспечением и передовыми функциями для управления комбинациями и кодами → **MOU**

Moon^light

Wallyght

Kio

O-Box

BUPC

MOU

Nice Solemyo

Sole myo 24V

SYKCE

Комплект содержит:

SYP Фотоэлектрическая солнечная панель для питания 24 В.
PSY24 Блок аккумуляторных батарей 24 В с платой управления и ручкой для переноски.

Код	Описание	Шт./поддон
SYP	Фотоэлектрическая солнечная панель для питания 24 В	
PSY24	Блок аккумуляторных батарей 24 В с платой управления и ручкой для переноски	
SYKCE	Комплект для использования солнечной энергии, включающий в себя фотоэлектрическую панель SYP и блок аккумуляторных батарей PSY24	21

Комплект Solemyo для использования солнечной энергии и питания автоматики для въездных и гаражных ворот, а также шлагбаумов, даже при расположении вдали от сетей электроснабжения.

Простая и быстрая установка, надежная работа и гарантированная экономия.

Может устанавливаться в любом месте без необходимости подключения к сети электроснабжения, а также без затрат на дорогостоящие работы по их прокладке.

Повышенная экономия и бережное отношение к окружающей среде благодаря использованию солнечной энергии: экологически чистый и разумный выбор с коротким сроком окупаемости.

Низкое потребление энергии и отсутствие риска аварийного отключения электропитания: большая продолжительность хранения энергии, наряду с низким энергопотреблением автоматических систем, гарантирует работу даже в условиях продолжительной облчности.

Низкое потребление энергии с большой автономностью работы! Работает безупречно даже в ночное время или при продолжительной облачности, гарантируя комфорт и безопасность.

Solemyo поствляется в виде комплекта или в виде отдельных изделий.

Комплект содержит фотоэлектрическую панель SYP, преобразующую солнечный свет в электроэнергию, и **блок аккумуляторных батарей PSY24,** сохраняющих произведенную панелью SYP электроэнергию, подавая ее непрерывно и постоянно в течение всего дня.

Вспомогательный блок питания SYA1 дает возможность быстрой зарядки при помощи напряжения сети 230 В пер. тока, в качестве альтернативы фотоэлектрической панели. Об уровне зарядки батареи сигнализируют светодиоды.

Приобретение элементов системы Solemyo по отдельности может быть удобно в случае подключения к блоку батарей двух и более солнечных панелей, увеличивая, таким образом зарядную емкость системы.

Технические характеристики

Код	PSY24	SYP	SYA1
Питание (В пер. тока 50/60 Гц)	-		110 ÷ 240
Номинальное напряжение (В)	24		-
Максимальная сила тока (А)	10	-	
Пиковая мощность (Втп)	-	15	-
Максимальная мощность (Вт)	-		60
Номинальная емкость батареи (Ач)	20	-	
Класс защиты (IP)	44	-	
Рабочая темп-ра (°C Мин./Макс.)	-20 ÷ +50*	-40 ÷ +85	0 ÷ +40
Время полной зарядки (часы)	~ 15**	-	
Размеры (мм)	235x170x258 h	390x28x415 h	132x58x30 h
Вес (кг)	14	1,9	0,345

* 0 ÷ 40 при подзарядке от сети с помощью блока питания SYA1.
** Используя блок питания от электросети.

Гибкая: Solemyo идеально подходит для любого типа монтажа.

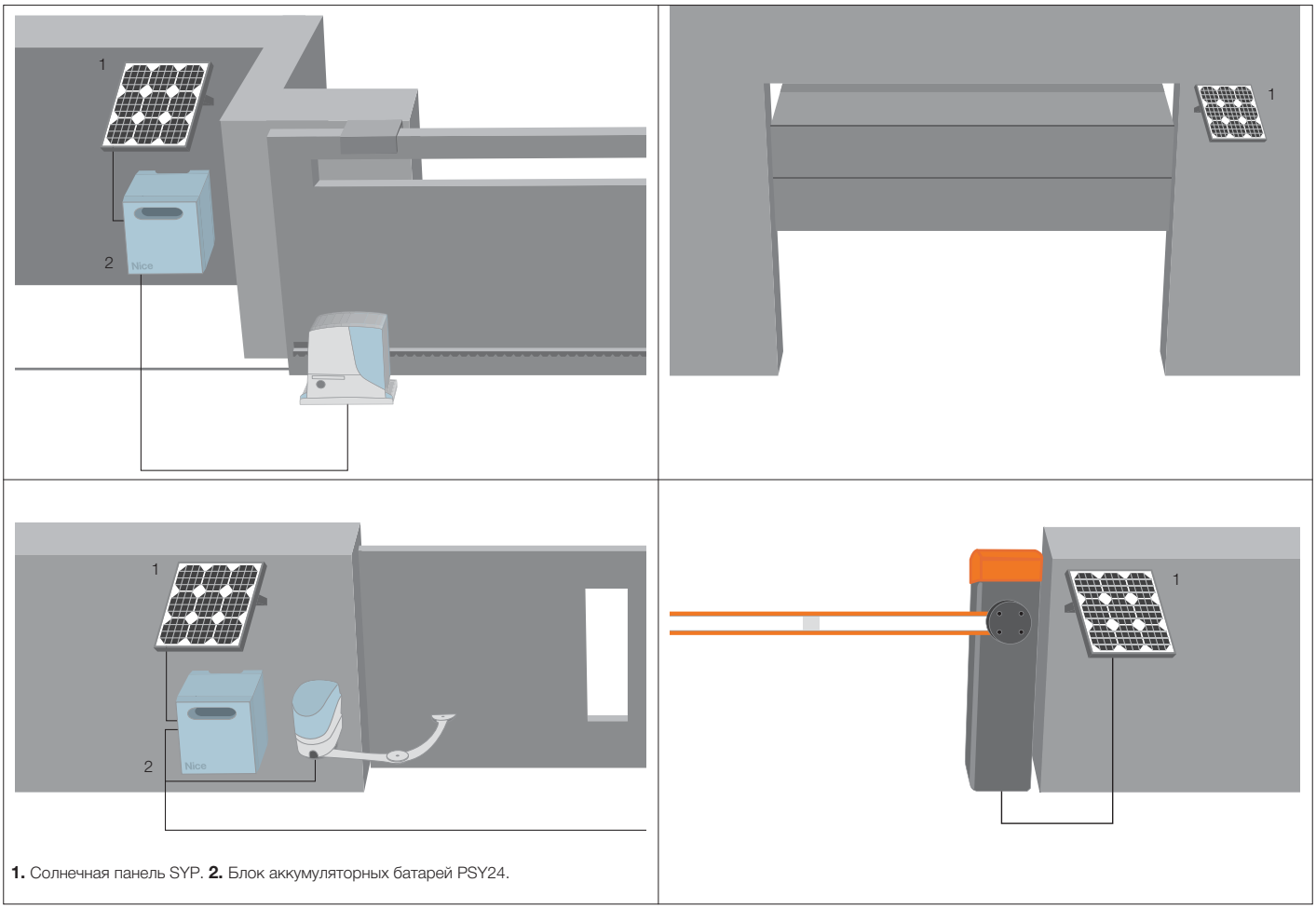

1. Солнечная панель SYP. **2.** Блок аккумуляторных батарей PSY24.

Аксессуары

SYA1
Блок питания для зарядки батареи PSY24 от электросети.

Шт./уп. 1

Учитывая потребности при хранении, отгрузке и для обеспечения равномерности упаковок, рекомендуется заказывать изделия на поддонах. Для этой цели указывается количество упаковок на одном поддоне. Чертеж приведен в качестве примера.

Nice Еще больше надежности

Резистивные чувствительные края 8,2 кОм, максимум безопасности при управлении системой автоматизации.

Надежные: подают сигнал блоку управления при наличии неполадок в системе, например, в случае поломки устройства. Интерфейс TCE позволяет подключать чувствительные края (с сопротивлением 8,2 кОм) к блокам управления, не оснащенным на специальным входом.

Регулируемые по длине:
Компоненты, поставляемые в комплекте, позволяют установщику изготовить чувствительный край необходимых размеров.

Практичные: могут легко и быстро использоваться в любой ситуации.

Надежные: благодаря новой технологии Classe3 блок управления, к которому они подключены, может понять, работает ли устройство правильно или вышло из строя.

Вход аналогового типа 8,2 кОм.

Резистивные чувствительные края и аксессуары

Код	Описание	Упаковка
TCB65	Чувствительный край в рулоне длиной 10 м	1
TCK	Комплект для составления 8 чувствительных краев, включающий:	
	- Концевые заглушки (TCT65)	16
	- Разъемы с кабелем L=250 см (TCS250)	8
	- Разъемы 8,2 кОм (TCER)	8
	- Банка клея (TCC)	1
	- Банка грунтовки (TCP)	1
TCF	Ножницы для резки предохранительного чувствительного края	1
TCA65	Алюминиевый профиль L=200 см	5
TCE	Интерфейс управления для чувствительного края	1

Устройства для подключения предохранительных чувствительных краев на подвижной створке

Код	Описание	Упаковка
DBM5	Полный комплект для ворот до 5 м	1
DBM7,5	Полный комплект для ворот до 7,5 м	1
DBM10	Полный комплект для ворот до 10 м	1

Устройство и программное обеспечение для измерения силы удара

Код	Описание
NSFB	Устройство для измерения силы удара в соответствии со стандартом EN12445, с интерфейсом Bluetooth/USB и ПО. В чехле для переноски
NSFS	Устройство для измерения силы удара в соответствии со стандартом EN12445, с интерфейсом USB и ПО. В чехле для переноски с чемоданчиком
NSEL	Прямой удлинитель для проведения измерений от 30 до 50 см, может использоваться с NSFB и с NSFS
NSEA	Угловой удлинитель для проведения измерений от 1,25 до 2,50 м может использоваться с NSEL
NSSWPDA	ПО BlueForce PDA для КПК, для NSFB

Nice

Механические чувствительные края, безопасность и простота установки.

CMA - предварительно собранный высокий механический край из алюминиевых профилей длиной 1,5 – 1,7 – 2 – 2,5 м, идеально подходит для крепления на откатных и распашных створках.

CMBK - комплект для установки низкого механического края: для краев до 4 м (CMBK4) и до 6 м (CMBK6). Идеально подходят для подъемно-поворотных и секционных ворот.

CB - это рулон защитной резины, которая используется с комплектами CMBK4/CMBK6 для создания низкого механического края.

Механические чувствительные края

Код	Описание	Упаковка
	Высокий механический край, с алюминиевыми профилями отрезками 1,5 - 1,7 - 2 - 2,5 м, размеры в мм 36x75 h:	
CMA 1,5MT	Длина 1,5 м	1
CMA 1,7MT	Длина 1,7 м	1
CMA 2MT	Длина 2 м	1
CMA 2,5MT	Длина 2,5 м	1
CB	Защитная резина для низкого механического края в рулоне и алюминиевые профили отрезками 2 м; размеры в мм 23x44 h	40
CMBK4	Комплект для составления низкого механического края, для алюминиевых профилей длиной 4 м (для использования с CB)	1
CMBK6	Комплект для составления низкого механического края, для алюминиевых профилей длиной 6 м (для использования с CB)	1

Пассивный чувствительный край

Код	Описание	Упаковка
TCBS60	Пассивный чувствительный край в рулоне длиной 10 м	1

Nice Индукционный датчик

Магнитный датчик для обнаружения металлических объектов

Простой и надежный: настройки и работа могут легко программироваться и проверяться благодаря ЖК-дисплею.

Универсальный и быстрый: множество функций и простое, интуитивное программирование.

Интегрированная система измерения
Автоматическое показание индукции катушки.

Код	Описание	Упаковка
LP1	Одноканальный датчик обнаружения металлических объектов. Питание 24 В	1
LP2	Двухканальный датчик обнаружения металлических объектов. Питание 24 В	1

Nice FT210

Blue BUS

Модели с выходом с реле или с технологией Nice BlueBUS

Код	Описание	Шт./Уп.
FT210	Пара фотоэлементов для чувствительных краев с креплением на подвижной створке, ориентируемых на 210°, с релейным выходом. Необходимо комплектовать батарейками (FTA1/FTA2)	1
FT210B	Пара фотоэлементов для чувствительных краев с креплением на подвижной створке, ориентируемых на 210°, с технологией BlueBUS. Необходимо комплектовать батарейками (FTA1/FTA2)	1

Фотоэлементы с беспроводным передатчиком для крепления на подвижной створке, ориентируемые на 210° по горизонтальной оси и на 30° по вертикальной оси для установок, полностью соответствующих стандартам безопасности.

Внимание к безопасности людей и качеству изделий.
Устройство FT210/ FT210B при использовании вместе с чувствительным краем резистивного типа 8,2 кОм (типа TCB65) позволяет обеспечить уровень безопасности основного края, требуемого стандартом EN12453 для любого типа использования и подключения.
Устройство FT210/ FT210B совместно с чувствительными краями резистивного типа (8,2 кОм) безопасно при одиночной неполадке (категория 3 в соответствии с EN 954-1) или же может использоваться с устройствами автоматизации, предусматривающими самодиагностику в начале каждого маневра (категория 2 в соответствии с EN 954-1).

Две модели
Версия с релейным выходом (FT210) или версия с технологией Nice BlueBUS (FT210B), комплектуются батарейками 2 Ач (FTA2) или 7 Ач (FTA1) для интенсивного использования.

Передовые технологии
Предупреждение возникновения помех с другими устройствами безопасности.
Фотоэлементы FT210/FT210B оснащены специальным датчиком, способным распознавать, что ворота неподвижны, находясь при этом в режиме экономного потребления электроэнергии, и активироваться в случае начала маневра.
Радиус действия регулируется на 2 уровнях; регулировка при помощи соразмерного светодиода обеспечивает легкий и безопасный монтаж.

Подходят для любого архитектурного стиля и просты в установке.
Компактные размеры: 46x128x45 мм; возможность выполнения подключения также с нижней части корпуса.

Очень прочные и надежные
Корпус из поликарбоната; металлическая вандалостойкая накладка FA1 (дополнительный аксессуар); индикатор низкого заряда батарейки передатчика.

Технические характеристики

	Радиус действия (м)	Электропитание	Потребление	Класс защиты (IP)	Рабочая темп-ра (°C Мин./Макс.)	Пропускная способность реле	Размеры (мм)	Вес (г)
FT210	10 (бытовое использование), 15 (промышленное использование)	Приемник: 12-24 В пер. тока/В. пост. тока пределы: 18-35 В пост. тока, 10-28 В перем. тока Передатчик: 3,6 В литиевая батарейка	Приемник: 120 мА - 12 В, 70 мА - 24 В Передатчик: 20 мкА при остановленных воротах, 450 мкА при работающих воротах	44	-20 ÷ +55	макс. 500 мА и 48 В	46x45x128 h	300
FT210B		Приемник: устройство может быть подключено только к сетям "BlueBUS"	1 блок BlueBUS Передатчик: 20 мкА при остановленных воротах, 450 мкА при работающих воротах			-		280

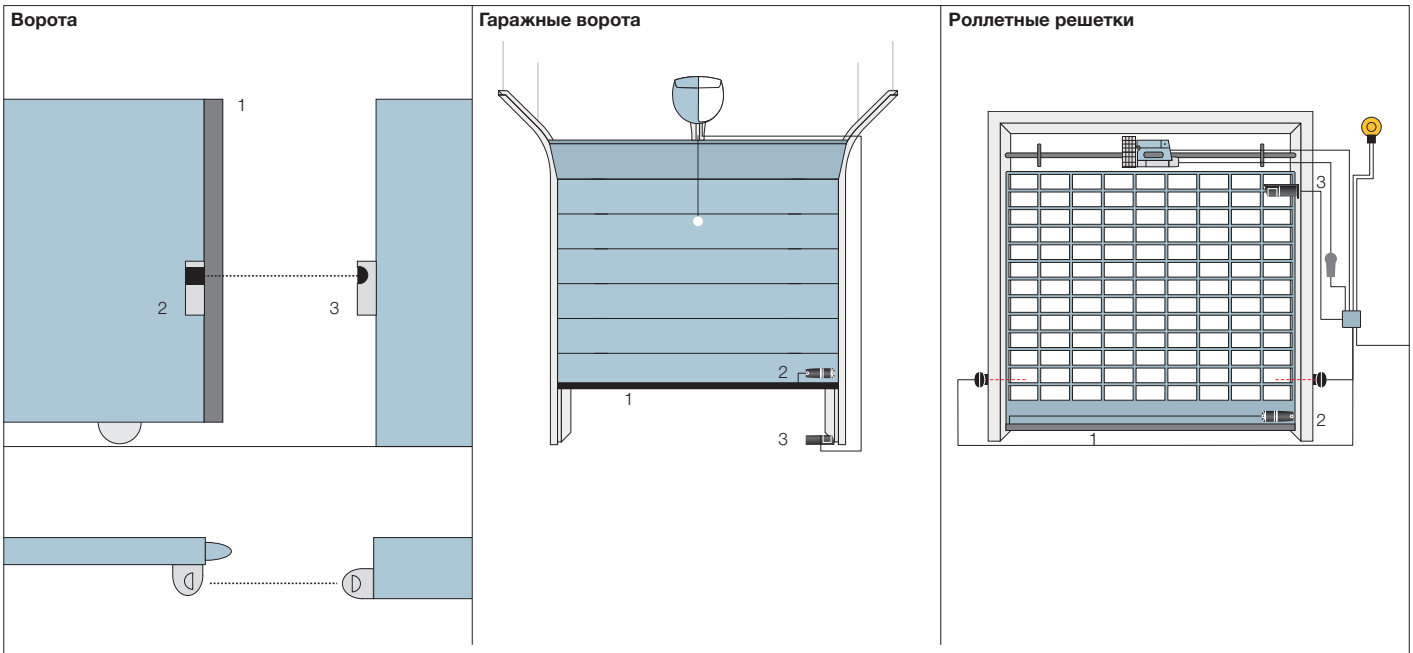

1. TCB65 чувствительные края резистивного типа **2.** Передатчик FT210 с питанием от батареек **3.** Приемник FT210.

Аксессуары

Код	Описание	Шт./Уп.
FA1	Металлическая вандалостойкая накладка	2
FA2	Скоба для крепления на стойки MOCF2 и MOCF	5
FTA1	Батарейка 7 Ач для передатчиков FT210/FT210B, для интенсивного использования	1
FTA2	Батарейка 2 Ач для передатчиков FT210/FT210B	1
MOCF2	Алюминиевая стойка для 2 фотоэлементов, высота 1000 мм	2
MOCF	Алюминиевая стойка для 1 фотоэлемента, высота 500 мм	2

Nice F210

Blue BUS

F210
FA1

Синхронизируемые фотоэлементы, ориентируемые на 210° по горизонтальной и на 30° по вертикальной оси. Совершенный и простой монтаж.

Новое решение на 210°
Фотоэлементы Nice F210 и F210B дают возможность ориентировать луч на 210° по горизонтальной оси, повышая, таким образом, безопасность установки и упрощая монтаж: так как часто створка автоматизируемых ворот перемещается очень близко от стены и недостаточно места для установки фотоэлементов.

Широкий выбор
Новые фотоэлементы поставляются с релейным выходом (F210) или с технологией Nice BlueBUS (F210B).
Технология Nice BlueBUS обеспечивает простоту подключения к блоку управления устройств при помощи всего двух проводов.
Интерфейс IB позволяет подключать фотоэлементы с технологией BlueBUS к не предусматривающим этого блокам управления.
Система автоматически распознает устройства, подключенные к сети BlueBUS.

Подходят для любого архитектурного стиля и просты в установке.
Компактные размеры: 46x128x45 мм; возможность выполнения подключения также в нижней части корпуса.

Очень прочные и надежные
Корпус из поликарбоната; металлическая вандалостойкая накладка FA1 (дополнительный аксессуар).

Передовые технологии
Противобликовый контур с автоматической синхронизацией между несколькими парами фотоэлементов предупреждает возникновение помех с другими устройствами безопасности.
Радиус действия регулируется на 2 уровнях; регулировка при помощи соразмерного светодиода обеспечивает легкий и безопасный монтаж.

Код	Описание	Шт./Уп.
F210	Пара синхронизируемых фотоэлементов, ориентируемых на 210°, с релейным выходом	1
F210B	Пара синхронизируемых фотоэлементов, ориентируемых на 210°, с технологией Nice BlueBUS	1

Технические характеристики

	Радиус действия (м)	Электропитание	Потребление	Класс защиты (IP)	Рабочая темп-ра (°C Мин./Макс.)	Пропускная способность реле	Размеры (мм)	Вес (г)
F210	10 (30 с разрезанной перемычкой)	без перемычки 24 В пер. тока/В пост. тока пределы: 18-35 В пост. тока, 15-28 В пер. тока с перемычкой 12 В пер. тока/В пост. тока пределы: 10-18 В пост. тока, 9-15 В пер. тока	25 мА приемник, 30 мА передатчик	44	-20 ÷ +55	макс. 500 мА и 48 В	46x45x128 h	230
F210B		устройство может быть подключено только к сетям “BlueBUS”	1 блок BlueBUS			-		

Аксессуары

Код	Описание	Шт./Уп.
IB	Интерфейс для подключения фотоэлементов BlueBUS F210B к не предусматривающим это блокам управления	1
FA1	Металлическая вандалостойкая накладка	2
FA2	Скоба для крепления на стойки MOCF2 и MOCF	5
MOCF2	Алюминиевая стойка для 2 фотоэлементов, высота 1000 мм	2
MOCF	Алюминиевая стойка для 1 фотоэлемента, высота 500 мм	2

Технические характеристики

	Электропитание	Потребление с пит. 24 В пост. тока	Потребление с пит. 24 В пер. тока	Выход BlueBUS	Класс защиты (IP)	Рабочая темп-ра (°C Мин./Макс.)	Размеры (мм)	Вес (г)
IB	16÷35 В пост. тока, 18÷28 В перем. тока	50 мА (добавить ок. 50 мА для каждой пары фотоэлементов)	44 мА (добавить ок. 40 мА для каждой пары фотоэлементов)	один с нагрузкой макс. 9 устройств BlueBUS	30	-20 ÷ +55	86x58x22 h	72

Nice MoonBus

Blue BUS

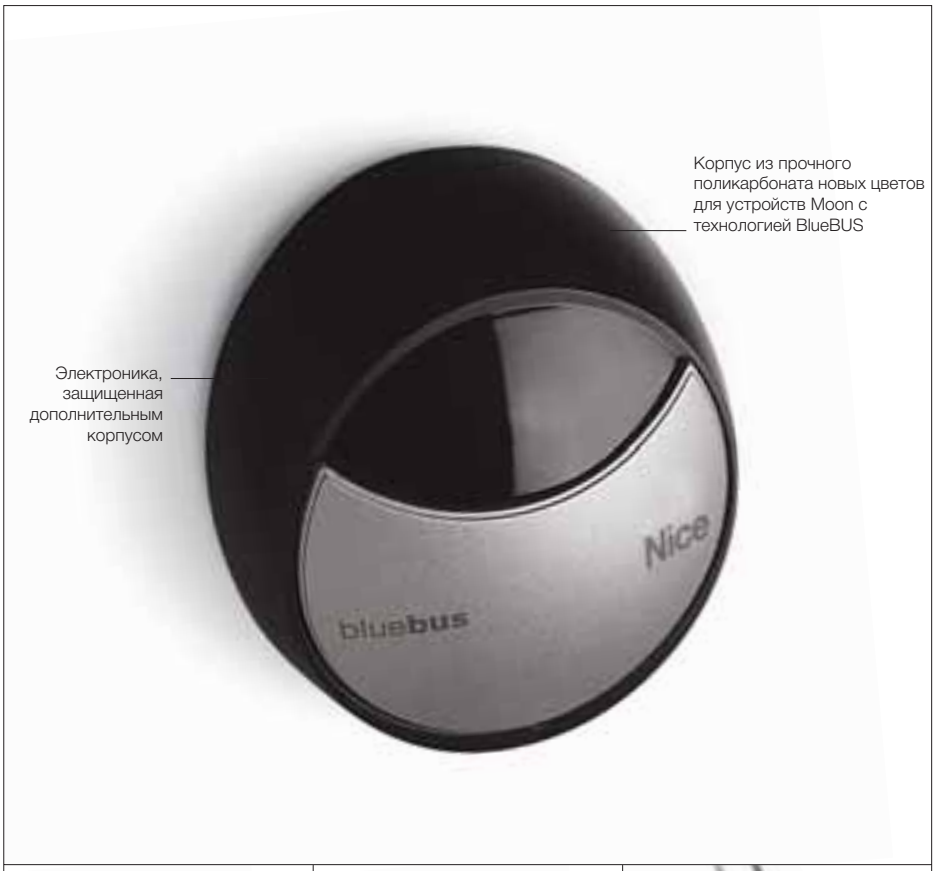

MOFB

MOFOB

IB

Фиксированные или синхронизируемые фотоэлементы с технологией BlueBUS.

Фотоэлементы MOFB и MOFOB являются датчиками безопасности, позволяющими опредлять наличие препятствий в зоне оптической оси между передатчиком (TX) и приемником (RX), типа D в соответствии со стандартом EN12453. Могут использоваться в системах автоматизации ворот и дверей.

С технологией **Nice BlueBUS,** позволяющей осуществлять подключение к блоку управления устройств всего двумя проводами.

Передовые технологии:
противобликовый контур, предупреждает возникновение помех с другими устройствами безопасности.

Ориентируемая модель **MOFOB** позволяет компенсировать разницу регулирования до 30°.

Интерфейс IB: позволяет подключать фотоэлементы с технологией BlueBUS (фотоэлементы MOFB и MOFOB) к блокам управления, оборудованным входами для контактов традиционных фотоэлементов. Система автоматически распознает устройства, подключенные к сети BlueBUS.
При использовании функции фототеста можно обеспечить категорию безопасности при неисправностях 2 по стандарту EN 954-1.

Код	Описание	Шт./Уп.
MOFB	Пара фотоэлементов для наружной установки для подключения по технологии Nice BlueBUS	1
MOFOB	Пара фотоэлементов для наружной установки, ориентируемых на 30°, для подключения по технологии Nice BlueBUS	1
IB	Интерфейс для подключения фотоэлементов BlueBUS MOFB и MOFOB к не предусматривающим это блокам управления	1

Технические характеристики

	Питание выхода	Ориентируемый фотоэлемент	Радиус действия (м)	Класс защиты (IP)	Рабочая темп-ра (°C Мин./Макс.)	Размеры (мм)	Вес (г)
MOFB	устройство может подключаться только к сетям “BlueBUS”, от которых оно берет электропитание и подает выходные сигналы	-	до 15 для макс. смещения оси TX-RX ±5 (устройство может сигнализировать о препятствии даже в неблагоприятных погодных условиях)	55	-20 ÷ +55	69x25x78 h	50
MOFOB		около 30° по двумя осям: горизонтальной и вертикальной				69x37x78 h	75

	Электропитание	Потребление с пит. 24 В пост. тока	Потребление с пит. 24 В пер. тока	Выход BlueBUS	Класс защиты (IP)	Рабочая темп-ра (°C Мин./Макс.)	Размеры (мм)	Вес (г)
IB	16÷35 В пост. тока, 18÷28 В перем. тока	50 мА (добавить ок. 50 мА для каждой пары фотоэлементов)	44 мА (добавить ок. 40 мА для каждой пары фотоэлементов)	один с макс. нагрузкой в 9 устройств BlueBUS	30	-20 ÷ +55	86x58x22 h	72

Nice Moon

MOF

MOFO

Синхронизируемые фотоэлементы с углом приема 10° (MOF), также в модель, ориентируемая на 30° в любом направлении (MOFO).

Очень тонкие:
всего 28 мм (38 мм в ориентируемой версии).

Очень прочные:
прозрачный корпус из поликарбоната.

2 уровня радиуса действия.

Цепь синхронизации.

Регулировка при помощи соразмерного светодиода обеспечивает легкий и безопасный монтаж.

Код	Описание	Шт./Уп.
MOF	Пара фотоэлементов для наружной установки	1
MOFO	Пара фотоэлементов для наружной установки, ориентируемых на 30°	1

Технические характеристики

	Радиус действия (м)	Электропитание	Потребление (мА)	Класс защиты (IP)	Рабочая темп-ра (°C Мин./Макс.)	Пропускная способность реле	Размеры (мм)	Вес (г)
MOF	15 (30 с перемычкой + “10” "разрезанной")	без перемычки 24 В пер. тока/В пост. тока пределы: 18-35 В пост. тока, 15-28 В пер. тока с перемычкой 12 В пер. тока/В пост. тока пределы: 10-18 В пост. тока, 9-15 В пер. тока	25 RX, 30 TX	54	-20 ÷ +55	макс. 500 мА и 48 В	69x25x78 h	55
MOFO							69x37x78 h	80

Nice MoonTouchBus

Blue BUS

Код	Описание	Шт./Уп.
MOTB	Цифровой переключатель, 12 клавиш, из алюминия, с технологией Nice BlueBUS	1

Цифровой переключатель, 12 клавиш, с технологией подключения Nice BlueBUS.

Эксклюзивные функции:
- 2 клавиши для активации двух различных команд из шести имеющихся (например, пошагово, открыть, закрыть), в зависимости от используемого блока управления;
- возможность запоминания до 255 комбинаций при помощи карты памяти BM1000;
- 2 режима программирования: Простой и Профессиональный;
- возможность подключения до 4 устройств MOTB и MOMB по технологии BlueBUS, в том числе в смешанной конфигурации;
- возможность программирования количества использований определенной операции;
- возможность активации функции блокирования/разблокирования автоматики.

Простой монтаж: простое и быстрое подключение всего двумя проводами без соблюдения полярности, для дополнения системы устройств BluBUS.

Надежный: комбинация – это число, состоящее из 0-8 цифр, что позволяет создавать до 999.999.999 возможных комбинаций!

Два разных световых сигнала
в зависимости от состояния автоматического устройства:
- красный: когда автоматическое устройство закрыто или выполняется закрывание;
- зеленый: когда выполняется открывание или активирована функнция «блокирование автоматики».

Простое программирование: при помощи программирующего устройства MOU или интерфейса O-Box можно с легкостью управлять любым типом программирования памяти BM1000, находясь в непосредственной близости к системе или дистанционно.
MOU и O-Box соединяются через интерфейс с ПК, позволяя осуществлять эффективное хранение данных обо всех установках.

Технические характеристики

	Электропитание	Потребление	Класс защиты (IP)	Размеры (мм)
MOTB	через BlueBUS	1,5 блок BlueBUS	54	70x30x80 h

Nice MoonTouch

NRC

MOTXR
MOTXS

MOT

MORX

Цифровые переключатели с 12 клавишами с подключением по радиоканалу или по кабелю.

MOTXR: цифровой радиопереключатель с кодированием FloR 52 бит; совместим с передатчиками FloR и VeryVR с динамическим кодом и 4,5 млн. млрд. комбинаций, с самообучением.

MOTXS: цифровой радиопереключатель с кодированием Smilo 64 бит; совместим с приемниками Smilo с динамическим кодом и 18 млрд. млрд. комбинаций, с самообучением.

Оснащенный: 2 канала передачи для управления 2-мя устройствами автоматизации.

Удобный: не требуется прокладывание проводов, а расчетный радиус действия 200 м в свободном пространстве и 35 м в зданиях.

Надежный: комбинация – это номер, в который входят от 0 до 8 цифр, что позволяет создавать до 99.999.999 возможных комбинаций!

Экономичный: очень малое потребление, передача включается при нажатии одной клавиши и выключается автоматически. Датчик освещенности окружающей среды включает подсветку клавиатуры только когда это необходимо.

Прочный: вандалостойкий корпус из литого металла, IP54.

MOT: цифровой переключатель с подключением к декодеру по 2-х проводному кабелю

- 255 вводимых комбинаций из 999.999.999 возможных, могут быть расширены до 510;
- 2 канала;
- 2 режима программирования: Простой и Профессиональный;
- функции программируемого выхода с моментным реле, с двумя устойчивыми состояниями, таймером, охранной сигнализацией;
- до 4 переключателей, подключаемых по кабелю к одному и тому же приемнику с различными кодами активации.

Простое программирование: при помощи программирующего устройства MOU или интерфейса O-Box можно с легкостью управлять любым типом программирования памяти BM1000, находясь в непосредственной близости к системе или дистанционно. MOU и O-Box соединяются через интерфейс с ПК, позволяя осуществлять эффективное хранение данных обо всех установках.

Код	Описание	Шт./Уп.
MOTXR	Цифровой радиопереключатель, совместимый с 2-х канальными приемниками серии FloR	1
MOTXS	Цифровой радиопереключатель, совместимый с 2-х канальными приемниками серии Smilo	1
MOT	Цифровой переключатель, 12 клавиш, необходимо использовать с декодером MORX	1
MORX	Декодер для 1 считывателя MOM или 4 переключателей MOT, подключенный параллельно с памятью BM1000 на 255 комбинаций	1
BM1000	Дополнительная память еще на 255 комбинаций	5

Технические характеристики

	Электропитание	Срок службы батарейки	Частота	Излучаемая мощность	Радиокодирование	Рабочая темп-ра (°C Мин./Макс.)	к-во цифр в комбинации	Радиус действия (м)	Класс защиты (IP)	Размеры (мм)	Вес (г)
MOTXR	6 В пост. тока с 2 литиевыми батарейками типа CR2430	около 2 лет при 10 передачах в день	433,92 МГц ± 100 кГц	рассчитано, примерно, 1 мВт ЭМИ	rolling code 52 бит FloR	-20° ÷ +55°	от 0 до 8	200 м на открытом пространстве, 25 м в помещении	54	75x35x85 h	150
MOTXS					rolling code 64 бит Smilo						

	Работа в ночное время	Класс защиты (IP)	Размеры (мм)	Вес (г)
MOT	подсветка клавиш красным/зеленым светом	54	70x30x80 h	237

	Емкость памяти	Электропитание	Максимальное потребление	Класс защиты (IP)	Рабочая темп-ра (°C Мин./Макс.)	Размеры (мм)	Вес (г)
MORX	2 BM1000 для макс. 510 MOCARD и MOCARDP или комбинации	10÷35 В пост. тока, 12÷28 В перем. тока	24 В пост. тока=70 мА 24 В перем. тока=200 мА 12 В пост. тока=150 мА 12 В перем. тока=300 мА (с 1 MOM или 4 MOT)	30	-20 ÷ +55	98x42x25 h	65

Nice MyMoonBus

Blue BUS

Бесконтактное считывающее устройство для транспондерных пропусков и бейджей, бимодальных передатчиков Flor-m, с технологией подключения Nice BlueBUS.

Эксклюзивные функции:
- для 255 пропусков/бейджей;
- 2 режима программирования: Простой и Профессиональный;
- расстояние считывания 4-8 см;
- позволяет определить, какие пропуска/бейджи подключены к системе;
- возможность программировать количество использований конкретного пропуска/бейджа;
- возможность осуществлять блокировку/разблокировку автоматики;
- возможность подключения до 4 устройств MOTB и MOMB по технологии BlueBUS, в том числе в смешанной конфигурации;
- 2 режима (статический и динамический) для активации двух различных команд из шести имеющихся (например, пошагово, открыть, закрыть), в зависимости от используемого блока управления.

Простой монтаж: простое и быстрое подключение всего двумя проводами без соблюдения полярности, для дополнения системы устройств BluBUS.

Простое программирование: при помощи программирующего устройства MOU или интерфейса O-Box можно с легкостью управлять любым типом программирования памяти BM1000, находясь в непосредственной близости к системе или дистанционно. MOU и O-Box соединяются через интерфейс с ПК, позволяя осуществлять эффективное хранение данных обо всех установках.

Новый транспондерный бейдж. Практичный бейдж, может использоваться как брелок, чтобы всегда быть под рукой.

Код	Описание	Шт./Уп.
MOMB	Бесконтактное считывающее устройство для транспондерных пропусков с технологией Nice BlueBUS	1
MOCARD	Транспондерный пропуск	10
MOCARDP	Транспондерный пропуск, программируемый при помощи устройства MOU, с последовательным кодированием для множественного ввода	10
HSB1	Бейдж с транспондером, программируемый при помощи устройства MOU, с последовательным кодированием для множественного ввода	10

Технические характеристики

	Электропитание	Потребление	Расстояние обнаружения (см)	Класс защиты (IP)	Размеры (мм)
MOMB	через BlueBUS	2 блок BlueBUS	от 4 до 8	55	69x26x78 h

Nice MyMoon

MOM

MOCARD
MOCARDP

HSB1

MORX

Бесконтактное считывающее устройство для транспондерных пропусков и бейджей, бимодальных передатчиков Flor-m, с подключением по 2-х проводному кабелю к декодеру.

Эксклюзивные функции:
- для 255 пропусков/бейджей, с возможностью расширения до 510;
- 2 канала;
- 2 режима программирования: Простой и Профессиональный;
- функции программируемого выхода с моментным реле, с двумя устойчивыми состояниями, таймером, охранной сигнализацией;
- может подключаться кабелем к 1 бесконтактному считывающему устройству;
- расстояние считывания 5-10 см;
- очень прочный корпус из поликарбоната;
- светодиод для лучшей видимости устройства в темноте;
- позволяет менять счетчик операций, ассоциированный с определенной картой, имеющейся в памяти;
- позволяет менять в введенной памяти параметр, относящийся к типу карты/бейджа, которую сможет узнать декодер;
- позволяет менять код, присвоенный определенной MOCARDP, для ее программирования в соответствии со своими потребностями.

Простое программирование: при помощи программирующего устройства MOU или интерфейса O-Box можно с легкостью управлять любым типом программирования памяти BM1000, находясь в непосредственной близости к системе или дистанционно. MOU и O-Box соединяются через интерфейс с ПК, позволяя осуществлять эффективное хранение данных обо всех установках.

Новый транспондерный бейдж.
Практичный бейдж, может использоваться как брелок, чтобы всегда быть под рукой.

Код	Описание	Шт./Уп.
MOM	Бесконтактное считывающее устройство для транспондерных пропусков MOCARD и MOCARDP, использовать с декодером MORX	1
MOCARD	Транспондерный пропуск	10
MOCARDP	Транспондерный пропуск, программируемый при помощи устройства MOU, с последовательным кодированием для множественного ввода	10
HSB1	Бейдж с транспондером, программируемый при помощи устройства MOU, с последовательным кодированием для множественного ввода	10
MORX	Декодер для MOT и MOM с памятью BM1000 на 255 комбинаций	1
BM1000	Дополнительная память еще на 255 комбинаций	5

Технические характеристики

	Описание	Расстояние обнаружения (см)	Класс защиты (IP)	Размеры (мм)	Вес (г)
MOM	считывающее устройство для MOCARD, MOCARDP и HSB1	5 ÷ 10	55	69x26x78 h	65

	Емкость памяти	Электропитание	Максимальное потребление	Класс защиты (IP)	Рабочая темп-ра (°C Мин./Макс.)	Размеры (мм)	Вес (г)
MORX	2 BM1000 для макс. 510 MOCARD и MOCARDP или комбинации	10÷35 В пост. тока, 12÷28 В перем. тока	24 В пост. тока=70 мА 24 В перем. тока=200 мА 12 В пост. тока=150 мА 12 В перем. тока=300 мА (с 1 MOM или 4 MOT)	30	-20 ÷ +55	98x42x25 h	65

Nice MoonKey

MOSEU	**MOSIU**	**MOSE**
MOSI	**MOSU**	

Переключатели с ключом и автоматическим возвратом, европейский или стандартный цилиндр.

Корпус из алюминиевого литья.

Чрезвычайно компактные:
всего 14 мм во встраиваемой модели (39 мм в модели для наружной установки).

Светодиодная подсветка (дополнительно).

Электрические контакты и рычаги, защищены пластиковым корпусом.

Код	Описание	Шт./Уп.
MOSEU	Переключатель с ключом, европейский цилиндр, для наружной установки	1
MOSIU	Переключатель с ключом, европейский цилиндр, встраиваемый	1
MOSE	Переключатель с ключом для наружной установки	1
MOSI	Переключатель с ключом встраиваемый	1
MOSU	Переключатель с ключом без европейского цилиндра, для наружной установки	1

Аксессуары

Код	Описание	Шт./Уп.
MOSA1	Светодиодное осветительное устройство для MOSE, MOSI, MOSEU, MOSIU, MOSU	5
CHS	Нейтральный ключ для MOSE, MOSI	1
CHEU	Нейтральный ключ для MOSEU, MOSIU	1

Nice Аксессуары Moon

Аксессуары

Код	Описание	Шт./Уп.
MOA1	Установочная коробка для MOSI, MOSIU. Также подходит для MOF, MOFO, MOT, MOM, MOSE, MOSEU, MOSU	20
MOA2	Комплект для отделки при установке MOF, MOFO, MOSE, MOSEU, MOSU, MOT, MOM при наличии других установок за исключением MOTX	3
PCM	Пластина с крепежом для стоек MOCF, MOCF2, MOCS	4
MOCA1	Аксессуар для установки MOSE, MOSEU, MOSU, MOT, MOM на стойку MOCF2	1
MOCS	Алюминиевая стойка с гнездом для 1 переключателя, высота 1100 мм	2
MOCF2	Алюминиевая стойка с защищенным гнездом для 2 фотоэлементов, высота 1000 мм	2
MOCF	Алюминиевая стойка с защищенным гнездом для 1 фотоэлемента, высота 500 мм	2

Nice MoonLight

ML
ML24
MLB

MLT
ML24T
MLBT
MLL

Сигнальная лампа.

Выпускается для разного питающего напряжения: 230 В перем. тока, 24 В пост. тока и 12 В пост. тока.

Практичная: предназначена для установки в любом положении.

Антенна 433,92 МГц, встроенная во все модели.

Класс защиты IP44.

Выпускается в двух цветах: Оранжевый и нейтральный.

Новая Moonlight MLL

Идеально подходит для блоков управления, не предусматривающих выход для сигнальной лампы, может быть использована во всех блоках управления **при 230 В: подключается непосредственно к питающей линии** и, контролируя потребление, включается автоматически, когда система автоматизации начинает работать.

Многофункциональная: может использоваться как сигнальная лампа, а также в качестве лампы освещения.

Сигнальная лампа: работает, когда автоматическая установка осуществляет маневр.

Подсветка: включается при включении автоматической установки и, благодаря внутреннему таймеру, остается включенной в течение запрограммированного времени.

Код	Описание	Шт./Уп.
ML	Оранжевый, 230 В перем. тока, для оборудованных блоков управления	1
MLT	Нейтральный, 230 В перем. тока, для оборудованных блоков управления	1
ML24	Оранжевый, 24 В перем. тока/ В пост. тока, для оборудованных блоков управления	1
ML24T	Нейтральный, 24 В перем. тока/В пост. тока, для оборудованных блоков управления	1
MLB	Оранжевый, 12 В перем. тока/ В пост. тока, для оборудованных блоков управления	1
MLBT	Нейтральный, 12 В перем. тока/В пост. тока, для оборудованных блоков управления	1
MLL	Нейтральный, 230 В перем. тока, для необорудованных блоков управления Поставляется с одной белой и одной оранжевой лампочкой	1

Таблица совместимости

	A0	A0R	A1	A100F	A02	A3	A3F	A400	A500	A6	A6F	A60	A700F	A824	A924	MC824H	MC424L	WALKY	POP	HYKE	ROBO 230 В перем. тока	ROBO 24 В пост. тока	ROAD	ROBUS	RUN	THOR / THOR-Q	TUB	SPIN / SPINBUS	SPIDER / SPIDO	TEN	OTTO 230 В перем. тока	OTTO 24 В пост. тока	CLIMBER	SOON	X-BAR	SIGNO	WIL
ML / MLT	•	•	•	•	•	•	•	•	•	•	•	•	•								•					•	•				•						
ML24 / ML24T														•	•		•		•			•							•				•			•	•
MLB / MLBT																•		•		•			•	•	•			•		•		•		•	•		

Nice Wallyght

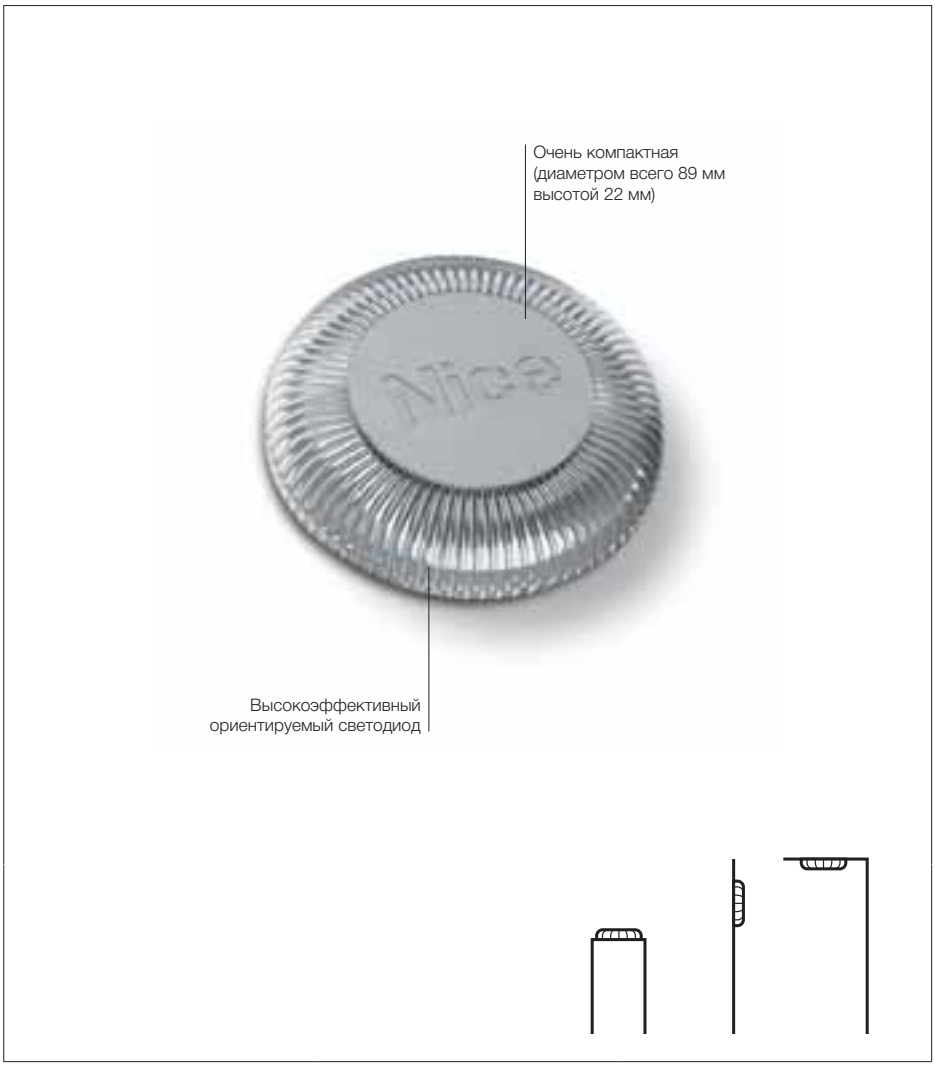

Многофункциональная светодиодная лампа.

Одна модель с питанием 12/24 В пер. тока/В пост. тока с функцией сигнальной лампы и лампы подстветки.

Новая идея для еще большей безопасности: подключенная к совместимым блокам управления Wallyght может работать как обычная сигнальная лампа или освещать все вокруг как стационарная подсветка.
При подключении к выходу 12/24 В пер. тока/В пост.тока, Wallyght может оставаться включенной всегда, или при активации датчика сумерек, включаться на закате и выключаться на рассвете.

Большая эффективность, длительный срок службы:
два светодиода мощностью 1 Вт имеют срок службы 70.000 часов (при непрерывной эксплуатации).

Горизонтальный, настенный или потолочный монтаж:
возможность ориентировать световой луч в сочетании с компактностью корпуса с классом защиты IP44, делают использование Wallyght еще более удобным.

Код	Описание	Шт./Уп.
WLT	Многофункциональная светодиодная лампа	1

Подсветка прохода

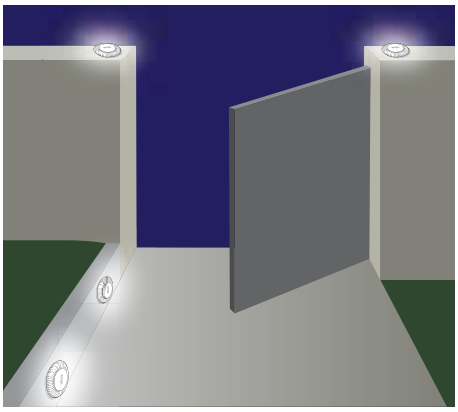

Освещение

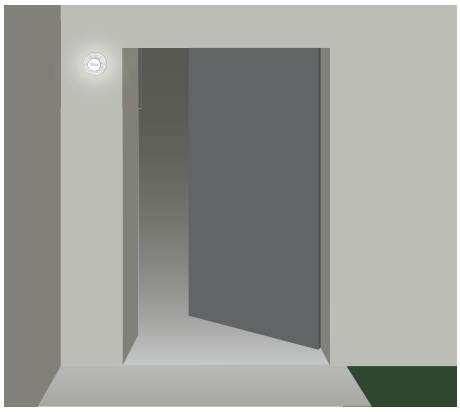

Таблица совместимости

	A824	A924	MC824H	MC424L	WALKY	POP	HYKE	ROBO 24 В пост. тока	ROAD	ROBUS	RUN	SPIN / SPINBUS	SPIDER / SPIDO	TEN	OTTO 24 В пост. тока	CLIMBER	SOON	X-BAR	SIGNO	WIL
WLT	•	•	•	•	•	•	•	•	•	•	•	•	•	•	•	•	•	•	•	•

Nice Kio

Kio, переключатель с ключом для контактов с низким напряжением, и механизмом разблокировки металлическим шнуром, идеально подходит для автоматизации секционных ворот, роллет, распашных ворот конструкции «книжка».

Очень удобный: Kio – это сочетание переключателя с ключом и механизма разблокировки; конструкция Kio обеспечивает легкость и удобство его использования, простоту монтажа в любом месте благодаря его компактности.

Длительный срок службы: выполнен из алюминиевого литья и окрашен эпоксидным порошком.

Простой: подсветка светодиодом улучшает видимость переключателя в темноте.

Первое изделие, сочетающее в себе функции управления с ключом и разблокировки двигателя.

Код	Описание	Шт./Уп.
KIO	Переключатель с ключом для контактов с низким напряжением и механизмом разблокировки металлическим шнуром	1
KA1	Комплект металлического шнура 6 м для KIO	1

Nice Обогревательные элементы

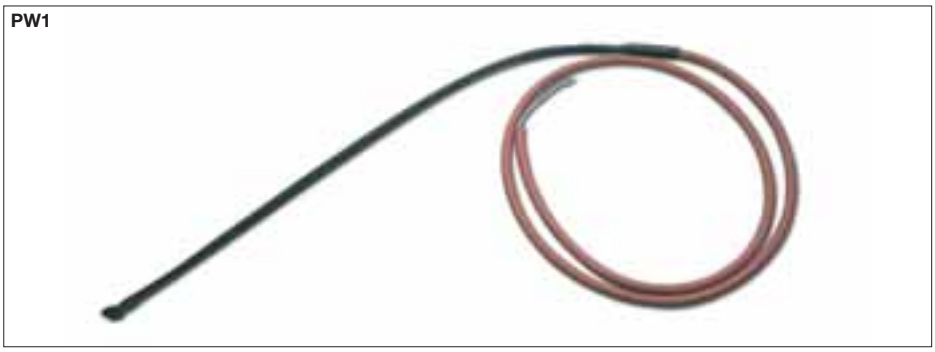

PW1, обогревательный элемент для приводов:

поддерживает температуру автоматической установки на необходимом для надлежащей работы уровне, **даже в экстремальных климатических условиях.**

Обогревательный элемент: может нагреваться до температур, близких 100°C, в стандартных условиях окружающей среды.

Эффективный: высокая эффективность, в т. ч. благодаря силиконовой оболочке, покрывающей обогревательный элемент и повышающей рассеивание тепла, поддерживая потребление электроэнергии на уровне всего 20 Вт.

Независимый: питание 230/120 В переменного тока при помощи термостата TW1; таким образом, не оказывает дополнительной нагрузки на трансформатор привода и позволяет сохранить без изменений его рабочие характеристики.

TW1, термостат для обогревательного элемента PW1:

при понижении окружающей температуры ниже заданного порога термостат подключает электропитание к обогревательному элементу PW1, увеличивая количество выделяемого тепла; подогрев осуществляется до тех пор, пока температура окружающей среды не изменится до заданных значений.

Простое программирование: порог срабатывания регулируется триммером в диапазоне от 0°C до -20°C.

Надежный: оснащен клавишей для проверки функционирования и светодиодом для проверки состояния выходов.

Код	Описание	Шт./Уп.
PW1	Обогревательный элемент для электроприводов	1
TW1	Термостат для обогревательного элемента	1

Nice Блоки программирования

Код	Описание	Шт./Уп.
BUPC	Блок программирования и контроля кодов для серий FloR, VeryVR, Bio	1
MOU	Блок программирования и контроля кодов для декодера MORX	1

Технические характеристики

	Электропитание	Связь	Потребление (мА)	Размеры (мм)
BUPC	9 В внутренняя перезаряжаемая батарейка 12 В пост. тока, наружная	стандартный интерфейс RS232, 9600 бит/с N,8 1	10	210x100x25 h
MOU	9 В внутренняя перезаряжаемая батарейка 12 В пост. тока, наружная	стандартный интерфейс RS232, 9600 бит/с N,8 1	10	210x100x25 h

BUPC, блок программирования

для осуществления на месте контроля и технического обслуживания систем радиоправления Nice серий **Bio, FloR** и **VeryVR.**

Позволяет добавлять, удалять, контролировать, подключать и отключать коды; копировать память; вводить коды безопасности при обучении, а также отображать историю событий.

Программное обеспечение для Windows, простое и удобное для пользователя, позволяет использовать карманное программирующее устройство BUPC в качестве локального терминала.

Кроме того, с ПК можно:
- создавать пометки для каждого кода;
- делать резервные копии для сохранения памяти в виде файлов;
- вводить дополнительные коды;
- распечатывать содержимое памяти;
- легко управлять декодером и приемниками с множественной памятью;
- множественный ввод: позволяет записывать в память большие количества кодов всего за одну операцию, вводя только первый и последний код.

MOU - это блок программирования

для простого управления операциями любого типа на бесконтактном считывающем устройстве **MOM**, на клавиатуре **MOT** (при помощи декодера MORX) и на передатчике-транспондере **Flor-m.**

MOU соединяется с вашим ПК, позволяя Вам осуществлять эффективное хранение данных обо всех установках.
- отображение, добавление и удаление кодов, по отдельности или всех вместе;
- управление блоком функций обучения кодам;
- управление паролем доступа к данным;
- изменение в введенной в разъем памяти параметра, который управляет режимом работы, ассоциированным с выходом 1 или 2 декодера, выбирая между режимами "Моментный", "Таймер", "Бистабильный" или "Охранная сигнализация";
- изменение значения времени, связанного с выходом 1 или 2, когда память должна использоваться в декодере с активной функцией таймера;
- выбор среди режимов программирования новой памяти (Простой и Профессиональный);
- смена счетчика операций, ассоциированного с определенной картой, имеющейся в памяти;
- выбор выхода, используемого для новых комбинаций (1, 2 или оба);
- изменение параметра, связанного с типом карты, которую декодер должен распознать (MOCARD, MOCARDP или обе);
- изменение кода, присвоенного определенной карте MOCARDP, для ее программирования в соответствии со своими потребностями.

Nice
Gate&Door

6|21 О компании Nice

22|67 Системы для распашных ворот

68|87 Системы для откатных ворот

88|101 Шлагбаумы

102|129 Системы для гаражных и промышленных ворот

130|171 Системы управления

172|197 Аксессуары

Блоки управления

202|205 Moonclever
206|209 Mindy
210|211 Функции
212|217 Подключения

218|221 Алфавитный указатель

Nice Руководство по выбору

Следуйте стрелке и выберите соответствующее изделие

Для распашных ворот с 1 или 2 двигателями 24 В пост. тока Moonclever
стр. 202/205

- с энкодером (Toona, Hyppo, X-Metro2124 и Moby) → микропроцессор со встроенной технологией BlueBUS, предусмотрено использование систем Solemyo и Opera → **MC824H**
- без энкодера (Wingo и X-Metro2024) → предусмотрено использование системы Solemyo → **MC424L**

Mindy A
стр. 206/209

- для роллет, маркиз и жалюзи; для двигателя 230 В пер. тока со встроенным приемником, корпус Nice
  - без автоматического закрытия → **A01**
  - с автоматическим закрытием и выходом для лампы → **A02**
- для трехфазного двигателя 400 В перем. тока или трехфазного/ однофазного двигателя 230 В перем. тока, мощность 1,5 кВт, корпус IP55 → **A500**
- для двух двигателей 230 В пер. тока, для распашных ворот с микропроцессором, корпус IP55
  - электрическое сцепление, выдвижные зажимные коробки → **A6F**
  - электронное сцепление, замедление → **A60**
  - электрическое сцепление, выдвижные зажимные коробки возможность использования платы PIU → **A700F**
- для двигателя 24 В пост. тока с энкодером, встроенное зарядное устройство, корпус IP55, (только для Sumo) → **A924**

Moon^clever

Mindy A

Nice Moonclever

Solemyo Opera BlueBUS 24V

Для распашных приводов Nice 24 В пост. тока.
Блок управления, оснащенный технологией Nice **BlueBUS**, совместимый с системой солнечного источника электропитания **Solemyo** и с системой **Opera** для управления, программирования и диагностики систем автоматизации, в том числе дистанционно.

Для приводов Nice 24 В пост. тока с магнитным энкодером.

Совместим с системой Opera, которая, благодаря многофункциональному дисплею O-View (может размещаться внутрь корпуса), позволяет персонализировать систему, изменяя открытое и закрытое положения, интервал перемещения створок и замедления, изменяя для каждого двигателя такие параметры, как, например, сила, скорость, чувствительность к препятствиям.

Микропроцессор: к передовым функциям систем Nice (плавный старт и замедление, автоматическая запись в память положений концевых выключателей и режим калитки) Moonclever добавлены преимущества системы Opera.

Безопасный и надежный благодаря двойной технологии обнаружения препятствий и возможности подключения чувствительных краев последнего поколения

Умный: контроль подачи питания и корректной работы блока управления; автоматическая диагностика неполадок и индикация при помощи сигнальной лампы и светодиода о возможных неполадках в системе.

Экономия, бережное отношение к окружающей среде, автономность: при подключении к аккумуляторной батарее или блоку аккумуляторных батарей Solemyo энергопотребление в режиме ожидания составляет всего лишь 0,1 Вт.

Очень простой монтаж благодаря системе BlueBUS, позволяющей выполнять при помощи всего двух проводов подключения между блоком управления и дополнительными устройствами.

Нет риска аварийного отключения электроэнергии: резервное питание от аккумуляторной батареи (PS124), устанавливаемой внутрь корпуса привода.

Радиоприемник: разъем SM для установки радиоприемников.

Код	Описание	Шт./Уп.
MC824H	Блок управления для одного или двух двигателей 24 В с энкодером, оснащенный технологией Nice BlueBUS, в котором предусмотрено использование Opera и Solemyo	1

Технические характеристики

Код	**MC824H**
Питание от сети (В пер. тока 50/60 Гц)	230 ± 10%
Питание от аккумуляторной батареи (В пост. тока)	21 ÷ 28
Макс. мощность и ток двигателей (ВА; А)	360 (Вт); 15
Макс. ток собственных нужд 24 В (А)	0,2
Макс. напряжение и мощность выхода мигающей лампы (В; Вт)	12; 21
Макс. напряжение и мощность выхода сигнальной лампочки СА (В; Вт)	12; 2
Макс. напряжение и мощность выхода электрозамка (В перем. тока; ВА)	12; 15
Время работы TL (с)	-
Время паузы TP (с)	1 ÷ 250
Время задержки 1-го двигателя при открытии TRA (с)	Программируемое
Время задержки 2-го двигателя при закрытии TRC (с)	Программируемое
Время подсветки TCor (с)	0: 250
Время предварительного мерцания Tpre (с)	0: 10
Регулирование силы (%)	-
Обнаружение препятствий (чувствительность)	мин ÷ макс
Размеры корпуса (мм)	230x125x300 h

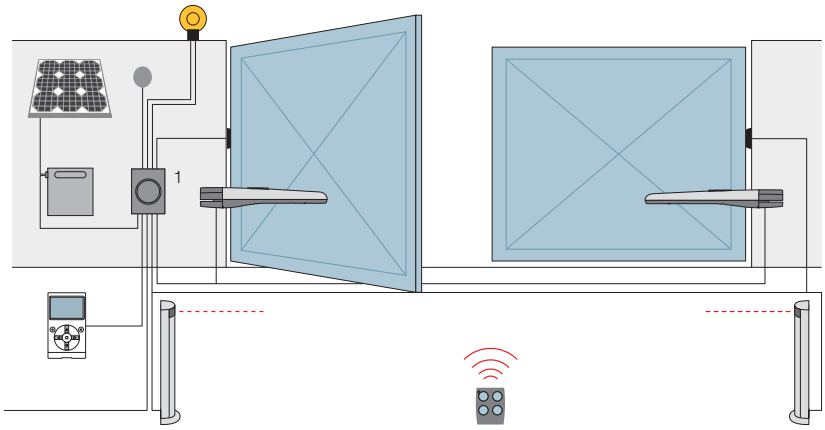

1. Moonclever

Аксессуары

MCA1
Запасной блок управления для MC824H.

Шт./уп. 1

PS324
Аккумуляторная батарея 24 В со встроенным зарядным устройством.

Шт./уп. 1

Система Solemyo

Комплект солнечного источника электропитания Solemyo для автоматизации въездных, гаражных ворот и шлагбаумов, расположенных даже вдали от электросети, без необходимости осуществлять дорогостоящие инвазивные экскаваторные работы.
См. стр. 178/179

Система Opera

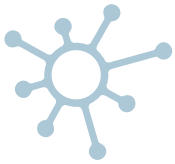

Инновационная система Opera позволяет управлять, программировать и контролировать системы автоматизации, в том числе дистанционно, простым и надежным способом, существенно экономя время.
См. стр. 132/133

Sole myo 24V

Для распашных приводов Nice 24 В пост. тока.
Блок управления, совместимый с системой солнечного источника электропитания **Solemyo.**

Для приводов Nice 24 В пост. тока без энкодера: Wingo4024, Wingo5024 и X-Metro2024.

Безопасный и надежный благодаря двойной технологии обнаружения препятствий и возможности подключения чувствительных краев последнего поколения.

Умный: индикация при помощи сигнальной лампы и светодиода о возможных неполадках в системе.

Экономия, бережное отношение к окружающей среде, автономность: при подключении к аккумуляторной батарее или блоку аккумуляторных батарей Solemyo энергопотребление в режиме ожидания составляет всего лишь 0,1 Вт.

Нет риска аварийного отключения электроэнергии: резервное питание от аккумуляторной батареи (PS124), устанавливаемой внутрь корпуса привода.

Радиоприемник: разъем SM для установки радиоприемников.

Код	Описание	Шт./Уп.
MC424L	Блок управления для одного или двух двигателей 24 В, предусматривается использование системы Solemyo	1

Технические характеристики

Код	**MC424L**
Питание от сети (В пер. тока 50/60 Гц)	230 ± 10%
Питание от аккумуляторной батареи (В пост. тока)	21 ÷ 28
Макс. мощность и ток двигателей (ВА; А)	75; 3
Макс. ток собственных нужд 24 В и фототест (А)	0,2 +0,1
Макс. напряжение и мощность выхода мигающей лампы (В; Вт)	24; 25
Макс. напряжение и мощность выхода сигнальной лампочки СА (В; Вт)	24; 2
Макс. напряжение и мощность выхода электрозамка (В перем. тока; ВА)	12; 15
Время работы TL (с)	-
Время паузы TP (с)	5 ÷ 80
Время задержки 1-го двигателя при открытии TRA (с)	5 ÷ 40% TL
Время задержки 2-го двигателя при закрытии TRC (с)	-
Время подсветки TCor (с)	-
Время предварительного мерцания Tpre (с)	3
Регулирование силы (%)	-
Обнаружение препятствий (чувствительность)	1 ÷ 6
Размеры корпуса (мм)	230x125x300 h

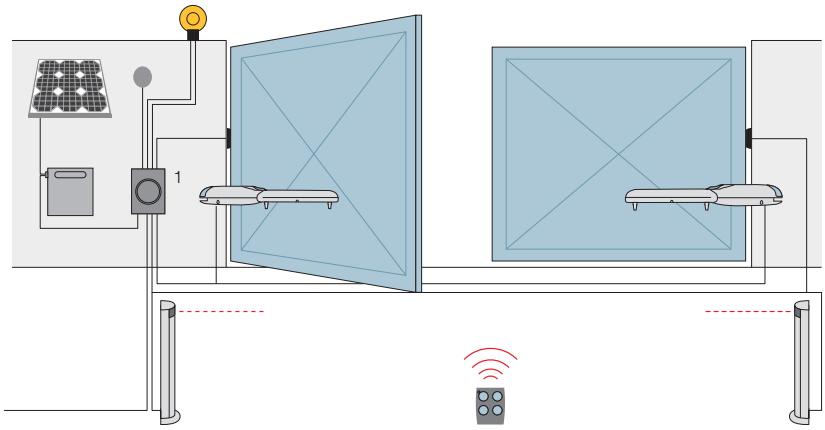

1. Moonclever

Аксессуары

MCA2
Запасной блок управления для MC424L.

Шт./уп. 1

PS124
Аккумуляторная батарея 24 В со встроенным зарядным устройством.

Шт./уп. 1

Система Solemyo

Комплект солнечного источника электропитания Solemyo для автоматизации въездных, гаражных ворот и шлагбаумов, расположенных даже вдали от электросети, без необходимости осуществлять дорогостоящие инвазивные экскаваторные работы.
См. стр. 178/179

Nice Mindy A

A01
A02

Блоки управления Nice: широкий модельный ряд для систем автоматизации любого типа, от самых простых, сочетающих в себе качество, удобство и надежность, до самых сложных, предлагающих передовые эксклюзивные функции.

Mindy A01, A02, для роллет.

Интегрированная радиоплата, совместимая с системами Nice Flo, FloR и Smilo.

Вход для программирования функций **ПОШАГОВО** и **ОТКРЫТЬ.**

Вход для функции **ЗАКРЫТЬ.**

Вход для подключения чувствительного края резистивного типа 8,2 кОм.

Полуавтоматическая и автоматическая работа.

Выход сигнальной лампы (модель A02).

Код	Описание	Шт./Уп.
A01	Для одного двигателя для роллет 230 В пер. тока, без автоматического закрытия, со встроенным приемником, совместимым с передатчиками серии Flo, FloR и Smilo	1
A02	Для одного двигателя для роллет 230 В пер. тока, с полуавтоматическим и автоматическим закрытием, выходом сигнальной лампы и со встроенным приемником, совместимым с передатчиками серии Flo, FloR и Smilo	1

Технические характеристики

Код	**A01**	**A02**
Питание от сети (В пер. тока 50/60 Гц)	230 ± 10%	
Питание от аккумуляторной батареи (В пост. тока)	-	
Макс. мощность и ток двигателей (ВА; А)	600; 3	
Макс. ток собственных нужд 24 В и фототест (А)	0,055	
Макс. напряжение и мощность выхода мигающей лампы (В;Вт)	-	230; 40
Макс. напряжение и мощность выхода сигнальной лампочки СА (В; Вт)	-	
Макс. напряжение и мощность выхода электрозамка (В;Вт)	-	
Время работы TL (с)	5 ÷ 120	
Время паузы TP (с)	-	1 ÷ 120
Время задержки 1-го двигателя при открытии TRA (с)	-	
Время задержки 2-го двигателя при закрытии TRC (с)	-	
Время подсветки TCor (с)	-	
Время предварительного мерцания Tpre (с)	-	
Регулирование силы (%)	-	
Обнаружение препятствий (чувствительность)	-	
Размеры корпуса (мм)	128x112x43 h	

Mindy A500 для одного трехфазного 230 В, 400 В или однофазного двигателя 230 В, мощность 1,5 кВт.

Обнаружение препятствий, блокировка ворот, тормоз.

Выдвижные зажимные коробки.

Код	Описание	Шт./Уп.
A500	Для одного трехфазного двигателя 400 В перем. тока или однофазного/трехфазного двигателя 230 В перем. тока, мощность 1,5 кВт.	1
PIU	Плата расширения для дополнительных функций	1
PUL	Крышка блока управления со встроенными кнопками управления, с соединительным кабелем с разъемом для A500 и A924	1

Технические характеристики

Код	**A500**
Питание от сети (В пер. тока 50/60 Гц)	400/230 ± 10%
Питание от аккумуляторной батареи (В пост. тока)	-
Макс. мощность и ток двигателей (ВА; А)	1500; 4
Макс. ток собственных нужд 24 В и фототест (А)	0,2 + 0,2
Макс. напряжение и мощность выхода мигающей лампы (В;Вт)	230; 40
Макс. напряжение и мощность выхода сигнальной лампочки CA (В; Вт)	24,2
Макс. напряжение и мощность выхода электрозамка (В;Вт)	-
Время работы TL (с)	3 ÷ 120 (210)
Время паузы TP (с)	5 ÷ 200
Время задержки 1-го двигателя при открытии TRA (с)	-
Время задержки 2-го двигателя при закрытии TRC (с)	-
Время подсветки TCor (с)	(PIU)
Время предварительного мерцания Tpre (с)	5
Регулирование силы (%)	-
Обнаружение препятствий (чувствительность)	Min ÷ Max
Размеры корпуса (мм)	220x110x280 h

Nice Mindy A

Mindy A6F, A60, для двух двигателей; микропроцессорная логика.

Выдвижные зажимные коробки (модели A6F и A60).

Два входа для фотоэлементов с раздельными функциями.

Электрическое (модель A6F) или электронное (модели A6F и A60) регулирование.

Плавный старт и остановка (A60).

Раздельное регулирование времени работы (A60).

Mindy A700F, для двух двигателей; микропроцессорная логика.

Выдвижные зажимные коробки; два входа фотоэлементов; четыре входа концевых выключателей; функция частичного отрытия.

Уникальные рабочие характеристики благодаря большому числу программируемых функций.

Возможность использования платы расширения PIU с дополнительными функциями.

Код	Описание	Шт./Уп.
A6F	Для двух двигателей 230 В пер. тока, с электрическим сцеплением, корпус IP55	1
A60	Для двух двигателей 230 В пер. тока, с электронным сцеплением и замедлением, корпус IP55	1
A700F	Для двух двигателей 230 В пер. тока, с электрическим сцеплением. Возможность подключения платы PIU, корпус IP55	1
PIU	Плата расширения для дополнительных функций	1
PUL	Крышка блока управления со встроенными кнопками управления, с соединительным кабелем с разъемом для A500 и A924	1

Технические характеристики

Код	A6F	A60	A700F
Питание от сети (В пер. тока 50/60 Гц)	230 ± 10%		
Питание от аккумуляторной батареи (В пост. тока)	-		
Макс. мощность и ток двигателей (ВА; А)	2x400; 2		
Макс. ток собственных нужд 24 В и фототест (А)	0,3	0,2 + 0,075	0,2 + 0,1
Макс. напряжение и мощность выхода мигающей лампы (В;Вт)	230; 100	230; 40	230; 100
Макс. напряжение и мощность выхода сигнальной лампочки CA (В; Вт)	24; 2		
Макс. напряжение и мощность выхода электрозамка (В;Вт)	12; 25		
Время работы TL (с)	2,5 ÷ 40 (80)		
Время паузы TP (с)	5 ÷ 80		
Время задержки 1-го двигателя при открытии TRA (с)	0/2,5 ÷ 12		
Время задержки 2-го двигателя при закрытии TRC (с)	0/2,5 ÷ 12		
Время подсветки TCor (с)	60		60 (PIU)
Время предварительного мерцания Tpre (с)	5		
Регулирование силы (%)	30/45/60/ 80/100	0 ÷ 100	30/45/60/ 80/100
Обнаружение препятствий (чувствительность)	-		
Размеры корпуса (мм)	220x110x280 h		

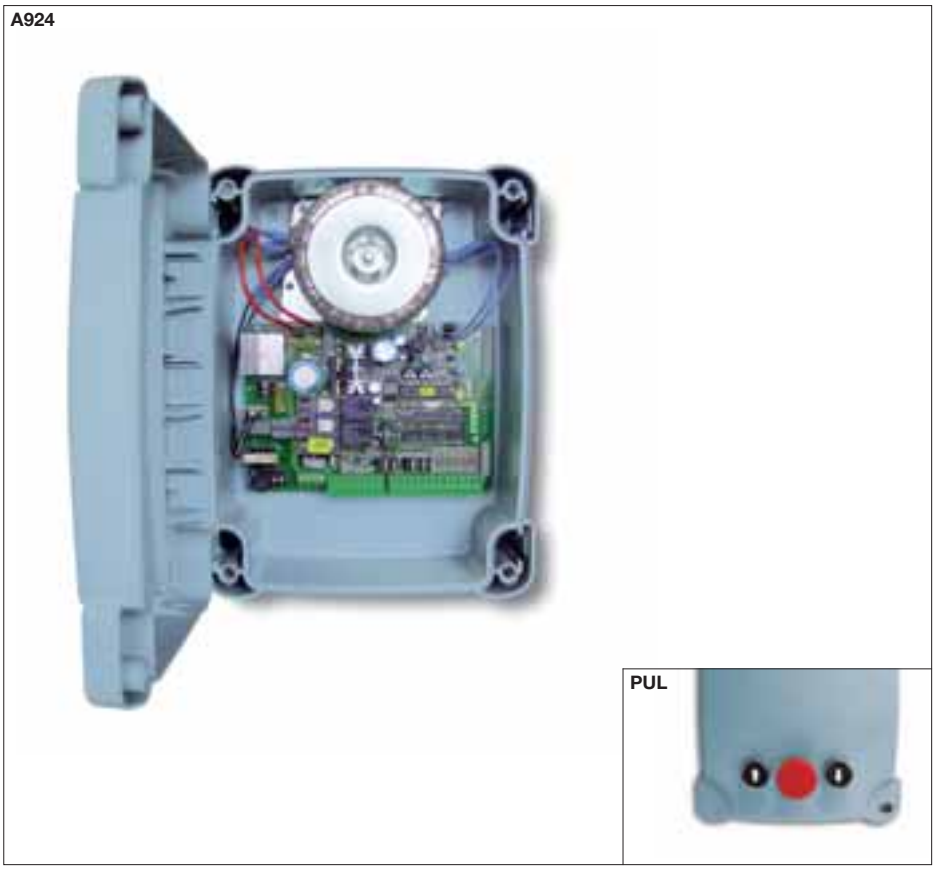

Mindy A924 (для Sumo)

Модель 24 В для одного двигателя постоянного тока, с энкодером.

Чувствительный элемент, контролирующий безопасность.

Запись в память концевых выключателей открытого и закрытого положения; плавный старт и остановка.

Функция частичного открытия.

Программируемое предупреждение о необхдимости проведения технического обслуживания.

Встроенное зарядное устройство для аккумуляторных батарей.

Выдвижные зажимные коробки.

Код	Описание	Шт./Уп.
A924	Для двигателя 24 В пост. тока с энкодером (подходит для Sumo), со встроенной платой подзарядки, корпус IP55	1
B12-B	Аккумуляторная батарея 12 В, 6 Ач	1
B12V-C	Аккумуляторная батарея 12 В, 2 Ач	1
CARICA	Вставляемая плата для зарядного устройства	1
BA3-A	Корпус Nice для аккумуляторных батарей	1
PUL	Крышка блока управления со встроенными кнопками управления, с соединительным кабелем с разъемом для A500 и A924	1

Технические характеристики

Код	**A924**
Питание от сети (В пер. тока 50/60 Гц)	230 ± 10%
Питание от аккумуляторной батареи (В пост. тока)	21 ÷ 28
Макс. мощность и ток двигателей (ВА; А)	360 (W); 15
Макс. ток собственных нужд 24 В и фототест (А)	0,2 + 0,2
Макс. напряжение и мощность выхода мигающей лампы (В;Вт)	24/25
Макс. напряжение и мощность выхода сигнальной лампочки СА (В; Вт)	24; 2
Макс. напряжение и мощность выхода электрозамка (В;Вт)	24; 12
Время работы TL (с)	-
Время паузы TP (с)	1 ÷ 1023
Время задержки 1-го двигателя при открытии TRA (с)	-
Время задержки 2-го двигателя при закрытии TRC (с)	-
Время подсветки TCor (с)	60
Время предварительного мерцания Tpre (с)	5
Регулирование силы (%)	-
Обнаружение препятствий (чувствительность)	Min ÷ Max
Размеры корпуса (мм)	220x110x280 h

Nice Mooncleverи Mindy: функции

Программируемые функции	A0/A0R	A01	A02	A1/1B	A100F	A3/A3F	A400	A500	A6/A6F	A60	A700F	A824	A924	MC824H/HK7024	MC424L	WALKY	PP7024	PP7124	ROAD	RO300	ROBUS 350	ROBUS 600/1000	RUN	RO1124	RO1000	RO1010	TH1551/2251	SP6000	SP6065/6100	SPIN10	SPIN20/21/22KCE	SPIN23	SPIN30/SN6031	SPIN40/SN6041	OT21FC	OT2124/TN2030/TNKCE	OT31	CR2124	SOON/TN2010	X-BAR	SIGNO3/3I/4/4I/6/6I	WIL4/4I/6/6I
Работа в режиме присутствия оператора					•			•	•	•	•	•	•	•				•		•	•	•	•	•	•	•	•		•			•	•	•	•			•	•	•	•	•
Работа в полуавтоматическом режиме	•	•	•	•	•	•	•	•	•	•	•	•	•	•	•	•	•	•	•	•	•	•	•	•	•	•	•	•	•	•	•	•	•	•	•	•	•	•	•	•	•	•
Работа в автоматическом режиме			•	•	•	•	•	•	•	•	•	•	•	•	•	•	•	•	•	•	•	•	•	•	•	•	•	•	•	•	•	•	•	•	•	•	•	•	•	•	•	•
Работа в автоматическом режиме + всегда закрывать					•			•	•	•	•	•	•	•		•		•		•	•	•	•	•	•	•	•					•	•	•	•			•	•	•	•	•
Работа в коллетивном режиме			•	•	•	•	•	•	•	•	•	•	•	•	•	•	•	•	•	•	•	•	•	•	•	•	•			•	•	•	•	•	•	•	•	•	•	•	•	•
Предварительное мерцание					•	•	•	•	•	•	•	•	•	•	•		•	•		•	•	•	•	•	•	•	•					•	•	•	•			•	•	•	•	•
Закрыть через 5с после ФОТО					•		•	•	•	•	•	•	•	•	•	•	•	•		•	•	•	•	•	•	•	•				•	•	•	•	•			•	•	•	•	•
ФОТО при открытии				•	•	•		•	•	•	•	•	•							•	•	•	•	•	•	•	•					•	•	•	•			•	•	•	•	•
Плавный запуск					•				•		•	•	•	•	•	•	•	•	•	•	•			•	•	•	•	•	•	•	•	•	•	•	•	•		•	•	•	•	•
Плавный останов					•				•		•	•	•	•	•	•	•	•	•		•			•					•	•	•	•	•	•		•		•	•	•	•	•
Мерцание также во время паузы											•													•														•				•
Освещение при помощи сигнальной лампы	•			•		•			•		•	•										•	•									•	•	•			•		•	•		
Импульсная подсветка										•										•																						
Индикатор открытых ворот с пропорциональным мерцанием											•				•	•	•				•	•	•		•	•	•				•	•	•	•					•	•		
Отмена СТОП в пошаговом режиме				•		•		•			•			•		•		•			•	•	•									•	•	•					•	•		
Предохранитель фотоэлементов в начале каждого маневра						•	•	•	•		•			•		•		•	•		•	•	•	•	•	•	•			•	•	•	•	•	•	•		•	•	•		
Автоматическое выравнивание при возврате питания																								•														•				
Функция замедления					•					•		•	•	•	•	•	•	•	•	•	•	•	•	•	•	•	•	•	•	•	•	•	•	•	•	•		•	•	•	•	•
Динамический удар						•			•	•	•	•		5																												
Поддержание давления гидравлических приводов										•	•																															
Активация фототеста					•		•	•		•	•	•	•		•		•		•	•					P	P	P	•		•					P	•					•	
Пропуск СТОП при открывании				•		•		•			•			•		•		•			•	•	•									•	•	•					•	•		
Пропуск СТОП при закрывании				•		•		•			•			•		•		•	•		•	•	•							•	•	•	•	•		•			•	•		
ЗАКРЫТЬ становится ОТКРЫТЬ КАЛИТКУ										•	•	•		•								•	•																			
Фотоэлементы (ФОТО и/или ФОТО1) также при открытии					•	•			•	•	•	•		•	•	•	•	•		•		•	•	•	•	•	•					•	•	•	•			•	•	•		•
Частичная инверсия по фотоэлементу ФОТО	•																					•	•									•	•	•					•	•		
Полная инверсия по фотоэлементу ФОТО	•	•	•	•	•	•	•	•	•	•	•	•	•	•	•	•	•	•	•	•	•	•	•	•	•	•	•	•	•	•	•	•	•	•	•	•	•	•	•	•		•
Исключение концевых выключателей	•																																									
Пошаговая работа: Открыть-Закрыть-Открыть				•		•								•		•		•			•	•	•									•	•	•					•	•		
Пошаговая работа режим 2: Открыть-Пауза-Закрыть-Открыть						•													•			•	•							•	•	•	•	•		•			•	•		
Пошаговая работа режим 2: Открыть-Стоп-Закрыть-Открыть						•								•		•		•	•		•	•	•							•	•	•	•	•		•			•	•		
Приостановка движения (фотоэлемент)				•		•				•											•	•	•									•	•	•					•	•		
Индикатор открытых ворот - светофор в одном направлении													•																												•	•
Светофор в двух направлениях													•																			•	•	•					•	•	•	•
Пошаговая работа Открыть-Стоп-Закрыть-Стоп	•	•	•		•		•	•	•	•	•	•	•	•	•	•	•	•	•	•	•	•	•	•	•	•	•	•	•	•	•	•	•	•	•	•	•	•	•	•	•	•
Увеличение времени работы				•	•	•		•	•	•	•									•					•	•	•								•								
Время паузы с датчиком присутствия					•	•	•	•	•	•	•	•	•	•	•	•	•	•	•	•	•	•	•	•	•	•	•	•	•	•	•	•	•	•	•	•	•	•	•	•	•	•
Задержка 1-ого двигателя при открытии						•	•			•				•	•		•	•																									
Индикатор открытых ворот по сигналу концевых выкл.						•																																				
Тормоз					•			•				•	•							•	•	•	•	•	•	•	•		•						•		•			•	•
Радиоплата, интегрированная в блок управления		•	•																•										•	•						•						
Режим ожидания														•	•	•	•	•			•	•										•	•	•					•	•		

	TT2N	TT2L	TT2D	TT1N	TT1L	A0	A0R	A01	A02	A1/1B	A100F	A3	A3F	A400	A500	A6	A6F	A60	A700F	A824	A924	MC824H/HK7024	MC424L	WALKY	PP7024	PP7124	ROAD	RO300	ROBUS 350	ROBUS 600/1000	RUN	RO1124	RO1000	TH1551	TH2251	SP6000	SP6065/6100	SPIN10	SPIN20/21/22KCE	SPIN23	SPIN30/SN6031	SPIN40/SN6041	OT21FC	OT2124	TN2030/TNKCE	OT31	CR2124	SOON	TN2010	X-BAR	SIGNO3/3I/4/4I/6/6I	WIL4/4I/6/6I
Выходы/Входы																																																					
Выход двигателя 1	•			•		•	•	•	•	•	•	•	•	•	•	•	•	•	•	•	•	•	•	•	•	•	•	•	•	•	•	•	•	•	•	•	•	•	•	•	•	•	•	•	•	•	•	•	•	•	•	•	•
Выход двигателя 2											*1	•	•	•		•	•	•	•	•		•	•	•	•																		*1		•				•			
Выход сигнальной лампы						•	•		•	•	•	•	•	•	•	•	•	•	•	•	•	•	•	•	•	4/5	•	•	•	•	•	•	•	•	•	•	•	•	•	•	•	•	•	•	•	•	•	•	•	•	•	•	•
Питание двигателей 24 В																					•	•	•	•	•	•	•		•	•		•				•	•	•	•	•	•	•		•	•		•	•	•	•	•	•	•
Питание двигателей 230 В пер. тока	•	•	•	•	•	•	•	•	•	•	•	•	•	•	•	•	•	•	•									•			•		•	•	•								•			•						
Питание двигателей 400 В пер. тока															•																																					
Выход электрозамка												•	•				•	•	•	•	•	4/5	•	•	•	4/5				*3	*3		P	P	P				•	*3	*3	*3	P	•	•			*3	*3	*3	•	
Выход присоса																			P	R	•	3		*3		5				*3	*3								•	*3	*3	*3						*3	*3	*3	•	
Выход фототеста											•			•	•			•	•	•	•		*4		*4		•	•					P	P	P	•		•					P	•	•						•	
Выход сигнальной лампы открытых ворот										•	•	•	•	•	•	•	•	•	•	•	•	4/5	•	•	•	4/5			•	•	•	•	•	•	•				•	*3	*3	*3					•	•	•	*3	•	•
Вход пошагового режима						•	•	*4	*4	•	•	•	•	•	•	•	•	•	•	•	•	•	•	•	•	4/5	•	•	•	•	•	•	•	•	•	•	•	•	•	•	•	•	•	•	•	•	•	•	•	•	•	•	•
Вход команды ОТКРЫТЬ								*4	*4		•	•	•	B	•			•	•	•	•	•	B	*5	B	4/5				•	•	•	•	•	•					•	•	•	•				•	•	•	•	•	•
Вход команды ЗАКРЫТЬ								•			•	•	•	B	•			•	•	•	•	4/5	B	*5	B	4/5				•	•	•	•	•	•					*5	*5	*5	•				•	•	•	•	•	•
Вход команды ЧАСТИЧНОЕ ОТКРЫТИЕ												A	A	B	P				•P	•R	•	4/5	B	*5	B	4/5				*5	*5	•	P	P	P					*5	*5	*5	P				•	*5	*5	*5		
Вход команды СТОП								*4	•	•	•	•	•	•	•	•	•	•	•	•	•	•	*4	•	*4	•	•	•	•	•	•	•	•	•	•	•	•	•	•	•	•	•	•	•	•	•	•	•	•	•	•	•	•
Вход оптического чувствительного края																																							•		•						•	•	•		
Вход резистивного края								•	•		•											•	*4	•	*4	•	•		•	•	•							•	•	•	•	•		•	•			•	•	•	•	
Вход BlueBUS																						•		•		•			•	•	•							•	•	•	•						•	•	•		
Вход фотоэлемента ФОТО						•	•	*4	•	•	•	•	•	•	•	•	•	•	•	•	•	5	•	*5	•	5	•	•	•	*5	*5	•	•	•	•	•	•	•		*5	*5	*5	•	•	•	•	•	*5	*5	*5	•	•
Вход фотоэлемента при закрытии ФОТО 1														•		•	•	•	•	•		5	•	*5	•	5			•	*5	*5																					
Вход фотоэлемента при открытии ФОТО 2														B	P				P	R	•	5	B	*5	B	5			•	*5	*5	•	P	P	P								P			•					•
Вход концевого выключателя при открытии (для 1 двигателя) FCA 1						•	•			•	•	•	•		•				•			•					•	•		•	•		•	•	•	•	•						•	•	•	•				•	•
Вход концевого выключателя при закрытии (для 1 двигателя) FCC 1						•	•			•	•	•	•		•				•			•					•	•		•	•		•	•	•	•	•						•	•	•	•				•	•
Вход концевого выключателя при открытии (для 2 двигателей) FCA 2																			•			•																														
Вход концевого выключателя при закрытии (для 2 двигателей) FCC 2																			•P			•																														
Выход подсветки											•				P			•		R	•	4/5		*3		4/5				*3	*3		P	P	P		•		•	*3	*3	*3	•	•	•			*3	*3	*3	•	•
Индикатор техобслуживания																					•	4/5		*3		5				*3	*3									*3	*3	*3						*3	*3	*3	•	
Однофазная нагрузка		•	•		•																																															
Светофор																			P	R		5				5							P	P	P					*3	*3	*3	P					*3	*3	*3	•	•
Регулировки																																																					
Время работы							•	•	•	•	•	•	•		•	•	•	•	•									•					•	•	•								•		•							
Время паузы	•	•	•	•	•	•			•	•	•	•	•	•	•	•	•	•	•	•	•	•	•	•	•	•	•	•	•	•	•	•	•	•	•	•	•	•	•	•	•	•	•	•	•	•	•	•	•	•	•	•
Время задержки открытия														•		•	•	•	•	*2		*2	•		•	•																										
Время задержки закрытия													•	•		•	•	•	•	*2		*2	•		•	•																										
Сила электронной регулировки							F			F		F				•		•										•	•		•	•		•	•				•	•	•	•	•		•	•			•	•	•		•
Сила позиционирования																			•																																		•
Сила электромеханической регулировки											•		•				•		•																								•			•						
Сила механической регулировки																																		•	•																	
Амперометрическая														•	•					•	•	•	•	•	•	•	•		•	•	•	•				•	•	•	•	•	•	•		•	•		•	•	•	•	•	•	•
Скорость																					•	•	•	•	•	•	•		•	•						•	•	•	•	•	•		•	•			•	•	•	•	•
Дополнительные аксессуары																																																					
Плата РАДИО с гнездом Nice										•		•	•		•	•	•		•	•	•											•	•	•	•		•					•			•	•						
Плата РАДИО с гнездом SM						•	•				•			•				•				•	•	•	•	•		•	•	•	•					•			•	•	•	•						•	•	•	•	•
Разъем для платы зарядного устройства																					•		•		•				•		•							•		•	•						•			•	•
Плата расширения PER																					•																																
Плата расширения PIU															•				•														•	•	•								•										
Плата для электронной регулировки AR										•		•																																								
Калитка							•					•	•																																							
Присутствие оператора												•	•		•																																					
Частичная инверсия												•	•		•																																					
Предусматривается использование аккумуляторных батарей																						•		•		•			•	•									•	•	•						•	•	•	•	

F = с установленной принадлежностью AR.
R = с установленной принадлежностью PER.
A = с установленной принадлежностью AP.

P = с установленной принадлежностью PIU.
B = только один программируемый вход.

*1 = разрешено включение 2 двигателя.
*2 = относится не к единице измерения времени, а к единице измерения расстояния.
*3 = программируемый выход.
*4 = только один программируемый вход/выход.
*5 = программируемый с O-View.

Nice Подключения блоков управления

WALKY

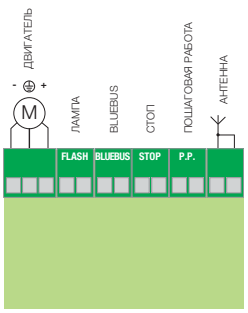

POP

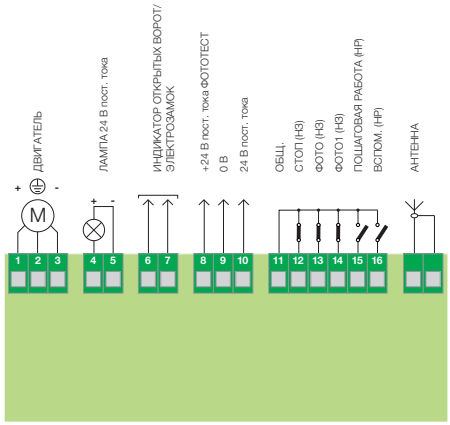

POP 7124

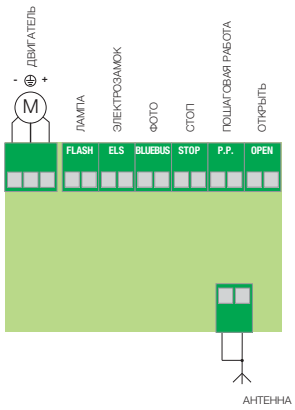

ROBUS 350

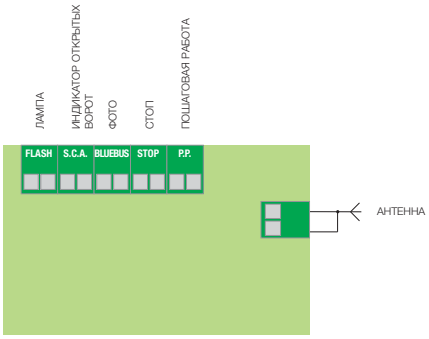

ROBUS 400/600/1000

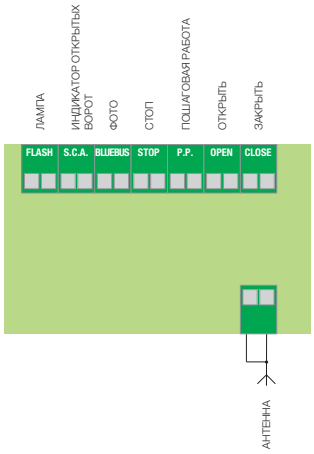

RO1000/RO1010

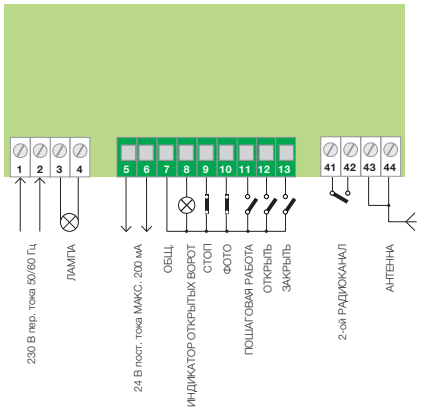

RO1124

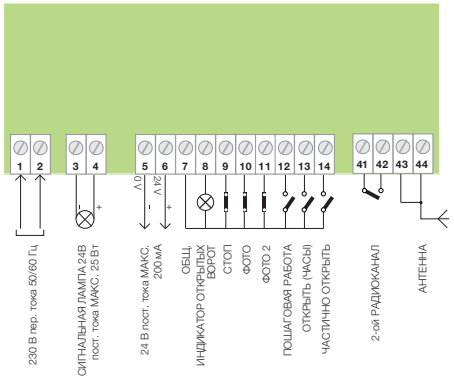

ROAD

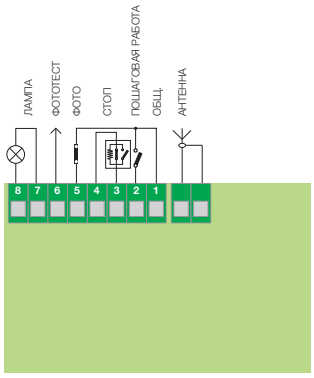

RO300

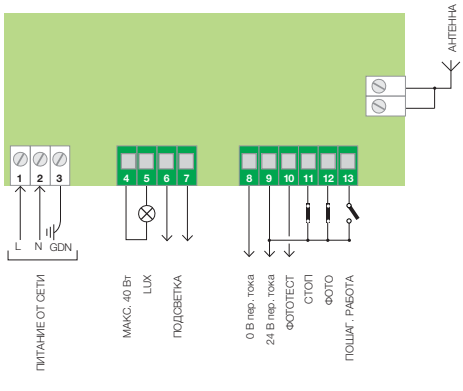

RUN

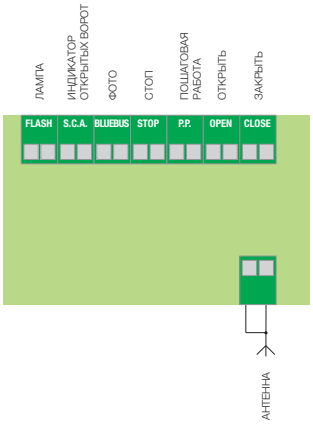

TH1551/TH2251

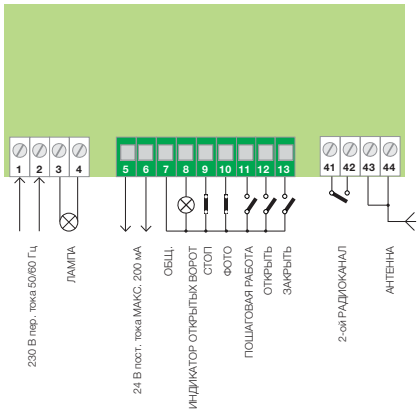

X-BAR

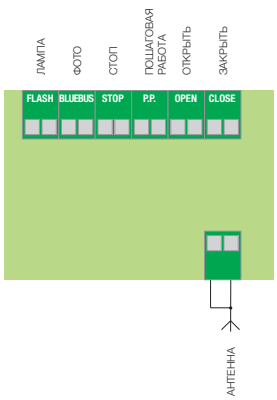

SIGNO

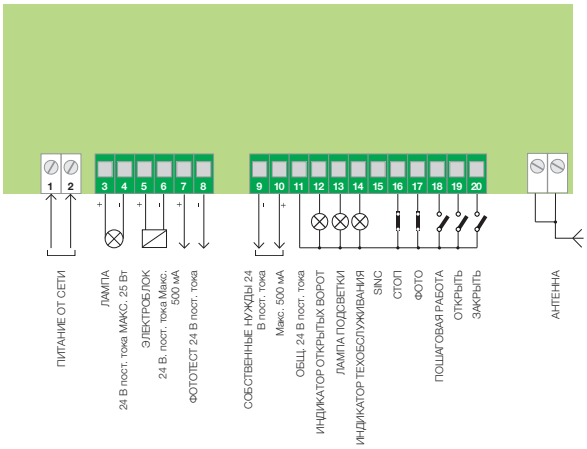

WIL

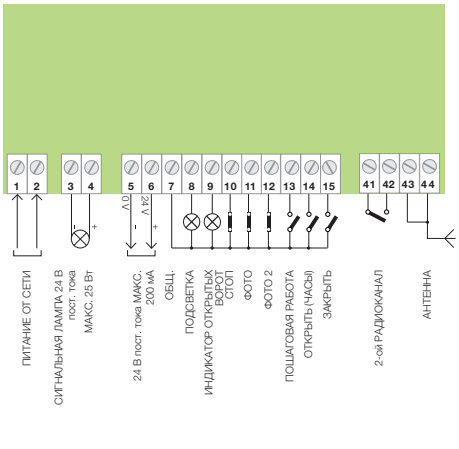

SPIN20KCE/SPIN21KCE/SPIN22KCE

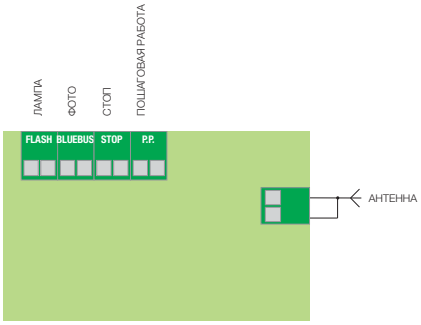

SPIN23KCE/SPIN30/SN6031/SPIN40/SN6041

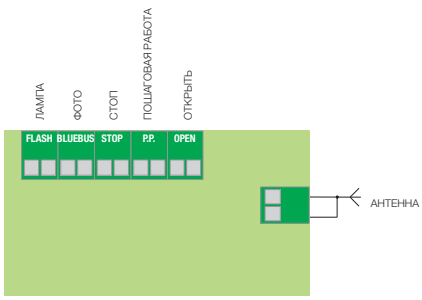

SPIN10KCE/SPIN11KCE

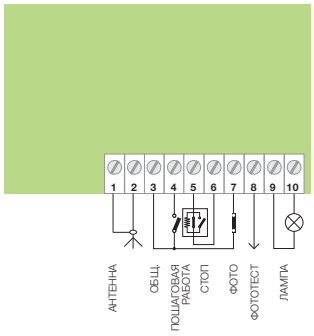

Nice Подключения блоков управления

SPIDER/SPIDOKCE

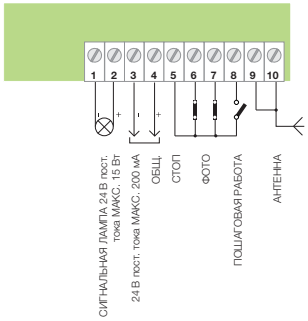

TN2010

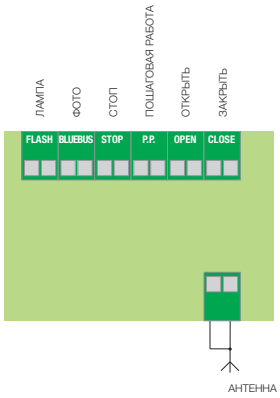

TN2030/TNKCE

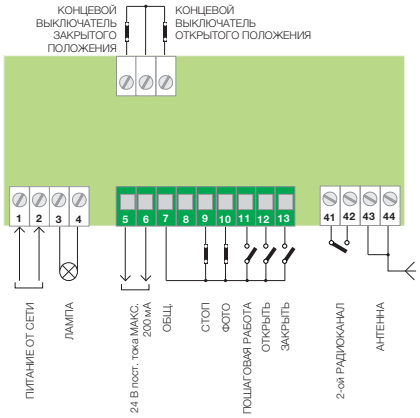

OTTO

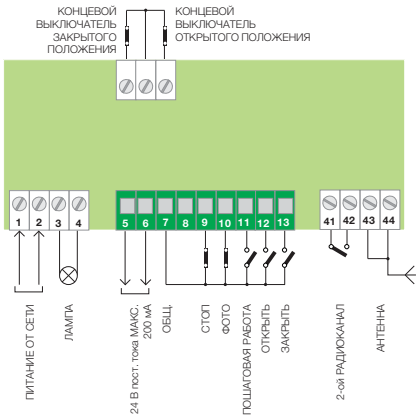

OTTO 24

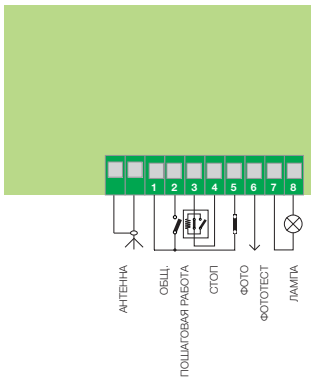

SOON

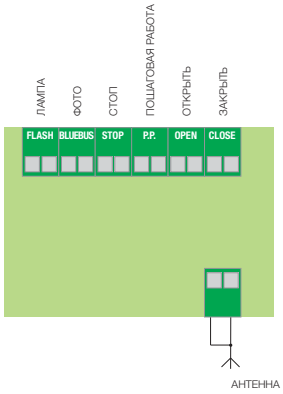

TTX4

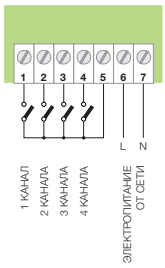

TT2N

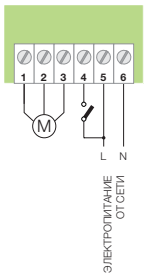

TT2L

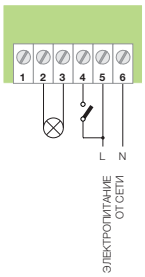

TT2D

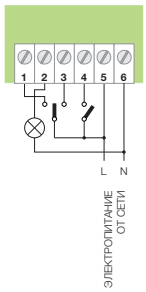

TT1N

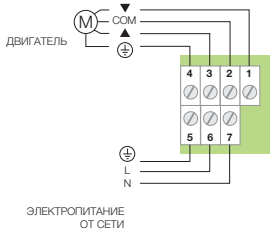

TT1L

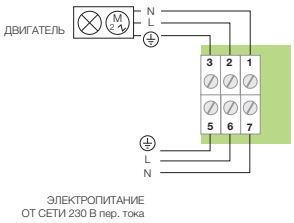

MC824H/HYKE

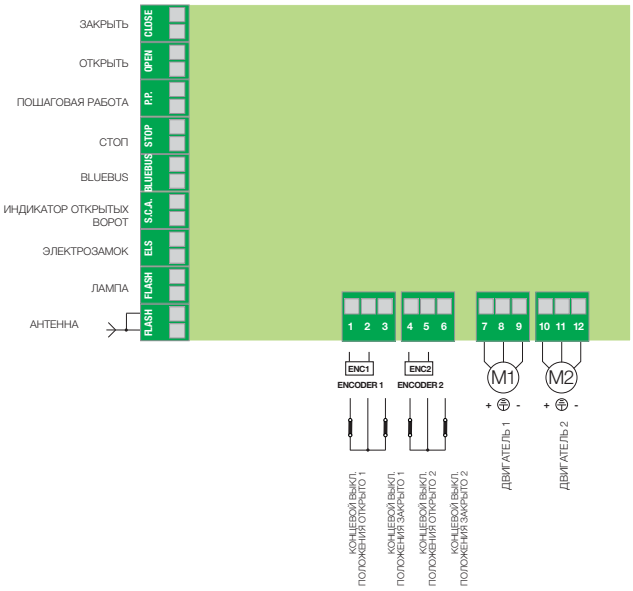

MC424L

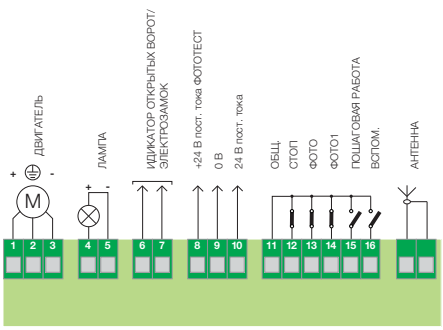

A0

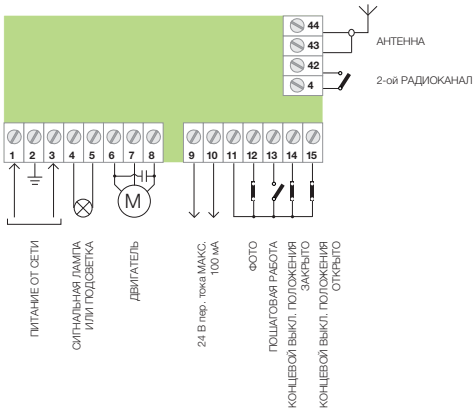

A01

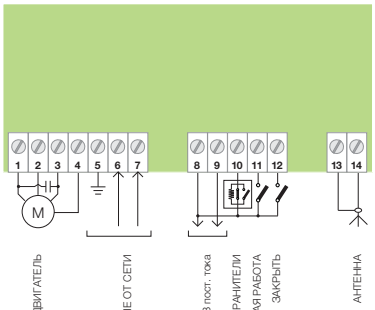

A02

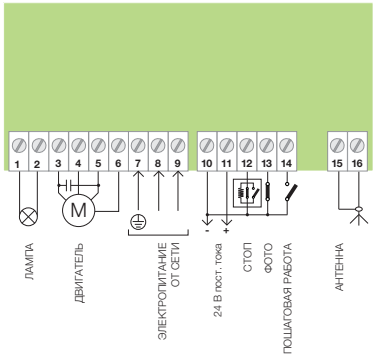

A1

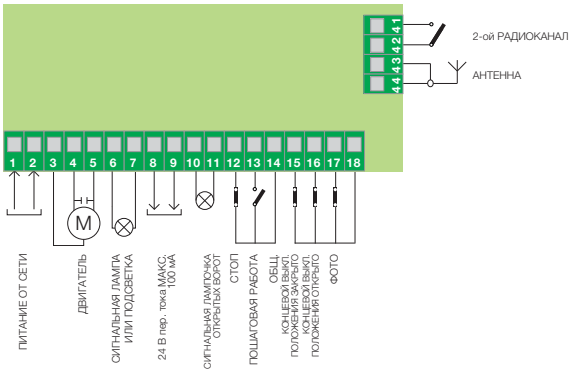

Nice Подключения блоков управления

A3/A3F

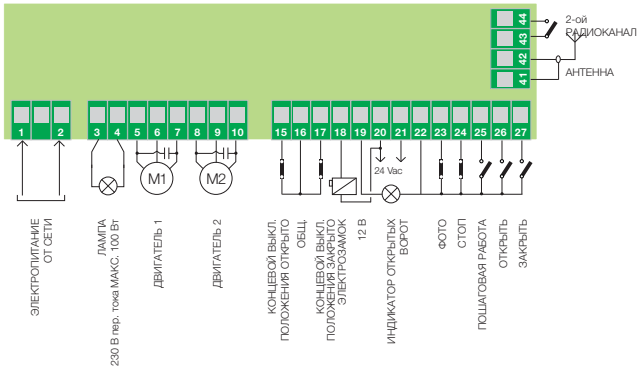

A100F

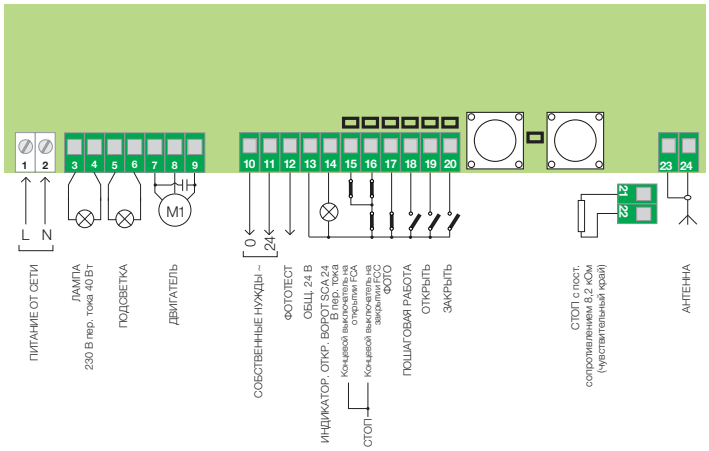

A400

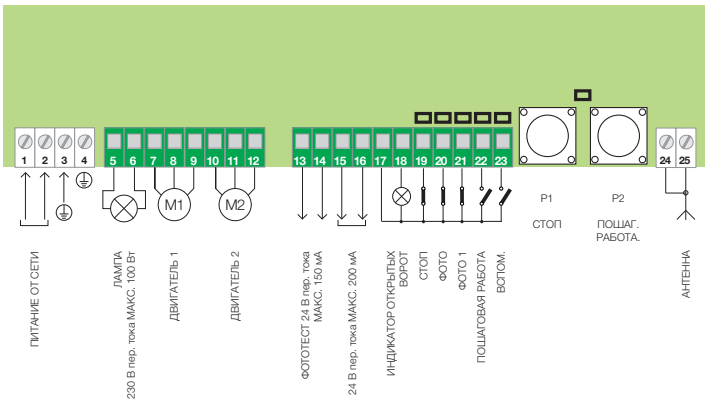

A500

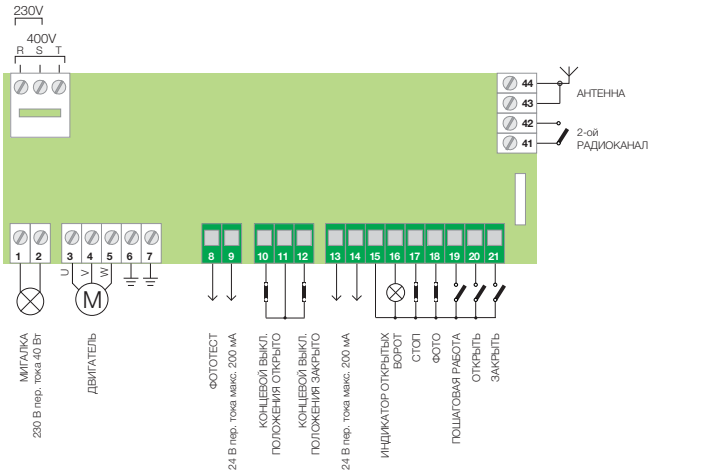

A60

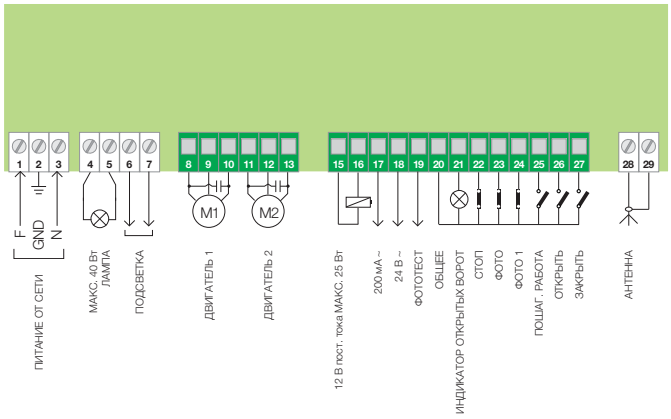

A6/A6F, A700F

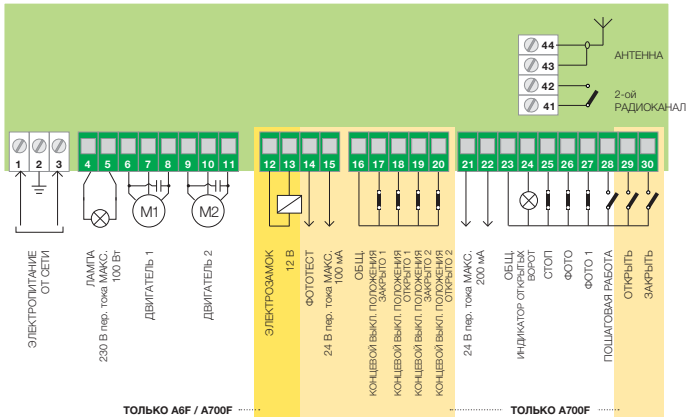

A824

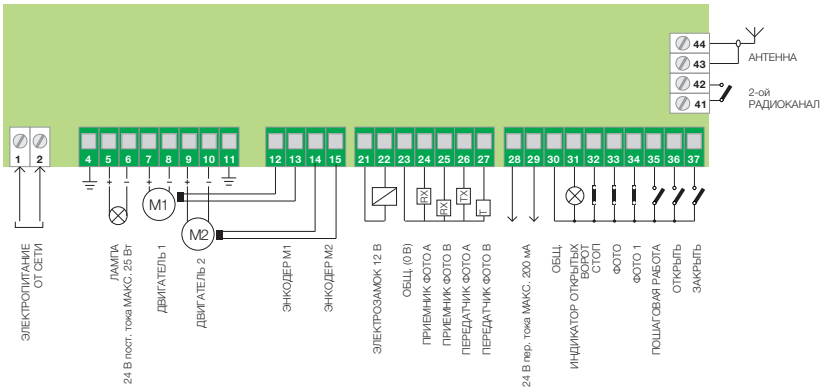
1 2
4 5 6 7 8 9 10 11
12 13 14 15
21 22 23 24 25 26 27
28 29 30 31 32 33 34 35 36 37
44 43 42 41
M1
M2
RX
TX
АНТЕННА
2-ой РАДИОКАНАЛ
ЭЛЕКТРОПИТАНИЕ ОТ СЕТИ
ЛАМПА 24 В пост. тока МАКС. 25 Вт
ДВИГАТЕЛЬ 1
ДВИГАТЕЛЬ 2
ЭНКОДЕР М1
ЭНКОДЕР М2
ЭЛЕКТРОЗАМОК 12 В
ОБЩ. (0 В)
ПРИЕМНИК ФОТО А
ПРИЕМНИК ФОТО В
ПЕРЕДАТЧИК ФОТО А
ПЕРЕДАТЧИК ФОТО В
24 В пер. тока МАКС. 200 мА
ОБЩ.
ИНДИКАТОР ОТКРЫТЫХ ВОРОТ
СТОП
ФОТО
ФОТО 1
ПОШАГОВАЯ РАБОТА
ОТКРЫТЬ
ЗАКРЫТЬ

A924

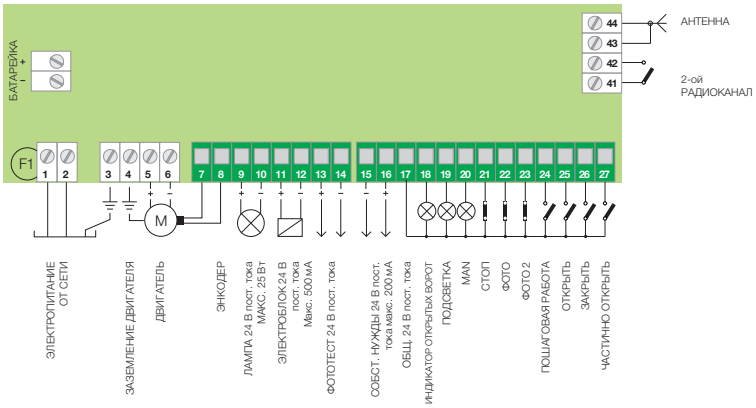
БАТАРЕЙКА
F1
1 2
3 4 5 6
7 8 9 10 11 12 13 14
15 16 17 18 19 20 21 22 23 24 25 26 27
44 43 42 41
M
АНТЕННА
2-ой РАДИОКАНАЛ
ЭЛЕКТРОПИТАНИЕ ОТ СЕТИ
ЗАЗЕМЛЕНИЕ ДВИГАТЕЛЯ
ДВИГАТЕЛЬ
ЭНКОДЕР
ЛАМПА 24 В пост. тока МАКС. 25 Вт
ЭЛЕКТРОБЛОК 24 В пост. тока Макс. 500 мА
ФОТОТЕСТ 24 В пост. тока
СОБСТ. НУЖДЫ 24 В пост. тока макс. 200 мА
ОБЩ. 24 В пост. тока
ИНДИКАТОР ОТКРЫТЫХ ВОРОТ
ПОДСВЕТКА
MAN
СТОП
ФОТО
ФОТО 2
ПОШАГОВАЯ РАБОТА
ОТКРЫТЬ
ЗАКРЫТЬ
ЧАСТИЧНО ОТКРЫТЬ

Nice Алфавитный указатель

по артикулу изделия

Код	Категория изделия	Стр.
A01	Mindy - Блок управления	206
A02	Mindy - Блок управления	206
A6F	Mindy - Блок управления	208
A60	Mindy - Блок управления	208
A500	Mindy - Блок управления	207
A700F	Mindy - Блок управления	208
A924	Mindy - Блок управления	209
ABF	Дополнительное электронное устройство	167
ABFKIT	Дополнительное электронное устройство	167
ALA1	Дополнительное электронное устройство	145
B3V	Дополнительное электронное устройство	167
B3VB	Дополнительное электронное устройство	167
B12-B	Дополнительное электронное устройство	209
B12V-A	Дополнительное электронное устройство	167
B12V-C	Дополнительное электронное устройство	209
BA3-A	Дополнительное электронное устройство	209
BM250	Дополнительное электронное устройство	167
BM1000	Дополнительное электронное устройство	167
BUPC	Блок программирования и контроля кодов	197
CABLA01	Дополнительное электронное устройство	145
CABLA02	Дополнительное электронное устройство	145
CABLA03	Дополнительное электронное устройство	145
CABLA04	Дополнительное электронное устройство	145
CABLA05	Дополнительное электронное устройство	145
CABLA06	Дополнительное электронное устройство	145
CABLA07	Дополнительное электронное устройство	145
ЗАРЯДКА	Дополнительное электронное устройство	209
CB	Чувствительный край механического типа	181
CHEU	Ключ-заготовка	192
CHS	Ключ-заготовка	192
CM-B	Дополнительное механическое устройство	37
CMA 1,5MT	Чувствительный край механического типа	181
CMA 1,7MT	Чувствительный край механического типа	181
CMA 2MT	Чувствительный край механического типа	181
CMA 2,5MT	Чувствительный край механического типа	181
CMBK4	Чувствительный край механического типа	181
CMBK6	Чувствительный край механического типа	181
CRA1	Дополнительное электронное устройство	125
CRA2	Дополнительное механическое устройство	125
CRA3	Дополнительное механическое устройство	125
CRA4	Дополнительное механическое устройство	125
CRA5	Дополнительное механическое устройство	125
CRA6	Дополнительное механическое устройство	125
CRA7	Дополнительное механическое устройство	125
CRA8	Дополнительное механическое устройство	125
CRA9	Дополнительное механическое устройство	125
DBM5	Чувствительный край резистивного типа	180
DBM7,5	Чувствительный край резистивного типа	180
DBM10	Чувствительный край резистивного типа	180
F210	Фотоэлементы	184
F210B	Фотоэлементы	184
FA1	Дополнительное электронное устройство	185
FA2	Дополнительное электронное устройство	185
FLO1	Flo - Передатчик	170
FLO1R-S	FlorS - Передатчик	162
FLO1R-SC	FlorS - Передатчик	162
FLO2	Flo - Передатчик	170
FLO2R-M	FlorM - Передатчик	163
FLO2R-S	FlorS - Передатчик	162
FLO2R-SC	FlorS - Передатчик	162
FLO4	Flo - Передатчик	170
FLO4R-M	FlorM - Передатчик	163
FLO4R-S	FlorS - Передатчик	162
FLO4R-SC	FlorS - Передатчик	162
FLOX1	Кодирование (Flo) - Приемник	171
FLOX1R	Кодирование (Flo) - Приемник	166
FLOX2	Кодирование (Flo) - Приемник	171
FLOX2R	Кодирование (Flo) - Приемник	166
FLOXB2	Кодирование (Flo) - Приемник	171
FLOXB2R	Кодирование (Flo) - Приемник	166
FLOXI	Кодирование (Flo) - Приемник	171
FLOXI2	Кодирование (Flo) - Приемник	171
FLOXI2R	Кодирование (Flo) - Приемник	166
FLOXIR	Кодирование (Flo) - Приемник	166
FLOXM	Кодирование (Flo) - Приемник	171
FLOXM220	Кодирование (Flo) - Приемник	171
FLOXM220R	Кодирование (Flo) - Приемник	166
FLOXMR	Кодирование (Flo) - Приемник	166
FT210	Фотоэлементы	182
FT210B	Фотоэлементы	182
FTA1	Дополнительное электронное устройство	183
FTA2	Дополнительное электронное устройство	183
HKA1	Дополнительное электронное устройство	55
HK7024	Hyke - Двигатель для распашных ворот	54
HK7224	Hyke - Двигатель для распашных ворот	54
HSB1	Дополнительное электронное устройство	190
HYKEKCE	HykeKit - Комплект для распашных ворот	56
HY7005	Hypro - Двигатель для распашных ворот	58
HY7024	Hypro - Двигатель для распашных ворот	58
HY7100	Hypro - Двигатель для распашных ворот конструкции «книжка»	126
HY7124	Hypro - Двигатель для распашных ворот конструкции «книжка»	126
HYA11	Дополнительное механическое устройство	127
HYA12	Дополнительное механическое устройство	59
IB	Дополнительное механическое устройство	186
INB	Интерфейс управления	150
KA1	Дополнительное механическое устройство	196
KIO	Переключатель	196
LO5	Зубчатая рейка	87
LP1	Дополнительное электронное устройство	181
LP2	Дополнительное электронное устройство	181
MC424L	Moonclever- Блок управления	204
MC824H	Moonclever- Блок управления	202
MCA1	Дополнительное электронное устройство	203
MCA2	Дополнительное электронное устройство	205

Код	Категория изделия	Стр.
ME3000	Metroplex - Двигатель для распашных ворот	**66**
ME3000L	Metroplex - Двигатель для распашных ворот	**66**
ME3010	Metroplex - Двигатель для распашных ворот	**66**
ME3024	Metroplex - Двигатель для распашных ворот	**66**
MEA1	Дополнительное механическое устройство	**67**
MEA2	Дополнительное механическое устройство	**67**
MEA3	Дополнительное механическое устройство	**67**
MEA5	Дополнительное механическое устройство	**67**
MEA6	Дополнительное механическое устройство	**67**
MECF	Metroplex – Фундаментная коробка	**66**
MECX	Metroplex – Фундаментная коробка	**66**
ML	Сигнальная лампа	**194**
ML24	Сигнальная лампа	**194**
ML24T	Сигнальная лампа	**194**
MLB	Сигнальная лампа	**194**
MLBT	Сигнальная лампа	**194**
MLL	Сигнальная лампа	**194**
MLT	Сигнальная лампа	**194**
MOA1	Дополнительное электронное устройство	**193**
MOA2	Дополнительное электронное устройство	**193**
MOCA1	Дополнительное электронное устройство	**193**
MOCARD	Дополнительное электронное устройство	**190**
MOCARDP	Дополнительное электронное устройство	**190**
MOCF	Дополнительное электронное устройство	**193**
MOCF2	Дополнительное электронное устройство	**193**
MOCS	Дополнительное электронное устройство	**193**
MOF	Фотоэлементы	**187**
MOFB	Фотоэлементы	**186**
MOFO	Фотоэлементы	**187**
MOFOB	Фотоэлементы	**186**
MOM	Бесконтактное считывающее устройство	**191**
MOMB	Бесконтактное считывающее устройство	**190**
MORX	Дополнительное электронное устройство	**189**
MOSA1	Дополнительное электронное устройство	**192**
MOSE	Переключатель	**192**
MOSEU	Переключатель	**192**
MOSI	Переключатель	**192**
MOSIU	Переключатель	**192**
MOSU	Переключатель	**192**
MOT	Переключатель	**189**
MOTB	Переключатель	**188**
MOTXR	Переключатель	**189**
MOTXS	Переключатель	**189**
MOU	Блок программирования и контроля кодов	**197**
MXD	Дополнительное электронное устройство	**167**
MXP	Дополнительное электронное устройство	**167**
MXT	Дополнительное электронное устройство	**167**
NSEA	Дополнительное электронное устройство	**180**
NSEL	Дополнительное электронное устройство	**180**
NSFB	Прибор для измерения силы удара	**180**
NSFS	Прибор для измерения силы удара	**180**
NSSWPDA	Программное обеспечение для измерения силы удара	**180**

Код	Категория изделия	Стр.
OBOX2	Соединительный интерфейс	**144**
OBOX2B	Соединительный интерфейс	**144**
ON1	One - Передатчик	**146**
ON1C	One - Передатчик	**146**
ON1FM	One - Передатчик	**146**
ON2	One - Передатчик	**146**
ON2C	One - Передатчик	**146**
ON2FM	One - Передатчик	**146**
ON4	One - Передатчик	**146**
ON4C	One - Передатчик	**146**
ON4FM	One - Передатчик	**146**
ON9	One - Передатчик	**146**
ON9FM	One - Передатчик	**146**
OTA2	Дополнительное механическое устройство	**119**
OTA3	Дополнительное механическое устройство	**119**
OTA9	Дополнительное механическое устройство	**119**
OTA11	Дополнительное механическое устройство	**119**
OTA12	Дополнительное механическое устройство	**119**
OVA1	Дополнительное электронное устройство	**143**
OVA2	Дополнительное электронное устройство	**143**
OVA3	Дополнительное электронное устройство	**143**
OVA4	Дополнительное электронное устройство	**143**
OVBT	Дополнительное электронное устройство	**142**
OVBTGSM	Дополнительное электронное устройство	**142**
OVIEW	Дополнительное электронное устройство	**142**
OX2	One - Приемник	**147**
OX2FM	One - Приемник	**147**
OX2T	One - Приемник	**147**
OX2TFM	One - Приемник	**147**
OX4T	One - Приемник	**148**
OXI	One - Приемник	**147**
OXIFM	One - Приемник	**147**
OXIT	One - Приемник	**147**
OXITFM	One - Приемник	**147**
PCM	Дополнительное электронное устройство	**193**
PIU	Дополнительное электронное устройство	**207**
PLA6	Дополнительное механическое устройство	**29**
PLA8	Дополнительное механическое устройство	**31**
PLA10	Дополнительное механическое устройство	**29**
PLA11	Дополнительное механическое устройство	**29**
PLA13	Дополнительное механическое устройство	**29**
PLA14	Дополнительное механическое устройство	**29**
PLA15	Дополнительное механическое устройство	**29**
PLANOTIME	Программируемый таймер	**165**
PO	Дополнительное электронное устройство	**97**
POA1	Дополнительное электронное устройство	**49**
POA3	Дополнительное электронное устройство	**49**
POP7124KCE	PopKit - Комплект для распашных ворот	**52**
POPKCE	PopKit - Комплект для распашных ворот	**50**
PP7024	Pop - Двигатель для распашных ворот	**48**
PP7124	Pop - Двигатель для распашных ворот	**48**
PP7224	Pop - Двигатель для распашных ворот	**48**

Nice Алфавитный указатель

по артикулу изделия

Код	Категория изделия	Стр.
PS124	Дополнительное электронное устройство	**39**
PS224	Дополнительное электронное устройство	**97**
PS324	Дополнительное электронное устройство	**29**
PS424	Дополнительное электронное устройство	**45**
PSY24	Solemyo - Блок аккумуляторных батарей	**178**
PUL	Дополнительное электронное устройство	**207**
PW1	Обогревательный элемент	**196**
RB400	Robus - Двигатель для откатных ворот	**72**
RB400KCE	RobusKit - Комплект для откатных ворот	**76**
RB600	Robus - Двигатель для откатных ворот	**72**
RB600KCE	RobusKit - Комплект для откатных ворот	**78**
RB600P	Robus - Двигатель для откатных ворот	**72**
RB1000	Robus - Двигатель для откатных ворот	**72**
RB1000P	RobusKit - Комплект для откатных ворот	**72**
RBA1	Дополнительное электронное устройство	**73**
RBA2	Дополнительное электронное устройство	**75**
RBA3	Дополнительное электронное устройство	**73**
RBA4	Дополнительное электронное устройство	**81**
RBKCE	RobusKit - Комплект для откатных ворот	**74**
RDKCE	RoadKit - Комплект для откатных ворот	**80**
RN2010	Rondo - Двигатель для сбалансированных роллет	**128**
RN2020	Rondo - Двигатель для сбалансированных роллет	**128**
RN2030	Rondo - Двигатель для сбалансированных роллет	**128**
RN2040	Rondo - Двигатель для сбалансированных роллет	**128**
RNA01	Дополнительное электронное устройство	**129**
ROA6	Зубчатая рейка	**87**
ROA7	Зубчатая рейка	**87**
ROA8	Зубчатая рейка	**87**
ROA81	Зубчатая рейка	**87**
RUA1	Дополнительное электронное устройство	**85**
RUA2	Дополнительное электронное устройство	**85**
RUA3	Дополнительное электронное устройство	**85**
RUA12	Дополнительное механическое устройство	**83**
RUN1500	Run - Двигатель для откатных ворот	**82**
RUN1500P	Run - Двигатель для откатных ворот	**82**
RUN1800	Run - Двигатель для откатных ворот	**84**
RUN1800P	Run - Двигатель для откатных ворот	**84**
RUN2500	Run - Двигатель для откатных ворот	**84**
RUN2500I	Run - Двигатель для откатных ворот	**84**
RUN2500P	Run - Двигатель для откатных ворот	**84**
SIA1	Дополнительное механическое устройство	**93**
SIA2	Дополнительное механическое устройство	**97**
SIA3	Дополнительное механическое устройство	**96**
SIA20	Дополнительное электронное устройство	**97**
SIGNO3	Signo - Шлагбаум	**94**
SIGNO3I	Signo - Шлагбаум	**94**
SIGNO4	Signo - Шлагбаум	**94**
SIGNO4I	Signo - Шлагбаум	**94**
SIGNO6	Signo - Шлагбаум	**94**
SIGNO6I	Signo - Шлагбаум	**94**
SM2	Smilo - Передатчик	**168**
SM4	Smilo - Передатчик	**168**

Код	Категория изделия	Стр.
SMX2	Smilo - Приемник	**169**
SMX2R	Кодирование (Flo) - Приемник	**166**
SMXI	Кодирование (Flo) - Приемник	**166**
SMXIS	Smilo - Приемник	**169**
SN6031	Spinbus – Двигатель для секционных и подъемно-поворотных ворот	**110**
SN6041	Spinbus – Двигатель для секционных и подъемно-поворотных ворот	**110**
SNA1	Дополнительное электронное устройство	**117**
SNA2	Дополнительное электронное устройство	**113**
SNA3	Дополнительное электронное устройство	**109**
SNA4	Дополнительное электронное устройство	**109**
SNA6	Spinbus – Предварительно собранная направляющая	**110**
SNA16	Дополнительное механическое устройство	**109**
SNA20	Дополнительное электронное устройство	**115**
SNA30	Spinbus – Предварительно собранная направляющая	**110**
SO2000	Soon – Двигатель для секционных ворот	**122**
SOA2	Дополнительное электронное устройство	**123**
SPA2	Дополнительное механическое устройство	**109**
SPA5	Дополнительное механическое устройство	**109**
SPA6	Дополнительное механическое устройство	**109**
SPA7	Дополнительное механическое устройство	**109**
SPIN10KCE	SpinKit - Комплект для секционных и подъемно-поворотных ворот	**116**
SPIN11KCE	SpinKit - Комплект для секционных и подъемно-поворотных ворот	**116**
SPIN20KCE	SpinbusKit - Комплект для секционных и подъемно-поворотных ворот	**112**
SPIN21KCE	SpinbusKit - Комплект для секционных и подъемно-поворотных ворот	**112**
SPIN22KCE	SpinbusKit - Комплект для секционных и подъемно-поворотных ворот	**112**
SPIN23KCE	SpinbusKit - Комплект для секционных и подъемно-поворотных ворот	**114**
SPIN30	Spinbus - Двигатель для секционных и подъемно-поворотных ворот	**108**
SPIN40	Spinbus - Двигатель для секционных и подъемно-поворотных ворот	**108**
SU2000	Sumo - Двигатель для секционных ворот	**124**
SU2000V	Sumo - Двигатель для секционных ворот	**124**
SU2000VV	Sumo - Двигатель для секционных ворот	**124**
SU2010	Sumo - Двигатель для секционных ворот	**124**
SYA1	Дополнительное электронное устройство	**179**
SYKCE	Solemyo - Комплект солнечного источника электропитания	**178**
SYP	Solemyo - Солнечная фотоэлектрическая панель	**178**
TCA65	Чувствительный край резистивного типа	**180**
TCB65	Чувствительный край резистивного типа	**180**
TCBS60	Чувствительный край механического типа	**181**
TCE	Чувствительный край резистивного типа	**180**
TCF	Чувствительный край резистивного типа	**180**
TCK	Чувствительный край резистивного типа	**180**
TMF	Дополнительное электронное устройство	**109**
TN2010	Ten - Двигатель для подъемно-поворотных ворот	**118**
TN2010L	Ten - Двигатель для подъемно-поворотных ворот	**118**
TN2020	Ten - Двигатель для подъемно-поворотных ворот	**118**
TN2020L	Ten - Двигатель для подъемно-поворотных ворот	**118**
TN2030	Ten - Двигатель для подъемно-поворотных ворот	**118**
TN2030L	Ten - Двигатель для подъемно-поворотных ворот	**118**
TNA1	Дополнительное электронное устройство	**119**
TNA2	Дополнительное электронное устройство	**119**
TNA4	Дополнительное механическое устройство	**119**
TNA5	Дополнительное механическое устройство	**119**

Код	Категория изделия	Стр.
TNA6	Дополнительное механическое устройство	**119**
TNA8	Дополнительное механическое устройство	**119**
TNA9	Дополнительное электронное устройство	**119**
TNA38	Дополнительное механическое устройство	**119**
TNKCE	TenKit - Комплект для подъемно-поворотных ворот	**120**
TNLKCE	TenKit - Комплект для подъемно-поворотных ворот	**120**
TO4005	Toona - Двигатель для распашных ворот	**28**
TO4006	Toona - Двигатель для распашных ворот	**28**
TO4015	Toona - Двигатель для распашных ворот	**28**
TO4024	Toona - Двигатель для распашных ворот	**28**
TO4605	Toona - Двигатель для распашных ворот	**28**
TO5015	Toona - Двигатель для распашных ворот	**30**
TO5016	Toona - Двигатель для распашных ворот	**30**
TO5024	Toona - Двигатель для распашных ворот	**30**
TO5024I	Toona - Двигатель для распашных ворот	**30**
TO5605	Toona - Двигатель для распашных ворот	**30**
TO7024	Toona - Двигатель для распашных ворот	**32**
TOONA4024KCE	ToonaKit - Комплект для распашных ворот	**34**
TS	Дополнительное механическое устройство	**29**
TT1L	Tag - Блок управления	**161**
TT1N	Tag - Блок управления	**161**
TT2D	Tag - Блок управления	**160**
TT2L	Tag - Блок управления	**160**
TT2N	Tag - Блок управления	**160**
TTX4	Tag - Передатчик	**159**
TUB3500	Tub - Двигатель для откатных ворот	**86**
TW1	Обогревательный элемент	**196**
VE	VeryVE - Передатчик	**170**
VR	VeryVR - Передатчик	**164**
WA1	Дополнительное механическое устройство	**96**
WA2	Дополнительное механическое устройство	**96**
WA3	Дополнительное механическое устройство	**96**
WA4	Дополнительное механическое устройство	**96**
WA6	Дополнительное механическое устройство	**96**
WA7	Дополнительное механическое устройство	**96**
WA8	Дополнительное механическое устройство	**97**
WA9	Дополнительное электронное устройство	**97**
WA10	Дополнительное механическое устройство	**97**
WA11	Дополнительное механическое устройство	**97**
WA12	Дополнительное механическое устройство	**97**
WA13	Дополнительное механическое устройство	**96**
WA14	Дополнительное механическое устройство	**96**
WA15	Дополнительное механическое устройство	**100**
WA16	Дополнительное механическое устройство	**100**
WA20	Дополнительное электронное устройство	**101**
WA21	Дополнительное механическое устройство	**96**
WA22	Дополнительное механическое устройство	**96**
WA24	Дополнительное механическое устройство	**96**
WA25	Дополнительное механическое устройство	**96**
WALKY1024KCE	WalkyKit - Комплект для распашных ворот	**44**
WALKY2024KCE	WalkyKit - Комплект для распашных ворот	**46**
WAX	NiceWay - Корпус	**155**

Код	Категория изделия	Стр.
WCF	NiceWay - Корпус	**157**
WCG	NiceWay - Корпус	**157**
WCI	NiceWay - Корпус	**157**
WCO	NiceWay - Корпус	**157**
WEO	NiceWay - Корпус	**154**
WET	NiceWay - Корпус	**154**
WEW	NiceWay - Корпус	**154**
WIL4	Wil - Шлагбаум	**98**
WIL4I	Wil - Шлагбаум	**98**
WIL6	Wil - Шлагбаум	**98**
WIL6I	Wil - Шлагбаум	**98**
WINGO4024KCE	WingoKit - Комплект для распашных ворот	**32**
WINGO5024KCE	WingoKit - Комплект для распашных ворот	**42**
WINGO5KCE	WingoKit - Комплект для распашных ворот	**40**
WINGOKCE	WingoKit - Комплект для распашных ворот	**36**
WLA1	Дополнительное электронное устройство	**45**
WLT	Многофункциональная лампа	**195**
WM001C	NiceWay - Модуль передатчика	**153**
WM001G	NiceWay - Модуль передатчика	**153**
WM002G	NiceWay - Модуль передатчика	**153**
WM003C	NiceWay - Модуль передатчика	**153**
WM003C1G	NiceWay - Модуль передатчика	**153**
WM003G	NiceWay - Модуль передатчика	**153**
WM004G	NiceWay - Модуль передатчика	**153**
WM006G	NiceWay - Модуль передатчика	**153**
WM009C	NiceWay - Модуль передатчика	**153**
WM080G	NiceWay - Модуль передатчика	**153**
WM240C	NiceWay - Модуль передатчика	**153**
WRA	NiceWay - Корпус	**156**
WRB	NiceWay - Корпус	**156**
WRG	NiceWay - Корпус	**156**
WRS	NiceWay - Корпус	**156**
WRT	NiceWay - Корпус	**156**
WRW	NiceWay - Корпус	**156**
WSA	NiceWay - Корпус	**156**
WSB	NiceWay - Корпус	**156**
WSG	NiceWay - Корпус	**156**
WSS	NiceWay - Корпус	**156**
WST	NiceWay - Корпус	**156**
WSW	NiceWay - Корпус	**156**
WWW	NiceWay - Корпус	**155**
XBA2	Дополнительное электронное устройство	**93**
XBA4	Дополнительное электронное устройство	**93**
X-BAR	X-Bar - Шлагбаум	**92**
XMBOX	X-Metro - Фундаментная коробка	**60**
XME2024	X-Metro - Двигатель для распашных ворот	**60**
XME2124	X-Metro - Двигатель для распашных ворот	**60**
XMETRO2024KCE	X-MetroKit - Комплект для распашных ворот	**62**
XMETRO2124KCE	X-MetroKit - Комплект для распашных ворот	**64**

Nice

Концепция
Wurbs

Дизайн
Roberto Gherlenda

Изготовлено
AGCM

Данные, указанные в каталоге носят ориентировочный характер. Компания Nice оставляет за собой право в любой момент вносить в изделия любые изменения, которые сочтет необходимыми

A Nice Place

Галерея: откройте для себя головной офис компании Nice, посетив сайт **www.niceforyou.com/gallery.html**

Головной офис Nice в Одерцо
Площадь: 12.000 кв. м
14.000 мест для паллет с оборудованием
Подземная парковка на 150 автомобилей
Зоны отдыха
Внутренний сад
Спортзал
Бар
Проект: Студия архитектора Карло Даль Бо

The Nice Idea

Улучшать качество жизни людей, упрощая повседневные дела.
Компания Nice, являясь одним из мировых лидеров в области автоматики для дома, проектирует, производит и продает системы охранной сигнализации и автоматизации для въездных, гаражных и промышленных ворот, дорожных шлагбаумов, маркиз, жалюзи и солнцезащитных экранов для жилых, торговых и промышленных зданий.
Nice гарантирует полную свободу и безопасность доступа в сочетании с максимальным комфортом и функциональностью. Дизайн изделий никого не оставит равнодушным и позволит использовать возможности Вашего дома на 100%.

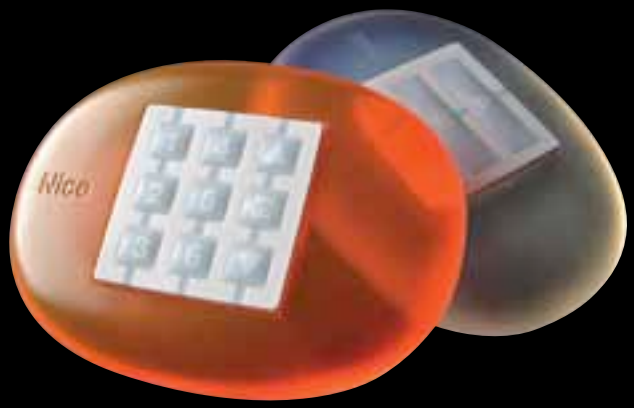

NiceLoveEarth

Использование переработанной бумаги позволяет избежать чрезмерного потребления сырья и лесных ресурсов...
Вредные выбросы сокращаются, энергия сберегается и климат становиться лучше!

Nice

Nice Автоматика для Дома
Московская область, Одинцово,
ул.Восточная, д.10
info@niceforyou.ru

Откройте для себя товары и услуги Nice, посетив сайт
www.niceforyou.ru
www.niceforyou.com

CATGEN/RU/00/07-11