ТЕХНИЧЕСКИЙ КАТАЛОГ

VIDNAL V60

ОКОННО-ДВЕРНАЯ СИСТЕМА

АРХИТЕКТУРНЫЕ АЛЮМИНИЕВЫЕ ПРОФИЛЬНЫЕ СИСТЕМЫ

СДЕЛАНО В РОССИИ ДЛЯ РОССИИ

vidnal.ru

2019

VIDNAL V60
ОКОННО-ДВЕРНАЯ СИСТЕМА

systems VIDNAL PROF

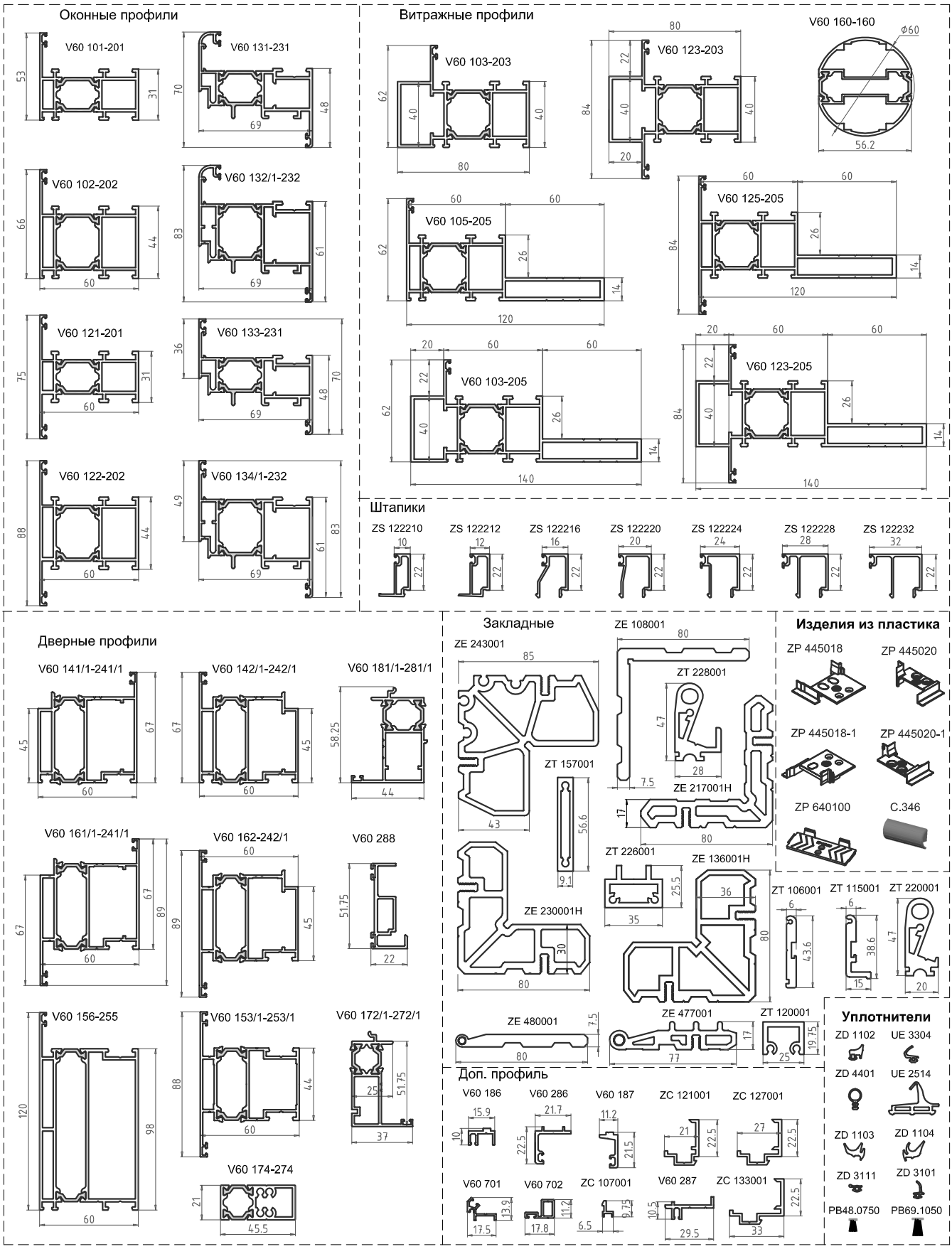

Содержание

1. Описание системы.

Назначение системы.

Система алюминиевых профилей V60 с терморазрывом 18 и 26мм из полиамида, армированного стекловолокном, предназначена для изготовления витражей и окон с терморазрывом 26мм и дверей с терморазрывом 18мм.

Типы конструкций.

Оконная система V60 позволяет изготавливать следующие типы алюминиевых конструкций:

- одностворчатые окна;
- двустворчатые окна;
- комбинированные окна;
- балконные двери;
- витражи.

Дверная система V60 позволяет изготавливать следующие типы дверных конструкций:

- распашная с наружным открыванием створок;
- распашная с внутренним открыванием створок
  - одностворчатые
  - полуторные
  - двустворчатые

Строительные габариты профилей:

Монтажная глубина рамных и импостных оконных профилей с терморазрывом 26мм составляет – 60мм; створочных оконных профилей – 69мм.

Монтажная глубина дверных профилей с терморазрывом 18мм составляет 60мм.

Используемая фурнитура.

В конструкции окон V60 можно использовать фурнитуру со следующими параметрами:

- фурнитурные комплекты, использующие европаз шириной 14/18мм на раме и 15/20мм на створке;
- количество тяг зависит от габаритов створки и выбранного типа открывания;
- длины тяг необходимо выбирать по рекомендациям производителя применяемой фурнитуры.

В конструкциях дверей V60 можно использовать фурнитуру со следующими параметрами:

- цилиндровый механизм размером 35/50;
- петли поставщиков с межосевым расстоянием 62,5мм;
- офисные ручки, нажимные гарнитуры, антипаниковые механизмы;
- накладной шпингалет (для двустворчатых дверей);

- доводчик (дверной закрыватель) с возможностью установки как со стороны улицы, так и со стороны помещения, устанавливаемый по шаблонам фирмы-изготовителя.

Применяемые уплотнения.

Уплотнения, применяемые в системе V60, изготавливаются из:

- устойчивого к старению искусственного каучука EPDM;

Заполнение

Типоразмерный ряд штапиков в системе V60 унифицирован по оконным и дверным конструкциям и позволяет устанавливать заполнение: в оконных конструкциях толщиной от 14 до 42мм, в дверных конструкциях – толщиной от 14 до 38мм. Заполнение устанавливается на специальные подкладки в соответствии со схемой, приведенной в данном каталоге. Не допускается свободное перемещение заполнения в составе изделия.

Остекление алюминиевых конструкций должно производиться стеклопакетами по ГОСТ 24866-99, непрозрачное заполнение – по ГОСТ 15588-86

Используемые материалы.

Алюминиевые профили изготавливаются методом горячего прессования из сплава АД31 Т1 (сплав EN AW 6060 согласно европейского стандарта EN 573-3.1994), предельные отклонения по ГОСТ 22233-2001 (DIN 17615). Данный сплав устойчив к коррозии и позволяет изготавливать профили высокой точности.

Термовставка изготовлена из полиамида марки ПА 6 армированного стекловолокном. Этот материал имеет низкую теплопроводность, гарантирует высокую точность размеров и формы, прочность и устойчивость к старению.

Уплотнения, применяемые в системе, изготавливаются из устойчивого к старению искусственного каучука EPDM в соответствии с ГОСТ 30778-2001.

Крепежные элементы и используемые комплектующие изготовлены специально из нержавеющего или защищенного от коррозии металла.

Обработка поверхности.

Профили могут быть анодированы с соблюдением норм DIN 17611 (в натуральный, черный, бронзовый, и другие цвета, толщиной покрытия не менее 20 мкм.) или покрыты порошковой краской в электростатическом поле согласно шкале RAL с соблюдением требований GSB (толщиной покрытия не менее 60 мкм). Цвет покрытия определяется заказчиком.

Конструктивные особенности.

Система V60 имеет унифицированные уплотнители, закладные детали, дополнительные профили, позволяющие обеспечить удобство сборки алюминиевых конструкций и их монтажа.

Наличие профилей дверной створки наружного и внутреннего открывания позволяют всегда устанавливать дверные конструкции со штапиком со стороны помещения.

Для угловых соединений профилей применяются закладные детали, обеспечивающие сборку соединений на винтах (штифтах).

В Т-образном соединении применяется крепление:

- на закладном соединителе, с фиксацией импоста двумя способами: с помощью штифта или самореза.

- на соединителе Monticelli ZA 1701L, ZA 1701R. В данном варианте дополнительной обработки профилей не требуется. Соединители устанавливаются после сборки конструкции с помощью шестигранного ключа.

Дверные блоки изготавливаются с «теплыми» порогами, имеющими терморазрыв.

Нижний притвор дверного блока может быть организован двумя способами:

- с цокольным профилем и приворными профилями снаружи и изнутри помещения;

- створка по периметру с двухконтурным уплотнением, создаваемую полностью замкнутую конструкцию.

Защитные меры.

Для временной защиты поверхностей профилей применяются полимерные защитные пленки, которые после монтажа должны удалятся без остатка и не оставлять следов на поверхности профилей. При монтаже необходимо беречь изделия от механических повреждений и воздействия цемента, извести, краски и т.д.

Прочее.

Поставщик оставляет за собой право вносить в каталог изменения, не ухудшающие характеристик системы профилей, без предварительного уведомления покупателя о вносимых изменениях, либо согласования с покупателем вносимых изменений.

2. Таблица характеристик профилей.

Шифр профиля	Сечение (x, y)	Масса 1п.м/кг	Пери-метр, мм.	Пло-щадь сече-ния, см²	Справочные величины по осям						Стр.
					X-X			Y-Y			
					Jx, см⁴	Wx, см³	ix, см	Jy, см⁴	Wy, см³	iy, см	
Оконные											
V60 101-201 профиль рамный 53x60мм	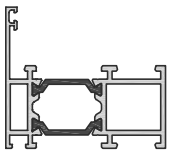	1,346	337	4,36	21,81	6,45	1,19	7,49	2,81	1,15	03.01
V60 102-202 профиль рамный 66x60мм	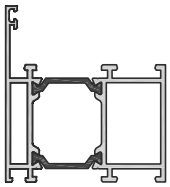	1,592	364	5,27	26,67	7,89	2,02	17,13	4,1	1,62	03.01
V60 121-201 профиль импостный 75x60мм	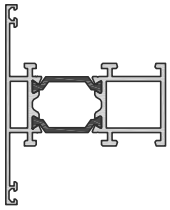	1,457	397	4,77	24,2	6,8	2,0	11,1	2,96	1,36	03.02
V60 122-202 профиль импостный 88x60мм	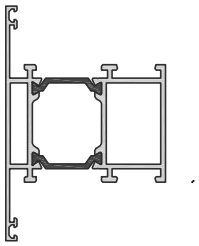	1,703	423	5,68	29,09	8,24	2,05	22,52	5,1	1,8	03.02
V60 131-231 профиль створки "круглый" 70x69	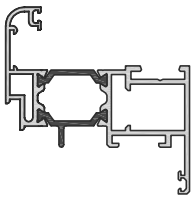	1,547	415	5,03	33,1	9,25	2,27	12,35	3,46	1,39	03.03
V60 132/1-232 профиль створки "круглый" 83x69мм	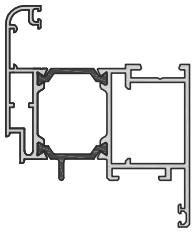	1,799	459	5,95	39,5	9,78	2,32	24,56	5,82	1,83	03.03
V60 133-231 профиль створки "прямой" 70x69мм	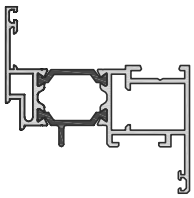	1,490	385	4,63	32,18	9,17	2,28	10,25	2,9	1,28	03.04

Шифр профиля	Сечение (x, y)	Масса 1п.м/кг	Пери-метр, мм.	Пло-щадь сече-ния, см²	Справочные величины по осям						Стр.
					X-X			Y-Y			
					Jx, см⁴	Wx, см³	ix, см	Jy, см⁴	Wy, см³	iy, см	
V60 134/1-232 профиль створки "прямой" 83x69мм	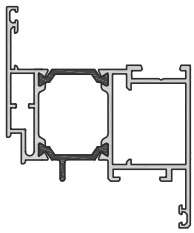	1,739	422	5,95	38,63	10,82	2,34	21,54	5,14	1,74	03.04
Витражные											
V60 103-203 Усиленный профиль рамы 62x80мм	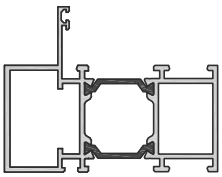	1,795	395	6,33	43,72	10,8	4,37	16,88	4,21	1,5	03.05
V60 123-203 Усиленный профиль импоста 84x80мм	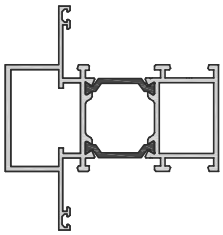	1,907	453	6,74	45,01	10,9	2,4	21,57	5,1	1,6	03.05
V60 105-205 Усиленный профиль рамы 62x120мм	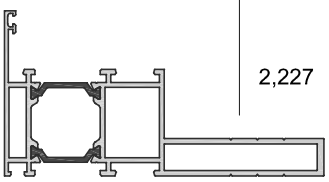	2,227	497	8,86	116,24	15,7	3,62	18,74	4,22	1,45	03.06
V60 125-205 Усиленный профиль импоста 84x120мм	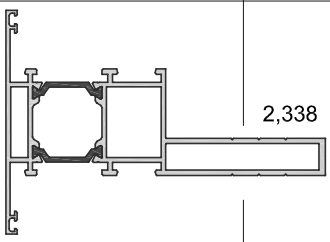	2,338	557	9,27	124	16,31	3,66	22,38	4,9	1,55	03.06
V60 103-205 Усиленный профиль рамы 62x140мм	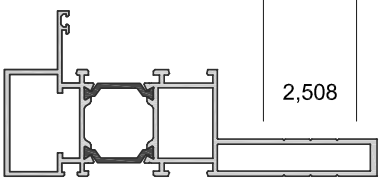	2,508	536	9,97	156,4	19,3	3,97	22,05	5,01	1,5	03.07

Шифр профиля	Сечение	Масса 1п.м/кг	Пери-метр, мм.	Пло-щадь сече-ния, см²	Справочные величины по осям						Стр.
					X-X			Y-Y			
					Jx, см⁴	Wx, см³	ix, см	Jy, см⁴	Wy, см³	iy, см	
V60 123-205 Усиленный профиль импоста 84x140мм	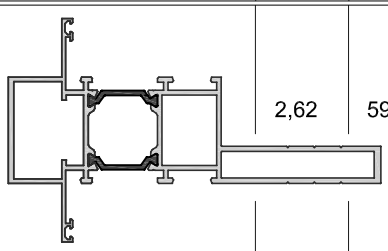	2,62	595	10,31	162	19,63	3,96	25,82	5,69	1,58	03.07
V60 160-160 Поворотный профиль	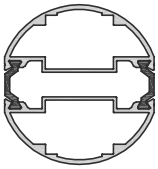	1,52	209	5,48	16,7	5,6	1,67	22,1	7,8	1,92	03.08
Дверные											
V60 141/1-241/1 рама наружного открывания	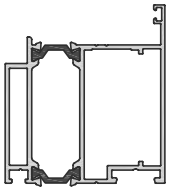	1,611	306	5,95	28,26	8,91	2,02	27,58	6,95	2,00	03.09
V60 142/1-242/1 рама внутреннего открывания	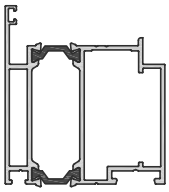	1,640	306	6,06	27,76	8,00	1,97	28,1	7,15	1,99	03.09
V60 153/1-253/1 профиль импостный дверной	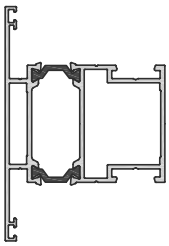	1,662	388	5,99	27,67	7,62	1,99	25,6	5,82	1,91	03.10
V60 161/1-241/1 створочный профиль внутреннего открывания	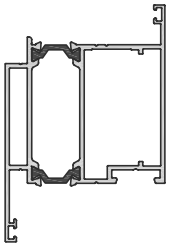	1,720	365	6,36	31,07	9,36	2,06	33,84	7,2	2,15	03.10

Шифр профиля	Сечение (x, y)	Масса 1п.м/кг	Пери-метр, мм.	Пло-щадь сече-ния, см²	Справочные величины по осям						Стр.
					X-X			Y-Y			
					Jx, см⁴	Wx, см³	ix, см	Jy, см⁴	Wy, см³	iy, см	
V60 162-242/1 створочный профиль наружного открывания	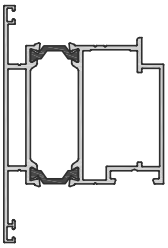	1,670	379	6,47	29,71	8,3	1,99	33,83	7,15	2,1	03.11
V60 156-255 цоколь	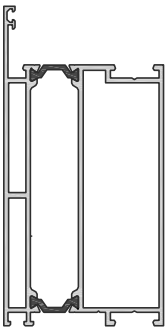	2,685	450	9,38	45,04	12,68	2,08	127,0	18,76	3,5	03.11
V60 172/1-272/1 штульп наружного открывания	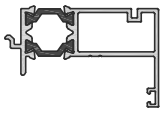	0,951	230	3,27	13,92	4,67	1,8	3,04	1,18	0,84	03.12
V60 174-274 порог	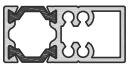	0,943	134	2,93	7,43	3,01	1,37	2,23	2,12	0,75	03.12
V60 181/1-281/1 добор наружного открывания	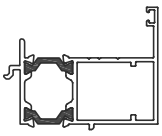	1,036	242	3,59	15,36	5,67	1,81	6,34	2,10	1,16	03.12
Штапики											
ZS 122210 штапик 10мм		0,287	99	1,06	-	-	-	-	-	-	03.13
ZS 1222212 штапик 12мм		0,295	99	1,07	-	-	-	-	-	-	03.13
ZS 122216 штапик 16мм		0,274	158	1,01	-	-	-	-	-	-	03.13
ZS 122220 штапик 20мм		0,285	164	1,05	-	-	-	-	-	-	03.13

Шифр профиля	Сечение (x, y)	Масса 1п.м/кг	Пери-метр, мм.	Пло-щадь сече-ния, см²	Справочные величины по осям						Стр.
					X-X			Y-Y			
					Jx, см⁴	Wx, см³	ix, см	Jy, см⁴	Wy, см³	iy, см	
ZS 122224 штапик 24мм		0,312	175	1,15	-	-	-	-	-	-	03.13
ZS 122228 штапик 28мм		0,336	189	1,24	-	-	-	-	-	-	03.13
ZS 122232 штапик 32мм		0,352	197	1,30	-	-	-	-	-	-	03.13
	Вкладыши и дополнительные профили										
V60 186 притворный профиль		0,163	79	0,60	-	-	-	-	-	-	03.13
V60 286 притворный профиль		0,234	108	0,86	-	-	-	-	-	-	03.13
V60 187 притворный профиль		0,202	79	0,75	-	-	-	-	-	-	03.13
V60 287 притворный профиль		0,225	104	0,82	-	-	-	-	-	-	03.13
V60 288 добор независимого открывания		0,64	229,7	2,34	-	-	-	-	-	-	03.14
ZC 107001 профиль стыковочный		0,064	37	0,24	-	-	-	-	-	-	03.14
ZC 121001 проставка фасадная 21мм		0,283	126	1,05	-	-	-	-	-	-	03.14
ZC 127001 проставка фасадная 27мм		0,313	140	1,15	-	-	-	-	-	-	03.14
ZC 133001 проставка фасадная 33мм		0,340	153	1,25	-	-	-	-	-	-	03.14
ZT 157001 закладная		0,762	132	2,82	-	-	-	-	-	-	03.14
V60 701 адаптер поворота		0,127	80,4	0,46	-	-	-	-	-	-	03.14

Шифр профиля	Сечение (x, y)	Масса 1п.м/кг	Пери-метр, мм.	Пло-щадь сече-ния, см²	Справочные величины по осям						Стр.
					X-X			Y-Y			
					Jx, см⁴	Wx, см³	ix, см	Jy, см⁴	Wy, см³	iy, см	
V60 702 притворный профиль		0,159	70,98	0,59	-	-	-	-	-	-	03.14
ZT 106001 вкладыш импостной в раму		0,596	115	2,2	-	-	-	-	-	-	03.14
ZT 115001 вкладыш импостной в створку		0,534	122	1,97	-	-	-	-	-	-	03.14
ZT 220001 вкладыш импостной		1,190	152	4,39	-	-	-	-	-	-	03.14
ZT 228001 вкладыш импостной		1,336	187	4,99	-	-	-	-	-	-	03.14
ZE 108001 вкладыш угловой 7,5мм	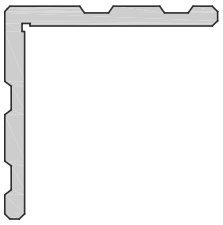	2,767	329,5	10,21	-	-	-	-	-	-	03.16
ZE 217001H вкладыш угловой 17мм	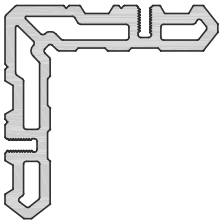	3,710	398	13,68	-	-	-	-	-	-	03.15
ZE 136001 вкладыш угловой 36мм	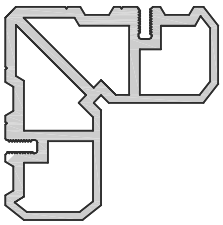	4,350	392,5	16,05	-	-	-	-	-	-	03.15

Шифр профиля	Сечение (x, y)	Масса 1п.м/кг	Пери-метр, мм.	Пло-щадь сече-ния, см²	Справочные величины по осям						Стр.
					X-X			Y-Y			
					Jx, см⁴	Wx, см³	ix, см	Jy, см⁴	Wy, см³	iy, см	
ZE 230001H вкладыш угловой 30мм	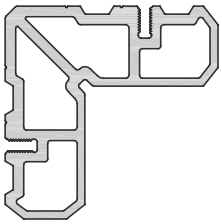	4,127	392	15,23	-	-	-	-	-	-	03.15
ZE 243001 вкладыш угловой 43мм	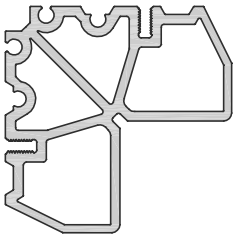	4,543	448	16,76	-	-	-	-	-	-	03.15
ZT 226001 вкладыш	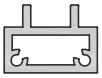	0,938	138	3,46	-	-	-	-	-	-	03.15
ZT 120001 вкладыш		0,602	164	2,22	-	-	-	-	-	-	03.15
ZE 480001 вкладыш вариабельный 7,5 мм		1,360	176	5,02	-	-	-	-	-	-	03.15
ZE 477001 вкладыш вариабельный 17 мм		1,615	226	5,96	-	-	-	-	-	-	03.15

3. Алюминиевые профили

Оконные профили

V60 101-201
рамный профиль

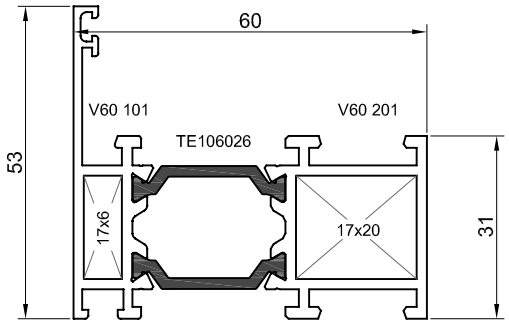

Профиль	Периметр, мм	Вес, м/п, кг	Ix, см^4	Iy, см^4
V60 101	202	0,556		
V60 201	181	0,626		
TE106026		0,082		
TE106026		0,082		
V60 101-201	***337***	***1,346***	***21,81***	***7,49***

V60 102-202
рамный профиль

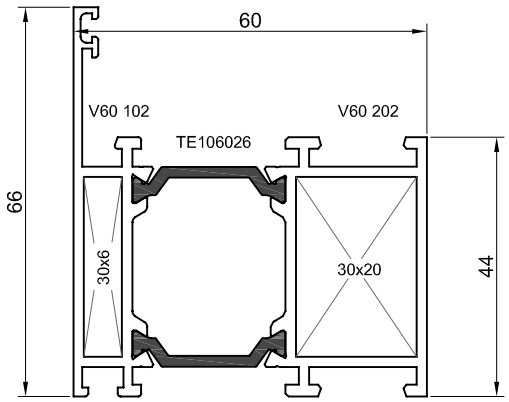

Профиль	Периметр, мм	Вес, м/п, кг	Ix, см^4	Iy, см^4
V60 102	228	0,68		
V60 202	207	0,748		
TE106026		0,082		
TE106026		0,082		
V60 102-202	***364***	***1,592***	***26,67***	***17,13***

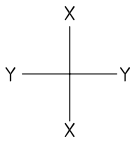

V60 122-202
импостный профиль

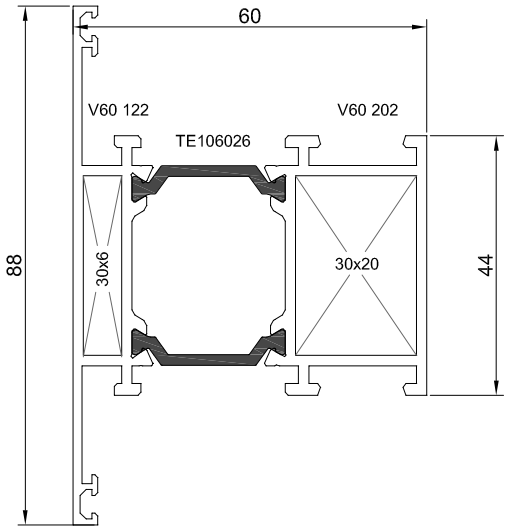

Профиль	Периметр, мм	Вес, м/п, кг	Ix, см^4	Iy, см^4
V60 122	287	0,791		
V60 202	207	0,748		
TE106026		0,082		
TE106026		0,082		
V60 122-202	***423***	***1,703***	***29,09***	***22,52***

V60 121-201
импостный профиль

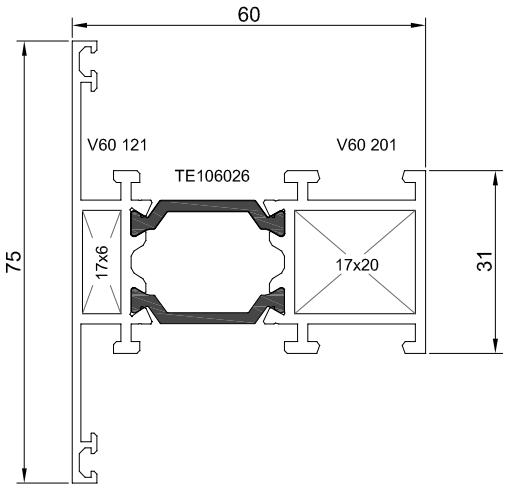

Профиль	Периметр, мм	Вес, м/п, кг	Ix, см^4	Iy, см^4
V60 121	261	0,667		
V60 201	181	0,626		
TE106026		0,082		
TE106026		0,082		
V60 121-201	***397***	***1,457***	***24,2***	***11,13***

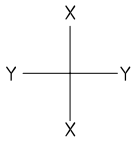

V60 131-231
створочный профиль

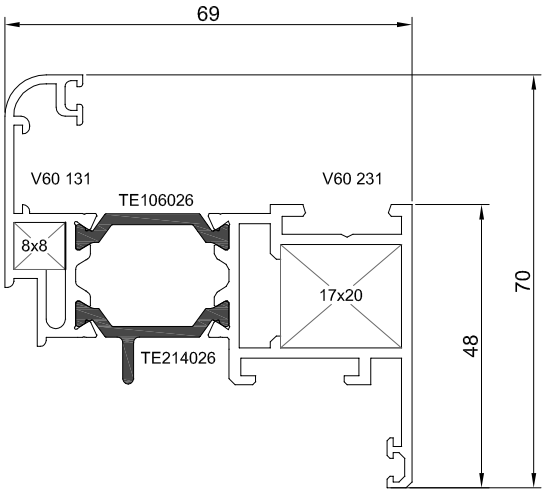

Профиль	Периметр, мм	Вес, м/п, кг	Ix, см^4	Iy, см^4
V60 131	196	0,526		
V60 231	250	0,837		
TE106026		0,082		
TE214026		0,102		
V60 131-231	***415***	***1,547***	***33,1***	***12,35***

V60 132/1-232
створочный профиль

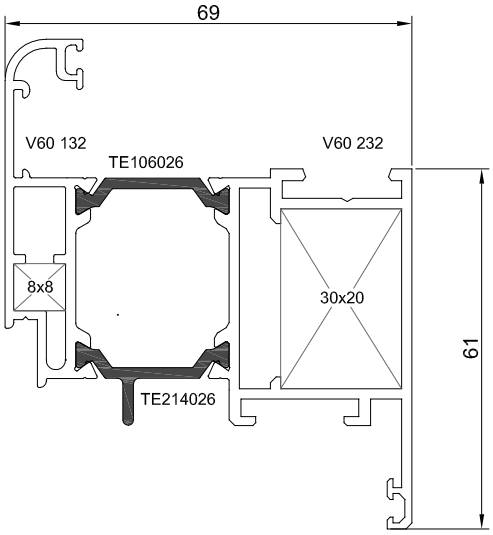

Профиль	Периметр, мм	Вес, м/п,кг	Ix, см^4	Iy, см^4
V60 132/1	220	0,656		
V60 232	276	0,959		
TE 106026		0,082		
TE 214026		0,102		
V60 132/1-232	***459***	***1,799***	***39,5***	***24,56***

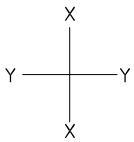

V60 133-231
створочный профиль

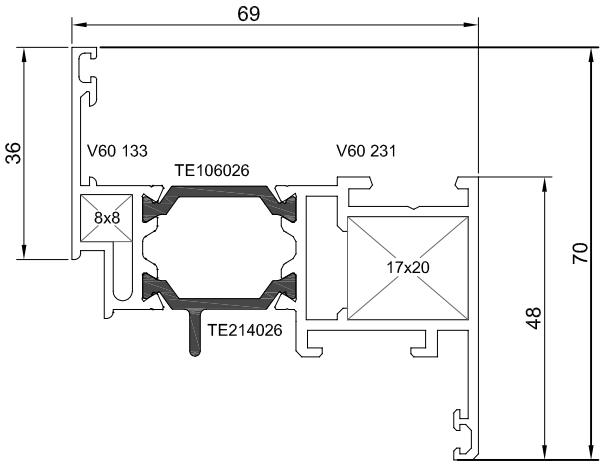

Профиль	Периметр, мм	Вес, м/п, кг	Ix, см^4	Iy, см^4
V60 133	166	0,469		
V60 231	250	0,837		
TE106026		0,082		
TE214026		0,102		
V60 133-231	***385***	***1,49***	***32,18***	***10,25***

V60 134/1-232
створочный профиль

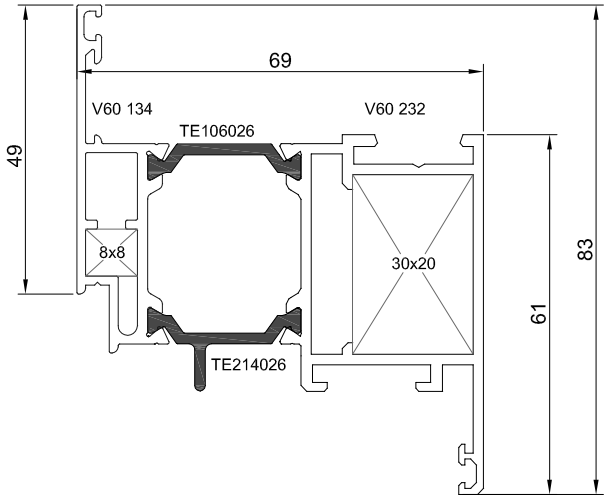

Профиль	Периметр, мм	Вес, м/п,кг	Ix, см^4	Iy, см^4
V60 134/1	192	0,596		
V60 232	276	0,959		
TE 106026		0,082		
TE 214026		0,102		
V60 134/1-232	***422***	***1,739***	***38,6***	***21,52***

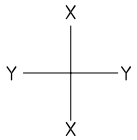

Витражные профили

V60 103-203

Усиленный профиль рамы 62x80мм.

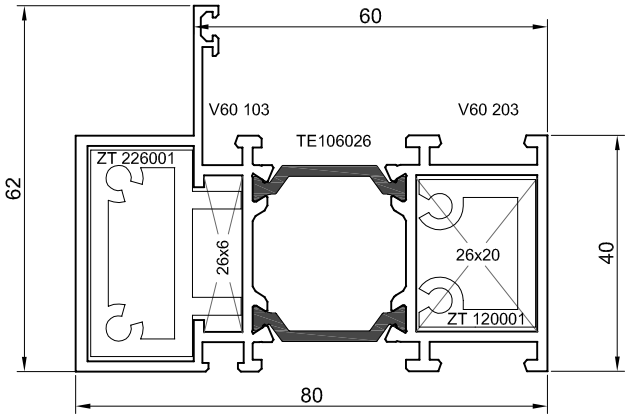

Профиль	Периметр, мм	Вес, м/п, кг	Ix, см^4	Iy, см^4
V60 103	260	0,921		
V60 203	199	0,71		
TE106026		0,082		
TE106026		0,082		
V60 103-203	***395***	***1,795***	***43,72***	***16,88***

V60 123-203

Усиленный профиль импоста 84x80мм.

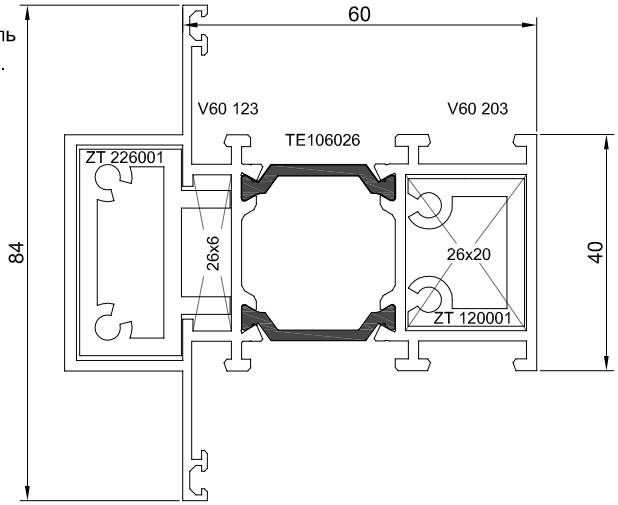

Профиль	Периметр, мм	Вес, м/п, кг	Ix, см^4	Iy, см^4
V60 123	319	1,033		
V60 203	199	0,71		
TE106026		0,082		
TE106026		0,082		
V60 123-203	***453***	***1,907***	***45,01***	***21,57***

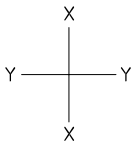

V60 105-205

Усиленный профиль
рамы 62x120мм.

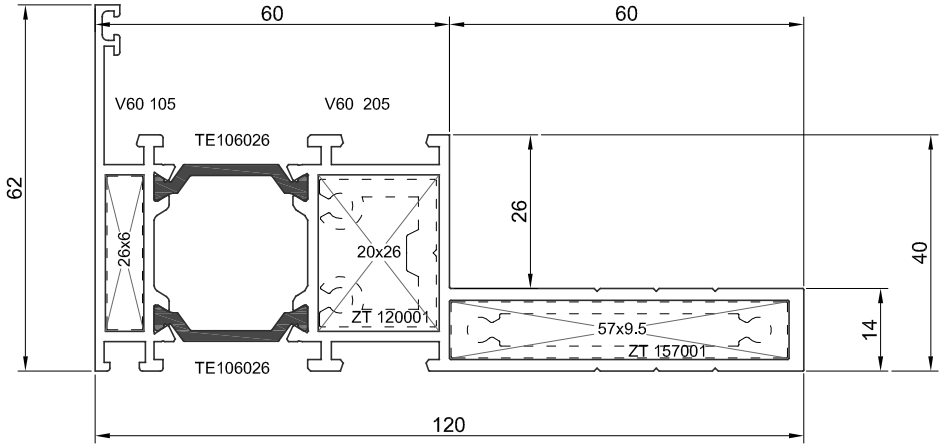

Профиль	Периметр, мм	Вес, м/п,кг	Ix, см^4	Iy, см^4
V60 105	219	0,64		
V60 205	321	1,423		
TE 106026		0,082		
TE 106026		0,082		
V60 105-205	***497***	***2,227***	***116,24***	***18,74***

V60 125-205

Усиленный профиль
импоста 84x120мм

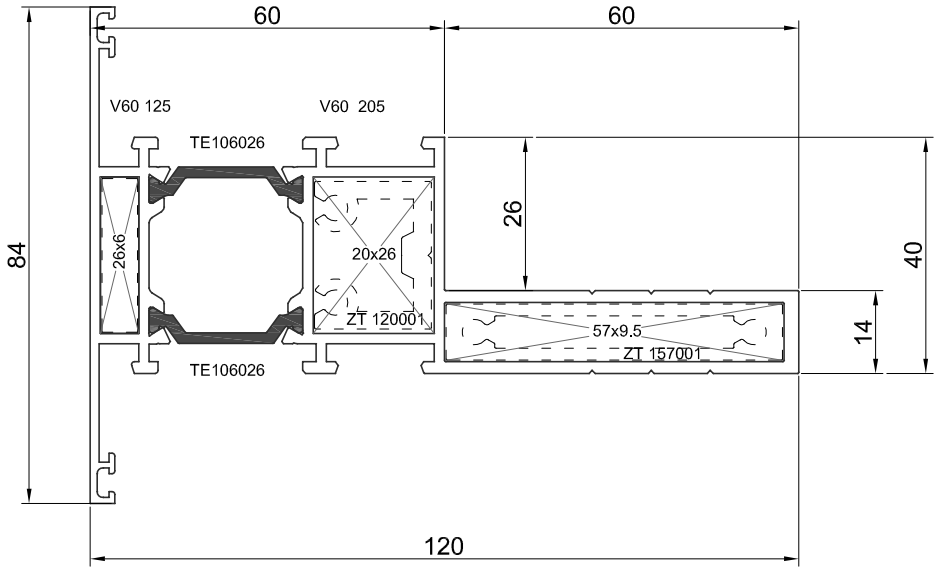

Профиль	Периметр, мм	Вес, м/п,кг	Ix, см^4	Iy, см^4
V60 125	278	0,751		
V60 205	321	1,423		
TE 106026		0,082		
TE 106026		0,082		
V60 125-205	***557***	***2,338***	***124***	***22,38***

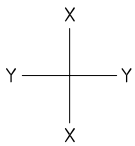

V60 103-205

Усиленный профиль
рамы 62x140мм

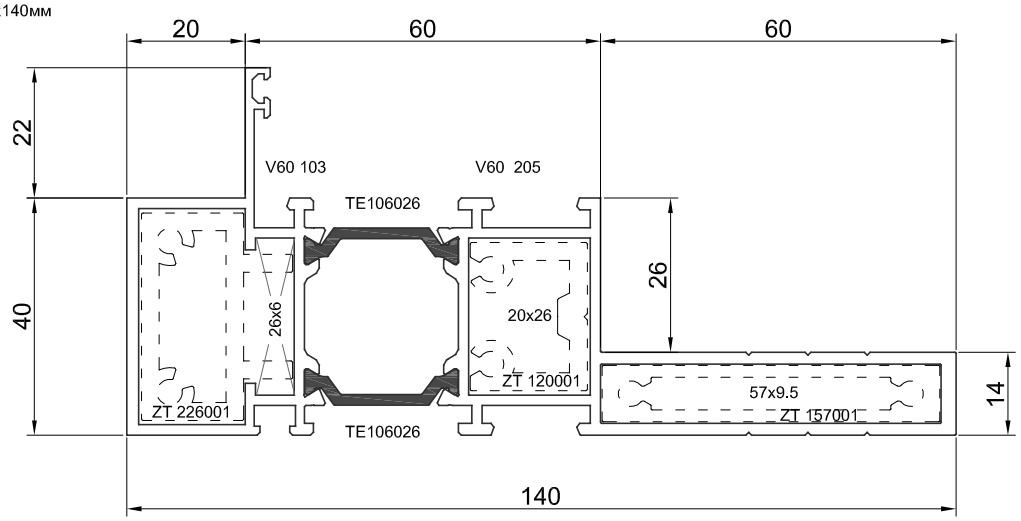

Профиль	Периметр, мм	Вес, м/п,кг	Ix, см^4	Iy, см^4
V60 103	260	0,921		
V60 205	321	1,423		
TE 106026		0,082		
TE 106026		0,082		
V60 103-205	***536***	***2,508***	***156,4***	***22,05***

V60 123-205

Усиленный профиль
импоста 84x140мм

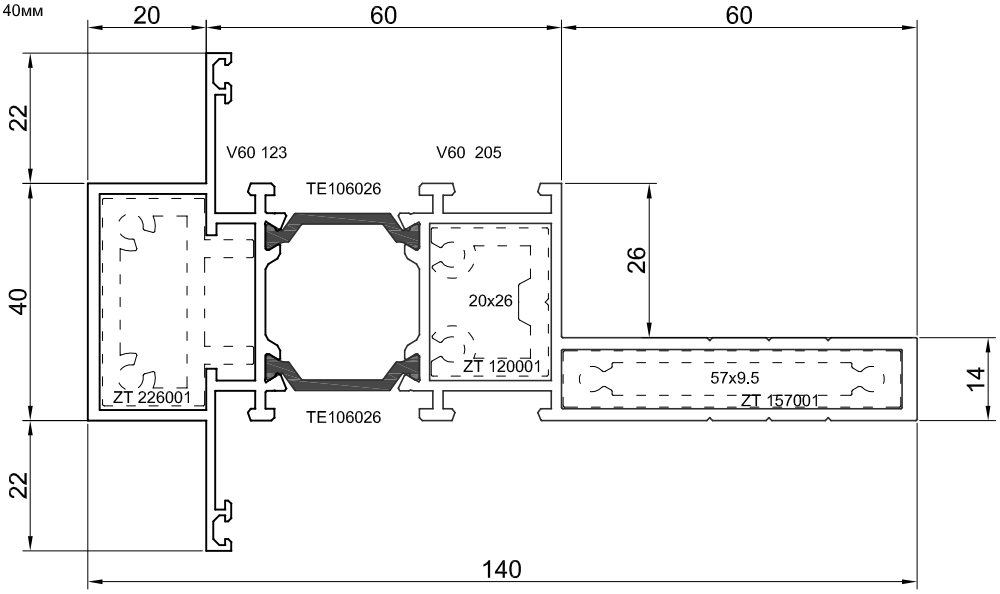

Профиль	Периметр, мм	Вес, м/п,кг	Ix, см^4	Iy, см^4
V60 123	319	1,033		
V60 205	321	1,423		
TE 106026		0,082		
TE 106026		0,082		
V60 123-205	***595***	***2,62***	***162***	***25,82***

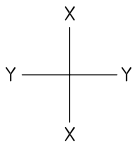

V60 160-160

Поворотный профиль

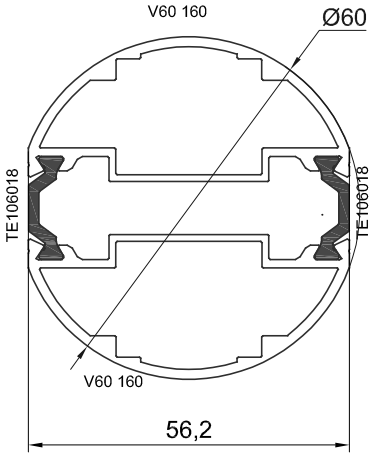

Профиль	Периметр,мм.	Масса, кг/м.п.	Jx, см4	Jy, см4
V60 160	170	0,694		
V60 160	170	0,694		
TE 106018	-	0,066		
TE 106018	-	0,066		
V60 160-160	**209**	**1,52**	**16,7**	**22,1**

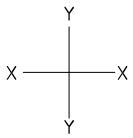

Дверные профили

V60 141/1-241/1

рама наружного открывания

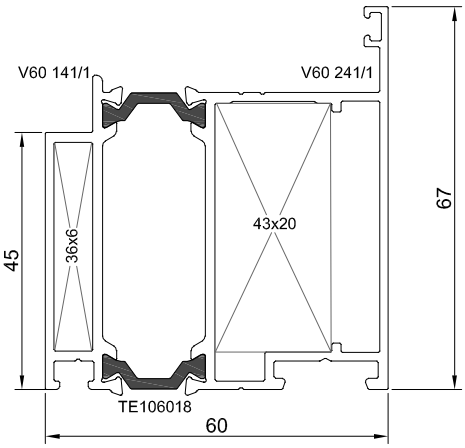

Профиль	Периметр, мм	Масса, кг/м.п.	Ix, см^4	Iy, см^4
V60 141/1	170	0,575		
V60 241/1	257	0,904		
TE 106018	-	0,066		
TE 106018	-	0,066		
V60 141/1-241/1	***306***	***1,611***	***28,26***	***27,58***

V60 142/1-242/1

рама внутреннего открывания

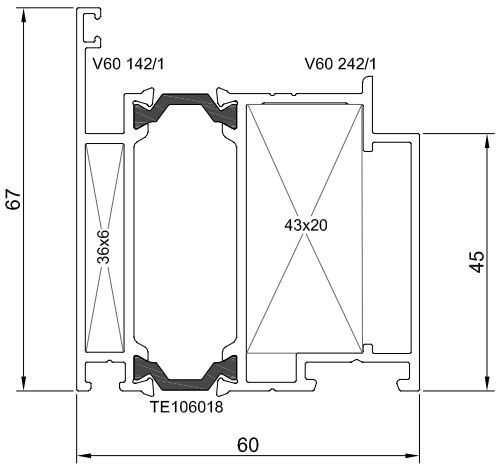

Профиль	Периметр, мм	Масса, кг/м.п.	Ix, см^4	Iy, см^4
V60 142/1	223	0,667		
V60 242/1	219	0,841		
TE 106018	-	0,066		
TE 106018	-	0,066		
V60 142/1-242/1	***306***	***1,640***	***27,76***	***28,1***

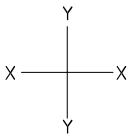

V60 153/1-253/1
импостный профиль

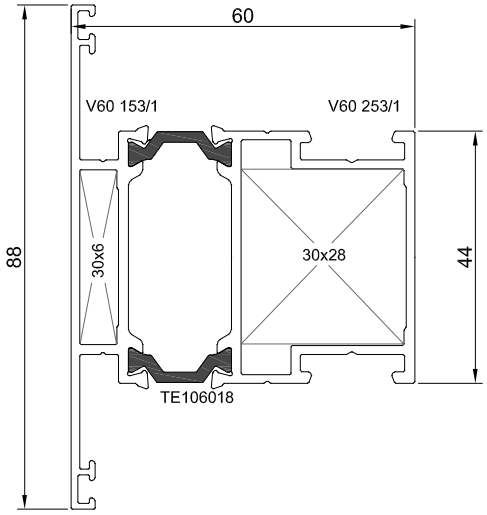

Профиль	Периметр, мм	Масса, кг/м.п.	Ix, см^4	Iy, см^4
V60 153/1	277	0,739		
V60 253/1	214	0,791		
TE 106018	-	0,066		
TE 106018	-	0,066		
V60 153/1-253/1	***388***	***1,662***	***27,67***	***25,6***

V60 161/1-241/1
створочный профиль
внутреннего открывания

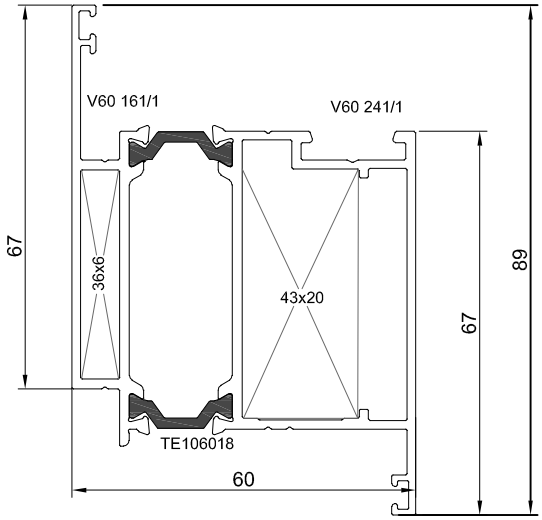

Профиль	Периметр, мм	Масса, кг/м.п.	Ix, см^4	Iy, см^4
V60 161/1	228	0,678		
V60 241/1	257	0,904		
TE 106018	-	0,066		
TE 106018	-	0,066		
V60 161/1-241/1	***365***	***1,720***	***31,07***	***33,84***

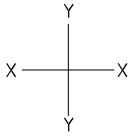

V60 162-242/1

створочный профиль
наружного открывания

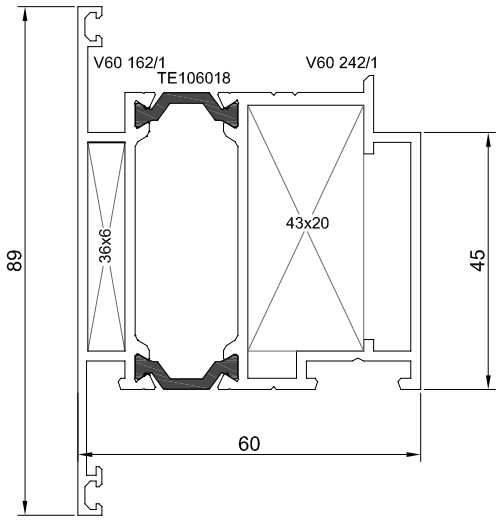

Профиль	Периметр, мм	Масса, кг/м.п.	Ix, см^4	Iy, см^4
V60 162	268	0,770		
V60 242/1	219	0,841		
TE 106018	-	0,066		
TE 106018	-	0,066		
V60 162/1-242/1	***379***	***1,743***	***29,71***	***33,84***

V60 156-255

цоколь

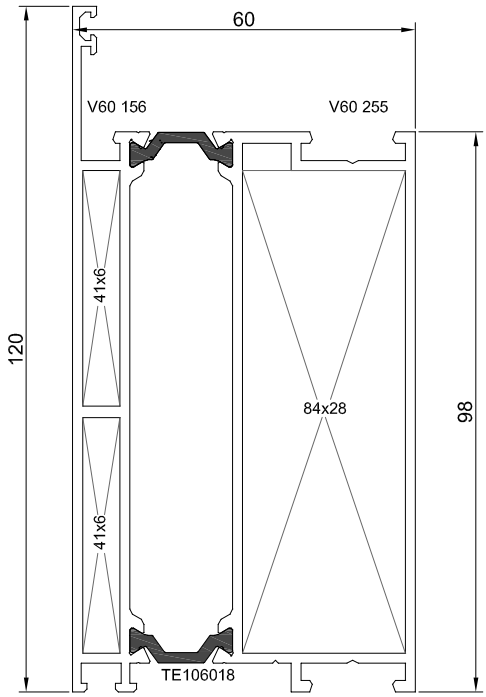

Профиль	**Периметр, мм**	**Вес, м/п, кг**	**Ix, см^4**	**Iy, см^4**
V60 156	332	1,214		
V60 255	323	1,339		
TE106018		0,066		
TE 106018		0,066		
V60 156-255	***450***	***2,685***	***45,04***	***12,7***

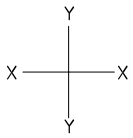

V60 174-274

пороговый профиль

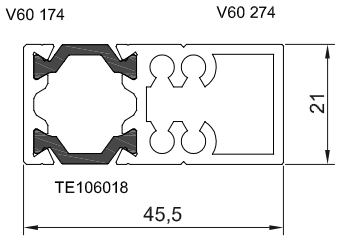

Профиль	Периметр, мм	Вес, м/п, кг	Ix, см^4	Iy, см^4
V60 174	73	0,171		
V60 274	122	0,64		
TE106018		0,066		
TE214018		0,066		
V60 174-274	***134***	***0,943***	***7,43***	***2,23***

V60 172/1-272/1

штульповый профиль
наружного открывания

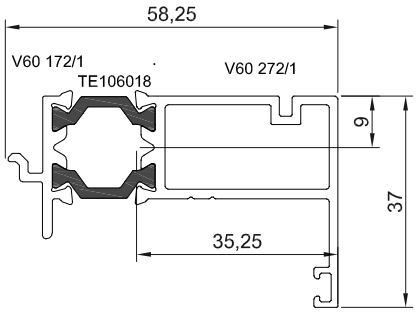

Профиль	Периметр, мм	Масса, кг/м.п.	Ix, см^4	Iy, см^4
V60 172/1	97	0,222		
V60 272/1	187	0,597		
TE 106018	-	0,066		
TE 106018	-	0,066		
V60 172/1-272/1	***230***	***0,951***	***13,92***	***3,04***

V60 181/1-281/1

добор наружного
открывания

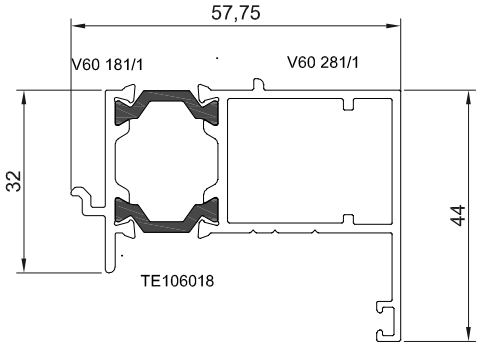

Профиль	Периметр, мм	Масса, кг/м.п.	Ix, см^4	Iy, см^4
V60 181/1	111	0,254		
V60 281/1	198	0,650		
TE 106018	-	0,066		
TE 106018	-	0,066		
V60 171/1-281/1	***242***	***1,036***	***15,36***	***6,34***

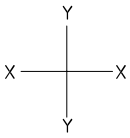

Штапики

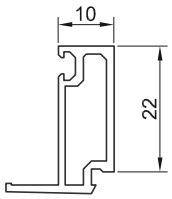

ZS 122210

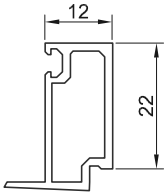

ZS 122212

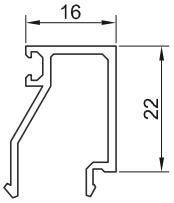

ZS 122216

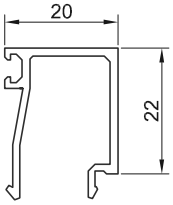

ZS 122220

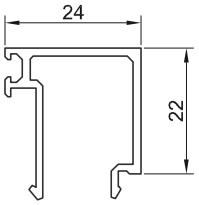

ZS 122224

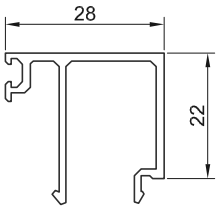

ZS 122228

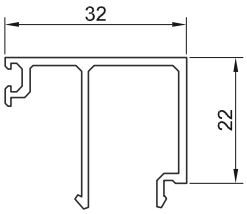

ZS 122232

Профиль	Масса, кг/п.м.	Периметр, мм.
ZS 122210	0,287	99
ZS 122212	0,295	99
ZS 122216	0,274	158
ZS 122220	0,285	164
ZS 122224	0,312	175
ZS 122228	0,336	189
ZS 122232	0,352	197

Вкладыши и дополнительные профили

V60 186

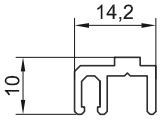

V60 286

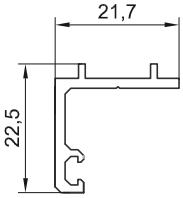

V60 187

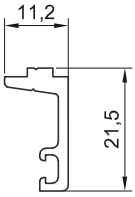

V60 287

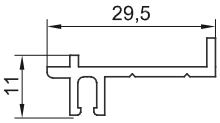

Профиль	Масса, кг/п.м.	Периметр, мм.
V60 186	0,16	75,24
V60 286	0,234	107,7
V60 187	0,202	78,81
V60 287	0,167	84,47

V60 288
добор независимого открывания

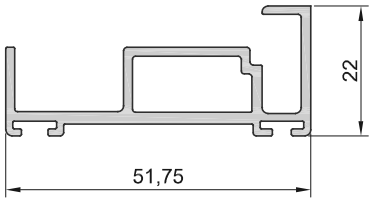

V60 701
адаптер поворота

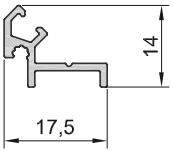

V60 702
притвор

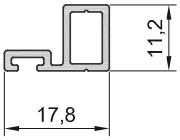

ZC 107001
профиль стыковочный

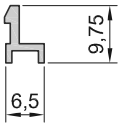

ZC 121001
проставка фасадная 21мм

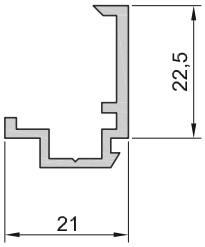

ZC 127001
проставка фасадная 27мм

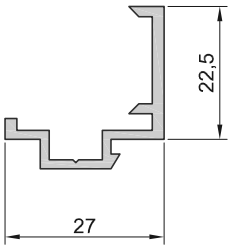

ZC 133001
проставка фасадная 33мм

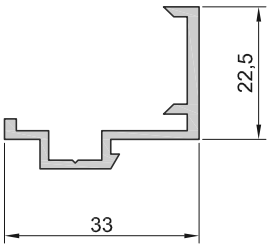

ZT 157001
Закладная

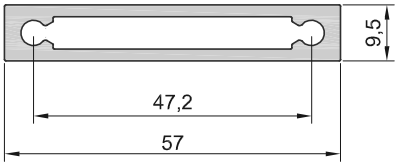

ZT 228001

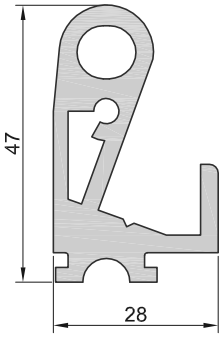

ZT 220001

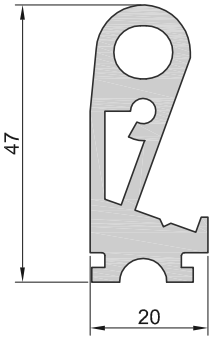

ZT 106001

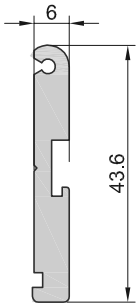

ZT 115001

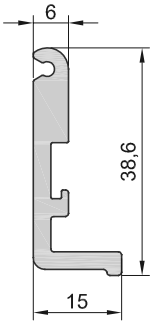

Профиль	Масса, кг/п.м.	Периметр, мм.
V60 288	0,64	229,7
V60 701	0,127	80,4
V60 702	0,159	70,98
ZC 107001	0,064	37,84
ZC 121001	0,283	126
ZC 127001	0,313	140
ZC 133001	0,34	153
ZT 157001	0,762	132
ZT 228001	1,339	187
ZT 220001	1,19	152
ZT 106001	0,596	115
ZT 115001	0,539	124

ZT 120001

ZE 136001

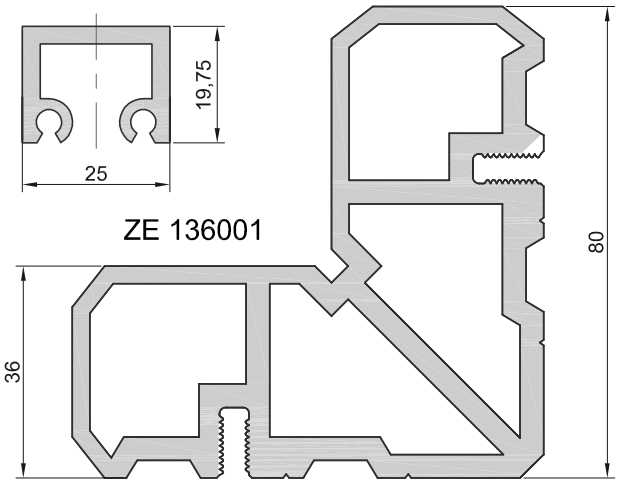

ZE 108001

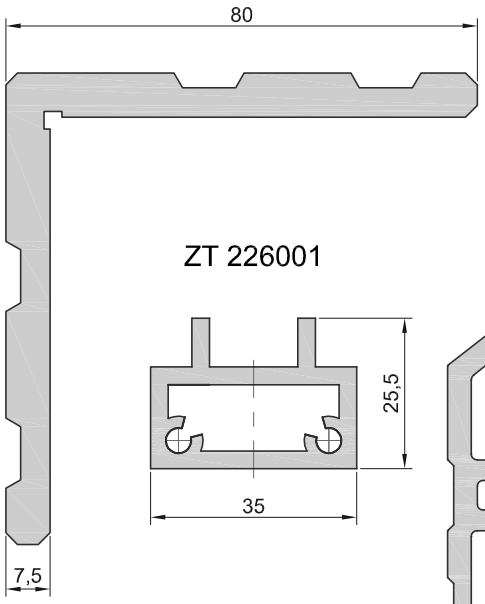

ZT 226001

ZE 217001H

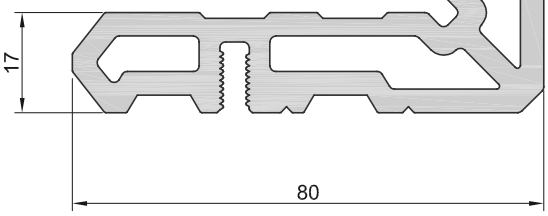

ZE 243001

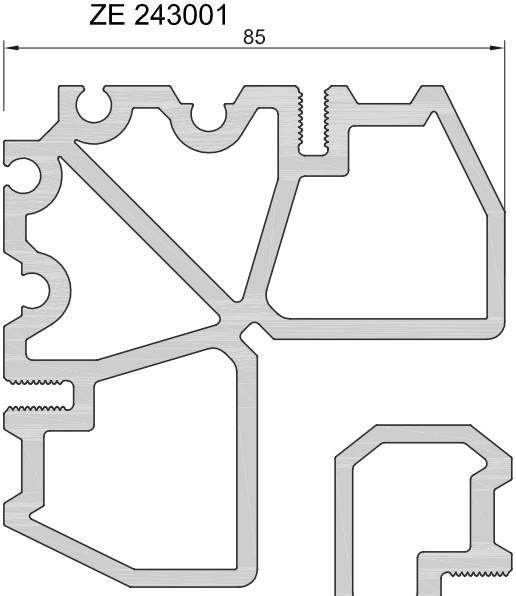

ZE 230001H

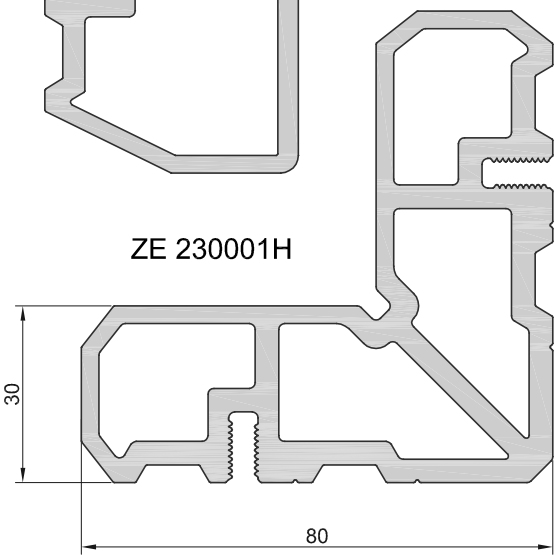

ZE 477001

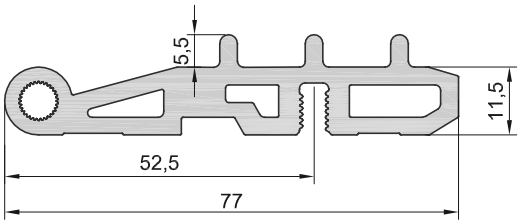

ZE 480001

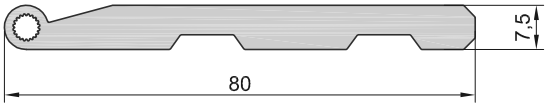

Профиль	Масса, кг/п.м.	Периметр, мм.
ZT 120001	0,602	164
ZT 226001	0,938	138
ZE 108001	2,767	329,7
ZE 217001	3,71	400
ZE 230001	4,127	398
ZE 243001	4,543	448
ZE 136001	4,350	392,5
ZE 477001	1,615	226
ZE 480001	1,360	176

4. Комплектующие

Резиновые уплотнители

Обозначение	Наименование	Изображение
ZD 1102	Уплотнитель наружный 4мм	
ZD 1103	Уплотнитель внутренний 4-5мм	
ZD 1104	Уплотнитель внутренний 5-7мм	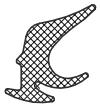
ZD 3101	Уплотнитель створочный внутренний	
ZD 3111	Уплотнитель створочный наружный	
UE 2514	Уплотнитель оконный средний	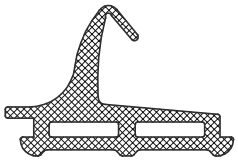
UE 3304	Уплотнитель створочный дверной	
ZD 4401	Уплотнитель пороговый дверной	
PB48.0750	Уплотнитель щеточный дверной	
PB69.1050	Уплотнитель щеточный для дверей независимого открывания	

Профили из ПВХ

Обозначение	Наименование	Изображение
TU 603440	Подставочный профиль	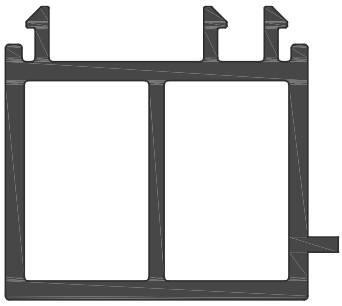

Закладные

Обозначение	Наименование	Изображение	Масса, (кг/шт)	Исходный материал
ZE 230020	Угловой соединитель	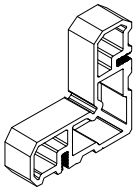	0,083	ZE 230001
ZE 108009	Угловой соединитель	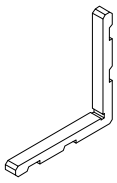	0,029	ZE 108001
ZE 243020/1	Угловой соединитель	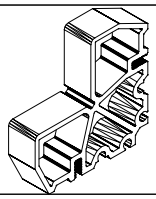	0,091	ZE 243001
ZE 217020	Угловой соединитель	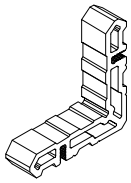	0,074	ZE 217001H
ZE 117006	Угловой соединитель	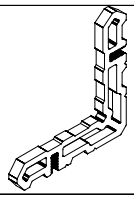	0,022	ZE 217001H
ZE 130006	Угловой соединитель	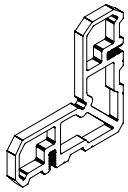	0,026	ZE 230001H
ZE 136006	Угловой соединитель	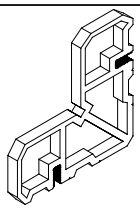	0,028	ZE 136001
ZE 477020	Вариабельный вкладыш	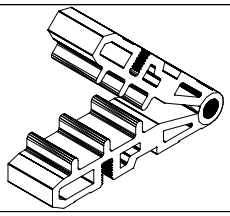	0,059	ZE 477001

Обозначение	Наименование	Изображение	Масса, (кг/шт)	Исходный материал
ZE 477006	Вариабельный вкладыш	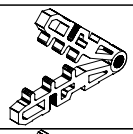	0,018	ZE 477001
ZE 480009	Вариабельный вкладыш	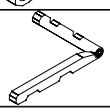	0,021	ZE 480001
ZT 220017	Импостный соединитель		0,022	ZT 220001
ZT 220026	Импостный соединитель		0,035	ZT 220001
ZT 220030	Импостный соединитель		0,040	ZT 220001
ZT 228030	Импостный соединитель	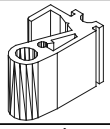	0,053	ZT 228001
ZT 228084	Импостный соединитель	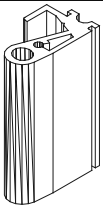	0,112	ZT 228001
Monticelli ZA 1701R ZA 1701L	Импостной соединитель	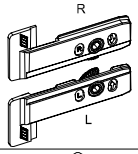	0,012	литьевой сплав
ZT 106017	Импостный соединитель		0,010	ZT 106001
ZT 106026	Импостный соединитель	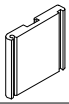	0,015	ZT 106001
ZT 106030	Импостной соединитель	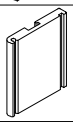	0,018	ZT 106001
ZT 106040	Импостной соединитель	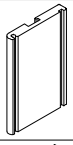	0,024	ZT 106001
ZT 115017	Импостной соединитель		0,018	ZT 115001
ZT 115030	Импостной соединитель		0,032	ZT 115001

Прочие

Обозначение	Наименование	Изображение	Исходный материал
ZP 315013	Выравнивающий уголок в створку	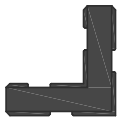	ПА 6
ZP 320013	Выравнивающий уголок в раму	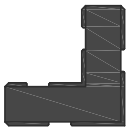	ПА 6
ZV 952911	Штифт		KIL 748001
ZP 640100	Подкладка опорная под стеклопакет	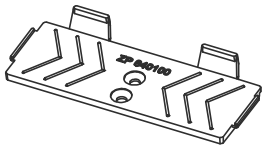	ПА 6
C.346	Декоративная заглушка дренажного отверстия	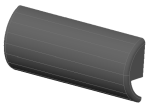	ПА 6
ZP 445018	Заглушка дверная штульповая левая	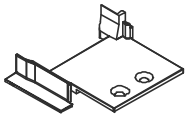	ПА 6
ZP 445018-1	Заглушка дверная штульповая правая	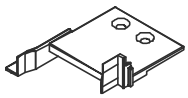	ПА 6
ZP 445020	Заглушка дверная створочная левая	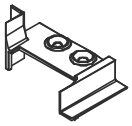	ПА 6
ZP 445020-1	Заглушка дверная створочная правая	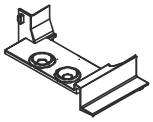	ПА 6
0108/1	Скоба пружинная		А2
Заглушка D13	Заглушка d13		ПА6

Крепёжные изделия

Артикул	Изображение	Обозначение	Назначение
KIN 132520		Штифт 2,5x20 DIN 7	Крепление соединителя импоста
KIN 130310		Штифт 3,0x10 DIN 7	Угловое соединение створки
KMN 510514		Винт установочный 5x14 DIN 914	Угловые соединения
KMN 510616		Винт M6x16 DIN 914	Крепление соединителя импоста
KSN 124213		Саморез ВСК 4,2x13 DIN 7981	Крепление скобы к подставочному профилю
KSN 124819		Саморез ВСК 4,8x19 DIN 7981	Крепление конструкций
KSN 124816		Саморез ВСК 4,8x16 DIN 7981	Крепление штульпа
KSN 424222		Саморез ВСП 4,2x22 DIN 7982	Крепление заглушки
KSN 424816		Саморез ВСП 4,8x16 DIN 7982	Крепление замка Гардиан и отв.планки
KSN 424813		Саморез ВСП 4,8x13 DIN 7982	Крепление ригеля к импостной закладной
KSN 424216		Саморез ВСП 4,2x16 DIN 7982	Крепление V60 702
KSN 424213		Саморез ВСП 4,2x13 DIN 7982	Крепление заглушек ZP 445018, ZP 445020, подкладки ZP 640100
KSN 124219		Саморез ВСК 4,2x19 DIN 7981	Крепление дополнительного профиля и нижнего притвора к цоколю

Таблица фурнитуры Т-300

поз.	наименование	рис.	Покрытие			
			неокрашен. unb.	белый R07.2	серебро R01.5	коричневый RAL 8017
1	Ручка Т-300		486165	486163	486161	486165*
	Смазка фурнитуры ** 10гр/ручка		ст4020/220			
2	Пластина под ручку		331937			
3	Приемный комплект		490536			
4	Запорные элементы для пов. (к-т)		486530			
4	Запорные элементы для пов. (к-т)	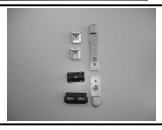	486528			
4	Запорные элементы для пов./отк. (к-т)		486493			
5	Петли поворотные , 50 кг.		486483	486482	486480	486483*
5	Петли поворотные и поворотно-откидные, 80 кг.		488300	488299	488297	488300*
6	Средний прижим на раме		728885			
7	Средний прижим на створке		728884			
8	Запорная цапфа вставляемая	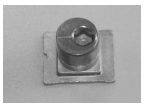	334671			

поз.* - покраска в RAL 8017
поз.** - норма упаковки 100 гр

поз.	наименование	рис.	Покрытие			
			неокрашен. unb.	белый R07.2	серебро R01.5	коричневый RAL 8017
9	Ответная планка, шт		490182			
10	Верхняя петля на створке для пов. открыв.80 кг		485537			
11	Переключатель MV, компл. для пов./отк.	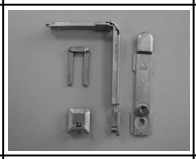	378071			
12	Ножницы - 390		486458			
12	Ножницы - 700		486457			
12	Фрамужные ножницы		728862			
13	Вторые ножницы	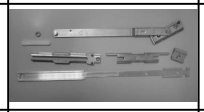	728806			
14	Балконная защелка		728714			
15	Фурнитурная тяга R ПА 6					

При сборке ручек после покраски ОБЯЗАТЕЛЬНО смазывать полость ручки.
Рекомендуются консистентные смазки Castrol. Tribol GR 2 EP.
Смазке подлежат следующие элементы: вилка ручки, зубчатое колесо, паз под вилку, гнёзда под шарики.
Смотреть схему смазки.

5.Комплектность узловых соединений

Угловое соединение
V60 101-201

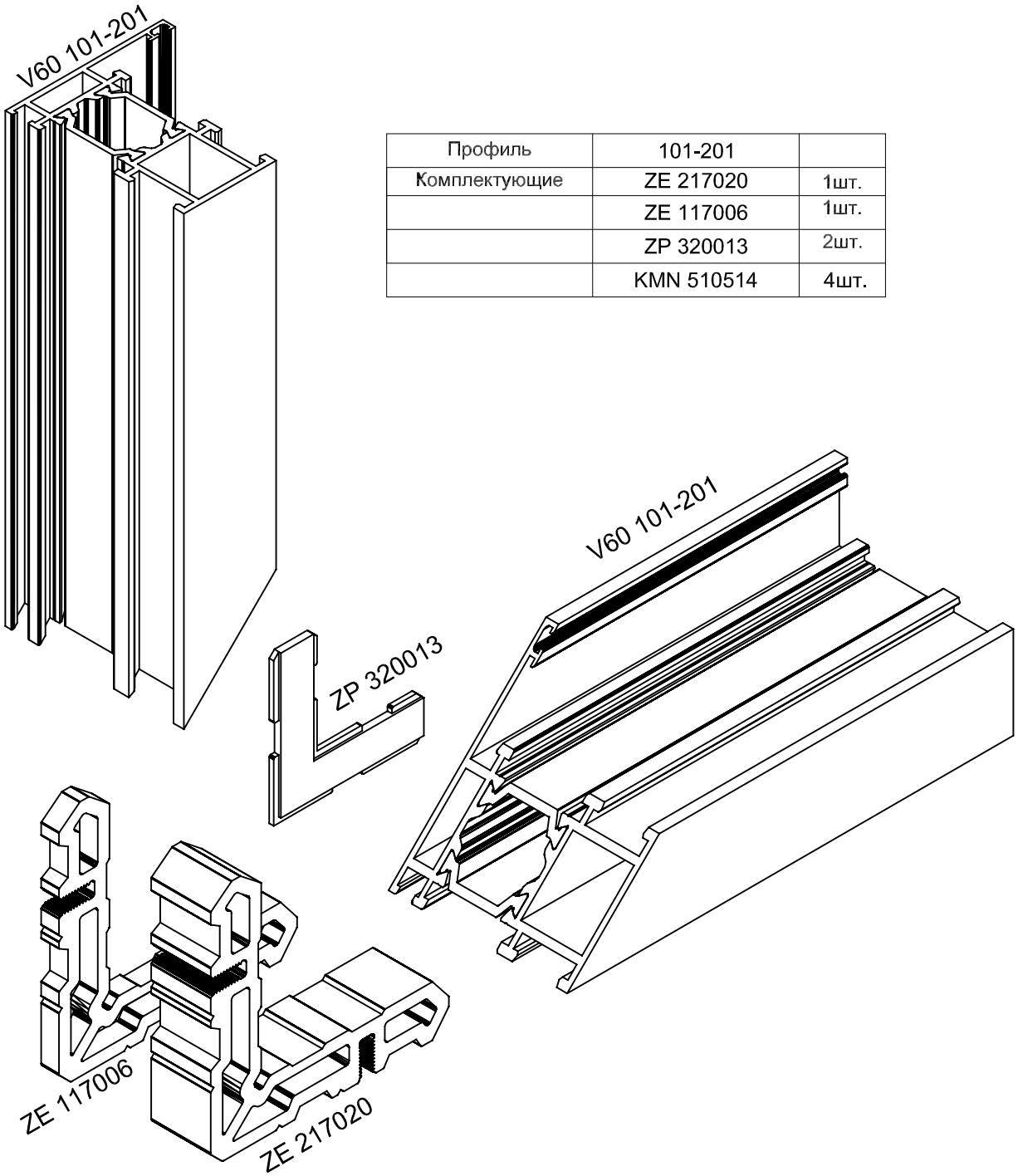

Профиль	101-201	
Комплектующие	ZE 217020	1шт.
	ZE 117006	1шт.
	ZP 320013	2шт.
	KMN 510514	4шт.

Угловое соединение
V60 102-202

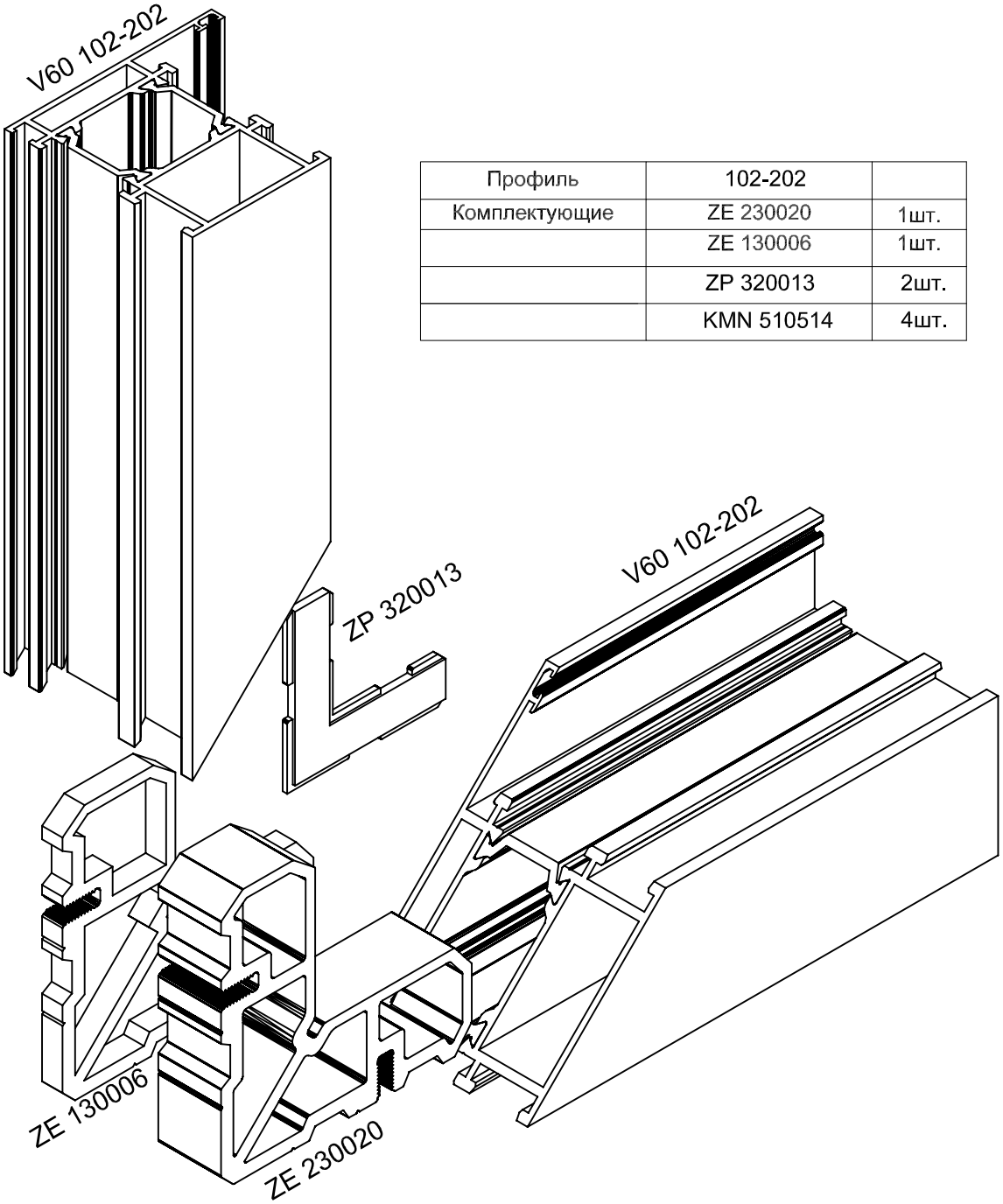

Профиль	102-202	
Комплектующие	ZE 230020	1шт.
	ZE 130006	1шт.
	ZP 320013	2шт.
	KMN 510514	4шт.

Угловое соединение
V60 131-231

Профиль	131-231	
Комплектующие	ZE 108009	1шт.
	ZE 217020	1шт.
	ZP 315013	2шт.
	KMN 510514	2шт.
	KIN 133010	2шт.

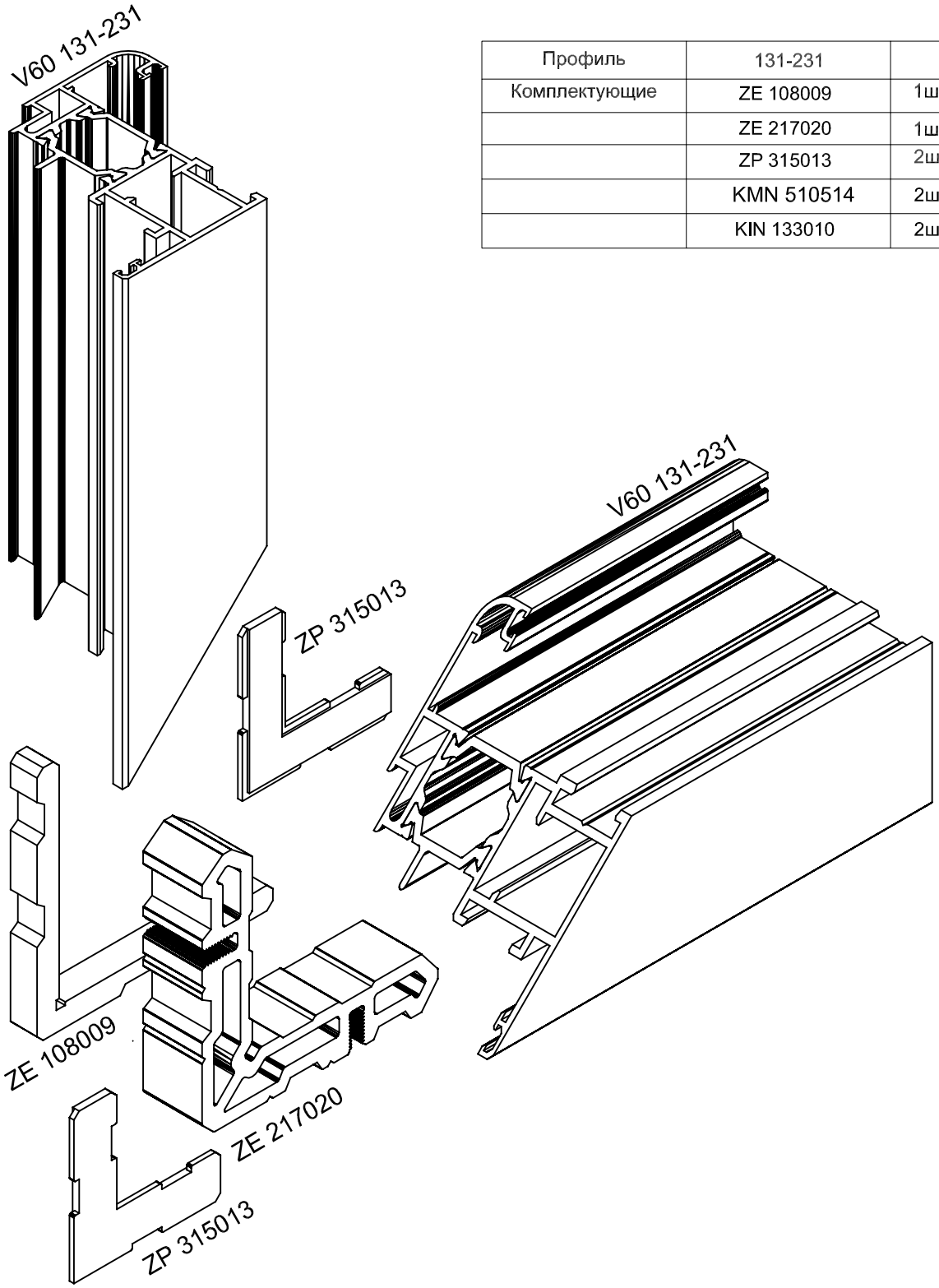

Угловое соединение
V60 132/1-232

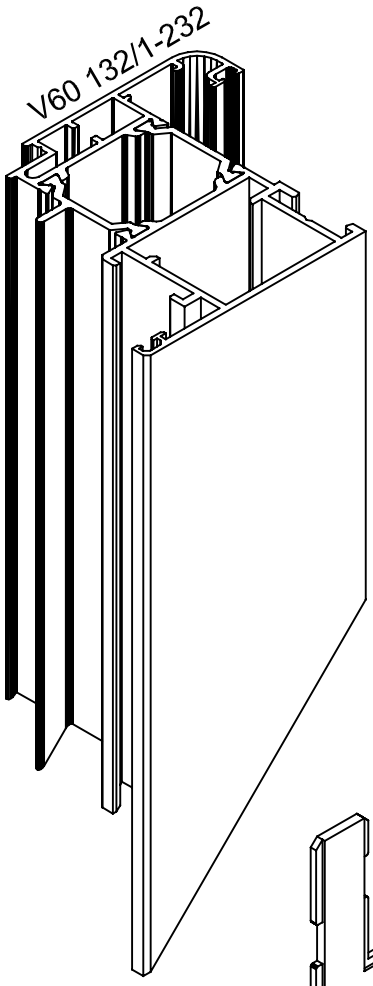

Профиль	132/1-232	
Комплектующие	ZE 108009	1шт.
	ZE 230020	1шт.
	ZP 315013	2шт.
	KMN 510514	2шт.
	KIN 133010	2шт.

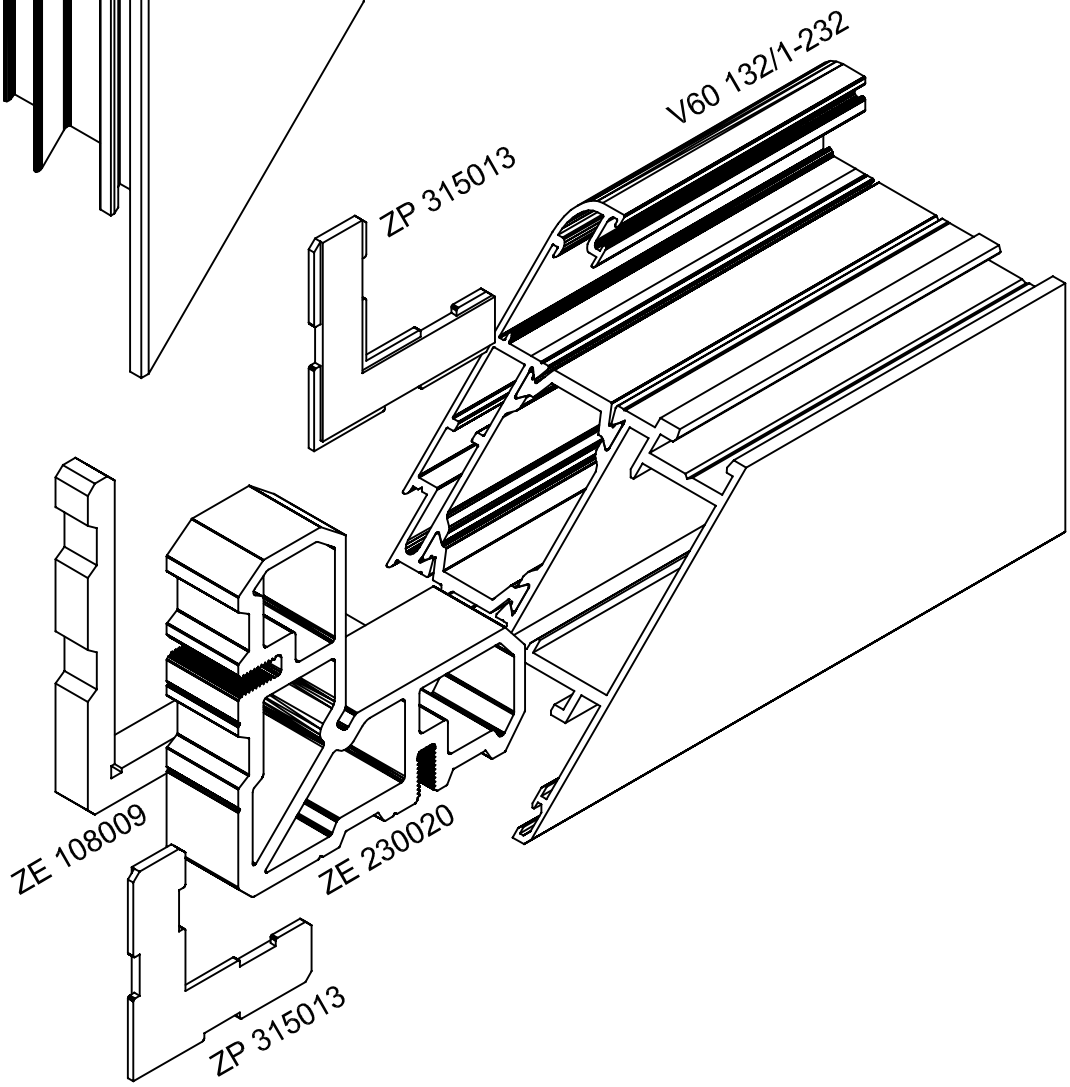

Угловое соединение
V60 133-231

Профиль	133-231	
Комплектующие	ZE 108009	1шт.
	ZE 217020	1шт.
	ZP 315013	2шт.
	KMN 510514	2шт.
	KIN 133010	2шт.

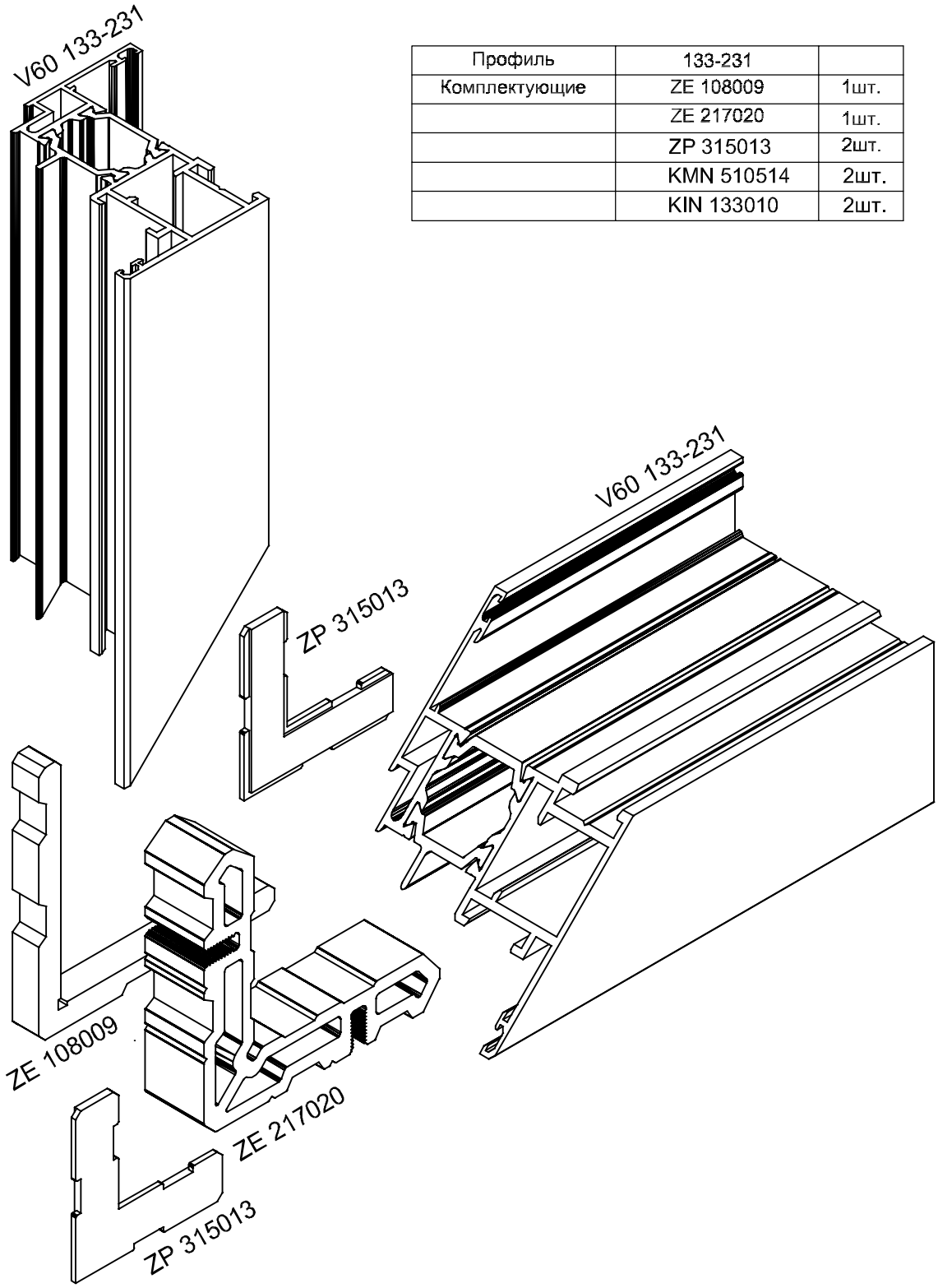

Угловое соединение
V60 134/1-232

Профиль	134/1-232	
Комплектующие	ZE 108009	1шт.
	ZE 230020	1шт.
	ZP 315013	2шт.
	KMN 510514	2шт.
	KIN 133010	2шт.

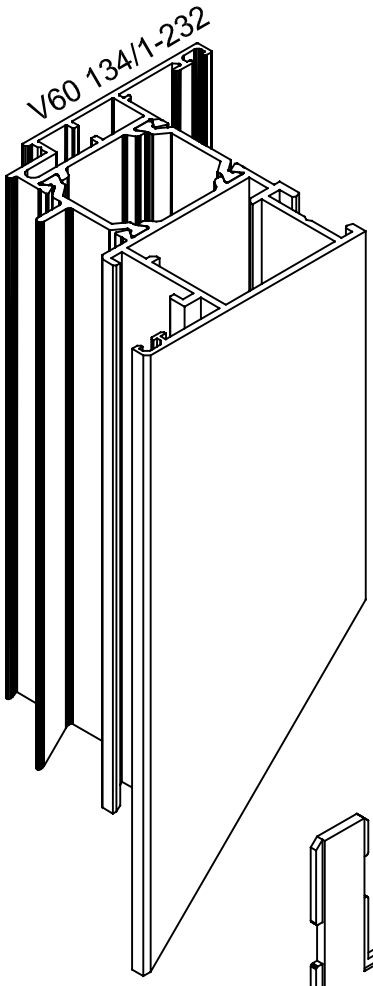

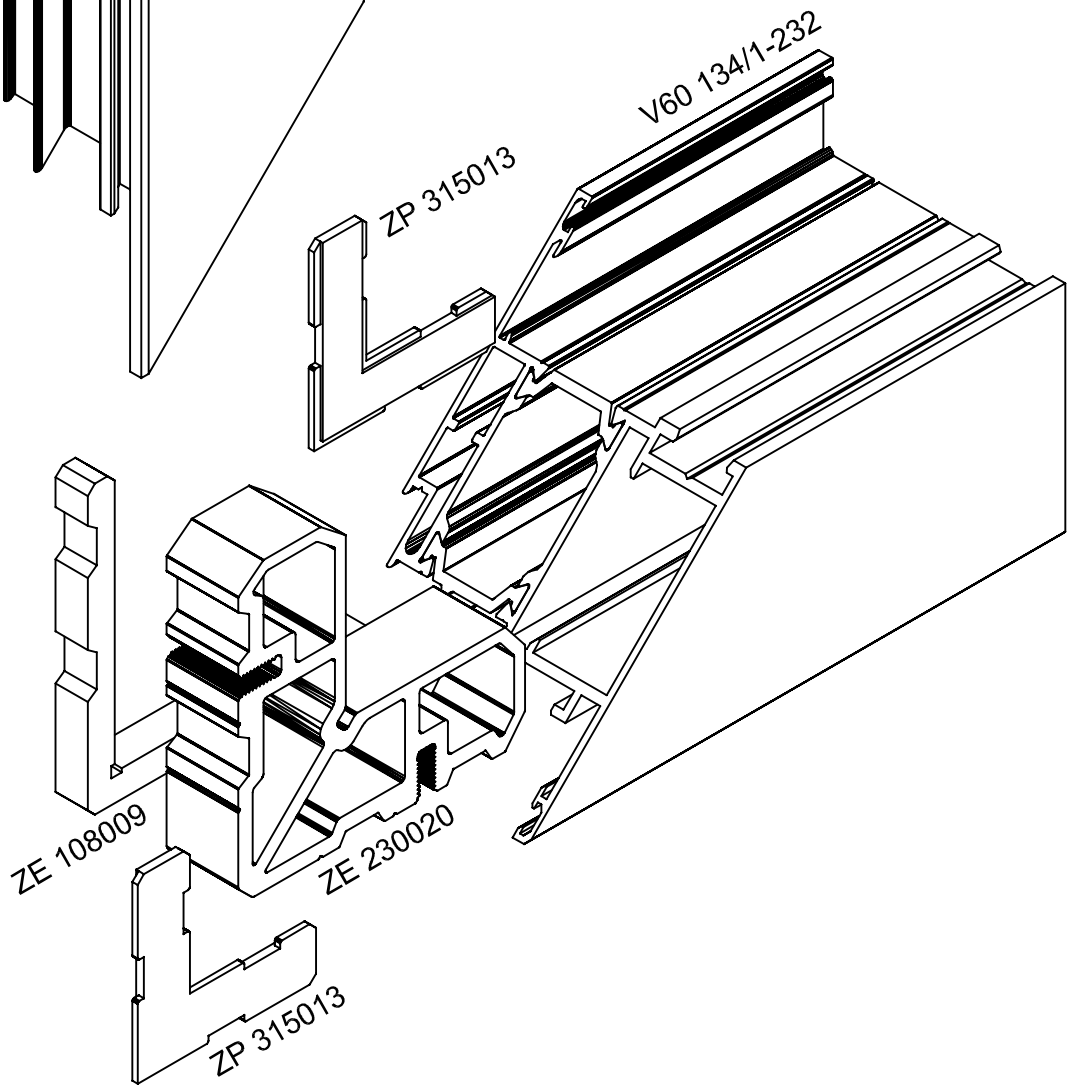

Угловое соединение
V60 121-201

Профиль	121-201	
Комплектующие	ZE 217020	1шт.
	ZE 117006	1шт.
	ZP 320013	2шт.
	KMN 510514	4шт.

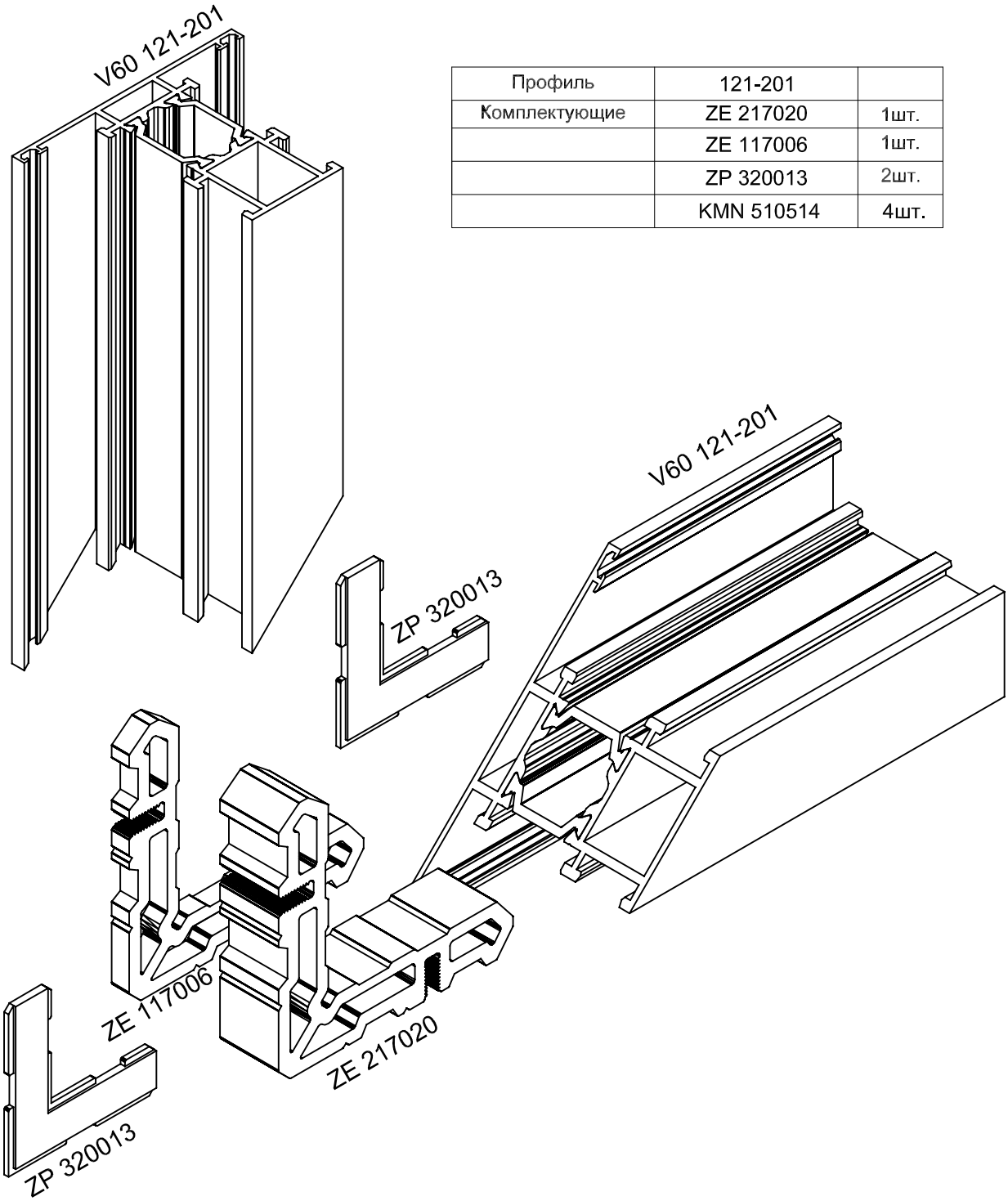

Угловое соединение
V60 122-202

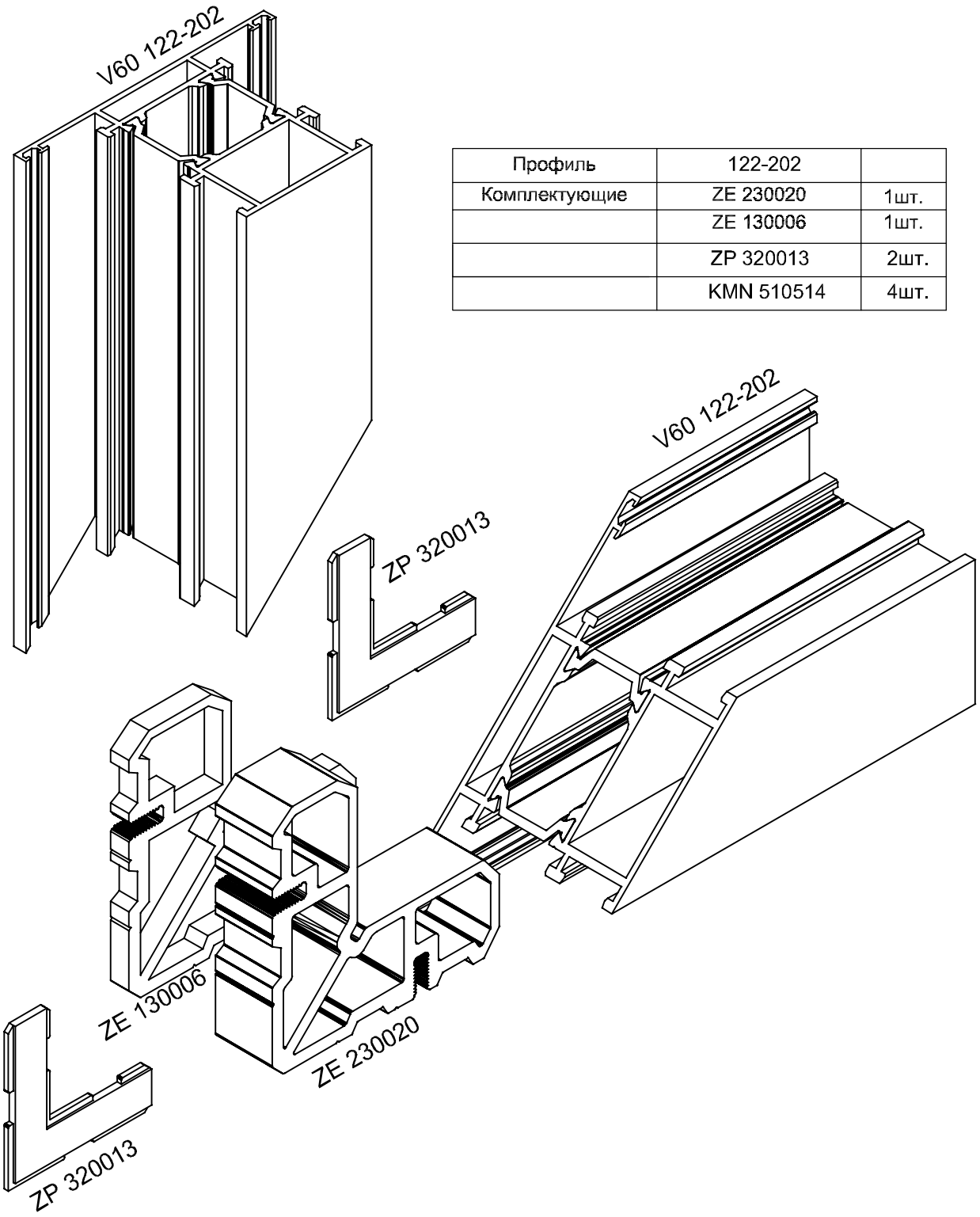

Профиль	122-202	
Комплектующие	ZE 230020	1шт.
	ZE 130006	1шт.
	ZP 320013	2шт.
	KMN 510514	4шт.

Угловое соединение
V60 141/1-241/1

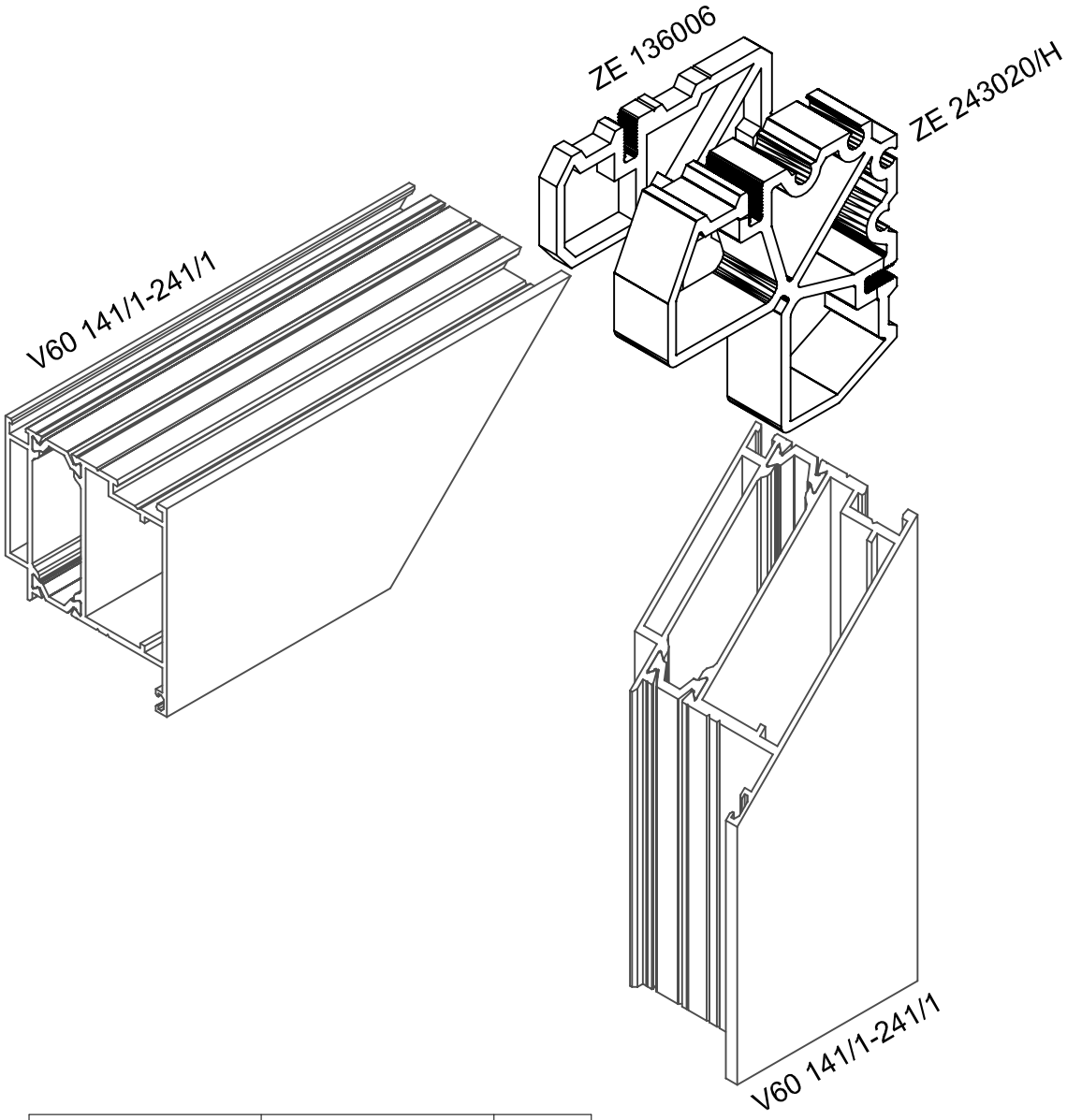

Профиль	141/1-241/1	
Комплектующие	ZE 243020H	1шт.
	ZE 136006	1шт.
	KMN 510514	4шт.

Угловое соединение
V60 142/1-242/1

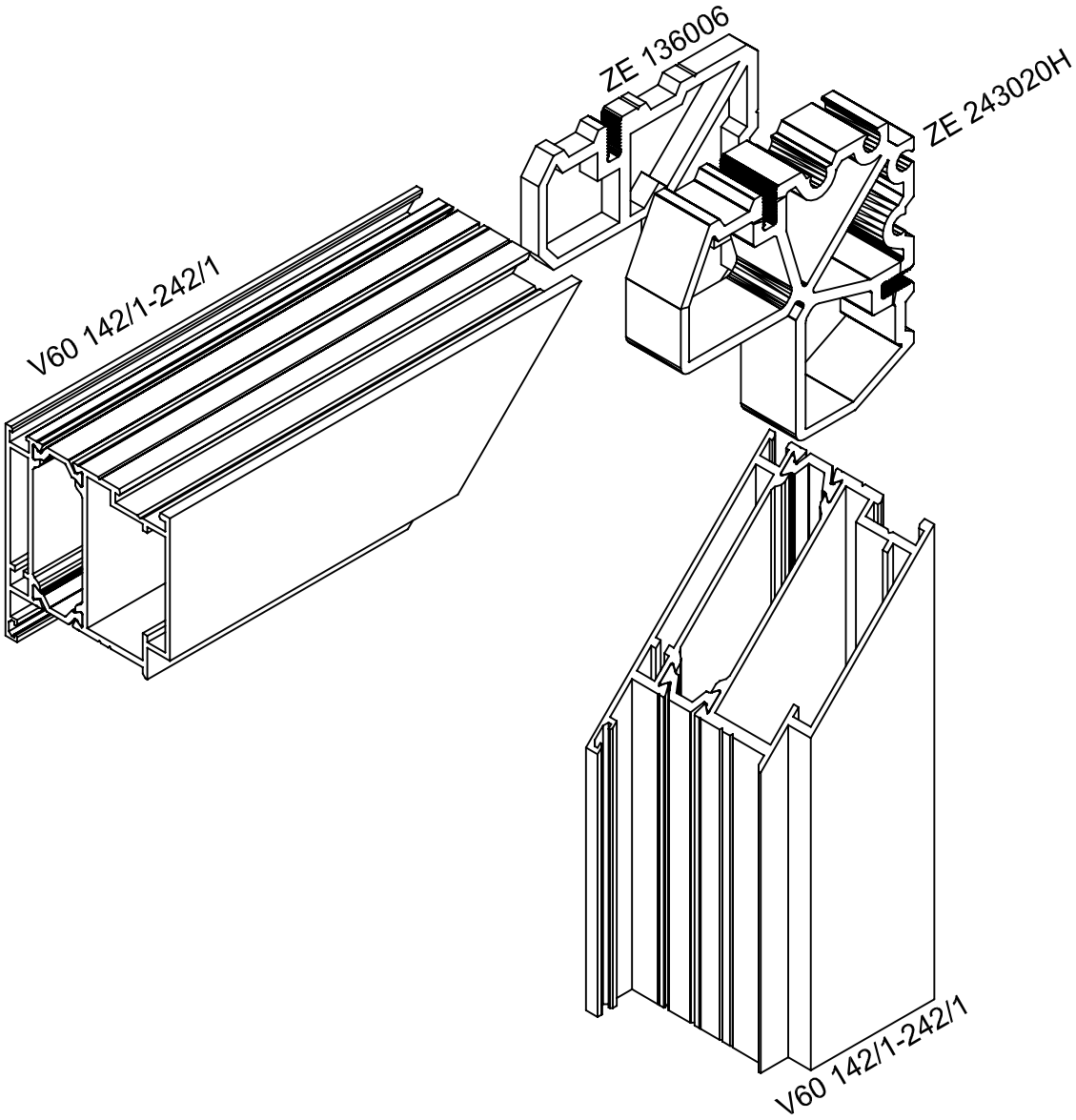

Профиль	142/1-242/1	
Комплектующие	ZE 243020H	1шт.
	ZE 136006	1шт.
	KMN 510514	4шт.

Угловое соединение рамы
V60 161/1-241/1

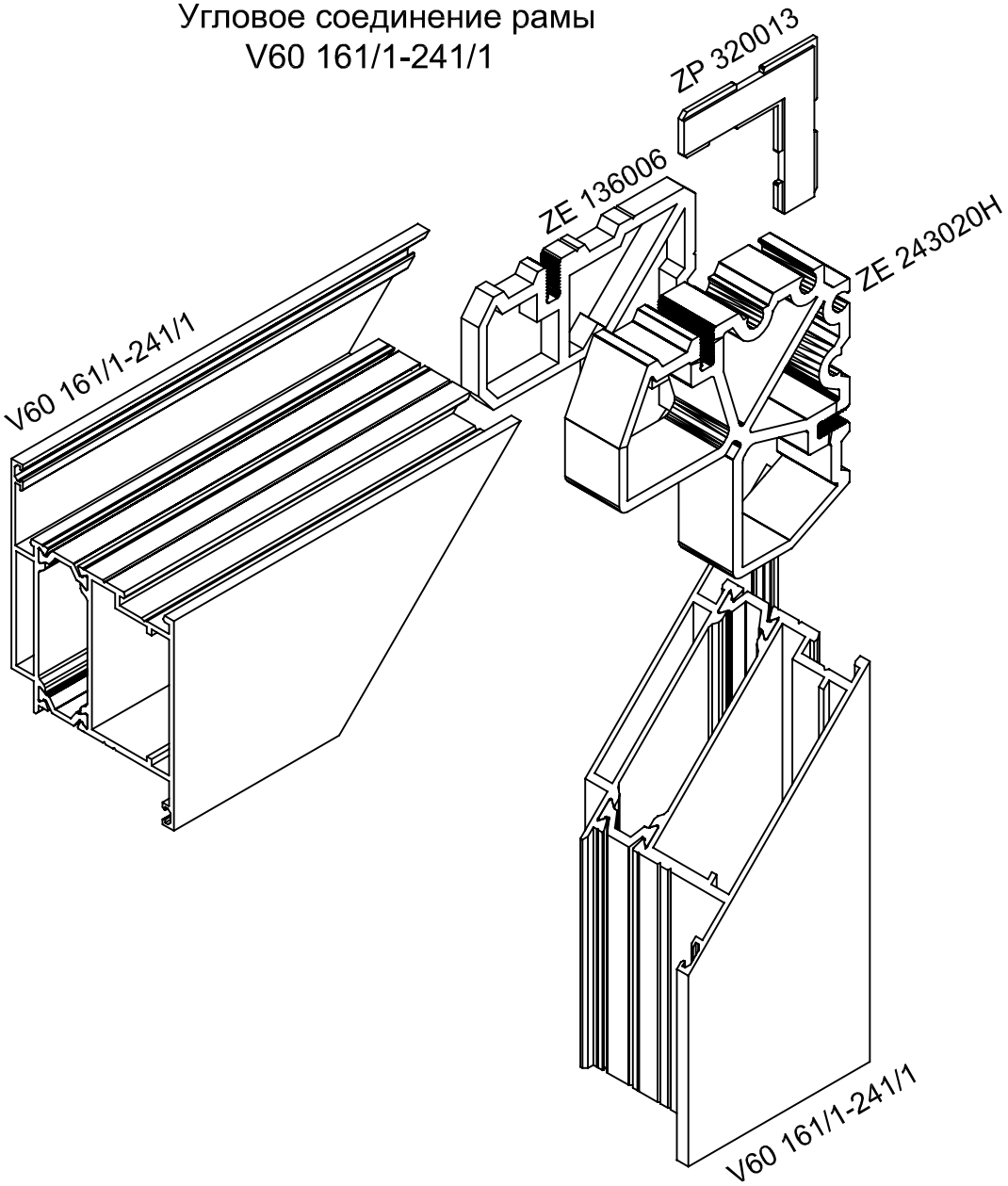

Профиль	161/1-241/1	
Комплектующие	ZE 243020H	1шт.
	ZE 136006	1шт.
	ZP 320013	1шт.
	KMN 510514	4шт.

Угловое соединение рамы
V60 162-242/1

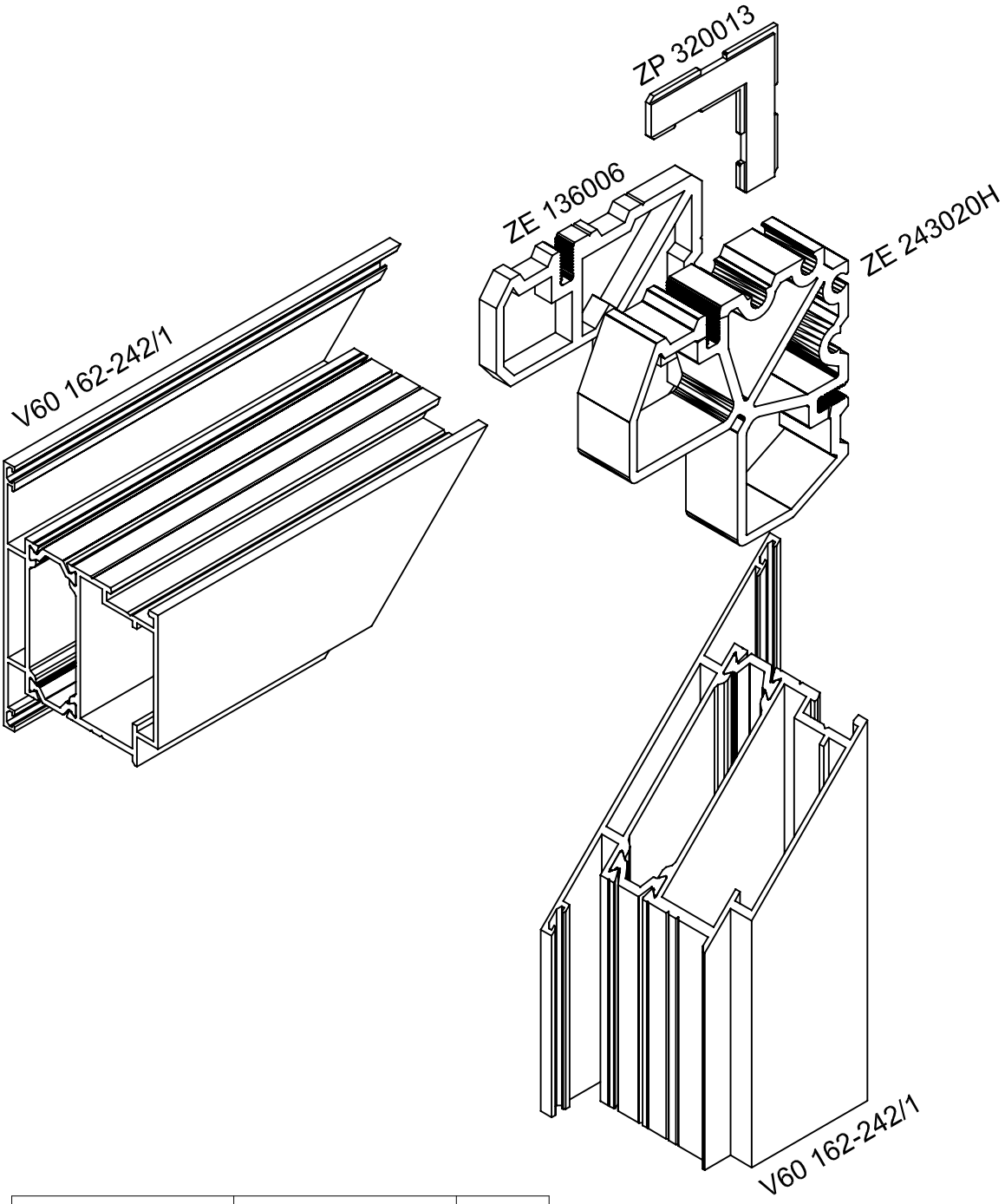

Профиль	162-242/1	
Комплектующие	ZE 243020H	1шт.
	ZE 136006	1шт.
	ZP 320013	2шт.
	KMN 510514	4шт.

Угловое соединение створки
V60 161/1-241/1

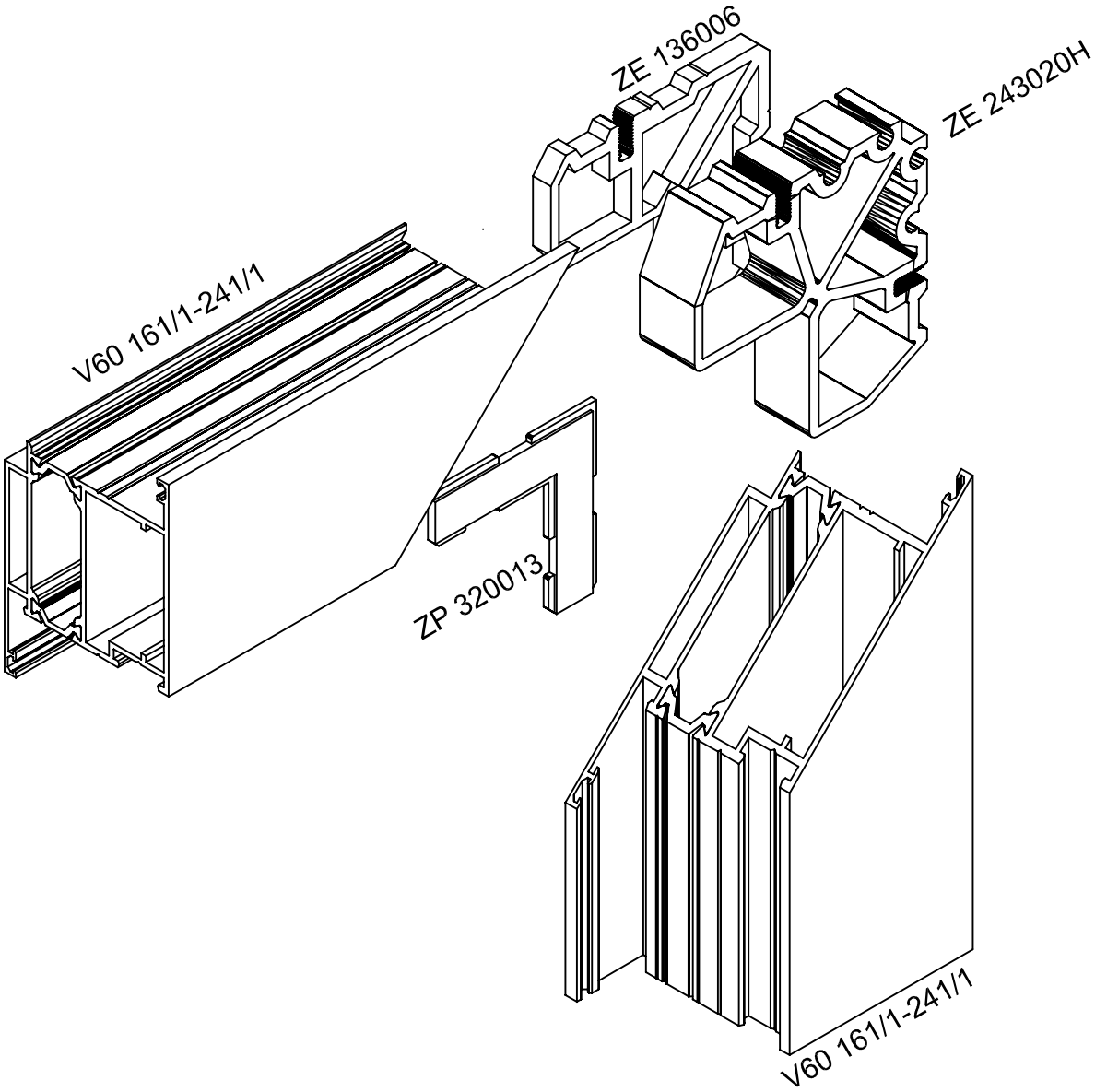

Профиль	161/1-241/1	
Комплектующие	ZE 243020H	1шт.
	ZE 136006	1шт.
	ZP 320013	1шт.
	KMN 510514	4шт.

Импостное соединение профиля V60 121-201

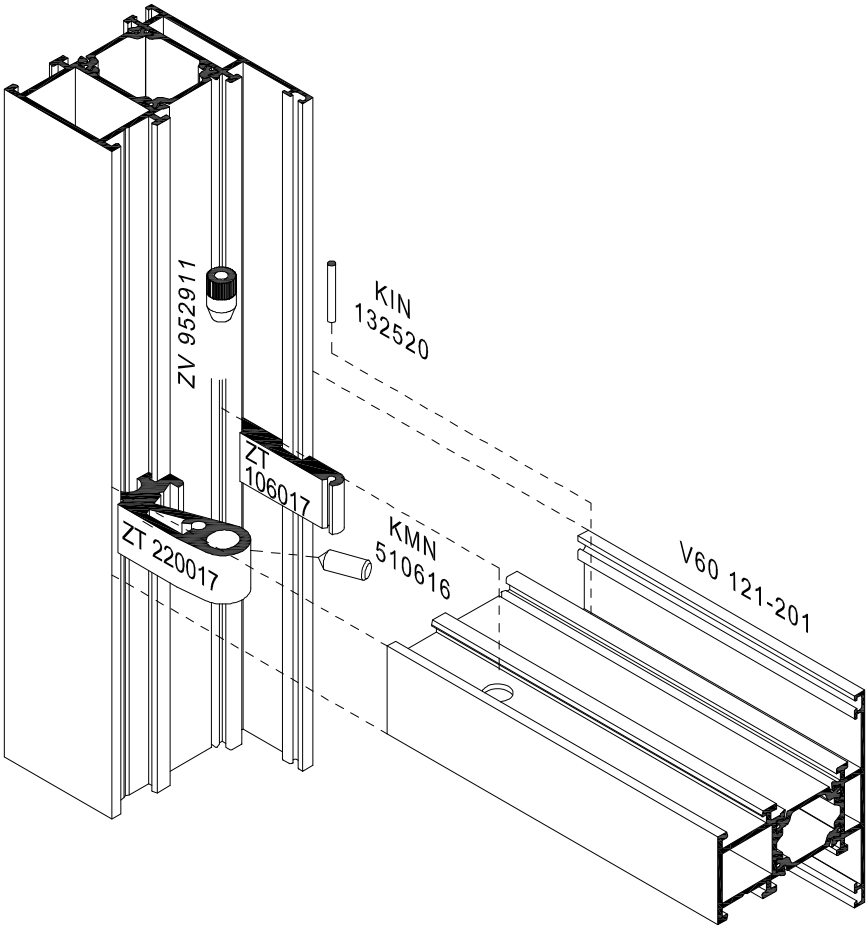

Профиль	121-201	
Комплектующие	ZT 220017	1 шт.
	ZT 106017	1 шт.
	ZV 952911/ВСП 4,8x13	1 шт.
	KIN 132520	1 шт.
	KMN 510616	1 шт.

Импостное соединение профиля V60 122-202

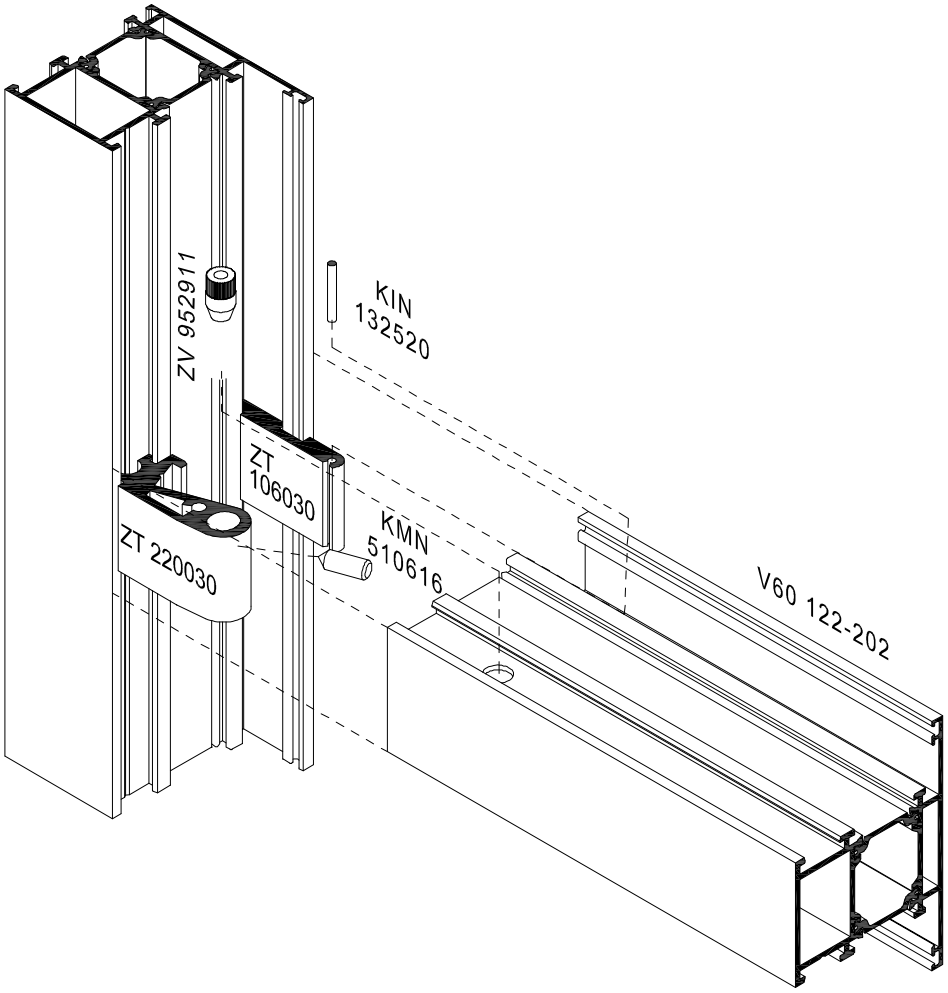

Профиль	122-202	
Комплектующие	ZT 220030	1 шт.
	ZT 106030	1 шт.
	ZV 952911/ВСП 4,8x13	1 шт.
	KIN 132520	1 шт.
	KMN 510616	1 шт.

Соединение профилей V60 131/1-231 и V60 121-201

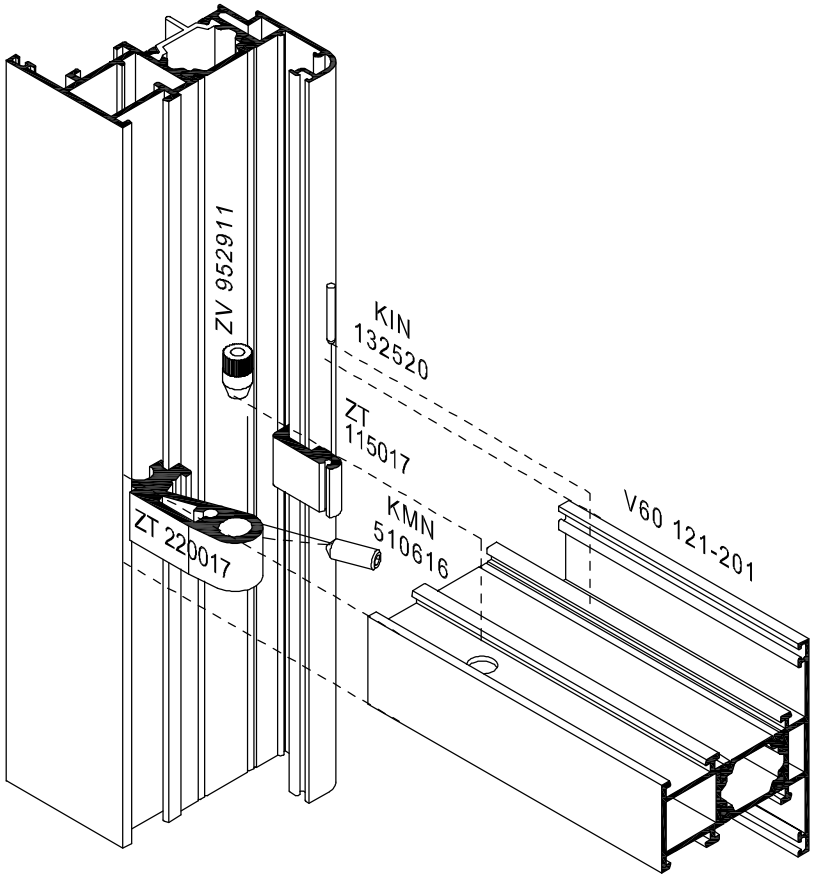

Профиль	121-201	
Комплектующие	ZT 220017	1 шт.
	ZT 115017	1 шт.
	ZV 952911/ВСП 4,8x13	1 шт.
	KIN 132520	1 шт.
	KMN 510616	1 шт.

Импостное соединение профиля V60 153/1-253/1

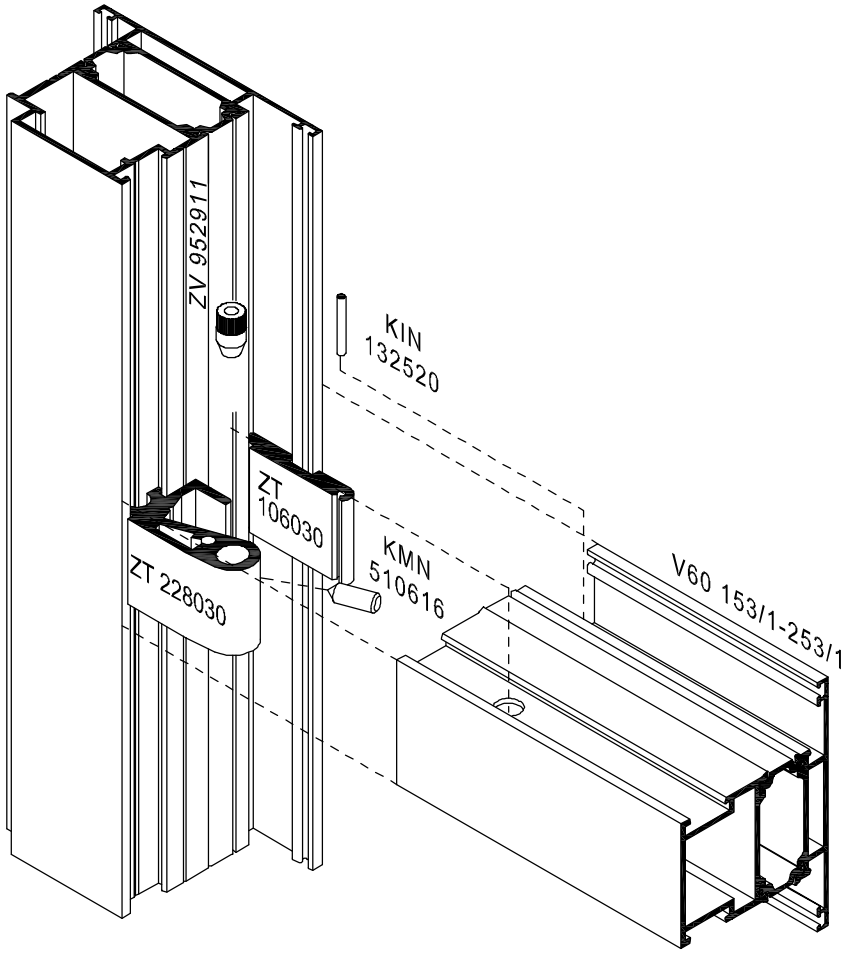

Профиль	153/1-253/1	
Комплектующие	ZT 228030	1 шт.
	ZT 106030	1 шт.
	ZV 952911/ВСП 4,8x13	1 шт.
	KIN 132520	1 шт.
	KMN 510616	1 шт.

Цокольное соединение профиля V60 156-255

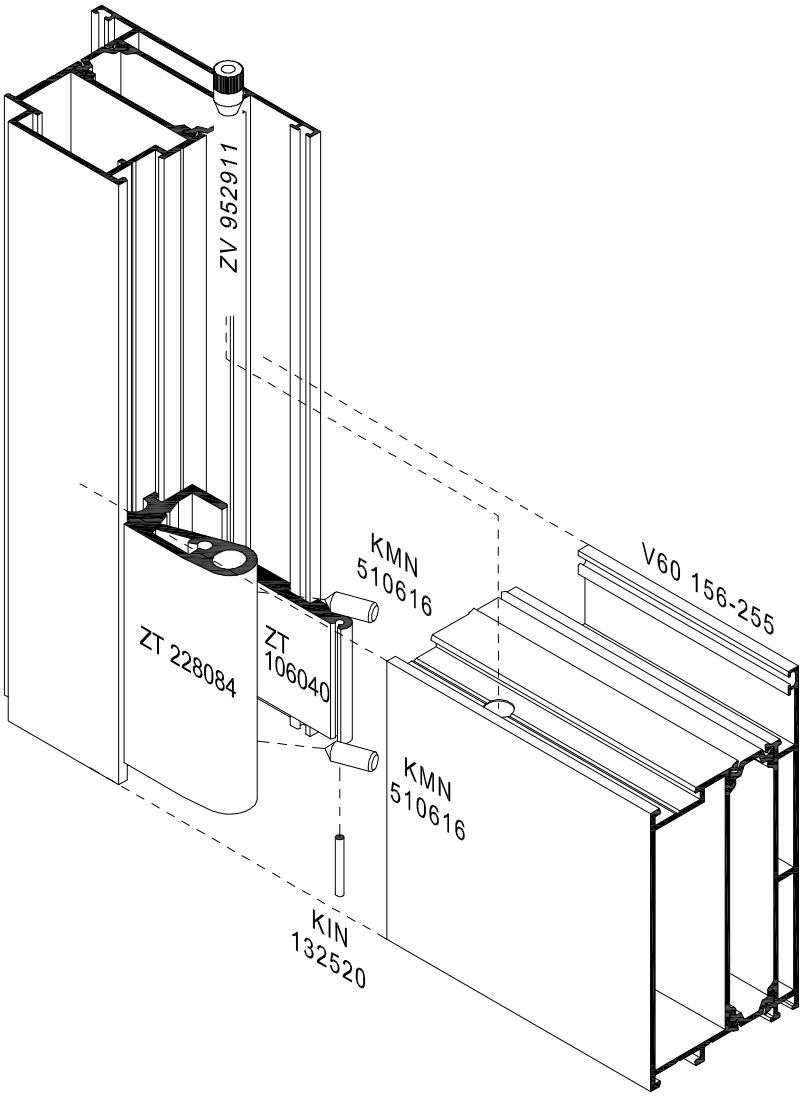

Профиль	156-255	
Комплектующие	ZT 228084	1 шт.
	ZT 106040	1 шт.
	ZV 952911/ВСП 4,8x13	2 шт.
	KIN 132520	1 шт.
	KMN 510616	2 шт.

Выбор штапиков и уплотнителей под заполнение в оконный профиль

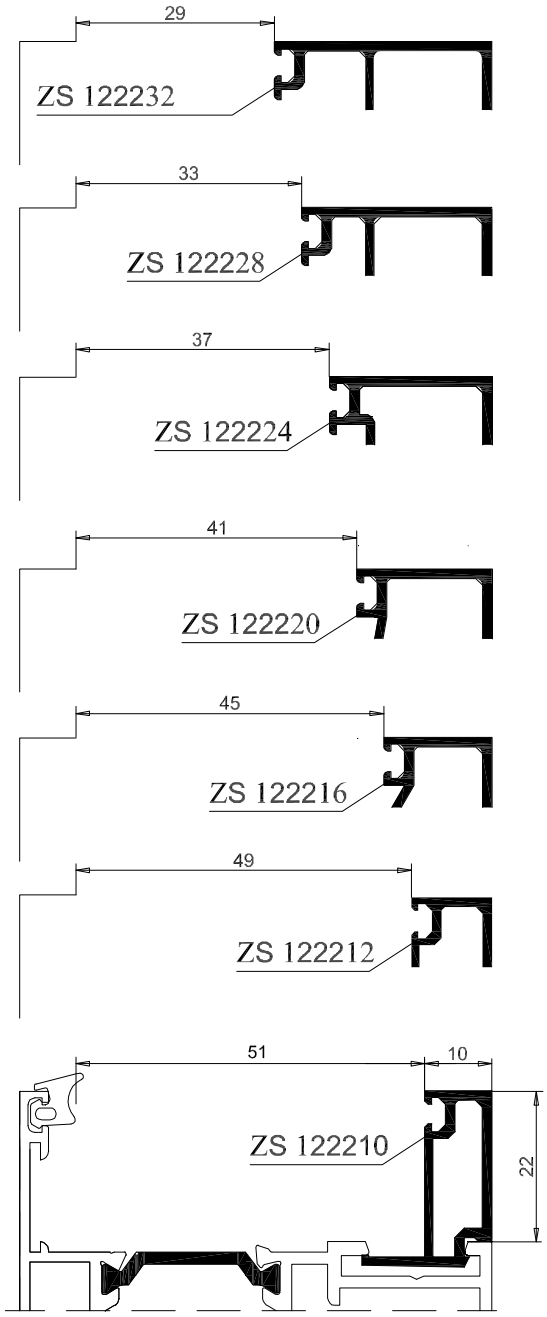

$L_н$	Наружное уплотнение	$L_в$	Внутреннее уплотнение	
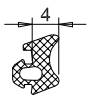	ZD 1102 4 мм		ZD 1103 4-5 мм	 ZD 1104 5-7 мм

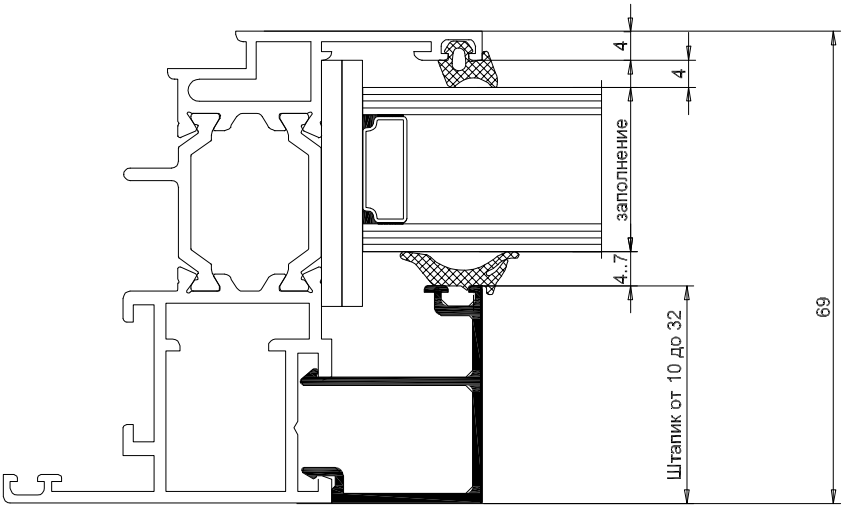

Таблица остекления

Профиль шириной 69 мм		
Заполнение	Уплотнитель	Штапик
46	ZD 1103	ZS 122210
45	ZD 1104	ZS 122210
44	ZD 1104	ZS 122210
43	ZD 1104	ZS 122212
42	ZD 1104	ZS 122212
41	ZD 1103	ZS 122216
40	ZD 1103	ZS 122216
39	ZD 1104	ZS 122216
38	ZD 1104	ZS 122216
37	ZD 1103	ZS 122220
36	ZD 1103	ZS 122220
35	ZD 1104	ZS 122220
34	ZD 1104	ZS 122220
33	ZD 1103	ZS 122224
32	ZD 1103	ZS 122224
31	ZD 1104	ZS 122224
30	ZD 1104	ZS 122224
29	ZD 1103	ZS 122228
28	ZD 1103	ZS 122228
27	ZD 1104	ZS 122228
26	ZD 1104	ZS 122228
25	ZD 1103	ZS 122232
24	ZD 1103	ZS 122232
23	ZD 1104	ZS 122232
22	ZD 1104	ZS 122232

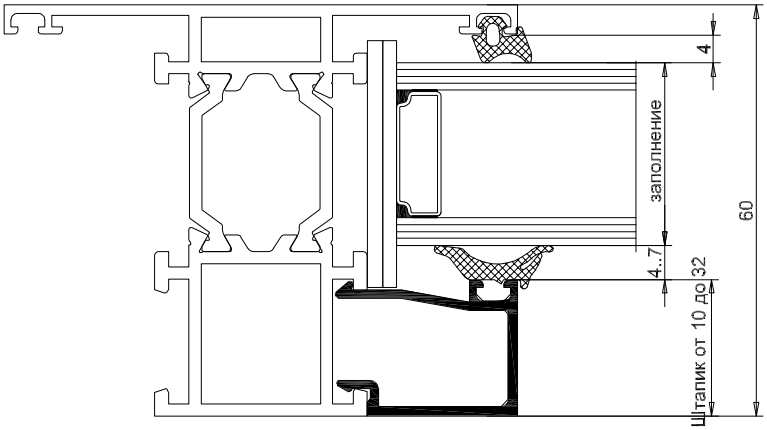

Таблица остекления

Профили шириной 60 мм		
Заполнение	Уплотнитель	Штапик
37	ZD 1103	ZS 122210
36	ZD 1104	ZS 122210
35	ZD 1104	ZS 122210
34	ZD 1104	ZS 122212
33	ZD 1104	ZS 122212
32	ZD 1103	ZS 122216
31	ZD 1103	ZS 122216
30	ZD 1104	ZS 122216
29	ZD 1104	ZS 122216
28	ZD 1103	ZS 122220
27	ZD 1103	ZS 122220
26	ZD 1104	ZS 122220
25	ZD 1104	ZS 122220
24	ZD 1103	ZS 122224
23	ZD 1104	ZS 122224
22	ZD 1104	ZS 122224
21	ZD 1104	ZS 122224
20	ZD 1103	ZS 122228
19	ZD 1103	ZS 122228
18	ZD 1104	ZS 122228
17	ZD 1104	ZS 122228
16	ZD 1103	ZS 122232
15	ZD 1103	ZS 122232
14	ZD 1104	ZS 122232

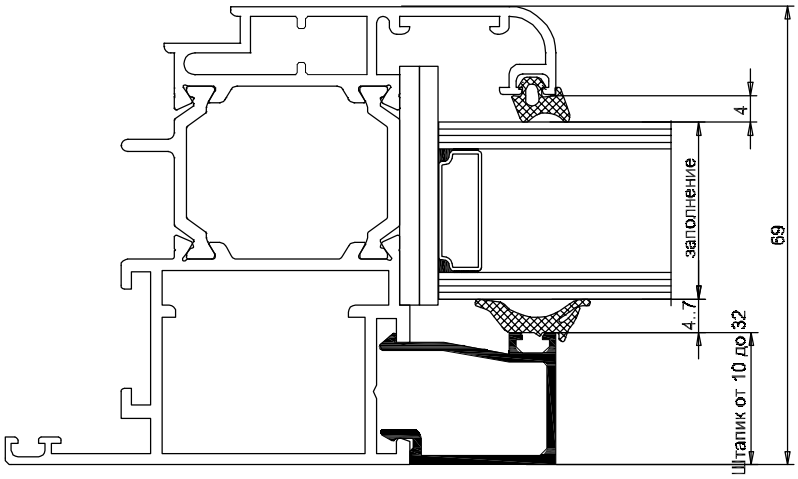

Таблица остекления

Профили шириной 69мм		
Заполнение	Уплотнитель	Штапик
37	ZD 1103	ZS 122210
36	ZD 1104	ZS 122210
35	ZD 1104	ZS 122210
34	ZD 1104	ZS 122212
33	ZD 1104	ZS 122212
32	ZD 1103	ZS 122216
31	ZD 1103	ZS 122216
30	ZD 1104	ZS 122216
29	ZD 1104	ZS 122216
28	ZD 1103	ZS 122220
27	ZD 1103	ZS 122220
26	ZD 1104	ZS 122220
25	ZD 1104	ZS 122220
24	ZD 1103	ZS 122224
23	ZD 1103	ZS 122224
22	ZD 1104	ZS 122224
21	ZD 1104	ZS 122224
20	ZD 1103	ZS 122228
19	ZD 1103	ZS 122228
18	ZD 1104	ZS 122228
17	ZD 1104	ZS 122228
16	ZD 1103	ZS 122232
15	ZD 1103	ZS 122232
14	ZD 1104	ZS 122232

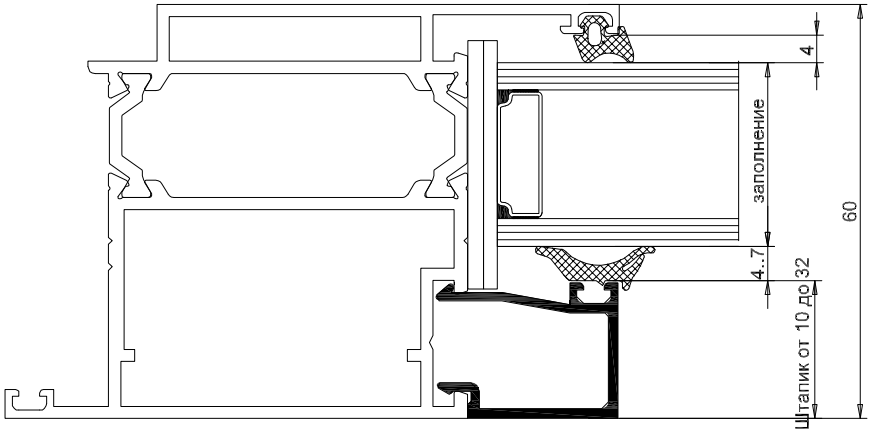

Таблица остекления

Профили шириной 60 мм		
Заполнение	Уплотнитель	Штапик
37	ZD 1103	ZS 122210
36	ZD 1104	ZS 122210
35	ZD 1104	ZS 122210
34	ZD 1104	ZS 122212
33	ZD 1104	ZS 122212
32	ZD 1103	ZS 122216
31	ZD 1103	ZS 122216
30	ZD 1104	ZS 122216
29	ZD 1104	ZS 122216
28	ZD 1103	ZS 122220
27	ZD 1103	ZS 122220
26	ZD 1104	ZS 122220
25	ZD 1104	ZS 122220
24	ZD 1103	ZS 122224
23	ZD 1103	ZS 122224
22	ZD 1104	ZS 122224
21	ZD 1104	ZS 122224
20	ZD 1103	ZS 122228
19	ZD 1103	ZS 122228
18	ZD 1104	ZS 122228
17	ZD 1104	ZS 122228
16	ZD 1103	ZS 122232
15	ZD 1103	ZS 122232
14	ZD 1104	ZS 122232

Алюминиевые профили

7. Типовые сечения.

Варианты исполнения оконных конструкций

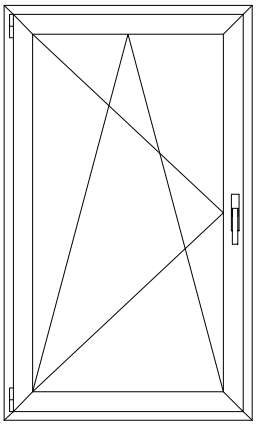

Одностворчатое окно поворотно-откидного открывания

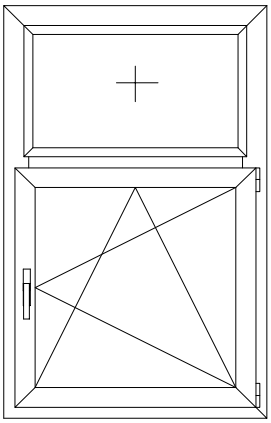

Одностворчатое окно комбинированное с глухой частью сверху

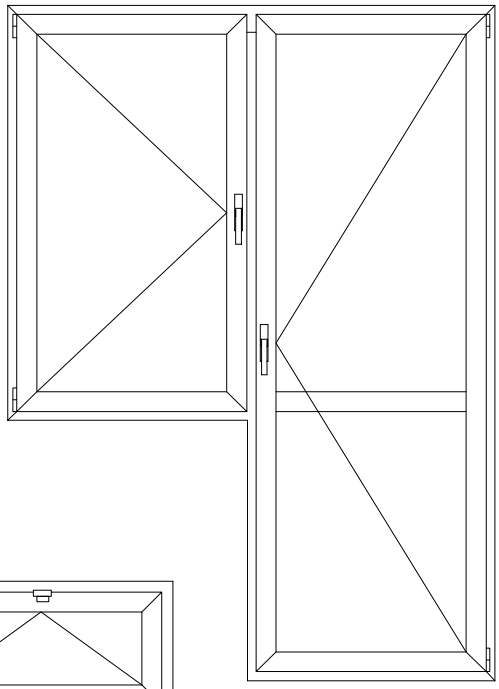

Балконный блок

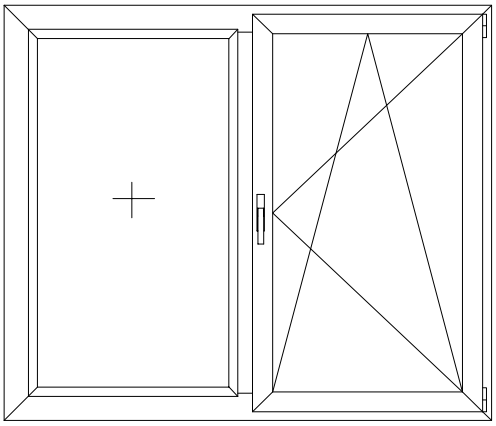

Одностворчатое окно комбинированное с боковой глухой частью

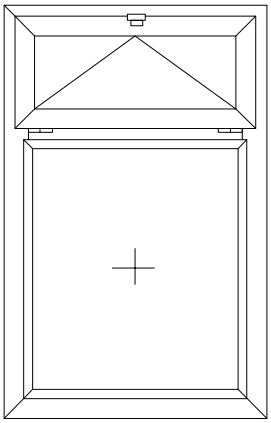

Окно с фрамужным открыванием

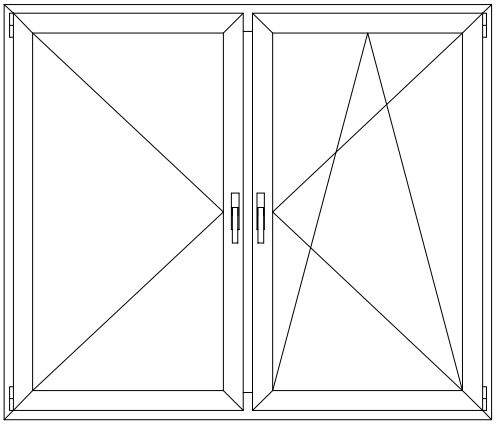

Двухстворчатое окно

Одностворчатое окно

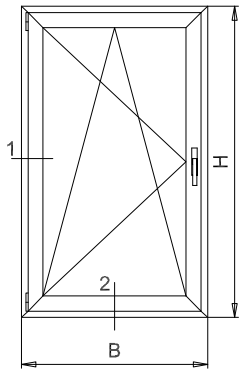

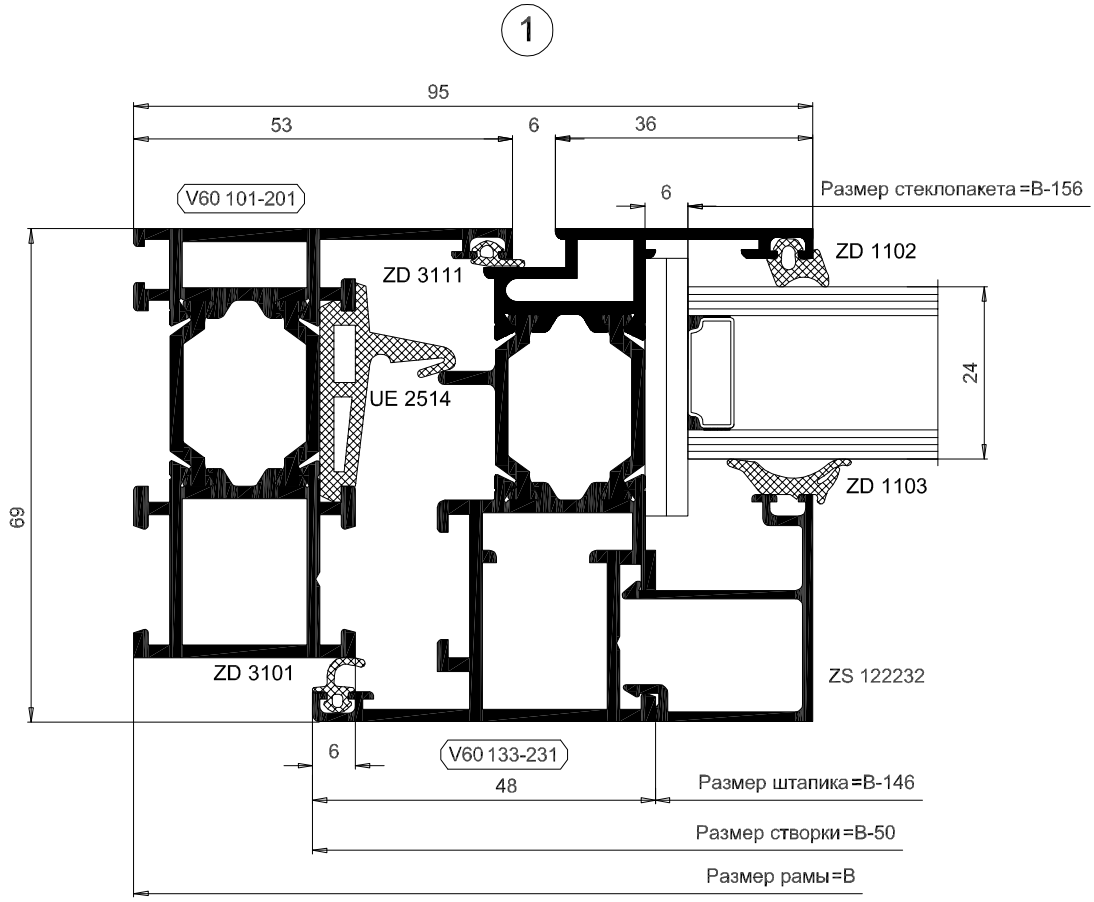

2

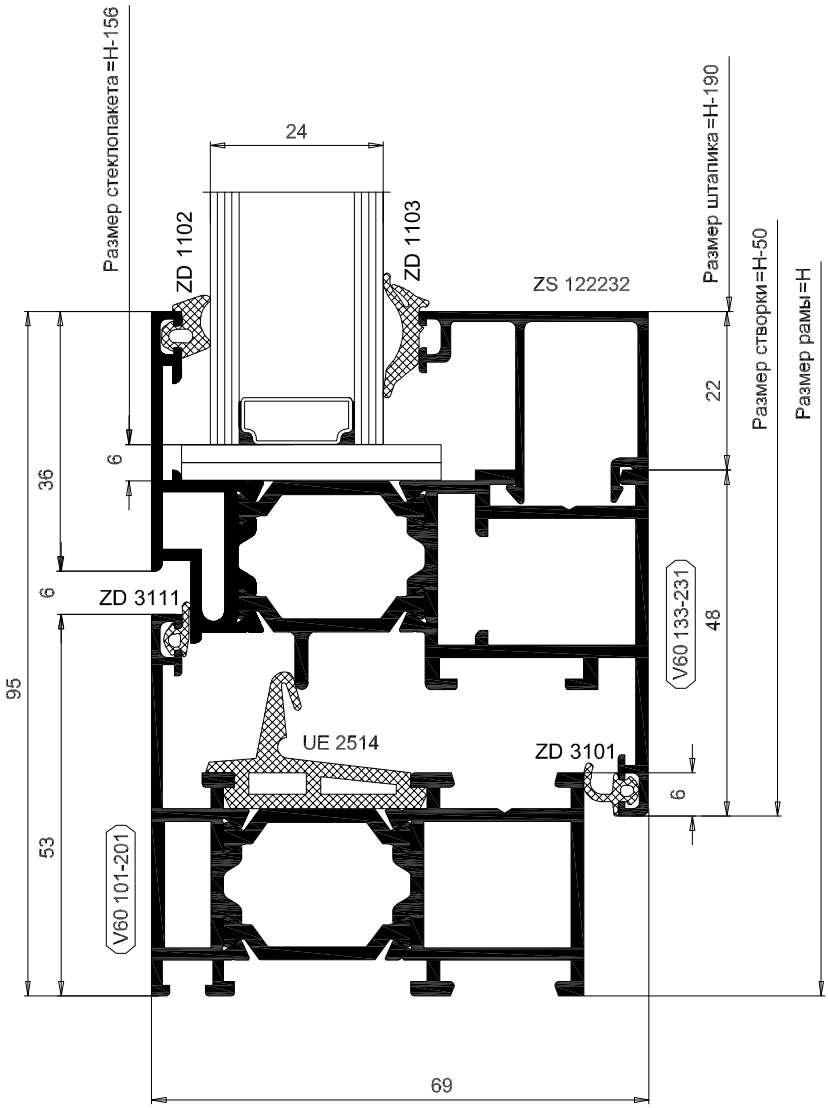
Размер стеклопакета=H-156
24
ZD 1102
ZD 1103
ZS 122232
Размер штапика=H-190
Размер створки=H-50
Размер рамы=H
22
6
36
6
ZD 3111
95
V60 133-231
48
UE 2514
ZD 3101
6
53
V60 101-201
69

Одностворчатое окно комбинированное с глухой частью сверху

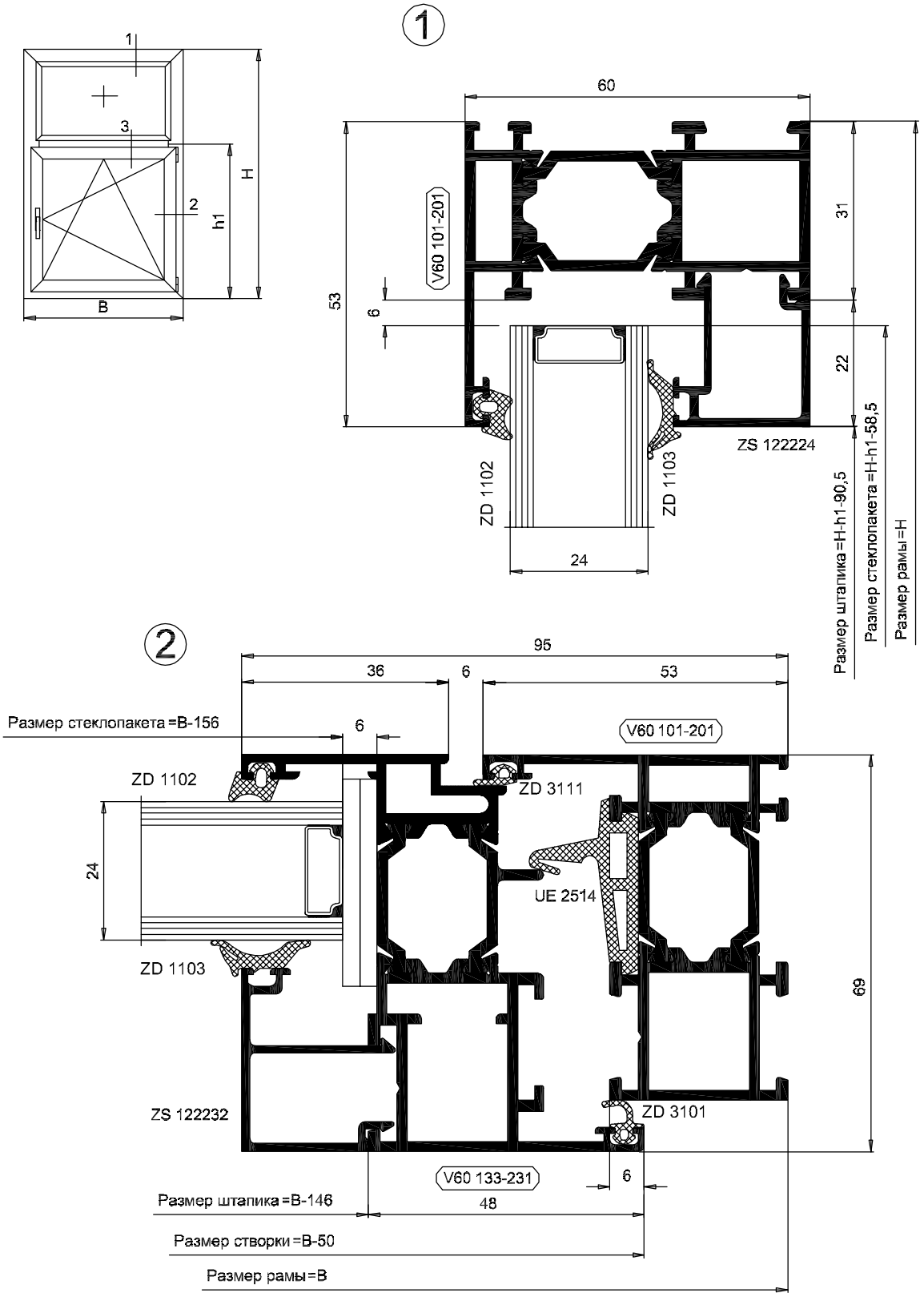

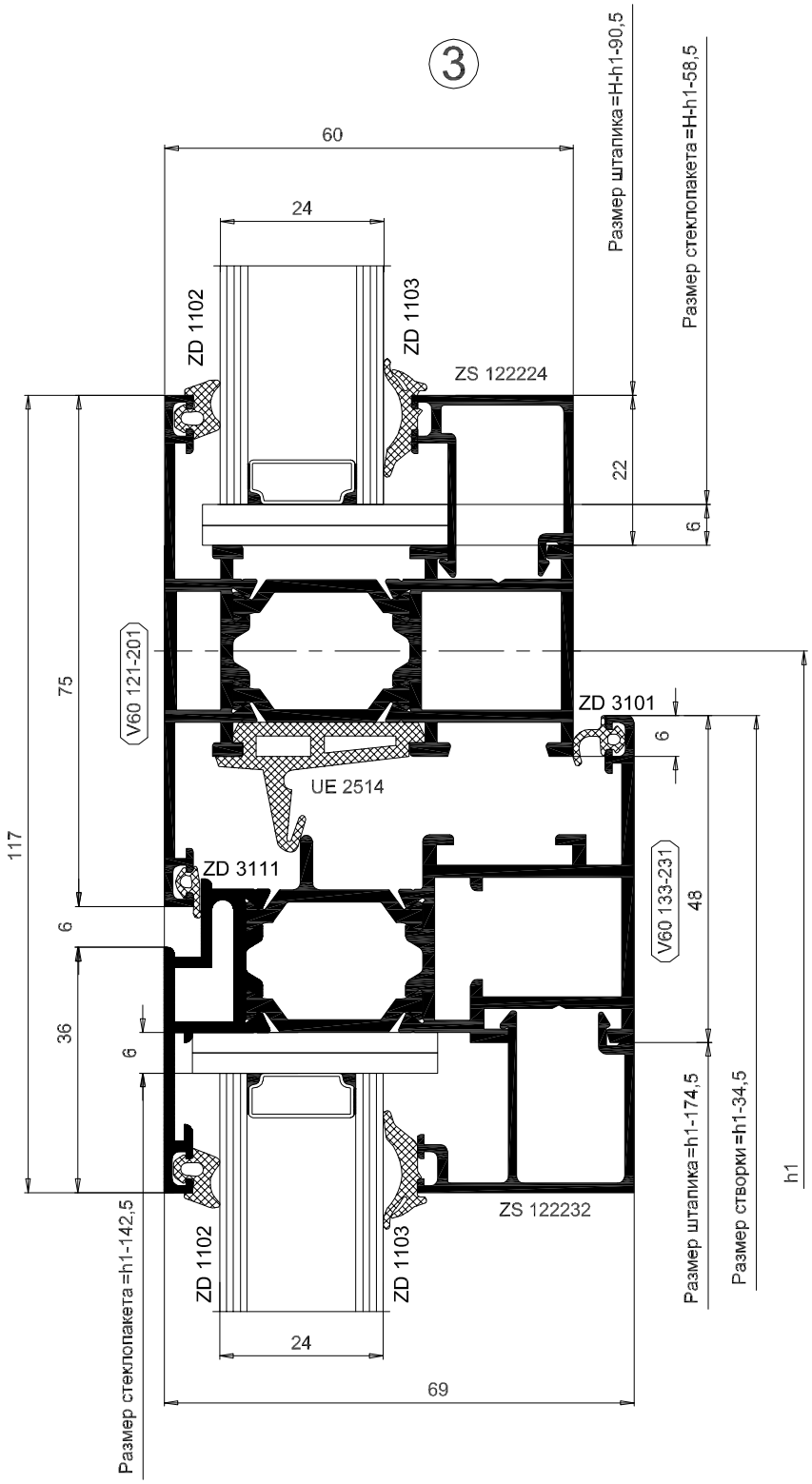
3
60
24
ZD 1102
ZD 1103
ZS 122224
Размер штапика=H-h1-90,5
Размер стеклопакета=H-h1-58,5
22
6
V60 121-201
75
117
ZD 3101
UE 2514
ZD 3111
V60 133-231
48
36
Размер стеклопакета=h1-142,5
ZS 122232
Размер штапика=h1-174,5
Размер створки=h1-34,5
h1
69

Одностворчатое окно комбинированное с боковой глухой створкой

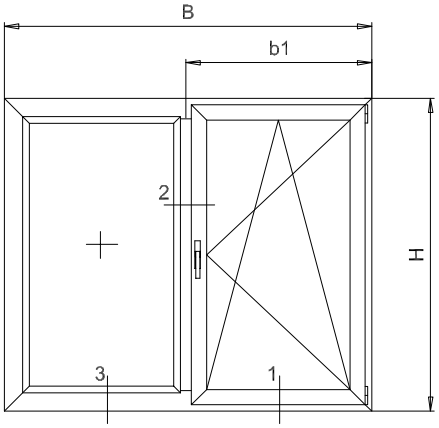

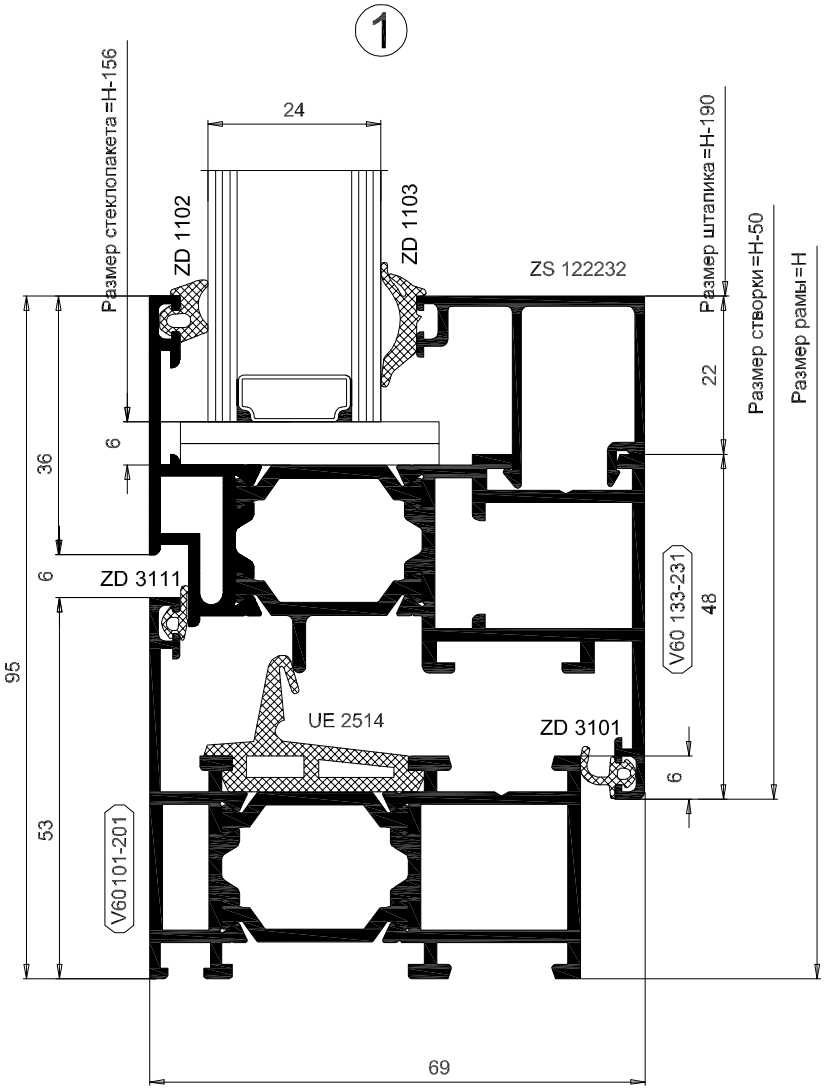

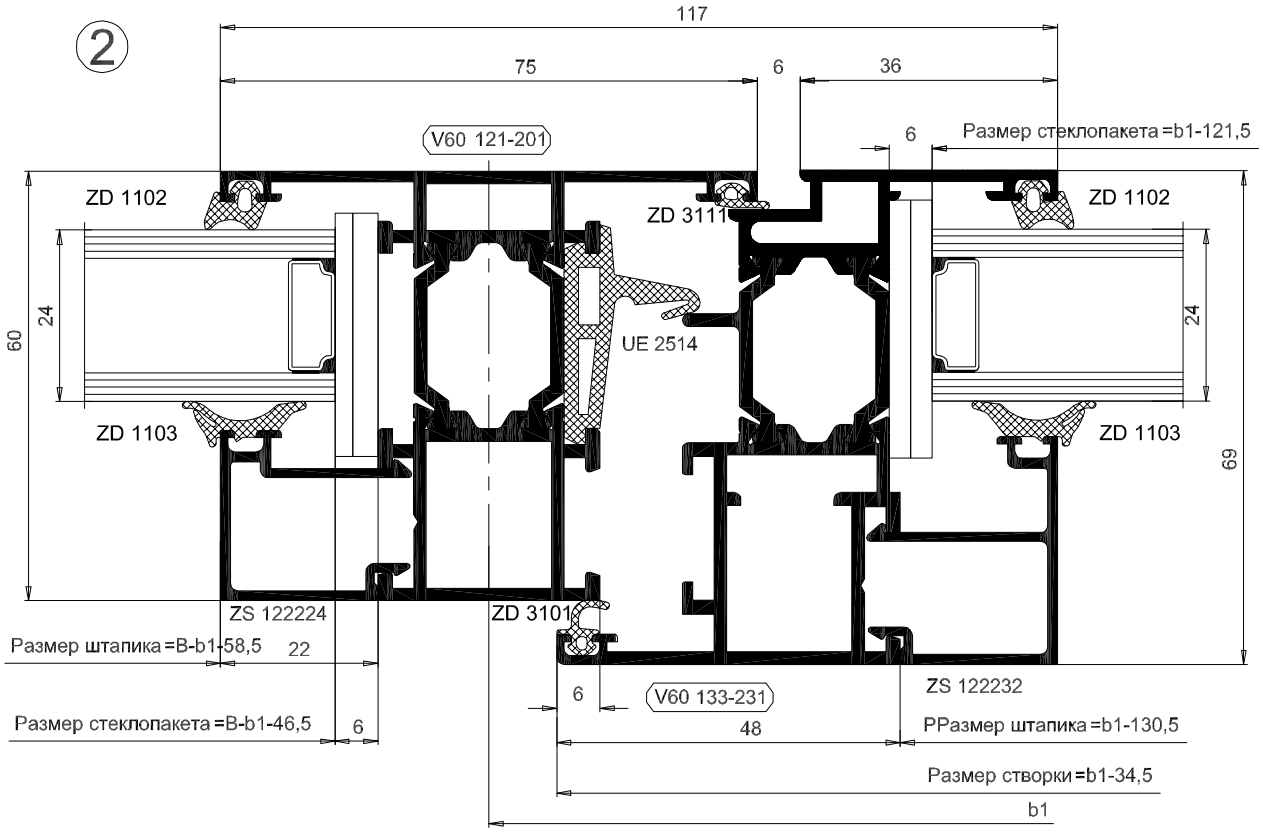
2
117
75
6
36
V60 121-201
6
Размер стеклопакета =b1-121,5
ZD 1102
ZD 3111
ZD 1102
24
60
UE 2514
24
ZD 1103
ZD 1103
69
ZS 122224
ZD 3101
Размер штапика =B-b1-58,5
22
6
V60 133-231
ZS 122232
Размер стеклопакета =B-b1-46,5
6
48
PРазмер штапика =b1-130,5
Размер створки =b1-34,5
b1

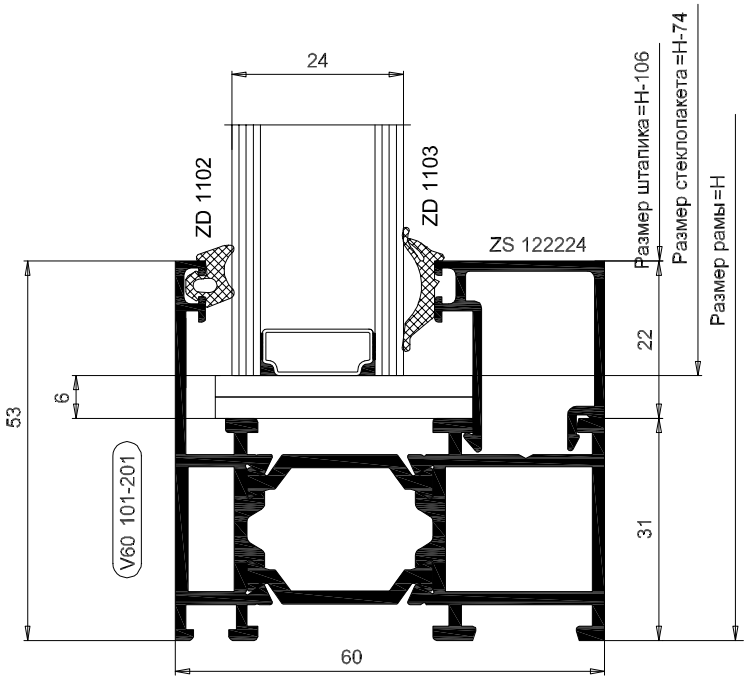
3
24
ZD 1102
ZD 1103
ZS 122224
Размер штапика =H-106
Размер стеклопакета =H-74
Размер рамы =H
22
6
53
V60 101-201
31
60

Двустворчатое окно

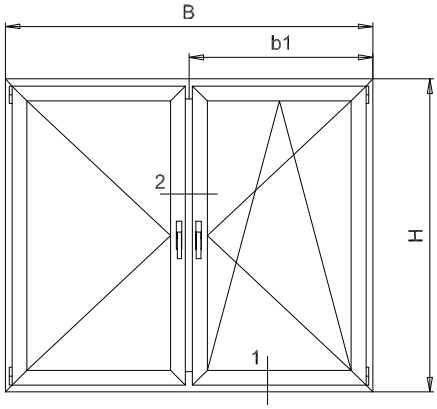

1

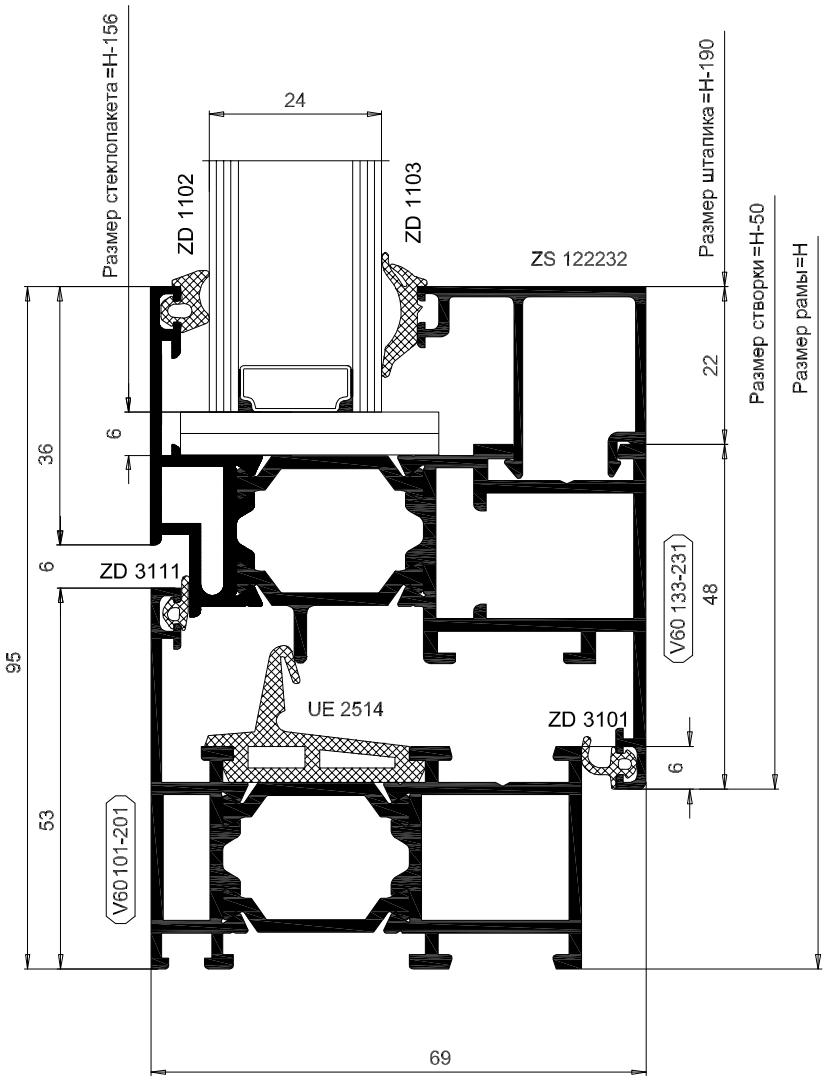

2 Повернуто

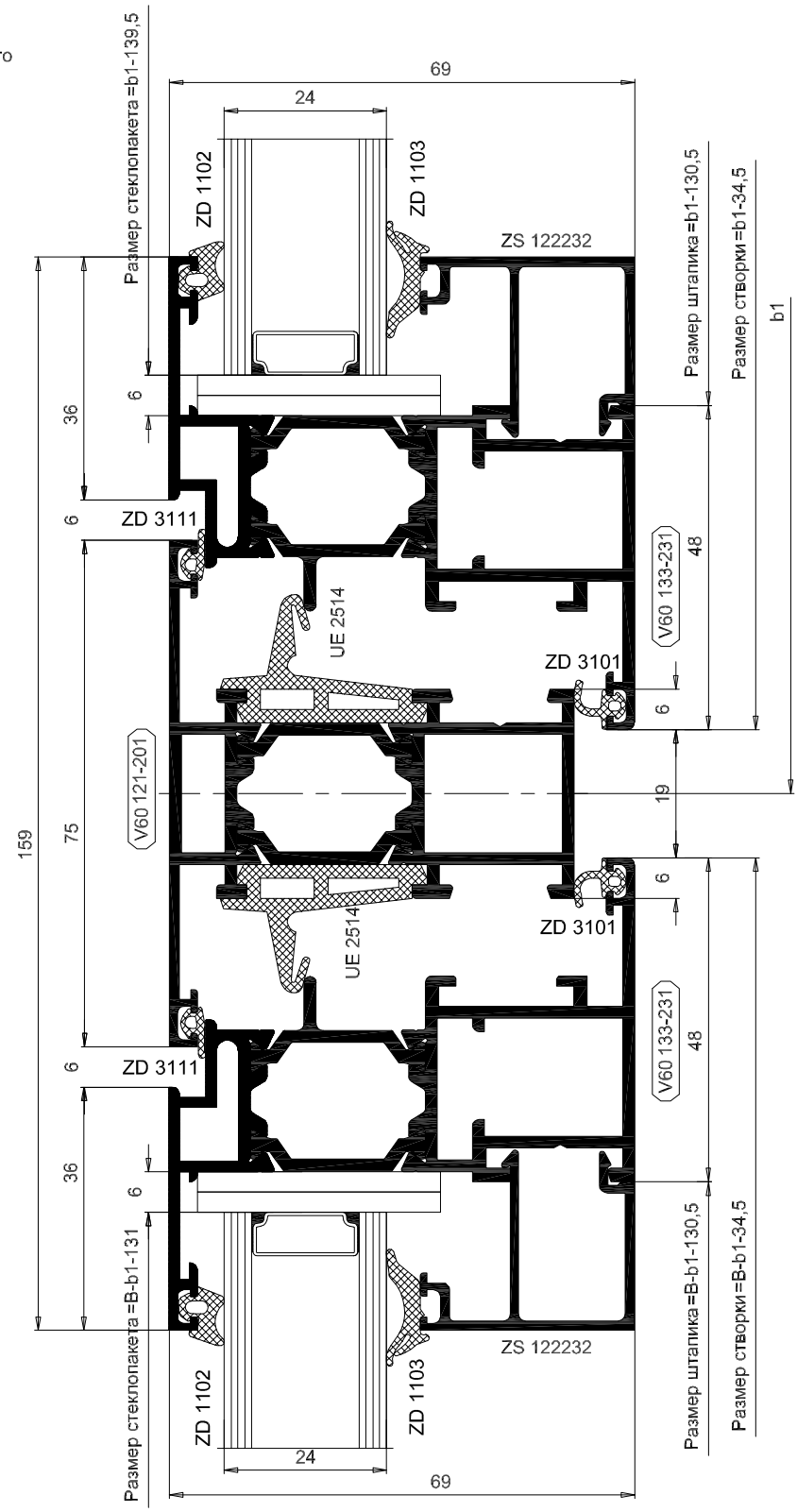
Размер стеклопакета=b1-139,5
69
24
ZD 1102
ZD 1103
ZS 122232
Размер штапика=b1-130,5
Размер створки=b1-34,5
b1
6
36
6
ZD 3111
V60 133-231
48
UE 2514
ZD 3101
6
V60 121-201
19
159
75
6
UE 2514
ZD 3101
V60 133-231
48
6
ZD 3111
36
6
Размер стеклопакета=B-b1-131
ZS 122232
ZD 1102
ZD 1103
24
69
Размер штапика=B-b1-130,5
Размер створки=B-b1-34,5

Балконный блок

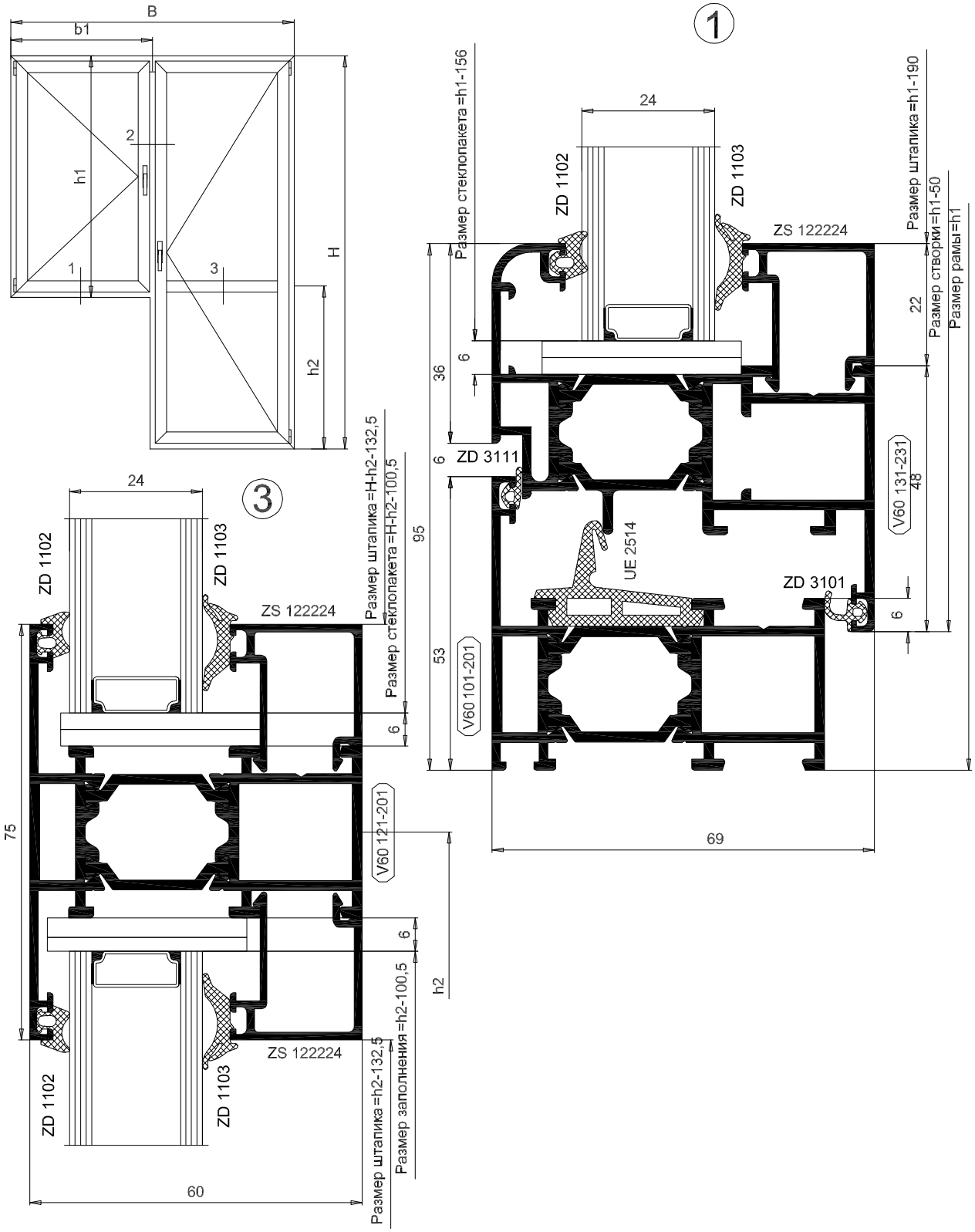

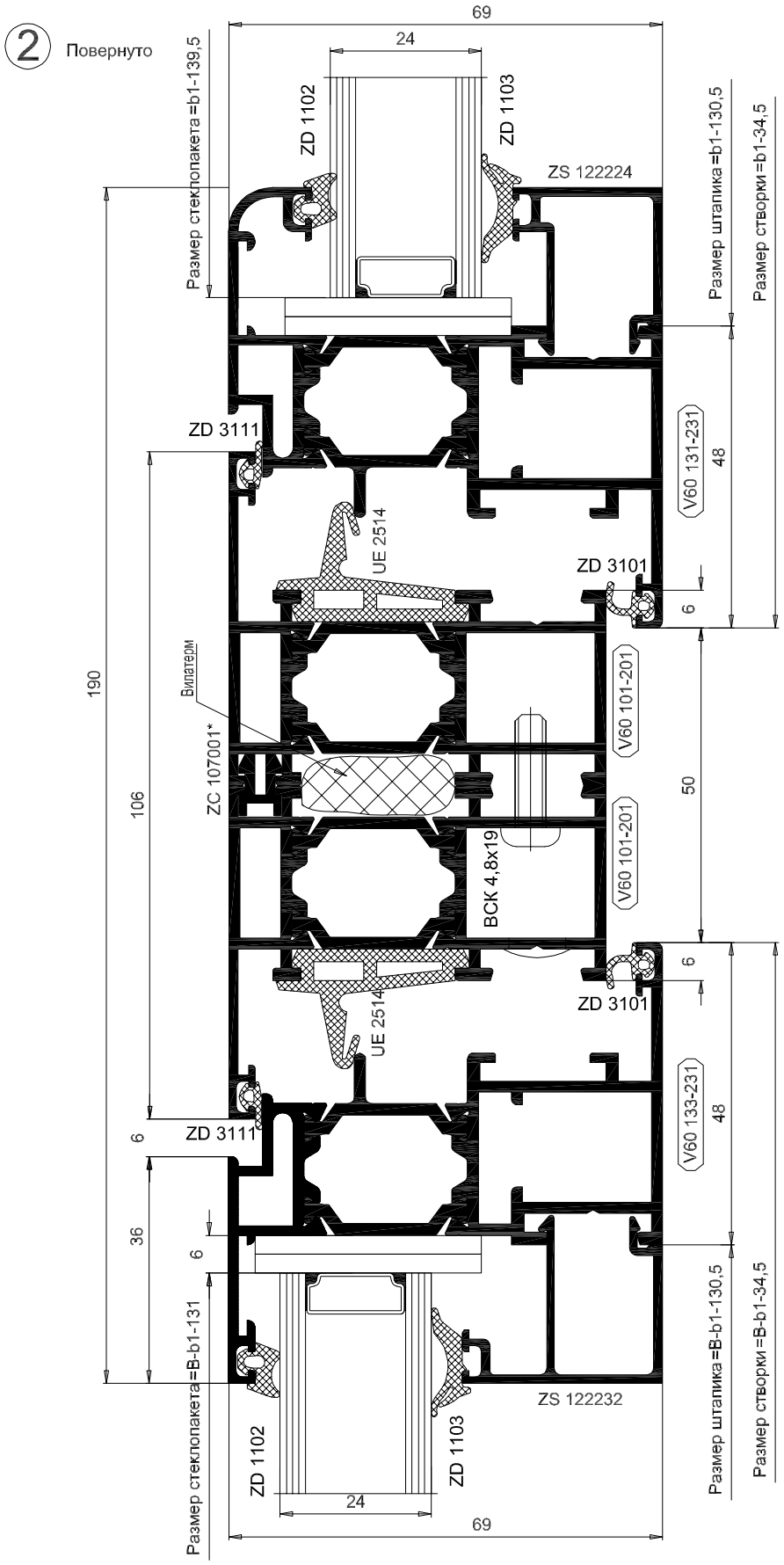

* - Установку ZC 107001 производить отрезками по 200 мм с зеркальной перестановкой в шахматном порядке

Окно с фрамужным открыванием

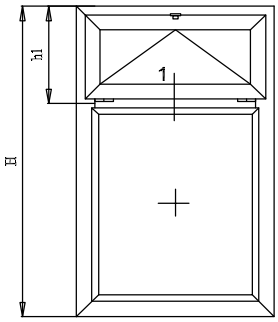

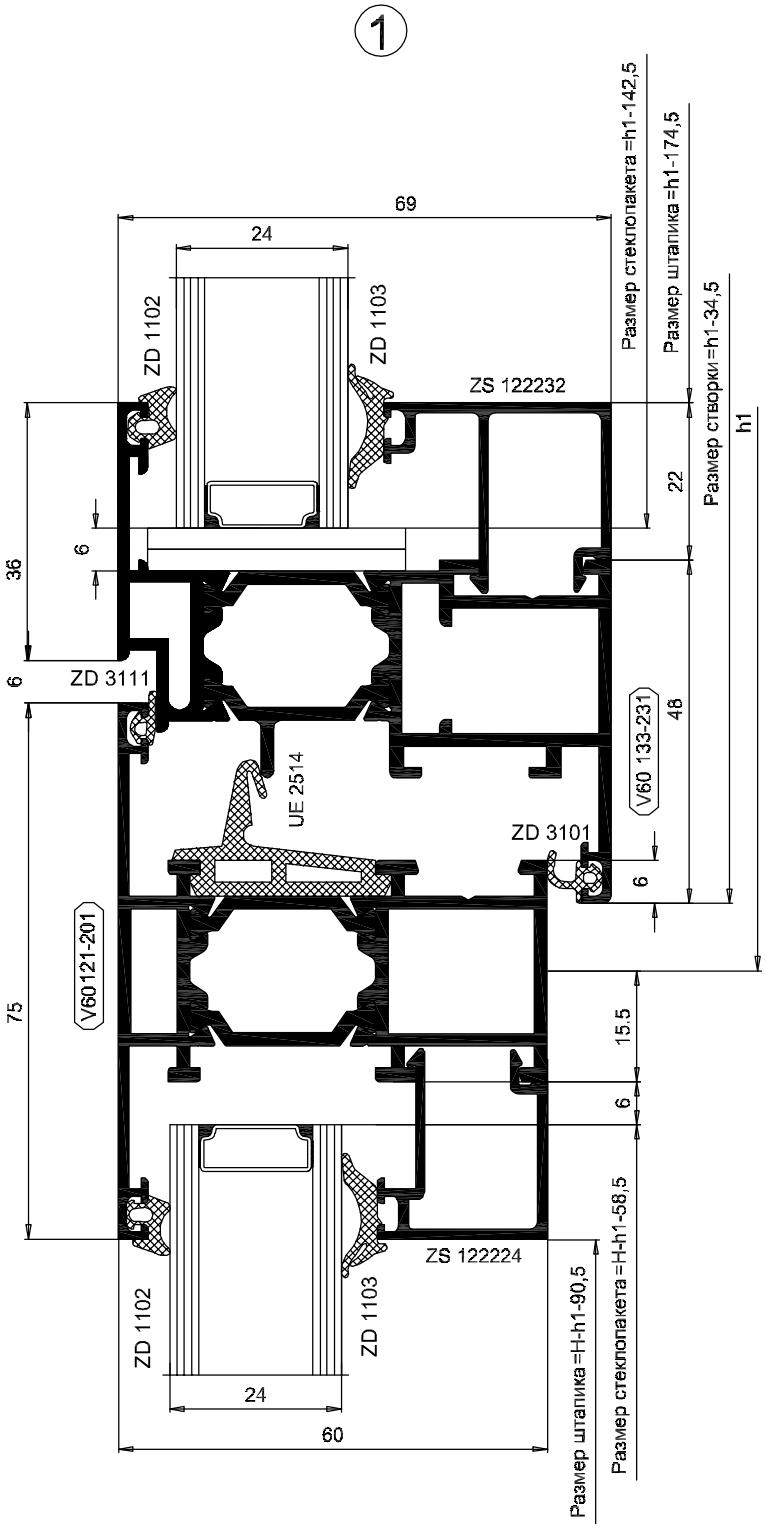

Варианты исполнения дверных конструкций

Одностворчатая дверь наружного открывания

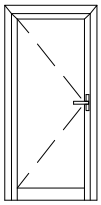

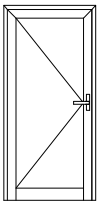

Одностворчатая дверь внутреннего открывания

Двустворчатая дверь наружного открывания

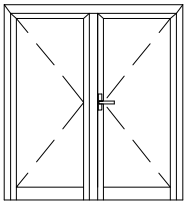

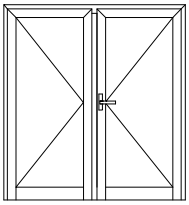

Двустворчатая дверь внутреннего открывания

Одностворчатая дверь наружного открывания с верхним витражом.

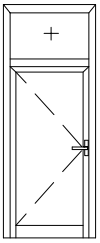

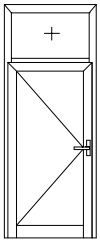

Одностворчатая дверь внутреннего открывания с верхним витражом.

Двустворчатая дверь наружного открывания с усиленными стойками

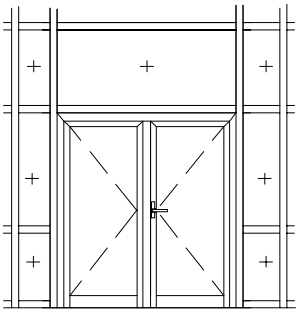

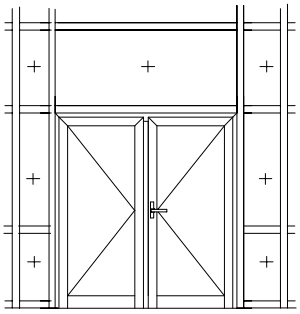

Двустворчатая дверь внутреннег открывания с усиленными стойками

Одностворчатая дверь наружного открывания

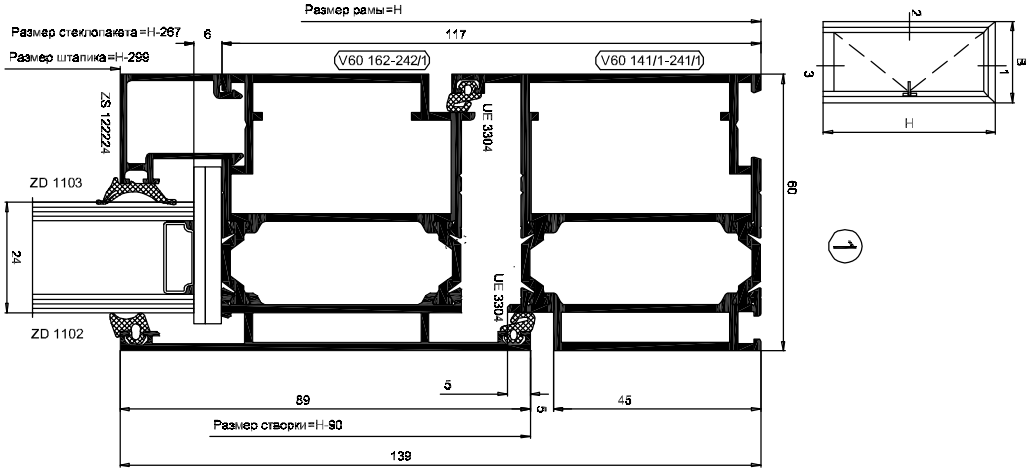

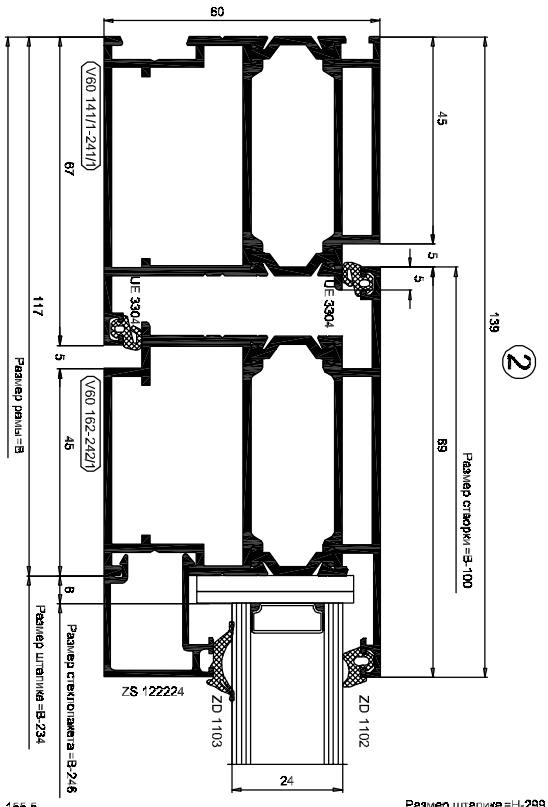

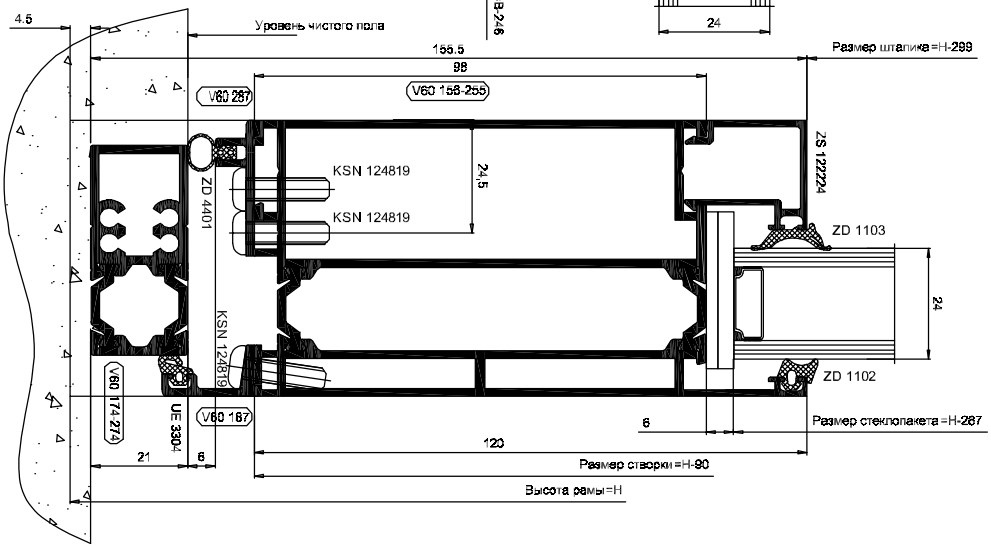

Одностворчатая дверь внутреннего открывания

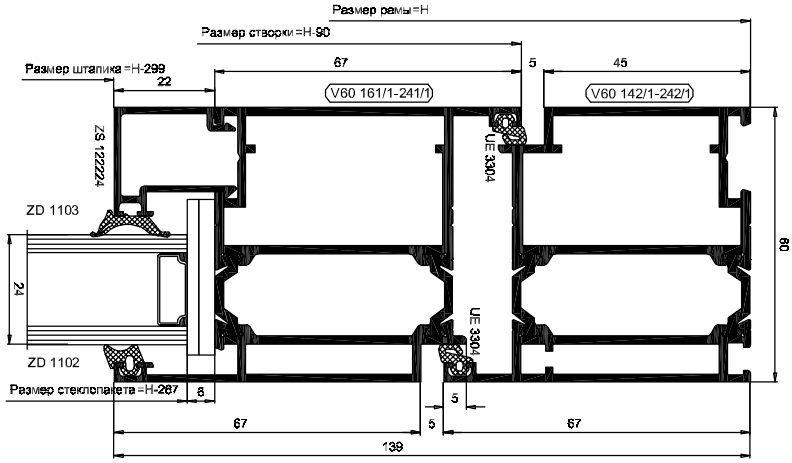

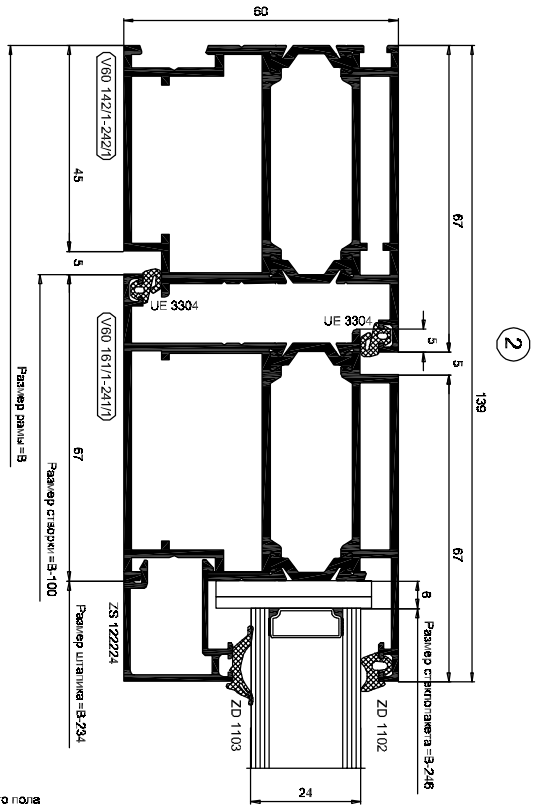

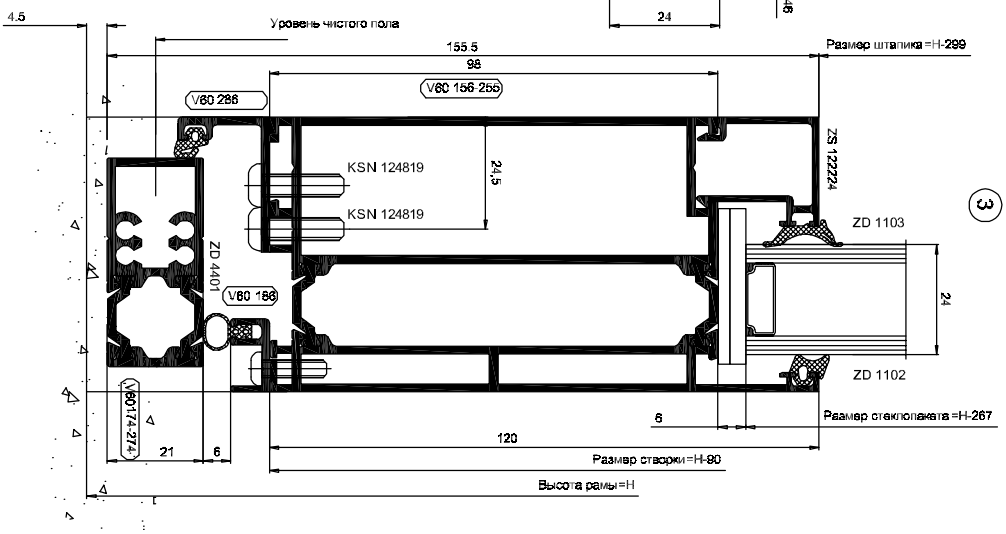

Двухстворчатая дверь наружного открывания со штульпом

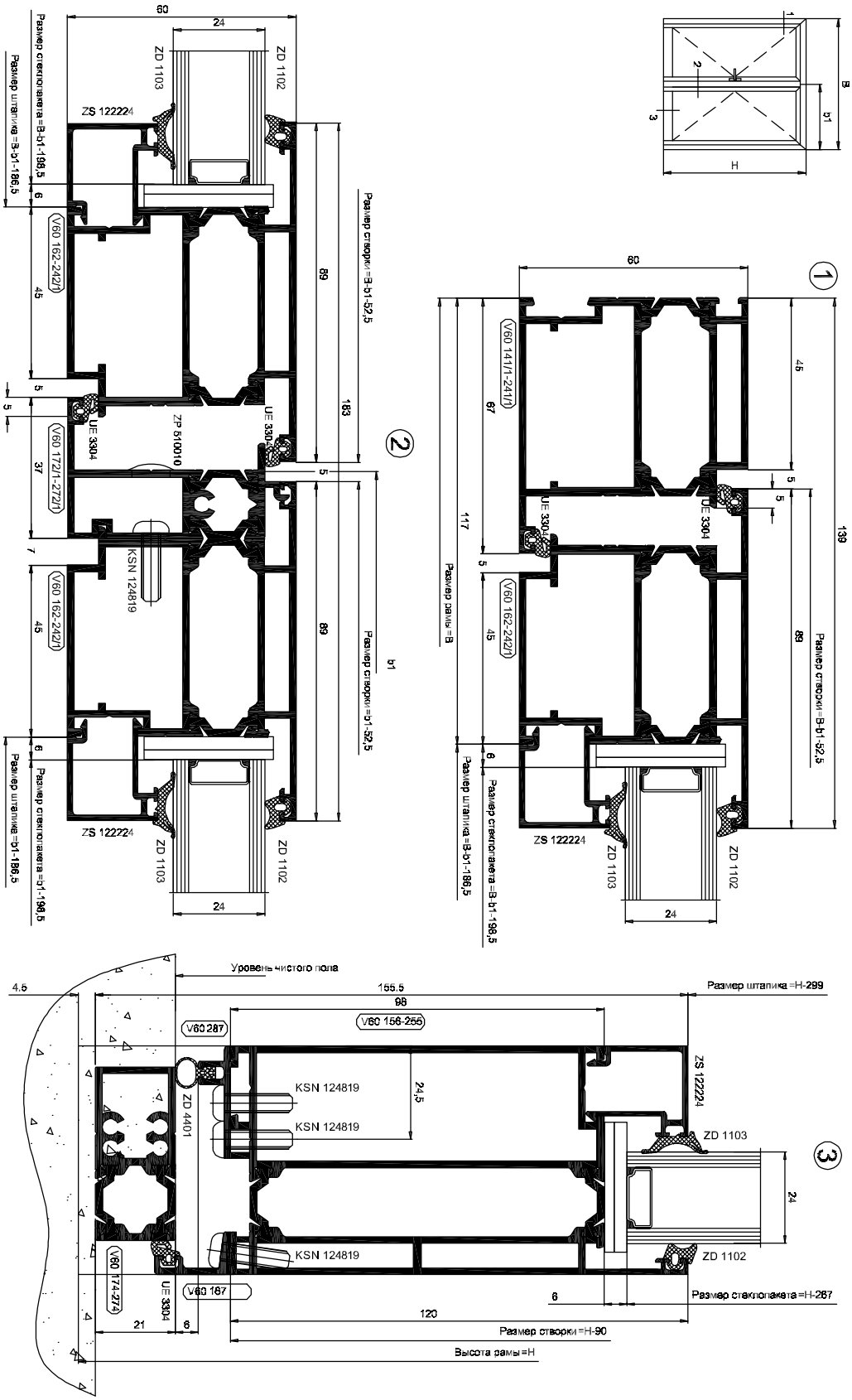

Двустворчатая дверь наружного открывания без штульпа

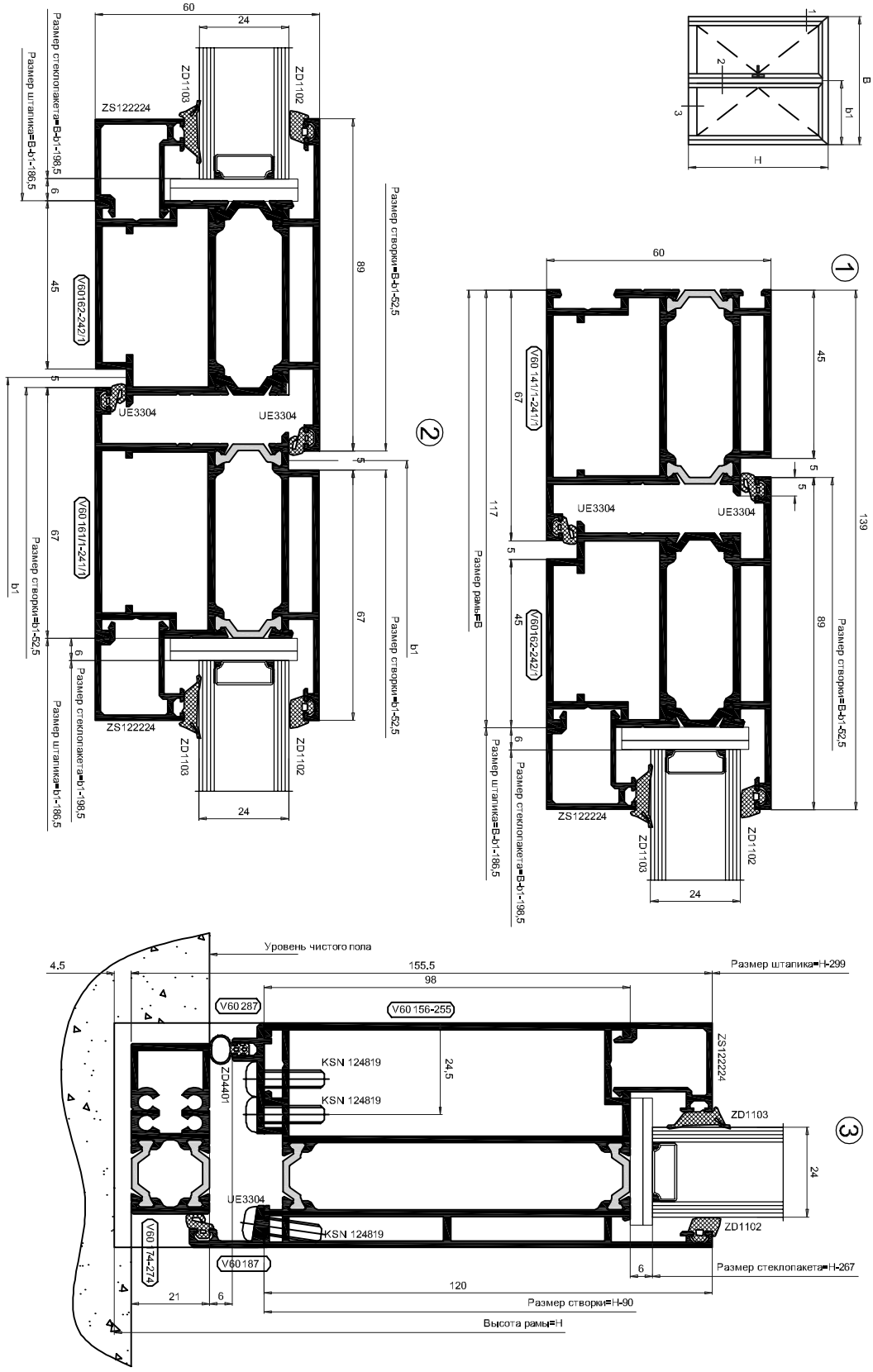

Двустворчатая дверь наружного открывания без штульпа (створка по периметру)

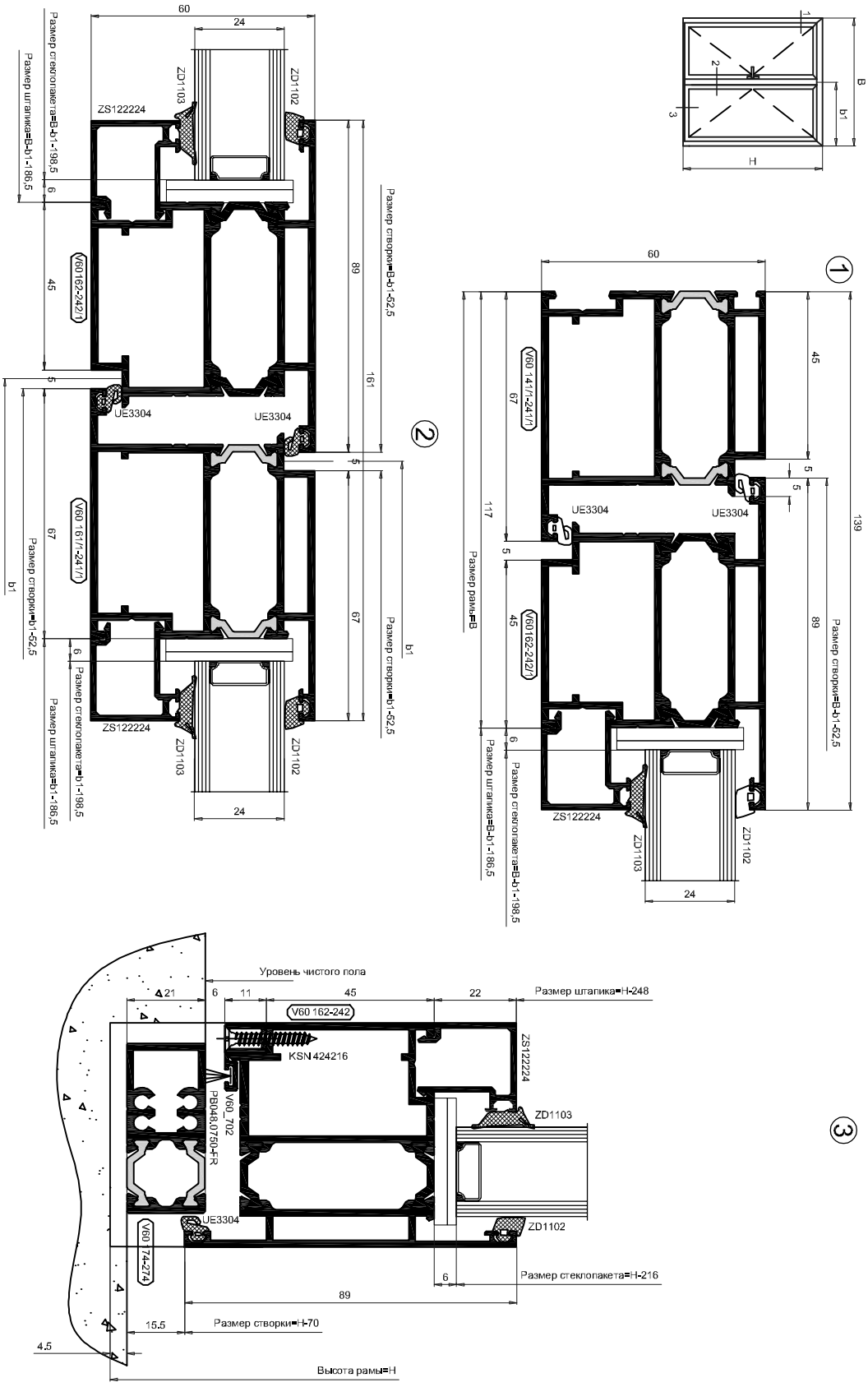

Двустворчатая дверь внутреннего открывания без штульпа

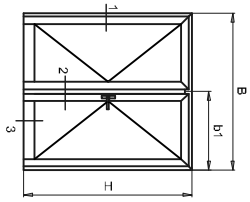

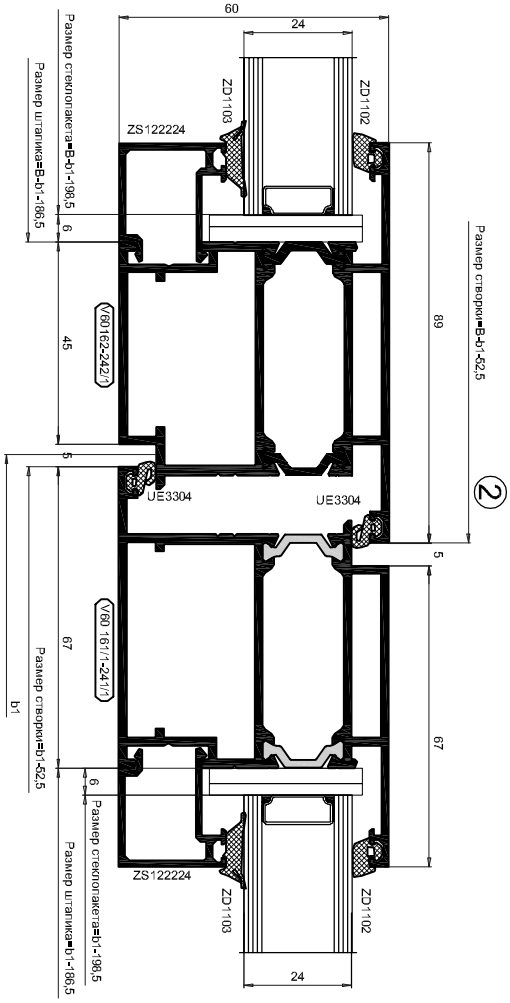

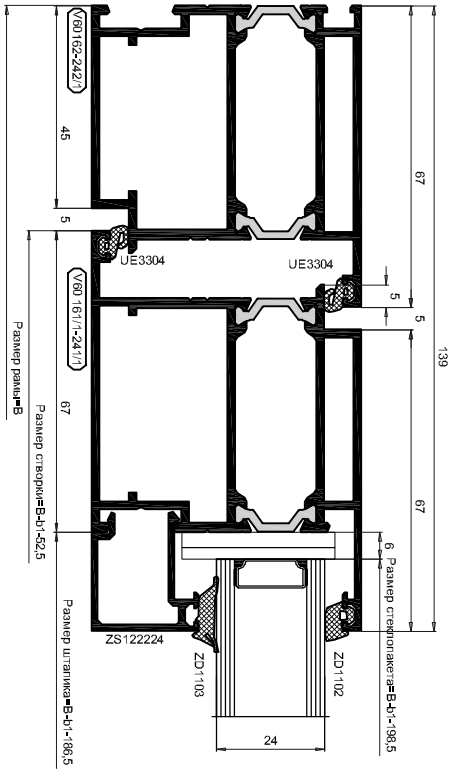

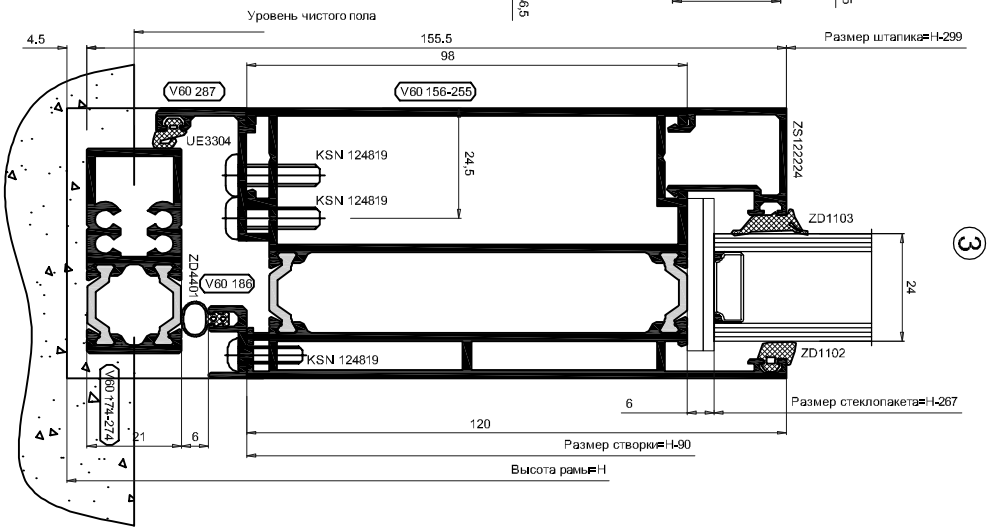

Двустворчатая дверь внутреннего открывания без штульпа (створка по периметру)

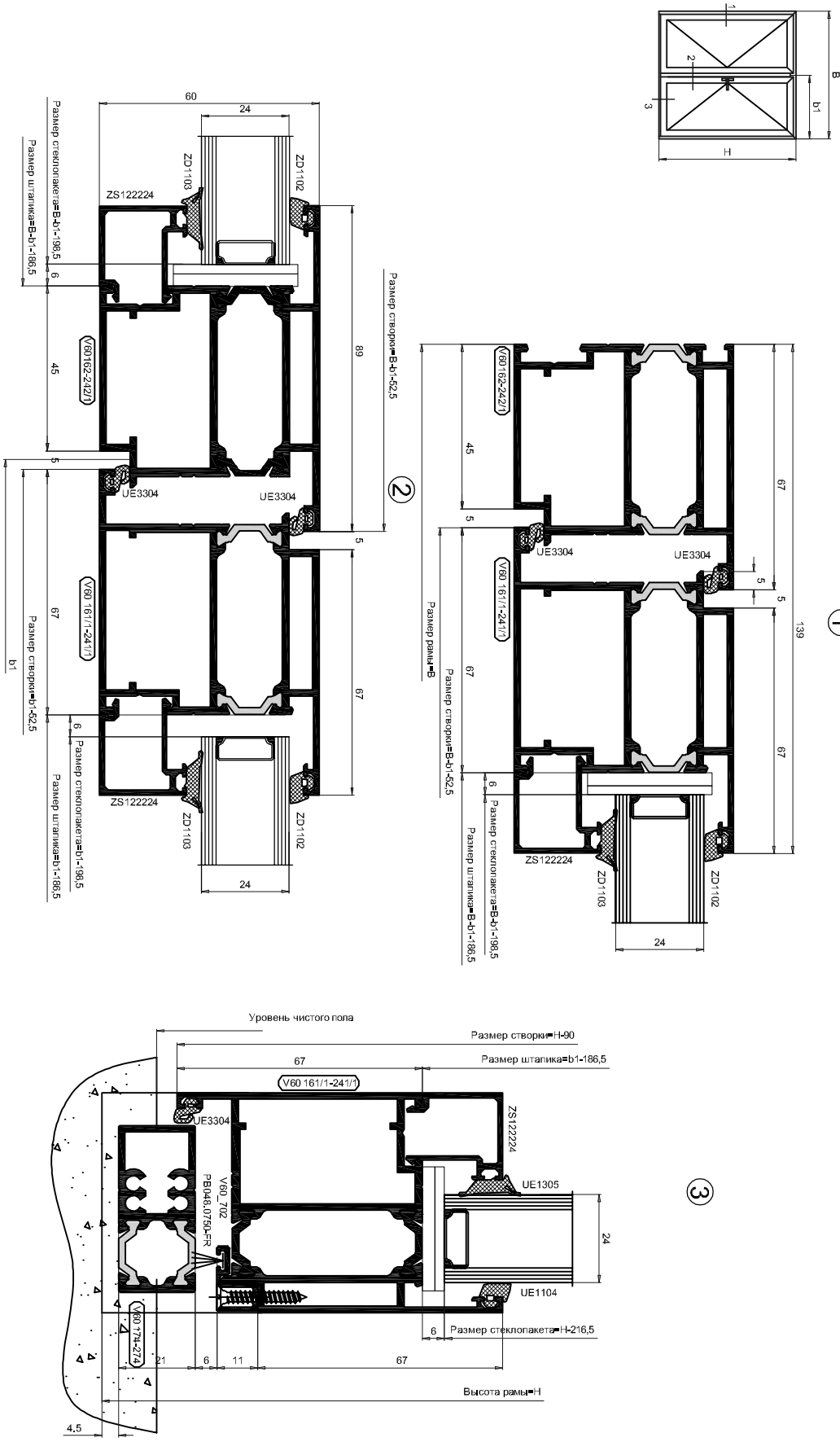

Одностворчатая дверь наружного открывания с верхним витражом.

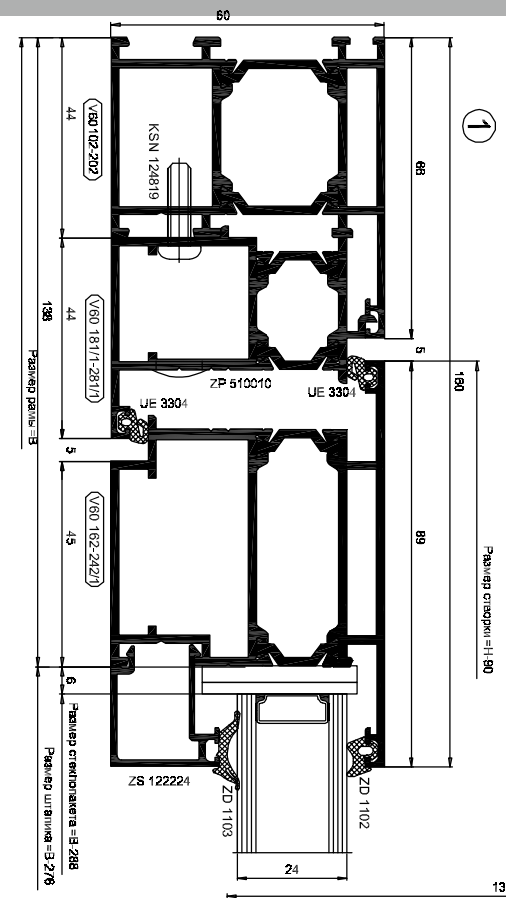

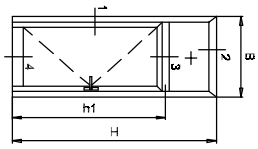

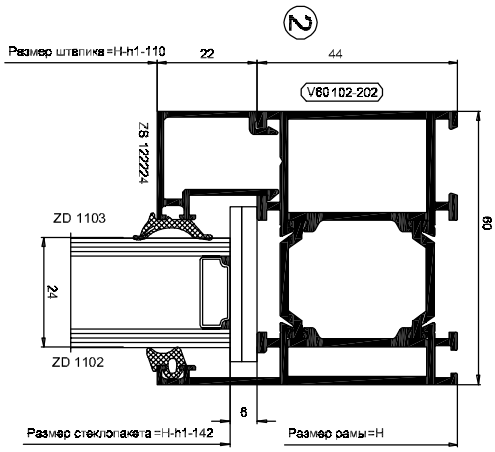

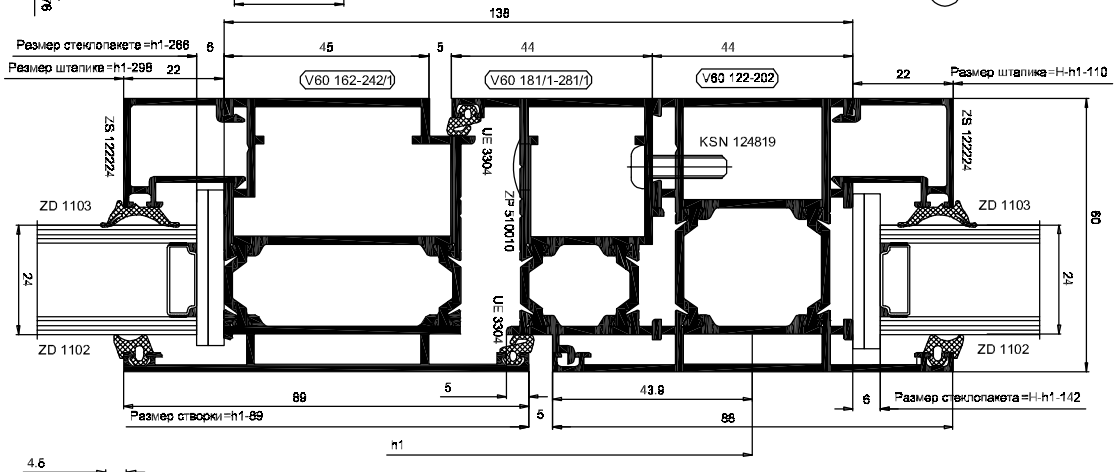

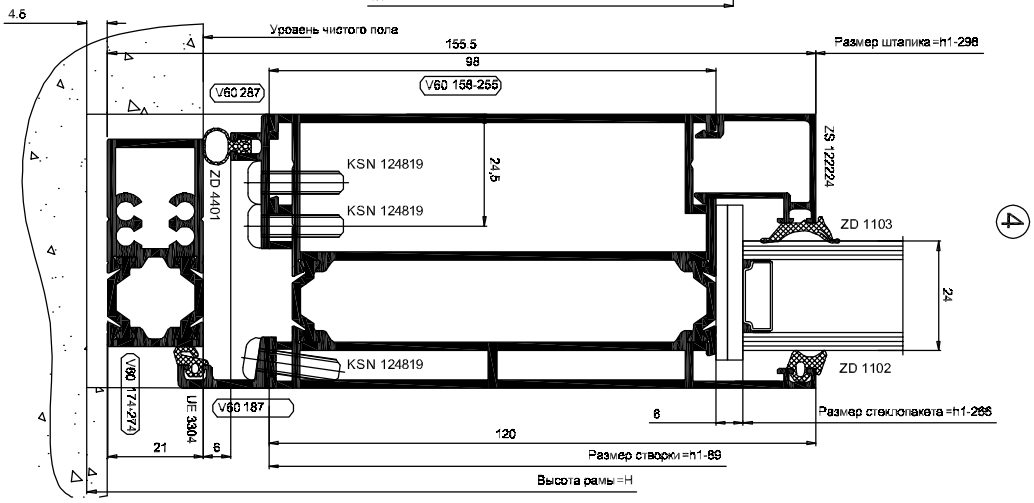

Двустворчатая дверь наружного открывания с усиленными стойками

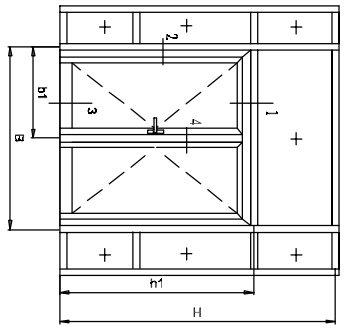

②

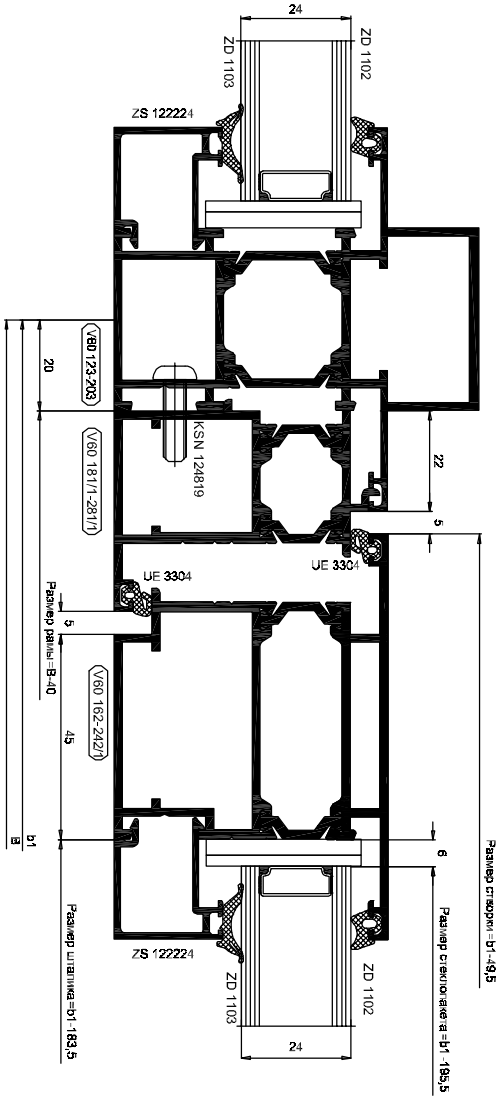

①

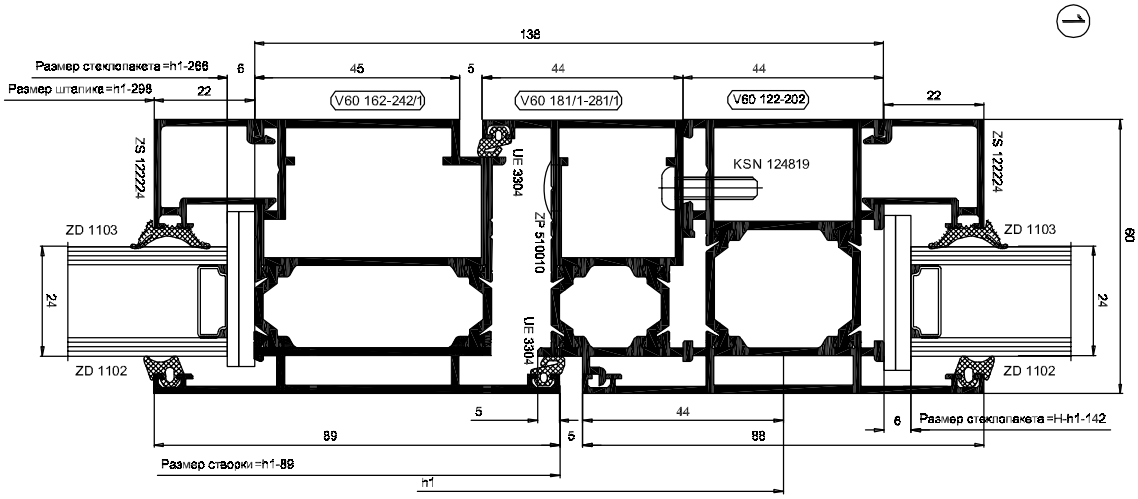

Двустворчатая дверь наружного открывания с усиленными стойками

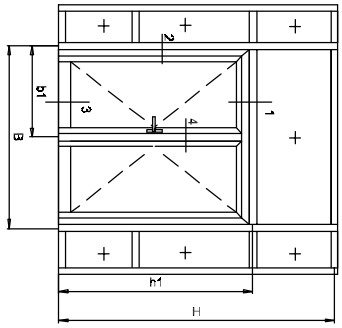

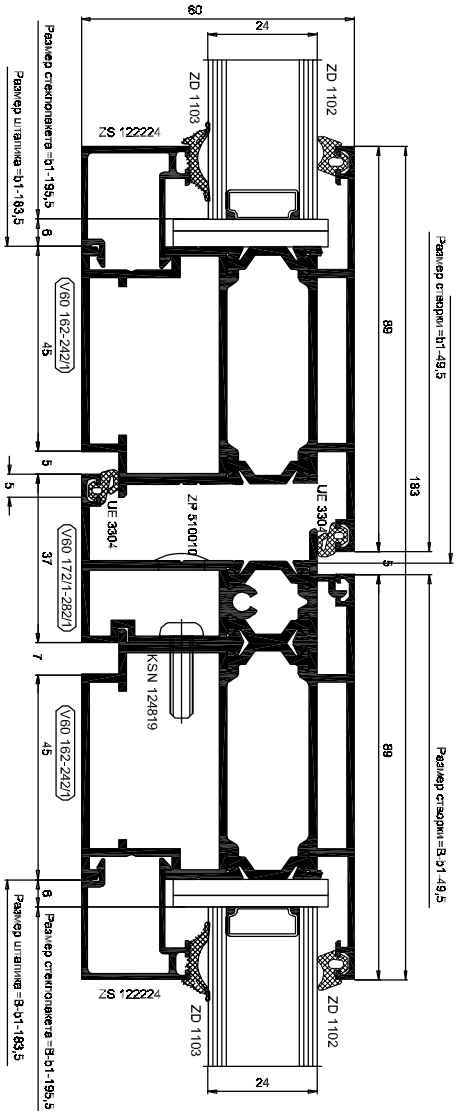

4

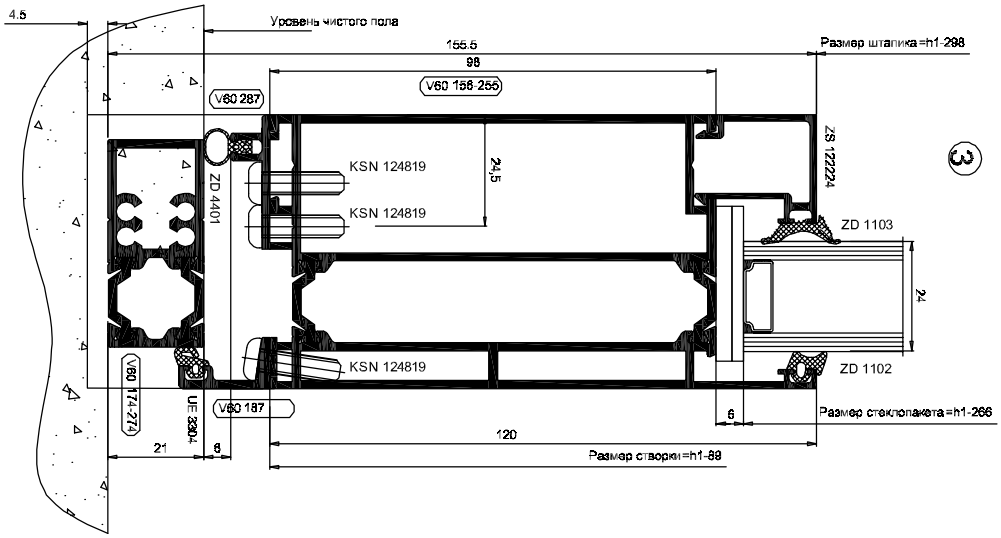

3

Варианты исполнения витражных конструкций.

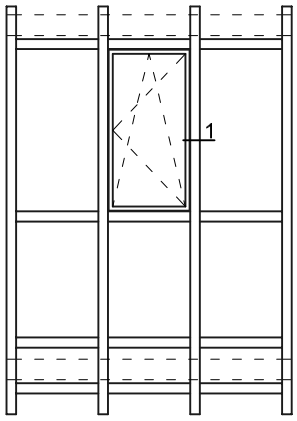

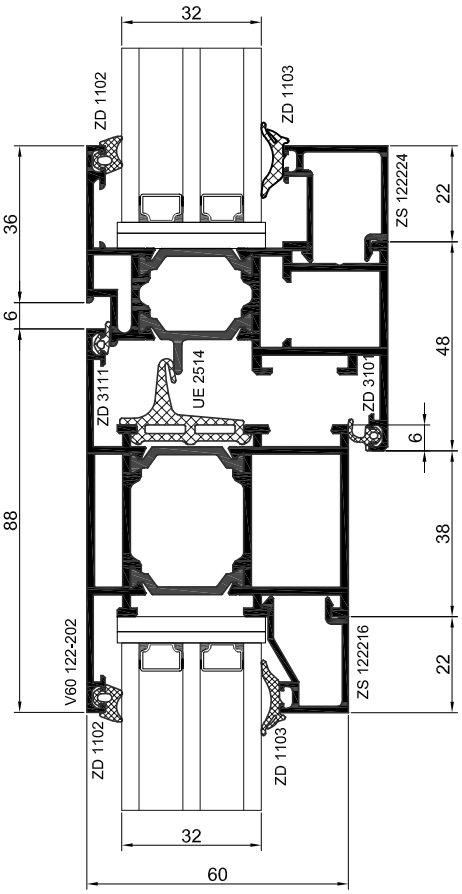

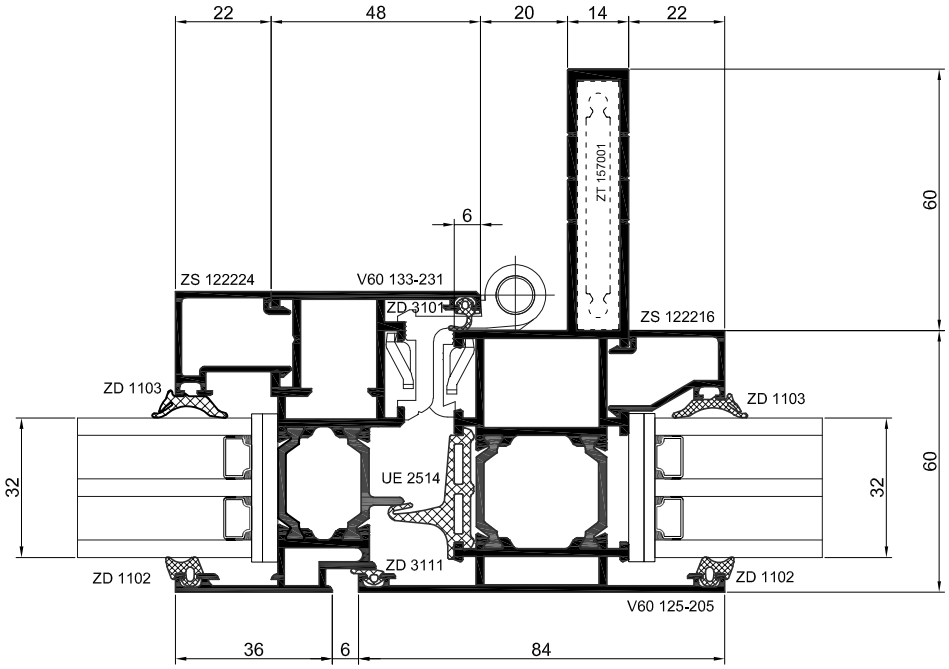

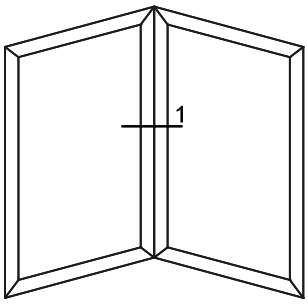
1

1-1

Вариант 1

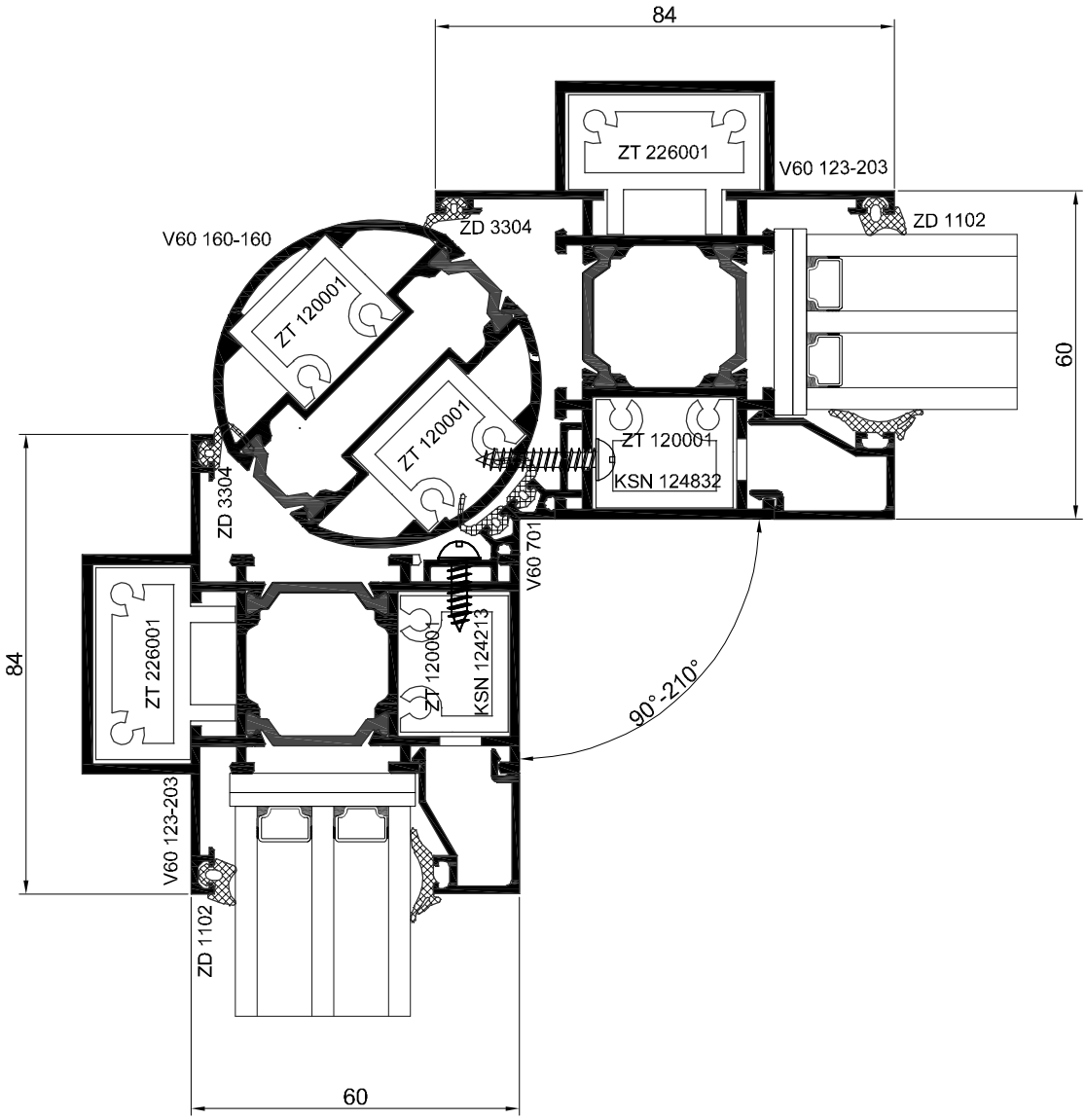
84
ZT 226001
V60 123-203
ZD 1102
60
ZT 120001
KSN 124832
V60 701
90°-210°
ZT 120001
KSN 124213
ZT 120001
ZD 3304
V60 160-160
ZD 3304
84
ZT 226001
V60 123-203
ZD 1102
60

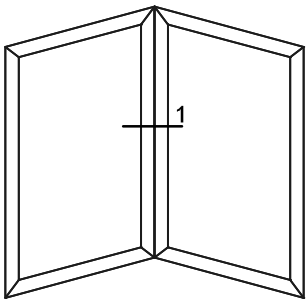
1

1-1

Вариант 2

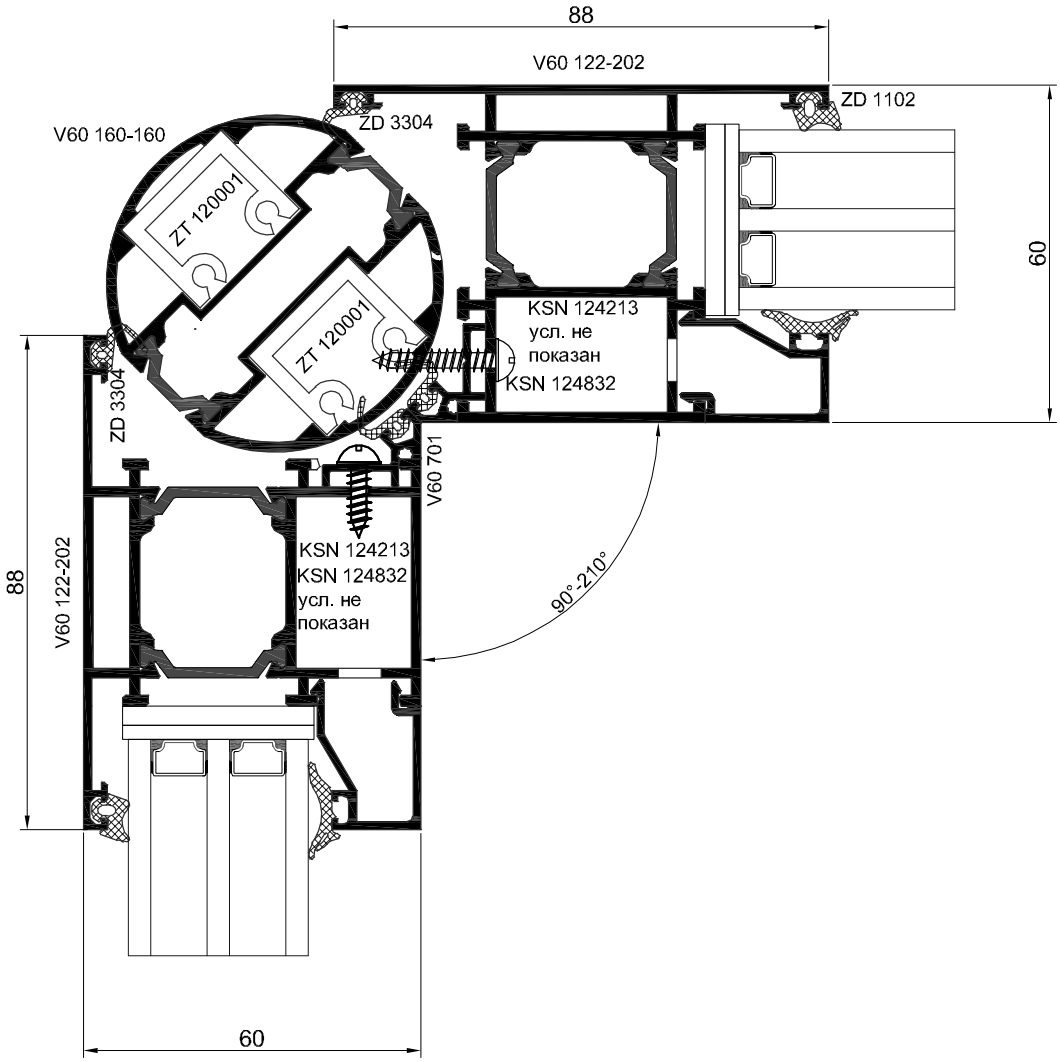
88
V60 122-202
ZD 1102
ZD 3304
V60 160-160
ZT 120001
ZT 120001
60
KSN 124213
усл. не
показан
KSN 124832
ZD 3304
V60 701
KSN 124213
KSN 124832
усл. не
показан
90°-210°
88
V60 122-202
60

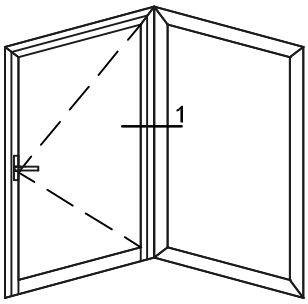

KSN 124213
усл. не
показан

1-1

Вариант 3

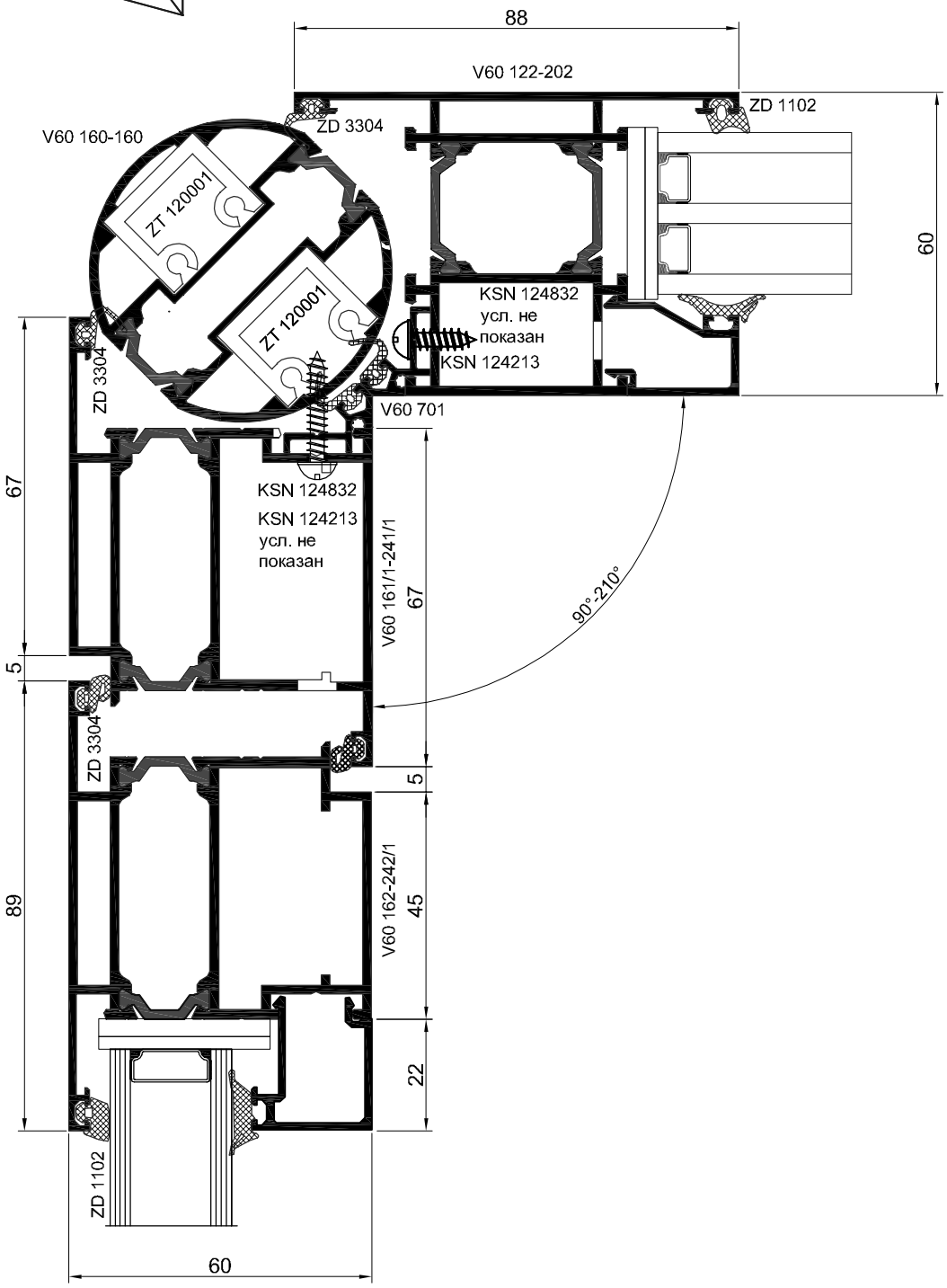

Алюминиевые профили

8.Двери независимого открывания.

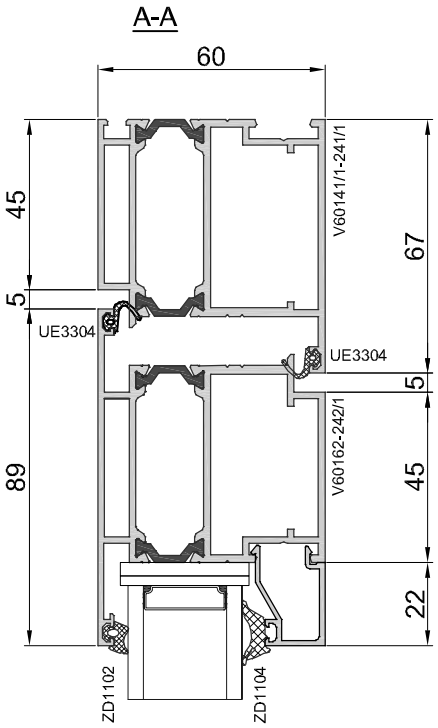

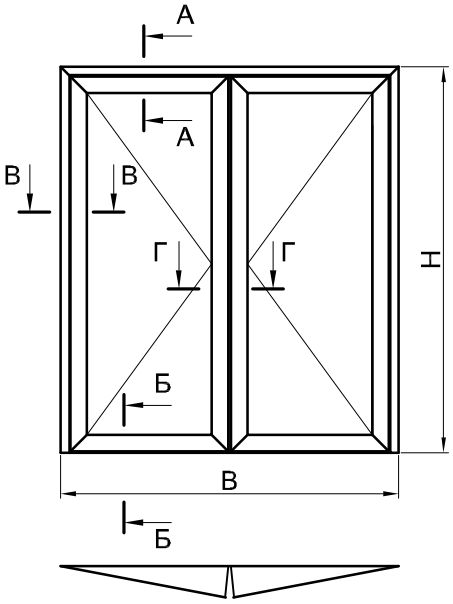

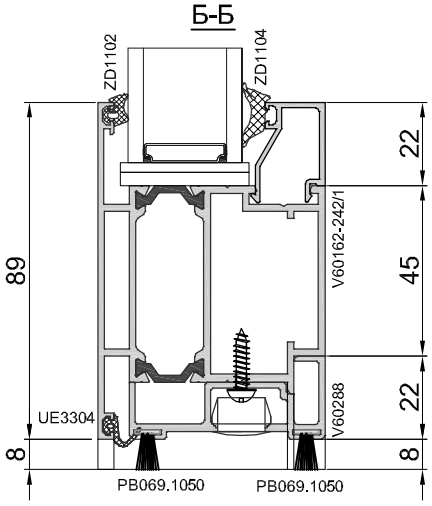

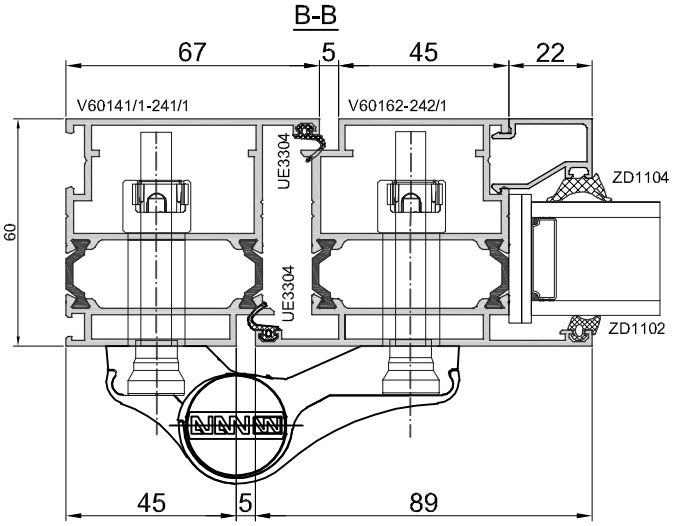

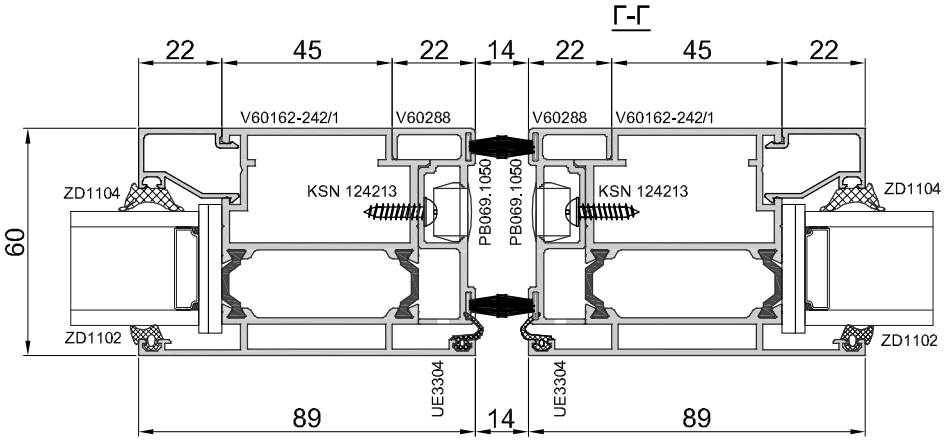

Схема врезки замка Abloy307

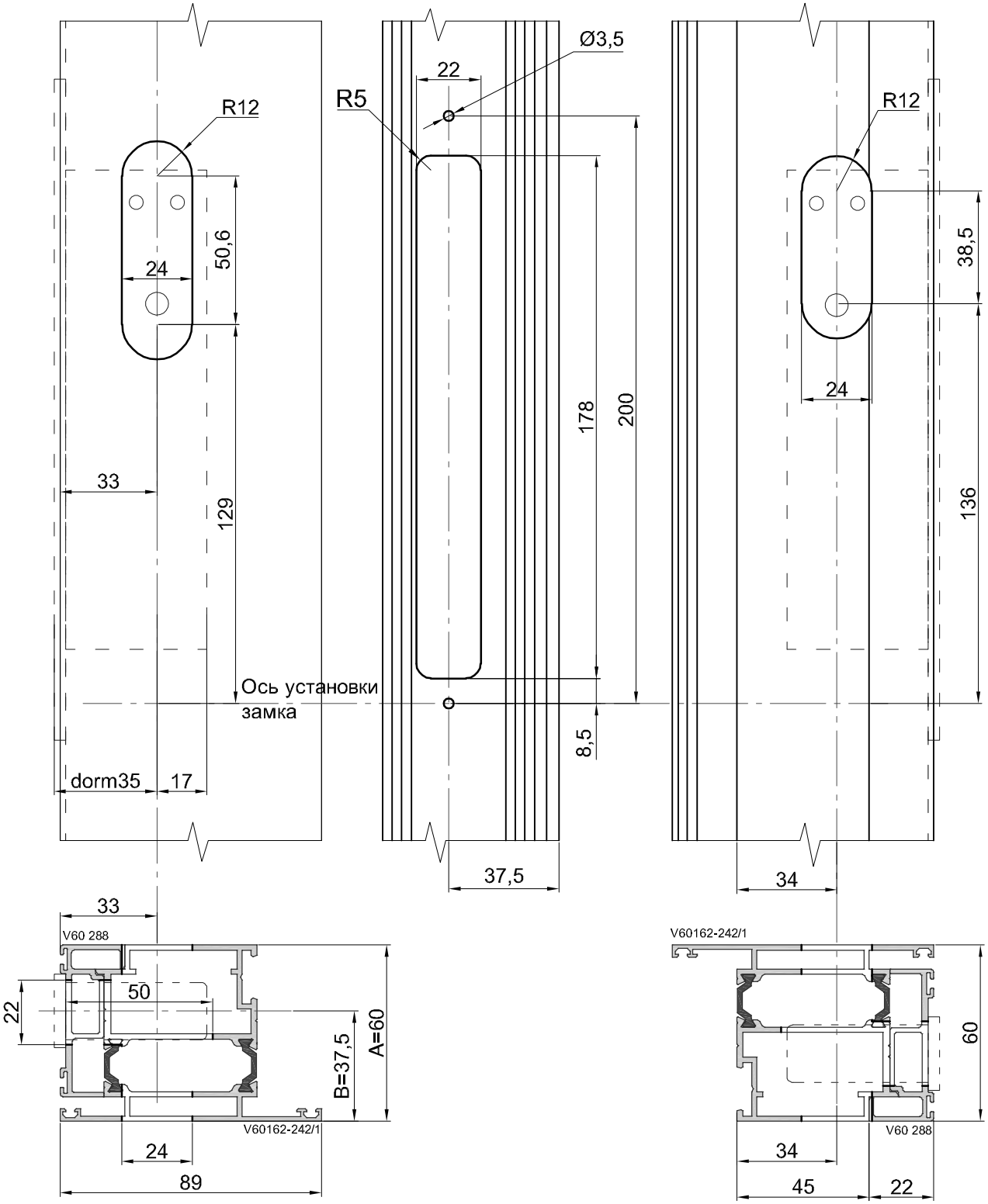

Обработка профиля V60 162-242/1
под замок Abloy307.

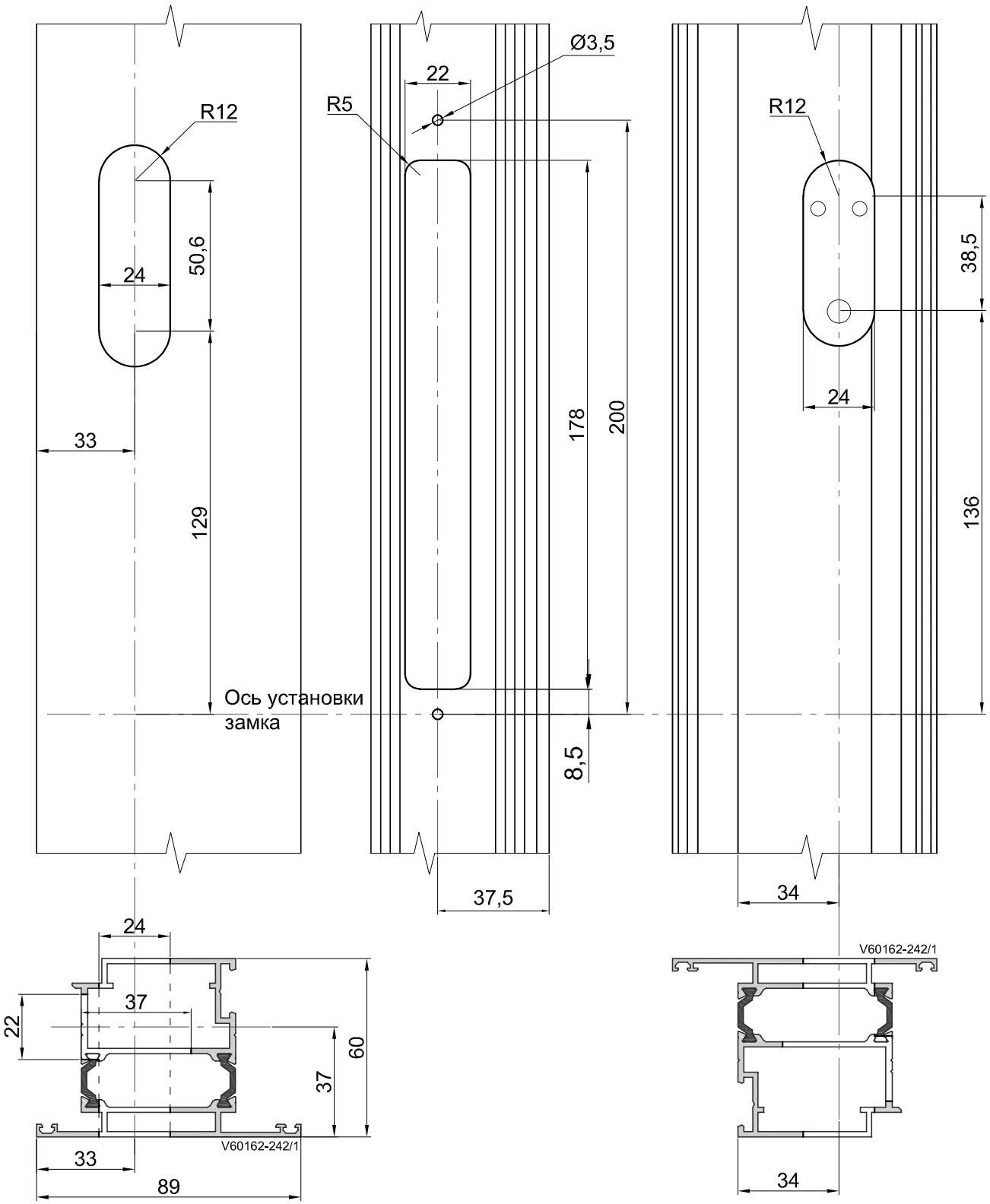

Замок
Abloy LC307

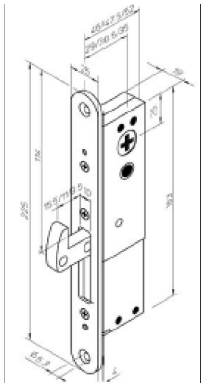

Отв.планка
Abloy 4655

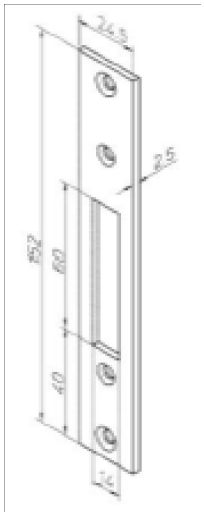

Цилиндр
Abloy CY065U

Обработка профиля V60 288
под замок Abloy307.

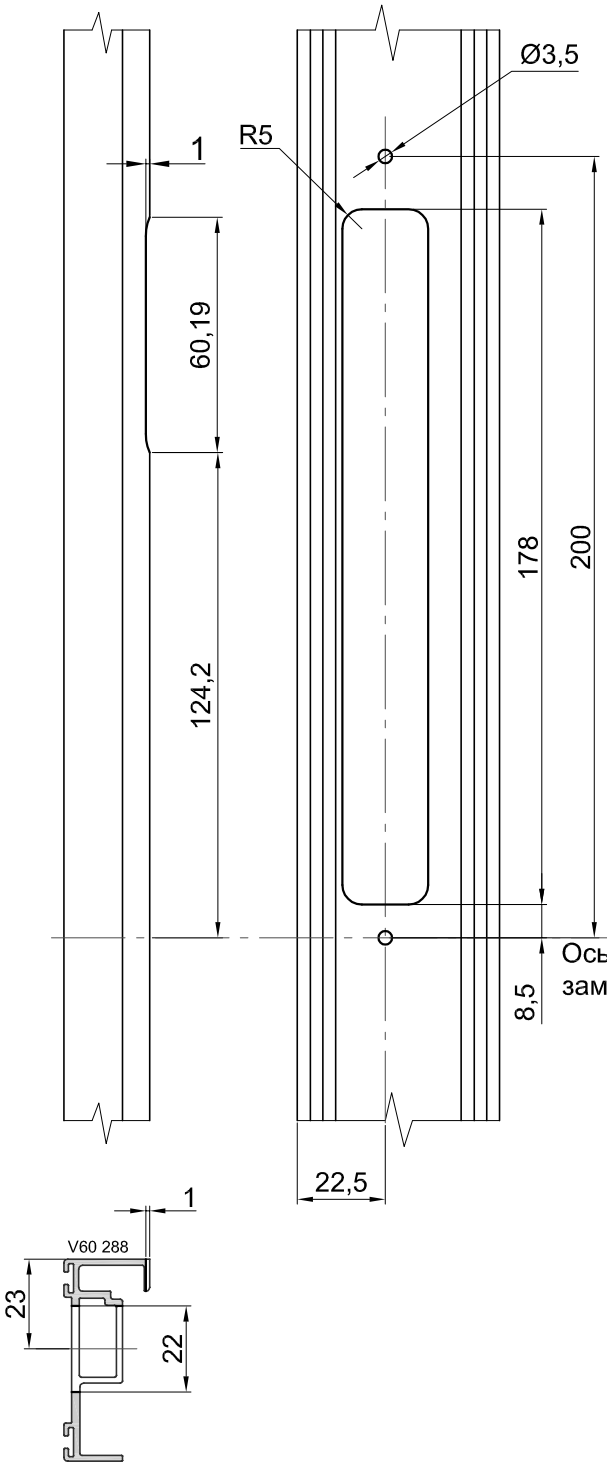

Обработка профиля V60 288
под отв.планку Abloy4655.

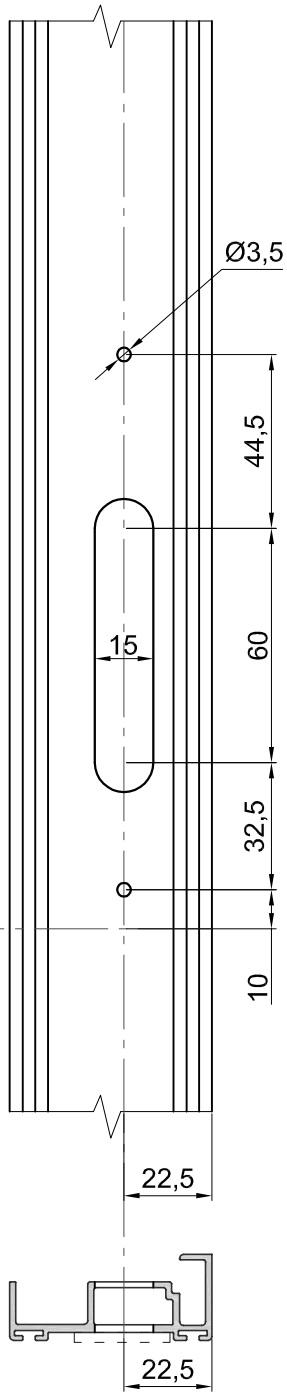

Обработка профиля V60 288.

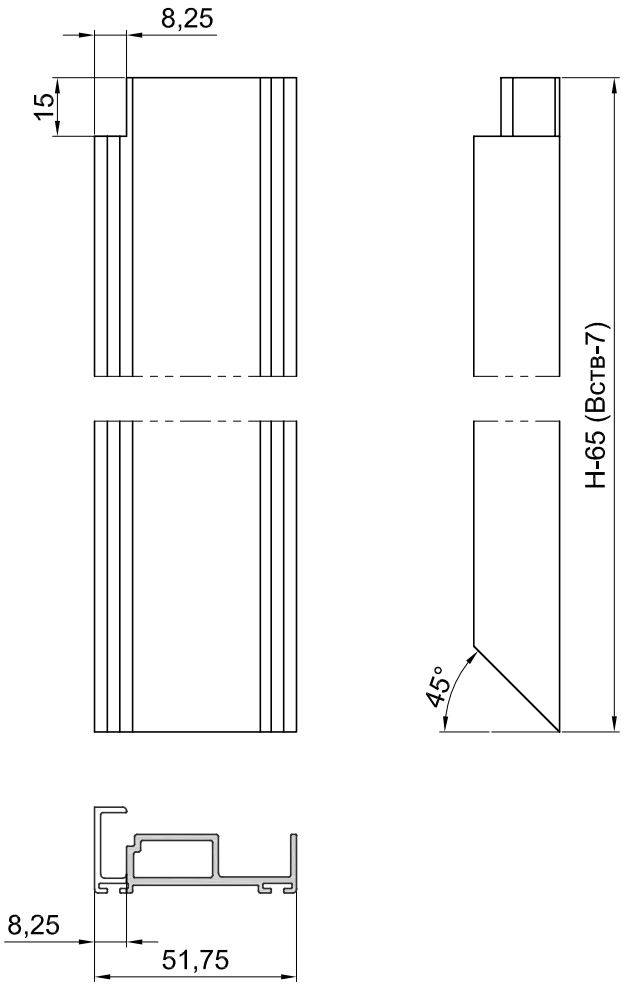

Обработка профилей двери независимого открывания под установку замка Гардиан 35.11Р.24

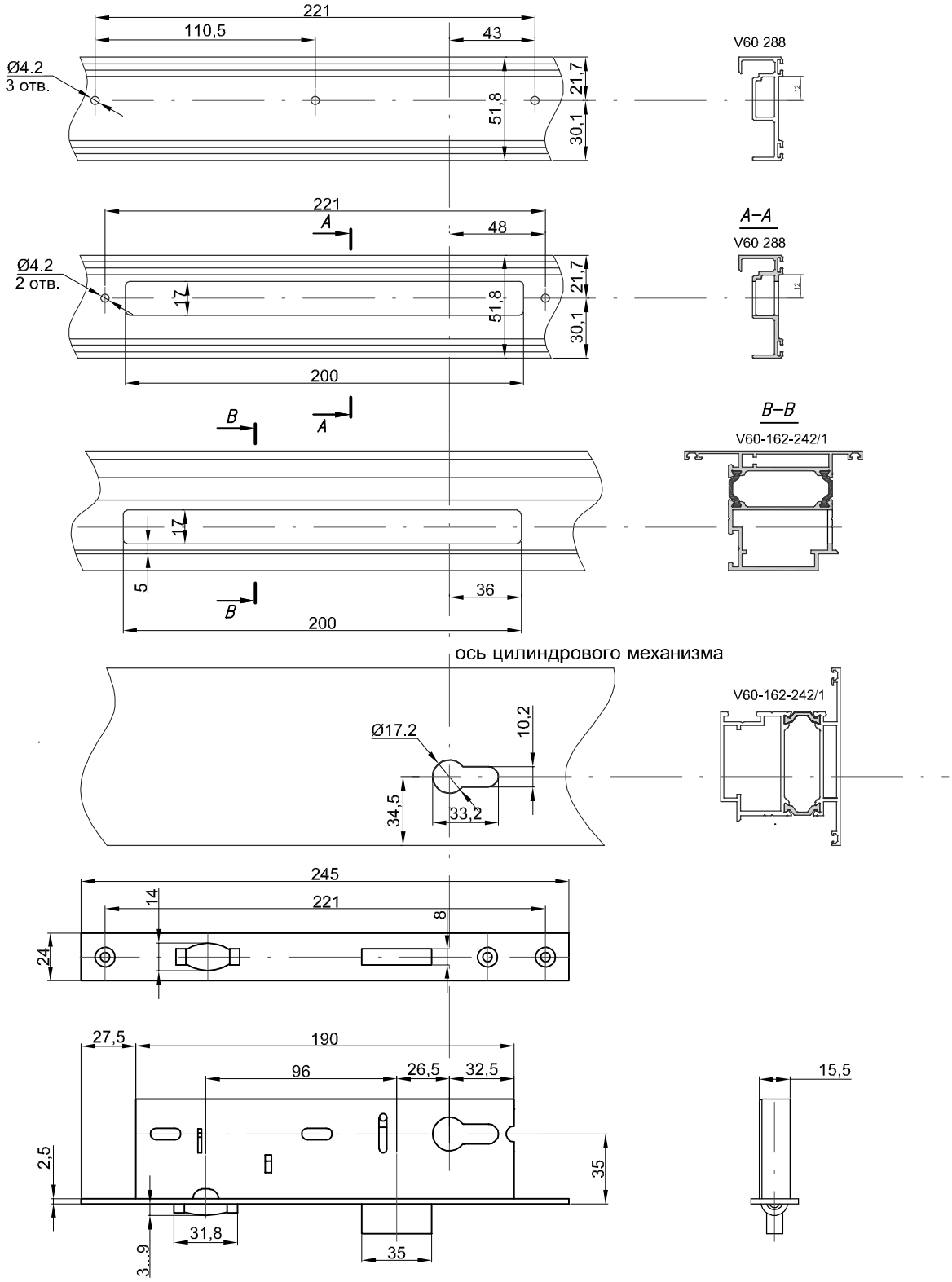

Пример расчета дверного блока V60 с независимым открыванием створок.

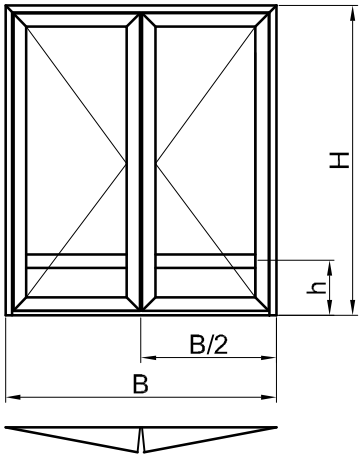

Уплотнения		
Шифр	***Наименование***	***Кол-во, мм.***
UE3304	Уплотнитель притвора	Hx4+Bx2
ZD 1102	Уплотнитель заполнения наружный	(H-236)x4+ (B-470)x2
ZD 1103	Уплотнитель заполнения внутренний	(H-236)x4+ (B-470)x2
PB069.1050	Щеточный уплотнитель	Hx4+Bx2

Профили				
Артикул	***Наименование***	***Размер, мм***	***Угол реза***	***Кол-во, шт.***
V60 141/1-241/1	Рамный дверной профиль наружного открывания	H	90/45	1
V60 141/1-241/1	Рамный дверной профиль наружного открывания	H	45/90	1
V60 141/1-241/1	Рамный дверной профиль наружного открывания	B	45/45	1
V60 162-242/1	Створочный дверной профиль наружного открывания	(B-114)/2	45/45	4
V60 162-242/1	Створочный дверной профиль наружного открывания	H-58	45/45	4
V60 153/1-253/1	Импостный дверной профиль	(B-114)/2-134	90/90	2
V60 288	Притвор независиомого открывания створок	H-65	90/45	1
V60 288	Притвор независимого открывания створок	H-65	45/90	1
V60 288	Притвор независимого открывания створок	(B-128)/2	45/90	1
V60 288	Притвор независимого открывания створок	(B-128)/2	90/45	1
ZS 122216	Штапик 16мм	(B-114)/2-134	90/90	8
ZS 122216	Штапик 16мм	h-141	90/90	4
ZS 122216	Штапик 16мм	H-h-183	90/90	4

Аксессуары		
Артикул	***Наименование***	***Кол-во, шт.***
100x38x3	Подкладка рихтовочная 38мм	16
Abloy LC 307	Замок Abloy серии 300 для дверей из узкого профиля	1
Abloy CY065U Cr	Профильный цилиндр Abloy	1
Abloy 4655	Ответная планка для замка Abloy серии 300	1
KMN 510616	Крепление соединителя импостов	4
ZA 136006	Угловой соединитель	10
ZA 1701L	Импостный соединитель Monticelli	4
Za 1701R	Импостный соединитель Monticelli	4
ZE 243020	Угловой соединитель	10
ZP 640100	Опорная подкладка	16
ZT 228030	Импостный соединитель	4
KSN 124213	Саморез 4,2x13 DIN7981	(H+B)x2/500+4
ЗД13	Заглушка d13	(H+B)x2/500+4
KSN 424813	Саморез 4,8x13 DIN7981	4
KSN 424213	Саморез 4,2x13 DIN 7982	32
WALA WS2	Шпингалет накладной WALA (к-т)	1
MX 8010457X	Трех-секционная петля WALA	8
WX 80104730	Крепёжный комплект с переходниками	8

Размер заполнения				
Вид заполнения	***Высота, мм.***	***Ширина, мм.***	***Толщина,мм***	***Кол-во, шт.***
Стеклопакет	h-109	(B-470)/2+32	30	2
	H-h-151	(B-470)/2+32	30	2

9.Двери без порога V60.

V60 141/1-241/1
рама наружного открывания

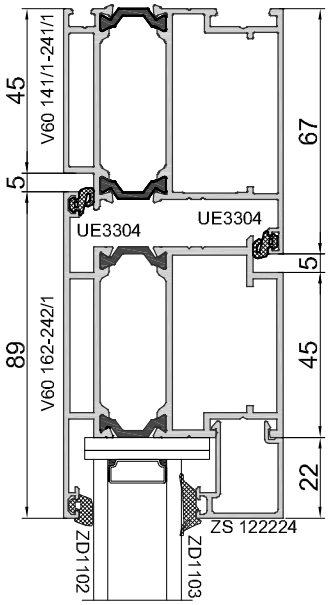

V60 142/1-242/1
рама внутреннего открывания

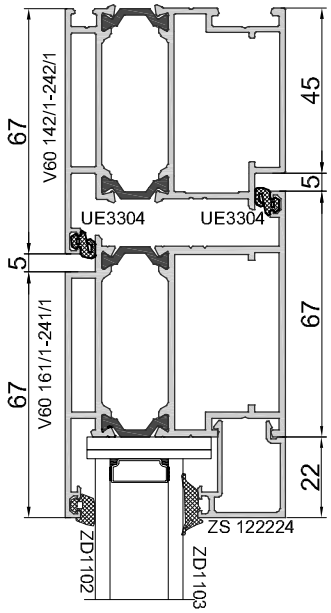

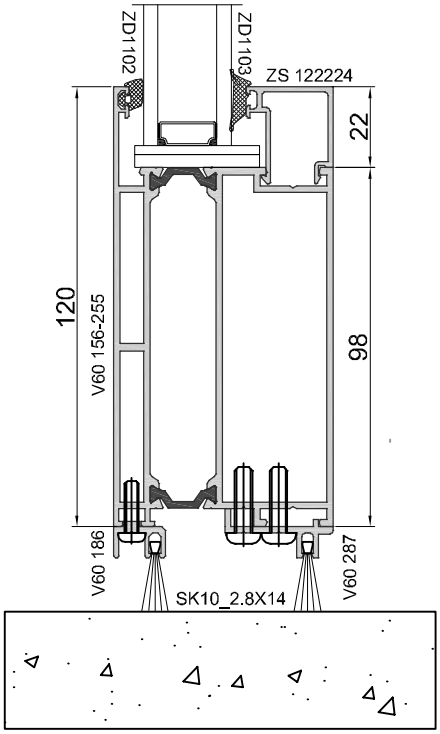

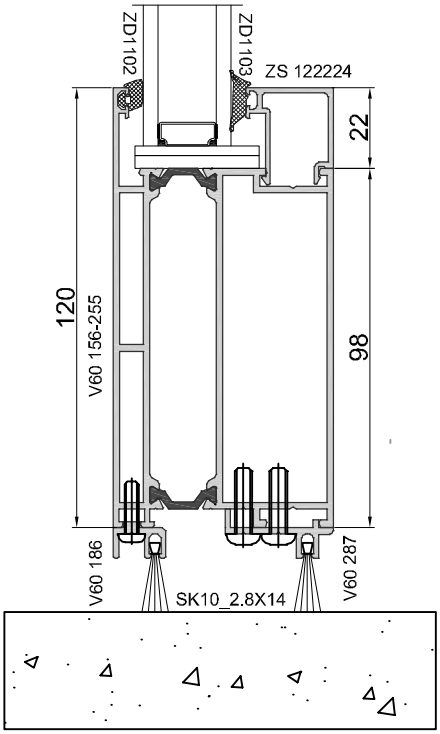

Обработка профилей притвора активной створки двустворчатой двери открывание наружу без порога.

Обработка профиля V60 186

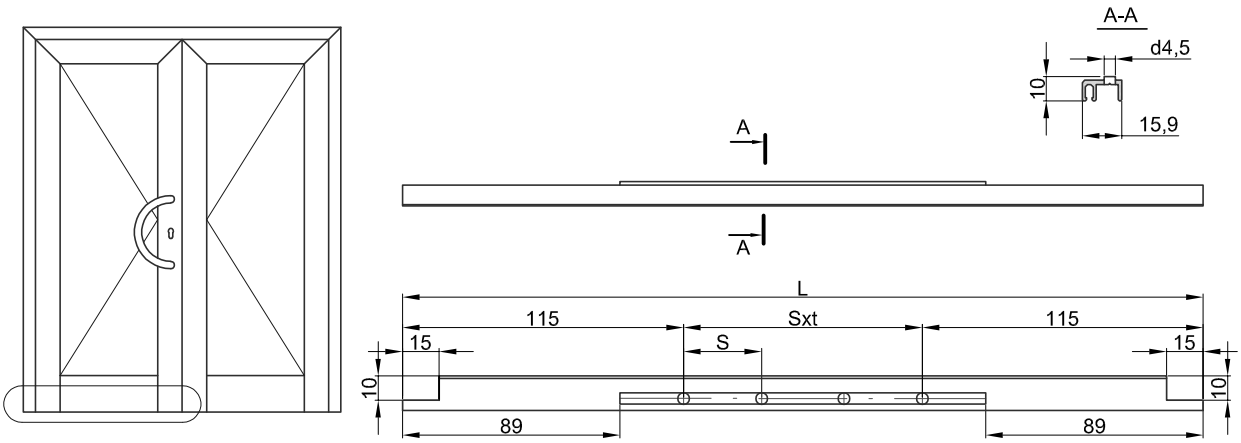

Размер S и количество отверстий n в зависимости от ширины створки определяется по формулам:
S=(L-200)/t, где t=(L-200)/200 (округляется до меньшего целого числа); n=t+1

Обработка профиля V60 287

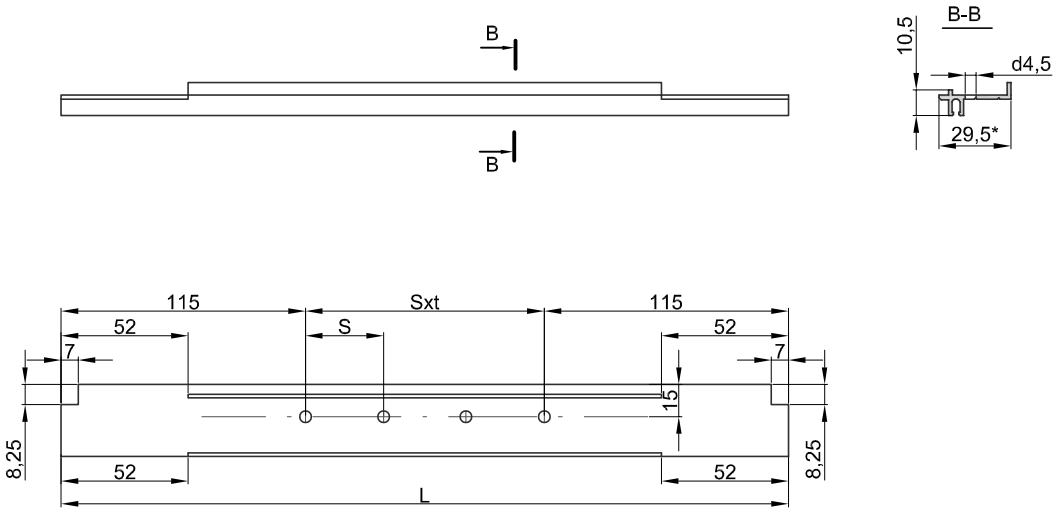

Размер S и количество отверстий n в зависимости от ширины створки определяется по формулам:
S=(L-230)/t, где t=(L-230)/200 (округляется до меньшего целого числа); n=t+1

* Размер для справок.

Обработка профилей притвора фиксированной створки со штульпом V60 172/1-272/1 двустворчатой двери открывание наружу без порога.

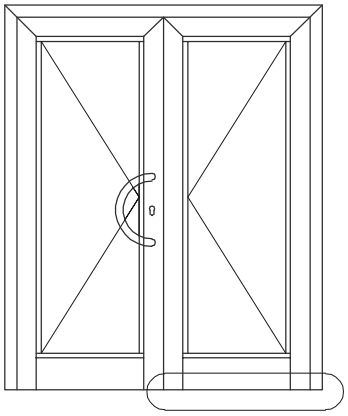

Обработка профиля V60 186

Размер S и количество отверстий n в зависимости от ширины створки определяется по формулам:
S=(L-200)/t, где t=(L-200)/200 (округляется до меньшего целого числа); n=t+1

Обработка профиля V60 287

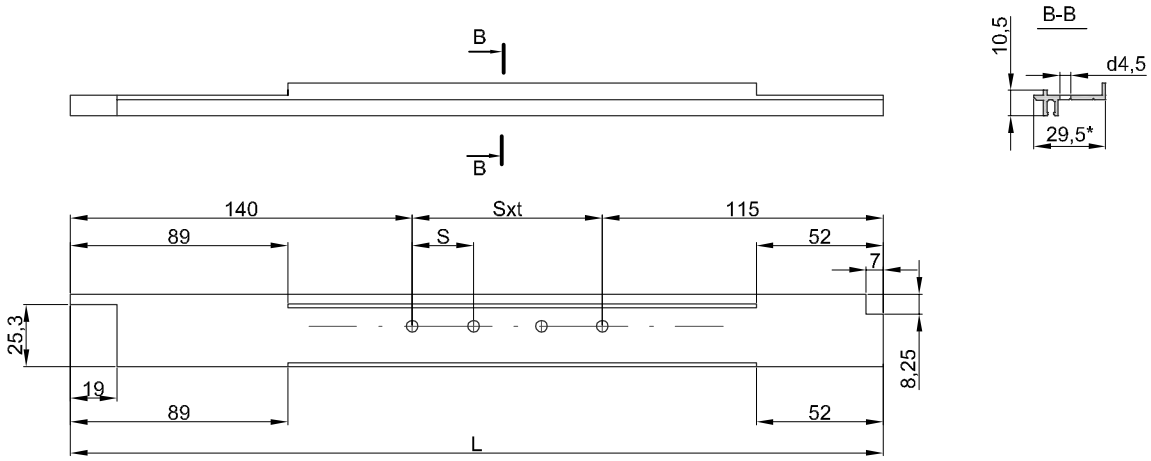

Размер S и количество отверстий n в зависимости от ширины створки определяется по формулам:
S=(L-230)/t, где t=(L-230)/200 (округляется до меньшего целого числа); n=t+1

* Размер для справок.

Обработка профилей притвора фиксированной створки безштульповой двустворчатой двери открывание наружу без порога.

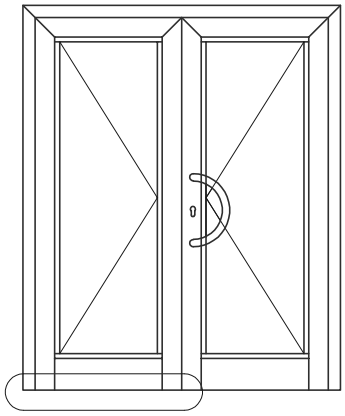

Обработка профиля V60 186

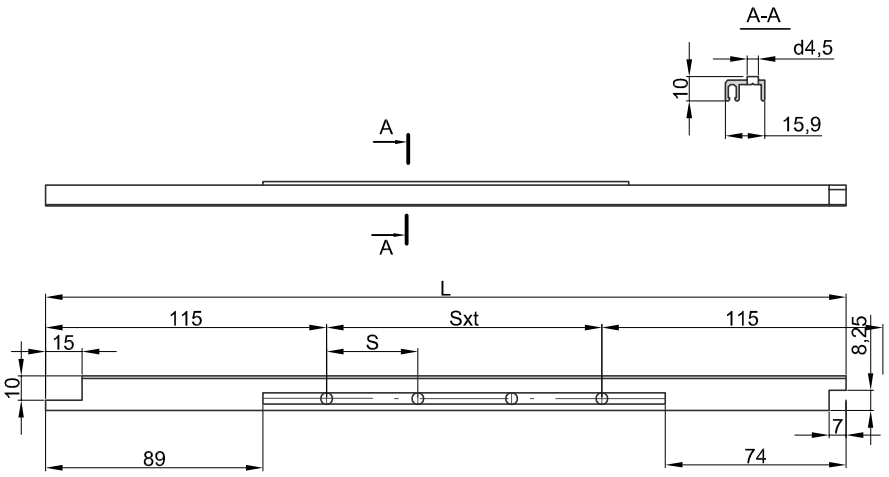

Размер S и количество отверстий n в зависимости от ширины створки определяется по формулам:
S=(L-200)/t, где t=(L-200)/200 (округляется до меньшего целого числа); n=t+1

Обработка профиля V60 287

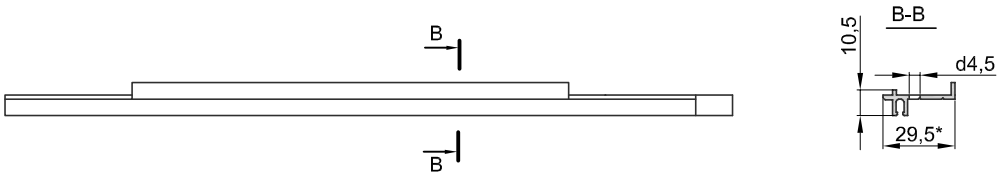

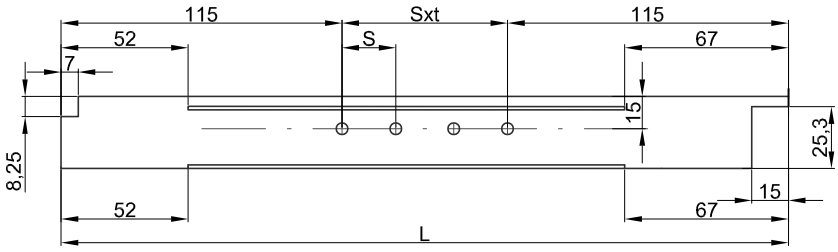

Размер S и количество отверстий n в зависимости от ширины створки определяется по формулам:
S=(L-230)/t, где t=(L-230)/200 (округляется до меньшего целого числа); n=t+1

* Размер для справок.

Обработка профилей притвора активной створки двустворчатой двери открывание внутрь без порога.

Обработка профиля V60 186

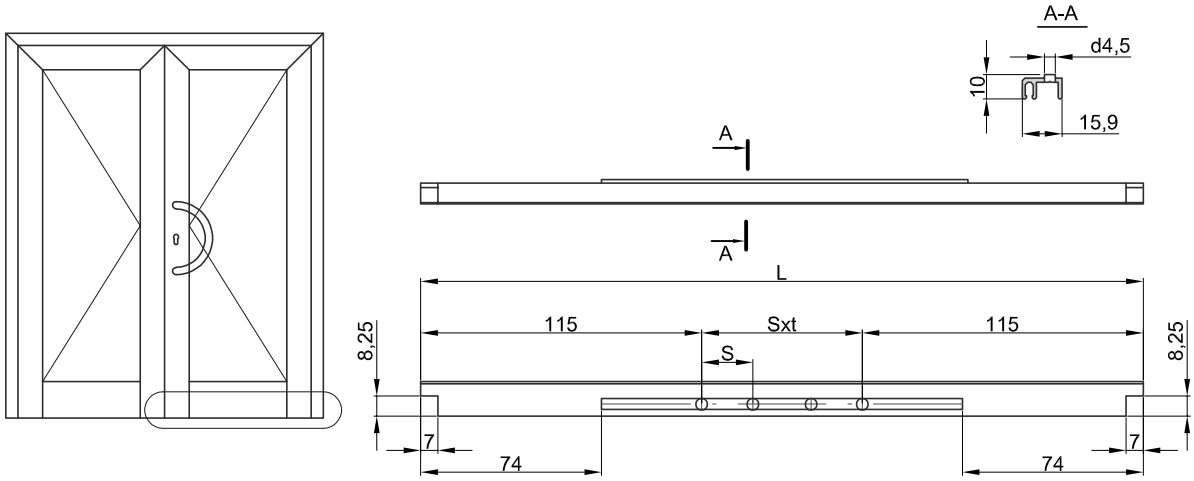

Размер S и количество отверстий n в зависимости от ширины створки определяется по формулам:
S=(L-200)/t, где t=(L-200)/200 (округляется до меньшего целого числа); n=t+1

Обработка профиля V60 287

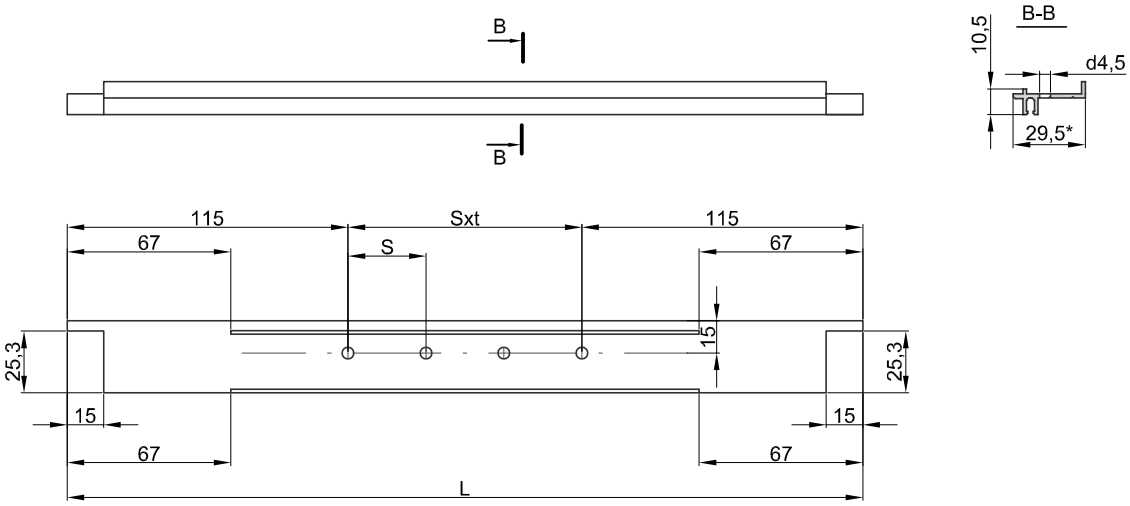

Размер S и количество отверстий n в зависимости от ширины створки определяется по формулам:
S=(L-230)/t, где t=(L-230)/200 (округляется до меньшего целого числа); n=t+1

* Размер для справок.

Обработка профилей притвора фиксированной створки безштульповой двустворчатой двери открывание внутрь без порога.

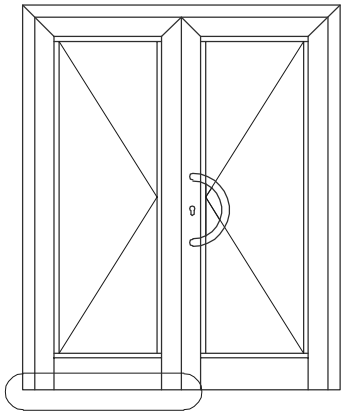

Размер S и количество отверстий n в зависимости от ширины створки определяется по формулам:
S=(L-200)/t, где t=(L-200)/200 (округляется до меньшего целого числа); n=t+1

Обработка профиля V60 287

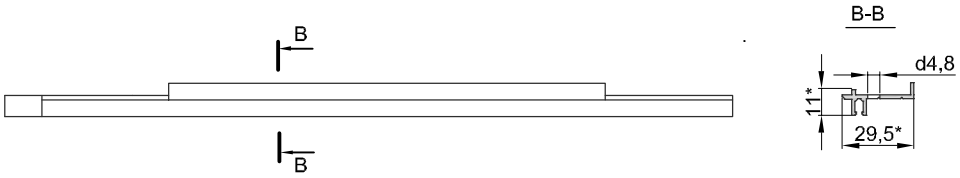

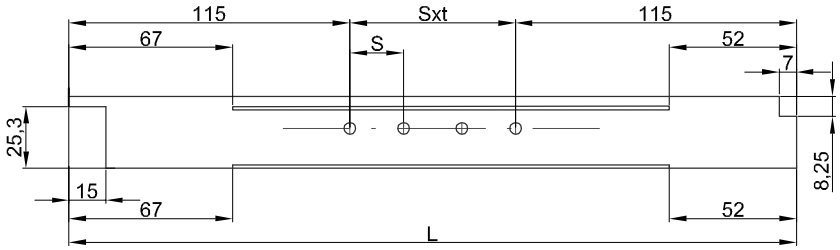

Размер S и количество отверстий n в зависимости от ширины створки определяется по формулам:
S=(L-230)/t, где t=(L-230)/200 (округляется до меньшего целого числа); n=t+1

* Размер для справок.

10.Соединение профилей

Угловое соединение створки V60 132/1-232

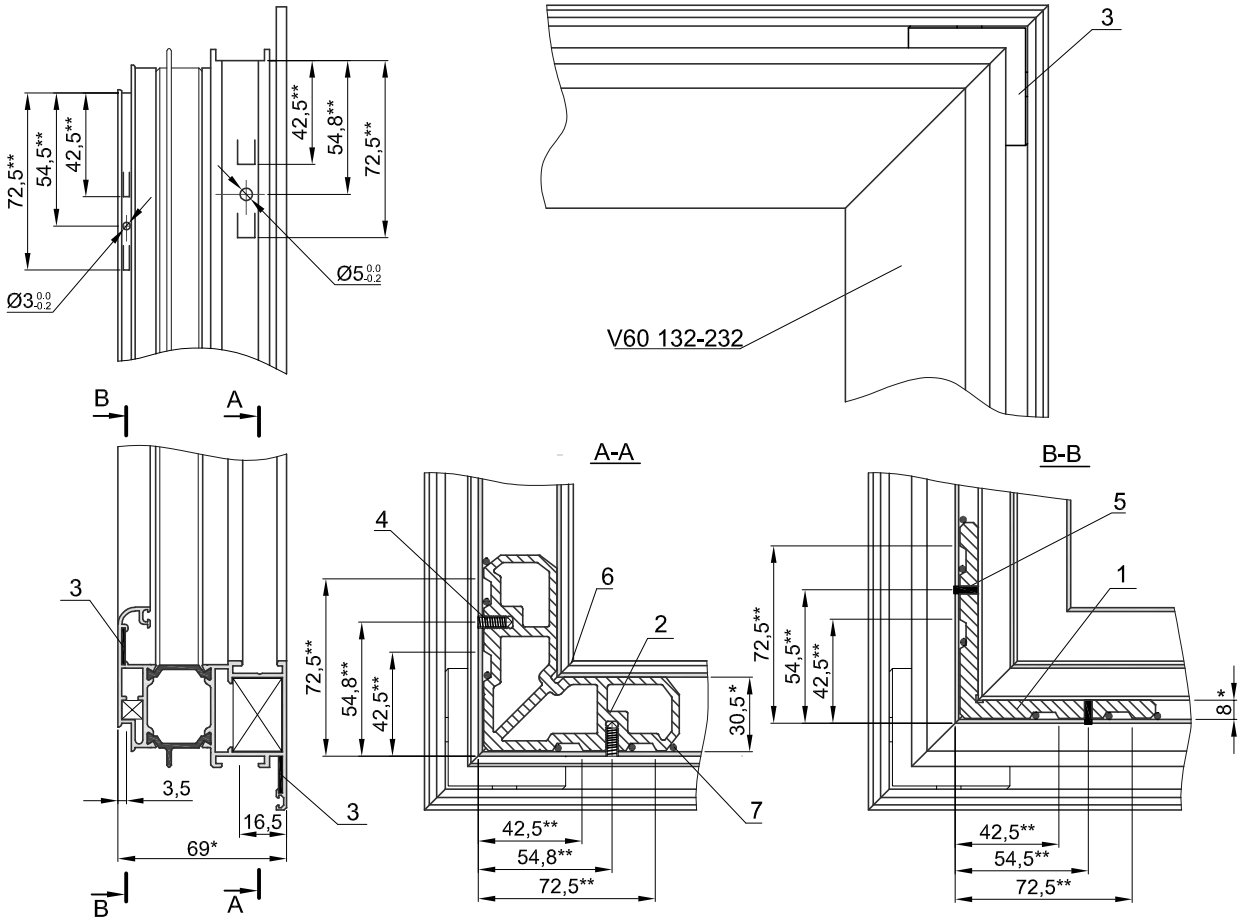

1. *Размеры для справок.
2. **Размеры обеспечиваются инструментом.
3. Обеспечить плотное соединение профилей.Все поверхности резания обработать клеем-герметиком типа Рабберфлекс ПРО ПУ 40.
4. Детали поз. 1, 2 установить на двухкомпонентный клей типа Cosmofen DUO.
5. Зазоры на лицевой поверхности в местах стыка не должны превышать 0,3 мм
6. Перепады лицевых поверхностей в местах стыка не должны превышать 0,5 мм

Спецификация								
Поз.	Обозначение	Наименование	Кол.	Масса общая, кг		Масса алюминия,		Примечание
				ед.	общ.	кг ед.	общ.	
		Детали						
1	ZE 108009	Угловой соединитель	1	0,014	0,014	0,014	0,014	
2	ZE 230020	Угловой соединитель	1	0,081	0,081	0,081	0,081	
3	ZP 315013	Выравнивающий уголок	2	0,003	0,006	-	-	
4	KMN 510514	Винт M5x14 (DIN 914)	2	-	-	-	-	
5	KIN 130310	Штифт 3x10 (DIN 7)	2	-	-	-	-	
		Материалы						
6		Клей-герметик	-	0,02	0,02	-	-	
7		Клей Cosmofen DOU	-	0,03	0,03	-	-	

Масса общая - 0,151кг.
Масса алюминия - 0,095кг.

Угловое соединение створки V60 131-231

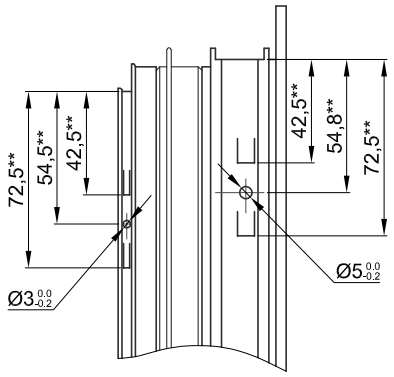

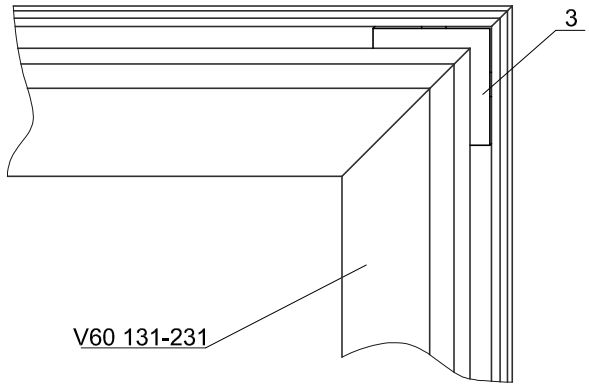

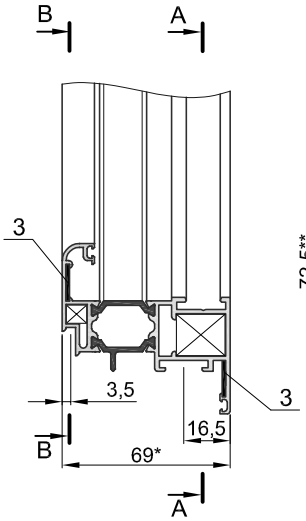

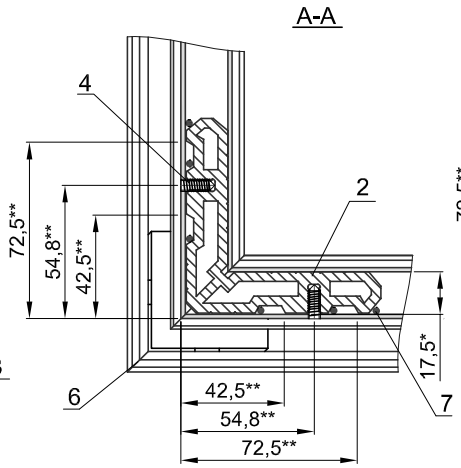

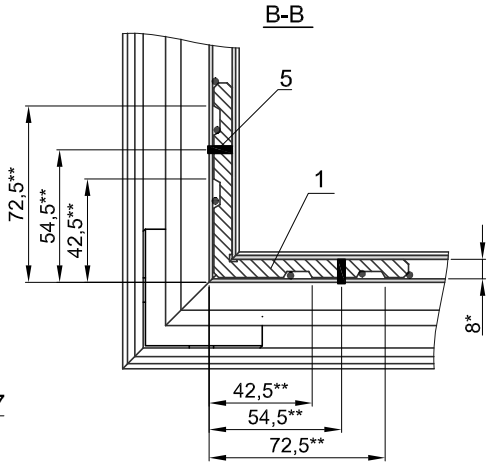

1. *Размеры для справок.
2. **Размеры обеспечиваются инструментом.
3. Обеспечить плотное соединение профилей.Все поверхности резания обработать клеем-герметиком типа Рабберфлекс ПРО ПУ 40.
4. Детали поз. 1, 2 установить на двухкомпонентный клей типа Cosmofen DUO.
5. Зазоры на лицевой поверхности в местах стыка не должны превышать 0,3 мм
6. Перепады лицевых поверхностей в местах стыка не должны превышать 0,5 мм

Спецификация								
Поз.	Обозначение	Наименование	Кол.	Масса общая, кг		Масса алюминия,		Примечание
				ед.	общ.	кг ед.	общ.	
		Детали						
1	ZE 108009	Угловой соединитель	1	0,014	0,014	0,014	0,014	
2	ZE 217020	Угловой соединитель	1	0,074	0,074	0,074	0,074	
3	ZP 315013	Выравнивающий уголок	2	0,003	0,006	-	-	
4	KMN 510514	Винт M5x14 (DIN 914)	2	-	-	-	-	
5	KIN 130310	Штифт 3x10 (DIN 7)	2	-	-	-	-	
		Материалы						
6		Клей-герметик	-	0,02	0,02	-	-	
7		Клей Cosmofen DOU	-	0,03	0,03	-	-	

Масса общая - 0,144кг.
Масса алюминия - 0,087кг.

Угловое соединение створки V60 134/1-232

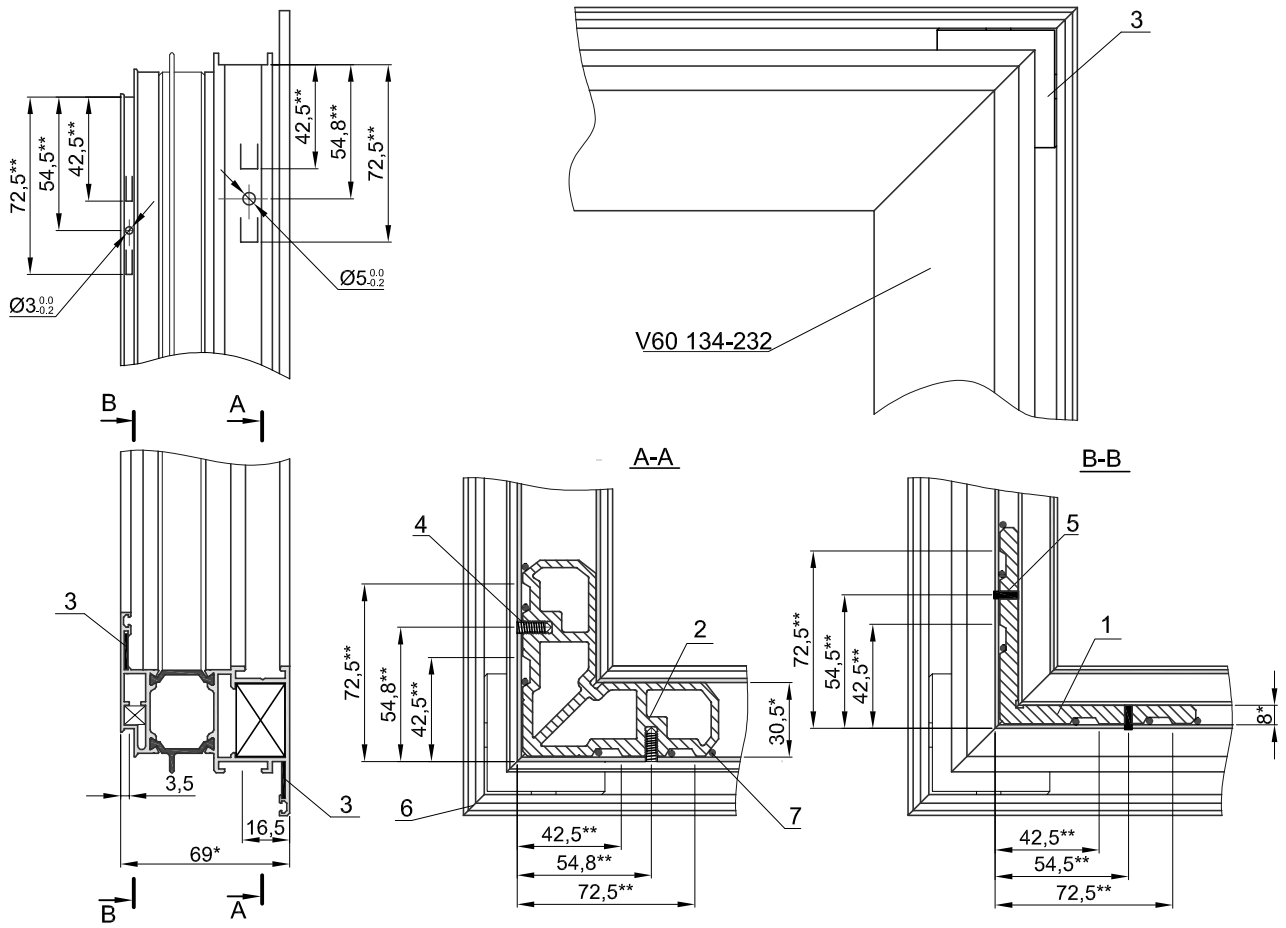

1. *Размеры для справок.
2. **Размеры обеспечиваются инструментом.
3. Обеспечить плотное соединение профилей.Все поверхности резания обработать клеем-герметиком типа Рабберфлекс ПРО ПУ 40.
4. Детали поз. 1, 2 установить на двухкомпонентный клей типа Cosmofen DUO.
5. Зазоры на лицевой поверхности в местах стыка не должны превышать 0,3 мм
6. Перепады лицевых поверхностей в местах стыка не должны превышать 0,5 мм

Спецификация								
Поз.	Обозначение	Наименование	Кол.	Масса общая, кг		Масса алюминия,		Примечание
				ед.	общ.	кг ед.	общ.	
		Детали						
1	ZE 108009	Угловой соединитель	1	0,014	0,014	0,014	0,014	
2	ZE 230020	Угловой соединитель	1	0,081	0,081	0,081	0,081	
3	ZP 315013	Выравнивающий уголок	2	0,003	0,006	-	-	
4	KMN 510514	Винт M5x14 (DIN 914)	2	-	-	-	-	
5	KIN 130310	Штифт 3x10 (DIN 7)	2	-	-	-	-	
		Материалы						
6		Клей-герметик	-	0,02	0,02	-	-	
7		Клей Cosmofen DOU	-	0,03	0,03	-	-	

Масса общая - 0,151кг.
Масса алюминия - 0,095кг.

Угловое соединение створки V60 133-231

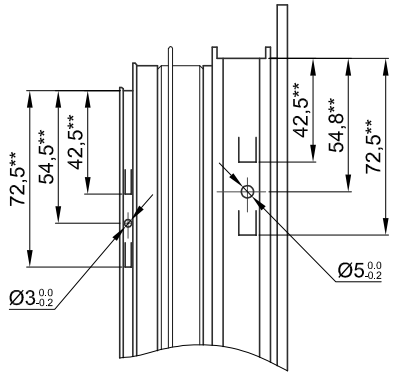

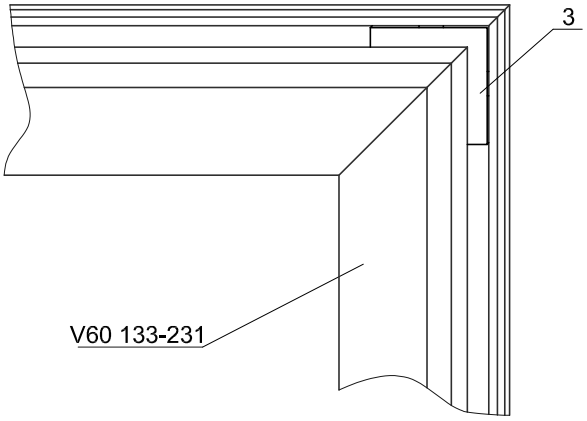

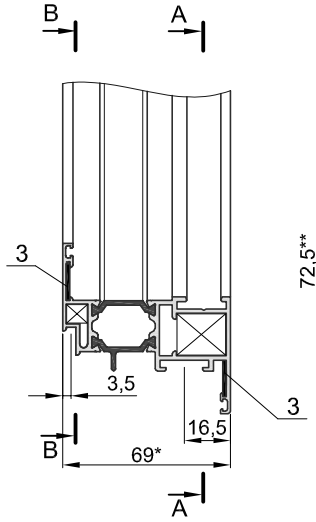

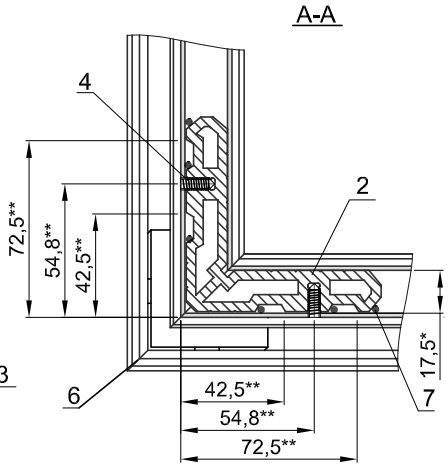

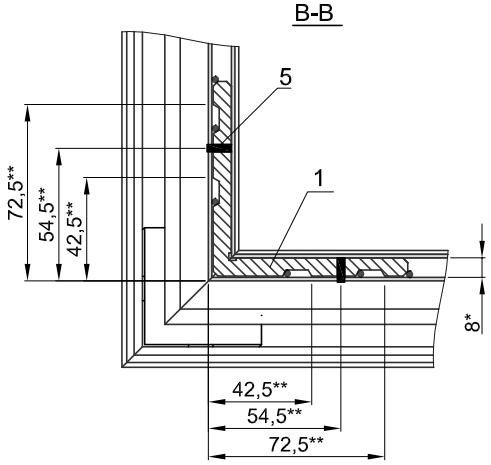

1. *Размеры для справок.
2. **Размеры обеспечиваются инструментом.
3. Обеспечить плотное соединение профилей.Все поверхности резания обработать клеем-герметиком типа Рабберфлекс ПРО ПУ 40.
4. Детали поз. 1, 2 установить на двухкомпонентный клей типа Cosmofen DUO.
5. Зазоры на лицевой поверхности в местах стыка не должны превышать 0,3 мм
6. Перепады лицевых поверхностей в местах стыка не должны превышать 0,5 мм

Спецификация								
Поз.	Обозначение	Наименование	Кол.	Масса общая, кг		Масса алюминия,		Примечание
				ед.	общ.	кг ед.	общ.	
		Детали						
1	ZE 108009	Угловой соединитель	1	0,014	0,014	0,014	0,014	
2	ZE 217020	Угловой соединитель	1	0,074	0,074	0,074	0,074	
3	ZP 315013	Выравнивающий уголок	2	0,003	0,006	-	-	
4	KMN 510514	Винт M5x14 (DIN 914)	2	-	-	-	-	
5	KIN 130310	Штифт 3x10 (DIN 7)	2	-	-	-	-	
		Материалы						
6		Клей-герметик	-	0,02	0,02	-	-	
7		Клей Cosmofen DOU	-	0,03	0,03	-	-	

Масса общая - 0,144кг.
Масса алюминия - 0,087кг.

Угловое соединение рамы V60 101-201

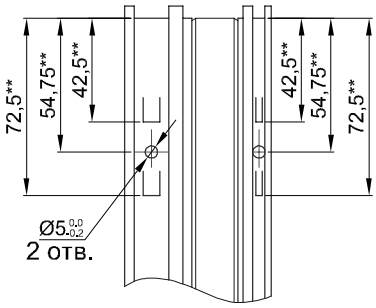

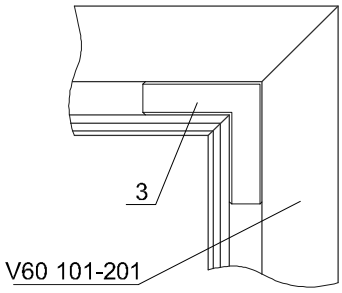

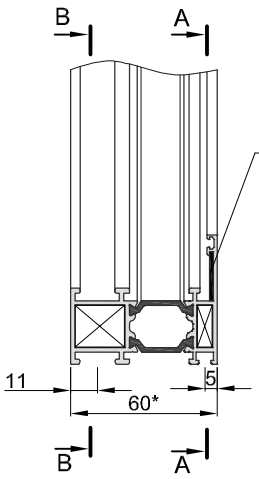

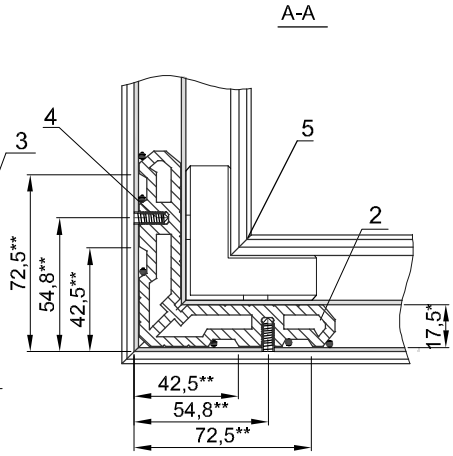

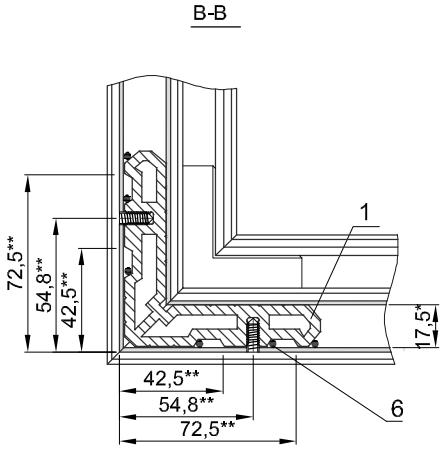

1. *Размеры для справок.
2. **Размеры обеспечиваются инструментом.
3. Обеспечить плотное соединение профилей.Все поверхности резания обработать клеем-герметиком типа Рабберфлекс ПРО ПУ 40.
4. Детали поз. 1, 2 установить на двухкомпонентный клей типа Cosmofen DUO.
5. Зазоры на лицевой поверхности в местах стыка не должны превышать 0,3 мм
6. Перепады лицевых поверхностей в местах стыка не должны превышать 0,5 мм

Спецификация								
Поз.	Обозначение	Наименование	Кол.	Масса общая, кг		Масса алюминия, кг		Примечание
				ед.	общ.	ед.	общ.	
		Детали						
1	ZE 117006	Угловой соединитель	1	0,036	0,036	0,036	0,036	
2	ZE 217020	Угловой соединитель	1	0,074	0,074	0,074	0,074	
3	ZP 320013	Выравнивающий уголок	1	0,003	0,003	-	-	
4	KMN 510514	Винт M5x14 (DIN 914)	4	-	-	-	-	
		Материалы						
5		Клей-герметик	-	0,02	0,02	-	-	
6		Клей Cosmofen DOU	-	0,03	0,03	-	-	

Масса общая - 0,163кг.
Масса алюминия - 0,11кг.

Угловое соединение рамы V60 102-202

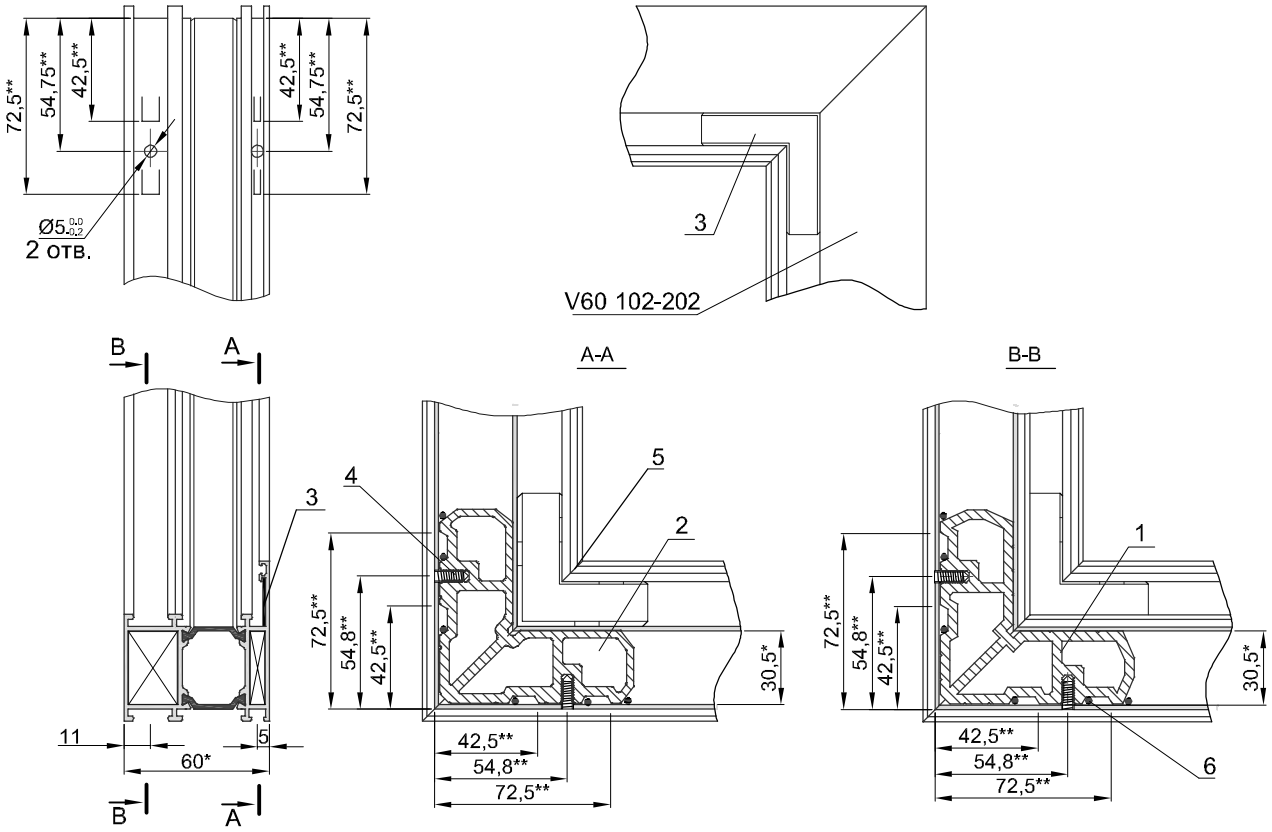

1. *Размеры для справок.
2. **Размеры обеспечиваются инструментом.
3. Обеспечить плотное соединение профилей.Все поверхности резания обработать клеем-герметиком типа Рабберфлекс ПРО ПУ 40.
4. Детали поз. 1, 2 установить на двухкомпонентный клей типа Cosmofen DUO.
5. Зазоры на лицевой поверхности в местах стыка не должны превышать 0,3 мм
6. Перепады лицевых поверхностей в местах стыка не должны превышать 0,5 мм

Спецификация								
Поз.	Обозначение	Наименование	Кол.	Масса общая, кг		Масса алюминия, кг		Примечание
				ед.	общ.	ед.	общ.	
		Детали						
1	ZE 130006	Угловой соединитель	1	0,068	0,068	0,068	0,068	
2	ZE 230020	Угловой соединитель	1	0,081	0,081	0,081	0,081	
3	ZP 320013	Выравнивающий уголок	1	0,003	0,003	-	-	
4	KMN 510514	Винт M5x14 (DIN 914)	4	-	-	-	-	
		Материалы						
5		Клей-герметик	-	0,02	0,02	-	-	
6		Клей Cosmofen DOU	-	0,03	0,03	-	-	

Масса общая - 0,202кг.
Масса алюминия - 0,148кг.

Угловое соединение оконного импостного профиля V60 121-201

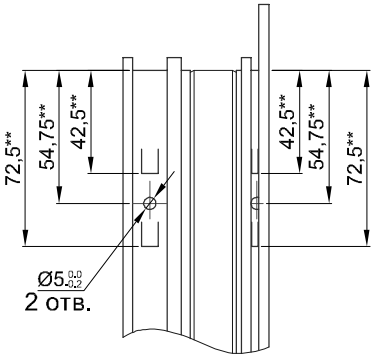

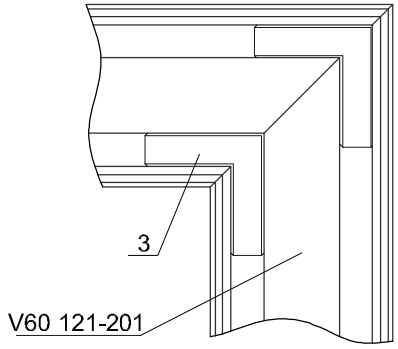

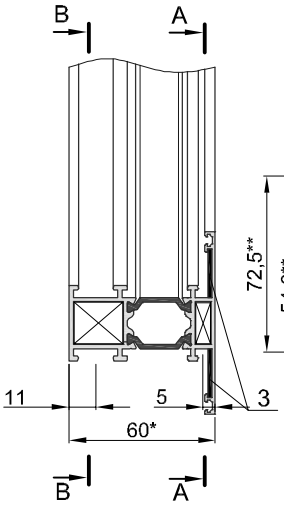

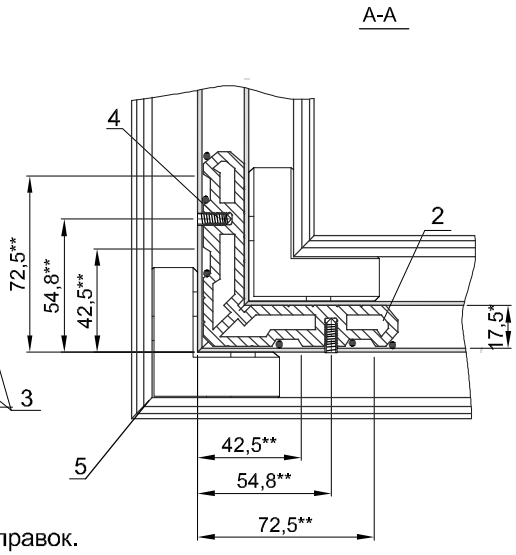

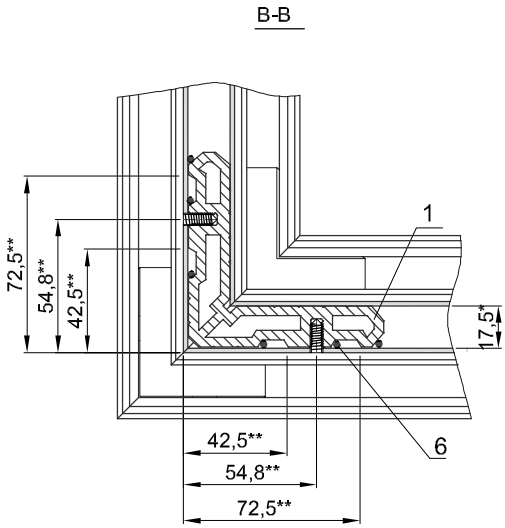

1. *Размеры для справок.
2. **Размеры обеспечиваются инструментом.
3. Обеспечить плотное соединение профилей.Все поверхности резания обработать клеем-герметиком типа Рабберфлекс ПРО ПУ 40.
4. Детали поз. 1, 2 установить на двухкомпонентный клей типа Cosmofen DUO.
5. Зазоры на лицевой поверхности в местах стыка не должны превышать 0,3 мм
6. Перепады лицевых поверхностей в местах стыка не должны превышать 0,5 мм

Спецификация								
Поз.	Обозначение	Наименование	Кол.	Масса общая, кг		Масса алюминия, кг		Примечание
				ед.	общ.	ед.	общ.	
		Детали						
1	ZE 117006	Угловой соединитель	1	0,036	0,036	0,036	0,036	
2	ZE 217020	Угловой соединитель	1	0,074	0,074	0,074	0,074	
3	ZP 320013	Выравнивающий уголок	2	0,003	0,006	-	-	
4	KMN 510514	Винт M5x14 (DIN 914)	4	-	-	-	-	
		Материалы						
5		Клей-герметик	-	0,02	0,02	-	-	
6		Клей Cosmofen DOU	-	0,03	0,03	-	-	

Масса общая - 0,202кг.
Масса алюминия - 0,148кг.

Угловое соединение оконного импостного профиля V60 122-202

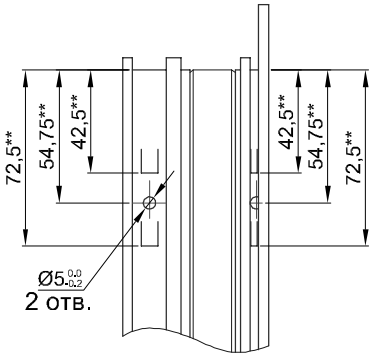

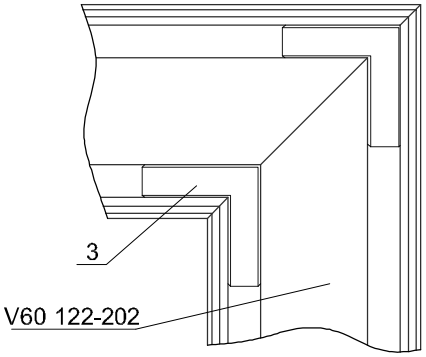

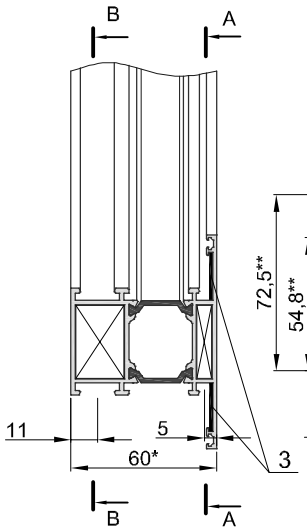

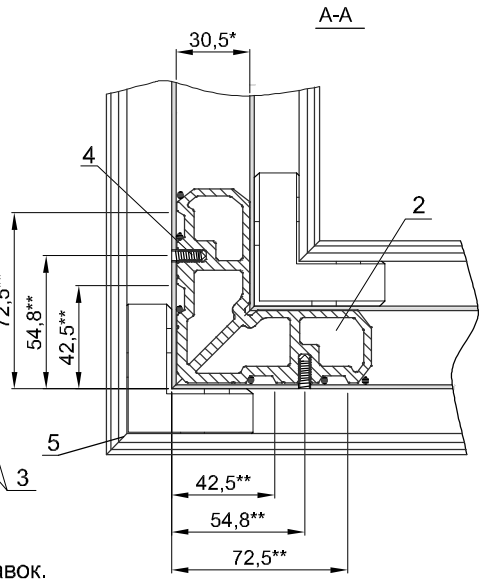

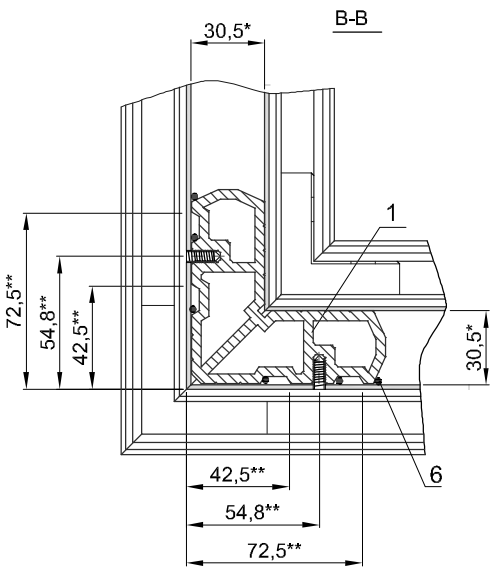

1. *Размеры для справок.
2. **Размеры обеспечиваются инструментом.
3. Обеспечить плотное соединение профилей.Все поверхности резания обработать клеем-герметиком типа Рабберфлекс ПРО ПУ 40.
4. Детали поз. 1, 2 установить на двухкомпонентный клей типа Cosmofen DUO.
5. Зазоры на лицевой поверхности в местах стыка не должны превышать 0,3 мм
6. Перепады лицевых поверхностей в местах стыка не должны превышать 0,5 мм

Спецификация								
Поз.	Обозначение	Наименование	Кол.	Масса общая, кг		Масса алюминия, кг		Примечание
				ед.	общ.	ед.	общ.	
		Детали						
1	ZE130006	Угловой соединитель	1	0,068	0,068	0,068	0,068	
2	ZE 230020	Угловой соединитель	1	0,081	0,081	0,081	0,081	
3	ZP 320013	Выравнивающий уголок	2	0,003	0,006	-	-	
4	KMN 510514	Винт M5x14 (DIN 914)	4	-	-	-	-	
		Материалы						
5		Клей-герметик	-	0,02	0,02	-	-	
6		Клей Cosmofen DOU	-	0,03	0,03	-	-	

Масса общая - 0,205кг.
Масса алюминия - 0,148кг.

Импостное соединение профиля V60 121-201

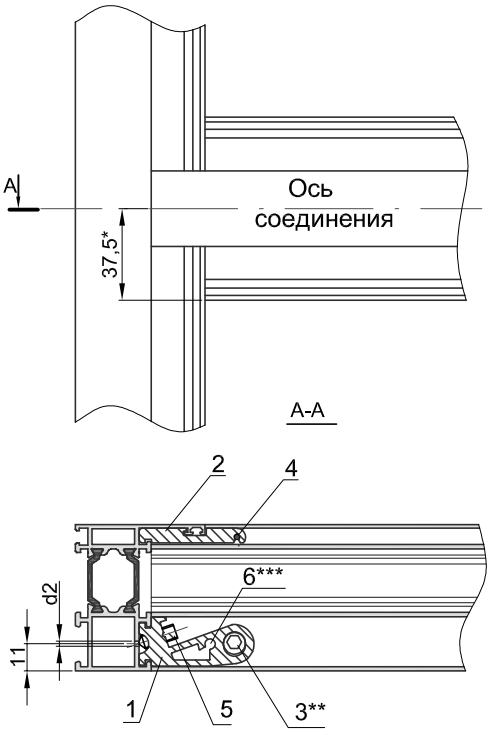

Обработка профиля V60 121-201

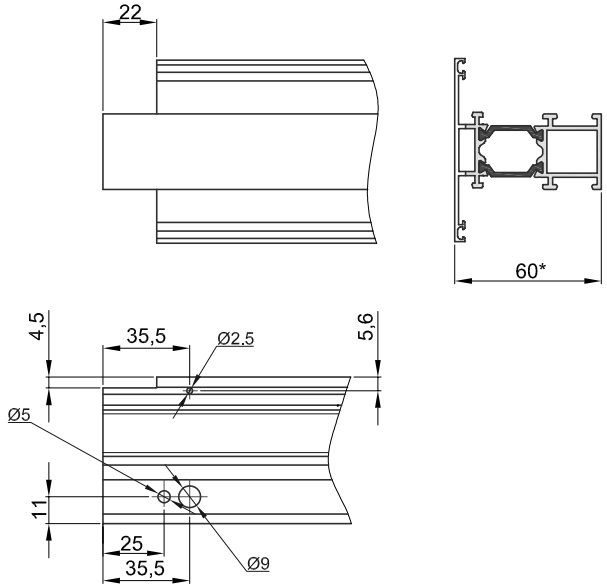

1. *Размеры для справок.
2. Обеспечить плотное соединение профилей. Все поверхности резания обработать клеем-герметиком типа Рабберфлекс ПРО ПУ 40.
3. Возможна установка сухаря в 2 вариантах:
   ** - Штифт ZV 952911;
   ***- Винт 4,8х13 KSN 424813.
4. Зазоры на лицевой поверхности в местах стыка не должны превышать 0,3 мм
5. Перепады лицевых поверхностей в местах стыка не должны превышать 0,5 мм

Спецификация								
Поз.	Обозначение	Наименование	Кол.	Масса общая, кг		Масса алюминия, кг		Примечание
				ед.	общ.	ед.	общ.	
		Детали						
1	ZT 220017	Импостный соединитель	1	0,022	0,022	0,022	0,022	
2	ZT 106017	Импостной соединитель	1	0,010	0,010	0,010	0,010	
3	ZV 952911	Штифт ZV 952911	1	0,002	0,002	0,002	0,002	см. п. 3
		Стандартные изделия						
4	KIN 132520	Штифт 2,5х20	1	-	-	-	-	
5	KMN 510616	Винт 6х16	1	-	-	-	-	
6	KSN 424813	Винт 4,8х13	1	-	-	-	-	см. п. 3
		Материалы						
7		Клей-герметик	-	0,02	0,02	-	-	

Масса общая - 0,084кг.
Масса алюминия - 0,035кг.

Импостное соединение профиля V60 122-202

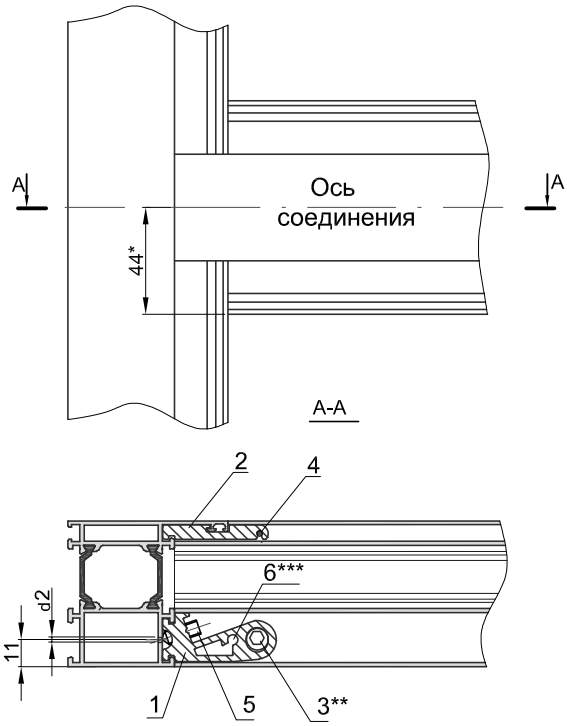

Обработка профиля V60 122-202

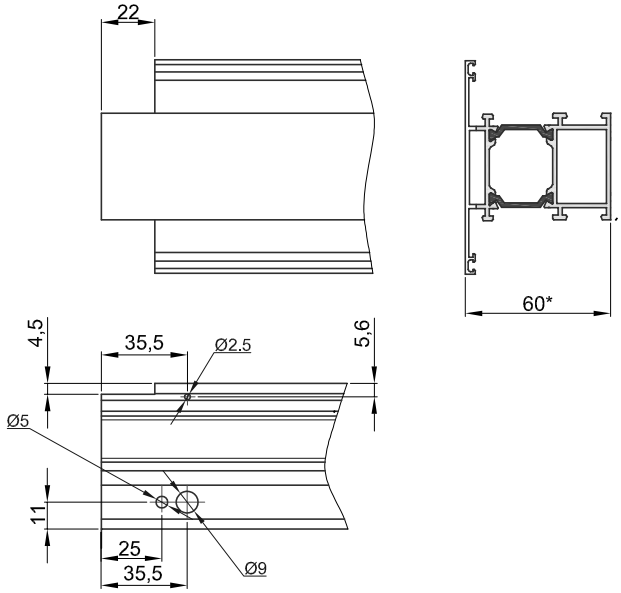

1. *Размеры для справок.
2. Обеспечить плотное соединение профилей. Все поверхности резания обработать клеем-герметиком типа Рабберфлекс ПРО ПУ 40.
3. Возможна установка сухаря в 2 вариантах:
   ** - Штифт ZV 952911;
   ***- Винт 4,8х13 KSN 424813.
4. Зазоры на лицевой поверхности в местах стыка не должны превышать 0,3 мм
5. Перепады лицевых поверхностей в местах стыка не должны превышать 0,5 мм

Спецификация								
Поз.	Обозначение	Наименование	Кол.	Масса общая, кг		Масса алюминия, кг		Примечание
				ед.	общ.	ед.	общ.	
		Детали						
1	ZT 220030	Импостный соединитель	1	0,04	0,04	0,04	0,04	
2	ZT 106030	Импостной соединитель	1	0,018	0,018	0,018	0,018	
3	ZV 952911	Штифт ZV 952911	1	0,002	0,002	0,002	0,002	см. п. 3
		Стандартные изделия						
4	KIN 132520	Штифт 2,5х20	1	-	-	-	-	
5	KMN 510616	Винт 6х16	1	-	-	-	-	
6	KSN 424813	Винт 4,8х13	1	-	-	-	-	см. п. 3
		Материалы						
7		Клей-герметик	-	0,02	0,02	-	-	

Масса общая - 0,11кг.
Масса алюминия - 0,06кг.

Импостное соединение профиля V60 121-201 со створкой V60 131-231

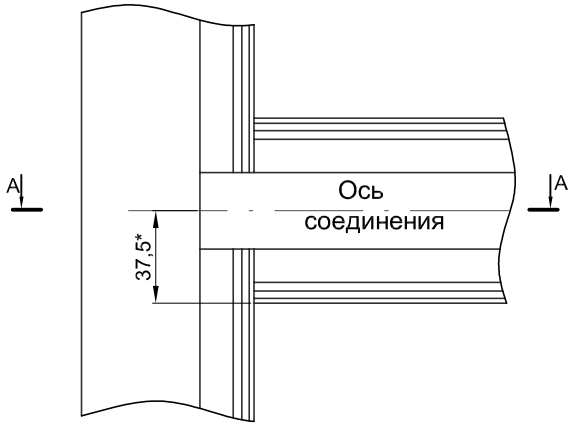

Обработка профиля V60 121-201

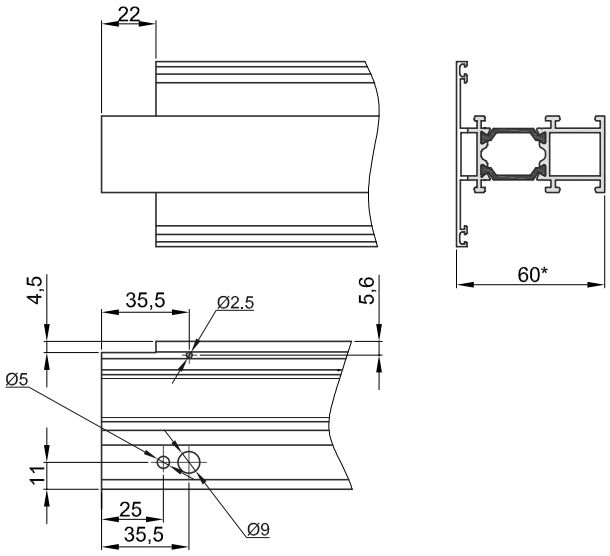

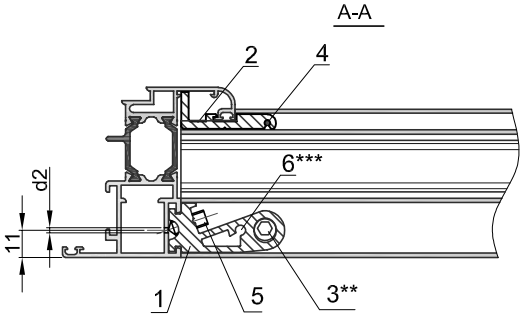

1. *Размеры для справок.
2. Обеспечить плотное соединение профилей. Все поверхности резания обработать клеем-герметиком типа Рабберфлекс ПРО ПУ 40.
3. Возможна установка сухаря в 2 вариантах:
   ** - Штифт ZV 952911;
   ***- Винт 4,8х13 KSN 424813.
4. Зазоры на лицевой поверхности в местах стыка не должны превышать 0,3 мм
5. Перепады лицевых поверхностей в местах стыка не должны превышать 0,5 мм

Спецификация								
Поз.	Обозначение	Наименование	Кол.	Масса общая, кг		Масса алюминия, кг		Примечание
				ед.	общ.	ед.	общ.	
		Детали						
1	ZT 220017	Импостный соединитель	1	0,022	0,022	0,022	0,022	
2	ZT 115017	Импостной соединитель	1	0,012	0,012	0,012	0,012	
3	ZV 952911	Штифт ZV 952911	1	0,002	0,002	0,002	0,002	см. п. 3
		Стандартные изделия						
4	KIN 132520	Штифт 2,5х20	1	-	-	-	-	
5	KMN 510616	Винт 6х16	1	-	-	-	-	
6	KMN 510514	Винт 4,8х13	1	-	-	-	-	см. п. 3
		Материалы						
7		Клей-герметик	-	0,02	0,02	-	-	

Масса общая - 0,086кг.
Масса алюминия - 0,036кг.

Импостное соединение профиля V60 121-201 со створкой V60 132/1-232

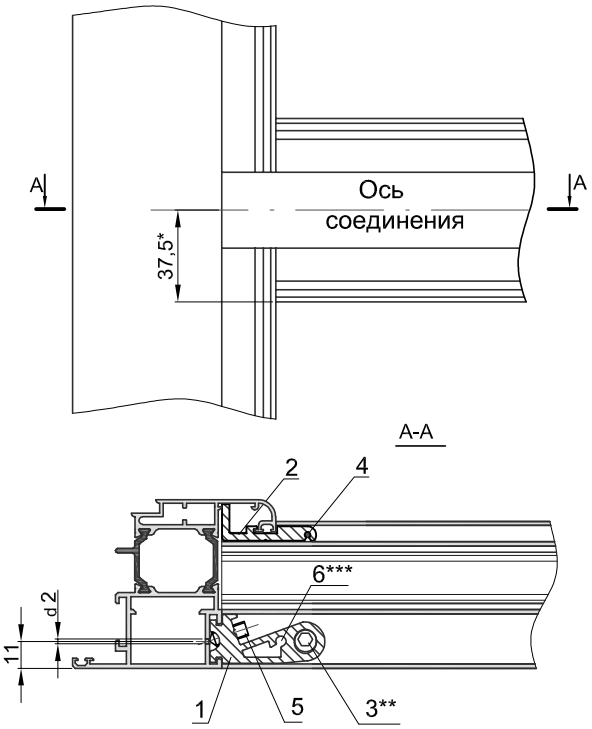

Обработка профиля V60 121-201

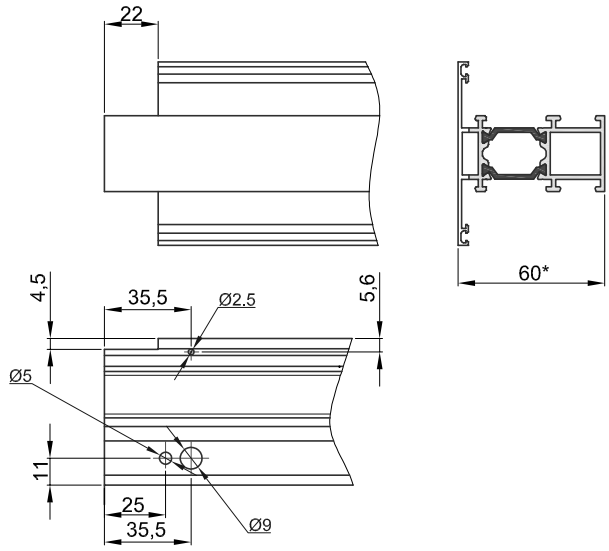

1. *Размеры для справок.
2. Обеспечить плотное соединение профилей. Все поверхности резания обработать клеем-герметиком типа Рабберфлекс ПРО ПУ 40.
3. Возможна установка сухаря в 2 вариантах:
   ** - Штифт ZV 952911;
   ***- Винт 4,8x13 KSN 424813.
4. Зазоры на лицевой поверхности в местах стыка не должны превышать 0,3 мм
5. Перепады лицевых поверхностей в местах стыка не должны превышать 0,5 мм

Спецификация								
Поз.	Обозначение	Наименование	Кол.	Масса общая, кг		Масса алюминия, кг		Примечание
				ед.	общ.	ед.	общ.	
		Детали						
1	ZT 220017	Импостный соединитель	1	0,022	0,022	0,022	0,022	
2	ZT 115017	Импостной соединитель	1	0,012	0,012	0,012	0,012	
3	ZV 952911	Штифт ZV 952911	1	0,002	0,002	0,002	0,002	см. п. 3
		Стандартные изделия						
4	KIN 132520	Штифт 2,5x20	1	-	-	-	-	
5	KMN 510616	Винт 6x16	1	-	-	-	-	
6	KMN 510514	Винт 4,8x13	1	-	-	-	-	см. п. 3
		Материалы						
7		Клей-герметик	-	0,02	0,02	-	-	

Масса общая - 0,086кг.
Масса алюминия - 0,036кг.

Угловое соединение створки V60 162-242/1

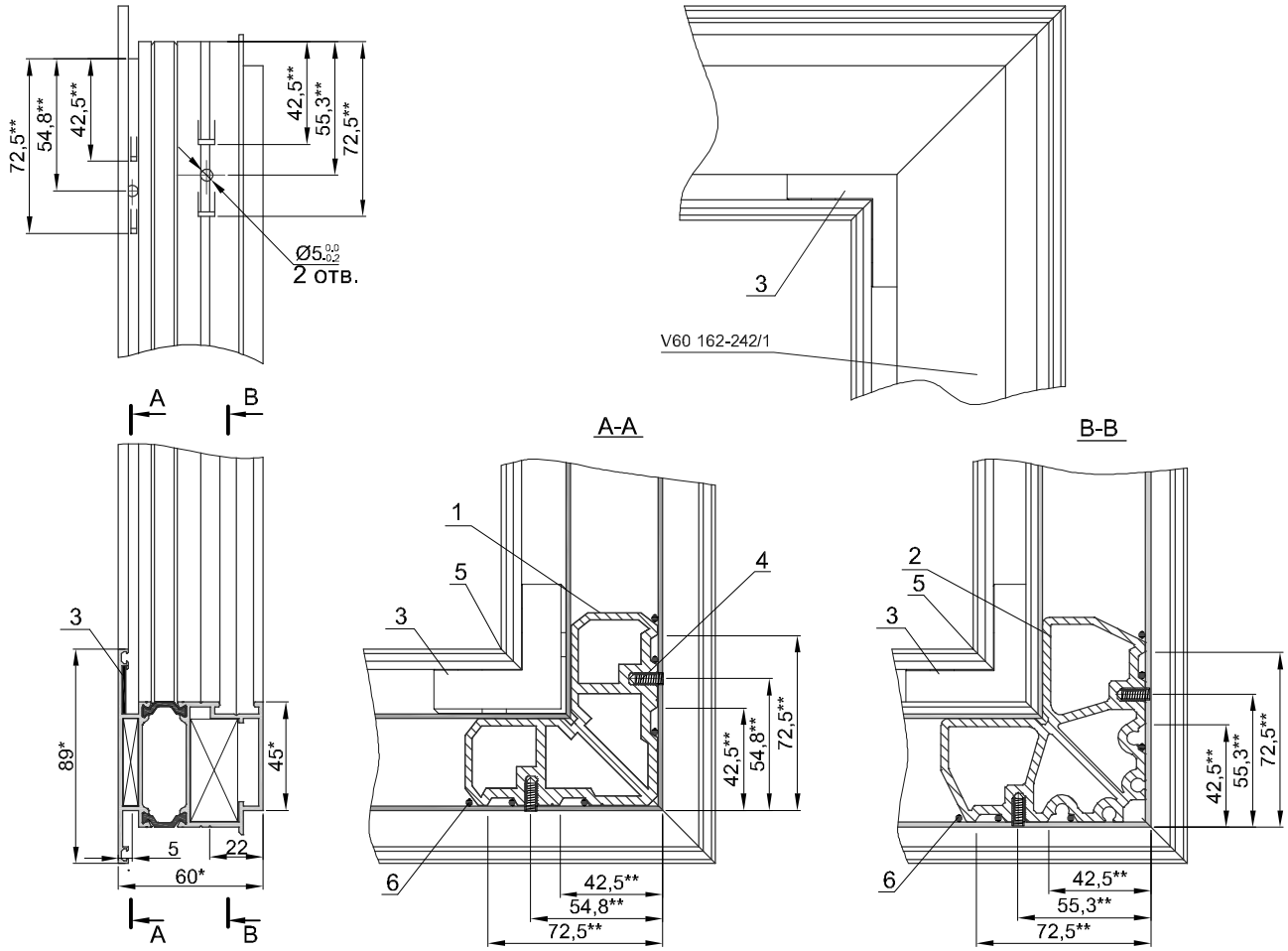

1. *Размеры для справок.
2. **Размеры обеспечиваются инструментом.
3. Обеспечить плотное соединение профилей.Все поверхности резания обработать клеем-герметиком типа Рабберфлекс ПРО ПУ 40.
4. Детали поз. 1, 2 установить на двухкомпонентный клей типа Cosmofen DUO.
5. Зазоры на лицевой поверхности в местах стыка не должны превышать 0,3 мм
6. Перепады лицевых поверхностей в местах стыка не должны превышать 0,5 мм

Спецификация								
Поз.	Обозначение	Наименование	Кол.	Масса общая, кг		Масса алюминия,		Примечание
				ед.	общ.	кг ед.	общ.	
		Детали						
1	ZE 136006	Угловой соединитель	1	0,086	0,086	0,086	0,086	
2	ZE 243020/1	Угловой соединитель	1	0,092	0,092	0,092	0,092	
3	ZP 320013	Выравнивающий уголок	1	0,006	0,006	-	-	
4	KMN 510514	Винт M5x14 (DIN 914)	4	-	-	-	-	
		Материалы		-	-	-	-	
5		Клей-герметик	-	0,02	0,02	-	-	
6		Клей Cosmofen DOU	-	0,03	0,03	-	-	

Масса общая - 0,234кг.
Масса алюминия - 0,178кг.

Угловое соединение рамы V60 141/1-241/1

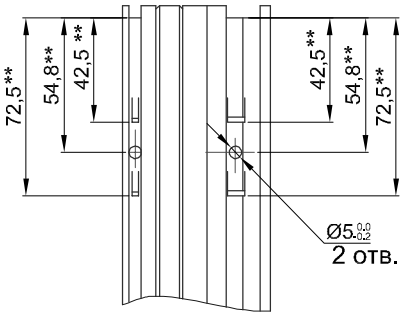

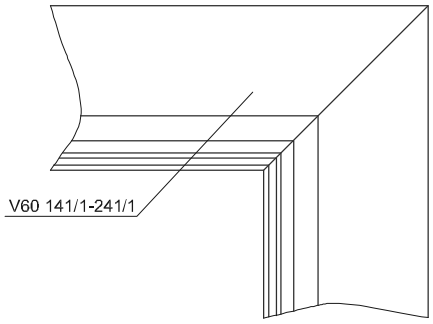

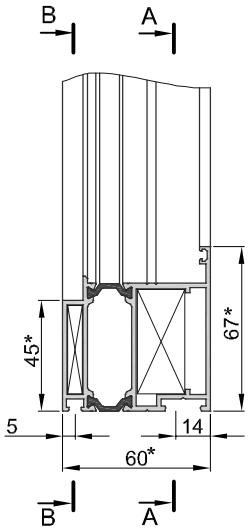

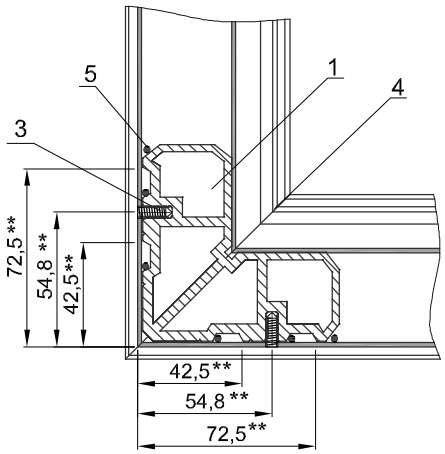

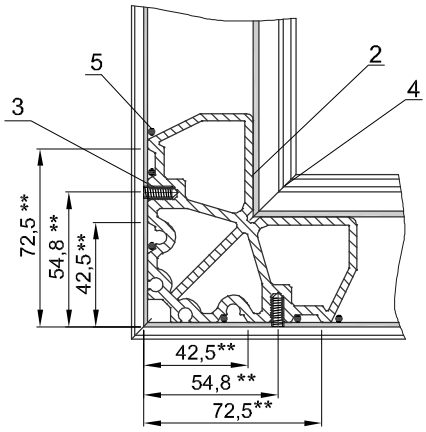

1. *Размеры для справок.
2. **Размеры обеспечиваются инструментом.
3. Обеспечить плотное соединение профилей.Все поверхности резания обработать клеем-герметиком типа Рабберфлекс ПРО ПУ 40.
4. Детали поз. 1, 2 установить на двухкомпонентный клей типа Cosmofen DUO.
5. Зазоры на лицевой поверхности в местах стыка не должны превышать 0,3 мм
6. Перепады лицевых поверхностей в местах стыка не должны превышать 0,5 мм

Спецификация								
Поз.	Обозначение	Наименование	Кол.	Масса общая, кг		Масса алюминия,		Примечание
				ед.	общ.	кг ед.	общ.	
		Детали						
1	ZE 136006	Угловой соединитель	1	0,086	0,086	0,086	0,086	
2	ZE 243020/1	Угловой соединитель	1	0,092	0,092	0,092	0,092	
3	KMN 510514	Винт M5x14 (DIN 914)	4	-	-	-	-	
						-	-	
		Материалы		-	-	-	-	
4		Клей-герметик	-	0,02	0,02	-	-	
5		Клей Cosmofen DOU	-	0,03	0,03	-	-	

Масса общая - 0,228кг.
Масса алюминия - 0,178кг.

Угловое соединение рамы V60 162-242/1

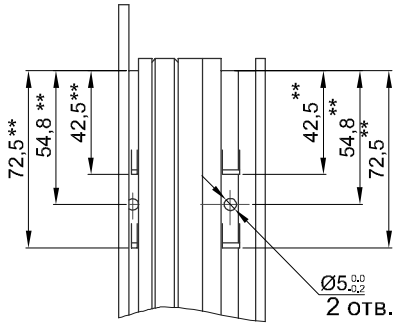

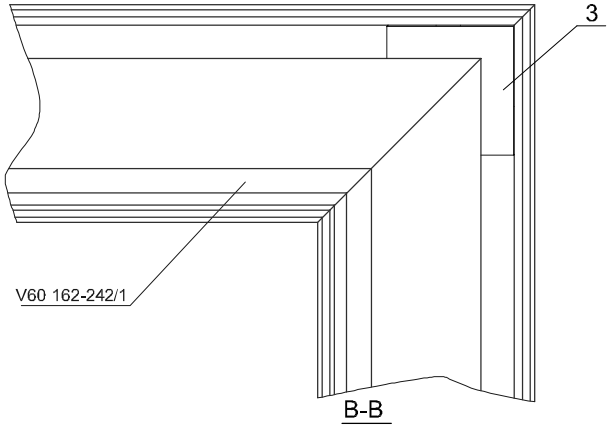

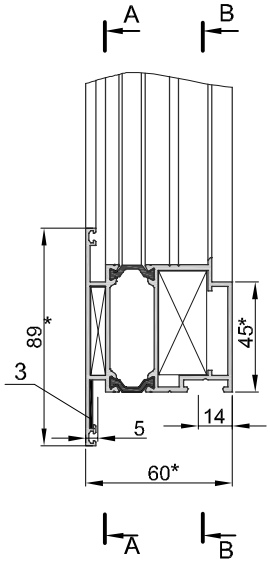

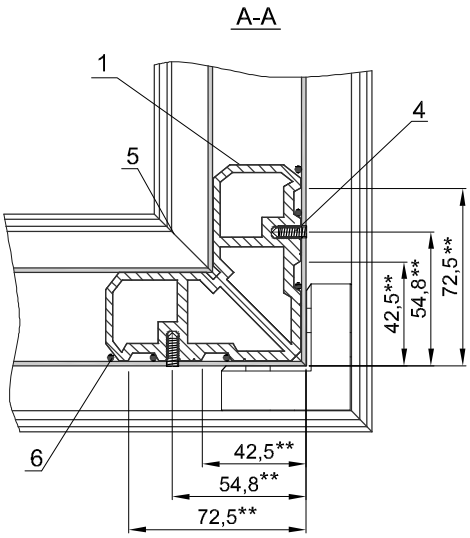

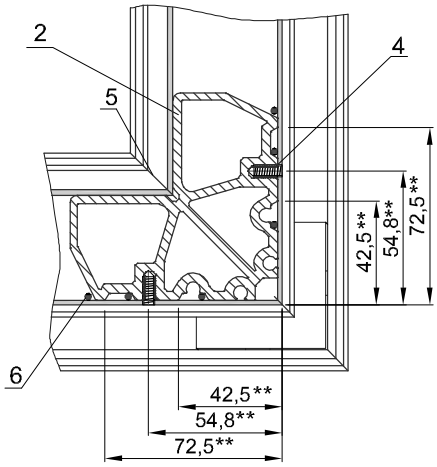

1. *Размеры для справок.
2. **Размеры обеспечиваются инструментом.
3. Обеспечить плотное соединение профилей.Все поверхности резания обработать клеем-герметиком типа Рабберфлекс ПРО ПУ 40.
4. Детали поз. 1, 2 установить на двухкомпонентный клей типа Cosmofen DUO.
5. Зазоры на лицевой поверхности в местах стыка не должны превышать 0,3 мм
6. Перепады лицевых поверхностей в местах стыка не должны превышать 0,5 мм

Спецификация								
Поз.	Обозначение	Наименование	Кол.	Масса общая, кг		Масса алюминия, кг		Примечание
				ед.	общ.	ед.	общ.	
		Детали						
1	ZE 136006	Угловой соединитель	1	0,086	0,086	0,086	0,086	
2	ZE 243020/1	Угловой соединитель	1	0,092	0,092	0,092	0,092	
3	ZP 320013	Выравнивающий уголок	1	0,006	0,006	-	-	
4	KMN 510514	Винт M5x14 (DIN 914)	4	-	-	-	-	
		Материалы		-	-	-	-	
5		Клей-герметик	-	0,02	0,02	-	-	
6		Клей Cosmofen DOU	-	0,03	0,03	-	-	

Масса общая - 0,234кг.
Масса алюминия - 0,178кг.

Угловое соединение рамы V60 142/1-242/1

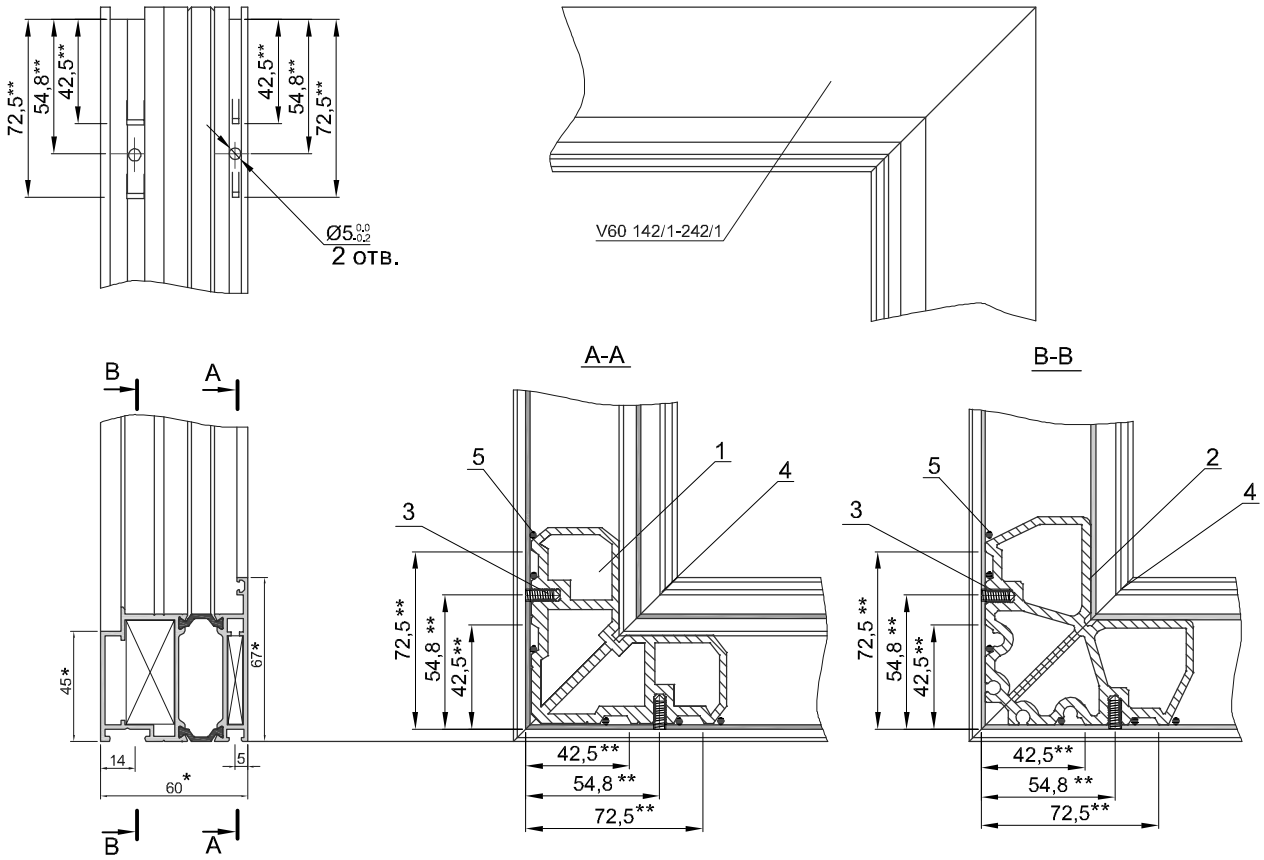

1. *Размеры для справок.
2. **Размеры обеспечиваются инструментом.
3. Обеспечить плотное соединение профилей.Все поверхности резания обработать клеем-герметиком типа Рабберфлекс ПРО ПУ 40.
4. Детали поз. 1, 2 установить на двухкомпонентный клей типа Cosmofen DUO.
5. Зазоры на лицевой поверхности в местах стыка не должны превышать 0,3 мм
6. Перепады лицевых поверхностей в местах стыка не должны превышать 0,5 мм

Спецификация								
Поз.	Обозначение	Наименование	Кол.	Масса общая, кг		Масса алюминия,		Примечание
				ед.	общ.	кг ед.	общ.	
		Детали						
1	ZE 136006	Угловой соединитель	1	0,086	0,086	0,086	0,086	
2	ZE 243020/1	Угловой соединитель	1	0,092	0,092	0,092	0,092	
3	KMN 510514	Винт M5x14 (DIN 914)	4	-	-	-	-	
						-	-	
		Материалы		-	-	-	-	
4		Клей-герметик	-	0,02	0,02	-	-	
5		Клей Cosmofen DOU	-	0,03	0,03	-	-	

Масса общая - 0,228кг.
Масса алюминия - 0,178кг.

Угловое соединение створки V60 161/1-241/1

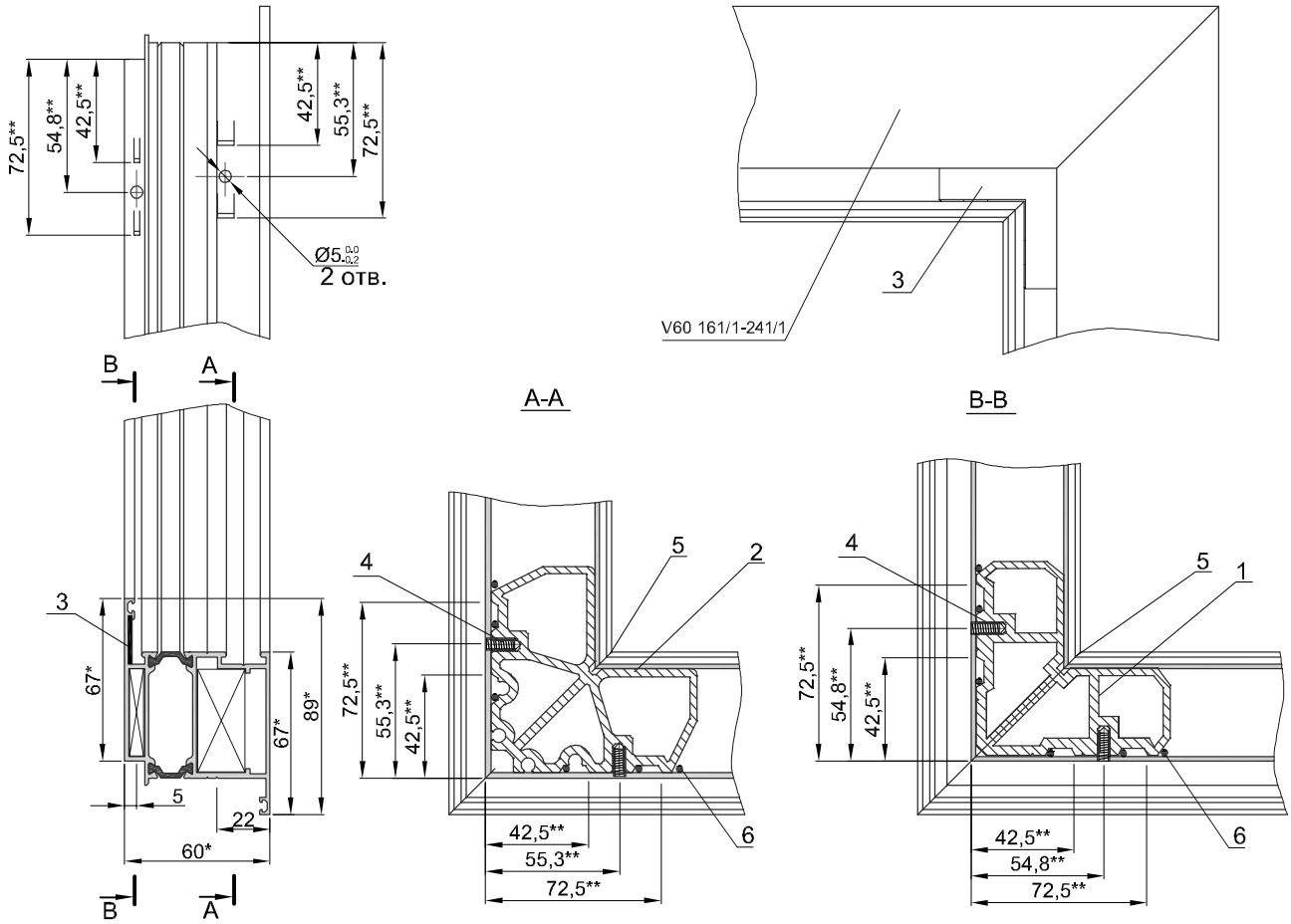

1. *Размеры для справок.
2. **Размеры обеспечиваются инструментом.
3. Обеспечить плотное соединение профилей.Все поверхности резания обработать клеем-герметиком типа Рабберфлекс ПРО ПУ 40.
4. Детали поз. 1, 2 установить на двухкомпонентный клей типа Cosmofen DUO.
5. Зазоры на лицевой поверхности в местах стыка не должны превышать 0,3 мм
6. Перепады лицевых поверхностей в местах стыка не должны превышать 0,5 мм

Спецификация								
Поз.	Обозначение	Наименование	Кол.	Масса общая, кг		Масса алюминия,		Примечание
				ед.	общ.	кг ед.	общ.	
		Детали						
1	ZE 136006	Угловой соединитель	1	0,086	0,086	0,086	0,086	
2	ZE 243020/1	Угловой соединитель	1	0,092	0,092	0,092	0,092	
3	ZP 320013	Выравнивающий уголок	1	0,006	0,006	-	-	
4	KMN 510514	Винт M5x14 (DIN 914)	4	-	-	-	-	
		Материалы		-	-	-	-	
5		Клей-герметик	-	0,02	0,02	-	-	
6		Клей Cosmofen DOU	-	0,03	0,03	-	-	

Масса общая - 0,234кг.
Масса алюминия - 0,178кг.

Угловое соединение рамы V60 161/1-241/1

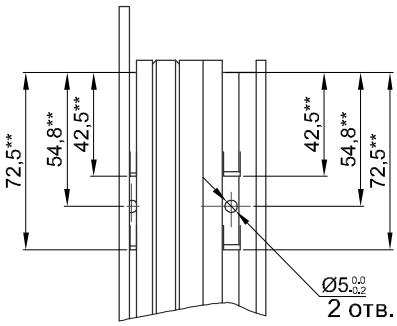

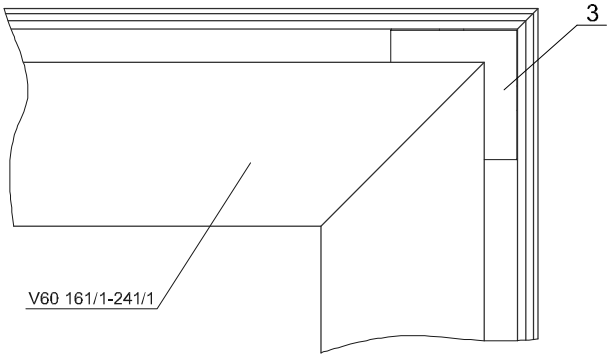

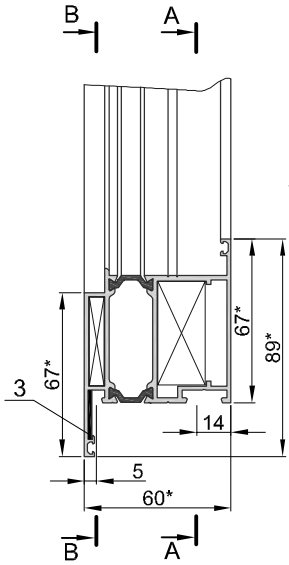

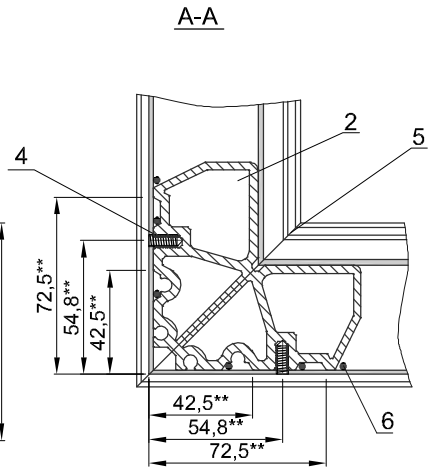

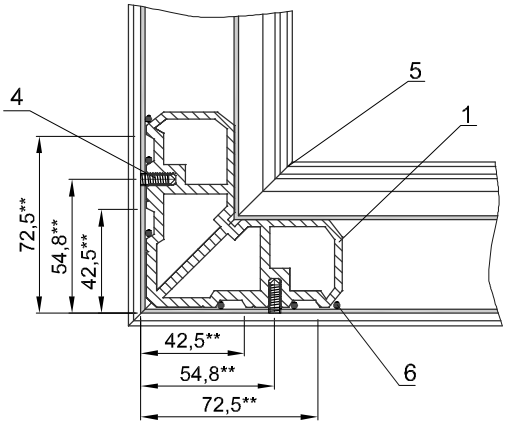

1. *Размеры для справок.
2. **Размеры обеспечиваются инструментом.
3. Обеспечить плотное соединение профилей.Все поверхности резания обработать клеем-герметиком типа Рабберфлекс ПРО ПУ 40.
4. Детали поз. 1, 2 установить на двухкомпонентный клей типа Cosmofen DUO.
5. Зазоры на лицевой поверхности в местах стыка не должны превышать 0,3 мм
6. Перепады лицевых поверхностей в местах стыка не должны превышать 0,5 мм

Спецификация								
Поз.	Обозначение	Наименование	Кол.	Масса общая, кг		Масса алюминия, кг		Примечание
				ед.	общ.	ед.	общ.	
		Детали						
1	ZE 136006	Угловой соединитель	1	0,086	0,086	0,086	0,086	
2	ZE 243020/1	Угловой соединитель	1	0,092	0,092	0,092	0,092	
3	ZP 320013	Выравнивающий уголок	1	0,006	0,006	-	-	
4	KMN 510514	Винт M5x14 (DIN 914)	4	-	-	-	-	
		Материалы		-	-	-	-	
5		Клей-герметик	-	0,02	0,02	-	-	
6		Клей Cosmofen DOU	-	0,03	0,03	-	-	

Масса общая - 0,234кг.
Масса алюминия - 0,178кг.

Угловое соединение створки V60 161/1-241/1 с V60 162-242/1

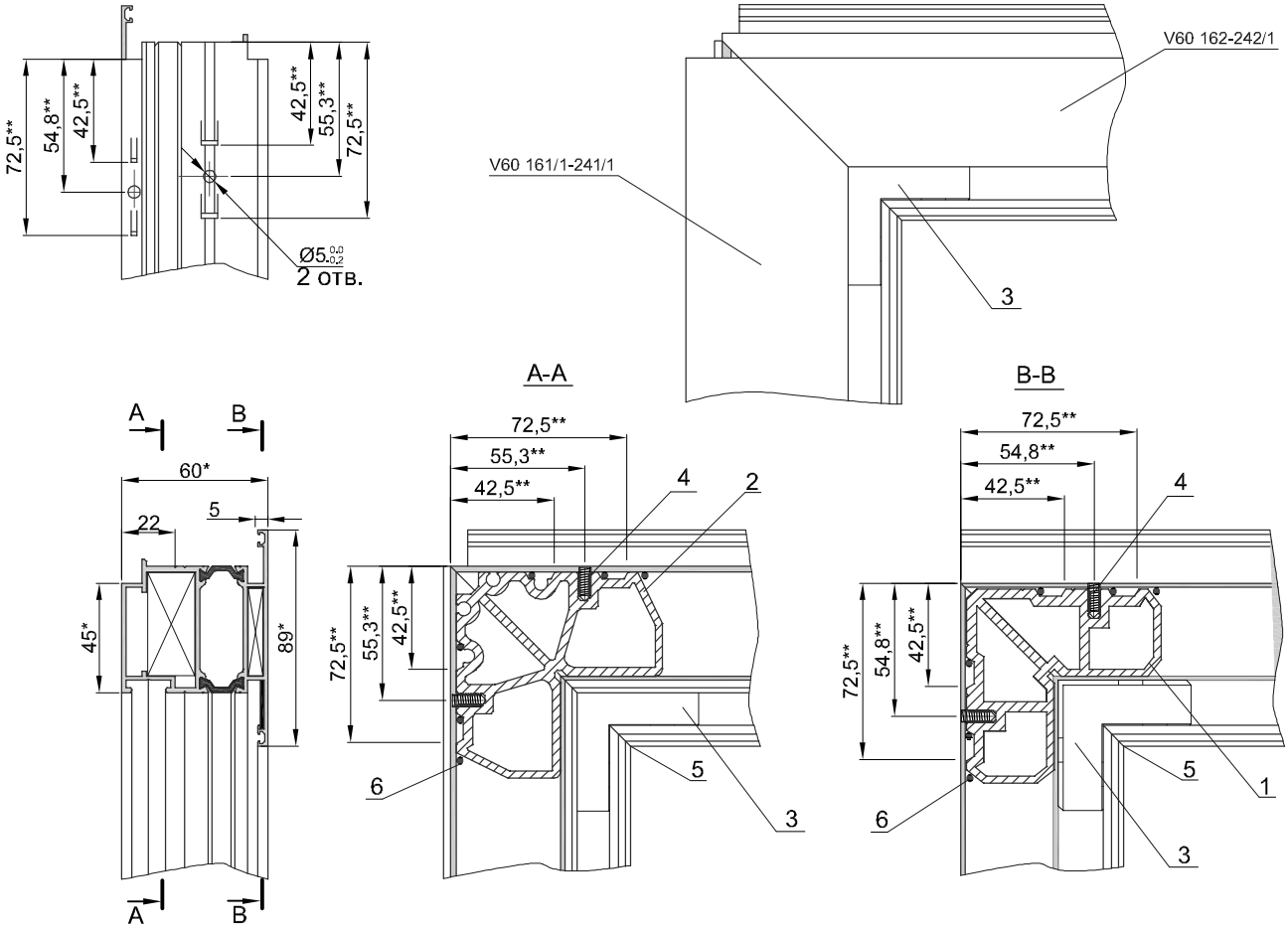

1. *Размеры для справок.
2. **Размеры обеспечиваются инструментом.
3. Обеспечить плотное соединение профилей.Все поверхности резания обработать клеем-герметиком типа Рабберфлекс ПРО ПУ 40.
4. Детали поз. 1, 2 установить на двухкомпонентный клей типа Cosmofen DUO.
5. Зазоры на лицевой поверхности в местах стыка не должны превышать 0,3 мм
6. Перепады лицевых поверхностей в местах стыка не должны превышать 0,5 мм

Спецификация								
Поз.	Обозначение	Наименование	Кол.	Масса общая, кг		Масса алюминия,		Примечание
				ед.	общ.	кг ед.	общ.	
		Детали						
1	ZE 136006	Угловой соединитель	1	0,086	0,086	0,086	0,086	
2	ZE 243020/1	Угловой соединитель	1	0,092	0,092	0,092	0,092	
3	ZP 320013	Выравнивающий уголок	1	0,006	0,006	-	-	
4	KMN 510514	Винт M5x14 (DIN 914)	4	-	-	-	-	
		Материалы		-	-	-	-	
5		Клей-герметик	-	0,02	0,02	-	-	
6		Клей Cosmofen DOU	-	0,03	0,03	-	-	

Масса общая - 0,234кг.
Масса алюминия - 0,178кг.

Импостное соединение дверного профиля V60 153/1-253/1

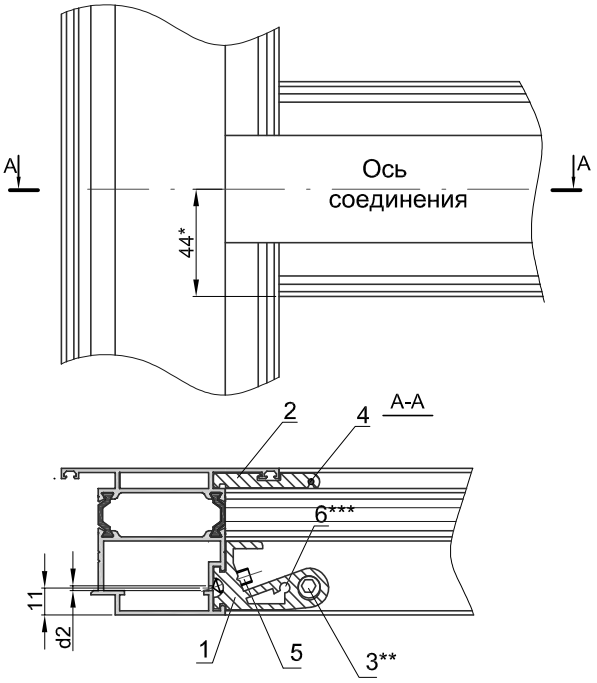

Обработка профиля V60 153/1-253-1

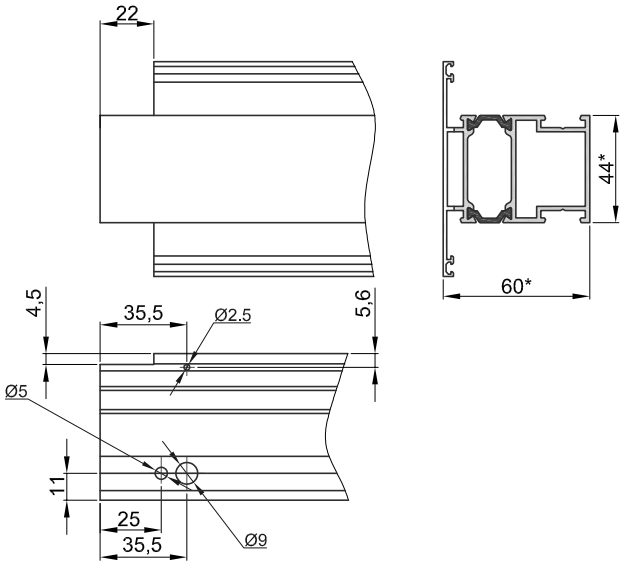

1. *Размеры для справок.
2. Обеспечить плотное соединение профилей. Все поверхности резания обработать клеем-герметиком типа Рабберфлекс ПРО ПУ 40.
3. Возможна установка сухаря в 2 вариантах:
   ** - Штифт ZV 952911;
   ***- Винт 4,8х13 KSN 424813.
4. Зазоры на лицевой поверхности в местах стыка не должны превышать 0,3 мм
5. Перепады лицевых поверхностей в местах стыка не должны превышать 0,5 мм

Спецификация								
Поз.	Обозначение	Наименование	Кол.	Масса общая, кг		Масса алюминия, кг		Примечание
				ед.	общ.	ед.	общ.	
		Детали						
1	ZT 228030	Импостный соединитель	1	0,04	0,04	0,04	0,04	
2	ZT 106030	Импостной соединитель	1	0,018	0,018	0,018	0,018	
3	ZV 952911	Штифт ZV 952911	1	0,002	0,002	0,002	0,002	см. п. 3
		Стандартные изделия						
4	KIN 132520	Штифт 2,5х20	1	-	-	-	-	
5	KMN 510616	Винт 6х16	1	-	-	-	-	
6	KSN 424813	Винт 4,8х13	1	-	-	-	-	см. п. 3
		Материалы						
7		Клей-герметик	-	0,02	0,02	-	-	

Масса общая - 0,11кг.
Масса алюминия - 0,06кг.

Импостное соединение дверного профиля V60 156-255

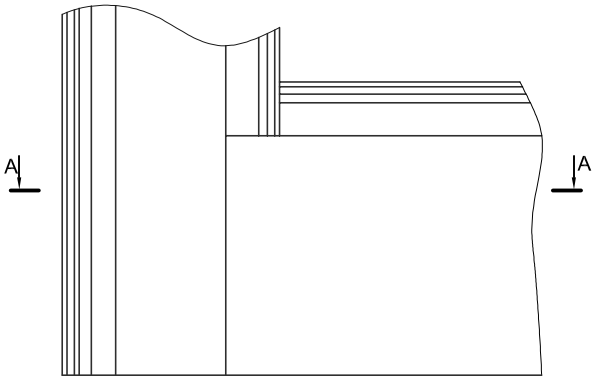

Обработка профиля V60 156-255

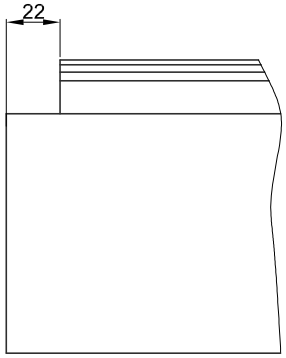

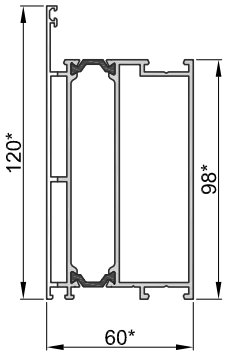

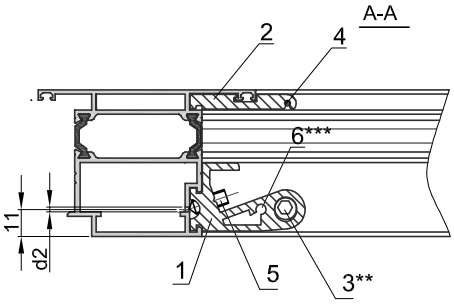

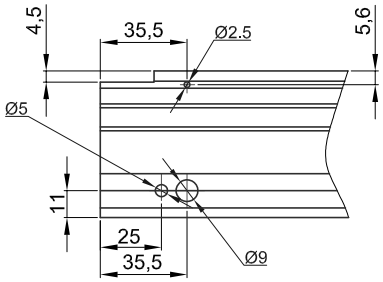

1. *Размеры для справок.
2. Обеспечить плотное соединение профилей. Все поверхности резания обработать клеем-герметиком типа Рабберфлекс ПРО ПУ 40.
3. Возможна установка сухаря в 2 вариантах:
   ** - Штифт ZV 952911;
   ***- Винт 4,8x13 KSN 424813.
4. Зазоры на лицевой поверхности в местах стыка не должны превышать 0,3 мм
5. Перепады лицевых поверхностей в местах стыка не должны превышать 0,5 мм

Спецификация								
Поз.	Обозначение	Наименование	Кол.	Масса общая, кг		Масса алюминия, кг		Примечание
				ед.	общ.	ед.	общ.	
		Детали						
1	ZT 228084	Импостный соединитель	1	0,112	0,112	0,112	0,112	
2	ZT 106040	Импостной соединитель	1	0,024	0,024	0,024	0,024	
3	ZV 952911	Штифт ZV 952911	2	0,002	0,004	0,002	0,004	см. п. 3
		Стандартные изделия						
4	KIN 132520	Штифт 2,5x20	1	-	-	-	-	
5	KMN 510616	Винт 6x16	2	-	-	-	-	
6	KSN 424813	Винт 4,8x13	2	-	-	-	-	см. п. 3
		Материалы						
7		Клей-герметик	-	0,02	0,02	-	-	

Масса общая - 0,19кг.
Масса алюминия - 0,14кг.

Схема установки импостного соединителя Monticelli ZA 1701L, ZA 1701R

1 вариант:
ZT106017 - 1шт.
KIN 132520 - 1шт.

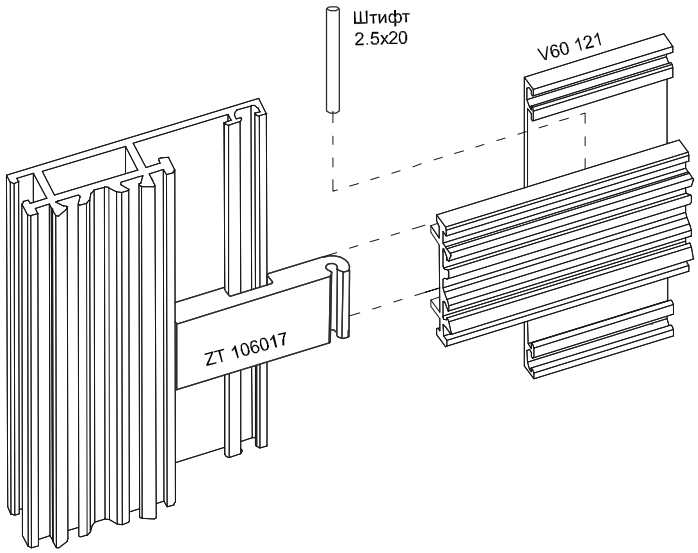

2 вариант:
ZA 1701R-1шт.
ZA 1701L - 1шт.

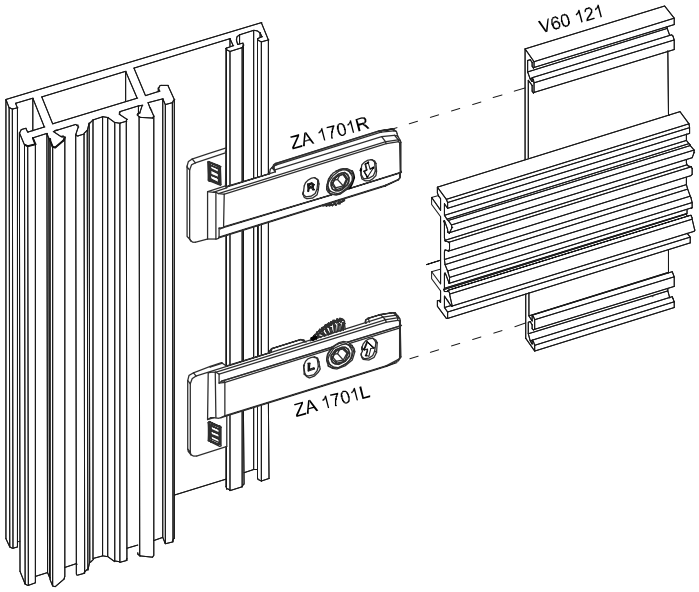

Импостное соединение

ZA 1701L - быстрофиксирующий соединитель
ZA 1701R из литевого сплава с фиксатором эллептической формы.

Импостное соединение с приминением соединиетелей ZA 1701L и ZA 1701R приминимо для профилей системы VidnalProf. Дополнительная обработка профилей - не требуется. Соединители устанавливаются после сборки конструкции с помощью шестигранного ключа №4.

Профиль	1 вариант	2 вариант
V60 121	ZT 106017 KIN 132520	ZA 17101R ZA 1701L
V60 122	ZT 106030 KIN 132520	ZA 17101R ZA 1701L
V60 153/1	ZT 106030 KIN 132520	ZA 17101R ZA 1701L
V60 156	ZT 106040 KIN 132520	ZA 17101R ZA 1701L

Узел соединения порога V60 174-274 с рамой V60 141/1-241/1, V60 142/1-242/1.

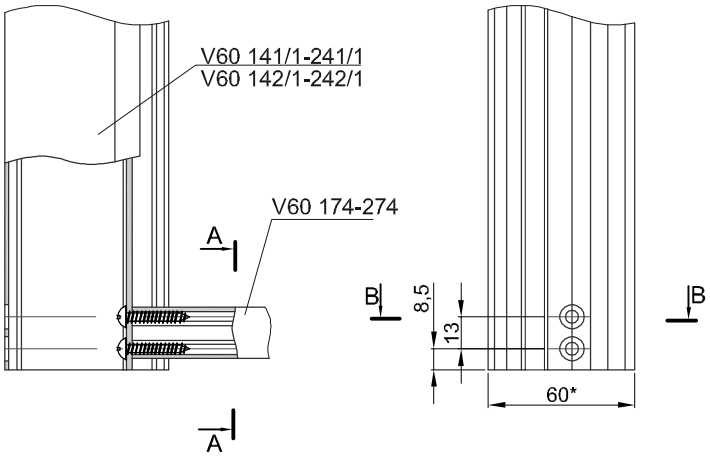

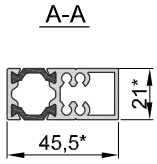

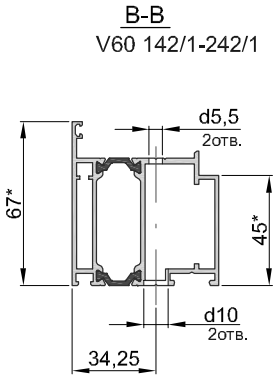

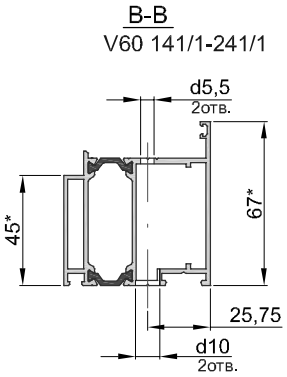

Спецификация						
Поз.	Обозначение	Наименование	Кол.	Масса общая, кг		Примечание
				ед.	общ.	
		Покупные изделия				
1	KSN 124819	Саморез 4,8x19 A2	2			DIN 7981

* Размер для справок.

Угловое соединение рамы V68 101-201 для углов 40-180°

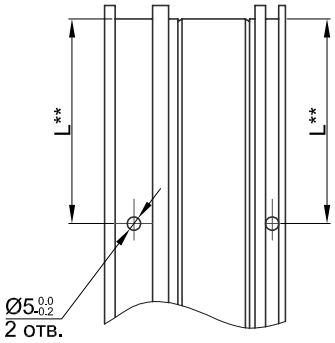

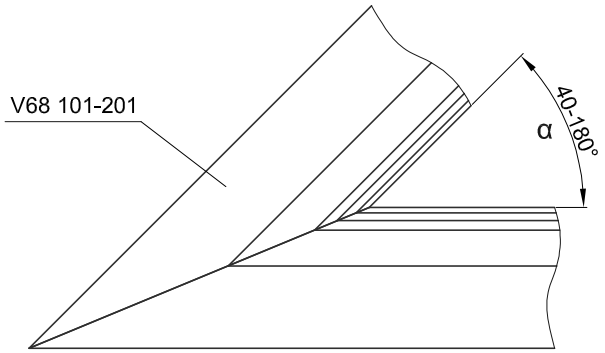

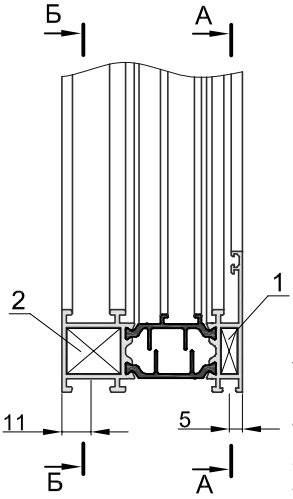

А-А

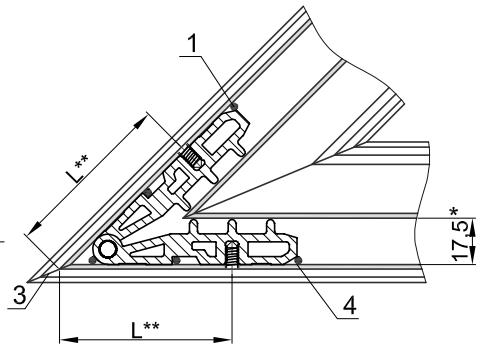

Б-Б

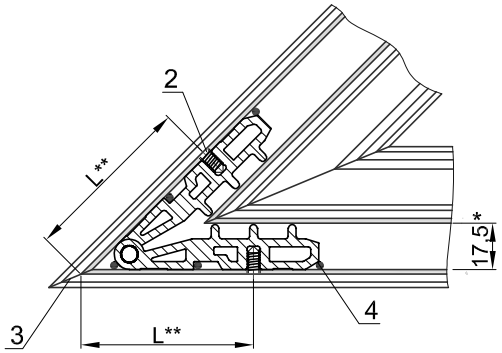

1. *Размеры для справок.
2. **Размер зависит от угла α.
3. Обеспечить плотное соединение профилей.
   Все поверхности резания обработать клеем-герметиком типа Рабберфлекс Про ПУ 40.
4. Детали поз. 1, 2 установить на двухкомпонентный клей типа Cosmofen DUO.
3. Зазоры на лицевой поверхности в местах стыка не должны превышать 0,3 мм
4. Перепады лицевых поверхностей в местах стыка не должны превышать 0,5 мм

Спецификация								
Поз.	Обозначение	Наименование	Кол.	Масса общая, кг		Масса алюминия, кг		Примечание
				ед.	общ.	ед.	общ.	
		Детали						
1	**ZE 477006**	**Вариабельный вкладыш**	1	0,018	0,018	0,018	0,018	
	ZE 877006	Деталь вар. вкладыша	2					
	KMN 120510	Винт M5x10 (DIN 914)	2	-	-	-	-	DIN 914
	KIN 130606	Штифт 6x6 (DIN 7)	1	-	-	-	-	DIN 7
2	**ZE 477020**	**Вариабельный вкладыш**	1	0,059	0,059	0,059	0,059	
	ZE 877006	Деталь вар. вкладыша	2					
	KMN 120510	Винт M5x10	2					DIN 914
	KIN 130618	Штифт 6x18	1					DIN 7
		Материалы						
3		Клей-герметик	-	0,02	0,02	-	-	
4		Клей Cosmofen DOU	-	0,03	0,03	-	-	

Масса общая - 0,127кг.
Масса алюминия - 0,077кг.

Угловое соединение створки V60 131-231 для углов 40-180°

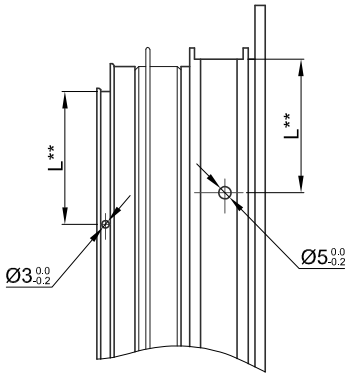

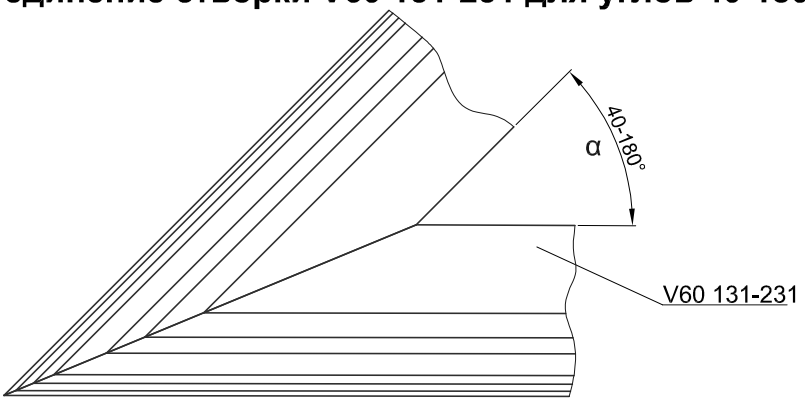

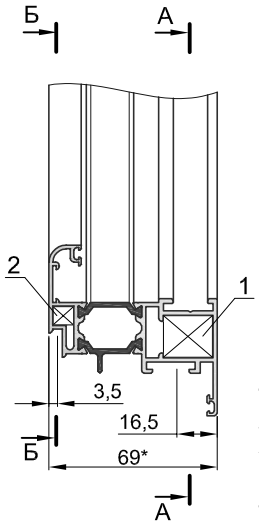

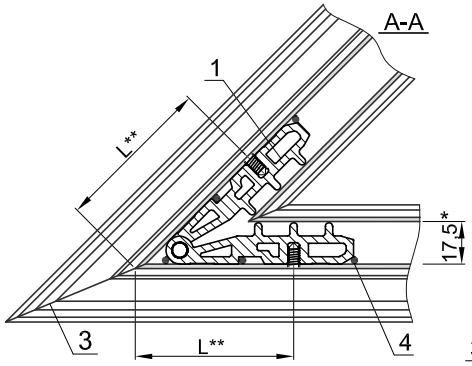

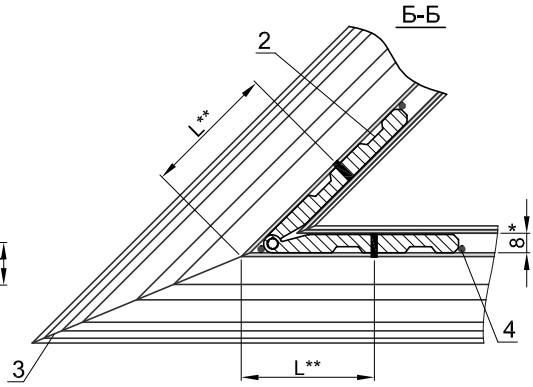

1. *Размеры для справок.
2. **Размер зависит от угла α.
3. Обеспечить плотное соединение профилей.
   Все поверхности резания обработать клеем-герметиком типа Рабберфлекс ПРО ПУ 40.
4. Детали поз. 1, 2 установить на двухкомпонентный клей типа Cosmofen DUO.
3. Зазоры на лицевой поверхности в местах стыка не должны превышать 0,3 мм
4. Перепады лицевых поверхностей в местах стыка не должны превышать 0,5 мм

Спецификация								
Поз.	Обозначение	Наименование	Кол.	Масса общая, кг		Масса алюминия, кг		Примечание
				ед.	общ.	ед.	общ.	
		Детали						
1	**ZE 477020**	**Вариабельный вкладыш**	1	0,059	0,059	0,059	0,059	
	ZE 877020	Деталь вар. вкладыша	2					
	KMN 120510	Винт M5x10 (DIN 914)	2	-	-	-	-	DIN 914
	KIN 130618	Штифт 6x18 (DIN 7)	1	-	-	-	-	DIN 7
2	**ZE 480009**	**Вариабельный вкладыш**	1	0,021	0,021	0,021	0,021	
	ZE 480009.1	Деталь вар. вкладыша	1					
	ZE 480009.2	Деталь вар. вкладыша	1					
	KIN 130310	Штифт 3x10 (DIN 7)	2	-	-	-	-	DIN 7
	KIN 130618	Штифт 6x18 (DIN 7)	1					DIN 7
		Материалы						
3		Клей-герметик	-	0,02	0,02	-	-	
4		Клей Cosmofen DOU	-	0,03	0,03	-	-	

Масса общая - 0,130кг.
Масса алюминия - 0,080кг.

Угловое соединение створки V60 133-231 для углов 40-180°

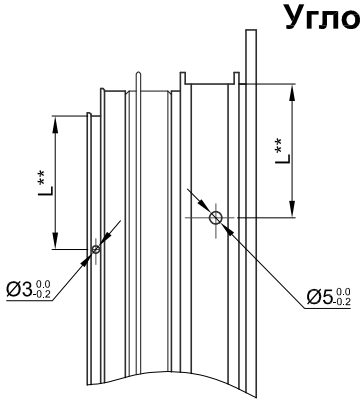

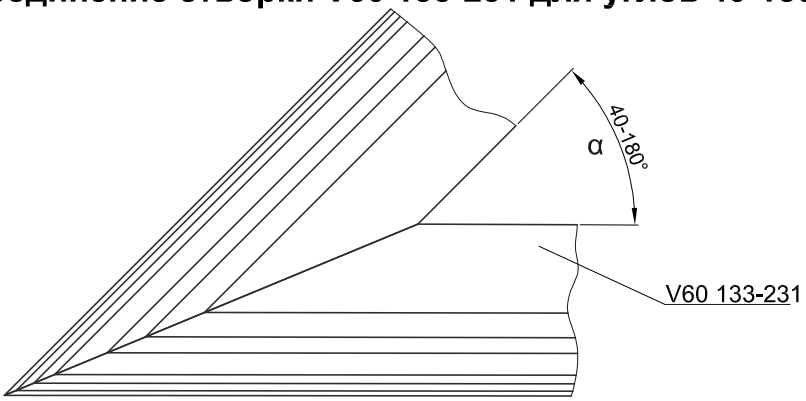

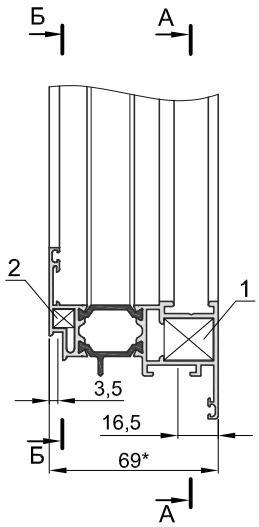

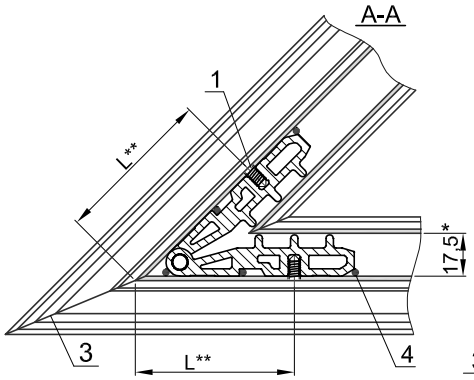

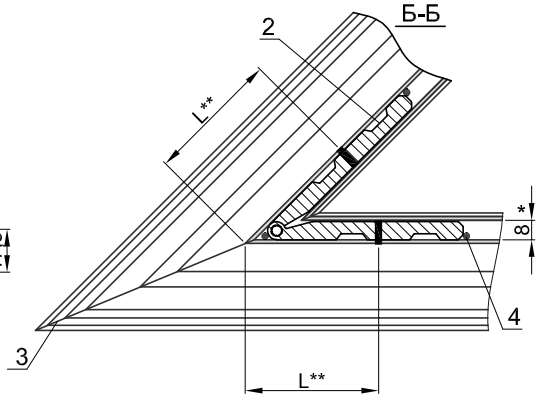

1. *Размеры для справок.
2. **Размер зависит от угла α.
3. Обеспечить плотное соединение профилей.
   Все поверхности резания обработать клеем-герметиком типа Рабберфлекс ПРО ПУ 40.
4. Детали поз. 1, 2 установить на двухкомпонентный клей типа Cosmofen DUO.
3. Зазоры на лицевой поверхности в местах стыка не должны превышать 0,3 мм
4. Перепады лицевых поверхностей в местах стыка не должны превышать 0,5 мм

Спецификация								
Поз.	Обозначение	Наименование	Кол.	Масса общая, кг		Масса алюминия, кг		Примечание
				ед.	общ.	ед.	общ.	
		Детали						
1	**ZE 477020**	**Вариабельный вкладыш**	1	0,059	0,059	0,059	0,059	
	ZE 877020	Деталь вар. вкладыша	2					
	KMN 120510	Винт M5x10 (DIN 914)	2	-	-	-	-	DIN 914
	KIN 130618	Штифт 6x18 (DIN 7)	1	-	-	-	-	DIN 7
2	**ZE 480009**	**Вариабельный вкладыш**	1	0,021	0,021	0,021	0,021	
	ZE 480009.1	Деталь вар. вкладыша	1					
	ZE 480009.2	Деталь вар. вкладыша	1					
	KIN 130310	Штифт 3x10 (DIN 7)	2	-	-	-	-	DIN 7
	KIN 130618	Штифт 6x18 (DIN 7)	1					DIN 7
		Материалы						
3		Клей-герметик	-	0,02	0,02	-	-	
4		Клей Cosmofen DOU	-	0,03	0,03	-	-	

Масса общая - 0,130кг.
Масса алюминия - 0,080кг.

Угловое соединение оконного импостного профиля V60 121-201 для углов 40-180°

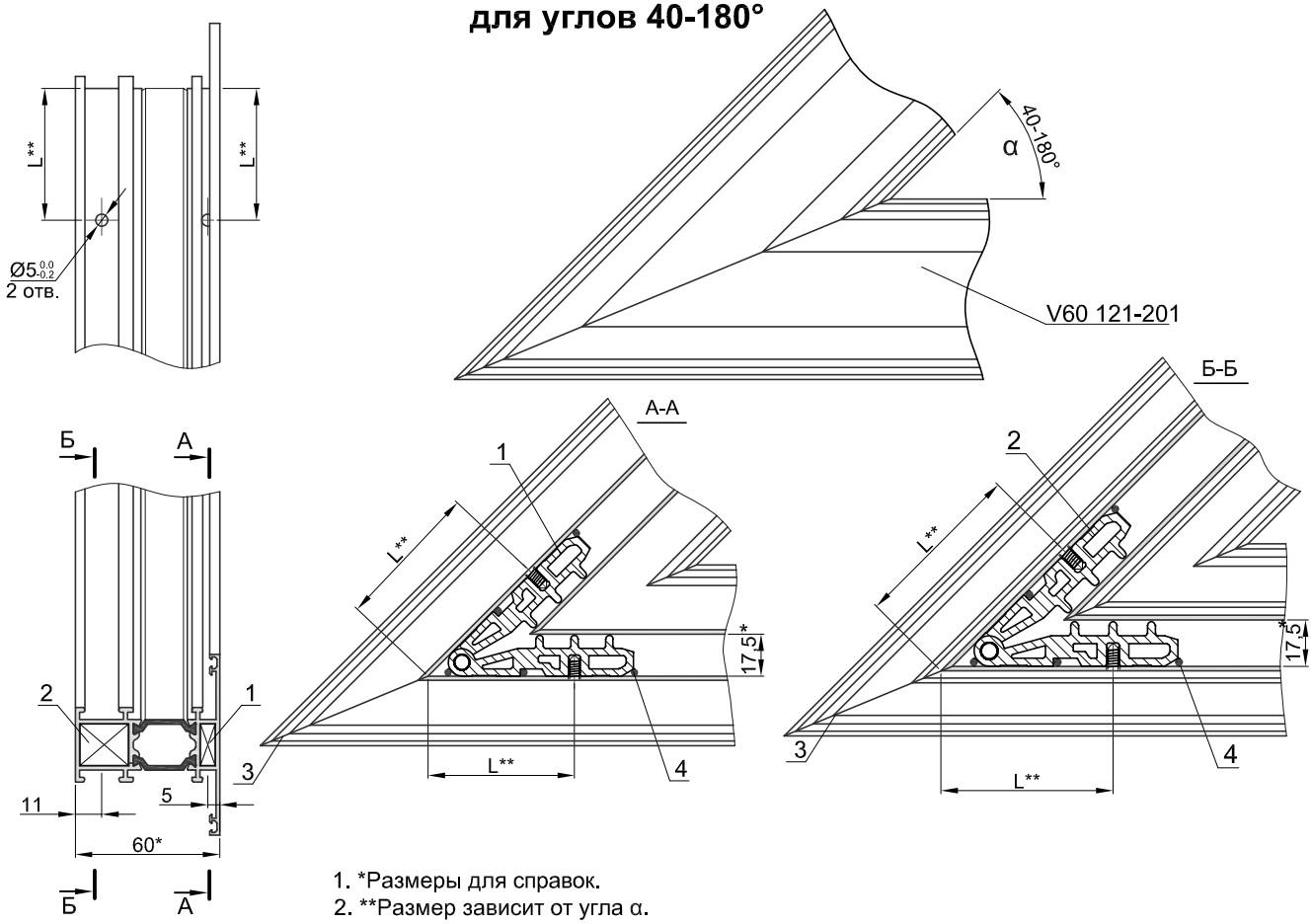

1. *Размеры для справок.
2. **Размер зависит от угла α.
3. Обеспечить плотное соединение профилей.
   Все поверхности резания обработать клеем-герметиком типа Рабберфлекс ПРО ПУ 40.
4. Детали поз. 1, 2 установить на двухкомпонентный клей типа Cosmofen DUO.
3. Зазоры на лицевой поверхности в местах стыка не должны превышать 0,3 мм
4. Перепады лицевых поверхностей в местах стыка не должны превышать 0,5 мм

Спецификация								
Поз.	Обозначение	Наименование	Кол.	Масса общая, кг		Масса алюминия, кг		Примечание
				ед.	общ.	ед.	общ.	
		Детали						
1	**ZE 477006**	**Вариабельный вкладыш**	1	0,018	0,018	0,018	0,018	
	ZE 877006	Деталь вар. вкладыша	2					
	KMN 120510	Винт M5x10 (DIN 914)	2	-	-	-	-	DIN 914
	KIN 130606	Штифт 6x6 (DIN 7)	1	-	-	-	-	DIN 7
2	**ZE 477020**	**Вариабельный вкладыш**	1	0,059	0,059	0,059	0,059	
	ZE 877006	Деталь вар. вкладыша	2					
	KMN 120510	Винт M5x10 (DIN 914)	2					DIN 914
	KIN 130618	Штифт 6x18 (DIN 7)	1					DIN 7
		Материалы						
3		Клей-герметик	-	0,02	0,02	-	-	
4		Клей Cosmofen DOU	-	0,03	0,03	-	-	

Масса общая - 0,127кг.
Масса алюминия - 0,077кг.

11.Обработка профилей.

Обработка створочного профиля V60 131-231, V60 132-232, V60 133-231, V60 134-232 под оконную ручку Roto T-300.

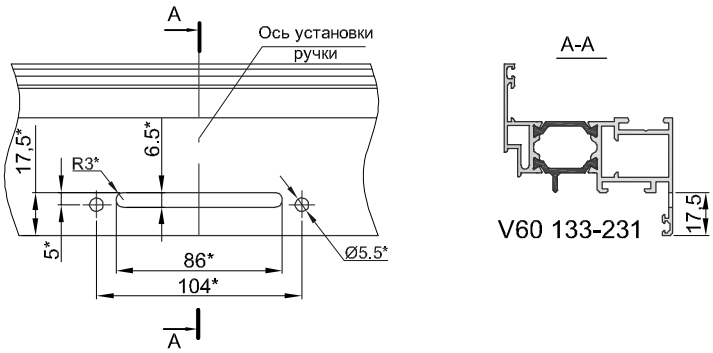

* - размеры достигаются с помощью пневматического пресса модели V60/V68. Операция №2

Вскрытие фурнитурного паза и вырубка дренажного отверстия

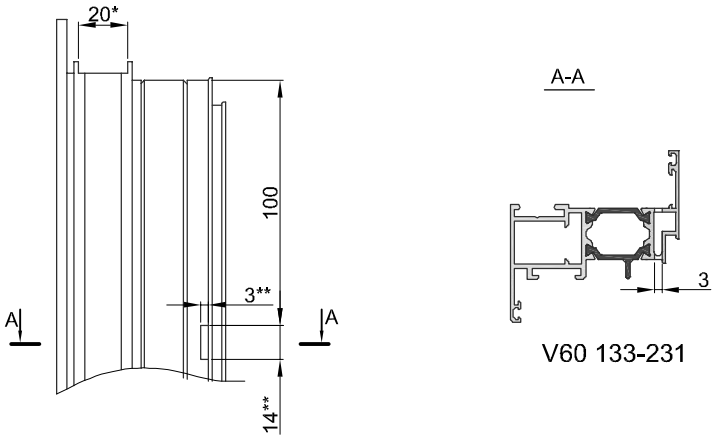

*Вырубка фурнитурного паза в местах установки тягового профиля осуществляется на пневматическом прессе V60/V68. Операция №7.
**Паз пробивать только на нижней детали с помощью пневматического пресса V60/V68. Размеры достигаются инструментом. Операция №4.

Обработка рамного профиля V60 под дренажное отверстие

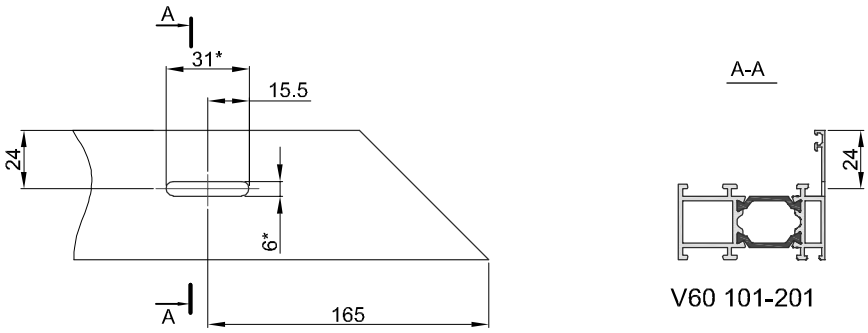

* - размеры достигаются с помощью пневматического пресса модели V60/V68. Операция №1

** - при использовании декоративной крышки дренажного отверстия другого производителя, необходимо откорректировать размер.

Обработка профиля штульпа V60 172/1-272/1 для установки на полотно фиксированной створки двустворчатой двери открывание наружу.

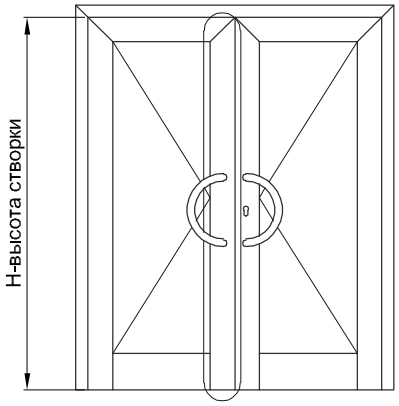

Вар. А
Створка с цоколем

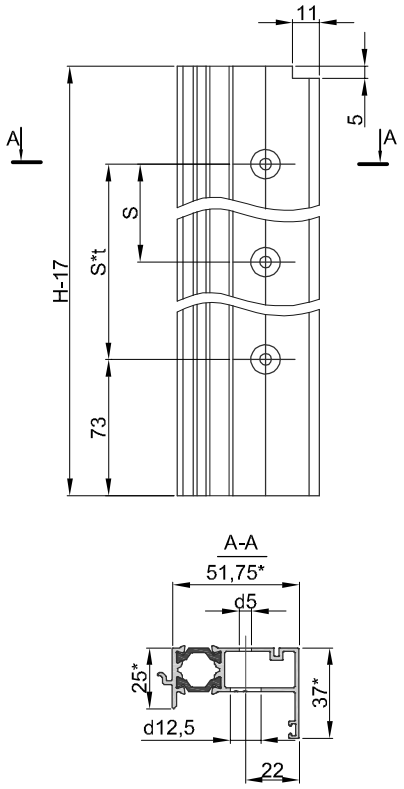

Вар. В
Створка по периметру

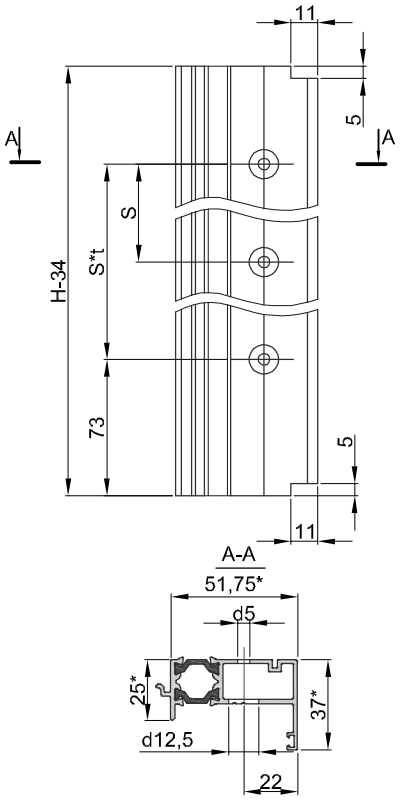

* Размер для справок.

Размер S и количество отверстий n в зависимости от створки H определяется по формулам:

а. S=(H-17)/t, где t=(H-17)/400 (округляется до меньшего целого числа); n=t+1

в. S=(H-34)/t, где t=(H-34)/400 (округляется до меньшего целого числа); n=t+1

Обработка профиля V60 161/1-241/1 для фиксированной створки безштульповой двустворчатой двери.

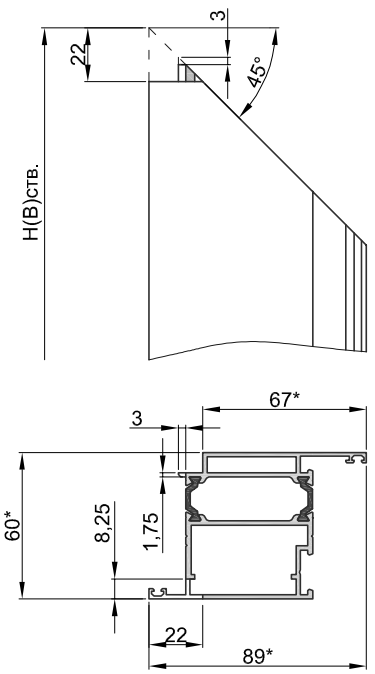

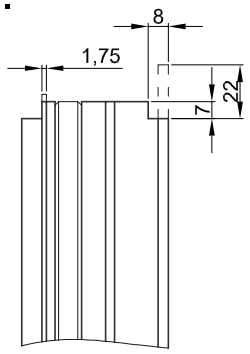

Обработка профилей V60 162-242/1 фиксированной створки безштульповой двустворчатой двери.

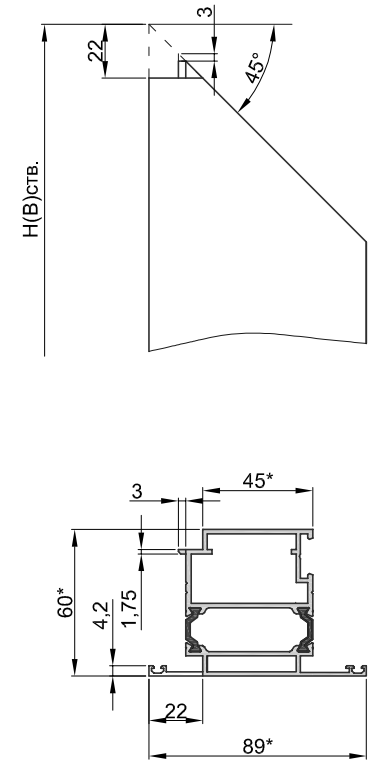

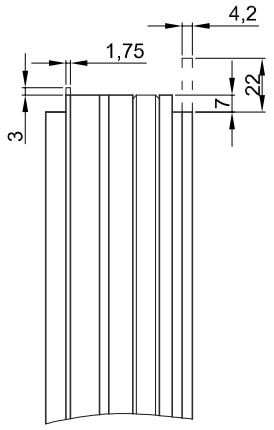

* Размер для справок.

Обработка профилей притвора фиксированной створки безштульповой двустворчатой двери внутреннего открывания.

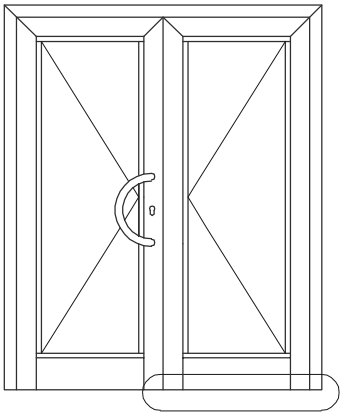

Обработка профиля V60 186

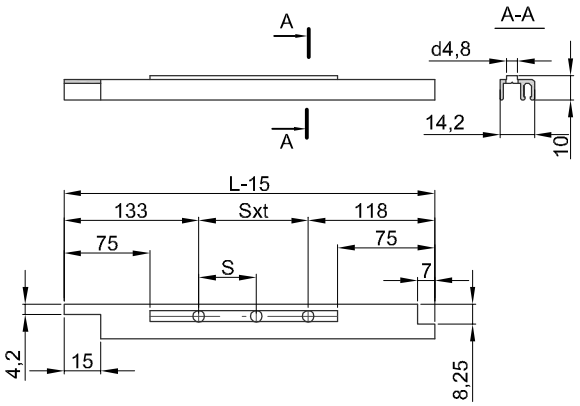

Размер S и количество отверстий n в зависимости от ширины створки определяется по формулам:
S=(L-200)/t, где t=(L-200)/150 (округляется до меньшего целого числа); n=t+1

Обработка профиля V60 286

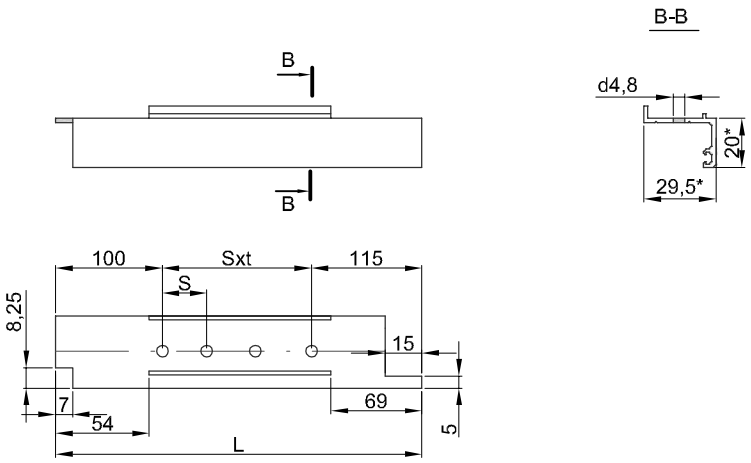

Размер S и количество отверстий n в зависимости от ширины створки определяется по формулам:
S=(L-200)/t, где t=(L-200)/150 (округляется до меньшего целого числа); n=t+1

* Размер для справок.

Обработка профилей притвора активной створки двустворчатой двери внутреннего открывания.

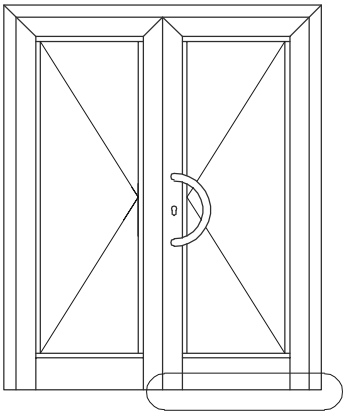

Обработка профиля V60 186

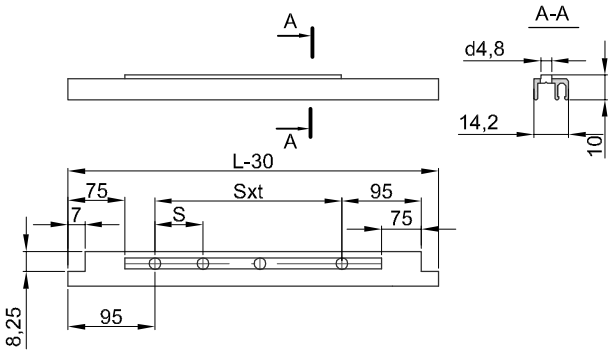

Размер S и количество отверстий n в зависимости от ширины створки определяется по формулам:
S=(L-200)/t, где t=(L-200)/150 (округляется до меньшего целого числа); n=t+1

Обработка профиля V60 286

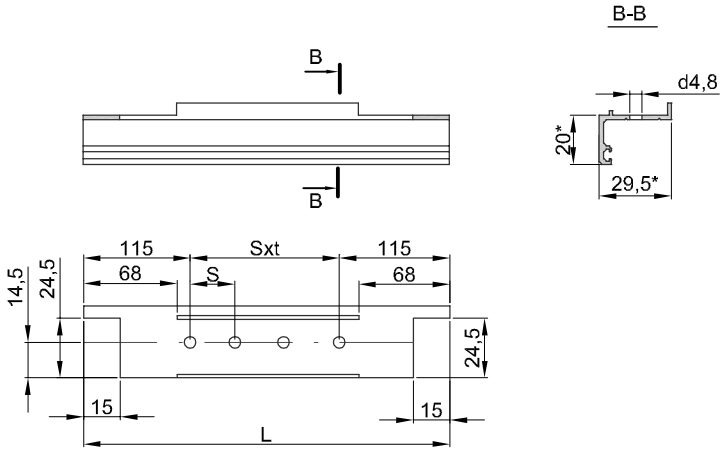

Размер S и количество отверстий n в зависимости от ширины створки определяется по формулам:
S=(L-200)/t, где t=(L-200)/150 (округляется до меньшего целого числа); n=t+1

* Размер для справок.

Обработка профилей притвора фиксированной створки безштульповой двустворчатой двери наружнего открывания.

Обработка профиля V60 187

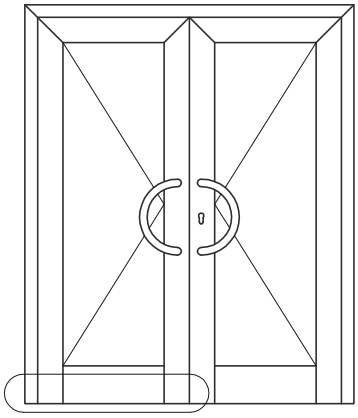

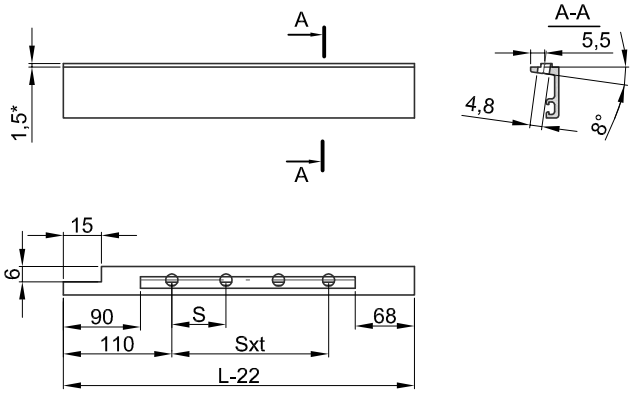

Размер S и количество отверстий n в зависимости от ширины створки определяется по формулам:
S=(L-242)/t, где t=(L-220)/150 (округляется до меньшего целого числа); n=t+1

Обработка профиля V60 287

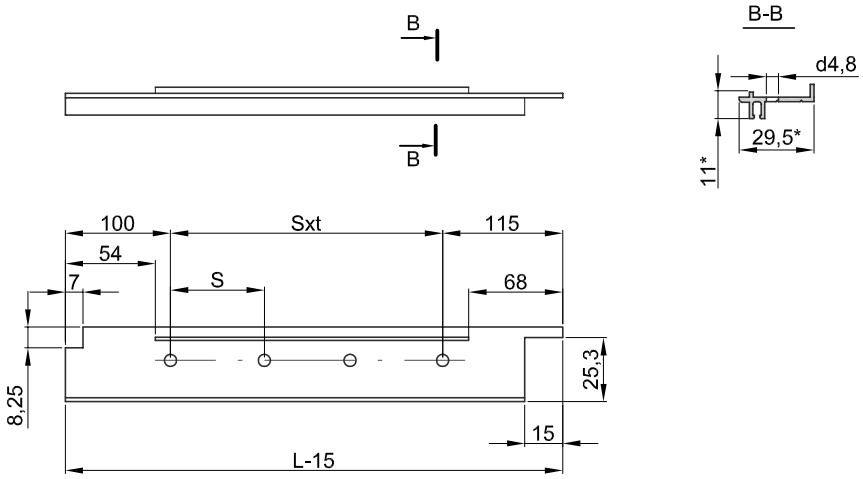

Размер S и количество отверстий n в зависимости от ширины створки определяется по формулам:
S=(L-230)/t, где t=(L-230)/150 (округляется до меньшего целого числа); n=t+1

* Размер для справок.

Обработка профилей притвора фиксированной створки со штульпом V60 172/1-272/1 двустворчатой двери открывание наружу.

Обработка профиля V60 187

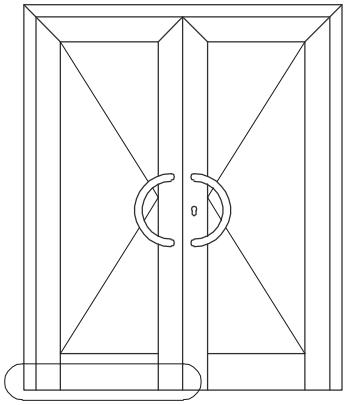

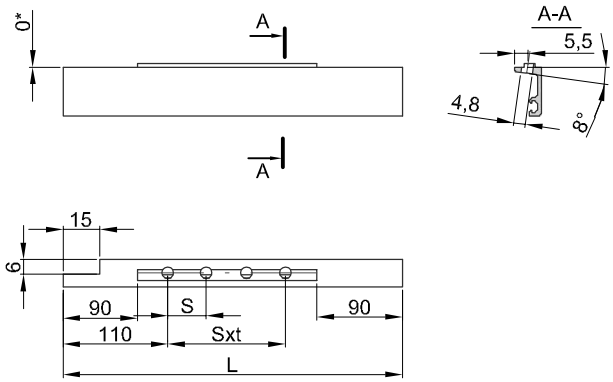

Размер S и количество отверстий n в зависимости от ширины створки определяется по формулам:
S=(L-242)/t, где t=(L-220)/150 (округляется до меньшего целого числа); n=t+1

Обработка профиля V60 287

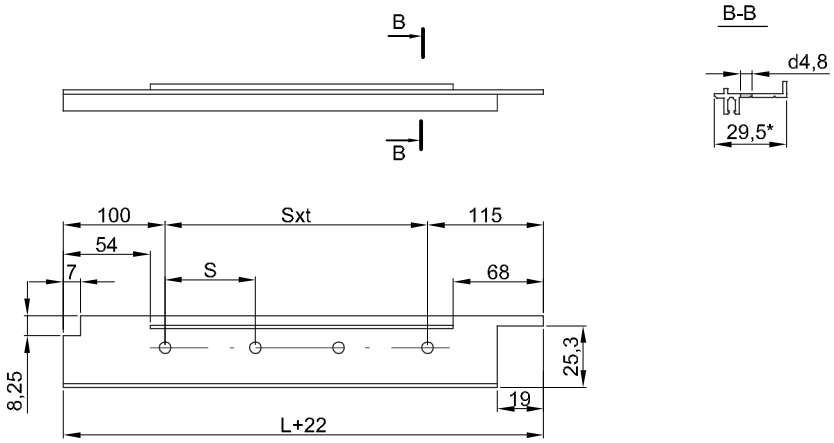

Размер S и количество отверстий n в зависимости от ширины створки определяется по формулам:
S=(L-230)/t, где t=(L-230)/150 (округляется до меньшего целого числа); n=t+1

* Размер для справок.

Обработка профилей притвора активной створки двустворчатой двери открывание наружу.

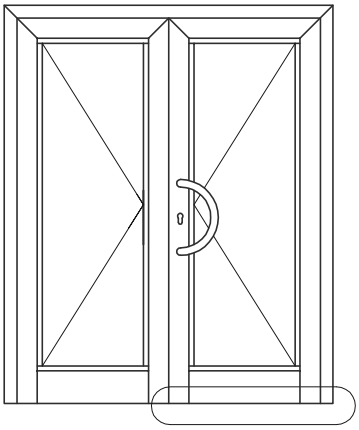

Обработка профиля V60 187

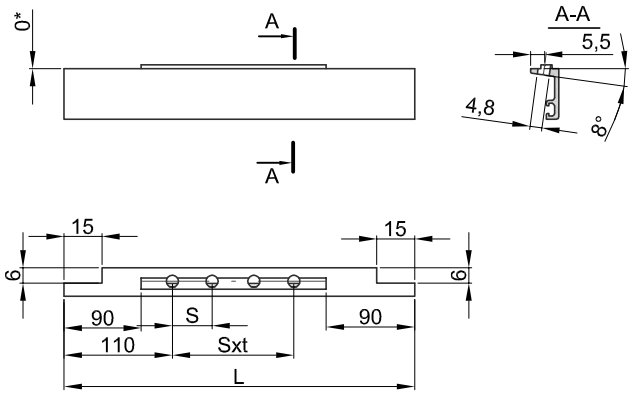

Размер S и количество отверстий n в зависимости от ширины створки определяется по формулам:
S=(L-242)/t, где t=(L-220)/150 (округляется до меньшего целого числа); n=t+1

Обработка профиля V60 287

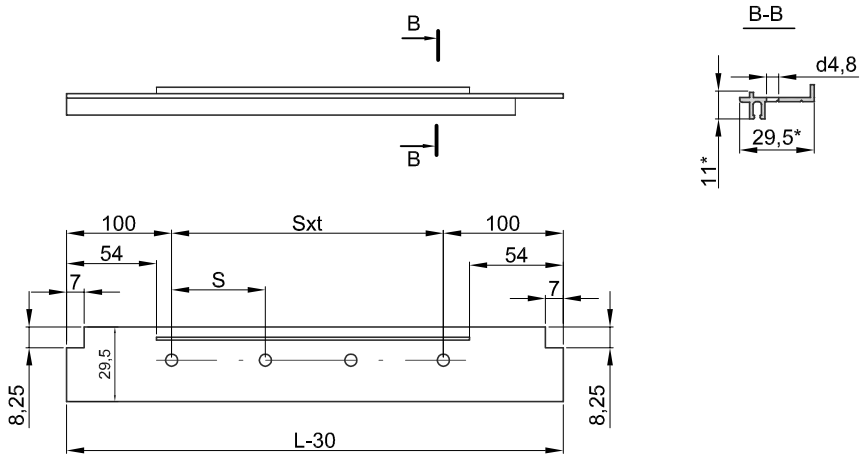

Размер S и количество отверстий n в зависимости от ширины створки определяется по формулам:
S=(L-230)/t, где t=(L-230)/150 (округляется до меньшего целого числа); n=t+1

* Размер для справок.

Обработка притвора V60 702 на створки двустворчатых дверей внутреннего и наружнего открывания (створка по периметру).

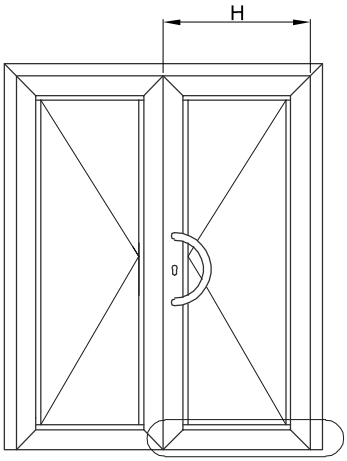

Наружнее и внутреннее открывание (активная створка).

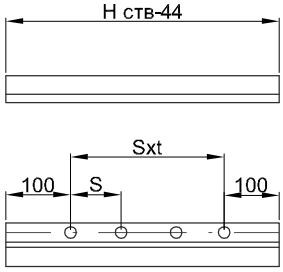

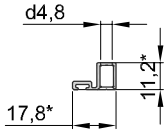

Наружнее и внутреннее открывание с штульпом (пассивная правая створка).

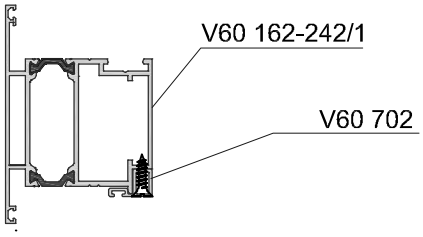

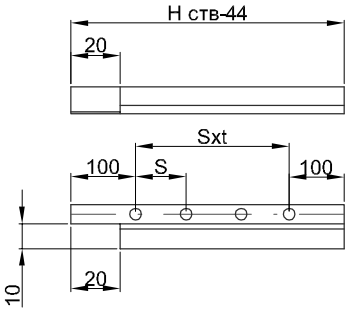

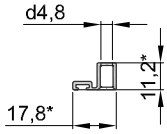

Наружнее и внутреннее открывание без штульпа (пассивная створка).

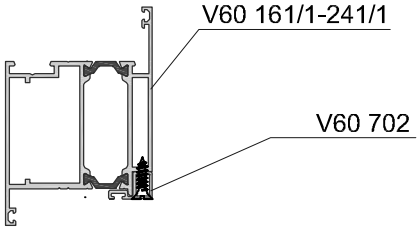

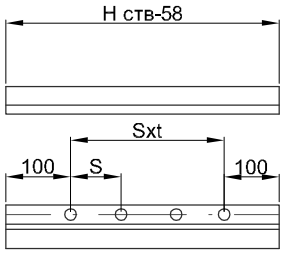

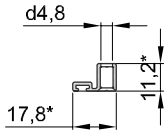

Размер S и количество отверстий n в зависимости от ширины створки определяется по формулам:
S=(L-242)/t, где t=(L-220)/150 (округляется до меньшего целого числа); n=t+1

* Размер для справок.

Обработка профилей под установку замка Гардиан 30.11.24

Отверстие под ответную планку для замка Гардиан 30.11.24

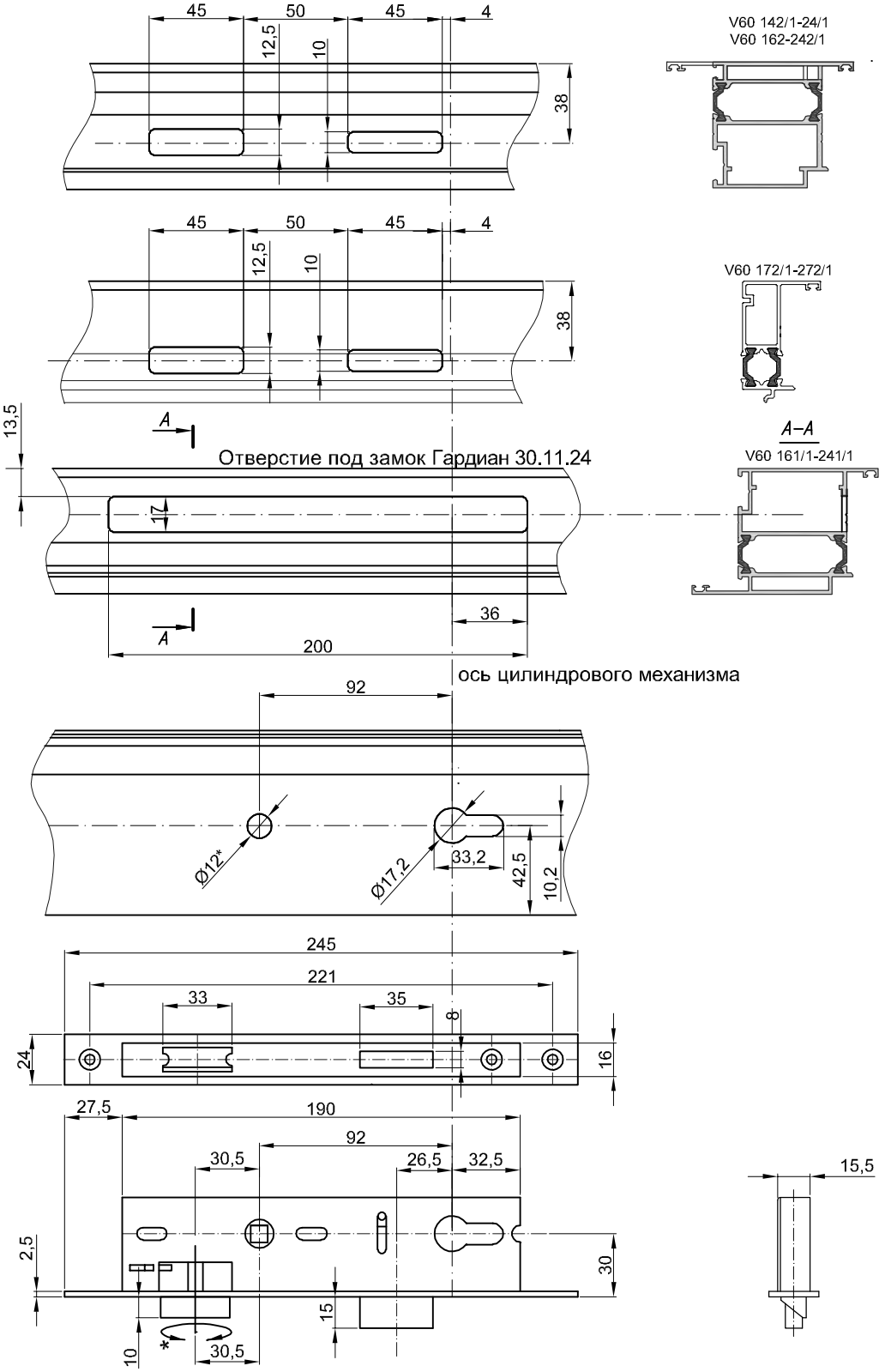

*-обрабатывать только под замок арт. 30.11.24

Обработка профилей под установку замка Гардиан 30.11Р.24

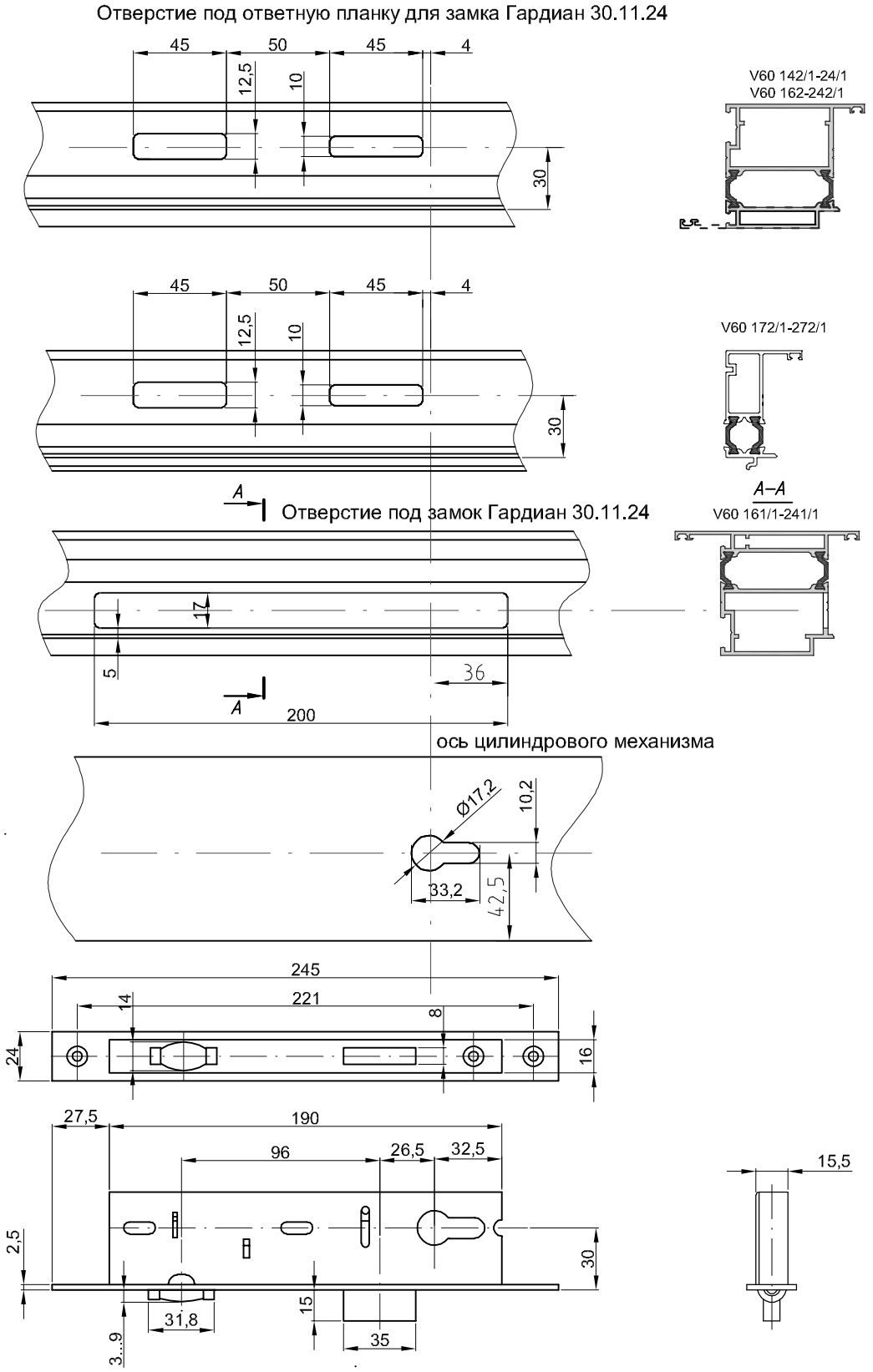

12.Фурнитура Т-300 и балконная защелка.

Схема конструкции окна.Поворотная фурнитура (вес створки до 50 кг)

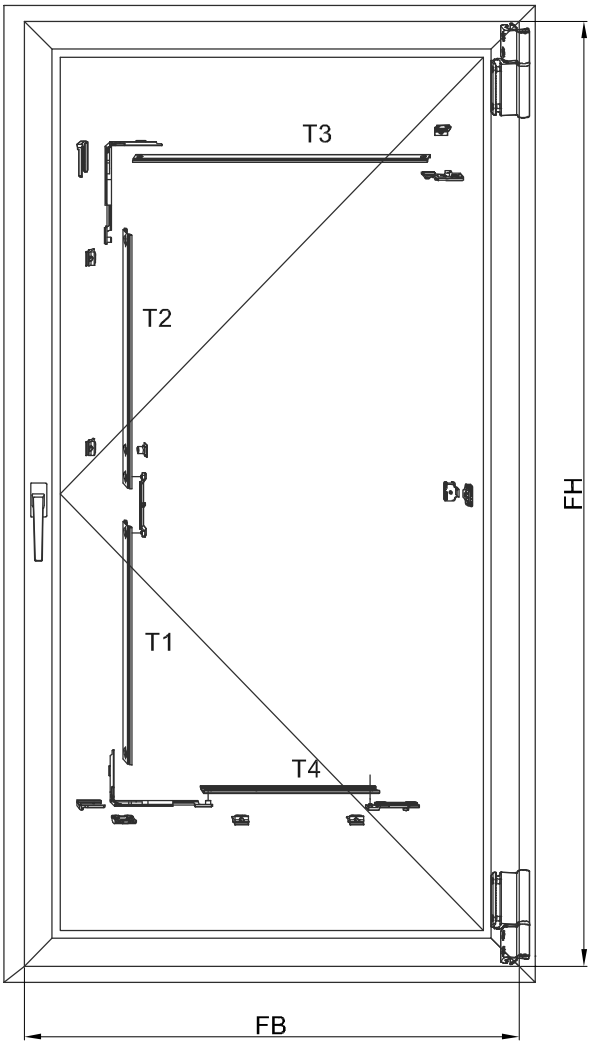

Сокращения:

FH - Высота створки
FB - Ширина створки
GH - высота установки ручки
T1 - нижняя вертикальная тяга створки
T2 - верхняя вертикальная тяга створки
T3 - верхняя горизонтальная тяга створки
T4 - нижняя горизонтальная тяга створки

Габаритные ограничения по створкам:
- ширина створок
мин.370 мм - макс.1400 мм
- высота створки
мин.500 мм - макс.2250 мм
- вес створки макс. 50 кг

Комплектация фурнитуры поворотного окна V60 весом до 50 кг

	Ширина створки				370-1300 мм	1301-1400 мм
	№ поз.	наименование	цвет	артикул	кол-во	кол-во
Высота створки 500 - 1200 мм	1	Ручка Т-300	серебро(RAL 9006)	486161	1	1
			белая (RAL 9016)	486163	1	1
			без покрытия	486165	1	1
			Смазка фурнитуры**	ст4020/220		
			коричневый (RAL 8017)	486165	1	1
	2	Монтажная пластина под ручку		331937	1	1
	3	Приемный комплект, шт.		490536	1	1
	4	Запорные элементы		486528	1	
				486530		1
	5	Петли повор 50кг., к-т	серебро(RAL 9006)	486480	1	1
			белая (RAL 9016)	486482	1	1
			без покрытия	486483	1	1
			коричневый (RAL 8017)	486483	1	1
Высота створки 1201 - 1800 мм	1	Ручка Т-300	серебро(RAL 9006)	486161	1	1
			белая (RAL 9016)	486163	1	1
			без покрытия	486165	1	1
			Смазка фурнитуры**	ст4020/220		
			коричневый (RAL 8017)	486165	1	1
	2	Монтажная пластина под ручку		331937	1	1
	3	Приемный комплект, шт.		490536	1	1
	4	Запорные элементы		486528	1	
				486530		1
	5	Петли повор 50кг., к-т	серебро(RAL 9006)	486480	1	1
			белая (RAL 9016)	486482	1	1
			без покрытия	486483	1	1
			коричневый (RAL 8017)	486483	1	1
	6	Средний прижим на раме		728885	1	1
	7	Средний прижим на створке		728884	1	1
	9	Ответная планка		490182	1	1
Высота створки 1801 - 2250 мм	1	Ручка Т-300	серебро(RAL 9006)	486161	1	1
			белая (RAL 9016)	486163	1	1
			без покрытия	486165	1	1
			Смазка фурнитуры**	ст4020/220		
			коричневый (RAL 8017)	486165	1	1
	2	Монтажная пластина под ручку		331937	1	1
	3	Приемный комплект, шт.		490536	1	1
	4	Запорные элементы		486528	1	
				486530		1
	5	Петли повор 50кг., к-т	серебро(RAL 9006)	486480	1	1
			белая (RAL 9016)	486482	1	1
			без покрытия	486483	1	1
			коричневый (RAL 8017)	486483	1	1
	6	Средний прижим на раме		728885	2	2
	7	Средний прижим на створке		728884	2	2
	8	Запорная цапфа вставляемая		334671	1	1
	9	Ответная планка		490182	2	2
	14	Балконная защелка		728714	1	1

Смазка фурнитуры**- только для ручек без покрытия.

Схема монтажа поворотной фурнитуры (до 50 кг)

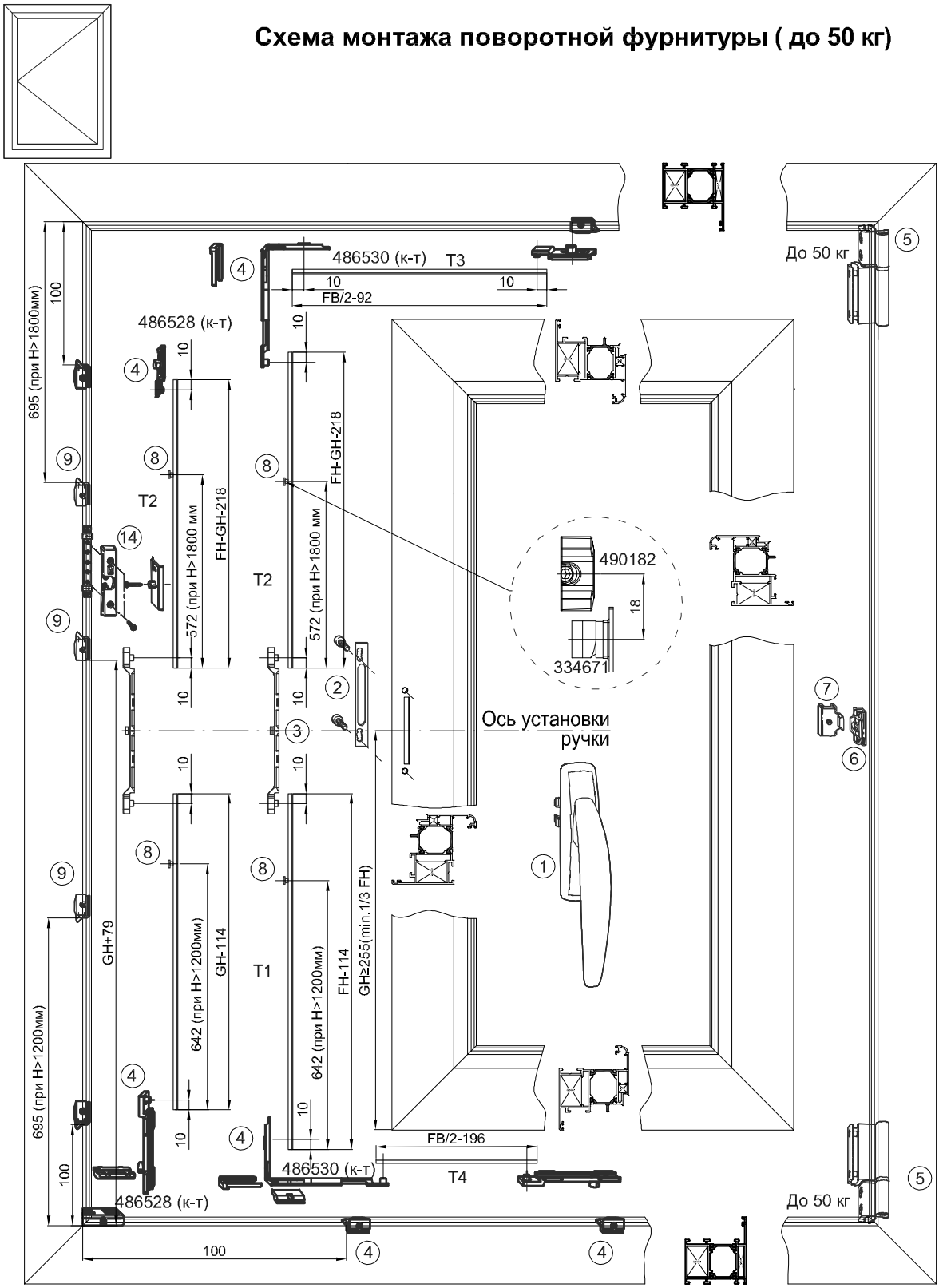

Обработка профиля под балконную защелку.

Артикул 728714

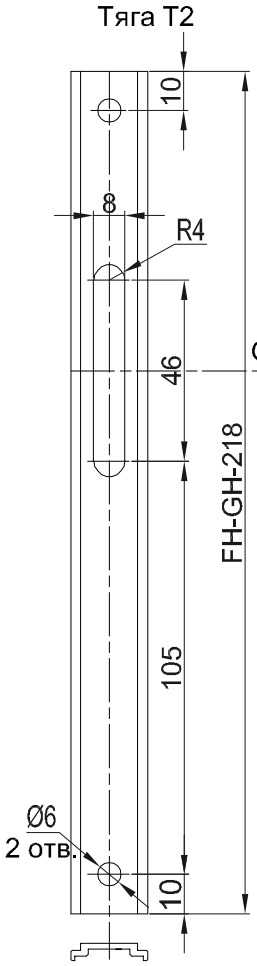

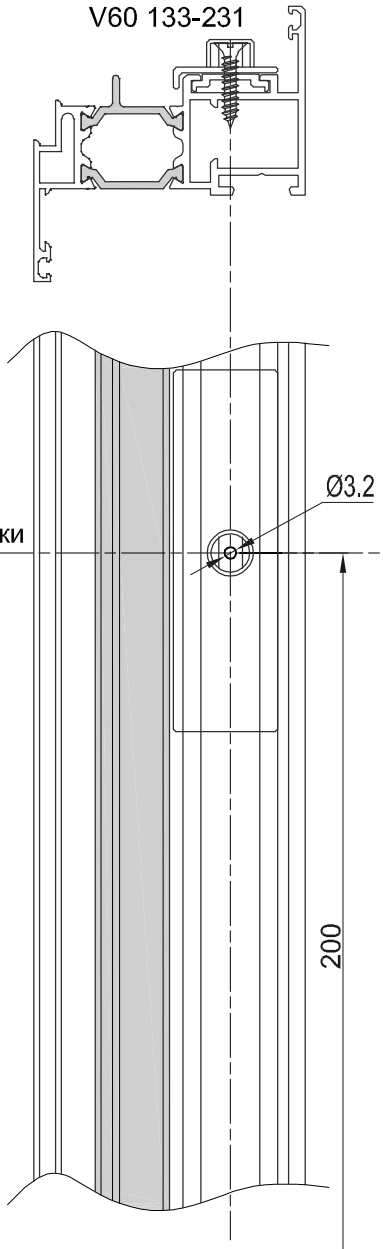

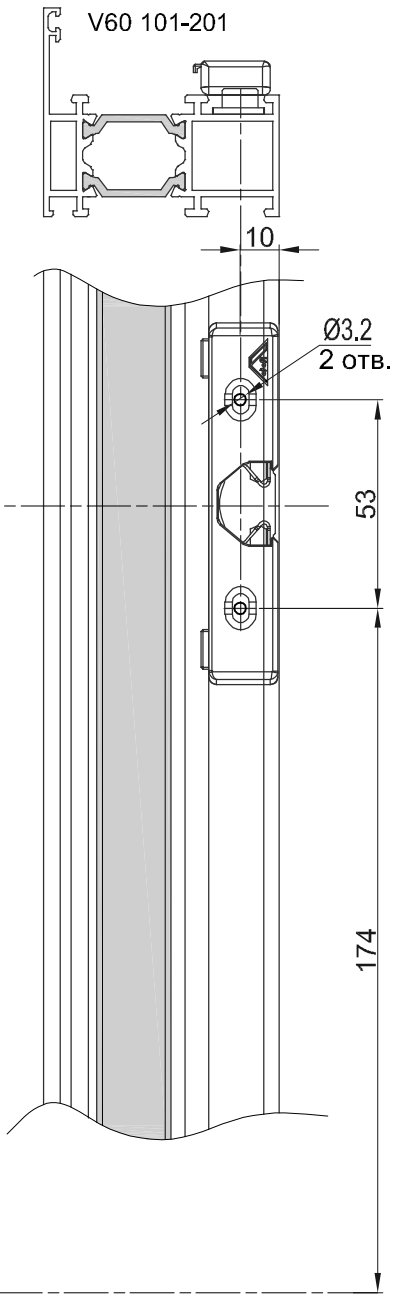

FH - Высота створки
GH - Высота ручки

Схема конструкции окна.Поворотная фурнитура (вес створки до 80 кг)

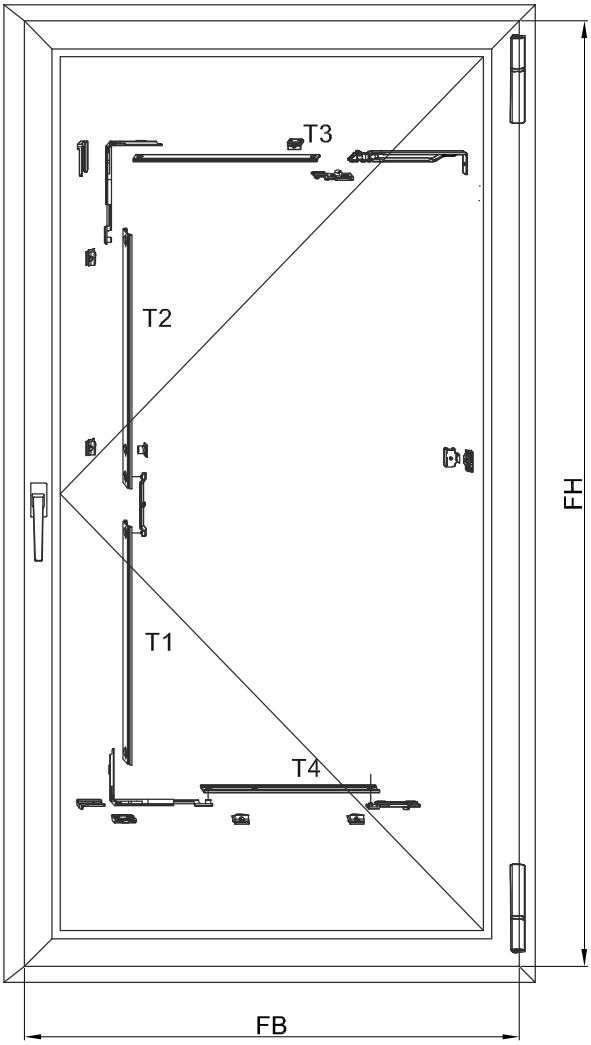

Сокращения:

FH - Высота створки
FB - Ширина створки
GH - высота установки ручки
T1 - нижняя вертикальная тяга створки
T2 - верхняя вертикальная тяга створки
T3 - верхняя горизонтальная тяга створки
T4 - нижняя горизонтальная тяга створки

Габаритные ограничения по створкам:
- ширина створок
мин.370 мм - макс.1600 мм
- высота створки
мин.500 мм - макс.2400 мм
- вес створки макс. 80 кг

Комплектация фурнитуры поворотного окна V60 весом до 80 кг

		Ширина створки			370-1300 мм	1301-1400 мм
	№ поз.	наименование	цвет	артикул	кол-во	кол-во
Высота створки 500 - 1200 мм	1	Ручка Т-300	серебро(RAL 9006)	486161	1	1
			белая (RAL 9016)	486163	1	1
			без покрытия	486165	1	1
			Смазка фурнитуры**	ст4020/220		
			коричневый (RAL 8017)	486165	1	1
	2	Монтажная пластина под ручку		331937	1	1
	3	Приемный комплект, шт.		490536	1	1
	4	Запорные элементы		486528	1	
				486530		1
	5	Петли повор 80кг., к-т (DK)	серебро(RAL 9006)	488297	1	1
			белая (RAL 9016)	488299	1	1
			без покрытия	488300	1	1
			коричневый (RAL 8017)	488300	1	1
	10	Верхняя петля створки		486537	1	1
Высота створки 1201 - 1800 мм	1	Ручка Т-300	серебро	486161	1	1
			белая (RAL 9016)	486163	1	1
			без покрытия	486165	1	1
			Смазка фурнитуры**	ст4020/220		
			коричневый (RAL 8017)	486165	1	1
	2	Монтажная пластина под ручку		331937	1	1
	3	Приемный комплект, шт.		490536	1	1
	4	Запорные элементы		486528	1	
				486530		1
	5	Петли повор 80кг., к-т (DK)	серебро(RAL 9006)	488297	1	1
			белая (RAL 9016)	488299	1	1
			без покрытия	488300	1	1
			коричневый (RAL 8017)	488300	1	1
	6	Средний прижим на раме		728885	1	1
	7	Средний прижим на створке		728884	1	1
	9	Ответная планка		490182	1	1
	10	Верхняя петля створки		486537	1	1
Высота створки 1801 - 2400 мм	1	Ручка Т-300	серебро	486161	1	1
			белая (RAL 9016)	486163	1	1
			без покрытия	486165	1	1
			Смазка фурнитуры**	ст4020/220		
			коричневый (RAL 8017)	486165	1	1
	2	Монтажная пластина под ручку		331937	1	1
	3	Приемный комплект, шт.		490536	1	1
	4	Запорные элементы		486528	1	
				486530		1
	5	Петли повор 80кг., к-т (DK)	серебро(RAL 9006)	488297	1	1
			белая (RAL 9016)	488299	1	1
			без покрытия	488300	1	1
			коричневый (RAL 8017)	488300	1	1
	6	Средний прижим на раме		728885	2	2
	7	Средний прижим на створке		728884	2	2
	8	Запорная цапфа вставляемая		334671	1	1
	9	Ответная планка		490182	2	2
	10	Верхняя петля створки		486537	1	1
	14	Балконная защелка		728714	1	1

Смазка фурнитуры**- только для ручек без покрытия.

Схема монтажа поворотной фурнитуры (до 80 кг)

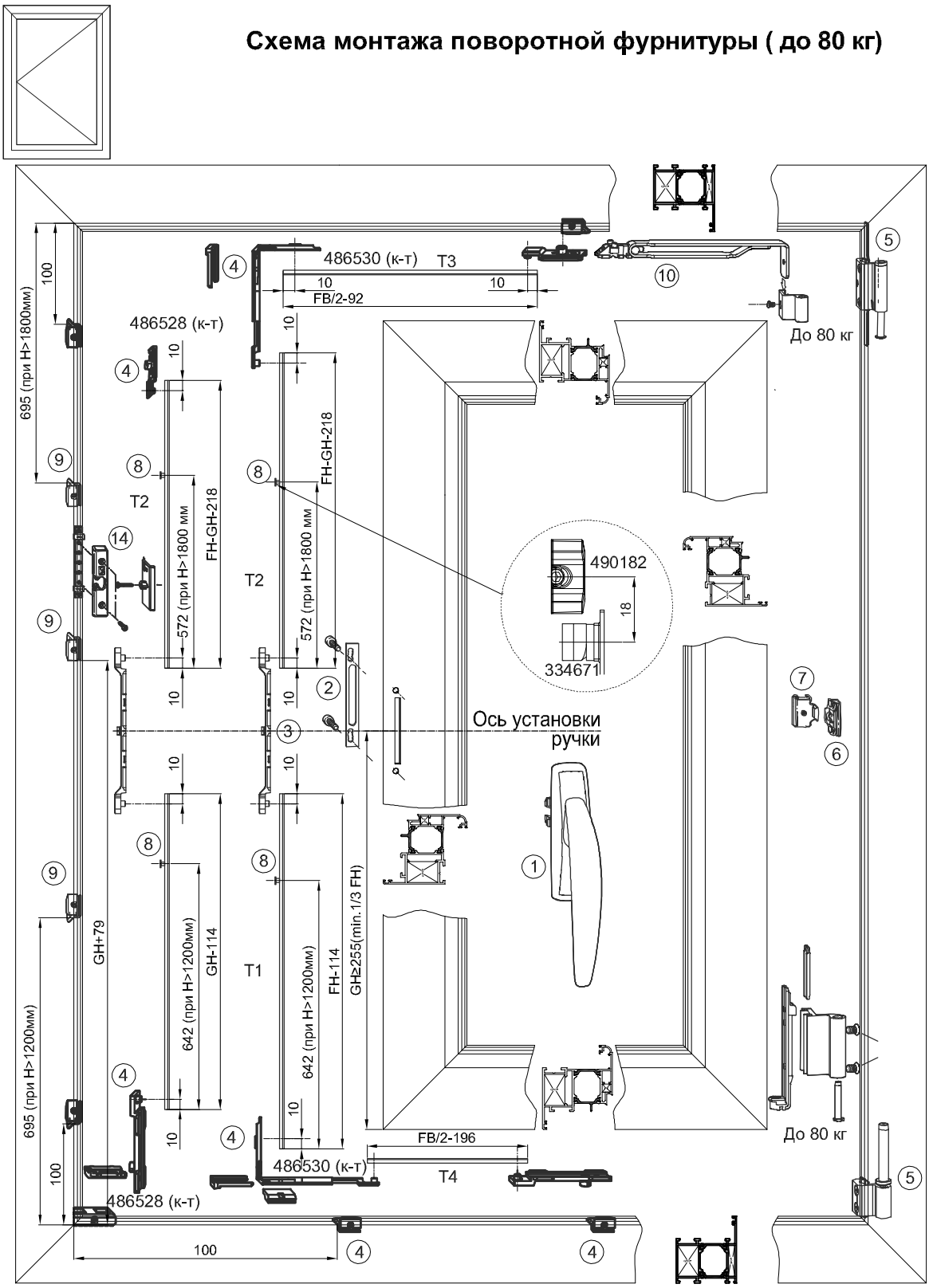

Схема конструкции окна.Поворотно-откидная фурнитура (вес створки до 80 кг)

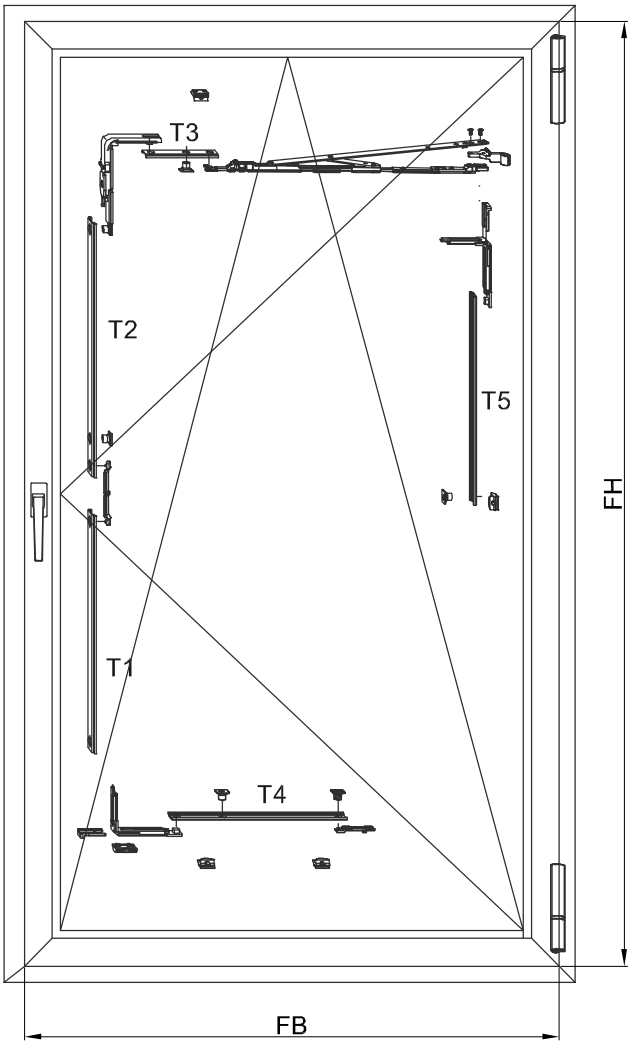

Сокращения:

FH - Высота створки
FB - Ширина створки
GH - высота установки ручки
T1 - нижняя вертикальная тяга створки
T2 - верхняя вертикальная тяга створки
T3 - верхняя горизонтальная тяга створки
T4 - нижняя горизонтальная тяга створки
T5 - вертикальная запорная тяга со стороны петель

Габаритные ограничения по створкам:
- ширина створок
мин.390 мм - макс.1600 мм
- высота створки
мин.580 мм - макс.2400 мм
- вес створки макс. 80 кг

Комплектация фурнитуры поворотно-откидная окна V60 весом до 80 кг

		Ширина створки			390-700 мм	701-1300 мм	1301-1600 мм
	№ поз.	наименование	цвет	артикул	кол-во	кол-во	кол-во
Высота створки 580 - 1200 мм	1	Ручка Т-300	серебро(RAL 9006)	486161	1	1	1
			белая (RAL 9016)	486163	1	1	1
			без покрытия	486165	1	1	1
			Смазка фурнитуры**	ст4020/220			
			коричневый (RAL 8017)	486165	1	1	1
	2	Монтажная пластина под ручку		331937	1	1	1
	3	Приемный комплект , шт.		490536	1	1	1
	4	Запорные элементы		486493	1	1	1
	5	Петли пов.-отк., к-т 80кг	серебро(RAL 9006)	488297	1	1	1
			белая (RAL 9016)	488299	1	1	1
			без покрытия	488300	1	1	1
			коричневый (RAL 8017)	488300	1	1	1
	9	Ответная планка, шт.		490182			1
	11	Переключатель MV комп		378071			1
	12	Ножницы - 390		486458	1		
		Ножницы - 700		486457		1	1
	13	Вторые ножницы		728806	1	1	1
Высота створки 1201 - 1800 мм	№ поз.	наименование	цвет	артикул	кол-во	кол-во	кол-во
	1	Ручка Т-300	серебро(RAL 9006)	486161	1	1	1
			белая (RAL 9016)	486163	1	1	1
			без покрытия	486165	1	1	1
			Смазка фурнитуры**	ст4020/220			
			коричневый (RAL 8017)	486165	1	1	1
	2	Монтажная пластина под ручку		331937	1	1	1
	3	Приемный комплект , шт.		490536	1	1	1
	4	Запорные элементы		486493	1	1	1
	5	Петли пов.-отк., к-т 80кг	серебро(RAL 9006)	488297	1	1	1
			белая (RAL 9016)	488299	1	1	1
			без покрытия	488300	1	1	1
			коричневый (RAL 8017)	488300	1	1	1
	9	Ответная планка, шт.		490182	1	1	2
	11	Переключатель MV комп		378071	1	1	2
	12	Ножницы - 390		486458	1		
		Ножницы - 700		486457		1	1
	13	Вторые ножницы		728806			1

Смазка фурнитуры**- только для ручек без покрытия.

Высота створки 1801 - 2400 мм	Ширина створки				390-700 мм	701-1300 мм	1301-1600 мм
	№ поз.	наименование	цвет	артикул	кол-во	кол-во	кол-во
	1	Ручка Т-300	серебро(RAL 9006)	486161	1	1	1
			белая (RAL 9016)	486163	1	1	1
			без покрытия	486165	1	1	1
			Смазка фурнитуры**	ст4020/220			
			коричневый (RAL 8017)	486165	1	1	1
	2	Монтажная пластина под ручку		331937	1	1	1
	3	Приемный комплект , шт.		490536	1	1	1
	4	Запорные элементы		486493	1	1	1
	5	Петли пов.-отк., к-т 80кг	серебро(RAL 9006)	488297	1	1	1
			белая (RAL 9016)	488299	1	1	1
			без покрытия	488300	1	1	1
			коричневый (RAL 8017)	488300	1	1	1
	8	Запорная цапфа вставляемая		334671	2	2	2
	9	Ответная планка, шт.		490182	3	3	3
	11	Переключатель MV комп		378071	1	1	2
	12	Ножницы - 390		486458	1		
		Ножницы - 700		486457		1	1
	13	Вторые ножницы		728806			1
	14	Балконная защелка		728714	1	1	1

Смазка фурнитуры**- только для ручек без покрытия.

Схема монтажа поворотно-откидной фурнитуры (до 80 кг)

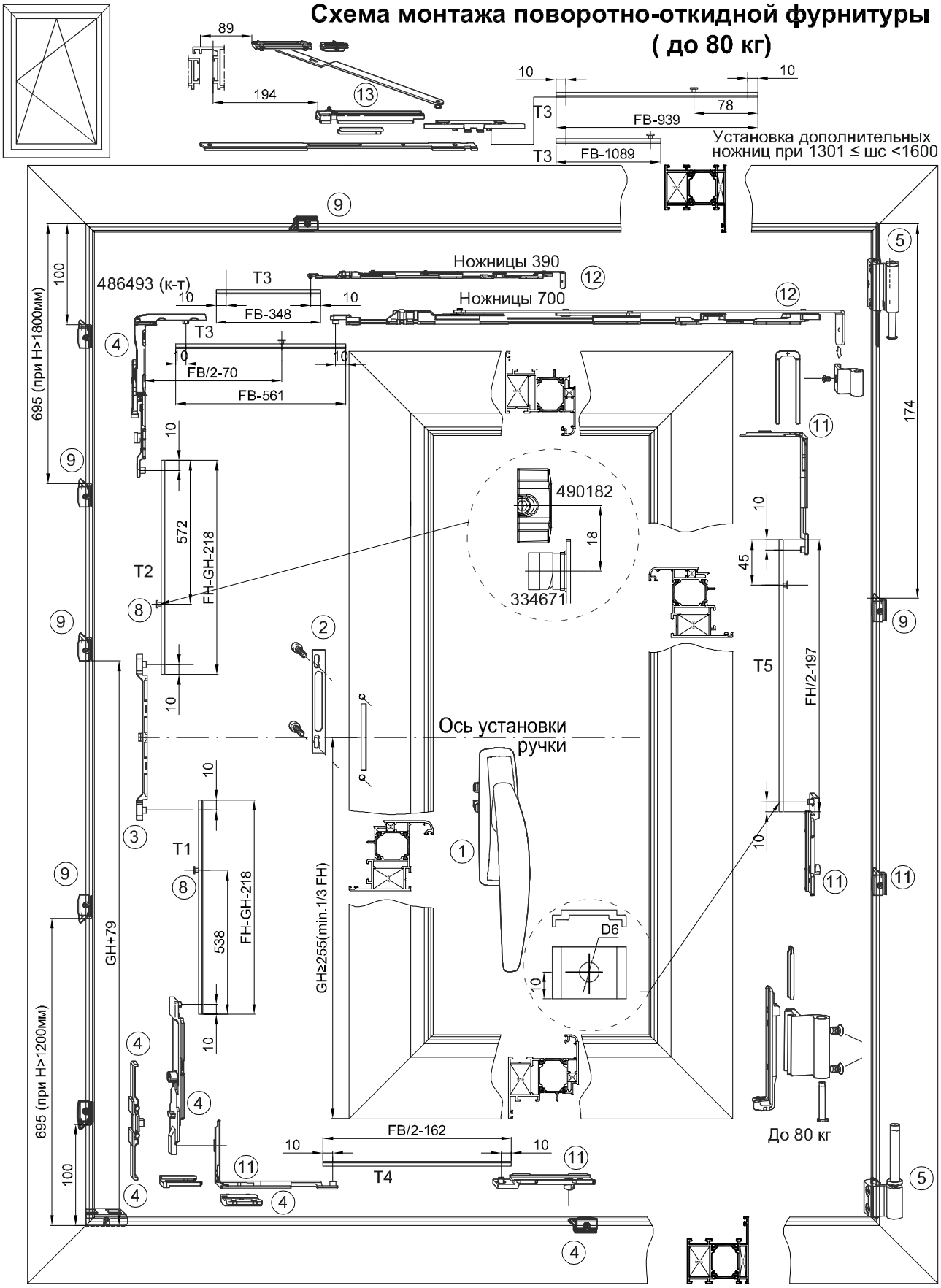

Схема конструкции окна.Откидная фурнитура (вес створки до 70 кг)

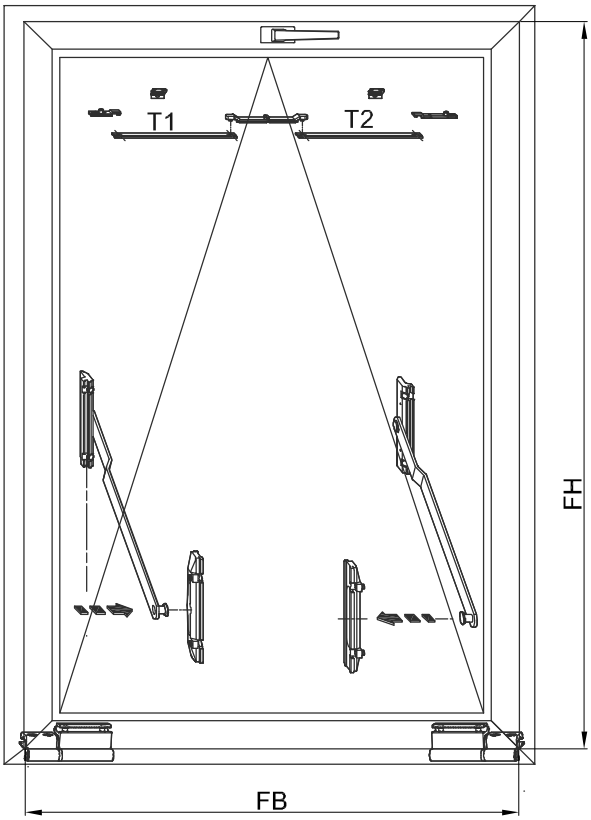

Сокращения:

FH - Высота створки
FB - Ширина створки
GH - высота установки ручки
T1 - нижняя вертикальная тяга створки
T2 - верхняя вертикальная тяга створки

Габаритные ограничения по створкам:
- ширина створок
мин.500 мм - макс.1600 мм
- высота створки
мин.370 мм - макс.1300 мм
- вес створки макс. 70 кг

Комплектация фурнитуры откидного окна V60 весом до 70 кг

Высота створки 370 - 1300 мм	Ширина створки				500-1100 мм	1101-1600 мм
	№ п/п	наименование	цвет	артикул	кол-во	кол-во
	1	Ручка Т-300	серебро(RAL 9006)	486161	1	1
			белая (RAL 9016)	486163	1	1
			без покрытия	486165	1	1
			Смазка фурнитуры**	ст4020/220		
			коричневый (RAL 8017)	486165	1	1
	2	Монтажная пластина под ручку		331937	1	1
	3	Приемный комплект , шт.		490536	1	1
	4	Запорные элементы		486528	1	1
	5	Поворотные петли, к-т	серебро(RAL 9006)	486480	1	1
			белая (RAL 9016)	486482	1	1
			без покрытия	486483	1	1
			коричневый (RAL 8017)	486483	1	1
	6	Средний прижим на раме		728885		1
	7	Средний прижим на створке		728884		1
	9	Ответная планка , шт.		490182		1
	12	Фрамужные ножницы		728862	2	2

Смазка фурнитуры**- только для ручек без покрытия.

Схема монтажа откидной фурнитуры (до 70 кг)

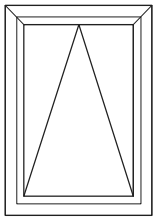

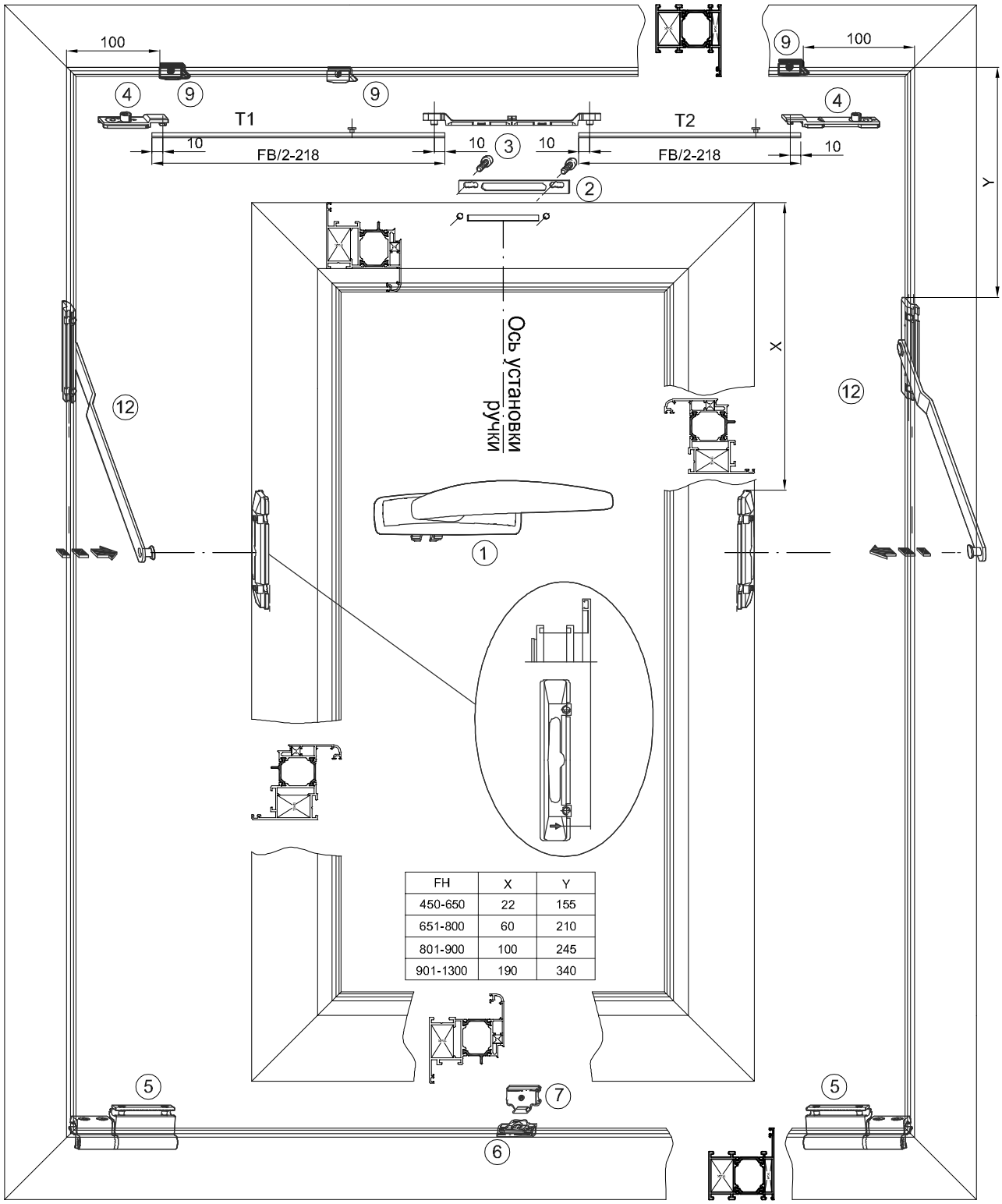

FH	X	Y
450-650	22	155
651-800	60	210
801-900	100	245
901-1300	190	340

Схема смазки

Смазке подлежат следующие элементы:
Вилка ручки, зубчатое колесо, паз под вилку, гнезда под шарики.

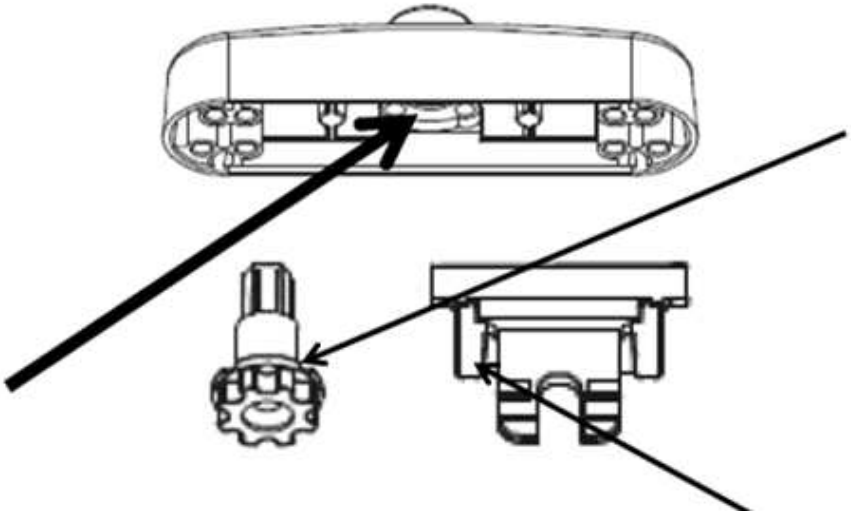

Внимание!
Несмазанный направляющий паз для вилки и гнезда под шарики приводят к блокировке привода.

Схема установка уплотнителя под петли

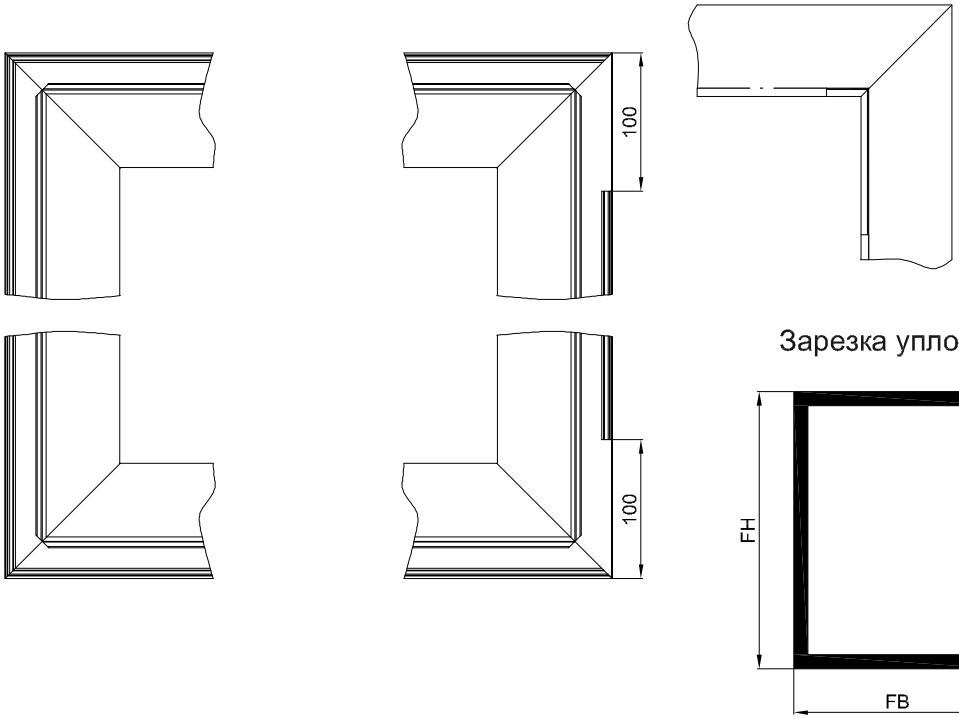

Согласно монтажной инструкции рекомендуется подрезка внутреннего уплотнения (лепестка уплотнения) в районе верхней и нижний петли.

13.Вкладыши.

Вариабельная закладная ZE 477006

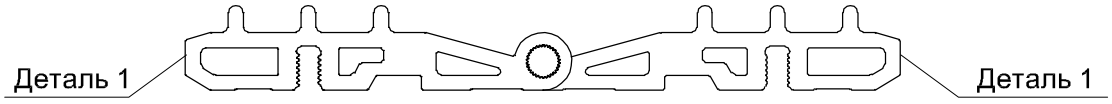

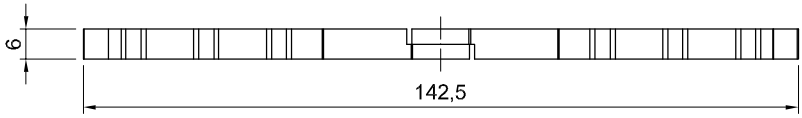

Деталь 1

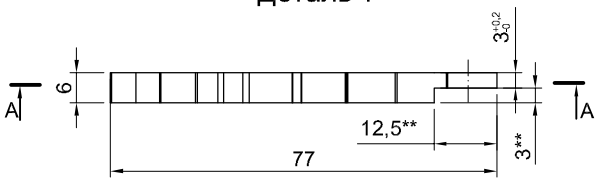

A-A

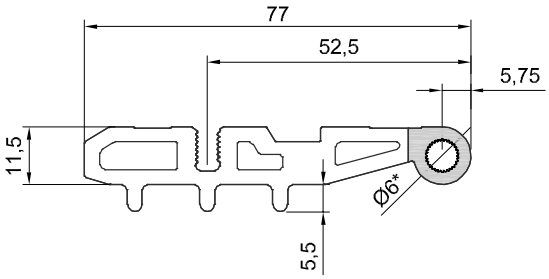

* Отверстие для штифта 6x6 (поз. 3)
** Размер достигается при помощи фрезеровки детали.

Спецификация					
Поз.	Обозначение	Наименование	Кол-во, шт.	Длина, мм	Примечание
		Профили			
1	Деталь 1	ZE 477001	2	6	
		Метизы			
2	KMN 120510	Винт M5x10 (DIN 914)	2		
3	KIN 130606	Штифт 6x6 (DIN 7)	1		

Вариабельная закладная ZE 477020

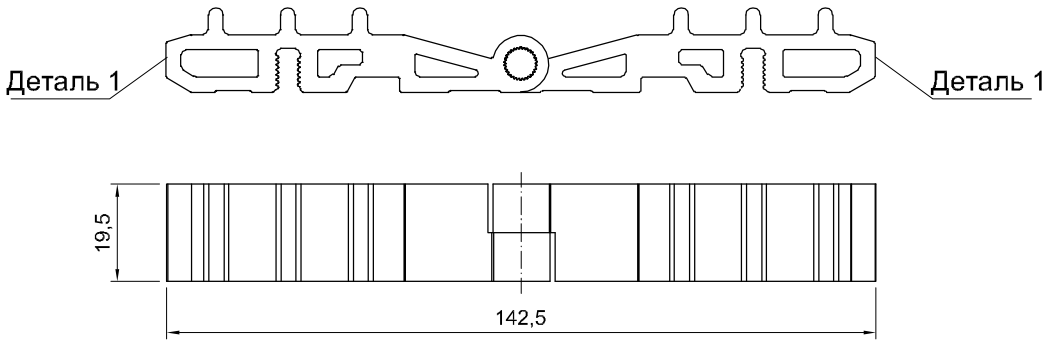

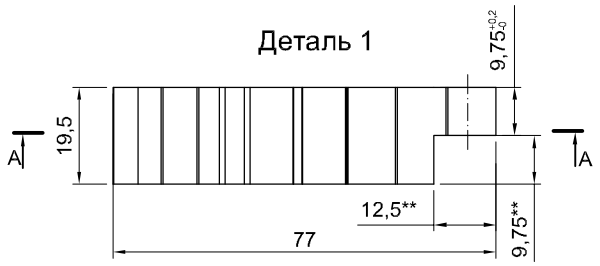

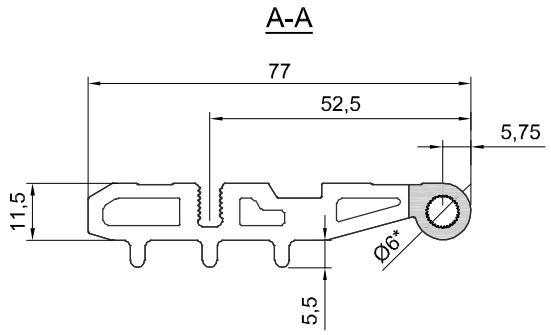

* Отверстие для штифта 6x18 (поз. 3)
** Размер достигается при помощи фрезеровки детали.

Спецификация					
Поз.	Обозначение	Наименование	Кол-во, шт.	Длина, мм	Примечание
		Профили			
1	Деталь 1	ZE 477001	2	19,5	
		Метизы			
2	KMN 120510	Винт M5x10 (DIN 914)	2		
3	KIN 130618	Штифт 6x18 (DIN 7)	1		

Вариабельная закладная ZE 480009

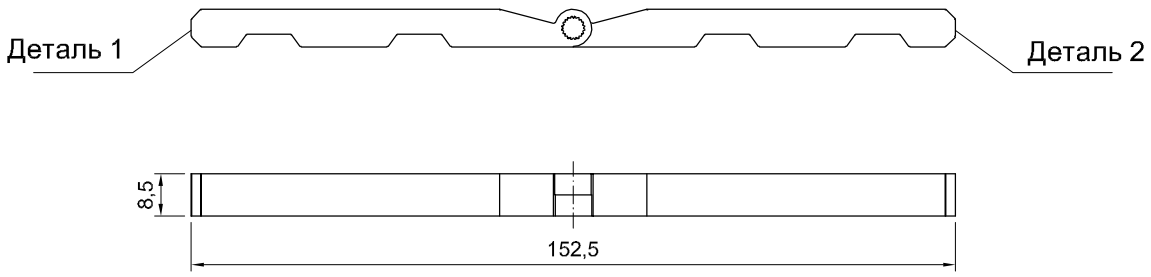

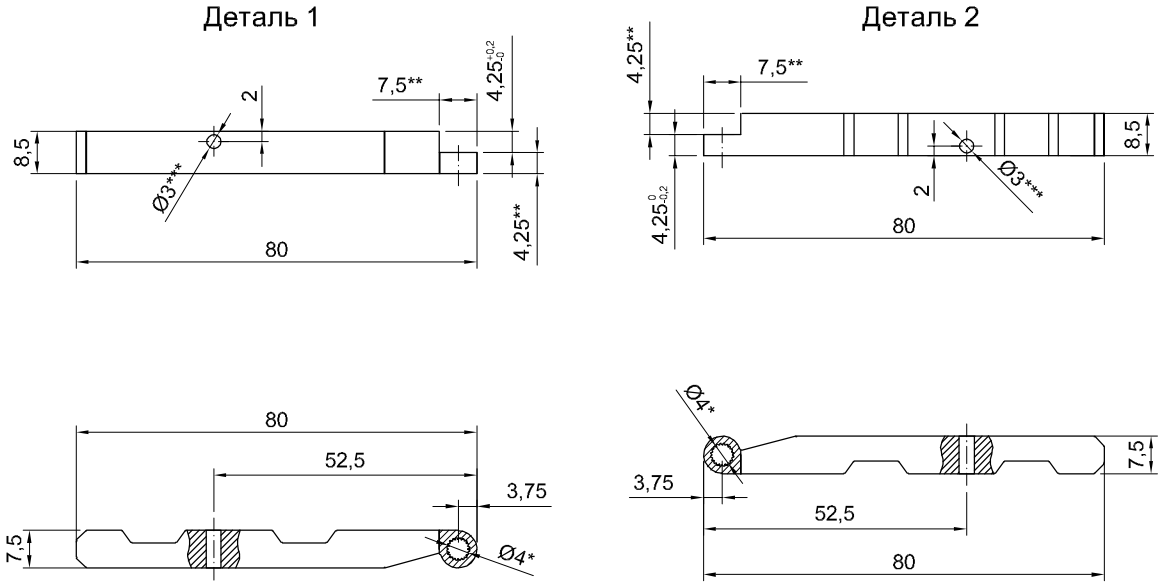

* Отверстие для штифта 4x8 (поз. 3)
** Размер достигается при помощи фрезеровки детали.
*** Отверстие для штифта 3x10 (поз. 4)

Спецификация					
Поз.	Обозначение	Наименование	Кол-во, шт.	Длина, мм	Примечание
		Профили			
1	Деталь 1	ZE 480001	1	8,5	
2	Деталь 2	ZE 480001	1	8,5	
		Метизы			
3	KIN 130408	Штифт 4x8 (DIN 7)	1		
4	KIN 130310	Штифт 3x10 (DIN 7)	2		

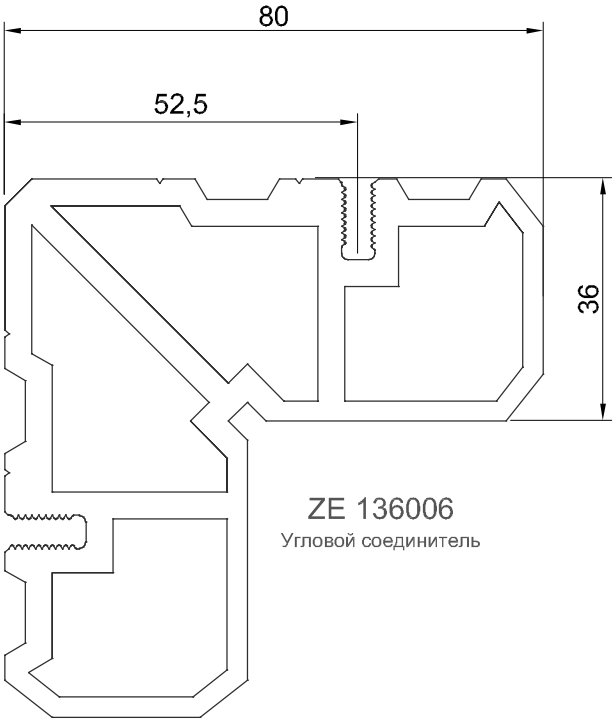

ZE 136006
Угловой соединитель

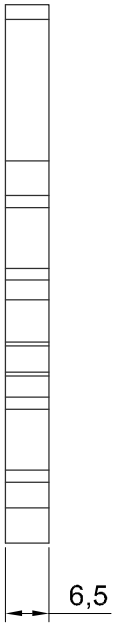

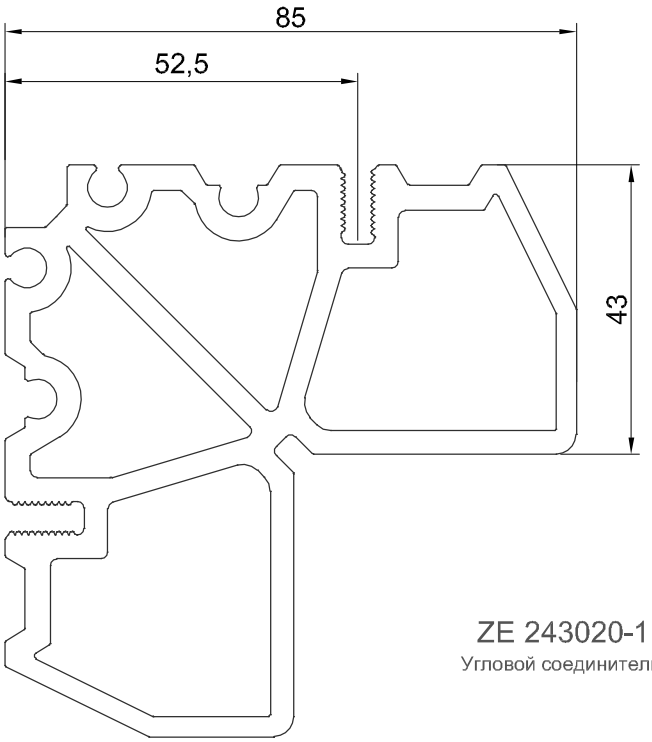

ZE 243020-1
Угловой соединитель

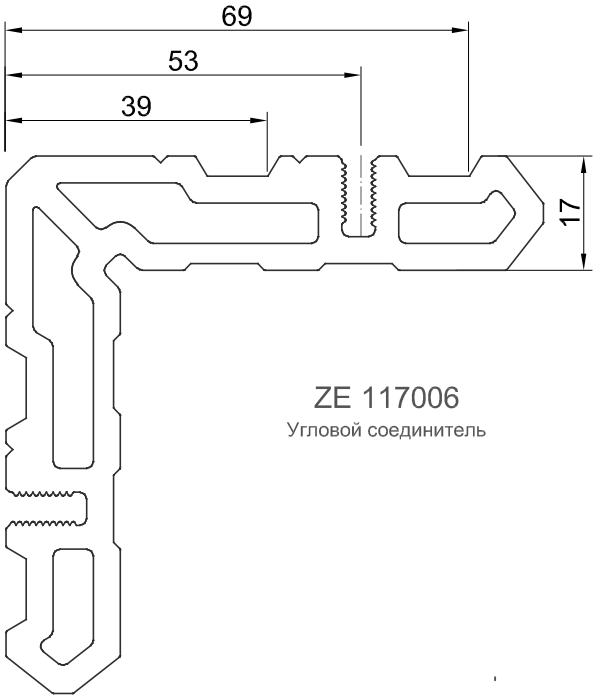

ZE 117006
Угловой соединитель

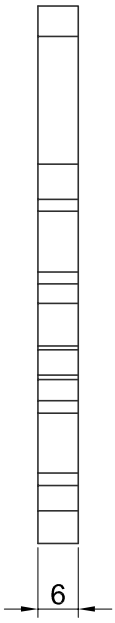

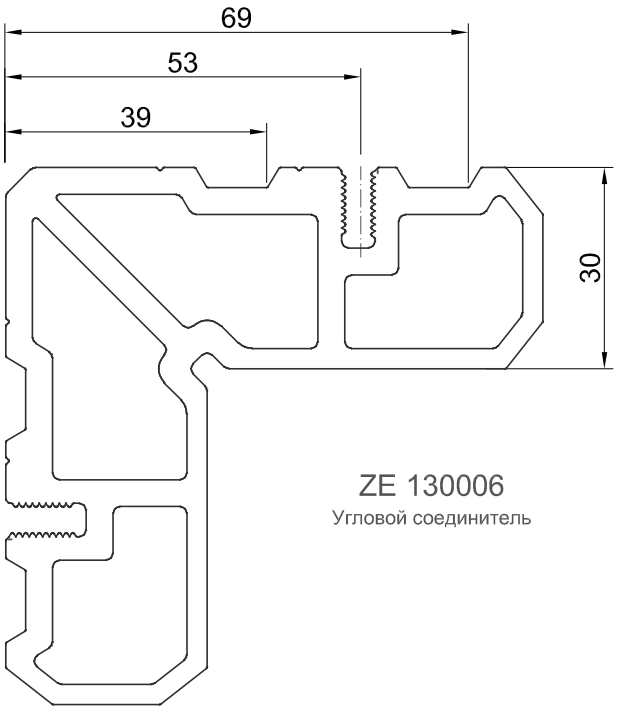

ZE 130006
Угловой соединитель

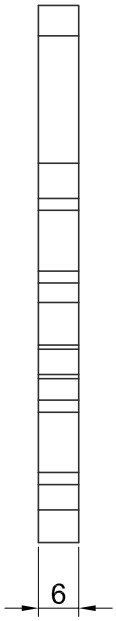

1. * Размеры для справок.

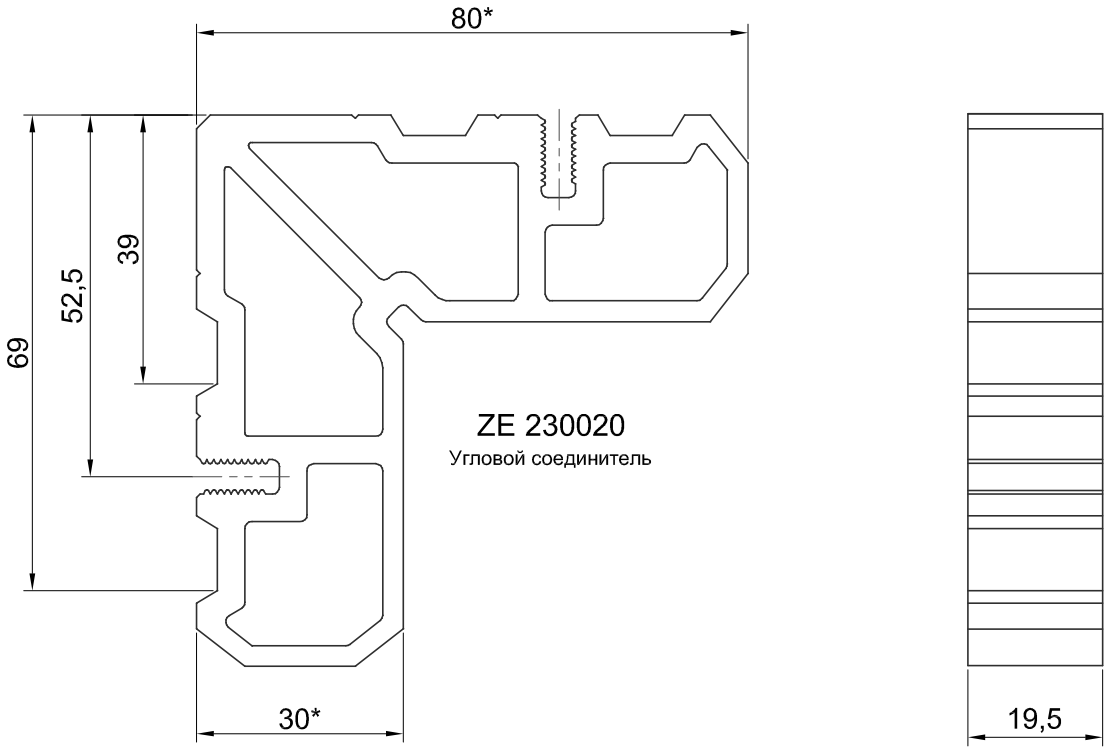

Выравнивающие уголки

ZP 320013

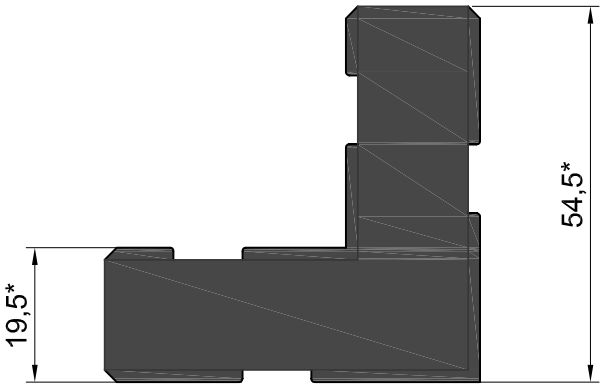

ZP 315013

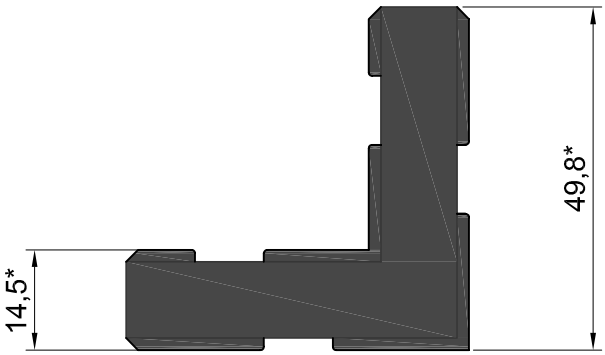

1. * Размеры для справок.

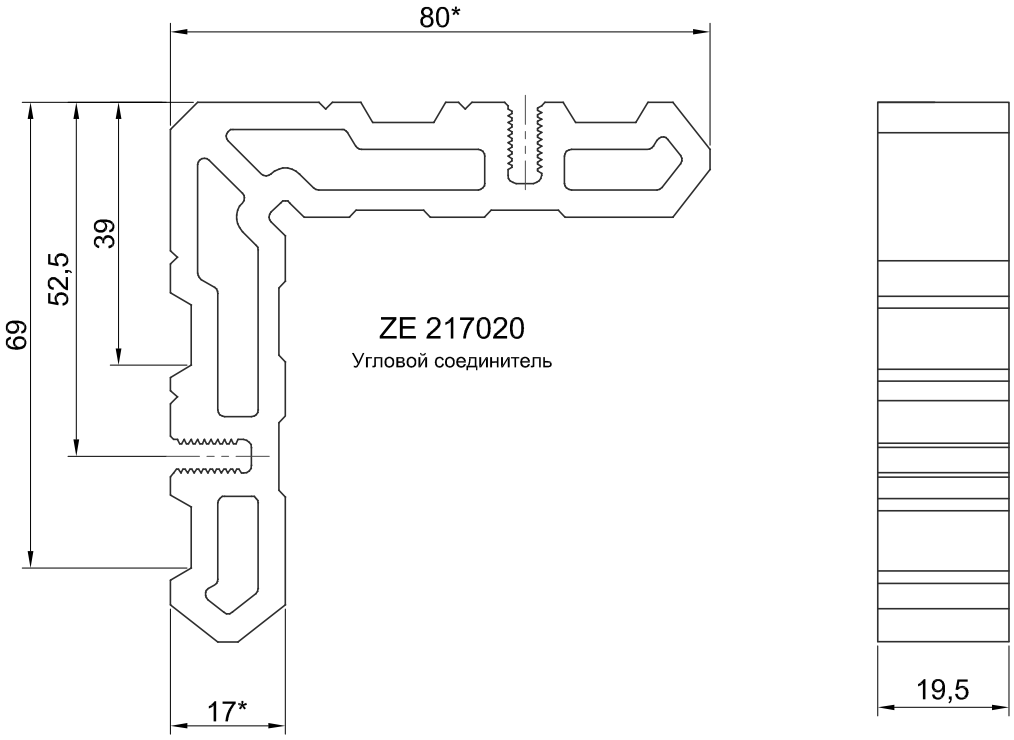

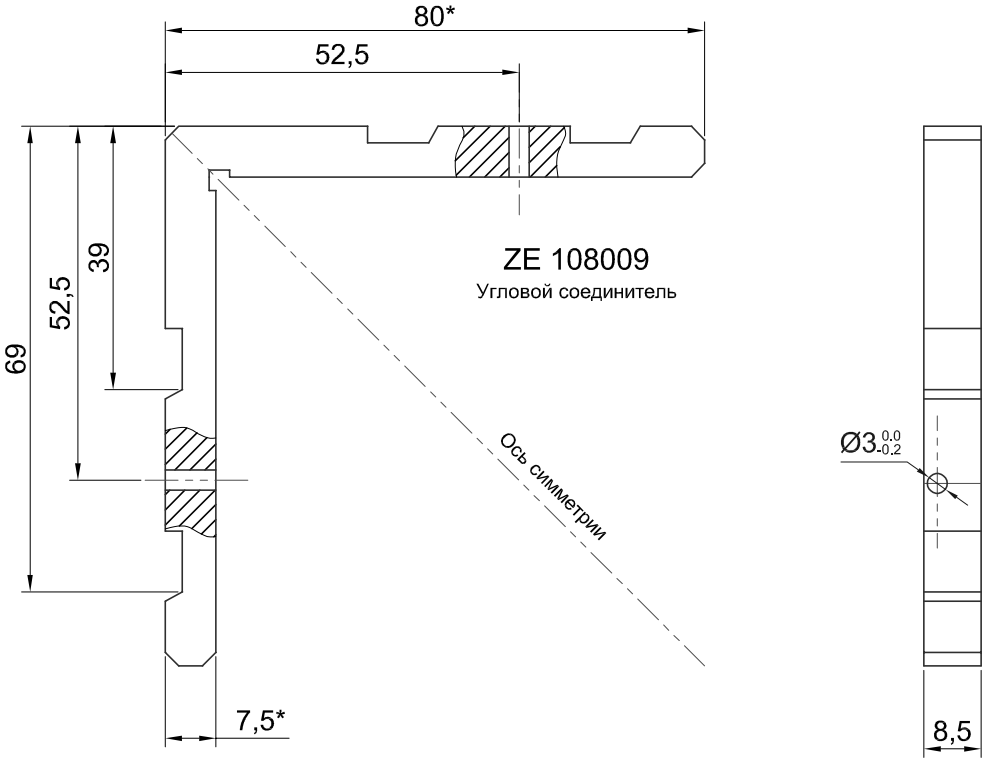

1. * Размеры для справок.

ZT 2280XX

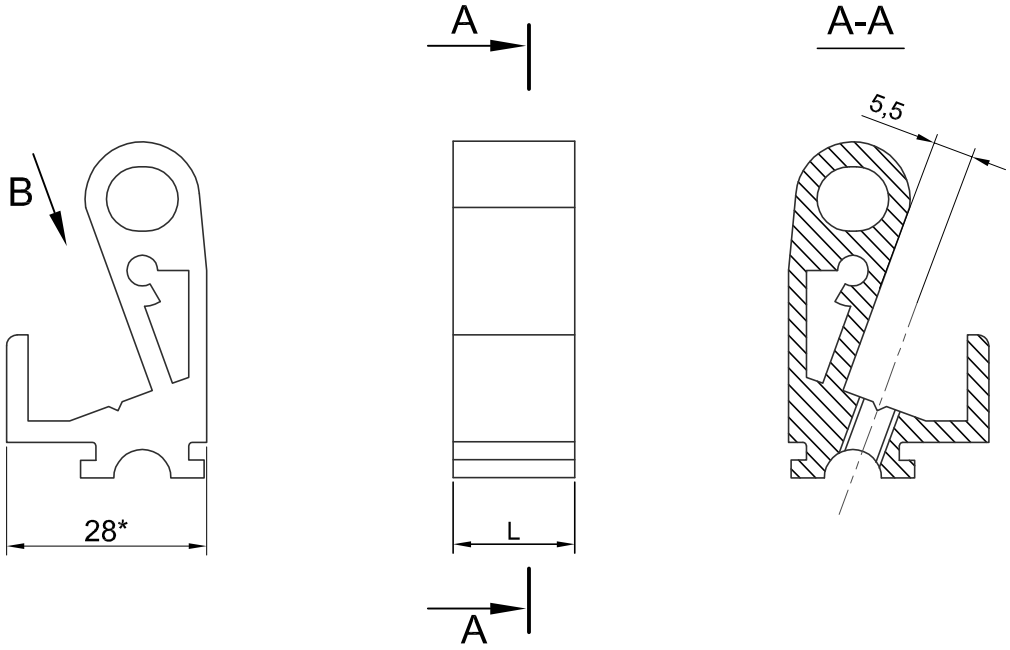

Вид B

ZT 228030

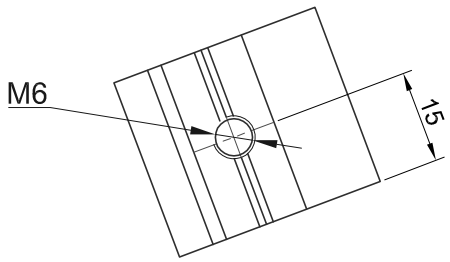

Вид B

ZT 228084

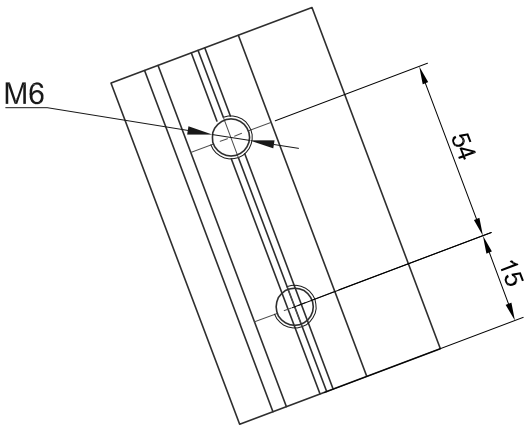

Наименование	Длина L
ZT 228030	30
ZT 228084	84

1. * Размеры для справок.

Импостные соединители

ZT 1060XX

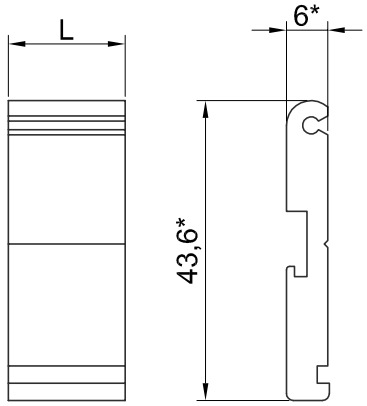

Наименование	Длина L
ZT 106017	17
ZT 106026	26
ZT 106030	30

ZT 1150XX

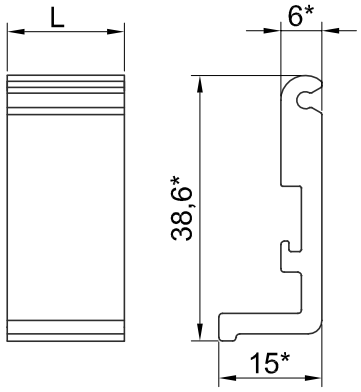

Наименование	Длина L
ZT 115017	17
ZT 115030	30

ZT 2200XX

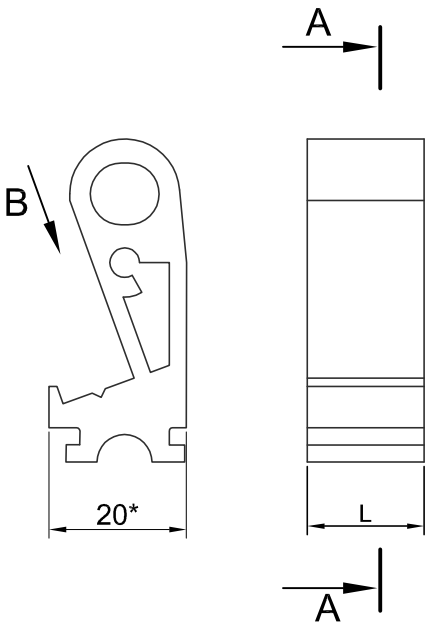

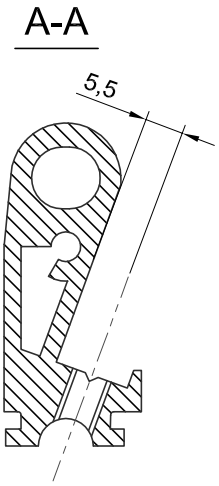

Вид B

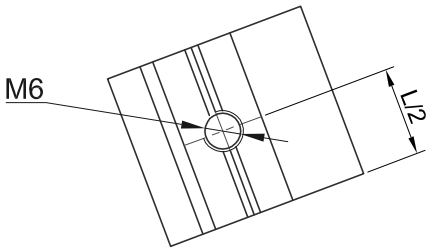

Наименование	Длина L
ZT 220017	17
ZT 220026	26
ZT 220030	30

1. * Размеры для справок.

14.Доводчик GEZE 1500.

Обработка V60 141/1-241/1, V60 162-242/1 под установку доводчика GEZE 1500 для дверей НАРУЖНОГО открывания.

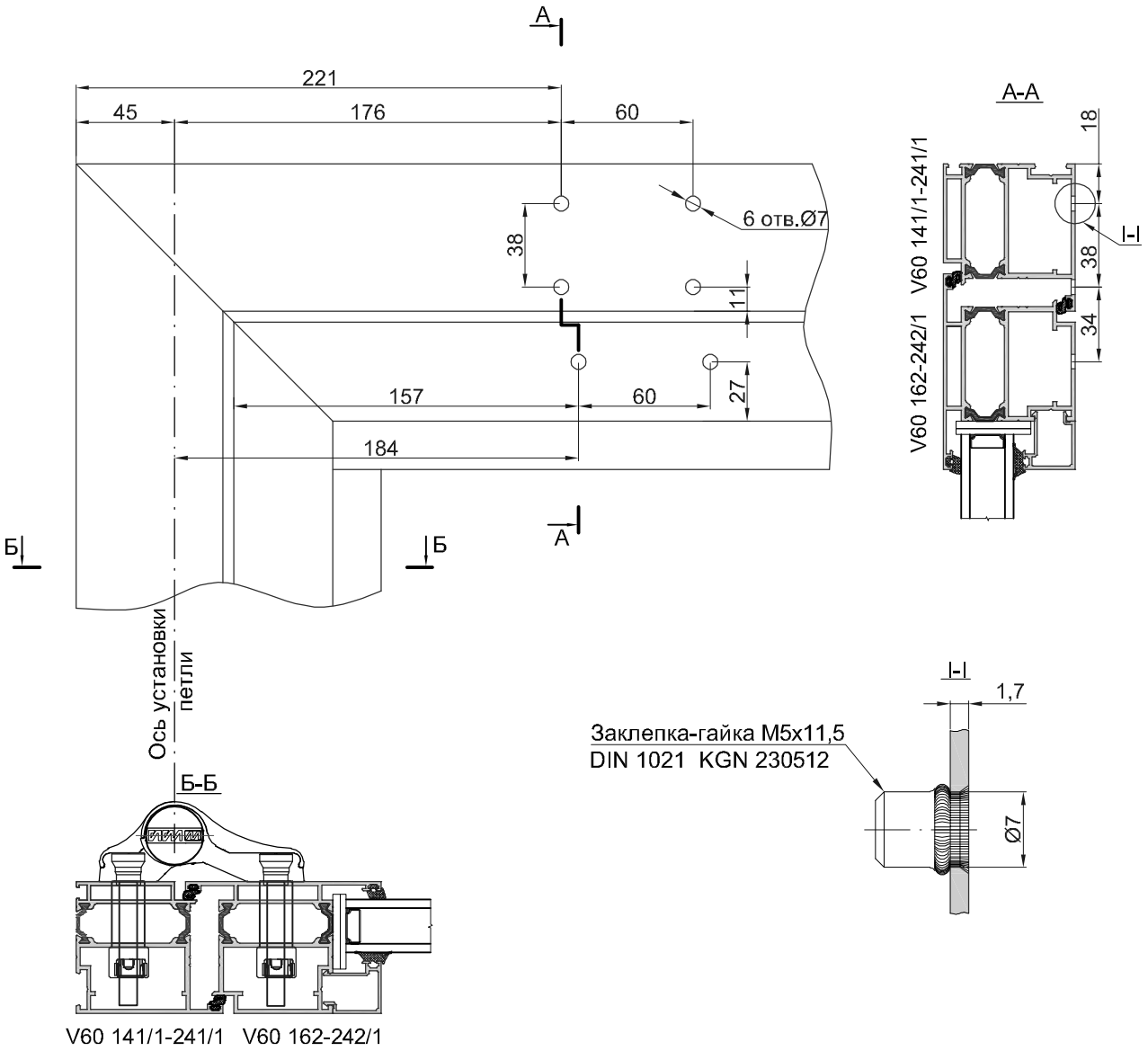

1.Разметка дана для правой активной створки.
2.Установку дверного доводчика производить по рекомендации фирмы производителя.
3.Для крепления дверного доводчика необходимо предварительно установить заклепки-гайки М5х11,5 (DIN 1021) KGN 230512.
4.Возможно применение доводчиков других фирм изготовителей.
5.При установке доводчика другой фирмы изготовителя необходимо проверить схему установки и следовать инструкциям данной фирмы изготовителя.

Обработка V60 142/1-242/1, V60 161/1-241/1 под установку доводчика GEZE 1500 для дверей ВНУТРЕННЕГО открывания.

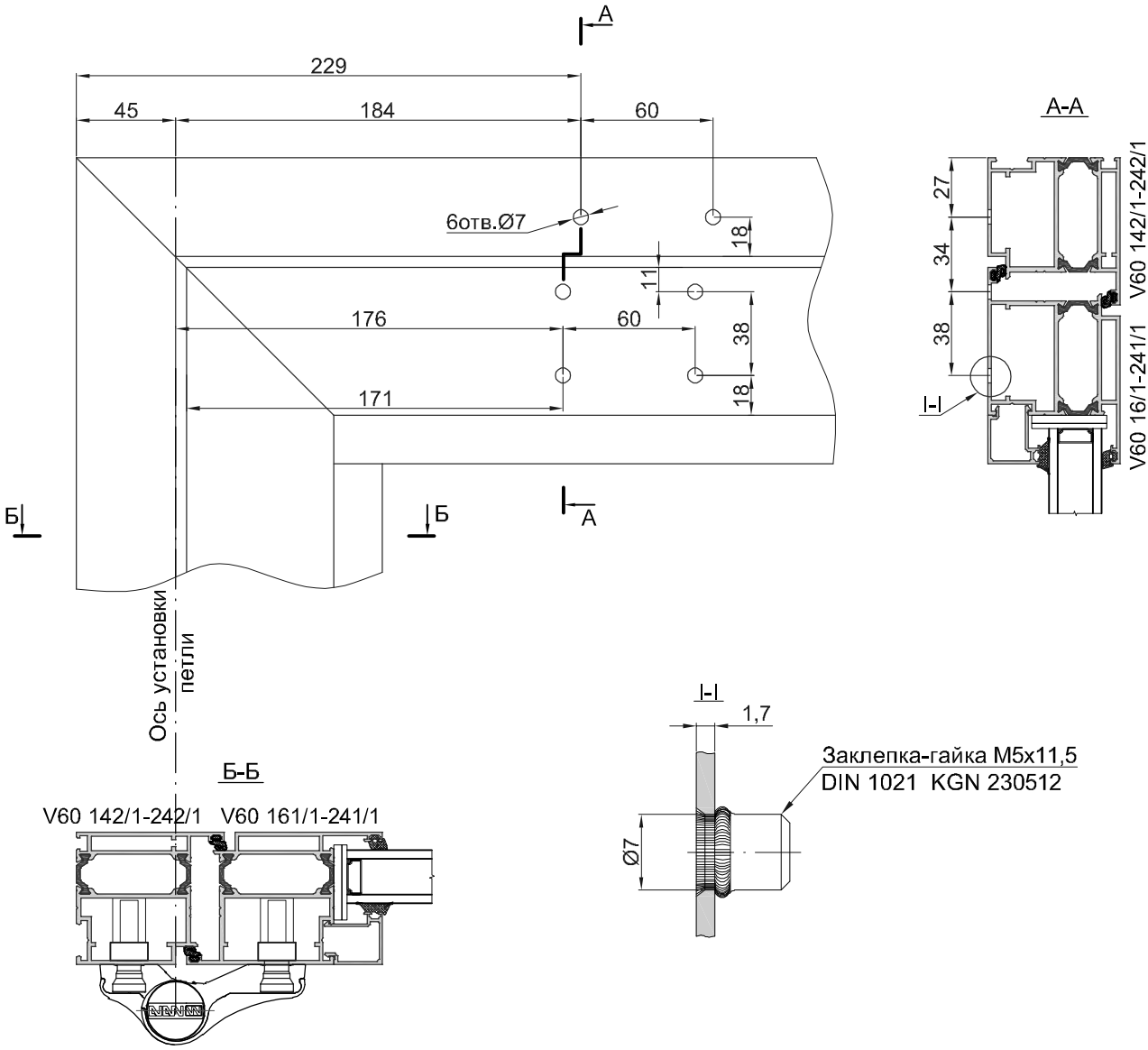

1.Разметка дана для левой активной створки.
2.Установку дверного доводчика производить по рекомендации фирмы производителя.
3.Для крепления дверного доводчика необходимо предварительно установить заклепки-гайки M5x11,5 (DIN 1021) KGN 230512.
4.Возможно применение доводчиков других фирм изготовителей.
5.При установке доводчика другой фирмы изготовителя необходимо проверить схему установки и следовать инструкциям данной фирмы изготовителя.

15.Схема установки подкладок под заполнения.

окна

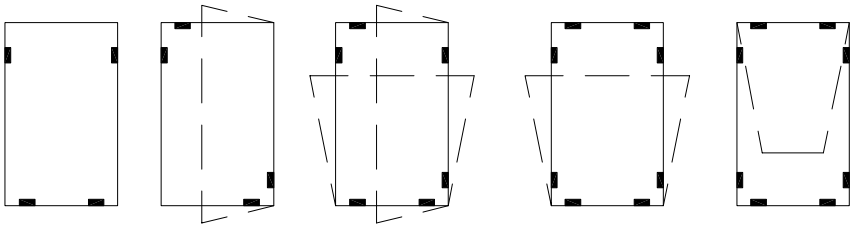

двери

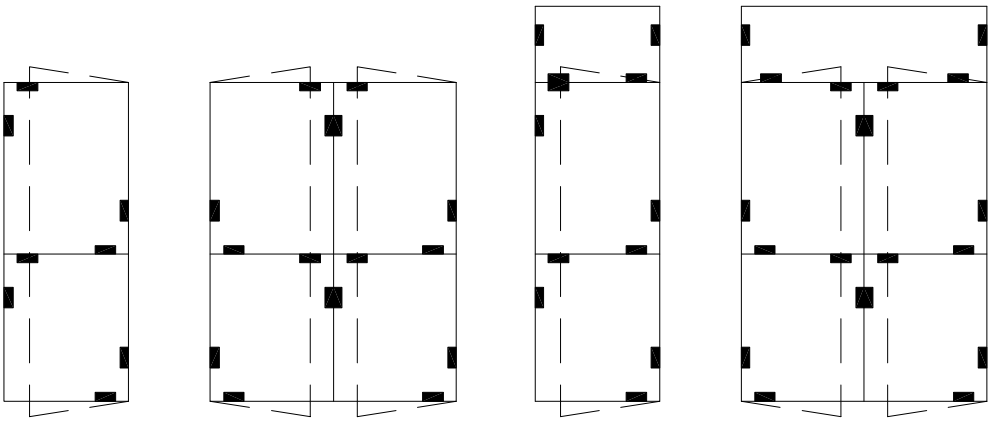

16.Примеры монтажа конструкций.

Монтаж оконного блока в стеновой проем

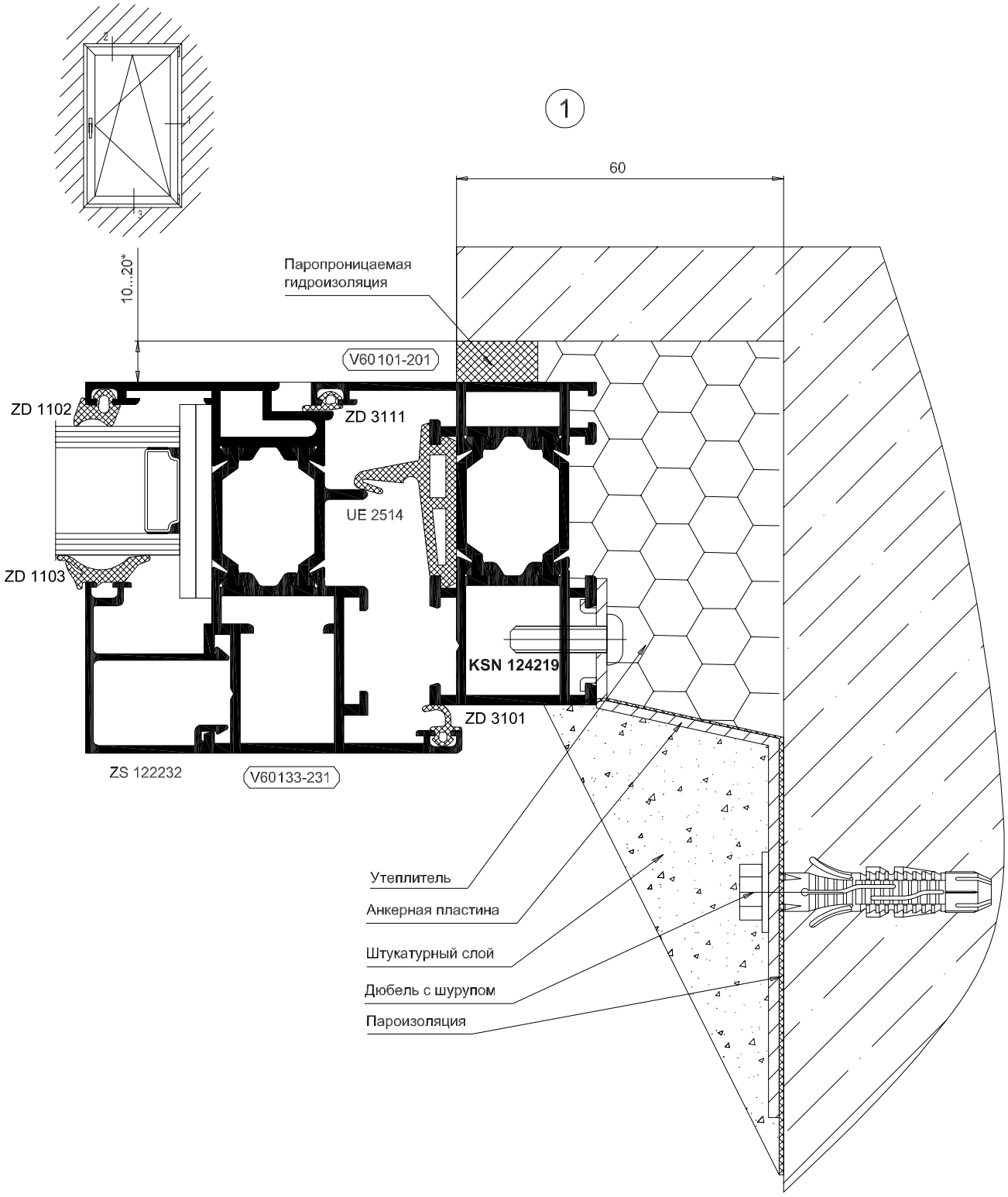

2

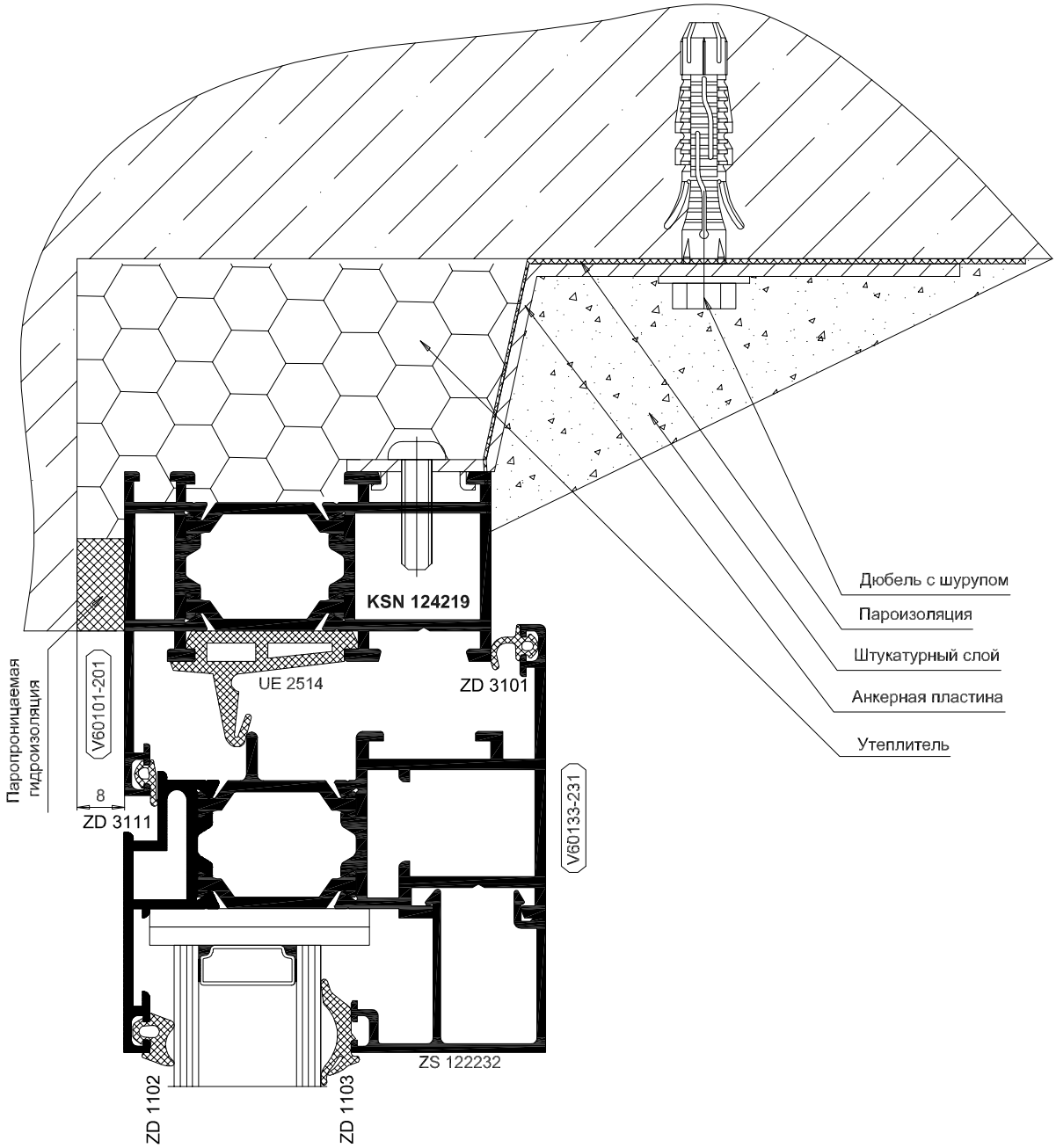
Паропроницаемая гидроизоляция
V60101-201
8
ZD 3111
ZD 1102
ZD 1103
UE 2514
KSN 124219
ZS 122232
ZD 3101
V60133-231
Дюбель с шурупом
Пароизоляция
Штукатурный слой
Анкерная пластина
Утеплитель

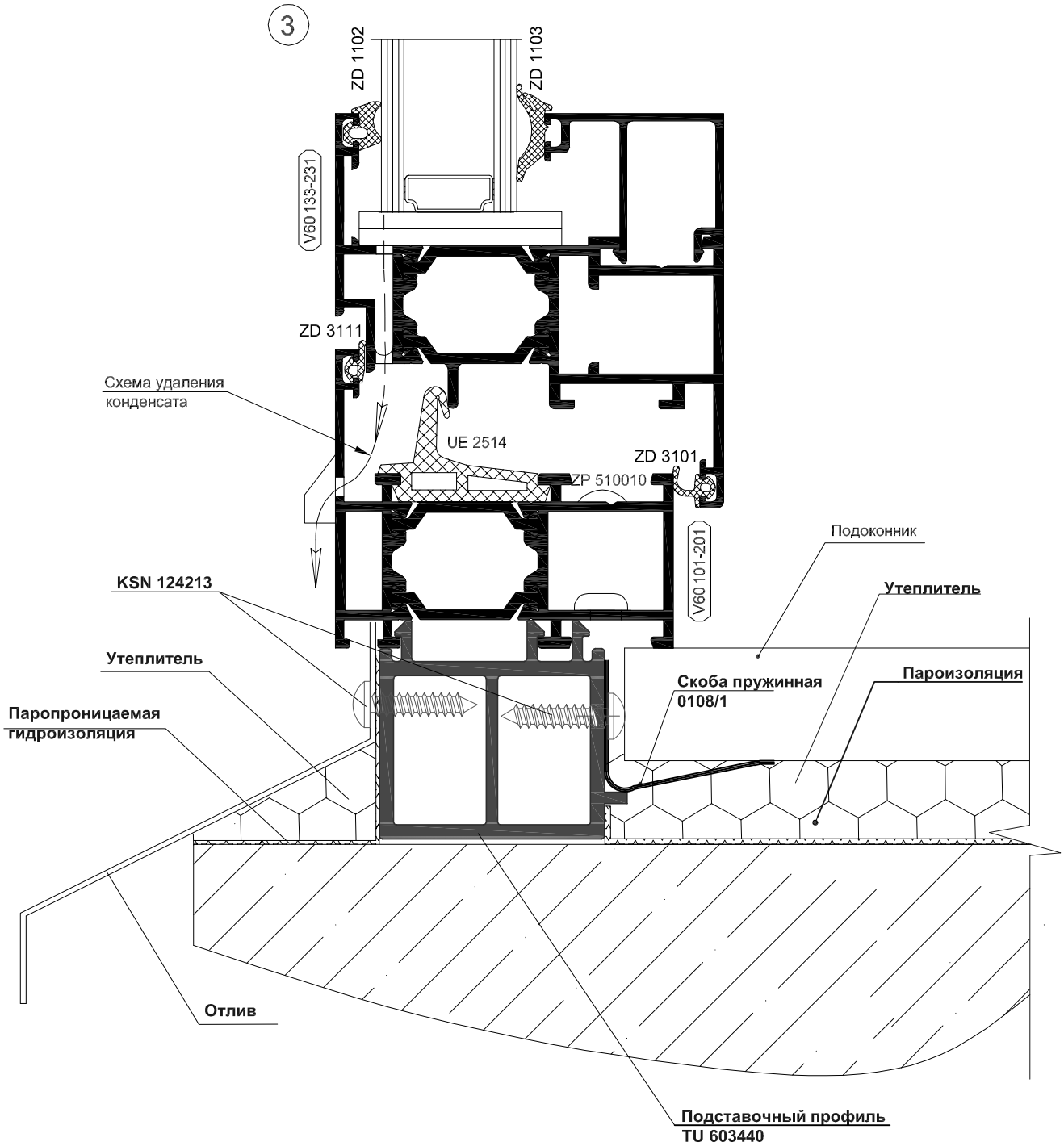

Подставочный профиль ***TU 603440*** устанавливается на оконную раму в процессе сборки конструкции и не требует дополнительной фиксации.

Монтаж одностворчатого окна V60 в витраж F50

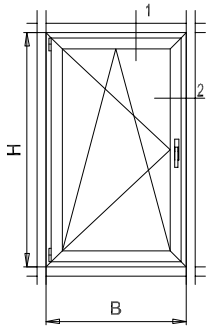

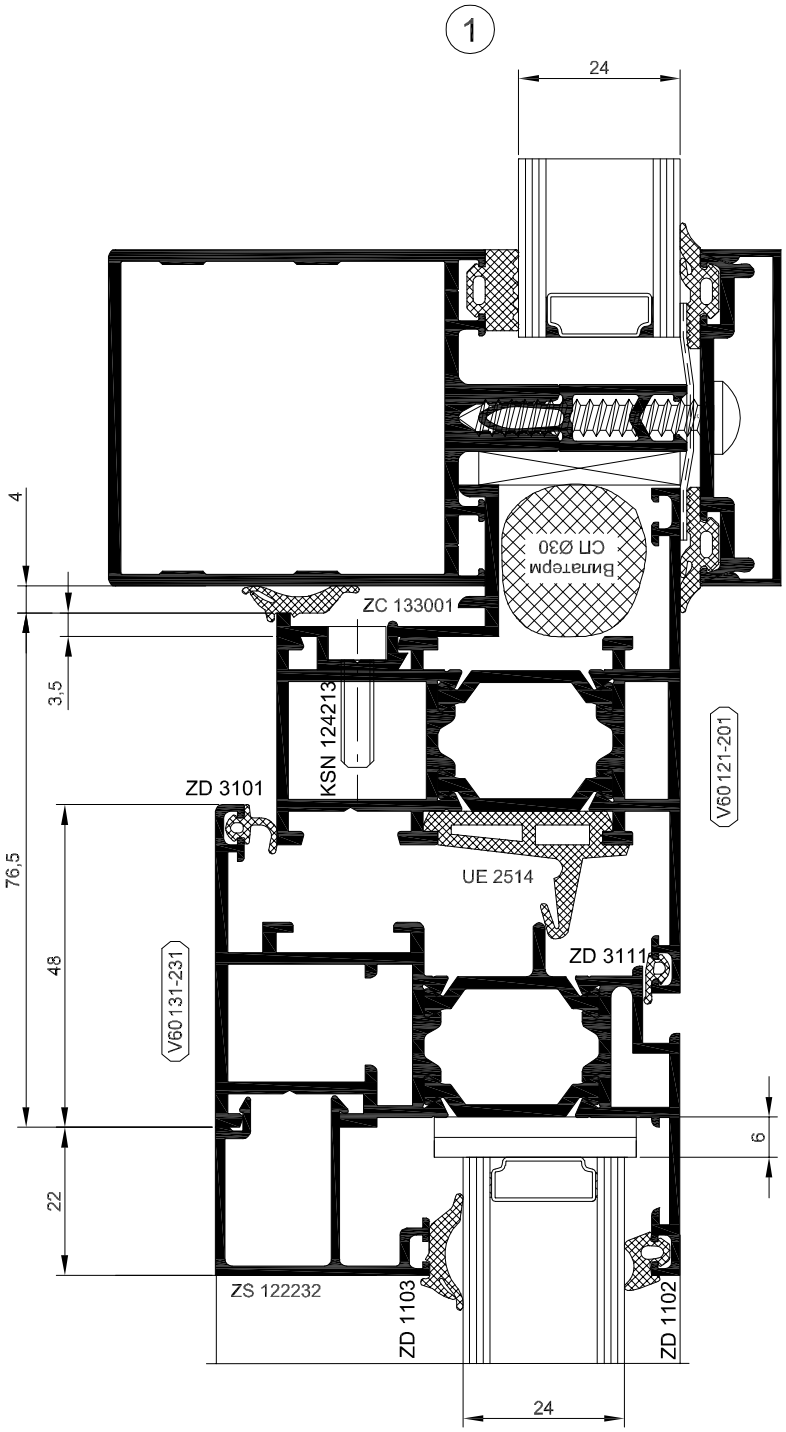

2

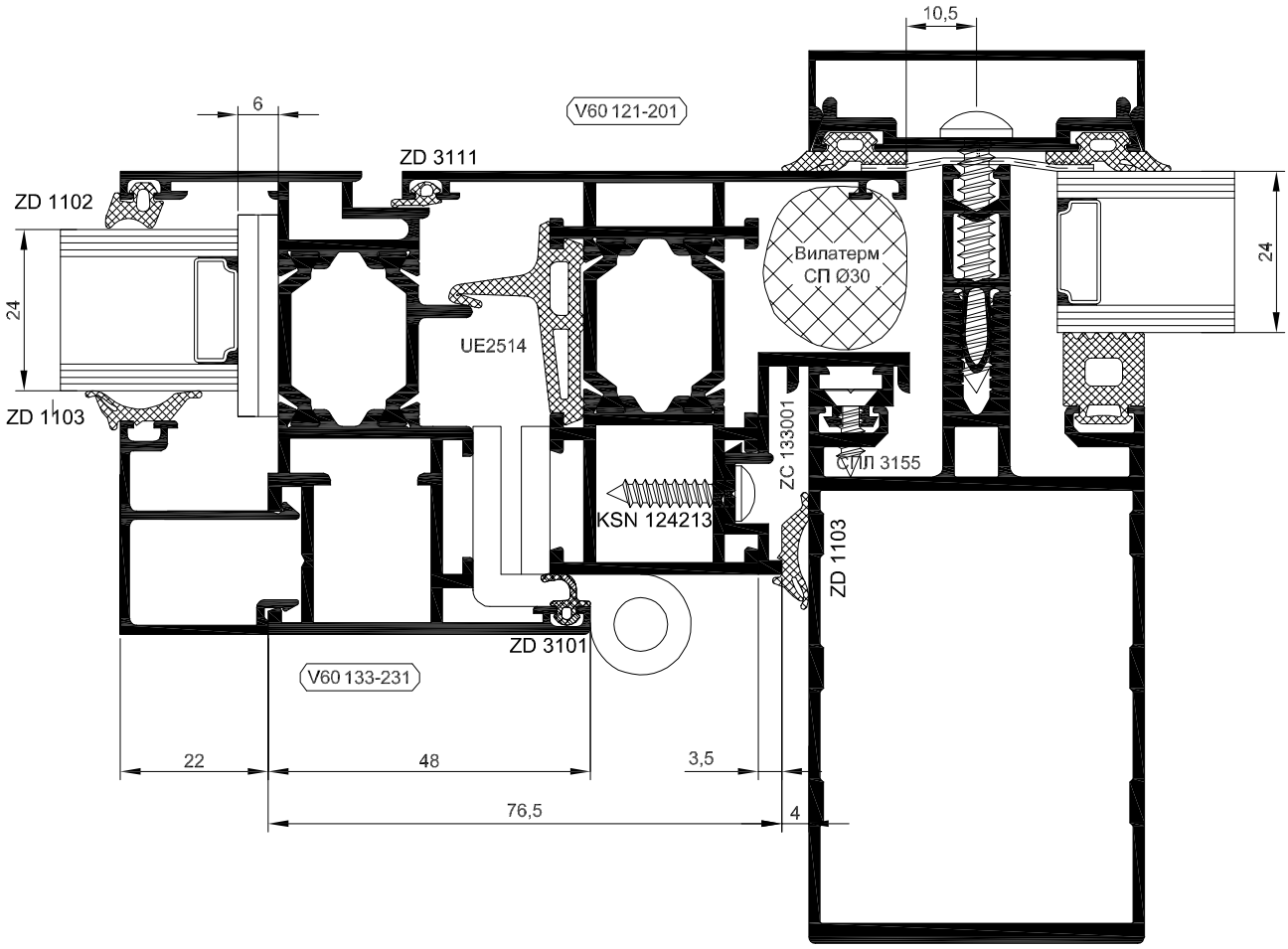
10,5
6
V60 121-201
ZD 3111
ZD 1102
24
24
Вилатерм
СП Ø30
UE2514
ZD 1103
ZC 133001
СПЛ 3155
KSN 124213
ZD 1103
ZD 3101
V60 133-231
22
48
3,5
76,5
4

Монтаж дверного блока в стеновой проем

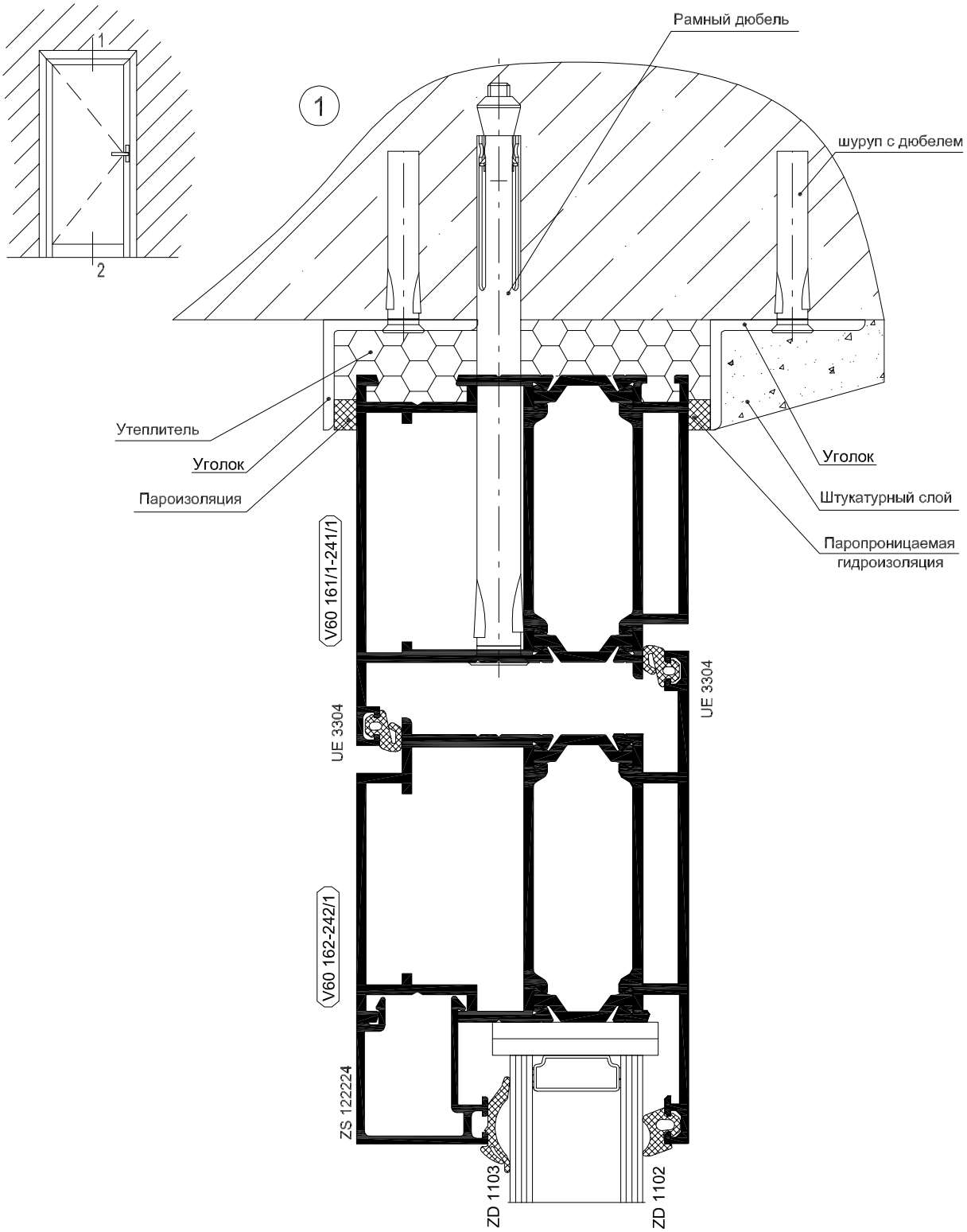

2

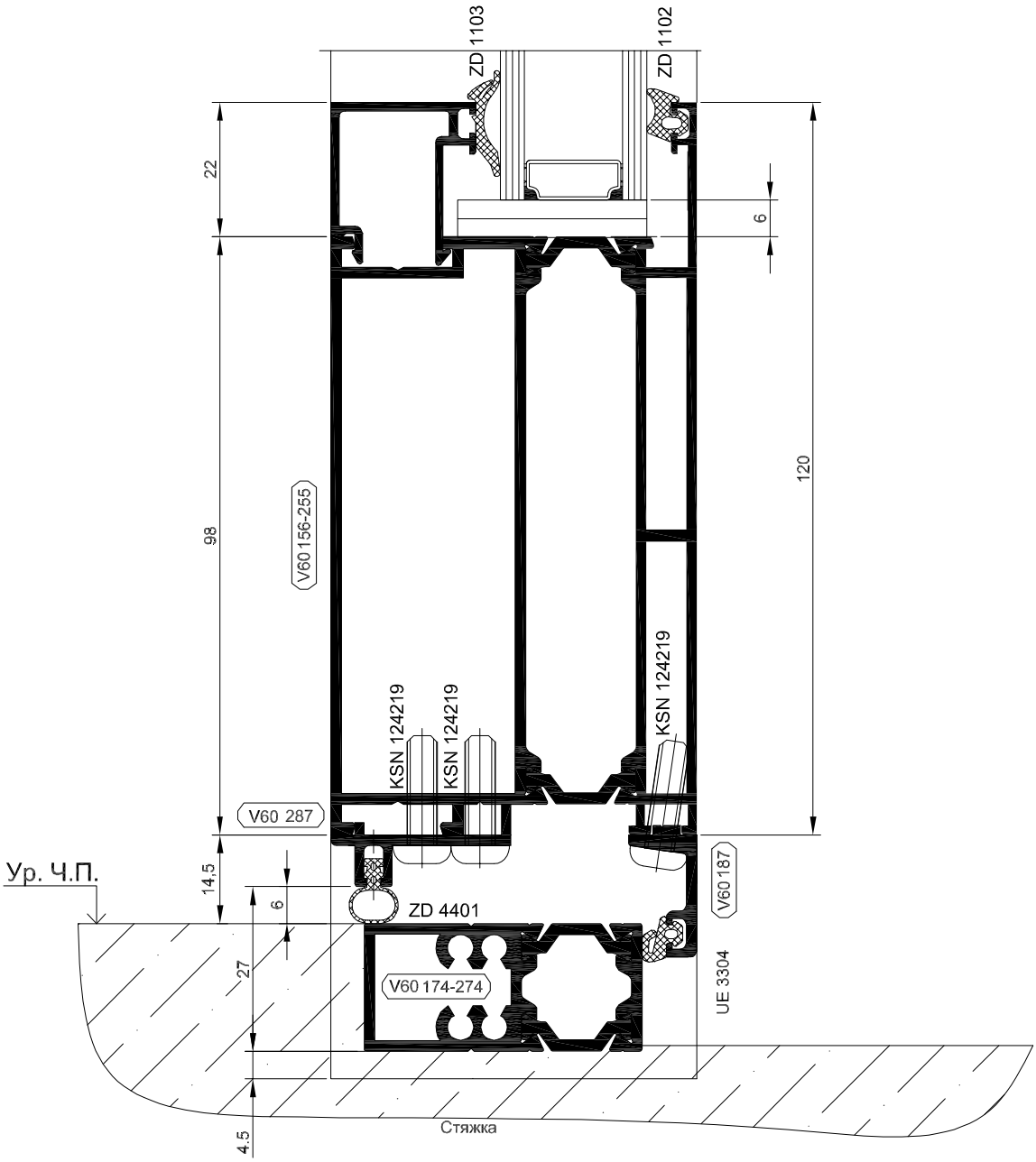
ZD 1103
ZD 1102
22
6
98
120
V60 156-255
KSN 124219
KSN 124219
KSN 124219
V60 287
V60 187
Ур. Ч.П.
14.5
6
ZD 4401
27
V60 174-274
UE 3304
Стяжка
4.5

Монтаж двухстворчатой двери V60 внутреннего открывания в витраж F50

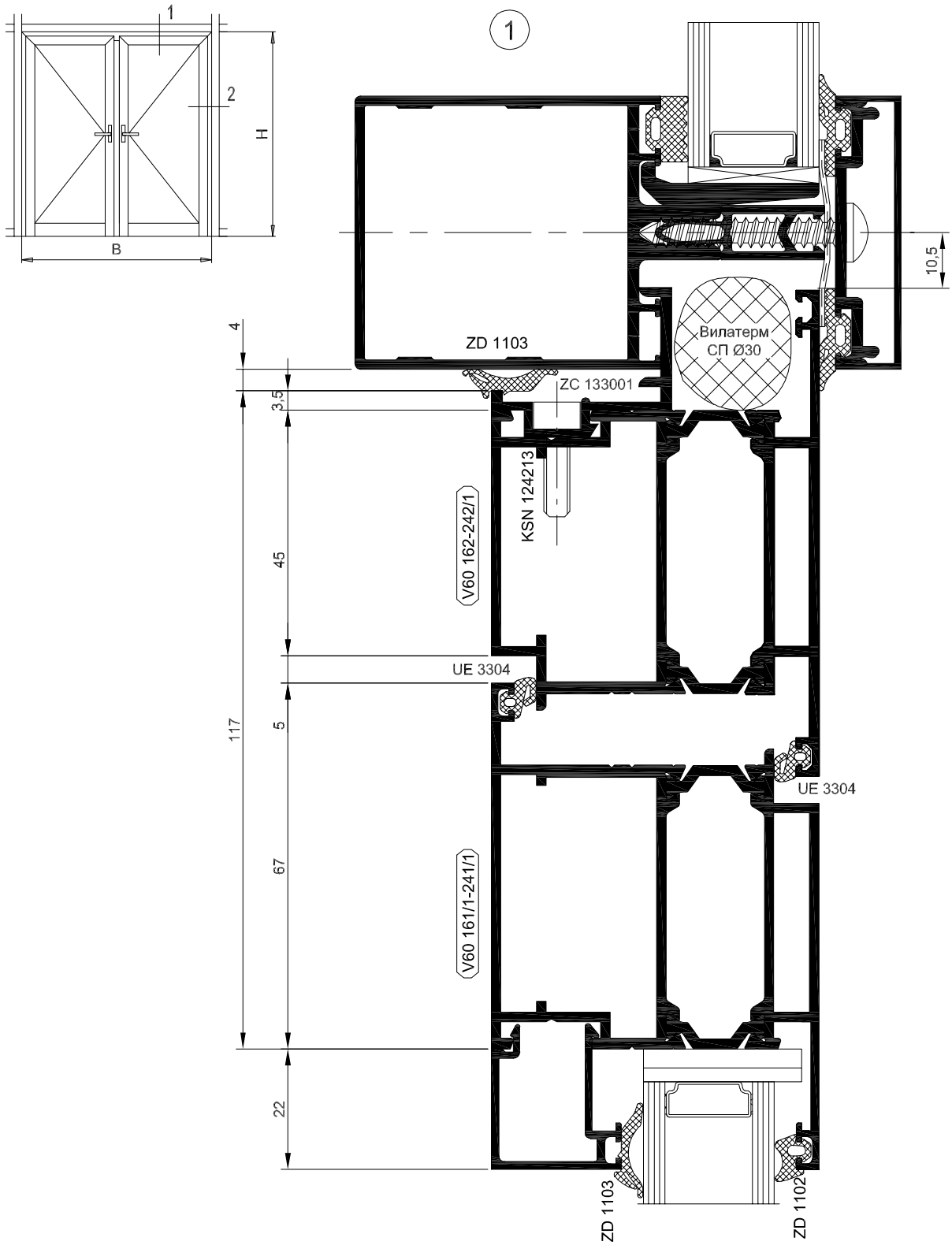

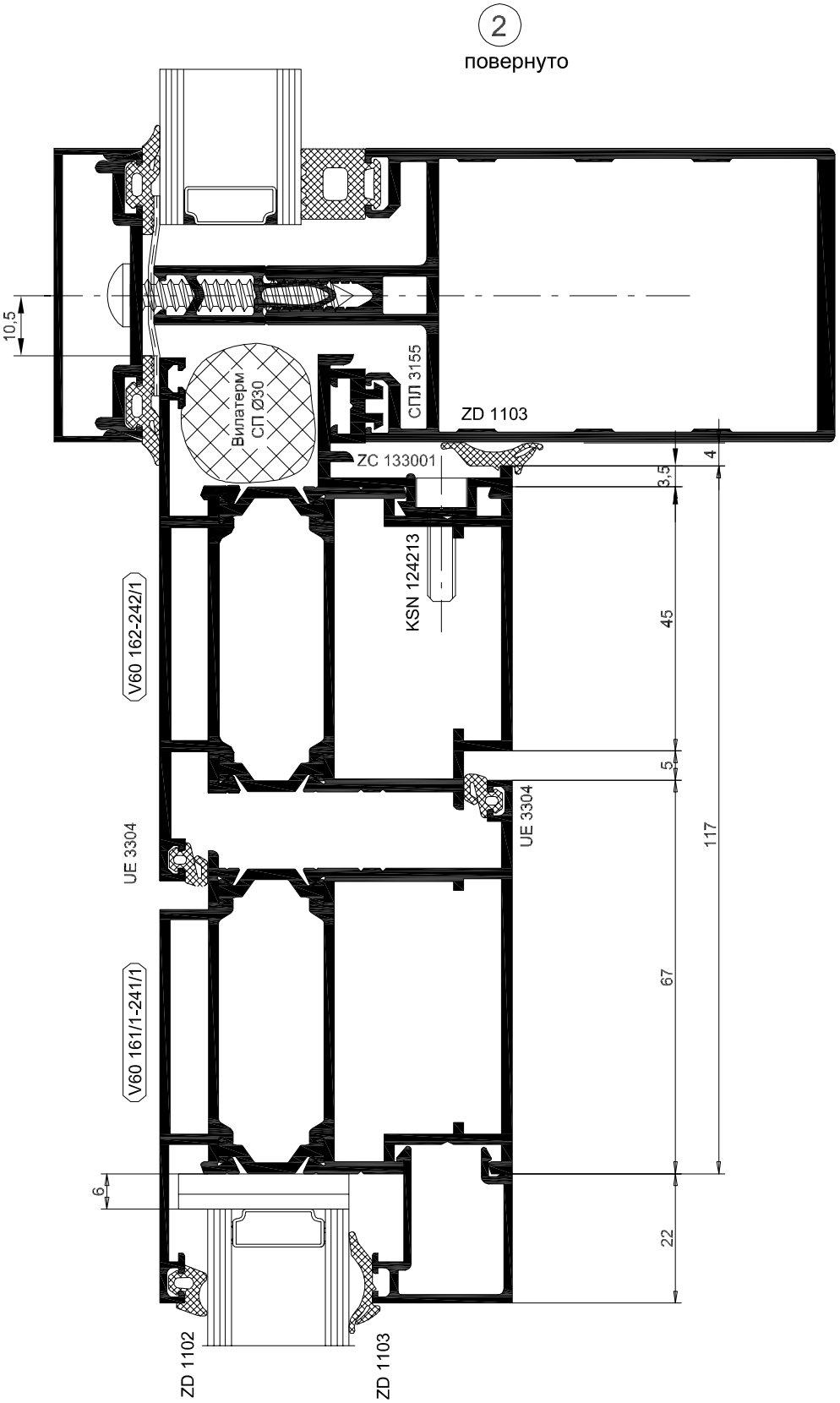
2
повернуто
10,5
Вилатерм
СП Ø30
СПЛ 3155
ZD 1103
ZC 133001
KSN 124213
V60 162-242/1
UE 3304
V60 161/1-241/1
6
ZD 1102
ZD 1103
UE 3304
4
3,5
45
5
117
67
22

Монтаж двухстворчатой двери V60 наружного открывания в витраж F50

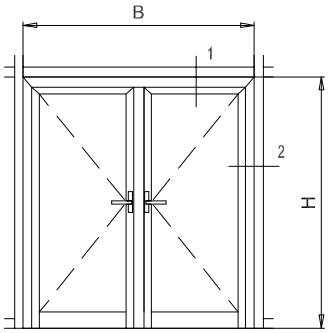

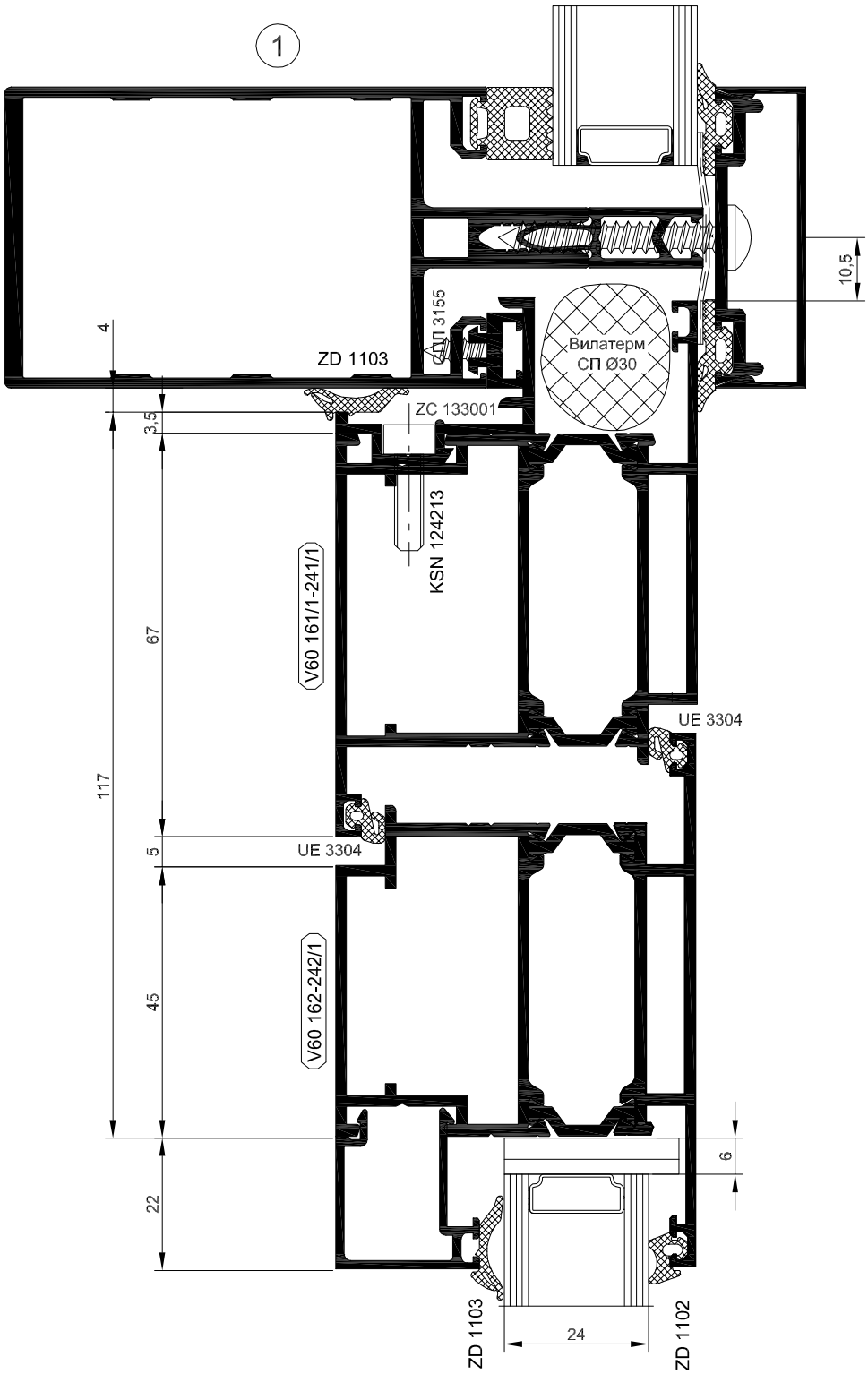

2
повернуто

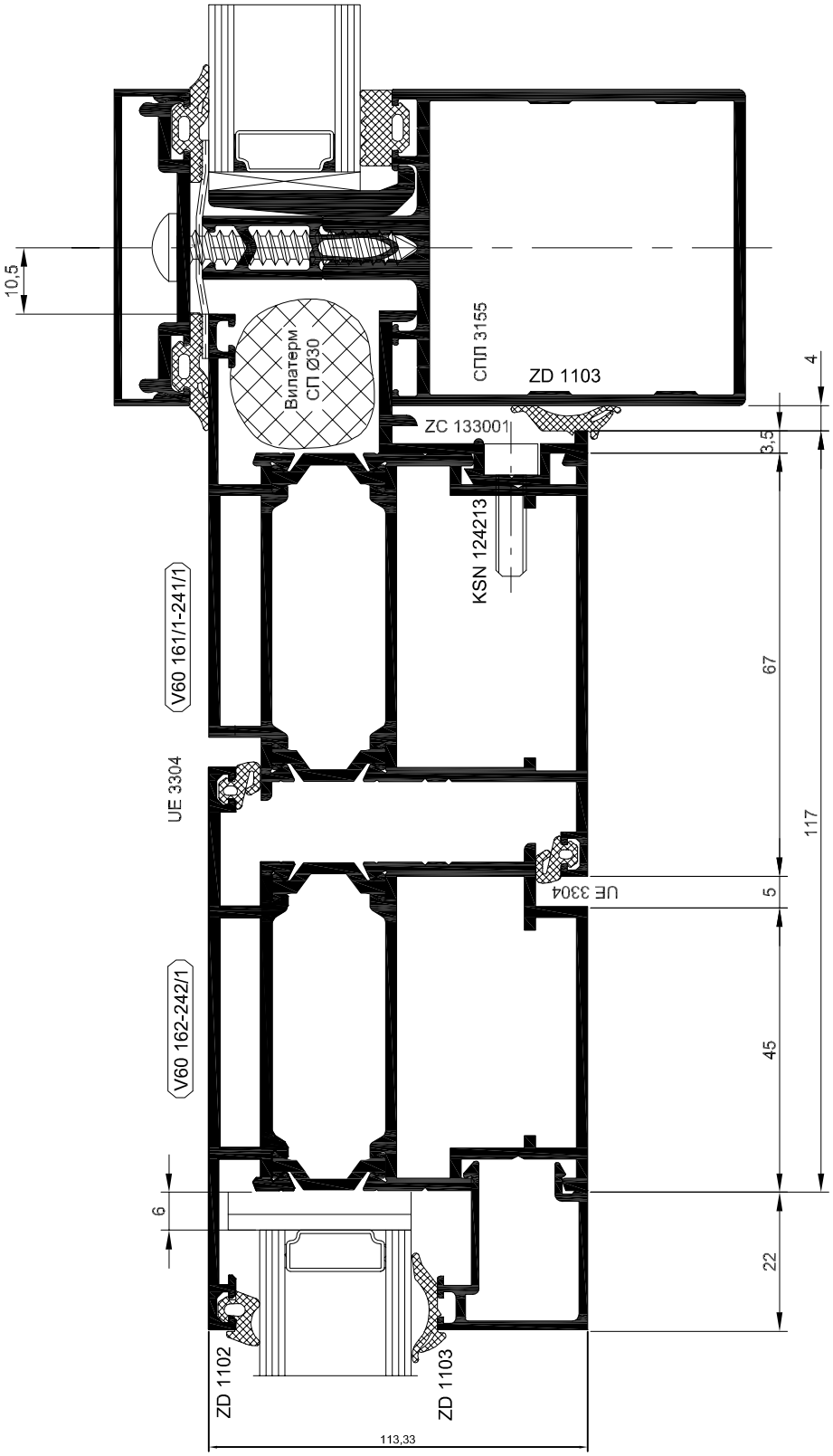
10,5
Вилатерм
СП Ø30
СПЛ 3155
ZD 1103
ZC 133001
KSN 124213
V60 161/1-241/1
UE 3304
V60 162-242/1
6
ZD 1102
ZD 1103
113,33
22
45
5
UE 3304
67
117
3,5
4

Монтаж оконного блока V60 в витраж F50

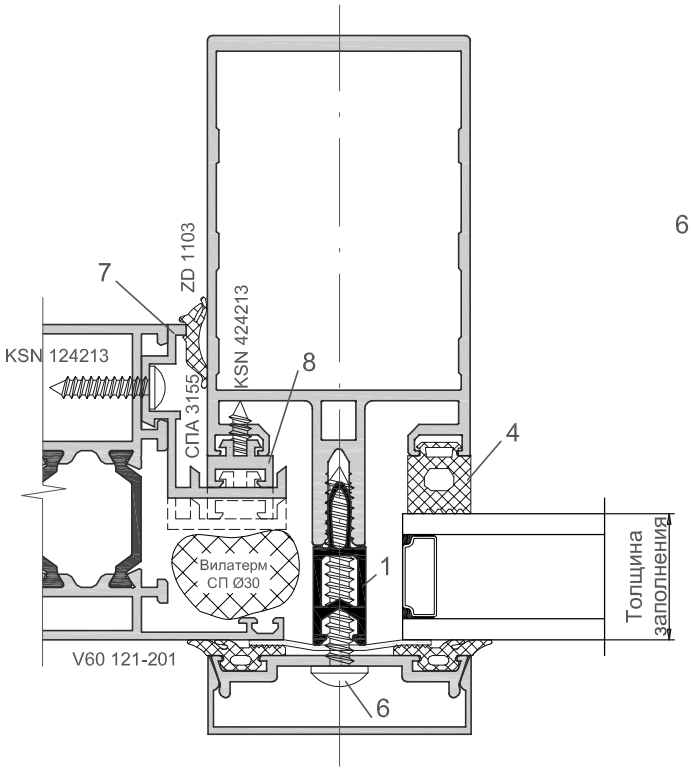

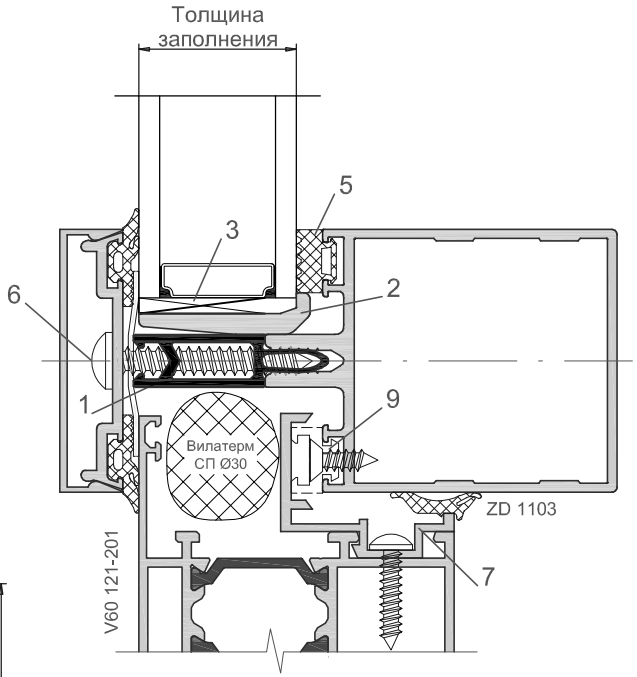

Толщина заполнения	1 Термовставка	2 Опорная подкладка	3 Дистанционная подкладка	4 Внутренний уплотнитель стойки	5 Внутренний уплотнитель ригеля	6 Прижимной винт	7 Проставка фасадная	8 Адаптер стойки	9 Адаптер ригеля
22	TU 501019	F50 76030-1	100x26x3	ZD 6213	ZD 6207	KSN 275538	ZC 133001	СПА 3155	-
24				ZD 6211	ZD 6205				
26				ZD 6209	ZD 6203				
28	TU 501025	F50 76036-1	100x32x3	ZD 6213	ZD 6207	KSN 275545	ZC 127001	СПА 3155	-
30				ZD 6211	ZD 6205				
32				ZD 6209	ZD 6203				
34	TU 501031	F50 76042-1	100x38x3	ZD 6213	ZD 6207	KSN 275550	ZC 121001	СПА 3155	-
36				ZD 6211	ZD 6205				
38				ZD 6209	ZD 6203				
40	TU 501037	F50 76048-1	100x44x3	ZD 6213	ZD 6207	KSN 275555	ZC 121001	СПА 3155 (2 шт.)	СПА 3155
42				ZD 6211	ZD 6205				
44				ZD 6209	ZD 6203				

17. Навесной фасад V60

Монтажная схема

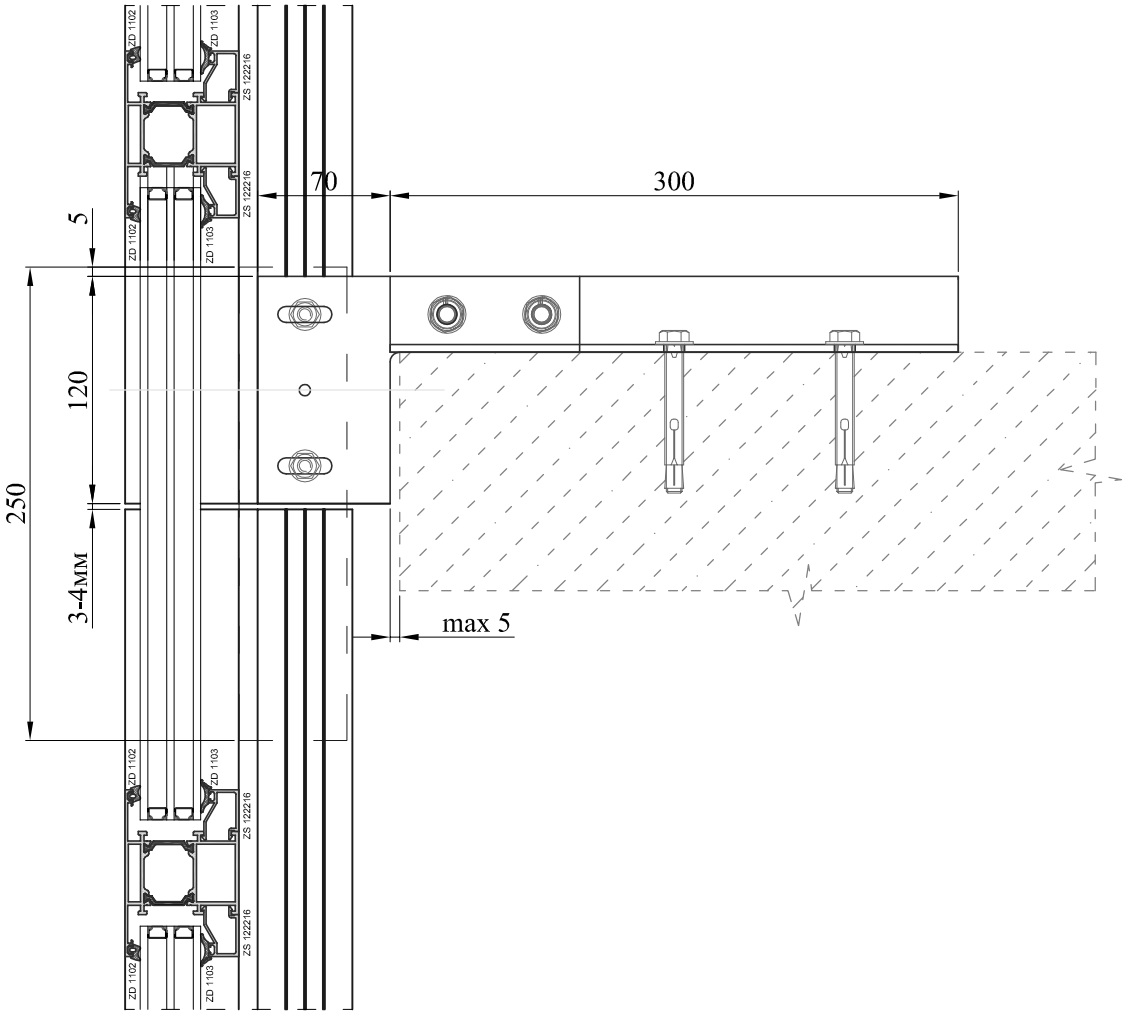

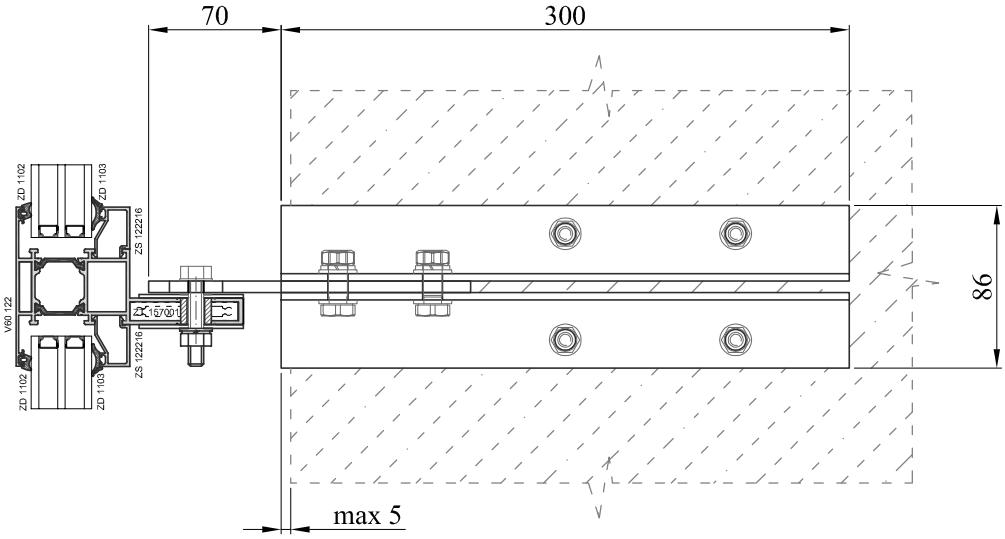

Кронштейн для навесного фасада V60 (КН V60)

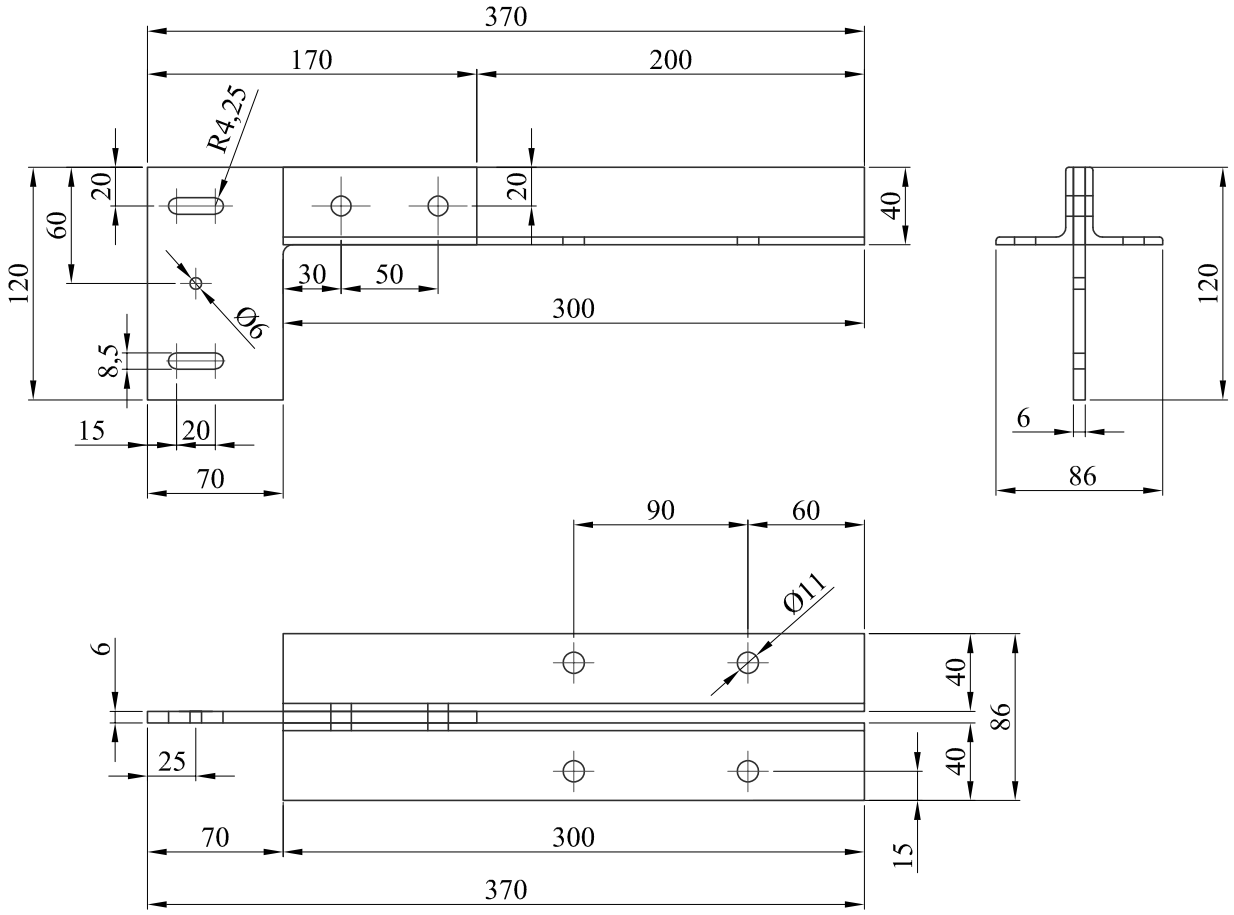

Комплектация кронштейна:

- Пластина 6x120x170
- Уголок 40x40x4 ГОСТ 8509-93 (2 шт.)
- Гайка М10 ГОСТ 5915-89 KGN 111110 (2шт.)
- Гровер 10 ГОСТ 6402-70 KHN 200110 (2 шт.)
- Шайба 10 ГОСТ 11371-89 KHN 100110 (4 шт.)
- Болт М10x30 ГОСТ 7805-89 KBN 111030 (2 шт.)
- Паронитовая прокладка ПОН 2x60x120 ГОСТ 481-80
- Втулка ZC157014 (2 шт.)
- Болт М8x45 ГОСТ 7805-89 KBN 110845 (2 шт.)
- Гайка М8 ГОСТ 5915-89 KGN 111108 (2 шт.)
- Гровер 8 ГОСТ 6402-70 KHN 200108 (2 шт.)
- Шайба 8 ГОСТ 11371-89 KHN 100108 (2 шт.)
- Шайба увелич. 8/25 KHN 100308 (2 шт.)

Втулка алюминиевая ZC157014

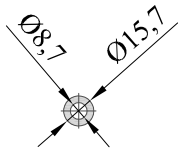

Обработка профилей V60 125-205 и ZT 157001 для кронштейна КН V60

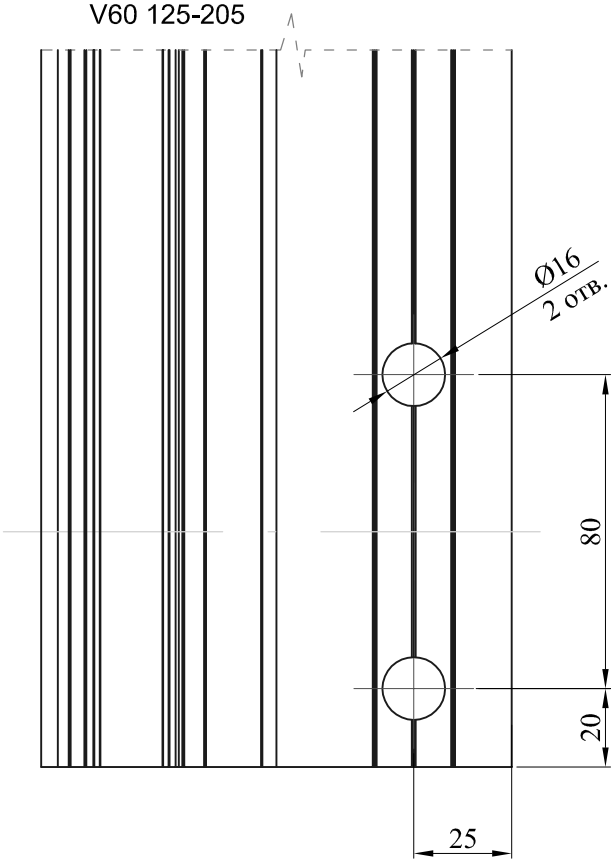

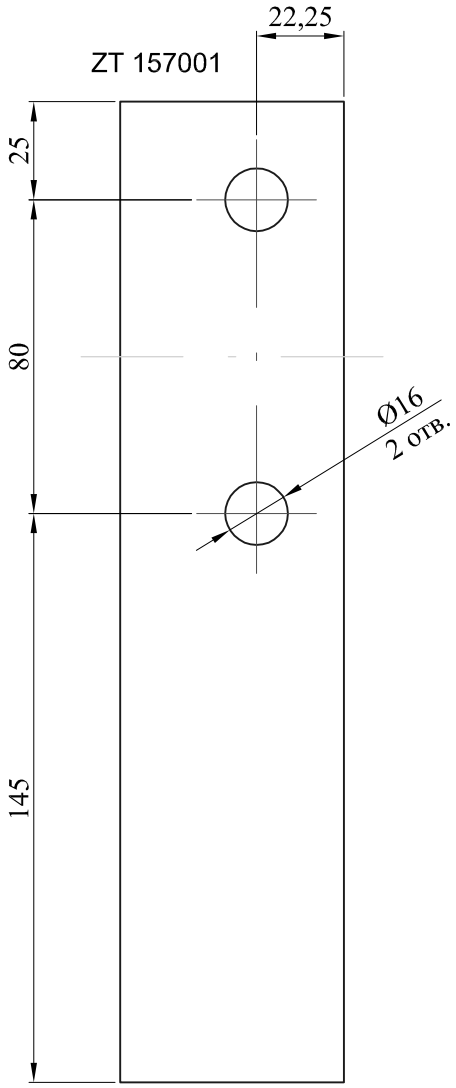

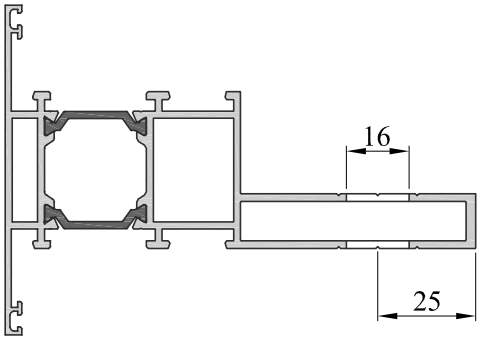

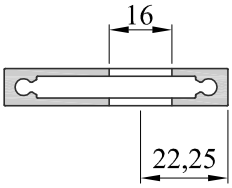

18.Примеры расчета типовых конструкций.

Пример расчета одностворчатого оконного блока с поворотно-откидным открыванием

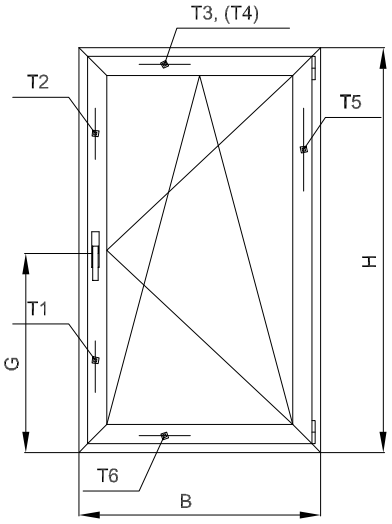

Уплотнитель		
Артикул	Наименование	Кол-во, мм
ZD 3111	Уплотнитель рамный	(H+B)x2
ZD 3101	Уплотнитель створочный для окон	(H+B)x2
ZD 1102	Уплотнитель наружный	(H+B)x2
ZD 1103	Уплотнитель внутренний	(H+B)x2
UE 2514	Уплотнитель створочный средний	(H+B)x2

H, B - размеры окна в мм

Профиль

Артикул	Наименование	Длина реза , мм	Форма профиля	Кол-во, шт
V60 101-201	Профиль рамный	H		2
V60 101-201	Профиль рамный	B		2
V60 131-231	Профиль створочный	H-50		2
V60 131-231	Профиль створочный	B-50		2
ZS 122224	Штапик вертикальный	H-190		2
ZS 122224	Штапик горизонтальный	B-146		2
TU 603440	Подставочный профиль	B		1

Комплектующие

Артикул	Наименование	Кол-во
ZP 320013	Уголок выравнивающий для рамы	4
ZP 315013	Уголок выравнивающий для створки	8
ZE 117006	соединитель угловой в раму	4
ZE 217020	соединитель угловой в раму и створку	8
ZE 108009	соединитель угловой в створку	4
3x24x100	Подкладка под стеклопакет 3x24x100	6
ZP 640100	Подкладка опорная	6
KSN 424213	Саморез ВСП 4,2x13 DIN 7982 крепление опорной подкладки	6
C.346	Заглушка дренажного отверстия	2
KSN 124213	Саморез ВСП 4,2x13 DIN 79812 крепление 0108/1	В/300+2
0108/1	Скоба пружинная	В/300+2

Размер заполнения

Вид заполнения	Высота, мм	Ширина, мм	Толщина, мм	Кол-во
Стеклопакет	Н-158	В-158	24	1

Количество тяг (Т) зависит от габаритов створки и выбранного типа открывания . Длины тяг необходимо выбирать по рекомендациям производителя выбранной фурнитуры .

Пример расчета одностворчатого дверного блока с поворотным открыванием наружу

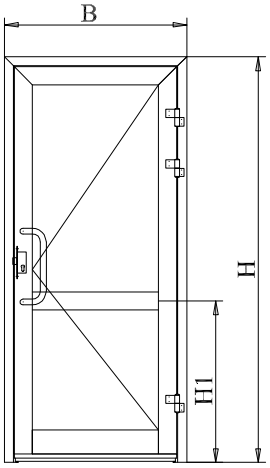

Уплотнитель

Артикул	Наименование	Кол-во, мм
UE 3304	Уплотнитель створочный для дверей	Нх4+Вх3
ZD 1102	Уплотнитель наружный	Нх2+Вх4
ZD 1103	Уплотнитель внутренний	Нх2+Вх4
ZD 4401	Уплотнитель пороговый	В

Н, В - размеры двери в мм

Артикул	Наименование	Длина реза, мм	Форма профиля	кол-во, шт.
V60 141/1-241/1	Профиль рамный	Н		1
V60 141/1-241/1	Профиль рамный	Н		1
V60 141/1-241/1	Профиль рамный	В		1
V60 162-242/1	Профиль створочный	Н-90		1
V60 162-242/1	Профиль створочный	Н-90		1
V60 162-242/1	Профиль створочный	В-100		1
V60 153/1-253/1	Профиль импостный	В-234		1
V60 156-255	Профиль цокольный	В-234		1
V60 174-274	Профиль пороговый	В-104		1
V60 187 V60 287	Профиль притворный	В-100 В-130		1
ZS 122224	Штапик под стеклопакет вертикальный	Н1-204		2
ZS 122224	вертикальный	Н-Н1-183		2
ZS 122224	горизонтальный	В-234		4

Комплектующие

Шифр	Наименование	Кол-во
ZE 243020	Соединитель угловой в створку и в раму	4
ZE 136006	Соединитель угловой в створку и в раму	4
ZT 228030	Соединитель импостный	2
ZA 1701L	Соединитель импостный Monticelli	3
ZA 1701R	Соединитель импостной Monticelli	3
ZT 228084	Соединитель цокольный	2
ZP 320013	Уголок выравнивающий	2
ZV 952911	Штифт	4
KMN 510616	Винт М6х16 DIN914	6
KSN 424816	Саморез ВСП 4,8х16 DIN 7982	5
3х24х100	Подкладка рихтовочная под стекло 3х24х100	8
ZP 640100	Подкладка опорная	8
CTH-0206.350.60	Ручка дверная "Сатурн"	1
30.11P.24Гардиан	Замок дверной с роликовой защелкой	1
35/55	Профильный цилиндр	1
KSN 124819	Саморез ВСК 4,8х19 DIN7981	4
Планка отв.	Ответная планка проф. 11-733 СБ	1
Накладка	Накладка на проф.цилиндр	1

Комплектующие

Вид заполнения	Высота, мм	Ширина, мм	Толщина, мм	Кол-во
Стеклопакет	H1-172	B-246	24	1
Стеклопакет	H-H1-151	B-246	24	1

Пресс пневматический для систем V60/V68

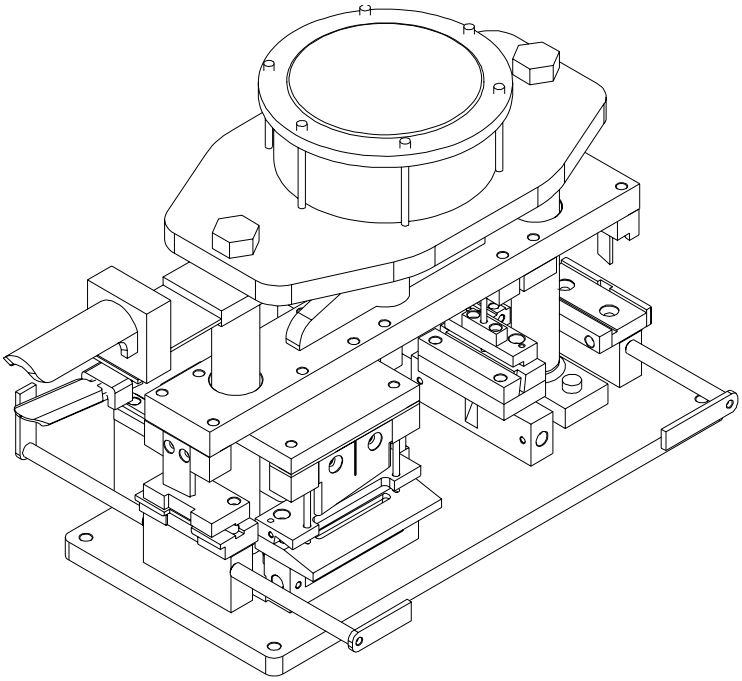

Технические характеристики:

Давление воздуха в системе 7…9 атм.

Размеры: длина 640мм, ширина 410мм, высота 470мм.

Вес: 80кг.

Применение.

Пневматический малогабаритный пресс предназначен для пробивки пазов и отверстий в алюминиевых профилях серии V60/V68.

В прессе реализуется максимальное количество технологических операций, что является эффективным экономическим решением при изготовлении алюминиевых конструкций.

Пневматический пресс укомплектован штампами пробивок.

Гарантируется отсутствие деформаций в готовых профилях.

Пресс удобен и надежен в эксплуатации. Поставляется в собранном виде.

Техническое описание.

Воздух в систему подводится через штуцер пневмораспределителя. Подача воздуха (очищенного от пыли и влаги) в цилиндр пресса производится нажатием ручки.

В рабочем состоянии пневматического пресса пуансоны находятся в верхнем положении.

Профили вставляются в матрицы до упора.

Запрещается одновременная пробивка нескольких профилей и использование профилей других конфигураций и размеров.

Запрещается внесение конструктивных и иных изменений без согласования с заводом изготовителем.

Меры безопасности.

При движении пуансонов вниз руки не должны находиться в зоне пробивки профилей.

Описание операций:

1. Водосливные отверстия 6х31мм: - V60 101-201, V60 102-202, V60 121-201, V60 122-202.
2. Отверстия под ручку (2 отв. 5,5мм и паз 7,2х86мм):
- V60 133-231, V60 132-232, V60 134-232, V60 131-231.
3. Отверстия 4,8мм: профиль притвора V60 187.
4. Дренажные отв. 14х3мм:- V60 133-231, V60 132-232, V60 134-232, V60 131-231.
5. Пробивка фурнитурной тяги: отв.6/10мм
6. Отв. 9мм в импосте: - V60 121-201, V60 122-202, V60 123-203.
7. Вскрытие фурнитурного паза: - V60 133-231, V60 132-232, V60 134-232, V60 131-231.

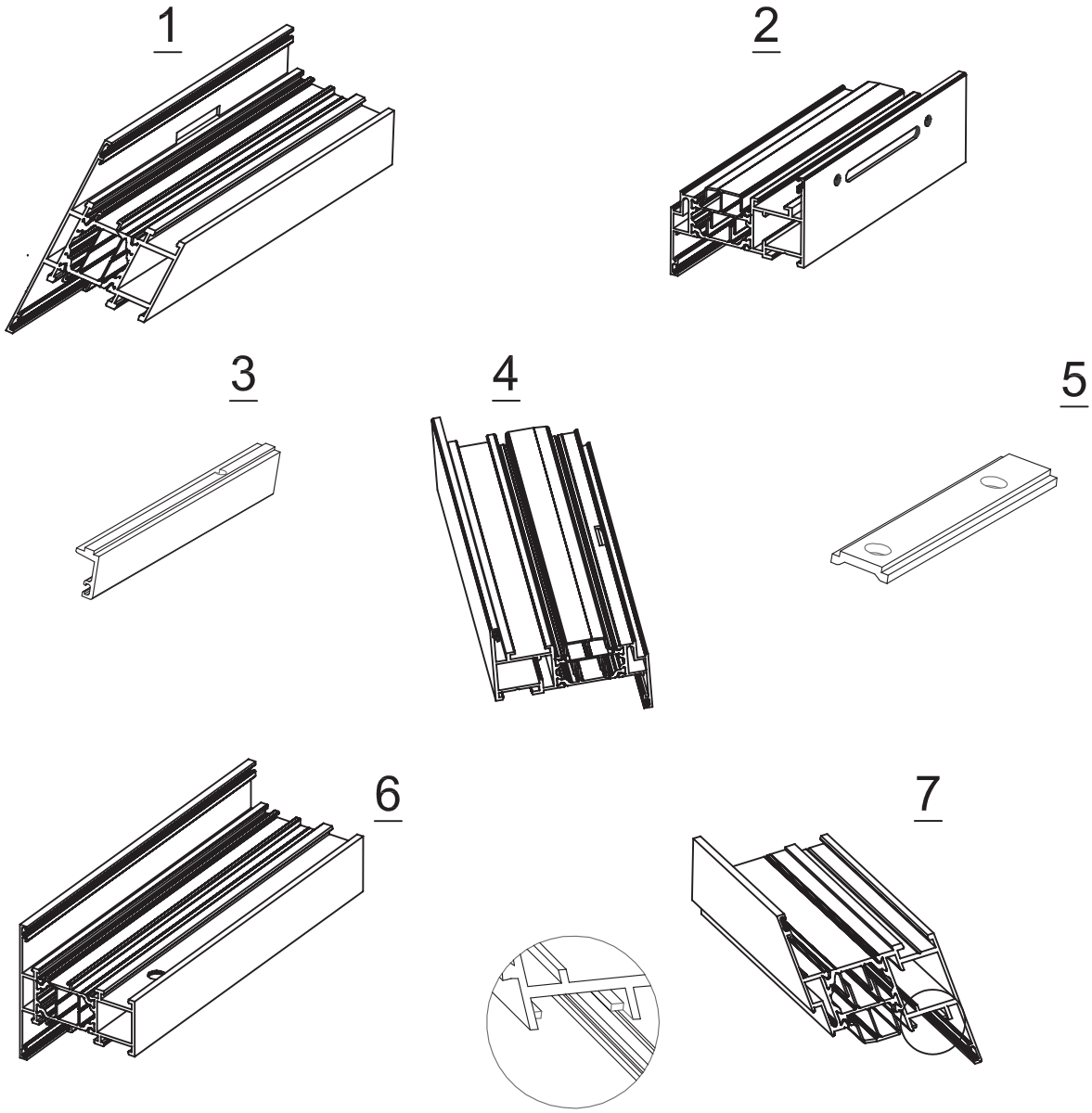

Ножницы Multi-Max.

Пневмоножницы 350310 - ножницы.
Линейка с шибером350314 - Линейка.

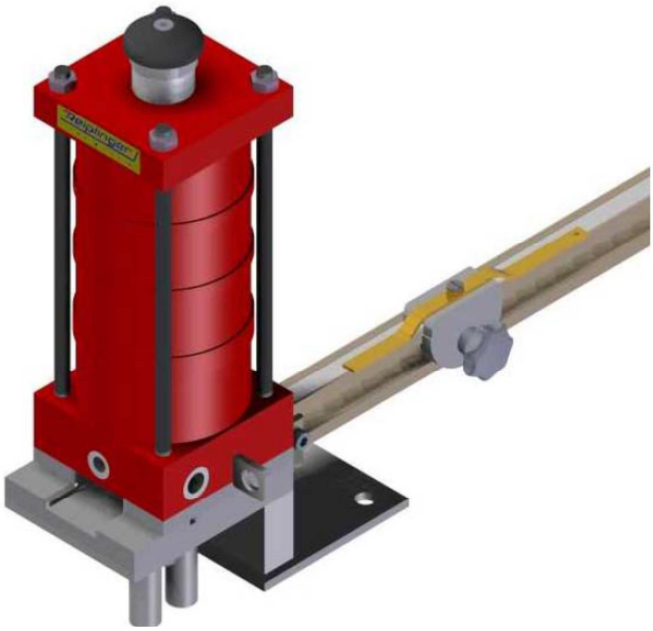

Технические характеристики:

Давление воздуха в системе 6…10атм.

Размеры: длина 175мм, ширина 120мм, высота 240мм.

Вес: 6 кг.

Применение.

Пневматические ножницы Multi-Max предназначены для пробивки отверстий в фурнитурной тяге R и рубят ее в размер.

В ножницах реализована возможность точной пробивки отверстий в фурнитурной тяге.

Отверстия пробиваются диаметром 6 мм, что соответствует обработке тяги для фурнитуры Roto Aluvision T-300.

Указания по технике безопасности.

Ножницы разрешается использовать только для рубки тяги R либо штанги арт.334665.

Определяющие элементы ножниц, обеспечивающие минимальные безопасные расстояния до источников опасности, установлены при отправке и их не разрешается снимать при работе ножниц.

Техобслуживание.

Для рабочих инструментов важно, чтобы рубочные поверхности смазывались смазочно-охлаждающим или жидким машинным маслом каждые 100-200 рубок, каждые 500-1000 тактов жидким машинным маслом направляющая штампа. Тем самым, срок службы рабочих инструментов увеличивается во много раз

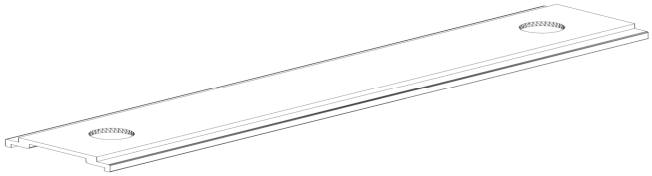

systems VIDNAL PROF

АРХИТЕКТУРНЫЕ АЛЮМИНИЕВЫЕ ПРОФИЛЬНЫЕ СИСТЕМЫ

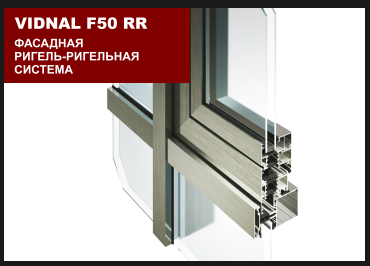

VIDNAL F50 RR
ФАСАДНАЯ РИГЕЛЬ-РИГЕЛЬНАЯ СИСТЕМА

VIDNAL F50 SR
ФАСАДНАЯ СТОЕЧНО-РИГЕЛЬНАЯ СИСТЕМА

VIDNAL F50 KR
СИСТЕМА ОСТЕКЛЕНИЯ КРЫШ И ЗИМНИХ САДОВ

VIDNAL F50 +
ФАСАДНАЯ СИСТЕМА С ПОВЫШЕННОЙ ТЕПЛОИЗОЛЯЦИЕЙ

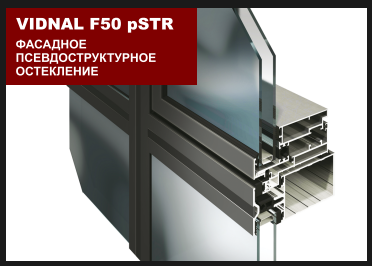

VIDNAL F50 pSTR
ФАСАДНОЕ ПСЕВДОСТРУКТУРНОЕ ОСТЕКЛЕНИЕ

VIDNAL V60 W
СИСТЕМА ОСТЕКЛЕНИЯ ОКОН/ ВИТРАЖЕЙ С ТЕРМОРАЗРЫВОМ

VIDNAL V60 D
ДВЕРНАЯ СИСТЕМА ОСТЕКЛЕНИЯ С ТЕРМОРАЗРЫВОМ

VIDNAL V68
СИСТЕМА ОСТЕКЛЕНИЯ ОКОН/ ВИТРАЖЕЙ С ПОВЫШЕННОЙ ТЕПЛОИЗОЛЯЦИЕЙ

VIDNAL VP-01,02,03
КОНСТРУКЦИИ ОКОН, ДВЕРЕЙ, ВИТРАЖЕЙ

VIDNAL V72
ТЕПЛАЯ ОКОННАЯ СИСТЕМА С ПОВЫШЕННОЙ ТЕПЛОИЗОЛЯЦИЕЙ

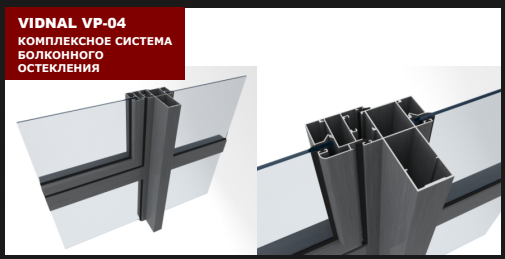

VIDNAL VP-04
КОМПЛЕКСНОЕ СИСТЕМА БОЛКОННОГО ОСТЕКЛЕНИЯ

СДЕЛАНО В РОССИИ ДЛЯ РОССИИ

vidnal.ru