ОБЩЕЕ РАСПОЛОЖЕНИЕ

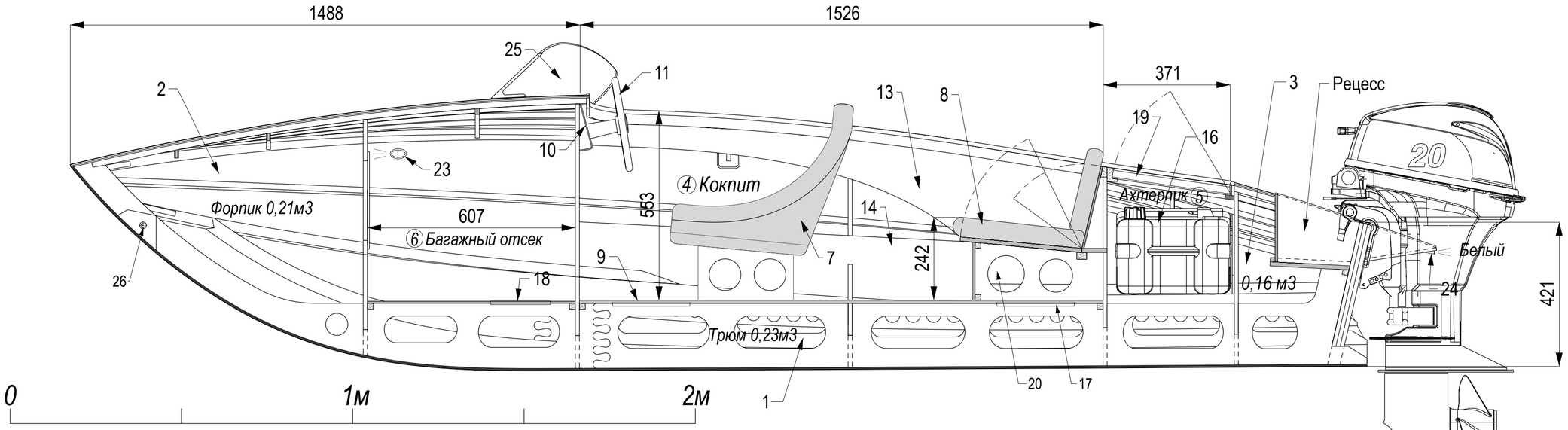

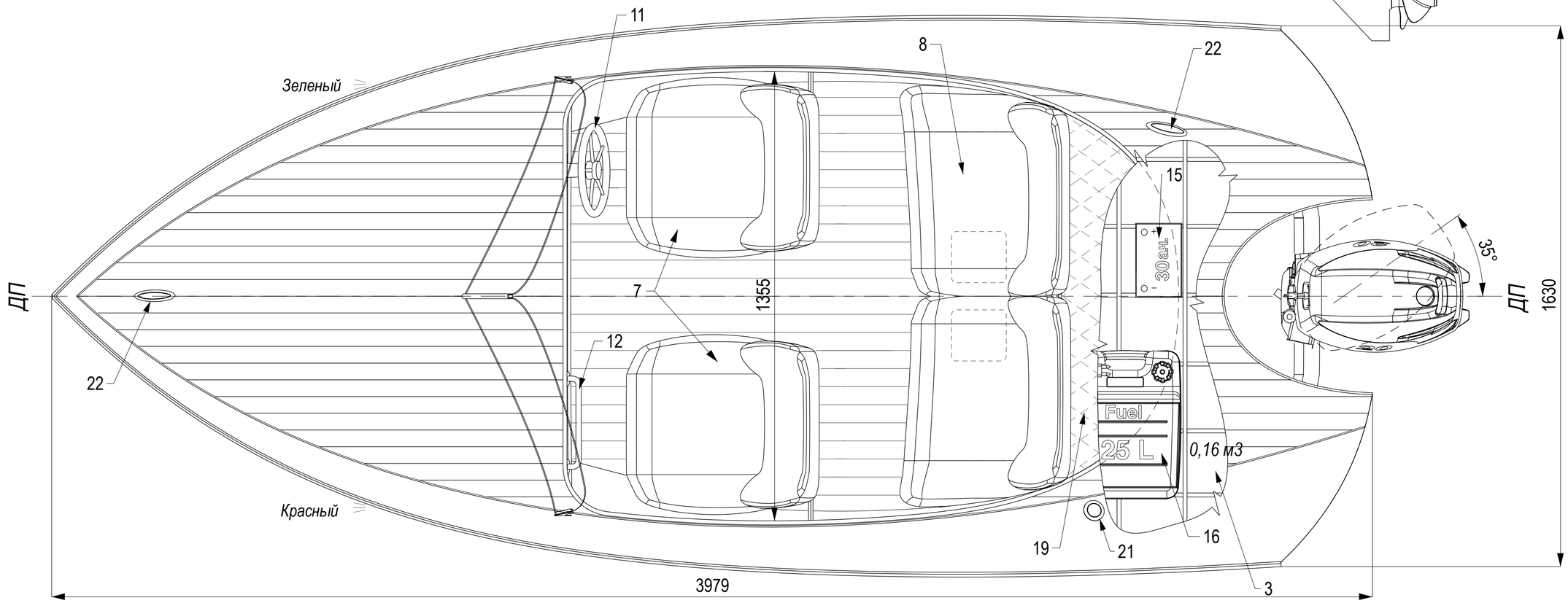

СПЕЦИФИКАЦИЯ

1 - трюм герметичный отсек плавучести, V=0.23 м3; 2 - форпик герметичный отсек плавучести V= 0,21 и3; 3 - кормовой герметичнный отсек плаучести V= 0,16 м3; 4 - кокпит; 5 - ахтерпик (багажный); 6 - багажный отсек передний; 7 - кресла анатомические водителя и пассажира; 8 - диван кокпита; 9 - пайол кокпита; 10 - приборная панель; 11 - рулевое колесо; 12 - поручень; 13 - панель зашивки кокпита, фанера+винил-кожа; 14 - полка; 15 - батареи аккуиуляторные сервисная (30а/ч) и стартерная; 16 - топлианый танк 25 л.; 17 - смотровой лючок пайола) герметичный); 18 - вентиляционный лючок трюма; 19 - крышка ахтерпика съемная: 20 - рундуки под сиденьями диванов; 21 - заливная корловина топливного танка; 22 - утки швартовные носовые и кормовые 100мм (3шт) утапливающиеся; 23 - ходовые отличительные огни (красный и зеленый); 24 - кормовой ходовой огонь (белый); 25 - ветровое стекло со стойкой; 26 - рым буксировочный;

Общий объем отсеков плавучести составляет 0,6м3

Данная документация является интеллектуальной собственностью aMariner Design Group
и не может быть передана третьим лицам ни на каких условиях кроме как по согласованию с автором проекта

					KS-400 10.06 OB			
Изм.	Лист	№ докум.	Подп.	Дата				
Разраб.					ВНУТРЕННЕ РАСПОЛОЖЕНИЕ. ПЛАН ПАЛУБЫ	Лит.	Масса	Масштаб
Пров.								
Н.Контр.						Лист	Листов	
Утв.								