02-2017-CZ-PL-RUS

Содержание

FS 130, FS 130 R 4
- Цилиндр 6
- Клапанное распределение 8
- Пусковое устройство, Топливный бак 10
- Шумоглушитель - Воздушный фильтр 13
- Система зажигания 16
- Муфта, Корпус вентилятора 18
- Карбюратор C1Q-S173, C1Q-S130, C1Q-S175, C1Q-S132 20
- Карбюратор C1Q-S98, C1Q-S114 (44.2008) 23
- Ручка 26
- рукоятка с двумя ручками 28
- Хвостовик 30
- Передача 32
- Защитное приспособление 34
- Защитное приспособление при транспортировке 36
- Инструмент - Специальные принадлежности 38
- Приводной механизм 43 мм 40
- Заводской номер агрегата 42

Copyright ANDREAS STIHL AG & Co. KG 2017 (2)

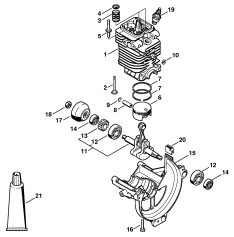

Цилиндр

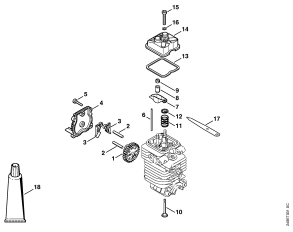

Клапанное распределение

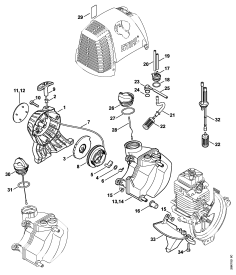

Пусковое устройство, Топливный бак

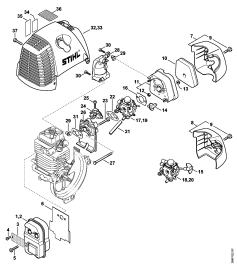

Шумоглушитель - Воздушный фильтр

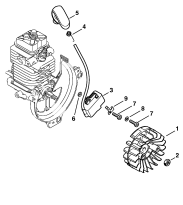

Система зажигания

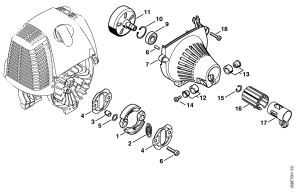

Муфта, Корпус вентилятора

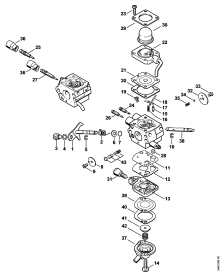

Карбюратор C1Q-S173, C1Q-S130, C1Q-S175, C1Q-S132

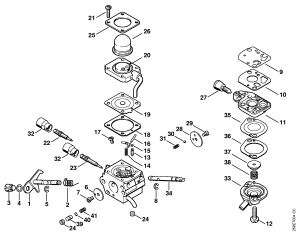

Карбюратор C1Q-S98, C1Q-S114 (44.2008)

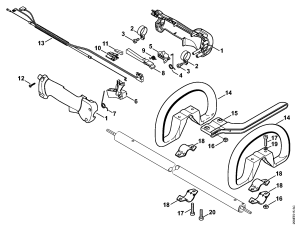

Ручка

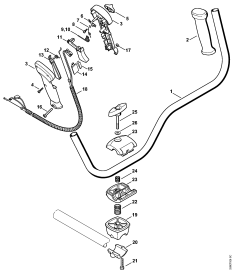

рукоятка с двумя ручками

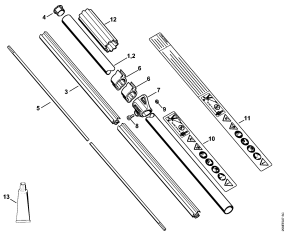

Хвостовик

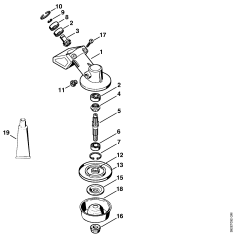

Передача

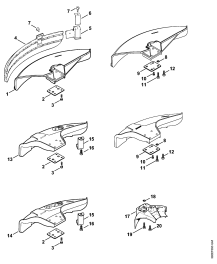

Защитное приспособление

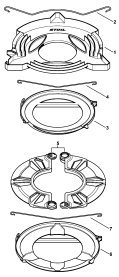

Защитное приспособление при транспортировке

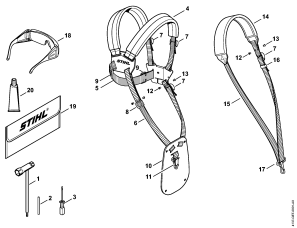

Инструмент - Специальные принадлежности

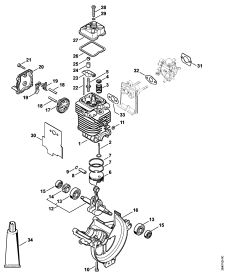

Приводной механизм 43 мм

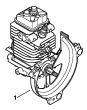

Заводской номер агрегата

(1) FS 130, (2) FS 130 R

Copyright ANDREAS STIHL AG & Co. KG 2017 (4)

Наименование
Цилиндр
Клапанное распределение
Пусковое устройство, Топливный бак
Шумоглушитель - Воздушный фильтр
Система зажигания
Муфта, Корпус вентилятора
Карбюратор C1Q-S173, C1Q-S130, C1Q-S175, C1Q-S132
Карбюратор C1Q-S98, C1Q-S114 (44.2008)
Ручка
рукоятка с двумя ручками
Хвостовик
Передача
Защитное приспособление
Защитное приспособление при транспортировке
Инструмент - Специальные принадлежности
Приводной механизм 43 мм
Заводской номер агрегата

(1) FS 130, (2) FS 130 R

Copyright ANDREAS STIHL AG & Co. KG 2017 (5)

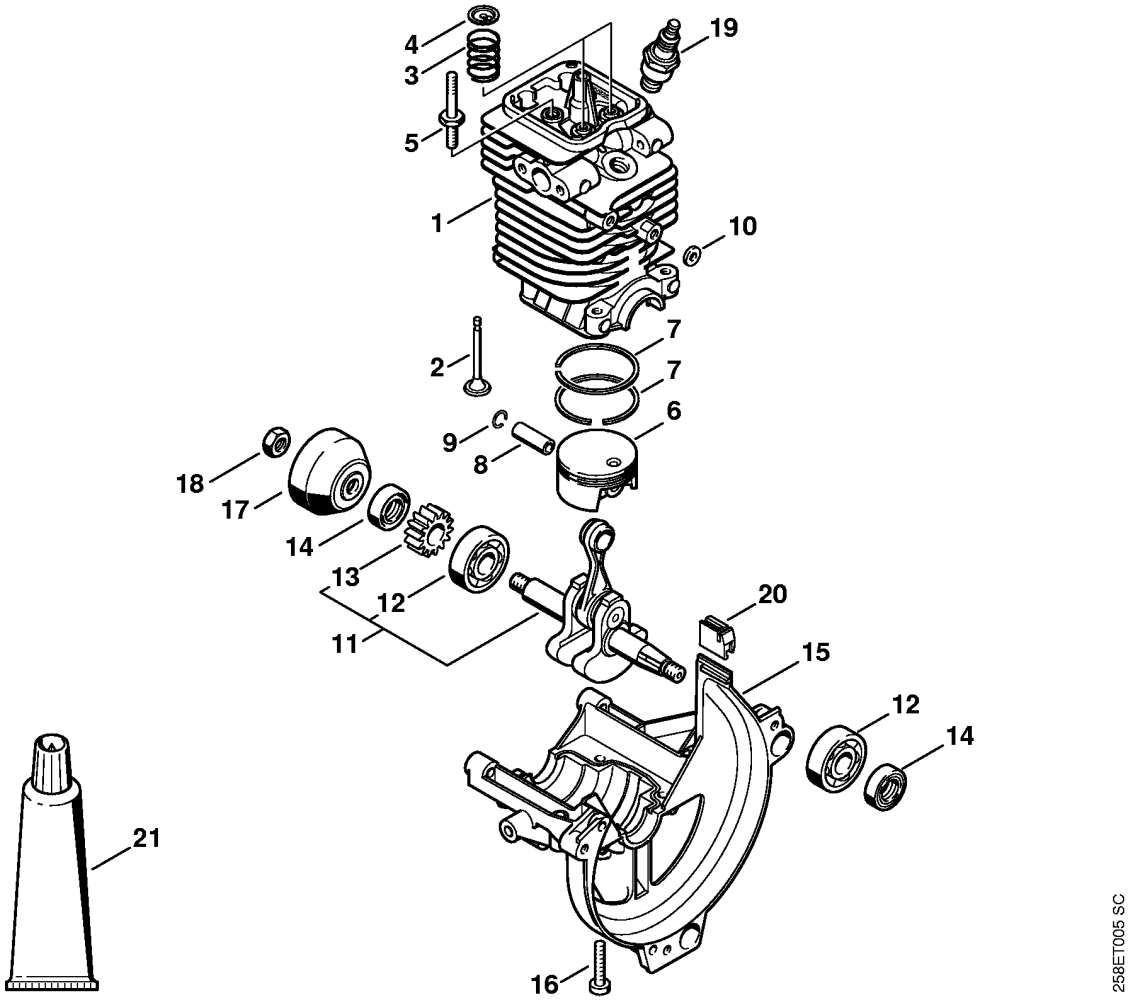

(1) FS 130, (2) FS 130 R

Цилиндр

Ссылка №	Код артикула	К-во	Наименование	Включая	Техническая информация
1	4180 020 1206	1	Цилиндр с поршнем, Ø 43 мм	2 - 10, 16	33.2008
2	4180 025 2003	2	Клапан		
3	4180 025 1600	2	Клапанная пружина		
4	4180 025 3000	2	Тарелка пружины		
5	4180 038 1700	2	Шпилька M5		
6	4180 030 2003	1	Поршень, Ø 43 мм	7 - 9	
7	4180 034 3001	2	Компрессионное поршневое кольцо, Ø 43 x 1,2 мм		
8	4180 034 1501	1	Поршневой палец 9x5x26		
9	9463 650 0900	2	Пружинное стопорное кольцо 9 x 0,8		
10	4180 404 9300	2	Шайба		
11	4180 030 0411	1	Коленчатый вал	12, 13	25.2005
12		2	Радиальный шарикоподшипник 6201 (D)		
13		1	Зубчатое колесо (D)		
14	9639 003 1231	2	Сальник 12 x 22 x 7		
15	4180 021 2500	1	Поддон картера		
16	9075 478 4159	4	Винт с цилиндрической головкой IS-D5 x 24		
17	4223 195 0600	1	Пусковое колесо		
18	9210 261 1140	1	Шестигранная гайка M8 x1		
19	0000 400 7011	1	Свеча зажигания NGK CMR6H		
20	4180 182 0700	1	Наконечник		
21	0783 830 2000	1	Уплотнительная масса HT, красная (B)		
	4180 007 1015	1	Набор уплотнений	14	

(1) FS 130, (2) FS 130 R

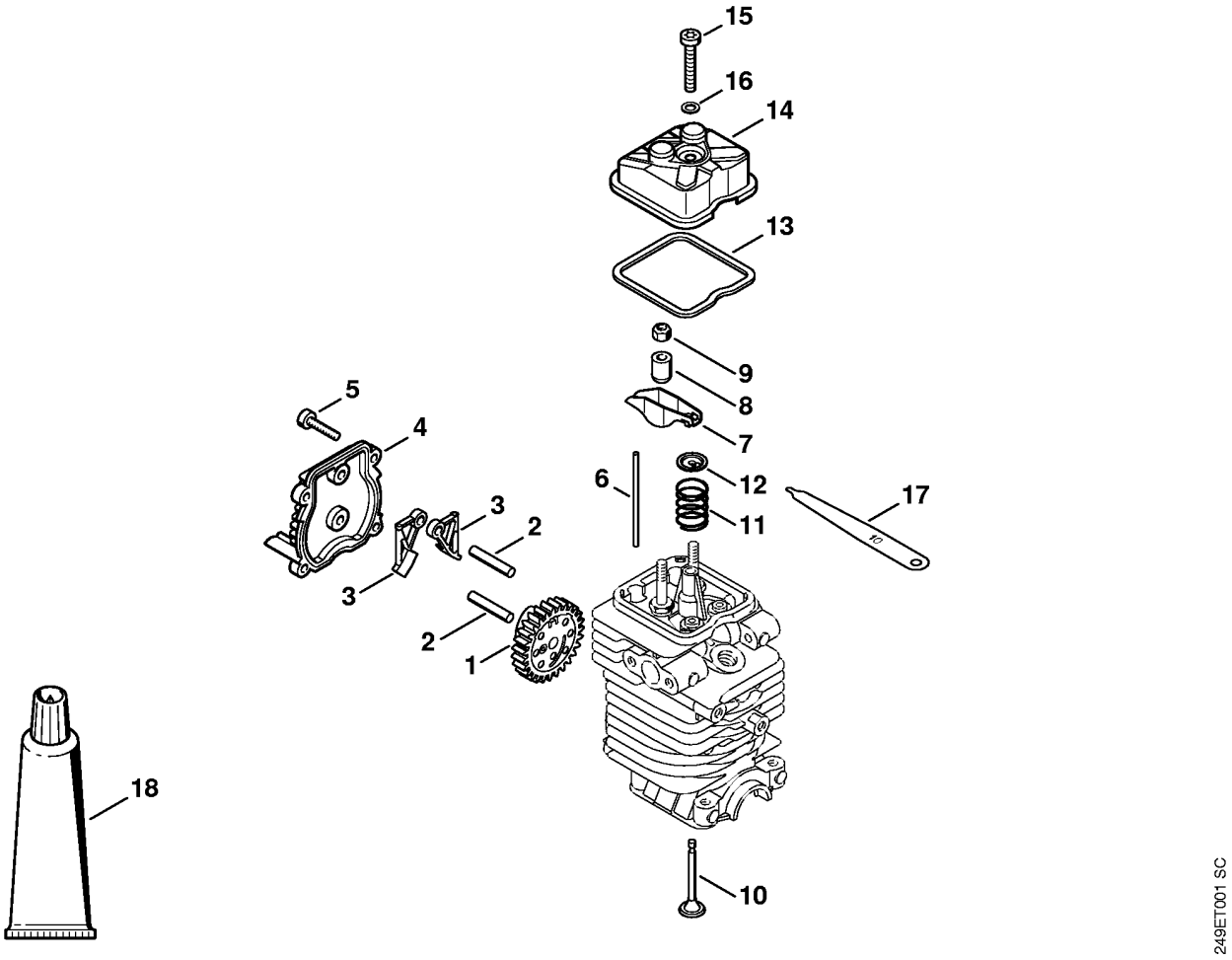

(1) FS 130, (2) FS 130 R

Клапанное распределение

Ссылка №	Код артикула	К-во	Наименование	Включая
1	4180 030 1800	1	Кулачковый диск	
2	4180 038 0803	2	Палец 5x26,5	
3	4180 038 1900	2	Лапка толкателя	
4	4180 038 1300	1	Крышка	
5	9075 478 3018	4	Винт с цилиндрической головкой IS-D4 x 18	
6	4180 038 2600	2	Штанга толкателя	
7	4282 038 1000	2	Перекидной рычаг	
8	4180 038 2000	2	Гильза	
9	4180 038 2700	2	Контргайка M5	
10	4180 025 2003	2	Клапан	
11	4180 025 1600	2	Клапанная пружина	
12	4180 025 3000	2	Тарелка пружины	
13	4180 029 0500	1	Уплотнение	
14	4180 025 1100	1	Крышка клапанного блока	
15	9022 346 1070	1	Винт с цилиндрической головкой IS-M5 x 30	
16	9636 815 0270	1	Уплотнительное кольцо 5 x 9 x 1	
17	4180 893 6400	1	Установочный калибр	
18	0783 830 2000	1	Уплотнительная масса HT, красная (B)	
	4180 007 1015	1	Набор уплотнений	13, 16, 17
	4180 007 1005	1	Набор для регулировки зазора клапанов	13, 16, 17

(1) FS 130, (2) FS 130 R

Copyright ANDREAS STIHL AG & Co. KG 2017 (9)

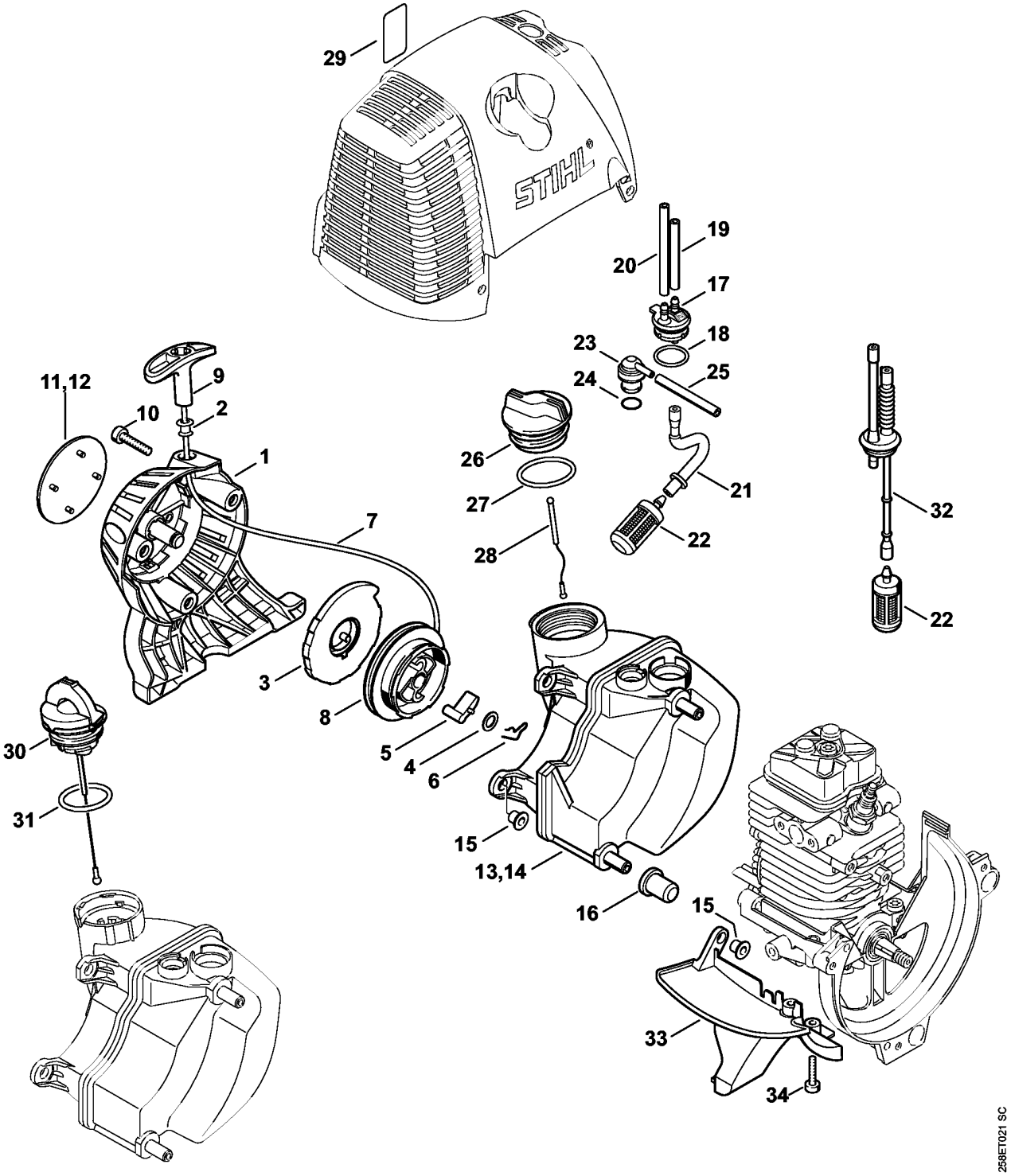

(1) FS 130, (2) FS 130 R

Пусковое устройство, Топливный бак

Ссылка №	Код артикула	К-во	Наименование	Включая	Техническая информация
	4180 190 4000	1	Пусковое устройство	1 - 9	
1	4180 190 0400	1	Крышка пускового устройства	2	
2	9416 868 6650	1	Заклёпка 6,5 x 0,5 x 8,8		
3	4180 190 0600	1	Возвратная пружина		
4	0000 958 0923	1	Шайба		
5	4116 195 7200	1	Защёлка		
6	1118 195 3500	1	Пружина		
7	0000 195 8203	1	Пусковой тросик, Ø 3 x 850 мм		
	0000 930 2208	1	Пусковой тросик, Ø 3 мм x 30,5 м (A,B)		
8	4128 195 0400	1	Тросиковый шкив		
9	4140 195 3400	1	Рукоятка		
10	9075 478 4159	3	Винт с цилиндрической головкой IS-D5 x 24		
11	4180 967 1519	1	Фирменная табличка FS 130 (1)		
12	4180 967 1521	1	Фирменная табличка FS 130 R (2)		
13	4180 350 0418	1	Топливный бак	15 - 28	
14	4180 350 0419	1	Топливный бак USA	15 - 29	
15	9991 003 5087	3	Гильза 7,5 x 6,8		
16	4180 352 8100	2	Прокладка		
17	4180 350 1402	1	Соединительная деталь	18, 21	
18		1	Круглое уплотнительное кольцо (D)		
19		1	Шланг 3,1x5,7x49 мм, R5 (D)		4.2012
	0000 937 5004	1	Шланг 3,1x5,7 мм x 1 м, R5 (A,B)		4.2012
20		1	Шланг 3,1x5,7x79 мм, R3 (D)		4.2012
	0000 930 2803	1	Шланг 3,1x5,7 мм x 1 м, R3 (A,B)		4.2012
	0712 923 8004	1	Шланг 3,1x5,7 мм x 10 м, R3 (A,B)		4.2012
21		1	Шланг (D)		
22	0000 350 3502	1	Всасывающая головка		
23	0000 350 5807	1	Вентиляционная система топливного бака	24	
24		1	Круглое уплотнительное кольцо (D)		
25	4119 141 8600	1	Шланг		

(1) FS 130, (2) FS 130 R

Copyright ANDREAS STIHL AG & Co. KG 2017 (11)

Ссылка №		Код артикула	К-во	Наименование	Включая	Техническая информация
26		0000 350 0527	1	Запорное устройство топливного бака	27, 28	
27		9645 951 3890	1	Круглое уплотнительное кольцо 35x3-FPM 80		
28		0000 350 0900	1	Тросик		
29		0000 967 7236	1	Табличка с предупредительной надписью Запорное устройство топливного бака USA		10.2011
30	*	0000 350 0533	1	Запорное устройство топливного бака	31	10.2011
31	*	9645 948 7734	1	Круглое уплотнительное кольцо 25 x 3,5		10.2011
32	*	4140 358 7702	1	Шланг		3.2006
33		4180 350 6501	1	Защитное прикрытие	15	
34		9075 478 3018	2	Винт с цилиндрической головкой IS-D4 x 18		

(1) FS 130, (2) FS 130 R

Copyright ANDREAS STIHL AG & Co. KG 2017 (12)

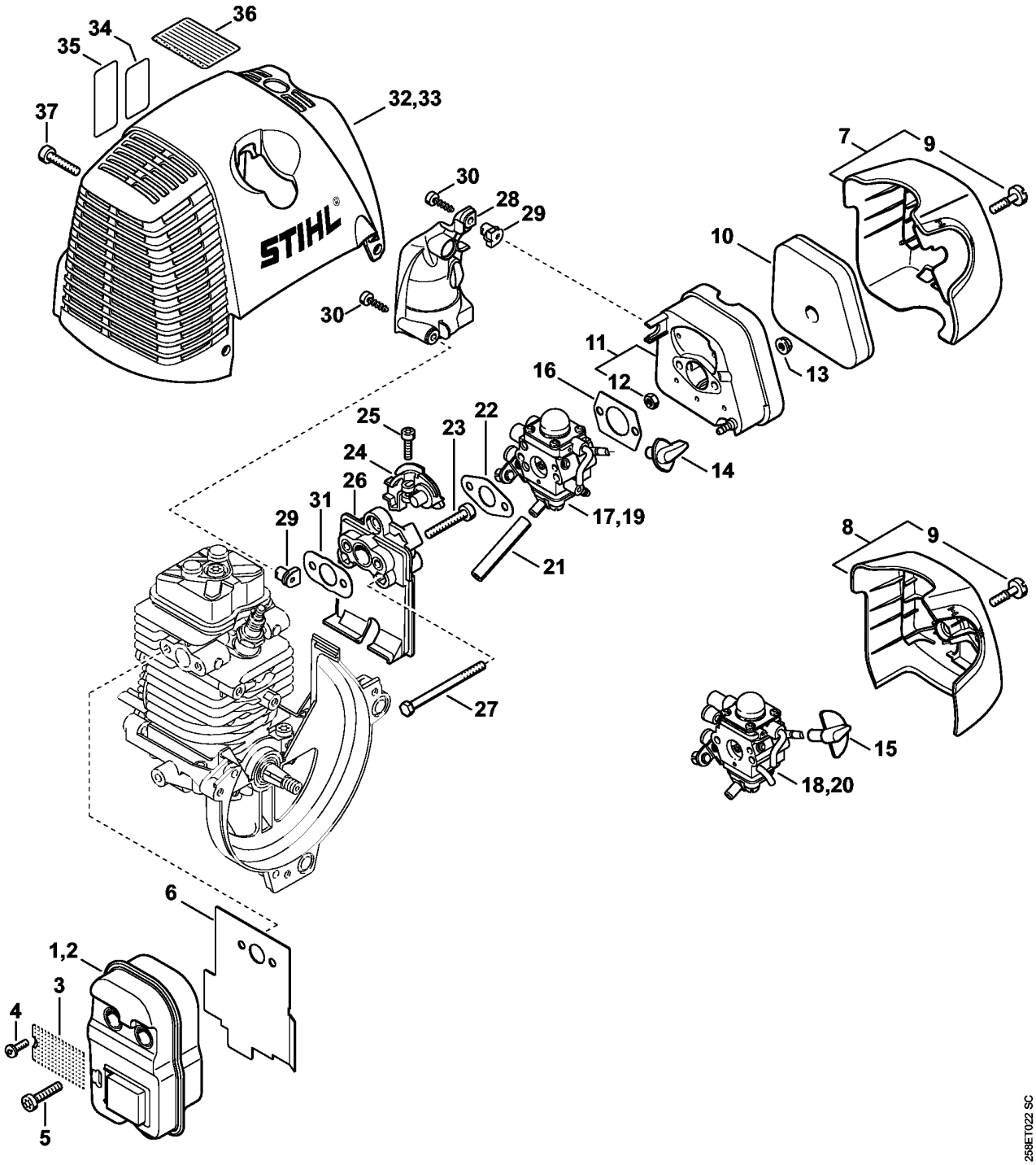

(1) FS 130, (2) FS 130 R

Шумоглушитель - Воздушный фильтр

Ссылка №		Код артикула	К-во	Наименование	Включая	Техническая информация
1		4180 140 0603	1	Шумоглушитель		
2		4180 140 0602	1	Шумоглушитель USA	3, 4	
3		4180 141 9001	1	Решётка USA		
4		9039 448 0656	1	Самонарезающий винт M4 x 9,6 USA		
5		9075 478 4159	3	Винт с цилиндрической головкой IS-D5 x 24		
6		4180 149 0600	1	Уплотнение глушителя		
7		4180 140 1007	1	Крышка фильтра	9	
8	*	4180 140 1001	1	Крышка фильтра	9	44.2008
9			1	Винт с цилиндрической головкой IS M5 x 2 (D)		
10		4180 120 1800	1	Фильтр		
11		4180 140 2804	1	Корпус фильтра	12	
12			1	Шестигранная гайка M5 (D)		
13		9216 261 0700	2	Шестигранная гайка M5		
14		4180 182 9502	1	Поворотный рычаг		
15	*	4180 182 9501	1	Поворотный рычаг		44.2008
16		4114 149 1205	1	Уплотнение		
17		4180 120 0610	1	Карбюратор C1Q-S173	14	
18	*	4180 120 0601	1	Карбюратор C1Q-S98C	15	44.2008
19		4180 120 0612	1	Карбюратор C1Q-S175 BR	14	
20	*	4180 120 0605	1	Карбюратор C1Q-S114A BR	15	44.2008
21		4180 141 8601	1	Импульсный шланг		
22		4180 129 0905	1	Уплотнение		
23		9075 478 4167	2	Винт с цилиндрической головкой IS-D5 x 32		
24		4180 182 7601	1	Зажимный элемент		
25		9022 313 0680	1	Винт с цилиндрической головкой IS M4 x 16		
26		4180 121 1604	1	Промежуточный фланец		
27		9007 319 1135	2	Винт с шестигранной головкой M5 x 65		
28		4180 123 0600	1	Защитное прикрытие		
29		9286 929 0030	2	Насадная гайка 40x2,5x5		
30		9074 478 3025	2	Винт с цилиндрической головкой IS-P4 x 16		
31		4180 129 0904	1	Уплотнение		
32		4180 080 1600	1	Кожух		

(1) FS 130, (2) FS 130 R

Copyright ANDREAS STIHL AG & Co. KG 2017 (14)

Ссылка №		Код артикула	К-во	Наименование	Включая	Техническая информация
33		4180 080 1605	1	Кожух USA	34 - 36	
34		0000 967 7236	1	Табличка с предупредительной надписью Запорное устройство топливного бака USA		
35	*	0000 967 7240	1	Табличка с предупредительной надписью Запорное устройство топливного бака USA		10.2011
36	*	0000 967 4066	1	Предупреждающее указание Защитный экран от искр USA		
37		9075 478 4159	3	Винт с цилиндрической головкой IS-D5 x 24		
		4180 007 1015	1	Набор уплотнений	6, 16, 22, 31	

(1) FS 130, (2) FS 130 R

Copyright ANDREAS STIHL AG & Co. KG 2017 (15)

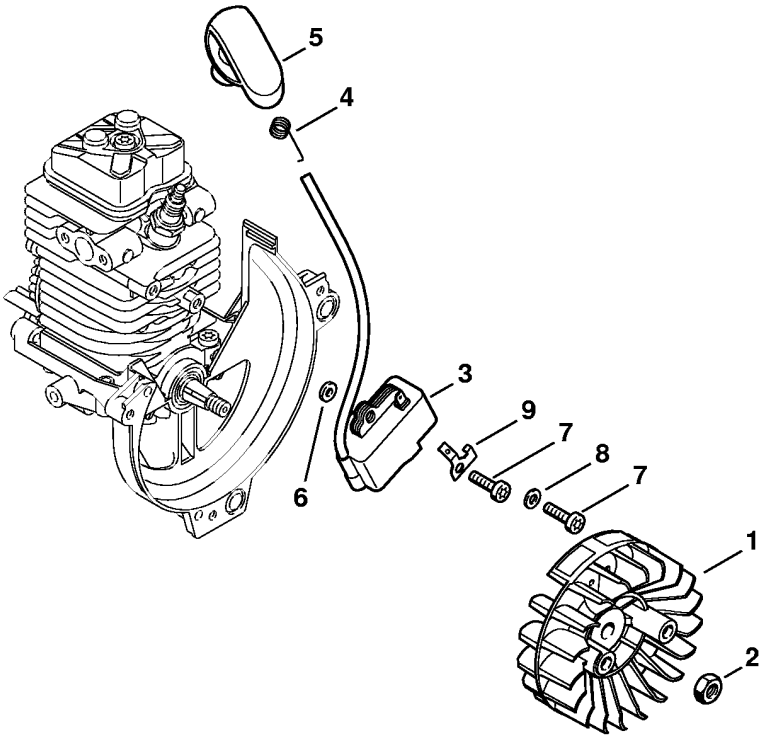

(1) FS 130, (2) FS 130 R

Система зажигания

Ссылка №	Код артикула	К-во	Наименование	Включая	Техническая информация
1	4180 400 1200	1	Маховик		25.2005
2	9210 261 1140	1	Шестигранная гайка M8 x1		
3	4180 400 1308	1	Модуль зажигания	4, 5, 6	10.2011 33.2008
4	0000 998 0604	1	Витая изгибная пружина		
5	4180 405 1000	1	Штекер провода системы зажигания		
6	4180 404 9300	2	Шайба		
7	9075 478 3018	2	Винт с цилиндрической головкой IS-D4 x 18		
8	9291 021 0100	1	Шайба 4,3		
9	4180 431 2100	1	Вставной язычок		

(1) FS 130, (2) FS 130 R

Copyright ANDREAS STIHL AG & Co. KG 2017 (17)

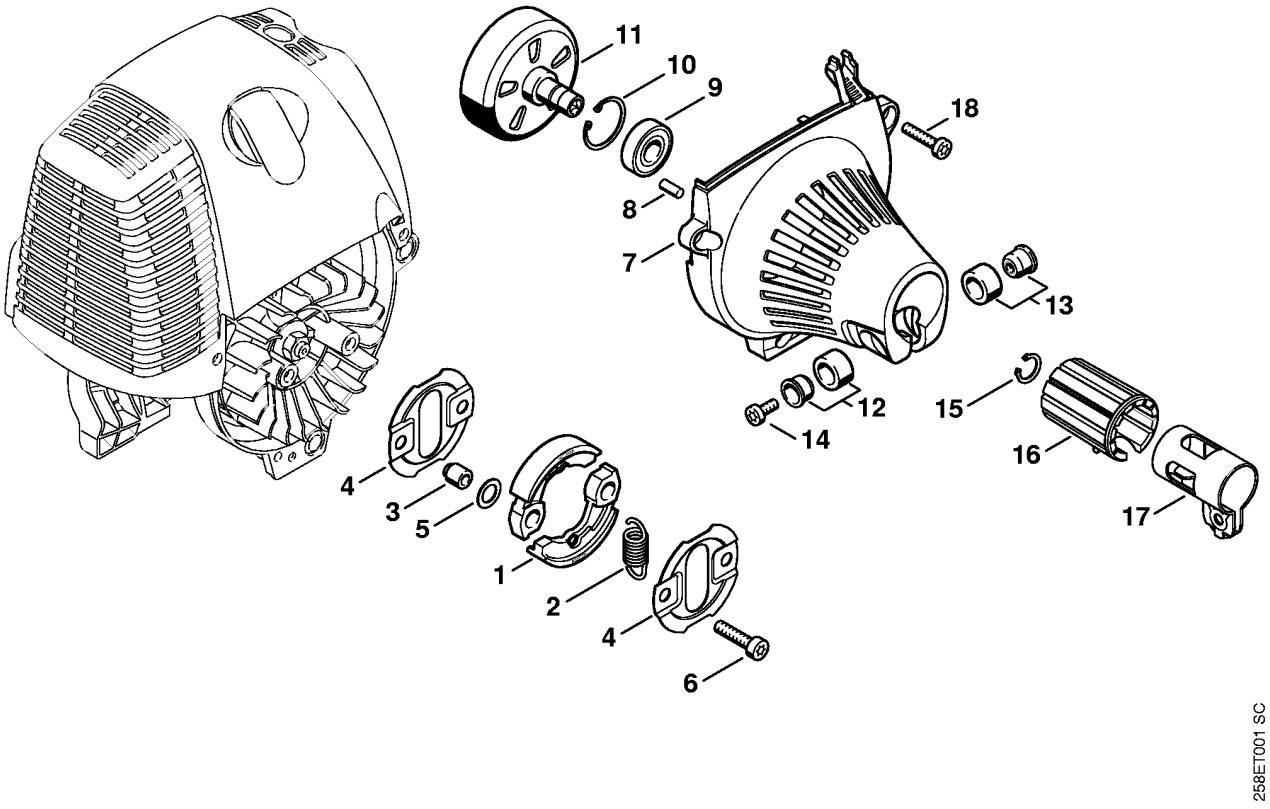

(1) FS 130, (2) FS 130 R

Copyright ANDREAS STIHL AG & Co. KG 2017 (18)

Муфта, Корпус вентилятора

Ссылка №	Код артикула	К-во	Наименование	Включая
1	4180 160 2000	1	Муфта	2
2	0000 997 5902	1	Пружина растяжения	
3	0000 961 0601	2	Кольцо	
4	4180 162 1000	2	Защитный диск	
5	0000 958 1000	2	Шайба 16 x 10 x 0,5	
6	9022 341 1350	2	Винт с цилиндрической головкой IS-M6 x 25	
7	4180 080 1800	1	Корпус вентилятора	8 - 10
8	9371 470 2570	2	Цилиндрический штифт 5 x 12	
9	9503 003 6440	1	Радиальный шарикоподшипник 6201-2RS	
10	9456 621 3600	1	Пружинное стопорное кольцо 32 x 1,2	
11	4180 160 2900	1	Барабан сцепления	
12	4180 790 7205	1	Гильза	
13	4180 790 7200	1	Гильза	
14	9022 341 0980	1	Винт с цилиндрической головкой IS-M5 x 16	
15	9455 621 1130	1	Пружинное стопорное кольцо 12 x 1	
	4180 790 4700	1	Зажимная скоба	14, 16, 17
16		1	Резиновый элемент (D)	
17		1	Зажимная скоба (D)	
18	9075 478 4159	3	Винт с цилиндрической головкой IS-D5 x 24	

(1) FS 130, (2) FS 130 R

Copyright ANDREAS STIHL AG & Co. KG 2017 (19)

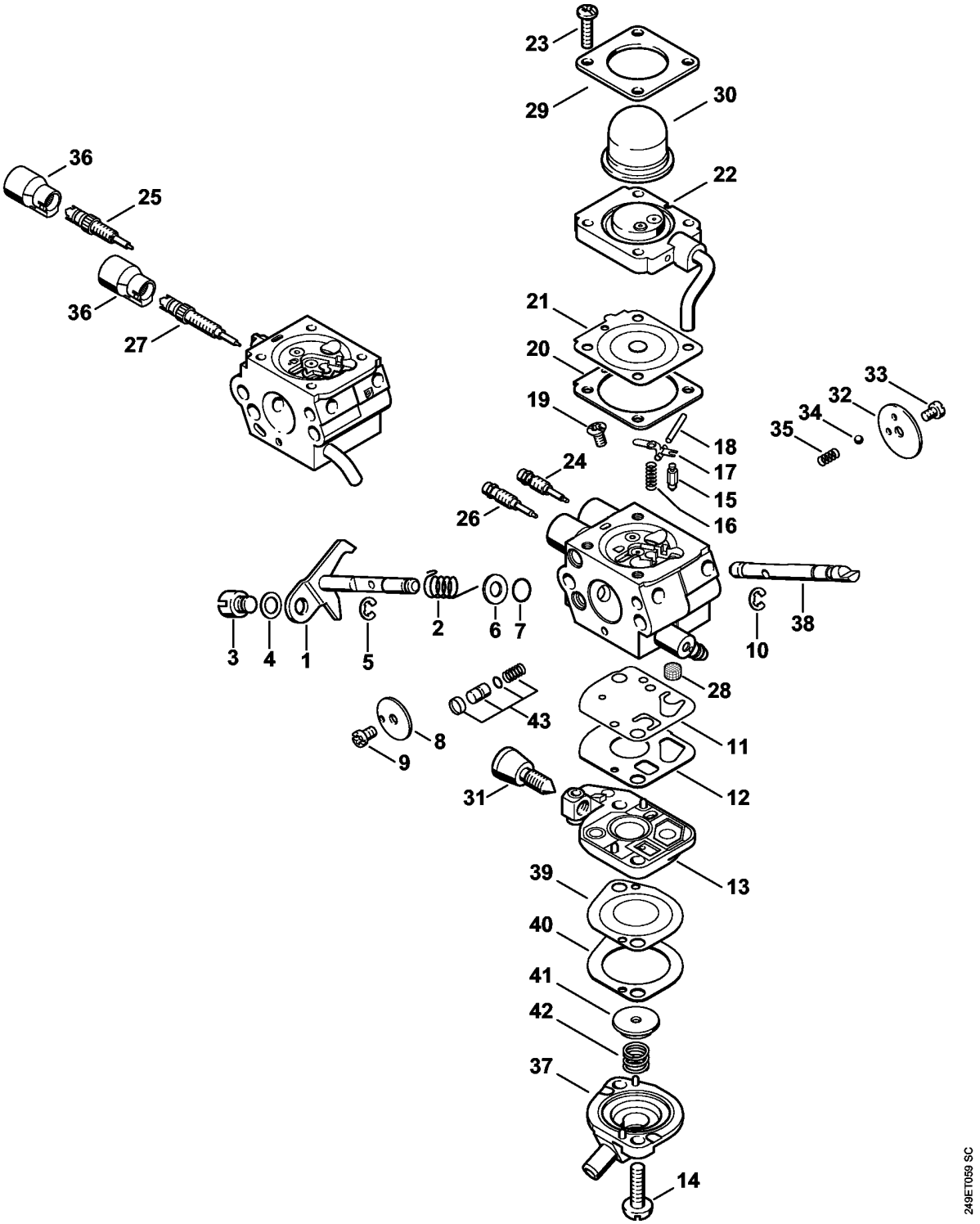

(1) FS 130, (2) FS 130 R

Ссылка №		Код артикула	К-во	Наименование	Включая	Техническая информация
		4180 120 0610	1	Карбюратор C1Q-S173	1 -24, 26, 28 - 35, 37 - 43	
	*	4180 120 0607	1	Карбюратор C1Q-S130C (C)	1 - 23, 25, 27 - 43	4.2012
		4180 120 0612	1	Карбюратор C1Q-S175 BR	1 -24, 26, 28 - 35, 37 - 43	
	*	4180 120 0609	1	Карбюратор C1Q-S132C (C) BR	1 - 23, 25, 27 - 43	4.2012
1		4180 120 7106	1	Дроссельный вал с рычагом		
2		4180 122 3004	1	Пружина		
3		4180 121 8900	1	Палец		
4		4137 121 8600	1	Шайба		
5		1120 122 9000	1	Пружинное стопорное кольцо		
6		4180 121 8601	1	Шайба		
7		4180 122 3601	1	Уплотнительное кольцо		
8		4180 121 3301	1	Дроссельная заслонка		
9		1125 122 7403	1	Винт с полукруглой головкой		
10		1125 122 9001	1	Стопорная шайба		
11		4180 121 4800	1	Диафрагма насоса		
12		4180 129 0901	1	Уплотнение		
13		4180 120 2601	1	Крышка насоса	31	
14		4180 122 7101	2	Винт		
15		4116 121 5100	1	Впускная игла		
16		1123 122 3001	1	Пружина		
17		1125 121 5000	1	Впускной регулировочный рычаг		
18		1120 121 9200	1	Ось		
19		1120 122 6600	1	Шпилька		
20		4229 129 0901	1	Уплотнение		
21		4314 121 4700	1	Регулировочная мембрана		
22		4180 120 2206	1	Фланец		
23		4226 122 7100	4	Винт		
24		4180 122 6703	1	Главный регулировочный винт		
25	*	4180 122 6700	1	Главный регулировочный винт		4.2012
26		4282 122 6801	1	Винт настройки оборотов холостого хода		
27	*	4180 122 6801	1	Винт настройки		4.2012

(1) FS 130, (2) FS 130 R

Copyright ANDREAS STIHL AG & Co. KG 2017 (21)

Ссылка №		Код артикула	К-во	Наименование	Включая	Техническая информация
				оборотов холостого хода		
28		1120 121 7800	1	Сетка фильтра		
29		4140 121 0800	1	Запорная крышка		
30		4226 121 2700	1	Колпачок		
31		4180 122 6200	1	Упорный винт настройки холостого хода		
32		4128 121 2900	1	Воздушная заслонка		
33		1125 122 7403	1	Винт с полукруглой головкой		
34		4119 122 4200	1	Шарик		
35		4119 122 3002	1	Пружина		
36	*	4229 121 2701	2	Колпачок		4.2012
37		4180 121 0801	1	Запорная крышка		
38		4180 121 3004	1	Пусковой вал		
39		4180 121 4801	1	Диафрагма насоса		
40		4180 129 0903	1	Уплотнение		
41		4180 121 8600	1	Шайба		
42		4180 122 3001	1	Пружина		
43		4180 120 9703	1	Комплект - Поршень насоса		
		4180 007 1061	1	Комплект - Карбюраторные детали	11, 12, 20, 21, 39, 40	

(1) FS 130, (2) FS 130 R

Copyright ANDREAS STIHL AG & Co. KG 2017 (22)

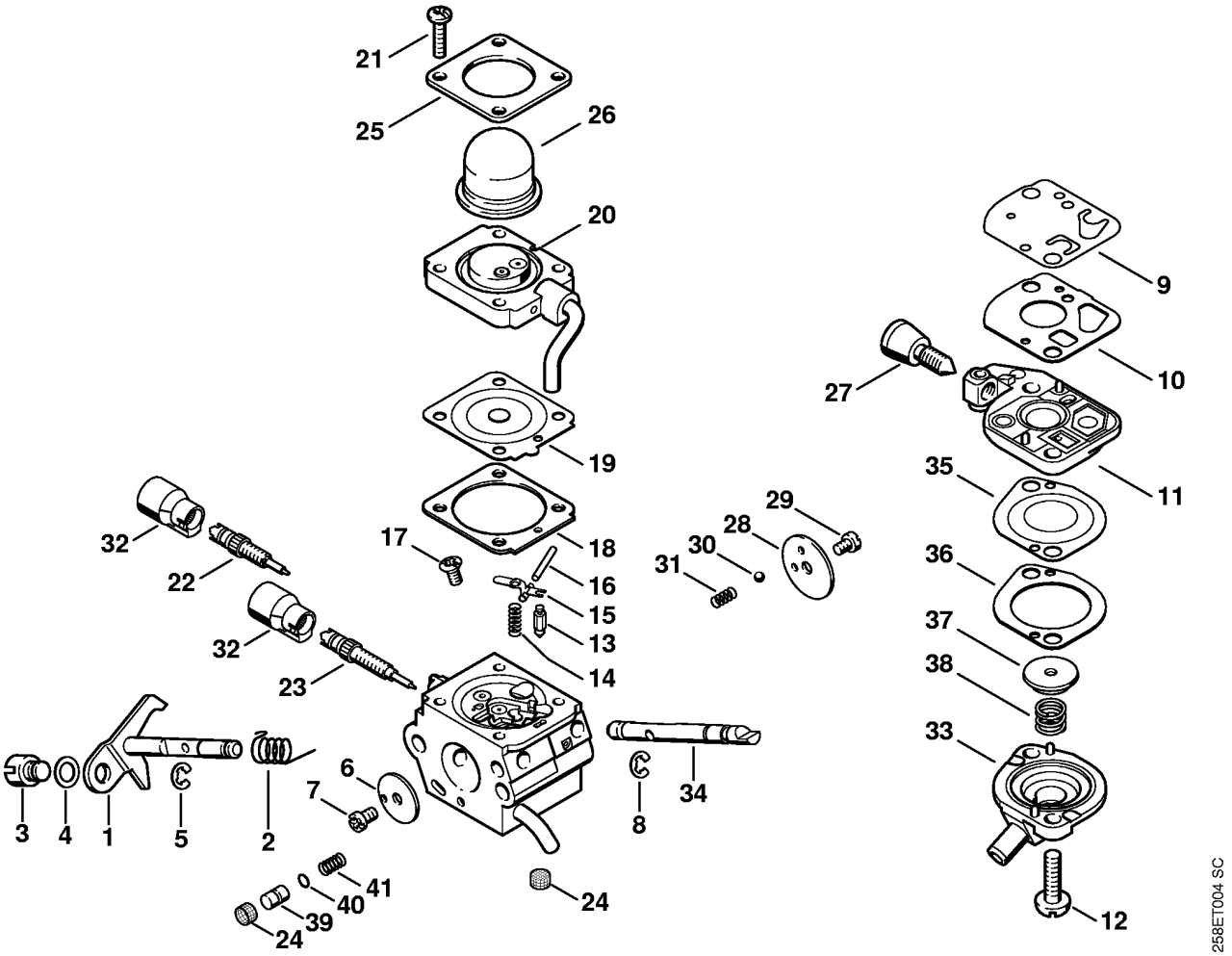

(1) FS 130, (2) FS 130 R

Ссылка №		Код артикула	К-во	Наименование	Включая	Техническая информация
	*	4180 120 0601	1	Карбюратор C1Q-S98C	1 - 41	44.2008
	*	4180 120 0605	1	Карбюратор C1Q-S114A BR	1 - 41	44.2008
1	*	4180 120 7101	1	Дроссельный вал с рычагом		44.2008
2	*	4180 122 3000	1	Пружина		44.2008
3	*	4128 121 8901	1	Палец		44.2008
4	*	4137 121 8600	1	Шайба		44.2008
5	*	1120 122 9000	1	Пружинное стопорное кольцо		44.2008
6	*	4180 121 3301	1	Дроссельная заслонка		44.2008
7	*	1125 122 7403	1	Винт с полукруглой головкой		44.2008
8	*	1125 122 9001	1	Стопорная шайба		44.2008
9	*	4180 121 4800	1	Диафрагма насоса		44.2008
10	*	4180 129 0901	1	Уплотнение		44.2008
11	*	4180 120 2600	1	Крышка насоса	27	44.2008
11	*	4180 120 2601	1	Крышка насоса BR	27	44.2008
12	*	4180 122 7101	2	Винт		44.2008
13	*	4116 121 5100	1	Впускная игла		44.2008
14	*	1123 122 3001	1	Пружина		44.2008
15	*	1125 121 5000	1	Впускной регулировочный рычаг		44.2008
16	*	1120 121 9200	1	Ось		44.2008
17	*	1120 122 6600	1	Шпилька		44.2008
18	*	4229 129 0901	1	Уплотнение		44.2008
19	*	4314 121 4700	1	Регулировочная мембрана		44.2008
20	*	4180 120 2206	1	Фланец		44.2008
21	*	4226 122 7100	4	Винт		44.2008
22	*	4180 122 6700	1	Главный регулировочный винт		44.2008
23	*	4180 122 6801	1	Винт настройки оборотов холостого хода		44.2008
24	*	1120 121 7800	2	Сетка фильтра		44.2008
25	*	4140 121 0800	1	Запорная крышка		44.2008
26	*	4226 121 2700	1	Колпачок		44.2008
27	*	4180 122 6200	1	Упорный винт настройки холостого хода		44.2008
28	*	4128 121 2900	1	Воздушная заслонка		44.2008
29	*	1125 122 7403	1	Винт с полукруглой головкой		44.2008

(1) FS 130, (2) FS 130 R

Copyright ANDREAS STIHL AG & Co. KG 2017 (24)

Ссылка №		Код артикула	К-во	Наименование	Включая	Техническая информация
30	*	4119 122 4200	1	Шарик		44.2008
31	*	4119 122 3002	1	Пружина		44.2008
32	*	4229 121 2701	2	Колпачок		44.2008
33	*	4180 121 0801	1	Запорная крышка		44.2008
34	*	4180 121 3001	1	Пусковой вал		44.2008
35	*	4180 121 4801	1	Диафрагма насоса		44.2008
36	*	4180 129 0903	1	Уплотнение		44.2008
37	*	4180 121 8600	1	Шайба		44.2008
38	*	4180 122 3001	1	Пружина		44.2008
39	*	4180 121 5802	1	Поршень насоса		44.2008
40	*	1132 122 3600	1	Уплотнительное кольцо		44.2008
41	*	4180 122 3003	1	Пружина		44.2008
	*	4180 007 1061	1	Комплект - Карбюраторные детали	9, 10, 18, 19, 35, 36	44.2008

(1) FS 130, (2) FS 130 R

Copyright ANDREAS STIHL AG & Co. KG 2017 (25)

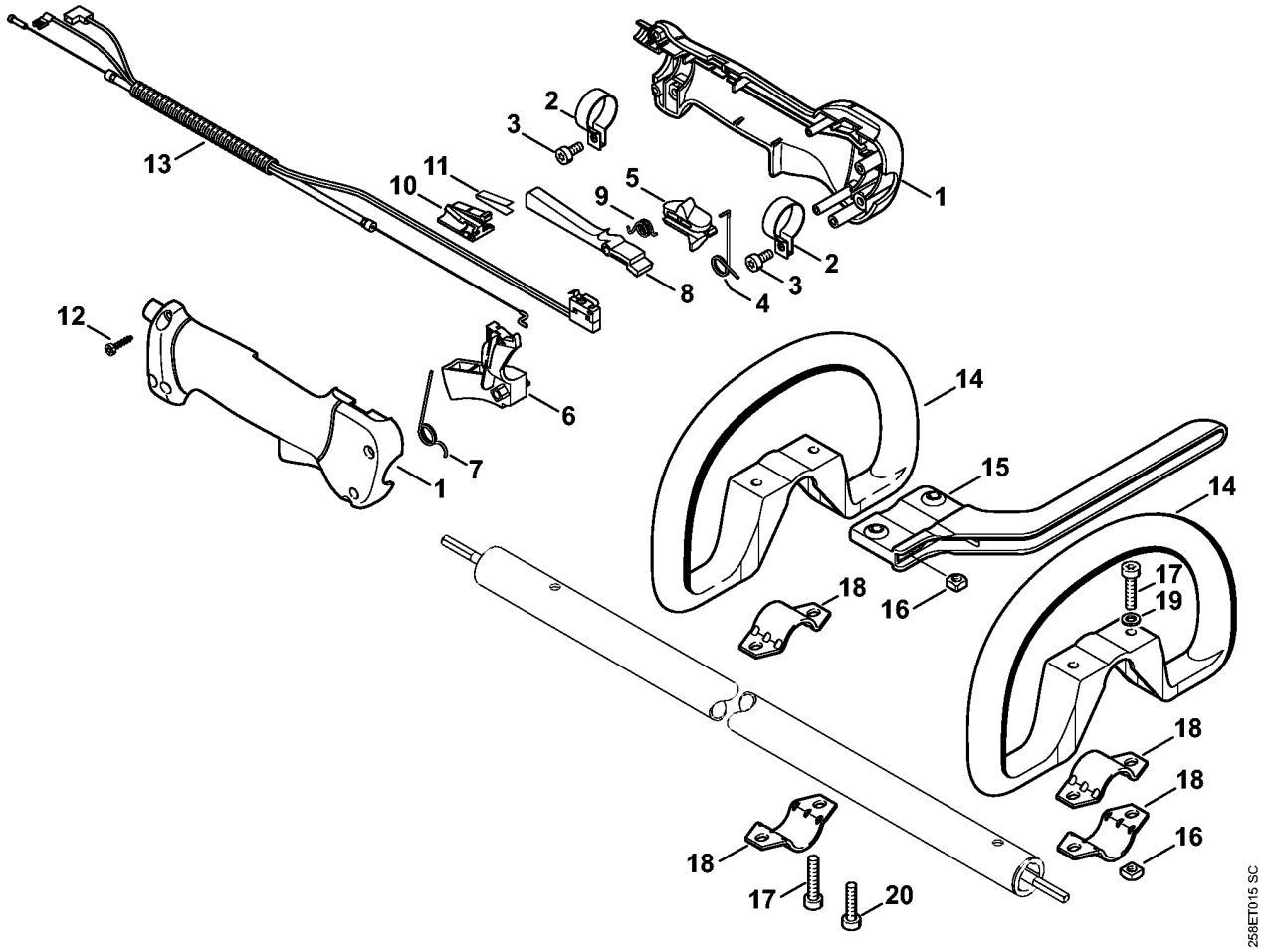

(1) FS 130, (2) FS 130 R

Ручка

Ссылка №		Код артикула	К-во	Наименование	Включая
		4137 790 1307	1	Рукоятка управления (2)	1 - 12
1		4137 790 0300	1	Ручка (2)	
2		4137 791 9400	2	Зажимная скоба (2)	
3		9022 341 0960	2	Винт с цилиндрической головкой IS-M5 x 12 (2)	
4		4137 182 4505	1	Витая изгибная пружина (2)	
5		4137 182 1701	1	Комбинированный шибер (2)	
6		4137 182 1001	1	Рычаг управления дроссельной заслонкой (2)	
7		4137 182 4504	1	Витая изгибная пружина (2)	
8		4137 182 0802	1	Стопорный рычаг (2)	
9		4128 182 4501	1	Витая изгибная пружина (2)	
10		4128 793 3000	1	Заслонка (2)	
11		4128 791 3100	1	Пружина (2)	
12		9074 478 3025	4	Винт с цилиндрической головкой IS-P4 x 16 (2)	
13		4180 180 1150	1	Трос управления дроссельной заслонкой (2)	
14		4180 790 3405	1	Круговая рукоятка (2)	15 - 19
15		4130 790 8450	1	ограничитель шага (2)	16, 17
16		9222 068 0900	2	Квадратная гайка M6 (2)	
17		9022 341 1370	2	Винт с цилиндрической головкой IS-M6 x 30 (2)	
18		4123 791 7400	2	Накладка (2)	
19		9291 021 0140	2	Шайба 6,4 (2)	
20	*	9022 341 1350	2	Винт с цилиндрической головкой IS-M6 x 25 (2)	

(1) FS 130, (2) FS 130 R

Copyright ANDREAS STIHL AG & Co. KG 2017 (27)

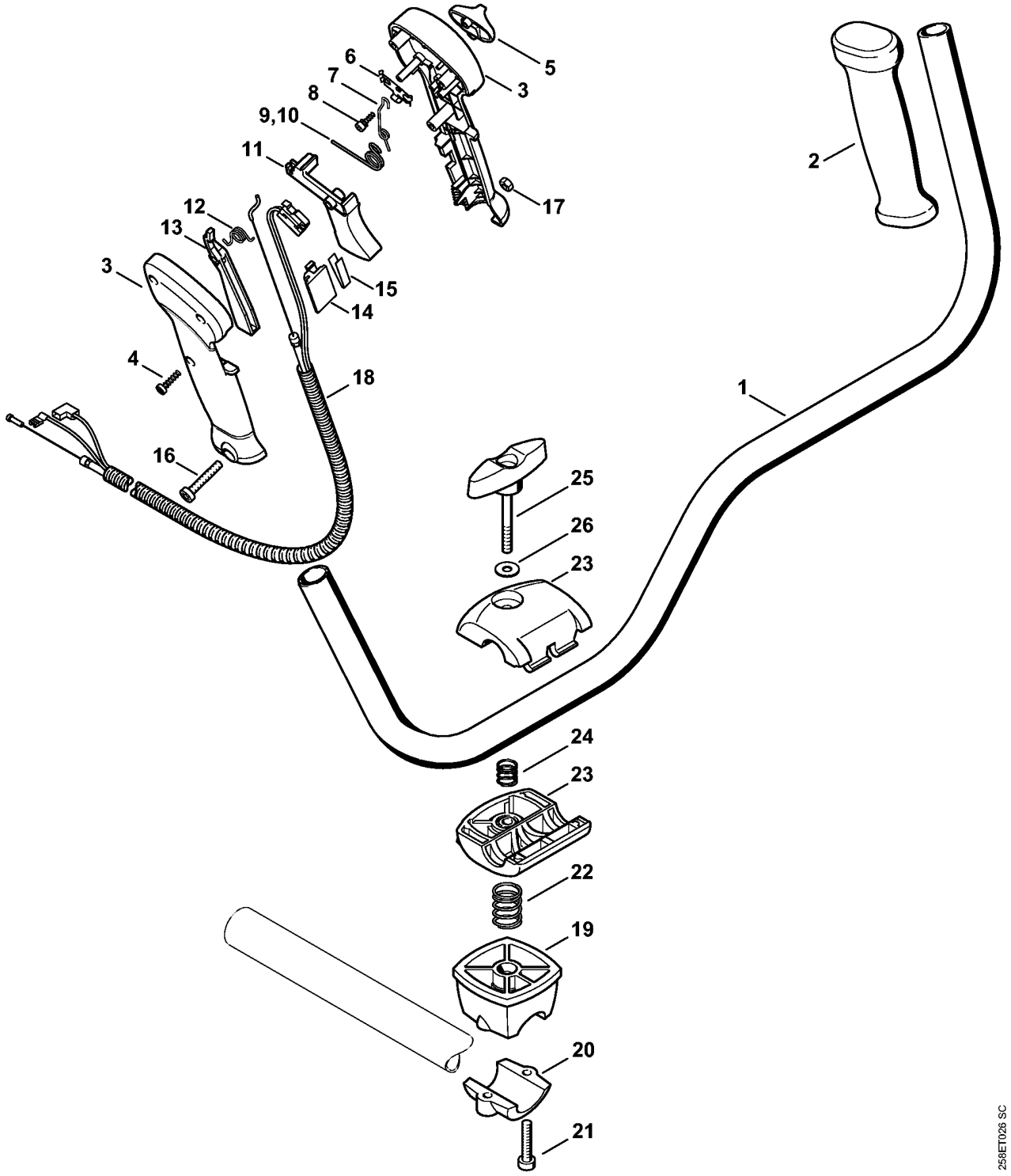

(1) FS 130, (2) FS 130 R

Ссылка №		Код артикула	К-во	Наименование	Включая	Техническая информация
1		4128 790 1701	1	Трубчатая рукоятка (1)	2	
2		4128 791 0300	1	Ручка, левая (1)		
		4128 790 1309	1	Рукоятка управления (1)	3 - 9, 11 - 17	
3		4128 790 0304	1	Ручка, правая (1)	9	
4		9074 478 3025	3	Винт с цилиндрической головкой IS-P4 x 16 (1)		
5		4128 182 1700	1	Комбинированный шибер (1)		
6		4128 182 4201	1	Фиксаторная пружина (1)		
7		4128 182 4502	1	Витая изгибная пружина (1)		
8		4128 182 6200	1	Шпилька (1)		
9		4128 182 4504	1	Витая изгибная пружина (1)		
10	*	4128 182 4500	1	Витая изгибная пружина (1)		37.2006
11		4128 182 1000	1	Рычаг управления дроссельной заслонкой (1)		
12		4128 182 4501	1	Витая изгибная пружина (1)		
13		4128 182 0800	1	Стопорный рычаг (1)		
14		4128 793 3000	1	Заслонка (1)		
15		4128 791 3100	1	Пружина (1)		
16		9022 346 1070	1	Винт с цилиндрической головкой IS-M5 x 30 (1)		
17		9214 320 0700	1	Контргайка M5 (1)		
18		4180 180 1151	1	Трос управления дроссельной заслонкой (1)		
		4134 790 3200	1	Держатель трубчатой рукоятки (1)	19 - 25	
19		4134 790 7600	1	Опора (1)		
20		4134 791 0900	1	Зажимная оболочка (1)		
21		9022 341 1370	2	Винт с цилиндрической головкой IS-M6 x 30 (1)		
22		0000 997 1701	1	Нажимная пружина (1)		
23		4128 790 4800	1	Зажимная оболочка (1)		
24		0000 997 1304	1	Нажимная пружина (1)		
25		4128 790 7501	1	Винт с закруткой (1)		
26	*	9291 021 0140	1	Шайба 6,4 (1)		

(1) FS 130, (2) FS 130 R

Copyright ANDREAS STIHL AG & Co. KG 2017 (29)

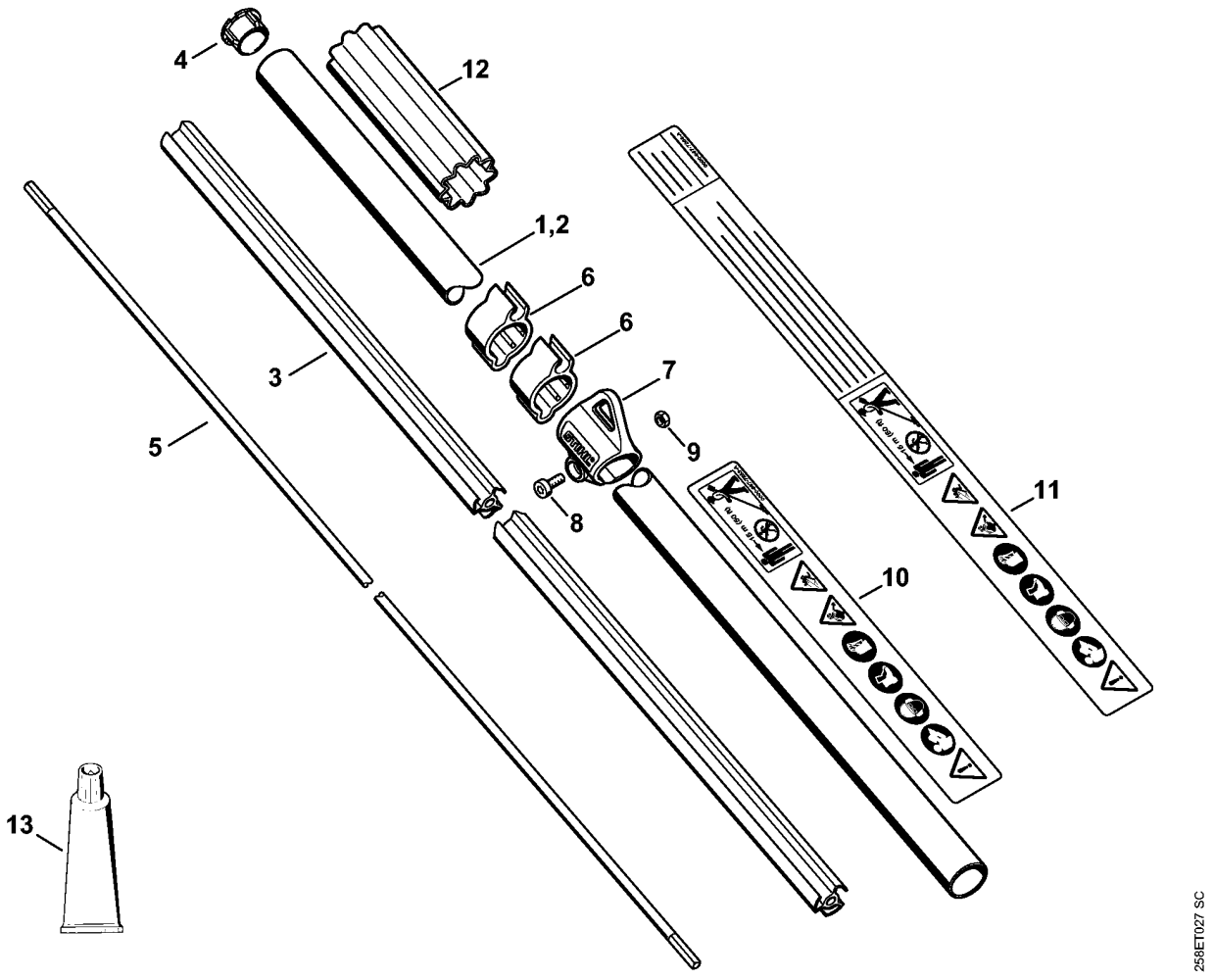

(1) FS 130, (2) FS 130 R

Хвостовик

Ссылка №	Код артикула	К-во	Наименование	Включая
1	4137 710 7136	1	Штанга Ø 25,4 мм x 1,5 м	3, 4, 10
2	4137 710 7134	1	Штанга Ø 25,4 мм x 1,5 м USA	3, 4, 11
3	4134 711 7303	1	Опорная труба 1375 мм	
4	4137 711 2101	1	Пробка	
5	4137 711 3200	1	Ведущий вал	
6	4119 182 2110	2	Держатель (1)	
7	0000 790 8801	1	Проушина переносного ремня	8, 9
8	9022 341 0980	1	Винт с цилиндрической головкой IS-M5 x 16	
9	9210 261 0700	1	Шестигранная гайка M5	
10	0000 967 7253	1	Табличка с предупредительной надписью FS	
11	0000 967 7254	1	Табличка с предупредительной надписью FS USA	
12	0000 711 2500	1	Гильза (2)	
13	0781 120 1110	1	Трансмиссионная смазка 225 g (B)	

(1) FS 130, (2) FS 130 R

Copyright ANDREAS STIHL AG & Co. KG 2017 (31)

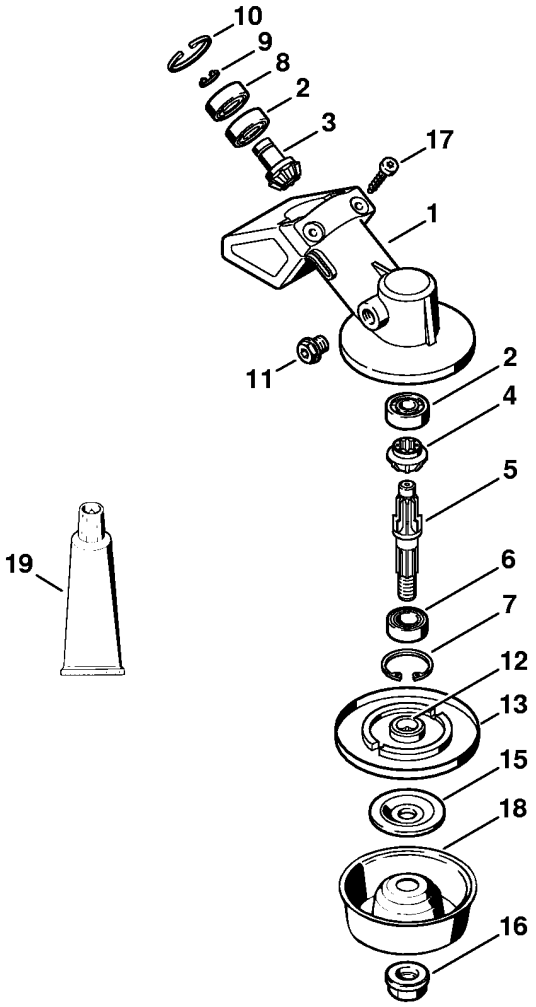

(1) FS 130, (2) FS 130 R

Передача

Ссылка №	Код артикула	К-во	Наименование	Включая
	4137 640 0100	1	Редуктор	1 - 17
1	4130 641 0305	1	Корпус передачи	
2	9503 003 9850	2	Радиальный шарикоподшипник 609	
	4130 640 7301	1	Набор шестерней	3, 4
3		1	Ведущая шестерня (D)	
4		1	Тарельчатое колесо (D)	
5	4130 642 0601	1	Ведомый вал	
6	9503 003 5190	1	Радиальный шарикоподшипник 6001-2RS	
7	9456 621 3100	1	Пружинное стопорное кольцо 28 x 1,2	
8	9503 003 9853	1	Радиальный шарикоподшипник 609-2Z	
9	9455 621 0750	1	Пружинное стопорное кольцо 9 x 1	
10	9456 621 2660	1	Пружинное стопорное кольцо 24 x 1,2	
11	4119 713 6500	1	Резьбовая пробка	
12	4137 710 3800	1	Нажимной диск	13
13		1	Предохранительная шайба (D)	
15	4130 713 1600	1	Нажимная шайба	
16	4126 642 7600	1	Стопорная гайка с буртиком M10 x 1 левая резьба	
17	9075 478 4159	2	Винт с цилиндрической головкой IS-D5 x 24	
18	4126 713 3100	1	Вращающийся диск	
19	0781 120 1117	1	Трансмиссионная смазка 80 g (B)	
	0781 120 1118	1	Трансмиссионная смазка 225 g (A,B)	

(1) FS 130, (2) FS 130 R

Copyright ANDREAS STIHL AG & Co. KG 2017 (33)

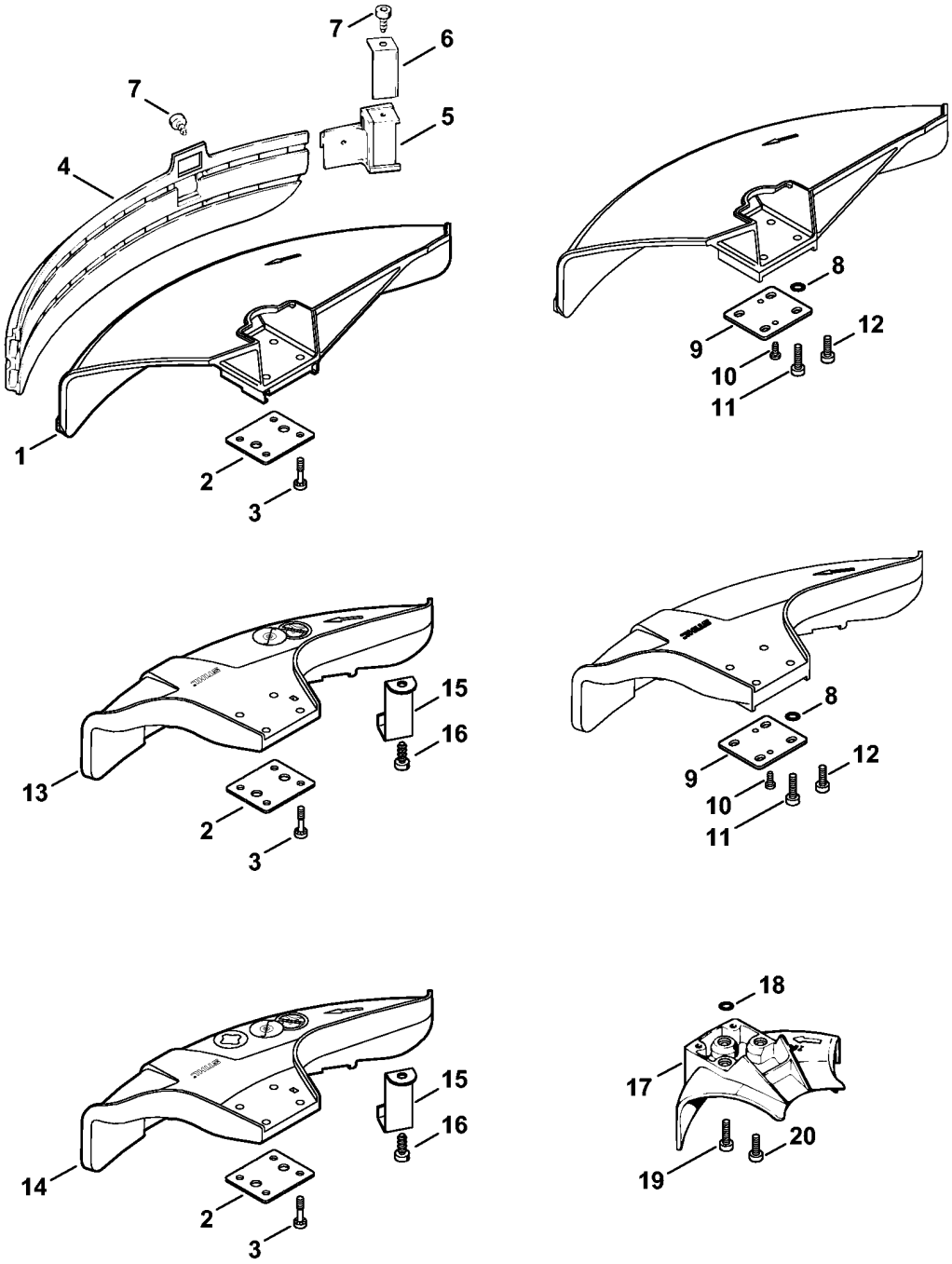

(1) FS 130, (2) FS 130 R

Защитное приспособление

Ссылка №		Код артикула	К-во	Наименование	Включая
		4119 007 1027	1	Комплект - Защитное приспособление	1 - 7
1		4119 710 8103	1	Защитное приспособление	2 - 3
2		0000 716 3101	1	Подкладка	
3		9022 373 1025	4	Винт с цилиндрической головкой IS M5 x 23	
4		4119 716 3203	1	Фартук	
5		4119 710 6000	1	Нож для разрезки на мерные длины	6, 7
6		4118 713 4105	1	Нож для разрезки на мерные длины	
7		9074 478 4125	2	Винт с цилиндрической головкой IS-5 x 14	
	*	0000 007 1300	1	Набор круглых уплотняющих колец N 4 x 2-EPDM70	8
8	*		4	Круглое уплотнительное кольцо 4 x 2 (D)	
9	*	0000 716 3100	1	Подкладка	
10	*	9074 478 2970	2	Винт с цилиндрической головкой IS-P4 x 10	
11	*	9022 371 1020	4	Винт с цилиндрической головкой IS-M5 x 20	
12	*	9022 341 0980	4	Винт с цилиндрической головкой IS-M5 x 16	
13		4133 007 1007	1	Комплект - Защитное приспособление	2, 3, 15, 16
14		4133 007 1008	1	Комплект - Защитное приспособление AUS, NZ	2, 3, 15, 16
15		4133 713 4110	1	Нож для разрезки на мерные длины	
16		9074 478 4405	1	Винт с цилиндрической головкой IS-P6 x 14	
17		4117 710 8200	1	Упор, Ø 200 мм (1)	18, 19
		0000 007 1300	1	Набор круглых уплотняющих колец N 4 x 2-EPDM70 (1)	18
18			3	Круглое уплотнительное кольцо 4 x 2 (D) (1)	
19		9022 371 1020	3	Винт с цилиндрической головкой IS-M5 x 20 (1)	
20	*	9022 341 0980	3	Винт с цилиндрической головкой IS-M5 x 16 (1)	

(1) FS 130, (2) FS 130 R

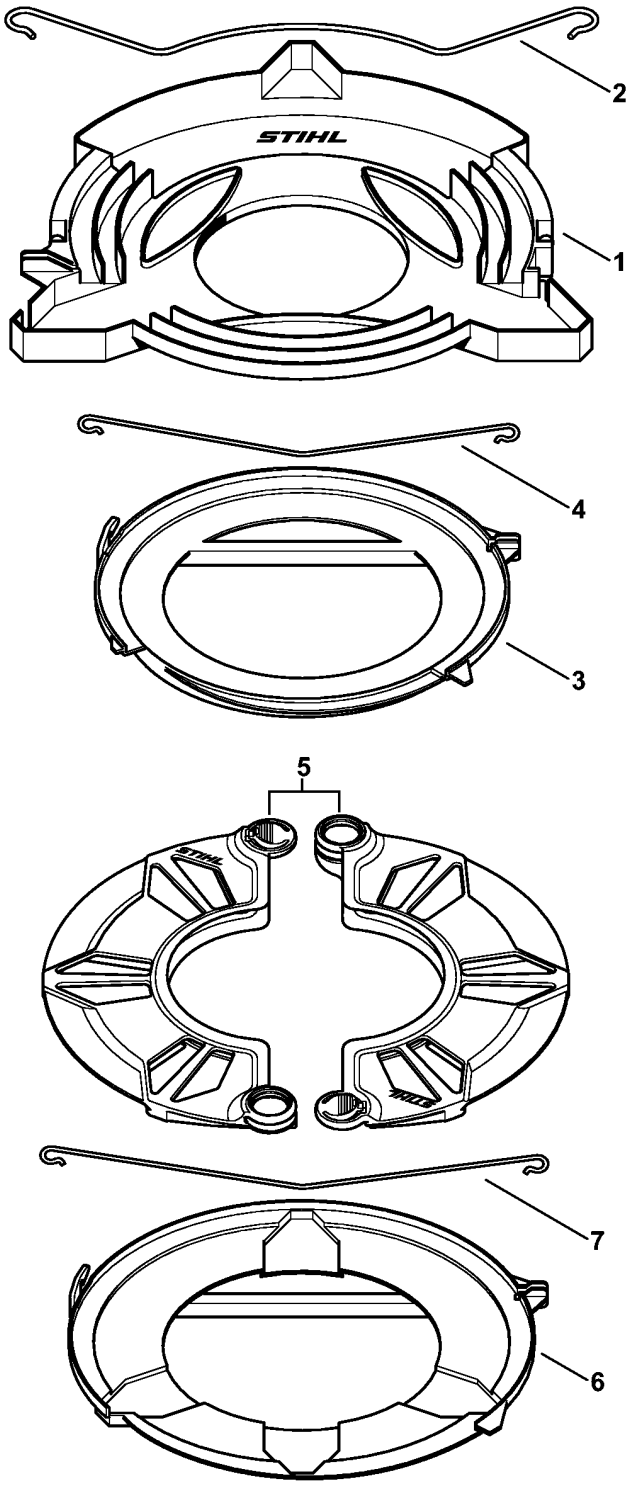

(1) FS 130, (2) FS 130 R

Защитное приспособление при транспортировке

Ссылка №	Код артикула	К-во	Наименование	Включая
1	4116 790 3901	1	Защитное приспособление при транспортировке Ø 350	2
2	4116 792 4300	1	Скоба крепления	
3	4119 790 3901	1	Защитное приспособление при транспортировке, Ø 225	4
4	4119 792 4300	1	Скоба крепления	
5	0000 790 3901	1	Защитное приспособление при транспортировке	
6	4119 790 3906	1	Защитное приспособление при транспортировке, Ø 260 (B)	7
7	4119 792 4305	1	Скоба крепления (B)	

(1) FS 130, (2) FS 130 R

Copyright ANDREAS STIHL AG & Co. KG 2017 (37)

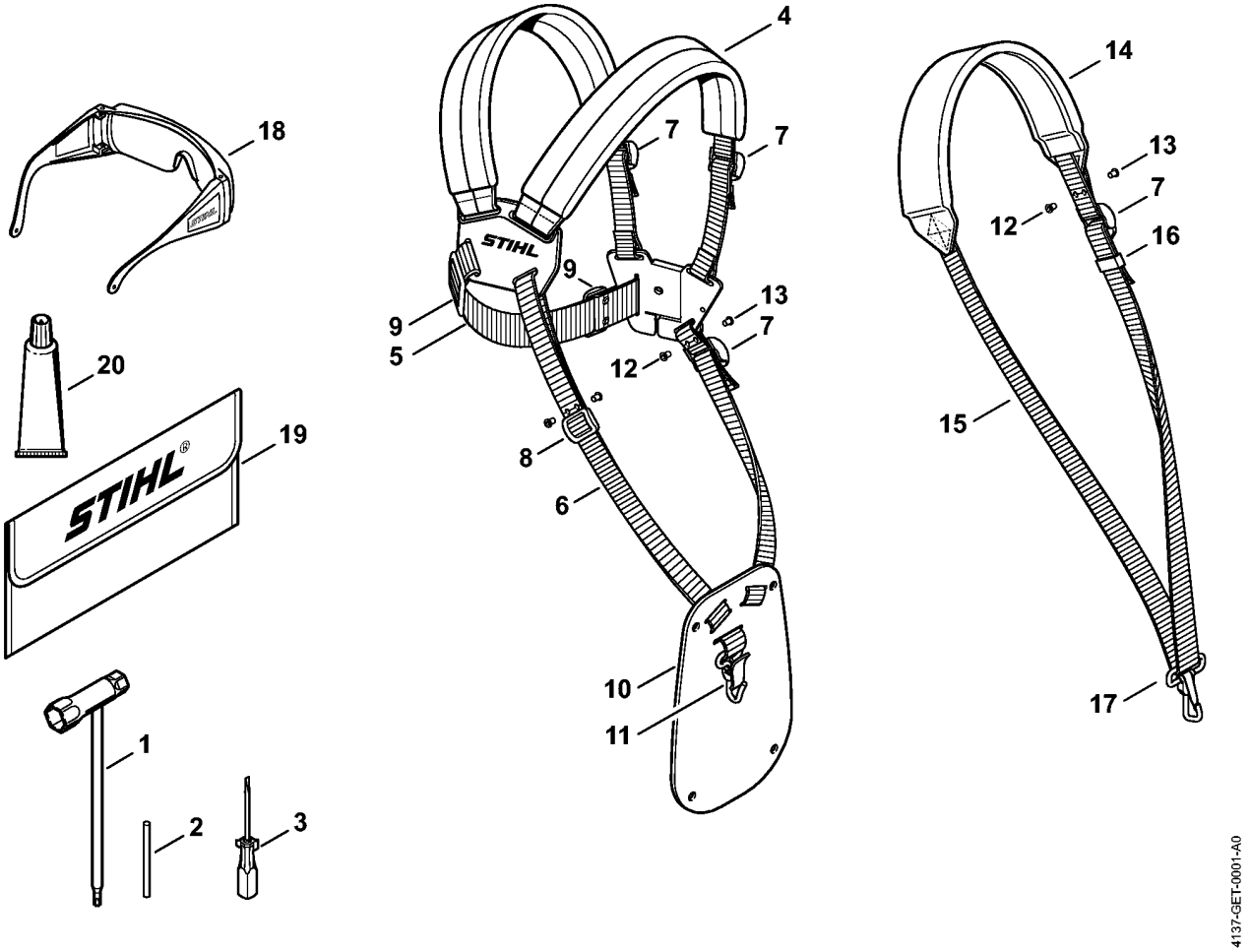

(1) FS 130, (2) FS 130 R

Ссылка №	Код артикула	К-во	Наименование	Включая
1	4180 890 3400	1	Комбинированный гаечный ключ	
2	4130 893 7800	1	Сменная оправка	
3	0000 890 2300	1	Отвертка	
4	4119 710 9001	1	Двухплечевой ремень	5 - 11
5		1	Ремень 38 x 780 мм (D)	
	0000 930 2242	1	Ремённая лента 38 мм x 5 м (A,B)	
6		1	Ремень 25 мм x 1,18 м (D)	
	0000 930 2241	1	Ремённая лента 25 мм x 10 м (A,B)	
7	4203 792 7200	3	Зажимный шибер	
8	4119 718 6300	1	Пряжка	
9	4119 718 6310	2	Пряжка	
10	4119 718 7400	1	Предохранительная пластина	
11	4147 710 6900	1	Карабинный крючок	
12	9408 021 4530	1	Заклёпочный элемент 4 x 8 x 6 (Количество штук по потребности)	
13	9409 021 4420	1	Головная деталь 4 x 8 (Количество штук по потребности)	
14	4119 710 9012	1	Лямка	7, 15 - 17
15		1	Ремень 25 мм x 1,86 м (D)	
16	4119 718 6320	1	Пряжка	
17	4119 710 6900	1	Карабинный крючок	
18	0000 884 0307	1	Защитные очки не для Аргентины	
19	0000 891 0810	1	Инструментальная сумка (B)	
20	0783 830 2000	1	Уплотнительная масса HT, красная (B)	

(1) FS 130, (2) FS 130 R

Copyright ANDREAS STIHL AG & Co. KG 2017 (39)

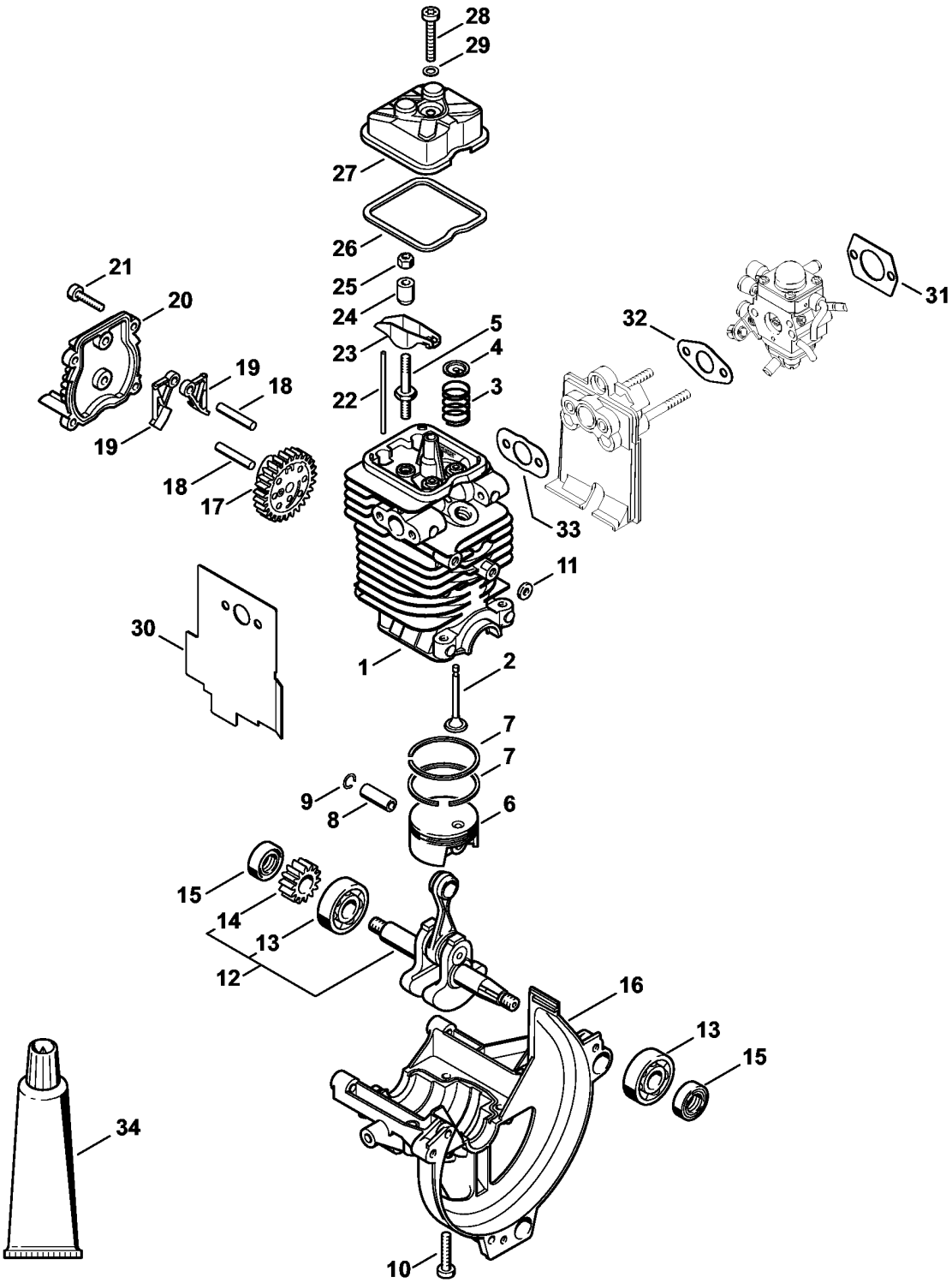

(1) FS 130, (2) FS 130 R

Приводной механизм 43 мм

Ссылка №	Код артикула	К-во	Наименование	Включая
	4180 020 0201	1	Приводной механизм 43 мм (B)	1 - 34
1	4180 020 1206	1	Цилиндр с поршнем, Ø 43 мм (B)	2 - 10
2	4180 025 2003	2	Клапан (B)	
3	4180 025 1600	2	Клапанная пружина (B)	
4	4180 025 3000	2	Тарелка пружины (B)	
5	4180 038 1700	2	Шпилька M5 (B)	
6	4180 030 2003	1	Поршень, Ø 43 мм (B)	7 - 9
7	4180 034 3001	2	Компрессионное поршневое кольцо, Ø 43 x 1,2 мм (B)	
8	4180 034 1501	1	Поршневой палец 9x5x26 (B)	
9	9463 650 0900	2	Пружинное стопорное кольцо 9 x 0,8 (B)	
10	9075 478 4159	4	Винт с цилиндрической головкой IS-D5 x 24 (B)	
11	4180 404 9300	2	Шайба (B)	
12	4180 030 0411	1	Коленчатый вал (B)	13, 14
13		2	Радиальный шарикоподшипник 6201 (B,D)	
14		1	Зубчатое колесо (B,D)	
15	9639 003 1231	2	Сальник 12 x 22 x 7 (B)	
16	4180 021 2500	1	Поддон картера (B)	
17	4180 030 1800	1	Кулачковый диск (B)	
18	4180 038 0803	2	Палец 5x26,5 (B)	
19	4180 038 1900	2	Лапка толкателя (B)	
20	4180 038 1300	1	Крышка (B)	
21	9075 478 3018	4	Винт с цилиндрической головкой IS-D4 x 18 (B)	
22	4180 038 2600	2	Штанга толкателя (B)	
23	4282 038 1000	2	Перекидной рычаг (B)	
24	4180 038 2000	2	Гильза (B)	
25	4180 038 2700	2	Контргайка M5 (B)	
26	4180 029 0500	1	Уплотнение (B)	
27	4180 025 1100	1	Крышка клапанного блока (B)	
28	9022 346 1070	1	Винт с цилиндрической головкой IS-M5 x 30 (B)	
29	9636 815 0270	1	Уплотнительное кольцо 5 x 9 x 1 (B)	
30	4180 149 0600	1	Уплотнение глушителя (B)	
31	4114 149 1205	1	Уплотнение (B)	
32	4180 129 0905	1	Уплотнение (B)	
33	4180 129 0904	1	Уплотнение (B)	
34	0783 830 2000	1	Уплотнительная масса HT, красная (B)	

(1) FS 130, (2) FS 130 R

Copyright ANDREAS STIHL AG & Co. KG 2017 (41)

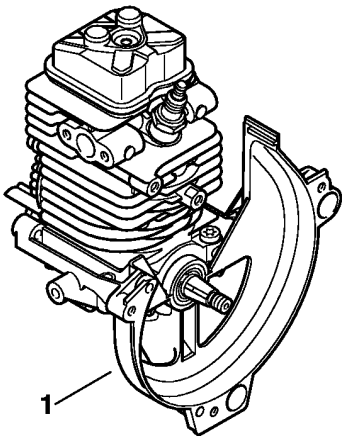

9912ET009 SC

(1) FS 130, (2) FS 130 R

Copyright ANDREAS STIHL AG & Co. KG 2017 (42)

Заводской номер агрегата

Ссылка №	К-во	Наименование
1	1	Положение агрегата номер (D)

(1) FS 130, (2) FS 130 R

Copyright ANDREAS STIHL AG & Co. KG 2017 (43)