Каталог деталей и сборочных единиц

Автомобиль LADA PRIORA

Содержание

Правила пользования каталогом 4
Перечень моделей, модификаций и комплектаций автомобилей 6
Перечень иллюстраций 34
Иллюстрации 44
Таблицы 514
Номерной указатель 526

Каталог является справочным пособием при составлении заявок на запасные части.

Номенклатура деталей и узлов, поставляемых АвтоВАЗом в запасные части, определяется действующей спецификацией запасных частей (ДСЗЧ).

Каталог предназначен для работников ремонтных, торговых и обслуживающих предприятий и организаций, а также для владельцев автомобилей.

Каталог подготовлен по состоянию на 05.2009г. Дата последней корректировки 24.02.2010г.

WWW.ZHELEZKA63.RU

AVTOVAZ • TOGLIATTI • RUSSIA

2009

RUS ПРАВИЛА ПОЛЬЗОВАНИЯ КАТАЛОГОМ

В основном разделе Каталога **«Иллюстрации и перечень деталей и сборочных единиц»** детали и сборочные единицы размещены по функциональному признаку.

Справа от иллюстрации (рис. 1) помещен перечень (рис.2) показанных на ней деталей и сборочных единиц.

По номеру извещения в разделе **«Изменения»** можно узнать суть и дату произведенного изменения.

В разделе **«Номерной указатель»** перечислены в порядке возрастания номеров детали, включенные в каталог (кроме стандартизованных), с указанием индекса иллюстрации и номера позиции.

Чтобы по функции детали определить ее номер, необходимо:
- в «Перечне иллюстраций» по наименованию определить индекс иллюстрации,
- по индексу найти иллюстрацию,
- на иллюстрации определить номер позиции,
- в списке деталей по номеру позиции определить номер детали.

Чтобы по номеру найти деталь на иллюстрации, необходимо:
- в «Номерном указателе» определить индекс иллюстрации и номер позиции,
- по индексу найти иллюстрацию,
- на иллюстрации по номеру позиции найти деталь.

Ниже приведены **Условные обозначения**, встречающиеся в каталоге:

1 — относится к первой передаче;

— относится к заднему ходу;

^ — деталь применять методом подбора;

***)** — допускается замена другими классами (в графе количество)

! — применять совместно;

~ — узлы взаимозаменяемы;

АБС — устанавливается антиблокировочная система тормозов;

Е-3 — для автомобилей с системой снижения токсичности Е-3;

Е-4 — для автомобилей с системой снижения токсичности Е-4;

→ 03.06 — до марта 2006 г.

03.06 → — с марта 2006 г.

00001-0061008-11 — стандартизованная деталь, предпоследняя цифра - код материала детали (Таблица1), последняя - код покрытия (Таблица 2).
Например, в номере 00001-0025742-12 предпоследняя цифра “1” указывает,что деталь изготовлена из стали с пределом прочности на разрыв от 490 до 784 МПа, а последняя цифра “2” означает, что деталь хромируется.

В разделе **«Таблицы»** приведены стандартизованные детали, сальники и подшипники качения, дан рисунок каждой детали с указанием основных размеров. Номера стандартизованных деталей, отличающиеся от других только последними двумя цифрами, в данном разделе не показаны.

Таблица 1

Код	Материал
	Сталь с пределом прочности на разрыв, МПа (кгс/мм^2):
0	333 - 490 (34 - 50)
1	490 - 784 (50 - 80)
2	784 - 980 (80 - 100)
3	980 - 1176 (100 - 120)
4	Латунь
5	Легкий сплав
6	Медь
7	Другие металлические материалы, кроме вышеперечисленных
8	Неметаллический
9	Смешанный

Таблица 2

Код	Покрытие
0	Отсутствие покрытия
1	Цинкование
2	Хромирование
3	Фосфатирование
4	Лужение
5	Никелирование блестящее
6	Оксидирование
7,8,9	Специальное покрытие

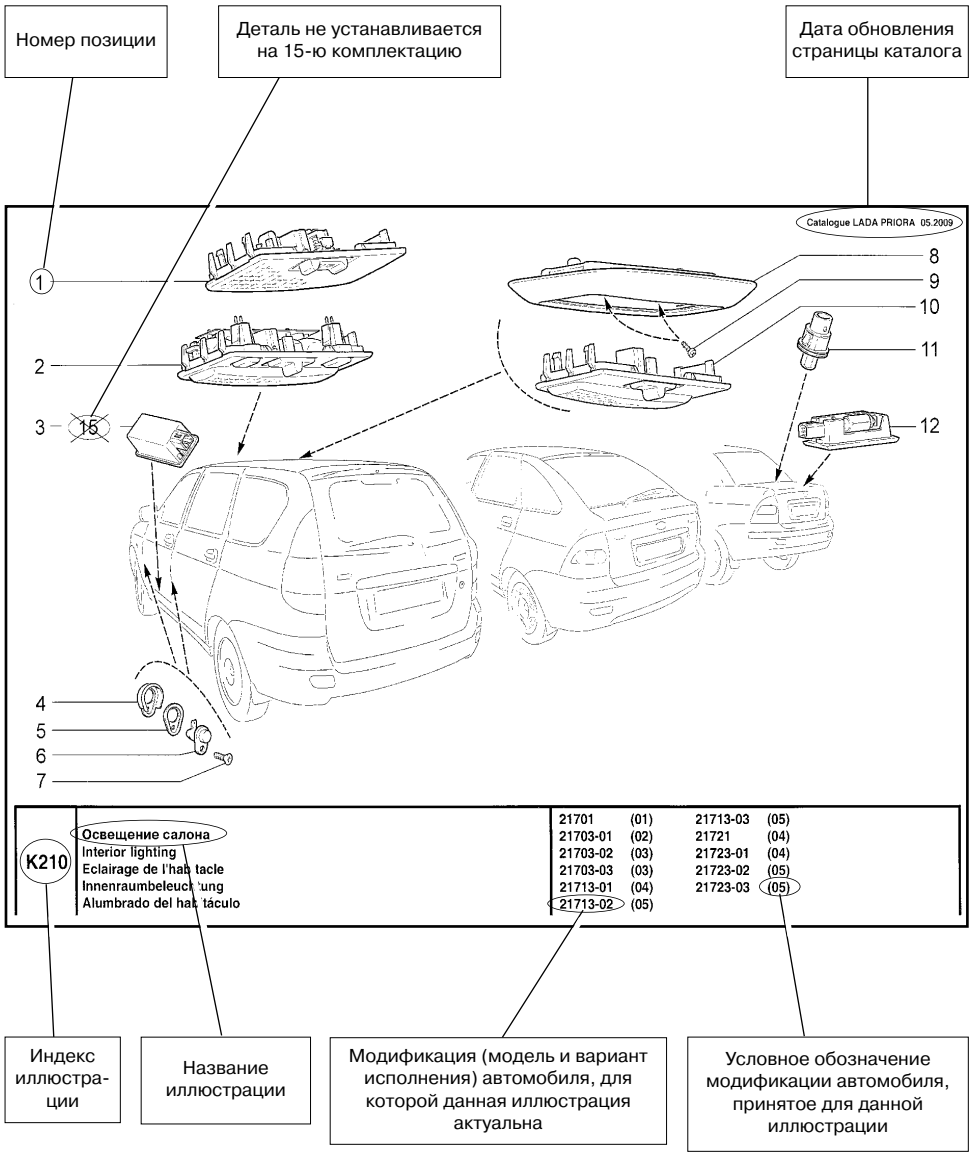
Номер позиции
Деталь не устанавливается на 15-ю комплектацию
Дата обновления страницы каталога
Catalogue LADA PRIORA 05.2009
1
2
3
15
4
5
6
7
8
9
10
11
12
K210
Освещение салона
Interior lighting
Eclairage de l'hab tacle
Innenraumbeleuch ung
Alumbrado del hab táculo
21701 (01)
21703-01 (02)
21703-02 (03)
21703-03 (03)
21713-01 (04)
21713-02 (05)
21713-03 (05)
21721 (04)
21723-01 (04)
21723-02 (05)
21723-03 (05)
Индекс иллюстрации
Название иллюстрации
Модификация (модель и вариант исполнения) автомобиля, для которой данная иллюстрация актуальна
Условное обозначение модификации автомобиля, принятое для данной иллюстрации

Рис. 1

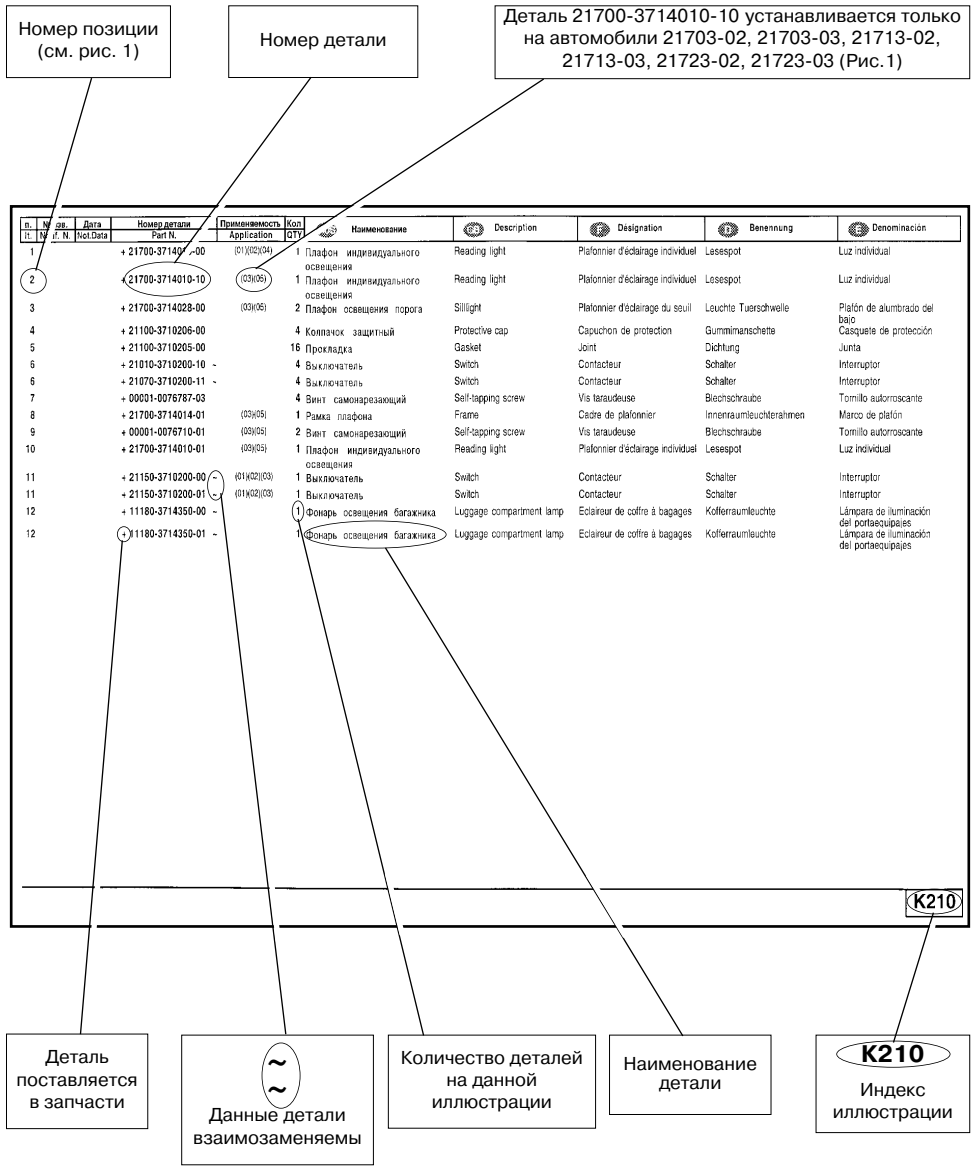
Номер позиции (см. рис. 1)
Номер детали
Деталь 21700-3714010-10 устанавливается только на автомобили 21703-02, 21703-03, 21713-02, 21713-03, 21723-02, 21723-03 (Рис.1)
п. Pos. N
Дата Not.Data
Номер детали Part N.
Применяемость Application
Кол QTY
Наименование
Description
Désignation
Benennung
Denominación
1 + 21700-3714010-00 (01)(02)(04) 1 Плафон индивидуального освещения Reading light Plafonnier d'éclairage individuel Lesespot Luz individual
2 + 21700-3714010-10 (03)(05) 1 Плафон индивидуального освещения Reading light Plafonnier d'éclairage individuel Lesespot Luz individual
3 + 21700-3714028-00 (03)(05) 2 Плафон освещения порога Sillight Plafonnier d'éclairage du seuil Leuchte Tuerschwelle Plafón de alumbrado del baic
4 + 21100-3710206-00 4 Колпачок защитный Protective cap Capuchon de protection Gummimanschette Casquete de protección
5 + 21100-3710205-00 16 Прокладка Gasket Joint Dichtung Junta
6 + 21010-3710200-10 ~ 4 Выключатель Switch Contacteur Schalter Interruptor
6 + 21070-3710200-11 ~ 4 Выключатель Switch Contacteur Schalter Interruptor
7 + 00001-0076787-03 4 Винт самонарезающий Self-tapping screw Vis taraudeuse Blechschraube Tornillo autorroscante
8 + 21700-3714014-01 (03)(05) 1 Рамка плафона Frame Cadre de plafonnier Innenraumleuchterahmen Marco de plafón
9 + 00001-0076710-01 (03)(05) 2 Винт самонарезающий Self-tapping screw Vis taraudeuse Blechschraube Tornillo autorroscante
10 + 21700-3714010-01 (03)(05) 1 Плафон индивидуального освещения Reading light Plafonnier d'éclairage individuel Lesespot Luz individual
11 + 21150-3710200-00 ~ (01)(02)(03) 1 Выключатель Switch Contacteur Schalter Interruptor
11 + 21150-3710200-01 ~ (01)(02)(03) 1 Выключатель Switch Contacteur Schalter Interruptor
12 + 11180-3714350-00 ~ 1 Фонарь освещения багажника Luggage compartment lamp Eclaireur de coffre à bagages Kofferraumleuchte Lámpara de iluminación del portaequipajes
12 + 11180-3714350-01 ~ 1 Фонарь освещения багажника Luggage compartment lamp Eclaireur de coffre à bagages Kofferraumleuchte Lámpara de iluminación del portaequipajes
K210
Деталь поставляется в запчасти
Данные детали взаимозаменяемы
Количество деталей на данной иллюстрации
Наименование детали
K210
Индекс иллюстрации

Рис. 2

Модификации и комплектации автомобилей

Модель	Модифи-кация	Тип кузова	Комплек-тация	Код испол-нения	Испол-нение	Нормы токсичности	Примечание
2170	21701	Седан	10	00	Стандарт	Евро-3	Для внутреннего рынка с 8-ми клап. двигателем, без усилителя руля
	21703		10	01	Норма		Для внутреннего рынка, с гидроусилителем руля
			11				Для внутреннего рынка, с электроусилителем руля
			15				Для внутреннего рынка, с электроусилителем руля и АБС
			18				Для внутреннего рынка, с электроусилителем руля, АБС, КУ ф.MEI (Япония)
			20				Для внутреннего рынка, с электроусилителем руля, АБС, КУ ф.MEI (Япония), с аудиосистемой
			110				Для внешнего рынка, с гидроусилителем руля
			114				Для внешнего рынка, с электроусилителем руля, КУ ф.HCC (Корея)
			115				Для внешнего рынка с ЭУР, АБС
			118				Для внешнего рынка, с электроусилителем руля, АБС, КУ ф.HCC (Корея)
			140			Евро-4	Для внешнего рынка, с электроусилителем руля
			144				Для внешнего рынка, с электроусилителем руля, КУ ф.HCC (Корея)
			145				Для внешнего рынка, с электроусилителем руля, АБС
			148				Для внешнего рынка, с электроусилителем руля, АБС, КУ ф.HCC (Корея)
			15	02	Люкс	Евро-3	Для внутреннего рынка, с электроусилителем руля, АБС
			18				Для внутреннего рынка, с электроусилителем руля, АБС, КУ ф.HCC Корея)
			110				Для внешнего рынка, с электроусилителем руля
			114				Для внешнего рынка, с электроусилителем руля, КУ ф.HCC (Корея)
			115				Для внешнего рынка, с электроусилителем руля, АБС
			118				Для внешнего рынка, с электроусилителем руля, АБС, КУ ф.HCC (Корея)
			140			Евро-4	Для внешнего рынка, с электроусилителем руля
			144				Для внешнего рынка, с электроусилителем руля, КУ ф.HCC (Корея)
			148				Для внешнего рынка, с электроусилителем руля, АБС, КУ ф.HCC (Корея)
			18	03	Супер-люкс	Евро-3	С ЭУР, АБС, КУ ф.HCC (Корея),системой безопасной парковки, датчиком дождя
			20				С ЭУР, АБС, КУ ф.HCC (Корея),системой безопасной парковки, датчиком дождя, аудиосистемой
	21713	Универ-сал	10	01	Норма		Для внутреннего рынка, с гидроусилителем руля
			18				Для внутреннего рынка, с электроусилителем руля, АБС, КУ ф.MEI (Япония)
			20				Для внутреннего рынка, с электроусилителем руля, АБС, КУ ф.MEI (Япония), с аудиосистемой
			110				Для внешнего рынка, с гидроусилителем руля
			114				Для внешнего рынка, с электроусилителем руля, КУ ф.HCC (Корея)
			118				Для внешнего рынка, с электроусилителем руля, АБС, КУ ф.HCC (Корея)
			140			Евро-4	Для внешнего рынка, с электроусилителем руля

Модель	Модифи-кация	Тип кузова	Комплек-тация	Код испол-нения	Испол-нение	Нормы токсичности	Примечание
2170	21713	Универсал	145	01	Норма	Евро-4	Для внешнего рынка, с электроусилителем руля, АБС
			148				Для внешнего рынка, с электроусилителем руля, АБС, КУ ф.НСС (Корея)
			140	02	Люкс		Для внешнего рынка, с электроусилителем руля
			148				Для внешнего рынка, с электроусилителем руля, АБС, КУ ф.НСС (Корея)
			10	03	Супер-люкс	Евро-3	Для внутреннего рынка, с ЭУР,системой безопасной парковки, датчиком дождя
			18				С ЭУР, АБС, КУ ф.НСС (Корея),системой безопасной парковки, датчиком дождя
			20				С ЭУР, АБС, КУ ф.НСС (Корея), системой безопасной парковки, датчиком дождя, аудисистемой
	21721	Хэтчбек	10	00	Стандарт		Для внутреннего рынка с 8-ми клап. двигателем, без усилителя руля
	21723		10	01	Норма		Для внутреннего рынка, с гидроусилителем руля
			11				Для внутреннего рынка, с электроусилителем руля
			18				Для внутреннего рынка, с электроусилителем руля, АБС, КУ ф.MEI (Япония)
			20				Для внутреннего рынка, с электроусилителем руля, АБС, КУ ф.MEI (Япония), аудисистемой
			110				Для внешнего рынка, с гидроусилителем руля
			114				Для внешнего рынка, с электроусилителем руля, КУ ф.НСС (Корея)
			115				Для внешнего рынка, с электроусилителем руля, АБС
			118				Для внешнего рынка, с электроусилителем руля, АБС, КУ ф.НСС (Корея)
			140			Евро-4	Для внешнего рынка, с электроусилителем руля
			144				Для внешнего рынка, с электроусилителем руля, КУ ф.НСС (Корея)
			145				Для внешнего рынка, с электроусилителем руля, АБС
			148				Для внешнего рынка, с электроусилителем руля, АБС, КУ ф.НСС (Корея)
			18	02	Люкс	Евро-3	С электроусилителем руля, АБС, КУ ф.НСС (Корея)
			110				Для внешнего рынка, с электроусилителем руля
			115				Для внешнего рынка, с электроусилителем руля, АБС
			118				Для внешнего рынка, с электроусилителем руля, АБС, КУ ф.НСС (Корея)
			140			Евро-4	Для внешнего рынка, с электроусилителем руля
			144				Для внешнего рынка, с электроусилителем руля, КУ ф.НСС (Корея)
			145				Для внешнего рынка, с электроусилителем руля, АБС
			148				Для внешнего рынка, с электроусилителем руля, АБС, КУ ф.НСС (Корея)
			18	03	Супер-люкс	Евро-3	С ЭУР, АБС, КУ ф.НСС (Корея),системой безопасной парковки, датчиком дождя
			20				С ЭУР, АБС, КУ ф.НСС (Корея),системой безопасной парковки, датчиком дождя, аудисистемой

Комплектации двигателей

Модификация автомобиля	Комплек-тация	Испол-нение	Комплектация двигателя	Тип двигателя	Рабочий объём, л	Нормы токсич-ности	Контроллер
21701	10	00	21114-1000260-20	8-клап.	1,6	Евро-3	21114-1411020-11 или 21114-1411020-12
21703	10	01	21126-1000260-06	16-клап.			21126-1411020-10 или 21126-1411020-11 или 21126-1411020-12
	11		21126-1000260-00				
	15		21126-1000260-00				
	18		21126-1000260-04				
	20		21126-1000260-04				
	110		21126-1000260-06				
	114		21126-1000260-07				
	115		21126-1000260-00				
	118		21126-1000260-07				
	140		21126-1000260-20			Евро-4	21126-1411020-00 или 21126-1411020-01 или 21126-1411020-02
	144		21126-1000260-27				
	145		21126-1000260-20				
	148		21126-1000260-27				
	15	02	21126-1000260-00			Евро-3	21126-1411020-10 или 21126-1411020-11 или 21126-1411020-12
	18		21126-1000260-07				
	110		21126-1000260-00				
	114		21126-1000260-07				
	115		21126-1000260-00				
	118		21126-1000260-07				
	140		21126-1000260-20			Евро-4	21126-1411020-00 или 21126-1411020-01 или 21126-1411020-02
	144		21126-1000260-27				
	148		21126-1000260-27				
	18	03	21126-1000260-07			Евро-3	21126-1411020-10 или 21126-1411020-11 или 21126-1411020-12
	20		21126-1000260-07				
21713	10	01	21126-1000260-06				21126-1411020-10 или 21126-1411020-11 или 21126-1411020-12
	18		21126-1000260-04				
	20		21126-1000260-04				
	110		21126-1000260-06				
	114		21126-1000260-07				
	118		21126-1000260-07				
	140		21126-1000260-20			Евро-4	21126-1411020-00 или 21126-1411020-01 или 21126-1411020-02
	145		21126-1000260-20				
	148		21126-1000260-27				

Модификация автомобиля	Комплек-тация	Испол-нение	Комплектация двигателя	Тип двигателя	Рабочий объём, л	Нормы токсич-ности	Контроллер
21713	140	02	21126-1000260-20	16-клап.	1,6	Евро-4	21126-1411020-00 или 21126-1411020-01 или 21126-1411020-02
	148		21126-1000260-27				
	10	03	21126-1000260-00			Евро-3	21126-1411020-10 или 21126-1411020-11 или 21126-1411020-12
	18		21126-1000260-07				
	20		21126-1000260-07				
21721	10	00	21114-1000260-20	8-клап.			21114-1411020-11 или 21114-1411020-12
21723	10	01	21126-1000260-06	16-клап.		Евро-3	21126-1411020-10 или 21126-1411020-11 или 21126-1411020-12
	11		21126-1000260-00				
	18		21126-1000260-04				
	20		21126-1000260-04				
	110		21126-1000260-06				
	114		21126-1000260-07				
	115		21126-1000260-00				
	118		21126-1000260-07				
	140		21126-1000260-20			Евро-4	21126-1411020-00 или 21126-1411020-01 или 21126-1411020-02
	144		21126-1000260-27				
	145		21126-1000260-20				
	148		21126-1000260-27				
	18	02	21126-1000260-07			Евро-3	21126-1411020-10 или 21126-1411020-11 или 21126-1411020-12
	110		21114-1000260-00				
	115		21126-1000260-00				
	118		21126-1000260-07				
	140		21126-1000260-20			Евро-4	21126-1411020-00 или 21126-1411020-01 или 21126-1411020-02
	144		21126-1000260-27				
	145		21126-1000260-20				
	148		21126-1000260-27				
	18	03	21126-1000260-07			Евро-3	21126-1411020-10 или 21126-1411020-11 или 21126-1411020-12
	20		21126-1000260-07				

RUS ПЕРЕЧЕНЬ ИЛЛЮСТРАЦИЙ
GB LIST OF FIGURES
F LISTE DES ILLUSTRATIONS
D VERZEICHNIS DER ABBILDUNGEN
E LISTA DE FIGURAS

Наименование иллюстраций RUS	Names of figures GB	Désignation F	Benennung D	Denominación de las figuras E	Индекс Index Index Index Indice	Варианты Versions Niveaux Varianten Versiones
1	2	3	4	5	6	7
A. Двигатель	**A. Engine**	**A. Moteur**	**A. Motor**	**A. Motor**		
A0. Двигатель в сборе	**A0. Engine assembly**	**A0. Moteur complet**	**A0. Motor, komplett**	**A0. Conjunto del motor**		
Двигатель	Engine	Moteur	Motor	Motor	**A001**	
Подвеска двигателя	Engine mounting	Suspension de moteur	Motoraufhängung	Suspensión del motor	**A010**	
Подвеска двигателя правая	Engine mounting, RH	Suspension de moteur droite	Motoraufhängung, rechts	Suspensión del motor derecha	**A011**	**10,11,15,110, 115,140,145**
Подвеска двигателя правая	Engine mounting, RH	Suspension de moteur droite	Motoraufhängung, rechts	Suspensión del motor derecha	**A012**	**10,110**
Подвеска двигателя правая	Engine mounting, RH	Suspension de moteur droite	Motoraufhängung, rechts	Suspensión del motor derecha	**A013**	**18,20,114,118, 144,148**
Подвеска двигателя правая	Engine mounting,RH	Suspension de moteur droite	Motoraufhängung, rechts	Suspensión del motor derecha	**A014**	**18,20**
Подвеска двигателя левая	Engine mounting, LH	Suspension de moteur gauche	Motoraufhängung, links	Suspensión del motor izquierda	**A020**	
Подвеска двигателя задняя	Engine mounting Rear	Suspension de moteur arrière	Motoraufhängung, hinten	Suspensión del motor trasera	**A030**	
Подушка правой опоры	Support pad, RH	Bloc élastique d'appui droit	Motorlagerung, rechts	Tope elástico de apoyo derecho	**A040**	
Подушка левой опоры	Support pad, LH	Bloc élastique d'appui gauche	Motorlagerung, links	Tope elástico de apoyo izquierdo	**A041**	
A1. Основные элементы двигателя	**A1. Main engine components**	**A1. Eléments principaux du moteur**	**A1. Hauptteile des Motors**	**A1. Elementos principales del motor**		
Блок цилиндров и головка блока	Cylinder block and cylinder block head	Bloc-cylindres et culasse	Zylinderblock und Zylinderkopf	Bloque de cilindros y culata	**A100**	
Блок цилиндров и головка блока	Cylinder block and cylinder block head	Bloc-cylindres et culasse	Zylinderblock und Zylinderkopf	Bloque de cilindros y culata	**A101**	
Картер масляный	Oil sump	Carter d'huile	Olwannenunterteil	Carter de aceite	**A110**	
Вал коленчатый и маховик	Crankshaft and flywheel	Vilebrequin et volant	Kurbelwelle und Schwungrad	Cigüeñal y volante	**A120**	
Вал коленчатый и маховик	Crankshaft and flywheel	Vilebrequin et volant	Kurbelwelle und Schwungrad	Cigüeñal y volante	**A121**	
Шатуны и поршни	Conrods and pistons	Bielles et pistons	Pleuel und Kolben	Bielas y pistones	**A130**	
Шатуны и поршни	Conrods and pistons	Bielles et pistons	Pleuel und Kolben	Bielas y pistones	**A131**	

1	2	3	4	5	6	7
Привод распределительного вала	Camshaft drive	Commande d'arbre à cames	Nockenwellenantrieb	Mando del árbol de distribución	**A140**	
Привод распределительных валов	Camshaft drive	Commande des arbres à cames	Nockenwellenantriebe	Mando de los árboles de levas	**A141**	
Привод вспомогательных агрегатов	Auxiliary units drive	Commande des organes auxiliaires	Hilfsaggregateantrieb	Mando de unidades auxiliares	**A145**	
Механизм газораспределительный	Valve train	Mécanisme de distribution	Motorsteuerung	Mecanismo de distribución de gas	**A150**	
Механизм газораспределительный	Valve train	Mécanisme de distribution	Motorsteuerung	Mecanismo de distribución de gas	**A151**	
A2. Система подачи топлива	**A2. Fuel supply system**	**A2. Système d'amenée du carburant**	**A2. Kraftstoffanlage**	**A2. Sistema de alimentación de combustible**		
Бак топливный	Fuel tank	Réservoir à carburant	Kraftstofftank	Depósito de combustible	**A200**	
Трубопроводы топливные	Fuel lines	Canalisations de carburant	Kraftstoffleitungen	Tubería de combustible	**A210**	
Система улавливания паров бензина	Evaporative emission control system	Système d'adsorption de vapeurs d'essence	Tankentlüftungsanlage	Sistema de captación de vapores de gasolina	**A240**	
Рампа и форсунки	Fuel rail and injectors	Rampe et injecteurs	Kraftstoffleiste und Einspritzventile	Rampa y inyectores	**A250**	
Рампа и форсунки	Fuel rail and injectors	Rampe et injecteurs	Kraftstoffleiste und Einspritzventile	Rampa y inyectores	**A251**	
A3. Система питания	**A3. Air/fuel supply system**	**A3. Système d'alimentation**	**A3. Kraftstoffanlage**	**A3. Sistema de alimentación**		
Фильтр воздушный	Air cleaner	Filtre à air	Luftfilter	Filtro de aire	**A300**	
Фильтр воздушный	Air cleaner	Filtre à air	Luftfilter	Filtro de aire	**A301**	
Фильтр воздушный	Air cleaner	Filtre à air	Luftfilter	Filtro de aire	**A302**	
Фильтр воздушный	Air cleaner	Filtre à air	Luftfilter	Filtro de aire	**A303**	
Система подачи воздуха	Air supply system	Système d'amenée d'air	Luftansaugleitung	Sistema de alimentación de aire	**A310**	
Патрубок дроссельный	Throttle manifold	Boîtier de papillon	Stutzen mit der Drosselrkappe	Tubuladura de mariposa	**A320**	
Педаль привода акселератора	Throttle drive pedal	Pédale d'accélérateur	Gaspedal	Pedal del mando del acelerador	**A330**	
Привод акселератора	Throttle drive unit	Commande d'accélérateur	Gaspedalbetätigung	Mando del acelerador	**A340**	
A4. Система выпуска отработавших газов	**A4. Exhaust system**	**A4. Système d'évacuation des gaz d'échappement**	**A4. Abgasanlage**	**A4. Sistema de escape de gases de desecho**		
Труба впускная	Intake manifold	Tubulure d'admission	Ansaugrohr	Tubo de admisión	**A400**	
Модуль впуска	Intake module	Bloc d'admission	Sauganlage	Módulo de admisión	**A410**	
Модуль впуска	Intake module	Bloc d'admission	Sauganlage	Módulo de admisión	**A411**	
Труба приёмная с нейтрализатором	Downpipe with catalyst	Collecteur d'échappement avec le pot catalytique	Auslaßkrümmer mit Katalysator	Colector de escape con catalizador	**A420**	
Труба приёмная с нейтрализатором	Downpipe with catalyst	Collecteur d'échappement avec le pot catalytique	Auslaßkrümmer mit Katalysator	Colector de escape con catalizador	**A421**	
Глушители	Silencers	Silencieux	Schalldämpfer	Silenciadores	**A430**	
A5. Система смазки	**A5. Lubrication system**	**A5. Graissage**	**A5. Schmieranlage**	**A5. Sistema de lubricación**		
Система смазки и вентиляции	Lubrication and ventilation system	Graissage et ventilation	Schmier- und Lüftungsanlage	Sistema de lubricación y de ventilación	**A500**	
Система смазки и вентиляции	Lubrication and ventilation system	Graissage et ventilation	Schmier- und Lüftungsanlage	Sistema de lubricación y de ventilación	**A501**	
Насос масляный	Oil pump	Pompe à huile	Olpumpe	Bomba de aceite	**A510**	

1	2	3	4	5	6	7
A6. Система охлаждения	**A6. Cooling system**	**A6. Refroidissement**	**A6. Kühlanlage**	**A6. Sistema de refrigeración**		
Радиатор в сборе	Radiator assembly	Radiateur complet	Kühler komplett	Conjunto del radiador	**A600**	**10,11,15,110, 115,140,145**
Радиатор в сборе	Radiator assembly	Radiateur complet	Kühler komplett	Conjunto del radiador	**A601**	**18,20**
Радиатор в сборе	Radiator assembly	Radiateur complet	Kühler komplett	Conjunto del radiador	**A602**	**18,20,114,118, 144,148**
Радиатор	Radiator	Radiateur	Kühler	Radiador	**A610**	**10,11,15,110, 115,140,145**
Трубопроводы и бачок расширительный	Water lines and surge tank	Canalisations et vase d'expansion	Rohrleitungen und Ausdehnungsbehälter	Tuberías y depósito de expansión	**A620**	
Насос водяной	Water pump	Pompe à eau	Wasserpumpe	Bomba de agua	**A630**	
B. Трансмиссия	**B. Power train**	**B. Transmission**	**B. Antriebsstrang**	**B. Transmisión**		
B1. Сцепление	**B1. Clutch**	**B1. Embrayage**	**B1. Kupplung**	**B1. Embrague**		
Привод сцепления	Clutch drive	Commande d'embrayage	Kupplungsbetätigung	Mando de embrague	**B110**	
Сцепление	Clutch	Embrayage	Kupplung	Embrague	**B140**	
Сцепление	Clutch	Embrayage	Kupplung	Embrague	**B141**	
Картер сцепления	Clutch bellhousing	Carter d'embrayage	Kupplungsgehäuse	Carter de embrague	**B150**	
B2. Коробка передач	**B2. Gearbox**	**B2. Boîte de vitesses**	**B2. Schaltgetriebe**	**B2. Caja de cambios**		
Коробка передач	Gearbox	Boîte de vitesses	Schaltgetriebe	Caja de cambios	**B200**	
Картер коробки передач	Gearbox casing	Carter de boîte de vitesses	Schaltgetriebegehäuse	Carter de caja de cambios	**B210**	
Валы коробки передач	Gearbox shafts	Arbres de boîte de vitesses	Getriebewellen	Arboles de caja de cambios	**B220**	
Шестерни коробки передач	Gearbox gears	Pignonnerie de boîte de vitesses	Getrieberäder	Engranajes de caja de cambios	**B230**	
Привод механизма переключения передач	Gearshifting drive	Commande de boîte de vitesses	Gangschaltung-Gestänge	Mando de cambio velocidades	**B250**	
Привод механизма переключения передач	Gearshifting drive	Commande de boîte de vitesses	Gangschaltung-Gestänge	Mando de cambio velocidades	**B251**	
Тяга реактивная	Torque rod	Tirant de réaction	Zugstrebe	Tirante de reacción	**B252**	
Механизм переключения передач	Gearshifting mechanism	Commande des vitesses	Gangschaltung	Mecanismo de cambio velocidades	**B260**	
Механизм выбора передач	Gear selection mechanism	Mécanisme de sélection des vitesses	Gangwähler	Mecanismo de selección de las velocidades	**B270**	
Привод спидометра	Speedometer drive	Câble du compteur de vitesse	Tachometerantrieb	Mando de velocimetro	**B290**	
B4. Привод колес	**B4. Wheel drive**	**B4. Transmission aux roues**	**B4. Rädärantrieb**	**B4. Mando de las ruedas**		
Привод передних колес	Front wheel drive	Transmission aux roues avant	Vorderradantrieb	Mando de las ruedas delanteras	**B400**	
Дифференциал	Differential	Différentiel	Differential	Diferencial	**B410**	
C. Система тормозная	**C. Brake system**	**C. Système de freinage**	**C. Bremsanlage**	**C. Sistema de frenos**		
C1. Привод тормозов	**C1. Brake drive**	**C1. Commande des freins**	**C1. Bremsantrieb**	**C1. Mando de frenos**		
Педаль тормоза	Brake pedal	Pédale de frein	Bremspedal	Pedal del freno	**C100**	

1	2	3	4	5	6	7
Педаль тормоза	Brake pedal	Pédale de frein	Bremspedal	Pedal del freno	**C101**	**18,20,114,118, 144,148**
Элементы привода тормозов	Brake drive components	Éléments de la commande des freins	Hauptteile des Bremsantriebs	Elementos de mando de frenos	**C110**	
Привод гидротормозов	Hydraulic brakes drive	Commande hydraulique des freins	Hydraulikbremsen	Mando de frenos hidráulicos	**C120**	
Привод гидротормозов	Hydraulic brakes drive	Commande hydraulique des freins	Hydraulikbremsen	Mando de frenos hidráulicos	**C121**	**15,18,20,115, 118,145,148**
Привод регулятора давления	Pressure regulator actuator	Commande du limiteur de freinage	Druckreglerantrieb	Mando del regulador de presión	**C130**	
Гидроагрегат АБС и датчики скорости колёс	ABS hydraulic unit and wheel speed sensor	Groupe hydraulique ABS et capteurs de vitesse des roues	ABS-Hydraulikaggregat und Rädergeschwindigkeitssensoren	Unidad hidráulica ABS y sensores de velocidad de ruedas	**C141**	**15,18,20,115, 118,145,148**
Цилиндр колесный заднего тормоза	Rear brake wheel cylinder	Cylindre récepteur de frein AR	Hinterradbremszylinder	Cilindro de ruedas del freno trasero	**C150**	
Регулятор давления	Pressure regulator	Limiteur de freinage	Druckregler	Regulador de presión	**C160**	
Привод стояночного тормоза	Parking brake drive	Commande de frein de stationnement	Feststellbremsbetätigung	Mando del freno de estacionamiento	**C170**	
C2. Тормозные механизмы	**C2. Brake mechanisms**	**C2. Freins**	**C2. Bremsvorrichtungen**	**C2. Mecanismos de freno**		
Тормоза передние	Front brakes	Freins avant	Vorderradbremse	Frenos delanteros	**C200**	
Элементы передних тормозов	Front brakes components	Eléments des freins avant	Hauptteile der Vorderbremsen	Elementos de los frenos delanteros	**C210**	
Тормоза задние в сборе	Rear brakes assembly	Freins arrière complets	Hinterradbremse, komplett	Comjunto de frenos traseros	**C220**	
Тормоза задние	Rear brakes	Freins arrière	Hinterradbremse	Frenos traseros	**C230**	
Тормоза задние	Rear brakes	Freins arrière	Hinterradbremse	Frenos traseros	**C231**	**15,18,20,115, 118,145,148**
D. Управление рулевое, подвеска и колеса	**D. Steering system, suspension and wheels**	**D. Direction, suspension et roues**	**D. Lenkung, Aufhängung und Räder**	**D. Dirección, suspensión y ruedas**		
D1. Управление рулевое	**D1. Steering system**	**D1. Direction**	**D1. Lenkung**	**D1. Dirección**		
Колонка рулевая	Steering column	Colonne de direction	Lenksäule	Columna de dirección	**D100**	
Колонка рулевая	Steering column	Colonne de direction	Lenksäule	Columna de dirección	**D101**	**10,100**
Колонка рулевая	Steering column	Colonne de direction	Lenksäule	Columna de dirección	**D102**	
Механизм рулевой	Steering mechanism	Mécanisme de direction	Lenkung	Mecanismo de dirección	**D110**	
Механизм рулевой	Steering mechanism	Mécanisme de direction	Lenkung	Mecanismo de dirección	**D111**	**10,100**
Привод рулевой	Steering drive	Timonerie de direction	Lenkgestänge	Mando de dirección	**D120**	
Система гидроусилителя рулевого управления	Hydraulic power steering system	Direction à assistance hydraulique	Hydraulische Servolenkung	Sistema de servidirección hidráulica	**D131**	**10,110**
Вал рулевого управления	Steering shaft	Arbre de direction	Lenkspindel	Arbol de servodirección	**D141**	**10,110**
Элементы рулевого механизма	Steering mechanism components	Eléments du boîtier de direction	Hauptteile der Lenkung	Elementos del mecanismo de dirección	**D150**	
Элементы рулевого механизма	Steering mechanism components	Eléments du boîtier de direction	Hauptteile der Lenkung	Elementos del mecanismo de dirección	**D151**	**10,110**
Картер рулевого механизма	Steering box	Boîtier de direction	Lenkgetriebegehäuse	Carter del mecanismo de dirección	**D160**	
Картер рулевого механизма	Steering box	Boîtier de direction	Lenkgetriebegehäuse	Carter del mecanismo de dirección	**D161**	**10,110**
Насос гидроусилителя рулевого управления	Hydraulic power steering pump	Pompe d'assistance de direction	Pumpe der hydraulischen Servolenkung	Bomba de servodirección hidráulica	**D181**	**10,110**

1	2	3	4	5	6	7
D2. Подвеска передняя	**D2. Front suspension**	**D2. Suspension avant**	**D2. Vorderradaufhängung**	**D2. Suspensión delantera**		
Элементы передней подвески и датчик неровной дороги	Front suspension components and rough road sensor	Eléments de suspension avant et capteur de route défaillante	Hauptteile der Vorderradaufhängung und Rough-Road-Sensor	Elementos de la suspensión delantera y sensores de carretera accidentada	**D200**	
Элементы передней подвески	Front suspension components	Eléments de suspension avant	Hauptteile der Vorderradaufhängung	Elementos de la suspensión delantera	**D210**	
Стабилизатор поперечной устойчивости	Anti-roll bar	Barre stabilisatrice anti-roulis	Querstabilisator	Barra estabilizadora trasversal	**D220**	
Стойки телескопические передней подвески	Telescopic struts assembly, front	Jambes téléscopiques de suspension avant	Vordere Stoßdämpfer	Montantes telescópicos de la suspensión delantera	**D230**	
D3. Подвеска задняя	**D3. Rear suspension**	**D3. Suspension arrière**	**D3. Hinterradaufhängung**	**D3. Suspensión trasera**		
Подвеска задняя	Rear suspension	Suspension arrière	Hinterradaufhängung	Suspensión trasera	**D300**	
Рычаги задней подвески с тормозами	Rear suspension arms with brakes	Bras de suspension arrière et freins	Hinterachslenker mit Bremse	Brazos de suspensión trasera con frenos	**D310**	
D4. Колеса	**D4. Wheels**	**D4. Roues**	**D4. Räder**	**D4. Ruedas**		
Кулаки поворотные и ступицы	Steering knuckles and hubs	Pivots et moyeux	Achsschenkel und Naben	Muñones de dirección y cubos	**D400**	
Колеса	Wheels	Roues	Räder	Ruedas	**D410**	
Колеса	Wheels	Roues	Räder	Ruedas	**D411**	**(E 3) ~**
Колеса	Wheels	Roues	Räder	Ruedas	**D412**	**~**
Ступица заднего колеса	Rear wheel hub	Moyeu de roue arrière	Hinterradnabe	Cubo de la rueda trasera	**D420**	
E. Устройства вспомогательные	**E. Comfort and convenience equipment**	**E. Dispositifs auxiliaires**	**E. Hilfseinrichtungen**	**E. Dispositivos auxiliares**		
E1. Климатическая установка	**E1. Climate control**	**E1. Climatisation**	**E1. Klimaanlage**	**E1. Climatización**		
Система вентиляции и отопления	Heating and ventilation system	Chauffage-ventilation	Heizungs- und Lüftungsanlage	Sistema de ventilación y de calefacción	**E100**	**10,15,110,115, 140,145**
Система вентиляции и отопления	Heating and ventilation system	Chauffage-ventilation	Heizungs- und Lüftungsanlage	Sistema de ventilación y de calefacción	**E101**	**18,20,114,118, 144, 148**
Управление климатической установкой	Climate control	Commande du système de climatisation	Steuerung für Heizung und Lüftung	Comando de climatización	**E110**	**10,15,110,115, 140,145**
Управление климатической установкой	Climate control	Commande du système de climatisation	Steuerung für Heizung und Lüftung	Comando de climatización	**E111**	**18,20,114,118, 144, 148**
Воздуховоды и сопла	Airducts and vents	Conduits d'air et aérateurs	Luftführungskasten und Düsen	Conductos de aire y aireadores	**E120**	
Воздухозаборник отопителя	Heater air intake	Boîtier de prise d'air du bloc de chauffage	Lufteintritt für Heizgerät	Toma de aire del calefactor	**E130**	**10,15,110,115, 140,145**
Радиатор и кожухи отопителя	Heat exchanger and heater unit housings	Radiateur et capots du bloc de chauffage	Kühler und Heizkasten	Radiador y cubierta del calefactor	**E140**	**10,15,110,115, 140,145**
Отопитель	Heater	Bloc de chauffage	Heizgerät	Calefactor	**E151**	**18,20,114,118, 144, 148**
Отопитель	Heater	Bloc de chauffage	Heizgerät	Calefactor	**E152**	**18,20**
Дефлекторы вытяжной вентиляции	Ventilation deflectors	Déflecteurs de ventilation par aspiration	Entlüftungsdüsen	Deflectores de ventilación por aspiración	**E160**	
Система кондиционирования	Air conditioning system	Conditionnement d'air	Klimaanlage	Sistema de climatización	**E181**	**114,118,144, 148**

1	2	3	4	5	6	7
Система кондиционирования	Air conditioning system	Conditionnement d'air	Klimaanlage	Sistema de climatización	**E182**	**18,20**
E2. Омыватели	**E2. Washers**	**E2. Lave-glaces**	**E2. Wäscher**	**E2. Lavadores**		
Омыватель ветрового стекла	Windscreen washer	Lave-glace du pare-brise	Windscheibenwäscher	Lavaparabrisas	**E200**	
Омыватели	Washers	Lave-glaces	Wäscher	Lavacristales	**E201**	
Омыватели	Washers	Lave-glaces	Wäscher	Lavacristales	**E202**	
E3. Стеклоочистители	**E3. Wipers**	**E3. Essuie-glaces**	**E3. Wischer**	**E3. Limpiacristales**		
Стеклоочиститель	Wiper	Essuie-glace	Wischer	Limpiacristales	**E300**	
Стеклоочиститель задний	Tailgate window wiper	Essuie-glace arrière	Heckscheibenwischer	Limpiacristales trasero	**E310**	
Стеклоочиститель задний	Tailgate window wiper	Essuie-glace arrière	Heckscheibenwischer	Limpiacristales trasero	**E311**	
E4. Устройства безопасности	**E4. Safety system**	**E4. Dispositifs de sécurité**	**E4. Sicherheit**	**E4. Sistema de seguridad**		
Надувные подушки безопасности	Inflatable airbags	Coussins d'air gonflables (airbags)	Airbags	Airbags	**E400**	
K. Электрооборудование	**K. Electrical equipment**	**K. Equipement électrique**	**K. Elektrik**	**K. Equipos eléctricos**		
K1. Электрооборудование двигателя	**K1. Engine electrical equipment**	**K1. Equipement électrique du moteur**	**K1. Motorelektrik**	**K1. Equipos eléctricos del motor**		
Блоки электронные	Electronic control modules	Blocs électroniques	Steuergeräte, elektronische	Equipo electrónico	**K100**	
Выключатель зажигания	Ignition switch	Contact d'allumage	Zündschalter	Interruptor de encendido	**K110**	
Модуль и свечи зажигания	Ignition module and spark plugs	Module d'allumage et bougies	Zündmodul und Zündkerzen	Módul y bujías de encendido	**K120**	
Модули и свечи зажигания	Ignition modules and spark plugs	Modules d'allumage et bougies	Zündmodule und Zündkerzen	Módulos y bujías de encendido	**K121**	
Батарея аккумуляторная	Battery	Batterie	Batterie	Batería de acumuladores	**K130**	
Генератор с арматурой	Alternator and fixtures	Alternateur et ses fixations	Generator mit Träger	Alternador con accesorios	**K140**	
Генератор с арматурой	Alternator and fixtures	Alternateur et ses fixations	Generator mit Träger	Alternador con accesorios	**K141**	**10,18,20,110, 114,118, 144,148**
Стартер	Crank motor	Démarreur	Anlasser	Motor de arranque	**K150**	
K2. Система освещения	**K2. Lighting system**	**K2. Système d'éclairage**	**K2. Beleuchtung**	**K2. Sistema de alumbrado**		
Фары	Headlamps	Projecteurs avant	Scheinwerfer	Faros	**K200**	
Освещение салона	Interior lighting	Eclairage de l'habitacle	Innenraumbeleuchtung	Alumbrado del habitáculo	**K210**	
Фонари	Rear lights	Feux	Heckleuchten	Pilotos traseros	**K220**	
Фонари	Rear lights	Feux	Heckleuchten	Pilotos traseros	**K221**	
Фонари	Rear lights	Feux	Heckleuchten	Pilotos traseros	**K222**	
K3. Сигналы, приборы, реле	**K3. Tell-tales, instruments and relays**	**K3. Avertisseurs, instruments, relais**	**K3. Signale, Instrumente, Relais**	**K3. Señales, instrumentos, relés**		
Сигналы	Tell-tales	Avertisseurs	Signale	Señales	**K300**	
Приборы и подсветка	Instruments and backlighting	Instruments et éclairage	Instrumente und Aufhellung	Instrumentos y iluminación	**K310**	
Выключатели и модуль управления светотехникой	Switches and control module for lighting equipment	Interrupteurs et module des commandes d'éclairage et de signalisation	Schalter und Lichttechnikmodul	Interruptores y módulos de mando para luminotécnica	**K320**	
Реле и предохранители	Relays and fuses	Relais et fusibles	Schalter und Sicherungen	Relés y fusibles	**K330**	

1	2	3	4	5	6	7
Реле и предохранители монтажного блока	Fuse and relay block	Boîte à fusibles et relais	Relais und Sicherungen der Zentralelektrik	Relés y fusibles de la caja de fusibles	**K340**	
Датчики и система безопасной парковки	Sensors and safe parking system	Capteurs et système du parking de sûreté	Sensoren und Einparkhilfe	Sensores y sistema de aparcamiento de seguridad	**K350**	
Модуль двери и переключатели стеклоподъёмников	Door module and window regulation switches	Module de porte et commandes des lève-vitres	Türmodul und Fensterheberschalter	Módulo de puerta y interruptores de elevalunas	**K360**	
K4. Жгуты проводов	**K4. Wire harnesses**	**K4. Faisceaux de câbles**	**K4. Kabelstränge**	**K4. Mazo de cables**		
Жгуты проводов моторного отсека	Engine bay wire harness	Faisceaux du compartiment moteur	Kabelstränge für Motorraum	Mazo de cables del compartimiento motor	**K400**	
Жгуты проводов моторного отсека	Engine bay wire harness	Faisceaux du compartiment moteur	Kabelstränge für Motorraum	Mazo de cables del compartimiento motor	**K401**	
Жгуты проводов салона	Passenger compartment wire harness	Faisceaux de l'habitacle	Kabelstränge für Innenraum	Mazo de cables del habitáculo	**K410**	
Жгуты проводов салона	Passenger compartment wire harness	Faisceaux de l'habitacle	Kabelstränge für Innenraum	Mazo de cables del habitáculo	**K411**	
Жгуты проводов салона	Passenger compartment wire harness	Faisceaux de l'habitacle	Kabelstränge für Innenraum	Mazo de cables del habitáculo	**K412**	
M. Кузов	**M. Body**	**M. Carrosserie**	**M. Karosserie**	**M. Carrocerla**		
M0. Кузов в сборе	**M0. Body assembly**	**M0. Carrosserie complète**	**M0. Karosierie, komplett**	**M0. Conjunto de la carrocería**		
Кузов	Body	Carrosserie	Karosserie	Carrocerla	**M001**	
M1. Интерьер салона	**M1. Body interior**	**M1. Habitacle**	**M1. Innenraum**	**M1. Habitáculo**		
Сиденья передние	Front seats	Sièges avant	Vordersitze	Asientos delanteros	**M100**	
Механизм установки передних сидений	Front seats adjustment mechanism	Mécanisme de réglage des sièges avant	Einstellung der Sitze	Mecanismo de instalación de los asientos delanteros	**M110**	
Сиденье заднее	Rear seat	Siège arrière	Rücksitze	Asiento trasero	**M120**	
Сиденье заднее	Rear seat	Siège arrière	Rücksitze	Asiento trasero	**M121**	
Механизм установки заднего сиденья	Front seats adjustment mechanism	Mécanisme de réglage du siège arrière	Einstellung der Sitze	Mecanismo de instalación del asiento trasero	**M130**	
Механизм установки заднего сиденья	Front seats adjustment mechanism	Mécanisme de réglage du siège arrière	Einstellung der Sitze	Mecanismo de instalación del asiento trasero	**M131**	
Ремни безопасности	Seat belts	Ceintures de sécurité	Sicherheitsgurte	Cinturones de seguridad	**M135**	
Ремни безопасности	Seat belts	Ceintures de sécurité	Sicherheitsgurte	Cinturones de seguridad	**M136**	
Термошумоизоляция	Thermal and noise insulation	Isolations thermique et phonique	Wärmeisolation und Schalldämpfung	Aislamiento térmosonoro	**M140**	
Термошумоизоляция моторного отсека	Engine compartment thermal and noise insulation	Isolations thermique et phonique du compartiment moteur	Wärmeisolation und Schalldämpfung Motorraum	Aislamiento térmosonoro del compartimiento del motor	**M145**	
Коврики пола и багажника	Interior and trunk floor mats	Tapis de plancher et de coffre à bagages	Boden- und Kofferraummatten	Alfombras de piso y maletero	**M150**	
Облицовка туннеля пола	Floor tunnel trim	Habillages du tunnel de plancher	Verkleidung des Bodentunnels	Revestimiento de túnel del piso	**M155**	
Ящик облицовки туннеля пола	Floor tunnel odds compartment	Boîtier du tunnel de plancher	Verkleidungskasten des Bodentunnels	Caja de revestimiento del túnel del piso	**M156**	
Обивка салона	Interior trim	Garniture de l'habitacle	Innenraumverkleidung	Guarnecido del habitáculo	**M160**	
Обивка салона	Interior trim	Garniture de l'habitacle	Innenraumverkleidung	Guarnecido del habitáculo	**M161**	

1	2	3	4	5	6	7
Обивка салона	Interior trim	Garniture de l'habitacle	Innenraumverkleidung	Guarnecido del habitáculo	**M162**	
Обивка багажника	Luggage compartment trim	Garniture du coffre à bagages	Kofferraumverkleidung	Guarnecido del maletero	**M170**	
Обивка багажника	Luggage compartment trim	Garniture du coffre à bagages	Kofferraumverkleidung	Guarnecido del maletero	**M171**	**11,15,18,20, 110,114,115,118**
Обивка багажника	Luggage compartment trim	Garniture du coffre à bagages	Kofferraumverkleidung	Guarnecido del maletero	**M172**	
Обивка багажника	Luggage compartment trim	Garniture du coffre à bagages	Kofferraumverkleidung	Guarnecido del maletero	**M173**	
Принадлежности салона и зеркала	Interior accessories and mirrors	Accessoires de l'habitacle et rétroviseurs	Innenraumzubehör und Spiegel	Accesorios de habitáculo y retrovisor	**M180**	
Панель приборов	Instrument panel	Planche de bord	Armaturenbrett	Panel de instrumentos	**M190**	
Панель приборов	Instrument panel	Planche de bord	Armaturenbrett	Panel de instrumentos	**M191**	
M2. Основные элементы кузова	**M2. Main body components**	**M2. Eléments principaux de la carrosserie**	**M2. Hauptteile der Karosserie**	**M2. Elementos principales de la carrocerìa**		
Капот	Hood	Capot moteur	Motorhaube	Capó	**M200**	
Пол кузова передний	Body floor, front	Plancher de la carrosserie avant	Boden, vorne	Piso de la carrocerla delantero	**M230**	
Пол кузова задний	Body floor, rear	Plancher de la carrosserie arrière	Boden, hinten	Piso de la carrocerla trasero	**M235**	
Элементы передка	Body front frame	Eléments avant	Innenteile, vorne	Elementos de frente	**M240**	
Элементы боковины и задка	Body side and rear frame	Eléments latéraux et arrière	Seitenwand und Innenteile, hinten	Elementos de lateral y de faldón trasero	**M250**	
Элементы боковины и задка	Body side and rear frame	Eléments latéraux et arrière	Seitenwand und Innenteile, hinten	Elementos de lateral y de faldón trasero	**M251**	
Элементы боковины и задка	Body side and rear frame	Eléments latéraux et arrière	Seitenwand und Innenteile, hinten	Elementos de lateral y de faldón trasero	**M252**	
Панели кузова	Body panels	Panneaux de la carrosserie	Außenteile	Paneles de carrocería	**M260**	
Панели кузова	Body panels	Panneaux de la carrosserie	Außenteile	Paneles de carrocería	**M261**	
Панели кузова	Body panels	Panneaux de la carrosserie	Außenteile	Paneles de carrocería	**M262**	
Крышка люка наливной горловины	Fuel filler door	Trappe de goulot de remplissage	Klappe des Einfüllstutzens	Tapa de acceso a la boca de llenado	**M270**	
Крышка люка наливной горловины	Fuel filler door	Trappe de goulot de remplissage	Klappe des Einfüllstutzens	Tapa de acceso a la boca de llenado	**M271**	
Крышка багажника	Trunk lid	Porte du coffre à bagages	Kofferraumdeckel	Tapa del maletero	**M280**	
Замок крышки багажника	Trunk lid lock	Serrure de porte du coffre à bagages	Kofferraumdeckelschlösser	Cierre de tapa del maletero	**M290**	
M3. Двери и окна	**M3. Doors and windows**	**M3. Portes et vitres**	**M3. Türen und Fenster**	**M3. Puertas y lunas**		
Двери передние	Front doors	Portes avant	Vordertüren	Puertas delanteras	**M300**	
Петли дверей	Door hinges	Charnières des portes	Türgelenke	Bisagras de puertas	**M305**	
Двери задние	Rear doors	Portes arrière	Hintertüren	Puertas traseras	**M310**	
Двери задние	Rear doors	Portes arrière	Hintertüren	Puertas traseras	**M311**	
Замки передних дверей	Front door locks	Serrures des portes avant	Vordertürschlösser	Cerraduras de las puertas delanteras	**M320**	
Замки задних дверей	Rear door locks	Serrures des portes arrière	Hintertürschlösser	Cerraduras de las puertas traseras	**M330**	
Окна передних дверей	Front door windows	Vitres des portes avant	Vordertürscheiben	Lunas de las puertas delanteras	**M340**	
Окна задних дверей	Rear door windows	Vitres des portes arrière	Hintertürscheiben	Lunas de las puertas traseras	**M350**	
Стеклоподъемники передних дверей	Front window regulator	Lève-vitres des portes avant	Fensterheber, vorne	Elevalunas de puertas delanteras	**M360**	

1	2	3	4	5	6	7
Стеклоподъемники задних дверей	Rear window regulator	Lève-vitres des portes arrière	Fensterheber, hinten	Elevalunas de puertas traseras	**M370**	
Стеклоподъемники задних дверей	Rear window regulator	Lève-vitres des portes arrière	Fensterheber, hinten	Elevalunas de puertas traseras	**M371**	
Окна	Windows	Vitres	Fenster	Lunas	**M380**	
Окна	Windows	Vitres	Fenster	Lunas	**M381**	
Окна	Windows	Vitres	Fenster	Lunas	**M382**	
Дверь задка	Tailgate	Hayon	Heckklappe	Portón trasero	**M390**	
Дверь задка	Tailgate	Hayon	Heckklappe	Portón trasero	**M391**	
Замок двери задка	Tailgate latch	Serrure du hayon	Heckklappenschloss	Cierre del portón trasero	**M395**	
Замок двери задка	Tailgate latch	Serrure du hayon	Heckklappenschloss	Cierre del portón trasero	**M396**	
M4. Элементы облицовочные	**M4. Trim components**	**M4. Enjoliveurs**	**M4. Zierelemente**	**M4. Elementos de revestimiento**		
Накладки и надписи декоративные	Badges	Monogrammes et enjoliveurs	Zierauflagen und Beschriftungen	Embellecedores y anagramas	**M410**	
Накладки и надписи декоративные	Badges	Monogrammes et enjoliveurs	Zierauflagen und Beschriftungen	Embellecedores y anagramas	**M411**	
Ложементы багажника крыши	Roof rails	Galeries de toit	Dachrelings	Alojamientos del baut	**M415**	
Накладки облицовочные	Trim panels	Enjoliveurs	Auflagen	Embellecedores	**M420**	
Фартуки	Mud guards	Bavettes	Schürzen	Guardapolvos	**M421**	
Обтекатели порога	Sill trim	Carènes des seuils	Schwellen-Wasserablaufleisten	Carenados de bajos	**M422**	
Щитки	Covers	Tôles de protection	Zierschilde	Chapas de protección	**M424**	
Бампер передний	Front bumper	Pare-chocs avant	Stoßstange, vorne	Paragolpes delantero	**M430**	
Бампер задний	Rear bumper	Pare-chocs arrière	Stoßstange, hinten	Paragolpes trasero	**M440**	
Бампер задний	Rear bumper	Pare-chocs arrière	Stoßstange, hinten	Paragolpes trasero	**M441**	
Бампер задний	Rear bumper	Pare-chocs arrière	Stoßstange, hinten	Paragolpes trasero	**M442**	
T. Схема установки заглушек	**T. Plug Layout**	**T. Schéma d'emplacement des obturateurs**	**T. Anordnung der Verschlußstopfen**	**T. Esquema de instalaición de obturadores**		
Схема установки заглушек	Plug Layout	Schéma d'emplacement des obturateurs	Anordnung der Verschlußstopfen	Esquema de instalaición de tapones	**T100**	
Y. Инструмент	**Y. Tools**	**Y. Outillage**	**Y. Werkzeug**	**Y. Herramientas**		
Y1. Инструмент шоферский	**Y1. Driver's tools**	**Y1. Outillage de bord**	**Y1. Fahrerwerkzeug**	**Y1. Herramientas del conductor**		
Инструмент шоферский	Driver's tools	Outillage de bord	Fahrerwerkzeug	Herramientas para conductor	**Y100**	

RUS ИЛЛЮСТРАЦИИ И ПЕРЕЧЕНЬ ДЕТАЛЕЙ И СБОРОЧНЫХ ЕДИНИЦ
GB ILLUSTRATION AND LIST OF SPARE PARTS
F ILLUSTRATION ET NOMENCLATURE DES PIÈCES DÉTACHÉES
D BILDER UND TEILE- BZW. BAUEINHEITENVERZEICHNIS
E FIGURAS Y LISTA DE LAS PIEZAS Y DE LAS UNIDADES DE MONTAJE

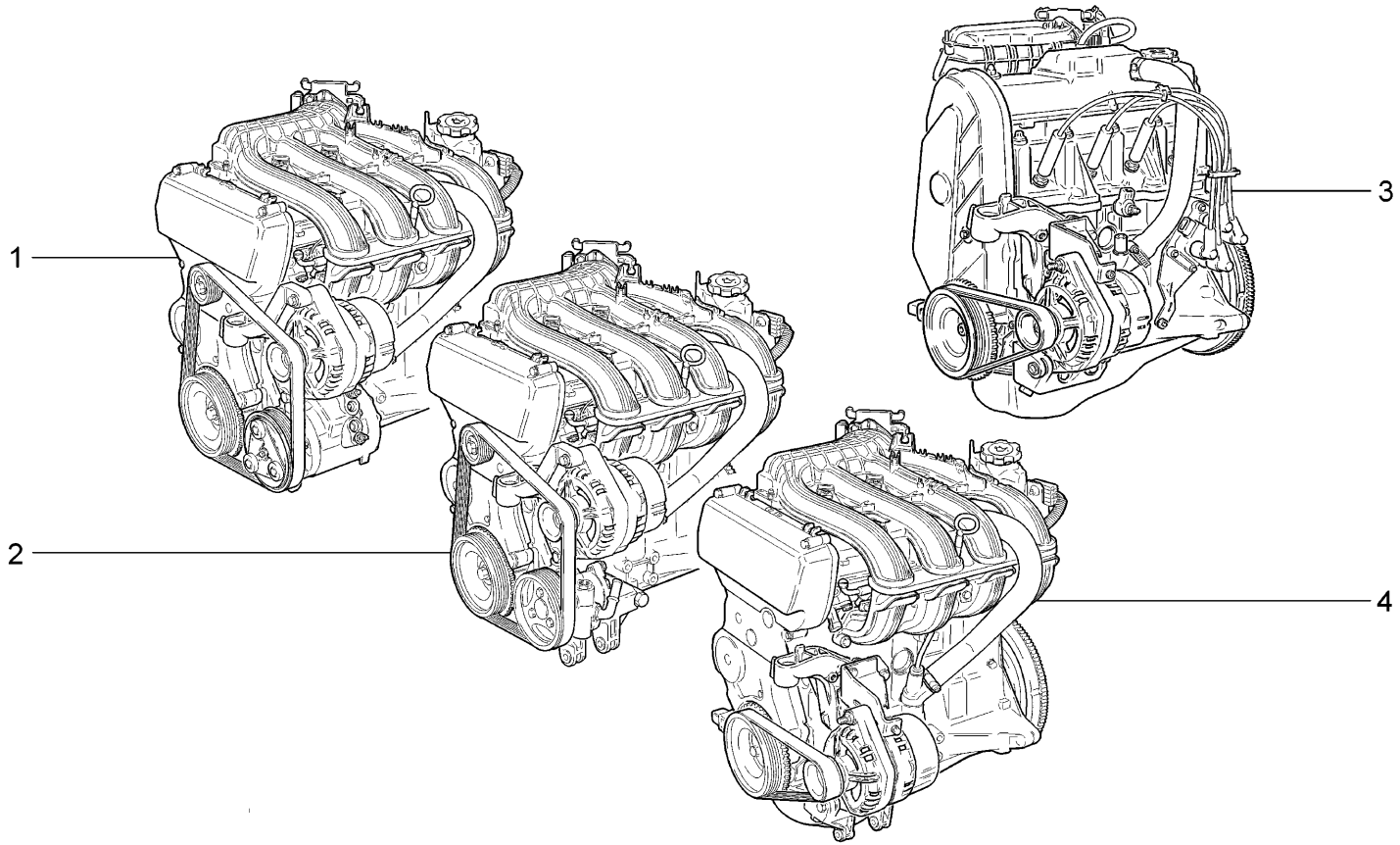

A001	**Двигатель** **Engine** **Moteur** **Motor** **Motor**	**21701 (01)** **21703-01 (02)** **21703-02 (03)** **21703-03 (04)** **21713-01 (02)** **21713-02 (03)**	**21713-03 (04)** **21721 (01)** **21723-01 (02)** **21723-02 (03)** **21723-03 (04)**

п. It.	№ изв. Notif. N.	Дата Not.Data	Номер детали Part N.	Применяемость Application	Кол QTY	RUS Наименование	GB Description	F Désignation	D Benennung	E Denominación
1			+ 21126-1000260-04	(02-18,20)		Двигатель	Engine	Moteur	Motor	Motor
1			+ 21126-1000260-07	(03-18) (04-18,20) (114,118)		Двигатель	Engine	Moteur	Motor	Motor
1			+ 21126-1000260-27	(144,148)		Двигатель	Engine	Moteur	Motor	Motor
2			+ 21126-1000260-06	(02-10,110)		Двигатель	Engine	Moteur	Motor	Motor
3			+ 21114-1000260-20	(01)		Двигатель	Engine	Moteur	Motor	Motor
4			+ 21126-1000260-00	(03-110) (04-10)(11,15,115)		Двигатель	Engine	Moteur	Motor	Motor
4			+ 21126-1000260-20	(140,145)		Двигатель	Engine	Moteur	Motor	Motor

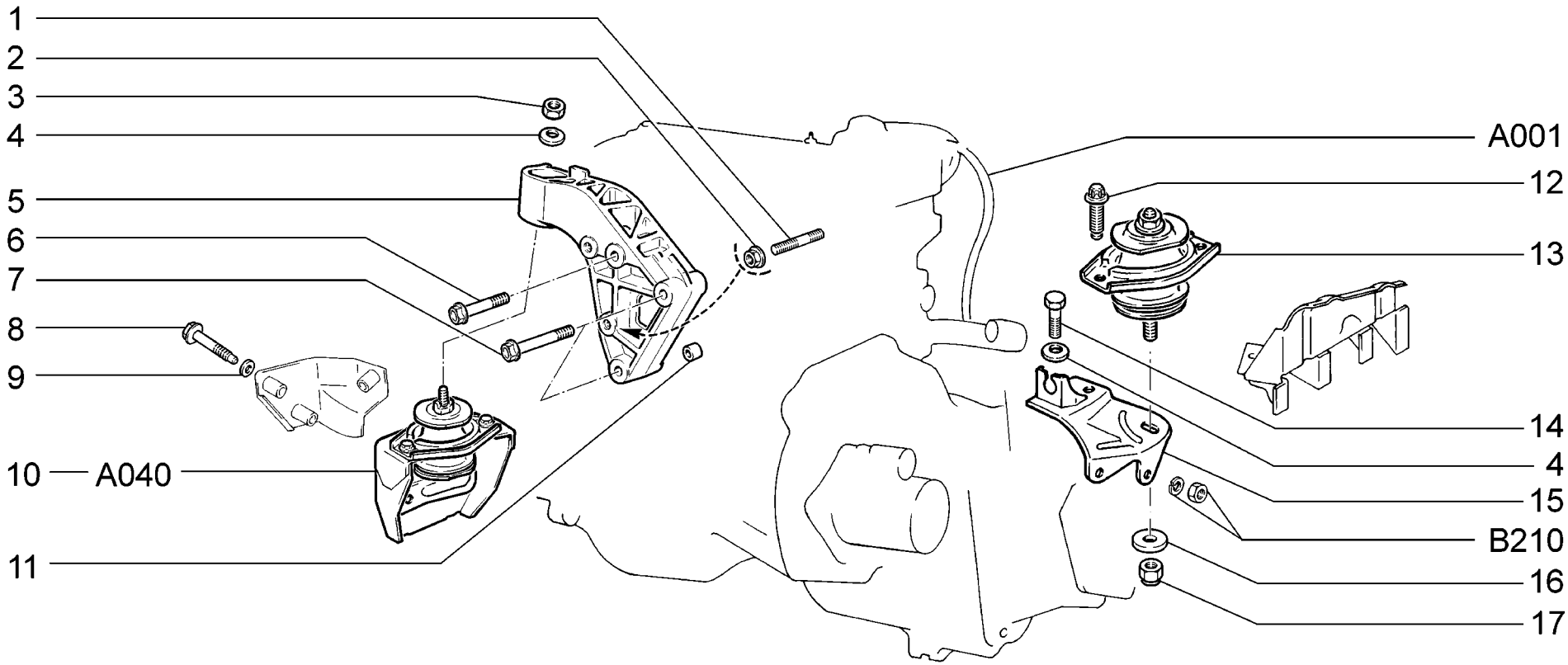

A010	**Подвеска двигателя** **Engine mounting** **Suspension de moteur** **Motoraufhängung** **Suspensión del motor**	**21701** **21721** WWW.ZHELEZKA63.RU

п. It.	№ изв. Notif. N.	Дата Not.Data	Номер детали Part N.	Применяемость Application	Кол QTY	RUS Наименование	GB Description	F Désignation	D Benennung	E Denominación
1			+ 21010-1001101-00		1	Шпилька M8x15	Stud M8x15	Goujon M8x15	Stift M8x15	Espárrago M8x15
2			+ 21100-3701686-00		1	Гайка	Nut	Ecrou	Mutter	Tuerca
3			+ 00001-0021647-11		1	Гайка M10x1,25	Nut M10x1.25	Ecrou M10x1,25	Mutter M10x1,25	Tuerca M10x1,25
4			+ 00001-0011983-73		2	Шайба 10 пружинная коническая	Spring washer 10, tapered	Rondelle à ressort conique 10	Federscheibe 10	Arandela 10 elástica cónica
5			+ 21100-1001157-10		1	Кронштейн правой опоры двигателя	RH mounting bracket	Support d'appui D	Träger, rechts	Soporte del apoyo der.
6			+ 21100-1001159-00		1	Болт M8x76	Bolt M8x76	Boulon M8x76	Schraube M8x76	Tornillo M8x76
7			+ 21100-1001161-00		2	Болт M8x65	Bolt M8x65	Boulon M8x65	Schraube M8x65	Tornillo M8x65
8			+ 21100-1001224-00		3	Болт M10x1,25x70	Bolt M10x1.25x70	Boulon M10x1,25x70	Schraube M10x1,25x70	Tornillo M10x1,25x70
9			+ 00001-0026468-01		3	Шайба 10	Washer 10	Rondelle 10	Scheibe 10	Arandela 10
10			+ 21100-1001195-00		1	Кронштейн в сборе	Bracket assy	Support complete	Träger komplett	Soporte en conjunto
11			+ 21010-1003017-00		2	Втулка установочная	Locating bush	Douille de centrage	Stellhülse	Buje ajuste
12			+ 21100-1001259-10		2	Болт M8x21	Bolt M8x21	Boulon M8x21	Schraube M8x21	Tornillo M8x21
13			+ 21100-1001240-00		1	Подушка опоры двигателя	Engine mounting flexible member	Tampon d'appui de moteur	Motorlagerung	Tope elástico de apoyo
14			+ 00001-0013069-21		1	Болт M10x1,25x30	Bolt M10x1.25x30	Boulon M10x1,25x30	Schraube M10x1,25x30	Tornillo M10x1,25x30
15			+ 21100-1001230-00		1	Кронштейн левой опоры	LH mounting bracket	Support d'appui G	Träger, links	Soporte del apoyo izq.
16			+ 21120-1001348-00		1	Шайба опорная	Thrust washer	Rondelle	Scheibe	Arandela de apoyo
17			+ 00001-0025745-11		1	Гайка M10x1,25 самоконтрящаяся	Self-locking nut M10x1.25	Ecrou autofreiné M10x1,25	S.Mutter M10x1,25	Tuerca M10x1,25

A010

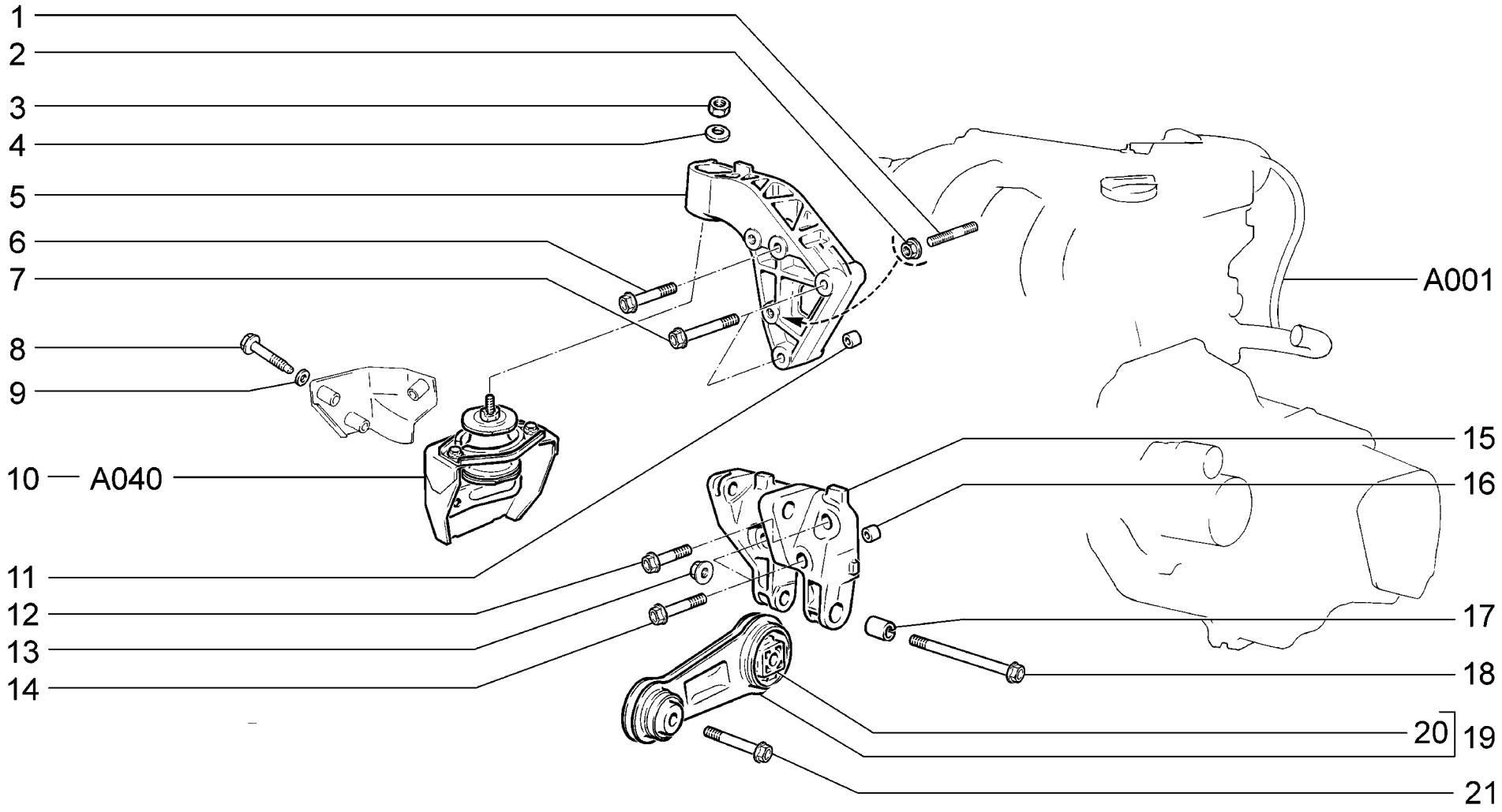

A011	**10,11,15,110,115,140,145** **Подвеска двигателя правая** **Engine mounting, RH** **Suspension de moteur droite** **Motoraufhängung, rechts** **Suspensión del motor derecha**	**21703-01** **21703-02** **21713-01** **21713-02** **21723-01** **21723-02**

WWW.ZHELEZKA63.RU

п. It.	№ изв. Notif. N.	Дата Not.Data	Номер детали Part N.	Применяемость Application	Кол QTY	RUS Наименование	GB Description	F Désignation	D Benennung	E Denominación
1			+ 21010-1001101-00		1	Шпилька M8x15	Stud M8x15	Goujon M8x15	Stift M8x15	Espárrago M8x15
2			+ 21100-3701686-00		1	Гайка	Nut	Ecrou	Mutter	Tuerca
3			+ 00001-0021647-11		1	Гайка M10x1,25	Nut M10x1.25	Ecrou M10x1,25	Mutter M10x1,25	Tuerca M10x1,25
4			+ 00001-0011983-73		1	Шайба 10 пружинная коническая	Spring washer 10, tapered	Rondelle à ressort conique 10	Federscheibe 10	Arandela 10 elástica cónica
5			+ 21100-1001157-10		1	Кронштейн правой опоры двигателя	RH mounting bracket	Support d'appui D	Träger, rechts	Soporte del apoyo der.
6			+ 21100-1001159-00		1	Болт M8x76	Bolt M8x76	Boulon M8x76	Schraube M8x76	Tornillo M8x76
7			+ 21100-1001161-00		2	Болт M8x65	Bolt M8x65	Boulon M8x65	Schraube M8x65	Tornillo M8x65
8			+ 21100-1001224-00		3	Болт M10x1,25x70	Bolt M10x1.25x70	Boulon M10x1,25x70	Schraube M10x1,25x70	Tornillo M10x1,25x70
9			+ 00001-0026468-01		3	Шайба 10	Washer 10	Rondelle 10	Scheibe 10	Arandela 10
10			+ 21100-1001195-00		1	Кронштейн в сборе	Bracket assy	Support complete	Träger komplett	Soporte en conjunto
11			+ 21010-1003017-00		2	Втулка установочная	Locating bush	Douille de centrage	Stellhülse	Buje ajuste
12			+ 21120-1001368-00		1	Болт M10x1,25x40	Bolt M10x1.25x40	Boulon M10x1,25x40	Schraube M10x1,25x40	Tornillo M10x1,25x40
13			21100-1001257-00		1	Гайка M10x1,25	Nut M10x1,25	Ecrou M10x1,25	Mutter M10x1,25	Tuerca M10x1,25
14			+ 21120-1001371-00		2	Болт M10x1,25x55	Bolt M10x1.25x55	Boulon M10x1,25x55	Schraube M10x1,25x55	Tornillo M10x1,25x55
15			+ 21120-1001362-00		1	Кронштейн нижний	Lower bracket	Support inférieur	Stütze, unten	Soporte inferior
16			+ 21120-1001364-00		2	Втулка установочная	Locating bush	Douille de centrage	Buchse	Buje ajuste
17			+ 21120-1001366-00		1	Втулка	Bush	Douille	Buchse	Buje
18			+ 21120-1001373-00		1	Болт M10x1,25x105	Bolt M10x1.25x105	Boulon M10x1,25x105	Schraube M10x1,25x105	Tornillo M10x1,25x105
19			+ 21120-1001300-00		1	Штанга в сборе	Bar assy	Barre	Stange	Varilla
20			+ 21120-1001310-00	~	1	Подушка штанги	Flexible mounting	Palier élastique	Gummilager	Tope de la barra
20			+ 21120-1001310-01	~	1	Подушка штанги	Flexible mounting	Palier élastique	Gummilager	Tope de la barra
21			+ 21120-1001384-00		1	Болт M10x1,25x50	Bolt M10x1.25x50	Boulon M10x1,25x50	Schraube M10x1,25x50	Tornillo M10x1,25x50

A011

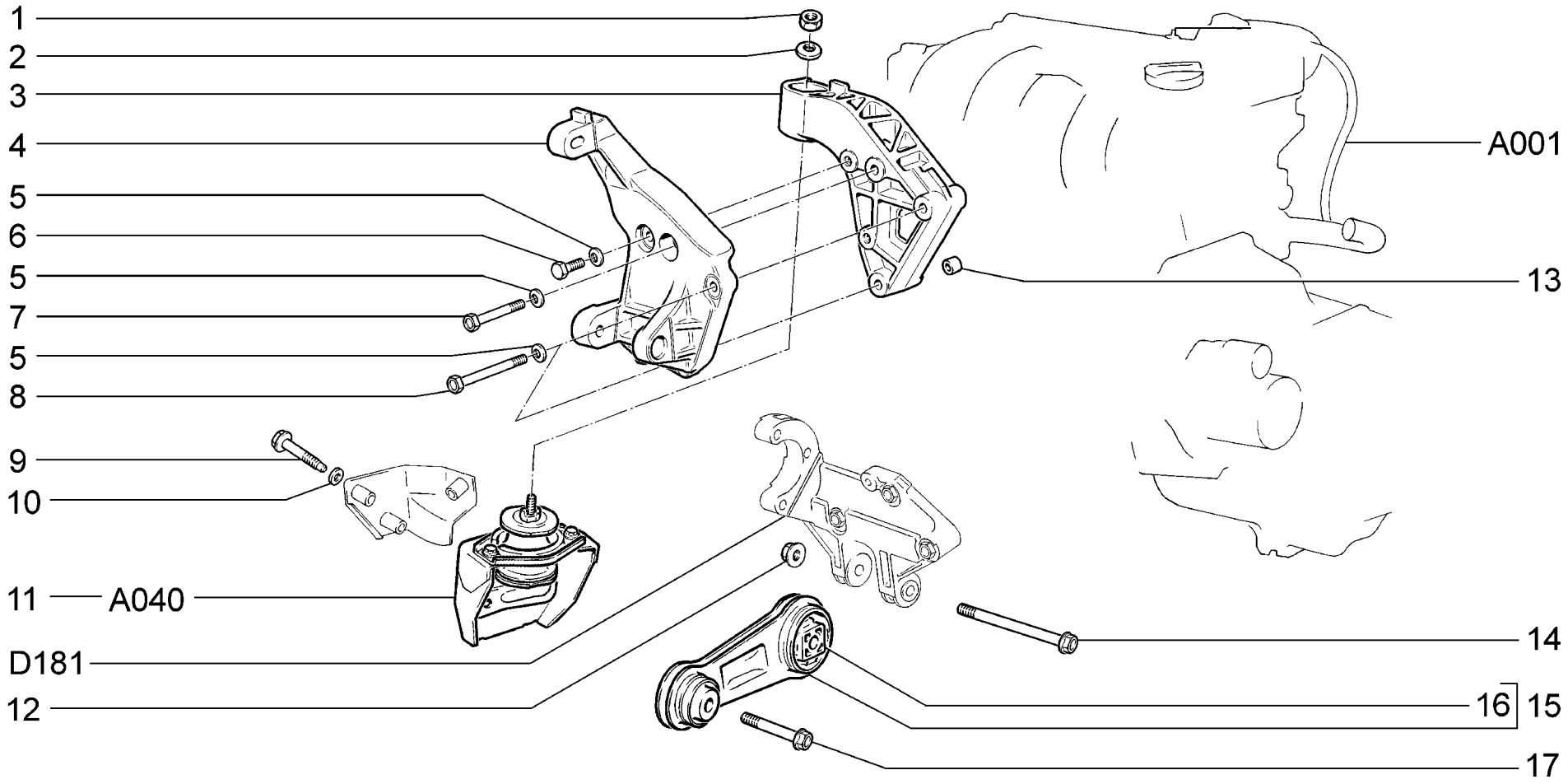

A012	**10,110** **Подвеска двигателя правая** **Engine mounting, RH** **Suspension de moteur droite** **Motoraufhängung, rechts** **Suspensión del motor derecha**	**21703-01** **21713-01** **21723-01**

п. It.	№ изв. Notif. N.	Дата Not.Data	Номер детали Part N.	Применяемость Application	Кол QTY	RUS Наименование	GB Description	F Désignation	D Benennung	E Denominación
1			+ 00001-0021647-11		1	Гайка M10x1,25	Nut M10x1.25	Ecrou M10x1,25	Mutter M10x1,25	Tuerca M10x1,25
2			+ 00001-0011983-73		1	Шайба 10 пружинная коническая	Spring washer 10, tapered	Rondelle à ressort conique 10	Federscheibe 10	Arandela 10 elástica cónica
3			+ 21100-1001157-10		1	Кронштейн правой опоры двигателя	RH mounting bracket	Support d'appui D	Träger, rechts	Soporte del apoyo der.
4			+ 21100-1041034-20		1	Кронштейн	Bracket	Support	Konsole	Soporte
5			+ 00001-0011980-73		4	Шайба 8 пружинная коническая	Spring washer 8, tapered	Rondelle à ressort conique 8	Federscheibe 8	Arandela 8 elástica cónica
6			+ 00001-0060438-21		1	Болт M8x30	Bolt M8x30	Boulon M8x30	Schraube M8x30	Tornillo M8x30
7			+ 00001-0060446-21		1	Болт M8x70	Bolt M8x70	Boulon M8x70	Schraube M8x70	Tornillo M8x70
8			+ 21100-1701250-00		2	Болт M8x85	Bolt M8x85	Boulon M8x85	Schraube M8x85	Tornillo M8x85
9			+ 21100-1001224-00		3	Болт M10x1,25x70	Bolt M10x1.25x70	Boulon M10x1,25x70	Schraube M10x1,25x70	Tornillo M10x1,25x70
10			+ 00001-0026468-01		3	Шайба 10	Washer 10	Rondelle 10	Scheibe 10	Arandela 10
11			+ 21100-1001195-00		1	Кронштейн в сборе	Bracket assy	Support complete	Träger komplett	Soporte en conjunto
12			21100-1001257-00		1	Гайка M10x1,25	Nut M10x1,25	Ecrou M10x1,25	Mutter M10x1,25	Tuerca M10x1,25
13			+ 21010-1003017-00		2	Втулка установочная	Locating bush	Douille de centrage	Stellhülse	Buje ajuste
14			+ 21120-1001373-00		1	Болт M10x1,25x105	Bolt M10x1.25x105	Boulon M10x1,25x105	Schraube M10x1,25x105	Tornillo M10x1,25x105
15			+ 21120-1001300-00		1	Штанга в сборе	Bar assy	Barre	Stange	Varilla
16			+ 21120-1001310-00 ~		1	Подушка штанги	Flexible mounting	Palier élastique	Gummilager	Tope de la barra
16			+ 21120-1001310-01 ~		1	Подушка штанги	Flexible mounting	Palier élastique	Gummilager	Tope de la barra
17			+ 21120-1001384-00		1	Болт M10x1,25x50	Bolt M10x1.25x50	Boulon M10x1,25x50	Schraube M10x1,25x50	Tornillo M10x1,25x50

A012

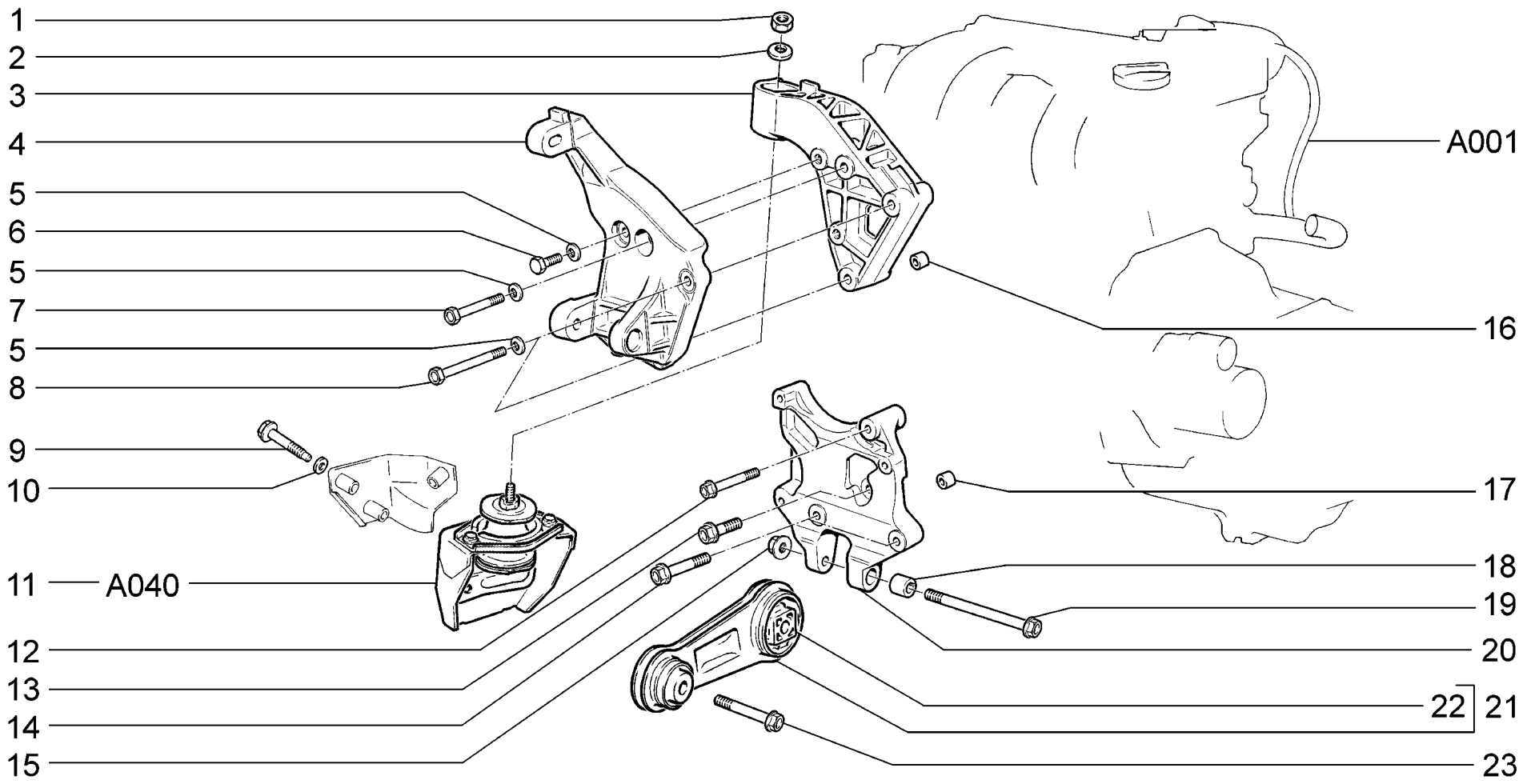

A013	**18,20,114,118,144,148** **Подвеска двигателя правая** **Engine mounting, RH** **Suspension de moteur droite** **Motoraufhängung, rechts** **Suspensión del motor derecha**	**21703-01** **21703-02** **21703-03** **21713-01** **21713-02** **21713-03**	**21723-01** **21723-02** **21723-03**

п. It.	№ изв. Notif. N.	Дата Not.Data	Номер детали Part N.	Применяемость Application	Кол QTY	RUS Наименование	GB Description	F Désignation	D Benennung	E Denominación
1			+ 00001-0021647-11		1	Гайка М10х1,25	Nut M10x1.25	Ecrou M10x1,25	Mutter M10x1,25	Tuerca M10x1,25
2			+ 00001-0011983-73		1	Шайба 10 пружинная коническая	Spring washer 10, tapered	Rondelle à ressort conique 10	Federscheibe 10	Arandela 10 elástica cónica
3			+ 21100-1001157-10		1	Кронштейн правой опоры двигателя	RH mounting bracket	Support d'appui D	Träger, rechts	Soporte del apoyo der.
4			+ 21100-1041034-20		1	Кронштейн	Bracket	Support	Konsole	Soporte
5			+ 00001-0011980-73		4	Шайба 8 пружинная коническая	Spring washer 8, tapered	Rondelle à ressort conique 8	Federscheibe 8	Arandela 8 elástica cónica
6			+ 00001-0060438-21		1	Болт М8х30	Bolt M8x30	Boulon M8x30	Schraube M8x30	Tornillo M8x30
7			+ 00001-0060446-21		1	Болт М8х70	Bolt M8x70	Boulon M8x70	Schraube M8x70	Tornillo M8x70
8			+ 21100-1701250-00		2	Болт М8х85	Bolt M8x85	Boulon M8x85	Schraube M8x85	Tornillo M8x85
9			+ 21100-1001224-00		3	Болт М10х1,25х70	Bolt M10x1.25x70	Boulon M10x1,25x70	Schraube M10x1,25x70	Tornillo M10x1,25x70
10			+ 00001-0026468-01		3	Шайба 10	Washer 10	Rondelle 10	Scheibe 10	Arandela 10
11			+ 21100-1001195-00		1	Кронштейн в сборе	Bracket assy	Support complete	Träger komplett	Soporte en conjunto
12			+ 21100-1001161-00		2	Болт М8х65	Bolt M8x65	Boulon M8x65	Schraube M8x65	Tornillo M8x65
13			21120-1001376-00		1	Болт М10х1,25х25	Bolt M10x1.25x25	Boulon M10x1,25x25	Schraube M10x1,25x25	Tornillo M10x1,25x25
14			+ 21120-1001371-00		2	Болт М10х1,25х55	Bolt M10x1.25x55	Boulon M10x1,25x55	Schraube M10x1,25x55	Tornillo M10x1,25x55
15			21100-1001257-00		1	Гайка М10х1,25	Nut M10x1,25	Ecrou M10x1,25	Mutter M10x1,25	Tuerca M10x1,25
16			+ 21010-1003017-00		2	Втулка установочная	Locating bush	Douille de centrage	Stellhülse	Buje ajuste
17			+ 21120-1001364-00		2	Втулка установочная	Locating bush	Douille de centrage	Buchse	Buje ajuste
18			+ 21120-1001366-00		1	Втулка	Bush	Douille	Buchse	Buje
19			+ 21120-1001373-00		1	Болт М10х1,25х105	Bolt M10x1.25x105	Boulon M10x1,25x105	Schraube M10x1,25x105	Tornillo M10x1,25x105
20			+ 21700-1001362-10		1	Кронштейн нижний	Lower bracket	Support inférieur	Stütze, unten	Soporte inferior
21			+ 21120-1001300-00		1	Штанга в сборе	Bar assy	Barre	Stange	Varilla
22			+ 21120-1001310-00	~	1	Подушка штанги	Flexible mounting	Palier élastique	Gummilager	Tope de la barra
22			+ 21120-1001310-01	~	1	Подушка штанги	Flexible mounting	Palier élastique	Gummilager	Tope de la barra
23			+ 21120-1001384-00		1	Болт М10х1,25х50	Bolt M10x1.25x50	Boulon M10x1,25x50	Schraube M10x1,25x50	Tornillo M10x1,25x50

A013

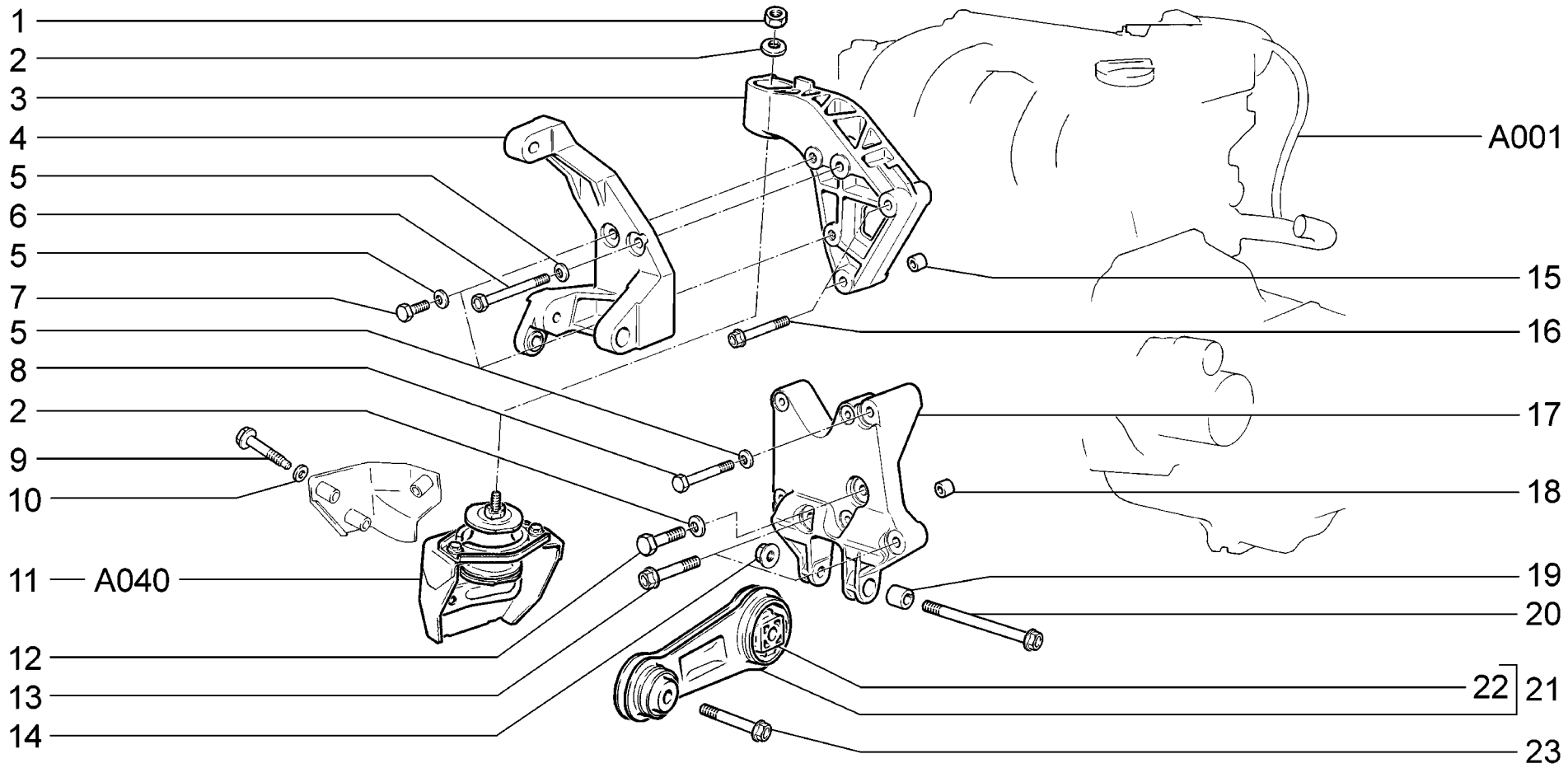

A014	**18,20** **Подвеска двигателя правая** **Engine mounting, RH** **Suspension de moteur droite** **Motoraufhängung, rechts** **Suspensión del motor derecha**	**21703-01** **21713-01** **21723-01**

п. It.	№ изв. Notif. N.	Дата Not.Data	Номер детали Part N.	Применяемость Application	Кол QTY	RUS Наименование	GB Description	F Désignation	D Benennung	E Denominación
1			+ 00001-0021647-11		1	Гайка M10x1,25	Nut M10x1.25	Ecrou M10x1,25	Mutter M10x1,25	Tuerca M10x1,25
2			+ 00001-0011983-73		2	Шайба 10 пружинная коническая	Spring washer 10, tapered	Rondelle à ressort conique 10	Federscheibe 10	Arandela 10 elástica cónica
3			+ 21100-1001157-10		1	Кронштейн правой опоры двигателя	RH mounting bracket	Support d'appui D	Träger, rechts	Soporte del apoyo der.
4			+ 21100-1041034-00		1	Кронштейн	Bracket	Support	Konsole	Soporte
5			+ 00001-0011980-73		4	Шайба 8 пружинная коническая	Spring washer 8, tapered	Rondelle à ressort conique 8	Federscheibe 8	Arandela 8 elástica cónica
6			+ 21100-1701250-00		1	Болт M8x85	Bolt M8x85	Boulon M8x85	Schraube M8x85	Tornillo M8x85
7			+ 00001-0060438-21		2	Болт M8x30	Bolt M8x30	Boulon M8x30	Schraube M8x30	Tornillo M8x30
8			+ 00001-0060446-21		1	Болт M8x70	Bolt M8x70	Boulon M8x70	Schraube M8x70	Tornillo M8x70
9			+ 21100-1001224-00		3	Болт M10x1,25x70	Bolt M10x1.25x70	Boulon M10x1,25x70	Schraube M10x1,25x70	Tornillo M10x1,25x70
10			+ 00001-0026468-01		3	Шайба 10	Washer 10	Rondelle 10	Scheibe 10	Arandela 10
11			+ 21100-1001195-00		1	Кронштейн в сборе	Bracket assy	Support complete	Träger komplett	Soporte en conjunto
12			+ 00001-0059709-21		1	Болт M10x1,25x35	Bolt M10x1,25x35	Boulon M10x1,25x35	Schraube M10x1,25x35	Tornillo M10x1,25x35
13			+ 21120-1001371-00		2	Болт M10x1,25x55	Bolt M10x1.25x55	Boulon M10x1,25x55	Schraube M10x1,25x55	Tornillo M10x1,25x55
14			21100-1001257-00		1	Гайка M10x1,25	Nut M10x1,25	Ecrou M10x1,25	Mutter M10x1,25	Tuerca M10x1,25
15			+ 21010-1003017-00		2	Втулка установочная	Locating bush	Douille de centrage	Stellhülse	Buje ajuste
16			+ 21100-1001161-00		2	Болт M8x65	Bolt M8x65	Boulon M8x65	Schraube M8x65	Tornillo M8x65
17			+ 21720-1001362-00		1	Кронштейн нижний	Lower bracket	Support inférieur	Stütze, unten	Soporte inferior
18			+ 21120-1001364-00		2	Втулка установочная	Locating bush	Douille de centrage	Buchse	Buje ajuste
19			+ 21120-1001366-00		1	Втулка	Bush	Douille	Buchse	Buje
20			+ 21120-1001373-00		1	Болт M10x1,25x105	Bolt M10x1.25x105	Boulon M10x1,25x105	Schraube M10x1,25x105	Tornillo M10x1,25x105
21			+ 21120-1001300-00		1	Штанга в сборе	Bar assy	Barre	Stange	Varilla
22			+ 21120-1001310-00	~	1	Подушка штанги	Flexible mounting	Palier élastique	Gummilager	Tope de la barra
22			+ 21120-1001310-01	~	1	Подушка штанги	Flexible mounting	Palier élastique	Gummilager	Tope de la barra
23			+ 21120-1001384-00		1	Болт M10x1,25x50	Bolt M10x1.25x50	Boulon M10x1,25x50	Schraube M10x1,25x50	Tornillo M10x1,25x50

A014

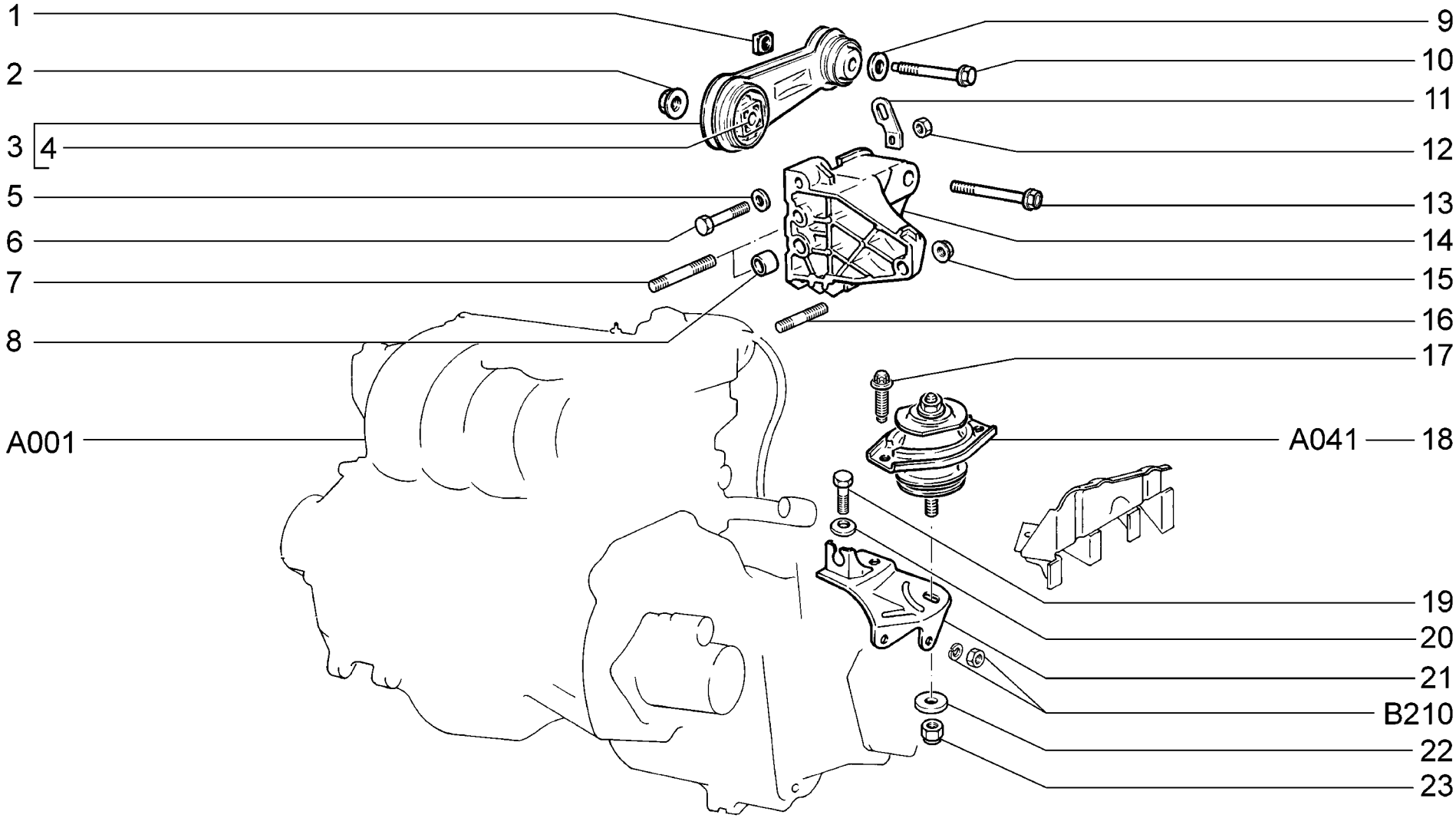

A020	**Подвеска двигателя левая** **Engine mounting, LH** **Suspension de moteur gauche** **Motoraufhängung, links** **Suspensión del motor izquierda**	**21703-01** **21703-02** **21703-03** **21713-01** **21713-02** **21713-03**	**21723-01** **21723-02** **21723-03**

п. / It.	№ изв. / Notif. N.	Дата / Not.Data	Номер детали / Part N.	Применяемость / Application	Кол / QTY	RUS Наименование	GB Description	F Désignation	D Benennung	E Denominación
1			+ 21120-1001346-00		1	Гайка накладная	Nut	Ecrou	Mutter	Tuerca
2			21100-1001257-00		1	Гайка М10х1,25	Nut M10x1,25	Ecrou M10x1,25	Mutter M10x1,25	Tuerca M10x1,25
3			+ 21120-1001300-00		1	Штанга в сборе	Bar assy	Barre	Stange	Varilla
4			+ 21120-1001310-00 ~		1	Подушка штанги	Flexible mounting	Palier élastique	Gummilager	Tope de la barra
4			+ 21120-1001310-01 ~		1	Подушка штанги	Flexible mounting	Palier élastique	Gummilager	Tope de la barra
5			+ 00001-0005196-01		1	Шайба 8	Washer 8	Rondelle 8	Scheibe 8	Arandela 8
6			+ 00001-0060440-21		1	Болт М8х40	Bolt M8x40	Boulon M8x40	Schraube M8x40	Tornillo M8x40
7			+ 00001-0035443-31		2	Шпилька М8х65	Stud M8x65	Goujon M8x65	Stift M8x65	Espárrago M8x65
8			+ 21120-1001364-00		2	Втулка установочная	Locating bush	Douille de centrage	Buchse	Buje ajuste
9			+ 00001-0026468-01		1	Шайба 10	Washer 10	Rondelle 10	Scheibe 10	Arandela 10
10			+ 21120-1001351-00		1	Болт М10х1,25х66	Bolt M10x1.25x66	Boulon M10x1,25x66	Schraube M10x1,25x66	Tornillo M10x1,25x66
11			+ 21120-1001074-00		1	Рым подъемный	Eye-bolt	Support de levage	Ose	Levantamotor
12			+ 00001-0061008-11		1	Гайка М8	Nut M8	Ecrou M8	Mutter M8	Tuerca M8
13			+ 21120-1001326-00		1	Болт М10х1,25х118	Bolt M10x1.25x118	Boulon M10x1,25x118	Schraube M10x1,25x118	Tornillo M10x1,25x118
14			+ 21120-1001292-00		1	Кронштейн верхний	Upper bracket	Support supérieur	Stütze, oben	Soporte superior
15			+ 21100-3701686-00		3	Гайка	Nut	Ecrou	Mutter	Tuerca
16			+ 00001-0035438-31		1	Шпилька М8х40	Stud M8x40	Goujon M8x40	Stift M8x40	Espárrago M8x40
17			+ 21100-1001259-10		2	Болт М8х21	Bolt M8x21	Boulon M8x21	Schraube M8x21	Tornillo M8x21
18			+ 21100-1001240-00		1	Подушка опоры двигателя	Engine mounting flexible member	Tampon d'appui de moteur	Motorlagerung	Tope elástico de apoyo
19			+ 00001-0013069-21		1	Болт М10х1,25х30	Bolt M10x1.25x30	Boulon M10x1,25x30	Schraube M10x1,25x30	Tornillo M10x1,25x30
20			+ 00001-0011983-73		1	Шайба 10 пружинная коническая	Spring washer 10, tapered	Rondelle à ressort conique 10	Federscheibe 10	Arandela 10 elástica cónica
21			+ 21100-1001230-00		1	Кронштейн левой опоры	LH mounting bracket	Support d'appui G	Träger, links	Soporte del apoyo izq.
22			+ 21120-1001348-00		1	Шайба опорная	Thrust washer	Rondelle	Scheibe	Arandela de apoyo
23			+ 00001-0025745-11		1	Гайка М10х1,25 самоконтрящаяся	Self-locking nut M10x1.25	Ecrou autofreiné M10x1,25	S.Mutter M10x1,25	Tuerca M10x1,25

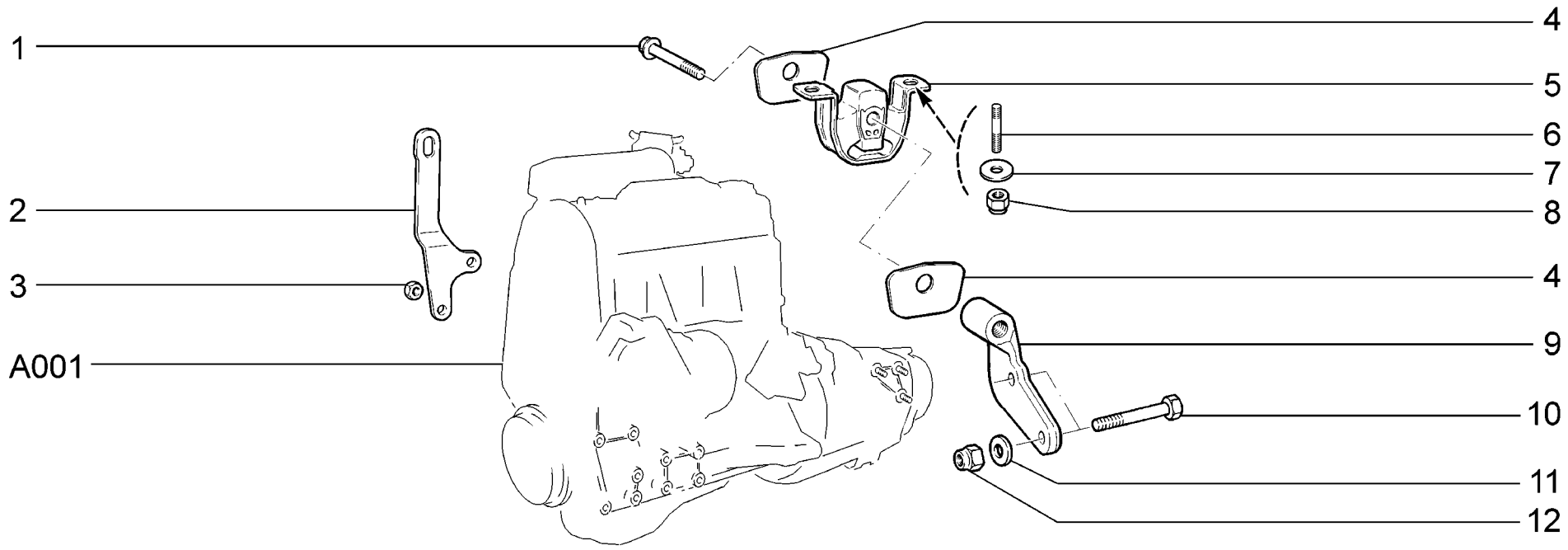

A030	**Подвеска двигателя задняя** **Engine mounting Rear** **Suspension de moteur arrière** **Motoraufhängung, hinten** **Suspensión del motor trasera**	**21701** **21721**

п. It.	№ изв. Notif. N.	Дата Not.Data	Номер детали Part N.	Применяемость Application	Кол QTY	RUS Наименование	GB Description	F Désignation	D Benennung	E Denominación
1			+ 21100-1001282-00		1	Болт заднего кронштейна	Rear bracket bolt	Boulon de support arrière	Hinterstützenschraube	Tornillo del soporte trasero
2			+ 21110-1001074-10		1	Рым подъемный	Eye-bolt	Support de levage	Ose	Levantamotor
3			+ 00001-0061008-11		2	Гайка М8	Nut M8	Ecrou M8	Mutter M8	Tuerca M8
4			+ 21100-1001284-00		2	Ограничитель	End stop	Butée	Feststeller	Limitador
5			+ 21100-1001286-00 ~		1	Подушка задней опоры двигателя	Engine rear mounting flexible member	Tampon d'appui arrière de moteur	Hintermotorlagerung	Tope elástico de apoyo trasero de motor
5			+ 21100-1001286-01 ~		1	Подушка задней опоры двигателя	Engine rear mounting flexible member	Tampon d'appui arrière de moteur	Hintermotorlagerung	Tope elástico de apoyo trasero de motor
6			+ 00001-0035464-21		2	Шпилька М10х1,25х28	Stud M10x1.25x28	Goujon M10x1,25x28	Stift M10x1,25x28	Espárrago M10x1,25x28
7			+ 21210-1001029-00		2	Шайба	Washer	Rondelle	Scheibe	Arandela
8			+ 00001-0025745-11		2	Гайка М10х1,25 самоконтрящаяся	Self-locking nut M10x1.25	Ecrou autofreiné M10x1,25	S.Mutter M10x1,25	Tuerca M10x1,25
9			+ 21100-1001281-00		1	Кронштейн задний	Rear bracket	Support arrière	Stütze, hinten	Soporte trasero
10			+ 00001-0055413-21		2	Болт М12х1,25х75	Bolt M12x1.25x75	Boulon M12x1,25x75	Schraube M12x1,25x75	Tornillo M12x1,25x75
11			+ 00001-0005200-01		1	Шайба 12	Washer 12	Rondelle 12	Scheibe 12	Arandela 12
12			+ 00001-0061050-11		1	Гайка М12х1,25 самоконтрящаяся	Self-locking nut M12x1.25	Ecrou autofreiné M12x1,25	S.Mutter M12x1,25	Tuerca M12x1,25 autoblocante

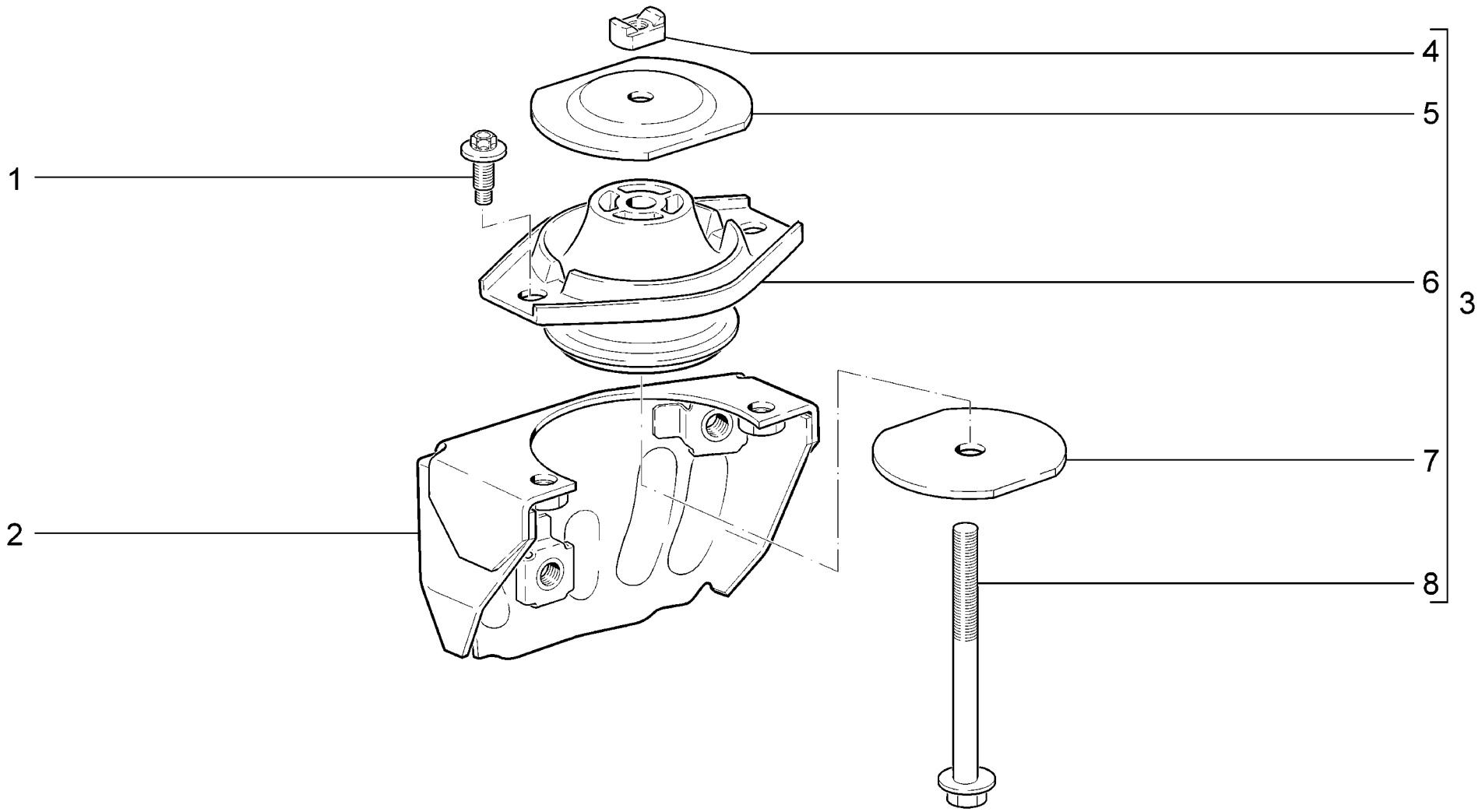

A040	**Подушка правой опоры** **Support pad, RH** **Bloc élastique d'appui droit** **Motorlagerung, rechts** **Tope elástico de apoyo derecho**	**21701** **21703-01** **21703-02** **21703-03** **21713-01** **21713-02**	**21713-03** **21721** **21723-01** **21723-02** **21723-03**

п. / It.	№ изв. / Notif. N.	Дата / Not.Data	Номер детали / Part N.	Применяемость / Application	Кол / QTY	RUS Наименование	GB Description	F Désignation	D Benennung	E Denominación
1			+ 21100-1001259-10		2	Болт M8x21	Bolt M8x21	Boulon M8x21	Schraube M8x21	Tornillo M8x21
2			+ 21100-1001210-00		1	Кронштейн правый	Bracket, RH	Support D	Träger, rechts	Soporte der.
3			+ 21100-1001204-00		1	Подушка в сборе	Engine mounting flexible member assy	Tampon d'appui de moteur complete	Motorlagerung komplett	Tope elástico de apoyo en conjunto
4			21100-1001237-00		1	Гайка M10x1,25	Nut M10x1.25	Ecrou M10x1,25	Mutter M10x1,25	Tuerca M10x1,25
5			21100-1001253-10		1	Ограничитель верхний	Upper restrictor	Butée supérieure	Feststeller, oben	Tope superior
6			+ 21100-1001242-00		1	Подушка опоры двигателя	Engine mounting flexible member	Tampon d'appui de moteur	Motorlagerung	Tope elástico de apoyo
7			21100-1001248-00		1	Ограничитель нижний	Lower restrictor	Butée inférieure	Feststeller, unten	Tope inferior
8			+ 21100-1001214-00		1	Болт	Bolt	Boulon	Schraube	Tornillo

A040

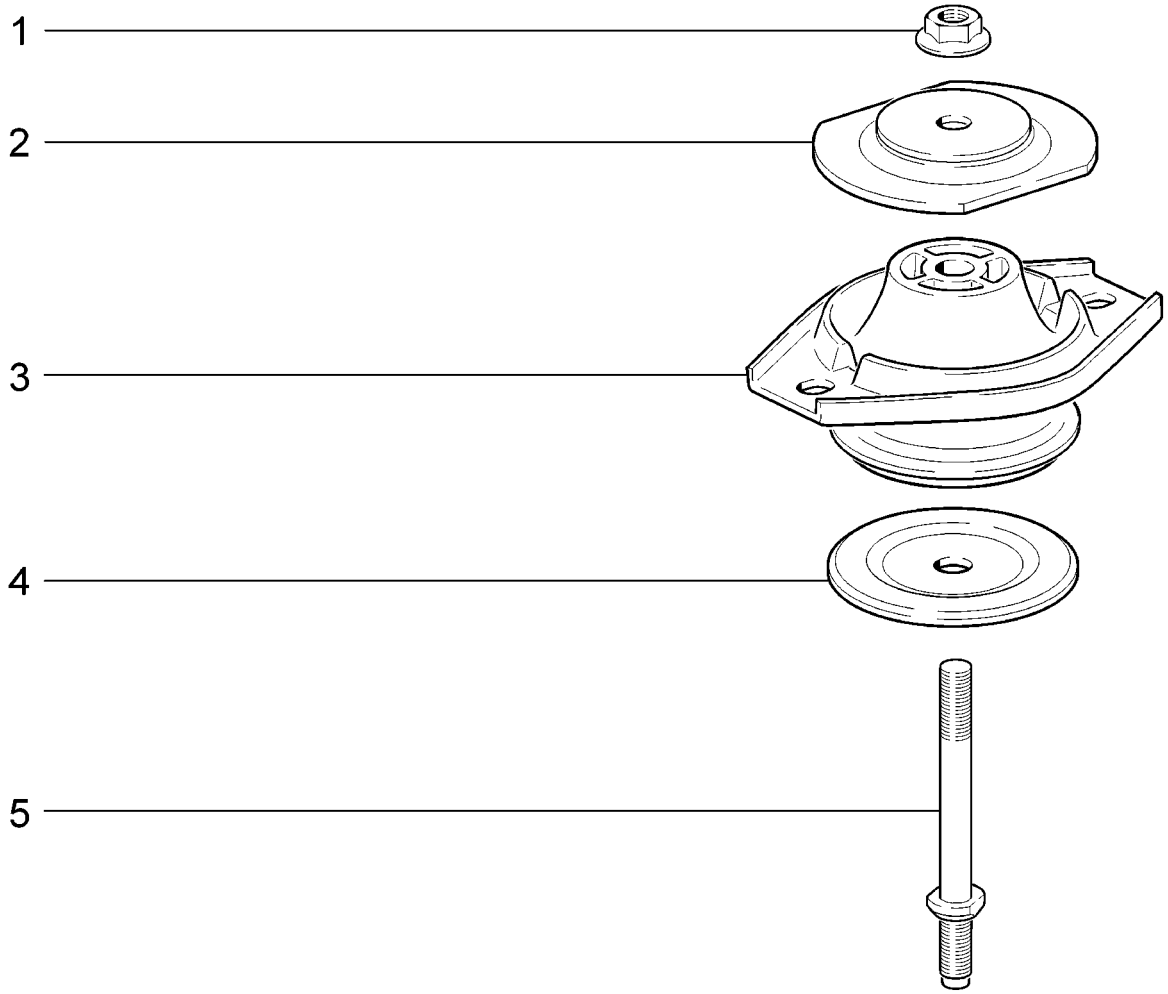

A041	**Подушка левой опоры** **Support pad, LH** **Bloc élastique d'appui gauche** **Motorlagerung, links** **Tope elástico de apoyo izquierdo**	**21701** **21703-01** **21703-02** **21703-03** **21713-01** **21713-02**	**21713-03** **21721** **21723-01** **21723-02** **21723-03**

п. / It.	№ изв. / Notif. N.	Дата / Not.Data	Номер детали / Part N.	Применяемость / Application	Кол / QTY	RUS Наименование	GB Description	F Désignation	D Benennung	E Denominación
1			21100-1001257-00		1	Гайка M10x1,25	Nut M10x1,25	Ecrou M10x1,25	Mutter M10x1,25	Tuerca M10x1,25
2			21100-1001251-00		1	Ограничитель верхний	Upper stop	Butée supérieure	Feststeller, oben	Tope superior
3			+ 21100-1001242-00		1	Подушка опоры двигателя	Engine mounting flexible member	Tampon d'appui de moteur	Motorlagerung	Tope elástico de apoyo
4			21100-1001249-00		1	Ограничитель нижний	Lower stop	Butée inférieure	Feststeller, unten	Tope inferior
5			+ 21100-1001255-00		1	Шпилька	Stud	Goujon	Stift	Espárrago

A041

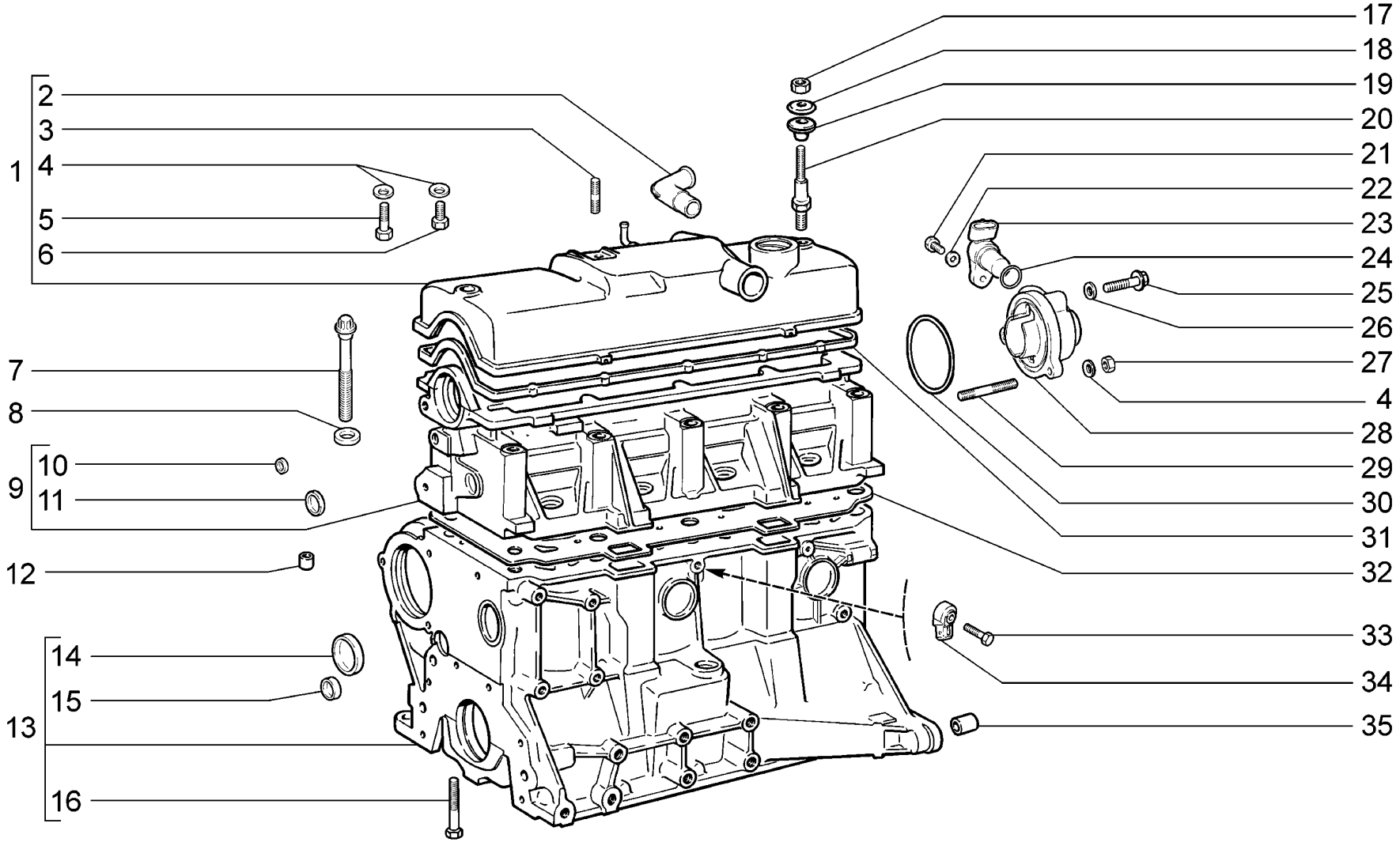

A100	**Блок цилиндров и головка блока** **Cylinder block and cylinder block head** **Bloc-cylindres et culasse** **Zylinderblock und Zylinderkopf** **Bloque de cilindros y culata**	**21701** **21721** WWW.ZHELEZKA63.RU

п. It.	№ изв. Notif. N.	Дата Not.Data	Номер детали Part N.	Применяемость Application	Кол QTY	RUS Наименование	GB Description	F Désignation	D Benennung	E Denominación
1			+ 21114-1003260-00		1	Крышка головки цилиндров	Valve cover	Couvre-culasse	Zylinderkopfdeckel	Tapa de culata
2			+ 21110-1014278-10		1	Штуцер	Coupling	Raccord	Stutzen	Racor
3			+ 00001-0035410-21		1	Шпилька M6x18	Stud M6x18	Goujon M6x18	Stift M6x18	Espárrago M6x18
4			+ 00001-0011977-73		4	Шайба 6 пружинная коническая	Spring washer 6, tapered	Rondelle à ressort conique 6	Federscheibe 6	Arandela 6 elástica cónica
5			+ 00001-0009028-21		1	Болт M6x30	Bolt M6x30	Boulon M6x30	Schraube M6x30	Tornillo M6x30
6			+ 00001-0009021-21		1	Болт M6x14	Bolt M6x14	Boulon M6x14	Schraube M6x14	Tornillo M6x14
7			+ 21080-1003271-01		10	Болт M12x1,25x135	Bolt M12x1.25x135	Boulon M12x1,25x135	Schraube M12x1,25x135	Tornillo M12x1,25x135
8			+ 21080-1003265-00		10	Шайба	Washer	Rondelle	Scheibe	Arandela
9			+ 11180-1003011-00		1	Головка блока цилиндров	Cylinder head	Culasse	Zylinderkopf	Culata
10			+ 00001-0043282-01		2	Заглушка 10 чашечная	Cup stopper 10	Obturateur cuvette 10	Schalenverschlußkappe 10	Obturador 10 a taza
11			00001-0043291-01		1	Заглушка 30 чашечная	Cup stopper 30	Obturateur cuvette 30	Schalenverschlußkappe 30	Obturador 30 a taza
12			+ 21010-1002042-00		2	Втулка установочная	Mounting bush	Douille de centrage	Stellhülse	Buje ajuste
13			+ 11183-1002011-10		1	Блок цилиндров	Cylinder block	Bloc-cylindres	Zylinderblock	Bloque cilindros
14			+ 00001-0043292-01		6	Заглушка 36 чашечная	Cup stopper 36	Obturateur cuvette 36	Schalenverschlußkappe 36	Obturador 36 a taza
15			+ 21083-1002046-00		2	Заглушка	Plug	Obturateur	Stopfen	Obturador
16			+ 00001-0042343-30		10	Болт M10x1,25x65	Bolt M10x1.25x65	Boulon M10x1,25x65	Schraube M10x1,25x65	Tornillo M10x1,25x65
17			+ 00001-0058962-11		2	Гайка M6	Nut M6	Ecrou M6	Mutter M6	Tuerca M6
18			+ 21080-1003278-01		2	Шайба	Washer	Rondelle	Scheibe	Arandela
19			+ 21080-1003277-01 ~		2	Втулка	Sleeve	Douille	Buchse	Buje
19			+ 21080-1003277-02 ~		2	Втулка	Sleeve	Douille	Buchse	Buje
20			+ 21114-1003274-00		2	Шпилька	Stud	Goujon	Gewindestift	Espárrago
21			+ 00001-0009024-21		1	Болт M6x20	Bolt M6x20	Boulon M6x20	Schraube M6x20	Tornillo M6x20
22			+ 00001-0005194-01		1	Шайба 6	Washer 6	Rondelle 6	Scheibe 6	Arandela 6

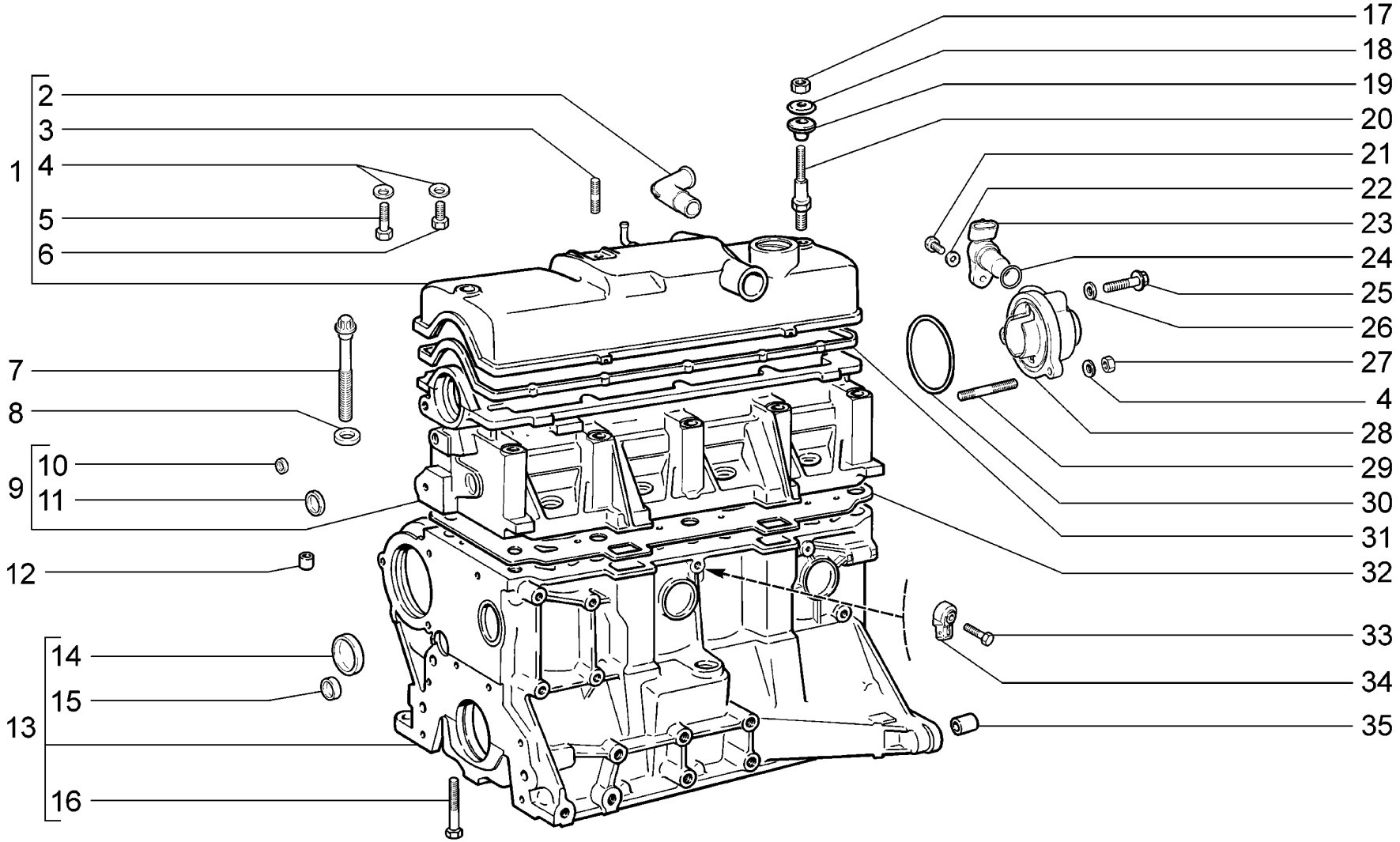

A100	**Блок цилиндров и головка блока** **Cylinder block and cylinder block head** **Bloc-cylindres et culasse** **Zylinderblock und Zylinderkopf** **Bloque de cilindros y culata**	**21701** **21721**

п. It.	№ изв. Notif. N.	Дата Not.Data	Номер детали Part N.	Применяемость Application	Кол QTY	RUS Наименование	GB Description	F Désignation	D Benennung	E Denominación
23			+ 21110-3706040-00 ~		1	Датчик фаз газораспределения	Cam phaser	Capteur d'arbre à cames	Nockenwellensensor	Sensor fases distribución de gas
23			+ 21110-3706040-01 ~		1	Датчик фаз газораспределения	Cam phaser	Capteur d'arbre à cames	Nockenwellensensor	Sensor fases distribución de gas
23			+ 21110-3706040-02 ~		1	Датчик фаз газораспределения	Cam phaser	Capteur d'arbre à cames	Nockenwellensensor	Sensor fases distribución de gas
24			+ 21110-3706042-00		1	Кольцо уплотнительное	Sealing ring	Bague d'étanchéité	Dichtring	Anillo de empaquetadura
25			+ 21110-1003286-00		1	Болт	Bolt	Boulon	Schraube	Tornillo
26			+ 21110-1003284-00		1	Кольцо уплотнительное	Sealing ring	Bague d'étanchéité	Dichtring	Anillo de empaquetadura
27			+ 00001-0007259-11		2	Гайка М6 низкая	Thin nut M6	Ecrou bas M6	Flachmutter M6	Tuerca M6 baja
28			+ 21110-1003288-14		1	Заглушка	Plug	Obturateur	Stopfen	Obturador
29			+ 00001-0035412-21		2	Шпилька М6х22	Stud M6x22	Goujon M6x22	Stift M6x22	Espárrago M6x22
30			+ 21080-1003284-10		1	Кольцо уплотнительное	Sealing ring	Bague d'étanchéité	Dichtring	Anillo de empaquetadura
31			+ 21080-1003270-10 ~		1	Прокладка крышки головки цилиндров	Valve cover gasket	Joint de couvre-culasse	Zylinderkopfdeckel-Dichtung	Junta tapa culata
31			+ 21080-1003270-11 ~		1	Прокладка крышки головки цилиндров	Valve cover gasket	Joint de couvre-culasse	Zylinderkopfdeckel-Dichtung	Junta tapa culata
32			+ 21083-1003020-10 ~		1	Прокладка головки цилиндров	Cylinder head gasket	Joint de culasse	Zylinderkopfdichtung	Junta de la culata
32			+ 21083-1003020-12 ~		1	Прокладка головки цилиндров	Cylinder head gasket	Joint de culasse	Zylinderkopfdichtung	Junta de la culata
33			+ 00001-0060436-21		1	Болт М8х25	Bolt M8x25	Boulon M8x25	Schraube M8x25	Tornillo M8x25
34			+ 21120-3855020-01 ~		1	Датчик детонации	Knock sensor	Knock-senseur	Klopfsensor	Sensor de picado
34			+ 21120-3855020-02 ~		1	Датчик детонации	Knock sensor	Knock-senseur	Klopfsensor	Sensor de picado
34			+ 21120-3855020-03 ~		1	Датчик детонации	Knock sensor	Knock-senseur	Klopfsensor	Sensor de picado
35			+ 21010-1002040-00		2	Втулка установочная	Mounting bush	Douille de centrage	Stellhülse	Buje ajuste

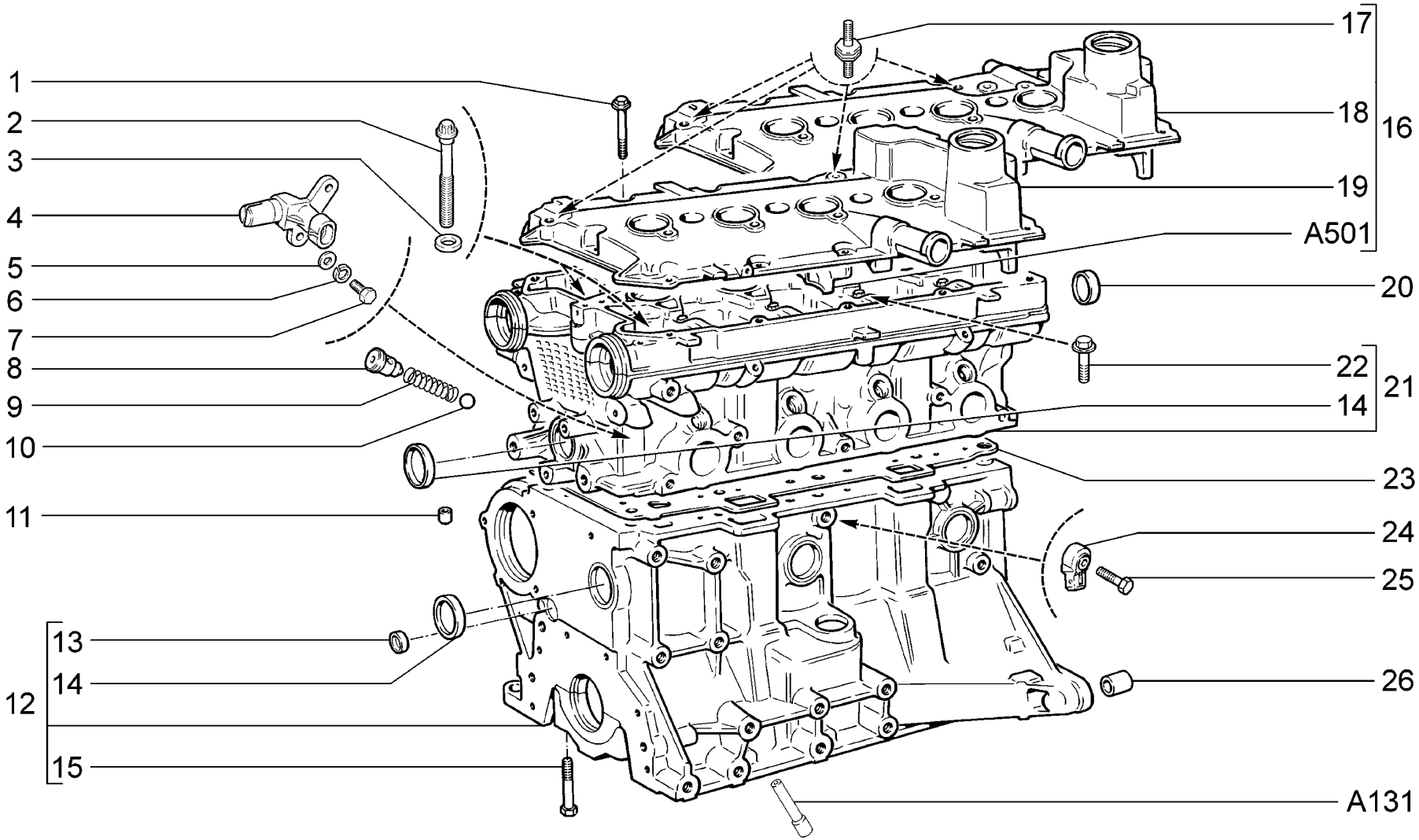

A101	**Блок цилиндров и головка блока** **Cylinder block and cylinder block head** **Bloc-cylindres et culasse** **Zylinderblock und Zylinderkopf** **Bloque de cilindros y culata**	**21703-01** **21703-02** **21703-03** **21713-01** **21713-02** **21713-03**	**21723-01** **21723-02** **21723-03**

п. It.	№ изв. Notif. N.	Дата Not.Data	Номер детали Part N.	Применяемость Application	Кол QTY	RUS Наименование	GB Description	F Désignation	D Benennung	E Denominación
1			+ 21120-1003326-00		15	Болт М6х53	Bolt M6x53	Boulon M6x53	Schraube M6x53	Tornillo M6x53
2			+ 21120-1003271-01		10	Болт М10х1,25х98	Bolt M10x1.25x98	Boulon M10x1,25x98	Schraube M10x1,25x98	Tornillo M10x1,25x98
3			+ 21120-1003265-00		10	Шайба	Washer	Rondelle	Scheibe	Arandela
4			+ 21120-3706040-00 ~		1	Датчик фаз газораспределения	Cam phaser	Capteur d'arbre à cames	Nockenwellensensor	Sensor fases distribución de gas
4			+ 21120-3706040-01 ~		1	Датчик фаз газораспределения	Cam phaser	Capteur d'arbre à cames	Nockenwellensensor	Sensor fases distribución de gas
4			+ 21120-3706040-04 ~		1	Датчик фаз газораспределения	Cam phaser	Capteur d'arbre à cames	Nockenwellensensor	Sensor fases distribución de gas
5			+ 00001-0005194-01		2	Шайба 6	Washer 6	Rondelle 6	Scheibe 6	Arandela 6
6			+ 00001-0005164-70		2	Шайба 6 пружинная	Spring washer 6	Rondelle élastique 6	Federscheibe 6	Arandela 6 elástica
7			+ 00001-0009022-21		2	Болт М6х16	Bolt M6x16	Boulon M6x16	Schraube M6x16	Tornillo M6x16
8			+ 21120-1003346-00		1	Втулка направляющая	Guide sleeve	Guide de soupape	Führungsbuchse	Casquillo guía
9			+ 21120-1003348-00		1	Пружина	Spring	Ressort	Feder	Muelle
10			+ 21120-1003349-00		1	Шарик	Ball	Bille	Kugel	Bola
11			+ 21010-1002042-00		2	Втулка установочная	Mounting bush	Douille de centrage	Stellhülse	Buje ajuste
12			+ 21126-1002011-00		1	Блок цилиндров	Cylinder block	Bloc-cylindres	Zylinderblock	Bloque cilindros
13			+ 21083-1002046-00		2	Заглушка	Plug	Obturateur	Stopfen	Obturador
14			+ 00001-0043292-01		7	Заглушка 36 чашечная	Cup stopper 36	Obturateur cuvette 36	Schalenverschlußkappe 36	Obturador 36 a taza
15			+ 00001-0042343-30		10	Болт М10х1,25х65	Bolt M10x1.25x65	Boulon M10x1,25x65	Schraube M10x1,25x65	Tornillo M10x1,25x65
16	07211	-->05.08	+ 21120-1003260-30		1	Крышка головки цилиндров	Valve cover	Couvre-culasse	Zylinderkopfdeckel	Tapa de culata
16	7211	05.08-->	+ 21124-1003260-00		1	Крышка головки цилиндров	Valve cover	Couvre-culasse	Zylinderkopfdeckel	Tapa de culata
17			+ 21120-1008104-00 ~		2	Опора ресивера	Mounting, plegnum	Appui de récipient	Lagerung	Apoyo de recipiente
17			+ 21120-1008104-01 ~		2	Опора ресивера	Mounting, plegnum	Appui de récipient	Lagerung	Apoyo de recipiente

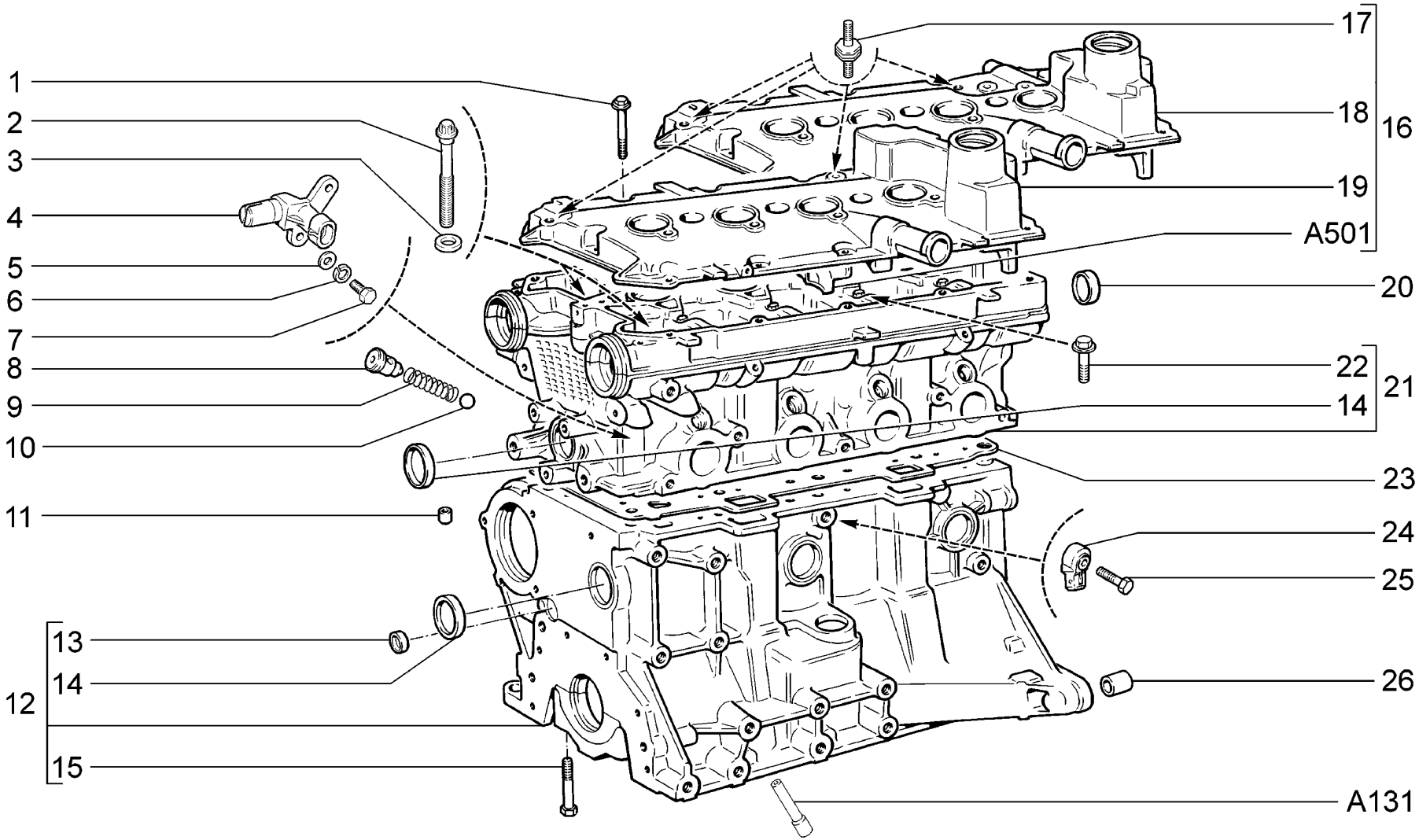

A101	**Блок цилиндров и головка блока** **Cylinder block and cylinder block head** **Bloc-cylindres et culasse** **Zylinderblock und Zylinderkopf** **Bloque de cilindros y culata**	**21703-01** **21703-02** **21703-03** **21713-01** **21713-02** **21713-03**	**21723-01** **21723-02** **21723-03**

п. / It.	№ изв. / Notif. N.	Дата / Not.Data	Номер детали / Part N.	Применяемость / Application	Кол / QTY	RUS Наименование	GB Description	F Désignation	D Benennung	E Denominación
18			21120-1003264-30	1)	1	Крышка головки цилиндров	Valve cover	Couvre-culasse	Zylinderkopfdeckel	Tapa de culata
19			21124-1003264-00	2)	1	Крышка головки цилиндров	Valve cover	Couvre-culasse	Zylinderkopfdeckel	Tapa de culata
20			+ 21120-1003290-00		2	Заглушка	Plug	Obturateur	Stopfen	Obturador
21			+ 21126-1003011-00		1	Головка блока цилиндров	Cylinder head	Culasse	Zylinderkopf	Culata
22			+ 21120-1006086-00		20	Винт	Screw	Vis	Schraube	Tornillo
23			+ 21126-1003020-00		1	Прокладка головки цилиндров	Cylinder head gasket	Joint de culasse	Zylinderkopfdichtung	Junta de la culata
24			+ 21120-3855020-01	~	1	Датчик детонации	Knock sensor	Knock-senseur	Klopfsensor	Sensor de picado
24			+ 21120-3855020-02	~	1	Датчик детонации	Knock sensor	Knock-senseur	Klopfsensor	Sensor de picado
24			+ 21120-3855020-03	~	1	Датчик детонации	Knock sensor	Knock-senseur	Klopfsensor	Sensor de picado
25			+ 00001-0060436-21		1	Болт M8x25	Bolt M8x25	Boulon M8x25	Schraube M8x25	Tornillo M8x25
26			+ 21010-1002040-00		2	Втулка установочная	Mounting bush	Douille de centrage	Stellhülse	Buje ajuste
1)			+ 21120-1003260-30		1	Крышка головки цилиндров	Valve cover	Couvre-culasse	Zylinderkopfdeckel	Tapa de culata
2)			+ 21124-1003260-00		1	Крышка головки цилиндров	Valve cover	Couvre-culasse	Zylinderkopfdeckel	Tapa de culata

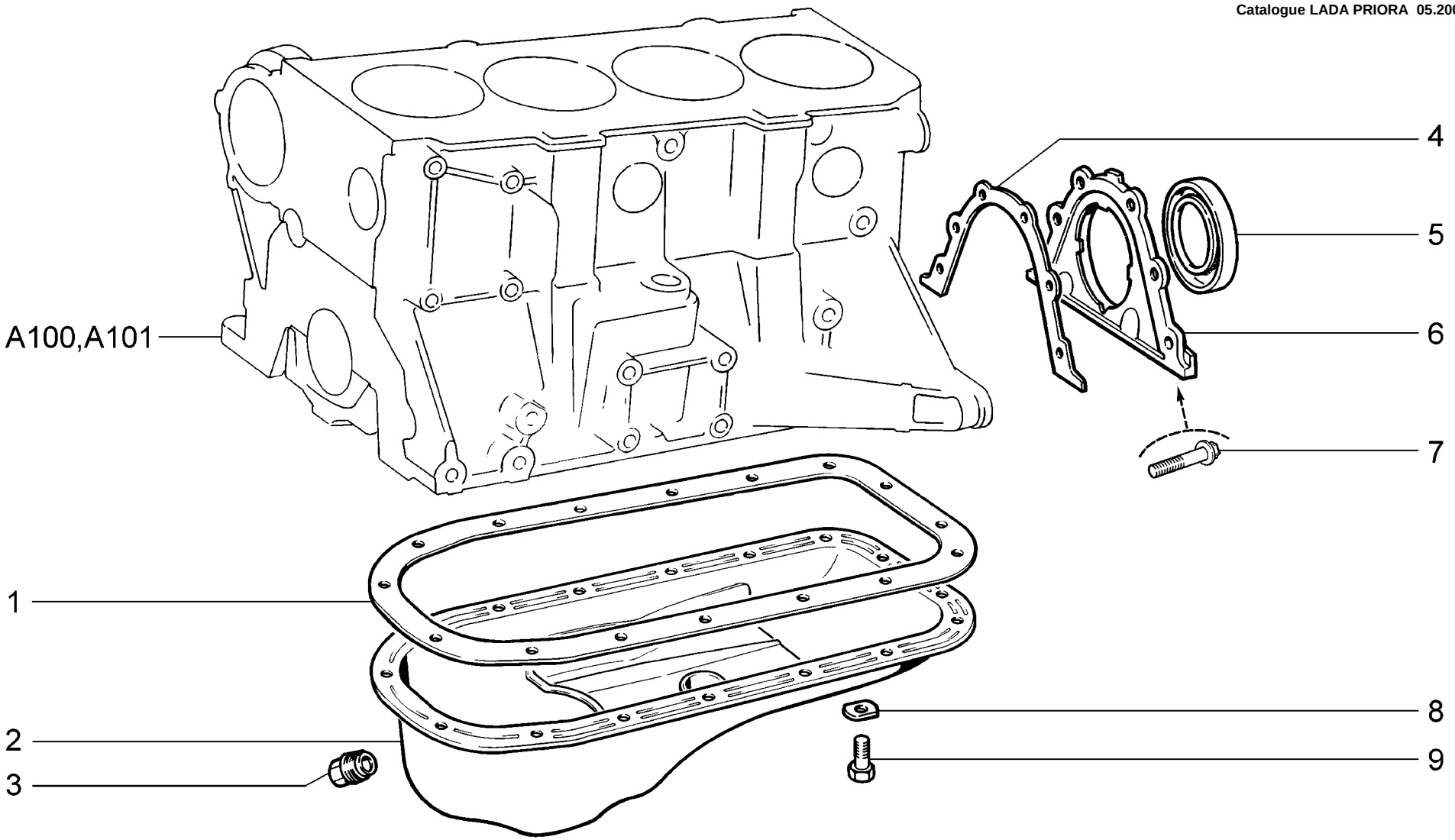

A110	**Картер масляный** **Oil sump** **Carter d'huile** **Ölwannenunterteil** **Carter de aceite**	**21701** **21703-01** **21703-02** **21703-03** **21713-01** **21713-02**	**21713-03** **21721** **21723-01** **21723-02** **21723-03**

п. It.	№ изв. Notif. N.	Дата Not.Data	Номер детали Part N.	Применяемость Application	Кол QTY	RUS Наименование	GB Description	F Désignation	D Benennung	E Denominación
1			+ 21080-1009070-00		1	Прокладка	Gasket	Joint	Dichtung	Junta
2			+ 21100-1009010-30		1	Картер масляный	Oil sump	Carter d'huile	Kurbelgehäuse-Unterteil	Carter de aceite
3			+ 21080-1009156-00		1	Пробка 22x1,5 коническая	Tapered plug 22x1.5	Bouchon conique 22x1,5	Verschlußschraube mit Kegelgewinde 22x1,5	Tapón cónico 22x1.5
4			+ 21080-1005155-10 ~		1	Прокладка держателя	Gasket, retainer	Joint de porte-garniture	Halterdichtung	Junta de porta retén
4			+ 21080-1005155-12 ~		1	Прокладка держателя	Gasket, retainer	Joint de porte-garniture	Halterdichtung	Junta de porta retén
5			+ 21080-1005160-00 ~		1	Сальник коленвала задний	Oil seal, crankshaft, rear	Garniture d'étanchéité AR de vilebrequin	Wellendichtring hinten	Retén del cigüeñal trasero
5			+ 21080-1005160-01 ~		1	Сальник коленвала задний	Oil seal, crankshaft, rear	Garniture d'étanchéité AR de vilebrequin	Wellendichtring hinten	Retén del cigüeñal trasero
5			+ 21080-1005160-02 ~		1	Сальник коленвала задний	Oil seal, crankshaft, rear	Garniture d'étanchéité AR de vilebrequin	Wellendichtring hinten	Retén del cigüeñal trasero
5			+ 21080-1005160-03 ~		1	Сальник коленвала задний	Oil seal, crankshaft, rear	Garniture d'étanchéité AR de vilebrequin	Wellendichtring hinten	Retén del cigüeñal trasero
6			+ 21080-1005153-00		1	Держатель заднего сальника	Retainer, rear gland	Porte-garniture d'étanchéité arrière	Halter f. Wellendichtring, hinten	Porta retén trasero
7			+ 21120-1005157-00		6	Болт	Bolt	Boulon	Schraube	Tornillo
8			+ 00001-0011974-73		16	Шайба 6 специальная	Special washer 6	Rondelle spéciale 6	Sonderscheibe 6	Arandela 6 especial
9			+ 00001-0009021-21		16	Болт M6x14	Bolt M6x14	Boulon M6x14	Schraube M6x14	Tornillo M6x14

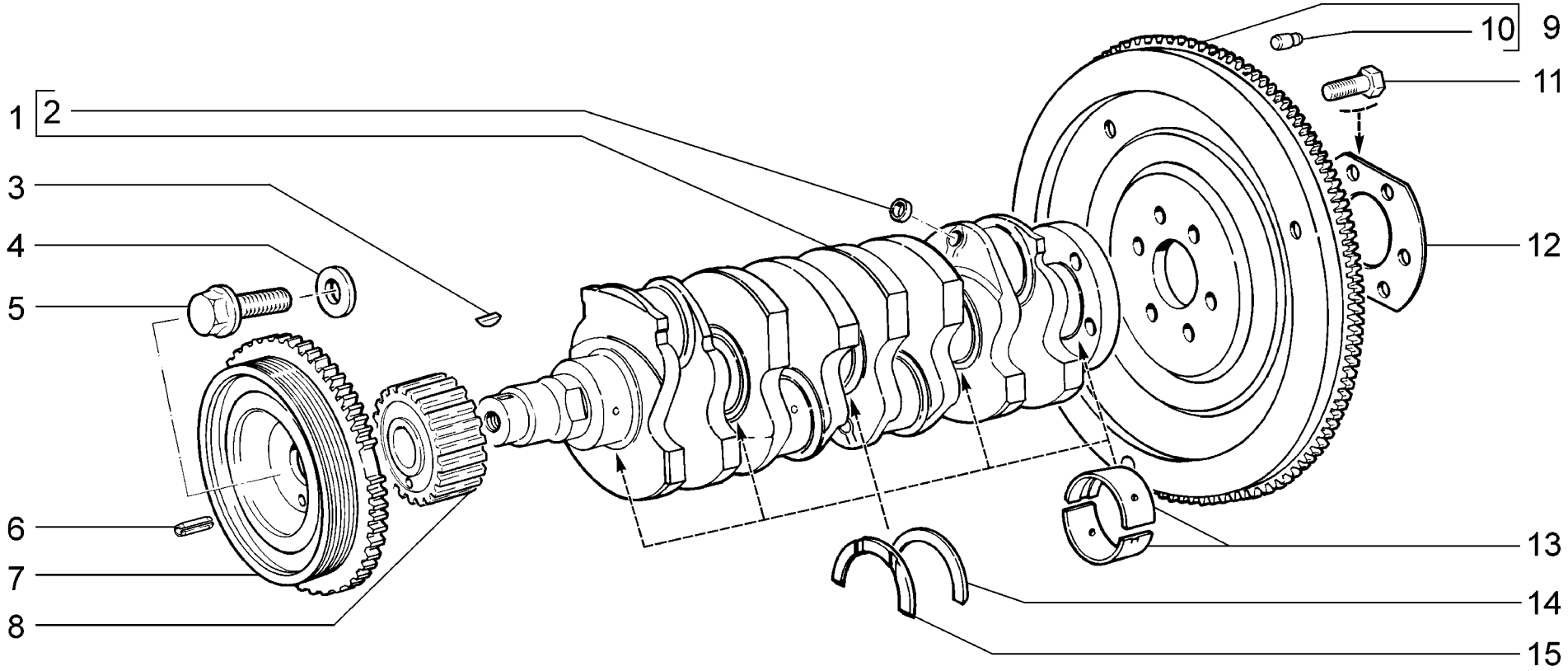

A120	**Вал коленчатый и маховик** **Crankshaft and flywheel** **Vilebrequin et volant** **Kurbelwelle und Schwungrad** **Cigüeñal y volante**	**21701** **21721**

WWW.ZHELEZKA63.RU

п. It.	№ изв. Notif. N.	Дата Not.Data	Номер детали Part N.	Применяемость Application	Кол QTY	RUS Наименование	GB Description	F Désignation	D Benennung	E Denominación
1			+ 11183-1005016-01 ~		1	Вал коленчатый	Crankshaft	Vilebrequin	Kurbelwelle	Cigüeñal
1			+ 11183-1005016-03 ~		1	Вал коленчатый	Crankshaft	Vilebrequin	Kurbelwelle	Cigüeñal
2			+ 00001-0043282-01		4	Заглушка 10 чашечная	Cup stopper 10	Obturateur cuvette 10	Schalenverschlußkappe 10	Obturador 10 a taza
3			+ 21080-1005017-00		1	Шпонка 4x5	Key 4x5	Clavette 4x5	Keil 4x5	Chaveta 4x5
4			+ 21100-1005065-00		1	Шайба	Washer	Rondelle	Scheibe	Arandela
5			+ 21100-1005076-00		1	Болт	Bolt	Boulon	Schraube	Tornillo
6			+ 21080-1005031-00		1	Штифт	Pin	Cheville	Stift	Pasador
7			+ 21100-1005058-00 ~		1	Шкив коленвала демпфирующий	Crankshaft damper pulley	Poulie de vilebrequin avec amortisseur	Schwingungsdämpfer	Amortiguador
7			+ 21100-1005058-03 ~		1	Шкив коленвала демпфирующий	Crankshaft damper pulley	Poulie de vilebrequin avec amortisseur	Schwingungsdämpfer	Amortiguador
7			+ 21100-1005058-04 ~		1	Шкив коленвала демпфирующий	Crankshaft damper pulley	Poulie de vilebrequin avec amortisseur	Schwingungsdämpfer	Amortiguador
8			+ 21080-1005030-20		1	Шкив зубчатый коленвала	Crankshaft toothed pulley	Pignon de vilebrequin	Kurbelwellenzahnrad	Piñon cigüeñal
9			+ 21100-1005115-00		1	Маховик	Flywheel	Volant	Schwungrad	Volante
10			+ 21010-1005126-00		3	Штифт установочный	Dowel pin	Pied de centrage	Stellstift	Pasador de ajuste
11			+ 21080-1005127-00		6	Болт M10x1,25x23,5 самоконтрящийся	Bolt M10x1.25x23.5, self-locking	Boulon M10x1,25x23,5 autobloquant	Schraube M10x1,25x23,5 selbstsperrende	Tornillo M10x1,25x23,5 autoblocante
12			+ 21080-1005128-00		1	Шайба болтов	Washer, bolts	Rondelle de boulons	Scheibe	Arandela de tornillos
13			+ 21080-1000102-01 ^		1	Комплект коренных вкладышей	Set of main bearing shells	Jeu de coussinets de paliers de vilebrequin	Hauptlagerschalensatz	Juego casquillos de bancada
13			+ 21080-1000102-11 ^		1	Комплект коренных вкладышей - 0,25 мм	Set of main bearing shells - 0.25 mm	Jeu de coussinets de paliers de vilebrequin -0,25	Hauptlagerschalensatz -0,25 mm	Juego casquillos de bancada -0,25 mm
13			+ 21080-1000102-12 ^		1	Комплект коренных вкладышей - 0,50 мм	Set of main bearing shells - 0.50 mm	Jeu de coussinets de paliers de vilebrequin -0,50	Hauptlagerschalensatz -0,50 mm	Juego casquillos de bancada -0,50 mm
13			+ 21080-1000102-13 ^		1	Комплект коренных вкладышей - 0,75 мм	Set of main bearing shells - 0.75 mm	Jeu de coussinets de paliers de vilebrequin -0,75	Hauptlagerschalensatz -0,75 mm	Juego casquillos de bancada -0,75 mm
13			+ 21080-1000102-15 ^		1	Комплект коренных вкладышей - 0,05 мм	Set of main bearing shells - 0,05 mm	Jeu de coussinets de paliers de vilebrequin -0,05	Hauptlagerschalensatz -0,05 mm	Juego casquillos de bancada -0,05 mm
14			+ 21060-1005183-00		1	Полукольцо	Half-ring	Demi-rondelle	Anlaufscheibe	Semianillo
14			+ 21060-1005183-20 ^		1	Полукольцо +0,127 мм	Half-ring +0.127 mm	Demi-rondelle +0,127 mm	Anlaufscheibe +0,127 mm	Semianillo +0,127 mm
15			+ 21010-1005183-00 ~		1	Полукольцо	Half-ring	Demi-rondelle	Anlaufscheibe	Semianillo
15			+ 21010-1005183-01 ~		1	Полукольцо	Half-ring	Demi-rondelle	Anlaufscheibe	Semianillo
15			+ 21010-1005183-20 ^		1	Полукольцо +0,127 мм	Half-ring +0.127 mm	Demi-rondelle +0,127 mm	Anlaufscheibe +0,127 mm	Semianillo +0,127 mm
15			+ 21010-1005183-21 ^		1	Полукольцо +0,127 мм	Half-ring +0.127 mm	Demi-rondelle +0,127 mm	Anlaufscheibe +0,127 mm	Semianillo +0,127 mm

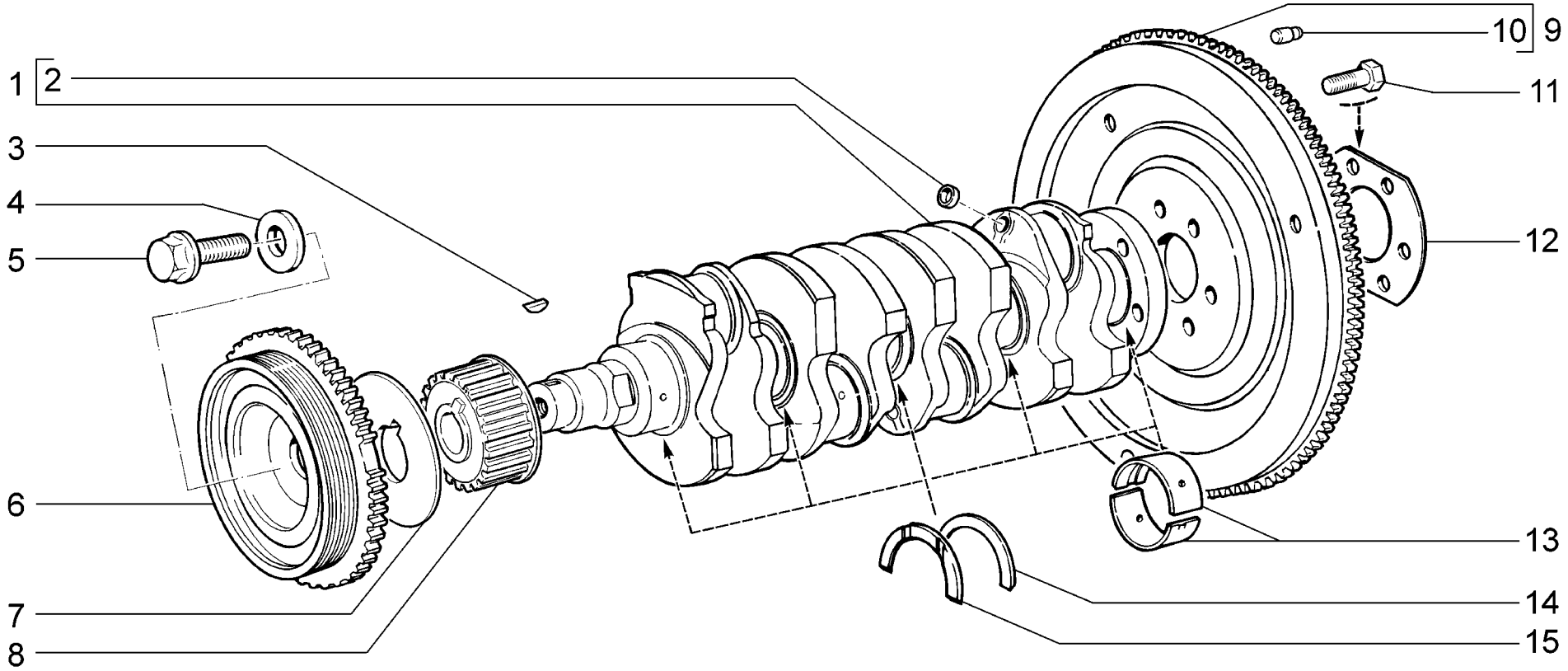

A121	**Вал коленчатый и маховик** **Crankshaft and flywheel** **Vilebrequin et volant** **Kurbelwelle und Schwungrad** **Cigüeñal y volante**	**21703-01** **21703-02** **21703-03** **21713-01** **21713-02** **21713-03**	**21723-01** **21723-02** **21723-03**

п. It.	№ изв. Notif. N.	Дата Not.Data	Номер детали Part N.	Применяемость Application	Кол QTY	RUS Наименование	GB Description	F Désignation	D Benennung	E Denominación
1			+ 11183-1005016-01 ~		1	Вал коленчатый	Crankshaft	Vilebrequin	Kurbelwelle	Cigüeñal
1			+ 11183-1005016-03 ~		1	Вал коленчатый	Crankshaft	Vilebrequin	Kurbelwelle	Cigüeñal
2			+ 00001-0043282-01		4	Заглушка 10 чашечная	Cup stopper 10	Obturateur cuvette 10	Schalenverschlußkappe 10	Obturador 10 a taza
3			+ 21080-1005017-00		1	Шпонка 4x5	Key 4x5	Clavette 4x5	Keil 4x5	Chaveta 4x5
4			+ 21100-1005065-00		1	Шайба	Washer	Rondelle	Scheibe	Arandela
5			+ 21100-1005076-00		1	Болт	Bolt	Boulon	Schraube	Tornillo
6			+ 21120-1005058-03 ~		1	Шкив коленвала демпфирующий	Crankshaft damper pulley	Poulie de vilebrequin avec amortisseur	Schwingungsdämpfer	Amortiguador
6			+ 21120-1005058-04 ~		1	Демпфер	Damper	Amortisseur	Dämpfer	Amortiguador
7			+ 21126-1005317-00		1	Шайба дистанционная	Distance washer	Rondelle entretoise	Distanzhülse	Arandela distancial
8			+ 21126-1005030-00		1	Шкив зубчатый коленвала	Crankshaft toothed pulley	Pignon de vilebrequin	Kurbelwellenzahnrad	Piñon cigüeñal
9			+ 21100-1005115-00		1	Маховик	Flywheel	Volant	Schwungrad	Volante
10			+ 21010-1005126-00		3	Штифт установочный	Dowel pin	Pied de centrage	Stellstift	Pasador de ajuste
11			+ 21080-1005127-00		6	Болт M10x1,25x23,5 самоконтрящийся	Bolt M10x1.25x23.5, self-locking	Boulon M10x1,25x23,5 autobloquant	Schraube M10x1,25x23,5 selbstsperrende	Tornillo M10x1,25x23,5 autoblocante
12			+ 21080-1005128-00		1	Шайба болтов	Washer, bolts	Rondelle de boulons	Scheibe	Arandela de tornillos
13			+ 21080-1000102-01 ^		1	Комплект коренных вкладышей	Set of main bearing shells	Jeu de coussinets de paliers de vilebrequin	Hauptlagerschalensatz	Juego casquillos de bancada
13			+ 21080-1000102-11 ^		1	Комплект коренных вкладышей - 0,25 мм	Set of main bearing shells - 0.25 mm	Jeu de coussinets de paliers de vilebrequin -0,25	Hauptlagerschalensatz -0,25 mm	Juego casquillos de bancada -0,25 mm
13			+ 21080-1000102-12 ^		1	Комплект коренных вкладышей - 0,50 мм	Set of main bearing shells - 0.50 mm	Jeu de coussinets de paliers de vilebrequin -0,50	Hauptlagerschalensatz -0,50 mm	Juego casquillos de bancada -0,50 mm
13			+ 21080-1000102-13 ^		1	Комплект коренных вкладышей - 0,75 мм	Set of main bearing shells - 0.75 mm	Jeu de coussinets de paliers de vilebrequin -0,75	Hauptlagerschalensatz -0,75 mm	Juego casquillos de bancada -0,75 mm
13			+ 21080-1000102-15 ^		1	Комплект коренных вкладышей - 0,05 мм	Set of main bearing shells - 0,05 mm	Jeu de coussinets de paliers de vilebrequin -0,05	Hauptlagerschalensatz -0,05 mm	Juego casquillos de bancada -0,05 mm
14			+ 21060-1005183-00		1	Полукольцо	Half-ring	Demi-rondelle	Anlaufscheibe	Semianillo
14			+ 21060-1005183-20 ^		1	Полукольцо +0,127 мм	Half-ring +0.127 mm	Demi-rondelle +0,127 mm	Anlaufscheibe +0,127 mm	Semianillo +0,127 mm
15			+ 21010-1005183-00 ~		1	Полукольцо	Half-ring	Demi-rondelle	Anlaufscheibe	Semianillo
15			+ 21010-1005183-01 ~		1	Полукольцо	Half-ring	Demi-rondelle	Anlaufscheibe	Semianillo
15			+ 21010-1005183-20 ^		1	Полукольцо +0,127 мм	Half-ring +0.127 mm	Demi-rondelle +0,127 mm	Anlaufscheibe +0,127 mm	Semianillo +0,127 mm
15			+ 21010-1005183-21 ^		1	Полукольцо +0,127 мм	Half-ring +0.127 mm	Demi-rondelle +0,127 mm	Anlaufscheibe +0,127 mm	Semianillo +0,127 mm

A121

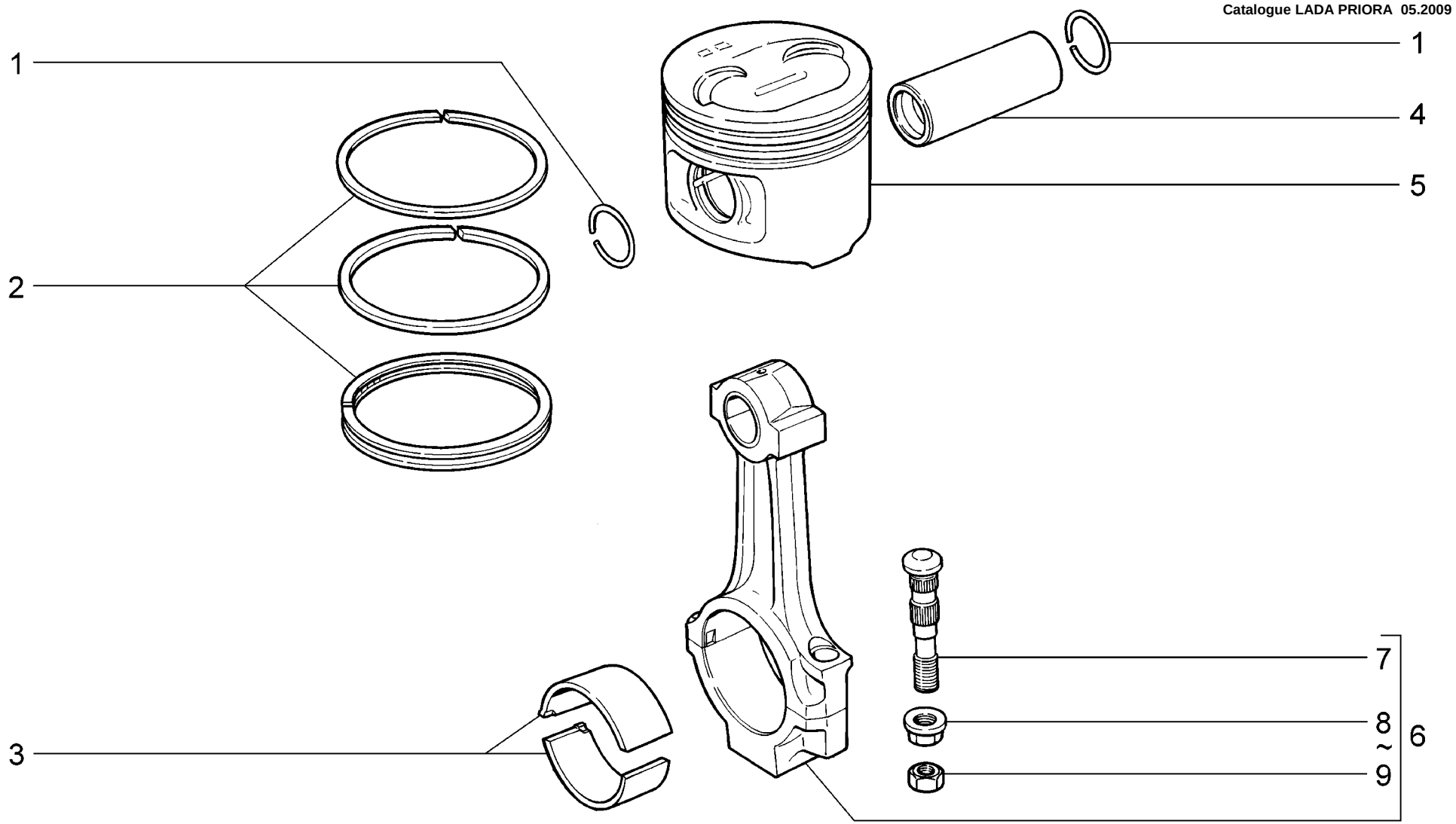

A130	**Шатуны и поршни** **Conrods and pistons** **Bielles et pistons** **Pleuel und Kolben** **Bielas y pistones**	**21701** **21721** WWW.ZHELEZKA63.RU

п. / It.	№ изв. / Notif. N.	Дата / Not.Data	Номер детали / Part N.	Применяемость / Application	Кол / QTY	RUS Наименование	GB Description	F Désignation	D Benennung	E Denominación
1			+ 21213-1004022-00		8	Кольцо стопорное	Circlip	Bague d'arrêt	Haltering	Anillo de fijación
2			+ 21083-1000100-00 ^		1	Комплект поршневых колец 82.0	Set of piston rings 82,0	Jeu de segments de piston 82,0	Kolbenringsatz 82,0	Juego de anillos 82,0
2			+ 21083-1000100-31 ^		1	Комплект поршневых колец +0.4 мм	Set of piston rings +0.4 mm	Jeu de segments de piston +0,4 mm	Kolbenringsatz +0,4 mm	Juego de anillos +0,4 mm
2			+ 21083-1000100-32 ^		1	Комплект поршневых колец +0.8 мм	Set of piston rings +0.8 mm	Jeu de segments de piston +0,8 mm	Kolbenringsatz +0,8 mm	Juego de anillos +0,8 mm
2			+ 21083-1004029-00 ^		1	Комплект поршневых колец 82.0	Set of piston rings 82,0	Jeu de segments de piston 82,0	Kolbenringsatz 82,0	Juego de anillos 82,0
3			+ 21010-1000104-10 ^		1	Комплект шатунных вкладышей	Set of big end bearing shells	Jeu de coussinets de bielle	Pleuellagerschalensatz	Juego de casquillos de biela
3			+ 21010-1000104-11 ^		1	Комплект шатунных вкладышей –0.25 мм	Set of big end bearing shells - 0.25 mm	Jeu de coussinets de bielle - 0.25 mm	Pleuellagerschalensatz -0.25 mm	Juego de casquillos de biela -0.25 mm
3			+ 21010-1000104-12 ^		1	Комплект шатунных вкладышей –0.50 мм	Set of big end bearing shells - 0.50 mm	Jeu de coussinets de bielle - 0.50 mm	Pleuellagerschalensatz -0.50 mm	Juego de casquillos de biela -0.50 mm
3			+ 21010-1000104-13 ^		1	Комплект шатунных вкладышей –0.75 мм	Set of big end bearing shells - 0.75 mm	Jeu de coussinets de bielle - 0.75 mm	Pleuellagerschalensatz -0.75 mm	Juego de casquillos de biela -0.75 mm
3			+ 21010-1000104-14 ^		1	Комплект шатунных вкладышей –1.00 мм	Set of big end bearing shells - 1.00 mm	Jeu de coussinets de bielle - 1.00 mm	Pleuellagerschalensatz -1.00 mm	Juego de casquillos de biela -1.00 mm
3			+ 21010-1000104-15 ^		1	Комплект шатунных вкладышей –1.00 мм	Set of big end bearing shells - 1.00 mm	Jeu de coussinets de bielle - 1.00 mm	Pleuellagerschalensatz -1.00 mm	Juego de casquillos de biela -1.00 mm
3			+ 21010-1000104-40 ^		1	Комплект шатунных вкладышей	Set of big end bearing shells	Jeu de coussinets de bielle	Pleuellagerschalensatz	Juego de casquillos de biela
3			+ 21010-1000104-41 ^		1	Комплект шатунных вкладышей –0.125 мм	Set of big end bearing shells - 0.125 mm	Jeu de coussinets de bielle - 0.125 mm	Pleuellagerschalensatz -0.125 mm	Juego de casquillos de biela -0.125 mm
3			+ 21010-1000104-42 ^		1	Комплект шатунных вкладышей –0.25 мм	Set of big end bearing shells - 0.25 mm	Jeu de coussinets de bielle - 0.25 mm	Pleuellagerschalensatz -0.25 mm	Juego de casquillos de biela -0.25 mm
3			+ 21010-1000104-43 ^		1	Комплект шатунных вкладышей –0.50 мм	Set of big end bearing shells - 0.50 mm	Jeu de coussinets de bielle - 0.50 mm	Pleuellagerschalensatz -0.50 mm	Juego de casquillos de biela -0.50 mm
3			+ 21010-1000104-44 ^		1	Комплект шатунных вкладышей –0.75 мм	Set of big end bearing shells - 0.75 mm	Jeu de coussinets de bielle - 0.75 mm	Pleuellagerschalensatz -0.75 mm	Juego de casquillos de biela -0.75 mm
3			+ 21010-1000104-45 ^		1	Комплект шатунных вкладышей –1.00 мм	Set of big end bearing shells - 1.00 mm	Jeu de coussinets de bielle - 1.00 mm	Pleuellagerschalensatz -1.00 mm	Juego de casquillos de biela -1.00 mm
4			+ 21100-1004020-00		4*)	Палец поршневой, класс 1	Gudgeon pin, class 1	Axe de piston, classe 1	Kolbenbolzen, Klasse 1	Perno de pistón clase 1
4			+ 21100-1004020-01		4*)	Палец поршневой, класс 2	Gudgeon pin, class 2	Axe de piston, classe 2	Kolbenbolzen, Klasse 2	Perno de pistón clase 2
4			+ 21100-1004020-02		4*)	Палец поршневой, класс 3	Gudgeon pin, class 3	Axe de piston, classe 3	Kolbenbolzen, Klasse 3	Perno de pistón clase 3
5			+ 21100-1004015-00		4*)	Поршень, класс А	Piston, class A	Piston, classe A	Kolben, Klasse A	Pistón, clase A
5			+ 21100-1004015-02		4*)	Поршень, класс С	Piston, class C	Piston, classe C	Kolben, Klasse C	Pistón, clase C
5			+ 21100-1004015-04		4*)	Поршень, класс Е	Piston, class E	Piston, classe E	Kolben, Klasse E	Pistón, clase E
5			+ 21100-1004015-31		4*)	Поршень ремонтный +0,4 мм	Oversize piston +0.4 mm	Piston de réparation +0,4 mm	Kolben, Reparaturmaß +0,4 mm	Pistón +0,4 mm
5			+ 21100-1004015-32		4*)	Поршень ремонтный +0,8 мм	Oversize piston +0.8 mm	Piston de réparation +0,8 mm	Kolben, Reparaturmaß +0,8 mm	Pistón +0,8 mm
6			+ 21100-1004045-00		4*)	Шатун, класс 1	Connecting rod, class 1	Bielle, classe 1	Pleuelstange, Klasse 1	Biela, clase 1
6			+ 21100-1004045-01		4*)	Шатун, класс 2	Connecting rod, class 2	Bielle, classe 2	Pleuelstange, Klasse 2	Biela, clase 2
6			+ 21100-1004045-02		4*)	Шатун, класс 3	Connecting rod, class 3	Bielle, classe 3	Pleuelstange, Klasse 3	Biela, clase 3
7			+ 21100-1004062-00		8	Болт шатуна	Bolt, connecting rod	Boulon de bielle	Pleuelschraube	Tornillo de biela
8			+ 21213-1004067-00 ~		8	Гайка шатуна	Nut, conrod	Ecrou de bielle	Pleuelmutter	Tuerca de la biela
9			+ 00001-0025550-20 ~		8	Гайка М9х1	Nut M9x1	Ecrou M9x1	Mutter M9x1	Tuerca M9x1

A130

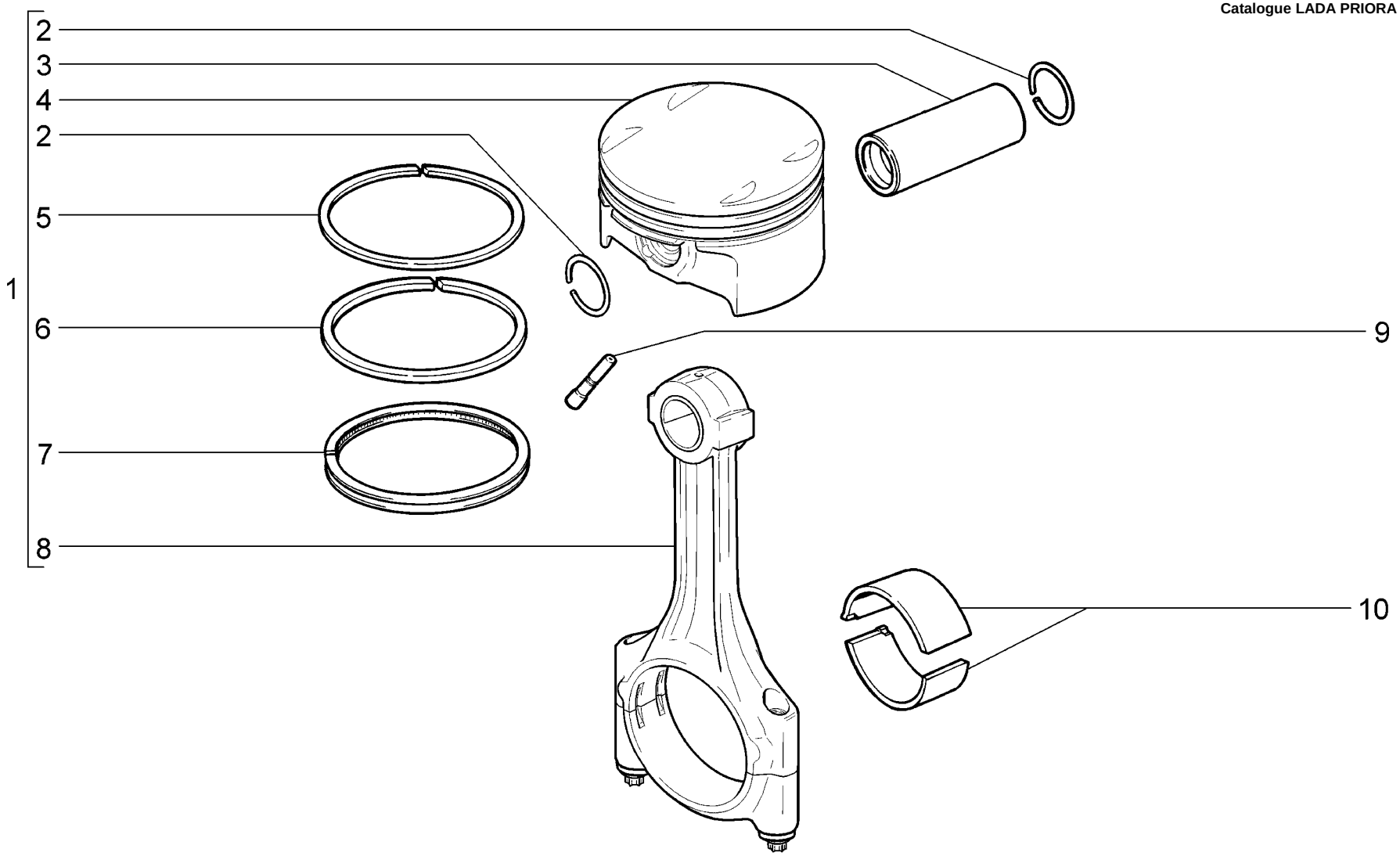

A131	**Шатуны и поршни** **Conrods and pistons** **Bielles et pistons** **Pleuel und Kolben** **Bielas y pistones**	**21703-01** **21703-02** **21703-03** **21713-01** **21713-02** **21713-03**	**21723-01** **21723-02** **21723-03**

п. It.	№ изв. Notif. N.	Дата Not.Data	Номер детали Part N.	Применяемость Application	Кол QTY	RUS Наименование	GB Description	F Désignation	D Benennung	E Denominación
1			+ 21126-1004010-00 ~		4	Поршень и шатун в сборе	Piston/conrod assy	Piston et bielle assemblés	Kolben und Pleuelstange, komplett	Pistón y biela en conjunto
1			21126-1004010-01 ~		4	Поршень и шатун в сборе	Piston/conrod assy	Piston et bielle assemblés	Kolben und Pleuelstange, komplett	Pistón y biela en conjunto
1			21126-1004010-02 ~		4	Поршень и шатун в сборе	Piston/conrod assy	Piston et bielle assemblés	Kolben und Pleuelstange, komplett	Pistón y biela en conjunto
2			+ 11194-1004022-00		2	Кольцо стопорное	Circlip	Bague d'arrêt	Haltering	Anillo de fijación
3			+ 21126-1004020-00		4	Палец поршневой	Gudgeon pin	Axe de piston	Kolbenbolzen	Perno de pistón
4			+ 21126-1004015-00		4*)	Поршень, класс А	Piston, class A	Piston, classe A	Kolben, Klasse A	Pistón, clase A
4			+ 21126-1004015-01		4*)	Поршень, класс В	Piston, class B	Piston, classe B	Kolben, Klasse B	Pistón, clase B
4			+ 21126-1004015-02		4*)	Поршень, класс С	Piston, class C	Piston, classe C	Kolben, Klasse C	Pistón, clase C
4			+ 21126-1004015-30		4*)	Поршень, класс А+0,5	Piston, class A+0,5	Piston, classe A+0,5	Kolben, Klasse A+0,5	Pistón, clase A+0,5
4			+ 21126-1004015-31		4*)	Поршень, класс В+0,5	Piston, class B+0,5	Piston, classe B+0,5	Kolben, Klasse B+0,5	Pistón, clase B+0,5
4			+ 21126-1004015-32		4*)	Поршень, класс С+0,5	Piston, class C+0,5	Piston, classe C+0,5	Kolben, Klasse C+0,5	Pistón, clase C+0,5
5			+ 21126-1004030-00 ~		4	Кольцо поршневое	Piston ring	Segment de piston	Kolbenring	Anillo de pistón
5			+ 21126-1004030-30 ~		4	Кольцо поршневое	Piston ring	Segment de piston	Kolbenring	Anillo de pistón
6			+ 21126-1004025-00 ~		4	Кольцо поршневое	Piston ring	Segment de piston	Kolbenring	Anillo de pistón
6			+ 21126-1004025-30 ~		4	Кольцо поршневое	Piston ring	Segment de piston	Kolbenring	Anillo de pistón
7			+ 21126-1004035-00 ~		4	Кольцо поршневое маслосьемное	Oil ring	Segment râcleur d'huile	Olabstreifring	Anillo restregador de pistón
7			+ 21126-1004035-30 ~		4	Кольцо поршневое маслосьемное	Oil ring	Segment râcleur d'huile	Olabstreifring	Anillo restregador de pistón
8			+ 11194-1004045-00 ~		4	Шатун	Conrod	Bielle	Pleuelstange	Biela
8			+ 11194-1004045-01 ~		4	Шатун в сборе	Conrod	Bielle	Pleuelstange	Biela
9			+ 21120-1004081-00 ~		4	Форсунка охлаждения поршня	Oil spray tube for piston cooling	Injecteur de refroidissement du piston	Kolben-Kühlungsdüse	Inyector de refregeración de pistón
9			+ 21120-1004081-01 ~		4	Форсунка охлаждения поршня	Oil spray tube for piston cooling	Injecteur de refroidissement du piston	Kolben-Kühlungsdüse	Inyector de refregeración de pistón
9			+ 21120-1004081-02 ~		4	Форсунка охлаждения поршня	Oil spray tube for piston cooling	Injecteur de refroidissement du piston	Kolben-Kühlungsdüse	Inyector de refregeración de pistón
10			+ 11194-1004058-00 ^		8	Вкладыш шатунный	Big-end bearing shell	Coussinet de bielle	Pleuellagerschale	Casquillo de biela
10			+ 11194-1004058-02 ^		8	Вкладыш шатуна ремонтный - 0,25мм	Connecting rod seal repair - 0.25 mm	Coussinet de réparation de la bielle - 0,25 mm	Pleuellagerschale f. Reparaturzwecke -0,25 mm	Casquillo de biela de reparación - 0,25 mm
10			+ 11194-1004058-03 ^		8	Вкладыш шатуна ремонтный - 0,5мм	Connecting rod seal repair - 0.5 mm	Coussinet de réparation de la bielle - 0,5 mm	Pleuellagerschale f. Reparaturzwecke - 0,5 mm	Casquillo de biela de reparación - 0,5 mm
10			+ 11194-1004058-04 ^		8	Вкладыш шатуна ремонтный - 0,75мм	Connecting rod seal repair - 0.75 mm	Coussinet de réparation de la bielle - 0,75 mm	Pleuellagerschale f. Reparaturzwecke - 0,75 mm	Casquillo de biela de reparación - 0,75 mm
10			+ 11194-1004058-05 ^		8	Вкладыш шатуна ремонтный - 1,00мм	Connecting rod seal repair - 1.00 mm	Coussinet de réparation de la bielle - 1,00 mm	Pleuellagerschale f. Reparaturzwecke - 1,00 mm	Casquillo de biela de reparación - 1,00 mm

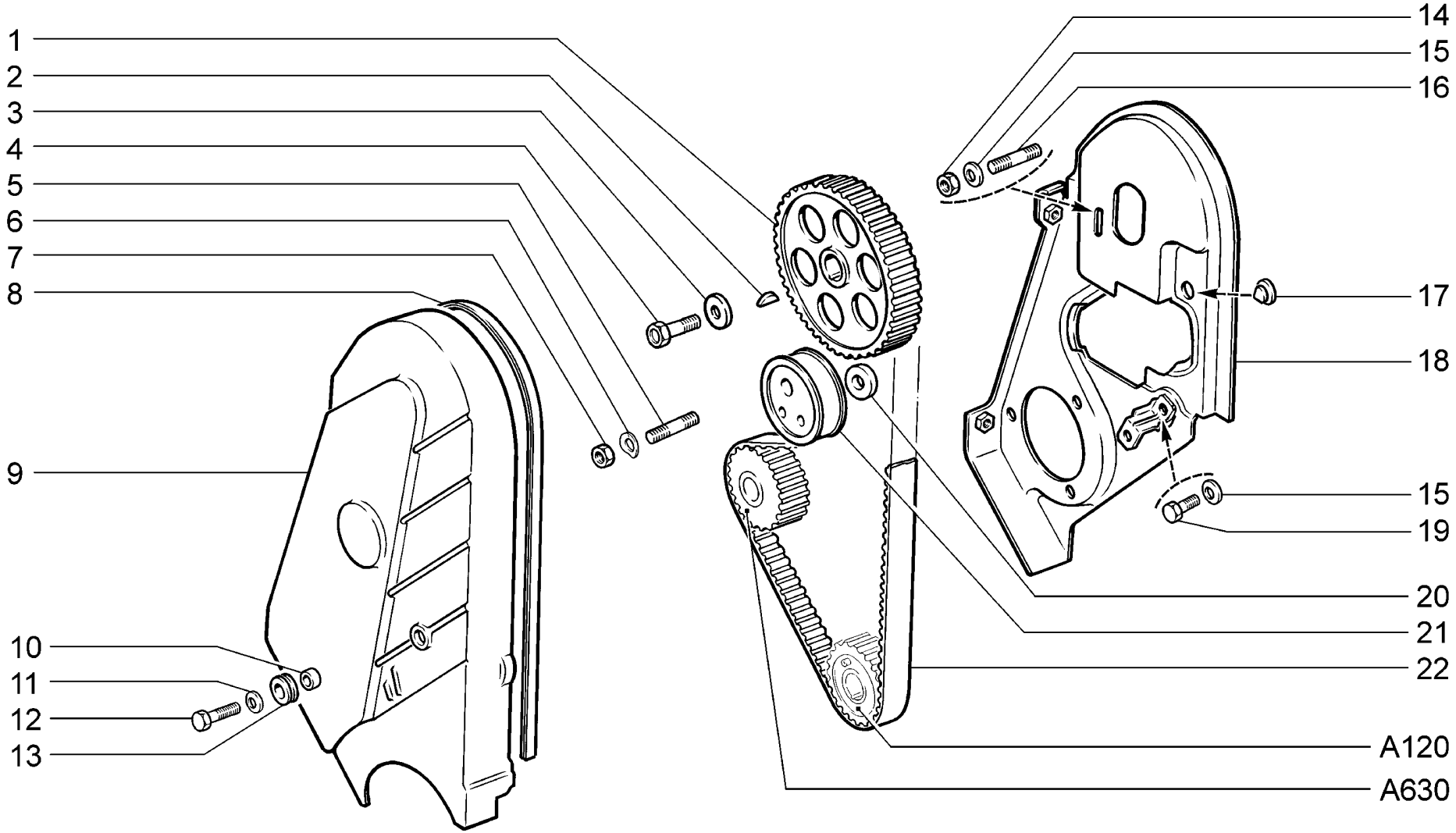

A140	**Привод распределительного вала** **Camshaft drive** **Commande d'arbre à cames** **Nockenwellenantrieb** **Mando del árbol de levas**	**21701** **21721** WWW.ZHELEZKA63.RU

п. It.	№ изв. Notif. N.	Дата Not.Data	Номер детали Part N.	Применяемость Application	Кол QTY	RUS Наименование	GB Description	F Désignation	D Benennung	E Denominación
1			+ 11183-1006020-00		1	Шкив зубчатый распредвала	Camshaft toothed pulley	Pignon d'arbre à cames	Nockenwellenrad	Piñón del arbol de levas
2			+ 21080-1005017-00		1	Шпонка 4x5	Key 4x5	Clavette 4x5	Keil 4x5	Chaveta 4x5
3			+ 21080-1006021-00		1	Шайба	Washer	Rondelle	Scheibe	Arandela
4			+ 21010-1005127-00		1	Болт M10x1,25x23,5 самоконтрящийся	Bolt M10x1.25x23.5, self-locking	Boulon M10x1,25x23,5 autobloquant	Schraube M10x1,25x23,5 selbstsperrende	Tornillo M10x1,25x23,5 autoblocante
5			+ 21080-1006129-10		1	Шпилька крепления механизма натяжения	Securing stud	Goujon de fixation de mécanisme de tension	Befesigungsbolzen f. Spannvorrichtung	Espárrago de fijación del mecanismo de tensión
6			+ 00001-0026014-73		1	Шайба 10 волнистая	Wave-type washer 10	Rondelle ondulée 10	Scheibe 10, wellenförmige	Arandela 10 ondulada
7			+ 00001-0021647-21		1	Гайка M10x1,25	Nut M10x1.25	Ecrou M10x1,25	Mutter M10x1,25	Tuerca M10x1,25
8			+ 21080-1006149-00		1	Уплотнитель	Seal	Joint d'étanchéité	Dichtung	Empaquetadura
9			+ 21080-1006146-10		1	Крышка защитная передняя	Cover, front	Carter avant	Zahnriemenabdeckung, vorne	Tapa protectora delantera
10			+ 21080-1006162-00		3	Втулка	Bush	Bague	Buchse	Casquillo
11			+ 00001-0026406-01		3	Шайба 6	Washer 6	Rondelle 6	Scheibe 6	Arandela 6
12			+ 00001-0009024-21		3	Болт M6x20	Bolt M6x20	Boulon M6x20	Schraube M6x20	Tornillo M6x20
13			+ 21080-1006148-00		3	Втулка	Bush	Manchon	Buchse	Casquillo
14			+ 00001-0058962-11		1	Гайка M6	Nut M6	Ecrou M6	Mutter M6	Tuerca M6
15			+ 00001-0011977-73		2	Шайба 6 пружинная коническая	Spring washer 6, tapered	Rondelle à ressort conique 6	Federscheibe 6	Arandela 6 elástica cónica
16			+ 00001-0015003-21		1	Шпилька M6x18	Stud M6x18	Goujon M6x18	Stift M6x18	Espárrago M6x18
17			+ 21080-1006154-00		1	Упор	Stop	Butée	Anschlag	Tope
18			+ 21080-1006151-10		1	Крышка защитная задняя	Protective cover, rear	Tôle-support de carter de courroie	Zahnriemenabdeckung, hinten	Tapa protectora trasera
19			+ 00001-0009020-21		1	Болт M6x12	Bolt M6x12	Boulon M6x12	Schraube M6x12	Tornillo M6x12
20			+ 21080-1006130-10		1	Кольцо дистанционное	Spacer ring	Bague entretoise	Abstandsring	Anillo distanciador
21			+ 21080-1006120-00 ~		1	Ролик натяжителя	Tensioner roller	Galet-tendeur	Spannrolle	Rodillo tensor
21			+ 21080-1006120-01 ~		1	Ролик натяжителя	Tensioner roller	Galet-tendeur	Spannrolle	Rodillo tensor
22			+ 21080-1006040-10 ~		1	Ремень зубчатый	Timing belt	Courroie crantée	Zahnriemen	Correa dentada
22			+ 21080-1006040-11 ~		1	Ремень	Belt	Sangle	Halteband	Correa

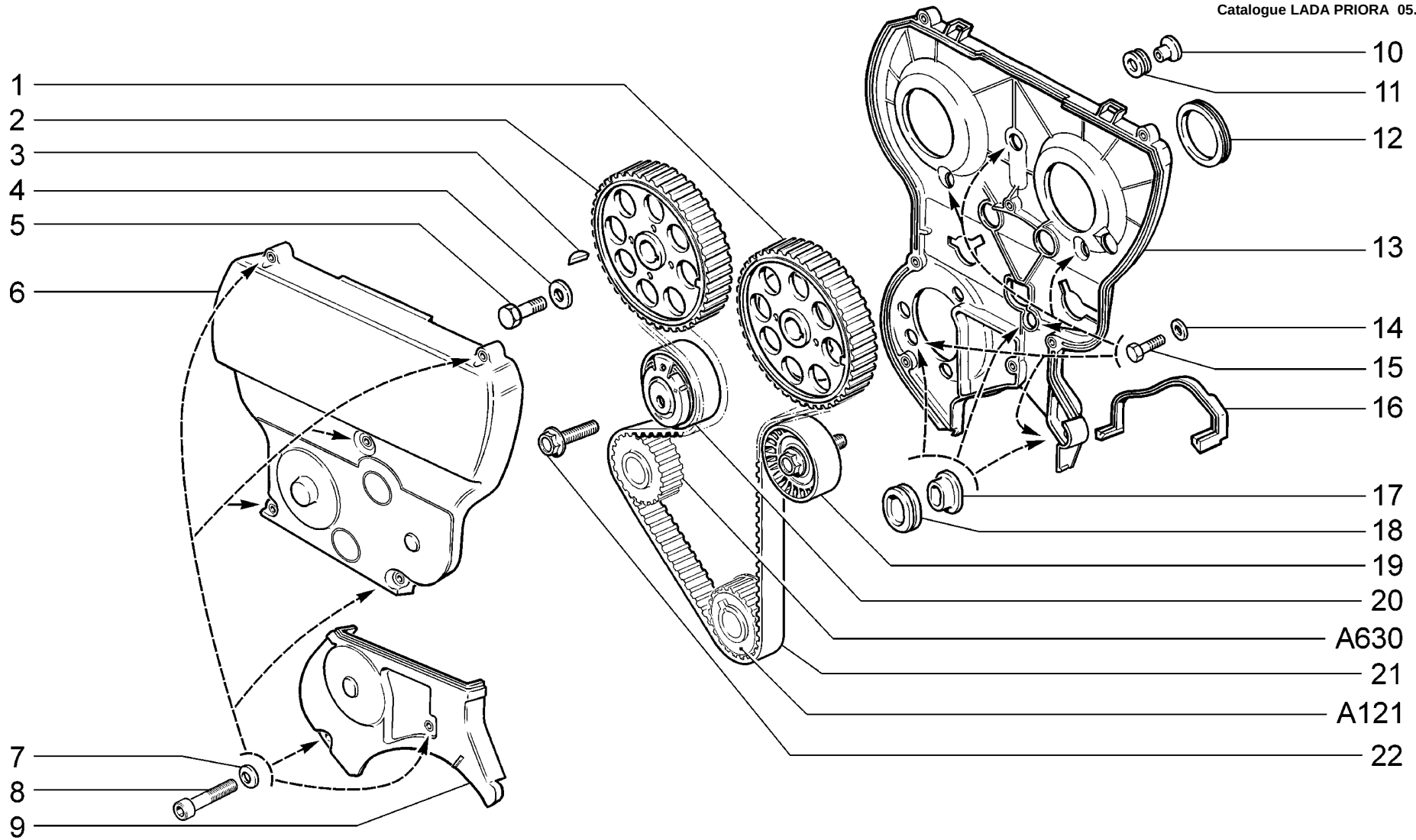

A141	**Привод распределительных валов** **Camshaft drive** **Commande des arbres à cames** **Nockenwellenantriebe** **Mando de los árboles de levas**	**21703-01** **21703-02** **21703-03** **21713-01** **21713-02** **21713-03**	**21723-01** **21723-02** **21723-03** WWW.ZHELEZKA63.RU

п. / It.	№ изв. / Notif. N.	Дата / Not.Data	Номер детали / Part N.	Применяемость / Application	Кол / QTY	RUS Наименование	GB Description	F Désignation	D Benennung	E Denominación
1			+ 21126-1006019-00		1	Шкив зубчатый впускного распредвала	Inlet camshaft toothed pulley	Pignon d'arbre à cames d'admision	Nockenwellenrad	Piñón del arbol de levas
2			+ 21126-1006031-00		1	Шкив зубчатый выпускного распредвала	Outlet camshaft toothed pulley	Pignon d'arbre à cames d'échappement	Nockenwellenrad	Piñón del arbol de levas
3			+ 21080-1005017-00		3	Шпонка 4x5	Key 4x5	Clavette 4x5	Keil 4x5	Chaveta 4x5
4			+ 21080-1006021-00		2	Шайба	Washer	Rondelle	Scheibe	Arandela
5			+ 21120-1006058-00		2	Болт	Bolt	Boulon	Schraube	Tornillo
6			+ 21124-1006226-00	(10,11,15,110) (115,140)	1	Крышка передняя верхняя	Upper cover, front	Carter avant supérieur	Zahnriemenabdeckung, vorne hinten	Tapa delantera superior
6			+ 21124-1006226-40		1	Крышка передняя верхняя	Upper cover, front	Carter avant supérieur	Zahnriemenabdeckung, vorne hinten	Tapa delantera superior
7			+ 00001-0011977-73		7	Шайба 6 пружинная коническая	Spring washer 6, tapered	Rondelle à ressort conique 6	Federscheibe 6	Arandela 6 elástica cónica
8			+ 21110-1144026-00		7	Винт крепления рампы	Rail securing screw	Vis de fixation de rampe	Befestigungsschraube für Kraftstoffsammelrohr	Tornillo de fijación tubo distribuidor combustible
9			+ 21124-1006218-00		1	Крышка передняя нижняя	Lower cover, front	Carter avant inférieur	Zahnriemenabdeckung, vorne unten	Tapa delantera inferior
10			+ 21120-1006162-00		3	Втулка	Bush	Bague	Buchse	Casquillo
11			+ 21120-1006148-00		3	Втулка	Bush	Manchon	Buchse	Casquillo
12			+ 21120-1006216-00		2	Кольцо уплотнительное	Sealing ring	Bague d'étanchéité	Dichtring	Anillo de empaquetadura
13			+ 21124-1006209-00		1	Крышка защитная задняя	Protective cover	Carter	Zahnriemenabdeckung	Tapa protectora
14			+ 00001-0026437-01		6	Шайба 6	Washer 6	Rondelle 6	Scheibe 6	Arandela 6
15			+ 00001-0009024-21		6	Болт M6x20	Bolt M6x20	Boulon M6x20	Schraube M6x20	Tornillo M6x20
16			+ 11183-1006322-00		1	Уплотнитель	Seal	Joint d'étanchéité	Dichtungsprofil	Empaquetadura
17			+ 21124-1006162-00		3	Втулка	Bush	Bague	Buchse	Casquillo
18			+ 21124-1006148-00		3	Втулка	Bush	Manchon	Buchse	Casquillo
19			+ 21126-1006135-00		1	Ролик опорный	Roller	Galet d'appui	Stützrolle	Rodillo de apoyo
20			+ 21126-1006238-00		1	Натяжитель автоматический зубчатого ремня	Timing belt automatic tensioner	Tendeur automatique de courroie crantée	automatischer Zahnriemenspanner	Tensor de correa dentada automático
21			+ 21126-1006040-00		1	Ремень зубчатый	Timing belt	Courroie crantée	Zahnriemen	Correa dentada
22			+ 21120-1001371-00		1	Болт M10x1,25x55	Bolt M10x1.25x55	Boulon M10x1,25x55	Schraube M10x1,25x55	Tornillo M10x1,25x55

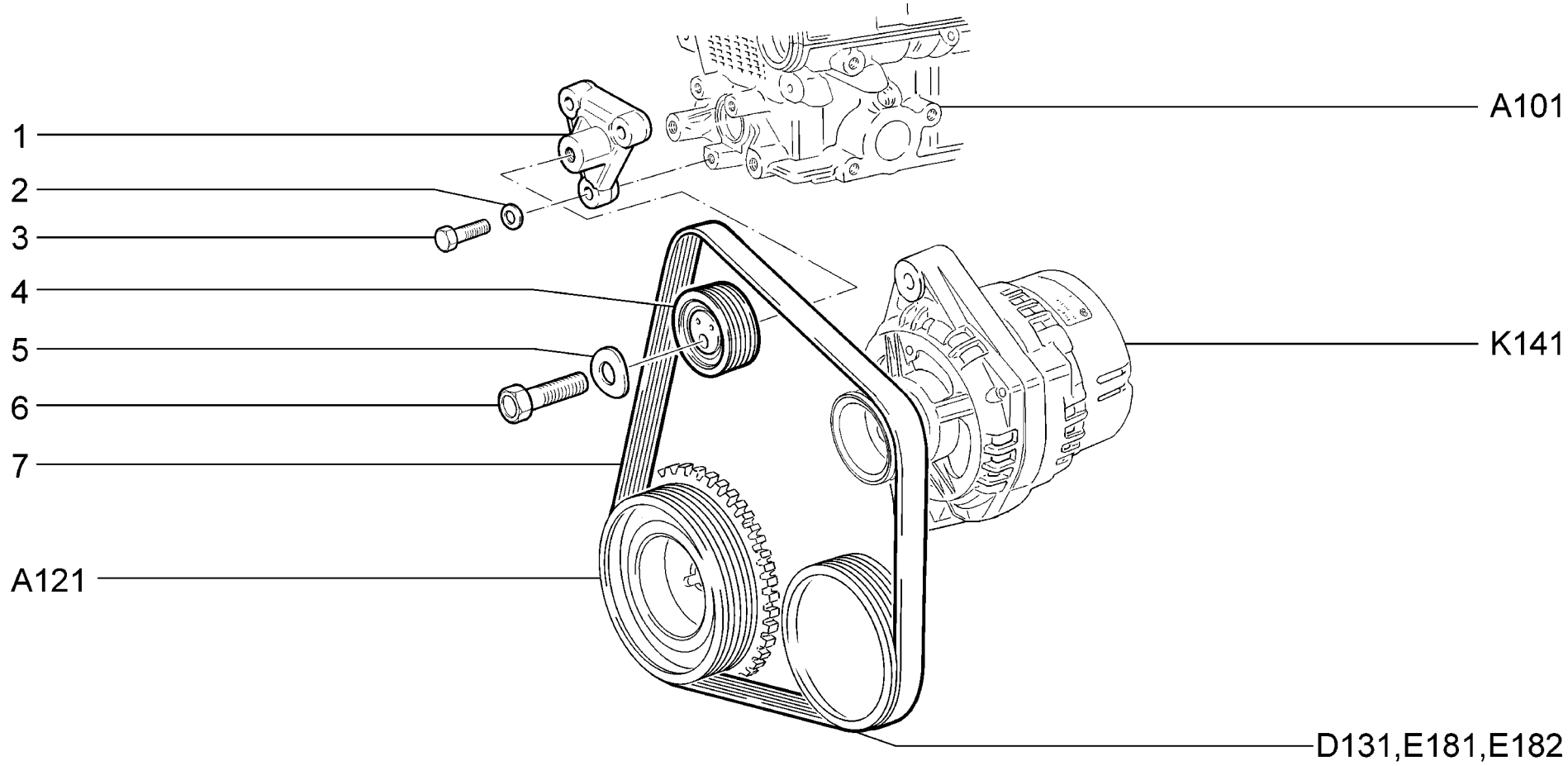

A145	**Привод вспомогательных агрегатов** **Auxiliary units drive** **Commande des organes auxiliaires** **Hilfsaggregateantrieb** **Mando de unidades auxiliares**	**21703-01** **21703-02** **21703-03** **21713-01** **21713-02** **21713-03**	**21723-01** **21723-02** **21723-03**

WWW.ZHELEZKA63.RU

п. It.	№ изв. Notif. N.	Дата Not.Data	Номер детали Part N.	Применяемость Application	Кол QTY	RUS Наименование	GB Description	F Désignation	D Benennung	E Denominación
1			+ 21104-1041084-00		1	Кронштейн	Bracket	Support	Halter	Soporte
2			+ 00001-0005196-01		3	Шайба 8	Washer 8	Rondelle 8	Scheibe 8	Arandela 8
3			+ 00001-0060440-21		3	Болт M8x40	Bolt M8x40	Boulon M8x40	Schraube M8x40	Tornillo M8x40
4			+ 21100-1041056-00 ~		1	Ролик натяжителя	Tensioner roller	Galet-tendeur	Spannrolle	Rodillo tensor
4			+ 21100-1041056-01 ~		1	Ролик натяжителя	Tensioner roller	Galet-tendeur	Spannrolle	Rodillo tensor
5			+ 00001-0026014-73		1	Шайба 10 волнистая	Wave-type washer 10	Rondelle ondulée 10	Scheibe 10, wellenförmige	Arandela 10 ondulada
6			+ 00001-0013070-21		1	Болт M10x1,25x40	Bolt M10x1.25x40	Boulon M10x1,25x40	Schraube M10x1,25x40	Tornillo M10x1,25x40
7			+ 21100-1041020-00		1	Ремень привода вспомогательных агрегатов	Drive belt	Courroie de commande	Generatorantriebsriemen	Correa de alternador

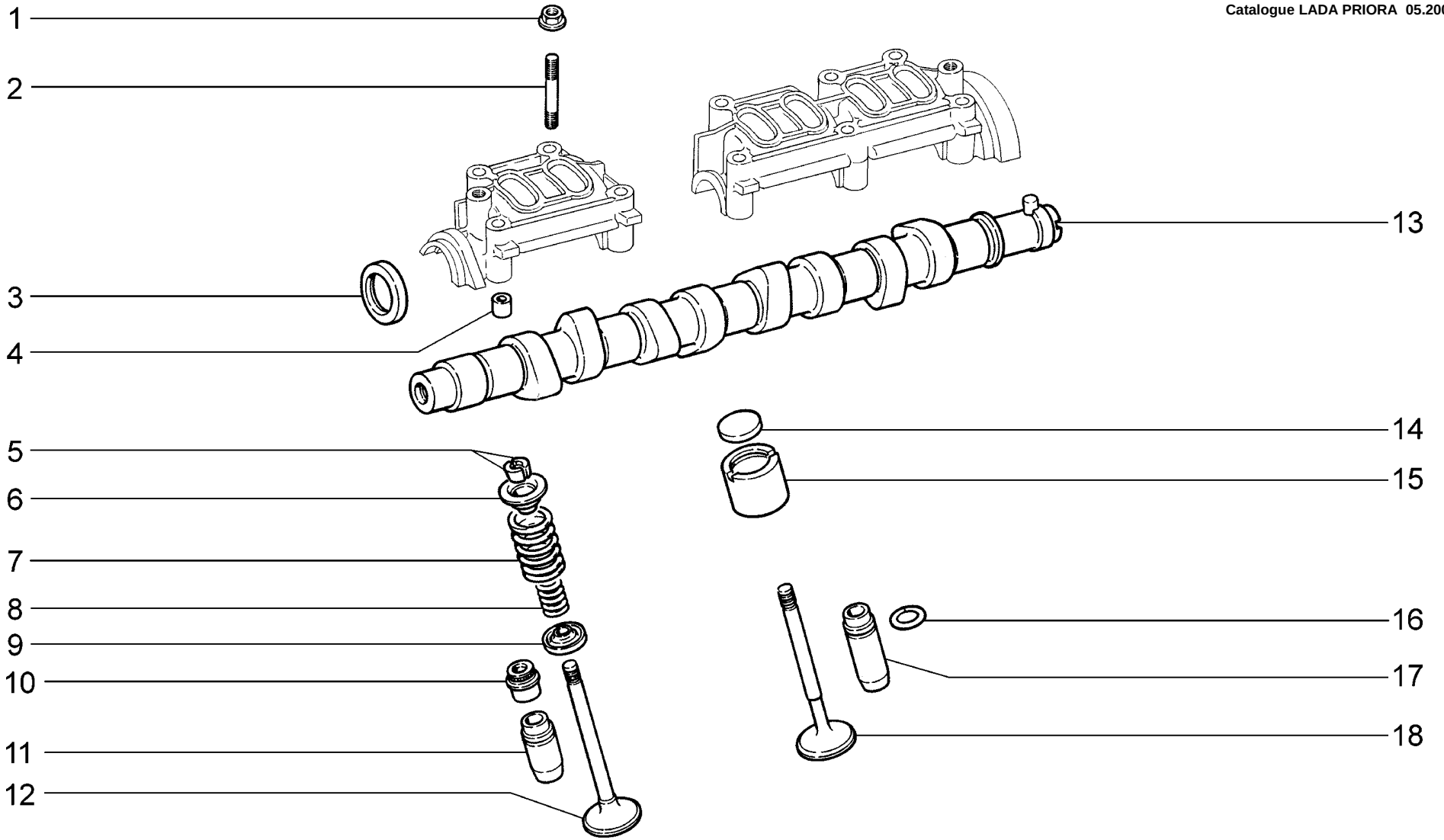

A150	**Механизм газораспределительный** **Valve train** **Mécanisme de distribution** **Motorsteuerung** **Mecanismo de distribución de gas**	**21701** **21721** WWW.ZHELEZKA63.RU

п. It.	№ изв. Notif. N.	Дата Not.Data	Номер детали Part N.	Применяемость Application	Кол QTY	RUS Наименование	GB Description	F Désignation	D Benennung	E Denominación
1			+ 21100-3701686-00 2)		10	Гайка	Nut	Ecrou	Mutter	Tuerca
2			+ 00001-0035441-21 2)		4	Шпилька M8x55	Stud M8x55	Goujon M8x55	Stift M8x55	Espárrago M8x55
2			+ 21080-1006038-00 2)		6	Шпилька M8x1,25x47	Stud M8x1.25x47	Goujon M8x1,25x47	Stift M8x1,25x47	Espárrago M8x1,25x47
3			+ 21080-1005034-00 ~		1	Сальник коленвала передний	Oil seal, crankshaft, front	Garniture d'étanchéité AV de vilebrequin	Wellendichtring vorne	Retén del cigüeñal delantero
3			+ 21080-1005034-01 ~		1	Сальник коленвала передний	Oil seal, crankshaft, front	Garniture d'étanchéité AV de vilebrequin	Wellendichtring vorne	Retén del cigüeñal delantero
3			+ 21080-1005034-03 ~		1	Сальник коленвала передний	Oil seal, crankshaft, front	Garniture d'étanchéité AV de vilebrequin	Wellendichtring vorne	Retén del cigüeñal delantero
4			+ 21010-1003017-00 2)		4	Втулка установочная	Locating bush	Douille de centrage	Stellhülse	Buje ajuste
5			+ 21080-1007028-00		16	Сухарь клапана	Collet, valve	Taquet de soupape	Ventilkegelstück	Dado de la válvula
6			+ 21080-1007025-00		8	Тарелка пружины	Spring cap	Cuvette de ressort	Federteller	Platillo del muelle
7			+ 21080-1007020-00		8	Пружина клапана наружная	Outer valve spring	Ressort extérieur	Außenfeder	Muelle exterior
8			+ 21080-1007021-00		8	Пружина клапана внутренняя	Inner valve spring	Ressort intérieur	Innenfeder	Muelle interior
9			+ 21080-1007022-00		8	Шайба опорная	Backing washer	Rondelle d'appui	Unterlegscheibe	Arandela de apoyo
10			+ 21080-1007026-02 ~		8	Колпачок маслоотражательный	Oil deflector cap	Capuchon pare-huile	Ventilschaftdichtung	Capacete deflector de aceite
10			+ 21080-1007026-03 ~		8	Колпачок маслоотражательный	Oil deflector cap	Capuchon pare-huile	Ventilschaftdichtung	Capacete deflector de aceite
11			+ 21080-1007032-20 2)		4	Втулка направляющая +0,02 мм	Guide sleeve +0.02 mm	Guide de soupape +0,02 mm	Führungsbuchse +0,02 mm	Casquillo guía +0,02 mm
11			+ 21080-1007032-22 2)		4	Втулка направляющая +0,22 мм	Guide sleeve +0.22 mm	Guide de soupape +0,22 mm	Führungsbuchse +0,22 mm	Casquillo guía +0,22 mm
12			+ 21080-1007010-00		4	Клапан впускной	Inlet valve	Soupape d'admision	Einlaßventil	Válvula de admision
13			+ 21110-1006010-00		1	Вал распределительный	Camshaft	Arbre à cames	Nockenwelle	Arbol de levas
14			+ 21080-1007056-00 ^		8	Шайба регулировочная 3,00	Shim 3,00	Rondelle de calage 3,00	Einstellscheibe 3,00	Arandela de ajuste 3,00
14			+ 21080-1007056-10 ^		8	Шайба регулировочная 3,05	Shim 3,05	Rondelle de calage 3,05	Einstellscheibe 3,05	Arandela de ajuste 3,05
14			+ 21080-1007056-11 ^		8	Шайба регулировочная 3,10	Shim 3,10	Rondelle de calage 3,10	Einstellscheibe 3,10	Arandela de ajuste 3,10
14			+ 21080-1007056-12 ^		8	Шайба регулировочная 3,15	Shim 3,15	Rondelle de calage 3,15	Einstellscheibe 3,15	Arandela de ajuste 3,15
14			+ 21080-1007056-13 ^		8	Шайба регулировочная 3,20	Shim 3,20	Rondelle de calage 3,20	Einstellscheibe 3,20	Arandela de ajuste 3,20
14			+ 21080-1007056-14 ^		8	Шайба регулировочная 3,25	Shim 3,25	Rondelle de calage 3,25	Einstellscheibe 3,25	Arandela de ajuste 3,25
14			+ 21080-1007056-15 ^		8	Шайба регулировочная 3,30	Shim 3,30	Rondelle de calage 3,30	Einstellscheibe 3,30	Arandela de ajuste 3,30
14			+ 21080-1007056-16 ^		8	Шайба регулировочная 3,35	Shim 3,35	Rondelle de calage 3,35	Einstellscheibe 3,35	Arandela de ajuste 3,35
14			+ 21080-1007056-18 ^		8	Шайба регулировочная 3,40	Shim 3,40	Rondelle de calage 3,40	Einstellscheibe 3,40	Arandela de ajuste 3,40
14			+ 21080-1007056-20 ^		8	Шайба регулировочная 3,45	Shim 3,45	Rondelle de calage 3,45	Einstellscheibe 3,45	Arandela de ajuste 3,45
14			+ 21080-1007056-22 ^		8	Шайба регулировочная 3,50	Shim 3,50	Rondelle de calage 3,50	Einstellscheibe 3,50	Arandela de ajuste 3,50
14			+ 21080-1007056-24 ^		8	Шайба регулировочная 3,55	Shim 3,55	Rondelle de calage 3,55	Einstellscheibe 3,55	Arandela de ajuste 3,55

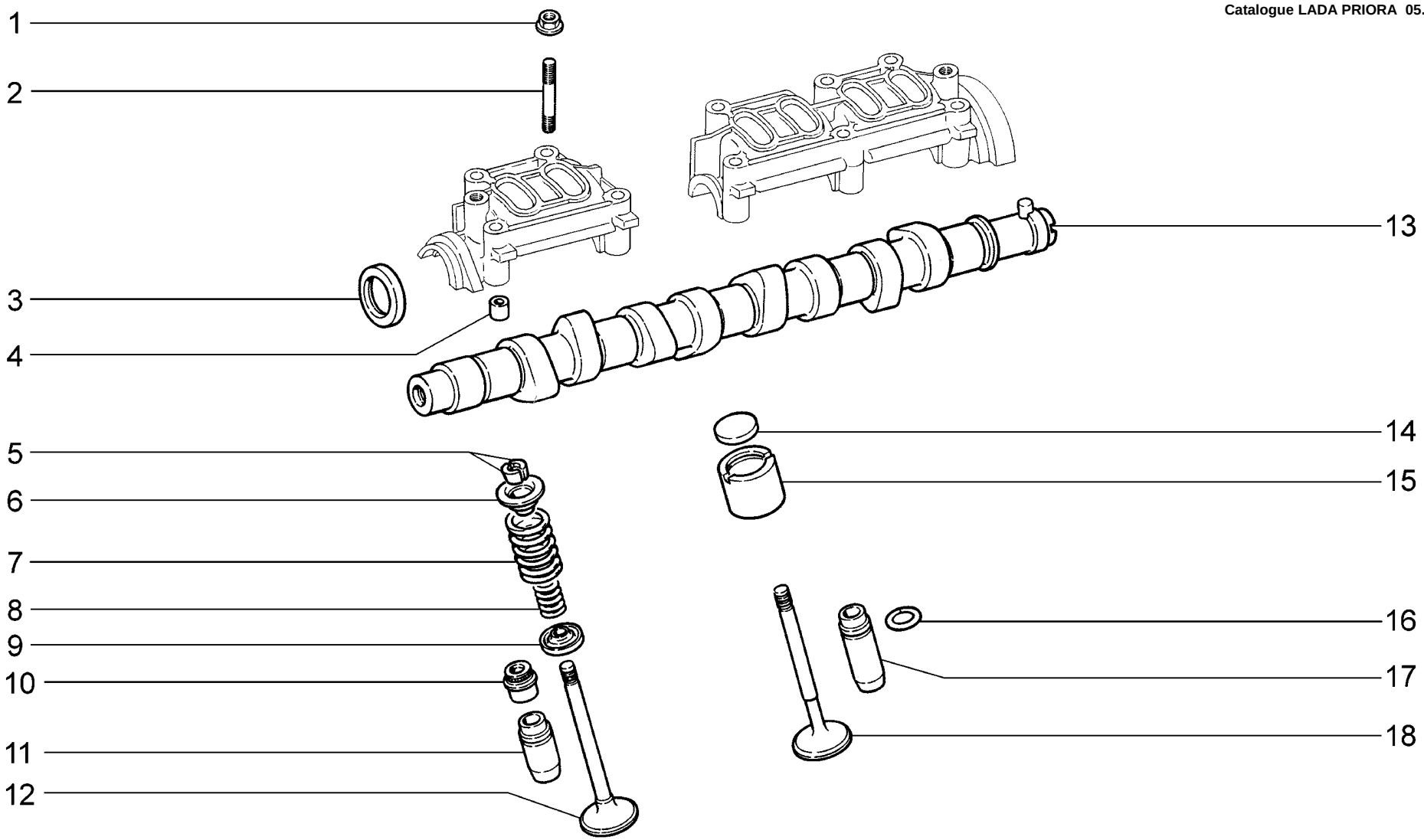

A150	**Механизм газораспределительный** **Valve train** **Mécanisme de distribution** **Motorsteuerung** **Mecanismo de distribución de gas**	**21701** **21721** WWW.ZHELEZKA63.RU

п. It.	№ изв. Notif. N.	Дата Not.Data	Номер детали Part N.	Применяемость Application	Кол QTY	RUS Наименование	GB Description	F Désignation	D Benennung	E Denominación
14			+ 21080-1007056-26 ^		8	Шайба регулировочная 3,60	Shim 3,60	Rondelle de calage 3,60	Einstellscheibe 3,60	Arandela de ajuste 3,60
14			+ 21080-1007056-28 ^		8	Шайба регулировочная 3,65	Shim 3,65	Rondelle de calage 3,65	Einstellscheibe 3,65	Arandela de ajuste 3,65
14			+ 21080-1007056-30 ^		8	Шайба регулировочная 3,70	Shim 3,70	Rondelle de calage 3,70	Einstellscheibe 3,70	Arandela de ajuste 3,70
14			+ 21080-1007056-32 ^		8	Шайба регулировочная 3,75	Shim 3,75	Rondelle de calage 3,75	Einstellscheibe 3,75	Arandela de ajuste 3,75
14			+ 21080-1007056-34 ^		8	Шайба регулировочная 3,80	Shim 3,80	Rondelle de calage 3,80	Einstellscheibe 3,80	Arandela de ajuste 3,80
14			+ 21080-1007056-36 ^		8	Шайба регулировочная 3,85	Shim 3,85	Rondelle de calage 3,85	Einstellscheibe 3,85	Arandela de ajuste 3,85
14			+ 21080-1007056-38 ^		8	Шайба регулировочная 3,90	Shim 3,90	Rondelle de calage 3,90	Einstellscheibe 3,90	Arandela de ajuste 3,90
14			+ 21080-1007056-40 ^		8	Шайба регулировочная 3,95	Shim 3,95	Rondelle de calage 3,95	Einstellscheibe 3,95	Arandela de ajuste 3,95
14			+ 21080-1007056-42 ^		8	Шайба регулировочная 4,00	Shim 4,00	Rondelle de calage 4,00	Einstellscheibe 4,00	Arandela de ajuste 4,00
14			+ 21080-1007056-44 ^		8	Шайба регулировочная 4,05	Shim 4,05	Rondelle de calage 4,05	Einstellscheibe 4,05	Arandela de ajuste 4,05
14			+ 21080-1007056-46 ^		8	Шайба регулировочная 4,10	Shim 4,10	Rondelle de calage 4,10	Einstellscheibe 4,10	Arandela de ajuste 4,10
14			+ 21080-1007056-48 ^		8	Шайба регулировочная 4,15	Shim 4,15	Rondelle de calage 4,15	Einstellscheibe 4,15	Arandela de ajuste 4,15
14			+ 21080-1007056-50 ^		8	Шайба регулировочная 4,20	Shim 4,20	Rondelle de calage 4,20	Einstellscheibe 4,20	Arandela de ajuste 4,20
14			+ 21080-1007056-52 ^		8	Шайба регулировочная 4,25	Shim 4,25	Rondelle de calage 4,25	Einstellscheibe 4,25	Arandela de ajuste 4,25
14			+ 21080-1007056-54 ^		8	Шайба регулировочная 4,30	Shim 4,30	Rondelle de calage 4,30	Einstellscheibe 4,30	Arandela de ajuste 4,30
14			+ 21080-1007056-56 ^		8	Шайба регулировочная 4,35	Shim 4,35	Rondelle de calage 4,35	Einstellscheibe 4,35	Arandela de ajuste 4,35
14			+ 21080-1007056-58 ^		8	Шайба регулировочная 4,40	Shim 4,40	Rondelle de calage 4,40	Einstellscheibe 4,40	Arandela de ajuste 4,40
14			+ 21080-1007056-60 ^		8	Шайба регулировочная 4,45	Shim 4,45	Rondelle de calage 4,45	Einstellscheibe 4,45	Arandela de ajuste 4,45
14			+ 21080-1007056-62 ^		8	Шайба регулировочная 4,50	Shim 4,50	Rondelle de calage 4,50	Einstellscheibe 4,50	Arandela de ajuste 4,50
15			+ 21080-1007055-00		8	Толкатель	Tappet	Poussoir	Ventilstößel	Empujador
16			+ 21010-1007035-00 2)		8	Кольцо стопорное	Circlip	Bague d'arrêt	Haltering	Anillo de fijación
17			+ 21080-1007033-20 2)		4	Втулка направляющая +0,02 мм	Guide sleeve +0.02 mm	Guide de soupape +0,02 mm	Führungsbuchse +0,02 mm	Casquillo guía +0,02 mm
17			+ 21080-1007033-22 2)		4	Втулка направляющая +0,22 мм	Guide sleeve +0.22 mm	Guide de soupape +0,22 mm	Führungsbuchse +0,22 mm	Casquillo guía +0,22 mm
18			+ 21080-1007012-00		4	Клапан выпускной	Outlet valve	Soupape d'échappement	Auslaßventil	Válvula de escape
2)			+ 11180-1003011-00		1	Головка блока цилиндров	Cylinder head	Culasse	Zylinderkopf	Culata

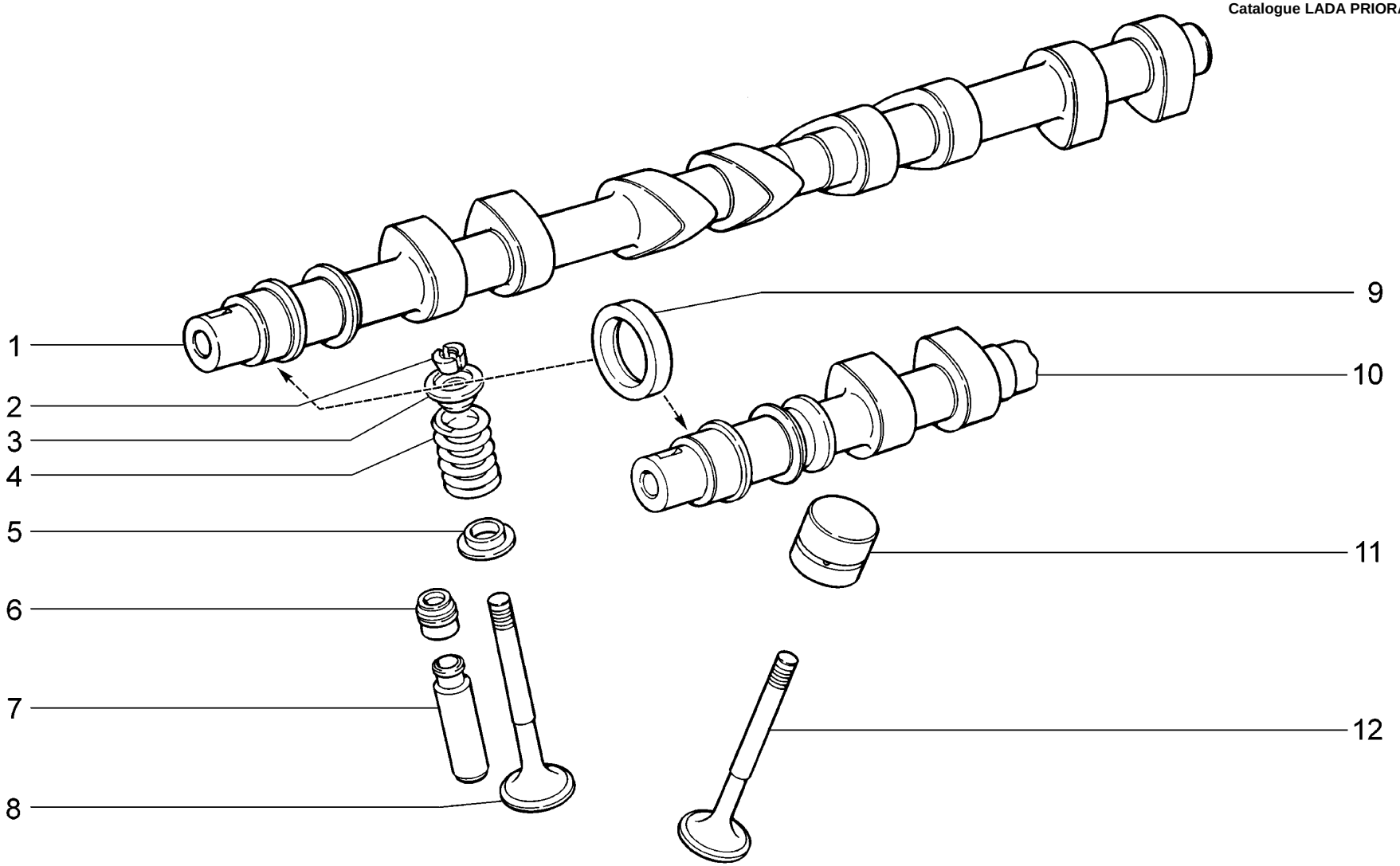

A151	**Механизм газораспределительный** **Valve train** **Mécanisme de distribution** **Motorsteuerung** **Mecanismo de distribución de gas**	**21703-01** **21703-02** **21703-03** **21713-01** **21713-02** **21713-03**	**21723-01** **21723-02** **21723-03**

WWW.ZHELEZKA63.RU

п. / It.	№ изв. / Notif. N.	Дата / Not.Data	Номер детали / Part N.	Применяемость / Application	Кол / QTY	RUS Наименование	GB Description	F Désignation	D Benennung	E Denominación
1			+ 21120-1006014-00		1	Вал распределительный выпускной	Camshaft, outlet valves	Arbre à cames d'échappement	Nockenwelle	Arbol de levas
2			+ 21120-1007028-00		32	Сухарь клапана	Collet, valve	Taquet de soupape	Ventilkegelstück	Dado de la válvula
3			+ 21120-1007025-00		16	Тарелка пружины	Spring cap	Cuvette de ressort	Federteller	Platillo del muelle
4			+ 21120-1007020-00	~	16	Пружина клапана	Valve spring	Ressort de soupape	Feder	Muelle de la válvula
4			+ 21120-1007020-01	~	16	Пружина клапана	Valve spring	Ressort de soupape	Feder	Muelle de la válvula
4			+ 21120-1007020-02	~	16	Пружина клапана	Valve spring	Ressort de soupape	Feder	Muelle de la válvula
4			+ 21120-1007020-03	~	16	Пружина клапана	Valve spring	Ressort de soupape	Feder	Muelle de la válvula
5			+ 21120-1007022-00		16	Шайба опорная	Backing washer	Rondelle d'appui	Unterlegscheibe	Arandela de apoyo
6			+ 21120-1007026-00	~	16	Колпачок маслоотражающий	Oil deflector cap	Capuchon pare-huile	Ventilschaftdichtung	Capacete deflector de aceite
6			+ 21120-1007026-02	~	16	Колпачок маслоотражающий	Oil deflector cap	Capuchon pare-huile	Ventilschaftdichtung	Capacete deflector de aceite
6			+ 21120-1007026-03	~	16	Колпачок маслоотражающий	Oil deflector cap	Capuchon pare-huile	Ventilschaftdichtung	Capacete deflector de aceite
7			+ 21120-1007032-20		16	Втулка направляющая +0,02 мм	Guide sleeve +0.02 mm	Guide de soupape +0,02 mm	Führungsbuchse +0,02 mm	Casquillo guía +0,02 mm
7			+ 21120-1007032-22		16	Втулка направляющая +0,22 мм	Guide sleeve +0.22 mm	Guide de soupape +0,22 mm	Führungsbuchse +0,22 mm	Casquillo guía +0,22 mm
8			+ 21120-1007012-01	~	8	Клапан выпускной	Outlet valve	Soupape d'échappement	Auslaßventil	Válvula de escape
8			+ 21120-1007012-02	~	8	Клапан выпускной	Outlet valve	Soupape d'échappement	Auslaßventil	Válvula de escape
8			+ 21120-1007012-03	~	8	Клапан выпускной	Outlet valve	Soupape d'échappement	Auslaßventil	Válvula de escape
9			+ 21080-1005034-00	~	2	Сальник коленвала передний	Oil seal, crankshaft, front	Garniture d'étanchéité AV de vilebrequin	Wellendichtring vorne	Retén del cigüeñal delantero
9			+ 21080-1005034-01	~	2	Сальник коленвала передний	Oil seal, crankshaft, front	Garniture d'étanchéité AV de vilebrequin	Wellendichtring vorne	Retén del cigüeñal delantero
9			+ 21080-1005034-02	~	2	Сальник коленвала передний	Oil seal, crankshaft, front	Garniture d'étanchéité AV de vilebrequin	Wellendichtring vorne	Retén del cigüeñal delantero
9			+ 21080-1005034-03	~	2	Сальник коленвала передний	Oil seal, crankshaft, front	Garniture d'étanchéité AV de vilebrequin	Wellendichtring vorne	Retén del cigüeñal delantero
10			+ 21120-1006015-00		1	Вал распределительный впускной	Camshaft, inlet valves	Arbre à cames d'admision	Nockenwelle	Arbol de levas
11			+ 21120-1007300-01	~	16	Толкатель гидравлический	Tappet, hydraulic	Poussoir hydraulique	Hydraulikstößel	Empujador hidráulico
11			+ 21120-1007300-02	~	16	Толкатель гидравлический	Tappet, hydraulic	Poussoir hydraulique	Hydraulikstößel	Empujador hidráulico
12			+ 21120-1007010-01	~	8	Клапан впускной	Inlet valve	Soupape d'admision	Einlaßventil	Válvula de admisión
12			+ 21120-1007010-02	~	8	Клапан впускной	Inlet valve	Soupape d'admision	Einlaßventil	Válvula de admisión
12			+ 21120-1007010-03	~	8	Клапан впускной	Inlet valve	Soupape d'admision	Einlaßventil	Válvula de admisión

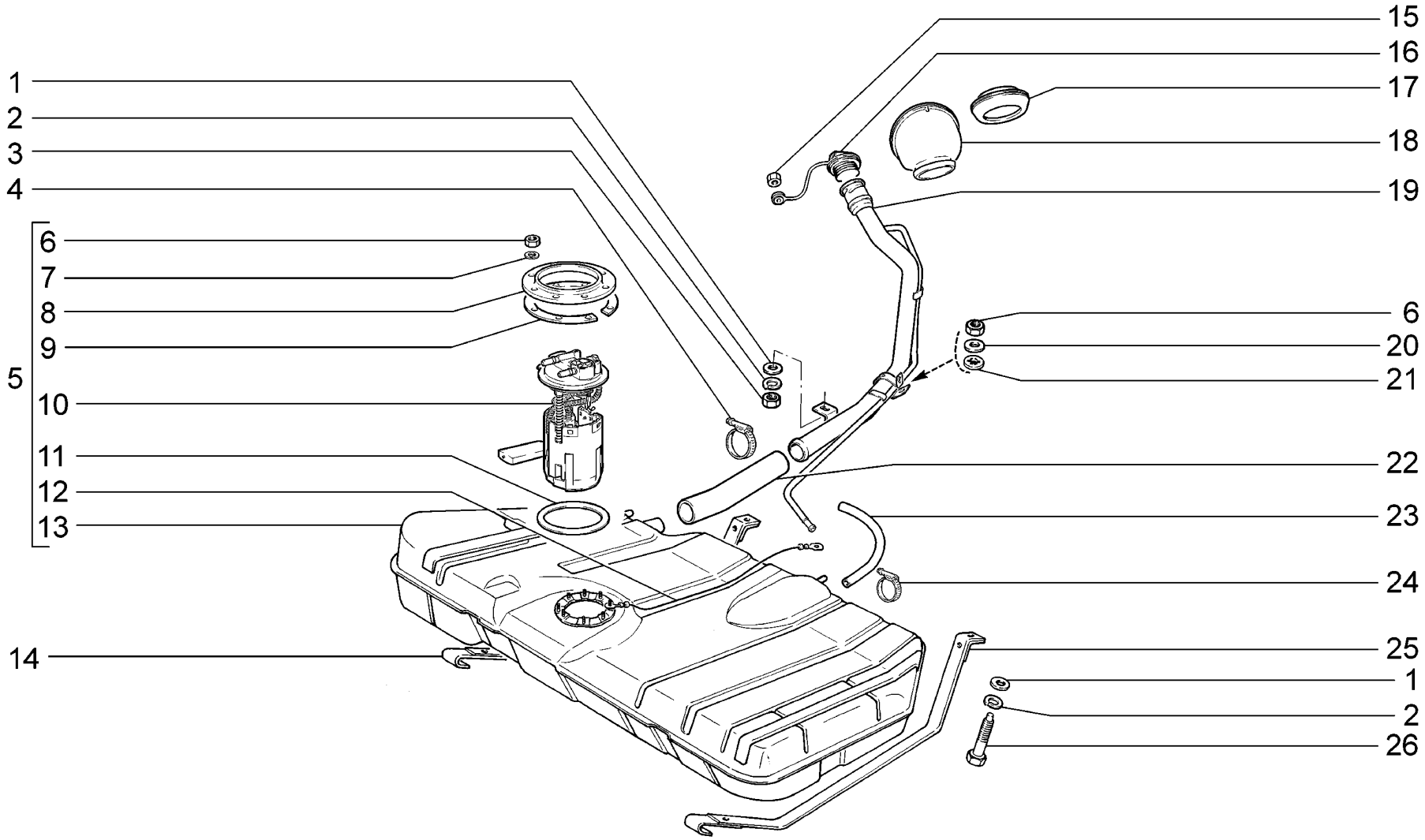

A200	**Бак топливный** **Fuel tank** **Réservoir à carburant** **Kraftstofftank** **Depósito de combustible**	WWW.ZHELEZKA63.RU	**21701** (01) **21703-01** **21703-02** **21703-03** **21713-01** (02) **21713-02** (02)	**21713-03** (02) **21721** (01) **21723-01** **21723-02** **21723-03**	

п. It.	№ изв. Notif. N.	Дата Not.Data	Номер детали Part N.	Применяемость Application	Кол QTY	RUS Наименование	GB Description	F Désignation	D Benennung	E Denominación
1			+ 00001-0026470-01		3	Шайба 8	Washer 8	Rondelle 8	Scheibe 8	Arandela 8
2			+ 00001-0005166-70		3	Шайба 8 пружинная	Spring washer 8	Rondelle élastique 8	Federscheibe 8	Arandela 8 elástica
3			+ 00001-0061008-11		1	Гайка М8	Nut M8	Ecrou M8	Mutter M8	Tuerca M8
4	08430	-->10.08	+ 21080-1101400-00		2	Хомут винтовой	Screw-type clip	Collier à vis	Schraubenschelle	Abrazadera elicoidal
4	8430	10.08-->	+ 21700-1101400-00		2	Хомут винтовой	Screw-type clip	Collier à vis	Schraubenschelle	Abrazadera elicoidal
5			+ 21101-1101007-20		1	Бак топливный	Fuel tank	Réservoir à carburant	Kraftstofftank	Depósito de combustible
5			+ 21101-1101007-30	(01)(02)	1	Бак топливный	Fuel tank	Réservoir à carburant	Kraftstofftank	Depósito de combustible
6			+ 00001-0058962-11		9	Гайка М6	Nut M6	Ecrou M6	Mutter M6	Tuerca M6
7			+ 00001-0005164-70		8	Шайба 6 пружинная	Spring washer 6	Rondelle élastique 6	Federscheibe 6	Arandela 6 elástica
8			+ 21103-1101178-00		1	Кольцо прижимное	Tensioning ring	Bague de serrage	Andrückring	Anillo de apriete
9			21101-1101206-00		1	Кольцо дистанционное	Distance ring	Bague entretoise	Abstandsring	Anillo distanciador
10			+ 21101-1139009-00 ~		1	Электробензонасос	Electric fuel pump	Pompe à essence électrique	E-Kraftstoffpumpe	Bomba de combusible eléctrica
10			+ 21101-1139009-01 ~		1	Электробензонасос	Electric fuel pump	Pompe à essence électrique	E-Kraftstoffpumpe	Bomba de combusible eléctrica
10			+ 21101-1139009-02 ~		1	Электробензонасос	Electric fuel pump	Pompe à essence électrique	E-Kraftstoffpumpe	Bomba de combusible eléctrica
11			+ 21103-1101138-10 ~		1	Прокладка	Gasket	Joint	Dichtung	Junta
11			+ 21103-1101138-11 ~		1	Прокладка	Gasket	Joint	Dichtung	Junta
12			+ 21101-1101136-00		1	Провод массы наливной трубы	Fuel filler earth lead	Câble de masse de goulotte de remplissage	Masseleiter des Einfühllrohres	Cable de masa del tubo de llenado
13			+ 21101-1101011-00	(01)(02)	1	Бак топливный	Fuel tank	Réservoir à carburant	Kraftstofftank	Depósito de combustible
13			+ 21103-1101011-20		1	Бак топливный	Fuel tank	Réservoir à carburant	Kraftstofftank	Depósito de combustible
14			+ 21100-1101126-00		1	Хомут бака	Fuel tank strap	Collier de réservoir	Tankschelle	Abrazadera de depósito
15			+ 00001-0007940-11		1	Гайка М4 низкая	Thin nut M4	Ecrou bas M4	Flachmutter M4	Tuerca M4 baja
16			+ 21103-1103010-02 ~		1	Пробка топливного бака	Fuel filler cap	Bouchon de réservoir à carburant	Tankverschluß	Tapón de depósito combustible
16			+ 21103-1103010-03 ~		1	Пробка топливного бака	Fuel filler cap	Bouchon de réservoir à carburant	Tankverschluß	Tapón de depósito combustible
17			+ 21710-1101085-00	(02)	1	Уплотнитель	Seal	Joint d'étanchéité	Dichtring	Empaquetadura
18			+ 21700-1101150-00		1	Облицовка горловины наливной трубы	Filler neck cover	Enjoliveur de goulotte de remplissage	Einfüllstutzen-Verkleidung	Funda de goma de la boca de llenado
19			+ 21103-1101054-50		1	Труба наливная	Fuel filler	Goulotte de remplissage	Einfüllrohr	Tubo de llenado
19			+ 21120-1101054-00	(01)	1	Труба наливная	Fuel filler	Goulotte de remplissage	Einfüllrohr	Tubo de llenado
19			+ 21710-1101054-00	(02)	1	Труба наливная	Fuel filler	Goulotte de remplissage	Einfüllrohr	Tubo de llenado
20			+ 00001-0026444-01		1	Шайба 6	Washer 6	Rondelle 6	Scheibe 6	Arandela 6
21			+ 00001-0025990-71		1	Шайба 6 стопорная	Lock washer 6	Rondelle d'arrêt 6	Sicherungsscheibe 6	Arandela 6 de fijación
22			+ 21103-1101070-10		1	Шланг воздушный 250 мм	Hose 250 mm	Tuyau 250 mm	Schlauch 250 mm	Manguera 250 mm
23			+ 21103-1101080-12		1	Шланг	Hose	Tuyau	Schlauch	Manguera
24			+ 21080-1300080-60 ~		2	Хомут винтовой	Screw-type clip	Collier à vis	Schraubenschelle	Abrazadera elicoidal
24			+ 21080-1300080-61 ~		2	Хомут винтовой	Screw-type clip	Collier à vis	Schraubenschelle	Abrazadera elicoidal
25			+ 21100-1101114-00		1	Хомут бака	Fuel tank strap	Collier de réservoir	Tankschelle	Abrazadera de depósito
26			+ 21100-1101176-00		2	Болт хомута	Bolt, strap	Boulon de fixation de collier	Schellenschraube	Tornillo de abrazadera

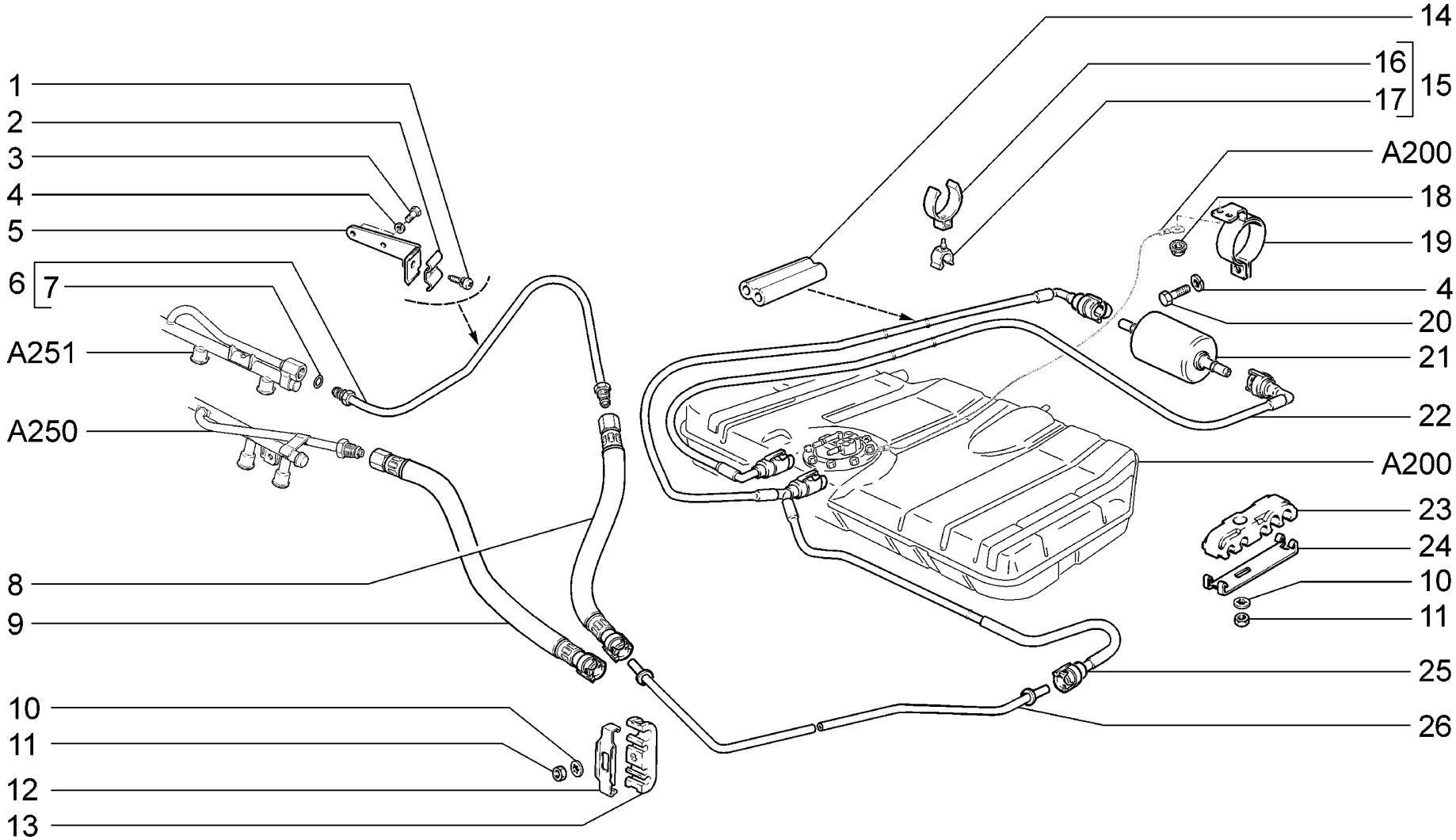

A210	**Трубопроводы топливные** **Fuel lines** **Canalisations de carburant** **Kraftstoffleitungen** **Tubería de combustible**	WWW.ZHELEZKA63.RU	**21701 (01)** **21703-01** **21703-02** **21703-03** **21713-01** **21713-02** **21713-03** **21721 (01)** **21723-01** **21723-02** **21723-03**

п. It.	№ изв. Notif. N.	Дата Not.Data	Номер детали Part N.	Применяемость Application	Кол QTY	RUS Наименование	GB Description	F Désignation	D Benennung	E Denominación
1			+ 21214-1104136-00		1	Винт	Screw	Vis	Schraube	Tornillo
2			+ 21214-1104116-00		1	Зажим кронштейна	Clamp	Bride de serrage de support	Halterklemme	Fiador del soporte
3			+ 00001-0009021-21		2	Болт М6х14	Bolt M6x14	Boulon M6x14	Schraube M6x14	Tornillo M6x14
4			+ 00001-0005164-70		3	Шайба 6 пружинная	Spring washer 6	Rondelle élastique 6	Federscheibe 6	Arandela 6 elástica
5			+ 21120-1104092-00		1	Кронштейн	Bracket	Support	Halter	Soporte
6			+ 11190-1104013-00		1	Трубка топливная передняя	Front fuel pipe	Tube d'arrivée de carburant avant	Kraftstoffzuleitung vorn	Tubo de combustible delantero
7			+ 21120-1104252-00 ~		2	Кольцо уплотнительное	Sealing ring	Bague d'étanchéité	Dichtring	Anillo de empaquetadura
7			+ 21120-1104252-03 ~		2	Кольцо уплотнительное	Sealing ring	Bague d'étanchéité	Dichtring	Anillo de empaquetadura
8			+ 21101-1104218-00 ~		1	Шланг передний	Front hose	Tuyau avant	Schlauch vorn	Manguera delantera
8			+ 21101-1104218-01 ~		1	Шланг передний	Front hose	Tuyau avant	Schlauch vorn	Manguera delantera
9			+ 21101-1104218-10 ~	(01)	1	Шланг передний	Front hose	Tuyau avant	Schlauch vorn	Manguera delantera
9			+ 21101-1104218-11 ~	(01)	1	Шланг передний	Front hose	Tuyau avant	Schlauch vorn	Manguera delantera
10			+ 00001-0026053-71		8	Шайба 6 стопорная	Lock washer 6	Rondelle d'arrêt 6	Sicherungsscheibe 6	Arandela 6 de fijación
11			+ 00001-0058962-11		8	Гайка М6	Nut M6	Ecrou M6	Mutter M6	Tuerca M6
12			+ 21080-1104043-10		1	Планка скобы	Plate	Plaque d'étrier	Leiste	Placa de la grapa
13			+ 21080-1104042-10		1	Скоба	Clamp	Etrier	Bügel	Grapa
14			+ 21101-1104184-00		1	Облицовка защитная	Protective sheath	Revêtement de protection	Schutzverkleidung	Revestimiento de protección
15			+ 21101-1104046-00		1	Скоба в сборе	Clamp assy	Etrier complet	Klammer komplett	Grapa en conjunto
16			+ 21101-1104048-00		1	Скоба	Clamp	Etrier	Klammer	Grapa
17			+ 21101-1104047-00		1	Скоба	Clamp	Etrier	Klammer	Grapa
18			+ 00001-0038321-01		2	Гайка М6 с зубчатым буртиком	Toothed collar nut M6	Ecrou M6 à collet denté	Zahnbundmutter M6	Tuerca M6 de collar dentado
19			+ 21120-1117020-00		1	Кронштейн	Bracket	Support	Halter	Soporte
20			+ 00001-0009024-11		1	Болт М6х20	Bolt M6x20	Boulon M6x20	Schraube M6x20	Tornillo M6x20
21			+ 21230-1117010-00 ~		1	Фильтр топливный	Fuel filter	Filtre à carburant	Kraftstoffilter	Filtro de combustible
21			+ 21230-1117010-01 ~		1	Фильтр топливный	Fuel filter	Filtre à carburant	Kraftstoffilter	Filtro de combustible
21			+ 21230-1117010-02 ~		1	Фильтр топливный	Fuel filter	Filtre à carburant	Kraftstoffilter	Filtro de combustible
22			+ 21101-1104243-00 ~		1	Шланг в сборе	Hose assy	Tuyau complet	Schlauch, komplett	Manguera en conjunto
22			+ 21101-1104243-01 ~		1	Шланг в сборе	Hose assy	Tuyau complet	Schlauch, komplett	Manguera en conjunto
23			+ 21100-1104042-00		5	Скоба	Clamp	Etrier	Bügel	Grapa
24			+ 21100-1104043-00		5	Планка скобы	Plate	Plaque d'étrier	Leiste	Placa de la grapa
25			+ 21101-1104222-00 ~		2	Шланг топливного фильтра в сборе	Fuel filter hose assy	Tuyau de filtre à carburant complet	Kraftstoffilter-Schlauch, komplett	Manguera del filtro de combustible en conjunto
25			+ 21101-1104222-01 ~		2	Шланг топливного фильтра в сборе	Fuel filter hose assy	Tuyau de filtre à carburant complet	Kraftstoffilter-Schlauch, komplett	Manguera del filtro de combustible en conjunto
26			+ 21101-1104056-00		1	Трубка топливоподающая	Fuel supply pipe	Tube d'arrivée de carburant	Kraftstoffleitung	Tubo de combustible

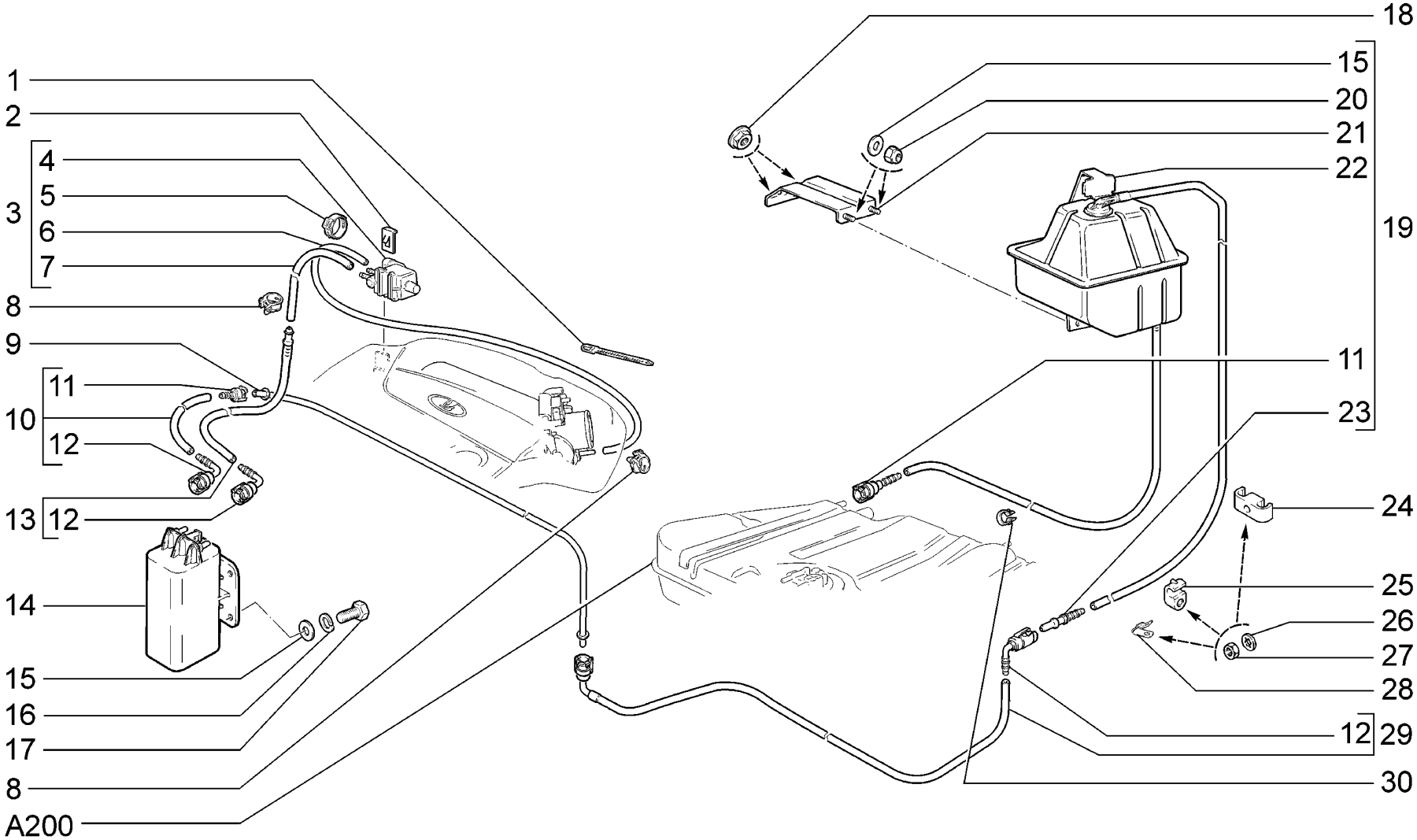

A240	**Система улавливания паров бензина** **Evaporative emission control system** **Système d'adsorption de vapeurs d'essence** **Tankentlüftungsanlage** **Sistema de captación de vapores de gasolina**	**21701**	**(01)**	**21713-03**	**(02)**
		21703-01	**(02)**	**21721**	**(01)**
		21703-02	**(02)**	**21723-01**	**(02)**
		21703-03	**(02)**	**21723-02**	**(02)**
		21713-01	**(02)**	**21723-03**	**(02)**
		21713-02	**(02)**		

WWW.ZHELEZKA63.RU

п. It.	№ изв. Notif. N.	Дата Not.Data	Номер детали Part N.	Применяемость Application	Кол QTY	RUS Наименование	GB Description	F Désignation	D Benennung	E Denominación
1			+ 00001-0045677-80		2	Хомут 126,5	Clip 126.5	Collier 126,5	Kabelband 126,5	Abrazadera 126,5
2			21103-1164203-00	(02)	1	Защелка	Catch	Cliquet	Klinke	Fijador
3			+ 21103-1164042-00	(01)	1	Клапан продувки адсорбера	Canister purge solenoid	Vanne de purge du canister	Tankentlüftungsventil	Válvula de purga del adsorbedor
3			+ 21700-1164042-00	(02)	1	Клапан продувки адсорбера	Canister purge solenoid	Vanne de purge du canister	Tankentlüftungsventil	Válvula de purga del adsorbedor
4			+ 21103-1164200-01 ~		1	Клапан продувки адсорбера	Canister purge solenoid	Vanne de purge du canister	Tankentlüftungsventil	Válvula de purga del adsorbedor
4			+ 21103-1164200-02 ~		1	Клапан продувки адсорбера	Canister purge solenoid	Vanne de purge du canister	Tankentlüftungsventil	Válvula de purga del adsorbedor
4			+ 21103-1164200-03 ~		1	Клапан продувки адсорбера	Canister purge solenoid	Vanne de purge du canister	Tankentlüftungsventil	Válvula de purga del adsorbedor
5			+ 21214-1164322-00		2	Хомут	Clip	Collier	Schelle	Abrazadera
6			+ 21103-1164109-10 ~		1	Шланг 900 мм	Hose 900 mm	Tuyau 900 mm	Schlauch 900 mm	Manguera 900 mm
6			21103-1164109-11 ~		1	Шланг 900 мм.	Hose 900 mm	Tuyau 900 mm	Schlauch 900 mm	Manguera 900 mm
6			+ 21103-1164109-12 ~		1	Шланг 900 мм.	Hose 900 mm	Tuyau 900 mm	Schlauch 900 mm	Manguera 900 mm
7			+ 21103-1164103-10 ~	(01)	1	Шланг 300 мм	Hose 300 mm	Tuyau 300 mm	Schlauch 300 mm	Manguera 300 mm
7			21103-1164103-11 ~	(01)	1	Шланг 300 мм.	Hose 300 mm	Tuyau 300 mm	Schlauch 300 mm	Manguera 300 mm
7			+ 21103-1164103-12 ~	(01)	1	Шланг 300 мм.	Hose 300 mm	Tuyau 300 mm	Schlauch 300 mm	Manguera 300 mm
7			+ 21103-1164105-10 ~	(02)	1	Шланг 250 мм	Hose 250 mm	Tuyau 250 mm	Schlauch 250 mm	Manguera 250 mm
7			21103-1164105-11 ~	(02)	1	Шланг 250 мм	Hose 250 mm	Tuyau 250 mm	Schlauch 250 mm	Manguera 250 mm
7			+ 21103-1164105-12 ~	(02)	1	Шланг 250 мм	Hose 250 mm	Tuyau 250 mm	Schlauch 250 mm	Manguera 250 mm
8			+ 00001-0001685-90		2	Хомут 12	Clip 12	Collier 12	Schelle 12 mm d	Abrazadera 12
9			+ 21700-1164084-00 ~		1	Трубка пароотводящая	Vapour discharge pipe	Tube d'évacuation des vapeurs	Dampfaustrittsrohr	Tubo de escape de vapor
9			+ 21700-1164084-01 ~		1	Трубка пароотводящая	Vapour discharge pipe	Tube d'évacuation des vapeurs	Dampfaustrittsrohr	Tubo de escape de vapor
10			+ 21700-1164244-00 ~		1	Трубка передняя пароотводящая	Vapour discharge pipe, front	Tube d'évacuation des vapeurs avant	Dampfableitung, vorne	Tubo de escape de vapor delantero
10			+ 21700-1164244-01 ~		1	Трубка передняя пароотводящая	Vapour discharge pipe, front	Tube d'évacuation des vapeurs avant	Dampfableitung, vorne	Tubo de escape de vapor delantero
10			+ 21700-1164244-02 ~		1	Трубка передняя пароотводящая	Vapour discharge pipe, front	Tube d'évacuation des vapeurs avant	Dampfableitung, vorne	Tubo de escape de vapor delantero
11			+ 11180-1104410-00		2	Соединитель в сборе	Connection assy	Elément de liaison complet	Verbindungsstück komplett	Conexión en conjunto
12			+ 11180-1104410-10		4	Соединитель в сборе	Connection assy	Elément de liaison complet	Verbindungsstück komplett	Conexión en conjunto
13			+ 21700-1164282-00 ~		1	Трубка	Pipe	Tube	Rohr	Tubo
13			+ 21700-1164282-01 ~		1	Трубка	Pipe	Tube	Rohr	Tubo
13			+ 21700-1164282-02 ~		1	Трубка	Pipe	Tube	Rohr	Tubo

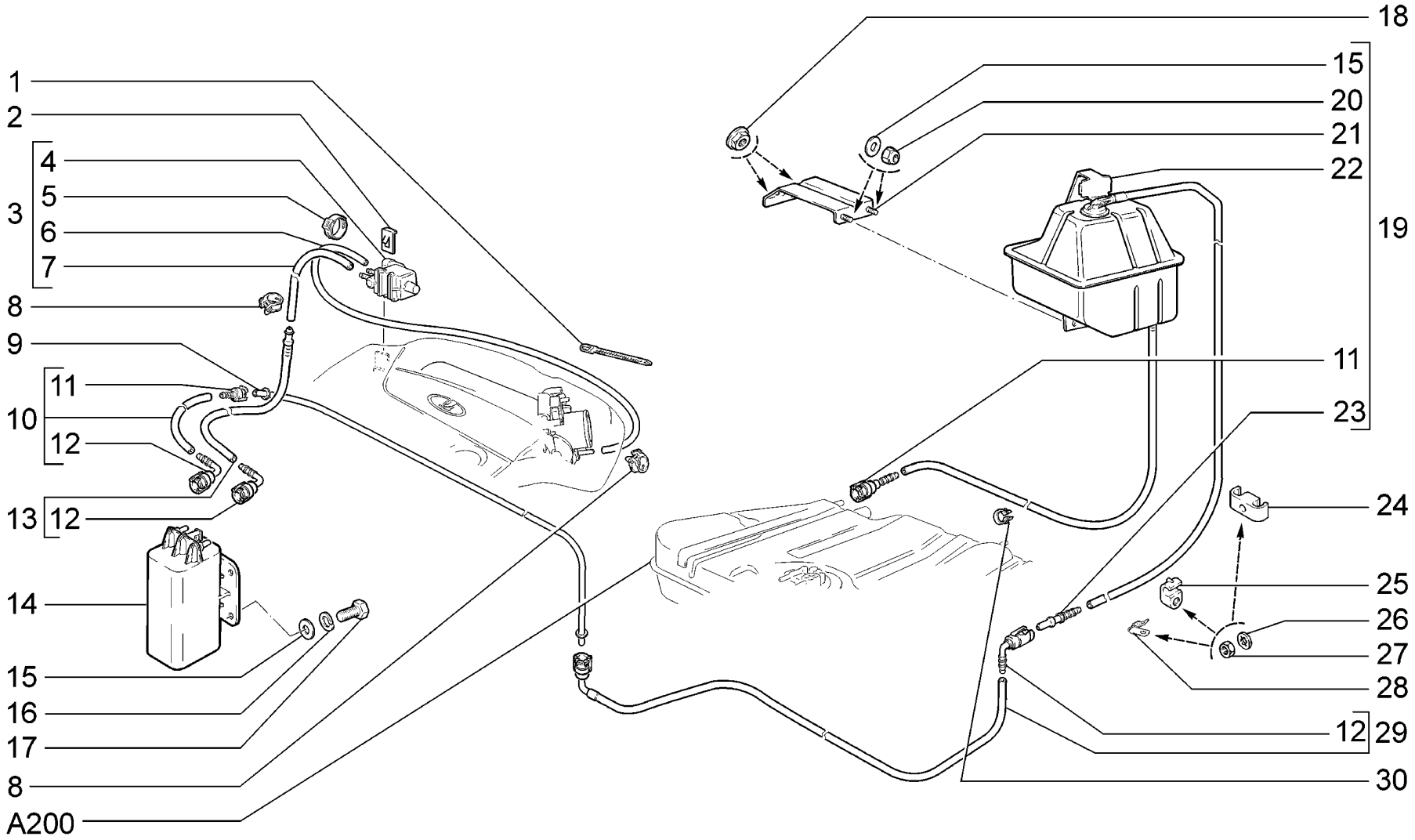

A240	**Система улавливания паров бензина** **Evaporative emission control system** **Système d'adsorption de vapeurs d'essence** **Tankentlüftungsanlage** **Sistema de captación de vapores de gasolina**	**21701**	**(01)**	**21713-03**	**(02)**
		21703-01	**(02)**	**21721**	**(01)**
		21703-02	**(02)**	**21723-01**	**(02)**
		21703-03	**(02)**	**21723-02**	**(02)**
		21713-01	**(02)**	**21723-03**	**(02)**
		21713-02	**(02)**		

WWW.ZHELEZKA63.RU

п. It.	№ изв. Notif. N.	Дата Not.Data	Номер детали Part N.	Применяемость Application	Кол QTY	RUS Наименование	GB Description	F Désignation	D Benennung	E Denominación
14			+ 21700-1164010-00 ~		1	Адсорбер	Canister	Canister	Aktivkohlebehälter	Adsorbedor
14			+ 21700-1164010-01 ~		1	Адсорбер	Canister	Canister	Aktivkohlebehälter	Adsorbedor
14			+ 21700-1164010-02 ~		1	Адсорбер	Canister	Canister	Aktivkohlebehälter	Adsorbedor
15			+ 00001-0026437-01		4	Шайба 6	Washer 6	Rondelle 6	Scheibe 6	Arandela 6
16			+ 00001-0005164-70		2	Шайба 6 пружинная	Spring washer 6	Rondelle élastique 6	Federscheibe 6	Arandela 6 elástica
17			+ 00001-0009022-21		2	Болт М6х16	Bolt M6x16	Boulon M6x16	Schraube M6x16	Tornillo M6x16
18			+ 00001-0038321-01		2	Гайка М6 с зубчатым буртиком	Toothed collar nut M6	Ecrou M6 à collet denté	Zahnbundmutter M6	Tuerca M6 de collar dentado
19			+ 21112-1164005-00 ~		1	Сепаратор в сборе	Separator assy	Séparateur complet	Tankentlüftung komplett	Conjunto del separador
19			+ 21700-1164005-00 ~		1	Сепаратор в сборе	Separator assy	Séparateur complet	Tankentlüftung komplett	Conjunto del separador
19			+ 21700-1164005-01 ~		1	Сепаратор в сборе	Separator assy	Séparateur complet	Tankentlüftung komplett	Conjunto del separador
20			+ 00001-0025742-11		2	Гайка М6 самоконтрящаяся	Self-locking nut M6	Ecrou autofreiné M6	S.Mutter M6	Tuerca M6 autoblocante
21			+ 21100-1164062-00		1	Кронштейн	Bracket	Support	Halter	Soporte
22			+ 21112-1164050-00 ~		1	Сепаратор	Separator	Séparateur	Separator	Separador
22			+ 21700-1164050-00 ~		1	Сепаратор	Separator	Séparateur	Separator	Separador
23			+ 11180-1104244-00		1	Переходник	Adapter	Adaptateur	Adapter	Niple
24			+ 21082-1104047-00		6	Скоба	Clamp	Etrier	Klammer	Grapa
25			+ 21080-1104047-00		3	Скоба	Clamp	Etrier	Klammer	Grapa
26			+ 00001-0026053-71		10	Шайба 6 стопорная	Lock washer 6	Rondelle d'arrêt 6	Sicherungsscheibe 6	Arandela 6 de fijación
27			+ 00001-0058962-11		10	Гайка М6	Nut M6	Ecrou M6	Mutter M6	Tuerca M6
28			+ 00001-0004183-01		1	Скоба	Clip	Etrier	Klammer	Grapa
29			+ 21700-1164248-00 ~		1	Трубка средняя	Tube, middle	Conduite des vapeurs médiane	Bremsreglerrohr links	Tubo medio
29			+ 21700-1164248-01 ~		1	Трубка средняя	Tube, middle	Conduite des vapeurs médiane	Bremsreglerrohr links	Tubo medio
29			+ 21700-1164248-02 ~		1	Трубка средняя	Tube, middle	Conduite des vapeurs médiane	Bremsreglerrohr links	Tubo medio
30			+ 00001-0045698-80		3	Скоба 14	Clamp 14	Etrier 14	Kabelschelle 14	Grapa 14

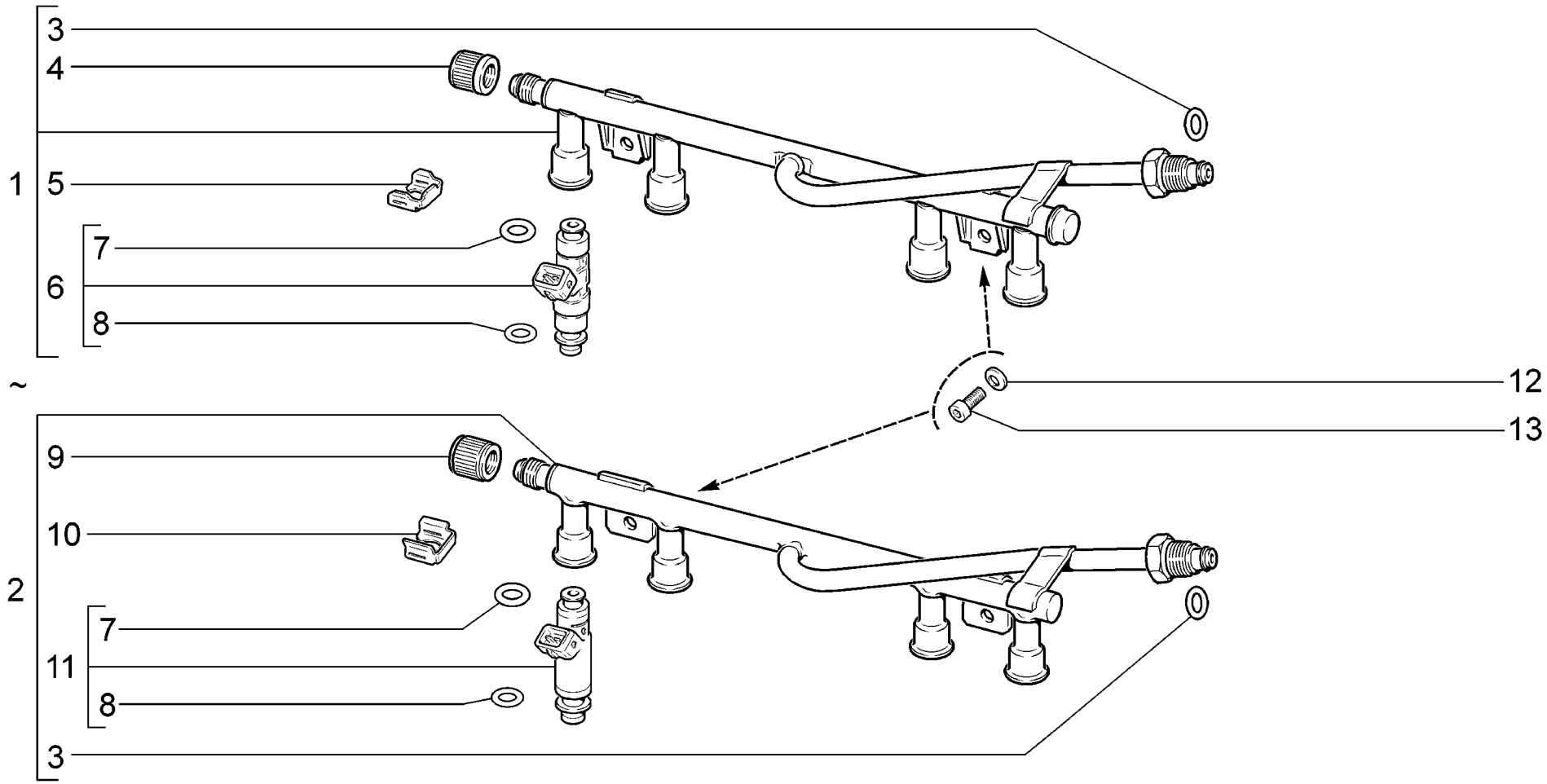

A250	**Рампа и форсунки** **Fuel rail and injectors** **Rampe et injecteurs** **Kraftstoffleiste und Einspritzventile** **Rampa y inyectores**	**21701** **21721** WWW.ZHELEZKA63.RU

п. It.	№ изв. Notif. N.	Дата Not.Data	Номер детали Part N.	Применяемость Application	Кол QTY	RUS Наименование	GB Description	F Désignation	D Benennung	E Denominación
1			+ 11180-1144010-00 ~		1	Рампа форсунок в сборе	Fuel rail assy	Rampe d'injecteurs complète	Kraftstoffverteiler komplett	Tubo distribuidor combustible en conjunto
2			+ 11180-1144010-01 ~		1	Рампа форсунок в сборе	Fuel rail assy	Rampe d'injecteurs complète	Kraftstoffverteiler komplett	Tubo distribuidor combustible en conjunto
2			+ 11180-1144010-02 ~		1	Рампа форсунок в сборе	Fuel rail assy	Rampe d'injecteurs complète	Kraftstoffverteiler komplett	Tubo distribuidor combustible en conjunto
3			+ 21120-1104252-00 ~		1	Кольцо уплотнительное	Sealing ring	Bague d'étanchéité	Dichtring	Anillo de empaquetadura
3			+ 21120-1104252-03 ~		1	Кольцо уплотнительное	Sealing ring	Bague d'étanchéité	Dichtring	Anillo de empaquetadura
4			+ 21110-1144056-02		1	Колпачок штуцера диагностики	Diagnostic plug cap	Capuchon de raccord de diagnostic	Diagnoseanschlußkappe	Casquete del racor de la diagnostica
5			+ 11180-1132032-00		4	Фиксатор форсунки	Injector securing clip	Fixateur d'injecteur	Einspritventilhalterung	Fiador del inyector
6			+ 11180-1132010-00		4	Форсунка	Injector	Injecteur	Einspritzventil	Inyector
7			+ 11180-1132138-10		4	Кольцо уплотнительное	Sealing ring	Bague d'étanchéité	Dichtring	Anillo de empaquetadura
8			+ 11180-1132138-00		4	Кольцо уплотнительное	Sealing ring	Bague d'étanchéité	Dichtring	Anillo de empaquetadura
9			21110-1144056-05		1	Колпачок штуцера диагностики	Diagnostic plug cap	Capuchon de raccord de diagnostic	Diagnoseanschlußkappe	Casquete del racor de la diagnostica
10			11180-1132032-01		4	Фиксатор форсунки	Injector securing clip	Fixateur d'injecteur	Einspritventilhalterung	Fiador del inyector
11			+ 11180-1132010-01		4	Форсунка	Injector	Injecteur	Einspritzventil	Inyector
11			+ 11180-1132010-02 1)		4	Форсунка	Injector	Injecteur	Einspritzventil	Inyector
12			+ 00001-0011977-73		2	Шайба 6 пружинная коническая	Spring washer 6, tapered	Rondelle à ressort conique 6	Federscheibe 6	Arandela 6 elástica cónica
13			+ 21080-1011023-00		2	Болт M6x20	Bolt M6x20	Boulon M6x20	Schraube M6x20	Tornillo M6x20
1)			+ 11180-1144010-02 ~		1	Рампа форсунок в сборе	Fuel rail assy	Rampe d'injecteurs complète	Kraftstoffverteiler komplett	Tubo distribuidor combustible en conjunto

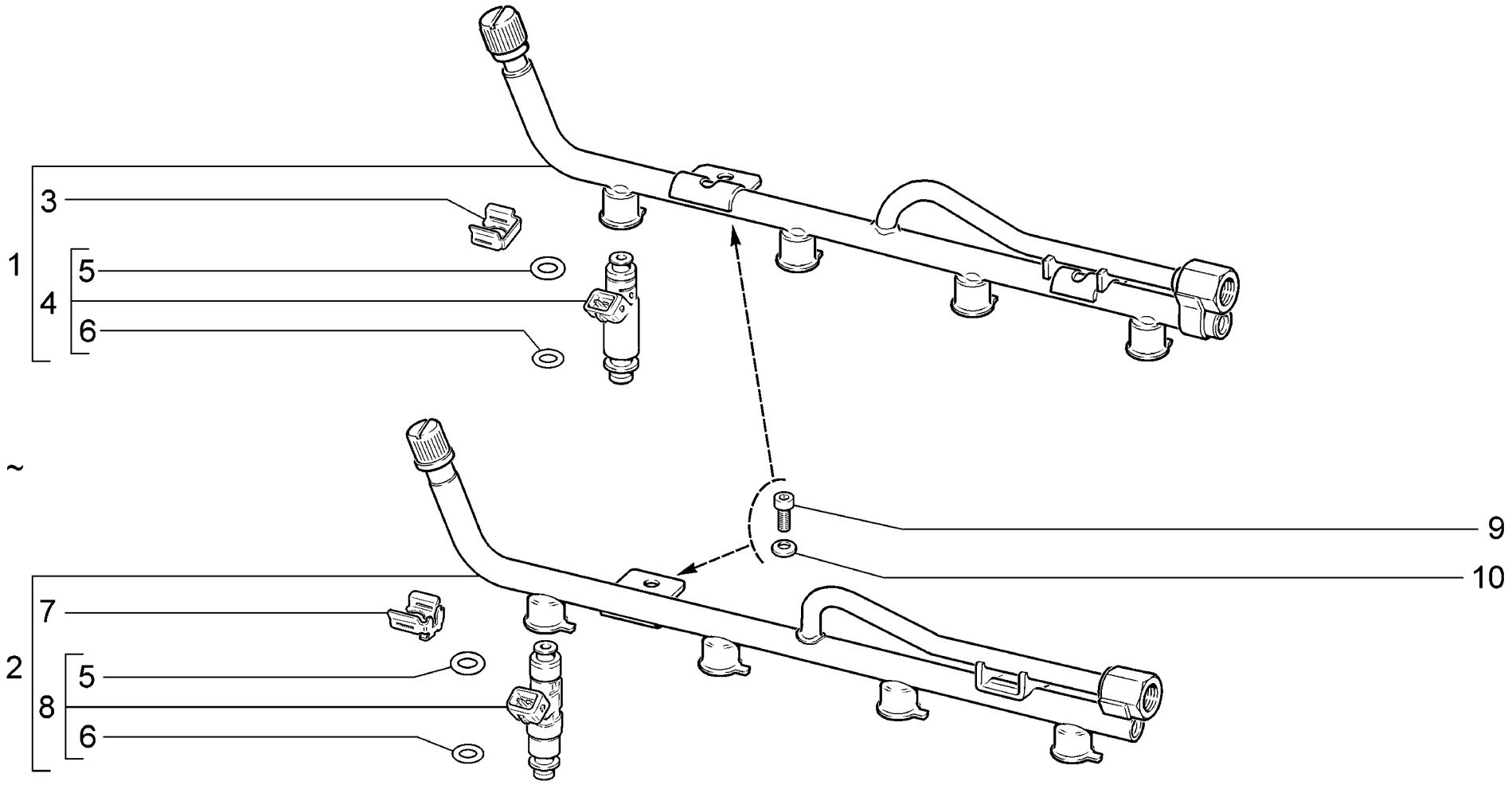

A251	**Рампа и форсунки** **Fuel rail and injectors** **Rampe et injecteurs** **Kraftstoffleiste und Einspritzventile** **Rampa y inyectores**	**21703-01** **21703-02** **21703-03** **21713-01** **21713-02** **21713-03**	**21723-01** **21723-02** **21723-03**

WWW.ZHELEZKA63.RU

п. It.	№ изв. Notif. N.	Дата Not.Data	Номер детали Part N.	Применяемость Application	Кол QTY	RUS Наименование	GB Description	F Désignation	D Benennung	E Denominación
1			+ 11190-1144010-01 ~		1	Рампа форсунок в сборе	Fuel rail assy	Rampe d'injecteurs complète	Kraftstoffverteiler komplett	Tubo distribuidor combustible en conjunto
1			+ 11190-1144010-02 ~		1	Рампа форсунок в сборе	Fuel rail assy	Rampe d'injecteurs complète	Kraftstoffverteiler komplett	Tubo distribuidor combustible en conjunto
2			+ 11190-1144010-00 ~		1	Рампа форсунок в сборе	Fuel rail assy	Rampe d'injecteurs complète	Kraftstoffverteiler komplett	Tubo distribuidor combustible en conjunto
3			11180-1132032-01		4	Фиксатор форсунки	Injector securing clip	Fixateur d'injecteur	Einspritventilhalterung	Fiador del inyector
4			11190-1132010-10		4	Форсунка	Injector	Injecteur	Einspritzventil	Inyector
4			11190-1132010-11 1)		4	Форсунка	Injector	Injecteur	Einspritzventil	Inyector
5			+ 11180-1132138-10		4	Кольцо уплотнительное	Sealing ring	Bague d'étanchéité	Dichtring	Anillo de empaquetadura
6			+ 11180-1132138-00		4	Кольцо уплотнительное	Sealing ring	Bague d'étanchéité	Dichtring	Anillo de empaquetadura
7			11190-1132032-00		4	Фиксатор форсунки	Injector securing clip	Fixateur d'injecteur	Einspritventilhalterung	Fiador del inyector
8			+ 11190-1132010-00		4	Форсунка	Injector	Injecteur	Einspritzventil	Inyector
9			+ 21080-1011023-00		2	Болт М6х20	Bolt M6x20	Boulon M6x20	Schraube M6x20	Tornillo M6x20
10			+ 00001-0011977-73		2	Шайба 6 пружинная коническая	Spring washer 6, tapered	Rondelle à ressort conique 6	Federscheibe 6	Arandela 6 elástica cónica
1)			+ 11190-1144010-02 ~		1	Рампа форсунок в сборе	Fuel rail assy	Rampe d'injecteurs complète	Kraftstoffverteiler komplett	Tubo distribuidor combustible en conjunto

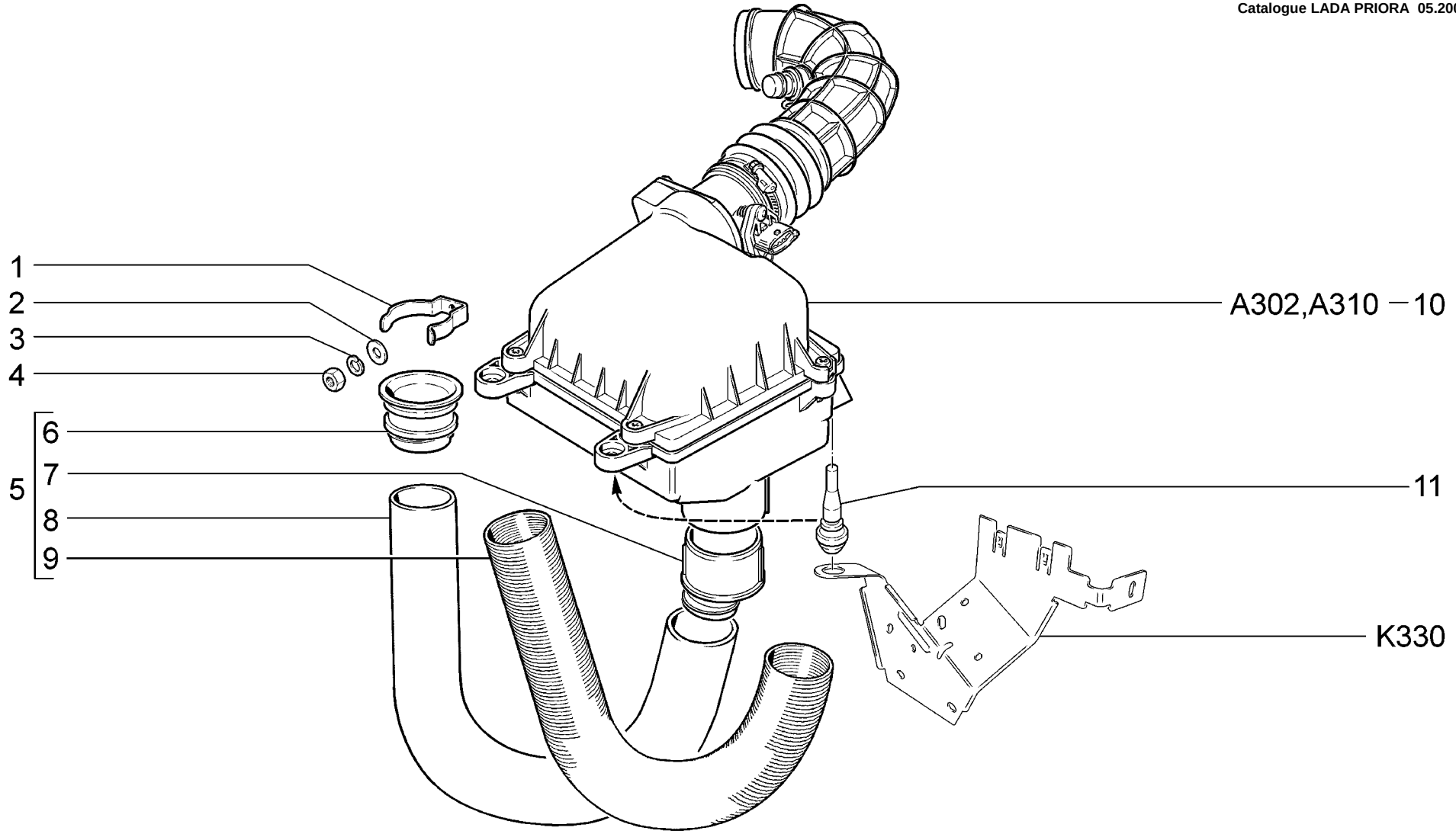

A300	**Фильтр воздушный** **Air cleaner** **Filtre à air** **Luftfilter** **Filtro de aire**	**21701 (01)** **21703-01 (02)** **21703-02 (02)** **21721 (01)** **21723-01 (02)** **21723-02 (02)**

п. It.	№ изв. Notif. N.	Дата Not.Data	Номер детали Part N.	Применяемость Application	Кол QTY	RUS Наименование	GB Description	F Désignation	D Benennung	E Denominación
1			+ 21082-1109251-00		1	Кронштейн	Bracket	Support	Halter	Soporte
2			+ 00001-0005194-01		1	Шайба 6	Washer 6	Rondelle 6	Scheibe 6	Arandela 6
3			+ 00001-0005164-70		1	Шайба 6 пружинная	Spring washer 6	Rondelle élastique 6	Federscheibe 6	Arandela 6 elástica
4			+ 00001-0058964-11		1	Гайка M5	Nut M5	Ecrou M5	Mutter M5	Tuerca M5
5			+ 21082-1109301-00	(01)	1	Воздухозаборник в сборе	Air intake assy	Prise d'air complet	Luftansaugstutzen komplette	Toma aire en conjunto
5			+ 21700-1109172-00	(02)	1	Шланг воздухозаборника	Hose, air intake	Manchon de prise d'air	Luftansaugschlauch	Manguera de toma de aire
6			+ 21082-1109362-00		1	Наконечник воздухозаборника	End piece, hose	Embout de durit	Schlauchansatz	Punta de manguera
7			+ 21120-1109177-00		1	Вставка	Insert	Raccord	Einsatz	Inserción
8			+ 21700-1109175-00	(02)	1	Шланг воздухозаборника	Hose, air intake	Manchon de prise d'air	Luftansaugschlauch	Manguera de toma de aire
9			+ 21210-1109175-30	(01)	1	Шланг воздухозаборника	Hose, air intake	Manchon de prise d'air	Luftansaugschlauch	Manguera de toma de aire
10			+ 21120-1109010-20 ~		1	Фильтр воздушный в сборе	Air cleaner assy	Filtre à air complet	Luftfilter komplett	Filtro de aire en conjunto
10			+ 21120-1109010-21 ~		1	Фильтр воздушный в сборе	Air cleaner assy	Filtre à air complet	Luftfilter komplett	Filtro de aire en conjunto
10			+ 21120-1109010-22 ~		1	Фильтр воздушный в сборе	Air cleaner assy	Filtre à air complet	Luftfilter komplett	Filtro de aire en conjunto
11			+ 21120-1109249-00 ~		3	Опора воздушного фильтра	Air cleaner mounting	Butée de filtre à air	Luftfilterträger	Apoyo del filtro de aire
11			+ 21120-1109249-01 ~		3	Опора воздушного фильтра	Air cleaner mounting	Butée de filtre à air	Luftfilterträger	Apoyo del filtro de aire

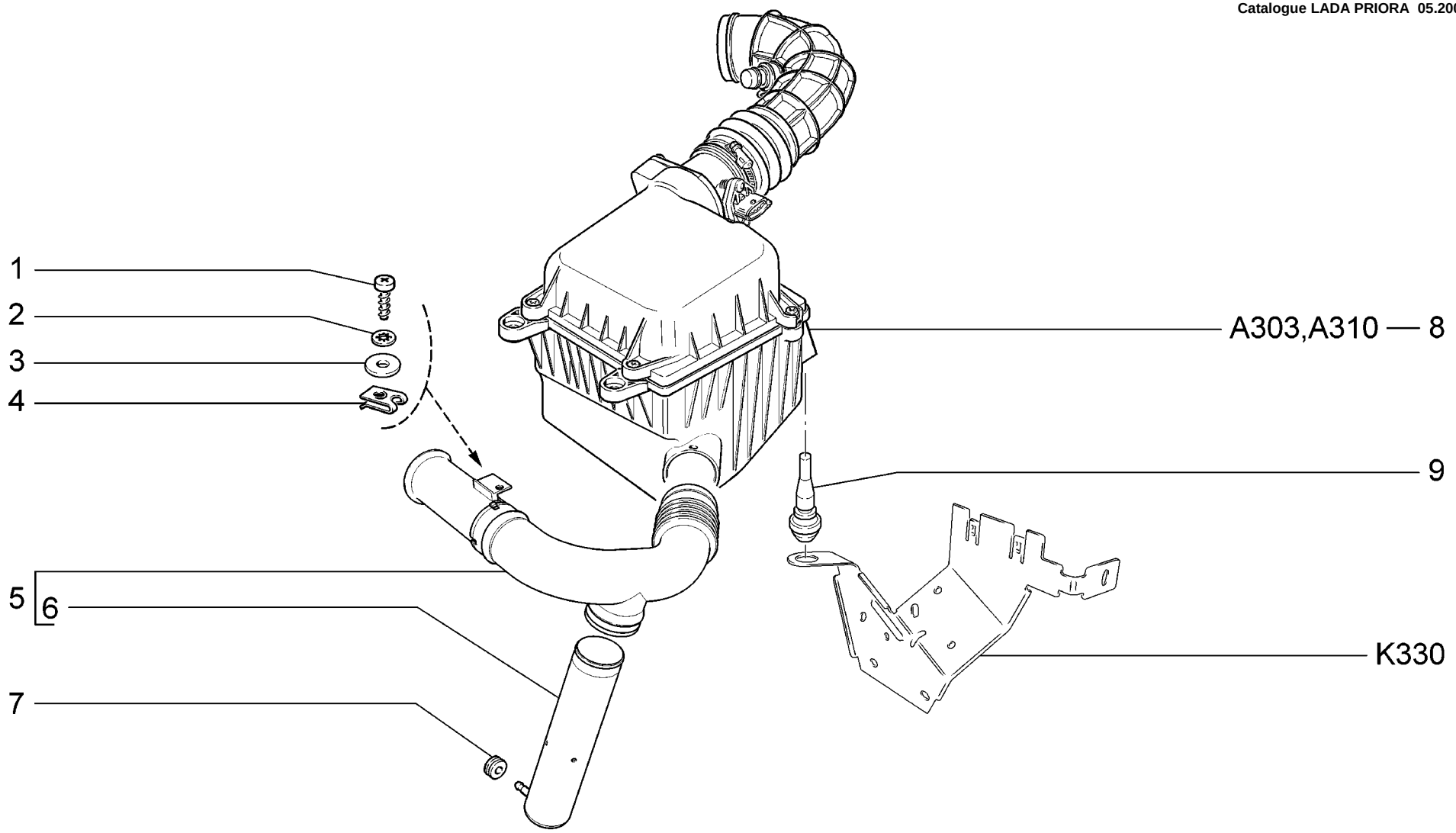

A301	**Фильтр воздушный** **Air cleaner** **Filtre à air** **Luftfilter** **Filtro de aire**	**21703-03** **21713-01** **21713-02** **21713-03** **21723-03**

п. It.	№ изв. Notif. N.	Дата Not.Data	Номер детали Part N.	Применяемость Application	Кол QTY	RUS Наименование	GB Description	F Désignation	D Benennung	E Denominación
1			+ 00001-0076712-01		1	Винт самонарезающий	Self-tapping screw	Vis taraudeuse	Blechschraube	Tornillo autorroscante
2			+ 00001-0026055-70		1	Шайба 8 стопорная	Lock washer 8	Rondelle d'arrêt 8	Sicherungsscheibe 8	Arandela 8 de fijación
3			+ 00001-0026444-01		1	Шайба 6	Washer 6	Rondelle 6	Scheibe 6	Arandela 6
4			+ 21010-8109137-00		1	Гайка пружинная	Spring nut	Bride à ressort	Federmutter	Tuerca elástica
5	06780	-->04.08	21720-1109301-00		1	Воздухозаборник в сборе	Air intake assy	Prise d'air complet	Luftansaugstutzen komplette	Toma aire en conjunto
5	6780	04.08-->	+ 21720-1109301-10		1	Воздухозаборник в сборе	Air intake assy	Prise d'air complet	Luftansaugstutzen komplette	Toma aire en conjunto
6			+ 21720-1109361-00		1	Резонатор заборника воздуха	Air intake resonator	Résonateur du boîtier de prise d'air	Luftansaug-Schwingrohr	Resonador de toma de aire
7			+ 21030-3724197-00		1	Уплотнитель	Grommet	Joint d'étanchéité	Dichtung	Empaquetadura
8			+ 21720-1109010-00 ~		1	Фильтр воздушный в сборе	Air cleaner assy	Filtre à air complet	Luftfilter komplett	Filtro de aire en conjunto
8			+ 21720-1109010-01 ~		1	Фильтр воздушный в сборе	Air cleaner assy	Filtre à air complet	Luftfilter komplett	Filtro de aire en conjunto
9			+ 21120-1109249-01		3	Опора воздушного фильтра	Air cleaner mounting	Butée de filtre à air	Luftfilterträger	Apoyo del filtro de aire

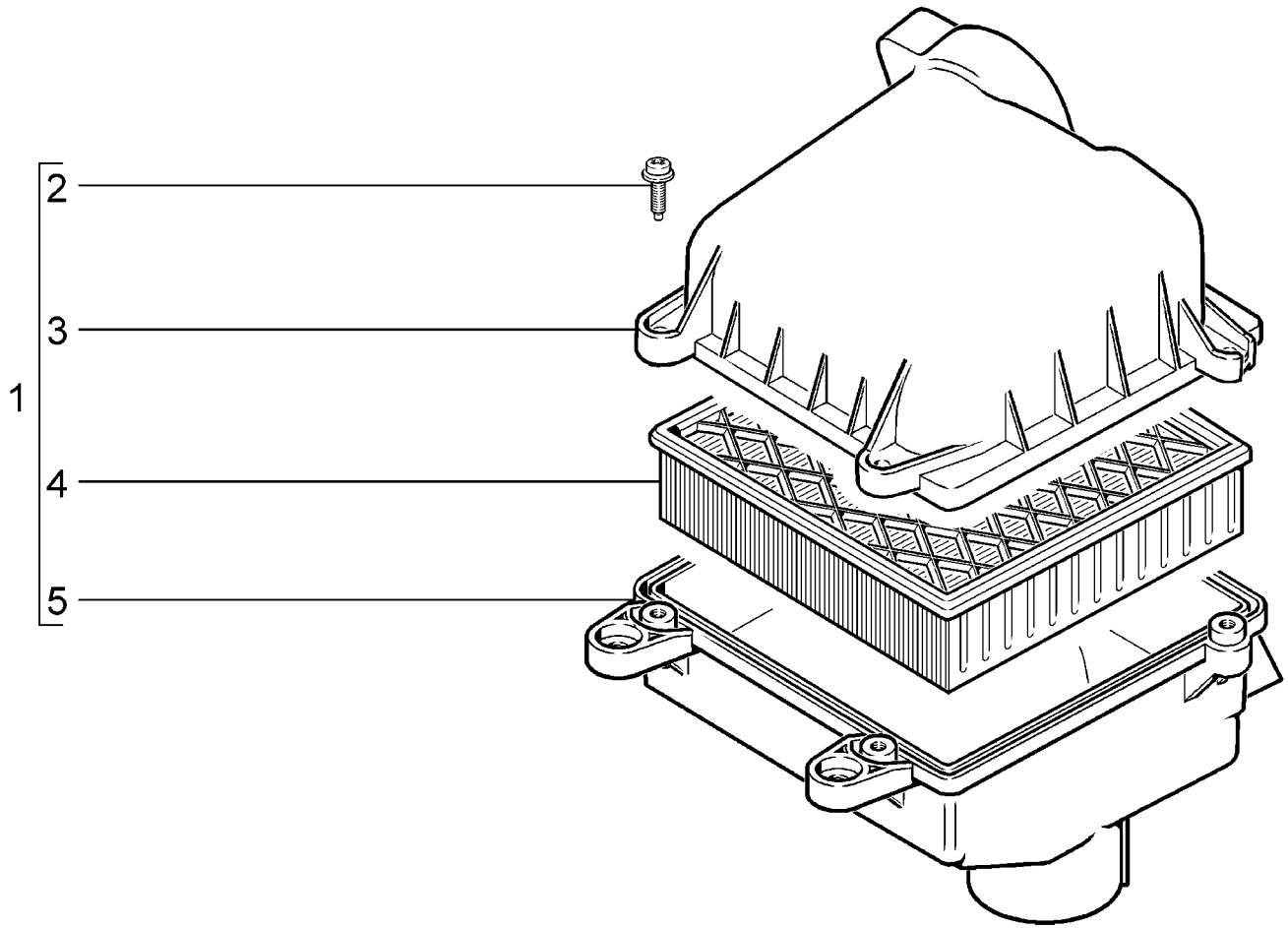

A302	**Фильтр воздушный** **Air cleaner** **Filtre à air** **Luftfilter** **Filtro de aire**	**21701** **21703-01** **21703-02** **21721** **21723-01** **21723-02**

п. It.	№ изв. Notif. N.	Дата Not.Data	Номер детали Part N.	Применяемость Application	Кол QTY	RUS Наименование	GB Description	F Désignation	D Benennung	E Denominación
1			+ 21120-1109011-10 ~		1	Фильтр воздушный в сборе	Air cleaner assy	Filtre à air complet	Luftfilter komplett	Filtro de aire en conjunto
1			+ 21120-1109011-12 ~		1	Фильтр воздушный	Air cleaner assy	Filtre à air complet	Luftfilter komplett	Filtro de aire en conjunto
2			21120-1109244-00		4	Винт	Screw	Vis	Schraube	Tornillo
3			21120-1109015-10		1	Полукорпус верхний	Upper shell	Demi-corps supérieur	Filtergehäuse-Oberteil	Semicuerpo superior
4			+ 21120-1109080-00 ~		1	Элемент фильтрующий	Filter element	Elément filtrant	Filtereinsatz	Elemento filtrante
4			+ 21120-1109080-02 ~		1	Элемент фильтрующий	Filter element	Elément filtrant	Filtereinsatz	Elemento filtrante
4			+ 21120-1109080-03 ~		1	Элемент фильтрующий	Filter element	Elément filtrant	Filtereinsatz	Elemento filtrante
4			+ 21120-1109080-04 ~		1	Элемент фильтрующий	Filter element	Elément filtrant	Filtereinsatz	Elemento filtrante
4			+ 21120-1109080-06 ~		1	Элемент фильтрующий	Filter element	Elément filtrant	Filtereinsatz	Elemento filtrante
5			+ 21120-1109013-00		1	Полукорпус нижний	Lower shell	Demi-corps inférieur	Filtergehäuse-Unterteil	Semicuerpo inferior

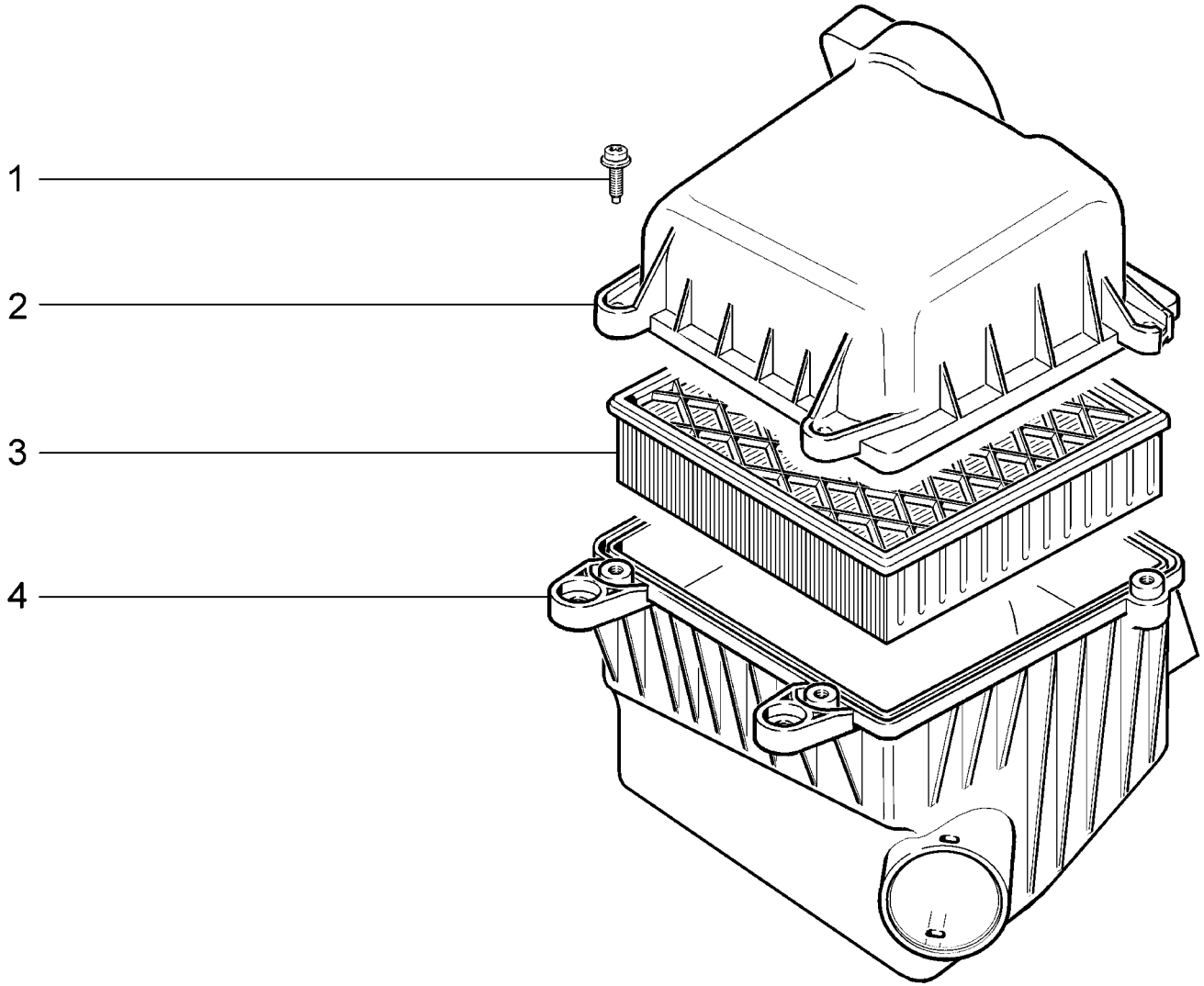

A303	**Фильтр воздушный** **Air cleaner** **Filtre à air** **Luftfilter** **Filtro de aire**	**21703-03** **21713-01** **21713-02** **21713-03** **21723-03**

п. It.	№ изв. Notif. N.	Дата Not.Data	Номер детали Part N.	Применяемость Application	Кол QTY	RUS Наименование	GB Description	F Désignation	D Benennung	E Denominación
1			21120-1109244-00		4	Винт	Screw	Vis	Schraube	Tornillo
2			21120-1109016-10		1	Полукорпус верхний	Upper shell	Demi-corps supérieur	Filtergehäuse-Oberteil	Semicuerpo superior
3			+ 21120-1109080-00 ~		1	Элемент фильтрующий	Filter element	Elément filtrant	Filtereinsatz	Elemento filtrante
3			+ 21120-1109080-02 ~		1	Элемент фильтрующий	Filter element	Elément filtrant	Filtereinsatz	Elemento filtrante
3			+ 21120-1109080-03 ~		1	Элемент фильтрующий	Filter element	Elément filtrant	Filtereinsatz	Elemento filtrante
3			+ 21120-1109080-04 ~		1	Элемент фильтрующий	Filter element	Elément filtrant	Filtereinsatz	Elemento filtrante
3			+ 21120-1109080-06 ~		1	Элемент фильтрующий	Filter element	Elément filtrant	Filtereinsatz	Elemento filtrante
4			21720-1109012-00 1)		1	Полукорпус нижний	Lower shell	Demi-corps inférieur	Filtergehäuse-Unterteil	Semicuerpo inferior
4			21720-1109012-01 2)		1	Полукорпус нижний	Lower shell	Demi-corps inférieur	Filtergehäuse-Unterteil	Semicuerpo inferior
1)			+ 21720-1109010-00 ~		1	Фильтр воздушный в сборе	Air cleaner assy	Filtre à air complet	Luftfilter komplett	Filtro de aire en conjunto
2)			+ 21720-1109010-01 ~		1	Фильтр воздушный в сборе	Air cleaner assy	Filtre à air complet	Luftfilter komplett	Filtro de aire en conjunto

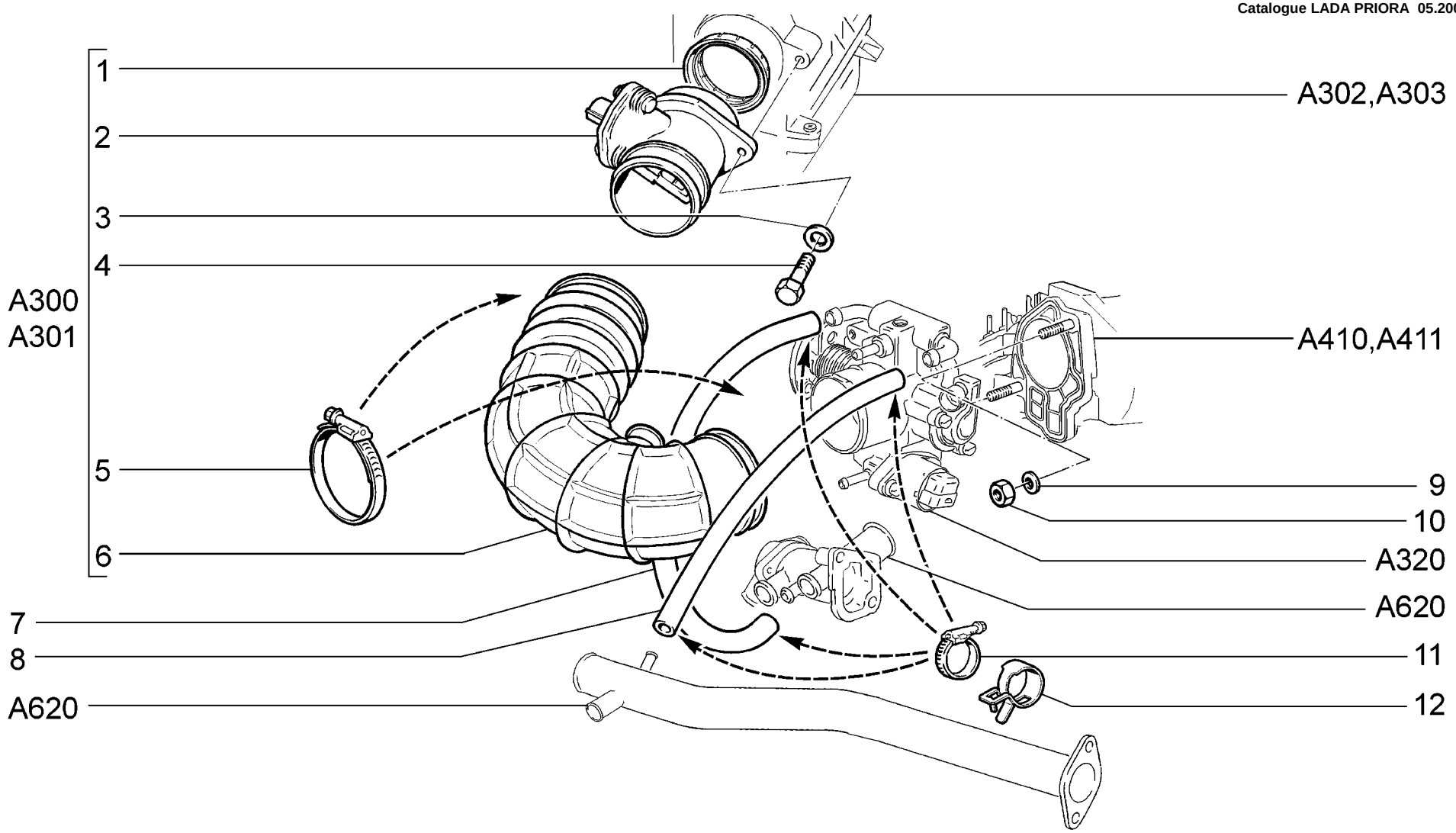

A310	**Система подачи воздуха** **Air supply system** **Système d'amenée d'air** **Luftansaugleitung** **Sistema de alimentación de aire**	**21701** **21703-01** **21703-02** **21703-03** **21713-01** **21713-02**	**21713-03** **21721** **21723-01** **21723-02** **21723-03**

WWW.ZHELEZKA63.RU

п. It.	№ изв. Notif. N.	Дата Not.Data	Номер детали Part N.	Применяемость Application	Кол QTY	RUS Наименование	GB Description	F Désignation	D Benennung	E Denominación
1			+ 21083-1130020-00		1	Прокладка	Gasket	Joint	Dichtung	Junta
2			+ 21083-1130010-20		1	Датчик расхода воздуха	MAF sensor	Capteur de débit d'air	Luftmassenmesser	Transmisor consumo de aire
3			+ 00001-0026397-01		2	Шайба 6	Washer 6	Rondelle 6	Scheibe 6	Arandela 6
4			+ 00001-0009022-21		2	Болт M6x16	Bolt M6x16	Boulon M6x16	Schraube M6x16	Tornillo M6x16
5			+ 21120-1148080-01 ~		2	Хомут	Clip	Collier	Bandschelle	Abrazadera
5			+ 21120-1148080-03 ~		2	Хомут винтовой	Clip	Collier	Bandschelle	Abrazadera
6			+ 21120-1148035-10 ~		1	Шланг	Hose	Tuyau	Schlauch	Manguera
6			+ 21120-1148035-12 ~		1	Шланг впускной	Hose	Manchon	Schlauch	Manguera
7			+ 21120-1148039-00		1	Шланг 440 мм	Hose 440 mm	Tuyau 440 mm	Schlauch 440 mm	Manguera 440 mm
8			+ 21120-1148038-00		1	Шланг 480 мм	Hose 480 mm	Tuyau 480 mm	Schlauch 480 mm	Manguera 480 mm
9			+ 00001-0011980-73		2	Шайба 8 пружинная коническая	Spring washer 8, tapered	Rondelle à ressort conique 8	Federscheibe 8	Arandela 8 elástica cónica
10			+ 00001-0061008-11		2	Гайка M8	Nut M8	Ecrou M8	Mutter M8	Tuerca M8
11	08698	-->11.08	+ 21080-1300080-40 ~		4	Хомут винтовой	Screw-type clip	Collier à vis	Schraubenschelle	Abrazadera elicoidal
11	08698	-->11.08	+ 21080-1300080-41 ~		4	Хомут винтовой	Screw-type clip	Collier à vis	Schraubenschelle	Abrazadera elicoidal
12	8698	11.08-->	+ 21120-1148085-00		4	Хомут пружинный	Spring clip	Collier à ressort	Federschelle	Abrazadera elástica

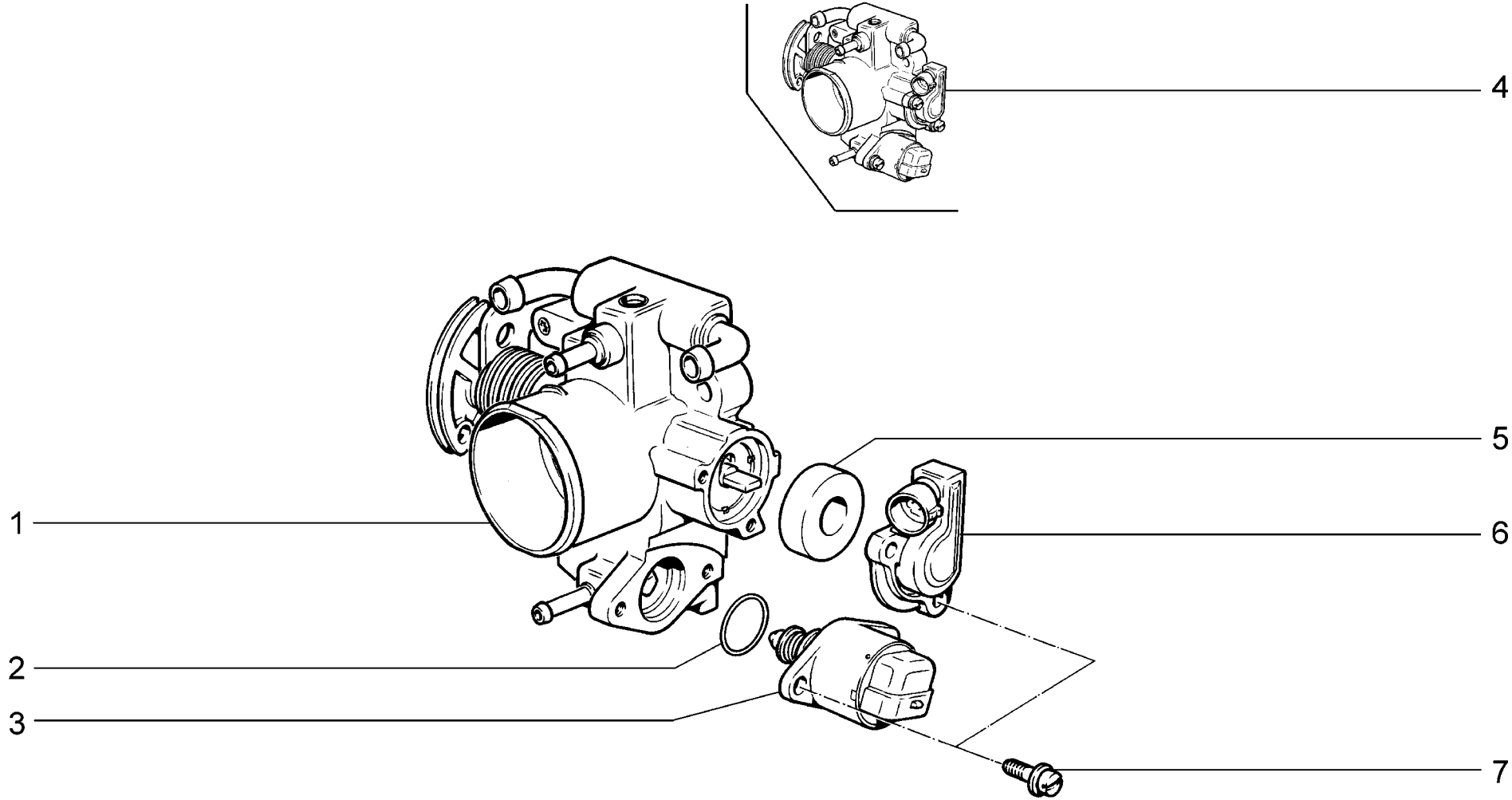

A320	**Патрубок дроссельный** **Throttle manifold** **Boîtier de papillon** **Stutzen mit der Drosselrkappe** **Tubuladura de mariposa**	**21701** **21703-01** **21703-02** **21703-03** **21713-01** **21713-02**	**21713-03** **21721** **21723-01** **21723-02** **21723-03**

WWW.ZHELEZKA63.RU

п. It.	№ изв. Notif. N.	Дата Not.Data	Номер детали Part N.	Применяемость Application	Кол QTY	RUS Наименование	GB Description	F Désignation	D Benennung	E Denominación
1			+ 21120-1148110-02		1	Патрубок дроссельный	Throttle valve housing	Tubulure à papillon	Drosselklappenstutzen	Tubuladura de mariposa
2			+ 21120-1148376-02		1	Кольцо уплотнительное	Sealing ring	Bague d'étanchéité	Dichtring	Anillo de empaquetadura
3			+ 21120-1148300-01 ~		1	Регулятор холостого хода	Idle air control valve	Régulateur de ralenti	Leerlaufregler	Motor paso a paso ralentí
3			+ 21120-1148300-02 ~		1	Регулятор холостого хода	Idle air control valve	Régulateur de ralenti	Leerlaufregler	Motor paso a paso ralentí
3			+ 21120-1148300-03 ~		1	Регулятор холостого хода	Idle air control valve	Régulateur de ralenti	Leerlaufregler	Motor paso a paso ralentí
3			+ 21120-1148300-04 ~		1	Регулятор холостого хода	Idle air control valve	Régulateur de ralenti	Leerlaufregler	Motor paso a paso ralentí
3			+ 21120-1148300-05 *		1	Регулятор холостого хода	Idle air control valve	Régulateur de ralenti	Leerlaufregler	Motor paso a paso ralentí
4			+ 11180-1148010-02 ~		1	Патрубок дроссельный в сборе	Throttle valve housing assy	Tubulure à papillon complet	Drosselklappenstutzen komplett	Tubuladura de mariposa en conjunto
4	7847	08.08-->	+ 21120-1148010-10 ~		1	Патрубок дроссельный в сборе	Throttle valve housing assy	Tubulure à papillon complet	Drosselklappenstutzen komplett	Tubuladura de mariposa en conjunto
4			+ 21120-1148010-12 ~		1	Патрубок дроссельный в сборе	Throttle valve housing assy	Tubulure à papillon complet	Drosselklappenstutzen komplett	Tubuladura de mariposa en conjunto
5			+ 21120-1148176-02		1	Прокладка датчика	Gasket, sensor	Joint de capteur	Sensordichtung	Junta del captador
6			+ 21120-1148200-00		1	Датчик положения дроссельной заслонки	Throttle position sensor	Capteur de papillon	Drosselklappenschalter	Potenciometro mariposa gases
6			+ 21120-1148200-31 1)		1	Датчик положения дроссельной заслонки	Throttle position sensor	Capteur de papillon	Drosselklappenschalter	Potenciometro mariposa gases
7			21100-1107892-01		4	Винт M4x0,7x14	Screw M4x0.7x14	Vis M4x0,7x14	Schraube M4x0,7x14	Tornillo M4x0,7x14
1)			+ 11180-1148010-02 ~		1	Патрубок дроссельный в сборе	Throttle valve housing assy	Tubulure à papillon complet	Drosselklappenstutzen komplett	Tubuladura de mariposa en conjunto

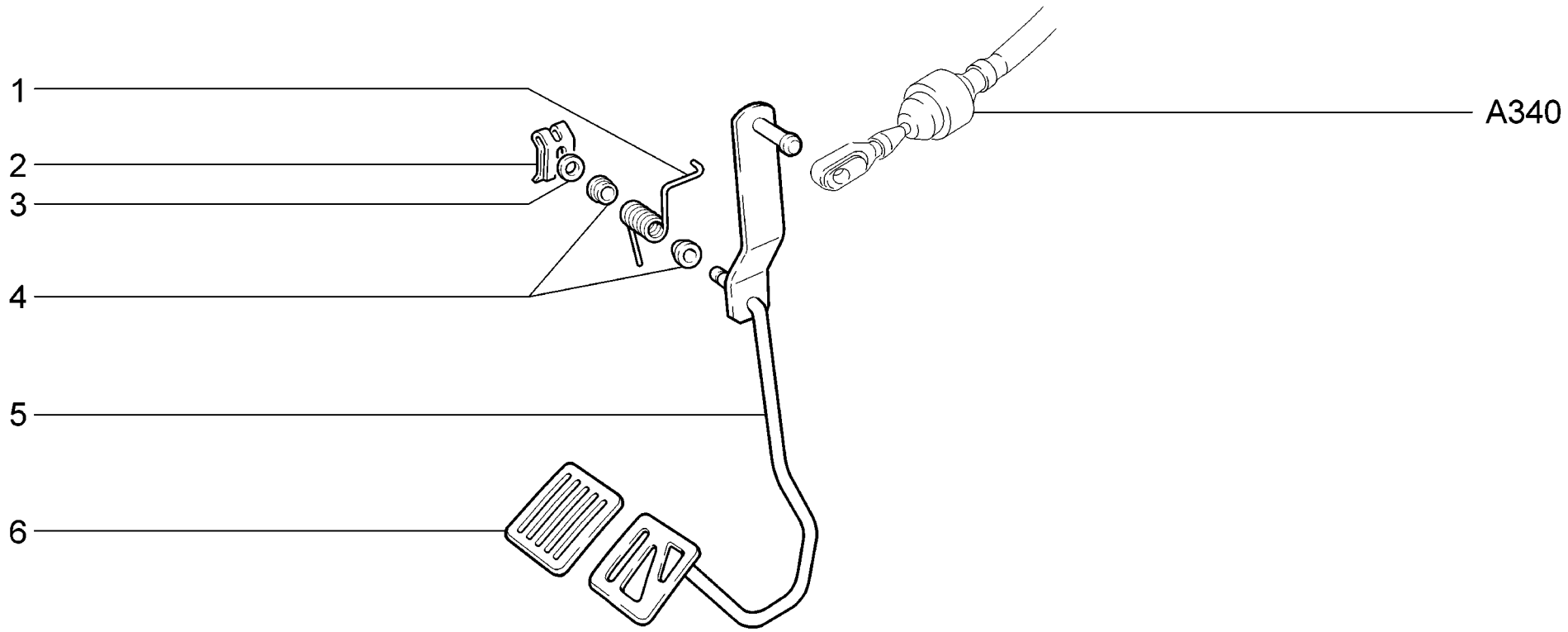

A330	**Педаль привода акселератора** **Throttle drive pedal** **Pédale d'accélérateur** **Gaspedal** **Pedal del mando del acelerador**	**21701** **21703-01** **21703-02** **21703-03** **21713-01** **21713-02**	**21713-03** **21721** **21723-01** **21723-02** **21723-03**

п. It.	№ изв. Notif. N.	Дата Not.Data	Номер детали Part N.	Применяемость Application	Кол QTY	RUS Наименование	GB Description	F Désignation	D Benennung	E Denominación
1			+ 21100-1108036-00		1	Пружина возвратная	Return spring	Ressort de rappel	Rückholfeder	Muelle de retorno
2			+ 00001-0010640-76		1	Скоба стопорная	Retainer clip	Etrier d'arrêt	Sicherungsbügel	Grapa de fijación
3			+ 00001-0005196-01		1	Шайба 8	Washer 8	Rondelle 8	Scheibe 8	Arandela 8
4			+ 21080-1108052-00		2	Втулка	Bush	Douille	Buchse	Buje
5			+ 21100-1108013-00		1	Рычаг привода акселератора	Operating lever, accelerator	Levier de commande d'accélérateur	Gaspedal	Palanca de mando del acelerador
6			+ 21100-1108019-00		1	Накладка педали	Pedal pad	Couvre-pédale	Pedalauflage	Goma del pedal

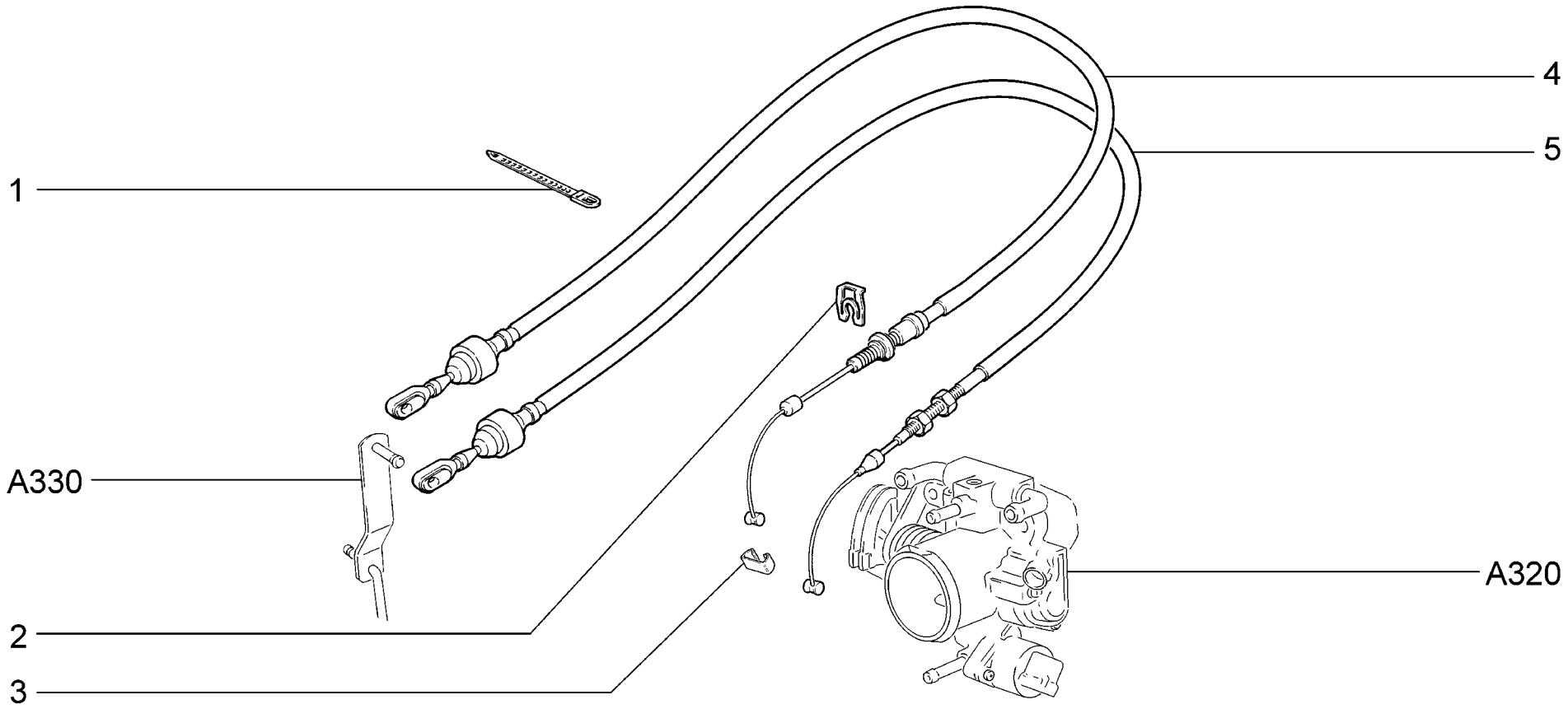

A340	**Привод акселератора** **Throttle drive unit** **Commande d'accélérateur** **Gaspedalbetätigung** **Mando del acelerador**	**21701**	**(01)**	**21713-03**	
		21703-01		**21721**	**(01)**
		21703-02		**21723-01**	
		21703-03		**21723-02**	
		21713-01		**21723-03**	
		21713-02			

п. It.	№ изв. Notif. N.	Дата Not.Data	Номер детали Part N.	Применяемость Application	Кол QTY	RUS Наименование	GB Description	F Désignation	D Benennung	E Denominación
1			+ 21100-3724308-00		1	Хомут	Clip	Collier	Schelle	Abrazadera
2			+ 21230-1108163-00		1	Стопор	Stop	Arrêtoir	Sperrstück	Fiador
3			+ 21080-1108089-00		1	Защелка	Securing clip	Cliquet	Klinke	Fijador
4			+ 21104-1108054-00 ~		1	Трос привода акселератора	Accelerator cable	Câble de commande d'accélérateur	Gaszug	Cable de mando del acelerador
4			+ 21104-1108054-01 ~		1	Трос привода акселератора	Accelerator cable	Câble de commande d'accélérateur	Gaszug	Cable de mando del acelerador
5			+ 21103-1108054-00 ~	(01)	1	Трос привода акселератора	Accelerator cable	Câble de commande d'accélérateur	Gaszug	Cable de mando del acelerador
5			+ 21103-1108054-01 ~	(01)	1	Трос привода акселератора	Accelerator cable	Câble de commande d'accélérateur	Gaszug	Cable de mando del acelerador

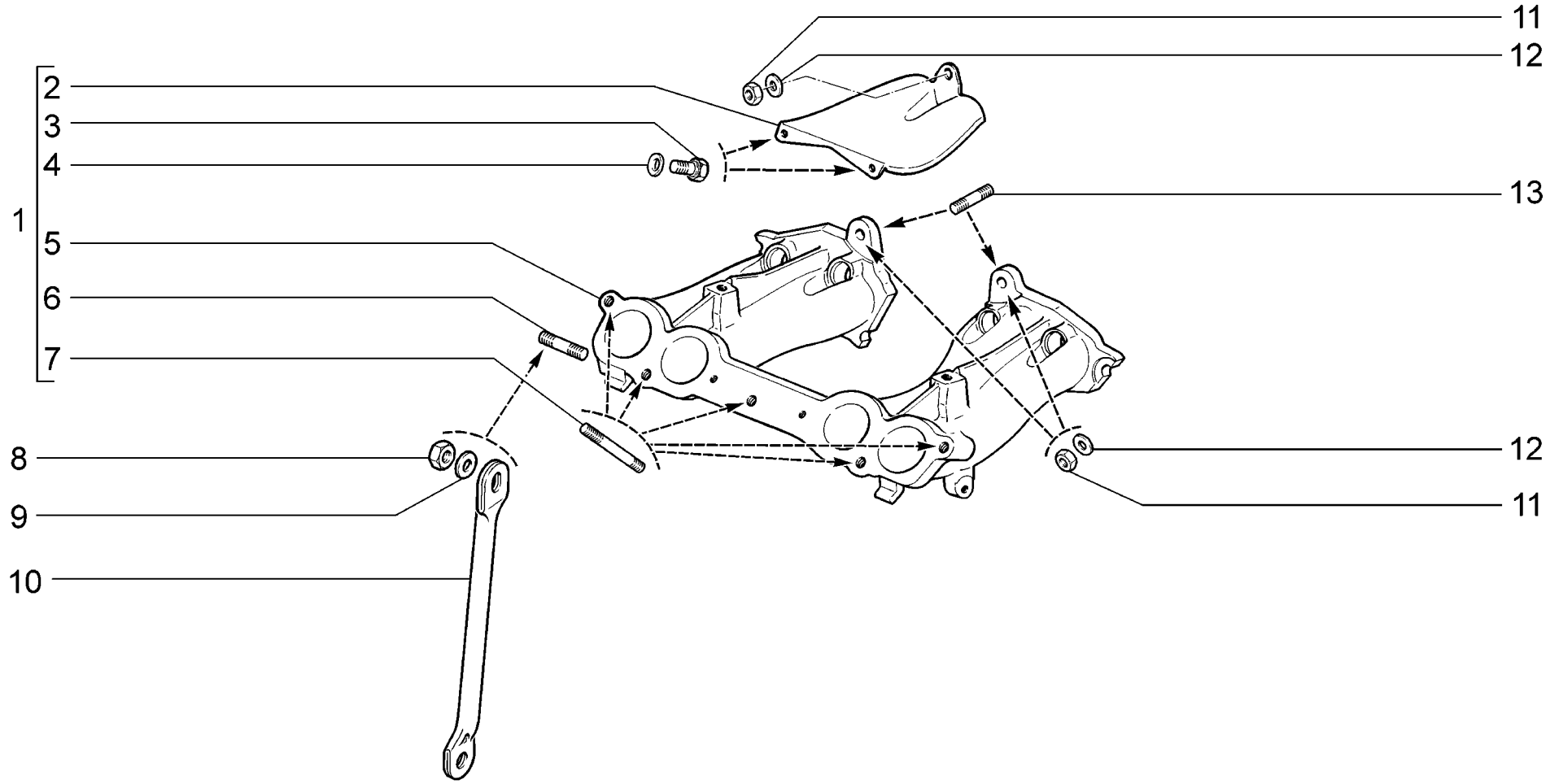

A400	**Труба впускная** **Intake manifold** **Tubulure d'admission** **Ansaugrohr** **Tubo de admisión**	**21701** **21721** WWW.ZHELEZKA63.RU

п. / It.	№ изв. / Notif. N.	Дата / Not.Data	Номер детали / Part N.	Применяемость / Application	Кол / QTY	RUS Наименование	GB Description	F Désignation	D Benennung	E Denominación
1			21110-1008014-40		1	Труба впускная	Intake manifold	Tubulure d'admission	Saugrohr	Tubo de admisión
2			+ 21110-1008044-00		1	Экран коллектора	Shield, manifold	Ecran de collecteur	Abschirmblech	Pantalla del collector
3			+ 00001-0009020-21		2	Болт M6x12	Bolt M6x12	Boulon M6x12	Schraube M6x12	Tornillo M6x12
4			+ 00001-0011977-73		2	Шайба 6 пружинная коническая	Spring washer 6, tapered	Rondelle à ressort conique 6	Federscheibe 6	Arandela 6 elástica cónica
5			+ 21110-1008015-20		1	Труба впускная	Intake manifold	Tubulure d'admission	Saugrohr	Tubo de admisión
6			+ 00001-0035461-21		1	Шпилька M10x1,25x20	Stud M10x1.25x20	Goujon M10x1,25x20	Stift M10x1,25x20	Espárrago M10x1,25x20
7			+ 21114-1008082-00		5	Шпилька	Stud	Goujon	Gewindestift	Espárrago
8			+ 00001-0021647-21		1	Гайка M10x1,25	Nut M10x1.25	Ecrou M10x1,25	Mutter M10x1,25	Tuerca M10x1,25
9			+ 00001-0026468-01		1	Шайба 10	Washer 10	Rondelle 10	Scheibe 10	Arandela 10
10			+ 21110-1008078-00		1	Кронштейн	Bracket	Support	Halter	Soporte
11			+ 00001-0061008-11		4	Гайка M8	Nut M8	Ecrou M8	Mutter M8	Tuerca M8
12			+ 00001-0005196-01		3	Шайба 8	Washer 8	Rondelle 8	Scheibe 8	Arandela 8
13			+ 00001-0035435-21		2	Шпилька M8x25	Stud M8x25	Goujon M8x25	Stift M8x25	Espárrago M8x25

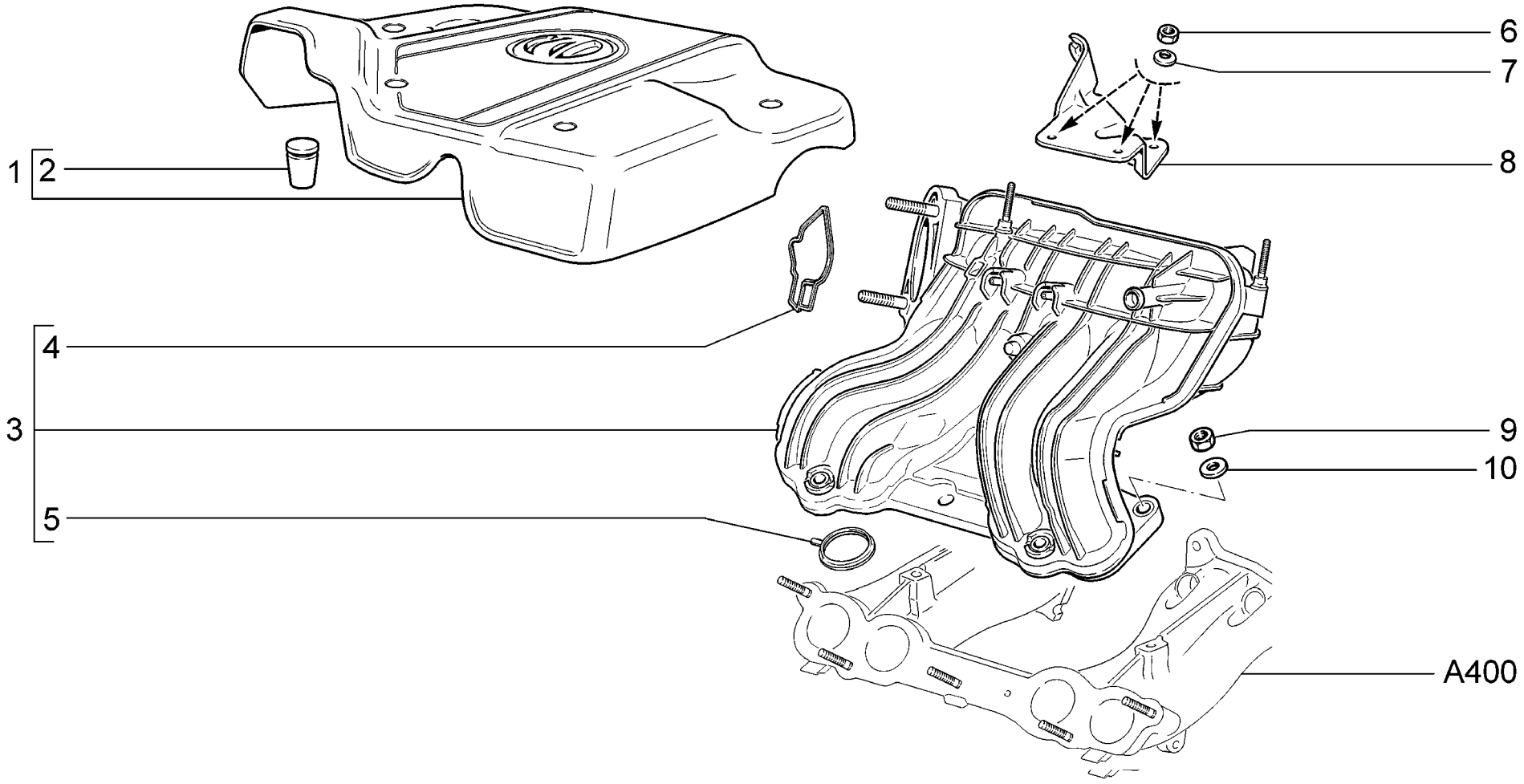

A410	**Модуль впуска** **Intake module** **Bloc d'admission** **Sauganlage** **Módulo de admisión**	**21701** **21721** WWW.ZHELEZKA63.RU

п. / It.	№ изв. / Notif. N.	Дата / Not.Data	Номер детали / Part N.	Применяемость / Application	Кол / QTY	RUS Наименование	GB Description	F Désignation	D Benennung	E Denominación
1			+ 21110-1008650-00 ~		1	Экран модуля	Intake module cover	Ecran du bloc d'admission	Ansaugmodulabdeckung	Pantalla del módulo
1			+ 21110-1008650-01 ~		1	Экран модуля	Intake module cover	Ecran du bloc d'admission	Ansaugmodulabdeckung	Pantalla del módulo
2			+ 21120-1008658-00		4	Опора экрана	Mounting rubber	Appui	Lagerung	Apoyo
3			+ 21110-1008600-00 ~		1	Модуль впуска	Intake module	Bloc d'admission	Ansaugmodul	Módulo de admisión
3			+ 21110-1008600-02 ~		1	Модуль впуска	Intake module	Bloc d'admission	Ansaugmodul	Módulo de admisión
4			+ 21120-1008636-00		1	Уплотнитель дроссельного патрубка	Throttle body seal	Joint d'étanchéité du boîtier de papillon	Drosselstutzendichtung	Empaquetadura de la tubuladura de estrangulación
5			+ 21120-1008638-00		4	Уплотнитель газового канала	Intake manifold O-ring	Joint d'étanchéité du canal de gaz	Dichtring	Empaquetadura del canal de gas
6			+ 00001-0058962-11		3	Гайка М6	Nut M6	Ecrou M6	Mutter M6	Tuerca M6
7			+ 00001-0011974-73		3	Шайба 6 специальная	Special washer 6	Rondelle spéciale 6	Sonderscheibe 6	Arandela 6 especial
8			+ 21114-1008050-00		1	Кронштейн	Bracket	Support	Halter	Soporte
9			+ 00001-0061008-11		5	Гайка М8	Nut M8	Ecrou M8	Mutter M8	Tuerca M8
10			+ 00001-0005196-01		5	Шайба 8	Washer 8	Rondelle 8	Scheibe 8	Arandela 8

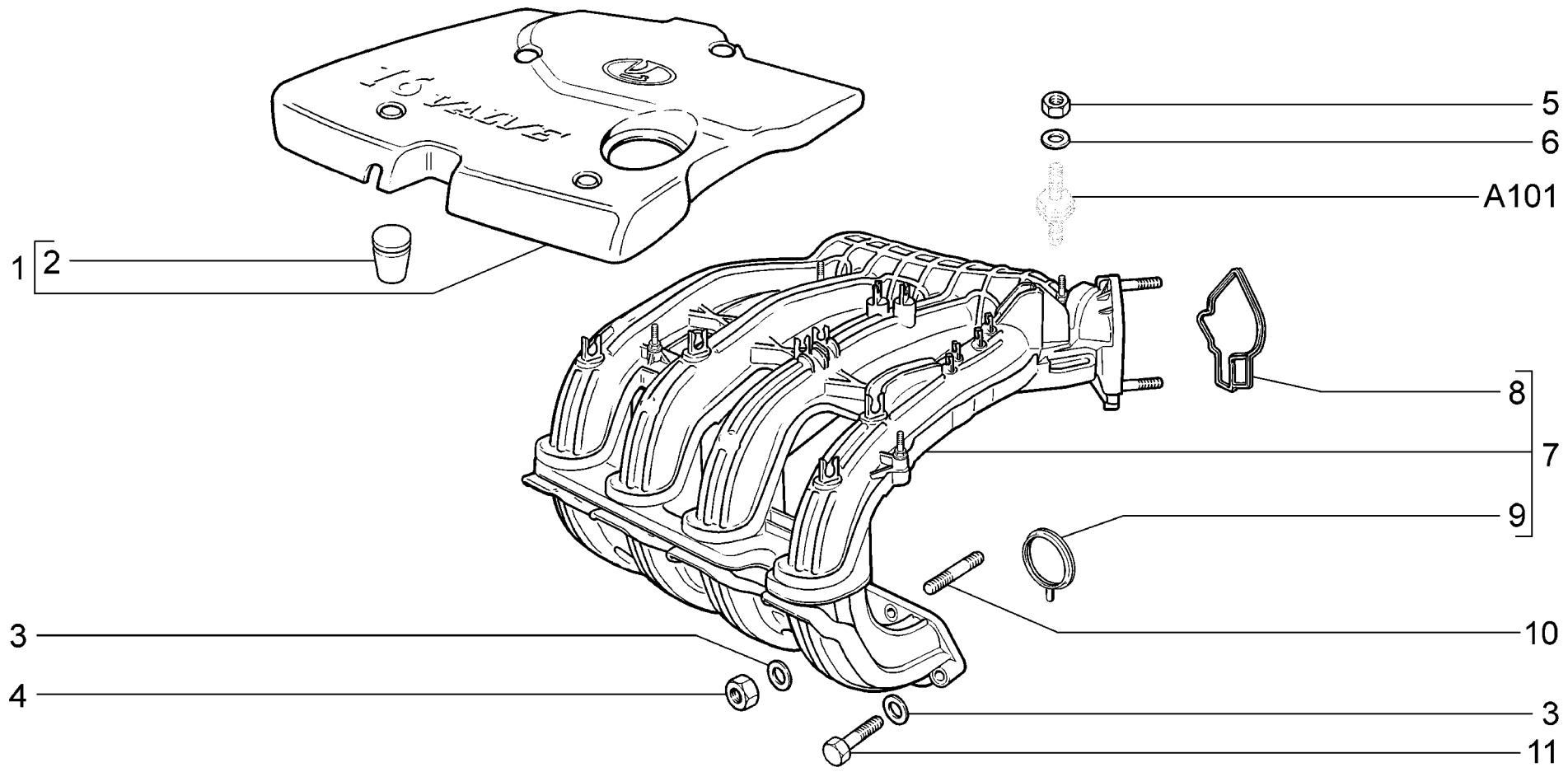

A411	**Модуль впуска** **Intake module** **Bloc d'admission** **Sauganlage** **Módulo de admisión**	**21703-01** **21703-02** **21703-03** **21713-01** **21713-02** **21713-03**	**21723-01** **21723-02** **21723-03**

WWW.ZHELEZKA63.RU

п. It.	№ изв. Notif. N.	Дата Not.Data	Номер детали Part N.	Применяемость Application	Кол QTY	RUS Наименование	GB Description	F Désignation	D Benennung	E Denominación
1			+ 21120-1008650-00		1	Экран модуля	Intake module cover	Ecran du bloc d'admission	Ansaugmodulabdeckung	Pantalla del módulo
2			+ 21120-1008658-00		4	Опора экрана	Mounting rubber	Appui	Lagerung	Apoyo
3			+ 00001-0005196-01		5	Шайба 8	Washer 8	Rondelle 8	Scheibe 8	Arandela 8
4			+ 00001-0061008-11		3	Гайка М8	Nut M8	Ecrou M8	Mutter M8	Tuerca M8
5			+ 00001-0058962-11		2	Гайка М6	Nut M6	Ecrou M6	Mutter M6	Tuerca M6
6			+ 00001-0026444-01		2	Шайба 6	Washer 6	Rondelle 6	Scheibe 6	Arandela 6
7			+ 21120-1008600-00		1	Модуль впуска	Intake module	Bloc d'admission	Ansaugmodul	Módulo de admisión
8			+ 21120-1008636-00		1	Уплотнитель дроссельного патрубка	Throttle body seal	Joint d'étanchéité du boîtier de papillon	Drosselstutzendichtung	Empaquetadura de la tubuladura de estrangulación
9			+ 21120-1008638-00		4	Уплотнитель газового канала	Intake manifold O-ring	Joint d'étanchéité du canal de gaz	Dichtring	Empaquetadura del canal de gas
10			+ 00001-0035170-21		3	Шпилька М8х25	Stud M8x25	Goujon M8x25	Stift M8x25	Espárrago M8x25
11			+ 00001-0060439-21		2	Болт М8х35	Bolt M8x35	Boulon M8x35	Schraube M8x35	Tornillo M8x35

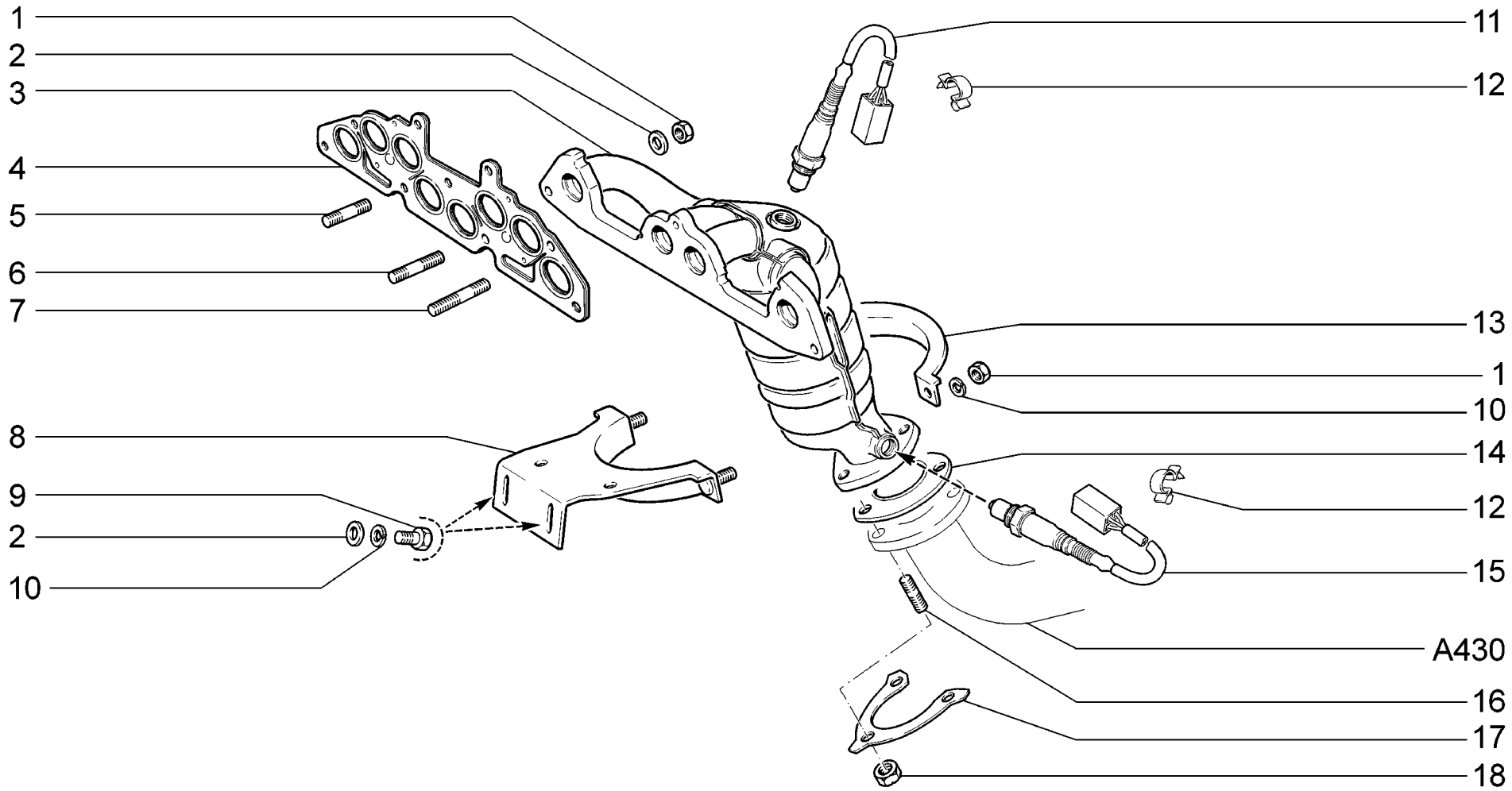

A420	**Труба приёмная с нейтрализатором** **Downpipe with catalyst** **Collecteur d'échappement avec le pot catalytique** **Auslaßkrümmer mit Katalysator** **Colector de escape con catalizador**	**21701** **21721** WWW.ZHELEZKA63.RU

п. It.	№ изв. Notif. N.	Дата Not.Data	Номер детали Part N.	Применяемость Application	Кол QTY	RUS Наименование	GB Description	F Désignation	D Benennung	E Denominación
1			+ 00001-0061008-11		8	Гайка M8	Nut M8	Ecrou M8	Mutter M8	Tuerca M8
2			+ 00001-0005196-01		6	Шайба 8	Washer 8	Rondelle 8	Scheibe 8	Arandela 8
2			+ 00002-0204136-01		2	Шайба 8	Washer 8	Rondelle 8	Scheibe 8	Arandela 8
3			+ 11183-1203008-00		1	Катколлетор	Maniverter	Ensemble catalyseur-collecteur	Kat-Krummer	Colector con catalizador
4			+ 21114-1008080-00		1	Прокладка	Gasket	Joint	Dichtung	Junta
5			+ 00001-0035435-21		3	Шпилька M8x25	Stud M8x25	Goujon M8x25	Stift M8x25	Espárrago M8x25
6			+ 00001-0035437-21		3	Шпилька M8x35	Stud M8x35	Goujon M8x35	Stift M8x35	Espárrago M8x35
7			+ 21010-1008082-00		1	Шпилька	Stud	Goujon	Gewindestift	Espárrago
8			+ 11183-1203040-00		1	Кронштейн	Bracket	Support	Halter	Soporte
9			+ 00001-0060432-21		2	Болт M8x16	Bolt M8x16	Boulon M8x16	Schraube M8x16	Tornillo M8x16
10			+ 00001-0005166-70		4	Шайба 8 пружинная	Spring washer 8	Rondelle élastique 8	Federscheibe 8	Arandela 8 elástica
11			+ 11180-3850010-00		1	Датчик кислородный	Oxygen sensor	Sonde Lambda	Lambda-Sonde	Sonda Lambda
12			+ 00001-0045696-80		2	Скоба 12	Clamp 12	Etrier 12	Kabelschelle 12	Grapa 12
13			+ 11180-1203042-00		1	Хомут кронштейна	Clip, bracket	Collier de support	Halterklemme	Apriete del soporte
14			+ 21100-1203021-12		1	Прокладка	Gasket	Joint	Dichtung	Junta
15			+ 11180-3850010-00		1	Датчик кислородный	Oxygen sensor	Sonde Lambda	Lambda-Sonde	Sonda Lambda
16			+ 00001-0035168-30		3	Шпилька M8x20	Stud M8x20	Goujon M8x20	Stift M8x20	Espárrago M8x20
17			+ 11190-1203075-00		1	Пластина	Plate	Plaque	Platte	Placa
18			+ 21080-1203019-01		3	Гайка	Nut	Ecrou	Mutter	Tuerca

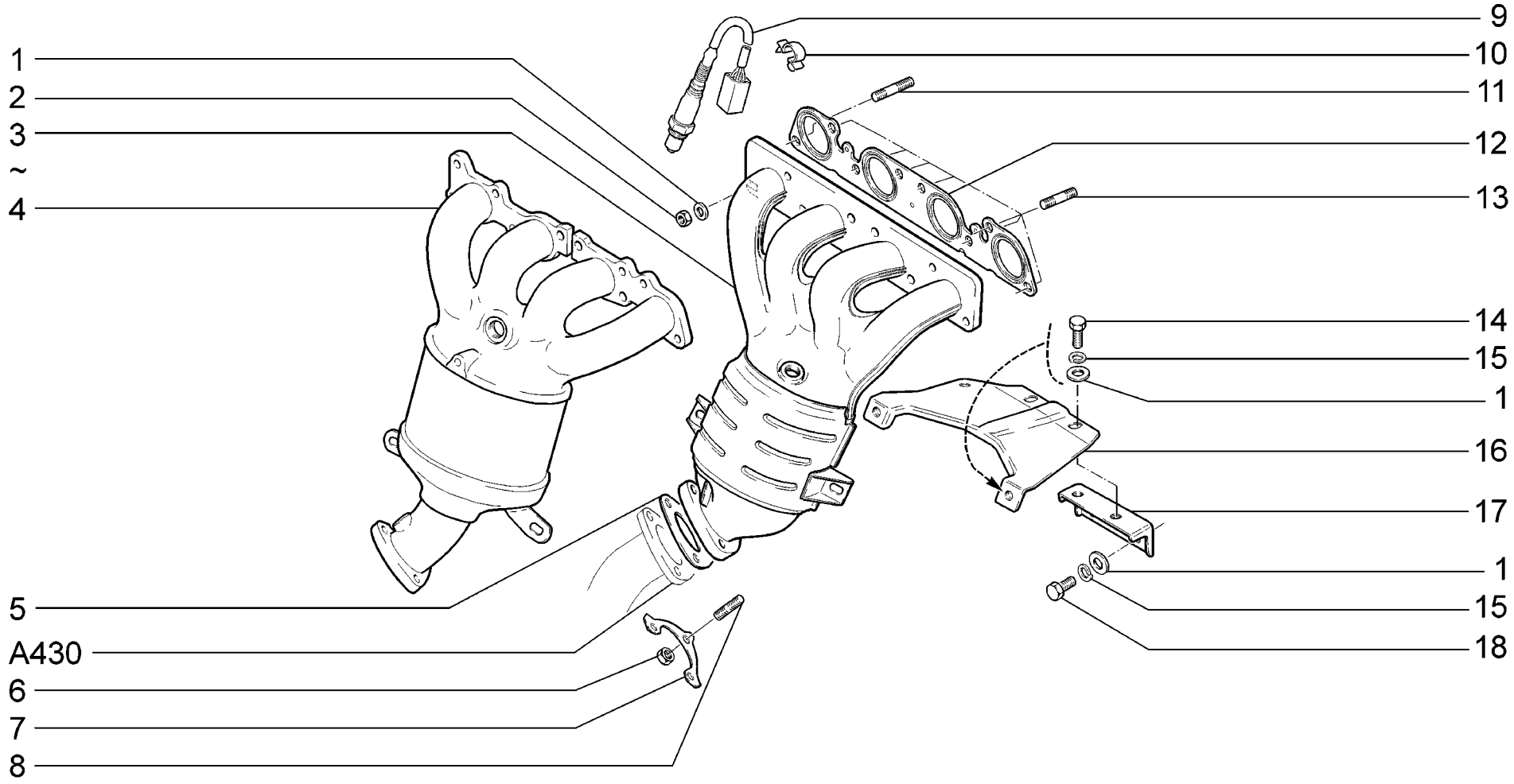

A421	**Труба приёмная с нейтрализатором** **Downpipe with catalyst** **Collecteur d'échappement avec le pot catalytique** **Auslaßkrümmer mit Katalysator** **Colector de escape con catalizador**	**21703-01** **21703-02** **21703-03** **21713-01** **21713-02** **21713-03**	**21723-01** **21723-02** **21723-03**

WWW.ZHELEZKA63.RU

п. It.	№ изв. Notif. N.	Дата Not.Data	Номер детали Part N.	Применяемость Application	Кол QTY	RUS Наименование	GB Description	F Désignation	D Benennung	E Denominación
1			+ 00001-0005196-01		16	Шайба 8	Washer 8	Rondelle 8	Scheibe 8	Arandela 8
2			+ 00001-0061008-11		8	Гайка M8	Nut M8	Ecrou M8	Mutter M8	Tuerca M8
3			11194-1203008-00	(E-4)	1	Труба приемная	Maniverter	Ensemble catalyseur-collecteur	Kat-Krummer	Colector con catalizador
3			+ 11194-1203008-10	(E-3)	1	Труба приемная	Maniverter	Ensemble catalyseur-collecteur	Kat-Krummer	Colector con catalizador
4			+ 11194-1203008-01	(E-4)	1	Труба приемная	Maniverter	Ensemble catalyseur-collecteur	Kat-Krummer	Colector con catalizador
4			+ 11194-1203008-11	(E-3)	1	Труба приемная	Maniverter	Ensemble catalyseur-collecteur	Kat-Krummer	Colector con catalizador
5			+ 21100-1203021-12 ~		1	Прокладка	Gasket	Joint	Dichtung	Junta
5			+ 21100-1203021-14 ~		1	Прокладка	Gasket	Joint	Dichtung	Junta
6			+ 21080-1203019-01		3	Гайка	Nut	Ecrou	Mutter	Tuerca
7			+ 11190-1203075-00		1	Пластина	Plate	Plaque	Platte	Placa
8			+ 00001-0035168-30		3	Шпилька M8x20	Stud M8x20	Goujon M8x20	Stift M8x20	Espárrago M8x20
9			+ 11180-3850010-00		1	Датчик кислородный	Oxygen sensor	Sonde Lambda	Lambda-Sonde	Sonda Lambda
9			+ 11180-3850010-00		1	Датчик кислородный	Oxygen sensor	Sonde Lambda	Lambda-Sonde	Sonda Lambda
10			+ 00001-0045694-80		4	Скоба 10	Clamp 10	Etrier 10	Kabelschelle 10	Grapa 10
11			+ 00001-0035437-21		1	Шпилька M8x35	Stud M8x35	Goujon M8x35	Stift M8x35	Espárrago M8x35
12			+ 21124-1008089-00 ~		1	Прокладка	Gasket	Joint	Dichtung	Junta
12			+ 21124-1008089-01 ~		1	Прокладка	Gasket	Joint	Dichtung	Junta
13			+ 00001-0035170-21		7	Шпилька M8x25	Stud M8x25	Goujon M8x25	Stift M8x25	Espárrago M8x25
14			+ 00001-0060433-21		4	Болт M8x18	Bolt M8x18	Boulon M8x18	Schraube M8x18	Tornillo M8x18
15			+ 00001-0005166-70		6	Шайба 8 пружинная	Spring washer 8	Rondelle élastique 8	Federscheibe 8	Arandela 8 elástica
16			+ 11194-1203040-00		1	Кронштейн	Bracket	Support	Halter	Soporte
17			+ 11194-1203044-00		1	Опора	Mounting	Silentbloc arrière	Motorlagerung	Apoyo
18			+ 00001-0060432-21		2	Болт M8x16	Bolt M8x16	Boulon M8x16	Schraube M8x16	Tornillo M8x16

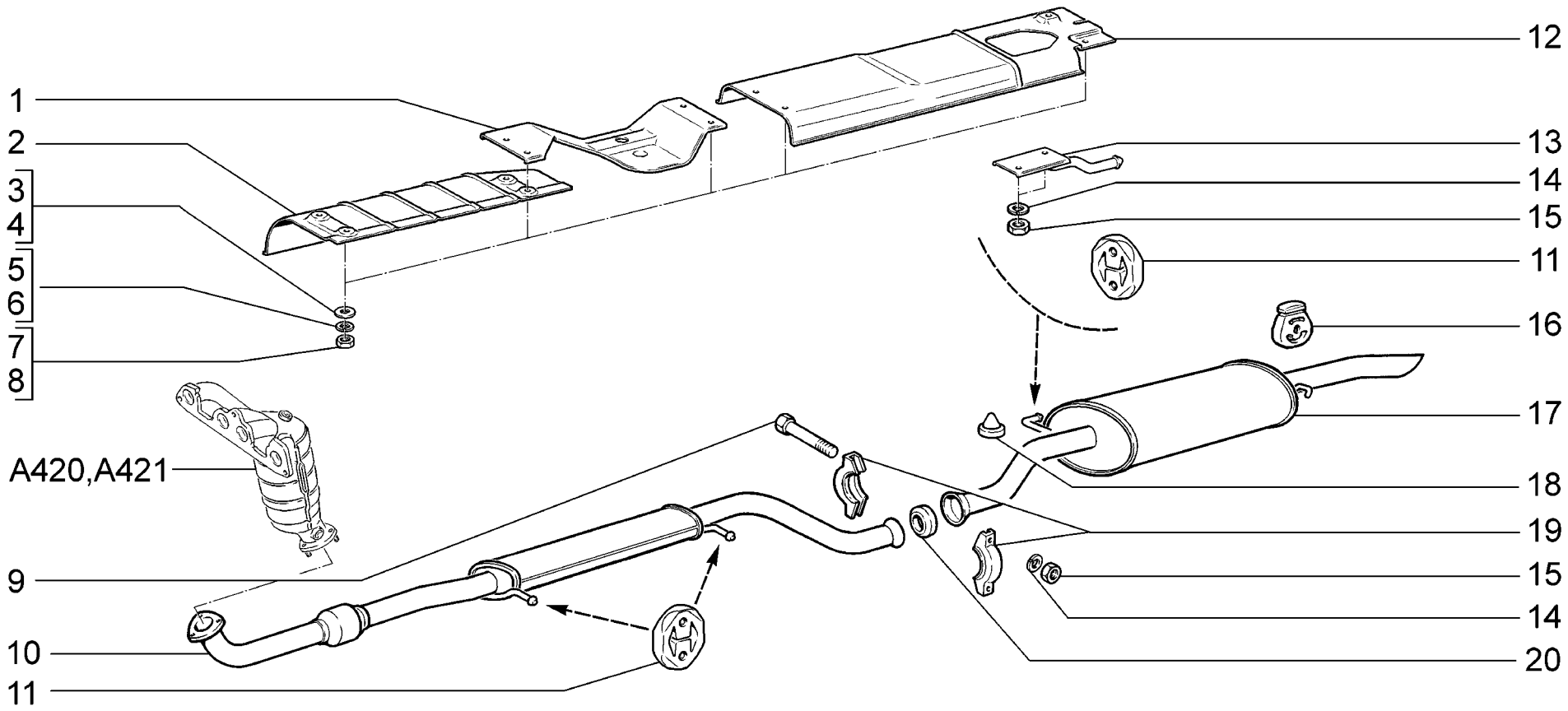

A430	**Глушители** **Silencers** **Silencieux** **Schalldämpfer** **Silenciadores**	WWW.ZHELEZKA63.RU	**21701**	**(01)**	**21713-03**	**(02)**
			21703-01	**(02)**	**21721**	**(03)**
			21703-02	**(02)**	**21723-01**	**(04)**
			21703-03	**(02)**	**21723-02**	**(04)**
			21713-01	**(02)**	**21723-03**	**(04)**
			21713-02	**(02)**		

п. It.	№ изв. Notif. N.	Дата Not.Data	Номер детали Part N.	Применяемость Application	Кол QTY	RUS Наименование	GB Description	F Désignation	D Benennung	E Denominación
1			+ 21700-1206020-00	(02)(04)	1	Экран защиты пола	Floor shield	Ecran de protection de plancher	Bodenschutzblech	Pantalla de protección
2			+ 21100-1206020-10		1	Экран защитный	Protective shield	Tôle de protection	Schutzschirm	Pantalla de protección
3			+ 00001-0026437-01	(02)(04)	10	Шайба 6	Washer 6	Rondelle 6	Scheibe 6	Arandela 6
4			+ 00001-0026437-01	(01)(03)	4	Шайба 6	Washer 6	Rondelle 6	Scheibe 6	Arandela 6
5			+ 00001-0005164-70	(02)(04)	10	Шайба 6 пружинная	Spring washer 6	Rondelle élastique 6	Federscheibe 6	Arandela 6 elástica
6			+ 00001-0005164-70	(01)(03)	4	Шайба 6 пружинная	Spring washer 6	Rondelle élastique 6	Federscheibe 6	Arandela 6 elástica
7			+ 00001-0058962-11	(02)(04)	10	Гайка М6	Nut M6	Ecrou M6	Mutter M6	Tuerca M6
8			+ 00001-0058962-11	(01)(03)	4	Гайка М6	Nut M6	Ecrou M6	Mutter M6	Tuerca M6
9			+ 00001-0060444-21		2	Болт М8х60	Bolt M8x60	Boulon M8x60	Schraube M8x60	Tornillo M8x60
10			+ 21101-1200020-30 !	(01)(03)	1	Глушитель дополнительный	Intermediate silencer	Silencieux additionnel	Nachschalldämpfer	Silenciador adicional
10			+ 21101-1200020-32 !!	(03)	1	Глушитель дополнительный	Intermediate silencer	Silencieux additionnel	Nachschalldämpfer	Silenciador adicional
10			+ 21700-1200020-00 !!!	(02)(04)	1	Глушитель дополнительный	Intermediate silencer	Silencieux additionnel	Nachschalldämpfer	Silenciador adicional
10			+ 21700-1200020-02 !!!!	(02)(04)	1	Глушитель дополнительный	Intermediate silencer	Silencieux additionnel	Nachschalldämpfer	Silenciador adicional
11			+ 21700-1203073-00		3	Подушка подвески глушителя	Suspension ring, silencer	Tampon de suspension de silencieux	Gummilager	Casquillo elástico de silencioso
12			+ 21700-1206023-00	(02)(04)	1	Экран защиты пола	Floor shield	Ecran de protection de plancher	Bodenschutzblech	Pantalla de protección
13			+ 21700-1203096-00		1	Кронштейн	Bracket	Support	Halter	Soporte
14			+ 00001-0005166-70		4	Шайба 8 пружинная	Spring washer 8	Rondelle élastique 8	Federscheibe 8	Arandela 8 elástica
15			+ 00001-0061008-11		4	Гайка М8	Nut M8	Ecrou M8	Mutter M8	Tuerca M8
16			+ 21213-1203073-00		1	Подушка подвески глушителя	Suspension ring, silencer	Tampon de suspension de silencieux	Gummilager	Casquillo elástico de silencioso
17			+ 21700-1200010-00 ~ !	(02)	1	Глушитель основной	Main silencer	Silencieux principal	Vorschalldämpfer	Silenciador principal
17			+ 21700-1200010-02 ~ !	(02)	1	Глушитель основной	Main silencer	Silencieux principal	Vorschalldämpfer	Silenciador principal
17			+ 21701-1200010-00 !	(01)	1	Глушитель основной	Main silencer	Silencieux principal	Vorschalldämpfer	Silenciador principal
17			+ 21720-1200010-00 ~ !	(04)	1	Глушитель основной	Main silencer	Silencieux principal	Vorschalldämpfer	Silenciador principal
17			+ 21720-1200010-02 ~ !	(04)	1	Глушитель основной	Main silencer	Silencieux principal	Vorschalldämpfer	Silenciador principal
17			+ 21721-1200010-00 ~ !	(03)	1	Глушитель основной	Main silencer	Silencieux principal	Vorschalldämpfer	Silenciador principal
17			+ 21721-1200010-02 ~ !	(03)	1	Глушитель основной	Main silencer	Silencieux principal	Vorschalldämpfer	Silenciador principal
18			21030-5601155-00		2	Буфер	Buffer	Tampon	Puffer	Tope
19			+ 11180-1203064-00		2	Хомут	Clip	Collier	Schelle	Abrazadera
20			+ 11180-1203121-00		1	Кольцо уплотнительное	Sealing ring	Bague d'étanchéité	Dichtring	Anillo de empaquetadura

21700-1200010-00 !!! 21700-1200020-00 ~ 21700-1200010-02 !!!! 21700-1200020-02

21701-1200010-00 ! 21101-1200020-30

21720-1200010-00 !!! 21700-1200020-00 ~ 21720-1200010-02 !!!! 21700-1200020-02

21721-1200010-00 ! 21101-1200020-30 ~ 21721-1200010-02 !! 21101-1200020-32

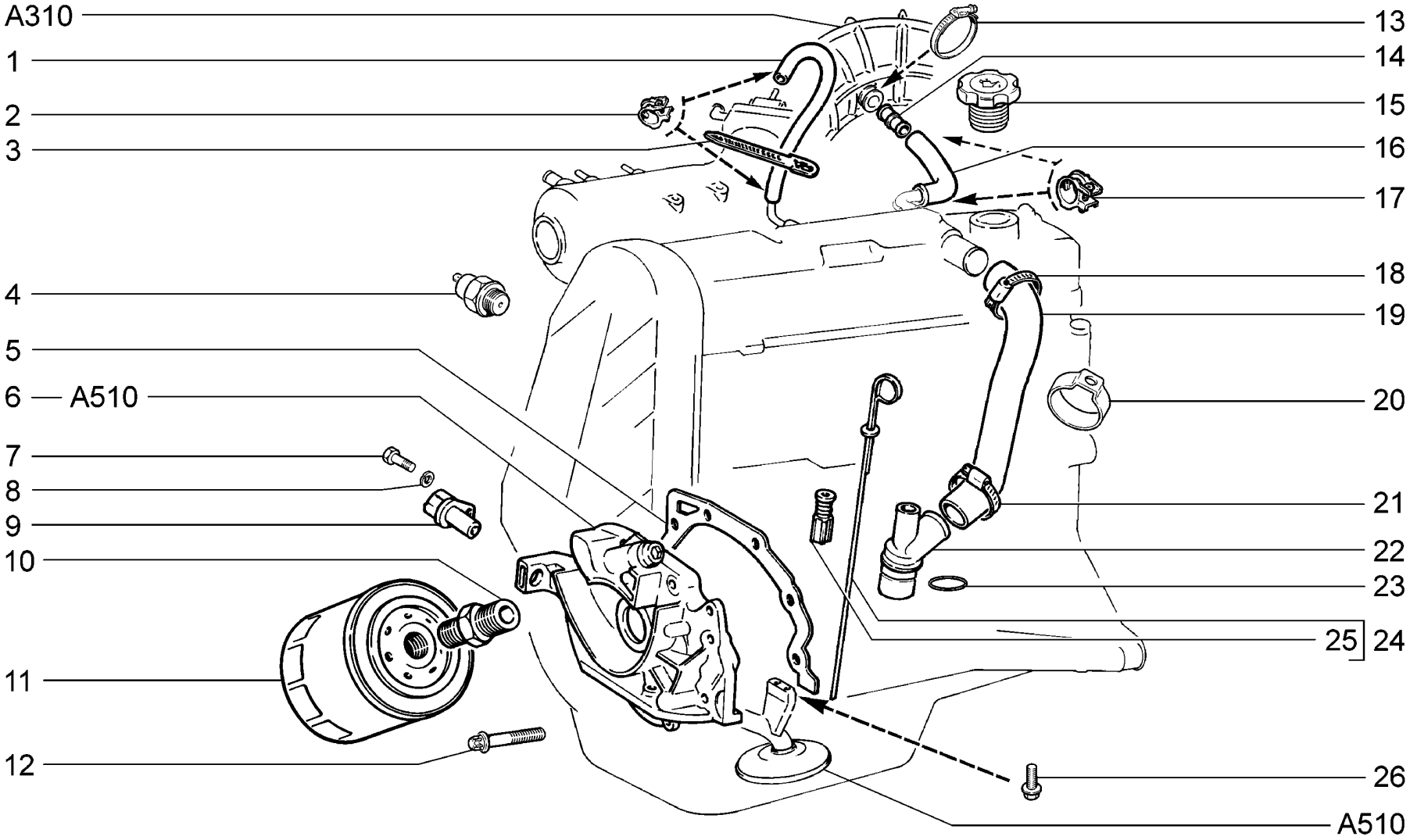

A500	**Система смазки и вентиляции** **Lubrication and ventilation system** **Graissage et ventilation** **Schmier- und Lüftungsanlage** **Sistema de lubricación y de ventilación**	**21701** **21721** WWW.ZHELEZKA63.RU

п. It.	№ изв. Notif. N.	Дата Not.Data	Номер детали Part N.	Применяемость Application	Кол QTY	RUS Наименование	GB Description	F Désignation	D Benennung	E Denominación
1			+ 11110-1014240-00		1	Шланг вентиляции 260 мм	Vent hose 260 mm	Tuyau de ventilation 260 mm	Schlauch 260 mm	Tubo de ventilación 260 mm
2			+ 00001-0001685-90		2	Хомут 12	Clip 12	Collier 12	Schelle 12 mm d	Abrazadera 12
3			+ 00001-0045677-80		1	Хомут 126,5	Clip 126.5	Collier 126,5	Kabelband 126,5	Abrazadera 126,5
4			+ 21060-3829010-00	~	1	Датчик контрольной лампы давления масла	Sensor, oil pressure warning lamp	Manocontact de pression d'huile	Oldruckgeber	Sensor de presión de aceite
4			+ 21060-3829010-01	~	1	Датчик контрольной лампы давления масла	Sensor, oil pressure warning lamp	Manocontact de pression d'huile	Oldruckgeber	Sensor de presión de aceite
4			+ 21060-3829010-02	~	1	Датчик контрольной лампы давления масла	Sensor, oil pressure warning lamp	Manocontact de pression d'huile	Oldruckgeber	Sensor de presión de aceite
5			+ 21080-1011065-10		1	Прокладка насоса	Pump gasket	Joint de pompe	Pumpendichtung	Junta de la bomba
6			+ 21120-1011010-01		1	Насос масляный	Oil pump	Pompe à huile	Olpumpe	Bomba de aceite
7			+ 00001-0009024-21		1	Болт M6x20	Bolt M6x20	Boulon M6x20	Schraube M6x20	Tornillo M6x20
8			+ 00001-0005164-70		1	Шайба 6 пружинная	Spring washer 6	Rondelle élastique 6	Federscheibe 6	Arandela 6 elástica
9			+ 21120-3847010-00	~	1	Датчик положения коленвала	Crankshaft position sensor	Capteur de vilebrequin	Induktionsgeber	Captador de inducción
9			+ 21120-3847010-04	~	1	Датчик положения коленвала	Crankshaft position sensor	Capteur de vilebrequin	Induktionsgeber	Captador de inducción
10			+ 21010-1012150-00		1	Штуцер	Union	Raccord	Stutzen	Racor
11			+ 21050-1012005-00	~	1	Фильтр масляный	Oil filter	Filtre à huile	Olfilter	Filtro de aceite
11			+ 21080-1012005-00	~	1	Фильтр масляный	Oil filter	Filtre à huile	Olfilter	Filtro de aceite
11			+ 21080-1012005-08	~	1	Фильтр масляный	Oil filter	Filtre à huile	Olfilter	Filtro de aceite
11			+ 21080-1012005-09	~	1	Фильтр масляный	Oil filter	Filtre à huile	Olfilter	Filtro de aceite
12			+ 21120-1011257-00		6	Болт крепления масляного насоса	Oil pump bolt	Boulon de fixation de la pompe à huile	Befestigungsschraube Olpumpe	Tornillo de fijación de bomba de aceite
13			+ 21080-1300080-60	~	1	Хомут винтовой	Screw-type clip	Collier à vis	Schraubenschelle	Abrazadera elicoidal
13			+ 21080-1300080-61	~	1	Хомут винтовой	Screw-type clip	Collier à vis	Schraubenschelle	Abrazadera elicoidal
14			+ 21120-1014059-10		1	Патрубок соединительный	Connection pipe	Tubulure de liaison	Verbindungsrohr	Tubuladura
15			+ 11190-1009146-00		1	Крышка	Cover	Couvercle	Deckel	Tapa

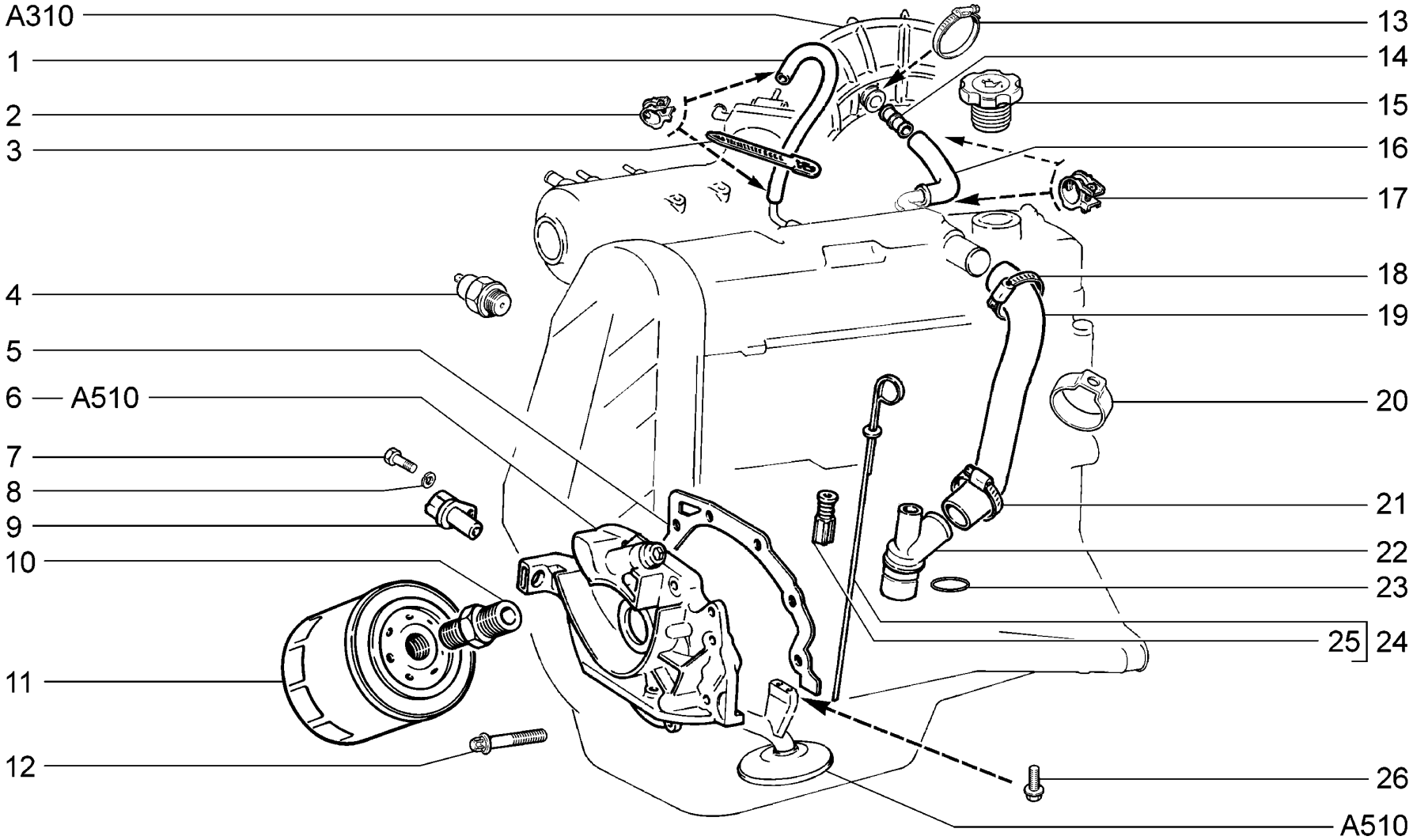

A500	**Система смазки и вентиляции** **Lubrication and ventilation system** **Graissage et ventilation** **Schmier- und Lüftungsanlage** **Sistema de lubricación y de ventilación**	**21701** **21721** WWW.ZHELEZKA63.RU

п. / It.	№ изв. / Notif. N.	Дата / Not.Data	Номер детали / Part N.	Применяемость / Application	Кол / QTY	RUS Наименование	GB Description	F Désignation	D Benennung	E Denominación
16			+ 21110-1014058-10		1	Шланг верхний	Upper hose	Tuyau supérieur	Schlauch, oberer	Manguera superior
17			+ 00001-0001689-90		2	Хомут 22	Clip 22	Collier 22	Schelle 22 mm d	Abrazadera 22
18			+ 21080-1300080-10		1	Хомут винтовой	Screw-type clip	Collier à vis	Schraubenschelle	Abrazadera elicoidal
19			+ 21080-1014056-10		1	Шланг нижний	Lower hose	Tuyau inférieur	Schlauch unten	Manguera inferior
20			+ 21080-1108158-00		1	Держатель скобы	Clamp holder	Support d'étrier	Spannbügelhalterung	Portador de la grapa
21			+ 21080-1300080-20		1	Хомут винтовой	Screw-type clip	Collier à vis	Schraubenschelle	Abrazadera elicoidal
22			+ 21080-1014213-20		1	Штуцер	Coupling	Raccord	Stutzen	Racor
23			+ 21080-1014248-00		1	Кольцо уплотнительное	Sealing ring	Bague d'étanchéité	Dichtring	Anillo de empaquetadura
24			+ 21080-1009045-00		1	Указатель уровня масла	Oil level dipstick	Jauge à huile	Ölmeßstab	Indicador del nivel de aceite
25			+ 21010-1009055-00		1	Уплотнитель	Seal	Joint d'étanchéité	Ölmeßstabdichtung	Empaquetadura
26			+ 21150-1010076-00		2	Болт колеса	Wheel bolt	Boulon de roue	Radbolzen	Tornillo de rueda

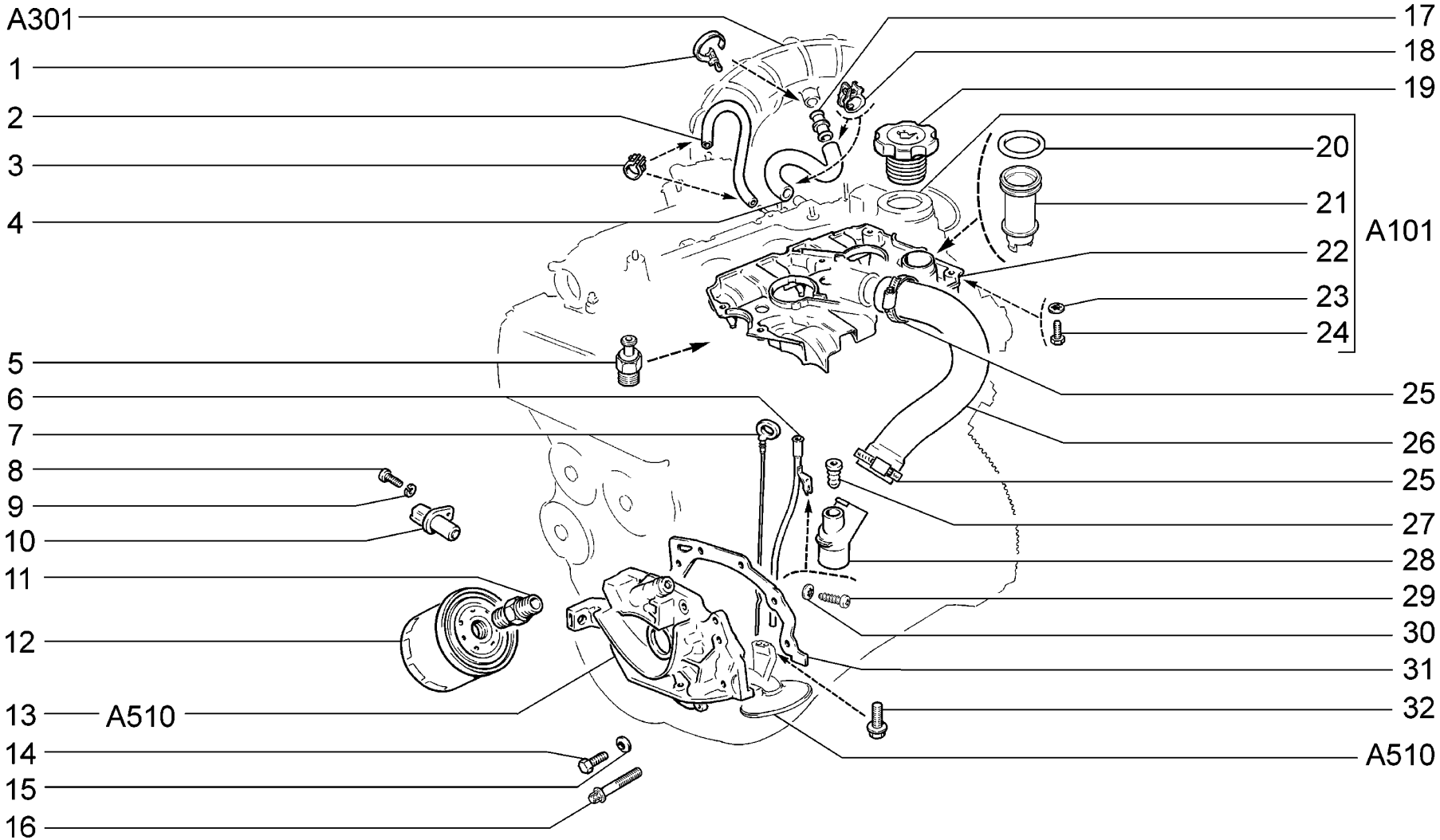

A501	**Система смазки и вентиляции** **Lubrication and ventilation system** **Graissage et ventilation** **Schmier- und Lüftungsanlage** **Sistema de lubricación y de ventilación**	**21703-01** **21703-02** **21703-03** **21713-01** **21713-02** **21713-03**	**21723-01** **21723-02** **21723-03**

WWW.ZHELEZKA63.RU

п. It.	№ изв. Notif. N.	Дата Not.Data	Номер детали Part N.	Применяемость Application	Кол QTY	RUS Наименование	GB Description	F Désignation	D Benennung	E Denominación
1			+ 21120-1109112-00		1	Хомут	Clip	Collier	Schelle	Abrazadera
2			+ 21120-1014240-00		1	Шланг вентиляции 300 мм	Vent hose 300 mm	Tuyau de ventilation 300 mm	Schlauch 300 mm	Tubo de ventilación 300 mm
3			+ 00001-0001685-90		2	Хомут 12	Clip 12	Collier 12	Schelle 12 mm d	Abrazadera 12
4	07211	-->05.08	+ 21120-1014058-00		1	Шланг верхний	Upper hose	Tuyau supérieur	Schlauch, oberer	Manguera superior
4	7211	05.08-->	+ 21124-1014058-00		1	Шланг верхний	Upper hose	Tuyau supérieur	Schlauch, oberer	Manguera superior
5			+ 11180-3829010-00 ~		1	Датчик контрольной лампы давления масла	Sensor, oil pressure warning lamp	Manocontact de pression d'huile	Oldruckgeber	Sensor de presión de aceite
5			+ 11180-3829010-02 ~		1	Датчик контрольной лампы давления масла	Sensor, oil pressure warning lamp	Manocontact de pression d'huile	Oldruckgeber	Sensor de presión de aceite
5			+ 11180-3829010-03 ~		1	Датчик контрольной лампы давления масла	Sensor, oil pressure warning lamp	Manocontact de pression d'huile	Oldruckgeber	Sensor de presión de aceite
6			+ 21124-1009080-00		1	Трубка направляющая	Guide tube	Tube de guidage	Führungsrohr	Tubo guía
7			+ 21120-1009045-00		1	Указатель уровня масла	Oil level dipstick	Jauge à huile	Olmeßstab	Indicador del nivel de aceite
8			+ 00001-0009024-21		1	Болт M6x20	Bolt M6x20	Boulon M6x20	Schraube M6x20	Tornillo M6x20
9			+ 00001-0005164-70		1	Шайба 6 пружинная	Spring washer 6	Rondelle élastique 6	Federscheibe 6	Arandela 6 elástica
10			+ 21120-3847010-00 ~		1	Датчик положения коленвала	Crankshaft position sensor	Capteur de vilebrequin	Induktionsgeber	Captador de inducción
10			+ 21120-3847010-04 ~		1	Датчик положения коленвала	Crankshaft position sensor	Capteur de vilebrequin	Induktionsgeber	Captador de inducción
11			+ 21010-1012150-00		1	Штуцер	Union	Raccord	Stutzen	Racor
12			+ 21050-1012005-00 ~		1	Фильтр масляный	Oil filter	Filtre à huile	Olfilter	Filtro de aceite
12			+ 21080-1012005-00 ~		1	Фильтр масляный	Oil filter	Filtre à huile	Olfilter	Filtro de aceite
12			+ 21080-1012005-08 ~		1	Фильтр масляный	Oil filter	Filtre à huile	Olfilter	Filtro de aceite
12			+ 21080-1012005-09 ~		1	Фильтр масляный	Oil filter	Filtre à huile	Olfilter	Filtro de aceite
13			+ 21120-1011010-01		1	Насос масляный	Oil pump	Pompe à huile	Olpumpe	Bomba de aceite
14	06414	-->03.08	+ 00001-0009028-21		6	Болт M6x30	Bolt M6x30	Boulon M6x30	Schraube M6x30	Tornillo M6x30
15	06414	-->03.08	+ 00001-0011977-73		6	Шайба 6 пружинная коническая	Spring washer 6, tapered	Rondelle à ressort conique 6	Federscheibe 6	Arandela 6 elástica cónica
16	6414	03.08-->	+ 21120-1011257-00		6	Болт крепления масляного насоса	Oil pump bolt	Boulon de fixation de la pompe à huile	Befestigungsschraube Olpumpe	Tornillo de fijación de bomba de aceite
17			+ 21120-1014059-10		1	Патрубок соединительный	Connection pipe	Tubulure de liaison	Verbindungsrohr	Tubuladura

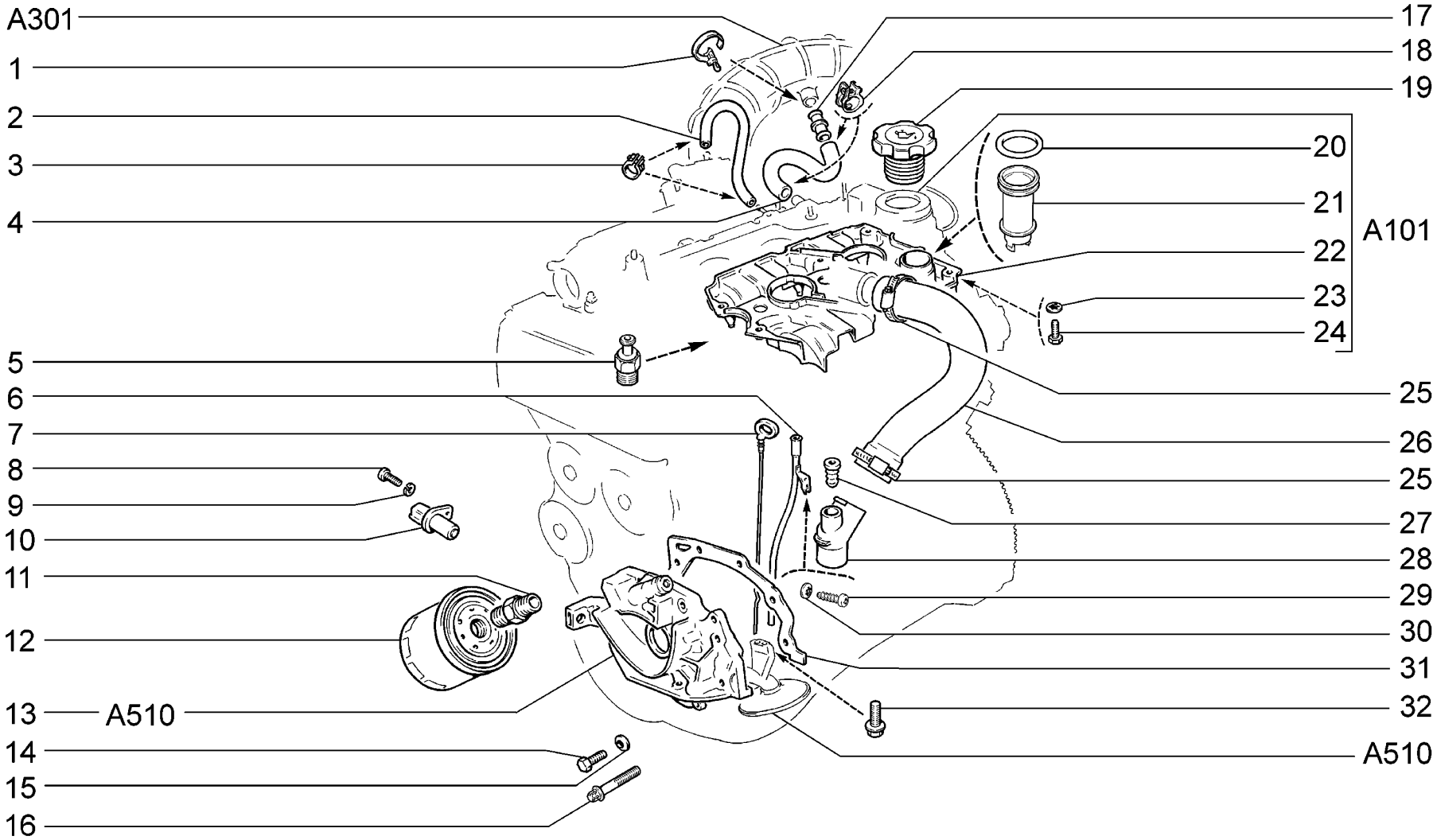

A501	**Система смазки и вентиляции** **Lubrication and ventilation system** **Graissage et ventilation** **Schmier- und Lüftungsanlage** **Sistema de lubricación y de ventilación**	**21703-01** **21703-02** **21703-03** **21713-01** **21713-02** **21713-03**	**21723-01** **21723-02** **21723-03**

WWW.ZHELEZKA63.RU

п. It.	№ изв. Notif. N.	Дата Not.Data	Номер детали Part N.	Применяемость Application	Кол QTY	RUS Наименование	GB Description	F Désignation	D Benennung	E Denominación
18			+ 00001-0001689-90		2	Хомут 22	Clip 22	Collier 22	Schelle 22 mm d	Abrazadera 22
19			+ 11190-1009146-00		1	Крышка	Cover	Couvercle	Deckel	Tapa
20			+ 21124-1014166-00		1	Уплотнитель маслоотражателя	Seal, oil deflector	Joint d'étanchéité de déflecteur d'huile	Olabweiser-Dichtring	Empaquetadura
21			+ 21124-1014164-00		1	Маслоотражатель	Oil deflector	Déflecteur d'huile	Olabweiser	Deflector de aceite
22			+ 21120-1014231-10		1	Сепаратор	Separator	Séparateur	Separator	Separador
23			+ 00001-0026052-71		6	Шайба 5 стопорная	Lock washer 5	Rondelle d'arrêt 5	Sicherungsscheibe 5	Arandela 5 de fijación
24			+ 00001-0009778-21		6	Болт M5x16	Bolt M5x16	Boulon M5x16	Schraube M5x16	Tornillo M5x16
25			+ 21080-1300080-20		2	Хомут винтовой	Screw-type clip	Collier à vis	Schraubenschelle	Abrazadera elicoidal
26			+ 21120-1014056-00		1	Шланг нижний	Lower hose	Tuyau inférieur	Schlauch unten	Manguera inferior
27			+ 21120-1009078-00		1	Уплотнитель	Grommet	Joint d'étanchéité	Dichtung	Empaquetadura
28			+ 21120-1014213-00		1	Штуцер	Coupling	Raccord	Stutzen	Racor
29			+ 00001-0076713-01		1	Винт самонарезающий	Self-tapping screw	Vis taraudeuse	Blechschraube	Tornillo autorroscante
30			+ 00001-0025990-71		1	Шайба 6 стопорная	Lock washer 6	Rondelle d'arrêt 6	Sicherungsscheibe 6	Arandela 6 de fijación
31			+ 21080-1011065-10		1	Прокладка насоса	Pump gasket	Joint de pompe	Pumpendichtung	Junta de la bomba
32			+ 21150-1010076-00		2	Болт колеса	Wheel bolt	Boulon de roue	Radbolzen	Tornillo de rueda

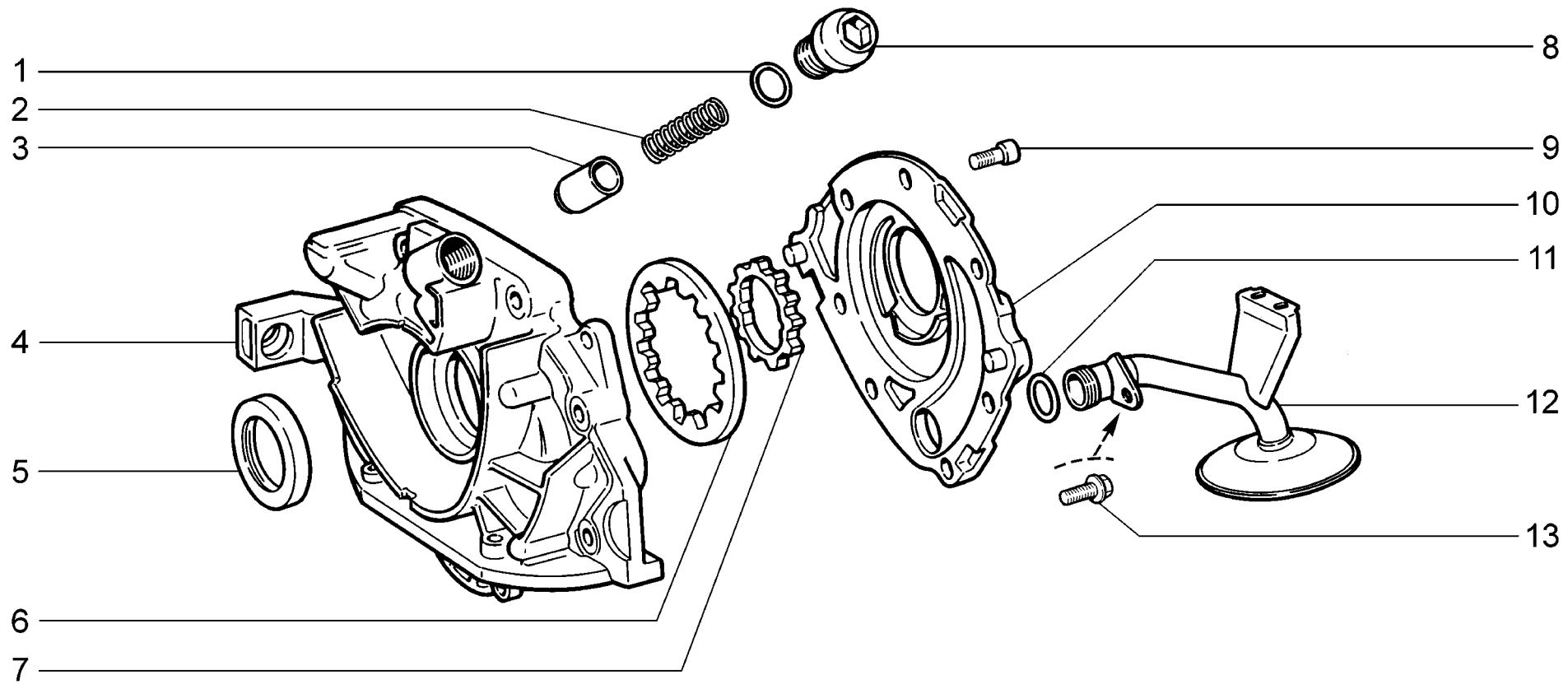

A510	**Насос масляный** **Oil pump** **Pompe à huile** **Ölpumpe** **Bomba de aceite**	**21701** **21703-01** **21703-02** **21703-03** **21713-01** **21713-02**	**21713-03** **21721** **21723-01** **21723-02** **21723-03**

WWW.ZHELEZKA63.RU

п. It.	№ изв. Notif. N.	Дата Not.Data	Номер детали Part N.	Применяемость Application	Кол QTY	RUS Наименование	GB Description	F Désignation	D Benennung	E Denominación
1			+ 21080-1011062-00		1	Кольцо уплотнительное	Sealing ring	Bague d'étanchéité	Dichtring	Anillo de empaquetadura
2			+ 21080-1011058-00		1	Пружина	Spring	Ressort	Feder	Muelle
3			+ 21080-1011090-00		1	Клапан редукционный	Pressure relief valve	Soupape de décharge	Druckminderer	Válvula reductora
4			+ 21120-1011052-01		1	Крышка насоса	Pump cover	Couvercle de pompe	Olpumpendeckel	Tapa de bomba
5			+ 21080-1005034-00 ~		1	Сальник коленвала передний	Oil seal, crankshaft, front	Garniture d'étanchéité AV de vilebrequin	Wellendichtring vorne	Retén del cigüeñal delantero
5			+ 21080-1005034-01 ~		1	Сальник коленвала передний	Oil seal, crankshaft, front	Garniture d'étanchéité AV de vilebrequin	Wellendichtring vorne	Retén del cigüeñal delantero
5			+ 21080-1005034-02 ~		1	Сальник коленвала передний	Oil seal, crankshaft, front	Garniture d'étanchéité AV de vilebrequin	Wellendichtring vorne	Retén del cigüeñal delantero
5			+ 21080-1005034-03 ~		1	Сальник коленвала передний	Oil seal, crankshaft, front	Garniture d'étanchéité AV de vilebrequin	Wellendichtring vorne	Retén del cigüeñal delantero
6			+ 21080-1011032-00		1	Шестерня ведомая	Driven gear	Pignon entraîné	Olpumpenzahnrad	Piñón conducido
7			+ 21080-1011045-00		1	Шестерня ведущая	Drive gear	Pignon d'attaque	Olpumpenantriebsrad	Piñón motriz
8			+ 21120-1011061-00		1	Пробка	Cap	Bouchon	Stopfen	Tapón
9			+ 21080-1011023-10		6	Болт	Bolt	Boulon	Schraube	Tornillo
10			+ 21080-1011015-00		1	Корпус насоса	Pump body	Corps de pompe	Pumpengehäuse	Cuerpo de bomba
11			+ 21080-1010075-00		1	Кольцо уплотнительное	Sealing ring	Bague d'étanchéité	Dichtring	Anillo de empaquetadura
12			+ 21080-1010010-00		1	Приемник насоса	Oil pump intake strainer	Crépine de pompe à huile	Pumpeneinlauf	Receptor de la bomba
13			+ 21150-1010077-00		1	Болт колеса	Wheel bolt	Boulon de roue	Radbolzen	Tornillo de rueda

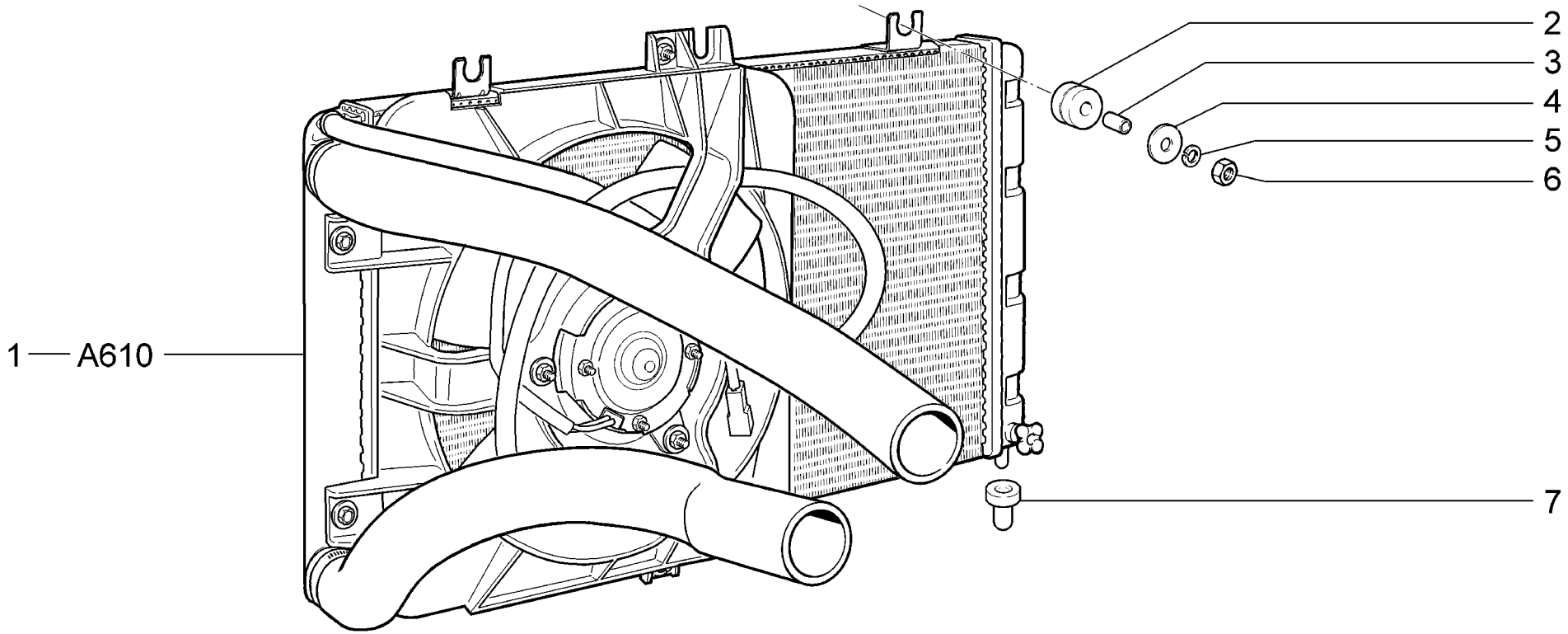

A600	**10,11,15,110,115,140,145** **Радиатор в сборе** **Radiator assembly** **Radiateur complet** **Kühler komplett** **Conjunto del radiador**	**21701**	**(01)**	**21721**	**(01)**
		21703-01	**(02)**	**21723-01**	**(02)**
		21703-02	**(02)**	**21723-02**	**(02)**
		21713-01	**(03)**		
		21713-02	**(03)**		
		21713-03	**(03)**		

WWW.ZHELEZKA63.RU

п. It.	№ изв. Notif. N.	Дата Not.Data	Номер детали Part N.	Применяемость Application	Кол QTY	RUS Наименование	GB Description	F Désignation	D Benennung	E Denominación
1			+ 21101-1300010-50 ~	(01)	1	Радиатор с вентилятором	Radiator and fan	Radiateur avec ventilateurs	Kühler mit Lüfter	Radiador
1			+ 21101-1300010-51 ~	(01)	1	Радиатор с вентилятором	Radiator and fan	Radiateur avec ventilateurs	Kühler mit Lüfter	Radiador
1			+ 21101-1300010-52 ~	(01)	1	Радиатор с вентилятором	Radiator and fan	Radiateur avec ventilateurs	Kühler mit Lüfter	Radiador
1			+ 21700-1300010-00 ~	(02)	1	Радиатор с вентилятором	Radiator and fan	Radiateur avec ventilateurs	Kühler mit Lüfter	Radiador
1			+ 21700-1300010-01 ~	(02)	1	Радиатор с вентилятором	Radiator and fan	Radiateur avec ventilateurs	Kühler mit Lüfter	Radiador
1			+ 21700-1300010-02 ~	(02)	1	Радиатор с вентилятором	Radiator and fan	Radiateur avec ventilateurs	Kühler mit Lüfter	Radiador
1			+ 21700-1300010-20	(03)	1	Радиатор с вентилятором	Radiator and fan	Radiateur avec ventilateurs	Kühler mit Lüfter	Radiador
2			+ 21700-1302087-00		2	Втулка упругая	Flexible bush	Douille élastique	Elastische Buchse	Buje elástico
3			+ 21700-1302088-01		2	Втулка дистанционная	Distance sleeve	Douille entretoise	Distanzhülse	Buje espaciador
4			+ 00001-0026406-01		2	Шайба 6	Washer 6	Rondelle 6	Scheibe 6	Arandela 6
5			+ 00001-0005164-70		2	Шайба 6 пружинная	Spring washer 6	Rondelle élastique 6	Federscheibe 6	Arandela 6 elástica
6			+ 00001-0058962-21		2	Гайка М6	Nut M6	Ecrou M6	Mutter M6	Tuerca M6
7			+ 21230-1302060-00		2	Опора радиатора	Radiator mounting rubber	Appui de radiateur	Kühlerlager	Soporte del radiador

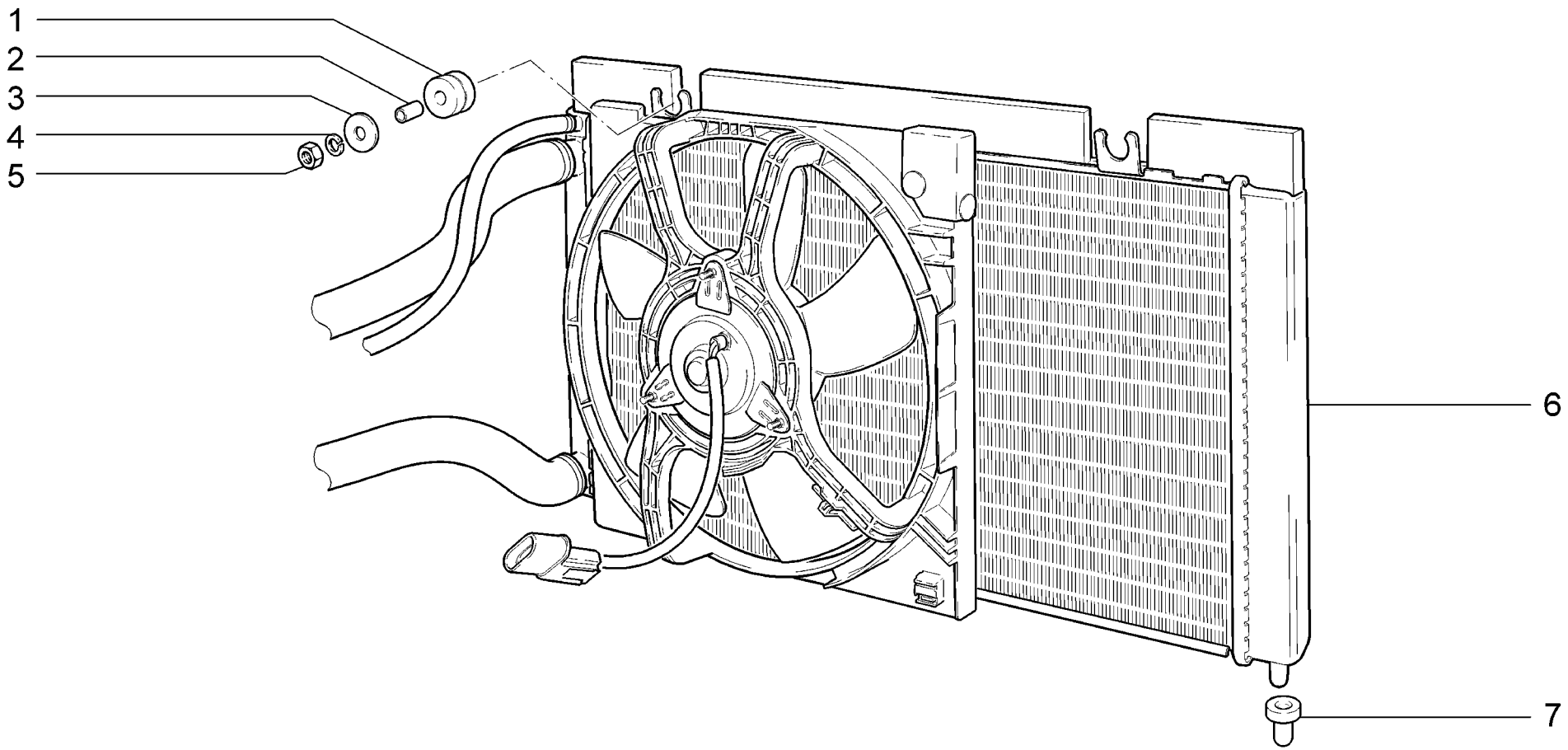

A601	**18,20** **Радиатор в сборе** **Radiator assembly** **Radiateur complet** **Kühler komplett** **Conjunto del radiador**	**21703-01** **21713-01** **21723-01**

WWW.ZHELEZKA63.RU

п. / It.	№ изв. / Notif. N.	Дата / Not.Data	Номер детали / Part N.	Применяемость / Application	Кол / QTY	RUS Наименование	GB Description	F Désignation	D Benennung	E Denominación
1			+ 21700-1302087-00		2	Втулка упругая	Flexible bush	Douille élastique	Elastische Buchse	Buje elástico
2			+ 21700-1302088-01		2	Втулка дистанционная	Distance sleeve	Douille entretoise	Distanzhülse	Buje espaciador
3			+ 00001-0026437-01		2	Шайба 6	Washer 6	Rondelle 6	Scheibe 6	Arandela 6
4			+ 00001-0005164-70		2	Шайба 6 пружинная	Spring washer 6	Rondelle élastique 6	Federscheibe 6	Arandela 6 elástica
5			+ 00001-0058962-21		2	Гайка M6	Nut M6	Ecrou M6	Mutter M6	Tuerca M6
6			+ 21720-1300010-00		1	Радиатор с вентилятором	Radiator and fan	Radiateur avec ventilateurs	Kühler mit Lüfter	Radiador
7			+ 21230-1302060-00		2	Опора радиатора	Radiator mounting rubber	Appui de radiateur	Kühlerlager	Soporte del radiador

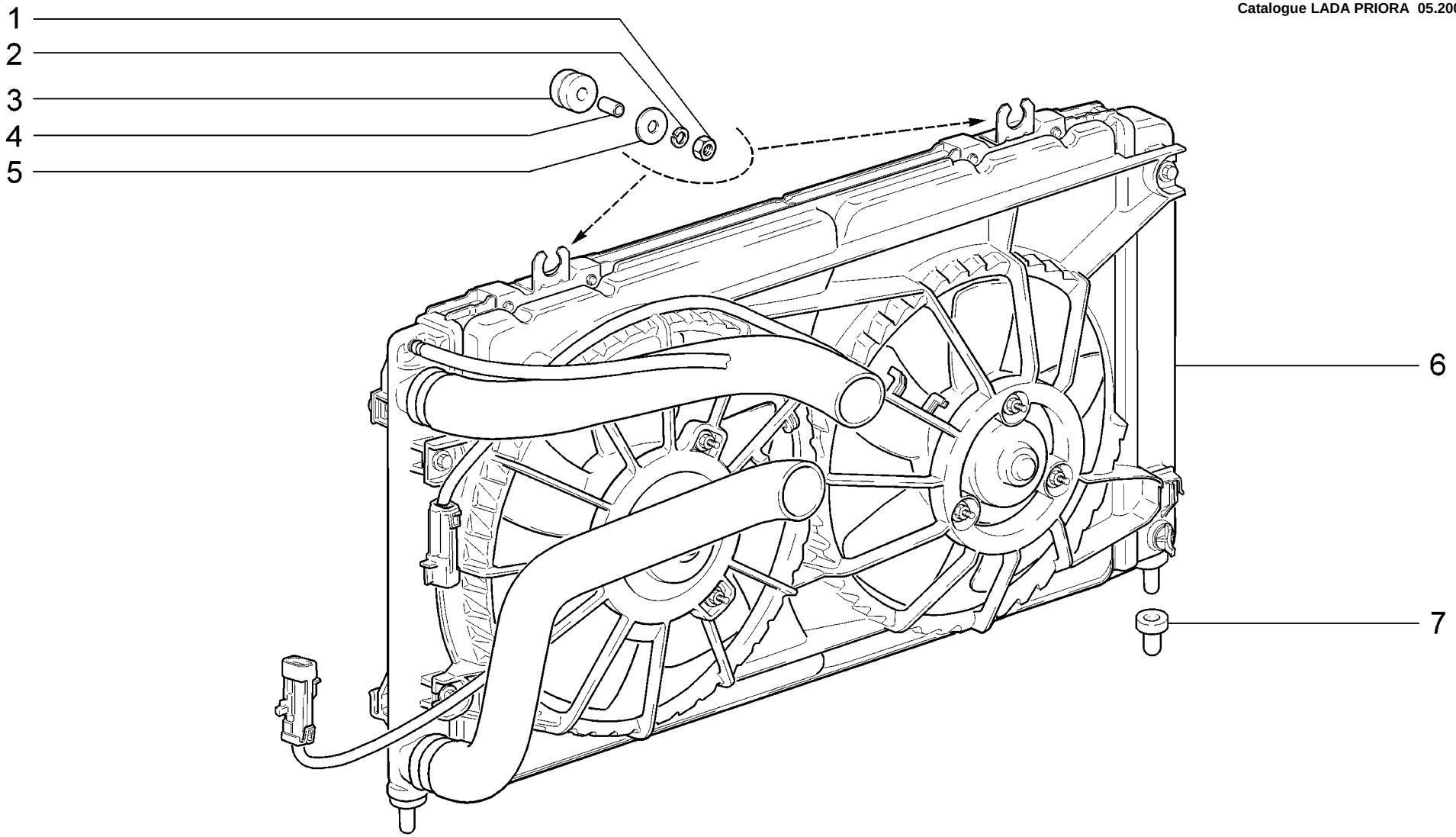

A602	**18,20,114,118,144,148** **Радиатор в сборе** **Radiator assembly** **Radiateur complet** **Kühler komplett** **Conjunto del radiador**	**21703-01** **21703-02** **21703-03** **21713-01** **21713-02** **21713-03**	**21723-01** **21723-02** **21723-03**

WWW.ZHELEZKA63.RU

п. It.	№ изв. Notif. N.	Дата Not.Data	Номер детали Part N.	Применяемость Application	Кол QTY	RUS Наименование	GB Description	F Désignation	D Benennung	E Denominación
1			+ 00001-0058962-21		2	Гайка М6	Nut M6	Ecrou M6	Mutter M6	Tuerca M6
2			+ 00001-0005164-70		2	Шайба 6 пружинная	Spring washer 6	Rondelle élastique 6	Federscheibe 6	Arandela 6 elástica
3			+ 21700-1302087-00		2	Втулка упругая	Flexible bush	Douille élastique	Elastische Buchse	Buje elástico
4			+ 21700-1302088-01		2	Втулка дистанционная	Distance sleeve	Douille entretoise	Distanzhülse	Buje espaciador
5			+ 00001-0026437-01		2	Шайба 6	Washer 6	Rondelle 6	Scheibe 6	Arandela 6
6			21703-1300008-00		1	Радиатор с вентилятором	Radiator and fan	Radiateur avec ventilateurs	Kühler mit Lüfter	Radiador
7			+ 21230-1302060-00		2	Опора радиатора	Radiator mounting rubber	Appui de radiateur	Kühlerlager	Soporte del radiador

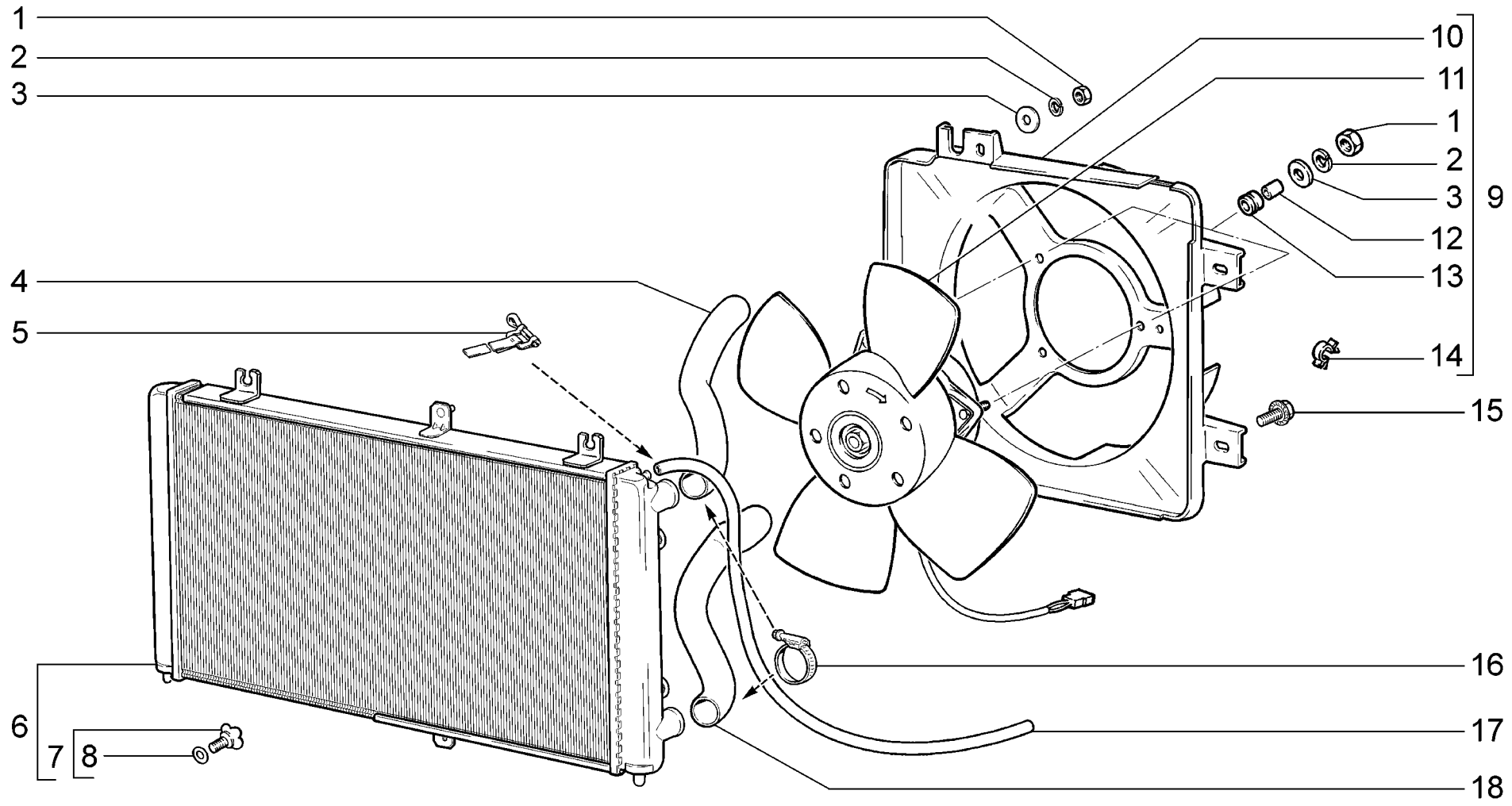

A610	**10,11,15,110,115,140,145** **Радиатор** **Radiator** **Radiateur** **Kühler** **Radiador**		**21701**	**(01)**	**21721** **(01)**
			21703-01	**(02)**	**21723-01** **(02)**
			21703-02	**(02)**	**21723-02** **(02)**
			21713-01	**(03)**	
			21713-02	**(03)**	
			21713-03	**(03)**	

WWW.ZHELEZKA63.RU

п. It.	№ изв. Notif. N.	Дата Not.Data	Номер детали Part N.	Применяемость Application	Кол QTY	RUS Наименование	GB Description	F Désignation	D Benennung	E Denominación
1			+ 00001-0058962-11		5	Гайка М6	Nut M6	Ecrou M6	Mutter M6	Tuerca M6
2			+ 00001-0005164-70		5	Шайба 6 пружинная	Spring washer 6	Rondelle élastique 6	Federscheibe 6	Arandela 6 elástica
3			+ 00001-0026437-01		5	Шайба 6	Washer 6	Rondelle 6	Scheibe 6	Arandela 6
4			+ 21100-1303025-00	(01)	1	Шланг подводящий	Supply hose	Tuyau d'arrivée	Einlaufschlauch	Manguera de entrada
4			+ 21120-1303025-00	(02)	1	Шланг подводящий	Supply hose	Tuyau d'arrivée	Einlaufschlauch	Manguera de entrada
4			+ 21720-1303025-00	(03)	1	Шланг подводящий	Supply hose	Tuyau d'arrivée	Einlaufschlauch	Manguera de entrada
5			+ 00001-0021700-90		1	Хомут 16 ленточный	Retaining strap 16	Collier à ruban 16	Bandschelle 16 mm d	Abrazadera 16 de cinta
6			+ 21700-1301012-00		1	Радиатор	Radiator	Radiateur	Kühler	Radiador
7			+ 21080-1305027-00		1	Пробка сливная	Drain plug	Bouchon de vidange	Ablaßschraube	Tapón de drenaje
8			+ 21080-1305029-00		1	Кольцо уплотнительное	Sealing ring	Bague d'étanchéité	Dichtring	Anillo de empaquetadura
9			+ 21100-1300025-00		1	Электровентилятор с кожухом в сборе	Electric fan with cowl assy	Motoventilateur avec capot complet	Lüfter mit Gehäuse, kompl.	Ventilador eléctrico con soporte en conjunto
10			+ 21100-1309016-10 ~		1	Кожух вентилятора	Fan cowl	Capot de ventilateur	Lüfterabdeckung	Cubierta del ventilador
10			+ 21100-1309016-11 ~		1	Кожух вентилятора	Fan cowl	Capot de ventilateur	Lüfterabdeckung	Cubierta del ventilador
11			+ 21090-1308008-00 ~		1	Электровентилятор	Electric fan	Motoventilateur	Lüfter	Ventilador eléctrico
11			+ 21090-1308008-01 ~		1	Электровентилятор	Electric fan	Motoventilateur	Lüfter	Ventilador eléctrico
11			+ 21090-1308008-02 ~		1	Электровентилятор	Electric fan	Motoventilateur	Lüfter	Ventilador eléctrico
11			+ 21090-1308008-03 ~		1	Электровентилятор	Electric fan	Motoventilateur	Lüfter	Ventilador eléctrico
12			+ 21030-1308031-00		3	Втулка дистанционная	Distance sleeve	Douille entretoise	Abstandshülse	Buje espaciador
13			+ 21030-1308030-00		3	Втулка упругая	Flexible bush	Douille élastique	Elastische Buchse	Buje elástico
14			+ 00001-0045694-80		1	Скоба 10	Clamp 10	Etrier 10	Kabelschelle 10	Grapa 10
15			+ 00001-0038360-21		2	Болт М6х12 с зубчатым буртиком	Toothed collar bolt M6x12	Boulon M6x12 à collet denté	Zahnbundschraube M6x12	Tornillo M6x12 de collar dentado
16			+ 21080-1300080-70 ~		2	Хомут винтовой	Screw-type clip	Collier à vis	Schraubenschelle	Abrazadera elicoidal
16			+ 21080-1300080-71 ~		2	Хомут винтовой	Screw-type clip	Collier à vis	Schraubenschelle	Abrazadera elicoidal
17			+ 21100-1303095-00		1	Шланг пароотводящий 1300 мм	Vapour discharge hose 1300 mm	Tuyau d'évacuation des vapeurs 1300 mm	Dampfableitrohr 1300 mm	Manguera derivador del vapor 1300 mm
18			+ 21100-1303010-00	(01)	1	Шланг отводящий	Return hose	Tuyau de départ	Auslaufschlauch	Manguera de salida
18			+ 21120-1303010-00	(02)	1	Шланг отводящий	Return hose	Tuyau de départ	Auslaufschlauch	Manguera de salida
18			+ 21720-1303010-00	(03)	1	Шланг отводящий	Return hose	Tuyau de départ	Auslaufschlauch	Manguera de salida

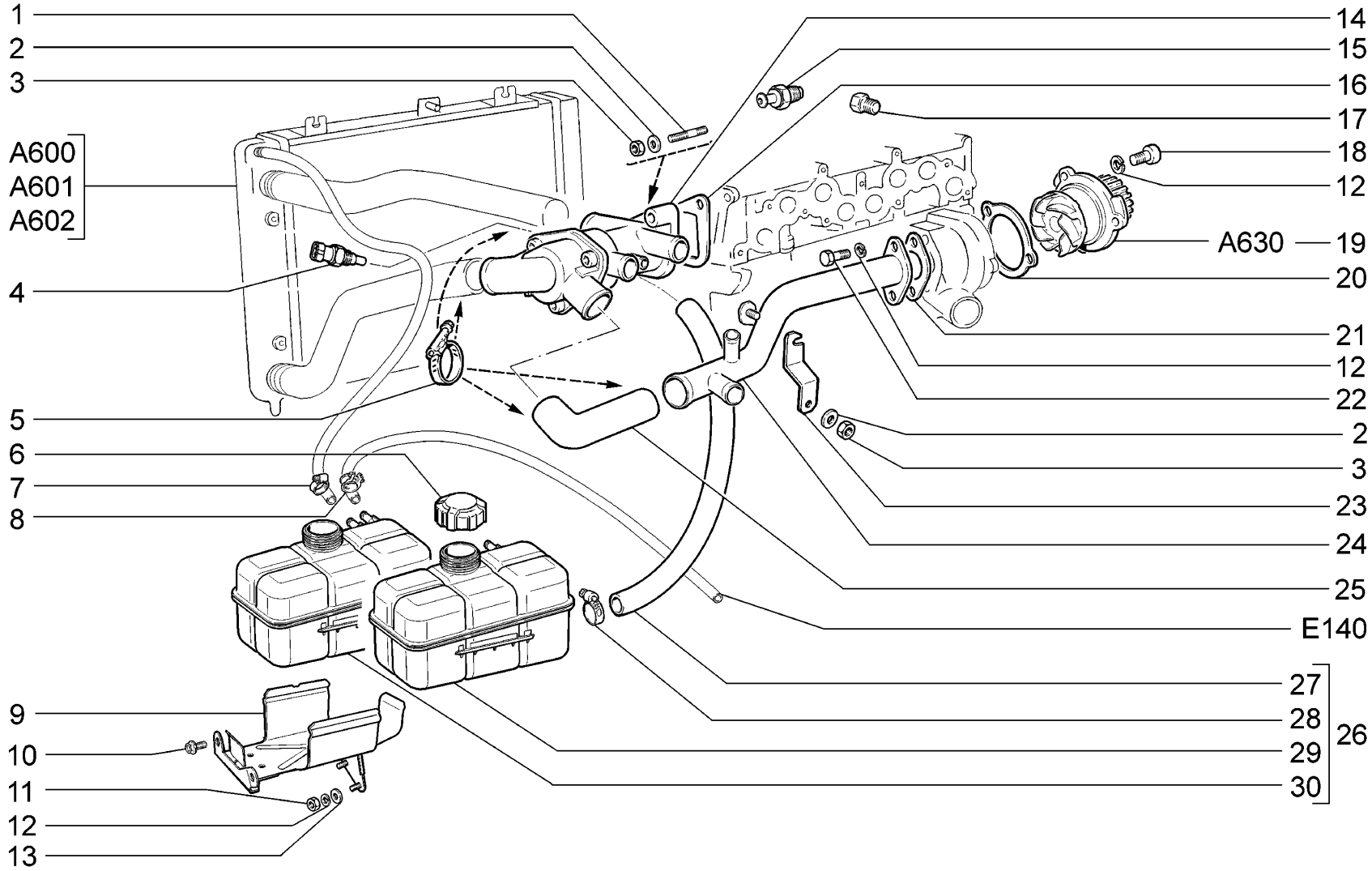

A620	**Трубопроводы и бачок расширительный** **Water lines and surge tank** **Canalisations et vase d'expansion** **Rohrleitungen und Ausdehnungsbehälter** **Tuberías y depósito de expansión**	**21701 (01)** **21703-01** **21703-02** **21703-03** **21713-01** **21713-02**	**21713-03** **21721 (01)** **21723-01** **21723-02** **21723-03**

WWW.ZHELEZKA63.RU

п. It.	№ изв. Notif. N.	Дата Not.Data	Номер детали Part N.	Применяемость Application	Кол QTY	RUS Наименование	GB Description	F Désignation	D Benennung	E Denominación
1			+ 00001-0035175-21		1	Шпилька M8x45	Stud M8x45	Goujon M8x45	Stift M8x45	Espárrago M8x45
1			+ 00001-0035435-21		1	Шпилька M8x25	Stud M8x25	Goujon M8x25	Stift M8x25	Espárrago M8x25
2			+ 00001-0011980-73		4	Шайба 8 пружинная коническая	Spring washer 8, tapered	Rondelle à ressort conique 8	Federscheibe 8	Arandela 8 elástica cónica
3			+ 00001-0061008-11		4	Гайка M8	Nut M8	Ecrou M8	Mutter M8	Tuerca M8
4			+ 21120-3851010-00 ~		1	Датчик температуры	Coolant temperature sender	Sonde de température	Temperaturfühler	Sensor de temperatura
4			+ 21120-3851010-05 ~		1	Датчик температуры	Coolant temperature sender	Sonde de température	Temperaturfühler	Sensor de temperatura
5			+ 21080-1300080-70 ~		4	Хомут винтовой	Screw-type clip	Collier à vis	Schraubenschelle	Abrazadera elicoidal
5			+ 21080-1300080-71 ~		4	Хомут винтовой	Screw-type clip	Collier à vis	Schraubenschelle	Abrazadera elicoidal
6			+ 21080-1311065-01 ~		1	Пробка расширительного бачка	Expansion tank cap	Bouchon de vase d'expansion	Ausgleichsbehälter verschlußdeckel	Tapón de depósito de expansión
6			+ 21080-1311065-03 ~		1	Пробка расширительного бачка	Expansion tank cap	Bouchon de vase d'expansion	Ausgleichsbehälter verschlußdeckel	Tapón de depósito de expansión
7			+ 21080-1300080-40 ~		1	Хомут винтовой	Screw-type clip	Collier à vis	Schraubenschelle	Abrazadera elicoidal
7			+ 21080-1300080-41 ~		1	Хомут винтовой	Screw-type clip	Collier à vis	Schraubenschelle	Abrazadera elicoidal
8			+ 00001-0001687-90	(10,11,15,110, 115,145)	1	Хомут 15,5	Clip 15.5	Collier 15,5	Schelle 15,5 mm d	Abrazadera 15.5
9			+ 21700-1311069-00		1	Кронштейн	Bracket	Support	Halter	Soporte
10			+ 00001-0038360-21		2	Болт M6x12 с зубчатым буртиком	Toothed collar bolt M6x12	Boulon M6x12 à collet denté	Zahnbundschraube M6x12	Tornillo M6x12 de collar dentado
11			+ 00001-0058962-21		2	Гайка M6	Nut M6	Ecrou M6	Mutter M6	Tuerca M6
12			+ 00001-0005164-70		7	Шайба 6 пружинная	Spring washer 6	Rondelle élastique 6	Federscheibe 6	Arandela 6 elástica
13			+ 00001-0026444-01		2	Шайба 6	Washer 6	Rondelle 6	Scheibe 6	Arandela 6
14			+ 21082-1306010-10 ~		1	Термостат	Thermostat	Thermostat	Thermostat	Termóstato
14			+ 21082-1306010-11 ~		1	Термостат	Thermostat	Thermostat	Thermostat	Termóstato
14			+ 21082-1306010-12 ~		1	Термостат	Thermostat	Thermostat	Thermostat	Termóstato
14			+ 21082-1306010-14 ~		1	Термостат	Thermostat	Thermostat	Thermostat	Termóstato
14			+ 21082-1306010-15 ~		1	Термостат	Thermostat	Thermostat	Thermostat	Termóstato
15			+ 11180-3828110-00 ~		1	Датчик указателя температуры воды	Water temperature sensor	Sonde de température d'eau	Kühlmitteltemperaturfühler	Transmisor temperatura de agua
15			+ 11180-3828110-01 ~		1	Датчик указателя температуры воды	Water temperature sensor	Sonde de température d'eau	Kühlmitteltemperaturfühler	Transmisor temperatura de agua
15			+ 11180-3828110-02 ~		1	Датчик указателя температуры воды	Water temperature sensor	Sonde de température d'eau	Kühlmitteltemperaturfühler	Transmisor temperatura de agua
16			+ 21080-1303017-01 ~		1	Прокладка патрубка	Gasket	Joint de tubulure	Auslaufstutzendichtung	Junta de la tubadura
16			+ 21080-1303017-02 ~		1	Прокладка патрубка	Gasket	Joint de tubulure	Auslaufstutzendichtung	Junta de la tubadura
16			+ 21080-1303017-04 ~		1	Прокладка	Gasket	Joint	Dichtung	Junta
16			+ 21080-1303017-06 ~		1	Прокладка	Gasket	Joint	Dichtung	Junta

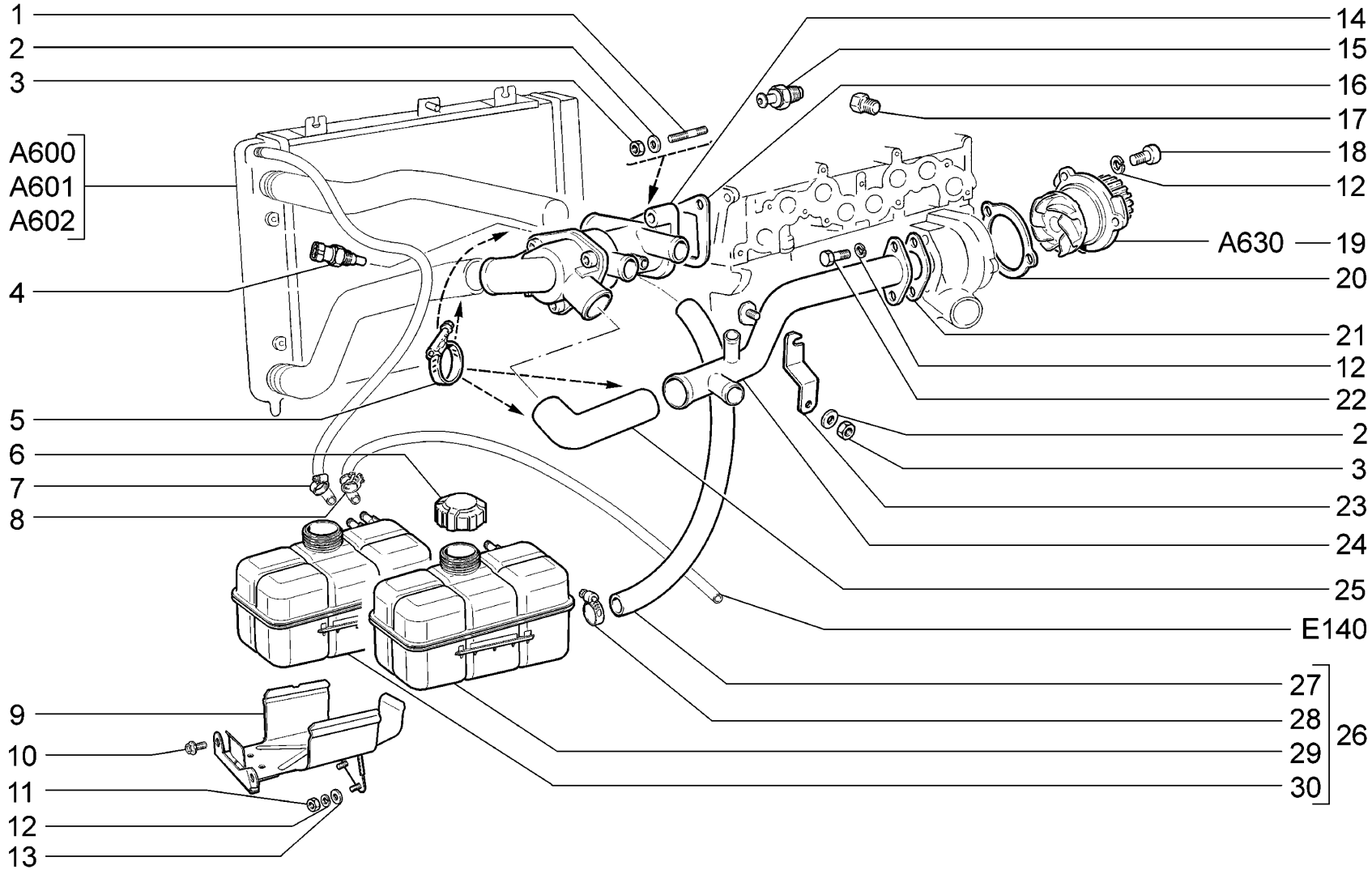

A620	**Трубопроводы и бачок расширительный** **Water lines and surge tank** **Canalisations et vase d'expansion** **Rohrleitungen und Ausdehnungsbehälter** **Tuberías y depósito de expansión**	**21701 (01)** **21703-01** **21703-02** **21703-03** **21713-01** **21713-02**	**21713-03** **21721 (01)** **21723-01** **21723-02** **21723-03**

WWW.ZHELEZKA63.RU

п. It.	№ изв. Notif. N.	Дата Not.Data	Номер детали Part N.	Применяемость Application	Кол QTY	RUS Наименование	GB Description	F Désignation	D Benennung	E Denominación
17			+ 21010-1305026-00		1	Пробка сливная	Drain plug	Bouchon de vidange	Ablaßschraube	Tapón de drenaje
18			+ 21080-1011023-00		3	Болт M6x20	Bolt M6x20	Boulon M6x20	Schraube M6x20	Tornillo M6x20
19			+ 21090-1307010-00	(01)	1	Насос водяной	Water pump	Pompe à eau	Wasserpumpe	Bomba de agua
19			+ 21126-1307010-00		1	Насос водяной	Water pump	Pompe à eau	Wasserpumpe	Bomba de agua
20			+ 21080-1307042-00 ~		1	Прокладка насоса	Gasket, pump	Joint de pompe	Kühlmittelpumpendichtung	Junta de la bomba
20			+ 21080-1307042-01 ~		1	Прокладка насоса	Gasket, pump	Joint de pompe	Kühlmittelpumpendichtung	Junta de la bomba
20			+ 21080-1307042-04 ~		1	Прокладка насоса	Gasket, pump	Joint de pompe	Kühlmittelpumpendichtung	Junta de la bomba
20			+ 21080-1307042-05 ~		1	Прокладка насоса	Gasket, pump	Joint de pompe	Kühlmittelpumpendichtung	Junta de la bomba
20			+ 21100-1307042-00 ~		1	Прокладка насоса	Gasket, pump	Joint de pompe	Kühlmittelpumpendichtung	Junta de la bomba
21			+ 21080-1303067-00 ~		1	Прокладка	Gasket	Joint	Dichtung	Junta
21			+ 21080-1303067-01 ~		1	Прокладка	Gasket	Joint	Dichtung	Junta
21			+ 21080-1303067-02 ~		1	Прокладка	Gasket	Joint	Dichtung	Junta
21			+ 21100-1303067-00 ~		1	Прокладка	Gasket	Joint	Dichtung	Junta
22			+ 00001-0009024-21		2	Болт M6x20	Bolt M6x20	Boulon M6x20	Schraube M6x20	Tornillo M6x20
23			+ 11180-1303069-00		1	Кронштейн	Bracket	Support	Halter	Soporte
24			+ 21120-1303055-10		1	Труба подводящая	Supply pipe	Tube d'arrivée	Einlaufrohr	Tubo de entrada
25			+ 21090-1303093-01		1	Шланг	Hose	Tuyau	Schlauch	Manguera
26			+ 21700-1300060-00	(10,11,15,110, 115,145)	1	Бачок расширительный в сборе	Expansion tank	Vase d'expansion	Ausgleichsbehälter	Depósito de expansión
26			+ 21700-1300060-10	(18,20,114,118, 144,148)	1	Бачок расширительный в сборе	Expansion tank	Vase d'expansion	Ausgleichsbehälter	Depósito de expansión
27			+ 21700-1303080-00		1	Шланг	Hose	Tuyau	Schlauch	Manguera de llenado
28			+ 21080-1300080-60 ~		2	Хомут винтовой	Screw-type clip	Collier à vis	Schraubenschelle	Abrazadera elicoidal
28			+ 21080-1300080-61 ~		2	Хомут винтовой	Screw-type clip	Collier à vis	Schraubenschelle	Abrazadera elicoidal
29			+ 21700-1311010-10	(18,20,114,118, 144,148)	1	Бачок расширительный	Expansion tank	Vase d'expansion	Ausgleichsbehälter	Depósito de expansión
30			+ 21700-1311010-00	(10,11,15,110, 115,145)	1	Бачок расширительный	Expansion tank	Vase d'expansion	Ausgleichsbehälter	Depósito de expansión

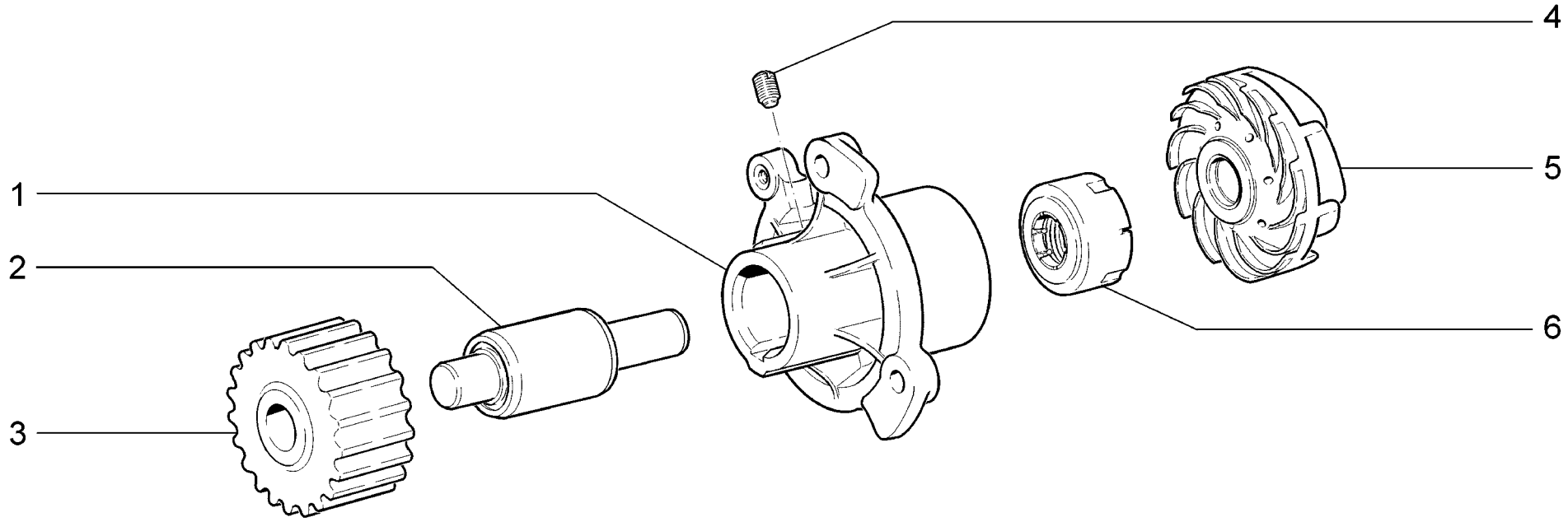

A630	**Насос водяной** **Water pump** **Pompe à eau** **Wasserpumpe** **Bomba de agua**	**21701**	**(01)**	**21713-03**	
		21703-01		**21721**	**(01)**
		21703-02		**21723-01**	
		21703-03		**21723-02**	
		21713-01		**21723-03**	
		21713-02			

п. It.	№ изв. Notif. N.	Дата Not.Data	Номер детали Part N.	Применяемость Application	Кол QTY	RUS Наименование	GB Description	F Désignation	D Benennung	E Denominación
1			+ 21120-1307015-00		1	Корпус насоса	Water pump body	Corps de pompe	Wasserpumpengehäuse	Cuerpo de bomba
2			+ 21080-1307027-12 ~		1	Подшипник водяного насоса	Water pump bearing	Roulement de pompe à eau	Pumpenwelle	Cojinete de bomba de agua
2			+ 21100-1307027-00 ~		1	Подшипник водяного насоса	Water pump bearing	Roulement de pompe à eau	Pumpenwelle	Cojinete de bomba de agua
2			+ 21100-1307027-01 ~		1	Подшипник водяного насоса	Water pump bearing	Roulement de pompe à eau	Pumpenwelle	Cojinete de bomba de agua
3			+ 21080-1307040-20 1)	(01)	1	Шкив зубчатый водяного насоса	Toothed pulley, water pump	Pignon de pompe à eau	Zahnriemenrad Wasserpumpe	Piñón de bomba de agua
3			21126-1307040-00 ~ 2)		1	Шкив зубчатый водяного насоса	Toothed pulley, water pump	Pignon de pompe à eau	Zahnriemenrad Wasserpumpe	Piñón de bomba de agua
3			21126-1307040-01 ~ 2)		1	Шкив зубчатый водяного насоса	Toothed pulley, water pump	Pignon de pompe à eau	Zahnriemenrad Wasserpumpe	Piñón de bomba de agua
4			+ 00001-0037463-30		1	Винт М6х10 установочный	Mounting screw M6x10	Vis de calage M6x10	Stellschraube M4x10	Tornillo M6x10 de ajuste
5			+ 21090-1307030-00		1	Крыльчатка насоса	Pump impeller	Turbine de pompe	Flügelrad	Rueda de paletas
6			+ 21010-1307013-00 ~		1	Сальник водяного насоса	Oil seal, water pump	Garniture d'étanchéité de pompe à eau	Dichtring, Wasserpumpe	Retén de bomba de agua
6			+ 21010-1307013-01 ~		1	Сальник водяного насоса	Oil seal, water pump	Garniture d'étanchéité de pompe à eau	Dichtring, Wasserpumpe	Retén de bomba de agua
6			+ 21010-1307013-02 ~		1	Сальник водяного насоса	Oil seal, water pump	Garniture d'étanchéité de pompe à eau	Dichtring, Wasserpumpe	Retén de bomba de agua
6			+ 21080-1307013-00 ~		1	Сальник водяного насоса	Oil seal, water pump	Garniture d'étanchéité de pompe à eau	Dichtring, Wasserpumpe	Retén de bomba de agua
1)			+ 21090-1307010-00	(01)	1	Насос водяной	Water pump	Pompe à eau	Wasserpumpe	Bomba de agua
2)			+ 21126-1307010-00		1	Насос водяной	Water pump	Pompe à eau	Wasserpumpe	Bomba de agua

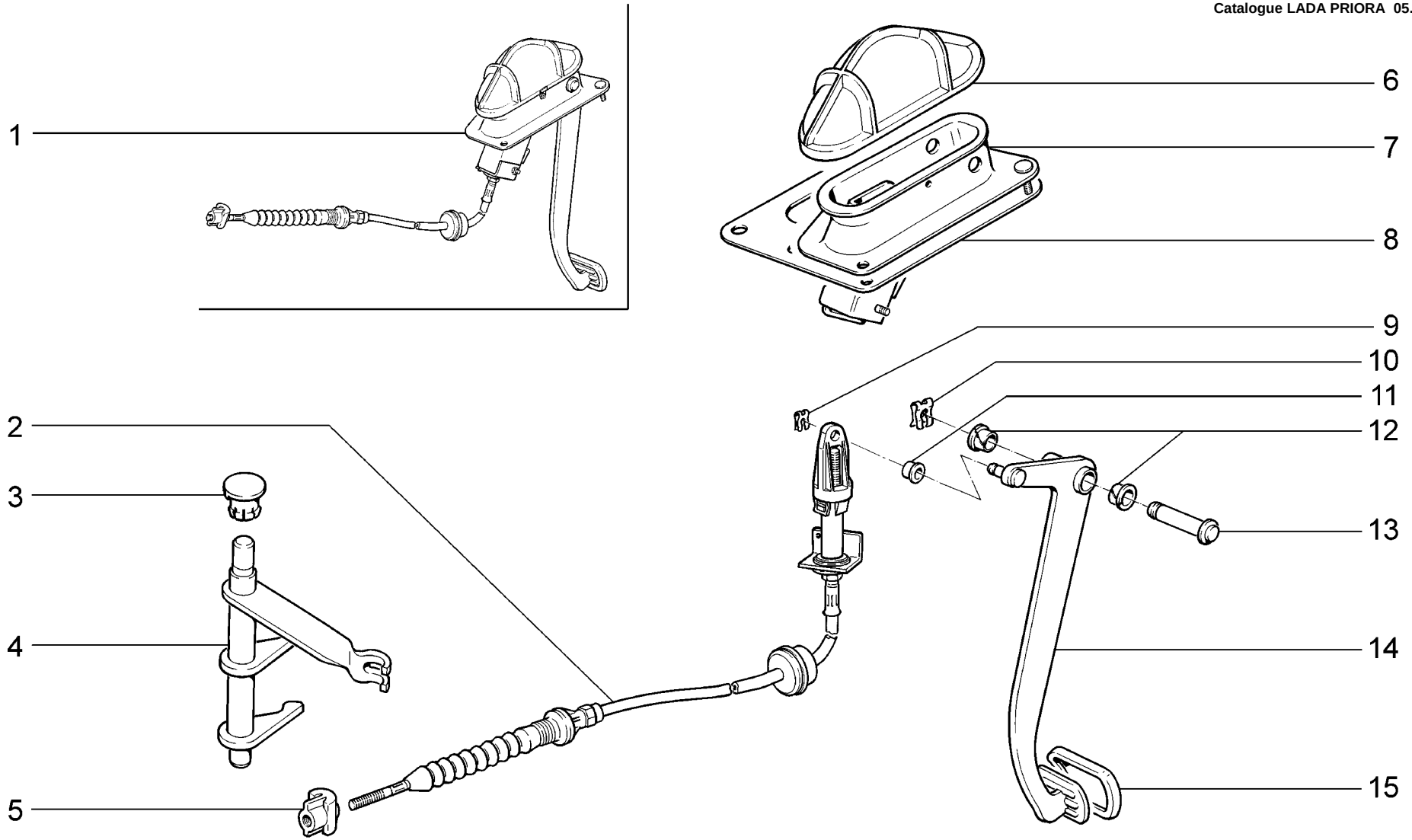

B110	**Привод сцепления** **Clutch drive** **Commande d'embrayage** **Kupplungsbetätigung** **Mando de embrague**	**21701** **21703-01** **21703-02** **21703-03** **21713-01** **21713-02**	**21713-03** **21721** **21723-01** **21723-02** **21723-03**

п. / It.	№ изв. / Notif. N.	Дата / Not.Data	Номер детали / Part N.	Применяемость / Application	Кол / QTY	RUS Наименование	GB Description	F Désignation	D Benennung	E Denominación
1			+ 21700-1602006-00		1	Педаль сцепления	Clutch pedal	Pédale d'embrayage	Kupplungspedal	Pedal de embrague
2			+ 21700-1602210-00		1	Трос привода сцепления	Clutch cable	Câble de commande d'embrayage	Kupplungsseil	Cable de acción de embrague
3			+ 21080-1601216-00 ~		1	Втулка	Bush	Douille	Buchse	Buje
3			+ 21080-1601216-01 ~		1	Втулка	Bush	Douille	Buchse	Buje
4			+ 21100-1601200-00		1	Вилка выключения сцепления	Clutch release fork	Fourchette de débrayage	Kupplungsgabel	Horquilla de embrague
5			+ 21100-1602266-00		1	Поводок троса	Cable end	Entraîneur de câble	Seilmitnehmer	Perro de arrastre
6			+ 21100-1602468-00		1	Чехол	Case	Soufflet protecteur	Deckel	Funda
7			+ 21700-1602063-00		1	Кронштейн	Bracket	Support	Träger	Soporte
8			+ 21100-1602466-00		1	Уплотнитель	Grommet	Joint d'étanchéité	Dichtung	Empaquetadura
9			+ 00001-0010640-76		1	Скоба стопорная	Retainer clip	Etrier d'arrêt	Sicherungsbügel	Grapa de fijación
10			+ 21080-1602059-00		1	Скоба	Clamp	Etrier	Bügel	Grapa
11			+ 21080-1602096-00		1	Втулка	Bush	Douille	Buchse	Buje
12			+ 21210-1804043-00		2	Втулка	Bush	Douille	Buchse	Casquillo
13			+ 21100-1602050-00		1	Ось педалей	Pedal pivot shaft	Axe des pédales	Achse	Eje de los pedales
14			+ 21700-1602010-00		1	Педаль сцепления	Clutch pedal	Pédale d'embrayage	Kupplungspedal	Pedal de embrague
15			+ 21100-1602048-00		1	Накладка педали	Pedal pad	Couvre-pédale	Pedalauflage	Goma de pedal

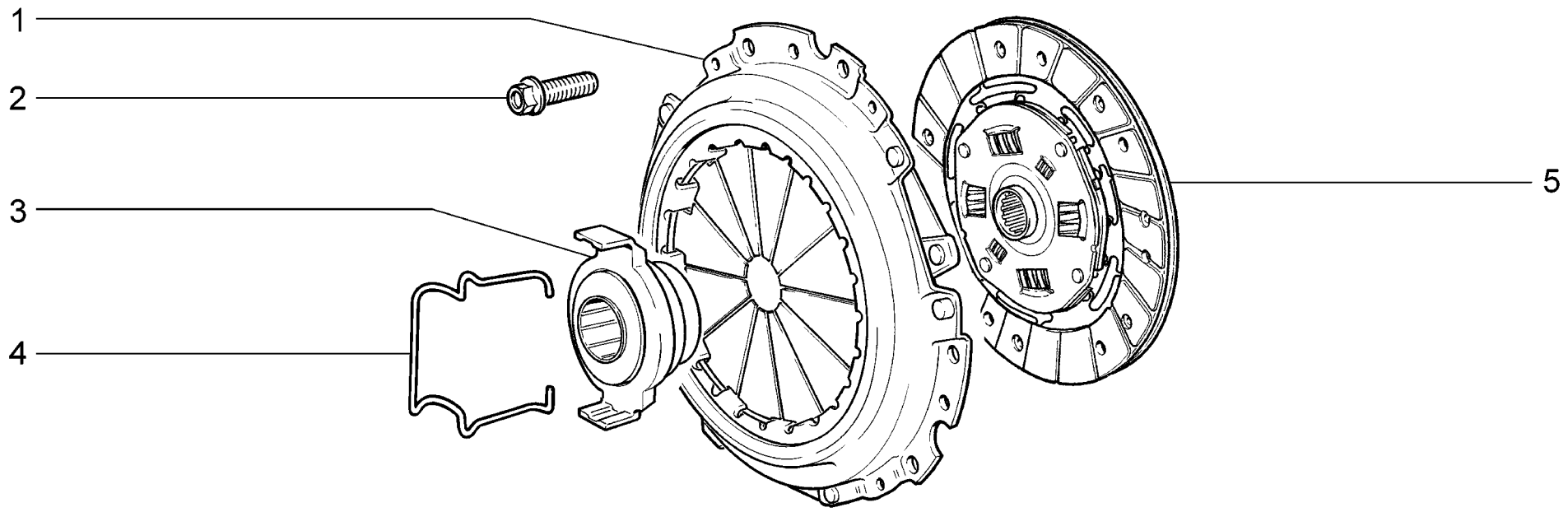

B140	**Сцепление** **Clutch** **Embrayage** **Kupplung** **Embrague**	**21701** **21721** WWW.ZHELEZKA63.RU

п. / It.	№ изв. / Notif. N.	Дата / Not.Data	Номер детали / Part N.	Применяемость / Application	Кол / QTY	RUS Наименование	GB Description	F Désignation	D Benennung	E Denominación
1			+ 21110-1601085-00		1	Диск сцепления ведущий	Pressure plate	Mécanisme d'embrayage	Kupplungsdruckplatte	Mecanismo de embrague
2			+ 21080-1601207-00		6	Болт	Bolt	Boulon	Schraube	Tornillo
3			+ 21100-1601180-00 ~		1	Муфта сцепления в сборе	Release bearing assy	Butée de débrayage	Kupplung	Collarín de embrague en conjunto
3			+ 21100-1601180-01 ~		1	Муфта сцепления в сборе	Release bearing assy	Butée de débrayage	Kupplung	Collarín de embrague en conjunto
4			+ 21080-1601188-00		1	Пружина	Spring	Ressort	Feder	Muelle
5			+ 21120-1601130-00		1	Диск сцепления ведомый	Clutch disc	Disque d'embrayage	Kupplungsscheibe	Disco embrague

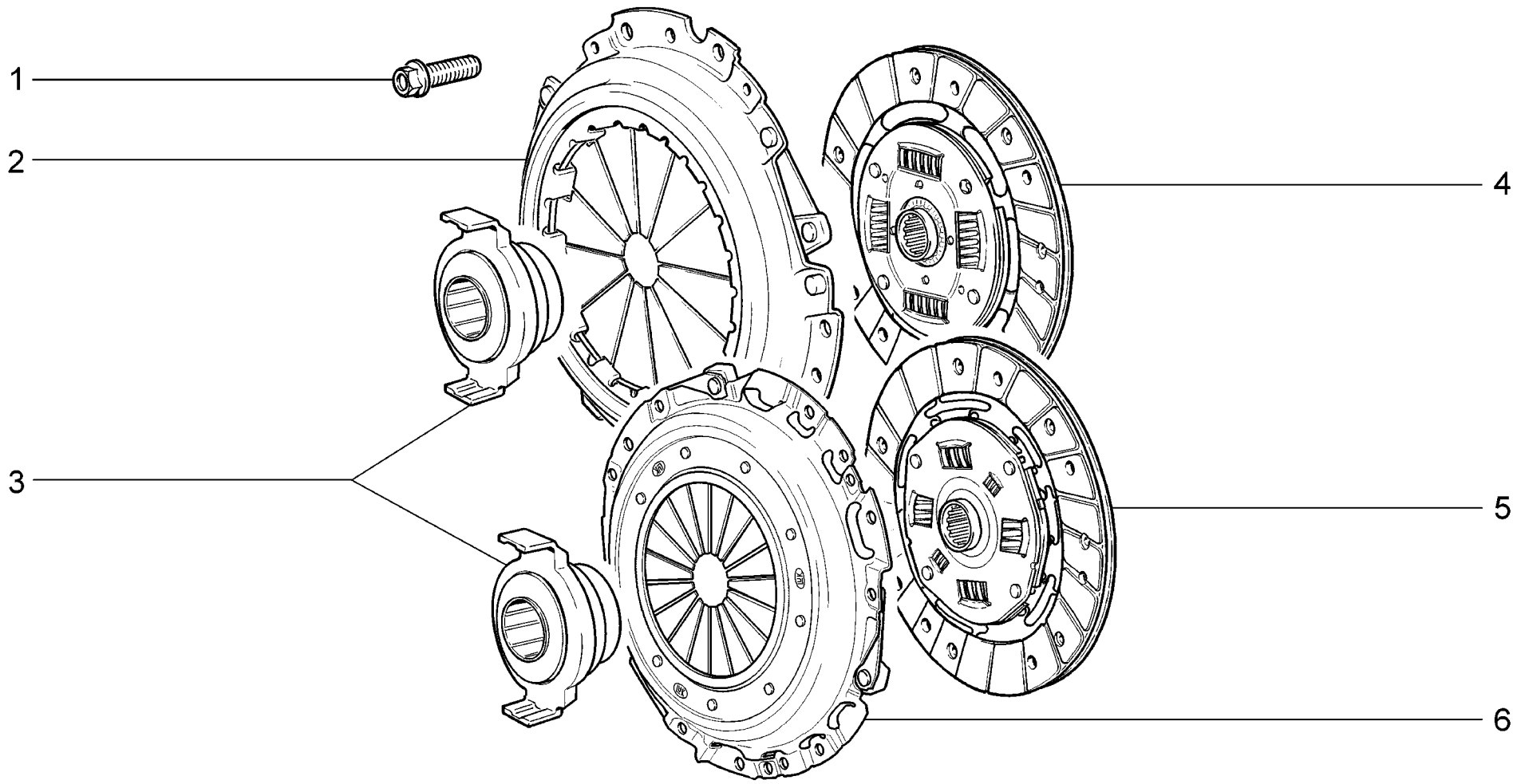

B141	**Сцепление** **Clutch** **Embrayage** **Kupplung** **Embrague**	**21703-01** **21703-02** **21703-03** **21713-01** **21713-02** **21713-03**	**21723-01** **21723-02** **21723-03**

п. / It.	№ изв. / Notif. N.	Дата / Not.Data	Номер детали / Part N.	Применяемость / Application	Кол / QTY	RUS Наименование	GB Description	F Désignation	D Benennung	E Denominación
1			+ 21080-1601207-00		6	Болт	Bolt	Boulon	Schraube	Tornillo
2			+ 21703-1601085-00 ~ !		1	Диск сцепления ведущий	Pressure plate	Mécanisme d'embrayage	Kupplungsdruckplatte	Mecanismo de embrague
3			+ 21703-1601180-10		1	Муфта сцепления в сборе	Release bearing assy	Butée de débrayage	Kupplung	Collarín de embrague en conjunto
4			+ 21703-1601130-00 !		1	Диск сцепления ведомый	Clutch disc	Disque d'embrayage	Kupplungsscheibe	Disco embrague
5			+ 21703-1601130-10		1	Диск сцепления ведомый	Clutch disc	Disque d'embrayage	Kupplungsscheibe	Disco embrague
6			+ 21703-1601085-10 ~		1	Диск сцепления ведущий	Pressure plate	Mécanisme d'embrayage	Kupplungsdruckplatte	Mecanismo de embrague

21703-1601130-00 ! 21703-1601085-00

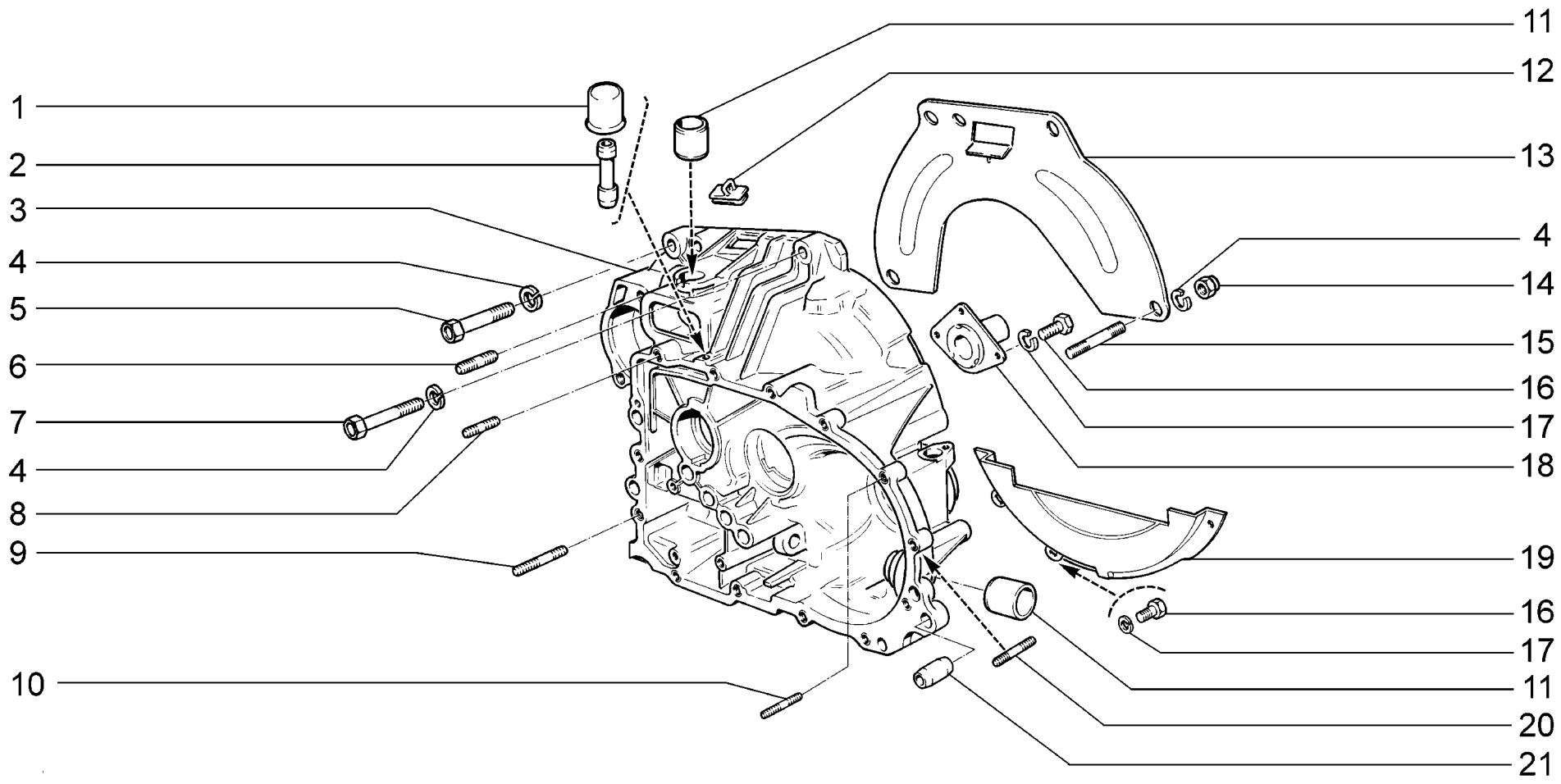

B150	**Картер сцепления** **Clutch bellhousing** **Carter d'embrayage** **Kupplungsgehäuse** **Carter de embrague**	**21701** **21703-01** **21703-02** **21703-03** **21713-01** **21713-02**	**21713-03** **21721** **21723-01** **21723-02** **21723-03**

п. / It.	№ изв. / Notif. N.	Дата / Not.Data	Номер детали / Part N.	Применяемость / Application	Кол / QTY	RUS Наименование	GB Description	F Désignation	D Benennung	E Denominación
1			+ 11110-1700022-00		1	Колпачок сапуна	Breather cap	Capuchon de reniflard	Entlüfterkappe	Casquete del respiradero
2			+ 21100-1700021-00		1	Корпус сапуна	Breather housing	Corps de reniflard	Entlüftergechäuse	Cuerpo del respiradero
3			+ 21110-1601015-00		1	Картер сцепления	Clutch bellhousing	Carter d'embrayage	Kupplungsgehäuse	Carter de embrague
4			+ 00001-0005170-70		3	Шайба 12 пружинная	Spring washer 12	Rondelle élastique 12	Federscheibe 12	Arandela 12 elástica
5			+ 00001-0055410-21		1	Болт M12x1,25x60	Bolt M12x1.25x60	Boulon M12x1,25x60	Schraube M12x1,25x60	Tornillo M12x1,25x60
6			+ 00001-0035462-21		2	Шпилька M10x1,25x22	Stud M10x1.25x22	Goujon M10x1,25x22	Stift M10x1,25x22	Espárrago M10x1,25x22
7			+ 00001-0055413-21		1	Болт M12x1,25x75	Bolt M12x1.25x75	Boulon M12x1,25x75	Schraube M12x1,25x75	Tornillo M12x1,25x75
8			+ 00001-0035434-21		14	Шпилька M8x28	Stud M8x28	Goujon M8x28	Stift M8x28	Espárrago M8x28
9			+ 00001-0035442-21		1	Шпилька M8x60	Stud M8x60	Goujon M8x60	Stift M8x60	Espárrago M8x60
10			+ 00001-0035436-21		1	Шпилька M8x30	Stud M8x30	Goujon M8x30	Stift M8x30	Espárrago M8x30
11			+ 21080-1601210-00		2	Втулка	Bush	Douille	Buchse	Buje
12			+ 21080-1601223-00		1	Заглушка	Plug	Obturateur	Stopfen	Obturador
13			+ 21100-1601120-00		1	Крышка верхняя	Upper cover	Couvercle supérieur	Oberdeckel	Tapa superior
14			+ 00001-0061015-11		1	Гайка M12x1,25	Nut M12x1.25	Ecrou M12x1,25	Mutter M12x1,25	Tuerca M12x1,25
15			+ 00001-0035528-21		1	Шпилька M10x1,25x50	Stud M12x1.25x50	Goujon M12x1,25x50	Stift M12x1,25x50	Espárrago M12x1,25x50
16			+ 00001-0009021-21		6	Болт M6x14	Bolt M6x14	Boulon M6x14	Schraube M6x14	Tornillo M6x14
17			+ 00001-0005164-70		6	Шайба 6 пружинная	Spring washer 6	Rondelle élastique 6	Federscheibe 6	Arandela 6 elástica
18			+ 21090-1601190-00		1	Втулка	Bush	Douille	Buchse	Buje
19			+ 21100-1601121-00		1	Крышка нижняя	Lower cover	Couvercle inférieur	Unterdeckel	Tapa inferior
20			+ 00001-0035437-21		1	Шпилька M8x35	Stud M8x35	Goujon M8x35	Stift M8x35	Espárrago M8x35
21			+ 21010-1701017-00		2	Штифт	Pin	Cheville	Stift	Pasador

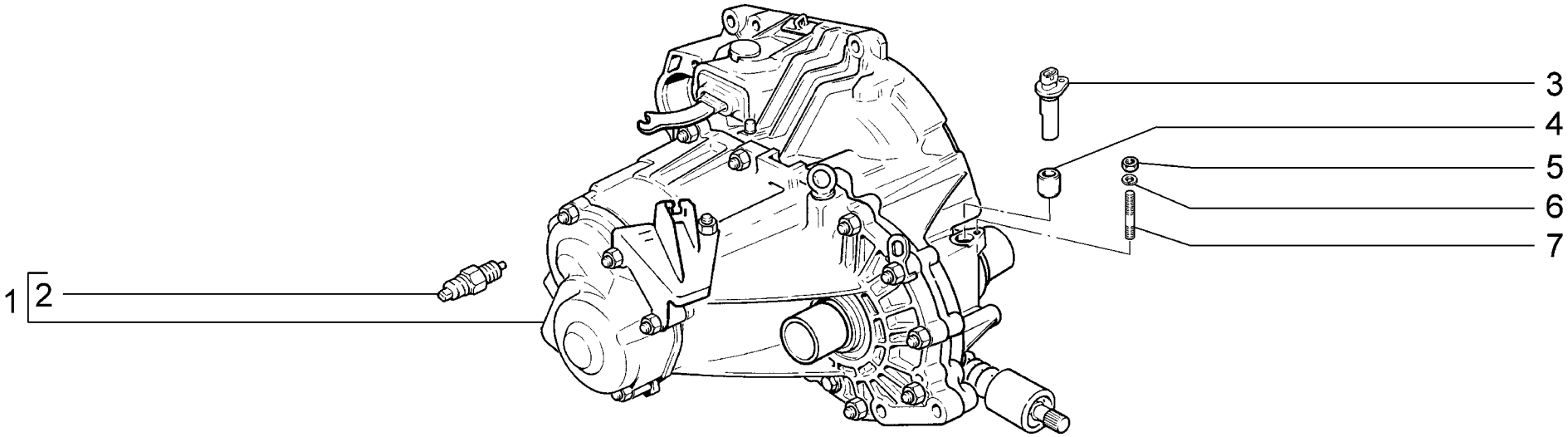

B200	**Коробка передач** **Gearbox** **Boîte de vitesses** **Schaltgetriebe** **Caja de cambios**	**21701**		**21713-03**	**(01)**
		21703-01	**(01)**	**21721**	
		21703-02	**(01)**	**21723-01**	**(01)**
		21703-03	**(01)**	**21723-02**	**(01)**
		21713-01	**(01)**	**21723-03**	**(01)**
		21713-02	**(01)**		

п. It.	№ изв. Notif. N.	Дата Not.Data	Номер детали Part N.	Применяемость Application	Кол QTY	RUS Наименование	GB Description	F Désignation	D Benennung	E Denominación
1			+ 21100-1700012-00		1	Коробка передач	Gearbox	Boîte de vitesses	Schaltgetriebe	Caja de cambios
1			+ 21100-1700012-10	(01)	1	Коробка передач	Gearbox	Boîte de vitesses	Schaltgetriebe	Caja de cambios
2			+ 21080-3710410-01 ~		1	Выключатель фонарей заднего хода	Reversing light switch	Contacteur de feux de recul	Rückwärtsfahrtgeber	Interruptor marcha atrás
2			+ 21080-3710410-02 ~		1	Выключатель фонарей заднего хода	Reversing light switch	Contacteur de feux de recul	Rückwärtsfahrtgeber	Interruptor marcha atrás
2			+ 21080-3710410-03 ~		1	Выключатель фонарей заднего хода	Reversing light switch	Contacteur de feux de recul	Rückwärtsfahrtgeber	Interruptor marcha atrás
2			+ 21080-3710410-04 ~		1	Выключатель фонарей заднего хода	Reversing light switch	Contacteur de feux de recul	Rückwärtsfahrtgeber	Interruptor marcha atrás
2			+ 21700-3710410-00 ~	(01)	1	Выключатель фонарей заднего хода	Reversing light switch	Contacteur de feux de recul	Rückwärtsfahrtgeber	Interruptor marcha atrás
2			+ 21700-3710410-01 ~	(01)	1	Выключатель фонарей заднего хода	Reversing light switch	Contacteur de feux de recul	Rückwärtsfahrtgeber	Interruptor marcha atrás
3			+ 21700-3843010-00 ~	(01)	1	Датчик скорости автомобиля	Vehicle speed sender	Capteur de vitesse	Geschwindigkeitssensor	Captador de velocidad
3			+ 21700-3843010-02 ~	(01)	1	Датчик скорости автомобиля	Vehicle speed sender	Capteur de vitesse	Geschwindigkeitssensor	Captador de velocidad
3			+ 21700-3843010-04 ~	(01)	1	Датчик скорости автомобиля	Vehicle speed sender	Capteur de vitesse	Geschwindigkeitssensor	Captador de velocidad
4			+ 21080-3802826-04	(01)	1	Втулка	Bush	Douille	Buchse	Casquillo
5			+ 00001-0058962-11	(01)	1	Гайка М6	Nut M6	Ecrou M6	Mutter M6	Tuerca M6
6			+ 00001-0005164-70	(01)	1	Шайба 6 пружинная	Spring washer 6	Rondelle élastique 6	Federscheibe 6	Arandela 6 elástica
7			+ 00001-0015001-21	(01)	1	Шпилька М6х14	Stud M6x14	Goujon M6x14	Stift M6x14	Espárrago M6x14

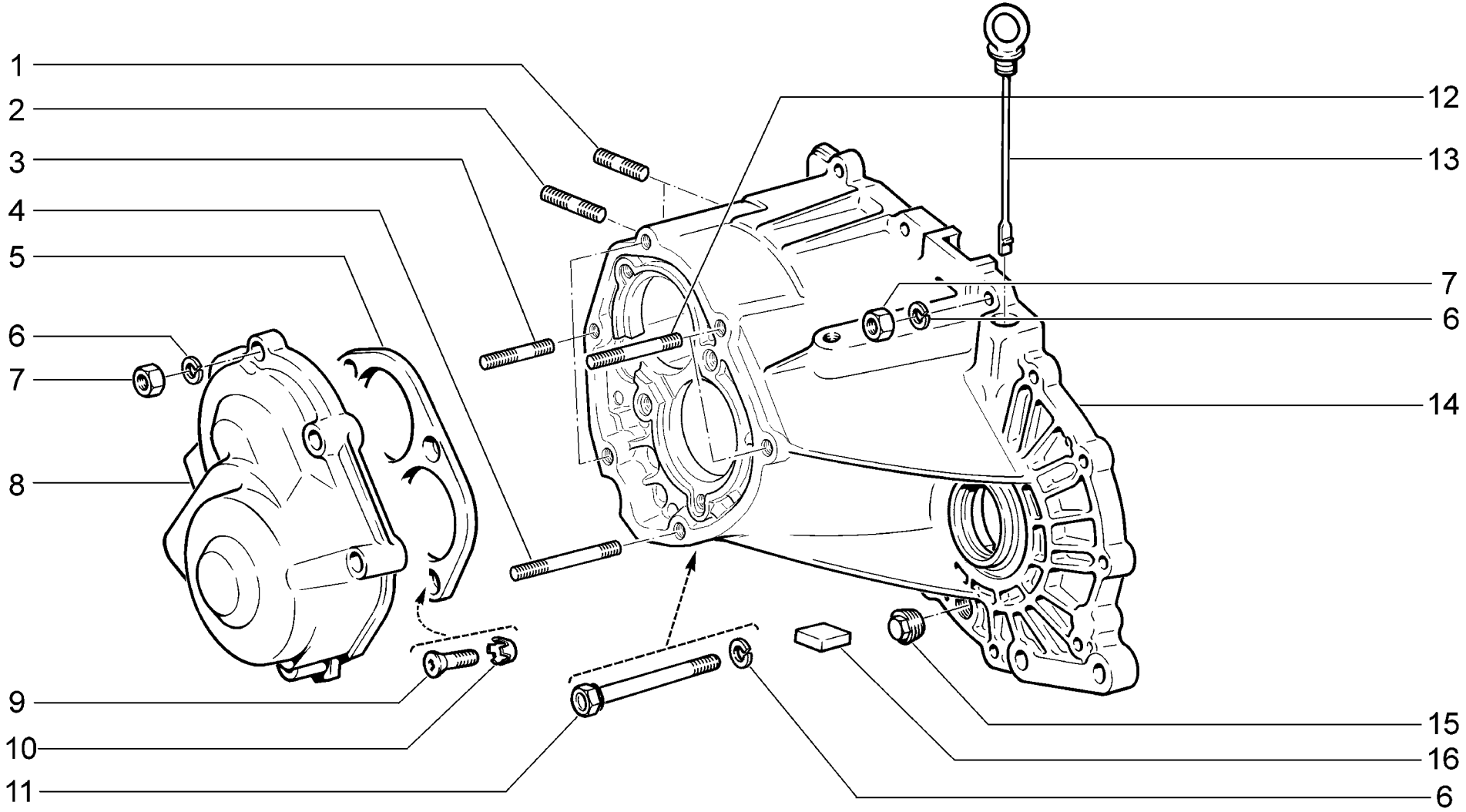

B210	**Картер коробки передач** **Gearbox casing** **Carter de boîte de vitesses** **Schaltgetriebegehäuse** **Carter de caja de cambios**	**21701** **21703-01** **21703-02** **21703-03** **21713-01** **21713-02**	**21713-03** **21721** **21723-01** **21723-02** **21723-03**

п. It.	№ изв. Notif. N.	Дата Not.Data	Номер детали Part N.	Применяемость Application	Кол QTY	RUS Наименование	GB Description	F Désignation	D Benennung	E Denominación
1			+ 00001-0035461-21		2	Шпилька M10x1,25x20	Stud M10x1.25x20	Goujon M10x1,25x20	Stift M10x1,25x20	Espárrago M10x1,25x20
2			+ 00001-0035464-21		1	Шпилька M10x1,25x28	Stud M10x1.25x28	Goujon M10x1,25x28	Stift M10x1,25x28	Espárrago M10x1,25x28
3			+ 00001-0035434-21		3	Шпилька M8x28	Stud M8x28	Goujon M8x28	Stift M8x28	Espárrago M8x28
4			+ 00001-0035443-21		1	Шпилька M8x55	Stud M8x55	Goujon M8x55	Stift M8x55	Espárrago M8x65
5			+ 21083-1701094-00		1	Пластина упорная	Thrust plate	Plaque de butée	Stützplatte	Placa de tope
6			+ 00001-0005166-70		20	Шайба 8 пружинная	Spring washer 8	Rondelle élastique 8	Federscheibe 8	Arandela 8 elástica
7			+ 00001-0061008-11		19	Гайка M8	Nut M8	Ecrou M8	Mutter M8	Tuerca M8
8			+ 21100-1701205-00		1	Крышка КП задняя	Rear cover, gearbox	Couvercle de boîte de vitesses arrière	Hinterdeckel	Tapa de caja de cambios trasera
9			+ 00001-0033037-11		4	Винт M8x25	Screw M8x25	Vis M8x25	Schraube M8x25	Tornillo M8x25
10			+ 00001-0026069-70		4	Шайба 8 стопорная	Lock washer 8	Rondelle d'arrêt 8	Sicherungsscheibe 8	Arandela 8 de fijación
11			+ 21100-1701250-00		1	Болт M8x85	Bolt M8x85	Boulon M8x85	Schraube M8x85	Tornillo M8x85
12			+ 00001-0035441-21		2	Шпилька M8x55	Stud M8x55	Goujon M8x55	Stift M8x55	Espárrago M8x55
13			+ 21100-1700050-00		1	Указатель уровня масла	Oil level dipstick	Jauge à huile	Olmeßstab	Indicador del nivel de aceite
14			+ 21100-1701015-02		1	Картер коробки передач	Gearbox casing	Carter de boîte de vitesses	Schaltgetriebegehäuse	Carter de caja de cambios
15			+ 21230-1701326-00		1	Пробка 28x1,5 заливная	Filler plug 28x1.5	Bouchon de remplissage, 28x1,5	Einfuellstopfen 28 x 1,5	Tapón de relleno 28x1,5
16			+ 21100-1701200-00 ~		1	Магнит постоянный	Permanent magnet	Aimant permanent	Permanentmagnet	Imán constante
16			+ 21100-1701200-02 ~		1	Магнит постоянный	Permanent magnet	Aimant permanent	Permanentmagnet	Imán constante

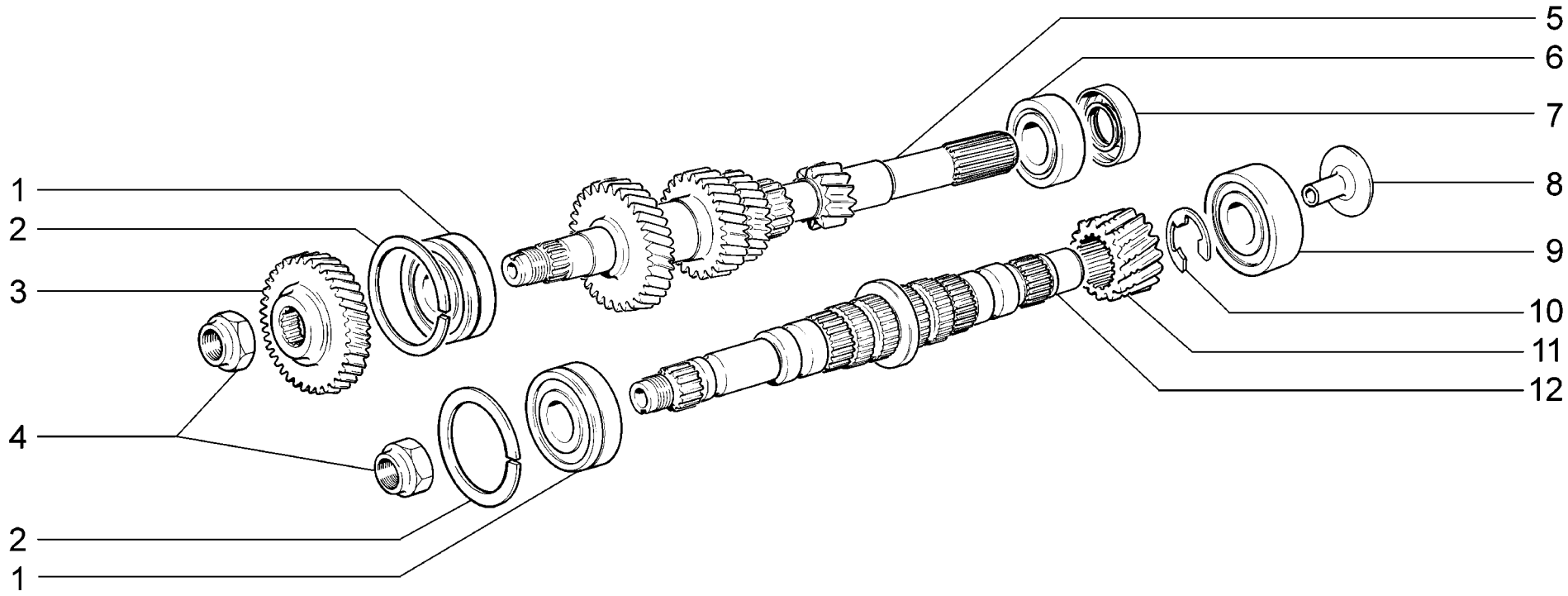

B220	**Валы коробки передач** **Gearbox shafts** **Arbres de boîte de vitesses** **Getriebewellen** **Arboles de caja de cambios**	**21701** **21703-01** **21703-02** **21703-03** **21713-01** **21713-02**	**21713-03** **21721** **21723-01** **21723-02** **21723-03**

п. / It.	№ изв. / Notif. N.	Дата / Not.Data	Номер детали / Part N.	Применяемость / Application	Кол / QTY	RUS Наименование	GB Description	F Désignation	D Benennung	E Denominación
1			+ 21703-1701033-00	~	2	Подшипник	Bearing	Roulement	Lager	Cojinete
1			+ 21703-1701033-01	~	2	Подшипник	Bearing	Roulement	Lager	Cojinete
2			+ 21080-1701034-00		2	Кольцо установочное	Backing ring	Bague de calage	Stellring	Anillo de ajuste
3			+ 21083-1701132-00		1	Шестерня 5-ой передачи	5th speed gear	Pignon de 5-e	5. Gangrad	Engranaje 5-a velocidad
4			+ 21080-1701244-00		2	Гайка	Nut	Ecrou	Mutter	Tuerca
5			+ 21100-1701030-00		1	Вал ведущий	Input shaft	Arbre primaire	Antriebswelle	Arbol primario
6			+ 21080-1701031-01	~	1	Подшипник	Bearing	Roulement	Lager	Cojinete
6			+ 21080-1701031-02	~	1	Подшипник	Bearing	Roulement	Lager	Cojinete
6			+ 21080-1701031-03	~	1	Подшипник	Bearing	Roulement	Lager	Cojinete
6			+ 21080-1701031-04	~	1	Подшипник	Bearing	Roulement	Lager	Cojinete
7			+ 21100-1701043-00	~	1	Сальник	Oil seal	Garniture d'étanchéité	Dichtring	Retén
7			+ 21100-1701043-01	~	1	Сальник	Oil seal	Garniture d'étanchéité	Dichtring	Retén
8			+ 21100-1701098-00		1	Маслосборник	Oil collector	Collecteur d'huile	Olsammelrohr	Colector de aceite
9			+ 21080-1701180-01	~	1	Подшипник	Bearing	Roulement	Lager	Cojinete
9			+ 21080-1701180-02	~	1	Подшипник	Bearing	Roulement	Lager	Cojinete
9			+ 21080-1701180-03	~	1	Подшипник	Bearing	Roulement	Lager	Cojinete
9			+ 21080-1701180-04	~	1	Подшипник	Bearing	Roulement	Lager	Cojinete
10			+ 21100-2302030-10		1	Кольцо стопорное	Circlip	Bague d'arrêt	Haltering	Anillo de fijación
11			+ 21100-2302017-00		1	Шестерня	Gear	Pignon	Zahnrad	Piñón
12			+ 21100-1701105-00		1	Вал ведомый	Output shaft	Arbre secondaire	Hauptwelle	Arbol secundario

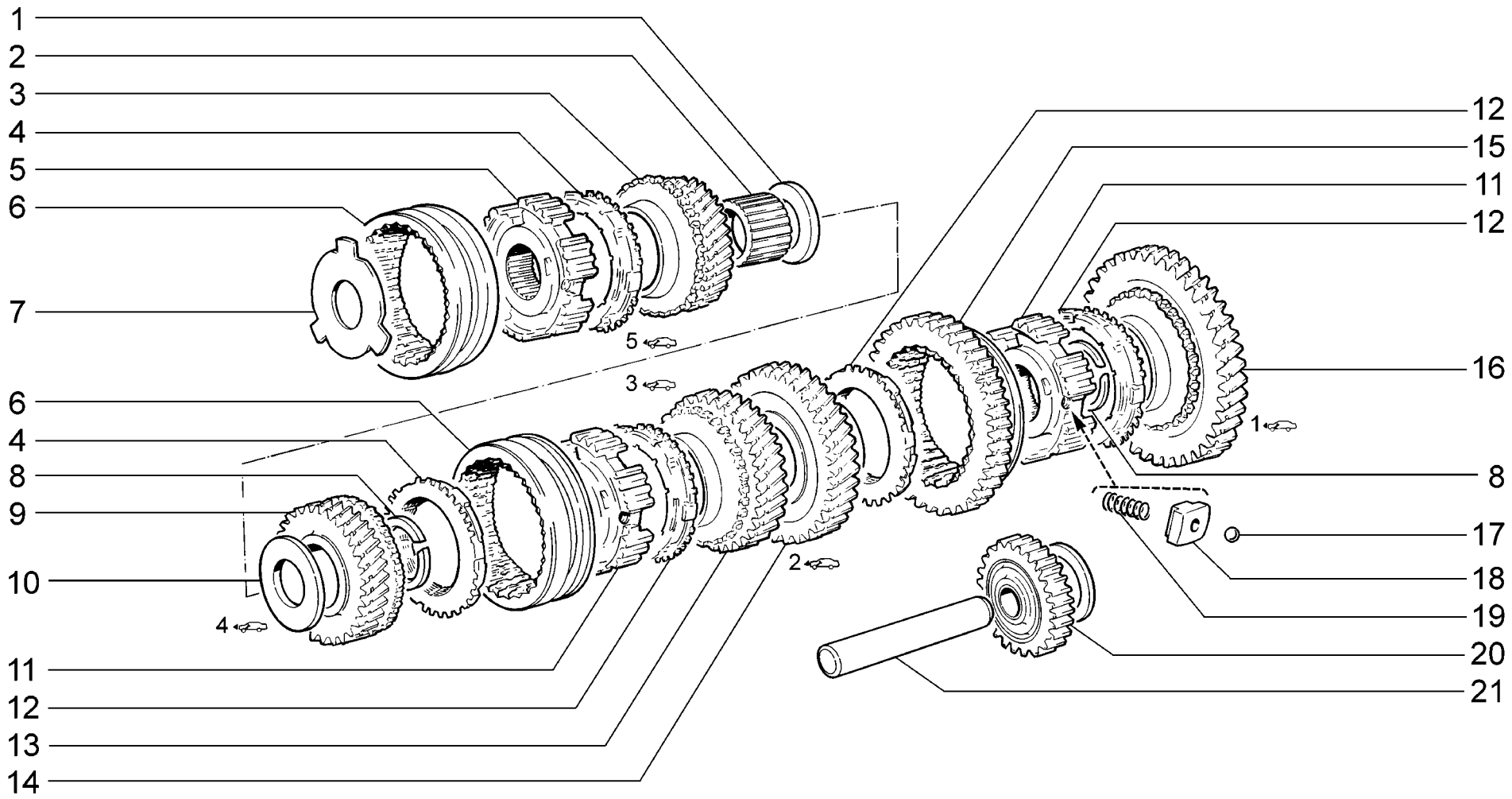

B230	**Шестерни коробки передач** **Gearbox gears** **Pignonnerie de boîte de vitesses** **Getrieberäder** **Engranajes de caja de cambios**	**21701** **21703-01** **21703-02** **21703-03** **21713-01** **21713-02**	**21713-03** **21721** **21723-01** **21723-02** **21723-03**

п. It.	№ изв. Notif. N.	Дата Not.Data	Номер детали Part N.	Применяемость Application	Кол QTY	RUS Наименование	GB Description	F Désignation	D Benennung	E Denominación
1			+ 21083-1701159-00		1	Шайба упорная	Thrust washer	Rondelle de butée	Anschlagscheibe	Arandela tope
2			+ 21100-1701133-00		1	Втулка шестерни	Bush	Douille de pignon	Zahnradbuchse	Buje de engranaje
3			+ 21100-1701158-00		1	Шестерня 5-ой передачи	5th speed gear	Pignon de 5-e	5. Gangrad	Engranaje 5-a velocidad
4			+ 21080-1701164-10		2	Кольцо блокирующее синхронизатора	Baulk ring	Bague de blocage de synchronisation	Synchronring	Anillo de bloqueo del sincronizador
5			+ 21083-1701174-00		1	Ступица синхронизатора	Synchro hub	Moyeu baladeur	Synchronkörper	Cubo del sincronizador
6			+ 21080-1701116-10		2	Муфта синхронизатора	Synchro sleeve	Baladeur	Schaltmuffe	Collarín del sincronizador
7			+ 21083-1701166-00		1	Пластина упорная	Thrust plate	Plaque de butée	Anschlagplatte	Placa de tope
8			+ 21080-1701117-00		2	Кольцо стопорное	Circlip	Bague d'arrêt	Haltering	Anillo de fijación
9			+ 21100-1701146-00		1	Шестерня 4-ой передачи	4th speed gear	Pignon de 4-e	4. Gangrad	Engranaje 4-a velocidad
10			+ 21080-1701148-00		1	Шайба упорная	Thrust washer	Rondelle de butée	Anschlagscheibe	Arandela tope
11			+ 21080-1701119-00		2	Ступица синхронизатора	Synchro hub	Moyeu baladeur	Synchronkörper	Cubo del sincronizador
12			+ 21100-1701164-00		3	Кольцо блокирующее синхронизатора	Baulk ring	Bague de blocage de synchronisation	Synchronring	Anillo de bloqueo del sincronizador
13			+ 21100-1701131-10		1	Шестерня 3-ей передачи	3rd speed gear	Pignon de 3-e	3. Gangrad	Engranaje 3-a velocidad
14			+ 21100-1701127-10		1	Шестерня 2-ой передачи	2nd speed gear	Pignon de 2-e	2. Gangrad	Engranaje 2-a velocidad
15			+ 21100-1701175-00		1	Муфта синхронизатора	Synchro sleeve	Baladeur	Schaltmuffe	Collarín del sincronizador
16			+ 21100-1701112-10		1	Шестерня 1-ой передачи	1st speed gear	Pignon de 1-re	1. Gangrad	Engranaje 1-a velocidad
17			+ 21080-1701173-00		9	Фиксатор	Detent	Bille	Sperre	Fijador
18			+ 21080-1701171-00		9	Сухарь синхронизатора	Locking key	Taquet	Gleitstein	Chaveta
19			+ 21080-1701170-10		9	Пружина синхронизатора	Spring	Ressort de syncro	Feder	Muelle del sincronizador
20			+ 21100-1701080-00		1	Шестерня заднего хода	Reverse gear	Pignon de marche arrière	R-Gang-Rad	Engranaje de la marcha atrás
21			+ 21080-1701092-00		1	Ось промежуточной шестерни	Shaft, reverse idler gear	Axe de pignon intermédiaire	Zwischenradachse	Eje del piñón loco

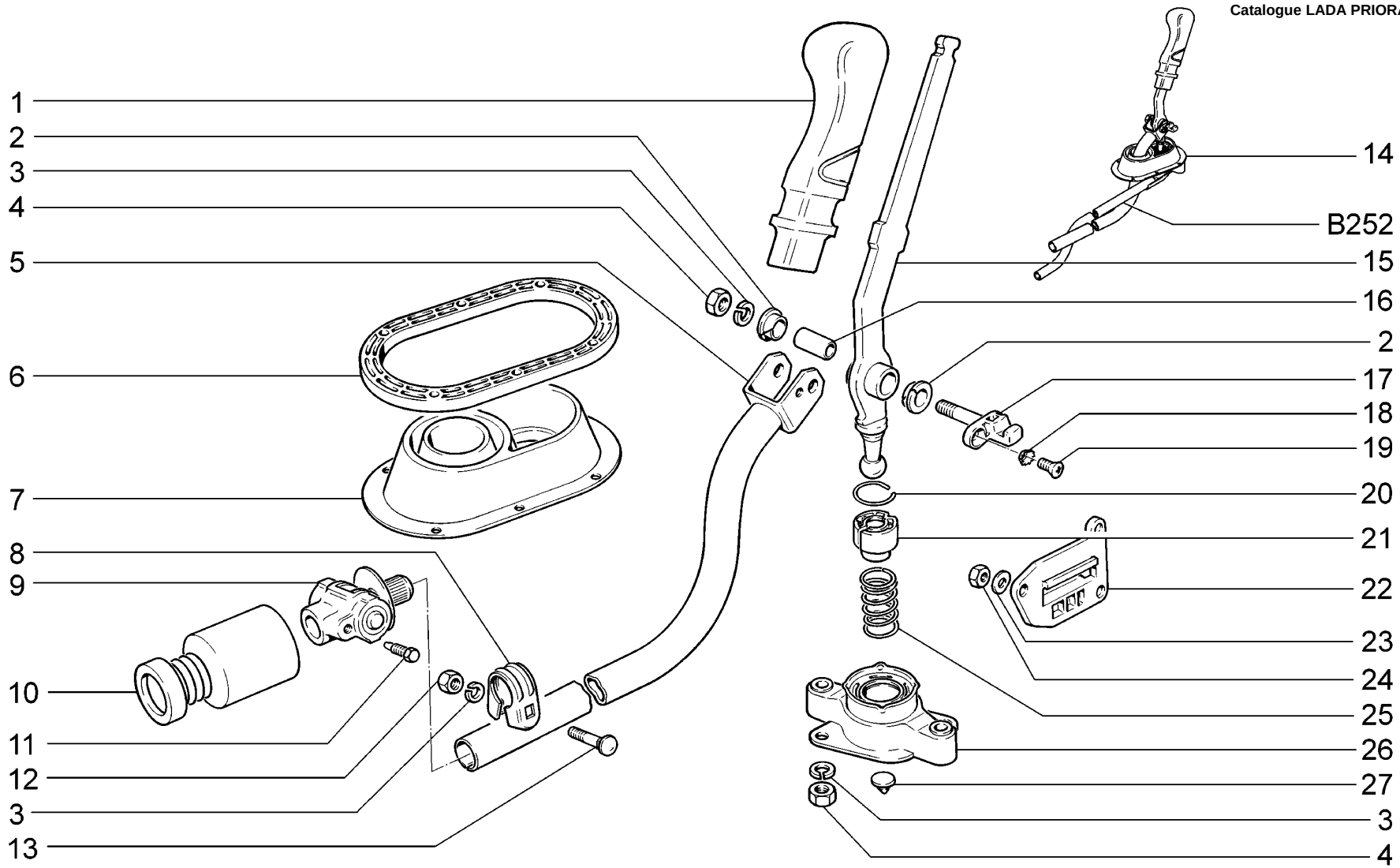

B250	**Привод механизма переключения передач** **Gearshifting drive** **Commande de boîte de vitesses** **Gangschaltung-Gestänge** **Mando de cambio velocidades**	**21701** **21703-01** **21703-02** **21703-03** **21721** **21723-01**	**21723-02** **21723-03**

п. It.	№ изв. Notif. N.	Дата Not.Data	Номер детали Part N.	Применяемость Application	Кол QTY	RUS Наименование	GB Description	F Désignation	D Benennung	E Denominación
1			+ 21100-1703088-00		1	Рукоятка	Grip	Pommeau	Griff	Empuñadura
2			+ 21100-1703226-00		2	Втулка	Bush	Douille	Buchse	Casquillo
3			+ 00001-0005166-70		3	Шайба 8 пружинная	Spring washer 8	Rondelle élastique 8	Federscheibe 8	Arandela 8 elástica
4			+ 00001-0061023-11		3	Гайка М8 низкая	Thin nut M8	Ecrou bas M8	Flachmutter M8	Tuerca M8 baja
5			+ 21100-1703138-00		1	Тяга	Operating rod	Tringle	Stange	Varilla
6			+ 21100-1703238-00		1	Пластина прижимная	Retaining plate	Plaque de serrage	Druckplatte	Placa de apriete
7			+ 11110-1703200-00		1	Чехол	Boot	Soufflet protecteur	Schutzabdeckung	Funda
8			+ 21100-1703148-00		1	Хомут	Clip	Collier	Schelle	Abrazadera
9			+ 21080-1703160-00		1	Шарнир	Joint	Articulation	Gelenk	Articulación
10			+ 21080-1703182-00		1	Чехол защитный	Boot	Soufflet protecteur	Schutzhülle	Funda de protección
11			+ 21080-1703169-00		1	Винт конический	Tapered screw	Vis d'arrêt	Kegelschraube	Tornillo cónico
12			+ 00001-0061008-11		4	Гайка М8	Nut M8	Ecrou M8	Mutter M8	Tuerca M8
13			+ 21100-1703367-00		1	Болт стяжной	Clamp bolt	Boulon de serrage	Spannbolzen	Tornillo de apriete
14			+ 21700-1703010-10		1	Привод управления в сборе	Steering drive assy	Commande de vitesses complète	Gangschaltungsgestänge zusammengebaut	Conjunto del mando de cambio velocidades
15			+ 21700-1703082-10		1	Рычаг переключения передач	Gear change lever	Levier de vitesses	Schalthebel	Palanca caja de cambios
16			+ 21100-1703227-01		1	Втулка	Bush	Douille	Buchse	Casquillo
17			+ 21100-1703219-00		1	Ось	Shaft	Axe	Achse	Eje
18			+ 00001-0026068-71		1	Шайба 6 стопорная	Lock washer 6	Rondelle d'arrêt 6	Sicherungsscheibe 6	Arandela 6 de fijación
19			+ 00001-0033129-01		1	Винт М6х14	Screw M6x14	Vis M6x14	Schraube M6x14	Tornillo M6x14
20			+ 21100-1703198-01		1	Кольцо стопорное	Circlip	Bague d'arrêt	Haltering	Anillo de fijación
21			+ 21100-1703041-00		1	Опора рычага шаровая	Ball end	Rotule de levier	Schaltkugel	Rotula de palanca
22			+ 21100-1703317-00		1	Накладка	Cover plate	Garniture	Auflage	Placa
23			+ 00001-0026012-71		9	Шайба 6 волнистая	Lock washer 6	Rondelle ondulée 6	Scheibe 6, wellenförmige	Arandela 6 ondulada
24			+ 00001-0007259-11		9	Гайка М6 низкая	Thin nut M6	Ecrou bas M6	Flachmutter M6	Tuerca M6 baja
25			+ 21100-1703086-00		1	Пружина рычага	Spring, lever	Ressort de levier	Hebelfeder	Muelle de palanca
26			+ 21100-1703190-00		1	Обойма	Hub	Cage	Schaltkugellagerung	Collar
27			+ 21100-1703319-00		1	Буфер оси рычага	Buffer, lever shaft	Tampon d'axe de levier	Puffer	Tope

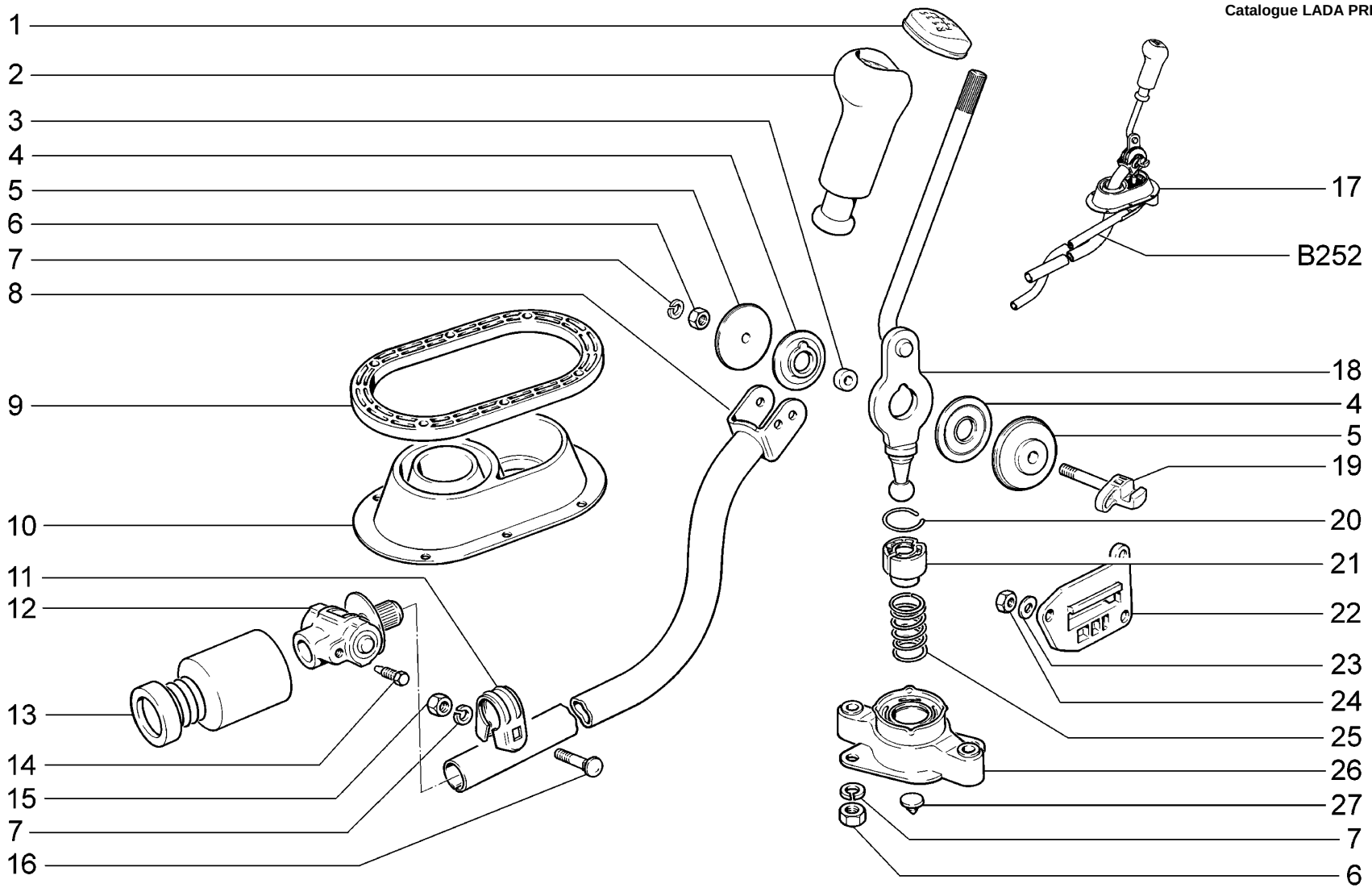

B251	**Привод механизма переключения передач** **Gearshifting drive** **Commande de boîte de vitesses** **Gangschaltung-Gestänge** **Mando de cambio velocidades**	**21713-01** **21713-02** **21713-03**

п. It.	№ изв. Notif. N.	Дата Not.Data	Номер детали Part N.	Применяемость Application	Кол QTY	RUS Наименование	GB Description	F Désignation	D Benennung	E Denominación
1			+ 21700-1703124-00		1	Накладка	Cover plate	Garniture	Auflage	Cubrejunta
2			+ 21700-1703088-00		1	Рукоятка	Grip	Pommeau	Griff	Empuñadura
3			+ 11180-1703227-01		1	Втулка	Bush	Douille	Buchse	Casquillo
4			+ 21700-1703226-00		2	Втулка	Bush	Douille	Buchse	Casquillo
5			+ 21700-1703371-00		2	Шайба упорная	Thrust washer	Rondelle de butée	Anschlagscheibe	Arandella tope
6			+ 00001-0061023-11		3	Гайка М8 низкая	Thin nut M8	Ecrou bas M8	Flachmutter M8	Tuerca M8 baja
7			+ 00001-0005166-70		3	Шайба 8 пружинная	Spring washer 8	Rondelle élastique 8	Federscheibe 8	Arandela 8 elástica
8			+ 21100-1703138-10		1	Тяга	Operating rod	Tringle	Stange	Varilla
9			+ 21100-1703238-00		1	Пластина прижимная	Retaining plate	Plaque de serrage	Druckplatte	Placa de apriete
10			+ 11110-1703200-00		1	Чехол	Boot	Soufflet protecteur	Schutzabdeckung	Funda
11			+ 21100-1703148-00		1	Хомут	Clip	Collier	Schelle	Abrazadera
12			+ 21080-1703160-00		1	Шарнир	Joint	Articulation	Gelenk	Articulación
13			+ 21080-1703182-00		1	Чехол защитный	Boot	Soufflet protecteur	Schutzhülle	Funda de protección
14			+ 21080-1703169-00		1	Винт конический	Tapered screw	Vis d'arrêt	Kegelschraube	Tornillo cónico
15			+ 00001-0061008-11		4	Гайка М8	Nut M8	Ecrou M8	Mutter M8	Tuerca M8
16			+ 21100-1703367-00		1	Болт стяжной	Clamp bolt	Boulon de serrage	Spannbolzen	Tornillo de apriete
17			+ 21700-1703010-00		1	Привод управления в сборе	Steering drive assy	Commande de vitesses complète	Gangschaltungsgestänge zusammengebaut	Conjunto del mando de cambio velocidades
18			+ 21700-1703082-00		1	Рычаг переключения передач	Gear change lever	Levier de vitesses	Schalthebel	Palanca caja de cambios
19			+ 21700-1703219-00		1	Ось рычага	Lever shaft	Axe de levier	Hebelachse	Eje de palanca
20			+ 21100-1703198-01		1	Кольцо стопорное	Circlip	Bague d'arrêt	Haltering	Anillo de fijación
21			+ 21100-1703041-00		1	Опора рычага шаровая	Ball end	Rotule de levier	Schaltkugel	Rotula de palanca
22			+ 21100-1703317-00		1	Накладка	Cover plate	Garniture	Auflage	Placa
23			+ 00001-0026012-71		9	Шайба 6 волнистая	Lock washer 6	Rondelle ondulée 6	Scheibe 6, wellenförmige	Arandela 6 ondulada
24			+ 00001-0007259-11		9	Гайка М6 низкая	Thin nut M6	Ecrou bas M6	Flachmutter M6	Tuerca M6 baja
25			+ 21100-1703086-00		1	Пружина рычага	Spring, lever	Ressort de levier	Hebelfeder	Muelle de palanca
26			+ 21100-1703190-00		1	Обойма	Hub	Cage	Schaltkugellagerung	Collar
27			+ 21100-1703319-00		1	Буфер оси рычага	Buffer, lever shaft	Tampon d'axe de levier	Puffer	Tope

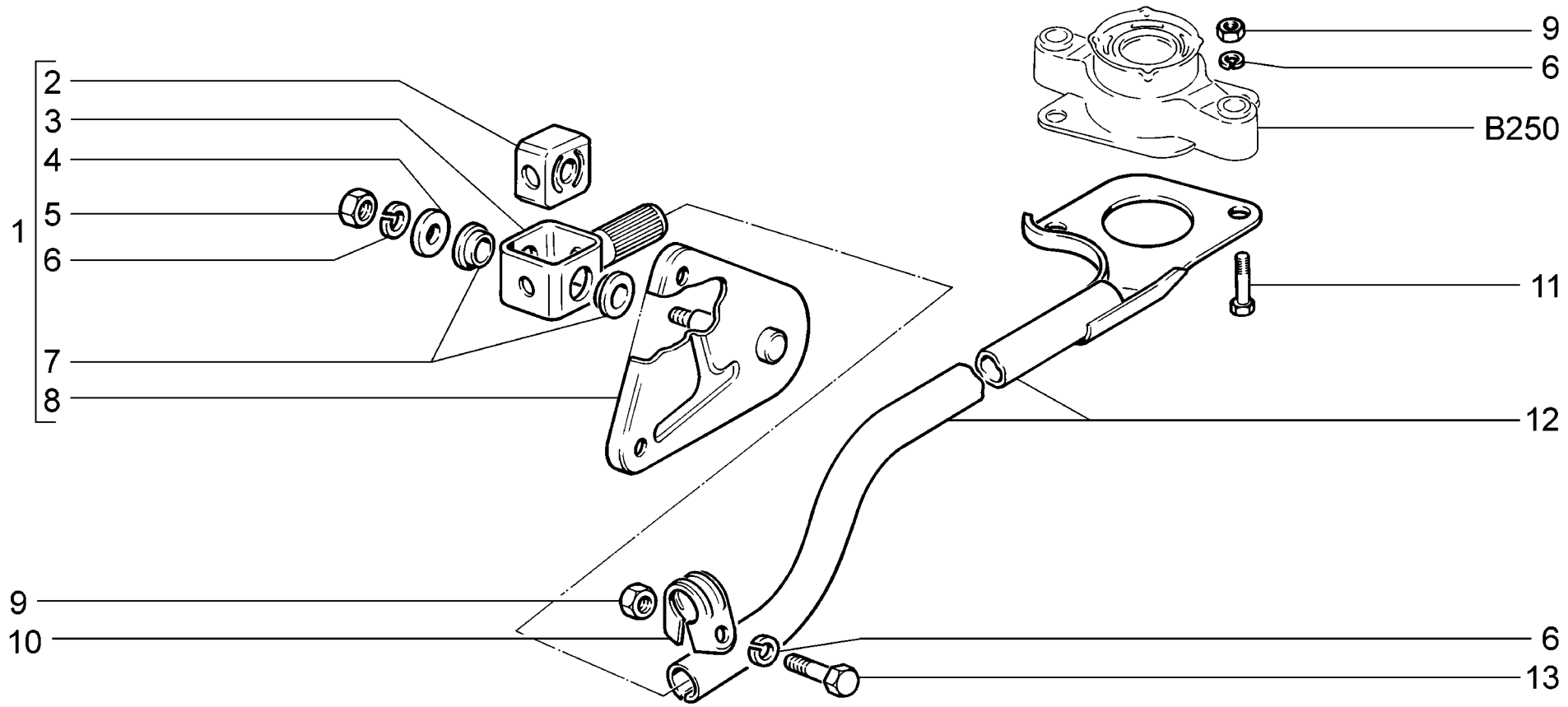

B252	**Тяга реактивная** **Torque rod** **Tirant de réaction** **Zugstrebe** **Tirante de reacción**	**21701** **21703-01** **21703-02** **21703-03** **21713-01** **21713-02**	**21713-03** **21721** **21723-01** **21723-02** **21723-03**

п. It.	№ изв. Notif. N.	Дата Not.Data	Номер детали Part N.	Применяемость Application	Кол QTY	RUS Наименование	GB Description	F Désignation	D Benennung	E Denominación
1			+ 21100-1703168-10		1	Шарнир реактивной тяги	Torque rod joint	Articulation de bielle de réaction	Scharniere Zugstrebe	Articulación de empuje de reacción
2			21100-1703188-00		1	Демпфер шарнира	Damper, joint	Amortisseur	Dämpfer	Amortiguador de articulación
3			21100-1703183-00		1	Проушина шарнира	Eye, joint	Oeillet	Scharnieröse	Orejeta de articulación
4			+ 00002-0204136-01		1	Шайба 8	Washer 8	Rondelle 8	Scheibe 8	Arandela 8
5			+ 00001-0061023-11		1	Гайка М8 низкая	Thin nut M8	Ecrou bas M8	Flachmutter M8	Tuerca M8 baja
6			+ 00001-0005166-70		4	Шайба 8 пружинная	Spring washer 8	Rondelle élastique 8	Federscheibe 8	Arandela 8 elástica
7			21100-1703189-00		2	Втулка	Bush	Douille	Buchse	Casquillo
8			+ 21100-1703320-10		1	Кронштейн	Bracket	Support	Halter	Soporte
9			+ 00001-0061008-11		3	Гайка М8	Nut M8	Ecrou M8	Mutter M8	Tuerca M8
10			+ 21100-1703310-00		1	Хомут реактивной тяги	Reaction rod yoke	Collier de bielle de réaction	Bandschelle der Zugstrebe	Abrazadera de empuje de reacción
11			+ 00001-0060432-21		2	Болт М8х16	Bolt M8x16	Boulon M8x16	Schraube M8x16	Tornillo M8x16
12			+ 21100-1703300-00		1	Тяга реактивная	Torque rod	Bielle de réaction	Zugstrebe	Tirante
13			+ 00001-0060439-21		1	Болт М8х35	Bolt M8x35	Boulon M8x35	Schraube M8x35	Tornillo M8x35

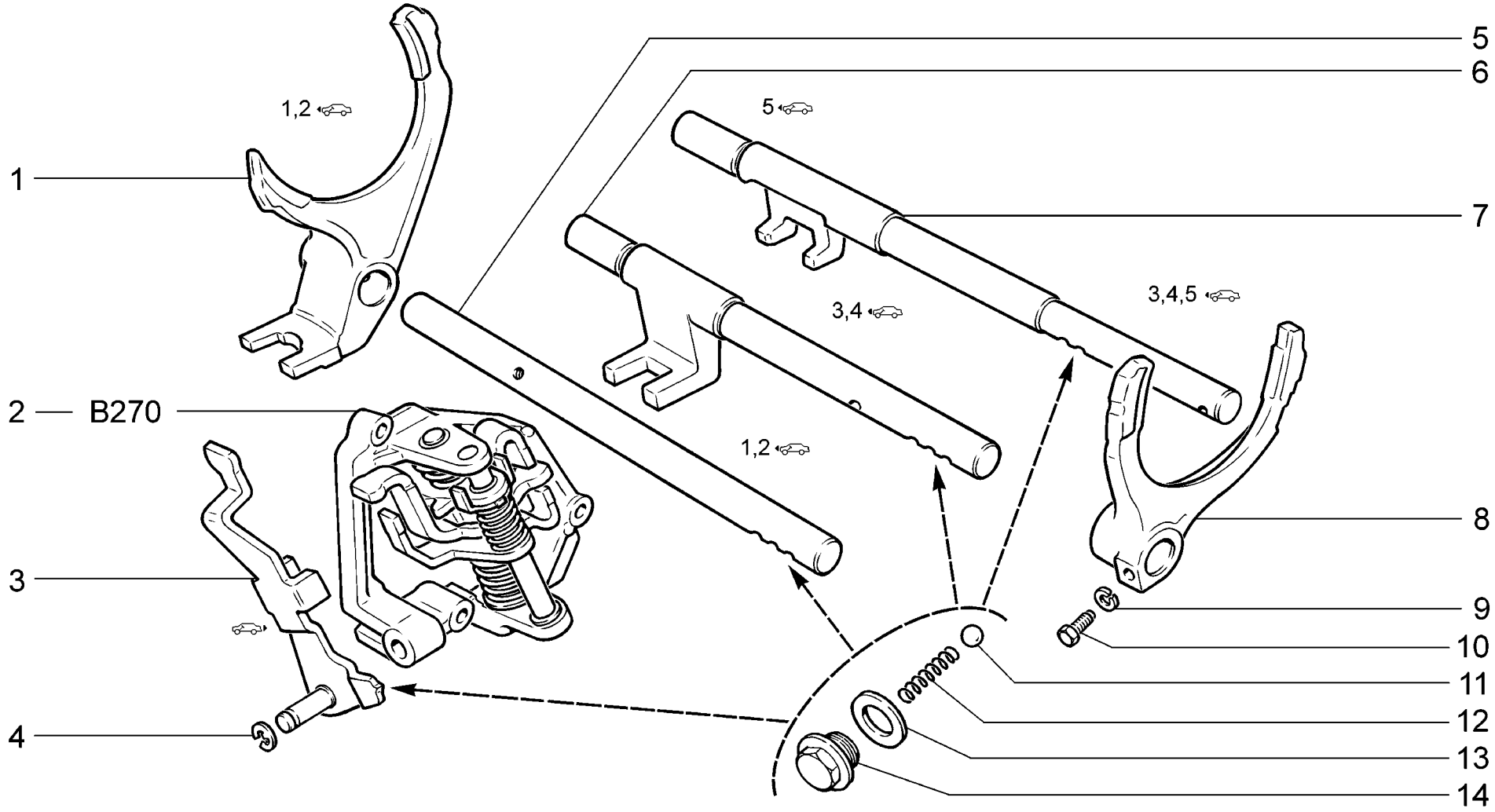

B260	**Механизм переключения передач** **Gearshifting mechanism** **Commande des vitesses** **Gangschaltung** **Mecanismo de cambio velocidades**	**21701** **21703-01** **21703-02** **21703-03** **21713-01** **21713-02**	**21713-03** **21721** **21723-01** **21723-02** **21723-03**

п. It.	№ изв. Notif. N.	Дата Not.Data	Номер детали Part N.	Применяемость Application	Кол QTY	RUS Наименование	GB Description	F Désignation	D Benennung	E Denominación
1			+ 21080-1702024-00		1	Вилка 1-ой и 2-ой передач	1st and 2nd gear selector fork	Fourchette de 1-ère et 2-e	Schaltgabel 1. und 2. Gang	Horquilla de cambio velocidades 1 y 2
2			+ 11190-1703050-00		1	Механизм выбора передач	Gear selection mechanism	Mécanisme de sélection des vitesses	Gangwähler	Mecanismo de selección velocidades
3			+ 21100-1702046-00		1	Вилка заднего хода	Reverse gear selector fork	Fourchette de marche arrière	Rückwärtsganggabel	Horquilla marcha atrás
4			+ 21080-1107148-00		1	Шайба пружинная	Spring washer	Rondelle élastique	Federring	Arandela elástica
5			+ 21080-1702060-00		1	Шток 1-ой и 2-ой передачи	1st/2nd selector rod	Coulisseau de 1-ère et 2-e	Schaltstange 1. und 2. Gang	Vástago de velocidades 1 y 2
6			+ 21080-1702071-00		1	Шток 3-ей и 4-ой передачи	3rd/4th selector rod	Coulisseau de 3-e et 4-e	Schaltstange 3. und 4. Gang	Vástago de velocidades 3 y 4
7			+ 21100-1702098-00		1	Шток 5-ой передачи	5th selector rod	Coulisseau de 5-e	Schaltstange 5. Gang	Vástago de 5 velocidad
8			+ 21080-1702030-00		1	Вилка 3-ей, 4-ой и 5-ой передач	3rd, 4th and 5th gear selector fork	Fourchette de 3-e, 4-e et 5-e	Schaltgabel 3., 4. und 5. Gang	Horquilla de cambio velocidades 3, 4 y 5
8			+ 21100-1702036-00		1	Вилка 5-ой передачи	5th gear selector fork	Fourchette de 5-e	Schaltgabel 5. Gang	Horquilla 5-a velocidad
9			+ 00001-0005164-70		6	Шайба 6 пружинная	Spring washer 6	Rondelle élastique 6	Federscheibe 6	Arandela 6 elástica
10			+ 21010-1702028-00		3	Болт вилки	Bolt, selector fork	Boulon de fourchette	Gabelschraube	Tornillo de horquilla
11			+ 21010-1702077-00		4	Шарик	Ball	Bille	Kugel	Bola
12			+ 21010-1702087-00		4	Пружина фиксатора	Spring, detent	Ressort de verrou	Riegelfeder	Muelle del fiador
13			+ 21080-1011062-00		4	Кольцо уплотнительное	Sealing ring	Bague d'étanchéité	Dichtring	Anillo de empaquetadura
14			+ 11110-1702112-00		4	Пробка	Retainer	Bouchon	Stopfen	Tapón

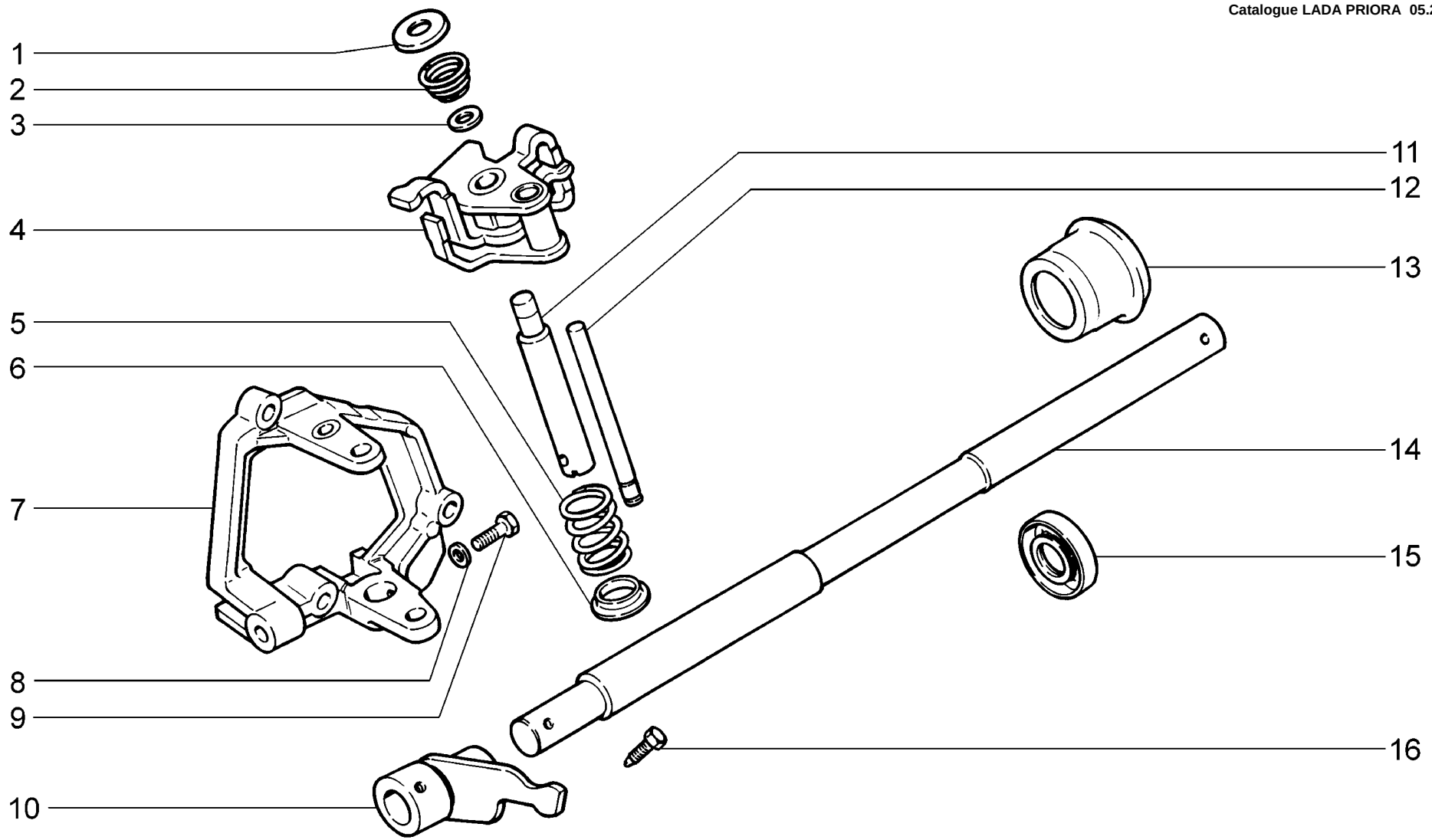

B270	**Механизм выбора передач** **Gear selection mechanism** **Mécanisme de sélection des vitesses** **Gangwähler** **Mecanismo de selección de las velocidades**	**21701** **21703-01** **21703-02** **21703-03** **21713-01** **21713-02**	**21713-03** **21721** **21723-01** **21723-02** **21723-03**

п. It.	№ изв. Notif. N.	Дата Not.Data	Номер детали Part N.	Применяемость Application	Кол QTY	RUS Наименование	GB Description	F Désignation	D Benennung	E Denominación
1			21100-1703073-10		1	Опора пружины	Spring mounting	Appui de ressort	Federanschlag	Asiento muelle
2			21100-1703075-10		1	Пружина	Spring	Ressort	Feder	Muelle
3			21100-1703071-00		1	Шайба	Washer	Rondelle	Scheibe	Arandela
4			11190-1703055-00		1	Рычаг	Lever	Levier	Hebel	Palanca
5			11110-1703075-00		1	Пружина	Spring	Ressort	Feder	Muelle
6			11180-1703074-00 ~		1	Шайба упорная	Thrust washer	Rondelle de butée	Anschlagscheibe	Arandella tope
6			11180-1703074-01 ~		1	Шайба упорная	Thrust washer	Rondelle de butée	Anschlagscheibe	Arandella tope
7			+ 21100-1703054-10		1	Корпус	Housing	Corps	Gehäuse	Cuerpo
8			+ 00001-0026012-71		1	Шайба 6 волнистая	Lock washer 6	Rondelle ondulée 6	Scheibe 6, wellenförmige	Arandela 6 ondulada
9			+ 21010-1702028-00		1	Болт вилки	Bolt, selector fork	Boulon de fourchette	Gabelschraube	Tornillo de horquilla
10			+ 21100-1703028-00		1	Рычаг штока	Lever, rod	Levier de tige	Umschalthebel	Palanca de vástago
11			21100-1703072-00		1	Ось рычага	Lever shaft	Axe de levier	Hebelachse	Eje de palanca
12			+ 21100-1703069-00		1	Ось	Shaft	Axe	Achse	Eje
13			+ 21080-1703048-00		1	Корпус сальника	Oil seal housing	Corps de garniture d'étanchéité	Dichtringgehäuse	Cuerpo de retén
14			+ 21100-1703024-00		1	Шток	Rod	Tige	Schaltstange	Vástago
15			+ 21080-1703042-01		1	Сальник	Oil seal	Garniture d'étanchéité	Dichtring	Retén
16			+ 21080-1703038-00		1	Болт вилки	Bolt, selector fork	Boulon de fourchette	Gabelschraube	Tornillo de horquilla

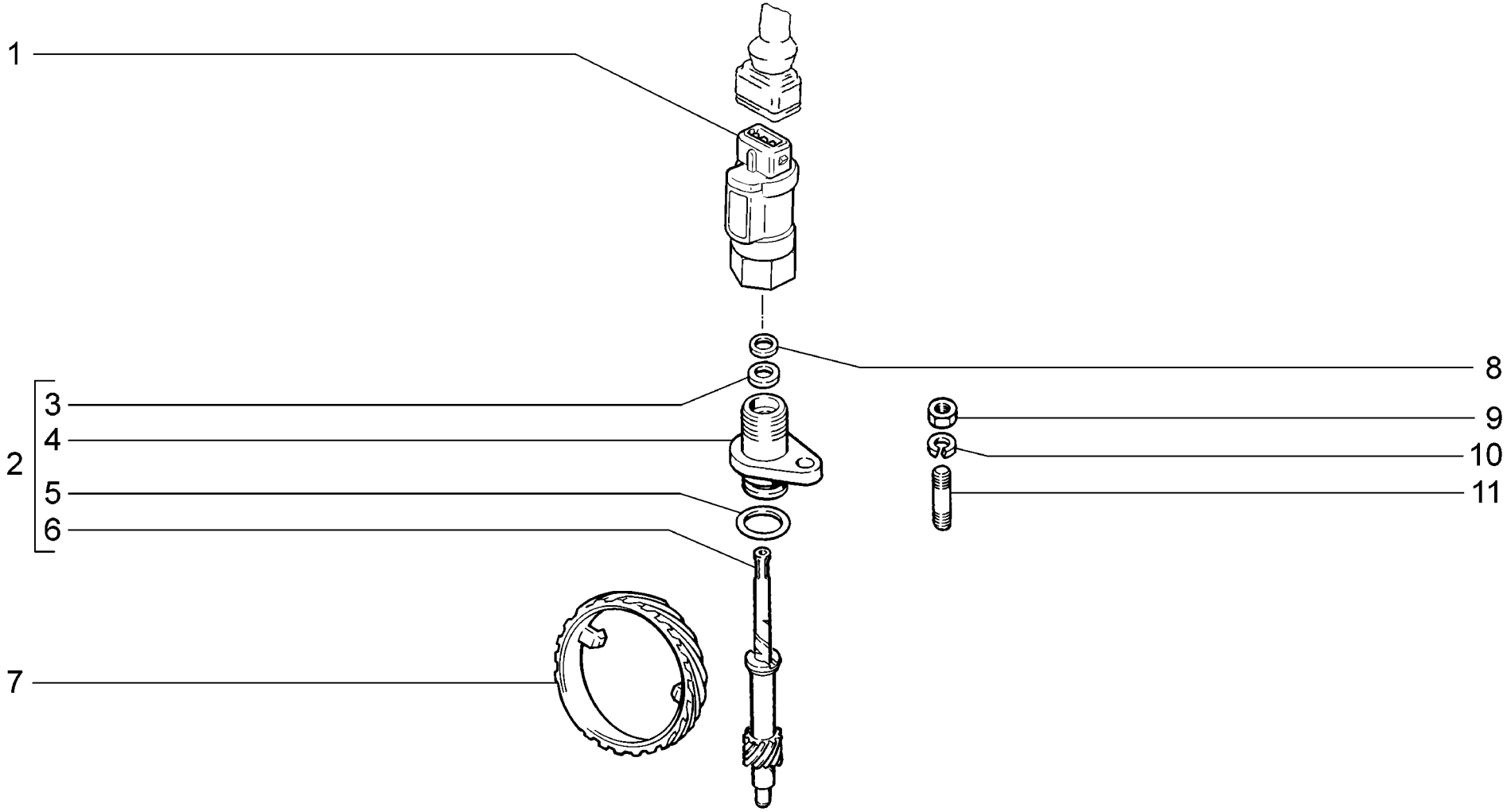

B290	**Привод спидометра** **Speedometer drive** **Câble du compteur de vitesse** **Tachometerantrieb** **Mando de velocimetro**	**21701** **21721**

п. / It.	№ изв. / Notif. N.	Дата / Not.Data	Номер детали / Part N.	Применяемость / Application	Кол / QTY	RUS Наименование	GB Description	F Désignation	D Benennung	E Denominación
1			+ 21110-3843010-00		1	Датчик скорости	Vehicle speed sender	Capteur de vitesse	Geschwindigkeitssensor	Sensor de velocidad
2			+ 21080-3802820-10		1	Привод спидометра	Speedometer drive unit	Commande de compteur de vitesse	Tachoantrieb	Mando del velocímetro
3			21010-3802718-01		1	Прокладка	Gasket	Joint	Dichtung	Junta
4			21080-3802822-00		1	Корпус привода спидометра	Speedometer drive housing	Corps de commande de compteur de vitesse	Antriebsgehäuse des Geschwindigkeitsmessers	Cuerpo de mando del velocímetro
5			+ 21080-3802830-00		1	Кольцо уплотнительное	Sealing ring	Bague d'étanchéité	Dichtring	Anillo de empaquetadura
6			+ 21080-3802834-20		1	Шестерня ведомая	Driven gear	Pignon entraîné	Tachoritzel	Piñón conducido
7			+ 21080-3802833-20		1	Шестерня ведущая	Drive gear	Pignon d'attaque	Antriebsrad	Piñón motriz
8			+ 21010-3802717-00		1	Шайба	Washer	Rondelle	Scheibe	Arandela
9			+ 00001-0058962-11		1	Гайка М6	Nut M6	Ecrou M6	Mutter M6	Tuerca M6
10			+ 00001-0005164-70		1	Шайба 6 пружинная	Spring washer 6	Rondelle élastique 6	Federscheibe 6	Arandela 6 elástica
11			+ 00001-0015001-21		1	Шпилька М6х14	Stud M6x14	Goujon M6x14	Stift M6x14	Espárrago M6x14

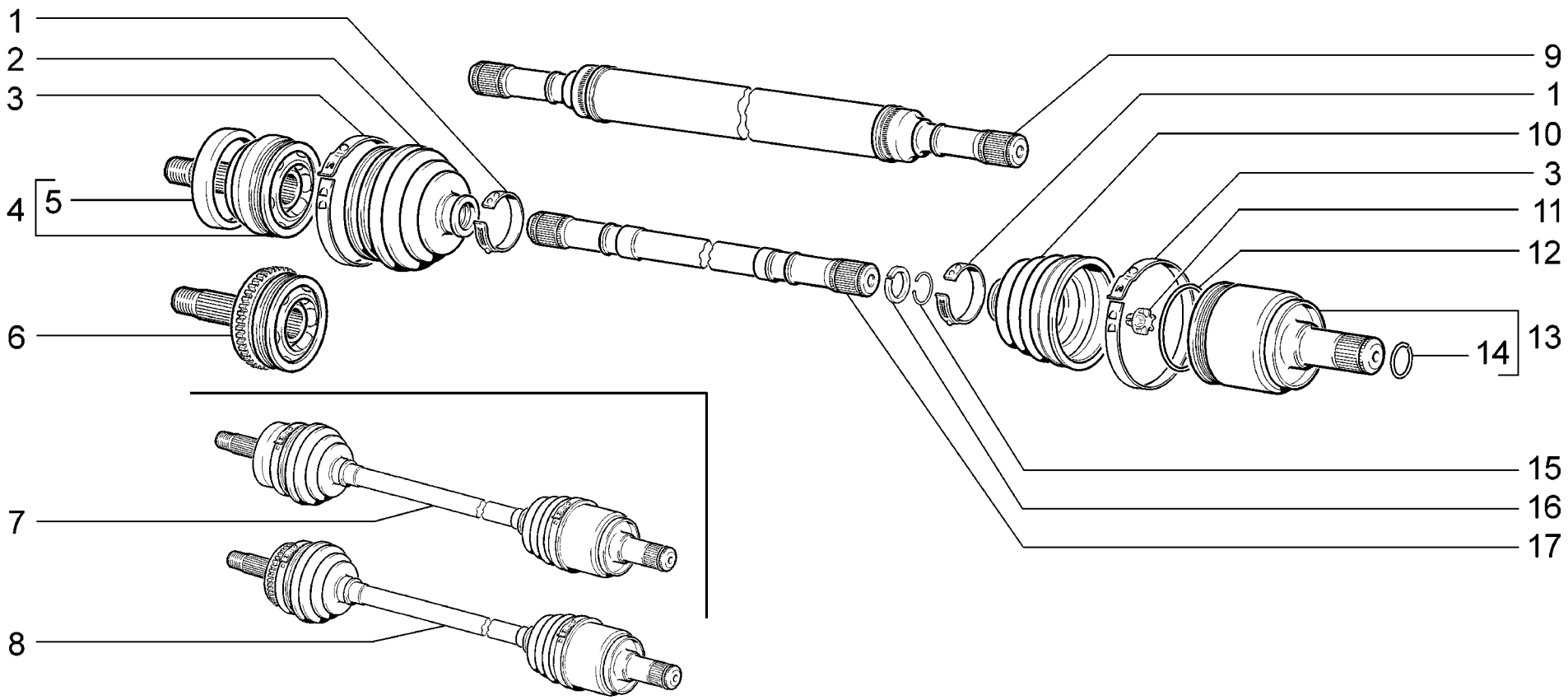

B400	**Привод передних колес** **Front wheel drive** **Transmission aux roues avant** **Vorderradantrieb** **Mando de las ruedas delanteras**	**21701** **21703-01** **21703-02** **21703-03** **21713-01** **21713-02**	**21713-03** **21721** **21723-01** **21723-02** **21723-03**

п. It.	№ изв. Notif. N.	Дата Not.Data	Номер детали Part N.	Применяемость Application	Кол QTY	RUS Наименование	GB Description	F Désignation	D Benennung	E Denominación
1			+ 21080-2215034-00		4	Хомут чехла	Clip	Collier	Bandschelle	Abrazadera de funda
2			+ 21100-2215030-01 ~		2	Чехол наружного шарнира	Outer joint boot	Soufflet de joint homocinétique extérieur	Außengelenk-Manschette	Funda de la junta homocinética exterior
2			+ 21100-2215030-03 ~		2	Чехол наружного шарнира	Outer joint boot	Soufflet de joint homocinétique extérieur	Außengelenk-Manschette	Funda de la junta homocinética exterior
3			+ 21080-2215036-00		4	Хомут чехла	Clip	Collier	Bandschelle	Abrazadera de funda
4			+ 21100-2215012-00		2	ШРУС наружный	Outer CV joint	Joint homocinétique extérieur	Außengelenk	Junta homocinética exterior
5			+ 21080-3103060-00		2	Кольцо грязезащитное	Guard ring	Bague pare-boue	Staubschutzring	Anillo guardapolvos
6			+ 11186-2215012-00	(15,20,18,115) (118,145,148)	2	ШРУС наружный	Outer CV joint	Joint homocinétique extérieur	Außengelenk	Junta homocinética exterior
7			+ 21100-2215010-00		1	Привод правый	Wheel drive, RH	Transmission D complète	Antriebswelle rechts	Transmisión der.
7			+ 21100-2215011-00		1	Привод левый	Wheel drive, LH	Transmission G complète	Antriebswelle links	Transmisión izq.
8			+ 21700-2215010-10	(15,20,18,115) (118,145,148)	1	Привод правый	Wheel drive, RH	Transmission D complète	Antriebswelle rechts	Transmisión der.
8			+ 21700-2215011-10	(15,20,18,115) (118,145,148)	1	Привод левый	Wheel drive, LH	Transmission G complète	Antriebswelle links	Transmisión izq.
9			+ 21100-2215092-00		1	Вал привода правый	Drive shaft, RH	Arbre de transmission D	Welle, rechts	Arbol de transmisión der.
10			+ 21100-2215068-01 ~		2	Чехол внутреннего шарнира	Inner joint boot	Soufflet de joint homocinétique intérieur	Innengelenk-Manschette	Funda de la junta homocinética interior
10			+ 21100-2215068-03 ~		2	Чехол внутреннего шарнира	Inner joint boot	Soufflet de joint homocinétique intérieur	Innengelenk-Manschette	Funda de la junta homocinética interior
11			+ 21080-2215073-01		2	Буфер вала	Shaft buffer	Tampon d'arbre	Puffer	Tope árbol de transmisión
12			+ 21080-2215086-00		2	Фиксатор	Retaining clip	Circlip	Arretierung	Fijador
13			+ 21080-2215056-00		2	ШРУС внутренний	Inner CV joint	Joint homocinétique intérieur	Innengelenk	Junta homocinética interior
14			+ 21080-2215104-00		2	Кольцо стопорное	Circlip	Bague d'arrêt	Haltering	Anillo de fijación
15			+ 21210-2215084-00		4	Кольцо стопорное	Circlip	Bague d'arrêt	Haltering	Anillo de fijación
16			+ 21210-2215082-00		4	Кольцо упорное	Thrust ring	Bague de butée	Anschlagscheibe	Anillo de tope
17			+ 21100-2215070-00		1	Вал привода левый	Drive shaft, LH	Arbre de transmission G	Welle, links	Arbol de transmisión izq.

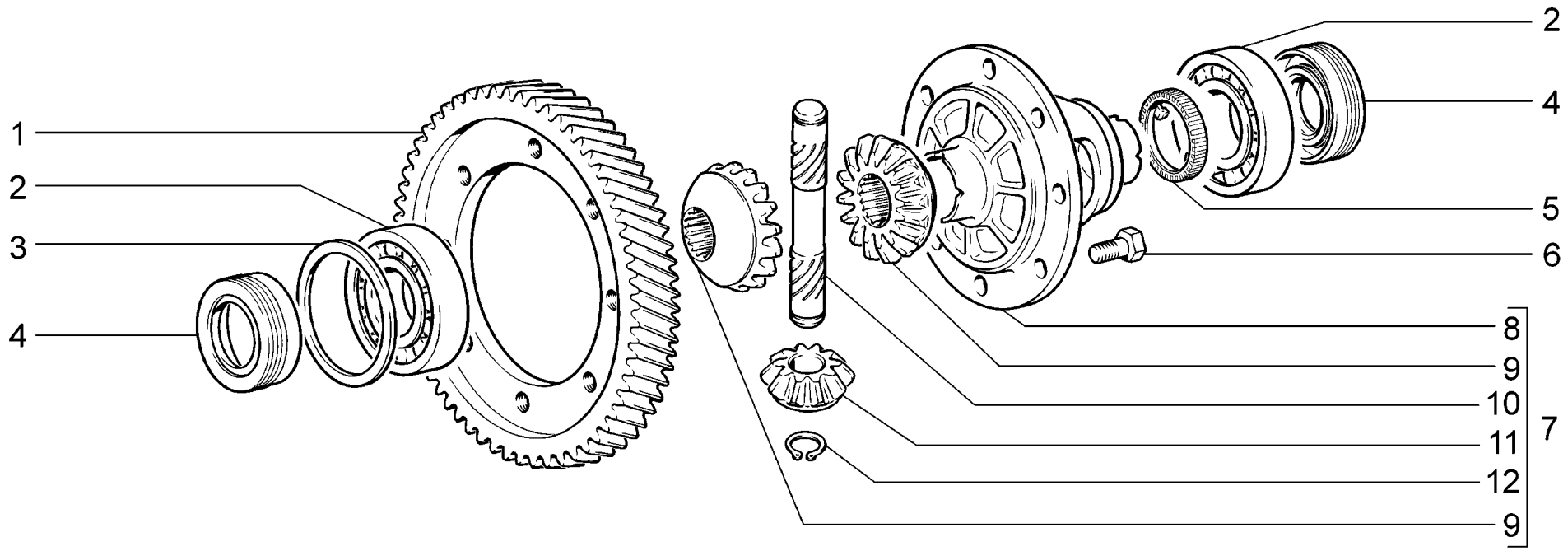

B410	**Дифференциал** **Differential** **Différentiel** **Differential** **Diferencial**	**21701**		**21713-03**	**(01)**
		21703-01	**(01)**	**21721**	
		21703-02	**(01)**	**21723-01**	**(01)**
		21703-03	**(01)**	**21723-02**	**(01)**
		21713-01	**(01)**	**21723-03**	**(01)**
		21713-02	**(01)**		

п. It.	№ изв. Notif. N.	Дата Not.Data	Номер детали Part N.	Применяемость Application	Кол QTY	RUS Наименование	GB Description	F Désignation	D Benennung	E Denominación
1			+ 21080-2302060-30		1	Шестерня ведомая главной передачи	Crown wheel	Courrone de transmission	Tellerrad	Corona de transmisión principal
2			+ 21080-2303036-01 ~		2	Подшипник	Bearing	Roulement	Lager	Cojinete
2			+ 21080-2303036-02 ~		2	Подшипник	Bearing	Roulement	Lager	Cojinete
2			+ 21080-2303036-03 ~		2	Подшипник	Bearing	Roulement	Lager	Cojinete
3			+ 21080-2303090-00 ^		1	Кольцо регулировочное 1.65	Adjuster ring 1.65	Bague de réglage 1.65	Einstellring 1.65	Anillo de regulación 1.65
3			+ 21080-2303091-00 ^		1	Кольцо регулировочное 1.70	Adjuster ring 1.70	Bague de réglage 1.70	Einstellring 1.70	Anillo de regulación 1.70
3			+ 21080-2303092-00 ^		1	Кольцо регулировочное 1.75	Adjuster ring 1.75	Bague de réglage 1.75	Einstellring 1.75	Anillo de regulación 1.75
3			+ 21080-2303093-00 ^		1	Кольцо регулировочное 1.80	Adjuster ring 1.80	Bague de réglage 1.80	Einstellring 1.80	Anillo de regulación 1.80
3			+ 21080-2303094-00 ^		1	Кольцо регулировочное 1.85	Adjuster ring 1.85	Bague de réglage 1.85	Einstellring 1.85	Anillo de regulación 1.85
3			+ 21080-2303095-00 ^		1	Кольцо регулировочное 1.90	Adjuster ring 1.90	Bague de réglage 1.90	Einstellring 1.90	Anillo de regulación 1.90
3			+ 21080-2303096-00 ^		1	Кольцо регулировочное 1.95	Adjuster ring 1.95	Bague de réglage 1.95	Einstellring 1.95	Anillo de regulación 1.95
3			+ 21080-2303097-00 ^		1	Кольцо регулировочное 2.00	Adjuster ring 2.00	Bague de réglage 2.00	Einstellring 2.00	Anillo de regulación 2.00
3			+ 21080-2303098-00 ^		1	Кольцо регулировочное 2.05	Adjuster ring 2.05	Bague de réglage 2.05	Einstellring 2.05	Anillo de regulación 2.05
3			+ 21080-2303099-00 ^		1	Кольцо регулировочное 2.10	Adjuster ring 2.10	Bague de réglage 2.10	Einstellring 2.10	Anillo de regulación 2.10
3			+ 21080-2303100-00 ^		1	Кольцо регулировочное 2.15	Adjuster ring 2.15	Bague de réglage 2.15	Einstellring 2.15	Anillo de regulación 2.15
3			+ 21080-2303101-00 ^		1	Кольцо регулировочное 2.20	Adjuster ring 2.20	Bague de réglage 2.20	Einstellring 2.20	Anillo de regulación 2.20
3			+ 21080-2303102-00 ^		1	Кольцо регулировочное 2.25	Adjuster ring 2.25	Bague de réglage 2.25	Einstellring 2.25	Anillo de regulación 2.25
3			+ 21080-2303103-00 ^		1	Кольцо регулировочное 2.30	Adjuster ring 2.30	Bague de réglage 2.30	Einstellring 2.30	Anillo de regulación 2.30
3			+ 21080-2303104-00 ^		1	Кольцо регулировочное 2.35	Adjuster ring 2.35	Bague de réglage 2.35	Einstellring 2.35	Anillo de regulación 2.35
3			+ 21080-2303105-00 ^		1	Кольцо регулировочное 2.40	Adjuster ring 2.40	Bague de réglage 2.40	Einstellring 2.40	Anillo de regulación 2.40
3			+ 21080-2303106-00 ^		1	Кольцо регулировочное 2.45	Adjuster ring 2.45	Bague de réglage 2.45	Einstellring 2.45	Anillo de regulación 2.45
3			+ 21080-2303107-00 ^		1	Кольцо регулировочное 2.50	Adjuster ring 2.50	Bague de réglage 2.50	Einstellring 2.50	Anillo de regulación 2.50
3			+ 21080-2303108-00 ^		1	Кольцо регулировочное 2.55	Adjuster ring 2.55	Bague de réglage 2.55	Einstellring 2.55	Anillo de regulación 2.55
3			+ 21080-2303109-00 ^		1	Кольцо регулировочное 2.60	Adjuster ring 2.60	Bague de réglage 2.60	Einstellring 2.60	Anillo de regulación 2.60
3			+ 21080-2303110-00 ^		1	Кольцо регулировочное 2.65	Adjuster ring 2.65	Bague de réglage 2.65	Einstellring 2.65	Anillo de regulación 2.65
4			+ 21100-2301034-12		2	Сальник правый	Oil seal, RH	Garniture d'étanchéité D	Dichtring rechts	Retén der.
5			+ 21700-3843040-00 ~	(01)	1	Ротор датчика скорости	Speed sensor reluctor wheel	Rotor du capteur de vitesse	Geschwindigkeitssensor-Rotor	Rotor del sensor de velocidad
5			+ 21700-3843040-02 ~	(01)	1	Ротор датчика скорости	Speed sensor reluctor wheel	Rotor du capteur de vitesse	Geschwindigkeitssensor-Rotor	Rotor del sensor de velocidad
5			+ 21700-3843040-04 ~	(01)	1	Ротор датчика скорости	Speed sensor reluctor wheel	Rotor du capteur de vitesse	Geschwindigkeitssensor-Rotor	Rotor del sensor de velocidad
6			+ 21010-2403021-00		8	Болт	Bolt	Boulon	Schraube	Tornillo
7			+ 21080-2303011-00		1	Дифференциал	Differential	Différentiel	Differential	Diferencial
8			+ 21080-2303018-00		1	Коробка дифференциала	Differential case	Boîtier de différentiel	Differentialgehäuse	Caja del diferencial
9			+ 21080-2303050-00		2	Шестерня полуоси	Differential side gear	Planétaire	Antriebswellenrad	Piñón planetario
10			+ 21080-2303060-00		1	Ось сателлитов	Pinion shaft	Axe des satellites	Ausgleichbolzen	Eje de los satélites
11			+ 21010-2403055-01		2	Сателлит	Pinion	Satellite	Ausgleichkegelrad	Satélite
12			+ 00001-0010664-76		2	Кольцо упорное 16	Thrust ring 16	Bague de butée 16	Seegerring 16	Anillo de tope 16

B410

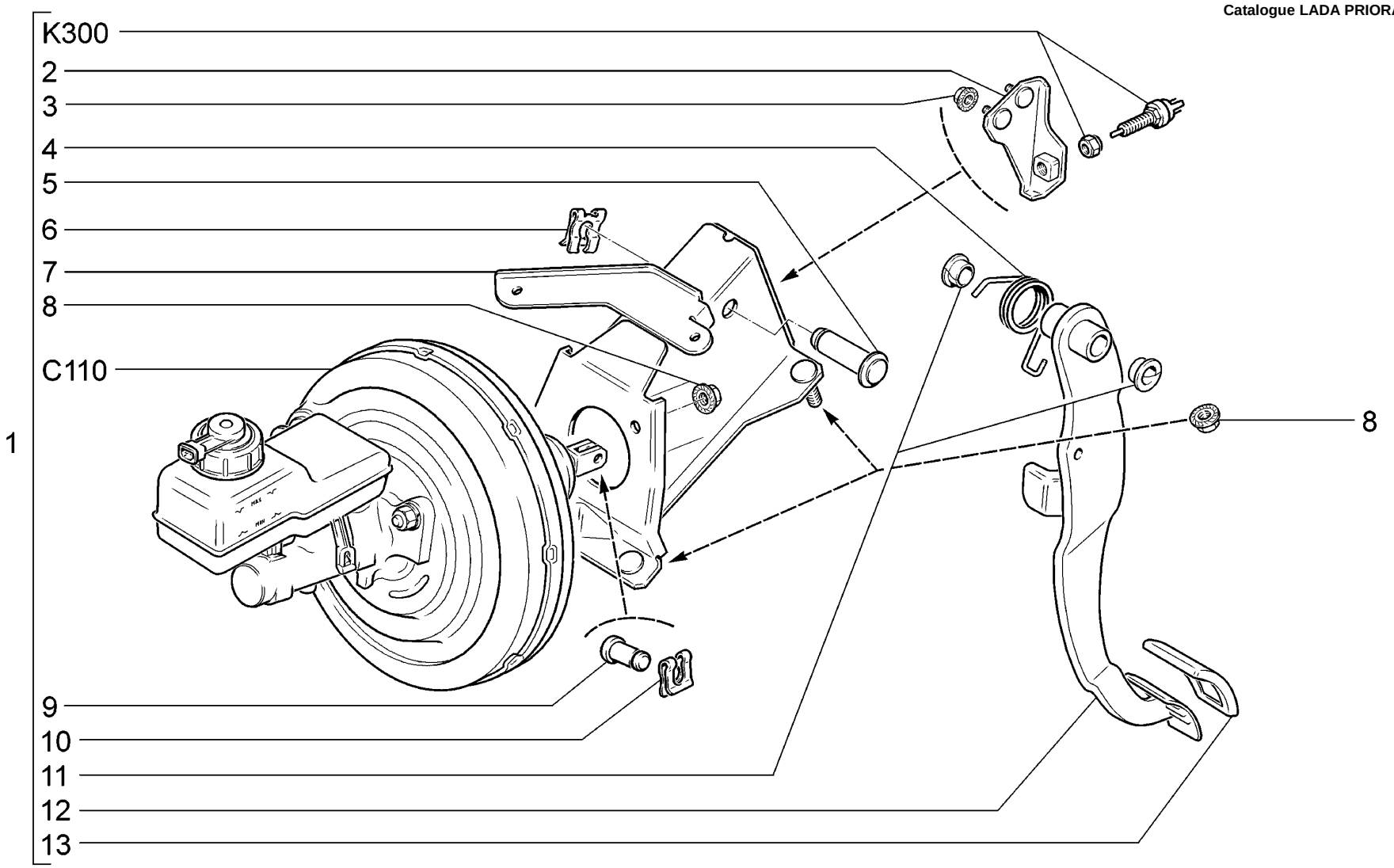

C100	**Педаль тормоза** **Brake pedal** **Pédale de frein** **Bremspedal** **Pedal del freno**	**21701** **21703-01** **21703-02** **21703-03** **21713-01** **21713-02**	**21713-03** **21721** **21723-01** **21723-02** **21723-03**

п. It.	№ изв. Notif. N.	Дата Not.Data	Номер детали Part N.	Применяемость Application	Кол QTY	RUS Наименование	GB Description	F Désignation	D Benennung	E Denominación
1			+ 21700-3504006-01		1	Педаль тормоза в сборе	Brake pedal assy	Pédale de frein complete	Bremspedal komplett	Pedal del freno en conjunto
2			21700-3504098-10		1	Кронштейн	Bracket	Support	Träger	Soporte
3			+ 00001-0038321-01		2	Гайка М6 с зубчатым буртиком	Toothed collar nut M6	Ecrou M6 à collet denté	Zahnbundmutter M6	Tuerca M6 de collar dentado
4			+ 21100-3504094-01		1	Пружина	Spring	Ressort	Feder	Muelle
5			+ 21100-1602050-00		1	Ось педалей	Pedal pivot shaft	Axe des pédales	Achse	Eje de los pedales
6			+ 21080-1602059-00		1	Скоба	Clamp	Etrier	Bügel	Grapa
7			+ 21700-3504050-00		1	Кронштейн педали тормоза	Brake pedal bracket	Support de pédale de frein	Bremspedalträger	Soporte del pedal de freno
8			+ 00001-0038322-01		6	Гайка М8 с зубчатым буртиком	Toothed collar nut M8	Ecrou M8 à collet denté	Zahnbundmutter M8	Tuerca M8 de collar dentado
9			+ 21030-3504016-00		1	Палец толкателя	Pin, plunger	Axe de poussoir	Stangenbolzen	Perno del empujador
10			+ 00001-0010640-76		1	Скоба стопорная	Retainer clip	Etrier d'arrêt	Sicherungsbügel	Grapa de fijación
11			+ 21210-1804043-00		2	Втулка	Bush	Douille	Buchse	Casquillo
12			+ 21700-3504010-00		1	Педаль тормоза	Brake pedal	Pédale de frein	Bremspedal	Pedal del freno
13			+ 21100-1602048-00		1	Накладка педали	Pedal pad	Couvre-pédale	Pedalauflage	Goma de pedal

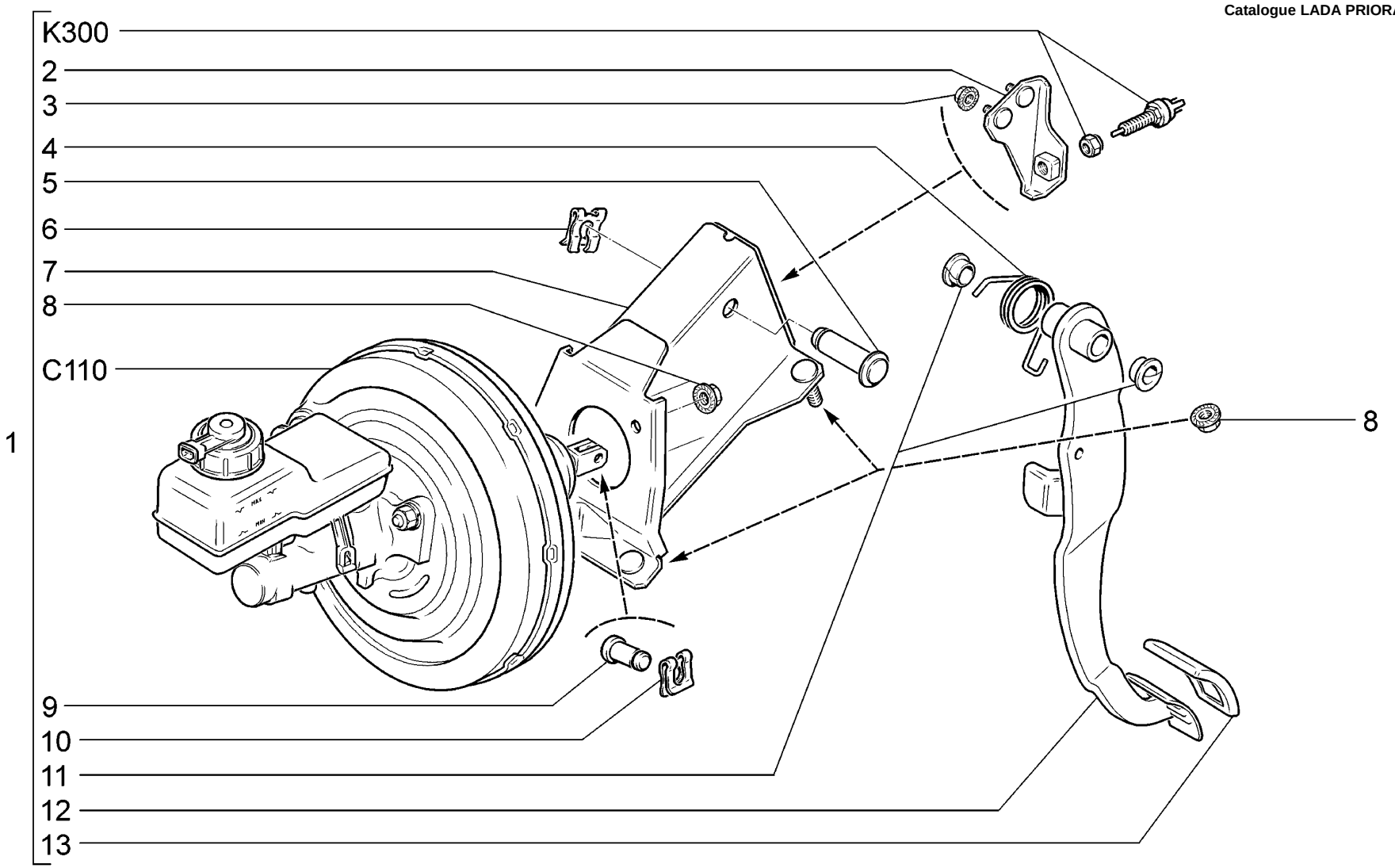

C101	**18,20,114,118,144,148** **Педаль тормоза** **Brake pedal** **Pédale de frein** **Bremspedal** **Pedal del freno**	**21703-01** **21703-02** **21703-03** **21713-01** **21713-02** **21713-03**	**21723-01** **21723-02** **21723-03**

п. / It.	№ изв. / Notif. N.	Дата / Not.Data	Номер детали / Part N.	Применяемость / Application	Кол / QTY	RUS Наименование	GB Description	F Désignation	D Benennung	E Denominación
1			+ 21700-3504006-10 ~		1	Педаль тормоза в сборе	Brake pedal assy	Pédale de frein complete	Bremspedal komplett	Pedal del freno en conjunto
1			+ 21700-3504006-11 ~		1	Педаль тормоза в сборе	Brake pedal assy	Pédale de frein complete	Bremspedal komplett	Pedal del freno en conjunto
2			21700-3504098-10		1	Кронштейн	Bracket	Support	Träger	Soporte
3			+ 00001-0038321-01		2	Гайка М6 с зубчатым буртиком	Toothed collar nut M6	Ecrou M6 à collet denté	Zahnbundmutter M6	Tuerca M6 de collar dentado
4			+ 21100-3504094-01		1	Пружина	Spring	Ressort	Feder	Muelle
5			+ 21100-1602050-00		1	Ось педалей	Pedal pivot shaft	Axe des pédales	Achse	Eje de los pedales
6			+ 21080-1602059-00		1	Скоба	Clamp	Etrier	Bügel	Grapa
7			+ 21700-3504050-10		1	Кронштейн педали тормоза	Brake pedal bracket	Support de pédale de frein	Bremspedalträger	Soporte del pedal de freno
8			+ 00001-0038322-01		6	Гайка М8 с зубчатым буртиком	Toothed collar nut M8	Ecrou M8 à collet denté	Zahnbundmutter M8	Tuerca M8 de collar dentado
9			+ 21030-3504016-00		1	Палец толкателя	Pin, plunger	Axe de poussoir	Stangenbolzen	Perno del empujador
10			+ 00001-0010640-76		1	Скоба стопорная	Retainer clip	Etrier d'arrêt	Sicherungsbügel	Grapa de fijación
11			+ 21210-1804043-00		2	Втулка	Bush	Douille	Buchse	Casquillo
12			+ 21700-3504010-00		1	Педаль тормоза	Brake pedal	Pédale de frein	Bremspedal	Pedal del freno
13			+ 21100-1602048-00		1	Накладка педали	Pedal pad	Couvre-pédale	Pedalauflage	Goma de pedal

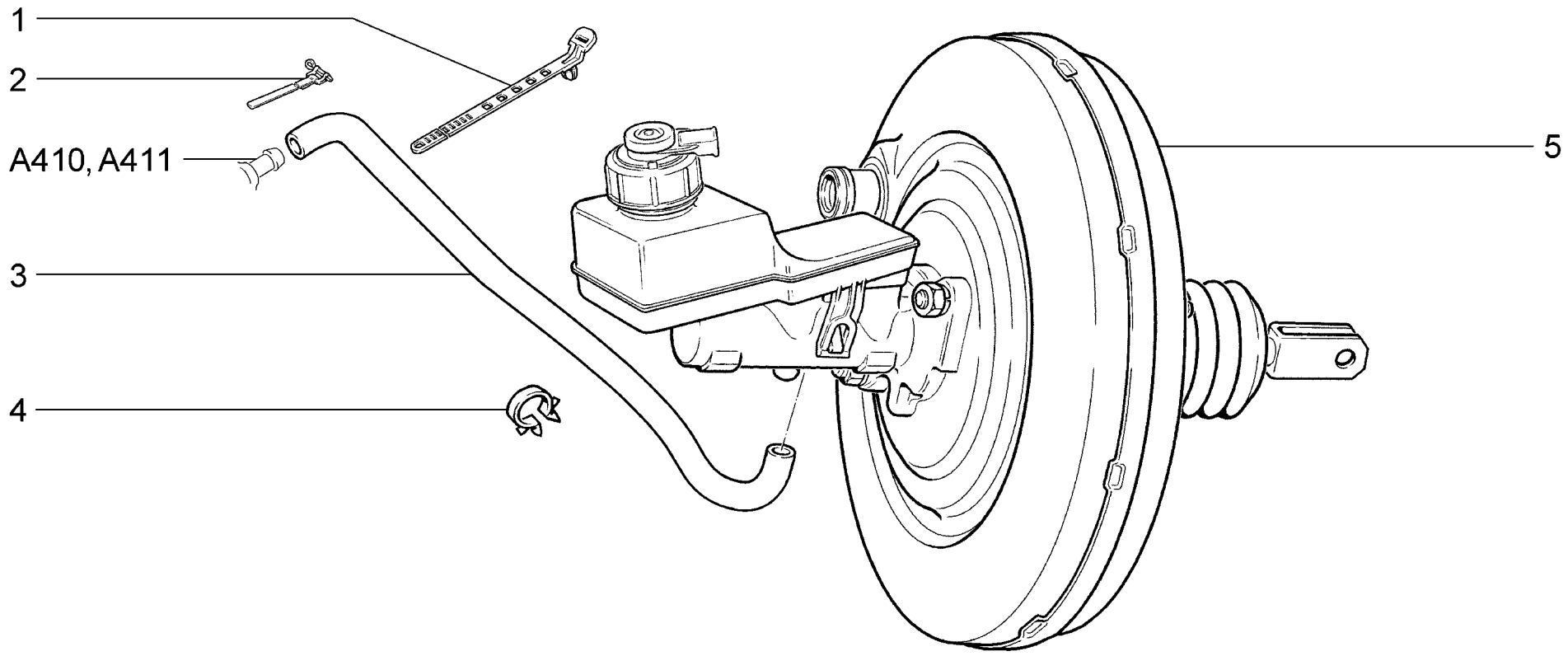

C110	**Элементы привода тормозов** **Brake drive components** **Éléments de la commande des freins** **Hauptteile des Bremsantriebs** **Elementos de mando de frenos**	**21701** **21703-01** **21703-02** **21703-03** **21713-01** **21713-02**	**21713-03** **21721** **21723-01** **21723-02** **21723-03**

п. / It.	№ изв. / Notif. N.	Дата / Not.Data	Номер детали / Part N.	Применяемость / Application	Кол / QTY	RUS Наименование	GB Description	F Désignation	D Benennung	E Denominación
1			+ 21150-3724321-00		1	Хомут	Clip	Collier	Schelle	Abrazadera
2			+ 21070-3510430-00		1	Хомут	Clip	Collier	Schelle	Abrazadera
3			+ 21103-3510050-00		1	Шланг вакуумного усилителя 800 мм	Hose, servo unit 800 mm	Durit de servo-frein 800 mm	Schlauch 800 mm	Manguera del servofreno 800 mm
4			+ 00001-0045702-80		1	Скоба 24	Clamp 24	Etrier 24	Kabelschelle 24	Grapa 24
5			+ 11180-3510006-10 ~ 1)		1	Усилитель тормозов вакуумный	Vacuum servo unit	Servo-frein à dépression	Bremskraftverstärker	Refuerzo de servofreno
5			+ 11180-3510006-11 ~ 2)		1	Усилитель тормозов вакуумный	Vacuum servo unit	Servo-frein à dépression	Bremskraftverstärker	Refuerzo de servofreno
1)			+ 21700-3504006-01		1	Педаль тормоза в сборе	Brake pedal assy	Pédale de frein complete	Bremspedal komplett	Pedal del freno en conjunto
1)			+ 21700-3504006-10 ~		1	Педаль тормоза в сборе	Brake pedal assy	Pédale de frein complete	Bremspedal komplett	Pedal del freno en conjunto
2)			+ 21700-3504006-01		1	Педаль тормоза в сборе	Brake pedal assy	Pédale de frein complete	Bremspedal komplett	Pedal del freno en conjunto
2)			+ 21700-3504006-11 ~		1	Педаль тормоза в сборе	Brake pedal assy	Pédale de frein complete	Bremspedal komplett	Pedal del freno en conjunto

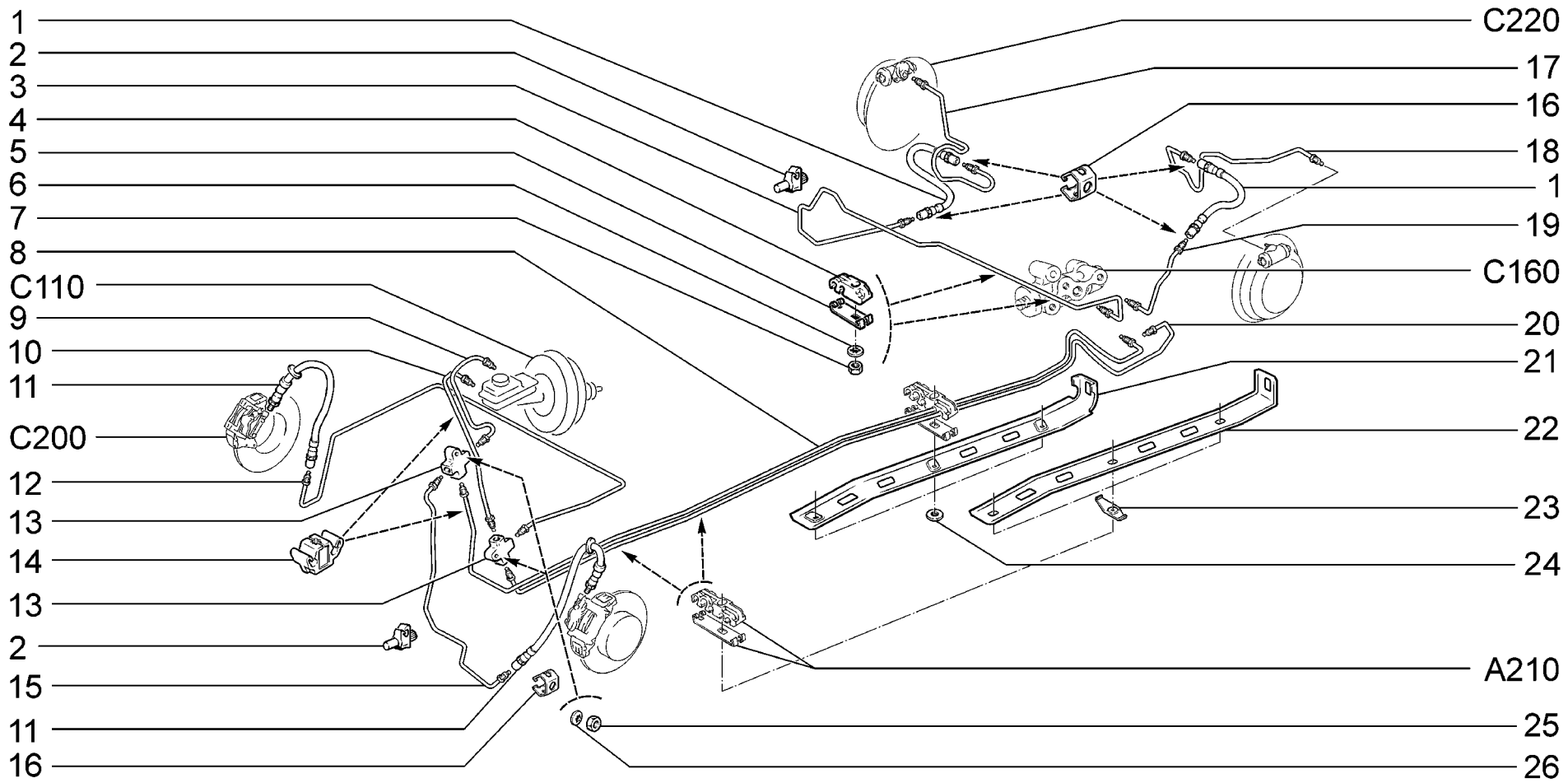

C120	**Привод гидротормозов** **Hydraulic brakes drive** **Commande hydraulique des freins** **Hydraulikbremsen** **Mando de frenos hidráulicos**	**21701** **21703-01** **21703-02** **21713-01** **21713-02** **21713-03**	**21721** **21723-01** **21723-02**

п. It.	№ изв. Notif. N.	Дата Not.Data	Номер детали Part N.	Применяемость Application	Кол QTY	RUS Наименование	GB Description	F Désignation	D Benennung	E Denominación
1			+ 21100-3506085-00 ~ 1)		2	Шланг тормозов задний	Brake hose	Durit arrière	Bremsleitung	Manguera de freno
1			+ 21100-3506085-01 ~ 1)		2	Шланг тормозов задний	Brake hose	Durit arrière	Bremsleitung	Manguera de freno
1			+ 21100-3506085-02 ~ 1)		2	Шланг тормозов задний	Brake hose	Durit arrière	Bremsleitung	Manguera de freno
2			+ 21010-3506045-00		9	Скоба	Clamp	Etrier	Klammer	Grapa
3			+ 21100-3506130-10		1	Трубка правая	Pipe, RH	Tube D	Rohr rechts	Tubo der.
4			+ 21230-3506544-00		2	Скоба крепления трубок	Tube securing clamp	Etrier de fixation des canalisations	Rohrschelle	Grapa de fijación tubos
5			+ 21230-3506476-00		2	Планка скобы	Plate	Plaque d'étrier	Leiste	Placa de la grapa
6			+ 00001-0026053-71		2	Шайба 6 стопорная	Lock washer 6	Rondelle d'arrêt 6	Sicherungsscheibe 6	Arandela 6 de fijación
7			+ 00001-0058962-11		2	Гайка M6	Nut M6	Ecrou M6	Mutter M6	Tuerca M6
8			+ 21700-3506580-00 ~		1	Трубка регулятора правая	Regulator tube, RH	Tuyau D du limiteur	Primärbremskreisrohr	Tubo del regulador derecho
8			+ 21700-3506580-01 ~		1	Трубка регулятора правая	Regulator tube, RH	Tuyau D du limiteur	Primärbremskreisrohr	Tubo del regulador derecho
9			+ 21700-3506500-00 ~		1	Трубка певичного контура	Tube, primary circuit	Tuyau de boucle primaire	Rohr lang	Tubo del circuito primario
9			+ 21700-3506500-01 ~		1	Трубка певичного контура	Tube, primary circuit	Tuyau de boucle primaire	Rohr lang	Tubo del circuito primario
10			+ 21700-3506510-00 ~		1	Трубка вторичного контура	Tube, secondary circuit	Tuyau de boucle secondaire	Dampfsaustrittsrohr	Tubo del circuito secundario
10			+ 21700-3506510-01 ~		1	Трубка вторичного контура	Tube, secondary circuit	Tuyau de boucle secondaire	Dampfsaustrittsrohr	Tubo del circuito secundario
11			+ 11180-3506060-10 ~ 2)		2	Шланг тормозов передний	Brake hose	Durit avant	Schlauch	Manguera
11			+ 11180-3506060-12 ~ 2)		2	Шланг тормозов передний	Brake hose	Durit avant	Schlauch	Manguera
12			+ 21700-3506540-00 ~ 2)		1	Трубка тормоза передняя	Brake tube, front	Tuyau AV de frein	Bremsreglerrohr rechts	Tubo del freno, delantero
12			+ 21700-3506540-01 ~ 2)		1	Трубка тормоза передняя	Brake tube, front	Tuyau AV de frein	Bremsreglerrohr rechts	Tubo del freno, delantero
13			+ 21010-3506091-00		2	Тройник	T-piece	Raccord en T	T-Stück	Racor en T
14			+ 11180-3506544-00		2	Скоба крепления трубок	Tube securing clamp	Etrier de fixation des canalisations	Rohrschelle	Grapa de fijación tubos
15			+ 21700-3506550-00 ~		1	Трубка левая передняя	Front pipe, LH	Tube G avant	Rohr links vorne	Tubo izq. delantera
15			+ 21700-3506550-01 ~		1	Трубка левая передняя	Front pipe, LH	Tube G avant	Rohr links vorne	Tubo izq. delantera
16			+ 21080-3506073-00		4	Скоба	Clamp	Etrier	Klammer	Grapa
16			+ 21080-3506073-00 1)		2	Скоба	Clamp	Etrier	Klammer	Grapa
17			+ 21100-3506100-00 1)		1	Трубка правая задняя	Rear pipe, RH	Tube D arrière	Rohr rechts hinten	Tubo der. trasero
18			+ 21100-3506110-01 1)		1	Трубка левая задняя	Rear pipe, LH	Tube G arrière	Rohr links hinten	Tubo izq. trasero
19			+ 21100-3506140-10		1	Трубка левая	Pipe, LH	Tube G	Rohr links	Tubo izq.
20			+ 21700-3506590-00 ~		1	Трубка регулятора левая	Regulator tube, LH	Tuyau G du limiteur	Rohr kurz	Tubo del regulador izquierdo
20			+ 21700-3506590-01 ~		1	Трубка регулятора левая	Regulator tube, LH	Tuyau G du limiteur	Rohr kurz	Tubo del regulador izquierdo
21			+ 21100-3506472-01 ~ !		1	Кожух защитный	Protective shield	Carter de protection	Abdeckung	Funda de protección
22			+ 21100-3506472-00 ~ !!		1	Кожух защитный	Protective shield	Carter de protection	Abdeckung	Funda de protección
23			+ 21100-3506474-00 !!		3	Пластина	Plate	Plaque	Platte	Placa
24			+ 00001-0026437-01 !		3	Шайба 6	Washer 6	Rondelle 6	Scheibe 6	Arandela 6
25			+ 00001-0007259-11		2	Гайка M6 низкая	Thin nut M6	Ecrou bas M6	Flachmutter M6	Tuerca M6 baja
26			+ 00001-0025990-71		2	Шайба 6 стопорная	Lock washer 6	Rondelle d'arrêt 6	Sicherungsscheibe 6	Arandela 6 de fijación
1)			+ 21700-2914002-00		1	Рычаги задней подвески в сборе	Rear suspension arms assy	Bras de suspension arrière	Hinterachslenker komplett	Brazos de suspensión
2)			+ 11180-3501014-00		1	Суппорт правый в сборе	RH caliper assy	Etrier de frein D	Vorderradbremsträger rechts	Soporte der.
2)			+ 11180-3501015-00		1	Суппорт левый в сборе	LH caliper assy	Etrier de frein G	Vorderradbremsträger links	Soporte izq.

21100-3506472-01 ! 00001-0026437-01, 21100-3506472-00 !! 21100-3506474-00

C120

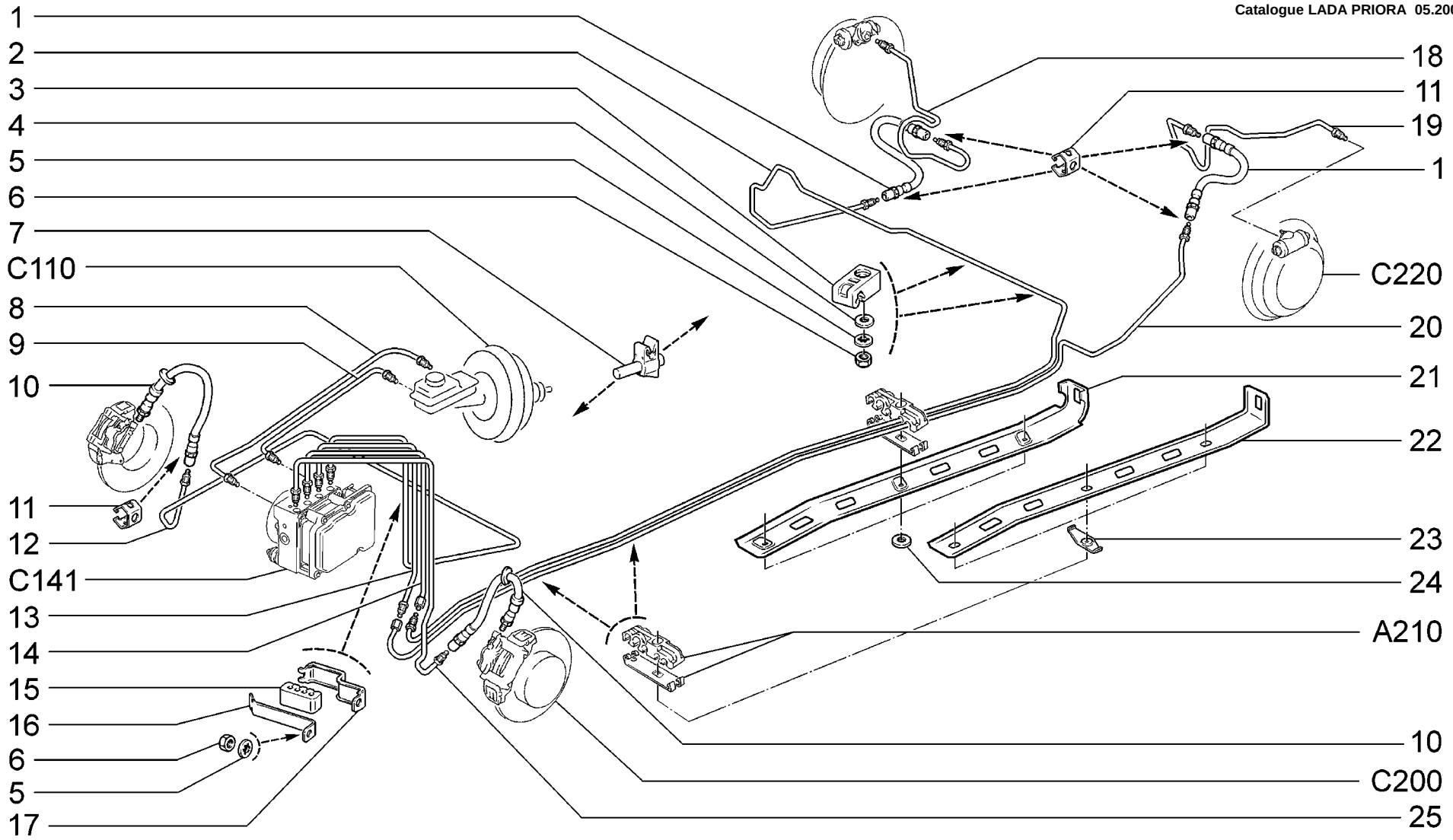

C121	**15,18, 20,115,118,145,148** **Привод гидротормозов** **Hydraulic brakes drive** **Commande hydraulique des freins** **Hydraulikbremsen** **Mando de frenos hidráulicos**	**21703-01** **21703-02** **21703-03** **21713-01** **21713-02** **21713-03**	**21723-01** **21723-02** **21723-03**

п. It.	№ изв. Notif. N.	Дата Not.Data	Номер детали Part N.	Применяемость Application	Кол QTY	RUS Наименование	GB Description	F Désignation	D Benennung	E Denominación
1			+ 21100-3506085-00	~ 1)	2	Шланг тормозов задний	Brake hose	Durit arrière	Bremsleitung	Manguera de freno
1			+ 21100-3506085-01	~ 1)	2	Шланг тормозов задний	Brake hose	Durit arrière	Bremsleitung	Manguera de freno
1			+ 21100-3506085-02	~ 1)	2	Шланг тормозов задний	Brake hose	Durit arrière	Bremsleitung	Manguera de freno
2			+ 21700-3506620-00	~	1	Трубка правая задняя	Rear pipe, RH	Tube D arrière	Rohr rechts hinten	Tubo der. trasero
2			+ 21700-3506620-01	~	1	Трубка правая задняя	Rear pipe, RH	Tube D arrière	Rohr rechts hinten	Tubo der. trasero
3			21230-3506542-00		2	Скоба крепления трубок	Tube securing clamp	Etrier de fixation des canalisations	Rohrschelle	Grapa de fijación tubos
4			+ 00001-0026397-01		2	Шайба 6	Washer 6	Rondelle 6	Scheibe 6	Arandela 6
5			+ 00001-0026053-71		3	Шайба 6 стопорная	Lock washer 6	Rondelle d'arrêt 6	Sicherungsscheibe 6	Arandela 6 de fijación
6			+ 00001-0058962-11		3	Гайка M6	Nut M6	Ecrou M6	Mutter M6	Tuerca M6
7			+ 21010-3506045-00		9	Скоба	Clamp	Etrier	Klammer	Grapa
8			+ 21700-3506500-10	~	1	Трубка певичного контура	Tube, primary circuit	Tuyau de boucle primaire	Rohr lang	Tubo del circuito primario
8			+ 21700-3506500-11	~	1	Трубка певичного контура	Tube, primary circuit	Tuyau de boucle primaire	Rohr lang	Tubo del circuito primario
9			+ 21700-3506510-10	~	1	Трубка вторичного контура	Tube, secondary circuit	Tuyau de boucle secondaire	Dampfsaustrittsrohr	Tubo del circuito secundario
9			+ 21700-3506510-11	~	1	Трубка вторичного контура	Tube, secondary circuit	Tuyau de boucle secondaire	Dampfsaustrittsrohr	Tubo del circuito secundario
10			+ 11180-3506060-10	~ 2)	2	Шланг тормозов передний	Brake hose	Durit avant	Schlauch	Manguera
10			+ 11180-3506060-12	~ 2)	2	Шланг тормозов передний	Brake hose	Durit avant	Schlauch	Manguera
11			+ 21080-3506073-00		4	Скоба	Clamp	Etrier	Klammer	Grapa
11			+ 21080-3506073-00	1)	2	Скоба	Clamp	Etrier	Klammer	Grapa
12			+ 21700-3506540-10	~	1	Трубка тормоза передняя	Brake tube, front	Tuyau AV de frein	Bremsreglerrohr rechts	Tubo del freno, delantero
12			+ 21700-3506540-11	~	1	Трубка тормоза передняя	Brake tube, front	Tuyau AV de frein	Bremsreglerrohr rechts	Tubo del freno, delantero
13			+ 21700-3506570-00	~	1	Трубка к переходнику левая	Tube, LH	Tube G	Rohr zum Verbindungsstueck, rechts	Tubo izquierdo
13			+ 21700-3506570-01	~	1	Трубка к переходнику левая	Tube, LH	Tube G	Rohr zum Verbindungsstueck, rechts	Tubo izquierdo
14			+ 21700-3506560-00	~	1	Трубка к переходнику правая	Tube, RH	Tube D	Rohr zum Verbindungsstueck, links	Tubo derecho
14			+ 21700-3506560-01	~	1	Трубка к переходнику правая	Tube, RH	Tube D	Rohr zum Verbindungsstueck, links	Tubo derecho
15			+ 21700-3506558-00		1	Втулка шумоизоляционная	Resonator clip	Porte-tubes	geraeuschdaemmende Buchse	Casquillo antirruido
16			+ 21700-3506564-00		1	Кронштейн	Bracket	Support	Träger	Soporte
17			+ 21700-3506556-00		1	Скоба	Clip	Etrier	Bügel	Grapa
18			+ 21100-3506100-00	1)	1	Трубка правая задняя	Rear pipe, RH	Tube D arrière	Rohr rechts hinten	Tubo der. trasero
19			+ 21100-3506110-01	1)	1	Трубка левая задняя	Rear pipe, LH	Tube G arrière	Rohr links hinten	Tubo izq. trasero
20			+ 21700-3506630-00	~	1	Трубка левая задняя	Rear pipe, LH	Tube G arrière	Rohr links hinten	Tubo izq. trasero
20			+ 21700-3506630-01	~	1	Трубка левая задняя	Rear pipe, LH	Tube G arrière	Rohr links hinten	Tubo izq. trasero
21			+ 21100-3506472-01	~ !	1	Кожух защитный	Protective shield	Carter de protection	Abdeckung	Funda de protección
22			+ 21100-3506472-00	~ !!	1	Кожух защитный	Protective shield	Carter de protection	Abdeckung	Funda de protección
23			+ 21100-3506474-00	!!	3	Пластина	Plate	Plaque	Platte	Placa
24			+ 00001-0026437-01	!	3	Шайба 6	Washer 6	Rondelle 6	Scheibe 6	Arandela 6
25			+ 21700-3506550-10	~	1	Трубка левая передняя	Front pipe, LH	Tube G avant	Rohr links vorne	Tubo izq. delantera
25			+ 21700-3506550-11	~	1	Трубка левая передняя	Front pipe, LH	Tube G avant	Rohr links vorne	Tubo izq. delantera
1)			+ 21700-2914002-10		1	Рычаги задней подвески в сборе	Rear suspension arms assy	Bras de suspension arrière	Hinterachslenker komplett	Brazos de suspensión
2)			+ 11180-3501014-00		1	Суппорт правый в сборе	RH caliper assy	Etrier de frein D	Vorderradbremsträger rechts	Soporte der.
2)			+ 11180-3501015-00		1	Суппорт левый в сборе	LH caliper assy	Etrier de frein G	Vorderradbremsträger links	Soporte izq.

21100-3506472-01 ! 00001-0026437-01, 21100-3506472-00 !! 21100-3506474-00

C121

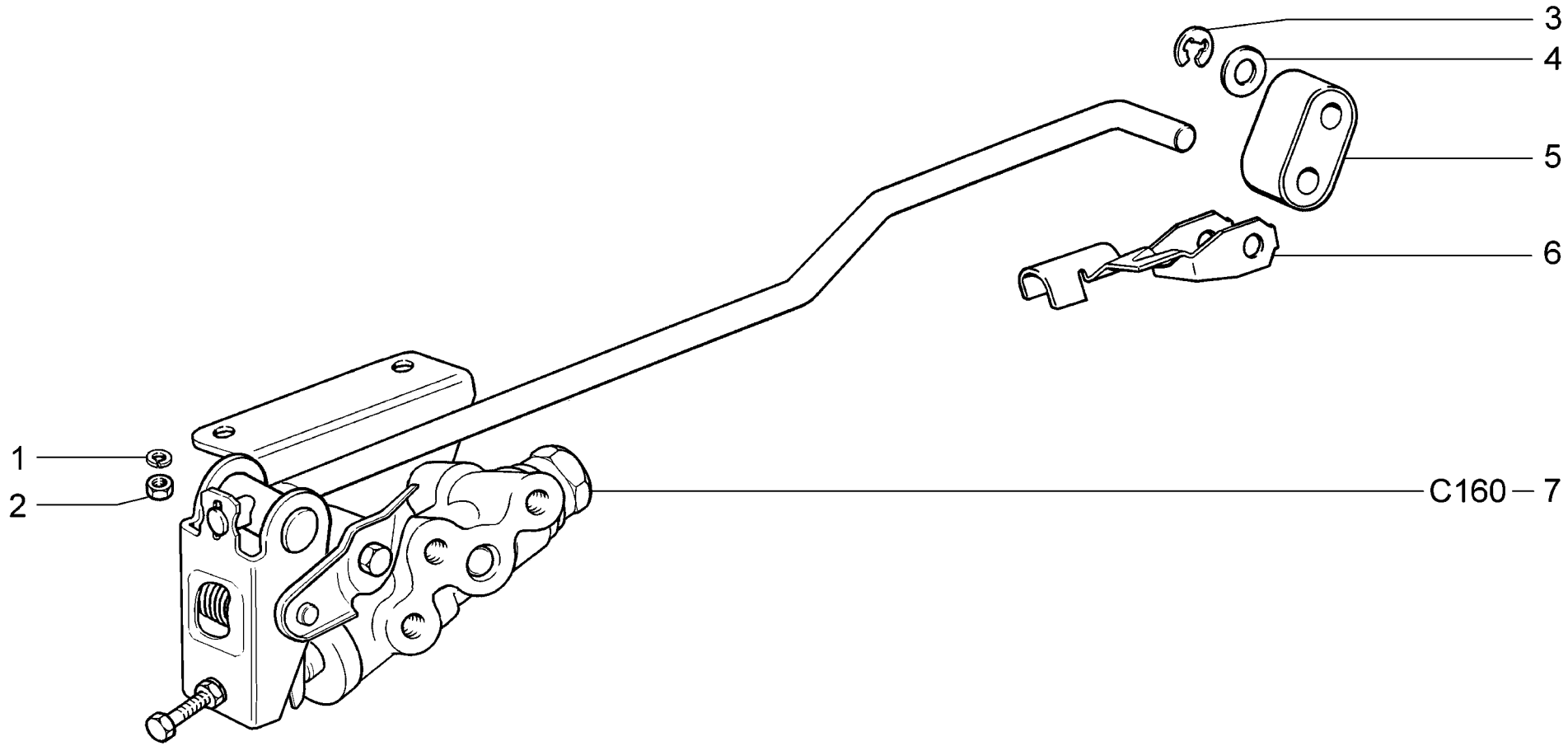

C130	**Привод регулятора давления** **Pressure regulator actuator** **Commande du limiteur de freinage** **Druckreglerantrieb** **Mando del regulador de presión**	**21701** **21703-01** **21703-02** **21713-01** **21713-02** **21713-03**	**21721** **21723-01** **21723-02**

п. It.	№ изв. Notif. N.	Дата Not.Data	Номер детали Part N.	Применяемость Application	Кол QTY	RUS Наименование	GB Description	F Désignation	D Benennung	E Denominación
1			+ 00001-0005166-70		2	Шайба 8 пружинная	Spring washer 8	Rondelle élastique 8	Federscheibe 8	Arandela 8 elástica
2			+ 00001-0061008-21		2	Гайка M8	Nut M8	Ecrou M8	Mutter M8	Tuerca M8
3			+ 21080-1107148-00		1	Шайба пружинная	Spring washer	Rondelle élastique	Federring	Arandela elástica
4			+ 21080-3512141-00		1	Шайба	Washer	Rondelle	Scheibe	Arandela
5			+ 21080-3512132-00		1	Серьга рычага привода	Link	Boucle de commande	Schäkel	Estribo de mando
6			+ 21080-3512128-00		1	Обойма серьги рычага	Retainer	Cage de boucle de commande	Schäkelbügel	Grapa de estribo palanca
7			21100-3512008-01		1	Регулятор давления	Brake pressure regulator	Limiteur de pression	Druckregler	Regulador de presión

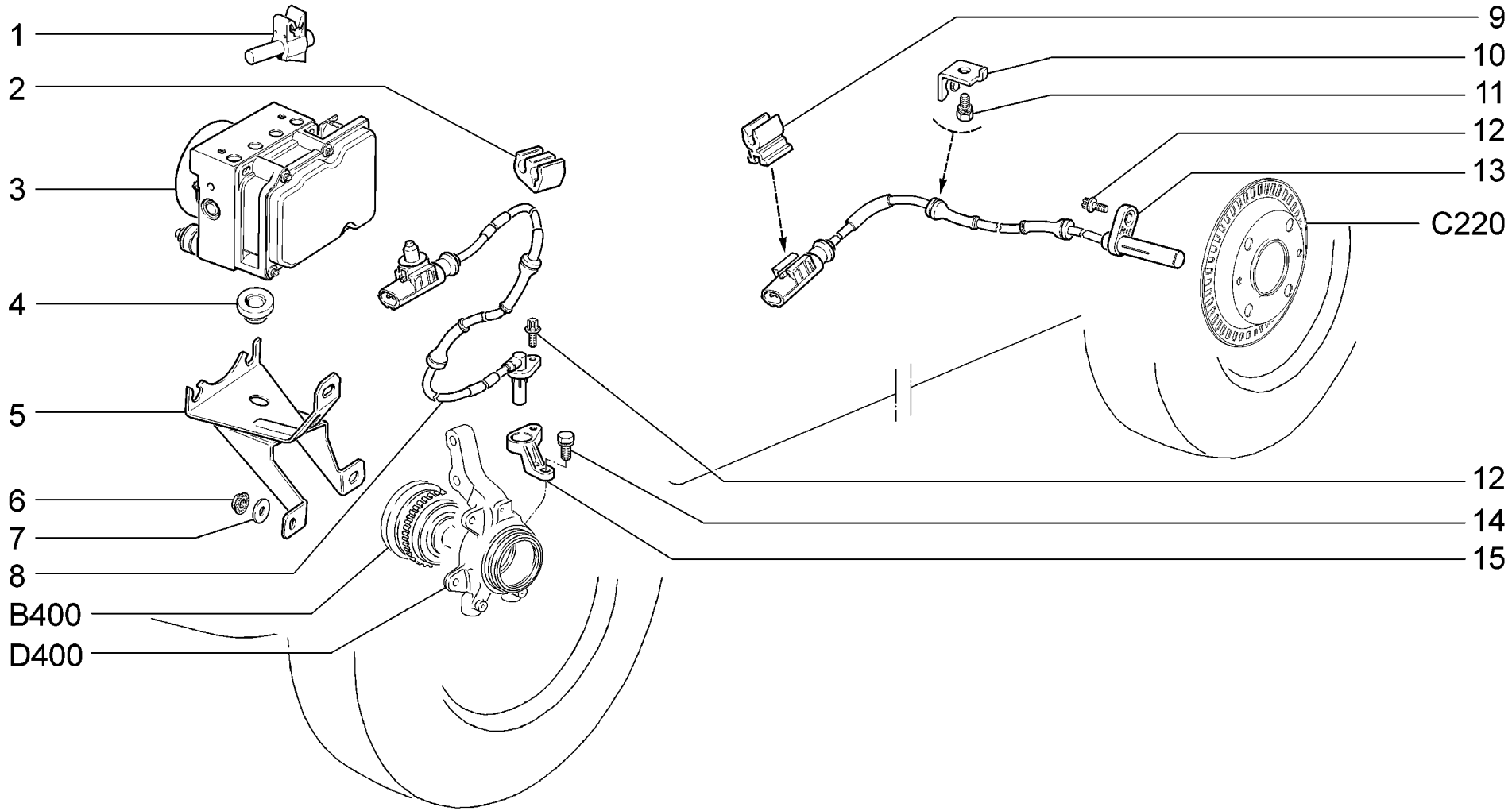

C141	**15,18, 20,115,118,145,148** **Гидроагрегат АБС и датчики скорости колёс** **ABS hydraulic unit and wheel speed sensor** **Groupe hydraulique ABS et capteurs de vitesse des roues** **ABS-Hydraulikaggregat und Rädergeschwindigkeitssensoren** **Unidad hidráulica ABS y sensores de velocidad de ruedas**	**21703-01** **21703-02** **21703-03** **21713-01** **21713-02** **21713-03**	**21723-01** **21723-02** **21723-03**

п. It.	№ изв. Notif. N.	Дата Not.Data	Номер детали Part N.	Применяемость Application	Кол QTY	RUS Наименование	GB Description	F Désignation	D Benennung	E Denominación
1			+ 21010-1104022-00		2	Скоба	Clamp	Etrier	Bügel	Grapa
2			+ 11180-3538432-00		2	Скоба	Clamp	Etrier	Klammer	Grapa
3			+ 11180-3538010-01		1	Гидроагрегат АБС	Modulator	Groupe électro-hydraulique ABS	ABS-Hydrogregat	Grupo hidráulico de ABS
4			+ 11180-3538324-00		1	Демпфер гидроагрегата	Rubber bushing	Bloc élastique	Daempfer vom Hydroagregat	Tope elástico de grupo hidráulico
5			+ 21700-3538300-00		1	Кронштейн гидроагрегата	Bracket assy	Support complete	Träger komplett	Soporte en conjunto
6			+ 00001-0038321-01		3	Гайка М6 с зубчатым буртиком	Toothed collar nut M6	Ecrou M6 à collet denté	Zahnbundmutter M6	Tuerca M6 de collar dentado
7			+ 00001-0026437-01		3	Шайба 6	Washer 6	Rondelle 6	Scheibe 6	Arandela 6
8			+ 11180-3538350-00		2	Датчик скорости вращения колеса	Speed sender	Capteur de vitesse de rotation de roue	Radgeber	Transmisor velocidad de rotación rueda
9			+ 11180-3538436-00		2	Скоба колодки датчика скорости колеса	Wheel speed sensor connector clip	Etrier du connecteur de capteur de roue	Buegel vom Radsensorleiste	Grapa del conector de sensor velocidad de rueda
10			+ 21700-3538434-00		2	Кронштейн	Bracket	Support	Halter	Soporte
11			+ 00001-0038241-11		2	Болт М6х12 с пружинной шайбой	Bolt M6x12 w/spring washer	Boulon M6x12 avec rondelle élastique	Schraube M6x12 mit Federring	Tornillo M6x12 con arandela elástica
12			+ 11180-3538408-00		4	Болт	Bolt	Boulon	Schraube	Tornillo
13			+ 11180-3538370-00		2	Датчик скорости вращения колеса	Speed sender	Capteur de vitesse de rotation de roue	Radgeber	Transmisor velocidad de rotación rueda
14			+ 00001-0038256-21	1)2)	2	Болт М8х16	Bolt M8x16	Boulon M8x16	Schraube M8x16	Tornillo M8x16
15			+ 11180-3538410-00 ~	1)	1	Кронштейн правый	Bracket, RH	Support D	Halter, rechts	Soporte der.
15			+ 11180-3538410-02 ~	1)	1	Кронштейн правый	Bracket, RH	Support D	Halter, rechts	Soporte der.
15			+ 11180-3538411-00 ~	2)	1	Кронштейн левый	Bracket, LH	Support G	Halter, links	Soporte izq.
15			+ 11180-3538411-02 ~	2)	1	Кронштейн левый	Bracket, LH	Support G	Halter, links	Soporte izq.
1)			+ 21700-2901022-11	(15,18,20,115,118 ,145,148)	1	Стойка передней подвески правая в сборе	RH front suspension strut assy	Montant D de suspension avant	Vorderer Stoßdämpfer rechts komplett	Pata telescópica der. en conjunto
2)			+ 21700-2901023-11	(15,18,20,115,118 ,145,148)	1	Стойка передней подвески левая в сборе	LH front suspension strut assy	Montant G de suspension avant	Vorderer Stoßdämpfer links komplett	Pata telescópica izq. en conjunto

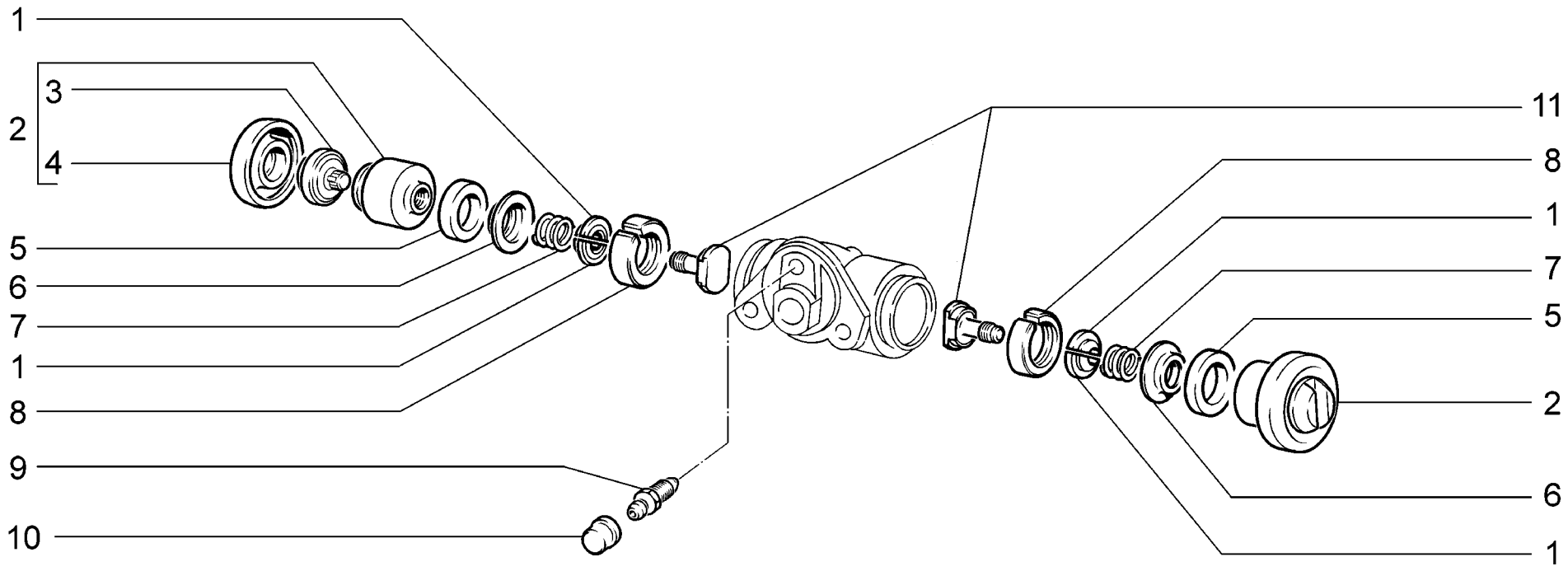

C150	**Цилиндр колесный заднего тормоза** **Rear brake wheel cylinder** **Cylindre récepteur de frein AR** **Hinterradbremszylinder** **Cilindro de ruedas del freno trasero**	**21701** **21703-01** **21703-02** **21703-03** **21713-01** **21713-02**	**21713-03** **21721** **21723-01** **21723-02** **21723-03**

п. It.	№ изв. Notif. N.	Дата Not.Data	Номер детали Part N.	Применяемость Application	Кол QTY	RUS Наименование	GB Description	F Désignation	D Benennung	E Denominación
1			21050-3502048-00		4	Сухарь	Retainer	Taquet	Einlegekeil	Chaveta
2			+ 21050-3502050-01		2	Поршень	Piston	Piston	Kolben	Pistón
3			21050-3502056-10		2	Упор колодок	Shoe abutment plate	Butée de segments	Bremsbackenstütze	Tope de zapatas
4			+ 21010-3502058-01		2	Колпачок защитный	Protective cap	Capuchon de protection	Gummimanschette	Protector
5			+ 21010-3502051-01		2	Кольцо уплотнительное	Sealing ring	Bague d'étanchéité	Dichtring	Anillo de empaquetadura
6			21050-3502054-00		2	Чашка	Backing cup	Cuvette	Schale	Platillo
7			21050-3502053-00		2	Пружина колесного цилиндра	Spring, wheel cylinder	Ressort de cylindre-récepteur	Radbremszylinderfeder	Muelle del cilindro de la rueda
8			21050-3502043-00		2	Кольцо	Ring	Bague	Ring	Anillo
9			+ 21010-1602591-01		1	Штуцер шланга	Union, hose	Raccord de durit	Schlauchstutzen	Racor de tubo flexible
10			+ 21010-1602592-00		1	Колпачок штуцера	Cap, union	Capuchon de raccord	Kappe	Casquete de racor
11			21050-3502044-00		2	Винт стопорный	Stop screw	Vis d'arrêt	Sperrschraube	Tornillo de fijación

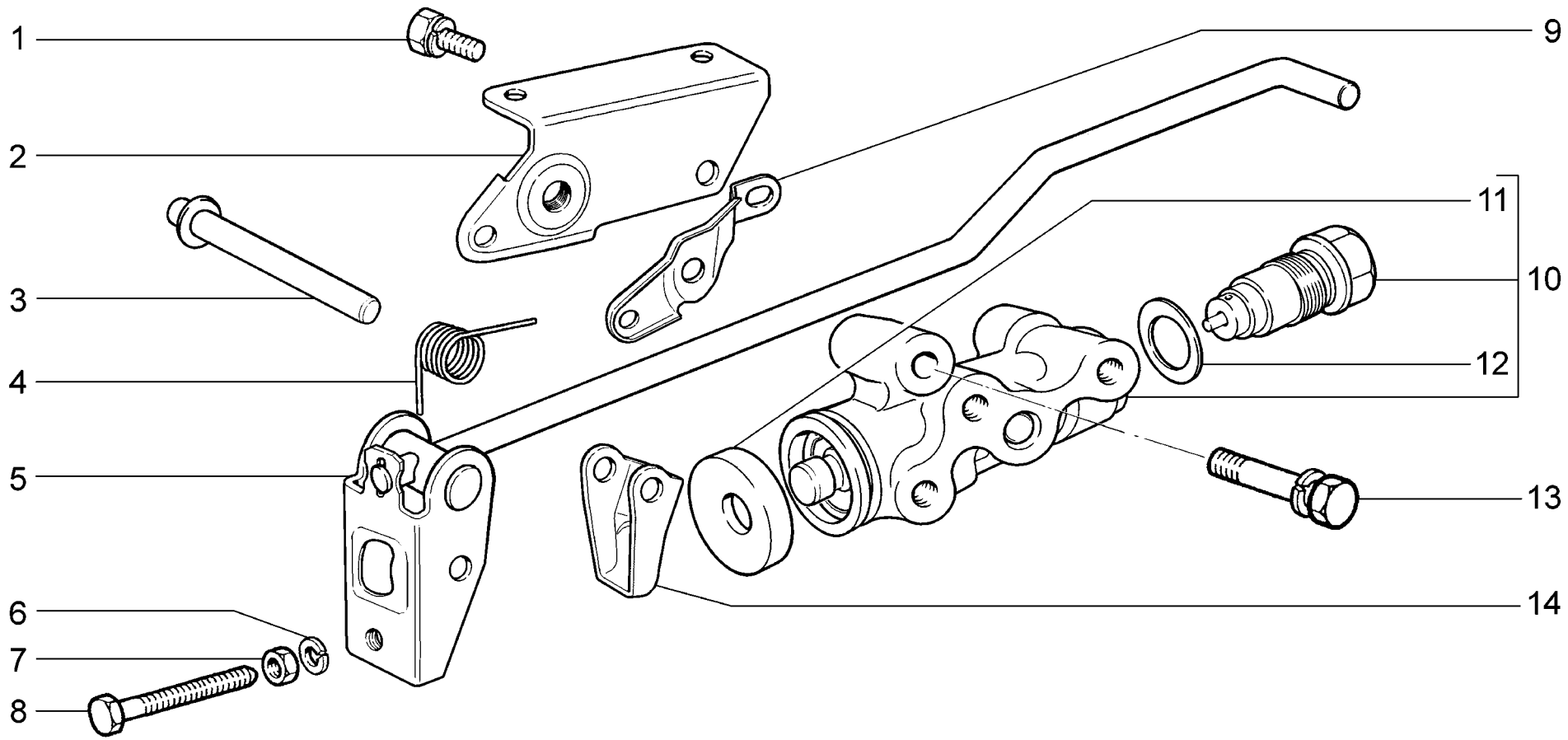

C160	**Регулятор давления** **Pressure regulator** **Limiteur de freinage** **Druckregler** **Regulador de presión**	**21701** **21703-01** **21703-02** **21713-01** **21713-02** **21713-03**	**21721** **21723-01** **21723-02**

п. It.	№ изв. Notif. N.	Дата Not.Data	Номер детали Part N.	Применяемость Application	Кол QTY	RUS Наименование	GB Description	F Désignation	D Benennung	E Denominación
1			+ 00001-0038256-21		1	Болт M8x16	Bolt M8x16	Boulon M8x16	Schraube M8x16	Tornillo M8x16
2			+ 21080-3512120-10		1	Кронштейн регулятора давления	Bracket, brake pressure regulator	Support de limiteur de pression	Druckreglerhalter	Soporte del regulador de presión
3			+ 21080-3512147-00		1	Штифт	Pin	Cheville	Stift	Pasador
4			+ 21080-3512129-10		1	Пружина	Spring	Ressort	Feder	Muelle
5			+ 21080-3512016-10		1	Рычаг привода с кронштейном	Operating rod/bracket	Levier de commande avec support	Betätigungshebel mit Stütze	Palanca de mando con soporte
6			+ 00001-0005164-70		1	Шайба 6 пружинная	Spring washer 6	Rondelle élastique 6	Federscheibe 6	Arandela 6 elástica
7			+ 00001-0058962-11		1	Гайка M6	Nut M6	Ecrou M6	Mutter M6	Tuerca M6
8			21230-3512148-00		1	Болт регулировочный	Adjuster bolt	Boulon de réglage	Stellschraube	Tornillo de ajuste
9			+ 21080-3512119-10		1	Кронштейн регулятора давления	Bracket, brake pressure regulator	Support de limiteur de pression	Druckreglerhalter	Soporte del regulador de presión
10			+ 21080-3512010-00		1	Регулятор давления	Brake pressure regulator	Limiteur de pression	Druckregler	Regulador de presión
11			+ 21010-1602550-00		1	Колпачок защитный	Protective cap	Capuchon de protection	Schutzkappe	Casquete de protección
12			+ 21080-3512115-00		1	Прокладка	Gasket	Joint	Dichtung	Junta de tapón
13			+ 00001-0038268-21		1	Болт M8x45	Bolt M8x45	Boulon M8x45	Schraube M8x45	Tornillo M8x45
14			+ 21080-3512124-00		1	Рычаг поршня регулятора давления	Pressure regulator piston, lever	Bras de piston du limiteur de pression	Betätigungshebel des Druckreglerkolbens	Palanca del émbolo del regulador de presión

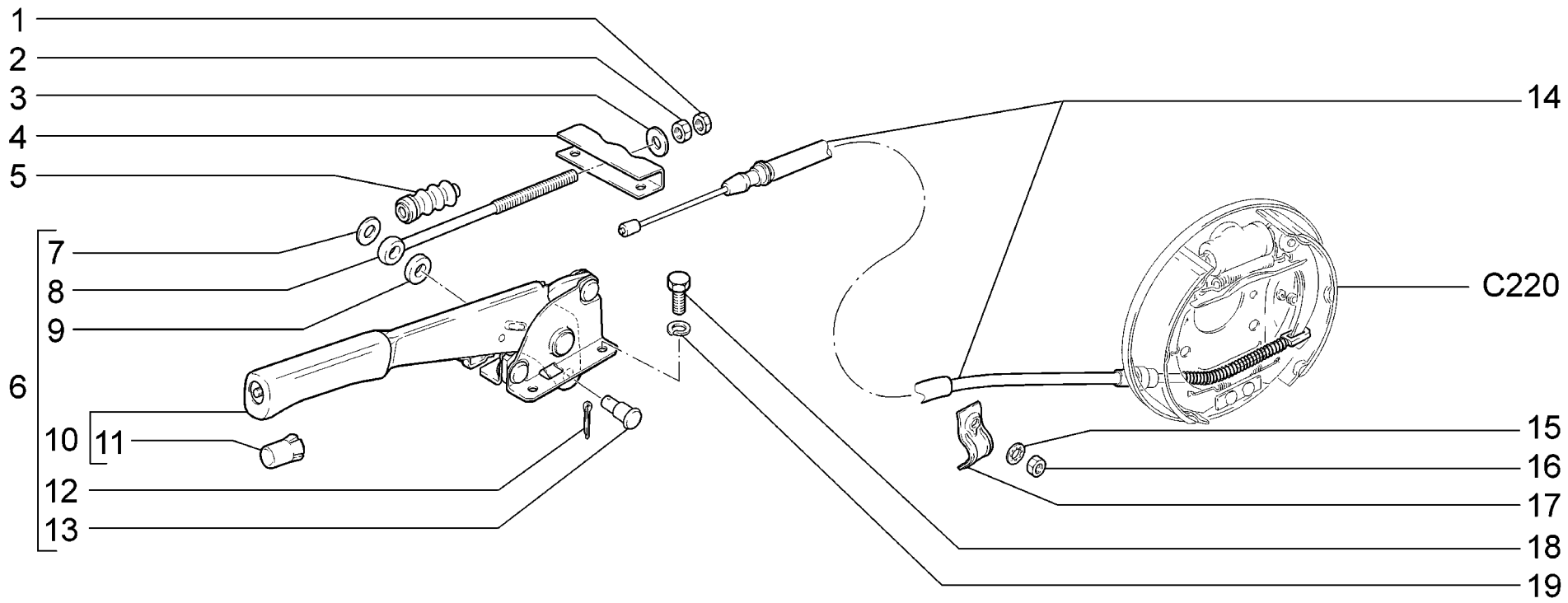

C170	**Привод стояночного тормоза** **Parking brake drive** **Commande de frein de stationnement** **Feststellbremsbetätigung** **Mando del freno de estacionamiento**	**21701** **21703-01** **21703-02** **21703-03** **21713-01** **21713-02**	**21713-03** **21721** **21723-01** **21723-02** **21723-03**

п. / It.	№ изв. / Notif. N.	Дата / Not.Data	Номер детали / Part N.	Применяемость / Application	Кол / QTY	RUS Наименование	GB Description	F Désignation	D Benennung	E Denominación
1			+ 00001-0061023-11		1	Гайка М8 низкая	Thin nut M8	Ecrou bas M8	Flachmutter M8	Tuerca M8 baja
2			+ 00001-0061008-11		1	Гайка М8	Nut M8	Ecrou M8	Mutter M8	Tuerca M8
3			+ 00001-0026467-01		1	Шайба 8	Washer 8	Rondelle 8	Scheibe 8	Arandela 8
4			+ 21100-3508075-00		1	Уравнитель троса	Cable equalizer	Palonnier de frein	Bremsausgleicher	Equilibrador del cable
5			+ 21080-3508046-00		1	Чехол защитный	Gaiter	Soufflet de protection	Schutzhülle	Funda protectora
6			+ 21100-3508010-00		1	Рычаг привода ручного тормоза	Handbrake lever	Levier de commande de frein à main	Handbremshebel	Palanca de freno de mano
7			+ 00001-0005196-01		1	Шайба 8	Washer 8	Rondelle 8	Scheibe 8	Arandela 8
8			+ 21080-3508071-00		1	Тяга привода	Operating rod	Tringle de commande	Betätigungsstange	Tirante de mando
9			21100-3508089-00		1	Прокладка оси	Grommet, shaft	Joint d'axe	Achsdichtung	Junta del eje
10			+ 21100-3508012-00		1	Рычаг привода ручного тормоза	Handbrake lever	Levier de commande de frein à main	Handbremshebel	Palanca de freno de mano
11			+ 21100-3508039-00		1	Кнопка рычага	Button, handbrake lever	Bouton de levier	Hebelknopf	Botón de palanca
12			+ 00001-0007342-01		1	Шплинт 2x15	Split pin 2x15	Goupille 2x15	Splint 2x15	Clavija 2x15
13			21100-3508073-00		1	Ось тяги	Shaft	Axe de tringle	Stangenachse	Eje de varilla
14			+ 21100-3508180-01 ~ 1)		2	Трос ручного тормоза	Handbrake cable	Câble de frein à main	Handbremsseil	Cable de freno manual
14			+ 21100-3508180-02 ~ 1)		2	Трос ручного тормоза	Handbrake cable	Câble de frein à main	Handbremsseil	Cable de freno manual
15			+ 00001-0026053-71 1)		2	Шайба 6 стопорная	Lock washer 6	Rondelle d'arrêt 6	Sicherungsscheibe 6	Arandela 6 de fijación
16			+ 00001-0058962-11 1)		2	Гайка М6	Nut M6	Ecrou M6	Mutter M6	Tuerca M6
17			+ 21080-3508214-20 1)		2	Скоба троса	Clip, cable	Etrier de câble	Seilzugbügel	Grapa de cable
18			+ 00001-0009021-21		4	Болт М6x14	Bolt M6x14	Boulon M6x14	Schraube M6x14	Tornillo M6x14
19			+ 00001-0005164-70		4	Шайба 6 пружинная	Spring washer 6	Rondelle élastique 6	Federscheibe 6	Arandela 6 elástica
1)			+ 21700-2914002-00		1	Рычаги задней подвески в сборе	Rear suspension arms assy	Bras de suspension arrière assemblés	Hinterachslenker komplett	Brazos de suspensión trasera en conjunto
1)			+ 21700-2914002-10	(15,18,20,115,118 ,145,148)	1	Рычаги задней подвески в сборе	Rear suspension arms assy	Bras de suspension arrière assemblés	Hinterachslenker komplett	Brazos de suspensión trasera en conjunto

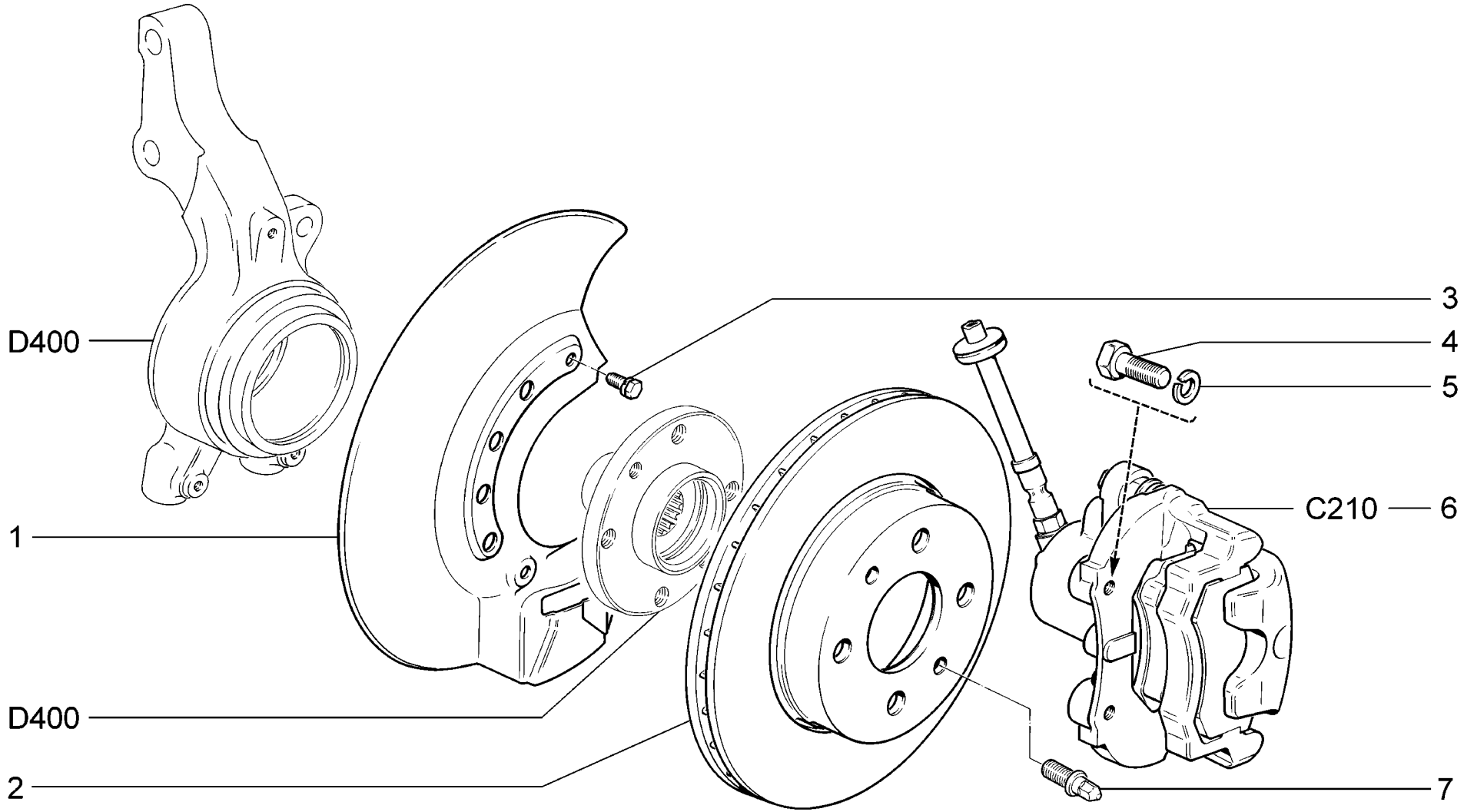

C200	**Тормоза передние** **Front brakes** **Freins avant** **Vorderradbremse** **Frenos delanteros**	**21701** **21703-01** **21703-02** **21703-03** **21713-01** **21713-02**	**21713-03** **21721** **21723-01** **21723-02** **21723-03**

п. It.	№ изв. Notif. N.	Дата Not.Data	Номер детали Part N.	Применяемость Application	Кол QTY	RUS Наименование	GB Description	F Désignation	D Benennung	E Denominación
1			+ 21120-3501146-00		1	Кожух защитный правый	Splash guard, RH	Tôle de protection D	Abdeckplatte, rechts	Protector der.
1			+ 21120-3501147-00		1	Кожух защитный левый	Splash guard, LH	Tôle de protection G	Abdeckplatte, links	Protector izq.
2			+ 21120-3501070-00 ~		2	Диск переднего тормоза	Front brake disc	Disque de frein avant	Bremsscheibe, vorne	Disco del freno delantero
2			+ 21120-3501070-01 ~		2	Диск переднего тормоза	Front brake disc	Disque de frein avant	Bremsscheibe, vorne	Disco del freno delantero
2			+ 21120-3501070-02 ~		2	Диск переднего тормоза	Front brake disc	Disque de frein avant	Bremsscheibe, vorne	Disco del freno delantero
3			+ 00001-0038241-11		6	Болт M6x12 с пружинной шайбой	Bolt M6x12 w/spring washer	Boulon M6x12 avec rondelle élastique	Schraube M6x12 mit Federring	Tornillo M6x12 con arandela elástica
4			+ 00001-0059707-30		4	Болт M10x1,25x25	Bolt M10x1.25x25	Boulon M10x1,25x25	Schraube M10x1,25x25	Tornillo M10x1,25x25
5			+ 00001-0005168-70		4	Шайба 10 пружинная	Spring washer 10	Rondelle élastique 10	Federscheibe 10	Arandela 10 elástica
6			+ 11180-3501012-10		1	Тормоз передний правый	RH front brake	Frein avant D	Vorderradbremse rechts	Freno delantero der.
6			+ 11180-3501013-10		1	Тормоз передний левый	LH front brake	Frein avant G	Vorderradbremse links	Freno delantero izq.
7			+ 21120-3101082-00		4	Штифт направляющий	Guide pin	Cheville de guidage	Führungsstift	Pasador de gula

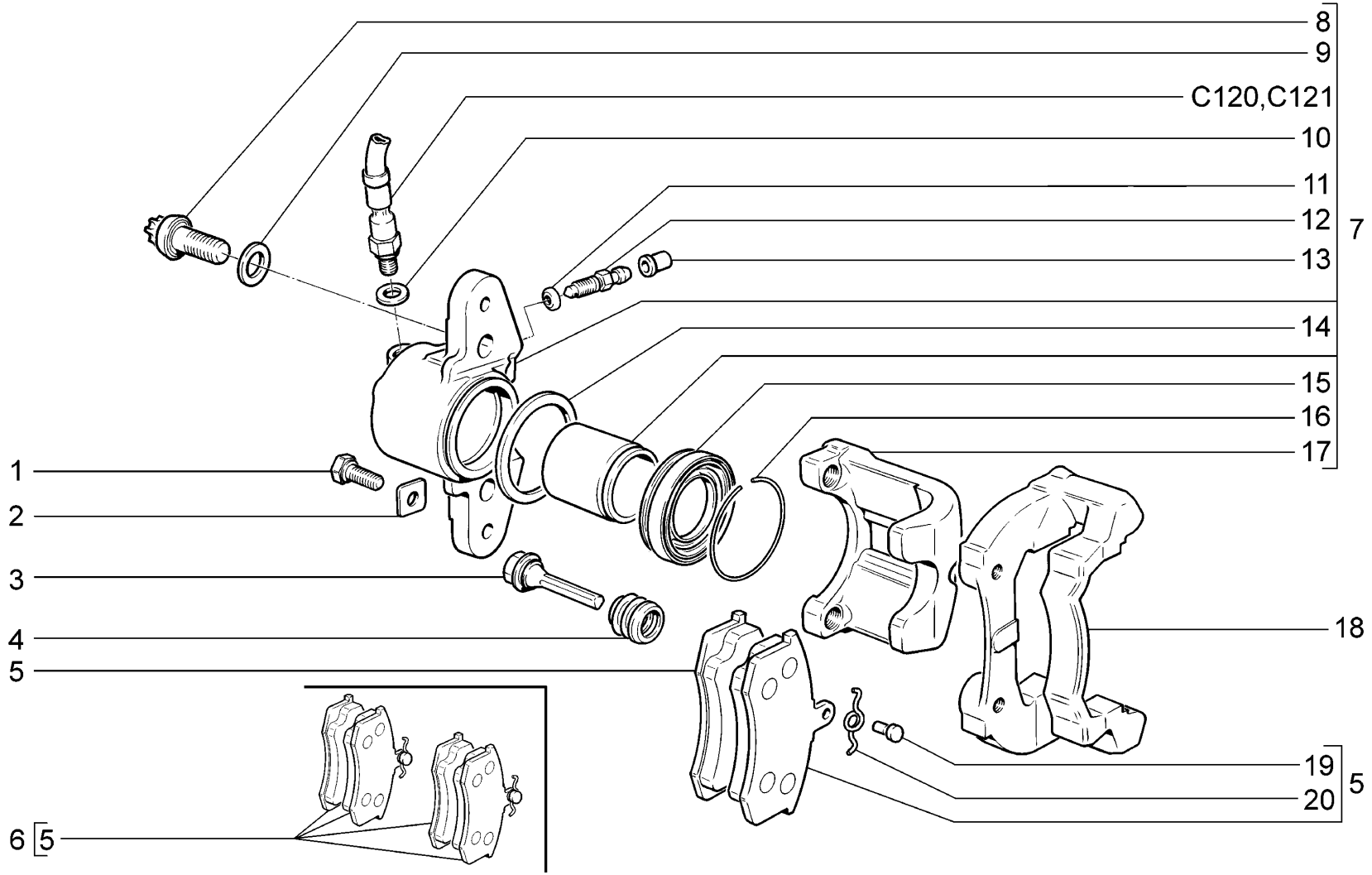

C210	**Элементы передних тормозов** **Front brakes components** **Eléments des freins avant** **Hauptteile der Vorderbremsen** **Elementos de los frenos delanteros**	**21701** **21703-01** **21703-02** **21703-03** **21713-01** **21713-02**	**21713-03** **21721** **21723-01** **21723-02** **21723-03**

п. / It.	№ изв. / Notif. N.	Дата / Not.Data	Номер детали / Part N.	Применяемость / Application	Кол / QTY	RUS Наименование	GB Description	F Désignation	D Benennung	E Denominación
1			+ 21080-3501033-00		4	Болт	Bolt	Boulon	Schraube	Tornillo
2			+ 21080-3501032-00		4	Шайба стопорная	Lockwasher	Rondelle d'arrét	Sicherungsscheibe	Arandela de fijación
3			+ 21080-3501018-00		4	Палец направляющий	Guide pin	Colonnette	Führungsbolzen	Perno de gula
4			+ 21080-3501019-00		4	Чехол защитный	Protective boot	Cache-poussière	Schutzhülle	Funda protectora
5			+ 21100-3501080-00		4	Колодка переднего тормоза	Front brake pad	Plaquette de frein avant	Bremsbacke, vorne	Pastilla de freno delantero
6			+ 21100-3501089-00		1	Комплект тормозных колодок	Set of brake pads	Jeu de plaquettes de frein	Satz Bremsbacken	Juego de pastillas
7			+ 11180-3501014-00		1	Суппорт правый в сборе	RH caliper assy	Etrier de frein D	Vorderradbremsträger rechts	Soporte der.
7			+ 11180-3501015-00		1	Суппорт левый в сборе	LH caliper assy	Etrier de frein G	Vorderradbremsträger links	Soporte izq.
8			+ 21080-3501030-01		4	Болт	Bolt	Boulon	Schraube	Tornillo
9			+ 21080-3501039-01		4	Шайба болта	Washer, bolt	Rondelle de boulon	Scheibe	Arandela del tornillo
10			+ 00001-0002844-60		2	Прокладка	Gasket	Joint	Dichtring	Junta
11			+ 21080-3501063-00		2	Кольцо уплотнительное	Sealing ring	Bague d'étanchéité	Dichtring	Anillo de empaquetadura
12			+ 21010-1602591-01		2	Штуцер шланга	Union, hose	Raccord de durit	Schlauchstutzen	Racor de tubo flexible
13			+ 21010-1602592-00		2	Колпачок штуцера	Cap, union	Capuchon de raccord	Kappe	Casquete de racor
14			+ 21010-3501051-00		2	Кольцо уплотнительное	Sealing ring	Bague d'étanchéité	Dichtring	Anillo de empaquetadura
15			+ 21080-3501058-00		2	Колпачок защитный	Protective cap	Cache-poussière	Gummimanschette	Casquete de protección
16			+ 21080-3501057-00		2	Кольцо стопорное	Circlip	Bague d'arrêt	Haltering	Anillo de fijación
17			+ 21100-3501017-01		2	Суппорт левый	LH caliper	Etrier de frein G	Vorderradbremsträger links	Soporte izq.
18			+ 21120-3501155-00		2	Направляющая колодок	Brake pad carrier	Support d'étrier	Bremsbackenhalter	Guía de pastillas
19			+ 21080-3501170-01		4	Ось пружины	Spring shaft	Axe de ressort	Federachse	Eje de muelle
20			+ 21080-3501166-00		4	Пружина	Spring	Ressort	Feder	Muelle

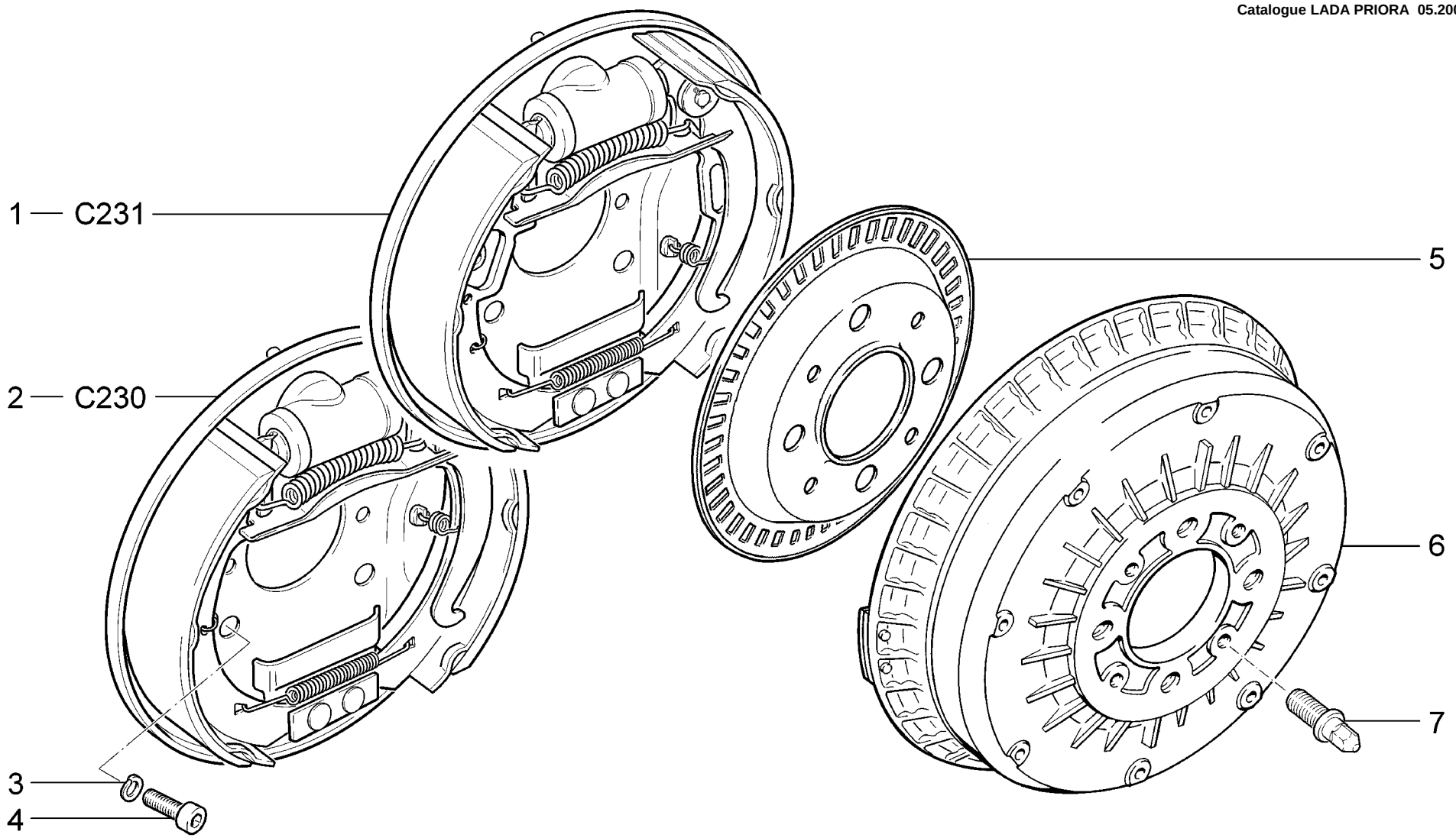

C220	**Тормоза задние в сборе** **Rear brakes assembly** **Freins arrière complets** **Hinterradbremse, komplett** **Comjunto de frenos traseros**	**21701** **21703-01** **21703-02** **21703-03** **21713-01** **21713-02**	**21713-03** **21721** **21723-01** **21723-02** **21723-03**

п. It.	№ изв. Notif. N.	Дата Not.Data	Номер детали Part N.	Применяемость Application	Кол QTY	RUS Наименование	GB Description	F Désignation	D Benennung	E Denominación
1			+ 11180-3502010-11	(15,18,20,115,118 ,145,148)	1	Тормоз задний правый	Rear brake, RH	Frein AR D	Hinterradbremse, rechts	Freno trasero derecho
1			+ 11180-3502011-11	(15,18,20,115,118 ,145,148)	1	Тормоз задний левый	Rear brake, LH	Frein AR G	Hinterradbremse, links	Freno trasero izquierdo
2			+ 21080-3502010-11		1	Тормоз задний правый	Rear brake, RH	Frein AR D	Hinterradbremse, rechts	Freno trasero derecho
2			+ 21080-3502011-11		1	Тормоз задний левый	Rear brake, LH	Frein AR G	Hinterradbremse, links	Freno trasero izquierdo
3			+ 00001-0005168-70		8	Шайба 10 пружинная	Spring washer 10	Rondelle élastique 10	Federscheibe 10	Arandela 10 elástica
4			+ 11180-3502112-00		8	Болт M10x1,25x25	Bolt M10x1,25x25	Boulon M10x1,25x25	Schraube M10x1,25x25	Tornillo M10x1,25x25
5			+ 11180-3538400-00	(15,18,20,115,118 ,145,148)	2	Ротор заднего колеса	Rotor, rear wheel	Rotor de roue arrière	Hinterradläufer	Rotor de rueda trasera
6			+ 21080-3502070-00		2	Барабан тормозной	Brake drum	Tambour de frein	Bremstrommel	Tambor del freno
7			+ 21120-3101082-00		4	Штифт направляющий	Guide pin	Cheville de guidage	Führungsstift	Pasador de gula

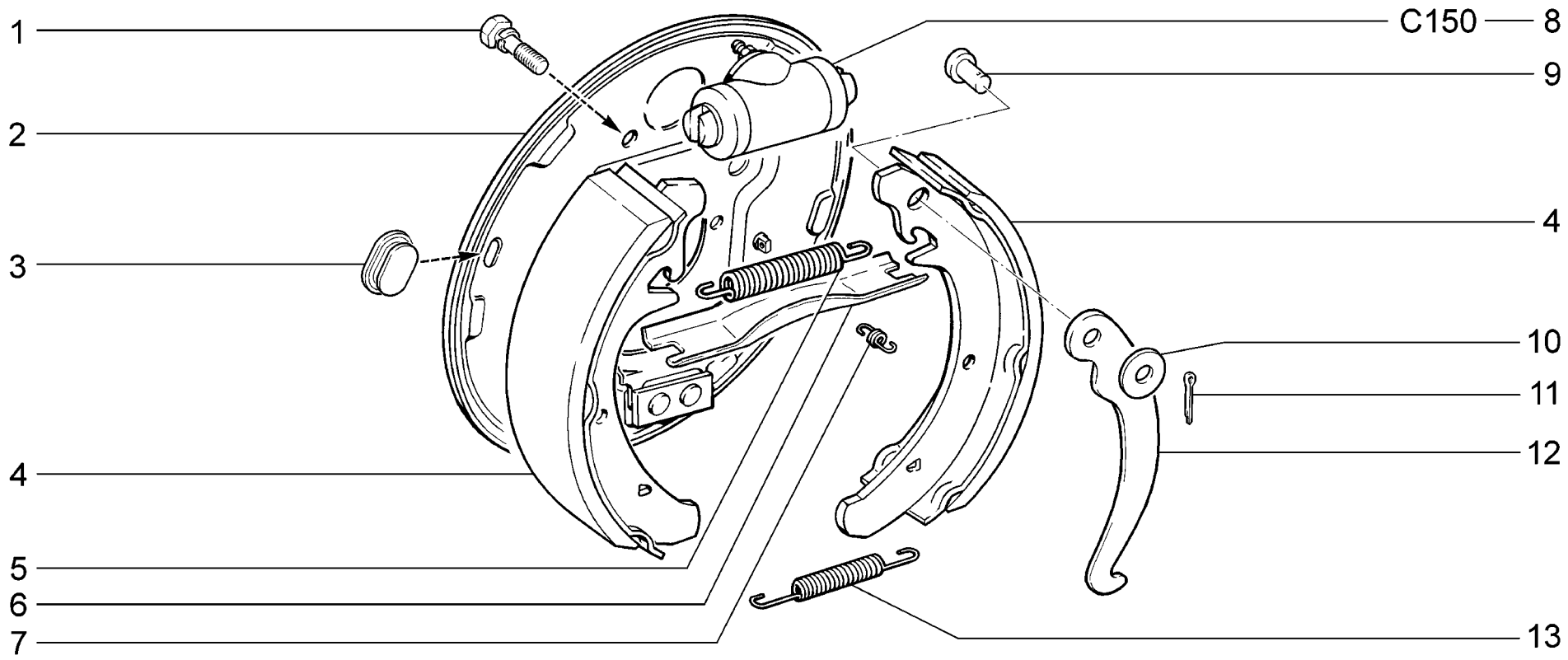

C230	**Тормоза задние** **Rear brakes** **Freins arrière** **Hinterradbremse** **Frenos traseros**	**21701** **21703-01** **21703-02** **21713-01** **21713-02** **21713-03**	**21721** **21723-01** **21723-02**

п. / It.	№ изв. / Notif. N.	Дата / Not.Data	Номер детали / Part N.	Применяемость / Application	Кол / QTY	RUS Наименование	GB Description	F Désignation	D Benennung	E Denominación
1			+ 00001-0038241-21		4	Болт М6х12 с пружинной шайбой	Bolt M6x12 w/spring washer	Boulon M6x12 avec rondelle élastique	Schraube M6x12 mit Federring	Tornillo M6x12 con arandela elástica
2			+ 21080-3502012-10		1	Щит заднего тормоза правый	RH brake backplate	Flasque D de frein arrière	Bremsschild, rechts	Plato de freno der.
2			+ 21080-3502013-10		1	Щит заднего тормоза левый	LH brake backplate	Flasque G de frein arrière	Bremsschild, links	Plato de freno izq.
3			+ 21080-3502019-01		2	Заглушка щита	End plug	Obturateur	Stopfen	Obturador
4			+ 21080-3502090-01		4	Колодка тормозная с накладкой	Brake shoe and lining	Segment de frein avec garniture	Bremsbacke mit Belag	Zapata de freno con pastilla
5			+ 21080-3502035-00		2	Пружина верхняя	Upper spring	Ressort supérieur	Rückholfeder, oben	Muelle superior
6			+ 21080-3507036-00		1	Планка разжимная правая	Expander strut, RH	Expandeur D	Speizleiste, rechts	Placa de separación der.
6			+ 21080-3507037-00		1	Планка разжимная левая	Expander strut, LH	Expandeur G	Spreileiste, links	Placa de separación izq.
7			+ 21080-3502033-00		4	Пружина направляющая	Shoe hold-down spring	Ressort de guidage	Führungsfeder	Muelle guía
8			+ 21050-3502040-00		2	Цилиндр колесный заднего тормоза	Rear brake wheel cylinder	Cylindre-récepteur arrière	Radbremszylinder hinten	Cilindro de rueda de freno trasero
9			+ 21010-3507038-00		2	Ось рычага	Lever shaft	Axe de levier	Hebelbolzen	Eje de palanca
10			+ 00001-0026386-01		2	Шайба 10	Washer 10	Rondelle 10	Scheibe 10	Arandela 10
11			+ 00001-0007343-01		2	Шплинт 2х20	Split pin 2x20	Goupille 2x20	Splint 2x20	Clavija 2x20
12			+ 21080-3507034-00		1	Рычаг правый	Lever, RH	Levier D	Hebel rechts	Palanca der.
12			+ 21080-3507035-00		1	Рычаг левый	Lever, LH	Levier G	Hebel, links	Palanca izq.
13			+ 21080-3502038-00		2	Пружина нижняя	Lower spring	Ressort inférieur	Rückholfeder, unten	Muelle inferior

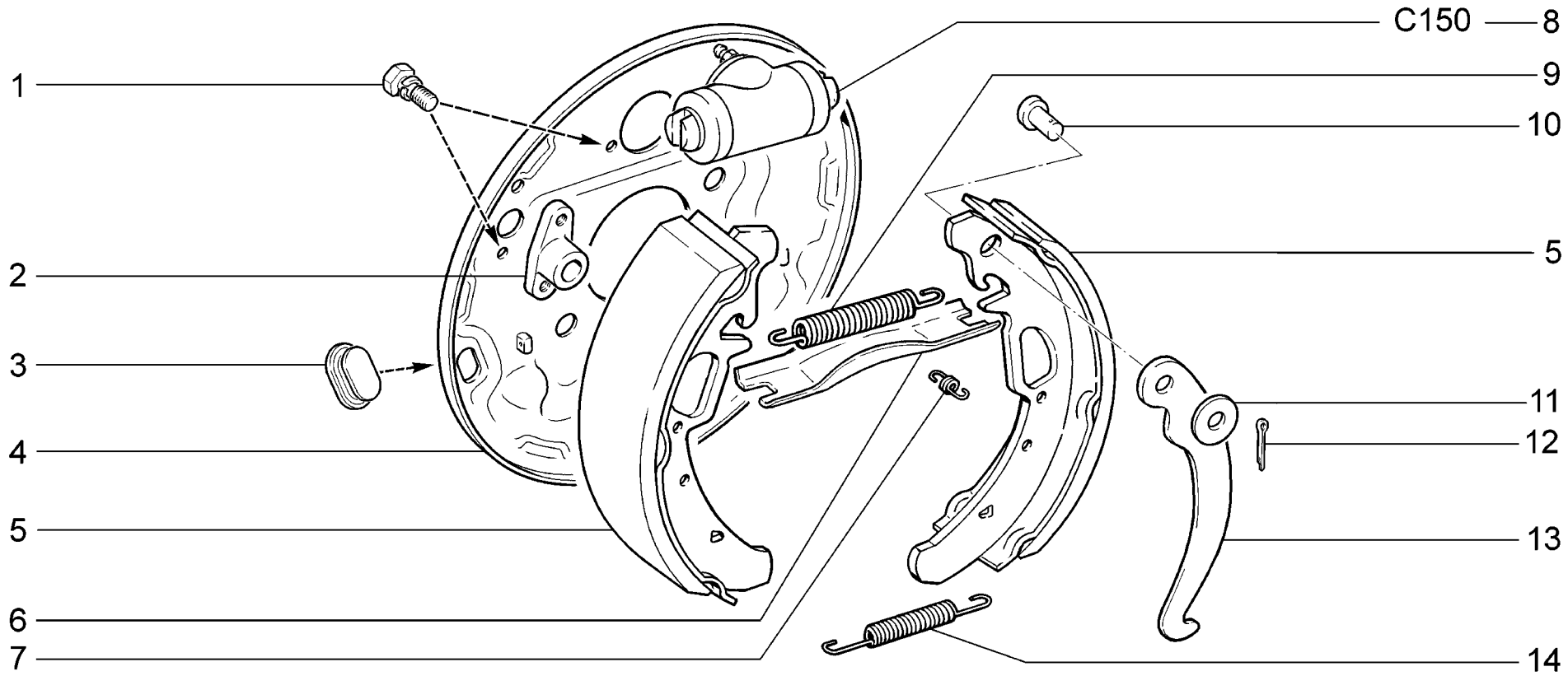

C231	**15,18,20,115,118,145,148** **Тормоза задние** **Rear brakes** **Freins arrière** **Hinterradbremse** **Frenos traseros**	**21703-01** **21703-02** **21703-03** **21713-01** **21713-02** **21713-03**	**21723-01** **21723-02** **21723-03**

п. It.	№ изв. Notif. N.	Дата Not.Data	Номер детали Part N.	Применяемость Application	Кол QTY	RUS Наименование	GB Description	F Désignation	D Benennung	E Denominación
1			+ 00001-0038241-21		6	Болт М6х12 с пружинной шайбой	Bolt M6x12 w/spring washer	Boulon M6x12 avec rondelle élastique	Schraube M6x12 mit Federring	Tornillo M6x12 con arandela elástica
2			+ 11180-3538416-01 ~		2	Кронштейн	Bracket	Support	Halter	Soporte
2			+ 11180-3538416-02 ~		2	Кронштейн	Bracket	Support	Halter	Soporte
3			+ 21080-3502019-01		2	Заглушка щита	End plug	Obturateur	Stopfen	Obturador
4			+ 11180-3502012-11		1	Щит заднего тормоза правый	RH brake backplate	Flasque D de frein arrière	Bremsschild, rechts	Plato de freno der.
4			+ 11180-3502013-11		1	Щит заднего тормоза левый	LH brake backplate	Flasque G de frein arrière	Bremsschild, links	Plato de freno izq.
5			+ 11180-3502090-10		4	Колодка тормозная с накладкой	Brake shoe and lining	Segment de frein avec garniture	Bremsbacke mit Belag	Zapata de freno con pastilla
6			+ 21080-3507036-00		1	Планка разжимная правая	Expander strut, RH	Expandeur D	Speizleiste, rechts	Placa de separación der.
6			+ 21080-3507037-00		1	Планка разжимная левая	Expander strut, LH	Expandeur G	Spreileiste, links	Placa de separación izq.
7			+ 21080-3502033-00		4	Пружина направляющая	Shoe hold-down spring	Ressort de guidage	Führungsfeder	Muelle guía
8			+ 21050-3502040-00		2	Цилиндр колесный заднего тормоза	Rear brake wheel cylinder	Cylindre-récepteur arrière	Radbremszylinder hinten	Cilindro de rueda de freno trasero
9			+ 21080-3502035-00		2	Пружина верхняя	Upper spring	Ressort supérieur	Rückholfeder, oben	Muelle superior
10			+ 21010-3507038-00		2	Ось рычага	Lever shaft	Axe de levier	Hebelbolzen	Eje de palanca
11			+ 00001-0026386-01		2	Шайба 10	Washer 10	Rondelle 10	Scheibe 10	Arandela 10
12			+ 00001-0007343-01		2	Шплинт 2х20	Split pin 2x20	Goupille 2x20	Splint 2x20	Clavija 2x20
13			+ 21080-3507034-00		1	Рычаг правый	Lever, RH	Levier D	Hebel rechts	Palanca der.
13			+ 21080-3507035-00		1	Рычаг левый	Lever, LH	Levier G	Hebel, links	Palanca izq.
14			+ 21080-3502038-00		2	Пружина нижняя	Lower spring	Ressort inférieur	Rückholfeder, unten	Muelle inferior

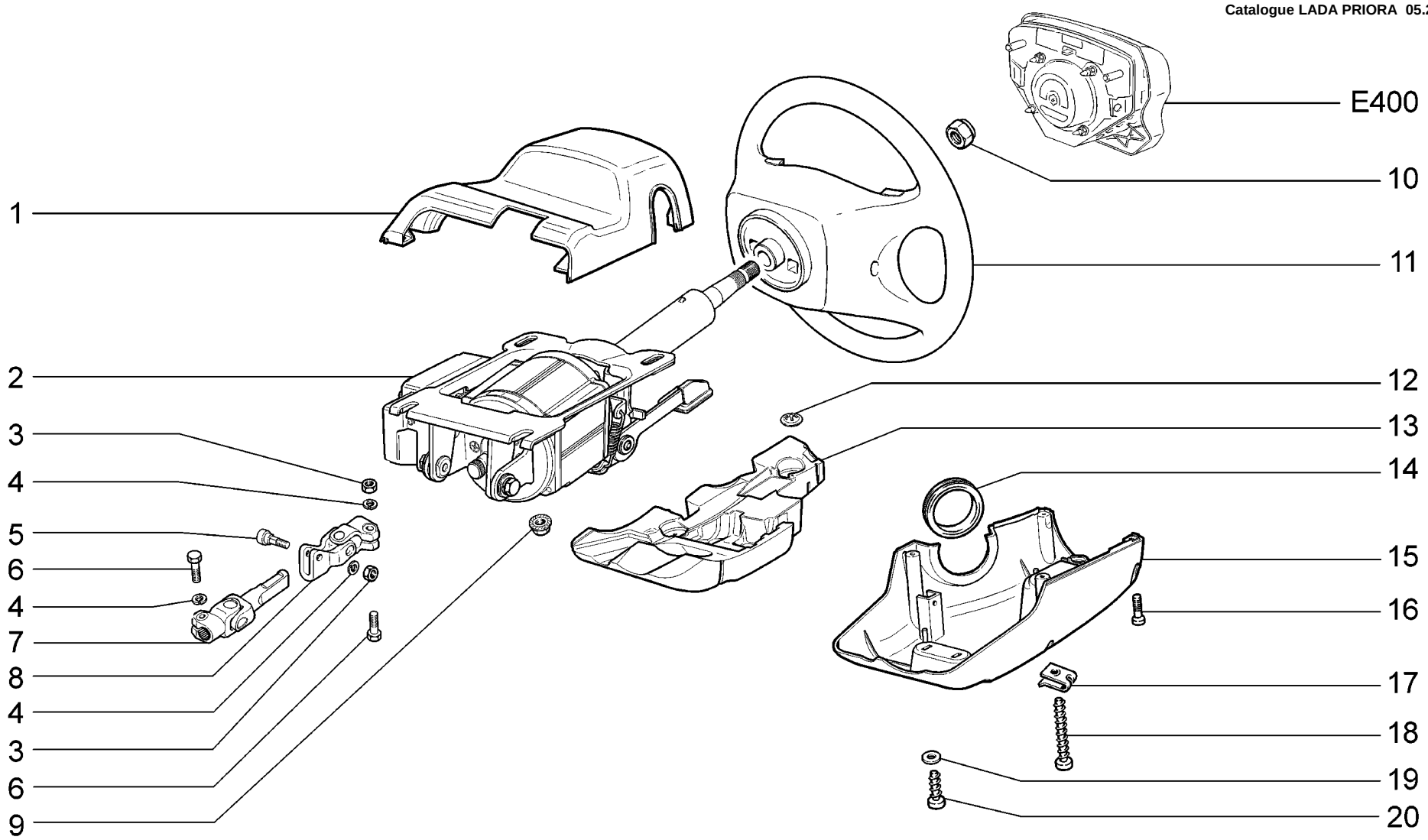

D100	**Колонка рулевая** **Steering column** **Colonne de direction** **Lenksäule** **Columna de dirección**	**21703-01** **21703-02** **21703-03** **21713-01** **21713-02** **21713-03**	**21723-01** **21723-02** **21723-03**

п. It.	№ изв. Notif. N.	Дата Not.Data	Номер детали Part N.	Применяемость Application	Кол QTY	RUS Наименование	GB Description	F Désignation	D Benennung	E Denominación
1			+ 21700-3403065-00		1	Кожух верхний	Upper column shroud	Capot supérieur	Deckel, oben	Cubierta superior
2			+ 21720-3450008-00		1	Усилитель рулевого управления	Power steering unit	Direction assitée	Servolenkung	Servodirección
3			+ 00001-0061008-21		2	Гайка М8	Nut M8	Ecrou M8	Mutter M8	Tuerca M8
4			+ 00001-0005166-70		3	Шайба 8 пружинная	Spring washer 8	Rondelle élastique 8	Federscheibe 8	Arandela 8 elástica
5			+ 21230-3401138-00		1	Болт	Bolt	Boulon	Schraube	Tornillo
6			+ 00001-0060426-31		2	Болт М8х35	Bolt M8x35	Boulon M8x35	Schraube M8x35	Tornillo M8x35
7			+ 21700-3422092-00		1	Вал промежуточный	Intermediate shaft	Arbre intermédiaire	Zwischenwelle	Zwischenwelle
8			+ 21230-3401085-00		1	Шарнир карданный	Universal joint	Articulation à cardan	Kardangelenk	Junta de cardán
9			+ 00001-0038322-01		4	Гайка М8 с зубчатым буртиком	Toothed collar nut M8	Ecrou M8 à collet denté	Zahnbundmutter M8	Tuerca M8 de collar dentado
10			+ 21100-3402136-00		1	Гайка	Nut	Ecrou	Mutter	Tuerca
11			+ 11190-3402012-00 ~		1	Колесо рулевое в сборе	Steering wheel assy	Volant de direction complet	Lenkrad komplett	Volante de dirección en conjunto
11			+ 11190-3402012-01 ~		1	Колесо рулевое в сборе	Steering wheel assy	Volant de direction complet	Lenkrad komplett	Volante de dirección en conjunto
12			+ 00001-0041950-76		3	Шайба 4 пружинная	Spring washer 4	Rondelle élastique 4	Federring 4	Arandela 4 elástica
13			+ 21700-3403116-00		1	Вкладыш	Insert	Coussinet	Lagerschale	Casquillo
14			+ 21100-3403204-00		1	Кольцо уплотнительное	Sealing ring	Bague d'étanchéité	Dichtring	Anillo de empaquetadura
15			+ 21700-3403072-00		1	Кожух нижний	Lower column shroud	Capot inférieur	Deckel, unten	Cubierta inferior
16			+ 00001-0033112-01		2	Винт М5х20	Screw M5x20	Vis M5x20	Schraube M5x20	Tornillo M5x20
17			+ 21010-8109137-00		2	Гайка пружинная	Spring nut	Bride à ressort	Federmutter	Tuerca elástica
18			+ 00001-0076707-01		2	Винт самонарезающий	Self-tapping screw	Vis taraudeuse	Blechschraube	Tornillo autorroscante
19			+ 00001-0026381-01		1	Шайба 5	Washer 5	Rondelle 5	Scheibe 5	Arandela 5
20			+ 00001-0076710-01		1	Винт самонарезающий	Self-tapping screw	Vis taraudeuse	Blechschraube	Tornillo autorroscante

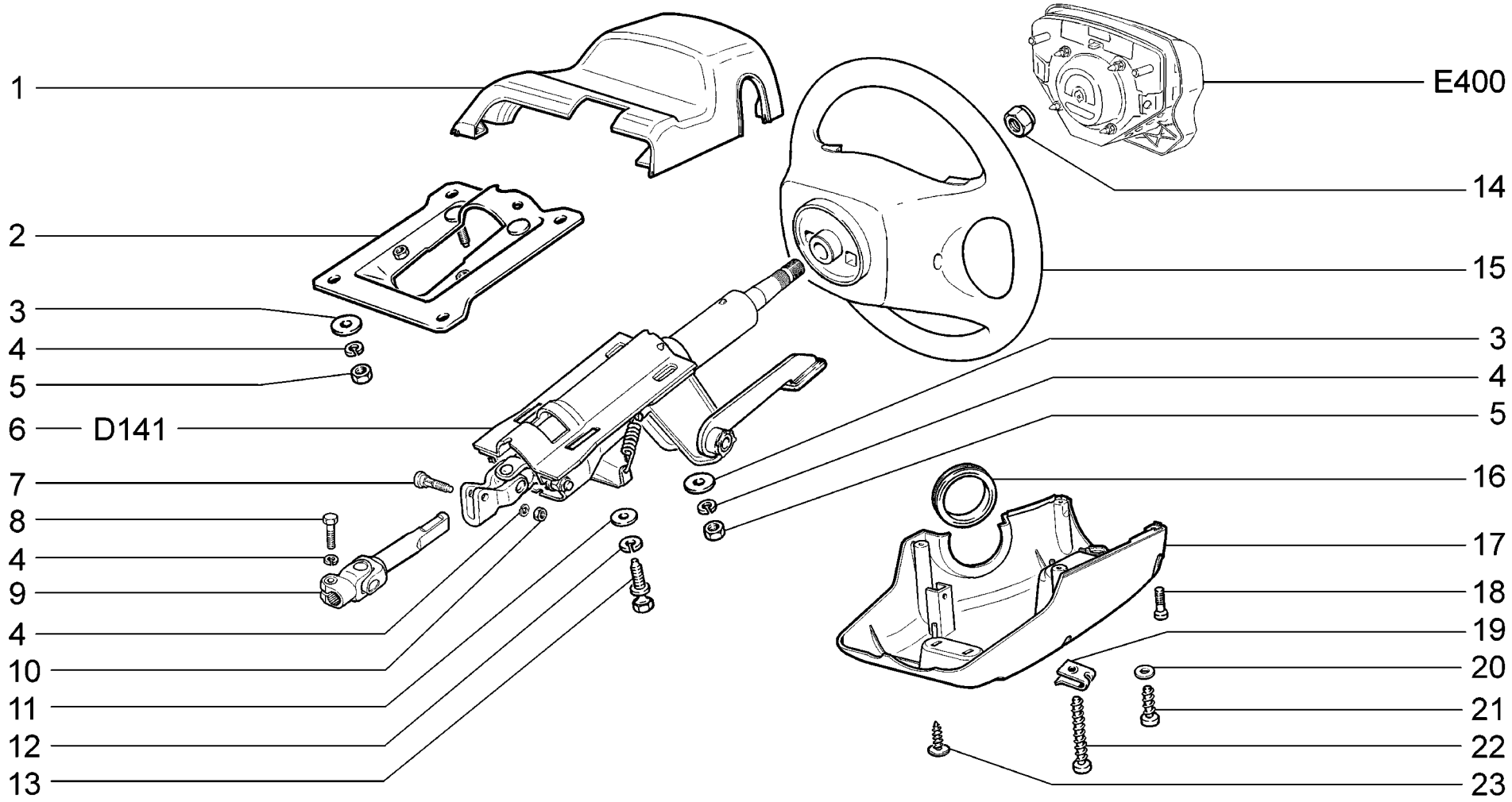

D101	**10,110** **Колонка рулевая** **Steering column** **Colonne de direction** **Lenksäule** **Columna de dirección**	**21703-01** **21713-01** **21723-01**

п. It.	№ изв. Notif. N.	Дата Not.Data	Номер детали Part N.	Применяемость Application	Кол QTY	RUS Наименование	GB Description	F Désignation	D Benennung	E Denominación
1			+ 21700-3403065-00		1	Кожух верхний	Upper column shroud	Capot supérieur	Deckel, oben	Cubierta superior
2			+ 21100-3403172-50		1	Кронштейн промежуточный	Bracket	Support	Halter	Soporte
3			+ 00001-0026467-01		6	Шайба 8	Washer 8	Rondelle 8	Scheibe 8	Arandela 8
4			+ 00001-0005166-70		8	Шайба 8 пружинная	Spring washer 8	Rondelle élastique 8	Federscheibe 8	Arandela 8 elástica
5			+ 00001-0061008-11		6	Гайка М8	Nut M8	Ecrou M8	Mutter M8	Tuerca M8
6			+ 21120-3401100-40		1	Вал рулевого управления	Steering shaft	Arbre de direction	Lenkspindel	Arbol de dirección
7			+ 21230-3401138-00		1	Болт	Bolt	Boulon	Schraube	Tornillo
8			+ 00001-0060426-31		1	Болт М8х35	Bolt M8x35	Boulon M8x35	Schraube M8x35	Tornillo M8x35
9			+ 21700-3422092-00		1	Вал промежуточный	Intermediate shaft	Arbre intermédiaire	Zwischenwelle	Zwischenwelle
10			+ 00001-0061008-21		1	Гайка М8	Nut M8	Ecrou M8	Mutter M8	Tuerca M8
11			+ 00001-0026444-01		2	Шайба 6	Washer 6	Rondelle 6	Scheibe 6	Arandela 6
12			+ 00001-0005164-70		2	Шайба 6 пружинная	Spring washer 6	Rondelle élastique 6	Federscheibe 6	Arandela 6 elástica
13			+ 21100-3704324-00		2	Болт М6	Bolt M6	Boulon M6	Schraube M6	Tornillo M6
14			+ 21100-3402136-00		1	Гайка	Nut	Ecrou	Mutter	Tuerca
15			+ 11190-3402012-00 ~		1	Колесо рулевое в сборе	Steering wheel assy	Volant de direction complet	Lenkrad komplett	Volante de dirección en conjunto
15			+ 11190-3402012-01 ~		1	Колесо рулевое в сборе	Steering wheel assy	Volant de direction complet	Lenkrad komplett	Volante de dirección en conjunto
16			+ 21100-3403204-00		1	Кольцо уплотнительное	Sealing ring	Bague d'étanchéité	Dichtring	Anillo de empaquetadura
17			+ 21700-3403072-00		1	Кожух нижний	Lower column shroud	Capot inférieur	Deckel, unten	Cubierta inferior
18			+ 00001-0033112-01		2	Винт М5х20	Screw M5x20	Vis M5x20	Schraube M5x20	Tornillo M5x20
19			+ 21010-8109137-00		2	Гайка пружинная	Spring nut	Bride à ressort	Federmutter	Tuerca elástica
20			+ 00001-0026381-01		1	Шайба 5	Washer 5	Rondelle 5	Scheibe 5	Arandela 5
21			+ 00001-0076710-01		1	Винт самонарезающий	Self-tapping screw	Vis taraudeuse	Blechschraube	Tornillo autorroscante
22			+ 00001-0076707-01		2	Винт самонарезающий	Self-tapping screw	Vis taraudeuse	Blechschraube	Tornillo autorroscante
23			+ 21140-5325388-00		2	Винт самонарезающий	Self-tapping screw	Vis taraudeuse	Blechschraube	Tornillo autorroscante

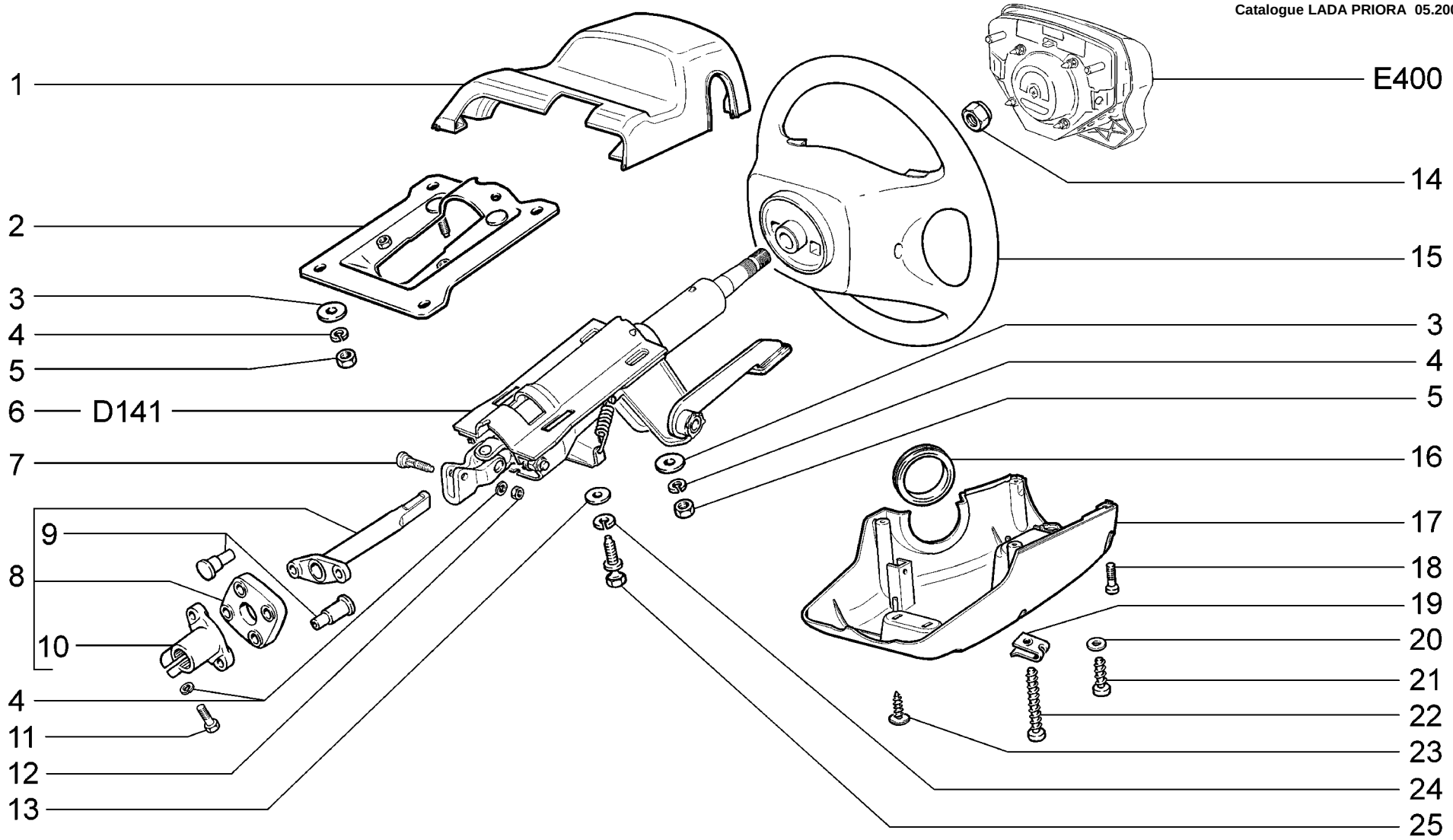

D102	**Колонка рулевая** **Steering column** **Colonne de direction** **Lenksäule** **Lenksäule**	**21701** **21721**

п. It.	№ изв. Notif. N.	Дата Not.Data	Номер детали Part N.	Применяемость Application	Кол QTY	RUS Наименование	GB Description	F Désignation	D Benennung	E Denominación
1			+ 21700-3403065-00		1	Кожух верхний	Upper column shroud	Capot supérieur	Deckel, oben	Cubierta superior
2			+ 21100-3403172-50		1	Кронштейн промежуточный	Bracket	Support	Halter	Soporte
3			+ 00001-0026467-01		6	Шайба 8	Washer 8	Rondelle 8	Scheibe 8	Arandela 8
4			+ 00001-0005166-70		8	Шайба 8 пружинная	Spring washer 8	Rondelle élastique 8	Federscheibe 8	Arandela 8 elástica
5			+ 00001-0061008-11		6	Гайка М8	Nut M8	Ecrou M8	Mutter M8	Tuerca M8
6			+ 21120-3401100-40		1	Вал рулевого управления	Steering shaft	Arbre de direction	Lenkspindel	Arbol de dirección
7			+ 21230-3401138-00		1	Болт	Bolt	Boulon	Schraube	Tornillo
8			+ 21700-3422092-10		1	Вал промежуточный	Intermediate shaft	Arbre intermédiaire	Zwischenwelle	Zwischenwelle
9			+ 21080-3401241-30		4	Заклепка	Rivet	Rivet	Niet	Remache
10			+ 21080-3401239-30		1	Фланец муфты нижний	Coupling flange, lower	Bride de manchon inférieur	Flansch, unten	Brida del acoplamiento inferior
11			+ 00001-0060436-21		1	Болт М8х25	Bolt M8x25	Boulon M8x25	Schraube M8x25	Tornillo M8x25
12			+ 00001-0061008-21		1	Гайка М8	Nut M8	Ecrou M8	Mutter M8	Tuerca M8
13			+ 00001-0026444-01		2	Шайба 6	Washer 6	Rondelle 6	Scheibe 6	Arandela 6
14			+ 21100-3402136-00		1	Гайка	Nut	Ecrou	Mutter	Tuerca
15			+ 11190-3402012-00 ~		1	Колесо рулевое в сборе	Steering wheel assy	Volant de direction complet	Lenkrad komplett	Volante de dirección en conjunto
15			+ 11190-3402012-01 ~		1	Колесо рулевое в сборе	Steering wheel assy	Volant de direction complet	Lenkrad komplett	Volante de dirección en conjunto
16			+ 21100-3403204-00		1	Кольцо уплотнительное	Sealing ring	Bague d'étanchéité	Dichtring	Anillo de empaquetadura
17			+ 21700-3403072-00		1	Кожух нижний	Lower column shroud	Capot inférieur	Deckel, unten	Cubierta inferior
18			+ 00001-0033112-01		2	Винт М5х20	Screw M5x20	Vis M5x20	Schraube M5x20	Tornillo M5x20
19			+ 21010-8109137-00		2	Гайка пружинная	Spring nut	Bride à ressort	Federmutter	Tuerca elástica
20			+ 00001-0026381-01		1	Шайба 5	Washer 5	Rondelle 5	Scheibe 5	Arandela 5
21			+ 00001-0076710-01		1	Винт самонарезающий	Self-tapping screw	Vis taraudeuse	Blechschraube	Tornillo autorroscante
22			+ 00001-0076707-01		2	Винт самонарезающий	Self-tapping screw	Vis taraudeuse	Blechschraube	Tornillo autorroscante
23			+ 21140-5325388-00		2	Винт самонарезающий	Self-tapping screw	Vis taraudeuse	Blechschraube	Tornillo autorroscante
24			+ 00001-0005164-70		2	Шайба 6 пружинная	Spring washer 6	Rondelle élastique 6	Federscheibe 6	Arandela 6 elástica
25			+ 21100-3704324-00		2	Болт М6	Bolt M6	Boulon M6	Schraube M6	Tornillo M6

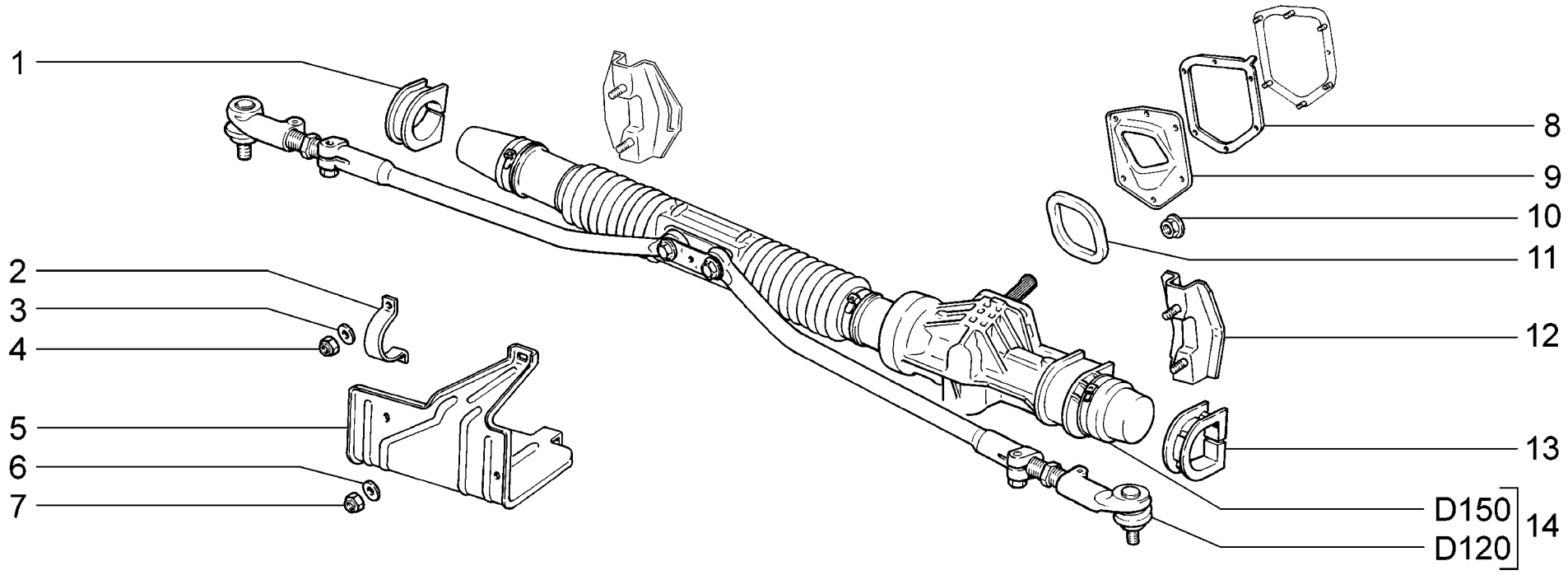

D110	**Механизм рулевой** **Steering mechanism** **Mécanisme de direction** **Lenkung** **Mecanismo de dirección**	**21701** **21703-01** **21703-02** **21703-03** **21713-01** **21713-02**	**21713-03** **21721** **21723-01** **21723-02** **21723-03**

п. It.	№ изв. Notif. N.	Дата Not.Data	Номер детали Part N.	Применяемость Application	Кол QTY	RUS Наименование	GB Description	F Désignation	D Benennung	E Denominación
1			+ 21100-3403080-00		1	Опора правая	RH mounting	Palier de fixation D	Lagerung, rechts	Apoyo der.
2			+ 21080-3403020-10		2	Скоба	Clip	Etrier	Bügel	Grapa
3			+ 00001-0005196-01		4	Шайба 8	Washer 8	Rondelle 8	Scheibe 8	Arandela 8
4			+ 00001-0061041-11		4	Гайка М8 самоконтрящаяся	Self-locking nut M8	Ecrou autofreiné M8	S.Mutter M8	Tuerca M8 autoblocante
5			+ 21100-3403086-00		1	Кожух защитный	Gaiter	Revêtement de protection	Abdeckung	Funda de protección
6			+ 00001-0005194-01		3	Шайба 6	Washer 6	Rondelle 6	Scheibe 6	Arandela 6
7			+ 00001-0025742-11		3	Гайка М6 самоконтрящаяся	Self-locking nut M6	Ecrou autofreiné M6	S.Mutter M6	Tuerca M6 autoblocante
8			+ 21100-3401204-00 ~		1	Прокладка	Gasket	Joint	Dichtung	Junta
8			+ 21100-3401204-01 ~		1	Прокладка	Gasket	Joint	Dichtung	Junta
9			+ 21100-3401202-10		1	Пластина упорная	Mounting plate	Plaque d'appui	Stützplatte	Placa de apoyo
10			+ 00001-0038318-01		6	Гайка М5 с зубчатым буртиком	Toothed collar nut M5	Ecrou M5 à collet denté	Zahnbundmutter M5	Tuerca M5 de collar dentado
11			+ 21100-3401165-12		1	Уплотнитель вала	Seal	Joint d'étanchéité d'arbre	Dichtung	Empaquetadura de árbol
12			+ 21100-3403016-10 1)		1	Кронштейн рулевого механизма	Steering bracket	Support de direction	Lenkgetriebeträger	Soporte del mecanismo de dirección
13			+ 11180-3403082-00		1	Опора левая	LH mounting	Palier de fixation G	Lagerung, links	Apoyo izq.
14			+ 11183-3400010-20		1	Механизм рулевой в сборе	Steering mechanism assy	Direction complète	Lenkgetriebe komplett	Mecanismo de dirección en conjunto
1)			+ 21100-5301080-60		1	Щиток передка	Bulkhead	Tôle d'auvent	Stirnwand	Salpicadero

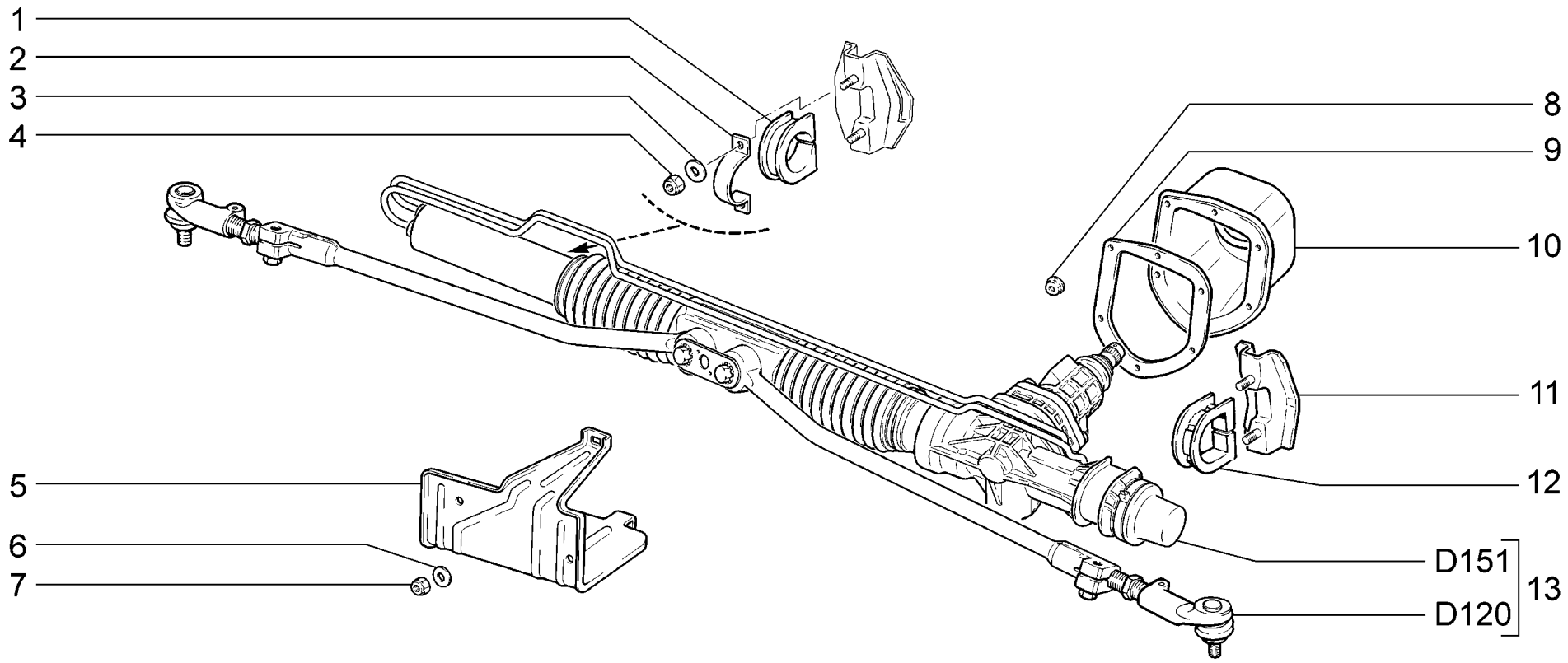

D111	**10,110** **Механизм рулевой** **Steering mechanism** **Mécanisme de direction** **Lenkung** **Mecanismo de dirección**	**21703-01** **21713-01** **21723-01**

п. / It.	№ изв. / Notif. N.	Дата / Not.Data	Номер детали / Part N.	Применяемость / Application	Кол / QTY	RUS Наименование	GB Description	F Désignation	D Benennung	E Denominación
1			+ 21100-3403080-00		1	Опора правая	RH mounting	Palier de fixation D	Lagerung, rechts	Apoyo der.
2			+ 21080-3403020-10		2	Скоба	Clip	Etrier	Bügel	Grapa
3			+ 00001-0005196-01		4	Шайба 8	Washer 8	Rondelle 8	Scheibe 8	Arandela 8
4			+ 00001-0061041-11		4	Гайка М8 самоконтрящаяся	Self-locking nut M8	Ecrou autofreiné M8	S.Mutter M8	Tuerca M8 autoblocante
5			+ 21100-3403086-00		1	Кожух защитный	Gaiter	Revêtement de protection	Abdeckung	Funda de protección
6			+ 00001-0005194-01		3	Шайба 6	Washer 6	Rondelle 6	Scheibe 6	Arandela 6
7			+ 00001-0025742-11		3	Гайка М6 самоконтрящаяся	Self-locking nut M6	Ecrou autofreiné M6	S.Mutter M6	Tuerca M6 autoblocante
8			+ 00001-0038318-01		6	Гайка М5 с зубчатым буртиком	Toothed collar nut M5	Ecrou M5 à collet denté	Zahnbundmutter M5	Tuerca M5 de collar dentado
9			+ 21100-3401208-20		1	Пластина прижимная	Retaining plate	Plaque de serrage	Druckplatte	Placa de apriete
10			+ 21100-3401165-20		1	Уплотнитель вала	Seal	Joint d'étanchéité d'arbre	Dichtung	Empaquetadura de árbol
11			+ 21100-3403016-10 1)		1	Кронштейн рулевого механизма	Steering bracket	Support de direction	Lenkgetriebeträger	Soporte del mecanismo de dirección
12			+ 11180-3403082-00		1	Опора левая	LH mounting	Palier de fixation G	Lagerung, links	Apoyo izq.
13			+ 21100-3400010-30		1	Механизм рулевой в сборе	Steering mechanism assy	Direction complète	Lenkgetriebe komplett	Mecanismo de dirección en conjunto
1)			+ 21100-5301080-60		1	Щиток передка	Bulkhead	Tôle d'auvent	Stirnwand	Salpicadero

D111

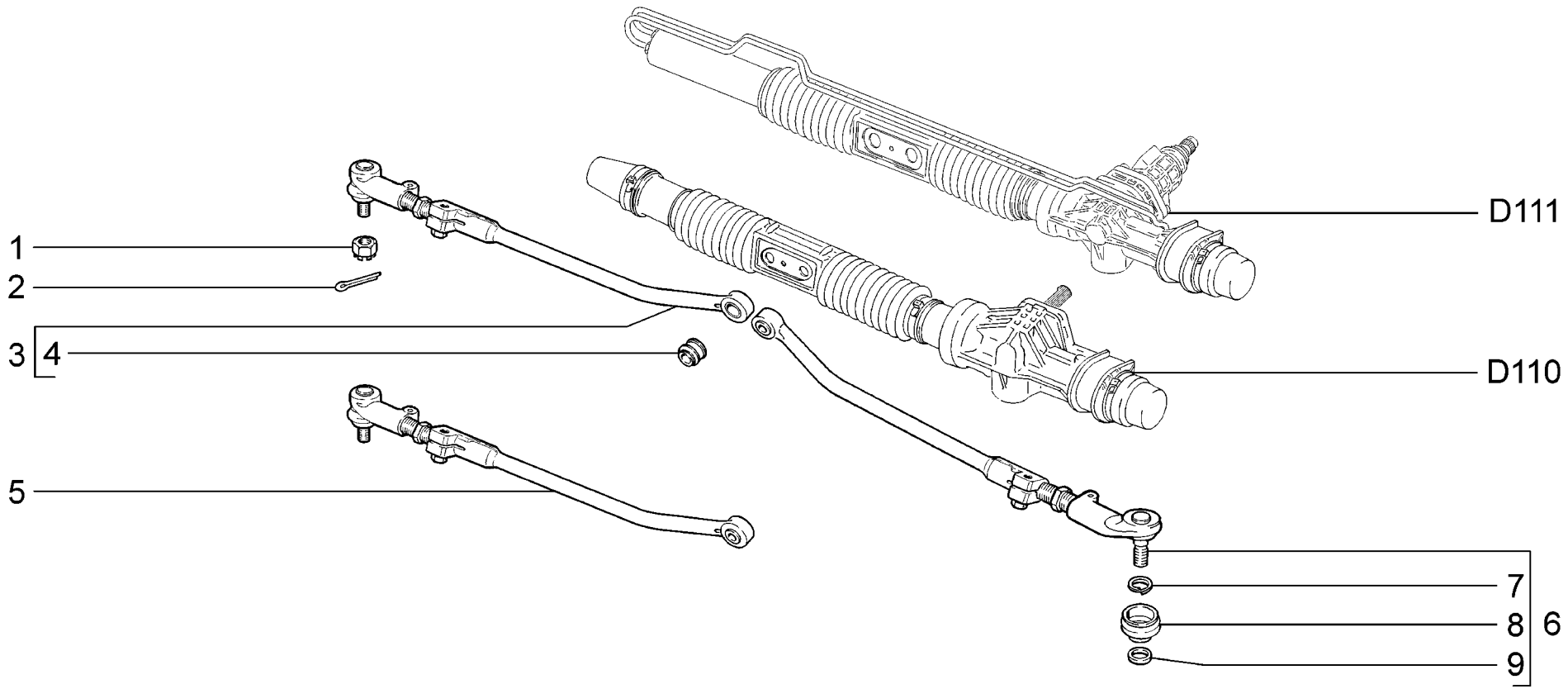

D120	**Привод рулевой** **Steering drive** **Timonerie de direction** **Lenkgestänge** **Mando de dirección**	**21701** **21703-01** **21703-02** **21703-03** **21713-01** **21713-02**	**21713-03** **21721** **21723-01** **21723-02** **21723-03**

п. It.	№ изв. Notif. N.	Дата Not.Data	Номер детали Part N.	Применяемость Application	Кол QTY	RUS Наименование	GB Description	F Désignation	D Benennung	E Denominación
1			+ 21080-3414078-00		2	Гайка шарового пальца	Ballpin nut	Ecrou de rotule	Mutter	Tuerca del perno de articulación
2			+ 00001-0007346-01		2	Шплинт 3x30	Split pin 3x30	Goupille 3x30	Splint 3x30	Clavija 3x30
3			+ 21100-3414052-10 ~ 1)		1	Тяга рулевая правая	Track rod, RH	Biellette de direction D	Spurstange rechts	Bieleta de dirección der.
4			+ 21100-3414070-00		2	Шарнир внутренний	Inner joint	Articulation intérieure	Innengelenk	Articulación interior
5			+ 21100-3414052-11 ~ 2)		1	Тяга рулевая правая	Track rod, RH	Biellette de direction D	Spurstange rechts	Bieleta de dirección der.
5			+ 21100-3414052-12 ~ 2)		1	Тяга рулевая правая	Track rod, RH	Biellette de direction D	Spurstange rechts	Bieleta de dirección der.
5			+ 21100-3414053-11 ~ 2)		1	Тяга рулевая левая	Track rod, LH	Biellette de direction G	Spurstange links	Bieleta de dirección izq.
5			+ 21100-3414053-12 ~ 2)		1	Тяга рулевая левая	Track rod, LH	Biellette de direction G	Spurstange links	Bieleta de dirección izq.
6			+ 21100-3414053-10 ~ 1)		1	Тяга рулевая левая	Track rod, LH	Biellette de direction G	Spurstange links	Bieleta de dirección izq.
7			+ 21080-3414076-00		2	Кольцо пружинное	Spring ring	Bague élastique	Federscheibe	Anillo elástico
8			+ 21080-3414077-00		2	Колпачок защитный	Protective cap	Capuchon de protection	Gummimanschette	Casquete de protección
9			+ 21080-3414075-00		2	Кольцо уплотнительное	Sealing ring	Bague d'étanchéité	Dichtring	Anillo de empaquetadura
1)			+ 11183-3400010-20		1	Механизм рулевой в сборе	Steering mechanism assy	Direction complète	Lenkgetriebe komplett	Mecanismo de dirección en conjunto
1)			+ 21100-3400010-30		1	Механизм рулевой в сборе	Steering mechanism assy	Direction complète	Lenkgetriebe komplett	Mecanismo de dirección en conjunto
2)			+ 11183-3400010-20		1	Механизм рулевой в сборе	Steering mechanism assy	Direction complète	Lenkgetriebe komplett	Mecanismo de dirección en conjunto

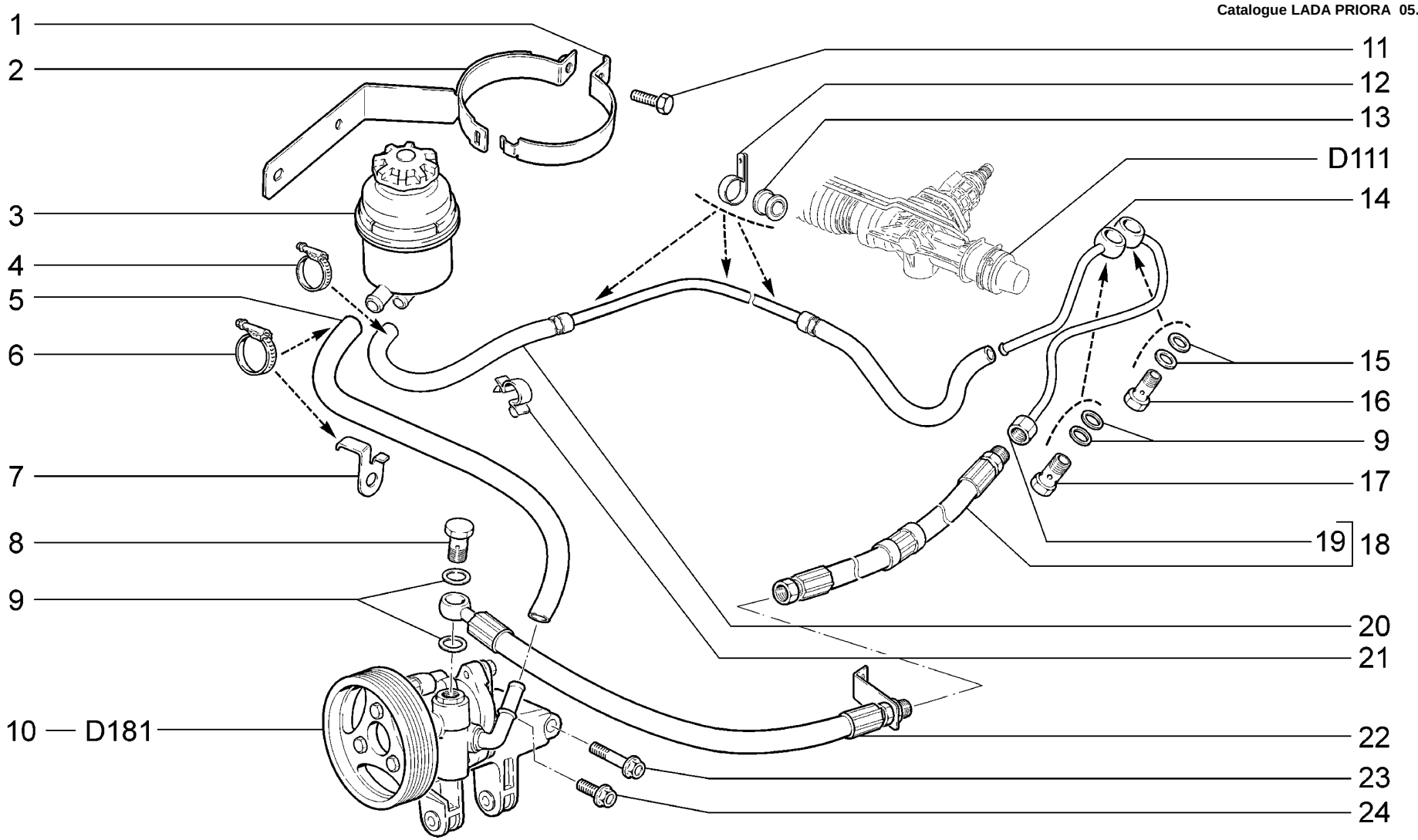

D131	**10,110** **Система гидроусилителя рулевого управления** **Hydraulic power steering system** **Direction à assistance hydraulique** **Hydraulische Servolenkung** **Sistema de servidirección hidráulica**	**21703-01** **21713-01** **21723-01**

п. / It.	№ изв. / Notif. N.	Дата / Not.Data	Номер детали / Part N.	Применяемость / Application	Кол / QTY	RUS Наименование	GB Description	F Désignation	D Benennung	E Denominación
1			+ 21100-3410105-00 !		1	Лента длинная масляного бака	Oil reservoir strap (long)	Sangle longue de fixation du réservoir d'huile	Band, lang	Cinta larga del depósito de aceite
2			+ 21100-3410100-00 ~		1	Кронштейн масляного бака	Oil reservoir bracket	Support du réservoir d'huile	Halter Hydraulikölbehälter	Soporte del depósito de aceite
2			+ 21100-3410100-01 ~ !		1	Кронштейн масляного бака	Oil reservoir bracket	Support du réservoir d'huile	Halter Hydraulikölbehälter	Soporte del depósito de aceite
3			+ 21230-3410010-00		1	Бак масляный	Oil reservoir	Réservoir d'huile	Hydraulikölbehälter	Depósito de aceite
4			+ 21080-1300080-50		2	Хомут винтовой	Screw-type clip	Collier à vis	Schraubenschelle	Abrazadera elicoidal
5			+ 21100-3408124-00		1	Шланг подводящий	Supply hose	Tuyau d'arrivée	Zulaufschlauch	Manguera de entrada
6			+ 21080-1300080-60		3	Хомут винтовой	Screw-type clip	Collier à vis	Schraubenschelle	Abrazadera elicoidal
7			+ 21100-3408159-10		1	Скоба	Clamp	Etrier	Klammer	Grapa
8			+ 21230-3408144-00		1	Болт M16x1,5 шланга высокого давления	Channel bolt M16x1.5, high pressure line	Boulon du tuyau à haute pression M16x1.5	Schraube M16x1.5 für Hochdruckschlauch	Tornillo M16x1,5 de la manguera de alta presión
9			+ 00001-0002570-60		4	Шайба 16	Washer 16	Rondelle 16	Scheibe 16	Arandela 16
10			+ 21100-3407009-00 1)		1	Насос гидроусилителя	Power steering pump	Pompe d'assistance	Servopumpe	Bomba del reforzador hidráulico
11			+ 00001-0009026-21		1	Болт M6x25	Bolt M6x25	Boulon M6x25	Schraube M6x25	Tornillo M6x25
12			+ 21100-3408159-00		3	Скоба	Clamp	Etrier	Klammer	Grapa
13			+ 21100-3408157-00		4	Подушка	Mounting rubber	Coussinet	Gummikissen	Casquillo elástico
14			+ 21100-3408040-00		1	Трубка низкого давления	Low pressure pipe	Tube à basse pression	Niederdruckrohr	Tubo de baja presión
15			+ 00001-0002800-60		2	Шайба 14	Washer 14	Rondelle 14	Scheibe 14	Arandela 14
16			+ 21100-3408070-00		1	Болт M14x1,5 шланга высокого давления	Channel bolt M14x1.5, high pressure line	Boulon du tuyau à haute pression M14x1.5	Schraube M14x1.5 für Hochdruckschlauch	Tornillo M14x1,5 de la manguera de alta presión
17			+ 21100-3408074-00		1	Болт M16x1,5 шланга низкого давления	Channel bolt M16x1.5, low pressure line	Boulon du tuyau à basse pression M16x1.5	Schraube M16x1.5 für Niederdruckschlauch	Tornillo M16x1,5 de la manguera de baja presión
18			+ 21100-3408018-10		1	Шланг высокого давления с трубкой	High pressure hose with pipe	Tuyau de haute pression avec tube	Hochdruckschlauch mit Rohr	Tubo flexible de alta presión con el tubo
19			+ 21100-3408080-01		1	Трубка высокого давления	High pressure pipe	Tube à haute pression	Hochdruckrohr	Tubo de alta presión
20			+ 21100-3408026-00		1	Шланг низкого давления с трубкой	Low pressure hose and pipe	Tuyau à basse pression avec tube	Niederdruckschlauch mit Rohr	Manguera de baja presión con tubo
21			+ 00001-0045702-80		1	Скоба 24	Clamp 24	Etrier 24	Kabelschelle 24	Grapa 24
22			+ 21100-3408100-10		1	Шланг высокого давления передний	High pressure hose, front section	Tuyau AV à haute pression	Hochdruckschlauch vorne	Manguera de alta presión delantera
23			+ 21120-1001371-00 1)		2	Болт M10x1,25x55	Bolt M10x1.25x55	Boulon M10x1,25x55	Schraube M10x1,25x55	Tornillo M10x1,25x55
24			21120-1001376-00 1)		1	Болт M10x1,25x25	Bolt M10x1.25x25	Boulon M10x1,25x25	Schraube M10x1,25x25	Tornillo M10x1,25x25
21100-3410105-00 ! 21100-3410100-01										
1)			+ 21126-1000260-06	(02-10,110)		Двигатель	Engine	Moteur	Motor	Motor

D131

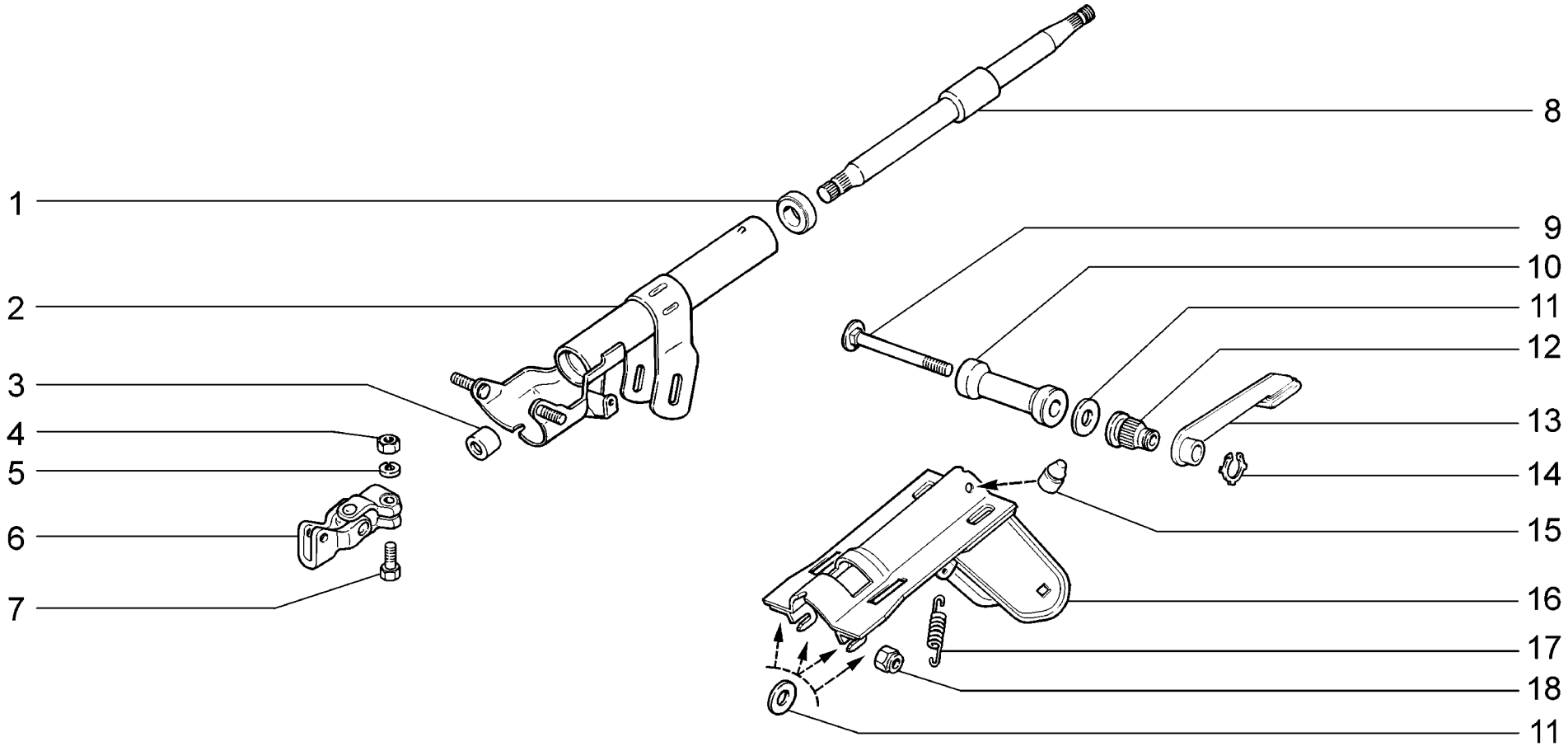

D141	**10,110** **Вал рулевого управления** **Steering shaft** **Arbre de direction** **Lenkspindel** **Arbol de servodirección**	**21701** **21703-01** **21713-01** **21721** **21723-01**

п. It.	№ изв. Notif. N.	Дата Not.Data	Номер детали Part N.	Применяемость Application	Кол QTY	RUS Наименование	GB Description	F Désignation	D Benennung	E Denominación
1			+ 21080-3401120-01 ~		2	Подшипник в сборе	Bearing assy	Roulement complet	Lager komplett	Cojinete en conjunto
1			+ 21080-3401120-02 ~		2	Подшипник в сборе	Bearing assy	Roulement complet	Lager komplett	Cojinete en conjunto
1			+ 21080-3401120-03 ~		2	Подшипник в сборе	Bearing assy	Roulement complet	Lager komplett	Cojinete en conjunto
2			+ 21230-3403160-00		1	Труба кронштейна	Bracket tube	Tube de support	Stützrohr	Tubo del soporte
3			21100-3401134-00		1	Кольцо установочное	Mounting ring	Bague de calage	Stellring	Anillo de ajuste
4			+ 00001-0061008-21		1	Гайка M8	Nut M8	Ecrou M8	Mutter M8	Tuerca M8
5			+ 00001-0005166-70		1	Шайба 8 пружинная	Spring washer 8	Rondelle élastique 8	Federscheibe 8	Arandela 8 elástica
6			+ 21230-3401085-00		1	Шарнир карданный	Universal joint	Articulation à cardan	Kardangelenk	Junta de cardán
7			+ 00001-0060426-31		1	Болт M8x35	Bolt M8x35	Boulon M8x35	Schraube M8x35	Tornillo M8x35
8			+ 11180-3401160-00		1	Вал рулевого управления	Steering shaft	Arbre de direction	Lenkspindel	Arbol de dirección
9			+ 21100-3403185-00		1	Болт стяжной	Clamp bolt	Boulon de serrage	Spannbolzen	Tornillo de apriete
10			21100-3403183-00		1	Втулка стяжного болта	Bush, clamp bolt	Douille de boulon de serrage	Buchse	Casquillo de tornillo de apriete
11			+ 00001-0005196-01		5	Шайба 8	Washer 8	Rondelle 8	Scheibe 8	Arandela 8
12			+ 21100-3403062-00		1	Втулка регулировки	Adjusting sleeve	Douille de réglage	Verstellbuchse	Casquillo de regulación
13			21140-3403041-00		1	Рычаг регулировки	Adjusting lever	Levier de réglage	Lenksäulen-Verstellhebel	Palanca de regulación
14			+ 21100-3403188-00		1	Кольцо стопорное	Circlip	Bague d'arrêt	Haltering	Anillo de fijación
15			+ 21100-3403206-00		1	Буфер регулировочный	Adjusting buffer	Tampon de réglage	Einstellpuffer	Tope de regulación
16			+ 21120-3403009-00 ~		1	Кронштейн рулевого управления	Steering bracket	Support de direction	Lenkgetriebeträger	Soporte del mecanismo de dirección
16			+ 21120-3403009-01 ~		1	Кронштейн рулевого управления	Steering bracket	Support de direction	Lenkgetriebeträger	Soporte del mecanismo de dirección
17			21100-3403061-00		2	Пружина	Spring	Ressort	Feder	Muelle
18			+ 00001-0061041-11		2	Гайка M8 самоконтрящаяся	Self-locking nut M8	Ecrou autofreiné M8	S.Mutter M8	Tuerca M8 autoblocante

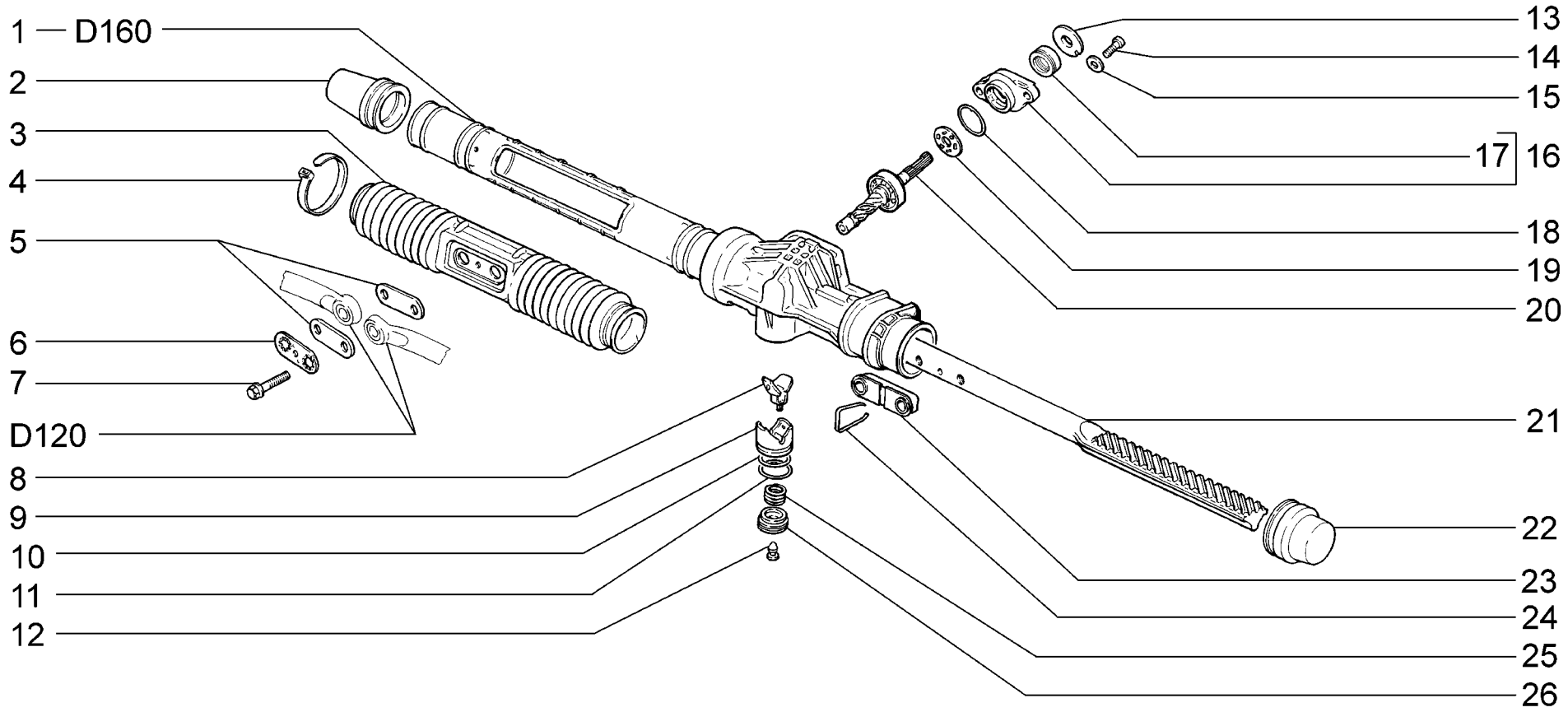

D150	**Элементы рулевого механизма** **Steering mechanism components** **Éléments du boîtier de direction** **Hauptteile der Lenkung** **Elementos del mecanismo de dirección**	**21701** **21703-01** **21703-02** **21703-03** **21713-01** **21713-02**	**21713-03** **21721** **21723-01** **21723-02** **21723-03**

п. / It.	№ изв. / Notif. N.	Дата / Not.Data	Номер детали / Part N.	Применяемость / Application	Кол / QTY	RUS Наименование	GB Description	F Désignation	D Benennung	E Denominación
1			+ 11183-3401010-00		1	Картер рулевого механизма	Steering box	Boîtier de direction	Lenkgetriebegehäuse	Carter del mecanismo de dirección
2			+ 21100-3401225-00 ~		1	Колпак защитный рейки правый	LH protective cap, rack	Cache de crémaillère D	Schutzkappe der Zahnstange, rechts	Capacete protector de la cremaliera
2			+ 21100-3401225-01 ~		1	Колпак защитный рейки правый	LH protective cap, rack	Cache de crémaillère D	Schutzkappe der Zahnstange, rechts	Capacete protector de la cremaliera
3			+ 21100-3401224-00		1	Чехол рейки	Steering rack gaiter	Soufflet de crémaillère	Gummimanschette	Funda de la cremaliera
4			+ 21080-3401228-00		4	Хомут чехла рейки	Clip	Collier	Schelle	Abrazadera
5			21100-3401269-00		2	Пластина	Plate	Plaquette	Platte	Placa
6			+ 21100-3401089-00		1	Пластина стопорная	Lockplate	Plaque d'arrêt	Stützblech	Placa de fijación
7			+ 21100-3401066-10		2	Болт тяг рулевой трапеции	Bolt, steering linkage	Boulon de timonerie de direction	Spurstangenschraube	Tornillo de bielas de dirección
8			+ 21100-3401070-00		1	Вкладыш упора	Hub, damper slipper	Coussinet de butée	Lagerschale	Casquillo
9			+ 21100-3401071-00		1	Упор рейки	Steering rack damper slipper	Butée de crémaillère	Druckstück	Tope de cremaliera
10			+ 21100-3401026-00		1	Кольцо уплотнительное	Sealing ring	Bague d'étanchéité	Dichtring	Anillo de empaquetadura
11			+ 21100-3401075-00		1	Кольцо стопорное	Circlip	Bague d'arrêt	Haltering	Anillo de fijación
12			+ 21100-3401276-00		1	Заглушка гайки	Plug, nut	Bouchon d'ecrou	Stopfen	Obturador de tuerca
13			+ 21100-3401036-00		1	Пыльник шестерни	Dust boot	Cache-poussière de pignon	Staubkappe	Guardapolvo del engranaje
14			+ 21100-3401018-00		2	Болт	Bolt	Boulon	Schraube	Tornillo
15			+ 21100-3401304-00		2	Шайба	Washer	Rondelle	Scheibe	Arandela
16			+ 21100-3401044-00		1	Крышка картера	Cover	Couvercle de boîtier de direction	Gehäusedeckel	Tapa del carter
17			+ 21100-3401024-00		1	Сальник шестерни	Oil seal	Garniture d'étanchéité	Dichtring	Retén
18			+ 21100-3401302-00		1	Кольцо уплотнительное	Sealing ring	Bague d'étanchéité	Dichtring	Anillo de empaquetadura
19			+ 21100-3401116-00		1	Сепаратор в сборе	Separator assy	Séparateur complet	Tankentlüftung komplett	Conjunto del separador
20			+ 21100-3401025-00		1	Шестерня в сборе	Steering gear assy	Pignon de crémaillère	Lenkritzel	Piñón en conjunto
21			+ 21100-3401068-00		1	Рейка рулевого механизма	Steering rack	Crémaillère de direction	Zahnstange	Cremaliera de mecanismo de dirección
22			+ 11183-3401223-00		1	Колпак защитный рейки	Protective cap, rack	Cache de crémaillère	Schutzkappe der Zahnstange	Capacete protector de la cremaliera
23			21100-3401284-10		1	Опора рулевых тяг	Steering rod mounting plate	Appui de bielles de direction	Lagerung für Spurstangen	Apoyo de varillas de dirección
24			+ 21100-3401286-00		1	Скоба опоры тяг	Clamp, steering rod mounting plate	Agrafe d'appui de bielles	Lagerungsbügel	Grapa de apoyo de varillas
25			+ 21100-3401053-00		1	Пружина	Spring	Ressort	Feder	Muelle
26			+ 21100-3401057-00		1	Гайка	Nut	Ecrou	Mutter	Tuerca

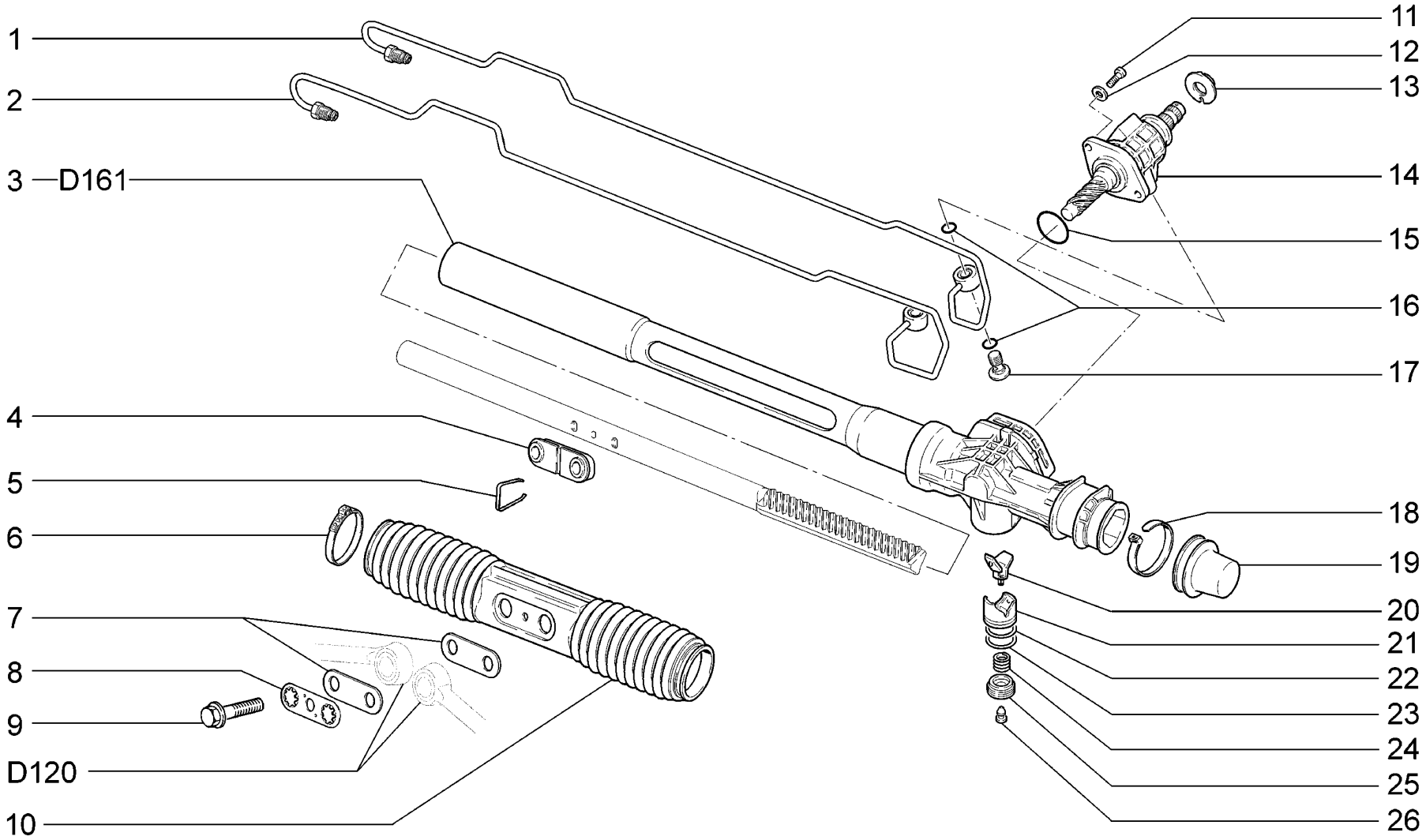

D151	**10,110** **Элементы рулевого механизма** **Steering mechanism components** **Éléments du boîtier de direction** **Hauptteile der Lenkung** **Elementos del mecanismo de dirección**	**21703-01** **21713-01** **21723-01**

п. It.	№ изв. Notif. N.	Дата Not.Data	Номер детали Part N.	Применяемость Application	Кол QTY	RUS Наименование	GB Description	F Désignation	D Benennung	E Denominación
1			21100-3405181-00		1	Трубка гидроусилителя короткая	Power steering pipe, short	Tube court de la direction assistée	Rohr kurz	Tubo del reforzador hidráulico corto
2			21100-3405183-00		1	Трубка гидроусилителя длинная	Power steering pipe, long	Tube long de la direction assistée	Rohr lang	Tubo del reforzador hidráulico largo
3			21100-3401010-30		1	Картер рулевого механизма в сборе	Steering box assy	Boîtier de direction complète	Lenkgetriebegehäuse komplett	Carter del mecanismo de dirección en conjunto
4			21100-3401284-10		1	Опора рулевых тяг	Steering rod mounting plate	Appui de bielles de direction	Lagerung für Spurstangen	Apoyo de varillas de dirección
5			+ 21100-3401286-00		1	Скоба опоры тяг	Clamp, steering rod mounting plate	Agrafe d'appui de bielles	Lagerungsbügel	Grapa de apoyo de varillas
6			21100-3401228-00		2	Хомут чехла рейки	Clip	Collier	Schelle	Abrazadera
7			21100-3401269-00		2	Пластина	Plate	Plaquette	Platte	Placa
8			+ 21100-3401089-00		1	Пластина стопорная	Lockplate	Plaque d'arrêt	Stützblech	Placa de fijación
9			+ 21100-3401066-10		2	Болт тяг рулевой трапеции	Bolt, steering linkage	Boulon de timonerie de direction	Spurstangenschraube	Tornillo de bielas de dirección
10			+ 21100-3401224-00		1	Чехол рейки	Steering rack gaiter	Soufflet de crémaillère	Gummimanschette	Funda de la cremaliera
11			+ 21100-3401018-00		2	Болт	Bolt	Boulon	Schraube	Tornillo
12			+ 21100-3401304-00		2	Шайба	Washer	Rondelle	Scheibe	Arandela
13			+ 21100-3401036-00		1	Пыльник шестерни	Dust boot	Cache-poussière de pignon	Staubkappe	Guardapolvo del engranaje
14			21100-3416010-00		1	Распределитель гидроусилителя	Distributor, power steering	Distributeur de la direction assistée	Drehkolbenventil	Distribuidor del reforzador hidráulico
15			+ 21100-3401302-00		1	Кольцо уплотнительное	Sealing ring	Bague d'étanchéité	Dichtring	Anillo de empaquetadura
16			21100-3405069-00		4	Кольцо уплотнительное болта-штуцера	Sealing ring	Bague d'étanchéité	Dichtring	Anillo de empaquetadura
17			21100-3405189-00		2	Болт-штуцер	Channel bolt	Boulon-raccord	Hohlschraube	Tornillo-racor
18			+ 21080-3401228-00		1	Хомут чехла рейки	Clip	Collier	Schelle	Abrazadera
19			+ 21100-3401223-00		1	Колпак защитный рейки левый	RH protective cap, rack	Cache de crémaillère G	Schutzkappe der Zahnstange, links	Capacete protector de la cremaliera
20			+ 21100-3401070-00		1	Вкладыш упора	Hub, damper slipper	Coussinet de butée	Lagerschale	Casquillo
21			+ 21100-3401071-00		1	Упор рейки	Steering rack damper slipper	Butée de crémaillère	Druckstück	Tope de cremaliera
22			+ 21100-3401026-00		1	Кольцо уплотнительное	Sealing ring	Bague d'étanchéité	Dichtring	Anillo de empaquetadura
23			+ 21100-3401075-00		1	Кольцо стопорное	Circlip	Bague d'arrêt	Haltering	Anillo de fijación
24			+ 21100-3401053-00		1	Пружина	Spring	Ressort	Feder	Muelle
25			+ 21100-3401057-00		1	Гайка	Nut	Ecrou	Mutter	Tuerca
26			+ 21100-3401276-00		1	Заглушка гайки	Plug, nut	Bouchon d'ecrou	Stopfen	Obturador de tuerca

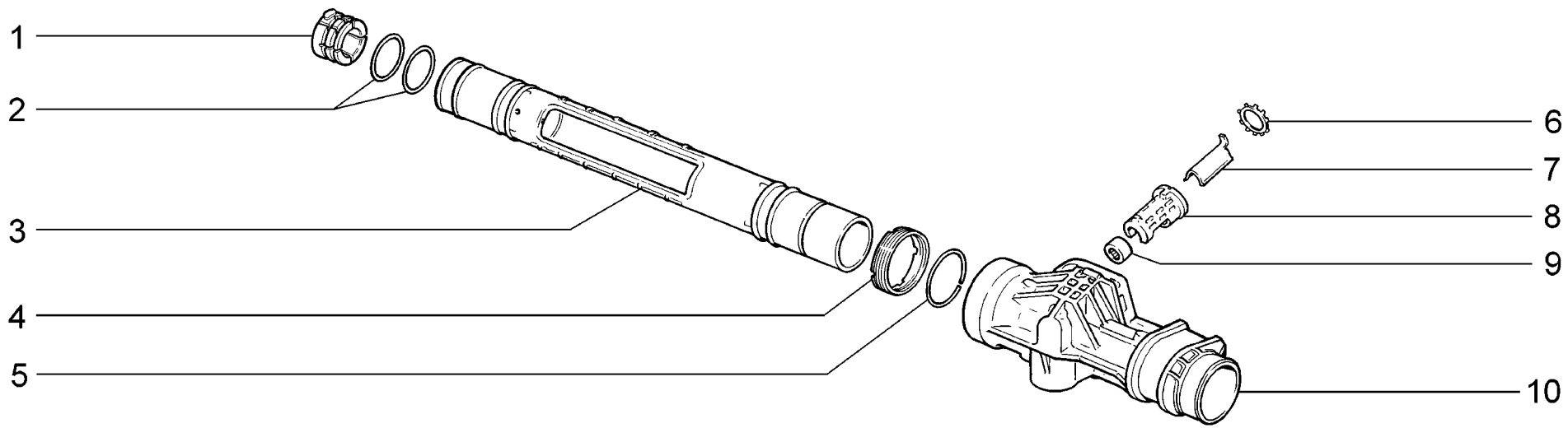

D160	**Картер рулевого механизма** **Steering box** **Boîtier de direction** **Lenkgetriebegehäuse** **Carter del mecanismo de dirección**	**21701** **21703-01** **21703-02** **21703-03** **21713-01** **21713-02**	**21713-03** **21721** **21723-01** **21723-02** **21723-03**

п. It.	№ изв. Notif. N.	Дата Not.Data	Номер детали Part N.	Применяемость Application	Кол QTY	RUS Наименование	GB Description	F Désignation	D Benennung	E Denominación
1			+ 21100-3401022-01 ~		1	Втулка рейки	Bush, rack	Douille de crémaillère	Hülse der Zahnstange	Casquillo de la cremaliera
1			+ 21100-3401022-02 ~		1	Втулка рейки	Bush, rack	Douille de crémaillère	Hülse der Zahnstange	Casquillo de la cremaliera
2			+ 21100-3401020-00		2	Кольцо втулки рейки	Ring, rack bush	Bague de douille de crémaillère	Hülsenring der Zahnstange	Anillo del casquillo de la cremaliera
3			+ 21100-3401016-00		1	Труба картера	Steering box tube	Tube de carter	Rohr	Tubo de carter
4			+ 21100-3401268-00		1	Гайка трубы	Nut	Ecrou de tube	Mutter	Tuerca
5			+ 21100-3401270-00		1	Кольцо стопорное	Circlip	Bague d'arrêt	Haltering	Anillo de fijación
6			+ 21100-3401048-00		1	Шайба стопорная	Lockwasher	Rondelle d'arrét	Sicherungsblech	Arandela de fijación
7			+ 21100-3401274-00		1	Пластина опорная	Mounting plate	Plaque d'appui	Stützplatte	Placa de apoyo
8			+ 21100-3401272-00		1	Корпус	Housing	Corps	Gehäuse	Cuerpo
9			+ 21100-3401104-00		1	Подшипник нижний	Bearing	Roulement	Lager	Cojinete
10			+ 11183-3401015-00		1	Картер рулевого механизма	Steering box	Boîtier de direction	Lenkgetriebegehäuse	Carter del mecanismo de dirección

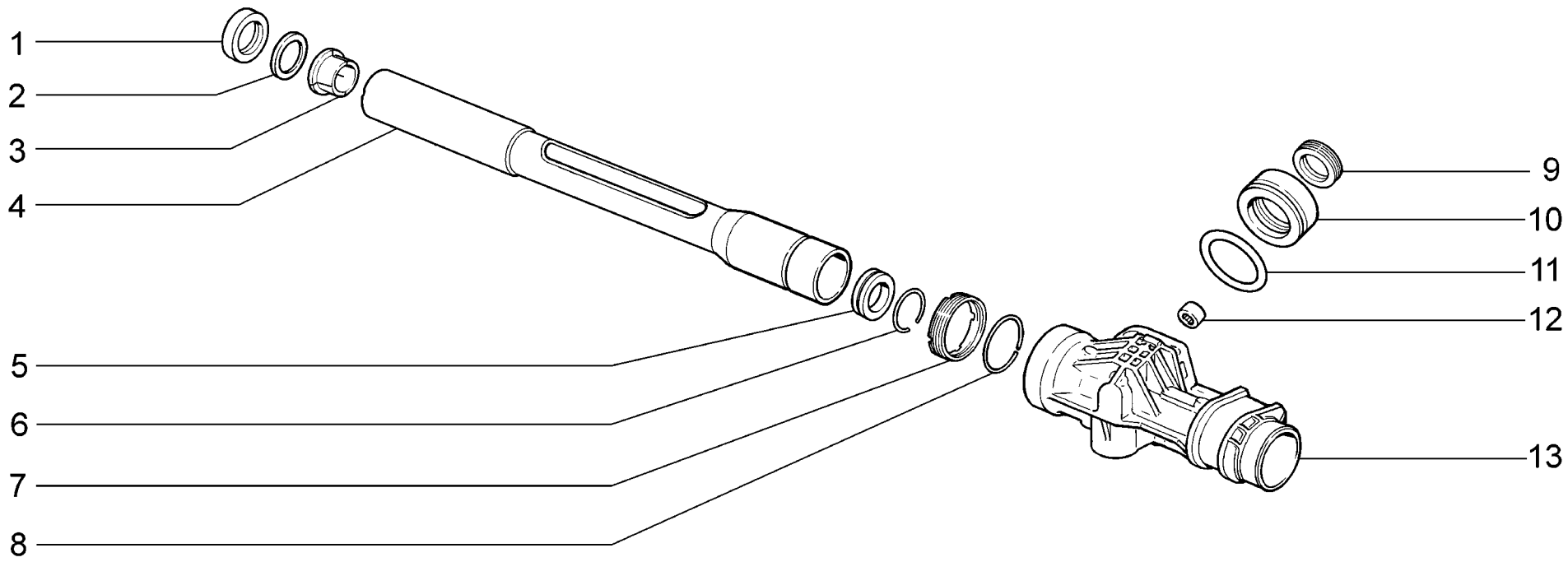

D161	**10,110** **Картер рулевого механизма** **Steering box** **Boîtier de direction** **Lenkgetriebegehäuse** **Carter del mecanismo de dirección**	**21703-01** **21713-01** **21723-01**

п. It.	№ изв. Notif. N.	Дата Not.Data	Номер детали Part N.	Применяемость Application	Кол QTY	RUS Наименование	GB Description	F Désignation	D Benennung	E Denominación
1			21100-3405314-00		1	Сальник рейки	Rack seal	Garniture d'étanchéité de la crémaillère	Zahnstangen-Dichring	Retén de la cremallera
2			21100-3401020-10		1	Кольцо втулки рейки	Ring, rack bush	Bague de douille de crémaillère	Hülsenring der Zahnstange	Anillo del casquillo de la cremaliera
3			21100-3401022-10		1	Втулка рейки	Bush, rack	Douille de crémaillère	Hülse der Zahnstange	Casquillo de la cremaliera
4			21100-3401014-00		1	Труба картера в сборе	Steering box tube assy	Tube de carter complète	Rohr komplett	Tubo de carter en conjunto
5			21100-3401313-00		1	Втулка рейки	Bush, rack	Douille de crémaillère	Hülse der Zahnstange	Casquillo de la cremaliera
6			21100-3401311-00		1	Кольцо стопорное	Circlip	Bague d'arrêt	Haltering	Anillo de fijación
7			+ 21100-3401268-00		1	Гайка трубы	Nut	Ecrou de tube	Mutter	Tuerca
8			+ 21100-3401270-00		1	Кольцо стопорное	Circlip	Bague d'arrêt	Haltering	Anillo de fijación
9			21100-3401024-10		1	Сальник шестерни	Oil seal	Garniture d'étanchéité	Dichtring	Retén
10			21100-3401318-00		1	Корпус сальника	Oil seal housing	Corps de garniture d'étanchéité	Dichtringgehäuse	Cuerpo de retén
11			21100-3401033-00		1	Кольцо уплотнительное	Sealing ring	Bague d'étanchéité	Dichtring	Anillo de empaquetadura
12			+ 21100-3401104-00		1	Подшипник нижний	Bearing	Roulement	Lager	Cojinete
13			+ 11183-3401015-01		1	Картер рулевого механизма	Steering box	Boîtier de direction	Lenkgetriebegehäuse	Carter del mecanismo de dirección

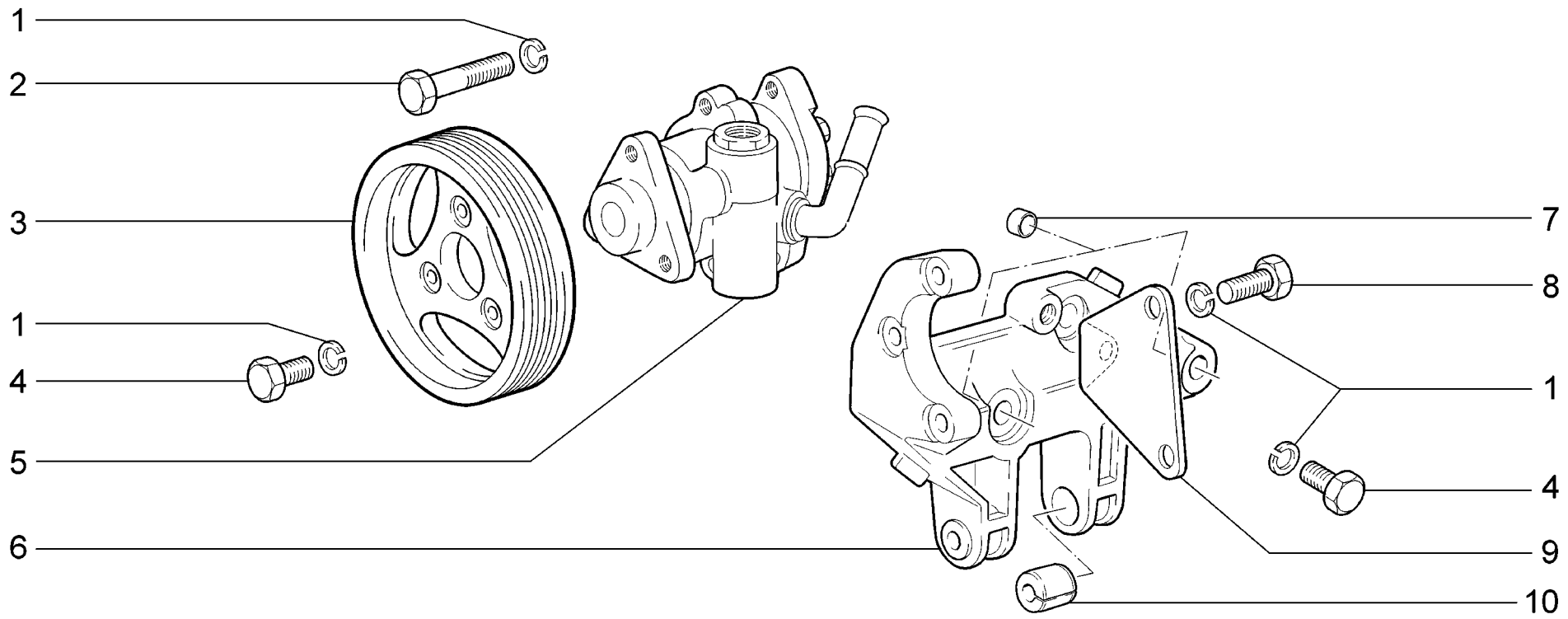

D181	**10,110** **Насос гидроусилителя рулевого управления** **Hydraulic power steering pump** **Pompe d'assistance de direction** **Pumpe der hydraulischen Servolenkung** **Bomba de servodirección hidráulica**	**21703-01** **21713-01** **21723-01**

п. It.	№ изв. Notif. N.	Дата Not.Data	Номер детали Part N.	Применяемость Application	Кол QTY	RUS Наименование	GB Description	F Désignation	D Benennung	E Denominación
1			+ 00001-0005166-70		9	Шайба 8 пружинная	Spring washer 8	Rondelle élastique 8	Federscheibe 8	Arandela 8 elástica
2			+ 00001-0060440-21		3	Болт M8x40	Bolt M8x40	Boulon M8x40	Schraube M8x40	Tornillo M8x40
3			21100-3407180-10		1	Шкив масляного насоса	Oil pump pulley	Poulie de la pompe d'assistance	Schwungrad Olpumpe	Polea de la bomba de aceite
4			+ 00001-0060432-21		4	Болт M8x16	Bolt M8x16	Boulon M8x16	Schraube M8x16	Tornillo M8x16
5			+ 21230-3407012-00		1	Насос гидроусилителя	Power steering pump	Pompe d'assistance	Servopumpe	Bomba del reforzador hidráulico
6			+ 21120-1001362-30		1	Кронштейн нижний	Lower bracket	Support inférieur	Stütze, unten	Soporte inferior
7			+ 21120-1001364-00		2	Втулка установочная	Locating bush	Douille de centrage	Buchse	Buje ajuste
8			+ 00001-0060436-21		2	Болт M8x25	Bolt M8x25	Boulon M8x25	Schraube M8x25	Tornillo M8x25
9			21100-3407152-00		1	Пластина задняя	Backplate	Plaque arrière	Platte, hinten	Placa trasera
10			+ 21120-1001366-00		1	Втулка	Bush	Douille	Buchse	Buje

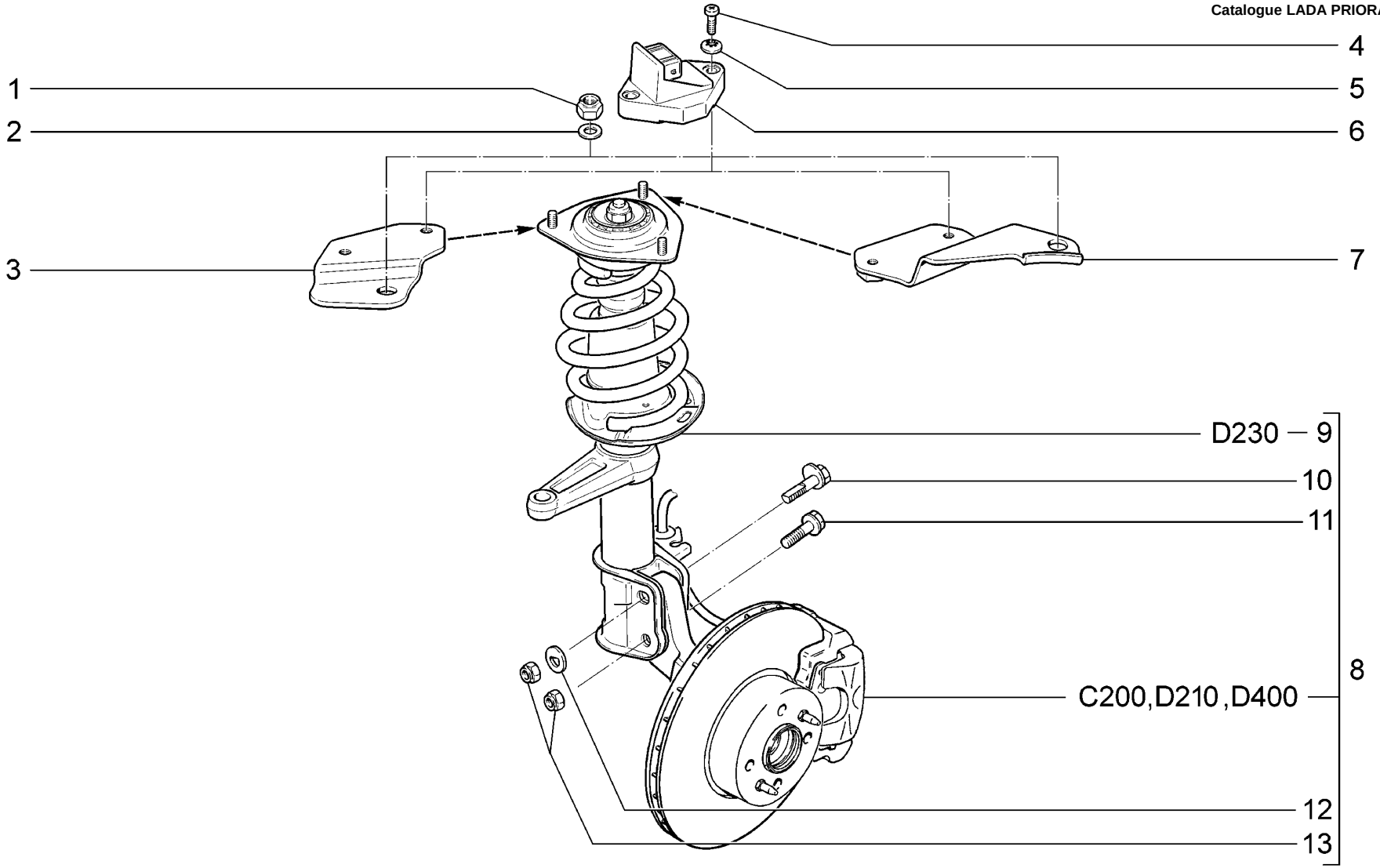

D200	**Элементы передней подвески и датчик неровной дороги** **Front suspension components and rough road sensor** **Éléments de suspension avant et capteur de route défaillante** **Hauptteile der Vorderradaufhängung und Rough-Road-Sensor** **Elementos de la suspensión delantera y sensores de carretera accidentada**	**21701**	**(01)**	**21713-03**	**(02)**
		21703-01	**(02)**	**21721**	**(01)**
		21703-02	**(02)**	**21723-01**	**(02)**
		21703-03	**(02)**	**21723-02**	**(02)**
		21713-01	**(02)**	**21723-03**	**(02)**
		21713-02	**(02)**		

п. It.	№ изв. Notif. N.	Дата Not.Data	Номер детали Part N.	Применяемость Application	Кол QTY	RUS Наименование	GB Description	F Désignation	D Benennung	E Denominación
1			+ 00001-0061041-11		6	Гайка М8 самоконтрящаяся	Self-locking nut M8	Ecrou autofreiné M8	S.Mutter M8	Tuerca M8 autoblocante
2			+ 00001-0005196-01		6	Шайба 8	Washer 8	Rondelle 8	Scheibe 8	Arandela 8
3			+ 11180-1413134-00	(01)	1	Кронштейн	Bracket	Support	Halter	Soporte
4			+ 00001-0032766-01		2	Винт М6х25	Screw M6x25	Vis M6x25	Schraube M6x25	Tornillo M6x25
5			+ 00001-0026053-71		2	Шайба 6 стопорная	Lock washer 6	Rondelle d'arrêt 6	Sicherungsscheibe 6	Arandela 6 de fijación
6			+ 21230-1413130-01 ~		1	Датчик неровной дороги	Rough road sensor	Rough-road sensor	Rough-Road-Sensor	Sensor de camino accidentado
6			+ 21230-1413130-02 ~		1	Датчик неровной дороги	Rough road sensor	Rough-road sensor	Rough-Road-Sensor	Sensor de camino accidentado
6			+ 21230-1413130-03 ~		1	Датчик неровной дороги	Rough road sensor	Rough-road sensor	Rough-Road-Sensor	Sensor de camino accidentado
7			+ 21700-1413134-00	(02)	1	Кронштейн	Bracket	Support	Halter	Soporte
8			+ 21700-2901022-01		1	Стойка передней подвески правая в сборе	RH front suspension strut assy	Montant D de suspension avant	Vorderer Stoßdämpfer rechts komplett	Pata telescópica der. en conjunto
8			+ 21700-2901022-11	(15,18,20,115,118 ,145,148)	1	Стойка передней подвески правая в сборе	RH front suspension strut assy	Montant D de suspension avant	Vorderer Stoßdämpfer rechts komplett	Pata telescópica der. en conjunto
8			+ 21700-2901023-01		1	Стойка передней подвески левая в сборе	LH front suspension strut assy	Montant G de suspension avant	Vorderer Stoßdämpfer links komplett	Pata telescópica izq. en conjunto
8			+ 21700-2901023-11	(15,18,20,115,118 ,145,148)	1	Стойка передней подвески левая в сборе	LH front suspension strut assy	Montant G de suspension avant	Vorderer Stoßdämpfer links komplett	Pata telescópica izq. en conjunto
9			+ 21700-2901030-00		1	Стойка передней подвески правая	RH front suspension strut	Montant D de suspension avant	Vorderer Stoßdämpfer rechts	Pata telescópica der.
9			+ 21700-2901031-00		1	Стойка передней подвески левая	LH front suspension strut	Montant G de suspension avant	Vorderer Stoßdämpfer links	Pata telescópica izq.
10			+ 21080-2901050-00		2	Болт стойки верхний	Upper bolt, strut	Boulon de montant, supérieure	Federbeinschraube, obere	Tornillo superior de montante
11			+ 21080-2901051-00		2	Болт стойки нижний	Lower bolt, strut	Boulon de montant, inférieur	Federbeinschraube, unten	Tornillo inferior de montante
12			+ 21080-2901052-00		2	Шайба болта	Washer, bolt	Rondelle de boulon	Scheibe	Arandela del tornillo
13			+ 00001-0061050-21		4	Гайка М12х1,25 самоконтрящаяся	Self-locking nut M12x1.25	Ecrou autofreiné M12x1,25	S.Mutter M12x1,25	Tuerca M12x1,25 autoblocante

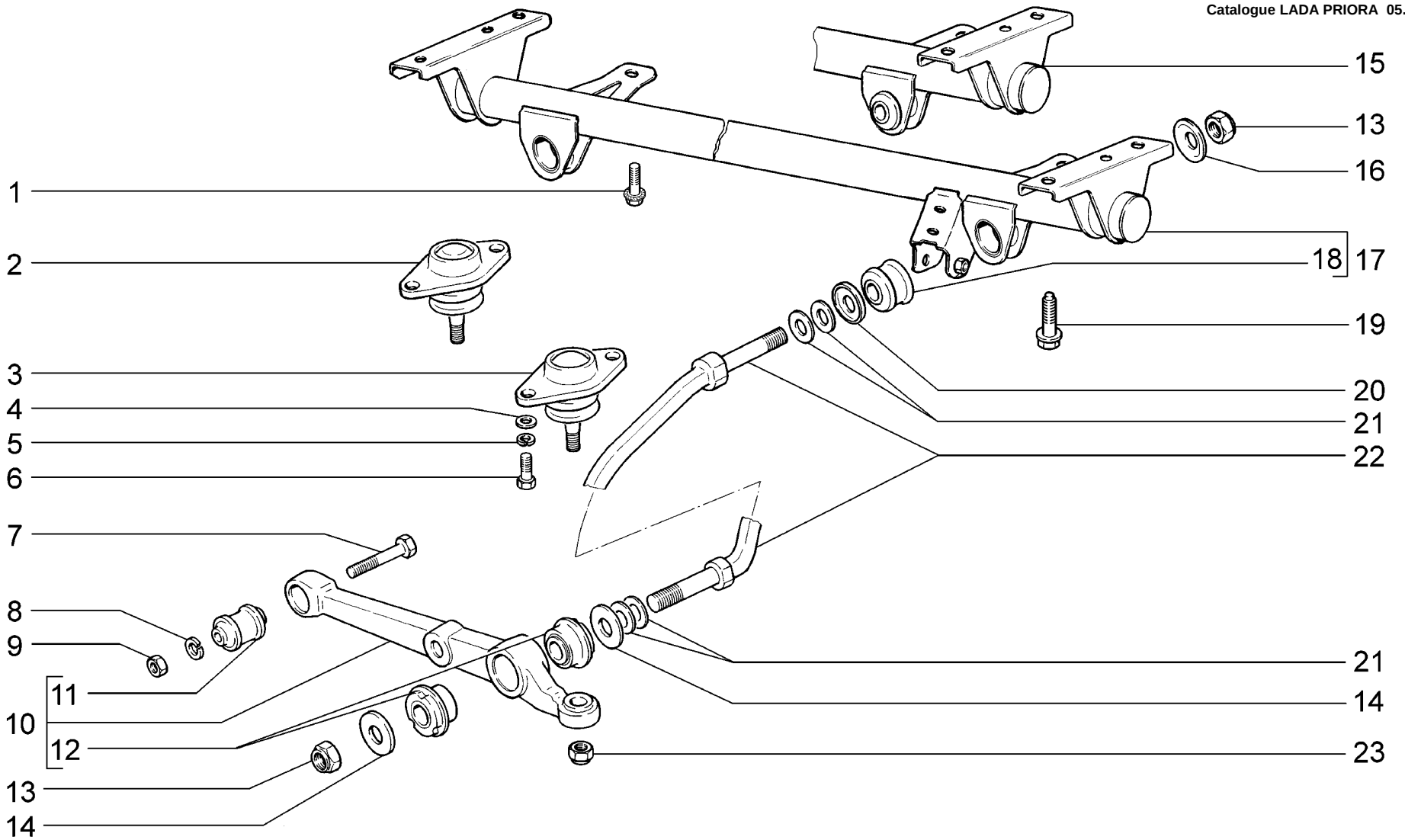

D210	**Элементы передней подвески** **Front suspension components** **Éléments de suspension avant** **Hauptteile der Vorderradaufhängung** **Elementos de la suspensión delantera**	**21701**	**(01)**	**21713-03**	**(02)**
		21703-01	**(02)**	**21721**	**(01)**
		21703-02	**(02)**	**21723-01**	**(02)**
		21703-03	**(02)**	**21723-02**	**(02)**
		21713-01	**(02)**	**21723-03**	**(02)**
		21713-02	**(02)**		

WWW.ZHELEZKA63.RU

п. It.	№ изв. Notif. N.	Дата Not.Data	Номер детали Part N.	Применяемость Application	Кол QTY	RUS Наименование	GB Description	F Désignation	D Benennung	E Denominación
1			+ 00001-0038381-21		2	Болт M8x20 с зубчатым буртиком	Toothed collar bolt M8x20	Boulon M8x20 à collet denté	Zahnbundschraube M8x20	Tornillo M8x20 de collar dentado
2			+ 21100-2904192-01 ~		2	Палец шаровой в сборе	Ballpin assy	Rotule complète	Kugelbolzen komplett	Rótula en conjunto
3			+ 21100-2904192-00 ~		2	Палец шаровой в сборе	Ballpin assy	Rotule complète	Kugelbolzen komplett	Rótula en conjunto
4			+ 00001-0026386-01		4	Шайба 10	Washer 10	Rondelle 10	Scheibe 10	Arandela 10
5			+ 00001-0005168-70		4	Шайба 10 пружинная	Spring washer 10	Rondelle élastique 10	Federscheibe 10	Arandela 10 elástica
6			+ 00001-0059707-30		4	Болт M10x1,25x25	Bolt M10x1.25x25	Boulon M10x1,25x25	Schraube M10x1,25x25	Tornillo M10x1,25x25
7			+ 00001-0055412-31		2	Болт M12x1,25x70	Bolt M12x1.25x70	Boulon M12x1,25x70	Schraube M12x1,25x70	Tornillo M12x1,25x70
8			+ 00001-0005170-70		2	Шайба 12 пружинная	Spring washer 12	Rondelle élastique 12	Federscheibe 12	Arandela 12 elástica
9			+ 00001-0061015-21		2	Гайка M12x1,25	Nut M12x1.25	Ecrou M12x1,25	Mutter M12x1,25	Tuerca M12x1,25
10			+ 21080-2904020-00		2	Рычаг подвески нижний	Suspension arm, lower	Bras de suspension inférieur	Achslenker, unten	Brazo de suspensión inferior
11			+ 21080-2904040-00		2	Шарнир нижнего рычага	Lower lever silentblock	Silentbloc de bras inférieur	Lenkergelenk	Silentblock
12			+ 21080-2904046-00		4	Шарнир растяжки задний	Rear tie rod silentblock	Silentbloc arrière de tirant	Zugstrebengelenk, hinten	Buje
13			+ 00001-0025749-21		4	Гайка M16x1,5 самоконтрящаяся	Self-locking nut M16x1.5	Ecrou autofreiné M16x1,5	S.Mutter M16x1,5	Tuerca M16x1,5
14			+ 21080-2904045-00		4	Шайба упорная	Thrust washer	Rondelle de butée	Anschlagscheibe	Arandela tope
15			+ 21100-2904400-00	(01)	1	Поперечина передней подвески	Front suspension cross-member	Traverse de suspension avant	Querträger	Travesaño de suspensión delantera
16			+ 21100-2904054-00		2	Шайба переднего шарнира	Washer	Rondelle de silentbloc avant	Gelenkscheibe, vorne	Arandela de la articulación delantera
17			+ 21120-2904400-00	(02)	1	Поперечина передней подвески	Front suspension crossmember	Traverse de suspension avant	Querträger	Travesaño de suspensión delantera
18			+ 21080-2904050-00		2	Подушка переднего шарнира растяжки	Mounting rubber, front tie rod silentblock	Silentbloc de tirant avant	Gelenklagerung, vorne	Casquillo elástico de atriculación delantera
19			+ 21100-2904312-00		4	Болт	Bolt	Boulon	Schraube	Tornillo
20			+ 21100-2904055-00		2	Шайба переднего шарнира	Washer	Rondelle de silentbloc avant	Gelenkscheibe, vorne	Arandela de la articulación delantera
21			+ 21080-2904225-00		8*	Шайба регулировочная	Adjuster shim	Rondelle de calage	Einstellscheibe	Arandela de regulación
22			+ 21080-2904270-00		2	Растяжка нижнего рычага	Tie rod, lower control arm	Tirant de bras de suspension	Zugstrebe unten	Tirante del brazo inferior
23			+ 00001-0061050-11		2	Гайка M12x1,25 самоконтрящаяся	Self-locking nut M12x1.25	Ecrou autofreiné M12x1,25	S.Mutter M12x1,25	Tuerca M12x1,25 autoblocante

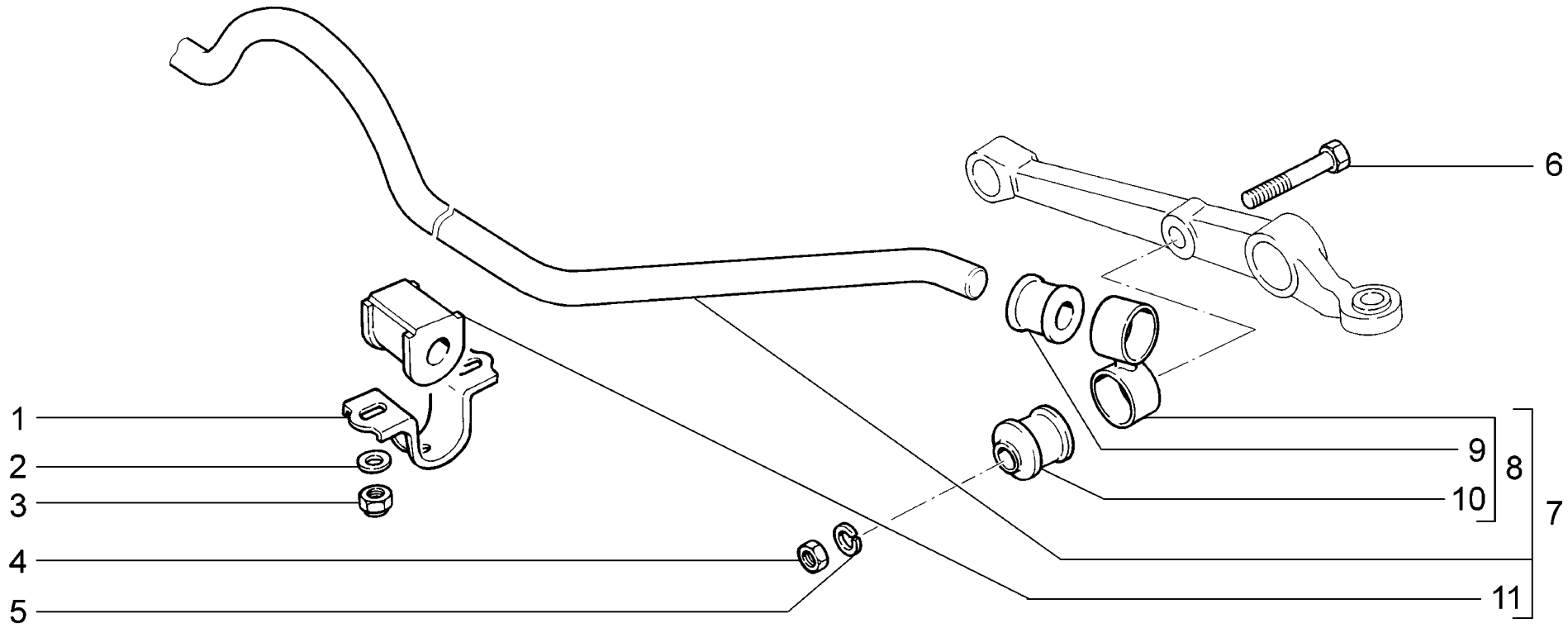

D220	**Стабилизатор поперечной устойчивости** **Anti-roll bar** **Barre stabilisatrice anti-roulis** **Querstabilisator** **Barra estabilizadora trasversal**	**21701** **21703-01** **21703-02** **21703-03** **21713-01** **21713-02**	**21713-03** **21721** **21723-01** **21723-02** **21723-03**

п. / It.	№ изв. / Notif. N.	Дата / Not.Data	Номер детали / Part N.	Применяемость / Application	Кол / QTY	RUS Наименование	GB Description	F Désignation	D Benennung	E Denominación
1			+ 21080-2906042-00		2	Кронштейн подушки штанги	Bracket, anti-roll bar flexible mounting	Support de palier de barre stabilisatrice	Halter der Stabilisatorlagerung	Soporte de tope de la barra
2			+ 00001-0005196-01		4	Шайба 8	Washer 8	Rondelle 8	Scheibe 8	Arandela 8
3			+ 00001-0061041-11		4	Гайка М8 самоконтрящаяся	Self-locking nut M8	Ecrou autofreiné M8	S.Mutter M8	Tuerca M8 autoblocante
4			+ 00001-0021647-11		2	Гайка М10х1,25	Nut M10x1.25	Ecrou M10x1,25	Mutter M10x1,25	Tuerca M10x1,25
5			+ 00001-0005168-70		2	Шайба 10 пружинная	Spring washer 10	Rondelle élastique 10	Federscheibe 10	Arandela 10 elástica
6			+ 00001-0059713-21		2	Болт М10х1,25х75	Bolt M10x1.25x75	Boulon M10x1,25x75	Schraube M10x1,25x75	Tornillo M10x1,25x75
7			+ 21700-2906010-00		1	Стабилизатор в сборе	Anti-roll bar assy	Barre stabilisatrice complète	Stabilisator komplett	Estabilizador en conjunto
8			+ 11180-2906050-00		2	Стойка стабилизатора	Anti-roll strut	Biellette	Stabilisatorhalterung	Péndulo del estabilizador
9			+ 11180-2906078-00		2	Втулка стойки верхняя	Upper bush, strut	Douille supérieure de biellette	Buchse	Casquillo del péndulo superior
10			+ 21080-2906079-00		2	Втулка стойки нижняя	Lower bush, strut	Douille inférieure de biellette	Federbeinlagerbuchse, unten	Casquillo del péndulo inferior
11			+ 11180-2906040-00		2	Подушка штанги	Flexible mounting, anti-roll bar	Palier élastique de barre stabilisatrice	Stabilisatordämpfer	Tope de la barra

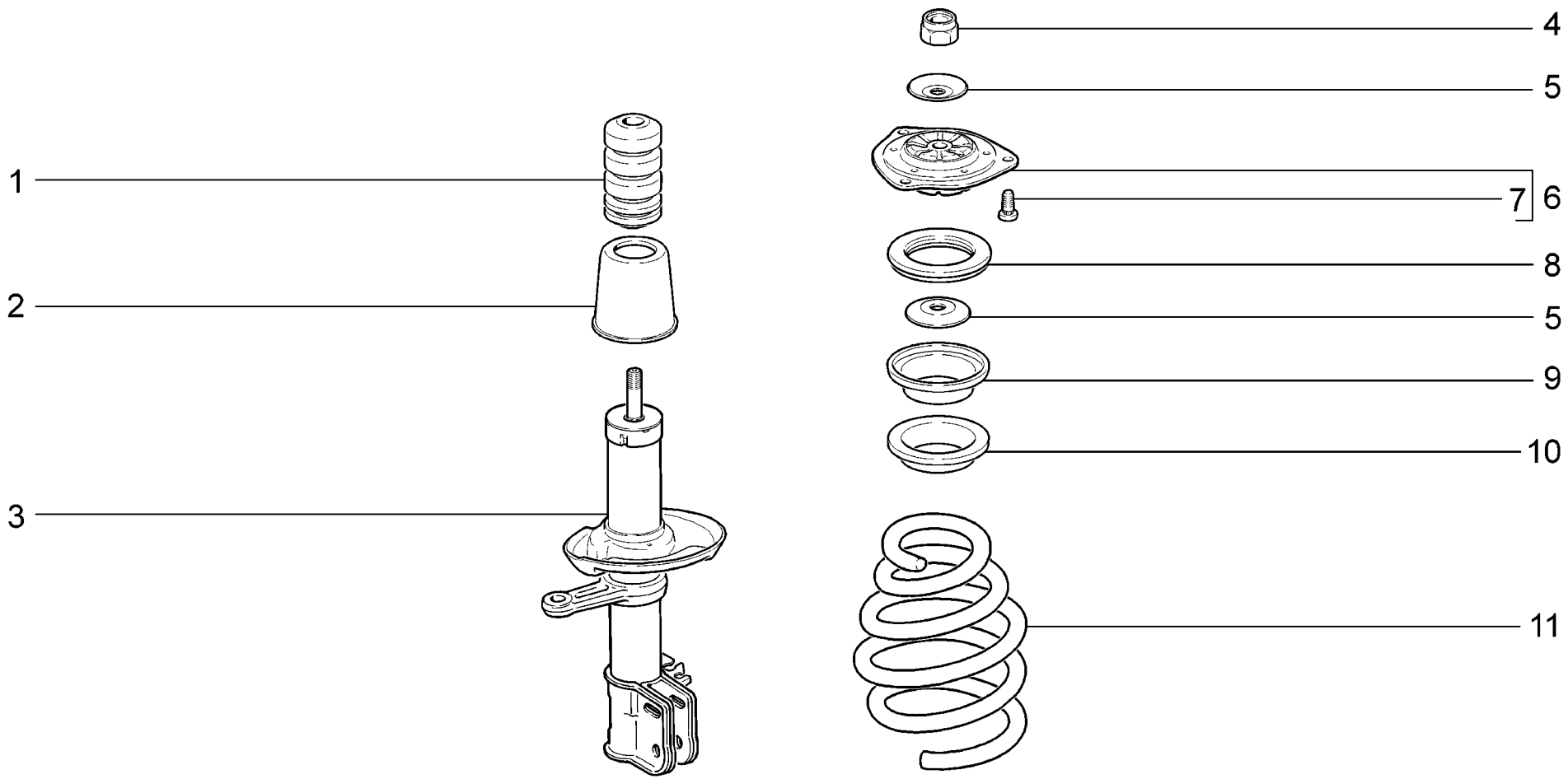

D230	**Стойки телескопические передней подвески** **Telescopic struts assembly, front** **Jambes téléscopiques de suspension avant** **Vordere Stoßdämpfer** **Montantes telescópicos de la suspensión delantera**	**21701** **21703-01** **21703-02** **21703-03** **21713-01** **21713-02**	**21713-03** **21721** **21723-01** **21723-02** **21723-03**

п. / It.	№ изв. / Notif. N.	Дата / Not.Data	Номер детали / Part N.	Применяемость / Application	Кол / QTY	RUS Наименование	GB Description	F Désignation	D Benennung	E Denominación
1			+ 21100-2902816-00 ~		2	Буфер хода сжатия	Compression buffer	Butée élastique	Dämpfergummi	Tope de carrera de compresión
1			+ 21100-2902816-01 ~		2	Буфер хода сжатия	Compression buffer	Butée élastique	Dämpfergummi	Tope de carrera de compresión
2			+ 21700-2902814-00		2	Кожух защитный	Protective tube	Chape	Schutzrohr	Protector
3			+ 21700-2905002-00		1	Амортизатор передний правый	Front shock absorber, RH	Amortisseur avant D	Stoßdämpfer, vorne rechts	Amortiguador delantero der.
3			+ 21700-2905003-00		1	Амортизатор передний левый	Front shock absorber, LH	Amortisseur avant G	Stoßdämpfer, vorne links	Amortiguador delantero izq.
4			+ 21080-2901056-00		2	Гайка M14x1,5	Nut M14x1.5	Ecrou M14x1,5	Mutter M14x1,5	Tuerca M14x1,5
5			+ 21700-2902834-00		4	Ограничитель хода сжатия	Compression buffer cap	Arrêtoir de compression	Federwegbegrenzer	Limitador de la carrera de compresión
6			+ 21700-2902821-00		2	Опора верхняя стойки в сборе	Strut upper mounting assy	Support élastique de suspension complet	Lagerung obere komplett	Apoyo superior en conjunto
7			+ 21080-2902830-00		6	Болт	Bolt	Boulon	Schraube	Tornillo
8			+ 11180-2902840-00		2	Подшипник верхней опоры	Bearing, upper mounting	Roulement	Lager	Cojinete de apoyo superior
9			+ 21700-2902760-00		2	Чашка пружины верхняя	Coil spring seat, upper	Coupelle de ressort supérieure	Obere Federschale	Cazoleta del muelle superior
10			+ 21700-2902723-00		2	Прокладка	Gasket	Joint	Dichtung	Junta
11			+ 21700-2902712-00		2	Пружина передней подвнски	Front coil spring	Ressort de suspension avant	Feder	Muelle de suspensión delantera

21100-2902816-00 x2 ~ 21100-2902816-01 x2

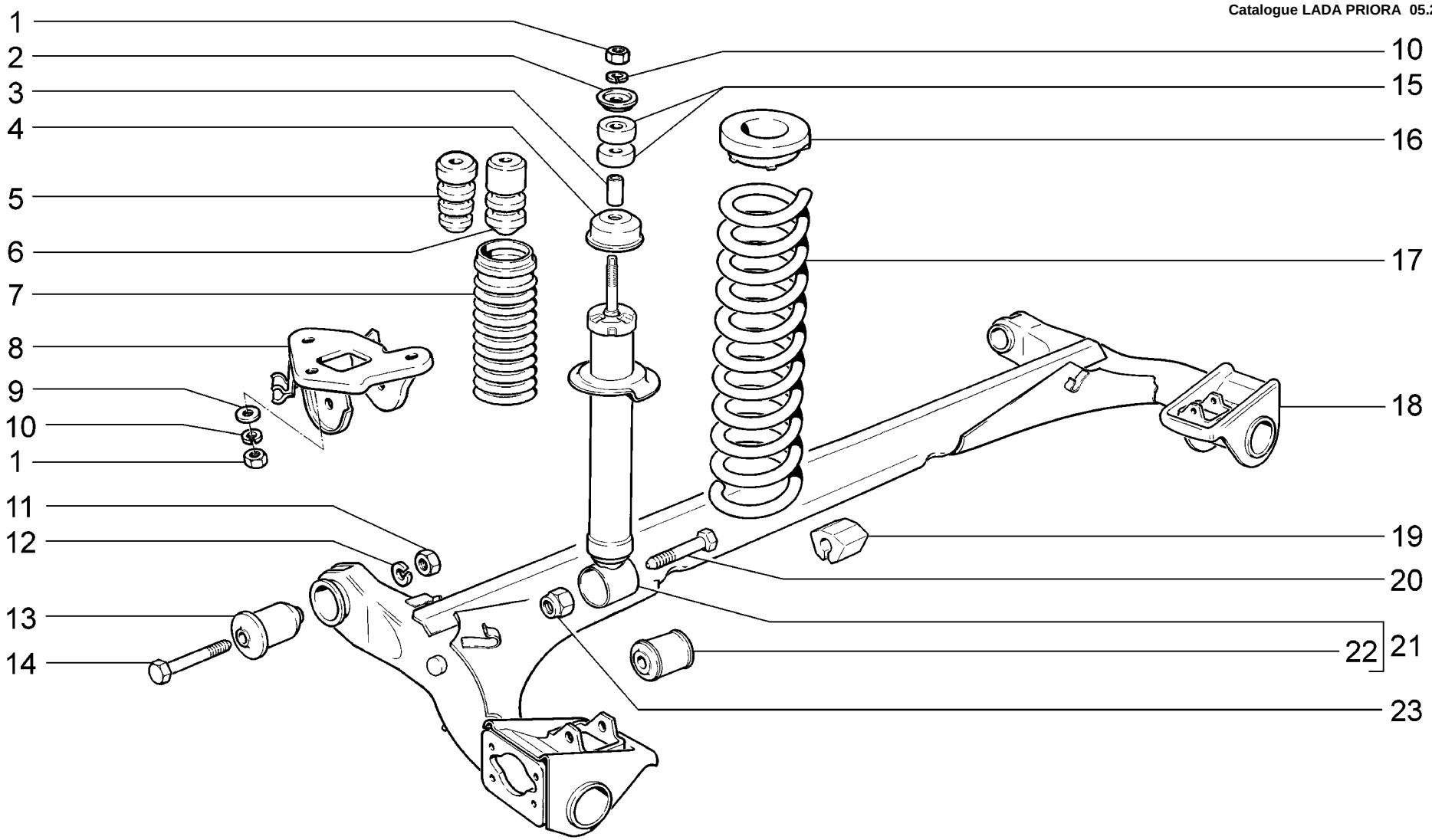

D300	**Подвеска задняя** **Rear suspension** **Suspension arrière** **Hinterradaufhängung** **Suspensión trasera**	**21701**	**(01)**	**21713-03**	**(02)**
		21703-01	**(01)**	**21721**	**(01)**
		21703-02	**(01)**	**21723-01**	**(01)**
		21703-03	**(01)**	**21723-02**	**(01)**
		21713-01	**(02)**	**21723-03**	**(01)**
		21713-02	**(02)**		

п. It.	№ изв. Notif. N.	Дата Not.Data	Номер детали Part N.	Применяемость Application	Кол QTY	RUS Наименование	GB Description	F Désignation	D Benennung	E Denominación
1			+ 00001-0021647-11		8	Гайка M10x1,25	Nut M10x1.25	Ecrou M10x1,25	Mutter M10x1,25	Tuerca M10x1,25
2			+ 21010-2905455-01		2	Шайба	Washer	Rondelle	Scheibe	Arandela
3			+ 21080-2915542-00		2	Втулка дистанционная	Distance sleeve	Douille entretoise	Distanzhülse	Buje espaciador
4			+ 21080-2915608-00		2	Крышка кожуха амортизатора защитного	Bellows	Couvercle de soufflet protecteur	Faltenbalgdeckel	Tapa del protector
5			+ 21100-2912622-01 ~		2	Буфер задней подвески	Rear suspension buffer	Butée élastique de suspension arrière	Dämpfergummi	Tope de suspensión trasera
6			+ 21100-2912622-02 ~		2	Буфер задней подвески	Rear suspension buffer	Butée élastique de suspension arrière	Dämpfergummi	Tope de suspensión trasera
7			+ 21080-2915681-01		2	Кожух защитный	Bellows	Soufflet protecteur	Faltenbalg	Protector
8			+ 21100-2914046-00		1	Кронштейн рычага правый	RH bracket, arm	Palier-support D de bras	Lenkerträger, rechts	Soporte de palanca der.
8			+ 21100-2914047-00		1	Кронштейн рычага левый	LH bracket, arm	Palier-support G de bras	Lenkerträger, links	Soporte de palanca izq.
9			+ 00001-0026297-01		6	Шайба 10	Washer 10	Rondelle 10	Scheibe 10	Arandela 10
10			+ 00001-0005168-70		8	Шайба 10 пружинная	Spring washer 10	Rondelle élastique 10	Federscheibe 10	Arandela 10 elástica
11			+ 00001-0061015-11		2	Гайка M12x1,25	Nut M12x1.25	Ecrou M12x1,25	Mutter M12x1,25	Tuerca M12x1,25
12			+ 00001-0005170-70		2	Шайба 12 пружинная	Spring washer 12	Rondelle élastique 12	Federscheibe 12	Arandela 12 elástica
13			+ 21100-2914054-00 1)		2	Шарнир рычага	Silentblock, arm	Silentbloc de bras	Lenkergelenk	Articulación del brazo
14			+ 21080-2914040-00		2	Болт рычага	Bolt, arm	Boulon de bras	Lenkerschraube	Tornillo de palanca
15			+ 21100-2915450-00		4	Подушка амортизатора	Shock absorber mounting rubber	Bloc élastique de fixation d'amortisseur	Stoßdämpferlagerung	Tope del amortiguador
16			+ 21100-2912652-00		2	Прокладка верхняя	Gasket, upper	Joint supérieur	Obere Dichtung	Junta superior
17			+ 21100-2912712-00	(01)	2	Пружина задней подвески	Rear suspension coil spring	Ressort de suspension arrière	Feder	Muelle de la suspensión trasera
17			+ 21110-2912712-00	(02)	2	Пружина задней подвески	Rear suspension coil spring	Ressort de suspension arrière	Feder	Muelle de la suspensión trasera
18			+ 21700-2914008-00 1)		1	Рычаги задней подвески	Rear suspension arms	Bras de suspension arrière	Hinterachslenker	Brazos de suspensión trasera
19			+ 11180-2916040-00 1)		1	Подушка заднего стабилизатора	Rear regulator, pad	Tampon de barre stabilisatrice AR	Lagerung des hinteren Stabilisators	Taco del estabilizador trasero
20			+ 00001-0061429-21		2	Болт M12x1,25x80 с заостренным концом	Sharp-end bolt M12x1.25x80	Boulon M12x1,25x80 à queue pointue	Schraube M12x1,25x80 mit Spitze	Tornillo M12x1,25x80 con extremo agudo
21			+ 21700-2915004-00		2	Амортизатор задней подвески	Rear suspension shock absorber	Amortisseur arrière	Stoßdämpfer, hinten	Amortiguador de suspensión trasera
22			+ 21080-2915446-01		2	Втулка амортизатора	Bush, shock absorber	Silentbloc d'amortisseur	Stoßdämpferbuchse	Casquillo del amortiguador
23			+ 00001-0061050-11		2	Гайка M12x1,25 самоконтрящаяся	Self-locking nut M12x1.25	Ecrou autofreiné M12x1,25	S.Mutter M12x1,25	Tuerca M12x1,25 autoblocante
21100-2912622-01 x2 ~ 21100-2912622-02 x2										
1)			+ 21700-2914002-00		1	Рычаги задней подвески в сборе	Rear suspension arms assy	Bras de suspension arrière assemblés	Hinterachslenker komplett	Brazos de suspensión trasera en conjunto
1)			+ 21700-2914002-10	(15,18,20,115,118 ,145,148)	1	Рычаги задней подвески в сборе	Rear suspension arms assy	Bras de suspension arrière assemblés	Hinterachslenker komplett	Brazos de suspensión trasera en conjunto

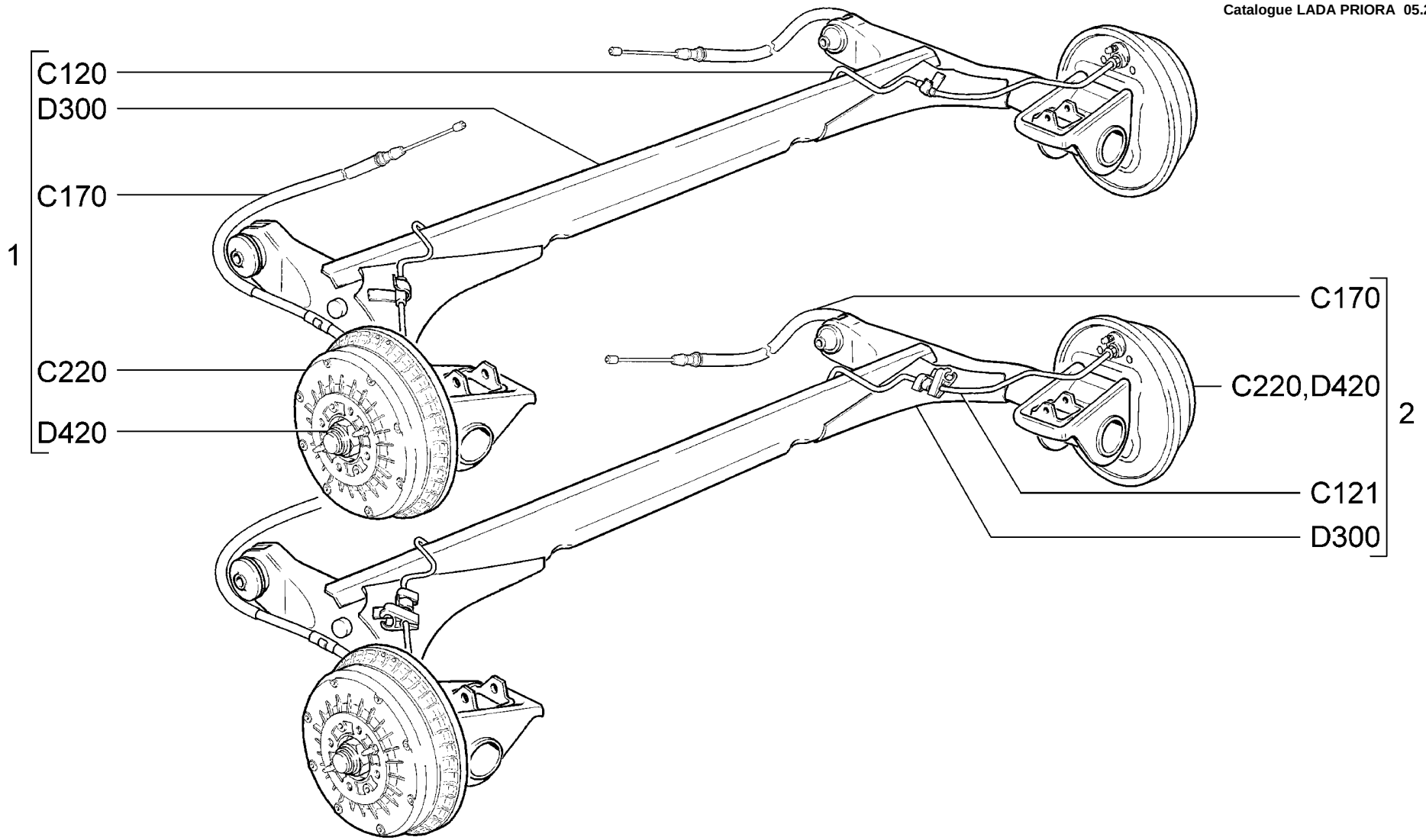

D310	**Рычаги задней подвески с тормозами** **Rear suspension arms with brakes** **Bras de suspension arrière et freins** **Hinterachslenker mit Bremse** **Brazos de suspensión trasera con frenos**	**21701** **21703-01** **21703-02** **21703-03** **21713-01** **21713-02**	**21713-03** **21721** **21723-01** **21723-02** **21723-03**

п. It.	№ изв. Notif. N.	Дата Not.Data	Номер детали Part N.	Применяемость Application	Кол QTY	RUS Наименование	GB Description	F Désignation	D Benennung	E Denominación
1			+ 21700-2914002-00		1	Рычаги задней подвески в сборе	Rear suspension arms assy	Bras de suspension arrière assemblés	Hinterachslenker komplett	Brazos de suspensión trasera en conjunto
2			+ 21700-2914002-10	(15,18,20,115,118 ,145,148)	1	Рычаги задней подвески в сборе	Rear suspension arms assy	Bras de suspension arrière assemblés	Hinterachslenker komplett	Brazos de suspensión trasera en conjunto

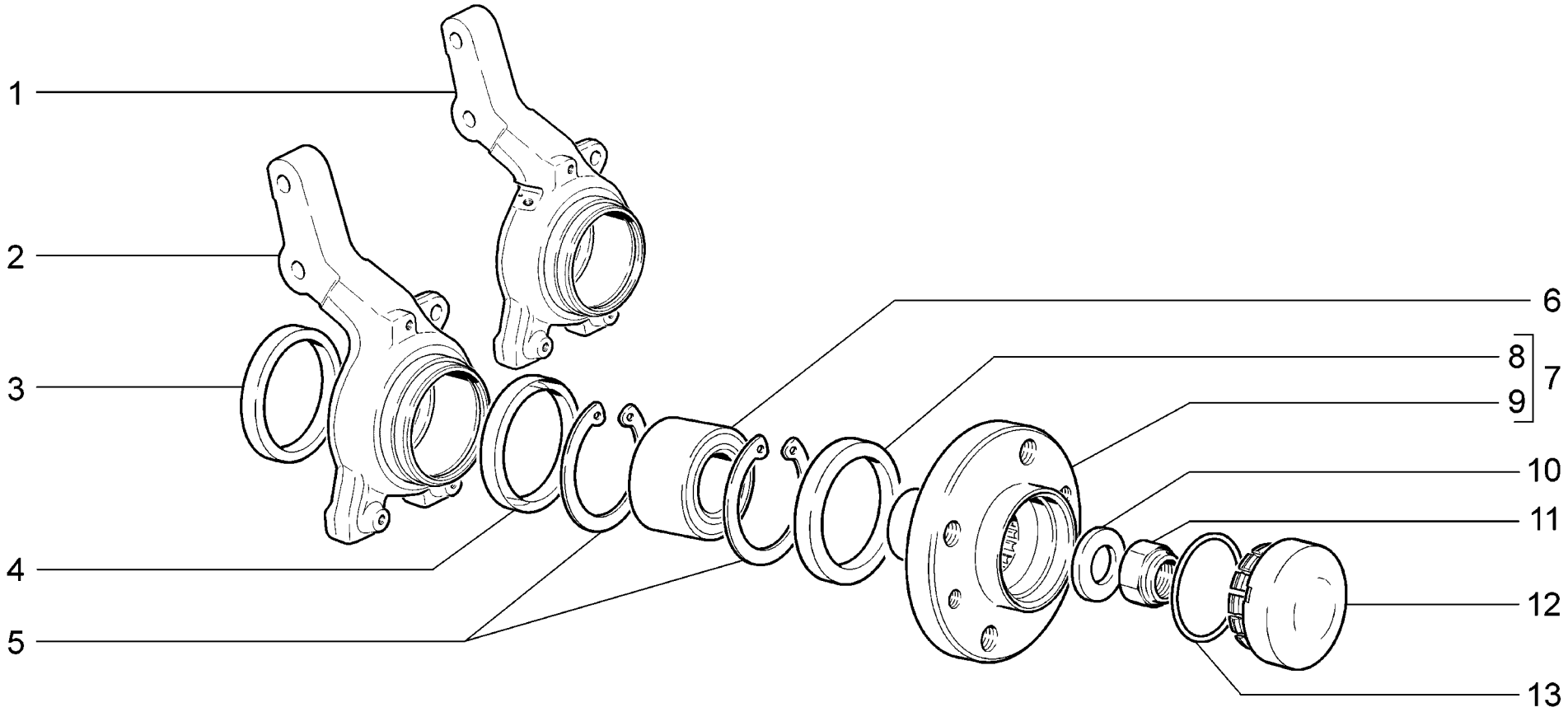

D400	**Кулаки поворотные и ступицы** **Steering knuckles and hubs** **Pivots et moyeux** **Achsschenkel und Naben** **Muñones de dirección y cubos**	**21701**	**(01)**	**21713-03**	
		21703-01		**21721**	**(01)**
		21703-02		**21723-01**	
		21703-03		**21723-02**	
		21713-01		**21723-03**	
		21713-02			

п. / It.	№ изв. / Notif. N.	Дата / Not.Data	Номер детали / Part N.	Применяемость / Application	Кол / QTY	RUS Наименование	GB Description	F Désignation	D Benennung	E Denominación
1			+ 11180-3001014-10	(15,18,20,115,118 ,145,148)	1	Кулак поворотный правый	Stub axle, RH	Pivot D	Achsschenkel, rechts	Muñón de rotación der.
1			+ 11180-3001015-10	(15,18,20,115,118 ,145,148)	1	Кулак поворотный левый	Stub axle, LH	Pivot G	Achsschenkel, links	Muñón de rotación izq.
2			+ 11180-3001014-00		1	Кулак поворотный правый	Stub axle, RH	Pivot D	Achsschenkel, rechts	Muñón de rotación der.
2			+ 11180-3001015-00		1	Кулак поворотный левый	Stub axle, LH	Pivot G	Achsschenkel, links	Muñón de rotación izq.
3			+ 21080-3001060-00		2	Кольцо грязезащитное внутреннее	Inner guard ring	Bague pare-boue intérieure	Schutzring, innen	Anillo de protección interior
4			+ 21080-3001061-00		2	Кольцо грязезащитное наружное	Outer guard ring	Bague pare-boue extérieure	Schutzring, außen	Anillo de protección exterior
5			+ 11180-3103032-00		4	Кольцо стопорное	Circlip	Bague d'arrêt	Haltering	Anillo de fijación
6			+ 11180-3103020-00 ~		2	Подшипник ступицы	Hub bearing	Roulement de moyeu	Radlager	Rodamiento del cubo
6			+ 11180-3103020-02 ~		2	Подшипник ступицы	Hub bearing	Roulement de moyeu	Radlager	Rodamiento del cubo
6			+ 11180-3103020-03 ~		2	Подшипник ступицы	Hub bearing	Roulement de moyeu	Radlager	Rodamiento del cubo
7			+ 11180-3103012-00		2	Ступица переднего колеса	Hub, front roadwheel	Moyeu de roue avant	Vorderradnabe	Cubo de rueda delantera
8			+ 21080-3103061-00		2	Кольцо грязезащитное	Guard ring	Bague pare-boue	Staubschutzring	Anillo guardapolvos
9			+ 11180-3103015-00		2	Ступица переднего колеса	Hub, front roadwheel	Moyeu de roue avant	Vorderradnabe	Cubo de rueda delantera
10			+ 21080-3103079-00		2	Шайба подшипника	Bearing washer	Rondelle de roulement	Lagerscheibe	Arandela del cojinete
11			+ 00001-0040442-71		2	Гайка M20x1,5 самоконтрящаяся	Self-locking nut M20x1.5	Ecrou autofreiné M20x1,5	S.Mutter M20x1,5	Tuerca M20x1,5
12			+ 21100-3103065-00	(01)	2	Колпак ступицы колеса	Wheel hub cover	Couvre-moyeu	Radnabenkappe	Casquete del cubo rueda
13			+ 21080-3103068-00	(01)	2	Кольцо уплотнительное	Sealing ring	Bague d'étanchéité	Dichtring	Anillo de empaquetadura

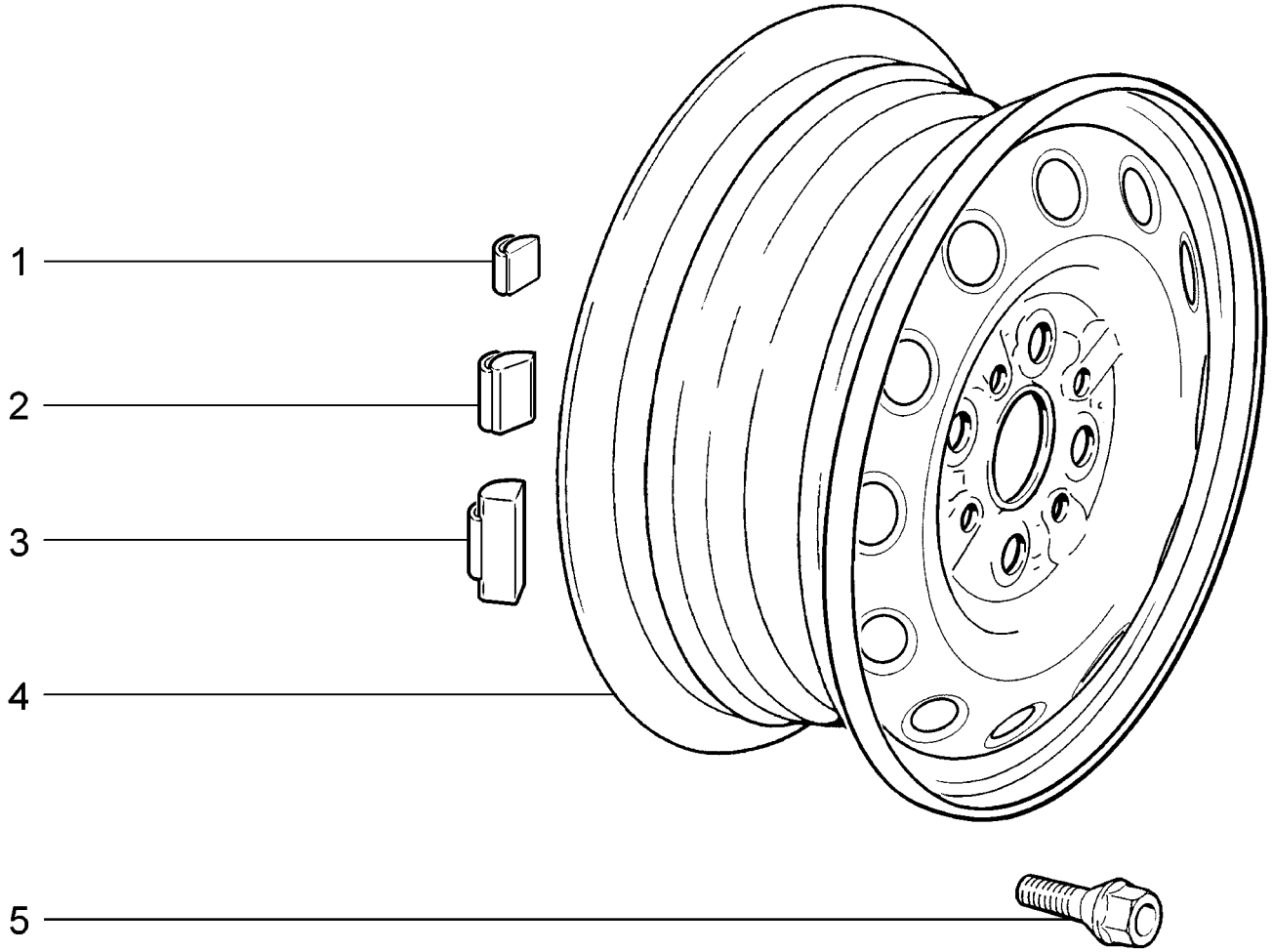

D410	**Колеса** **Wheels** **Roues** **Räder** **Ruedas**	**21701** **21721**

п. / It.	№ изв. / Notif. N.	Дата / Not.Data	Номер детали / Part N.	Применяемость / Application	Кол / QTY	RUS Наименование	GB Description	F Désignation	D Benennung	E Denominación
1			+ 21080-3101308-00 ^		10*	Грузик балансировочный 5 г	Balance weight, 5 g	Masse d'équilibrage 5 g	Ausgleichgewicht 5 g	Contrapeso 5 gr.
2			+ 21080-3101301-00 ^		10*	Грузик балансировочный 10 г	Balance weight, 10 g	Masse d'équilibrage 10 g	Ausgleichgewicht 10 g	Contrapeso 10 gr.
3			+ 21080-3101302-00 ^		10*	Грузик балансировочный 20 г	Balance weight, 20 g	Masse d'équilibrage 20 g	Ausgleichgewicht 20 g	Contrapeso 20 gr.
3			+ 21080-3101303-00 ^		10*	Грузик балансировочный 30 г	Balance weight, 30 g	Masse d'équilibrage 30 g	Ausgleichgewicht 30 g	Contrapeso 30 gr.
3			+ 21080-3101304-00 ^		10*	Грузик балансировочный 40 г	Balance weight, 40 g	Masse d'équilibrage 40 g	Ausgleichgewicht 40 g	Contrapeso 40 gr.
3			+ 21080-3101306-00 ^		10*	Грузик балансировочный 50 г	Balance weight, 50 g	Masse d'équilibrage 50 g	Ausgleichgewicht 50 g	Contrapeso 50 gr.
3			+ 21080-3101307-00 ^		10*	Грузик балансировочный 60 г	Balance weight, 60 g	Masse d'équilibrage 60 g	Ausgleichgewicht 60 g	Contrapeso 60 gr.
3			+ 21080-3101309-00 ^		10*	Грузик балансировочный 15 г	Balance weight, 15 g	Masse d'équilibrage 15 g	Ausgleichgewicht 15 g	Contrapeso 15 gr.
3			+ 21080-3101310-00 ^		10*	Грузик балансировочный 25 г	Balance weight, 25 g	Masse d'équilibrage 25 g	Ausgleichgewicht 25 g	Contrapeso 25 gr.
3			+ 21080-3101311-00 ^		10*	Грузик балансировочный 35 г	Balance weight, 35 g	Masse d'équilibrage 35 g	Ausgleichgewicht 35 g	Contrapeso 35 gr.
3			+ 21080-3101312-00 ^		10*	Грузик балансировочный 45 г	Balance weight, 45 g	Masse d'équilibrage 45 g	Ausgleichgewicht 45 g	Contrapeso 45 gr.
3			+ 21080-3101313-00 ^		10*	Грузик балансировочный 55 г	Balance weight, 55 g	Masse d'équilibrage 55 g	Ausgleichgewicht 55 g	Contrapeso 55 gr.
4			+ 21120-3101015-12		5	Колесо	Road wheel	Jante	Rad	Rueda
5			+ 21080-3101040-10		16	Болт колеса	Wheel bolt	Boulon de roue	Radbolzen	Tornillo de rueda

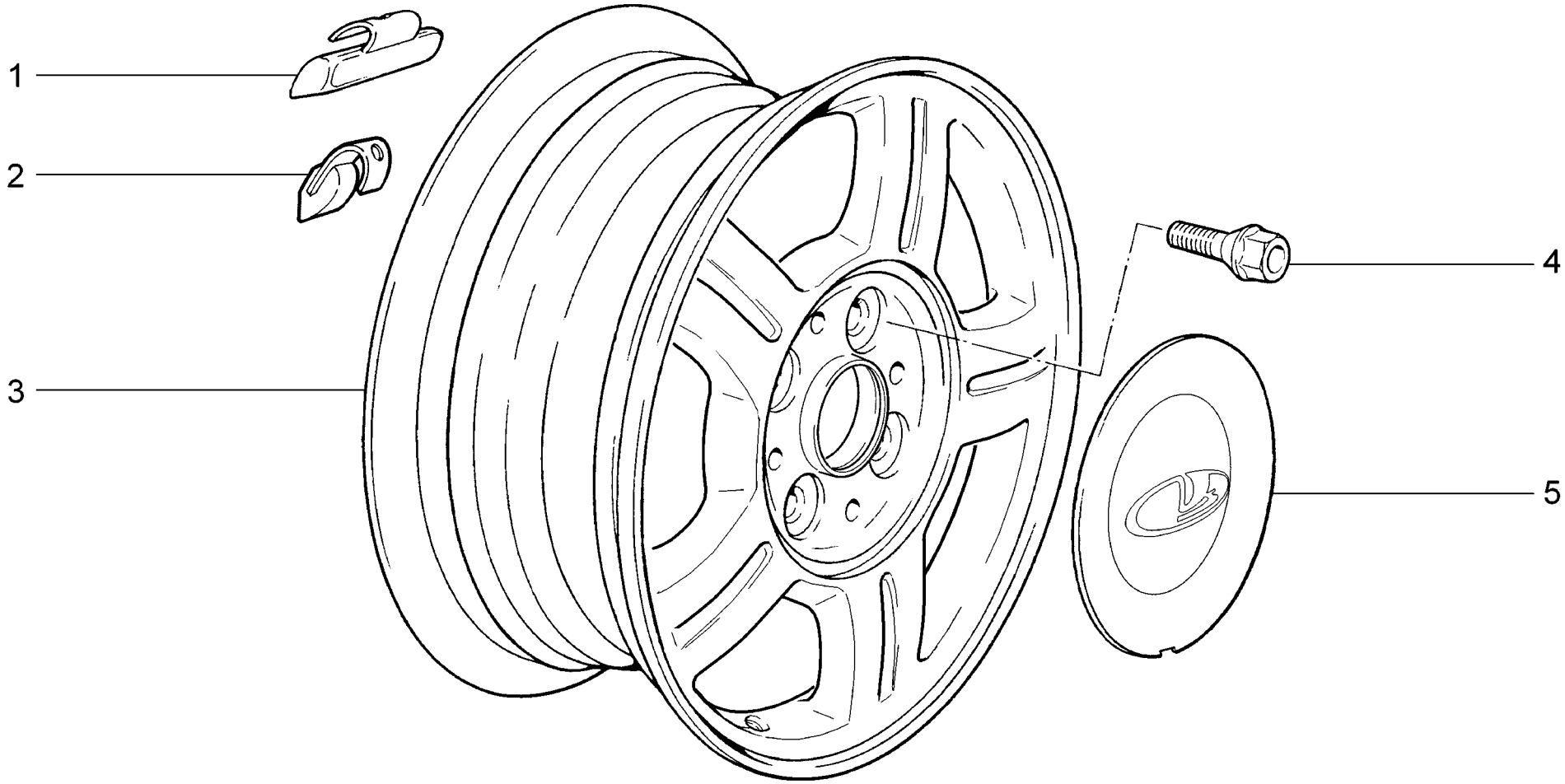

D411	**(E-3) ~** **Колеса** **Wheels** **Roues** **Räder** **Ruedas**	**21703-01** **21703-02** **21703-03** **21713-01** **21713-03** **21723-01**	**21723-02** **21723-03**

п. It.	№ изв. Notif. N.	Дата Not.Data	Номер детали Part N.	Применяемость Application	Кол QTY	RUS Наименование	GB Description	F Désignation	D Benennung	E Denominación
1			21120-3101303-00 ^		10*	Грузик балансировочный 15 г	Balance weight, 15 g	Masse d'équilibrage 15 g	Ausgleichgewicht 15 g	Contrapeso 15 gr.
1			21120-3101304-00 ^		10*	Грузик балансировочный 20 г	Balance weight, 20 g	Masse d'équilibrage 20 g	Ausgleichgewicht 20 g	Contrapeso 20 gr.
1			21120-3101306-00 ^		10*	Грузик балансировочный 25 г	Balance weight, 25 g	Masse d'équilibrage 25 g	Ausgleichgewicht 25 g	Contrapeso 25 gr.
1			21120-3101307-00 ^		10*	Грузик балансировочный 30 г	Balance weight, 30 g	Masse d'équilibrage 30 g	Ausgleichgewicht 30 g	Contrapeso 30 gr.
1			21120-3101308-00 ^		10*	Грузик балансировочный 35 г	Balance weight, 35 g	Masse d'équilibrage 35 g	Ausgleichgewicht 35 g	Contrapeso 35 gr.
1			21120-3101309-00 ^		10*	Грузик балансировочный 40 г	Balance weight, 40 g	Masse d'équilibrage 40 g	Ausgleichgewicht 40 g	Contrapeso 40 gr.
1			21120-3101310-00 ^		10*	Грузик балансировочный 45 г	Balance weight, 45 g	Masse d'équilibrage 45 g	Ausgleichgewicht 45 g	Contrapeso 45 gr.
1			21120-3101311-00 ^		10*	Грузик балансировочный 50 г	Balance weight, 50 g	Masse d'équilibrage 50 g	Ausgleichgewicht 50 g	Contrapeso 50 gr.
1			21120-3101312-00 ^		10*	Грузик балансировочный 55 г	Balance weight, 55 g	Masse d'équilibrage 55 g	Ausgleichgewicht 55 g	Contrapeso 55 gr.
1			21120-3101313-00 ^		10*	Грузик балансировочный 60 г	Balance weight, 60 g	Masse d'équilibrage 60 g	Ausgleichgewicht 60 g	Contrapeso 60 gr.
2			+ 21100-3101301-00 ^		10*	Грузик балансировочный 5 г	Balance weight, 5 g	Masse d'équilibrage 5 g	Ausgleichgewicht 5 g	Contrapeso 5 gr.
2			+ 21100-3101302-00 ^		10*	Грузик балансировочный 10 г	Balance weight, 10 g	Masse d'équilibrage 10 g	Ausgleichgewicht 10 g	Contrapeso 10 gr.
3			+ 21720-3101015-02		5	Колесо	Road wheel	Jante	Rad	Rueda
4			+ 21120-3101040-10		16	Болт колеса	Wheel bolt	Boulon de roue	Radbolzen	Tornillo de rueda
5			+ 21120-3101014-20		4	Колпак колеса	Wheel cap	Enjoliveur de roue	Radkappe	Embellecedor de rueda

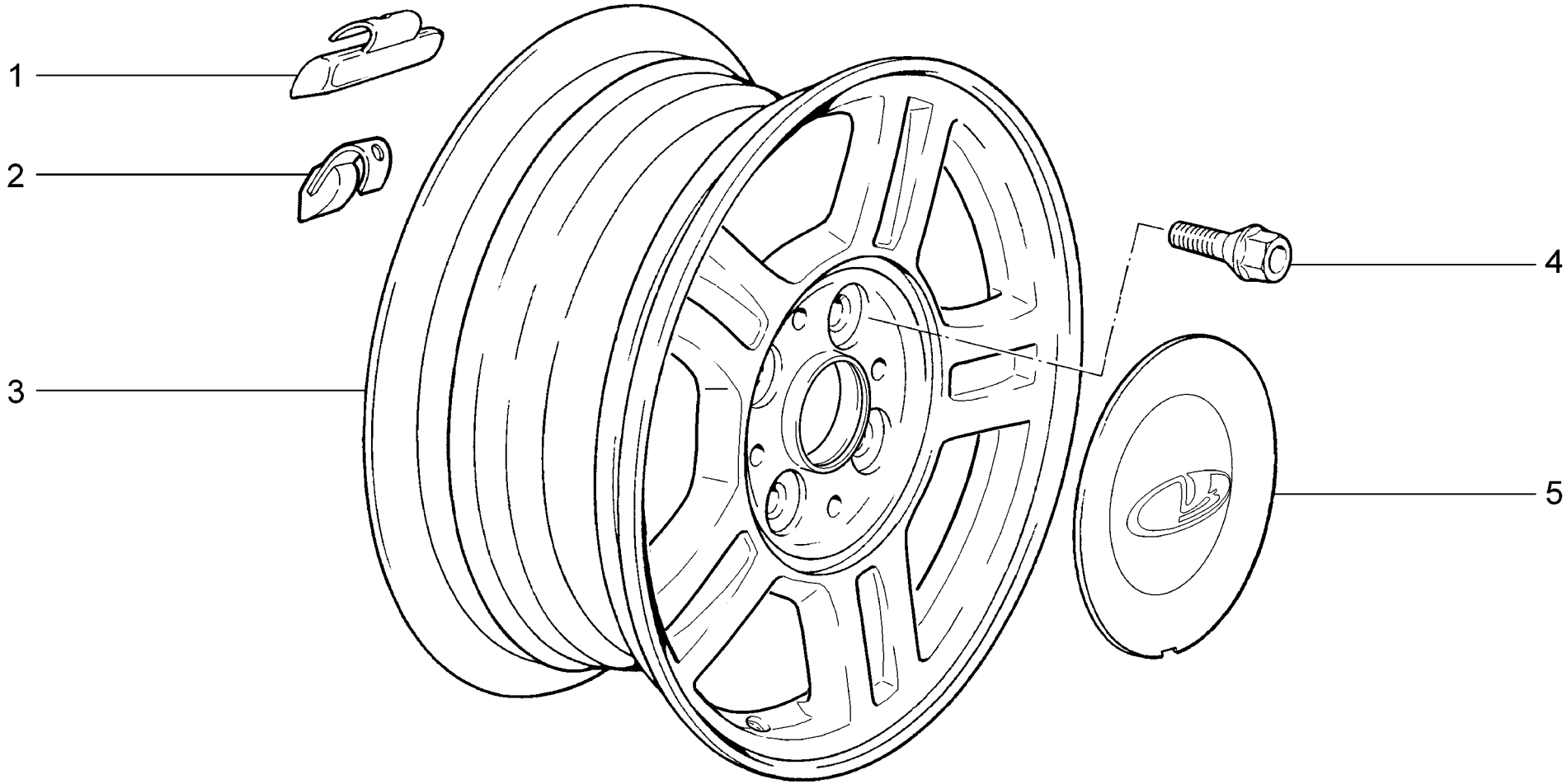

D412	**Колеса** **Wheels** **Roues** **Räder** **Ruedas**	**21703-01** **21703-02** **21703-03** **21713-01** **21713-02** **21713-03**	**21723-01** **21723-02** **21723-03**

п. It.	№ изв. Notif. N.	Дата Not.Data	Номер детали Part N.	Применяемость Application	Кол QTY	RUS Наименование	GB Description	F Désignation	D Benennung	E Denominación
1			+ 11186-3101302-00 ^	(E-4)	10*	Грузик балансировочный 10г	Balance weight, 10 g	Masse d'équilibrage 10 g	Ausgleichgewicht 10 g	Contrapeso 10 gr.
1			+ 11186-3101303-00 ^	(E-4)	10*	Грузик балансировочный 15г	Balance weight, 15 g	Masse d'équilibrage 15 g	Ausgleichgewicht 15 g	Contrapeso 15 gr.
1			+ 11186-3101304-00 ^	(E-4)	10*	Грузик балансировочный 20г	Balance weight, 20 g	Masse d'équilibrage 20 g	Ausgleichgewicht 20 g	Contrapeso 20 gr.
1			+ 11186-3101306-00 ^	(E-4)	10*	Грузик балансировочный 25г	Balance weight, 25 g	Masse d'équilibrage 25 g	Ausgleichgewicht 25 g	Contrapeso 25 gr.
1			+ 11186-3101307-00 ^	(E-4)	10*	Грузик балансировочный 30г	Balance weight, 30 g	Masse d'équilibrage 30 g	Ausgleichgewicht 30 g	Contrapeso 30 gr.
1			+ 11186-3101308-00 ^	(E-4)	10*	Грузик балансировочный 35г	Balance weight, 35 g	Masse d'équilibrage 35 g	Ausgleichgewicht 35 g	Contrapeso 35 gr.
1			+ 11186-3101309-00 ^	(E-4)	10*	Грузик балансировочный 40г	Balance weight, 40 g	Masse d'équilibrage 40 g	Ausgleichgewicht 40 g	Contrapeso 40 gr.
1			+ 11186-3101310-00 ^	(E-4)	10*	Грузик балансировочный 45г	Balance weight, 45 g	Masse d'équilibrage 45 g	Ausgleichgewicht 45 g	Contrapeso 45 gr.
1			+ 11186-3101311-00 ^	(E-4)	10*	Грузик балансировочный 50г	Balance weight, 50 g	Masse d'équilibrage 50 g	Ausgleichgewicht 50 g	Contrapeso 50 gr.
1			21120-3101303-00 ^	(E-3)	10*	Грузик балансировочный 15 г	Balance weight, 15 g	Masse d'équilibrage 15 g	Ausgleichgewicht 15 g	Contrapeso 15 gr.
1			21120-3101304-00 ^	(E-3)	10*	Грузик балансировочный 20 г	Balance weight, 20 g	Masse d'équilibrage 20 g	Ausgleichgewicht 20 g	Contrapeso 20 gr.
1			21120-3101306-00 ^	(E-3)	10*	Грузик балансировочный 25 г	Balance weight, 25 g	Masse d'équilibrage 25 g	Ausgleichgewicht 25 g	Contrapeso 25 gr.
1			21120-3101307-00 ^	(E-3)	10*	Грузик балансировочный 30 г	Balance weight, 30 g	Masse d'équilibrage 30 g	Ausgleichgewicht 30 g	Contrapeso 30 gr.
1			21120-3101308-00 ^	(E-3)	10*	Грузик балансировочный 35 г	Balance weight, 35 g	Masse d'équilibrage 35 g	Ausgleichgewicht 35 g	Contrapeso 35 gr.
1			21120-3101309-00 ^	(E-3)	10*	Грузик балансировочный 40 г	Balance weight, 40 g	Masse d'équilibrage 40 g	Ausgleichgewicht 40 g	Contrapeso 40 gr.
1			21120-3101310-00 ^	(E-3)	10*	Грузик балансировочный 45 г	Balance weight, 45 g	Masse d'équilibrage 45 g	Ausgleichgewicht 45 g	Contrapeso 45 gr.
1			21120-3101311-00 ^	(E-3)	10*	Грузик балансировочный 50 г	Balance weight, 50 g	Masse d'équilibrage 50 g	Ausgleichgewicht 50 g	Contrapeso 50 gr.
1			21120-3101312-00 ^	(E-3)	10*	Грузик балансировочный 55 г	Balance weight, 55 g	Masse d'équilibrage 55 g	Ausgleichgewicht 55 g	Contrapeso 55 gr.
1			21120-3101313-00 ^	(E-3)	10*	Грузик балансировочный 60 г	Balance weight, 60 g	Masse d'équilibrage 60 g	Ausgleichgewicht 60 g	Contrapeso 60 gr.
2			+ 11186-3101301-00 ^	(E-4)	10*	Грузик балансировочный 5г	Balance weight, 5 g	Masse d'équilibrage 5 g	Ausgleichgewicht 5 g	Contrapeso 5 gr.
2			+ 21100-3101301-00 ^	(E-3)	10*	Грузик балансировочный 5 г	Balance weight, 5 g	Masse d'équilibrage 5 g	Ausgleichgewicht 5 g	Contrapeso 5 gr.
2			+ 21100-3101302-00 ^	(E-3)	10*	Грузик балансировочный 10 г	Balance weight, 10 g	Masse d'équilibrage 10 g	Ausgleichgewicht 10 g	Contrapeso 10 gr.
3			+ 21720-3101015-03		5	Колесо	Road wheel	Jante	Rad	Rueda
4			+ 21120-3101040-10		16	Болт колеса	Wheel bolt	Boulon de roue	Radbolzen	Tornillo de rueda
5			+ 21120-3101014-20		4	Колпак колеса	Wheel cap	Enjoliveur de roue	Radkappe	Embellecedor de rueda

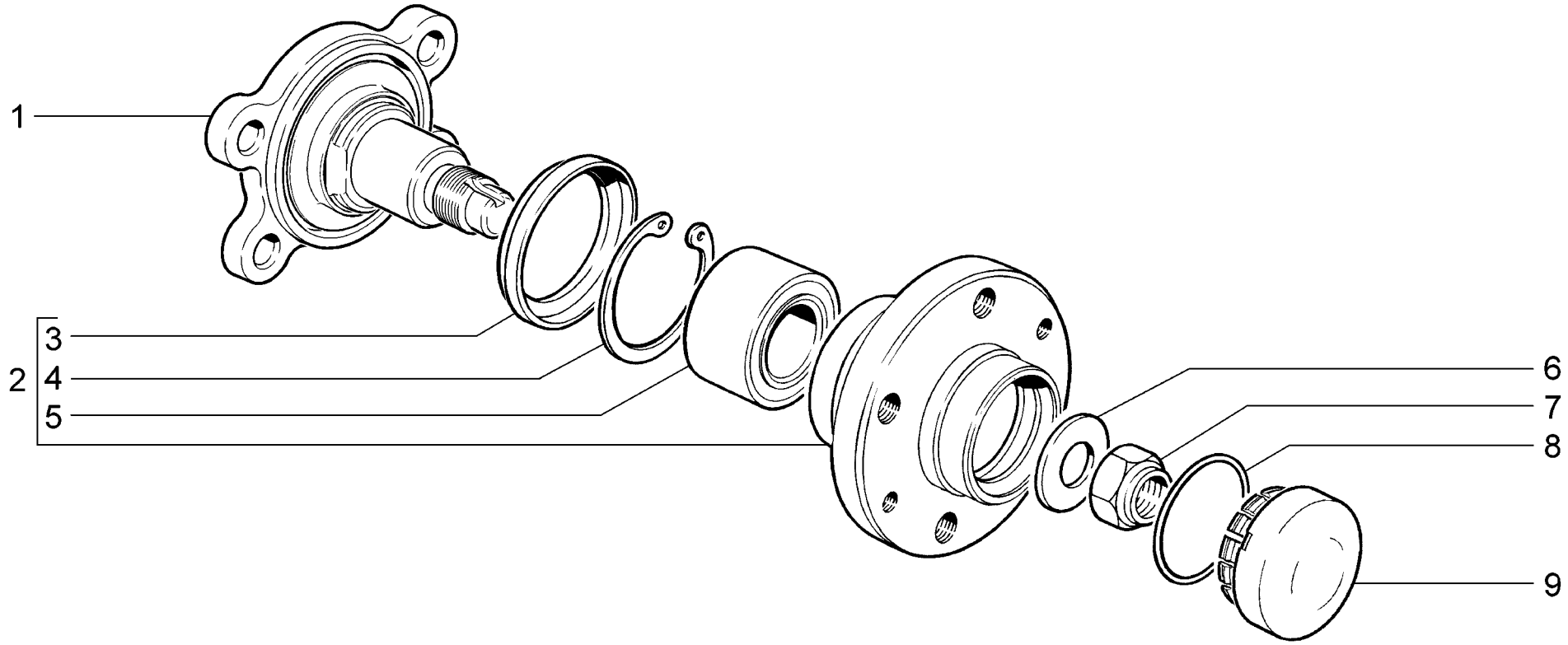

D420	**Ступица заднего колеса** **Rear wheel hub** **Moyeu de roue arrière** **Hinterradnabe** **Cubo de la rueda trasera**	**21701** **21703-01** **21703-02** **21703-03** **21713-01** **21713-02**	**21713-03** **21721** **21723-01** **21723-02** **21723-03**

п. It.	№ изв. Notif. N.	Дата Not.Data	Номер детали Part N.	Применяемость Application	Кол QTY	RUS Наименование	GB Description	F Désignation	D Benennung	E Denominación
1			+ 21080-3104055-00 1)		2	Ось ступицы	Hub shaft	Fusée	Nabenachse	Eje del cubo
2			+ 21100-3104014-00 1)		2	Ступица заднего колеса	Rear wheel hub	Moyeu de roue arrière	Hinterradnabe	Cubo de rueda trasera
3			+ 21080-3104016-00		2	Кольцо грязезащитное	Guard ring	Bague pare-boue	Staubschutzring	Anillo guardapolvos
4			+ 21080-3104032-00		2	Кольцо стопорное	Circlip	Bague d'arrêt	Haltering	Anillo de fijación
5			+ 21080-3104020-00 ~		2	Подшипник ступицы	Hub bearing	Roulement de moyeu	Radlager	Rodamiento del cubo
5			+ 21080-3104020-01 ~		2	Подшипник ступицы	Hub bearing	Roulement de moyeu	Radlager	Rodamiento del cubo
5			+ 21080-3104020-02 ~		2	Подшипник ступицы	Hub bearing	Roulement de moyeu	Radlager	Rodamiento del cubo
6			+ 21080-3104079-00 1)		2	Шайба подшипника	Bearing washer	Rondelle de roulement	Lagerscheibe	Arandela del cojinete
7			+ 00001-0040442-71 1)		2	Гайка M20x1,5 самоконтрящаяся	Self-locking nut M20x1.5	Ecrou autofreiné M20x1,5	S.Mutter M20x1,5	Tuerca M20x1,5
8			+ 21080-3103068-00		2	Кольцо уплотнительное	Sealing ring	Bague d'étanchéité	Dichtring	Anillo de empaquetadura
9			+ 21100-3103065-00		2	Колпак ступицы колеса	Wheel hub cover	Couvre-moyeu	Radnabenkappe	Casquete del cubo rueda
1)			+ 21700-2914002-00		1	Рычаги задней подвески в сборе	Rear suspension arms assy	Bras de suspension arrière assemblés	Hinterachslenker komplett	Brazos de suspensión trasera en conjunto
1)			+ 21700-2914002-10	(15,18,20,115,118 ,145,148)	1	Рычаги задней подвески в сборе	Rear suspension arms assy	Bras de suspension arrière assemblés	Hinterachslenker komplett	Brazos de suspensión trasera en conjunto

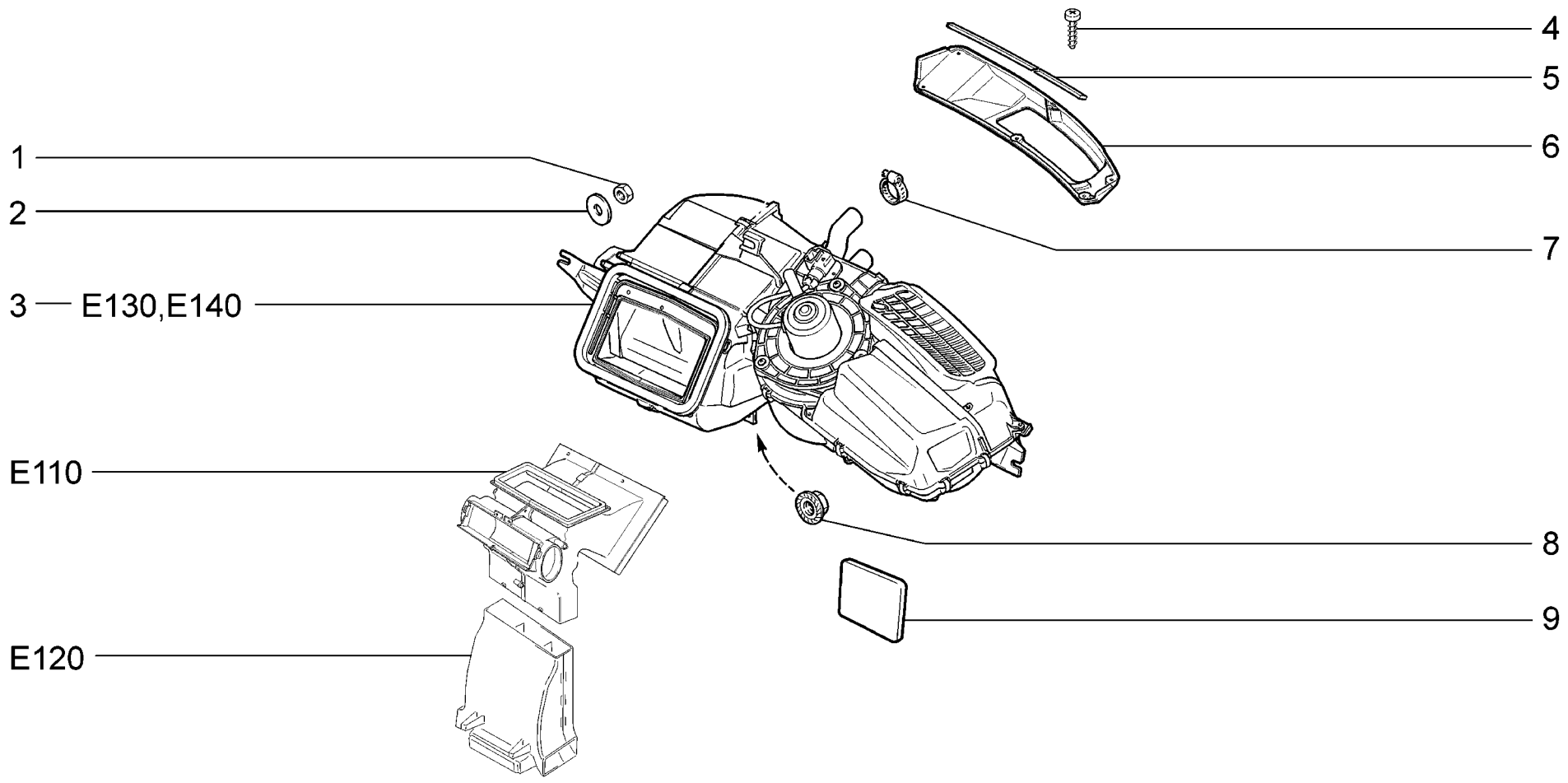

E100	**10,11,15,110,115,140,145** **Система вентиляции и отопления** **Heating and ventilation system** **Chauffage-ventilation** **Heizungs- und Lüftungsanlage** **Sistema de ventilación y de calefacción**	**21701** **21703-01** **21703-02** **21713-01** **21713-02** **21713-03**	**21721** **21723-01** **21723-02**

п. / It.	№ изв. / Notif. N.	Дата / Not.Data	Номер детали / Part N.	Применяемость / Application	Кол / QTY	RUS Наименование	GB Description	F Désignation	D Benennung	E Denominación
1			+ 00001-0007259-11		2	Гайка М6 низкая	Thin nut M6	Ecrou bas M6	Flachmutter M6	Tuerca M6 baja
2			+ 00001-0026406-01		2	Шайба 6	Washer 6	Rondelle 6	Scheibe 6	Arandela 6
3			+ 21110-8101012-30 ~		1	Отопитель в сборе	Heater unit assy	Appareil de chauffage complet	Heizgerät komplett	Calefactor en conjunto
3			+ 21110-8101012-31 ~		1	Отопитель в сборе	Heater unit assy	Appareil de chauffage complet	Heizgerät komplett	Calefactor en conjunto
4			+ 21230-6302332-00 1)		6	Винт самонарезающий	Self-tapping screw	Vis taraudeuse	Blechschraube	Tornillo autorroscante
5			21100-8119138-00 1)		2	Уплотнитель 580 мм	Seal 580 mm	Joint d'étanchéité 580 mm	Dichtung 580 mm	Empaquetadura 580 mm
6			+ 21700-8119078-00 1)		1	Горловина приемная воздухозаборника	Air intake mouth	Bouche d'entrée d'air	Mündung Lüftungskasten	Boca receptor de toma de aire
7			+ 21080-1300080-60		2	Хомут винтовой	Screw-type clip	Collier à vis	Schraubenschelle	Abrazadera elicoidal
8			+ 00001-0038321-01		2	Гайка М6 с зубчатым буртиком	Toothed collar nut M6	Ecrou M6 à collet denté	Zahnbundmutter M6	Tuerca M6 de collar dentado
9			+ 21110-8119047-00		1	Заглушка	Plug	Obturateur	Stopfen	Obturador
1)			+ 21700-8212730-00		1	Накладка рамы ветрового окна	Windscreen pillar plastic cover	Applique de baie de pare-brise	Windscheibenrahmen-Auflage	Placa del marco del parabrisas

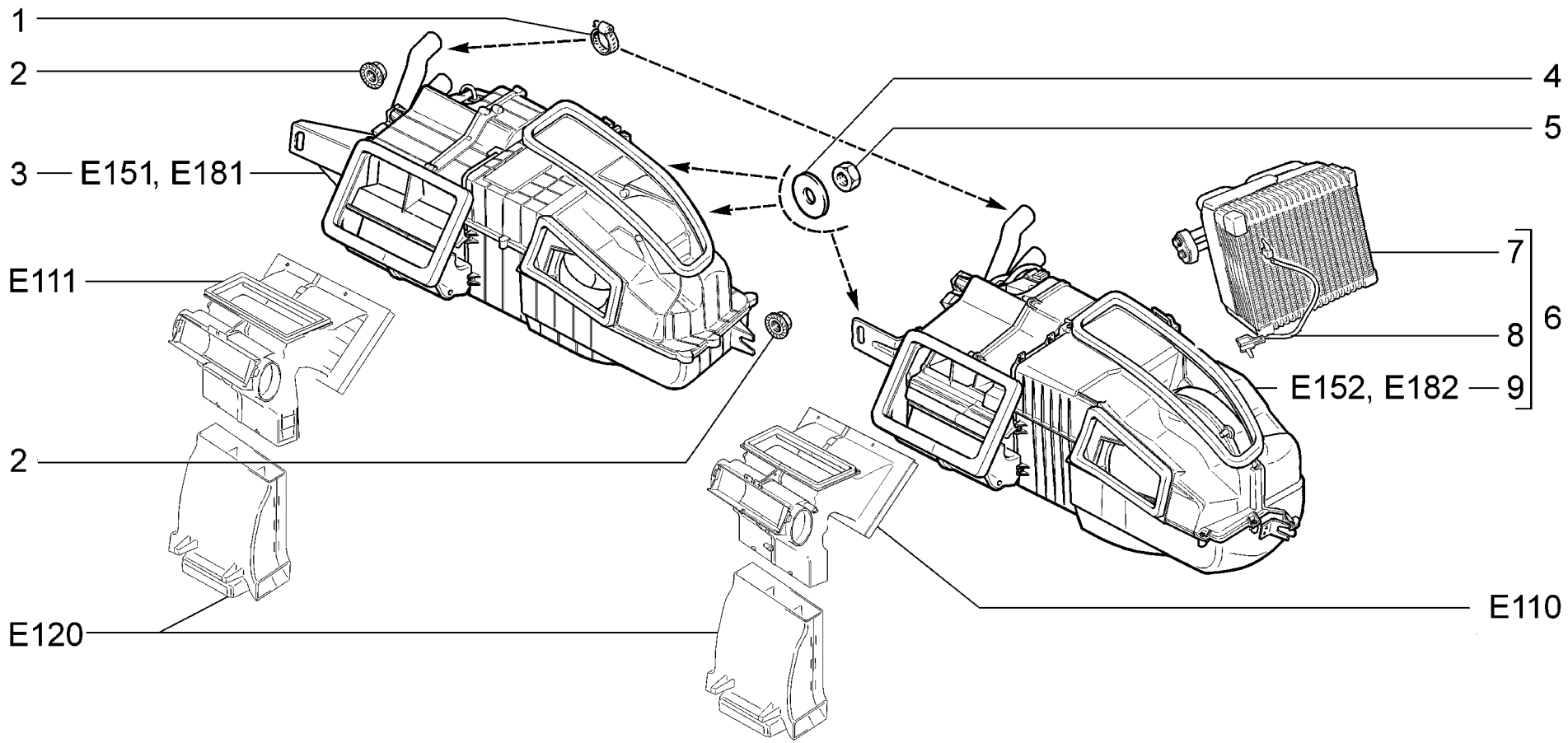

E101	**18,20,114,118,144,148** **Система вентиляции и отопления** **Heating and ventilation system** **Chauffage-ventilation** **Heizungs- und Lüftungsanlage** **Sistema de ventilación y de calefacción**	**21703-01** **21703-02** **21703-03** **21713-01** **21713-02** **21713-03**	**(01)** **(02)** **(02)** **(01)** **(02)** **(02)**	**21723-01** **21723-02** **21723-03**	**(01)** **(02)** **(02)**

п. / It.	№ изв. / Notif. N.	Дата / Not.Data	Номер детали / Part N.	Применяемость / Application	Кол / QTY	RUS Наименование	GB Description	F Désignation	D Benennung	E Denominación
1			+ 21080-1300080-60		2	Хомут винтовой	Screw-type clip	Collier à vis	Schraubenschelle	Abrazadera elicoidal
2			+ 00001-0038321-01	(01-18,20)(02)	2	Гайка М6 с зубчатым буртиком	Toothed collar nut M6	Ecrou M6 à collet denté	Zahnbundmutter M6	Tuerca M6 de collar dentado
3			+ 21703-8101012-10	(02)	1	Отопитель в сборе	Heater unit assy	Appareil de chauffage complet	Heizgerät komplett	Calefactor en conjunto
4			+ 00001-0007259-11	(01-18,20)(02)	2	Гайка М6 низкая	Thin nut M6	Ecrou bas M6	Flachmutter M6	Tuerca M6 baja
5			+ 00001-0026406-01	(01-18,20)	2	Шайба 6	Washer 6	Rondelle 6	Scheibe 6	Arandela 6
6			+ 21703-8101012-00	(01-18,20)	1	Отопитель в сборе	Heater unit assy	Appareil de chauffage complet	Heizgerät komplett	Calefactor en conjunto
7			+ 21700-8116014-00	(01-18,20)	1	Испаритель	Evaporator	Evaporateur	Verdampfer	Evaporador
8			+ 21700-8121030-00	(01-18,20)	1	Датчик испарителя	Sensor, evaporator unit	Capteur de vaporisateur	Verdampfergeber	Transmisor de vaporizador
9			+ 21700-8101012-00	(01-18,20)	1	Отопитель в сборе	Heater unit assy	Appareil de chauffage complet	Heizgerät komplett	Calefactor en conjunto

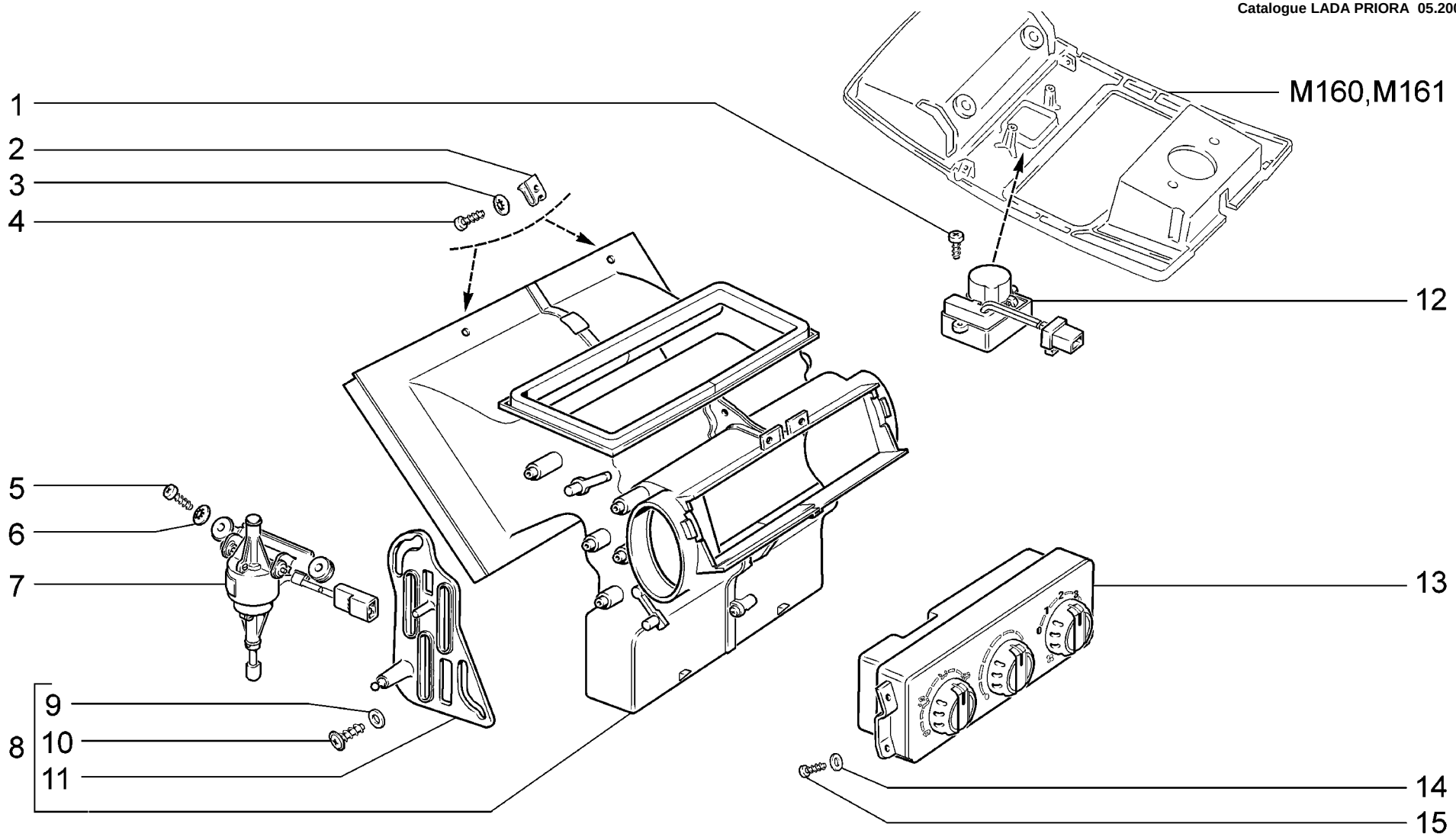

E110	**10,11,15,110,115,140,145** **Управление климатической установкой** **Climate control** **Commande du système de climatisation** **Steuerung für Heizung und Lüftung** **Comando de climatización**	**21701** **21703-01** **21703-02** **21713-01** **21713-02** **21713-03**	**21721** **21723-01** **21723-02**

п. It.	№ изв. Notif. N.	Дата Not.Data	Номер детали Part N.	Применяемость Application	Кол QTY	RUS Наименование	GB Description	F Désignation	D Benennung	E Denominación
1			+ 00001-0076680-01		2	Винт самонарезающий	Self-tapping screw	Vis taraudeuse	Blechschraube	Tornillo autorroscante
2			+ 21010-8109137-00		2	Гайка пружинная	Spring nut	Bride à ressort	Federmutter	Tuerca elástica
3			+ 00001-0025991-73		2	Шайба 5 стопорная	Lock washer 5	Rondelle d'arrêt 5	Sicherungsscheibe 5	Arandela 5 de fijación
4			+ 00001-0076702-07		2	Винт самонарезающий	Self-tapping screw	Vis taraudeuse	Blechschraube	Tornillo autorroscante
5			+ 00001-0076691-01		2	Винт самонарезающий	Self-tapping screw	Vis taraudeuse	Blechschraube	Tornillo autorroscante
6			+ 00001-0025980-73		2	Шайба 4 стопорная	Lock washer 4	Rondelle d'arrêt 4	Sicherungsscheibe 4	Arandela 4 de fijación
7			+ 21700-8127100-00 ~		1	Микромотор-редуктор	Micromotor gear	Micromoteur électrique	Mikromotorgetriebe	Micromotoreductor
7			+ 21700-8127100-01 ~		1	Микромотор-редуктор	Micromotor gear	Micromoteur électrique	Mikromotorgetriebe	Micromotoreductor
8			+ 21700-8103010-00		1	Распределитель воздухообогрева	Warm air distribution unit	Distributeur de chauffage d'air	Heizluftverteilungsanlage	Distribuidor de flujo de aire
9			+ 00001-0026428-01		3	Шайба 4	Washer 4	Rondelle 4	Scheibe 4	Arandela 4
10			+ 21230-6302332-00		3	Винт самонарезающий	Self-tapping screw	Vis taraudeuse	Blechschraube	Tornillo autorroscante
11			+ 21700-8103070-00		1	Рычаг привода заслонки	Flap actuating rod	Levier de commande de volet	Klappenbetätigungshebel	Palanca de mando de mariposa
12			+ 11186-8128050-00 ~		1	Датчик температуры	Temperature sensor	Sonde de température	Temperaturfühler	Transmisor de temperatura
12			+ 11186-8128050-01 ~		1	Датчик температуры	Temperature sensor	Sonde de température	Temperaturfühler	Transmisor de temperatura
13			+ 21703-8128020-00 ~		1	Контроллер управления отопителем	Heater control unit	Bloc de commande de chauffage	Steuergerät	Bloque de mando de calentador
13			+ 21703-8128020-01 ~		1	Контроллер управления отопителем	Heater control unit	Bloc de commande de chauffage	Steuergerät	Bloque de mando de calentador
13			+ 21703-8128020-02 ~		1	Контроллер управления отопителем	Heater control unit	Bloc de commande de chauffage	Steuergerät	Bloque de mando de calentador
14			+ 00001-0005193-01		4	Шайба 5	Washer 5	Rondelle 5	Scheibe 5	Arandela 5
15			+ 00001-0076701-01		4	Винт самонарезающий	Self-tapping screw	Vis taraudeuse	Blechschraube	Tornillo autorroscante

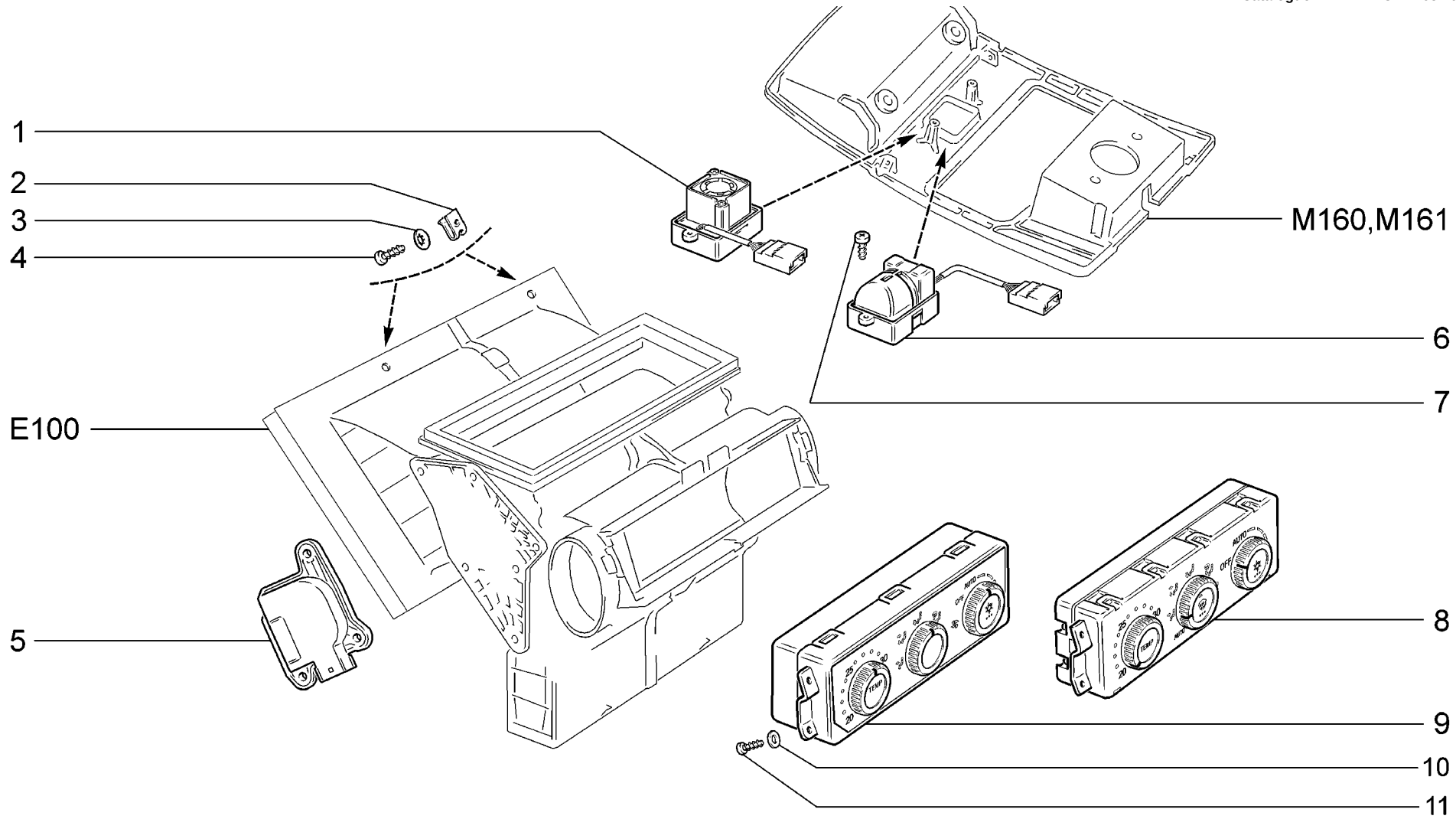

E111	**18,20,114,118,144,148** **Управление климатической установкой** **Climate control** **Commande du système de climatisation** **Steuerung für Heizung und Lüftung** **Comando de climatización**	**21703-01** **21703-02** **21703-03** **21713-01** **21713-02** **21713-03**	**(01)**	**21723-01** **21723-02** **21723-03**	**(01)**

п. / It.	№ изв. / Notif. N.	Дата / Not.Data	Номер детали / Part N.	Применяемость / Application	Кол / QTY	RUS Наименование	GB Description	F Désignation	D Benennung	E Denominación
1			+ 21720-8121020-00	(01-18,20)	1	Блок управления климатической установки	A/C control unit	Tableau de commande de climatiseur	Klimaanlage-Steuergerät	Bloque de mando del acondicionador
2			+ 21010-8109137-00		2	Гайка пружинная	Spring nut	Bride à ressort	Federmutter	Tuerca elástica
3			+ 00001-0025991-73		2	Шайба 5 стопорная	Lock washer 5	Rondelle d'arrêt 5	Sicherungsscheibe 5	Arandela 5 de fijación
4			+ 00001-0076702-07		2	Винт самонарезающий	Self-tapping screw	Vis taraudeuse	Blechschraube	Tornillo autorroscante
5			+ 21700-8127100-10		1	Микромотор-редуктор	Micromotor gear	Micromoteur électrique	Mikromotorgetriebe	Micromotoreductor
6			+ 21703-8128050-00		1	Датчик температуры	Temperature sensor	Sonde de température	Temperaturfühler	Transmisor de temperatura
7			+ 00001-0076680-01		2	Винт самонарезающий	Self-tapping screw	Vis taraudeuse	Blechschraube	Tornillo autorroscante
8			+ 21720-8121020-00	(01-18,20)	1	Блок управления климатической установки	A/C control unit	Tableau de commande de climatiseur	Klimaanlage-Steuergerät	Bloque de mando del acondicionador
9			+ 21703-8121020-00		1	Блок управления климатической установки	A/C control unit	Tableau de commande de climatiseur	Klimaanlage-Steuergerät	Bloque de mando del acondicionador
10			+ 00001-0005193-01		4	Шайба 5	Washer 5	Rondelle 5	Scheibe 5	Arandela 5
11			+ 00001-0076701-01		4	Винт самонарезающий	Self-tapping screw	Vis taraudeuse	Blechschraube	Tornillo autorroscante

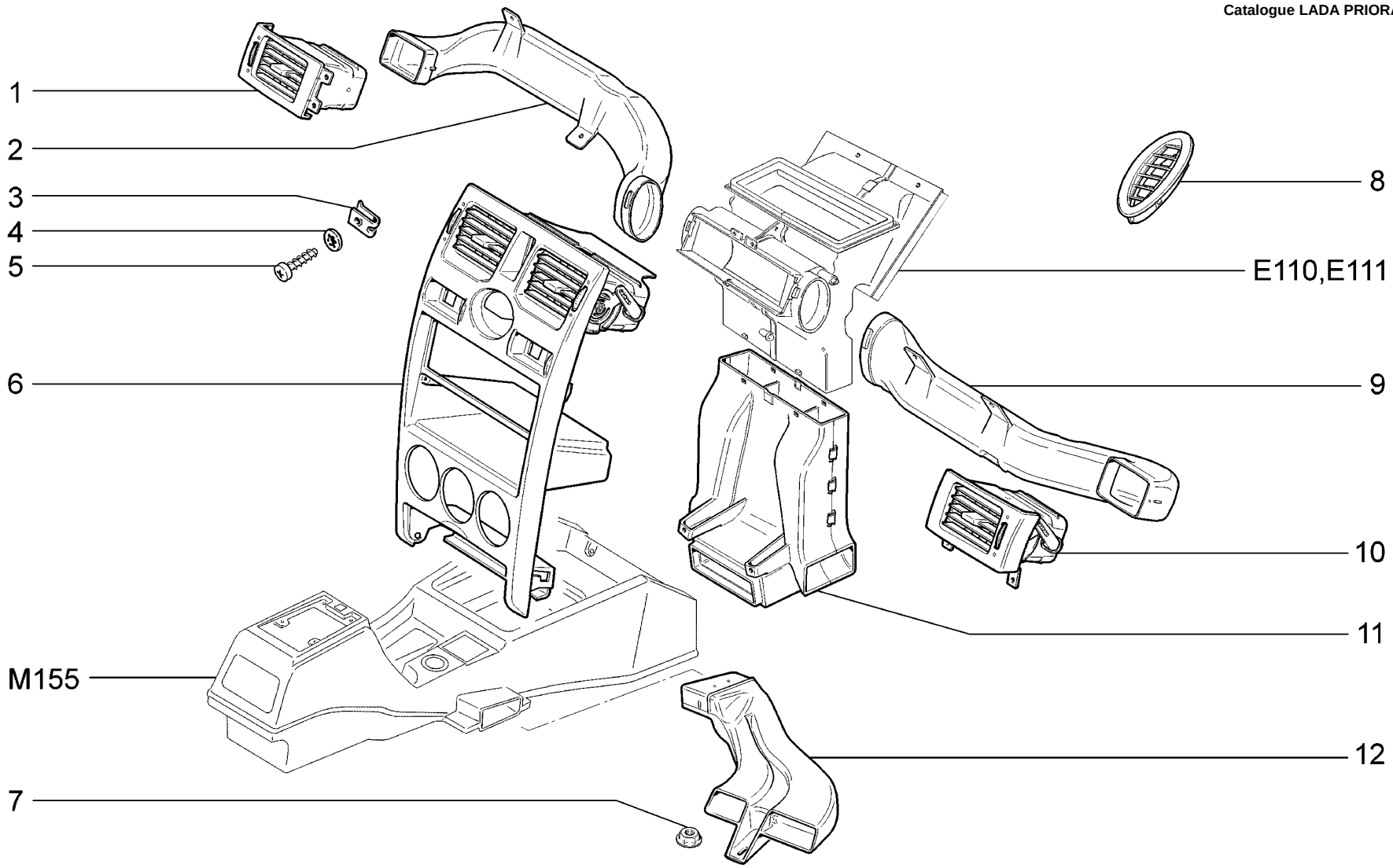

E120	**Воздуховоды и сопла** **Airducts and vents** **Conduits d'air et aérateurs** **Luftführungskasten und Düsen** **Conductos de aire y aireadores**	**21701** **21703-01** **21703-02** **21703-03** **21713-01** **21713-02**	**21713-03** **21721** **21723-01** **21723-02** **21723-03**

п. / It.	№ изв. / Notif. N.	Дата / Not.Data	Номер детали / Part N.	Применяемость / Application	Кол / QTY	RUS Наименование	GB Description	F Désignation	D Benennung	E Denominación
1			+ 21700-8104041-00		1	Сопло вентиляции левое	LH side vent nozzle	Aérateur G	Düse links	Aireador izq.
2			+ 21700-8104403-00		1	Воздухопровод вентиляции кузова левый	Air duct, ventilation system	Conduit d'air de ventilation	Luftleitung	Conducto aire de ventilación
3			+ 21010-8109137-00		8	Гайка пружинная	Spring nut	Bride à ressort	Federmutter	Tuerca elástica
4			+ 00001-0025991-73		8	Шайба 5 стопорная	Lock washer 5	Rondelle d'arrêt 5	Sicherungsscheibe 5	Arandela 5 de fijación
5			+ 00001-0076702-07		8	Винт самонарезающий	Self-tapping screw	Vis taraudeuse	Blechschraube	Tornillo autorroscante
6			+ 21700-8104030-00		1	Сопло вентиляции	side vent nozzle	Aérateur	Düse	Aireador der.
7			+ 00001-0038321-01		2	Гайка М6 с зубчатым буртиком	Toothed collar nut M6	Ecrou M6 à collet denté	Zahnbundmutter M6	Tuerca M6 de collar dentado
8			+ 21700-8108062-00		1	Сопло правое	RH vent nozzle	Buse D	Düse rechts	Aireador der.
8			+ 21700-8108063-00		1	Сопло левое	LH vent nozzle	Buse G	Düse links	Aireador izq.
9			+ 21700-8104402-00		1	Воздуховод вентиляции	Air duct, ventilation system	Conduit d'air de ventilation	Luftleitung	Conducto aire de ventilación
10			+ 21700-8104040-00		1	Сопло вентиляции правое	RH side vent nozzle	Aérateur D	Düse, rechts	Aireador der.
11			+ 21700-8101340-00		1	Воздуховод обогрева ног	Air duct, footwell	Conduit d'arrivée d'air chaud aux pieds	Fußraum-Luftführungskasten	Conducto aire calefacción pies
12			+ 21700-8104032-00		1	Воздуховод правый	Air duct, RH	Conduit d'air D	Luftleitung rechts	Conducto aire der.
12			+ 21700-8104033-00		1	Воздуховод левый	Air duct, LH	Conduit d'air G	Luftleitung links	Conducto aire izq.

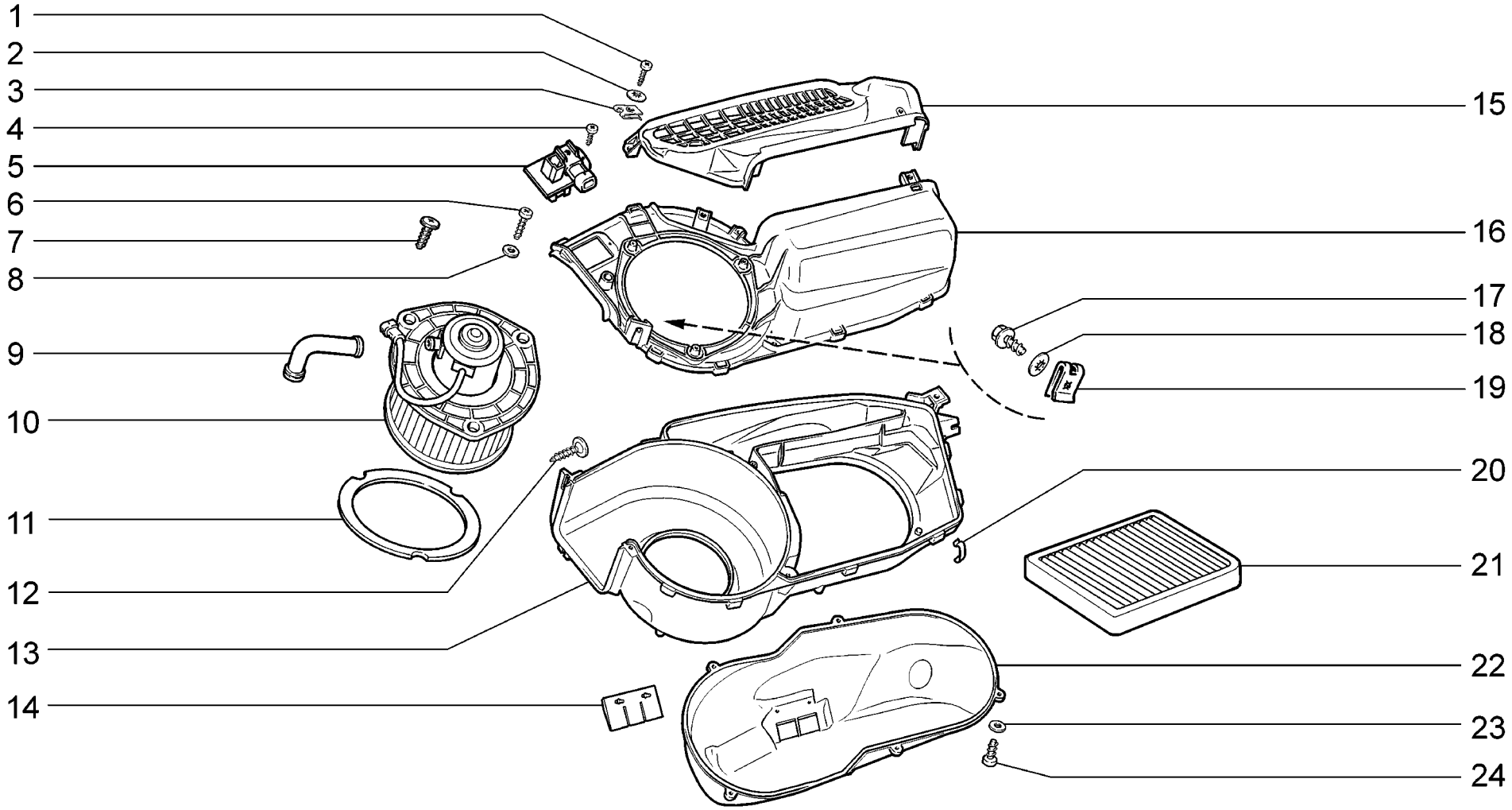

E130	**10,11,15,110,115,140,145** **Воздухозаборник отопителя** **Heater air intake** **Boîtier de prise d'air du bloc de chauffage** **Lufteintritt für Heizgerät** **Toma de aire del calefactor**	**21701** **21703-01** **21703-02** **21713-01** **21713-02** **21713-03**	**21721** **21723-01** **21723-02**

п. It.	№ изв. Notif. N.	Дата Not.Data	Номер детали Part N.	Применяемость Application	Кол QTY	RUS Наименование	GB Description	F Désignation	D Benennung	E Denominación
1			+ 00001-0076702-01		4	Винт самонарезающий	Self-tapping screw	Vis taraudeuse	Blechschraube	Tornillo autorroscante
2			+ 00001-0025991-71		4	Шайба 5 стопорная	Lock washer 5	Rondelle d'arrêt 5	Sicherungsscheibe 5	Arandela 5 de fijación
3			+ 21010-8109137-00		4	Гайка пружинная	Spring nut	Bride à ressort	Federmutter	Tuerca elástica
4			+ 00001-0076691-01		1	Винт самонарезающий	Self-tapping screw	Vis taraudeuse	Blechschraube	Tornillo autorroscante
5			+ 21230-8118022-00	~	1	Резистор электровентилятора	Resistor, fan	Résistance de ventilateur électrique	Zusatzwiderstand	Resistor de ventilador eléctrico
5			+ 21230-8118022-01	~	1	Резистор электровентилятора	Resistor, fan	Résistance de ventilateur électrique	Zusatzwiderstand	Resistor de ventilador eléctrico
6			+ 00001-0076703-07		3	Винт самонарезающий	Self-tapping screw	Vis taraudeuse	Blechschraube	Tornillo autorroscante
7			+ 21230-6302332-00		3	Винт самонарезающий	Self-tapping screw	Vis taraudeuse	Blechschraube	Tornillo autorroscante
8			+ 00001-0005193-01		3	Шайба 5	Washer 5	Rondelle 5	Scheibe 5	Arandela 5
9			+ 21230-8118096-00		1	Патрубок подвода воздуха	Air inlet pipe	Tubulure d'amenée d'air	Luftzuführungsrohr	Tubuladura de alimentación de aire
10			+ 21110-8118020-00	~	1	Электровентилятор отопителя	Heater electric fan	Motoventilateur	E-Motor Heizgebläse	Ventilador eléctrico de calefacción
10			+ 21110-8118020-01	~	1	Электровентилятор отопителя	Heater electric fan	Motoventilateur	E-Motor Heizgebläse	Ventilador eléctrico de calefacción
10			+ 21110-8118020-02	~	1	Электровентилятор отопителя	Heater electric fan	Motoventilateur	E-Motor Heizgebläse	Ventilador eléctrico de calefacción
11			+ 21230-8118097-00		1	Уплотнитель вентилятора	Fan grommet	Joint de ventilateur	Dichtung	Empaquetadura del ventilador
12			+ 21140-5325388-00		2	Винт самонарезающий	Self-tapping screw	Vis taraudeuse	Blechschraube	Tornillo autorroscante
13			21110-8119026-10		1	Корпус воздухозаборника нижний	Air intake lower case	Boîtier inférieur de la bouche d'entrée d'air	Lüftungskastengehäuse unten	Cuerpo de toma de aire inferior
14			+ 21110-8119210-00		2	Клапан стока воды	Valve, water outlet	Clapet d'évacuation d'eau	Wasserablaufventil	Válvula de desagüe
15			21110-8119116-00		1	Крышка фильтра	Pollen filter cover	Couvercle du filtre	Filterdeckel	Tapa del filtro
16			21110-8119025-00		1	Корпус воздухозаборника верхний	Air intake upper case	Boîtier supérieur de la bouche d'entrée d'air	Lüftungskastengehäuse oben	Cuerpo de toma de aire superior
17			21080-8109142-00		1	Винт самонарезающий	Self-tapping screw	Vis taraudeuse	Blechschraube	Tornillo autorroscante
18			+ 00001-0025995-71		1	Шайба 6 стопорная	Lock washer 6	Rondelle d'arrêt 6	Sicherungsscheibe 6	Arandela 6 de fijación
19			+ 21010-8109143-00		1	Гайка пружинная	Spring nut	Bride à ressort	Federmutter	Tuerca elástica
20			+ 21080-8101110-00		8	Скоба	Clamp	Etrier	Klammer	Grapa
21			+ 21110-8122020-00	~	1	Фильтр воздушный	Air cleaner	Filtre à air	Luftfilter	Filtro de aire
21			+ 21110-8122020-01	~	1	Фильтр воздушный	Air cleaner	Filtre à air	Luftfilter	Filtro de aire
22			21110-8119124-00		1	Воздуховод	Air duct	Conduit d'air	Luftleitung	Conducto aire
23			+ 00001-0005192-01		5	Шайба 4	Washer 4	Rondelle 4	Scheibe 4	Arandela 4
24			+ 00001-0076692-01		5	Винт самонарезающий	Self-tapping screw	Vis taraudeuse	Blechschraube	Tornillo autorroscante

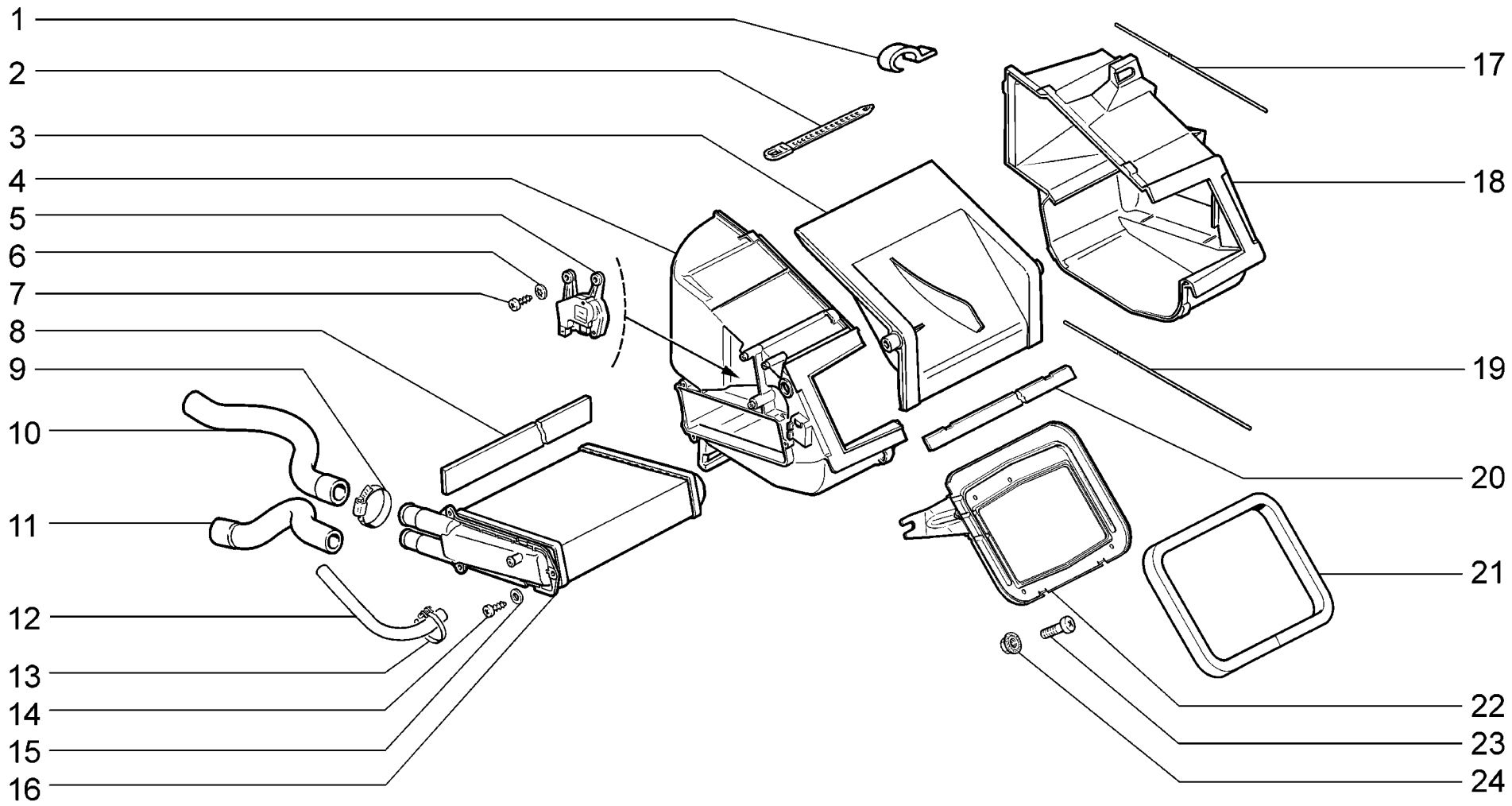

E140	**10,11,15,110,115,140,145** **Радиатор и кожухи отопителя** **Heat exchanger and heater unit housings** **Radiateur et capots du bloc de chauffage** **Kühler und Heizkasten** **Radiador y cubierta del calefactor**	**21701** **21703-01** **21703-02** **21713-01** **21713-02** **21713-03**	**21721** **21723-01** **21723-02**

п. It.	№ изв. Notif. N.	Дата Not.Data	Номер детали Part N.	Применяемость Application	Кол QTY	RUS Наименование	GB Description	F Désignation	D Benennung	E Denominación
1			+ 21080-8101110-00		7	Скоба	Clamp	Etrier	Klammer	Grapa
2			+ 00001-0045677-80		1	Хомут 126,5	Clip 126.5	Collier 126,5	Kabelband 126,5	Abrazadera 126,5
3			+ 21110-8101538-20 ~		1	Заслонка управления отопителем в сборе	Heater control flap assy	Volet de commande de chauffage, complete	Heizsteuerklappe komplett	Compuerta de mando del calefactor en conjunto
3			+ 21110-8101538-21 ~		1	Заслонка управления отопителем в сборе	Heater control flap assy	Volet de commande de chauffage, complete	Heizsteuerklappe komplett	Compuerta de mando del calefactor en conjunto
4			21110-8101025-00		1	Кожух отопителя левый	Heater housing, LH	Boîtier d'appareil de chauffage G	Heizungsabdeckung, links	Cubierta del calefactor izq.
5			+ 21100-8127200-10 ~		1	Микромотор-редуктор	Micromotor gear	Micromoteur électrique	Mikromotorgetriebe	Micromotoreductor
5			+ 21100-8127200-11 ~		1	Микромотор-редуктор	Micromotor gear	Micromoteur électrique	Mikromotorgetriebe	Micromotoreductor
5			+ 21100-8127200-12 ~		1	Моторедуктор заслонки отопителя	Heater flap, gear motor	Motoréducteur de volet de bloc de chauffage	Getriebemotor für Heizklappe	Motoreductor de la mariposa del calefactor
5			+ 21100-8127200-14 ~		1	Моторедуктор заслонки отопителя	Heater flap, gear motor	Motoréducteur de volet de bloc de chauffage	Getriebemotor für Heizklappe	Motoreductor de la mariposa del calefactor
6			+ 00001-0025980-71		3	Шайба 4 стопорная	Lock washer 4	Rondelle d'arrêt 4	Sicherungsscheibe 4	Arandela 4 de fijación
7			+ 00001-0076691-01		3	Винт самонарезающий	Self-tapping screw	Vis taraudeuse	Blechschraube	Tornillo autorroscante
8			+ 21110-8101074-00		1	Прокладка радиатора	Gasket, radiator	Joint de radiateur	Kühlerdichtung	Junta de radiador
9			+ 21080-1300080-60		2	Хомут винтовой	Screw-type clip	Collier à vis	Schraubenschelle	Abrazadera elicoidal
10			+ 21110-8101200-10		1	Шланг подводящий	Supply hose	Tuyau d'arrivée	Zulaufschlauch	Manguera de entrada
11			+ 21110-8101208-10		1	Шланг отводящий	Return hose	Tuyau de départ	Auslaufstutzen	Manguera de salida
12			+ 21100-8101209-00		1	Шланг пароотводящий 520 мм	Vapour discharge hose 520 mm	Tuyau d'évacuation des vapeurs 520 mm	Dampfableitrohr 520 mm	Manguera derivador del vapor 520 mm
13			+ 00001-0021700-90		1	Хомут 16 ленточный	Retaining strap 16	Collier à ruban 16	Bandschelle 16 mm d	Abrazadera 16 de cinta
14			+ 00001-0076692-01		3	Винт самонарезающий	Self-tapping screw	Vis taraudeuse	Blechschraube	Tornillo autorroscante
15			+ 00001-0005192-01		3	Шайба 4	Washer 4	Rondelle 4	Scheibe 4	Arandela 4
16			+ 21110-8101060-00		1	Радиатор отопителя	Heater radiator	Radiateur de chauffage	Heizungsradiator	Radiador del calefactor
17			+ 21100-8101526-00		1	Уплотнитель центральный 500 мм	Seal 500 mm	Joint d'étanchéité 500 mm	Dichtung 500 mm	Empaquetadura 500 mm
18			21110-8101024-00		1	Кожух отопителя правый	Heater housing, RH	Boîtier d'appareil de chauffage D	Heizungsgehäuse, rechts	Cubierta del calefactor der.
19			21110-8101526-00		1	Уплотнитель 850 мм	Seal 850 mm	Joint d'étanchéité 850 mm	Dichtung 850 mm	Empaquetadura 850 mm
20			21110-8101274-00		2	Уплотнитель	Seal	Joint d'étanchéité	Dichtungsprofil	Goma
21			+ 21110-8101195-20		1	Уплотнитель отопителя	Grommet	Joint d'étanchéité	Dichtung	Empaquetadura
22			21110-8101270-00		2	Фланец	Flange	Bride	Flansch	Brida
23			+ 00001-0032740-01		4	Винт M5x12	Screw M5x12	Vis M5x12	Schraube M5x12	Tornillo M5x12
24			+ 00001-0038318-01		4	Гайка M5 с зубчатым буртиком	Toothed collar nut M5	Ecrou M5 à collet denté	Zahnbundmutter M5	Tuerca M5 de collar dentado

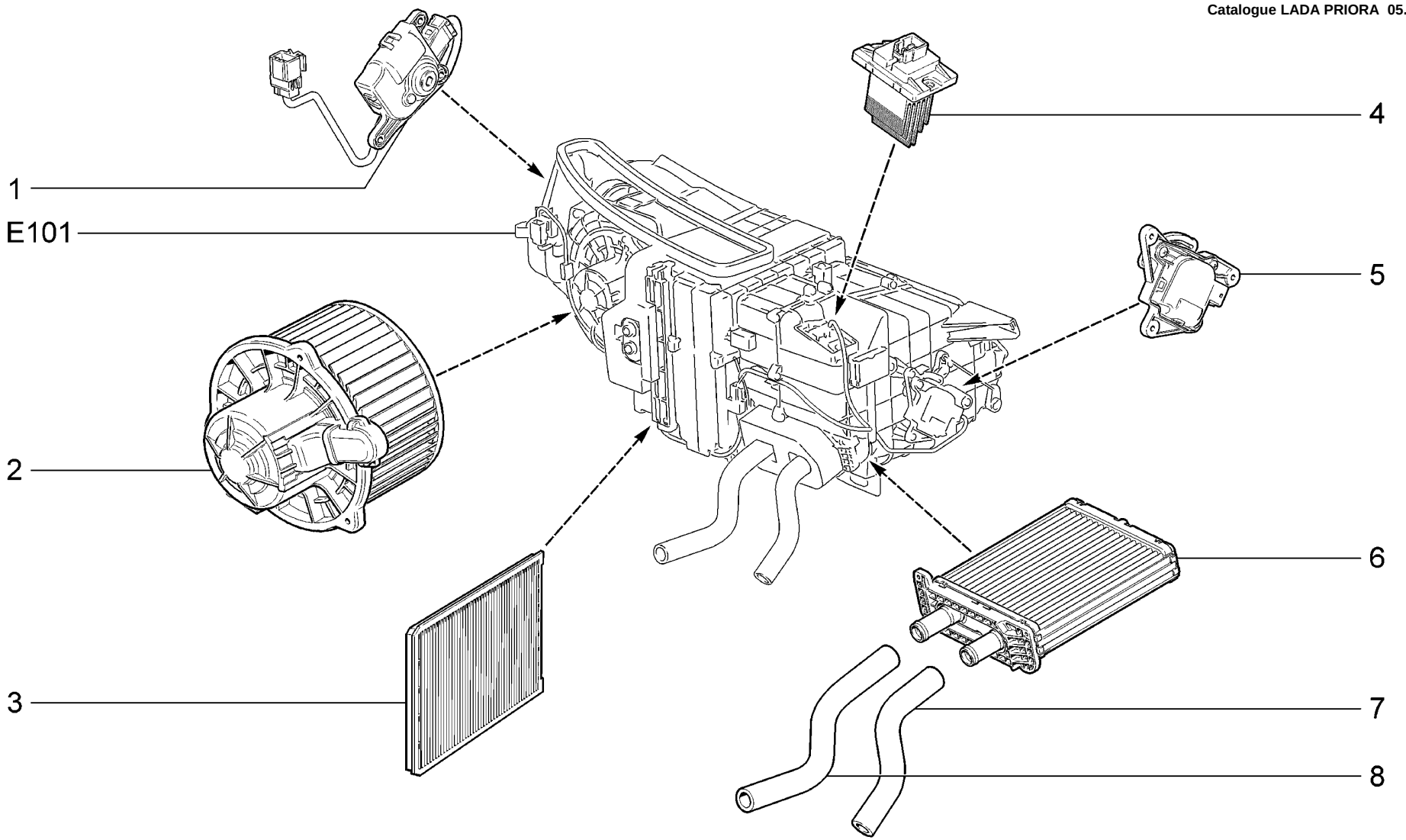

E151	**18,20,118,144,148** **Отопитель** **Heater** **Bloc de chauffage** **Heizgerät** **Calefactor**	**21703-01** **21703-02** **21703-03** **21713-01** **21713-02** **21713-03**	**21723-01** **21723-02** **21723-03**

п. It.	№ изв. Notif. N.	Дата Not.Data	Номер детали Part N.	Применяемость Application	Кол QTY	RUS Наименование	GB Description	F Désignation	D Benennung	E Denominación
1			+ 21700-8127300-10		1	Моторедуктор заслонки рециркуляции воздуха	Air cycling flap, gear motor	Motoréducteur de volet du recyclage d'air	Getriebemotor der Umluftklappe	Motoreductor de compuerta de recirculación de aire
2			+ 21700-8118020-10		1	Электровентилятор отопителя	Heater electric fan	Motoventilateur	E-Motor Heizgebläse	Ventilador eléctrico de calefacción
3			+ 21700-8122090-00		1	Фильтр воздушный	Air cleaner	Filtre à air	Luftfilter	Filtro de aire
4			+ 21703-8127025-10		1	Регулятор частоты вращения электровентилятора	Fan rotary speed regulator	Régulateur de vitesse de rotation du motoventilate	Drehzahlregler des elektrisch angetriebenen Lüfter	Regulador de frecuencia de rotación del ventilador
5			+ 21700-8127200-10		1	Моторедуктор заслонки отопителя	Heater flap, gear motor	Motoréducteur de volet de bloc de chauffage	Getriebemotor für Heizklappe	Motoreductor de la mariposa del calefactor
6			+ 21700-8101060-10		1	Радиатор отопителя	Heater radiator	Radiateur de chauffage	Heizungsradiator	Radiador del calefactor
7			+ 21700-8101208-00		1	Шланг отводящий	Return hose	Tuyau de départ	Auslaufstutzen	Manguera de salida
8			+ 21700-8101200-10		1	Шланг подводящий	Supply hose	Tuyau d'arrivée	Zulaufschlauch	Manguera de entrada

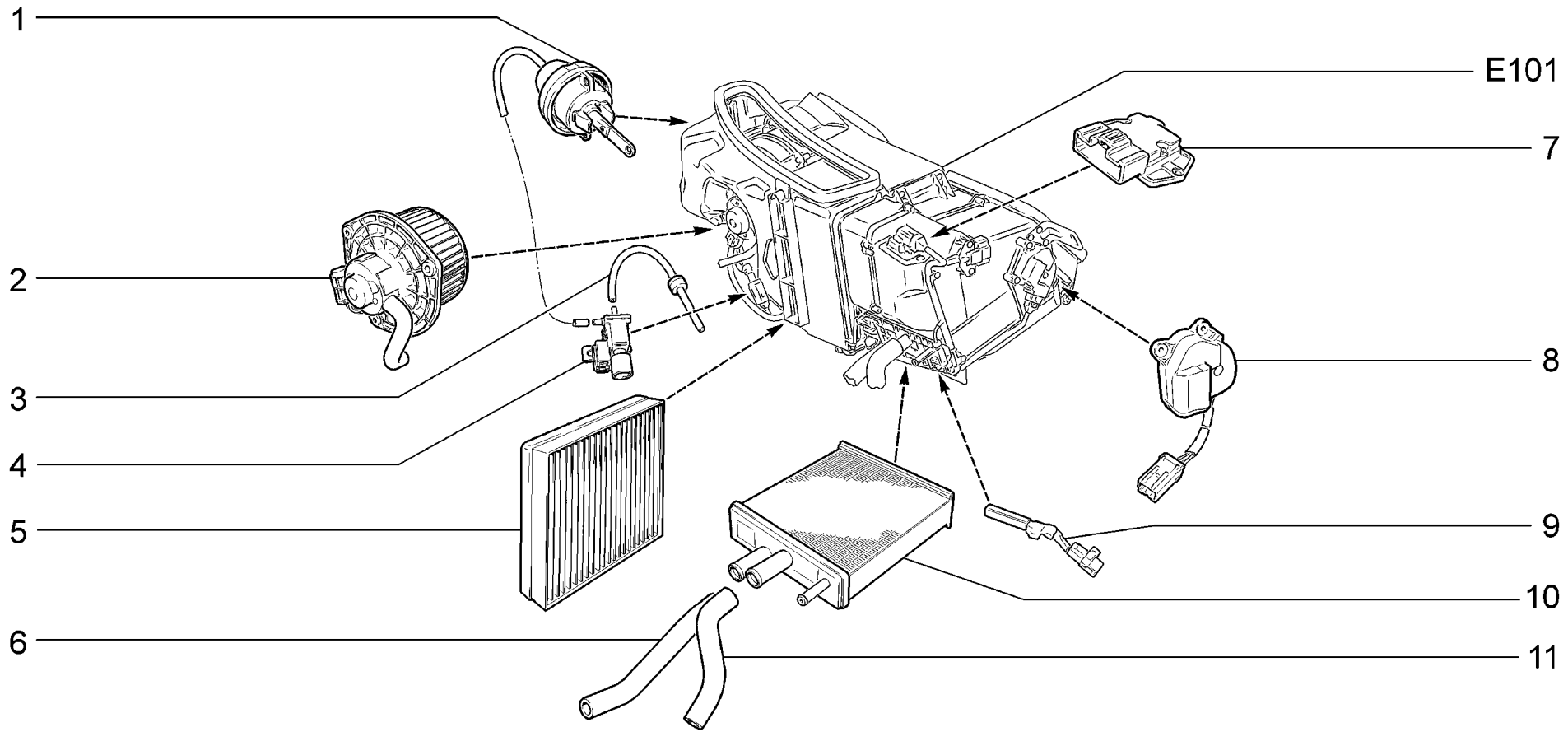

E152	**18,20** **Отопитель** **Heater** **Bloc de chauffage** **Heizgerät** **Calefactor**	**21703-01** **21713-01** **21723-01**

п. It.	№ изв. Notif. N.	Дата Not.Data	Номер детали Part N.	Применяемость Application	Кол QTY	RUS Наименование	GB Description	F Désignation	D Benennung	E Denominación
1			+ 21700-8119080-00		1	Клапан рециркуляции	Air recirculation valve	Soupape de recirculation	Umlauftventil	Válvula de recirculación
2			+ 21700-8118020-00		1	Электровентилятор отопителя	Heater electric fan	Motoventilateur	E-Motor Heizgebläse	Ventilador eléctrico de calefacción
3			+ 21700-8119100-00		1	Шланги вакуумные с обратным клапаном	Vacuum hoses with back valve	Tuyaux à vide avec soupape de retour	Vakuumschlaeuche mit Rueckschlagventil	Mangueras de vacío con válvula de retroceso
4			+ 21700-8119130-00		1	Клапан электромагнитный	Electromagnetic valve	Valve électromagnétique	Magnetventil	Válvula electromagnética
5			+ 21700-8122020-00		1	Фильтр воздушный	Air cleaner	Filtre à air	Luftfilter	Filtro de aire
6			+ 21700-8101200-00		1	Шланг подводящий	Supply hose	Tuyau d'arrivée	Zulaufschlauch	Manguera de entrada
7			+ 21700-8118022-00		1	Резистор электровентилятора	Resistor, fan	Résistance de ventilateur électrique	Zusatzwiderstand	Resistor de ventilador eléctrico
8			+ 21700-8127200-00		1	Моторедуктор заслонки отопителя	Heater flap, gear motor	Motoréducteur de volet de bloc de chauffage	Getriebemotor für Heizklappe	Motoreductor de la mariposa del calefactor
9			+ 21700-8101250-00		1	Датчик температуры радиатора отопителя	Temperature heater radiator sensor	Sonde de température du radiateur de chauffage	Temperaturgeber Heizungsradiator	Sensor de temperatura del radiador de calefactor
10			+ 21700-8101060-00		1	Радиатор отопителя	Heater radiator	Radiateur de chauffage	Heizungsradiator	Radiador del calefactor
11			+ 21700-8101208-00		1	Шланг отводящий	Return hose	Tuyau de départ	Auslaufstutzen	Manguera de salida

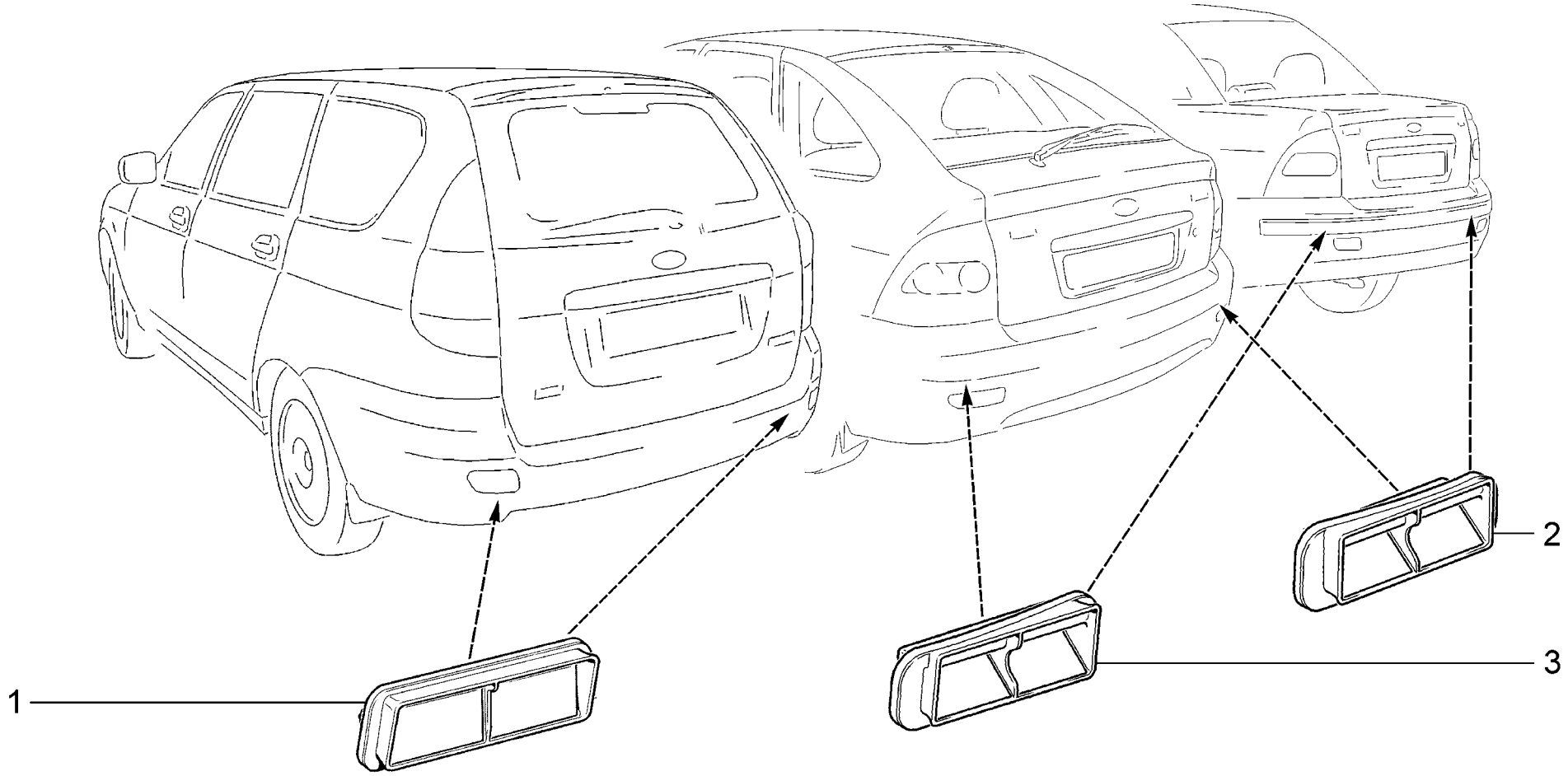

E160	**Дефлекторы вытяжной вентиляции** **Ventilation deflectors** **Déflecteurs de ventilation par aspiration** **Entlüftungsdüsen** **Deflectores de ventilación por aspiración**	**21701** **21703-01** **21703-02** **21703-03** **21713-01** **21713-02**	**(01)** **(01)** **(01)**	**21713-03** **21721** **21723-01** **21723-02** **21723-03**	**(01)**

п. / It.	№ изв. / Notif. N.	Дата / Not.Data	Номер детали / Part N.	Применяемость / Application	Кол / QTY	RUS Наименование	GB Description	F Désignation	D Benennung	E Denominación
1			+ 11180-8104086-00	(01)	2	Дефлектор вытяжной вентиляции	Outlet vent grille	Grille de ventilation par aspiration	Luftverteilerdüse	Aireador
2			+ 21120-8104100-00 ~		1	Дефлектор вытяжной вентиляции правый	Outlet vent grille, RH	Grille D de ventilation par aspiration	Luftverteilerdüse rechts	Aireador der.
2			+ 21120-8104100-02 ~		1	Дефлектор вытяжной вентиляции правый	Outlet vent grille, RH	Grille D de ventilation par aspiration	Luftverteilerdüse rechts	Aireador der.
3			+ 21120-8104101-00 ~		1	Дефлектор вытяжной вентиляции левый	Outlet vent grille, LH	Grille G de ventilation par aspiration	Luftverteilerdüse links	Aireador izq.
3			+ 21120-8104101-02 ~		1	Дефлектор вытяжной вентиляции левый	Outlet vent grille, LH	Grille G de ventilation par aspiration	Luftverteilerdüse links	Aireador izq.

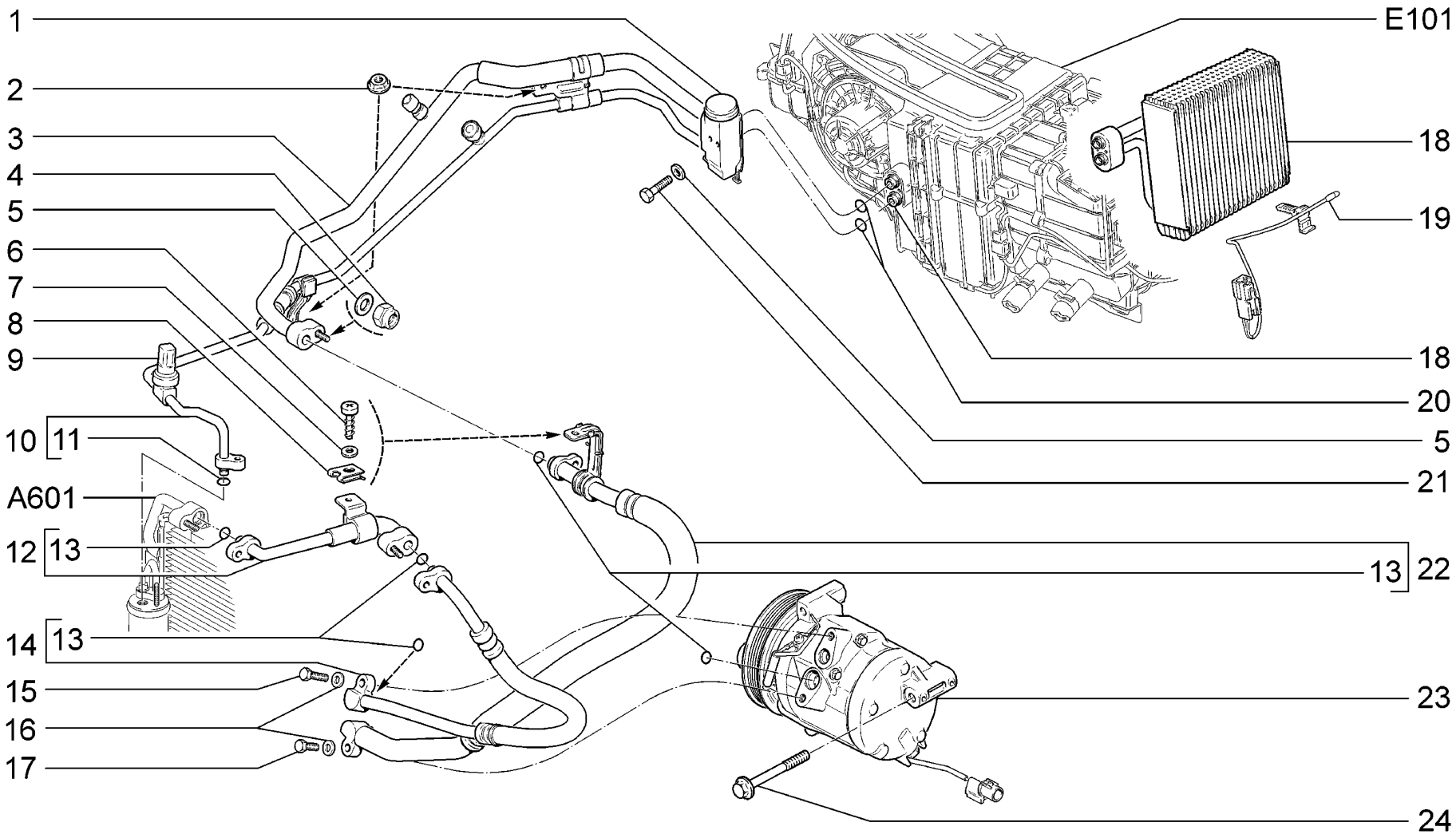

E181	**114,118,144,148** **Система кондиционирования** **Air conditioning system** **Conditionnement d'air** **Klimaanlage** **Sistema de climatización**	**21703-01** **21703-02** **21703-03** **21713-01** **21713-02** **21713-03**	**21723-01** **21723-02** **21723-03**

п. It.	№ изв. Notif. N.	Дата Not.Data	Номер детали Part N.	Применяемость Application	Кол QTY	RUS Наименование	GB Description	F Désignation	D Benennung	E Denominación
1			+ 21700-8116110-10		1	Вентиль терморегулирующий	Thermostatic expansion valve	Détendeur thermostatique	Expansionsventil	Válvula termorregulación
2			+ 00001-0038321-01		2	Гайка М6 с зубчатым буртиком	Toothed collar nut M6	Ecrou M6 à collet denté	Zahnbundmutter M6	Tuerca M6 de collar dentado
3			+ 21700-8120160-10		1	Трубопровод низкого давления в сборе	Low pressure fuel line assembly	Tuyau de basse pression complet	Niederdruckleitung komplett	Conjunto de tubería de baja presión
4			+ 00001-0025742-11		4	Гайка М6 самоконтрящаяся	Self-locking nut M6	Ecrou autofreiné M6	S.Mutter M6	Tuerca M6 autoblocante
5			+ 00001-0026444-01		6	Шайба 6	Washer 6	Rondelle 6	Scheibe 6	Arandela 6
6			+ 00001-0076712-01		2	Винт самонарезающий	Self-tapping screw	Vis taraudeuse	Blechschraube	Tornillo autorroscante
7			+ 00001-0026381-01		2	Шайба 5	Washer 5	Rondelle 5	Scheibe 5	Arandela 5
8			+ 00001-0041897-76		2	Скоба	Clip	Etrier	Bügel	Grapa
9			+ 21700-8127310-10		1	Датчик низкого давления	Low pressure sender	Manocontact de pression basse	Niederdruckgeber	Transmisor de baja presión
10			+ 21700-8120170-10		1	Трубопровод высокого давления в сборе	High pressure fuel line assembly	Tuyau de haute pression complet	Hochdruckleitung komplett	Conjunto de tubería de alta presión
11			+ 21700-8120228-10		1	Кольцо уплотнительное d=7,5	Sealing ring d=7,5	Bague d'étanchéité d=7,5	Dichtring d=7,5	Anillo de empaquetadura d=7,5
12			+ 21700-8120060-10		1	Трубопровод конденсатора впускной в сборе	Intake condenser fuel line assembly	Tuyau d'admission du condenseur complet	Saugleitung Kondensator komplett	Conjunto de tubería de condensador de admisión
13			+ 21700-8120254-10		5	Кольцо уплотнительное d=10,5	Sealing ring d=10,5	Bague d'étanchéité d=10,5	Dichtring d=10,5	Anillo de empaquetadura d=10,5
14			+ 21700-8120190-10		1	Трубопровод конденсатора	Condenser piping	Canalisatieon du condenseur	Kondensator-Rohrleitung	Tubería de condensador
15			+ 00001-0060438-21		1	Болт М8х30	Bolt M8x30	Boulon M8x30	Schraube M8x30	Tornillo M8x30
16			+ 00001-0005196-01		2	Шайба 8	Washer 8	Rondelle 8	Scheibe 8	Arandela 8
17			+ 00001-0060436-21		1	Болт М8х25	Bolt M8x25	Boulon M8x25	Schraube M8x25	Tornillo M8x25
18			+ 21700-8116014-10 2)		1	Испаритель	Evaporator	Evaporateur	Verdampfer	Evaporador
19			+ 21700-8121030-10 2)		1	Датчик испарителя	Sensor, evaporator unit	Capteur de vaporisateur	Verdampfergeber	Transmisor de vaporizador
20			+ 21700-8120256-10		2	Кольцо уплотнительное d=13,3	Sealing ring d=13,3	Bague d'étanchéité d=13,3	Dichtring d=13,3	Anillo de empaquetadura d=13,3
21			+ 00001-0009034-21		2	Болт М6х45	Bolt M6x45	Boulon M6x45	Schraube M6x45	Tornillo M6x45
22			+ 21700-8120270-10		1	Трубопровод компрессора	Compressor piping	Canalisation du compresseur	Kompressor-Rohrleitung	Tubería de compresor
23			+ 21700-8111012-10 1)		1	Компрессор с муфтой	Compressor with sleeve	Compresseur avec manchon	Kompressor mit Kupplung	Compresor con acoplamiento
24			+ 21700-8111510-10 1)		3	Болт крепления компрессора	Compressor bolt	Boulon de fixation du compresseur	Befestigungsschraube Kompressor	Tornillo de fijación del compresor
1)			+ 21126-1000260-07	(03-18) (04-18,20) (114,118)		Двигатель	Engine	Moteur	Motor	Motor
1)			+ 21126-1000260-27	(144,148)		Двигатель	Engine	Moteur	Motor	Motor
2)			+ 21703-8101012-10	(02)	1	Отопитель в сборе	Heater unit assy	Appareil de chauffage complet	Heizgerät komplett	Calefactor en conjunto

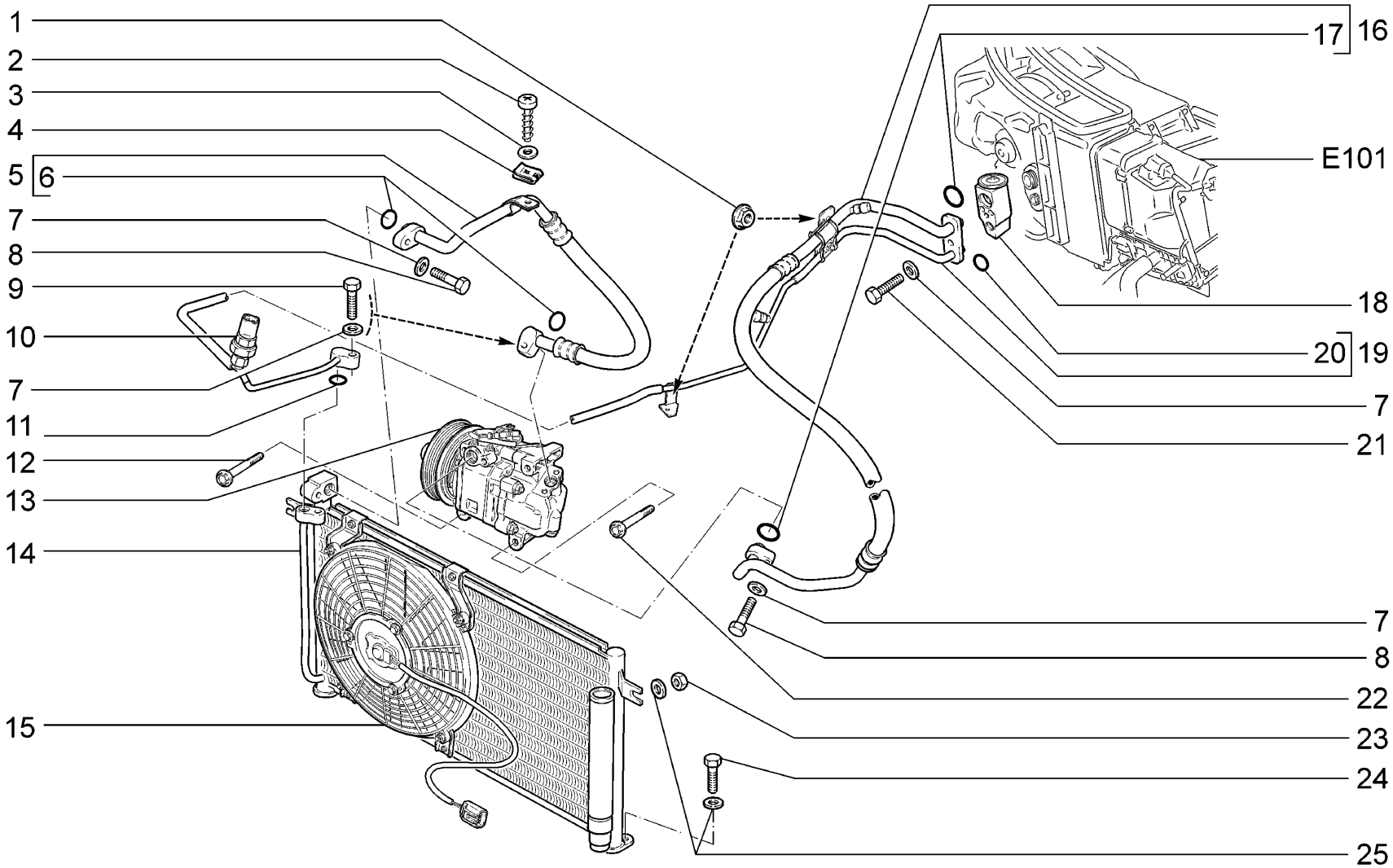

E182	**18,20** **Система кондиционирования** **Air conditioning system** **Conditionnement d'air** **Klimaanlage** **Sistema de climatización**	**21703-01** **21713-01** **21723-01**

п. / It.	№ изв. / Notif. N.	Дата / Not.Data	Номер детали / Part N.	Применяемость / Application	Кол / QTY	RUS Наименование	GB Description	F Désignation	D Benennung	E Denominación
1			+ 00001-0038321-01		2	Гайка М6 с зубчатым буртиком	Toothed collar nut M6	Ecrou M6 à collet denté	Zahnbundmutter M6	Tuerca M6 de collar dentado
2			+ 00001-0076712-01		1	Винт самонарезающий	Self-tapping screw	Vis taraudeuse	Blechschraube	Tornillo autorroscante
3			+ 00001-0026381-01		1	Шайба 5	Washer 5	Rondelle 5	Scheibe 5	Arandela 5
4			+ 00001-0041897-76		1	Скоба	Clip	Etrier	Bügel	Grapa
5			+ 21700-8120270-00		1	Трубопровод компрессора	Compressor piping	Canalisation du compresseur	Kompressor-Rohrleitung	Tubería de compresor
6			+ 21700-8120254-00		2	Кольцо уплотнительное d=10,5	Sealing ring d=10,5	Bague d'étanchéité d=10,5	Dichtring d=10,5	Anillo de empaquetadura d=10,5
7			+ 00001-0026444-01		5	Шайба 6	Washer 6	Rondelle 6	Scheibe 6	Arandela 6
8			+ 00001-0009026-21		2	Болт М6х25	Bolt M6x25	Boulon M6x25	Schraube M6x25	Tornillo M6x25
9			+ 00001-0009030-21		2	Болт М6х35	Bolt M6x35	Boulon M6x35	Schraube M6x35	Tornillo M6x35
10			+ 21700-8127310-00		1	Датчик низкого давления	Low pressure sender	Manocontact de pression basse	Niederdruckgeber	Transmisor de baja presión
11			+ 21700-8120228-00 1)		1	Кольцо уплотнительное d=7,5	Sealing ring d=7,5	Bague d'étanchéité d=7,5	Dichtring d=7,5	Anillo de empaquetadura d=7,5
12			+ 11180-8111511-00 2)		1	Болт крепления компрессора М8х75	Compressor bolt M8x75	Boulon de fixation du compresseur M8x75	Befestigungsschraube Kompressor M8x75	Tornillo de fijación del compresor M8x75
13			+ 11180-8111012-10 2)		1	Компрессор с муфтой	Compressor with sleeve	Compresseur avec manchon	Kompressor mit Kupplung	Compresor con acoplamiento
14			+ 21700-8112014-00		1	Конденсатор	Condenser	Condensateur	Kondensator	Condensador
15			+ 21700-8112030-00		1	Электровентилятор конденсатора	Condenser radiator fan	Motoventilateur du condenseur	Motorluefter Kondensator	Eléctroventilador de condensador
16			+ 21700-8120160-00		1	Трубопровод низкого давления в сборе	Low pressure fuel line assembly	Tuyau basse pression complet	Niederdruckleitung komplett	Conjunto de la tubería de baja presión
17			+ 21700-8120256-00		2	Кольцо уплотнительное d=13,5	Sealing ring d=13,3	Bague d'étanchéité d=13,3	Dichtring d=13,3	Anillo de empaquetadura d=13,3
18			+ 21700-8116110-00		1	Вентиль терморегулирующий	Thermostatic expansion valve	Détendeur thermostatique	Expansionsventil	Válvula termorregulación
19			+ 21700-8120170-00		1	Трубопровод высокого давления в сборе	High pressure fuel line assembly	Tuyau haute pression complet	Hochdruckleitung komplett	Conjunto de la tubería de alta presión
20			+ 21700-8120228-00		1	Кольцо уплотнительное d=7,5	Sealing ring d=7,5	Bague d'étanchéité d=7,5	Dichtring d=7,5	Anillo de empaquetadura d=7,5
21			+ 00001-0009024-21		1	Болт М6х20	Bolt M6x20	Boulon M6x20	Schraube M6x20	Tornillo M6x20
22			+ 11180-8111510-00 2)		1	Болт крепления компрессора М8х95	Compressor bolt M8x75	Boulon de fixation du compresseur M8x95	Befestigungsschraube Kompressor M8x95	Tornillo de fijación del compresor M8x95
23			+ 00001-0058964-11		2	Гайка М5	Nut M5	Ecrou M5	Mutter M5	Tuerca M5
24			+ 00001-0009778-21		2	Болт М5х16	Bolt M5x16	Boulon M5x16	Schraube M5x16	Tornillo M5x16
25			+ 00001-0005193-01		4	Шайба 5	Washer 5	Rondelle 5	Scheibe 5	Arandela 5
1)			+ 21700-8120170-00		1	Трубопровод высокого давления в сборе	High pressure fuel line assembly	Tuyau haute pression complet	Hochdruckleitung komplett	Conjunto de la tubería de alta presión
2)			+ 21126-1000260-04	(02-18,20)		Двигатель	Engine	Moteur	Motor	Motor

E182

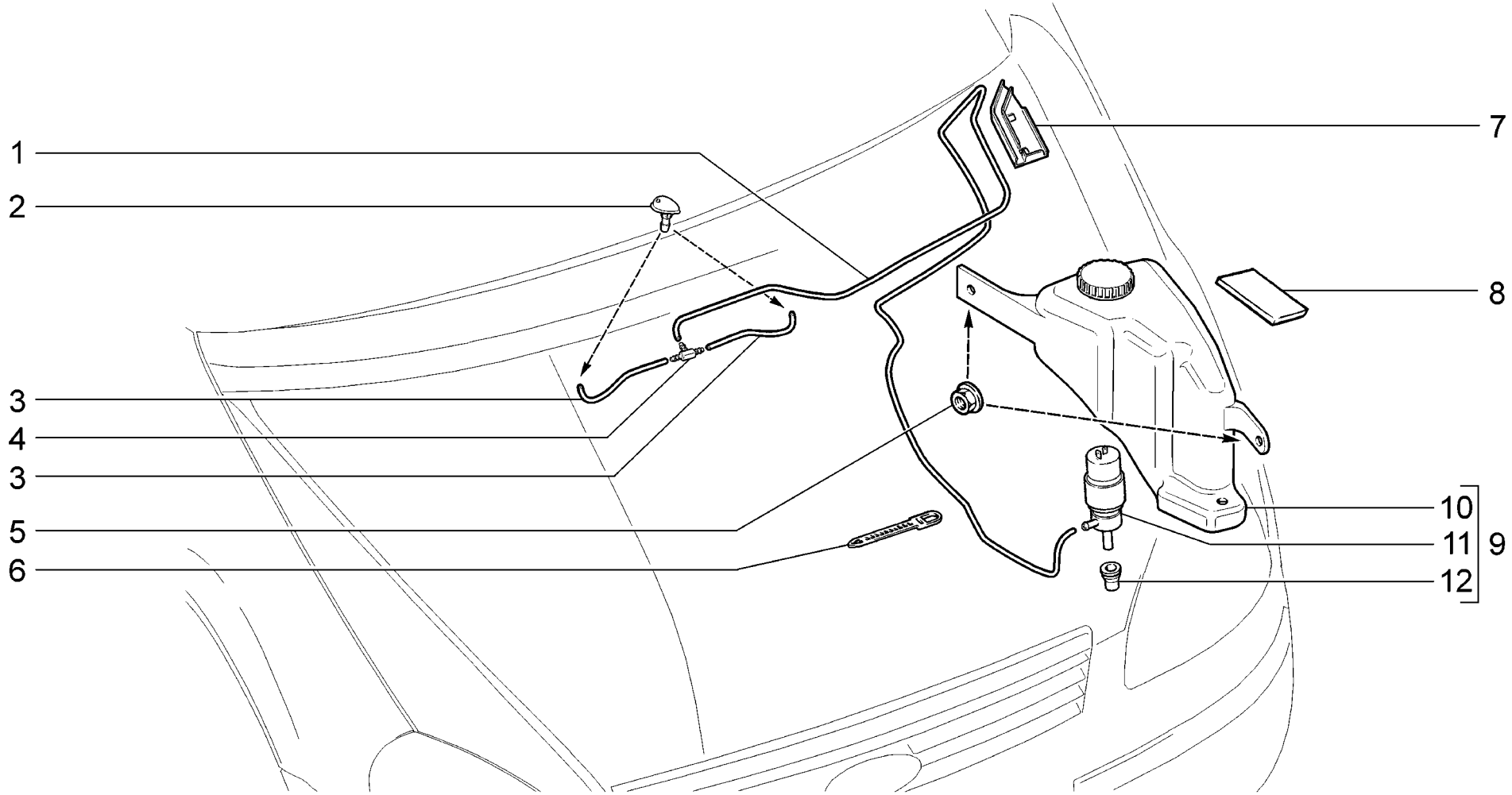

E200	**Омыватель ветрового стекла** **Windscreen washer** **Lave-glace du pare-brise** **Windscheibenwäscher** **Lavaparabrisas**	**21701** **21703-01** **21703-02** **21703-03**

п. It.	№ изв. Notif. N.	Дата Not.Data	Номер детали Part N.	Применяемость Application	Кол QTY	RUS Наименование	GB Description	F Désignation	D Benennung	E Denominación
1			+ 21700-5208095-00		1	Шланг 1960 мм	Hose 1960 mm	Tuyau 1960 mm	Schlauch 1960 mm	Manguera 1960 mm
2			+ 21230-5208060-00 ~		2	Жиклер омывателя	Washer jet	Gicleur de lave-glace	Spritzdüse	Surtidor
2			+ 21230-5208060-01 ~		2	Жиклер омывателя	Washer jet	Gicleur de lave-glace	Spritzdüse	Surtidor
3			+ 21700-5208098-00		2	Шланг 200 мм	Hose 200 mm	Tuyau 200 mm	Schlauch 200 mm	Manguera 200 mm
4			+ 21050-1127036-00		1	Тройник	T-piece	Raccord en T	T-Stück	Racor en T
5			+ 00001-0038321-01		2	Гайка М6 с зубчатым буртиком	Toothed collar nut M6	Ecrou M6 à collet denté	Zahnbundmutter M6	Tuerca M6 de collar dentado
6			+ 00001-0045677-80		2	Хомут 126,5	Clip 126.5	Collier 126,5	Kabelband 126,5	Abrazadera 126,5
7			+ 21700-5208127-00		1	Кожух защитный	Protective tube	Chape	Schutzrohr	Protector
8			+ 21100-5208176-10		1	Прокладка	Gasket	Joint	Dichtung	Junta
9			+ 21700-5208008-00		1	Насос омывателя	Washer pump	Pompe de lave-glace	Pumpe f. Waschbehälter	Bomba del lavador
10			+ 21700-5208103-00		1	Бачок омывателя	Washer fluid container	Réservoir de lave-glace	Waschbehälter	Depósito de lavaparabrisas
11			+ 21100-5208009-00 ~		1	Насос омывателя	Washer pump	Pompe de lave-glace	Pumpe f. Waschbehälter	Bomba del lavador
11			+ 21100-5208009-03 ~		1	Насос омывателя	Washer pump	Pompe de lave-glace	Pumpe f. Waschbehälter	Bomba del lavador
11			+ 21100-5208009-07 ~		1	Насос омывателя	Washer pump	Pompe de lave-glace	Pumpe f. Waschbehälter	Bomba del lavador
11			+ 21100-5208009-10 ~		1	Насос омывателя	Washer pump	Pompe de lave-glace	Pumpe f. Waschbehälter	Bomba del lavador
11			+ 21100-5208009-11 ~		1	Насос омывателя	Washer pump	Pompe de lave-glace	Pumpe f. Waschbehälter	Bomba del lavador
12			+ 21080-5208458-00 ~		1	Уплотнитель	Seal	Joint d'étanchéité	Dichtung	Empaquetadura
12			+ 21100-5208458-00 ~		1	Уплотнитель	Grommet	Joint d'étanchéité	Dichtung	Empaquetadura

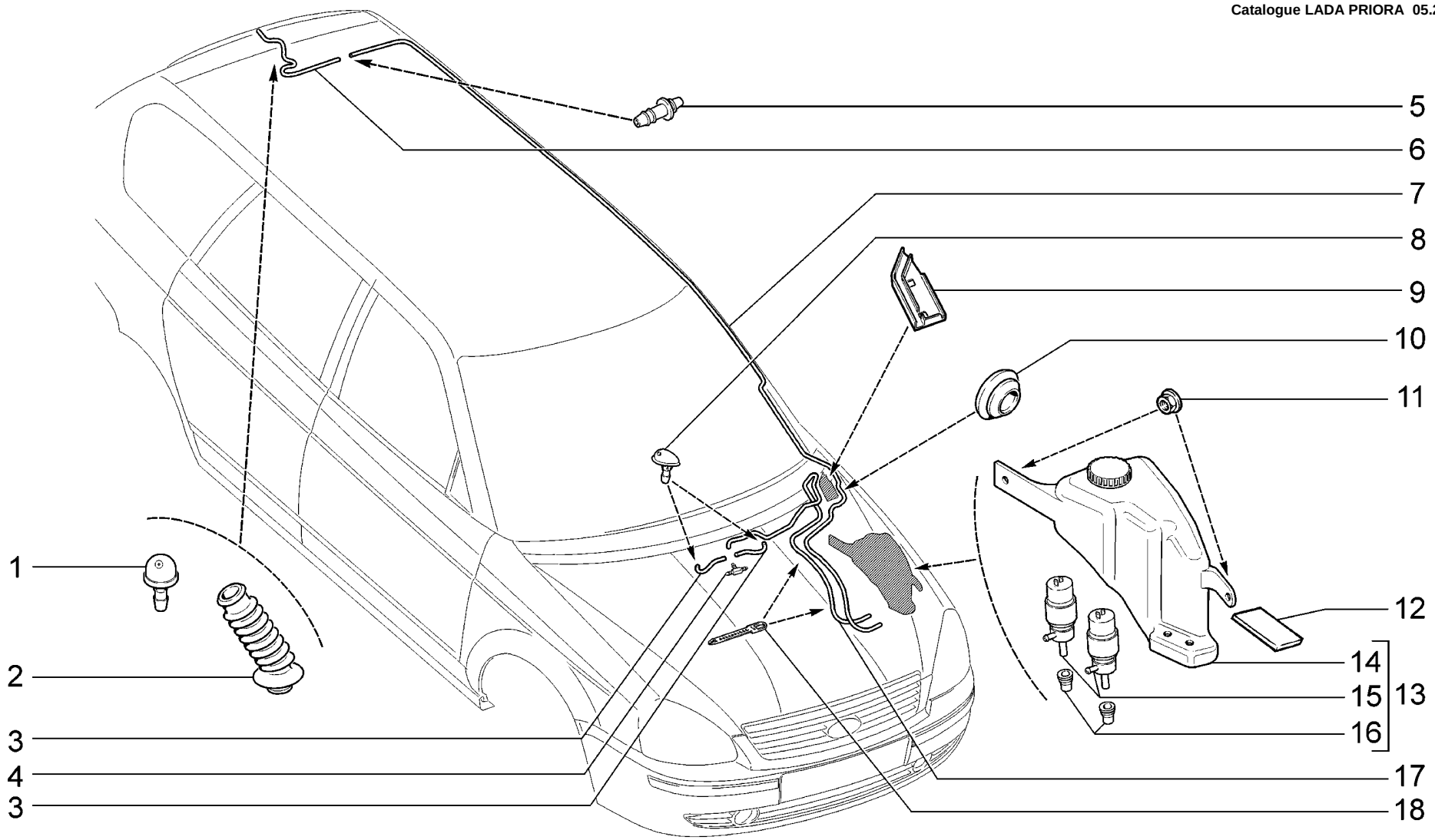

E201	**Омыватели** **Washers** **Lave-glaces** **Wäscher** **Lavacristales**	**21713-01** **21713-02** **21713-03**

п. It.	№ изв. Notif. N.	Дата Not.Data	Номер детали Part N.	Применяемость Application	Кол QTY	RUS Наименование	GB Description	F Désignation	D Benennung	E Denominación
1			+ 21080-6314060-00		1	Жиклер омывателя	Washer jet	Gicleur de lave-glace	Spritzdüse	Surtidor
2			+ 21710-6314098-00		1	Чехол защитный	Gaiter	Soufflet de protection	Schutzhülle	Funda protectora
3			+ 21700-5208098-00		2	Шланг 200 мм	Hose 200 mm	Tuyau 200 mm	Schlauch 200 mm	Manguera 200 mm
4			+ 21050-1127036-00		1	Тройник	T-piece	Raccord en T	T-Stück	Racor en T
5			+ 21140-6314088-00		1	Соединитель	Connection	Elément de liaison	Verbindungsstück	Conexión
6			+ 21710-6314096-00		1	Трубка	Pipe	Tube	Rohr	Tubo
7			+ 21710-6314094-00		1	Трубка от насоса к жиклеру	Pump pipe for jet	Canalisation de la pompe vers gicleur	Rohrleitung zwischen Pumpe und Düse	Tubo de la bomba al surtidor
8			+ 21230-5208060-00 ~		2	Жиклер омывателя	Washer jet	Gicleur de lave-glace	Spritzdüse	Surtidor
8			+ 21230-5208060-01 ~		2	Жиклер омывателя	Washer jet	Gicleur de lave-glace	Spritzdüse	Surtidor
9			+ 21700-5208127-00		1	Кожух защитный	Protective tube	Chape	Schutzrohr	Protector
10			+ 21230-5208124-00		2	Уплотнитель	Seal	Joint d'étanchéité	Dichtring	Empaquetadura
11			+ 00001-0038321-01		2	Гайка М6 с зубчатым буртиком	Toothed collar nut M6	Ecrou M6 à collet denté	Zahnbundmutter M6	Tuerca M6 de collar dentado
12			+ 21100-5208176-10		1	Прокладка	Gasket	Joint	Dichtung	Junta
13			+ 21720-5208008-00		1	Насос омывателя	Washer pump	Pompe de lave-glace	Pumpe f. Waschbehälter	Bomba del lavador
14			+ 21720-5208103-00		1	Бачок омывателя	Washer fluid container	Réservoir de lave-glace	Waschbehälter	Depósito de lavaparabrisas
15			+ 21100-5208009-00 ~		2	Насос омывателя	Washer pump	Pompe de lave-glace	Pumpe f. Waschbehälter	Bomba del lavador
15			+ 21100-5208009-03 ~		2	Насос омывателя	Washer pump	Pompe de lave-glace	Pumpe f. Waschbehälter	Bomba del lavador
15			+ 21100-5208009-07 ~		2	Насос омывателя	Washer pump	Pompe de lave-glace	Pumpe f. Waschbehälter	Bomba del lavador
15			+ 21100-5208009-10 ~		2	Насос омывателя	Washer pump	Pompe de lave-glace	Pumpe f. Waschbehälter	Bomba del lavador
16			+ 21080-5208458-00 ~		2	Уплотнитель	Seal	Joint d'étanchéité	Dichtung	Empaquetadura
16			+ 21100-5208458-00 ~		2	Уплотнитель	Grommet	Joint d'étanchéité	Dichtung	Empaquetadura
17			+ 21700-5208095-00		1	Шланг 1960 мм	Hose 1960 mm	Tuyau 1960 mm	Schlauch 1960 mm	Manguera 1960 mm
18			+ 21100-3724308-00		2	Хомут	Clip	Collier	Schelle	Abrazadera

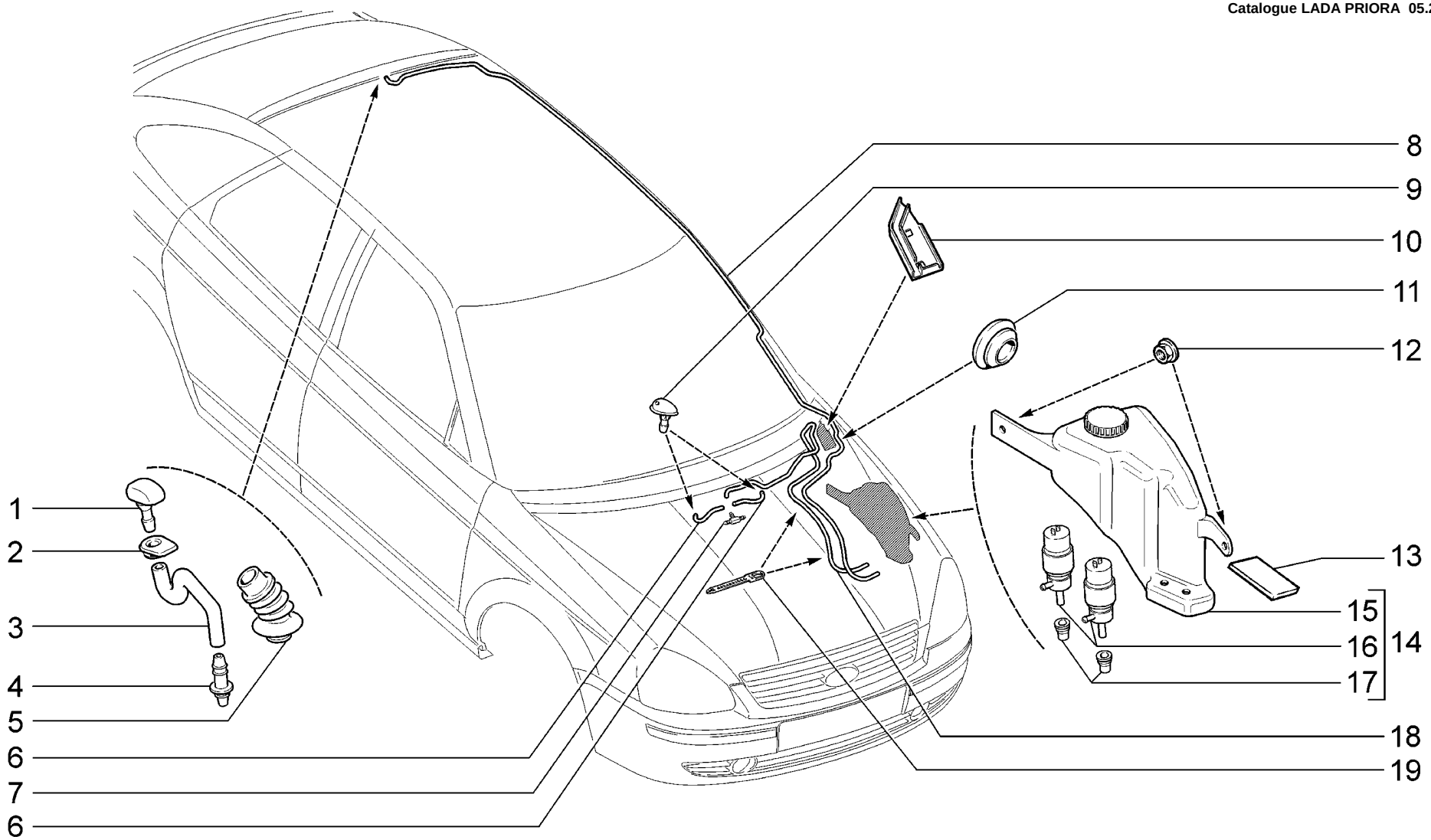

E202	**Омыватели** **Washers** **Lave-glaces** **Wäscher** **Lavacristales**	**21721** **21723-01** **21723-02** **21723-03**

п. It.	№ изв. Notif. N.	Дата Not.Data	Номер детали Part N.	Применяемость Application	Кол QTY	RUS Наименование	GB Description	F Désignation	D Benennung	E Denominación
1			+ 11170-6314060-00 ~		1	Жиклер омывателя	Washer jet	Gicleur de lave-glace	Spritzdüse	Surtidor
1			+ 11170-6314060-01 ~		1	Жиклер омывателя	Washer jet	Gicleur de lave-glace	Spritzdüse	Surtidor
2			+ 11170-6314084-00		1	Уплотнитель жиклера	Washer jet seal	Joint de gicleur	Düsendichtung	Empaquetadura del surtidor
3			+ 21120-6314096-10		1	Трубка	Pipe	Tube	Rohr	Tubo
4			+ 21140-6314088-00		1	Соединитель	Connection	Elément de liaison	Verbindungsstück	Conexión
5			+ 21120-6314098-01		1	Чехол защитный	Gaiter	Soufflet de protection	Schutzhülle	Funda protectora
6			+ 21700-5208098-00		2	Шланг 200 мм	Hose 200 mm	Tuyau 200 mm	Schlauch 200 mm	Manguera 200 mm
7			+ 21050-1127036-00		1	Тройник	T-piece	Raccord en T	T-Stück	Racor en T
8			+ 21720-6314094-00		1	Шланг	Hose	Tuyau	Schlauch	Tubo
9			+ 21230-5208060-00 ~		2	Жиклер омывателя	Washer jet	Gicleur de lave-glace	Spritzdüse	Surtidor
9			+ 21230-5208060-01 ~		2	Жиклер омывателя	Washer jet	Gicleur de lave-glace	Spritzdüse	Surtidor
10			+ 21700-5208127-00		1	Кожух защитный	Protective tube	Chape	Schutzrohr	Protector
11			+ 21230-5208124-00		2	Уплотнитель	Seal	Joint d'étanchéité	Dichtring	Empaquetadura
12			+ 00001-0038321-01		2	Гайка М6 с зубчатым буртиком	Toothed collar nut M6	Ecrou M6 à collet denté	Zahnbundmutter M6	Tuerca M6 de collar dentado
13			+ 21100-5208176-10		1	Прокладка	Gasket	Joint	Dichtung	Junta
14			+ 21720-5208008-00		1	Насос омывателя	Washer pump	Pompe de lave-glace	Pumpe f. Waschbehälter	Bomba del lavador
15			+ 21720-5208103-00		1	Бачок омывателя	Washer fluid container	Réservoir de lave-glace	Waschbehälter	Depósito de lavaparabrisas
16			+ 21100-5208009-00 ~		2	Насос омывателя	Washer pump	Pompe de lave-glace	Pumpe f. Waschbehälter	Bomba del lavador
16			+ 21100-5208009-03 ~		2	Насос омывателя	Washer pump	Pompe de lave-glace	Pumpe f. Waschbehälter	Bomba del lavador
16			+ 21100-5208009-07 ~		2	Насос омывателя	Washer pump	Pompe de lave-glace	Pumpe f. Waschbehälter	Bomba del lavador
16			+ 21100-5208009-10 ~		2	Насос омывателя	Washer pump	Pompe de lave-glace	Pumpe f. Waschbehälter	Bomba del lavador
17			+ 21080-5208458-00 ~		2	Уплотнитель	Seal	Joint d'étanchéité	Dichtung	Empaquetadura
17			+ 21100-5208458-00 ~		2	Уплотнитель	Grommet	Joint d'étanchéité	Dichtung	Empaquetadura
18			+ 21700-5208095-00		1	Шланг 1960 мм	Hose 1960 mm	Tuyau 1960 mm	Schlauch 1960 mm	Manguera 1960 mm
19			+ 21100-3724308-00		2	Хомут	Clip	Collier	Schelle	Abrazadera

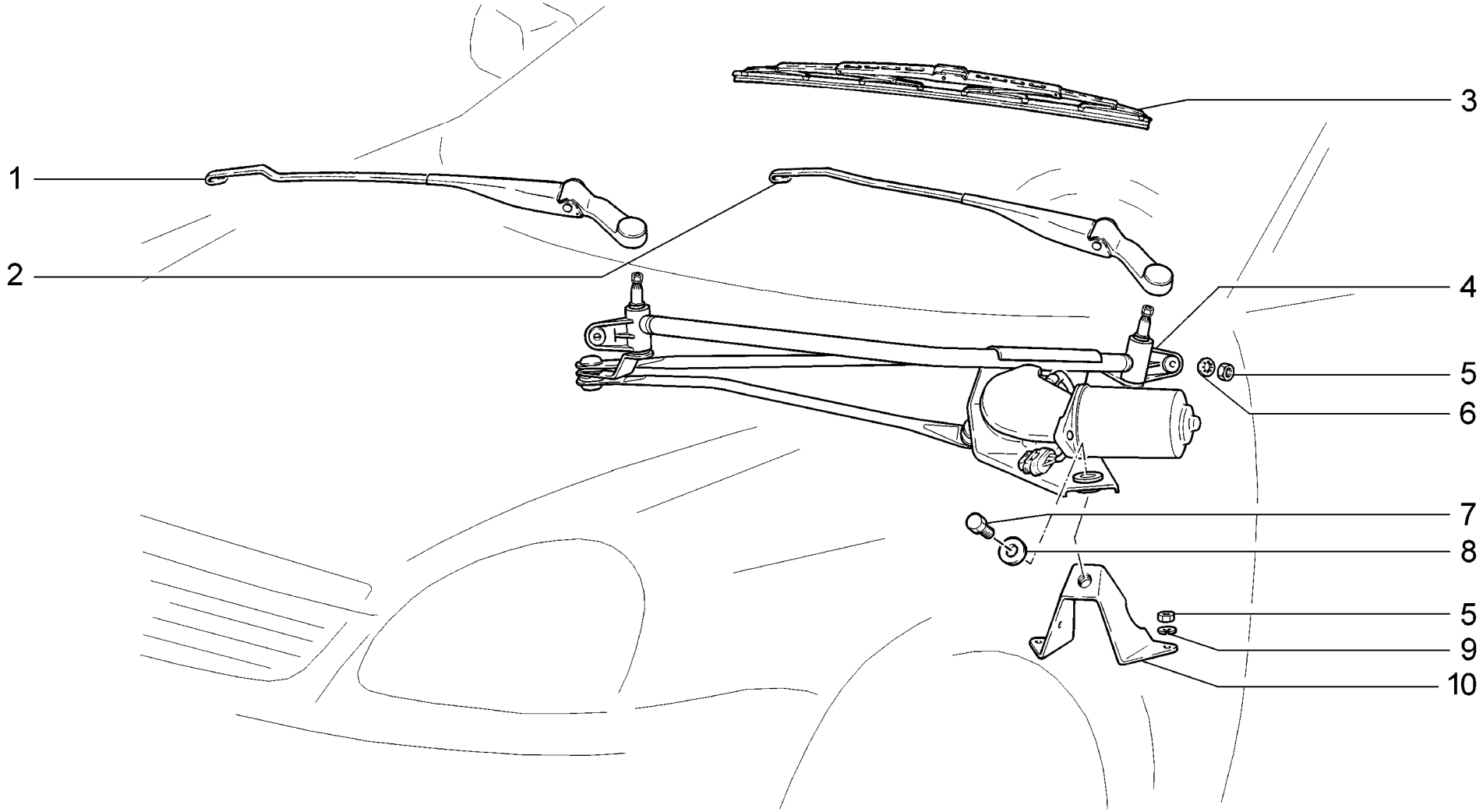

E300	**Стеклоочиститель** **Wiper** **Essuie-glace** **Wischer** **Limpiacristales**	**21701** **21703-01** **21703-02** **21703-03** **21713-01** **21713-02**	**21713-03** **21721** **21723-01** **21723-02** **21723-03**

п. / It.	№ изв. / Notif. N.	Дата / Not.Data	Номер детали / Part N.	Применяемость / Application	Кол / QTY	RUS Наименование	GB Description	F Désignation	D Benennung	E Denominación
1			+ 21720-5205066-00		1	Рычаг стеклоочистителя правый	Wiper arm, RH	Bras d'essui-glace D	Wischerarm, rechts	Palanca de limpialunas der.
2			+ 21720-5205065-00		1	Рычаг стеклоочистителя левый	Wiper arm LH	Bras d'essui-glace G	Wischerarm links	Palanca de limpialunas izq.
3			+ 21720-5205070-00		2	Щетка стеклоочистителя	Wiper blade	Balai d'essuie-glace	Wischerblatt	Escobilla
4			+ 21700-5205015-00 ~		1	Стеклоочиститель в сборе	Wiper assy	Essuie-glace complet	Scheibenwischer komplett	Limpialunas en conjunto
4			+ 21700-5205015-01 ~		1	Стеклоочиститель в сборе	Wiper assy	Essuie-glace complet	Scheibenwischer komplett	Limpialunas en conjunto
5			+ 00001-0058962-11		4	Гайка М6	Nut M6	Ecrou M6	Mutter M6	Tuerca M6
6			+ 00001-0026437-01		2	Шайба 6	Washer 6	Rondelle 6	Scheibe 6	Arandela 6
7			+ 00001-0009024-21		1	Болт М6х20	Bolt M6x20	Boulon M6x20	Schraube M6x20	Tornillo M6x20
8			+ 00001-0026406-01		1	Шайба 6	Washer 6	Rondelle 6	Scheibe 6	Arandela 6
9			+ 00001-0005164-71		2	Шайба 6 пружинная	Spring washer 6	Rondelle élastique 6	Federscheibe 6	Arandela 6 elástica
10			+ 21100-5205210-00		1	Кронштейн	Bracket	Support	Halter	Soporte

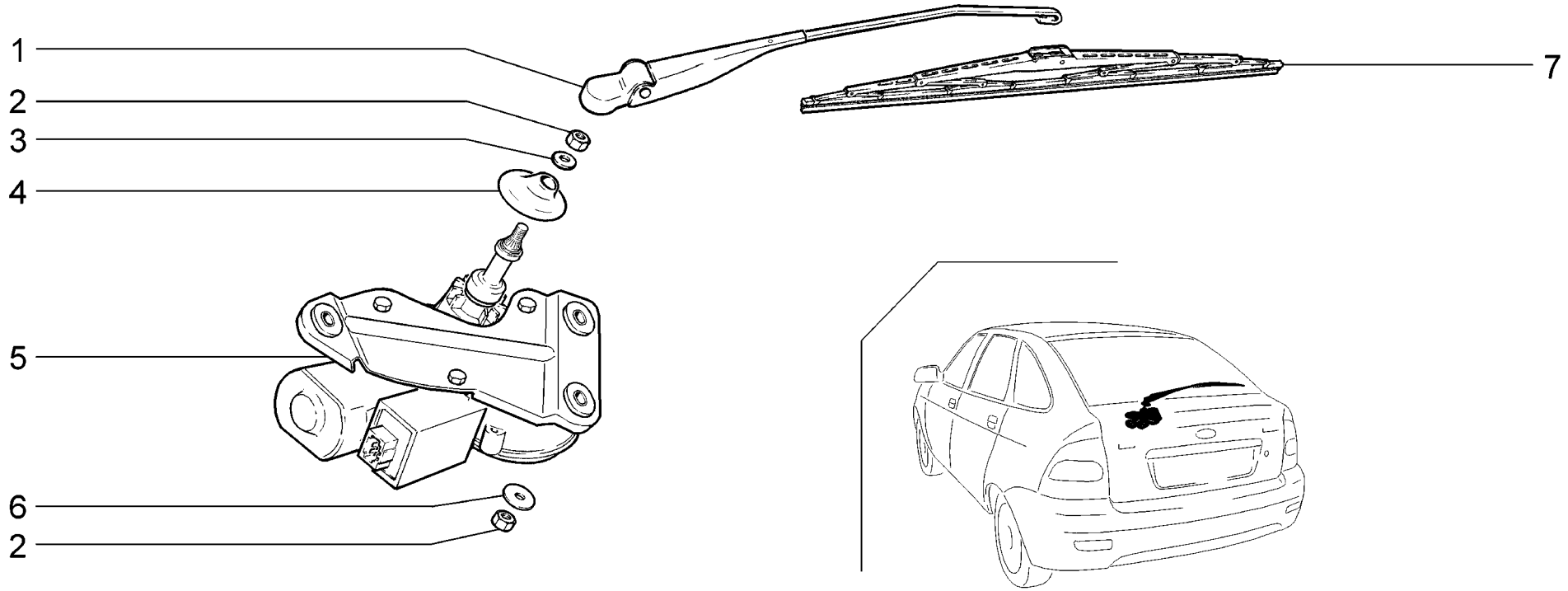

E310	**Стеклоочиститель задний** **Tailgate window wiper** **Essuie-glace arrière** **Heckscheibenwischer** **Limpiacristales trasero**	**21721** **21723-01** **21723-02** **21723-03**

п. / It.	№ изв. / Notif. N.	Дата / Not.Data	Номер детали / Part N.	Применяемость / Application	Кол / QTY	RUS Наименование	GB Description	F Désignation	D Benennung	E Denominación
1			+ 21720-6313150-00 ~		1	Рычаг стеклоочистителя	Wiper arm	Porte-balai d'essuie-glace AR	Wischerarm	Palanca de limpialunas
1			+ 21720-6313150-01 ~		1	Рычаг стеклоочистителя	Wiper arm	Porte-balai d'essuie-glace AR	Wischerarm	Palanca de limpialunas
2			+ 00001-0058962-11		4	Гайка М6	Nut M6	Ecrou M6	Mutter M6	Tuerca M6
3			+ 00001-0005194-01		1	Шайба 6	Washer 6	Rondelle 6	Scheibe 6	Arandela 6
4			+ 21720-6313051-00		1	Колпачок	Cap	Capuchon	Kappe	Casquete
5			+ 21720-6313090-00		1	Мотор-редуктор заднего стеклоочистителя	Gear motor, tailgate wiper	Motoréducteur d'essuie-glace arrière	Getriebemotor	Motoreductor de limpiafaros trasero
6			+ 00001-0026406-01		3	Шайба 6	Washer 6	Rondelle 6	Scheibe 6	Arandela 6
7			+ 21720-6313200-00 ~		1	Щетка стеклоочистителя	Wiper blade	Balai d'essuie-glace	Wischerblatt	Escobilla
7			+ 21720-6313200-01 ~		1	Щетка стеклоочистителя	Wiper blade	Balai d'essuie-glace	Wischerblatt	Escobilla

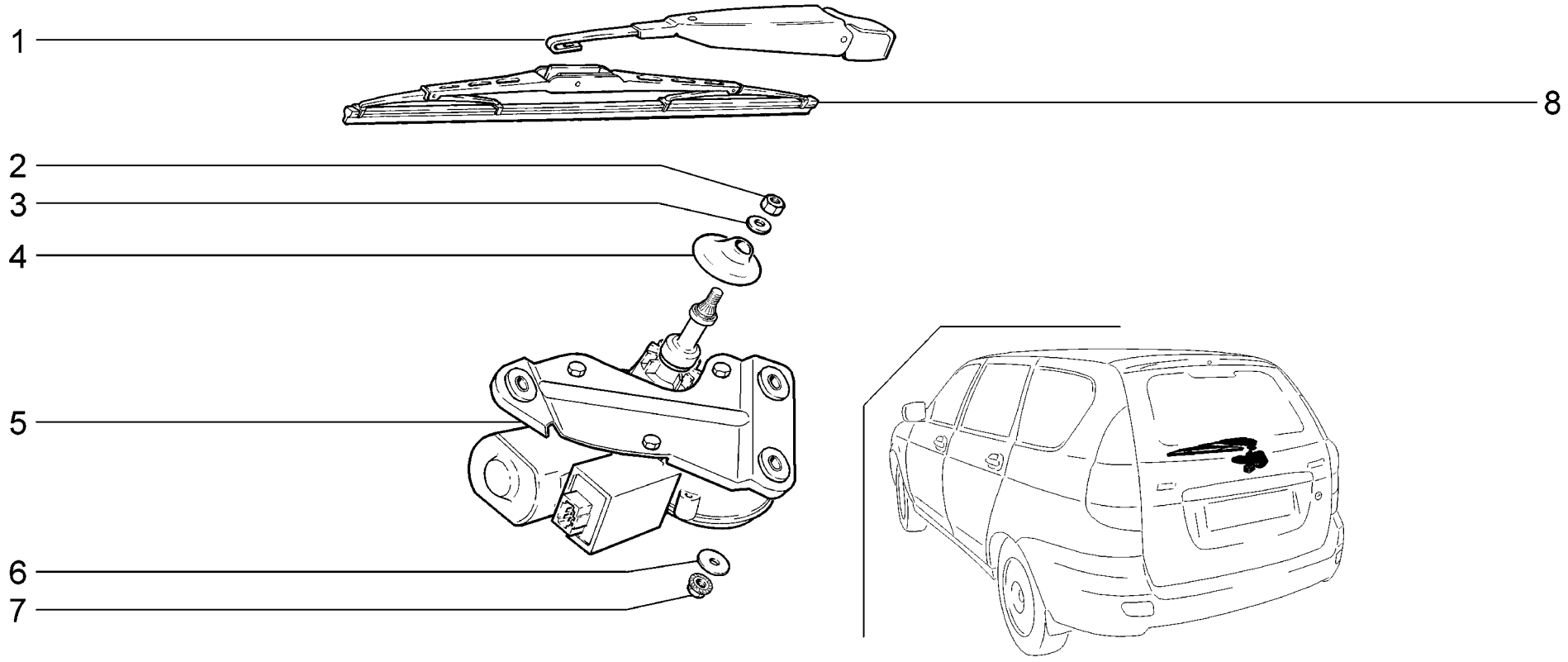

E311	**Стеклоочиститель задний** **Tailgate window wiper** **Essuie-glace arrière** **Heckscheibenwischer** **Limpiacristales trasero**	**21713-01** **21713-02** **21713-03**

п. It.	№ изв. Notif. N.	Дата Not.Data	Номер детали Part N.	Применяемость Application	Кол QTY	RUS Наименование	GB Description	F Désignation	D Benennung	E Denominación
1			+ 21110-6313150-00		1	Рычаг стеклоочистителя	Wiper arm	Porte-balai d'essuie-glace AR	Wischerarm	Palanca de limpialunas
2			+ 00001-0058962-11		1	Гайка M6	Nut M6	Ecrou M6	Mutter M6	Tuerca M6
3			+ 00001-0005194-01		1	Шайба 6	Washer 6	Rondelle 6	Scheibe 6	Arandela 6
4			+ 21120-6313051-00		1	Колпачок	Cap	Capuchon	Kappe	Casquete
5			+ 11190-6313090-00		1	Мотор-редуктор стеклоочистителя	Gear motor, windscreen wipe	Motoréducteur d'essuie-glace	E-Motor	Motoreductor del limpialunas
6			+ 00001-0026406-01		3	Шайба 6	Washer 6	Rondelle 6	Scheibe 6	Arandela 6
7			+ 00001-0038321-01		3	Гайка M6 с зубчатым буртиком	Toothed collar nut M6	Ecrou M6 à collet denté	Zahnbundmutter M6	Tuerca M6 de collar dentado
8			+ 21710-6313200-00		1	Щетка стеклоочистителя	Wiper blade	Balai d'essuie-glace	Wischerblatt	Escobilla

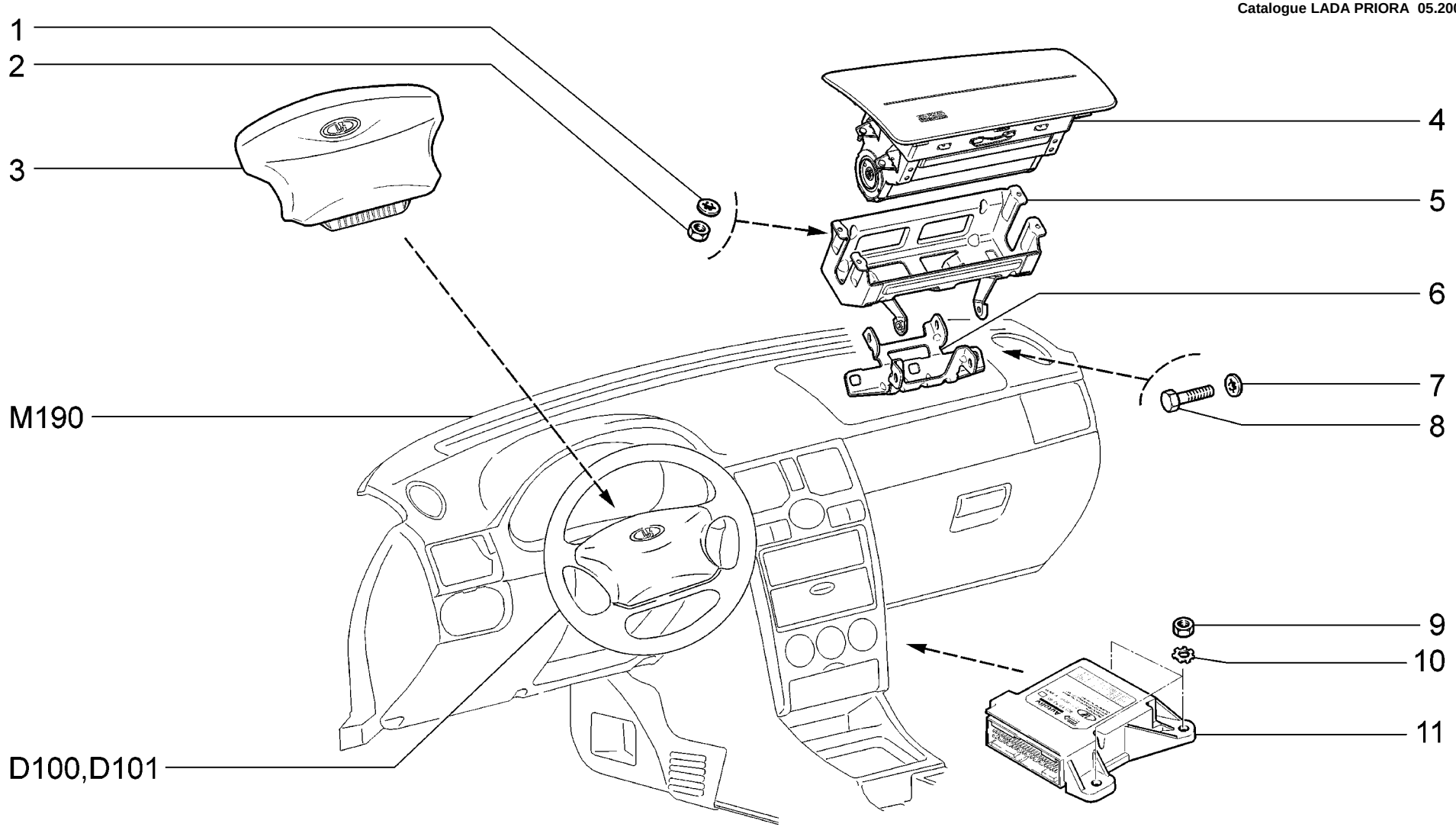

E400	**Надувные подушки безопасности** **Inflatable airbags** **Coussins d'air gonflables (airbags)** **Airbags** **Airbags**	**21701** **21703-01** **21703-02** **21703-03** **21713-01** **21713-02**	 **(01)** **(02)** **(01)**	**21713-03** **21721** **21723-01** **21723-02** **21723-03**	**(02)** **(01)** **(02)**

п. / It.	№ изв. / Notif. N.	Дата / Not.Data	Номер детали / Part N.	Применяемость / Application	Кол / QTY	RUS Наименование	GB Description	F Désignation	D Benennung	E Denominación
1			+ 00001-0025991-71	(01-110,114,118) (02)(140,144,148)	4	Шайба 5 стопорная	Lock washer 5	Rondelle d'arrêt 5	Sicherungsscheibe 5	Arandela 5 de fijación
2			+ 00001-0058964-11	(01-110,114,118) (02)(140,144,148)	4	Гайка М5	Nut M5	Ecrou M5	Mutter M5	Tuerca M5
3			+ 11180-8232010-00 ~		1	Модуль газогенераторный	Gas module	Module de gazogène	Gaserzeuger-Modul	Módulo de generador de gas
3			+ 21720-8232010-00 ~		1	Модуль газогенераторный	Gas module	Module de gazogène	Gaserzeuger-Modul	Módulo de generador de gas
4			+ 21700-8233020-00	(01-110,114,118) (02)(140,144,148)	1	Модуль надувной подушки	Air bag module	Module de airbag	Air-Bag-Modul	Módulo de airbag
5			+ 21700-8233040-00	(01-110,114,118) (02)(140,144,148)	1	Кронштейн	Bracket	Support	Halter	Soporte
6			+ 21700-8233056-00	(01-110,114,118) (02)(140,144,148)	1	Кронштейн	Bracket	Support	Halter	Soporte
7			+ 00001-0025990-71	(01-110,114,118) (02)(140,144,148)	4	Шайба 6 стопорная	Lock washer 6	Rondelle d'arrêt 6	Sicherungsscheibe 6	Arandela 6 de fijación
8			+ 00001-0009021-21	(01-110,114,118) (02)(140,144,148)	4	Болт М6х14	Bolt M6x14	Boulon M6x14	Schraube M6x14	Tornillo M6x14
9			+ 00001-0058962-11		3	Гайка М6	Nut M6	Ecrou M6	Mutter M6	Tuerca M6
10			+ 00001-0006154-71		3	Шайба 6 стопорная	Retainer washer 6	Rondelle d'arrêt 6	Zahnscheibe 6	Arandela 6 de fijación
11			+ 21700-3824010-01		1	Блок управления подушками безопасности	Air-bag control module	Bloc de commande des airbags	Steuergerät für AIR-bags	Unidad de control de airbag
11			+ 21700-3824010-11	(01-110,114,118) (02)(140,144,148)	1	Блок управления подушками безопасности	Air-bag control module	Bloc de commande des airbags	Steuergerät für AIR-bags	Unidad de control de airbag

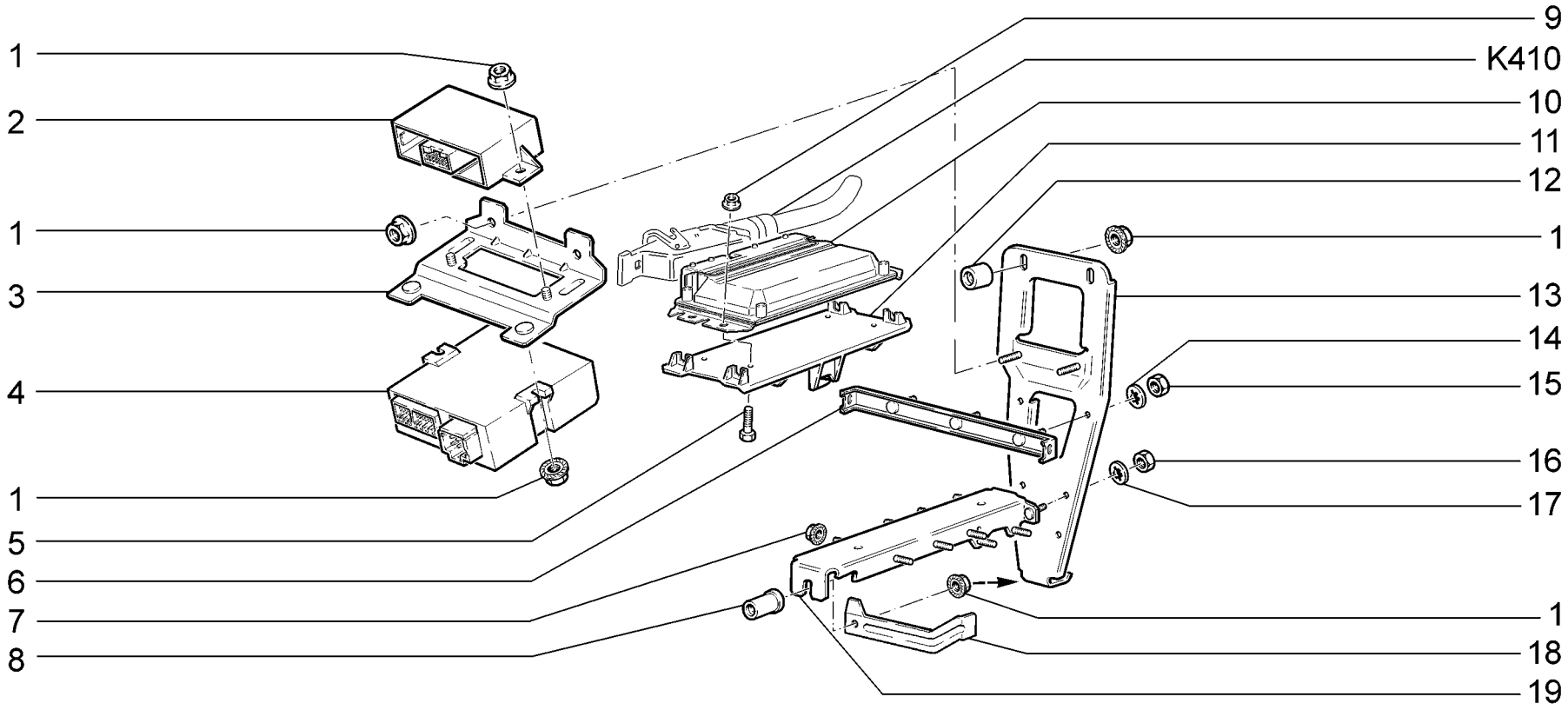

K100	**Блоки электронные** **Electronic control modules** **Blocs électroniques** **Steuergeräte, elektronische** **Equipo electrónico**	**21701**	**(01)**	**21713-03**	**(02)**
		21703-01		**21721**	**(01)**
		21703-02		**21723-01**	
		21703-03	**(02)**	**21723-02**	
		21713-01		**21723-03**	**(02)**
		21713-02			

п. / It.	№ изв. / Notif. N.	Дата / Not.Data	Номер детали / Part N.	Применяемость / Application	Кол / QTY	RUS Наименование	GB Description	F Désignation	D Benennung	E Denominación
1			+ 00001-0038321-01		10	Гайка М6 с зубчатым буртиком	Toothed collar nut M6	Ecrou M6 à collet denté	Zahnbundmutter M6	Tuerca M6 de collar dentado
2			+ 21700-3825010-00	(02)	1	Блок управления стеклоочистителем	Wiper control unit	Bloc de commande de l'essuie-vitre	Steuereinheit Scheibenwischer	Unidad de control de limpiacristales
3			+ 21700-3840083-00		1	Кронштейн	Bracket	Support	Träger	Soporte
4			+ 21700-3763040-00 ~		1	Контроллер электропакета	Control module, electric actuators system	Module de commande du paquet électrique	Steuergerät für elektrische Einheiten	Unidad de control del electropaquete
4			+ 21700-3763040-01 ~		1	Контроллер электропакета	Control module, electric actuators system	Module de commande du paquet électrique	Steuergerät für elektrische Einheiten	Unidad de control del electropaquete
5			+ 00001-0009776-11		4	Болт М5х12	Bolt M5x12	Boulon M5x12	Schraube M5x12	Tornillo M5x12
6			+ 21700-5325034-00		1	Кронштейн центральный	Centre bracket	Support central	Halter	Soporte central
7			+ 21110-1411072-00		2	Гайка	Nut	Ecrou	Mutter	Tuerca
8			+ 21010-3726410-00		1	Втулка	Bush	Douille	Buchse	Casquillo
9			+ 00001-0038318-01		4	Гайка М5 с зубчатым буртиком	Toothed collar nut M5	Ecrou M5 à collet denté	Zahnbundmutter M5	Tuerca M5 de collar dentado
10			+ 21114-1411020-11 ~	(01)	1	Контроллер	Electronic control module	Calculateur d'injection	Steuergerät	Ordenador
10			+ 21114-1411020-12 ~	(01)	1	Контроллер	Electronic control module	Calculateur d'injection	Steuergerät	Ordenador
10			+ 21126-1411020-00 ~	(E-4)	1	Контроллер	Electronic control module	Calculateur d'injection	Steuergerät	Ordenador
10			+ 21126-1411020-01 ~	(E-4)	1	Контроллер	Electronic control module	Calculateur d'injection	Steuergerät	Ordenador
10			+ 21126-1411020-02 ~	(E-4)	1	Контроллер	Electronic control module	Calculateur d'injection	Steuergerät	Ordenador
10			+ 21126-1411020-10 ~	(E-3)	1	Контроллер	Electronic control module	Calculateur d'injection	Steuergerät	Ordenador
10			+ 21126-1411020-11 ~	(E-3)	1	Контроллер	Electronic control module	Calculateur d'injection	Steuergerät	Ordenador
10			+ 21126-1411020-12 ~	(E-3)	1	Контроллер	Electronic control module	Calculateur d'injection	Steuergerät	Ordenador
11			+ 21100-1411066-00		1	Кронштейн изоляционный	Insulation bracket	Support isolant	Isolierplatte	Soporte aislador
12			21210-6106108-00		2	Втулка	Sleeve	Douille	Buchse	Casquillo
13			+ 21100-1415035-00		1	Усилитель кронштейна	Bracket reinforcement	Renfort de support	Verstärker	Refuerzo
14			+ 00001-0026053-71		2	Шайба 6 стопорная	Lock washer 6	Rondelle d'arrêt 6	Sicherungsscheibe 6	Arandela 6 de fijación
15			+ 00001-0058962-21		2	Гайка М6	Nut M6	Ecrou M6	Mutter M6	Tuerca M6
16			+ 00001-0058964-11		2	Гайка М5	Nut M5	Ecrou M5	Mutter M5	Tuerca M5
17			+ 00001-0026052-71		2	Шайба 5 стопорная	Lock washer 5	Rondelle d'arrêt 5	Sicherungsscheibe 5	Arandela 5 de fijación
18			+ 21100-5007470-00		1	Кронштейн	Bracket	Support	Halter	Soporte
19			+ 21100-1415032-00		1	Кронштейн основания	Bracket	Support de semelle	Träger	Soporte de base

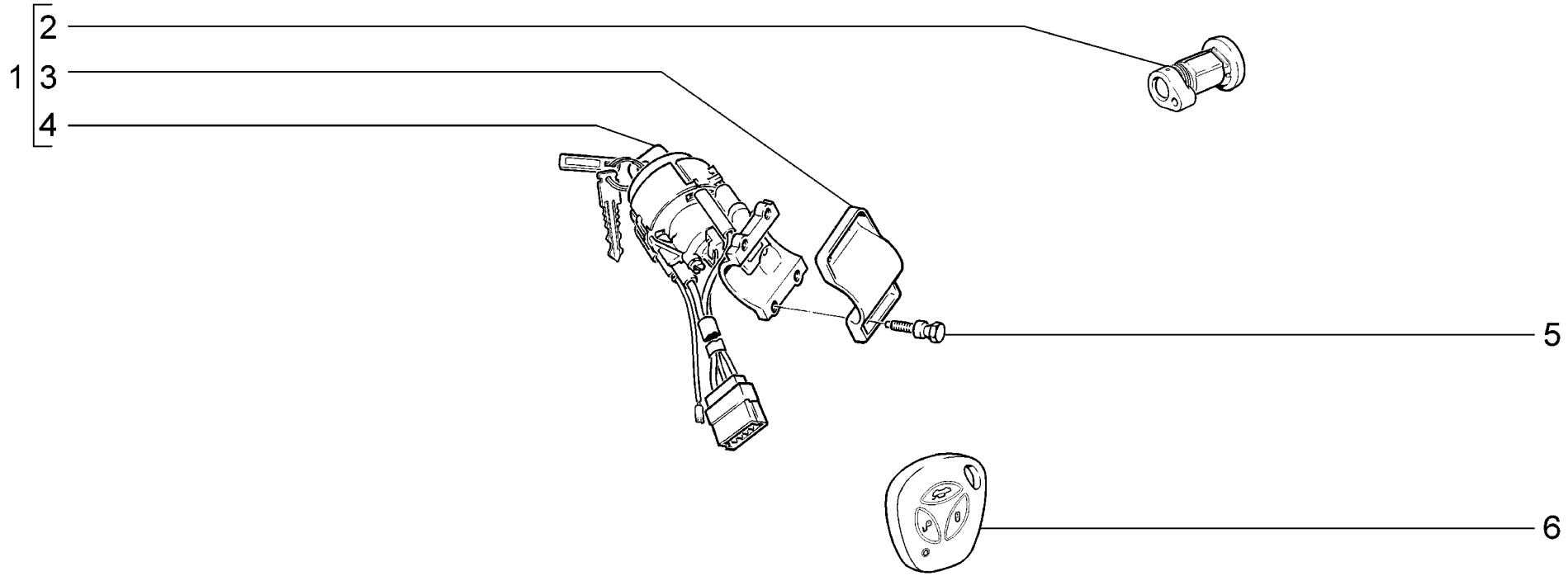

K110	**Выключатель зажигания** **Ignition switch** **Contact d'allumage** **Zündschalter** **Interruptor de encendido**	**21701** **21703-01** **21703-02** **21703-03** **21713-01** **21713-02**	**21713-03** **21721** **21723-01** **21723-02** **21723-03**

п. It.	№ изв. Notif. N.	Дата Not.Data	Номер детали Part N.	Применяемость Application	Кол QTY	RUS Наименование	GB Description	F Désignation	D Benennung	E Denominación
1			+ 21700-6105006-00		1	Выключатель зажигания и цилиндры замков	Ignition switch and lock cylinders	Contacteur de démarrage et barillets des serrures	Zündschloss und die Schliesszylinder	Interruptor de encendido y barriletes de cerradura
2			21100-6105410-10		2	Цилиндр замка правый	Lock cylinder, RH	Barillet de serrure D	Schließzylinder rechts	Bombine der.
2			21100-6105411-10		2	Цилиндр замка левый	Lock cylinder, LH	Barillet de serrure G	Schließzylinder links	Bombine izq.
3			21100-3704217-00		1	Скоба	Clamp	Etrier	Klammer	Grapa
4			+ 11180-3704010-00		1	Выключатель зажигания	Ignition switch	Contact d'allumage-démarrage	Zündschalter	Interruptor de encendido
5			+ 21100-3704324-00		4	Болт М6	Bolt M6	Boulon M6	Schraube M6	Tornillo M6
6			+ 11180-3763070-00 ~		1	Пульт дистанционного управления	Remote control	Télécommande à distance	Fernbedienung	Cuadro de mando a distancia
6			+ 11180-3763070-01 ~		1	Пульт дистанционного управления	Remote control	Télécommande à distance	Fernbedienung	Cuadro de mando a distancia

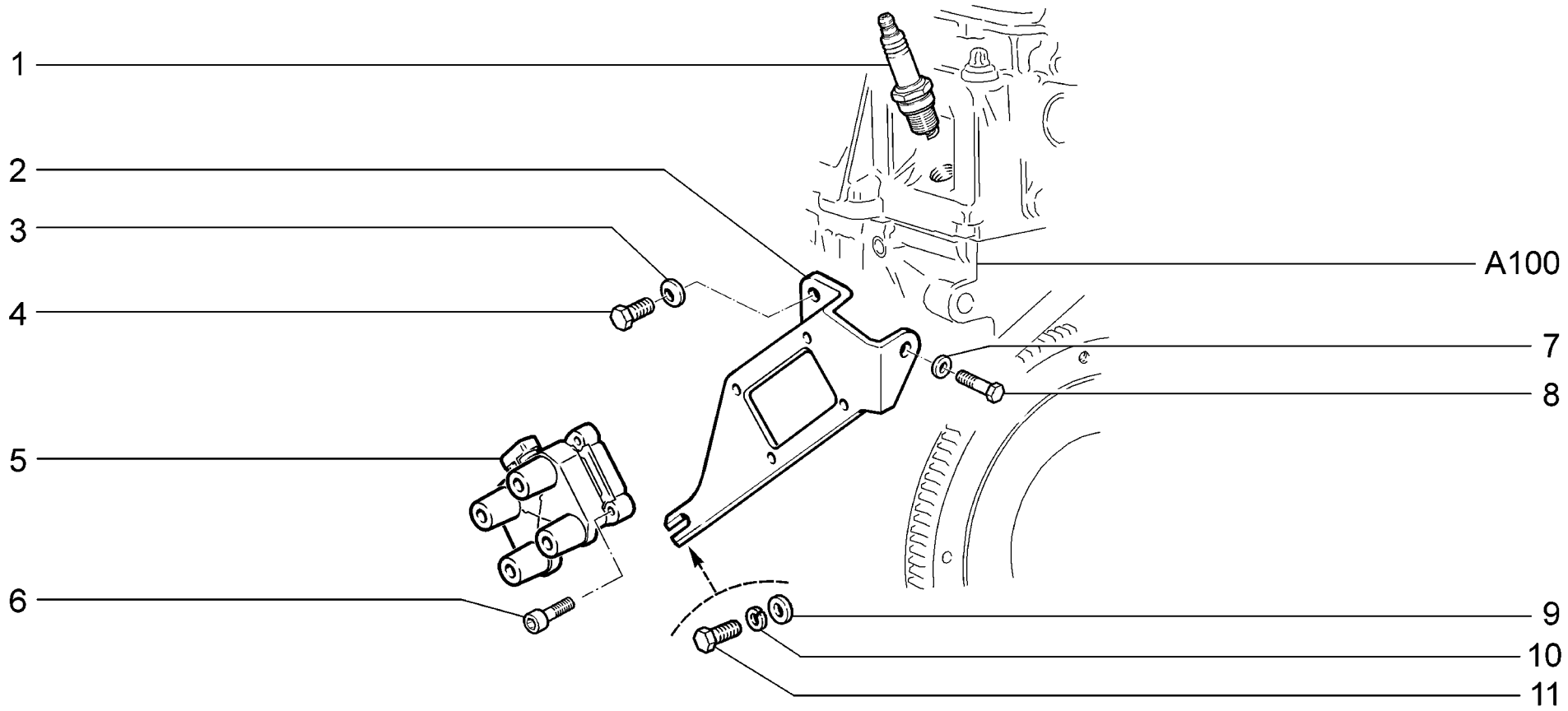

K120	**Модуль и свечи зажигания** **Ignition module and spark plugs** **Module d'allumage et bougies** **Zündmodul und Zündkerzen** **Módul y bujías de encendido**	**21701** **21721**

п. / It.	№ изв. / Notif. N.	Дата / Not.Data	Номер детали / Part N.	Применяемость / Application	Кол / QTY	RUS Наименование	GB Description	F Désignation	D Benennung	E Denominación
1			+ 21110-3707010-00 ~		4	Свеча зажигания	Spark plug	Bougie d'allumage	Zündkerze	Bujia de encendido
1			+ 21110-3707010-03 ~		4	Свеча зажигания	Spark plug	Bougie d'allumage	Zündkerze	Bujía de encendido
2			+ 21110-3705410-10 ~		1	Кронштейн катушки	Bracket	Support de bobine	Halter	Soporte de bobina
2			+ 21110-3705410-11 ~		1	Кронштейн катушки	Bracket	Support de bobine	Halter	Soporte de bobina
3			+ 00001-0011980-73		1	Шайба 8 пружинная коническая	Spring washer 8, tapered	Rondelle à ressort conique 8	Federscheibe 8	Arandela 8 elástica cónica
4			+ 00001-0060432-21		1	Болт M8x16	Bolt M8x16	Boulon M8x16	Schraube M8x16	Tornillo M8x16
5			+ 21110-3705010-01 ~		1	Катушка зажигания	Ignition coil	Bobine d'allumage	Zündspule	Bobina de encendido
5			+ 21110-3705010-02 ~		1	Катушка зажигания	Ignition coil	Bobine d'allumage	Zündspule	Bobina de encendido
5			+ 21110-3705010-03 ~		1	Катушка зажигания	Ignition coil	Bobine d'allumage	Zündspule	Bobina de encendido
5			+ 21110-3705010-04 ~		1	Катушка зажигания	Ignition coil	Bobine d'allumage	Zündspule	Bobina de encendido
6			+ 21080-1003286-00		4	Винт	Screw	Vis	Schraube	Tornillo
7			+ 00001-0026470-01		1	Шайба 8	Washer 8	Rondelle 8	Scheibe 8	Arandela 8
8			+ 00001-0060442-21		1	Болт M8x50	Bolt M8x50	Boulon M8x50	Schraube M8x50	Tornillo M8x50
9			21110-3705422-00		1	Втулка	Bush	Douille	Buchse	Casquillo
10			+ 00001-0005168-70		1	Шайба 10 пружинная	Spring washer 10	Rondelle élastique 10	Federscheibe 10	Arandela 10 elástica
11			+ 00001-0059707-21		1	Болт M10x1,25x25	Bolt M10x1.25x25	Boulon M10x1,25x25	Schraube M10x1,25x25	Tornillo M10x1,25x25

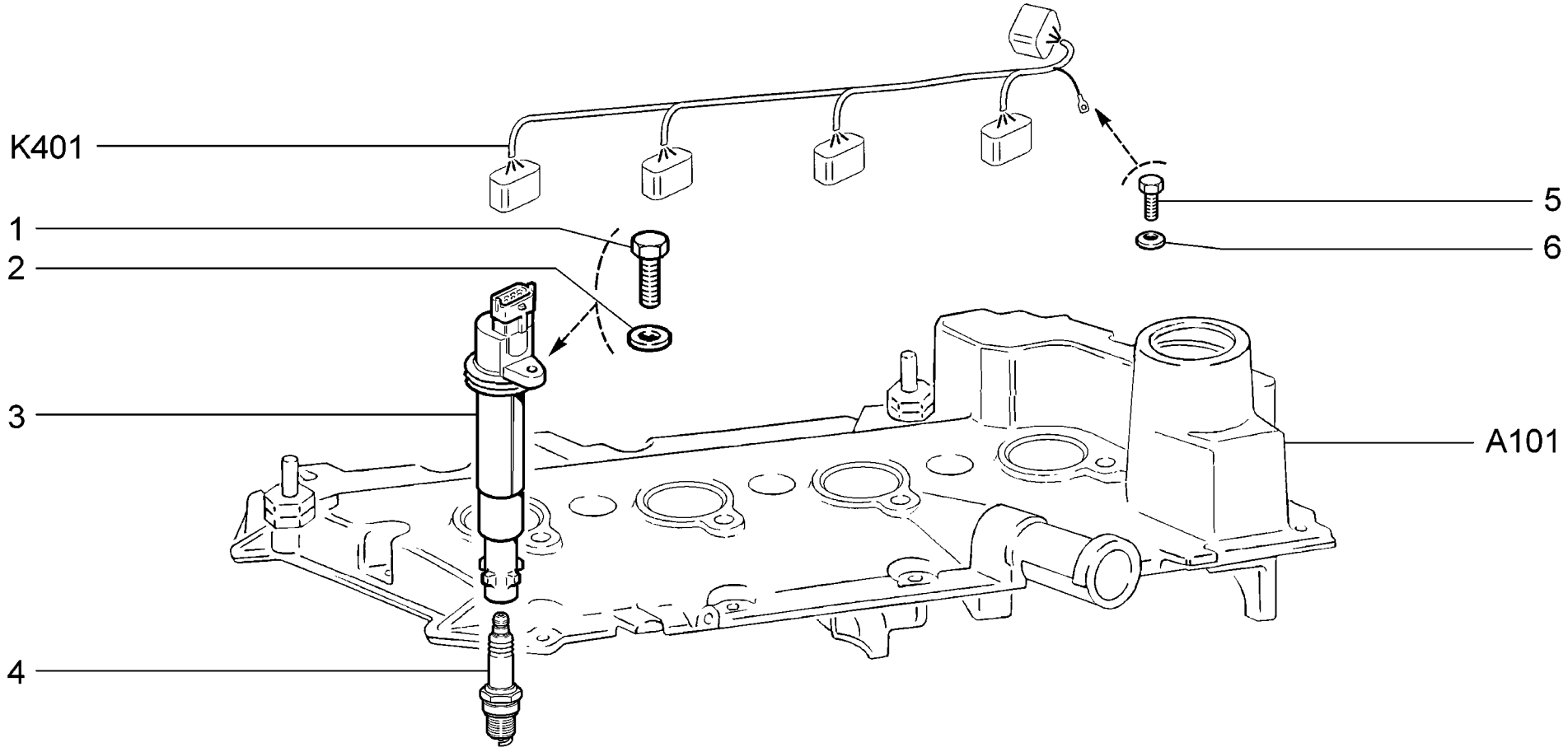

K121	**Модули и свечи зажигания** **Ignition modules and spark plugs** **Module d'allumage et bougies** **Zündmodule und Zündkerzen** **Módulos y bujías de encendido**	**21703-01** **21703-02** **21703-03** **21713-01** **21713-02** **21713-03**	**21723-01** **21723-02** **21723-03**

п. / It.	№ изв. / Notif. N.	Дата / Not.Data	Номер детали / Part N.	Применяемость / Application	Кол / QTY	RUS Наименование	GB Description	F Désignation	D Benennung	E Denominación
1			+ 00001-0009024-21		4	Болт М6х20	Bolt M6x20	Boulon M6x20	Schraube M6x20	Tornillo M6x20
2			+ 00001-0005194-01		4	Шайба 6	Washer 6	Rondelle 6	Scheibe 6	Arandela 6
3			+ 21120-3705010-10 ~		4	Катушка зажигания	Ignition coil	Bobine d'allumage	Zündspule	Bobina de encendido
3			+ 21120-3705010-12 ~		4	Катушка зажигания	Ignition coil	Bobine d'allumage	Zündspule	Bobina de encendido
3			+ 21120-3705010-13 ~		4	Катушка зажигания	Ignition coil	Bobine d'allumage	Zündspule	Bobina de encendido
4			+ 21120-3707010-00 ~		4	Свеча зажигания	Spark plug	Bougie d'allumage	Zündkerze	Bujía de encendido
4			+ 21120-3707010-01 ~		4	Свеча зажигания	Spark plug	Bougie d'allumage	Zündkerze	Bujía de encendido
5			+ 00001-0009021-21		1	Болт М6х14	Bolt M6x14	Boulon M6x14	Schraube M6x14	Tornillo M6x14
6			+ 00001-0011977-73		1	Шайба 6 пружинная коническая	Spring washer 6, tapered	Rondelle à ressort conique 6	Federscheibe 6	Arandela 6 elástica cónica

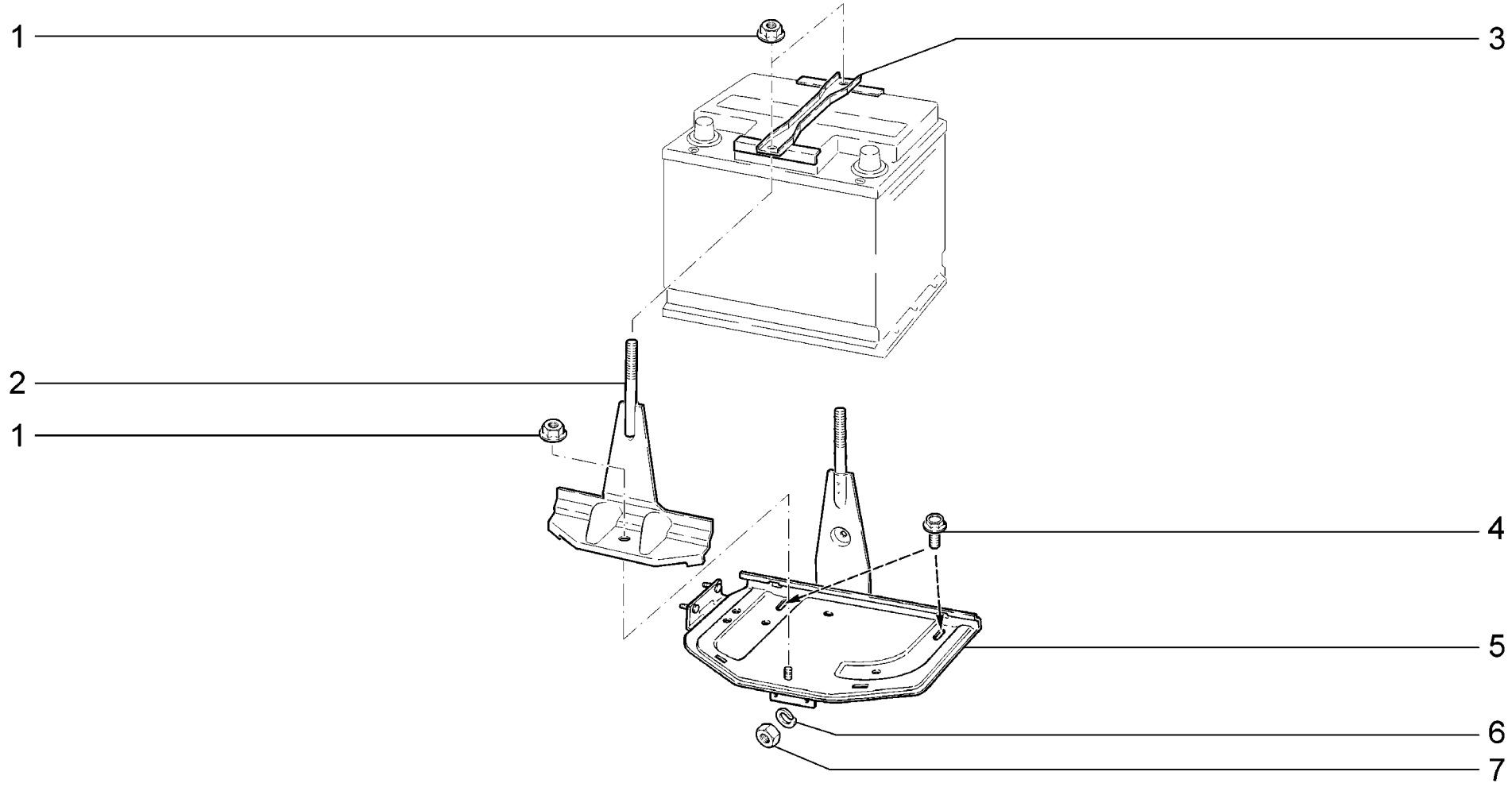

K130	**Батарея аккумуляторная** **Battery** **Batterie** **Batterie** **Batería de acumuladores**	**21701** **21703-01** **21703-02** **21703-03** **21713-01** **21713-02**	**21713-03** **21721** **21723-01** **21723-02** **21723-03**

п. / It.	№ изв. / Notif. N.	Дата / Not.Data	Номер детали / Part N.	Применяемость / Application	Кол / QTY	RUS Наименование	GB Description	F Désignation	D Benennung	E Denominación
1			+ 21100-3701686-00		3	Гайка	Nut	Ecrou	Mutter	Tuerca
2			+ 21700-3703109-00		2	Стяжка	Link	Tendeur	Spannschloß	Tirante
3			+ 21212-3703110-00		1	Планка	Fixing plate	Plaque	Leiste	Placa
4			+ 00001-0038381-21		2	Болт M8x20 с зубчатым буртиком	Toothed collar bolt M8x20	Boulon M8x20 à collet denté	Zahnbundschraube M8x20	Tornillo M8x20 de collar dentado
5			+ 21700-3703090-00		1	Основание для аккумулятора	Battery platform	Semelle d'accumulateur	Batterie-Trägerplatte	Base de batería de acumuladores
6			+ 00001-0005164-70		2	Шайба 6 пружинная	Spring washer 6	Rondelle élastique 6	Federscheibe 6	Arandela 6 elástica
7			+ 00001-0058962-11		2	Гайка M6	Nut M6	Ecrou M6	Mutter M6	Tuerca M6

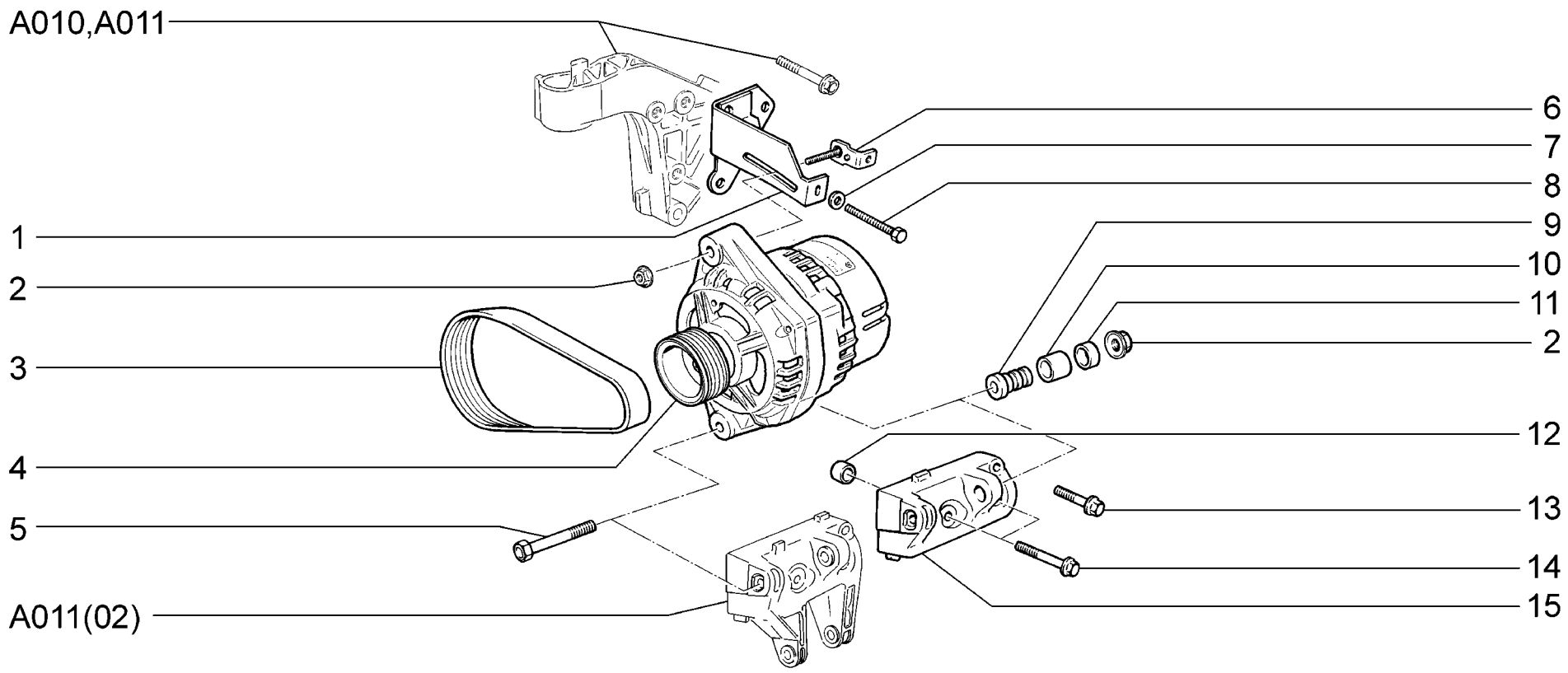

K140	**Генератор с арматурой** **Alternator and fixtures** **Alternateur et ses fixations** **Generator mit Träger** **Alternador con accesorios**	**21701**	**(01)**	**21721**	**(01)**
		21703-01	**(02)**	**21723-01**	**(02)**
		21703-02	**(02)**	**21723-02**	**(02)**
		21713-01	**(02)**		
		21713-02	**(02)**		
		21713-03	**(02)**		

п. / It.	№ изв. / Notif. N.	Дата / Not.Data	Номер детали / Part N.	Применяемость / Application	Кол / QTY	RUS Наименование	GB Description	F Désignation	D Benennung	E Denominación
1			+ 21100-3701624-00		1	Кронштейн генератора верхний	Upper bracket, alternator	Support supérieur d'alternateur	Träger, oberer	Soporte de alternador superior
2			+ 21100-3701686-00		2	Гайка	Nut	Ecrou	Mutter	Tuerca
3			+ 21100-3701720-00 ~		1	Ремень привода генератора	Drive belt	Courroie de commande d'alternateur	Generatorantriebsriemen	Correa de alternador
3			+ 21100-3701720-01 ~		1	Ремень привода генератора	Drive belt	Courroie de commande d'alternateur	Generatorantriebsriemen	Correa de alternador
3			+ 21100-3701720-03 ~		1	Ремень привода генератора	Drive belt	Courroie de commande d'alternateur	Generatorantriebsriemen	Correa de alternador
4			+ 21120-3701010-00 ~		1	Генератор	Alternator	Alternateur	Generator	Alternador
4			+ 21120-3701010-05 ~		1	Генератор	Alternator	Alternateur	Generator	Alternador
4			+ 21120-3701010-07 ~		1	Генератор	Alternator	Alternateur	Generator	Alternador
4			+ 21120-3701010-08 ~		1	Генератор	Alternator	Alternateur	Generator	Alternador
5			+ 21100-3701376-00		1	Болт	Bolt	Boulon	Schraube	Tornillo
6			+ 21100-3701670-00		1	Планка натяжная	Belt tensioner	Elément de tension	Spannleiste	Placa de tensión
7			+ 00001-0011977-73		1	Шайба 6 пружинная коническая	Spring washer 6, tapered	Rondelle à ressort conique 6	Federscheibe 6	Arandela 6 elástica cónica
8			+ 21100-3701629-00		1	Болт регулировочный	Adjustment bolt	Boulon de réglage	Stellschraube	Tornillo de ajuste
9			+ 21100-3701634-00		1	Втулка	Bush	Douille	Buchse	Casquillo
10			+ 21100-3701637-00		1	Втулка	Bush	Douille	Buchse	Apoyo de goma
11			+ 21100-3701638-00		1	Втулка	Bush	Douille	Büchse	Casquillo
12			+ 21120-1001364-00	(01)	1	Втулка установочная	Locating bush	Douille de centrage	Buchse	Buje ajuste
13			+ 21120-1001368-00	(01)	1	Болт M10x1,25x40	Bolt M10x1.25x40	Boulon M10x1,25x40	Schraube M10x1,25x40	Tornillo M10x1,25x40
14			+ 21120-1001371-00	(01)	1	Болт M10x1,25x55	Bolt M10x1.25x55	Boulon M10x1,25x55	Schraube M10x1,25x55	Tornillo M10x1,25x55
15			+ 21100-3701652-00	(01)	1	Кронштейн генератора нижний	Lower bracket, alternator	Support inférieur d'alternateur	Träger, unterer	Soporte de alternador inferior

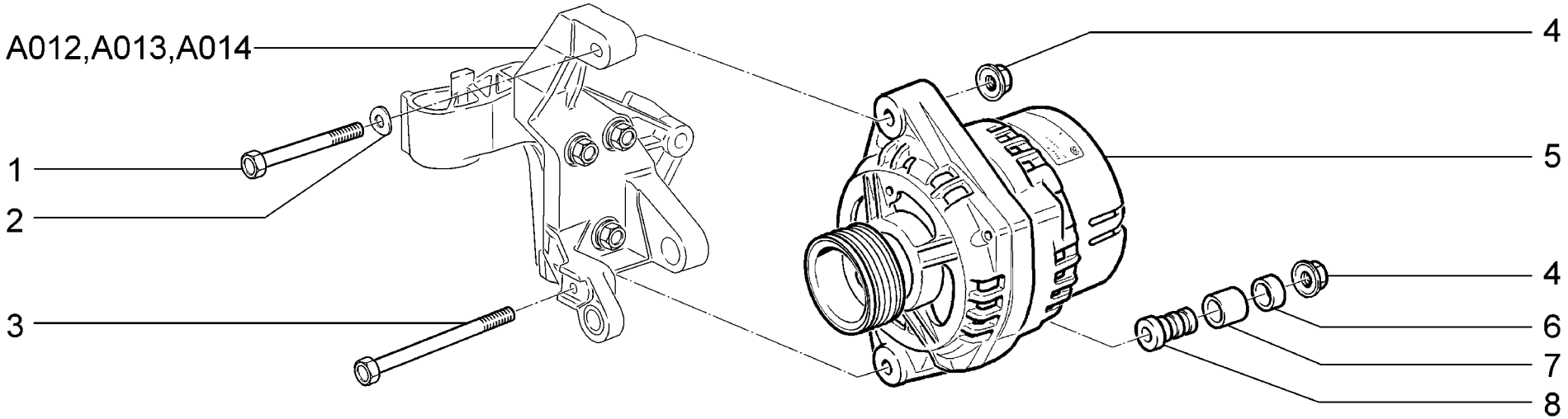

K141	**10,18,20,110,114,118,144,148** **Генератор с арматурой** **Alternator and fixtures** **Alternateur et ses fixations** **Generator mit Träger** **Alternador con accesorios**	**21703-01** **21703-02** **21703-03** **21713-01** **21713-02** **21713-03**	**21723-01** **21723-02** **21723-03**

п. / It.	№ изв. / Notif. N.	Дата / Not.Data	Номер детали / Part N.	Применяемость / Application	Кол / QTY	RUS Наименование	GB Description	F Désignation	D Benennung	E Denominación
1			+ 00001-0060444-21		1	Болт M8x60	Bolt M8x60	Boulon M8x60	Schraube M8x60	Tornillo M8x60
2			+ 00001-0026013-71		1	Шайба 8 волнистая	Wave-type washer 8	Rondelle ondulée 8	Scheibe 8, wellenförmige	Arandela 8 ondulada
3			+ 21100-3701376-00		1	Болт	Bolt	Boulon	Schraube	Tornillo
4			+ 21100-3701686-00		2	Гайка	Nut	Ecrou	Mutter	Tuerca
5			+ 21120-3701010-00 ~		1	Генератор	Alternator	Alternateur	Generator	Alternador
5			+ 21120-3701010-05 ~		1	Генератор	Alternator	Alternateur	Generator	Alternador
5			+ 21120-3701010-07 ~		1	Генератор	Alternator	Alternateur	Generator	Alternador
5			+ 21120-3701010-08 ~		1	Генератор	Alternator	Alternateur	Generator	Alternador
6			+ 21100-3701638-00		1	Втулка	Bush	Douille	Büchse	Casquillo
7			+ 21100-3701637-00		1	Втулка	Bush	Douille	Buchse	Apoyo de goma
8			+ 21100-3701634-00		1	Втулка	Bush	Douille	Buchse	Casquillo

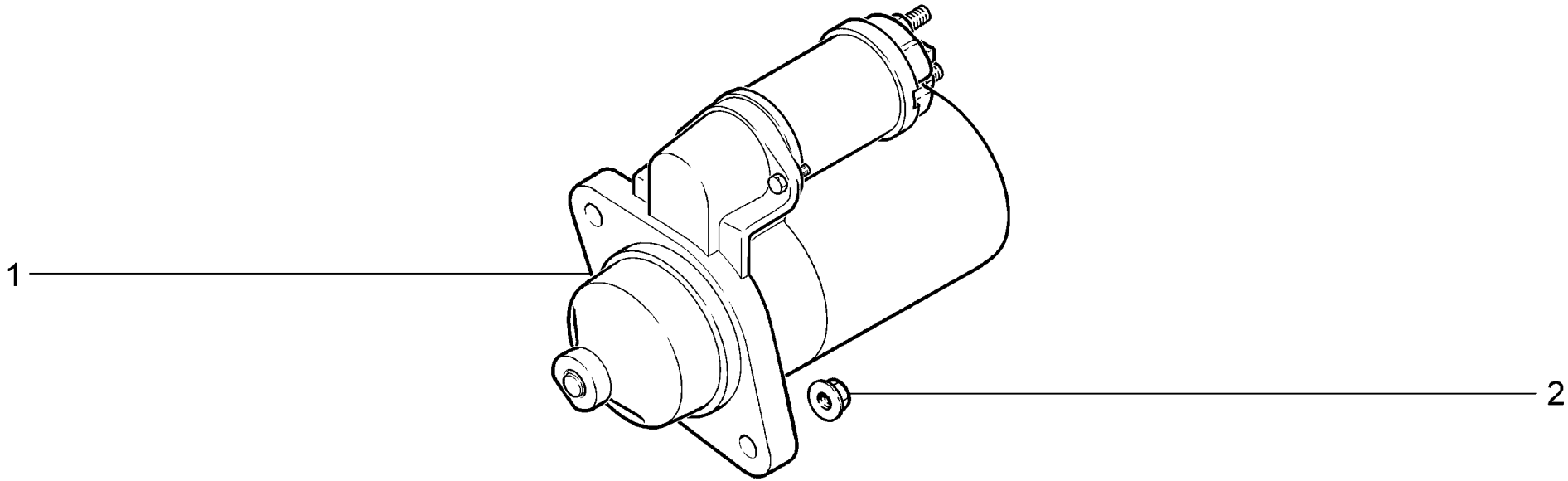

K150	**Стартер** **Crank motor** **Démarreur** **Anlasser** **Motor de arranque**	**21701** **21703-01** **21703-02** **21703-03** **21713-01** **21713-02**	**21713-03** **21721** **21723-01** **21723-02** **21723-03**

п. It.	№ изв. Notif. N.	Дата Not.Data	Номер детали Part N.	Применяемость Application	Кол QTY	RUS Наименование	GB Description	F Désignation	D Benennung	E Denominación
1			+ 21100-3708010-00 ~		1	Стартер	Starter motor	Démarreur	Starter	Arrancador
1			+ 21100-3708010-02 ~		1	Стартер	Starter motor	Démarreur	Starter	Arrancador
1			21100-3708010-03 ~		1	Стартер	Starter motor	Démarreur	Starter	Arrancador
1			+ 21110-3708010-01 ~		1	Стартер	Starter motor	Démarreur	Starter	Arrancador
1			+ 21110-3708010-03 ~		1	Стартер	Starter motor	Démarreur	Starter	Arrancador
2			21100-1001257-03		2	Гайка M10x1,25	Nut M10x1,25	Ecrou M10x1,25	Mutter M10x1,25	Tuerca M10x1,25

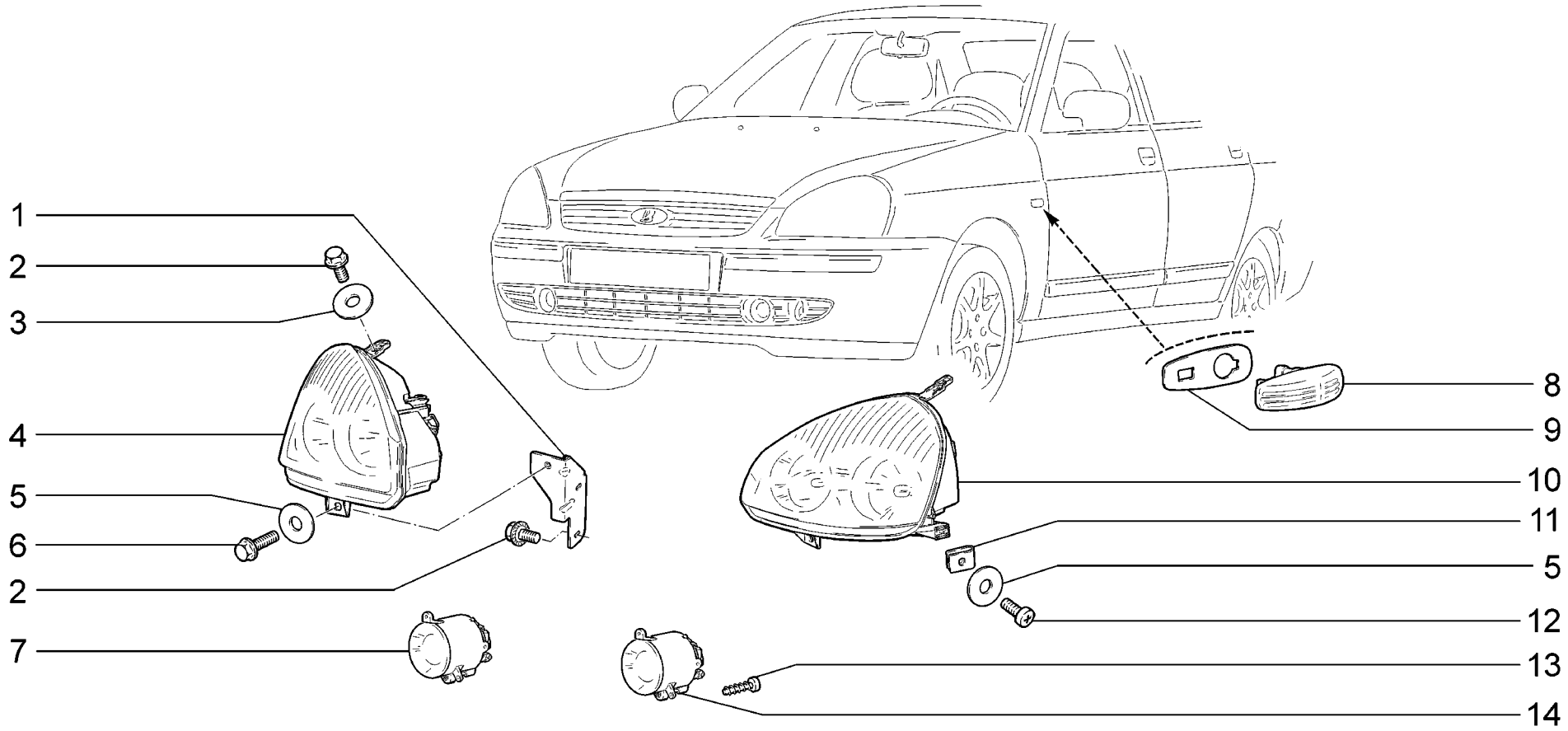

K200	**Фары** **Headlamps** **Projecteurs avant** **Scheinwerfer** **Faros**	**21701** **21703-01** **21703-02** **21703-03** **21713-01** **21713-02**	 **(01)** **(01)** **(01)**	**21713-03** **21721** **21723-01** **21723-02** **21723-03**	**(01)** **(01)** **(01)**

п. It.	№ изв. Notif. N.	Дата Not.Data	Номер детали Part N.	Применяемость Application	Кол QTY	RUS Наименование	GB Description	F Désignation	D Benennung	E Denominación
1			+ 21700-3711060-00		1	Кронштейн правый	Bracket, RH	Support D	Träger, rechts	Soporte der.
1			+ 21700-3711061-00		1	Кронштейн левый	Bracket, LH	Support G	Träger, links	Soporte izq.
2			+ 00001-0038360-21		6	Болт М6х12 с зубчатым буртиком	Toothed collar bolt M6x12	Boulon M6x12 à collet denté	Zahnbundschraube M6x12	Tornillo M6x12 de collar dentado
3			00001-0005196-01		2	Шайба 8	Washer 8	Rondelle 8	Scheibe 8	Arandela 8
4			+ 21700-3711010-00 ~		1	Блок-фара правая	Headlight unit, RH	Bloc optique D	Scheinwerfer-Leuchteeinheit rechts	Faro der.
4			+ 21700-3711010-01 ~		1	Блок-фара правая	Headlight unit, RH	Bloc optique D	Scheinwerfer-Leuchteeinheit rechts	Faro der.
5			+ 00001-0026437-01		4	Шайба 6	Washer 6	Rondelle 6	Scheibe 6	Arandela 6
6			+ 00001-0038364-21		2	Болт М6х16 с зубчатым буртиком	Toothed collar bolt M6x16	Boulon M6x16 à collet denté	Zahnbundschraube M6x16	Tornillo M6x16 de collar dentado
7			+ 21700-3743010-00 ~	(01)	1	Фара противотуманная	Foglight	Phare antibrouillard	Nebelscheinwerfer	Faro antiniebla
7			+ 21700-3743010-01 ~	(01)	1	Фара противотуманная	Foglight	Phare antibrouillard	Nebelscheinwerfer	Faro antiniebla
8			+ 11180-3726010-00		2	Указатель поворота боковой	Direction indication side repeater	Répétiteur latéral de clignotant	Fahrrichtungsanzeiger	Luz de dirección lateral
9			+ 11180-3726087-00		2	Прокладка	Gasket	Joint d'étanchéité	Dichtung	Junta
10			+ 21700-3711011-00 ~		1	Блок-фара левая	Headlight unit, LH	Bloc optique G	Scheinwerfer-Leuchteeinheit links	Faro izq.
10			+ 21700-3711011-01 ~		1	Блок-фара левая	Headlight unit, LH	Bloc optique G	Scheinwerfer-Leuchteeinheit links	Faro izq.
11			+ 21010-8109143-00		2	Гайка пружинная	Spring nut	Bride à ressort	Federmutter	Tuerca elástica
12			+ 21030-8109142-00		2	Винт самонарезающий	Self-tapping screw	Vis taraudeuse	Blechschraube	Tornillo autorroscante
13			+ 00001-0076701-01	(01)	6	Винт самонарезающий	Self-tapping screw	Vis taraudeuse	Blechschraube	Tornillo autorroscante
14			+ 21700-3743011-00 ~	(01)	1	Фара противотуманная	Foglight	Phare antibrouillard	Nebelscheinwerfer	Faro antiniebla
14			+ 21700-3743011-01 ~	(01)	1	Фара противотуманная	Foglight	Phare antibrouillard	Nebelscheinwerfer	Faro antiniebla

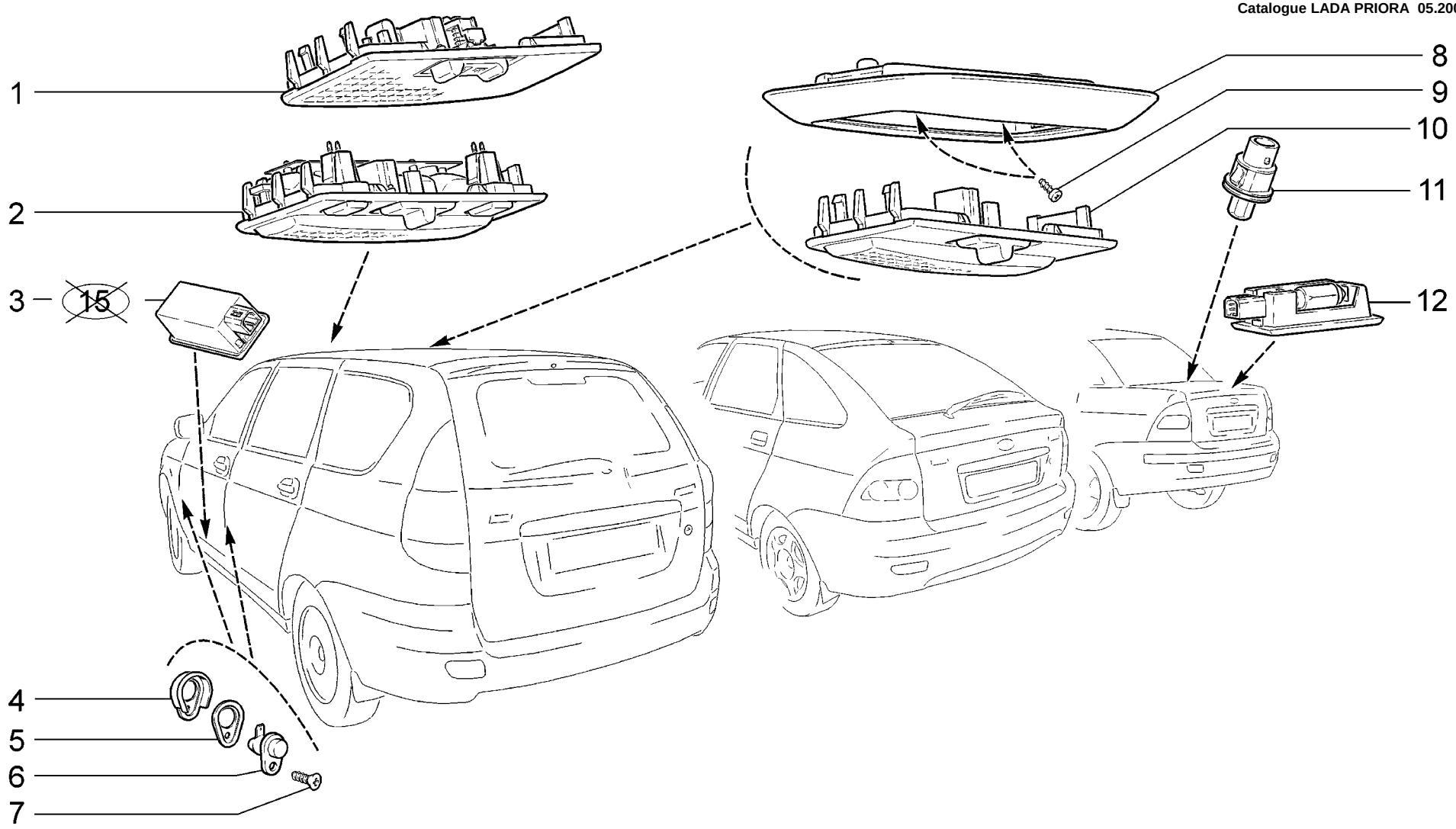

K210	**Освещение салона** **Interior lighting** **Eclairage de l'habitacle** **Innenraumbeleuchtung** **Alumbrado del habitáculo**	**21701**	**(01)**	**21713-03**	**(05)**
		21703-01	**(02)**	**21721**	**(04)**
		21703-02	**(03)**	**21723-01**	**(04)**
		21703-03	**(03)**	**21723-02**	**(05)**
		21713-01	**(04)**	**21723-03**	**(05)**
		21713-02	**(05)**		

п. / It.	№ изв. / Notif. N.	Дата / Not.Data	Номер детали / Part N.	Применяемость / Application	Кол / QTY	RUS Наименование	GB Description	F Désignation	D Benennung	E Denominación
1			+ 21700-3714010-00	(01)(02)(04)	1	Плафон индивидуального освещения	Reading light	Plafonnier d'éclairage individuel	Lesespot	Luz individual
2			+ 21700-3714010-10	(03)(05)	1	Плафон индивидуального освещения	Reading light	Plafonnier d'éclairage individuel	Lesespot	Luz individual
3			+ 21700-3714028-00	(03)(05)	2	Плафон освещения порога	Sill light	Plafonnier d'éclairage du seuil	Leuchte Tuerschwelle	Plafón de alumbrado del bajo
4			+ 21100-3710206-00		4	Колпачок защитный	Protective cap	Capuchon de protection	Gummimanschette	Casquete de protección
5			+ 21100-3710205-00		16	Прокладка	Gasket	Joint	Dichtung	Junta
6			+ 21010-3710200-10 ~		4	Выключатель	Switch	Contacteur	Schalter	Interruptor
6			+ 21070-3710200-11 ~		4	Выключатель	Switch	Contacteur	Schalter	Interruptor
7			+ 00001-0076787-03		4	Винт самонарезающий	Self-tapping screw	Vis taraudeuse	Blechschraube	Tornillo autorroscante
8			+ 21700-3714014-01	(03)(05)	1	Рамка плафона	Frame	Cadre de plafonnier	Innenraumleuchterahmen	Marco de plafón
9			+ 00001-0076710-01	(03)(05)	2	Винт самонарезающий	Self-tapping screw	Vis taraudeuse	Blechschraube	Tornillo autorroscante
10			+ 21700-3714010-01	(03)(05)	1	Плафон индивидуального освещения	Reading light	Plafonnier d'éclairage individuel	Lesespot	Luz individual
11			+ 21150-3710200-00 ~	(01)(02)(03)	1	Выключатель	Switch	Contacteur	Schalter	Interruptor
11			+ 21150-3710200-01 ~	(01)(02)(03)	1	Выключатель	Switch	Contacteur	Schalter	Interruptor
12			+ 11180-3714350-00 ~		1	Фонарь освещения багажника	Luggage compartment lamp	Eclaireur de coffre à bagages	Kofferraumleuchte	Lámpara de iluminación del portaequipajes
12			+ 11180-3714350-01 ~		1	Фонарь освещения багажника	Luggage compartment lamp	Eclaireur de coffre à bagages	Kofferraumleuchte	Lámpara de iluminación del portaequipajes

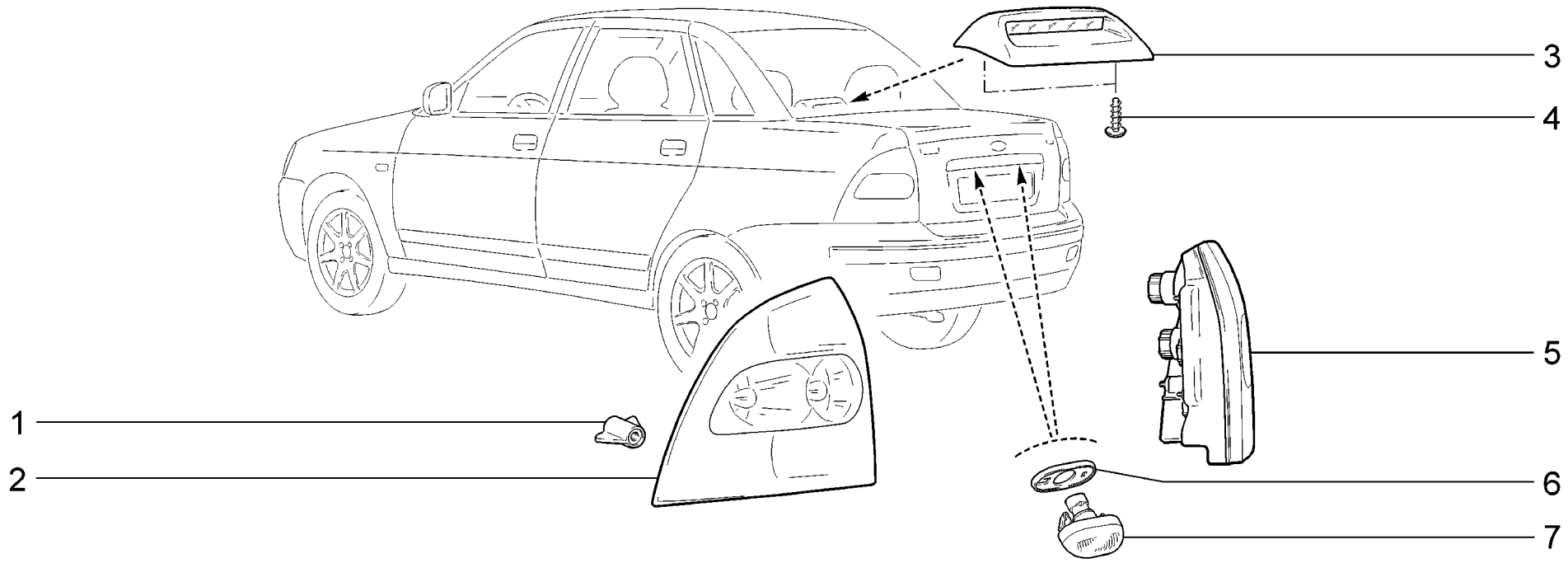

K220	**Фонари** **Rear lights** **Feux** **Heckleuchten** **Pilotos traseros**	**21701** **21703-01** **21703-02** **21703-03**

п. It.	№ изв. Notif. N.	Дата Not.Data	Номер детали Part N.	Применяемость Application	Кол QTY	RUS Наименование	GB Description	F Désignation	D Benennung	E Denominación
1			+ 21700-3716126-00		6	Гайка	Nut	Ecrou	Mutter	Tuerca
2			+ 21700-3716011-00		1	Фонарь задний левый	Rear light, LH	Feu arrière G	Schlußleuchte, links	Piloto trasero izq.
3			+ 21700-3716810-00 ~		1	Фонарь сигнала торможения дополнительный	Brake light	Feu stop	Bremsleuchte	Piloto de frenado
3			+ 21700-3716810-01 ~		1	Фонарь сигнала торможения дополнительный	Brake light	Feu stop	Bremsleuchte	Piloto de frenado
4			+ 21230-6302332-00		2	Винт самонарезающий	Self-tapping screw	Vis taraudeuse	Blechschraube	Tornillo autorroscante
5			+ 21700-3716010-00		1	Фонарь задний правый	Rear light, RH	Feu arrière D	Schlußleuchte, rechts	Piloto trasero der.
6			+ 21700-3717012-00		2	Прокладка уплотнительная	Sealing gasket	Joint d'étanchéitée	Dichtung	Empaquetadura
7			+ 21700-3717010-00		2	Фонарь освещения номерного знака	Number plate light	Eclaireur de plaque d'immatriculation	Kennzeichenbeleuchtung	Piloto de matrícula

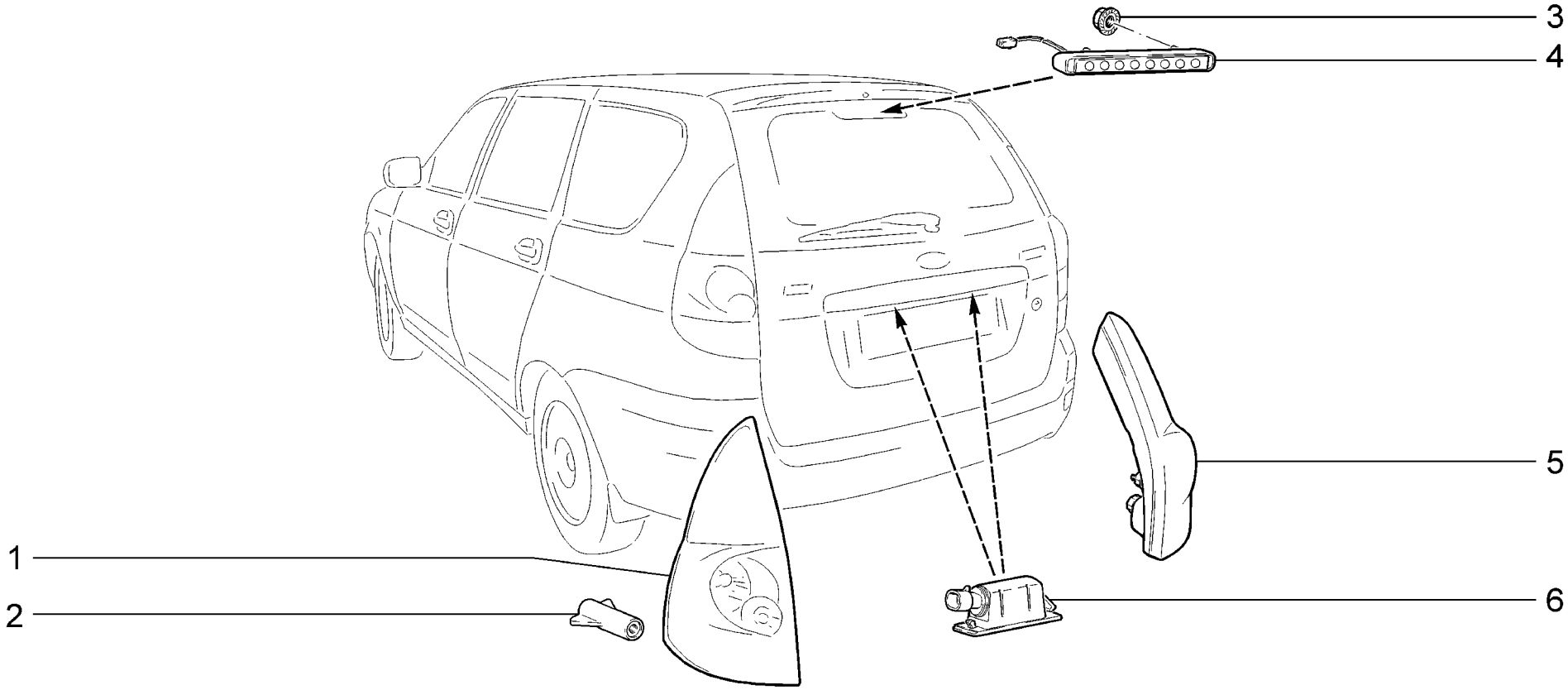

K221	**Фонари** **Rear lights** **Feux** **Heckleuchten** **Pilotos traseros**	**21713-01** **21713-02** **21713-03**

п. / It.	№ изв. / Notif. N.	Дата / Not.Data	Номер детали / Part N.	Применяемость / Application	Кол / QTY	RUS Наименование	GB Description	F Désignation	D Benennung	E Denominación
1			+ 21710-3716011-00		1	Фонарь задний левый	Rear light, LH	Feu arrière G	Schlußleuchte, links	Piloto trasero izq.
2			21710-3716126-00		6	Гайка	Nut	Ecrou	Mutter	Tuerca
3			00001-0038318-01		2	Гайка М5 с зубчатым буртиком	Toothed collar nut M5	Ecrou M5 à collet denté	Zahnbundmutter M5	Tuerca M5 de collar dentado
4			+ 21720-3716810-00 ~		1	Фонарь сигнала торможения дополнительный	Brake light	Feu stop	Bremsleuchte	Piloto de frenado
4			+ 21720-3716810-01 ~		1	Фонарь сигнала торможения дополнительный	Brake light	Feu stop	Bremsleuchte	Piloto de frenado
5			+ 21710-3716010-00		1	Фонарь задний правый	Rear light, RH	Feu arrière D	Schlußleuchte, rechts	Piloto trasero der.
6			+ 11180-3717010-00		2	Фонарь освещения номерного знака	Number plate light	Eclaireur de plaque d'immatriculation	Kennzeichenbeleuchtung	Piloto de matrícula

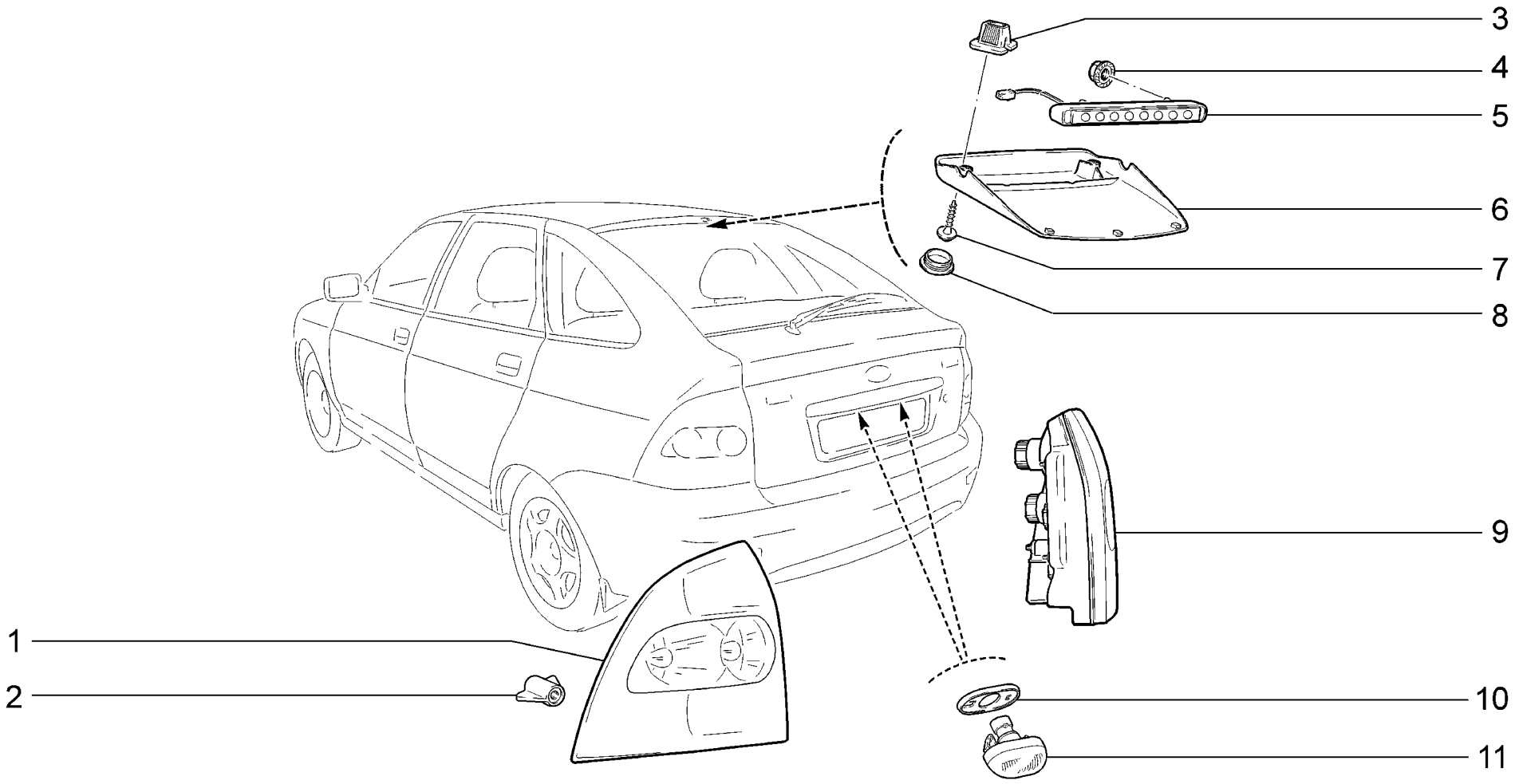

K222	**Фонари** **Rear lights** **Feux** **Heckleuchten** **Pilotos traseros**	**21721** **21723-01** **21723-02** **21723-03**

п. / It.	№ изв. / Notif. N.	Дата / Not.Data	Номер детали / Part N.	Применяемость / Application	Кол / QTY	RUS Наименование	GB Description	F Désignation	D Benennung	E Denominación
1			+ 21700-3716011-00		1	Фонарь задний левый	Rear light, LH	Feu arrière G	Schlußleuchte, links	Piloto trasero izq.
2			21700-3716126-00		6	Гайка	Nut	Ecrou	Mutter	Tuerca
3			+ 11180-8212778-00 ~		2	Втулка	Bush	Douille entretoise	Buchse	Buje espaciador
3			+ 11180-8212778-01 ~		2	Втулка	Bush	Douille entretoise	Buchse	Buje espaciador
4			00001-0038318-01		2	Гайка М5 с зубчатым буртиком	Toothed collar nut M5	Ecrou M5 à collet denté	Zahnbundmutter M5	Tuerca M5 de collar dentado
5			+ 21720-3716810-00 ~		1	Фонарь сигнала торможения дополнительный	Brake light	Feu stop	Bremsleuchte	Piloto de frenado
5			+ 21720-3716810-01 ~		1	Фонарь сигнала торможения дополнительный	Brake light	Feu stop	Bremsleuchte	Piloto de frenado
6			+ 21720-3716846-00		1	Крышка	Cover	Couvercle	Deckel	Tapa
7			+ 11180-8212786-00		2	Винт крепления накладки	Fastening screw, overlay	Vis de fixation	Befestigungsschraube Frontscheibenauflage	Tuerca de fijación de la cubrejunta
8			+ 21100-8212772-00		2	Облицовка винта	Trim, screw	Enjoliveur de vis	Schraubenverkleidung	Revestimiento del tornillo
9			+ 21700-3716010-00		1	Фонарь задний правый	Rear light, RH	Feu arrière D	Schlußleuchte, rechts	Piloto trasero der.
10			+ 21700-3717012-00		2	Прокладка уплотнительная	Sealing gasket	Joint d'étanchéitée	Dichtung	Empaquetadura
11			+ 21700-3717010-00		2	Фонарь освещения номерного знака	Number plate light	Eclaireur de plaque d'immatriculation	Kennzeichenbeleuchtung	Piloto de matrícula

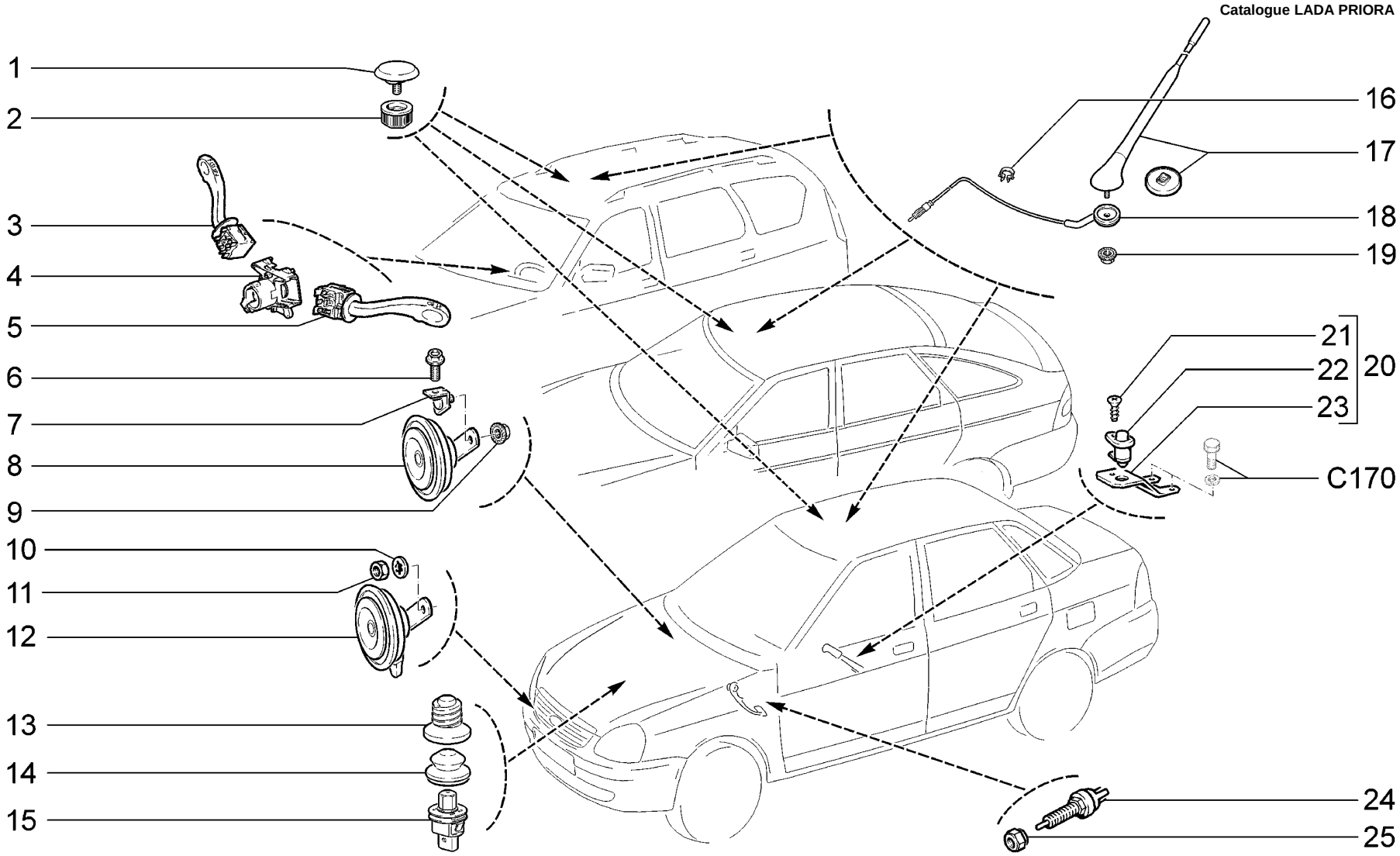

K300	**Сигналы** **Tell-tales** **Avertisseurs** **Signale** **Señales**	**21701** **21703-01** **21703-02** **21703-03** **21713-01** **21713-02**	**21713-03** **21721** **21723-01** **21723-02** **21723-03**

п. It.	№ изв. Notif. N.	Дата Not.Data	Номер детали Part N.	Применяемость Application	Кол QTY	RUS Наименование	GB Description	F Désignation	D Benennung	E Denominación
1			+ 21700-7903030-00		1	Заглушка	Plug	Obturateur	Stopfen	Obturador
2			+ 21700-7903035-00		1	Гайка крепления заглушки	Plug fastening nut	Ecrou de fixation de l'obturateur	Mutter für Befestigung eines Verschlussstopfens	Tuerca de fijación del tapón
3			+ 21230-3709330-00		1	Переключатель света	Lighting switch	Commande d'éclairage	Blinkerschalter	Mando de luces
4			+ 11180-3709315-01 ~		1	Соединитель	Connection	Elément de liaison	Verbindungsstück	Conexión
4			+ 21100-3709315-00 ~		1	Соединитель	Connection	Elément de liaison	Verbindungsstück	Conexión
5			+ 11180-3709340-00		1	Переключатель стеклоочистителя	Wiper switch	Commande d'essuie-glace	Schalter der Wischanlage	Mando de limpiaparabrisas
6			+ 00001-0038360-21		1	Болт М6х12 с зубчатым буртиком	Toothed collar bolt M6x12	Boulon M6x12 à collet denté	Zahnbundschraube M6x12	Tornillo M6x12 de collar dentado
7			21700-3721290-00		1	Кронштейн сигнала	Bracket	Support d'avertisseur	Tragarm	Soporte de señal
8			+ 21100-3721010-00 ~		2	Прибор звуковой	Horn	Avertisseur sonore	Horn	Claxón acústico
8			+ 21100-3721010-03 ~		2	Прибор звуковой	Horn	Avertisseur sonore	Horn	Claxón acústico
8			+ 21100-3721020-03 ~		2	Прибор звуковой	Horn	Avertisseur sonore	Horn	Claxón acústico
9			+ 00001-0038322-01		1	Гайка М8 с зубчатым буртиком	Toothed collar nut M8	Ecrou M8 à collet denté	Zahnbundmutter M8	Tuerca M8 de collar dentado
10			+ 00001-0026055-70		1	Шайба 8 стопорная	Lock washer 8	Rondelle d'arrêt 8	Sicherungsscheibe 8	Arandela 8 de fijación
11			+ 00001-0061008-11		1	Гайка М8	Nut M8	Ecrou M8	Mutter M8	Tuerca M8
12			+ 21100-3721010-10		2	Прибор звуковой	Horn	Avertisseur sonore	Horn	Claxón acústico
13			+ 21700-3710208-00		1	Упор	Stop	Butée	Anschlag	Tope
14			+ 11190-3710206-00		1	Колпачок защитный	Protective cap	Capuchon de protection	Gummimanschette	Casquete de protección
15			+ 11190-3710200-00 ~		1	Выключатель	Switch	Contacteur	Schalter	Interruptor
15			+ 11190-3710200-01 ~		1	Выключатель	Switch	Contacteur	Schalter	Interruptor
16			00001-0045694-80	(20)	6	Скоба 10	Clamp 10	Etrier 10	Kabelschelle 10	Grapa 10
17			+ 21700-7903010-00	(20)	1	Антенна радиоприемника	Aerial	Antenne	Antenne	Antena de radiorreceptor
18			+ 21700-7903020-00	(20)	1	Кабель антенны	Aerial wire	Câble d'antenne	Antennenleitung	Cable de antena
19			00001-0038318-01	(20)	1	Гайка М5 с зубчатым буртиком	Toothed collar nut M5	Ecrou M5 à collet denté	Zahnbundmutter M5	Tuerca M5 de collar dentado
20			+ 21700-3710135-00		1	Выключатель	Switch	Commande	Schalter	Interruptor
21			+ 00001-0076787-03		1	Винт самонарезающий	Self-tapping screw	Vis taraudeuse	Blechschraube	Tornillo autorroscante
22			+ 21010-3710200-10 ~		1	Выключатель	Switch	Contacteur	Schalter	Interruptor
22			+ 21070-3710200-11 ~		1	Выключатель	Switch	Contacteur	Schalter	Interruptor
23			+ 21100-3710138-50		1	Кронштейн	Bracket	Support	Halter	Soporte
24			+ 21080-3720010-10 1)		1	Выключатель сигнала торможения	Brake light switch	Contacteur de feu stop	Bremslichtschalter	Interruptor aviso de frenado
25			21080-3720780-00 1)		1	Гайка	Nut	Ecrou	Mutter	Tuerca
1)			+ 21700-3504006-01		1	Педаль тормоза в сборе	Brake pedal assy	Pédale de frein complete	Bremspedal komplett	Pedal del freno en conjunto
1)			+ 21700-3504006-10 ~		1	Педаль тормоза в сборе	Brake pedal assy	Pédale de frein complete	Bremspedal komplett	Pedal del freno en conjunto
1)			+ 21700-3504006-11 ~		1	Педаль тормоза в сборе	Brake pedal assy	Pédale de frein complete	Bremspedal komplett	Pedal del freno en conjunto

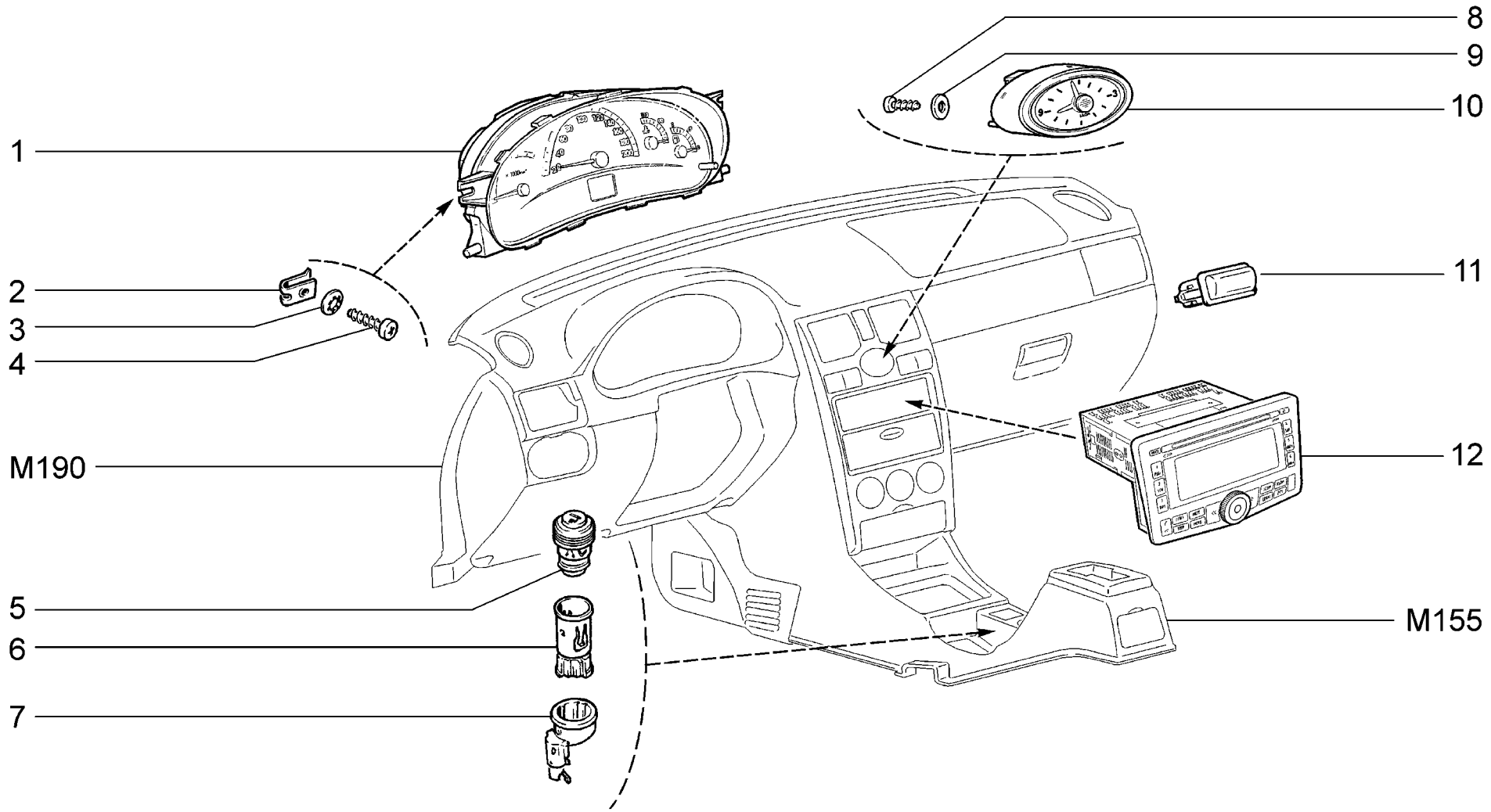

K310	**Приборы и подсветка** **Instruments and backlighting** **Instruments et éclairage** **Instrumente und Aufhellung** **Instrumentos y iluminación**	**21701** **21703-01** **21703-02** **21703-03** **21713-01** **21713-02**	**21713-03** **21721** **21723-01** **21723-02** **21723-03**

п. It.	№ изв. Notif. N.	Дата Not.Data	Номер детали Part N.	Применяемость Application	Кол QTY	RUS Наименование	GB Description	F Désignation	D Benennung	E Denominación
1			+ 21700-3801010-00 ~		1	Комбинация приборов	Instrument cluster	Tableau de bord	Kombiinstrument	Cuadro instrumentos
1			+ 21700-3801010-01 ~		1	Комбинация приборов	Instrument cluster	Tableau de bord	Kombiinstrument	Cuadro instrumentos
1			+ 21700-3801010-02 ~		1	Комбинация приборов	Instrument cluster	Tableau de bord	Kombiinstrument	Cuadro instrumentos
1			+ 21700-3801010-03 ~		1	Комбинация приборов	Instrument cluster	Tableau de bord	Kombiinstrument	Cuadro instrumentos
2			+ 21010-8109137-00		2	Гайка пружинная	Spring nut	Bride à ressort	Federmutter	Tuerca elástica
3			+ 00001-0025991-73		2	Шайба 5 стопорная	Lock washer 5	Rondelle d'arrêt 5	Sicherungsscheibe 5	Arandela 5 de fijación
4			+ 00001-0076705-07		2	Винт самонарезающий	Self-tapping screw	Vis taraudeuse	Blechschraube	Tornillo autorroscante
5			+ 21230-3725200-00 ~		1	Подвижная часть прикуривателя	Cigarette lighter mobile part	Allume-cigare	Zigarettenanzünder, bewegliches Teil	Elemento móvil del encendedor
5			21230-3725200-01 ~		1	Подвижная часть прикуривателя	Cigarette lighter mobile part	Allume-cigare	Zigarettenanzünder, bewegliches Teil	Elemento móvil del encendedor
6			+ 21230-3725100-00 ~		1	Корпус прикуривателя	Cigarette lighter housing	Corps d'allume-cigare	Glimmzündergehäuse	Cuerpo de encendedor
6			21230-3725100-01 ~		1	Корпус прикуривателя	Cigarette lighter housing	Corps d'allume-cigare	Glimmzündergehäuse	Cuerpo de encendedor
7			+ 21230-3725400-00 ~		1	Кольцо посветки прикуривателя	Ring, cigarette lighter searchlight	Eclairage de l'allume-cigarettes	Glimmzünder-Ableuchten	Anillo reflector del encendedor
7			21230-3725400-01 ~		1	Кольцо посветки прикуривателя	Ring, cigarette lighter searchlight	Eclairage de l'allume-cigarettes	Glimmzünder-Ableuchten	Anillo reflector del encendedor
8			+ 00001-0076700-01		1	Винт самонарезающий	Self-tapping screw	Vis taraudeuse	Blechschraube	Tornillo autorroscante
9			+ 00001-0005193-01		1	Шайба 5	Washer 5	Rondelle 5	Scheibe 5	Arandela 5
10			+ 21700-3804010-00		1	Часы	Clock	Montre	Uhr	Reloj
11			+ 11180-3714350-00 ~		1	Фонарь освещения багажника	Luggage compartment lamp	Eclaireur de coffre à bagages	Kofferraumleuchte	Lámpara de iluminación del portaequipajes
11			+ 11180-3714350-01 ~		1	Фонарь освещения багажника	Luggage compartment lamp	Eclaireur de coffre à bagages	Kofferraumleuchte	Lámpara de iluminación del portaequipajes
12			+ 21700-7900010-00	(20)	1	Радиоприемник и проигрыватель компакт-дисков	Radio and CD-player	Radio et CD-player	Autoradio und CD-Spieler	Radio y tocadiscos de CD

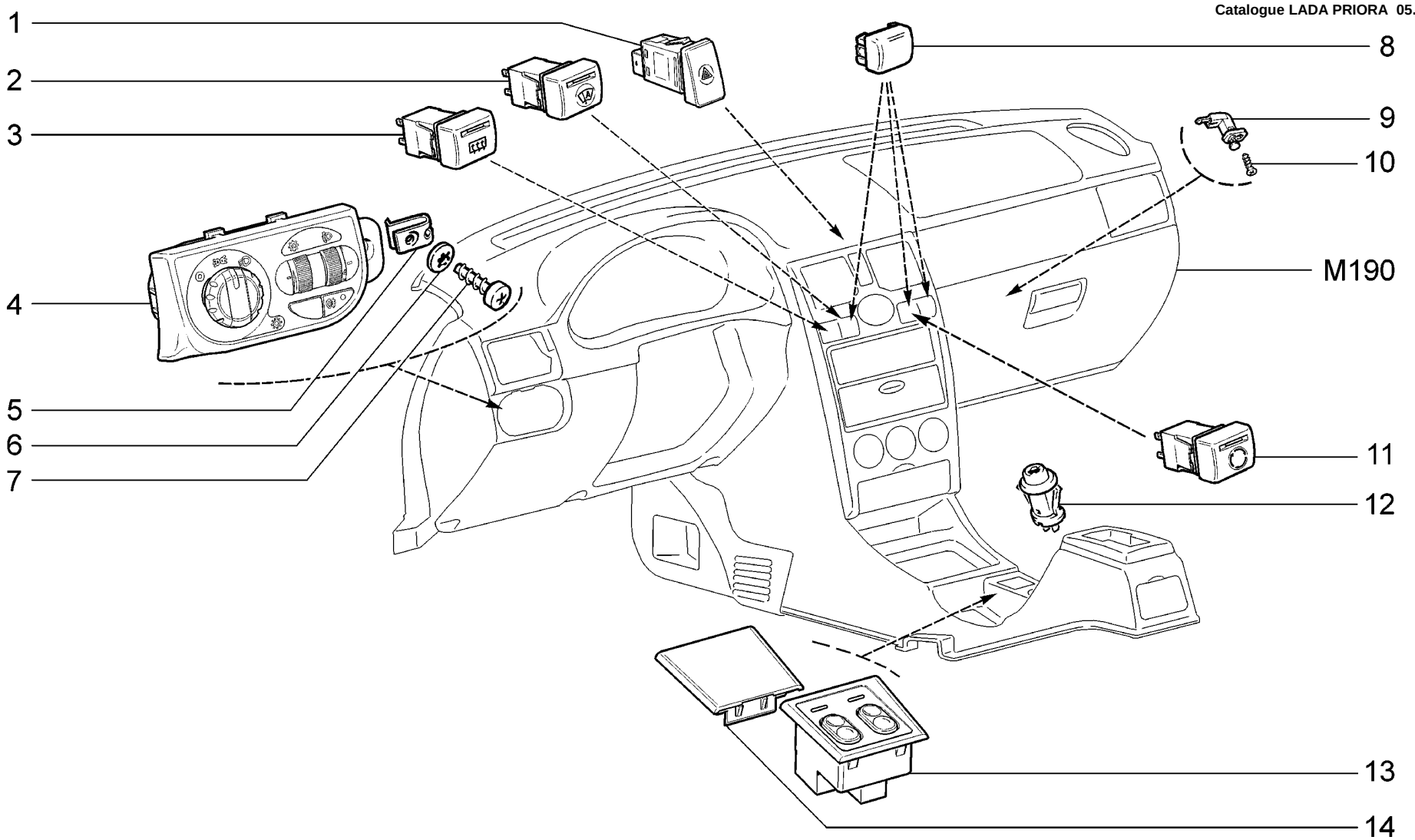

K320	**Выключатели и модуль управления светотехникой** **Switches and control module for lighting equipment** **Interrupteurs et module des commandes d'éclairage et de signalisation** **Schalter und Lichttechnikmodul** **Interruptores y módulos de mando para luminotécnica**	**21701** **21703-01** **21703-02** **21703-03** **21713-01** **21713-02**	**(01)** **(02)** **(01)**	**21713-03** **21721** **21723-01** **21723-02** **21723-03**	**(02)** **(01)** **(02)**

п. It.	№ изв. Notif. N.	Дата Not.Data	Номер детали Part N.	Применяемость Application	Кол QTY	RUS Наименование	GB Description	F Désignation	D Benennung	E Denominación
1			+ 21700-3710010-00		1	Выключатель аварийной сигнализации	Switch, hazard flashers	Interrupteur de signal de détresse	Schalter f. Warnblinkanlage	Interruptor de la señalización de avería
2			+ 21700-3710990-00 ~	(02)	1	Выключатель режима автоматической очистки стекла	Automatic wiper switch	Interrupteur de balayage automatique de la vitre	Schalter automatischer Scheibenwischer	interruptor de régimen de limpieza automática del
2			+ 21700-3710990-01 ~	(02)	1	Выключатель автоматического управления освещение	Light automatic control switch	Interrupteur de commande automatique d'éclairage	Schalter für automatische Beleuchtungsregelung	Interruptor de mando de alumbrado automático
3			+ 21700-3710020-00 ~		1	Выключатель обогрева заднего стекла	Heated rear window switch	Commande de dégivrage de glace arrière	Schalter f. Heckscheibenbeheizung	Interruptor de calefacción de la luneta
3			+ 21700-3710020-01 ~		1	Выключатель обогрева заднего стекла	Heated rear window switch	Commande de dégivrage de glace arrière	Schalter f. Heckscheibenbeheizung	Interruptor de calefacción de la luneta
4			+ 21700-3709820-00		1	Модуль управления светотехникой	Illumination control module	Commandes de l'éclairage extérieur	Lichttechnik-Bedienmodul	Módulo de manejo de la luminotéctica
4			+ 21700-3709820-10	(01-15,110,114) (115,140,145) (02-20)	1	Модуль управления светотехникой	Illumination control module	Commandes de l'éclairage extérieur	Lichttechnik-Bedienmodul	Módulo de manejo de la luminotéctica
5			+ 21010-8109137-00		1	Гайка пружинная	Spring nut	Bride à ressort	Federmutter	Tuerca elástica
6			+ 00001-0005193-01		1	Шайба 5	Washer 5	Rondelle 5	Scheibe 5	Arandela 5
7			+ 00001-0076702-01		1	Винт самонарезающий	Self-tapping screw	Vis taraudeuse	Blechschraube	Tornillo autorroscante
8			+ 21700-3710604-00 ~	(02)	1	Заглушка	Plug	Obturateur	Stopfen	Obturador
8			+ 21700-3710604-00 ~	(18,20,114,118, 144,148)	2	Заглушка	Plug	Obturateur	Stopfen	Obturador
8			+ 21700-3710604-00 ~		3	Заглушка	Plug	Obturateur	Stopfen	Obturador
8			+ 21700-3710604-01 ~	(02)	1	Заглушка	Plug	Obturateur	Stopfen	Obturador
8			+ 21700-3710604-01 ~	(18,20,114,118, 144,148)	2	Заглушка	Plug	Obturateur	Stopfen	Obturador
8			+ 21700-3710604-01 ~		3	Заглушка	Plug	Obturateur	Stopfen	Obturador
9			+ 21230-3710230-00		1	Выключатель	Switch	Contacteur	Schalter	Interruptor
10			+ 00001-0076788-01		1	Винт самонарезающий	Self-tapping screw	Vis taraudeuse	Blechschraube	Tornillo autorroscante
11			+ 21700-3710050-00 ~	(18,20,114,118, 144,148)	1	Выключатель рециркуляции	Recirculation switch	Interrupteur de recyclage	Schalter f. Umluft	Interruptor de recirculación
11			+ 21700-3710050-01 ~	(18,20,114,118, 144,148)	1	Выключатель рециркуляции	Recirculation switch	Interrupteur de recyclage	Schalter f. Umluft	Interruptor de recirculación
12			+ 21100-3710620-00 ~		1	Выключатель замка багажника	Boot pushlock button	Commande de serrure de coffre à bagages	Schalttaste für Kofferraumschlosser	Interruptor de cierre del capó trasero
12			+ 21100-3710620-01 ~		1	Выключатель замка багажника	Boot pushlock button	Commande de serrure de coffre à bagages	Schalttaste für Kofferraumschlosser	Interruptor de cierre del capó trasero
13			+ 21700-3709710-00	(01)(02)	1	Блок управления обогревом сидений	Heated seat control unit	Bloc de commande de chauffage des sièges	Schalter f. Sitzheizung	Bloque de mando calefacción de asientos
14			+ 21700-3709714-00		1	Заглушка	Plug	Obturateur	Stopfen	Obturador

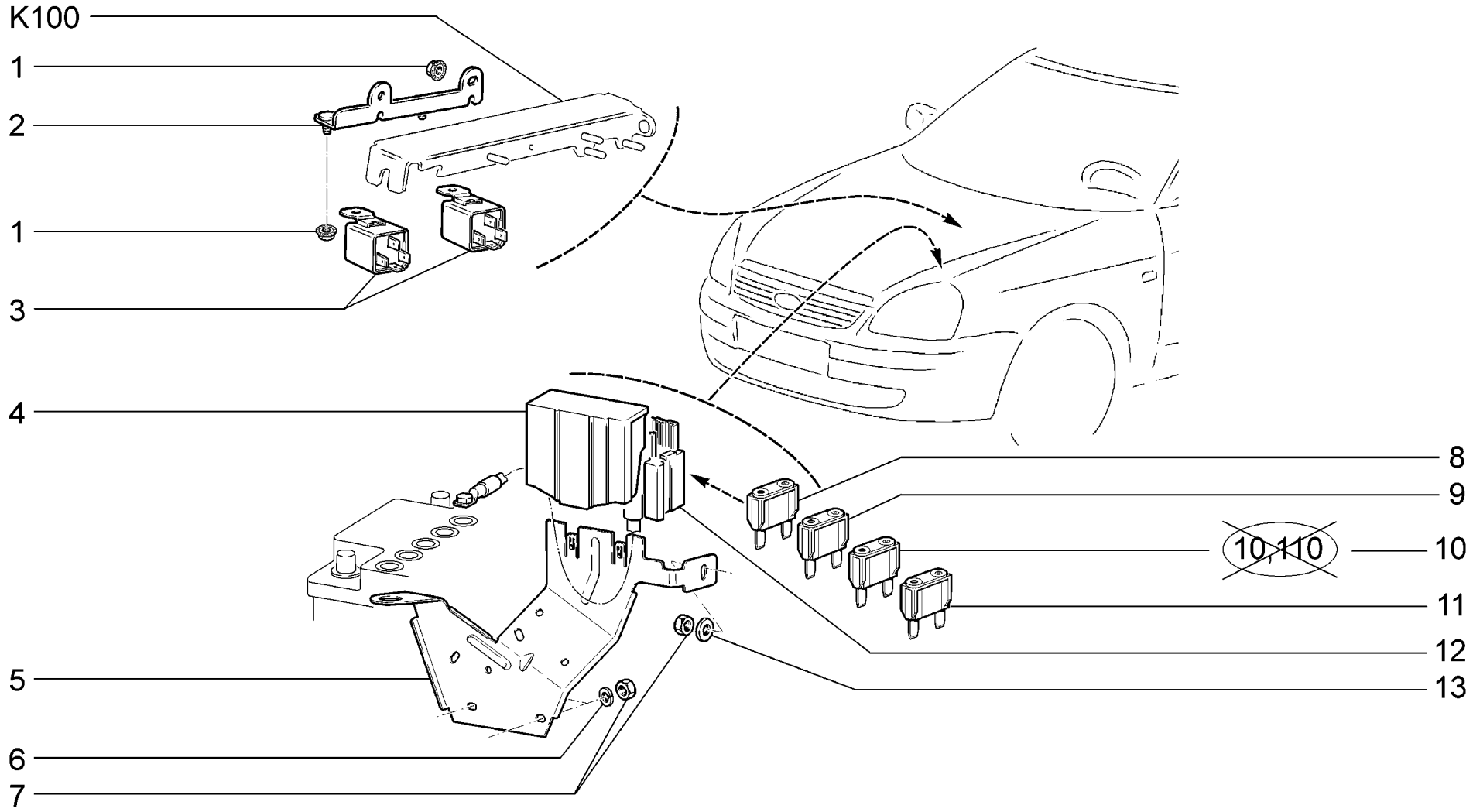

K330	**Реле и предохранители** **Relays and fuses** **Relais et fusibles** **Schalter und Sicherungen** **Relés y fusibles**	**21701** **21703-01** **21703-02** **21703-03** **21713-01** **21713-02**	**21713-03** **21721** **21723-01** **21723-02** **21723-03**

п. It.	№ изв. Notif. N.	Дата Not.Data	Номер детали Part N.	Применяемость Application	Кол QTY	RUS Наименование	GB Description	F Désignation	D Benennung	E Denominación
1			+ 00001-0038318-01		4	Гайка М5 с зубчатым буртиком	Toothed collar nut M5	Ecrou M5 à collet denté	Zahnbundmutter M5	Tuerca M5 de collar dentado
2			21100-3747120-00		1	Кронштейн	Bracket	Support	Halter	Soporte
3			+ 21100-3747210-21 ~		2	Реле	Relay	Relais	Relais	Relé
3			+ 21100-3747210-23 ~		2	Реле	Relay	Relais	Relais	Relé
4			+ 21700-3722070-00 ~		1	Крышка блока предохранителей	Fuse box cover	Couvercle de boîtier à fusibles	Sicherungskastendeckel	Tapa del bloque fusibles
4			+ 21700-3722070-01 ~		1	Крышка блока предохранителей	Fuse box cover	Couvercle de boîtier à fusibles	Sicherungskastendeckel	Tapa del bloque fusibles
5			+ 21700-3722309-00		1	Кронштейн	Bracket	Support	Träger	Soporte
6			+ 00001-0005164-70		6	Шайба 6 пружинная	Spring washer 6	Rondelle élastique 6	Federscheibe 6	Arandela 6 elástica
7			+ 00001-0058962-11		3	Гайка М6	Nut M6	Ecrou M6	Mutter M6	Tuerca M6
8			+ 21700-3722130-00 ~		1	Предохранитель 30 А	Fuse 30 A	Fusible 30 A	Sicherung 30 A	Fusible 30 A
8			+ 21700-3722130-01 ~		1	Предохранитель 30 А	Fuse 30 A	Fusible 30 A	Sicherung 30 A	Fusible 30 A
9			+ 21700-3722140-00 ~	(15,18,20,115, 118,145,148)	1	Предохранитель 40А	Fuse 40 A	Fusible 40 A	Sicherung 40 A	Fusible 40 A
9			+ 21700-3722140-01 ~	(15,18,20,115, 118,145,148)	1	Предохранитель 40А	Fuse 40 A	Fusible 40 A	Sicherung 40 A	Fusible 40 A
10			+ 21700-3722150-00 ~		1	Предохранитель 50А	Fuse 50 A	Fusible 50 A	Sicherung 50 A	Fusible 50 A
10			+ 21700-3722150-01 ~		1	Предохранитель 50А	Fuse 50 A	Fusible 50 A	Sicherung 50 A	Fusible 50 A
11			+ 21700-3722160-00 ~		4	Предохранитель 60А	Fuse 60 A	Fusible 60 A	Sicherung 60 A	Fusible 60 A
11			+ 21700-3722160-01 ~		4	Предохранитель 60А	Fuse 60 A	Fusible 60 A	Sicherung 60 A	Fusible 60 A
12			+ 21700-3722012-00 ~		1	Блок предохранителей	Fusebox	Boîtier de fusibles	Sicherungskasten	Caja fusibles
12			+ 21700-3722012-01 ~		1	Блок предохранителей	Fusebox	Boîtier de fusibles	Sicherungskasten	Caja fusibles
13			+ 00001-0005194-01		1	Шайба 6	Washer 6	Rondelle 6	Scheibe 6	Arandela 6

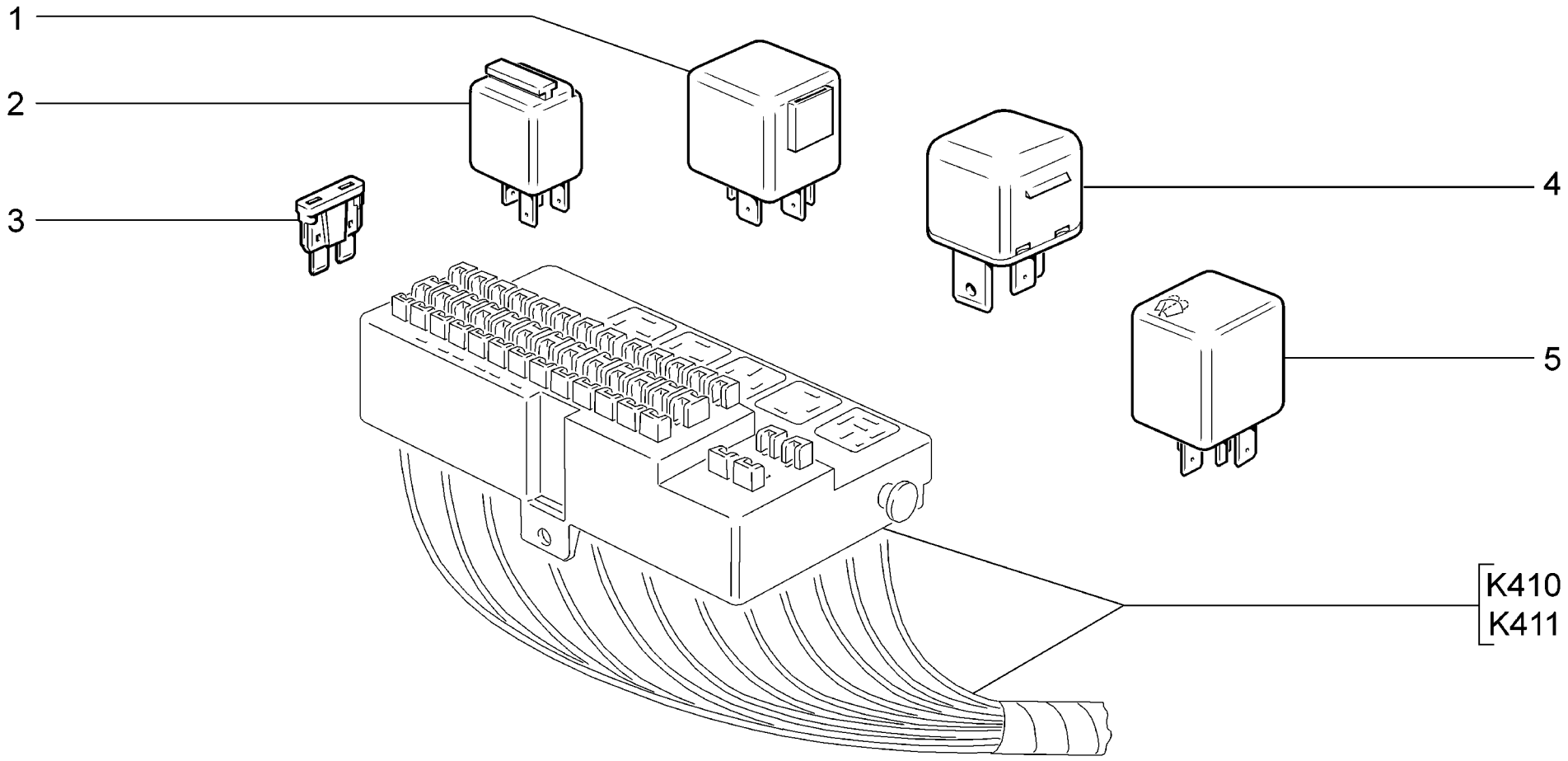

K340	**Реле и предохранители монтажного блока** **Fuse and relay block** **Boîte à fusibles et relais** **Relais und Sicherungen der Zentralelektrik** **Relés y fusibles de la caja de fusibles**	**21701** **21703-01** **21703-02** **21703-03** **21713-01** **21713-02**	**(01)**	**21713-03** **21721** **21723-01** **21723-02** **21723-03**	**(01)**

п. / It.	№ изв. / Notif. N.	Дата / Not.Data	Номер детали / Part N.	Применяемость / Application	Кол / QTY	RUS Наименование	GB Description	F Désignation	D Benennung	E Denominación
1			+ 21100-3747210-30 ~		2-3	Реле	Relay	Relais	Relais	Relé
1			+ 21100-3747210-32 ~		2-3	Реле	Relay	Relais	Relais	Relé
1			+ 21720-3747210-00	(01-20)	1	Реле	Relay	Relais	Relais	Relé
2			+ 11190-3747210-10		3-6	Реле	Relay	Relais	Relais	Relé
3			+ 21100-3722105-00		2-4	Предохранитель 5 A	Fuse 5 A	Fusible 5 A	Sicherung 5 A	Fusible 5 A
3			+ 21100-3722107-00		3-4	Предохранитель 7,5 A	Fuse 7.5 A	Fusible 7,5 A	Sicherung 7,5 A	Fusible 7,5 A
3			+ 21100-3722110-00		6-11	Предохранитель 10 A	Fuse 10 A	Fusible 10 A	Sicherung 10 A	Fusible 10 A
3			+ 21100-3722115-00		1-2	Предохранитель 15 A	Fuse 15 A	Fusible 15 A	Sicherung 15 A	Fusible 15 A
3			+ 21100-3722120-00		2-3	Предохранитель 20 A	Fuse 20 A	Fusible 20 A	Sicherung 20 A	Fusible 20 A
3			+ 21100-3722125-00		2-4	Предохранитель 25 A	Fuse 25 A	Fusible 25 A	Sicherung 25 A	Fusible 25 A
3			+ 21100-3722130-00 ~		1	Предохранитель 30 A	Fuse 30 A	Fusible 30 A	Sicherung 30 A	Fusible 30 A
3			+ 21700-3722130-01 ~		1	Предохранитель 30 A	Fuse 30 A	Fusible 30 A	Sicherung 30 A	Fusible 30 A
4			+ 21700-3747310-00		1	Реле	Relay	Relais	Relais	Relé
5			+ 21140-3747710-00		1	Реле стеклоочистителя	Windscreen wiper relay	Relais essuie-glace	Scheibenwischer-Relais	Relé limpiaparabrisas

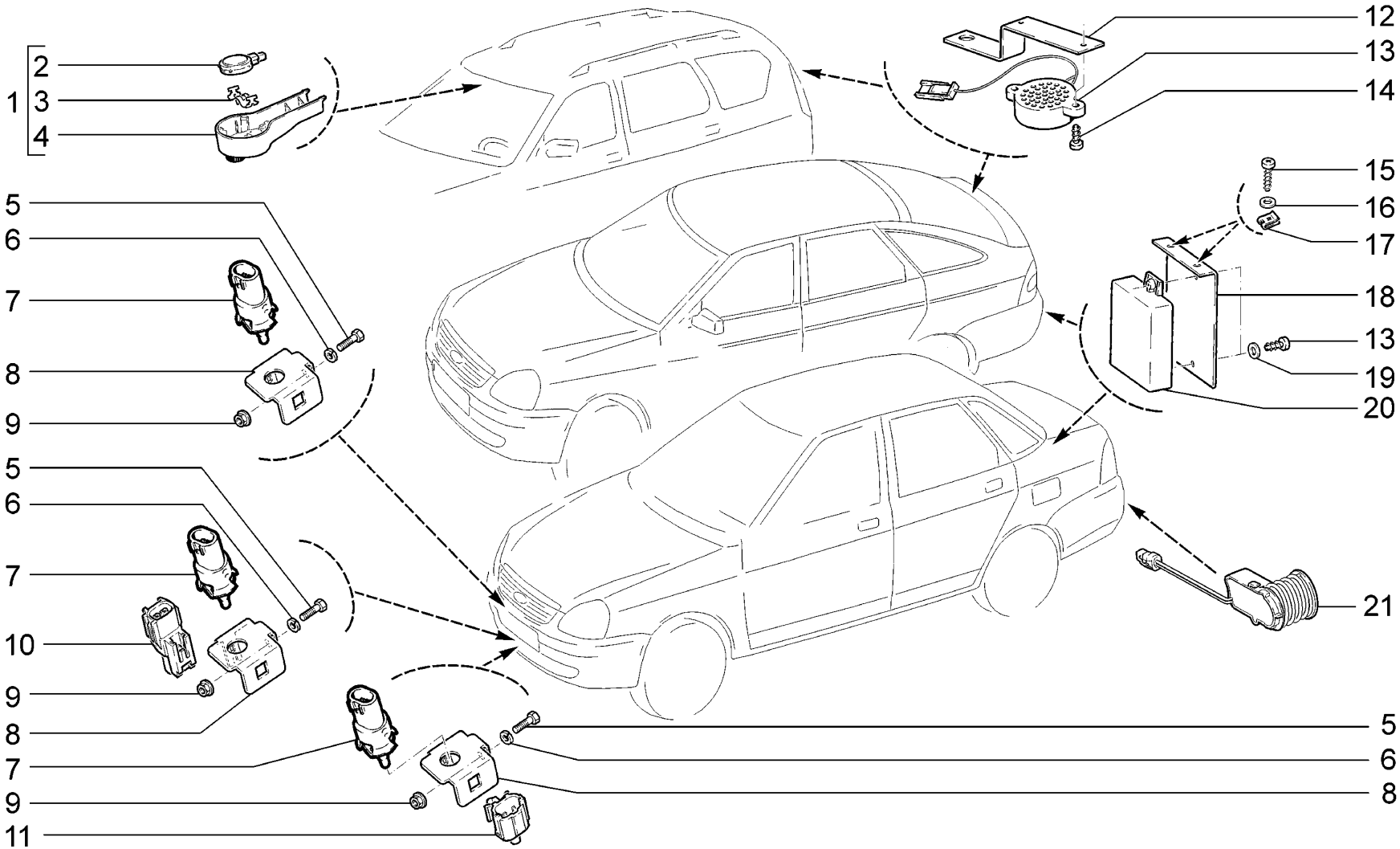

K350	**Датчики и система безопасной парковки** **Sensors and safe parking system** **Capteurs et système du parking de sûreté** **Sensoren und Einparkhilfe** **Sensores y sistema de aparcamiento de seguridad**	**21701** **21703-01 (01)** **21703-02 (02)** **21703-03 (03)** **21713-01 (01)** **21713-02**	**21713-03 (03)** **21721** **21723-01 (01)** **21723-02 (02)** **21723-03 (03)**

п. It.	№ изв. Notif. N.	Дата Not.Data	Номер детали Part N.	Применяемость Application	Кол QTY	RUS Наименование	GB Description	F Désignation	D Benennung	E Denominación
1			+ 21700-3825015-00	(03)	1	Датчик дождя (комплект поставки)	Rain sensor	Capteur de la pluie (jeu)	Regensensor (Lieferumfang)	Sensor de lluvia (juego de suministro)
2			+ 21700-3825020-00	(03)	1	Датчик дождя	Rain sensor	Capteur de la pluie	Regensensor	Sensor de lluvia
3			+ 21700-3825122-00	(03)	1	Скоба	Clip	Etrier	Bügel	Grapa
4			+ 21700-3825123-00	(03)	1	Накладка	Cover plate	Garniture	Auflage	Cubrejunta
5			+ 00001-0009776-11		1	Болт M5x12	Bolt M5x12	Boulon M5x12	Schraube M5x12	Tornillo M5x12
6			+ 00001-0011954-71		1	Шайба 5 пружинная	Spring washer 5	Rondelle élastique 5	Federscheibe 5	Arandela 5 elástica
7			+ 21150-3828210-00		1	Датчик наружной температуры	Outside temperature sensor	Capteur de température ambiante	Außentemperaturfühler	Sensor de temperatura exterior
8			21120-3828246-00		1	Кронштейн	Bracket	Support	Halter	Soporte
9			+ 00001-0038318-01		1	Гайка M5 с зубчатым буртиком	Toothed collar nut M5	Ecrou M5 à collet denté	Zahnbundmutter M5	Tuerca M5 de collar dentado
10			+ 21720-8121210-00	(01-18)	1	Датчик температуры окружающей среды	Air-temperature sensor	Sonde de température d'air ambiant	Temperaturgeber Aussenluft	Sensor de temperatura de ambiente
11			+ 21703-8121210-00	(114,118,144,148) (02-18)(03)	1	Датчик температуры окружающей среды	Air-temperature sensor	Sonde de température d'air ambiant	Temperaturgeber Aussenluft	Sensor de temperatura de ambiente
12			+ 21700-3826046-00	(03)	1	Кронштейн	Bracket	Support	Halter	Soporte
13			+ 21720-3826030-00	(03)	1	Блок сигнализации системы безопасной парковки	Safe parking system warning block	Signalisation de système du parking de sûreté	Signalanlage Parkensystem	Unidad de control de sistema de aparcamiento de se
14			+ 00001-0076690-01	(03)	4	Винт самонарезающий	Self-tapping screw	Vis taraudeuse	Blechschraube	Tornillo autorroscante
15			+ 00001-0076710-01	(03)	2	Винт самонарезающий	Self-tapping screw	Vis taraudeuse	Blechschraube	Tornillo autorroscante
16			+ 00001-0005193-01	(03)	2	Шайба 5	Washer 5	Rondelle 5	Scheibe 5	Arandela 5
17			+ 00001-0041897-71	(03)	2	Скоба	Clip	Etrier	Bügel	Grapa
18			+ 21720-3826036-00	(03)	1	Кронштейн	Bracket	Support	Halter	Soporte
19			+ 00001-0005192-01	(03)	2	Шайба 4	Washer 4	Rondelle 4	Scheibe 4	Arandela 4
20			+ 21720-3826010-00	(03)	1	Блок управления системы безопасной парковки	Safe parking system control unit	Bloc de commande de système du parking de sûreté	Signalanlage Parkensystem	Unidad de control de sistema de aparcamiento de se
21			+ 21720-3826020-00	(03)	3	Датчик системы безопасной парковки в сборе	Safe parking system sensor assembly	Capteur de système du parking de sûreté	Geber Parkensystem komplett	Conjunto de sensor de sistema de aparcamiento de s

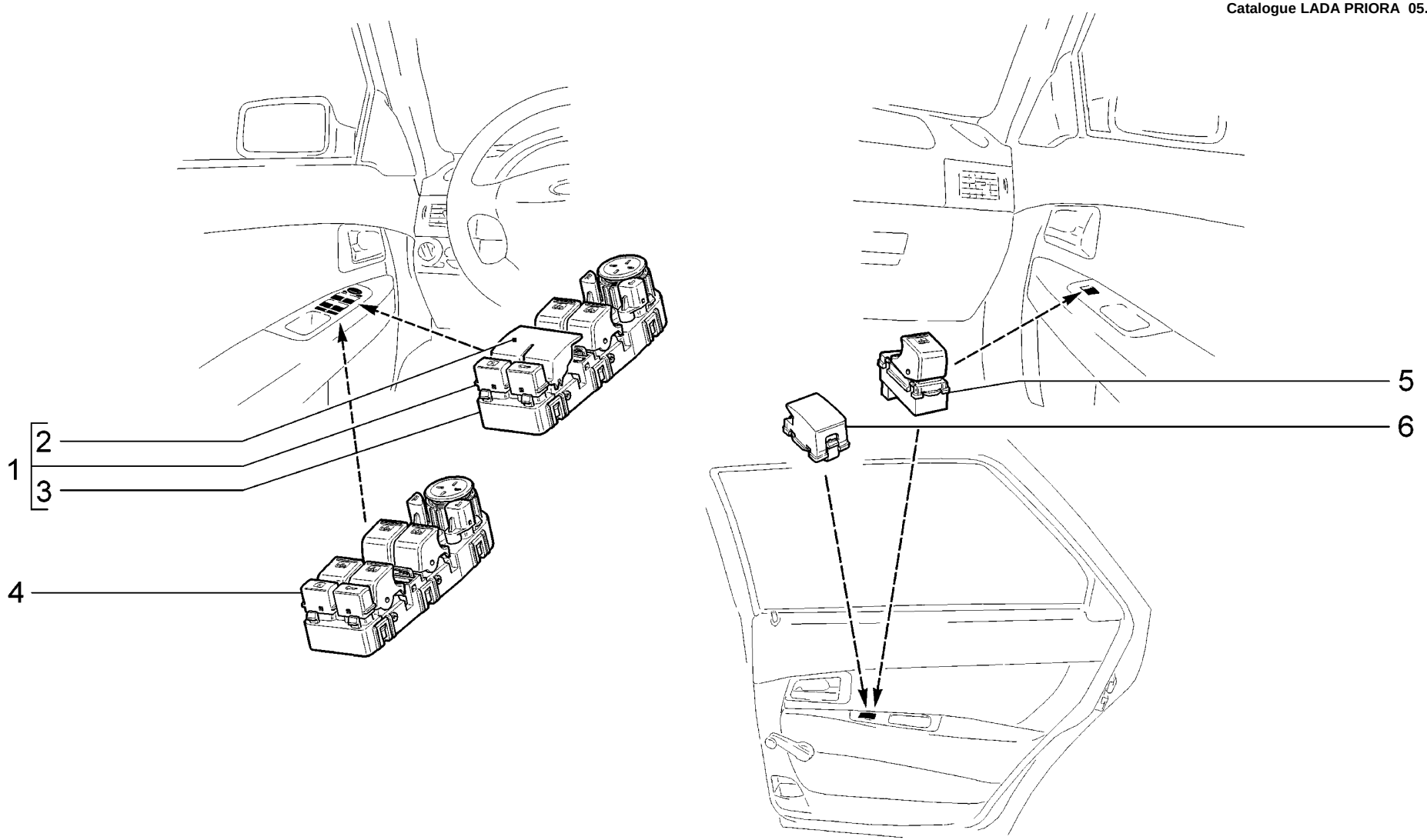

K360	**Модуль двери и переключатели стеклоподъёмников** **Door module and window regulation switches** **Module de porte et commandes des lève-vitres** **Türmodul und Fensterheberschalter** **Módulo de puerta y interruptores de elevalunas**	**21701** **21703-01** **21703-02** **21703-03** **21713-01** **21713-02**	**(01)** **(02)** **(02)**	**21713-03** **21721** **21723-01** **21723-02** **21723-03**	 **(01)** **(02)**

п. It.	№ изв. Notif. N.	Дата Not.Data	Номер детали Part N.	Применяемость Application	Кол QTY	RUS Наименование	GB Description	F Désignation	D Benennung	E Denominación
1			+ 21700-3763075-00 ~	(02)		Модуль двери водителя (комплект поставки)	Driver's door module (delivery set)	Module de la porte conducteur (jeu de livraison)	Fahrertürsteuergerät (Lieferumfang)	Módulo de la puerta del conductor (juego de sumini
1			+ 21700-3763075-01 ~	(02)		Модуль двери водителя (комплект поставки)	Driver's door module (delivery set)	Module de la porte conducteur (jeu de livraison)	Fahrertürsteuergerät (Lieferumfang)	Módulo de la puerta del conductor (juego de sumini
1			+ 21700-3763075-20	(01)		Модуль двери водителя (комплект поставки)	Driver's door module (delivery set)	Module de la porte conducteur (jeu de livraison)	Fahrertürsteuergerät (Lieferumfang)	Módulo de la puerta del conductor (juego de sumini
2			+ 21700-3763081-00 ~	(01,02)	1	Заглушка	Plug	Obturateur	Stopfen	Obturador
2			+ 21700-3763081-01 ~	(01,02)	1	Заглушка	Plug	Obturateur	Stopfen	Obturador
3			+ 21700-3763080-10 ~	(02)	1	Модуль кнопок двери водителя	Driver door controls	Bloc des commandes sur porte du conducteur	Steuereinheit der Fahrertür	Módulo de botones de la puerta del conductor
3			+ 21700-3763080-11 ~	(02)	1	Модуль кнопок двери водителя	Driver door controls	Bloc des commandes sur porte du conducteur	Steuereinheit der Fahrertür	Módulo de botones de la puerta del conductor
3			+ 21700-3763080-20 ~	(01)	1	Модуль кнопок двери водителя	Driver door controls	Bloc des commandes sur porte du conducteur	Steuereinheit der Fahrertür	Módulo de botones de la puerta del conductor
4			+ 21700-3763080-00 ~		1	Модуль кнопок двери водителя	Driver door controls	Bloc des commandes sur porte du conducteur	Steuereinheit der Fahrertür	Módulo de botones de la puerta del conductor
4			+ 21700-3763080-01 ~		1	Модуль кнопок двери водителя	Driver door controls	Bloc des commandes sur porte du conducteur	Steuereinheit der Fahrertür	Módulo de botones de la puerta del conductor
5			+ 21700-3709613-00	(01,02)	1	Переключатель стеклоподъемника	Window lifter pushbutton	Commande de lève-vitre	Steuertaste für Fensterheber	Interruptor del elevalunas
5			+ 21700-3709613-00		3	Переключатель стеклоподъемника	Window lifter pushbutton	Commande de lève-vitre	Steuertaste für Fensterheber	Interruptor del elevalunas
6			+ 21700-3709604-00	(01,02)	2	Заглушка	Plug	Obturateur	Stopfen	Obturador

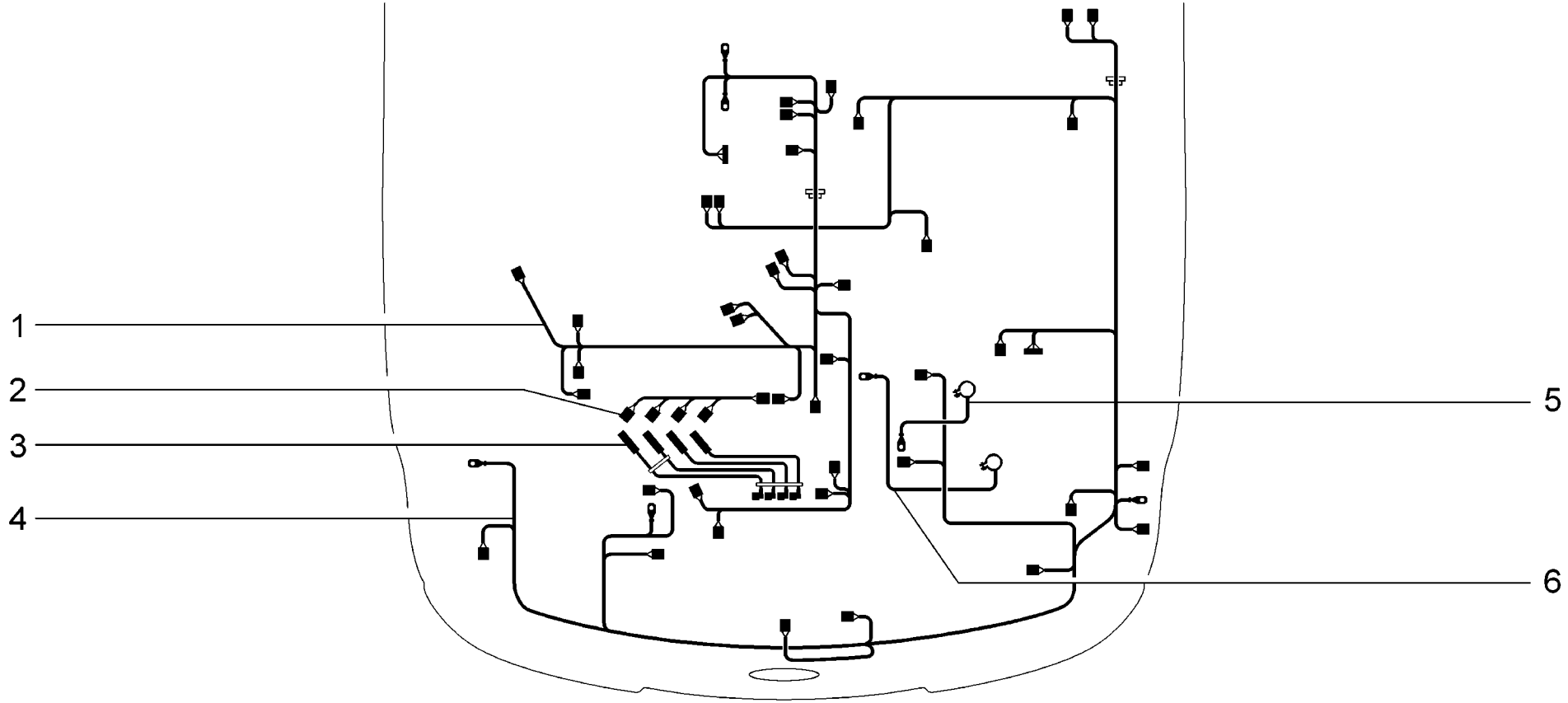

K400	**Жгуты проводов моторного отсека** **Engine bay wire harness** **Faisceaux du compartiment moteur** **Kabelstränge für Motorraum** **Mazo de cables del compartimiento motor**	**21701 (01)** **21721 (02)**

п. It.	№ изв. Notif. N.	Дата Not.Data	Номер детали Part N.	Применяемость Application	Кол QTY	RUS Наименование	GB Description	F Désignation	D Benennung	E Denominación
1			+ 21701-3724026-00		1	Жгут проводов системы зажигания	Ignition wire harness	Faisceau de câbles de système d'allumage	Kabelbaum f. Zündanlage	Haz de cables
2			+ 21110-3724036-00		1	Жгут проводов форсунок	Injector wire harness	Faisceau de câbles d'injecteurs	Einspritzventile-Kabelbaum	Haz de cables
3			+ 21110-3707080-10 ~		1	Провода высокого напряжения	HT leads	Faisceau de câbles à haute tension	Kabelbaum	Cable de alta tensión
3			+ 21110-3707080-11 ~		1	Жгут проводов	Wire harness	Faisceau de câbles	Kabelbaum	Haz de cables
3			+ 21110-3707080-12 ~		1	Жгут проводов	Wire harness	Faisceau de câbles	Kabelbaum	Haz de cables
3			+ 21110-3707080-13 ~		1	Жгут проводов	Wire harness	Faisceau de câbles	Kabelbaum	Haz de cables
4			+ 21701-3724010-00	(01)	1	Жгут проводов передний	Wire harness, front	Faisceau de câbles avant	Kabelbaum vorne	Haz de cables delantero
4			+ 21721-3724010-00	(02)	1	Жгут проводов передний	Wire harness, front	Faisceau de câbles avant	Kabelbaum vorne	Haz de cables delantero
5			+ 21700-3724070-00		1	Провод аккумулятора положительный	Battery positive lead	Câble positif d'accumulateur	Batteriekabel, positiv	Cable de acumulador positivo
6			+ 21700-3724080-00		1	Провод массы	Earth lead	Câble de masse	Massekabel	Cable de masa

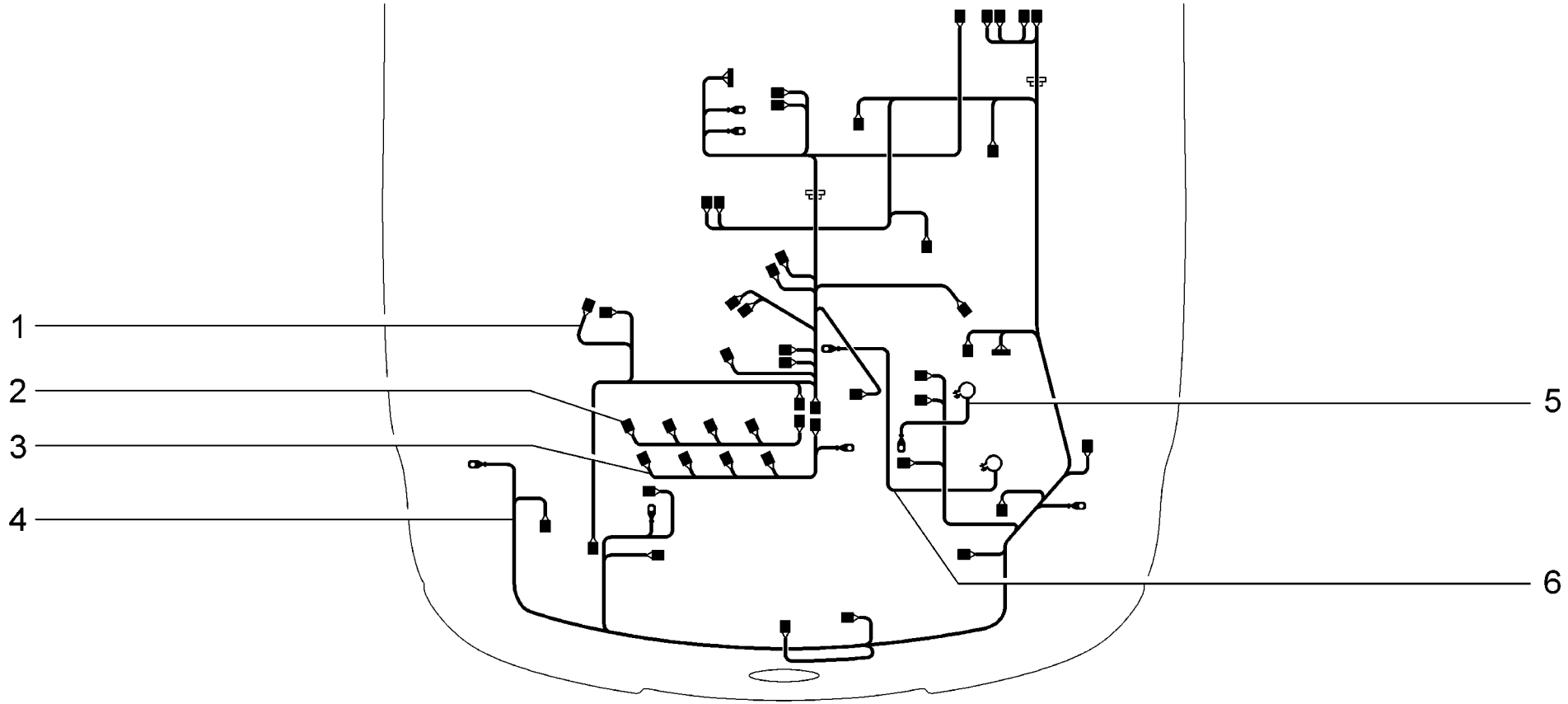

K401	**Жгуты проводов моторного отсека** **Engine bay wire harness** **Faisceaux du compartiment moteur** **Kabelstränge für Motorraum** **Mazo de cables del compartimiento motor**	**21703-01 (01)** **21703-02 (02)** **21703-03 (03)** **21723-01 (04)** **21723-02 (05)** **21723-03 (06)**

п. / It.	№ изв. / Notif. N.	Дата / Not.Data	Номер детали / Part N.	Применяемость / Application	Кол / QTY	RUS Наименование	GB Description	F Désignation	D Benennung	E Denominación
1			+ 21700-3724026-00		1	Жгут проводов системы зажигания	Ignition wire harness	Faisceau de câbles de système d'allumage	Kabelbaum f. Zündanlage	Haz de cables
1			+ 21700-3724026-10	(18,20,114) (118,144,148)	1	Жгут проводов системы зажигания	Ignition wire harness	Faisceau de câbles de système d'allumage	Kabelbaum f. Zündanlage	Haz de cables
2			+ 11186-3724036-00		1	Жгут проводов форсунок	Injector wire harness	Faisceau de câbles d'injecteurs	Einspritzventile-Kabelbaum	Haz de cables
3			+ 11180-3724148-00		1	Жгут проводов	Wire harness	Faisceau de câbles	Kabelbaum	Haz de cables
4			+ 21700-3724010-00	(01-11,140)(03-18)	1	Жгут проводов передний	Wire harness, front	Faisceau de câbles avant	Kabelbaum vorne	Haz de cables delantero
4			+ 21700-3724010-10	(02-110,140)	1	Жгут проводов передний	Wire harness, front	Faisceau de câbles avant	Kabelbaum vorne	Haz de cables delantero
4			+ 21700-3724010-21	(01-15,115,145)	1	Жгут проводов передний	Wire harness, front	Faisceau de câbles avant	Kabelbaum vorne	Haz de cables delantero
4			+ 21700-3724010-30	(01-114,144)	1	Жгут проводов передний	Wire harness, front	Faisceau de câbles avant	Kabelbaum vorne	Haz de cables delantero
4			+ 21700-3724010-40	(02-15,115)	1	Жгут проводов передний	Wire harness, front	Faisceau de câbles avant	Kabelbaum vorne	Haz de cables delantero
4			+ 21700-3724010-50	(02-114,144)	1	Жгут проводов передний	Wire harness, front	Faisceau de câbles avant	Kabelbaum vorne	Haz de cables delantero
4			+ 21700-3724010-60	(02-18,118,148) (03-20)	1	Жгут проводов передний	Wire harness, front	Faisceau de câbles avant	Kabelbaum vorne	Haz de cables delantero
4			+ 21700-3724010-62	(01-118,148)	1	Жгут проводов передний	Wire harness, front	Faisceau de câbles avant	Kabelbaum vorne	Haz de cables delantero
4			+ 21700-3724010-70	(01-18,20)	1	Жгут проводов передний	Wire harness, front	Faisceau de câbles avant	Kabelbaum vorne	Haz de cables delantero
4			+ 21703-3724010-80	(01-10,110)	1	Жгут проводов передний	Wire harness, front	Faisceau de câbles avant	Kabelbaum vorne	Haz de cables delantero
4			+ 21720-3724010-00	(04-118,148) (06-10) (07-11,140)	1	Жгут проводов передний	Wire harness, front	Faisceau de câbles avant	Kabelbaum vorne	Haz de cables delantero
4			+ 21720-3724010-10	(08-110,140)	1	Жгут проводов передний	Wire harness, front	Faisceau de câbles avant	Kabelbaum vorne	Haz de cables delantero
4			+ 21720-3724010-20	(08-144)	1	Жгут проводов передний	Wire harness, front	Faisceau de câbles avant	Kabelbaum vorne	Haz de cables delantero
4			+ 21720-3724010-30	(05-148) (06-18,20) (08-18,118,148) (09-18,20)	1	Жгут проводов передний	Wire harness, front	Faisceau de câbles avant	Kabelbaum vorne	Haz de cables delantero
4			+ 21720-3724010-32	(07-118,148)	1	Жгут проводов передний	Wire harness, front	Faisceau de câbles avant	Kabelbaum vorne	Haz de cables delantero
4			+ 21720-3724010-40	(08-115,145)	1	Жгут проводов передний	Wire harness, front	Faisceau de câbles avant	Kabelbaum vorne	Haz de cables delantero
4			+ 21720-3724010-50	(07-115,145)	1	Жгут проводов передний	Wire harness, front	Faisceau de câbles avant	Kabelbaum vorne	Haz de cables delantero
4			+ 21720-3724010-60	(04-114) (07-114,144)	1	Жгут проводов передний	Wire harness, front	Faisceau de câbles avant	Kabelbaum vorne	Haz de cables delantero
4			+ 21720-3724010-70	(04-18,20) (07-18,20)	1	Жгут проводов передний	Wire harness, front	Faisceau de câbles avant	Kabelbaum vorne	Haz de cables delantero
4			+ 21723-3724010-80	(04-10,110) (07-10,110)	1	Жгут проводов передний	Wire harness, front	Faisceau de câbles avant	Kabelbaum vorne	Haz de cables delantero
5			+ 21700-3724070-00		1	Провод аккумулятора положительный	Battery positive lead	Câble positif d'accumulateur	Batteriekabel, positiv	Cable de acumulador positivo
6			+ 21700-3724080-00		1	Провод массы	Earth lead	Câble de masse	Massekabel	Cable de masa

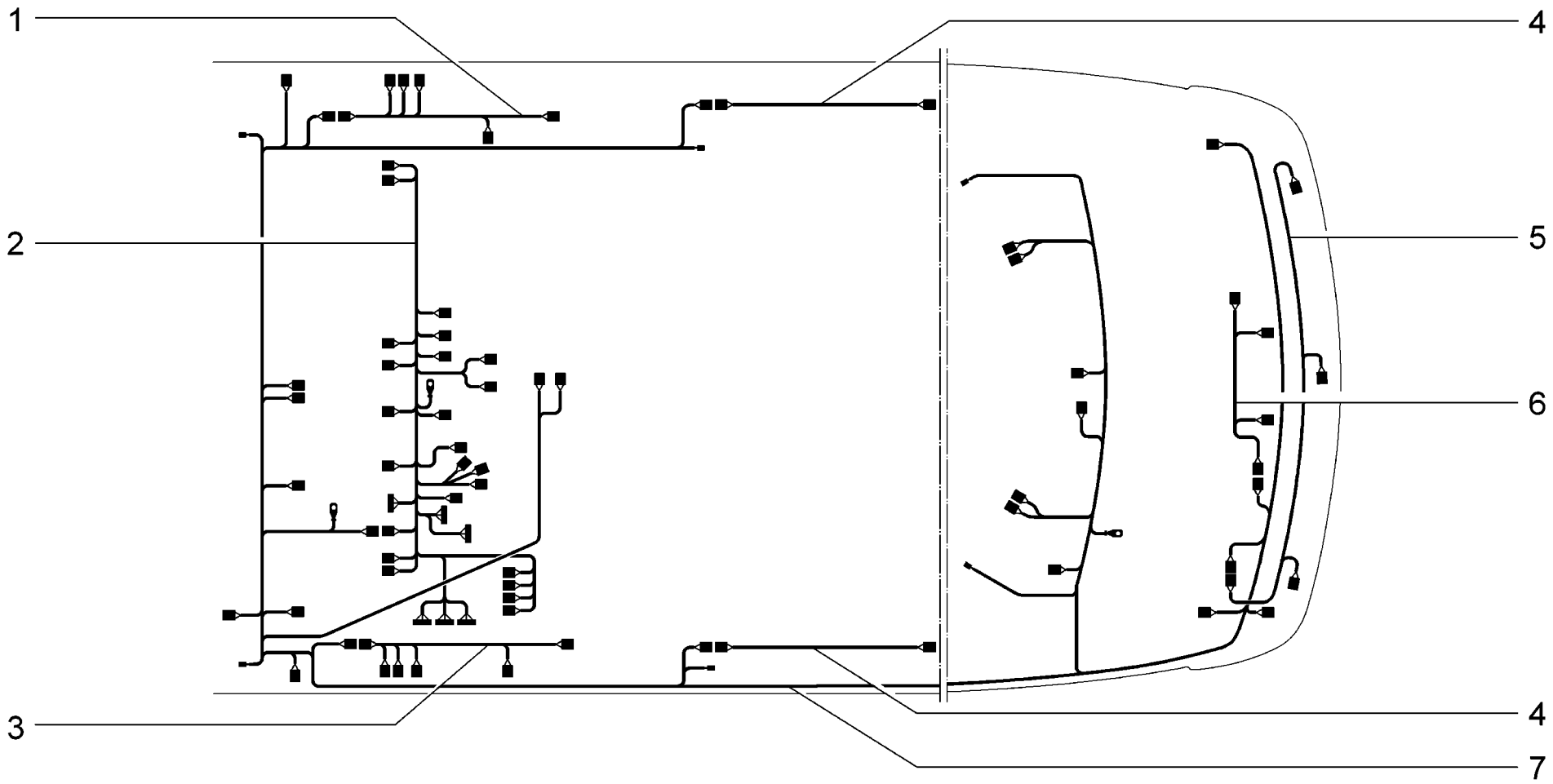

K410	**Жгуты проводов салона** **Passenger compartment wire harness** **Faisceaux de l'habitacle** **Kabelstränge für Innenraum** **Mazo de cables del habitáculo**	**21701 (01)** **21703-01 (02)** **21703-02 (03)** **21703-03 (04)**

п. It.	№ изв. Notif. N.	Дата Not.Data	Номер детали Part N.	Применяемость Application	Кол QTY	RUS Наименование	GB Description	F Désignation	D Benennung	E Denominación
1			+ 21701-3724550-00	(01)	1	Жгут проводов дверей	Wire harness, doors	Faisceau de câbles de portes	Türenkabelbaum	Haz de cables
1			+ 21703-3724550-20		1	Жгут проводов дверей	Wire harness, doors	Faisceau de câbles de portes	Türenkabelbaum	Haz de cables
1			+ 21703-3724550-90	(02)	1	Жгут проводов дверей	Wire harness, doors	Faisceau de câbles de portes	Türenkabelbaum	Haz de cables
2			+ 21700-3724030-00	(02-11)	1	Жгут проводов панели приборов	Instrument panel wire harness	Faisceau de câbles de planche de bord	Kabelbaum für Armaturenbrett	Haz de cables del cuadro de instrumentos
2			+ 21700-3724030-10	(03-110,140)	1	Жгут проводов панели приборов	Instrument panel wire harness	Faisceau de câbles de planche de bord	Kabelbaum für Armaturenbrett	Haz de cables del cuadro de instrumentos
2			+ 21700-3724030-21	(02-15,115)	1	Жгут проводов панели приборов	Instrument panel wire harness	Faisceau de câbles de planche de bord	Kabelbaum für Armaturenbrett	Haz de cables del cuadro de instrumentos
2			+ 21700-3724030-22	(02-145)	1	Жгут проводов панели приборов	Instrument panel wire harness	Faisceau de câbles de planche de bord	Kabelbaum für Armaturenbrett	Haz de cables del cuadro de instrumentos
2			+ 21700-3724030-30	(03-15,115)	1	Жгут проводов панели приборов	Instrument panel wire harness	Faisceau de câbles de planche de bord	Kabelbaum für Armaturenbrett	Haz de cables del cuadro de instrumentos
2			+ 21700-3724030-40	(03-114,144)	1	Жгут проводов панели приборов	Instrument panel wire harness	Faisceau de câbles de planche de bord	Kabelbaum für Armaturenbrett	Haz de cables del cuadro de instrumentos
2			+ 21700-3724030-50	(04-18)	1	Жгут проводов панели приборов	Instrument panel wire harness	Faisceau de câbles de planche de bord	Kabelbaum für Armaturenbrett	Haz de cables del cuadro de instrumentos
2			+ 21700-3724030-60	(03-18,118,148)	1	Жгут проводов панели приборов	Instrument panel wire harness	Faisceau de câbles de planche de bord	Kabelbaum für Armaturenbrett	Haz de cables del cuadro de instrumentos
2			+ 21700-3724030-62	(02-148)	1	Жгут проводов панели приборов	Instrument panel wire harness	Faisceau de câbles de planche de bord	Kabelbaum für Armaturenbrett	Haz de cables del cuadro de instrumentos
2			+ 21700-3724030-63	(02-118)	1	Жгут проводов панели приборов	Instrument panel wire harness	Faisceau de câbles de planche de bord	Kabelbaum für Armaturenbrett	Haz de cables del cuadro de instrumentos
2			+ 21700-3724030-70	(02-18)	1	Жгут проводов панели приборов	Instrument panel wire harness	Faisceau de câbles de planche de bord	Kabelbaum für Armaturenbrett	Haz de cables del cuadro de instrumentos
2			+ 21700-3724030-82	(02-114)	1	Жгут проводов панели приборов	Instrument panel wire harness	Faisceau de câbles de planche de bord	Kabelbaum für Armaturenbrett	Haz de cables del cuadro de instrumentos
2			+ 21703-3724030-81	(01)(02-10,110)	1	Жгут проводов панели приборов	Instrument panel wire harness	Faisceau de câbles de planche de bord	Kabelbaum für Armaturenbrett	Haz de cables del cuadro de instrumentos
2			+ 21710-3724030-70	(02-20)	1	Жгут проводов панели приборов	Instrument panel wire harness	Faisceau de câbles de planche de bord	Kabelbaum für Armaturenbrett	Haz de cables del cuadro de instrumentos
2			+ 21720-3724030-12	(02-140)	1	Жгут проводов панели приборов	Instrument panel wire harness	Faisceau de câbles de planche de bord	Kabelbaum für Armaturenbrett	Haz de cables del cuadro de instrumentos
3			+ 21701-3724551-00	(01)	1	Жгут проводов освещения салона	Wire harness, interior lighting	Faisceau de câbles d'éclairage de l'habitacle	Kabelbaum der Innenraumbeleuchtung	Haz de cables de alumbrado del salón

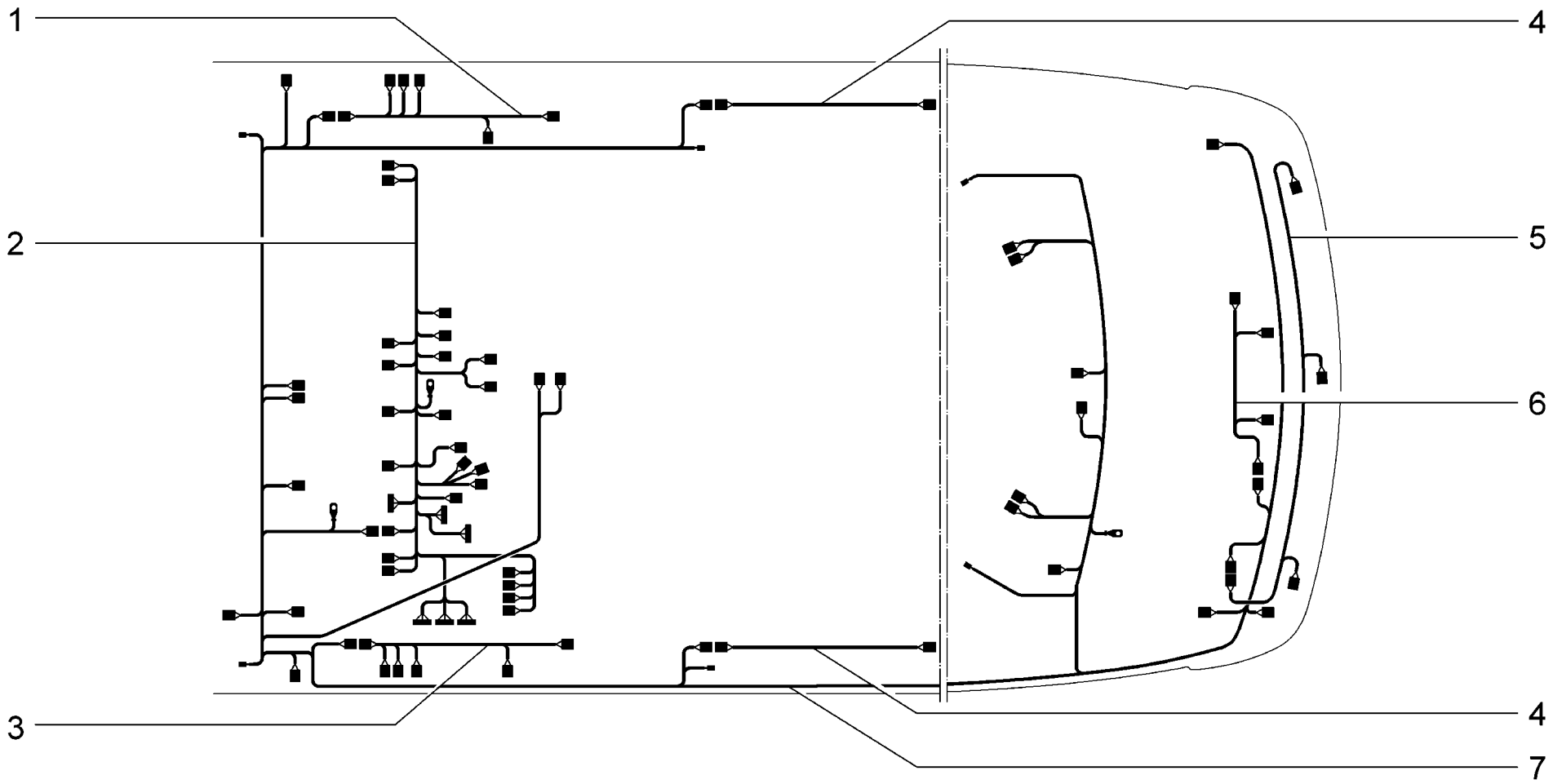

K410	**Жгуты проводов салона** **Passenger compartment wire harness** **Faisceaux de l'habitacle** **Kabelstränge für Innenraum** **Mazo de cables del habitáculo**	**21701 (01)** **21703-01 (02)** **21703-02 (03)** **21703-03 (04)**

п. It.	№ изв. Notif. N.	Дата Not.Data	Номер детали Part N.	Применяемость Application	Кол QTY	RUS Наименование	GB Description	F Désignation	D Benennung	E Denominación
3			+ 21703-3724551-20		1	Жгут проводов освещения салона	Wire harness, interior lighting	Faisceau de câbles d'éclairage de l'habitacle	Kabelbaum der Innenraumbeleuchtung	Haz de cables de alumbrado del salón
3			+ 21703-3724551-90	(02)	1	Жгут проводов освещения салона	Wire harness, interior lighting	Faisceau de câbles d'éclairage de l'habitacle	Kabelbaum der Innenraumbeleuchtung	Haz de cables de alumbrado del salón
4			+ 21700-3724550-10	(01)(02)	2	Жгут проводов дверей	Wire harness, doors	Faisceau de câbles de portes	Türenkabelbaum	Haz de cables
4			+ 21703-3724550-19		2	Жгут проводов дверей	Wire harness, doors	Faisceau de câbles de portes	Türenkabelbaum	Haz de cables
5			+ 21700-3724248-00	(04)	1	Жгут проводов датчиков системы парковки в сборе	Wire harness sensor for parking system assembly	Faisceau électrique des capteurs de système du par	Kabelbaum Geber Parkensystem komplett	Conjunto de mazo de cables de sensores de sistema
6			+ 21700-3724214-00		1	Жгут проводов освещения номерного знака	Wire harness, number plate lamp	Faisceau de câbles de plaque d'immatriculation	Kennzeichenbeleuchtung-Kabelbaum	Haz de cables
7			+ 21700-3724210-00	(04-18)	1	Жгут проводов задний	Rear wire harness	Faisceau de câbles arrière	Kabelbaum, hinterer	Haz de cables trasero
7			+ 21700-3724210-01	(02-10,11) (110,114)	1	Жгут проводов задний	Rear wire harness	Faisceau de câbles arrière	Kabelbaum, hinterer	Haz de cables trasero
7			+ 21700-3724210-10	(03-110,114) (140,144)	1	Жгут проводов задний	Rear wire harness	Faisceau de câbles arrière	Kabelbaum, hinterer	Haz de cables trasero
7			+ 21700-3724210-12	(02-140,144)	1	Жгут проводов задний	Rear wire harness	Faisceau de câbles arrière	Kabelbaum, hinterer	Haz de cables trasero
7			+ 21700-3724210-21	(02-15,18) (20,115,118)	1	Жгут проводов задний	Rear wire harness	Faisceau de câbles arrière	Kabelbaum, hinterer	Haz de cables trasero
7			+ 21700-3724210-22	(02-145,148)	1	Жгут проводов задний	Rear wire harness	Faisceau de câbles arrière	Kabelbaum, hinterer	Haz de cables trasero
7			+ 21700-3724210-40	(03-15)	1	Жгут проводов задний	Rear wire harness	Faisceau de câbles arrière	Kabelbaum, hinterer	Haz de cables trasero
7			+ 21700-3724210-41	(03-115,118,148)	1	Жгут проводов задний	Rear wire harness	Faisceau de câbles arrière	Kabelbaum, hinterer	Haz de cables trasero
7			+ 21700-3724210-43	(03-18)	1	Жгут проводов задний	Rear wire harness	Faisceau de câbles arrière	Kabelbaum, hinterer	Haz de cables trasero
7			+ 21700-3724210-50	(04-20)	1	Жгут проводов задний	Rear wire harness	Faisceau de câbles arrière	Kabelbaum, hinterer	Haz de cables trasero
7			+ 21701-3724210-00	(01)	1	Жгут проводов задний	Rear wire harness	Faisceau de câbles arrière	Kabelbaum, hinterer	Haz de cables trasero

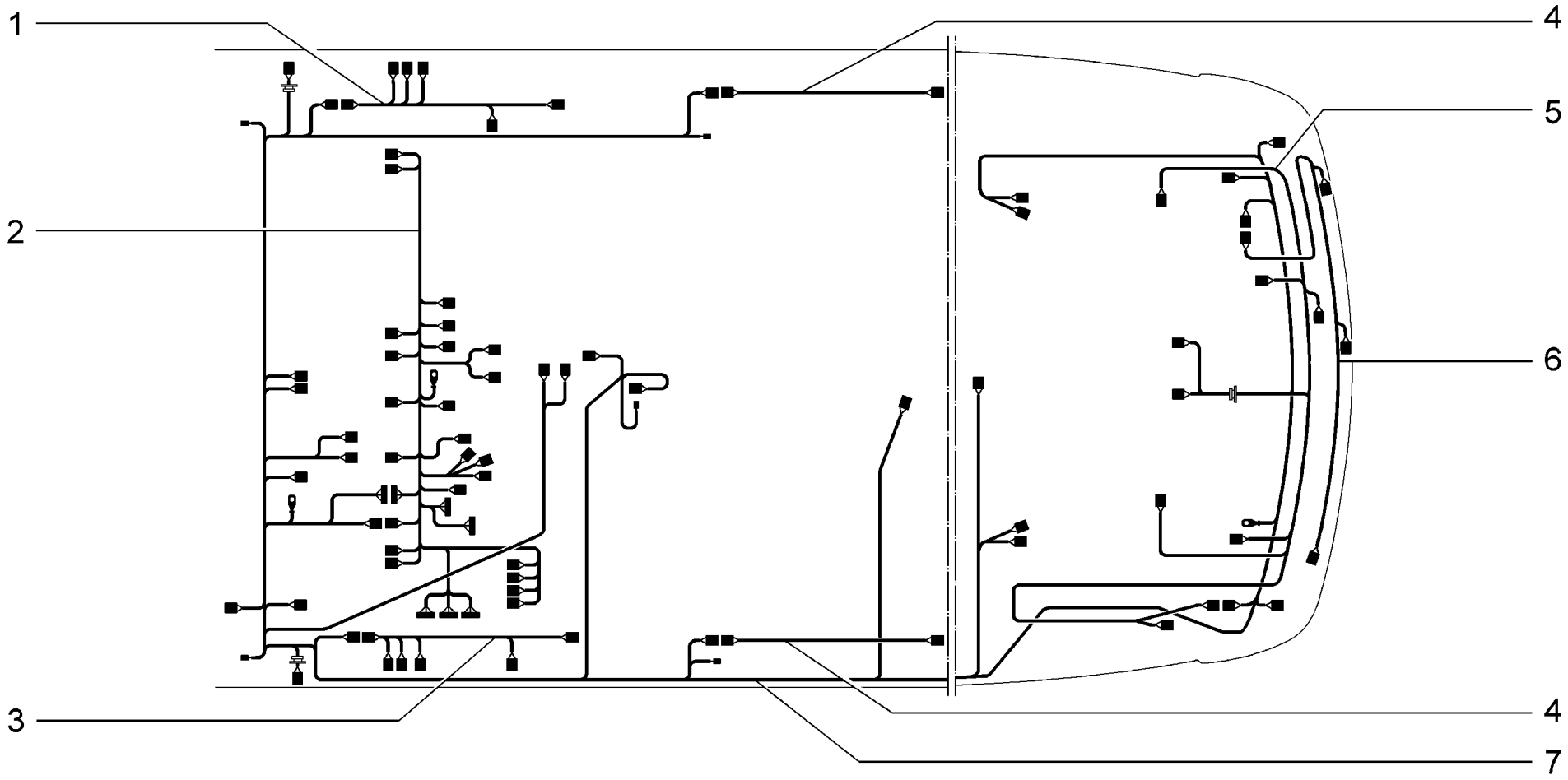

K411	**Жгуты проводов салона** **Passenger compartment wire harness** **Faisceaux de l'habitacle** **Kabelstränge für Innenraum** **Mazo de cables del habitáculo**	**21713-01 (01)** **21713-02 (02)** **21713-03 (03)**

п. It.	№ изв. Notif. N.	Дата Not.Data	Номер детали Part N.	Применяемость Application	Кол QTY	RUS Наименование	GB Description	F Désignation	D Benennung	E Denominación
1			+ 21703-3724550-20	(02)(03)	1	Жгут проводов дверей	Wire harness, doors	Faisceau de câbles de portes	Türenkabelbaum	Haz de cables
1			+ 21703-3724550-90	(01)	1	Жгут проводов дверей	Wire harness, doors	Faisceau de câbles de portes	Türenkabelbaum	Haz de cables
2			+ 21700-3724030-10	(02-140)	1	Жгут проводов панели приборов	Instrument panel wire harness	Faisceau de câbles de planche de bord	Kabelbaum für Armaturenbrett	Haz de cables del cuadro de instrumentos
2			+ 21700-3724030-22	(01-145)	1	Жгут проводов панели приборов	Instrument panel wire harness	Faisceau de câbles de planche de bord	Kabelbaum für Armaturenbrett	Haz de cables del cuadro de instrumentos
2			+ 21700-3724030-50	(03-18)	1	Жгут проводов панели приборов	Instrument panel wire harness	Faisceau de câbles de planche de bord	Kabelbaum für Armaturenbrett	Haz de cables del cuadro de instrumentos
2			+ 21700-3724030-60	(02-148)	1	Жгут проводов панели приборов	Instrument panel wire harness	Faisceau de câbles de planche de bord	Kabelbaum für Armaturenbrett	Haz de cables del cuadro de instrumentos
2			+ 21700-3724030-62	(01-148)	1	Жгут проводов панели приборов	Instrument panel wire harness	Faisceau de câbles de planche de bord	Kabelbaum für Armaturenbrett	Haz de cables del cuadro de instrumentos
2			+ 21700-3724030-63	(01-118)	1	Жгут проводов панели приборов	Instrument panel wire harness	Faisceau de câbles de planche de bord	Kabelbaum für Armaturenbrett	Haz de cables del cuadro de instrumentos
2			+ 21700-3724030-70	(01-18)	1	Жгут проводов панели приборов	Instrument panel wire harness	Faisceau de câbles de planche de bord	Kabelbaum für Armaturenbrett	Haz de cables del cuadro de instrumentos
2			+ 21700-3724030-80	(01-114)	1	Жгут проводов панели приборов	Instrument panel wire harness	Faisceau de câbles de planche de bord	Kabelbaum für Armaturenbrett	Haz de cables del cuadro de instrumentos
2			+ 21700-3724030-90	(03-10)	1	Жгут проводов панели приборов	Instrument panel wire harness	Faisceau de câbles de planche de bord	Kabelbaum für Armaturenbrett	Haz de cables del cuadro de instrumentos
2			+ 21703-3724030-81	(01-10,110)	1	Жгут проводов панели приборов	Instrument panel wire harness	Faisceau de câbles de planche de bord	Kabelbaum für Armaturenbrett	Haz de cables del cuadro de instrumentos
2			+ 21710-3724030-50	(03-20)	1	Жгут проводов панели приборов	Instrument panel wire harness	Faisceau de câbles de planche de bord	Kabelbaum für Armaturenbrett	Haz de cables del cuadro de instrumentos
2			+ 21710-3724030-70	(01-20)	1	Жгут проводов панели приборов	Instrument panel wire harness	Faisceau de câbles de planche de bord	Kabelbaum für Armaturenbrett	Haz de cables del cuadro de instrumentos
2			+ 21720-3724030-12	(01-140)	1	Жгут проводов панели приборов	Instrument panel wire harness	Faisceau de câbles de planche de bord	Kabelbaum für Armaturenbrett	Haz de cables del cuadro de instrumentos
3			+ 21703-3724551-20	(02)(03)	1	Жгут проводов освещения салона	Wire harness, interior lighting	Faisceau de câbles d'éclairage de l'habitacle	Kabelbaum der Innenraumbeleuchtung	Haz de cables de alumbrado del salón
3			+ 21703-3724551-90	(01)	1	Жгут проводов освещения салона	Wire harness, interior lighting	Faisceau de câbles d'éclairage de l'habitacle	Kabelbaum der Innenraumbeleuchtung	Haz de cables de alumbrado del salón
4			+ 21703-3724550-10	(01)	2	Жгут проводов дверей	Wire harness, doors	Faisceau de câbles de portes	Türenkabelbaum	Haz de cables
4			+ 21703-3724550-19	(02)(03)	2	Жгут проводов дверей	Wire harness, doors	Faisceau de câbles de portes	Türenkabelbaum	Haz de cables
5			+ 21710-3724558-00		1	Жгут проводов двери задка	Wire harness, tailgate	Faisceau de câbles de hayon	Hecktürkabelbaum	Haz de cables del portón trasero
6			+ 21710-3724248-00	(03)	1	Жгут проводов датчиков системы парковки в сборе	Wire harness sensor for parking system assembly	Faisceau électrique des capteurs de système du par	Kabelbaum Geber Parkensystem komplett	Conjunto de mazo de cables de sensores de sistema
7			+ 21710-3724210-00	(01)	1	Жгут проводов задний	Rear wire harness	Faisceau de câbles arrière	Kabelbaum, hinterer	Haz de cables trasero
7			+ 21710-3724210-20	(03)	1	Жгут проводов задний	Rear wire harness	Faisceau de câbles arrière	Kabelbaum, hinterer	Haz de cables trasero
7			+ 21710-3724210-40	(02)	1	Жгут проводов задний	Rear wire harness	Faisceau de câbles arrière	Kabelbaum, hinterer	Haz de cables trasero

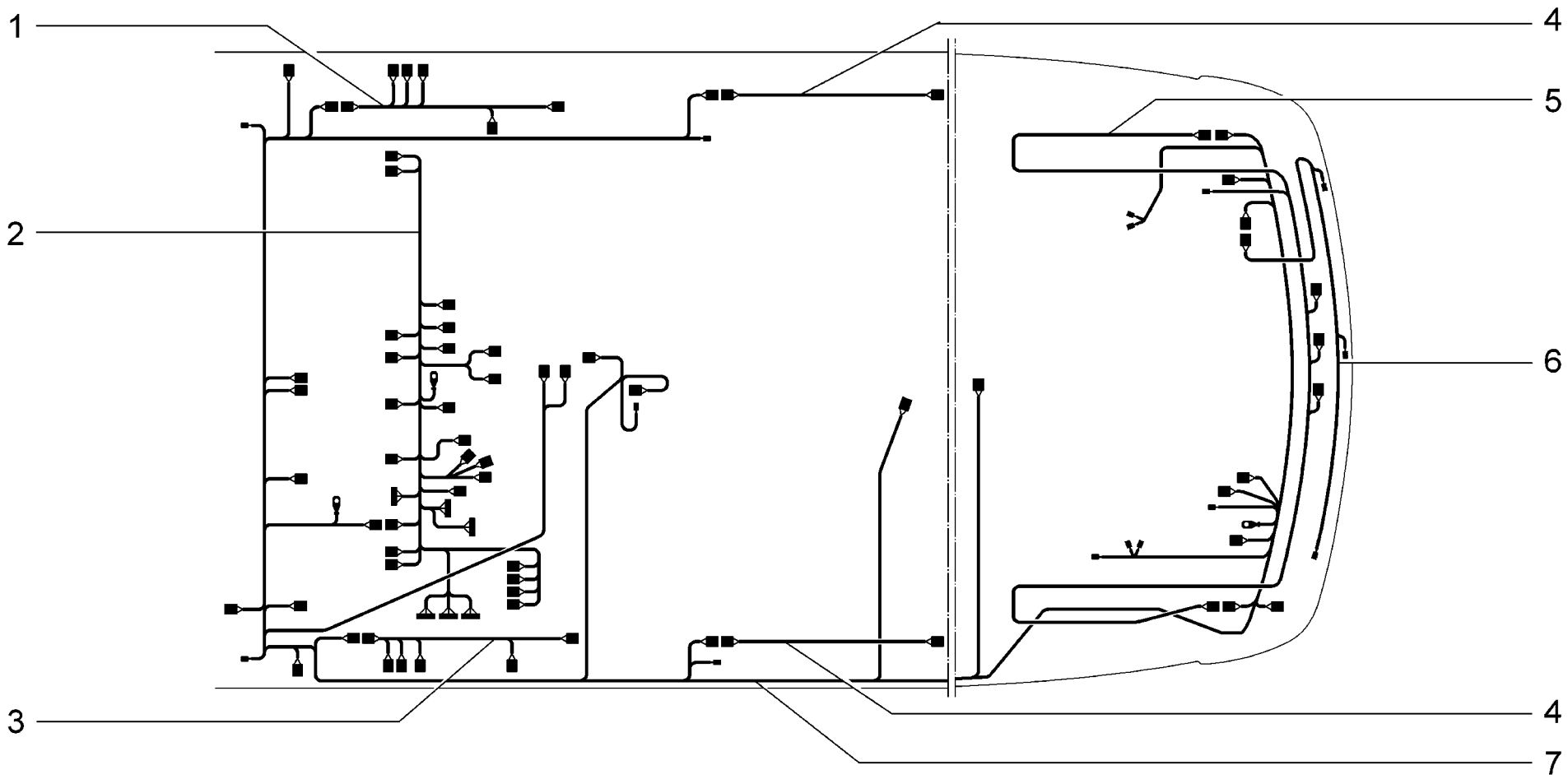

K412	**Жгуты проводов салона** **Passenger compartment wire harness** **Faisceaux de l'habitacle** **Kabelstränge für Innenraum** **Mazo de cables del habitáculo**	**21721 (01)** **21723-01 (02)** **21723-02 (03)** **21723-03 (03)**

п. It.	№ изв. Notif. N.	Дата Not.Data	Номер детали Part N.	Применяемость Application	Кол QTY	RUS Наименование	GB Description	F Désignation	D Benennung	E Denominación
1			+ 21701-3724550-00	(01)	1	Жгут проводов дверей	Wire harness, doors	Faisceau de câbles de portes	Türenkabelbaum	Haz de cables
1			+ 21703-3724550-20	(03)(04)	1	Жгут проводов дверей	Wire harness, doors	Faisceau de câbles de portes	Türenkabelbaum	Haz de cables
1			+ 21703-3724550-90	(02)	1	Жгут проводов дверей	Wire harness, doors	Faisceau de câbles de portes	Türenkabelbaum	Haz de cables
2			+ 21700-3724030-00	(02-11)	1	Жгут проводов панели приборов	Instrument panel wire harness	Faisceau de câbles de planche de bord	Kabelbaum für Armaturenbrett	Haz de cables del cuadro de instrumentos
2			+ 21700-3724030-10	(03-115,140)	1	Жгут проводов панели приборов	Instrument panel wire harness	Faisceau de câbles de planche de bord	Kabelbaum für Armaturenbrett	Haz de cables del cuadro de instrumentos
2			+ 21700-3724030-21	(02-115)	1	Жгут проводов панели приборов	Instrument panel wire harness	Faisceau de câbles de planche de bord	Kabelbaum für Armaturenbrett	Haz de cables del cuadro de instrumentos
2			+ 21700-3724030-30	(03-115,145)	1	Жгут проводов панели приборов	Instrument panel wire harness	Faisceau de câbles de planche de bord	Kabelbaum für Armaturenbrett	Haz de cables del cuadro de instrumentos
2			+ 21700-3724030-40	(03-144)	1	Жгут проводов панели приборов	Instrument panel wire harness	Faisceau de câbles de planche de bord	Kabelbaum für Armaturenbrett	Haz de cables del cuadro de instrumentos
2			+ 21700-3724030-50	(04-18)	1	Жгут проводов панели приборов	Instrument panel wire harness	Faisceau de câbles de planche de bord	Kabelbaum für Armaturenbrett	Haz de cables del cuadro de instrumentos
2			+ 21700-3724030-60	(03-18,118,148)	1	Жгут проводов панели приборов	Instrument panel wire harness	Faisceau de câbles de planche de bord	Kabelbaum für Armaturenbrett	Haz de cables del cuadro de instrumentos
2			+ 21700-3724030-63	(02-118)	1	Жгут проводов панели приборов	Instrument panel wire harness	Faisceau de câbles de planche de bord	Kabelbaum für Armaturenbrett	Haz de cables del cuadro de instrumentos
2			+ 21700-3724030-70	(02-18)	1	Жгут проводов панели приборов	Instrument panel wire harness	Faisceau de câbles de planche de bord	Kabelbaum für Armaturenbrett	Haz de cables del cuadro de instrumentos
2			+ 21700-3724030-80	(02-114)	1	Жгут проводов панели приборов	Instrument panel wire harness	Faisceau de câbles de planche de bord	Kabelbaum für Armaturenbrett	Haz de cables del cuadro de instrumentos
2			+ 21700-3724030-82	(02-144)	1	Жгут проводов панели приборов	Instrument panel wire harness	Faisceau de câbles de planche de bord	Kabelbaum für Armaturenbrett	Haz de cables del cuadro de instrumentos
2			+ 21703-3724030-81	(01)(02-10,110)	1	Жгут проводов панели приборов	Instrument panel wire harness	Faisceau de câbles de planche de bord	Kabelbaum für Armaturenbrett	Haz de cables del cuadro de instrumentos
2			+ 21710-3724030-50	(04-20)	1	Жгут проводов панели приборов	Instrument panel wire harness	Faisceau de câbles de planche de bord	Kabelbaum für Armaturenbrett	Haz de cables del cuadro de instrumentos
2			+ 21710-3724030-70	(02-20)	1	Жгут проводов панели приборов	Instrument panel wire harness	Faisceau de câbles de planche de bord	Kabelbaum für Armaturenbrett	Haz de cables del cuadro de instrumentos
2			+ 21720-3724030-12	(02-140)	1	Жгут проводов панели приборов	Instrument panel wire harness	Faisceau de câbles de planche de bord	Kabelbaum für Armaturenbrett	Haz de cables del cuadro de instrumentos
3			+ 21701-3724551-00	(01)	1	Жгут проводов освещения салона	Wire harness, interior lighting	Faisceau de câbles d'éclairage de l'habitacle	Kabelbaum der Innenraumbeleuchtung	Haz de cables de alumbrado del salón
3			+ 21703-3724551-20	(03)(04)	1	Жгут проводов освещения салона	Wire harness, interior lighting	Faisceau de câbles d'éclairage de l'habitacle	Kabelbaum der Innenraumbeleuchtung	Haz de cables de alumbrado del salón
3			+ 21703-3724551-90	(02)	1	Жгут проводов освещения салона	Wire harness, interior lighting	Faisceau de câbles d'éclairage de l'habitacle	Kabelbaum der Innenraumbeleuchtung	Haz de cables de alumbrado del salón

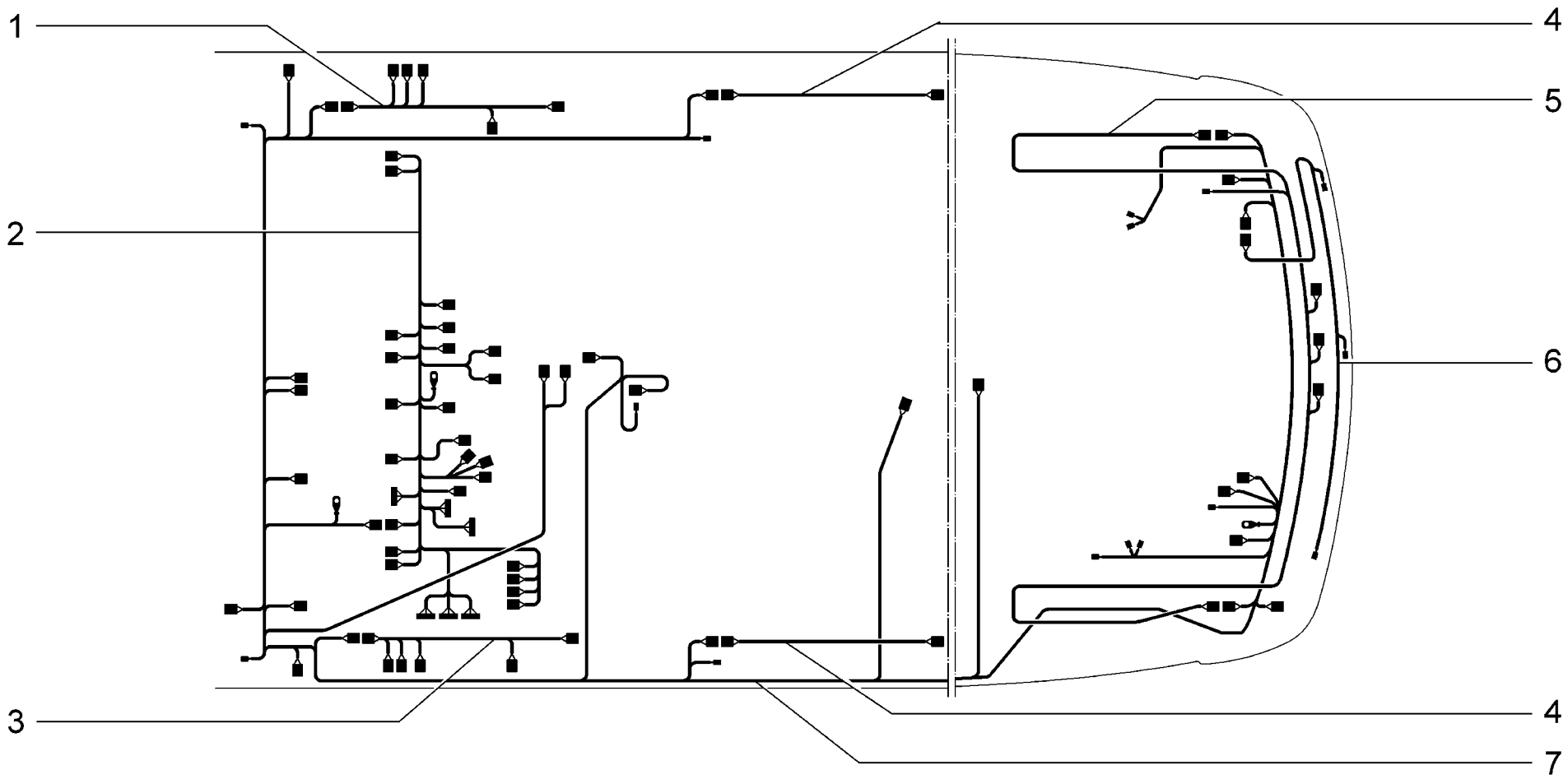

K412	**Жгуты проводов салона** **Passenger compartment wire harness** **Faisceaux de l'habitacle** **Kabelstränge für Innenraum** **Mazo de cables del habitáculo**	**21721 (01)** **21723-01 (02)** **21723-02 (03)** **21723-03 (03)**

п. / It.	№ изв. / Notif. N.	Дата / Not.Data	Номер детали / Part N.	Применяемость / Application	Кол / QTY	RUS Наименование	GB Description	F Désignation	D Benennung	E Denominación
4			+ 21700-3724550-10	(01)	2	Жгут проводов дверей	Wire harness, doors	Faisceau de câbles de portes	Türenkabelbaum	Haz de cables
4			+ 21703-3724550-10	(02)	2	Жгут проводов дверей	Wire harness, doors	Faisceau de câbles de portes	Türenkabelbaum	Haz de cables
4			+ 21703-3724550-19	(03)(04)	2	Жгут проводов дверей	Wire harness, doors	Faisceau de câbles de portes	Türenkabelbaum	Haz de cables
5			+ 21720-3724558-00		1	Жгут проводов двери задка	Wire harness, tailgate	Faisceau de câbles de hayon	Hecktürkabelbaum	Haz de cables del portón trasero
6			+ 21720-3724248-00	(04)	1	Жгут проводов датчиков системы парковки в сборе	Wire harness sensor for parking system assembly	Faisceau éléctrique des capteurs de système du par	Kabelbaum Geber Parkensystem komplett	Conjunto de mazo de cables de sensores de sistema
7			+ 21720-3724210-01	(02-10,11,18) (20,110,114)	1	Жгут проводов задний	Rear wire harness	Faisceau de câbles arrière	Kabelbaum, hinterer	Haz de cables trasero
7			+ 21720-3724210-10	(03-110,140,144)	1	Жгут проводов задний	Rear wire harness	Faisceau de câbles arrière	Kabelbaum, hinterer	Haz de cables trasero
7			+ 21720-3724210-12	(02-140,144)	1	Жгут проводов задний	Rear wire harness	Faisceau de câbles arrière	Kabelbaum, hinterer	Haz de cables trasero
7			+ 21720-3724210-20	(04)	1	Жгут проводов задний	Rear wire harness	Faisceau de câbles arrière	Kabelbaum, hinterer	Haz de cables trasero
7			+ 21720-3724210-40	(03-115) (118,145,148)	1	Жгут проводов задний	Rear wire harness	Faisceau de câbles arrière	Kabelbaum, hinterer	Haz de cables trasero
7			+ 21720-3724210-43	(03-18)	1	Жгут проводов задний	Rear wire harness	Faisceau de câbles arrière	Kabelbaum, hinterer	Haz de cables trasero
7			+ 21720-3724210-50	(02-115,118)	1	Жгут проводов задний	Rear wire harness	Faisceau de câbles arrière	Kabelbaum, hinterer	Haz de cables trasero
7			+ 21720-3724210-52	(2-145,148)	1	Жгут проводов задний	Rear wire harness	Faisceau de câbles arrière	Kabelbaum, hinterer	Haz de cables trasero
7			+ 21721-3724210-00	(01)	1	Жгут проводов задний	Rear wire harness	Faisceau de câbles arrière	Kabelbaum, hinterer	Haz de cables trasero

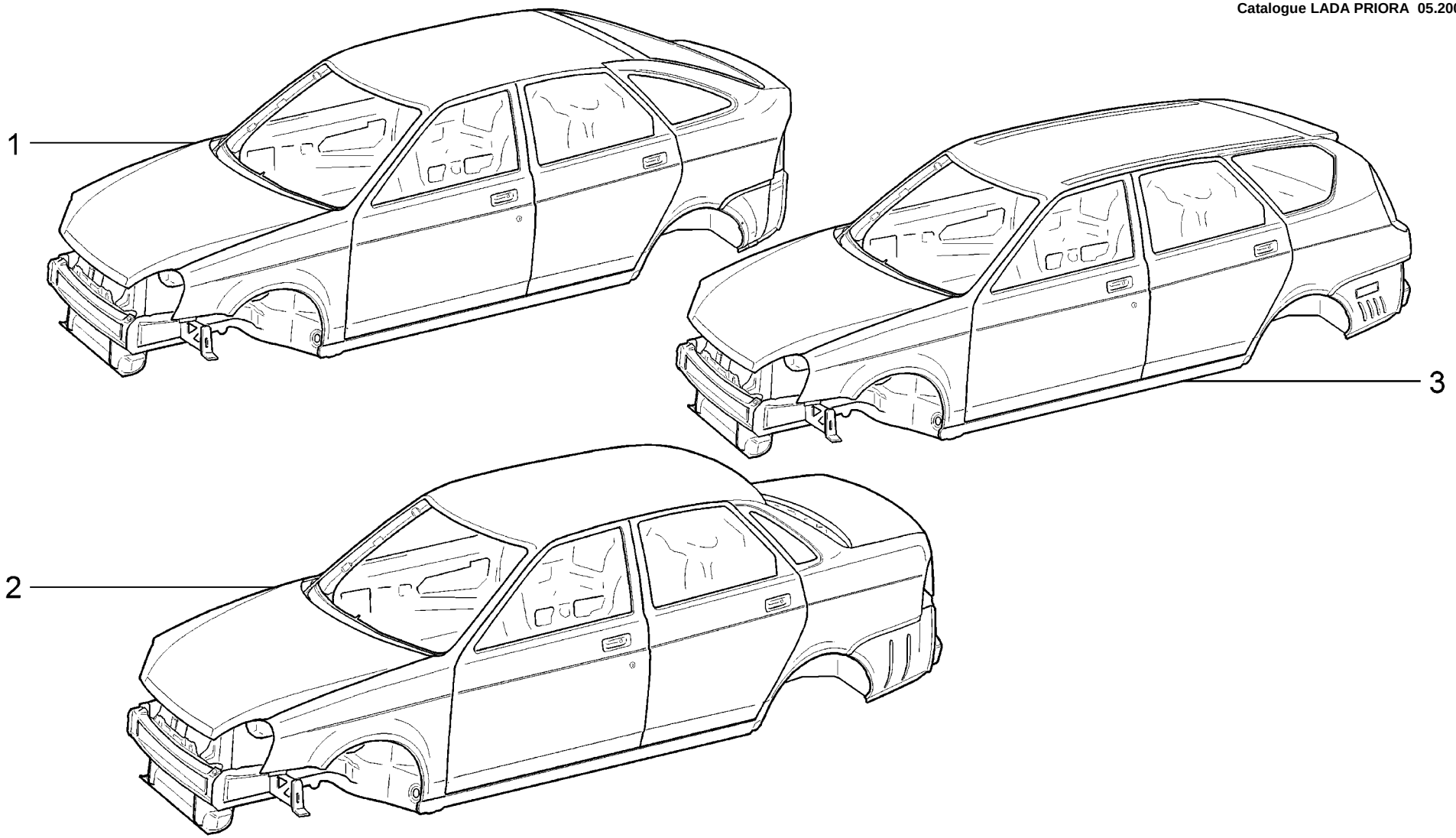

M001	**Кузов** **Body** **Carrosserie** **Karosserie** **Carrocerìa**	**21701**	**(01)**	**21713-03**	**(03)**
		21703-01	**(02)**	**21721**	**(04)**
		21703-02	**(02)**	**21723-01**	**(05)**
		21703-03	**(02)**	**21723-02**	**(05)**
		21713-01	**(03)**	**21723-03**	**(05)**
		21713-02	**(03)**		

п. It.	№ изв. Notif. N.	Дата Not.Data	Номер детали Part N.	Применяемость Application	Кол QTY	RUS Наименование	GB Description	F Désignation	D Benennung	E Denominación
1			+ 21721-5000014-00	(04)	1	Кузов голый окрашенный	Bodyshell, painted	Carrosserie peinte	Karosserie lackiert	Carrocería pintada
1			+ 21723-5000014-00	(05)	1	Кузов голый окрашенный	Bodyshell, painted	Carrosserie peinte	Karosserie lackiert	Carrocería pintada
2			+ 21701-5000014-00	(01)	1	Кузов голый окрашенный	Bodyshell, painted	Carrosserie peinte	Karosserie lackiert	Carrocería pintada
2			+ 21703-5000014-10	(02)	1	Кузов голый окрашенный	Bodyshell, painted	Carrosserie peinte	Karosserie lackiert	Carrocería pintada
3			+ 21713-5000014-00	(03)	1	Кузов голый окрашенный	Bodyshell, painted	Carrosserie peinte	Karosserie lackiert	Carrocería pintada

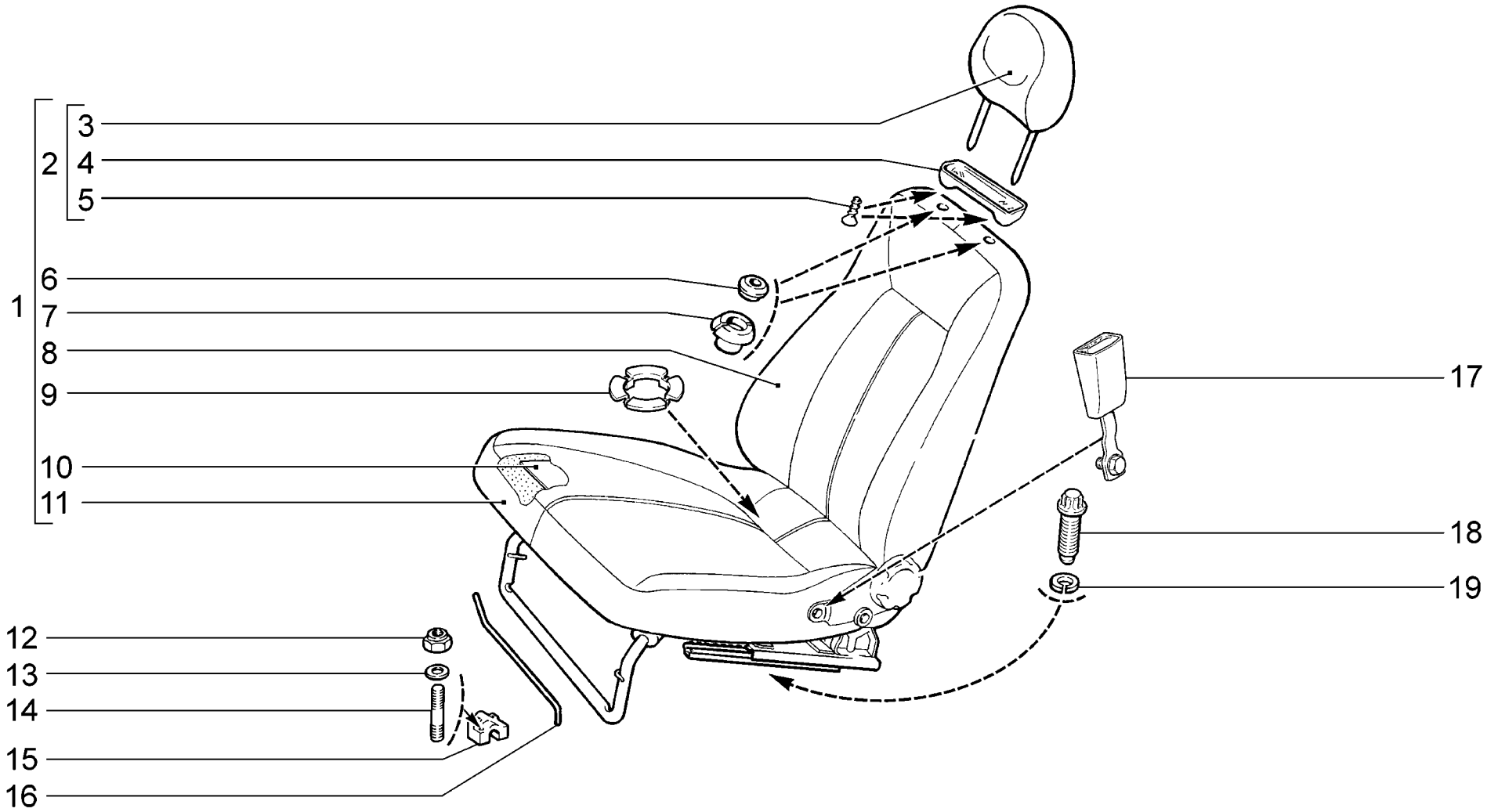

M100	**Сиденья передние** **Front seats** **Sièges avant** **Vordersitze** **Asientos delanteros**	**21701**	**(01)**	**21713-03**	**(03)**
		21703-01	**(02)**	**21721**	**(01)**
		21703-02	**(03)**	**21723-01**	**(02)**
		21703-03	**(03)**	**21723-02**	**(03)**
		21713-01	**(02)**	**21723-03**	**(03)**
		21713-02	**(03)**		

п. It.	№ изв. Notif. N.	Дата Not.Data	Номер детали Part N.	Применяемость Application	Кол QTY	RUS Наименование	GB Description	F Désignation	D Benennung	E Denominación
1			+ 21100-6810012-01 ~	(02)	1	Сиденье переднее правое	Front seat, RH	Siège avant D	Vordersitz, rechts	Asiento delantero der.
1			+ 21100-6810012-11 ~	(02-11)	1	Сиденье переднее правое	Front seat, RH	Siège avant D	Vordersitz, rechts	Asiento delantero der.
1			+ 21100-6810012-12 ~	(03)	1	Сиденье переднее правое	Front seat, RH	Siège avant D	Vordersitz, rechts	Asiento delantero der.
1			+ 21100-6810012-72 ~	(02-11)	1	Сиденье переднее правое	Front seat, RH	Siège avant D	Vordersitz, rechts	Asiento delantero der.
1			+ 21100-6810012-73 ~	(03)	1	Сиденье переднее правое	Front seat, RH	Siège avant D	Vordersitz, rechts	Asiento delantero der.
1			+ 21100-6810012-81 ~	(02)	1	Сиденье переднее правое	Front seat, RH	Siège avant D	Vordersitz, rechts	Asiento delantero der.
1			+ 21100-6810012-82	(01)	1	Сиденье переднее правое	Front seat, RH	Siège avant D	Vordersitz, rechts	Asiento delantero der.
1			+ 21100-6810013-01 ~	(02)	1	Сиденье переднее левое	Front seat, LH	Siège avant G	Vordersitz, links	Asiento delantero izq.
1			+ 21100-6810013-11 ~	(02-11)	1	Сиденье переднее левое	Front seat, LH	Siège avant G	Vordersitz, links	Asiento delantero izq.
1			+ 21100-6810013-12 ~	(03)	1	Сиденье переднее левое	Front seat, LH	Siège avant G	Vordersitz, links	Asiento delantero izq.
1			+ 21100-6810013-72 ~	(02-11)	1	Сиденье переднее левое	Front seat, LH	Siège avant G	Vordersitz, links	Asiento delantero izq.
1			+ 21100-6810013-73 ~	(03)	1	Сиденье переднее левое	Front seat, LH	Siège avant G	Vordersitz, links	Asiento delantero izq.
1			+ 21100-6810013-81 ~	(02)	1	Сиденье переднее левое	Front seat, LH	Siège avant G	Vordersitz, links	Asiento delantero izq.
1			+ 21100-6810013-82	(01)	1	Сиденье переднее левое	Front seat, LH	Siège avant G	Vordersitz, links	Asiento delantero izq.
2			+ 21120-6818010-00	(02-11)(03)	2	Подголовник	Head restraint	Appui-tête	Kopfstütze	Apoyacabeza
2			+ 21120-6818010-10	(02)	2	Подголовник	Head restraint	Appui-tête	Kopfstütze	Apoyacabeza
2			+ 21120-6818010-20	(01)	2	Подголовник	Head restraint	Appui-tête	Kopfstütze	Apoyacabeza
3			+ 21120-6818020-00	(02)	2	Обивка подголовника	Trim, head restraint	Garniture d'appui-tête	Kopflehnenpolsterung	Guarnicido de apoyacabeza
3			+ 21120-6818020-10	(02-11)(03)	2	Обивка подголовника	Trim, head restraint	Garniture d'appui-tête	Kopflehnenpolsterung	Guarnicido de apoyacabeza
3			+ 21120-6818020-20	(01)	2	Обивка подголовника	Trim, head restraint	Garniture d'appui-tête	Kopflehnenpolsterung	Guarnicido de apoyacabeza
4			+ 21083-6818052-10		2	Облицовка подголовника	Plastic cover, head restraint	Revêtement d'appui-tête	Kopfstützenverkleidung	Revestimiento de apoyacabeza
5			+ 00001-0076797-01		4	Винт самонарезающий	Self-tapping screw	Vis taraudeuse	Blechschraube	Tornillo autorroscante
6			+ 21060-6818142-00		4	Втулка наружная	Bush, outside	Douille extérieure	Außenhülse	Casquillo exterior
7			+ 21080-6818144-00		4	Втулка внутренняя	Bush, inner	Douille intérieure	Innenbuchse	Casquillo interior
8			+ 21120-6812610-00	(02)	2	Обивка спинки переднего сиденья	Seat back trim, front seat	Garniture de dossier de siège AV	Rücklehnenpolsterung	Guarnecido de respaldo asiento delantero
8			+ 21120-6812610-10	(02-11)(03)	2	Обивка спинки переднего сиденья	Seat back trim, front seat	Garniture de dossier de siège AV	Rücklehnenpolsterung	Guarnecido de respaldo asiento delantero
8			+ 21120-6812610-20	(01)	2	Обивка спинки переднего сиденья	Seat back trim, front seat	Garniture de dossier de siège AV	Rücklehnenpolsterung	Guarnecido de respaldo asiento delantero
9			+ 21100-6513032-00		2	Втулка облицовочная	Trim bush	Douille d'embellissement	Verkleidungsbuchse	Casquillo exterior
10			+ 21700-6513010-03	(03)	2	Обогреватель сиденья	Seat heater	Chauffage de siège	Sitzbeheizung	Calentador de asientos

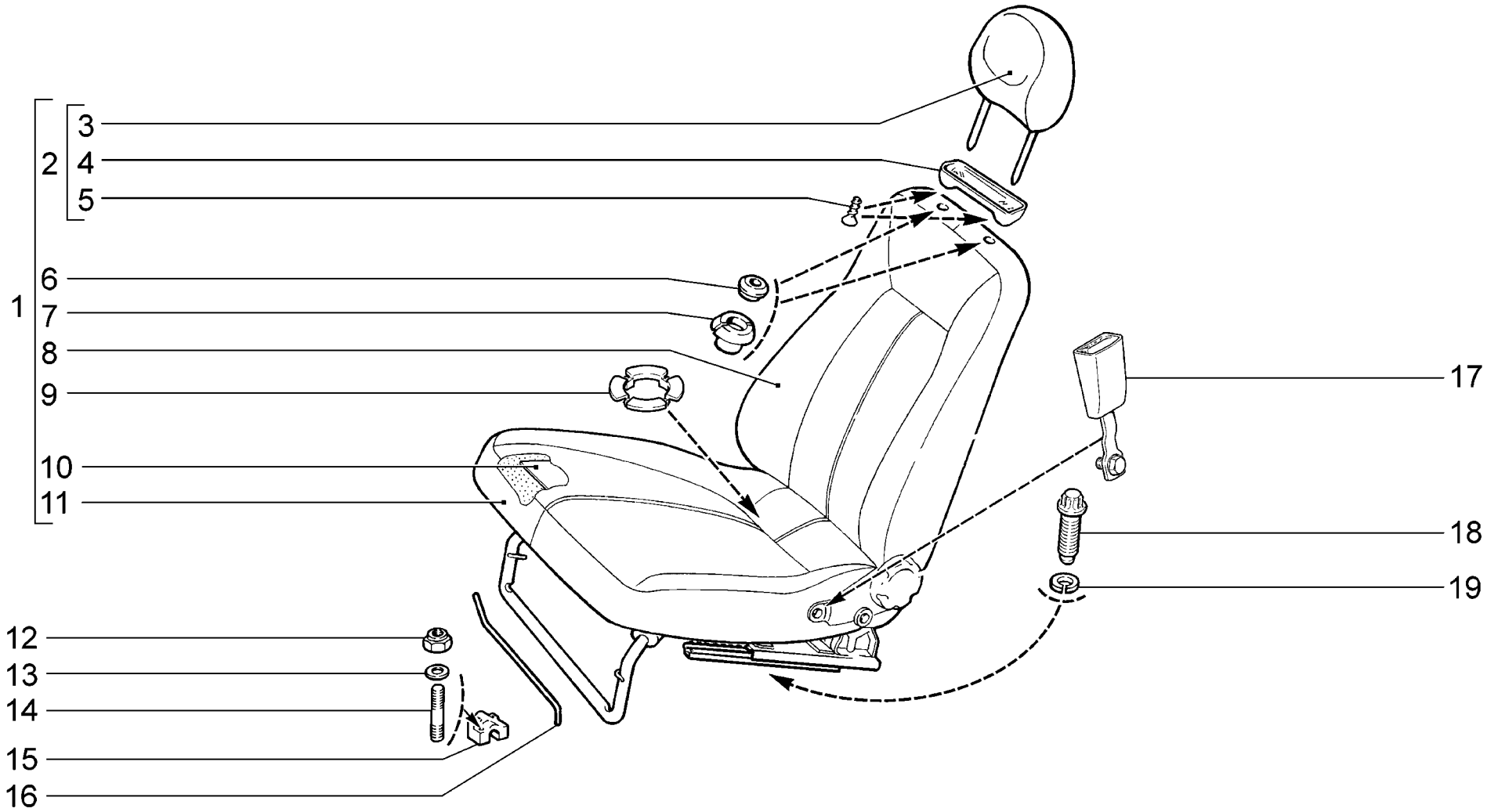

M100	**Сиденья передние** **Front seats** **Sièges avant** **Vordersitze** **Asientos delanteros**	**21701**	**(01)**	**21713-03**	**(03)**
		21703-01	**(02)**	**21721**	**(01)**
		21703-02	**(03)**	**21723-01**	**(02)**
		21703-03	**(03)**	**21723-02**	**(03)**
		21713-01	**(02)**	**21723-03**	**(03)**
		21713-02	**(03)**		

п. It.	№ изв. Notif. N.	Дата Not.Data	Номер детали Part N.	Применяемость Application	Кол QTY	RUS Наименование	GB Description	F Désignation	D Benennung	E Denominación
11			+ 21120-6812310-00	(02)	2	Обивка подушки переднего сиденья	Front seat cushion trim	Garniture de coussin de siège AV	Sitzpolsterbezug	Guarnecido del cojín asiento delantero
11			+ 21120-6812310-10	(02-11)(03)	2	Обивка подушки правая	Seat cushion upholstery, RH	Garniture de coussin D	Polsterbezug rechts	Tapizado del cojín derecho
11			+ 21120-6812310-20	(01)	2	Обивка подушки правая	Seat cushion upholstery, RH	Garniture de coussin D	Polsterbezug rechts	Tapizado del cojín derecho
12			+ 00001-0061041-11		8	Гайка М8 самоконтрящаяся	Self-locking nut M8	Ecrou autofreiné M8	S.Mutter M8	Tuerca M8 autoblocante
13			+ 00001-0005196-01		8	Шайба 8	Washer 8	Rondelle 8	Scheibe 8	Arandela 8
14			+ 00001-0035175-11		8	Шпилька М8х45	Stud M8x45	Goujon M8x45	Stift M8x45	Espárrago M8x45
15			+ 21100-6810024-00		2	Кронштейн передний правый	RH front bracket	Support avant D	Stütze, rechts	Soporte delantero der.
15			+ 21100-6810025-00		2	Кронштейн передний левый	LH front bracket	Support avant G	Stütze, vorne links	Soporte delantero der.
16			+ 21080-6810060-00		2	Торсион правый	Torsion bar, RH	Barre de torsion D	Drehstab, rechts	Barra de torsión der.
16			+ 21080-6810061-00		2	Торсион левый	Torsion bar, LH	Barre de torsion G	Drehstab, links	Barra de torsión izq.
17			+ 21100-8217030-00 ~		2	Замок переднего ремня	Front seatbelt buckle	Boucle de la ceinture de sécurité AV	Gurtschloss vorn	Cierre del cinturón delantero
17			+ 21100-8217030-30 ~		2	Замок переднего ремня	Front seatbelt buckle	Boucle de la ceinture de sécurité AV	Gurtschloss vorn	Cierre del cinturón delantero
17			+ 21100-8217030-40 ~		2	Замок переднего ремня	Front seatbelt buckle	Boucle de la ceinture de sécurité AV	Gurtschloss vorn	Cierre del cinturón delantero
17			+ 21100-8217030-50 ~		2	Замок переднего ремня	Front seatbelt buckle	Boucle de la ceinture de sécurité AV	Gurtschloss vorn	Cierre del cinturón delantero
18			+ 21100-6810054-30		10	Болт	Bolt	Boulon	Schraube	Tornillo
19			+ 21010-6810052-00		10	Шайба	Washer	Rondelle	Scheibe	Arandela
			+ 21100-6810250-70		1	Комплект сидений для запчастей	Kit of seats	Jeu de sièges	Satz Sitze	Juego de asientos
			+ 21100-6810250-72		1	Комплект сидений для запчастей	Kit of seats	Jeu de sièges	Satz Sitze	Juego de asientos
			+ 21100-6810250-81		1	Комплект сидений для запчастей	Kit of seats	Jeu de sièges	Satz Sitze	Juego de asientos
			+ 21100-6812250-00		1	Комплект обивок сидений для запчастей	Seat trim set	Jeu de garnitures de sièges	Satz Sitzbezüge	Juego de revestimientos de asientos
			+ 21110-6810250-20		1	Комплект сидений для запчастей	Kit of seats	Jeu de sièges	Satz Sitze	Juego de asientos
			+ 21110-6810250-70		1	Комплект сидений для запчастей	Kit of seats	Jeu de sièges	Satz Sitze	Juego de asientos
			+ 21110-6810250-73		1	Комплект сидений для запчастей	Kit of seats	Jeu de sièges	Satz Sitze	Juego de asientos
			+ 21110-6810250-81		1	Комплект сидений для запчастей	Kit of seats	Jeu de sièges	Satz Sitze	Juego de asientos
			+ 21110-6810250-90		1	Комплект сидений для запчастей	Kit of seats	Jeu de sièges	Satz Sitze	Juego de asientos
			+ 21110-6810250-95		1	Комплект сидений для запчастей	Kit of seats	Jeu de sièges	Satz Sitze	Juego de asientos
			+ 21703-6810250-73		1	Комплект сидений для запчастей	Kit of seats	Jeu de sièges	Satz Sitze	Juego de asientos

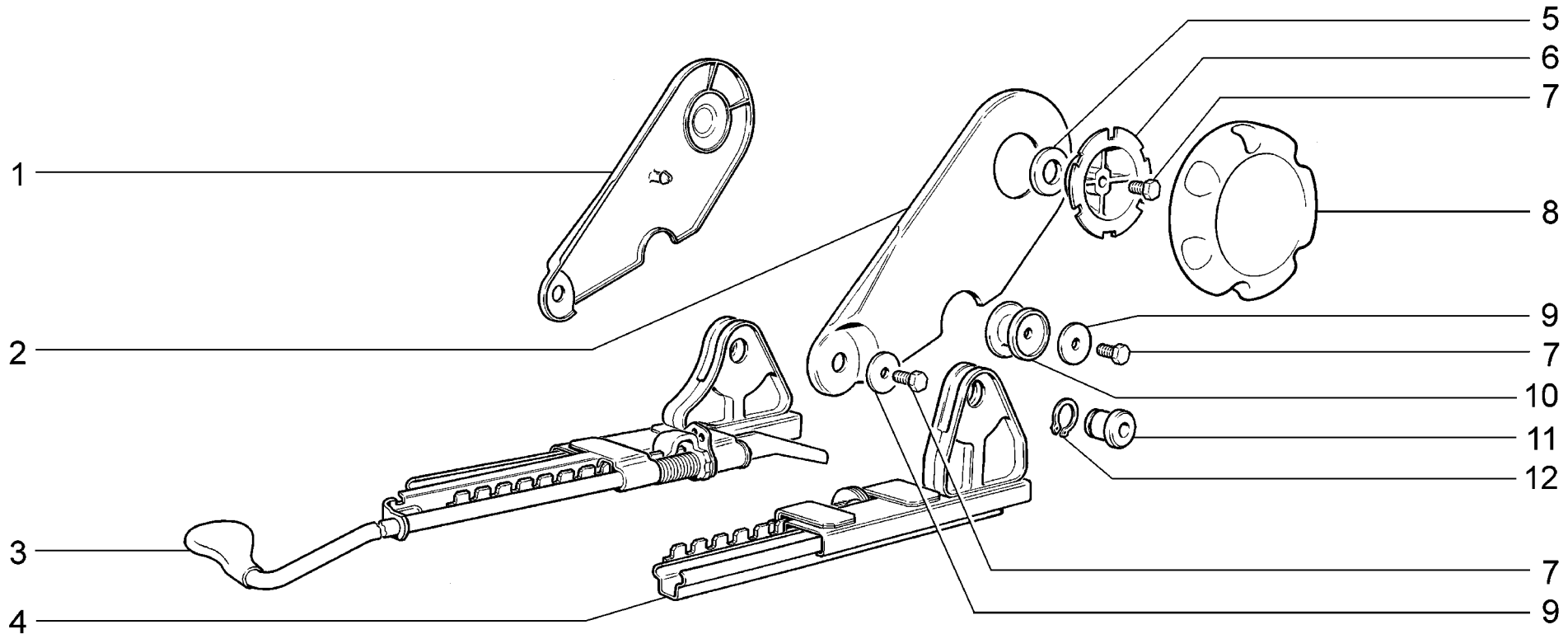

M110	**Механизм установки передних сидений** **Front seats adjustment mechanism** **Mécanisme de réglage des sièges avant** **Einstellung der Sitze** **Mecanismo de instalación de los asientos delanteros**	**21701** **21703-01** **21703-02** **21703-03** **21713-01** **21713-02**	**21713-03** **21723-01** **21723-02** **21723-03**

п. It.	№ изв. Notif. N.	Дата Not.Data	Номер детали Part N.	Применяемость Application	Кол QTY	RUS Наименование	GB Description	F Désignation	D Benennung	E Denominación
1			+ 21080-6814272-00		1	Облицовка внутренняя правая	Inner cover plate, RH	Revêtement intérieur D	Verkleidungsstück, innen rechts	Revestimiento interior der.
1			+ 21080-6814273-00		1	Облицовка внутренняя левая	Inner cover plate, LH	Revêtement intérieur G	Verkleidungsstück, innen links	Revestimiento interior izq.
2			+ 21080-6814308-00		1	Облицовка наружная правая	Outer cover plate, RH	Revêtement extérieur D	Verkleidungsstück, außen rechts	Revestimiento exterior der.
2			+ 21080-6814309-00		1	Облицовка наружная левая	Outer cover plate, LH	Revêtement extérieur G	Verkleidungsstück, außen links	Revestimiento exterior izq.
3			+ 21100-6814010-10		1	Салазки внутренние правые	Inner seat rail, RH	Glissière intérieure D	Schlitten, innen rechts	Corredera interior der.
3			+ 21100-6814011-10		1	Салазки внутренние левые	Inner seat rail, LH	Glissière intérieure G	Schlitten, innen links	Corredera interior izq.
4			+ 21100-6814020-10		1	Салазки наружные правые	Outer seat rail, RH	Glissière extérieure D	Schlitten, außen rechts	Carredera exterior der.
4			+ 21100-6814021-10		1	Салазки наружные левые	Outer seat rail, LH	Glissière extérieure G	Schlitten, außen links	Corredera exterior izq.
5			+ 21080-6814242-00		2	Прокладка	Gasket	Joint	Dichtung	Junta
6			+ 21080-6814234-01		2	Держатель рукоятки	Holder	Support	Halter	Sujetador
7			+ 00001-0009020-21		10	Болт М6х12	Bolt M6x12	Boulon M6x12	Schraube M6x12	Tornillo M6x12
8			+ 21080-6814232-00		2	Рукоятка регулировки спинки	Reclining adjustment knob, seat back	Poignée de réglage de dossier	Griff	Palanca de regulador de respaldo
9			+ 00001-0026406-03		10	Шайба 6	Washer 6	Rondelle 6	Scheibe 6	Arandela 6
10			21100-6814270-00		4	Наконечник опоры	End piece	Embout d'appui	Lagerendstück	Casquillo del apoyo
11			+ 21100-6814318-00		2	Шарнир салазок	Joint, rails	Articulation de glissière	Schlittenbolzen	Articulación de carrederas
12			+ 00001-0010664-76		2	Кольцо упорное 16	Thrust ring 16	Bague de butée 16	Seegerring 16	Anillo de tope 16

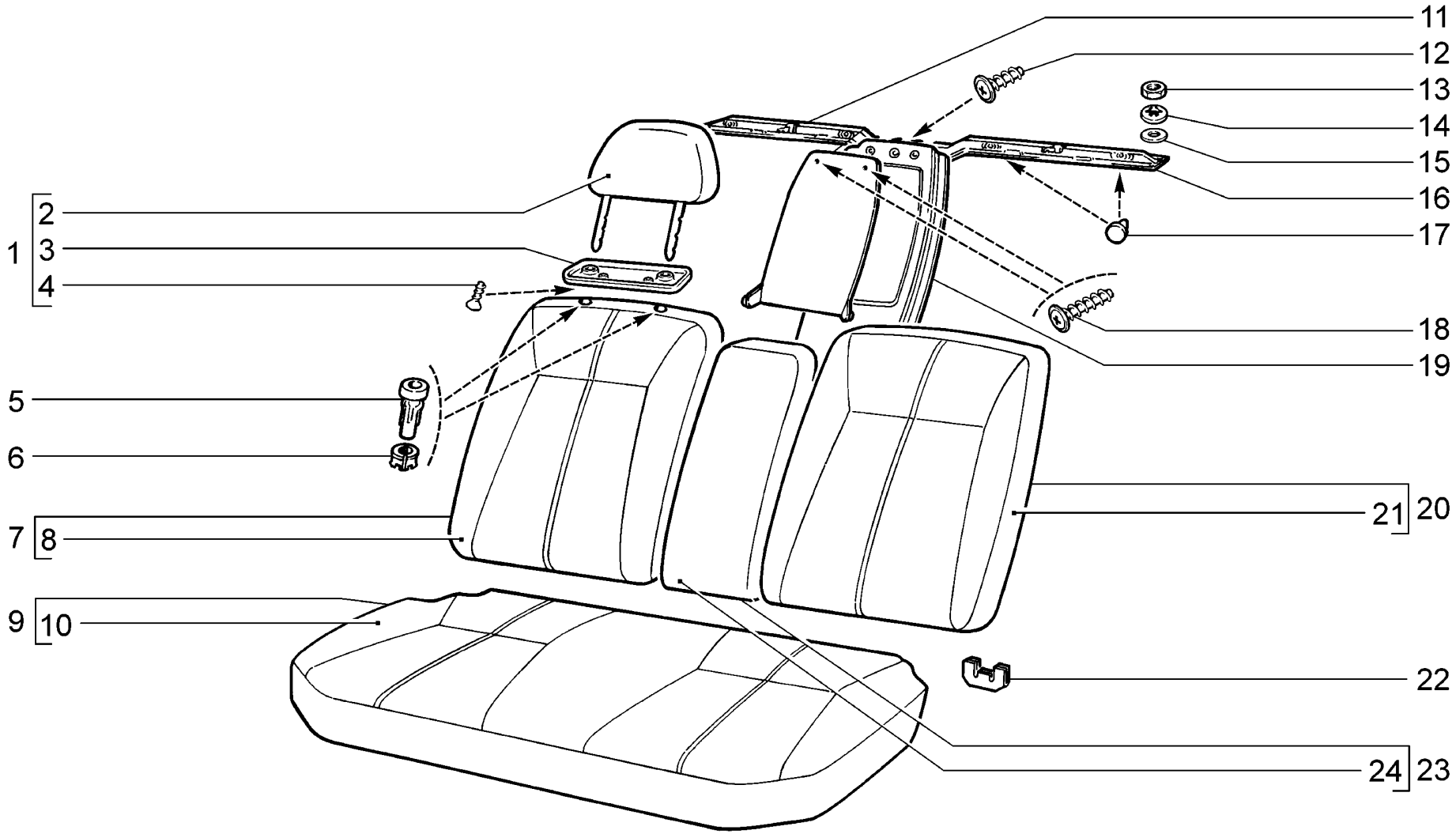

M120	**Сиденье заднее** **Rear seat** **Siège arrière** **Rücksitze** **Asiento trasero**	**21701 (01)** **21703-01 (02)** **21703-02 (03)** **21703-03 (03)**

п. / It.	№ изв. / Notif. N.	Дата / Not.Data	Номер детали / Part N.	Применяемость / Application	Кол / QTY	RUS Наименование	GB Description	F Désignation	D Benennung	E Denominación
1			+ 21100-6828010-00	(02)	2	Подголовник заднего сиденья	Rear seat head restraint	Appui-tête de banquette arrière	Rücksitz-Kopflehne	Apoyacabeza del asiento trasero
1			+ 21100-6828010-10	(02-11)(03)	2	Подголовник заднего сиденья	Rear seat head restraint	Appui-tête de banquette arrière	Rücksitz-Kopflehne	Apoyacabeza del asiento trasero
2			+ 21100-6828020-00	(02)	2	Обивка подголовника заднего сиденья	Head restraint trim	Garniture d'appui-tête	Kopflehnenpolsterung	Guarnicido de apoyabrazos
2			+ 21100-6828020-10	(02-11)(03)	2	Обивка подголовника заднего сиденья	Head restraint trim	Garniture d'appui-tête	Kopflehnenpolsterung	Guarnicido de apoyabrazos
3			+ 21083-6818052-10		2	Облицовка подголовника	Plastic cover, head restraint	Revêtement d'appui-tête	Kopfstützenverkleidung	Revestimiento de apoyacabeza
4			+ 00001-0076797-01		4	Винт самонарезающий	Self-tapping screw	Vis taraudeuse	Blechschraube	Tornillo autorroscante
5			+ 21100-6828120-00		2	Направляющая правая	Guide, RH	Guide D	Führungsbuchse, rechts	Guía der.
5			+ 21100-6828121-00		2	Направляющая левая	Guide, LH	Guide G	Führungsbuchse, links	Guía izq.
6			21100-6828144-00		4	Втулка	Bush	Douille	Buchse	Casquillo
7			+ 21100-6820210-00 ~	(02)	1	Спинка заднего сиденья правая	Rear seat back, RH	Dossier de banquette AR, D	Rücksitzbanklehne, rechts	Respaldo del asiento trasero der.
7			+ 21100-6820210-01 ~	(02)	1	Спинка заднего сиденья правая	Rear seat back, RH	Dossier de banquette AR, D	Rücksitzbanklehne, rechts	Respaldo del asiento trasero der.
7			+ 21100-6820210-10	(02-11)(03)	1	Спинка заднего сиденья правая	Rear seat back, RH	Dossier de banquette AR, D	Rücksitzbanklehne, rechts	Respaldo del asiento trasero der.
7			+ 21700-6820210-10	(01)	1	Спинка заднего сиденья	Rear seat back	Dossier de banquette AR	Rücksitzbanklehne	Respaldo del asiento trasero
8			+ 21100-6822610-00 ~	(02)	1	Обивка спинки заднего сиденья правая	Rear seat back trim, RH	Garniture de dossier de banquette AR, D	Rücklehnenbezug, rechts	Guarnicido del respaldo trasero der.
8			+ 21100-6822610-01 ~	(02)	1	Обивка спинки заднего сиденья правая	Rear seat back trim, RH	Garniture de dossier de banquette AR, D	Rücklehnenbezug, rechts	Guarnicido del respaldo trasero der.
8			+ 21100-6822610-10	(02-11)(03)	1	Обивка спинки заднего сиденья правая	Rear seat back trim, RH	Garniture de dossier de banquette AR, D	Rücklehnenbezug, rechts	Guarnicido del respaldo trasero der.
8			+ 21100-6822610-30	(01)	1	Обивка спинки заднего сиденья правая	Rear seat back trim, RH	Garniture de dossier de banquette AR, D	Rücklehnenbezug, rechts	Guarnicido del respaldo trasero der.
9			+ 21100-6820110-00 ~	(02)	1	Подушка заднего сиденья	Rear seat cushion	Coussin de banquette AR	Rücksitzpolsterung	Cojín del asiento trasero
9			+ 21100-6820110-01 ~	(02)	1	Подушка заднего сиденья	Rear seat cushion	Coussin de banquette AR	Rücksitzpolsterung	Cojín del asiento trasero
9			+ 21100-6820110-10	(02-11)(03)	1	Подушка заднего сиденья	Rear seat cushion	Coussin de banquette AR	Rücksitzpolsterung	Cojein del asiento trasero
9			+ 21100-6820110-30	(01)	1	Подушка заднего сиденья	Rear seat cushion	Coussin de banquette AR	Rücksitzpolsterung	Cojein del asiento trasero
10			+ 21100-6822310-00 ~	(02)	1	Обивка подушки задней	Rear seat cushion trim	Garniture de coussin de banquette AR	Sitzpolsterbezug	Guarnicido de cojín trasero
10			+ 21100-6822310-01 ~	(02)	1	Обивка подушки задней	Rear seat cushion trim	Garniture de coussin de banquette AR	Sitzpolsterbezug	Guarnicido de cojín trasero
10			+ 21100-6822310-10	(02-11)(03)	1	Обивка подушки задней	Rear seat cushion trim	Garniture de coussin de banquette AR	Sitzpolsterbezug	Guarnicido de cojín trasero
10			+ 21100-6822310-30	(01)	1	Обивка подушки задней	Rear seat cushion trim	Garniture de coussin de banquette AR	Sitzpolsterbezug	Guarnicido de cojín trasero
11			+ 21100-6820176-00 ~		1	Крышка опоры подлокотника	Armrest support cover	Couvercle d'appui de l'accoudoir	Lagerungsdeckel	Tapa de soporte apoyabrazos
11			21100-6820176-01 ~		1	Крышка опоры подлокотника	Armrest support cover	Couvercle d'appui de l'accoudoir	Lagerungsdeckel	Tapa de soporte apoyabrazos

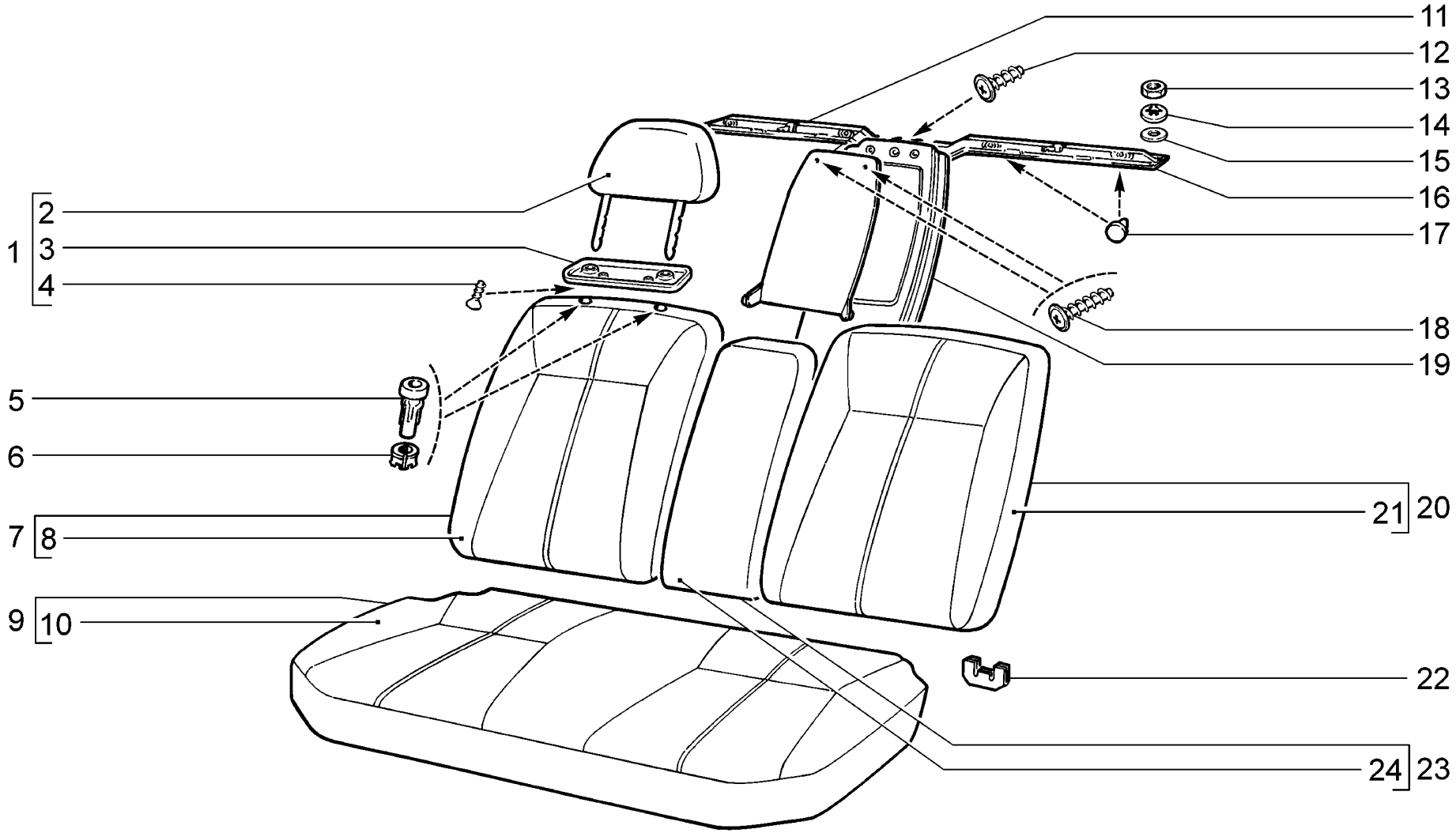

M120	**Сиденье заднее** **Rear seat** **Siège arrière** **Rücksitze** **Asiento trasero**	**21701 (01)** **21703-01 (02)** **21703-02 (03)** **21703-03 (03)**

п. It.	№ изв. Notif. N.	Дата Not.Data	Номер детали Part N.	Применяемость Application	Кол QTY	RUS Наименование	GB Description	F Désignation	D Benennung	E Denominación
12			+ 21230-6302336-00		1	Винт самонарезающий	Self-tapping screw	Vis taraudeuse	Blechschraube	Tornillo autorroscante
13			+ 00001-0061008-11		8	Гайка M8	Nut M8	Ecrou M8	Mutter M8	Tuerca M8
14			+ 00001-0025984-71		8	Шайба 8 стопорная	Lock washer 8	Rondelle d'arrêt 8	Sicherungsscheibe 8	Arandela 8 de fijación
15			+ 00001-0026467-01		4	Шайба 8	Washer 8	Rondelle 8	Scheibe 8	Arandela 8
16			+ 21100-6820140-00		1	Поперечина	Crossmember	Traverse	Querträger	Traviesa
17			+ 21100-6820062-00		4	Буфер заднего сиденья	Buffer, rear seat	Tampon de banquette AR	Puffer	Tope asiento trasero
18			+ 21230-6302334-00		2	Винт самонарезающий	Self-tapping screw	Vis taraudeuse	Blechschraube	Tornillo autorroscante
19			+ 21100-6820172-00 ~		1	Опора подлокотника	Armrest support	Appui de l'accoudoir	Armstützenlagerung	Soporte del apoyabrazos
19			21100-6820172-01 ~		1	Опора подлокотника	Armrest support	Appui de l'accoudoir	Armstützenlagerung	Soporte del apoyabrazos
20			+ 21100-6820211-00 ~	(02)	1	Спинка заднего сиденья левая	Rear seat back, LH	Dossier de banquette AR, G	Rücksitzbanklehne, links	Respaldo del asiento trasero izq.
20			+ 21100-6820211-01 ~	(02)	1	Спинка заднего сиденья левая	Rear seat back, LH	Dossier de banquette AR, G	Rücksitzbanklehne, links	Respaldo del asiento trasero izq.
20			+ 21100-6820211-10	(02-11)(03)	1	Спинка заднего сиденья левая	Rear seat back, LH	Dossier de banquette AR, G	Rücksitzbanklehne, links	Respaldo del asiento trasero izq.
20			+ 21700-6820211-10	(01)	1	Спинка заднего сиденья левая	Rear seat back, LH	Dossier de banquette AR, G	Rücksitzbanklehne, links	Respaldo del asiento trasero izq.
21			+ 21100-6822611-00	(02)	1	Обивка спинки заднего сиденья левая	Rear seat back trim, LH	Garniture de dossier de banquette AR, G	Rücklehnenbezug, links	Guarnicido del respaldo trasero izq.
21			+ 21100-6822611-10	(02-11)(03)	1	Обивка спинки заднего сиденья левая	Rear seat back trim, LH	Garniture de dossier de banquette AR, G	Rücklehnenbezug, links	Guarnicido del respaldo trasero izq.
21			+ 21100-6822611-30	(01)	1	Обивка спинки заднего сиденья левая	Rear seat back trim, LH	Garniture de dossier de banquette AR, G	Rücklehnenbezug, links	Guarnicido del respaldo trasero izq.
22			+ 21100-6824178-00		4	Облицовка петли	Hinge trim	Enjoliveur de charnière	Scharnierverkleidung	Revestimiento de la bisagra
23			+ 21100-6826110-00 ~	(02)	1	Подлокотник задний средний	Rear armrest, centre	Accoudoir arrière central	Mittelarmstütze	Descansabrazos trasero central
23			+ 21100-6826110-01 ~	(02)	1	Подлокотник задний средний	Rear armrest, centre	Accoudoir arrière central	Mittelarmstütze	Descansabrazos trasero central
23			+ 21100-6826110-10	(02-11)(03)	1	Подлокотник задний средний	Rear armrest, centre	Accoudoir arrière central	Mittelarmstütze	Descansabrazos trasero central
24			+ 21100-6826310-00 ~	(02)	1	Обивка подлокотника	Armrest trim	Garniture d'accoudoir	Armstützenpolsterung	Guarnicido de apoyabrazos
24			+ 21100-6826310-01 ~	(02)	1	Обивка подлокотника	Armrest trim	Garniture d'accoudoir	Armstützenpolsterung	Guarnicido de apoyabrazos
24			+ 21100-6826310-10	(02-11)(03)	1	Обивка подлокотника	Armrest trim	Garniture d'accoudoir	Armstützenpolsterung	Guarnicido de apoyabrazos
24			+ 21100-6826310-30	(01)	1	Обивка подлокотника	Armrest trim	Garniture d'accoudoir	Armstützenpolsterung	Guarnicido de apoyabrazos

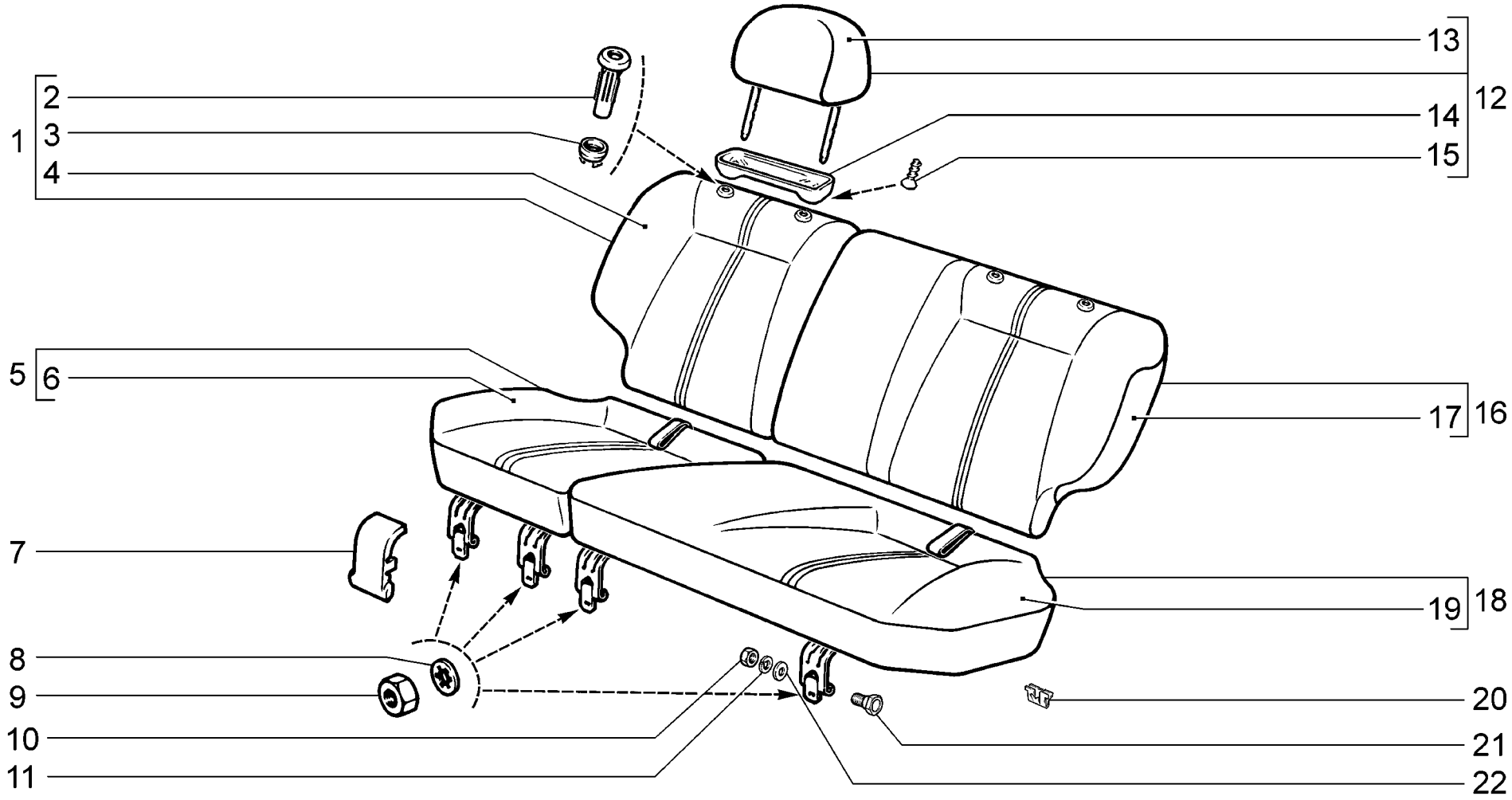

M121	**Сиденье заднее** **Rear seat** **Siège arrière** **Rücksitze** **Asiento trasero**	**21713-01**	**(01)**	**21723-03**	**(02)**
		21713-02	**(02)**		
		21713-03	**(02)**		
		21721	**(03)**		
		21723-01	**(01)**		
		21723-02	**(02)**		

п. It.	№ изв. Notif. N.	Дата Not.Data	Номер детали Part N.	Применяемость Application	Кол QTY	RUS Наименование	GB Description	F Désignation	D Benennung	E Denominación
1			+ 21110-6820210-00	(01)	1	Спинка заднего сиденья правая	Rear seat back, RH	Dossier de banquette AR, D	Rücksitzbanklehne, rechts	Respaldo del asiento trasero der.
1			+ 21110-6820210-10	(02)	1	Спинка заднего сиденья правая	Rear seat back, RH	Dossier de banquette AR, D	Rücksitzbanklehne, rechts	Respaldo del asiento trasero der.
1			+ 21110-6820210-30	(03)	1	Спинка заднего сиденья правая	Rear seat back, RH	Dossier de banquette AR, D	Rücksitzbanklehne, rechts	Respaldo del asiento trasero der.
2			+ 21100-6828120-00		2	Направляющая правая	Guide, RH	Guide D	Führungsbuchse, rechts	Guía der.
2			+ 21100-6828121-00		2	Направляющая левая	Guide, LH	Guide G	Führungsbuchse, links	Guía izq.
3			+ 21110-6828144-00		4	Втулка	Bush	Douille	Buchse	Casquillo
4			+ 21110-6822610-00	(01)	1	Обивка спинки заднего сиденья правая	Rear seat back trim, RH	Garniture de dossier de banquette AR, D	Rücklehnenbezug, rechts	Guarnicido del respaldo trasero der.
4			+ 21110-6822610-10	(02)	1	Обивка спинки заднего сиденья правая	Rear seat back trim, RH R	Garniture de dossier de banquette AR, D	Rücklehnenbezug, rechts	Guarnicido del respaldo trasero der.
4			+ 21110-6822610-30	(03)	1	Обивка спинки заднего сиденья правая	Rear seat back trim, RH	Garniture de dossier de banquette AR, D	Rücklehnenbezug, rechts	Guarnicido del respaldo trasero der.
5			+ 21110-6820110-00	(01)	1	Подушка заднего сиденья правая	Rear seat cushion, RH	Coussin de banquette AR, D	Rücksitzpolsterung, rechts	Cojín del asiento trasero der.
5			+ 21110-6820110-10	(02)	1	Подушка заднего сиденья правая	Rear seat cushion, RH	Coussin de banquette AR, D	Rücksitzpolsterung, rechts	Cojín del asiento trasero der.
5			+ 21110-6820110-30	(03)	1	Подушка заднего сиденья правая	Rear seat cushion, RH	Coussin de banquette AR, D	Rücksitzpolsterung, rechts	Cojín del asiento trasero der.
6			+ 21110-6822310-00	(01)	1	Обивка подушки заднего сиденья правая	Rear seat cushion trim RH	Garniture de coussin de banquette AR, G	Sitzpolsterbezug, rechts	Guarnicido de cojín trasero der.
6			+ 21110-6822310-10	(02)	1	Обивка подушки заднего сиденья правая	Rear seat cushion trim RH	Garniture de coussin de banquette AR, G	Sitzpolsterbezug, rechts	Guarnicido de cojín trasero der.
6			+ 21110-6822310-30	(03)	1	Обивка подушки заднего сиденья правая	Rear seat cushion trim RH	Garniture de coussin de banquette AR, G	Sitzpolsterbezug, rechts	Guarnicido de cojín trasero der.
7			+ 21110-6824176-00		4	Облицовка петли	Hinge trim	Enjoliveur de charnière	Scharnierverkleidung	Revestimiento de la bisagra
8			+ 00001-0026053-71		4	Шайба 6 стопорная	Lock washer 6	Rondelle d'arrêt 6	Sicherungsscheibe 6	Arandela 6 de fijación
9			+ 00001-0058962-21		4	Гайка M6	Nut M6	Ecrou M6	Mutter M6	Tuerca M6
10			+ 00001-0021647-11		4	Гайка M10x1,25	Nut M10x1.25	Ecrou M10x1,25	Mutter M10x1,25	Tuerca M10x1,25
11			+ 00001-0005168-70		4	Шайба 10 пружинная	Spring washer 10	Rondelle élastique 10	Federscheibe 10	Arandela 10 elástica
12			+ 21110-6828010-00	(01)	1	Подголовник заднего сиденья	Rear seat head restraint	Appui-tête de banquette arrière	Rücksitz-Kopflehne	Apoyacabeza del asiento trasero
12			+ 21110-6828010-10	(02)	1	Подголовник заднего сиденья	Rear seat head restraint	Appui-tête de banquette arrière	Rücksitz-Kopflehne	Apoyacabeza del asiento trasero

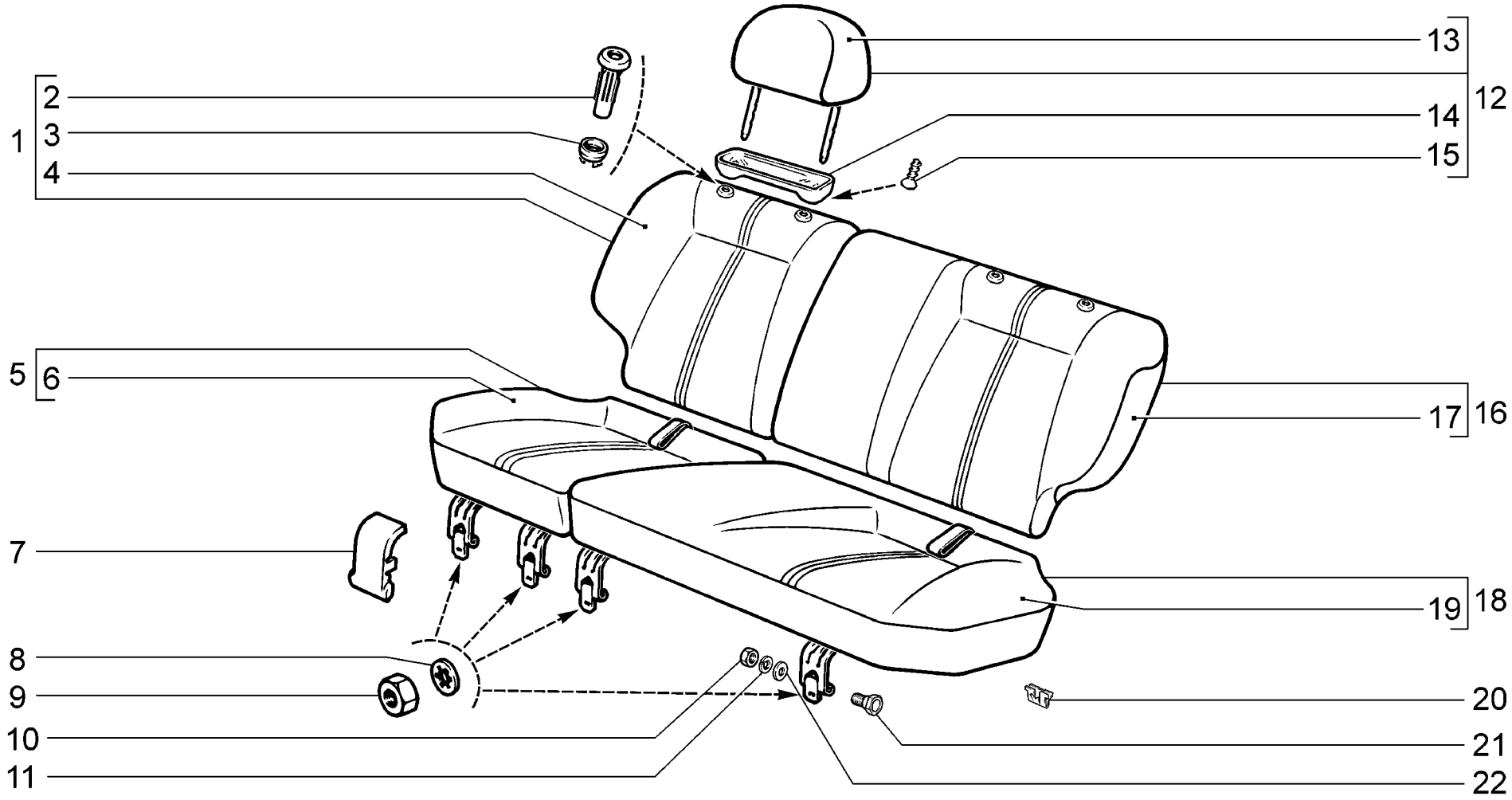

M121	**Сиденье заднее** **Rear seat** **Siège arrière** **Rücksitze** **Asiento trasero**	**21713-01**	**(01)**	**21723-03**	**(02)**
		21713-02	**(02)**		
		21713-03	**(02)**		
		21721	**(03)**		
		21723-01	**(01)**		
		21723-02	**(02)**		

п. / It.	№ изв. / Notif. N.	Дата / Not.Data	Номер детали / Part N.	Применяемость / Application	Кол / QTY	RUS Наименование	GB Description	F Désignation	D Benennung	E Denominación
13			21110-6828020-00	(01)	2	Обивка подголовника заднего сиденья	Head restraint trim	Garniture d'appui-tête	Kopflehnenpolsterung	Guarnicido de apoyabrazos
13			21110-6828020-10	(02)	2	Обивка подголовника заднего сиденья	Head restraint trim	Garniture d'appui-tête	Kopflehnenpolsterung	Guarnicido de apoyabrazos
14			+ 21083-6818052-10		2	Облицовка подголовника	Plastic cover, head restraint	Revêtement d'appui-tête	Kopfstützenverkleidung	Revestimiento de apoyacabeza
15			+ 00001-0076797-01		4	Винт самонарезающий	Self-tapping screw	Vis taraudeuse	Blechschraube	Tornillo autorroscante
16			+ 21110-6820211-00	(01)	1	Спинка заднего сиденья левая	Rear seat back, LH	Dossier de banquette AR, G	Rücksitzbanklehne, links	Respaldo del asiento trasero izq.
16			+ 21110-6820211-10	(02)	1	Спинка заднего сиденья левая	Rear seat back, LH	Dossier de banquette AR, G	Rücksitzbanklehne, links	Respaldo del asiento trasero izq.
16			+ 21110-6820211-30	(03)	1	Спинка заднего сиденья левая	Rear seat back, LH	Dossier de banquette AR, G	Rücksitzbanklehne, links	Respaldo del asiento trasero izq.
17			+ 21110-6822611-00	(01)	1	Обивка спинки заднего сиденья левая	Rear seat back trim, LH	Garniture de dossier de banquette AR, G	Rücklehnenbezug, links	Guarnicido del respaldo trasero izq.
17			+ 21110-6822611-10	(02)	1	Обивка спинки заднего сиденья левая	Rear seat back trim, LH	Garniture de dossier de banquette AR, G	Rücklehnenbezug, links R	Guarnicido del respaldo trasero izq.
17			+ 21110-6822611-30	(03)	1	Обивка спинки заднего сиденья левая	Rear seat back trim, LH	Garniture de dossier de banquette AR, G	Rücklehnenbezug, links	Guarnicido del respaldo trasero izq.
18			+ 21110-6820111-00	(01)	1	Подушка заднего сиденья левая	Rear seat cushion, LH	Coussin de banquette AR, G	Rücksitzpolsterung, links	Cojín del asiento trasero izq.
18			+ 21110-6820111-10	(02)	1	Подушка заднего сиденья левая	Rear seat cushion, LH	Coussin de banquette AR, G	Rücksitzpolsterung, links	Cojín del asiento trasero izq.
18			+ 21110-6820111-30	(03)	1	Подушка заднего сиденья левая	Rear seat cushion, LH	Coussin de banquette AR, G	Rücksitzpolsterung, links	Cojín del asiento trasero izq.
19			+ 21110-6822311-00	(01)	1	Обивка подушки заднего сиденья левая	Rear seat cushion trim LH	Garniture de coussin de banquette AR, D	Sitzpolsterbezug, links	Guarnicido de cojín trasero izq.
19			+ 21110-6822311-10	(02)	1	Обивка подушки заднего сиденья левая	Rear seat cushion trim LH	Garniture de coussin de banquette AR, D	Sitzpolsterbezug, links	Guarnicido de cojín trasero izq.
19			+ 21110-6822311-30	(03)	1	Обивка подушки заднего сиденья левая	Rear seat cushion trim LH	Garniture de coussin de banquette AR, D	Sitzpolsterbezug, links	Guarnicido de cojín trasero izq.
20			+ 21110-6822428-00		40	Держатель обивки	Securing clip	Support	Befestigungsstück	Fijador del tapizado
21			+ 21110-6824062-00		4	Ось петли спинки	Hinge pin	Axe de charnière	Scharnierbolzen	Eje de bisagra
22			+ 00001-0026386-01		4	Шайба 10	Washer 10	Rondelle 10	Scheibe 10	Arandela 10

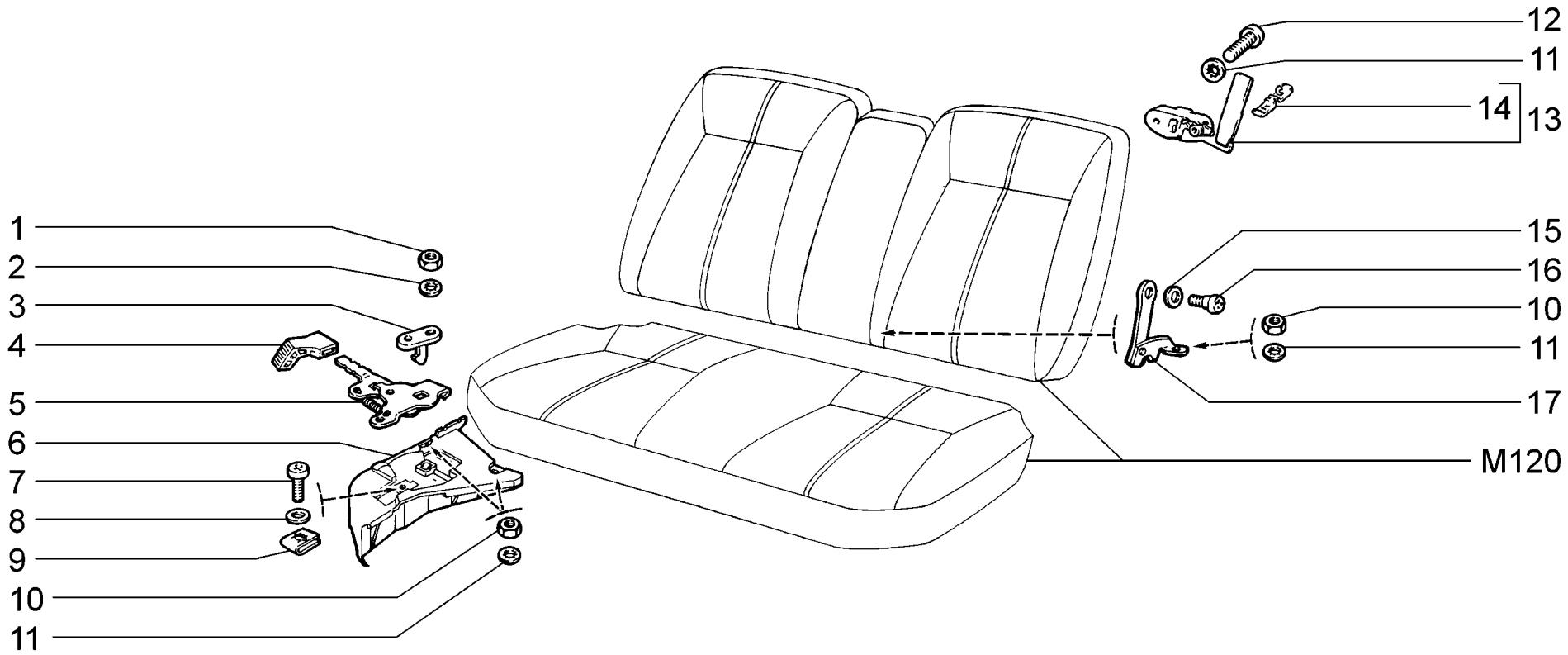

M130	**Механизм установки заднего сиденья** **Front seats adjustment mechanism** **Mécanisme de réglage du siège arrière** **Einstellung der Sitze** **Mecanismo de instalación del asiento trasero**	**21701** **21703-01** **21703-02** **21703-03**

п. It.	№ изв. Notif. N.	Дата Not.Data	Номер детали Part N.	Применяемость Application	Кол QTY	RUS Наименование	GB Description	F Désignation	D Benennung	E Denominación
1			+ 00001-0058964-11		4	Гайка M5	Nut M5	Ecrou M5	Mutter M5	Tuerca M5
2			+ 00001-0026052-71		4	Шайба 5 стопорная	Lock washer 5	Rondelle d'arrêt 5	Sicherungsscheibe 5	Arandela 5 de fijación
3			+ 21100-6824206-00		2	Фиксатор замка подушки	Cushion lock stop	Arrêtoir de verrou de coussin	Sitzpolsterschloß-Verriegelung	Fijador del cierre
4			+ 21100-6824212-00		1	Рукоятка замка правая	Lock handle RH	Manette de verrou D	Schloßgriff, rechts	Manija del cierre der.
4			+ 21100-6824213-00		1	Рукоятка замка левая	Lock handle, LH	Manette de verrou G	Schloßgriff, links	Manija del cierre izq.
5			+ 21100-6824200-00		1	Замок подушки сиденья правый	Cushion lock, RH	Verrou de coussin D	Sitzpolsterschloß, rechts	Cierre del cojín
5			+ 21100-6824201-00		1	Замок подушки сиденья левый	Cushion lock, LH	Verrou de coussin G	Sitzpolsterschloß, links	Cierre del cojín
6			+ 21100-6820126-00		1	Опора подушки сиденья правая	RH mounting, rear seat cushion	Embase de coussin D	Polsterlagerung, rechts	Apoyo del cojín del asiento der.
6			+ 21100-6820127-00		1	Опора подушки сиденья левая	LH mounting, rear seat cushion	Embase de coussin G	Polsterlagerung, links	Apoyo del cojín del asiento izq.
7			+ 21030-8109142-00		2	Винт самонарезающий	Self-tapping screw	Vis taraudeuse	Blechschraube	Tornillo autorroscante
8			+ 00001-0005195-01		2	Шайба 7	Washer 7	Rondelle 7	Scheibe 7	Arandela 7
9			+ 21010-8109143-00		2	Гайка пружинная	Spring nut	Bride à ressort	Federmutter	Tuerca elástica
10			+ 00001-0058962-11		6	Гайка M6	Nut M6	Ecrou M6	Mutter M6	Tuerca M6
11			+ 00001-0026053-71		10	Шайба 6 стопорная	Lock washer 6	Rondelle d'arrêt 6	Sicherungsscheibe 6	Arandela 6 de fijación
12			+ 00001-0032764-01		4	Винт M6x20	Screw M6x20	Vis M6x20	Schraube M6x20	Tornillo M6x20
13			+ 21100-6824110-00		1	Замок спинки сиденья правый	Seat back lock, RH	Verrou de dossier D	Rücklehnenschloß, rechts	Cierre de respaldo asiento der.
13			+ 21100-6824111-00		1	Замок спинки сиденья левый	Seat back lock, LH	Verrou de dossier G	Rücklehnenschloß, links	Cierre del respaldo del asiento izq.
14			+ 21100-6824186-00		2	Фиксатор рукоятки замка	Lock handle stop	Arrêtoir de poignée de verrou	Verriegelung	Fijador
15			+ 00001-0026437-01		2	Шайба 6	Washer 6	Rondelle 6	Scheibe 6	Arandela 6
16			+ 21100-6826164-00		2	Ось подлокотника	Armrest shaft	Axe d'accoudoir	Armstützenbolzen	Eje del descansabrazo
17			+ 21100-6826152-00		1	Петля подлокотника правая	Armrest hinge, RH	Charnière d'accoudoir D	Armstützenscharnier, rechts	Bisagra del apoyabrazos der.
17			+ 21100-6826153-00		1	Петля подлокотника левая	Armrest hinge, LH	Charnière d'accoudoir G	Armstützenscharnier, links	Bisagra del apoyabrazos izq.

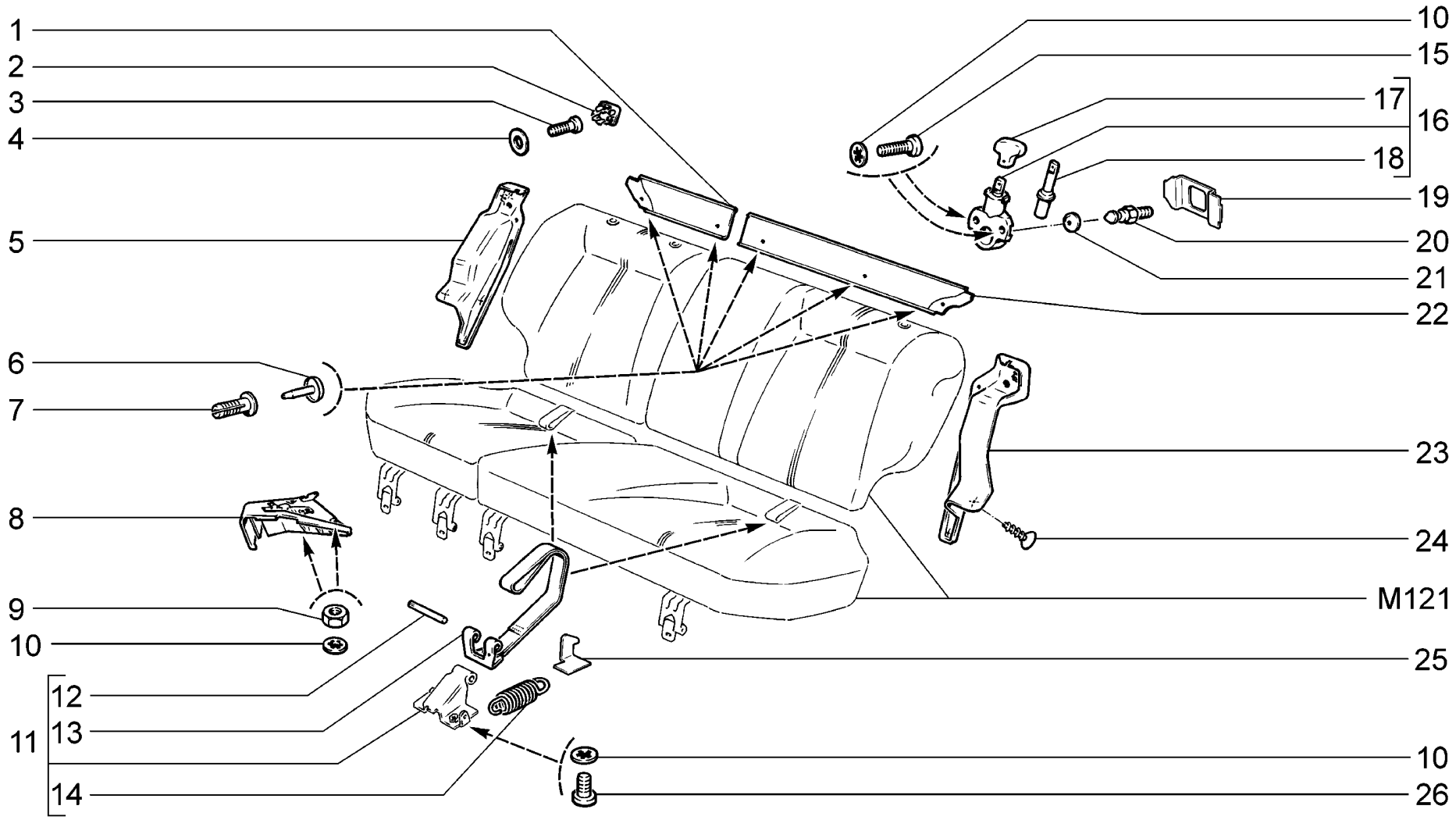

M131	**Механизм установки заднего сиденья** **Front seats adjustment mechanism** **Mécanisme de réglage du siège arrière** **Einstellung der Sitze** **Mecanismo de instalación del asiento trasero**	**21713-01** **21713-02** **21713-03** **21721** **21723-01** **21723-02**	**21723-03**

п. / It.	№ изв. / Notif. N.	Дата / Not.Data	Номер детали / Part N.	Применяемость / Application	Кол / QTY	RUS Наименование	GB Description	F Désignation	D Benennung	E Denominación
1			+ 21110-6822812-00		1	Панель средняя правая	RH middle panel	Panneau de dossier D	Rücklehnenblech mitten rechts	Panel central der.
2			21110-6822818-00		2	Заглушка	Plug	Obturateur	Stopfen	Tapón
3			+ 00001-0032742-01		2	Винт М5х16	Screw M5x16	Vis M5x16	Schraube M5x16	Tornillo M5x16
4			+ 00001-0026427-01		2	Шайба 8	Washer 8	Rondelle 8	Scheibe 8	Arandela 8
5			+ 21110-6822814-00		1	Панель спинки правая	RH seat back panel	Panneau de dossier D	Rücklehnenblech rechts	Panel de respaldo der.
6			+ 21080-5402271-00		5	Фиксатор держателя обивки	Pin, securing clip	Attache de clip	Haltersperre	Fijador del revestimiento
7			+ 21080-5402270-00		5	Держатель обивки	Securing clip	Clip	Befestigungsstück	Grapa tapizado
8			+ 21100-6820126-00		1	Опора подушки сиденья правая	RH mounting, rear seat cushion	Embase de coussin D	Polsterlagerung, rechts	Apoyo del cojín del asiento der.
8			+ 21100-6820127-00		1	Опора подушки сиденья левая	LH mounting, rear seat cushion	Embase de coussin G	Polsterlagerung, links	Apoyo del cojín del asiento izq.
9			+ 00001-0058962-11		4	Гайка М6	Nut M6	Ecrou M6	Mutter M6	Tuerca M6
10			+ 00001-0026053-71		12	Шайба 6 стопорная	Lock washer 6	Rondelle d'arrêt 6	Sicherungsscheibe 6	Arandela 6 de fijación
11			+ 21110-6824200-00		2	Замок подушки сиденья	Cushion lock	Verrou de coussin	Sitzpolsterschloß	Cierre del cojín
12			+ 21210-6306028-00		2	Ось замка	Shaft	Axe de verrou	Achse	Eje del cierre
13			+ 21080-6824210-00		2	Привод замка	Lock linkage	Commande de verrou	Schloßantrieb	Mando del cierre
14			+ 21080-6824208-00		2	Пружина замка	Spring	Ressort de verrou	Schloßfeder	Muelle
15			+ 00001-0032764-01		4	Винт М6х20	Screw M6x20	Vis M6x20	Schraube M6x20	Tornillo M6x20
16			+ 21110-6824110-02		2	Замок спинки сиденья	Seat back lock	Verrou de dossier	Rücklehnenschloß	Cierre de respaldo asiento
17			+ 21110-6824156-01		2	Рукоятка замка	Handle, lock	Manette	Schloßgriff	Manija del cierre
18			+ 21080-6824122-00		2	Язычок замка	Lock tongue	Ergot de verrou	Schloßzunge	Lámina del cierre
19			+ 21110-6824114-00		2	Держатель	Retainer	Attache	Halter	Soporte
20			+ 21080-6824102-00		2	Фиксатор замка	Lock catch	Arrêtoir de verrou	Schloßverriegelung	Fijador del cierre
21			+ 21010-6203232-00		2	Буфер	Buffer	Tampon	Puffer	Tope
22			+ 21110-6822813-00		1	Панель средняя левая	LH middle panel	Panneau de dossier G	Rücklehnenblech mitten links	Panel central izq.
23			+ 21110-6822815-00		1	Панель спинки левая	LH seat back panel	Panneau de dossier G	Rücklehnenblech links	Panel de respaldo izq.
24			+ 00001-0076788-03		6	Винт самонарезающий	Self-tapping screw	Vis taraudeuse	Blechschraube	Tornillo autorroscante
25			+ 21110-6824206-00		2	Фиксатор замка подушки	Cushion lock stop	Arrêtoir de verrou de coussin	Sitzpolsterschloß-Verriegelung	Fijador del cierre
26			+ 00001-0032760-01		4	Винт М6х12	Screw M6x12	Vis M6x12	Schraube M6x12	Tornillo M6x12

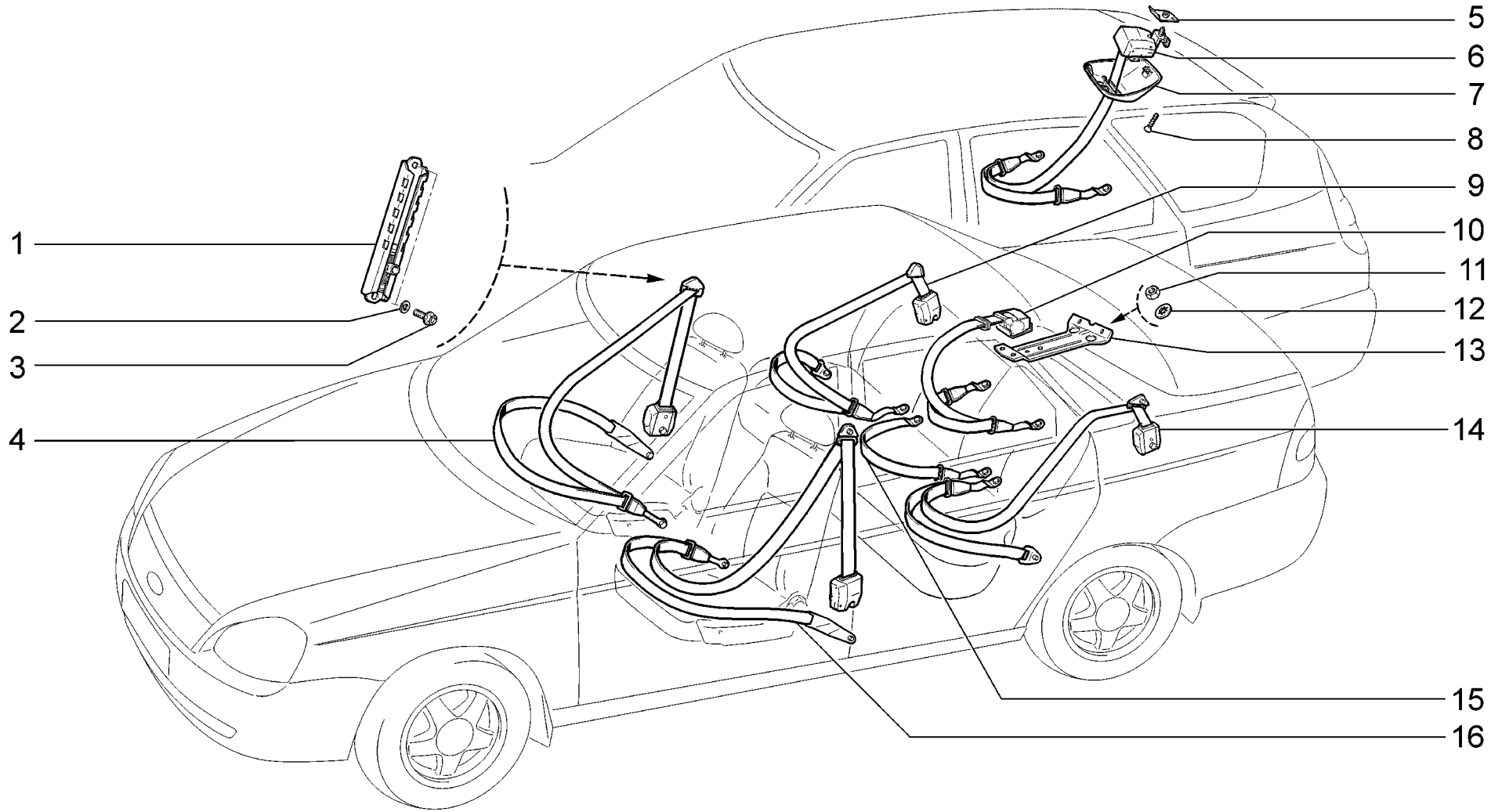

M135	**Ремни безопасности** **Seat belts** **Ceintures de sécurité** **Sicherheitsgurte** **Cinturones de seguridad**	**21701**	**(01)**	**21713-03**	**(04)**
		21703-01	**(01)**	**21721**	**(01)**
		21703-02	**(02)**		
		21703-03	**(02)**		
		21713-01	**(03)**		
		21713-02	**(03)**		

п. It.	№ изв. Notif. N.	Дата Not.Data	Номер детали Part N.	Применяемость Application	Кол QTY	RUS Наименование	GB Description	F Désignation	D Benennung	E Denominación
1			+ 11180-8217160-00		2	Регулятор крепления переднего ремня безопасности в	Front seat belt height adjuster	Régulateur du point d'ancrage de ceinture de sécur	Höhenversteller Sicherheitsgurt vorne	Regulador de fijación del cinturón de seguridad de
2			+ 00001-0005166-70		4	Шайба 8 пружинная	Spring washer 8	Rondelle élastique 8	Federscheibe 8	Arandela 8 elástica
3			+ 21100-6810054-30		4	Болт	Bolt	Boulon	Schraube	Tornillo
4			+ 21700-8217020-00 ~	(01)(03)	1	Ремень безопасности передний правый	Seat belt, front RH	Ceinture de sécurité AV D	Sicherheitsgurt vorne rechts	Cinturón de seguridad delantero, derecho
4			+ 21700-8217020-30 ~	(01)(03)	1	Ремень безопасности передний правый	Seat belt, front RH	Ceinture de sécurité AV D	Sicherheitsgurt vorne rechts	Cinturón de seguridad delantero, derecho
4			+ 21700-8217020-10	(02)(04)	1	Ремень безопасности передний правый	Seat belt, front RH	Ceinture de sécurité AV D	Sicherheitsgurt vorne rechts	Cinturón de seguridad delantero, derecho
5			+ 21710-8217178-00	(03-140) (144,145,148)	1	Облицовка	Trim	Enjoliveur	Verkleidung	Revestimiento
6			+ 21110-8217410-00	(03-140) (144,145,148)	1	Ремень безопасности задний средний инерционный	Rear middle inertial safety belt	Ceinture de sécurité à enrouleur AR centrale	Sicherheitsgurt hinten mi.	Cinturón de seguridad trasero central de inercia
7			21710-8217322-00	(03-140) (144,145,148)	1	Усилитель крепления инерц.катушки среднего р/б в с	Fastening booster	Renfort de fixation	Halterungsverstärker	Reforzador de fijación
8			+ 00001-0076796-07	(03-140) (144,145,148)	2	Винт самонарезающий	Self-tapping screw	Vis taraudeuse	Blechschraube	Tornillo autorroscante
9			+ 21100-8217210-00 ~		1	Ремень безопасности задний боковой	Rear side seat belt	Ceinture de sécurité AR latérale	Sicherheitsgurt hinten seitlich	Cinturón de seguridad trasero lateral
9			+ 21100-8217210-30 ~		1	Ремень безопасности задний боковой	Rear side seat belt	Ceinture de sécurité AR latérale	Sicherheitsgurt hinten seitlich	Cinturón de seguridad trasero lateral
9			+ 21100-8217210-40 ~		1	Ремень безопасности задний боковой	Rear side seat belt	Ceinture de sécurité AR latérale	Sicherheitsgurt hinten seitlich	Cinturón de seguridad trasero lateral
9			+ 21100-8217210-50 ~		1	Ремень безопасности задний боковой	Rear side seat belt	Ceinture de sécurité AR latérale	Sicherheitsgurt hinten seitlich	Cinturón de seguridad trasero lateral
9			+ 21110-8217210-00 ~	(03)(04)	1	Ремень безопасности задний боковой	Rear side seat belt	Ceinture de sécurité AR latérale	Sicherheitsgurt hinten seitlich	Cinturón de seguridad trasero lateral
9			+ 21110-8217210-40 ~	(03)(04)	1	Ремень безопасности задний боковой	Rear side seat belt	Ceinture de sécurité AR latérale	Sicherheitsgurt hinten seitlich	Cinturón de seguridad trasero lateral
9			+ 21120-8217210-00 ~		1	Ремень безопасности задний боковой	Rear side seat belt	Ceinture de sécurité AR latérale	Sicherheitsgurt hinten seitlich	Cinturón de seguridad trasero lateral
9			+ 21120-8217210-10 ~		1	Ремень безопасности задний боковой	Rear side seat belt	Ceinture de sécurité AR latérale	Sicherheitsgurt hinten seitlich	Cinturón de seguridad trasero lateral
10			+ 21100-8217410-00	(01,02-140) (144,145,148)	1	Ремень безопасности задний средний инерционный	Rear middle inertial safety belt	Ceinture de sécurité à enrouleur AR centrale	Sicherheitsgurt hinten mi.	Cinturón de seguridad trasero central de inercia

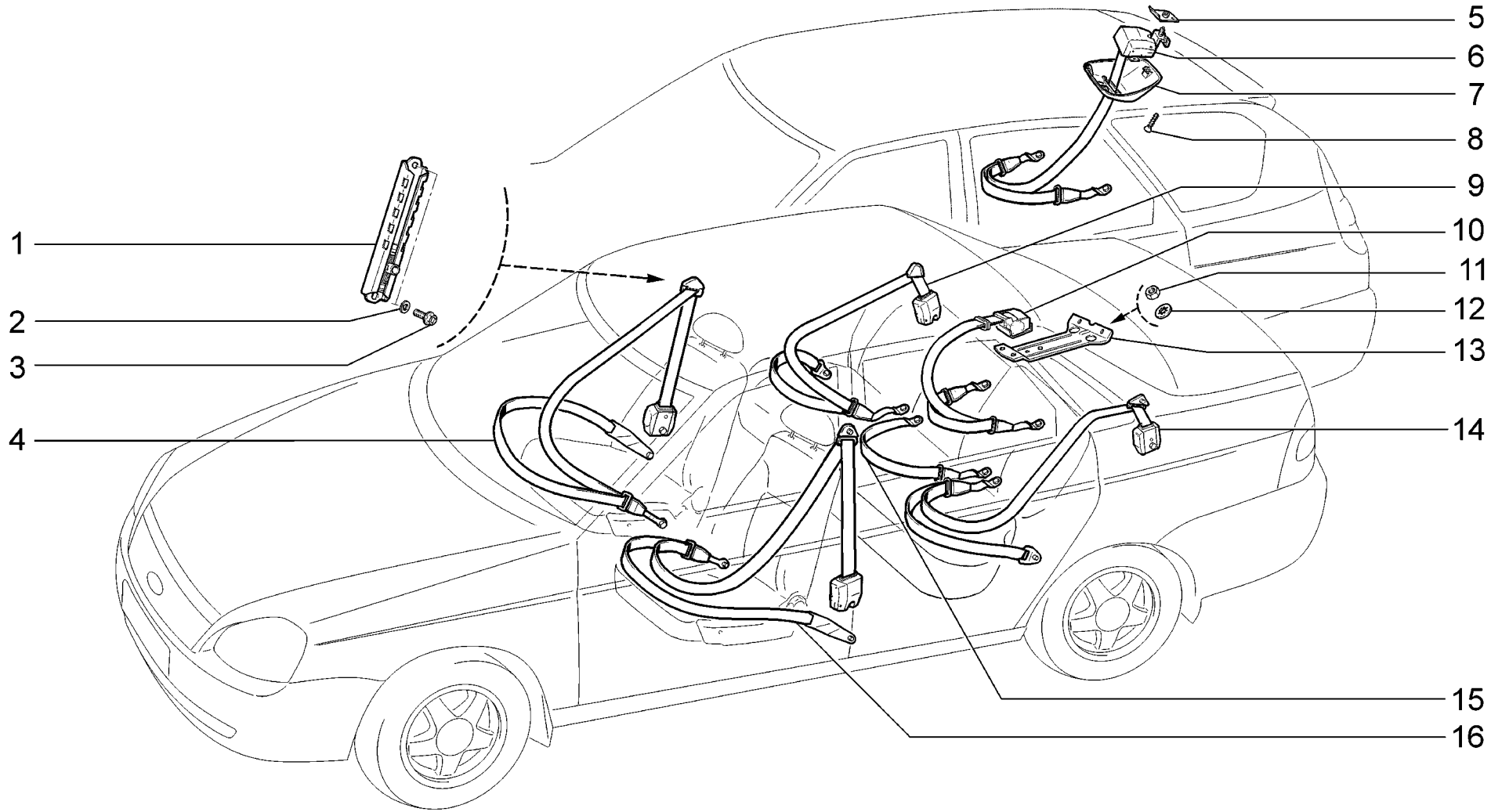

M135	**Ремни безопасности** **Seat belts** **Ceintures de sécurité** **Sicherheitsgurte** **Cinturones de seguridad**	**21701**	**(01)**	**21713-03**	**(04)**
		21703-01	**(01)**	**21721**	**(01)**
		21703-02	**(02)**		
		21703-03	**(02)**		
		21713-01	**(03)**		
		21713-02	**(03)**		

п. It.	№ изв. Notif. N.	Дата Not.Data	Номер детали Part N.	Применяемость Application	Кол QTY	RUS Наименование	GB Description	F Désignation	D Benennung	E Denominación
11			+ 00001-0061008-11	(01,02-140) (144,145,148)	4	Гайка М8	Nut M8	Ecrou M8	Mutter M8	Tuerca M8
12			+ 00001-0025984-70	(01,02-140) (144,145,148)	4	Шайба 8 стопорная	Lock washer 8	Rondelle d'arrêt 8	Sicherungsscheibe 8	Arandela 8 de fijación
13			21100-8217322-00	(01,02-140) (144,145,148)	1	Усилитель крепления инерционной катушки среднего р	Fastening booster	Renfort de fixation	Halterungsverstärker	Reforzador de fijación
14			+ 21100-8217211-00 ~		1	Ремень безопасности задний боковой	Rear side seat belt	Ceinture de sécurité AR latérale	Sicherheitsgurt hinten seitlich	Cinturón de seguridad trasero lateral
14			+ 21100-8217211-30 ~		1	Ремень безопасности задний боковой	Rear side seat belt	Ceinture de sécurité AR latérale	Sicherheitsgurt hinten seitlich	Cinturón de seguridad trasero lateral
14			+ 21100-8217211-40 ~		1	Ремень безопасности задний боковой	Rear side seat belt	Ceinture de sécurité AR latérale	Sicherheitsgurt hinten seitlich	Cinturón de seguridad trasero lateral
14			+ 21100-8217211-50 ~		1	Ремень безопасности задний боковой	Rear side seat belt	Ceinture de sécurité AR latérale	Sicherheitsgurt hinten seitlich	Cinturón de seguridad trasero lateral
14			+ 21110-8217211-00 ~	(03)(04)	1	Ремень безопасности задний боковой	Rear side seat belt	Ceinture de sécurité AR latérale	Sicherheitsgurt hinten seitlich	Cinturón de seguridad trasero lateral
14			+ 21110-8217211-40 ~	(03)(04)	1	Ремень безопасности задний боковой	Rear side seat belt	Ceinture de sécurité AR latérale	Sicherheitsgurt hinten seitlich	Cinturón de seguridad trasero lateral
15			+ 21080-8217310-00 ~		1	Ремень безопасности задний средний (комплект)	Rear middle safety belt (kit)	Ceinture de sécurité AR médiane (jeu)	der hintere mittlere Sicherheitsriemen (Satz)	Cinturon de seguridad trasero medio (juego)
15			+ 21080-8217310-40 ~		1	Ремень безопасности задний средний	Rear middle safety belt	Ceinture de sécurité AR médiane	der hintere mittlere Sicherheitsriemen	Cinturon de seguridad trasero medio
15			+ 21080-8217310-50 ~		1	Ремень безопасности задний средний	Rear middle safety belt	Ceinture de sécurité AR médiane	der hintere mittlere Sicherheitsriemen	Cinturon de seguridad trasero medio
15			+ 21100-8217310-30 ~		1	Ремень безопасности задний средний	Rear middle safety belt	Ceinture de sécurité AR médiane	der hintere mittlere Sicherheitsriemen	Cinturon de seguridad trasero medio
16			+ 21700-8217021-00 ~	(01)(03)	1	Ремень безопасности передний левый	Seat belt, front LH	Ceinture de sécurité AV G	Sicherheitsgurt vorne links	Cinturón de seguridad delantero, izquierdo
16			+ 21700-8217021-30 ~	(01)(03)	1	Ремень безопасности передний левый	Seat belt, front LH	Ceinture de sécurité AV G	Sicherheitsgurt vorne links	Cinturón de seguridad delantero, izquierdo
16			+ 21700-8217021-10	(02)(04)	1	Ремень безопасности передний левый	Seat belt, front LH	Ceinture de sécurité AV G	Sicherheitsgurt vorne links	Cinturón de seguridad delantero, izquierdo

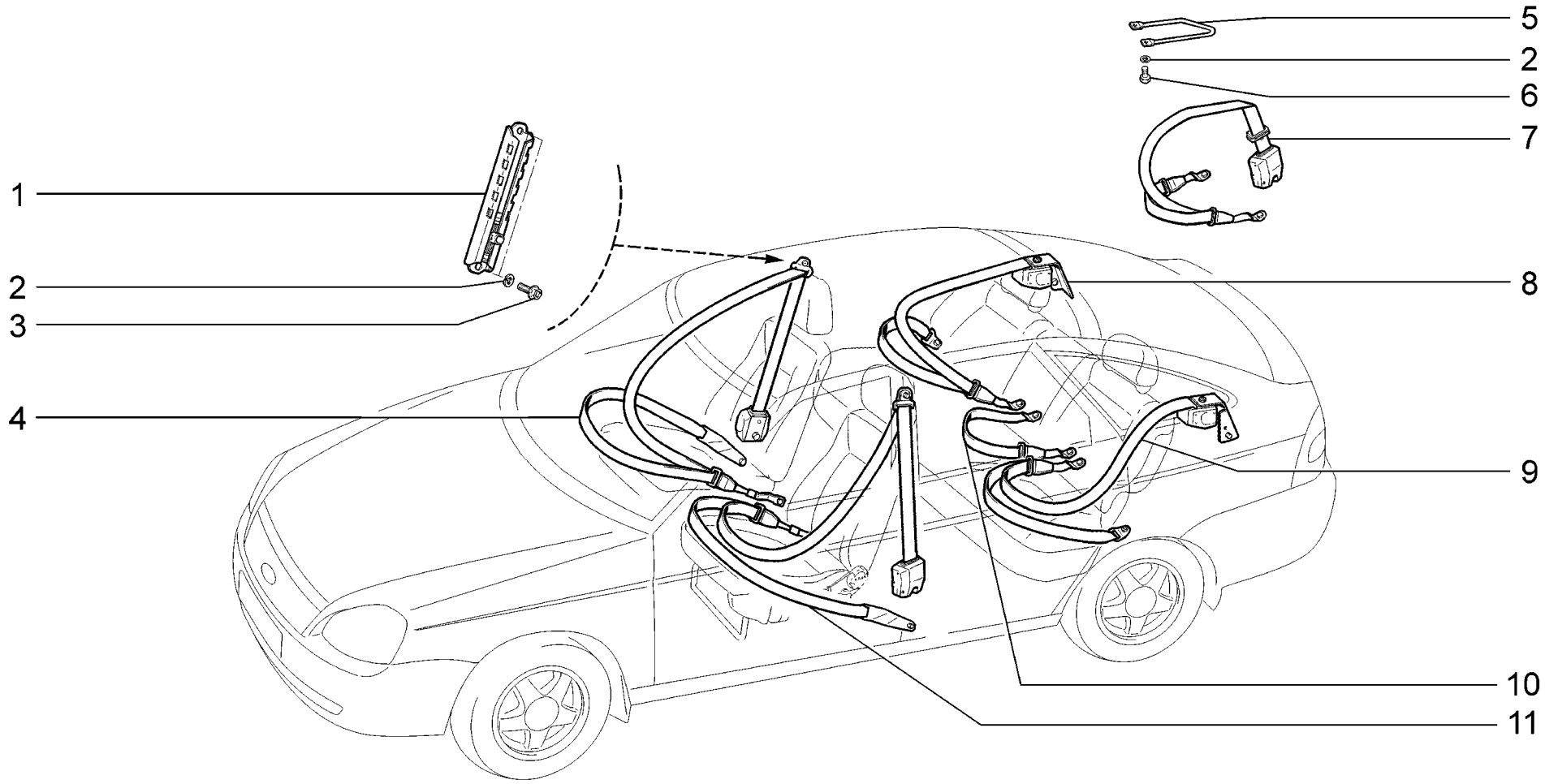

M136	**Ремни безопасности** **Seat belts** **Ceintures de sécurité** **Sicherheitsgurte** **Cinturones de seguridad**	**21723-01 (01)** **21723-02 (02)** **21723-03 (02)**

п. It.	№ изв. Notif. N.	Дата Not.Data	Номер детали Part N.	Применяемость Application	Кол QTY	RUS Наименование	GB Description	F Désignation	D Benennung	E Denominación
1			+ 11180-8217160-00		2	Регулятор крепления переднего ремня безопасности в	Front seat belt height adjuster	Régulateur du point d'ancrage de ceinture de sécur	Höhenversteller Sicherheitsgurt vorne	Regulador de fijación del cinturón de seguridad de
2			+ 00001-0005166-70		7	Шайба 8 пружинная	Spring washer 8	Rondelle élastique 8	Federscheibe 8	Arandela 8 elástica
3			+ 21100-6810054-30		4	Болт	Bolt	Boulon	Schraube	Tornillo
4			+ 21700-8217020-00 ~	(01)	1	Ремень безопасности передний правый	Seat belt, front RH	Ceinture de sécurité AV D	Sicherheitsgurt vorne rechts	Cinturón de seguridad delantero, derecho
4			+ 21700-8217020-30 ~	(01)	1	Ремень безопасности передний правый	Seat belt, front RH	Ceinture de sécurité AV D	Sicherheitsgurt vorne rechts	Cinturón de seguridad delantero, derecho
4			+ 21700-8217020-10	(02)	1	Ремень безопасности передний правый	Seat belt, front RH	Ceinture de sécurité AV D	Sicherheitsgurt vorne rechts	Cinturón de seguridad delantero, derecho
5			+ 21120-8217136-00	(140,144,145,148)	1	Направляющая заднего среднего ремня безопасности	Rear center seat belt guide	Guide de ceinture de sécurité AR centrale	Führung für Sicherheitsgurt hinten Mitte	Guía del cinturón de seguridad trasero central
6			+ 00001-0060432-21	(140,144,145,148)	3	Болт M8x16	Bolt M8x16	Boulon M8x16	Schraube M8x16	Tornillo M8x16
7			+ 21120-8217410-00	(140,144,145,148)	1	Ремень безопасности задний средний инерционный	Rear middle inertial safety belt	Ceinture de sécurité à enrouleur AR centrale	Sicherheitsgurt hinten mi.	Cinturón de seguridad trasero central de inercia
8			+ 21120-8217210-00 ~		1	Ремень безопасности задний боковой	Rear side seat belt	Ceinture de sécurité AR latérale	Sicherheitsgurt hinten seitlich	Cinturón de seguridad trasero lateral
8			+ 21120-8217210-10 ~		1	Ремень безопасности задний боковой	Rear side seat belt	Ceinture de sécurité AR latérale	Sicherheitsgurt hinten seitlich	Cinturón de seguridad trasero lateral
9			+ 21120-8217211-00 ~		1	Ремень безопасности задний боковой	Rear side seat belt	Ceinture de sécurité AR latérale	Sicherheitsgurt hinten seitlich	Cinturón de seguridad trasero lateral
9			+ 21120-8217211-10 ~		1	Ремень безопасности задний боковой	Rear side seat belt	Ceinture de sécurité AR latérale	Sicherheitsgurt hinten seitlich	Cinturón de seguridad trasero lateral
10			+ 21080-8217310-00 ~		1	Ремень безопасности задний средний (комплект)	Rear middle safety belt (kit)	Ceinture de sécurité AR médiane (jeu)	der hintere mittlere Sicherheitsriemen (Satz)	Cinturon de seguridad trasero medio (juego)
10			+ 21080-8217310-40 ~		1	Ремень безопасности задний средний	Rear middle safety belt	Ceinture de sécurité AR médiane	der hintere mittlere Sicherheitsriemen	Cinturon de seguridad trasero medio
10			+ 21080-8217310-50 ~		1	Ремень безопасности задний средний	Rear middle safety belt	Ceinture de sécurité AR médiane	der hintere mittlere Sicherheitsriemen	Cinturon de seguridad trasero medio
10			+ 21100-8217310-30 ~		1	Ремень безопасности задний средний	Rear middle safety belt	Ceinture de sécurité AR médiane	der hintere mittlere Sicherheitsriemen	Cinturon de seguridad trasero medio
11			+ 21700-8217021-00 ~	(01)	1	Ремень безопасности передний левый	Seat belt, front LH	Ceinture de sécurité AV G	Sicherheitsgurt vorne links	Cinturón de seguridad delantero, izquierdo
11			+ 21700-8217021-30 ~	(01)	1	Ремень безопасности передний левый	Seat belt, front LH	Ceinture de sécurité AV G	Sicherheitsgurt vorne links	Cinturón de seguridad delantero, izquierdo
11			+ 21700-8217021-10	(02)	1	Ремень безопасности передний левый	Seat belt, front LH	Ceinture de sécurité AV G	Sicherheitsgurt vorne links	Cinturón de seguridad delantero, izquierdo

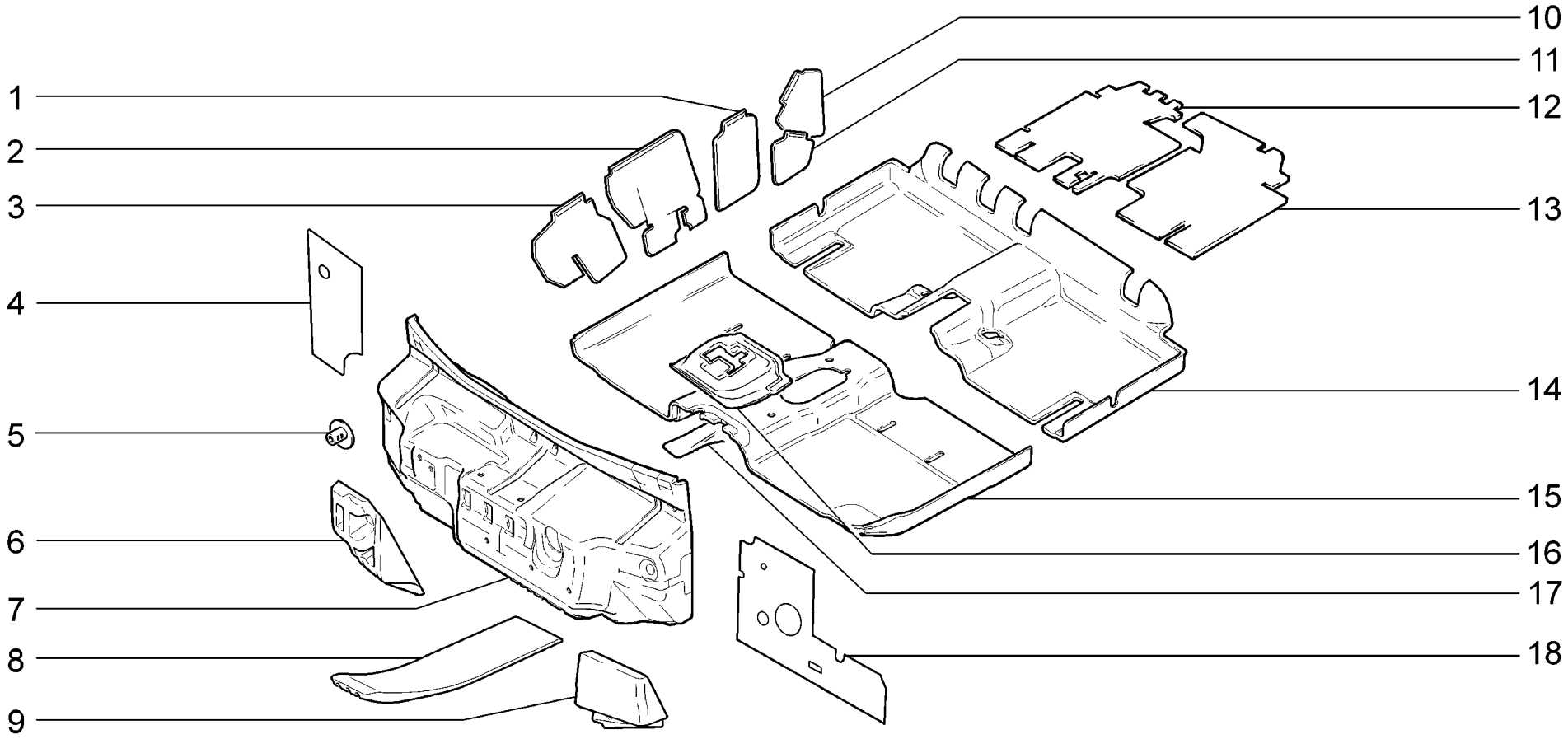

M140	**Термошумоизоляция** **Thermal and noise insulation** **Isolations thermique et phonique** **Wärmeisolation und Schalldämpfung** **Aislamiento térmosonoro**	**21701**	**(01)**	**21713-03**	**(02)**
		21703-01		**21721**	**(01)**
		21703-02		**21723-01**	
		21703-03		**21723-02**	
		21713-01	**(02)**	**21723-03**	
		21713-02			

п. It.	№ изв. Notif. N.	Дата Not.Data	Номер детали Part N.	Применяемость Application	Кол QTY	RUS Наименование	GB Description	F Désignation	D Benennung	E Denominación
1			+ 21100-5007370-00		1	Пластина задней двери передняя правая	Rear door plate, front right	Feuille d'étanchéité AV D de la porte AR	Hintertürplatte vorne rechts	Hoja de la puerta trasera delantera derecha
1			+ 21100-5007371-00		1	Пластина задней двери передняя левая	Rear door plate, front left	Feuille d'étanchéité AV G de la porte AR	Hintertürplatte vorne links	Hoja de la puerta trasera delantera izquierda
2			+ 21100-5007344-00		1	Пластина передней двери задняя правая	Front door plate, rear right	Feuille d'étanchéité AR D de la porte AV	Vordertürplatte hinten rechts	Hoja de la puerta delantera trasera derecha
2			+ 21100-5007345-00		1	Пластина передней двери задняя левая	Front door plate, rear left	Feuille d'étanchéité AR G de la porte AV	Vordertürplatte hinten links	Hoja de la puerta delantera trasera izquierda
3			+ 21100-5007340-00		1	Пластина передней двери правая	Front door plate, right	Feuille d'étanchéité D de la porte AV	Vordertürplatte rechts	Hoja de la puerta delantera derecha
3			+ 21100-5007341-00		1	Пластина передней двери левая	Front door plate, left	Feuille d'étanchéité G de la porte AV	Vordertürplatte links	Hoja de la puerta delantera izquierda
4			+ 21700-5007120-00		1	Прокладка изоляционная щитка передка правая	Bulkhead insulation, RH	Isolation D de tablier	Motorraumverkleidung, rechts	Junta de aislamiento del salpicadero del frente de
5			+ 21100-5007248-00		7	Пистон	Retaining clip	Attache	Knopf	Grapa
6			+ 21100-5007060-50	(02-18)	1	Подушка выравнивающая	Mounting rubber	Tampon de compensation	Ausgleichkissen	Elemento de alineación
6			+ 21700-5007060-00	(01)	1	Подушка выравнивающая	Mounting rubber	Tampon de compensation	Ausgleichkissen	Elemento de alineación
7			+ 21100-5007032-40 ~		1	Обивка щитка передка	Bulkhead insulation	Garniture de tablier d'auvant	Stirnwandverkleidung	Tapizado de salpicadero
7			+ 21700-5007032-05 ~		1	Обивка щитка передка	Bulkhead insulation	Garniture de tablier d'auvant	Stirnwandverkleidung	Tapizado de salpicadero
7			+ 21700-5007032-10 ~		1	Обивка щитка передка	Bulkhead insulation	Garniture de tablier d'auvant	Stirnwandverkleidung	Tapizado de salpicadero
7			+ 21700-5007032-15 ~		1	Обивка щитка передка	Bulkhead insulation	Garniture de tablier d'auvant	Stirnwandverkleidung	Tapizado de salpicadero
7			+ 21700-5007032-00	(02-18)	1	Обивка щитка передка	Bulkhead insulation	Garniture de tablier d'auvant	Stirnwandverkleidung	Tapizado de salpicadero
8			+ 21700-5007062-00	(02-18)	1	Подушка выравнивающая	Mounting rubber	Tampon de compensation	Ausgleichkissen	Elemento de alineación
9			+ 21100-5007070-40		1	Подушка опорная	Mounting rubber	Semelle d'appui	Lagerkissen	Tope de apoyo
9			+ 21700-5007070-00		1	Подушка опорная	Mounting rubber	Semelle d'appui	Lagerkissen	Tope de apoyo
10			+ 21100-5007376-00		1	Пластина задняя верхняя правая	Rear plate, upper right	Feuille d'étanchéité AR D supérieure	Platte hinten rechts oben	Hoja de empaquetadura trasera superior derecha
10			+ 21100-5007377-00		1	Пластина задняя верхняя левая	Rear plate, upper left	Feuille d'étanchéité AR G supérieure	Platte hinten links oben	Hoja de empaquetadura trasera superior izquierda
11			+ 21100-5007394-00		1	Пластина задняя нижняя правая	Rear plate, lower right	Feuille d'étanchéité AR D inférieure	Platte hinten rechts unten	Hoja de empaquetadura trasera inferior derecha
11			+ 21100-5007395-00		1	Пластина задняя нижняя левая	Rear plate, lower left	Feuille d'étanchéité AR G inférieure	Platte hinten links unten	Hoja de empaquetadura trasera inferior izquierda
12			+ 21100-5007232-40		1	Обивка пола средняя правая	Floor insulation, middle RH	Garniture de plancher médiane D	Bodenverkleidung, mitten rechts	Tapizado de piso central der.
13			+ 21120-5007233-00		1	Обивка пола средняя левая	Floor insulation, middle LH	Garniture de plancher médiane G	Bodenverkleidung, mitten links	Tapizado de piso central izq.
14			+ 21100-5007230-00 ~		1	Обивка пола средняя	Floor insulation, middle	Garniture de plancher médiane	Bodenverkleidung, mitten	Tapizado de piso central
14			+ 21100-5007230-40 ~		1	Обивка пола средняя	Floor insulation, middle	Garniture de plancher médiane	Bodenverkleidung, mitten	Tapizado de piso central
14			+ 21100-5007230-60	(02-18)	1	Обивка пола средняя	Floor insulation, middle	Garniture de plancher médiane	Bodenverkleidung, mitten	Tapizado de piso central

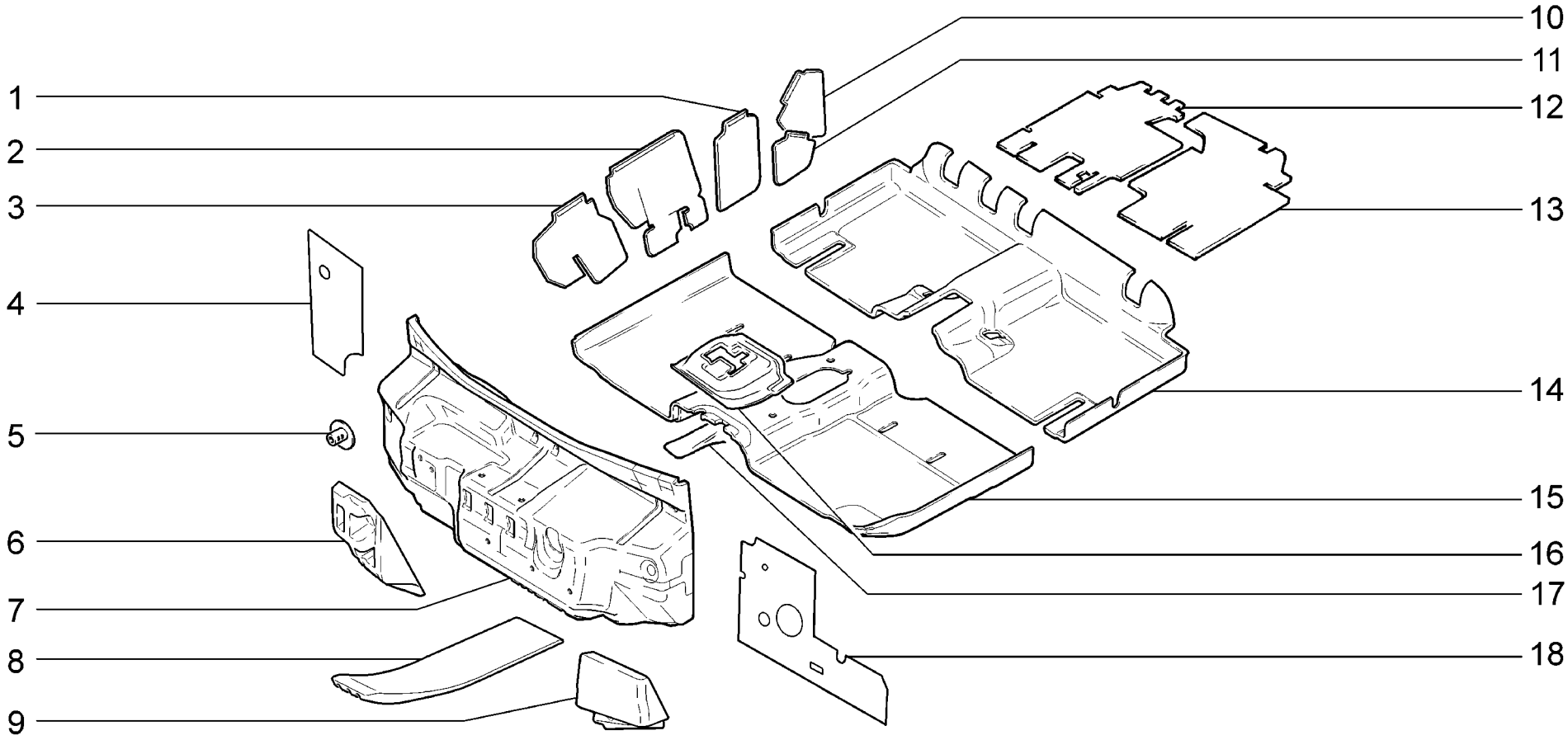

M140	**Термошумоизоляция** **Thermal and noise insulation** **Isolations thermique et phonique** **Wärmeisolation und Schalldämpfung** **Aislamiento térmosonoro**	**21701**	**(01)**	**21713-03**	**(02)**
		21703-01		**21721**	**(01)**
		21703-02		**21723-01**	
		21703-03		**21723-02**	
		21713-01	**(02)**	**21723-03**	
		21713-02			

п. It.	№ изв. Notif. N.	Дата Not.Data	Номер детали Part N.	Применяемость Application	Кол QTY	RUS Наименование	GB Description	F Désignation	D Benennung	E Denominación
15			+ 21100-5007210-40 ~		1	Обивка пола передняя	Floor insulation, front	Garniture de plancher avant	Bodenverkleidung, vorne	Tapizado del piso delantero
15			+ 21700-5007210-10 ~		1	Обивка пола передняя	Floor insulation, front	Garniture de plancher avant	Bodenverkleidung, vorne	Tapizado del piso delantero
15			+ 21700-5007210-00	(02-18)	1	Обивка пола передняя	Floor insulation, front	Garniture de plancher avant	Bodenverkleidung, vorne	Tapizado del piso delantero
16			21100-5007220-01		1	Обивка туннеля пола	Sound deadener, floor tunnel	Garniture de tunnel	Mittelkonsolenverkleidung	Guarnicido de piso
17			+ 21100-5007080-20		1	Подушка выравнивающая	Mounting rubber	Tampon de compensation	Ausgleichkissen	Elemento de alineación
18			+ 21700-5007121-10		1	Прокладка изоляционная щитка передка левая	Bulkhead insulation, LH	Isolation G de tablier	Motorraumverkleidung, links	Junta de aislamiento del salpicadero del frente iz

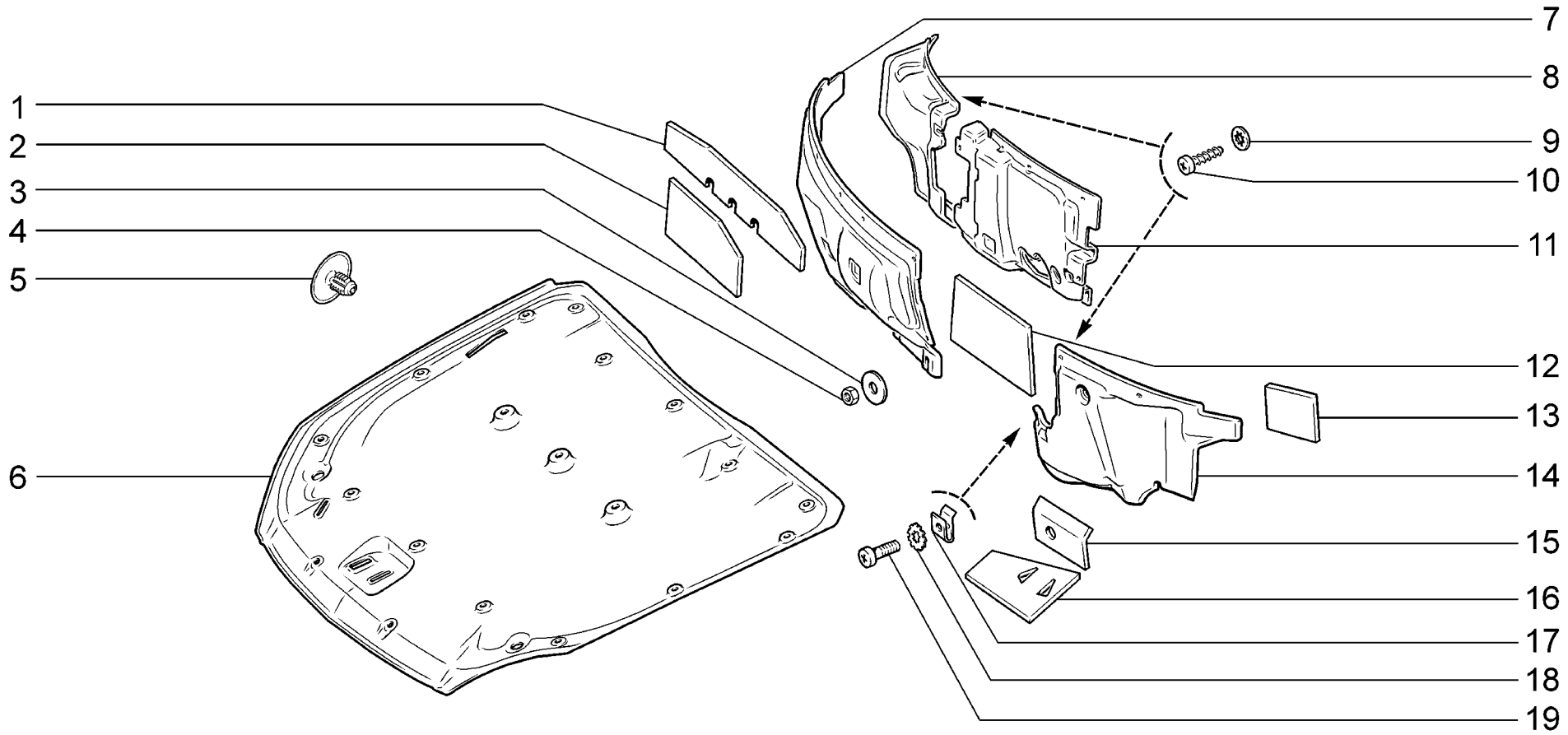

M145	**Термошумоизоляция моторного отсека** **Engine compartment thermal and noise insulation** **Isolations thermique et phonique du compartiment moteur** **Wärmeisolation und Schalldämpfung Motorraum** **Aislamiento térmosonoro del compartimiento del motor**	**21701** **21703-01** **21703-02** **21703-03** **21713-01** **21713-02**	**21713-03** **21721** **21723-01** **21723-02** **21723-03**

п. It.	№ изв. Notif. N.	Дата Not.Data	Номер детали Part N.	Применяемость Application	Кол QTY	RUS Наименование	GB Description	F Désignation	D Benennung	E Denominación
1			+ 21700-5007530-00		1	Прокладка коробки воздухопритока верхняя правая	Air intake case gasket, RH top	Joint d'étanchéité de boîte de prise d'air supérie	Dichtung Lueftungskasten oben rechts	Junta de caja de toma de aire superior derecha
2			+ 21700-5007534-00		1	Прокладка изоляционная коробки воздухопритока	Air intake case insulating pad	Joint d'isolation de boîte de prise d'air	Dichtung Lueftungskasten	Junta aislada de caja de toma de aire
3			+ 00001-0026437-01		1	Шайба 6	Washer 6	Rondelle 6	Scheibe 6	Arandela 6
4			+ 00001-0058962-21		1	Гайка М6	Nut M6	Ecrou M6	Mutter M6	Tuerca M6
5			+ 11190-5007722-00 ~		19	Кнопка	Retainer	Bouton	Knopf	Botón
5			+ 11190-5007722-01 ~		19	Кнопка	Retainer	Bouton	Knopf	Botón
6			+ 21700-5007402-00		1	Обивка капота	Bonnet insulation	Garniture de capot	Motorhaubenverkleidung	Tapizado de capó
7			+ 21700-5007500-50		1	Обивка моторного отсека правая	Engine bay insulation, RH	Garniture D de compartiment de moteur	Motorraumverkleidung, rechts	Revestimiento del vano motor der.
8			+ 21720-5007502-00	(18,20,114) (118,144,148)	1	Обивка моторного отсека правая	Engine bay insulation, RH	Garniture D de compartiment de moteur	Motorraumverkleidung, rechts	Revestimiento del vano motor der.
9			+ 00001-0025981-71		2	Шайба 5 стопорная	Lock washer 5	Rondelle d'arrêt 5	Sicherungsscheibe 5	Arandela 5 de fijación
10			+ 00001-0076703-07		2	Винт самонарезающий	Self-tapping screw	Vis taraudeuse	Blechschraube	Tornillo autorroscante
11			+ 21720-5007540-00	(18,20,114) (118,144,148)	1	Обивка моторного отсека средняя	Engine bay insulation, middle	Garniture du compartiment moteur médiane	Motorraumverkleidung mi.	Guarnecido de compartimiento de motor, central
12			+ 21700-5007532-00 ~		3	Прокладка коробки воздухопритока	Air intake case gasket	Joint d'étanchéité de boîte de prise d'air	Dichtung Lueftungskasten	Junta de caja de toma de aire
12			+ 21700-5007532-01 ~		3	Прокладка коробки воздухопритока	Air intake case gasket	Joint d'étanchéité de boîte de prise d'air	Dichtung Lueftungskasten	Junta de caja de toma de aire
13			+ 21700-5007531-00		1	Прокладка коробки воздухопритока верхняя левая	Air intake case gasket,LH top	Joint d'étanchéité de boîte de prise d'air supérie	Dichtung Lueftungskasten oben links	Junta de caja de toma de aire superior izquierda
14			+ 21700-5007503-00		1	Обивка моторного отсека левая	Engine bay insulation, LH	Garniture G de compartiment de moteur	Motorraumverkleidung, links	Revestimiento del vano motor izq.
15			+ 21700-5007523-00		1	Прокладка моторного отсека верхняя	Engine compartment gasket, top	Joint d'étanchéité du compartiment moteur supérieu	Dichtung Motorraum oben	Junta de compartimiento de motor superior
16			+ 21700-5007525-00		1	Прокладка моторного отсека нижняя	Engine compartment gasket, lower	Joint d'étanchéité du compartiment moteur inférieu	Dichtung Motorraum unten	Junta de compartimiento de motor inferior
17			+ 21010-8109143-00		2	Гайка пружинная	Spring nut	Bride à ressort	Federmutter	Tuerca elástica
18			+ 00001-0026085-70		2	Шайба 8 стопорная	Lock washer 8	Rondelle d'arrêt 8	Sicherungsscheibe 8	Arandela 8 de fijación
19			+ 21030-8109142-00		2	Винт самонарезающий	Self-tapping screw	Vis taraudeuse	Blechschraube	Tornillo autorroscante

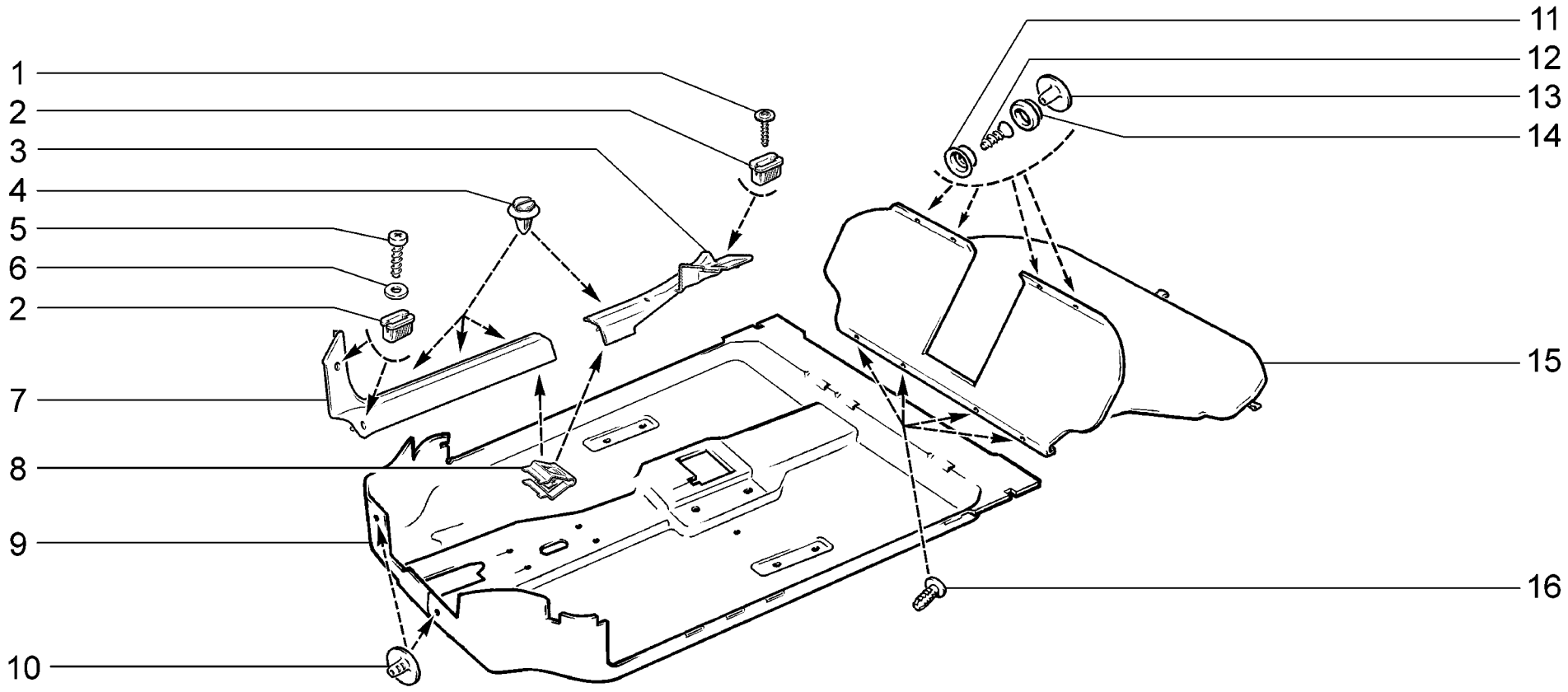

M150	**Коврики пола и багажника** **Interior and trunk floor mats** **Tapis de plancher et de coffre à bagages** **Boden- und Kofferraummatten** **Alfombras de piso y maletero**	**21701**	**(01)**	**21713-03**	**(03)**
		21703-01	**(01)**	**21721**	**(02)**
		21703-02	**(01)**	**21723-01**	**(02)**
		21703-03	**(01)**	**21723-02**	**(02)**
		21713-01	**(03)**	**21723-03**	**(02)**
		21713-02	**(03)**		

п. It.	№ изв. Notif. N.	Дата Not.Data	Номер детали Part N.	Применяемость Application	Кол QTY	RUS Наименование	GB Description	F Désignation	D Benennung	E Denominación
1			+ 11180-8212786-00		4	Винт крепления накладки	Fastening screw, overlay	Vis de fixation	Befestigungsschraube Frontscheibenauflage	Tuerca de fijación de la cubrejunta
2			+ 11180-8212778-00		8	Втулка	Bush	Douille entretoise	Buchse	Buje espaciador
3			+ 21700-5109078-00		1	Облицовка порога задняя правая	Sill trim, rear RH	Revêtement de seuil arrière D	Verkleidung, hinten rechts	Revestimiento de bajo trasero der.
3			+ 21700-5109079-00		1	Облицовка порога задняя левая	Sill trim, rear LH	Revêtement de seuil arrière G	Verkleidung, hinten links	Revestimiento de bajo trasero izq.
4			+ 21700-6102053-00		8	Кнопка крепления обивки	Securing clip	Clip de fixation de garniture	Knopf	Botón
5			+ 00001-0076705-07		4	Винт самонарезающий	Self-tapping screw	Vis taraudeuse	Blechschraube	Tornillo autorroscante
6			+ 00001-0005193-07		4	Шайба 5	Washer 5	Rondelle 5	Scheibe 5	Arandela 5
7			+ 21700-5109076-00		1	Облицовка порога передняя правая	Sill trim, front RH	Revêtement de seuil avant D	Verkleidung, vorne rechts	Revestimiento de bajo delantero der.
7			+ 21700-5109077-10		1	Облицовка порога передняя левая	Sill trim, front LH	Revêtement de seuil avant G	Verkleidung, vorne links	Revestimiento de bajo delantero izq.
8			+ 21230-5325128-00		4	Пружина щитка	Spring	Ressort de visière	Feder	Muelle
9			+ 21700-5109008-00 ~	(01)	1	Коврик пола	Floor carpet	Tapis de plancher	Bodenmatte	Alfombra del piso
9			+ 21700-5109008-10 ~	(01)	1	Коврик пола	Floor carpet	Tapis de plancher	Bodenmatte	Alfombra del piso
9			+ 21720-5109008-20 ~	(02)(03)	1	Коврик пола	Floor carpet	Tapis de plancher	Bodenmatte	Alfombra del piso
9			+ 21720-5109008-70 ~	(02)(03)	1	Коврик пола	Floor carpet	Tapis de plancher	Bodenmatte	Alfombra del piso
10			+ 21100-5007248-00		2	Пистон	Retaining clip	Attache	Knopf	Grapa
11			+ 00001-0020191-01		4	Корпус застежки	Clip body	Corps d'agrafe	Knopfgehäuse	Cuerpo del fijador
12			+ 00001-0076788-01		4	Винт самонарезающий	Self-tapping screw	Vis taraudeuse	Blechschraube	Tornillo autorroscante
13			+ 00001-0020199-01		4	Головка застежки	Clip head	Tête d'agrafe	Knopfkopf	Cabeza del fijador
14			+ 00001-0020198-05		4	Застежка	Clip button	Agrafe	Knopf	Fijador
15			+ 21700-5109054-00 ~	(01)	1	Коврик багажника	Luggage compartment carpet	Tapis de coffre à bagages	Kofferraummatte	Alfombra del portaequipajes
15			+ 21700-5109054-02 ~	(01)	1	Коврик багажника	Luggage compartment carpet	Tapis de coffre à bagages	Kofferraummatte	Alfombra del portaequipajes
15			+ 21700-5109055-00 ~	(01)	1	Коврик багажника	Luggage compartment carpet	Tapis de coffre à bagages	Kofferraummatte	Alfombra del portaequipajes
15			+ 21710-5109054-00 ~	(03)	1	Коврик багажника	Luggage compartment carpet	Tapis de coffre à bagages	Kofferraummatte	Alfombra del portaequipajes
15			+ 21710-5109054-02 ~	(03)	1	Коврик багажника	Luggage compartment carpet	Tapis de coffre à bagages	Kofferraummatte	Alfombra del portaequipajes
15			+ 21720-5109054-00 ~	(02)	1	Коврик багажника	Luggage compartment carpet	Tapis de coffre à bagages	Kofferraummatte	Alfombra del portaequipajes
15			+ 21720-5109054-02 ~	(02)	1	Коврик багажника	Luggage compartment carpet	Tapis de coffre à bagages	Kofferraummatte	Alfombra del portaequipajes
15			+ 21720-5109055-01 ~	(02)	1	Коврик багажника	Luggage compartment carpet	Tapis de coffre à bagages	Kofferraummatte	Alfombra del portaequipajes
16			+ 21030-5004028-00	(01)	4	Кнопка	Retaining clip	Bouton	Knopf	Botón

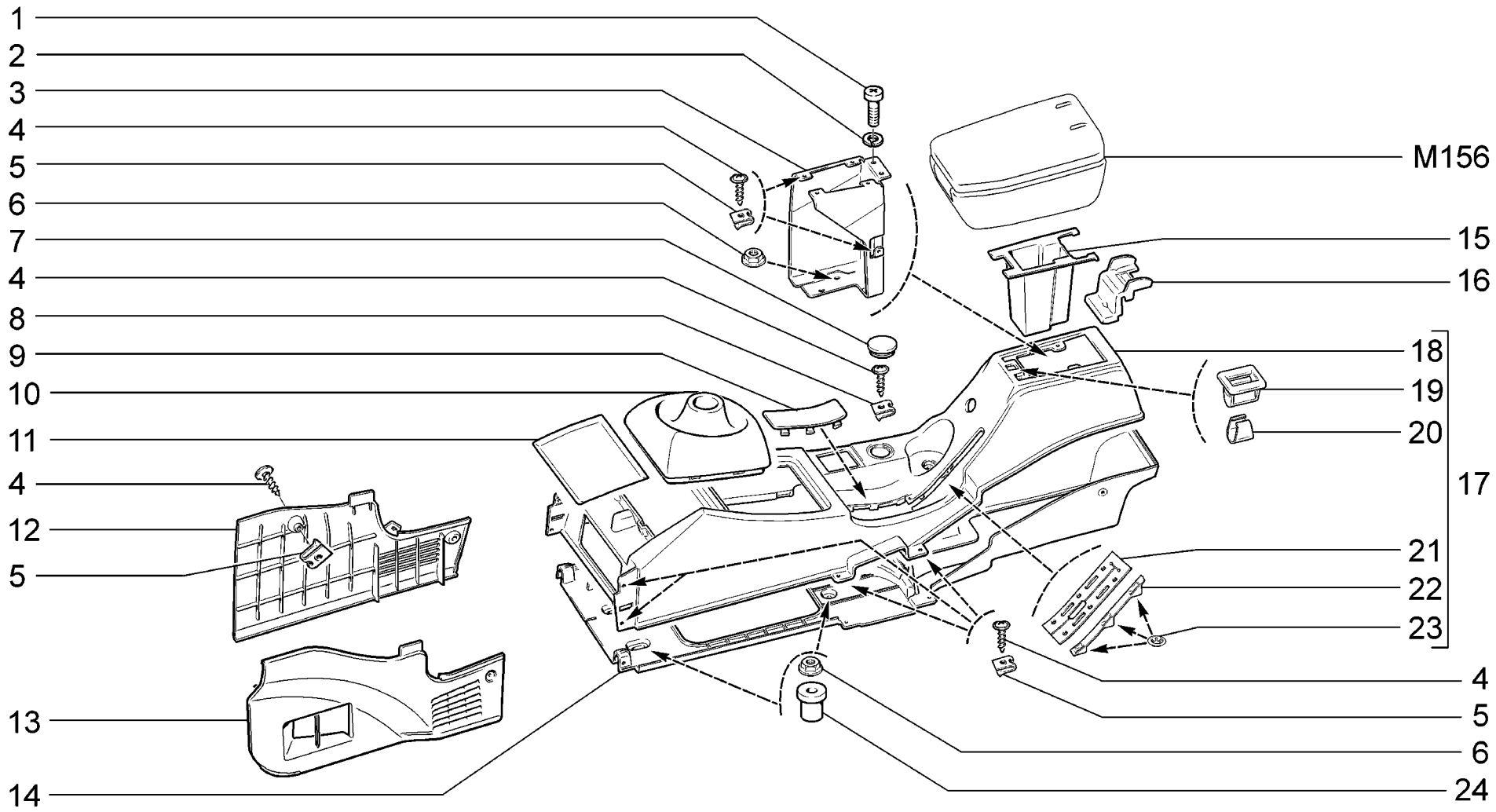

M155	**Облицовка туннеля пола** **Floor tunnel trim** **Habillages du tunnel de plancher** **Verkleidung des Bodentunnels** **Revestimiento de túnel del piso**	**21701**	**(01)**	**21713-03**	**(02)**
		21703-01	**(02)**	**21721**	**(01)**
		21703-02	**(02)**	**21723-01**	**(02)**
		21703-03	**(02)**	**21723-02**	**(02)**
		21713-01	**(02)**	**21723-03**	**(02)**
		21713-02	**(02)**		

п. It.	№ изв. Notif. N.	Дата Not.Data	Номер детали Part N.	Применяемость Application	Кол QTY	RUS Наименование	GB Description	F Désignation	D Benennung	E Denominación
1			+ 00001-0032762-01	(02)	2	Винт М6х16	Screw M6x16	Vis M6x16	Schraube M6x16	Tornillo M6x16
2			+ 00001-0005164-70	(02)	2	Шайба 6 пружинная	Spring washer 6	Rondelle élastique 6	Federscheibe 6	Arandela 6 elástica
3			+ 21700-5109111-00		1	Кронштейн облицовки	Bracket, cowling	Support de calandre	Verkleidungshalter	Soporte de revestimiento
4			+ 21140-5325388-00		15	Винт самонарезающий	Self-tapping screw	Vis taraudeuse	Blechschraube	Tornillo autorroscante
5			+ 21010-8109137-00		15	Гайка пружинная	Spring nut	Bride à ressort	Federmutter	Tuerca elástica
6			+ 21010-3703116-01		6	Гайка	Nut	Ecrou	Mutter	Tuerca
7			+ 21100-8212772-00		1	Облицовка винта	Trim, screw	Enjoliveur de vis	Schraubenverkleidung	Revestimiento del tornillo
8			+ 00001-0041897-76		1	Скоба	Clip	Etrier	Bügel	Grapa
9			+ 21700-5109162-00		1	Заглушка	Plug	Obturateur	Verschlußstopfen	Obturador
10			+ 21700-5109070-00 ~		1	Чехол рычага КП	Gear lever gaiter	Gaine de levier de vitesses	Haube	Funda de palanca caja de cambios
10			+ 21700-5109070-01 ~		1	Чехол рычага КП	Gear lever gaiter	Gaine de levier de vitesses	Haube	Funda de palanca caja de cambios
10			+ 21700-5109070-02 ~		1	Чехол рычага КП	Gear lever gaiter	Gaine de levier de vitesses	Haube	Funda de palanca caja de cambios
11			+ 21700-5109322-00		1	Коврик облицовки	Trim mat	Tapis de tunnel de plancher	Verkleidungsmatte	Alfombra del revestimiento
12			+ 21700-5109462-00		1	Экран боковой правый	Side shield, RH	Ecran latéral D	Abschirmung, seitlich rechts	Pantalla lateral
13			+ 21700-5109463-00		1	Экран боковой левый	Side shield, LH	Ecran latéral G	Abschirmung, seitlich links	Pantalla lateral izq.
14			+ 21700-5109157-00		1	Облицовка туннеля нижняя	Floor tunnel trim, lower	Revêtement de tunnel inférieur	Mittelkonsolenverkleidung, unten	Revestimiento del tunel inferior
15			+ 21700-5109158-00	(02)	1	Вставка	Insert	Raccord	Einsatz	Inserción
15			+ 21700-5109158-10	(01)	1	Вставка	Insert	Raccord	Einsatz	Inserción
16			+ 21700-5109532-00	(02)	1	Накладка петли ящика	Odds compartment hinge cap	Applique de charnière de boîtier	Kastenbandleiste	Cubrejunta de la bisagra de la caja
17			21700-5109152-00	(02)	1	Облицовка туннеля верхняя	Floor tunnel trim, upper	Revêtement de tunnel supérieur	Mittelkonsolenverkleidung, oben	Revestimiento del tunel superior
17			21700-5109152-10	(01)	1	Облицовка туннеля верхняя	Floor tunnel trim, upper	Revêtement de tunnel supérieur	Mittelkonsolenverkleidung, oben	Revestimiento del tunel superior
18			+ 21700-5109154-00		1	Облицовка туннеля верхняя	Floor tunnel trim, upper	Revêtement de tunnel supérieur	Mittelkonsolenverkleidung, oben	Revestimiento del tunel superior
19			+ 21700-5109552-00	(02)	1	Корпус держателя крышки	Cover retainer case	Corps pour agrafe de maintien de couvercle	Gehäuse des Deckelhalters	Cuerpo del sujetador de la tapa
20			+ 21700-5109554-00	(02)	1	Пружина держателя	Retainer spring	Agrafe de maintien	Halterfeder	Muelle del sujetador
21			+ 21700-5109159-00		1	Уплотнитель	Seal	Joint d'étanchéité	Dichtungsprofil	Empaquetadura
22			+ 21700-5109120-00		1	Рамка уплотнителя	Seal cover plate	Plaque de joint d'étanchéité	Dichtungsprofilrahmen	Armazón de la empaquetadura
22			+ 21700-5109121-00		1	Планка прижимная	Retaining plate	Plaque de serrage	Druckleiste	Listón
23			+ 00001-0041950-76		6	Шайба 4 пружинная	Spring washer 4	Rondelle élastique 4	Federring 4	Arandela 4 elástica
24			+ 21100-5109174-00		4	Втулка дистанционная	Spacer sleeve	Douille entretoise	Abstandshülse	Casquillo distanciador

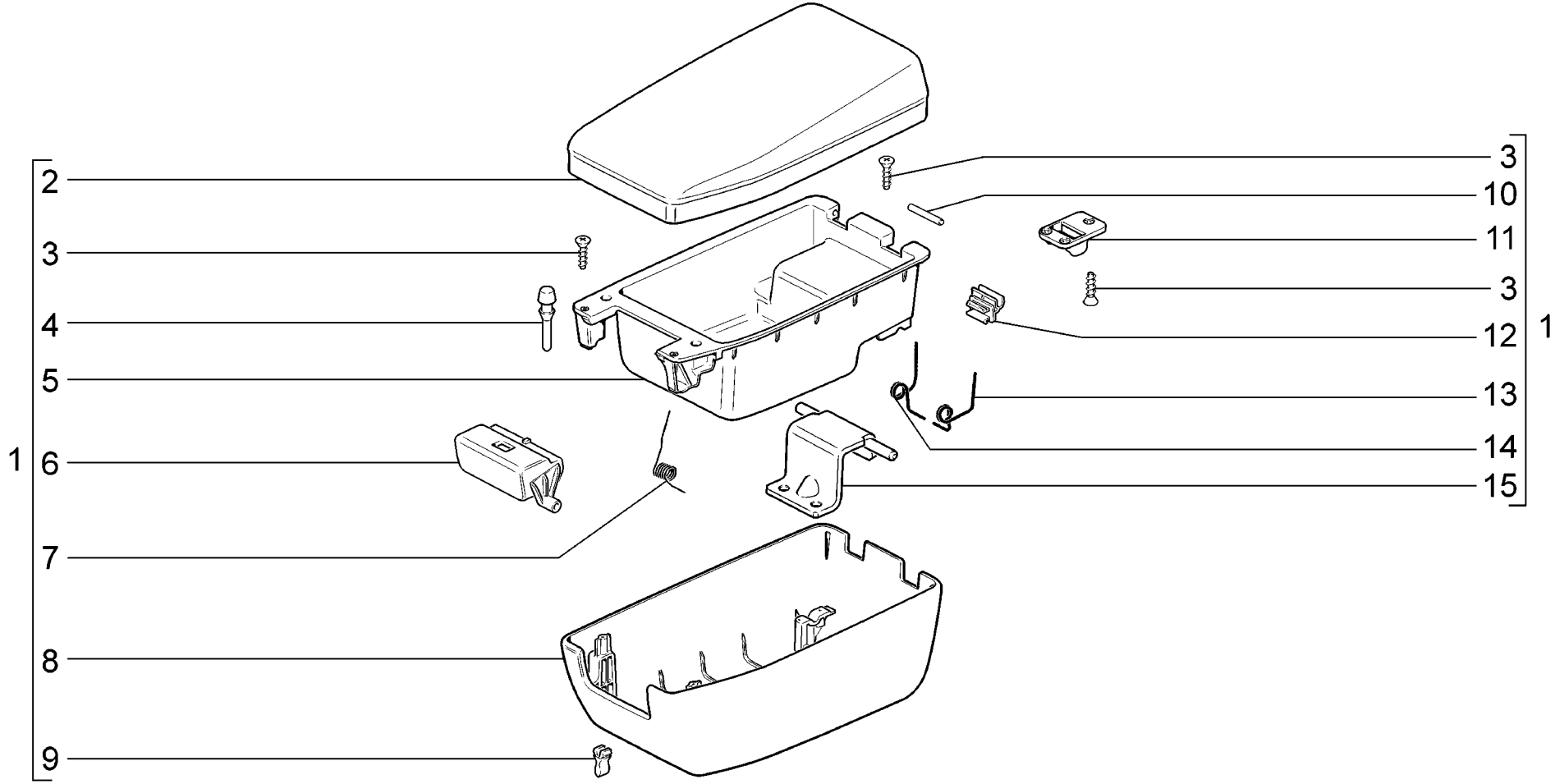

M156	**Ящик облицовки туннеля пола** **Floor tunnel odds compartment** **Boîtier du tunnel de plancher** **Verkleidungskasten des Bodentunnels** **Caja de revestimiento del túnel del piso**	**21701** **21703-01** **21703-02** **21703-03** **21713-01** **21713-02**	 **(01)** **(02)** **(02)** **(01)** **(02)**	**21713-03** **21721** **21723-01** **21723-02** **21723-03**	 **(02)** **(02)** **(02)**

п. / It.	№ изв. / Notif. N.	Дата / Not.Data	Номер детали / Part N.	Применяемость / Application	Кол / QTY	RUS Наименование	GB Description	F Désignation	D Benennung	E Denominación
1			+ 21700-5109502-00	(01)	1	Ящик	Odds compartment	Boîtier	Kasten	Caja
1			+ 21700-5109502-10	(01-11)(02)	1	Ящик	Odds compartment	Boîtier	Kasten	Caja
2			+ 21700-5109504-00	(01)	1	Крышка ящика	Odds compartment cover	Couvercle de boîtier	Kastendeckel	Tapa de la caja
2			21700-5109504-10	(01-11)(02)	1	Крышка ящика	Odds compartment cover	Couvercle de boîtier	Kastendeckel	Tapa de la caja
3			+ 00001-0076680-06		9	Винт самонарезающий	Self-tapping screw	Vis taraudeuse	Blechschraube	Tornillo autorroscante
4			+ 21083-5303044-00		1	Буфер крышки	Buffer, lid	Tampon	Gummipuffer	Tope de tapa
5			+ 21700-5109514-00		1	Корпус ящика внутренний	Odds compartment inner case	Corps intérieur de boîtier	Kastengehäuse, innen	Cuerpo de la caja interior
6			+ 21700-5109542-00		1	Кнопка крышки ящика	Odds compartment cover button	Touche de couvercle de boîtier	Drucktaste des Kastendeckels	Botón de la tapa de la caja
7			+ 21700-5109544-00		1	Пружина кнопки крышки ящика	Odds compartment cover button spring	Ressort de touche de couvercle de boîtier	Drucktastenfeder des Kastendeckels	Muelle del botón de la tapa de la caja
8			+ 21700-5109512-00		1	Корпус ящика	Odds compartment case	Corps de boîtier	Kastengehäuse	Cuerpo de la caja
9			+ 21700-5109548-00		1	Фиксатор ящика передний	Odds compartment striker, front	Verrouillage AV de boîtier	Kastensperre, vorn	Fiador de la caja delantero
10			+ 21700-5109534-00		2	Ось крышки ящика	Odds compartment cover pivot	Axe de couvercle de boîtier	Kastendeckelbolzen	Eje de la tapa de la caja
11			+ 21700-5109530-00		1	Держатель	Retainer	Support	Halter	Sujetador
12			+ 21700-5109536-00		1	Фиксатор ящика задний	Odds compartment striker, rear	Verrouillage AR de boîtier	Kastensperre, hinten	Fiador de la caja trasero
13			21700-5109529-00		1	Пружина	Spring	Ressort	Feder	Muelle
14			+ 21700-5109528-00		1	Пружина	Spring	Ressort	Feder	Muelle
15			+ 21700-5109522-00		1	Петля ящика	Odds compartment hinge	Charnière de boîtier	Kastenband	Bisagra de la caja

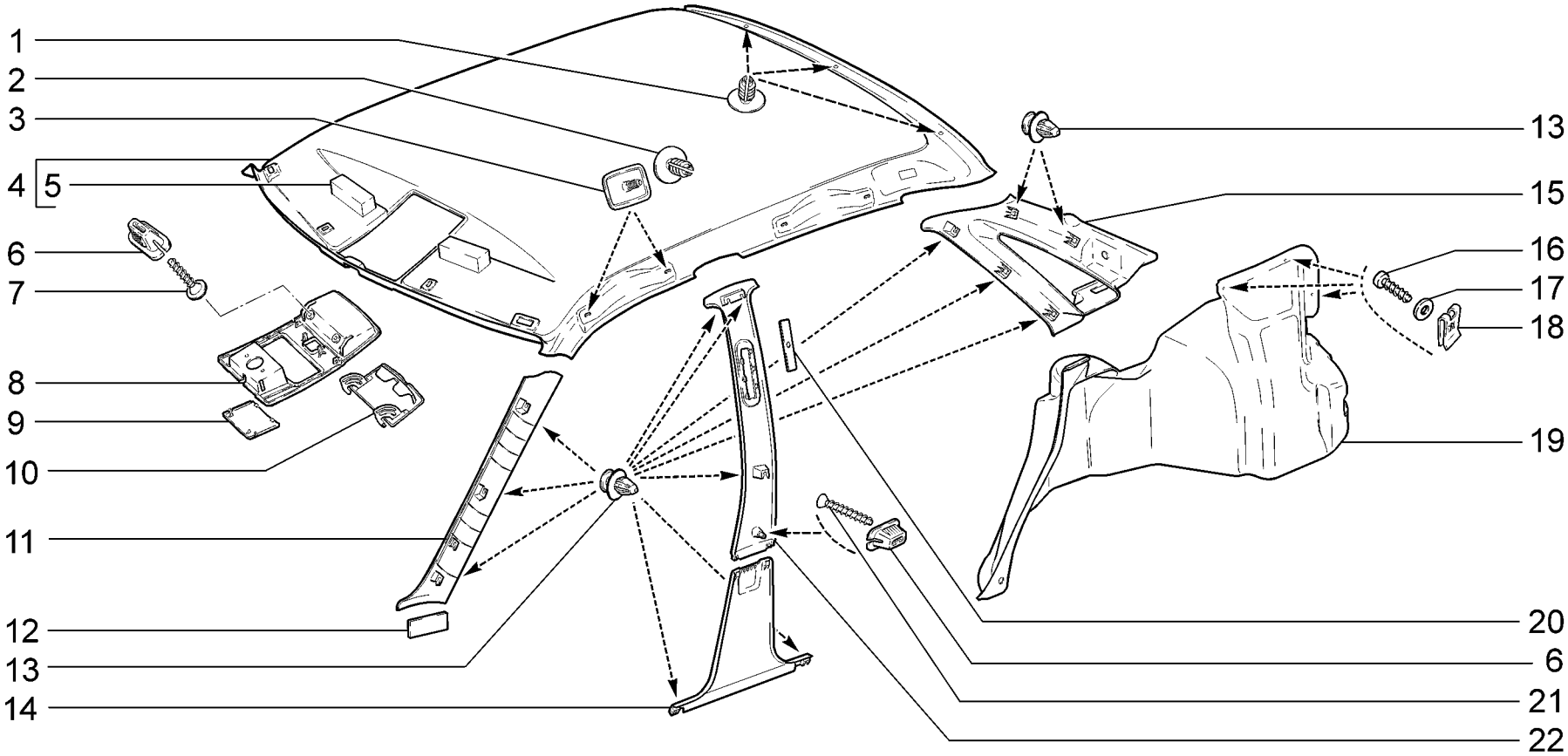

M160	**Обивка салона** **Interior trim** **Garniture de l'habitacle** **Innenraumverkleidung** **Guarnecido del habitáculo**	**21701 (01)** **21703-01 (01)** **21703-02 (02)** **21703-03 (02)**

п. It.	№ изв. Notif. N.	Дата Not.Data	Номер детали Part N.	Применяемость Application	Кол QTY	RUS Наименование	GB Description	F Désignation	D Benennung	E Denominación
1			+ 21120-5702154-01		3	Держатель обивки	Securing clip	Support	Befestigungsstück	Fijador del tapizado
2			+ 21120-5702154-01	(02)	2	Держатель обивки	Securing clip	Support	Befestigungsstück	Fijador del tapizado
3			+ 21100-5702152-00 ~	(01)(02-15)	2	Держатель обивки	Securing clip	Clip	Halter	Cubrejunta del rivestimento
3			+ 21700-5702152-00 ~	(01)(02-15)	2	Держатель обивки	Securing clip	Clip	Halter	Cubrejunta del rivestimento
4			+ 21700-5702012-00 ~	(01)(02-15)	1	Обивка крыши	Headlining	Garniture de pavillon	Dachhimmelverkleidung	Tapizado del techo
4			+ 21700-5702012-10 ~	(01)(02-15)	1	Обивка крыши	Headlining	Garniture de pavillon	Dachhimmelverkleidung	Tapizado del techo
4			+ 21700-5702012-10	(02)	1	Обивка крыши	Headlining	Garniture de pavillon	Dachhimmelverkleidung	Tapizado del techo
5			+ 11180-5702214-00		2	Прокладка обивки крыши	Headlining gasket	Joint de garniture du pavillon	Dichtung Dachhimmel	Junta de guarnecido de techo
6			+ 11180-8212778-00		2	Втулка	Bush	Douille entretoise	Buchse	Buje espaciador
7			+ 11180-8212786-00 ~		2	Винт крепления накладки	Fastening screw, overlay	Vis de fixation	Befestigungsschraube Frontscheibenauflage	Tuerca de fijación de la cubrejunta
7			+ 11180-8212786-01 ~		2	Винт	Screw	Vis	Schraube	Tornillo
8			+ 21700-5702342-00		1	Корпус контейнера обивки крыши	Roof console case	Corps de container de garniture de pavillon	Behältergehäuse der Dachhimmelverkleidung	Cuerpo del contenedor del revestimiento del techo
9			+ 21700-5702146-00		1	Заглушка	Plug	Obturateur	Stopfen	Obturador
10			+ 21700-5702343-00		1	Крышка контейнера обивки крыши	Roof console cover	Couvercle de container de garniture de pavillon	Behälterdeckel der Dachhimmelverkleidung	Tapa del contenidor del revestimiento del techo
11			+ 21700-5402114-00		1	Обивка стойки окна правая	Window pillar trim, RH	Garniture de montant de baie D	Säulenverkleidung, rechts	Tapizado de pilar der.
11			+ 21700-5402115-00		1	Обивка стойки окна левая	Window pillar trim, LH	Garniture de montant de baie G	Säulenverkleidung, links	Tapizado de pilar izq.
12			+ 21700-5402118-00		2	Прокладка обивки	Gasket	Joint d'étanchéié	Verkleidungsdichtung	Junta de tapizado
13			+ 21700-6102053-00		26	Кнопка крепления обивки	Securing clip	Clip de fixation de garniture	Knopf	Botón
14			+ 21700-5402124-00		1	Обивка нижняя средней стойки правой	Lower pillar trim, RH	Garniture inférieure de montant D	Verkleidung, unten rechte B-Säule	Tapizado inferior de montante der.
14			+ 21700-5402125-00		1	Обивка нижняя средней стойки левой	Lower pillar trim, LH	Garniture inférieure de montant G	Verkleidung, unten linke B-Säule	Tapizado de montante inferior izq.
15			+ 21700-5402144-00		1	Обивка стойки задка правая	RH pillar trim, rear	Garniture de montant arrière D	C-Säulen-Verkleidung, rechts	Tapizado montante de faldón der.
15			+ 21700-5402145-00		1	Обивка стойки задка левая	LH pillar trim, rear	Garniture de montant arrière G	C-Säulen-Verkleidung, links	Tapizado montante de faldón izq.
16			+ 00001-0076702-07		6	Винт самонарезающий	Self-tapping screw	Vis taraudeuse	Blechschraube	Tornillo autorroscante
17			+ 00001-0005193-07		6	Шайба 5	Washer 5	Rondelle 5	Scheibe 5	Arandela 5
18			+ 00001-0041897-76		6	Скоба	Clip	Etrier	Bügel	Grapa
19			+ 21700-5402190-00		1	Обивка арки колеса правая	Wheel arch trim, RH	Garniture de passage de roue D	Radbogenverkleidung rechts	Revestimiento pase de rueda der.
19			+ 21700-5402191-00		1	Обивка арки колеса левая	Wheel arch trim, LH	Garniture de passage de roue G	Radbogenverkleidung links	Revestimiento pase de rueda izq.
20			+ 21230-5402172-00		2	Вставка	Insert	Raccord	Einsatz	Inserción
21			+ 00001-0076793-07		2	Винт самонарезающий	Self-tapping screw	Vis taraudeuse	Blechschraube	Tornillo autorroscante
22			+ 21700-5402128-00		1	Обивка верхняя средней стойки правой	Upper trim, RH centre pillar	Garniture supérieure de montant milieu D	Verkleidung, oben rechte B-Säule	Tapizado superior de pilar central der.
22			+ 21700-5402129-00		1	Обивка верхняя средней стойки левой	Upper trim, LH centre pillar	Garniture supérieure de montant milieu G	Verkleidung, oben linke B-Säule	Tapizado superior de pilar central izq.

M160

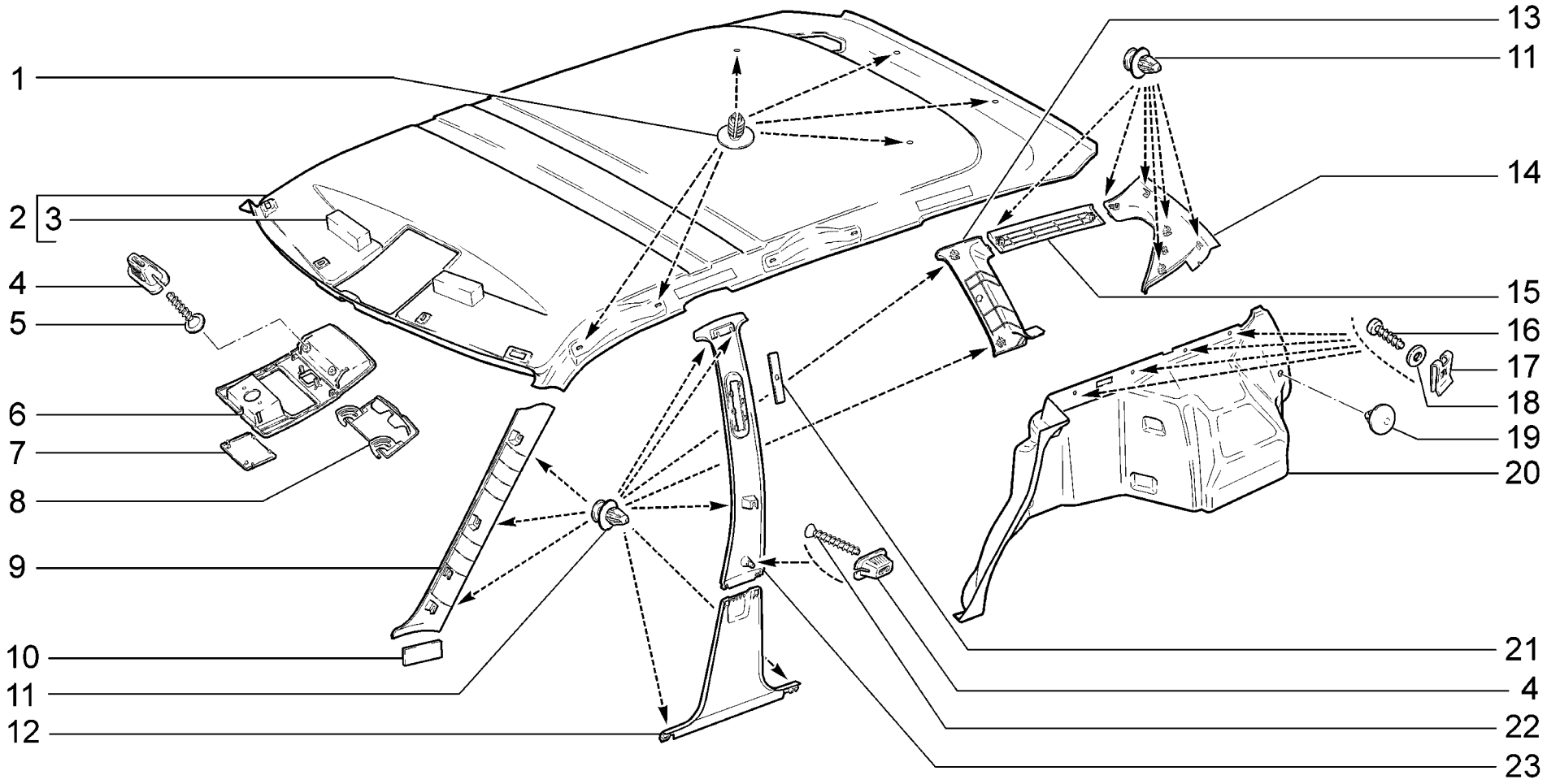

M161	**Обивка салона** **Interior trim** **Garniture de l'habitacle** **Innenraumverkleidung** **Guarnecido del habitáculo**	**21713-01 (01)** **21713-02 (02)** **21713-03 (02)**

п. / It.	№ изв. / Notif. N.	Дата / Not.Data	Номер детали / Part N.	Применяемость / Application	Кол / QTY	RUS Наименование	GB Description	F Désignation	D Benennung	E Denominación
1			+ 21120-5702154-01		6	Держатель обивки	Securing clip	Support	Befestigungsstück	Fijador del tapizado
2			+ 21710-5702012-00	(01)	1	Обивка крыши	Headlining	Garniture de pavillon	Dachhimmelverkleidung	Tapizado del techo
2			+ 21710-5702012-10	(02)	1	Обивка крыши	Headlining	Garniture de pavillon	Dachhimmelverkleidung	Tapizado del techo
3			+ 11180-5702214-00		2	Прокладка обивки крыши	Headlining gasket	Joint de garniture du pavillon	Dichtung Dachhimmel	Junta de guarnecido de techo
4			+ 11180-8212778-00		4	Втулка	Bush	Douille entretoise	Buchse	Buje espaciador
5			+ 11180-8212786-01		2	Винт	Screw	Vis	Schraube	Tornillo
6			+ 21700-5702342-00		1	Корпус контейнера обивки крыши	Roof console case	Corps de container de garniture de pavillon	Behältergehäuse der Dachhimmelverkleidung	Cuerpo del contenedor del revestimiento del techo
7			+ 21700-5702146-00		1	Заглушка	Plug	Obturateur	Stopfen	Obturador
8			+ 21700-5702343-00		1	Крышка контейнера обивки крыши	Roof console cover	Couvercle de container de garniture de pavillon	Behälterdeckel der Dachhimmelverkleidung	Tapa del contenidor del revestimiento del techo
9			+ 21700-5402114-00		1	Обивка стойки окна правая	Window pillar trim, RH	Garniture de montant de baie D	Säulenverkleidung, rechts	Tapizado de pilar der.
9			+ 21700-5402115-00		1	Обивка стойки окна левая	Window pillar trim, LH	Garniture de montant de baie G	Säulenverkleidung, links	Tapizado de pilar izq.
10			+ 21700-5402118-00		2	Прокладка обивки	Gasket	Joint d'étanchéié	Verkleidungsdichtung	Junta de tapizado
11			+ 21700-6102053-00		32	Кнопка крепления обивки	Securing clip	Clip de fixation de garniture	Knopf	Botón
12			+ 21700-5402124-00		1	Обивка нижняя средней стойки правой	Lower pillar trim, RH	Garniture inférieure de montant D	Verkleidung, unten rechte B-Säule	Tapizado inferior de montante der.
12			+ 21700-5402125-00		1	Обивка нижняя средней стойки левой	Lower pillar trim, LH	Garniture inférieure de montant G	Verkleidung, unten linke B-Säule	Tapizado de montante inferior izq.
13			+ 21710-5402135-00		1	Обивка стойки левая	LH pillar trim	Garniture de montant G	Verkleidung, links	Tapizado de montante izq.
13			+ 21710-5402136-00		1	Обивка задней стойки правая	RH trim, rear pillar	Garniture de montant arrière D	C-Säulen-Verkleidung, rechts	Tapizado de montante trasero der.
14			+ 21710-5402144-00		1	Обивка стойки задка правая	RH pillar trim, rear	Garniture de montant arrière D	C-Säulen-Verkleidung, rechts	Tapizado montante de faldón der.
14			+ 21710-5402145-00		1	Обивка стойки задка левая	LH pillar trim, rear	Garniture de montant arrière G	C-Säulen-Verkleidung, links	Tapizado montante de faldón izq.
15			+ 21710-5402182-00		1	Обивка соединительная правая	Connective trim, RH	Garniture de raccordement D	Rechte Verbindungsverkleidung	Forro de unión derecho
15			+ 21710-5402183-00		1	Обивка соединительная левая	Connective trim, LH	Garniture de raccordement G	Linke Verbindungsverkleidung	Forro de unión izquierdo
16			+ 00001-0076702-07		8	Винт самонарезающий	Self-tapping screw	Vis taraudeuse	Blechschraube	Tornillo autorroscante
17			+ 00001-0041897-71		8	Скоба	Clip	Etrier	Bügel	Grapa
18			+ 00001-0005193-07		8	Шайба 5	Washer 5	Rondelle 5	Scheibe 5	Arandela 5
19			+ 11190-5007722-00		2	Кнопка	Retainer	Bouton	Knopf	Botón
20			21710-5402196-00		1	Обивка боковины правая	Bodyside insulation, RH	Garniture de côté D	Seitenwandverkleidung rechts	Tapizado de lateral der.
20			21710-5402197-00		1	Обивка арки колеса левая	Wheel arch trim, LH	Garniture de passage de roue G	Radbogenverkleidung links	Revestimiento pase de rueda izq.
21			+ 21230-5402172-00		2	Вставка	Insert	Raccord	Einsatz	Inserción
22			+ 00001-0076793-07		2	Винт самонарезающий	Self-tapping screw	Vis taraudeuse	Blechschraube	Tornillo autorroscante
23			+ 21700-5402128-00		1	Обивка верхняя средней стойки правой	Upper trim, RH centre pillar	Garniture supérieure de montant milieu D	Verkleidung, oben rechte B-Säule	Tapizado superior de pilar central der.
23			+ 21700-5402129-00		1	Обивка верхняя средней стойки левой	Upper trim, LH centre pillar	Garniture supérieure de montant milieu G	Verkleidung, oben linke B-Säule	Tapizado superior de pilar central izq.

M161

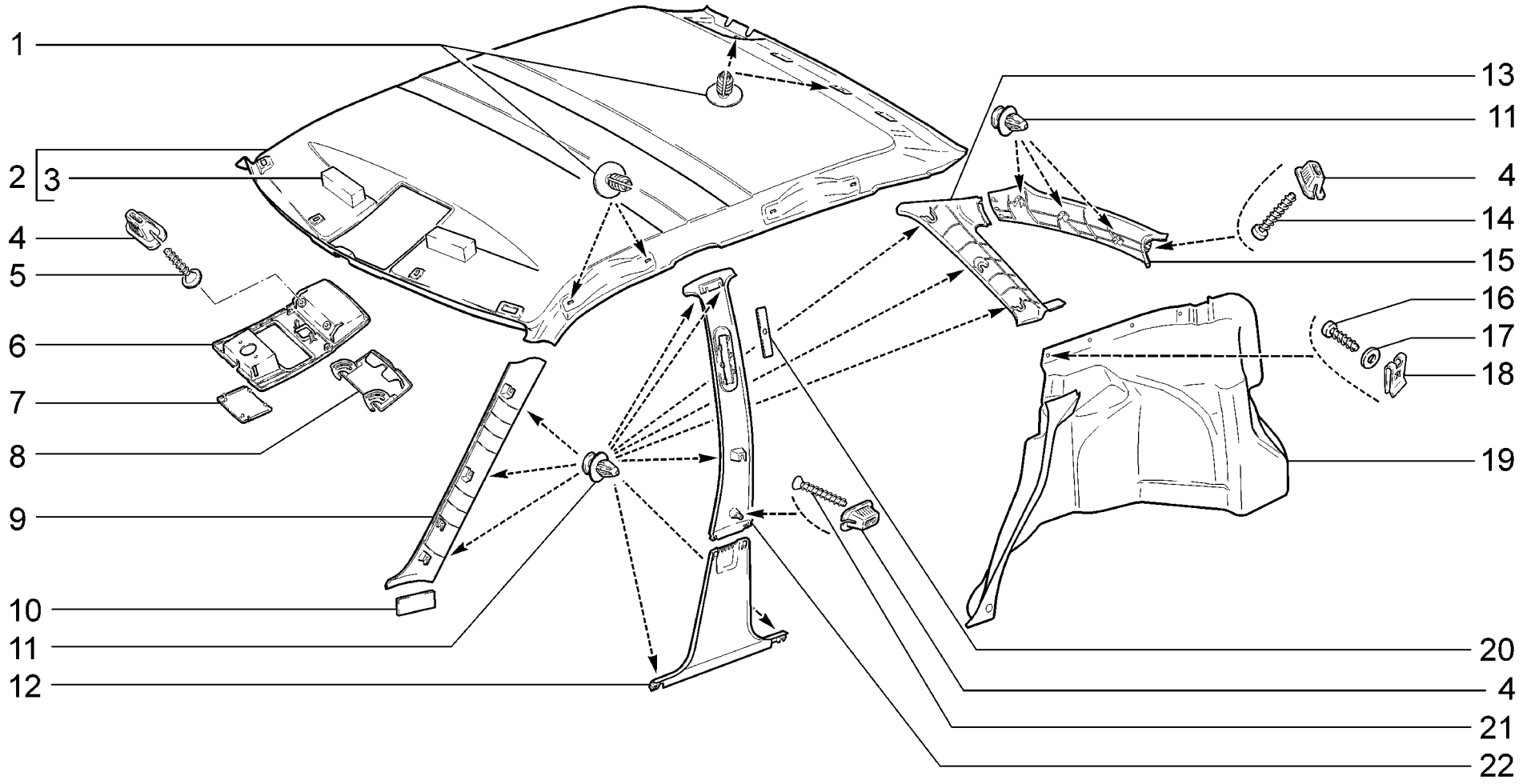

M162	**Обивка салона** **Interior trim** **Garniture de l'habitacle** **Innenraumverkleidung** **Guarnecido del habitáculo**	**21721 (01)** **21723-01 (01)** **21723-02** **21723-03**

п. / It.	№ изв. / Notif. N.	Дата / Not.Data	Номер детали / Part N.	Применяемость / Application	Кол / QTY	RUS Наименование	GB Description	F Désignation	D Benennung	E Denominación
1			+ 21120-5702154-01		4	Держатель обивки	Securing clip	Support	Befestigungsstück	Fijador del tapizado
2			+ 21720-5702100-00	(01)	1	Обивка крыши	Headlining	Garniture de pavillon	Dachhimmelverkleidung	Tapizado del techo
2			+ 21720-5702100-10		1	Обивка крыши	Headlining	Garniture de pavillon	Dachhimmelverkleidung	Tapizado del techo
3			+ 11180-5702214-00		2	Прокладка обивки крыши	Headlining gasket	Joint de garniture du pavillon	Dichtung Dachhimmel	Junta de guarnecido de techo
4			+ 11180-8212778-00		6	Втулка	Bush	Douille entretoise	Buchse	Buje espaciador
5			+ 11180-8212786-00		2	Винт крепления накладки	Fastening screw, overlay	Vis de fixation	Befestigungsschraube Frontscheibenauflage	Tuerca de fijación de la cubrejunta
6			+ 21700-5702342-00		1	Корпус контейнера обивки крыши	Roof console case	Corps de container de garniture de pavillon	Behältergehäuse der Dachhimmelverkleidung	Cuerpo del contenedor del revestimiento del techo
7			+ 21700-5702146-00		1	Заглушка	Plug	Obturateur	Stopfen	Obturador
8			+ 21700-5702343-00		1	Крышка контейнера обивки крыши	Roof console cover	Couvercle de container de garniture de pavillon	Behälterdeckel der Dachhimmelverkleidung	Tapa del contenidor del revestimiento del techo
9			+ 21700-5402114-00		1	Обивка стойки окна правая	Window pillar trim, RH	Garniture de montant de baie D	Säulenverkleidung, rechts	Tapizado de pilar der.
9			+ 21700-5402115-00		1	Обивка стойки окна левая	Window pillar trim, LH	Garniture de montant de baie G	Säulenverkleidung, links	Tapizado de pilar izq.
10			+ 21700-5402118-00		2	Прокладка обивки	Gasket	Joint d'étanchéié	Verkleidungsdichtung	Junta de tapizado
11			+ 21700-6102053-00		28	Кнопка крепления обивки	Securing clip	Clip de fixation de garniture	Knopf	Botón
12			+ 21700-5402124-00		1	Обивка нижняя средней стойки правой	Lower pillar trim, RH	Garniture inférieure de montant D	Verkleidung, unten rechte B-Säule	Tapizado inferior de montante der.
12			+ 21700-5402125-00		1	Обивка нижняя средней стойки левой	Lower pillar trim, LH	Garniture inférieure de montant G	Verkleidung, unten linke B-Säule	Tapizado de montante inferior izq.
13			+ 21720-5402136-00		1	Обивка задней стойки правая	RH trim, rear pillar	Garniture de montant arrière D	C-Säulen-Verkleidung, rechts	Tapizado de montante trasero der.
13			+ 21720-5402137-00		1	Обивка задней стойки левая	LH trim, rear pillar	Garniture de montant arrière G	C-Säulen-Verkleidung, links	Tapizado de montante trasero izq.
14			+ 00001-0076705-07		2	Винт самонарезающий	Self-tapping screw	Vis taraudeuse	Blechschraube	Tornillo autorroscante
15			+ 21700-5402144-00		1	Обивка стойки задка правая	RH pillar trim, rear	Garniture de montant arrière D	C-Säulen-Verkleidung, rechts	Tapizado montante de faldón der.
15			+ 21700-5402145-00		1	Обивка стойки задка левая	LH pillar trim, rear	Garniture de montant arrière G	C-Säulen-Verkleidung, links	Tapizado montante de faldón izq.
16			+ 00001-0076702-07		6	Винт самонарезающий	Self-tapping screw	Vis taraudeuse	Blechschraube	Tornillo autorroscante
17			+ 00001-0005193-07		6	Шайба 5	Washer 5	Rondelle 5	Scheibe 5	Arandela 5
18			+ 00001-0041897-76		6	Скоба	Clip	Etrier	Bügel	Grapa
19			+ 21720-5402190-00		1	Обивка арки колеса правая	Wheel arch trim, RH	Garniture de passage de roue D	Radbogenverkleidung rechts	Revestimiento pase de rueda der.
19			+ 21720-5402191-00		1	Обивка арки колеса левая	Wheel arch trim, LH	Garniture de passage de roue G	Radbogenverkleidung links	Revestimiento pase de rueda izq.
20			+ 21230-5402172-00		2	Вставка	Insert	Raccord	Einsatz	Inserción
21			+ 00001-0076793-07		2	Винт самонарезающий	Self-tapping screw	Vis taraudeuse	Blechschraube	Tornillo autorroscante
22			+ 21700-5402128-00		1	Обивка верхняя средней стойки правой	Upper trim, RH centre pillar	Garniture supérieure de montant milieu D	Verkleidung, oben rechte B-Säule	Tapizado superior de pilar central der.
22			+ 21700-5402129-00		1	Обивка верхняя средней стойки левой	Upper trim, LH centre pillar	Garniture supérieure de montant milieu G	Verkleidung, oben linke B-Säule	Tapizado superior de pilar central izq.

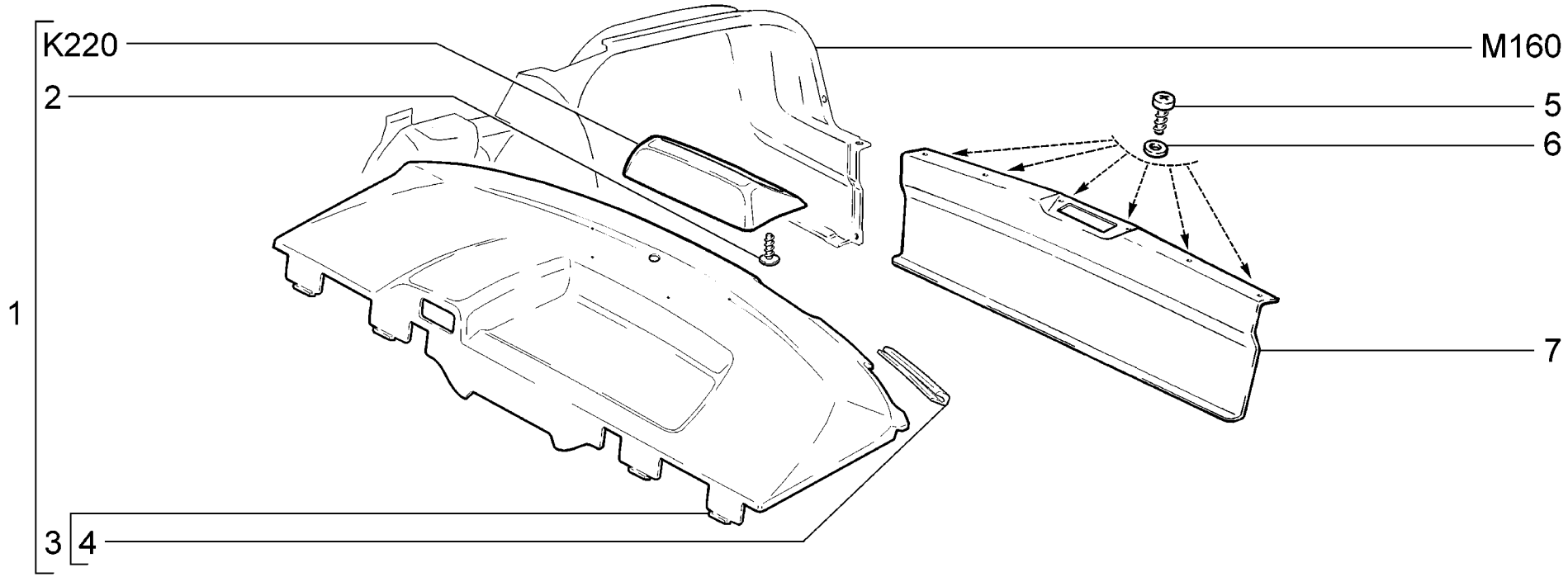

M170	**Обивка багажника** **Luggage compartment trim** **Garniture du coffre à bagages** **Kofferraumverkleidung** **Guarnecido del maletero**	**21701** **21703-01** **21703-02** **21703-03**

п. It.	№ изв. Notif. N.	Дата Not.Data	Номер детали Part N.	Применяемость Application	Кол QTY	RUS Наименование	GB Description	F Désignation	D Benennung	E Denominación
1			+ 21700-5607010-00		1	Полка багажника с сигналом торможения в сборе	Parcel shelf with stop light assy	Tablette à bagages complète	Hutablage mit Bremslicht komplett	Repisa de maletero en conjunto con señal de frenad
2			+ 21230-6302332-00		2	Винт самонарезающий	Self-tapping screw	Vis taraudeuse	Blechschraube	Tornillo autorroscante
3			+ 21700-5607012-00		1	Полка багажника	Rear parcel shelf	Tablette à bagages	Hutablage	Repisa de maletero
4			+ 21700-5607080-00		3	Буфер	Buffer	Tampon	Puffer	Tope
5			+ 00001-0076691-07		6	Винт самонарезающий	Self-tapping screw	Vis taraudeuse	Blechschraube	Tornillo autorroscante
6			+ 00001-0005192-07		6	Шайба 4	Washer 4	Rondelle 4	Scheibe 4	Arandela 4
7			+ 21700-5602012-00		1	Обивка задка	Boot covering	Garniture de jupe arrière	Heckverkleidung	Tapizado del faldón trasero

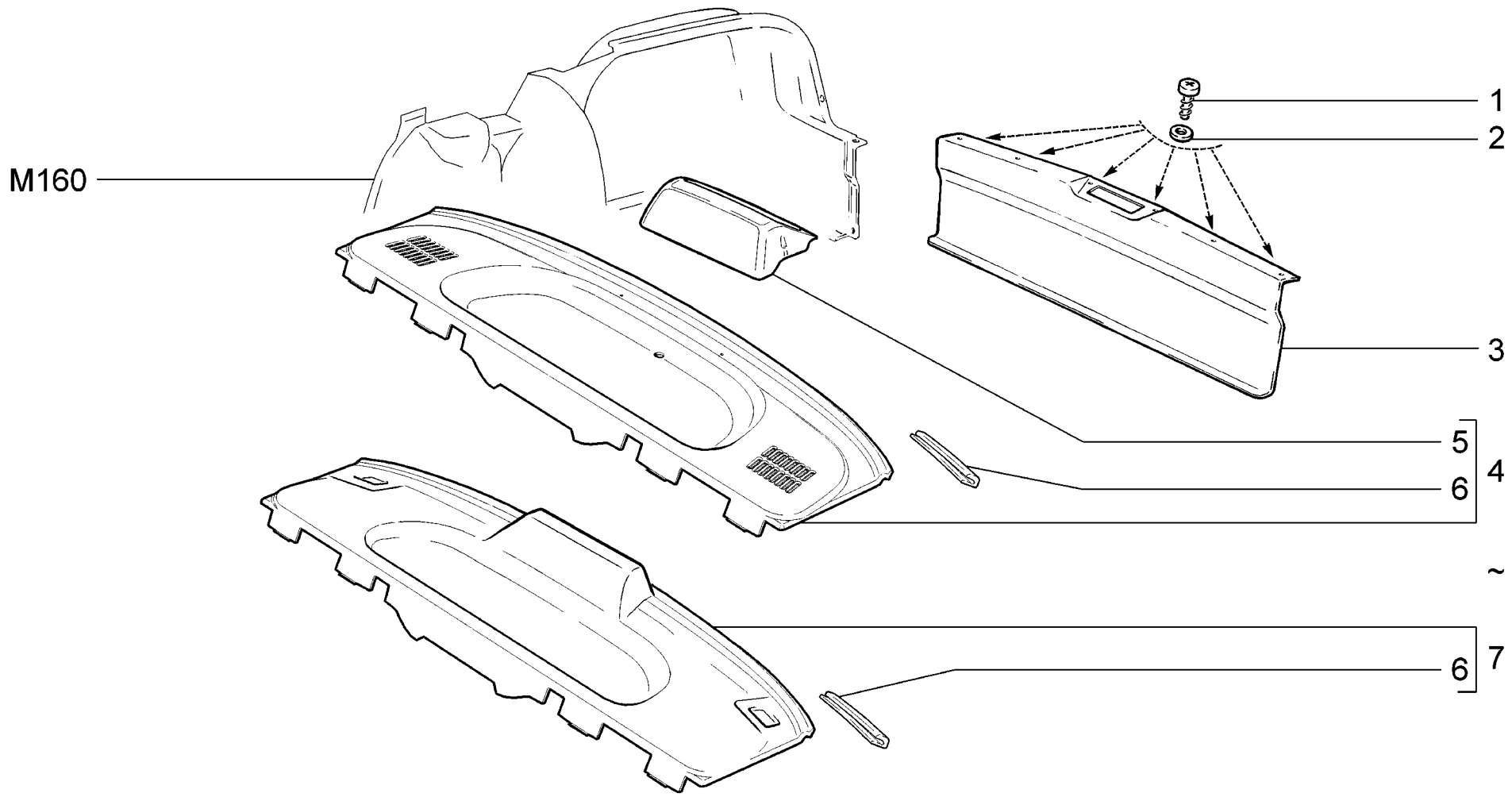

M171	**11,15,18,20,110,114,115,118** **Обивка багажника** **Luggage compartment trim** **Garniture du coffre à bagages** **Kofferraumverkleidung** **Guarnecido del maletero**	**21703-01**

п. It.	№ изв. Notif. N.	Дата Not.Data	Номер детали Part N.	Применяемость Application	Кол QTY	RUS Наименование	GB Description	F Désignation	D Benennung	E Denominación
1			+ 00001-0076691-07		6	Винт самонарезающий	Self-tapping screw	Vis taraudeuse	Blechschraube	Tornillo autorroscante
2			+ 00001-0005192-07		6	Шайба 4	Washer 4	Rondelle 4	Scheibe 4	Arandela 4
3			+ 21700-5602012-00		1	Обивка задка	Boot covering	Garniture de jupe arrière	Heckverkleidung	Tapizado del faldón trasero
4			+ 21100-5607010-10 ~		1	Полка багажника в сборе	Rear parcel shelf, assy	Tablette à bagages complète	Hutablage komplett	Repisa de maletero en conjunto
4			+ 21100-5607010-12 ~		1	Полка багажника в сборе	Rear parcel shelf, assy	Tablette à bagages complète	Hutablage komplett	Repisa de maletero en conjunto
5			+ 21100-5607016-00		1	Облицовка	Trim	Enjoliveur	Auflage	Revestimiento
6			+ 21100-5607080-01		4	Буфер	Buffer	Tampon	Puffer	Tope
7			+ 21102-5607010-00 ~		1	Полка багажника в сборе	Rear parcel shelf, assy	Tablette à bagages complète	Hutablage komplett	Repisa de maletero en conjunto

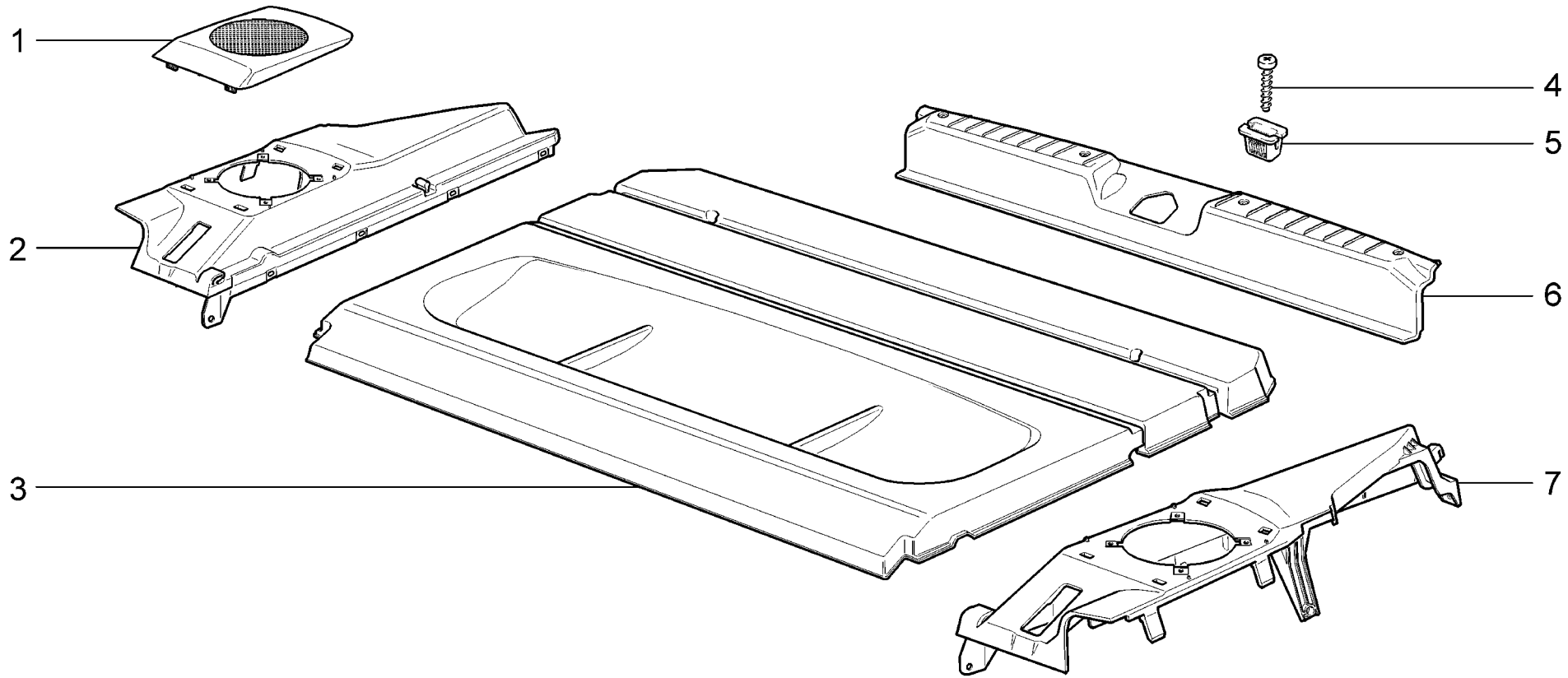

M172	**Обивка багажника** **Luggage compartment trim** **Garniture du coffre à bagages** **Kofferraumverkleidung** **Guarnecido del maletero**	**21713-01** **21713-02** **21713-03**

п. / It.	№ изв. / Notif. N.	Дата / Not.Data	Номер детали / Part N.	Применяемость / Application	Кол / QTY	RUS Наименование	GB Description	F Désignation	D Benennung	E Denominación
1			+ 21710-5607094-00		1	Облицовка динамика правая	Trim, loud speaker RH	Grille de haut-parleur D	Lautsprecherverkleidung, rechts	Revestimiento de altavoz der.
1			+ 21710-5607095-00		1	Облицовка динамика левая	Trim, loud speaker LH	Grille de haut-parleur G	Lautsprecherverkleidung, links	Revestimiento de altavoz izq.
2			+ 21710-5607072-00		1	Опора полки правая	Shelf support, RH	Support de tablette D	Hutablagehalter rechts	Apoyo de repisa der.
3			+ 21710-5607012-01		1	Полка багажника в сборе	Rear parcel shelf, assy	Tablette à bagages complète	Hutablage komplett	Repisa de maletero en conjunto
4			+ 00001-0076706-07		4	Винт самонарезающий	Self-tapping screw	Vis taraudeuse	Blechschraube	Tornillo autorroscante
5			+ 11180-8212778-00		4	Втулка	Bush	Douille entretoise	Buchse	Buje espaciador
6			+ 21710-5602016-00		1	Облицовка поперечины задка	Cover plate, rear panel crossmember	Revêtement de traverse de jupe arrière	Heckquerträgerverkleidung	Guarnicido del travesaño del portón
7			+ 21710-5607073-00		1	Опора полки левая	Shelf support, LH	Support de tablette G	Hutablagehalter links	Apoyo de repisa izq.

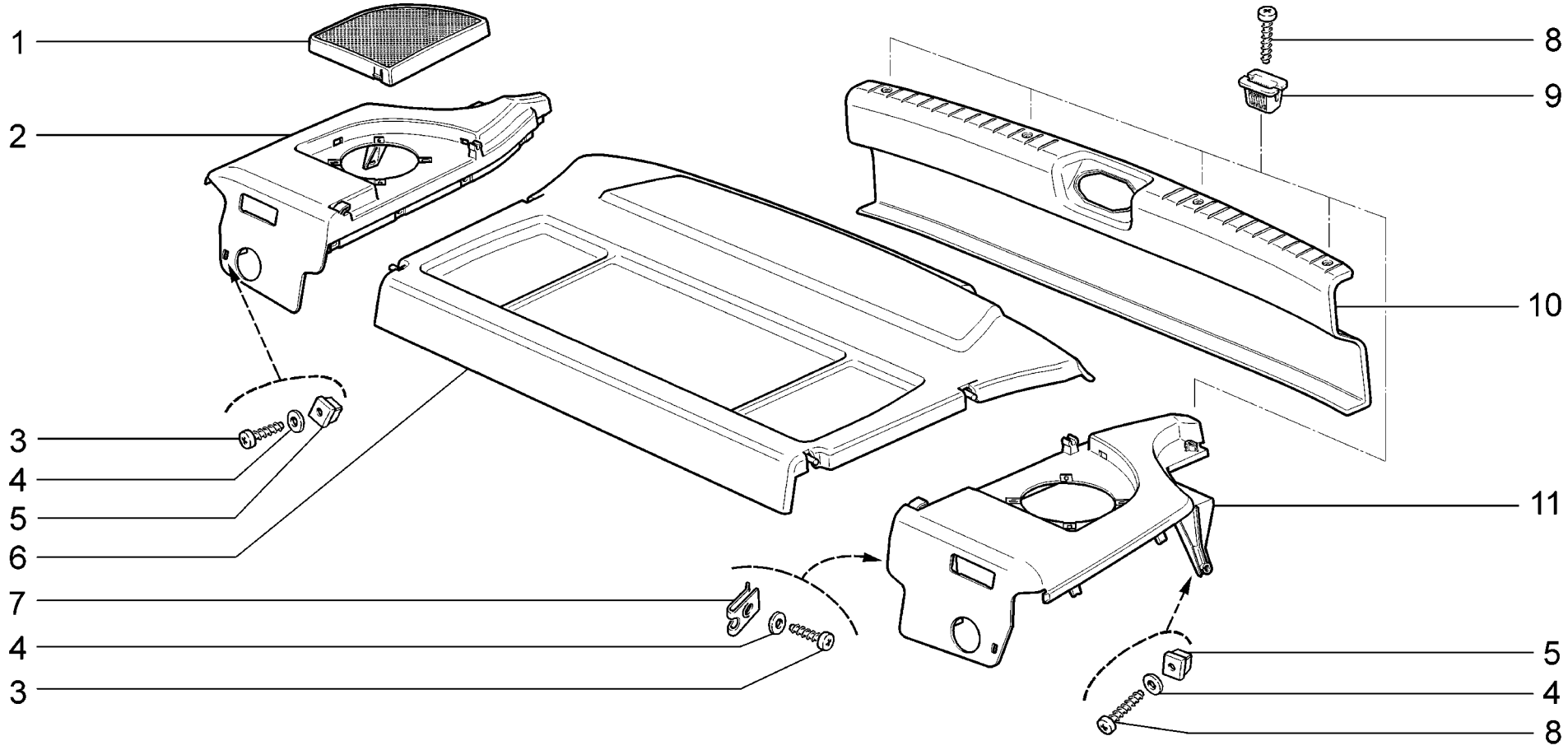

M173	**Обивка багажника** **Luggage compartment trim** **Garniture du coffre à bagages** **Kofferraumverkleidung** **Guarnecido del maletero**	**21723-01** **21723-02** **21723-03**

п. It.	№ изв. Notif. N.	Дата Not.Data	Номер детали Part N.	Применяемость Application	Кол QTY	RUS Наименование	GB Description	F Désignation	D Benennung	E Denominación
1			+ 21720-5607094-00 ~		1	Облицовка динамика правая	Trim, loud speaker RH	Grille de haut-parleur D	Lautsprecherverkleidung, rechts	Revestimiento de altavoz der.
1			+ 21720-5607094-01 ~		1	Облицовка динамика правая	Trim, loud speaker RH	Grille de haut-parleur D	Lautsprecherverkleidung, rechts	Revestimiento de altavoz der.
1			+ 21720-5607095-00 ~		1	Облицовка динамика левая	Trim, loud speaker LH	Grille de haut-parleur G	Lautsprecherverkleidung, links	Revestimiento de altavoz izq.
1			+ 21720-5607095-01 ~		1	Облицовка динамика левая	Trim, loud speaker LH	Grille de haut-parleur G	Lautsprecherverkleidung, links	Revestimiento de altavoz izq.
2			+ 21720-5607072-00		1	Опора полки правая	Shelf support, RH	Support de tablette D	Hutablagehalter rechts	Apoyo de repisa der.
3			+ 00001-0076702-01		4	Винт самонарезающий	Self-tapping screw	Vis taraudeuse	Blechschraube	Tornillo autorroscante
4			+ 00001-0005194-01		8	Шайба 6	Washer 6	Rondelle 6	Scheibe 6	Arandela 6
5			+ 21050-6816096-00		4	Гайка квадратная	Square nut	Ecrou carré	Vierkantmutter	Tuerca cuadrada
6			+ 21720-5607012-00		1	Полка багажника в сборе	Rear parcel shelf, assy	Tablette à bagages complète	Hutablage komplett	Repisa de maletero en conjunto
7			+ 21010-8109137-00		2	Гайка пружинная	Spring nut	Bride à ressort	Federmutter	Tuerca elástica
8			+ 00001-0076705-01		8	Винт самонарезающий	Self-tapping screw	Vis taraudeuse	Blechschraube	Tornillo autorroscante
9			+ 11180-8212778-00		6	Втулка	Bush	Douille entretoise	Buchse	Buje espaciador
10			+ 21720-5602012-00		1	Обивка задка	Boot covering	Garniture de jupe arrière	Heckverkleidung	Tapizado del faldón trasero
11			+ 21720-5607073-00		1	Опора полки левая	Shelf support, LH	Support de tablette G	Hutablagehalter links	Apoyo de repisa izq.

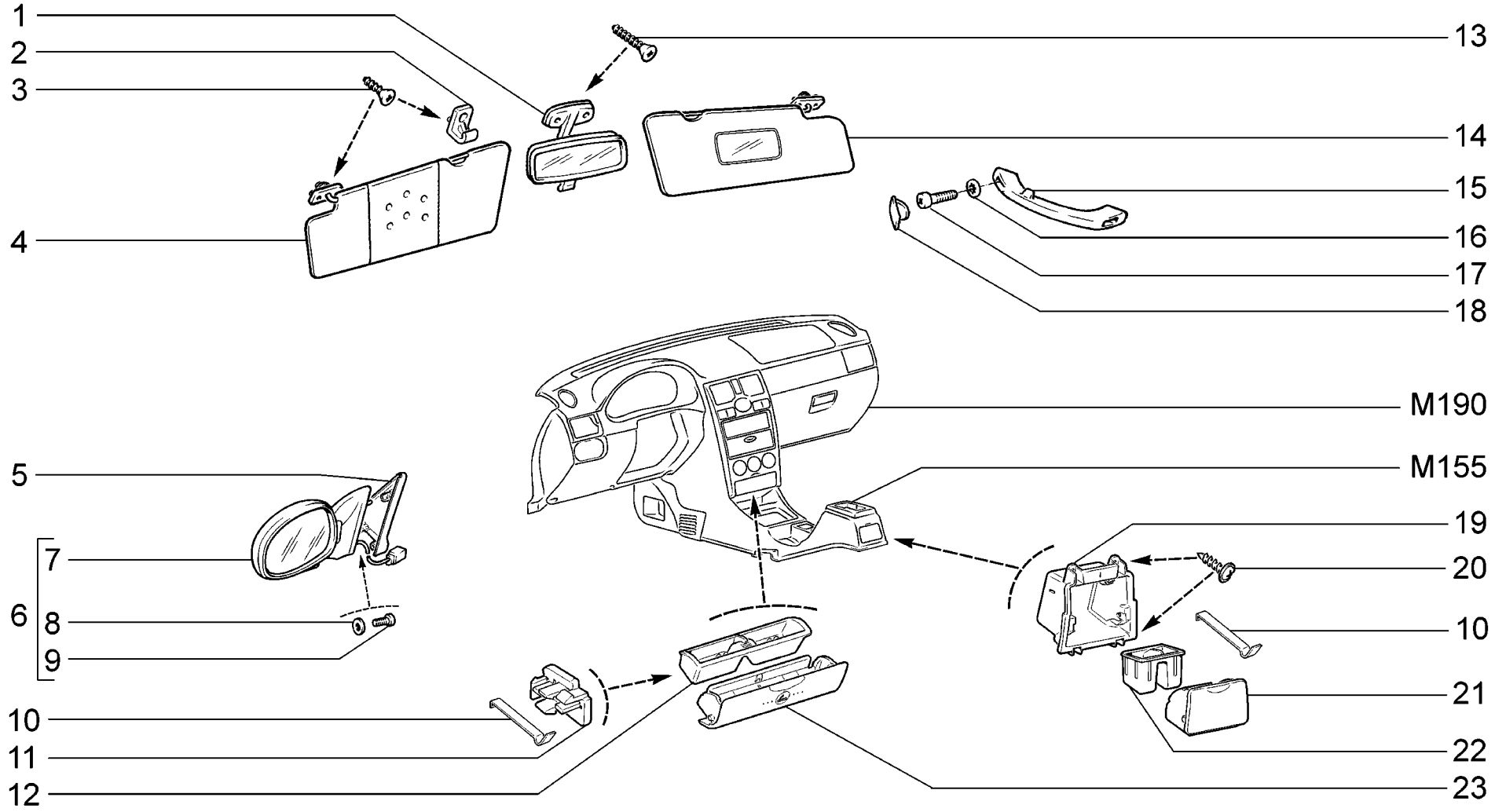

M180	**Принадлежности салона и зеркала** **Interior accessories and mirrors** **Accessoires de l'habitacle et rétroviseurs** **Innenraumzubehör und Spiegel** **Accesorios de habitáculo y retrovisor**	**21701** **21703-01** **21703-02** **21703-03** **21713-01** **21713-02**	**21713-03** **21723-01** **21723-02** **21723-03**

п. / It.	№ изв. / Notif. N.	Дата / Not.Data	Номер детали / Part N.	Применяемость / Application	Кол / QTY	RUS Наименование	GB Description	F Désignation	D Benennung	E Denominación
1			+ 21050-8201008-00 ~		1	Зеркало внутреннее	Interior mirror	Rétroviseur intérieur	Innen-Rückblinkspiegel	Retrovisor interior
1			+ 21050-8201008-10 ~		1	Зеркало внутреннее	Interior mirror	Rétroviseur intérieur	Innen-Rückblinkspiegel	Retrovisor interior
2			+ 21100-8204096-00		2	Держатель козырька	Holder	Support	Halter	Grapa de visera
3			+ 00001-0076806-01		6	Винт самонарезающий	Self-tapping screw	Vis taraudeuse	Blechschraube	Tornillo autorroscante
4			+ 21700-8204011-00		1	Козырек солнцезащитный левый	Sunvisor, LH	Pare-soleil G	Sonnenblende, links	Quitasol izq.
5			+ 21700-8201384-10		1	Облицовка правая	RH cover	Revêtement D	Verkleidung, rechts	Revestimiento der.
5			+ 21700-8201385-10		1	Облицовка левая	LH cover	Revêtement G	Verkleidung, links	Revestimiento izq.
6			+ 21100-8201004-74 ~		1	Зеркала наружные электроуправляемые (комплект)	Electric door mirrors, set	Jeu de rétroviseurs ext. à commande électrique	Satz el. Außenspiegel	Juego espejos exteriores con mando eléctrico
6			+ 21700-8201004-20 ~		1	Зеркала наружные электроуправляемые (комплект)	Electric door mirrors, set	Jeu de rétroviseurs ext. à commande électrique	Satz el. Außenspiegel	Juego espejos exteriores con mando eléctrico
7			+ 21100-8201050-74 1)		1	Зеркало наружное электроуправляемое правое	Electric door mirror, right	Rétroviseur ext. droit à commande électrique	el. Außenspiegel rechts	Espejos exteriores con mando eléctrico derecho
7			+ 21700-8201050-20 2)		1	Зеркало наружное электроуправляемое правое	Electric door mirror, RH	Rétroviseur ext. D à commande électrique	el. Außenspiegel rechts	Espejos exteriores con mando eléctrico der.
7			+ 21100-8201051-74 1)		1	Зеркало наружное электроуправляемое левое	Electric door mirror, left	Rétroviseur ext. G à commande électrique	el. Außenspiegel links	Espejos exteriores con mando eléctrico izq.
7			+ 21700-8201051-20 2)		1	Зеркало наружное электроуправляемое левое	Electric door mirror, left	Rétroviseur ext. G à commande électrique	el. Außenspiegel links	Espejos exteriores con mando eléctrico izq.
8			+ 00001-0025991-71		6	Шайба 5 стопорная	Lock washer 5	Rondelle d'arrêt 5	Sicherungsscheibe 5	Arandela 5 de fijación
9			+ 00001-0032744-01		6	Винт M5x20	Screw M5x20	Vis M5x20	Schraube M5x20	Tornillo M5x20
10			+ 21700-8203140-00		4	Пружина	Spring	Ressort	Feder	Muelle
11			+ 21700-8203076-00		1	Держатель пружины	Holder, spring	Support de ressort	Federhalter	Soporte del muelle
11			+ 21700-8203077-00		1	Держатель пружины	Holder, spring	Support de ressort	Federhalter	Soporte del muelle
12			+ 21700-8203024-00		1	Корпус пепельницы	Ashtray housing	Corps de cendrier	Aschenbechergehäuse	Cuerpo de cenícero
13			+ 00001-0076824-06		2	Винт самонарезающий	Self-tapping screw	Vis taraudeuse	Blechschraube	Tornillo autorroscante
14			+ 21700-8204010-00		1	Козырек солнцезащитный правый	Sunvisor, RH	Pare-soleil D	Sonnenblende, rechts	Quitasol der.
15			+ 21100-8202010-10		1	Поручень правый	RH handgrip	Poignée D	Handgriff, rechts	Pasamano der.
15			+ 21100-8202011-10		2	Поручень левый	LH handgrip	Poignée G	Handgriff, links	Pasamano izq.
16			+ 00001-0025990-71		6	Шайба 6 стопорная	Lock washer 6	Rondelle d'arrêt 6	Sicherungsscheibe 6	Arandela 6 de fijación
17			+ 00001-0032764-01		6	Винт M6x20	Screw M6x20	Vis M6x20	Schraube M6x20	Tornillo M6x20
18			+ 21100-8202043-10		6	Заглушка поручня	Clip, handgrip	Obturateur de poignée	Blinde	Obturador del pasamano
19			+ 21700-8203132-00		1	Корпус наружный	Outer housing	Corps extérieur	Außengehäuse	Cuerpo exterior
20			+ 21140-5325378-00		4	Винт самонарезающий	Self-tapping screw	Vis taraudeuse	Blechschraube	Tornillo autorroscante
21			+ 21700-8203146-00		1	Основание средней пепельницы	Middle ashtray base	Base de cendrier médian	Sockel des Mittenaschenbechers	Base del cenicero medio
22			+ 21700-8203124-00		1	Корпус внутренний	Inner housing	Corps intérieur	Innengehäuse	Cuerpo interior
23			+ 21700-8203042-10		1	Основание передней пепельницы	Front ashtray base	Base de cendrier avant	Sockel des Vorderaschenbechers	Base del cenicero delantero
1)			+ 21100-8201004-74 ~		1	Зеркала наружные электроуправляемые (комплект)	Electric door mirrors, set	Jeu de rétroviseurs ext. à commande électrique	Satz el. Außenspiegel	Juego espejos exteriores con mando eléctrico
2)			+ 21700-8201004-20 ~		1	Зеркала наружные электроуправляемые (комплект)	Electric door mirrors, set	Jeu de rétroviseurs ext. à commande électrique	Satz el. Außenspiegel	Juego espejos exteriores con mando eléctrico

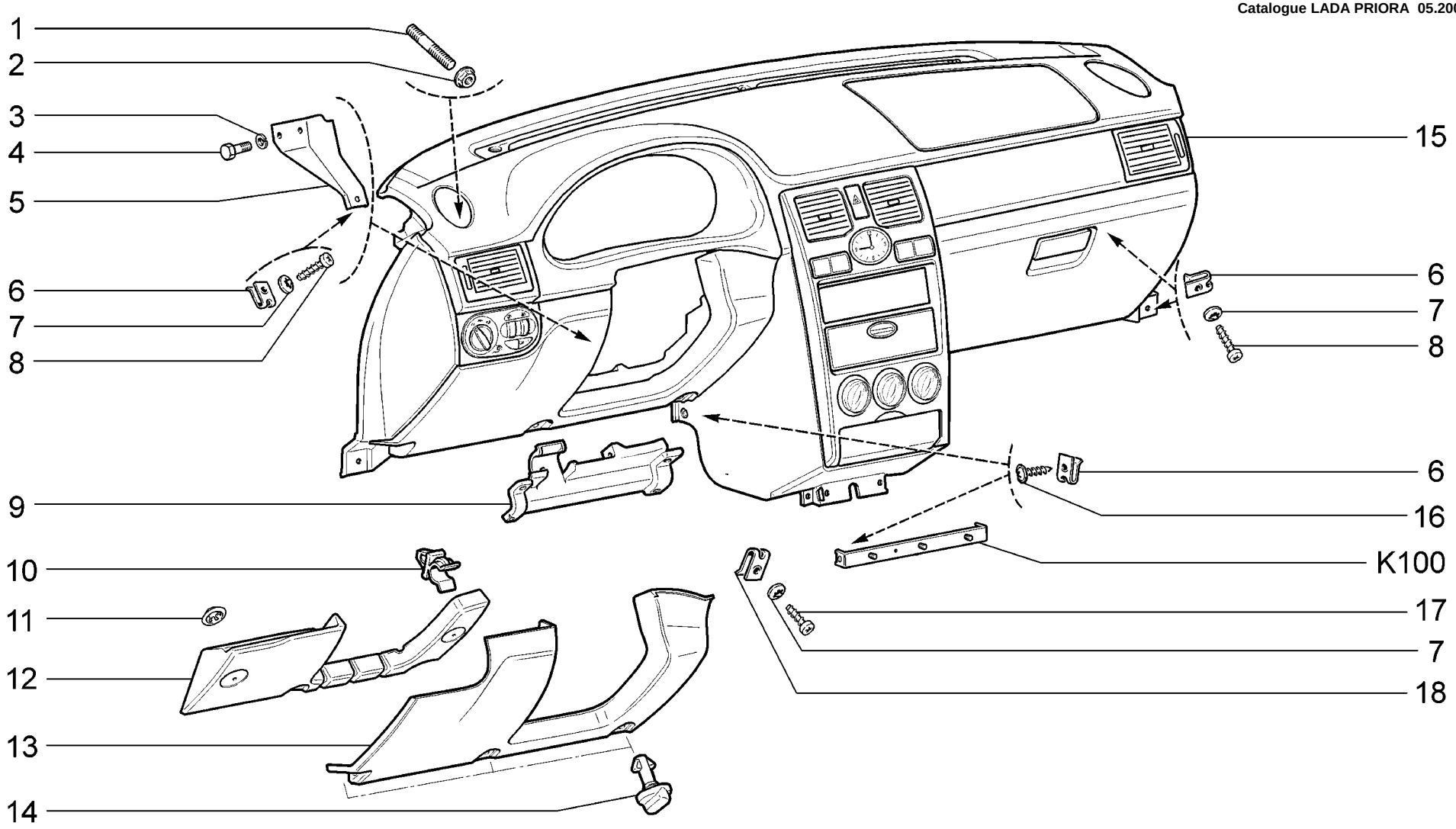

M190	**Панель приборов** **Instrument panel** **Planche de bord** **Armaturenbrett** **Panel de instrumentos**	**21701**	**(01)**	**21713-03**	**(03)**
		21703-01	**(01)**	**21721**	**(01)**
		21703-02	**(02)**	**21723-01**	**(01)**
		21703-03	**(03)**	**21723-02**	**(02)**
		21713-01	**(01)**	**21723-03**	**(03)**
		21713-02	**(02)**		

п. It.	№ изв. Notif. N.	Дата Not.Data	Номер детали Part N.	Применяемость Application	Кол QTY	RUS Наименование	GB Description	F Désignation	D Benennung	E Denominación
1			+ 21700-5325396-00		2	Шпилька М6х45	Stud M6x45	Goujon M6x45	Stift M6x45	Espárrago M6x45
2			+ 00001-0038321-01		2	Гайка М6 с зубчатым буртиком	Toothed collar nut M6	Ecrou M6 à collet denté	Zahnbundmutter M6	Tuerca M6 de collar dentado
3			+ 00001-0005164-71		2	Шайба 6 пружинная	Spring washer 6	Rondelle élastique 6	Federscheibe 6	Arandela 6 elástica
4			+ 00001-0009776-11		2	Болт М5х12	Bolt M5x12	Boulon M5x12	Schraube M5x12	Tornillo M5x12
5			+ 21700-5325151-00		1	Кронштейн левый	Bracket, LH	Support G	Träger, links	Soporte izq.
6			+ 00001-0041897-76		6	Скоба	Clip	Etrier	Bügel	Grapa
7			+ 00001-0026381-01		10	Шайба 5	Washer 5	Rondelle 5	Scheibe 5	Arandela 5
8			+ 00001-0076713-01		4	Винт самонарезающий	Self-tapping screw	Vis taraudeuse	Blechschraube	Tornillo autorroscante
9			+ 21700-5325445-00		1	Усилитель	Reinforcement	Renfort	Verstärker	Refuerzo
10			+ 21700-5325324-00		4	Фиксатор	Retaining clip	Elément de fixation	Verriegelung	Fijador
11			+ 00001-0041950-76		2	Шайба 4 пружинная	Spring washer 4	Rondelle élastique 4	Federring 4	Arandela 4 elástica
12			+ 21700-5325483-00		1	Проставка	Spacer plate	Intercalaire	Zwischenstück	Inserción
13			+ 21700-5325322-00		1	Крышка блока предохранителей	Fuse box cover	Couvercle de boîtier à fusibles	Sicherungskastendeckel	Tapa del bloque fusibles
14			+ 21700-5325332-00		3	Замок крышки блока	Lock	Verrou	Schloß	Cierre
15			+ 21700-5325010-10	(02-110)(140)	1	Панель приборов в сборе	Instrument panel assy	Planche de bord complète	Armaturenbrett komplett	Tablero de instrumentos en conjunto
15			+ 21700-5325010-12	(01-140) (144,145,148)	1	Панель приборов в сборе	Instrument panel assy	Planche de bord complète	Armaturenbrett komplett	Tablero de instrumentos en conjunto
15			+ 21700-5325010-20	(01-115)	1	Панель приборов в сборе	Instrument panel assy	Planche de bord complète	Armaturenbrett komplett	Tablero de instrumentos en conjunto
15			+ 21700-5325010-30 ~	(02-18,118,148)	1	Панель приборов в сборе	Instrument panel assy	Planche de bord complète	Armaturenbrett komplett	Tablero de instrumentos en conjunto
15			+ 21700-5325010-40 ~	(02-18,118,148)	1	Панель приборов в сборе	Instrument panel assy	Planche de bord complète	Armaturenbrett komplett	Tablero de instrumentos en conjunto
15			+ 21700-5325010-50	(01-18)	1	Панель приборов в сборе	Instrument panel assy	Planche de bord complète	Armaturenbrett komplett	Tablero de instrumentos en conjunto
15			+ 21700-5325010-60	(02-114,144)	1	Панель приборов в сборе	Instrument panel assy	Planche de bord complète	Armaturenbrett komplett	Tablero de instrumentos en conjunto
15			+ 21700-5325010-70	(02-115,145)	1	Панель приборов в сборе	Instrument panel assy	Planche de bord complète	Armaturenbrett komplett	Tablero de instrumentos en conjunto
15			+ 21700-5325010-80	(01-114)	1	Панель приборов в сборе	Instrument panel assy	Planche de bord complète	Armaturenbrett komplett	Tablero de instrumentos en conjunto
15			+ 21700-5325010-90	(03)	1	Панель приборов в сборе	Instrument panel assy	Planche de bord complète	Armaturenbrett komplett	Tablero de instrumentos en conjunto
15			+ 21703-5325010-00	(01-10,15,20,110)	1	Панель приборов в сборе	Instrument panel assy	Planche de bord complète	Armaturenbrett komplett	Tablero de instrumentos en conjunto
16			+ 21140-5325388-00		2	Винт самонарезающий	Self-tapping screw	Vis taraudeuse	Blechschraube	Tornillo autorroscante
17			+ 00001-0076702-01		4	Винт самонарезающий	Self-tapping screw	Vis taraudeuse	Blechschraube	Tornillo autorroscante
18			+ 21010-8109137-00		4	Гайка пружинная	Spring nut	Bride à ressort	Federmutter	Tuerca elástica

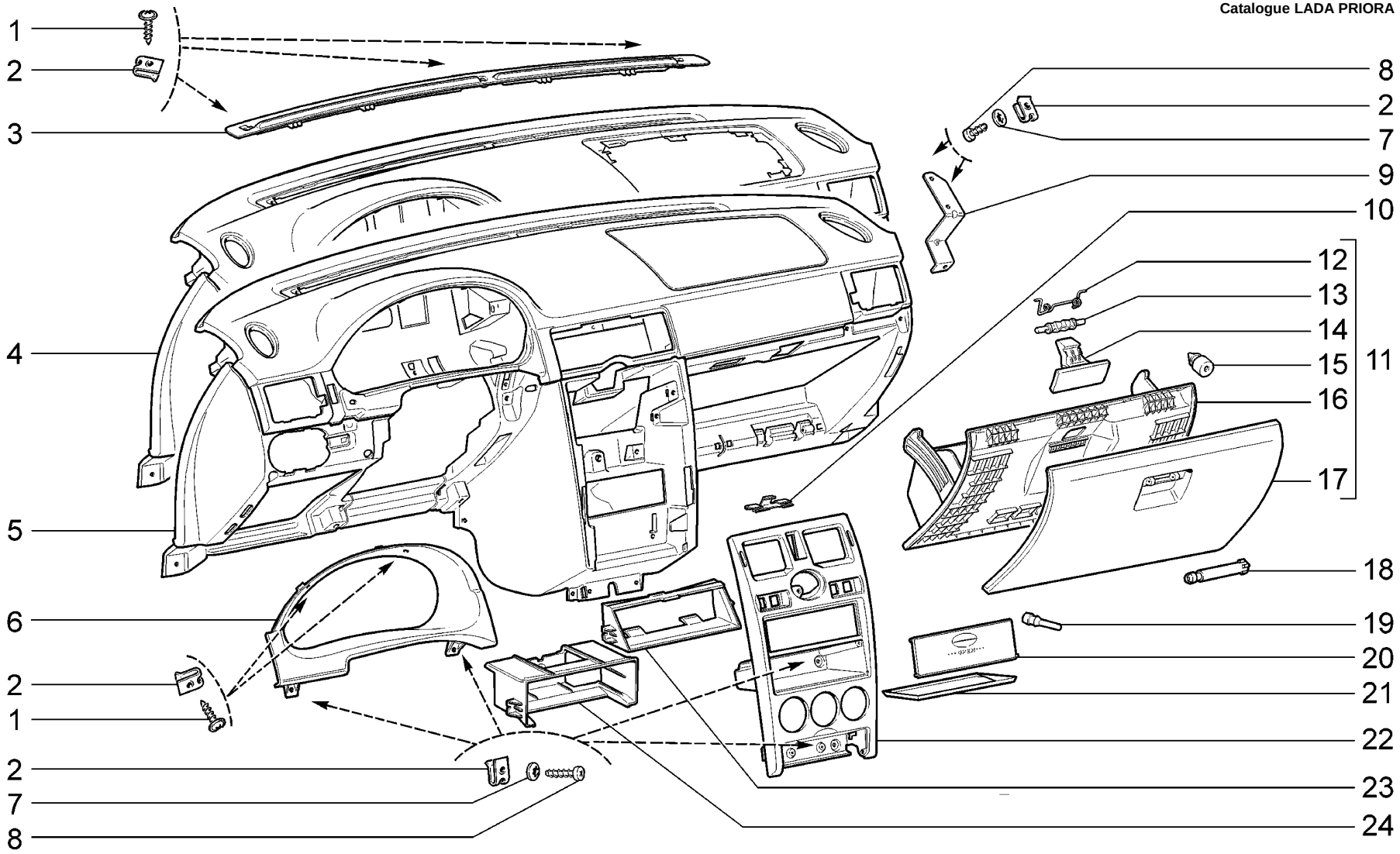

M191	**Панель приборов** **Instrument panel** **Planche de bord** **Armaturenbrett** **Panel de instrumentos**	**21701** **21703-01 (01)** **21703-02** **21703-03** **21713-01** **21713-02**	**21713-03** **21723-01 (01)** **21723-02** **21723-03**

п. It.	№ изв. Notif. N.	Дата Not.Data	Номер детали Part N.	Применяемость Application	Кол QTY	RUS Наименование	GB Description	F Désignation	D Benennung	E Denominación
1			+ 21140-5325388-00		5	Винт самонарезающий	Self-tapping screw	Vis taraudeuse	Blechschraube	Tornillo autorroscante
2			+ 21010-8109137-00		11	Гайка пружинная	Spring nut	Bride à ressort	Federmutter	Tuerca elástica
3			+ 21700-5325262-00		1	Вставка панели приборов	Instrument panel trim insert	Enjoliveur de tableau de bord	Einsatzstück des Armaturenbretts	Inserción del tablero de instrumentos
4			+ 21700-5325014-10		1	Каркас панели приборов в сборе	Instrument panel carrier assembly	Carcasse de tableau de bord complète	Armaturenbrettgestell, komlett	Armazón del tablero de instrumentos en conjunto
5			+ 21700-5325014-00	(01)	1	Каркас панели приборов в сборе	Instrument panel carrier assembly	Carcasse de tableau de bord complète	Armaturenbrettgestell, komlett	Armazón del tablero de instrumentos en conjunto
6			+ 21700-5325124-00		1	Щиток панели приборов	Facia panel	Visière de planche de bord	Instrumententafel	Visera del tablero
7			+ 00001-0025991-73		8	Шайба 5 стопорная	Lock washer 5	Rondelle d'arrêt 5	Sicherungsscheibe 5	Arandela 5 de fijación
8			+ 00001-0076702-07		8	Винт самонарезающий	Self-tapping screw	Vis taraudeuse	Blechschraube	Tornillo autorroscante
9			+ 21700-5325036-00		1	Кронштейн верхний	Upper bracket	Support supérieur	Halter, oben	Soporte superior
10			+ 21700-5326066-00		2	Пружина	Spring	Ressort	Feder	Muelle
11			+ 21700-5303016-00		1	Крышка вещевого ящика в сборе	Glovebox lid	Couvercle de boîte à gants	Handschuhfachdeckel	Tapa guantera
12			21140-5303234-00		1	Пружина возвратная	Return spring	Ressort de rappel	Rückholfeder	Muelle de retorno
13			+ 21700-5303058-00		1	Пружина	Spring	Ressort	Feder	Muelle
14			+ 21700-5303056-00		1	Замок крышки вещевого ящика	Lock, lid	Verrou de couvercle de boîte à gants	Schloß f. Handschuhfachklappe	Cierre de tapa guantera
15			+ 21700-5303044-10		1	Буфер крышки	Buffer, lid	Tampon	Gummipuffer	Tope de tapa
16			21700-5303025-00		1	Панель крышки внутренняя	Inner panel, lid	Panneau intérieur	Tafel	Panel de tapa interior
17			21700-5303020-00		1	Крышка вещевого ящика	Glovebox lid	Couvercle de boîte à gants	Handschuhfachdeckel	Tapa guantera
18			+ 21230-5303058-00		2	Ось замка	Shaft	Axe de verrou	Achse	Eje del cierre
19			+ 21083-5303044-00		4	Буфер крышки	Buffer, lid	Tampon	Gummipuffer	Tope de tapa
20			+ 21700-5326022-00		1	Крышка накладки	Cover	Couvercle	Deckel	Tapa de cubrejunta
21			+ 21700-5326026-00		1	Коврик консоли	Console mat	Tapis de console	Konsolmatte	Alfombra de la fachada
22			+ 21700-5326014-00		1	Накладка консоли	Cover plate, console	Enjoliveur de console	Mittelkonsolenauflage	Placa de la ménsula
23			+ 21700-7901023-00		1	Контейнер радиоприемника	Bracket	Caisse de radio	Aufnahmefach f. Autoradio	Caja de radio
24			+ 21710-7901023-00	(20)	1	Контейнер радиоприемника	Bracket	Caisse de radio	Aufnahmefach f. Autoradio	Caja de radio

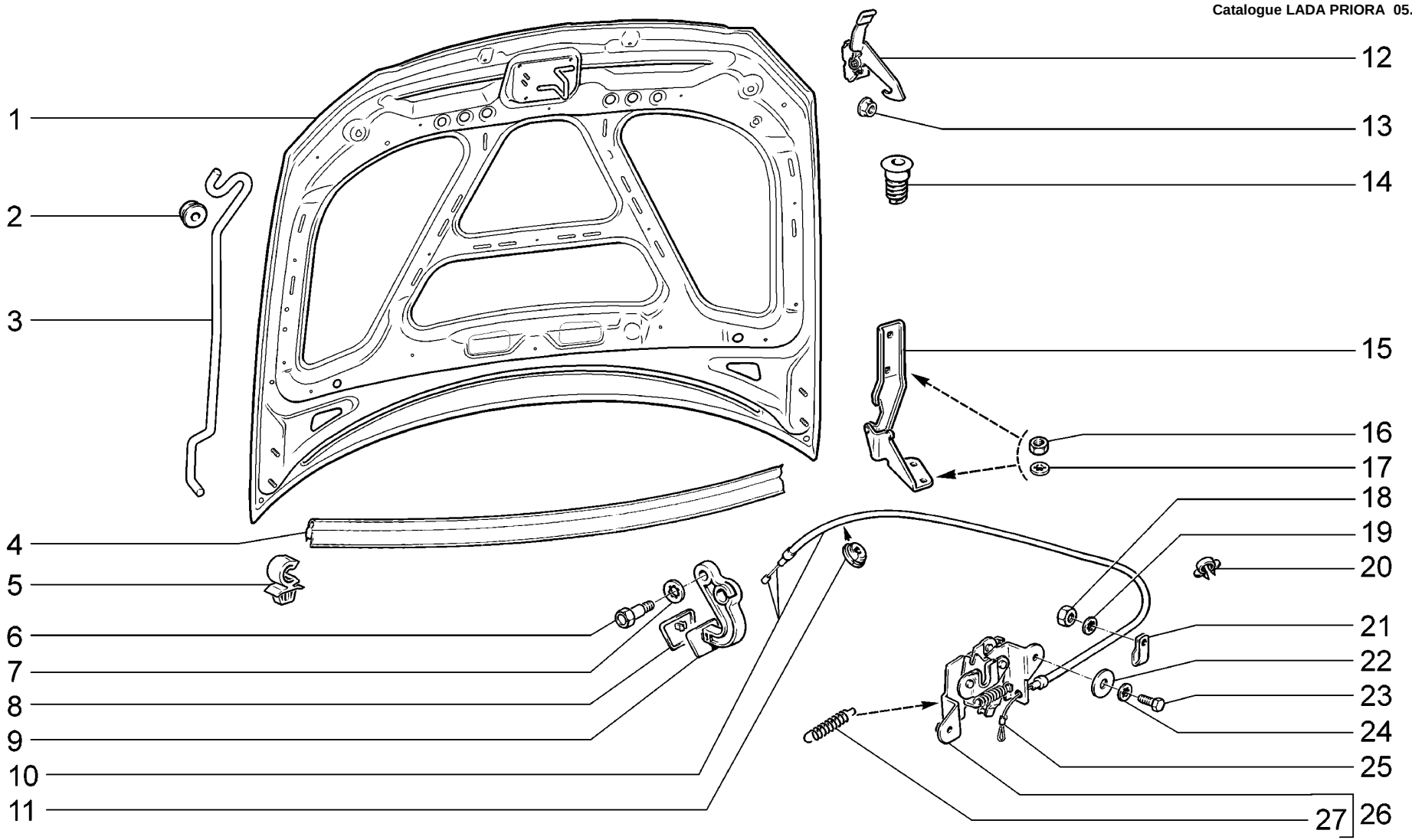

M200	**Капот** **Hood** **Capot moteur** **Motorhaube** **Capó**	**21701** **21703-01** **21703-02** **21703-03** **21713-01** **21713-02**	**21713-03** **21721** **21723-01** **21723-02** **21723-03**

п. It.	№ изв. Notif. N.	Дата Not.Data	Номер детали Part N.	Применяемость Application	Кол QTY	RUS Наименование	GB Description	F Désignation	D Benennung	E Denominación
1			+ 21700-8402010-00		1	Капот	Bonnet	Capot	Motorhaube	Capó
2			+ 21080-8407134-00 ~		1	Втулка кронштейна упора	Bush	Douille de support de béquille	Buchse	Casquillo
2			+ 21700-8407134-00 ~		1	Втулка кронштейна упора	Bush	Douille de support de béquille	Buchse	Casquillo
3			+ 21700-8407120-00		1	Упор капота	Bonnet stay	Béquille de capot	Motorhaubenstütze	Tope del capó
4			+ 11180-8402200-00		1	Уплотнитель капота	Bonnet seal	Joint d'étanchéité de capot	Dichtungsprofil Motorhaube	Empaquetadura de capó
5			+ 21700-8407138-00		1	Держатель упора	Holder	Support de béquille	Halter	Sujetador del tope
6			21080-8406176-01		1	Ось	Shaft	Axe	Achse	Eje
7			+ 00001-0026053-71		1	Шайба 6 стопорная	Lock washer 6	Rondelle d'arrêt 6	Sicherungsscheibe 6	Arandela 6 de fijación
8			+ 21100-8406194-00		1	Облицовка рукоятки	Trim, bonnet release handle	Revêtement de poignée	Griffverkleidung	Revestimiento de manija
9			+ 21100-8406134-00		1	Рычаг привода замка капота	Operating lever, bonnet lock	Levier de commande de serrure de capot	Betätigungshebel f. Motorhaubenschloß	Palanca de cerradura de capó
10			+ 21100-8406140-00		1	Оболочка тяги замка капота	Outer cable, bonnet lock operating rod	Gaine de tringle de serrure de capot	Seilzughülle	Vaina de varilla
11			+ 21010-3724317-00		1	Уплотнитель	Grommet	Joint d'étanchéité	Dichtung	Empaquetadura
12			+ 21700-8406070-01		1	Крючок капота	Bonnet hook	Crochet de capot	Motorhaubenhaken	Gancho del capó
13			+ 00001-0038320-01		2	Гайка М6 с зубчатым буртиком	Toothed collar nut M6	Ecrou M6 à collet denté	Zahnbundmutter M6	Tuerca M6 de collar dentado
14			+ 21100-8402214-00		2	Буфер капота	Buffer, bonnet	Tampon de capot	Gummipuffer	Tope del capó
15			+ 21700-8407010-00		1	Петля капота правая	Bonnet hinge, RH	Charnière de capot D	Motorhaubenscharnier, rechts	Bisagra del capó der.
15			+ 21700-8407011-00		1	Петля капота левая	Bonnet hinge, LH	Charnière de capot G	Motorhaubenscharnier, links	Bisagra del capó izq.
16			+ 00001-0061008-11		8	Гайка М8	Nut M8	Ecrou M8	Mutter M8	Tuerca M8
17			+ 00001-0025984-71		8	Шайба 8 стопорная	Lock washer 8	Rondelle d'arrêt 8	Sicherungsscheibe 8	Arandela 8 de fijación
18			+ 00001-0058964-11		1	Гайка М5	Nut M5	Ecrou M5	Mutter M5	Tuerca M5
19			+ 00001-0026052-71		1	Шайба 5 стопорная	Lock washer 5	Rondelle d'arrêt 5	Sicherungsscheibe 5	Arandela 5 de fijación
20			+ 00001-0045696-80		1	Скоба 12	Clamp 12	Etrier 12	Kabelschelle 12	Grapa 12
21			+ 00001-0004181-01		1	Скоба	Clip	Etrier	Klammer	Grapa
22			+ 00001-0026250-01		2	Шайба 6	Washer 6	Rondelle 6	Scheibe 6	Arandela 6
23			+ 00001-0009020-21		2	Болт М6х12	Bolt M6x12	Boulon M6x12	Schraube M6x12	Tornillo M6x12
24			+ 00001-0025995-71		2	Шайба 6 стопорная	Lock washer 6	Rondelle d'arrêt 6	Sicherungsscheibe 6	Arandela 6 de fijación
25			+ 21010-8406161-00		1	Трубка	Tube	Tube	Rohr	Tubo
26			+ 21100-8406010-00		1	Замок капота	Bonnet lock	Serrure de capot	Motorhaubenschloß	Cierre del capó
27			+ 11110-8406034-10		2	Пружина замка капота	Bonnet lock spring	Ressort de serrure de capot	Motorhaubenschloßfeder	Muelle del cierre del capó

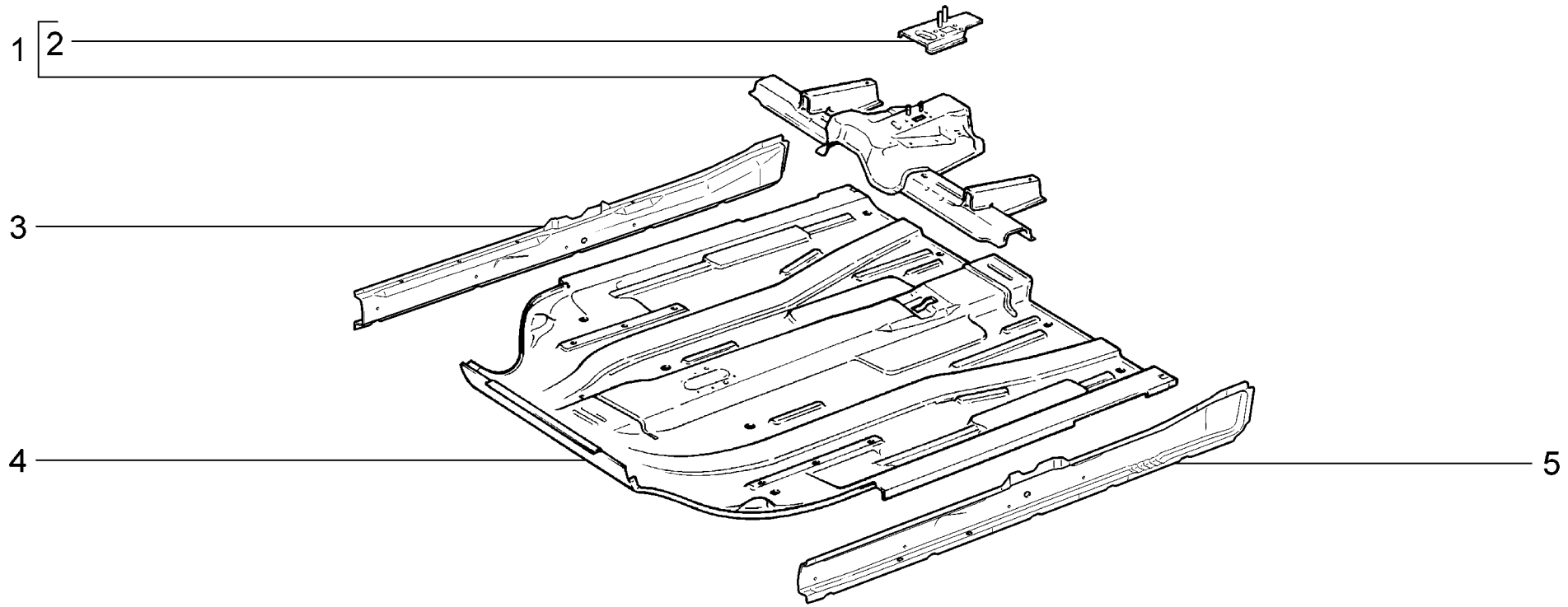

M230	**Пол кузова передний** **Body floor, front** **Plancher de la carrosserie avant** **Boden, vorne** **Piso de la carrocerÌa delantero**	**21701** **21703-01** **21703-02** **21703-03** **21713-01** **21713-02**	**21713-03** **21721** **21723-01** **21723-02** **21723-03**

п. It.	№ изв. Notif. N.	Дата Not.Data	Номер детали Part N.	Применяемость Application	Кол QTY	RUS Наименование	GB Description	F Désignation	D Benennung	E Denominación
1			+ 21100-5101080-00		1	Поперечина пола передняя	Front floor reinforcement	Traverse de plancher avant	Bodenquerträger vorne	Travesaño de piso delantero
2			+ 21100-5101108-00		1	Усилитель пола	Floor reinforcement	Renfort de plancher	Bodenverstärker	Refuerzo del piso
3			+ 21100-5101066-50		1	Соединитель правый	Connection, RH	Elément de liaison D	Verbindungsstück, rechts	Conexión der.
4			+ 21100-5101024-00		1	Панель пола передняя	Front floor panel	Plancher avant	Bodenplatte, vorne	Panel del piso delantero
5			+ 21100-5101067-10		1	Соединитель левый	Connection, LH	Elément de liaison G	Verbindungsstück, links	Conexión izq.

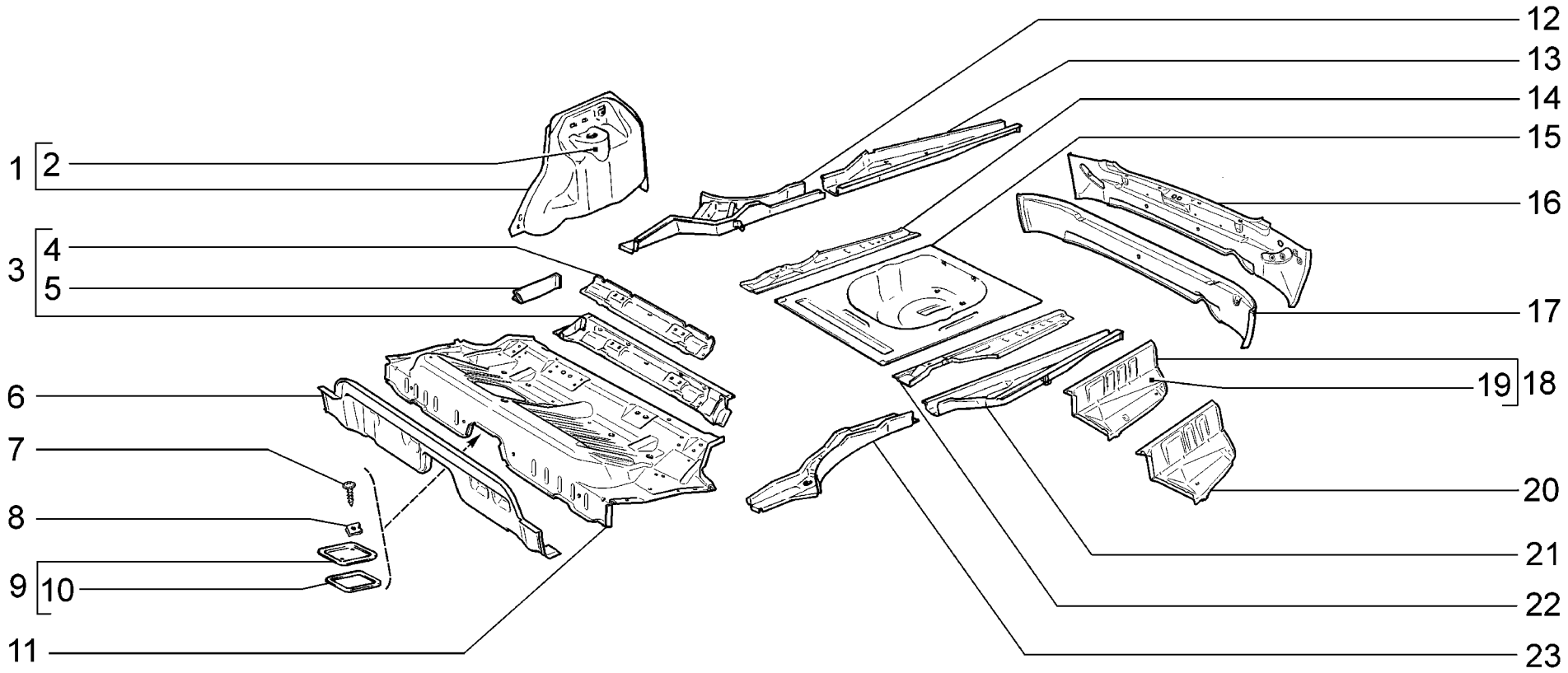

M235	**Пол кузова задний** **Body floor, rear** **Plancher de la carrosserie arrière** **Boden, hinten** **Piso de la carrocerìa trasero**	**21701**	**(01)**	**21713-03**	**(02)**
		21703-01	**(01)**	**21721**	**(03)**
		21703-02	**(01)**	**21723-01**	**(03)**
		21703-03	**(01)**	**21723-02**	**(03)**
		21713-01	**(02)**	**21723-03**	**(03)**
		21713-02	**(02)**		

п. It.	№ изв. Notif. N.	Дата Not.Data	Номер детали Part N.	Применяемость Application	Кол QTY	RUS Наименование	GB Description	F Désignation	D Benennung	E Denominación
1			+ 21100-5101240-00	(01)(03)	1	Арка заднего колеса правая	Rear wheel arch, RH	Passage de roue arrière D	Radbogen, rechts	Pase de rueda trasera der.
1			+ 21110-5101240-50	(02)	1	Арка заднего колеса правая	Rear wheel arch, RH	Passage de roue arrière D	Radbogen, rechts	Pase de rueda trasera der.
1			+ 21100-5101241-00	(01)(03)	1	Арка заднего колеса левая	Rear wheel arch, LH	Passage de roue arrière G	Radbogen, links	Pase de rueda trasera izq.
1			+ 21110-5101241-50	(02)	1	Арка заднего колеса левая	Rear wheel arch, LH	Passage de roue arrière G	Radbogen, links	Pase de rueda trasera izq.
2			+ 21100-5101210-00	(01)(03)	1	Опора пружины правая	Coil spring mounting, RH	Support de ressort D	Federlagerung, rechts	Apoyo del muelle der.
2			+ 21110-5101210-00	(02)	1	Опора пружины правая	Coil spring mounting, RH	Support de ressort D	Federlagerung, rechts	Apoyo del muelle der.
2			+ 21100-5101211-00	(01)(03)	1	Опора пружины левая	Coil spring mounting, LH	Support de ressort G	Federlagerung, links	Apoyo del muelle izq.
2			+ 21110-5101211-00	(02)	1	Опора пружины левая	Coil spring mounting, LH	Support de ressort G	Federlagerung, links	Apoyo del muelle izq.
3			+ 21100-5101272-50		1	Поперечина пола средняя	Middle crossmember, floor	Traverse de plancher médiane	Bodenquerträger mitten	Travesaño central del piso
4			+ 21100-5101290-00		1	Кронштейн ремня безопасности	Seat belt bracket	Support de ceinture de securité	Gurtbefestigung	Soporte cinturones de seguridad
5			+ 21100-5101288-50		1	Соединитель лонжерона правый	Chassis arm connection, RH	Elément de liaison de longeron D	Verbindungsstück, rechts	Conexión de languero der.
5			+ 21100-5101289-50		1	Соединитель лонжерона левый	Chassis arm connection, LH	Elément de liaison de longeron G	Verbindungsstück, links	Conexión de languero izq.
6			+ 21100-5101192-00		1	Поперечина среднего пола	Crossmember, middle floor	Traverse de plancher médian	Mittelboden-Querträger	Traviesa del piso central
7			+ 21100-5101584-00		2	Винт	Screw	Vis	Schraube	Tornillo
8			+ 00001-0041897-71		2	Скоба	Clip	Etrier	Bügel	Grapa
9			+ 21100-5101410-00		1	Крышка люка	Flap	Porte d'accès	Deckel	Puerta de escotilla
10			+ 21100-5101420-00		1	Прокладка крышки	Gasket	Joint de pavillon	Dichtung	Junta de tapa
11			+ 21100-5101034-50		1	Панель пола средняя	Middle floor panel	Plancher médian	Bodenplatte, mitten	Panel del piso central
12			+ 21100-5101372-00		1	Лонжерон средний правый	Middle chassis arm, RH	Longeron médian D	Längsträger, mitten rechts	Larguero medio der.
13			+ 21100-5101332-00	(01)(02)	1	Лонжерон задний правый	Rear chassis arm, RH	Longeron arrière D	Längsträger, hinten rechts	Larguero trasero der.
13			+ 21120-5101332-00	(03)	1	Лонжерон задний правый	Rear chassis arm, RH	Longeron arrière D	Längsträger, hinten rechts	Larguero trasero der.
14			+ 21100-5101092-00	(01)(02)	1	Надставка правая	Extension, RH	Rallonge D	Ansatzstück rechts	Extensión der.
14			+ 21120-5101092-00	(03)	1	Надставка правая	Extension, RH	Rallonge D	Ansatzstück rechts	Extensión der.
15			+ 21100-5107122-00	(01)(02)	1	Ниша запасного колеса	Spare wheel well	Logement de roue de secours	Reserveradmulde	Alojamiento rueda de recambio
15			+ 21120-5107122-00	(03)	1	Ниша запасного колеса	Spare wheel well	Logement de roue de secours	Reserveradmulde	Alojamiento rueda de recambio
16			+ 21710-5101276-00	(02)	1	Поперечина пола задняя	Rear crossmember, floor	Traverse de plancher arrière	Bodenquerträger hinten	Travesaño de piso trasero
17			+ 21100-5101276-50	(01)(03)	1	Поперечина пола задняя	Rear crossmember, floor	Traverse de plancher arrière	Bodenquerträger hinten	Travesaño de piso trasero
18			+ 21100-5101040-00	(01)(02)	1	Панель пола задняя правая	Rear floor panel, RH	Plancher arrière D	Bodenplatte, hinten rechts	Panel del piso trasero der.
18			+ 21100-5101041-00	(01)(02)	1	Панель пола задняя левая	Rear floor panel, LH	Plancher arrière G	Bodenplatte, hinten links	Panel del piso trasero izq.
19			21100-5101042-00	(01)(02)	1	Панель пола задняя	Rear floor panel	Plancher arrière	Bodenplatte, hinten	Panel del piso trasero
19			+ 21100-5101043-00	(01)(02)	1	Панель пола задняя левая	Rear floor panel, LH	Plancher arrière G	Bodenplatte, hinten links	Panel del piso trasero izq.
20			+ 21120-5101040-00	(03)	1	Панель пола задняя правая	Rear floor panel, RH	Plancher arrière D	Bodenplatte, hinten rechts	Panel del piso trasero der.
20			+ 21120-5101041-00	(03)	1	Панель пола задняя левая	Rear floor panel, LH	Plancher arrière G	Bodenplatte, hinten links	Panel del piso trasero izq.
21			+ 21100-5101331-50	(01)(02)	1	Лонжерон задний левый	Rear chassis arm, LH	Longeron arrière G	Längsträger, hinten links	Larguero trasero izq.
21			+ 21120-5101331-50	(03)	1	Лонжерон задний левый	Rear chassis arm, LH	Longeron arrière G	Längsträger, hinten links	Larguero trasero izq.
22			+ 21100-5101093-00	(01)(02)	1	Надставка левая	Extension, LH	Rallonge G	Ansatzstück links	Extensión izq.
22			+ 21120-5101093-00	(03)	1	Надставка левая	Extension, LH	Rallonge G	Ansatzstück links	Extensión izq.
23			+ 21100-5101373-00		1	Лонжерон средний левый	Middle chassis arm, LH	Longeron médian G	Längsträger, mitten links	Larguero medio izq.

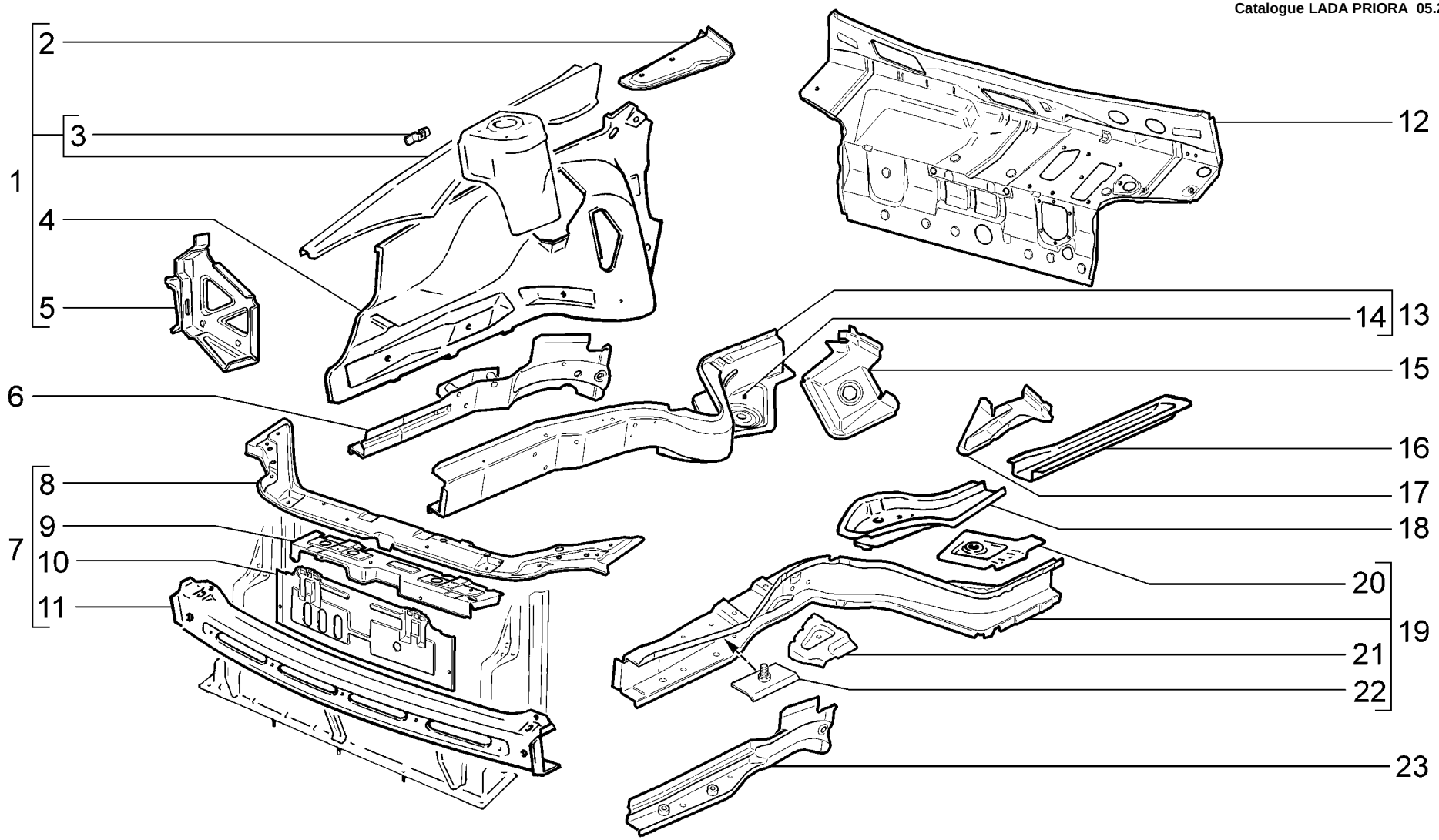

M240	**Элементы передка** **Body front frame** **Éléments avant** **Innenteile, vorne** **Elementos de frente**	**21701** **21703-01** **21703-02** **21703-03** **21713-01** **21713-02**	**21713-03** **21721** **21723-01** **21723-02** **21723-03**

п. It.	№ изв. Notif. N.	Дата Not.Data	Номер детали Part N.	Применяемость Application	Кол QTY	RUS Наименование	GB Description	F Désignation	D Benennung	E Denominación
1			+ 21100-8403260-60		1	Брызговик правый в сборе	Inner wing assy, RH	Demi-bloc AV D complet	Schmutzfänger rechts komplett	Pase de rueda der. en conjunto
1			+ 21100-8403261-60		1	Брызговик левый в сборе	Inner wing assy, LH	Demi-bloc AV G complet	Schmutzfänger links komplett	Pase de rueda izq. en conjunto
2			+ 21100-8403426-50		1	Соединитель передний правый	Front connection, RH	Tôle de liaison D	Verbindungsstück, vorne rechts	Conexión delantera der.
2			+ 21100-8403427-50		1	Соединитель передний левый	Front connection, LH	Tôle de liaison G	Verbindungsstück, vorne links	Conexión delantera izq.
3			+ 21700-8407132-00		1	Кронштейн упора капота	Bracket, stay	Support de béquille	Halterung f. Motorhaubenstütze	Soporte de tope
4			+ 21100-8403264-51		1	Брызговик правый	Inner wing, RH	Demi-bloc AV D	Schmutzfänger rechts	Pase de rueda der.
4			+ 21100-8403265-51		1	Брызговик левый	Inner wing, LH	Demi-bloc AV G	Schmutzfänger links	Pase de rueda izq.
5			+ 21100-2803032-00		1	Кронштейн боковой правый	Side bracket, RH	Support latéral D	Träger, rechts	Soporte lateral der.
5			+ 21100-2803033-00		1	Кронштейн боковой левый	Side bracket, LH	Support latéral G	Träger, links	Soporte lateral izq.
6			+ 21100-8403342-50		1	Усилитель правый	Reinforcement, RH	Renfort D	Versteifung, rechts	Refuerzo der.
7			+ 21100-8401050-51		1	Рамка радиатора	Radiator support	Auvent	Kühlerrahmen	Bastidor de radiador
8			+ 21100-8401060-51		1	Поперечина верхняя в сборе	Radiator top assy	Traverse supérieure complète	Querträger, oben komplett	Traviesa superior en conjunto
9			+ 21100-8401052-50		1	Панель рамки радиатора в сборе	Radiator support panel assy	Panneau de cadre de radiateur complet	Rahmenblech, komplett	Panel del marco radiador en conjunto
10			+ 21100-8401122-50		1	Панель облицовки радиатора	Radiator cowling panel	Panneau de calandre de radiateur	Verkleidungsblech	Panel frontal de radiador
11			+ 21100-8401078-00		1	Поперечина рамки нижняя	Support bottom piece	Traverse de cadre inférieure	Querträger unten	Traviesa de marco inferior
12			+ 21100-5301080-60		1	Щиток передка	Bulkhead	Tôle d'auvent	Stirnwand	Salpicadero
13			+ 21100-8403280-60		1	Лонжерон передний правый	Front chassis arm, RH	Longeron avant D	Längsträger, rechts	Larguero delantero der.
14			+ 21100-5101056-00		1	Соединитель порога правый	Sill connection, RH	Elément de liaison D	Verbindungsstück, rechts	Conexión de bajo der.
15			+ 21100-8403422-00		1	Соединитель лонжерона правый	RH connection, chassis arm	Tôle de liaison D	Verbindungsstück, rechts	Conexión de languero der.
16			+ 21100-5101302-00		1	Лонжерон передний правый	Front chassis arm, RH	Longeron avant D	Längsträger, rechts	Larguero delantero der.
16			+ 21100-5101303-00		1	Лонжерон передний левый	Front chassis arm , LH	Longeron avant G	Längsträger, links	Larguero delantero izq.
17			+ 21100-8403421-50		1	Соединитель лонжерона правый	RH connection, chassis arm	Tôle de liaison D	Verbindungsstück, rechts	Conexión de languero der.
18			+ 21100-8403294-00		1	Соединитель правый	Connection, RH	Elément de liaison D	Verbindungsstück, rechts	Conexión der.
18			+ 21100-8403295-00		1	Соединитель левый	Connection, LH	Elément de liaison G	Verbindungsstück, links	Conexión izq.
19			+ 21100-8403281-60		1	Лонжерон передний левый	Front chassis arm, LH	Longeron avant G	Längsträger links	Larguero delantero izq.
20			+ 21100-5101057-00		1	Соединитель порога левый	Sill connection, LH	Elément de liaison G	Verbindungsstück, links	Conexión de bajo izq.
21			+ 21100-8403400-50		1	Площадка аккумулятора	Battery platform	Console batterie	Batterie-Trägerplatte	Base de batería
22			+ 21700-3724315-00		1	Пластина фиксирующая	Plate	Plaque d'arrêtoir	Platte	Placa de fiador
23			+ 21100-8403343-00		1	Усилитель левый	Reinforcement, LH	Renfort G	Versteifung, links	Refuerzo izq.

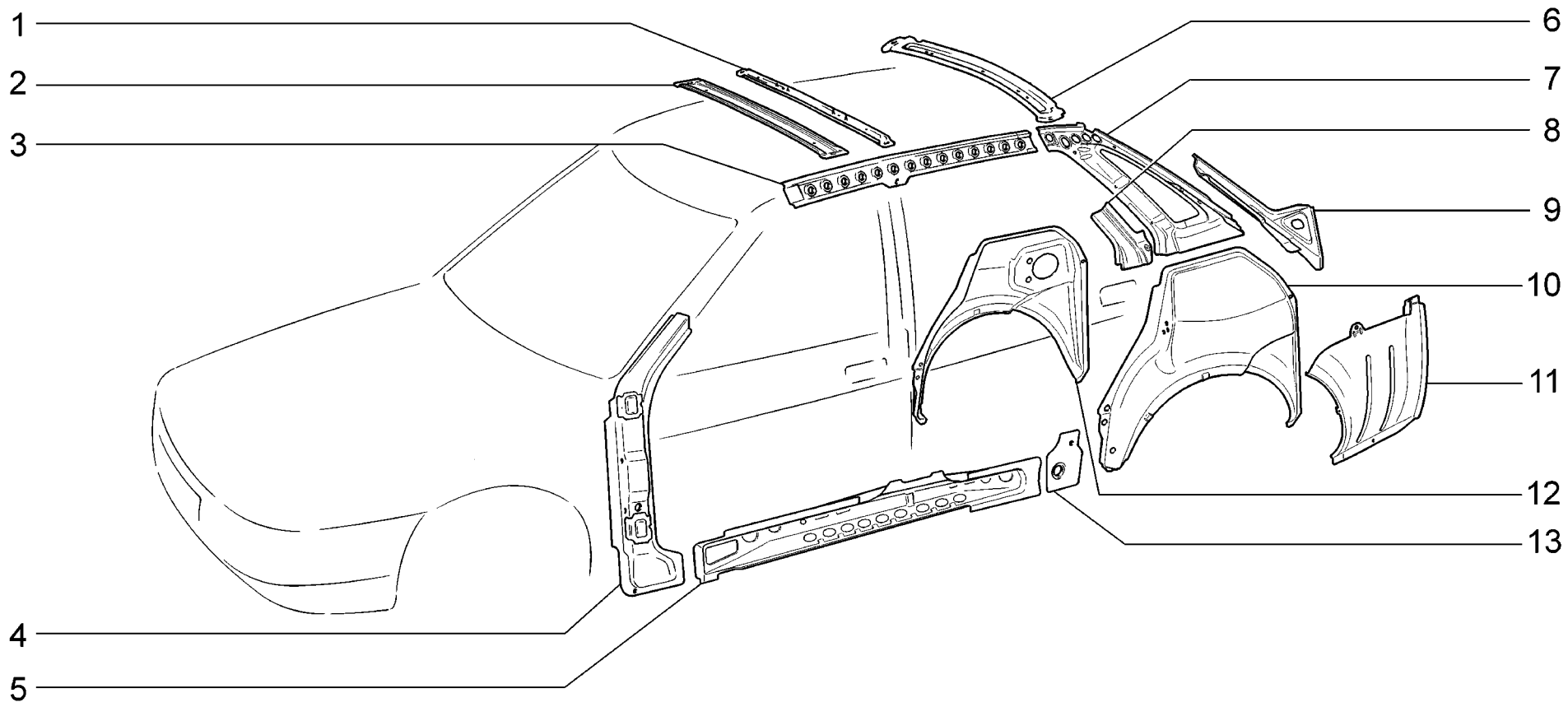

M250	**Элементы боковины и задка** **Body side and rear frame** **Éléments latéraux et arrière** **Seitenwand und Innenteile, hinten** **Elementos de lateral y de faldón trasero**	**21701** **21703-01** **21703-02** **21703-03**

п. / It.	№ изв. / Notif. N.	Дата / Not.Data	Номер детали / Part N.	Применяемость / Application	Кол / QTY	RUS Наименование	GB Description	F Désignation	D Benennung	E Denominación
1			+ 21100-5701100-00		1	Усилитель крыши	Roof reinforcement	Renfort de pavillon	Dachverstärker	Refuerzo del techo
2			+ 21100-5701050-00		1	Поперечина крыши	Roof crossmember	Traverse de pavillon	Dachrahmenbalken	Travesaño de techo
3			+ 21100-5401086-00		1	Накладка боковины правая	RH cover plate, bodyside	Doublure de côté de caisse D	Seitenwandauflage, rechts	Placa del lateral der.
3			+ 21100-5401087-00		1	Накладка боковины левая	LH cover plate, bodyside	Doublure de côté de caisse G	Seitenwandauflage, links	Placa del lateral izq.
4			+ 21100-5401120-00		1	Усилитель передней стойки правый	Front pillar reinforcement, RH	Renfort D de montant avant	Verstärker A-Säule rechts	Refuerzo del montante delantero der.
4			+ 21100-5401121-00		1	Усилитель передней стойки левый	Front pillar reinforcement, LH	Renfort G de montant avant	Verstärker A-Säule links	Refuerzo del montante delantero izq.
5			+ 21100-5401102-00 ~		1	Накладка боковины правая	RH cover plate, bodyside	Doublure de côté de caisse D	Seitenwandauflage, rechts	Placa del lateral der.
5			+ 21100-5401102-01 ~		1	Накладка боковины правая	RH cover plate, bodyside	Doublure de côté de caisse D	Seitenwandauflage, rechts	Placa del lateral der.
5			+ 21100-5401103-00 ~		1	Накладка боковины левая	LH cover plate, bodyside	Doublure de côté de caisse G	Seitenwandauflage, links	Placa del lateral der.
5			+ 21100-5401103-01 ~		1	Накладка боковины левая	LH cover plate, bodyside	Doublure de côté de caisse G	Seitenwandauflage, links	Placa del lateral der.
6			+ 21100-5701124-00		1	Поперечина крыши задняя	Roof crossmember, rear	Traverse arrière de pavillon	Dachrahmenbalken, hinten	Viga del techo trasera
7			+ 21700-5401426-00		1	Панель задней стойки внутренняя правая	Rear pillar panel, inner LH	Doublure de custode intérieure D	Seitenwand-Eckblech, rechts	Panel de pilar trasero interior der.
7			+ 21700-5401427-00		1	Панель задней стойки внутренняя левая	Rear pillar panel, inner LH	Doublure de custode intérieure G	Seitenwand-Eckblech, links	Panel de pilar trasero interior izq.
8			+ 21700-8404076-00		1	Усилитель правого крыла	Wing reinforcement, RH	Renfort d'aile D	Verstärker rechte Kotflügel	Refuerzo de aleta der.
8			+ 21700-8404077-00		1	Усилитель левого крыла	Wing reinforcement, LH	Renfort d'aile G	Verstärker linke Kotflügel	Refuerzo de aleta izq.
9			+ 21700-5401378-00		1	Соединитель правый	Connection, RH	Elément de liaison D	Verbindungsstück, rechts	Conexión der.
9			+ 21700-5401379-00		1	Соединитель левый	Connection, LH	Elément de liaison G	Verbindungsstück, links	Conexión izq.
10			+ 21700-5401175-00		1	Арка заднего колеса левая	LH rear wheel arch	Passage de roue arrière G	Radbogen, links	Pase de rueda trasero izq.
11			+ 21700-8404066-00		1	Соединитель крыла правый	Wing connection, RH	Elément de liaison d'aile D	Kotflügelverbindungsstück, rechts	Conexión de aleta der.
11			+ 21700-8404067-00		1	Соединитель крыла левый	Wing connection, LH	Elément de liaison d'aile G	Kotflügelverbindungsstück, links	Conexión de aleta izq.
12			+ 21700-5401174-00		1	Арка заднего колеса правая	RH rear wheel arch	Passage de roue arrière D	Radbogen, rechts	Pase de rueda trasero der.
13			21100-5401292-00		2	Соединитель задней арки	Rear arch connection	Elément de liaison de passage de roue arrière	Verbindungsstück f. Radbogen	Conexión de aleta trasera

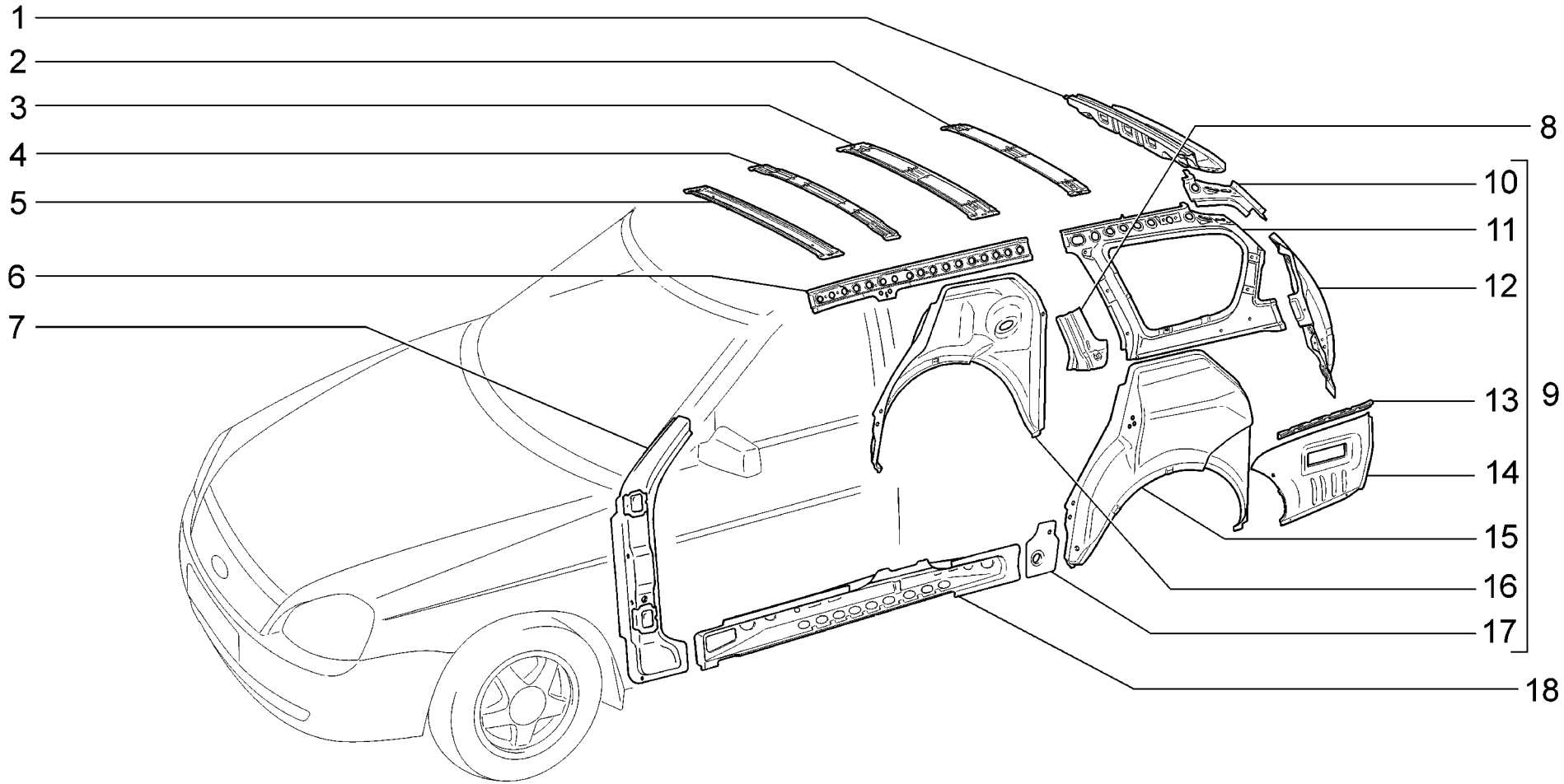

M251	**Элементы боковины и задка** **Body side and rear frame** **Éléments latéraux et arrière** **Seitenwand und Innenteile, hinten** **Elementos de lateral y de faldón trasero**	**21713-01** **21713-02** **21713-03**

п. / It.	№ изв. / Notif. N.	Дата / Not.Data	Номер детали / Part N.	Применяемость / Application	Кол / QTY	RUS Наименование	GB Description	F Désignation	D Benennung	E Denominación
1			+ 21710-5701120-00		1	Поперечина крыши задняя	Roof crossmember, rear	Traverse arrière de pavillon	Dachrahmenbalken, hinten	Viga del techo trasera
2			+ 21710-5701132-00		1	Усилитель крыши задний	Roof reinforcement, rear	Renfort de pavillon, arrière	Dachverstärker hinten	Refuerzo del techo trasero
3			+ 21710-5701050-00		1	Поперечина крыши	Roof crossmember	Traverse de pavillon	Dachrahmenbalken	Travesaño de techo
4			+ 21110-5701100-00		1	Усилитель крыши	Roof reinforcement	Renfort de pavillon	Dachverstärker	Refuerzo del techo
5			+ 21100-5701050-00		1	Поперечина крыши	Roof crossmember	Traverse de pavillon	Dachrahmenbalken	Travesaño de techo
6			+ 21710-5401086-00		1	Накладка боковины правая	RH cover plate, bodyside	Doublure de côté de caisse D	Seitenwandauflage, rechts	Placa del lateral der.
6			+ 21710-5401087-00		1	Накладка боковины левая	LH cover plate, bodyside	Doublure de côté de caisse G	Seitenwandauflage, links	Placa del lateral izq.
7			+ 21100-5401120-00		1	Усилитель передней стойки правый	Front pillar reinforcement, RH	Renfort D de montant avant	Verstärker A-Säule rechts	Refuerzo del montante delantero der.
7			+ 21100-5401121-00		1	Усилитель передней стойки левый	Front pillar reinforcement, LH	Renfort G de montant avant	Verstärker A-Säule links	Refuerzo del montante delantero izq.
8			+ 21710-8404076-00		1	Усилитель правого крыла	Wing reinforcement, RH	Renfort d'aile D	Verstärker rechte Kotflügel	Refuerzo de aleta der.
8			+ 21710-8404077-00		1	Усилитель левого крыла	Wing reinforcement, LH	Renfort d'aile G	Verstärker linke Kotflügel	Refuerzo de aleta izq.
9			+ 21710-5401170-00		1	Арка заднего колеса наружная правая в сборе	RH outer rear wheel arch assy	Passage de roue externe D complet	Aussenradbogen, rechts komplett	Pase de rueda trasera exterior der. en conjunto
9			+ 21710-5401171-00		1	Арка заднего колеса наружная левая в сборе	LH outer rear wheel arch assy	Passage de roue externe G complet	Aussenradbogen, links komplett	Pase de rueda trasera exterior izq. en conju
10			+ 21710-5401258-00		1	Соединитель правый	RH connection	Elément de liaison D	Verbindungsstück rechts	Conexión der.
10			+ 21710-5401259-00		1	Соединитель левый	Connection, LH	Elément de liaison G	Verbindungsstück links	Conexión izq.
11			+ 21710-5401424-00		1	Панель задней стойки внутренняя правая	Rear pillar panel, inner RH	Doublure de custode intérieure D	Seitenwand-Eckblech, rechts	Panel de pilar trasero interior der.
11			+ 21710-5401425-00		1	Панель задней стойки внутренняя левая	Rear pillar panel, inner LH	Doublure de custode intérieure G	Seitenwand-Eckblech, links	Panel de pilar trasero interior izq.
12			+ 21710-5401108-00		1	Накладка боковины задняя внутренняя правая	LH rear cover plate	Doublure de côté de caisse, arrière G	Seitenwandauflage, links hinten	Placa de lateral izq. trasera
12			+ 21710-5401109-00		1	Накладка боковины задняя внутренняя левая	LH rear cover plate	Doublure de côté de caisse, arrière G	Seitenwandauflage, links hinten	Placa de lateral izq. trasera
13			+ 21710-2804038-00		1	Кронштейн боковой правый	Side bracket, RH	Support latéral D	Träger, rechts	Soporte lateral der.
13			+ 21710-2804039-00		1	Кронштейн боковой левый	Side bracket, LH	Support latéral G	Träger, links	Soporte lateral izq.
14			+ 21710-8404066-00		1	Соединитель крыла правый	Wing connection, RH	Elément de liaison d'aile D	Kotflügelverbindungsstück, rechts	Conexión de aleta der.
14			+ 21710-8404067-00		1	Соединитель крыла левый	Wing connection, LH	Elément de liaison d'aile G	Kotflügelverbindungsstück, links	Conexión de aleta izq.
15			+ 21710-5401175-00		1	Арка заднего колеса левая	LH rear wheel arch	Passage de roue arrière G	Radbogen, links	Pase de rueda trasero izq.
16			+ 21710-5401174-00		1	Арка заднего колеса правая	RH rear wheel arch	Passage de roue arrière D	Radbogen, rechts	Pase de rueda trasero der.
17			21100-5401292-00		2	Соединитель задней арки	Rear arch connection	Elément de liaison de passage de roue arrière	Verbindungsstück f. Radbogen	Conexión de aleta trasera
18			+ 21100-5401102-00 ~		1	Накладка боковины правая	RH cover plate, bodyside	Doublure de côté de caisse D	Seitenwandauflage, rechts	Placa del lateral der.
18			+ 21100-5401102-01 ~		1	Накладка боковины правая	RH cover plate, bodyside	Doublure de côté de caisse D	Seitenwandauflage, rechts	Placa del lateral der.
18			+ 21100-5401103-00 ~		1	Накладка боковины левая	LH cover plate, bodyside	Doublure de côté de caisse G	Seitenwandauflage, links	Placa del lateral der.
18			+ 21100-5401103-01 ~		1	Накладка боковины левая	LH cover plate, bodyside	Doublure de côté de caisse G	Seitenwandauflage, links	Placa del lateral der.

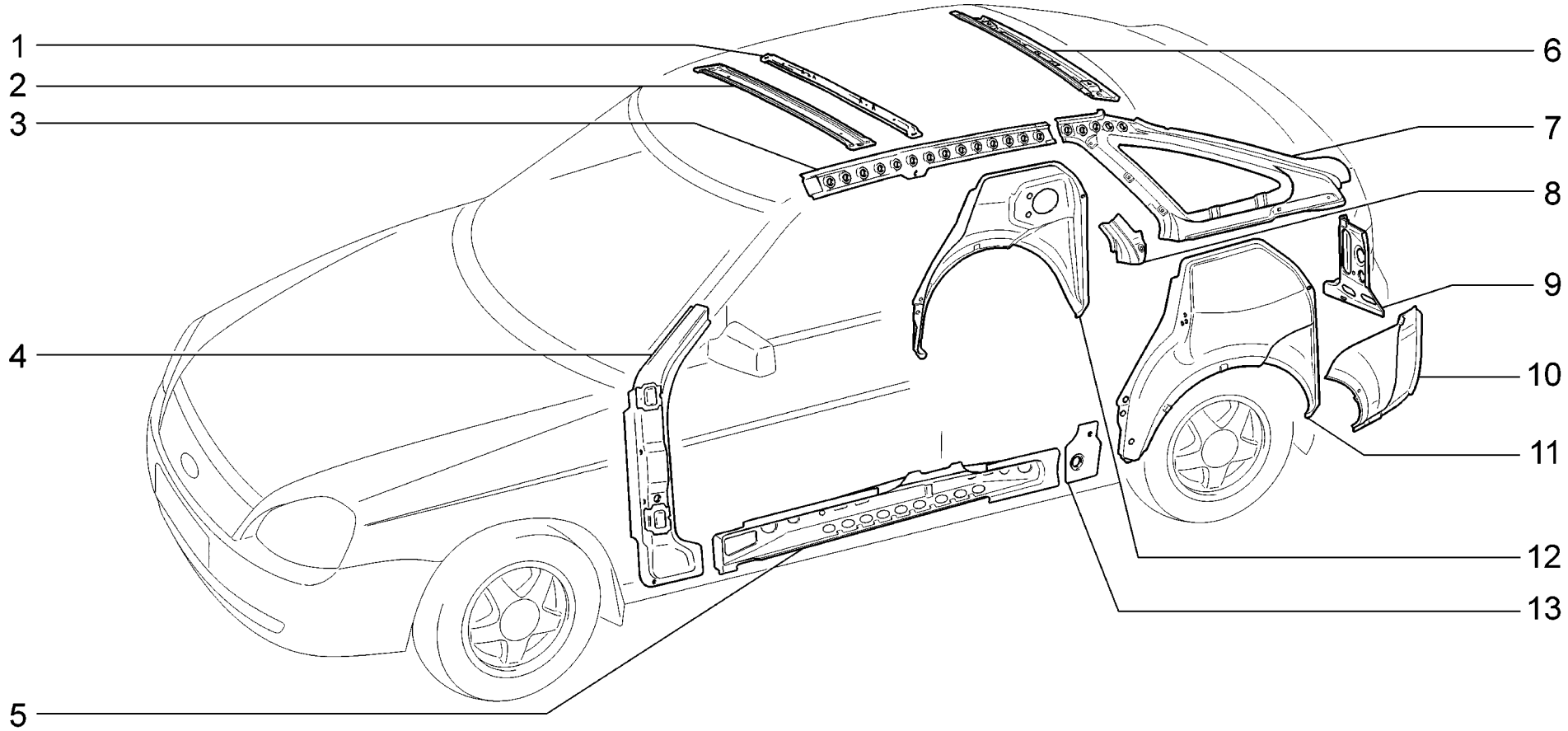

M252	**Элементы боковины и задка** **Body side and rear frame** **Éléments latéraux et arrière** **Seitenwand und Innenteile, hinten** **Elementos de lateral y de faldón trasero**	**21721** **21723-01** **21723-02** **21723-03**

п. It.	№ изв. Notif. N.	Дата Not.Data	Номер детали Part N.	Применяемость Application	Кол QTY	RUS Наименование	GB Description	F Désignation	D Benennung	E Denominación
1			+ 21100-5701100-00		1	Усилитель крыши	Roof reinforcement	Renfort de pavillon	Dachverstärker	Refuerzo del techo
2			+ 21100-5701050-00		1	Поперечина крыши	Roof crossmember	Traverse de pavillon	Dachrahmenbalken	Travesaño de techo
3			+ 21100-5401086-00		1	Накладка боковины правая	RH cover plate, bodyside	Doublure de côté de caisse D	Seitenwandauflage, rechts	Placa del lateral der.
3			+ 21100-5401087-00		1	Накладка боковины левая	LH cover plate, bodyside	Doublure de côté de caisse G	Seitenwandauflage, links	Placa del lateral izq.
4			+ 21100-5401120-00		1	Усилитель передней стойки правый	Front pillar reinforcement, RH	Renfort D de montant avant	Verstärker A-Säule rechts	Refuerzo del montante delantero der.
4			+ 21100-5401121-00		1	Усилитель передней стойки левый	Front pillar reinforcement, LH	Renfort G de montant avant	Verstärker A-Säule links	Refuerzo del montante delantero izq.
5			+ 21100-5401102-00 ~		1	Накладка боковины правая	RH cover plate, bodyside	Doublure de côté de caisse D	Seitenwandauflage, rechts	Placa del lateral der.
5			+ 21100-5401102-01 ~		1	Накладка боковины правая	RH cover plate, bodyside	Doublure de côté de caisse D	Seitenwandauflage, rechts	Placa del lateral der.
5			+ 21100-5401103-00 ~		1	Накладка боковины левая	LH cover plate, bodyside	Doublure de côté de caisse G	Seitenwandauflage, links	Placa del lateral der.
5			+ 21100-5401103-01 ~		1	Накладка боковины левая	LH cover plate, bodyside	Doublure de côté de caisse G	Seitenwandauflage, links	Placa del lateral der.
6			+ 21720-5701124-00		1	Поперечина крыши задняя	Roof crossmember, rear	Traverse arrière de pavillon	Dachrahmenbalken, hinten	Viga del techo trasera
7			+ 21720-5401426-00		1	Панель задней стойки внутренняя правая	Rear pillar panel, inner LH	Doublure de custode intérieure D	Seitenwand-Eckblech, rechts	Panel de pilar trasero interior der.
7			+ 21720-5401427-00		1	Панель задней стойки внутренняя левая	Rear pillar panel, inner LH	Doublure de custode intérieure G	Seitenwand-Eckblech, links	Panel de pilar trasero interior izq.
8			+ 21720-8404076-00		1	Усилитель правого крыла	Wing reinforcement, RH	Renfort d'aile D	Verstärker rechte Kotflügel	Refuerzo de aleta der.
8			+ 21720-8404077-00		1	Усилитель левого крыла	Wing reinforcement, LH	Renfort d'aile G	Verstärker linke Kotflügel	Refuerzo de aleta izq.
9			+ 21720-5401108-00		1	Накладка боковины задняя правая	LH rear cover plate	Doublure de côté de caisse, arrière G	Seitenwandauflage, links hinten	Placa de lateral izq. trasera
9			+ 21720-5401109-00		1	Накладка боковины задняя внутренняя левая	LH rear cover plate	Doublure de côté de caisse, arrière G	Seitenwandauflage, links hinten	Placa de lateral izq. trasera
10			+ 21720-8404066-00		1	Соединитель крыла правый	Wing connection, RH	Elément de liaison d'aile D	Kotflügelverbindungsstück, rechts	Conexión de aleta der.
10			+ 21720-8404067-00		1	Соединитель крыла левый	Wing connection, LH	Elément de liaison d'aile G	Kotflügelverbindungsstück, links	Conexión de aleta izq.
11			+ 21700-5401175-00		1	Арка заднего колеса левая	LH rear wheel arch	Passage de roue arrière G	Radbogen, links	Pase de rueda trasero izq.
12			+ 21700-5401174-00		1	Арка заднего колеса правая	RH rear wheel arch	Passage de roue arrière D	Radbogen, rechts	Pase de rueda trasero der.
13			21100-5401292-00		2	Соединитель задней арки	Rear arch connection	Elément de liaison de passage de roue arrière	Verbindungsstück f. Radbogen	Conexión de aleta trasera

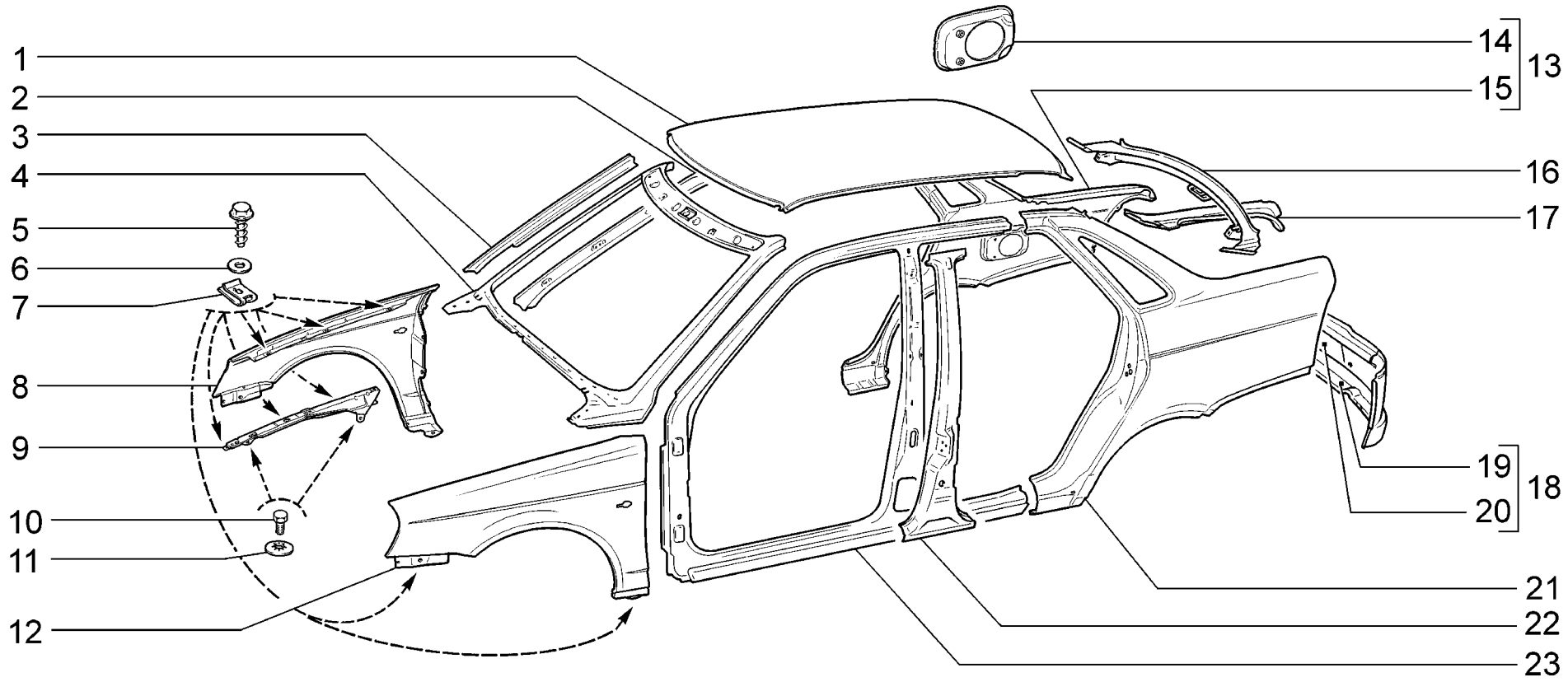

M260	**Панели кузова** **Body panels** **Panneaux de la carrosserie** **Außenteile** **Paneles de carrocería**	**21701** **21703-01** **21703-02** **21703-03**

п. It.	№ изв. Notif. N.	Дата Not.Data	Номер детали Part N.	Применяемость Application	Кол QTY	RUS Наименование	GB Description	F Désignation	D Benennung	E Denominación
1			+ 21700-5701012-00		1	Панель крыши	Roof panel	Pavillon	Dachblech	Panel del techo
2			+ 21100-5201026-00		1	Стойка внутренняя правая	Inner pillar, RH	Montant intérieur D	Windschutzsäule, innen rechts	Montante interior der.
2			+ 21100-5201027-00		1	Стойка внутренняя левая	Inner pillar, LH	Montant intérieur G	Windschutzsäule, innen links	Montante interior izq.
3			+ 21100-5401338-00		1	Усилитель стойки правый	Pillar reinforcement, RH	Renfort de montant D	Verstärker, rechts	Refuerzo del montante der.
3			+ 21100-5401339-00		1	Усилитель стойки левый	Pillar reinforcement, LH	Renfort de montant G	Verstärker, links	Refuerzo del montante izq.
4			+ 21700-5201010-00		1	Рама ветрового окна	Windscreen scuttle panel	Baie de pare-brise	Windschutzscheibenrahmen	Marco del parabrisas
5			+ 21080-8403066-00		22	Винт	Screw	Vis	Schraube	Tornillo
6			+ 00001-0005196-01		22	Шайба 8	Washer 8	Rondelle 8	Scheibe 8	Arandela 8
7			+ 21080-8403068-00		22	Гайка фланцевая	Flange nut	Ecrou de forme	Flanschmutter	Tuerca de brida
8			+ 21700-8403010-00		1	Крыло переднее правое	Front wing, RH	Aile avant D	Kotflügel, vorne rechts	Aleta delantera der.
9			+ 21700-8403044-00		1	Кронштейн	Bracket	Support	Träger	Soporte
9			+ 21700-8403045-00		1	Кронштейн	Bracket	Support	Träger	Soporte
10			+ 00001-0009024-21		4	Болт M6x20	Bolt M6x20	Boulon M6x20	Schraube M6x20	Tornillo M6x20
11			+ 00001-0025990-71		4	Шайба 6 стопорная	Lock washer 6	Rondelle d'arrêt 6	Sicherungsscheibe 6	Arandela 6 de fijación
12			+ 21700-8403011-00		1	Крыло переднее левое	Front wing, LH	Aile avant G	Kotflügel, vorne links	Aleta delantera izq.
13			+ 21700-8404010-00		1	Крыло заднее правое	Rear wing, RH	Aile arrière D	Kotflügel, hinten rechts	Aleta trasera der.
14			21700-8404100-00		1	Рамка люка бензобака	Frame panel	Cadre de trappe de réservoir	Rahmen	Marco de la boca de bomba de combustible
15			+ 21700-8404014-00		1	Крыло заднее правое	Rear wing, RH	Aile arrière D	Kotflügel, hinten rechts	Aleta trasera der.
16			+ 21100-5601250-50		1	Поперечина рамы заднего окна	Rear window frame crossmember	Traverse de baie de lunette arrière	Heckscheibenrahmen-Querträger	Travesaño del marco de la ventana trasera
17			+ 21700-8404050-00		1	Желобок правого крыла	Gutter, RH wing	Gouttière d'aile D	Wasserrinne, rechts	Canaleta de aleta der.
17			+ 21700-8404051-00		1	Желобок левого крыла	Gutter, LH wing	Gouttière d'aile G	Wasserrinne, links	Canaleta aleta izq.
18			+ 21100-5601080-00		1	Панель задка в сборе	Rear panel assy	Panneau de jupe arrière complet	Rückwandblech, komplett	Panel del faldón trasero en conjunto
19			+ 21100-5601098-00		1	Поперечина панели задка нижняя	Bottom crossmember	Traverse de jupe arrière, inférieure	Heckquerträger unten	Travesaño de faldón inferior
20			+ 21100-5601082-00		1	Панель задка	Rear panel	Panneau de jupe arrière	Rückwandblech	Panel del faldón
21			+ 21700-8404015-00		1	Крыло заднее левое	Rear wing, LH	Aile arrière G	Kotflügel, hinten links	Aleta trasera izq.
22			+ 21100-5401130-00		1	Стойка боковины правая	Body pillar, RH	Montant de côté de caisse D	B-Säule, rechts	Montante del lateral der.
22			+ 21100-5401131-00		1	Стойка боковины левая	Body pillar, LH	Montant de côté de caisse G	B-Säule, links	Montante del lateral izq.
23			+ 21100-5401060-00		1	Панель боковины правая	Side panel, RH	Panneau de côté de caisse D	Seitenwand, rechts	Lateral de carrocería der.
23			+ 21100-5401061-00		1	Панель боковины левая	Side panel, LH	Panneau de côté de caisse G	Seitenwand, links	Lateral de carrocería izq.

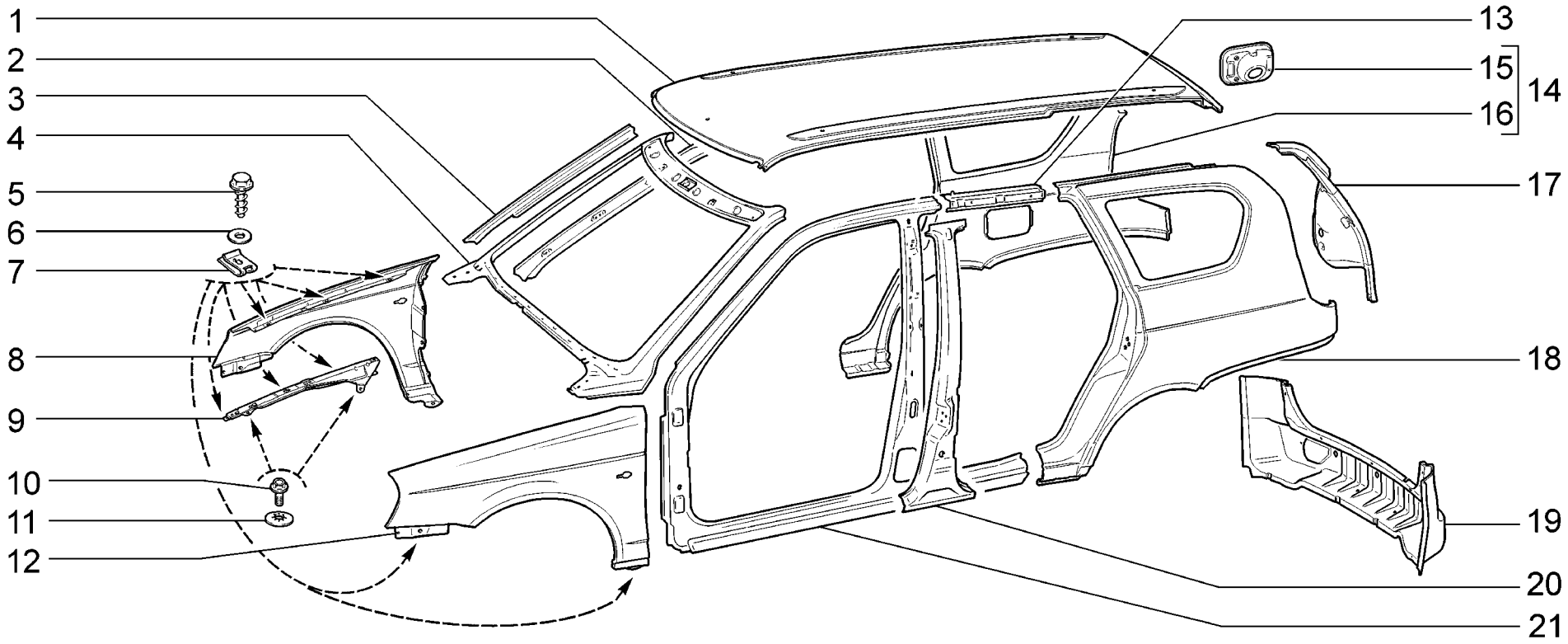

M261	**Панели кузова** **Body panels** **Panneaux de la carrosserie** **Außenteile** **Paneles de carrocería**	**21713-01** **21713-02** **21713-03**

п. It.	№ изв. Notif. N.	Дата Not.Data	Номер детали Part N.	Применяемость Application	Кол QTY	RUS Наименование	GB Description	F Désignation	D Benennung	E Denominación
1			+ 21710-5701012-00		1	Панель крыши	Roof panel	Pavillon	Dachblech	Panel del techo
2			+ 21100-5201026-00		1	Стойка внутренняя правая	Inner pillar, RH	Montant intérieur D	Windschutzsäule, innen rechts	Montante interior der.
2			+ 21100-5201027-60		1	Стойка внутренняя левая	Inner pillar, LH	Montant intérieur G	Windschutzsäule, innen links	Montante interior izq.
3			+ 21100-5401338-00		1	Усилитель стойки правый	Pillar reinforcement, RH	Renfort de montant D	Verstärker, rechts	Refuerzo del montante der.
3			+ 21100-5401339-00		1	Усилитель стойки левый	Pillar reinforcement, LH	Renfort de montant G	Verstärker, links	Refuerzo del montante izq.
4			+ 21700-5201010-00		1	Рама ветрового окна	Windscreen scuttle panel	Baie de pare-brise	Windschutzscheibenrahmen	Marco del parabrisas
5			+ 21080-8403066-00		22	Винт	Screw	Vis	Schraube	Tornillo
6			+ 00001-0005196-01		22	Шайба 8	Washer 8	Rondelle 8	Scheibe 8	Arandela 8
7			+ 21080-8403068-00		22	Гайка фланцевая	Flange nut	Ecrou de forme	Flanschmutter	Tuerca de brida
8			+ 21700-8403010-00		1	Крыло переднее правое	Front wing, RH	Aile avant D	Kotflügel, vorne rechts	Aleta delantera der.
9			+ 21700-8403044-00		1	Кронштейн	Bracket	Support	Träger	Soporte
9			+ 21700-8403045-00		1	Кронштейн	Bracket	Support	Träger	Soporte
10			+ 00001-0038364-21		4	Болт М6х16 с зубчатым буртиком	Toothed collar bolt M6x16	Boulon M6x16 à collet denté	Zahnbundschraube M6x16	Tornillo M6x16 de collar dentado
11			+ 00001-0025990-71		4	Шайба 6 стопорная	Lock washer 6	Rondelle d'arrêt 6	Sicherungsscheibe 6	Arandela 6 de fijación
12			+ 21700-8403011-00		1	Крыло переднее левое	Front wing, LH	Aile avant G	Kotflügel, vorne links	Aleta delantera izq.
13			+ 21110-5401072-00		1	Надставка боковины правая	Bodyside extension, RH	Rallonge de côté de caisse D	Seitenwandansatz, rechts	Extensión lateral der.
13			+ 21110-5401073-00		1	Надставка боковины левая	Bodyside extension, LH	Rallonge de côté de caisse G	Seitenwandansatz, links	Extensión lateral izq.
14			+ 21710-8404010-00		1	Крыло заднее правое	Rear wing, RH	Aile arrière D	Kotflügel, hinten rechts	Aleta trasera der.
15			21710-8404100-00		1	Рамка люка бензобака	Frame panel	Cadre de trappe de réservoir	Rahmen	Marco de la boca de bomba de combustible
16			+ 21710-8404014-00		1	Крыло заднее правое	Rear wing, RH	Aile arrière D	Kotflügel, hinten rechts	Aleta trasera der.
17			21710-8404050-00		1	Желобок задний правый	RH rear gutter molding	Gouttière D	Heckwasserrinne, rechts	Canaleta trasera der.
17			21710-8404051-00		1	Желобок задний левый	LH rear gutter molding	Gouttière G	Heckwasserrinne, links	Canaleta trasera izq.
18			+ 21710-8404015-00		1	Крыло заднее левое	Rear wing, LH	Aile arrière G	Kotflügel, hinten links	Aleta trasera izq.
19			+ 21710-5601082-00		1	Панель задка	Rear panel	Panneau de jupe arrière	Rückwandblech	Panel del faldón
20			+ 21100-5401130-00		1	Стойка боковины правая	Body pillar, RH	Montant de côté de caisse D	B-Säule, rechts	Montante del lateral der.
20			+ 21100-5401131-00		1	Стойка боковины левая	Body pillar, LH	Montant de côté de caisse G	B-Säule, links	Montante del lateral izq.
21			+ 21110-5401060-00		1	Панель боковины правая	Side panel, RH	Panneau de côté de caisse D	Seitenwand, rechts	Lateral de carrocería der.
21			+ 21110-5401061-00		1	Панель боковины левая	Side panel, LH	Panneau de côté de caisse G	Seitenwand, links	Lateral de carrocería izq.

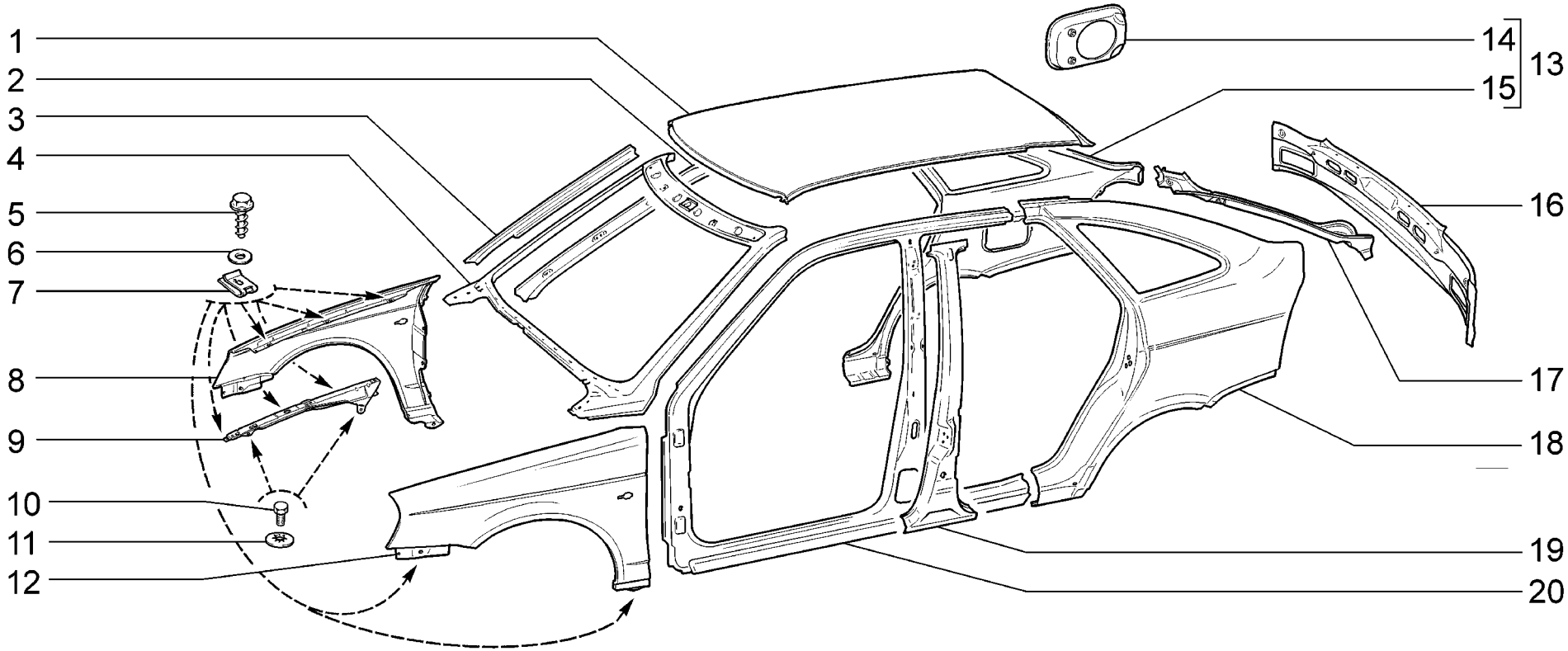

M262	**Панели кузова** **Body panels** **Panneaux de la carrosserie** **Außenteile** **Paneles de carrocería**	**21721** **21723-01** **21723-02** **21723-03**

п. It.	№ изв. Notif. N.	Дата Not.Data	Номер детали Part N.	Применяемость Application	Кол QTY	RUS Наименование	GB Description	F Désignation	D Benennung	E Denominación
1			+ 21720-5701012-00		1	Панель крыши	Roof panel	Pavillon	Dachblech	Panel del techo
2			+ 21100-5201026-00		1	Стойка внутренняя правая	Inner pillar, RH	Montant intérieur D	Windschutzsäule, innen rechts	Montante interior der.
2			+ 21100-5201027-00		1	Стойка внутренняя левая	Inner pillar, LH	Montant intérieur G	Windschutzsäule, innen links	Montante interior izq.
3			+ 21100-5401338-00		1	Усилитель стойки правый	Pillar reinforcement, RH	Renfort de montant D	Verstärker, rechts	Refuerzo del montante der.
3			+ 21100-5401339-00		1	Усилитель стойки левый	Pillar reinforcement, LH	Renfort de montant G	Verstärker, links	Refuerzo del montante izq.
4			+ 21700-5201010-00		1	Рама ветрового окна	Windscreen scuttle panel	Baie de pare-brise	Windschutzscheibenrahmen	Marco del parabrisas
5			+ 21080-8403066-00		22	Винт	Screw	Vis	Schraube	Tornillo
6			+ 00001-0005196-01		22	Шайба 8	Washer 8	Rondelle 8	Scheibe 8	Arandela 8
7			+ 21080-8403068-00		22	Гайка фланцевая	Flange nut	Ecrou de forme	Flanschmutter	Tuerca de brida
8			+ 21700-8403010-00		1	Крыло переднее правое	Front wing, RH	Aile avant D	Kotflügel, vorne rechts	Aleta delantera der.
9			+ 21700-8403044-00		1	Кронштейн	Bracket	Support	Träger	Soporte
9			+ 21700-8403045-00		1	Кронштейн	Bracket	Support	Träger	Soporte
10			+ 00001-0009024-21		4	Болт M6x20	Bolt M6x20	Boulon M6x20	Schraube M6x20	Tornillo M6x20
11			+ 00001-0025990-71		4	Шайба 6 стопорная	Lock washer 6	Rondelle d'arrêt 6	Sicherungsscheibe 6	Arandela 6 de fijación
12			+ 21700-8403011-00		1	Крыло переднее левое	Front wing, LH	Aile avant G	Kotflügel, vorne links	Aleta delantera izq.
13			+ 21720-8404010-00		1	Крыло заднее правое	Rear wing, RH	Aile arrière D	Kotflügel, hinten rechts	Aleta trasera der.
14			21700-8404100-00		1	Рамка люка бензобака	Frame panel	Cadre de trappe de réservoir	Rahmen	Marco de la boca de bomba de combustible
15			+ 21720-8404014-00		1	Крыло заднее правое	Rear wing, RH	Aile arrière D	Kotflügel, hinten rechts	Aleta trasera der.
16			+ 21720-5601082-00		1	Панель задка	Rear panel	Panneau de jupe arrière	Rückwandblech	Panel del faldón
17			+ 21720-8404054-00		1	Желобок задний правый	RH rear gutter molding	Gouttière D	Heckwasserrinne, rechts	Canaleta trasera der.
17			+ 21720-8404055-00		1	Желобок задний левый	LH rear gutter molding	Gouttière G	Heckwasserrinne, links	Canaleta trasera izq.
18			+ 21720-8404015-00		1	Крыло заднее левое	Rear wing, LH	Aile arrière G	Kotflügel, hinten links	Aleta trasera izq.
19			+ 21100-5401130-00		1	Стойка боковины правая	Body pillar, RH	Montant de côté de caisse D	B-Säule, rechts	Montante del lateral der.
19			+ 21100-5401131-00		1	Стойка боковины левая	Body pillar, LH	Montant de côté de caisse G	B-Säule, links	Montante del lateral izq.
20			+ 21100-5401060-00		1	Панель боковины правая	Side panel, RH	Panneau de côté de caisse D	Seitenwand, rechts	Lateral de carrocería der.
20			+ 21100-5401061-00		1	Панель боковины левая	Side panel, LH	Panneau de côté de caisse G	Seitenwand, links	Lateral de carrocería izq.

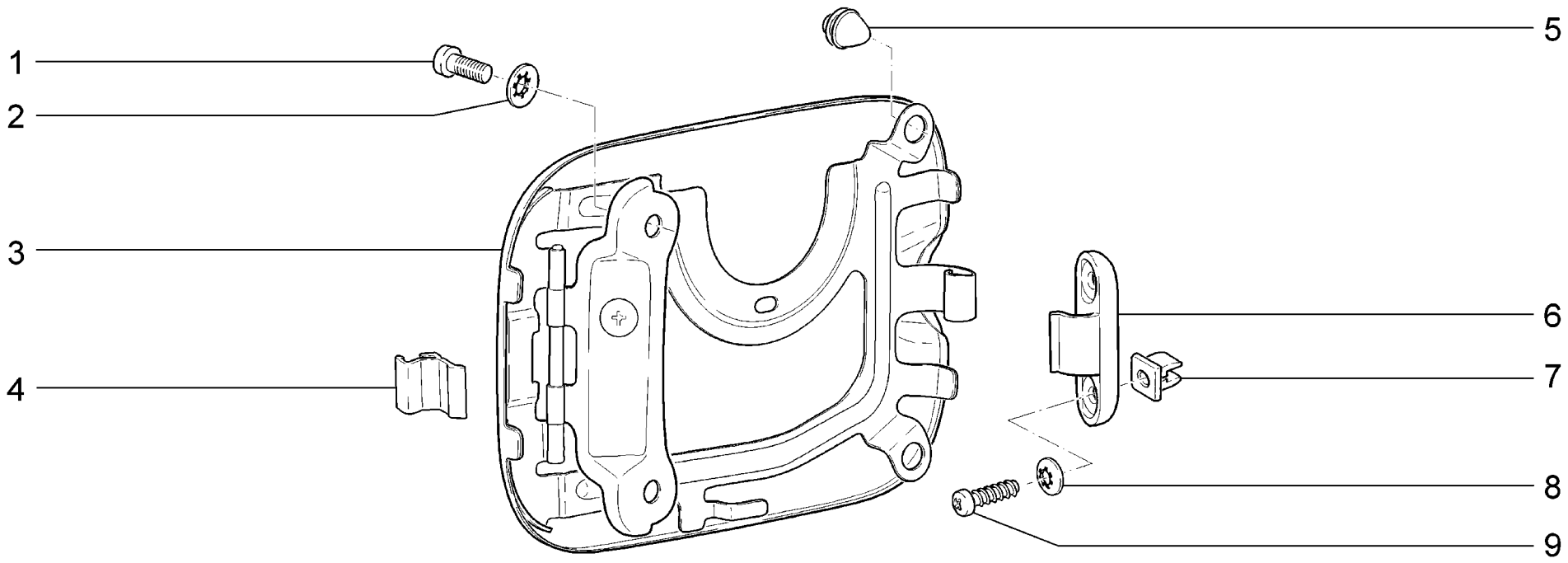

M270	**Крышка люка наливной горловины** **Fuel filler door** **Trappe de goulot de remplissage** **Klappe des Einfüllstutzens** **Tapa de acceso a la boca de llenado**	**21701** **21703-01** **21703-02** **21703-03** **21721** **21723-01**	**21723-02** **21723-03**

п. It.	№ изв. Notif. N.	Дата Not.Data	Номер детали Part N.	Применяемость Application	Кол QTY	RUS Наименование	GB Description	F Désignation	D Benennung	E Denominación
1			+ 00001-0032760-01		2	Винт М6х12	Screw M6x12	Vis M6x12	Schraube M6x12	Tornillo M6x12
2			+ 00001-0025990-71		2	Шайба 6 стопорная	Lock washer 6	Rondelle d'arrêt 6	Sicherungsscheibe 6	Arandela 6 de fijación
3			+ 21700-8413010-00		1	Крышка люка бензобака в сборе	Fuel tank flap assy	Trappe de réservoir à carburant complète	Tankdeckel komplett	Tapa de acceso depósito combustible en conjunto
4			+ 21700-8413086-00		1	Защелка	Catch	Cliquet	Klinke	Fijador
5			+ 21700-8413066-00		1	Буфер	Buffer	Tampon	Puffer	Tope
6			+ 21700-8413078-00		1	Держатель	Retainer	Support	Halter	Sujetador
7			+ 21010-2808020-00		2	Гайка фланцевая	Flange nut	Ecrou de forme	Flanschmutter	Tuerca de brida
8			+ 00001-0025991-70		2	Шайба 5 стопорная	Lock washer 5	Rondelle d'arrêt 5	Sicherungsscheibe 5	Arandela 5 de fijación
9			+ 00001-0076712-01		2	Винт самонарезающий	Self-tapping screw	Vis taraudeuse	Blechschraube	Tornillo autorroscante

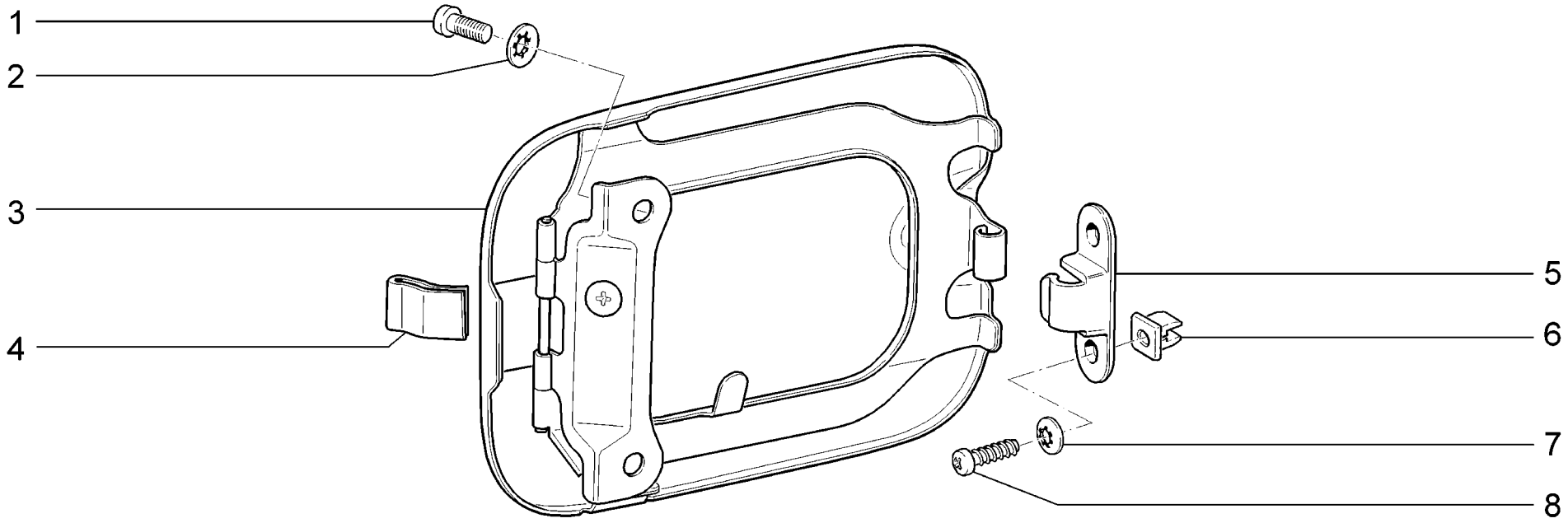

M271	**Крышка люка наливной горловины** **Fuel filler door** **Trappe de goulot de remplissage** **Klappe des Einfüllstutzens** **Tapa de acceso a la boca de llenado**	**21713-01** **21713-02** **21713-03**

п. It.	№ изв. Notif. N.	Дата Not.Data	Номер детали Part N.	Применяемость Application	Кол QTY	RUS Наименование	GB Description	F Désignation	D Benennung	E Denominación
1			+ 00001-0032760-01		2	Винт М6х12	Screw M6x12	Vis M6x12	Schraube M6x12	Tornillo M6x12
2			+ 00001-0025990-71		2	Шайба 6 стопорная	Lock washer 6	Rondelle d'arrêt 6	Sicherungsscheibe 6	Arandela 6 de fijación
3			+ 21710-8413010-00		1	Крышка люка в сборе	Fuel tank flap	Trappe de réservoir à carburant	Tankdeckel	Tapa de acceso depósito combustible
4			+ 21700-8413086-00		1	Защелка	Catch	Cliquet	Klinke	Fijador
5			+ 21700-8413078-00		1	Держатель	Retainer	Support	Halter	Sujetador
6			+ 21010-2808020-00		2	Гайка фланцевая	Flange nut	Ecrou de forme	Flanschmutter	Tuerca de brida
7			+ 00001-0025991-70		2	Шайба 5 стопорная	Lock washer 5	Rondelle d'arrêt 5	Sicherungsscheibe 5	Arandela 5 de fijación
8			+ 00001-0076712-01		2	Винт самонарезающий	Self-tapping screw	Vis taraudeuse	Blechschraube	Tornillo autorroscante

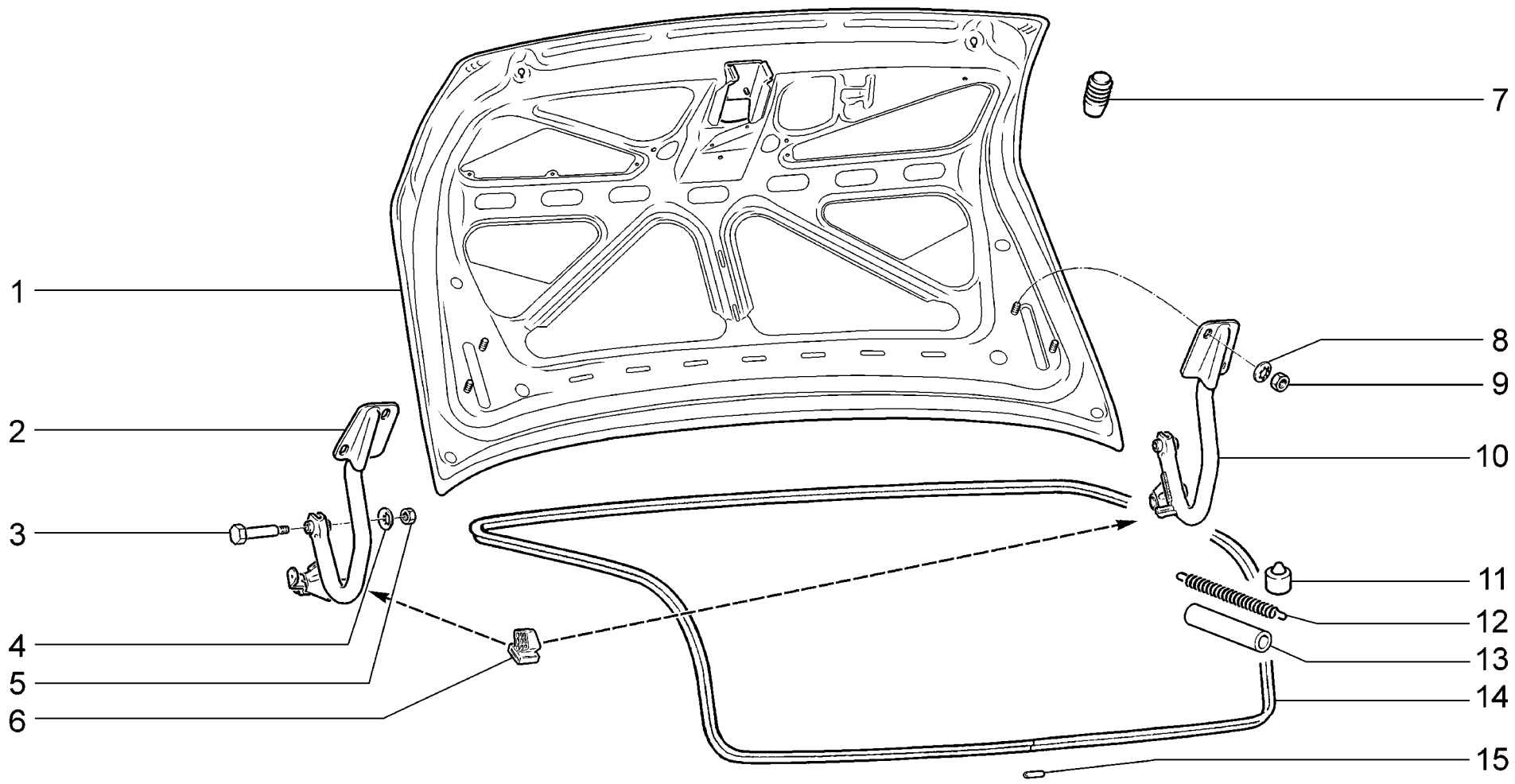

M280	**Крышка багажника** **Trunk lid** **Porte du coffre à bagages** **Kofferraumdeckel** **Tapa del maletero**	**21701** **21703-01** **21703-02** **21703-03**

п. It.	№ изв. Notif. N.	Дата Not.Data	Номер детали Part N.	Применяемость Application	Кол QTY	RUS Наименование	GB Description	F Désignation	D Benennung	E Denominación
1			+ 21700-5604010-00		1	Крышка багажника	Boot lid	Porte de coffre à bagages	Kofferraumdeckel	Cubierta del maletero
2			+ 21700-5605023-00		1	Звено петли крышки левое	Lid hinge link, RH	Elément de charnière G	Deckelscharnierglied links	Eslabón de la bisagra izq.
3			+ 21099-5605035-10		2	Ось петли крышки багажника	Lid hinge pin	Axe de charnière de couvercle	Scharnierbolzen	Eje de bisagra de tapa
4			+ 00001-0025982-71		2	Шайба 6 стопорная	Lock washer 6	Rondelle d'arrêt 6	Sicherungsscheibe 6	Arandela 6 de fijación
5			+ 00001-0058962-11		2	Гайка М6	Nut M6	Ecrou M6	Mutter M6	Tuerca M6
6			+ 21700-5605165-00		2	Буфер	Buffer	Butée	Puffer	Tope
7			+ 21080-8402214-01		2	Буфер капота	Buffer, bonnet	Tampon de capot	Gummipuffer	Tope del capó
8			+ 00001-0025983-71		4	Шайба 8 стопорная	Lock washer 8	Rondelle d'arrêt 8	Sicherungsscheibe 8	Arandela 8 de fijación
9			+ 00001-0061008-11		4	Гайка М8	Nut M8	Ecrou M8	Mutter M8	Tuerca M8
10			+ 21700-5605022-00		1	Звено петли крышки правое	Lid hinge link, RH	Elément de charnière D	Deckelscharnierglied rechts	Eslabón de la bisagra der.
11			+ 21700-5605155-00		2	Буфер	Buffer	Butée	Puffer	Tope
12			+ 21100-5605128-00		2	Пружина	Spring	Ressort	Feder	Muelle
13			+ 21100-5605132-00		2	Чехол пружины	Spring cover	Protecteur	Schutzhülle	Funda
14			+ 21700-5604040-00		1	Уплотнитель крышки багажника	Seal, lid	Joint d'étanchéité de porte de coffre à bagages	Dichtungsprofil f. Kofferraumdeckel	Empaquetadura de cubierta
15			+ 21700-5604050-00		1	Уплотнитель крышки багажника	Seal, lid	Joint d'étanchéité de porte de coffre à bagages	Dichtungsprofil f. Kofferraumdeckel	Empaquetadura de cubierta

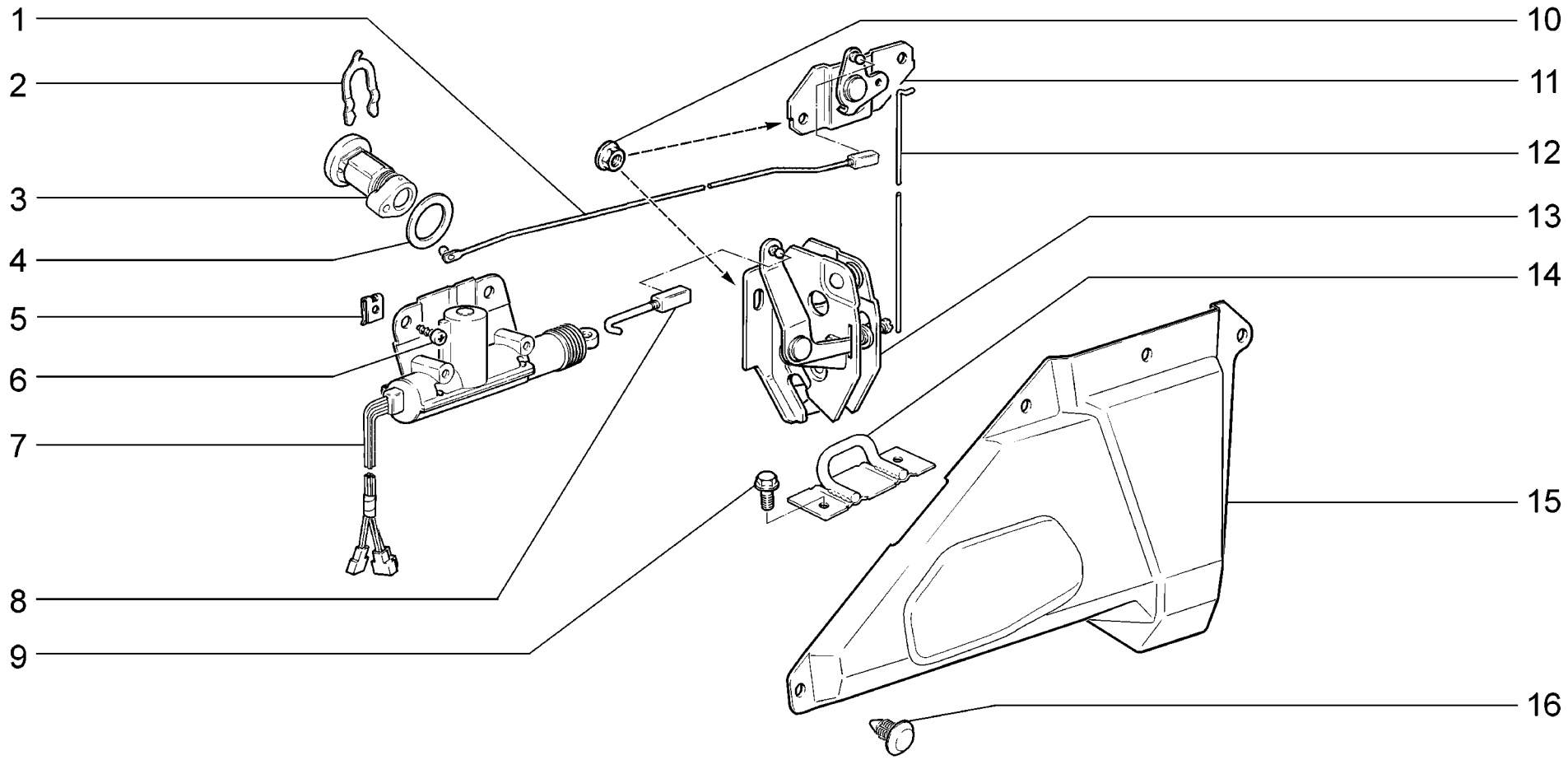

M290	**Замок крышки багажника** **Trunk lid lock** **Serrure de porte du coffre à bagages** **Kofferraumdeckelschlösser** **Cierre de tapa del maletero**	**21701** **21703-01** **21703-02** **21703-03**

п. It.	№ изв. Notif. N.	Дата Not.Data	Номер детали Part N.	Применяемость Application	Кол QTY	RUS Наименование	GB Description	F Désignation	D Benennung	E Denominación
1			+ 21700-5606100-10		1	Тяга рычага	Operating rod, lever	Tringle de levier	Hebelstange	Varilla de palanca
2			+ 21050-6105416-00		1	Скоба стопорная привода	Locking clip	Etrier d'arrêt de barillet	Klammer	Grapa
3			21100-6105410-10 1)		1	Цилиндр замка правый	Lock cylinder, RH	Barillet de serrure D	Schließzylinder rechts	Bombine der.
4			+ 21100-6105418-00		1	Уплотнитель	Grommet	Joint d'étanchéité	Dichtung	Goma
5			+ 00001-0041897-76		2	Скоба	Clip	Etrier	Bügel	Grapa
6			+ 00001-0076710-01		2	Винт самонарезающий	Self-tapping screw	Vis taraudeuse	Blechschraube	Tornillo autorroscante
7			+ 21700-6512230-00		1	Моторедуктор электропривода замка крышки багажника	Lock gear motor, trunk lid	Motoréducteur de commande électrique de la serrure	Getriebemotor Kofferrumdeckelschloss	Motoreductor de mando eléctrico del cierre de tapa
8			+ 21100-5606144-00		1	Тяга электропривода замка	Rod, lock electric operation	Tringle de commande électrique	Schloßantriebsstange	Tirante de accionamiento eléctrico
9			+ 21080-6103346-00		2	Болт М6х12 с зубчатым буртиком	Toothed collar bolt M6x12	Boulon M6x12 à collet denté	Zahnbundschraube M6x12	Tornillo M6x12 de collar dentado
10			+ 00001-0038321-01		5	Гайка М6 с зубчатым буртиком	Toothed collar nut M6	Ecrou M6 à collet denté	Zahnbundmutter M6	Tuerca M6 de collar dentado
11			+ 21700-5606150-10		1	Рычаг привода замка	Operating lever, lock	Levier de commande de serrure	Schloßbetätigungshebel	Palanca de mando de cerradura
12			+ 21100-5606068-00		1	Тяга привода замка	Lock pull rod	Tige de commande de serrure	Schloßantriebsstange	Tirante del mando del cierre
13			+ 21100-5606010-11		1	Замок крышки багажника	Boot lid lock	Serrure de porte de coffre à bagages	Kofferraumdeckelschloß	Cierre de capó trasero
14			+ 21100-5606064-00		1	Фиксатор замка	Striker plate	Arrêtoir de serrure	Schloßverriegelung	Fijador del cierre
15			+ 21700-5606058-00		1	Облицовка замка багажника	Boot lock trim	Enjoliveur de serrure de coffre à bagages	Kofferraumschloßverkleidung	Revestimiento de cierre de maletero
16			+ 21080-6302015-00		5	Кнопка	Retainer	Bouton	Knopf	Botón
1)			+ 21700-6105006-00		1	Выключатель зажигания и цилиндры замков	Ignition switch and lock cylinders	Contacteur de démarrage et barillets des serrures	Zündschloss und die Schliesszylinder	Interruptor de encendido y barriletes de cerradura

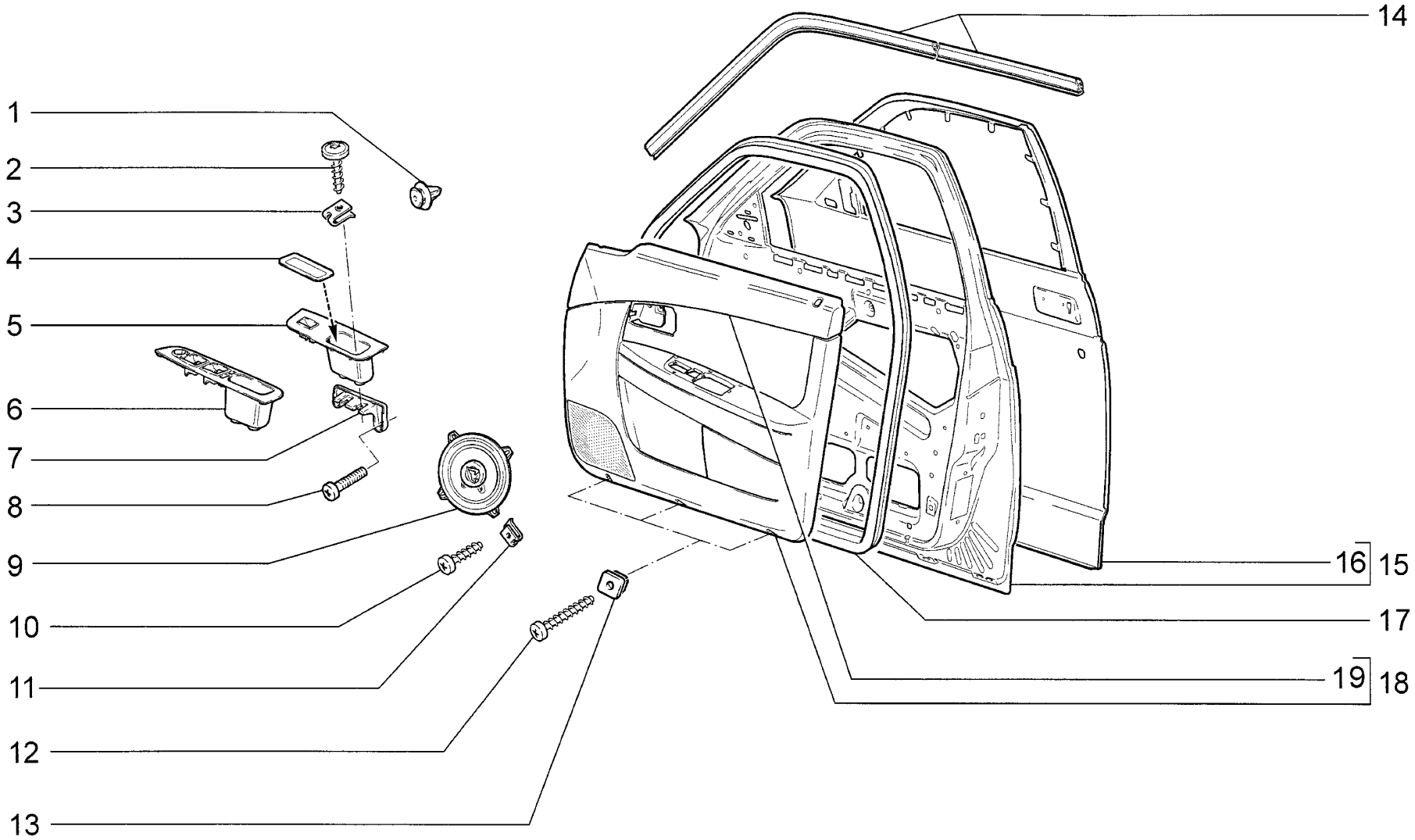

M300	**Двери передние** **Front doors** **Portes avant** **Vordertüren** **Puertas delanteras**	**21701**	**(01)**	**21713-03**	**(03)**
		21703-01	**(02)**	**21721**	**(01)**
		21703-02	**(03)**	**21723-01**	**(04)**
		21703-03	**(03)**	**21723-02**	**(03)**
		21713-01	**(02)**	**21723-03**	**(03)**
		21713-02	**(03)**		

п. It.	№ изв. Notif. N.	Дата Not.Data	Номер детали Part N.	Применяемость Application	Кол QTY	RUS Наименование	GB Description	F Désignation	D Benennung	E Denominación
1			+ 21700-6102053-00		16	Кнопка крепления обивки	Securing clip	Clip de fixation de garniture	Knopf	Botón
2			+ 11180-8212786-00		4	Винт крепления накладки	Fastening screw, overlay	Vis de fixation	Befestigungsschraube Frontscheibenauflage	Tuerca de fijación de la cubrejunta
3			+ 21700-6101198-00		2	Коврик ручки обивки двери	Door trim handle, mat	Tapis de poignée de garniture de porte	Teppich des Türbezuggriffs	Embellecedor de manivela de guarnecido de puerta
4			+ 21010-8109137-00		4	Гайка пружинная	Spring nut	Bride à ressort	Federmutter	Tuerca elástica
5			+ 21700-6102186-00		1	Ручка двери внутренняя	Door interior handle	Poignée intérieure de porte	Türinnengriff	Manilla de puerta interior
6			+ 21700-6102187-00		1	Ручка двери внутренняя	Door interior handle	Poignée intérieure de porte	Türinnengriff	Manilla de puerta interior
7			+ 21700-6102322-00		1	Кронштейн	Bracket	Support	Träger	Soporte
7			+ 21700-6102323-00		1	Кронштейн	Bracket	Support	Träger	Soporte
8			+ 00001-0032764-01		4	Винт M6x20	Screw M6x20	Vis M6x20	Schraube M6x20	Tornillo M6x20
9			+ 21700-7901020-00	(20)	1	Громкоговоритель передний	Speaker, front	Haut-parleur	Vorderer Lautsprecher	Altoparlante delantero
10			+ 00001-0076713-01	(20)	4	Винт самонарезающий	Self-tapping screw	Vis taraudeuse	Blechschraube	Tornillo autorroscante
11			+ 00001-0041897-76	(20)	4	Скоба	Clip	Etrier	Bügel	Grapa
12			+ 00001-0076717-07		6	Винт самонарезающий	Self-tapping screw	Vis taraudeuse	Blechschraube	Tornillo autorroscante
13			+ 21210-5004286-00		6	Гайка квадратная	Square nut	Ecrou carré	Vierkantmutter	Tuerca cuadrada
14			+ 21700-6107020-00		1	Уплотнитель верхний правый	Top weatherstrip, RH	Joint d'étanchéité supérieur D	Dichtungsprofil, oben rechts	Goma superior der.
14			+ 21700-6107021-00		1	Уплотнитель верхний левый	Top weatherstrip, LH	Joint d'étanchéité supérieur G	Dichtungsprofil, oben links	Goma superior izq.
15			+ 21100-6100014-00		1	Дверь передняя правая	Front door, RH	Porte avant D	Vordertür, rechts	Puerta delantera der.
15			+ 21100-6100015-60		1	Дверь передняя левая	Front door, LH	Porte avant G	Vordertür, links	Puerta delantera izq.
16			+ 21100-6101014-00		1	Панель правой передней двери	RH front door panel	Panneau de porte AV D	Türaußenblech, rechts	Panel de puerta delantera exterior der.
16			+ 21100-6101015-00		1	Панель левой передней двери	LH front door panel	Panneau de porte AV G	Türaußenblech, links	Panel de puerta delantera exterior izq.
17			+ 21700-6107018-00		2	Уплотнитель двери передней	Front door weatherstrip	Joint d'étanchéité de porte avant	Dichtungsprofil Vordertür	Goma del vano de puerta delantera
18			+ 21700-6102012-00	(02)(04)	1	Обивка правой двери	Trim, RH door	Garniture de porte D	Verkleidung rechte Tür	Tapizado de la puerta der.
18			+ 21700-6102012-10	(03)	1	Обивка правой двери	Trim, RH door	Garniture de porte D	Verkleidung rechte Tür	Tapizado de la puerta der.
18			+ 21700-6102012-20	(02-11)(03-15)	1	Обивка правой двери	Trim, RH door	Garniture de porte D	Verkleidung rechte Tür	Tapizado de la puerta der.
18			+ 21700-6102012-40	(01)	1	Обивка правой двери	Trim, RH door	Garniture de porte D	Verkleidung rechte Tür	Tapizado de la puerta der.
18			+ 21700-6102012-60	(02-20)(04-20)	1	Обивка правой двери	Trim, RH door	Garniture de porte D	Verkleidung rechte Tür	Tapizado de la puerta der.
18			+ 21700-6102012-70	(03-20)	1	Обивка правой двери	Trim, RH door	Garniture de porte D	Verkleidung rechte Tür	Tapizado de la puerta der.

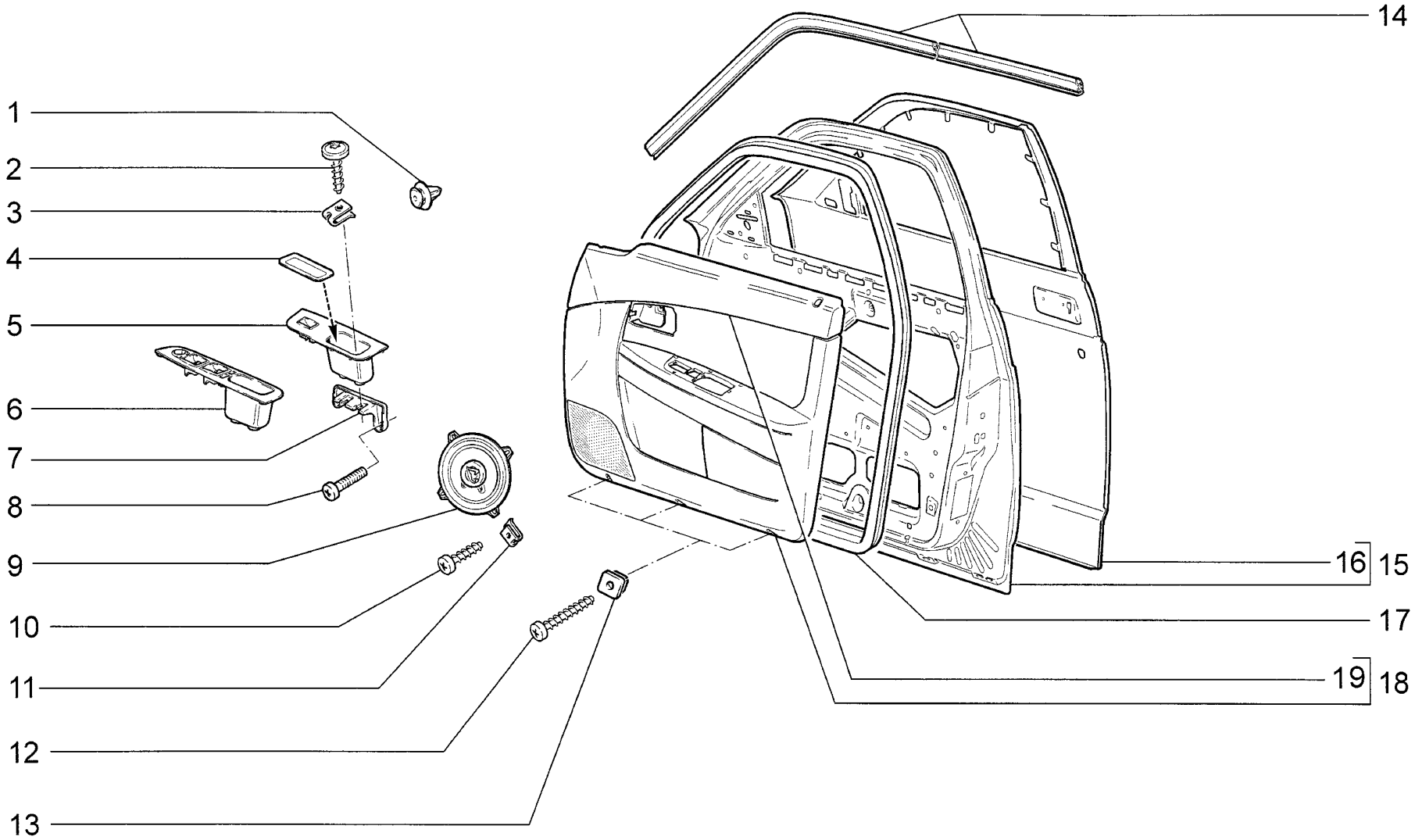

M300	**Двери передние** **Front doors** **Portes avant** **Vordertüren** **Puertas delanteras**	**21701**	**(01)**	**21713-03**	**(03)**
		21703-01	**(02)**	**21721**	**(01)**
		21703-02	**(03)**	**21723-01**	**(04)**
		21703-03	**(03)**	**21723-02**	**(03)**
		21713-01	**(02)**	**21723-03**	**(03)**
		21713-02	**(03)**		

п. It.	№ изв. Notif. N.	Дата Not.Data	Номер детали Part N.	Применяемость Application	Кол QTY	RUS Наименование	GB Description	F Désignation	D Benennung	E Denominación
18			+ 21700-6102013-00	(02)(04)	1	Обивка левой двери	Trim, LH door	Garniture de porte G	Verkleidung linke Tür	Tapizado de la puerta izq.
18			+ 21700-6102013-10	(03)	1	Обивка левой двери	Trim, LH door	Garniture de porte G	Verkleidung linke Tür	Tapizado de la puerta izq.
18			+ 21700-6102013-20	(02-11)(03-15)	1	Обивка левой двери	Trim, LH door	Garniture de porte G	Verkleidung linke Tür	Tapizado de la puerta izq.
18			+ 21700-6102013-40	(01)	1	Обивка левой двери	Trim, LH door	Garniture de porte G	Verkleidung linke Tür	Tapizado de la puerta izq.
18			+ 21700-6102013-60	(02-20)(04-20)	1	Обивка левой двери	Trim, LH door	Garniture de porte G	Verkleidung linke Tür	Tapizado de la puerta izq.
18			+ 21700-6102013-70	(03-20)	1	Обивка левой двери	Trim, LH door	Garniture de porte G	Verkleidung linke Tür	Tapizado de la puerta izq.
19			+ 21700-6102032-00		1	Держатель обивки	Securing clip, trim	Enjoliveur	Auflage	Cubrejunta del rivestimento
19			+ 21700-6102033-00		1	Накладка обивки двери левой	Insert, LH door trim	Enjoliveur de garniture de porte G	Türverkleidungsauflage, links	Cubrejunta de tapizado de puerta izq.

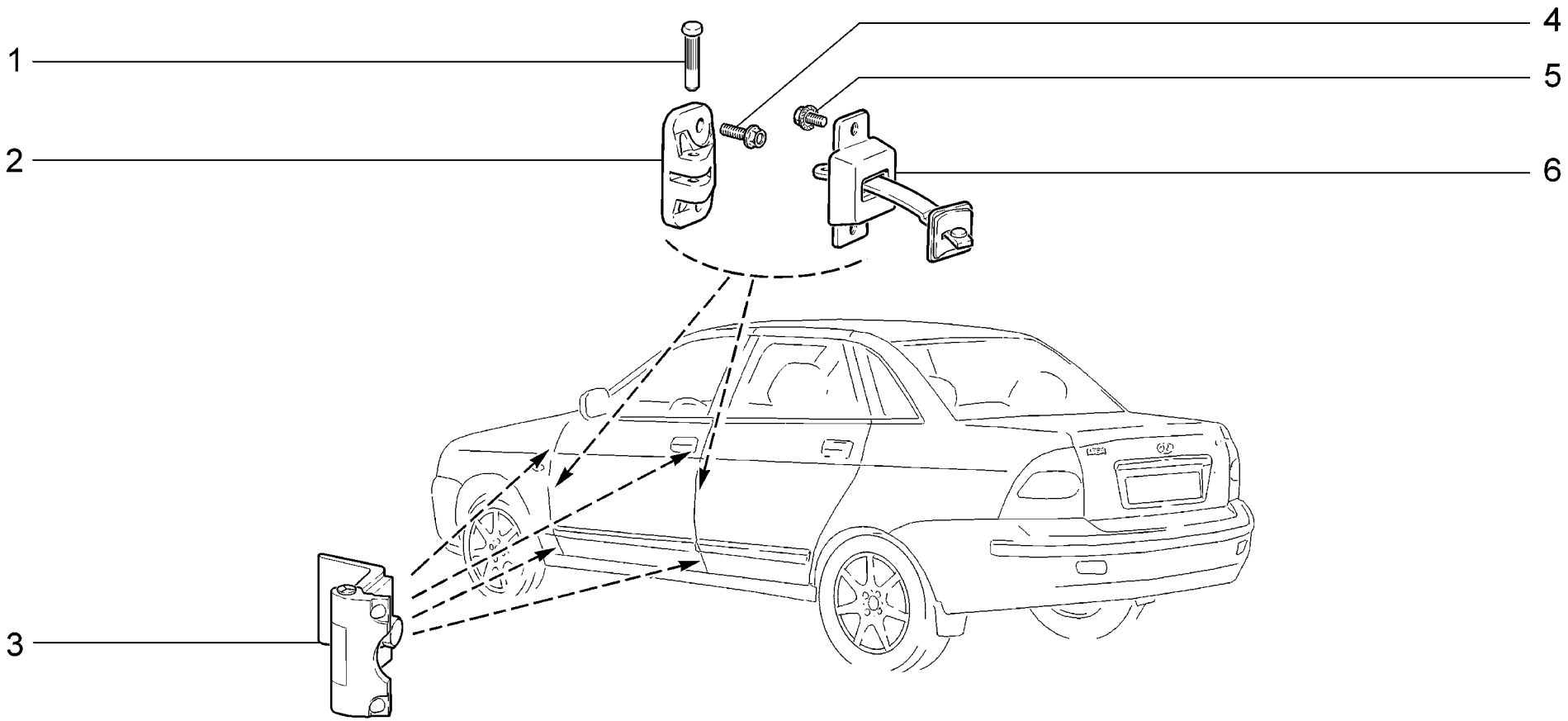

M305	**Петли дверей** **Door hinges** **Charnières des portes** **Türgelenke** **Bisagras de puertas**	**21701** **21703-01** **21703-02** **21703-03** **21713-01** **21713-02**	**21713-03** **21721** **21723-01** **21723-02** **21723-03**

п. It.	№ изв. Notif. N.	Дата Not.Data	Номер детали Part N.	Применяемость Application	Кол QTY	RUS Наименование	GB Description	F Désignation	D Benennung	E Denominación
1			+ 21080-6106096-00		4	Палец ограничителя	Pin, check strap	Doigt d'arrêt	Türanschlagbolzen	Perno de limitador
2			+ 21080-6106156-00		4	Вилка ограничителя	Yoke, check strap	Chape de fixation d'arrêt	Türanschlaggabel	Horquilla del tope
3			+ 21080-6106008-20		8	Петля в сборе	Hinge assy	Charnière complète	Scharnier komplett	Bisagra en conjunto
4			+ 00001-0038364-21		8	Болт М6х16 с зубчатым буртиком	Toothed collar bolt M6x16	Boulon M6x16 à collet denté	Zahnbundschraube M6x16	Tornillo M6x16 de collar dentado
5			+ 00001-0038360-21		8	Болт М6х12 с зубчатым буртиком	Toothed collar bolt M6x12	Boulon M6x12 à collet denté	Zahnbundschraube M6x12	Tornillo M6x12 de collar dentado
6			+ 21100-6106082-00		4	Ограничитель двери	Door check strap	Arrêt de porte	Türanschlag	Limitador de puerta

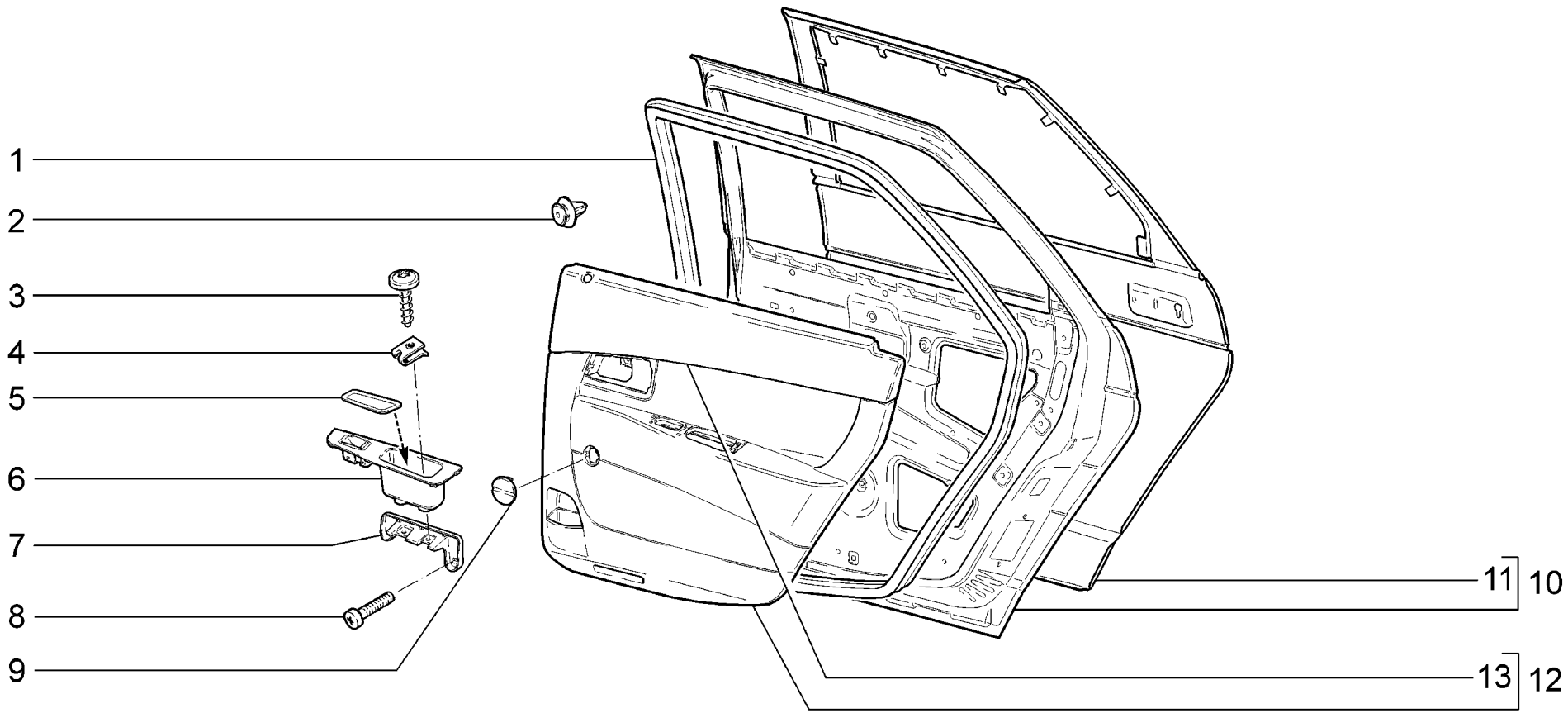

M310	**Двери задние** **Rear doors** **Portes arrière** **Hintertüren** **Puertas traseras**	**21701**	**(01)**	**21723-02**	**(03)**
		21703-01	**(02)**	**21723-03**	**(03)**
		21703-02	**(03)**		
		21703-03	**(03)**		
		21721	**(01)**		
		21723-01	**(02)**		

п. It.	№ изв. Notif. N.	Дата Not.Data	Номер детали Part N.	Применяемость Application	Кол QTY	RUS Наименование	GB Description	F Désignation	D Benennung	E Denominación
1			+ 21700-6207018-00		2	Уплотнитель двери задней	Rear door weatherstrip	Joint d'étanchéité de porte AR	Türrahmenabdichtung	Goma del vano de puerta trasera
2			+ 21700-6102053-00		20	Кнопка крепления обивки	Securing clip	Clip de fixation de garniture	Knopf	Botón
3			+ 11180-8212786-00		4	Винт крепления накладки	Fastening screw, overlay	Vis de fixation	Befestigungsschraube Frontscheibenauflage	Tuerca de fijación de la cubrejunta
4			+ 21010-8109137-00		4	Гайка пружинная	Spring nut	Bride à ressort	Federmutter	Tuerca elástica
5			+ 21700-6202198-00		2	Коврик ручки обивки задней двери	Rear door trim handle, mat	Cache de poignée de garniture de porte AR	Teppich des Hintertürbezuggriffs	Embellecedor de manivela de guarnecido de puerta t
6			+ 21700-6202186-00		1	Ручка двери внутренняя правая	Door interior handle, RH	Poignée intérieure de porte D	Türinnengriff, rechts	Manilla interior der.
6			+ 21700-6202187-00		1	Ручка двери внутренняя левая	Door interior handle, LH	Poignée intérieure de porte G	Turinnengriff,links	Manija interior izq.
7			+ 21700-6202322-00		1	Кронштейн	Bracket	Support	Träger	Soporte
7			+ 21700-6202323-00		1	Кронштейн	Bracket	Support	Träger	Soporte
8			+ 00001-0032764-01		4	Винт M6x20	Screw M6x20	Vis M6x20	Schraube M6x20	Tornillo M6x20
9			+ 21700-6202034-00	(03)	2	Заглушка	Plug	Obturateur	Stopfen	Obturador
10			+ 21100-6200014-00		1	Дверь задняя правая	Rear door, RH	Porte arrière D	Hintertür, rechts	Puerta trasera der.
10			+ 21100-6200015-00		1	Дверь задняя левая	Rear door, LH	Porte arrière G	Hintertür, links	Puerta trasera izq.
11			+ 21100-6201014-00		1	Панель правой задней двери	RH rear door panel	Panneau de porte AR D	Türaußenblech, rechts	Panel exterior der.
11			+ 21100-6201015-00		1	Панель левой задней двери	LH rear door panel	Panneau de porte AR G	Türaußenblech, links	Panel exterior izq.
12			+ 21700-6202012-00	(02)	1	Обивка двери правой задней	RH rear door trim	Garniture de porte arrière D	Verkleidung rechte Hintertür	Tapizado de la puerta der. trasera
12			+ 21700-6202013-00	(02)	1	Обивка двери левой задней	LH rear door trim	Garniture de porte arrière G	Verkleidung linke Hintertür	Tapizado de la puerta izq. trasera
12			+ 21700-6202012-10	(02-11)(03)	1	Обивка двери правой задней	RH rear door trim	Garniture de porte arrière D	Verkleidung rechte Hintertür	Tapizado de la puerta der. trasera
12			+ 21700-6202013-10	(02-11)(03)	1	Обивка двери левой задней	LH rear door trim	Garniture de porte arrière G	Verkleidung linke Hintertür	Tapizado de la puerta izq. trasera
12			+ 21700-6202012-40	(01)	1	Обивка двери правой задней	RH rear door trim	Garniture de porte arrière D	Verkleidung rechte Hintertür	Tapizado de la puerta der. trasera
12			+ 21700-6202013-40	(01)	1	Обивка двери левой задней	LH rear door trim	Garniture de porte arrière G	Verkleidung linke Hintertür	Tapizado de la puerta izq. trasera
13			+ 21700-6202032-00		1	Накладка правой двери	RH door cover	Enjoliveur	Auflage rechte Tür	Cubrejunta de puerta der.
13			+ 21700-6202033-00		1	Накладка левой двери	LH door cover	Enjoliveur de porte G	Auflage linke Tür	Cubrejunta de puerta izq.

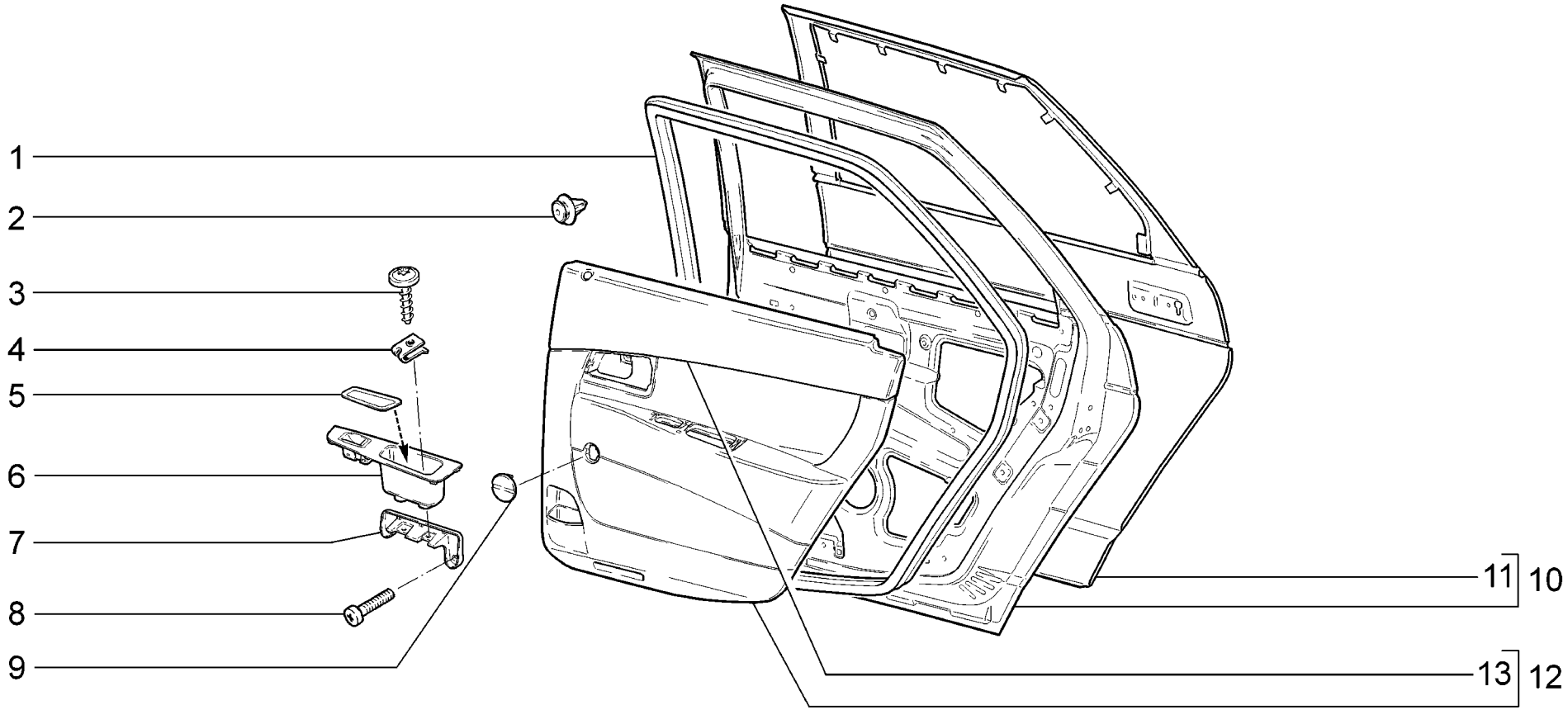

M311	**Двери задние** **Rear doors** **Portes arrière** **Hintertüren** **Puertas traseras**	**21713-01** **21713-02 (01)** **21713-03 (01)**

п. It.	№ изв. Notif. N.	Дата Not.Data	Номер детали Part N.	Применяемость Application	Кол QTY	RUS Наименование	GB Description	F Désignation	D Benennung	E Denominación
1			+ 21710-6207018-00		2	Уплотнитель двери задней	Rear door weatherstrip	Joint d'étanchéité de porte AR	Türrahmenabdichtung	Goma del vano de puerta trasera
2			+ 21700-6102053-00		20	Кнопка крепления обивки	Securing clip	Clip de fixation de garniture	Knopf	Botón
3			+ 11180-8212786-00		4	Винт крепления накладки	Fastening screw, overlay	Vis de fixation	Befestigungsschraube Frontscheibenauflage	Tuerca de fijación de la cubrejunta
4			+ 21010-8109137-00		4	Гайка пружинная	Spring nut	Bride à ressort	Federmutter	Tuerca elástica
5			+ 21700-6202198-00		2	Коврик ручки обивки задней двери	Rear door trim handle, mat	Cache de poignée de garniture de porte AR	Teppich des Hintertürbezuggriffs	Embellecedor de manivela de guarnecido de puerta t
6			+ 21700-6202186-00		1	Ручка двери внутренняя правая	Door interior handle, RH	Poignée intérieure de porte D	Türinnengriff, rechts	Manilla interior der.
6			+ 21700-6202187-00		1	Ручка двери внутренняя левая	Door interior handle, LH	Poignée intérieure de porte G	Turinnengriff,links	Manija interior izq.
7			+ 21700-6202322-00		1	Кронштейн	Bracket	Support	Träger	Soporte
7			+ 21700-6202323-00		1	Кронштейн	Bracket	Support	Träger	Soporte
8			+ 00001-0032764-01		4	Винт M6x20	Screw M6x20	Vis M6x20	Schraube M6x20	Tornillo M6x20
9			+ 21700-6202034-00	(01)	2	Заглушка	Plug	Obturateur	Stopfen	Obturador
10			+ 21110-6200014-50		1	Дверь задняя правая	Rear door, RH	Porte arrière D	Hintertür, rechts	Puerta trasera der.
10			+ 21110-6200015-50		1	Дверь задняя левая	Rear door, LH	Porte arrière G	Hintertür, links	Puerta trasera izq.
11			+ 21110-6201014-50		1	Панель правой задней двери	RH rear door panel	Panneau de porte AR D	Türaußenblech, rechts	Panel exterior der.
11			+ 21110-6201015-50		1	Панель левой задней двери	LH rear door panel	Panneau de porte AR G	Türaußenblech, links	Panel exterior izq.
12			+ 21700-6202012-00		1	Обивка двери правой задней	RH rear door trim	Garniture de porte arrière D	Verkleidung rechte Hintertür	Tapizado de la puerta der. trasera
12			+ 21700-6202013-00		1	Обивка двери левой задней	LH rear door trim	Garniture de porte arrière G	Verkleidung linke Hintertür	Tapizado de la puerta izq. trasera
12			+ 21700-6202012-10	(01)	1	Обивка двери правой задней	RH rear door trim	Garniture de porte arrière D	Verkleidung rechte Hintertür	Tapizado de la puerta der. trasera
12			+ 21700-6202013-10	(01)	1	Обивка двери левой задней	LH rear door trim	Garniture de porte arrière G	Verkleidung linke Hintertür	Tapizado de la puerta izq. trasera
13			+ 21700-6202032-00		1	Накладка правой двери	RH door cover	Enjoliveur	Auflage rechte Tür	Cubrejunta de puerta der.
13			+ 21700-6202033-00		1	Накладка левой двери	LH door cover	Enjoliveur de porte G	Auflage linke Tür	Cubrejunta de puerta izq.

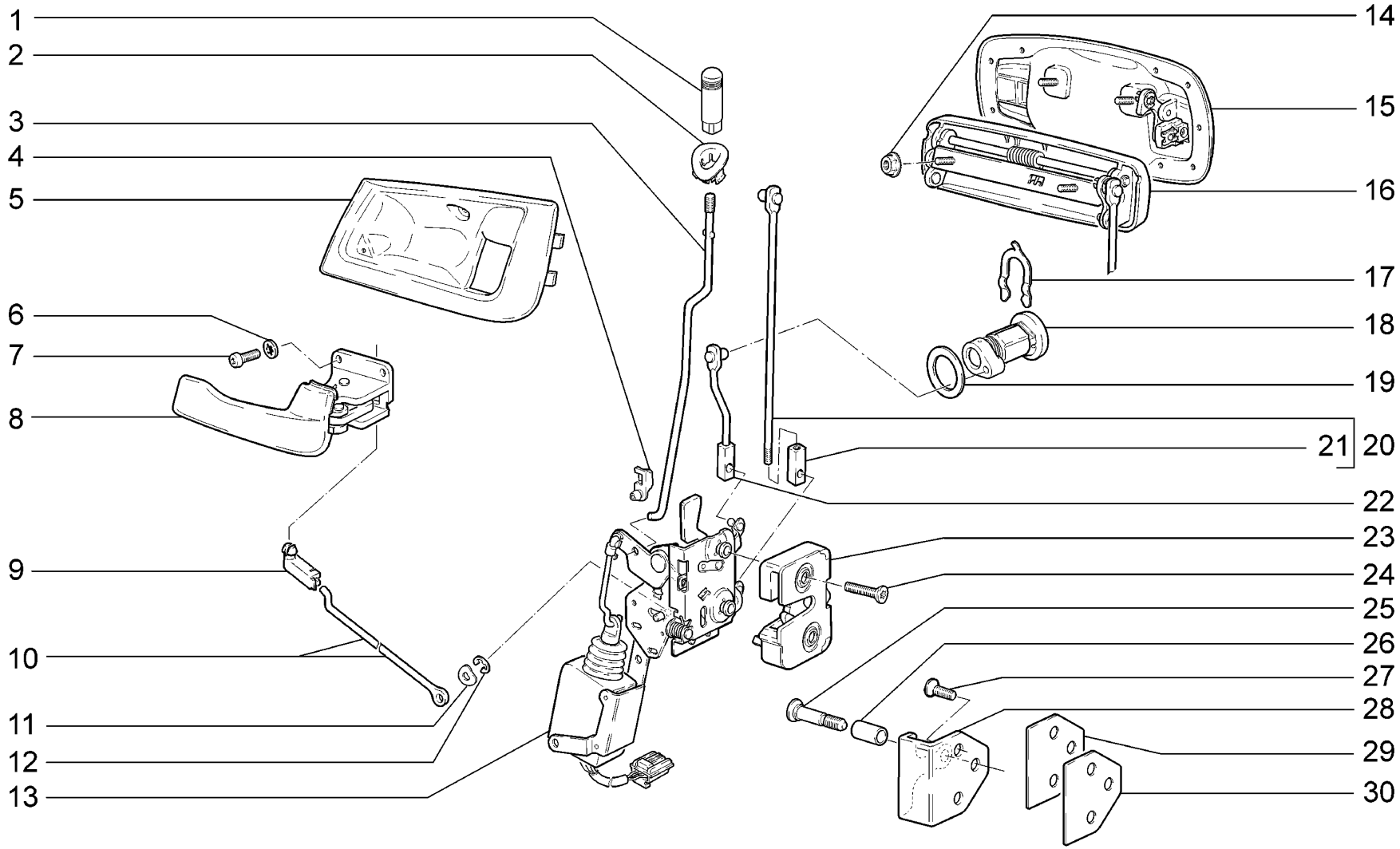

M320	**Замки передних дверей** **Front door locks** **Serrures des portes avant** **Vordertürschlösser** **Cerraduras de las puertas delanteras**	**21701**	**(01)**	**21713-03**	
		21703-01	**(01)**	**21721**	**(01)**
		21703-02		**21723-01**	
		21703-03		**21723-02**	
		21713-01		**21723-03**	
		21713-02			

п. It.	№ изв. Notif. N.	Дата Not.Data	Номер детали Part N.	Применяемость Application	Кол QTY	RUS Наименование	GB Description	F Désignation	D Benennung	E Denominación
1			+ 21700-6105125-00		2	Кнопка выключения замка	Door locking knob	Bouton de blocage de serrure	Türverriegelungsknopf	Botón de desconexión del cierre
2			+ 21700-6105129-00		2	Втулка кнопки	Sleeve	Douille	Buchse	Casquillo de botón
3			+ 21700-6105118-00		1	Тяга кнопки правая	Locking knob control rod, RH	Tringle de bouton D	Türverriegelungsknopf-Stange, rechts	Tirante del botón der.
3			+ 21700-6105119-00		1	Тяга кнопки левая	Locking knob control rod, LH	Tringle de bouton G	Türverriegelungsknopf-Stange, links	Tirante del botón izq.
4			+ 21080-6105094-00		2	Скоба тяги	Clamp	Etrier de tringle	Klammer	Grapa de tirante
5			+ 21720-6105192-00		1	Облицовка внутренней ручки правая	Inner handle surround, RH	Cache-entrée de poignée D	Innengriffverkleidung, rechts	Revestimiento de manija interior der.
5			+ 21720-6105193-00		1	Облицовка внутренней ручки левая	Inner handle surround, LH	Cache-entrée de poignée G	Innengriffverkleidung, links	Revestimiento de manija interior izq.
6			+ 00001-0026052-70		6	Шайба 5 стопорная	Lock washer 5	Rondelle d'arrêt 5	Sicherungsscheibe 5	Arandela 5 de fijación
7			+ 00001-0032744-01		6	Винт M5x20	Screw M5x20	Vis M5x20	Schraube M5x20	Tornillo M5x20
8			+ 21720-6105180-00		1	Ручка двери внутренняя правая	Door interior handle, RH	Poignée intérieure de porte D	Türinnengriff, rechts	Manilla interior der.
8			+ 21720-6105181-00		1	Ручка двери внутренняя левая	Door interior handle, LH	Poignée intérieure de porte G	Turinnengriff,links	Manija interior izq.
9			+ 21100-6105094-00		1	Скоба крепления тяги замка правая	Clip, lock link, RH	Etrier D de fixation de tringle de serrure	Befestigungsbügel für Schloßstange rechts	Grapa de sujeción del tirante del cierre derecha
9			+ 21100-6105095-00		1	Скоба крепления тяги замка левая	Clip, lock link, LH	Etrier G de fixation de tringle de serrure	Befestigungsbügel für Schloßstange links	Grapa de sujeción del tirante del cierre izquierda
10			+ 21100-6105090-10		2	Тяга внутренней ручки правая	Interior handle operating rod, RH	Tringle de poignée intérieure D	Türinnengriff-Stange, rechts	Tirante del mando interior der.
11			+ 21010-6205118-00		2	Шайба	Washer	Rondelle	Scheibe	Arandela
12			+ 21720-6105252-00		2	Скоба тяги	Clamp	Etrier de tringle	Klammer	Grapa de tirante
13			+ 21700-6105012-00		1	Замок двери правой	RH door lock	Serrure de porte D	Türschloß rechts	Cierre de la puerta der.
13			+ 21700-6105013-00		1	Замок двери левой	LH door lock	Serrure de porte G	Türschloß links	Cierre de la puerta izq.
14			+ 00001-0038318-01		4	Гайка M5 с зубчатым буртиком	Toothed collar nut M5	Ecrou M5 à collet denté	Zahnbundmutter M5	Tuerca M5 de collar dentado
15			+ 21720-6105150-00		1	Ручка двери наружная правая	Door exterior handle, RH	Poignée extérieure de porte D	Türaußengriff, rechts	Manija de puerta exterior der.
15			+ 21720-6105151-00		1	Ручка двери наружная левая	Door exterior handle, LH	Poignée extérieure de porte G	Türaußengriff, links	Manija de puerta exterior izq.
16			+ 21100-6105134-01	(01)	1	Ручка наружная передней двери правая в сборе	Front door exterior handle assy, RH	Poignée extérieure de porte avant D complète	Vordertüraußengriff, rechts komplett	Manija exterior de puerta delantera der.
16			+ 21100-6105135-01	(01)	1	Ручка наружная передней двери левая в сборе	Front door exterior handle assy, LH	Poignée extérieure de porte avant G complète	Vordertüraußengriff, links komplett	Manija exterior de puerta delantera izq.
17			+ 21050-6105416-00		2	Скоба стопорная привода	Locking clip	Etrier d'arrêt de barillet	Klammer	Grapa

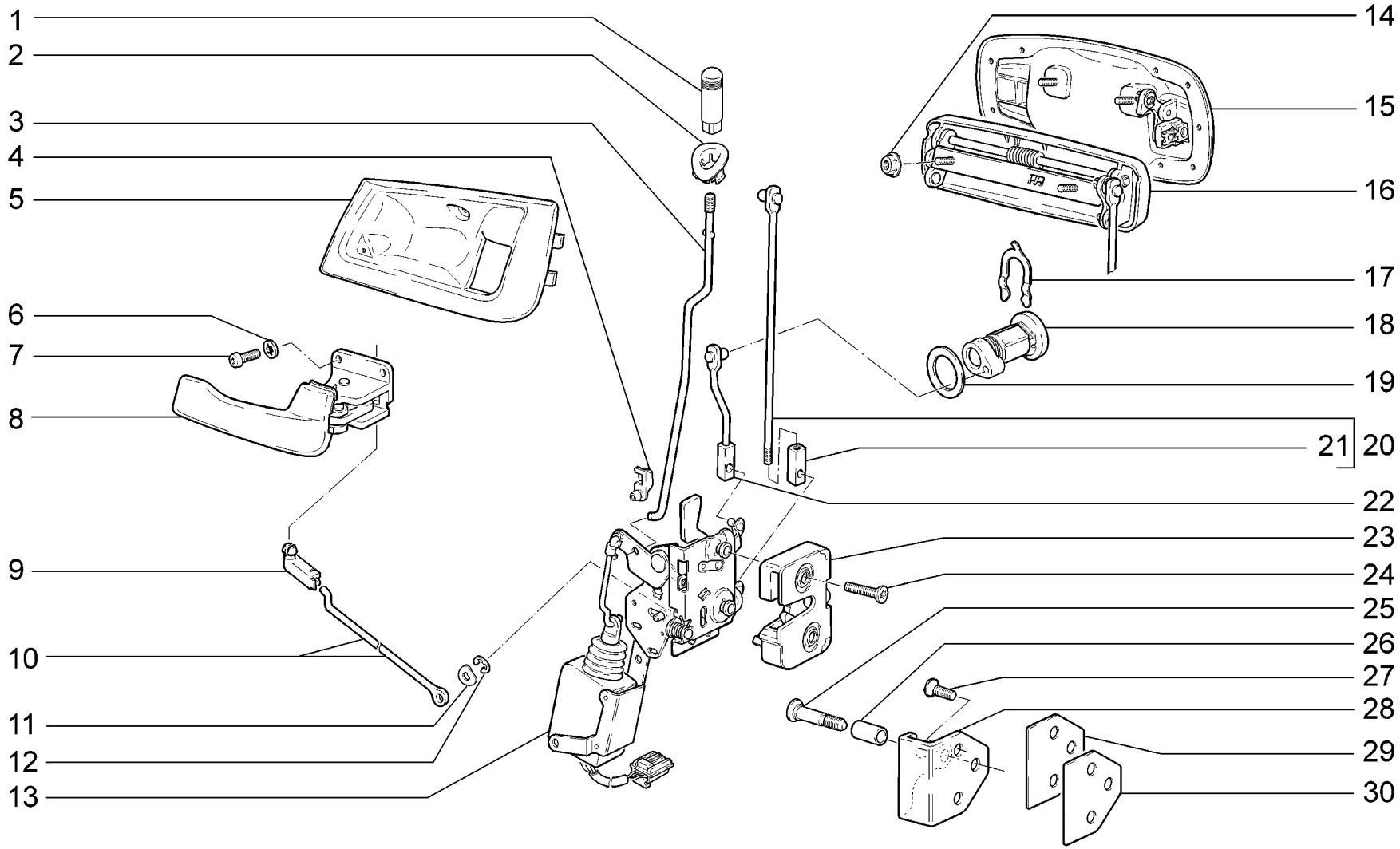

M320	**Замки передних дверей** **Front door locks** **Serrures des portes avant** **Vordertürschlösser** **Cerraduras de las puertas delanteras**	**21701**	**(01)**	**21713-03**	
		21703-01	**(01)**	**21721**	**(01)**
		21703-02		**21723-01**	
		21703-03		**21723-02**	
		21713-01		**21723-03**	
		21713-02			

п. It.	№ изв. Notif. N.	Дата Not.Data	Номер детали Part N.	Применяемость Application	Кол QTY	RUS Наименование	GB Description	F Désignation	D Benennung	E Denominación
18			21100-6105410-10	1)	2	Цилиндр замка правый	Lock cylinder, RH	Barillet de serrure D	Schließzylinder rechts	Bombine der.
18			21100-6105411-10	1)	2	Цилиндр замка левый	Lock cylinder, LH	Barillet de serrure G	Schließzylinder links	Bombine izq.
19			+ 21100-6105418-00		2	Уплотнитель	Grommet	Joint d'étanchéité	Dichtung	Goma
20			+ 21100-6105240-00		2	Тяга наружной ручки	Door exterior handle operating link	Tringle de poignée extérieure	Außengriffstange	Varilla de manija exterior
21			+ 21080-6105148-00		4	Наконечник тяги	End, operating link	Embout de tringle	Endstück	Punta de varilla
22			+ 21100-6105136-00		1	Тяга замка правая	Lock operating link, RH	Tringle de barillet de serrure D	Türschloßstange, rechts	Tirante de cierre der.
22			+ 21100-6105137-00		1	Тяга замка левая	Lock operating link, LH	Tringle de barillet de serrure G	Türschloßstange, links	Tirante de cierre izq.
23			+ 21700-6105014-00		1	Замок наружный правый	Exterior lock, RH	Serrure extérieure de porte D	Außentürschloß rechts	Cierre exterior der.
23			+ 21700-6105015-00		1	Замок наружный левый	Exterior lock, LH	Serrure extérieure de porte G	Außentürschloß links	Cierre exterior izq.
24			+ 21080-6105266-10		4	Винт крепления замка	Lock securing screw	Vis de fixation de serrure	Befestigungsschraube	Tornillo fijación cierre
25			+ 21700-6105228-00		2	Палец фиксатора замка	Pin, striker	Doigt d'arrêtoir de serrure	Riegelbolzen	Perno del fijador de cierre
26			+ 21700-6105276-00		2	Втулка	Bush	Douille entretoise	Buchse	Buje espaciador
27			+ 21080-6105268-10		4	Винт крепления замка	Lock securing screw	Vis de fixation de serrure	Befestigungsschraube	Tornillo fijación cierre
28			+ 21700-6105208-00		2	Корпус фиксатора замка	Striker body	Corps d'arrêtoir de serrure	Schloßriegelgehäuse	Cuerpo de fijador del cierre
29			+ 21080-6105222-00		2	Прокладка фиксатора	Gasket, striker plate	Joint	Dichtung	Junta de regulación
30			+ 21100-6105218-00		8	Прокладка регулировочная	Adjuster gasket	Cale de réglage	Einstelldichtung	Junta de regulación
			+ 21720-6105150-70		1	Ручка двери наружная правая(комплект поставки)	Door exterior handle, RH	Poignée extérieure de porte D	Türaußengriff, rechts	Manija de puerta exterior der.
			+ 21720-6105151-70		1	Ручка двери наружная левая(комплект поставки)	Door exterior handle, LH	Poignée extérieure de porte G	Türaußengriff, links	Manija de puerta exterior izq.
1)			+ 21700-6105006-00		1	Выключатель зажигания и цилиндры замков	Ignition switch and lock cylinders	Contacteur de démarrage et barillets des serrures	Zündschloss und die Schliesszylinder	Interruptor de encendido y barriletes de cerradura

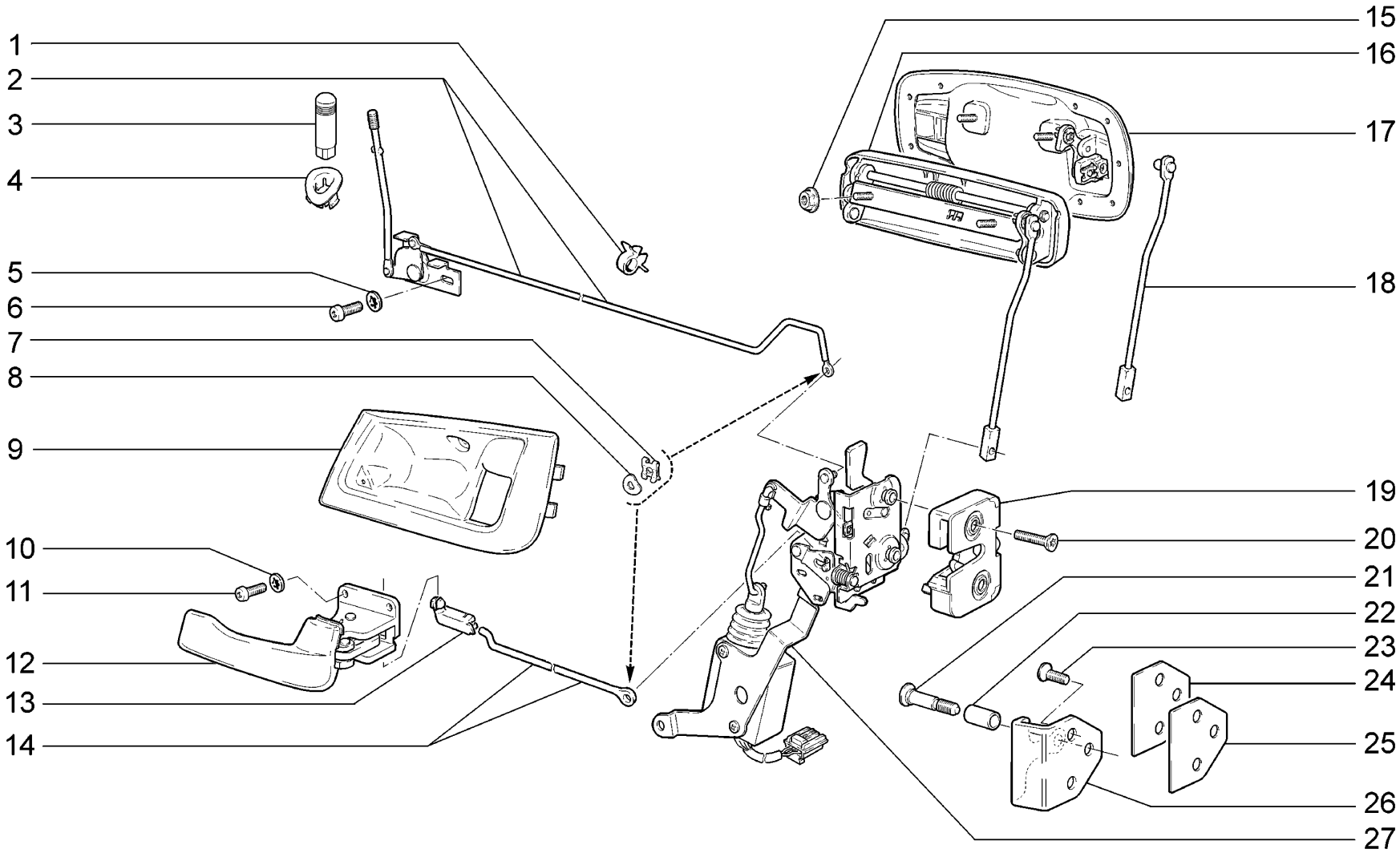

M330	**Замки задних дверей** **Rear door locks** **Serrures des portes arrière** **Hintertürschlösser** **Cerraduras de las puertas traseras**	**21701**	**(01)**	**21713-03**	
		21703-01	**(01)**	**21721**	**(01)**
		21703-02		**21723-01**	
		21703-03		**21723-02**	
		21713-01		**21723-03**	
		21713-02			

п. It.	№ изв. Notif. N.	Дата Not.Data	Номер детали Part N.	Применяемость Application	Кол QTY	RUS Наименование	GB Description	F Désignation	D Benennung	E Denominación
1			+ 21010-8406162-00		2	Скоба	Clamp	Etrier	Halter	Grapa
2			+ 21700-6205082-00		1	Привод блокировки правый	Locking linkage, RH	Commande de verrouillage D	Schloßantrieb, rechts	Mando de bloqueo der.
2			+ 21700-6205083-00		1	Привод блокировки левый	Locking linkage, LH	Commande de verrouillage G	Schloßantrieb, links	Mando de bloqueo izq.
3			+ 21700-6105125-00		2	Кнопка выключения замка	Door locking knob	Bouton de blocage de serrure	Türverriegelungsknopf	Botón de desconexión del cierre
4			+ 21700-6105129-00		2	Втулка кнопки	Sleeve	Douille	Buchse	Casquillo de botón
5			+ 00001-0026053-71		4	Шайба 6 стопорная	Lock washer 6	Rondelle d'arrêt 6	Sicherungsscheibe 6	Arandela 6 de fijación
6			+ 00001-0032759-01		4	Винт М6х10	Screw M6x10	Vis M6x10	Schraube M6x10	Tornillo M6x10
7			+ 21080-6105252-00		4	Скоба тяги	Clamp	Etrier de tringle	Klammer	Grapa de tirante
8			+ 21010-6205118-00		4	Шайба	Washer	Rondelle	Scheibe	Arandela
9			+ 21720-6105192-00		1	Облицовка внутренней ручки правая	Inner handle surround, RH	Cache-entrée de poignée D	Innengriffverkleidung, rechts	Revestimiento de manija interior der.
9			+ 21720-6105193-00		1	Облицовка внутренней ручки левая	Inner handle surround, LH	Cache-entrée de poignée G	Innengriffverkleidung, links	Revestimiento de manija interior izq.
10			+ 00001-0026052-70		6	Шайба 5 стопорная	Lock washer 5	Rondelle d'arrêt 5	Sicherungsscheibe 5	Arandela 5 de fijación
11			+ 00001-0032739-01		6	Винт М5х10	Screw M5x10	Vis M5x10	Schraube M5x10	Tornillo M5x10
12			+ 21720-6105180-00		1	Ручка двери внутренняя правая	Door interior handle, RH	Poignée intérieure de porte D	Türinnengriff, rechts	Manilla interior der.
12			+ 21720-6105181-00		1	Ручка двери внутренняя левая	Door interior handle, LH	Poignée intérieure de porte G	Turinnengriff,links	Manija interior izq.
13			+ 21100-6105094-00		1	Скоба крепления тяги замка правая	Clip, lock link, RH	Etrier D de fixation de tringle de serrure	Befestigungsbügel für Schloßstange rechts	Grapa de sujeción del tirante del cierre derecha
13			+ 21100-6105095-00		1	Скоба крепления тяги замка левая	Clip, lock link, LH	Etrier G de fixation de tringle de serrure	Befestigungsbügel für Schloßstange links	Grapa de sujeción del tirante del cierre izquierda
14			+ 21100-6205080-10		2	Тяга внутренней ручки	Interior handle operating rod	Tringle de poignée intérieure	Türinnengriffstange	Tirante del mando interior
15			+ 00001-0038318-01		4	Гайка М5 с зубчатым буртиком	Toothed collar nut M5	Ecrou M5 à collet denté	Zahnbundmutter M5	Tuerca M5 de collar dentado
16			+ 21100-6105136-01	(01)	1	Ручка наружная правая с тягой в сборе	Door exterior handle with rod, RH	Poignée extérieure D avec tringle complète	Rechter Türaußengriff mit Zugstange zusammengebaut	Manivela exterior derecha con tirante
16			+ 21100-6105137-01	(01)	1	Ручка наружная левая с тягой в сборе	Door exterior handle with rod, LH	Poignée extérieure G avec tringle complète	Linker Türaußengriff mit Zugstange zusammengebaut	Manivela exterior izquierda con tirante
17			+ 21720-6105150-00		1	Ручка двери наружная правая	Door exterior handle, RH	Poignée extérieure de porte D	Türaußengriff, rechts	Manija de puerta exterior der.
17			+ 21720-6105151-00		1	Ручка двери наружная левая	Door exterior handle, LH	Poignée extérieure de porte G	Türaußengriff, links	Manija de puerta exterior izq.
18			+ 21100-6205240-00		1	Тяга наружной ручки правая	Door exterior handle operating link, RH	Tringle de poignée extérieure D	Außengriffstange, rechts	Varilla der.
18			+ 21100-6205241-00		1	Тяга наружной ручки левая	Door exterior handle operating link, LH	Tringle de poignée extérieure G	Außengriffstange, links	Tirante izq.
19			+ 21700-6105014-00		1	Замок наружный правый	Exterior lock, RH	Serrure extérieure de porte D	Außentürschloß rechts	Cierre exterior der.
19			+ 21700-6105015-00		1	Замок наружный левый	Exterior lock, LH	Serrure extérieure de porte G	Außentürschloß links	Cierre exterior izq.
20			+ 21080-6105266-10		4	Винт крепления замка	Lock securing screw	Vis de fixation de serrure	Befestigungsschraube	Tornillo fijación cierre
21			+ 21700-6105228-00		2	Палец фиксатора замка	Pin, striker	Doigt d'arrêtoir de serrure	Riegelbolzen	Perno del fijador de cierre
22			+ 21700-6105276-00		2	Втулка	Bush	Douille entretoise	Buchse	Buje espaciador
23			+ 21080-6105268-10		4	Винт крепления замка	Lock securing screw	Vis de fixation de serrure	Befestigungsschraube	Tornillo fijación cierre
24			+ 21080-6105222-00		2	Прокладка фиксатора	Gasket, striker plate	Joint	Dichtung	Junta de regulación
25			+ 21100-6105218-00		4	Прокладка регулировочная	Adjuster gasket	Cale de réglage	Einstelldichtung	Junta de regulación
26			+ 21700-6105208-00		2	Корпус фиксатора замка	Striker body	Corps d'arrêtoir de serrure	Schloßriegelgehäuse	Cuerpo de fijador del cierre
27			+ 21700-6205012-00		1	Замок двери задней правой	Rear door lock, RH	Serrure de porte AR, D	Hintertürschloß rechts	Cierre de puerta trasera der.

M330

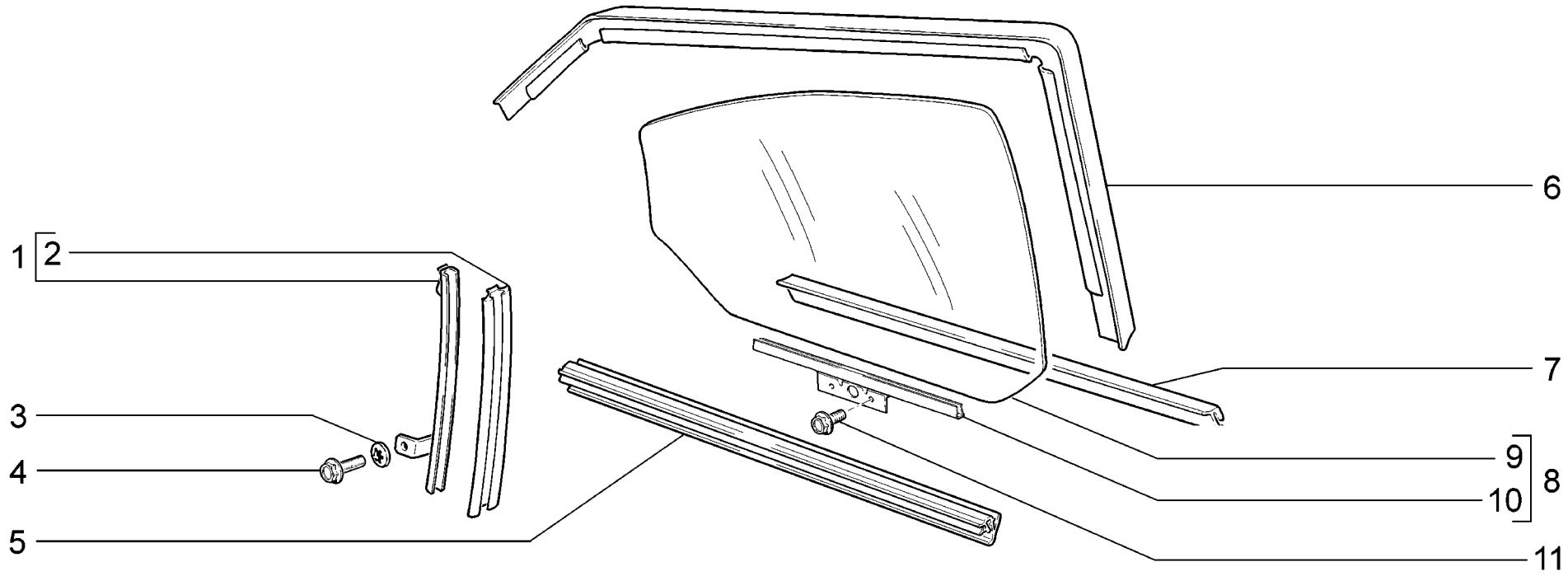

M340	**Окна передних дверей** **Front door windows** **Vitres des portes avant** **Vordertürscheiben** **Lunas de las puertas delanteras**	**21701** **21703-01** **21703-02** **21703-03** **21713-01** **21713-02**	**21713-03** **21721** **21723-01** **21723-02** **21723-03**

п. It.	№ изв. Notif. N.	Дата Not.Data	Номер детали Part N.	Применяемость Application	Кол QTY	RUS Наименование	GB Description	F Désignation	D Benennung	E Denominación
1			+ 21100-6103246-00		1	Направляющая передняя стекла правого	Front guide rail, RH window	Coulisse AV de glace de porte AV D	Vordere Führungsschiene, rechts	Canaleta delantera luna der.
1			+ 21100-6103247-00		1	Направляющая передняя стекла левого	Front guide rail, LH window	Coulisse AV de glace de porte AV G	Vordere Führungsschiene, links	Canaleta delantera luna izq.
2			+ 21100-6103294-00		2	Уплотнитель направляющей	Seal, guide rail	Joint d'étanchéité de coulisse	Dichtungsprofil	Goma de guía
3			+ 00001-0025991-71		2	Шайба 5 стопорная	Lock washer 5	Rondelle d'arrêt 5	Sicherungsscheibe 5	Arandela 5 de fijación
4			+ 00001-0038331-21		2	Болт M5x10 с зубчатым буртиком	Toothed collar bolt M5x10	Boulon M5x10 à collet denté	Zahnbundschraube M5x10	Tornillo M5x10 de collar dentado
5			+ 21700-6103320-00		2	Уплотнитель внутренний	Inner seal	Joint d'étanchéité intérieur	Fensterabdichtung, innen	Goma interior
6			+ 21700-6103298-00		1	Уплотнитель	Seal	Joint d'étanchéité	Dichtungsprofil	Goma
6			+ 21700-6103299-00		1	Уплотнитель левый	Seal, LH	Joint d'étanchéité G	Fensterabdichtung, links	Goma izq.
7			+ 21700-6103290-01		1	Уплотнитель стекла правый	Sliding glass seal, RH	Joint d'étanchéité de glace de porte D	Fensterabdichtung, rechts	Goma de cristal der.
7			+ 21700-6103291-01		1	Уплотнитель стекла левый	Sliding glass seal, LH	Joint d'étanchéité de glace de porte G	Fensterabdichtung, links	Goma de cristal izq.
8			+ 21100-6103210-05		1	Стекло опускное правое	Sliding glass, RH	Glace descendante de porte D	Versenkbare Fensterscheibe, rechts	Luna descendente der.
8			+ 21100-6103211-05		1	Стекло опускное левое	Sliding glass, LH	Glace descendante de porte G	Versenkbare Fensterscheibe, links	Luna descendente izq.
9			+ 21100-6103214-05		1	Стекло опускное правое	Sliding glass, RH	Glace descendante de porte D	Versenkbare Fensterscheibe, rechts	Luna descendente der.
9			+ 21100-6103215-05		1	Стекло опускное левое	Sliding glass, LH	Glace descendante de porte G	Versenkbare Fensterscheibe, links	Luna descendente izq.
10			+ 21100-6103220-00		1	Обойма опускного стекла правого	Holder, sliding glass, RH	Bas de glace descendante D	Fensterschiene, rechts	Guía de asiento de luna descendente der.
10			+ 21100-6103221-00		1	Обойма опускного стекла левого	Holder, sliding glass, LH	Bas de glace de porte G	Fensterschiene, links	Guía de asiento de luna descendente izq.
11			+ 21080-6103348-10		4	Болт M8x12	Bolt M8x12	Boulon M8x12	Schraube M8x12	Tornillo M8x12

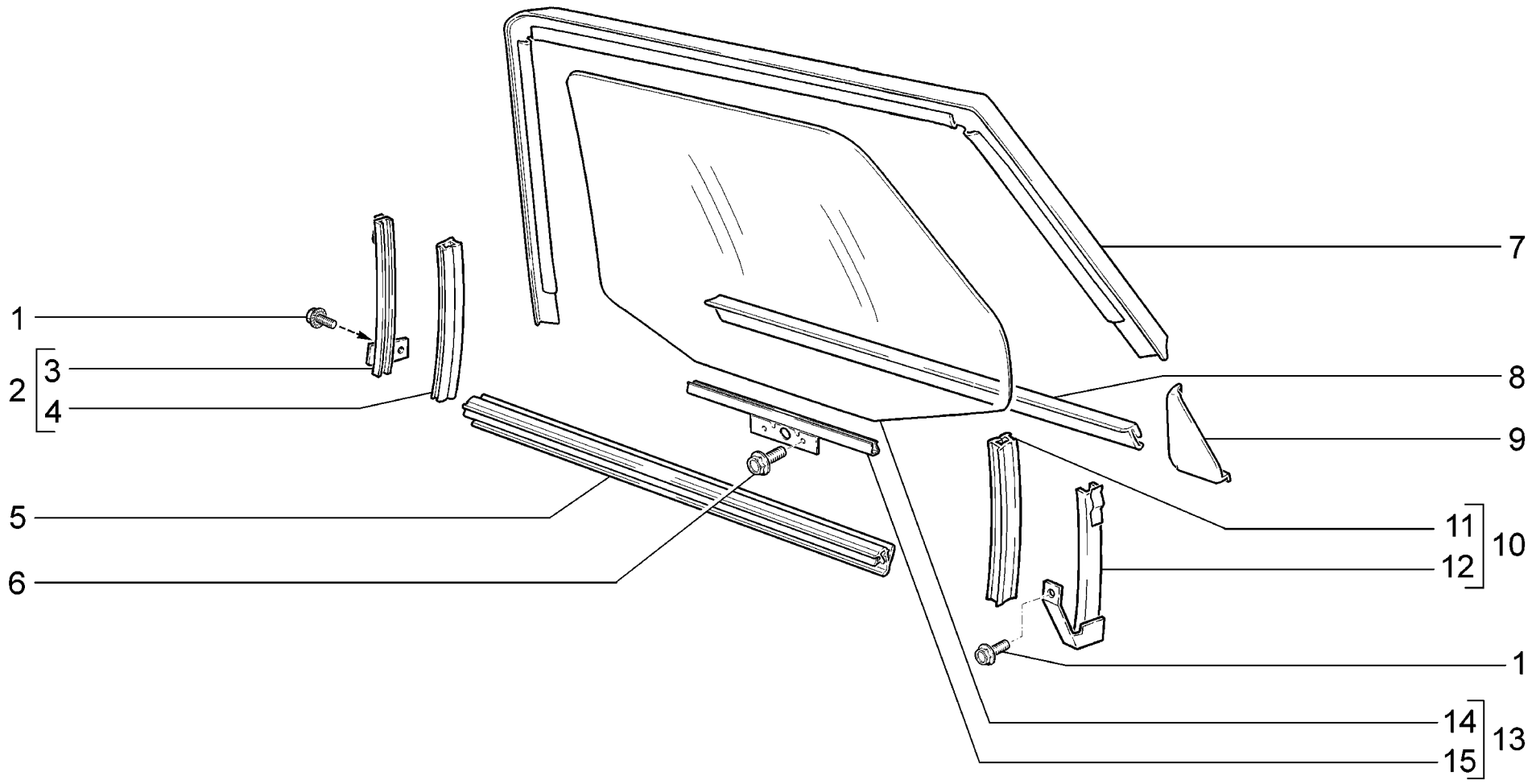

M350	**Окна задних дверей** **Rear door windows** **Vitres des portes arrière** **Hintertürscheiben** **Lunas de las puertas traseras**	**21701** **21703-01** **21703-02** **21703-03** **21713-01 (01)** **21713-02 (01)**	**21713-03 (01)** **21721** **21723-01** **21723-02** **21723-03**	

п. It.	№ изв. Notif. N.	Дата Not.Data	Номер детали Part N.	Применяемость Application	Кол QTY	RUS Наименование	GB Description	F Désignation	D Benennung	E Denominación
1			+ 00001-0038331-21		4	Болт M5x10 с зубчатым буртиком	Toothed collar bolt M5x10	Boulon M5x10 à collet denté	Zahnbundschraube M5x10	Tornillo M5x10 de collar dentado
2			21100-6203246-00		1	Направляющая правая	Guide rail, RH	Coulisse D	Führungsschiene, rechts	Canaleta der.
2			21100-6203247-00		1	Направляющая левая	Guide rail, LH	Coulisse G	Führungsschiene, links	Canaleta izq.
3			+ 21100-6203250-00		1	Направляющая правая	Guide rail, RH	Coulisse D	Führungsschiene, rechts	Canaleta der.
3			+ 21100-6203251-00		1	Направляющая левая	Guide rail, LH	Coulisse G	Führungsschiene, links	Canaleta izq.
4			+ 21100-6203294-00		2	Уплотнитель стекла нижний	Sliding glass seal, lower	Joint d'étanchéité inférieur	Dichtungsprofil, unten	Goma del cristal inferior
5			+ 21700-6203320-00		2	Уплотнитель внутренний	Inner seal	Joint d'étanchéité intérieur	Dichtungsprofil, innen	Empaquetadura interior
5			+ 21710-6203320-00	(01)	2	Уплотнитель внутренний	Inner seal	Joint d'étanchéité intérieur	Dichtungsprofil, innen	Empaquetadura interior
6			+ 21080-6103348-10		4	Болт M8x12	Bolt M8x12	Boulon M8x12	Schraube M8x12	Tornillo M8x12
7			+ 21700-6203292-00		1	Уплотнитель опускного стекла правого	Sliding glass seal, RH	Joint d'étanchéité de glace de porte D	Dichtungsprofil, rechts	Goma de cristal descendente der.
7			+ 21700-6203293-00		1	Уплотнитель опускного стекла левого	Sliding glass seal, LH	Joint d'étanchéité de glace de porte G	Dichtungsprofil, links	Goma de cristal descendente izq.
7			+ 21710-6203292-00	(01)	1	Уплотнитель опускного стекла правого	Sliding glass seal, RH	Joint d'étanchéité de glace de porte D	Dichtungsprofil, rechts	Goma de cristal descendente der.
7			+ 21710-6203293-00	(01)	1	Уплотнитель опускного стекла левого	Sliding glass seal, LH	Joint d'étanchéité de glace de porte G	Dichtungsprofil, links	Goma de cristal descendente izq.
8			+ 21700-6203290-01		1	Уплотнитель стекла правый	Window slot seal, RH	Joint d'étanchéité de glace D	Dichtungsprofil, rechts	Goma de cristal der.
8			+ 21700-6203291-01		1	Уплотнитель стекла левый	Window slot seal, LH	Joint d'étanchéité de glace G	Dichtungsprofil, links	Goma de cristal izq.
8			+ 21710-6203290-01	(01)	1	Уплотнитель стекла правый	Window slot seal, RH	Joint d'étanchéité de glace D	Dichtungsprofil, rechts	Goma de cristal der.
8			+ 21710-6203291-01	(01)	1	Уплотнитель стекла левый	Window slot seal, LH	Joint d'étanchéité de glace G	Dichtungsprofil, links	Goma de cristal izq.
9			+ 21700-6203392-00		1	Накладка правой двери	RH door cover plate	Enjoliveur de porte D	Auflage rechte Tür	Placa de puerta der.
9			+ 21700-6203393-00		1	Накладка левой двери	LH door cover plate	Enjoliveur de porte G	Auflage linke Tür	Placa de puerta izq.
9			+ 21710-6203392-00	(01)	1	Накладка правой двери	RH door cover plate	Enjoliveur de porte D	Auflage rechte Tür	Placa de puerta der.
9			+ 21710-6203393-00	(01)	1	Накладка левой двери	LH door cover plate	Enjoliveur de porte G	Auflage linke Tür	Placa de puerta izq.
10			21100-6203236-00		1	Направляющая в сборе правая	RH guide rail assy	Coulisse D complète	Führungsschiene, rechts	Canaleta der. en conjunto
10			21100-6203237-00		1	Направляющая в сборе левая	LH guide rail assy	Coulisse G complète	Führungsschiene, links	Canaleta izq. en conjunto
10			21710-6203236-00	(01)	1	Направляющая правая	Guide rail, RH	Coulisse D	Führungsschiene, rechts	Canaleta der.
10			21710-6203237-00	(01)	1	Направляющая левая	Guide rail, LH	Coulisse G	Führungsschiene, links	Canaleta izq.
11			+ 21100-6203296-00		2	Уплотнитель стекла нижний	Sliding glass seal, lower	Joint d'étanchéité inférieur	Dichtungsprofil, unten	Goma del cristal inferior
11			+ 21110-6203296-00	(01)	2	Уплотнитель стекла нижний	Sliding glass seal, lower	Joint d'étanchéité inférieur	Dichtungsprofil, unten	Goma del cristal inferior
12			+ 21700-6203240-00		1	Направляющая правая	Guide rail, RH	Coulisse D	Führungsschiene, rechts	Canaleta der.
12			+ 21700-6203241-00		1	Направляющая левая	Guide rail, LH	Coulisse G	Führungsschiene, links	Canaleta izq.
12			+ 21710-6203240-00	(01)	1	Направляющая правая	Guide rail, RH	Coulisse D	Führungsschiene, rechts	Canaleta der.
12			+ 21710-6203241-00	(01)	1	Направляющая левая	Guide rail, LH	Coulisse G	Führungsschiene, links	Canaleta izq.

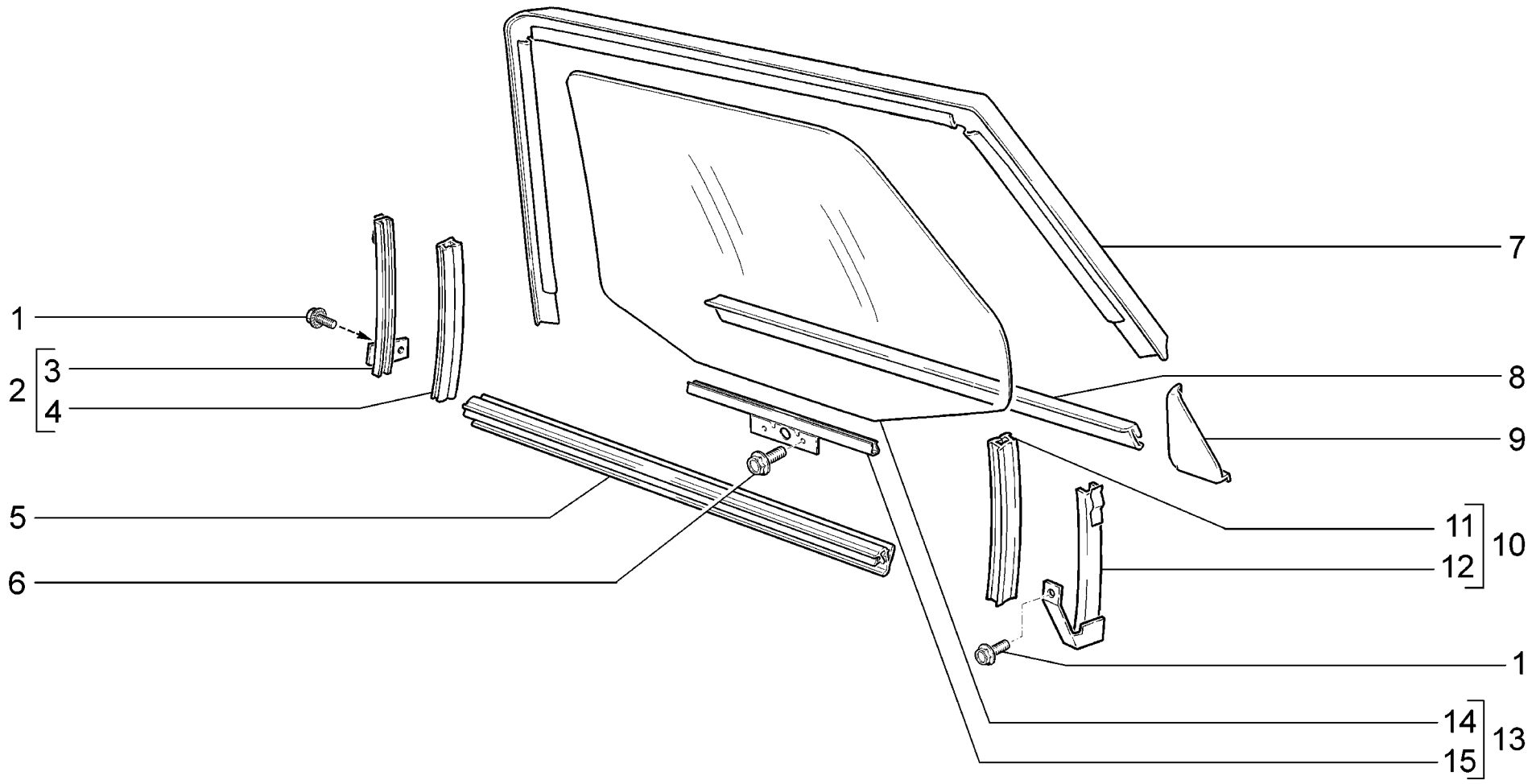

M350	**Окна задних дверей** **Rear door windows** **Vitres des portes arrière** **Hintertürscheiben** **Lunas de las puertas traseras**	**21701** **21703-01** **21703-02** **21703-03** **21713-01 (01)** **21713-02 (01)**	**21713-03 (01)** **21721** **21723-01** **21723-02** **21723-03**	

п. It.	№ изв. Notif. N.	Дата Not.Data	Номер детали Part N.	Применяемость Application	Кол QTY	RUS Наименование	GB Description	F Désignation	D Benennung	E Denominación
13			+ 21100-6203210-05		1	Стекло опускное правое в сборе	RH sliding glass assy	Glace de porte AR, D, complète	Fensterscheibe, versenkbare rechts komplett	Luna descendente der. en conjunto
13			+ 21100-6203211-05		1	Стекло опускное левое в сборе	LH sliding glass assy	Glace de porte AR, G, complète	Fensterscheibe, versenkbare links komplett	Luna descendente izq. en conjunto
13			+ 21110-6203210-05	(01)	1	Стекло опускное правое	Sliding glass, RH	Glace descendante de porte D	Versenkbare Fensterscheibe, rechts	Luna descendente der.
13			+ 21110-6203211-05	(01)	1	Стекло опускное левое	Sliding glass, LH	Glace descendante de porte G	Versenkbare Fensterscheibe, links	Luna descendente izq.
14			+ 21100-6203214-05		1	Стекло опускное правое	RH sliding glass	Glace de porte arrière D	Fensterscheibe, versenkbare rechts	Luna descendente der.
14			+ 21100-6203215-05		1	Стекло опускное левое	LH sliding glass	Glace de porte arrière G	Fensterscheibe, versenkbare links	Luna descendente izq.
14			+ 21110-6203214-05	(01)	1	Стекло опускное правое	RH sliding glass	Glace de porte arrière D	Fensterscheibe, versenkbare rechts	Luna descendente der.
14			+ 21110-6203215-05	(01)	1	Стекло опускное левое	LH sliding glass	Glace de porte arrière G	Fensterscheibe, versenkbare links	Luna descendente izq.
15			+ 21100-6103220-00		1	Обойма опускного стекла правого	Holder, sliding glass, RH	Bas de glace descendante D	Fensterschiene, rechts	Guía de asiento de luna descendente der.
15			+ 21100-6103221-00		1	Обойма опускного стекла левого	Holder, sliding glass, LH	Bas de glace de porte G	Fensterschiene, links	Guía de asiento de luna descendente izq.

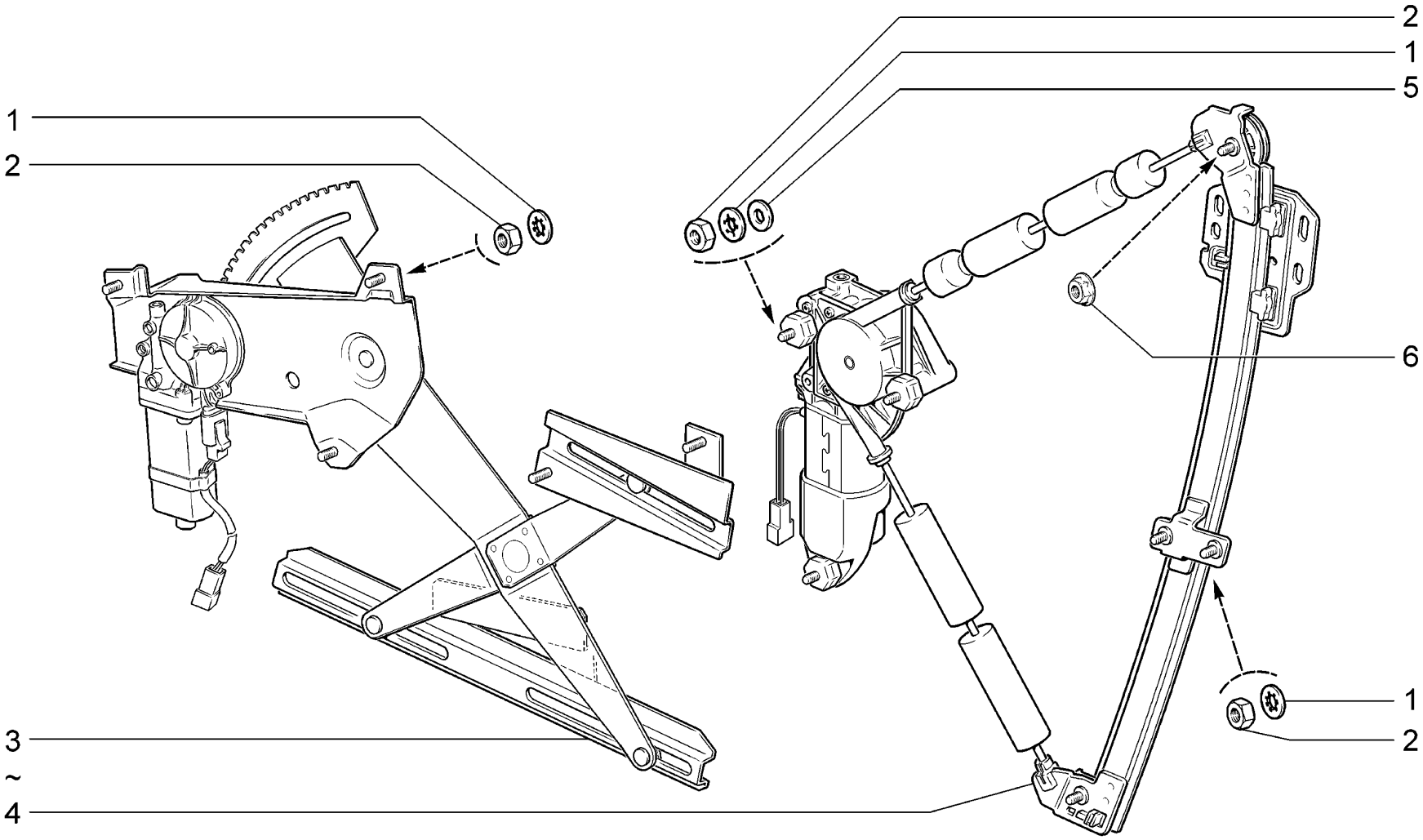

M360	**Стеклоподъемники передних дверей** **Front window regulator** **Lève-vitres des portes avant** **Fensterheber, vorne** **Elevalunas de puertas delanteras**	**21701** **21703-01** **21703-02** **21703-03** **21713-01** **21713-02**	**21713-03** **21721** **21723-01** **21723-02** **21723-03**

п. It.	№ изв. Notif. N.	Дата Not.Data	Номер детали Part N.	Применяемость Application	Кол QTY	RUS Наименование	GB Description	F Désignation	D Benennung	E Denominación
1			+ 00001-0026053-71		10-12	Шайба 6 стопорная	Lock washer 6	Rondelle d'arrêt 6	Sicherungsscheibe 6	Arandela 6 de fijación
2			+ 00001-0058962-11		10-12	Гайка M6	Nut M6	Ecrou M6	Mutter M6	Tuerca M6
3			+ 21100-6104008-34		1	Электростеклоподъемник в сборе правый	Electric window lifter assy, RH	Lève-vitre électrique complet droit	E-Fensterheber, kompl., rechts	Conjunto elevalunas eléctrico derecho
3			+ 21100-6104009-34		1	Электростеклоподъемник в сборе левый	Electric window lifter assy, LH	Lève-vitre électrique complet gauche	E-Fensterheber, kompl., links	Conjunto elevalunas eléctrico izquierdo
4			+ 21100-6104008-12 ~!		1	Электростеклоподъемник в сборе правый	Electric window lifter assy, RH	Lève-vitre électrique complet droit	E-Fensterheber, kompl., rechts	Conjunto elevalunas eléctrico derecho
4			+ 21100-6104008-22 ~		1	Электростеклоподъемник в сборе правый	Electric window lifter assy, RH	Lève-vitre électrique complet droit	E-Fensterheber, kompl., rechts	Conjunto elevalunas eléctrico derecho
4			+ 21100-6104008-26 ~		1	Электростеклоподъемник в сборе правый	Electric window lifter assy, RH	Lève-vitre électrique complet droit	E-Fensterheber, kompl., rechts	Conjunto elevalunas eléctrico derecho
4			+ 21100-6104009-12 ~!		1	Электростеклоподъемник в сборе левый	Electric window lifter assy, LH	Lève-vitre électrique complet gauche	E-Fensterheber, kompl., links	Conjunto elevalunas eléctrico izquierdo
4			+ 21100-6104009-22 ~		1	Электростеклоподъемник в сборе левый	Electric window lifter assy, LH	Lève-vitre électrique complet gauche	E-Fensterheber, kompl., links	Conjunto elevalunas eléctrico izquierdo
4			+ 21100-6104009-26 ~		1	Электростеклоподъемник в сборе левый	Electric window lifter assy, LH	Lève-vitre électrique complet gauche	E-Fensterheber, kompl., links	Conjunto elevalunas eléctrico izquierdo
5			+ 00001-0026397-01		6	Шайба 6	Washer 6	Rondelle 6	Scheibe 6	Arandela 6
6			+ 00001-0038321-01		2	Гайка M6 с зубчатым буртиком	Toothed collar nut M6	Ecrou M6 à collet denté	Zahnbundmutter M6	Tuerca M6 de collar dentado

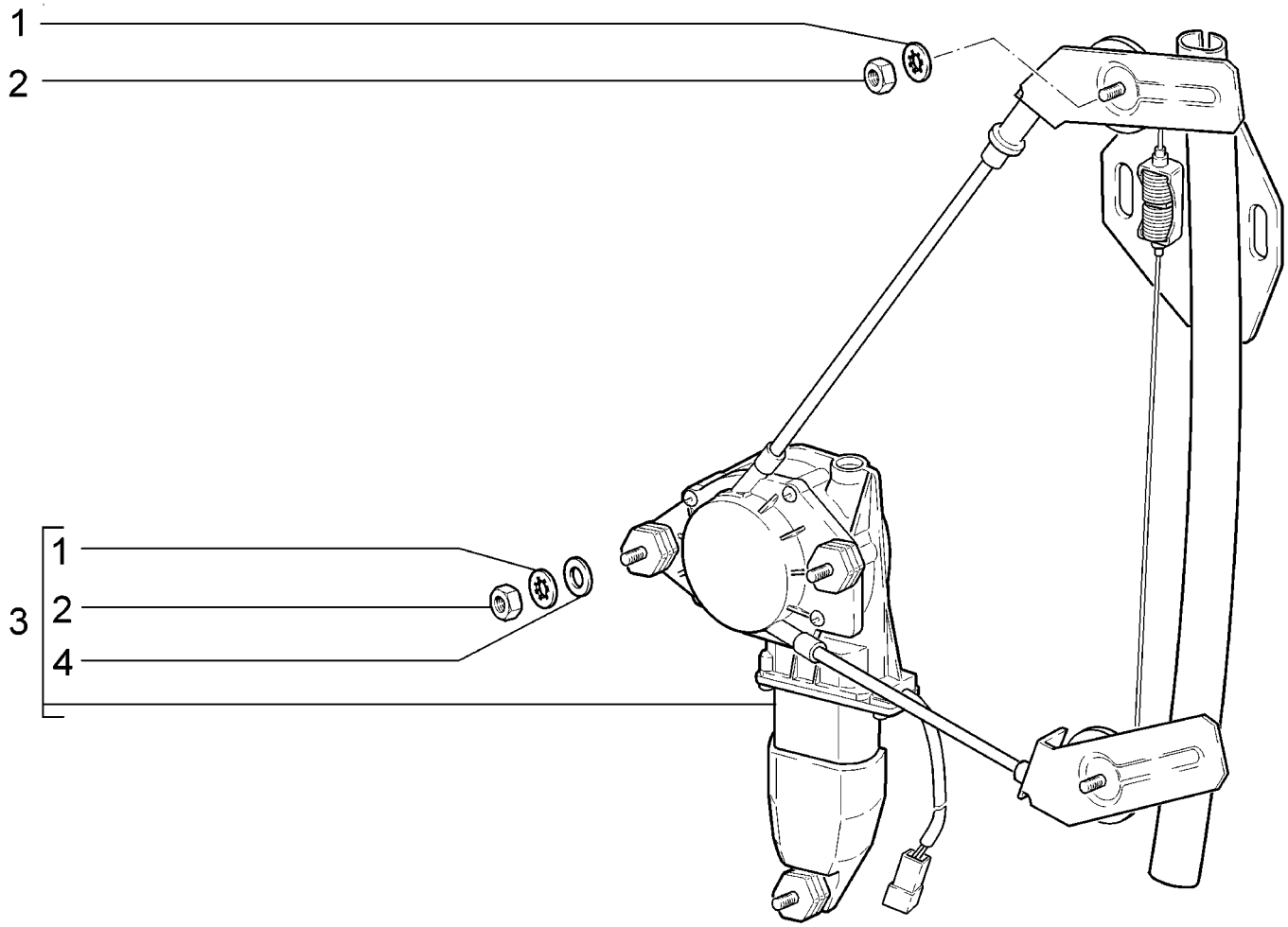

M370	**Стеклоподъемники задних дверей** **Rear window regulator** **Lève-vitres des portes arrière** **Fensterheber, hinten** **Elevalunas de puertas traseras**	**21703-02 (01)** **21703-03 (01)** **21713-02 (02)** **21713-03 (02)** **21723-02 (01)** **21723-03 (01)**

п. It.	№ изв. Notif. N.	Дата Not.Data	Номер детали Part N.	Применяемость Application	Кол QTY	RUS Наименование	GB Description	F Désignation	D Benennung	E Denominación
1			+ 00001-0026053-71		10	Шайба 6 стопорная	Lock washer 6	Rondelle d'arrêt 6	Sicherungsscheibe 6	Arandela 6 de fijación
2			+ 00001-0058962-11		10	Гайка М6	Nut M6	Ecrou M6	Mutter M6	Tuerca M6
3			+ 21100-6204008-16 ~	(01)	1	Электростеклоподъемник в сборе правый	Electric window lifter assy, RH	Lève-vitre électrique complet droit	E-Fensterheber, kompl., rechts	Conjunto elevalunas eléctrico derecho
3			+ 21100-6204008-22 ~	(01)	1	Электростеклоподъемник в сборе правый	Electric window lifter assy, RH	Lève-vitre électrique complet droit	E-Fensterheber, kompl., rechts	Conjunto elevalunas eléctrico derecho
3			+ 21100-6204008-26 ~	(01)(02)	1	Электростеклоподъемник в сборе правый	Electric window lifter assy, RH	Lève-vitre électrique complet droit	E-Fensterheber, kompl., rechts	Conjunto elevalunas eléctrico derecho
3			+ 21100-6204008-32 ~	(02)	1	Электростеклоподъемник в сборе правый	Electric window lifter assy, RH	Lève-vitre électrique complet droit	E-Fensterheber, kompl., rechts	Conjunto elevalunas eléctrico derecho
3			+ 21100-6204008-38 ~	(02)	1	Электростеклоподъемник в сборе правый	Electric window lifter assy, RH	Lève-vitre électrique complet droit	E-Fensterheber, kompl., rechts	Conjunto elevalunas eléctrico derecho
3			+ 21100-6204009-16 ~	(01)	1	Электростеклоподъемник в сборе левый	Electric window lifter assy, LH	Lève-vitre électrique complet gauche	E-Fensterheber, kompl., links	Conjunto elevalunas eléctrico izquierdo
3			+ 21100-6204009-22 ~	(01)	1	Электростеклоподъемник в сборе левый	Electric window lifter assy, LH	Lève-vitre électrique complet gauche	E-Fensterheber, kompl., links	Conjunto elevalunas eléctrico izquierdo
3			+ 21100-6204009-26 ~	(01)(02)	1	Электростеклоподъемник в сборе левый	Electric window lifter assy, LH	Lève-vitre électrique complet gauche	E-Fensterheber, kompl., links	Conjunto elevalunas eléctrico izquierdo
3			+ 21100-6204009-32 ~	(02)	1	Электростеклоподъемник в сборе левый	Electric window lifter assy, LH	Lève-vitre électrique complet gauche	E-Fensterheber, kompl., links	Conjunto elevalunas eléctrico izquierdo
3			+ 21100-6204009-38 ~	(02)	1	Электростеклоподъемник в сборе левый	Electric window lifter assy, LH	Lève-vitre électrique complet gauche	E-Fensterheber, kompl., links	Conjunto elevalunas eléctrico izquierdo
4			+ 00001-0026397-01		6	Шайба 6	Washer 6	Rondelle 6	Scheibe 6	Arandela 6

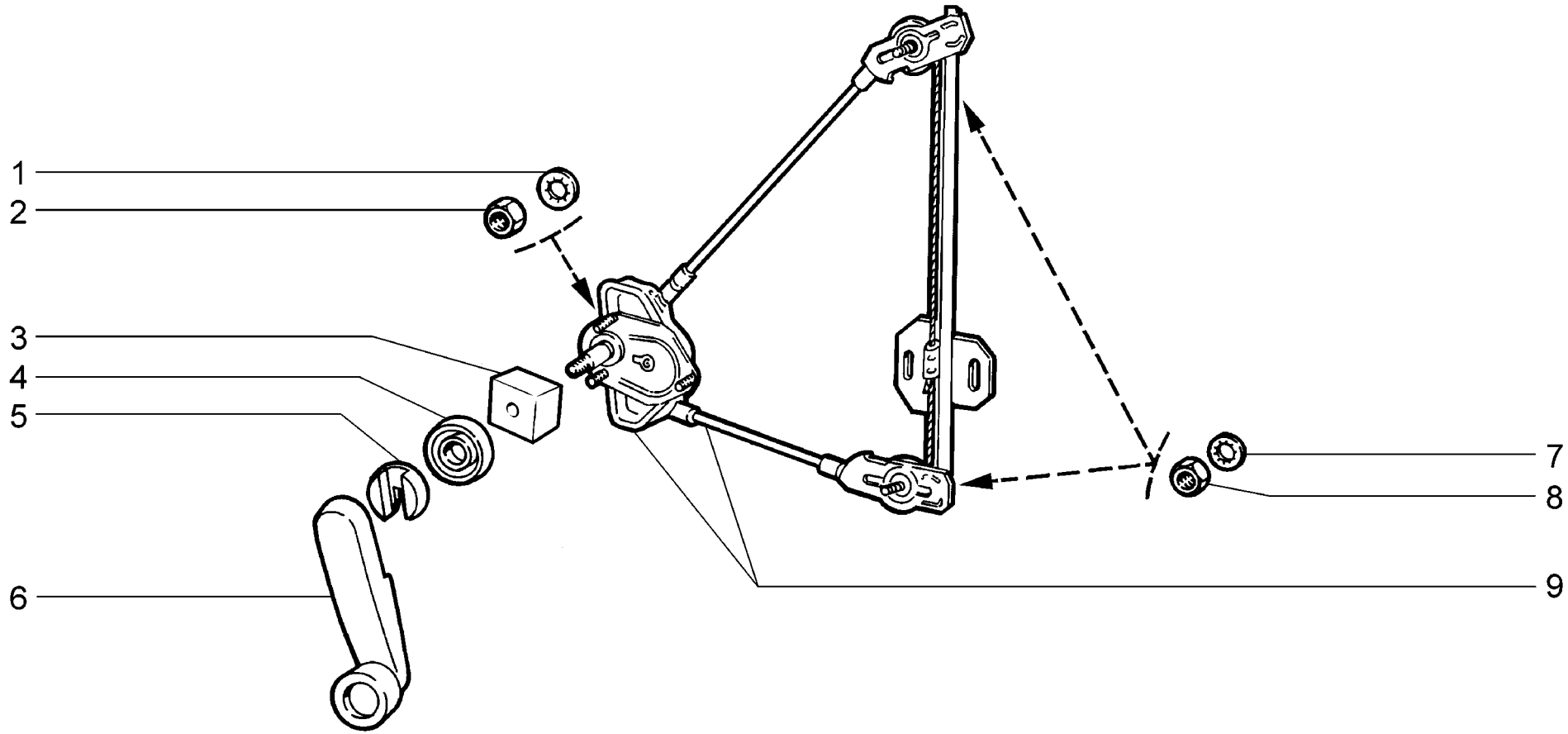

M371	**Стеклоподъемники задних дверей** **Rear window regulator** **Lève-vitres des portes arrière** **Fensterheber, hinten** **Elevalunas de puertas traseras**	**21701** **21703-01** **21713-01 (01)** **21721**

п. / It.	№ изв. / Notif. N.	Дата / Not.Data	Номер детали / Part N.	Применяемость / Application	Кол / QTY	RUS Наименование	GB Description	F Désignation	D Benennung	E Denominación
1			+ 00001-0025991-71		6	Шайба 5 стопорная	Lock washer 5	Rondelle d'arrêt 5	Sicherungsscheibe 5	Arandela 5 de fijación
2			+ 00001-0058964-11		6	Гайка М5	Nut M5	Ecrou M5	Mutter M5	Tuerca M5
3			+ 21100-6104192-01		2	Втулка распорная	Spacer sleeve	Douille entretoise	Abstandshülse	Casquillo distanciador
4			+ 21050-6104072-00		2	Розетка ручки	Handle escutcheon	Cuvette cache-entrée	Zierring	Anillo plástico
5			+ 21080-6104066-00		2	Облицовка ручки	Handle surround	Cache-entrée	Verkleidung	Revestimiento de manija
6			+ 21080-6104064-01		2	Ручка стеклоподъемника	Window regulator handle	Manivelle de lève-glace	Fensterkurbel	Manija de elevalunas
7			+ 00001-0026053-71		4	Шайба 6 стопорная	Lock washer 6	Rondelle d'arrêt 6	Sicherungsscheibe 6	Arandela 6 de fijación
8			+ 00001-0058962-11		4	Гайка М6	Nut M6	Ecrou M6	Mutter M6	Tuerca M6
9			+ 21700-6204010-00		1	Стеклоподъемник задний правый	RH rear window regulator	Mécanisme de lève-glace AR, D	Fensterheber, hinten rechts	Elevalunas trasero der.
9			+ 21700-6204011-00		1	Стеклоподъемник задний левый	LH rear window regulator	Mécanisme de lève-glace AR, G	Fensterheber, hinten inks	Elevalunas trasero izq.
9			+ 21710-6204010-00	(01)	1	Стеклоподъемник задний правый	RH rear window regulator	Mécanisme de lève-glace AR, D	Fensterheber, hinten rechts	Elevalunas trasero der.
9			+ 21710-6204011-00	(01)	1	Стеклоподъемник задний левый	LH rear window regulator	Mécanisme de lève-glace AR, G	Fensterheber, hinten inks	Elevalunas trasero izq.

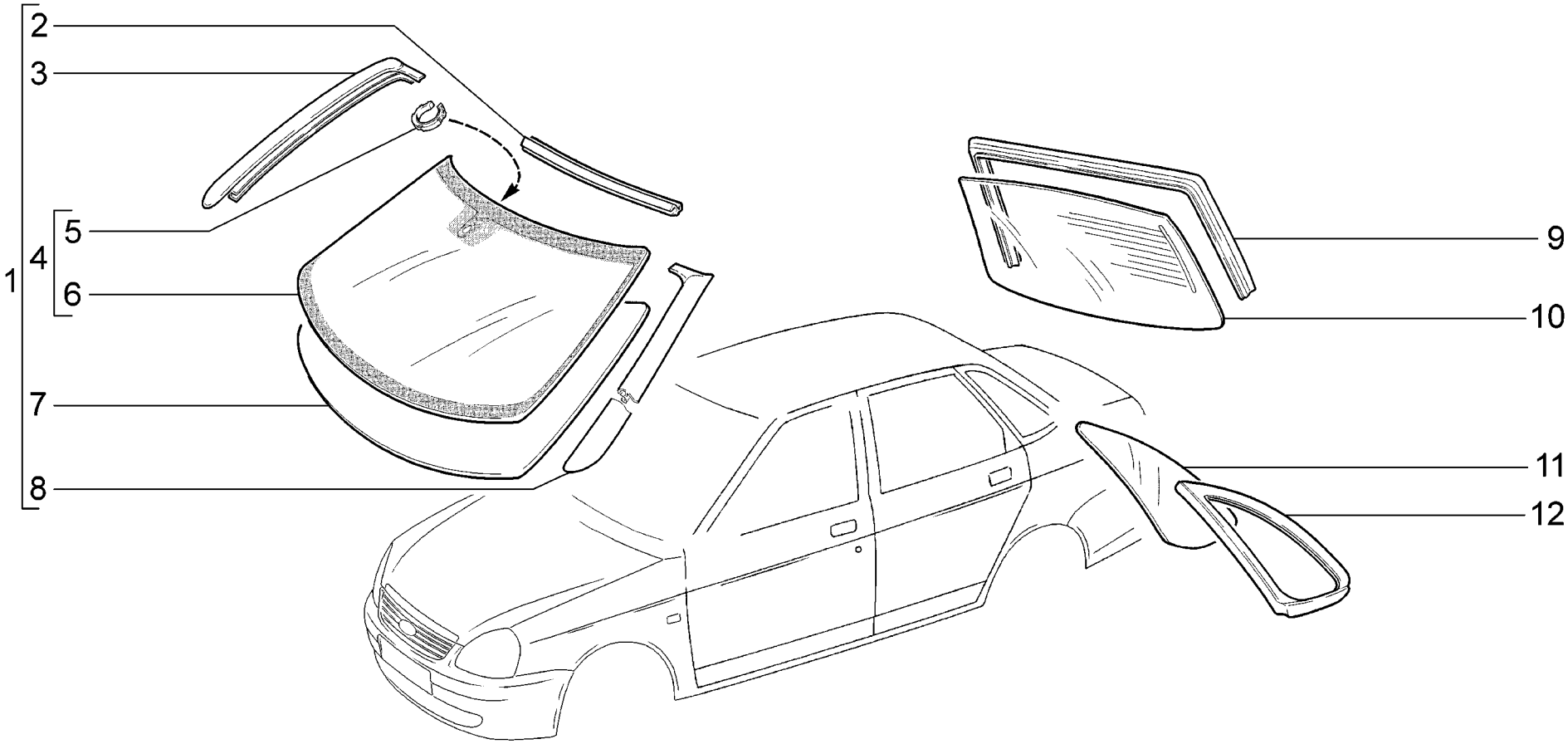

M380	**Окна** **Windows** **Vitres** **Fenster** **Lunas**	**21701** **21703-01** **21703-02** **21703-03 (01)**

п. It.	№ изв. Notif. N.	Дата Not.Data	Номер детали Part N.	Применяемость Application	Кол QTY	RUS Наименование	GB Description	F Désignation	D Benennung	E Denominación
1			21700-5206010-00		1	Стекло ветрового окна	Windscreen	Glace de pare-brise	Windschutzscheibe	Luna de parabrisas
1			21700-5206010-15	(01)	1	Стекло ветрового окна	Windscreen	Glace de pare-brise	Windschutzscheibe	Luna de parabrisas
2			+ 21700-5206070-00		1	Окантовка верхняя	Upper molding	Joint supérieur	Scheibenfassung, oben	Goma de contorno superior
3			+ 21700-5206064-00		1	Окантовка ветрового окна правая	Windscreen moulding, RH	Encadrement D du pare-brise	Rechte Fassung der Windschutzscheibe	Goma de parabrisas derecha
4			+ 21700-5206012-15	(01)	1	Стекло ветрового окна	Windscreen	Glace de pare-brise	Windschutzscheibe	Luna de parabrisas
5			+ 21700-3825121-00	(01)	1	Крепежное кольцо датчика дождя	Rain sensor tie-down ring	Bague de fixation du capteur de pluie	Befestigungsring des Regensensors	Anillo de fijación del sensor de lluvia
6			+ 21100-5206016-15	(01)	1	Стекло ветрового окна	Windscreen	Glace de pare-brise	Windschutzscheibe	Luna de parabrisas
7			+ 21100-5206016-05		1	Стекло ветрового окна	Windscreen	Glace de pare-brise	Windschutzscheibe	Luna de parabrisas
8			+ 21700-5206065-00		1	Окантовка ветрового окна левая	Windscreen moulding, LH	Encadrement G du pare-brise	Linke Fassung der Windschutzscheibe	Goma de parabrisas izquierda
9			+ 21700-5603062-00		1	Окантовка верхняя	Upper molding	Joint supérieur	Scheibenfassung, oben	Goma de contorno superior
10			+ 21700-5603014-05		1	Стекло заднее	Rear window	Lunette arrière	Heckscheibe	Luneta
11			+ 21700-5403052-05		1	Стекло окна боковины правое	Side window glass, RH	Glace de custode D	Scheibe, rechts	Luna de lateral der.
11			+ 21700-5403053-05		1	Стекло окна боковины левое	Side window glass, LH	Glace de custode G	Scheibe, links	Luna de lateral izq.
12			+ 21700-5403124-00		1	Окантовка правая	Trim molding, RH	Encadrement D	Fassung rechts	Goma der.
12			+ 21700-5403125-00		1	Окантовка левая	Trim molding, LH	Encadrement G	Fassung links	Goma izq.

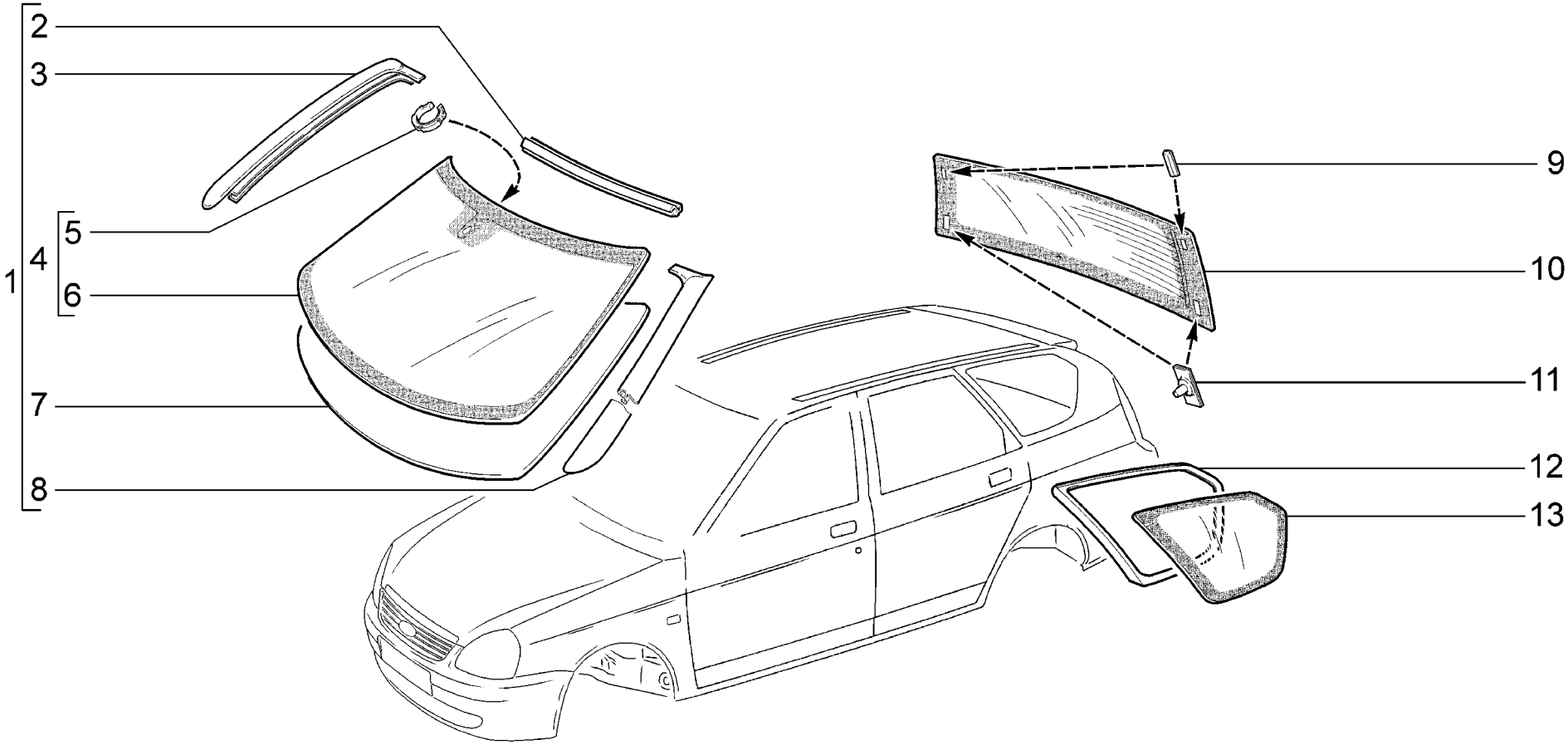

M381	**Окна** **Windows** **Vitres** **Fenster** **Lunas**	**21713-01** **21713-02** **21713-03 (01)**

п. It.	№ изв. Notif. N.	Дата Not.Data	Номер детали Part N.	Применяемость Application	Кол QTY	RUS Наименование	GB Description	F Désignation	D Benennung	E Denominación
1			21700-5206010-00		1	Стекло ветрового окна	Windscreen	Glace de pare-brise	Windschutzscheibe	Luna de parabrisas
1			21700-5206010-15	(01)	1	Стекло ветрового окна	Windscreen	Glace de pare-brise	Windschutzscheibe	Luna de parabrisas
2			+ 21700-5206070-00		1	Окантовка верхняя	Upper molding	Joint supérieur	Scheibenfassung, oben	Goma de contorno superior
3			+ 21700-5206064-00		1	Окантовка ветрового окна правая	Windscreen moulding, RH	Encadrement D du pare-brise	Rechte Fassung der Windschutzscheibe	Goma de parabrisas derecha
4			+ 21700-5206012-15	(01)	1	Стекло ветрового окна	Windscreen	Glace de pare-brise	Windschutzscheibe	Luna de parabrisas
5			+ 21700-3825121-00	(01)	1	Крепежное кольцо датчика дождя	Rain sensor tie-down ring	Bague de fixation du capteur de pluie	Befestigungsring des Regensensors	Anillo de fijación del sensor de lluvia
6			+ 21100-5206016-15	(01)	1	Стекло ветрового окна	Windscreen	Glace de pare-brise	Windschutzscheibe	Luna de parabrisas
7			+ 21100-5206016-05		1	Стекло ветрового окна	Windscreen	Glace de pare-brise	Windschutzscheibe	Luna de parabrisas
8			+ 21700-5206065-00		1	Окантовка ветрового окна левая	Windscreen moulding, LH	Encadrement G du pare-brise	Linke Fassung der Windschutzscheibe	Goma de parabrisas izquierda
9			+ 21710-6303040-00		2	Упор стекла окна двери задка в сборе	Tailgate window glass lug assy	Butée de vitre du hayon complet	Heckscheibenanschlag zusammengebaut	Tope de luna del portón trasero completo
10			+ 21710-6303014-05		1	Стекло двери задка	Tailgate glass	Lunette arrière	Hecktürscheibe	Luneta del portón
11			+ 21710-6303030-00		2	Фиксатор стекла окна двери задка с сборе	Tailgate window glass retainer assy	Fixateur de vitre du hayon complet	Heckscheibenfeststeller zusammengebaut	Retenedor de luna del portón trasero completo
12			+ 21710-5403124-00		1	Окантовка правая	Trim molding, RH	Encadrement D	Fassung rechts	Goma der.
12			+ 21710-5403125-00		1	Окантовка левая	Trim molding, LH	Encadrement G	Fassung links	Goma izq.
13			+ 21710-5403052-05		1	Стекло окна боковины правое	Side window glass, RH	Glace de custode D	Scheibe, rechts	Luna de lateral der.
13			+ 21710-5403053-05		1	Стекло окна боковины левое	Side window glass, LH	Glace de custode G	Scheibe, links	Luna de lateral izq.

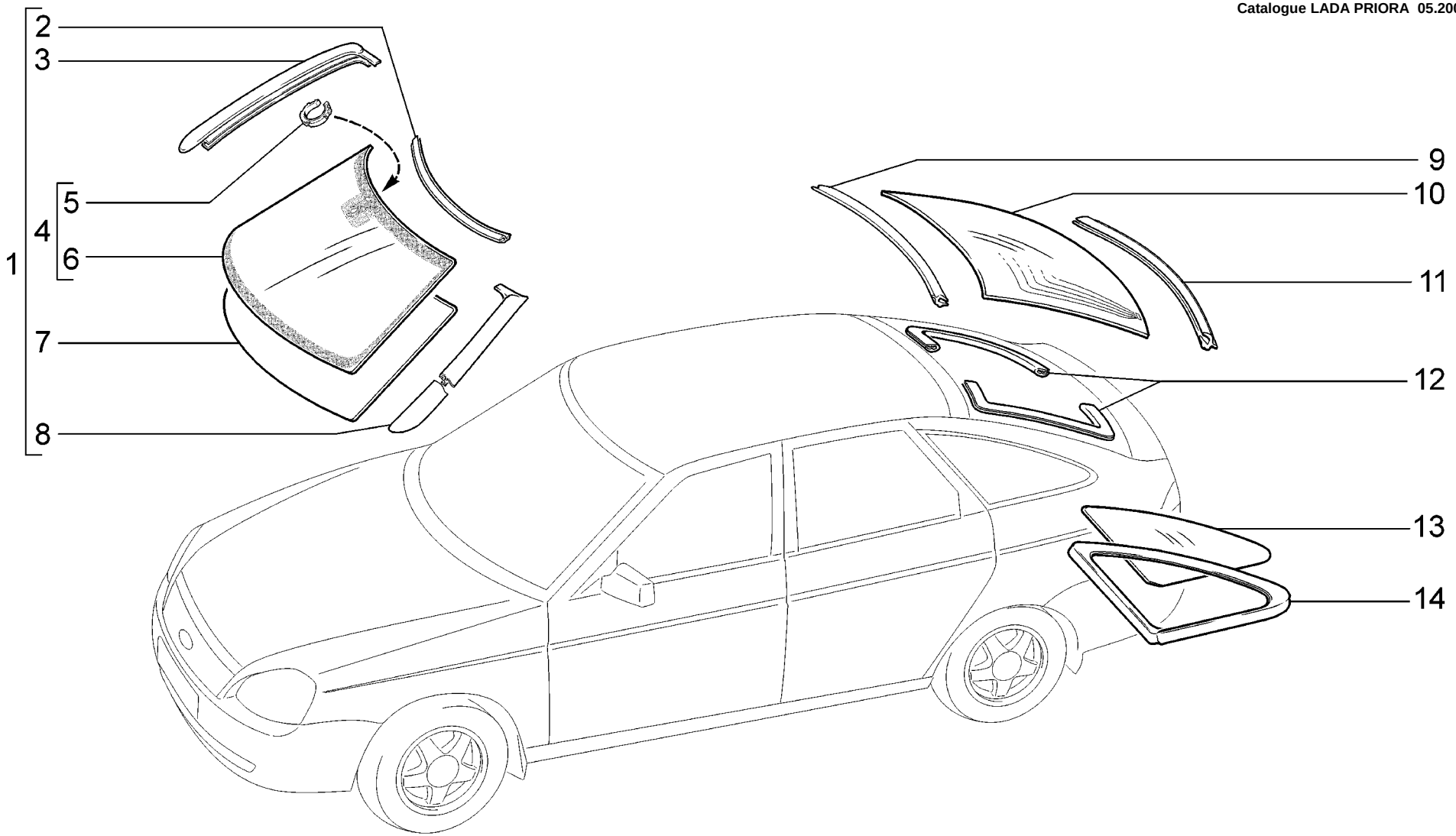

M382	**Окна** **Windows** **Vitres** **Fenster** **Lunas**	**21721** **21723-01** **21723-02** **21723-03 (01)**

п. It.	№ изв. Notif. N.	Дата Not.Data	Номер детали Part N.	Применяемость Application	Кол QTY	RUS Наименование	GB Description	F Désignation	D Benennung	E Denominación
1			21700-5206010-00		1	Стекло ветрового окна	Windscreen	Glace de pare-brise	Windschutzscheibe	Luna de parabrisas
1			21700-5206010-15	(01)	1	Стекло ветрового окна	Windscreen	Glace de pare-brise	Windschutzscheibe	Luna de parabrisas
2			+ 21700-5206070-00		1	Окантовка верхняя	Upper molding	Joint supérieur	Scheibenfassung, oben	Goma de contorno superior
3			+ 21700-5206064-00		1	Окантовка ветрового окна правая	Windscreen moulding, RH	Encadrement D du pare-brise	Rechte Fassung der Windschutzscheibe	Goma de parabrisas derecha
4			+ 21700-5206012-15	(01)	1	Стекло ветрового окна	Windscreen	Glace de pare-brise	Windschutzscheibe	Luna de parabrisas
5			+ 21700-3825121-00	(01)	1	Крепежное кольцо датчика дождя	Rain sensor tie-down ring	Bague de fixation du capteur de pluie	Befestigungsring des Regensensors	Anillo de fijación del sensor de lluvia
6			+ 21100-5206016-15	(01)	1	Стекло ветрового окна	Windscreen	Glace de pare-brise	Windschutzscheibe	Luna de parabrisas
7			+ 21100-5206016-05		1	Стекло ветрового окна	Windscreen	Glace de pare-brise	Windschutzscheibe	Luna de parabrisas
8			+ 21700-5206065-00		1	Окантовка ветрового окна левая	Windscreen moulding, LH	Encadrement G du pare-brise	Linke Fassung der Windschutzscheibe	Goma de parabrisas izquierda
9			+ 21720-6303074-00		1	Облицовка стекла	Cover	Enjoliveur de glace	Fensterscheibenverkleidung	Moldura de cristal
10			+ 21720-6303014-05		1	Стекло двери задка	Tailgate glass	Lunette arrière	Hecktürscheibe	Luneta del portón
11			+ 21720-6303094-00		1	Окантовка стекла	Molding	Joint de glace	Dichtungsprofil	Goma de contorno
12			+ 21720-6303098-00		2	Облицовка стекла	Cover	Enjoliveur de glace	Fensterscheibenverkleidung	Moldura de cristal
13			+ 21720-5403052-05		1	Стекло окна боковины правое	Side window glass, RH	Glace de custode D	Scheibe, rechts	Luna de lateral der.
13			+ 21720-5403053-05		1	Стекло окна боковины левое	Side window glass, LH	Glace de custode G	Scheibe, links	Luna de lateral izq.
14			+ 21700-5403124-00		1	Окантовка правая	Trim molding, RH	Encadrement D	Fassung rechts	Goma der.
14			+ 21700-5403125-00		1	Окантовка левая	Trim molding, LH	Encadrement G	Fassung links	Goma izq.

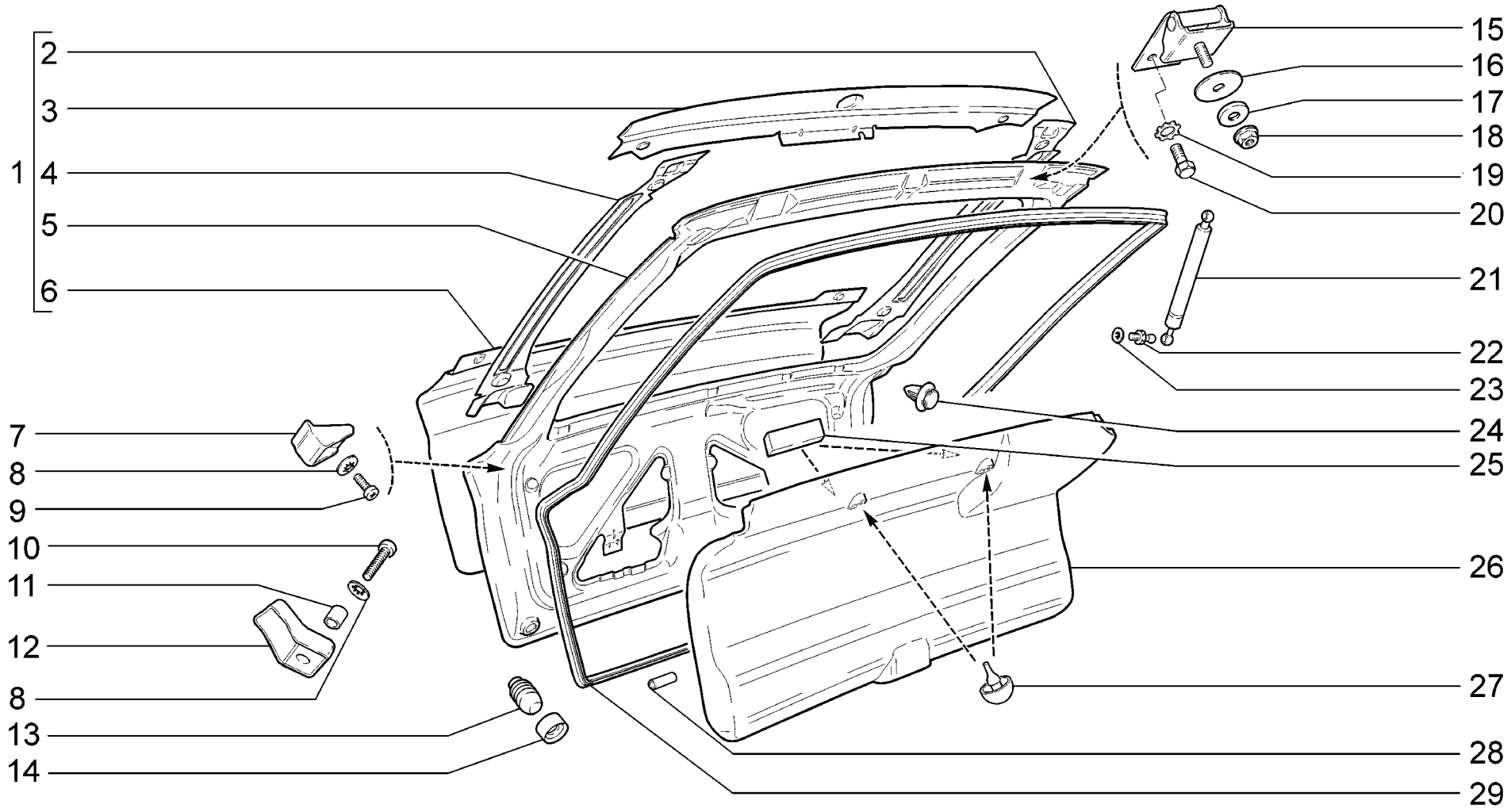

M390	**Дверь задка** **Tailgate** **Hayon** **Heckklappe** **Portón trasero**	**21721** **21723-01** **21723-02** **21723-03**

п. / It.	№ изв. / Notif. N.	Дата / Not.Data	Номер детали / Part N.	Применяемость / Application	Кол / QTY	RUS Наименование	GB Description	F Désignation	D Benennung	E Denominación
1			+ 21720-6300020-00		1	Дверь задка	Tailgate	Hayon	Heckklappe	Portón
2			+ 21720-6301071-00		1	Соединитель панелей двери задка левый	Tailgate panel connector,LH	Elément d'assemblage des panneaux du hayon G	Verbinder Heckklappentafel links	Pieza de unión del panel de portón trasero izquier
3			+ 21720-6301016-00		1	Панель двери задка наружная верхняя	Tailgate panel, top external	Panneau du hayon extérieur supérieur	Heckklappenaussenblech oben	Panel de portón trasero, exterior superior
4			+ 21720-6301070-00		1	Соединитель панелей двери задка правый	Tailgate panel connector,RH	Elément d'assemblage des panneaux du hayon D	Verbinder Heckklappentafel rechts	Pieza de unión del panel de portón trasero derecha
5			+ 21720-6301020-00		1	Панель двери задка внутренняя	Tailgate panel, inside	Panneau du hayon intérieur	Heckklappe Innentafel	Panel de portón trasero, interior
6			+ 21720-6301014-00		1	Панель наружная двери задка	Tailgate outer panel	Panneau extérieur de hayon	Hecktüraußenblech	Panel exterior
7			+ 21720-6301264-00		2	Накладка панели двери задка пра	Cover plate, rear door panel, RH	Applique D de protection du panneau de hayon	Deckplatte der Heckklappenverkleidung rechts	Forro del panel del portón trasero derecho
8			+ 00001-0025982-71		4	Шайба 6 стопорная	Lock washer 6	Rondelle d'arrêt 6	Sicherungsscheibe 6	Arandela 6 de fijación
9			+ 00001-0032762-01		2	Винт М6х16	Screw M6x16	Vis M6x16	Schraube M6x16	Tornillo M6x16
10			+ 00001-0032766-01		2	Винт М6х25	Screw M6x25	Vis M6x25	Schraube M6x25	Tornillo M6x25
11			+ 21030-1308031-00		2	Втулка дистанционная	Distance sleeve	Douille entretoise	Abstandshülse	Buje espaciador
12			+ 21720-6301254-00		1	Упор двери задка боковой правый	Side tailgate lug, RH	Appui du hayon latéral D	Heckklappenstuetze rechts	Tope de portón trasero, lateral derecho
12			+ 21720-6301255-00		1	Упор двери задка боковой левый	Side tailgate lug, LH	Appui du hayon latéral G	Heckklappenstuetze links	Tope de portón trasero, lateral izquierdo
13			+ 21080-8402214-01		2	Буфер капота	Buffer, bonnet	Tampon de capot	Gummipuffer	Tope del capó
14			+ 21720-6300032-00		2	Буфер	Buffer	Tampon	Puffer	Tope
15			+ 21720-6306010-00		2	Петля правая	RH hinge	Charnière D	Scharnier rechts	Bisagra der.
16			+ 21720-6306034-00		2	Прокладка	Gasket	Joint	Dichtung	Junta
17			+ 00001-0026470-01		2	Шайба 8	Washer 8	Rondelle 8	Scheibe 8	Arandela 8
18			+ 00001-0038322-01		2	Гайка М8 с зубчатым буртиком	Toothed collar nut M8	Ecrou M8 à collet denté	Zahnbundmutter M8	Tuerca M8 de collar dentado
19			+ 00001-0006154-71		4	Шайба 6 стопорная	Retainer washer 6	Rondelle d'arrêt 6	Zahnscheibe 6	Arandela 6 de fijación
20			+ 00001-0009020-21		4	Болт М6х12	Bolt M6x12	Boulon M6x12	Schraube M6x12	Tornillo M6x12
21			+ 21720-8231015-00		2	Упор двери задка	Gas strut, tailgate	Equilibreur de hayon	Heckklappenstütze	Equilibrador telescópico de portón
22			+ 21080-6308134-00		4	Палец шарнира	Ballpin	Rotule	Kugelbolzen	Rótula
23			+ 00001-0025983-71		4	Шайба 8 стопорная	Lock washer 8	Rondelle d'arrêt 8	Sicherungsscheibe 8	Arandela 8 de fijación
24			+ 21700-6102053-00		11	Кнопка крепления обивки	Securing clip	Clip de fixation de garniture	Knopf	Botón
25			+ 11180-6102510-00		2	Прокладка	Gasket	Joint	Dichtung	Junta
26			+ 21720-6302014-00		1	Обивка двери задка	Tailgate trim	Garniture de hayon	Hecktürverkleidung	Tapizado del portón
27			+ 21110-5607080-00		2	Буфер полки	Buffer	Joint en caoutchouc	Puffer	Tope de bandeja
28			+ 21700-5604050-10		1	Уплотнитель крышки багажника	Seal, lid	Joint d'étanchéité de porte de coffre à bagages	Dichtungsprofil f. Kofferraumdeckel	Empaquetadura de cubierta
29			+ 21720-6307024-00		1	Уплотнитель двери задка	Tailgate weatherstrip	Joint d'étanchéité de hayon	Hecktürabdichtung	Empaquetadura de portón

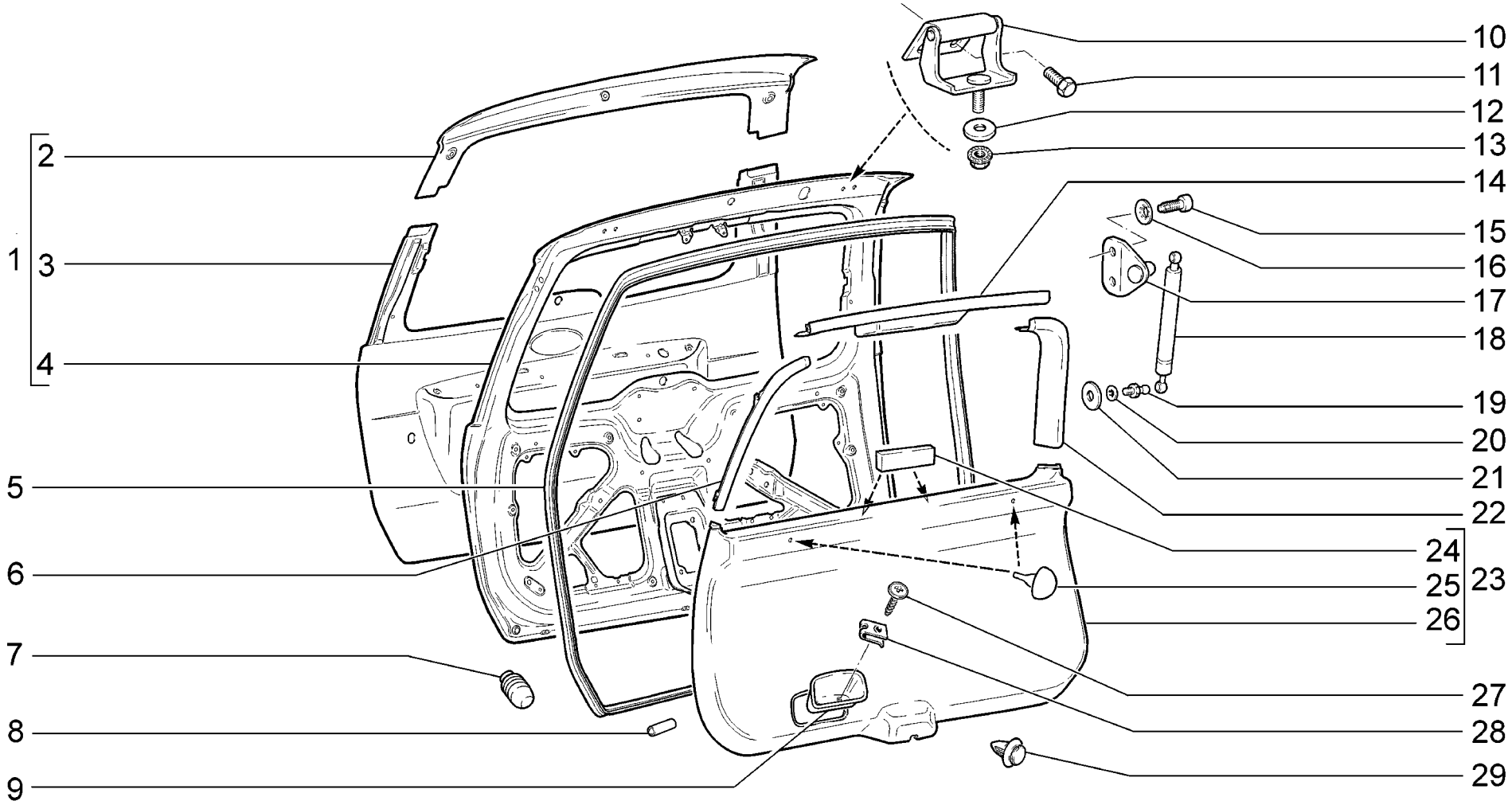

M391	**Дверь задка** **Tailgate** **Hayon** **Heckklappe** **Portón trasero**	**21713-01** **21713-02** **21713-03**

п. It.	№ изв. Notif. N.	Дата Not.Data	Номер детали Part N.	Применяемость Application	Кол QTY	RUS Наименование	GB Description	F Désignation	D Benennung	E Denominación
1			+ 21710-6300020-00		1	Дверь задка	Tailgate	Hayon	Heckklappe	Portón
2			+ 21710-6301016-00		1	Панель двери задка наружная верхняя	Tailgate panel, top external	Panneau du hayon extérieur supérieur	Heckklappenaussenblech oben	Panel de portón trasero, exterior superior
3			+ 21710-6301020-00		1	Панель двери задка внутренняя	Tailgate panel, inside	Panneau du hayon intérieur	Heckklappe Innentafel	Panel de portón trasero, interior
4			+ 21710-6301014-00		1	Панель наружная двери задка	Tailgate outer panel	Panneau extérieur de hayon	Hecktüraußenblech	Panel exterior
5			+ 21710-6307024-00		1	Уплотнитель двери задка	Tailgate weatherstrip	Joint d'étanchéité de hayon	Hecktürabdichtung	Empaquetadura de portón
6			+ 21710-6302074-00		1	Обивка верхняя правая	Upper trim, RH	Garniture supérieure D	Verkleidung oben rechts	Tapizado superior der.
7			+ 21080-8402214-01		2	Буфер капота	Buffer, bonnet	Tampon de capot	Gummipuffer	Tope del capó
8			+ 21700-5604050-10		1	Уплотнитель крышки багажника	Seal, lid	Joint d'étanchéité de porte de coffre à bagages	Dichtungsprofil f. Kofferraumdeckel	Empaquetadura de cubierta
9			+ 21710-6302212-00		1	Ручка двери задка	Tailgate handle	Poignée de hayon	Hecktürgriff	Manija de portón
10			+ 21710-6306010-00		2	Петля правая	RH hinge	Charnière D	Scharnier rechts	Bisagra der.
11			+ 00001-0009020-21		4	Болт M6x12	Bolt M6x12	Boulon M6x12	Schraube M6x12	Tornillo M6x12
12			+ 00001-0026470-01		2	Шайба 8	Washer 8	Rondelle 8	Scheibe 8	Arandela 8
13			+ 00001-0038322-01		2	Гайка M8 с зубчатым буртиком	Toothed collar nut M8	Ecrou M8 à collet denté	Zahnbundmutter M8	Tuerca M8 de collar dentado
14			+ 21710-6302078-00		1	Обивка двери задка верхняя	Upper trim	Garniture supérieure	Verkleidung oben	Tapizado superior
15			+ 21050-6105278-00		4	Винт	Screw	Vis	Schraube	Tornillo
16			+ 00001-0025990-71		4	Шайба 6 стопорная	Lock washer 6	Rondelle d'arrêt 6	Sicherungsscheibe 6	Arandela 6 de fijación
17			+ 21710-6306314-00		2	Кронштейн упора двери	Bracket	Support d'équilibreur	Halter	Soporte de tope de puerta
18			+ 21710-8231015-00		2	Упор двери задка	Gas strut, tailgate	Equilibreur de hayon	Heckklappenstütze	Equilibrador telescópico de portón
19			+ 21710-8231142-00		4	Палец шарнира	Ballpin	Rotule	Kugelbolzen	Rótula
20			+ 00001-0025983-71		4	Шайба 8 стопорная	Lock washer 8	Rondelle d'arrêt 8	Sicherungsscheibe 8	Arandela 8 de fijación
21			+ 11180-5605156-00		2	Прокладка	Gasket	Joint	Dichtung	Junta
22			+ 21710-6302075-00		1	Обивка верхняя левая	Upper trim, LH	Garniture supérieure G	Verkleidung oben links	Tapizado superior izq.
23			+ 21710-6302012-00		1	Обивка двери задка	Tailgate trim	Garniture de hayon	Hecktürverkleidung	Tapizado del portón
24			+ 11180-6102510-00		2	Прокладка	Gasket	Joint	Dichtung	Junta
25			+ 21110-5607080-00		2	Буфер полки	Buffer	Joint en caoutchouc	Puffer	Tope de bandeja
26			21710-6302014-00		1	Обивка двери задка	Tailgate trim	Garniture de hayon	Hecktürverkleidung	Tapizado del portón
27			+ 21230-6302332-00		2	Винт самонарезающий	Self-tapping screw	Vis taraudeuse	Blechschraube	Tornillo autorroscante
28			+ 00001-0041897-76		2	Скоба	Clip	Etrier	Bügel	Grapa
29			+ 21700-6102053-00		18	Кнопка крепления обивки	Securing clip	Clip de fixation de garniture	Knopf	Botón

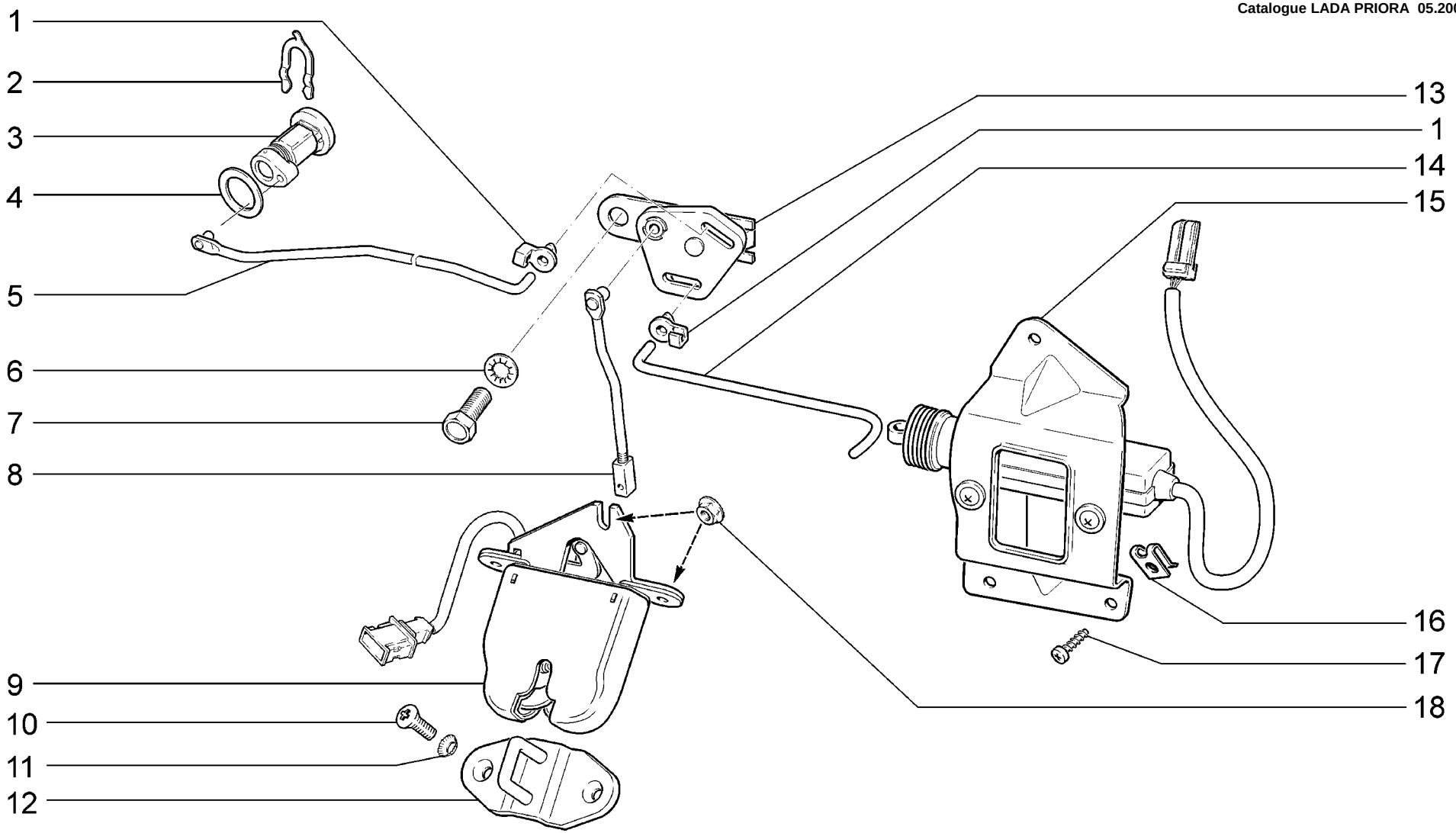

M395	**Замок двери задка** **Tailgate latch** **Serrure du hayon** **Heckklappenschloss** **Cierre del portón trasero**	**21721** **21723-01** **21723-02** **21723-03**

п. It.	№ изв. Notif. N.	Дата Not.Data	Номер детали Part N.	Применяемость Application	Кол QTY	RUS Наименование	GB Description	F Désignation	D Benennung	E Denominación
1			+ 21720-6305316-00		2	Скоба	Clip	Etrier	Bügel	Grapa
2			+ 21050-6105416-00		1	Скоба стопорная привода	Locking clip	Etrier d'arrêt de barillet	Klammer	Grapa
3			21100-6105410-10 1)		1	Цилиндр замка правый	Lock cylinder, RH	Barillet de serrure D	Schließzylinder rechts	Bombine der.
4			+ 21100-6105418-00		1	Уплотнитель	Grommet	Joint d'étanchéité	Dichtung	Goma
5			+ 21720-6305242-20		1	Тяга привода	Pull rod	Tige de commande de serrure	Betätigungsstange	Tirante del mando del cierre
6			+ 00001-0026053-71		1	Шайба 6 стопорная	Lock washer 6	Rondelle d'arrêt 6	Sicherungsscheibe 6	Arandela 6 de fijación
7			+ 00001-0009022-21		1	Болт М6х16	Bolt M6x16	Boulon M6x16	Schraube M6x16	Tornillo M6x16
8			+ 21720-6305458-10		1	Тяга выключателя замка двери задка	Tailgate latch switch rod	Tringle de l'interrupteur de serrure du hayon	Zugstange Heckklappenschloss	Tirante de interruptor del cierre de portón traser
9			+ 11180-5606010-10		1	Замок крышки багажника	Boot lid lock	Serrure de porte de coffre à bagages	Kofferraumdeckelschloß	Cierre de capó trasero
10			+ 00001-0033130-01		2	Винт М6х16	Screw M6x16	Vis M6x16	Schraube M6x16	Tornillo M6x16
11			+ 00001-0026068-71		2	Шайба 6 стопорная	Lock washer 6	Rondelle d'arrêt 6	Sicherungsscheibe 6	Arandela 6 de fijación
12			+ 11180-5606064-20		1	Фиксатор замка	Striker plate	Arrêtoir de serrure	Schloßverriegelung	Fijador del cierre
13			+ 21720-6305100-00		1	Рычаг привода замка	Operating lever, lock	Levier de commande de serrure	Schloßbetätigungshebel	Palanca de mando de cerradura
14			+ 21720-6305172-10		1	Тяга замка	Pull rod	Tringle	Schloßstange	Tirante de cierre
15			+ 21720-6512220-00		1	Моторедуктор электропривода замка двери задка	Latch electronic operation gear motor, tailgate	Motoréducteur de commande électrique de la serrure	Getriebemotor Heckklappenschloss	Motoreductor de mando eléctrico del cierre de port
16			+ 00001-0041897-76		3	Скоба	Clip	Etrier	Bügel	Grapa
17			+ 00001-0076710-01		3	Винт самонарезающий	Self-tapping screw	Vis taraudeuse	Blechschraube	Tornillo autorroscante
18			+ 00001-0038321-01		3	Гайка М6 с зубчатым буртиком	Toothed collar nut M6	Ecrou M6 à collet denté	Zahnbundmutter M6	Tuerca M6 de collar dentado
1)			+ 21700-6105006-00		1	Выключатель зажигания и цилиндры замков	Ignition switch and lock cylinders	Contacteur de démarrage et barillets des serrures	Zündschloss und die Schliesszylinder	Interruptor de encendido y barriletes de cerradura

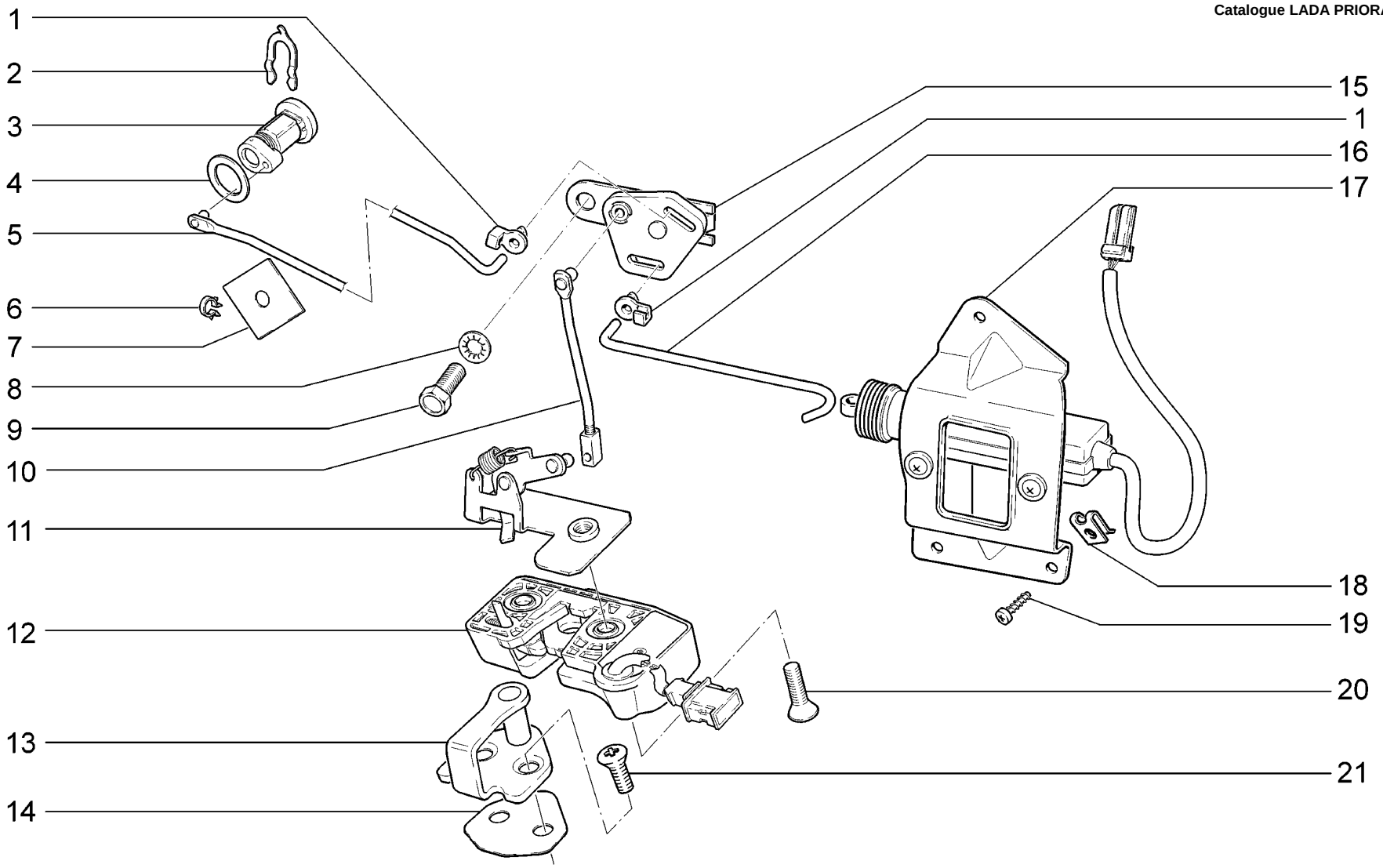

M396	**Замок двери задка** **Tailgate latch** **Serrure du hayon** **Heckklappenschloss** **Cierre del portón trasero**	**21713-01** **21713-02** **21713-03**

п. It.	№ изв. Notif. N.	Дата Not.Data	Номер детали Part N.	Применяемость Application	Кол QTY	RUS Наименование	GB Description	F Désignation	D Benennung	E Denominación
1			+ 21720-6305316-00		2	Скоба	Clip	Etrier	Bügel	Grapa
2			+ 21050-6105416-00		1	Скоба стопорная привода	Locking clip	Etrier d'arrêt de barillet	Klammer	Grapa
3			21100-6105410-10 1)		1	Цилиндр замка правый	Lock cylinder, RH	Barillet de serrure D	Schließzylinder rechts	Bombine der.
4			+ 21100-6105418-00		1	Уплотнитель	Grommet	Joint d'étanchéité	Dichtung	Goma
5			+ 21710-6305242-20		1	Тяга привода	Pull rod	Tige de commande de serrure	Betätigungsstange	Tirante del mando del cierre
6			+ 21010-8406162-00		1	Скоба	Clamp	Etrier	Halter	Grapa
7			+ 21061-6205132-00		1	Прокладка	Gasket	Joint	Dichtung	Junta
8			+ 00001-0026053-71		1	Шайба 6 стопорная	Lock washer 6	Rondelle d'arrêt 6	Sicherungsscheibe 6	Arandela 6 de fijación
9			+ 00001-0009022-21		1	Болт М6х16	Bolt M6x16	Boulon M6x16	Schraube M6x16	Tornillo M6x16
10			+ 21710-6305458-00		1	Тяга выключателя замка двери задка	Tailgate latch switch rod	Tringle de l'interrupteur de serrure du hayon	Zugstange Heckklappenschloss	Tirante de interruptor del cierre de portón traser
11			+ 11190-6305110-30		1	Пластина крепления замка двери	Door lock mounting plate	Plaque de fixation de serrure de porte	Platte der Türschlossbefestigung	Placa de fijaciópn de la cerradura de la puerta
12			+ 21710-6305010-00		1	Замок двери задка	Tailgate lock	Serrure de hayon	Hecktürschloß	Cierre del portón
13			+ 21230-6105204-00		1	Фиксатор замка	Striker plate	Arrêtoir de serrure de porte	Schloßverriegelung	Fijador del cierre de puerta
14			+ 21230-6105222-00		1	Прокладка фиксатора	Gasket, striker plate	Joint	Dichtung	Junta de regulación
15			+ 21720-6305100-00		1	Рычаг привода замка	Operating lever, lock	Levier de commande de serrure	Schloßbetätigungshebel	Palanca de mando de cerradura
16			+ 21710-6305172-00		1	Тяга замка	Pull rod	Tringle	Schloßstange	Tirante de cierre
17			+ 21720-6512220-00		1	Моторедуктор электропривода замка двери задка	Latch electronic operation gear motor, tailgate	Motoréducteur de commande électrique de la serrure	Getriebemotor Heckklappenschloss	Motoreductor de mando eléctrico del cierre de port
18			+ 00001-0041897-76		3	Скоба	Clip	Etrier	Bügel	Grapa
19			+ 00001-0076710-01		3	Винт самонарезающий	Self-tapping screw	Vis taraudeuse	Blechschraube	Tornillo autorroscante
20			+ 21080-6105266-10		2	Винт крепления замка	Lock securing screw	Vis de fixation de serrure	Befestigungsschraube	Tornillo fijación cierre
21			+ 21080-6105268-10		2	Винт крепления замка	Lock securing screw	Vis de fixation de serrure	Befestigungsschraube	Tornillo fijación cierre
1)			+ 21700-6105006-00		1	Выключатель зажигания и цилиндры замков	Ignition switch and lock cylinders	Contacteur de démarrage et barillets des serrures	Zündschloss und die Schliesszylinder	Interruptor de encendido y barriletes de cerradura

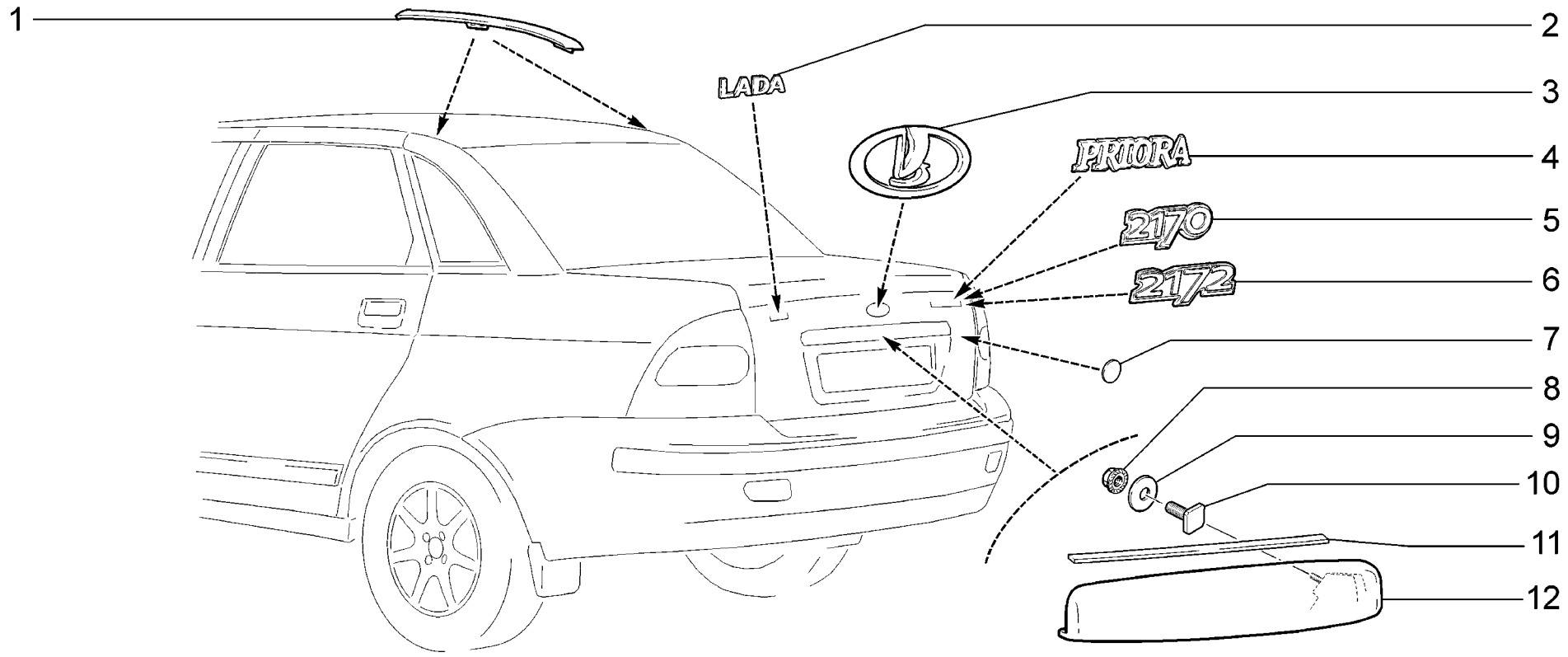

M410	**Накладки и надписи декоративные** **Badges** **Monogrammes et enjoliveurs** **Zierauflagen und Beschriftungen** **Embellecedores y anagramas**	**21701**	**(01)**	**21723-02**	**(02)**
		21703-01	**(01)**	**21723-03**	**(02)**
		21703-02	**(01)**		
		21703-03	**(01)**		
		21721	**(02)**		
		21723-01	**(02)**		

п. It.	№ изв. Notif. N.	Дата Not.Data	Номер детали Part N.	Применяемость Application	Кол QTY	RUS Наименование	GB Description	F Désignation	D Benennung	E Denominación
1			+ 21700-8212290-00	(01)	1	Накладка сточного желоба правая	RH cover, gutter moulding	Revêtement de gouttière D	Wasserrinneauflage, rechts	Moldura de vierteaguas der.
1			+ 21700-8212291-00	(01)	1	Накладка сточного желоба левая	LH cover, gutter moulding	Revêtement de gouttière G	Wasserrinneauflage, rechts	Moldura de vierteaguas izq.
1			+ 21720-8212290-00	(02)	1	Накладка сточного желоба правая	RH cover, gutter moulding	Revêtement de gouttière D	Wasserrinneauflage, rechts	Moldura de vierteaguas der.
1			+ 21720-8212291-00	(02)	1	Накладка сточного желоба левая	LH cover, gutter moulding	Revêtement de gouttière G	Wasserrinneauflage, rechts	Moldura de vierteaguas izq.
2			+ 11183-8212211-00		1	Орнамент	Badge	Monogramme	Heckzierschild	Anagrama
3			+ 11180-8212060-00 ~		1	Знак заводской	Badge	Emblème	Logozeichen	Anagrama de fábrica
3			+ 11180-8212060-10 ~		1	Знак заводской	Badge	Emblème	Logozeichen	Anagrama de fábrica
4			+ 21700-8212172-00		1	Орнамент задка правый	Tailgate badge, RH	Monogramme D de hayon	Heckziergitter rechts	Anagrama del faldón trasero derecho
5			+ 21700-8212176-10	(01-110,140)	1	Орнамент задка правый	Tailgate badge, RH	Monogramme D de hayon	Heckziergitter rechts	Anagrama del faldón trasero derecho
6			+ 21720-8212176-10	(02-110,140)	1	Орнамент задка правый	Tailgate badge, RH	Monogramme D de hayon	Heckziergitter rechts	Anagrama del faldón trasero derecho
7			+ 21700-8212534-00		2	Накладка декоративная	Trim cover	Enjoliveur	Zierauflage	Recubrimiento embellecedor
8			+ 00001-0038318-01		4	Гайка М5 с зубчатым буртиком	Toothed collar nut M5	Ecrou M5 à collet denté	Zahnbundmutter M5	Tuerca M5 de collar dentado
9			+ 21010-5605055-00		4	Шайба	Washer	Rondelle	Scheibe	Arandela
10			+ 21070-8402108-00		4	Болт молдинга М5х14	Bolt M5x14, molding	Boulon M5x14	Schraube M5x14	Tornillo de moldura M5x14
11			+ 21700-8212528-00 ~		1	Уплотнитель	Seal	Joint d'étanchéité	Dichtungsprofil	Goma
11			+ 21700-8212528-10 ~		1	Уплотнитель	Seal	Joint d'étanchéité	Dichtungsprofil	Goma
11			+ 21700-8212528-20 ~		1	Уплотнитель	Seal	Joint d'étanchéité	Dichtungsprofil	Goma
11			+ 21700-8212528-30 ~		1	Уплотнитель	Seal	Joint d'étanchéité	Dichtungsprofil	Goma
12			+ 21700-8212526-00		1	Накладка крышки багажника	Boot lid cover	Applique de porte de coffre à bagages	Kofferraumdeckelauflage	Embellecedor del portón

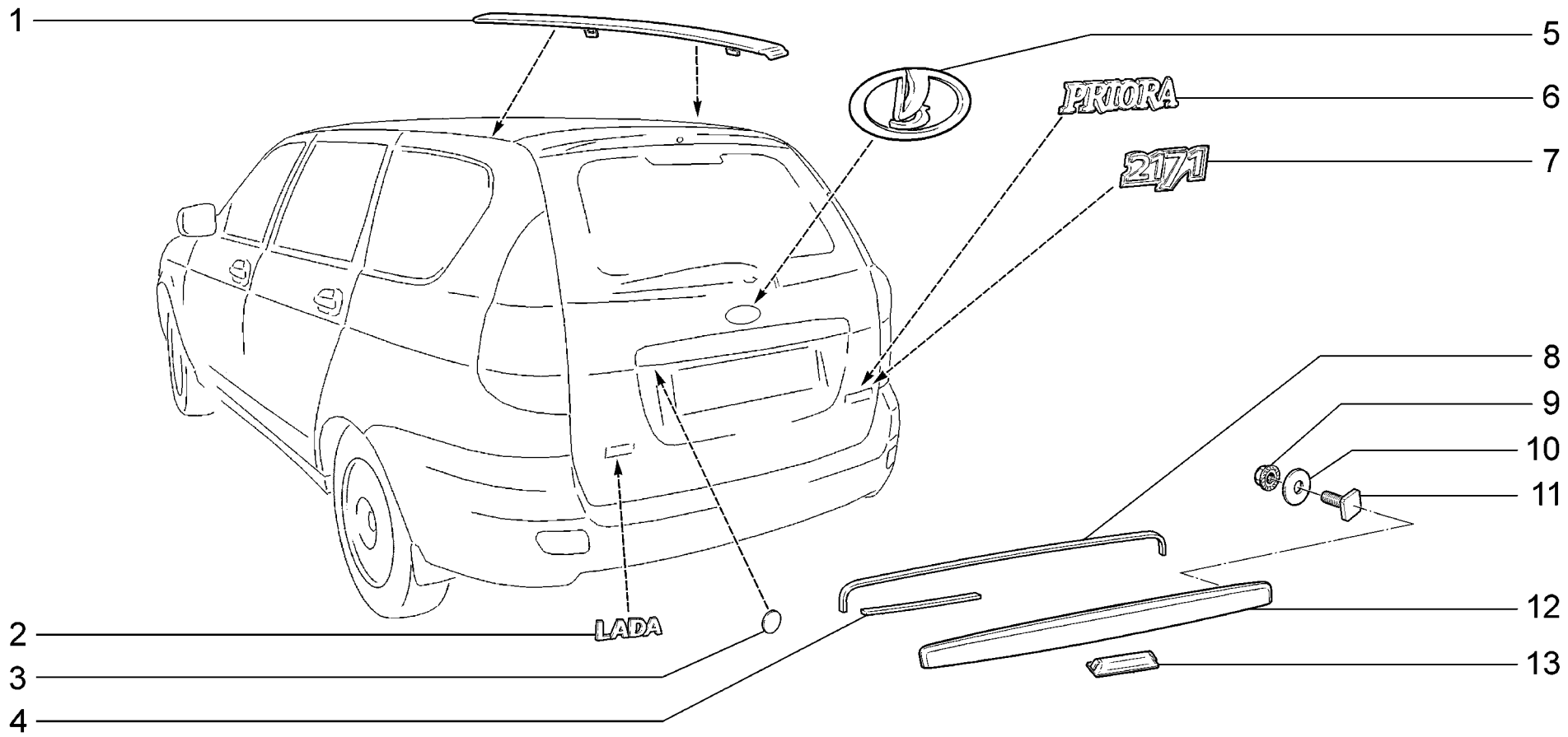

M411	**Накладки и надписи декоративные** **Badges** **Monogrammes et enjoliveurs** **Zierauflagen und Beschriftungen** **Embellecedores y anagramas**	**21713-01** **21713-02** **21713-03**

п. / It.	№ изв. / Notif. N.	Дата / Not.Data	Номер детали / Part N.	Применяемость / Application	Кол / QTY	RUS Наименование	GB Description	F Désignation	D Benennung	E Denominación
1			+ 21710-8212292-00		1	Облицовка сточного желоба правая	Gutter trim, RH	Revêtement de gouttière D	Verkleidung Regenleiste rechts	Embellecedor de vierteaguas derecho
1			+ 21710-8212293-00		1	Облицовка сточного желоба левая	Gutter trim, LH	Revêtement de gouttière G	Verkleidung Regenleiste links	Embellecedor de vierteaguas izquierdo
2			+ 11183-8212211-00		1	Орнамент	Badge	Monogramme	Heckzierschild	Anagrama
3			+ 21700-8212534-00		2	Накладка декоративная	Trim cover	Enjoliveur	Zierauflage	Recubrimiento embellecedor
4			+ 21710-8212528-10		2	Уплотнитель	Seal	Joint d'étanchéité	Dichtungsprofil	Goma
5			+ 11180-8212060-10		1	Знак заводской	Badge	Emblème	Logozeichen	Anagrama de fábrica
6			+ 21700-8212172-00		1	Орнамент задка правый	Tailgate badge, RH	Monogramme D de hayon	Heckziergitter rechts	Anagrama del faldón trasero derecho
7			+ 21710-8212176-10	(110,140)	1	Орнамент задка правый	Tailgate badge, RH	Monogramme D de hayon	Heckziergitter rechts	Anagrama del faldón trasero derecho
8			+ 21710-8212528-00		1	Уплотнитель	Seal	Joint d'étanchéité	Dichtungsprofil	Goma
9			+ 00001-0038318-01		6	Гайка М5 с зубчатым буртиком	Toothed collar nut M5	Ecrou M5 à collet denté	Zahnbundmutter M5	Tuerca M5 de collar dentado
10			+ 11180-5605055-00		6	Втулка	Bush	Douille	Buchse	Casquillo
11			+ 21070-8402108-00		6	Болт молдинга М5х14	Bolt M5x14, molding	Boulon M5x14	Schraube M5x14	Tornillo de moldura M5x14
12			+ 21710-8212526-00		1	Накладка крышки багажника	Boot lid cover	Applique de porte de coffre à bagages	Kofferraumdeckelauflage	Embellecedor del portón
13			+ 21710-8212554-00		1	Усилитель накладки	Cover booster	Renfort de l'enjoliveur	Verstärker der Auflage	Reforzador del embellezador

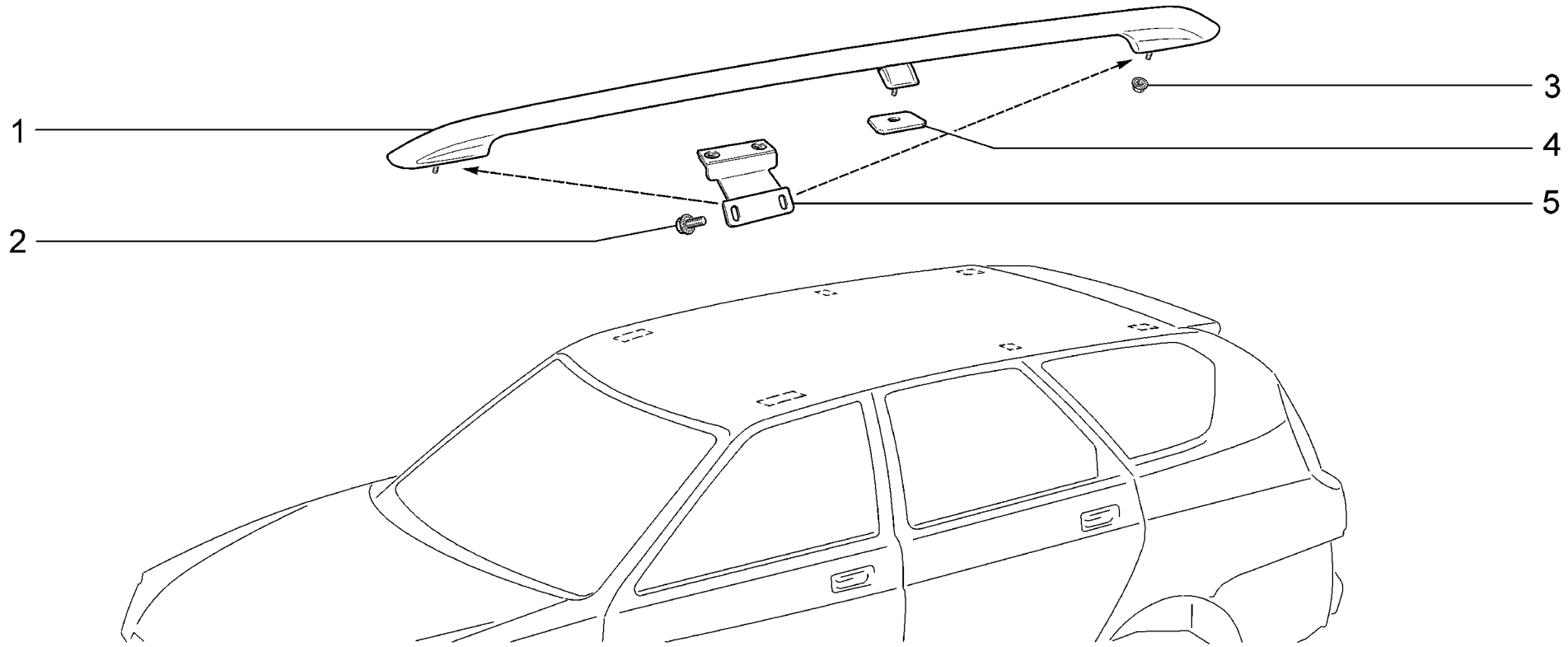

M415	**Ложементы багажника крыши** **Roof rails** **Galeries de toit** **Dachrelings** **Alojamientos del baut**	**21713-01** **21713-02** **21713-03**

п. / It.	№ изв. / Notif. N.	Дата / Not.Data	Номер детали / Part N.	Применяемость / Application	Кол / QTY	RUS Наименование	GB Description	F Désignation	D Benennung	E Denominación
1			+ 21710-5707112-00		1	Ложемент багажника правый	RH roof rail	Partie D de galerie de toit	Dachreling, rechts	Alojamiento del baul der.
1			+ 21710-5707113-00		1	Ложемент багажника левый	LH roof rail	Partie G de galerie de toit	Dachreling, links	Alojamiento del baul izq.
2			+ 00001-0038364-21		8	Болт M6x16 с зубчатым буртиком	Toothed collar bolt M6x16	Boulon M6x16 à collet denté	Zahnbundschraube M6x16	Tornillo M6x16 de collar dentado
3			+ 00001-0038322-01		6	Гайка M8 с зубчатым буртиком	Toothed collar nut M8	Ecrou M8 à collet denté	Zahnbundmutter M8	Tuerca M8 de collar dentado
4			+ 21110-5707196-00		2	Пластина	Plate	Plaque	Platte	Placa
5			+ 21710-5707176-00		4	Кронштейн	Bracket	Support	Halter	Soporte

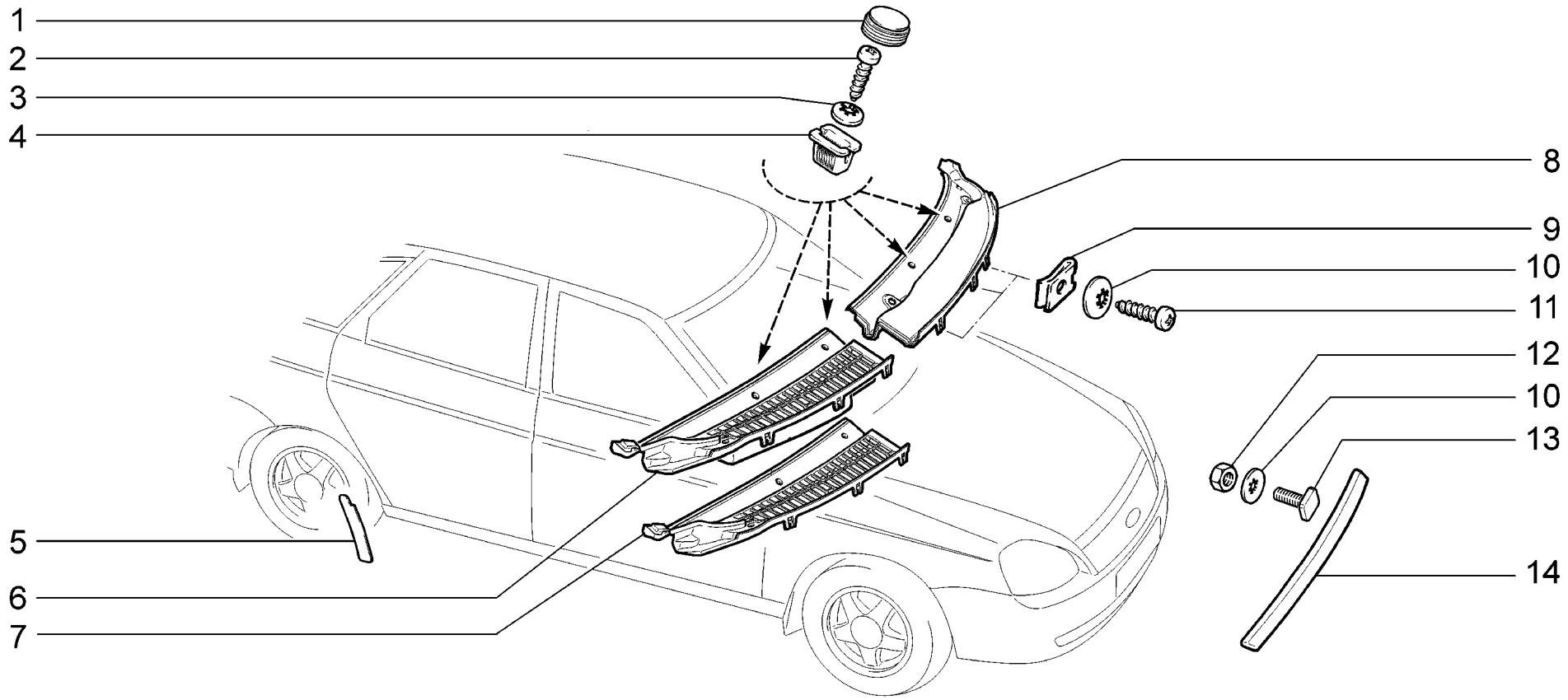

M420	**Накладки облицовочные** **Trim panels** **Enjoliveurs** **Auflagen** **Embellecedores**	**21701** **21703-01** **21703-02** **21703-03** **21713-01** **21713-02**	**21713-03** **21721** **21723-01** **21723-02** **21723-03**

п. It.	№ изв. Notif. N.	Дата Not.Data	Номер детали Part N.	Применяемость Application	Кол QTY	RUS Наименование	GB Description	F Désignation	D Benennung	E Denominación
1			+ 21100-8212772-00		6	Облицовка винта	Trim, screw	Enjoliveur de vis	Schraubenverkleidung	Revestimiento del tornillo
2			+ 00001-0076713-01		6	Винт самонарезающий	Self-tapping screw	Vis taraudeuse	Blechschraube	Tornillo autorroscante
3			+ 00001-0005193-01		4	Шайба 5	Washer 5	Rondelle 5	Scheibe 5	Arandela 5
4			+ 21110-8101482-00		6	Втулка крепления отопителя	Bush	Douille	Buchse	Casquillo
5			+ 21700-8404658-00		1	Накладка правая	RH cover	Applique D	Auflage rechts	Cubrejunta der.
5			+ 21700-8404659-00		1	Накладка левая	LH cover	Applique G	Auflage links	Cubrejunta izq.
6			+ 21700-8212730-00		1	Накладка рамы ветрового окна	Windscreen pillar plastic cover	Applique de baie de pare-brise	Windscheibenrahmen-Auflage	Placa del marco del parabrisas
7			+ 21700-8212734-00	(18,20,114) (118,144,148)	1	Накладка рамы ветрового окна	Windscreen pillar plastic cover	Applique de baie de pare-brise	Windscheibenrahmen-Auflage	Placa del marco del parabrisas
8			+ 21700-8212735-00		1	Накладка рамы ветрового окна	Windscreen pillar plastic cover	Applique de baie de pare-brise	Windscheibenrahmen-Auflage	Placa del marco del parabrisas
9			+ 21010-8109137-00		7	Гайка пружинная	Spring nut	Bride à ressort	Federmutter	Tuerca elástica
10			+ 00001-0025981-71		9	Шайба 5 стопорная	Lock washer 5	Rondelle d'arrêt 5	Sicherungsscheibe 5	Arandela 5 de fijación
11			+ 00001-0076701-01		7	Винт самонарезающий	Self-tapping screw	Vis taraudeuse	Blechschraube	Tornillo autorroscante
12			+ 00001-0025741-11		2	Гайка М5 самоконтрящаяся	Self-locking nut M5	Ecrou autofreiné M5	S.Mutter M5	Tuerca M5 autoblocante
13			+ 21070-8402108-00		2	Болт молдинга М5х14	Bolt M5x14, molding	Boulon M5x14	Schraube M5x14	Tornillo de moldura M5x14
14			+ 21700-8402104-00		1	Молдинг капота	Molding, bonnet	Enjoliveur de capot	Motorhaube-Zierleiste	Moldura de capó

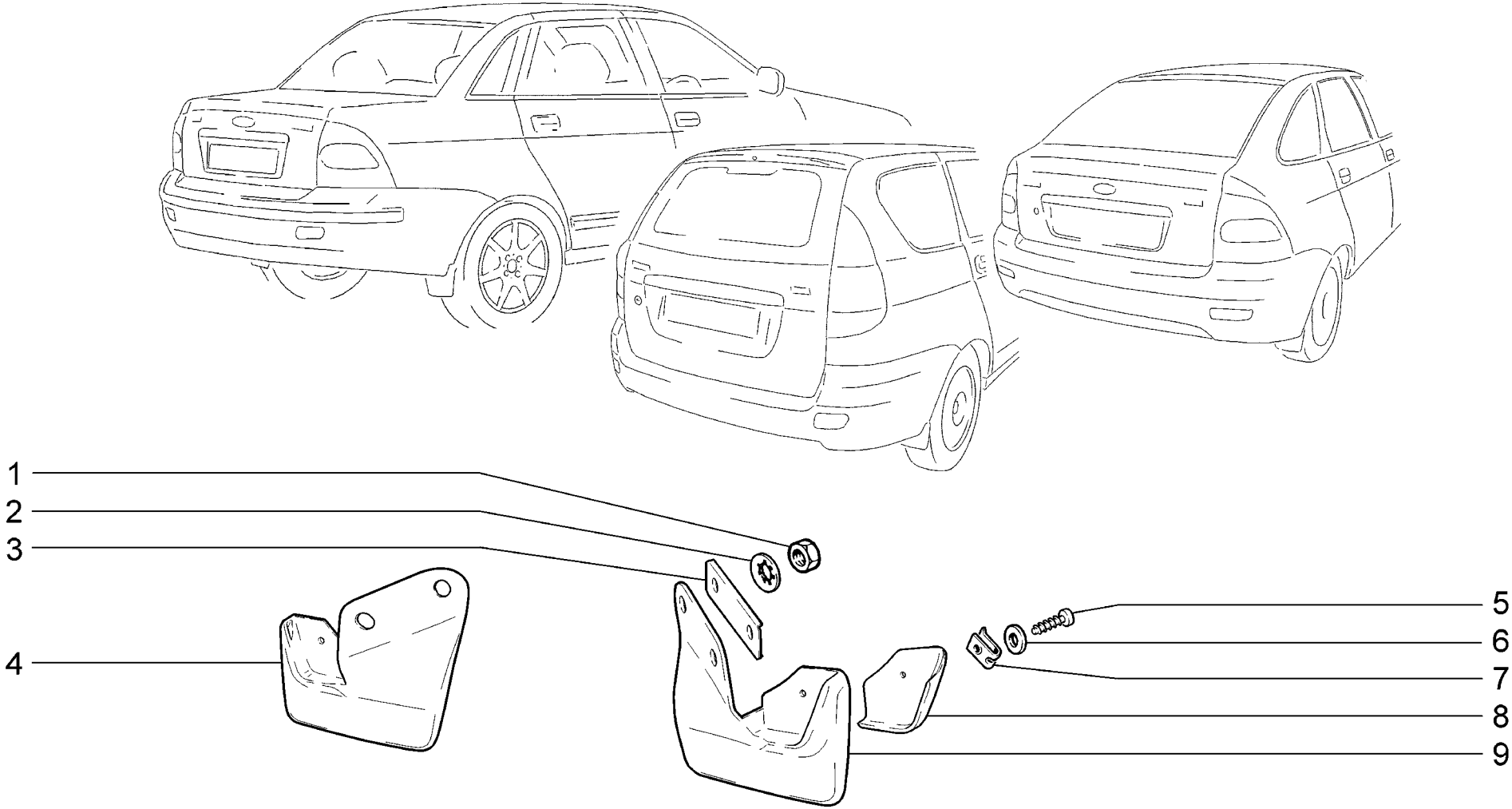

M421	**Фартуки** **Mud guards** **Bavettes** **Schürzen** **Guardapolvos**	**21701** **21703-01** **21703-02** **21703-03** **21713-01** **21713-02**	**21713-03** **21721** **21723-01** **21723-02** **21723-03**

п. It.	№ изв. Notif. N.	Дата Not.Data	Номер детали Part N.	Применяемость Application	Кол QTY	RUS Наименование	GB Description	F Désignation	D Benennung	E Denominación
1			+ 00001-0058962-11		4	Гайка М6	Nut M6	Ecrou M6	Mutter M6	Tuerca M6
2			+ 00001-0025995-71		4	Шайба 6 стопорная	Lock washer 6	Rondelle d'arrêt 6	Sicherungsscheibe 6	Arandela 6 de fijación
3			+ 21100-8403522-00		2	Планка крепления фартука	Fixing strip	Plaque de fixation de bavette	Leiste	Placa de fikación de delantal
4			+ 21720-8404413-00		1	Фартук левый	Mudguard, LH	Bavette G	Radabdeckung links	Delantal izq.
5			+ 00001-0076703-07		2	Винт самонарезающий	Self-tapping screw	Vis taraudeuse	Blechschraube	Tornillo autorroscante
6			+ 00001-0005193-01		2	Шайба 5	Washer 5	Rondelle 5	Scheibe 5	Arandela 5
7			+ 21010-8109137-00		2	Гайка пружинная	Spring nut	Bride à ressort	Federmutter	Tuerca elástica
8			+ 21720-8404422-00		1	Кронштейн правый	Bracket, RH	Support D	Träger rechts	Soporte der.
8			+ 21720-8404423-00		1	Кронштейн левый	Bracket, LH	Support G	Träger links	Soporte izq.
9			+ 21720-8404412-00		1	Фартук правый	Mudguard, RH	Bavette D	Radabdeckung rechts	Delantal der.

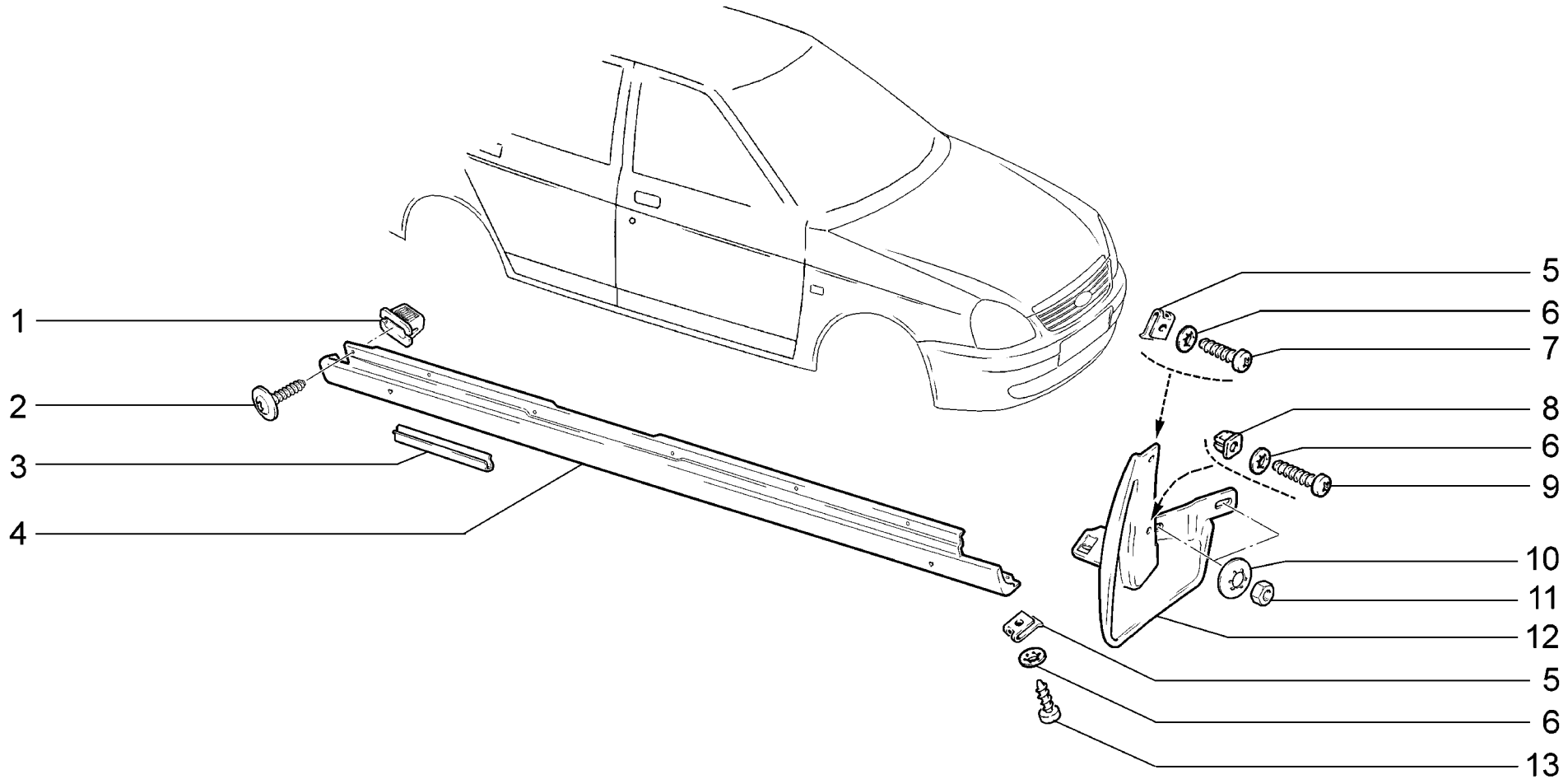

M422	**Обтекатели порога** **Sill trim** **Carènes des seuils** **Schwellen-Wasserablaufleisten** **Carenados de bajos**	**21701** **21703-01** **21703-02** **21703-03** **21713-01** **21713-02**	**21713-03** **21721** **21723-01** **21723-02** **21723-03**

п. / It.	№ изв. / Notif. N.	Дата / Not.Data	Номер детали / Part N.	Применяемость / Application	Кол / QTY	RUS Наименование	GB Description	F Désignation	D Benennung	E Denominación
1			+ 11180-8212778-00 ~		12	Втулка	Bush	Douille entretoise	Buchse	Buje espaciador
1			+ 11180-8212778-01 ~		12	Втулка	Bush	Douille entretoise	Buchse	Buje espaciador
2			+ 11180-8212786-00 ~		12	Винт крепления накладки	Fastening screw, overlay	Vis de fixation	Befestigungsschraube Frontscheibenauflage	Tuerca de fijación de la cubrejunta
2			+ 21140-5325388-00 ~		12	Винт самонарезающий	Self-tapping screw	Vis taraudeuse	Blechschraube	Tornillo autorroscante
3			+ 21100-8415174-00		6	Скоба	Clamp	Etrier	Klammer	Grapa
4			+ 21700-8415122-00		1	Обтекатель передний правый	Sill facing, front RH	Enjoliveur avant D	Deflektor, vorne rechts	Placa delantera der.
4			+ 21700-8415123-00		1	Обтекатель передний левый	Sill facing, front LH	Enjoliveur avant G	Deflektor, vorne links	Placa delantera izq.
5			+ 21010-8109137-00		4	Гайка пружинная	Spring nut	Bride à ressort	Federmutter	Tuerca elástica
6			+ 00001-0025991-71		6	Шайба 5 стопорная	Lock washer 5	Rondelle d'arrêt 5	Sicherungsscheibe 5	Arandela 5 de fijación
7			+ 00001-0076702-07		2	Винт самонарезающий	Self-tapping screw	Vis taraudeuse	Blechschraube	Tornillo autorroscante
8			+ 21010-2808020-00		2	Гайка фланцевая	Flange nut	Ecrou de forme	Flanschmutter	Tuerca de brida
9			+ 00001-0076713-07		2	Винт самонарезающий	Self-tapping screw	Vis taraudeuse	Blechschraube	Tornillo autorroscante
10			+ 00001-0025984-71		4	Шайба 8 стопорная	Lock washer 8	Rondelle d'arrêt 8	Sicherungsscheibe 8	Arandela 8 de fijación
11			+ 00001-0058962-11		4	Гайка M6	Nut M6	Ecrou M6	Mutter M6	Tuerca M6
12			+ 21700-8415512-00		1	Обтекатель передний правый	Sill facing, front RH	Enjoliveur avant D	Deflektor, vorne rechts	Placa delantera der.
12			+ 21700-8415513-00		1	Обтекатель передний левый	Sill facing, front LH	Enjoliveur avant G	Deflektor, vorne links	Placa delantera izq.
13			+ 00001-0076702-01		4	Винт самонарезающий	Self-tapping screw	Vis taraudeuse	Blechschraube	Tornillo autorroscante

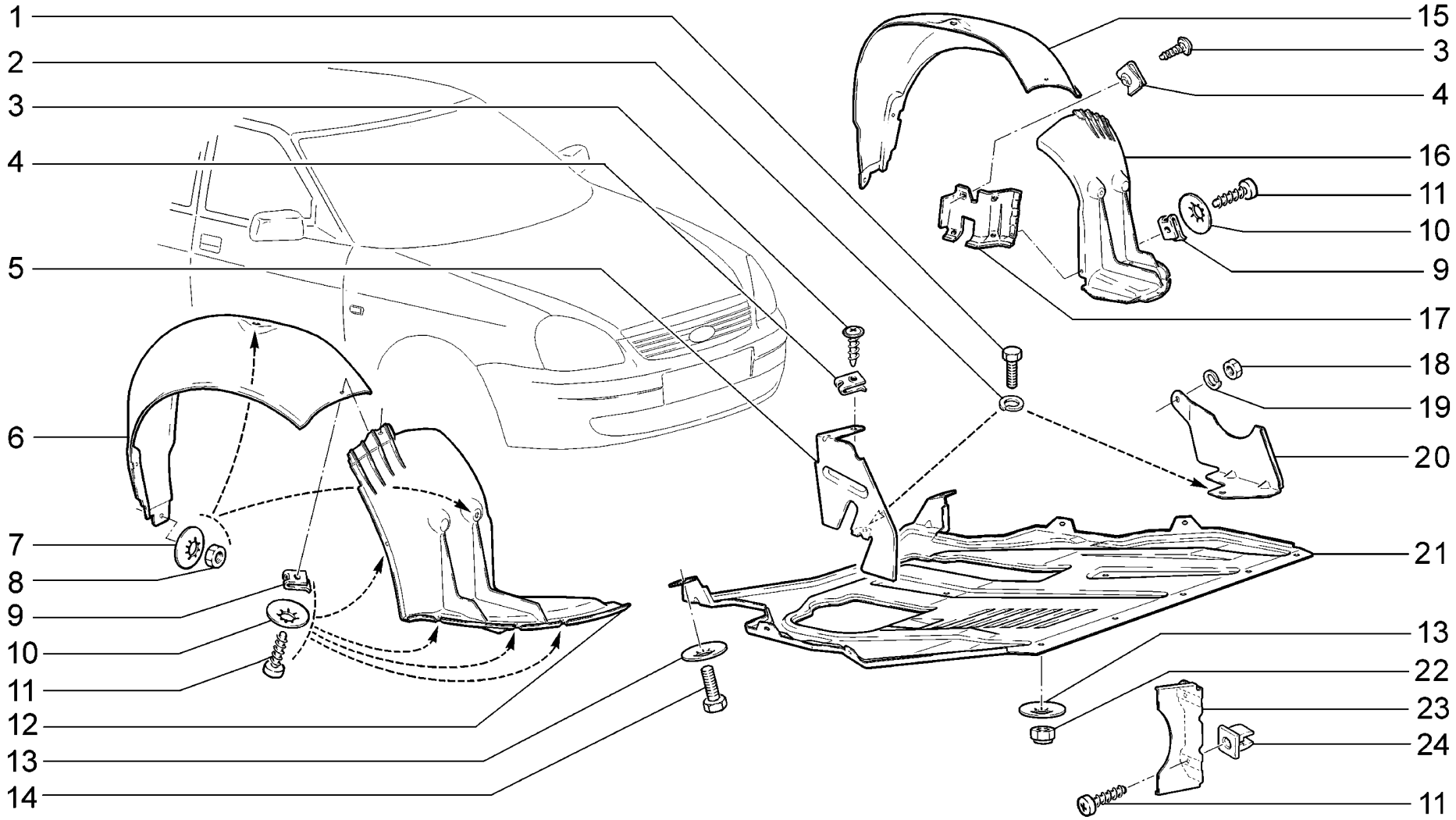

M424	**Щитки** **Covers** **Tôles de protection** **Zierschilde** **Chapas de protección**	**21701** **21703-01** **21703-02** **21703-03** **21713-01** **21713-02**	**21713-03** **21721** **21723-01** **21723-02** **21723-03**

п. It.	№ изв. Notif. N.	Дата Not.Data	Номер детали Part N.	Применяемость Application	Кол QTY	RUS Наименование	GB Description	F Désignation	D Benennung	E Denominación
1			+ 00001-0009020-21		2	Болт M6x12	Bolt M6x12	Boulon M6x12	Schraube M6x12	Tornillo M6x12
2			+ 00001-0005164-70		2	Шайба 6 пружинная	Spring washer 6	Rondelle élastique 6	Federscheibe 6	Arandela 6 elástica
3			+ 11180-8403542-00		9	Винт самонарезающий 6,3x25	Self-tapping screw 6,3x25	Vis taraudeuse 6,3x25	Blechschraube 6,3x25	Tornillo autorroscante 6,3x25
4			+ 21080-8403068-00		9	Гайка фланцевая	Flange nut	Ecrou de forme	Flanschmutter	Tuerca de brida
5			+ 21700-8401322-00	(18,20,114) (118,144,148)	1	Щиток направляющий верхний правый	Directional splah guard, upper RH	Tôle de guidage supérieure D	Oberes rechtes Führungsblech	Placa guía superior derecha
6			+ 21700-8403362-00		1	Щиток крыла правый	RH splash guard, wing	Tôle garde-boue D	Steinschlagblech rechts	Guardabarros de aleta der.
7			+ 00001-0025984-71		8	Шайба 8 стопорная	Lock washer 8	Rondelle d'arrêt 8	Sicherungsscheibe 8	Arandela 8 de fijación
8			+ 00001-0058962-11		8	Гайка M6	Nut M6	Ecrou M6	Mutter M6	Tuerca M6
9			+ 21010-8109137-00		12	Гайка пружинная	Spring nut	Bride à ressort	Federmutter	Tuerca elástica
10			+ 00001-0025991-73		12	Шайба 5 стопорная	Lock washer 5	Rondelle d'arrêt 5	Sicherungsscheibe 5	Arandela 5 de fijación
11			+ 00001-0076701-07		16	Винт самонарезающий	Self-tapping screw	Vis taraudeuse	Blechschraube	Tornillo autorroscante
12			+ 21700-8403602-00		1	Кожух защитный правый	Splash guard, RH	Tôle de protection D	Abdeckplatte, rechts	Protector der.
13			+ 00001-0025982-71		7	Шайба 6 стопорная	Lock washer 6	Rondelle d'arrêt 6	Sicherungsscheibe 6	Arandela 6 de fijación
14			+ 00001-0009022-21		2	Болт M6x16	Bolt M6x16	Boulon M6x16	Schraube M6x16	Tornillo M6x16
15			+ 21700-8403363-00		1	Щиток крыла левый	LH splash guard, wing	Tôle garde-boue G	Steinschlagblech links	Guardabarros de aleta izq.
16			+ 21700-8403603-00		1	Кожух защитный левый	Splash guard, LH	Tôle de protection G	Abdeckplatte, links	Protector izq.
17			+ 21100-8403622-00		1	Экран грязезащитный правый	Splash guard, RH	Ecran garde-boue D	Schutzschirm, rechts	Salvabarros der.
17			+ 21100-8403623-00		1	Экран грязезащитный левый	Splash guard, LH	Ecran garde-boue G	Schutzschirm, links	Salvabarros izq.
18			+ 00001-0058964-11		1	Гайка M5	Nut M5	Ecrou M5	Mutter M5	Tuerca M5
19			+ 00001-0011954-70		1	Шайба 5 пружинная	Spring washer 5	Rondelle élastique 5	Federscheibe 5	Arandela 5 elástica
20			+ 21700-8401323-00	(18,20,114) (118,144,148)	1	Щиток направляющий верхний левый	Directional splah guard, upper LH	Tôle de guidage supérieure G	Oberes linkes Führungsblech	Placa guía superior izquierda
21			+ 21100-2802020-01		1	Брызговик двигателя	Engine tray	Garde-boue de moteur	Motorunterschutz	Chapa del motor
22			+ 00001-0025742-11		5	Гайка M6 самоконтрящаяся	Self-locking nut M6	Ecrou autofreiné M6	S.Mutter M6	Tuerca M6 autoblocante
23			+ 21700-8401332-00	(18,20,114) (118,144,148)	1	Щиток направляющий нижний правый	Directional splash guard, bottom RH	Tôle de guidage inférieure D	Unteres rechtes Führungsblech	Placa guía inferior derecha
23			+ 21700-8401333-00	(18,20,114) (118,144,148)	1	Щиток направляющий нижний левый	Directional splash guard, bottom LH	Tôle de guidage inférieure G	Unteres linkes Führungsblech	Placa guía inferior izquierda
24			+ 21010-2808020-00		4	Гайка фланцевая	Flange nut	Ecrou de forme	Flanschmutter	Tuerca de brida

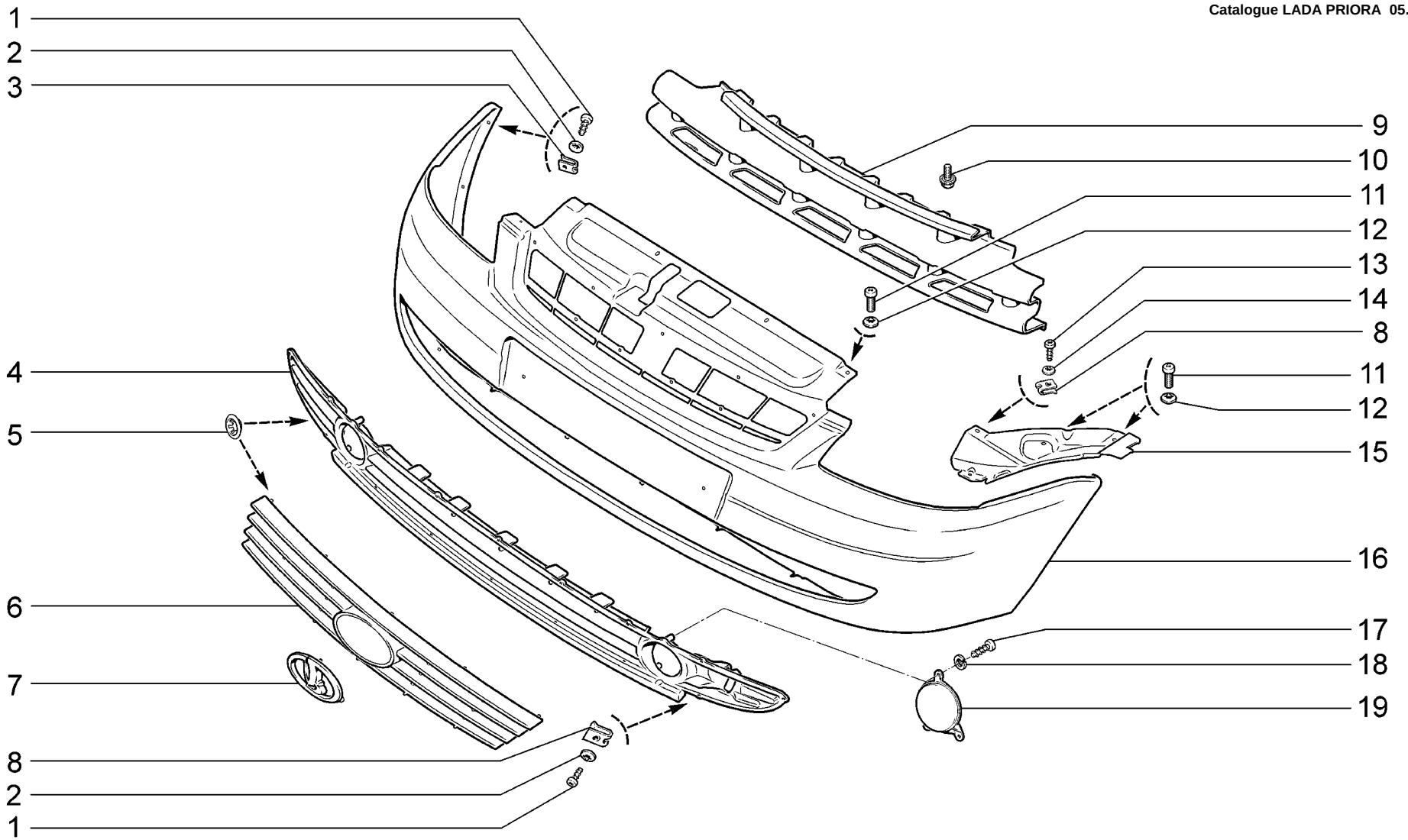

M430	**Бампер передний** **Front bumper** **Pare-chocs avant** **Stoßstange, vorne** **Paragolpes delantero**	**21701**	**(01)**	**21713-03**	
		21703-01	**(01)**	**21721**	**(01)**
		21703-02		**21723-01**	**(01)**
		21703-03		**21723-02**	
		21713-01	**(01)**	**21723-03**	
		21713-02			

п. / It.	№ изв. / Notif. N.	Дата / Not.Data	Номер детали / Part N.	Применяемость / Application	Кол / QTY	RUS Наименование	GB Description	F Désignation	D Benennung	E Denominación
1			+ 00001-0076701-07		7	Винт самонарезающий	Self-tapping screw	Vis taraudeuse	Blechschraube	Tornillo autorroscante
2			+ 00001-0025991-73		7	Шайба 5 стопорная	Lock washer 5	Rondelle d'arrêt 5	Sicherungsscheibe 5	Arandela 5 de fijación
3			+ 00001-0041897-76		2	Скоба	Clip	Etrier	Bügel	Grapa
4			+ 21700-2803057-00		1	Решетка бампера нижняя	Bumper grill, lower	Grille de bouclier inférieur	Stoßstangengitter	Rejilla del parachoques inferior
5			+ 00001-0041950-76		27	Шайба 4 пружинная	Spring washer 4	Rondelle élastique 4	Federring 4	Arandela 4 elástica
6			+ 21700-2803056-00		1	Решетка бампера верхняя	Bumper grill, upper	Grille de bouclier supérieur	Kühlergrill	Rejilla del parachoques superior
7			+ 21700-8212060-00		1	Знак заводской	Badge	Emblème	Logozeichen	Anagrama de fábrica
8			+ 21010-8109137-00		7	Гайка пружинная	Spring nut	Bride à ressort	Federmutter	Tuerca elástica
9			+ 21700-2803132-00		1	Балка бампера	Bumper beam	Traverse de pare-chocs	Stoßdämpferbalken	Viga del parachoques
10			+ 00001-0038360-21		3	Болт M6x12 с зубчатым буртиком	Toothed collar bolt M6x12	Boulon M6x12 à collet denté	Zahnbundschraube M6x12	Tornillo M6x12 de collar dentado
11			+ 00001-0032762-17		8	Винт M6x16	Screw M6x16	Vis M6x16	Schraube M6x16	Tornillo M6x16
12			+ 00001-0025990-71		8	Шайба 6 стопорная	Lock washer 6	Rondelle d'arrêt 6	Sicherungsscheibe 6	Arandela 6 de fijación
13			+ 00001-0076702-07		2	Винт самонарезающий	Self-tapping screw	Vis taraudeuse	Blechschraube	Tornillo autorroscante
14			+ 00001-0025991-71		2	Шайба 5 стопорная	Lock washer 5	Rondelle d'arrêt 5	Sicherungsscheibe 5	Arandela 5 de fijación
15			+ 21700-8401152-00		1	Кожух фар правый	Headlight cover, RH	Tôle porte-phare D	Scheinwerferkappe, rechts	Marco del faro der.
15			+ 21700-8401153-00		1	Кожух фар левый	Headlight cover, LH	Tôle porte-phare G	Scheinwerferkappe, links	Marco del faro izq.
16			+ 21700-2803015-01		1	Бампер передний	Front bumper	Pare-chocs avant	Stoßfänger vorne	Parachoques delantero
17			+ 00001-0076701-01	(01)	6	Винт самонарезающий	Self-tapping screw	Vis taraudeuse	Blechschraube	Tornillo autorroscante
18			+ 00001-0011954-70	(01)	6	Шайба 5 пружинная	Spring washer 5	Rondelle élastique 5	Federscheibe 5	Arandela 5 elástica
19			+ 21700-2803102-00	(01)	2	Заглушка правая	RH plug	Obturateur D	Stopfen, rechts	Obturador der.

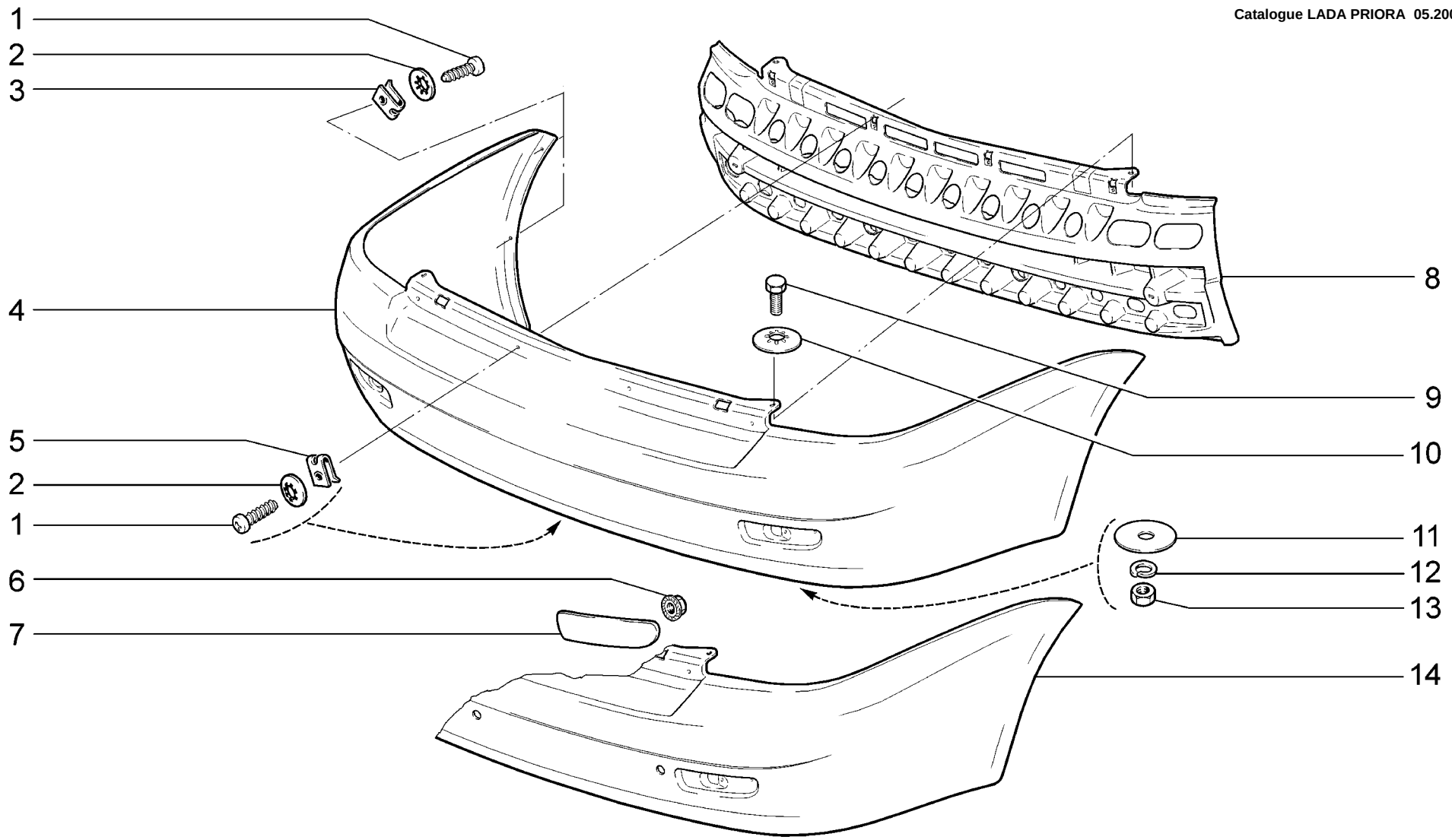

M440	**Бампер задний** **Rear bumper** **Pare-chocs arrière** **Stoßstange, hinten** **Paragolpes trasero**	**21701** **21703-01** **21703-02 (01)** **21703-03 (02)**

п. It.	№ изв. Notif. N.	Дата Not.Data	Номер детали Part N.	Применяемость Application	Кол QTY	RUS Наименование	GB Description	F Désignation	D Benennung	E Denominación
1			+ 00001-0076701-07		13	Винт самонарезающий	Self-tapping screw	Vis taraudeuse	Blechschraube	Tornillo autorroscante
2			+ 00001-0025991-73		13	Шайба 5 стопорная	Lock washer 5	Rondelle d'arrêt 5	Sicherungsscheibe 5	Arandela 5 de fijación
3			+ 00001-0041897-76		4	Скоба	Clip	Etrier	Bügel	Grapa
4			+ 21700-2804015-01		1	Бампер задний	Rear bumper	Pare-chocs arrière	Stoßfänger hinten	Parachoques trasero
5			+ 21010-8109137-00		9	Гайка пружинная	Spring nut	Bride à ressort	Federmutter	Tuerca elástica
6			+ 00001-0038318-01		2	Гайка М5 с зубчатым буртиком	Toothed collar nut M5	Ecrou M5 à collet denté	Zahnbundmutter M5	Tuerca M5 de collar dentado
7			+ 21700-3716138-00		1	Световозвращатель правый	Reflector, RH	Catadioptre D	Rückstrahler rechts	Catafaros der.
7			+ 21700-3716139-00		1	Световозвращатель левый	Reflector, LH	Catadioptre G	Rückstrahler links	Catafaros izq.
8			+ 21700-2804142-00		1	Балка бампера заднего	Rear bumper beam	Traverse de pare-chocs AR	Stoßdämpferbalken, hinten	Viga del parachoques trasero
9			+ 00001-0009022-21		2	Болт М6х16	Bolt M6x16	Boulon M6x16	Schraube M6x16	Tornillo M6x16
10			+ 00001-0025995-71		2	Шайба 6 стопорная	Lock washer 6	Rondelle d'arrêt 6	Sicherungsscheibe 6	Arandela 6 de fijación
11			+ 00001-0026406-01		2	Шайба 6	Washer 6	Rondelle 6	Scheibe 6	Arandela 6
12			+ 00001-0005164-70		2	Шайба 6 пружинная	Spring washer 6	Rondelle élastique 6	Federscheibe 6	Arandela 6 elástica
13			+ 00001-0058962-21		2	Гайка М6	Nut M6	Ecrou M6	Mutter M6	Tuerca M6
14			+ 21700-2804015-11	(01-18)(02)	1	Бампер задний	Rear bumper	Pare-chocs arrière	Stoßfänger hinten	Parachoques trasero

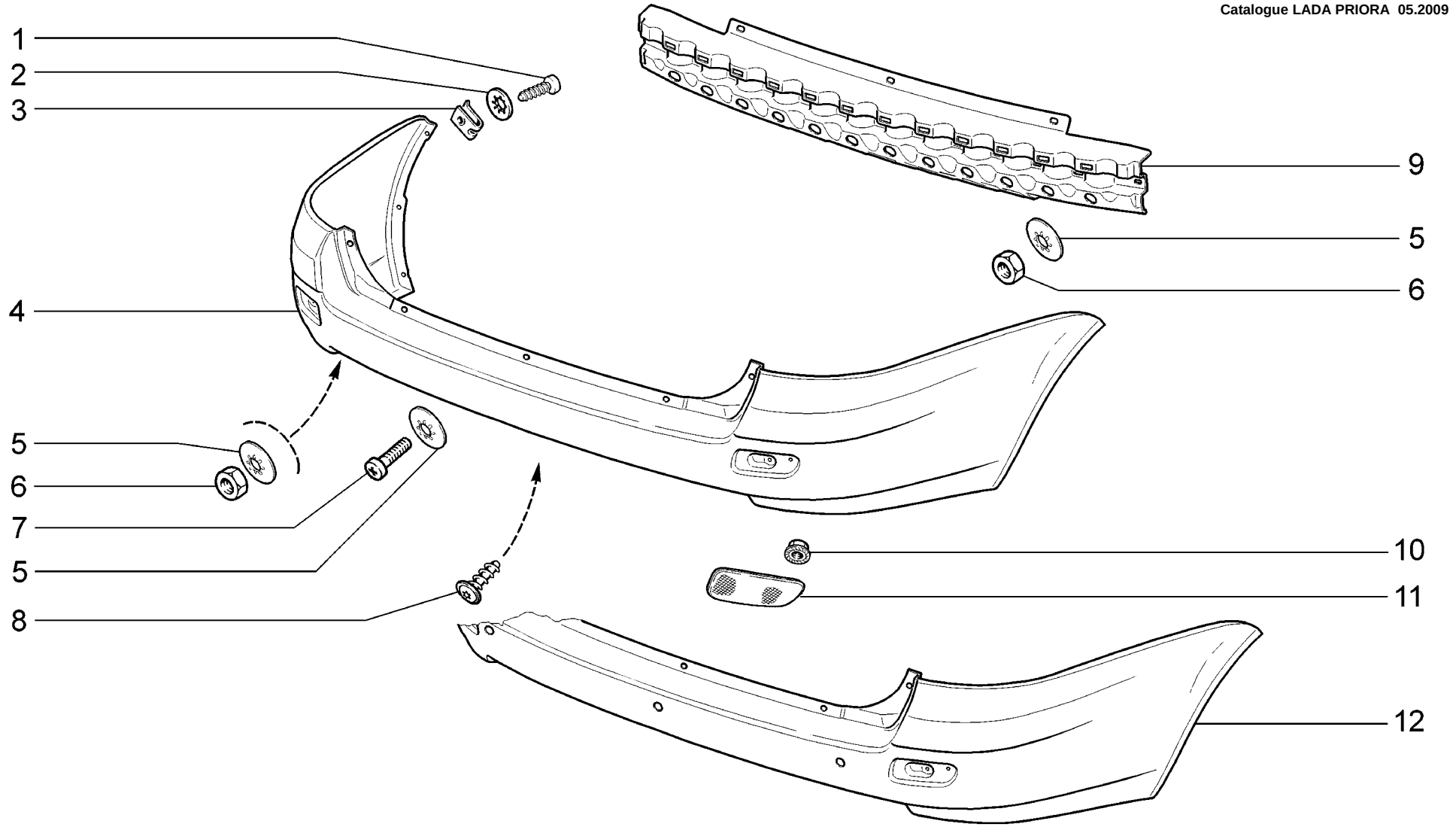

M441	**Бампер задний** **Rear bumper** **Pare-chocs arrière** **Stoßstange, hinten** **Paragolpes trasero**	**21713-01** **21713-02** **21713-03 (01)**

п. It.	№ изв. Notif. N.	Дата Not.Data	Номер детали Part N.	Применяемость Application	Кол QTY	RUS Наименование	GB Description	F Désignation	D Benennung	E Denominación
1			+ 00001-0076711-01		4	Винт самонарезающий	Self-tapping screw	Vis taraudeuse	Blechschraube	Tornillo autorroscante
2			+ 00001-0025991-71		4	Шайба 5 стопорная	Lock washer 5	Rondelle d'arrêt 5	Sicherungsscheibe 5	Arandela 5 de fijación
3			+ 00001-0041897-76		4	Скоба	Clip	Etrier	Bügel	Grapa
4			+ 21710-2804015-01		1	Бампер задний	Rear bumper	Pare-chocs arrière	Stoßfänger hinten	Parachoques trasero
5			+ 00001-0025995-71		9	Шайба 6 стопорная	Lock washer 6	Rondelle d'arrêt 6	Sicherungsscheibe 6	Arandela 6 de fijación
6			+ 00001-0058962-21		4	Гайка M6	Nut M6	Ecrou M6	Mutter M6	Tuerca M6
7			+ 00001-0032762-01		5	Винт M6x16	Screw M6x16	Vis M6x16	Schraube M6x16	Tornillo M6x16
8			+ 11180-8212786-00		3	Винт крепления накладки	Fastening screw, overlay	Vis de fixation	Befestigungsschraube Frontscheibenauflage	Tuerca de fijación de la cubrejunta
9			+ 21710-2804142-00		1	Балка бампера заднего	Rear bumper beam	Traverse de pare-chocs AR	Stoßdämpferbalken, hinten	Viga del parachoques trasero
10			+ 00001-0038318-01		2	Гайка M5 с зубчатым буртиком	Toothed collar nut M5	Ecrou M5 à collet denté	Zahnbundmutter M5	Tuerca M5 de collar dentado
11			+ 11190-3716138-00		1	Световозвращатель правый	Reflector, RH	Catadioptre D	Rückstrahler rechts	Catafaros der.
11			+ 11190-3716139-00		1	Световозвращатель левый	Reflector, LH	Catadioptre G	Rückstrahler links	Catafaros izq.
12			+ 21710-2804015-11	(01)	1	Бампер задний	Rear bumper	Pare-chocs arrière	Stoßfänger hinten	Parachoques trasero

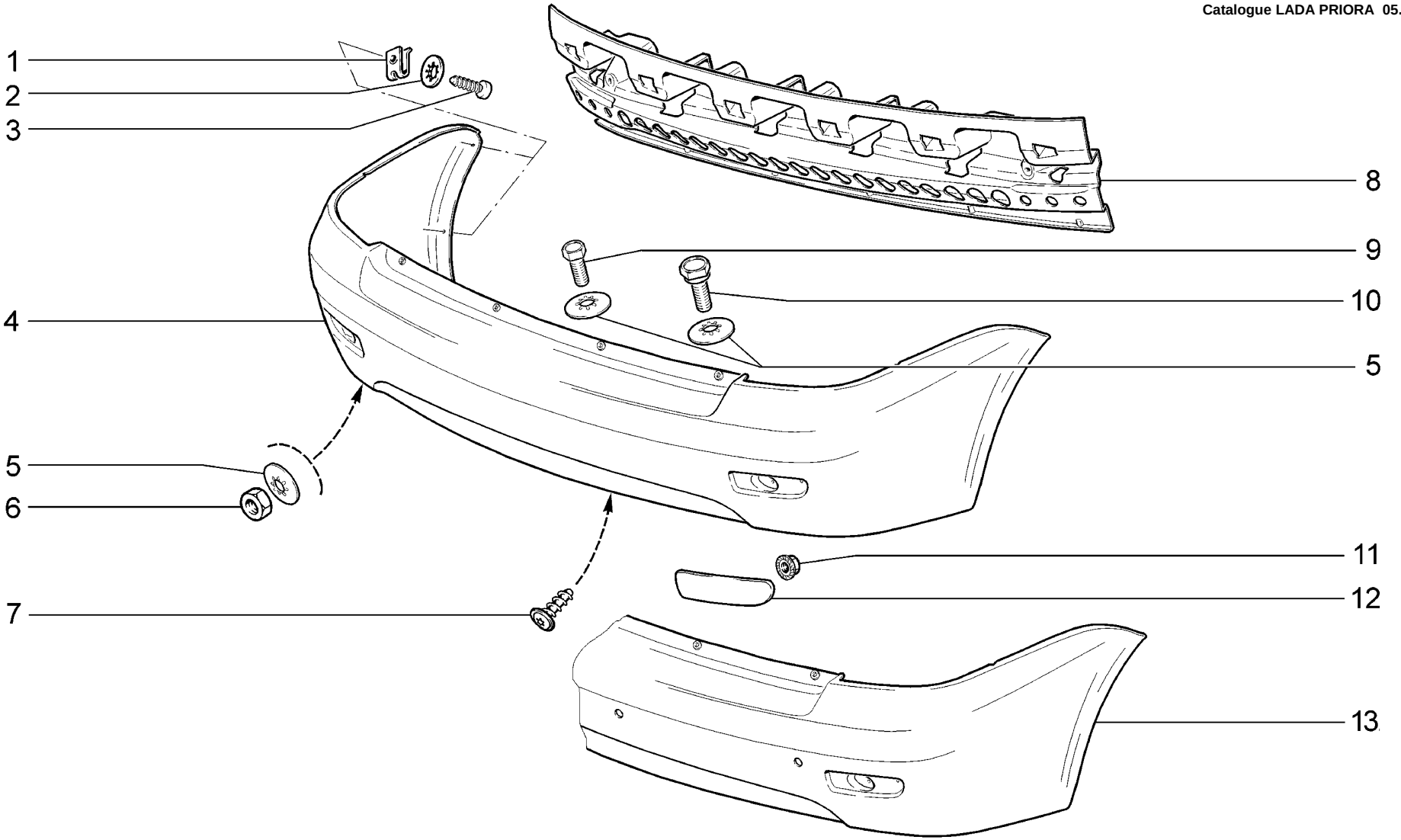

M442	**Бампер задний** **Rear bumper** **Pare-chocs arrière** **Stoßstange, hinten** **Paragolpes trasero**	**21721** **21723-01** **21723-02 (01)** **21723-03 (02)**

п. It.	№ изв. Notif. N.	Дата Not.Data	Номер детали Part N.	Применяемость Application	Кол QTY	RUS Наименование	GB Description	F Désignation	D Benennung	E Denominación
1			+ 00001-0041897-76		4	Скоба	Clip	Etrier	Bügel	Grapa
2			+ 00001-0025991-71		4	Шайба 5 стопорная	Lock washer 5	Rondelle d'arrêt 5	Sicherungsscheibe 5	Arandela 5 de fijación
3			+ 00001-0076711-01		4	Винт самонарезающий	Self-tapping screw	Vis taraudeuse	Blechschraube	Tornillo autorroscante
4			+ 21720-2804015-01		1	Бампер задний	Rear bumper	Pare-chocs arrière	Stoßfänger hinten	Parachoques trasero
5			+ 00001-0025995-71		10	Шайба 6 стопорная	Lock washer 6	Rondelle d'arrêt 6	Sicherungsscheibe 6	Arandela 6 de fijación
6			+ 00001-0058962-21		2	Гайка М6	Nut M6	Ecrou M6	Mutter M6	Tuerca M6
7			+ 11180-8212786-00		8	Винт крепления накладки	Fastening screw, overlay	Vis de fixation	Befestigungsschraube Frontscheibenauflage	Tuerca de fijación de la cubrejunta
8			+ 21720-2804142-00		1	Балка бампера заднего	Rear bumper beam	Traverse de pare-chocs AR	Stoßdämpferbalken, hinten	Viga del parachoques trasero
9			+ 00001-0009022-21		2	Болт М6х16	Bolt M6x16	Boulon M6x16	Schraube M6x16	Tornillo M6x16
10			+ 21110-2804066-00		2	Болт крепления заднего бампера	Rear bumper securing bolt	Boulon de fixation de pare-chocs AR	Befestigungsschraube f. Stossfänger	Tornillo de fijación del parachoques trasero
11			+ 00001-0038318-01		2	Гайка М5 с зубчатым буртиком	Toothed collar nut M5	Ecrou M5 à collet denté	Zahnbundmutter M5	Tuerca M5 de collar dentado
12			+ 21700-3716138-00		1	Световозвращатель правый	Reflector, RH	Catadioptre D	Rückstrahler rechts	Catafaros der.
12			+ 21700-3716139-00		1	Световозвращатель левый	Reflector, LH	Catadioptre G	Rückstrahler links	Catafaros izq.
13			+ 21720-2804015-11	(01-18)(02)	1	Бампер задний	Rear bumper	Pare-chocs arrière	Stoßfänger hinten	Parachoques trasero

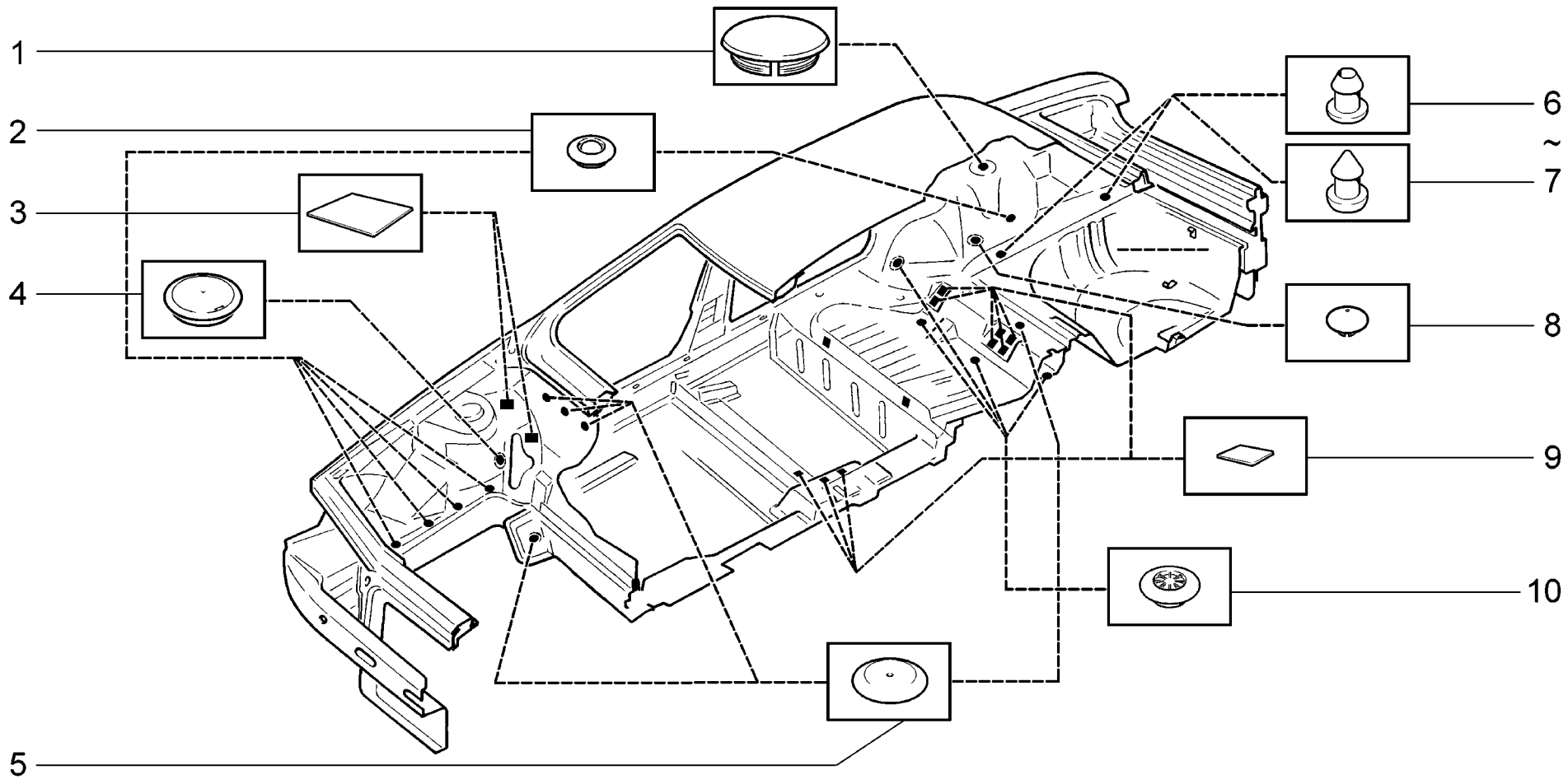

T100	**Схема установки заглушек** **Plug Layout** **Schéma d'emplacement des obturateurs** **Anordnung der Verschlußstopfen** **Esquema de instalaición de tapones**	**21701** **21703-01** **21703-02** **21703-03** **21713-01** **21713-02**	 **(01)** **(01)** **(02)** **(01)** **(01)**	**21713-03** **21721** **21723-01** **21723-02** **21723-03**	 **(01)** **(01)** **(01)**

п. / It.	№ изв. / Notif. N.	Дата / Not.Data	Номер детали / Part N.	Применяемость / Application	Кол / QTY	RUS Наименование	GB Description	F Désignation	D Benennung	E Denominación
1			+ 11180-5007098-00		2	Заглушка	Plug	Obturateur	Verschlußstopfen	Obturador
2			+ 21100-5007096-00		11	Заглушка	Plug	Obturateur	Stopfen	Obturador
3			+ 21700-5007097-00		4	Заглушка	Plug	Obturateur	Stopfen	Obturador
4			+ 21140-5007096-00		2	Заглушка	Plug	Obturateur	Stopfen	Obturador
5			+ 21100-5007090-00		8	Заглушка	Plug	Obturateur	Stopfen	Obturador
6			+ 00001-0045664-80 ~		4	Кнопка	Retainer	Bouton	Druckknopf	Botón
7			+ 21700-5007090-00 ~		4	Заглушка	Plug	Obturateur	Stopfen	Obturador
8			+ 21100-5007091-00		2	Заглушка	Plug	Obturateur	Stopfen	Obturador
9			+ 21700-5007095-00	(02)	18	Заглушка	Plug	Obturateur	Stopfen	Obturador
9			+ 21700-5007095-00	(01-18,20) (114,118,144) (145,148)	10	Заглушка	Plug	Obturateur	Stopfen	Obturador
10			+ 21100-5007092-00		7	Заглушка	Plug	Obturateur	Stopfen	Obturador

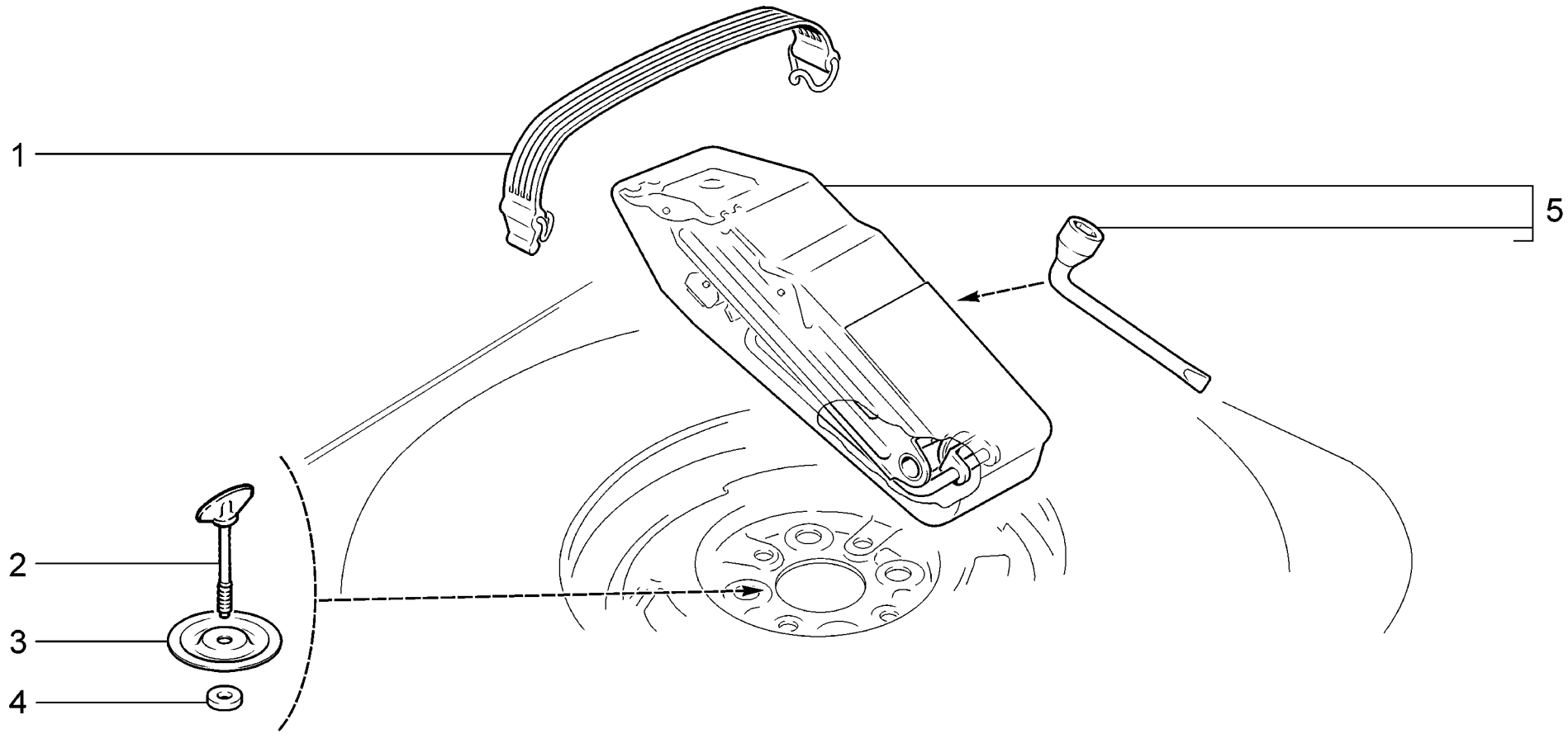

Y100	**Инструмент шоферский** **Driver's tools** **Outillage de bord** **Fahrerwerkzeug** **Herramientas para conductor**	**21701** **21703-01** **21703-02** **21703-03** **21713-01** **21713-02**	**21713-03** **21721** **21723-01** **21723-02** **21723-03**

п. It.	№ изв. Notif. N.	Дата Not.Data	Номер детали Part N.	Применяемость Application	Кол QTY	RUS Наименование	GB Description	F Désignation	D Benennung	E Denominación
1			+ 21010-3901350-00		1	Ремень	Belt	Sangle	Halteband	Correa
2			+ 21100-3105042-00		1	Винт запасного колеса	Screw, spare wheel	Vis de roue de secours	Schraube f. Reserverad	Tornillo rueda de recambio
3			+ 11180-3105062-10		1	Диск крепления запасного колеса	Spare wheel mounting disk	Disque de fixation de la roue de secours	Befestigungsscheibe für Ersatzrad	Disco de fijación de la rueda de recambio
4			+ 21020-3105064-00		1	Кольцо	Ring	Bague	Ring	Anillo
5			+ 21100-3913200-00 ~		1	Домкрат и ключ	Jack and wheel brace	Cric et clé	Wagenheber und Radmutterschlüssel	Gato y llave
5			+ 11180-3913200-00 ~		1	Домкрат и ключ	Jack and wheel brace	Cric et clé	Wagenheber und Radmutterschlüssel	Gato y llave

RUS ТАБЛИЦЫ GB TABLES F TABLEAUX D TABELLEN E TABLAS

Шпилька
Stud
Goujon
Gewindestifte
Esparrago

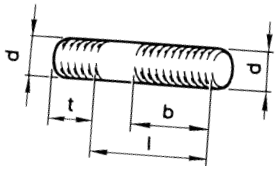

№	mm			
	d	t	l	b
00001-0015001-21	M6	9	14	11
00001-0015003-21	M6	9	18	15
00001-0035168-30	M8	12	20	16,1
00001-0035170-21	M8	12	25	22
00001-0035175-11	M8	12	45	24,1
00001-0035175-21	M8	12	45	24,1
00001-0035410-21	M6	12	18	15
00001-0035412-21	M6	12	22	19,5
00001-0035434-21	M8	16	28	24,1
00001-0035435-21	M8	16	25	22
00001-0035436-21	M8	16	30	24,1
00001-0035437-21	M8	16	35	24,1
00001-0035438-31	M8	16	40	24,1
00001-0035441-21	M8	16	55	24,1
00001-0035442-21	M8	16	60	24,1
00001-0035443-21	M8	16	65	24,1
00001-0035443-31	M8	16	65	24,1
00001-0035461-21	M10x1,25	20	20	17
00001-0035462-21	M10x1,25	20	22	19
00001-0035464-21	M10x1,25	20	28	25
00001-0035528-21	M12x1,25	24	50	29

Болт с пружинной шайбой
Bolt with spring washer
Boulon avec rondelle élastique
Schraube mit Federring
Tornillo con arandela elastica

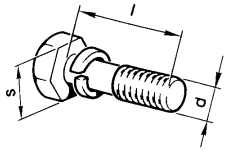

№		mm	
	d	l	s
00001-0038200-21	M5	10	8
00001-0038241-11	M6	12	10
00001-0038241-21	M6	12	10
00001-0038255-21	M8	14	13
00001-0038256-21	M8	16	13
00001-0038268-11	M8	45	13

Болт с шестигранной головкой
Hex head bolt
Boulon à tête six pans
Sechskantschraube
Tornillo de cabeza hexagonal

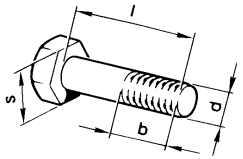

№	mm			
	d	l	b	s
00001-0009020-21	M6	12	12	10
00001-0009021-21	M6	14	14	10
00001-0009022-21	M6	16	16	10
00001-0009024-11	M6	20	20	10
00001-0009024-21	M6	20	20	10
00001-0009026-21	M6	25	20,5	10
00001-0009028-21	M6	30	20,5	10
00001-0009030-21	M6	35	20,5	10
00001-0009034-21	M6	45	20,5	10
00001-0009776-11	M5	12	12	8
00001-0009778-21	M5	16	16	8
00001-0013069-21	M10x1,25	30	30	17
00001-0013070-21	M10x1,25	40	29,1	17
00001-0042343-30	M10x1,25	65	25	17
00001-0055410-21	M12x1,25	60	33,1	19
00001-0055412-31	M12x1,25	70	33,1	19
00001-0055413-21	M12x1,25	75	33,1	19
00001-0059707-21	M10x1,25	25	25	17
00001-0059707-30	M10x1,25	25	25	17
00001-0059709-21	M10x1,25	35	29,1	17
00001-0059713-21	M10x1,25	75	28,1	17
00001-0060426-31	M8	35	17,1	13
00001-0060432-21	M8	16	16	13
00001-0060433-21	M8	18	18	13
00001-0060436-21	M8	25	25	13
00001-0060438-21	M8	30	25,1	13
00001-0060439-21	M8	35	25,1	13
00001-0060440-21	M8	40	25,1	13
00001-0060442-21	M8	50	23,8	13
00001-0060444-21	M8	60	25,1	13
00001-0060446-21	M8	70	25,1	13

Болт с зубчатым буртиком
Bolt with serrated collar
Boulon à collet denté
Zahnbundschraube
Tornillo con cuello dentado

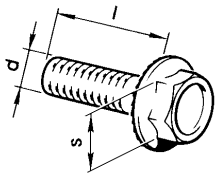

№	mm		
	d	l	s
00001-0038331-21	M5	10	8
00001-0038360-21	M6	12	10
00001-0038364-21	M6	16	10
00001-0038381-21	M8	20	13

Болт с заострённым концом
Taper point bolt
Boulon à bout pointu
Schraube mit Spitzkuppe
Tornillo de cabeza cónica

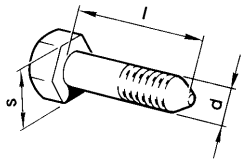

№	mm		
	d	l	s
00001-0061429-21	M12x1,25	80	19

Винт самонарезающий с полупотайной головкой и крестообразным шлицем
Semi-countersunk-head self-tapping phillips screws
Vis taraudeuse à tête semi-noyée et empreinté en croix
Kreuzschlitz-Blechschraube mit Halbversenkkopf
Tornillo autorroscantes de cabeza semiperdida ranuras en cruz

№	mm	
	d	l
00001-0076787-03	3,6	9,5
00001-0076788-01	3,6	12,7
00001-0076788-03	3,6	12,7
00001-0076793-07	3,6	31,8
00001-0076796-07	4,3	12,7
00001-0076797-01	4,3	15,9
00001-0076806-01	4,9	19,0
00001-0076824-06	5,6	25,4

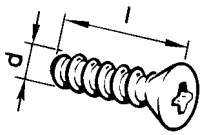

Винт самонарезающий с цилиндрической головкой и крестообразным шлицем
Fillister-head self-tapping phillips screw
Vis taraudeuse à tête cylindrique et empreinté en croix
Kreuzblechschraube mit Zylinderkopf
Tornillo autorroscante de cabeza cilindrica y ranuras en cruz

№	mm	
	d	l
00001-0076680-01	2,9	9,5
00001-0076680-06	2,9	9,5
00001-0076690-01	3,6	9,5
00001-0076691-01	3,6	12,7
00001-0076691-07	3,6	12,7
00001-0076692-01	3,6	15,9
00001-0076700-01	4,3	9,5
00001-0076701-01	4,3	12,7
00001-0076701-07	4,3	12,7
00001-0076702-01	4,3	15,9
00001-0076702-07	4,3	15,9
00001-0076703-07	4,3	19,0
00001-0076705-01	4,3	25,4
00001-0076705-07	4,3	25,4
00001-0076706-07	4,3	31,8
00001-0076707-01	4,3	38,1
00001-0076710-01	4,9	9,5
00001-0076711-01	4,9	12,7
00001-0076712-01	4,9	15,9
00001-0076713-01	4,9	19,0
00001-0076713-07	4,9	19,0
00001-0076717-07	4,9	38,1

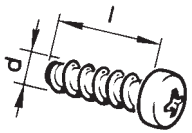

Винт установочный с цилиндрическим концом
Flat-point headless set screw
VIs de calage à bout cylindrique
Stellschraube mit Ansatzkuppe
Tornillo posicionadores con punta cilindrica

№	mm	
	d	l
00001-0037463-30	M6	10

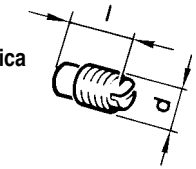

Винт с полупотайной головкой и крестообразным шлицем
Semi-countersunk-head phillips screw
Vis à tête semi-noyée et empreinté en croix
Kreuzschlitzschraube mit Halbversenkkopf
Tornillo de cabeza semi-perdida y ranura en cruz

№	mm	
	d	l
00001-0033112-01	M5	20
00001-0033129-01	M6	14
00001-0033130-01	M6	16

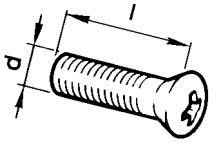

Винт с потайной головкой и крестообразным шлицем
Countersunk-head phillips screws
Vis à tête noyée et empreinté en croix
Senkkreuzschlitzschraube
Tornillos de cabeza perdida y ranura en cruz

№	mm	
	d	l
00001-0033037-11	M8	25

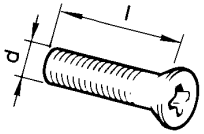

Винт с цилиндрической головкой и крестообразным шлицем
Fillister-head phillips screw
Vis à tête cylindrique et empreinté en croix
Zylinderkopf-Kreuzschraube
Tornillo con cabeza cilindrica y ranuras en cruz

№	mm	
	d	l
00001-0032739-01	M5	10
00001-0032740-01	M5	12
00001-0032742-01	M5	16
00001-0032744-01	M5	20
00001-0032748-01	M5	30
00001-0032759-01	M6	10
00001-0032760-01	M6	12
00001-0032762-01	M6	16
00001-0032762-17	M6	16
00001-0032764-01	M6	20
00001-0032766-01	M6	25

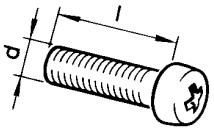

Гайка шестигранная с зубчатым буртиком
Hex nut with serrated collar
Ecrou six pans à collet denté
Sechskantmutter mit Zahnbund
Tuerca hexagonales con cuello dentado

№	mm		
	d	D	s
00001-0038318-01	M5	11,4	8
00001-0038320-01	M6	14,0	10
00001-0038321-01	M6	16,7	10
00001-0038322-01	M8	18,25	13

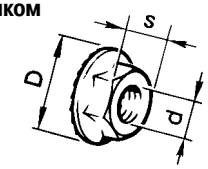

Гайка шестигранная
Hex nut
Ecrous à six pans
Sechskantmutter
Tuerca hexagonales

№	mm	
	d	s
00001-0021647-11	M10x1,25	17
00001-0025550-20	M9x1	14
00001-0058962-11	M6	10
00001-0058962-21	M6	10
00001-0058964-11	M5	8
00001-0061008-11	M8	13
00001-0061008-21	M8	13
00001-0061015-11	M12x1,25	19
00001-0061015-21	M12x1,25	19

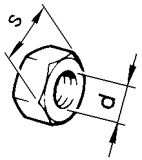

Гайка шестигранная самоконтрящаяся с нейлоновым кольцом
Self-locking hex nut with nylon ring
Ecrou six pans autofreiné à bague de nylon
Sechskant-Sicherungsmutter mit Nylon-Ring
Tuerca hexagonales autorretendoras con anillo de nailon

№	mm	
	d	s
00001-0025741-11	M5	8
00001-0025742-11	M6	10
00001-0025745-11	M10x1,25	17
00001-0025749-21	M16x1,5	24
00001-0061041-11	M8	13
00001-0061050-11	M12x1,25	19
00001-0061050-21	M12x1,25	19

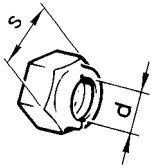

Гайка шестигранная низкая
Thin hex nut
Ecrou bas à six pans
Sechskant-Flachmutter
Tuerca hexagonales bajas

№	mm	
	d	s
00001-0007259-11	M6	10
00001-0007940-11	M4	7
00001-0061023-11	M8	13

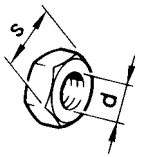

Гайка шестигранная с пояском для законтривания
Hex nut with locking collar
Ecrou six pans à collerette de freinage
Sechskantmutter mit Sicherungsbund
Tuerca hexagonale con cuello de retención

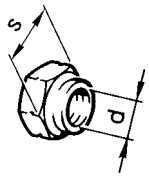

№	mm	
	d	s
00001-0040442-71	M20x1,5	30

Шайба
Washer
Rondelle
Scheibe
Arandela

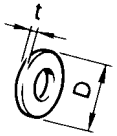

№	mm		
	d*	D	t
00001-0002570-60	16	22	1,5
00001-0002800-60	14	20	1,5
00001-0005192-01	4	9	0,8
00001-0005193-01	5	10	1,0
00001-0005194-01	6	12	1,5
00001-0005195-01	7	13	1,5
00001-0005196-01	8	17	2,0
00001-0005200-01	12	22	3,0
00001-0026250-01	6	20	2,0
00001-0026297-01	10	19	3,0
00001-0026381-01	5	14	1,0
00001-0026386-01	10	18	2,0
00001-0026397-01	6	11	1,0
00001-0026406-01	6	25	2,0
00001-0026406-03	6	25	2,0
00001-0026427-01	8	12	1,0
00001-0026428-01	4	12,5	1,0
00001-0026437-01	6	18	1,5
00001-0026444-01	6	15	1,0
00001-0026467-01	8	20	2,0
00001-0026468-01	10	25	2,0
00001-0026470-01	8	25	2,5
00002-0204136-01	8	20	3,0
00002-0376749-01	10	30	3,0

*Диаметр стержня
*Stem diameter
*Diamètre de la tige
*Schaftdurchmesser
*Diámetro del vástago

Шайба стопорная с зубьями
Lockwasher
Rondelle d'arrêt à denture
Sicherungsblech mit Verzahnung
Arandela de fijación con dentado

00001-0026085-70

Шайба стопорная с наружными зубьями
External lockwasher
Rondelle d'arrêt à denture extérieure
Sicherungsblech mit Aussenverzahnung
Arandela de fijación con dentado exterior

№	d*, mm
00001-0006154-71	6

*Диаметр стержня
*Stem diameter
*Diamètre de la tige
*Schaftdurchmesser
*Diámetro del vástago

Шайба стопорная эластичная с внутренними зубьями
Elastic internal lockwashers
Rondelle d'arrêt élastique à denture intérieure
Elastischer Sicherungsblech mit Innenverzahnung
Arandelas elasticas de fijación con dentado interior

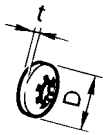

№	mm		
	d*	D	t
00001-0025980-71	4	11	0,6
00001-0025981-71	5	18	0,8
00001-0025982-71	6	16	0,9
00001-0025983-71	8	16	0,9
00001-0025984-71	8	22	1,2
00001-0025990-71	6	14	0,7
00001-0025991-70	5	12	0,8
00001-0025991-71	5	12	0,8
00001-0025991-73	5	12	0,8
00001-0025995-71	6	18	1,0

*Диаметр стержня
*Stem diameter
*Diamètre de la tige
*Schaftdurchmesser
*Diámetro del vástago

Шайба специальная
Special washer
Rondelle spéciale
Sonderscheibe
Arandela especial

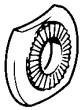

00001-0011974-73

Шайба стопорная с внутренними зубьями
Internal lockwashers
Rondelle d'arrêt à denture intérieure
SIcherungsblech mit Innenverzahnung
Arandelas de fijación con dentado interior

№	mm		
	d*	D	t
00001-0026052-70	5	9,4	0,6
00001-0026052-71	5	9,4	0,7
00001-0026053-71	6	11,3	0,7
00001-0026055-70	8	14,3	0,8

*Диаметр стержня
*Stem diameter
*Diamètre de la tige
*Schaftdurchmesser
*Diámetro del vástago

Шайба стопорная с зубьями под винты с потайной и полупотайной головкой с углом 90°
90°-external lockwasher for countersunk and semi-countersunk-head screws
Rondelle d'arrêt à dentures pour vis à tête noyée et semi-noyée ayant l'angle de 90°
Verzahnter Sicherungsblech für Versenk- und Halbversenkkopfschrauben mit Öffnungswinkel 90°
Arandela de retención con dientes para tornillos de cabeza perdida con ángulo de 90°

№	d*, mm
00001-0026068-71	6
00001-0026069-70	8

*Диаметр стержня
*Stem diameter
*Diamètre de la tige
*Schaftdurchmesser
*Diámetro del vástago

Шайба волнистая
Waved washer
Rondelle ondulée
Wellenscheibe
Arandela onduladas

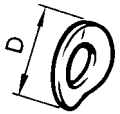

№	mm	
	d*	D
00001-0026012-71	6	12
00001-0026013-71	8	17
00001-0026014-73	10	21

*Диаметр стержня
*Stem diameter
*Diamètre de la tige
*Schaftdurchmesser
*Diámetro del vástago

Шайба пружинная коническая
Conical spring washer
Rondelle élastique conique
Kegelfederring
Arandela elásticas cónicas

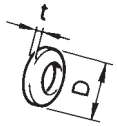

№	mm		
	d*	D	t
00001-0011977-73	6	12	1,2
00001-0011980-73	8	15	1,8
00001-0011983-73	10	20	2,7

*Диаметр стержня
*Stem diameter
*Diamètre de la tige
*Schaftdurchmesser
*Diámetro del vástago

Заглушка чашечная
Cup stoppers
Obturateur à cuvette
Schalenartige Verschlussstopfen
Obturador de taza

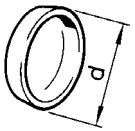

№	d, mm
00001-0043282-01	10
00001-0043291-01	30
00001-0043292-01	36

Корпус застежки
Closure
Corps d'agrafe
Knopfgehäuse
Cuerpo del fijador

00001-0020191-01

Застежка
Closure button
Agrafe
Knopf
Fijador

00001-0020198-05

Головка застежки
Closure head
Tête d'agrafe
Knopfkopf
Cabeza del fijador

00001-0020199-01

Шплинт разводной
Cotter pin
Goupille fendue
Spreizsplinte
Clavija partidas

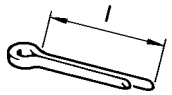

№	mm	
	d*	l
00001-0007342-01	2	15
00001-0007343-01	2	20
00001-0007346-01	3	30

*Диаметр отверстия
*Hole diameter
*Diamètre du trou
*Lochdurchmesser
*Diámetro del agujer

Кольцо упорное эксцентрическое
Eccentric retaining ring
Bague de butée excentrique
Anschlag-Exzenterring
Anillo de tope excentrico

Наружное
External
Extérieure
Außen
Exterior

№	d*, mm
00001-0010664-76	16

* Диаметр вала
* Shaft diameter
* Diamètre d'arbre
* Welledurchmesser
* Diámetro del eje

Шайба пружинная
Conical spring washer
Rondelle élastique conique
Federring
Arandela elástica cónica

№	mm		
	d*	b	t
00001-0005164-70	6	2,5	1,8
00001-0005166-70	8	3,0	2,2
00001-0005168-70	10	3,0	2,5
00001-0005170-70	12	4,0	3,0
00001-0011954-70	5	1,5	1,1

*Диаметр стержня
*Stem diameter
*Diamètre de la tige
*Schaftdurchmesser
*Diámetro del vástago

Шайба пружинная
Conical spring washer
Rondelle élastique conique
Federring
Arandela elástica cónica

№	mm	
	d*	D
00001-0041950-76	4	10

*Диаметр стержня
*Stem diameter
*Diamètre de la tige
*Schaftdurchmesser
*Diámetro del vástago

Скоба для проводов
Clips for wires
Etrier pour câbles
Kabelschelle
Grapas para cables

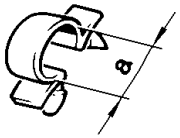

№	a, mm
00001-0045694-80	10,0
00001-0045696-80	12,5
00001-0045698-80	14,5
00001-0045702-80	24,0

Скоба для винтов самонарезающих
Clip for self-tapping screws
Etrier pour vis taraudeuses
Bügel für Selbstschneidende Schrauben
Grapa para tornillos autorroscantes

00001-0041897-71
00001-0041897-76

Хомут для резиновых шлангов
Clamp for rubber hoses
Collier pour tuyaux en caoutchouc
Gummischlauch-Spannbügel
Abrazadera para mangueras de gom

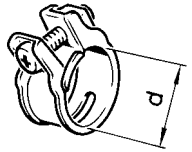

№	d, mm
00001-0001685-90	12
00001-0001687-90	15,5
00001-0001689-90	22

Скоба стопорная
Locking clip
Etrier d'arrêt
Sicherungsbügel
Grapa de fijación

№	d*, mm
00001-0010640-76	8

* Диаметр вала
* Shaft diameter
* Diamètre d'arbre
* Welledurchmesser
* Diámetro del eje

Пробка резиновая
Rubber plug
Bouchon en caoutchouc
Verschlußstopfen aus Gummi
Obturado

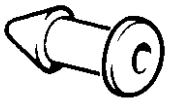

00001-0045664-80

00001-0045672-80

Хомут
Clamp
Collier
Bandschelle
Abrazadera

№	l , mm
00001-0045677-80	126,5

Скоба закрытая
Fastering clip
Etrier de fixation
Befestigungsbügel
Grapa de sujeción

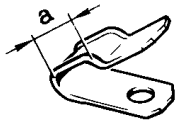

№	a, mm
00001-0004181-01	6
00001-0004183-01	8

Прокладка
Gasket
Joint
Dichtung
Junta

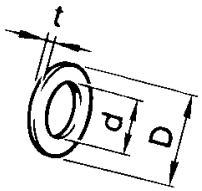

№	mm		
	d*	D	t
00001-0002844-60	10.2	16	1,5

Хомут ленточный облегченный
Lightened band clamp
Collier à ruban allégés
Bandbügel in Leichtbauweise
Abrazadera de cinta aligeradas

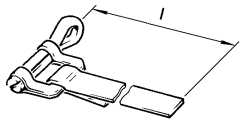

№	mm	
	d*	l
00001-0021700-90	16	138

АРМАТУРА ЖГУТОВ ПРОВОДОВ

WIRE HARNESS ACCESSORIES

ACCESSOIRES DES FAISCEAUX DE CABLES

KABELSTRÄNGEZUBEHÖR

GUARNICIONES DE MAZO DE CABLES

Втулка дистанционная
Remote sleeve
Douille entretoise
Abstandsbuchse
Buje espaciador

21700-3724258-00

Заглушка
Plug
obturateur
Verschlußstopfen
Obturador

2170-3724334-00

2170-3724330-00

Уплотнитель
Seal
Joint d'étanchéité
Dichtungsprofil
Empaquetadura

21010-3724118-00

21080-3724317-00

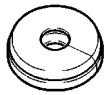

21082-3724118-00

21100-3724118-00

Кронштейны крепления жгутов проводов
Wiring harness fastering bracket
Supports de fixation du câblage
Kabelbaumträger
Soportes de fijacion de los haces de cables

21700-3724440-10

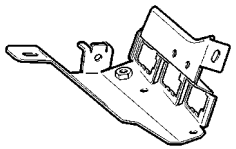

21700-3724319-00

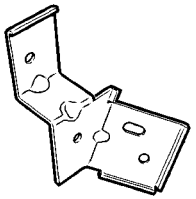

21700-3724329-00

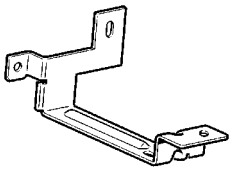

Болт клеммы аккумуляторной батареи
Battery terminal bolt
Boulon de la borne de la batterie
Anschlußschraube der Batterie
Tornillo de borne de bateria

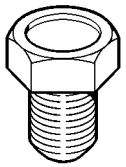

2170-3724594-00

Колпачок защитный
Protective cap
Capuchon de protection
Gummimanschette
Capacete de proteccion

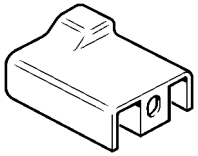

2170-3724178-00

2101-3724177-00

Трубка защитная
Protective tube
Tube de protection
Schutzrohr
Tubo protector

21103-3724196-00

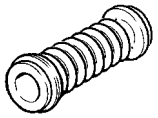

21103-3724195-00

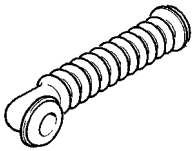

00001-0002499-80

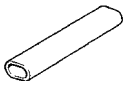

21080-3724195-10

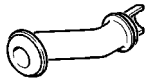

RUS САЛЬНИКИ
GB OIL SEALS
F GARNITURES D'ETANCHEITE
D DICHTRINGEN
E RETENES

Обозначение Designation Référence Bezeichnungen Designación	Размеры, мм Dimensions, mm Cotes, mm Maße, mm Dimensiones, mm	Эскиз Sketch Croquis Skizze Croquis	Место установки на автомобиле Where installed Emplacement sur la voiture Einbauort im PKW Instalatción en el automóvil	Количество Qty Q-té Stückzahl Cantidad
1	2	3	4	5
21080-1307013-00	D=36,8 d=18,4 B=16,7	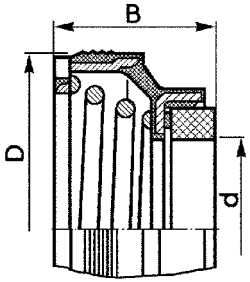	Насос водяной Water pump Pompe à eau Wasserpumpe Bomba de agua	1
21100-3401024-00	D=28 d=17 B=8 b=7	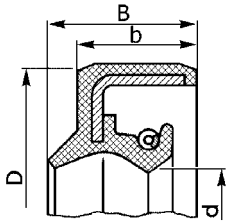	Шестерня рулевого механизма Steering mechanism gear Pignon de crémaillère Lenkritzel Piñón del mecanismo de dirección	1

1	2	3	4	5
21080-1005034-00 21080-1005034-01	D=42 d=28 B=7	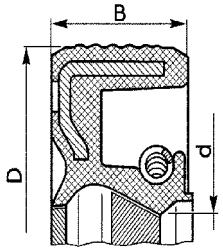	Передний конец коленчатого и распределительного валов Front end of crankshaft and camshaft Nez du vilebrequin et de l'arbre à cames Kurbel- und Nockenwellenstumpf, vorn Extremo delantero del cigüeñal y del árbol de levas	1-2
21080-1005034-02	D=42 d=28 B=7	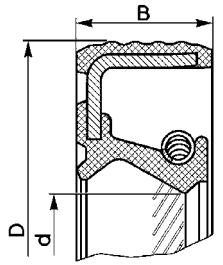		
21080-1005160-00 21080-1005160-01	D=100 d=80 B=10	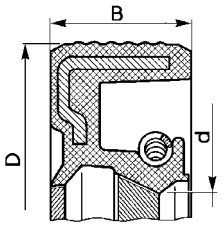	Задний конец коленчатого вала Rear end of crankshaft Queue du vilebrequin Kurbelwellenstumpf, hinten Extremo trasero del cigüeñal	1
21080-1005160-02 21080-1005160-03	D=100 d=80 B=10	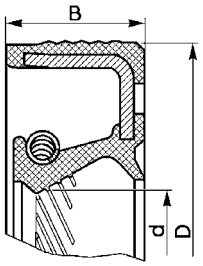		

1	2	3	4	5
21100-1701043-00 21100-1701043-01	D=45 d=25 B=9		Вал первичный коробки передач Gearbox clutch shaft Arbre primaire de la boîte de vitesses Getriebe-Eingangswelle Arbol primario de la caja de cambios	1
21080-1703042-01	D=30 d=16 B=7		Шток выбора передач Selector rod Tige de sélection des vitesses Gangschaltstange Barra de selección de las velocidades	1
21100-2301034-12	D=57 d=35 B=9		Привод колёс Wheel drive Arbre de transmission Antriebswelle Mando izquierdo	1

1	2	3	4	5
21080-1005034-03	D=42 d=28 B=7		Передний конец коленчатого и распределительного валов Front end of crankshaft and camshaft Nez du vilebrequin et de l'arbre à cames Kurbel- und Nockenwellenstumpf, vorn Extremo delantero del cigüeñal y del árbol de levas	1-2

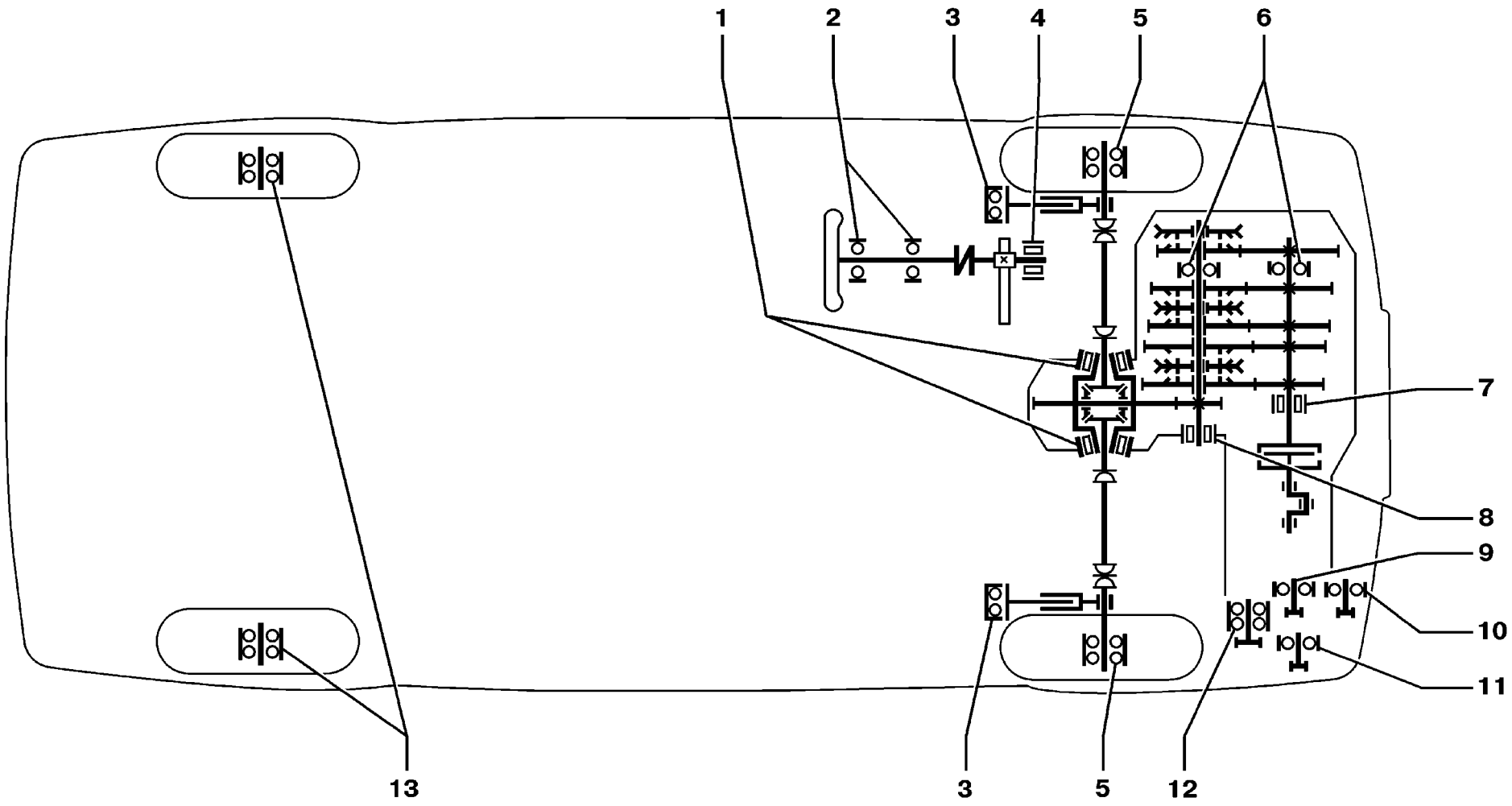

Схема расположения подшипников качения
Bearing Layout
Schéma d’emplacement des roulements
Anordnung der Wälzlager
Esquema de disposición de los cojinetes

RUS ПОДШИПНИКИ КАЧЕНИЯ
GB ANTIFRICTION BEARINGS
F ROULEMENTS
D WÄLZLAGER
E COJINETES DE CONTACTO RODANTE

№ по схеме Ref. No. in diagram Rep. sur schéma Nr. lt. Schema N.º en esquema	Обозначение ВАЗ / ГПЗ Designation VAZ / GPZ Référence VAZ / GPZ Bezeichnungen VAZ / GPZ Designatción VAZ / GPZ	Эскиз Sketch Croquis Skizze Croquis	Место установки на автомобиле Where installed Emplacement sur la voiture Einbauort im PKW Instalatción en el automóvil	Количество Qty Q-té Stückzahl Cantidad
1	2	3	4	5
1	21080-2303036-01 6У-7207АКЕ 21080-2303036-02 6У-7207АЕК1 21080-2303036-03 6У-7207АК	18,25 Ø 72 Ø 35	Коробка дифференциала (опоры правая и левая) Differential case (RH and LH supports) Boîtier du différentiel (paliers droit et gauche) Differentialgechäuse (linke und rechte Lager) Caja del diferencial (apoyos derecho y izquierdo)	2
3	11180-2902840-00	12 Ø 86,35 Ø 61,6 Ø 88,2 Ø 62,1	Стойка передней подвески (опора верхняя) Front suspension strut (upper seat) Jambe de force de suspension avant (palier supérieur) Federbein Vorderradaufhängung (obere Lagerung) Montante de la suspensión delantera (apoyo superior)	2

1	2	3	4	5
4	21100-3401104-00 1-СК152112Е	12 Ø 21 Ø 15	Шестерня рулевого механизма Steering mechanism gear Pignon de mécanisme de direction Lenkritzel Piñón del mecanismo de dirección	1
5	11180-3103020-00 6-256707А1КЕ12L19	Ø 68 37 Ø 35	Ступица переднего колеса Front wheel hub Moyeu de roue avant Vorderradnabe Cubo de la rueda delantera	2
	11180-3103020-02 6-256707АЕК 11180-3103020-03 6-256707ЕК12	Ø 68 37 Ø 35		

1	2	3	4	5
6	21703-1701033-00 6305-2RSNJEM 21703-1701033-01 6-750305АУШ2С17	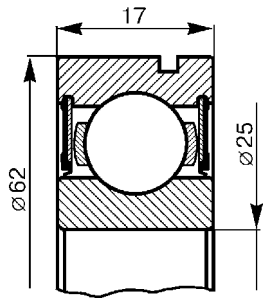	Валы коробки передач (опора задняя) Gearbox shafts (rear support) Arbres de boîte de vitesses (palier arrière) Getriebewellen (hintere Lagerung) Arboles de caja de cambios (apoyo trasero)	2
12	21080-1307027-12 6-422703ЕС17 21100-1307027-00 6-1НР16092ЕКС30 21100-1307027- 01 6-1НР16092К1ЕL19	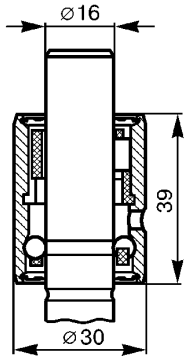	Насос водяной Water pump Pompe à eau Wasserpumpe Bomba de agua	1
2	21080-3401120-01 21080-3401120-02 21080-3401120-03	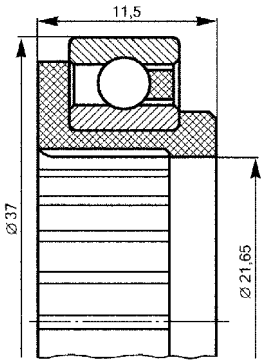	Вал рулевого управления Steering shaft Arbre de direction Lenkspindel Arbol de servodirección	2

1	2	3	4	5
7	21080-1701031-01 В66-42205АЕМ1Ш1 21080-1701031-02 6-42205А1ЕУШ1 21080-1701031-03 6-42205А1Е1УШ1 21080-1701031-04 6-42205А1Е1УШ1 D=52 d=25 B=15	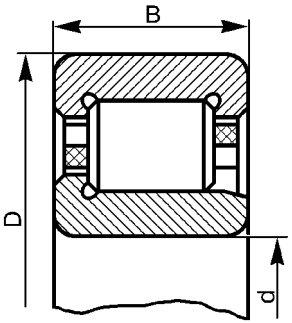	Вал первичный коробки передач (опора передняя) Gearbox clutch shaft (front support) Arbres primaire de boîte de vitesses (palier avant) Getriebe-Eingangsswelle (vordere Lagerung) Arbol primario de caja de cambios (apoyo delantero)	1
8	21080-1701180-01 6-42305АЕУШ1 21080-1701180-02 6-42305АЕ1УШ1 21080-1701180-03 В26-42305АЕМШ1 21080-1701180-04 6-42305АЕ1УШ1 D=62 d=25 B=17		Вал вторичный коробки передач (опора передняя) Gearbox main shafts (front support) Arbres secondaire de boîte de vitesses (palier avant) Getriebe-Hauptwelle (vordere Lagerung) Arbol secundario de caja de cambios (apoyo delantero)	1
9	21080-1006120-00 21080-1006120-01	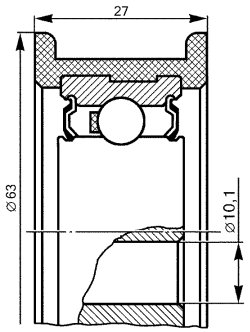	Механизм натяжения ремня (8-кл. двигатель) Belt tensioning mechanism (8-V engine) Galet tendeur de courroie (moteur à 8 soupapes) Riemenspannung (8V-Motor) Tensor de correa (motor a V.8)	

1	2	3	4	5
9	21126-1006135-00	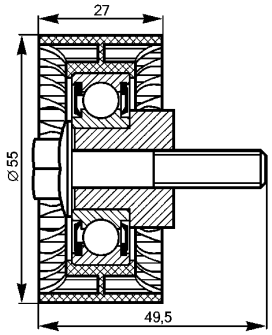	Механизм натяжения ремня (16-кл. двигатель) Belt tensioning mechanism (16-V engine) Galet tendeur de courroie (moteur à 16 soupapes) Riemenspannung (16V-Motor) Tensor de correa (motor a V.16)	1
10	21100-1041056-00 21100-1041056-01	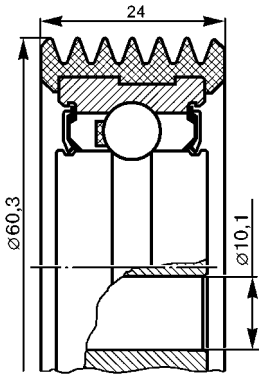	Привод вспомогательных агрегатов Auxiliary units drivebelt Commandes des organes auxiliaires Hilfsaggegaten-Antrieb Accionamiento de los grupos auxiliares	1
11	21126-1006238-00	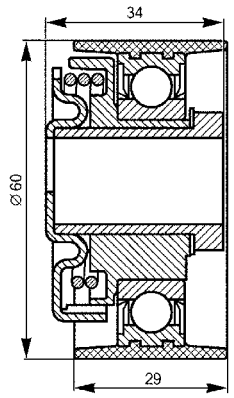	Механизм натяжения ремня (16-кл. двигатель) Belt tensioning mechanism (16-V engine) Galet tendeur de courroie (moteur à 16 soupapes) Riemenspannung (16V-Motor) Tensor de correa (motor a V.16)	1

1	2	3	4	5
13	21080-3104020-00 6-256706E1C17	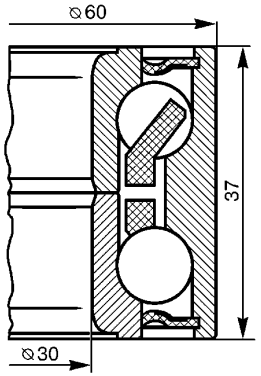	Ступица заднего колеса Rear wheel hub Moyeu de roue arrière Hinterradnabe Cubo de la rueda trasera	2
	21080-3104020-01 6-256706E2C17	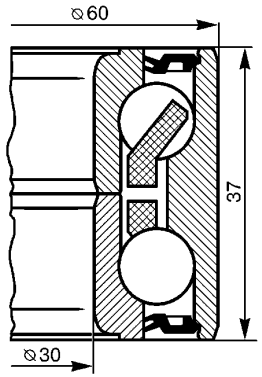		
	21080-3104020-02 6У-537906E1	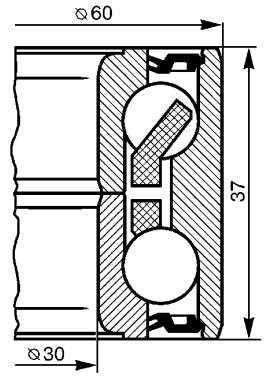		

НОМЕРНОЙ УКАЗАТЕЛЬ

LIST OF SPARE PARTS

INDICATEUR NUMÉRIQUE

NUMMERVERZEICHNIS

INDICADOR NUMÉRICO

Ном.детали Part N.	Инд.илл. Index	п. It.
1	2	3
00001-0001685-90	A500	2
00001-0001685-90	A501	3
00001-0001685-90	A240	8
00001-0001687-90	A620	8
00001-0001689-90	A500	17
00001-0001689-90	A501	18
00001-0002570-60	D131	9
00001-0002800-60	D131	15
00001-0002844-60	C210	10
00001-0004181-01	M200	21
00001-0004183-01	A240	28
00001-0005164-70	A602	2
00001-0005164-70	A610	2
00001-0005164-70	M155	2
00001-0005164-70	M424	2
00001-0005164-70	A300	3
00001-0005164-70	A210	4
00001-0005164-70	A601	4
00001-0005164-70	A430	5
00001-0005164-70	A600	5
00001-0005164-70	A101	6
00001-0005164-70	A430	6
00001-0005164-70	B200	6
00001-0005164-70	C160	6
00001-0005164-70	K130	6
00001-0005164-70	K330	6
00001-0005164-70	A200	7
00001-0005164-70	A500	8
00001-0005164-70	A501	9
00001-0005164-70	B260	9
00001-0005164-70	B290	10
00001-0005164-70	A620	12
00001-0005164-70	D101	12
00001-0005164-70	M440	12
00001-0005164-70	A240	16
00001-0005164-70	B150	17
00001-0005164-70	C170	19
00001-0005164-70	D102	24

1	2	3
00001-0005164-71	M190	3
00001-0005164-71	E300	9
00001-0005166-70	C130	1
00001-0005166-70	D181	1
00001-0005166-70	A200	2
00001-0005166-70	M135	2
00001-0005166-70	M136	2
00001-0005166-70	B250	3
00001-0005166-70	D100	4
00001-0005166-70	D101	4
00001-0005166-70	D102	4
00001-0005166-70	D141	5
00001-0005166-70	B210	6
00001-0005166-70	B252	6
00001-0005166-70	B251	7
00001-0005166-70	A420	10
00001-0005166-70	A430	14
00001-0005166-70	A421	15
00001-0005168-70	C220	3
00001-0005168-70	C200	5
00001-0005168-70	D210	5
00001-0005168-70	D220	5
00001-0005168-70	D300	10
00001-0005168-70	K120	10
00001-0005168-70	M121	11
00001-0005170-70	B150	4
00001-0005170-70	D210	8
00001-0005170-70	D300	12
00001-0005192-01	E140	15
00001-0005192-01	K350	19
00001-0005192-01	E130	23
00001-0005192-07	M171	2
00001-0005192-07	M170	6
00001-0005193-01	M420	3
00001-0005193-01	K320	6
00001-0005193-01	M421	6
00001-0005193-01	E130	8
00001-0005193-01	K310	9
00001-0005193-01	E111	10
00001-0005193-01	E110	14
00001-0005193-01	K350	16

1	2	3
00001-0005193-01	E182	25
00001-0005193-07	M150	6
00001-0005193-07	M160	17
00001-0005193-07	M162	17
00001-0005193-07	M161	18
00001-0005194-01	A300	2
00001-0005194-01	K121	2
00001-0005194-01	E310	3
00001-0005194-01	E311	3
00001-0005194-01	M173	4
00001-0005194-01	A101	5
00001-0005194-01	D110	6
00001-0005194-01	D111	6
00001-0005194-01	K330	13
00001-0005194-01	A100	22
00001-0005195-01	M130	8
00001-0005196-01	A421	1
00001-0005196-01	A145	2
00001-0005196-01	A420	2
00001-0005196-01	D200	2
00001-0005196-01	D220	2
00001-0005196-01	A330	3
00001-0005196-01	A411	3
00001-0005196-01	D110	3
00001-0005196-01	D111	3
00001-0005196-01	K200	3
00001-0005196-01	A020	5
00001-0005196-01	M260	6
00001-0005196-01	M261	6
00001-0005196-01	M262	6
00001-0005196-01	C170	7
00001-0005196-01	A410	10
00001-0005196-01	D141	11
00001-0005196-01	A400	12
00001-0005196-01	M100	13
00001-0005196-01	E181	16
00001-0005200-01	A030	11
00001-0006154-71	E400	10
00001-0006154-71	M390	19
00001-0007259-11	E100	1
00001-0007259-11	E101	4

1	2	3
00001-0007259-11	B250	24
00001-0007259-11	B251	24
00001-0007259-11	C120	25
00001-0007259-11	A100	27
00001-0007342-01	C170	12
00001-0007343-01	C230	11
00001-0007343-01	C231	12
00001-0007346-01	D120	2
00001-0007940-11	A200	15
00001-0009020-21	M424	1
00001-0009020-21	A400	3
00001-0009020-21	M110	7
00001-0009020-21	M391	11
00001-0009020-21	A140	19
00001-0009020-21	M390	20
00001-0009020-21	M200	23
00001-0009021-21	A210	3
00001-0009021-21	K121	5
00001-0009021-21	A100	6
00001-0009021-21	E400	8
00001-0009021-21	A110	9
00001-0009021-21	B150	16
00001-0009021-21	C170	18
00001-0009022-21	A310	4
00001-0009022-21	A101	7
00001-0009022-21	M395	7
00001-0009022-21	M396	9
00001-0009022-21	M440	9
00001-0009022-21	M442	9
00001-0009022-21	M424	14
00001-0009022-21	A240	17
00001-0009024-11	A210	20
00001-0009024-21	K121	1
00001-0009024-21	A500	7
00001-0009024-21	E300	7
00001-0009024-21	A501	8
00001-0009024-21	M260	10
00001-0009024-21	M262	10
00001-0009024-21	A140	12
00001-0009024-21	A141	15
00001-0009024-21	A100	21

1	2	3
00001-0009024-21	E182	21
00001-0009024-21	A620	22
00001-0009026-21	E182	8
00001-0009026-21	D131	11
00001-0009028-21	A100	5
00001-0009028-21	A501	14
00001-0009030-21	E182	9
00001-0009034-21	E181	21
00001-0009776-11	M190	4
00001-0009776-11	K100	5
00001-0009776-11	K350	5
00001-0009778-21	A501	24
00001-0009778-21	E182	24
00001-0010640-76	A330	2
00001-0010640-76	B110	9
00001-0010640-76	C100	10
00001-0010640-76	C101	10
00001-0010664-76	B410	12
00001-0010664-76	M110	12
00001-0011954-70	M430	18
00001-0011954-70	M424	19
00001-0011954-71	K350	6
00001-0011974-73	A410	7
00001-0011974-73	A110	8
00001-0011977-73	A100	4
00001-0011977-73	A400	4
00001-0011977-73	K121	6
00001-0011977-73	A141	7
00001-0011977-73	K140	7
00001-0011977-73	A251	10
00001-0011977-73	A250	12
00001-0011977-73	A140	15
00001-0011977-73	A501	15
00001-0011980-73	A620	2
00001-0011980-73	K120	3
00001-0011980-73	A012	5
00001-0011980-73	A013	5
00001-0011980-73	A014	5
00001-0011980-73	A310	9
00001-0011983-73	A012	2
00001-0011983-73	A013	2

Ном.детали Part N.	Инд.илл. Index	п. It.
1	2	3
00001-0011983-73	A014	2
00001-0011983-73	A010	4
00001-0011983-73	A011	4
00001-0011983-73	A020	20
00001-0013069-21	A010	14
00001-0013069-21	A020	19
00001-0013070-21	A145	6
00001-0015001-21	B200	7
00001-0015001-21	B290	11
00001-0015003-21	A140	16
00001-0020191-01	M150	11
00001-0020198-05	M150	14
00001-0020199-01	M150	13
00001-0021647-11	A012	1
00001-0021647-11	A013	1
00001-0021647-11	A014	1
00001-0021647-11	D300	1
00001-0021647-11	A010	3
00001-0021647-11	A011	3
00001-0021647-11	D220	4
00001-0021647-11	M121	10
00001-0021647-21	A140	7
00001-0021647-21	A400	8
00001-0021700-90	A610	5
00001-0021700-90	E140	13
00001-0025550-20	A130	9
00001-0025741-11	M420	12
00001-0025742-11	E181	4
00001-0025742-11	D110	7
00001-0025742-11	D111	7
00001-0025742-11	A240	20
00001-0025742-11	M424	22
00001-0025745-11	A030	8
00001-0025745-11	A010	17
00001-0025745-11	A020	23
00001-0025749-21	D210	13
00001-0025980-71	E140	6
00001-0025980-73	E110	6
00001-0025981-71	M145	9
00001-0025981-71	M420	10
00001-0025982-71	M280	4
00001-0025982-71	M390	8
00001-0025982-71	M424	13
00001-0025983-71	M280	8
00001-0025983-71	M391	20
00001-0025983-71	M390	23

1	2	3
00001-0025984-70	M135	12
00001-0025984-71	M424	7
00001-0025984-71	M422	10
00001-0025984-71	M120	14
00001-0025984-71	M200	17
00001-0025990-71	M270	2
00001-0025990-71	M271	2
00001-0025990-71	M260	11
00001-0025990-71	M262	11
00001-0025990-71	E400	7
00001-0025990-71	M261	11
00001-0025990-71	M430	12
00001-0025990-71	M180	16
00001-0025990-71	M391	16
00001-0025990-71	A200	21
00001-0025990-71	C120	26
00001-0025990-71	A501	30
00001-0025991-70	M271	7
00001-0025991-70	M270	8
00001-0025991-71	E400	1
00001-0025991-71	M371	1
00001-0025991-71	E130	2
00001-0025991-71	M441	2
00001-0025991-71	M442	2
00001-0025991-71	M340	3
00001-0025991-71	M422	6
00001-0025991-71	M180	8
00001-0025991-71	M430	14
00001-0025991-73	M430	2
00001-0025991-73	M440	2
00001-0025991-73	E110	3
00001-0025991-73	E111	3
00001-0025991-73	K310	3
00001-0025991-73	E120	4
00001-0025991-73	M191	7
00001-0025991-73	M424	10
00001-0025995-71	M421	2
00001-0025995-71	M441	5
00001-0025995-71	M442	5
00001-0025995-71	M440	10
00001-0025995-71	E130	18
00001-0025995-71	M200	24
00001-0026012-71	B270	8
00001-0026012-71	B250	23
00001-0026012-71	B251	23
00001-0026013-71	K141	2
00001-0026014-73	A145	5
00001-0026014-73	A140	6
00001-0026052-70	M320	6

1	2	3
00001-0026052-70	M330	10
00001-0026052-71	M130	2
00001-0026052-71	K100	17
00001-0026052-71	M200	19
00001-0026052-71	A501	23
00001-0026053-71	M360	1
00001-0026053-71	M370	1
00001-0026053-71	C121	5
00001-0026053-71	D200	5
00001-0026053-71	M330	5
00001-0026053-71	C120	6
00001-0026053-71	M395	6
00001-0026053-71	M200	7
00001-0026053-71	M371	7
00001-0026053-71	M121	8
00001-0026053-71	M396	8
00001-0026053-71	A210	10
00001-0026053-71	M131	10
00001-0026053-71	M130	11
00001-0026053-71	K100	14
00001-0026053-71	C170	15
00001-0026053-71	A240	26
00001-0026055-70	A301	2
00001-0026055-70	K300	10
00001-0026068-71	M395	11
00001-0026068-71	B250	18
00001-0026069-70	B210	10
00001-0026085-70	M145	18
00001-0026250-01	M200	22
00001-0026297-01	D300	9
00001-0026381-01	E182	3
00001-0026381-01	E181	7
00001-0026381-01	M190	7
00001-0026381-01	D100	19
00001-0026381-01	D101	20
00001-0026381-01	D102	20
00001-0026386-01	D210	4
00001-0026386-01	C230	10
00001-0026386-01	C231	11
00001-0026386-01	M121	22
00001-0026397-01	A310	3
00001-0026397-01	C121	4
00001-0026397-01	M370	4
00001-0026397-01	M360	5
00001-0026406-01	E100	2
00001-0026406-01	A600	4
00001-0026406-01	E101	5
00001-0026406-01	E310	6
00001-0026406-01	E311	6

1	2	3
00001-0026406-01	E300	8
00001-0026406-01	A140	11
00001-0026406-01	M440	11
00001-0026406-03	M110	9
00001-0026427-01	M131	4
00001-0026428-01	E110	9
00001-0026437-01	A430	3
00001-0026437-01	A601	3
00001-0026437-01	A610	3
00001-0026437-01	M145	3
00001-0026437-01	A430	4
00001-0026437-01	A602	5
00001-0026437-01	K200	5
00001-0026437-01	E300	6
00001-0026437-01	C141	7
00001-0026437-01	A141	14
00001-0026437-01	A240	15
00001-0026437-01	M130	15
00001-0026437-01	C120	24
00001-0026437-01	C121	24
00001-0026444-01	A301	3
00001-0026444-01	E181	5
00001-0026444-01	A411	6
00001-0026444-01	E182	7
00001-0026444-01	D101	11
00001-0026444-01	A620	13
00001-0026444-01	D102	13
00001-0026444-01	A200	20
00001-0026467-01	C170	3
00001-0026467-01	D101	3
00001-0026467-01	D102	3
00001-0026467-01	M120	15
00001-0026468-01	A010	9
00001-0026468-01	A011	9
00001-0026468-01	A020	9
00001-0026468-01	A400	9
00001-0026468-01	A012	10
00001-0026468-01	A013	10
00001-0026468-01	A014	10
00001-0026470-01	A200	1
00001-0026470-01	K120	7
00001-0026470-01	M391	12
00001-0026470-01	M390	17
00001-0032739-01	M330	11
00001-0032740-01	E140	23
00001-0032742-01	M131	3
00001-0032744-01	M320	7
00001-0032744-01	M180	9
00001-0032759-01	M330	6

1	2	3
00001-0032760-01	M270	1
00001-0032760-01	M271	1
00001-0032760-01	M131	26
00001-0032762-01	M155	1
00001-0032762-01	M441	7
00001-0032762-01	M390	9
00001-0032762-17	M430	11
00001-0032764-01	M300	8
00001-0032764-01	M310	8
00001-0032764-01	M311	8
00001-0032764-01	M130	12
00001-0032764-01	M131	15
00001-0032764-01	M180	17
00001-0032766-01	D200	4
00001-0032766-01	M390	10
00001-0033037-11	B210	9
00001-0033112-01	D100	16
00001-0033112-01	D101	18
00001-0033112-01	D102	18
00001-0033129-01	B250	19
00001-0033130-01	M395	10
00001-0035168-30	A421	8
00001-0035168-30	A420	16
00001-0035170-21	A411	10
00001-0035170-21	A421	13
00001-0035175-11	M100	14
00001-0035175-21	A620	1
00001-0035410-21	A100	3
00001-0035412-21	A100	29
00001-0035434-21	B210	3
00001-0035434-21	B150	8
00001-0035435-21	A620	1
00001-0035435-21	A420	5
00001-0035435-21	A400	13
00001-0035436-21	B150	10
00001-0035437-21	A420	6
00001-0035437-21	A421	11
00001-0035437-21	B150	20
00001-0035438-31	A020	16
00001-0035441-21	A150	2
00001-0035441-21	B210	12
00001-0035442-21	B150	9
00001-0035443-21	B210	4
00001-0035443-31	A020	7
00001-0035461-21	B210	1
00001-0035461-21	A400	6
00001-0035462-21	B150	6
00001-0035464-21	B210	2
00001-0035464-21	A030	6

Ном.детали Part N.	Инд.илл. Index	п. It.
1	2	3
00001-0035528-21	B150	15
00001-0037463-30	A630	4
00001-0038241-11	C200	3
00001-0038241-11	C141	11
00001-0038241-21	C230	1
00001-0038241-21	C231	1
00001-0038256-21	C160	1
00001-0038256-21	C141	14
00001-0038268-21	C160	13
00001-0038318-01	K330	1
00001-0038318-01	K221	3
00001-0038318-01	K222	4
00001-0038318-01	M440	6
00001-0038318-01	D111	8
00001-0038318-01	M410	8
00001-0038318-01	K100	9
00001-0038318-01	K350	9
00001-0038318-01	M411	9
00001-0038318-01	D110	10
00001-0038318-01	M441	10
00001-0038318-01	M442	11
00001-0038318-01	M320	14
00001-0038318-01	M330	15
00001-0038318-01	K300	19
00001-0038318-01	E140	24
00001-0038320-01	M200	13
00001-0038321-01	E182	1
00001-0038321-01	K100	1
00001-0038321-01	E101	2
00001-0038321-01	E181	2
00001-0038321-01	M190	2
00001-0038321-01	C100	3
00001-0038321-01	C101	3
00001-0038321-01	E200	5
00001-0038321-01	C141	6
00001-0038321-01	M360	6
00001-0038321-01	E120	7
00001-0038321-01	E311	7
00001-0038321-01	E100	8
00001-0038321-01	M290	10
00001-0038321-01	E201	11
00001-0038321-01	E202	12
00001-0038321-01	A210	18
00001-0038321-01	A240	18
00001-0038321-01	M395	18
00001-0038322-01	M415	3

1	2	3
00001-0038322-01	C100	8
00001-0038322-01	C101	8
00001-0038322-01	D100	9
00001-0038322-01	K300	9
00001-0038322-01	M391	13
00001-0038322-01	M390	18
00001-0038331-21	M350	1
00001-0038331-21	M340	4
00001-0038360-21	K200	2
00001-0038360-21	M305	5
00001-0038360-21	K300	6
00001-0038360-21	A620	10
00001-0038360-21	M430	10
00001-0038360-21	A610	15
00001-0038364-21	M415	2
00001-0038364-21	M305	4
00001-0038364-21	K200	6
00001-0038364-21	M261	10
00001-0038381-21	D210	1
00001-0038381-21	K130	4
00001-0040442-71	D420	7
00001-0040442-71	D400	11
00001-0041897-71	K350	17
00001-0041897-71	M235	8
00001-0041897-71	M161	17
00001-0041897-76	M442	1
00001-0041897-76	M430	3
00001-0041897-76	M440	3
00001-0041897-76	M441	3
00001-0041897-76	E182	4
00001-0041897-76	M290	5
00001-0041897-76	M190	6
00001-0041897-76	E181	8
00001-0041897-76	M155	8
00001-0041897-76	M300	11
00001-0041897-76	M395	16
00001-0041897-76	M160	18
00001-0041897-76	M162	18
00001-0041897-76	M396	18
00001-0041897-76	M391	28
00001-0041950-76	M430	5
00001-0041950-76	M190	11
00001-0041950-76	D100	12
00001-0041950-76	M155	23
00001-0042343-30	A101	15
00001-0042343-30	A100	16
00001-0043282-01	A120	2
00001-0043282-01	A121	2
00001-0043282-01	A100	10

1	2	3
00001-0043291-01	A100	11
00001-0043292-01	A100	14
00001-0043292-01	A101	14
00001-0045664-80	Z100	6
00001-0045677-80	A240	1
00001-0045677-80	E140	2
00001-0045677-80	A500	3
00001-0045677-80	E200	6
00001-0045694-80	A421	10
00001-0045694-80	A610	14
00001-0045694-80	K300	16
00001-0045696-80	A420	12
00001-0045696-80	M200	20
00001-0045698-80	A240	30
00001-0045702-80	C110	4
00001-0045702-80	D131	21
00001-0055410-21	B150	5
00001-0055412-31	D210	7
00001-0055413-21	B150	7
00001-0055413-21	A030	10
00001-0058962-11	A610	1
00001-0058962-11	M421	1
00001-0058962-11	E310	2
00001-0058962-11	E311	2
00001-0058962-11	M360	2
00001-0058962-11	M370	2
00001-0058962-11	A411	5
00001-0058962-11	B200	5
00001-0058962-11	E300	5
00001-0058962-11	M280	5
00001-0058962-11	A200	6
00001-0058962-11	A410	6
00001-0058962-11	C121	6
00001-0058962-11	A430	7
00001-0058962-11	C120	7
00001-0058962-11	C160	7
00001-0058962-11	K130	7
00001-0058962-11	K330	7
00001-0058962-11	A430	8
00001-0058962-11	M371	8
00001-0058962-11	M424	8
00001-0058962-11	B290	9
00001-0058962-11	E400	9
00001-0058962-11	M131	9
00001-0058962-11	M130	10
00001-0058962-11	A210	11
00001-0058962-11	M422	11
00001-0058962-11	A140	14
00001-0058962-11	C170	16

1	2	3
00001-0058962-11	A100	17
00001-0058962-11	A240	27
00001-0058962-21	A602	1
00001-0058962-21	M145	4
00001-0058962-21	A601	5
00001-0058962-21	A600	6
00001-0058962-21	M441	6
00001-0058962-21	M442	6
00001-0058962-21	M121	9
00001-0058962-21	A620	11
00001-0058962-21	M440	13
00001-0058962-21	K100	15
00001-0058964-11	E400	2
00001-0058964-11	M130	1
00001-0058964-11	M371	2
00001-0058964-11	A300	4
00001-0058964-11	K100	16
00001-0058964-11	M200	18
00001-0058964-11	M424	18
00001-0058964-11	E182	23
00001-0059707-21	K120	11
00001-0059707-30	C200	4
00001-0059707-30	D210	6
00001-0059709-21	A014	12
00001-0059713-21	D220	6
00001-0060426-31	D100	6
00001-0060426-31	D141	7
00001-0060426-31	D101	8
00001-0060432-21	D181	4
00001-0060432-21	K120	4
00001-0060432-21	M136	6
00001-0060432-21	A420	9
00001-0060432-21	B252	11
00001-0060432-21	A421	18
00001-0060433-21	A421	14
00001-0060436-21	D181	8
00001-0060436-21	D102	11
00001-0060436-21	E181	17
00001-0060436-21	A101	25
00001-0060436-21	A100	33
00001-0060438-21	A012	6
00001-0060438-21	A013	6
00001-0060438-21	A014	7
00001-0060438-21	E181	15
00001-0060439-21	A411	11
00001-0060439-21	B252	13
00001-0060440-21	D181	2
00001-0060440-21	A145	3
00001-0060440-21	A020	6

1	2	3
00001-0060442-21	K120	8
00001-0060444-21	K141	1
00001-0060444-21	A430	9
00001-0060446-21	A012	7
00001-0060446-21	A013	7
00001-0060446-21	A014	8
00001-0061008-11	K300	11
00001-0061008-11	A420	1
00001-0061008-11	A421	2
00001-0061008-11	C170	2
00001-0061008-11	A030	3
00001-0061008-11	A200	3
00001-0061008-11	A620	3
00001-0061008-11	A411	4
00001-0061008-11	D101	5
00001-0061008-11	D102	5
00001-0061008-11	B210	7
00001-0061008-11	A410	9
00001-0061008-11	B252	9
00001-0061008-11	M280	9
00001-0061008-11	A310	10
00001-0061008-11	A400	11
00001-0061008-11	M135	11
00001-0061008-11	A020	12
00001-0061008-11	B250	12
00001-0061008-11	M120	13
00001-0061008-11	A430	15
00001-0061008-11	B251	15
00001-0061008-11	M200	16
00001-0061008-21	C130	2
00001-0061008-21	D100	3
00001-0061008-21	D141	4
00001-0061008-21	D101	10
00001-0061008-21	D102	12
00001-0061015-11	D300	11
00001-0061015-11	B150	14
00001-0061015-21	D210	9
00001-0061023-11	C170	1
00001-0061023-11	B250	4
00001-0061023-11	B252	5
00001-0061023-11	B251	6
00001-0061041-11	D200	1
00001-0061041-11	D220	3
00001-0061041-11	D110	4
00001-0061041-11	D111	4
00001-0061041-11	M100	12
00001-0061041-11	D141	18
00001-0061050-11	A030	12
00001-0061050-11	D210	23

Ном.детали Part N.	Инд.илл. Index	п. It.
1	2	3
00001-0061050-11	D300	23
00001-0061050-21	D200	13
00001-0061429-21	D300	20
00001-0076680-01	E110	1
00001-0076680-01	E111	7
00001-0076680-06	M156	3
00001-0076690-01	K350	14
00001-0076691-01	E130	4
00001-0076691-01	E110	5
00001-0076691-01	E140	7
00001-0076691-07	M171	1
00001-0076691-07	M170	5
00001-0076692-01	E140	14
00001-0076692-01	E130	24
00001-0076700-01	K310	8
00001-0076701-01	E111	11
00001-0076701-01	M420	11
00001-0076701-01	K200	13
00001-0076701-01	E110	15
00001-0076701-01	M430	17
00001-0076701-07	M430	1
00001-0076701-07	M440	1
00001-0076701-07	M424	11
00001-0076702-01	E130	1
00001-0076702-01	M173	3
00001-0076702-01	K320	7
00001-0076702-01	M422	13
00001-0076702-07	E110	4
00001-0076702-07	E111	4
00001-0076702-07	E120	5
00001-0076702-07	M422	7
00001-0076702-07	M191	8
00001-0076702-07	M430	13
00001-0076702-07	M160	16
00001-0076702-07	M161	16
00001-0076702-07	M162	16
00001-0076703-07	M421	5
00001-0076703-07	E130	6
00001-0076703-07	M145	10
00001-0076705-01	M173	8
00001-0076705-07	K310	4
00001-0076705-07	M150	5
00001-0076705-07	M162	14
00001-0076706-07	M172	4
00001-0076707-01	D100	18
00001-0076707-01	D101	22

1	2	3
00001-0076707-01	D102	22
00001-0076710-01	M290	6
00001-0076710-01	K210	9
00001-0076710-01	K350	15
00001-0076710-01	M395	17
00001-0076710-01	M396	19
00001-0076710-01	D100	20
00001-0076710-01	D101	21
00001-0076710-01	D102	21
00001-0076711-01	M441	1
00001-0076711-01	M442	3
00001-0076712-01	A301	1
00001-0076712-01	E182	2
00001-0076712-01	E181	6
00001-0076712-01	M271	8
00001-0076712-01	M270	9
00001-0076713-01	M420	2
00001-0076713-01	M190	8
00001-0076713-01	M300	10
00001-0076713-01	A501	29
00001-0076713-07	M422	9
00001-0076717-07	M300	12
00001-0076787-03	K210	7
00001-0076787-03	K300	21
00001-0076788-01	K320	10
00001-0076788-01	M150	12
00001-0076788-03	M131	24
00001-0076793-07	M160	21
00001-0076793-07	M162	21
00001-0076793-07	M161	22
00001-0076796-07	M135	8
00001-0076797-01	M120	4
00001-0076797-01	M100	5
00001-0076797-01	M121	15
00001-0076806-01	M180	3
00001-0076824-06	M180	13
00002-0204136-01	A420	2
00002-0204136-01	B252	4
11110-1014240-00	A500	1
11110-1700022-00	B150	1
11110-1702112-00	B260	14
11110-1703075-00	B270	5
11110-1703200-00	B250	7
11110-1703200-00	B251	10
11110-8406034-10	M200	27
11170-6314060-00	E202	1
11170-6314060-01	E202	1
11170-6314084-00	E202	2
11180-1003011-00	A100	9

1	2	3
11180-1104244-00	A240	23
11180-1104410-00	A240	11
11180-1104410-10	A240	12
11180-1132010-00	A250	6
11180-1132010-01	A250	11
11180-1132010-02	A250	11
11180-1132032-00	A250	5
11180-1132032-01	A251	3
11180-1132032-01	A250	10
11180-1132138-00	A251	6
11180-1132138-00	A250	8
11180-1132138-10	A251	5
11180-1132138-10	A250	7
11180-1144010-00	A250	1
11180-1144010-01	A250	2
11180-1144010-02	A250	2
11180-1148010-02	A320	4
11180-1203042-00	A420	13
11180-1203064-00	A430	19
11180-1203121-00	A430	20
11180-1303069-00	A620	23
11180-1413134-00	D200	3
11180-1703074-00	B270	6
11180-1703074-01	B270	6
11180-1703227-01	B251	3
11180-2902840-00	D230	8
11180-2906040-00	D220	11
11180-2906050-00	D220	8
11180-2906078-00	D220	9
11180-2916040-00	D300	19
11180-3001014-00	D400	2
11180-3001014-10	D400	1
11180-3001015-00	D400	2
11180-3001015-10	D400	1
11180-3103012-00	D400	7
11180-3103015-00	D400	9
11180-3103020-00	D400	6
11180-3103020-02	D400	6
11180-3103020-03	D400	6
11180-3103032-00	D400	5
11180-3105062-10	Y100	3
11180-3401160-00	D141	8
11180-3403082-00	D111	12
11180-3403082-00	D110	13
11180-3501012-10	C200	6
11180-3501013-10	C200	6
11180-3501014-00	C210	7
11180-3501015-00	C210	7
11180-3502010-11	C220	1

1	2	3
11180-3502011-11	C220	1
11180-3502012-11	C231	4
11180-3502013-11	C231	4
11180-3502090-10	C231	5
11180-3502112-00	C220	4
11180-3506060-10	C121	10
11180-3506060-10	C120	11
11180-3506060-12	C121	10
11180-3506060-12	C120	11
11180-3506544-00	C120	14
11180-3510006-10	C110	5
11180-3510006-11	C110	5
11180-3538010-01	C141	3
11180-3538324-00	C141	4
11180-3538350-00	C141	8
11180-3538370-00	C141	13
11180-3538400-00	C220	5
11180-3538408-00	C141	12
11180-3538410-00	C141	15
11180-3538410-02	C141	15
11180-3538411-00	C141	15
11180-3538411-02	C141	15
11180-3538416-01	C231	2
11180-3538416-02	C231	2
11180-3538432-00	C141	2
11180-3538436-00	C141	9
11180-3704010-00	K110	4
11180-3709315-01	K300	4
11180-3709340-00	K300	5
11180-3714350-00	K310	11
11180-3714350-00	K210	12
11180-3714350-01	K310	11
11180-3714350-01	K210	12
11180-3717010-00	K221	6
11180-3724148-00	K401	3
11180-3726010-00	K200	8
11180-3726087-00	K200	9
11180-3763070-00	K110	6
11180-3763070-01	K110	6
11180-3828110-00	A620	15
11180-3828110-01	A620	15
11180-3828110-02	A620	15
11180-3829010-00	A501	5
11180-3829010-02	A501	5
11180-3829010-03	A501	5
11180-3850010-00	A421	9
11180-3850010-00	A421	9
11180-3850010-00	A420	11
11180-3850010-00	A420	15

1	2	3
11180-3913200-00	Y100	5
11180-5007098-00	Z100	1
11180-5605055-00	M411	10
11180-5605156-00	M391	21
11180-5606010-10	M395	9
11180-5606064-20	M395	12
11180-5702214-00	M161	3
11180-5702214-00	M162	3
11180-5702214-00	M160	5
11180-6102510-00	M391	24
11180-6102510-00	M390	25
11180-8104086-00	E160	1
11180-8111012-10	E182	13
11180-8111510-00	E182	22
11180-8111511-00	E182	12
11180-8212060-00	M410	3
11180-8212060-10	M410	3
11180-8212060-10	M411	5
11180-8212778-00	M422	1
11180-8212778-00	M150	2
11180-8212778-00	K222	3
11180-8212778-00	M161	4
11180-8212778-00	M162	4
11180-8212778-00	M172	5
11180-8212778-00	M160	6
11180-8212778-00	M173	9
11180-8212778-01	M422	1
11180-8212778-01	K222	3
11180-8212786-00	M150	1
11180-8212786-00	M300	2
11180-8212786-00	M422	2
11180-8212786-00	M310	3
11180-8212786-00	M311	3
11180-8212786-00	M162	5
11180-8212786-00	K222	7
11180-8212786-00	M160	7
11180-8212786-00	M442	7
11180-8212786-00	M441	8
11180-8212786-01	M161	5
11180-8212786-01	M160	7
11180-8217160-00	M135	1
11180-8217160-00	M136	1
11180-8232010-00	E400	3
11180-8402200-00	M200	4
11180-8403542-00	M424	3
11183-1002011-10	A100	13
11183-1005016-01	A120	1
11183-1005016-01	A121	1
11183-1005016-03	A120	1

Ном.детали Part N.	Инд.илл. Index	п. It.
1	2	3
11183-1005016-03	A121	1
11183-1006020-00	A140	1
11183-1006322-00	A141	16
11183-1203008-00	A420	3
11183-1203040-00	A420	8
11183-3400010-20	D110	14
11183-3401010-00	D150	1
11183-3401015-00	D160	10
11183-3401015-01	D161	13
11183-3401223-00	D150	22
11183-8212211-00	M410	2
11183-8212211-00	M411	2
11186-2215012-00	B400	6
11186-3101301-00	D412	2
11186-3101302-00	D412	1
11186-3101303-00	D412	1
11186-3101304-00	D412	1
11186-3101306-00	D412	1
11186-3101307-00	D412	1
11186-3101308-00	D412	1
11186-3101309-00	D412	1
11186-3101310-00	D412	1
11186-3101311-00	D412	1
11186-3724036-00	K401	2
11186-8128050-00	E110	12
11186-8128050-01	E110	12
11190-1009146-00	A500	15
11190-1009146-00	A501	19
11190-1104013-00	A210	6
11190-1132010-00	A251	8
11190-1132010-10	A251	4
11190-1132010-11	A251	4
11190-1132032-00	A251	7
11190-1144010-00	A251	2
11190-1144010-01	A251	1
11190-1144010-02	A251	1
11190-1203075-00	A421	7
11190-1203075-00	A420	17
11190-1703050-00	B260	2
11190-1703055-00	B270	4
11190-3402012-00	D100	11
11190-3402012-00	D101	15
11190-3402012-00	D102	15
11190-3402012-01	D100	11
11190-3402012-01	D101	15
11190-3402012-01	D102	15

1	2	3
11190-3710200-00	K300	15
11190-3710200-01	K300	15
11190-3710206-00	K300	14
11190-3716138-00	M441	11
11190-3716139-00	M441	11
11190-3747210-10	K340	2
11190-5007722-00	M145	5
11190-5007722-00	M161	19
11190-5007722-01	M145	5
11190-6305110-30	M396	11
11190-6313090-00	E311	5
11194-1004022-00	A131	2
11194-1004045-00	A131	8
11194-1004045-01	A131	8
11194-1004058-00	A131	10
11194-1004058-02	A131	10
11194-1004058-03	A131	10
11194-1004058-04	A131	10
11194-1004058-05	A131	10
11194-1203008-00	A421	3
11194-1203008-01	A421	4
11194-1203008-10	A421	3
11194-1203008-11	A421	4
11194-1203040-00	A421	16
11194-1203044-00	A421	17
21010-1000104-10	A130	3
21010-1000104-11	A130	3
21010-1000104-12	A130	3
21010-1000104-13	A130	3
21010-1000104-14	A130	3
21010-1000104-15	A130	3
21010-1000104-40	A130	3
21010-1000104-41	A130	3
21010-1000104-42	A130	3
21010-1000104-43	A130	3
21010-1000104-44	A130	3
21010-1000104-45	A130	3
21010-1001101-00	A010	1
21010-1001101-00	A011	1
21010-1002040-00	A101	26
21010-1002040-00	A100	35
21010-1002042-00	A101	11
21010-1002042-00	A100	12
21010-1003017-00	A150	4
21010-1003017-00	A010	11
21010-1003017-00	A011	11
21010-1003017-00	A012	13
21010-1003017-00	A014	15
21010-1003017-00	A013	16

1	2	3
21010-1005126-00	A120	10
21010-1005126-00	A121	10
21010-1005127-00	A140	4
21010-1005183-00	A120	15
21010-1005183-00	A121	15
21010-1005183-01	A120	15
21010-1005183-01	A121	15
21010-1005183-20	A120	15
21010-1005183-20	A121	15
21010-1005183-21	A120	15
21010-1005183-21	A121	15
21010-1007035-00	A150	16
21010-1008082-00	A420	7
21010-1009055-00	A500	25
21010-1012150-00	A500	10
21010-1012150-00	A501	11
21010-1104022-00	C141	1
21010-1305026-00	A620	17
21010-1307013-00	A630	6
21010-1307013-01	A630	6
21010-1307013-02	A630	6
21010-1602550-00	C160	11
21010-1602591-01	C150	9
21010-1602591-01	C210	12
21010-1602592-00	C150	10
21010-1602592-00	C210	13
21010-1701017-00	B150	21
21010-1702028-00	B270	9
21010-1702028-00	B260	10
21010-1702077-00	B260	11
21010-1702087-00	B260	12
21010-2403021-00	B410	6
21010-2403055-01	B410	11
21010-2808020-00	M271	6
21010-2808020-00	M270	7
21010-2808020-00	M422	8
21010-2808020-00	M424	24
21010-2905455-01	D300	2
21010-3501051-00	C210	14
21010-3502051-01	C150	5
21010-3502058-01	C150	4
21010-3506045-00	C120	2
21010-3506045-00	C121	7
21010-3506091-00	C120	13
21010-3507038-00	C230	9
21010-3507038-00	C231	10
21010-3703116-01	M155	6
21010-3710200-10	K210	6
21010-3710200-10	K300	22

1	2	3
21010-3724317-00	M200	11
21010-3726410-00	K100	8
21010-3802717-00	B290	8
21010-3802718-01	B290	3
21010-3901350-00	Y100	1
21010-5605055-00	M410	9
21010-6203232-00	M131	21
21010-6205118-00	M330	8
21010-6205118-00	M320	11
21010-6810052-00	M100	19
21010-8109137-00	E110	2
21010-8109137-00	E111	2
21010-8109137-00	K310	2
21010-8109137-00	M191	2
21010-8109137-00	E120	3
21010-8109137-00	E130	3
21010-8109137-00	A301	4
21010-8109137-00	M300	4
21010-8109137-00	M310	4
21010-8109137-00	M311	4
21010-8109137-00	K320	5
21010-8109137-00	M155	5
21010-8109137-00	M422	5
21010-8109137-00	M440	5
21010-8109137-00	M173	7
21010-8109137-00	M421	7
21010-8109137-00	M430	8
21010-8109137-00	M420	9
21010-8109137-00	M424	9
21010-8109137-00	D100	17
21010-8109137-00	D101	19
21010-8109137-00	D102	19
21010-8109143-00	M130	9
21010-8109143-00	K200	11
21010-8109143-00	M145	17
21010-8109143-00	E130	19
21010-8406161-00	M200	25
21010-8406162-00	M330	1
21010-8406162-00	M396	6
21020-3105064-00	Y100	4
21030-1308030-00	A610	13
21030-1308031-00	M390	11
21030-1308031-00	A610	12
21030-3504016-00	C100	9
21030-3504016-00	C101	9
21030-3724197-00	A301	7
21030-5004028-00	M150	16
21030-5601155-00	A430	18
21030-8109142-00	M130	7

1	2	3
21030-8109142-00	K200	12
21030-8109142-00	M145	19
21050-1012005-00	A500	11
21050-1012005-00	A501	12
21050-1127036-00	E200	4
21050-1127036-00	E201	4
21050-1127036-00	E202	7
21050-3502040-00	C230	8
21050-3502040-00	C231	8
21050-3502043-00	C150	8
21050-3502044-00	C150	11
21050-3502048-00	C150	1
21050-3502050-01	C150	2
21050-3502053-00	C150	7
21050-3502054-00	C150	6
21050-3502056-10	C150	3
21050-6104072-00	M371	4
21050-6105278-00	M391	15
21050-6105416-00	M290	2
21050-6105416-00	M395	2
21050-6105416-00	M396	2
21050-6105416-00	M320	17
21050-6816096-00	M173	5
21050-8201008-00	M180	1
21050-8201008-10	M180	1
21060-1005183-00	A120	14
21060-1005183-00	A121	14
21060-1005183-20	A120	14
21060-1005183-20	A121	14
21060-3829010-00	A500	4
21060-3829010-01	A500	4
21060-3829010-02	A500	4
21060-6818142-00	M100	6
21061-6205132-00	M396	7
21070-3510430-00	C110	2
21070-3710200-11	K210	6
21070-3710200-11	K300	22
21070-8402108-00	M410	10
21070-8402108-00	M411	11
21070-8402108-00	M420	13
21080-1000102-01	A120	13
21080-1000102-01	A121	13
21080-1000102-11	A120	13
21080-1000102-11	A121	13
21080-1000102-12	A120	13
21080-1000102-12	A121	13
21080-1000102-13	A120	13
21080-1000102-13	A121	13
21080-1000102-15	A120	13

Ном.детали Part N.	Инд.илл. Index	п. It.
1	2	3
21080-1000102-15	A121	13
21080-1003265-00	A100	8
21080-1003270-10	A100	31
21080-1003270-11	A100	31
21080-1003271-01	A100	7
21080-1003277-01	A100	19
21080-1003277-02	A100	19
21080-1003278-01	A100	18
21080-1003284-10	A100	30
21080-1003286-00	K120	6
21080-1005017-00	A140	2
21080-1005017-00	A120	3
21080-1005017-00	A121	3
21080-1005017-00	A141	3
21080-1005030-20	A120	8
21080-1005031-00	A120	6
21080-1005034-00	A150	3
21080-1005034-00	A510	5
21080-1005034-00	A151	9
21080-1005034-01	A150	3
21080-1005034-01	A510	5
21080-1005034-01	A151	9
21080-1005034-02	A510	5
21080-1005034-02	A151	9
21080-1005034-03	A150	3
21080-1005034-03	A510	5
21080-1005034-03	A151	9
21080-1005127-00	A120	11
21080-1005127-00	A121	11
21080-1005128-00	A120	12
21080-1005128-00	A121	12
21080-1005153-00	A110	6
21080-1005155-10	A110	4
21080-1005155-12	A110	4
21080-1005160-00	A110	5
21080-1005160-01	A110	5
21080-1005160-02	A110	5
21080-1005160-03	A110	5
21080-1006021-00	A140	3
21080-1006021-00	A141	4
21080-1006038-00	A150	2
21080-1006040-10	A140	22
21080-1006040-11	A140	22
21080-1006120-00	A140	21
21080-1006120-01	A140	21
21080-1006129-10	A140	5

1	2	3
21080-1006130-10	A140	20
21080-1006146-10	A140	9
21080-1006148-00	A140	13
21080-1006149-00	A140	8
21080-1006151-10	A140	18
21080-1006154-00	A140	17
21080-1006162-00	A140	10
21080-1007010-00	A150	12
21080-1007012-00	A150	18
21080-1007020-00	A150	7
21080-1007021-00	A150	8
21080-1007022-00	A150	9
21080-1007025-00	A150	6
21080-1007026-02	A150	10
21080-1007026-03	A150	10
21080-1007028-00	A150	5
21080-1007032-20	A150	11
21080-1007032-22	A150	11
21080-1007033-20	A150	17
21080-1007033-22	A150	17
21080-1007055-00	A150	15
21080-1007056-00	A150	14
21080-1007056-10	A150	14
21080-1007056-11	A150	14
21080-1007056-12	A150	14
21080-1007056-13	A150	14
21080-1007056-14	A150	14
21080-1007056-15	A150	14
21080-1007056-16	A150	14
21080-1007056-18	A150	14
21080-1007056-20	A150	14
21080-1007056-22	A150	14
21080-1007056-24	A150	14
21080-1007056-26	A150	14
21080-1007056-28	A150	14
21080-1007056-30	A150	14
21080-1007056-32	A150	14
21080-1007056-34	A150	14
21080-1007056-36	A150	14
21080-1007056-38	A150	14
21080-1007056-40	A150	14
21080-1007056-42	A150	14
21080-1007056-44	A150	14
21080-1007056-46	A150	14
21080-1007056-48	A150	14
21080-1007056-50	A150	14
21080-1007056-52	A150	14
21080-1007056-54	A150	14
21080-1007056-56	A150	14

1	2	3
21080-1007056-58	A150	14
21080-1007056-60	A150	14
21080-1007056-62	A150	14
21080-1009045-00	A500	24
21080-1009070-00	A110	1
21080-1009156-00	A110	3
21080-1010010-00	A510	12
21080-1010075-00	A510	11
21080-1011015-00	A510	10
21080-1011023-00	A251	9
21080-1011023-00	A250	13
21080-1011023-00	A620	18
21080-1011023-10	A510	9
21080-1011032-00	A510	6
21080-1011045-00	A510	7
21080-1011058-00	A510	2
21080-1011062-00	A510	1
21080-1011062-00	B260	13
21080-1011065-10	A500	5
21080-1011065-10	A501	31
21080-1011090-00	A510	3
21080-1012005-00	A500	11
21080-1012005-00	A501	12
21080-1012005-08	A500	11
21080-1012005-08	A501	12
21080-1012005-09	A500	11
21080-1012005-09	A501	12
21080-1014056-10	A500	19
21080-1014213-20	A500	22
21080-1014248-00	A500	23
21080-1101400-00	A200	4
21080-1104042-10	A210	13
21080-1104043-10	A210	12
21080-1104047-00	A240	25
21080-1107148-00	C130	3
21080-1107148-00	B260	4
21080-1108052-00	A330	4
21080-1108089-00	A340	3
21080-1108158-00	A500	20
21080-1203019-01	A421	6
21080-1203019-01	A420	18
21080-1300080-10	A500	18
21080-1300080-20	A500	21
21080-1300080-20	A501	25
21080-1300080-40	A620	7
21080-1300080-40	A310	11
21080-1300080-41	A620	7
21080-1300080-41	A310	11
21080-1300080-50	D131	4

1	2	3
21080-1300080-60	E101	1
21080-1300080-60	D131	6
21080-1300080-60	E100	7
21080-1300080-60	E140	9
21080-1300080-60	A500	13
21080-1300080-60	A200	24
21080-1300080-60	A620	28
21080-1300080-61	A500	13
21080-1300080-61	A200	24
21080-1300080-61	A620	28
21080-1300080-70	A620	5
21080-1300080-70	A610	16
21080-1300080-71	A620	5
21080-1300080-71	A610	16
21080-1303017-01	A620	16
21080-1303017-02	A620	16
21080-1303017-04	A620	16
21080-1303017-06	A620	16
21080-1303067-00	A620	21
21080-1303067-01	A620	21
21080-1303067-02	A620	21
21080-1305027-00	A610	7
21080-1305029-00	A610	8
21080-1307013-00	A630	6
21080-1307027-12	A630	2
21080-1307040-20	A630	3
21080-1307042-00	A620	20
21080-1307042-01	A620	20
21080-1307042-04	A620	20
21080-1307042-05	A620	20
21080-1311065-01	A620	6
21080-1311065-03	A620	6
21080-1601188-00	B140	4
21080-1601207-00	B141	1
21080-1601207-00	B140	2
21080-1601210-00	B150	11
21080-1601216-00	B110	3
21080-1601216-01	B110	3
21080-1601223-00	B150	12
21080-1602059-00	C100	6
21080-1602059-00	C101	6
21080-1602059-00	B110	10
21080-1602096-00	B110	11
21080-1701031-01	B220	6
21080-1701031-02	B220	6
21080-1701031-03	B220	6
21080-1701031-04	B220	6
21080-1701034-00	B220	2
21080-1701092-00	B230	21

1	2	3
21080-1701116-10	B230	6
21080-1701117-00	B230	8
21080-1701119-00	B230	11
21080-1701148-00	B230	10
21080-1701164-10	B230	4
21080-1701170-10	B230	19
21080-1701171-00	B230	18
21080-1701173-00	B230	17
21080-1701180-01	B220	9
21080-1701180-02	B220	9
21080-1701180-03	B220	9
21080-1701180-04	B220	9
21080-1701244-00	B220	4
21080-1702024-00	B260	1
21080-1702030-00	B260	8
21080-1702060-00	B260	5
21080-1702071-00	B260	6
21080-1703038-00	B270	16
21080-1703042-01	B270	15
21080-1703048-00	B270	13
21080-1703160-00	B250	9
21080-1703160-00	B251	12
21080-1703169-00	B250	11
21080-1703169-00	B251	14
21080-1703182-00	B250	10
21080-1703182-00	B251	13
21080-2215034-00	B400	1
21080-2215036-00	B400	3
21080-2215056-00	B400	13
21080-2215073-01	B400	11
21080-2215086-00	B400	12
21080-2215104-00	B400	14
21080-2302060-30	B410	1
21080-2303011-00	B410	7
21080-2303018-00	B410	8
21080-2303036-01	B410	2
21080-2303036-02	B410	2
21080-2303036-03	B410	2
21080-2303050-00	B410	9
21080-2303060-00	B410	10
21080-2303090-00	B410	3
21080-2303091-00	B410	3
21080-2303092-00	B410	3
21080-2303093-00	B410	3
21080-2303094-00	B410	3
21080-2303095-00	B410	3
21080-2303096-00	B410	3
21080-2303097-00	B410	3
21080-2303098-00	B410	3

Ном.детали Part N.	Инд.илл. Index	п. It.
1	2	3
21080-2303099-00	B410	3
21080-2303100-00	B410	3
21080-2303101-00	B410	3
21080-2303102-00	B410	3
21080-2303103-00	B410	3
21080-2303104-00	B410	3
21080-2303105-00	B410	3
21080-2303106-00	B410	3
21080-2303107-00	B410	3
21080-2303108-00	B410	3
21080-2303109-00	B410	3
21080-2303110-00	B410	3
21080-2901050-00	D200	10
21080-2901051-00	D200	11
21080-2901052-00	D200	12
21080-2901056-00	D230	4
21080-2902830-00	D230	7
21080-2904020-00	D210	10
21080-2904040-00	D210	11
21080-2904045-00	D210	14
21080-2904046-00	D210	12
21080-2904050-00	D210	18
21080-2904225-00	D210	21
21080-2904270-00	D210	22
21080-2906042-00	D220	1
21080-2906079-00	D220	10
21080-2914040-00	D300	14
21080-2915446-01	D300	22
21080-2915542-00	D300	3
21080-2915608-00	D300	4
21080-2915681-01	D300	7
21080-3001060-00	D400	3
21080-3001061-00	D400	4
21080-3101040-10	D410	5
21080-3101301-00	D410	2
21080-3101302-00	D410	3
21080-3101303-00	D410	3
21080-3101304-00	D410	3
21080-3101306-00	D410	3
21080-3101307-00	D410	3
21080-3101308-00	D410	1
21080-3101309-00	D410	3
21080-3101310-00	D410	3
21080-3101311-00	D410	3
21080-3101312-00	D410	3
21080-3101313-00	D410	3

1	2	3
21080-3103060-00	B400	5
21080-3103061-00	D400	8
21080-3103068-00	D420	8
21080-3103068-00	D400	13
21080-3103079-00	D400	10
21080-3104016-00	D420	3
21080-3104020-00	D420	5
21080-3104020-01	D420	5
21080-3104020-02	D420	5
21080-3104032-00	D420	4
21080-3104055-00	D420	1
21080-3104079-00	D420	6
21080-3401120-01	D141	1
21080-3401120-02	D141	1
21080-3401120-03	D141	1
21080-3401228-00	D150	4
21080-3401228-00	D151	18
21080-3401239-30	D102	10
21080-3401241-30	D102	9
21080-3403020-10	D110	2
21080-3403020-10	D111	2
21080-3414075-00	D120	9
21080-3414076-00	D120	7
21080-3414077-00	D120	8
21080-3414078-00	D120	1
21080-3501018-00	C210	3
21080-3501019-00	C210	4
21080-3501030-01	C210	8
21080-3501032-00	C210	2
21080-3501033-00	C210	1
21080-3501039-01	C210	9
21080-3501057-00	C210	16
21080-3501058-00	C210	15
21080-3501063-00	C210	11
21080-3501166-00	C210	20
21080-3501170-01	C210	19
21080-3502010-11	C220	2
21080-3502011-11	C220	2
21080-3502012-10	C230	2
21080-3502013-10	C230	2
21080-3502019-01	C230	3
21080-3502019-01	C231	3
21080-3502033-00	C230	7
21080-3502033-00	C231	7
21080-3502035-00	C230	5
21080-3502035-00	C231	9
21080-3502038-00	C230	13
21080-3502038-00	C231	14
21080-3502070-00	C220	6

1	2	3
21080-3502090-01	C230	4
21080-3506073-00	C121	11
21080-3506073-00	C121	11
21080-3506073-00	C120	16
21080-3506073-00	C120	16
21080-3507034-00	C230	12
21080-3507034-00	C231	13
21080-3507035-00	C230	12
21080-3507035-00	C231	13
21080-3507036-00	C230	6
21080-3507036-00	C231	6
21080-3507037-00	C230	6
21080-3507037-00	C231	6
21080-3508046-00	C170	5
21080-3508071-00	C170	8
21080-3508214-20	C170	17
21080-3512010-00	C160	10
21080-3512016-10	C160	5
21080-3512115-00	C160	12
21080-3512119-10	C160	9
21080-3512120-10	C160	2
21080-3512124-00	C160	14
21080-3512128-00	C130	6
21080-3512129-10	C160	4
21080-3512132-00	C130	5
21080-3512141-00	C130	4
21080-3512147-00	C160	3
21080-3710410-01	B200	2
21080-3710410-02	B200	2
21080-3710410-03	B200	2
21080-3710410-04	B200	2
21080-3720010-10	K300	24
21080-3720780-00	K300	25
21080-3802820-10	B290	2
21080-3802822-00	B290	4
21080-3802826-04	B200	4
21080-3802830-00	B290	5
21080-3802833-20	B290	7
21080-3802834-20	B290	6
21080-5208458-00	E200	12
21080-5208458-00	E201	16
21080-5208458-00	E202	17
21080-5402270-00	M131	7
21080-5402271-00	M131	6
21080-6103346-00	M290	9
21080-6103348-10	M350	6
21080-6103348-10	M340	11
21080-6104064-01	M371	6
21080-6104066-00	M371	5

1	2	3
21080-6105094-00	M320	4
21080-6105148-00	M320	21
21080-6105222-00	M330	24
21080-6105222-00	M320	29
21080-6105252-00	M330	7
21080-6105266-10	M330	20
21080-6105266-10	M396	20
21080-6105266-10	M320	24
21080-6105268-10	M396	21
21080-6105268-10	M330	23
21080-6105268-10	M320	27
21080-6106008-20	M305	3
21080-6106096-00	M305	1
21080-6106156-00	M305	2
21080-6302015-00	M290	16
21080-6308134-00	M390	22
21080-6314060-00	E201	1
21080-6810060-00	M100	16
21080-6810061-00	M100	16
21080-6814232-00	M110	8
21080-6814234-01	M110	6
21080-6814242-00	M110	5
21080-6814272-00	M110	1
21080-6814273-00	M110	1
21080-6814308-00	M110	2
21080-6814309-00	M110	2
21080-6818144-00	M100	7
21080-6824102-00	M131	20
21080-6824122-00	M131	18
21080-6824208-00	M131	14
21080-6824210-00	M131	13
21080-8101110-00	E140	1
21080-8101110-00	E130	20
21080-8109142-00	E130	17
21080-8217310-00	M136	10
21080-8217310-00	M135	15
21080-8217310-40	M136	10
21080-8217310-40	M135	15
21080-8217310-50	M136	10
21080-8217310-50	M135	15
21080-8402214-01	M280	7
21080-8402214-01	M391	7
21080-8402214-01	M390	13
21080-8403066-00	M260	5
21080-8403066-00	M261	5
21080-8403066-00	M262	5
21080-8403068-00	M424	4
21080-8403068-00	M260	7
21080-8403068-00	M261	7

1	2	3
21080-8403068-00	M262	7
21080-8406176-01	M200	6
21080-8407134-00	M200	2
21082-1104047-00	A240	24
21082-1109251-00	A300	1
21082-1109301-00	A300	5
21082-1109362-00	A300	6
21082-1306010-10	A620	14
21082-1306010-11	A620	14
21082-1306010-12	A620	14
21082-1306010-14	A620	14
21082-1306010-15	A620	14
21083-1000100-00	A130	2
21083-1000100-31	A130	2
21083-1000100-32	A130	2
21083-1002046-00	A101	13
21083-1002046-00	A100	15
21083-1003020-10	A100	32
21083-1003020-12	A100	32
21083-1004029-00	A130	2
21083-1130010-20	A310	2
21083-1130020-00	A310	1
21083-1701094-00	B210	5
21083-1701132-00	B220	3
21083-1701159-00	B230	1
21083-1701166-00	B230	7
21083-1701174-00	B230	5
21083-5303044-00	M156	4
21083-5303044-00	M191	19
21083-6818052-10	M120	3
21083-6818052-10	M100	4
21083-6818052-10	M121	14
21090-1303093-01	A620	25
21090-1307010-00	A620	19
21090-1307030-00	A630	5
21090-1308008-00	A610	11
21090-1308008-01	A610	11
21090-1308008-02	A610	11
21090-1308008-03	A610	11
21090-1601190-00	B150	18
21099-5605035-10	M280	3
21100-1001157-10	A012	3
21100-1001157-10	A013	3
21100-1001157-10	A014	3
21100-1001157-10	A010	5
21100-1001157-10	A011	5
21100-1001159-00	A010	6
21100-1001159-00	A011	6
21100-1001161-00	A010	7

Ном.детали Part N.	Инд.илл. Index	п. It.
1	2	3
21100-1001161-00	A011	7
21100-1001161-00	A013	12
21100-1001161-00	A014	16
21100-1001195-00	A010	10
21100-1001195-00	A011	10
21100-1001195-00	A012	11
21100-1001195-00	A013	11
21100-1001195-00	A014	11
21100-1001204-00	A040	3
21100-1001210-00	A040	2
21100-1001214-00	A040	8
21100-1001224-00	A010	8
21100-1001224-00	A011	8
21100-1001224-00	A012	9
21100-1001224-00	A013	9
21100-1001224-00	A014	9
21100-1001230-00	A010	15
21100-1001230-00	A020	21
21100-1001237-00	A040	4
21100-1001240-00	A010	13
21100-1001240-00	A020	18
21100-1001242-00	A041	3
21100-1001242-00	A040	6
21100-1001248-00	A040	7
21100-1001249-00	A041	4
21100-1001251-00	A041	2
21100-1001253-10	A040	5
21100-1001255-00	A041	5
21100-1001257-00	A041	1
21100-1001257-00	A020	2
21100-1001257-00	A012	12
21100-1001257-00	A011	13
21100-1001257-00	A014	14
21100-1001257-00	A013	15
21100-1001257-03	K150	2
21100-1001259-10	A040	1
21100-1001259-10	A010	12
21100-1001259-10	A020	17
21100-1001281-00	A030	9
21100-1001282-00	A030	1
21100-1001284-00	A030	4
21100-1001286-00	A030	5
21100-1001286-01	A030	5
21100-1004015-00	A130	5
21100-1004015-02	A130	5
21100-1004015-04	A130	5

1	2	3
21100-1004015-31	A130	5
21100-1004015-32	A130	5
21100-1004020-00	A130	4
21100-1004020-01	A130	4
21100-1004020-02	A130	4
21100-1004045-00	A130	6
21100-1004045-01	A130	6
21100-1004045-02	A130	6
21100-1004062-00	A130	7
21100-1005058-00	A120	7
21100-1005058-03	A120	7
21100-1005058-04	A120	7
21100-1005065-00	A120	4
21100-1005065-00	A121	4
21100-1005076-00	A120	5
21100-1005076-00	A121	5
21100-1005115-00	A120	9
21100-1005115-00	A121	9
21100-1009010-30	A110	2
21100-1041020-00	A145	7
21100-1041034-00	A014	4
21100-1041034-20	A012	4
21100-1041034-20	A013	4
21100-1041056-00	A145	4
21100-1041056-01	A145	4
21100-1101114-00	A200	25
21100-1101126-00	A200	14
21100-1101176-00	A200	26
21100-1104042-00	A210	23
21100-1104043-00	A210	24
21100-1107892-01	A320	7
21100-1108013-00	A330	5
21100-1108019-00	A330	6
21100-1108036-00	A330	1
21100-1164062-00	A240	21
21100-1203021-12	A421	5
21100-1203021-12	A420	14
21100-1203021-14	A421	5
21100-1206020-10	A430	2
21100-1300025-00	A610	9
21100-1303010-00	A610	18
21100-1303025-00	A610	4
21100-1303067-00	A620	21
21100-1303095-00	A610	17
21100-1307027-00	A630	2
21100-1307027-01	A630	2
21100-1307042-00	A620	20
21100-1309016-10	A610	10
21100-1309016-11	A610	10

1	2	3
21100-1411066-00	K100	11
21100-1415032-00	K100	19
21100-1415035-00	K100	13
21100-1601120-00	B150	13
21100-1601121-00	B150	19
21100-1601180-00	B140	3
21100-1601180-01	B140	3
21100-1601200-00	B110	4
21100-1602048-00	C100	13
21100-1602048-00	C101	13
21100-1602048-00	B110	15
21100-1602050-00	C100	5
21100-1602050-00	C101	5
21100-1602050-00	B110	13
21100-1602266-00	B110	5
21100-1602466-00	B110	8
21100-1602468-00	B110	6
21100-1700012-00	B200	1
21100-1700012-10	B200	1
21100-1700021-00	B150	2
21100-1700050-00	B210	13
21100-1701015-02	B210	14
21100-1701030-00	B220	5
21100-1701043-00	B220	7
21100-1701043-01	B220	7
21100-1701080-00	B230	20
21100-1701098-00	B220	8
21100-1701105-00	B220	12
21100-1701112-10	B230	16
21100-1701127-10	B230	14
21100-1701131-10	B230	13
21100-1701133-00	B230	2
21100-1701146-00	B230	9
21100-1701158-00	B230	3
21100-1701164-00	B230	12
21100-1701175-00	B230	15
21100-1701200-00	B210	16
21100-1701200-02	B210	16
21100-1701205-00	B210	8
21100-1701250-00	A014	6
21100-1701250-00	A012	8
21100-1701250-00	A013	8
21100-1701250-00	B210	11
21100-1702036-00	B260	8
21100-1702046-00	B260	3
21100-1702098-00	B260	7
21100-1703024-00	B270	14
21100-1703028-00	B270	10
21100-1703041-00	B250	21

1	2	3
21100-1703041-00	B251	21
21100-1703054-10	B270	7
21100-1703069-00	B270	12
21100-1703071-00	B270	3
21100-1703072-00	B270	11
21100-1703073-10	B270	1
21100-1703075-10	B270	2
21100-1703086-00	B250	25
21100-1703086-00	B251	25
21100-1703088-00	B250	1
21100-1703138-00	B250	5
21100-1703138-10	B251	8
21100-1703148-00	B250	8
21100-1703148-00	B251	11
21100-1703168-10	B252	1
21100-1703183-00	B252	3
21100-1703188-00	B252	2
21100-1703189-00	B252	7
21100-1703190-00	B250	26
21100-1703190-00	B251	26
21100-1703198-01	B250	20
21100-1703198-01	B251	20
21100-1703219-00	B250	17
21100-1703226-00	B250	2
21100-1703227-01	B250	16
21100-1703238-00	B250	6
21100-1703238-00	B251	9
21100-1703300-00	B252	12
21100-1703310-00	B252	10
21100-1703317-00	B250	22
21100-1703317-00	B251	22
21100-1703319-00	B250	27
21100-1703319-00	B251	27
21100-1703320-10	B252	8
21100-1703367-00	B250	13
21100-1703367-00	B251	16
21100-2215010-00	B400	7
21100-2215011-00	B400	7
21100-2215012-00	B400	4
21100-2215030-01	B400	2
21100-2215030-03	B400	2
21100-2215068-01	B400	10
21100-2215068-03	B400	10
21100-2215070-00	B400	17
21100-2215092-00	B400	9
21100-2301034-12	B410	4
21100-2302017-00	B220	11
21100-2302030-10	B220	10
21100-2802020-01	M424	21

1	2	3
21100-2803032-00	M240	5
21100-2803033-00	M240	5
21100-2902816-00	D230	1
21100-2902816-01	D230	1
21100-2904054-00	D210	16
21100-2904055-00	D210	20
21100-2904192-00	D210	3
21100-2904192-01	D210	2
21100-2904312-00	D210	19
21100-2904400-00	D210	15
21100-2912622-01	D300	5
21100-2912622-02	D300	6
21100-2912652-00	D300	16
21100-2912712-00	D300	17
21100-2914046-00	D300	8
21100-2914047-00	D300	8
21100-2914054-00	D300	13
21100-2915450-00	D300	15
21100-3101301-00	D411	2
21100-3101301-00	D412	2
21100-3101302-00	D411	2
21100-3101302-00	D412	2
21100-3103065-00	D420	9
21100-3103065-00	D400	12
21100-3104014-00	D420	2
21100-3105042-00	Y100	2
21100-3400010-30	D111	13
21100-3401010-30	D151	3
21100-3401014-00	D161	4
21100-3401016-00	D160	3
21100-3401018-00	D151	11
21100-3401018-00	D150	14
21100-3401020-00	D160	2
21100-3401020-10	D161	2
21100-3401022-01	D160	1
21100-3401022-02	D160	1
21100-3401022-10	D161	3
21100-3401024-00	D150	17
21100-3401024-10	D161	9
21100-3401025-00	D150	20
21100-3401026-00	D150	10
21100-3401026-00	D151	22
21100-3401033-00	D161	11
21100-3401036-00	D150	13
21100-3401036-00	D151	13
21100-3401044-00	D150	16
21100-3401048-00	D160	6
21100-3401053-00	D151	24
21100-3401053-00	D150	25

Ном.детали Part N.	Инд.илл. Index	п. It.
1	2	3
21100-3401057-00	D151	25
21100-3401057-00	D150	26
21100-3401066-10	D150	7
21100-3401066-10	D151	9
21100-3401068-00	D150	21
21100-3401070-00	D150	8
21100-3401070-00	D151	20
21100-3401071-00	D150	9
21100-3401071-00	D151	21
21100-3401075-00	D150	11
21100-3401075-00	D151	23
21100-3401089-00	D150	6
21100-3401089-00	D151	8
21100-3401104-00	D160	9
21100-3401104-00	D161	12
21100-3401116-00	D150	19
21100-3401134-00	D141	3
21100-3401165-12	D110	11
21100-3401165-20	D111	10
21100-3401202-10	D110	9
21100-3401204-00	D110	8
21100-3401204-01	D110	8
21100-3401208-20	D111	9
21100-3401223-00	D151	19
21100-3401224-00	D150	3
21100-3401224-00	D151	10
21100-3401225-00	D150	2
21100-3401225-01	D150	2
21100-3401228-00	D151	6
21100-3401268-00	D160	4
21100-3401268-00	D161	7
21100-3401269-00	D150	5
21100-3401269-00	D151	7
21100-3401270-00	D160	5
21100-3401270-00	D161	8
21100-3401272-00	D160	8
21100-3401274-00	D160	7
21100-3401276-00	D150	12
21100-3401276-00	D151	26
21100-3401284-10	D151	4
21100-3401284-10	D150	23
21100-3401286-00	D151	5
21100-3401286-00	D150	24
21100-3401302-00	D151	15
21100-3401302-00	D150	18
21100-3401304-00	D151	12

1	2	3
21100-3401304-00	D150	15
21100-3401311-00	D161	6
21100-3401313-00	D161	5
21100-3401318-00	D161	10
21100-3402136-00	D100	10
21100-3402136-00	D101	14
21100-3402136-00	D102	14
21100-3403016-10	D111	11
21100-3403016-10	D110	12
21100-3403061-00	D141	17
21100-3403062-00	D141	12
21100-3403080-00	D110	1
21100-3403080-00	D111	1
21100-3403086-00	D110	5
21100-3403086-00	D111	5
21100-3403172-50	D101	2
21100-3403172-50	D102	2
21100-3403183-00	D141	10
21100-3403185-00	D141	9
21100-3403188-00	D141	14
21100-3403204-00	D100	14
21100-3403204-00	D101	16
21100-3403204-00	D102	16
21100-3403206-00	D141	15
21100-3405069-00	D151	16
21100-3405181-00	D151	1
21100-3405183-00	D151	2
21100-3405189-00	D151	17
21100-3405314-00	D161	1
21100-3407009-00	D131	10
21100-3407152-00	D181	9
21100-3407180-10	D181	3
21100-3408018-10	D131	18
21100-3408026-00	D131	20
21100-3408040-00	D131	14
21100-3408070-00	D131	16
21100-3408074-00	D131	17
21100-3408080-01	D131	19
21100-3408100-10	D131	22
21100-3408124-00	D131	5
21100-3408157-00	D131	13
21100-3408159-00	D131	12
21100-3408159-10	D131	7
21100-3410100-00	D131	2
21100-3410100-01	D131	2
21100-3410105-00	D131	1
21100-3414052-10	D120	3
21100-3414052-11	D120	5
21100-3414052-12	D120	5

1	2	3
21100-3414053-10	D120	6
21100-3414053-11	D120	5
21100-3414053-12	D120	5
21100-3414070-00	D120	4
21100-3416010-00	D151	14
21100-3501017-01	C210	17
21100-3501080-00	C210	5
21100-3501089-00	C210	6
21100-3504094-01	C100	4
21100-3504094-01	C101	4
21100-3506085-00	C120	1
21100-3506085-00	C121	1
21100-3506085-01	C120	1
21100-3506085-01	C121	1
21100-3506085-02	C120	1
21100-3506085-02	C121	1
21100-3506100-00	C120	17
21100-3506100-00	C121	18
21100-3506110-01	C120	18
21100-3506110-01	C121	19
21100-3506130-10	C120	3
21100-3506140-10	C120	19
21100-3506472-00	C120	22
21100-3506472-00	C121	22
21100-3506472-01	C120	21
21100-3506472-01	C121	21
21100-3506474-00	C120	23
21100-3506474-00	C121	23
21100-3508010-00	C170	6
21100-3508012-00	C170	10
21100-3508039-00	C170	11
21100-3508073-00	C170	13
21100-3508075-00	C170	4
21100-3508089-00	C170	9
21100-3508180-01	C170	14
21100-3508180-02	C170	14
21100-3512008-01	C130	7
21100-3701376-00	K141	3
21100-3701376-00	K140	5
21100-3701624-00	K140	1
21100-3701629-00	K140	8
21100-3701634-00	K141	8
21100-3701634-00	K140	9
21100-3701637-00	K141	7
21100-3701637-00	K140	10
21100-3701638-00	K141	6
21100-3701638-00	K140	11
21100-3701652-00	K140	15
21100-3701670-00	K140	6

1	2	3
21100-3701686-00	A150	1
21100-3701686-00	K130	1
21100-3701686-00	A010	2
21100-3701686-00	A011	2
21100-3701686-00	K140	2
21100-3701686-00	K141	4
21100-3701686-00	A020	15
21100-3701720-00	K140	3
21100-3701720-01	K140	3
21100-3701720-03	K140	3
21100-3704217-00	K110	3
21100-3704324-00	K110	5
21100-3704324-00	D101	13
21100-3704324-00	D102	25
21100-3708010-00	K150	1
21100-3708010-02	K150	1
21100-3708010-03	K150	1
21100-3709315-00	K300	4
21100-3710138-50	K300	23
21100-3710205-00	K210	5
21100-3710206-00	K210	4
21100-3710620-00	K320	12
21100-3710620-01	K320	12
21100-3721010-00	K300	8
21100-3721010-03	K300	8
21100-3721010-10	K300	12
21100-3721020-03	K300	8
21100-3722105-00	K340	3
21100-3722107-00	K340	3
21100-3722110-00	K340	3
21100-3722115-00	K340	3
21100-3722120-00	K340	3
21100-3722125-00	K340	3
21100-3722130-00	K340	3
21100-3724308-00	A340	1
21100-3724308-00	E201	18
21100-3724308-00	E202	19
21100-3747120-00	K330	2
21100-3747210-21	K330	3
21100-3747210-23	K330	3
21100-3747210-30	K340	1
21100-3747210-32	K340	1
21100-3913200-00	Y100	5
21100-5007032-40	M140	7
21100-5007060-50	M140	6
21100-5007070-40	M140	9
21100-5007080-20	M140	17
21100-5007090-00	Z100	5
21100-5007091-00	Z100	8

1	2	3
21100-5007092-00	Z100	10
21100-5007096-00	Z100	2
21100-5007210-40	M140	15
21100-5007220-01	M140	16
21100-5007230-00	M140	14
21100-5007230-40	M140	14
21100-5007230-60	M140	14
21100-5007232-40	M140	12
21100-5007248-00	M140	5
21100-5007248-00	M150	10
21100-5007340-00	M140	3
21100-5007341-00	M140	3
21100-5007344-00	M140	2
21100-5007345-00	M140	2
21100-5007370-00	M140	1
21100-5007371-00	M140	1
21100-5007376-00	M140	10
21100-5007377-00	M140	10
21100-5007394-00	M140	11
21100-5007395-00	M140	11
21100-5007470-00	K100	18
21100-5101024-00	M230	4
21100-5101034-50	M235	11
21100-5101040-00	M235	18
21100-5101041-00	M235	18
21100-5101042-00	M235	19
21100-5101043-00	M235	19
21100-5101056-00	M240	14
21100-5101057-00	M240	20
21100-5101066-50	M230	3
21100-5101067-10	M230	5
21100-5101080-00	M230	1
21100-5101092-00	M235	14
21100-5101093-00	M235	22
21100-5101108-00	M230	2
21100-5101192-00	M235	6
21100-5101210-00	M235	2
21100-5101211-00	M235	2
21100-5101240-00	M235	1
21100-5101241-00	M235	1
21100-5101272-50	M235	3
21100-5101276-50	M235	17
21100-5101288-50	M235	5
21100-5101289-50	M235	5
21100-5101290-00	M235	4
21100-5101302-00	M240	16
21100-5101303-00	M240	16
21100-5101331-50	M235	21
21100-5101332-00	M235	13

Ном.детали Part N.	Инд.илл. Index	п. It.
1	2	3
21100-5101372-00	M235	12
21100-5101373-00	M235	23
21100-5101410-00	M235	9
21100-5101420-00	M235	10
21100-5101584-00	M235	7
21100-5107122-00	M235	15
21100-5109174-00	M155	24
21100-5201026-00	M260	2
21100-5201026-00	M261	2
21100-5201026-00	M262	2
21100-5201027-00	M260	2
21100-5201027-00	M262	2
21100-5201027-60	M261	2
21100-5205210-00	E300	10
21100-5206016-05	M380	7
21100-5206016-05	M381	7
21100-5206016-05	M382	7
21100-5206016-15	M380	6
21100-5206016-15	M381	6
21100-5206016-15	M382	6
21100-5208009-00	E200	11
21100-5208009-00	E201	15
21100-5208009-00	E202	16
21100-5208009-03	E200	11
21100-5208009-03	E201	15
21100-5208009-03	E202	16
21100-5208009-07	E200	11
21100-5208009-07	E201	15
21100-5208009-07	E202	16
21100-5208009-10	E200	11
21100-5208009-10	E201	15
21100-5208009-10	E202	16
21100-5208009-11	E200	11
21100-5208176-10	E200	8
21100-5208176-10	E201	12
21100-5208176-10	E202	13
21100-5208458-00	E200	12
21100-5208458-00	E201	16
21100-5208458-00	E202	17
21100-5301080-60	M240	12
21100-5401060-00	M262	20
21100-5401060-00	M260	23
21100-5401061-00	M262	20
21100-5401061-00	M260	23
21100-5401086-00	M250	3
21100-5401086-00	M252	3

1	2	3
21100-5401087-00	M250	3
21100-5401087-00	M252	3
21100-5401102-00	M250	5
21100-5401102-00	M252	5
21100-5401102-00	M251	18
21100-5401102-01	M250	5
21100-5401102-01	M252	5
21100-5401102-01	M251	18
21100-5401103-00	M250	5
21100-5401103-00	M252	5
21100-5401103-00	M251	18
21100-5401103-01	M250	5
21100-5401103-01	M252	5
21100-5401103-01	M251	18
21100-5401120-00	M250	4
21100-5401120-00	M252	4
21100-5401120-00	M251	7
21100-5401121-00	M250	4
21100-5401121-00	M252	4
21100-5401121-00	M251	7
21100-5401130-00	M262	19
21100-5401130-00	M261	20
21100-5401130-00	M260	22
21100-5401131-00	M262	19
21100-5401131-00	M261	20
21100-5401131-00	M260	22
21100-5401292-00	M250	13
21100-5401292-00	M252	13
21100-5401292-00	M251	17
21100-5401338-00	M260	3
21100-5401338-00	M261	3
21100-5401338-00	M262	3
21100-5401339-00	M260	3
21100-5401339-00	M261	3
21100-5401339-00	M262	3
21100-5601080-00	M260	18
21100-5601082-00	M260	20
21100-5601098-00	M260	19
21100-5601250-50	M260	16
21100-5605128-00	M280	12
21100-5605132-00	M280	13
21100-5606010-11	M290	13
21100-5606064-00	M290	14
21100-5606068-00	M290	12
21100-5606144-00	M290	8
21100-5607010-10	M171	4
21100-5607010-12	M171	4
21100-5607016-00	M171	5
21100-5607080-01	M171	6

1	2	3
21100-5701050-00	M250	2
21100-5701050-00	M252	2
21100-5701050-00	M251	5
21100-5701100-00	M250	1
21100-5701100-00	M252	1
21100-5701124-00	M250	6
21100-5702152-00	M160	3
21100-6100014-00	M300	15
21100-6100015-60	M300	15
21100-6101014-00	M300	16
21100-6101015-00	M300	16
21100-6103210-05	M340	8
21100-6103211-05	M340	8
21100-6103214-05	M340	9
21100-6103215-05	M340	9
21100-6103220-00	M340	10
21100-6103220-00	M350	15
21100-6103221-00	M340	10
21100-6103221-00	M350	15
21100-6103246-00	M340	1
21100-6103247-00	M340	1
21100-6103294-00	M340	2
21100-6104008-12	M360	4
21100-6104008-22	M360	4
21100-6104008-26	M360	4
21100-6104008-34	M360	3
21100-6104009-12	M360	4
21100-6104009-22	M360	4
21100-6104009-26	M360	4
21100-6104009-34	M360	3
21100-6104192-01	M371	3
21100-6105090-10	M320	10
21100-6105094-00	M320	9
21100-6105094-00	M330	13
21100-6105095-00	M320	9
21100-6105095-00	M330	13
21100-6105134-01	M320	16
21100-6105135-01	M320	16
21100-6105136-00	M320	22
21100-6105136-01	M330	16
21100-6105137-00	M320	22
21100-6105137-01	M330	16
21100-6105218-00	M330	25
21100-6105218-00	M320	30
21100-6105240-00	M320	20
21100-6105410-10	K110	2
21100-6105410-10	M290	3
21100-6105410-10	M395	3
21100-6105410-10	M396	3

1	2	3
21100-6105410-10	M320	18
21100-6105411-10	K110	2
21100-6105411-10	M320	18
21100-6105418-00	M290	4
21100-6105418-00	M395	4
21100-6105418-00	M396	4
21100-6105418-00	M320	19
21100-6106082-00	M305	6
21100-6200014-00	M310	10
21100-6200015-00	M310	10
21100-6201014-00	M310	11
21100-6201015-00	M310	11
21100-6203210-05	M350	13
21100-6203211-05	M350	13
21100-6203214-05	M350	14
21100-6203215-05	M350	14
21100-6203236-00	M350	10
21100-6203237-00	M350	10
21100-6203246-00	M350	2
21100-6203247-00	M350	2
21100-6203250-00	M350	3
21100-6203251-00	M350	3
21100-6203294-00	M350	4
21100-6203296-00	M350	11
21100-6204008-16	M370	3
21100-6204008-22	M370	3
21100-6204008-26	M370	3
21100-6204008-32	M370	3
21100-6204008-38	M370	3
21100-6204009-16	M370	3
21100-6204009-22	M370	3
21100-6204009-26	M370	3
21100-6204009-32	M370	3
21100-6204009-38	M370	3
21100-6205080-10	M330	14
21100-6205240-00	M330	18
21100-6205241-00	M330	18
21100-6513032-00	M100	9
21100-6810012-01	M100	1
21100-6810012-11	M100	1
21100-6810012-12	M100	1
21100-6810012-72	M100	1
21100-6810012-73	M100	1
21100-6810012-81	M100	1
21100-6810012-82	M100	1
21100-6810013-01	M100	1
21100-6810013-11	M100	1
21100-6810013-12	M100	1
21100-6810013-72	M100	1

1	2	3
21100-6810013-73	M100	1
21100-6810013-81	M100	1
21100-6810013-82	M100	1
21100-6810024-00	M100	15
21100-6810025-00	M100	15
21100-6810054-30	M135	3
21100-6810054-30	M136	3
21100-6810054-30	M100	18
21100-6810250-70	M100	
21100-6810250-72	M100	
21100-6810250-81	M100	
21100-6812250-00	M100	
21100-6814010-10	M110	3
21100-6814011-10	M110	3
21100-6814020-10	M110	4
21100-6814021-10	M110	4
21100-6814270-00	M110	10
21100-6814318-00	M110	11
21100-6820062-00	M120	17
21100-6820110-00	M120	9
21100-6820110-01	M120	9
21100-6820110-10	M120	9
21100-6820110-30	M120	9
21100-6820126-00	M130	6
21100-6820126-00	M131	8
21100-6820127-00	M130	6
21100-6820127-00	M131	8
21100-6820140-00	M120	16
21100-6820172-00	M120	19
21100-6820172-01	M120	19
21100-6820176-00	M120	11
21100-6820176-01	M120	11
21100-6820210-00	M120	7
21100-6820210-01	M120	7
21100-6820210-10	M120	7
21100-6820211-00	M120	20
21100-6820211-01	M120	20
21100-6820211-10	M120	20
21100-6822310-00	M120	10
21100-6822310-01	M120	10
21100-6822310-10	M120	10
21100-6822310-30	M120	10
21100-6822610-00	M120	8
21100-6822610-01	M120	8
21100-6822610-10	M120	8
21100-6822610-30	M120	8
21100-6822611-00	M120	21
21100-6822611-10	M120	21
21100-6822611-30	M120	21

Ном.детали Part N.	Инд.илл. Index	п. It.
1	2	3
21100-6824110-00	M130	13
21100-6824111-00	M130	13
21100-6824178-00	M120	22
21100-6824186-00	M130	14
21100-6824200-00	M130	5
21100-6824201-00	M130	5
21100-6824206-00	M130	3
21100-6824212-00	M130	4
21100-6824213-00	M130	4
21100-6826110-00	M120	23
21100-6826110-01	M120	23
21100-6826110-10	M120	23
21100-6826152-00	M130	17
21100-6826153-00	M130	17
21100-6826164-00	M130	16
21100-6826310-00	M120	24
21100-6826310-01	M120	24
21100-6826310-10	M120	24
21100-6826310-30	M120	24
21100-6828010-00	M120	1
21100-6828010-10	M120	1
21100-6828020-00	M120	2
21100-6828020-10	M120	2
21100-6828120-00	M121	2
21100-6828120-00	M120	5
21100-6828121-00	M121	2
21100-6828121-00	M120	5
21100-6828144-00	M120	6
21100-8101209-00	E140	12
21100-8101526-00	E140	17
21100-8119138-00	E100	5
21100-8127200-10	E140	5
21100-8127200-11	E140	5
21100-8127200-12	E140	5
21100-8127200-14	E140	5
21100-8201004-74	M180	6
21100-8201050-74	M180	7
21100-8201051-74	M180	7
21100-8202010-10	M180	15
21100-8202011-10	M180	15
21100-8202043-10	M180	18
21100-8204096-00	M180	2
21100-8212772-00	M420	1
21100-8212772-00	M155	7
21100-8212772-00	K222	8
21100-8217030-00	M100	17

1	2	3
21100-8217030-30	M100	17
21100-8217030-40	M100	17
21100-8217030-50	M100	17
21100-8217210-00	M135	9
21100-8217210-30	M135	9
21100-8217210-40	M135	9
21100-8217210-50	M135	9
21100-8217211-00	M135	14
21100-8217211-30	M135	14
21100-8217211-40	M135	14
21100-8217211-50	M135	14
21100-8217310-30	M136	10
21100-8217310-30	M135	15
21100-8217322-00	M135	13
21100-8217410-00	M135	10
21100-8401050-51	M240	7
21100-8401052-50	M240	9
21100-8401060-51	M240	8
21100-8401078-00	M240	11
21100-8401122-50	M240	10
21100-8402214-00	M200	14
21100-8403260-60	M240	1
21100-8403261-60	M240	1
21100-8403264-51	M240	4
21100-8403265-51	M240	4
21100-8403280-60	M240	13
21100-8403281-60	M240	19
21100-8403294-00	M240	18
21100-8403295-00	M240	18
21100-8403342-50	M240	6
21100-8403343-00	M240	23
21100-8403400-50	M240	21
21100-8403421-50	M240	17
21100-8403422-00	M240	15
21100-8403426-50	M240	2
21100-8403427-50	M240	2
21100-8403522-00	M421	3
21100-8403622-00	M424	17
21100-8403623-00	M424	17
21100-8406010-00	M200	26
21100-8406134-00	M200	9
21100-8406140-00	M200	10
21100-8406194-00	M200	8
21100-8415174-00	M422	3
21101-1101007-20	A200	5
21101-1101007-30	A200	5
21101-1101011-00	A200	13
21101-1101136-00	A200	12
21101-1101206-00	A200	9

1	2	3
21101-1104046-00	A210	15
21101-1104047-00	A210	17
21101-1104048-00	A210	16
21101-1104056-00	A210	26
21101-1104184-00	A210	14
21101-1104218-00	A210	8
21101-1104218-01	A210	8
21101-1104218-10	A210	9
21101-1104218-11	A210	9
21101-1104222-00	A210	25
21101-1104222-01	A210	25
21101-1104243-00	A210	22
21101-1104243-01	A210	22
21101-1139009-00	A200	10
21101-1139009-01	A200	10
21101-1139009-02	A200	10
21101-1200020-30	A430	10
21101-1200020-32	A430	10
21101-1300010-50	A600	1
21101-1300010-51	A600	1
21101-1300010-52	A600	1
21102-5607010-00	M171	7
21103-1101011-20	A200	13
21103-1101054-50	A200	19
21103-1101070-10	A200	22
21103-1101080-12	A200	23
21103-1101138-10	A200	11
21103-1101138-11	A200	11
21103-1101178-00	A200	8
21103-1103010-02	A200	16
21103-1103010-03	A200	16
21103-1108054-00	A340	5
21103-1108054-01	A340	5
21103-1164042-00	A240	3
21103-1164103-10	A240	7
21103-1164103-11	A240	7
21103-1164103-12	A240	7
21103-1164105-10	A240	7
21103-1164105-11	A240	7
21103-1164105-12	A240	7
21103-1164109-10	A240	6
21103-1164109-11	A240	6
21103-1164109-12	A240	6
21103-1164200-01	A240	4
21103-1164200-02	A240	4
21103-1164200-03	A240	4
21103-1164203-00	A240	2
21103-3510050-00	C110	3
21104-1041084-00	A145	1

1	2	3
21104-1108054-00	A340	4
21104-1108054-01	A340	4
21110-1001074-10	A030	2
21110-1003284-00	A100	26
21110-1003286-00	A100	25
21110-1003288-14	A100	28
21110-1006010-00	A150	13
21110-1008014-40	A400	1
21110-1008015-20	A400	5
21110-1008044-00	A400	2
21110-1008078-00	A400	10
21110-1008600-00	A410	3
21110-1008600-02	A410	3
21110-1008650-00	A410	1
21110-1008650-01	A410	1
21110-1014058-10	A500	16
21110-1014278-10	A100	2
21110-1144026-00	A141	8
21110-1144056-02	A250	4
21110-1144056-05	A250	9
21110-1411072-00	K100	7
21110-1601015-00	B150	3
21110-1601085-00	B140	1
21110-2804066-00	M442	10
21110-2912712-00	D300	17
21110-3705010-01	K120	5
21110-3705010-02	K120	5
21110-3705010-03	K120	5
21110-3705010-04	K120	5
21110-3705410-10	K120	2
21110-3705410-11	K120	2
21110-3705422-00	K120	9
21110-3706040-00	A100	23
21110-3706040-01	A100	23
21110-3706040-02	A100	23
21110-3706042-00	A100	24
21110-3707010-00	K120	1
21110-3707010-03	K120	1
21110-3707080-10	K400	3
21110-3707080-11	K400	3
21110-3707080-12	K400	3
21110-3707080-13	K400	3
21110-3708010-01	K150	1
21110-3708010-03	K150	1
21110-3724036-00	K400	2
21110-3843010-00	B290	1
21110-5101210-00	M235	2
21110-5101211-00	M235	2
21110-5101240-50	M235	1

1	2	3
21110-5101241-50	M235	1
21110-5401060-00	M261	21
21110-5401061-00	M261	21
21110-5401072-00	M261	13
21110-5401073-00	M261	13
21110-5607080-00	M391	25
21110-5607080-00	M390	27
21110-5701100-00	M251	4
21110-5707196-00	M415	4
21110-6200014-50	M311	10
21110-6200015-50	M311	10
21110-6201014-50	M311	11
21110-6201015-50	M311	11
21110-6203210-05	M350	13
21110-6203211-05	M350	13
21110-6203214-05	M350	14
21110-6203215-05	M350	14
21110-6203296-00	M350	11
21110-6313150-00	E311	1
21110-6810250-20	M100	
21110-6810250-70	M100	
21110-6810250-73	M100	
21110-6810250-81	M100	
21110-6810250-90	M100	
21110-6810250-95	M100	
21110-6820110-00	M121	5
21110-6820110-10	M121	5
21110-6820110-30	M121	5
21110-6820111-00	M121	18
21110-6820111-10	M121	18
21110-6820111-30	M121	18
21110-6820210-00	M121	1
21110-6820210-10	M121	1
21110-6820210-30	M121	1
21110-6820211-00	M121	16
21110-6820211-10	M121	16
21110-6820211-30	M121	16
21110-6822310-00	M121	6
21110-6822310-10	M121	6
21110-6822310-30	M121	6
21110-6822311-00	M121	19
21110-6822311-10	M121	19
21110-6822311-30	M121	19
21110-6822428-00	M121	20
21110-6822610-00	M121	4
21110-6822610-10	M121	4
21110-6822610-30	M121	4
21110-6822611-00	M121	17
21110-6822611-10	M121	17

Ном.детали Part N.	Инд.илл. Index	п. It.
1	2	3
21110-6822611-30	M121	17
21110-6822812-00	M131	1
21110-6822813-00	M131	22
21110-6822814-00	M131	5
21110-6822815-00	M131	23
21110-6822818-00	M131	2
21110-6824062-00	M121	21
21110-6824110-02	M131	16
21110-6824114-00	M131	19
21110-6824156-01	M131	17
21110-6824176-00	M121	7
21110-6824200-00	M131	11
21110-6824206-00	M131	25
21110-6828010-00	M121	12
21110-6828010-10	M121	12
21110-6828020-00	M121	13
21110-6828020-10	M121	13
21110-6828144-00	M121	3
21110-8101012-30	E100	3
21110-8101012-31	E100	3
21110-8101024-00	E140	18
21110-8101025-00	E140	4
21110-8101060-00	E140	16
21110-8101074-00	E140	8
21110-8101195-20	E140	21
21110-8101200-10	E140	10
21110-8101208-10	E140	11
21110-8101270-00	E140	22
21110-8101274-00	E140	20
21110-8101482-00	M420	4
21110-8101526-00	E140	19
21110-8101538-20	E140	3
21110-8101538-21	E140	3
21110-8118020-00	E130	10
21110-8118020-01	E130	10
21110-8118020-02	E130	10
21110-8119025-00	E130	16
21110-8119026-10	E130	13
21110-8119047-00	E100	9
21110-8119116-00	E130	15
21110-8119124-00	E130	22
21110-8119210-00	E130	14
21110-8122020-00	E130	21
21110-8122020-01	E130	21
21110-8217210-00	M135	9
21110-8217210-40	M135	9

1	2	3
21110-8217211-00	M135	14
21110-8217211-40	M135	14
21110-8217410-00	M135	6
21112-1164005-00	A240	19
21112-1164050-00	A240	22
21114-1000260-20	A001	3
21114-1003260-00	A100	1
21114-1003274-00	A100	20
21114-1008050-00	A410	8
21114-1008080-00	A420	4
21114-1008082-00	A400	7
21114-1411020-11	K100	10
21114-1411020-12	K100	10
21120-1001074-00	A020	11
21120-1001292-00	A020	14
21120-1001300-00	A020	3
21120-1001300-00	A012	15
21120-1001300-00	A011	19
21120-1001300-00	A013	21
21120-1001300-00	A014	21
21120-1001310-00	A020	4
21120-1001310-00	A012	16
21120-1001310-00	A011	20
21120-1001310-00	A013	22
21120-1001310-00	A014	22
21120-1001310-01	A020	4
21120-1001310-01	A012	16
21120-1001310-01	A011	20
21120-1001310-01	A013	22
21120-1001310-01	A014	22
21120-1001326-00	A020	13
21120-1001346-00	A020	1
21120-1001348-00	A010	16
21120-1001348-00	A020	22
21120-1001351-00	A020	10
21120-1001362-00	A011	15
21120-1001362-30	D181	6
21120-1001364-00	D181	7
21120-1001364-00	A020	8
21120-1001364-00	K140	12
21120-1001364-00	A011	16
21120-1001364-00	A013	17
21120-1001364-00	A014	18
21120-1001366-00	D181	10
21120-1001366-00	A011	17
21120-1001366-00	A013	18
21120-1001366-00	A014	19
21120-1001368-00	A011	12
21120-1001368-00	K140	13

1	2	3
21120-1001371-00	A014	13
21120-1001371-00	A011	14
21120-1001371-00	A013	14
21120-1001371-00	K140	14
21120-1001371-00	A141	23
21120-1001371-00	D131	23
21120-1001373-00	A012	14
21120-1001373-00	A011	18
21120-1001373-00	A013	19
21120-1001373-00	A014	20
21120-1001376-00	A013	13
21120-1001376-00	D131	24
21120-1001384-00	A012	17
21120-1001384-00	A011	21
21120-1001384-00	A013	23
21120-1001384-00	A014	23
21120-1003260-30	A101	16
21120-1003264-30	A101	18
21120-1003265-00	A101	3
21120-1003271-01	A101	2
21120-1003290-00	A101	20
21120-1003326-00	A101	1
21120-1003346-00	A101	8
21120-1003348-00	A101	9
21120-1003349-00	A101	10
21120-1004081-00	A131	9
21120-1004081-01	A131	9
21120-1004081-02	A131	9
21120-1005058-03	A121	6
21120-1005058-04	A121	6
21120-1005157-00	A110	7
21120-1006014-00	A151	1
21120-1006015-00	A151	10
21120-1006058-00	A141	5
21120-1006086-00	A101	22
21120-1006148-00	A141	11
21120-1006162-00	A141	10
21120-1006216-00	A141	12
21120-1007010-01	A151	12
21120-1007010-02	A151	12
21120-1007010-03	A151	12
21120-1007012-01	A151	8
21120-1007012-02	A151	8
21120-1007012-03	A151	8
21120-1007020-00	A151	4
21120-1007020-01	A151	4
21120-1007020-02	A151	4
21120-1007020-03	A151	4
21120-1007022-00	A151	5

1	2	3
21120-1007025-00	A151	3
21120-1007026-00	A151	6
21120-1007026-02	A151	6
21120-1007026-03	A151	6
21120-1007028-00	A151	2
21120-1007032-20	A151	7
21120-1007032-22	A151	7
21120-1007300-01	A151	11
21120-1007300-02	A151	11
21120-1008104-00	A101	17
21120-1008104-01	A101	17
21120-1008600-00	A411	7
21120-1008636-00	A410	4
21120-1008636-00	A411	8
21120-1008638-00	A410	5
21120-1008638-00	A411	9
21120-1008650-00	A411	1
21120-1008658-00	A410	2
21120-1008658-00	A411	2
21120-1009045-00	A501	7
21120-1009078-00	A501	27
21120-1011010-01	A500	6
21120-1011010-01	A501	13
21120-1011052-01	A510	4
21120-1011061-00	A510	8
21120-1011257-00	A500	12
21120-1011257-00	A501	16
21120-1014056-00	A501	26
21120-1014058-00	A501	4
21120-1014059-10	A500	14
21120-1014059-10	A501	17
21120-1014213-00	A501	28
21120-1014231-10	A501	22
21120-1014240-00	A501	2
21120-1101054-00	A200	19
21120-1104092-00	A210	5
21120-1104252-00	A250	3
21120-1104252-00	A210	7
21120-1104252-03	A250	3
21120-1104252-03	A210	7
21120-1109010-20	A300	10
21120-1109010-21	A300	10
21120-1109010-22	A300	10
21120-1109011-10	A302	1
21120-1109011-12	A302	1
21120-1109013-00	A302	5
21120-1109015-10	A302	3
21120-1109016-10	A303	2
21120-1109080-00	A303	3

1	2	3
21120-1109080-00	A302	4
21120-1109080-02	A303	3
21120-1109080-02	A302	4
21120-1109080-03	A303	3
21120-1109080-03	A302	4
21120-1109080-04	A303	3
21120-1109080-04	A302	4
21120-1109080-06	A303	3
21120-1109080-06	A302	4
21120-1109112-00	A501	1
21120-1109177-00	A300	7
21120-1109244-00	A303	1
21120-1109244-00	A302	2
21120-1109249-00	A300	11
21120-1109249-01	A301	9
21120-1109249-01	A300	11
21120-1117020-00	A210	19
21120-1148010-10	A320	4
21120-1148010-12	A320	4
21120-1148035-10	A310	6
21120-1148035-12	A310	6
21120-1148038-00	A310	8
21120-1148039-00	A310	7
21120-1148080-01	A310	5
21120-1148080-03	A310	5
21120-1148085-00	A310	12
21120-1148110-02	A320	1
21120-1148176-02	A320	5
21120-1148200-00	A320	6
21120-1148200-31	A320	6
21120-1148300-01	A320	3
21120-1148300-02	A320	3
21120-1148300-03	A320	3
21120-1148300-04	A320	3
21120-1148300-05	A320	3
21120-1148376-02	A320	2
21120-1303010-00	A610	18
21120-1303025-00	A610	4
21120-1303055-10	A620	24
21120-1307015-00	A630	1
21120-1601130-00	B140	5
21120-2904400-00	D210	17
21120-3101014-20	D411	5
21120-3101014-20	D412	5
21120-3101015-12	D410	4
21120-3101040-10	D411	4
21120-3101040-10	D412	4
21120-3101082-00	C200	7
21120-3101082-00	C220	7

Ном.детали Part N.	Инд.илл. Index	п. It.
1	2	3
21120-3101303-00	D411	1
21120-3101303-00	D412	1
21120-3101304-00	D411	1
21120-3101304-00	D412	1
21120-3101306-00	D411	1
21120-3101306-00	D412	1
21120-3101307-00	D411	1
21120-3101307-00	D412	1
21120-3101308-00	D411	1
21120-3101308-00	D412	1
21120-3101309-00	D411	1
21120-3101309-00	D412	1
21120-3101310-00	D411	1
21120-3101310-00	D412	1
21120-3101311-00	D411	1
21120-3101311-00	D412	1
21120-3101312-00	D411	1
21120-3101312-00	D412	1
21120-3101313-00	D411	1
21120-3101313-00	D412	1
21120-3401100-40	D101	6
21120-3401100-40	D102	6
21120-3403009-00	D141	16
21120-3403009-01	D141	16
21120-3501070-00	C200	2
21120-3501070-01	C200	2
21120-3501070-02	C200	2
21120-3501146-00	C200	1
21120-3501147-00	C200	1
21120-3501155-00	C210	18
21120-3701010-00	K140	4
21120-3701010-00	K141	5
21120-3701010-05	K140	4
21120-3701010-05	K141	5
21120-3701010-07	K140	4
21120-3701010-07	K141	5
21120-3701010-08	K140	4
21120-3701010-08	K141	5
21120-3705010-10	K121	3
21120-3705010-12	K121	3
21120-3705010-13	K121	3
21120-3706040-00	A101	4
21120-3706040-01	A101	4
21120-3706040-04	A101	4
21120-3707010-00	K121	4
21120-3707010-01	K121	4

1	2	3
21120-3828246-00	K350	8
21120-3847010-00	A500	9
21120-3847010-00	A501	10
21120-3847010-04	A500	9
21120-3847010-04	A501	10
21120-3851010-00	A620	4
21120-3851010-05	A620	4
21120-3855020-01	A101	24
21120-3855020-01	A100	34
21120-3855020-02	A101	24
21120-3855020-02	A100	34
21120-3855020-03	A101	24
21120-3855020-03	A100	34
21120-5007233-00	M140	13
21120-5101040-00	M235	20
21120-5101041-00	M235	20
21120-5101092-00	M235	14
21120-5101093-00	M235	22
21120-5101331-50	M235	21
21120-5101332-00	M235	13
21120-5107122-00	M235	15
21120-5702154-01	M160	1
21120-5702154-01	M161	1
21120-5702154-01	M162	1
21120-5702154-01	M160	2
21120-6313051-00	E311	4
21120-6314096-10	E202	3
21120-6314098-01	E202	5
21120-6812310-00	M100	11
21120-6812310-10	M100	11
21120-6812310-20	M100	11
21120-6812610-00	M100	8
21120-6812610-10	M100	8
21120-6812610-20	M100	8
21120-6818010-00	M100	2
21120-6818010-10	M100	2
21120-6818010-20	M100	2
21120-6818020-00	M100	3
21120-6818020-10	M100	3
21120-6818020-20	M100	3
21120-8104100-00	E160	2
21120-8104100-02	E160	2
21120-8104101-00	E160	3
21120-8104101-02	E160	3
21120-8217136-00	M136	5
21120-8217210-00	M136	8
21120-8217210-00	M135	9
21120-8217210-10	M136	8
21120-8217210-10	M135	9

1	2	3
21120-8217211-00	M136	9
21120-8217211-10	M136	9
21120-8217410-00	M136	7
21124-1003260-00	A101	16
21124-1003264-00	A101	19
21124-1006148-00	A141	18
21124-1006162-00	A141	17
21124-1006209-00	A141	13
21124-1006218-00	A141	9
21124-1006226-00	A141	6
21124-1006226-40	A141	6
21124-1008089-00	A421	12
21124-1008089-01	A421	12
21124-1009080-00	A501	6
21124-1014058-00	A501	4
21124-1014164-00	A501	21
21124-1014166-00	A501	20
21126-1000260-00	A001	4
21126-1000260-04	A001	1
21126-1000260-06	A001	2
21126-1000260-07	A001	1
21126-1000260-20	A001	4
21126-1000260-27	A001	1
21126-1002011-00	A101	12
21126-1003011-00	A101	21
21126-1003020-00	A101	23
21126-1004010-00	A131	1
21126-1004010-01	A131	1
21126-1004010-02	A131	1
21126-1004015-00	A131	4
21126-1004015-01	A131	4
21126-1004015-02	A131	4
21126-1004015-30	A131	4
21126-1004015-31	A131	4
21126-1004015-32	A131	4
21126-1004020-00	A131	3
21126-1004025-00	A131	6
21126-1004025-30	A131	6
21126-1004030-00	A131	5
21126-1004030-30	A131	5
21126-1004035-00	A131	7
21126-1004035-30	A131	7
21126-1005030-00	A121	8
21126-1005030-00	A141	22
21126-1005317-00	A121	7
21126-1006019-00	A141	1
21126-1006031-00	A141	2
21126-1006040-00	A141	21
21126-1006135-00	A141	19

1	2	3
21126-1006238-00	A141	20
21126-1307010-00	A620	19
21126-1307040-00	A630	3
21126-1307040-01	A630	3
21126-1411020-00	K100	10
21126-1411020-01	K100	10
21126-1411020-02	K100	10
21126-1411020-10	K100	10
21126-1411020-11	K100	10
21126-1411020-12	K100	10
21140-3403041-00	D141	13
21140-3747710-00	K340	5
21140-5007096-00	Z100	4
21140-5303234-00	M191	12
21140-5325378-00	M180	20
21140-5325388-00	M191	1
21140-5325388-00	M422	2
21140-5325388-00	M155	4
21140-5325388-00	E130	12
21140-5325388-00	M190	16
21140-5325388-00	D101	23
21140-5325388-00	D102	23
21140-6314088-00	E202	4
21140-6314088-00	E201	5
21150-1010076-00	A500	26
21150-1010076-00	A501	32
21150-1010077-00	A510	13
21150-3710200-00	K210	11
21150-3710200-01	K210	11
21150-3724321-00	C110	1
21150-3828210-00	K350	7
21210-1001029-00	A030	7
21210-1109175-30	A300	9
21210-1804043-00	C100	11
21210-1804043-00	C101	11
21210-1804043-00	B110	12
21210-2215082-00	B400	16
21210-2215084-00	B400	15
21210-5004286-00	M300	13
21210-6106108-00	K100	12
21210-6306028-00	M131	12
21212-3703110-00	K130	3
21213-1004022-00	A130	1
21213-1004067-00	A130	8
21213-1203073-00	A430	16
21214-1104116-00	A210	2
21214-1104136-00	A210	1
21214-1164322-00	A240	5
21230-1108163-00	A340	2

1	2	3
21230-1117010-00	A210	21
21230-1117010-01	A210	21
21230-1117010-02	A210	21
21230-1302060-00	A600	7
21230-1302060-00	A601	7
21230-1302060-00	A602	7
21230-1413130-01	D200	6
21230-1413130-02	D200	6
21230-1413130-03	D200	6
21230-1701326-00	B210	15
21230-3401085-00	D141	6
21230-3401085-00	D100	8
21230-3401138-00	D100	5
21230-3401138-00	D101	7
21230-3401138-00	D102	7
21230-3403160-00	D141	2
21230-3407012-00	D181	5
21230-3408144-00	D131	8
21230-3410010-00	D131	3
21230-3506476-00	C120	5
21230-3506542-00	C121	3
21230-3506544-00	C120	4
21230-3512148-00	C160	8
21230-3709330-00	K300	3
21230-3710230-00	K320	9
21230-3725100-00	K310	6
21230-3725100-01	K310	6
21230-3725200-00	K310	5
21230-3725200-01	K310	5
21230-3725400-00	K310	7
21230-3725400-01	K310	7
21230-5208060-00	E200	2
21230-5208060-00	E201	8
21230-5208060-00	E202	9
21230-5208060-01	E200	2
21230-5208060-01	E201	8
21230-5208060-01	E202	9
21230-5208124-00	E201	10
21230-5208124-00	E202	11
21230-5303058-00	M191	18
21230-5325128-00	M150	8
21230-5402172-00	M160	20
21230-5402172-00	M162	20
21230-5402172-00	M161	21
21230-6105204-00	M396	13
21230-6105222-00	M396	14
21230-6302332-00	M170	2
21230-6302332-00	E100	4
21230-6302332-00	K220	4

Ном.детали Part N.	Инд.илл. Index	п. It.
1	2	3
21230-6302332-00	E130	7
21230-6302332-00	E110	10
21230-6302332-00	M391	27
21230-6302334-00	M120	18
21230-6302336-00	M120	12
21230-8118022-00	E130	5
21230-8118022-01	E130	5
21230-8118096-00	E130	9
21230-8118097-00	E130	11
21700-1001362-10	A013	20
21700-1101150-00	A200	18
21700-1101400-00	A200	4
21700-1109172-00	A300	5
21700-1109175-00	A300	8
21700-1164005-00	A240	19
21700-1164005-01	A240	19
21700-1164010-00	A240	14
21700-1164010-01	A240	14
21700-1164010-02	A240	14
21700-1164042-00	A240	3
21700-1164050-00	A240	22
21700-1164084-00	A240	9
21700-1164084-01	A240	9
21700-1164244-00	A240	10
21700-1164244-01	A240	10
21700-1164244-02	A240	10
21700-1164248-00	A240	29
21700-1164248-01	A240	29
21700-1164248-02	A240	29
21700-1164282-00	A240	13
21700-1164282-01	A240	13
21700-1164282-02	A240	13
21700-1200010-00	A430	17
21700-1200010-02	A430	17
21700-1200020-00	A430	10
21700-1200020-02	A430	10
21700-1203073-00	A430	11
21700-1203096-00	A430	13
21700-1206020-00	A430	1
21700-1206023-00	A430	12
21700-1300010-00	A600	1
21700-1300010-01	A600	1
21700-1300010-02	A600	1
21700-1300010-20	A600	1
21700-1300060-00	A620	26
21700-1300060-10	A620	26

1	2	3
21700-1301012-00	A610	6
21700-1302087-00	A601	1
21700-1302087-00	A600	2
21700-1302087-00	A602	3
21700-1302088-01	A601	2
21700-1302088-01	A600	3
21700-1302088-01	A602	4
21700-1303080-00	A620	27
21700-1311010-00	A620	30
21700-1311010-10	A620	29
21700-1311069-00	A620	9
21700-1413134-00	D200	7
21700-1602006-00	B110	1
21700-1602010-00	B110	14
21700-1602063-00	B110	7
21700-1602210-00	B110	2
21700-1703010-00	B251	17
21700-1703010-10	B250	14
21700-1703082-00	B251	18
21700-1703082-10	B250	15
21700-1703088-00	B251	2
21700-1703124-00	B251	1
21700-1703219-00	B251	19
21700-1703226-00	B251	4
21700-1703371-00	B251	5
21700-2215010-10	B400	8
21700-2215011-10	B400	8
21700-2803015-01	M430	16
21700-2803056-00	M430	6
21700-2803057-00	M430	4
21700-2803102-00	M430	19
21700-2803132-00	M430	9
21700-2804015-01	M440	4
21700-2804015-11	M440	14
21700-2804142-00	M440	8
21700-2901022-01	D200	8
21700-2901022-11	D200	8
21700-2901023-01	D200	8
21700-2901023-11	D200	8
21700-2901030-00	D200	9
21700-2901031-00	D200	9
21700-2902712-00	D230	11
21700-2902723-00	D230	10
21700-2902760-00	D230	9
21700-2902814-00	D230	2
21700-2902821-00	D230	6
21700-2902834-00	D230	5
21700-2905002-00	D230	3
21700-2905003-00	D230	3

1	2	3
21700-2906010-00	D220	7
21700-2914002-00	D310	1
21700-2914002-10	D310	2
21700-2914008-00	D300	18
21700-2915004-00	D300	21
21700-3403065-00	D100	1
21700-3403065-00	D101	1
21700-3403065-00	D102	1
21700-3403072-00	D100	15
21700-3403072-00	D101	17
21700-3403072-00	D102	17
21700-3403116-00	D100	13
21700-3422092-00	D100	7
21700-3422092-00	D101	9
21700-3422092-10	D102	8
21700-3504006-01	C100	1
21700-3504006-10	C101	1
21700-3504006-11	C101	1
21700-3504010-00	C100	12
21700-3504010-00	C101	12
21700-3504050-00	C100	7
21700-3504050-10	C101	7
21700-3504098-10	C100	2
21700-3504098-10	C101	2
21700-3506500-00	C120	9
21700-3506500-01	C120	9
21700-3506500-10	C121	8
21700-3506500-11	C121	8
21700-3506510-00	C120	10
21700-3506510-01	C120	10
21700-3506510-10	C121	9
21700-3506510-11	C121	9
21700-3506540-00	C120	12
21700-3506540-01	C120	12
21700-3506540-10	C121	12
21700-3506540-11	C121	12
21700-3506550-00	C120	15
21700-3506550-01	C120	15
21700-3506550-10	C121	25
21700-3506550-11	C121	25
21700-3506556-00	C121	17
21700-3506558-00	C121	15
21700-3506560-00	C121	14
21700-3506560-01	C121	14
21700-3506564-00	C121	16
21700-3506570-00	C121	13
21700-3506570-01	C121	13
21700-3506580-00	C120	8
21700-3506580-01	C120	8

1	2	3
21700-3506590-00	C120	20
21700-3506590-01	C120	20
21700-3506620-00	C121	2
21700-3506620-01	C121	2
21700-3506630-00	C121	20
21700-3506630-01	C121	20
21700-3538300-00	C141	5
21700-3538434-00	C141	10
21700-3703090-00	K130	5
21700-3703109-00	K130	2
21700-3709604-00	K360	6
21700-3709613-00	K360	5
21700-3709613-00	K360	5
21700-3709710-00	K320	13
21700-3709714-00	K320	14
21700-3709820-00	K320	4
21700-3709820-10	K320	4
21700-3710010-00	K320	1
21700-3710020-00	K320	3
21700-3710020-01	K320	3
21700-3710050-00	K320	11
21700-3710050-01	K320	11
21700-3710135-00	K300	20
21700-3710208-00	K300	13
21700-3710410-00	B200	2
21700-3710410-01	B200	2
21700-3710604-00	K320	8
21700-3710604-00	K320	8
21700-3710604-00	K320	8
21700-3710604-01	K320	8
21700-3710604-01	K320	8
21700-3710604-01	K320	8
21700-3710990-00	K320	2
21700-3710990-01	K320	2
21700-3711010-00	K200	4
21700-3711010-01	K200	4
21700-3711011-00	K200	10
21700-3711011-01	K200	10
21700-3711060-00	K200	1
21700-3711061-00	K200	1
21700-3714010-00	K210	1
21700-3714010-01	K210	10
21700-3714010-10	K210	2
21700-3714014-01	K210	8
21700-3714028-00	K210	3
21700-3716010-00	K220	5
21700-3716010-00	K222	9
21700-3716011-00	K222	1
21700-3716011-00	K220	2

1	2	3
21700-3716126-00	K220	1
21700-3716126-00	K222	2
21700-3716138-00	M440	7
21700-3716138-00	M442	12
21700-3716139-00	M440	7
21700-3716139-00	M442	12
21700-3716810-00	K220	3
21700-3716810-01	K220	3
21700-3717010-00	K220	7
21700-3717010-00	K222	11
21700-3717012-00	K220	6
21700-3717012-00	K222	10
21700-3721290-00	K300	7
21700-3722012-00	K330	12
21700-3722012-01	K330	12
21700-3722070-00	K330	4
21700-3722070-01	K330	4
21700-3722130-00	K330	8
21700-3722130-01	K340	3
21700-3722130-01	K330	8
21700-3722140-00	K330	9
21700-3722140-01	K330	9
21700-3722150-00	K330	10
21700-3722150-01	K330	10
21700-3722160-00	K330	11
21700-3722160-01	K330	11
21700-3722309-00	K330	5
21700-3724010-00	K401	4
21700-3724010-10	K401	4
21700-3724010-21	K401	4
21700-3724010-30	K401	4
21700-3724010-40	K401	4
21700-3724010-50	K401	4
21700-3724010-60	K401	4
21700-3724010-62	K401	4
21700-3724010-70	K401	4
21700-3724026-00	K401	1
21700-3724026-10	K401	1
21700-3724030-00	K410	2
21700-3724030-00	K412	2
21700-3724030-10	K410	2
21700-3724030-10	K411	2
21700-3724030-10	K412	2
21700-3724030-21	K410	2
21700-3724030-21	K412	2
21700-3724030-22	K410	2
21700-3724030-22	K411	2
21700-3724030-30	K410	2
21700-3724030-30	K412	2

Ном.детали Part N.	Инд.илл. Index	п. It.
1	2	3
21700-3724030-40	K410	2
21700-3724030-40	K412	2
21700-3724030-50	K410	2
21700-3724030-50	K411	2
21700-3724030-50	K412	2
21700-3724030-60	K410	2
21700-3724030-60	K411	2
21700-3724030-60	K412	2
21700-3724030-62	K410	2
21700-3724030-62	K411	2
21700-3724030-63	K410	2
21700-3724030-63	K411	2
21700-3724030-63	K412	2
21700-3724030-70	K410	2
21700-3724030-70	K411	2
21700-3724030-70	K412	2
21700-3724030-80	K411	2
21700-3724030-80	K412	2
21700-3724030-82	K410	2
21700-3724030-82	K412	2
21700-3724030-90	K411	2
21700-3724070-00	K400	5
21700-3724070-00	K401	5
21700-3724080-00	K400	6
21700-3724080-00	K401	6
21700-3724210-00	K410	7
21700-3724210-01	K410	7
21700-3724210-10	K410	7
21700-3724210-12	K410	7
21700-3724210-21	K410	7
21700-3724210-22	K410	7
21700-3724210-40	K410	7
21700-3724210-41	K410	7
21700-3724210-43	K410	7
21700-3724210-50	K410	7
21700-3724214-00	K410	6
21700-3724248-00	K410	5
21700-3724315-00	M240	22
21700-3724550-10	K410	4
21700-3724550-10	K412	4
21700-3743010-00	K200	7
21700-3743010-01	K200	7
21700-3743011-00	K200	14
21700-3743011-01	K200	14
21700-3747310-00	K340	4
21700-3763040-00	K100	4

1	2	3
21700-3763040-01	K100	4
21700-3763075-00	K360	1
21700-3763075-01	K360	1
21700-3763075-20	K360	1
21700-3763080-00	K360	4
21700-3763080-01	K360	4
21700-3763080-10	K360	3
21700-3763080-11	K360	3
21700-3763080-20	K360	3
21700-3763081-00	K360	2
21700-3763081-01	K360	2
21700-3801010-00	K310	1
21700-3801010-01	K310	1
21700-3801010-02	K310	1
21700-3801010-03	K310	1
21700-3804010-00	K310	10
21700-3824010-01	E400	11
21700-3824010-11	E400	11
21700-3825010-00	K100	2
21700-3825015-00	K350	1
21700-3825020-00	K350	2
21700-3825121-00	M380	5
21700-3825121-00	M381	5
21700-3825121-00	M382	5
21700-3825122-00	K350	3
21700-3825123-00	K350	4
21700-3826046-00	K350	12
21700-3840083-00	K100	3
21700-3843010-00	B200	3
21700-3843010-02	B200	3
21700-3843010-04	B200	3
21700-3843040-00	B410	5
21700-3843040-02	B410	5
21700-3843040-04	B410	5
21700-5007032-00	M140	7
21700-5007032-05	M140	7
21700-5007032-10	M140	7
21700-5007032-15	M140	7
21700-5007060-00	M140	6
21700-5007062-00	M140	8
21700-5007070-00	M140	9
21700-5007090-00	Z100	7
21700-5007095-00	Z100	9
21700-5007095-00	Z100	9
21700-5007097-00	Z100	3
21700-5007120-00	M140	4
21700-5007121-10	M140	18
21700-5007210-00	M140	15
21700-5007210-10	M140	15

1	2	3
21700-5007402-00	M145	6
21700-5007500-50	M145	7
21700-5007503-00	M145	14
21700-5007523-00	M145	15
21700-5007525-00	M145	16
21700-5007530-00	M145	1
21700-5007531-00	M145	13
21700-5007532-00	M145	12
21700-5007532-01	M145	12
21700-5007534-00	M145	2
21700-5109008-00	M150	9
21700-5109008-10	M150	9
21700-5109054-00	M150	15
21700-5109054-02	M150	15
21700-5109055-00	M150	15
21700-5109070-00	M155	10
21700-5109070-01	M155	10
21700-5109070-02	M155	10
21700-5109076-00	M150	7
21700-5109077-10	M150	7
21700-5109078-00	M150	3
21700-5109079-00	M150	3
21700-5109111-00	M155	3
21700-5109120-00	M155	22
21700-5109121-00	M155	22
21700-5109152-00	M155	17
21700-5109152-10	M155	17
21700-5109154-00	M155	18
21700-5109157-00	M155	14
21700-5109158-00	M155	15
21700-5109158-10	M155	15
21700-5109159-00	M155	21
21700-5109162-00	M155	9
21700-5109322-00	M155	11
21700-5109462-00	M155	12
21700-5109463-00	M155	13
21700-5109502-00	M156	1
21700-5109502-10	M156	1
21700-5109504-00	M156	2
21700-5109504-10	M156	2
21700-5109512-00	M156	8
21700-5109514-00	M156	5
21700-5109522-00	M156	15
21700-5109528-00	M156	14
21700-5109529-00	M156	13
21700-5109530-00	M156	11
21700-5109532-00	M155	16
21700-5109534-00	M156	10
21700-5109536-00	M156	12

1	2	3
21700-5109542-00	M156	6
21700-5109544-00	M156	7
21700-5109548-00	M156	9
21700-5109552-00	M155	19
21700-5109554-00	M155	20
21700-5201010-00	M260	4
21700-5201010-00	M261	4
21700-5201010-00	M262	4
21700-5205015-00	E300	4
21700-5205015-01	E300	4
21700-5206010-00	M380	1
21700-5206010-00	M381	1
21700-5206010-00	M382	1
21700-5206010-15	M380	1
21700-5206010-15	M381	1
21700-5206010-15	M382	1
21700-5206012-15	M380	4
21700-5206012-15	M381	4
21700-5206012-15	M382	4
21700-5206064-00	M380	3
21700-5206064-00	M381	3
21700-5206064-00	M382	3
21700-5206065-00	M380	8
21700-5206065-00	M381	8
21700-5206065-00	M382	8
21700-5206070-00	M380	2
21700-5206070-00	M381	2
21700-5206070-00	M382	2
21700-5208008-00	E200	9
21700-5208095-00	E200	1
21700-5208095-00	E201	17
21700-5208095-00	E202	18
21700-5208098-00	E200	3
21700-5208098-00	E201	3
21700-5208098-00	E202	6
21700-5208103-00	E200	10
21700-5208127-00	E200	7
21700-5208127-00	E201	9
21700-5208127-00	E202	10
21700-5303016-00	M191	11
21700-5303020-00	M191	17
21700-5303025-00	M191	16
21700-5303044-10	M191	15
21700-5303056-00	M191	14
21700-5303058-00	M191	13
21700-5325010-10	M190	15
21700-5325010-12	M190	15
21700-5325010-20	M190	15
21700-5325010-30	M190	15

1	2	3
21700-5325010-40	M190	15
21700-5325010-50	M190	15
21700-5325010-57	M190	17
21700-5325010-58	M190	18
21700-5325010-60	M190	15
21700-5325010-70	M190	15
21700-5325010-80	M190	15
21700-5325010-90	M190	15
21700-5325014-00	M191	5
21700-5325014-10	M191	4
21700-5325034-00	K100	6
21700-5325036-00	M191	9
21700-5325124-00	M191	6
21700-5325151-00	M190	5
21700-5325262-00	M191	3
21700-5325322-00	M190	13
21700-5325324-00	M190	10
21700-5325332-00	M190	14
21700-5325396-00	M190	1
21700-5325445-00	M190	9
21700-5325483-00	M190	12
21700-5326014-00	M191	22
21700-5326022-00	M191	20
21700-5326026-00	M191	21
21700-5326066-00	M191	10
21700-5401174-00	M250	12
21700-5401174-00	M252	12
21700-5401175-00	M250	10
21700-5401175-00	M252	11
21700-5401378-00	M250	9
21700-5401379-00	M250	9
21700-5401426-00	M250	7
21700-5401427-00	M250	7
21700-5402114-00	M161	9
21700-5402114-00	M162	9
21700-5402114-00	M160	11
21700-5402115-00	M161	9
21700-5402115-00	M162	9
21700-5402115-00	M160	11
21700-5402118-00	M161	10
21700-5402118-00	M162	10
21700-5402118-00	M160	12
21700-5402124-00	M161	12
21700-5402124-00	M162	12
21700-5402124-00	M160	14
21700-5402125-00	M161	12
21700-5402125-00	M162	12
21700-5402125-00	M160	14
21700-5402128-00	M160	22

Ном.детали Part N.	Инд.илл. Index	п. It.
1	2	3
21700-5402128-00	M162	22
21700-5402128-00	M161	23
21700-5402129-00	M160	22
21700-5402129-00	M162	22
21700-5402129-00	M161	23
21700-5402144-00	M160	15
21700-5402144-00	M162	15
21700-5402145-00	M160	15
21700-5402145-00	M162	15
21700-5402190-00	M160	19
21700-5402191-00	M160	19
21700-5403052-05	M380	11
21700-5403053-05	M380	11
21700-5403124-00	M380	12
21700-5403124-00	M382	14
21700-5403125-00	M380	12
21700-5403125-00	M382	14
21700-5602012-00	M171	3
21700-5602012-00	M170	7
21700-5603014-05	M380	10
21700-5603062-00	M380	9
21700-5604010-00	M280	1
21700-5604040-00	M280	14
21700-5604050-00	M280	15
21700-5604050-10	M391	8
21700-5604050-10	M390	28
21700-5605022-00	M280	10
21700-5605023-00	M280	2
21700-5605155-00	M280	11
21700-5605165-00	M280	6
21700-5606058-00	M290	15
21700-5606100-10	M290	1
21700-5606150-10	M290	11
21700-5607010-00	M170	1
21700-5607012-00	M170	3
21700-5607080-00	M170	4
21700-5701012-00	M260	1
21700-5702012-00	M160	4
21700-5702012-10	M160	4
21700-5702012-10	M160	4
21700-5702146-00	M161	7
21700-5702146-00	M162	7
21700-5702146-00	M160	9
21700-5702152-00	M160	3
21700-5702342-00	M161	6
21700-5702342-00	M162	6

1	2	3
21700-5702342-00	M160	8
21700-5702343-00	M161	8
21700-5702343-00	M162	8
21700-5702343-00	M160	10
21700-6101198-00	M300	3
21700-6102012-00	M300	18
21700-6102012-10	M300	18
21700-6102012-20	M300	18
21700-6102012-40	M300	18
21700-6102012-60	M300	18
21700-6102012-70	M300	18
21700-6102013-00	M300	18
21700-6102013-10	M300	18
21700-6102013-20	M300	18
21700-6102013-40	M300	18
21700-6102013-60	M300	18
21700-6102013-70	M300	18
21700-6102032-00	M300	19
21700-6102033-00	M300	19
21700-6102053-00	M300	1
21700-6102053-00	M310	2
21700-6102053-00	M311	2
21700-6102053-00	M150	4
21700-6102053-00	M161	11
21700-6102053-00	M162	11
21700-6102053-00	M160	13
21700-6102053-00	M390	24
21700-6102053-00	M391	29
21700-6102186-00	M300	5
21700-6102187-00	M300	6
21700-6102322-00	M300	7
21700-6102323-00	M300	7
21700-6103290-01	M340	7
21700-6103291-01	M340	7
21700-6103298-00	M340	6
21700-6103299-00	M340	6
21700-6103320-00	M340	5
21700-6105006-00	K110	1
21700-6105012-00	M320	13
21700-6105013-00	M320	13
21700-6105014-00	M330	19
21700-6105014-00	M320	23
21700-6105015-00	M330	19
21700-6105015-00	M320	23
21700-6105118-00	M320	3
21700-6105119-00	M320	3
21700-6105125-00	M320	1
21700-6105125-00	M330	3
21700-6105129-00	M320	2

1	2	3
21700-6105129-00	M330	4
21700-6105208-00	M330	26
21700-6105208-00	M320	28
21700-6105228-00	M330	21
21700-6105228-00	M320	25
21700-6105276-00	M330	22
21700-6105276-00	M320	26
21700-6107018-00	M300	17
21700-6107020-00	M300	14
21700-6107021-00	M300	14
21700-6202012-00	M310	12
21700-6202012-00	M311	12
21700-6202012-10	M310	12
21700-6202012-10	M311	12
21700-6202012-40	M310	12
21700-6202013-00	M310	12
21700-6202013-00	M311	12
21700-6202013-10	M310	12
21700-6202013-10	M311	12
21700-6202013-40	M310	12
21700-6202032-00	M310	13
21700-6202032-00	M311	13
21700-6202033-00	M310	13
21700-6202033-00	M311	13
21700-6202034-00	M310	9
21700-6202034-00	M311	9
21700-6202186-00	M310	6
21700-6202186-00	M311	6
21700-6202187-00	M310	6
21700-6202187-00	M311	6
21700-6202198-00	M310	5
21700-6202198-00	M311	5
21700-6202322-00	M310	7
21700-6202322-00	M311	7
21700-6202323-00	M310	7
21700-6202323-00	M311	7
21700-6203240-00	M350	12
21700-6203241-00	M350	12
21700-6203290-01	M350	8
21700-6203291-01	M350	8
21700-6203292-00	M350	7
21700-6203293-00	M350	7
21700-6203320-00	M350	5
21700-6203392-00	M350	9
21700-6203393-00	M350	9
21700-6204010-00	M371	9
21700-6204011-00	M371	9
21700-6205012-00	M330	27
21700-6205013-00	M330	27

1	2	3
21700-6205082-00	M330	2
21700-6205083-00	M330	2
21700-6207018-00	M310	1
21700-6512230-00	M290	7
21700-6513010-03	M100	10
21700-6820210-10	M120	7
21700-6820211-10	M120	20
21700-7900010-00	K310	12
21700-7901020-00	M300	9
21700-7901023-00	M191	23
21700-7903010-00	K300	17
21700-7903020-00	K300	18
21700-7903030-00	K300	1
21700-7903035-00	K300	2
21700-8101012-00	E101	9
21700-8101060-00	E152	10
21700-8101060-10	E151	6
21700-8101200-00	E152	6
21700-8101200-10	E151	8
21700-8101208-00	E151	7
21700-8101208-00	E152	11
21700-8101250-00	E152	9
21700-8101340-00	E120	11
21700-8103010-00	E110	8
21700-8103070-00	E110	11
21700-8104030-00	E120	6
21700-8104032-00	E120	12
21700-8104033-00	E120	12
21700-8104040-00	E120	10
21700-8104041-00	E120	1
21700-8104402-00	E120	9
21700-8104403-00	E120	2
21700-8108062-00	E120	8
21700-8108063-00	E120	8
21700-8111012-10	E181	23
21700-8111510-10	E181	24
21700-8112014-00	E182	14
21700-8112030-00	E182	15
21700-8116014-00	E101	7
21700-8116014-10	E181	18
21700-8116110-00	E182	18
21700-8116110-10	E181	1
21700-8118020-00	E152	2
21700-8118020-10	E151	2
21700-8118022-00	E152	7
21700-8119078-00	E100	6
21700-8119080-00	E152	1
21700-8119100-00	E152	3
21700-8119130-00	E152	4

1	2	3
21700-8120060-10	E181	12
21700-8120160-00	E182	16
21700-8120160-10	E181	3
21700-8120170-00	E182	19
21700-8120170-10	E181	10
21700-8120190-10	E181	14
21700-8120228-00	E182	11
21700-8120228-00	E182	20
21700-8120228-10	E181	11
21700-8120254-00	E182	6
21700-8120254-10	E181	13
21700-8120256-00	E182	17
21700-8120256-10	E181	20
21700-8120270-00	E182	5
21700-8120270-10	E181	22
21700-8121030-00	E101	8
21700-8121030-10	E181	19
21700-8122020-00	E152	5
21700-8122090-00	E151	3
21700-8127100-00	E110	7
21700-8127100-01	E110	7
21700-8127100-10	E111	5
21700-8127200-00	E152	8
21700-8127200-10	E151	5
21700-8127300-10	E151	1
21700-8127310-00	E182	10
21700-8127310-10	E181	9
21700-8201004-20	M180	6
21700-8201050-20	M180	7
21700-8201051-20	M180	7
21700-8201384-10	M180	5
21700-8201385-10	M180	5
21700-8203024-00	M180	12
21700-8203042-10	M180	23
21700-8203076-00	M180	11
21700-8203077-00	M180	11
21700-8203124-00	M180	22
21700-8203132-00	M180	19
21700-8203140-00	M180	10
21700-8203146-00	M180	21
21700-8204010-00	M180	14
21700-8204011-00	M180	4
21700-8212060-00	M430	7
21700-8212172-00	M410	4
21700-8212172-00	M411	6
21700-8212176-10	M410	5
21700-8212290-00	M410	1
21700-8212291-00	M410	1
21700-8212526-00	M410	12

Ном.детали Part N.	Инд.илл. Index	п. It.
1	2	3
21700-8212528-00	M410	11
21700-8212528-10	M410	11
21700-8212528-20	M410	11
21700-8212528-30	M410	11
21700-8212534-00	M411	3
21700-8212534-00	M410	7
21700-8212730-00	M420	6
21700-8212734-00	M420	7
21700-8212735-00	M420	8
21700-8217020-00	M135	4
21700-8217020-00	M136	4
21700-8217020-10	M135	4
21700-8217020-10	M136	4
21700-8217020-30	M135	4
21700-8217020-30	M136	4
21700-8217021-00	M136	11
21700-8217021-00	M135	16
21700-8217021-10	M136	11
21700-8217021-10	M135	16
21700-8217021-30	M136	11
21700-8217021-30	M135	16
21700-8233020-00	E400	4
21700-8233040-00	E400	5
21700-8233056-00	E400	6
21700-8401152-00	M430	15
21700-8401153-00	M430	15
21700-8401322-00	M424	5
21700-8401323-00	M424	20
21700-8401332-00	M424	23
21700-8401333-00	M424	23
21700-8402010-00	M200	1
21700-8402104-00	M420	14
21700-8403010-00	M260	8
21700-8403010-00	M261	8
21700-8403010-00	M262	8
21700-8403011-00	M260	12
21700-8403011-00	M261	12
21700-8403011-00	M262	12
21700-8403044-00	M260	9
21700-8403044-00	M261	9
21700-8403044-00	M262	9
21700-8403045-00	M260	9
21700-8403045-00	M261	9
21700-8403045-00	M262	9
21700-8403362-00	M424	6
21700-8403363-00	M424	15

1	2	3
21700-8403602-00	M424	12
21700-8403603-00	M424	16
21700-8404010-00	M260	13
21700-8404014-00	M260	15
21700-8404015-00	M260	21
21700-8404050-00	M260	17
21700-8404051-00	M260	17
21700-8404066-00	M250	11
21700-8404067-00	M250	11
21700-8404076-00	M250	8
21700-8404077-00	M250	8
21700-8404100-00	M260	14
21700-8404100-00	M262	14
21700-8404658-00	M420	5
21700-8404659-00	M420	5
21700-8406070-01	M200	12
21700-8407010-00	M200	15
21700-8407011-00	M200	15
21700-8407120-00	M200	3
21700-8407132-00	M240	3
21700-8407134-00	M200	2
21700-8407138-00	M200	5
21700-8413010-00	M270	3
21700-8413066-00	M270	5
21700-8413078-00	M271	5
21700-8413078-00	M270	6
21700-8413086-00	M270	4
21700-8413086-00	M271	4
21700-8415122-00	M422	4
21700-8415123-00	M422	4
21700-8415512-00	M422	12
21700-8415513-00	M422	12
21701-1200010-00	A430	17
21701-3724010-00	K400	4
21701-3724026-00	K400	1
21701-3724210-00	K410	7
21701-3724550-00	K410	1
21701-3724550-00	K412	1
21701-3724551-00	K410	3
21701-3724551-00	K412	3
21701-5000014-00	M001	2
21703-1300008-00	A602	6
21703-1601085-00	B141	2
21703-1601085-10	B141	6
21703-1601130-00	B141	4
21703-1601130-10	B141	5
21703-1601180-10	B141	3
21703-1701033-00	B220	1
21703-1701033-01	B220	1

1	2	3
21703-3724010-80	K401	4
21703-3724030-81	K410	2
21703-3724030-81	K411	2
21703-3724030-81	K412	2
21703-3724550-10	K411	4
21703-3724550-10	K412	4
21703-3724550-19	K410	4
21703-3724550-19	K411	4
21703-3724550-19	K412	4
21703-3724550-20	K410	1
21703-3724550-20	K411	1
21703-3724550-20	K412	1
21703-3724550-90	K410	1
21703-3724550-90	K411	1
21703-3724550-90	K412	1
21703-3724551-20	K410	3
21703-3724551-20	K411	3
21703-3724551-20	K412	3
21703-3724551-90	K410	3
21703-3724551-90	K411	3
21703-3724551-90	K412	3
21703-5000014-10	M001	2
21703-5325010-00	M190	15
21703-6810250-73	M100	
21703-8101012-00	E101	6
21703-8101012-10	E101	3
21703-8121020-00	E111	9
21703-8121210-00	K350	11
21703-8127025-10	E151	4
21703-8128020-00	E110	13
21703-8128020-01	E110	13
21703-8128020-02	E110	13
21703-8128050-00	E111	6
21710-1101054-00	A200	19
21710-1101085-00	A200	17
21710-2804015-01	M441	4
21710-2804015-11	M441	12
21710-2804038-00	M251	13
21710-2804039-00	M251	13
21710-2804142-00	M441	9
21710-3716010-00	K221	5
21710-3716011-00	K221	1
21710-3716126-00	K221	2
21710-3724030-50	K411	2
21710-3724030-50	K412	2
21710-3724030-70	K410	2
21710-3724030-70	K411	2
21710-3724030-70	K412	2
21710-3724210-00	K411	7

1	2	3
21710-3724210-20	K411	7
21710-3724210-40	K411	7
21710-3724248-00	K411	6
21710-3724558-00	K411	5
21710-5101276-00	M235	16
21710-5109054-00	M150	15
21710-5109054-02	M150	15
21710-5401086-00	M251	6
21710-5401087-00	M251	6
21710-5401108-00	M251	12
21710-5401109-00	M251	12
21710-5401170-00	M251	9
21710-5401171-00	M251	9
21710-5401174-00	M251	16
21710-5401175-00	M251	15
21710-5401258-00	M251	10
21710-5401259-00	M251	10
21710-5401424-00	M251	11
21710-5401425-00	M251	11
21710-5402135-00	M161	13
21710-5402136-00	M161	13
21710-5402144-00	M161	14
21710-5402145-00	M161	14
21710-5402182-00	M161	15
21710-5402183-00	M161	15
21710-5402196-00	M161	20
21710-5402197-00	M161	20
21710-5403052-05	M381	13
21710-5403053-05	M381	13
21710-5403124-00	M381	12
21710-5403125-00	M381	12
21710-5601082-00	M261	19
21710-5602016-00	M172	6
21710-5607012-01	M172	3
21710-5607072-00	M172	2
21710-5607073-00	M172	7
21710-5607094-00	M172	1
21710-5607095-00	M172	1
21710-5701012-00	M261	1
21710-5701050-00	M251	3
21710-5701120-00	M251	1
21710-5701132-00	M251	2
21710-5702012-00	M161	2
21710-5702012-10	M161	2
21710-5707112-00	M415	1
21710-5707113-00	M415	1
21710-5707176-00	M415	5
21710-6203236-00	M350	10
21710-6203237-00	M350	10

1	2	3
21710-6203240-00	M350	12
21710-6203241-00	M350	12
21710-6203290-01	M350	8
21710-6203291-01	M350	8
21710-6203292-00	M350	7
21710-6203293-00	M350	7
21710-6203320-00	M350	5
21710-6203392-00	M350	9
21710-6203393-00	M350	9
21710-6204010-00	M371	9
21710-6204011-00	M371	9
21710-6207018-00	M311	1
21710-6300020-00	M391	1
21710-6301014-00	M391	4
21710-6301016-00	M391	2
21710-6301020-00	M391	3
21710-6302012-00	M391	23
21710-6302014-00	M391	26
21710-6302074-00	M391	6
21710-6302075-00	M391	22
21710-6302078-00	M391	14
21710-6302212-00	M391	9
21710-6303014-05	M381	10
21710-6303030-00	M381	11
21710-6303040-00	M381	9
21710-6305010-00	M396	12
21710-6305172-00	M396	16
21710-6305242-20	M396	5
21710-6305458-00	M396	10
21710-6306010-00	M391	10
21710-6306314-00	M391	17
21710-6307024-00	M391	5
21710-6313200-00	E311	8
21710-6314094-00	E201	7
21710-6314096-00	E201	6
21710-6314098-00	E201	2
21710-7901023-00	M191	24
21710-8212176-10	M411	7
21710-8212292-00	M411	1
21710-8212293-00	M411	1
21710-8212526-00	M411	12
21710-8212528-00	M411	8
21710-8212528-10	M411	4
21710-8212554-00	M411	13
21710-8217178-00	M135	5
21710-8217322-00	M135	7
21710-8231015-00	M391	18
21710-8231142-00	M391	19
21710-8404010-00	M261	14

Ном.детали Part N.	Инд.илл. Index	п. It.
1	2	3
21710-8404014-00	M261	16
21710-8404015-00	M261	18
21710-8404050-00	M261	17
21710-8404051-00	M261	17
21710-8404066-00	M251	14
21710-8404067-00	M251	14
21710-8404076-00	M251	8
21710-8404077-00	M251	8
21710-8404100-00	M261	15
21710-8413010-00	M271	3
21713-5000014-00	M001	3
21720-1001362-00	A014	17
21720-1109010-00	A301	8
21720-1109010-01	A301	8
21720-1109012-00	A303	4
21720-1109012-01	A303	4
21720-1109301-00	A301	5
21720-1109301-10	A301	5
21720-1109361-00	A301	6
21720-1200010-00	A430	17
21720-1200010-02	A430	17
21720-1300010-00	A601	6
21720-1303010-00	A610	18
21720-1303025-00	A610	4
21720-2804015-01	M442	4
21720-2804015-11	M442	13
21720-2804142-00	M442	8
21720-3101015-02	D411	3
21720-3101015-03	D412	3
21720-3450008-00	D100	2
21720-3716810-00	K221	4
21720-3716810-00	K222	5
21720-3716810-01	K221	4
21720-3716810-01	K222	5
21720-3716846-00	K222	6
21720-3724010-00	K401	4
21720-3724010-10	K401	4
21720-3724010-20	K401	4
21720-3724010-30	K401	4
21720-3724010-32	K401	4
21720-3724010-40	K401	4
21720-3724010-50	K401	4
21720-3724010-60	K401	4
21720-3724010-70	K401	4
21720-3724030-12	K410	2
21720-3724030-12	K411	2

1	2	3
21720-3724030-12	K412	2
21720-3724210-01	K412	7
21720-3724210-10	K412	7
21720-3724210-12	K412	7
21720-3724210-20	K412	7
21720-3724210-40	K412	7
21720-3724210-43	K412	7
21720-3724210-50	K412	7
21720-3724210-52	K412	7
21720-3724248-00	K412	6
21720-3724558-00	K412	5
21720-3747210-00	K340	1
21720-3826010-00	K350	20
21720-3826020-00	K350	21
21720-3826030-00	K350	13
21720-3826036-00	K350	18
21720-5007502-00	M145	8
21720-5007540-00	M145	11
21720-5109008-20	M150	9
21720-5109008-70	M150	9
21720-5109054-00	M150	15
21720-5109054-02	M150	15
21720-5109055-01	M150	15
21720-5205065-00	E300	2
21720-5205066-00	E300	1
21720-5205070-00	E300	3
21720-5208008-00	E201	13
21720-5208008-00	E202	14
21720-5208103-00	E201	14
21720-5208103-00	E202	15
21720-5401108-00	M252	9
21720-5401109-00	M252	9
21720-5401426-00	M252	7
21720-5401427-00	M252	7
21720-5402136-00	M162	13
21720-5402137-00	M162	13
21720-5402190-00	M162	19
21720-5402191-00	M162	19
21720-5403052-05	M382	13
21720-5403053-05	M382	13
21720-5601082-00	M262	16
21720-5602012-00	M173	10
21720-5607012-00	M173	6
21720-5607072-00	M173	2
21720-5607073-00	M173	11
21720-5607094-00	M173	1
21720-5607094-01	M173	1
21720-5607095-00	M173	1
21720-5607095-01	M173	1

1	2	3
21720-5701012-00	M262	1
21720-5701124-00	M252	6
21720-5702100-00	M162	2
21720-5702100-10	M162	2
21720-6105150-00	M320	15
21720-6105150-00	M330	17
21720-6105150-70	M320	
21720-6105151-00	M320	15
21720-6105151-00	M330	17
21720-6105151-70	M320	
21720-6105180-00	M320	8
21720-6105180-00	M330	12
21720-6105181-00	M320	8
21720-6105181-00	M330	12
21720-6105192-00	M320	5
21720-6105192-00	M330	9
21720-6105193-00	M320	5
21720-6105193-00	M330	9
21720-6105252-00	M320	12
21720-6300020-00	M390	1
21720-6300032-00	M390	14
21720-6301014-00	M390	6
21720-6301016-00	M390	3
21720-6301020-00	M390	5
21720-6301070-00	M390	4
21720-6301071-00	M390	2
21720-6301254-00	M390	12
21720-6301255-00	M390	12
21720-6301264-00	M390	7
21720-6302014-00	M390	26
21720-6303014-05	M382	10
21720-6303074-00	M382	9
21720-6303094-00	M382	11
21720-6303098-00	M382	12
21720-6305100-00	M395	13
21720-6305100-00	M396	15
21720-6305172-10	M395	14
21720-6305242-20	M395	5
21720-6305316-00	M395	1
21720-6305316-00	M396	1
21720-6305458-10	M395	8
21720-6306010-00	M390	15
21720-6306034-00	M390	16
21720-6307024-00	M390	29
21720-6313051-00	E310	4
21720-6313090-00	E310	5
21720-6313150-00	E310	1
21720-6313150-01	E310	1
21720-6313200-00	E310	7

1	2	3
21720-6313200-01	E310	7
21720-6314094-00	E202	8
21720-6512220-00	M395	15
21720-6512220-00	M396	17
21720-8121020-00	E111	1
21720-8121020-00	E111	8
21720-8121210-00	K350	10
21720-8212176-10	M410	6
21720-8212290-00	M410	1
21720-8212291-00	M410	1
21720-8231015-00	M390	21
21720-8232010-00	E400	3
21720-8404010-00	M262	13
21720-8404014-00	M262	15
21720-8404015-00	M262	18
21720-8404054-00	M262	17
21720-8404055-00	M262	17
21720-8404066-00	M252	10
21720-8404067-00	M252	10
21720-8404076-00	M252	8
21720-8404077-00	M252	8
21720-8404412-00	M421	9
21720-8404413-00	M421	4
21720-8404422-00	M421	8
21720-8404423-00	M421	8
21721-1200010-00	A430	17
21721-1200010-02	A430	17
21721-3724010-00	K400	4
21721-3724210-00	K412	7
21721-5000014-00	M001	1
21723-3724010-80	K401	4
21723-5000014-00	M001	1

1	2	3