I

GB

F

D

E

NL

LAVOR

CRISTAL CLEAN

Sprinter

IL LAVASCIUGA

ATTENZIONE: LEGGERE LE ISTRUZIONI PRIMA DELL'UTILIZZO

Внимание:Перед использованием внимательно прочтите инструкции

CE

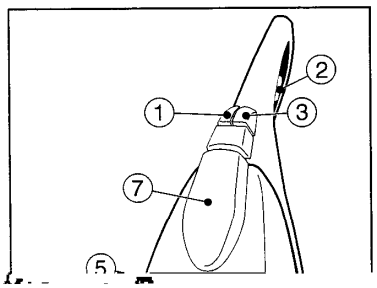

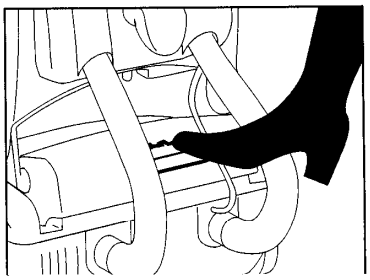

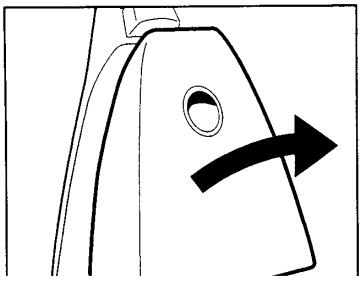

Щелк!

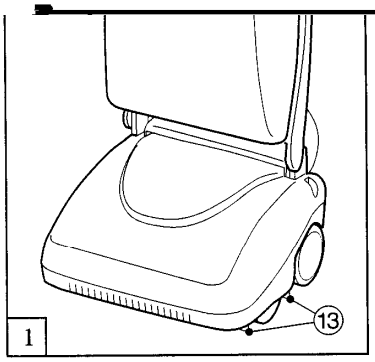

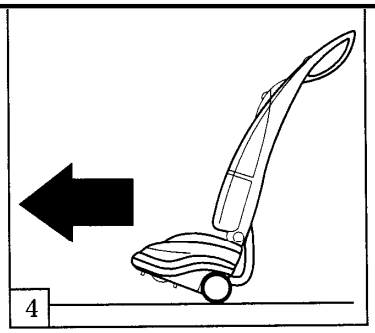

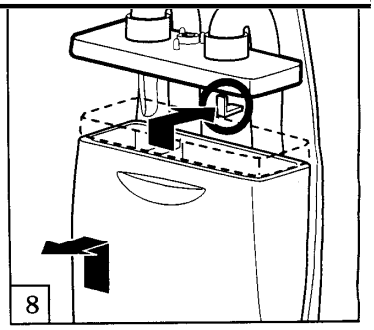

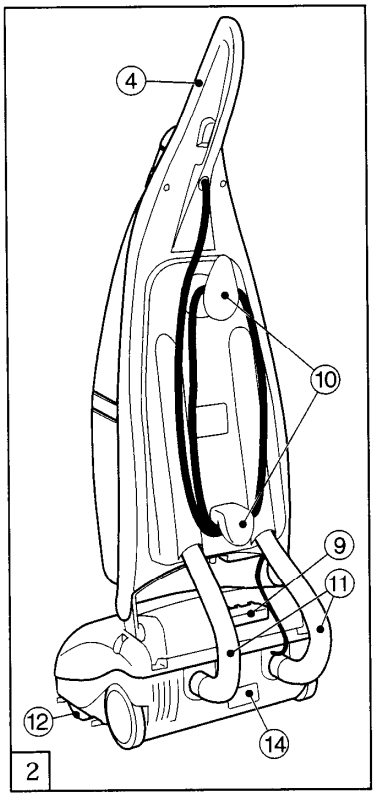

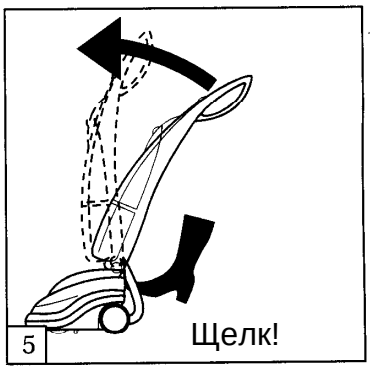

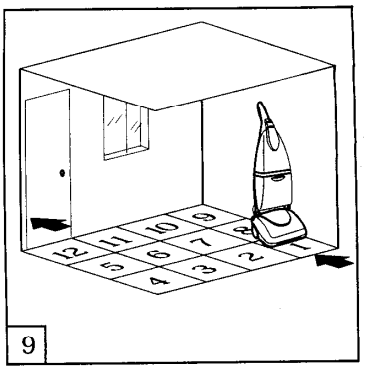

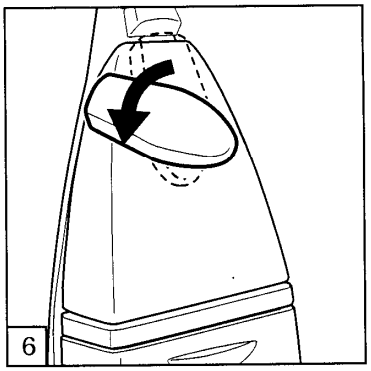

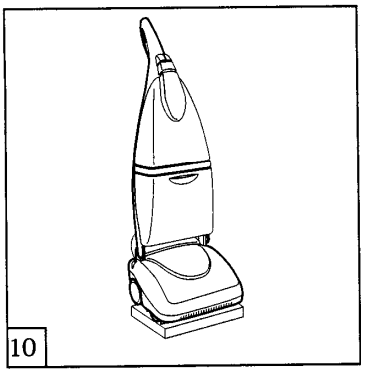

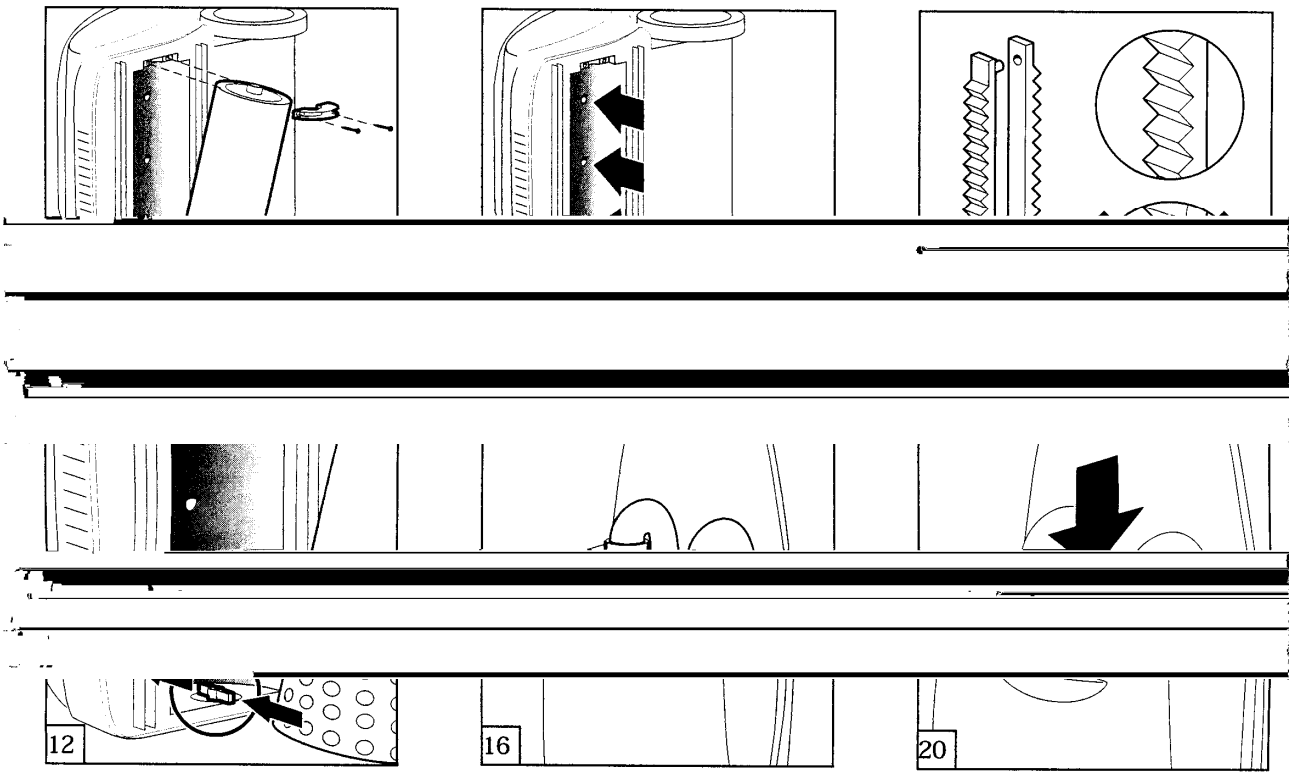
12
16
20

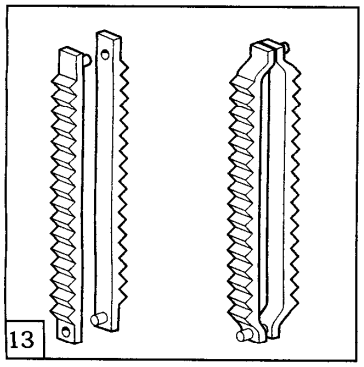
13

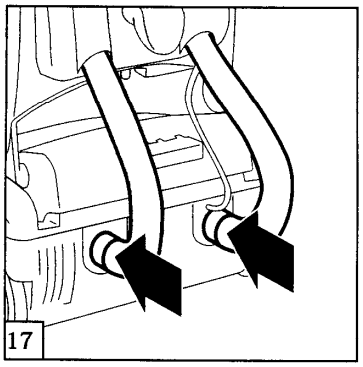
17

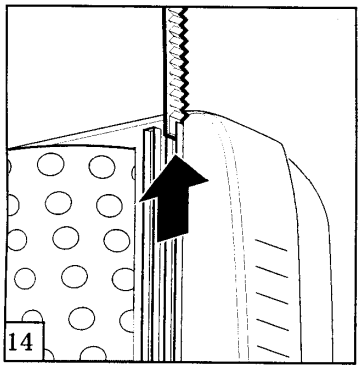
14

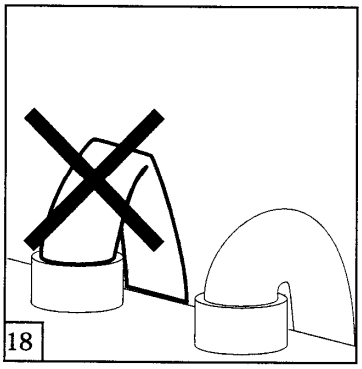
18

Описание

Устройство предназначено для мытья и сушки твердых покрытий экологичным способом, поскольку механическое действие вращающейся щетки позволяет проводить чистку только с помощью воды. По мере того как устройство движется вперед, грязь, стертая щеткой, и жидкость, предназначенная для ее растворения, собираются за счет всасывающего действия устройства. Таким образом удается достичь безупречного, мгновенного высушивания.
В случае глубоко въевшейся грязи, для дезинфекции и придания поверхностям приятного запаха можно использовать воду вместе с моющим средством.
Устройство можно использовать только для этой цели.
Устройство работает наилучшим образом при правильном использовании и содержании его в идеальном исправном состоянии. Поэтому просим вас внимательно прочитать данную инструкцию и перечитывать ее всякий раз, когда в процессе эксплуатации устройства возникают проблемы.

ОБЩЕЕ ОПИСАНИЕ

1. Работа щетки и главный выключатель
2. Выключатель дозатора моющего средства
3. Выключатель всасывания
4. Ручка
5. Бак с чистым раствором
6. Фильтровальный блок
7. Ручка открывания / закрывания бака с чистым раствором
8. Бак с грязным раствором
9. Педаль блокировки перемещения
10. Крючок для намотки кабеля питания
11. Всасывающий патрубок
12. Щетка
13. Лезвия Sqeegee
14. Наклейка с техническими характеристиками

Общие меры предосторожности

Чтобы уменьшить риск пожара, поражения электрическим током и случайных повреждений, вызванных неправильной эксплуатацией:
– Перед использованием внимательно изучите инструкции к устройству и храните их в надежном месте.
– Внимательно изучите технические характеристики на задней стенке устройства.
– Использовать только в помещении.
– Не погружайте устройство в жидкость.
– Розетка электропитания должна быть заземлена в соответствии со стандартами.
– Отключайте устройство после окончания работы и перед началом технического обслуживания.
– Не оставляйте включенное в розетку или работающее устройство без присмотра.
– Во время работы не переезжайте устройством провод питания, не сгибайте провод питания под острым углом, не наступайте на провод и не прикладывайте к нему никаких нагрузок.
– Не тяните устройство за провод питания.
– Не держите провод питания вблизи источников тепла.
– Не используйте устройство, если провод питания поврежден. По поводу замены обращайтесь только в авторизованный сервисный центр.
– Храните устройство в помещении, защищенным от холода и дождя.
– Используйте устройство только по назначению.
– Не используйте устройство на поверхностях, содержащих легковоспламеняющиеся твердые вещества или жидкости (углеводороды, золу, сажу и пр.).
– Не используйте пенящиеся моющие средства или средства, не предназначенные для использования в устройствах для чистки и сушки (скрубберах). Следует использовать моющие средства, рекомендованные производителем.
– Не используйте мастику для натирки пола.
– Не заливайте в баки кислоты, растворители, легковоспламеняющиеся вещества и прочие жидкости, которые могут нанести вред механическим деталям и привести к появлению токсичных испарений.его раствора, установите дозировку в соответствии с типом– Не используйте жидкие моющие средства, температура которых выше 40 °C.

– Оберегайте пальцы, волосы и свободно свисающие детали одежды от попадания в движущиеся части устройства.
– Используйте устройство только после того, как все съемные части будут надежно закреплены.
– Не снимайте части устройства, требующие использования инструментов. По поводу технического обслуживания изучите инструкции, приведенные в данном руководстве.
– Не используйте устройство в средах, где присутствуют пары легковоспламеняющихся веществ, красок или растворителей или где распылены воспламеняющиеся порошки.
– Не наезжайте устройством на электророзетки, смонтированные на полу.
– Содержите в чистоте воздухозаборники, обеспечьте беспрепятственный доступ воздуха к ним.
– Держите работающее устройство подальше от детей и животных.
– Не мойте устройство под прямой струей воды.
– Не переносите включенное устройство.
– Не позволяйте пользоваться устройством детям или неквалифицированным пользователям.
– Не рекомендуется использовать шнуры-удлинители питания. Если это необходимо, то сначала убедитесь, что калибр провода и его длина соответствуют указанным в приведенной ниже таблице и что кабель полностью раскручен.

1,0 мм^2 – макс. 12,5 м
1,5 мм^2 – макс. 20 м
2,5 мм^2 – макс. 30 м

Перед эксплуатацией

– РАСПАКОВКА УСТРОЙСТВА
Устройство продается в собранном виде, за исключением не подключенных задних шлангов. Вынув устройство из коробки, проверьте его на отсутствие повреждений. Если возникли сомнения, не включайте его и свяжитесь с вашим дилером или авторизованным сервисным центром.
Подключите задние шланги, как d Z W

убедитесь, что устройство совместимо с сетью питания, к которой вы собираетесь его подключить.
Упаковка должна быть утилизирована в соответствии с действующим законодательством, при этом нельзя оставлять опасные детали (пластиковые мешки и мелкие детали) в пределах досягаемости детей.

– РАБОТА ПЕДАЛИ 9 (рис. 2).
РАБОЧЕЕ ПОЛОЖЕНИЕ: Перед использованием устройства просто разблокируйте педаль, нажав на нее, и наклоните рулевую рукоятку (рис. 3).

ПОЛОЖЕНИЕ ПРИ ТРАНСПОРТИРОВКЕ: Для переноса из одного помещения в другое нужно полностью выключить устройство и поднять лезвия sqeegee над полом (рис. 4). Чтобы жестко закрепить ручку на основании, наклоните ручку вперед, до блокировки педали фиксатором (рис. 5).

РАСПОЛОЖЕНИЕ КНОПОК
Устройство имеет 3 кнопки (рис. 1) со следующими функциями:
1. Переключатель основной и моющей щетки
2. Подача жидкого моющего средства
3. Всасывание жидкости

ВЕРХНИЙ БАК 5 (рис. 1)
Бак имеет емкость не более 2,8 литров и предназначен для чистого моющего раствора. Для подачи в устройстве должно быть не менее 1 литра раствора.
Чтобы не увеличивать без необходимости вес устройства заливайте в верхний бак столько раствора, сколько действительно необходимо для мытья поверхности. СНЯТИЕ
Просто поверните круглую ручку против часовой стрелки до разблокировки стопора (рис. 6) и отделите бак от ручки (рис. 7) Чтобы открыть входное отверстие фильтра, удалите круглую ручку, потянув ее на себя.

ФИЛЬТРОВАЛЬНЫЙ БЛОК № 6 (рис. 1)
Он передает грязный раствор, всосанный лезвиями sqeegee, в нижний бак.

СНЯТИЕ
Снимите его с нижнего бака, удерживая за бока и соедините с имеющейся опорой (рис. 8).
Важно не сгибать водоводы с грязным раствором под острым углом (рис. 18).

НИЖНИЙ БАК № 8 (рис. 1)
Он собирает грязную жидкость, всосанную во время осушения.

СНЯТИЕ
Его можно снять только после снятия верхнего бака и фильтровального устройства. Его нужно опустошать всякий раз при заливке в устройство чистого моющего раствора.
Для снятия бака, возьмитесь за него в зоне захвата, слегка приподнимите до отсоединения от ручки и выньте его (рис. 8).

ЖИДКОЕ МОЮЩЕЕ СРЕДСТВО
Моющий раствор может быть просто чистой водой или водой с небольшим количеством непенящегося моющегося средства для устройств для чистки пола, той же марки, что и моющее средство, которое поставлялось вместе с устройством. Важно соблюдать дозировку, указанную на упаковке, чтобы избежать появления пены, которая может привести к поломке схемы всасывания.
Прежде чем установить на устройство бак, заполненный чистым раствором, убедитесь, что бак-коллектор пуст.

Чистка мощеных поверхностей

ПРЕДВАРИТЕЛЬНЫЕ ОПЕРАЦИИ:
– Залейте в устройство воду и моющее средство для пола.
– Подготовьте поверхность для чистки с помощью щетки или пылесоса, чтобы удалить крошки, волосы, землю, клубки пыли и т.д. Наилучшего качества удается добиться на поверхностях, предварительно почищенных щеткой и подготовленных для мытья и сушки.
– Воткните шнур питания в электророзетку.
– Нажмите на ручку, чтобы разблокировать педаль (рис. 2).

МЫТЬЕ
– Нажмите на кнопку 1 (рис. 1), чтобы запустить вращение щетки.
– Нажмите кнопку 2 (рис. 1) для запуска подачи моющего раствора, установите дозировку в соответствии с типом поверхности и видом загрязнений, и пытайтесь не использовать его сверх необходимого.
– Нажмите кнопку 3 (рис. 1) для всасывания моющего раствора с пола.
– Медленно перемещайте устройство вперед и назад, по возможности в соответствии с образцом на рис. 9.
– В наиболее сложных участках используйте вращающуюся щетку для удаления глубоко въевшейся грязи.

ПРЕДУПРЕЖДЕНИЯ
– Прежде чем приняться за мытье пола, испробуйте устройство на небольшом участке, чтобы убедиться в пригодности моющего раствора для данной поверхности и приспособиться к методу чистки.
– Не оставляйте устройство в неподвижном положении при включенной вращающейся щетке. Это может повредить пол.
– Дозировка моющего раствора должна быть достаточной для того, чтобы лезвия sqeegee не работали всухую.

ТЕХНИЧЕСКОЕ ОБСЛУЖИВАНИЕ

ПОСЛЕ РАБОТЫ
– Выдернув вилку из розетки, намотайте шнур питания на крючки (рис. 2) и переведите ручку устройства в вертикальное положение до щелчка фиксатора.
– Слейте жидкость из обоих баков, тщательно промойте и протрите их насухо.
– Поставьте баки обратно на ручку и оставьте устройство в надежном месте, где нет риска ударов, воздействия холода, влажности или воды. Устройство следует хранить на поставляемой стойке, чтобы избежать повреждения лезвий sqeegee (рис. 10).

ЧИСТКА ЩЕТКИ
– С помощью отвертки отвинтите 2 винта, показанные на рис. 11,.
– Освободите щетку, взявшись за нее со стороны только что отвинченных винтов, и снимите ее со штифта на противоположной стороне.
– Промойте щетку в проточной воде и высушите, прежде чем вставить на место.
– Чтобы вставить щетку, поверните штифт в положение, показанное

на рис. 12.
– Наденьте щетку на штифт.
– Вставьте подшипники в их гнездо.
– Чтобы правильно установить подшипники, вращайте щетку рукой, пока она вращается свободно.
– Завинтите 2 винта, стараясь при этом не прихватить щетину щетки.

ЧИСТКА ЛЕЗВИЙ SQEEGEE
– чтобы снять лезвия squeegee, их нужно отделить от держателей на концах (рис. 13) и вынуть в противоположных направлениях (рис. 14).
– Промойте их под струей воды в неагрессивном моющем растворе и вставьте в направляющие, зафиксировав на держателях.

ПОИСК НЕИСПРАВНОСТЕЙ

ЩЕТКА НЕ ВРАЩАЕТСЯ
– Убедитесь, что вилка включена в розетку.
– Убедитесь, что выключатель нажат.
– При использовании удлинителя убедитесь, что он соответствует минимальным размерам, приведенным в разделе по мерам предосторожности.
– Двигатель щетки внезапно перегрелся: убедитесь, что воздухозаборники в основании не перекрыты и подождите, пока сбросится прерыватель, срабатывающий при перегрузке.
– Проверьте, не мешают ли вращению щетки какие-либо предметы, приведшие к заеданию.
– Если проблему не удается устранить, обратитесь в ближайший сервисный центр.

НЕ ПОДАЕТ МОЮЩИЙ РАСТВОР
– Проверьте, есть ли раствор в баке.
– Бак был установлен неверно, и нагнетательный клапан не работает. Установите бак.
– После снятия щетки промойте 4 сопла, нагнетающих моющий раствор, со штифтом (рис. 15)
– Если проблему не удается устранить, обратитесь в ближайший сервисный центр. **УСТРОЙСТВО НЕ СУШИТ**
– Убедитесь, что всасывающие лезвия sqeegee правильно

установлены и их концевые держатели защелкнуты (см. раздел технического обслуживания) (рис. 13).
– Опорожните бак-коллектор грязного раствора.
– убедитесь, что шланги подключены (рис. 16 и 17) и не согнуты под острым углом (рис. 18).
– Проверьте износ рисунка на лезвиях sqeegee (рис. 19). При необходимости замените их, как описано в разделе «Техническое обслуживание».
– Если проблему не удается устранить, обратитесь в ближайший сервисный центр.

УСТРОЙСТВО НЕ ЧИСТИТ КАК ДОЛЖНО

– Проверьте, правильно ли закреплены щетка и лезвия (см. раздел технического обслуживания).
– Проверьте износ щетки (минимальная длина щетины – 20 мм). При необходимости замените ее, как описано в разделе «Техническое обслуживание».
– Если проблему не удается устранить, обратитесь в ближайший сервисный центр.

МНОГО ПЕНЫ

– В воду добавлено слишком много моющего средства.
– Если проблему не удается устранить, обратитесь в ближайший сервисный центр.

РАСТВОР МОЮЩЕГО СРЕДСТВА РАСПРЕДЕЛЯЕТСЯ НЕРАВНОМЕРНО

– После снятия щетки промойте 4 сопла, нагнетающих моющий раствор, со штифтом (рис. 15)
– Если проблему не удается устранить, обратитесь в ближайший сервисный центр.

УТЕЧКА ВОДЫ В УСТРОЙСТВЕ

– Опорожните бак-коллектор грязного раствора (рис. 8).
– Проверьте, имеется ли и не повреждено ли уплотнительное кольцо.
– Если проблему не удается устранить, обратитесь в ближайший сервисный центр.

ГАРАНТИЯ

Все наши устройства прошли проверку, и на них дается 12-месячная гарантия от производственных дефектов. Срок гарантии отсчитывается с момента покупки. Если в течение гарантийного срока устройство отдают в ремонт, то нужно приложить копию документа о покупке.

Гарантия действует только если:

– дефекты являются дефектами материала или производственными дефектами (дефект, причина которого не может быть отнесена ни к материалу, ни к изготовлению, будут изучаться одним из наших технических сервисных центров или на нашем предприятии и в зависимости от результатов будет определена величина стоимости ремонта);

– строго соблюдались все инструкции данного руководства;

– ремонт производился авторизованным персоналом.

– устройство не подвергалось перегрузкам, в том числе ударам и действию холода, его не роняли;

– всегда использовались соответствующие моющие средства;

– устройство не отдавалось напрокат и никаким иным образом не использовалось в коммерческих / профессиональных целях.

Гарантия не распространяется на:

– Детали, подвергшиеся нормальному износу (щетка, лезвия sqeegee, окраска).

– Случайные повреждения во время транспортировки, поломки, вызванные небрежным или несоответствующим обращением или выполнением технического обслуживания не в соответствии с инструкциями данного руководства. – Чистку функциональных узлов.

Гарантийный ремонт предусматривает замену неисправных деталей, исключая доставку и упаковку. Не производится никакая замена устройства и продление срока гарантии, кроме работ по устранению неисправностей. Ремонт производится в одном из наших авторизованных технических сервисных центров или на нашем предприятии, при этом клиент должен заранее оплатить стоимость перевозки. Изготовитель не несет ответственности за ущерб или вред, нанесенный в результате неверной установки или эксплуатации устройства.

СЕРТИФИКАТ СООТВЕТСТВИЯ ЕС

Компания
LAVOR
via J.F. Kennedy, 12
46020 PEGOGNAGA (MN)

заявляет под свою ответственность, что устройство

Продукт:
FLOOR SCRUBBER DRIER (Скруббер-сушилка для пола)
Модель:
Sprinter il lavasciuga

соответствует директивам
89/392/CEE и последующим модификациям, 73/23/CEE, 89/336/CEE.

Pegognaga, 05/01/2001
Giancarlo Lanfredi – Генеральный директор

Подпись