UPPAbaby®

# MINU™

UPPAbaby®

**USA**
UPPAbaby, 60 Sharp Street, Ste 3, Hingham, MA 02043 | www.uppababy.com | 781.413.3000

**Canada**
5514KM, 109 Vanderhoof Avenue, Unit 6, Toronto, Ontario M4G 2H7 | www.uppababy.com | 416.422.2700 | toll free: 1.888.502.5514

Model 0181 | Version 1

All rights reserved. © 2014 UPPAbaby. UPPAbaby and all associated logos are trademarks. All product specifications are correct at time of print. UPPAbaby reserves the right to change anything at any time without prior notice. Color representation is as close as print processes allow. Not all colors available at all retailers.

## ПРЕДУПРЕЖДЕНИЯ О МЕРАХ БЕЗОПАСНОСТИ:

# ⚠ВНИМАНИЕ

- ИГНОРИРОВАНИЕ ПРЕДУПРЕЖДЕНИЙ, СОДЕРЖАЩИХСЯ В ДАННОЙ ИНСТРУКЦИИ, МОЖЕТ ПРИВЕСТИ К СЕРЬЕЗНЫМ ТРАВМАМ ИЛИ ГИБЕЛИ РЕБЁНКА
- Никогда не оставляйте детей без присмотра в коляске.
- Чтобы избежать серьёзных травм от выпадения или защемления всегда пристёгивайте ребёнка 5-ти точечным ремнём безопасности.
- При превышении максимальной нагрузки коляски, рекомендованной производителем (к примеру, если корзина для вещей перегружена, или используются дополнительные неоригинальные аксессуары), коляска может потерять устойчивость. Во избежание травмирования во время складывания или раскладывания коляски, следите за тем, чтобы ребёнок находился на безопасном расстоянии.

**Сохраните инструкцию для дальнейшего использования**

• Коляска MINU предназначена для детей с 7 месяцев до веса 15 кг и 101 см роста.
• Максимальная нагрузка корзины для вещей - 9 кг.
• Максимальная нагрузка кармана капюшона - 0,5 кг.
• Сиденье коляски не предназначено для ребенка младше 7 месяцев. Для использования коляски MINU для новорожденного используйте специальную люльку для новорожденного (приобретается отдельно).
• Коляска MINU предназначена ТОЛЬКО для одного ребенка.
• Отчетливо слышимый щелчок служит аудио-индикатором правильного соединения комплектующих деталей при сборке коляски.
• Перед использованием коляски убедитесь, что коляска полностью разложена и закреплена.
• Всегда используйте стояночный тормоз коляски перед посадкой или высадкой ребенка.
• НИКОГДА не оставляйте ребенка в коляске во время спуска и подъема по лестнице или эскалатору.
• Не допускается самостоятельная модификация и ремонт коляски (в том числе с использованием неоригинальных запасных частей, т.к. это может привести к неправильной работе коляски или повреждениям, которые не попадают в категорию “гарантийный случай”.

# УХОД И ОБСЛУЖИВАНИЕ

**УХОД:**

• Чистка загрязнений шасси коляски должна осуществляться с помощью влажной ткани и мягких чистящих средств (НЕ ДОПУСКАЕТСЯ использование средств с абразивными частицами).
• При появлении следов соли на металлических частях коляски протрите их влажной тканью, смоченной проточной водой. Для избежания возникновения коррозии, сохраняйте коляску сухой, насколько это возможно.
• Все тканевые элементы коляски съемные.
• Чтобы сохранить эстетичный вид текстильных элементов коляски, не храните коляску под прямыми солнечными лучами.
• Если коляска намокла (например, под дождем), протрите шасси коляски сухой тканью. Не складывайте коляску до тех пор, пока текстиль сиденья не высохнет полностью (это поможет избежать деформацию ткани сиденья).

**ТЕХНИЧЕСКОЕ ОБСЛУЖИВАНИЕ И РЕМОНТ:**

• Коляска MINU требует регулярного технического обслуживания пользователем.
• Необходима периодическая проверка всех соединительных узлов (заклепок, винтов, креплений и т.д. для поддержания коляски в исправном состоянии. Нельзя продолжать использование коляски, если обнаружена поломка. Своевременно заменяйте изношенные или сломанные детали.
• Для ремонта следует использовать ИСКЛЮЧИТЕЛЬНО оригинальные детали и запасные части производства бренда UPPAbaby. Использование деталей стронних призводиелей отмеяет грантийные обязательства сервисного центра UPPAbaby.
• Перед первым использованием коляски, необходимо смазать все колеса, соединительные узлы и клепки на раме. Для того чтобы избежать блокировки и неприятного скрипа при передвижении, необходимо периодически очищать их от пыли и грязи, песка и застрявшего в них мелкого мусора. Для обеспечения хорошего хода коляски следует периодически смазывать движущиеся детали специальными силиконовыми смазками.

**УХОД**

Для удаления загрязнений возможна точечная чистка или ручная мягкая стирка. Влажную ткань НЕЛЬЗЯ закручивать и растягивать. НЕЛЬЗЯ использовать отбеливатели или кондиционеры для белья.

Допускается сушка ТОЛЬКО в разложенном виде. Не допускается сушка и хранение под прямыми солнечными лучами.

Неприемлемы: сухая механическая чистка и использование утюга.



# РАСШИРЕННАЯ ГАРАНТИЯ

3 ГОДА ГАРАНТИИ
UbXTEND
www.infania.ru

Гарантийный срок на товары UPPAbaby (коляски, каркасные люльки для новорожденных, дополнительные сиденья и подставки для второго ребенка) — 1 год. Гарантийный срок может быть увеличен до 3 лет после процедуры регистрации индивидуального серийного номера продукта.
**Регистрация продукта: www.infania.ru/registraciya-produkcii**
Чтобы расширить гарантийный срок своего продукта, владелец должен зарегистрировать товар на сайте **www.infania.ru**
Расширенная гарантия предоставляется только при наличии оригинального гарантийного талона (который выдается при покупке коляски) и чека. Срок регистрации продукции — 3 месяца с момента покупки.

Гарантия UPPAbaby распространяется на скрытые производственные дефекты, выявленные в процессе использования, при условии корректной эксплуатации и в соответствии с рекомендациями данной инструкции.
Гарантия (включая возможность увеличения гарантийного срока до 3 лет) распространяется исключительно на товары, приобретенные у дистрибьютора/дилера и только при наличии официального гарантийного талона с печатью и подписью продавца и чека, подтверждающего покупку.
Гарантия на товары UPPAbaby действительна ТОЛЬКО в той стране, в которой товар был приобретен. Официальный дистрибьютор, выполняющий гарантийные обязательства не отправляет детали на замену или запасные части за пределы страны, где действуют его обязательства.
Замена деталей и ремонт в соответствии с гарантийными обязательствами осуществляется ТОЛЬКО в авторизованной мастерской официального дистрибьютора на территории страны, где была совершена покупка товара. Из-за достаточно длительного гарантийного срока, официальный дистрибьютор оставляет за собой право предоставлять на замену детали от более новых модификаций товаров, так как с течением времени модели могут улучшаться.

**Обращаем ваше внимание на то, что гарантия не действует, если:**

• Повреждение возникло в следствие неправильной эксплуатации товара или отсутствия должного ухода. Пожалуйста, ознакомьтесь с информацией, указанной в данном буклете.
• Повреждение возникло из-за неправильной сборки продукта или некорректной установки комплектующих/аксессуаров.
• Повреждения возникли из-за появления коррозии, ржавчины или плесени, вызванными отсутствием должного ухода.
• Повреждение возникло в следствие естественного износа, являющегося результатом ежедневного использования.
• Ущерб внешнему виду товара нанесен интенсивным воздействием прямых солнечных лучей, агрессивными моющими средствами, хранением в помещениях с повышенной влажностью или хранением не просушенного продукта в сложенном виде.
• Был осуществлен ремонт в мастерской, не являющейся авторизованной мастерской официального дистрибьютора, или была произведена самостоятельная модификация конструкции.
• Коляска была приобретена не у официального дистрибьютора или дилера.
Узнать информацию об официальном дистрибьюторе в вашей стране можно на сайте www.uppababy.com
• Коляска была приобретена на вторичном рынке (гарантийное обслуживание предоставляется ТОЛЬКО первому покупателю/владельцу).
• Продукт был поврежден в следствие физического воздействия, при транспортировке, воздействия непреодолимой силы (пожар, землятресение, ураган и т.д.)
**Официальный дистрибьютор оставляет за собой право определять, были ли соблюдены условия гарантии.**

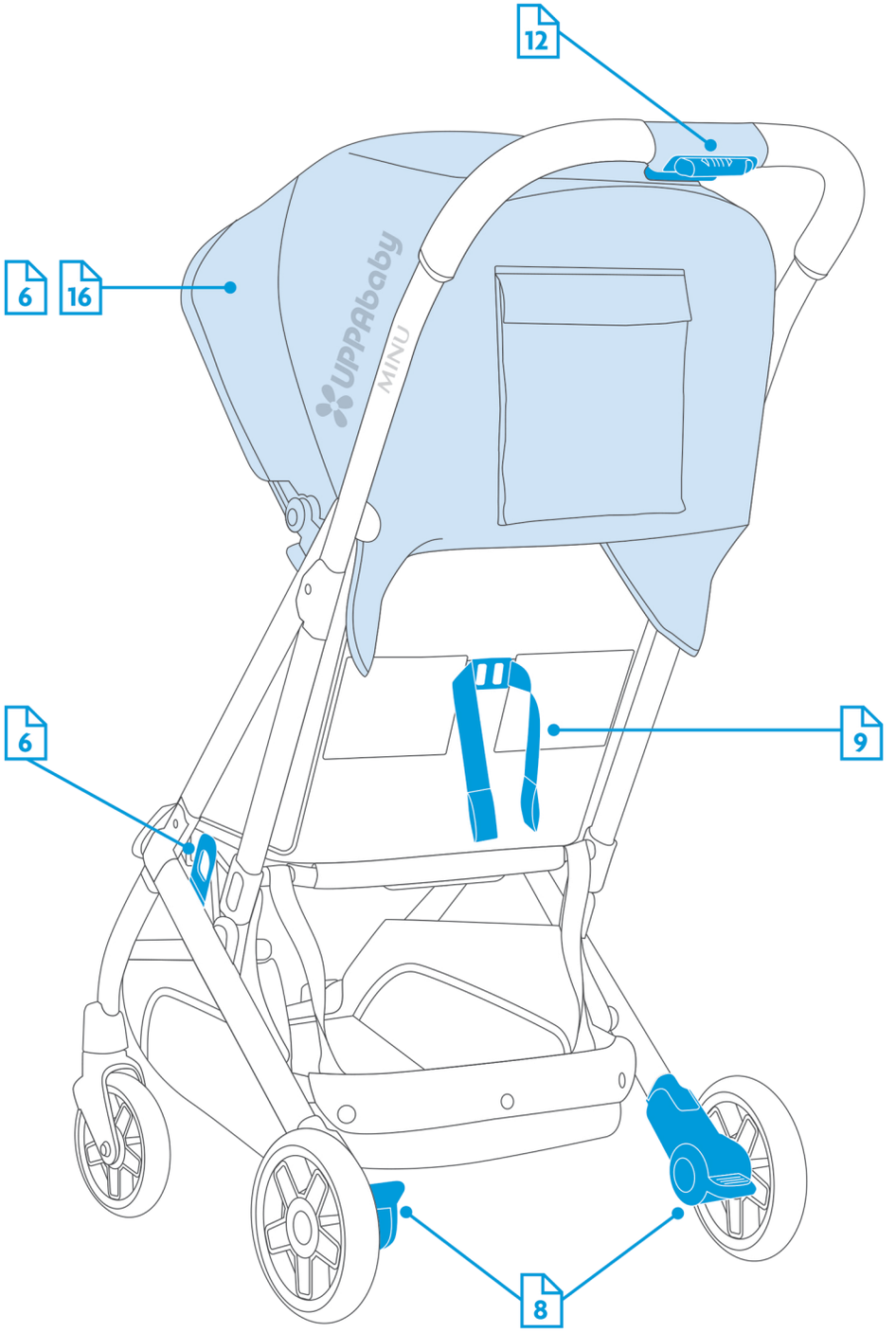




ОБЗОР КОЛЯСКИ

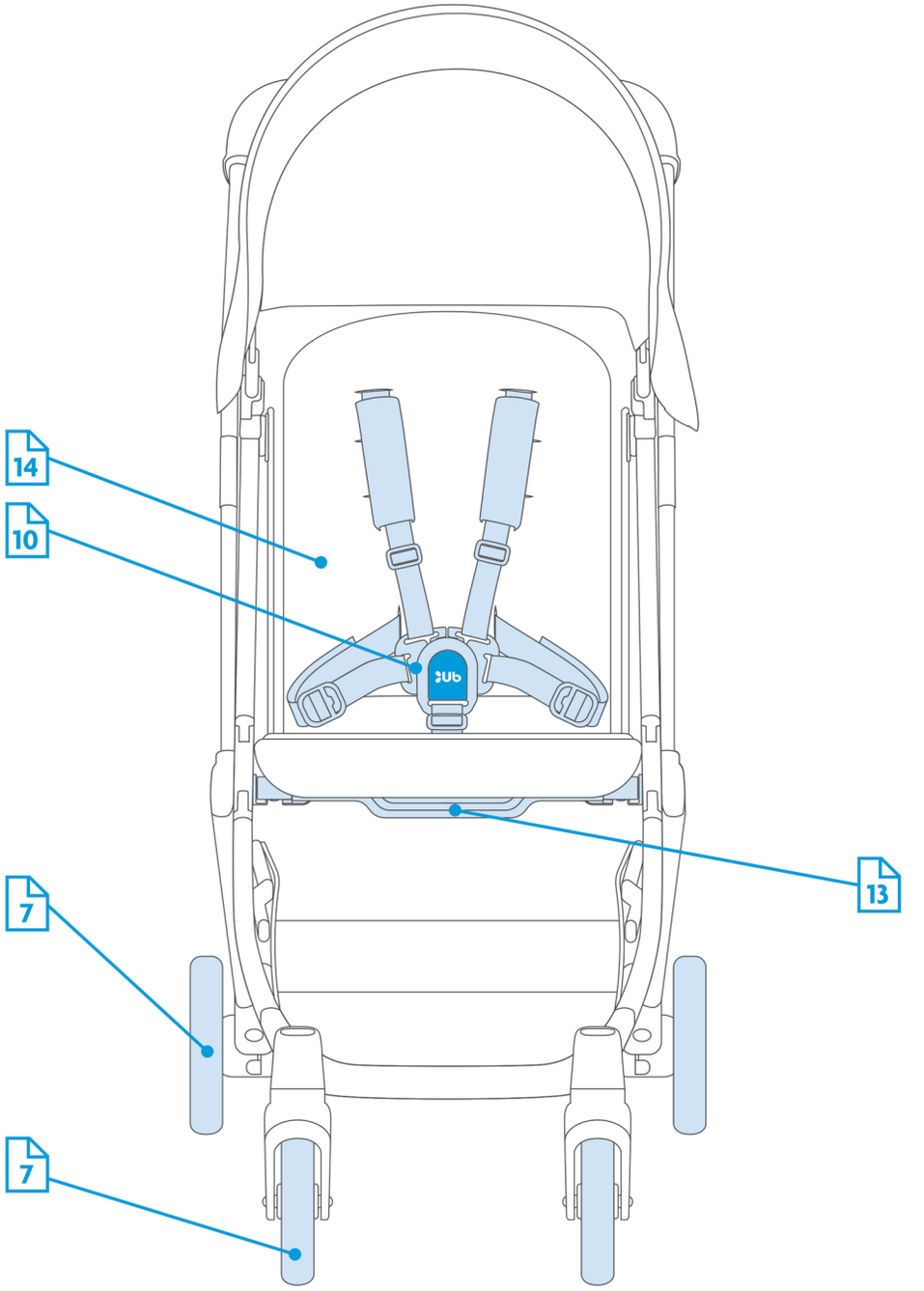

# СБОРКА КОЛЯСКИ

Разложите шасси коляски

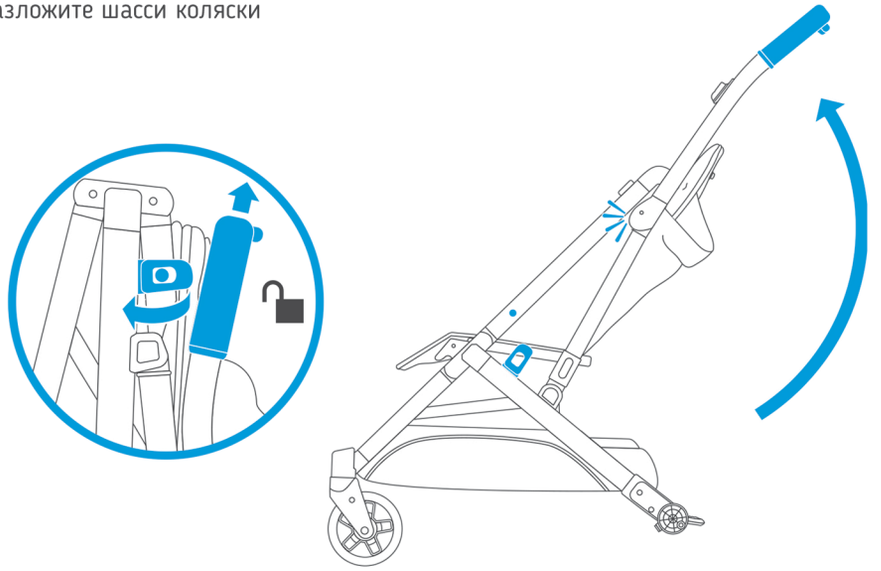

Установите капор на шасси коляски

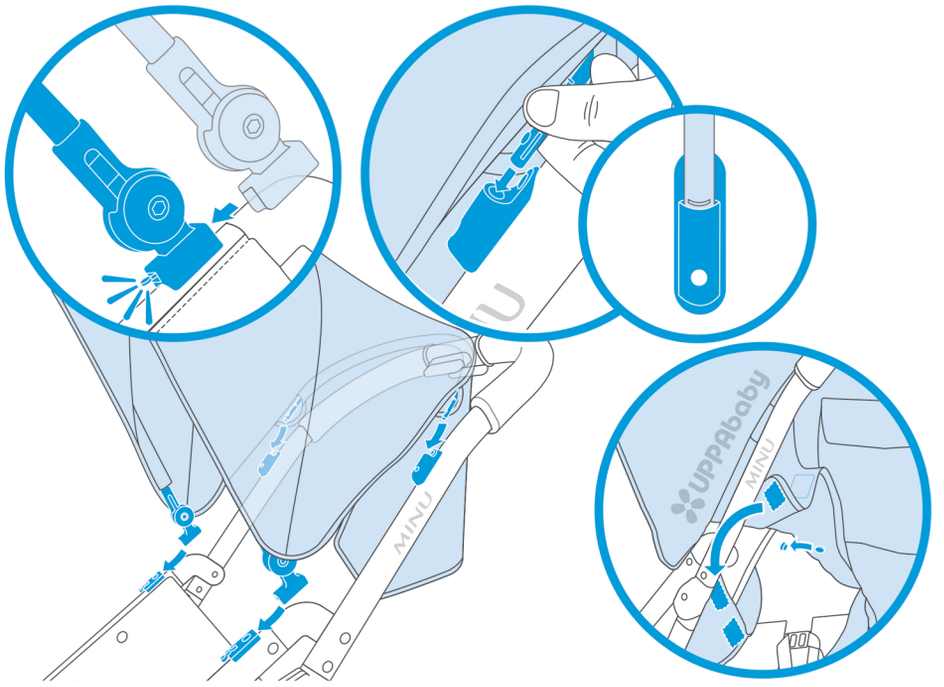




# СБОРКА КОЛЯСКИ

Установите задние колеса

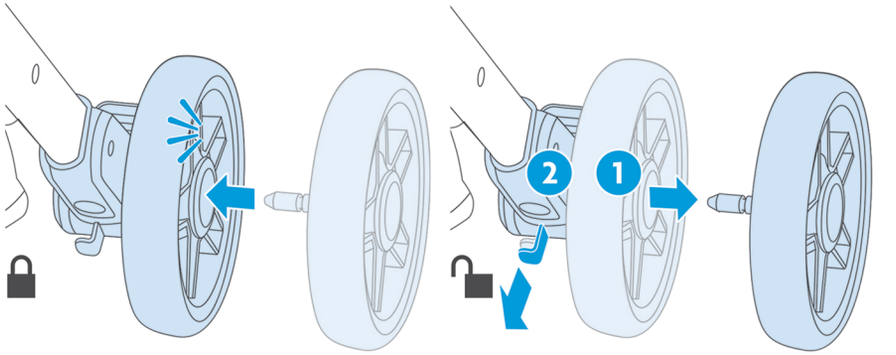


Установите передние колеса

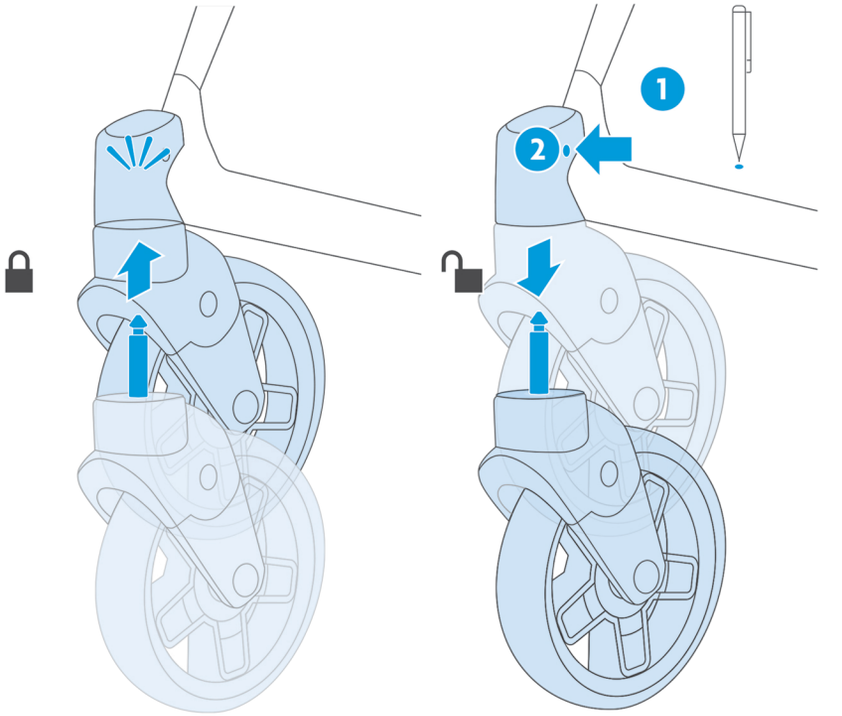

# СБОРКА КОЛЯСКИ

Использование стояночного тормоза

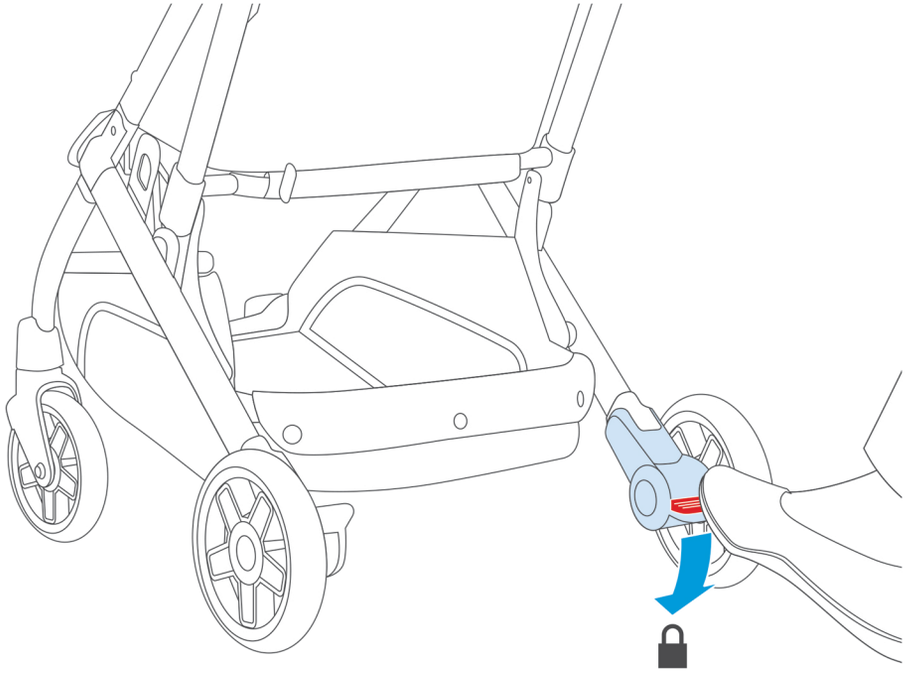

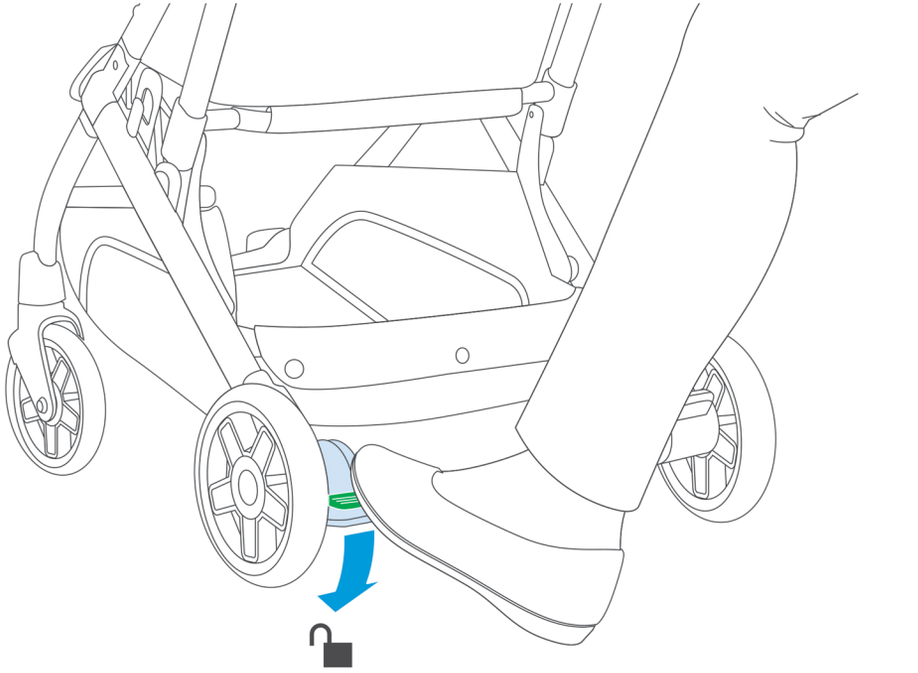



# ЭКСПЛУАТАЦИЯ КОЛЯСКИ

Регулировка угла наклона спинки

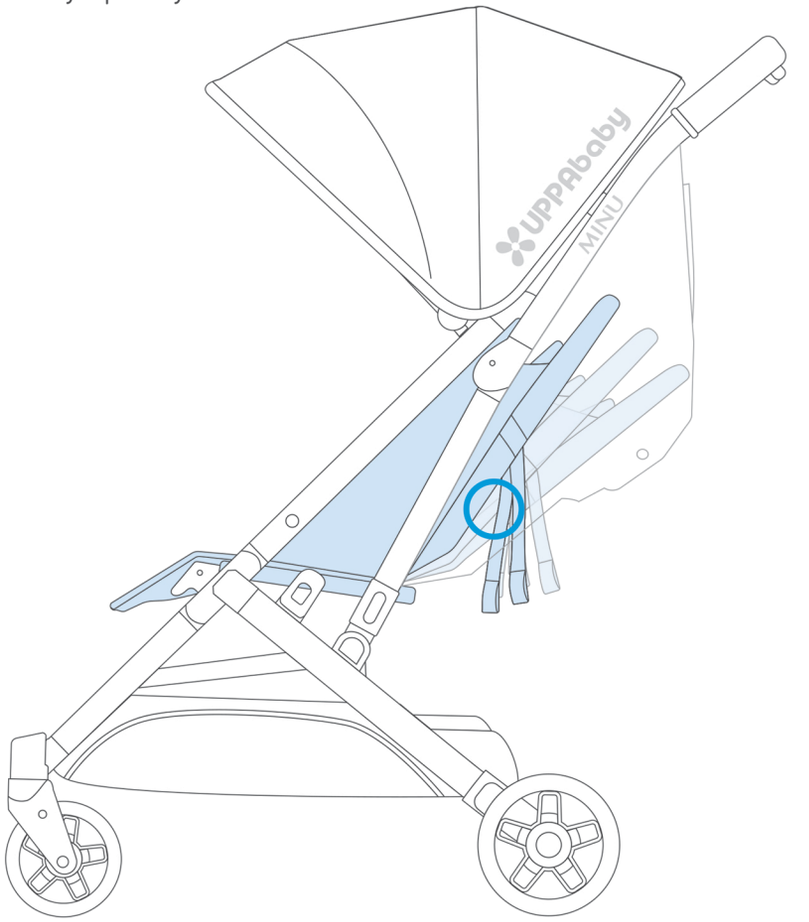


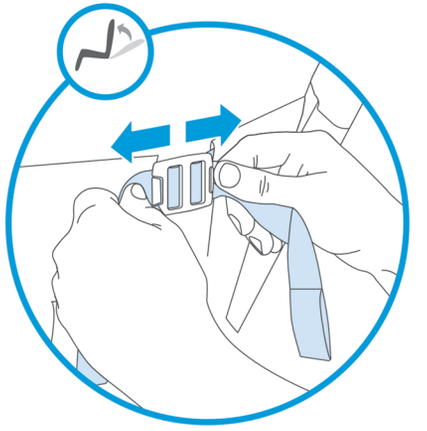

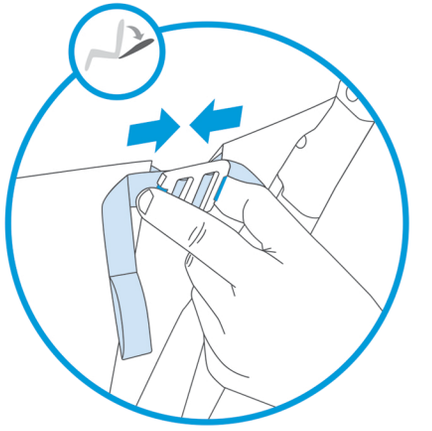

Регулировка высоты плечевых ремней безопасности

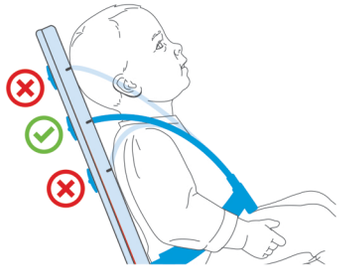

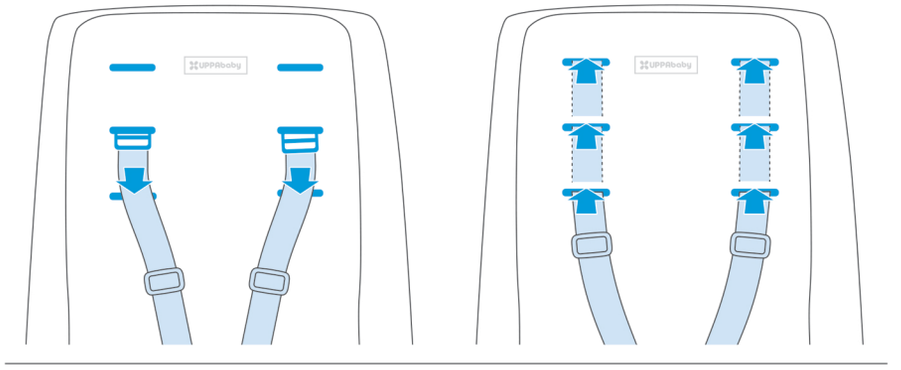

Использование замочка ремней безопасности

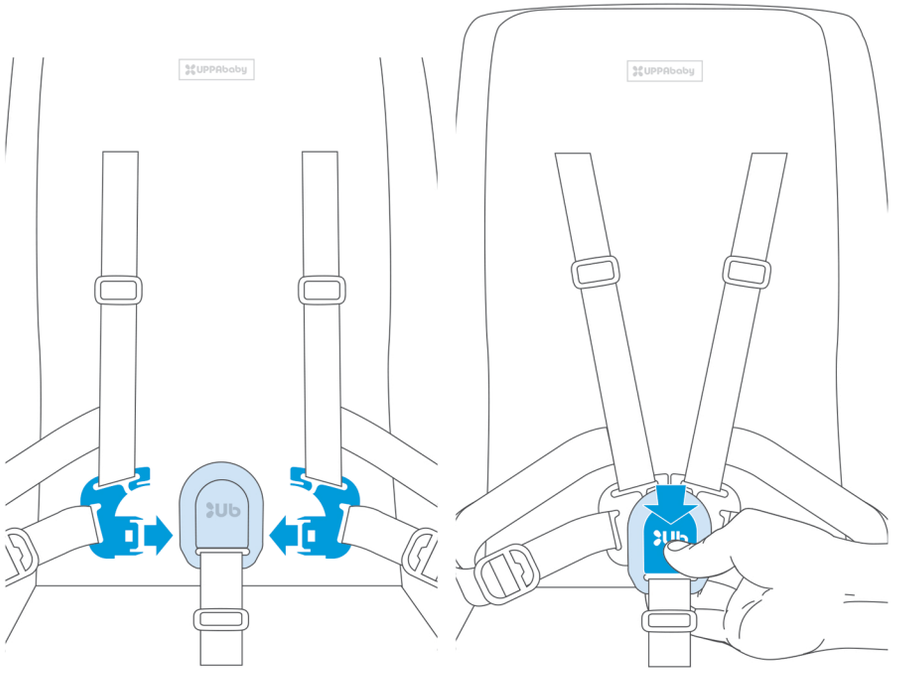





Регулировка длины ремней безопасности

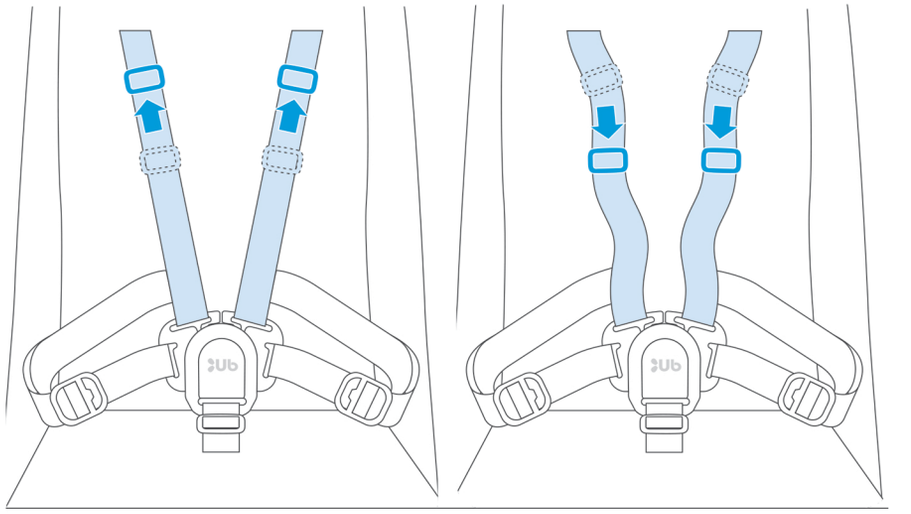

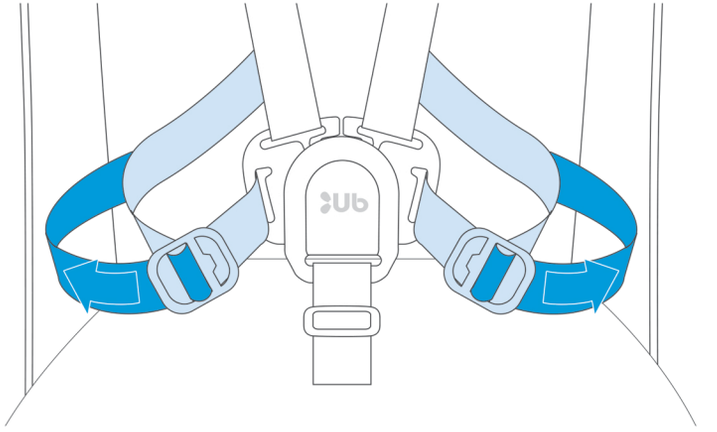

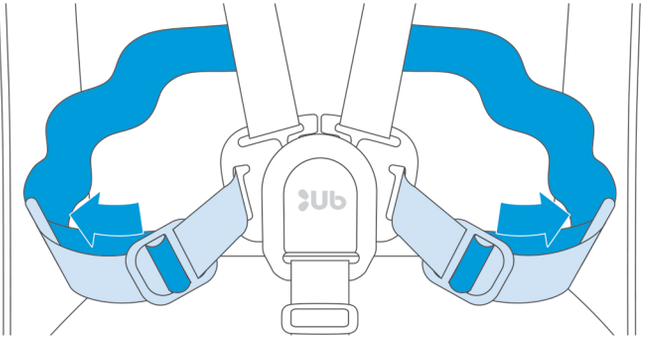

# СЛОЖЕНИЕ КОЛЯСКИ

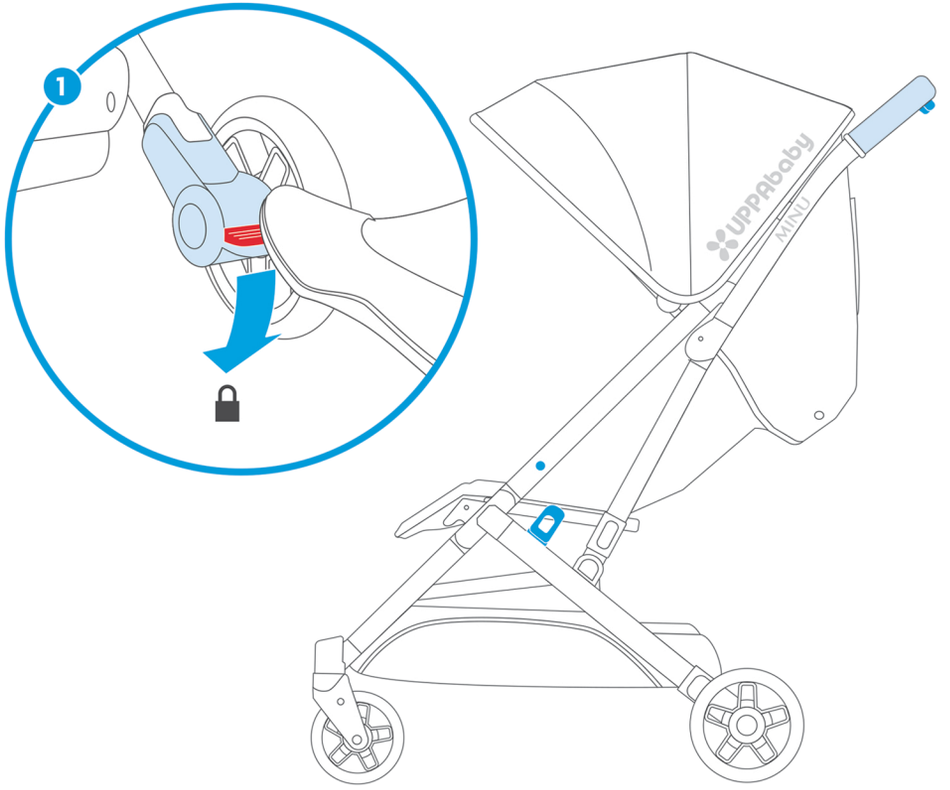


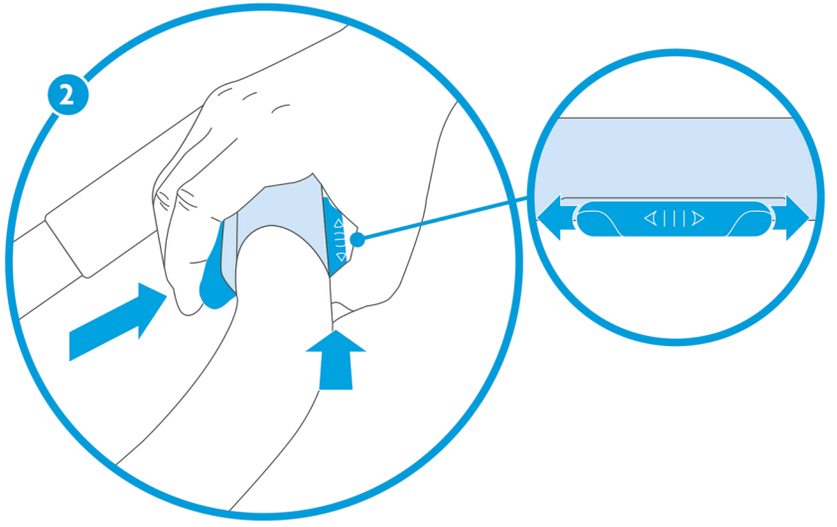




# СЛОЖЕНИЕ КОЛЯСКИ

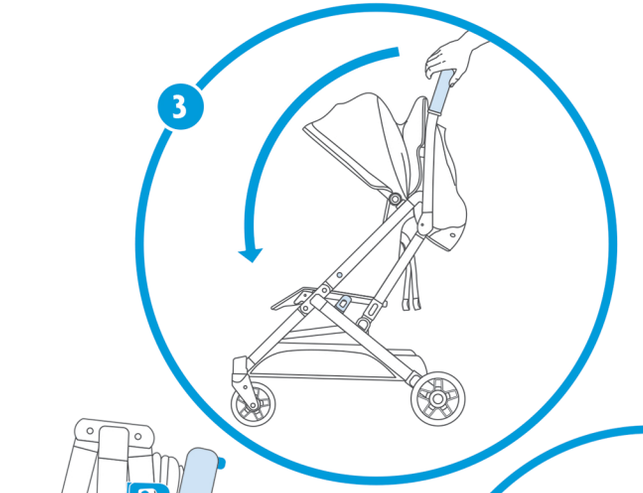


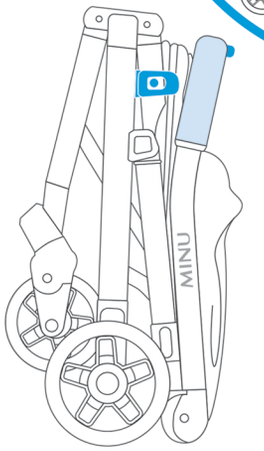


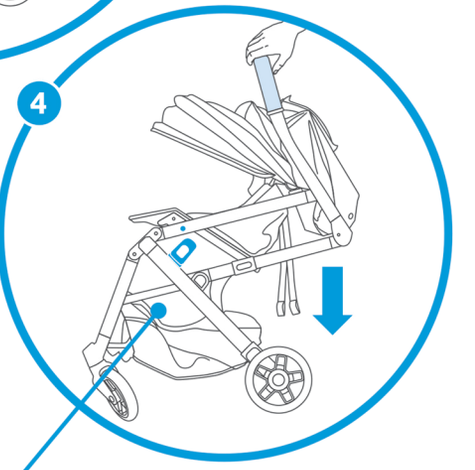


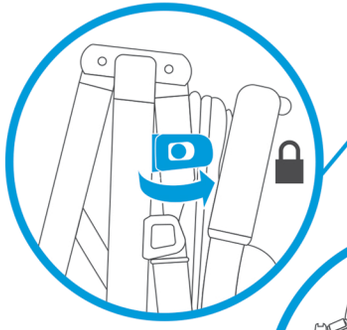

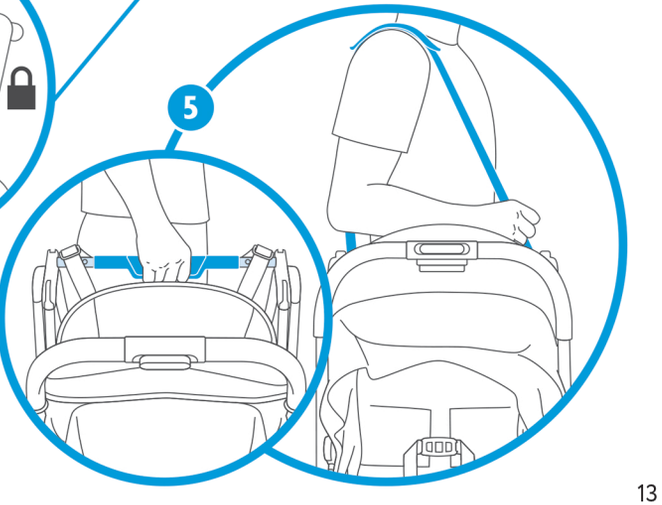

# СНЯТИЕ ТЕКСТИЛЯ СИДЕНЬЯ

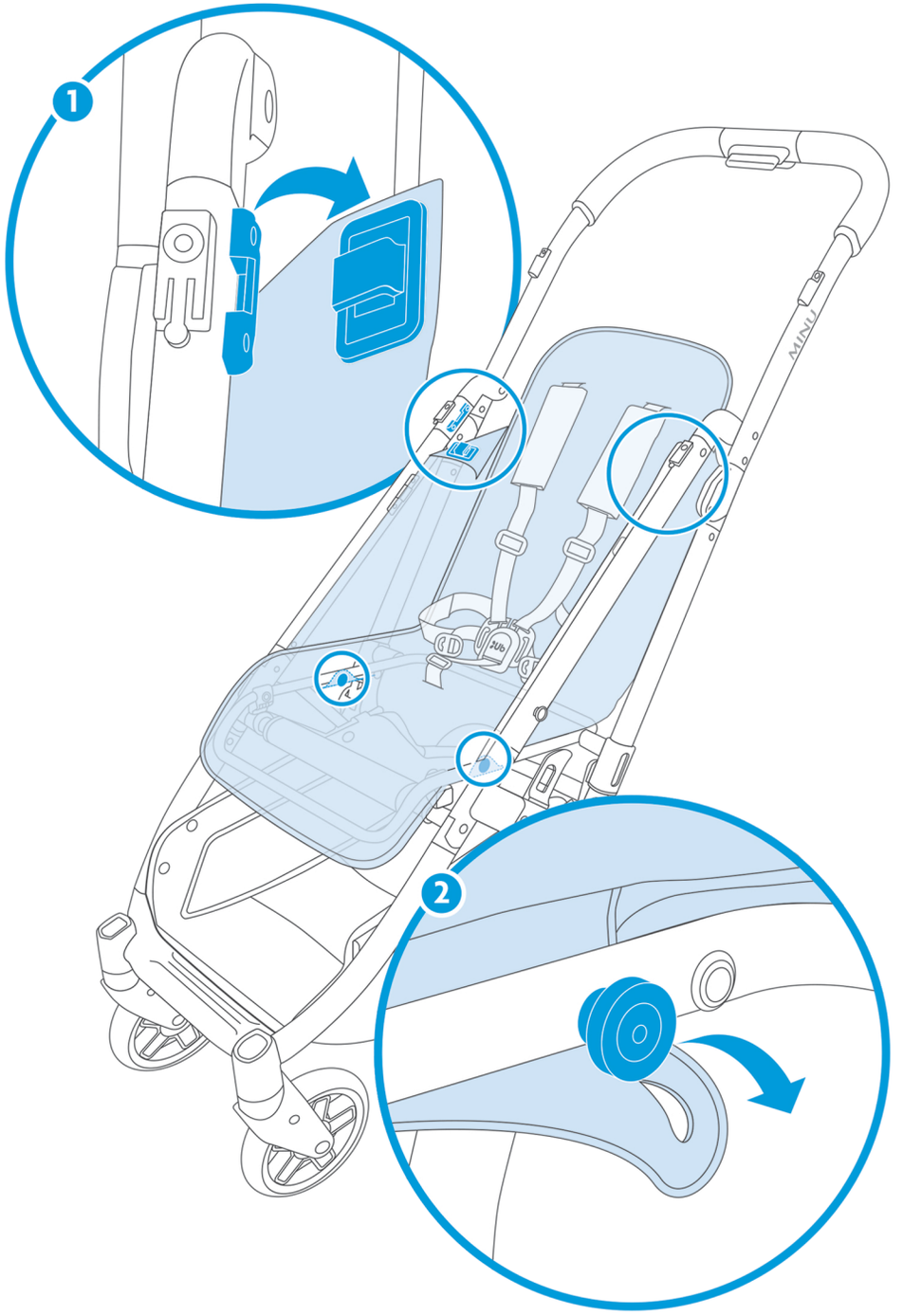




# СНЯТИЕ ТЕКСТИЛЯ СИДЕНЬЯ

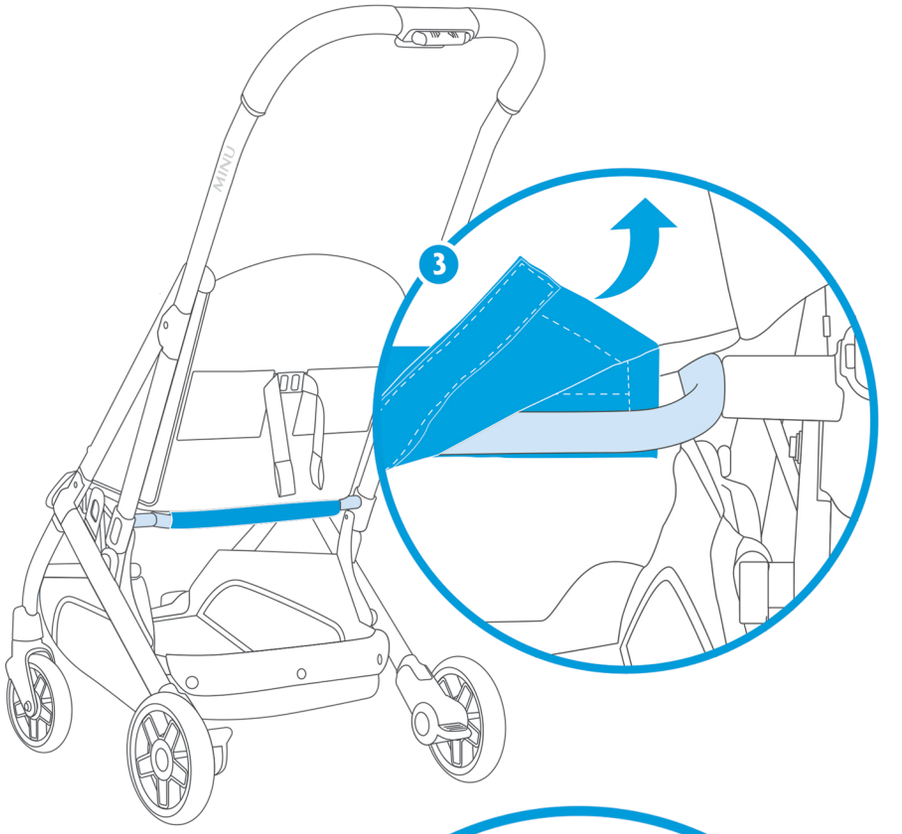

## СНЯТИЕ ТЕКСТИЛЯ КАПОРА

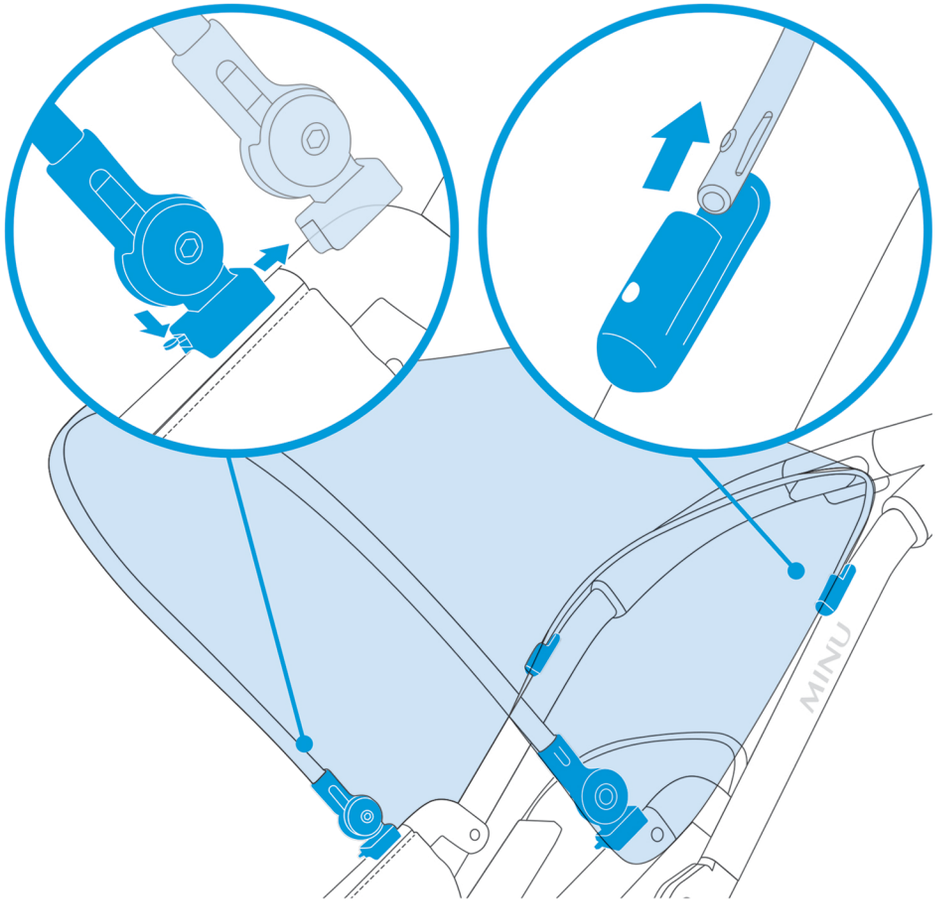


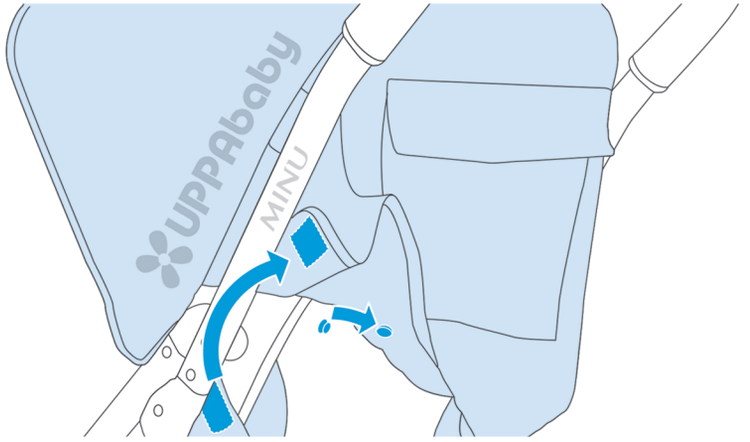



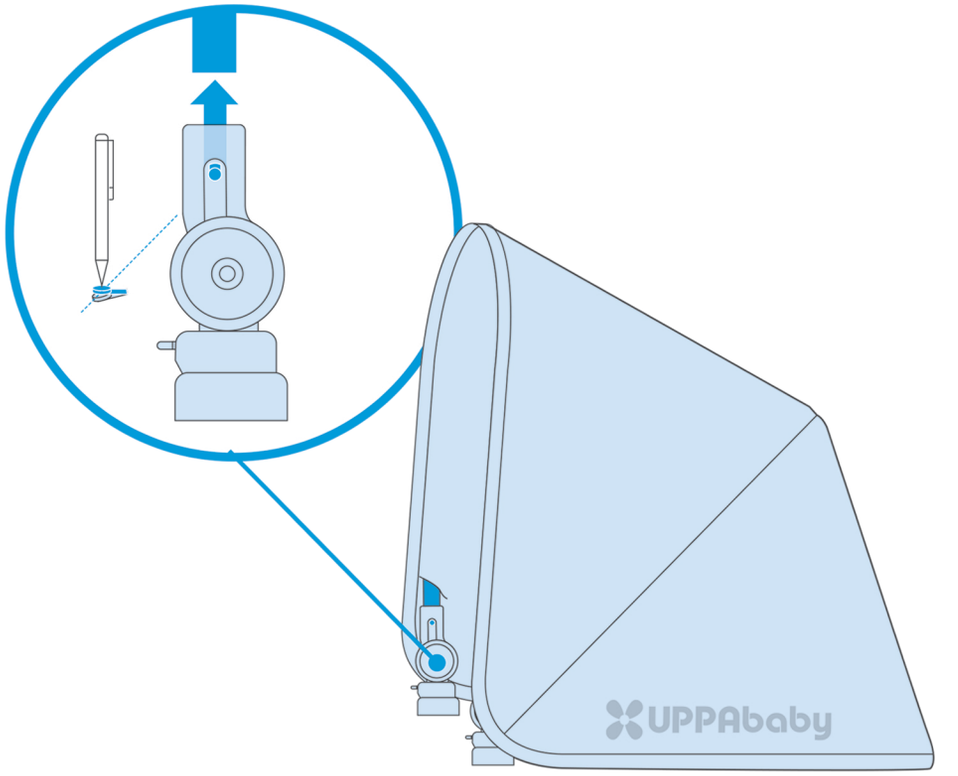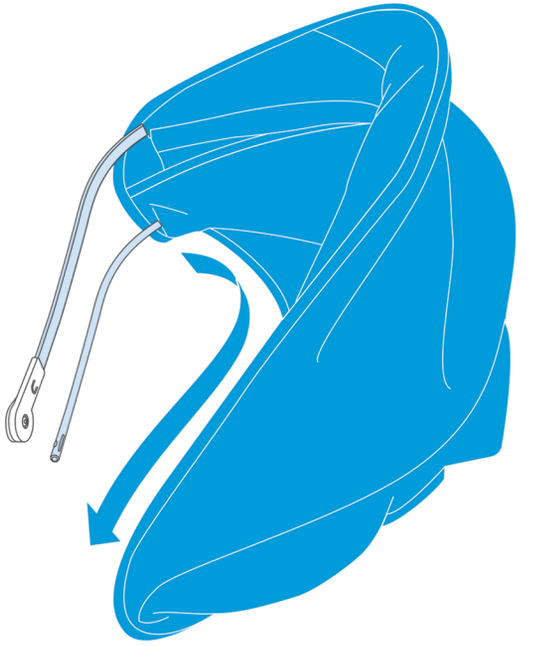
## СНЯТИЕ ТЕКСТИЛЯ КАПОРА