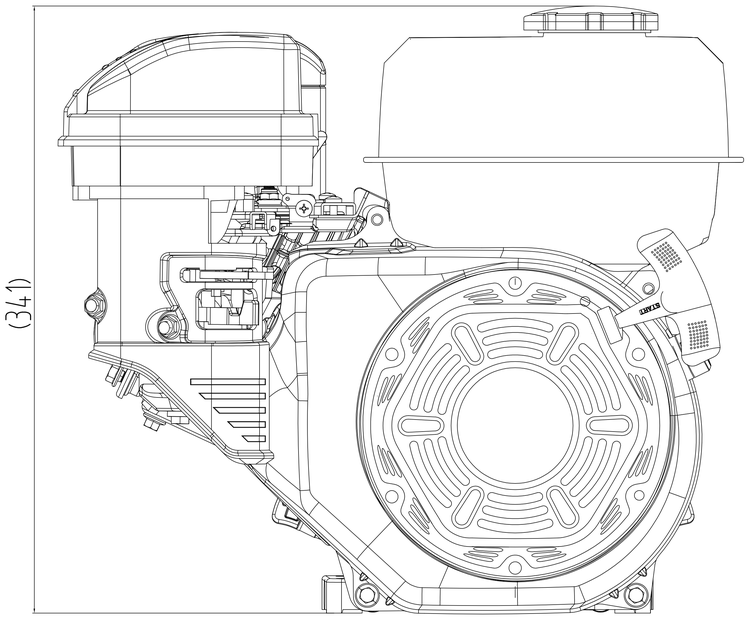
(341)

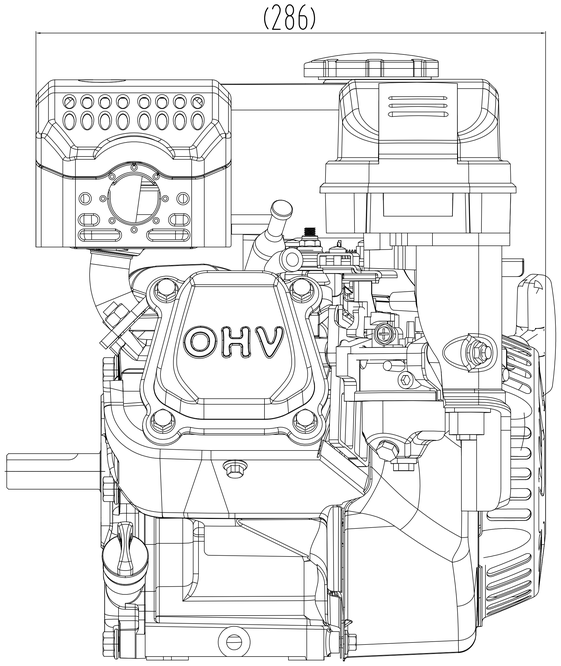
(286)
OHV

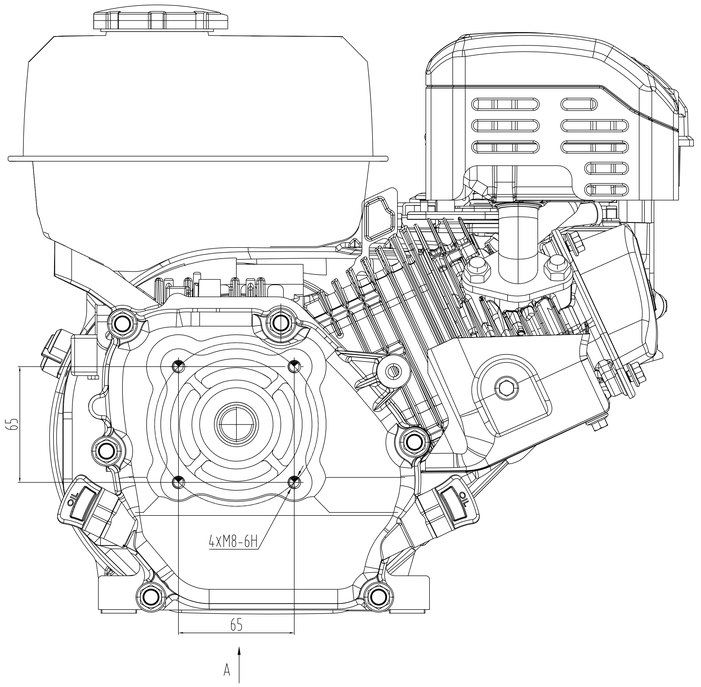
65
4XM8-6H
65
A

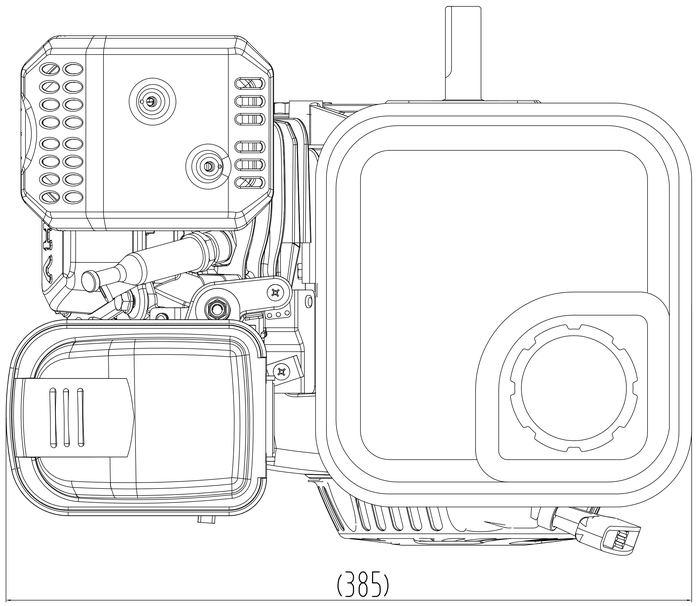
(385)

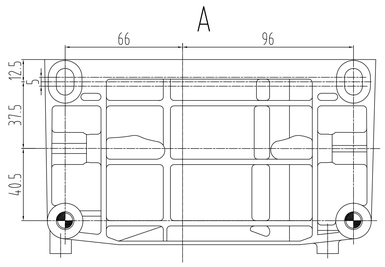
A
66
96
12.5
5
37.5
40.5

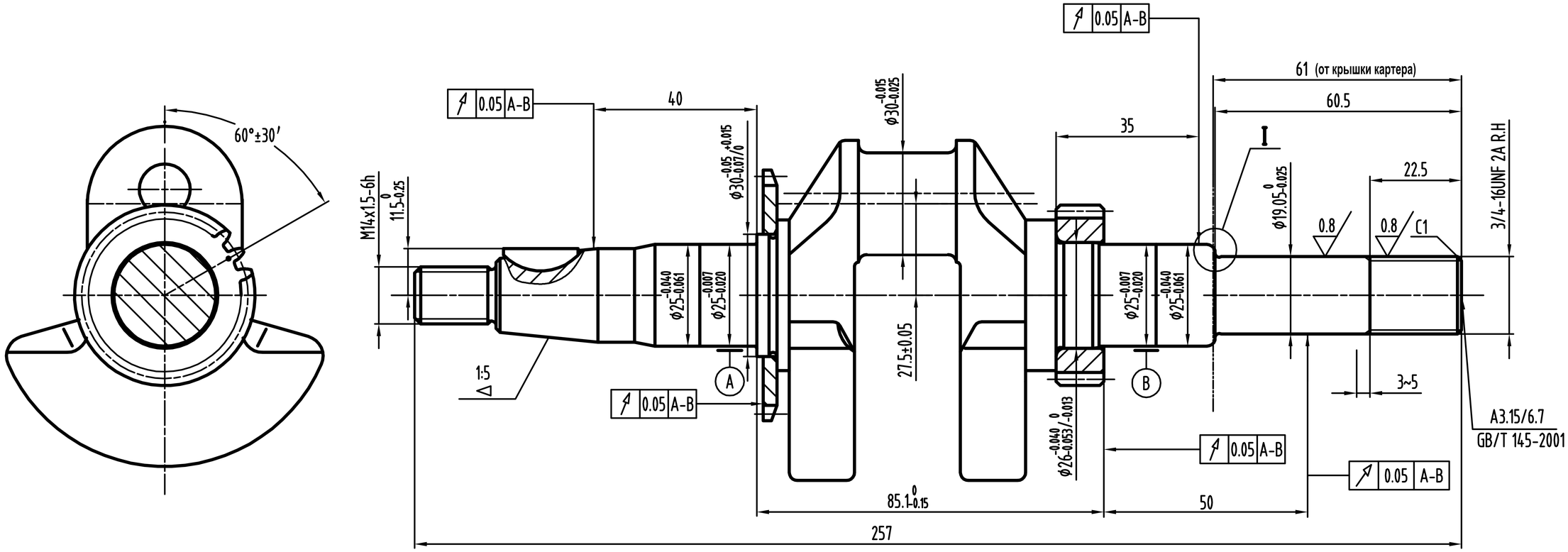
60°±30′
M14x1.5-6h
11.5-0.25
40
0.05 A-B
ϕ30-0.05 +0.015 -0.07/0
ϕ30-0.015 -0.025
ϕ25-0.040 -0.061
ϕ25-0.007 -0.020
1:5
A
27.5±0.05
35
61 (от крышки картера)
60.5
I
ϕ19.05 0 -0.025
22.5
0.8
C1
3/4-16UNF 2A R.H
B
3~5
ϕ26-0.040 0 -0.053/-0.013
A3.15/6.7
GB/T 145-2001
85.1 0 -0.15
50
257

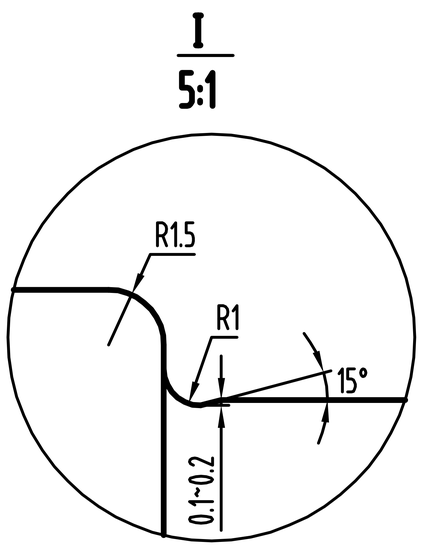
I
5:1
R1.5
R1
15°
0.1~0.2