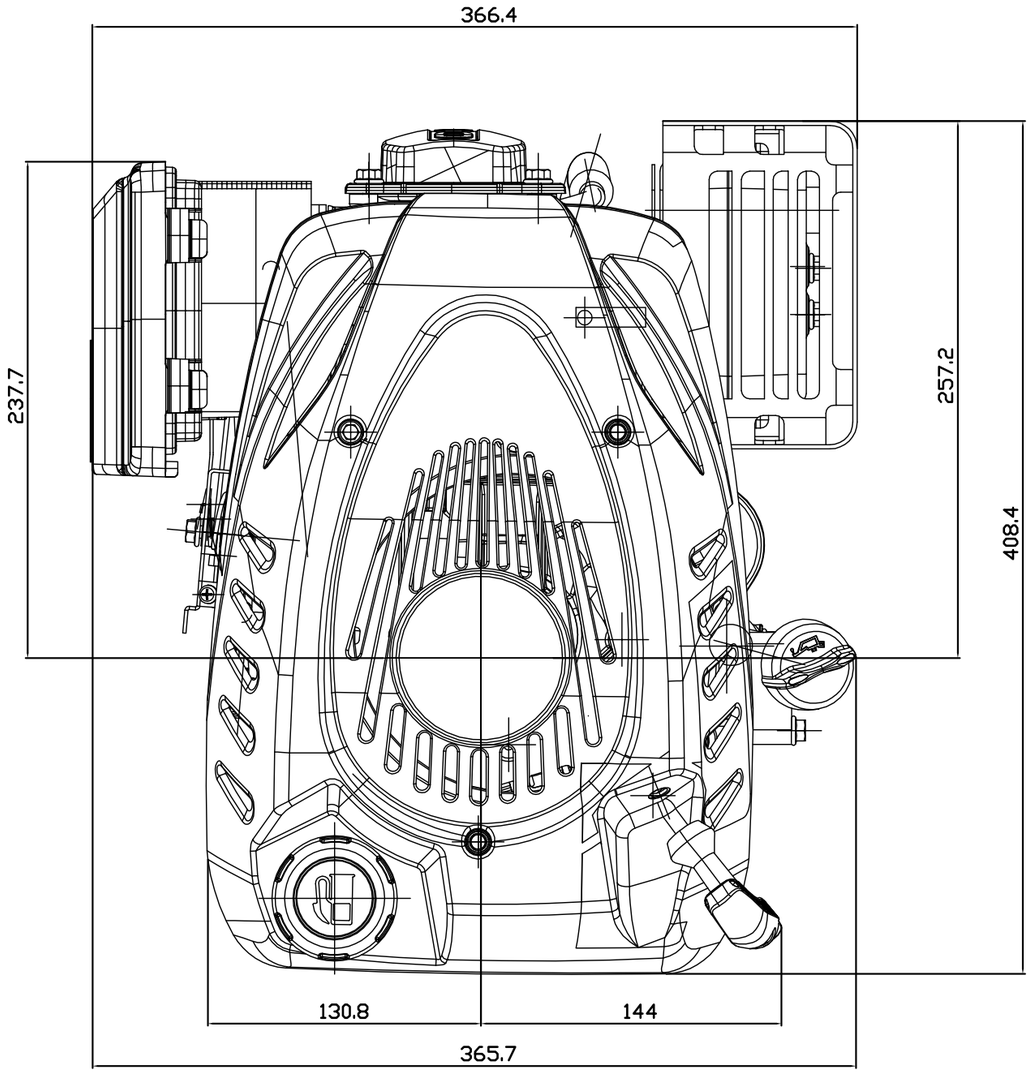
366.4
237.7
257.2
408.4
130.8
144
365.7

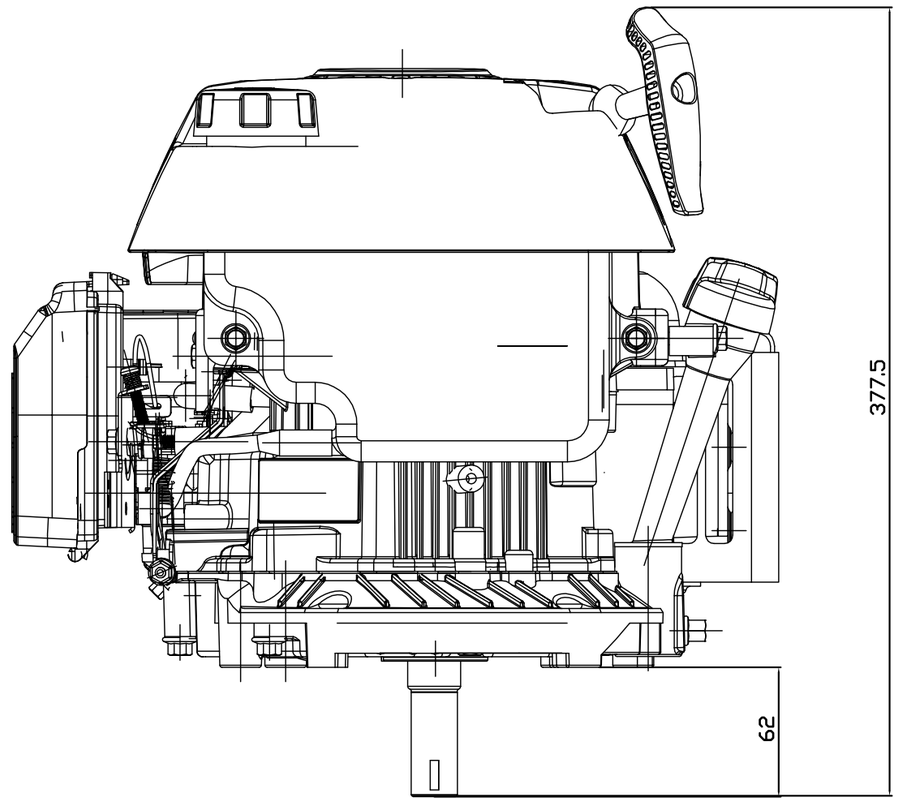
377.5
62

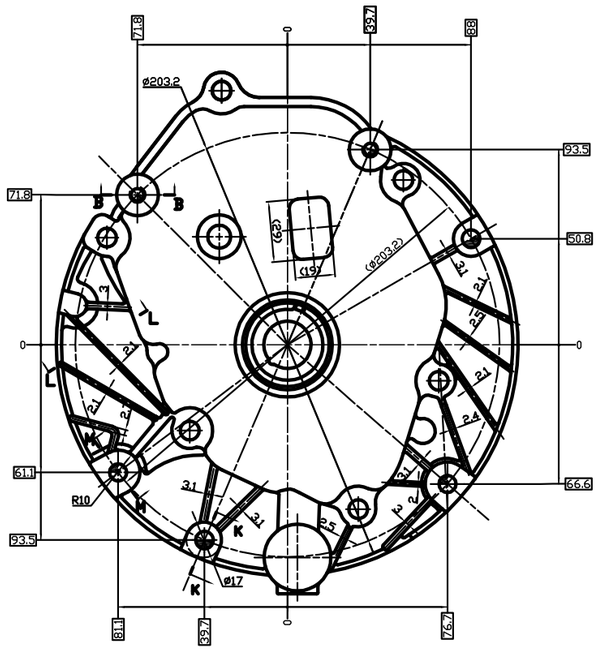
7.18
39.7
88
ø203.2
93.5
71.8
50.8
B
B
(ø203.2)
(25)
(19)
L
L
K
K
K
K
61.1
66.6
R10
93.5
ø17
81.1
39.7
76.7

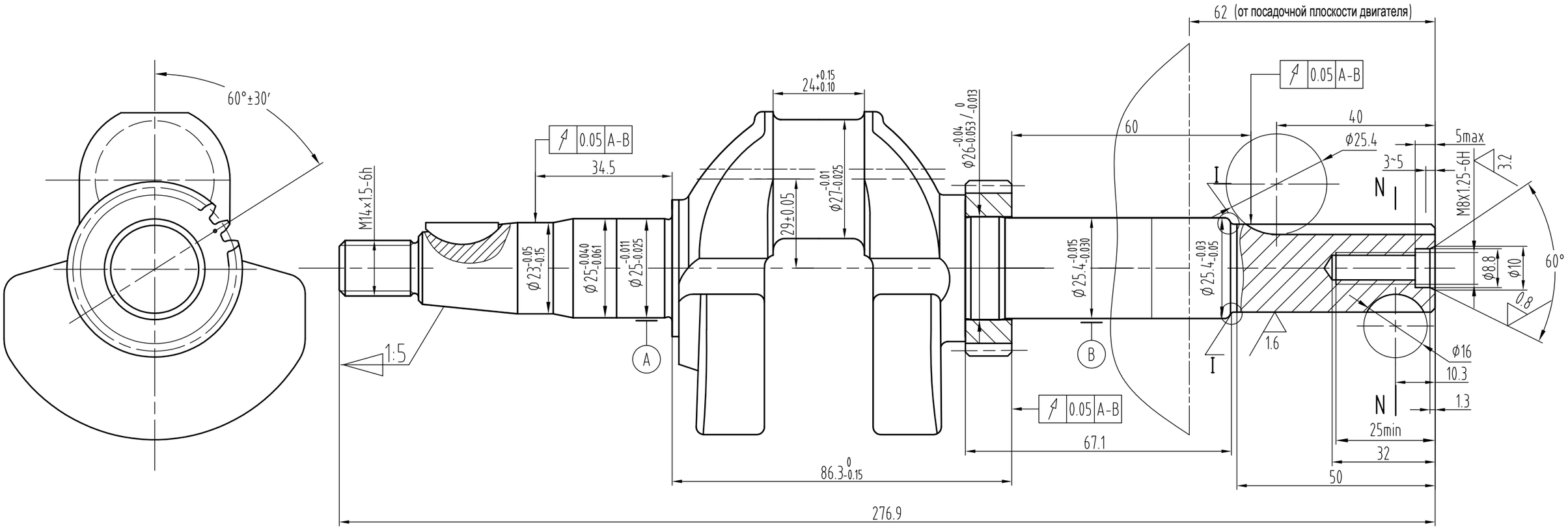
62 (от посадочной плоскости двигателя)
60°±30′
M14x1.5-6h
0.05 A-B
34.5
24+0.15 +0.10
Ø23-0.05 -0.15
Ø25-0.040 -0.061
Ø25-0.011 -0.025
29±0.05
Ø27-0.01 -0.025
Ø26-0.04 -0.053 / 0 -0.013
60
Ø25.4-0.015 -0.030
Ø25.4-0.03 -0.05
40
Ø25.4
5max
3~5
M8x1.25-6H
3.2
60°
Ø8.8
Ø10
0.8
1.6
Ø16
10.3
1.3
25min
32
50
67.1
86.3 0 -0.15
276.9
1:5
A
B
N
I

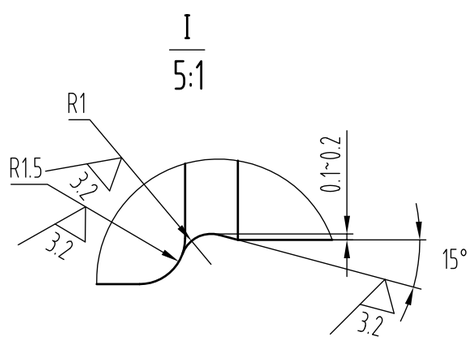
I
5:1
R1
R1.5
3.2
0.1~0.2
15°

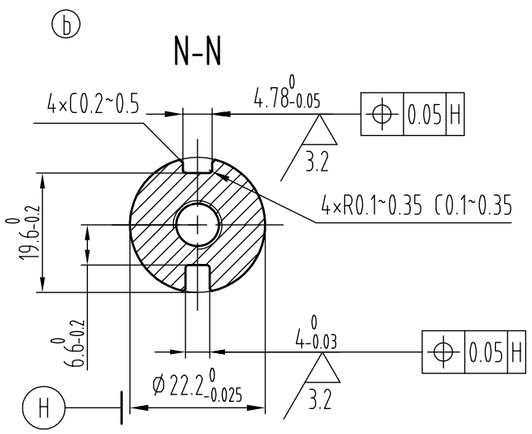
b
N-N
4×C0.2~0.5
4.78 0 -0.05
0.05 H
3.2
4×R0.1~0.35 C0.1~0.35
19.6 0 -0.2
6.6 0 -0.2
4 0 -0.03
Ø22.2 0 -0.025
H