DECORATIVE fittings
2016 / 2017

BOYARD®
Furniture Solution

Данный каталог не может быть копирован частично или полностью без письменного разрешения ООО «Боярд».

Цвет изображения продукции в буклете может незначительно отличаться от цвета продукции в оригинале.

Partial or full copying of this advertising and informative leaflet without prior written consent from BOYARD LLC is strictly prohibited.

Colors of products in the pictures in this leaflet may insignificantly vary from their original colors.

СОДЕРЖАНИЕ / Contents

БЫСТРЫЙ ПОИСК / Navigation 2

РУЧКИ ДЛЯ МЕБЕЛИ / Handles
ПРИНЦИП ФОРМИРОВАНИЯ КОДОВ / The principle of formation of codes 16

Tradition.....20

Modern.....66

КРЮЧКИ ДЛЯ МЕБЕЛИ / Hooks
ПРИНЦИП ФОРМИРОВАНИЯ КОДОВ / The principle of formation of codes 132

ОСНОВНЫЕ ЦВЕТОВЫЕ РЕШЕНИЯ / Basic colors 146

КОММЕРЧЕСКАЯ СЕТЬ BOYARD / Commercial network 150

БЫСТРЫЙ ПОИСК / Navigation

Фото / photo	Код / code	Стр. / page
RS - ручки скобы		
	RS001	36
	RS002	46
	RS003	46
	RS004	37
	RS005	41
	RS006	51
	RS007	43
	RS008	36
	RS009	37
	RS011	42
	RS012	42

Фото / photo	Код / code	Стр. / page
	RS013	42
	RS014	51
	RS015	55
	RS017	43
	RS018	63
	RS019	36
	RS023	46
	RS025	47
	RS026	43
	RS027	47
	RS028	47
	RS030	51

Фото / photo	Код / code	Стр. / page
	RS032	42
	RS034	40
	RS036	40
	RS037	40
	RS038	52
	RS038	52
	RS039	44
	RS040	94
	RS043	94
	RS047	44
	RS050	44
	RS051	44

Фото / photo	Код / code	Стр. / page
	RS052	38
	RS053	38
	RS054	64
	RS055	64
	RS056	62
	RS057	39
	RS058	45
	RS059	39
	RS061	100
	RS061	100
	RS062	60
	RS063	106

БЫСТРЫЙ ПОИСК / Navigation

Фото / photo	Код / code	Стр. / page
	RS070	107
	RS071	53
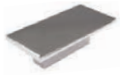	**RS073**	57
	RS074	57
	RS075	120
	RS076	57
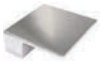	**RS078**	57
	RS079	114
	RS080	53
	RS081	35
	RS082	28
	RS083	28

Фото / photo	Код / code	Стр. / page
	RS084	30
	RS086	78
	RS087	86
	RS088	87
	RS090	28
	RS091	29
	RS092	25
	RS096	29
	RS097	29
	RS098	36
	RS099	30
	RS105	28

Фото / photo	Код / code	Стр. / page
	RS106	30
ceramic	RS107	102
ceramic	RS108	102
ceramic	RS109	23
ceramic	RS110	102
ceramic	RS111	105
ceramic	RS112	23
ceramic	RS113	23
ceramic	RS115	23
ceramic	RS116	22
ceramic	RS117	22
	RS147	63

Фото / photo	Код / code	Стр. / page
	RS152	39
	RS153	48
	RS154	43
	RS155	114
	RS168	40
	RS169	62
	RS170	50
	RS172	74
	RS173	75
	RS174	74
	RS175	50
	RS176	54

БЫСТРЫЙ ПОИСК / Navigation

Фото / photo	Код / code	Стр. / page
	RS177	114
	RS178	75
	RS179	75, 76
	RS180	94
	RS181	92
	RS182	93
	RS183	107
	RS184	92
	RS185	92
	RS186	93
	RS187	115
	RS188	93

Фото / photo	Код / code	Стр. / page
	RS189	116
	RS190	112
	RS190	112
	RS191	106
	RS202	50
	RS211	49
	RS212	50
	RS217	51
	RS222	62
	RS223	46
	RS227	47
	RS240	63

Фото / photo	Код / code	Стр. / page
	RS253	52
	RS255	52
	RS257	118
	RS258	118
	RS260	118
	RS266	100
	RS267	101
	RS268	93
	RS269	109
	RS270	108
	RS271	108
	RS272	108

Фото / photo	Код / code	Стр. / page
	RS273	109
	RS275	92
	RS276	39
	RS277	106
	RS278	106
	RS279	116
	RS279	116
	RS281	116
	RS282	99
	RS282/PRL	98
	RS283	117
	RS284	94

БЫСТРЫЙ ПОИСК / Navigation

Фото / photo	Код / code	Стр. / page
	RS300	111
	RS301	111
	RS302	109
	RS303	110
	RS304	110
	RS305	109
	RS306	111
	RS307	110
	RS402	81
	RS402	81
	RS404	73
	RS405	68

Фото / photo	Код / code	Стр. / page
	RS406	74
	RS407	74
	RS408	90
	RS409	70
	RS410	73
	RS411	80
	RS412	81
	RS413	81
	RS414	71
	RS415	70
	RS416	82
	RS417	82

Фото / photo	Код / code	Стр. / page
	RS418	83
	RS419	71
	RS420	89
	RS422	68
	RS423	90
	RS423	90
	RS424	78
	RS425	80
	RS426	79
	RS427	68
	RS428	100
	RS429	91

Фото / photo	Код / code	Стр. / page
	RS430	73
	RS431	72
	RS432	86
	RS433	95
	RS434	84
	RS435	86
	RS436	85
	RS439	77
	RS440	113
	RS441	107
	RS442	109
	RS443	119

БЫСТРЫЙ ПОИСК / Navigation

Фото / photo	Код / code	Стр. / page
	RS444	75
	RR001	64
	RR002	65
	RR003	38
	RR006	64
	RR008	69
	RT001	63
	RT002	38
	RT004	121
	RT005	121
	RT006	122
	RT007	123

Фото / photo	Код / code	Стр. / page
	RT008	120
	RT009	120
	RT010	120
	RP001	124
	RP002	125
	RP003	126
	RP004	127
RC - ручки кнопки		
	RC001	61
	RC002	56
	RC003	56
	RC005	56

Фото / photo	Код / code	Стр. / page
	RC006	56
	RC007	59
	RC008	58
	RC009	58
	RC010	97
	RC011	59
	RC012	59
	RC013	37
	RC014	59
	RC015	58
	RC016	37
	RC019	69

Фото / photo	Код / code	Стр. / page
	RC020	34
	RC021	34
	RC022	96
	RC024	34
	RC025	33
	RC026	33
	RC027	33
	RC028	33
	RC030	22
	RC031	32
	RC032	32
	RC033	24

БЫСТРЫЙ ПОИСК / Navigation

Фото / photo	Код / code	Стр. / page
	RC034	32
	RC035	96
	RC037	96
	RC039	29
	RC041	30
	RC042	96
	RC043	32
	RC044	24
	RC050	24
	RC051	24
ceramic	RC052	22
	RC053	26

Фото / photo	Код / code	Стр. / page
	RC054	34
ceramic	RC055	103
	RC056	27
	RC058	27
	RC059	26
	RC060	26
	RC061	27
	RC062	26
	RC071	53
	RC080	53
	RC084	31
	RC087	86

Фото / photo	Код / code	Стр. / page
	RC088	87
	RC102	48
	RC103	114
ceramic	RC106	102
ceramic	RC107	104
ceramic	RC108	105
	RC111	27
	RC204	58
	RC205	48
	RC206	118
	RC300	111
	RC301	110

Фото / photo	Код / code	Стр. / page
	RC400	113
	RC402	72
	RC403	73
	RC404	82
	RC405	90
	RC406	72
	RC407	70
	RC408	70
	RC409	82
	RC410	71
	RC411	88
	RC412	71

БЫСТРЫЙ ПОИСК / Navigation

Фото / photo	Код / code	Стр. / page
	RC413	80
	RC414	78
	RC415	78
	RC416	108
	RC417	80
	RC418	68
	RC419	62
	RC420	112
	RC421	88
	RC422	88
	RC423	72
	RC424	48

Фото / photo	Код / code	Стр. / page
	RC425	88
	RC426	112
	RC433	95
	RC509	130
	RC510	130
	RC511	128
	RC512	130, 131
	RC513	128
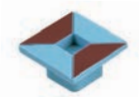	**RC514**	128
	RC515	128
	RC516	129
	RC517	129

Фото / photo	Код / code	Стр. / page
	RC518	129
	RC519	129
	RC520	130
К - крючки		
	K203	145
	K204	139
	K204.01	141
	K204.02	143
	K204.03	135
	K204.05	139
	K204.06	136
	K206	138

Фото / photo	Код / code	Стр. / page
	K207	138
	K208	138
	K209	144
	K210	145
	K302	145
	K303	145
	K305	139
	K305.01	140
	K305.02	142
	K305.03	138
	K305.05	137

РУЧКИ ДЛЯ МЕБЕЛИ

Handles

Мебельные ручки BOYARD, функциональны, удобны для пользования и безупречны в стилевом отношении.
В ассортименте лицевой фурнитуры максимально учтены потребности современного покупателя. Модельный ряд представлен разными типами ручек: скобы, рейлинги, кнопки, торцевые ручки. Предложены все популярные цветовые решения, среди которых покрытия под старину, классические, современные вариации. В ассортимент BOYARD входят универсальные модели ручек, которые широко применимы в популярной мебели, а также персонализированные ручки для авторских и индивидуальных интерьеров.

BOYARD furniture handles are functional, they are very easy to use and perfect in style.
Needs of a modern customer are considered in the range of front furniture fittings to the utmost. Product range is presented by various types of handles: clamps, railings, buttons, front handles. All popular color solutions are suggested; antique coatings, classic and modern variations are among them. Universal models of handles are among the range of BOYARD, which are widely applied in popular furniture, and individualized handles for design and specific interiors.

ПРИНЦИП ФОРМИРОВАНИЯ КОДОВ / The principle of formation

Принцип формирования кодов мебельных ручек /
The principle of formation of codes of furniture handles

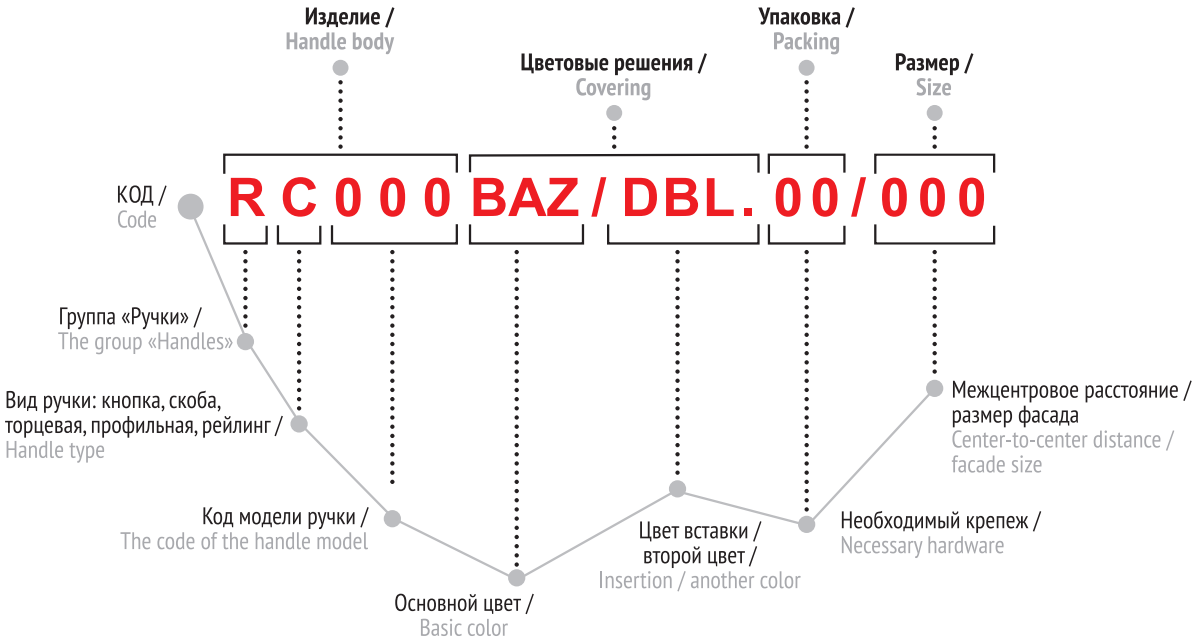

Принцип формирования кодов керамических мебельных ручек /
Principle of formation of codes of ceramic furniture handles

ceramic

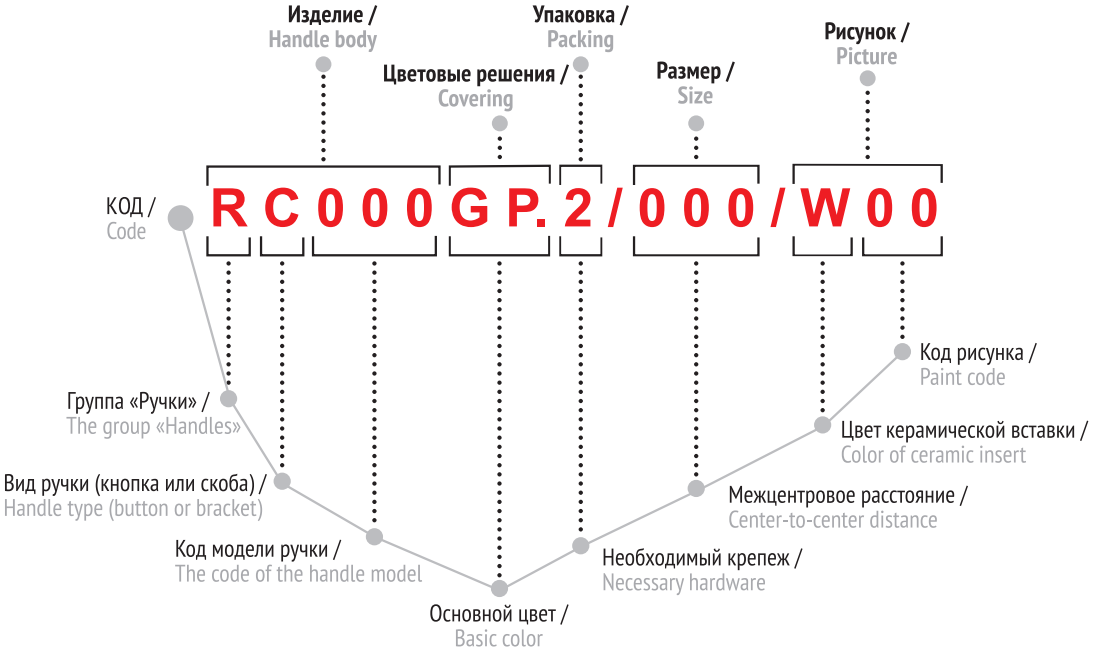

ПРИНЦИП ФОРМИРОВАНИЯ КОДОВ / The principle of formation

Принцип формирования кодов мебельных ручек с подсветкой* / The principle of formation of codes of furniture handles with illumination

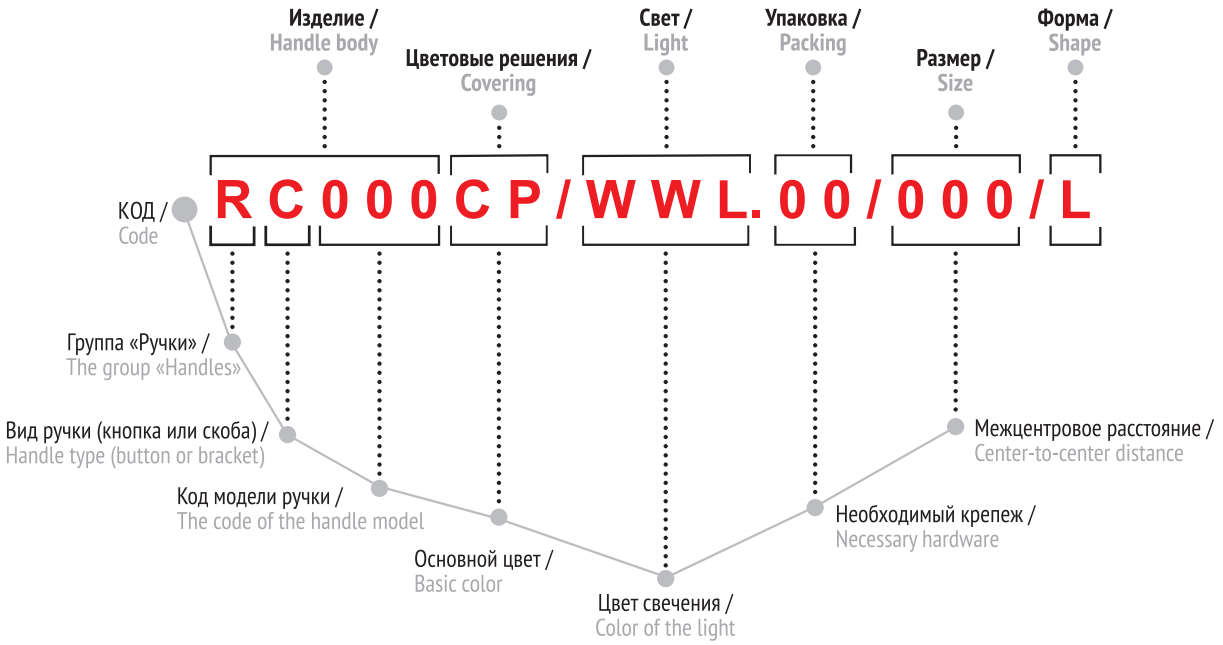

цвет свечения / color of light		
WWL		теплое белое свечение / warm white light
SWL		холодное белое свечение / cool white light

тип свечения / type of light	
на фасад / on facade	
от фасада / from facade	

*Компактный блок питания под батарейки AAA 1,5 V обеспечивает подсветку и входит в комплект /
*The shining is provided by compact power supply unit for AAA batteries 1,5 V, which is included into the kit

упаковка / packing

необходимый крепёж (в комплекте)* / necessary fixture (included)	1	2	3	4	5	6	7	8	9	10	11	12	13	14	15	16	19	20	21	22
без крепежа / no fixture	■																			
шуруп (саморез) 4*13 / self-tapping screw 4*13														■						
шуруп (саморез) 4*15 / self-tapping screw 4*15															■					
винт 4*12 / screw 4*12		■				■				■										
винт 4*20 / screw 4*20			■				■				■									
винт 4*22 / screw 4*22				■				■				■								
винт 4*25 / screw 4*25					■				■				■							
винт 4*45 / screw 4*45																■				
винт 4*50 / screw 4*50																	■			
винт 4*15 / screw 4*15																		■		
винт 4*18 / screw 4*18																			■	
винт 4*19 / screw 4*19																				■

*Количество крепежа определяется согласно виду ручки / *Quantity of screws is determined according to the type of the handle

вид ручки / handle type	значение / value
C	ручка-кнопка / handle button
S	ручка-скоба / handle bracket
T	ручка торцевая / edge handle
R	ручка рейлинг / long handle
P	ручка профильная / profile handle

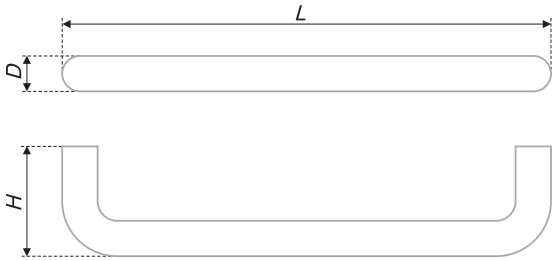

буква / letter	значение / value
L	длина / length
H	высота / height
D	ширина / width

TRADITION

Ценности вне времени
Timeless values

RS116 ceramic

код / code	G	L	H	D
RS116AB.4/76/W01	76	126,5	31	17,5
RS116AB.4/76/W02	76	126,5	31	17,5

RS117 ceramic

код / code	G	L	H	D
RS117AB.4/16/W12	64	54,5	26	31

RC030

код / code	G	L	H	D
RC030AP.4	42	72	39	25

RC052 ceramic

код / code	G	L	H	D
RC052AB.4/W01	33	32	26	32
RC052AB.4/W02	33	32	26	32
RC052AB.4/W03	33	32	26	32
RC052AB.4/W16	33	32	26	32

RS109 ceramic

код / code	G	L	H	D
RS109AB.4/76/W01	62	126	31	20

RS112 ceramic

код / code	G	L	H	D
RS112AB.4/96/W01	69	112	25,5	19,5
RS112AB.4/96/W02	69	112	25,5	19,5
RS112AB.4/96/W03	69	112	25,5	19,5
RS112AB.4/96/W16	69	112	25,5	19,5

RS113 ceramic

код / code	G	L	H	D
RS113AB.3/96/W01	64	128	29	18,6
RS113AB.3/96/W02	64	128	29	18,6
RS113AB.3/96/W03	64	128	29	18,6
RS113AB.3/96/W15	64	128	29	18,6
RS113AB.3/96/W16	64	128	29	18,6

RS115 ceramic

код / code	G	L	H	D
RS115AB.4/96/W01	108	124	28	21,5
RS115AB.4/96/W02	108	124	28	21,5
RS115AB.4/96/W03	108	124	28	21,5

RC033

код / code	G	L	H	D
RC033MAB.3	34	21	15	52

RC044

код / code	G	L	H	D
RC044AB.3	34	34	17	55

RC050

код / code	G	L	H	D
RC050AB.3	44	34	20	65

RC051

код / code	G	L	H	D
RC051AB.3	26	20	15	58

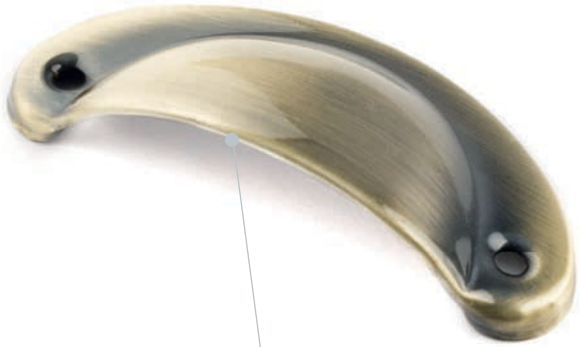

RS092

Модель популярной оригинальной формы в виде ракушки. Она удобна для пользования и в то же время позволяет сделать предметы мебели и интерьер в целом необычными, яркими, живыми. Ручка подходит для разных стилевых направлений.

The model of popular original shape of a shell. It is easy to use and at the same time it allows to make pieces of furniture and interior in general unusual, bright, lively. The handle suites different style tendencies.

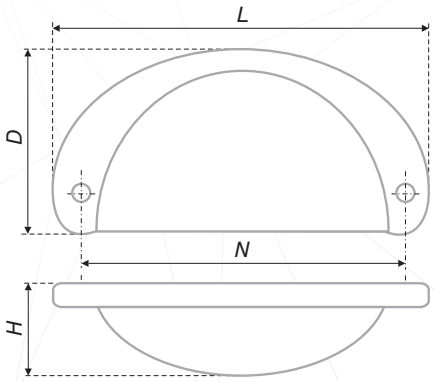

N	L	H	D
64	82	18	34

RS092AB.15/64

Ручка-скоба /
Handle-brace

Старинная латунь /
Antique brass

G
23

RC062

код / code	G	L	H	D
RC062AB.5	60	33	28	33

RC053

код / code	G	L	H	D
RC053AB.1	28	25	22	25
RC053AB.4	28	25	22	25

RC059

код / code	G	L	H	D
RC059AB.4	61	33	26	33

RC060

код / code	G	L	H	D
RC060AB.5	29	31	22	31

RC058

код / code	G	L	H	D
RC058AB.5	121	107	33	32

RC111

код / code	G	L	H	D
RC111AB.5	65	32	29	32

RC061

код / code	G	L	H	D
RC061AB.5	89	39	33	39

RC056

код / code	G	L	H	D
RC056AB.4	37	78	19	26

RS082

код / code	G	L	H	D
RS082AB.4/96	103	106	32	20

RS083

код / code	G	L	H	D
RS083AB.5/128	151	151	31	45

RS105

код / code	G	L	H	D
RS105AB.4/96	76	122	17	50

RS090

код / code	G	L	H	D
RS090AB.3/96	49	114	17	39

RS091

код / code	G	L	H	D
RS091AB.3/78	40	102	15	39

RC039

код / code	G	L	H	D
RC039AB.5	53	142	22	30

RS096

код / code	G	L	H	D
RS096AB.4/96	52	120	24	25

RS097

код / code	G	L	H	D
RS097AB.3/96	52	120	15,5	37

RS099

код / code	G	L	H	D
RS099AB.3/64	46	95	20	37

RS084

код / code	G	L	H	D
RS084AG/Br.4/96	70	126	17	52

RS106

код / code	G	L	H	D
RS106AB.4/96	105	128	26,5	23

RC041

код / code	G	L	H	D
RC041AB.4	28	19	17	60

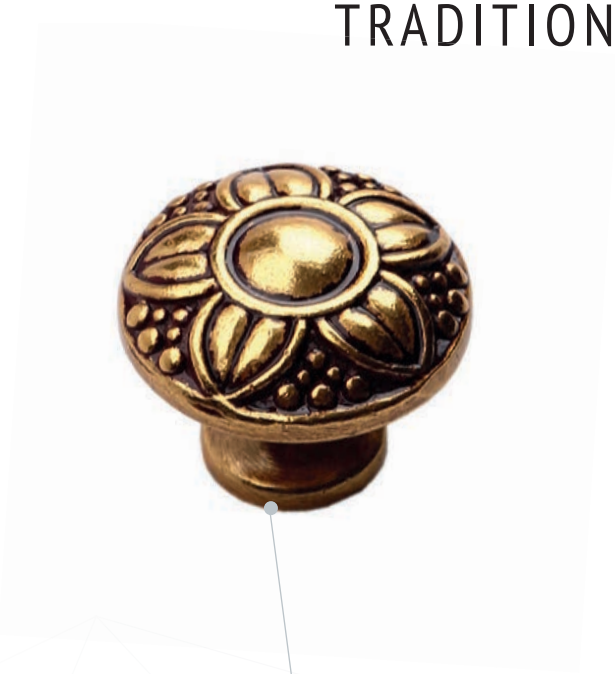

RC084

Удивительно красивая, ручка предназначена для роскошных классических или ретро-интерьеров. Круглая форма, цветочный узор, покрытие под золото — кажется, что ручка способна преобразить мир вокруг, сделав его великолепнее.

Surprisingly beautiful handle is designed for luxurious classic or retro-interiors. Round shape, flower patter, fake-gold-look coating — it seems that the handle is able to transform the world around to make it more splendid.

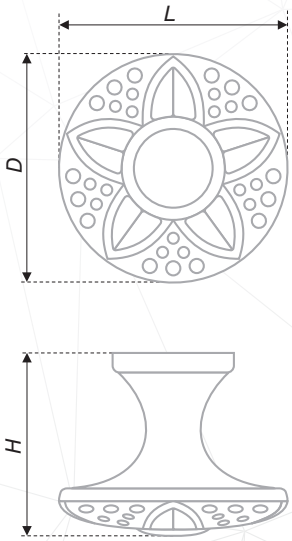

L	H	D
30	25	30

RC084AG/Br.4

Ручка-кнопка /
Handle-button

Старинное золото /
Antique gold

G
41

RC043

код / code	G	L	H	D
RC043AB.3	25	36	8,5	41

RC034

код / code	G	L	H	D
RC034AB.3	42	43	21	58

RC031

код / code	G	L	H	D
RC031AB.3	21	39	14	44

RC032

код / code	G	L	H	D
RC032AB.4	30	40	17	50

RC025

код / code	G	L	H	D
RC025AB.3	30	46	17	45

RC026

код / code	G	L	H	D
RC026AB.3	46	162	29	24

RC028

код / code	G	L	H	D
RC028AB.3	31	45	10	45

RC027

код / code	G	L	H	D
RC027AB.3	29	50	12	32

RC024

код / code	G	L	H	D
RC024AB.3	28	22	18	62
RC024AC.3	28	22	18	62

RC054

код / code	G	L	H	D
RC054AB.3	26	28	15	46

RC020

код / code	G	L	H	D
RC020MAB.4	100	59	34	22

RC021

код / code	G	L	H	D
RC021AB.5	77	66	31	19

RS081

Элегантная классика в лучшем ее проявлении. Лаконичный дизайн позволит вписать эту ручку в образ любого фасада, выполненного в классическом или винтажном стиле, в направлениях прованс или кантри. Покрытие ручки-скобы выполнено в актуальных цветах, прочно утвердившихся в мире мебельной моды.

Elegant classics at its best. Laconic design allows this handle to accompany furniture of various styles from classic and vintage to Provence and country. Contemporary colors of this model have firmly established themselves in the world of furniture fashion.

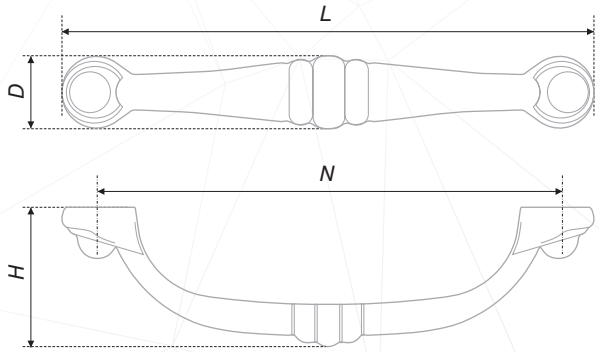

N	L	H	D
96	109	28,5	13,8

RS081AB.3/96
RS081BAZ.3/96
RS081CP.3/96

Ручка-скоба /
Handle-brace

Старинная латунь /
Antique brass

Черненый старинный цинк /
Black antique zinc

Хром полированный /
Chrome polished

G
48

RS008

код / code	G	L	H	D
RS008CP.3/96	43	112	21	10
RS008CP.3/128	72	147	26	11
RS008GP.3/96	43	112	21	10
RS008GP.3/128	72	147	26	11
RS008SC.3/96	43	112	21	10
RS008SC.3/128	72	147	26	11
RS008SG.3/96	43	112	21	10
RS008SG.3/128	72	147	26	11
RS008SN.3/96	43	112	21	10
RS008SN.3/128	72	147	26	11

RS001

код / code	G	L	H	D
RS001CP.3/32	21	39	18	18
RS001GP.3/32	21	39	18	18
RS001SC.3/32	21	39	18	18
RS001SG.3/32	21	39	18	18
RS001SN.3/32	21	39	18	18

RS019

код / code	G	L	H	D
RS019CP.4/96	44	141	21	10
RS019GP.4/96	44	141	21	10

RS098

код / code	G	L	H	D
RS098AB.3/96	34	110	22	18

RC016

код / code	G	L	H	D
RC016CP.4	42	36	21	36
RC016GP.4	42	36	21	36
RC016SC.4	42	36	21	36

RC013

код / code	G	L	H	D
RC013CP.4	44	34	24	34
RC013GP.4	44	34	24	34
RC013SC.4	44	34	24	34

RS009

код / code	G	L	H	D
RS009CP.3/96	33	110	26	13
RS009GP.3/96	33	110	26	13
RS009SC.3/96	33	110	26	13

RS004

код / code	G	L	H	D
RS004CP.3/96	23	122	25	10
RS004GP.3/96	23	122	25	10
RS004SC.3/96	23	122	25	10
RS004SG.3/96	23	122	25	10
RS004SN.3/96	23	122	25	10

RS052

код / code	G	L	H	D
RS052BSN.4/128	72	135	26	11
RS052BSN.4/160	82	167	26	11
RS052BSN.4/192	95	199	26	11
RS052BSN.4/224	107	231	26	11
RS052CP.4/128	72	135	26	11
RS052CP.4/160	82	167	26	11
RS052CP.4/192	95	199	26	11
RS052CP.4/224	107	231	26	11
RS052SC.4/128	72	135	26	11
RS052SC.4/160	82	167	26	11
RS052SC.4/192	95	199	26	11
RS052SC.4/224	107	231	26	11
RS052SC.4/288	131	297	26	11

RS053

код / code	G	L	H	D
RS053CP/SC.4/128	116	139	31	24
RS053CP/SC.4/160	121	171	31	24
RS053CP/SC.4/192	128	203	31	24

RT002

код / code	G	L	H	D
RT002AL.1/282	160	342	42	10,5
RT002AL.1/474	240	534	42	10,5

RR003

код / code	G	L	H	D
RR003CP.5/128	261	141	36	14
RR003CP.5/160	296	173	36	14
RR003CP.5/192	336	205	36	14
RR003CP.5/224	374	237	36	14

RS057

код / code	G	L	H	D
RS057AL.4/64	44	84	21	11
RS057AL.4/96	59	116	21	11
RS057AL.4/128	73	148	21	11
RS057AL.4/160	87	180	21	11

RS276

код / code	G	L	H	D
RS276CP/BSN.4/64	36	78	21	13
RS276CP/BSN.4/96	76	113	26	17
RS276CP/BSN.4/128	103	145	32	20

RS059

код / code	G	L	H	D
RS059AL.4/64	37	84	19	19
RS059AL.4/96	49	116	19	19
RS059AL.4/128	62	148	19	19
RS059AL.4/160	74	180	19	19

RS152

код / code	G	L	H	D
RS152AL.19/128	110	139	36,5	15
RS152AL.19/320	191	331	36,5	15
RS152AL.19/480	256	490	36,5	15
RS152CP.19/128	110	138	36,5	15
RS152CP.19/320	191	337	36,5	15
RS152CP.19/480	256	490	36,5	15

RS034

код / code	G	L	H	D
RS034SC.4/96	89	139	28	19
RS034SC.4/128	122	173	30	19

RS036

код / code	G	L	H	D
RS036BSN/GP.4/96	51	146	23	16

RS037

код / code	G	L	H	D
RS037CP.4/128	99	165	30	15
RS037SC.4/128	99	165	30	15

RS168

код / code	G	L	H	D
RS168SC/BH.4/96	50	122	32	18

RS005

Простота и минимализм определяют характер ручки. Вместе с тем это не строгая техничность: плавность и мягкость линий делают ручку живой. Модель универсальна и подойдет для различных интерьеров — современных и классических.

Simplicity and minimalism determine the character of the handle. Moreover, it is mild science: smoothness and softness of lines make the handle lively. The model is universal and will suite different interiors — modern and classic.

RS005CP.4/96
RS005CP.4/128
RS005GP.4/96
RS005GP.4/128
RS005SC.4/96
RS005SC.4/128
RS005SG.4/96
RS005SG.4/128

Ручка-скоба /
Handle-brace

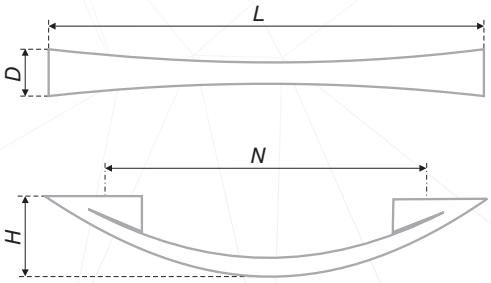

Хром полированный /
Chrome polished

Золото полированное /
Gold polished

Сатиновый хром /
Satin chrome

Сатиновое золото /
Satin gold

N	L	H	D
96	138	23	16
128	171	26	16

G
63
74

RS032

код / code	G	L	H	D
RS032CP.3/96	55	123	24	13
RS032CP.3/128	75	158	27	15
RS032GP.3/96	55	123	24	13
RS032GP.3/128	75	158	27	15
RS032SC.3/96	55	123	24	13
RS032SC.3/128	75	158	27	15
RS032SN.3/96	55	123	24	13
RS032SN.3/128	75	158	27	15

RS011

код / code	G	L	H	D
RS011CP.3/96	46	118	21	10
RS011CP.3/128	74	167	24	11
RS011GP.3/96	46	118	21	10
RS011GP.3/128	74	167	24	11
RS011SC.3/96	46	118	21	10
RS011SC.3/128	74	167	24	11
RS011SN.3/96	46	118	21	10

RS012

код / code	G	L	H	D
RS012CP.4/128	56	139	21	19
RS012GP.4/128	56	139	21	19
RS012SC.4/128	56	139	21	19
RS012SN.4/128	56	139	21	19

RS013

код / code	G	L	H	D
RS013CP.4/96	45	109	23	15
RS013GP.4/96	45	109	23	15
RS013SC.4/96	45	109	23	15

RS026

код / code	G	L	H	D
RS026CP.4/128	67	146	28	14
RS026SN.4/128	67	146	28	14

RS007

код / code	G	L	H	D
RS007CP.4/128	84	147	31	14
RS007SC.4/128	84	147	31	14
RS007SN.4/128	84	147	31	14

RS017

код / code	G	L	H	D
RS017CP.4/128	83	144	25	17
RS017SC.4/128	83	144	25	17

RS154

код / code	G	L	H	D
RS154CP.4/128	72	140	26	22
RS154SC.4/128	72	140	26	22

RS039

код / code	G	L	H	D
RS039ASN.4/96	41	118	26	9

RS047

код / code	G	L	H	D
RS047SN.4/128	48	155	22,5	18

RS050

код / code	G	L	H	D
RS050AL.16/128	103	148	33	20
RS050AL.16/160	115	180	33	20
RS050AL.16/192	130	213	33	20
RS050AL.16/224	141	245	33	20
RS050AL.16/256	152	277	33	20
RS050AL.16/288	164	310	33	20

RS051

код / code	G	L	H	D
RS051AL.16/128	88	148	30	15
RS051AL.16/160	97	180	30	15
RS051AL.16/192	109	212	30	15
RS051AL.16/224	117	244	30	15
RS051AL.16/256	126	276	30	15
RS051AL.16/288	134	308	30	15

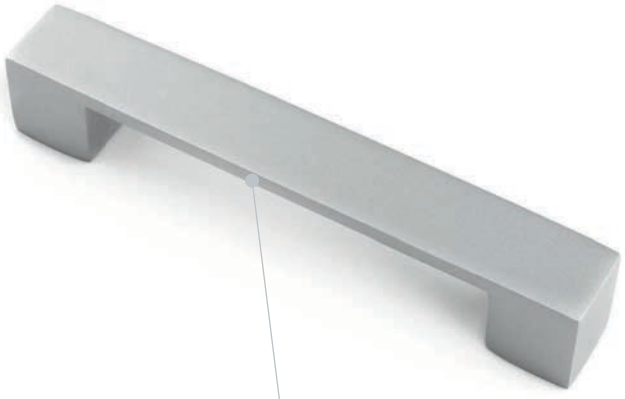

RS058

Геометричность, стройность и строгость — ключевые характеристики модели. Эта ручка предназначена для различных современных интерьеров в стиле функционализм, конструктивизм, хай-тек.

Geometry, gracefulness and severity are key characteristics of the model. This handle is designed for different modern interiors in the styles — functionalism, constructivism, hi-tech.

RS058SC.4/128
RS058SC.4/160

Ручка-скоба /
Handle-brace

Сатиновый хром /
Satin chrome

N	L	H	D
128	161	28	24,5
160	202	30	24,5

G

105

130

RS002

код / code	G	L	H	D
RS002CP.4/96	48	118	22	12
RS002CP.4/128	89	155	28	15
RS002GP.4/96	48	118	22	12
RS002GP.4/128	89	155	28	15
RS002SC.4/96	48	118	22	12
RS002SC.4/128	89	155	28	15
RS002SN.4/96	48	118	22	12
RS002SN.4/128	89	155	28	15

RS023

код / code	G	L	H	D
RS023CP.4/96	40	128	18	14
RS023GP.4/96	40	128	18	14
RS023SC.4/96	40	128	18	14
RS023SN.4/96	40	128	18	14

RS223

код / code	G	L	H	D
RS223CP.4/96	74	125	27	17
RS223SC.4/96	74	125	27	17

RS003

код / code	G	L	H	D
RS003SC/DBL.4/96	70	122	28	17
RS003SC/DBL.4/128	81	156	28	19

RS027

код / code	G	L	H	D
RS027SC.3/128	106	156	29	20

RS028

код / code	G	L	H	D
RS028CP.3/96	33	110	22	8
RS028CP.3/128	54	158	28	10
RS028DBL.3/96	33	110	22	8
RS028GP.3/96	33	110	22	8
RS028GP.3/128	54	158	28	10
RS028SC.3/96	33	110	22	8
RS028SC.3/128	54	158	28	10
RS028SN.3/96	33	110	22	8
RS028SN.3/128	54	158	28	10

RS227

код / code	G	L	H	D
RS227BSN.4/128	184	165	30	20
RS227SC.4/128	184	165	30	20

RS025

код / code	G	L	H	D
RS025CP.3/32	34	79	20	18
RS025CP.3/64	59	113	24	20
RS025SC.3/32	34	79	20	18
RS025SC.3/64	59	113	24	20

RC424

код / code	G	L	H	D
RC424CP.3	54	21	26	71

RC102

код / code	G	L	H	D
RC102CP.3	18	8	20	34
RC102SC.3	18	8	20	34

RC205

код / code	G	L	H	D
RC205AL.5	17	15	21	15

RS153

код / code	G	L	H	D
RS153BSN.3/64	39	84	20	16
RS153CP.3/64	39	84	20	16
RS153SC.3/64	39	84	20	16

RS211

Лаконичная, тонкая, изящная в своей простоте. Особую изысканность этой модели придает форма: дуга ручки, широкая посередине, сужается в торцах, создавая контур лодочки. Ручка предназначена для современных или классических интерьеров.

Laconic, thin, graceful in its simplicity. The shape brings special elegance to this model: arc of the handle, wide in the middle, is narrowed in butt-ends, creating the shape of a boat. The Handle is designed for modern or classic interiors.

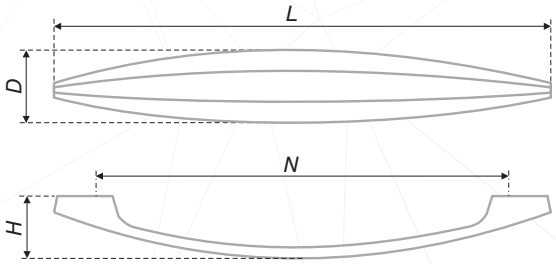

RS211CP.4/160
RS211SC.4/160

Ручка-скоба /
Handle-brace

Хром полированный /
Chrome polished

Сатиновый хром /
Satin chrome

N	L	H	D
160	192	28	23,5

G
62

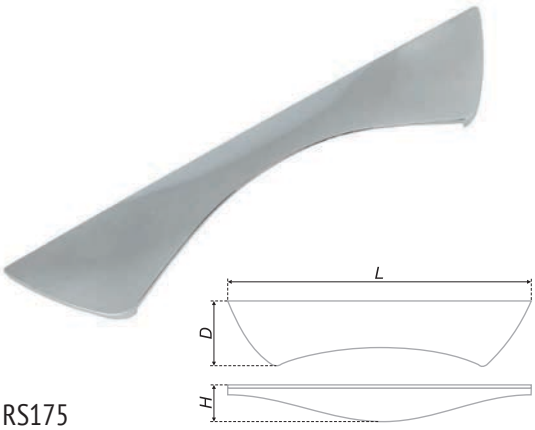

RS175

код / code	G	L	H	D
RS175CP.1/128	189	204	26	42

RS202

код / code	G	L	H	D
RS202CP.4/128	64	157	30	15

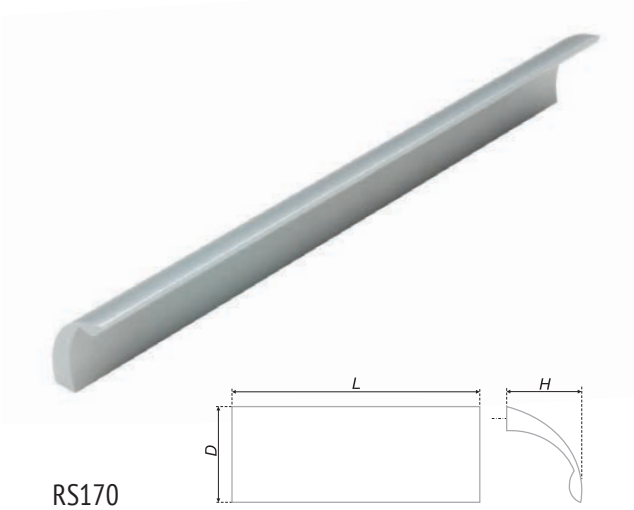

RS170

код / code	G	L	H	D
RS170AL.4/32	21	42	20,5	23
RS170AL.4/64	35	84	20,5	23
RS170AL.4/128	57	148	20,5	23
RS170AL.4/160	69	180	20,5	23

RS212

код / code	G	L	H	D
RS212BSN.3/160	76	193	28	22
RS212CP.3/160	76	193	28	22

RS217

код / code	G	L	H	D
RS217CP.4/96	20	122,5	26	11
RS217SC.4/96	20	122,5	26	11

RS014

код / code	G	L	H	D
RS014CP.4/96	44	128	23	11
RS014CP.4/128	68	160	28	13
RS014GP.4/96	44	128	23	11
RS014GP.4/128	68	160	28	13
RS014SC.4/96	44	128	23	11
RS014SC.4/128	68	160	28	13

RS030

код / code	G	L	H	D
RS030BSN.3/128	97	140	29	15
RS030CP.3/128	97	140	29	15
RS030SC.3/128	97	140	29	15

RS006

код / code	G	L	H	D
RS006SN.4/96	56	121	21	10
RS006SN.4/128	61	155	20	11
RS006SN.4/160	102	187	23	11

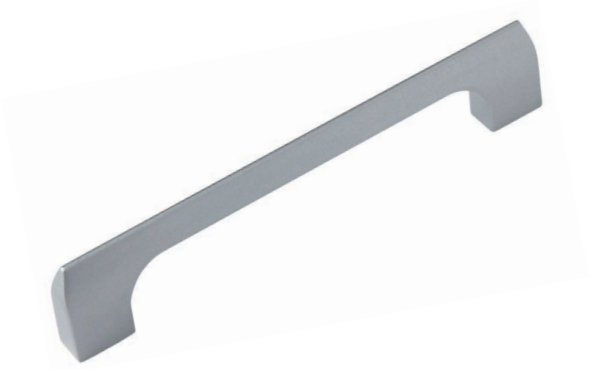

RS038

код / code	G	L	H	D
RS038SC.4/128	100	144	28	11

RS038

код / code	G	L	H	D
RS038SC.4/32	42	50	25,5	9,5

RS253

код / code	G	L	H	D
RS253CP.4/160	67	200	18	25
RS253SC.4/160	67	200	18	25

RS255

код / code	G	L	H	D
RS255CP.4/160	117	168	22	39

RS080

код / code	G	L	H	D
RS080CP.4/64	50	72	22	17
RS080SC.4/128	70	137	23	17

RC080

код / code	G	L	H	D
RC080SC.4	19	17	20	24

RS071

код / code	G	L	H	D
RS071CP.4/128	79	149	23	18

RC071

код / code	G	L	H	D
RC071CP.4	39	19	24	37

RS176

Модель очаровывает изысканной лаконичностью. Безупречная форма, напоминающая волну, блестящее зеркальное покрытие, отсутствие узоров — ручка отражает и подчеркивает достоинства интерьера, не вмешиваясь в его концепцию.

The model charms by its elegant laconism. Flawless shape, reminding a wave, shining glass coating, and absence of pattern — the handle reflects and emphasize the advantages of an interior without disturbing its concept.

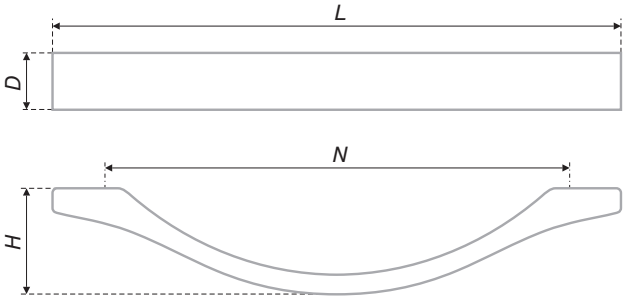

N	L	H	D
160	216,5	29	25

RS176CP.4/160

Ручка-скоба /
Handle-brace

Хром полированный /
Chrome polished

G
185

RS015

Безупречная в своей лаконичности и завершенности модель. В зависимости от выбранного покрытия, это подходящее решение для самых разных интерьеров — минималистичных, классических, эклектичных.

The model is flawless in its laconism and completion. Depending on a selected coating, this is a suitable solution for various interiors — minimalistic, classic, and eclectic.

RS015CP.4/96
RS015GP.4/96
RS015SC.4/96

Ручка-скоба /
Handle-brace

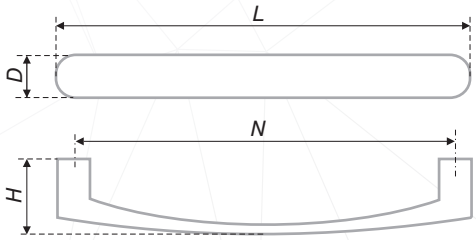

Хром полированный /
Chrome polished

Золото полированное /
Gold polished

Сатиновый хром /
Satin chrome

N	L	H	D
96	106	27	12

G
63

RC002

код / code	G	L	H	D
RC002CP.4	17	14	20,5	14
RC002GP.4	17	14	20,5	14
RC002SC.4	17	14	20,5	14

RC003

код / code	G	L	H	D
RC003CP.4	24	12	27,5	27
RC003GP.4	24	12	27,5	27
RC003SC.4	24	12	27,5	27

RC005

код / code	G	L	H	D
RC005SC.4	39	22	22	22

RC006

код / code	G	L	H	D
RC006CP.4	53	24	27,5	24
RC006GP.4	53	24	27,5	24
RC006SC.4	53	24	27,5	24
RC006SN.4	53	24	27,5	24

RS073

код / code	G	L	H	D
RS073BSN.5/32	78	64,5	19	30
RS073CP.5/32	78	64,5	19	30
RS073SC.5/32	78	64,5	19	30

RS074

код / code	G	L	H	D
RS074CP.4/32	120	42	25	42
RS074SC.4/32	120	42	25	42

RS076

код / code	G	L	H	D
RS076BSN.3/32	72	40	40	7,5
RS076BSN.3/64	99	72	40	7,5
RS076CP.3/32	72	40	40	7,5
RS076CP.3/64	99	72	40	7,5
RS076SC.3/32	72	40	40	7,5
RS076SC.3/64	99	72	40	7,5

RS078

код / code	G	L	H	D
RS078CP.5/32	153	60	21	60
RS078SC.5/32	153	60	21	60

RC008

код / code	G	L	H	D
RC008SC.4	47	34	20	34

RC015

код / code	G	L	H	D
RC015CP.4	25	14	26	14
RC015GP.4	25	14	26	14
RC015SC.4	25	14	26	14

RC009

код / code	G	L	H	D
RC009SN.4	25	25	17	25

RC204

код / code	G	L	H	D
RC204SC.4	37	33,5	26,5	33,5

RC007

код / code	G	L	H	D
RC007CP.4	30	18	25	21
RC007GP.4	30	18	25	21
RC007SC.4	30	18	25	21

RC012

код / code	G	L	H	D
RC012CP.4	25	19	20	19
RC012GP.4	25	19	20	19
RC012SC.4	25	19	20	19
RC012SN.4	25	19	20	19

RC011

код / code	G	L	H	D
RC011CP.4	29	29	19	29
RC011GP.4	29	29	19	29
RC011SC.4	29	29	19	29
RC011SN.4	29	29	19	29

RC014

код / code	G	L	H	D
RC014CP.4	76	32	26	32
RC014GP.4	76	32	26	32
RC014SC.4	76	32	26	32
RC014SN.4	76	32	26	32

RS062

Лаконичная ручка-скоба имеет трапециевидную форму. Линии ручки плавные, обтекаемые; острые углы отсутствуют. Покрытие – хром полированный, идеально сочетающийся со всеми современными материалами: стекло, металл, пластик. Ручка предложена в двух популярных длинах 128 мм и 224 мм, и может использоваться на стандартных и на широких фасадах. Модель применима для современных технологичных и функциональных стилей.

Laconic handle has a trapezoidal shape. Handle`s lines are smooth with no sharp angles. Coating - chrome polished, perfectly combined with all modern materials: glass, metal, plastik. Model is offered in two popular lengths of 128 mm and 224 mm, and can be used for both standard and wide facades. The model is applicable to modern technological and functional styles.

RS062CP.4/128
RS062CP.4/224

Ручка-скоба /
Handle-brace

Хром полированный /
Chrome polished

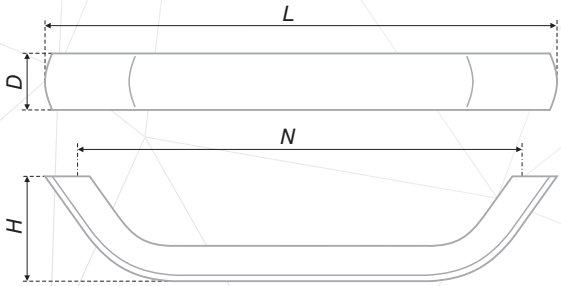

N	L	H	D	G
128	145	25	16	60
224	241	26	16	94

RC001

Пример стильной современной геометричности. Представлена в двух актуальных покрытиях – блестящий «хром полированный» и матовый «сатиновый хром». Ручка воплощает принципы функциональности и практичности в традиционной мебели.

Sample of stylish modern geometrical design. Presented in two actual coatings - «chrome polished» and matt «satin chrome». RC001 embodies the principles of functionality and practicality. It is a choice of modern interiors.

RC001CP.4
RC001SC.4

Ручка-кнопка /
Handle-knob

Хром полированный /
Chrome polished

Сатиновый хром /
Satin chrome

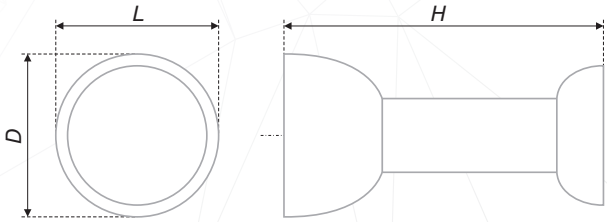

L	H	D
20	39	20

G
17

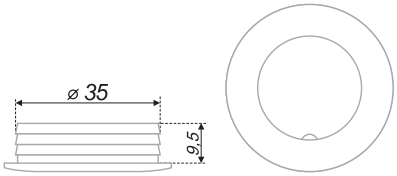

RC419

код / code	G	L	H	D
RC419CP.1	24	41	11	41

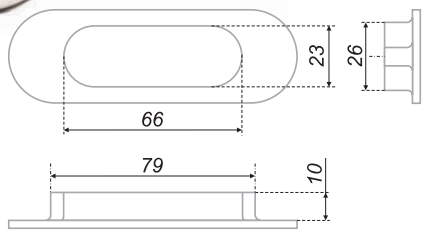

RS169

код / code	G	L	H	D
RS169BSN.2/72	86	109	11	35

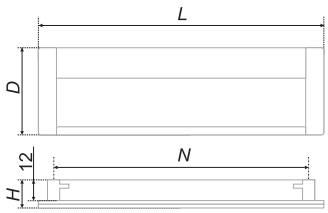

RS056

код / code	G	L	H	D
RS056CP/SC.2/96	55	109	16	44
RS056CP/SC.2/128	66	141	16	44

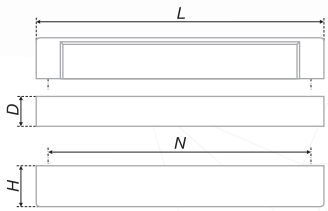

RS222

код / code	G	L	H	D
RS222BSN.4/160	123	169	20	15
RS222CP.4/160	123	169	20	15
RS222SC.4/160	123	169	20	15

RS018

код / code	G	L	H	D
RS018CP.4/128	119	179	30	10

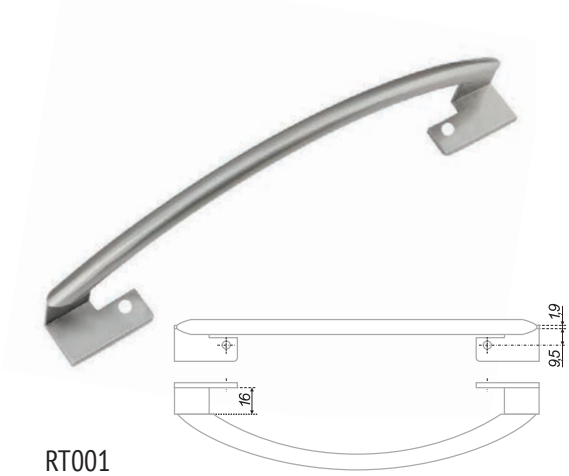

RT001

код / code	G	L	H	D
RT001SN.14/160	153	218	33	10

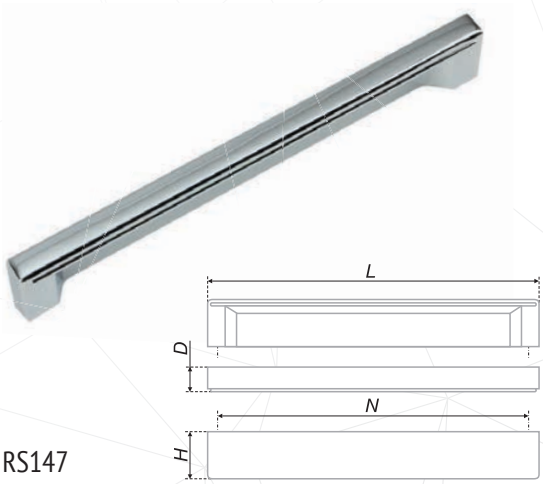

RS147

код / code	G	L	H	D
RS147CP.4/128	106	140	21	9,5
RS147SC.4/128	106	140	21	9,5

RS240

код / code	G	L	H	D
RS240BSN.4/256	188	289	29,5	9,5
RS240SC.4/256	188	289	29,5	9,5

RR006

код / code	G	L	H	D
RR006SC.4/96	93	154	25	9
RR006SC.4/128	112	187	25	9
RR006SC.4/160	140	220	25	9
RR006SC.4/192	158	271	25	9
RR006SC.4/224	182	313	25	9
RR006SC.4/288	270	400	25	10
RR006SN.4/96	93	154	25	9
RR006SN.4/128	112	187	25	9
RR006SN.4/160	140	220	25	9
RR006SN.4/192	158	271	25	9
RR006SN.4/224	182	313	25	9
RR006SN.4/256	229	350	25	9
RR006SN.4/288	270	400	25	10

RR001

код / code	G	L	H	D
RR001SN.4/96	75	152	25	9
RR001SN.4/128	89	191	25	9
RR001SN.4/160	119	233	25	9
RR001SN.4/192	143	273	25	9
RR001SN.4/224	171	313	25	9
RR001SN.4/288	233	395	25	10

RS054

код / code	G	L	H	D
RS054CP/SC.4/128	101	141	33	12
RS054CP/SC.4/160	160	172	33	12

RS055

код / code	G	L	H	D
RS055CP/SC.4/96	81	136	30	12
RS055CP/SC.4/128	86	167	30	12
RS055CP/SC.4/160	93	198	30	12

RR002

код / code	G	L	H	D
RR002CP.5/96	158	146	32	12
RR002CP.5/128	186	178	32	12
RR002CP.5/160	216	210	32	12
RR002CP.5/192	240	242	32	12
RR002CP.5/224	270	278	32	12
RR002CP.5/256	318	324	32	12
RR002CP.5/288	330	338	32	12
RR002CP.5/320	380	402	32	12
RR002CP.5/352	414	432	32	12
RR002CP.5/384	440	466	32	12
RR002CP.5/416	471	498	32	12
RR002CP.5/448	498	532	32	12
RR002CP.5/480	528	562	32	12
RR002CP.5/512	554	594	32	12
RR002CP.5/544	595	626	32	12
RR002CP.5/576	626	658	32	12
RR002CP.5/608	652	692	32	12
RR002SC.5/96	158	146	32	12
RR002SC.5/128	186	178	32	12
RR002SC.5/160	216	210	32	12
RR002SC.5/192	240	242	32	12
RR002SC.5/224	270	278	32	12
RR002SC.5/256	318	324	32	12
RR002SC.5/288	330	338	32	12
RR002SC.5/320	380	402	32	12
RR002SC.5/352	414	432	32	12
RR002SC.5/384	440	466	32	12

код / code	G	L	H	D
RR002SC.5/416	471	498	32	12
RR002SC.5/448	498	532	32	12
RR002SC.5/480	528	562	32	12
RR002SC.5/512	554	594	32	12
RR002SC.5/544	595	626	32	12
RR002SC.5/576	626	658	32	12
RR002SC.5/608	652	692	32	12
RR002ST.5/96	158	146	32	12
RR002ST.5/128	186	178	32	12
RR002ST.5/160	216	210	32	12
RR002ST.5/192	240	242	32	12
RR002ST.5/224	270	278	32	12
RR002ST.5/256	318	324	32	12
RR002ST.5/288	330	338	32	12
RR002ST.5/320	380	402	32	12
RR002ST.5/352	414	432	32	12
RR002ST.5/384	440	466	32	12
RR002ST.5/416	471	498	32	12
RR002ST.5/448	498	532	32	12
RR002ST.5/480	528	562	32	12
RR002ST.5/512	554	594	32	12
RR002ST.5/544	595	626	32	12
RR002ST.5/576	626	658	32	12
RR002ST.5/608	652	692	32	12

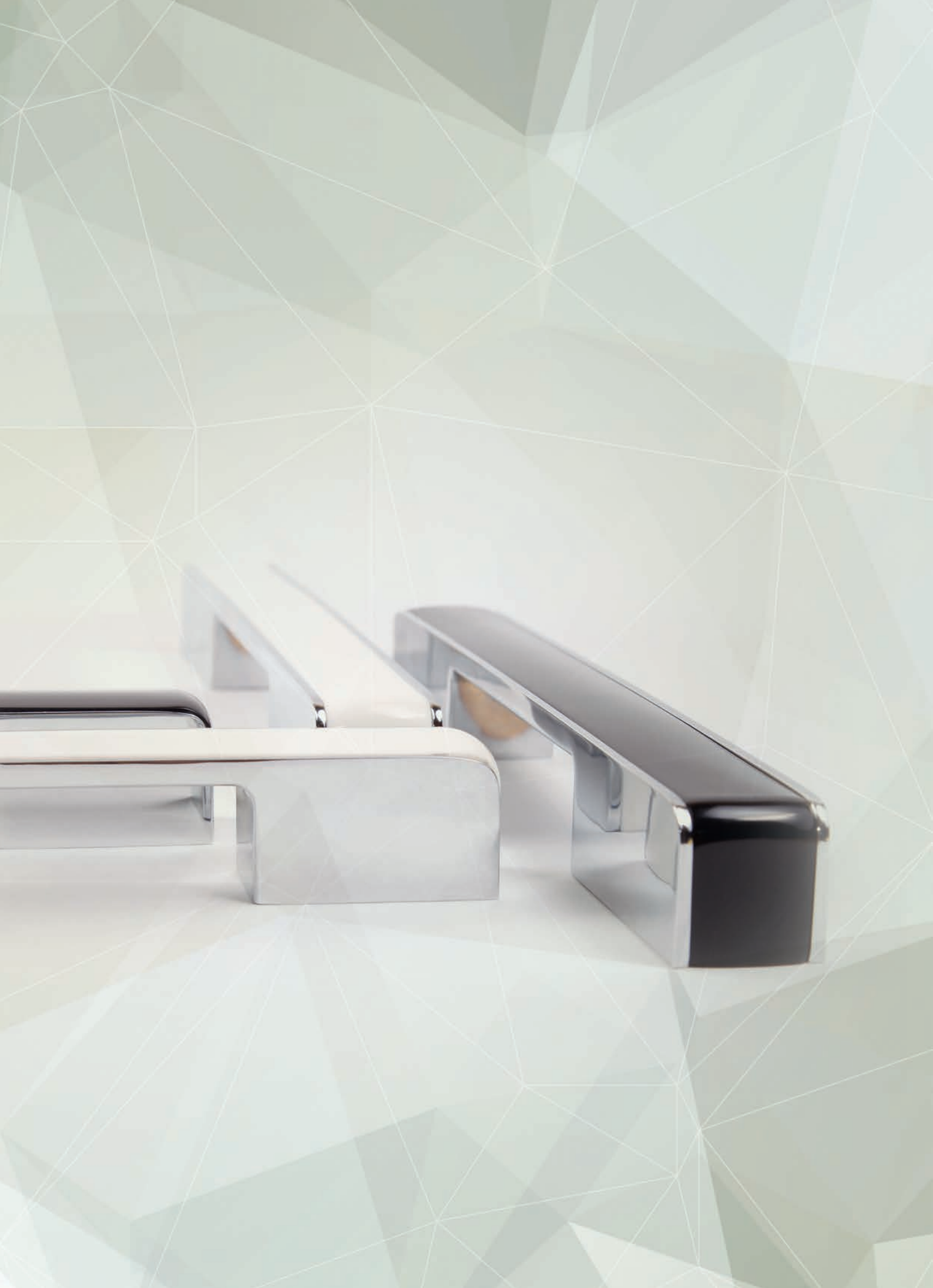

MODERN

Открывая современность

Discovering modernity

RS405

код / code	G	L	H	D
RS405BAB.3/96	72	129	21,5	21
RS405BAZ.3/96	72	129	21,5	21
RS405BAZ.3/128	88	152	31	27
RS405EAB.3/96	72	129	21,5	21
RS405EAB.3/128	88	152	31	27

RS422

код / code	G	L	H	D
RS422BAB.4/32	29	47	20	20
RS422BAZ.4/32	29	47	20	20
RS422EAB.4/32	29	47	20	20

RS427

код / code	G	L	H	D
RS427BAB.4/128	94	142	31	18
RS427BAB.4/160	124	174	32	19
RS427BAC.4/128	94	142	31	18
RS427BAC.4/160	124	174	32	19

RC418

код / code	G	L	H	D
RC418BAB.4	58	32	30	19
RC418BAC.4	58	32	30	19

RR008
RC019

Комплект из лаконичной ручки-рейлинга RR008 и ручки-кнопки RC019 свободно впишется в современную классику или лофт-интерьер и будет уместен на классических фасадах. Благодаря широкой линейке размеров – от небольшой кнопки до длинного рейлинга – эти ручки устанавливаются на фасадах и модулях любых габаритов, создавая единый завершенный образ в интерьере.

This set of handles consists of laconic railing-handle RR008 and a button-handle RC019 that will as easily find their place within contemporary and loft interiors as they will in a more classic furniture. Thanks to the wide range of available sizes – from a small button to a long railing – these handles can be installed on furniture doors of all sizes and work to create a completed and integral interior look.

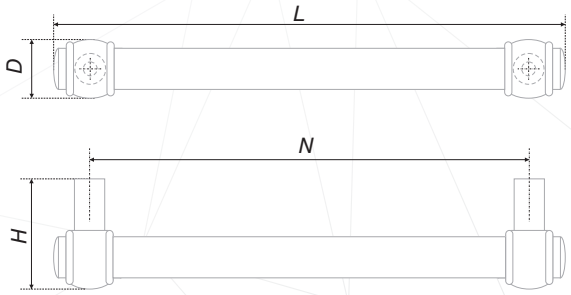

N	L	H	D
128	151	33	18
160	180	33	18
224	245	33	18

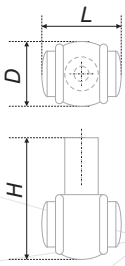

L	H	D
21	33	18

RC019AB.4
RC019BSBN.4
RC019CP.4

RR008AB.4/128
RR008AB.4/160
RR008AB.4/224
RR008BSBN.4/128
RR008BSBN.4/160
RR008BSBN.4/224
RR008CP.4/128
RR008CP.4/160
RR008CP.4/224

Ручка-кнопка /
Handle-knob

Ручка-скоба /
Handle-brace

Старинная латунь /
Antique brass

Браширований черненый старинный никель /
Brush satin black nickel

Хром полированный /
Chrome polished

G

91
174
203
265

RC407

код / code	G	L	H	D
RC407BAZ.4	24	29,5	24	29,5
RC407EAB.4	24	29,5	24	29,5

RS409

код / code	G	L	H	D
RS409BAB.4/96	64	128	24	23
RS409BAB.4/128	86	163	28	25,5
RS409BAZ.4/96	64	130	24	23
RS409BAZ.4/128	86	160	28	25,5
RS409EAB.4/96	64	130	24	23
RS409EAB.4/128	86	160	28	25,5

RS415

код / code	G	L	H	D
RS415BAB.4/96	86	135	29	28,5
RS415BAZ.4/96	86	135	29	28,5
RS415EAB.4/96	86	135	29	28,5

RC408

код / code	G	L	H	D
RC408BAB.4	58	57	28	28
RC408EAB.4	58	57	28	28

RC412

код / code	G	L	H	D
RC412BAB.3	56	38	22	21
RC412BAZ.3	56	38	22	21
RC412EAB.3	56	38	22	21

RC410

код / code	G	L	H	D
RC410BAB.4	26	21,5	20	72
RC410BAZ.4	26	21,5	20	72
RC410EAB.4	26	21,5	20	72

RS414

код / code	G	L	H	D
RS414BAB.4/64	67	84	24	35
RS414BAZ.4/64	67	84	24	35
RS414EAB.4/64	67	84	24	35

RS419

код / code	G	L	H	D
RS419BAB.3/96	54	112	24	13,5
RS419BAZ.3/96	54	112	24	13,5
RS419EAB.3/96	54	112	24	13,5

RC423

код / code	G	L	H	D
RC423CP/W.4	44	35	25	44
RC423CP.4	44	35	25	44

RS431

код / code	G	L	H	D
RS431CP/W.4/96	79	164	28	35
RS431CP.4/96	79	164	28	35

RC406

код / code	G	L	H	D
RC406BAB.4	35	29,5	19,5	29,5
RC406BAZ.4	35	29,5	19,5	29,5
RC406EAB.4	35	29,5	19,5	29,5

RC402

код / code	G	L	H	D
RC402BAB.4	24	30	24	30
RC402BAZ.4	24	30	24	30
RC402EAB.4	24	30	24	30

RS430

код / code	G	L	H	D
RS430CP/W.4/64	29	111	21	16
RS430CP/W.4/96	43	148	22	18

RC403

код / code	G	L	H	D
RC403BAB.4	50	36,5	23,5	20
RC403BAZ.4	50	36,5	23,5	20
RC403EAB.4	50	36,5	23,5	20

RS410

код / code	G	L	H	D
RS410BAB.3/96	45	129	22	15
RS410BAB.4/128	59	162	23	16
RS410BAZ.3/96	45	129	22	15
RS410BAZ.4/128	59	162	23	16
RS410EAB.3/96	45	129	22	15
RS410EAB.4/128	59	162	23	16

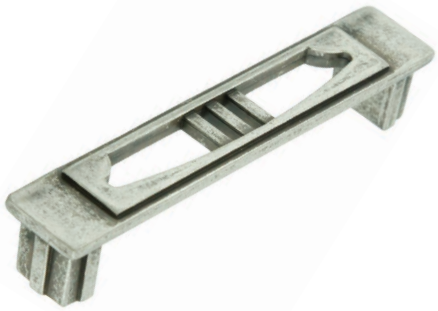

RS404

код / code	G	L	H	D
RS404BAB.4/96	73	106	20	20
RS404BAZ.4/96	73	106	20	20
RS404EAB.4/96	73	106	20	20

RS406

код / code	G	L	H	D
RS406BAB.21/64	44	78	18,5	29
RS406BAZ.21/64	44	78	18,5	29
RS406EAB.21/64	44	78	18,5	29

RS407

код / code	G	L	H	D
RS407BAB.4/96	62	129	21	21
RS407BAB.4/128	76	165	21	23
RS407BAZ.4/96	62	129	21	21
RS407BAZ.4/128	76	165	21	23
RS407EAB.4/96	62	129	21	21
RS407EAB.4/128	76	165	21	23

RS172

код / code	G	L	H	D
RS172AB.3/16	23	28	28	18

RS174

код / code	G	L	H	D
RS174AB.4/96	62	111	32	48

RS444

код / code	G	L	H	D
RS444AP.4/64	80	100	21	33

RS179

код / code	G	L	H	D
RS179PCB.20/128	70	148	42	22
RS179BAP.20/128	70	148	42	22

RS173

код / code	G	L	H	D
RS173AB.4/32	52	97	19	34

RS178

код / code	G	L	H	D
RS178CP.4/96	94	119	30	32
RS178CP.4/128	123	158	30	32
RS178EAB.4/96	94	119	30	32
RS178EAB.4/128	123	158	30	32

RS179

Отсутствие глянца в покрытии этой модели ручки не ошибка, а задумка. Состаренные, теплые, уютные цвета придадут особенный шарм мебели в интерьерах лофт, контемпорари, эклектика. Единственный каприз этой модели - она проявит себя и будет особенно играть только на фасадах с фактурой древесины. Изюминка модели - возможность создавать вставки с надписями в окошечке.

The handle's surface purposefully lacks any glossiness. Aged, warm and welcoming color of this model gives a unique charm to contemporary, eclectic and loft interiors. Due to its specific design, the handle will fully open its potential when accompanying textured wooden facades. You can create different insertions with text for a window of the handle.

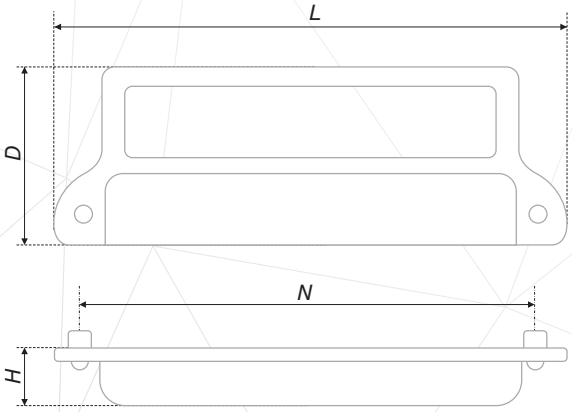

Врезка в фасад 6 мм, d 7 мм

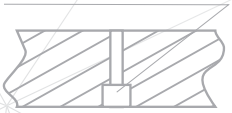

Лицевая сторона фасада

N	L	H	D
128	148	42	22

RS179PCB.20/128
RS179BAP.20/128

Ручка-скоба /
Handle-brace

Брашированное старинное олово /
Brushed antique pewter

Старинная бронза /
Painted coffe bronze

G
70

RS439

Ручка-скоба создает романтичную, мягкую атмосферу в интерьере: обтекаемая форма, отсутствие углов, округлые элементы дизайна. Такой ручкой удобно и приятно открывать фасад. В зависимости от покрытия ручка может создавать разные акценты и стили в интерьере: «черненый старинный цинк» привнесет нотки аристократизма и благородства, а «хром полированный» создаст изысканный уют. RS439 – идеальное решение для популярных традиционных классических интерьеров.

This brace-handle creates a romantic and smooth atmosphere throughout interior: streamlined shape, absence of corners, rounded elements of design. Opening a facade using such handle is comfortable and pleasant. Depending on its chosen color, this model can place various important accents within interiors: «black antique zinc» will add a sense of aristocracy and nobility while «chrome polished» will create a cozy yet graceful style. RS439 is a perfect solution for traditional English interiors.

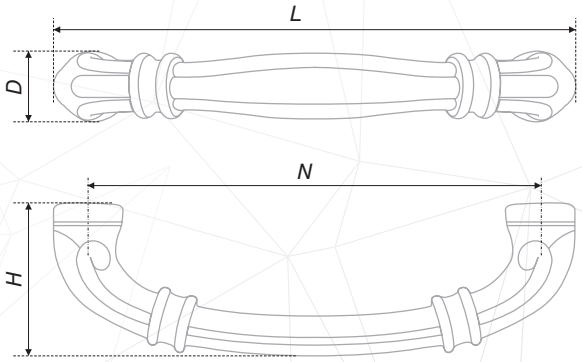

N	L	H	D
96	110	32	15
128	142	32	15

RS439CP.4/96
RS439CP.4/128
RS439BAZ.4/96
RS439BAZ.4/128

Ручка-скоба /
Handle-brace

Хром полированный /
Chrome polished

Черненый старинный цинк /
Black antique zinc

G
77
98

RS424

код / code	G	L	H	D
RS424BAB.5/96	89	115	30	19
RS424BAB.5/128	114	148	30	19
RS424BAP.5/96	89	115	30	19
RS424BAP.5/128	114	148	30	19

RC414

код / code	G	L	H	D
RC414BAP.5	76	34	26,5	34

RS086

код / code	G	L	H	D
RS086AB.1/48	46	72	15	51

RC415

код / code	G	L	H	D
RC415BAC.5	80	44	30	25
RC415BAB.5	80	44	30	25

RS426

Витиеватый рисунок узора, пышная декоративность формы, винтажное покрытие — модель способна украсить великолепные классические интерьеры. А завершить ансамбль поможет ручка-кнопка RC415.

Ornate image of the pattern, fluffy decorativeness of a shape, vintage coating — the model can decorate gorgeous classic interiors. And the handle-button RC415 will help to finish an ensemble.

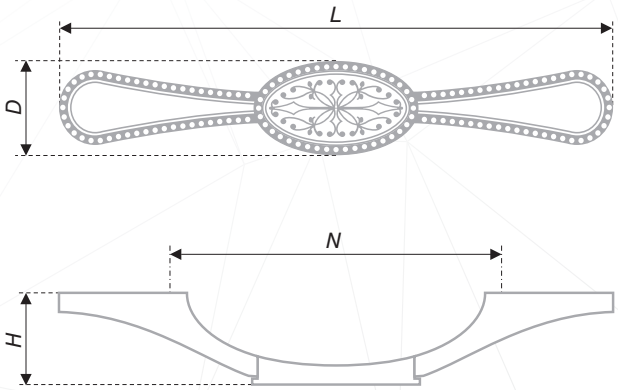

N	L	H	D
96	145	24	25

RS426BAB.3/96
RS426BAC.3/96

Ручка-скоба /
Handle-brace

Брашированная старинная бронза /
Brushed antique bronze

Брашированная старинная медь /
Brushed antique cooper

G
94

RC417

код / code	G	L	H	D
RC417BAB.5	45	36	24	27
RC417BAP.5	45	36	24	27

RS425

код / code	G	L	H	D
RS425BAB.5/96	154	156	23	27
RS425BAB.5/128	186	194	23	27
RS425BAP.5/96	154	156	23	27
RS425BAP.5/128	186	194	23	27

RC413

код / code	G	L	H	D
RC413BAB.3	31	24	16	68
RC413BAZ.3	31	24	16	68
RC413EAB.3	31	24	16	68

RS411

код / code	G	L	H	D
RS411BAB.3/96	70	127	23	27
RS411BAZ.3/96	70	127	23	27
RS411EAB.3/96	70	127	23	27

RS412

код / code	G	L	H	D
RS412BAB.4/32	62	72	23	30,5
RS412BAZ.4/32	62	72	23	30,5
RS412EAB.4/32	62	72	23	30,5

RS413

код / code	G	L	H	D
RS413BAB.3/96	41	103	24	21,5
RS413BAZ.3/96	41	103	24	21,5
RS413EAB.3/96	41	103	24	21,5

RS402

код / code	G	L	H	D
RS402BAB.4/32	38	42	22	9
RS402BAZ.4/32	38	42	22	9
RS402EAB.4/32	38	42	22	9

RS402

код / code	G	L	H	D
RS402BAB.4/96	82	103	24	24
RS402BAB.4/128	95	134	24	24
RS402BAZ.4/96	82	103	24	24
RS402BAZ.4/128	95	134	24	24
RS402EAB.4/96	82	103	24	24
RS402EAB.4/128	95	134	24	24

RC404

код / code	G	L	H	D
RC404BAB.4	35	54,5	20,5	25
RC404BAZ.4	35	54,5	20,5	25
RC404EAB.4	35	54,5	20,5	25

RS416

код / code	G	L	H	D
RS416BAB.3/64	42	80	20	32
RS416BAZ.3/64	42	80	20	32
RS416BSN.3/64	42	80	20	32
RS416EAB.3/64	42	80	20	32

RC409

код / code	G	L	H	D
RC409BAB.4	24	29	25	29
RC409BAZ.4	24	29	25	29
RC409BSN.4	24	29	25	29
RC409EAB.4	24	29	25	29

RS417

код / code	G	L	H	D
RS417BAB.4/64	36	115	20	37
RS417BAZ.4/64	36	115	20	37
RS417BSN.4/64	36	115	20	37
RS417EAB.4/64	36	115	20	37

RS418

Игра, фантазия, причудливость и желание удивить — приметы модерна, вдохновлявшего поэтов и художников. Сегодня элементы избыточной декоративности в духе модерн прекрасно вписываются в изысканные интерьеры с творческой концепцией.

Game, fantasy, fancifulness and desire to surprise are distinguishing features of modern, being an inspiration for poets and artists in the past. Nowadays, elements of superfluous decorativeness, inspired by modern, perfectly fit elegant interiors with creative concept.

Ручка-скоба /
Handle-brace

RS418BAB.4/96
RS418BAZ.4/96
RS418BSN.4/96
RS418EAB.4/96

Брашированная старинная бронза /
Brushed antique bronze

Атласный никель /
Brushed nickel

Черненый старинный цинк /
Black antique zinc

Европейская старинная латунь /
European antique brass

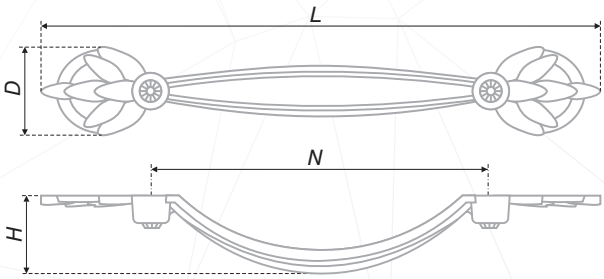

N	L	H	D
96	158	22	28

G
54

RS434

Каждая линия, деталь, орнамент в этой ручке будто созданы ювелиром. Мелкие декоративные элементы, розы, лепестки вылеплены настолько искусно, что ручка становится настоящим украшением.
Модель гармонично сочетает в себе золотой и серебряный цвета и привносит нотки изящного романтизма в суровую классику. RS434 придает особый шарм и благородство мебели, выполненной светлых тонах. Ручка создает впечатление высокого статуса и выдает утонченный вкус владельца.

Each line, detail, ornament of this handle looks like if it was made by jeweler. Small decorative items, roses, petals artfully fashioned and so handle becomes a real decoration.
The model perfectly combines gold and silver colors and brings elegant notes of romanticism in severe classics. RS434 gives furniture, made with light wood tones, a special charm and nobility. The handle creates an impression of a high status and refined taste of the owner.

RS434AS.3/64

Ручка-скоба /
Handle-brace

Старинное серебро /
Antique silver

G
70

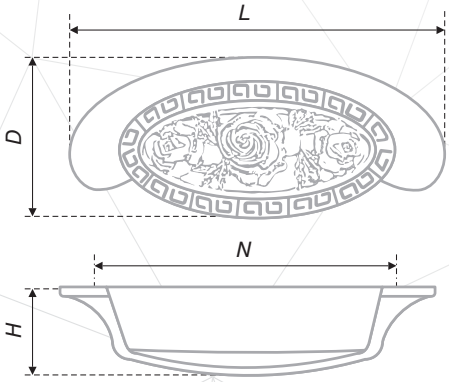

N	L	H	D
64	84	27	36

RS436

Модель RS436 предложена парой: ручки, как близнецы, зеркально отражают друг друга. Изящные узоры, аристократические линии, «богатые» цвета делают ручки настоящим произведением искусства, украшением мебели. Модель идеальна для комодов и в то же время отлично смотрится на любых мебельных гарнитурах. Для фиксации ручки на фасаде применяется резьбовое соединение. Необходимо просверлить два стандартных сквозных отверстия для винта и сделать дополнительные углубления, чтобы ручка аккуратно крепилась вплотную к фасаду.

RS436 offered as a couple of handles: they reflect each other like mirror. Due to elegant patterns, aristocratic lines, «rich» colors this handle become a piece of art, great furniture decoration. This model is ideal for commode and at the same time, fits great to any furniture set. To fix RS436 on the facade, it is necessary to drill two standard perforating holes for screws and make additional recess. As a result, the handle would be carefully fastened close to the facade.

RS436EAB.21/64
RS436AS.21/64

Ручка-скоба /
Handle-brace

Старинное серебро /
Antique silver

Европейская старинная латунь /
European antique brass

G
199 (пара)

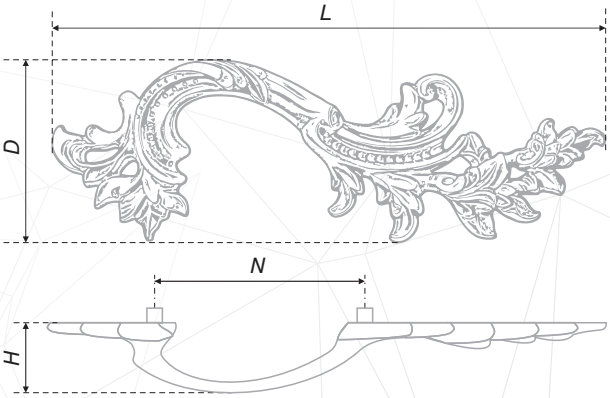

Врезка в фасад 5 мм, d 6 мм

Лицевая сторона фасада

N	L	H	D
64	164	25	55

RS435

код / code	G	L	H	D
RS435AS.3/96	86	135	29	28,5
RS435BAB.4/96	86	135	29	28,5

RS432

код / code	G	L	H	D
RS432AS.4/128	62	160	20,5	27

RC087

код / code	G	L	H	D
RC087AB.4	67	43	33	41,5
RC087AS/SG.4	67	43	33	41,5

RS087

код / code	G	L	H	D
RS087AS/SG.3/128	78	164	31	52

RS088
RC088

Нежное, романтичное решение BOYARD. Эти изящные, трогательные модели сочетают в себе строгость хрома полированного и чистоту молочного цвета. Витиеватые линии создают лиричный узор, привнося особое, поэтичное настроение в интерьеры. Скоба RS088 и кнопка RC088 отлично подойдут для мебели в классическом стиле или романтичном Провансе.

Gentle, romantic decision from BOYARD. These graceful, touching models combine the rigor of the polished chrome and purity of milky. Ornate lines create a lyrical pattern, bringing a special, poetic mood in the interior. RS088 and RC088 is perfect for furniture in classic style or romantic Provence.

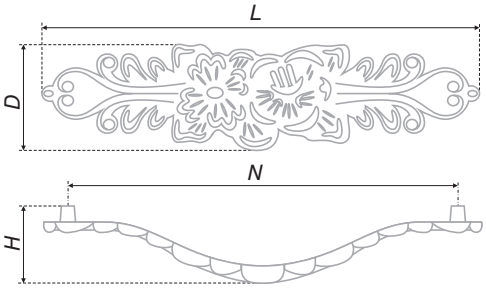

N	L	H	D
128	154	30	33

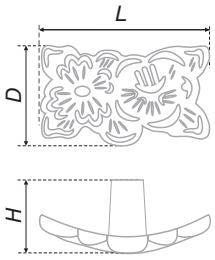

L	H	D
54	22	35

RS088CP/W.3/128

RC088CP/W.4

Ручка-скоба /
Handle-brace

Ручка-кнопка /
Handle-knob

Хром полированный / белый
Chrome polished / white

G

43

80

RC411

код / code	G	L	H	D
RC411CP.4	45	27	21,5	27
RC411CP/CrBl.4	50	27	21,5	27
RC411CP/CrW.4	50	27	21,5	27

RC422

код / code	G	L	H	D
RC422CP/CrT.4	94	39	25	39

RC421

код / code	G	L	H	D
RC421CP/CrT.4	54	30	29	30

RC425

код / code	G	L	H	D
RC425CP/CrBl.4	21	15	21	15
RC425CP/CrT.4	21	15	21	15
RC425CP/CrW.4	21	15	21	15

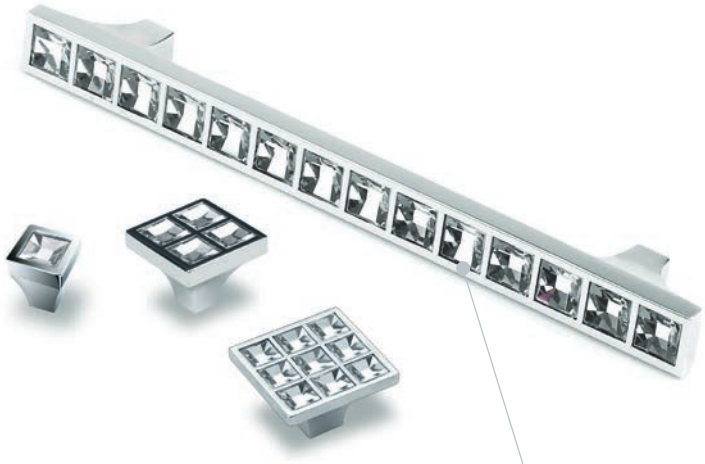

RS420

Привлекательность модели — декоративные кристаллы по всей длине, расположенные в один ряд. Черные, белые или прозрачные, кристаллы делают лаконичную по форме ручку яркой, нарядной, праздничной. А в сочетании с ручками-кнопками RC411, RC422, RC425 модель создаст завершенный гармоничный ансамбль в интерьере.

Attractiveness of the model is decorative crystals throughout the whole length, set in a single line. Black, white or transparent crystals make the handle, being laconic in a shape, bright, chic and joyful. Together with knobs RC411, RC422, RC425 model will create a complete and harmonious ensemble of the interior.

RS420CP.4/96
RS420CP/CrBl.4/96
RS420CP/CrW.4/96
RS420CP/CrBl.4/128
RS420CP/CrW.4/128
RS420CP/CrT.4/128

Ручка-скоба /
Handle-brace

Хром полированный / черный кристалл / Chrome polished / black crystall

Хром полированный / прозрачный кристалл / Chrome polished / crystall

Хром полированный / белый кристалл / Chrome polished / white crystal

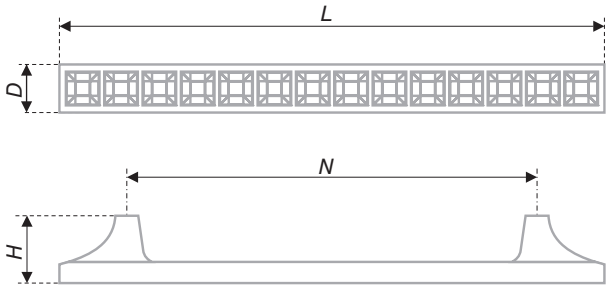

G

89
95
95
120
120
121

N	L	H	D
96	135	21	15
128	170	22	15

RS423

код / code	G	L	H	D
RS423CP/CrT.4/32	92	47	22	31

RS423

код / code	G	L	H	D
RS423CP/CrT.4/96	147	119	28	36
RS423CP/CrT.4/128	214	157	28	40

RC405

код / code	G	L	H	D
RC405BAB.4	24	23	20	18
RC405BAZ.4	24	23	20	18
RC405CP/CrT.4	23	23	20	18
RC405EAB.4	24	23	20	18

RS408

код / code	G	L	H	D
RS408BAB.4/96	84	118	24	18
RS408BAZ.4/96	84	118	24	18
RS408CP/CrT.4/96	78	118	24	18
RS408EAB.4/96	84	118	24	18

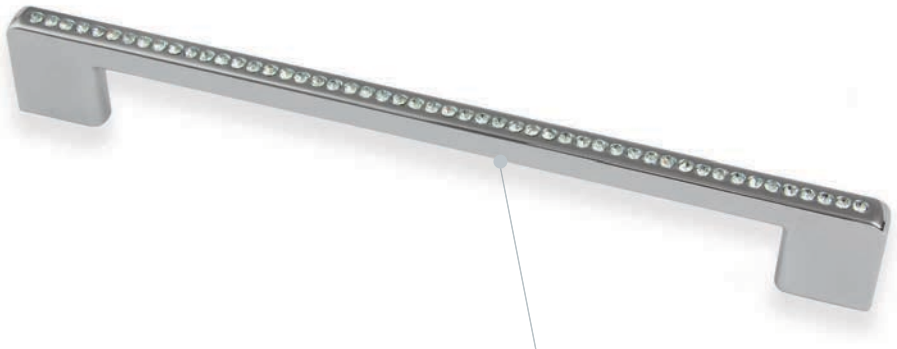

RS429

Изысканность модели в простой форме, универсальном покрытии и кристаллах, расположенных по всей длине ручки. Эта элегантная модель — выбор утонченных пользователей.

Elegant models in a simple shape, universal coating and crystals, set throughout the whole length of the handle. This elegant model is the selection of delicate users.

RS429CP/CrT.4/96
RS429CP/CrT.4/128
RS429CP/CrT.4/192
RS429CP/CrT.4/320

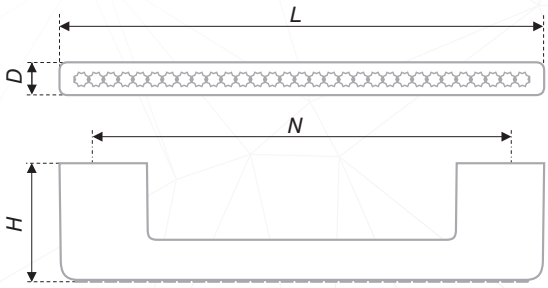

Ручка-скоба /
Handle-brace

Хром полированный / кристалл
Chrome polished / crystall

N	L	H	D
96	133	34	9
128	167	34	9
192	231	34	9
320	359	34	9

G

139
164
196
290

RS181

код / code	G	L	H	D
RS181CP.4/96	164	106	27	22
RS181CP.4/192	252	202	27	22
RS181SN.4/96	164	106	27	22
RS181SN.4/192	252	202	27	22

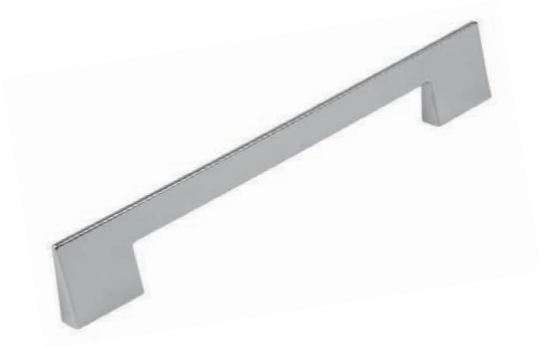

RS185

код / code	G	L	H	D
RS185CP.4/96	111	119	32,5	10,5
RS185CP.4/192	234	239	38	12
RS185SN.4/96	111	119	32,5	10,5
RS185SN.4/192	234	239	38	12

RS275

код / code	G	L	H	D
RS275CP.4/160	147	169	26,5	18,5

RS184

код / code	G	L	H	D
RS184CP.4/192	200	237	28,5	11,4
RS184SC.4/192	200	237	28,5	11,4

RS188

код / code	G	L	H	D
RS188CP.4/160	178	189	32	16
RS188SN.4/160	178	189	32	16

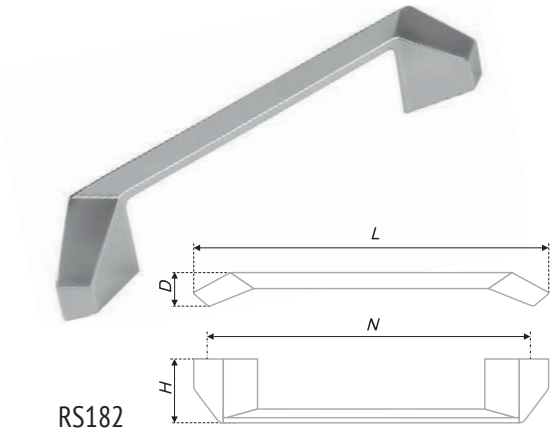

RS182

код / code	G	L	H	D
RS182CP.4/160	99	180	31	15
RS182SN.4/160	99	180	31	15

RS268

код / code	G	L	H	D
RS268CP.4/64	94	99	28	22
RS268CP.4/192	193	215	31	22

RS186

код / code	G	L	H	D
RS186CP.4/128	81	140	28	11
RS186SN.4/128	81	140	28	11

RS040

код / code	G	L	H	D
RS040SN.4/96	87	106	31	10
RS040SN.4/128	106	138	31	10
RS040SN.4/160	126	170	31	10
RS040SN.4/192	146	202	31	10
RS040SN.4/224	171	234	32	10
RS040SC.4/96	87	106	31	10
RS040SC.4/128	106	138	31	10
RS040SC.4/160	126	170	31	10
RS040SC.4/192	146	202	31	10
RS040SC.4/224	171	234	32	10
RS040CP.4/96	87	106	31	10
RS040CP.4/128	106	138	31	10
RS040CP.4/160	126	170	31	10
RS040CP.4/192	146	202	31	10
RS040CP.4/224	171	234	32	10

RS043

код / code	G	L	H	D
RS043SN.4/96	80	105	28	9
RS043SN.4/128	98	137	28	9
RS043SN.4/160	113	169	28	9
RS043SN.4/224	150	233	28	9
RS043SN.4/256	169	265	28	9
RS043SC.4/96	80	105	28	9
RS043SC.4/128	98	137	28	9
RS043SC.4/160	113	169	28	9
RS043SC.4/224	150	233	28	9
RS043SC.4/256	169	265	28	9
RS043CP.4/96	80	105	28	9
RS043CP.4/128	98	137	28	9
RS043CP.4/160	113	169	28	9
RS043CP.4/224	150	233	28	9
RS043CP.4/256	169	265	28	9

RS284

код / code	G	L	H	D
RS284CP.4/128	94	160	28	18,5

RS180

код / code	G	L	H	D
RS180CP.4/192	111	218	29	13,5
RS180SC.4/192	111	218	29	13,5

RS433
RC433

Хит-дуэт в мире фурнитуры. Ручка-скоба RS433 и кнопка RC433 – это простой, но эффектный ансамбль, который способен преобразить даже самые скучные и безликие фасады. Применение этих ручек ограничивается лишь фантазией дизайнера. Удобные и простые, но со своей «изюминкой», эти ручки прекрасно вписываются в интерьер, выполненный в деревенском или классическом духе, в стиле романтизма, неоклассики, романтичного прованса.

A hit duo in the world of furniture hardware. Bracket handle RS433 and a button handle RC433 are a modest yet spectacular blend that is capable of transforming even the most boring and faceless facades. The breadth of this pair's applications is limited only by a designer's imagination. Simple yet handy these handles offer a unique design twist and will be ideal as a part of country or classic interior with a touch of either romantic, neoclassical or romantic Provence style.

RC433CP.4
RC433BL.4

RS433CP.4/96
RS433CP.4/128
RS433CP.4/160
RS433BL.4/96
RS433BL.4/128
RS433BL.4/160

Ручка-кнопка / Handle-knob

Ручка-скоба / Handle-brace

Хром полированный / Chrome polished

Черный / Black

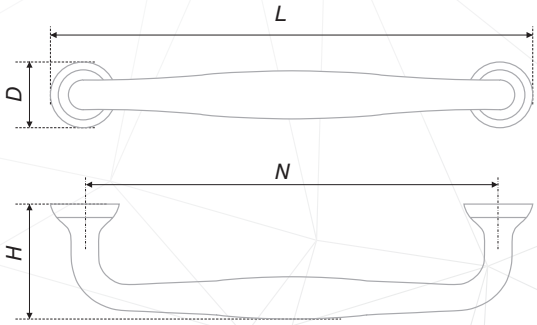

N	L	H	D
96	115	33	20
128	147	33	20

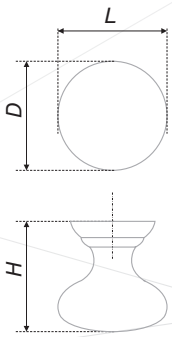

L	H	D
24,5	25	24,5
24,5	25	24,5

G

44

91

106

131

RC022

код / code	G	L	H	D
RC022CP.4	40	22	24	22

RC042

код / code	G	L	H	D
RC042CP.4	28	24	20	24
RC042BSN.4	28	24	20	24

RC035

код / code	G	L	H	D
RC035CP.4	57	40	27	40
RC035BSN.4	57	40	27	40

RC037

код / code	G	L	H	D
RC037CP.4	57	32	25,5	32
RC037BSN.4	57	32	25,5	32
RC037AB.4	57	32	25,5	32

RC010

Кокетливые ручки в форме небольших лепестков необыкновенно изящны и очень удобны в использовании. Благодаря выпуклым краям за ручку комфортно и приятно браться. Модель выполнена в брашированных покрытиях атласного и латунного оттенков и замечательно дополнит интерьеры в классических и неоклассических стилях, а также в романтичных направлениях. В то же время ручки RC010 станут запоминающимся акцентом в мебели современных стилей: эклектика, модерн и др.

These remarkably elegant and comfortable to use handles in a shape of a cute little leaf give out an instant flirtatious vibe. Thanks to its convex edges, the handle is pleasant to touch. The model comes with a brushed finish in either brass or satin shade. This handle will be a great addition to classic and neoclassic interiors as well as romantic decors. At the same time, RC010 will create an unforgettable accent in a contemporary style furniture: modern, eclectics, etc.

RC010BSN.4
RC010BSAB.4

Ручка-кнопка / Handle-knob

Атласный никель / Brushed nickel

Брашированная старинная латунь / Brush satin Antique brass

G
42

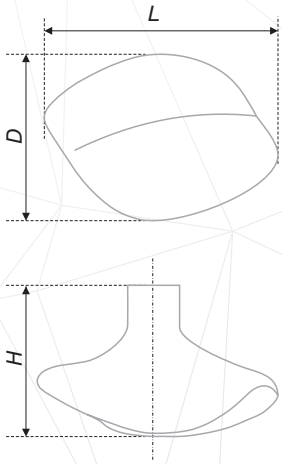

L	H	D
36	23	25

RS282/PRL

Модель, инкрустированная перламутром из раковин жемчужниц. Декор напоминает о неповторимой красоте природы: о глубине моря и чистоте неба, о радужных переливах в каплях воды, об отражении и игре света в раскрытой жемчужной раковине. Ручки могут использоваться в самых разных стилях, среди которых классический и винтажный, модерн и неоклассика, разнообразные романтичные стили.

The model with pearl inlays. The decor is reminiscent of the unique beauty of nature: the depth of the sea and clean sky, the reflection and the play of light in the open pearl shell. Handles can be used in many different styles, including classic and vintage, modern and neoclassical, romantic variety of styles.

RS282CP/PRL.4/128
RS282CP/PRL.4/192
RS282CP/PRL.4/224

Ручка-скоба /
Handle-brace

Хром полированный /
Chrome polished

G

133
158
183

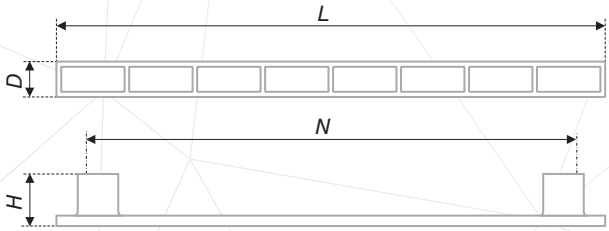

N	L	H	D
128	166	25	17
192	231	25	17
224	265	25	17

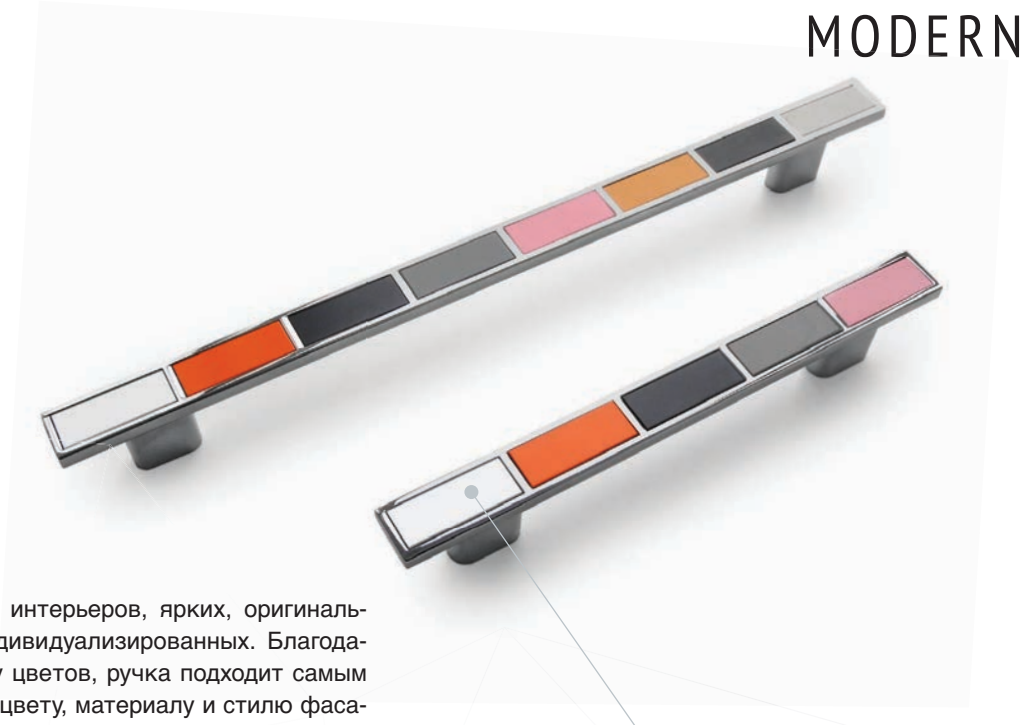

RS282

Выбор современных интерьеров, ярких, оригинальных, необычных, индивидуализированных. Благодаря удачному подбору цветов, ручка подходит самым разным по фактуре, цвету, материалу и стилю фасадам. Ручка отражает текущие интерьерные тренды: цветовая палитра подобрана в соответствии с актуальными рекомендациями Pantone — мирового эксперта в области цвета в промышленном дизайне.

Choice of modern interiors, bright, original, unusual, personalized. Thanks to successful selection of colors, the handle is suitable for a wide variety of texture, color, material and style facades. Handle reflects the current trends: the color palette is chosen in accordance with the relevant recommendations of the Pantone — world expert in the field of color in industrial design.

RS282CP/MC4.4/96
RS282CP/MC5.4/128
RS282CP/MC7.4/192
RS282CP/MC8.4/224

Ручка-скоба /
Handle-brace

Хром полированный /
Chrome polished

G

110
133
158
183

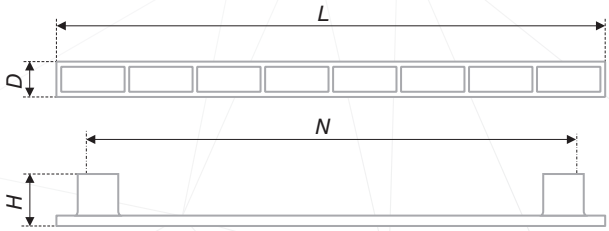

N	L	H	D
96	134	25	17
128	166	25	17
192	231	25	17
224	265	25	17

RS266

код / code	G	L	H	D
RS266CP/BL.4/160	230	181	30	27,5
RS266CP/BL.4/224	347	246	30	27,5
RS266CP/W.4/160	230	181	30	27,5
RS266CP/W.4/224	347	246	30	27,5

RS428

код / code	G	L	H	D
RS428AB.4/160	157	206	30	24
RS428AP.4/128	110	171	27	22
RS428AP.4/160	157	206	30	24

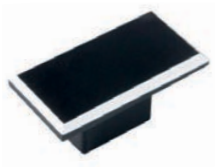

RS061

код / code	G	L	H	D
RS061BL/AL.4/16	35	50	25	26

RS061

код / code	G	L	H	D
RS061BL/AL.4/160	93	210	25	26
RS061BL/AL.4/192	103	242	25	26

RS267

Изысканная модель привлекает внимание декоративными вставками черного, белого цветов и «металлик», а также элегантными металлическими штрихами и стройностью формы. Ручки представлены в разных длинах, что актуально для современных гарнитуров с широкими фасадами.

Exquisite model attracts the attention by decorative insertions of black, white colors and «metallic», as well as elegant metallic marks and gracefulness of a shape. Handles are presented in different lengths, which is very popular for modern sets with wide facades.

Ручка-скоба /
Handle-brace

RS267CP/BL.4/160
RS267CP/BL.4/256
RS267CP/BL.4/384
RS267CP/BSN.4/96
RS267CP/BSN.4/160
RS267CP/BSN.4/256
RS267CP/BSN.4/384
RS267CP/W.4/160
RS267CP/W.4/256
RS267CP/W.4/384

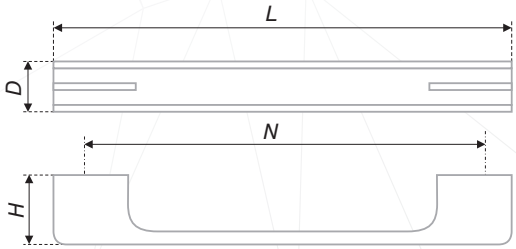

Хром полированный / чёрный
Chrome polished / black

Хром полированный / атласный никель
Chrome polished / brashed nikel

Хром полированный / белый
Chrome polished / white

N	L	H	D
96	111	25	17
160	180	25	17
256	276	25	17
384	404	28	19

G

99

130

214

360

RC106 ceramic

код / code	G	L	H	D
RC106AB.4/W	58	33	38	33

RS110 ceramic

код / code	G	L	H	D
RS110CP.4/128/W	85	145	34	20
RS110AB.4/128/W	85	145	34	20

RS107 ceramic

код / code	G	L	H	D
RS107CP.4/128/W	91	140	38	20

RS108 ceramic

код / code	G	L	H	D
RS108CP.4/128/W	106	138	38	19

RC055 ceramic

Забавные и оригинальные «ручки-тыковки», к которым хочется прикасаться! Такая ручка, выполненная из цветной керамики с украшением в виде золотых нитей, станет ярким акцентом любого фасада. Модель легко дополнит фантазийные детские фасады, эклектичные интерьеры, гарнитуры в стиле прованс или кантри. Одинаково хорошо смотрится на фасадах, выполненных из дерева или имитирующих природную текстуру, а также на современных глянцевых цветных поверхностях.

Playful and original, these pumpkin shaped handles are simply magnetic. This model made from a colorful ceramics and decorated with golden threads will place a bright accent on any fa ade. RC055 will easily complement fantasy children fa ades, eclectic interiors and garnitures in country and Provence styles. These handles will be a great fit for facades that are made out of wood or imitate wooden texture as well as for modern shiny surfaces.

RC055AB.3/BL17
RC055AB.3/W17

Ручка-кнопка /
Handle-knob

Старинная латунь / Черный
Antique brass / Black

Старинная латунь / Белый
Antique brass / White

G
62

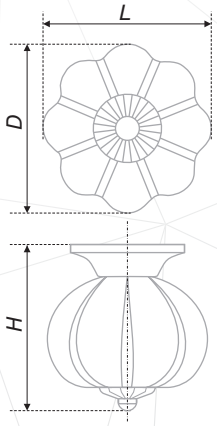

L	H	D
40	40	40

RC107

ceramic

Ручка-кнопка создает атмосферу размеренной и неторопливой загородной жизни. В характере ручки – черты эстетики Прованс, средиземноморского стиля, нотки дачной романтики и ненавязчивая винтажная мелодия. Оригинальность модели – в сочетании материалов и цвета: белая керамическая основа декорирована круглой металлической вставкой с цветочным узором в покрытии «старинная латунь».

Button-handle creates an atmosphere of leisured regular life in the countryside. Handle's personality includes traits of Provence esthetics, Mediterranean style, notes of cottage romantics and a subtle vintage melody. A successful combination of materials and colors is a distinctive hallmark of this model. White ceramic frame is decorated with a rounded metallic plate shaped as a floral ornament in the «antique brass» color.

RC107AB.4/W

Ручка-кнопка /
Handle-knob

Старинная латунь / Белый
Antique brass / White

G
56

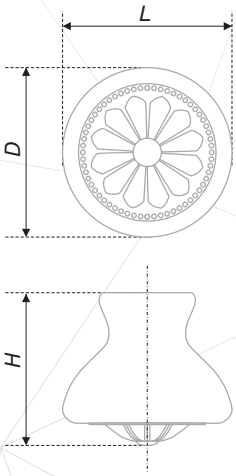

L	H	D
39	35	39

RS111
RC108

ceramic

Ручки кнопка RC108 и скоба RS111 - отличная пара для традиционных и классических интерьеров. С металлическим основанием в покрытии «черненый старинный цинк» или «старинная латунь» сочетается керамическая вставка, украшенная розой. Ручка напоминает произведение искусства – старинную камею, изящное драгоценное изделие. Это не просто ручки для открывания фасада – это детали декора, создающего облик мебели.

Button-handle RC108 and a brace RS111 – a brilliant couple for the traditional and classic interiors. Metal frame in a «black antique zinc» or an «antique brass» color perfectly matches with a ceramic inclusion decorated with a metal rose. The handle resembles an artwork – an antique cameo, an elegant precious piece of jewelry. These are not just simple handles for facade opening – they are an important part of the d cor that creates the soul of the furniture.

RC108BAB.4/W
RC108BAZ.4/W

Ручка-кнопка /
Handle-knob

RS111BAB.4/96/W
RS111BAZ.4/96/W
RS111BAB.4/128/W
RS111BAZ.4/128/W

Ручка-скоба /
Handle-brace

Брашированная старинная бронза / Белый
Brushed antique bronze / White

Черненый старинный цинк /
Black antique zinc / White

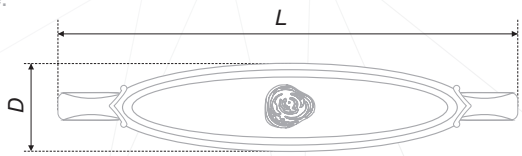

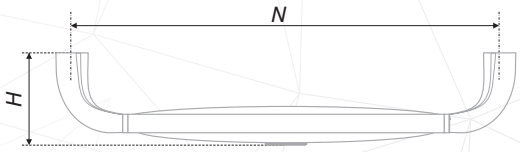

N	L	H	D	G
96	107	27	20	24
128	136	28	24	90
				38

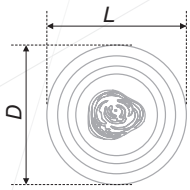

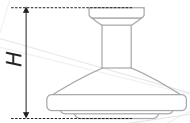

L	H	D
35	25	32

RS063

код / code	G	L	H	D
RS063CP.4/160	101	228	24	27
RS063CP.4/256	130	328	24	27

RS278

код / code	G	L	H	D
RS278BSN.3/256	180	291	28	30

RS191

код / code	G	L	H	D
RS191BSN.4/128	91	140	23	21
RS191BSN.4/160	121	172	22,5	22
RS191BSN.4/192	156	205	21,5	22
RS191CP.4/128	91	140	23	21
RS191CP.4/160	121	172	22,5	22
RS191CP.4/192	156	205	21,5	22
RS191SC.4/128	91	140	23	21
RS191SC.4/160	121	172	22,5	22
RS191SC.4/192	156	205	21,5	22

RS277

код / code	G	L	H	D
RS277CP.5/128	79	138	30	20

RS070

код / code	G	L	H	D
RS070CP.4/128	85	151	25	24
RS070CP.4/192	124	224	26	26

RS183

код / code	G	L	H	D
RS183CP.4/192	168	268	28	28,3
RS183SN.4/192	168	268	28	28,3

RS269

код / code	G	L	H	D
RS269BSN.4/64	92	96,5	24	15,5
RS269BSN.4/128	157	168	26	17
RS269CP.4/64	92	96,5	24	15,5
RS269CP.4/128	157	168	26	17

RS441

код / code	G	L	H	D
RS441CP.3/96	68	132	24	20

RC416

код / code	G	L	H	D
RC416BSN.4	37	25,5	20,5	12
RC416DBL.4	37	25,5	20,5	12

RS270

код / code	G	L	H	D
RS270BSN.4/96	92	116	27	14
RS270BSN.4/128	112	152	27	13
RS270DBL.4/96	92	116	27	14
RS270DBL.4/128	112	152	27	13

RS271

код / code	G	L	H	D
RS271CP.4/16	61	35	25	35

RS272

код / code	G	L	H	D
RS272CP.4/192	184	232	22	26,7

RS273

код / code	G	L	H	D
RS273CP.3/128	96	138	27	24
RS273CP.3/160	110	170	27	24
RS273CP.3/224	151	234	27	24

RS442

код / code	G	L	H	D
RS442BAZ.4/96	68	108	30	11
RS442BAZ.4/128	91	140	30	12
RS442CP.4/96	68	108	30	11
RS442CP.4/128	91	140	30	12

RS302

код / code	G	L	H	D
RS302CP/WWL.4/192	415	212	35	29,5
RS302CP/WWL.4/256	523	275	35	29,5

RS305

код / code	G	L	H	D
RS305CP/WWL.4/96	191	117	30,5	25
RS305CP/WWL.4/128	184	149	29,5	25

RS304

код / code	G	L	H	D
RS304CP/WWL.4/160	358	190	28	29
RS304CP/WWL.4/192	405	222	28	29

RS303

код / code	G	L	H	D
RS303CP/WWL.4/128	204	149	18	22
RS303CP/WWL.4/160	232	190	18	22

RC301

код / code	G	L	H	D
RC301CP/WWL.22	146	39	25	40

RS307

код / code	G	L	H	D
RS307CP/WWL.3/96	226	115	19	20

RS301/L

код / code	G	L	H	D
RS301CP/WWL.4/96/L	190	106	27	30
RS301CP/WWL.4/96/R	190	106	27	30
RS301CP/WWL.4/128/L	212	137	27	30
RS301CP/WWL.4/128/R	212	137	27	30

RS300

код / code	G	L	H	D
RS300CP/WWL.4/128	260	148	29	21,5
RS300CP/WWL.4/160	284	180	30	21,5

RS306

код / code	G	L	H	D
RS306CP/WWL.4/96	192	108	18,5	16
RS306CP/WWL.4/128	216	139	18,5	16

RC300

код / code	G	L	H	D
RC300CP/WWL.4	147	30	29	30

RS190

код / code	G	L	H	D
RS190CP.4/128	100	140	22	45

RS190

код / code	G	L	H	D
RS190CP.4/32	37	41,5	18	41

RC420

код / code	G	L	H	D
RC420CP/CrT.3	71	30	42	30

RC426

код / code	G	L	H	D
RC426CP/CrT.3	131	39	55	39

RC400
RS440

Изящный дуэт для вашей мебели. Фантазийная ручка-скоба, напоминающая фрагмент ожерелья, и аккуратная лаконичная ручка-кнопка украсят интерьер в стиле романтизм, барокко или шебби-шик. Благодаря самодостаточной фактуре, этот комплект достойно дополнит даже самые скромные и простые фасады.

RS440 and RC400 – an elegant duo for your furniture. The imaginative bracket-handle that resembles a necklace fragment and a laconic button-handle will perfectly complement romantic interiors as well as Baroque and Shabby chic styled decors. Thanks to its opulent texture this set of handles can make even the most plain and simple facades look richer.

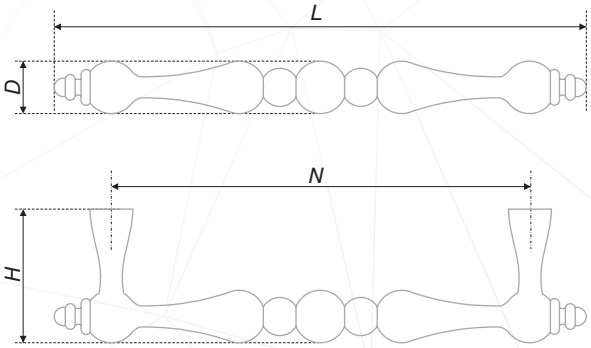

N	L	H	D
96	122	30	12

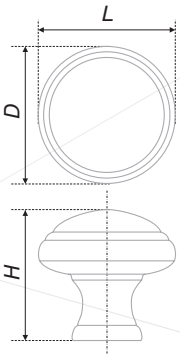

L	H	D
29	28	29

RC400CP.4
RC400BAZ.4

RS440CP.4/96
RS440BAZ.4/96

Ручка-скоба /
Handle-brace

Ручка-кнопка /
Handle-knob

Хром полированный /
Polished chrome

Черненый стариный цинк /
Black antique zinc

G

56

66

RS079

код / code	G	L	H	D
RS079SC.1/32	45	43	18	43
RS079SC.4/32	49	43	18	43

RC103

код / code	G	L	H	D
RC103SC.1	19	19	18	28

RS155

код / code	G	L	H	D
RS155HCP.4/64	52	114	24	21
RS155HCP.4/160	118	240	24	21
RS155HCP.4/224	221	440	24	21
RS155HCP.4/480	332	640	24	21
RS155HCP.4/576	433	840	24	21

RS177

код / code	G	L	H	D
RS177HCP.1/96	95	120	19	23

RS187

Модель предназначена для простых лаконичных интерьеров. Ничего лишнего — обтекаемая форма, эргономичность и максимальное удобство. Это универсальное решение для различных стилевых направлений.

Model is designed for simple laconic interiors. Nothing extra — stream line shape, ergonomics and maximal convenience. It is universal solution for different style tendencies.

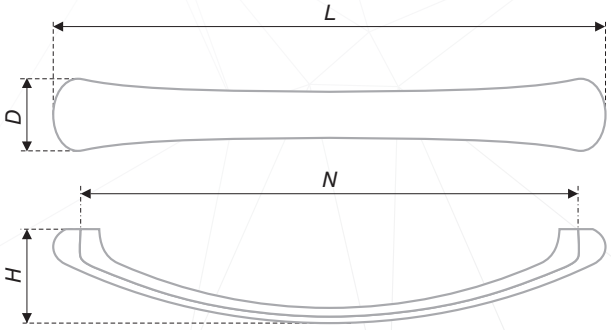

N	L	H	D
160	176	29	22

RS187CP.4/160
RS187SN.4/160

Ручка-скоба /
Handle-brace

Хром полированный /
Chrome polished

Сатиновый никель /
Satin nickel

G
133

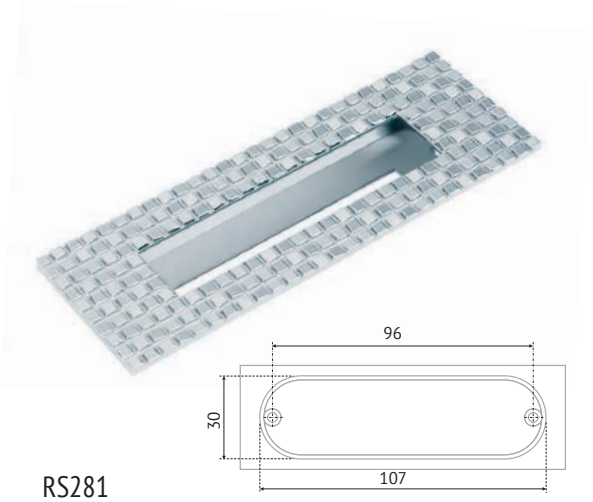

RS281

код / code	G	L	H	D
RS281CP.2/96	99	125	13	44

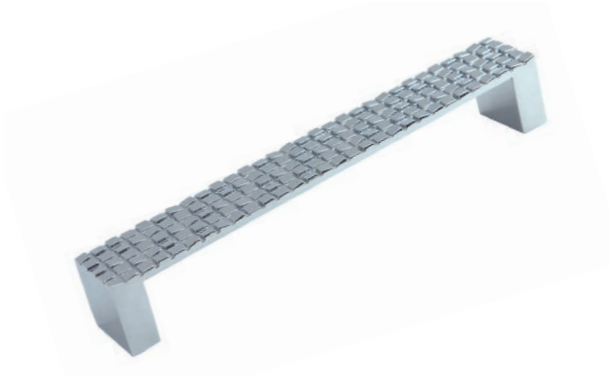

RS279

код / code	G	L	H	D
RS279CP.4/96	90	104	22	21,5
RS279CP.4/128	128	135	22	21,5

RS279

код / code	G	L	H	D
RS279CP.4/16	44	22	21	23

RS189

код / code	G	L	H	D
RS189BSN/CP.4/192	207	203	26	25,1

RS283

Стильная, легкая и изящная ручка-скоба представлена в двух ультрамодных цветах. Дизайн ручки характеризуют лаконичные мягкие линии и обилие воздуха. Эта ручка, словно легкая металлическая нить, удачно «ляжет» на любой современный мебельный фасад. Идеальна для интерьеров, поддерживающих стиль contemporary, лаконичный минимализм, Hi-Tech и футуризм.

Stylish, light and graceful this bracket-handle comes in two ultrafashionable colors. Handle's design features soft and elegant lines as well as airiness. RS283 feels almost like a light metal thread and will look great on any modern furniture fa ade. The model is ideal for contemporary, minimalistic, Hi-Tech and futuristic interiors.

RS283CP.3/160
RS283BSN.3/160

Ручка-скоба /
Handle-brace

Хром полированный /
Chrome polished

Атласный никель /
Brushed nickel

G
90

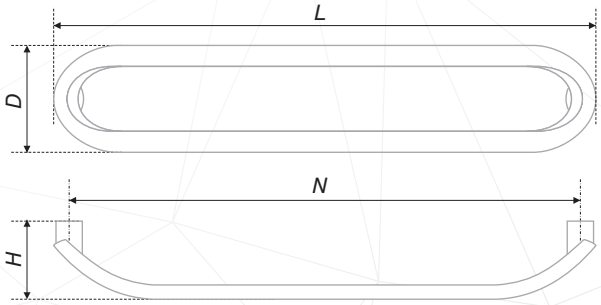

N	L	H	D
160	169	24	31

RS257

код / code	G	L	H	D
RS257SC.4/128	100	180	27	12
RS257SC.4/192	128	244	27	12

RS258

код / code	G	L	H	D
RS258SC.4/192	137	250	34	8
RS258SC.4/288	170	330	34	8

RS260

код / code	G	L	H	D
RS260CP.4/128	214	169	25	36
RS260CP.4/192	252	233	25	36

RC206

код / code	G	L	H	D
RC206CP.4	61	36	25	47

RS443

Строгая ручка-скоба для тех, кто ценит лаконичность и ненавязчивую красоту. Модель выполнена в виде двух разноуровневых полос: широкое основание и утонченная верхняя пластина, благодаря которым ручка выглядит интересно и нескучно. Стильная ручка удачно подходит для классических фасадов из дерева, искусственно состаренных поверхностей или материалов, имитирующих природные фактуры. Впрочем, это изделие уместно и на современных глянцевых и матовых поверхностях.

This austere bracket-handle is designed for those who appreciate simplicity and a subtle beauty. The model is made of two metal streaks: the broad base and a delicate upper level. This creates an interesting and exciting design. This stylish handle is an apt addition to classic wooden facades, aged surfaces and materials that imitate natural textures. Though this handle will look just as good on modern glossy and matte surfaces.

RS443BAZ.4/96
RS443BAZ.4/128
RS443CP.4/96
RS443CP.4/128
RS443CP.4/160

Ручка-скоба /
Handle-brace

Черненый стариный цинк /
Black antique zinc

Хром полированный /
Polished chrome

G

79

95

118

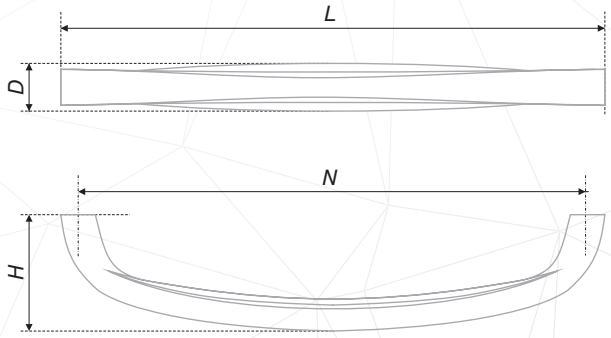

N	L	H	D
96	105	29	11
128	138	29	11
160	169	29	12

RS075

код / code	G	L	H	D
RS075CP.4/32	126	60	24	60

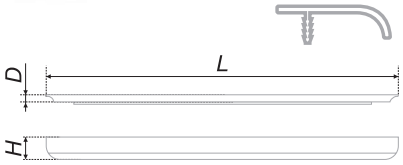

RT010

код / code	G	L	H	D
RT010SC.1/000/400	133	397	37,5	10,5
RT010SC.1/000/450	155	447	37,5	10,5
RT010SC.1/000/500	168	497	37,5	10,5
RT010SC.1/000/600	200	597	37,5	10,5
RT010SC.1/000/800	299	797	37,5	10,5

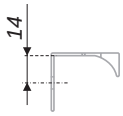

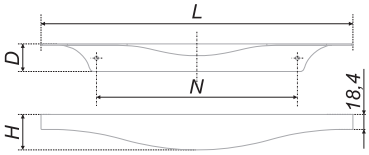

RT008

код / code	G	L	H	D	N
RT008SC.1/224/400	213	397	45	27	224
RT008SC.1/256/450	235	447	45	27	256
RT008SC.1/320/500	268	497	45	27	320
RT008SC.1/416/600	327	597	45	27	416
RT008SC.1/608/800	469	797	45	27	608
RT008SST.1/224/400	213	397	45	27	224
RT008SST.1/256/450	235	447	45	27	256
RT008SST.1/320/500	268	497	45	27	320
RT008SST.1/416/600	327	597	45	27	416
RT008SST.1/608/800	469	797	45	27	608
RT008CP.1/224/400	213	397	45	27	224
RT008CP.1/256/450	235	447	45	27	256
RT008CP.1/320/500	268	497	45	27	320
RT008CP.1/416/600	327	597	45	27	416
RT008CP.1/608/800	469	797	45	27	608

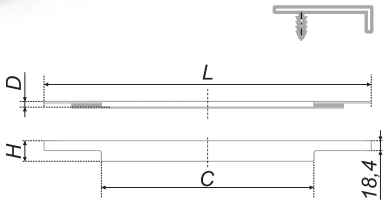

RT009

код / code	G	L	H	D	C
RT009SC.1/000/400	133	397	38	10	188
RT009SC.1/000/450	155	447	38	10	238
RT009SC.1/000/500	168	497	38	10	288
RT009SC.1/000/600	205	597	38	10	388
RT009SC.1/000/800	299	797	38	10	588
RT009SST.1/000/400	133	397	38	10	188
RT009SST.1/000/450	155	447	38	10	238
RT009SST.1/000/500	168	497	38	10	288
RT009SST.1/000/600	205	597	38	10	388
RT009SST.1/000/800	299	797	38	10	588
RT009CP.1/000/400	133	397	38	10	188
RT009CP.1/000/450	155	447	38	10	238
RT009CP.1/000/500	168	497	38	10	288
RT009CP.1/000/600	205	597	38	10	388
RT009CP.1/000/800	299	797	38	10	588

RT004
RT005

Функциональные и удобные, ручки RT004 и RT005 практически незаметны на фасаде. Торцевые ручки с межцентровым расстоянием 32 и 128 мм – это идеальное решение для широких фасадов 600 мм, 800 мм. Модели можно расположить с любой стороны фасада – сбоку, снизу или сверху, в любой части торца. Ручки подходят для распашных, выдвижных, поднимающихся вверх фасадах.

Functional and comfortable handle RT004, RT005 is almost invisible on the facade. The butt-end handle with a center distance of 32, 128 mm - is the ideal solution for the wide facades of 600 mm, 800 mm. Models can be positioned on either side of the facade - top, bottom, on opposite sides. Handle is suitable for swing, sliding, opening up facades.

RT004CP.1/32
RT005CP.1/128

Торцевая ручка /
Edge handle

Хром полированный /
Chrome polished

G

30

68,5

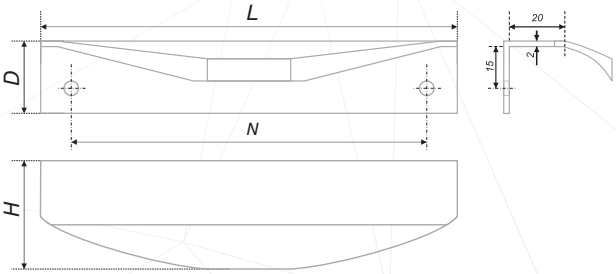

N	L	H	D
128	150	39	26

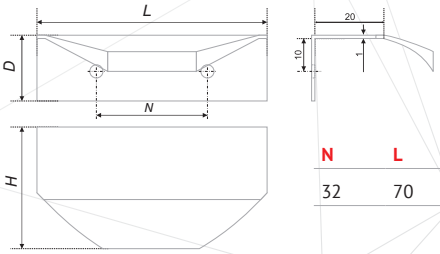

N	L	H	D
32	70	37	20

RT006

Торцевая ручка накладного типа. RT006 – это тонкое эргономичное решение, соответствующее актуальному тренду: лаконичный чистый фасад с ровной фактурой. Ручка имеет рациональную геометрическую форму с удобной выемкой. Модель идеальна для фасадов мебели популярной ширины – от 450 до 1000чмм. RT006 отлично подойдет для интерьеров в стиле Contemporary, Hi-Tech, минимализм, функционализм, футуризм, конструктивизм.

Butt-end handle of overlay type. RT006 - a thin ergonomic solution, reflecting the latest trend: a clean uncluttered facade with smooth texture. The handle has a rational geometric shape with a comfortable groove. The model is ideal for furniture facades in popular width - from 450 to 1000 mm. RT006 is perfect for interior in the style Contemporary, Hi-Tech, minimalism, functionalism, futurism, constructionism.

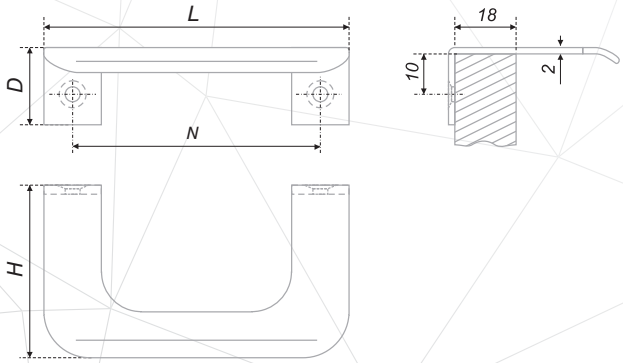

N	L	H	D
96	116	45	20
128	153	45	20

RT006CP.1/96
RT006SC.1/96
RT006CP.1/128
RT006SC.1/128

Торцевая ручка /
Edge handle

Хром полированный /
Chrome polished

Сатиновый хром /
Satin chrome

G

64

80

RT007

Торцевая ручка накладного типа. RT007 – это маленькая деталь для эргономичного и функционального пространства. Компактная, элегантная в своей закругленной форме, ручка очень комфортна для пользования. Ручки можно расположить с любой стороны фасада – вверху, внизу, по разным сторонам. Практичная и лаконичная, RT007 предназначена для использования в современных интерьерах в стиле Contemporary, Hi-Tech, минимализм, функционализм.

Butt-end handle of overlay type. RT007 - a small item for ergonomic and functional space. The compact, elegant in its rounded shape, the handle is very comfortable to use. Handles can be positioned on either side of the facade - top, bottom, on opposite sides. Practical and concise, RT007 is designed for use in modern interiors in the style Contemporary, Hi-Tech, minimalism, functionalism.

RT007CP.1/32

Торцевая ручка /
Edge handle

Хром полированный /
Chrome polished

G

48

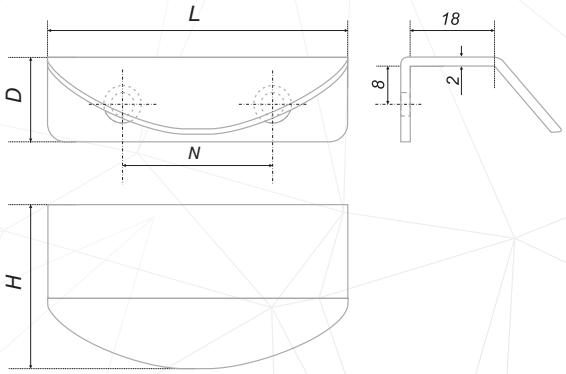

N	L	H	D
32	64	34	18

RP001

Торцевая ручка RP001 представляет собой накладную модель с лаконичным выступом-капелькой с внешней стороны фасада. Длина модели 3000 мм позволяет создать ручку, идеально подходящую фасаду любого размера, в том числе и нестандартной ширины. Модель дополнит современные минималистичные интерьеры, она работает эффективно и незаметно, не отвлекая внимания от эстетики самого гарнитура и подчеркивая геометрии фасадов.

The overlay type edge handle RP001 has a laconic design with its edge sticking out a little bit from the frontal side of the facade. The 3000 mm length of the model allows to create a handle suitable for facades of various lengths. This handle will be great in modern minimalistic interiors. It is efficient, unnoticeable and does not distract from the esthetics of the furniture itself and geometrics of facades.

RP001SC.1/000/3000

Ручка профильная /
Profile hendle

Сатиновый хром /
Satin chrome

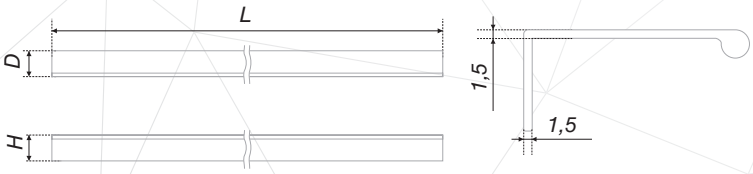

L	H	D
3000	18	40

G

851

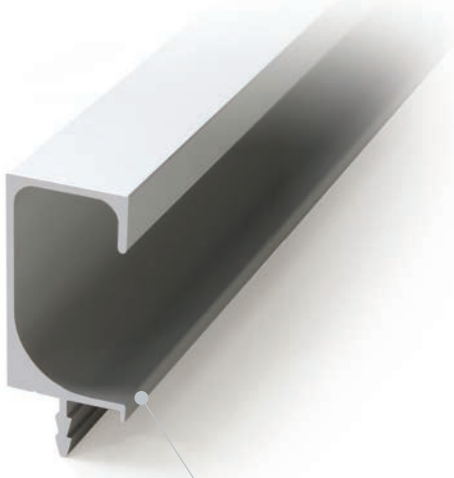

RP002

Врезная С-образная модель позволяет удобно браться будто изнутри ручки за верхний выступ. За счет своей формы ручка становится лаконичным продолжением фасада, а сдержанный цвет помогает вписаться в любой интерьер.

Insert C-shaped handle lets its user to comfortably hold it by the slightly sticking out top edge. Thanks to its shape, the handle works as a facade's laconic extension while the subtle color lets the model to be fit within practically any interior.

RP002SC.1/000/3000

Ручка профильная /
Profile hendle

Сатиновый хром /
Satin chrome

1318

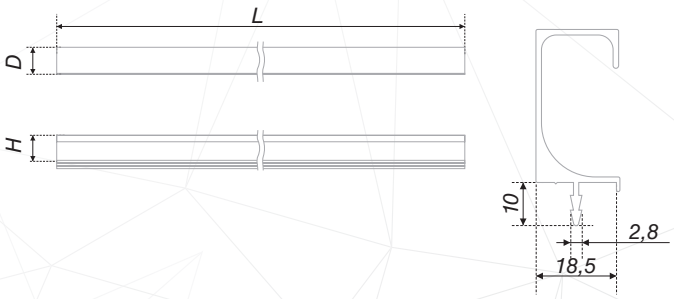

L	H	D
3000	35	19,2

RP003

Врезная L-образная модель RP003 предполагает охват выступа в ручке снизу. Благодаря своей форме ручка практически незаметна на фасаде, что позволяет сделать мебель удобной для использования, и в то же время подчеркнуть лаконичность интерьера.

Insert L-shaped handle RP003 is intended to be held by its slightly sticking out bottom edge. Thanks to its shape, the handle is almost invisible on a facade, which makes furniture comfortable to use and at the same time emphasizes interior's elegance.

RP003SC.1/000/3000

Ручка профильная /
Profile hendle

Сатиновый хром /
Satin chrome

1633

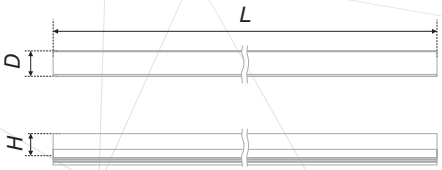

L	H	D
3000	31	20

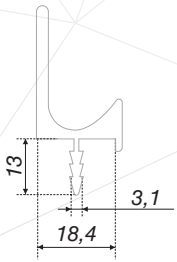

RP004

Врезная модель RP004 может устанавливаться как самостоятельно, так и в сочетании с RP002 или RP003. Вместе они образуют эргономичный проем оптимальной высоты, за который удобно браться рукой и открывать фасады как в верхней, так и в нижней базе.

Insert C-shaped handle RP004 can be installed either on its own or coupled with the RP002 or the RP003. Together they form an ergonomic gap of optimal height for comfortable and effortless facade opening in both upper and lower bases of furniture units.

RRP004SC.1/000/3000

Ручка профильная /
Profile hendle

Сатиновый хром /
Satin chrome

1159

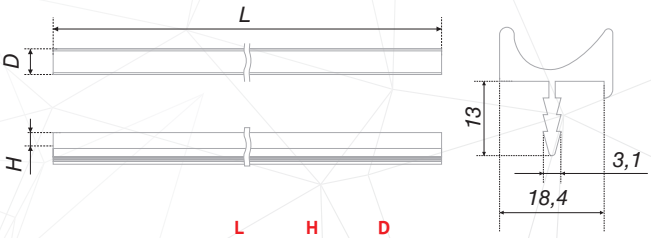

L	H	D
3000	9,5	20

RC515

код / code	G	L	H	D
RC515PN.4	32	50	24	32

RC513

код / code	G	L	H	D
RC513GE.4	35	44,5	24	50

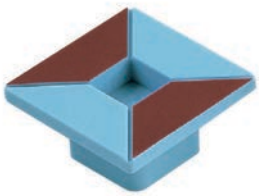

RC514

код / code	G	L	H	D
RC514DB/BR.4	42	44	23	44

RC511

код / code	G	L	H	D
RC511DB.4	32	42	24	50

RC516

код / code	G	L	H	D
RC516GE.4	47	36	28	36

RC518

код / code	G	L	H	D
RC518DB.4	42	39	25	39

RC517

код / code	G	L	H	D
RC517GR.4	31	50	24	38

RC519

код / code	G	L	H	D
RC519GR.4	34	51	25	43

RC512

код / code	G	L	H	D
RC512GR.4	37	50	24	48,5

RC509

код / code	G	L	H	D
RC509PN.4	30	50	24	32

RC520

код / code	G	L	H	D
RC520BR.4	59	40	32	40

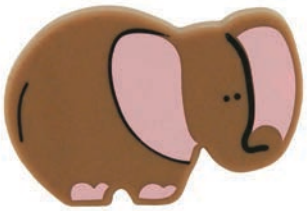

RC510

код / code	G	L	H	D
RC510BR.4	33	50	28	32,5

RC512

Яркая, живая, добрая ручка-кнопка RC512 способна наполнить помещение игривым настроением и создать атмосферу волшебного сказочного мира, в котором исполняются любые мечты. Модель выполнена из силикона - экологически чистого и безопасного материала, что делает эту ручку отличным решением для детских комнат.

Bright, lively, cute button-handle RC512 is capable of filling any space with a playful mood and create an atmosphere of a magical fairytale world where any wish can come true. The model is made from silicone – ecologically safe material that makes this handle a great choice for kids' bedrooms.

RC512GR.4

Ручка-кнопка / Handle-knob

Серый / Grey

37

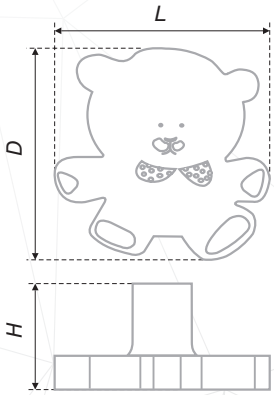

L	H	D
50	24	48,5

КРЮЧКИ ДЛЯ МЕБЕЛИ

Hooks

Мебельные крючки BOYARD — это необходимый атрибут прихожих, гардеробных, ванных комнат. Главное требование к крючкам — способность выдерживать высокую статичную нагрузку: сумки, одежду, зонты, аксессуары. BOYARD представляет модели с различной допустимой нагрузкой: от 3 кг до 15 кг. Благодаря высококачественному металлу и отличному покрытию крючки сохраняют безупречный внешний вид на протяжении всего срока службы.

Модельный ряд включает в себя решения на любой запрос: это крючки двухрожковые и трехрожковые, модели разных размеров и различного дизайна, отличающиеся формой, узором на поверхности и цветовым покрытием. В тандеме с мебельными ручками BOYARD крючки способны создать завершенный, стильный и красивый интерьер.

BOYARD furniture hooks are an essential attribute of entrance halls, wardrobes, bathrooms. The main requirement for hooks is a capacity to withstand high static load: bags, clothes, umbrellas, accessories. BOYARD presents models with various load capacity: from 3 to 15 kg. Due to high quality metal and perfect coating hooks keep their perfect appearance during all service life.

Product range includes solutions to any demand: these are two-horn and three-horn hooks, products of different sizes and design, differing in shape, pattern on a surface and color coating. BOYARD hooks can create finished, stylish and beautiful interior together with furniture handles BOYARD.

ПРИНЦИП ФОРМИРОВАНИЯ КОДОВ / The principle of formation

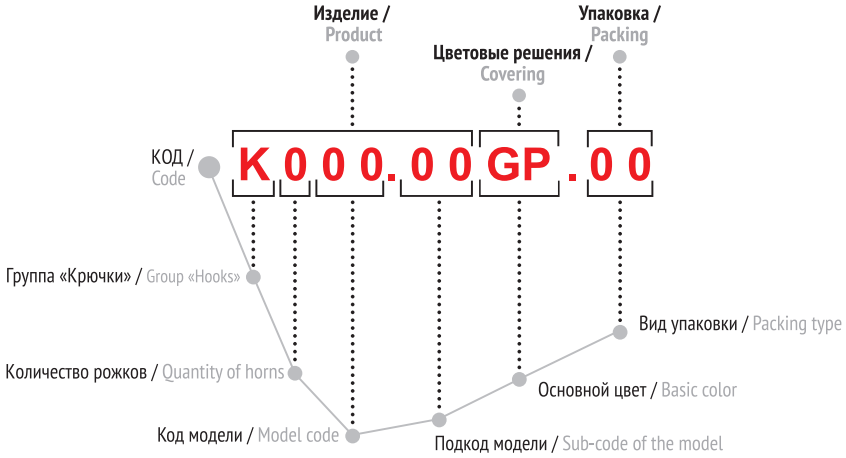

		упаковка / packing										
		1	2	3	4	5	6	7	8	9	10	11
необходимый крепёж (в комплекте) / necessary fixture (included)	без крепежа / no fixture	1										
	шуруп (саморез) 4*20 (шт.) / self-tapping screw 4*20 (pcs.)		2		4							
	шуруп (саморез) 4*22 (шт.) / self-tapping screw 4*22 (pcs.)			2		4					2	
	шуруп (саморез) 4*25 (шт.) / self-tapping screw 4*25 (pcs.)						2					
	шуруп (саморез) 3*20 (шт.) / self-tapping screw 3*20 (pcs.)							2				
	шуруп (саморез) 6,5*20 (шт.) / self-tapping screw 6,5*20 (pcs.)											2
	шуруп (саморез) 4*18 (шт.) / self-tapping screw 4*18 (pcs.)								2			

K204.03

Мебельный крючок, выполненный в актуальном, универсальном цвете, отлично вписывается в современные интерьеры прихожих, а также гардеробных и ванных комнат. Модель надежна и долговечна, сохраняет прекрасный внешний вид на протяжении всего срока службы.

Furniture hook with coating in actual universal colour perfectly fits modern interiors of hallways, wardrobe, bathrooms as well. Model is reliable and durable, retains beautiful appearance throughout the whole period of service.

K204.03CP.11

Крючок /
Hook

Двухрожковый крючок /
Two-horn hook

Хром полированный /
Chrome polished

Максимальная нагрузка /
Maximum load capacity

max kg 10

G 75

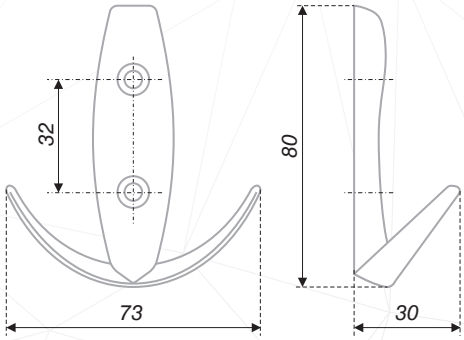

K204.06

Удобный крючок со скрытым креплением предназначен для хранения одежды, бытовых предметов и аксессуаров. Этот маленький помощник незаменим в любом месте, где необходимо соблюдать порядок: на кухне, в прихожей, в ванной комнате и в детской, в мастерской и кладовой, в гардеробных и платяных шкафах. Особенность крючка – безопасные плавные линии и скрытое крепление, благодаря которому создается удачный эффект: где бы он ни был установлен, он всегда на своем месте.

This little helper is irreplaceable in any place which needs to be kept tidy: kitchen, hallway, bathroom and nursery, workshop, storage rooms and wardrobes. One of the model's distinguishing features is concealed mounting that helps the hook to fit into practically any place.

K204.06CP.8
K204.06SN.8

Крючок /
Hook

Двухрожковый крючок /
Two-horn hook

Хром полированный /
Chrome polished
Сатиновый никель /
Satin nickel

max kg
8

Максимальная нагрузка /
Maximum load capacity

G
138

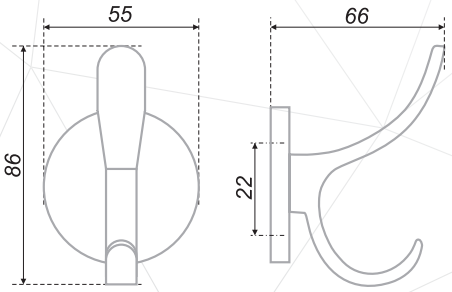

K305.05

Универсальный крючок с тремя надежными держателями-рожками сохранит в порядке Вашу одежду, бытовые аксессуары, рабочие инструменты, кухонные или банные принадлежности. Такой крючок удачно впишется в прихожие, ванные, кухни или отдельные шкафы, выполненные в современном стиле, направлениях модерн или Hi-Tech.

This multipurpose hook with three solid horns is designed to keep all your clothes, household items, working tools, kitchen utensils and bathroom accessories all save and secure. This hook will look as good in a hallway or inside a wardrobe as it will in a bathroom or kitchen. The model is designed to accompany modern and Hi-Tech interiors

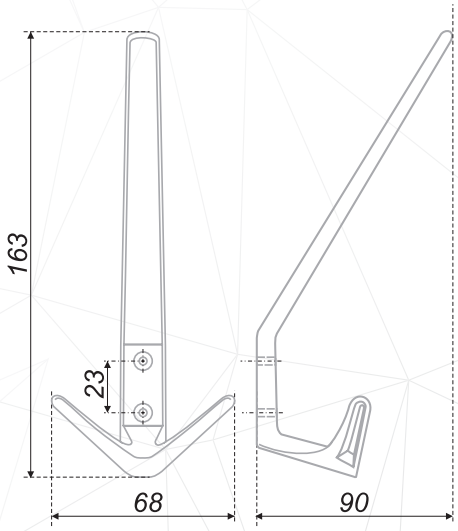

K305.05SC.3

Крючок /
Hook

Трехрожковый крючок /
Three-horn hook

Сатиновый хром /
Satin chrome

max kg
10

Максимальная нагрузка /
Maximum load capacity

G
170

K208

код / code	G	L	H	D	max kg
K208CP.6	59	36	88	75	10
K208GP.6	59	36	88	75	10
K208SC.6	59	36	88	75	10

K207

код / code	G	L	H	D	max kg
K207AB.7	14	47	30	26	3
K207CP.7	14	47	30	26	3
K207GP.7	14	47	30	26	3
K207SC.7	14	47	30	26	3

K206

код / code	G	L	H	D	max kg
K206CP.10	62	15,4	64	50,6	10
K206SC.10	62	15,4	64	50,6	10
K206SN.10	62	15,4	64	50,6	10

K305.03

код / code	G	L	H	D	max kg
K305.03CP.11	75	94	150	41	10

K305

код / code	G	L	H	D	max kg
K305AB.6	125	76,5	145	65	10
K305CP.6	125	76,5	145	65	10
K305GP.6	125	76,5	145	65	10
K305SC.6	125	76,5	145	65	10
K305SN.6	125	76,5	145	65	10

K204

код / code	G	L	H	D	max kg
K204AB.6	67	75	57	32	10
K204CP.6	67	75	57	32	10
K204GP.6	67	75	57	32	10
K204SC.6	67	75	57	32	10
K204SN.6	67	75	57	32	10

ЗАРЕЗЕРВИРОВАНО
под новую продукцию

K204.05

код / code	G	L	H	D	max kg
K204.05CP.8	126	24,5	151	73	10
K204.05SC.8	126	24,5	151	73	10

K305.01

Модель выполнена в традиционной манере. Простая и вместе с тем элегантная модель украшена изящным рисунком с геометрическими мотивами. Покрытие «старинная латунь» соответствует классической направленности. В таком «состаренном» цвете крючок привносит в интерьер ретро-настроение.

Крючок имеет удобную и эргономичную форму. Модель предназначена для классических, ретро и эклектичных интерьеров, а также для помещений в этнических стилях.

The model is designed in a traditional way. Simple yet stylish, it is decorated with an elegant pattern with geometrical motifs. The «Antique brass» finish corresponds well with its classic nature. The vintage color of the hook brings a twist of retro into an interior.

The hook has a handy and ergonomic shape. The model is designed to be used within classic, retro, eclectic and ethnic interiors.

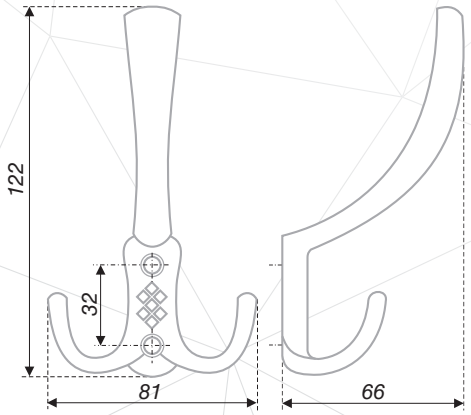

K305.01BAB.2
K305.01EAB.2

Крючок /
Hook

Трехрожковый крючок /
Three-horn hook

Брашированная старинная бронза /
Brushed antique bronze

Европейская старинная латунь /
European antique brass

max kg
10

Максимальная нагрузка /
Maximum load capacity

G
107

K204.01

Крючок имеет универсальный дизайн и может быть применен в различных интерьерных стилях – классических, ретро, этнических. Это модель традиционной формы, удобной для пользователя. Дизайнерский акцент сделан на оригинальном геометрическом узоре на поверхности модели, а также на покрытии: цвет «старинная латунь» создает ностальгическое настроение.

Крючок K204.01 удачно сочетается в пределах одного интерьера с моделью K305.01.

The hook has a versatile design and can be used in various interior designs – classic, retro or ethnic. It has a convenient traditional shape. The special accent in design is placed upon an original geometrical shape on the model's surface as well as the color – «Antique brass» that creates a very nostalgic mood.

K204.01 can be successfully combined with the K305.1 model within the same interior.

K204.01BAB.2
K204.01EAB.2

Крючок /
Hook

Двухрожковый крючок /
Two-horn hook

Брашированная старинная бронза /
Brushed antique bronze

Европейская старинная латунь /
European antique brass

max kg
10

Максимальная нагрузка /
Maximum load capacity

G
62

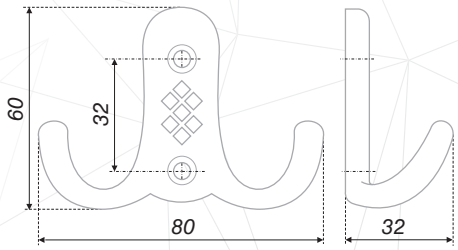

K305.02

Модель выполнена в цвете «Европейская старинная латунь» и предназначен для классических и провансовых интерьеров. Модель обладает интересной формой. Нестандартный верхний рожок выполнен в виде стильной перекладины. Такое решение расширяет возможности крючка и позволяет навешивать те изделия, для которых стандартные рожки неудобны, например, головные уборы. Модель смотрится свежо и необычно, становится декоративным украшением мебели.

The model has a «European antique brass» finish and is designed for classic and Provence-style interiors. This model has an interesting shape. An unusual top horn looks like a stylish crossbar. This clever solution creates further potential for the hook to serve for hanging other objects such as headwear, which is impossible on standard models. K305 looks fresh, unusual and memorable and quickly becomes a part of furniture decor.

K305.02EAB.2

Крючок /
Hook

Трехрожковый крючок /
Three-horn hook

Европейская старинная латунь /
European antique brass

max kg
10

Максимальная нагрузка /
Maximum load capacity

G
160

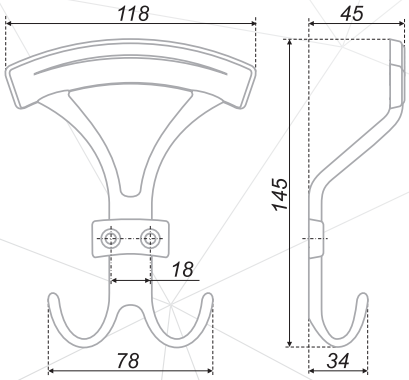

K204.02

Простота, самодостаточность и сдержанная элегантность лежат в основе характера крючка K204.02. Основную эстетическую нагрузку несет цвет – покрытие «Европейская старинная латунь». Это подходящее решение для ретро-интерьеров с уходом в средневековый минимализм, а также для классического или эклектичного стиля.

Крючок K204.02 составляет пару с крючком K305.02 и может успешно использоваться в пределах одного интерьера.

Simplicity, self-sufficiency and elegance are at the base of K204.02's character. The esthetic pleasance comes from the hook's color - «European antique brass». It's a suitable solution for retro interiors with details of the medieval minimalism or classic and eclectic styles.

K204.2 hook can be successfully combined with the K305.2 model within the same interior.

K204.02EAB.2

Крючок /
Hook

Двухрожковый крючок /
Two-horn hook

Европейская старинная латунь /
European antique brass

Максимальная нагрузка /
Maximum load capacity

max kg 10

G 62

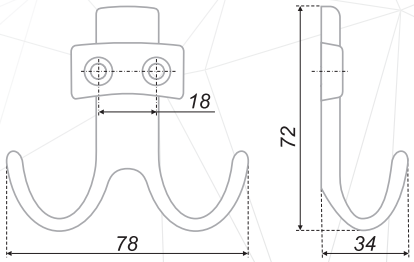

K209

Модель в классическом стиле с намеком на романтичность. Округлая форма рожков и украшения на них говорят о стилевой гармонии и завершенности. Эта модель предназначена для жизнерадостных и ярких интерьерных стилей, среди которых шеббишик, Прованс, модерн, романтизм, направления европейского Возрождения.

K209AB.6 is a classic model with a hint of romantic style. Round-shaped decorated horns create stylistic harmony and completeness. The model is designed for bright and happy interiors designs amongst which are Shabby-chick, Provence, modern, romance and European renaissance.

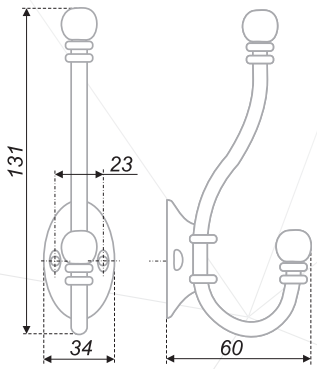

K209AB.6

Крючок /
Hook

Двухрожковый крючок /
Two-horn hook

Старинная латунь /
Antique brass

max kg
10

Максимальная нагрузка /
Maximum load capacity

G
106

K203

код / code	G	L	H	D	max kg
K203AB.2	32	73	45	30	9
K203CP.2	32	73	45	30	9
K203GP.2	32	73	45	30	9
K203SC.2	32	73	45	30	9
K203SN.2	32	73	45	30	9

K302

код / code	G	L	H	D	max kg
K302AB.6	73	71	121	71	6
K302CP.6	73	71	121	71	6
K302GP.6	73	71	121	71	6
K302SC.6	73	71	121	71	6
K302SN.6	73	71	121	71	6

K210

код / code	G	L	H	D	max kg
K210AB.6	67	59	70	24	9

K303

код / code	G	L	H	D	max kg
K303AB.6	103	59	140	70	6

ЦВЕТОВЫЕ РЕШЕНИЯ / Colors

Цветовые решения мебельных ручек и вставок /
Colors of furniture handles

AB Старинная латунь / Antique brass

AC Старинная медь / Antique copper

AG Старинное золото / Antique gold

AL Алюминий / Aluminium

AP Старинное олово / Antique pewter

AS Старинное серебро / Antique silver

ASN Старинный сатиновый никель / Antique satin nickel

BAB Брашированная старинная бронза / Brushed antique bronze

BAC Брашированная старинная медь / Brushed antique cooper

BAP Брашированное старинное олово / Brushed antique pewter

BAZ Черненый старинный цинк / Black antique zinc

BH Бук / Beeh

BL Черный / Black

Br Коричневый / Brown

BSN Атласный никель / Brushed nickel

BSBN Браширований черненый старинный никель / Brush satin black Nickel

BSAB Брашированная сатиновая латунь / Brush satin Antique brass

CP Хром полированный / Chrome polished

CrT Прозрачный кристалл / Crystal

CrBl Черный кристалл / Black crystal

CrW Белый кристалл / White crystal

DB Голубой / Blue

ЦВЕТОВЫЕ РЕШЕНИЯ / Colors

Цветовые решения мебельных ручек и вставок /
Colors of furniture handles

DBL Черный матовый / графитовый
Dull black

EAB Европейская старинная латунь /
European antique brass

GP Золото полированное /
Gold polished

GR Серый /
Grey

GE Зеленый /
Green

HCP Глянцевый хром /
High luster chrome

MAB Матовая старинная латунь /
Matt antique brass

MAC Старинная медь матовая /
Matt antique copper

PCB Старинная бронза /
Painted coffe bronze

PN Розовый /
Pink

PRL Жемчуг /
Pearl

SC Сатиновый хром /
Satin chrome

SG Сатиновое золото / Satin gold

SN Сатиновый никель / Satin nickel

ST Сталь / Steel

STT Нержавеющая сталь / Stainless Steel

W Белый / White

Основные цветовые решения керамических мебельных ручек /
Basic colors of ceramic furniture handles

01 Цветы полевые / Field flowers

02 Роза желтая, крупная, с мелкими цветочками / Big yellow rose with fine florets

03 Колосок / Spikelet

12 Старая эмаль / Old enamel

15 Золотой узор / Gold pattern

16 Желтый тюльпан / Yellow tulip

КОММЕРЧЕСКАЯ СЕТЬ BOYARD / Commercial network

СОБСТВЕННЫЕ ОФИСЫ И РОЗНИЧНЫЕ ТОЧКИ ПРОДАЖ КОМПАНИИ
Own ofices and retail point of sales

г. Екатеринбург
Сибирский тракт, 25

Центральный офис BOYARD
(343) 217-07-91
boyard@boyard.biz

г. Екатеринбург
Сибирский тракт, 25

Фирменный розничный магазин BOYARD
(343) 217-07-47
furnitura@boyard.biz

г. Краснодар
пос. Березовый, 17/25

Филиал BOYARD
(861) 277-37-11
boyard@krd.boyard.biz

г. Минск
район д. Большое Стиклево
Новодворский с/с, 40-6

Филиал BOYARD
375 17-221-50-65
minsk@boyard.biz

г. Москва
ул. Иловайская, 3

Филиал BOYARD
(495) 640-52-25
moscow@boyard.biz

г. Санкт-Петербург
ул. Химиков, 28/АС

Филиал BOYARD
(812) 611-12-61
spb@boyard.biz

Интернет-магазин BOYARD
на территории РФ
boyard.biz

ОФИЦИАЛЬНЫЕ ПРЕДСТАВИТЕЛИ
Oficials representatives

г. Алматы
пр. Рыскулова, 69 Б, оф. 5
BOYARD-Казахстан
8 727 972 09 59, +7 777 921-87-55, artyom.kurchenko@gmail.com

г. Киров
ул. Базовая, 3
BOYARD-Киров
(8332) 34-02-02, oleg@domfort.org

г. Красноярск
ул. Кутузова, 1, стр. 9
BOYARD-Красноярск
(391) 226-65-55, info@furnitur.ru

г. Новосибирск
ул. Мира, 54 А
BOYARD-Новосибирск
(383) 344-97-06, 353-40-40, fortuna3832@mail.ru

г. Иркутск
ул. Октябрьской революции, 12/2
BOYARD-Иркутск
(3952) 78-19-69, 48-75-01, sitiart@irk.ru

г. Уфа
ул. Бакалинская, 7
ул. Путейская, 6 А
ул. Малая Гражданская, 35 А
ул. Большая Шерстомойная, 40
BOYARD-Уфа
(347) 292-35-56
274-96-41
292-78-80
271-56-31, boyard-ufa@rambler.ru

г. Челябинск
ул. Марченко, 26, оф. 201
BOYARD-Челябинск
(351) 737-69-09, 729-71-71, info@boyard-chel.biz

ДИСТРИБЬЮТОРЫ И ДИЛЕРЫ
Distributors and dealers

А

г. Абакан
ул. Заводская, 7
ООО «М профиль»
(3902) 30-63-36, zakup_abakan@furnitur.ru

ул. Тувинская, 17
«Мебелькомплект»
(3902) 28-51-71, 26-02-71, hmk19sbyt@mail.ru

г. Армавир
ул. Ефремова, 254/1
ИП Вербников М.Ю.
(86137) 3-32-44, +7 918 446-00-08
mvafurnitura2007@rambler.ru

ул. Гоголя, 100
ЮМАКОМ-Армавир
+7 928 436-63-60, armavir@yumacom.ru

г. Архангельск
ул. Гайдара, 55
ул. Лермонтова, 23, стр. 20
«VG»–Мебельные комплектующие
(8182) 49-40-48, +7 911 877-00-72, gaidara55@vg-furnitura.ru
(8182) 49-40-44, +7 911 551-71-88, osnovnoy@vg-furnitura.ru

пр. Обводный канал, 5
«Мебельная фурнитура», (8182) 66-15-00, fura29@mail.ru

г. Астрахань
Первый пр. Рождественского, 6
ул. Славянская, 26
ФУРОР
(8512) 62-08-01, z-108@yandex.ru
+7 969 894-16-15, z-108@yandex.ru

Б

г. Барнаул
ул. Красный текстильщик, 12
ул. Малахова, 2 П/2
ООО «Стайлком»
(3852) 37-96-86, 35-80-19, 56-72-65 (66)
stailkom4@mail.ru

г. Белгород
ул. Гостёнская, 2
ООО «Мебель Мастер»
(4722) 22-23-97, +7 980 374-65-75, mebelmaster31@mail.ru

ул. Мичурина, 102
ООО «Уют Центр», (4722) 31-36-66, bulanov_sa@yut-center.ru

КОММЕРЧЕСКАЯ СЕТЬ BOYARD / Commercial network

г. Бердск — **ООО «КОМАНДОР БЕРДСК»**
ул. Первомайская, 5/6 — (38341) 6-00-55, mebel194@yandex.ru

г. Бийск — **ООО «Дизаж»**
ул. Трофимова, 46 — (3854) 35-07-07, 32-40-40, opt@dizag.ru

г. Благовещенск — **ООО «Мебельная фурнитура»**
ул. Пролетарская, 139 — (4162) 77-07-04 (06), +7 924 841-06-06, furnitura.blaga@mail.ru

г. Братск — **Компания «Центр Крепежных Изделий»**
пр. Индустриальный 5 А, пав. № 17 — (3953) 40-90-96 (97), krepeg_bratsk@mail.ru

г. Брянск — **ИП Авдеев Д. А.**
ул. Литейная, 86 А — (4832) 52-51-60, 52-64-03, info@furnitura32.ru

г. Белореченск — **ИП Вербников М. Ю.**
пр. Промышленный, 15 — +7 918 004-89-89, mvafurnitura2007@rambler.ru

ул. Кирова, 2 Б — **ООО «Славия»**, (8615) 2-27-75, +7 901 490-49-87, oooslaviya@mail.ru

В

г. Великий Новгород — **ИП Кулин И. Б.**
ул. Попова, 5, Розничный магазин «МОФ-М» — (8162) 65-57-52,
ул. Нехинскя, 57 В, Оптовый слад — (8162) 67-29-90, 61-45-06, +7 (921) 486-08-31
ул. Псковская, 36 — (8162) 76-90-61, mof-m@mail.ru
Отово-розничный магазин «12 Стульев»

г. Владивосток — **ООО «Дальневосточная фурнитурная компания»**
ул. Бородинская, 46/50, ТЦ Лотос, пав.14 — (423) 224-26-43, 8-914-705-53-48, dfk125@mail.ru

г. Владикавказ — **ООО «Бора-мебель» (ИП Боровинский А. А.)**
ул. Промышленная, 5 — (8672) 76-94-20, bora_vlad@mail.ru

г. Владимир — **ООО «Мебельные материалы и фурнитура» («M&F»)**
ул. Гастелло, 8 А — (4922) 37-73-73, vladimir@mif76.ru

ул. Батурина, 65 — **ООО «Лавр МФ»**
(4922) 77-84-93 (94), zakaz@lavrmf.ru

г. Волгодонск — **ООО «РЕСПЕКТ»**
ул. 2-я Заводская, 9 — (8639) 27-75-15, p1251@yandex.ru

г. Волгоград — **ФУРОР**
шоссе Авиаторов, 8 — (8442) 53-10-17, +7 961 091-10-87
ул. Бахтурова, 12 — (8442) 31-92-89
ул. Козловская, 55 — (8442) 94-40-11, +7 961 086-08-01
ул. Менделеева, 93 — (8442) 73-36-88, +7 961 091-10-88
ул. Неждановой, 4 К — (8442) 95-30-59, +7 961 091-10-85
ул. Николая Отрады, 44 — (8442) 70-95-61, +7 961 091-10-95, z-108@yandex.ru

г. Волжск — **ИП Бирюкова Н. С.**
ул. 107 Бригады, 10 А — (83631) 4-30-50, next-v@bk.ru

г. Волжский — **ФУРОР**
ул. Александрова, 54 — (8443) 53-94-06, +7 961 091-11-08
Индустриальный проезд, 18, База УПТК — (8443) 25-46-73, +7 961 091-11-28
ул. Набережная, 77 — (8443) 27-33-07, +7 961 091-11-94, z-108@yandex.ru

г. Вологда — **ИП Ермаков С. Н.**
Советский пр., 162 В — (8172) 75-96-66, esn35@mail.ru

ул. Гагарина, 41 — **ИП Власова О. О.** (8172) 53-45-20, 52-22-55, vdm.magazine@yandex.ru

ул. Северная, 27 — **ООО «Мебельные материалы и фурнитура» («M&F»)**
(8172) 78-77-76 (01,02), 50-57-76, +7 911 501-57-76
ул. Ярославская, 10 — (8172) 53-03-03, +7 911 501-57-76, vologda@mif76.ru
ул. Ярославская, 16 — (8172) 53-03-03

г. Воронеж — **ООО «Уют Центр»**
Ленинский проспект, 174 — (473) 250-92-13
ул. Космонавтов, 2 И — 239-16-16, 233-15-51, dudina_tn@yut-center.ru

Отличников переулок, 10 — **ООО «Плитстройторг»**, (4732) 75-30-00, mail@politex.vrn.ru
ул. Свободы, 75 з — (473) 220-57-11, 220-57-12

Г

г. Грозный — **ООО «Мебельторг»**
ул. Жуковского, 49 — 8 928 642-89-74, 8 938 900-74-01 (04), logist@mebel-torg95.ru

Д

г. Дербент — **ТБ «Плит-Сервис» ИП Алиметов А. М.**
сх им. Карла Маркса, ул. Центральная — 8-928-565-24-42, vodoleiy-18@mail.ru

Е

г. Екатеринбург — **ООО «ПартнерПлит»**
ул. Азина, 22/3 — (343) 298-06-82, dreviz96@mail.ru
Свердл. обл, поселок ЦОФ 5 — (343) 344-04-87 (89), dreviz96@mail.ru

ул. Дагестанская, 41 — **Компания «Группа Партнер»**, (343) 272-08-80, ekb@grouppartner.ru

ул. Черняховского, 86, кор. 5 — **ООО «Штайнел Групп»**, (343) 216-57-54, mail@steinel.ru
ул. Черкасская, 9 — (343) 234-37-18, 253-19-55
ул. Первомайская, 114, (Магазин Steinel) — (343) 287-44-32

З

г. Зеленодольск — **ИП Бирюкова Н. С.**
ул. Королева, 26 Б — (84371) 3-46-56, firma_next@bk.ru

И

г. Иваново — **ООО «Мебельные материалы и фурнитура» («M&F»)**
ул. Парижская коммуна, 145 — (4932) 26-77-26, ivanovo@mif76.ru

г. Ижевск — **ООО «Торговый Дом «Виктор и Ко»**
ул. Восточная магистраль, 1 — (3412) 65-65-70, 57-01-55, ostanin@izmf-fms.ru

К

г. Казань — **ТД «Комплект-Сервис»**
ул. Белинского, 21, корп. Б — (843) 21-021-17 (18), komplect-service@yandex.ru

ул. Гладилова, 53 — **ИП Бирюкова Н. С.** (843) 555-54-90, next_kazan@mail.ru

г. Калининград — **ООО «Компания Балтламинат»**
Советский проспект, 125 — +7 (4012) 777-001, sale@baltlaminat.ru

г. Кемерово — **Компания «Томплит»**
пр. Кузнецкий, 137 — (3842) 90-03-49

г. Кострома — **ООО «Мебельные материалы и фурнитура» («M&F»)**
проспект Мира, 116 — (4942) 64-11-00, kostroma@mif76.ru

г. Краснодар — **ИП Вербников М. Ю.**
ул. Вишнякова, 3 — (861) 211-24-30 (44), +7 928 256-61-54, amk-troya@mail.ru

ул. Тихорецкая, 6 — **ООО «Славия»**, +7 901 007-16-17, oooslaviya@mail.ru

ул. Новороссийская, 172/1 — **ООО ПКФ «ЮМАком»**, (861) 239-71-11, 239-69-00, 239-79-04, 233-91-85
furnitura@yumacom.ru

г. Красноярск — **«Мебелькомплект»**
пр. Красноярский рабочий, 160, стр. 46 — (391) 366-87-13, furn@mebelkom.com
пр. Красноярский рабочий, 27, стр. 92 — (391) 366-87-13, furn@mebelkom.com

г. Кропоткин — **ИП Вербников М. Ю.**
ул. Московская, 273 — (86138) 7-30-02, +7 928 410-25-55, mvafurnitura2007@rambler.ru

г. Кузнецк — **Экспо-мебель (ИП Петраков И.В.)**
ул. 8 Марта, 1/6 — (841-57) 3-44-99, 3-00-70, 8 927 099-57-00, 8 937 446-73-90, 1@ruem.ru

г. Курган — **Компания «Группа Партнер»**
ул. Дзержинского, 62, корп. 3 — (3522) 44-38-14, kurgan@grouppartner.ru

г. Курск — **ООО «Уют Центр»**
ул. Литовская, 12А — (4712) 99-90-02, afanasyev_av@yut-center.ru

Л

г. Липецк
Поперечный проезд, 9
ООО «Мастер-Мебель»
(4742) 34-60-18, 55-91-40 (41), mastermebel01@rambler.ru

Трубный проезд, 19
ООО «Уют Центр»
(4742) 34-85-57, 34-19-00, sedih_on@yut-center.ru

г. Лобня
Букинское шоссе, 39
ООО «Мебельные материалы и фурнитура» («M&F»)
(499) 320-07-70, +7 919 776-61-28, +7 919 776-56-88, lobnya@mif76.ru

Московская обл., Люберецкий район
п. Томилино, мкр. Птицефабрика, к16
ООО «Мебельные материалы и фурнитура» («M&F»)
(499) 322-00-70, +7 919 009-14-04, lub@mif76.ru

М

г. Махачкала
пр. Омарова, 1
ГК «Дизайн Сервис»
8 (8722) 59-97-59, info@design-servis.com

ул. Г.Далгата,13
ООО «Мультитрейд»
89886991155, furnimarket@bk.ru

г. Майкоп
ул. Адыгейская, 178
ЮМАКОМ-Майкоп
(8772) 53-11-13, 53-13-32, +7 989 140-98-88, yumacom.maikop@mail.ru;

г. Москва
ул. Красного Маяка, 16, корп. 3
ООО «Мебельный стандарт»
(495) 662-59-61, info@mebelstandard.ru

Химки, Вашутинск шоссе, 4
«Европа»
(495) 374-62-13, +7 965 108-80-66, h-europa@mail.ru

г. Мурманск
ул. Домостроительная, 16
ООО «Мебельные запчасти»
(8152) 41-27-41 (02), sidak-murmansk@mail.ru

г. Мытищи
ул. Силикатная, 36
ООО «Группа компаний «Древиз»
(495) 784-65-45, dmitry.bebeshin@dreviz.ru

Н

г. Набережные Челны
пр. Казанский, 209
ИП Адиуллин Р. Р.
(8552) 44-04-10, snab-gilichetd@mail.ru

пр. Казанский, 198
МеКомТат ТД, (8552) 44-88-08 (06), mekomtat@mail.ru

г. Нальчик
ул. Братьев Кушховых, 149
ИП Сапранович Т.В.
+7 928 906-45-23, +7 928 710-91-98

ул. Братьев Кушховых, 150
«Бора-мебель» ИП Боровинский А.А.
(8663) 96-73-72, (903) 490-00-59, boramebelnalmag@rambler.ru

г. Нижний Новгород
ул. Коновалова, 15
ООО «Группа компаний «Древиз»
(831) 262-12-20, mail@dreviz.ru

г. Ногинск
ул. Индустриальная (тер. базы «Ростехкомплект»)
ООО «Мебельные материалы и фурнитура» («M&F»)
(499) 322-05-70, +7 985 579-45-85, noginsk@mif76.ru

г. Новокузнецк
пер. Тушинский, 3
АК «Стимул»
(3843) 72-11-11

г. Новороссийск, п. Гайдук
ул. Новороссийское шоссе, 24
ЮМАКОМ-Новороссийск
+7 988 733-15-12, yumacom-nvr@mail.ru

г. Новочеркасск
ул. 26 Бакинских комиссаров, 7
ИП Осердников А.В.
+7 988 899-60-09, vdm-don@mail.ru

О

г. Омск
ул. Северная 7-я, 109
ИП Коваленко М.В.
(3812) 35-17-66, mail@mebelsam.com.ru

ул. 2-я Солнечная, 46 А
ул. Красный путь, 80/1
ООО «Мебельные системы»
(3812) 44-67-04, 49-55-01, boyard@mebsistem.ru
(950) 959-05-45, filial@mebsistem.ru

г. Орёл
ул. Городская, 98
ИП Панухник В.Н.
(4862) 47-65-65, 75-07-11, info@leso-torg.ru

П

г. Павловский Посад
ул. Каляева, 3 Б
ООО «Инвент-Пром»
(495) 987-46-79, (49643) 5-56-83, info@invent-prom.ru

г. Пенза
ул. Циолковского, 12А
ООО «ТБ «Стандарт»
(8412) 49-98-59 (85), 49-99-99, nemov@standart.pro

ул. Чаадаева, 38
Экспо-Мебель (ИП Петраков И.В.)
8 937 412-66-13 (19), 1@ruem.ru

г. Пермь
ул. Металлистов, 5
ИП Чудинова С.С.
(342) 265-22-44, 265-13-65
265-44-40, galaperm@mail.ru

шоссе Космонавтов, 316 А/5
Компания «Группа Партнер»
(342) 240-94-11, 226-94-11, perm@grouppartner.ru

г. Петрозаводск
ул. Кооперативная, 6
ООО «Мебельные запчасти»
(8142) 73-12-90, 73-33-47, monza@sampo.ru

ул. Попова, 7
ул. Правды, 4
ул. Заводская, 4
ул. Шотмана, 11
ул. Шотмана, 30
ООО «ТД «Центральная Стройбаза Карелии»
(8142) 79-87-98, доб. 5195
(8142) 79-87-98, доб. 4

г. Подольск
Домодедовское шоссе, 18 А
ООО «Мебельные материалы и фурнитура» («M&F»)
(499) 322-06-70, +7 985 579-45-90, podolsk@mif76.ru

г. Псков
ул. Леона Поземского, 108
«ПМК-Псков» (Псковская Мебельная Компания)
(8112) 61-04-44, pmkpskov@mail.ru

ул. Ипподромная, 108 Б
ИП Лашкин Д.Н.
(8112) 75-82-38

г. Пятигорск
Черкесское шоссе, 17
ООО «Бора-мебель», (ИП Боровинский А. А.)
(8793) 31-77-22 (44), +7 928 220-78-89
boramebel@mail.ru

с. Винсады
ул. Лермонтовское шоссе, 10 А
ООО ПКФ «ЮМАком»
8 (87961) 62-777, 61-061, 8962-493-51-00, yumacom@megalog.ru

Р

г. Рязань
ул. Западная, 6
Магазин «Мебельсам»
(4912) 34-80-61, 38-90-03, snab_mebel@mail.ru

г. Реутов
ул. Транспортная, 1
Торговая компания «ДСПлит»
(495) 669-64-64, info@dsplit.ru

г. Ростов-на-Дону
ул. Щербакова, 100/31
ТД «Интерьер» ИП Колбасин С.И.
(863) 254-46-81, info@i-td.org

г. Рыбинск
ул. Нобелевская, 47
ООО «Мебельные материалы и фурнитура» («M&F»)
(4855) 23-16-23, rybinsk@mif76.ru

С

г. Самара
ул. Металлистов, 36 А
ООО «КОТ»
(846) 992-23-11, 993-25-30, furnitura@kotm.ru

г. Санкт-Петербург
Ириновский проспект, 1
ООО «Смарт СПб»
(812) 611-12-13, 912-12-13, sale@smart812.ru

Московское шоссе, 25 Ж
ул. Рабочая, 16 А
ООО «Арсенал-М»
(812) 642-44-83, info@arsenal-meb.ru

пр-т Стачек, 45
корп. 2, оф. 403
ООО «Мебель-Комплект СПб»
(812) 703-59-61, 938-18-08, 612-21-61, spb-mk@mail.ru

Уманский переулок, 76
Титаниум
(812) 333-34-52, 333-13-16, mail@tytanium.ru

«Европа»
ул. Салова, 57
(812) 313-15-52 (54), +7 (965) 784-17-11, s-europa@mail.ru
Васильевский Отров, 24 линия, 31
(812) 313-25-78, +7 (963) 316-67-85, v-europa@mail.ru
ул. Магнитогорская, 30
(812) 407-22-95, +7 (965) 076-10-21, km-europa@mail.ru
ул. Магнитогорская, 17
(812) 407-38-25, +7 (967) 535-00-52, m2-europa@mail.ru

ул. Химиков, 26
ИП Бакута О.В. «Центр Мебельных Комплектующих Прогресс»
(812) 334-90-81, olga-bakuta@yandex.ru

наб. Обводного
канала, 118А, Ж
ООО «ТДМ»
(812) 337-57-41, доб. 156, furnitura@tdmspb.ru

пос. Сапёрный, 29-й км
Петрозаводское шоссе
ООО «НПС-Мебель»
(812) 462-82-82, boyard@4628282.ru

г. Саранск
ул. 1-я Промышленная, 33
ООО «Народно-торгово-строительная компания»
(8342) 73-22-74, 75-38-44, ntsk_saransk@mail.ru

г. Саратов
ул. Ульяновская, 6/12
ул. Чернышевского, 1
ул. Шехурдина, 36
ИП Исаев Т.С.
(8452) 22-11-60, 73-59-22
(8452) 72-03-12, 72-91-35
(8452) 65-10-68, specialist.sar@gmail.com

г. Севастополь
пр. Ген. Острякова 166-В
ИП Давыдова О.А.
+7 978 763-1518, ipdev@mail.ru

г. Северодвинск
ул. Лесная, 32/17
«VG»-Мебельные комплектующие
(8184) 50-05-22, 58-47-07, +7 911 557-84-70, lesnaya32@vg-furnitura.ru

г. Симферополь
ул. Лебедева, 69
ул. Русская, 38 Б
пр. Победы, 107/3
ООО «Южный мост»
+7 978 077-27-37 (47), pelikan_baza@mail.ru
+7 978 077-28-28, pelikaniche@yandex.ru
+7 978 077-29-29, pelikan_lug@mail.ru

г. Сочи
ул. Гагарина, 63, пав. 25 А
Шурыгина М. И.
+7 988 235-68-56, osnovasochi@gmail.com

с. Сергей-Поле, ул. Славы, 2/2
ООО«КомплектСервисМебель»
+7 988 237-36-13, ksm.sochi@mail.ru

г. Ставрополь
ул. Объездная, 16 В
«МФК-Ставрополь» ИП Манасян И.Р
7 (8652) 58-39-99, mfk-stav@mail.ru

ул. Старомарьевское шоссе, 23
ООО ПКФ «ЮМАком»
(8652) 94-71-59, +7 988 733-15-12, furnitura-st@mail.ru

г. Стерлитамак
ул. Карла Маркса, 172
ИП Панина О.Н.
(3473) 21-99-52, 25-05-61, panin74@ufamts.ru

г. Сургут
ул. Иосифа Каролинского, 14/2
ИП Елькин М.И.
(3462) 94-17-09, partner_oven@list.ru

пос. Черный Мыс, ул. Щепеткина, 50
ООО «СибСнабКомплект»
(3462) 23-63-67, +7 922 253-92-82, ssk_86@mail.ru

Т

г. Тамбов
ул. Красная, 8
ул. Советская, 191
ИП Кобзев М.В.
(4752) 48-29-48, 71-52-71
kobzev-mv@mail.ru

г. Тверь, ул. 1-ая за Линией Октябрьской железной дороги, 1 А
ИП Писарев Д.А.
+7 904 018-49-58, boyard-tver@mail.ru

г. Тихорецк
ул. Подвойского, 100/1
ООО «Славия»
+7 960 475-55-60 (86), oooslaviya@mail.ru

г. Томск
ул. Елизаровых, 29
пр. Фрунзе, 119 Е
ул. Иркутский тракт, 118
Компания «Томплит»
(3822) 54-34-10, bask@mail.tomsknet.ru
(3822) 24-97-20
(3822) 46-82-02

г. Тюмень
Московский тракт, 120/3, стр. 2/19
ИП Любимов Л. Л.
(3452) 30-26-08, 30-93-66, fsm-tyumen@yandex.ru

пр. Воронинские Горки, 158
ООО «Принцип-Т»
(3452) 23-56-56, 23-57-57, 382727@mail.ru

Московский тракт, 136/2
Компания «Группа Партнер»
(3452) 38-09-80, tyumen@grouppartner.ru

У

г. Улан-Удэ
пр. Автомобилистов, 1, стр. 3
BOYARD-Иркутск
(3012) 48-01-26, +7 908 653-50-27, sitiart@irk.ru

г. Ульяновск
9-й проезд Инженерный, 9 А
ООО «Уралсервис»
(8422) 52-16-41, 52-44-79, uhs-ekaterina@mail.ru

Ф

г. Фрязино
Окружной проезд, 3
ООО «Мебельные материалы и фурнитура» («M&F»)
(499) 504-04-84, moskva@mif76.ru

Х

г. Хабаровск
ул. Ленинградская, 28 Н
ООО «Мебельная фурнитура»
(4212) 38-18-77, boyard.dv@mail.ru

ул. П. Л. Морозова, 56
BOYARD-Иркутск
(4212) 207-768, sitiart@irk.ru

Ч

г. Челябинск
ул. Троицкий тракт, 54
Компания «Группа Партнер»
(351) 729-82-02, chel@grouppartner.ru

ул. Шарова, 59
СП«Квадрат»
(351) 734-97-98, 262-18-31, furn@spkvadrat.ru

г. Чебоксары
ул. Ломоносова, 2
ЦМФ 21
(8352) 55-04-57, 34-12-04, cmf21@mail.ru

г. Череповец
ул. Ломоносова, 45
ул. Беляева, 1/84
ул. Белинского, 39
ИП Калюжный А. Д.
(8202) 25-24-06, 57-23-30, 57-43-64
(8202) 28-80-78 (75), 28-12-47
(8202) 26-60-71, che_mk@mail.ru

ул. Олимпийская, 2
ООО «Мебельные материалы и фурнитура» («M&F»)
(8202) 77-77-00, 206-106, cherepovec@mif76.ru

ул. Пионерская, 21
ИП Семин А. В.
(8202) 29-82-81, aleksandr-semin@yandex.ru

г. Черногорск
ул. Мира, 012А
«Мебелькомплект»
(39031) 2-26-20, 2-30-60, hmk19natalya@mail.ru

г. Чита
ул. Недорезова, 3 Б
ООО « Сделай Мебель »
(3022) 31-47-55 (92), (914) 467-83-78, sdel_meb@mail.ru

Я

г. Ярославль
ул. Вспольинское поле, 15
ООО «Мебельные материалы и фурнитура» («M&F»)
(4852) 20-82-08, 45-93-83, факс 72-58-28, info@mif76.ru

ДИСТРИБЬЮТОРЫ В СНГ
Distributors in EUN

Республика Армения
0012, г. Ереван, Таиров
ул. Майракахакаин, 145

ООО «Гросмейстер»
(37493) 48-11-80, (37491) 48-11-80
info@grossmeister.am

Республика Беларусь
225320, г. Барановичи
ул. Кабушкина, 11

ООО «ТиБ-Мебель»
375 16 348 04 88,
375 29 723 10 16, 375 44 716 88 31
tibmebel@mail.ru

224025, г. Брест
ул. Лейтенанта Рябцева, 44

ООО «АмигоБрест», 375 29 527 73 88
amigobrest09@rambler.ru

ул. Шоссейная, 16
ул. Фортечная, 61/2

ИП Мегель И.А.
375 162 45 10 23, 375 29 726 53 08
375 29 205 00 30, igormigel@mail.ru

210023, г. Витебск
пр-т Фрунзе, 22, корпус 3

ОДО «ЛАЙН-КОМ»
375 212 60 15 52, 375 212 60 15 53, 375 029 514 04 57
375 029 550 88 32, 375 029 334 76 67, Line-com@mail.ru

246010, г. Гомель
ул. Могилевская, 27

ЧТУП «Фурнитура для мебели»
375 29 357 46 75, 375 232 26 56 44, info@fdm.by

230011, г. Гродно
ул. Герасимовича, 1 А-9

ООО «Экравэлла-Янтас»
375 152 52 35 39, 375 29 349 77 47, 375 29 585 88 05
vip.vdm@mail.ru

ул. Автомобильная, 9

ЗАО «МДСВ»- управляющая компания холдинга
375 152 93 54 59, 375 152 93 54 51, 375 29 584 54 51
info@mdsw.by

220036 г. Минск
пер. Северный, 13, каб.11

ЧТУП «Дартион комплект»
375 017 226 45 16, 375 29 177 76 40, 375 29 155 63 66
dartiondart@gmail.com

ул. М. Лынькова, 123 Б, оф. №1

ООО «Маркет-СД»
375 017 205 91 29, 375 29 642 32 32, 375 29 642 42 16
dsamarket@gmail.com

212040, г. Могилев
ул. Залуцкого, 21

ЧТУП «Аргос-ФМ»
375 222 70 77 07, argos-fm@mail.ru

223130, Лагойский район, г.п. Плещеницы
пер. Промышленный, 12 к.21

ООО «Фурнитурофф»
(8 0222) 707-707375 029 340 86 96, 375 029 617 27 17
Pokrovsergey@tut.by

Республика Казахстан
010005, г. Астана
ул. Бейсекбаева, 23

ТОО «MONICO»
(7172) 78-22-07
confirmat-info@mail.ru

ул. Жубанова, 63/3А

ТОО «Билд маркет плюс»
(7172) 93-98-98 (19), igor.bondar@mail.ru

050000, г. Алматы
ул. Толе Би, 266, оф.20

ИП Мун В.А.
(727) 296-05-59, +7 777 335-66-55, boyard.tastak@mail.ru

г. Караганда
ул. Гастелло, 15

ТОО Компания «Эванти»
(7212) 56-50-65, 90-86-26, evanti@bk.ru

140000, г. Павлодар
ул. Муткенова, 52/1

ТОО «ЛАМА»
(7182) 51-61-84 (85)
lama99@mail.ru

г. Уральск
ул. Абулхаир Хана, 8/1

ТОО «Плит-Сервис»
8-7112-21-00-21

Республика Кыргызстан
г. Бишкек
ул. Кулатова, 7

Компания «Wals»
+996 706 380 333, +996 558 316 191
boyard.bishkek@mail.ru

ВАШ СПИСОК МОДЕЛЕЙ ДЛЯ ЗАКАЗА /

The list of models you want to order

ДЕМОНСТРАЦИОННОЙ ПЛАНШЕТ
для лицевой фурнитуры BOYARD

Элегантный, но в то же время универсальный презентационный планшет для мебельных ручек позволит не только достойно продемонстрировать лицевую фурнитуру BOYARD, но также поможет акцентировать внимание на новинках или на тех ручках, которые являются маркерными позициями в вашем регионе. Работать с планшетом очень удобно, а благодаря его конструкции и наличию подставки он может быть размещен на любой ровной поверхности, например, на прикассовой зоне или столе менеджера и т.д.

BOYARD®
Furniture Solution

Москва
109651, Иловайская, 3, стр-е 2
тел./ф.: +7 (495) 640 52 25
moscow@boyard.biz

Санкт-Петербург
195030, ул. Химиков, 28/АС
тел./ф.: +7 (812) 611 12 61
spb@boyard.biz

Екатеринбург
620100, Сибирский тракт, 25
тел./ф.: +7 (343) 217 07 91
boyard@boyard.biz

Краснодар
350031, пос. Березовый, 17/25
тел./ф.: +7 (861) 277 37 11(78)
boyard@krd.boyard.biz

Минск
223060, Новодворский с/с 40-6, 2 эт.
район д. Большое Стиклево
+375 17 221 50 65, minsk@boyard.biz

boyard.biz