TECHNO

ЭЛЕКТРОМЕХАНИЧЕСКИЕ ПРИВОДЫ

Руководство по эксплуатации для электропривода серии SC-05

Электропривод с возвратной пружиной для управления воздушными клапанами

Описание:
Приводы TECHNO серии SC-05 с пружинным возвратом разработаны специально для управления воздушными клапанами и заслонками средних размеров, установленных в системах вентиляции. Привод SC-05 обладает компактным размерами и гибким управлением.
После отключения питания привод возвращается в начальное положение при помощи пружины.

Особенности серии серии SC-05:

- Крутящий момент 5Нм
- Номинальное напряжение 24 В = / 230 В ~
- Два вида управления: открыто/закрыто, аналоговое 0(2)~10V
- Низкое энергопотребление
- Возможность выбрать угол поворота
- Универсальный адаптер: размер круглого вала до 16 мм
- Опционально два вспомогательных переключателя SPDT*
- Без ручного управления
- Герметичный корпус соответствует требованиям IP54

Примечание. Устройство может быть вскрыто только на заводе-изготовителе. Оно не содержит частей, которые могут быть переустановлены или отремонтированы потребителями

Технические характеристики

Модель	SC-05DN(F)/24V	SC-05DN(F)/230V	SC-05AN(F)/24V
Крутящий момент	5Нм		
Площадь заслонки	до 1м²		
Рабочее время	(M) 75 сек, 20 сек		(M) 120 сек, 20 сек
Энергопитание	AC-DC 24В	AC 230В	AC-DC 24В
Энергопотребление	Режим работы: 5Вт, режим ожидания: 2,5Вт		
Расчетная мощность	10ВА		7ВА
Масса	1,9кг		
Управление	открыто/закрыто		0(2)~10V
Направление вращения	Определяется стороной монтажа		
Угол поворота	5...85° (макс. 93º) / настройка 45...85° (5° шаг)		
Индикация положения	Механический указатель		
Переключатели SPDT*	DN–нет, DF–2 SPDT	DN–нет, DF–2 SPDT	AN–нет, AF–1 SPDT
Срок службы	70000 полных циклов хода штока		
Уровень шума	(M) 50дБ, 62дБ(А)		
Класс защиты	III (низкое напряжение)	II (всё изолированно)	III (низкое напряжение)
Степень защиты	IP54		
Диаметр вала	○10...16mm □7x7mm….11x11mm		
Рабочая температура	-30...+50°C		
Влажность	5~95% RH без конденсации		
Температура хранения	-40...+70°C		
Сертификация	CE и UL873		

*** SPDT** (Single-Pole Double-Throw) –однополюсная группа переключающихся контактов.

Схема подключения:

Привод SC-05D...

N L1

⊥ ~ 24AC/DC±10%

– + 230VAC± 10%

Привод SC-05A...

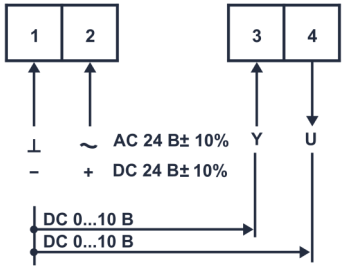

Вспомогательный переключатель для SC-05DF..

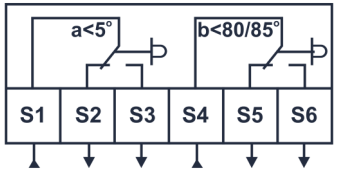

Вспомогательный переключатель для SC-05AF/24V

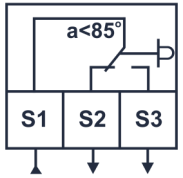

Способ установки механического ограничения положения

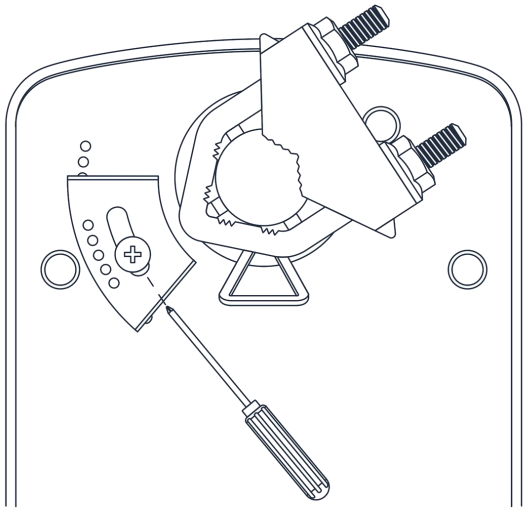

Габаритные размеры

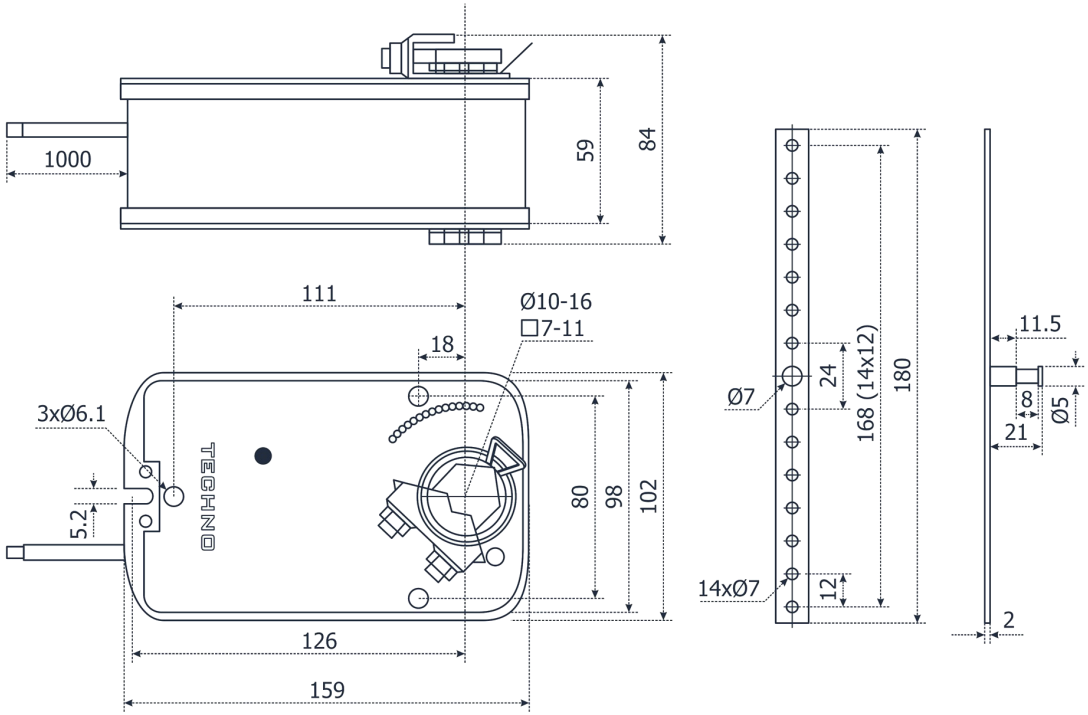

Внимание: Не разрешается применение электропривода в областях, выходящих за рамки, указанные в спецификации. Устройство содержит 2 группы вспомогательных переключателей, которые предназначены для работы как с высоким напряжением, так и с низким. Совмещение различного напряжения на переключателях одного привода не допускается. Устройство содержит электрические и электронные компоненты и не подлежит утилизации в качестве бытового мусора. Необходимо соблюдать все действующие на местах правила и требования.