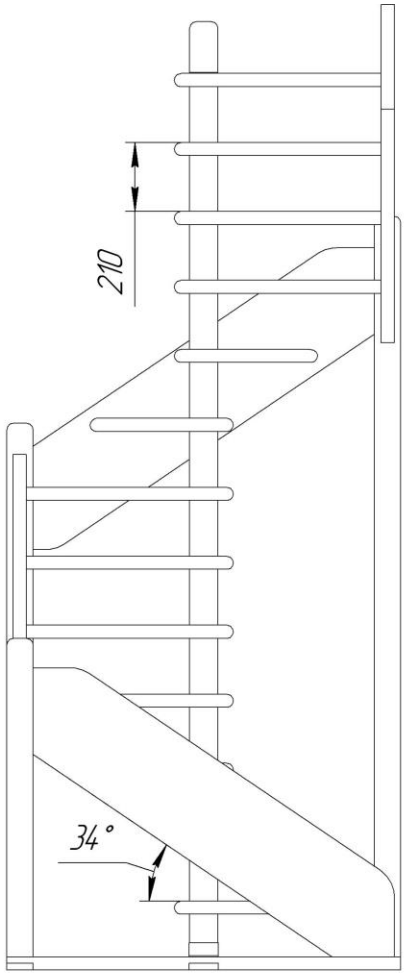
210
34°

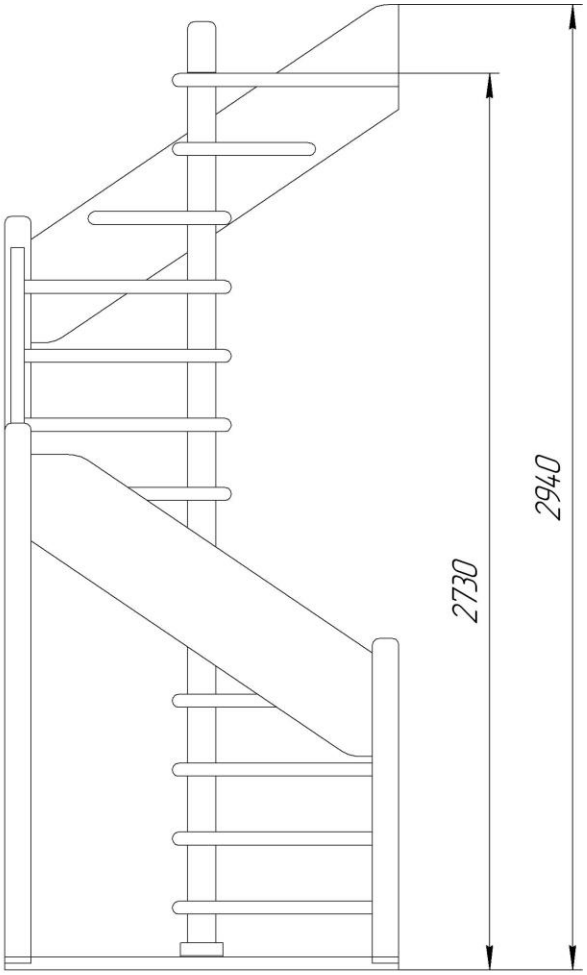
2730
2940

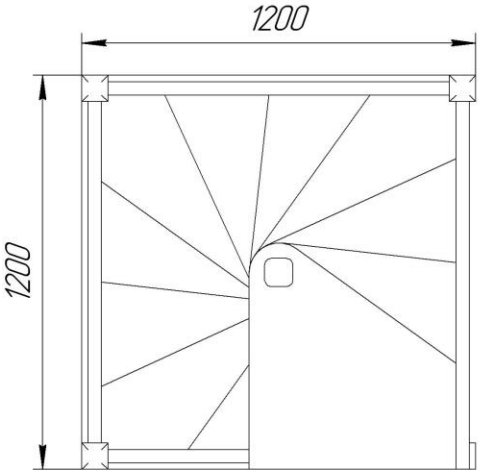
1200
1200

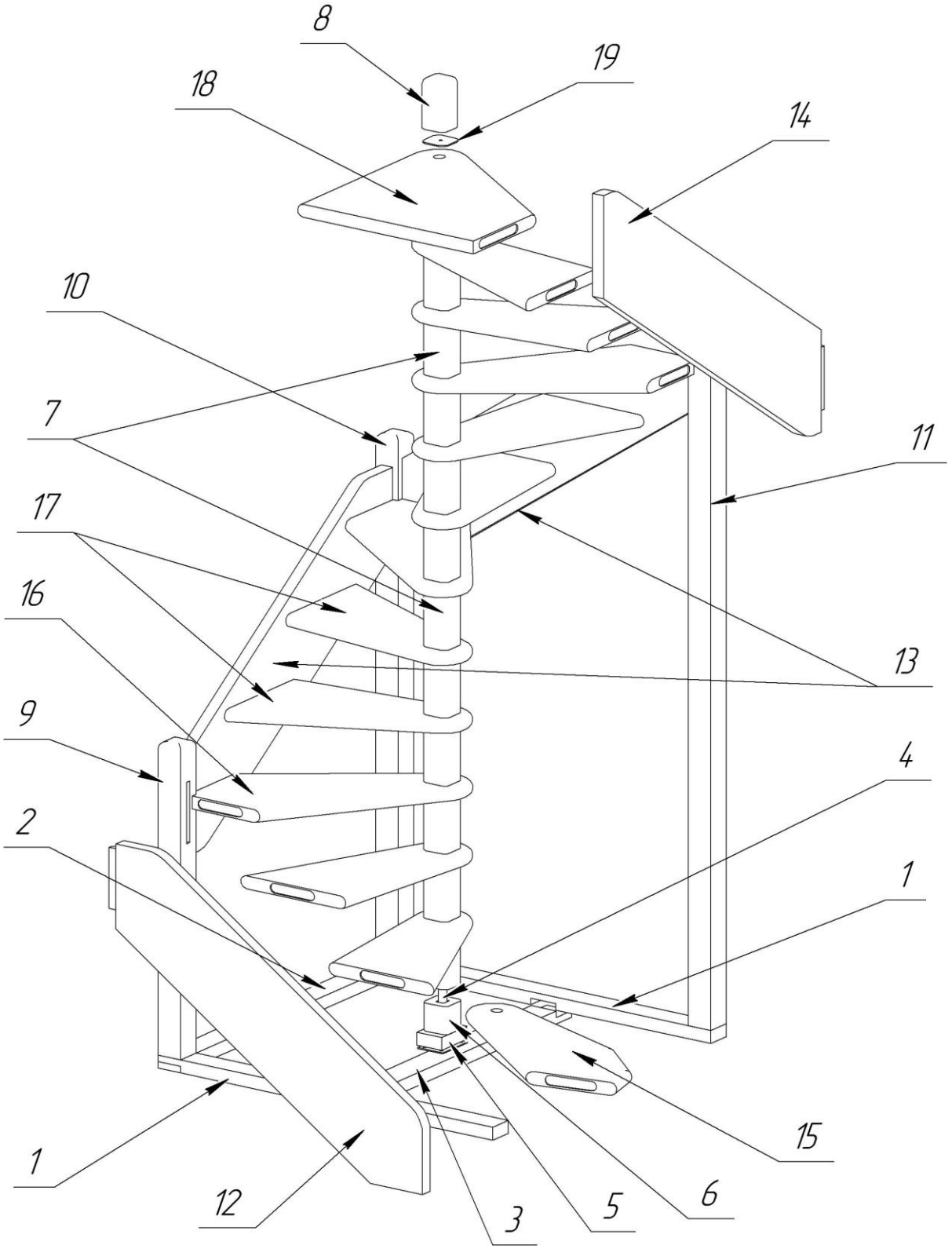
8
19
18
14
10
7
11
17
16
13
9
4
2
1
1
15
12
3
5
6