vintagetechnics.ru

オートリフトアップ レコードプレーヤー

KP-700D

取扱説明書

TRIO

TRIO

オートリフトアップ レコードプレーヤー KP-700D

お買いあげいただき，ありがとうございます。

ご使用に際し，本機の性能を十分に発揮させるため，本説明書を最後までお読みいただき，正しい使い方により末永くご愛用ください。

なお，本製品は厳重な品質管理のもとに生産されておりますが，万一運搬中の事故などに伴い破損等の不具合がありましたら，お早めに購入店，または最寄りのトリオ各営業所，サービス・センターへお申しつけください。

アフターサービスについて

1．**保証書**—この商品の保証書は別途添付しております。必ず所定事項の記入および記載内容をご確認いただき大切に保存してください。

2．**保証期間**—お買上げの日より**1年間**です。正常なご使用状態でこの期間内に万一故障を生じた場合には，保証書の記載内容によりお買上げの販売店またはトリオの営業所が**無料修理**いたします。

3．**保証期間経過後の修理**についてはお買上げの販売店またはトリオの営業所にご相談ください。修理によって機能が維持できる場合にはお客様のご要望により**有料修理**いたします。

4．本機の**補修用性能部品の最低保有期間**は製造打切後**8年間**です。性能部品とはその製品の機能を維持するために必要な部品です。

5．なおアフターサービスについて，ご不明な点はお買上げの販売店またはトリオの営業所にご遠慮なくご相談ください。

※　ダンボール箱は是非保管し，アフターサービスや引越しの際大切な機器を保護するためにご利用ください。

目　次

ご使用の前に……2
各部の名称……3
組立て順序……4
カートリッジの取り付けかた……5
トーンアームの調整……6
レコード演奏のしかた……7
保守について……7
故障？その前にちょっとお調べください……8
定格……8

ステレオ音のエチケット

良い音，楽しい音楽も時と場所によっては気になるものです。隣り近所への配慮を十分にいたしましょう。ステレオの音量はあなたの心がけ次第で大きくも小さくもなります。

特に静かな夜間には小さな音でも通りやすいものです。夜間の音楽鑑賞には特に気を配りましょう。窓を締めたり，ヘッドホンをご使用になるのも一つの方法です。

お互に心を配り快よい生活環境を守りましょう。

ご使用の前に

●ターンテーブルを取り付けないでモーターを回したり，また，回っているターンテーブルを長時間手でとめたりしないでください。故障の原因となることがあります。

●本機のモーターは注油の必要がありません。絶対に注油しないでください。

設置場所について

ベスト・コンディションでお使いいただくために，つぎのことにご注意ください。

●水平で外部からの振動がない，安定した場所に設置してください。

●直射日光の当たる場所や，暖房器具などの発熱物の近くは避けてください。

●極端に寒い（水が凍るような）場所では十分な性能が発揮できないことがあります。

●ホコリや湿気の多い場所や，通風の悪い場所は避けてください。

●スピーカーボックスからできるだけ離したほうが，ハウリング防止上有利です。

安全にお使いいただくために

●本機は，交流100V専用です。クーラーなどの三相200Vでは使用できません。

●電源プラグの抜き差しは，ぬれた手で行ないますと感電するおそれがありますのでご注意ください。抜くときは，プラグを持ってください。

●電源コードを強くひっぱったり，無理に折りまげたり，継ぎ足したりしないでください。通電しなくなったり，ショートによる火災のおそれがあります。

●本機では，駆動系に直流モーターを採用していますので，移転等で電源周波数（50Hz，60Hz）に変更があっても何ら手を加えることなくお使いいただけます。

AC電源の極性について

●本機のAC電源コードの片側には，白線の極性表示が施されています，また背面にACアウトレットのあるものには，（●）マークがついています。接続するときは，これら白線マークと（●）マークを合わせることにより，電源の極性が統一され，ハム防止に有利なばかりでなく音質向上の一助にもなりますのでお試しください。

なお，従来通り極性にとらわれず接続されても結構です。

各部の名称

- 段ボールを開けましたら，組立てる前に下図を参照しながら，各部品が全てそろっていることを確認してください。
- 包装材は再輸送時のために，できるだけ保存しておいてください。
- 組立て順序は4ページに従って行ってください。

- 部品箱には，次の各部品が入れてあります。
  ヘッドシェル(ヘッドシェル本体＋取り付けネジ【10，15，20㎜各２本】＋ワッシャー２個＋ナット２個)。
  ＥＰアダプター
  カウンターウェイト
  六角レンチ

※輸送用トランス固定ネジ（２本）は，組立ての前に必ず取り外してください。

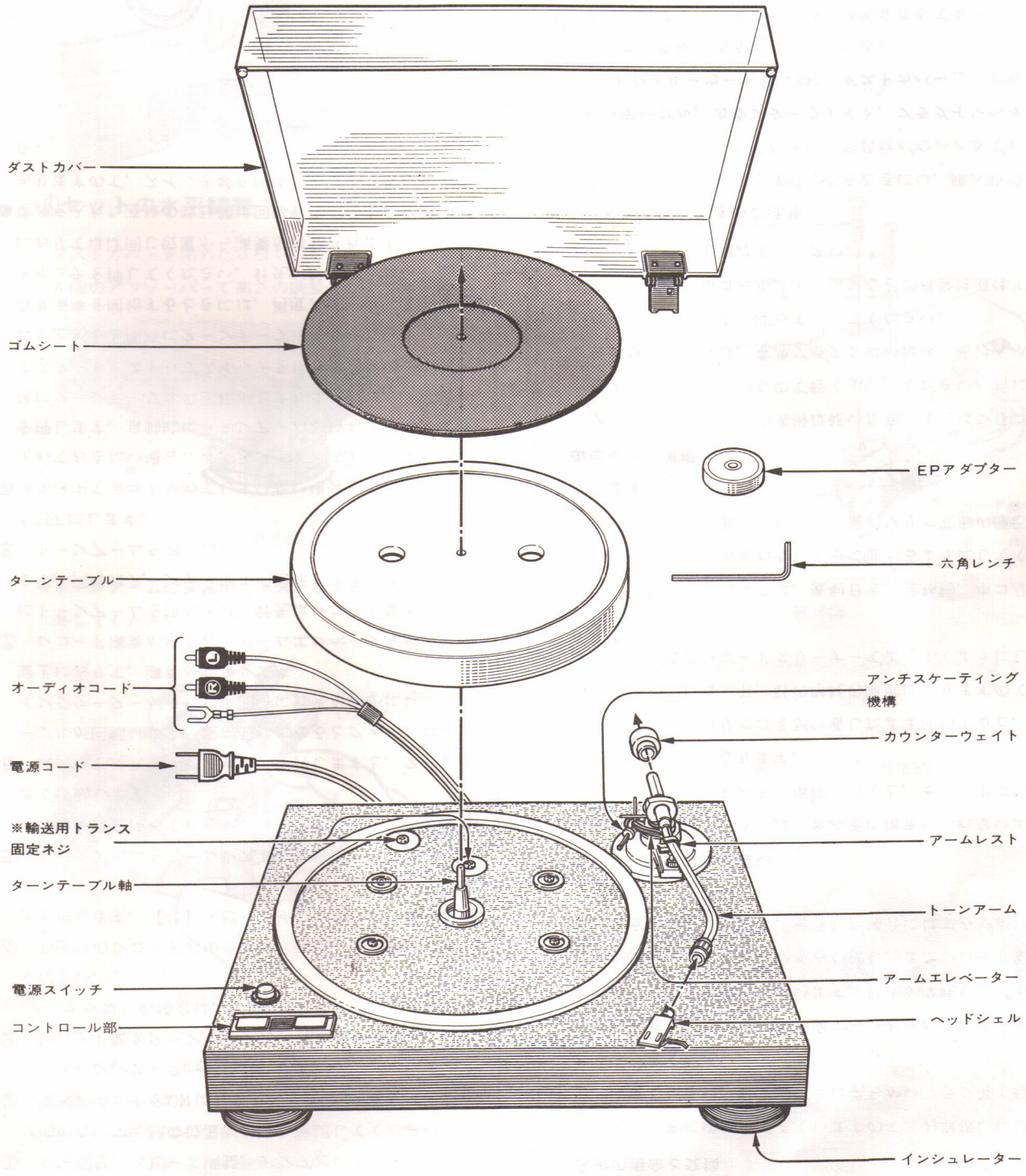

第１図

組立て順序 ■番号順に組立てを行ってください。

①プレーヤーの設置

まず，何もつけない状態で設置場所に置いてください。このとき，4個のアブソーバーは軽く右に回しきった状態にしておいてください。設置場所については，2ページの“設置場所について”を参照してください。

②輸送用トランス固定ネジの取り外し

プラスドライバーを用いて2本の輸送用トランス固定ネジを取り外してください。なお，転居などで再輸送するときのために，これらのネジは必ず保存しておいてください。

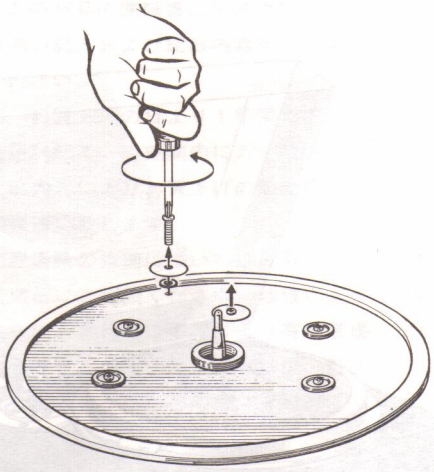

第2図

③ターンテーブルの取り付け

ターンテーブルを静かに軸に差し込みます。ターンテーブルは重いので，軸受けをいためないように，まっすぐ，静かにおろしてください。そのあとゴムシートをターンテーブルの上にのせてください。

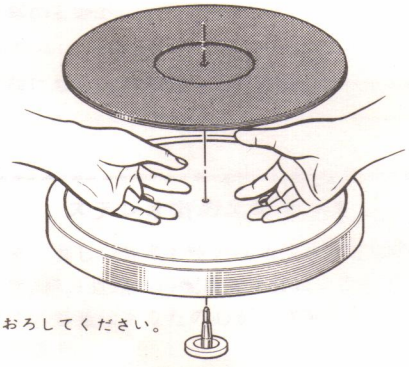

第3図

④カウンターウェイトの取り付け

カウンターウェイトをトーンアーム後部に回しながら差し込んでください。

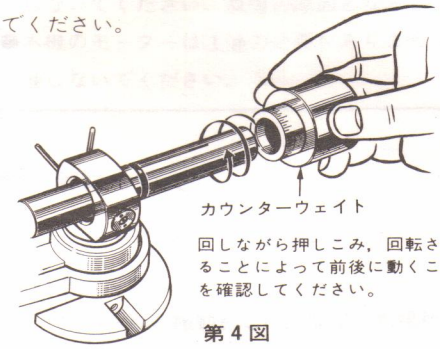

第4図

⑤プラグインヘッドの取り付け

カートリッジを取り付けたあと，下図のようにしっかりと締めつけてください。

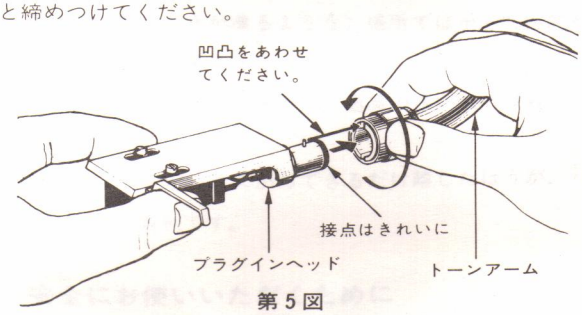

第5図

⑥電源コード，オーディオコードの接続

電源コードを家庭用のコンセント，またはアンプのACアウトレットに接続してください。

オーディオコードはアンプのPHONO端子に右(R)，左(L)を正しく接続します。また，アースコードはGND端子に接続してください。(アンプの電源をOFFにしてコードの接続を行ってください。)

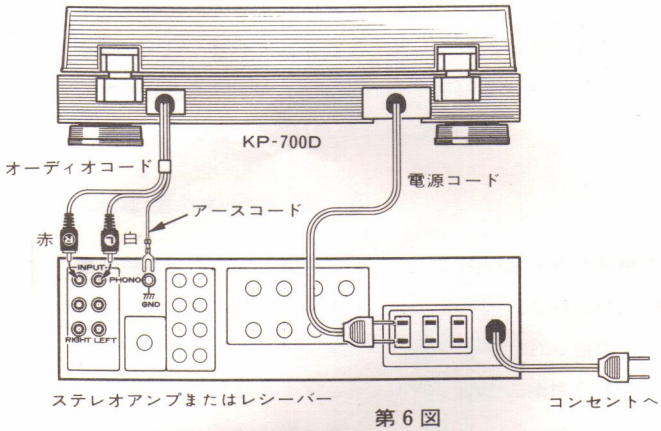

第6図

ご注意：

低出力MCカートリッジ用の単体ヘッドアンプをご使用になる際は，KP-700Dのアースコードをヘッドアンプの GND端子に接続してください。ステレオアンプ（またはレシーバー）のGND端子に直接接続しますとハム音を生ずることがあります。

カートリッジの取り付けかた

⑦ダストカバーの取り付け

下図のように，ダストカバーのヒンジをキャビネット背面のヒンジ受に差し込みます。

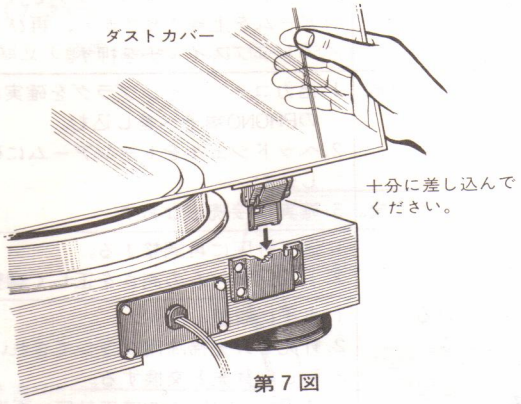

第７図

⑧セットの水平調整

ダストカバーを閉めた状態で，セットが水平になるように４個のアブソーバーで高さの調整をしてください。

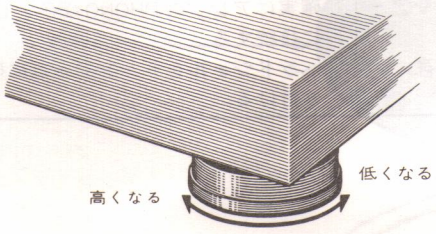

第８図

※トーンアームの保護用プラスチックを，ご使用前に取り外してください。

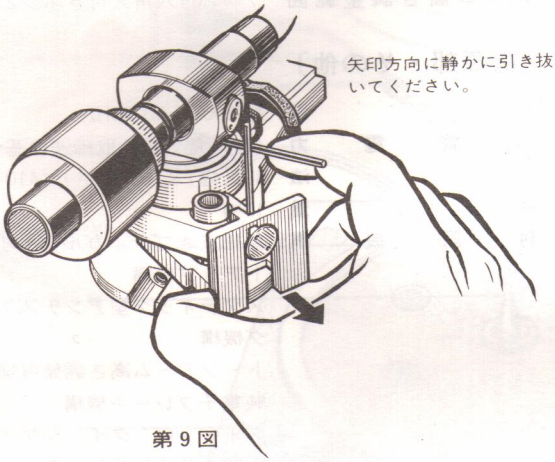

第９図

ご注意：

プラグインヘッドの着脱は，トーンアームをアームレストに完全にロックして，アンプの出力を“０”にしておくか電源スイッチを“OFF”にしてから行ってください。

また，トーンアームに無理な力を加えないように注意してください。

●本機はカートリッジを付属していませんので，お好きなカートリッジをお買い求めのうえ，**第10図**を参照して取り付け・接続を行ってください。

オーバーハング（カートリッジ取り付け位置）の調整は**第11図**の寸法と照らし合わせて取り付けネジで位置調整をしてください。この場合カートリッジはヘッドシェルに対してまっすぐ，平行になるように取り付けてください。

●EIA規格に準じたヘッドシェルであれば，本機にそのままご使用になれますが，音質の点でも良く考慮されたものをお選びください。

●カートリッジ，ヘッドシェルの重量は製品によって様々に異なります。本機の場合は，カートリッジとヘッドシェルの重量合計が**14～24グラム**のものまで使用できます。（付属のヘッドシェルの重量は12グラムです。）

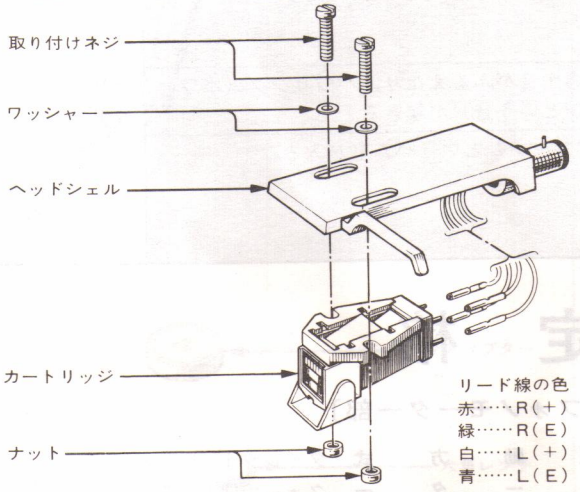

第10図

●取り付けネジは，３種類のものが付属されていますので適当な長さのものを選んでご使用ください。

●低出力のＭＣカートリッジやその他の特殊なカートリッジをお使いになる場合，アンプとの接続についてはそのカートリッジの取扱説明書をお読みください。

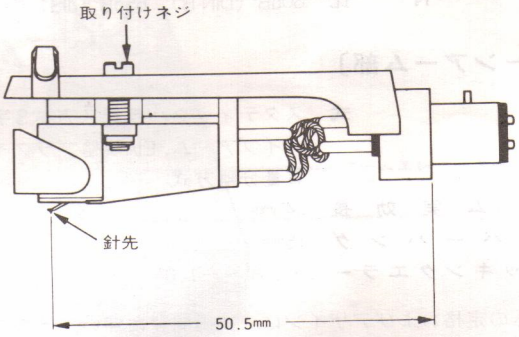

第11図

トーンアームの調整

■本機の各部分は精密加工されておりますので，各種の調整は注意深く行ってください。
■トーンアームの調整時は，アンプの電源をOFFにするか，または出力を0（最小）にしておいてください。

①針圧調整のしかた

1．電源を入れてから，スピード切替えスイッチとスタート／ストップスイッチを同時に押します。ターンテーブルは回転しないでアームエレベーターだけが降下します。（【33】または【45】のスピードインジケーターが点滅します。）

2．アンチスケーティング機構のウェイトを1グラムの位置にして，バーを「フリー」状態にセットします。

3．トーンアームをアームレストから解放します。ヘッドシェルの指かけ部を軽くささえ，トーンアームをアームレストとターンテーブルの中間に移動させます。そして，そのままヘッドシェルを軽くささえながらカウンターウェイトを左右に回し，トーンアームが水平にバランスするように調整します。

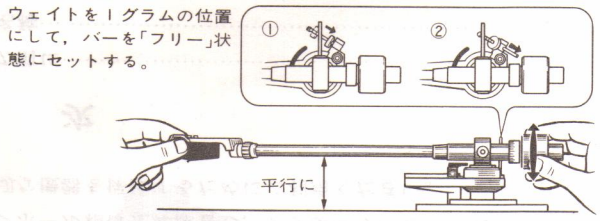

第12図

4．トーンアームをアームレストにもどし，カウンターリングのみを回して“0”に合わせます。

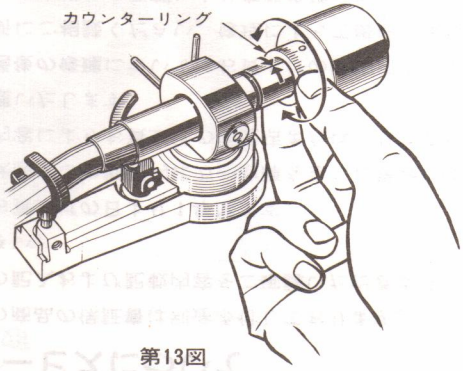

第13図

5．カウンターウェイトを右に回して，ご使用のカートリッジの適正針圧値に合わせます。

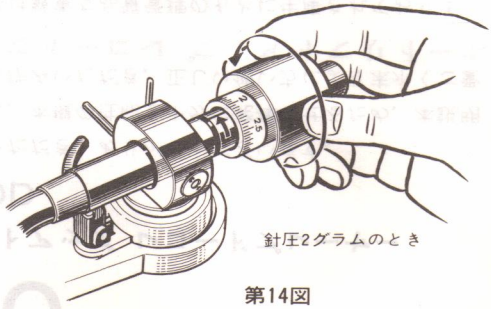

第14図

6．つぎにアンチスケーティング機構を，針圧値に合わせてセットします。

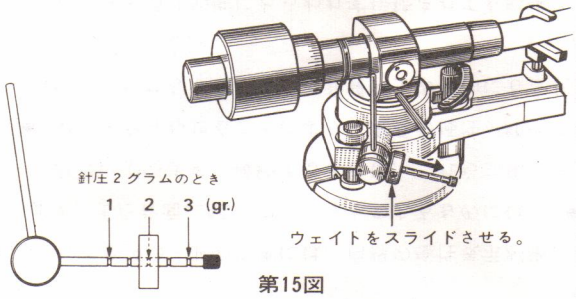

第15図

7．スタート／ストップスイッチを押します。アームエレベーターが上昇し，もとの位置に戻ります。

②トーンアームの高さ調整

1．まずターンテーブルにレコードをのせてください。

2．電源を入れてから，スピード切替えスイッチとスタート／ストップスイッチを同時に押します。アームエレベーターが降下してから，針先を静かにレコード盤上におろしてください。

3．レコード面とトーンアームパイプの水平状態を横から目で見て，軸受部が高いか低いかを調べてください。

4．トーンアームをアームレストにもどし**第16図**のように，左手でアームベース部をしっかりと支えながら付属の六角レンチでトーンアーム高さ調整ネジ2本をゆるめます。

5．アームベース部のゲージ【目盛は2㎜間隔】を目安にして，トーンアームが水平となるように高さの調整をし，調整ネジ2本をしっかりとしめつけます。

6．再度針先をレコード盤上におろして，水平状態を確認してください。（水平でない場合は，4～5項を繰り返し行ってください。）

7．最後にスタート／ストップスイッチを押します。トーンアームが上昇してからトーンアームをアームレストにもどしてください。

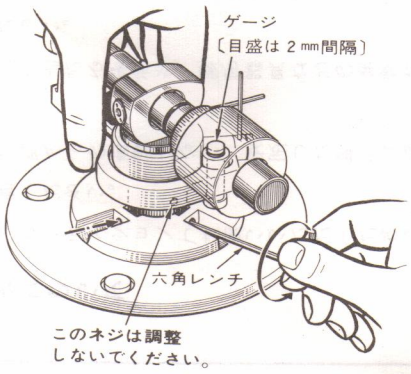

第16図

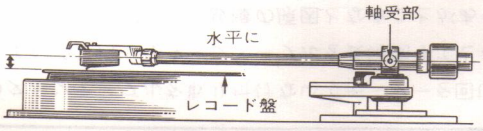

第17図

レコード演奏のしかた

① 針圧調整，スピード調整，アンプとの接続およびアンプ側の各ツマミ類の位置が適当か確認してください。

② 電源スイッチをONにします。33⅓回転を示す【33】スピードインジケーターが点灯します。

③ レコード盤をターンテーブルにのせます。EPレコード（ドーナツ盤）の場合は，付属のEPアダプターをご使用ください。

④ 45回転のレコードの場合には，スピード切替えスイッチを押します。【45】スピードインジケーターが点灯します。

⑤ トーンアームをアームレストから解放し，ヘッドシェルの指かけを持って針先をレコード盤上のスタート位置まで移動します。

⑥ スタート／ストップスイッチを押しますと，ターンテーブルが回転します。定常回転になるとクォーツロックインジケーターが点灯し，同時に針先が静かにレコード盤上におりて，演奏が始まります。

⑦ レコード演奏が終ると，アームエレベーターが自動的にトーンアームを持ち上げ，針先はレコード盤から離れます。同時にターンテーブルの回転も止まります。

⑧ トーンアームをアームレストに戻して，電源スイッチをOFFにします。

●演奏途中で演奏をやめてしまいたい場合，または途中で止めておきたい場合には，スタート／ストップスイッチを押します。自動的にトーンアームが持ち上がり，4秒後にターンテーブルの回転がとまります。また，二度続けてスタート／ストップスイッチを押しますと，トーンアームが上がると同時にターンテーブルの回転もとまります。再度演奏を開始するときには，再度スタート／ストップスイッチを押してください。針先が静かにレコード盤上におりてほぼ同じ位置から演奏が再開されます。

●電源を入れた直後の数秒間は回路動作が不安定な場合がありますので，スイッチ類を操作することは避けてください。

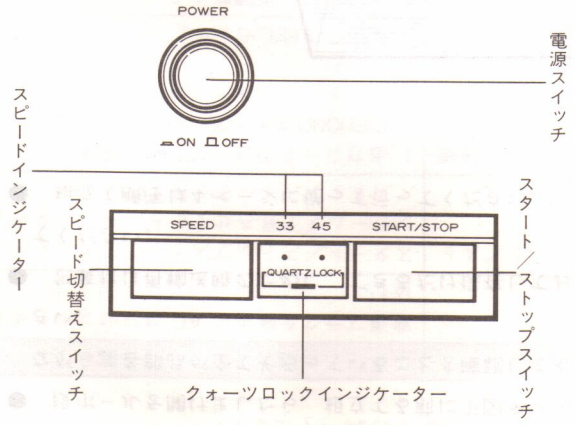

第18図

保守について

●針の寿命と交換

針先は非常に繊細にできていますので，お取扱いには十分ご注意ください。針先のゴミは柔らかいブラシ等で軽くとりさってください。

針の寿命はLP30cm盤で500面くらいとされていますが，使用状態などで大幅にちがいます。針先が摩耗してくると高音が荒い感じになり，ひずみが増し，またレコード盤をいためる原因となります。そうした場合にはすみやかに針を交換してください。

●レコード盤の取り扱い

レコードを持つときには，音みぞに指先がふれないようにしてください。音みぞに指紋がつくと，そこにホコリやゴミが付きやすくなります。

レコードにホコリやゴミが付着したまま使用すると，雑音の原因や，レコード，針の摩耗の原因になりますので，演奏前に良質のレコードクリーナーでよくふくようにしてください。

なお，レコードの保存は，直射日光，発熱物，ホコリ，湿気を避けて，積み重ねないで縦に並べるようにしてください。保管方法が悪いとレコード盤のソリや変形の原因になります。

●セットの清掃

ケース，カバーなどの清掃は乾いた布，またはシリコンクロスなどの柔らかいもので軽くふいてください。特によごれがひどいときは，電源プラグをぬいた後，石けん水にひたした布をかたくしぼってふいてください。

シンナーやアルコール，ベンジンなどの揮発性液体でのお手入れは絶対に避けてください。

●セットを運ぶときのご注意

転居などで，セットを運搬なさるときには，購入時の包装材で正しく包装してください。包装材がないときでも，**ターンテーブル，カウンターウェイト，プラグインヘッド（ヘッドシェル＋カートリッジ），ダストカバー**は必ず取りはずして，別梱包のうえ運んでください。

また，必ず2本の輸送用トランス固定ネジでトランスを固定してください。

定期点検のおすすめ

本機を長持ちさせ，安定した状態でご使用いただくために，できれば2年おき位に故障がなくても，定期点検をお受けになるようおすすめします。定期点検は，購入店または最寄りのトリオ各営業所，サービス・センターにご依頼ください。

故障？その前にちょっとお調べください

意外な操作ミスが故障と思われることがよくあります。サービスを依頼する前に，まず次の事項をチェックしてみてください。また，プレーヤー以外の原因も考えられます。他のオーディオ機器と合わせてお調べください。

症状	原因	処置
電源スイッチを押しても，スピードインジケーター（33）が点灯しない。	電源プラグがはずれている。	電源プラグを確実にACコンセントへ差し込む。
【33】または【45】のインジケーターが点滅し，トーンアームは降りているが，ターンテーブルが回らない。	スピード切替えスイッチとスタート／ストップスイッチを同時に押した。	スタート／ストップスイッチを押してトーンアームを上昇させてから，再びスタート／ストップスイッチを押す。
針先がレコード面に降りても音が出ない，または音が小さい。	1.出力コード（オーディオコード）の接続が不完全。 2.ヘッドシェルの接続不良。 3.カートリッジのリード線の接続が不完全。	1.出力コードのピンプラグを確実にアンプのPHONO端子へ差し込む。 2.ヘッドシェルをトーンアームに確実に差し込む。 3.確実に接続しなおす。
カートリッジの腹がレコード面に接触する。	1.針圧が重すぎる。 2.トーンアームの高さが不適当。	1.適正針圧に再調整する。 2.トーンアームの高さを正しく調整する。
再生音が歪んだり，音とびする。または“チリチリ”“バチバチ”というノイズがでる。	1.プレーヤーが水平でなく傾いている。 2.針圧にホコリなどが付着している。 3.針先が摩耗している。 4.針圧が軽すぎるか重すぎる。 5.カートリッジの取り付けが曲っている。 6.アンチスケーティングのかけすぎ。	1.水平に設置し直す。 2.針先を針先掃除用ブラシできれいにする。 3.新しい針先と交換する。 4.使用カートリッジの適正針圧に再調整する。 5.曲りを修正する。 6.使用カートリッジに合った値に再調整する。
再生音がふるえたり，ハウリング（ボワーンという音）が起きる。	スピーカーからの振動がプレーヤーに伝わり共振している。	プレーヤーとスピーカーの間を離すか，両者をもっと安定したしっかりした場所に置く。
“ブーン”というハム音が入る。	1.出力コード（オーディオコード）やアース線の接続が不完全。 2.ヘッドシェルコネクターの接触不良。	1.確実にアンプのPHONO端子とGND端子に接続する。 2.ヘッドシェルをトーンアームに確実に取り付ける。

定　格

〔フォノモーター部〕

駆動方式	ダイレクトドライブシステム
モーター	クォーツPLLコアレス&スロットレス3相プレーンドライブDCサーボモーター
起動トルク	1.2kg・cm以上
ターンテーブル	330mm径 1.9kg アルミ合金ダイカスト製
慣性モーメント	450kg・cm² （ゴムシート含む）
回転数	2スピード…33⅓，45rpm
ワウ・フラッター	0.018%(W.R.M.S)，0.008%（FG直読法）以下
S／N比	80dB（DIN-B），65dB（JIS）

〔トーンアーム部〕

型式	スタティックバランス方式S字型パイプアーム，EIA規格プラグイン質量分離方式
アーム実効長	245mm
オーバーハング	15mm
トラッキングエラー	+1.8°～−1.0°
針圧可変範囲	0～3.0g（0.1gステップ）
適用カートリッジ重量	2～12g（付属シェル12g使用時）
付属シェル	12gアルミニウム合金ダイカスト製
アーム高さ調整範囲	7mm(M4六角穴付きネジ2ヶ所固定)

〔電源部・その他〕

電源	AC100V，50/60Hz
消費電力	18W（電気用品取締法に基づく表示）
寸法	490(幅)×162(高さ)×410(奥行)mm
重量	12kg
付属機構	無接点オプティカル検出オートリフトアップ機構 スタティック型アンチスケーティング機構 トーンアーム高さ調整機構 純電子ブレーキ機構 クォーツロックインジケーター スピードインジケーター
付属品	EPアダプター 六角レンチ

これらの定格およびデザインは，技術開発に伴い，予告なく変更になることがあります。

■アフターサービスのお問合せは，購入店または最寄りの当社サービスセンター，営業所をご利用ください。
その他商品に関するお問合せは，お客様相談室をご利用ください。　電話（03）486−5515

■トリオ株式会社
本　社　東京都渋谷区渋谷2の17の5　シオノギ渋谷ビル　〒150　電話（03）486−5511

©1983・11　PRINTED IN JAPAN

B50−4649−00(T)