02-2017-CZ-PL-RUS

Содержание

FS 410 4
- Картер - Цилиндр - Муфта 6
- Система зажигания 9
- Пусковое устройство 11
- Пусковое устройство ⇥ 5 816 400 (27.79) 13
- Корпус фильтра - Воздушный фильтр 15
- Карбюратор 17
- Корпус муфты - Опорная трубка 19
- Передача 22
- Защитное приспособление 24
- Лямка - Инструмент - Специальные принадлежности 26

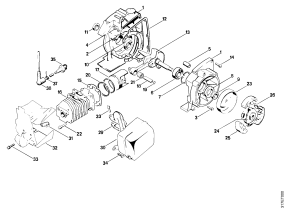

Картер - Цилиндр - Муфта

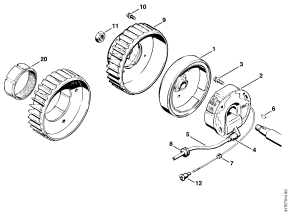

Система зажигания

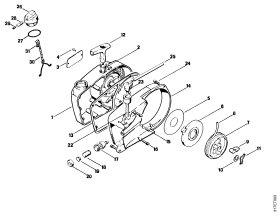

Пусковое устройство

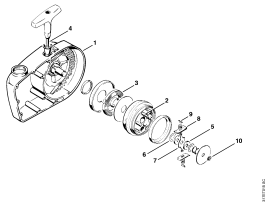

Пусковое устройство ⇥ 5 816 400 (27.79)

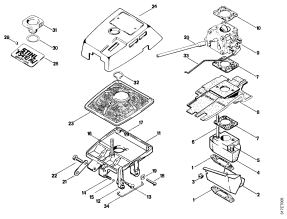

Корпус фильтра - Воздушный фильтр

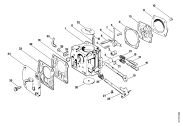

Карбюратор

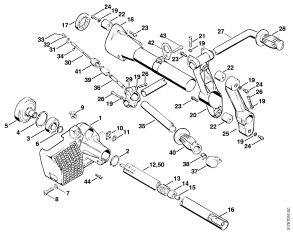

Корпус муфты - Опорная трубка

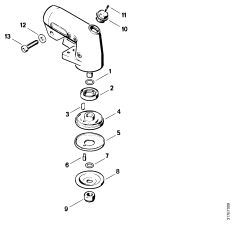

Передача

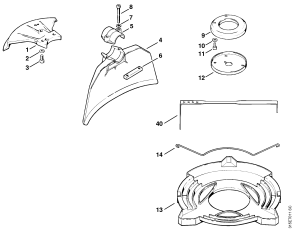

Защитное приспособление

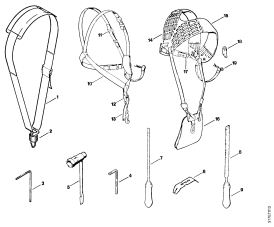

Лямка - Инструмент - Специальные принадлежности

(1) FS 410

Copyright ANDREAS STIHL AG & Co. KG 2017 (4)

Наименование
Картер - Цилиндр - Муфта
Система зажигания
Пусковое устройство
Пусковое устройство ⇥ 5 816 400 (27.79)
Корпус фильтра - Воздушный фильтр
Карбюратор
Корпус муфты - Опорная трубка
Передача
Защитное приспособление
Лямка - Инструмент - Специальные принадлежности

(1) FS 410

Copyright ANDREAS STIHL AG & Co. KG 2017 (5)

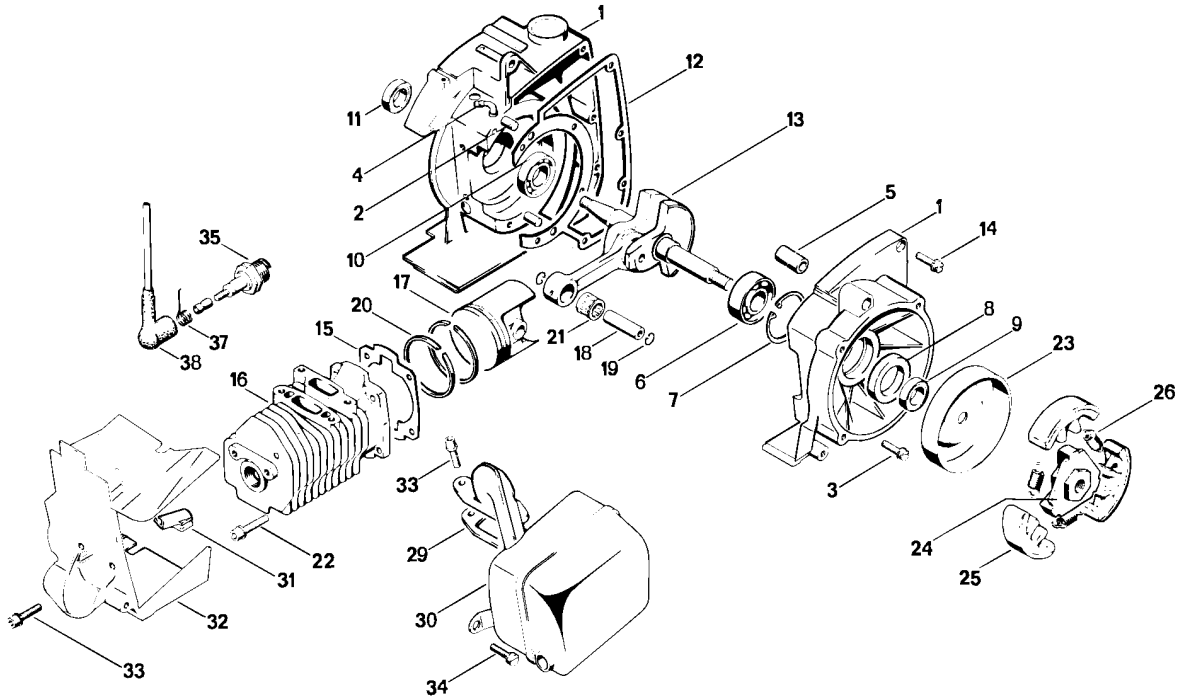

317ET000

(1) FS 410

Ссылка №	Код артикула	К-во	Наименование	Включая	До
1	4106 020 2105	1	Картер	2 - 5	
2	9371 470 3120	2	Цилиндрический штифт 6 x 20		
3	9048 216 1010	4	Винт с цилиндрической головкой M5 x 18		
4	1110 122 3900	1	Угловой патрубок		
5	0000 963 1011	1	Втулка		
6	9503 003 0340	1	Радиальный шарикоподшипник 6202		
7	9456 621 3860	1	Пружинное стопорное кольцо 35 x 1,5		
8	4106 028 8000	1	Кольцо		
9	9633 003 1220	1	Сальник 12 x 24 x 7		
10	9503 003 0310	1	Радиальный шарикоподшипник 6002		
11	9640 003 1570	1	Сальник 15 x 24 x 7		
12	1110 029 0500	1	Уплотнение		
13	1110 030 0400	1	Коленчатый вал		
14	9048 216 1010	4	Винт с цилиндрической головкой M5 x 18		
15	4110 029 2300	1	Уплотнение цилиндра		
16	1110 020 1210	1	Цилиндр с поршнем, Ø 44 мм	17 - 20	
17	1110 030 2000	1	Поршень, Ø 44 мм	18 - 20	
18	1110 034 1500	1	Поршневой палец 10 x 6 x 32		
19	9462 650 1000	2	Пружинное стопорное кольцо 10		
20	1110 034 3000	2	Компрессионное поршневое кольцо, Ø 44 x 1,5 мм		
21	9512 003 2340	1	Комплект игольчатых роликов 10 x 14 x 13		
22	9036 341 1010	4	Винт с цилиндрической головкой M5 x 18		
23	4110 162 0400	1	Удерживающий барабан		
	1110 160 2000	1	Муфта	24 - 26	
24	1113 162 3205	1	Поводок		
25	1110 160 1500	3	Центробежный грузик		
26	0000 997 5811	3	Пружина растяжения		
29	1110 149 0600	1	Уплотнение глушителя		
30	4110 140 0600	1	Шумоглушитель		
31	0000 989 0502	1	Держатель		
32	4106 084 0900	1	Кожух		
33	9036 341 0980	4	Винт с цилиндрической головкой M5 x 16		
34	9044 319 0980	2	Винт с цилиндрической головкой		

(1) FS 410

Copyright ANDREAS STIHL AG & Co. KG 2017 (7)

Ссылка №		Код артикула	К-во	Наименование	Включая	До
				M5 x 16		
35		1110 400 7005	1	Свеча зажигания Bosch WSR 6 F		
37		0000 998 0603	1	Витая изгибная пружина		
38		1106 405 1000	1	Штекер провода системы зажигания		
	*	1110 162 8900	1	Шайба		4062881
	*	9211 260 1350	1	Шестигранная гайка M10 x 1 левая резьба		4062881

(1) FS 410

Copyright ANDREAS STIHL AG & Co. KG 2017 (8)

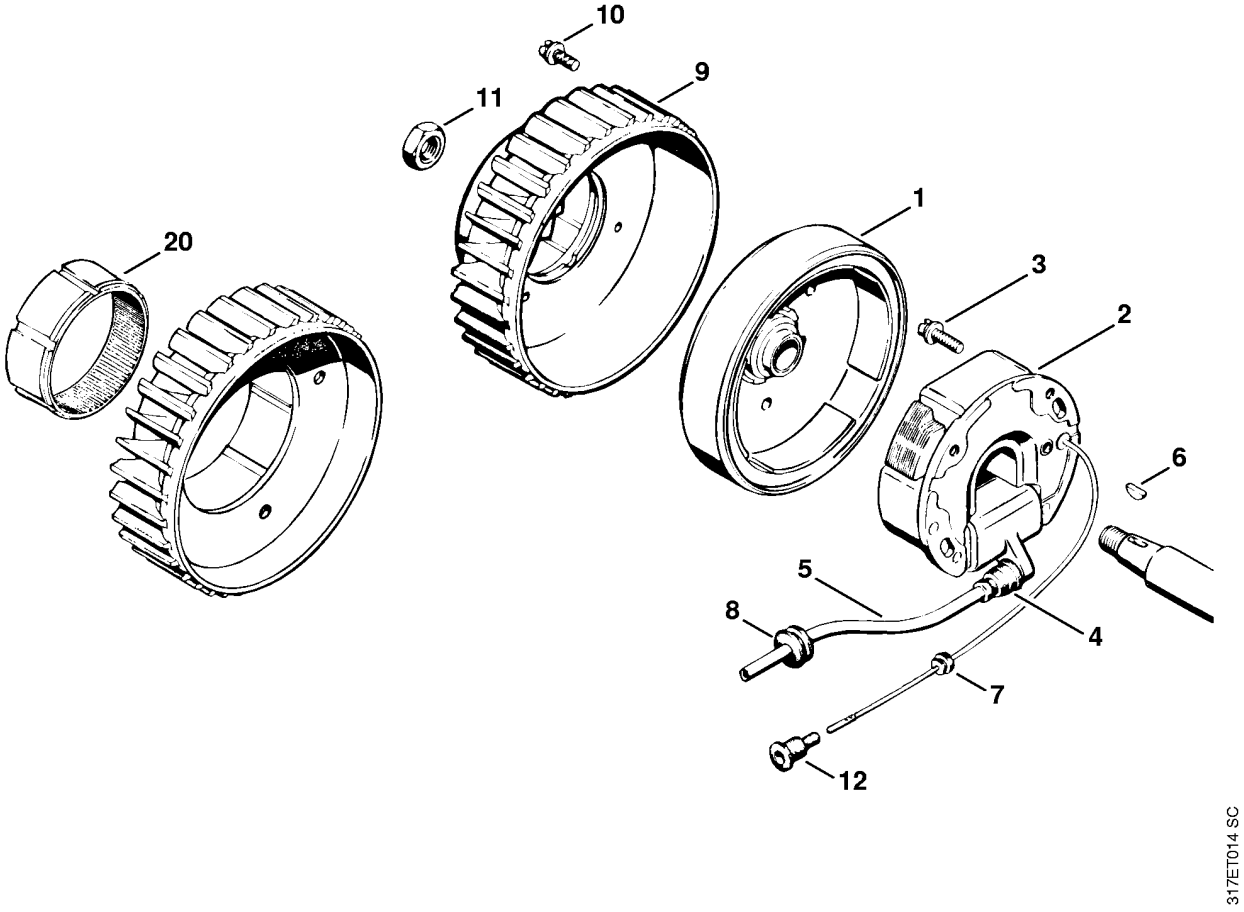

(1) FS 410

Ссылка №		Код артикула	К-во	Наименование	Включая
		1110 400 0506	1	Магнето	1 - 8
1		1110 400 1206	1	Маховик	
2		1110 400 0807	1	Анкерная плита	
3		9044 319 0680	2	Винт с цилиндрической головкой M4 x 16	
4		0000 989 1010	1	Защитный наконечник	
5			1	Провод системы зажигания 290 мм (D) см. Специальные принадлежности	
6		9482 435 0030	1	Сегментная шпонка 2 x 3,7	
7		0000 989 0804	1	Защитная насадка от дождя	
8		0000 989 0801	2	Защитная насадка от дождя	
9		1110 086 0505	1	Крыльчатка вентилятора	
10		9048 319 0700	3	Винт с цилиндрической головкой M4 x 18	
11		9210 261 1140	1	Шестигранная гайка M8 x1	
12		1110 432 9200	1	Наконечник	
20	*	0000 961 5116	1	Кольцо	

(1) FS 410

Copyright ANDREAS STIHL AG & Co. KG 2017 (10)

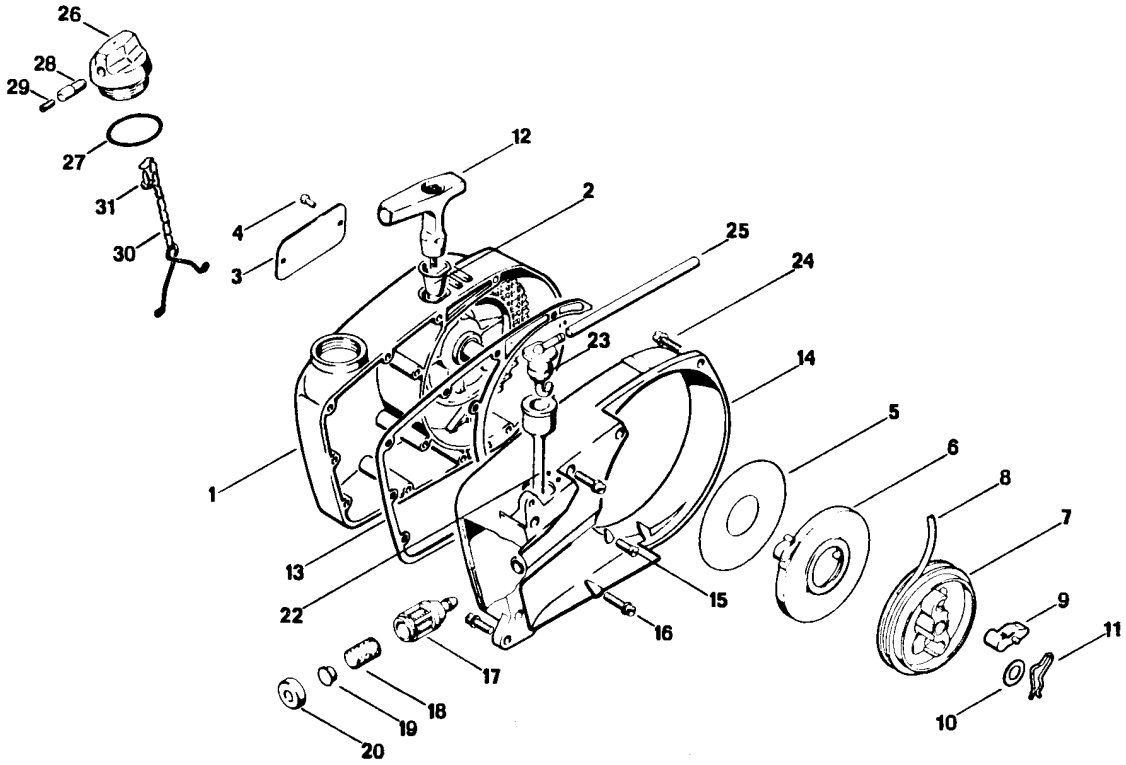
26
28
29
27
31
30
4
3
12
2
25
24
23
14
5
6
8
7
1
13
22
15
16
9
11
10
17
18
19
20
317ET003

(1) FS 410

Пусковое устройство

Ссылка №	Код артикула	К-во	Наименование	Включая
	1110 080 2815	1	Крышка вентилятора с пусковым устройством	1 - 12
1	1110 080 2805	1	Крышка вентилятора	2 - 4
2	1110 084 9102	1	Втулка	
3	0000 967 2020	1	Фирменный знак STIHL	
4	9441 065 1270	2	Цилиндрический просечной штифт с полукруглой головкой 2,6 x 6	
5	1106 195 9015	1	Шайба	
6	1117 190 0601	1	Возвратная пружина	
7	1117 007 1014	1	Комплект - Тросиковый шкив	9
8	1107 195 8200	1	Пусковой тросик, Ø 4,5 x 1000 мм	
9	1124 195 7200	1	Защёлка	
10	0000 958 0900	1	Шайба	
11	1117 195 3500	1	Пружина	
12	1121 195 3400	1	Рукоятка	
13	1110 359 0701	1	Уплотнение	
14	1110 084 1000	1	Корпус вентилятора	
15	9062 319 0660	2	Винт с потайной головкой M4 x 12	
16	9048 319 0660	9	Винт с цилиндрической головкой M4 x 12	
17	1115 350 3503	1	Всасывающая головка (C)	18 - 20
18	1110 358 1800	1	Фильтр	
19	1115 358 8200	1	Грузик (C)	
20	1115 358 2500	1	Колпачок (C)	
22	1113 358 7700	1	Шланг	
23	1110 350 1200	1	Угловой элемент	
24	9048 216 1010	4	Винт с цилиндрической головкой M5 x 18	
25		1	Шланг 3,1x5,7x135 мм, R3 (D)	
	0000 930 2803	1	Шланг 3,1x5,7 мм x 1 м, R3 (A,B)	
26	1110 350 0501	1	Пробка топливного бака	27 - 31
27	9645 945 2820	1	Круглое уплотнительное кольцо 25 x 2,5	
28	1110 353 8102	1	Вставка	
29	0000 951 5800	1	Резьбовая шпилька	
30	1117 350 0905	1	Предохранитель от потери	
31	9099 021 2360	1	Винт для листового металла 3,5 x 9,5	

(1) FS 410

Copyright ANDREAS STIHL AG & Co. KG 2017 (12)

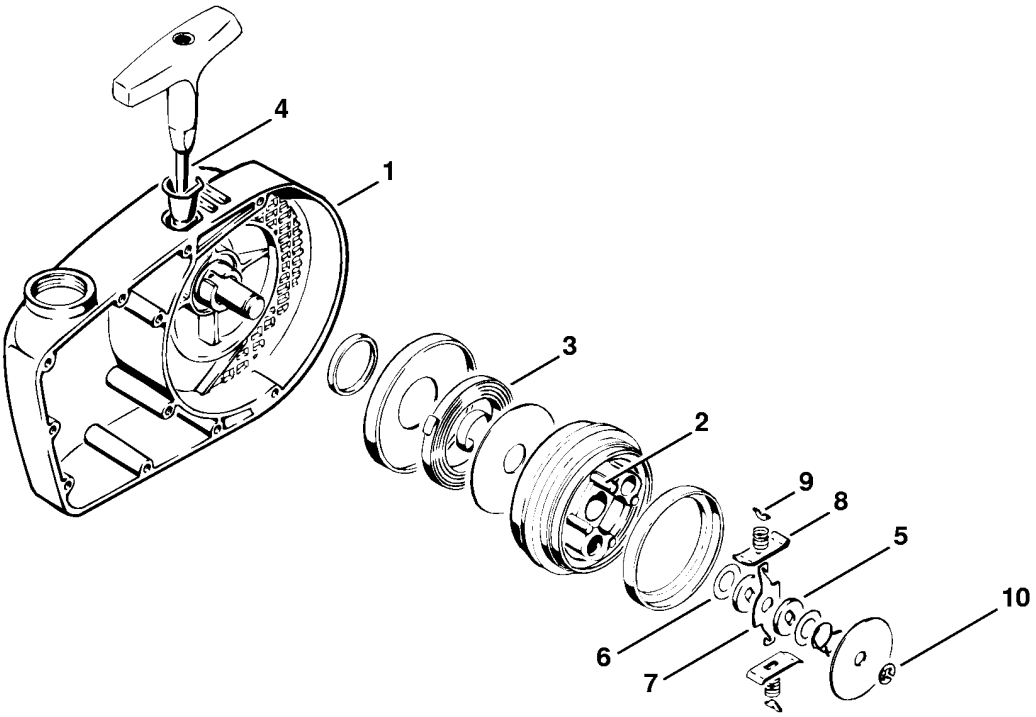

317ET015 SC

(1) FS 410

Пусковое устройство ⇥ 5 816 400 (27.79)

Ссылка №		Код артикула	К-во	Наименование	До
1	*	1110 080 2800	1	Крышка вентилятора	5816400
2	*	1106 195 9800	4	Забивной насечной штифт	5816400
3	*	1111 195 1600	1	Возвратная пружина	5816400
4	*	1107 195 8200	1	Пусковой тросик, Ø 4,5 x 1000 мм	5816400
5	*	1106 195 9001	2	Шайба	5816400
6	*	0000 958 1010	2	Шайба	5816400
7	*	1106 195 3000	1	Тормозной рычаг	5816400
8	*	1106 195 5000	2	Пластина фрикционного башмака	5816400
9	*	1106 195 1700	2	Тарелка пружины	5816400
10	*	9460 624 0500	1	Стопорная шайба 5	5816400

(1) FS 410

Copyright ANDREAS STIHL AG & Co. KG 2017 (14)

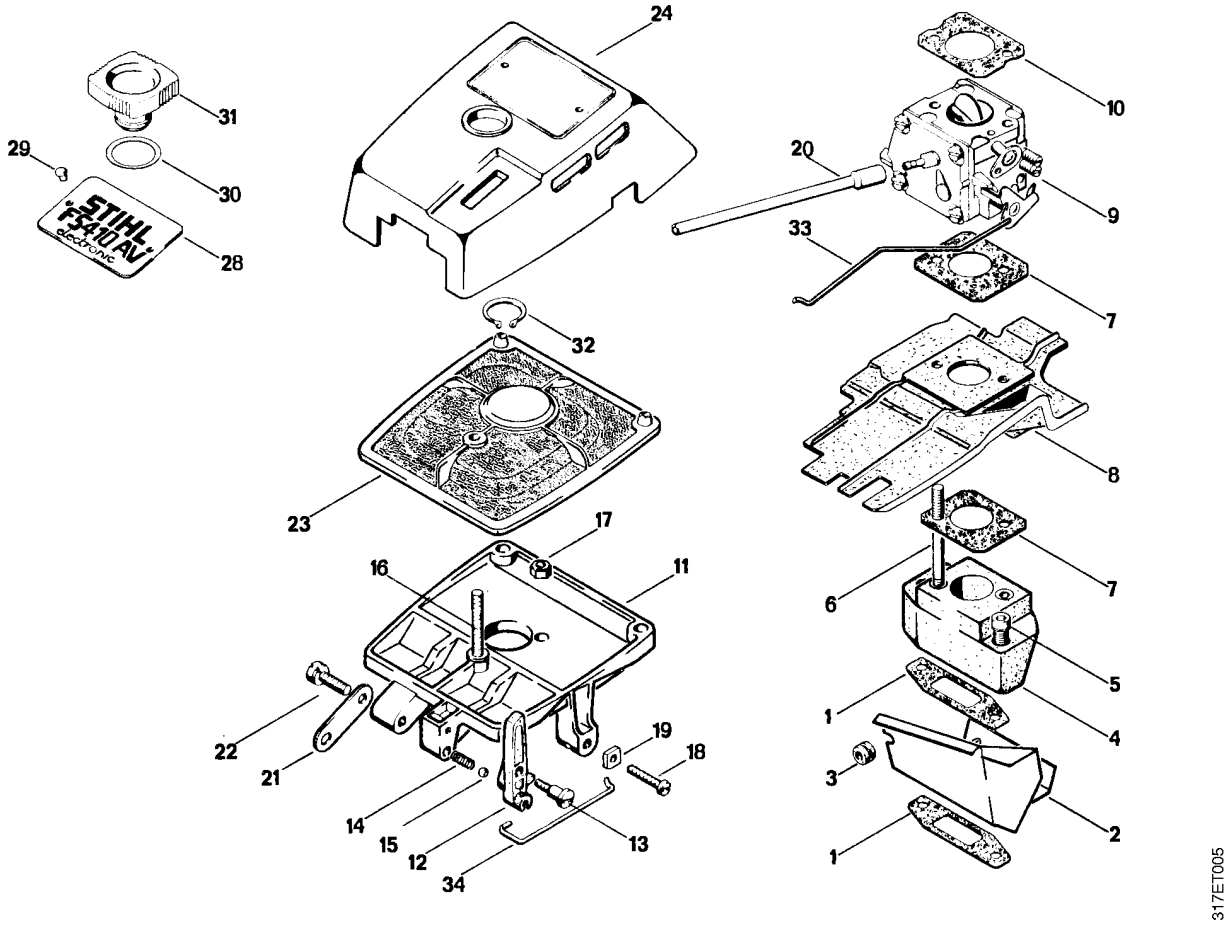
24
10
31
29
30
20
9
33
28
7
32
8
23
17
16
11
6
7
5
1
4
22
19
18
3
21
14
15
12
13
2
34
1
317ET005

(1) FS 410

Корпус фильтра - Воздушный фильтр

Ссылка №	Код артикула	К-во	Наименование	Включая
1	1110 129 1401	2	Уплотнение	
2	1110 146 7401	1	Газоотводящий лист	
3	0000 989 0802	1	Защитная насадка от дождя	
4	1110 120 2201	1	Фланец	
5	9036 341 1070	2	Винт с цилиндрической головкой M5 x 30	
6	9123 319 0890	2	Шпилька M5 x 58	
7	1111 129 1100	2	Уплотнение	
8	1110 141 3000	1	Изоляционная пластина	
9	1110 120 0609	1	Карбюратор HS-138B	
10	1110 149 1200	1	Уплотнение	
11	1110 140 2815	1	Корпус фильтра	12 - 15, 18, 19
12	1111 185 2000	1	Рычаг пускового устройства	
13	0000 951 2600	1	Винт со сферо-цилиндрической головкой M4 x 10	
14	0000 997 0326	1	Нажимная пружина	
15	9516 003 1720	1	Шарик, диам. 4 мм	
16	4110 148 1000	1	Шпилька	
17	9216 261 0700	2	Шестигранная гайка M5	
18	1110 122 6201	1	Упорный винт настройки холостого хода	
19	1115 121 7700	1	Направляющий элемент	
20		1	Шланг 3,1x5,7x120 мм, R3 (D)	
	0000 930 2803	1	Шланг 3,1x5,7 мм x 1 м, R3 (A,B)	
21	1110 148 4000	1	Накладка	
22	9048 216 1010	1	Винт с цилиндрической головкой M5 x 18	
23	1110 120 1601	1	Воздушный фильтр, флокированный	
24	1110 084 0604	1	Крышка	
28	0000 967 1562	1	Фирменная табличка FS 410	
29	0000 974 1000	2	Заклёпка с полукруглой головкой 3 x 6	
30	0000 958 1705	1	Шайба	
31	1110 140 9501	1	Глухая гайка	
32	9455 621 1670	1	Пружинное стопорное кольцо 16 x 1	
33	4106 182 1500	1	Рычажно-тяговый механизм дроссельной заслонки	
34	1110 185 1904	1	Рычажно-тяговая система пускового устройства	

(1) FS 410

Copyright ANDREAS STIHL AG & Co. KG 2017 (16)

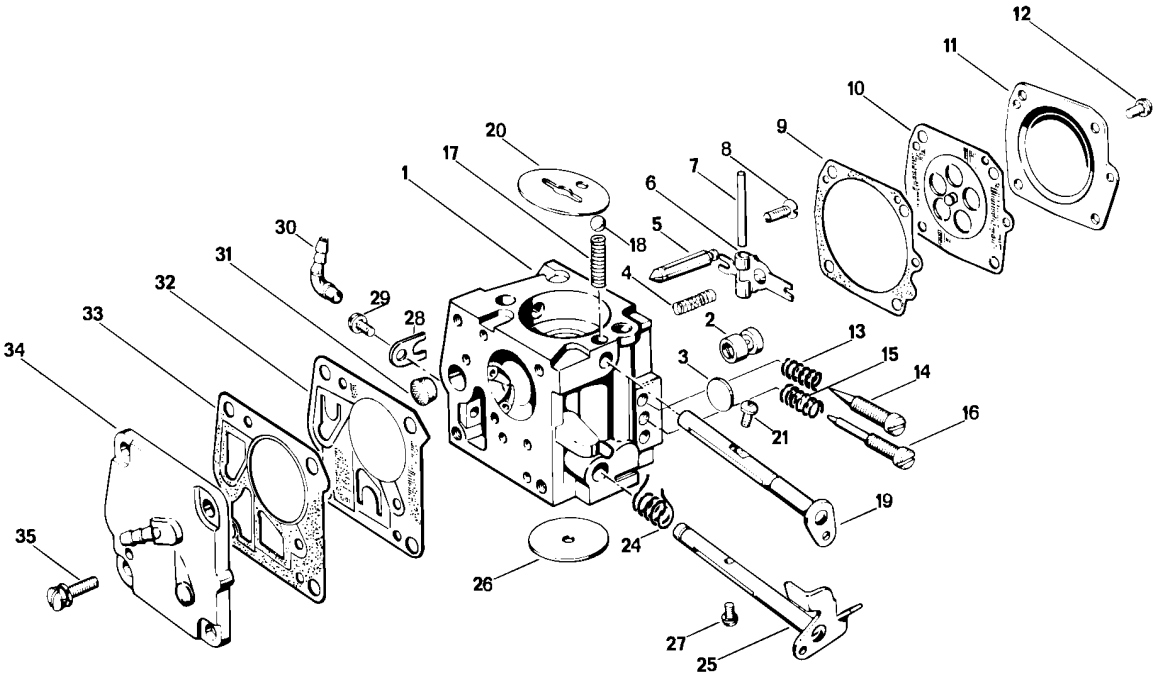

317ET006

(1) FS 410

Карбюратор

Ссылка №	Код артикула	К-во	Наименование	Включая
1	1110 120 0609	1	Карбюратор HS-138B	2 - 35
2	1111 121 5400	1	Клапанный жиклер	
3	1110 122 9410	1	Глухая пробка	
4	1110 122 3020	1	Пружина	
5	1110 121 5100	1	Впускная игла	
6	1124 121 5000	1	Впускной регулировочный рычаг	
7	1110 121 9200	1	Ось	
8	1110 122 7800	1	Винт с полупотайной головкой	
9	1110 129 0900	1	Уплотнение	
10	1110 121 4700	1	Регулировочная мембрана	
11	1110 121 0811	1	Запорная крышка	
12	1106 122 7400	4	Винт с полукруглой головкой	
13	1106 122 3000	1	Пружина	
14	1111 122 6700	1	Главный регулировочный винт	
15	1110 122 3030	1	Пружина	
16	1110 122 6800	1	Винт настройки оборотов холостого хода	
17	1110 122 3000	1	Пружина	
18	1110 122 4200	1	Шарик	
19	1111 120 7200	1	Пусковой вал с рычагом	
20	1115 121 2900	1	Воздушная заслонка	
21	1110 122 7400	1	Винт с полукруглой головкой	
24	1110 122 3200	1	Витая изгибная пружина	
25	1111 120 7100	1	Дроссельный вал с рычагом	
26	1115 121 3300	1	Дроссельная заслонка	
27	1110 122 7400	1	Винт с полукруглой головкой	
28	1110 122 9300	1	Зажим	
29	1110 122 7400	1	Винт с полукруглой головкой	
30	1110 122 3900	1	Угловой патрубок	
31	4221 121 7800	1	Сетка фильтра	
32	1110 121 4800	1	Диафрагма насоса	
33	1110 129 1110	1	Уплотнение	
34	1110 121 0815	1	Запорная крышка	
35	1110 122 7700	4	Винт со сферо-цилиндрической головкой	

(1) FS 410

Copyright ANDREAS STIHL AG & Co. KG 2017 (18)

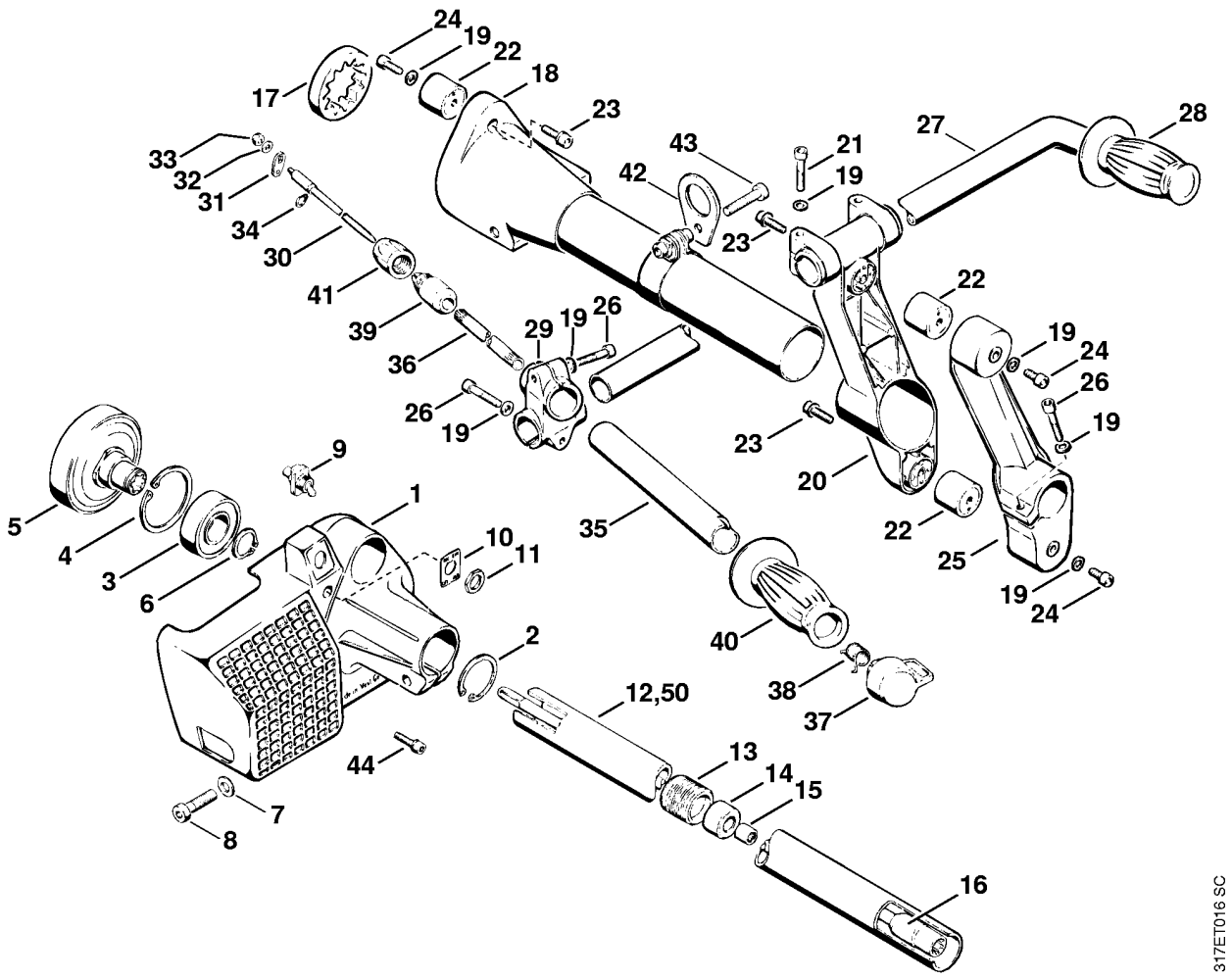
24
19
22
18
17
23
33
32
31
34
30
41
39
36
29
19
26
26
19
43
42
23
21
19
27
28
22
19
24
26
19
23
20
22
25
19
24
9
1
5
4
3
6
10
11
35
40
38
37
2
12,50
44
13
14
15
7
8
16
317ET016 SC

(1) FS 410

Корпус муфты - Опорная трубка

Ссылка №	Код артикула	К-во	Наименование	Включая
1	4110 161 0500	1	Корпус муфты	
2	9456 621 3860	1	Пружинное стопорное кольцо 35 x 1,5	
3	9503 003 7650	1	Радиальный шарикоподшипник 6204-2RS	
4	9456 621 4910	1	Пружинное стопорное кольцо 47 x 1,75	
5	4110 160 2901	1	Барабан сцепления	
6	9455 621 2150	1	Пружинное стопорное кольцо 20 x 1,2	
7	9291 021 0180	1	Шайба 8,4	
8	9037 319 1860	1	Винт с цилиндрической головкой M8 x 30	
9	1110 430 0202	1	Выключатель	
10	0000 967 3506	1	Щиток	
11	9211 260 1430	1	Шестигранная гайка M12 x 0,75	
12	4110 710 7101	1	Штанга Ø 35 мм	13, 14
13	4104 711 8200	5	Резиновая втулка	
14	4110 711 8803	5	Втулка	
15	9513 003 2050	5	Игольчатый подшипник без внутреннего кольца 9 x 13 x 12	
16	4110 710 3201	1	Ведущий вал	
17	4110 790 9910	1	Кольцевой буфер	
18	4108 790 4300	1	Опорная труба	20
19	9291 021 0140	8	Шайба 6,4	
20	4110 791 6815	1	Зажимная деталь	
21	9045 319 1380	2	Винт с цилиндрической головкой M6 x 35	
22	4110 790 9900	3	Кольцевой буфер	
23	9036 341 1320	3	Винт с цилиндрической головкой M6 x 20	
24	9045 319 1260	3	Винт с цилиндрической головкой M6 x 12	
25	4110 791 6800	1	Зажимная деталь	
26	9045 319 1370	3	Винт с цилиндрической головкой M6 x 30	
27	4110 791 2715	1	Труба	
28	4110 791 2200	1	Резиновая ручка	
29	4110 791 6820	1	Зажимная деталь	
30	4108 180 1800	1	Устройство управления дроссельной заслонкой	34
31	4106 182 0800	1	Рычаг	
32	9291 021 0100	1	Шайба 4,3	
33	9214 320 0600	1	Контргайка M4	
34	9455 621 0570	1	Пружинное стопорное кольцо 8 x 0,8	
35	4110 791 2705	1	Труба	
36	4110 791 2710	1	Труба	
37	4110 182 1000	1	Рычаг управления дроссельной заслонкой	

(1) FS 410

Copyright ANDREAS STIHL AG & Co. KG 2017 (20)

Ссылка №		Код артикула	К-во	Наименование	Включая
38		0000 998 1106	1	Витая изгибная пружина	
39		4110 711 8800	1	Втулка подшипника	
40		4110 791 2205	1	Резиновая ручка	
41		4110 716 9300	1	Кольцо	
42		4110 710 6705	1	Зажимная скоба	
43		9037 319 1880	1	Винт с цилиндрической головкой M8 x 35	
44		9036 341 1020	4	Винт с цилиндрической головкой M5 x 20	
	*	9513 003 4660	3	Игольчатый подшипник без внутреннего кольца 20 x 26 x 16 (A)	
50	*	4110 710 3390	1	Приводная труба	

(1) FS 410

Copyright ANDREAS STIHL AG & Co. KG 2017 (21)

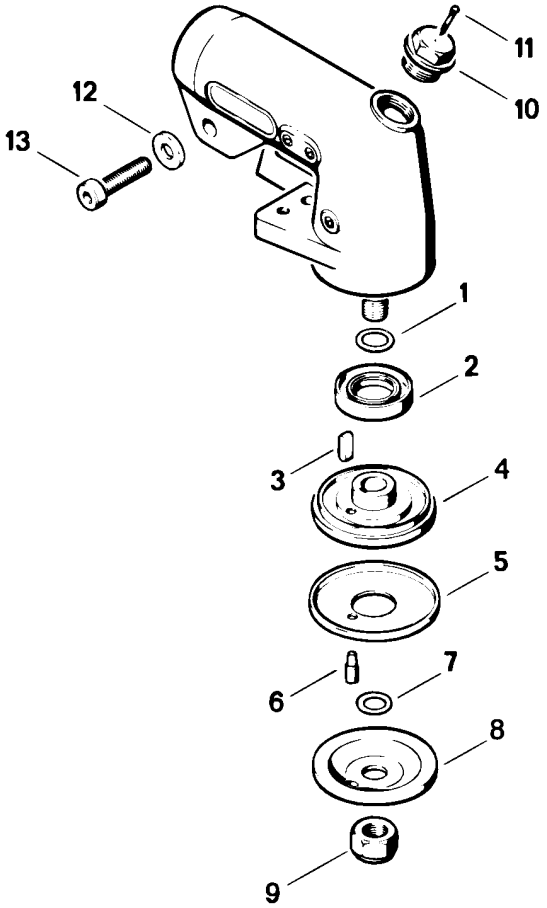

317ET009

(1) FS 410

Copyright ANDREAS STIHL AG & Co. KG 2017 (22)

Передача

Ссылка №	Код артикула	К-во	Наименование	Включая
	4110 640 0100	1	Редуктор	1 - 13
1	9645 945 1390	1	Круглое уплотнительное кольцо 14 x 2,5	
2	9640 003 2260	1	Сальник 20 x 42 x 7	
3	9470 435 0510	1	Призматическая шпонка 4 x 4 x 10	
4	4110 710 3800	1	Нажимной диск	5, 6
5	4110 717 2800	1	Предохранительное кольцо	
6	0000 973 2043	1	Палец	
7	9646 945 0780	1	Круглое уплотнительное кольцо 9 x 2,5	
8	4110 713 1600	1	Нажимная шайба	
9	9214 320 1470	1	Контргайка M12 x 1,5 левая резьба	
10	4104 710 3900	1	Резьбовая пробка	11
11	9395 021 0760	1	Шплинт 1,6 x 8	
12	9291 021 0180	1	Шайба 8,4	
13	9037 319 1860	1	Винт с цилиндрической головкой M8 x 30	

(1) FS 410

Copyright ANDREAS STIHL AG & Co. KG 2017 (23)

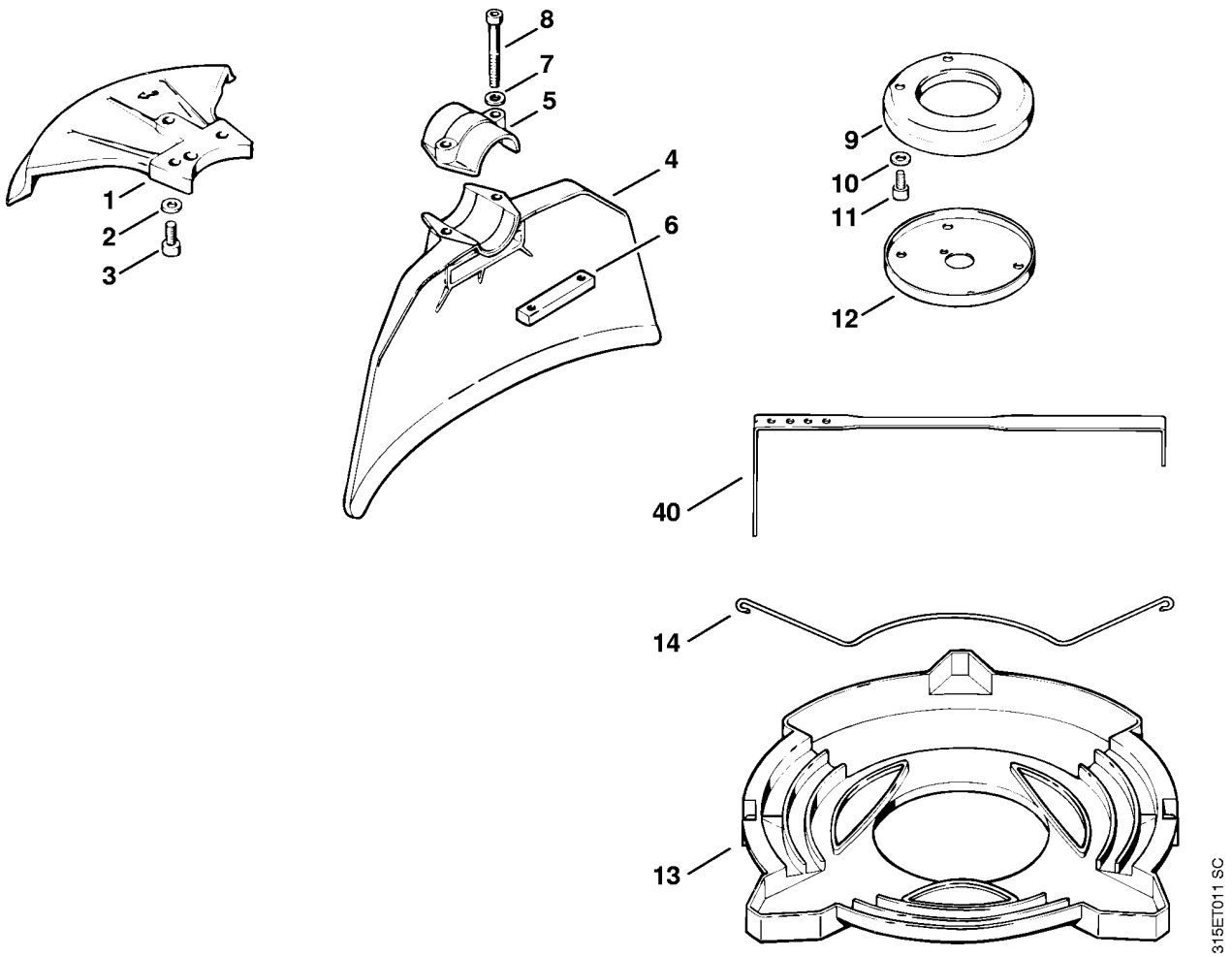

(1) FS 410

Защитное приспособление

Ссылка №		Код артикула	К-во	Наименование	Включая
1		4110 710 8200	1	Упор	2, 3
2		9291 021 0140	3	Шайба 6,4	
3		9045 319 1280	3	Винт с цилиндрической головкой M6 x 16	
		4110 710 7001	1	Защитный кожух	4 - 8
4		4110 713 2601	1	Защитный кожух	
5		4110 716 6501	1	Зажимная деталь	
6		4110 716 2900	1	Планка	
7		9291 021 0140	2	Шайба 6,4	
8		9045 319 1430	2	Винт с цилиндрической головкой M6 x 50	
		4110 007 1007	1	Комплект навесного оборудования - Защитное приспособление от наматывания травы	9 - 12
9		4110 710 2700	1	Предохранительное устройство от наматывания травы	
10		9291 021 0140	2	Шайба 6,4	
11		9045 319 1280	2	Винт с цилиндрической головкой M6 x 16	
12		4110 717 2801	1	Предохранительная шайба	
13		4116 790 3901	1	Защитное приспособление при транспортировке Ø 350	14
14		4116 792 4300	1	Скоба крепления	
40	*	4000 792 4200	1	Натяжная лента	

(1) FS 410

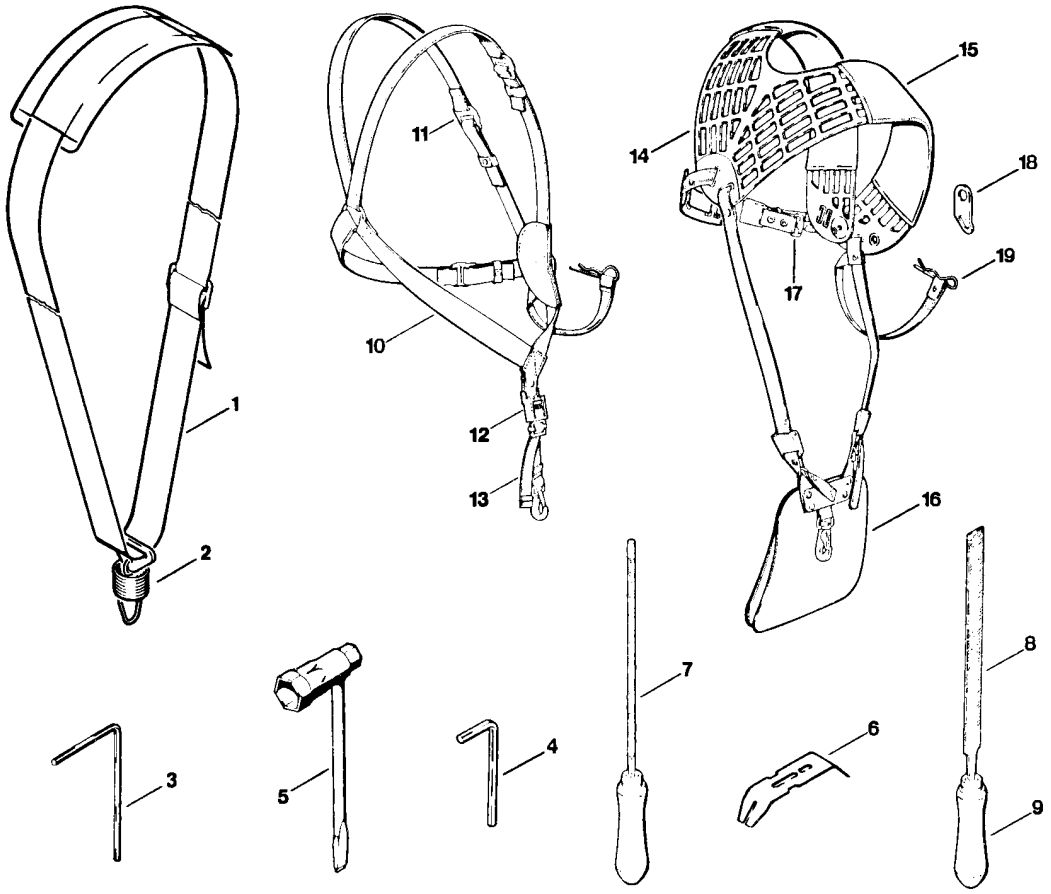

(1) FS 410

Ссылка №	Код артикула	К-во	Наименование	Включая
1	4104 710 9000	1	Лямка	2
2	4101 718 6900	2	Карабинный крючок	
3	0812 260 1007	1	Отвёртка 4 x 25 x 70	
4	0812 260 1008	1	Отвёртка 5	
5	1114 890 3401	1	Комбинированный гаечный ключ	
		1	Специальные принадлежности:	
6	4110 893 4000	1	Опиловочный калибр	
7	0811 411 8108	1	Круглый напильник, Ø 5,5 x 200 мм	
8	0814 212 3310	2	Плоский напильник 200-3	
9	0811 490 7860	1	Ручка напильника A100	
10	4108 710 9002	1	Двухплечевой ремень	11 - 13
11	4108 007 1001	1	Комплект - Замок	
12	4108 007 1002	1	Комплект - Замок	
13	4108 710 6900	1	Карабинный крючок	
14	4108 710 9001	1	Двухплечевой ремень Panth (C)	15 - 19
15	4108 718 6400	1	Плечевая мягкая накладка	
16	4108 718 6401	1	Прилегающая мягкая накладка	
17	4108 718 6800	1	Крючок с ремнём и застёжкой	
18	4108 718 7200	1	Накладка	
19	9340 003 0300	1	Пружинящий штекер 2,5 x 65	
	0000 930 2205	1	Косильная струна Ø 2,4 мм x 15 м (A)	
	1110 007 1050	1	Набор уплотнений (A)	
	1110 007 1060	1	Комплект - Карбюраторные детали (A)	
	0000 930 2207	1	Шланг 3 м (A)	
	0000 930 2202	1	Провод системы зажигания 10 м (A,B)	
	0000 930 2200	1	Пусковой тросик, Ø 4,5 мм x 30,5 м (A)	

(1) FS 410

Copyright ANDREAS STIHL AG & Co. KG 2017 (27)