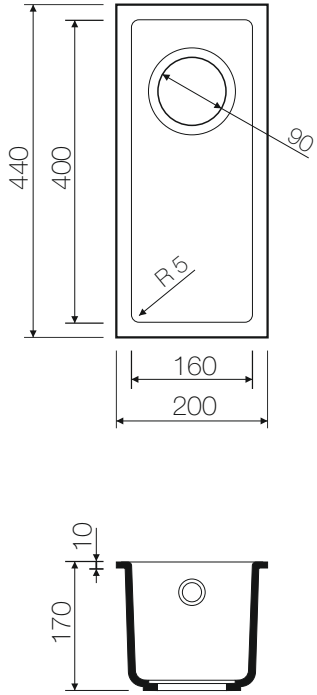

OMOIKIRI	BOSEN 20-U			BL 4993153	PL 4993227	WH 4993156	EV 4993228
				SA 4993155	BE 4993154	CH 4993246	DC 4993226
	TETOGranite	Base	30	Weight (kilogram)	3,4		

Подстольный монтаж

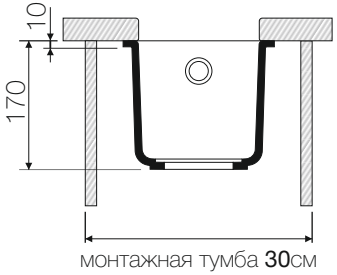

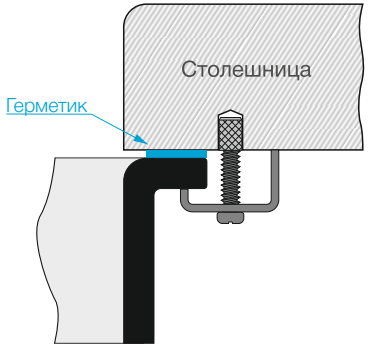

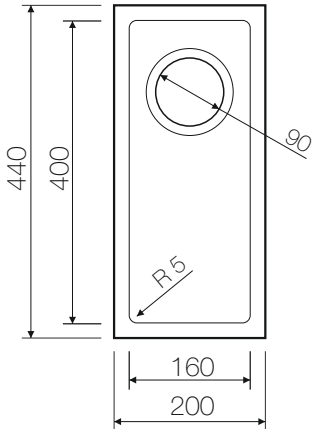

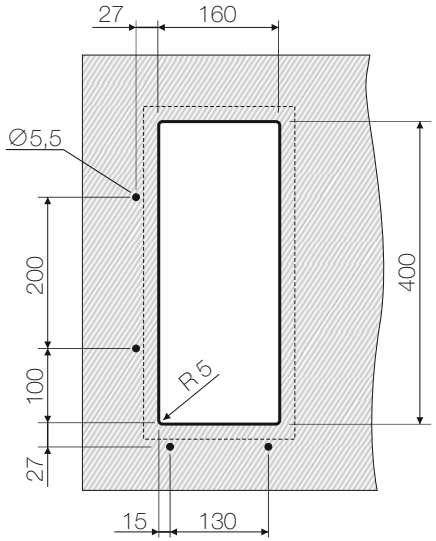

• — Рекомендуемые отверстия для монтажа

OMOIKIRI	BOSEN 20-U		BL 4993153	PL 4993227	WH 4993156	EV 4993228
			SA 4993155	BE 4993154	CH 4993246	DC 4993226
	TETOGranite	Base 30	Weight (kilogram) 3,4			