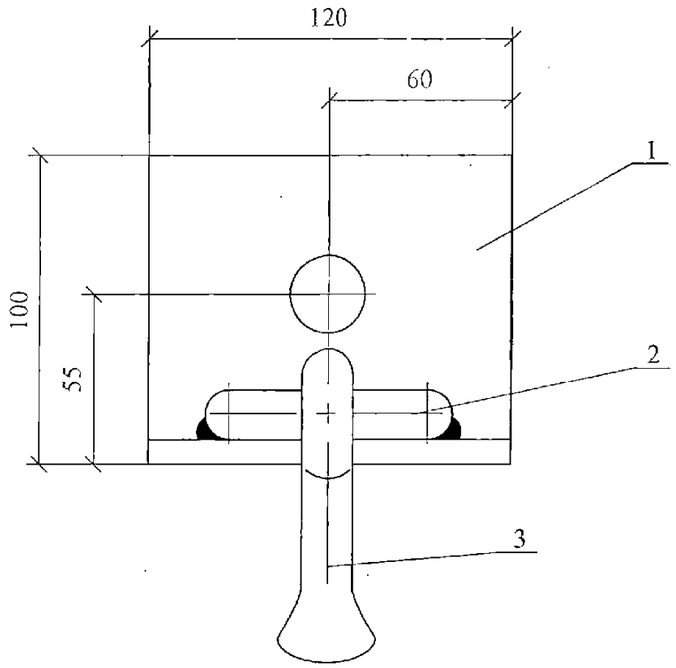

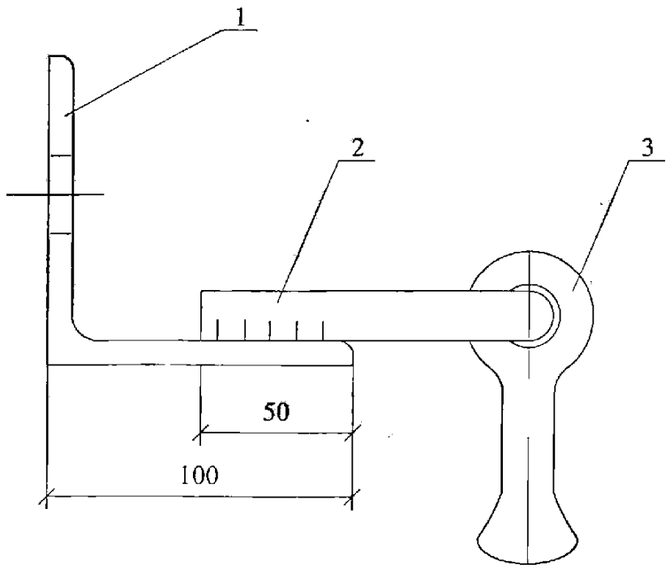

Поз. 1

Поз. 2

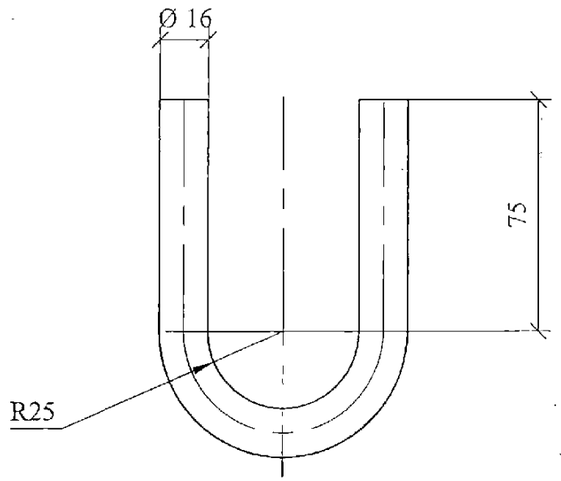

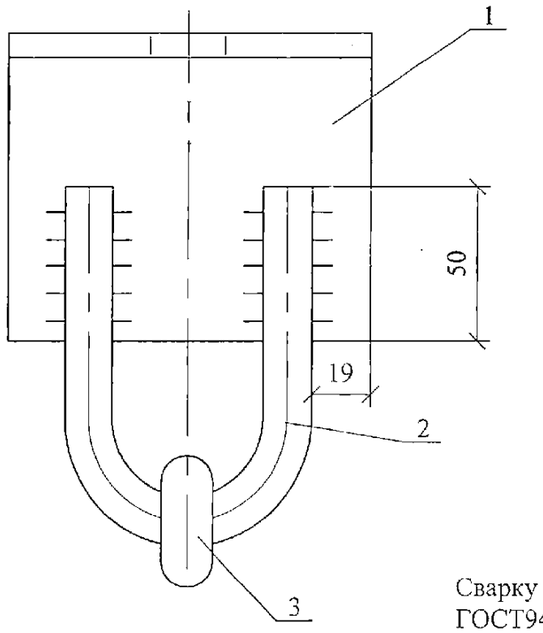

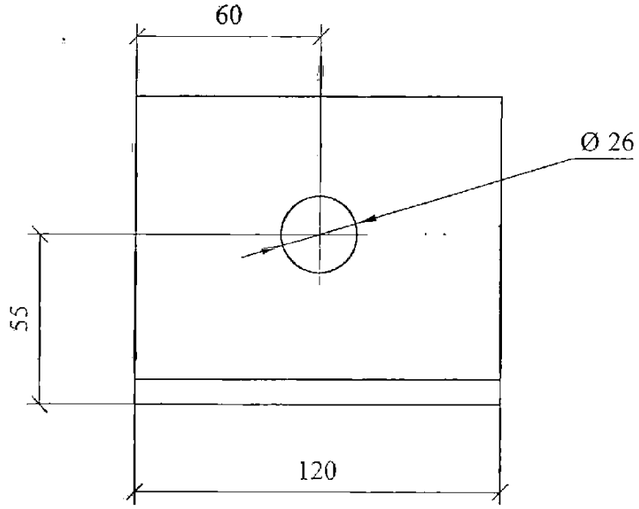

Поз.	Наименование	Кол.	Примечание
	Детали		
1	Уголок 100х100х8 ГОСТ 8509-93		
	L=120	1	1,47 кг
2	Круг 16 ГОСТ 2590-88, L=254	1	0,4 кг
	Стандартные изделия		
3	Серьга СРС-7-16 ТУ34-13-10272-88	1	0,3 кг

Сварку производить электродом Э42А ГОСТ9467-75. Катет швов k_f=6мм.
Приварку петли поз. 2 производить после установки серьги поз. 3.

Изм.	Кол. уч.	Лист	№ док.	Подп.	Дата
Н. контр.		Амелина			27.03
Пров.		Калабашкин З			27.03
Разраб.		Холова			27.03

26.0004-23

Накладка ОГ1

Стадия	Масса	Масштаб
Р	2,2	1:2
Лист	Листов 1	

ОАО "РОСЭП"

Взам. инв. №

Подп. и дата

Инв. № подл.