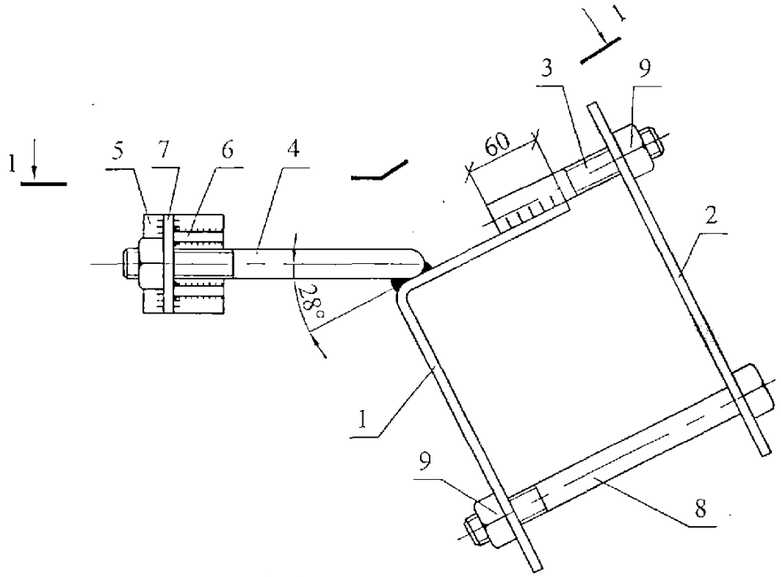

1 - 1

Поз. 1

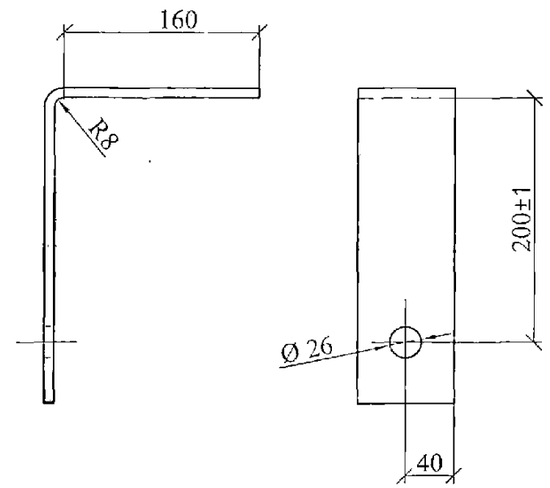

Поз. 2

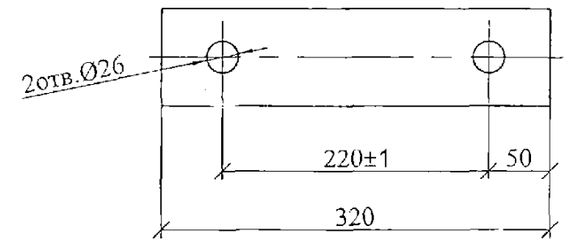

Сварку производить электродом Э42А. Катеты швов k_f=8 мм.

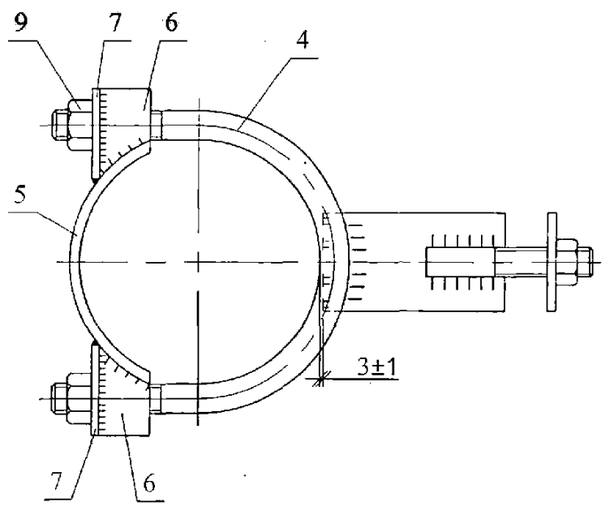

Поз. 4

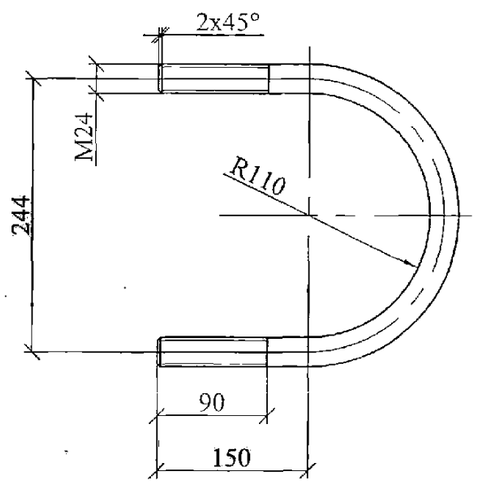

Поз. 5

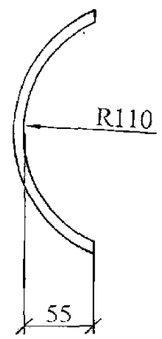

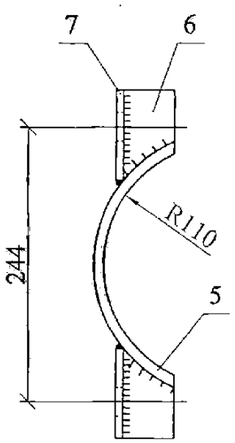

Поз. 3

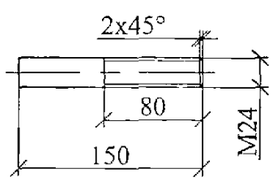

Поз. 6

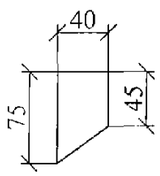

Поз. 7

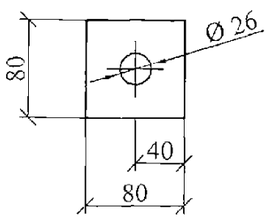

Поз.	Наименование	Кол.	Примечание
	Детали		
1	Полоса 8х80 ГОСТ 103-76 L=420	1	2,1 кг
2	Полоса 8х80 ГОСТ 103-76 L=320	1	1,6 кг
3	Круг 24 ГОСТ 2590-88, L=150	1	0,53 кг
4	Круг 24 ГОСТ 2590-88, L=685	1	2,3 кг
5	Полоса 8х80 ГОСТ 103-76 L=290	1	1,46 кг
6	Полоса 8х80 ГОСТ 103-76 L=40	4	0.2 кг
7	Полоса 8х80 ГОСТ 103-76 L=80	2	0.4 кг
	Стандартные изделия		
8	Болт М24х260 ГОСТ 7798-70	1	1,05 кг
9	Гайка М24 ГОСТ 5915-70	4	0,107 кг

Взам. инв. №

Подп. и дата

Инв. № подл.

Изм.	Кол. уч.	Лист	№ док.	Подп.	Дата
Н. контр.		Амелина			27.05
Пров.		Калабашкин В.			27.05
Разраб.		Смирнова			27.05

26.0004-25

Крепление подкоса У101

Стадия	Масса	Масштаб
Р	11,1	1:5
Лист	Листов 1	

ОАО "РОСЭП"