Fig. 1

Jøtul F 602

Produkt
Product

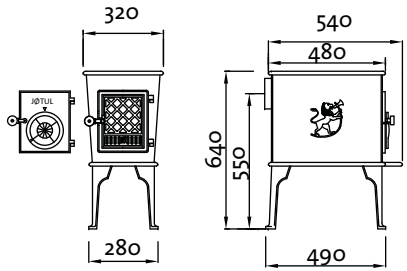

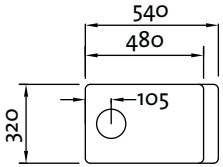

Min. mål gulvplate / measure floorplate
X / Y= Acc. to national regulatives and regulations.

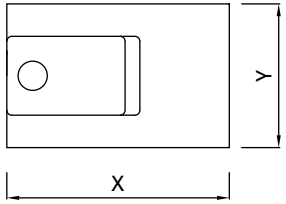

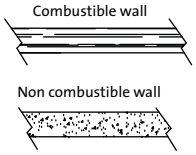

Min. avstand til brennbar vegg
Min. distance to combustible wall

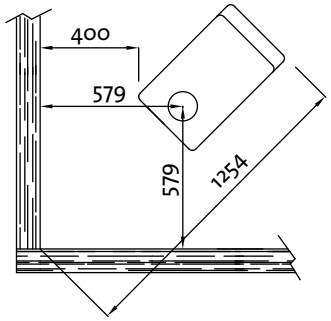

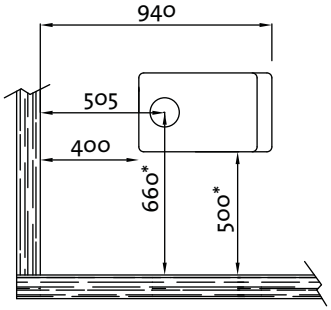

Min. avstand til brennbar vegg beskyttet av brannmur
Min. distance to combustible wall protected by firewall

Innfelt / integrated

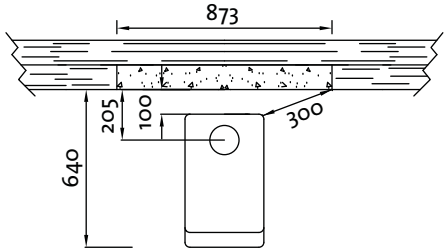

Utenpåliggende / external

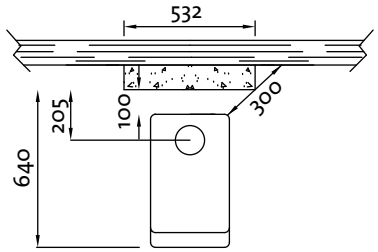

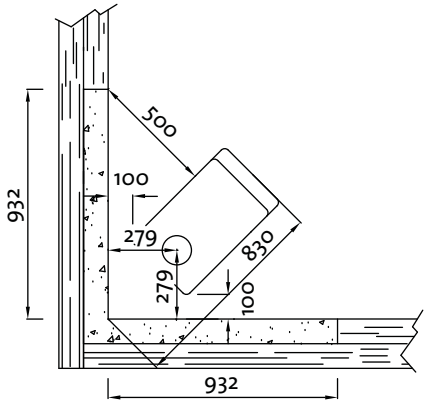

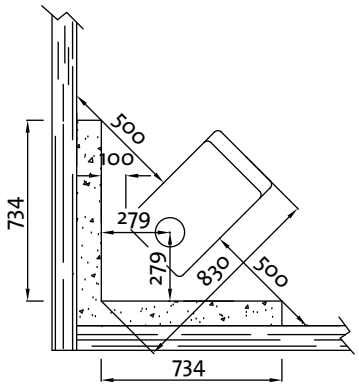

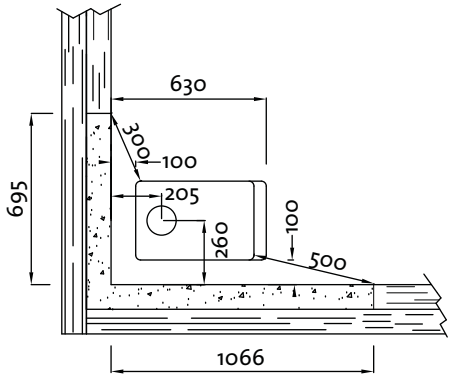

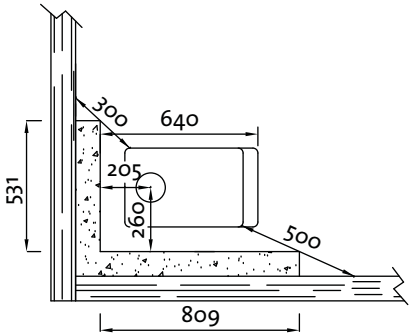

Målene gjelder ubehandlede produkter. Etter lakkering eller emaljering kan målene variere noe.
Dimensions refer to untreated products. After painting or enamelling dimensions may have small divergences.

* With side heat shield mounted. (included)

4-3104-P09