Описание

Прочный лёгкий пластиковый корпус, имеющий эстетичный внешний вид, не подвергающийся коррозии, а также более эффективно снижающий шум по сравнению с традиционным стальным корпусом.

Немецкие электродвигатели EBM-papst.

Однофазные асинхронные двигатели с внешним ротором и назад загнутыми лопатками.

Конструкция рабочего колеса с обратнозагнутыми лопатками значительно сокращает оседание пыли на лопатках, работа вентилятора характеризуется низким уровнем шума.

Надёжная защита от перегрева электродвигателя вентилятора при помощи встроенных термоконтактов с автоматическим перезапуском.
Регулирование оборотов изменением подаваемого напряжения.
Рабочий диапазон температуры воздуха: от –25 до +70 °С.
Монтаж в любом положении с помощью быстроразъемных хомутов и кронштейнов для потолочного или стенового крепления.

Марка вентилятора	n, об/мин	N, кВт	Q max, $м_3$/ч	Потребляемый ток, А	P max, Па
WKK 100/1	2350	0,052	540	0,23	240
WKK 125/1	2350	0,052	540	0,23	240
WKK 160/1	2600	0,102	945	0,45	340
WKK 200/1	2500	0,155	1195	0,68	425
WKK 250/1	2500	0,210	1425	0,93	500
WKK 315/1	2700	0,225	2110	1,0	550

Вентилятор WKK 100/1

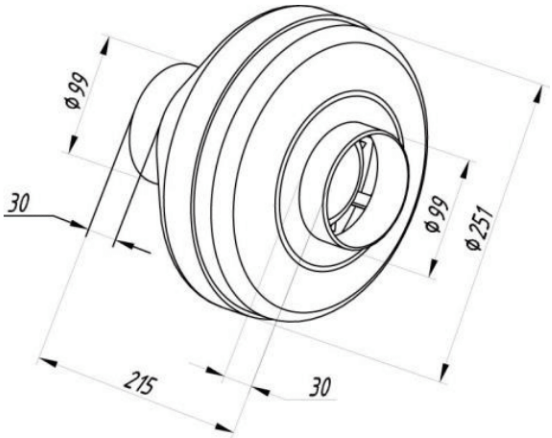

Масса: 2,5 кг
Все размеры даны в мм

	U	f	n	P_e	I	LpA_{in}	LwA_{in}	qv	p_{fs}
	V	Hz	min^{-1}	W	A	dB(A)	dB(A)	m^3/h	Pa
1	230	50	2480	48	0,22	58	66	540	0
2	230	50	2440	49	0,22	55	63	445	100
3	230	50	2350	52	0,23	52	60	315	180
4	230	50	2435	50	0,22	54	62	200	240

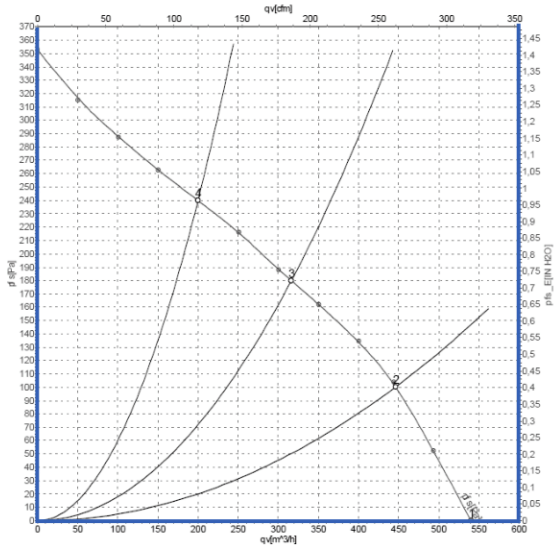

U - напряжение питания
f - частота
n - скорость вращения
Ped - входная мощность
I - потребляемый ток
qv - расход воздуха
pfs - увелич.давления

Основные технические данные:
- число оборотов двигателя: 2450 $мин^{-1}$.
- напряжение: 220 В.
- максимальная мощность: 52 Вт.
- максимальный ток: 0,37 А.

Вентилятор WKK 125/1

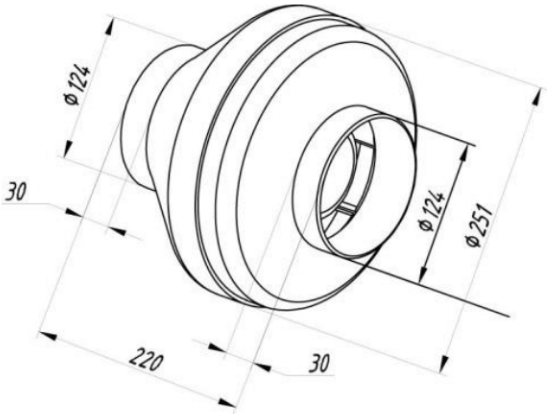

Масса: 2,4 кг
Все размеры даны в мм

	U	f	n	P_e	I	LpA_{in}	LwA_{in}	qv	p_{fs}
	V	Hz	min^{-1}	W	A	dB(A)	dB(A)	m^3/h	Pa
1	230	50	2480	48	0,22	58	66	540	0
2	230	50	2440	49	0,22	55	63	445	100
3	230	50	2350	52	0,23	52	60	315	180
4	230	50	2435	50	0,22	54	62	200	240

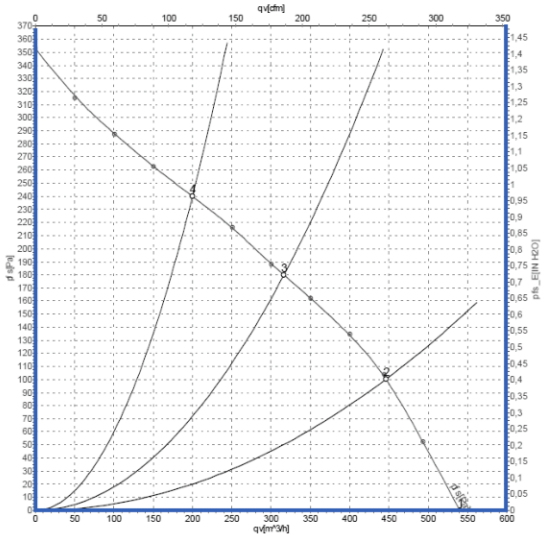

U - напряжение питания
f - частота
n - скорость вращения
Ped - входная мощность
I - потребляемый ток
qv - расход воздуха
pfs - увелич.давления

Основные технические данные:
- число оборотов двигателя: 2450 $мин^{-1}$.
- напряжение: 220 В.
- максимальная мощность: 52 Вт.
- максимальный ток: 0,37 А.

Вентилятор WKK 160/1

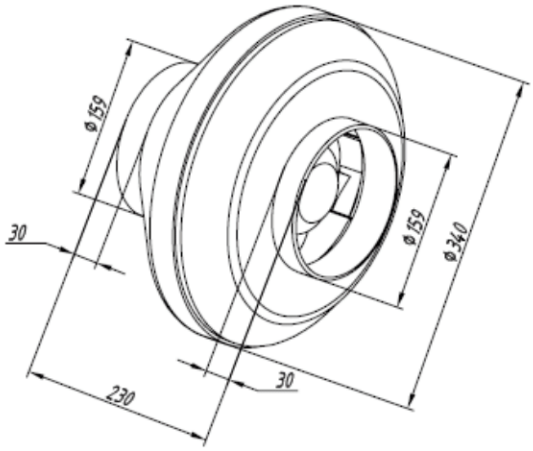

Масса: 3,4 кг
Все размеры даны в мм

	U	f	n	P_e	I	LpA_{in}	LwA_{in}	qv	p_{fs}
	V	Hz	min^{-1}	W	A	dB(A)	dB(A)	m^3/h	Pa
1	230	50	2600	90	0,40	63	70	945	0
2	230	50	2575	95	0,43	59	66	780	140
3	230	50	2500	102	0,45	56	64	540	260
4	230	50	2580	95	0,42	59	67	300	340

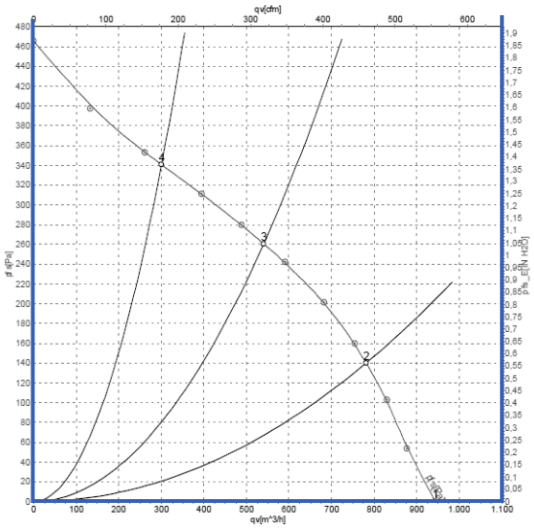

U - напряжение питания
f - частота
n - скорость вращения
Ped - входная мощность
I - потребляемый ток
qv - расход воздуха
pfs - увелич.давления

Основные технические данные:
- число оборотов двигателя: 2500 $мин^{-1}$.
- напряжение: 220 В.
- максимальная мощность: 102 Вт.
- максимальный ток: 0,85 А.

Вентилятор WKK 200/1

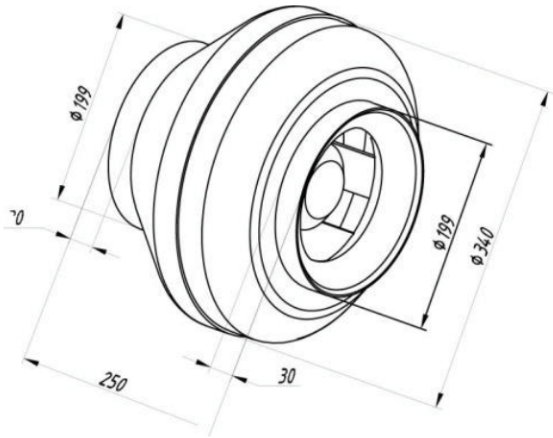

Масса: 4,4 кг
Все размеры даны в мм

	U	f	n	P_e	I	LpA_{in}	LwA_{in}	qv	p_{fs}
	V	Hz	min^{-1}	W	A	dB(A)	dB(A)	m^3/h	Pa
1	230	50	2660	130	0,57	66	73	1195	0
2	230	50	2500	155	0,68	63	70	965	200
3	230	50	2560	150	0,65	58	66	735	325
4	230	50	2615	139	0,61	63	70	475	425

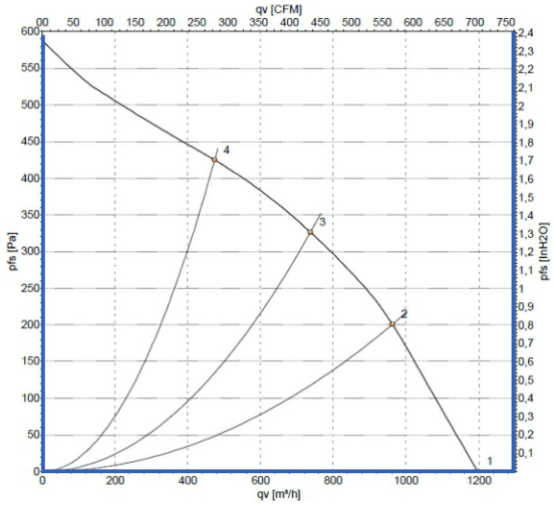

U - напряжение питания
f - частота
n - скорость вращения
Ped - входная мощность
I - потребляемый ток
qv - расход воздуха
pfs - увелич.давления

Основные технические данные:
- число оборотов двигателя: 2600 $мин^{-1}$.
- напряжение: 220 В.
- максимальная мощность: 155 Вт.
- максимальный ток: 1,25 А.

Вентилятор WKK 250/1

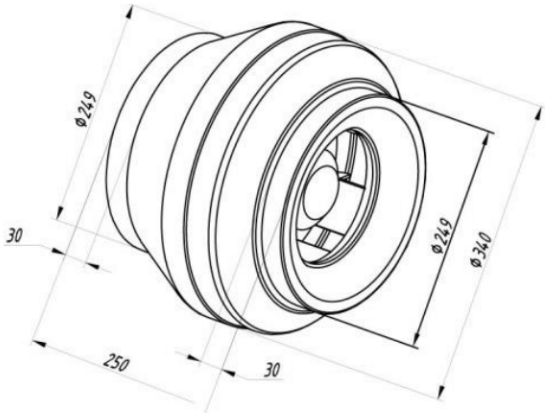

Масса: 4,5 кг
Все размеры даны в мм

	U	f	n	P_e	I	LpA_{in}	LwA_{in}	qv	p_{fs}
	V	Hz	min^{-1}	W	A	dB(A)	dB(A)	m^3/h	Pa
1	230	50	2630	179	0,78	67	75	1425	0
2	230	50	2535	206	0,90	62	70	1180	180
3	230	50	2500	210	0,93	58	67	870	360
4	230	50	2585	189	0,83	64	72	465	500

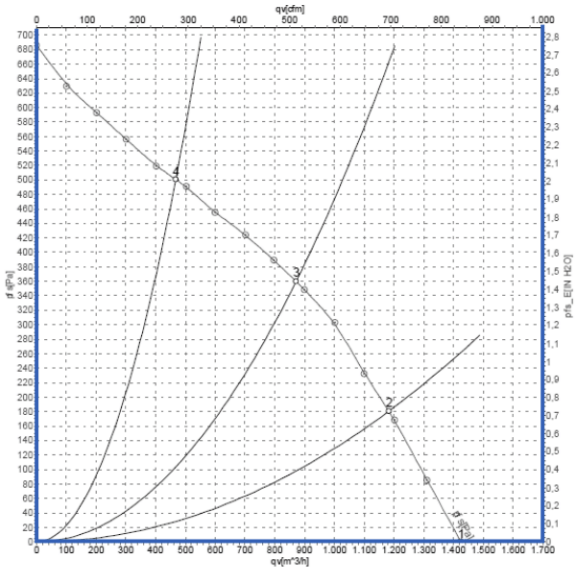

U - напряжение питания
f - частота
n - скорость вращения
Ped - входная мощность
I - потребляемый ток
qv - расход воздуха
pfs - увелич.давления

Основные технические данные:
- число оборотов двигателя: 2500 $мин^{-1}$.
- напряжение: 220 В.
- максимальная мощность: 230 Вт.
- максимальный ток: 1,5 А.

Вентилятор WKK 315/1

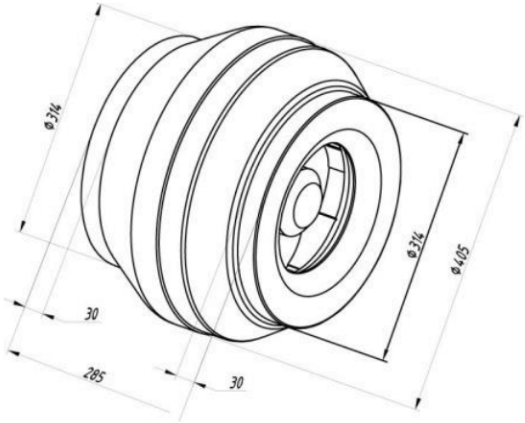

Масса: 6,0 кг
Все размеры даны в мм

	U	f	n	P_e	I	qv	P_{fs}
	V	Hz	min^{-1}	W	A	m^3/h	Pa
1	230	50	2700	225	1,00	2110	0
2	230	50	2510	289	1,26	1655	200
3	230	50	2365	324	1,42	1070	400
4	230	50	2490	291	1,27	585	550

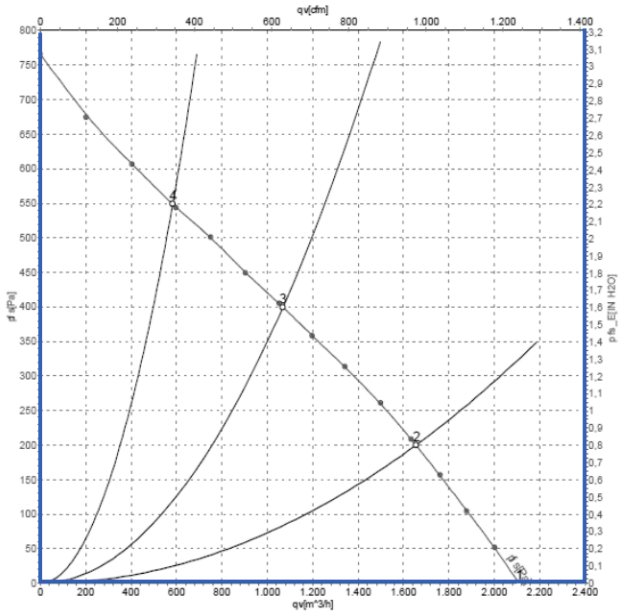

U - напряжение питания
f - частота
n - скорость вращения
Ped - входная мощность
I - потребляемый ток
qv - расход воздуха
pfs - увелич.давления

Основные технические данные:
- число оборотов двигателя: 2700 $мин^{-1}$.
- напряжение: 220 В.
- максимальная мощность: 225 Вт.
- максимальный ток: 2,5 А.