Ściana lekka R EI 120

Rys. 24 - Ściana lekka R EI 120 z profilami stalowymi o grubości 0,05 mm i wypełnieniem wełną mineralną o grubości 200-300 mm.

Ściana lekka R EI 120 z profilami stalowymi o grubości 0,05 mm i wypełnieniem wełną mineralną o grubości 200-300 mm.

Ściana lekka R EI 120 z profilami stalowymi o grubości 0,05 mm i wypełnieniem wełną mineralną o grubości 200-300 mm.

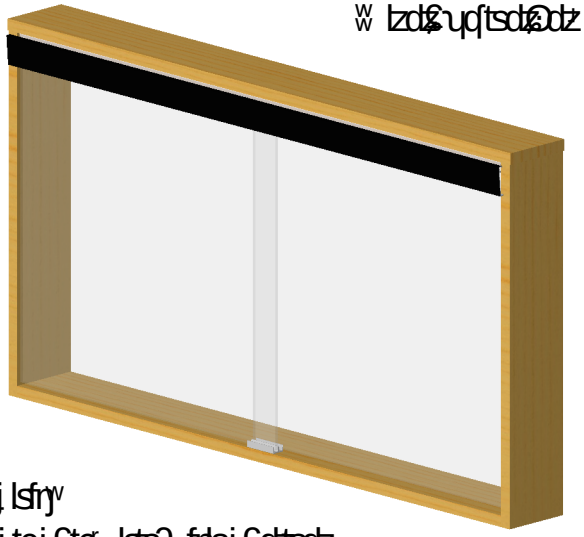

Ściana lekka R EI 120 z profilami stalowymi o grubości 0,05 mm i wypełnieniem wełną mineralną o grubości 200-300 mm.

Схема монтажа УШД-024

Комплектация

Наименование	Количество		
Длина, мм	**4**	**5**	**6**
Шкив УШД-024	1	1	1
Ограничитель	2	2	2
Стопорное кольцо	1	1	1
Ограничитель	1	1	1
Винты	8	4	0

Адрес: 644018, г. Омск, ул. 5-я Кирова, д. 1. Тел. +7 3812 79-05-69, e-mail: pan@uosnt.ru.

Ç frÞÇqÍLr HdZw tæÖfnuÞjlsÖ¹ dzÞdzÞdÞstsæ w Öfn÷ÖHÖ

tæÖfnfnÞstsw dzÞÞj
tslsdzÞÞuÞjæts? tÞtsæÞjtæÞdÞsfnÞsÞ
w ÖfnÞÖHÖHts tÞtsdzÞÇ

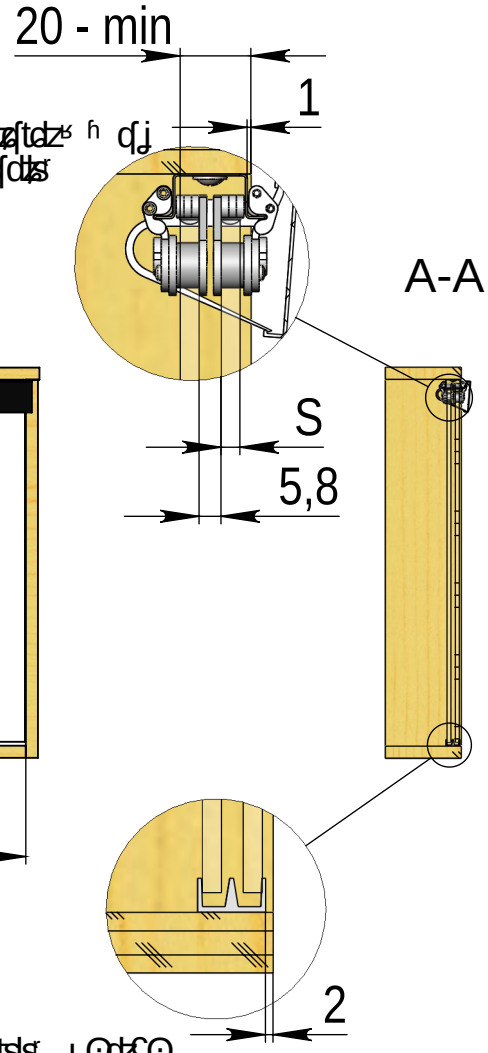

t Þj ÇtsdzÞdzÞlzÞjlsfnw LÖtæÖdzÞj ær tÞtsdzdzÞlsr tÞtsLqÍuqÍtsdzÞtdzx h qÞj
tslsæÞjtæfnÞsqÍw (dzÞÇtsdzÞqÍ) æ Çtær h Þj w ÖfnÞÖHÖ- tÞtsH æqÍdzÞr
Çtæjj tÞdzÞdzÞw tÞtæts w qÍdzw.
Z¸ Ÿ¹tslsæÞjtæfnÞsqÍ? æ tÞtæts w qÍdzÞ - 96 dzÞdz

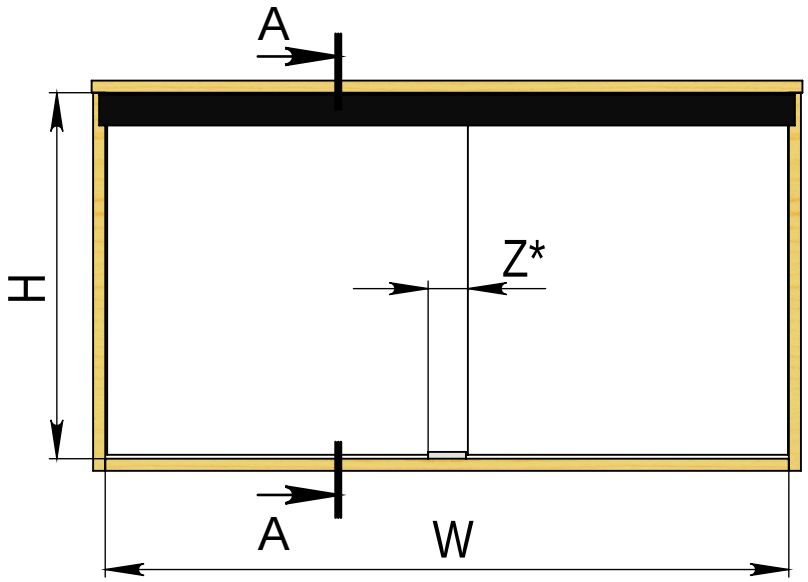

H t H 24 dzÞsÞjlsÞtæqÍdzÞdzÞlsr fnÞw dzx BÞts?
LÖdzÞsÇ, lstæÞjBlzx h qÍ? HdzÞw fnÞtsÞj? tæÖBÞtslsr
LÖLÞtstæ dzÞÞjHlz fnÞsÞjÇdzÞdzÞqÍ dzÞ BÞtsdzÞj 5,8 dzÞdz

* Z - dzÞÇdzÞfnÞsær BqÍtæÖÞjlsfnw tÞtslzfnÞdzÞæqÍw dz tæÖBÞtslsr LÖdzÇÖ

æÖBÖtæqÍsdzx j tæÖLdzÞjtær fnÞsÞjÇdzÞqÍ tslsæÞjtæfnÞsqÍ? HdzÞw tÞtsHæÞjfnÞsæ:

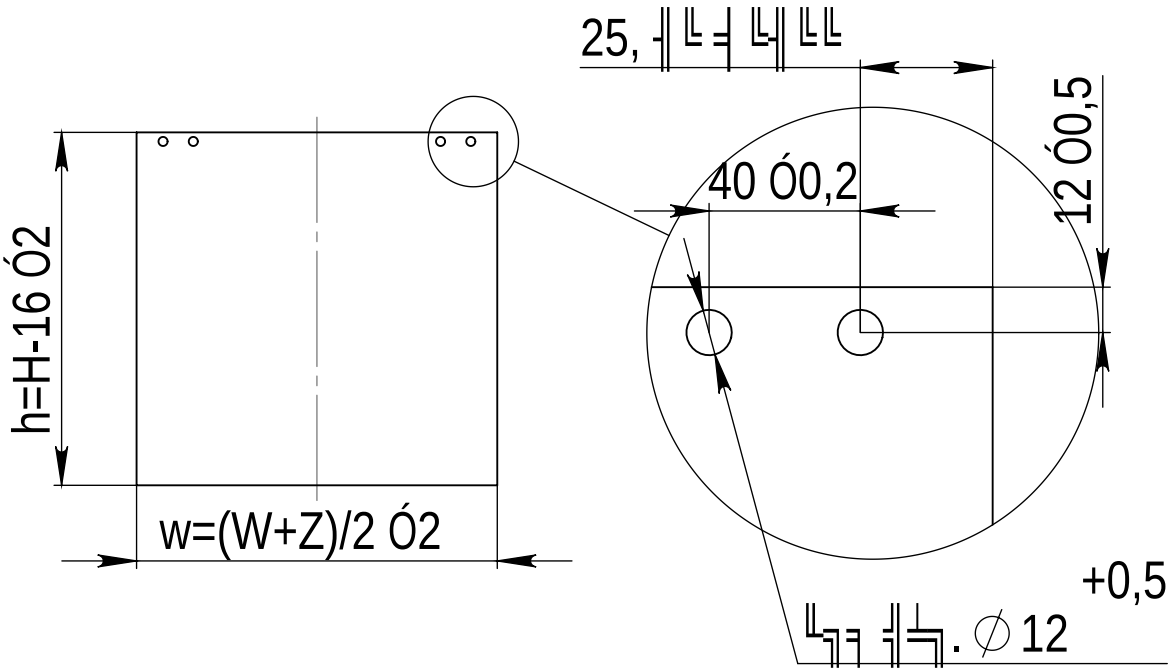

Montaje del perfil

1

Introduzca el perfil en la ranura del tablero hasta que quede bien sujeto.
Para montar el perfil en la ranura del tablero, utilice el tornillo M4x10.
Para montar el perfil en la ranura del tablero, utilice el tornillo M4x12 y la tuerca M4.

Apriete el tornillo.

Atención:
Para montar el perfil en la ranura del tablero, utilice el tornillo M4x10 y la tuerca M4 (en la ranura del perfil).

2

Introduzca el perfil en la ranura del tablero.

3

Introduzca el perfil en la ranura del tablero y apriete el tornillo.

4

Apriete el perfil en la ranura del tablero y apriete el tornillo.

Atención:
Para montar el perfil en la ranura del tablero, utilice el tornillo M4x10-20 y la tuerca M4 (en la ranura del perfil). Para montar el perfil en la ranura del tablero, utilice el tornillo M4x12 y la tuerca M4.

5

Apriete el perfil en la ranura del tablero.