UNICO XL (PT) Aplicação em reboco | (FR) Application sur cloison maçonnée | (EN) Masonry application | (ES) Aplición en paredes de enlucido (RU) Пенал - под гипсокартон

openspace
sliding doors by GOSIMAT

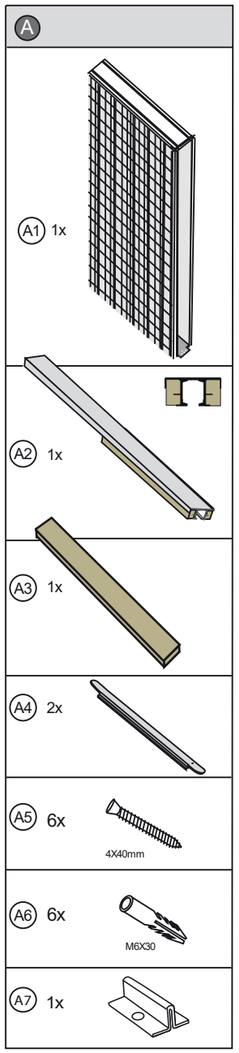

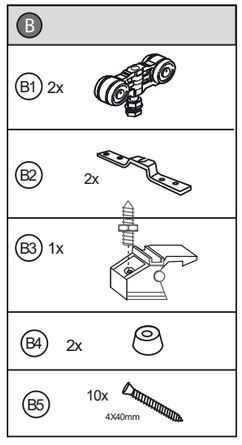

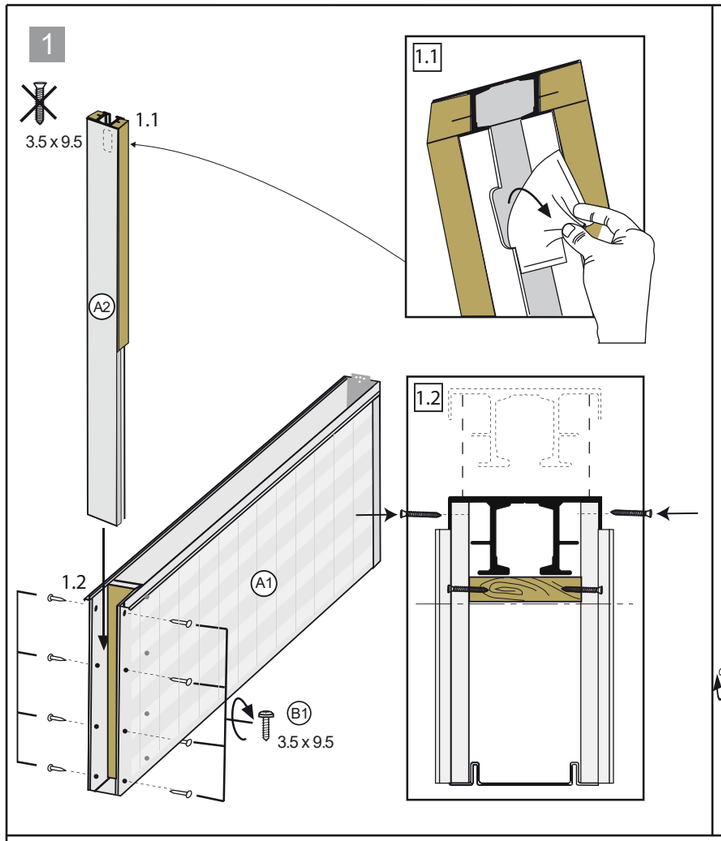

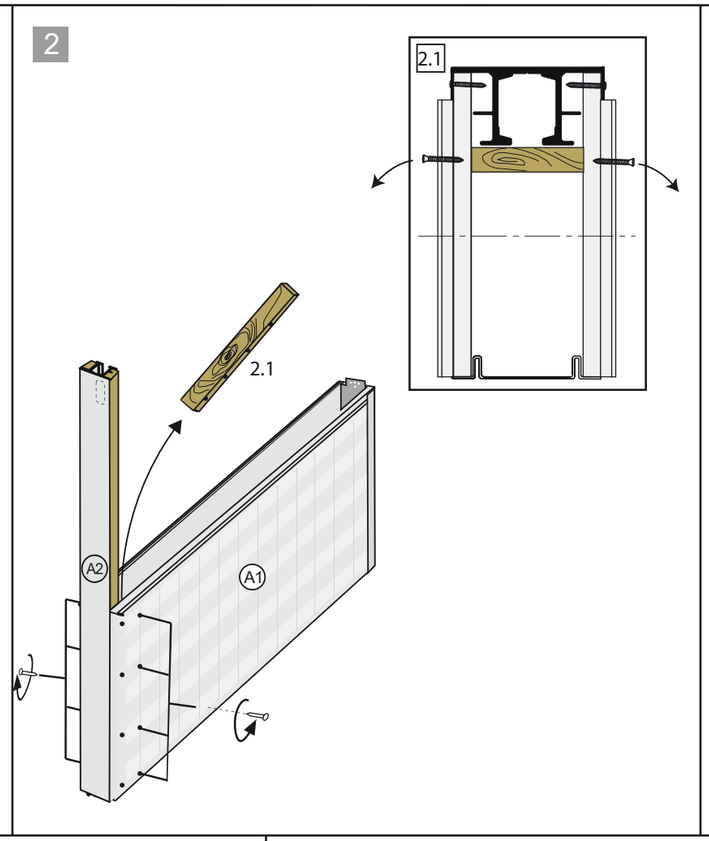

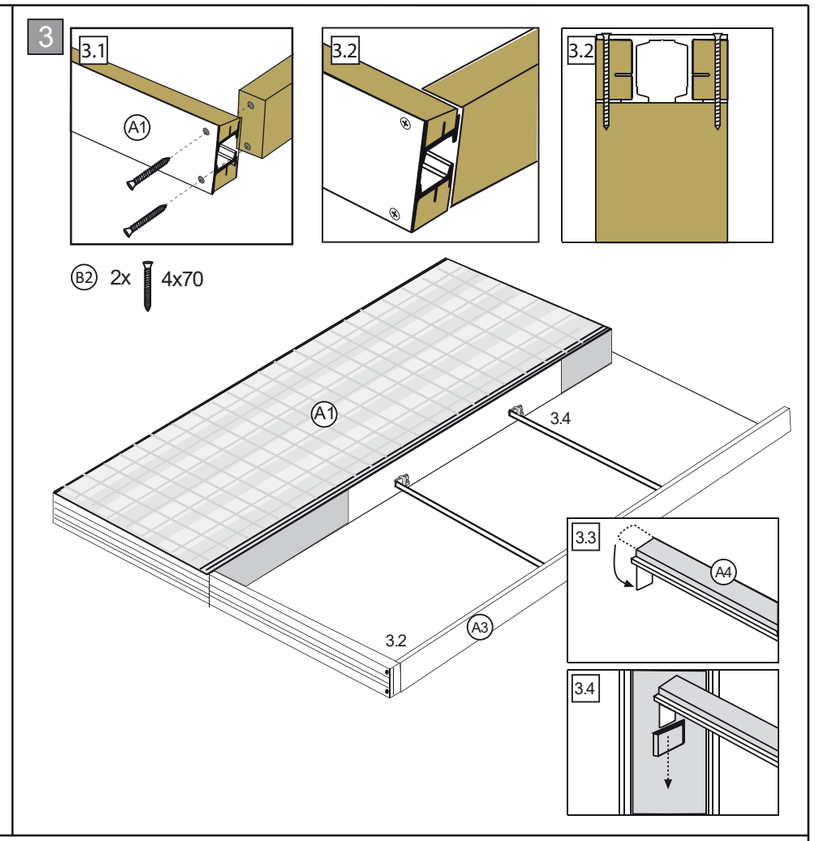

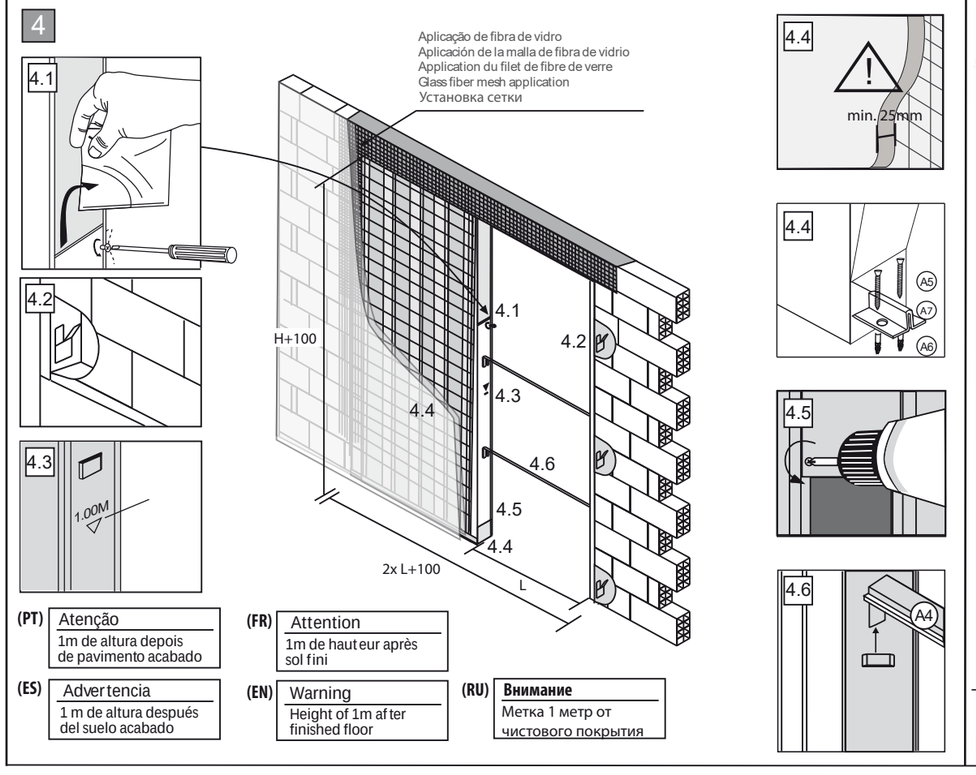

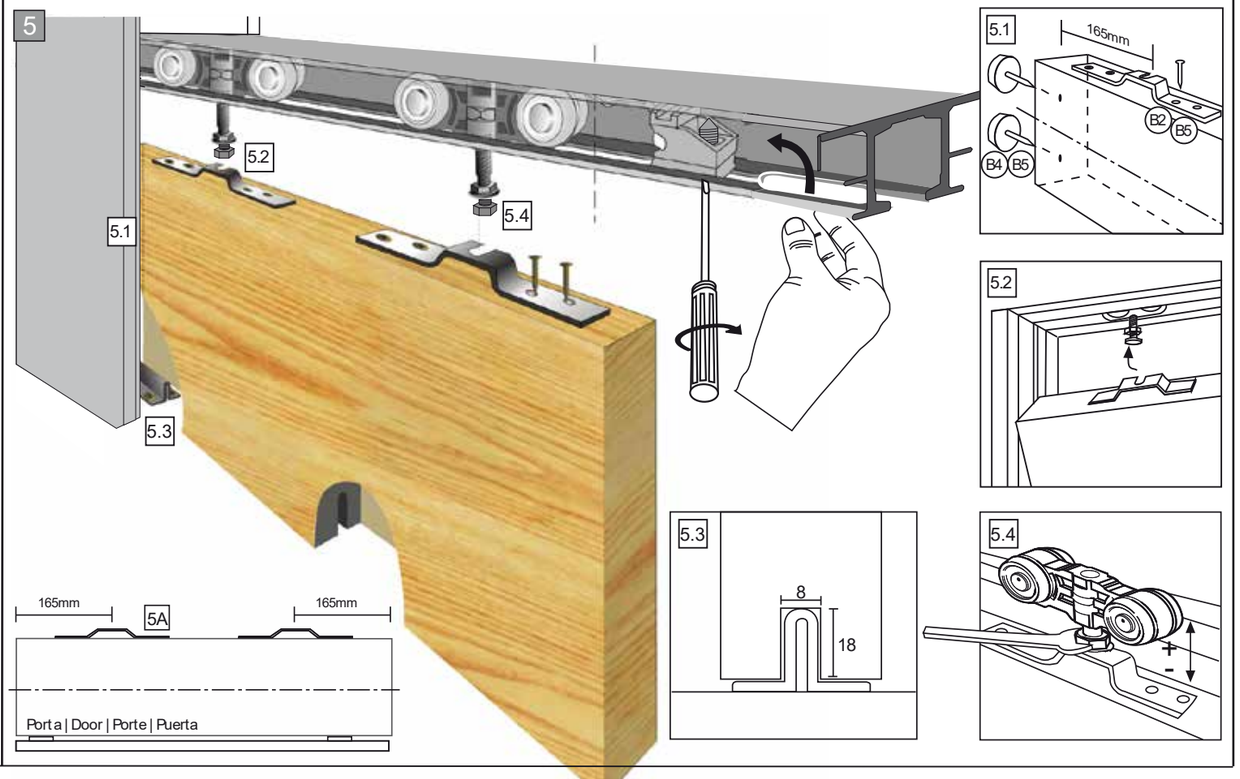

A1.05.01 - V1 02/2016

UNICO XL (PT) Aplicação em gesso cartonado | (EN) Plasterboard application | (FR) Application sur plaque de plâtre | (ES) Aplición en paredes en cartón-yeso | (RU) Пенал - кирпичная стена

openspace sliding doors by GOSIMAT

A

- A1 1x
- A2 1x
- A3 1x
- A4 2x
- A5 6x 4X40mm
- A6 6x M6X30
- A7 30X 3.5x19mm
- A8 1x

B

- B1 2x
- B2 2x
- B3 1x
- B4 2x
- B5 10x 4X40mm

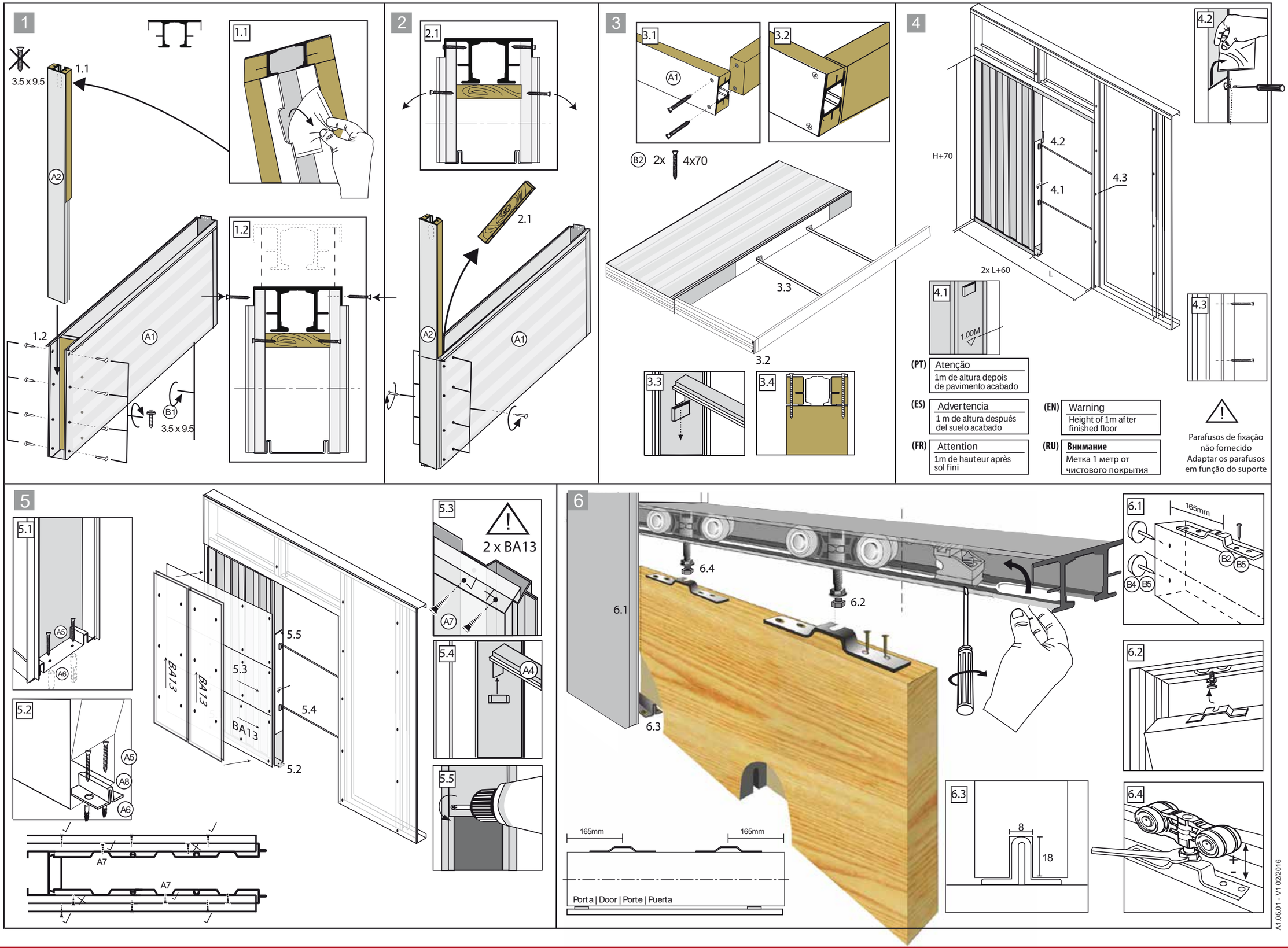

A1.05.01 - V1 02/2016