План фундамента
М 1:30

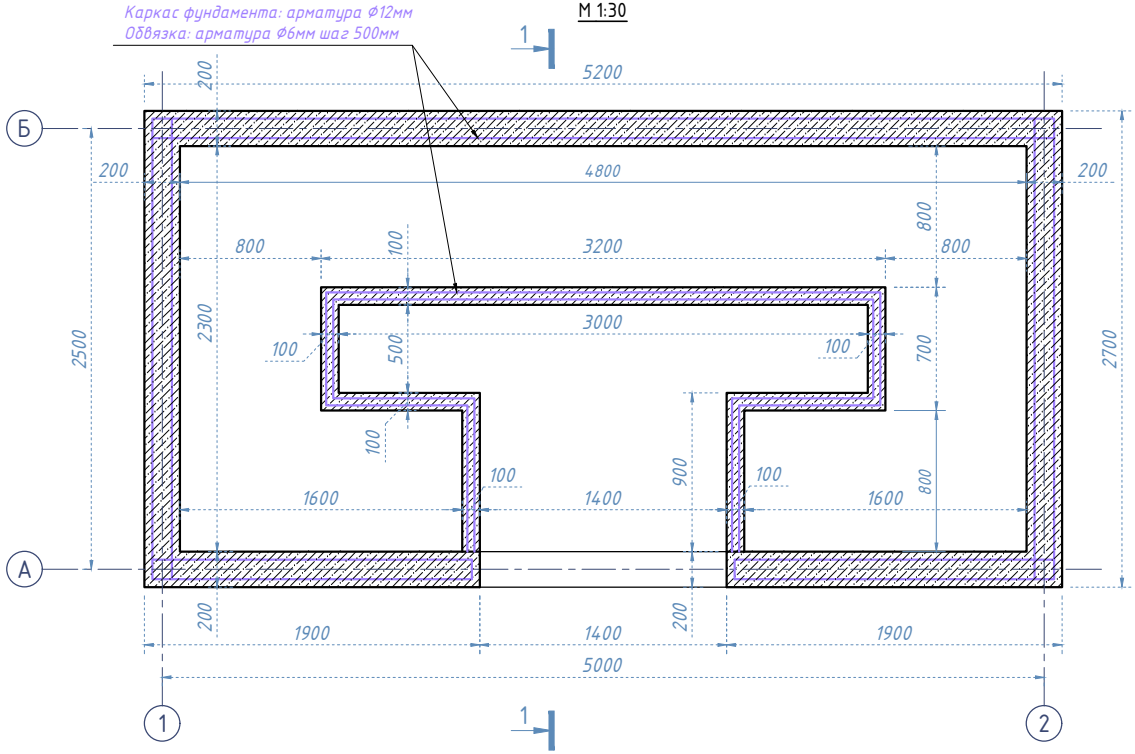

Сечение по оси А
М 1:30

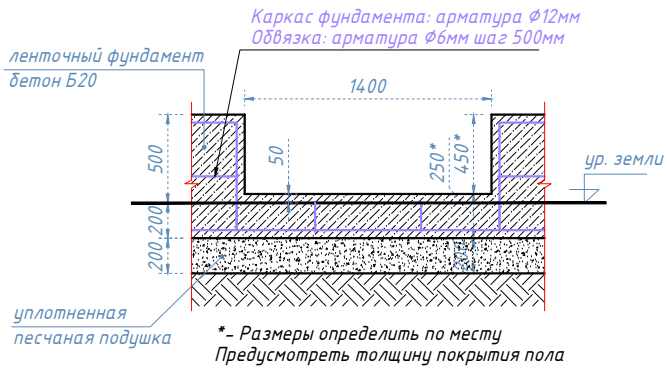

Узел-1
М 1:15

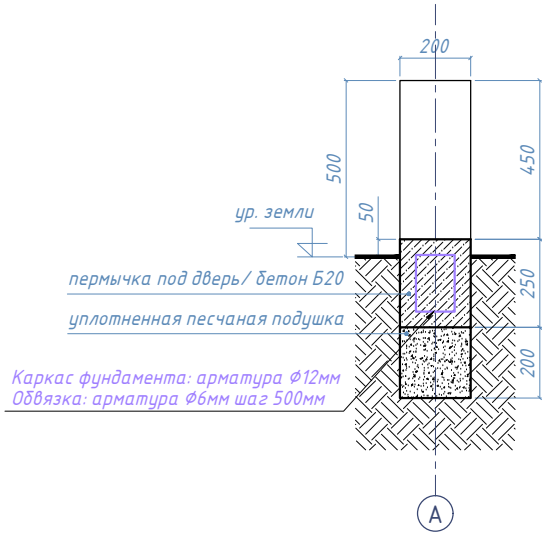

Разрез 1-1
М 1:30

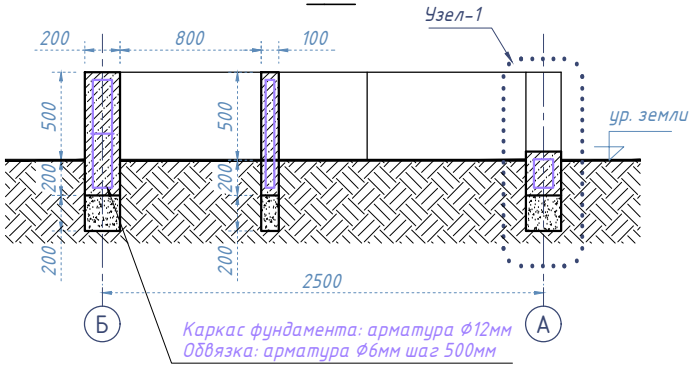

Примечание : Все размеры указаны в мм

						(Плимут XS) Теплица 2,5 x 5 м		
						Объект : сооружение, расположенное по адресу :		
изм.	кол.	лист	№ док	подпись	дата			
Разработал						Фундамент	Стадия	Лист	Листов
Проверил								1	1
Гл. Констр.						План ; Разрез 1-1; Сечение по оси 2; Узел -1	ООО "Красивые теплицы"	