ТИПОВЫЕ КОНСТРУКЦИИ, ИЗДЕЛИЯ И УЗЛЫ ЗДАНИЙ И СООРУЖЕНИЙ

СЕРИЯ 1.400-15

УНИФИЦИРОВАННЫЕ ЗАКЛАДНЫЕ ИЗДЕЛИЯ ЖЕЛЕЗОБЕТОННЫХ КОНСТРУКЦИЙ ДЛЯ КРЕПЛЕНИЯ ТЕХНОЛОГИЧЕСКИХ КОММУНИКАЦИЙ И УСТРОЙСТВ

ВЫПУСК 1

РАБОЧИЕ ЧЕРТЕЖИ
УНИФИЦИРОВАННЫХ ЗАКЛАДНЫХ ИЗДЕЛИЙ

РАЗРАБОТАНЫ

ЛЕНИНГРАДСКИМ ПРОМСТРОЙПРОЕКТОМ

Главный инженер института — Абрамов Н.И.

Главный инженер проекта — Родкин Ф.М.

ХАРЬКОВСКИМ ПРОМСТРОЙНИИПРОЕКТОМ

Главный инженер института — Довгий Н.Ф.

Монин А.М.

УТВЕРЖДЕНЫ
и введены в действие с 1.11.80
ПОСТАНОВЛЕНИЕМ ГОССТРОЯ СССР
от 23 мая 1980г, № 75

Содержание альбома

№№ п/п	Обозначение	Наименование	Стр.
1		Содержание	2÷6
2	1.400-15.В1. 000ТО	Техническое описание	7÷9
3	1.400-15.В1. 000ВД	Ведомость ссылочных документов	10
4	1.400-15.В1. 110	Изделие закладное МН101÷МН104	11,12
5	1.400-15.В1. 110 СБ	Изделие закладное МН101÷МН104 Сборочный чертеж	13
6	1.400-15.В1. 120	Изделие закладное МН105÷МН116	14÷21
7	1.400-15.В1. 120 СБ	Изделие закладное МН105÷МН116 Сборочный чертеж.	22÷25
8	1.400-15.В1. 130	Изделие закладное МН117÷МН126	26÷31
9	1.400-15.В1. 130 СБ	Изделие закладное МН117÷МН126 Сборочный чертеж	32÷34
10	1.400-15.В1. 140	Изделие закладное МН127÷МН132	35
11	1.400-15.В1. 140 СБ	Изделие закладное МН127÷МН132 Сборочный чертеж	36÷40
12	1.400-15.В1. 150	Изделие закладное МН133÷МН145	41÷48
13	1.400-15.В1. 150 СБ	Изделие закладное МН133÷МН145 Сборочный чертеж	49÷52
14	1.400-15.В1. 160	Изделие закладное МН146-МН151	53-55
15	1.400-15.В1. 160 СБ	Изделие закладное МН146-МН151. Сборочный чертеж	57,58
16	1.400-15.В1. 170	Изделие закладное МН152-МН158	59-63

Содержание альбома (продолжение)

№№ п/п	Обозначение	Наименование	Стр.
17	1.400-15.В1. 170 СБ	Изделие закладное МН152÷МН158 Сборочный чертеж	64,65
18	1.400-15.В1. 180	Изделие закладное МН159 ÷ МН162	66÷68
19	1.400-15.В1. 180 СБ	Изделие закладное МН159÷МН162 Сборочный чертеж	69,70
20	1.400-15.В1. 190	Изделие закладное МН163, МН164	71,72
21	1.400-15.В1. 190 СБ	Изделие закладное МН163, МН164 Сборочный чертеж	73
22	1.400-15.В1. 210.	Изделие закладное МН201÷МН209	74÷78
23	1.400-15.В1. 210 СБ	Изделие закладное МН201÷МН209 Сборочный чертеж	79,80
24	1.400-15.В1. 220	Изделие закладное МН210÷МН217	81÷85
25	1.400-15.В1. 220 СБ	Изделие закладное МН210÷МН217 Сборочный чертеж	86,87
[illegible]	1.400-15.В1. 230	Изделие закладное МН218÷МН222	88÷90
27	1.400-15.В1. 230 СБ	Изделие закладное МН218÷МН222 Сборочный чертеж	91,92
28	1.400-15.В1. 240	Изделие закладное МН223÷МН228	93÷95
29	1.400-15.В1. 240 СБ	Изделие закладное МН223÷МН228 Сборочный чертеж	96,97
30	1.400-15.В1. 310	Изделие закладное МН301÷МН305	98,99
[illegible]	1.400-15.В1. 310 СБ	Изделие закладное МН301÷МН305 Сборочный чертеж	100
?	1.400-15.В1. 320	Изделие закладное МН306÷МН311	101,102

Содержание альбома (продолжение)

№№ п/п	Обозначение	Наименование	Стр.
33	1.400-15.В1. 320 СБ	Изделие закладное МН306 ÷ МН311 Сборочный чертеж	103
34	1.400-15.В1. 330	Изделие закладное МН312, МН313	104,105
35	1.400-15.В1. 330 СБ	Изделие закладное МН312, МН313 Сборочный чертеж	106
36	1.400-15.В1. 340	Изделие закладное МН314 ÷ МН317	107,108
37	1.400-15.В1. 340 СБ	Изделие закладное МН314 ÷ МН317 Сборочный чертеж	109
38	1.400-15.В1. 350	Изделие закладное МН318 ÷ МН321	110,111
39	1.400-15.В1. 350 СБ	Изделие закладное МН318 ÷ МН321 Сборочный чертеж	112
40	1.400-15.В1. 360	Изделие закладное МН322, МН323	113
41	1.400-15.В1. 360 СБ	Изделие закладное МН322, МН323 Сборочный чертеж	114
42	1.400-15.В1. 370	Изделие закладное МН324, МН325	115,116
43	1.400-15.В1. 370 СБ	Изделие закладное МН324, МН325 Сборочный чертеж	117
44	1.400-15.В1. 410	Изделие закладное МН401 ÷ МН404	118
45	1.400-15.В1. 410 СБ	Изделие закладное МН401 ÷ МН404 Сборочный чертеж	119
46	1.400-15.В1. 420	Изделие закладное МН405 ÷ МН413	120,121
47	1.400-15.В1. 420 СБ	Изделие закладное МН405 ÷ МН413 Сборочный чертеж	122,
48	1.400-15.В1. 430	Изделие закладное МН414 ÷ МН418	124

Содержание альбома (продолжение)

№ п/п	Обозначение	Наименование	Стр.
49	1.400-15.В1.430СБ	Изделие закладное МН414÷МН418 Сборочный чертеж	125
50	1.400-15.В1.510	Изделие закладное МН501÷МН516	126÷128
51	1.400-15.В1.510СБ	Изделие закладное МН501÷МН516 Сборочный чертеж	129
52	1.400-15.В1.520	Изделие закладное МН517÷МН522, МН535÷МН538	130,131
53	1.400-15.В1.520 СБ	Изделие закладное МН517÷МН522,МН535÷МН538 Сборочный чертеж	132
54	1.400-15.В1.530	Изделие закладное МН523÷МН534	133,134
55	1.400-15.В1.530СБ	Изделие закладное МН523÷МН534 Сборочный чертеж	135
56	1.400-15.В1.540	Изделие закладное МН539÷МН548	136,137
57	1.400-15.В1.540 СБ	Изделие закладное МН539÷МН548 Сборочный чертеж	138
58	1.400-15.В1.550	Изделие закладное МН549÷МН557	139,140
59	1.400-15.В1.550 СБ	Изделие закладное МН549÷МН557 Сборочный чертеж	141
60	1.400-15.В1.560	Изделие закладное МН558÷МН565	142
61	1.400-15.В1.560 СБ	Изделие закладное МН558÷МН565 Сборочный чертеж	143
62	1.400-15.В1.570	Изделие закладное МН566÷МН571	144
63	1.400-15.В1.570 СБ	Изделие закладное МН566÷МН571 Сборочный чертеж	145
64	1.400-15.В1.610	Изделие закладное МН601÷МН617	146÷148

Содержание альбома (окончание)

№ п/п	Обозначение	Наименование	Стр.
65	1.400-15.В1. 610 СБ	Изделие закладное МН601÷МН617 Сборочный чертеж	150,151
66	1.400-15.В1. 710	Изделие закладное МН701÷МН725	152÷156
67	1.400-15.В1. 710 СБ	Изделие закладное МН701÷МН725 Сборочный чертеж	153÷159
68	1.400-15.В1. 720	Изделие закладное МН726÷МН775	160÷169
69	1.400-15.В1. 720 СБ	Изделие закладное МН726÷МН775 Сборочный чертеж	170÷173
70	1.400-15.В1. 730	Изделие закладное МН776÷МН795	174,175
71	1.400-15.В1. 730 СБ	Изделие закладное МН776÷МН795 Сборочный чертеж	176,177
72	1.400-15.В1. 810	Изделие закладное МН801÷МН834	178,179
73	1.400-15.В1.001	Пластина Пл-1÷Пл-81	180÷183
74	1.400-15.В1.002	Пластины с отверстиями	184÷186
75	1.400-15.В1.003	Стержень прямой Ст-1÷Ст-44	187,188
76	1.400-15.В1.004	Стержень гнутый Ст-51÷Ст-76	189,190
77	1.400-15.В1.005	Уголок У-1÷У-47, У-5а÷У-20а Швеллер Ш-1÷Ш-14	191÷193
78	1.400-15.В1.006	Уголок гнутый У-55÷У-74	194
79	1.400-15.В1.007	Труба Тр-1÷Тр-5	195

Техническое описание.

1. Серия 1.400-15 состоит из 2 выпусков:
Выпуск 0 - материалы для проектирования.
Выпуск 1 - рабочие чертежи.

2. Выпуск 1 содержит рабочие чертежи закладных изделий групп „1"÷„8" и чертежи составных элементов этих изделий — пластин, анкерных стержней (прямых и гнутых), уголков, швеллеров и труб.

3. Приварку анкеров к пластинам втавр выполнять на сварочных автоматах под слоем флюса в соответствии с ГОСТ 19292-73 и СН 393-78.

4. При отсутствии оборудования для автоматической сварки втавр допускается применение сварки втавр под слоем флюса на оборудовании с ручным приводом или дуговой сварки швами в раззенкованных отверстиях. Однако, в этих случаях должна быть проверена толщина пластины закладного изделия с тем, чтобы соблюдалось условие $б_п \geq 0{,}75 d_{ан}$. При несоблюдении этого условия толщину пластины следует увеличить.

5. Приварка анкеров к пластинам втавр кольцевыми швами ручной дуговой сварной не допускается.

6. Приварку анкеров к пластинам в раззенкованные отверстия выполнять ручными валиковыми швами. (см. СН 393-78, тип 21).

ГИП	Монин		1.400-15.В1.000 ТО
Нач.отд.	Бродский		
констр.	Водопьянов		Техническое описание
ик. гр.	Жилянова		Стадия Р; Лист 1; Листов 3
ед.инж	Бирюнова		ХАРЬКОВСКИЙ ПРОМСТРОЙНИИПРОЕКТ
провер.	Жилянова		

16768-02 8

7. Приварку внахлестку гнутых анкеров к пластинам закладных изделий групп „3" и „6", а также изделий МН501÷МН522 группы „5" производить ручной дуговой сваркой протяженными швами (см. СН393-78, тип 14). Для всех остальных изделий наряду с ручной дуговой сваркой протяженными швами может применяться контактная рельефно-точечная сварка (смотрите ГОСТ 19292-73, соединение Н-1 и СН393-78, тип 15).

Если закладное изделие применяется для конструкций с вибрационной нагрузкой, о чем должно быть указание в заказе на изготовление изделий, контактная рельефно-точечная сварка не допускается.

8. При изготовлении закладных изделий пользоваться инструкцией СН 313-65*, изд. 1968 г.

9. При наличии на заводах-изготовителях оборудования для устройства высаженных горячим способом анкерных головок рекомендуется заменять предусмотренные в настоящем выпуске пластины усиления (шайбы) на высаженные головки. Диаметр головки должен быть не менее $3d_{ан}$, а длина заготовки анкера должна быть соответственно увеличена для сохранения проектной длины анкера

10. Закладные изделия группы „2" изготавливаются, как правило, в разобранном виде без приварки анкеров к пластинам с разъенкованными отверстиями. Если в заказе на изготовление есть указание о приварке анкеров на заводе-изготовителе к обеим пластинам, сварные швы в разъенкованных отверстиях выполняются сразу при изготовлении изделия.

11. Закладные изделия группы „6" (для крепления монорельсов), состоящие из 2-х пластин с гнутыми и прямыми ан[illegible]

ся в комплекте. Приварка трубки к пластинам и сварка прямых стержней производится при установке закладного изделия в пространственный каркас или опалубочную форму.

12. При приварке анкеров к пластинам необходимо применение жестких кондукторов или других приспособлений для обеспечения проектного положения анкеров.

13. Длины анкеров на чертежах даны номинальными, т.е. без добавления на оплавление и осадку при приварке втавр. Припуск в длине заготовок анкера назначается на заводе-изготовителе в зависимости от режима и способа сварки, а также в зависимости от того, приваривается стержень к одной или к двум пластинам.

14. Принятые для элементов закладных изделий марки стали соответствуют нормальным условиям эксплуатации конструкций (расчетная зимняя температура до минус 30°С, нагрузки статические). Исходя из этого, пластины и элементы профильного проката приняты из стали марки ВСт3кп2 или БСт3кп2 (для конструктивных изделий), анкерные стержни – из стали класса А-III марки 25Г2С. Возможно также применение для анкерных стержней стали марки 35ГС.

15. Технические требования, правила контроля и приемки, а также методы испытаний закладных изделий должны соответствовать ГОСТ 10922-75.

16. Рекомендации по антикоррозионной защите закладных изделий должны быть приведены в заказе на изготовление закладных изделий.

№ п/п	Обозначение	Наименование
		Государственные документы
1	ГОСТ 10922-75	Арматурные изделия и закладные детали сварные для железобетонных конструкций. Технические требования и методы испытаний.
2	ГОСТ 19292-73	Соединения сварные элементов закладных деталей сборных железобетонных конструкций. Контактная автоматичесная сварка плавлением. Основные типы и конструктивные элементы.
3	СН-313-65* Изд. 1968г.	Инструкция по технологии изготовления и установке стальных закладных деталей в сборных железобетонных и бетонных изделиях.
4	СН 393-78	Инструкция по сварке соединений арматуры и закладных деталей железобетонных конструкций.

Гл.инж.пр.	Монин		1.400-15.В1.000ВД
Нач.отд.	Бродский		
Гл.констр.	Водопьянов		Ведомость ссылочных документов
Рук.гр.	Жиляков		Лит. Р; Лист; Листов 1
Вед.инж.	Бирюкова		ХАРЬКОВСКИЙ ПРОМСТРОЙНИИПРОЕКТ
Исполн.	Копина		
Провер.	Бирюкова		

16768-02 11

Формат	Зона	Поз.	Обозначение	Наименование	Кол. на исполн. 1.400-15. В1. 110 - —	01	02	03	04	05	06	07	08	09	Примечание
				Документация											
11			1.400-15. В1. 000ТО	Техническое описание	X	X	X	X	X	X	X	X	X	X	
11			1.400-15. В1. 110 СБ	Сборочный чертеж	X	X	X	X	X	X	X	X	X	X	
				Детали											
11		1	1.400-15. В1. 001	Пластина Пл-1	1	1	1								
			-01	Пл-2				1	1	1					
			-02	Пл-3							1	1	1		
			-03	Пл-4										1	П.М.
		2	-77	Пл-78			2			2			2		
11		3	1.400-15. В1. 003	Стержень Ст-1	2			2			2			5	
			-02	Ст-3		2			2			2			
			-03	Ст-4			2			2			2		

Марка	МН101-1	МН101-3	МН101-6	МН102-1	МН102-3	МН102-6	МН103-1	МН103-3	МН103-6	МН104-1

Исполнения 10, 11 - см. лист 2.

Гл. инж. пр.	Монин	
Нач. отд.	Бродский	
Гл. констр.	Водольянов	
Рук. гр.	Жилякова	
Вед. инж.	Бирюкова	
Исполнил	Статнин	
Проверил	Жилякова	

1.400-15. В1. 110

Изделие закладное
МН101 ÷ МН104.

Стадия	Лист	Листов
Р	1	2

ХАРЬКОВСКИЙ ПРОМСТРОЙНИИПРОЕКТ

21 20-8916

Альб. 11

Формат	Зона	Поз.	Обозначение	Наименование	Кол. на испол. 1.400-15. В1. 110- 10	11									Примечание
			—	**Документация**											
11			1.400-15. В1. 000 ТО	Техническое описание	X	X									
11			1.400-15. В1. 110 СБ	Сборочный чертеж	X	X									
				Детали											
11		1	1.400-15. В1. 001-03	Пластина Пл-4	1	1									п.м.
		2	-77	Пл-78		5									
11		3	1.400-15. В1. 003-02	Стержень Ст-3	5										
			-03	Ст-4		5									

Марка
МН104-3
МН104-6

1.400-15. В1. 110

Лист 2

Рис. 1

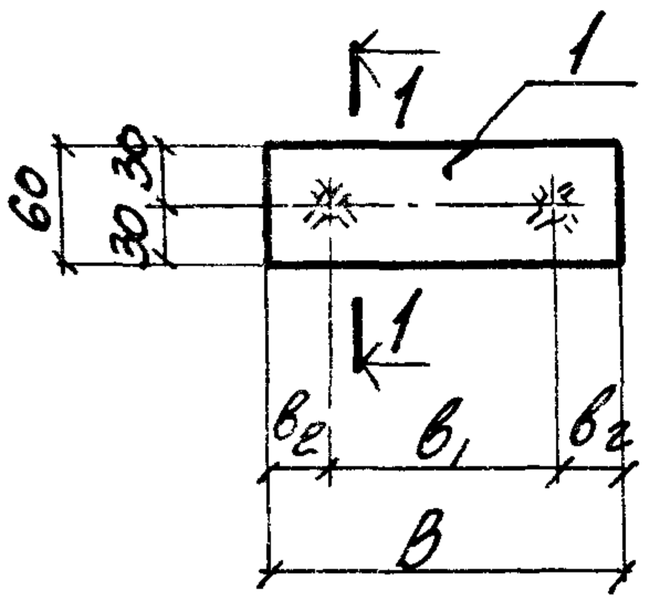

Рис. 2

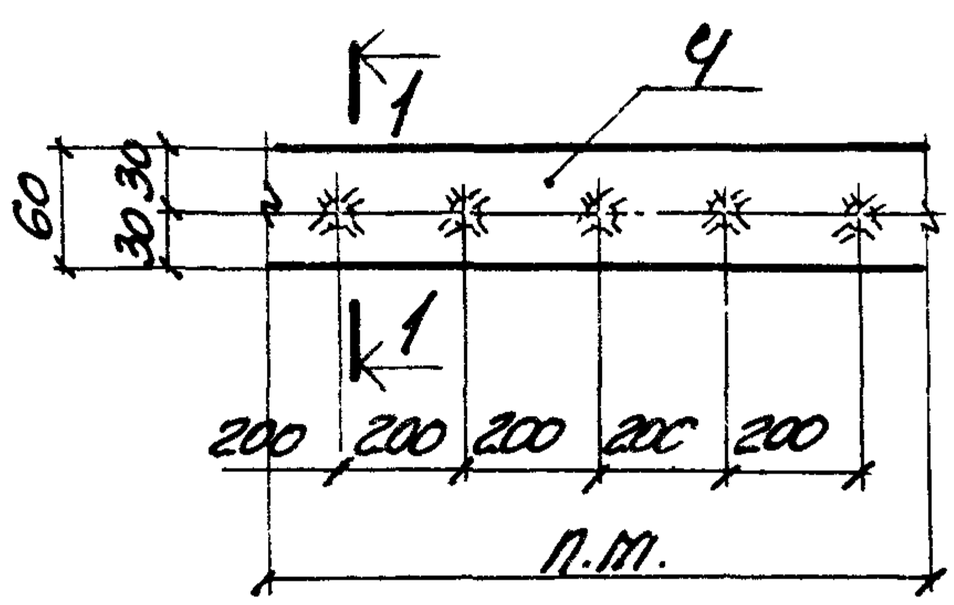

1-1

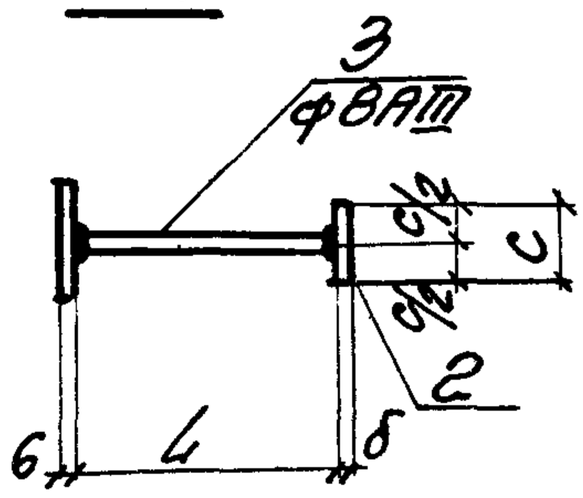

Сварные швы Т-1 по ГОСТ 19292-73

Марка	Обозначение	Рис.	Размеры, мм						Масса кг
			В	$в_1$	$в_2$	L	с	δ	
МН101-1	1.400-15. В1. 110	1	100	60	20	300	—	—	0.6
-3	-01					200			0.5
-6	-02					80	40	8	0.6
МН102-1	-03		150	90	30	300	—	—	0.7
-3	-04					200			0.6
-6	-05					80	40	8	0.7
МН103-1	-06		200	120	40	300	—	—	0.9
-3	-07					200			0.8
-6	-08					80	40	8	0.9
МН104-1	-09	2	п.м.	—	—	300	—	—	3.4
-3	-10					200			3.2
-6	-11					80	40	8	3.5

Гл. инж. пр.	Монин		
Нач. отд.	Бродский		
Гл. констр.	Водопьянов		
Рук. гр.	Жилякова		
Вед. инж.	Бирюкова		
Исполнил	Сативин		
Проверил	Жилякова		

1.400-15. В1. 110 СБ

Изделие закладное МН 101÷МН 104 Сборочный чертеж.

Стадия	Масса	Масштаб
Р	см. таблицу	—
Лист	Листов 1	

ХАРЬКОВСКИЙ ПРОМСТРОЙНИИПРОЕКТ

Формат	Зона	Поз.	Обозначение	Наименование	Кол. на исполн. 1.400-15. В1. 120-										Примечание
					—	01	02	03	04	05	06	07	08	09	
				Документация											
11			1.400-15. В1. 000ТО	Техническое описание	X	X	X	X	X	X	X	X	X	X	
11			1.400-15. В1. 120СБ	Сборочный чертеж	X	X	X	X	X	X	X	X	X	X	
				Детали											
11		1	1.400-15. В1. 001-04	Пластина Пл-5	1	1	1	1	1	1					
			-05	Пл-6							1	1	1	1	
		2	-77	Пл-78				4	4	4				4	
11		3	1.400-15. В1. 003	Стержень Ст-1	4			4			4			4	
			-01	Ст-2		4			4			4			
			-02	Ст-3			4						4		
			-03	Ст-4						4					
				Марка	МН105-1	МН105-2	МН105-3	МН105-4	МН105-5	МН105-6	МН106-1	МН106-2	МН106-3	МН106-4	

Исполнения
10 ÷ 19 — см. лист 2
20 ÷ 29 — см. лист 3
30 ÷ 39 — см. лист 4
40 ÷ 49 — см. лист 5
50 ÷ 59 — см. лист 6
60 ÷ 69 — см. лист 7
70, 71 — см. лист 8

Гл. инж. пр.	Монин	
Нач. отд.	Бродский	
Гл. констр.	Водопьянов	
Рук. гр.	Жилякова	
Вед. инж.	Бирюкова	
Исполнил	Стативин	
Проверил	Жилякова	

1.400-15. В1. 120

Изделие закладное
МН105 ÷ МН116

Стадия	Лист	Листов
Р	1	8

ХАРЬКОВСКИЙ ПРОМСТРОЙНИИПРОЕКТ

16768-02 15

Формат	Зона	Поз.	Обозначение	Наименование	Кол. на испол. 1.400-15.В1.120- 10	11	12	13	14	15	16	17	18	19	Примечание
				Документация											
11			1.400-15.В1.000ТО	Техническое описание	X	X	X	X	X	X	X	X	X	X	
11			1.400-15.В1.120СБ	Сборочный чертеж	X	X	X	X	X	X	X	X	X	X	
				Детали											
11		1	1.400-15.В1.001-05	Пластина Пл-6	1	1									
			-06	Пл-7			1	1	1	1	1	1			
			-09	Пл-10									1	1	
		2	-77	Пл-78	4	4				4	4	4			
11		3	1.400-15.В1.003	Стержень Ст-1			4			4					
			-01	Ст-2	4			4			4				
			-02	Ст-3					4						
			-03	Ст-4		4						4			
			-14	Ст-15									4		
			-17	Ст-18										4	

Марка	МН108-5	МН108-6	МН107-1	МН107-2	МН107-3	МН107-4	МН107-5	МН107-6	МН108-1	МН108-2

Формат	Зона	Поз.	Обозначение	Наименование	Кол. на испол. 1.400-15.В1. 120 - 20	21	22	23	24	25	26	27	28	29	Примечание
				Документация											
11			1.400-15. В1. 000ТО	Техническое описание	X	X	X	X	X	X	X	X	X	X	
11			1.400-15. В1. 120СБ	Сборочный чертеж	X	X	X	X	X	X	X	X	X	X	
				Детали											
11		1	1.400-15. В1. 001-07	Пластина Пл-8					1	1	1	1	1	1	
			-09	Пл-10	1	1	1	1							
		2	-77	Пл-78								4	4	4	
			-78	Пл-79		4	4	4							
11		3	1.400-15. В1. 003	Стержень G-1					4			4			
			-01	G-2						4			4		
			-02	G-3							4				
			-03	G-4										4	
			-14	G-15		4									
			-17	G-18			4								
			-19	G-20	4										
			-23	G-24				4							

Марка	МН108-3	МН108-4	МН108-5	МН108-6	МН109-1	МН109-2	МН109-3	МН109-4	МН109-5	МН109-6

1.400-15. В1. 120

Лист 3

16798-02 17

Формат	Зона	Поз.	Обозначение	Наименование	Кол. на исполн. 1.400-15. В1. 120- 30	31	32	33	34	35	36	37	38	39	Примечание
				Документация											
11			1.400-15. В1. 000 ТО	Техническое описание	X	X	X	X	X	X	X	X	X	X	
11			1.400-15. В1. 120 СБ	Сборочный чертеж	X	X	X	X	X	X	X	X	X	X	
				Детали											
11		1	1.400-15. В1. 001-10	Пластина Пл-11	1	1	1	1	1	1					
			-11	Пл-12							1	1	1	1	
		2	-77	Пл-78										4	
			-78	Пл-79				4	4	4					
11		3	1.400-15. В1. 003	Стержень Ст-1							4			4	
			-01	Ст-2								4			
			-02	Ст-3									4		
			-14	Ст-15	4			4							
			-17	Ст-18		4			4						
			-19	Ст-20			4								
			-23	Ст-24						4					
				Марка	МН110-1	МН110-2	МН110-3	МН110-4	МН110-5	МН110-6	МН111-1	МН111-2	МН111-3	МН111-4	

1.400-15. В1. 120

Лист 4

16768-02 10

Формат	Зона	Поз.	Обозначение	Наименование	Кол. на испол. 1.400-15. В1. 120- 40	41	42	43	44	45	46	47	48	49	Примечание
				Документация											
11			1.400-15. В1. 000ТО	Техническое описание	X	X	X	X	X	X	X	X	X	X	
11			1.400-15. В1. 120СБ	Сборочный чертеж	X	X	X	X	X	X	X	X	X	X	
				Детали											
11		1	1.400-15. В1. 001-11	Пластина Пл-12	1	1									
			-12	Пл-13									1	1	
			-16	Пл-17			1	1	1	1	1	1			
		2	-77	Пл-78	4	4									
			-78	Пл-79						4	4	4			
11		3	1.400-15. В1. 003	Стержень G-1									4		
			-01	G-2	4									4	
			-03	G-4		4									
			-14	G-15			4			4					
			-17	G-18				4			4				
			-19	G-20					4						
			-23	G-24								4			

Марка	40	41	42	43	44	45	46	47	48	49
	МН11-5	МН11-6	МН12-1	МН12-2	МН12-3	МН12-4	МН12-5	МН12-6	МН13-1	МН13-2

Формат	Зона	Поз.	Обозначение	Наименование	Кол. на исполн. 1.400-15. В1. 120										Приме-чание
					50	51	52	53	54	55	56	57	58	59	
				Документация											
11			1.400-15. В1. 000ТО	Техническое описание	X	X	X	X	X	X	X	X	X	X	
11			1.400-15. В1. 120СБ	Сборочный чертеж	X	X	X	X	X	X	X	X	X	X	
				Детали											
11		1	1.400-15. В1. 001-12	Пластина ПЛ-13	1	1	1	1							
			-17	ПЛ-18					1	1	1	1	1	1	
		2	-77	ПЛ-78		4	4	4							
			-78	ПЛ-79								4	4	4	
11		3	1.400-15. В1. 003	Стержень Г-1		4									
			-01	Г-2			4								
			-02	Г-3	4										
			-03	Г-4				4							
			-14	Г-15					4			4			
			-17	Г-18						4			4		
			-19	Г-20							4				
			-23	Г-24										4	

Марка	1НН13-3	1НН13-4	1НН13-5	1НН13-6	1НН14-1	1НН14-2	1НН14-3	1НН14-4	1НН14-5	1НН14-6	

Лист

02 20-89.94

Формат	Зона	Поз.	Обозначение	Наименование	Кол. на исполн. 1.400-15. В1. 120 – 60	61	62	63	64	65	66	67	68	69	Примечание
				Документация											
11			1.400-15. В1. 000ТО	Техническое описание	X	X	X	X	X	X	X	X	X	X	
11			1.400-15. В1. 120СБ	Сборочный чертеж	X	X	X	X	X	X	X	X	X	X	
				Детали											
11		1	1.400-15. В1. 001-13	Пластина Пл-14	1	1	1	1	1	1					
			-18	Пл-19							1	1	1	1	
		2	-77	Пл-78				4	4	4					
			-78	Пл-79										4	
11		3	1.400-15. В1. 003	Стержень Ст-1	4			4							
			-01	Ст-2		4			4						
			-02	Ст-3			4								
			-03	Ст-4						4					
			-14	Ст-15							4			4	
			-17	Ст-18								4			
			-19	Ст-20									4		
				Марка	МН115-1	МН115-2	МН115-3	МН115-4	МН115-5	МН115-6	МН116-1	МН116-2	МН116-3	МН116-4	

1.400-15. В1. 120

Лист 7

Формат	Зона	Поз.	Обозначение	Наименование	Кол. на испол. 1.400-15. В1. 120 - 70	71									Примечание
				Документация											
11			1.400-15. В1. 000ТО	Техническое описание	X	X									
11			1.400-15. В1. 120СБ	Сборочный чертеж	X	X									
				Детали											
11		1	1.400-15. В1. 001-18	Пластина Пл-19	1	1									
		2	-78	Пл-79	4	4									
11		3	1.400-15. В1. 003-17	Стержень С-18	4										
			-23	С-24		4									

Марка	МН116-5	МН116-6									

22 20-8916-1

Рис. 1, Рис. 2 1-1

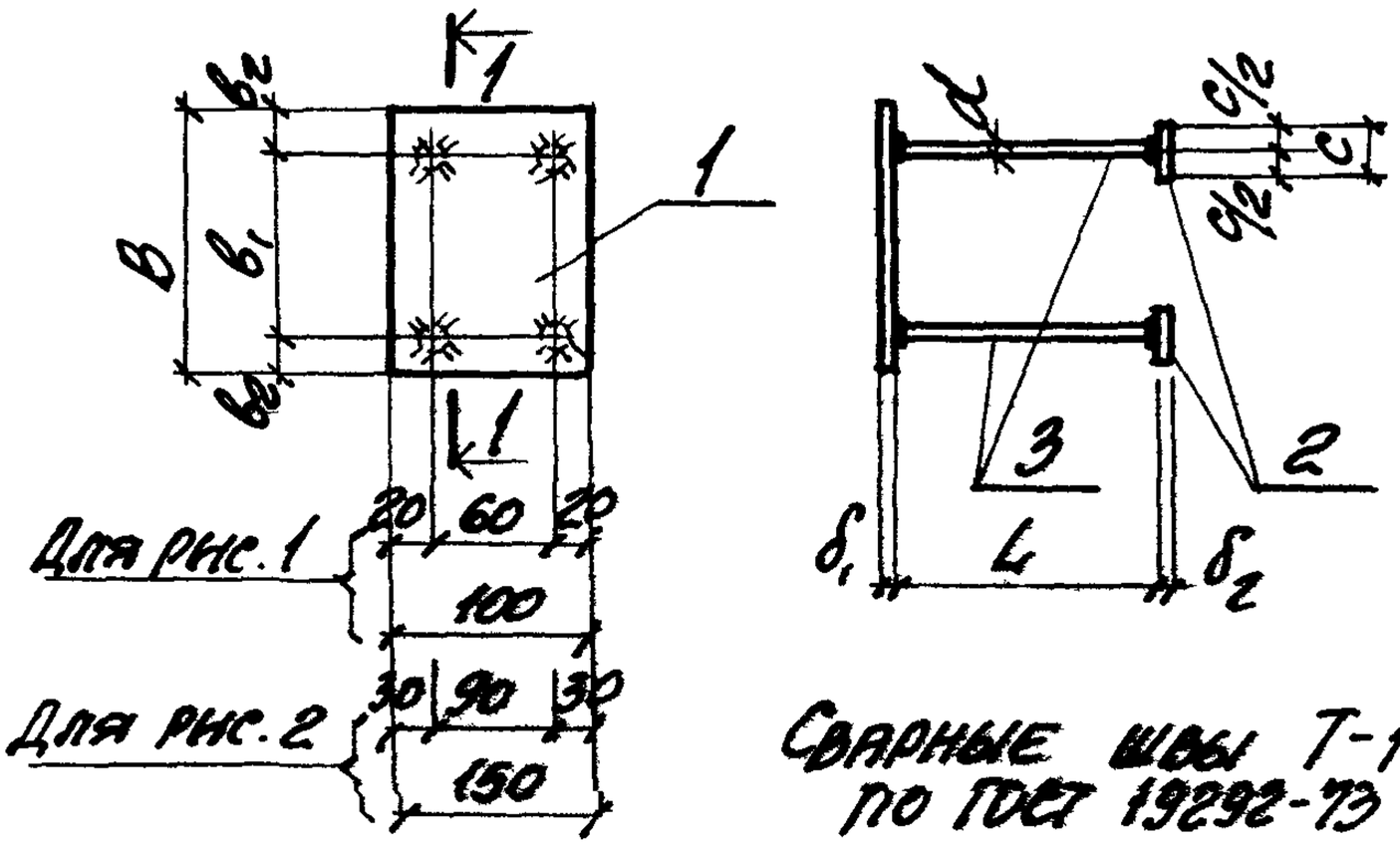

Сварные швы Т-1 по ГОСТ 19292-73

Марка	Обозначение	Рис.	Размеры, мм								Масса кг
			B	b_1	b_2	δ_1	d	L	c	δ_2	
МН105-1	1.400-15. В1. 120	1	100	60	20	6	ВАIII	800	—	—	1.0
-2	-01							250			0.9
-3	-02							200			0.8
-4	-03							300	40	8	1.4
-5	-04							250			1.3
-6	-05							80			1.0
МН106-1	-06		150	90	30			300	—	—	1.2
-2	-07							250			1.1
-3	-08							200			1.0
-4	-09							300	40	8	1.6
-5	-10							250			1.5
-6	-11							80			1.2

Продолжение таблицы исполнений см. на листах 2 ÷ 4

Гл. инж. пр.	Монин		
Нач. отд.	Бродский		
Гл. констр.	Водопьянов		
Рук. гр.	Жилякова		
Вед. инж.	Бирюкова		
Исполнил	Стативин		
Проверил	Жилякова		

1.400-15. В1. 120 СБ

Изделие закладное МН105 ÷ МН116. Сборочный чертеж.

Стадия	Масса	Масштаб
Р	см. таблицу	

Лист 1 Листов 4

ХАРЬКОВСКИЙ ПРОМСТРОЙНИИПРОЕКТ

ка	Обозначение	Рис.	Размеры, мм								Масса кг
			B	B_1	B_2	δ_1	d	l	c	δ_2	
7-1	1.400-15.В1.120 -12							300			1.4
-2	-13							250	—	—	1.3
-3	-14					6	AIII	200			1.2
-4	-15							300			1.8
-5	-16							250	40	8	1.7
-6	-17		200	120	40			80			1.4
МН108-1	-18							470			3.0
-2	-19							370	—	—	2.6
-3	-20					8	12AIII	270			2.3
-4	-21							470			3.8
-5	-22							370	50	10	3.4
-6	-23	1						170			2.7
МН109-1	-24							300			1.7
-2	-25							250	—	—	1.6
-3	-26					6	AIII	200			1.5
-4	-27							300			2.1
-5	-28							250	40	8	2.0
-6	-29							80			1.7
МН110-1	-30		250	180	35			470			3.3
-2	-31							370	—	—	2.9
-3	-32							270			2.6
-4	-33					8	12AIII	470			4.1
-5	-34							370	50	10	3.7
-6	-35							170			3.0

Марка	Обозначение	Рис.	Размеры, мм								Масса кг
			B	b_1	b_2	δ_1	d	l	c	δ_2	
МН111-1	1.400-15.В1.120-36							300			1.6
-2	-37							250	—	—	1.5
-3	-38					6	ВАIII	200			1.4
-4	-39							300			2.0
-5	-40							250	40	8	1.9
-6	-41							80			1.6
МН112-1	-42		150	90	30			470			3.1
-2	-43							370	—	—	2.7
-3	-44	1				8	12АIII	270			2.4
-4	-45							470			3.9
-5	-46							370	50	10	3.5
-6	-47	2						170			2.8
МН113-1	-48							300			1.9
-2	-49							250	—	—	1.8
-3	-50							200			1.7
-4	-51					6	ВАIII	300			2.3
-5	-52							250	40	8	2.2
-6	-53							80			1.9
МН114-1	-54		200	120	40			470			3.6
-2	-55							370	—	—	3.2
-3	-56							270			2.9
-4	-57					8	12АIII	470			4.4
-5	-58							370	50	10	4.0
-6	-59							170			3.3

Марка	Обозначение	Рис.	Размеры, мм								Масса кг
			B	B_1	B_2	δ_1	d	L	c	δ_2	
МН115-1	1.400-15.В1.120 -60	2	250	180	35	6	ВАIII	300	—	—	2.3
-2	-61							250			2.2
-3	-62							200			2.1
-4	-63							300	40	8	2.7
-5	-64							250			2.6
-6	-65							80			2.3
МН116-1	-66					8	12АIII	470	—	—	4.1
-2	-67							370			3.7
-3	-68							270			3.4
-4	-69							470	50	10	4.9
-5	-70							370			4.5
-6	-71							170			3.8

Формат	Зона	Поз.	Обозначение	Наименование	Кол. на исполн. 1.400-15.В1.130- —	01	02	03	04	05	06	07	08	09	Примечание
				Документация											
11			1.400-15.В1.000ТО	Техническое описание	X	X	X	X	X	X	X	X	X	X	
11			1.400-15.В1.130СБ	Сборочный чертеж	X	X	X	X	X	X	X	X	X	X	
				Детали											
11		1	1.400-15.В1.001-24	Пластина Пл-25	1	1	1	1	1	1					
			-29	Пл-30							1	1	1	1	
11		2	-77	Пл-78				4	4	4					
			-78	Пл-79										4	
11		3	1.400-15.В1.003	Стержень Ст-1	4			4							
			-01	Ст-2		4			4						
			-02	Ст-3			4								
			-03	Ст-4						4					
			-14	Ст-15							4			4	
			-17	Ст-18								4			
			-19	Ст-20									4		

Марка	МН117-1	МН117-2	МН117-3	МН117-4	МН117-5	МН117-6	МН118-1	МН118-2	МН118-3	МН118-4

Исполнения

10 ÷ 19 – см. лист 2
20 ÷ 29 – см. лист 3
30 ÷ 39 – см. лист 4
40 ÷ 49 – см. лист 5
50 ÷ 59 – см. лист 6

Гл. инж. пр.	Монин	
Нач. отд.	Бровский	
Гл. констр.	Вовольянов	
Рук. гр.	Жилякова	
Вед. инж.	Бирюкова	
Исполнил	Сатинин	
Проверил	Жилякова	

1.400-15.81.130

Изделие закладное
МН117 ÷ МН126

Стадия	Лист	Листов
Р	1	6

ХАРЬКОВСКИЙ ПРОМСТРОЙНИИПРОЕКТ

16768-02 27

Формат	Зона	Поз.	Обозначение	Наименование	Кол. на исполн. 1.400-15.В1.130 - 10	11	12	13	14	15	16	17	18	19	Примечание
				Документация											
11			1.400-15.В1.000ТО	Техническое описание	X	X	X	X	X	X	X	X	X	X	
11			1.400-15.В1.130 СБ	Сборочный чертеж	X	X	X	X	X	X	X	X	X	X	
				Детали											
11		1	1.400-15.В1.001-25	Пластина Пл-26			1	1	1	1	1	1			
			-29	Пл-30	1	1									
			-30	Пл-31									1	1	
		2	-77	Пл-78						4	4	4			
			-78	Пл-79	4	4									
11		3	1.400-15.В1.003	Стержень Ст-1			4			4					
			-01	Ст-2				4			4				
			-02	Ст-3					4						
			-03	Ст-4								4			
			-14	Ст-15									4		
			-17	Ст-18	4									4	
			-23	Ст-24		4									
				Марка	МН118-5	МН118-6	МН119-1	МН119-2	МН119-3	МН119-4	МН119-5	МН119-6	МН120-1	МН120-2	

1.400-15.В1.130

Лист 2

Формат	Зона	Поз.	Обозначение	Наименование	Кол. на испол. 1.400-15. В1. 130 – 20	21	22	23	24	25	26	27	28	29	Примечание
				Документация											
11			1.400-15. В1. 000ТО	Техническое описание	Х	Х	Х	Х	Х	Х	Х	Х	Х	Х	
11			1.400-15. В1. 130 СБ	Сборочный чертеж	Х	Х	Х	Х	Х	Х	Х	Х	Х	Х	
				Детали											
11		1	1.400-15. В1. 001-30	Пластина Пл-31	1	1	1	1							
			-31	Пл-32					1	1	1	1	1	1	
		2	-77	Пл-78								4	4	4	
			-78	Пл-79		4	4	4							
11		3	1.400-15. В1. 003-05	Стержень Ст-6					4			4			
			-07	Ст-8						4			4		
			-09	Ст-10							4				
			-13	Ст-14										4	
			-14	Ст-15		4									
			-17	Ст-18			4								
			-19	Ст-20	4										
			-23	Ст-24				4							

Марка	МН120-3	МН120-4	МН120-5	МН120-6	МН121-1	МН121-2	МН121-3	МН121-4	МН121-5	МН121-6	

1.400-15. В1. 130

Лист 3

20-89.91

29

28

Формат	Зона	Поз.	Обозначение	Наименование	Кол. на исполн. 1.400-15. В1.130 – 30	31	32	33	34	35	36	37	38	39	Примечание
				Документация											
11			1.400-15. В1. 000 ТО	Техническое описание	X	X	X	X	X	X	X	X	X	X	
11			1.400-15. В1. 130 СБ	Сборочный чертеж	X	X	X	X	X	X	X	X	X	X	
				Детали											
11		1	1.400-15. В1. 001-46	Пластина Пл-47	1	1	1	1	1	1					
			-51	Пл-52							1	1	1	1	
		2	-77	Пл-78				4	4	4					
			-78	Пл-79										4	
11		3	1.400-15. В1. 003-05	Стержень Ст-6	4			4							
			-07	Ст-8		4			4						
			-09	Ст-10			4								
			-13	Ст-14						4					
			-26	Ст-27							4			4	
			-27	Ст-28								4			
			-30	Ст-31									4		
				Марка	МН122-1	МН122-2	МН122-3	МН122-4	МН122-5	МН122-6	МН123-1	МН123-2	МН123-3	МН123-4	

1.400-15 В.1.130

Лист 4

16768-02 30

Формат	Зона	Поз.	Обозначение	Наименование	Кол. на испол. 1.400-15. В1. 130 - 40	41	42	43	44	45	46	47	48	49	Примечание
				Документация											
11			1.400-15. В1. 000 ТО	Техническое описание	X	X	X	X	X	X	X	X	X	X	
11			1.400-15. В1. 130 СБ	Сборочный чертеж	X	X	X	X	X	X	X	X	X	X	
				Детали											
11		1	1.400-15. В1. 001-47	Пластина Пл-48			1	1	1	1	1	1			
			-51	Пл-52	1	1									
			-52	Пл-53									1	1	
		2	-77	Пл-78						4	4	4			
			-78	Пл-79	4	4									
11		3	1.400-15. В1. 003-05	Стержень Ст-6			4			4					
			-07	Г-8				4			4				
			-09	Г-10					4						
			-13	Г-14								4			
			-26	Г-27									4		
			-27	Г-28	4									4	
			-33	Г-34		4									

Марка	1МН123-5	1МН123-6	1МН124-1	1МН124-2	1МН124-3	1МН124-4	1МН124-5	1МН124-6	1МН125-1	1МН125-2

1.400-15 В1. 130

Лист 5

Формат	Зона	Поз.	Обозначение	Наименование	Кол. на исполн. 1.400-15. В1. 130- 50	51	52	53	54	55	56	57	58	59	Примечание
				Документация											
11			1.400-15. В1. 000 ТО	Техническое описание	X	X	X	X	X	X	X	X	X	X	
11			1.400-15. В1. 130 СБ	Сборочный чертеж	X	X	X	X	X	X	X	X	X	X	
				Детали											
11		1	1.400-15. В1. 001-52	Пластина Пл-53	1	1	1	1							
			-58	Пл-59					1	1	1	1	1	1	
		2	-78	Пл-79		4	4	4				4	4	4	
11		3	1.400-15. В1. 003-14	Стержень Ст-15					4			4			
			-17	Ст-18						4			4		
			-19	Ст-20							4				
			-23	Ст-24										4	
			-26	Ст-27		4									
			-27	Ст-28			4								
			-30	Ст-31	4										
			-33	Ст-34				4							
				Марка	МН125-3	МН125-4	МН125-5	МН125-6	МН126-1	МН126-2	МН126-3	МН126-4	МН126-5	МН126-6	

1.400-15 В1. 130

Лист 6

Рис. 1 ÷ Рис. 3

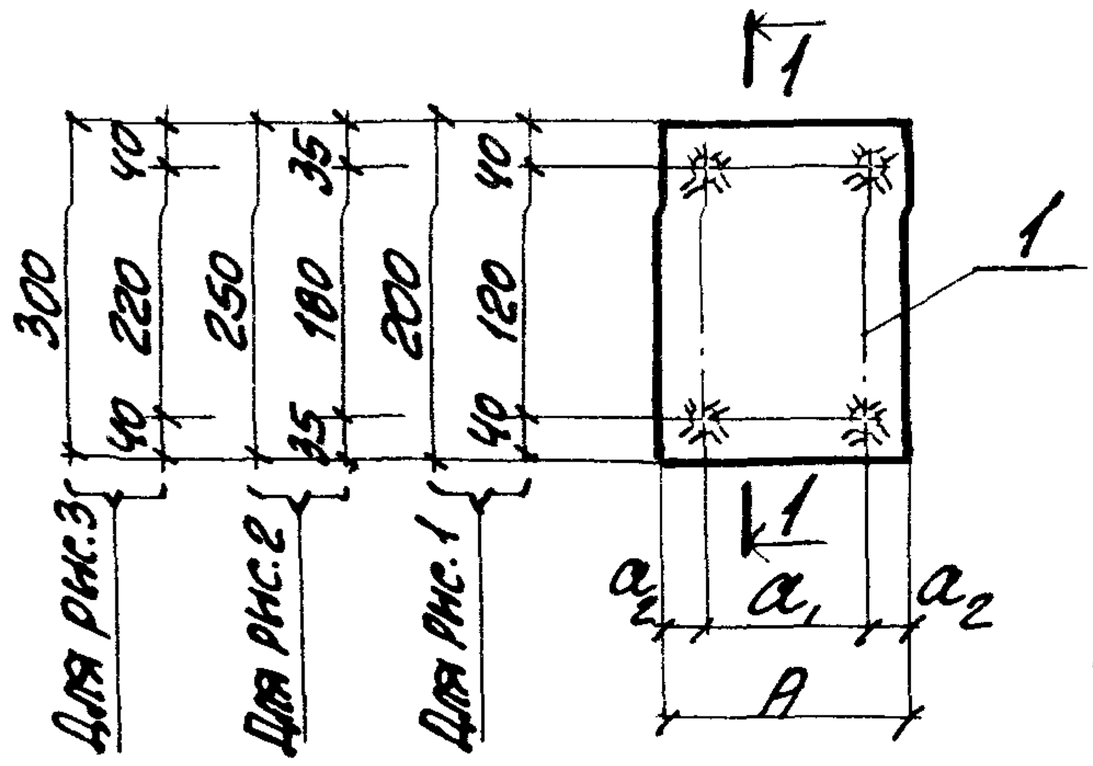

1-1

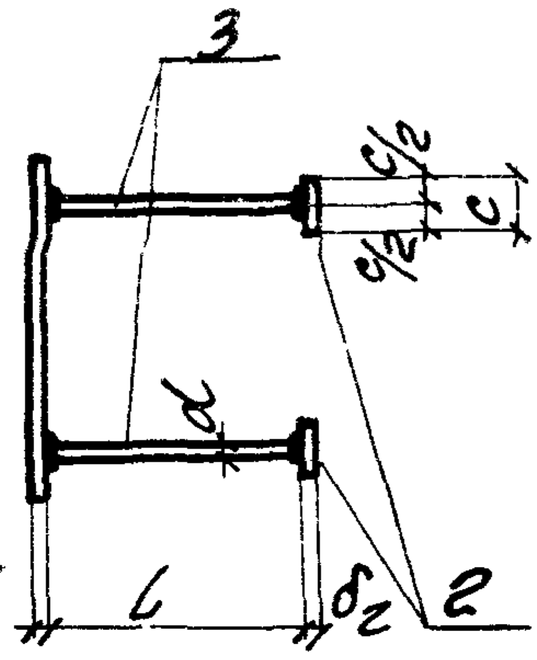

Сварные швы Т-1
по ГОСТ 19292-73

Марка	Обозначение	Рис.	Размеры, мм								Масса кг
			A	a_1	a_2	δ_1	d	L	c	δ_2	
МН117-1	1.400-15 В1. 130							300			2.4
-2	-01							250	—	—	2.3
-3	-02							200			2.2
-4	-03					6	ВАIII	300			2.8
-5	-04							250	40	8	2.7
-6	-05	1	200	120	40			80			2.4
МН118-1	-06							470			4.2
-2	-07							370	—	—	3.8
-3	-08							270			3.5
-4	-09					8	12АIII	470			5.0
-5	-10							370	50	10	4.6
-6	-11							170			3.9

Продолжение таблицы исполнений
см. на листах 2, 3

Гл. инж. пр.	Монин		1.400-15. В1. 130 СБ
Нач. отд.	Бродский		Изделие закладное МН117 ÷ МН126 Сборочный чертеж.
Гл. констр.	Водопьянов		
Рук. гр.	Жданькова		
Вед. инж.	Бидюкова		
Исполнил	Статнева		
Проверил	Жданькова		

Стадия	Масса	Масштаб
Р	см. таблицу	—
Лист 1	Листов 3	

Харьковский Промстройниипроект

Марка	Обозначение	Рис.	Размеры, мм								Масса кг
			A	a_1	a_2	δ_1	d	l	c	δ_2	
МН119-1	1.400-15. В1. 130-12	2	200	120	40	6	BAIII	300	—	—	2.9
-2	-13							250			2.8
-3	-14							200			2.7
-4	-15							300	40	8	3.3
-5	-16							250			3.2
-6	-17							80			2.9
МН120-1	-18					8	12AIII	470	—	—	4.8
-2	-19							370			4.4
-3	-20							270			4.1
-4	-21							470	50	10	5.6
-5	-22							370			5.2
-6	-23							170			4.5
МН121-1	-24	3	250	180	35		10AIII	370	—	—	4.7
-2	-25							270			4.5
-3	-26							220			4.4
-4	-27							370	40	8	5.1
-5	-28							270			4.9
-6	-29							120			4.5
МН122-1	-30	2	250	180	35			370	—	—	4.8
-2	-31							270			4.6
-3	-32							220			4.5
-4	-33							370	40	8	5.2
-5	-34							270			5.0
* -6	-35							120			4.6

Марка	Обозначение	Рис	Размеры, мм								Масса кг
			A	a_1	a_2	δ_1	d	l	c	δ_2	
МН123-1	1.400-15. В1. 130 -36	2	250	180	35	10	14АIII	540	—	—	7.5
-2	-37							420			6.9
-3	-38							320			6.5
-4	-39							540	50	10	8.3
-5	-40							420			7.7
-6	-41							170			6.5
МН124-1	-42	2	250	180	35	8	10АIII	370	—	—	5.6
-2	-43							270			5.4
-3	-44							220			5.3
-4	-45							370	40	8	6.0
-5	-46							270			5.8
-6	-47							120			5.4
МН125-1	-48	3	250	180	35	10	14АIII	540	—	—	8.5
-2	-49							420			7.9
-3	-50							320			7.5
-4	-51							540	50	10	9.3
-5	-52							420			8.7
-6	-53							170			7.5
МН126-1	-54	3	300	220	40	8	12АIII	470	—	—	7.4
-2	-55							370			7.0
-3	-56							270			6.7
-4	-57							470	50	10	8.2
-5	-58							370			7.8
-6	-59							170			7.1

Формат	Зона	Поз.	Обозначение	Наименование	Кол. на испол. 1.400-15.В1.140- —	01	02	03	04	05	06	07	08	09	Примечание
				Документация											
11			1.400-15.В1.000ТО	Техническое описание	X	X	X	X	X	X	X	X	X	X	
11			1.400-15.В1.140 СБ	Сборочный чертеж	X	X	X	X	X	X	X	X	X	X	
				Детали											
11		1	1.400-15.В1.001-08	Пластина Пл-9	1	1	1	1	1	1					п.м.
			-15	Пл-16							1	1	1	1	п.м
		2	-77	Пл-78				10	10	10				10	
11		3	1.400-15.В1.003-	Стержень Ст-1	10			10			10			10	
			-01	Ст-2		10			10			10			
			-02	Ст-3			10						10		
			-03	Ст-4						10					

Марка	МН127-1	МН127-2	МН127-3	МН127-4	МН127-5	МН127-6	МН128-1	МН128-2	МН128-3	МН128-4

Исполнения
10 ÷ 19 - см. лист 2
20 ÷ 29 - см. лист 3
30 ÷ 35 - см. лист 4

Гл. инж. пр	Монин	
Нач. отд.	Бровский	
Гл. констр.	Водопьянов	
Рук. гр.	Жилякова	
Вед. инж.	Бирюкова	
Исполнил	Стативин	
Проверил	Бирюкова	

1.400-15.В1.140

Изделие закладное
МН127 ÷ МН132.

Стадия	Лист	Листов
Р	1	4

ХАРЬКОВСКИЙ ПРОМСТРОЙНИИПРОЕКТ

16768-02 36

Формат	Зона	Поз.	Обозначение	Наименование	Кол. на испол. 1.400-15.В1.140 – 10	11	12	13	14	15	16	17	18	19	Примечание
				Документация											
11			1.400-15.В1.000ТО	Техническое описание	X	X	X	X	X	X	X	X	X	X	
11			1.400-15.В1.140СБ	Сборочный чертеж	X	X	X	X	X	X	X	X	X	X	
				Детали											
11		1	1.400-15.В1.001-15	Пластина Пл-16	1	1									п.м
			-28	Пл-29			1	1	1	1	1	1			п.м
			-33	Пл-34									1	1	п.м
		2	-77	Пл-78	10	10				10	10	10			
11		3	1.400-15.В1.003	Стержень Ст-1			10			10					
			-01	Ст-2	10			10			10				
			-02	Ст-3					10						
			-03	Ст-4		10						10			
			-14	Ст-15									10		
			-17	Ст-18										10	

Марка	МН128-5	МН128-6	МН129-1	МН129-2	МН129-3	МН129-4	МН129-5	МН129-6	МН130-1	МН130-2

20-89168
37
36

Формат	Зона	Поз.	Обозначение	Наименование	Кол. на исполн. 1.400-15.В1.140 – 20	21	22	23	24	25	26	27	28	29	Примечание
				Документация											
11			1.400-15.В1.000ТО	Техническое описание	X	X	X	X	X	X	X	X	X	X	
11			1.400-15.В1.140СБ	Сборочный чертеж	X	X	X	X	X	X	X	X	X	X	
				Детали											
11		1	1.400-15.В1.000-33	Пластина Пл-34	1	1	1	1							п.м.
			-45	Пл-46					1	1	1	1	1	1	п.м.
		2	-77	Пл-78								10	10	10	
			-78	Пл-79		10	10	10							
11		3	1.400-15.В1.003	Стержень Ст-1					10			10			
			-01	Ст-2						10			10		
			-02	Ст-3							10				
			-03	Ст-4										10	
			-14	Ст-15		10									
			-17	Ст-18			10								
			-19	Ст-20	10										
			-23	Ст-24				10							
				Марка	МН130-3	МН130-4	МН130-5	МН130-6	МН131-1	МН131-2	МН131-3	МН131-4	МН131-5	МН131-6	

16768-02 38

Формат	Зона	Поз.	Обозначение	Наименование	Кол. на исполн. 1.400-15. В1. 140- 30	31	32	33	34	35					Примечание
				Документация											
11			1.400-15. В1. 000ТО	Техническое описание	X	X	X	X	X	X					
11			1.400-15. В1. 140СБ	Сборочный чертеж.	X	X	X	X	X	X					
				Детали											
11		1	1.400-15. В1. 001-50	Пластина Пл-51	1	1	1	1	1	1					П.М.
		2	-78	Пл-79				10	10	10					
11		3	1.400-15. В1. 003-14	Стержень Ст-15	10			10							
			-17	Ст-18		10			10						
			-19	Ст-20			10								
			-23	Ст-24						10					

Марка	1	2	3	4	5	6					
	МН132-1	МН132-2	МН132-3	МН132-4	МН132-5	МН132-6					

19768-02 30

1.400-15. В1. 140

Лист 4

38

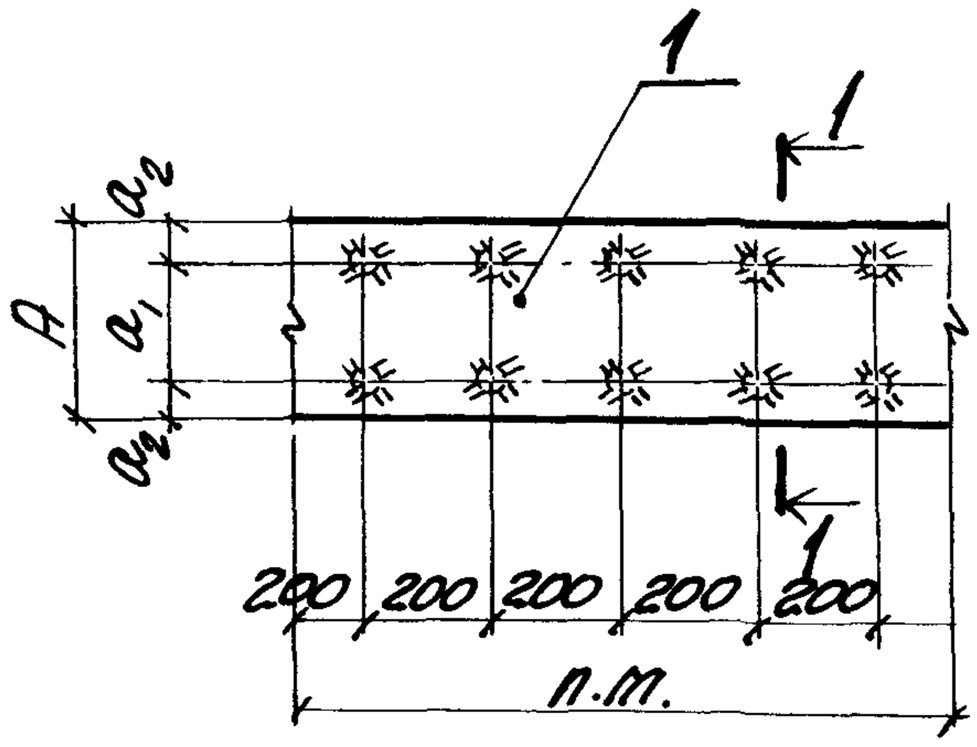

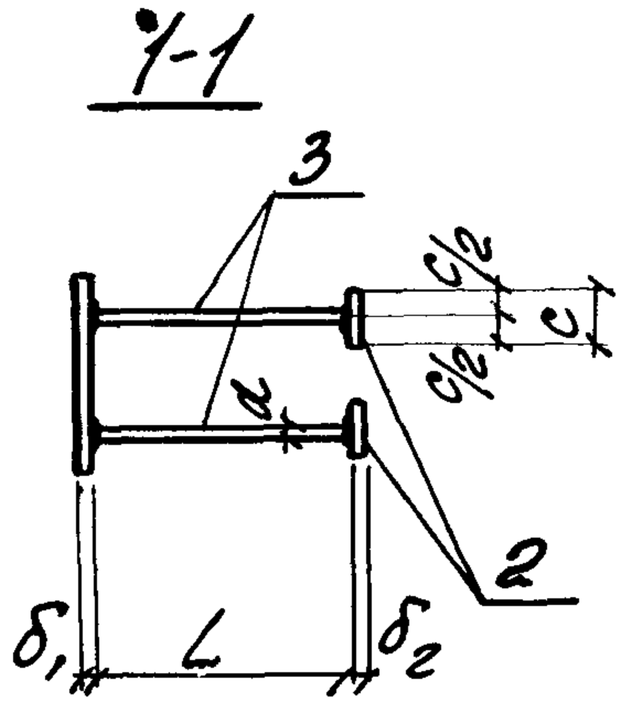

Сварные швы Т-1
по ГОСТ 19292-73

Марка	Обозначение	Размеры, мм								Масса кг
		A_1	a_1	a_2	δ_1	d	L	c	δ_2	
МН127-1	1.400-15.В1. 140	100	60	20	6	8 AIII	300	—	—	5.9
-2	-01						250			5.7
-3	-02						200			5.5
-4	-03						300	40	8	6.9
-5	-04						250			6.7
-6	-05						80			6.0
МН128-1	-06	150	90	30			300	—	—	8.3
-2	-07						250			8.1
-3	-08						200			7.9
-4	-09						300	40	8	9.3
-5	-10						250			9.1
-6	-11						80			8.4

Продолжение таблицы исполнений см. на листе 2

Гл.инж.пр.	Монин	
Нач.отд.	Бродский	
Гл.констр.	Водопьянов	
Рук.гр.	Житякова	
Вед.инж.	Бирюкова	
Исполнил	Стативин	
Проверил	Женякова	

1.400-15.В1. 140 СБ

Изделие закладное МН127÷МН132. Сборочный чертеж.

Стадия	Масса	Масшта
Р	см. таблицу	—
Лист 1	Листов 2	

Харьковский Промстройниипроект

16768-02 40

Марка	Обозначение	Размеры, мм								Масса кг
		A	a_1	a_2	δ_1	d	l	c	δ_2	
МН129-1	1.400-15. В1. 140 – 12	200	120	40	6	ВАIII	300	—	—	10.6
-2	-13						250			10.4
-3	-14						200			10.2
-4	-15						300	40	8	11.6
-5	-16						250			11.4
-6	-17						80			10.7
МН130-1	-18				8	12АIII	470	—	—	16.8
-2	-19						370			15.9
-3	-20						270			15.0
-4	-21						470	50	10	18.8
-5	-22						370			17.9
-6	-23						170			16.1
МН131-1	-24	250	180	35	6	ВАIII	300	—	—	13.0
-2	-25						250			12.8
-3	-26						200	40	8	12.6
-4	-27						300			14.0
-5	-28						250			13.8
-6	-29						80			13.1
МН132-1	-30				8	12АIII	470	—	—	19.9
-2	-31						370			19.0
-3	-32						270			18.1
-4	-33						470	50	10	21.9
-5	-34						370			21.0
-6	-35						170			19.2

Формат	Зона	Поз.	Обозначение	Наименование	Кол. на исполн. 1.400-15. В1. 150- —	01	02	03	04	05	06	07	08	09	Примечание
				Документация											
11			1.400-15. В1. 000ТО	Техническое описание	X	X	X	X	X	X	X	X	X	X	
11			1.400-15. В1. 150СБ	Сборочный чертеж	X	X	X	X	X	X	X	X	X	X	
				Детали											
11		1	1.400-15. В1. 001-10	Пластина Пл-11	1	1	1	1	1	1					
			-14	Пл-15							1	1	1	1	
		2	-77	Пл-78										6	
			-78	Пл-79				6	6	6					
11		3	1.400-15. В1. 003	Стержень Ст-1							6			6	
		1	-01	Ст-2								6			
			-02	Ст-3									6		
			-14	Ст-15	6			6							
			-17	Ст-18		6			6						
			-19	Ст-20			6								
			-23	Ст-24						6					

Марка	МН133-1	МН133-2	МН133-3	МН133-4	МН133-5	МН133-6	МН134-1	МН134-2	МН134-3	МН134-4

Исполнения

10 ÷ 19 – см. лист 2
20 ÷ 29 – см. лист 3
30 ÷ 39 – см. лист 4
40 ÷ 49 – см. лист 5
50 ÷ 59 – см. лист 6
60 ÷ 67 – см. лист 7
70 ÷ 77 – см. лист 8

Гл. инж. пр.	Моннн	
Нач. отд.	Бродский	
Гл. констр.	Водольянов	
Рук. гр.	Жилякова	
Вед. инж.	Бирюкова	
Исполнил	Статнвин	
Проверил	Бирюкова	

1.400-15. В1. 150

Изделие закладное
МН 133 ÷ МН 145.

Стадия	Лист	Листов
Р	1	8

ХАРЬКОВСКИЙ ПРОМСТРОЙНИИПРОЕКТ

24 20-89191

41

Формат	Зона	Поз.	Обозначение	Наименование	Кол. на испол. 1.400-15. В1. 150- 10	11	12	13	14	15	16	17	18	19	Примечание
				Документация											
11			1.400-15. В1. 000ТО	Техническое описание	X	X	X	X	X	X	X	X	X	X	
11			1.400-15. В1. 150СБ	Сборочный чертеж	X	X	X	X	X	X	X	X	X	X	
				Детали											
11		1	1.400-15. В1. 001-14	Пластина Пл-15	1	1									
			-19	Пл-20			1	1	1	1	1	1			
			-35	Пл-36									1	1	
		2	-77	Пл-78	6	6									
			-78	Пл-79						6	6	6			
11		3	1.400-15. В1. 003-01	Стержень Ст-2	6										
			-03	Ст-4		6									
			-14	Ст-15			6			6					
			-17	Ст-18				6			6				
			-19	Ст-20					6						
			-23	Ст-24								6			
			-26	Ст-27									6		
			-27	Ст-28										6	

Марка	МН134-5	МН134-6	МН135-1	МН135-2	МН135-3	МН135-4	МН135-5	МН135-6	МН136-1	МН136-2

1.400-15. В1. 150

Лист 2

Н3 20-89191

Формат	Зона	Поз.	Обозначение	Наименование	Кол. на исполн. 1.400-15.В1.150 – 20	21	22	23	24	25	26	27	28	29	Примечание
				Документация											
11			1.400-15.В1.000ТО	Техническое описание	×	×	×	×	×	×	×	×	×	×	
11			1.400-15.В1.150СБ	Сборочный чертеж.	×	×	×	×	×	×	×	×	×	×	
				Детали											
11		1	1.400-15.В1.001-31	Пластина Пл-32					1	1	1	1	1	1	
			-35	Пл-36	1	1	1	1							
		2	-78	Пл-79		6	6	6				6	6	6	
11		3	1.400-15.В1.003-14	Стержень Ст-15					6			6			
			-17	Ст-18						6			6		
			-19	Ст-20							6				
			-23	Ст-24										6	
			-26	Ст-27		6									
			-27	Ст-28			6								
			-30	Ст-31	6										
			-33	Ст-34				6							
				Марка	МН136-3	МН136-4	МН136-5	МН136-6	МН137-1	МН137-2	МН137-3	МН137-4	МН137-5	МН137-6	

16768-02 ИИ

45

Формат	Зона	Поз.	Обозначение	Наименование	Кол. на исполн. 1.400-15.В1.150 - 30	31	32	33	34	35	36	37	38	39	Примечание
				Документация											
11			1.400-15.В1.000ТО	Техническое описание	X	X	X	X	X	X	X	X	X	X	
11			1.400-15.В1.150СБ	Сборочный чертеж	X	X	X	X	X	X	X	X	X	X	
				Детали											
11		1	1.400-15.В1.001-27	Пластина Пл-28							1	1	1	1	
			-38	Пл-39	1	1	1	1	1	1					
		2	-77	Пл-78										6	
			-79	Пл-80				6	6	6					
11		3	1.400-15.В1.003-	Стержень Ст-1							6			6	
			-01	Ст-2								6			
			-02	Ст-3									6		
			-34	Ст-35	6			6							
			-37	Ст-38		6			6						
			-39	Ст-40			6								
			-42	Ст-43						6					
				Марка	МН138-1	МН138-2	МН138-3	МН138-4	МН138-5	МН138-6	МН139-1	МН139-2	МН139-3	МН139-4	

1.400-15.В1.150

Лист 4

16768-02

Н5

44

Формат	Зона	Поз.	Обозначение	Наименование	Кол. на исполн. 1.400-15. В1. 150 - 40	41	42	43	44	45	46	47	48	49	Примечание
				Документация											
11			1.400-15. В1. 000 ТО	Техническое описание	X	X	X	X	X	X	X	X	X	X	
11			1.400-15. В1. 150 СБ	Сборочный чертеж	X	X	X	X	X	X	X	X	X	X	
				Детали											
11		1	1.400-15. В1. 001-27	Пластина Пл-28	1	1									
			-32	Пл-33			1	1	1	1	1	1			
			-39	Пл-40									1	1	
		2	-77	Пл-78	6	6									
			-78	Пл-79						6	6	6			
11		3	1.400-15. В1. 003-01	Стержень Ст-2	6										
			-03	Ст-4		6									
			-14	Ст-15			6			6					
			-17	Ст-18				6			6				
			-19	Ст-20					6						
			-23	Ст-24								6			
			-34	Ст-35									6		
			-37	Ст-38										6	
				Марка	МН139-5	МН139-6	МН140-1	МН140-2	МН140-3	МН140-4	МН140-5	МН140-6	МН141-1	МН141-2	

1.400-15. В1. 150

Лист -5

Формат	Зона	Позиция	Обозначение	Наименование	50	51	52	53	54	55	56	57	58	59	Примечание
				Документация											
11			1.400-15. В1. 000ТО	Техническое описание	X	X	X	X	X	X	X	X	X	X	
11			1.400-15. В1. 150СБ	Сборочный чертеж	X	X	X	X	X	X	X	X	X	X	
				Детали											
11		1	1.400-15. В1. 001-39	Пластина Пл-40	1	1	1	1							
			-48	Пл-49					1	1	1	1	1	1	
		2	-77	Пл-78								6	6	6	
			-79	Пл-80		6	6	6							
11		3	1.400-15. В1. 003-05	Стержень Ст-6					6			6			
			-07	Ст-8						6			6		
			-09	Ст-10							6				
			-13	Ст-14										6	
			-34	Ст-35		6									
			-37	Ст-38			6								
			-39	Г-40	6										
			-42	Ст-43				6							

Марка	МН1411-3	МН1411-4	МН1411-5	МН1411-6	МН1412-1	МН1412-2	МН1412-3	МН1412-4	МН1412-5	МН1412-6	

1.400-15. В1. 150

Лист 6

Альбом 20-88768-02

Формат	Зона	Поз.	Обозначение	Наименование	Кол. на испол. 1.400-15. В1. 150- 60	61	62	63	64	65	66	67	68	69	Примечание
				Документация											
11			1.400-15. В1. 000ТО	Техническое описание	X	X	X	X	X	X	X	X	X	X	
11			1.400-15. В1. 150СБ	Сборочный чертеж	X	X	X	X	X	X	X	X	X	X	
				Детали											
11		1	1.400-15. В1. 001-49	Пластина Пл-50	1	1	1	1	1	1					
			-59	Пл-60							1	1	1	1	
		2	-77	Пл-78				6	6	6					
			-78	Пл-79										6	
11		3	1.400-15. В1. 003-05	Стержень Ст-6	6			6							
			-07	Ст-8		6			6						
			-09	Ст-10			6								
			-13	Ст-14						6					
			-14	Ст-15							6			6	
			-17	Ст-18								6			
			-19	Ст-20									6		

Марка	МН 143-1	МН 143-2	МН 143-3	МН 143-4	МН 143-5	МН 143-6	МН 144-1	МН 144-2	МН 144-3	МН 144-4

1.400-15. В1. 150

Лист 7

84 20-89191

Формат	Зона	Поз.	Обозначение	Наименование	Кол. на испол. 1.400-15. В1. 150- 70	71	72	73	74	75	76	77			Примечание
				Документация											
11			1.400-15. В1. 000 ТО	Техническое описание	X	X	X	X	X	X	X	X			
11			1.400-15. В1. 150 СБ	Сборочный чертеж	X	X	X	X	X	X	X	X			
				Детали											
11		1	1.400-15. В1. 001-59	Пластина Пл-60	1	1									
			-60	Пл-61			1	1	1	1	1	1			
		2	-78	Пл-79	6	6				6	6	6			
11		3	1.400-15. В1. 003-14	Стержень Ст-15			6			6					
			-17	Ст-18	6			6			6				
			-19	Ст-20					6						
			-23	Ст-24		6						6			

Марка	МН144-5	МН144-6	МН145-1	МН145-2	МН145-3	МН145-4	МН145-5	МН145-6			

64 20-891-16

Рис. 1 ÷ Рис. 4

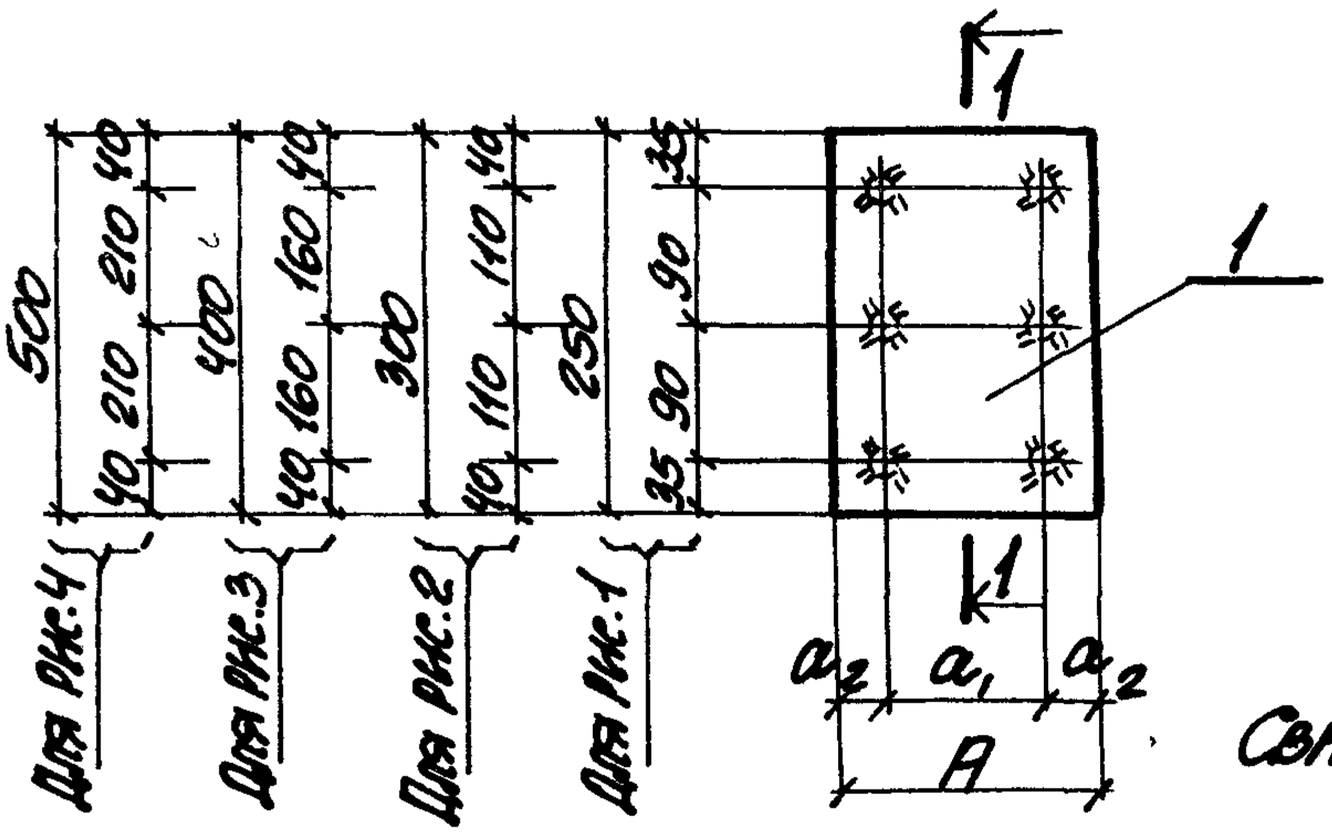

1-1

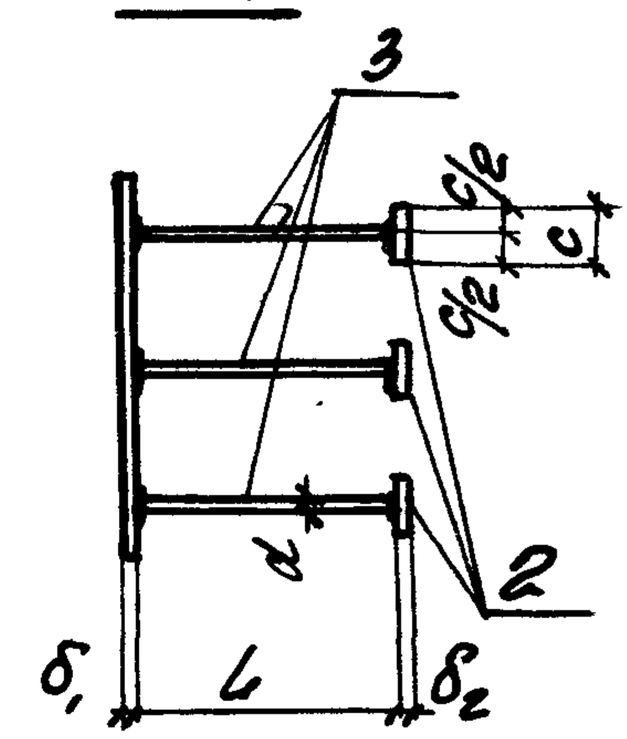

Сварные швы Т-1 по ГОСТ 19292-73

Марка	Обозначение	Рис.	Размеры, мм								Масса кг
			A	a_1	a_2	δ_1	d	L	c	δ_2	
МН133-1	1.400-15. В1. 150	1	100	60	20	8	12AIII	470	—	—	4.1
-2	-01							370			3.6
-3	-02							270			3.0
-4	-03							470	50	10	5.3
-5	-04							370			4.8
-6	-05							170			3.7
МН134-1	-06	2	150	90	30	6	8AIII	300	—	—	2.8
-2	-07							250			2.7
-3	-08							200			2.6
-4	-09							300	40	8	3.4
-5	-10							250			3.3
-6	-11							80			2.9

Продолжение таблицы исполнения см. на листах 2 ÷ 4

Инж.пр.	Монин	
Нач. отд.	Бродский	
Гл. констр.	Водопьянов	
Рук. гр.	Жилякова	
Вед. инж.	Бирюкова	
Исполнил	Статнин	
Проверил	Жилякова	

1.400-15. В1. 150 СБ

Изделие закладное МН 133 ÷ МН 145. Сборочный чертеж.

Стадия	Масса	Масштаб
Р	см. таблицу	
Лист 1	Листов 4	

ХАРЬКОВСКИЙ ПРОМСТРОЙНИИПРОЕКТ

16758-02 ЕО

Марка	Обозначение	Рис.	Размеры, мм								Масса кг
			A	a_1	a_2	δ_1	d	L	c	δ_2	
4135-1	1.400-15. В1. 150 -12	2	150	90	30	8	12AIII	470	—	—	5.3
-2	-13							370			4.8
-3	-14							270			4.2
-4	-15							470	50	10	6.5
-5	-16							370			6.0
-6	-17							170			4.9
4136-1	-18	1	200	120	40	10	14AIII	540	—	—	7.8
-2	-19							420			7.0
-3	-20							320			6.[illegible]
-4	-21							540	50	10	9.[illegible]
-5	-22							420			8.[illegible]
-6	-23							170			6.4
4137-1	-24	2	200	120	40	8	12AIII	470	—	—	6.3
-2	-25							370			5.8
-3	-26							270			5.2
-4	-27							470	50	10	7.[illegible]
-5	-28							370			7.[illegible]
-6	-29							170			5.9
4138-1	-30							620	—	—	11.6
-2	-31							460			10.1
-3	-32							370			9.2
-4	-33					12	16AIII	620	60	12	13.6
-5	-34							460			12.1
-6	-35							210			9.7

Марка	Обозначение	Рис.	Размеры, мм								Масса кг
			A	a_1	a_2	δ_1	d	l	c	δ_2	
МН139-1	1.400-15. В1. 150 -36							300			4.5
-2	-37							250	—	—	4.4
-3	-38							200			4.3
-4	-39					6	8AIII	300			5.1
-5	-40							250	40	8	5.0
-6	-41							80			4.6
МН140-1	-42							470			7.5
-2	-43							370	—	—	7.0
-3	-44		200	120	40	8	12AIII	270			6.4
-4	-45							470			8.7
-5	-46							370	50	10	8.2
-6	-47	3						170			7.1
МН141-1	-48							620			13.4
-2	-49							460	—	—	11.9
-3	-50							370			11.0
-4	-51					12	16AIII	620			15.4
-5	-52							460	60	12	13.9
-6	-53							210			11.5
МН142-1	-54							370			7.7
-2	-55							270	—	—	7.3
-3	-56							220			7.1
-4	-57		250	100	35	8	10AIII	370			8.3
-5	-58							270	40	8	7.9
-6	-59							120			7.3

Марка	Обозначение	Рис	Размеры, мм								Масса
			A	a_1	a_2	δ_1	d	l	c	δ_2	
1143-1	1.400-15. В1. 150 -60	4	250	180	35		10 AIII	370	—	—	9.3
-2	-61							270			8.9
-3	-62							220			8.7
-4	-63							370	40	8	9.9
-5	-64							270			9.5
-6	-65							120			8.9
1144-1	-66	3	300	220	40		12 AIII	470	—	—	10.0
-2	-67							370			9.5
-3	-68							270			8.9
-4	-69							470	50	10	11.2
-5	-70							370			10.7
-6	-71							170			9.6
1145-1	-72	4						470	—	—	11.9
-2	-73							370			11.4
-3	-74							270			10.8
-4	-75							470	50	10	13.1
-5	-76							370			12.6
-6	-77							170			11.5

1.400-15. В1. 150 СБ

15[illegible]-82 53

Формат	Зона	Поз.	Обозначение	Наименование	Кол. на исполн. 1.400-15. В1. 160 - —	01	02	03	04	05	06	07	08	09	Примечание
				Документация											
11			1.400-15. В1.000ТО	Техническое описание	X	X	X	X	X	X	X	X	X	X	
11			1.400-15. В1. 160СБ	Сборочный чертеж	X	X	X	X	X	X	X	X	X	X	
				Детали											
11		1	1.400-15. В1. 001-51	Пластина Пл-52	1	1	1	1	1	1					
			-52	Пл-53							1	1	1	1	
		2	-78	Пл-79				8	8	8				8	
11		3	1.400-15. В1. 003-26	Стержень Ст-27	8			8			8			8	
			-27	Ст-28		8			8			8			
			-30	Ст-31			8			√			8		
			-33	Ст-34						8					

Марка	МН 146-1	МН 146-2	МН 146-3	МН 146-4	МН 146-5	МН 146-6	МН 147-1	МН 147-2	МН 147-3	МН 147-4

Исполнения

10 ÷ 19 – см. лист 2
20 ÷ 29 – см. лист 3
30 ÷ 35 – см. лист 4

Гл. инж. пр.	Монин	
Нач. отд.	Бровский	
Гл. констр.	Водольянов	
Рук. гр.	Живякова	
Вед. инж.	Бирюкова	
Исполнил	Стятнин	
Проверил	Бирюкова	

1.400-15. В1. 160

Изделие закладное
МН 146 ÷ МН 151.

Стадия	Лист	Листов
Р	1	4

ХАРЬКОВСКИЙ ПРОМСТРОЙНИИПРОЕКТ

16798-02 45

Формат	Зона	Поз.	Обозначение	Наименование	Кол. на исполн. 1.400-15. В1. 160- 10	11	12	13	14	15	16	17	18	19	Примечание
				Документация											
11			1.400-15. В1.000 ТО	Техническое описание	X	X	X	X	X	X	X	X	X	X	
11			1.400-15. В1.160 СБ	Сборочный чертеж	X	X	X	X	X	X	X	X	X	X	
				Детали											
11		1	1.400-15.В1. 001-52	Пластина Пл-53	1	1									
			-53	Пл-54			1	1	1	1	1	1			
			-54	Пл-55									1	1	
11		2	-78	Пл-79	8	8				8	8	8			
11		3	1.400-15.В1.003-26	Стержень Ст-27			8			8			8		
			-27	Ст-28	8			8			8			8	
			-30	Ст-31					8						
			-33	Ст-34		8						8			
				Марка	МН147-5	МН147-6	МН148-1	МН148-2	МН148-3	МН148-4	МН148-5	МН148-6	МН149-1	МН149-2	

1.400-15.В1.160

Лист 2

Формат	Зона	Поз.	Обозначение	Наименование	Кол. на исполн. 1.400-15.В1.160 – 20	21	22	23	24	25	26	27	28	29	Примечание
				Документация											
11			1.400-15.В1.000 ТО	Техническое описание	X	X	X	X	X	X	X	X	X	X	
11			1.400-15.В1.160 СБ	Сборочный чертеж	X	X	X	X	X	X	X	X	X	X	
				Детали											
11		1	1.400-15.В1.001-54	Пластина Пл-55	1	1	1	1							
			-58	Пл-59					1	1	1	1	1	1	
		2	-78	Пл-79		8	8	8				8	8	8	
11		3	1.400-15.В1.003-14	Стержень Ст-15					8			8			
			-17	Ст-18						8			8		
			-19	Ст-20							8				
			-23	Ст-24										8	
			-26	Ст-27		8									
			-27	Ст-28			8								
			-30	Ст-31	8										
			-33	Ст-34				8							
				Марка	МН149-3	МН149-4	МН149-5	МН149-6	МН150-1	МН150-2	МН150-3	МН150-4	МН150-5	МН150-6	

Формат	Зона	Поз.	Обозначение	Наименование	Кол. на исполн. 1.400-15. В1.160 -										Примечание
					30	31	32	33	34	35					
				Документация											
11			1.400-15. В1.000ТО	Техническое описание	X	X	X	X	X	X					
11			1.400-15. В1.160СБ	Сборочный чертеж	X	X	X	X	X	X					
				Детали											
11		1	1.400-15.В1. 001-64	Пластина Пл-65	1	1	1	1	1	1					
		2	-79	Пл-80				8	8	8					
11		3	1.400-15. В1. 003-34	Стержень G-35	8			8							
			-37	G-38		8			8						
			-39	G-40			8								
			-42	G-43						8					
				Марка	МН151-1	МН151-2	МН151-3	МН151-4	МН151-5	МН151-6					

16768-02 57

1.400-15. В1. 160

Лист 4

Рис. 1, Рис. 2

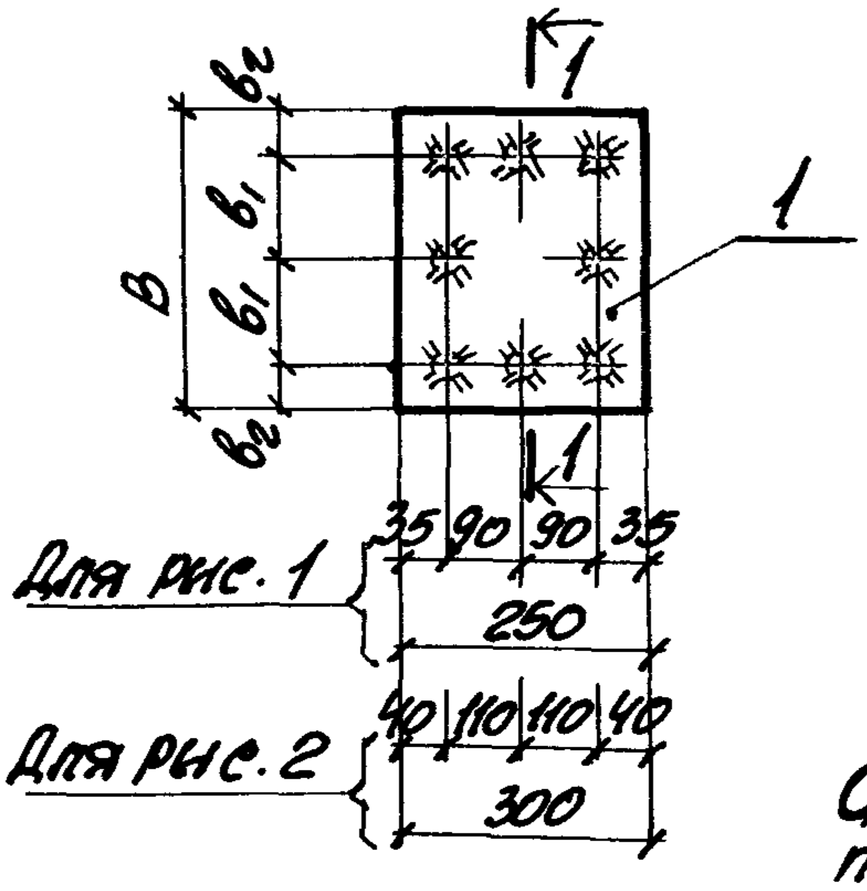

1-1

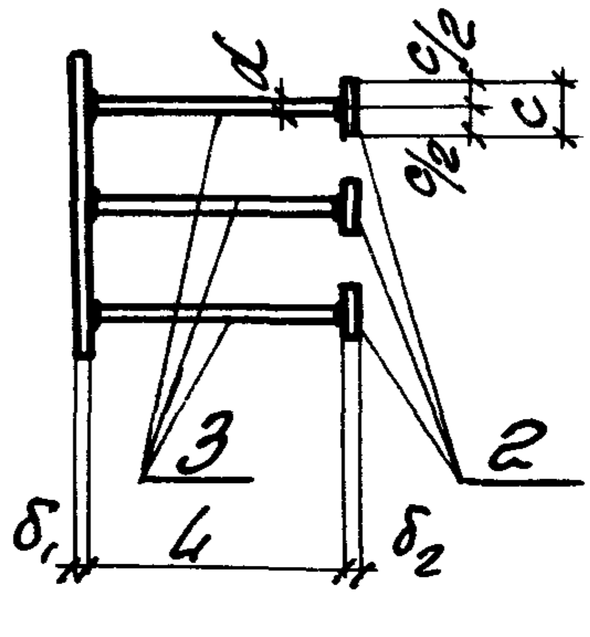

Сварные швы Т-1
по ГОСТ 19292-73

Марка	Обозначение	Рис.	Размеры, мм								Масса кг
			в	в1	в2	δ1	d	l	с	δ2	
МН146-1	1.400-15.В1.160	1	250	90	35	10	14 Ат III	540	—	—	10.1
-2	-01							420			9.0
-3	-02							320			8.0
-4	-03							540	50	10	11.7
-5	-04							420			10.6
-6	-05							170			8.2
МН147-1	-06		300	110	40			540	—	—	11.1
-2	-07							420			10.0
-3	-08							320			9.0
-4	-09							540	50	10	12.7
-5	-10							420			11.6
-6	-11							170			9.2

Продолжение таблицы исполнений см. на листе 2.

Гл. инж. пр.	Монин	
Нач. отд.	Бродский	
Гл. конст.	Вовольянов	
Рук. гр.	Жилякова	
Вед. инж.	Бирюкова	
Исполнил	Стятнвый	
Проверил	Бирюкова	

1.400-15.В1.160 СБ

Изделие закладное МН 146 ÷ МН 151. Сборочный чертеж.

Стадия	Масса	Масштаб
Р	см. таблицу	—
Лист 1	Листов 2	

ХАРЬКОВСКИЙ ПРОМСТРОЙНИИПРОЕКТ

Марка	Обозначение	Рис.	Размеры, мм								Масса кг
			B	B_1	B_2	δ_1	d	l	c	δ_2	
МН148-1	1.400-15.В1. 160-12	1	400	160	40	10	14AIII	540	50	10	13.1
-2	-13							420			12.0
-3	-14							320			11.0
-4	-15							540			14.7
-5	-16							420			13.6
-6	-17							170			11.2
МН149-1	-18		500	210	40			540	50	10	15.0
-2	-19							420			13.9
-3	-20							320			12.9
-4	-21							540			16.6
-5	-22							420			15.5
-6	-23							170			13.1
МН150-1	-24	2	300	110	40	8	12AIII	470	50	10	9.1
-2	-25							370			8.3
-3	-26							270			7.6
-4	-27							470			10.7
-5	-28							370			9.9
-6	-29							170			8.5
МН151-1	-30					12	16AIII	620	60	12	16.3
-2	-31							460			14.3
-3	-32							370			13.2
-4	-33							620			19.0
-5	-34							460			17.0
-6	-35							210			13.8

Формат	Зона	Поз.	Обозначение	Наименование	Кол. на исполн. 1.400-15.В1.170-										Примечание
					—	01	02	03	04	05	06	07	08	09	
				Документация											
11			1.400-15.В1. ООТО	Техническое описание	X	X	X	X	X	X	X	X	X	X	
11			1.400-15.В1. 170СБ	Сборочный чертеж	X	X	X	X	X	X	X	X	X	X	
				Детали											
11		1	1.400-15.В1.001-59	Пластина Пл-60	1	1	1	1	1	1					
			-65	Пл-66							1	1	1	1	
		2	-78	Пл-79				9	9	9					
			-79	Пл-80										9	
11		3	1.400-15.В1.003-14	Стержень Ст-15	9			9							
			-17	Г-18		9			9						
			-19	Г-20			9								
			-23	Г-24						9					
			-34	Г-35							9			9	
			-37	Ст-38								9			
			-39	Ст-40									9		

Исполнения
10 ÷ 19 – см. лист 2
20 ÷ 29 – см. лист 3
30 ÷ 39 – см. лист 4
40, 41 – см. лист 5

Марка	МН152-1	МН152-2	МН152-3	МН152-4	МН152-5	МН152-6	МН153-1	МН153-2	МН153-3	МН153-4
Масса										

Гл.инж.пр.	Монин	
Нач.отд.	Бровский	
Гл.констр.	Водолянов	
Рук.гр.	Жилякова	
Вед.инж.	Бирюкова	
Исполнил	Сативин	
Проверил	Бирюкова	

1.400-15. В1. 170

Изделие закладное
МН152 ÷ МН158.

Стадия	Лист	Листов
Р	1	5

ХАРЬКОВСКИЙ ПРОМСТРОЙНИИПРОЕКТ

09 20-89191

Формат	Зона	Поз.	Обозначение	Наименование	Кол. на исполн. 1.400-15.В1.170 – 10	11	12	13	14	15	16	17	18	19	Примечание
				Документация											
11			1.400-15.В1.000ТО	Техническое описание	X	X	X	X	X	X	X	X	X	X	
11			1.400-15.В1.170 СБ	Сборочный чертеж	X	X	X	X	X	X	X	X	X	X	
				Детали											
11		1	1.400-15.В1.001-60	Пластина Пл-61			1	1	1	1	1	1			
			-65	Пл-66	1	1									
			-66	Пл-67									1	1	
		2	-78	Пл-79						9	9	9			
			-79	Пл-80	9	9									
11		3	1.400-15.В1.003-14	Стержень Ст-15			9			9					
			-17	Ст-18				9			9				
			-19	Ст-20					9						
			-23	Ст-24								9			
			-34	Ст-35									9		
			-37	Ст-38	9									9	
			-42	Ст-43		9									
				Марка	МН153-5	МН153-6	МН154-1	МН154-2	МН154-3	МН154-4	МН154-5	МН154-6	МН155-1	МН155-2	

1.400-15.В1.170

Лист 2

16768-02 61

60

Формат	Зона	Поз.	Обозначение	Наименование	Кол. на исполн. 1.400-15.В1.170 – 20	21	22	23	24	25	26	27	28	29	Примечание
				Документация											
11			1.400-15.В.1.000ТО	Техническое описание	X	X	X	X	X	X	X	X	X	X	
11			1.400-15.В1.170СБ	Сборочный чертеж	X	X	X	X	X	X	X	X	X	X	
				Детали											
11		1	1.400-15.В1.001-66	Пластина Пл-67	1	1	1	1							
			-67	Пл-68					1	1	1	1	1	1	
		2	-78	Пл-79								9	9	9	
			-79	Пл-80		9	9	9							
11		3	1.400-15.В1.003-14	Стержень Ст-15					9			9			
			-17	Ст-18						9			9		
			-19	Ст-20							9				
			-23	Ст-24										9	
			-34	Ст-35		9									
			-37	Ст-38			9								
			-39	Ст-40	9										
			-42	Ст-43				9							
				Марка	МН155-3	МН155-4	МН155-5	МН155-6	МН156-1	МН156-2	МН156-3	МН156-4	МН156-5	МН156-6	

Формат	Зона	Поз.	Обозначение	Наименование	Кол. на исполн. 1.400-15. В1. 170 - 30	31	32	33	34	35	36	37	38	39	Примечание
				Документация											
11			1.400-15. В1. 000ТО	Техническое описание	X	X	X	X	X	X	X	X	X	X	
11			1.400-15. В1. 170СБ	Сборочный чертеж	X	X	X	X	X	X	X	X	X	X	
				Детали											
11		1	1.400-15. В1. 001-70	Пластина Пл-71	1	1	1	1	1	1					
			-72	Пл-73							1	1	1	1	
		2	-78	Пл-79				9	9	9					
			-79	Пл-80										9	
11		3	1.400-15. В1. 003-26	Стержень Ст-27	9			9							
			-27	Ст-28		9			9						
			-30	Ст-31			9								
			-33	Ст-34						9					
			-34	Ст-35							9			9	
			-37	Ст-38								9			
			-39	Ст-40									9		

Марка	МН157-1	МН157-2	МН157-3	МН157-4	МН157-5	МН157-6	МН158-1	МН158-2	МН158-3	МН158-4

1.400-15. В1. 170

Лист 4

Формат	Зона	Поз.	Обозначение	Наименование	Кол. на исполн. 1.400-15. В1. 170 - 40	41									Примечание
				Документация											
11			1.400-15. В1. 000 ТО	Техническое описание	X	X									
11			1.400-15. В1. 170 СБ	Сборочный чертеж	X	X									
				Детали											
11		1	1.400-15. В1. 001-72	Пластина Пл-73	1	1									
		2	-79	Пл-80	9	9									
11		3	1.400-15. В1. 003-37	Стержень Ст-38	9										
			-42	Ст-43		9									
				Марка	МН158-5	МН158-6									

1.400-15. В1. 170

Лист 5

16768-02 64

63

Рис. 1, Рис. 2

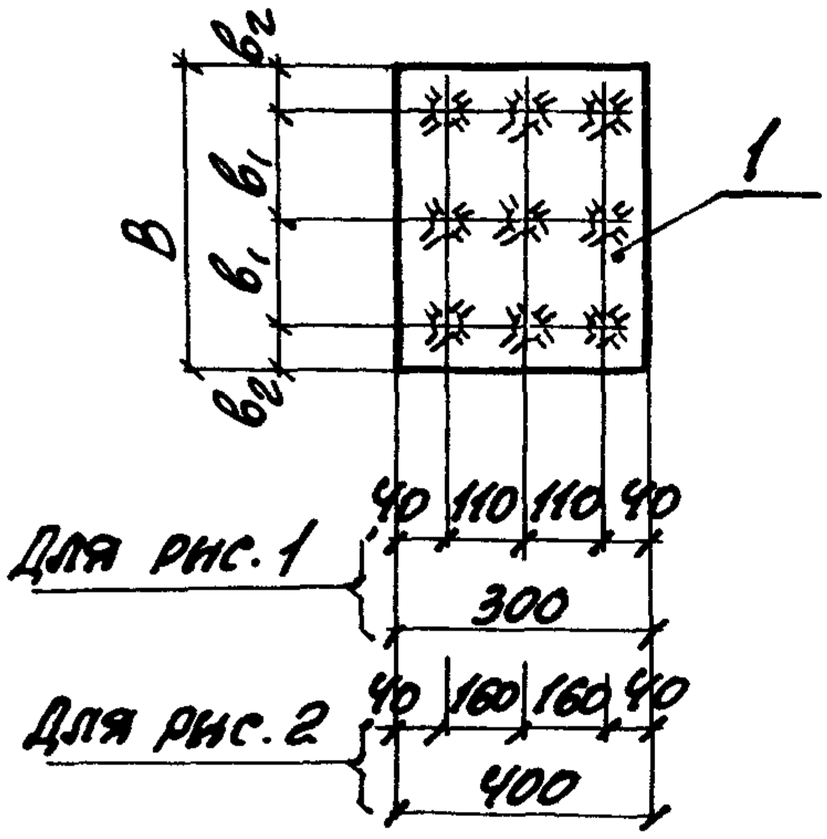

1-1

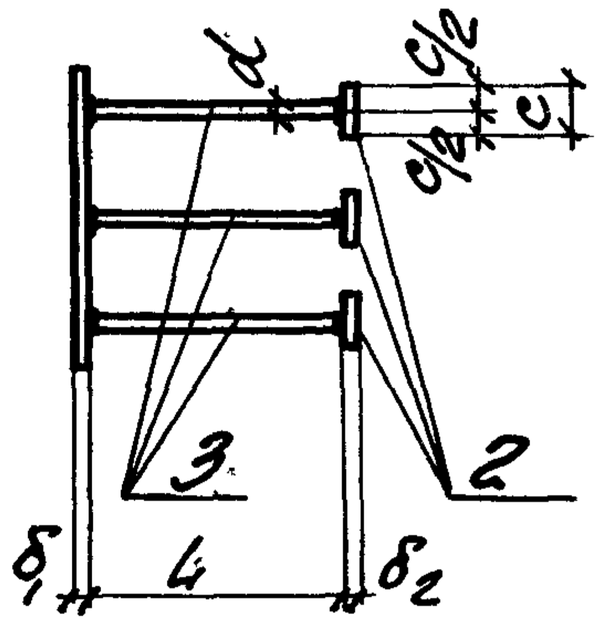

Сварные швы Т-1 по ГОСТ 19292-73

Марка	Обозначение	Рис.	Размеры, мм								Масса кг
			B	b_1	b_2	δ_1	d	l	c	δ_2	
МН152-1	1.400-15. В1. 170	1	400	160	40	8	12 AIII	470	—	—	11.3
-2	-01							370			10.5
-3	-02							270			9.7
-4	-03							470	50	10	13.1
-5	-04							370			12.3
-6	-05							170			10.7
МН153-1	-06					12	16 AIII	620	—	—	20.1
-2	-07							460			17.9
-3	-08							370			16.6
-4	-09							620	60	12	23.2
-5	-10							460			21.0
-6	-11							210			17.4

Продолжение таблицы исполнений см. на листе 2.

Гл. инж. пр.	Монин	
Нач. отд.	Бродский	
Гл. констр.	Водопьянов	
Рук. гр.	Жемчужникова	
Вед. инж.	Бирюкова	
Исполнил	Статнин	
Проверил	Бирюкова	

1.400-15. В1. 170 СБ

Изделие закладное МН152 ÷ МН158. Сборочный чертеж.

Стадия	Масса	Масштаб
Р	см. таблицу	—
Лист 1	Листов 2	

ХАРЬКОВСКИЙ ПРОМСТРОЙНИИПРОЕКТ

Марка	Обозначение	Рис.	Размеры, мм								Масса кг
			B	B_1	B_2	δ_1	d	L	c	δ_2	
МН154-1	1.400-15.В1.170 -12							470			13.2
-2	-13							370	—	—	12.4
-3	-14					8	12AIII	270			11.6
-4	-15							470			15.0
-5	-16							370	50	10	14.2
-6	-17	1	500	210	40			170			12.6
МН155-1	-18							620			22.9
-2	-19							460	—	—	20.7
-3	-20					12	16AIII	370			19.4
-4	-21							620			26.0
-5	-22							460	60	12	23.8
-6	-23							210			20.2
МН156-1	-24							470			13.9
-2	-25							370	—	—	13.1
-3	-26					8	12AIII	270			12.3
-4	-27							470			15.7
-5	-28							370	50	10	14.9
-6	-29							170			13.3
МН157-1	-30							540			18.5
-2	-31							420	—	—	17.2
-3	-32	2	400	160	40	10	14AIII	320			16.1
-4	-33							540			20.3
-5	-34							420	50	10	19.0
-6	-35							170			16.3
МН158-1	-36							620			23.9
-2	-37							460	—	—	21.7
-3	-38					12	16AIII	370			20.4
-4	-39							620			27.0
-5	-40							460	60	12	24.8
-6	-41							210			21.2

Формат	Зона	Поз.	Обозначение	Наименование	Кол. на исполн. 1.400-15.В1.180 -										Примечание
					–	01	02	03	04	05	06	07	08	09	
				Документация											
11			1.400-15. В1. 000ТО	Техническое описание	X	X	X	X	X	X	X	X	X	X	
11			1.400-15. В1. 180СБ	Сборочный чертеж	X	X	X	X	X	X	X	X	X	X	
				Детали											
11		1	1.400-15. В1. 001-68	Пластина Пл-69	1	1	1	1	1	1					
			-73	Пл-74							1	1	1	1	
		2	-78	Пл-79				9	9	9					
			-79	Пл-80										9	
11		3	1.400-15. В1. 003-14	Стержень Ст-15	9			9							
			-17	Ст-18		9			9						
			-19	Ст-20			9								
			-23	Ст-24						9					
			-34	Ст-35							9			9	
			-37	Ст-38								9			
			-39	Ст-40									9		

Марка	МН159-1	МН159-2	МН159-3	МН159-4	МН159-5	МН159-6	МН160-1	МН160-2	МН160-3	МН160-4	

Исполнения
10 ÷ 19 – см. лист 2
20 ÷ 23 – см. лист 3

Гл. инж. пр.	Монин	
Нач. отд.	Бровский	
Гл. констр.	Водолеванов	
Рук. гр.	Жилякова	
Вед. инж.	Бирюкова	
Исполнил	Святнин	
Проверил	Бирюкова	

1.400-15. В1. 180

Изделие закладное
МН159 ÷ МН162

Стадия	Лист	Листов
Р	1	3

ХАРЬКОВСКИЙ ПРОМСТРОЙНИИПРОЕКТ

19 20-89/91 67

Формат	Зона	Поз.	Обозначение	Наименование	Кол. на испол. 1.400-15. В1. 180- 10	11	12	13	14	15	16	17	18	19	Примечание
				Документация											
11			1.400-15. В1. 000ТО	Техническое описание	X	X	X	X	X	X	X	X	X	X	
11			1.400-15. В1. 180СБ	Сборочный чертеж	X	X	X	X	X	X	X	X	X	X	
				Детали											
11		1	1.400-15. В1. 001-73	Пластина Пл-74	1	1									
			-75	Пл-76			1	1	1	1	1	1			
			-76	Пл-77									1	1	
		2	-78	Пл-79						9	9	9			
			-79	Пл-80	9	9									
11		3	1.400-15. В1. 003-14	Стержень Ст-15			9			9					
			-17	Ст-18				9			9				
			-19	Ст-20					9						
			-23	Ст-24								9			
			-34	Ст-35									9		
			-37	Ст-38	9									9	
			-42	Ст-43		9									

Марка	МН160-5	МН160-6	МН161-1	МН161-2	МН161-3	МН161-4	МН161-5	МН161-6	МН162-1	МН162-2

89 20-16768

Формат	Зона	Поз.	Обозначение	Наименование	Кол. на исполн. 1.400-15. В1. 180-										Примечание
					20	21	22	23							
				Документация											
11			1.400-15. В1. 000ТО	Техническое описание	X	X	X	X							
11			1.400-15. В1. 180 СБ	Сборочный чертеж	X	X	X	X							
				Детали											
11		1	1.400-15. В1. 001-76	Пластина Пл-77	1	1	1	1							
		2	-79	Пл-80		9	9	9							
11		3	1.400-15. В1. 003-34	Стержень Ст-35		9									
			-37	Ст-38			9								
			-39	Ст-40	9										
			-42	Ст-43				9							
				Марка	МН162-3	МН162-4	МН162-5	МН162-6							

1.400-15. В1. 180

Лист 3

16768-02 69

68

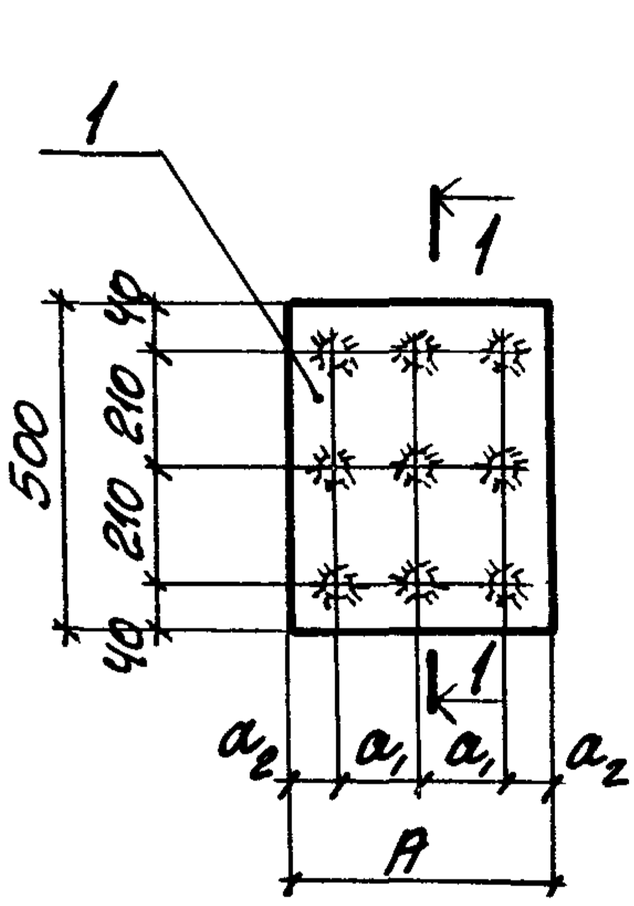

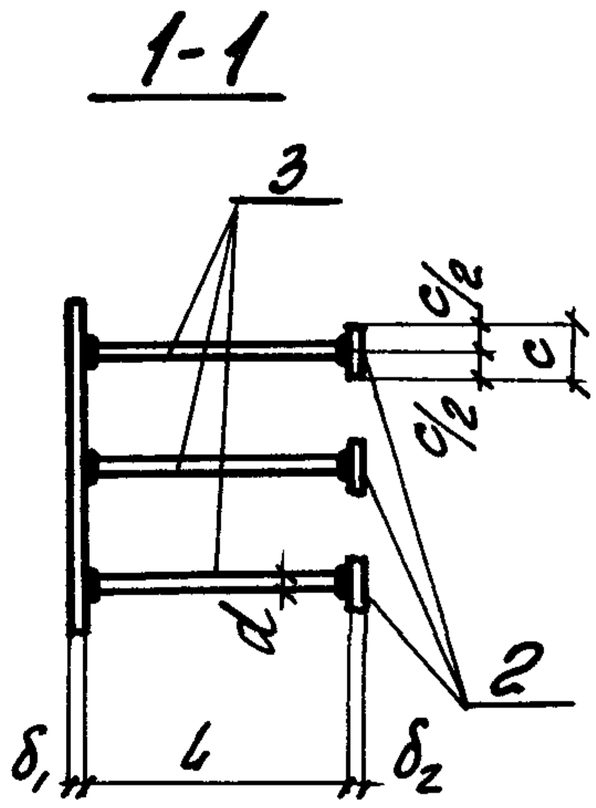

Сварные швы Т-1 по ГОСТ 19292-73

Марка	Обозначение	Размеры, мм								Масса кг
		A	a_1	a_2	δ_1	d	l	c	δ_2	
МН159-1	1.400-15. В1. 180						470			16.4
-2	-01						370	—	—	15.6
-3	-02				8	12AIII	270			14.8
-4	-03						470			18.2
-5	-04						370	50	10	17.4
-6	-05	400	160	40			170			15.8
МН160-1	-06						620			27.6
-2	-07						460	—	—	25.4
-3	-08				12	16AIII	370			24.1
-4	-09						620			30.7
-5	-10						460	60	12	28.5
-6	-11						210			24.9

Продолжение таблицы исполнений см. на листе 2.

Гл. инж. пр.	Монин	
Нач. отд.	Бровский	
Гл. констр.	Водолянов	
Рук. гр.	Жилякова	
Вед. инж.	Бирюкова	
Исполнил	Статывин	
Проверил	Бирюкова	

1.400-15. В1. 180 СБ

Изделие закладное МН 159 ÷ МН 162. Сборочный чертеж.

Стадия	Масса	Масштаб
Р	См. таблицу	—
Лист 1	Листов 2	

ХАРЬКОВСКИЙ ПРОМСТРОЙНИИПРОЕКТ

16768-02 70

Марка	Обозначение	Размеры, мм								Масса кг
		A	a_1	a_2	δ_1	d	l	c	δ_2	
МН161-1	1.400-15. В1. 180 -12						470			19.5
-2	-13						370	—	—	18.7
-3	-14				8	12AIII	270			17.9
-4	-15						470			21.3
-5	-16						370	50	10	20.5
-6	-17	500	210	40			170			18.9
МН162-1	-18						620			32.4
-2	-19						460	—	—	30.2
-3	-20				12	16AIII	370			28.9
-4	-21						620			35.5
-5	-22						460	60	12	33.3
-6	-23						210			29.7

Формат	Зона	Поз.	Обозначение	Наименование	Кол. на исполн. 1.400-15. В1. 190- —	01	02	03	04	05					Примечание
				Документация											
11			1.400-15. В1. 000ТО	Техническое описание	X	X	X	X	X	X					
11			1.400-15. В1. 190СБ	Сборочный чертеж	X	X	X	X	X	X					
				Детали											
11		1	1.400-15. В1. 001-69	Пластина Пл-70	1	1	1	1	1	1					
		2	-78	Пл-79				12	12	12					
11		3	1.400-15. В1. 003-14	Стержень Ст-15	12			12							
			-17	Ст-18		12			12						
			-19	G-20			12								
			-23	G-24						12					

Марка	МН163-1	МН163-2	МН163-3	МН163-4	МН163-5	МН163-6

Исполнения 06÷11 - см. лист 2.

Гл. инж. пр	Монин	
Нач. отд.	Бродский	
Гл. констр.	Водолянов	
Рук. гр.	Жилякова	
Вед. инж.	Бирюкова	
Исполнил	Стативин	
Проверил	Бирюкова	

1.400-15. В1. 190

Изделие закладное
МН 163, МН 164

Стадия	Лист	Листов
Р	1	2

ХАРЬКОВСКИЙ ПРОМСТРОЙНИИПРОЕКТ

16768-02 72

Формат	Зона	Поз.	Обозначение	Наименование	Кол. на исполн. 1.400-15. В1. 190- 06	07	08	09	10	11					Примечание
				Документация											
11			1.400-15. В1. 000 ТО	Техническое описание	X	X	X	X	X	X					
11			1.400-15. В1. 190 СБ	Сборочный чертеж	X	X	X	X	X	X					
				Детали											
11		1	1.400-15. В1. 001-74	Пластина Пл-75	1	1	1	1	1	1					
		2	-79	Пл-80				12	12	12					
11		3	1.400-15. В1. 003-34	Стержень Ст-35	12			12							
			-37	Ст-38		12			12						
			-39	Ст-40			12								
			-42	Ст-43						12					
				Марка	МН164-1	МН164-2	МН164-3	МН164-4	МН164-5	МН164-6					

1.400-15. В1. 190

Лист 2

16768-02 73

72

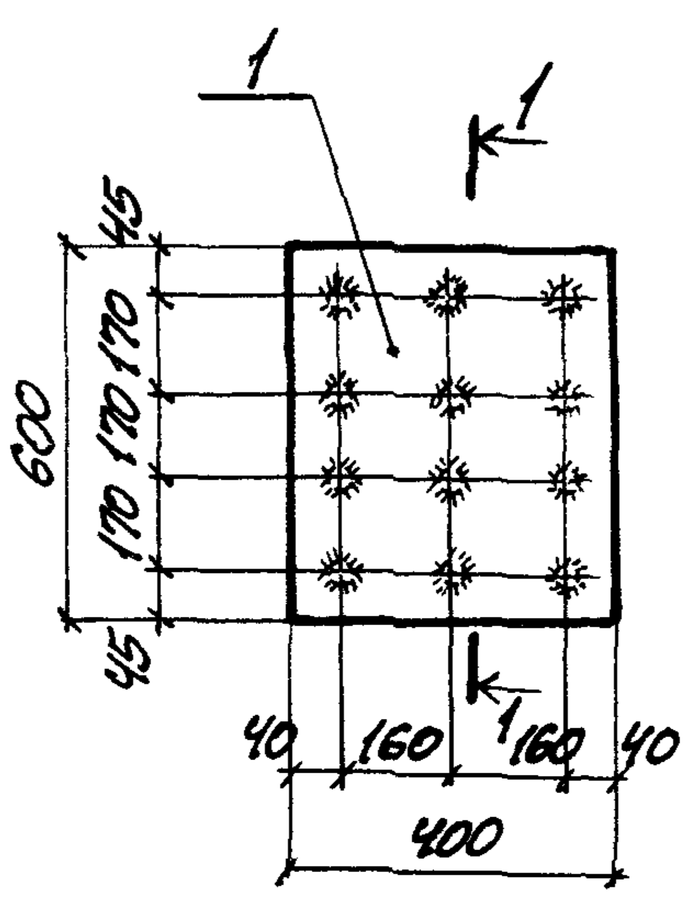

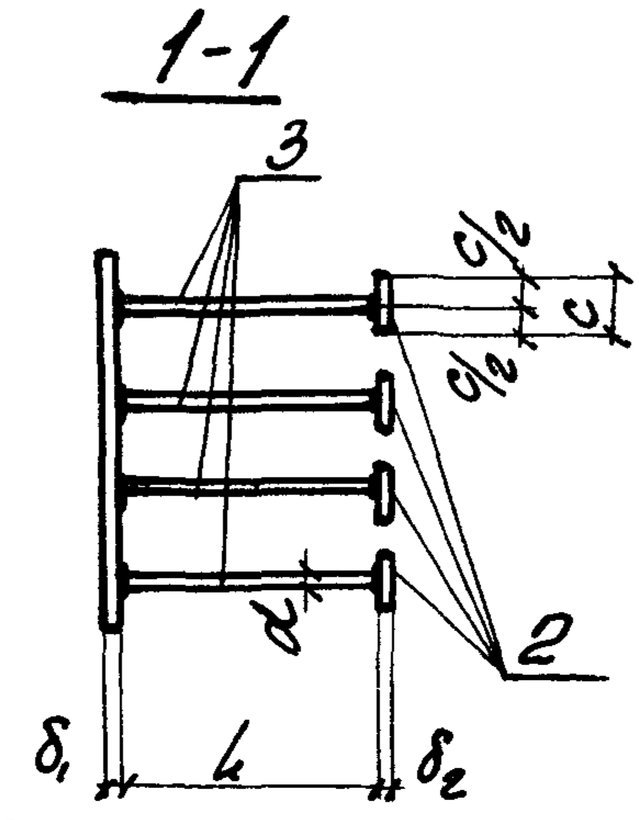

Сварные швы Т-1
по ГОСТ 19292-73

Марка	Обозначение	Размеры мм					Масса кг
		δ_1	d	l	c	δ_2	
МН163-1	1.400-15.В1.190	8	12AIII	470	—	—	20.1
-2	-01			370			19.1
-3	-02			270			18.0
-4	-03			470	50	10	22.5
-5	-04			370			21.5
-6	-05			170			19.3
МН164-1	-06	12	16AIII	620	—	—	34.4
-2	-07			460			31.4
-3	-08			370			29.7
-4	-09			620	60	12	38.5
-5	-10			460			35.5
-6	-11			210			30.7

Гл. инж. пр.	Монин	
Нач. отд.	Брацкий	
Гл. констр.	Водопьянов	
Рук. гр.	Жилякова	
Вед. инж.	Бырюкова	
Исполнил	Статнин	
Проверил	Бырюкова	

1.400-15. В1.190 СБ

Изделие закладное МН163, МН164. Сборочный чертеж.

Стадия	Масса	Масштаб
Р	См. таблицу	—
Лист	Листов 1	

ХАРЬКОВСКИЙ ПРОМСТРОЙНИИПРОЕКТ

Формат	Зона	Поз.	Обозначение	Наименование	Кол. на исполн. 1.400-15.В1.210- —	01	02	03	04	05	06	07	08	09	Примечание
				Документация											
11			1.400-15.В1.000ТО	Техническое описание	X	X	X	X	X	X	X	X	X	X	
11			1.400-15.В1.210СБ	Сборочный чертеж	X	X	X	X	X	X	X	X	X	X	
				Детали											
11		1	1.400-15.В1.001-20	Пластина Пл-21	1	1	1	1	1						
			-21	Пл-22						1	1	1	1	1	
11		2	1.400-15.В1.002	Пл-21а	1	1	1	1	1						
			-01	Пл-22а						1	1	1	1	1	
11		3	1.400-15.В1.003-16	Стержень Ст-17					4					4	
			-18	Ст-19				4					4		
			-20	Ст-21			4					4			
			-22	Ст-23		4					4				
			-24	Ст-25	4					4					
				Марка	МН201-1	МН201-2	МН201-3	МН201-4	МН201-5	МН202-1	МН202-2	МН202-3	МН202-4	МН202-5	

Исполнения
10÷19 – см. лист 2
20÷29 – см. лист 3
30÷39 – см. лист 4
40, 41 – см. лист 5

Гл. инж. пр.	Монин	
Нач. отд.	Бродский	
Гл. констр.	Водопьянов	
Рук. гр.	Жилякова	
Вед. инж.	Бирюкова	
Исполнил	Гижицкая	
Проверил	Жилякова	

1.400-15.В1.210

Изделие закладное МН201÷МН209.

Стадия	Лист	Листов
Р	1	5

ХАРЬКОВСКИЙ ПРОМСТРОЙНИИПРОЕКТ

16768-02 7

74

Формат	Зона	Поз.	Обозначение	Наименование	Кол. на исполн. 1.400-15. В1. 210- 10	11	12	13	14	15	16	17	18	19	Примечание
				Документация											
11			1.400-15. В1. 000ТО	Техническое описание	X	X	X	X	X	X	X	X	X	X	
11			1.400-15. В1. 210СБ	Сборочный чертеж	X	X	X	X	X	X	X	X	X	X	
				Детали											
11		1	1.400-15. В1. 001-22	Пластина Пл-23	1	1	1	1	1						
			-34	Пл-35						1	1	1	1	1	
11		2	1.400-15. В1. 002-02	Пл-23а	1	1	1	1	1						
			-04	Пл-35а						1	1	1	1	1	
11		3	1.400-15. В1. 003-16	Стержень Ст-17					4					4	
			-18	Ст-19				4					4		
			-20	Ст-21			4					4			
			-22	Ст-23		4					4				
			-24	Ст-25	4					4					
				Марка	МН203-1	МН203-2	МН203-3	МН203-4	МН203-5	МН204-1	МН204-2	МН204-3	МН204-4	МН204-5	

Формат	Зона	Поз.	Обозначение	Наименование	Кол. на исполн. 1.400-15.В1.210- 20	21	22	23	24	25	26	27	28	29	Примечание
				Документация											
А1			1.400-15.В1.ОООПО	Техническое описание	Х	Х	Х	Х	Х	Х	Х	Х	Х	Х	
А1			1.400-15.В1.210СБ	Сборочный чертеж.	Х	Х	Х	Х	Х	Х	Х	Х	Х	Х	
				Детали											
А1		1	1.400-15.В1.001-31	Пластина Пл-32						1	1	1	1	1	
			-35	Пл-36	1	1	1	1	1						
А1		2	1.400-15.В1.002-03	Пл-32а						1	1	1	1	1	
			-05	Пл-36а	1	1	1	1	1						
А1		3	1.400-15.В1.003-04	Стержень Ст-5										4	
			-06	Ст-7									4		
			-08	Ст-9								4			
			-10	Ст-11							4				
			-12	Ст-13						4					
			-16	Ст-17					4						
			-18	Ст-19				4							
			-20	Ст-21			4								
			-22	Ст-23		4									
			-24	Ст-25	4										

Марка	МН205-1	МН205-2	МН205-3	МН205-4	МН205-5	МН206-1	МН206-2	МН206-3	МН206-4	МН206-5

7678-02 77

Инв. № подл.	Подпись и дата	Взам. инв. №

Формат	Зона	Поз.	Обозначение	Наименование	Кол. на исполн. 1.400-15. В1. 210- 30	31	32	33	34	35	36	37	38	39	Примечание
				Документация											
11			1.400-15. В1. 000ТО	Техническое описание	X	X	X	X	X	X	X	X	X	X	
11			1.400-15. В1. 210СБ	Сборочный чертеж	X	X	X	X	X	X	X	X	X	X	
				Детали											
11		1	1.400-15. В1. 001-46	Пластина Пл-47	1	1	1	1	1						
			-47	Пл-48						1	1	1	1	1	
11		2	1.400-15. В1. 002-06	Пл-47а	1	1	1	1	1						
			-07	Пл-48а						1	1	1	1	1	
11		3	1.400-15. В1. 003-04	Стержень Ст-5					4					4	
			-06	Ст-7				4					4		
			-08	Ст-9			4					4			
			-10	Ст-11		4					4				
			-12	Ст-13	4					4					
				Марка	МН207-1	МН207-2	МН207-3	МН207-4	МН207-5	МН208-1	МН208-2	МН208-3	МН208-4	МН208-5	

16768-02 78

Формат	Зона	Поз.	Обозначение	Наименование	Кол. на исполн. 1.400-15. В1. 210-										Приме-чание
					40	41	42								
				Документация											
11			1.400-15. В1. 000 ТО	Техническое описание	X	X	X								
11			1.400-15. В1. 210 СБ	Сборочный чертеж	X	X	X								
				Детали											
11		1	1.400-15. В1. 001-61	Пластина Пл-62	1	1	1								
11		2	1.400-15. В1. 002-10	Пл-62а	1	1	1								
11		3	1.400-15. В1. 003-16	Стержень Ст-17			4								
			-18	Ст-19		4									
			-20	Ст-21	4										

Марка	МН 209-3	МН 209-4	МН 209-5								

1.400-15. В1. 210

Лист 5

16768-02 79

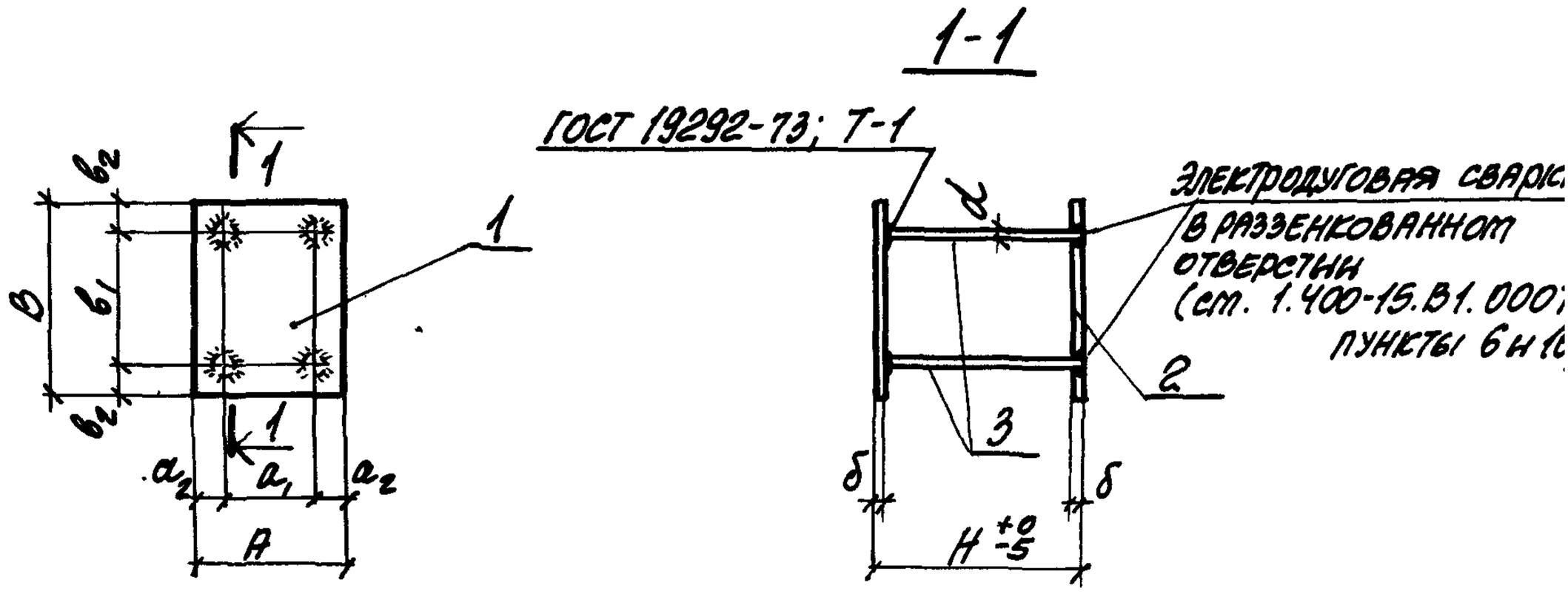

Марка	Обозначение	Размеры, мм									Мас... кг
		A	a_1	a_2	B	b_1	b_2	δ	d	H	
МН201-1	1.400-15.В1.210									150	4.1
-2	-01									200	4.3
-3	-02				150	90	30			250	4.4
-4	-03									300	4.6
-5	-04									400	5.0
МН202-1	-05									150	5.3
-2	-06									200	5..
-3	-07	150	90	30	200	120	40	10	12АТ	250	5..
-4	-08									300	5.
-5	-09									400	6.
МН203-1	-10									150	6..
-2	-11									200	6..
-3	-12				250	180	35			250	6..
-4	-13									300	6..
-5	-14									400	7..

Продолжение таблицы исполнений см. на листе 2.

инж. пр.	Монин		
...ч. ...д.	Бродский		
...констр.	Водопьянов		
...к. ...р.	Жилякова		
...д. ...нж.	Бирюкова		
...пл.	Стативин		
...ол.	Жилякова		

1.400-15.В1.210СБ

Изделие закладное МН201÷МН209 Сборочный чертеж.

Стадия	Масса	Масшт.
Р	см. таблицу	–

Лист 1 | Листов

ХАРЬКОВСКИЙ ПРОМСТРОЙНИИПРОЕ...

Марка	Обозначение	Размеры, мм									Масса кг
		A	a_1	a_2	B	b_1	b_2	δ	d	l	
МН204-1	1.400-15.В1.210-15									150	6.7
-2	-16									200	6.9
-3	-17				200	120	40			250	7.0
-4	-18									300	7.2
-5	-19							10	12 мм	400	7.6
МН205-1	-20									150	8.3
-2	-21									200	8.5
-3	-22	200	120	40	250	180	35			250	8.6
-4	-23									300	8.8
-5	-24									400	9.2
МН206-1	-25									150	8.0
-2	-26									200	8.1
-3	-27				300	220	40			250	8.2
-4	-28									300	8.3
-5	-29									400	8.6
МН207-1	-30									150	8.2
-2	-31									200	8.3
-3	-32				250	180	35	8	10 мм	250	8.4
-4	-33									300	8.5
-5	-34	250	180	35						400	8.8
МН208-1	-35									150	9.8
-2	-36									200	9.9
-3	-37									250	10.0
-4	-38				300	220	40			300	10.1
-5	-39									400	10.4
МН209-3	-40									250	15.0
-4	-41	300	220	40				10	12 мм	300	15.2
-5	-42									400	15.6

Формат	Зона	Поз.	Обозначение	Наименование	Кол. на исполн. 1.400-15.В1.220- —	01	02	03	04	05	06	07	08	09	Примечание
				Документация											
11			1.400-15.В1.000ТО	Техническое описание	X	X	X	X	X	X	X	X	X	X	
11			1.400-15.В1.220СБ	Сборочный чертеж	X	X	X	X	X	X	X	X	X	X	
				Детали											
11		1	1.400-15.В1.001-23	Пластина Пл-24	1	1	1	1	1						
			-38	Пл-39						1	1	1	1	1	
11		2	1.400-15.В1.002-11	Пл-24а	1	1	1	1	1						
			-13	Пл-39а						1	1	1	1	1	
11		3	1.400-15.В1.003-16	Стержень Ст-17					6						
			-18	Ст-19				6							
			-20	Ст-21			6								

Марка	МН210-1	МН210-2	МН210-3	МН210-4	МН210-5	МН211-3	МН211-4	МН211-5	МН211-6	МН211-7

Исполнения
10 ÷ 19 – см. лист 3
20 ÷ 29 – см. лист 4
30 ÷ 35 – см. лист 5

Гл. инж. пр.	Монин	
Нач. отд.	Бровский	
Гл. констр.	Водольянов	
Рук. гр.	Жилякова	
Вед. инж.	Бирюкова	
Исполнил	Гижицкая	
Проверил	Жилякова	

1.400-15.В1.220

Изделие закладное
МН210 ÷ МН217

Стадия	Лист	Листов
Р	1	5

ХАРЬКОВСКИЙ ПРОМСТРОЙНИИПРОЕКТ

28 20-8917

Формат	Зона	Поз.	Обозначение	Наименование	Кол. на исполн. 1.400-15. В1. 220-										Примечание
					—	01	02	03	04	05	06	07	08	09	
11		3	1.400-15. В1. 003-22	Стержень Ст-23		6									
			-24	Ст-25	6										
			-35	Ст-36										6	
			-36	Ст-37									6		
			-38	Ст-39								6			
			-40	Ст-41							6				
			-41	Ст-42						6					

16768-02 83

1.400-15. В1. 220

Лист 2

Формат	Зона	Поз.	Обозначение	Наименование	Кол. на исполн. 1.400-15.В1.220- 10	11	12	13	14	15	16	17	18	19	Примечание
				Документация											
11			1.400-15.В1.000 ТО	Техническое описание	X	X	X	X	X	X	X	X	X	X	
11			1.400-15.В1.220 СБ	Сборочный чертеж	X	X	X	X	X	X	X	X	X	X	
				Детали											
11		1	1.400-15.В1.001-37	Пластина Пл-38	1	1	1	1	1						
			-39	Пл-40						1	1	1	1	1	
11		2	1.400-15.В1.002-12	Пл-38а	1	1	1	1	1						
			-14	Пл-40а						1	1	1	1	1	
11		3	1.400-15.В1.003-16	Стержень Ст-17					6						
			-18	Ст-19				6							
			-20	Ст-21			6								
			-22	Ст-23		6									
			-24	Ст-25	6										
			-35	Ст-36										6	
			-36	Ст-37									6		
			-38	Ст-39								6			
			-40	Ст-41							6				
			-41	Ст-42						6					
				Марка	МН212-1	МН212-2	МН212-3	МН212-4	МН212-5	МН213-3	МН213-4	МН213-5	МН213-6	МН213-7	

1.400-15.В1.220

Лист 3

16768-02 84

Формат	Зона	Поз.	Обозначение	Наименование		20	21	22	23	24	25	26	27	28	29	Примечание
				Документация												
11			1.400-15. В1. 000ТО	Техническое описание		X	X	X	X	X	X	X	X	X	X	
11			1.400-15. В1. 220СБ	Сборочный чертеж		X	X	X	X	X	X	X	X	X	X	
				Детали												
11		1	1.400-15. В1.001-56	Пластина	Пл-57	1	1	1	1	1						
			-57		Пл-58						1	1	1	1	1	
11		2	1.400-15.В1.002-15		Пл-57а	1	1	1	1	1						
			-16		Пл-58а						1	1	1	1	1	
11		3	1.400-15. В1.003-35	Стержень	Ст-36					6					6	
			-36		Ст-37				6					6		
			-38		Ст-39			6					6			
			-40		Ст-41		6					6				
			-41		Ст-42	6					6					

Марка	МН214-3	МН214-4	МН214-5	МН214-6	МН214-7	МН215-3	МН215-4	МН215-5	МН215-6	МН215-7

1.400-15. В1. 220

Лист 4

58 20-89.94

Формат	Зона	Поз.	Обозначение	Наименование	Кол. на исполн. 1.400-15. В1. 220- 30	31	32	33	34	35					Примечание
				Документация											
11			1.400-15. В1. 000ТО	Техническое описание	X	X	X	X	X	X					
11			1.400-15. В1. 220СБ	Сборочный чертеж	X	X	X	X	X	X					
				Детали											
11		1	1.400-15. В1. 001-62	Пластина Пл-63	1	1	1								
			-63	Пл-64				1	1	1					
11		2	1.400-15. В1. 002-17	Пл-63а	1	1	1								
			-18	Пл-64а				1	1	1					
11		3	1.400-15. В1. 003-16	Стержень Ст-17			6			6					
			-18	Ст-19		6			6						
			-20	Ст-21	6			6							
				Марка	МН216-3	МН216-4	МН216-5	МН217-3	МН217-4	МН217-5					

1.400-15. В1. 220

Лист 5

16768-02 86

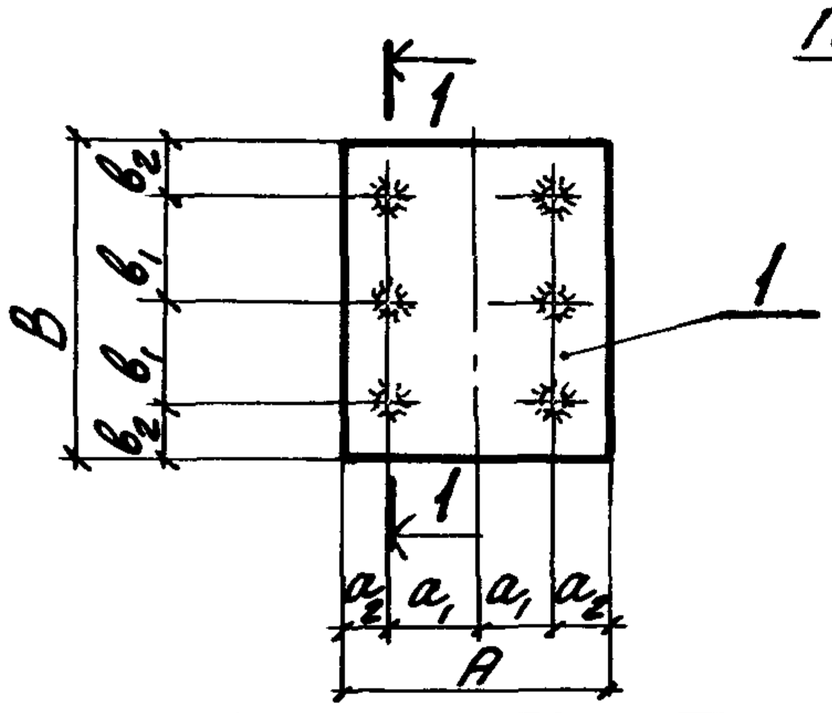

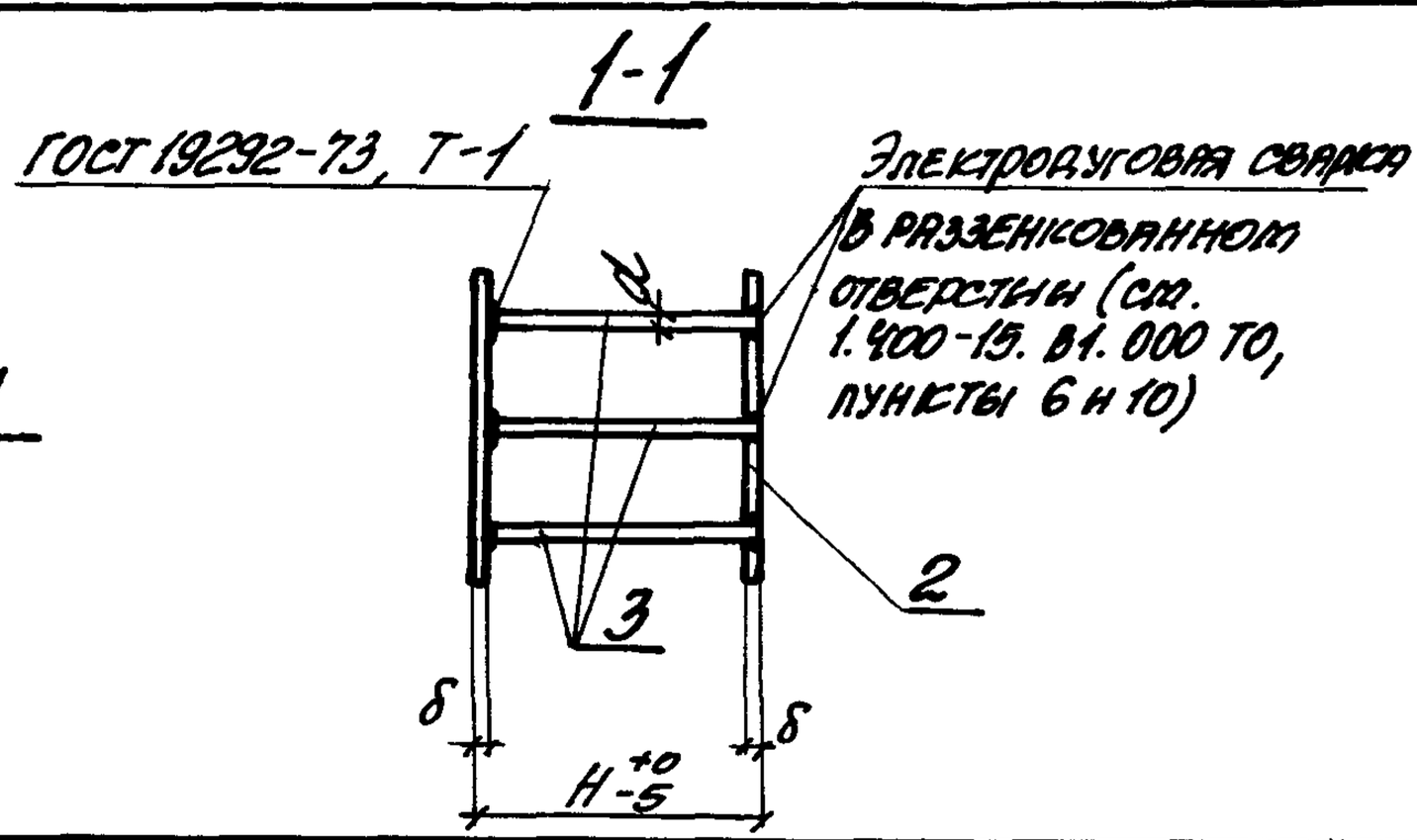

Марка	Обозначение	Размеры, мм									Масса кг
		A	a_1	a_2	B	b_1	b_2	δ	d	H	
МН210-1	1.400-15. В1. 220	150	90	30	300	110	40	10	12AIII	150	7.8
-2	-01									200	8.0
-3	-02									250	8.3
-4	-03									300	8.6
-5	-04									400	9.1
МН211-3	-05	200	120	40				12	16AIII	250	13.7
-4	-06									300	14.2
-5	-07									400	15.1
-6	-08									500	16.0
-7	-09									600	17.0
МН212-1	-10				400	160	40	10	12AIII	150	13.4
-2	-11									200	13.6
-3	-12									250	13.9
-4	-13									300	14.2
-5	-14									400	14.7

Продолжение таблицы исполнения см. на листе 2

Гл. инж. пр.	Тонкин	
Нач. отд.	Бродский	
Гл. констр.	Вацольянов	
Рук. гр.	Жилякова	
Вед. инж.	Бирюкова	
Исполнил	Гижинская	
Проверил	Жилякова	

1.400-15. В1. 220 СБ

Изделие закладное МН210 ÷ МН217 Сборочный чертеж.

Стадия	Масса	Масштаб
Р	См. таблицу	—
Лист 1	Листов 2	

ХАРЬКОВСКИЙ ПРОМСТРОЙНИИПРОЕКТ

Марка	Обозначение	Размеры, мм									Масса кг
		A	a_1	a_2	B	b_1	b_2	δ	d	H	
МН213-3	1.400-15.81.220-15	200	120	40	400	160	40	12	16AIII	250	17.3
-4	-16									300	17.8
-5	-17									400	18.7
-6	-18									500	19.6
-7	-19									600	20.6
МН214-3	-20	250	180	35						250	21.1
-4	-21									300	21.6
-5	-22									400	22.5
-6	-23									500	23.4
-7	-24									600	24.4
МН215-3	-25				500	210	40			250	25.9
-4	-26									300	26.4
-5	-27									400	27.3
-6	-28									500	28.2
-7	-29									600	29.2
МН216-3	-30	300	220	40	400	160	40	10	12AIII	250	20.1
-4	-31									300	20.4
-5	-32									400	20.9
МН217-3	-33				500	210	40			250	24.9
-4	-34									300	25.2
-5	-35									400	25.7

Формат	Зона	Поз.	Обозначение	Наименование	Кол. на испол. 1.400-15. В1. 230- —	01	02	03	04	05	06	07	08	09	Примечание
				Документация											
11			1.400-15. В1. 000ТО	Техническое описание	X	X	X	X	X	X	X	X	X	X	
11			1.400-15. В1. 230СБ	Сборочный чертеж	X	X	X	X	X	X	X	X	X	X	
				Детали											
11		1	1.400-15. В1. 001-51	Пластина Пл-52	1	1	1	1	1						
			-52	Пл-53						1	1	1	1	1	
11		2	1.400-15. В1. 002-21	Пл-52б	1	1	1	1	1						
			-22	Пл-53б						1	1	1	1	1	
11		3	1.400-15. В1. 003-16	Стержень Ст-17					8					8	
			-18	Ст-19				8					8		
			-20	Ст-21			8					8			
			-22	Ст-23		8					8				
			-24	Ст-25	8					8					

Исполнения 10 ÷ 19 - см. лист 2
20 ÷ 24 - см. лист 3

Марка	Кол. на испол. 1.400-15. В1. 230- —	01	02	03	04	05	06	07	08	09	Примечание
МН218-1	1										
МН218-2		1									
МН218-3			1								
МН218-4				1							
МН218-5					1						
МН219-1						1					
МН219-2							1				
МН219-3								1			
МН219-4									1		
МН219-5										1	

Гл. инж. пр.	Монин	
Нач. отд.	Бродский	
Гл. констр.	Водольянов	
Рук. гр.	Жилякова	
Вед. инж.	Бирюкова	
Исполнил	Гижинцкая	
Проверил	Жилякова	

1.400-15. В1. 230

Изделие закладное
МН218 ÷ МН222.

Стадия	Лист	Листов
Р	1	3

ХАРЬКОВСКИЙ ПРОМСТРОЙНИИПРОЕКТ

68 20-89491

Формат	Зона	Поз.	Обозначение	Наименование	Кол. на испол. 1.400-15. В1. 230- 10	11	12	13	14	15	16	17	18	19	Примечание
				Документация											
11			1.400-15. В1. 000 ТО	Техническое описание	X	X	X	X	X	X	X	X	X	X	
11			1.400-15. В1. 230 СБ	Сборочный чертеж	X	X	X	X	X	X	X	X	X	X	
				Детали											
11		1	1.400-15. В1. 001-48	Пластина Пл-49	1	1	1	1	1						
			-49	Пл-50						1	1	1	1	1	
11		2	1.400-15. В1. 002-19	Пл-49а	1	1	1	1	1						
			-20	Пл-50а						1	1	1	1	1	
11		3	1.400-15. В1. 003-04	Стержень Г-5					8					8	
			-06	Г-7				8					8		
			-08	Г-9			8					8			
			-10	Г-11		8					8				
			-12	Г-13	8					8					

Марка	МН220-1	МН220-2	МН220-3	МН220-4	МН220-5	МН221-1	МН221-2	МН221-3	МН221-4	МН221-5

1.400-15. В1. 230

Лист 2

16768-02 90

Формат	Зона	Поз.	Обозначение	Наименование	Кол. на испол. 1.400-15.В1.230- 20	21	22	23	24						Примечание
				Документация											
11			1.400-15.В1.000ТО	Техническое описание	X	X	X	X	X						
11			1.400-15.В1.230СБ	Сборочный чертеж	X	X	X	X	X						
				Детали											
11		1	1.400-15.В1.001-64	Пластина Пл-65	1	1	1	1	1						
11		2	1.400-15.В1.002-23	Пл-65а	1	1	1	1	1						
11		3	1.400-15.В1.003-35	Стержень Г-36					8						
			-36	Г-37				8							
			-38	Г-39			8								
			-40	Г-41		8									
			-41	Г-42	8										

Марка	МН222-3	МН222-4	МН222-5	МН222-6	МН222-7						

16 20-89191

1.400-15.В1.230 Лист 3

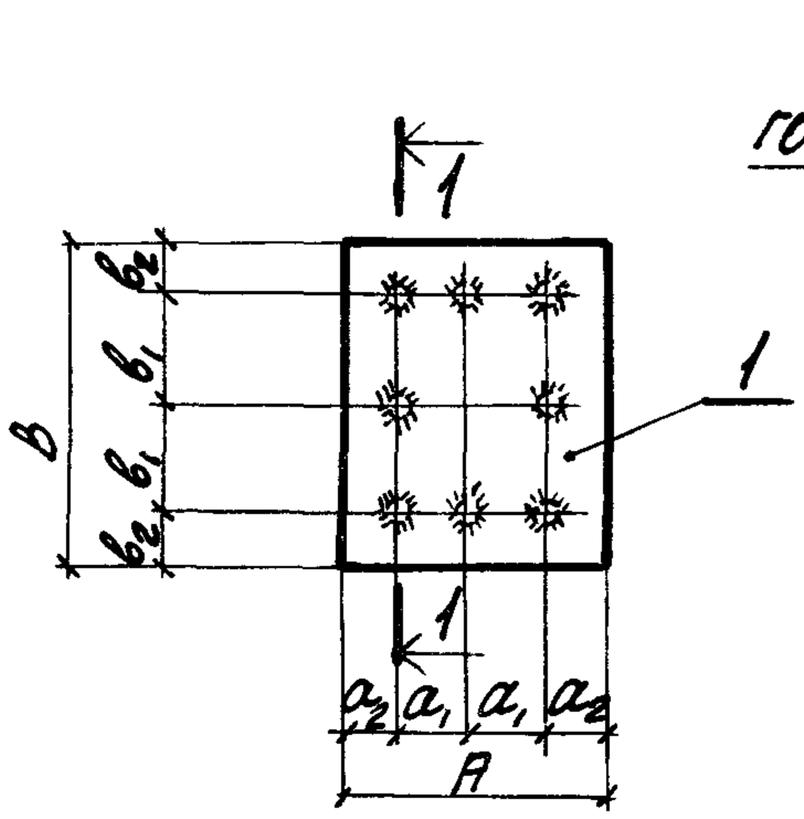

Марка	Обозначение	Размеры, мм									Масса кг
		A	a_1	a_2	B	b_1	b_2	δ	d	H	
МН218-1	1.400-15.В1.230									150	10.8
-2	-01									200	11.2
-3	-02				250	90	35			250	11.5
-4	-03									300	11.9
-5	-04	250	90	35				10	12 III	400	12.6
МН219-1	-05									150	12.8
-2	-06									200	13.2
-3	-07				300	110	40			250	13.5
-4	-08									300	13.9
-5	-09									400	14.6

Продолжение таблицы исполнения см. на листе 2.

Гл. инж. пр.	Монин	
Нач. отд.	Бродский	
Гл. констр.	Водопьянов	
Рук. гр.	Жилякова	
Вед. инж.	Бирюкова	
Исполнил	Гнженская	
Проверил	Жилякова	

1.400-15.В1.230СБ

Изделие закладное МН218 ÷ МН222. Сборочный чертеж.

Стадия	Масса	Масштаб
Р	См. таблицу	—

Лист 1 Листов 2

ХАРЬКОВСКИЙ ПРОМСТРОЙНИИПРОЕКТ

16768-02 92

Марка	Обозначение	Размеры, мм									Масса кг
		A	a_1	a_2	B	b_1	b_2	δ	d	H	
...Н220-1	1.400-15. В1. 230-10									150	13.3
-2	-11									200	13.6
-3	-12				400	160	40			250	13.8
-4	-13									300	14.0
-5	-14	250	90	35				8	10АIII	400	14.5
...Н221-1	-15									150	16.5
-2	-16									200	16.8
-3	-17				500	210	40			250	17.0
-4	-18									300	17.2
-5	-19									400	17.7
...Н222-3	-20									250	20.0
-4	-21									300	20.7
-5	-22	300	110	40	300	110	40	12	16АIII	400	22.0
-6	-23									500	23.2
-7	-24									600	24.4

Формат	Зона	Поз.	Обозначение	Наименование	Кол. на испол. 1.400-15. В1. 240- —	01	02	03	04	05	06	07	08	09	Примечание
				Документация											
11			1.400-15. В1. 000ТО	Техническое описание	X	X	X	X	X	X	X	X	X	X	
11			1.400-15. В1. 240СБ	Сборочный чертеж	X	X	X	X	X	X	X	X	X	X	
				Детали											
11		1	1.400-15. В1.001-65	Пластина Пл-66	1	1	1	1	1						
			-66	Пл-67						1	1	1	1	1	
11		2	1.400-15. В1.002-24	Пл-66а	1	1	1	1	1						
			-25	Пл-67а						1	1	1	1	1	
11		3	1.400-15. В1.003-35	Стержень Ст-36					9					9	
			-36	Ст-37				9					9		
			-38	Ст-39			9					9			
			-40	Ст-41		9					9				
			-41	Ст-42	9					9					

Марка	Кол. на испол. 1.400-15. В1. 240- —	01	02	03	04	05	06	07	08	09
МН223-3	1									
МН223-4		1								
МН223-5			1							
МН223-6				1						
МН223-7					1					
МН224-3						1				
МН224-4							1			
МН224-5								1		
МН224-6									1	
МН224-7										1

Исполнения 10÷17 - см. лист 2
18÷25 - см. лист 3

Гл. инж.	Монин	
Нач. отд.	Бродский	
Гл. констр.	Водопьянов	
Рук. гр.	Жилякова	
Вед. инж.	Бирюкова	
Исполнил	Гижицкая	
Проверил	Жилякова	

1.400-15. В1. 240

Изделие закладное
МН223 ÷ МН228.

Стадия	Лист	Листов
Р	1	3

ХАРЬКОВСКИЙ ПРОМСТРОЙНИИПРОЕКТ

46 20-89.91

Форм.	Зон.	По	Обозначение	Наименование	10	11	12	13	14	15	16	17			Чание
				Документация											
11			1.400-15. В1. 000 ТО	Техническое описание	X	X	X	X	X	X	X	X			
11			1.400-15. В1. 240 СБ	Сборочный чертеж	X	X	X	X	X	X	X	X			
				Детали											
11		1	1.400-15. В1. 001-70	Пластина Пл-71	1	1	1								
			-72	Пл-73				1	1	1	1	1			
11		2	1.400-15. В1. 002-26	Пл-71а	1	1	1								
			-28	Пл-73а				1	1	1	1	1			
11		3	1.400-15. В1. 003-16	Стержень Ст-17			9								
			-18	Ст-19		9									
			-20	Ст-21	9										
			-35	Ст-36								9			
			-36	Ст-37							9				
			-38	Ст-39						9					
			-40	Ст-41					9						
			-41	Ст-42				9							
				Марка	МН225-3	МН225-4	МН225-5	МН226-3	МН226-4	МН226-5	МН226-6	МН226-7			

Формат	Зона	Поз.	Обозначение	Наименование	Кол. на исполн. 1.400-15. В1. 240										Примечание
					18	19	20	21	22	23	24	25			
				Документация											
11			1.400-15. В1. 000ТО	Техническое описание	X	X	X	X	X	X	X	X			
11			1.400-15. В1. 240СБ	Сборочный чертеж	X	X	X	X	X	X	X	X			
				Детали											
11		1	1.400-15. В1. 001-71	Пластина Пл-72	1	1	1								
			-73	Пл-74				1	1	1	1	1			
11		2	1.400-15. В1. 002-27	Пл-72а	1	1	1								
			-29	Пл-74а				1	1	1	1	1			
11		3	1.400-15. В1. 003-16	Стержень Ст-17			9								
			-18	Ст-19		9									
			-20	Ст-21	9										
			-35	Ст-36								9			
			-36	Ст-37							9				
			-38	Ст-39						9					
			-40	Ст-41					9						
			-41	Ст-42				9							
				Марка	МН227-3	МН227-4	МН227-5	МН228-3	МН228-4	МН228-5	МН228-6	МН228-7			

1.400-15. В1. 240

Лист 3

16768-02 96

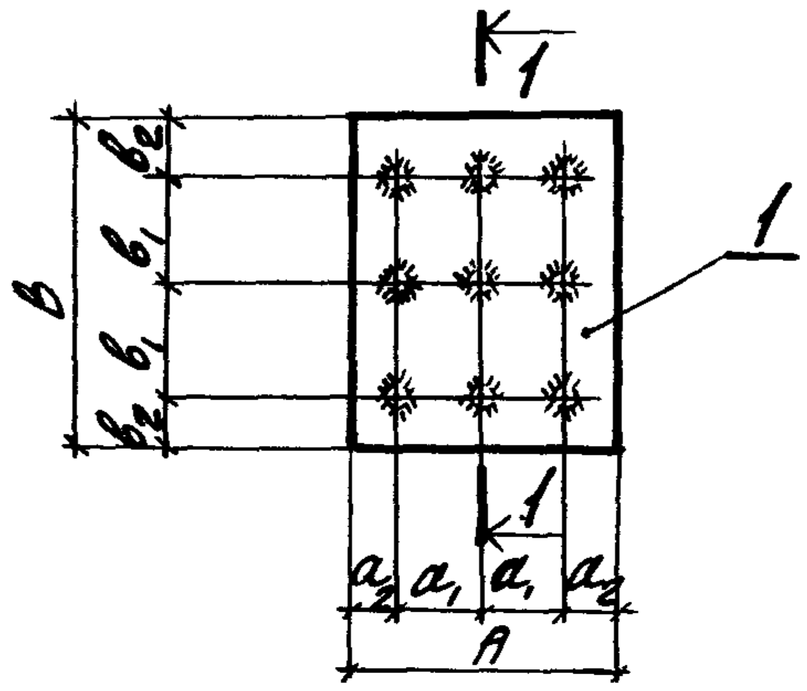

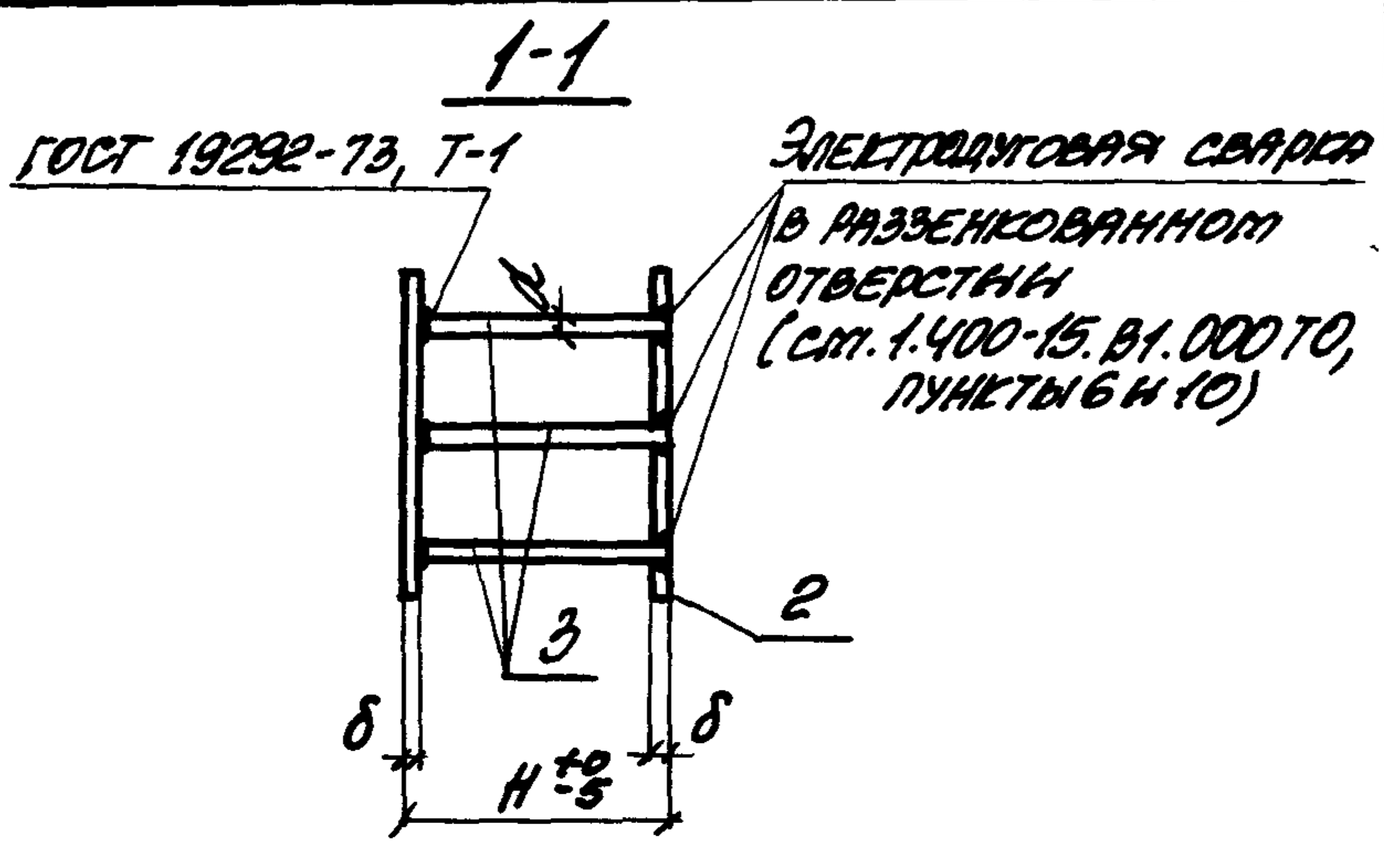

Марка	Обозначение	Размеры, мм									Масса кг
		A	a_1	a_2	B	b_1	b_2	δ	d	H	
МН223-3	1.400-15.В1.240									250	26.0
-4	-01									300	26.7
-5	-02				400	160	40			400	28.2
-6	-03									500	29.5
-7	-04	300	110	40				12	16АIII	600	31.0
МН224-3	-05									250	31.6
-4	-06									300	32.3
-5	-07				500	210	40			400	33.8
-6	-08									500	35.1
-7	-09									600	36.6

Продолжение таблицы исполнения см. на листе 2

Гл. инж. пр.	Тонин	
Нач. отд.	Бродский	
Гл. констр.	Водопьянов	
Рук. гр.	Женякова	
Вед. инж.	Бирюкова	
Исполнил	Гнженцкая	
Проверил	Женякова	

1.400-15.В1.240 СБ

Изделие закладное МН223 ÷ МН228. Сборочный чертеж.

Стадия	Масса	Масштаб
Р	См. таблицу	—
Лист 1	Листов 2	

ХАРЬКОВСКИЙ ПРОМСТРОЙНИИПРОЕКТ

Марка	Обозначение	Размеры, мм									Масса кг
		A	a_1	a_2	B	B_1	B_2	δ	d	H	
МН225-3	1.400-15.В1.240-10									250	27.1
-4	-11							10	12AIII	300	27.5
-5	-12									400	28.4
МН226-3	-13				400	160	40			250	33.6
-4	-14									300	34.3
-5	-15							12	16AIII	400	35.8
-6	-16									500	37.1
-7	-17	400	160	40						600	38.6
МН227-3	-18									250	33.3
-4	-19							10	12AIII	300	33.7
-5	-20									400	34.6
МН228-3	-21				500	210	40			250	41.0
-4	-22									300	41.7
-5	-23							12	16AIII	400	43.2
-6	-24									500	44.5
-7	-25									600	46.0

Формат	Зона	Поз.	Обозначение	Наименование	Кол. на исполн. 1.400-15.В1.310- —	01	02	03	04	05	06	07	08	09	Примечание
				Документация											
11			1.400-15.В1.000 ТО	Техническое описание	X	X	X	X	X	X	X	X	X	X	
11			1.400-15.В1.310 СБ	Сборочный чертеж	X	X	X	X	X	X	X	X	X	X	
				Детали											
11		1	1.400-15.В1.001-17	Пластина Пл-18	1	1	1								
			-29	Пл-30				1	1	1					
			-30	Пл-31							1	1	1		
			-31	Пл-32										1	
		2	-78	Пл-79	2	2	2	2	2	2	2	2	2	2	
11		3	1.400-15.В1.004-14	Стержень Ст-65	2			2			2			2	
			-15	Ст-66		2	2		2	2		2	2		
11		4	1.400-15.В1.003-21	Ст-22			4			4			4		
			-23	Ст-24		4			4			4			
			-25	Ст-26	4			4			4			4	
				Марка	МН301-1	МН301-2	МН301-3	МН302-1	МН302-2	МН302-3	МН303-1	МН303-2	МН303-3	МН304-1	

Исполнения 09÷14 - см. лист 2

Гл.инж.пр.	Монин	
Нач.отд.	Бродский	
Гл.констр.	Водопьянов	
Рук.гр.	Жилякова	
Вед.инж.	Бирюкова	
Исполнил	Гижицкая	
Проверил	Жилякова	

1.400-15.В1.310

Изделие закладное МН301÷МН305.

Стадия	Лист	Листов
Р	1	2

ХАРЬКОВСКИЙ ПРОМСТРОЙНИИПРОЕКТ

16768-02 99

98

Формат	Зона	Поз.	Обозначение	Наименование	Кол. на исполн. 1.400-15.В1.310- 10	11	12	13	14						Примечание
				Документация											
11			1.400-15.В1.000ТО	Техническое описание	X	X	X	X	X						
11			1.400-15.В1.310СБ	Сборочный чертеж	X	X	X	X	X						
				Детали											
11		1	1.400-15.В1.001-31	Пластина Пл-32	1	1									
			-36	Пл-37			1	1	1						
		2	-78	Пл-79	2	2	2	2	2						
11		3	1.400-15.В1.004-15	Стержень Ст-66	2	2									
			-21	Ст-72			2								
			-22	Ст-73				2	2						
11		4	1.400-15.В1.003-21	Ст-22		4									
			-23	Ст-24	4										
			-31	Ст-32					4						
			-32	Ст-33				4							
			-33	Ст-34			4								
				Марка	МН304-2	МН304-3	МН305-2	МН305-3	МН305-4						

1.400-15.В1.310

Лист 2

16768-02 100

99

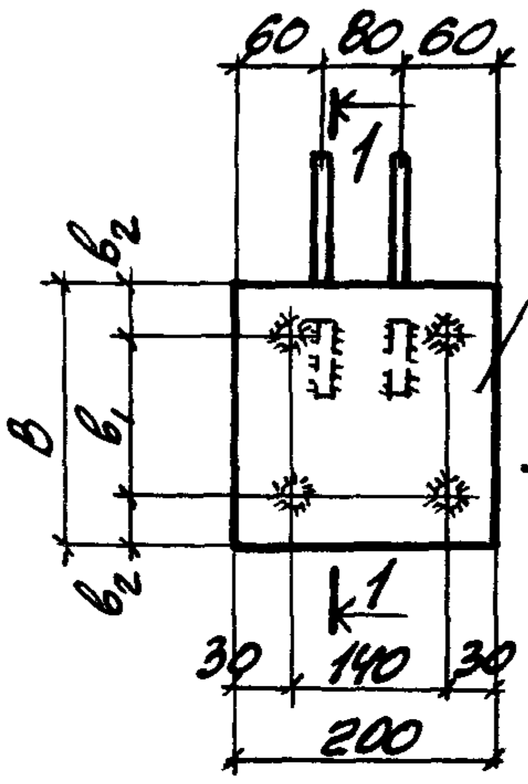

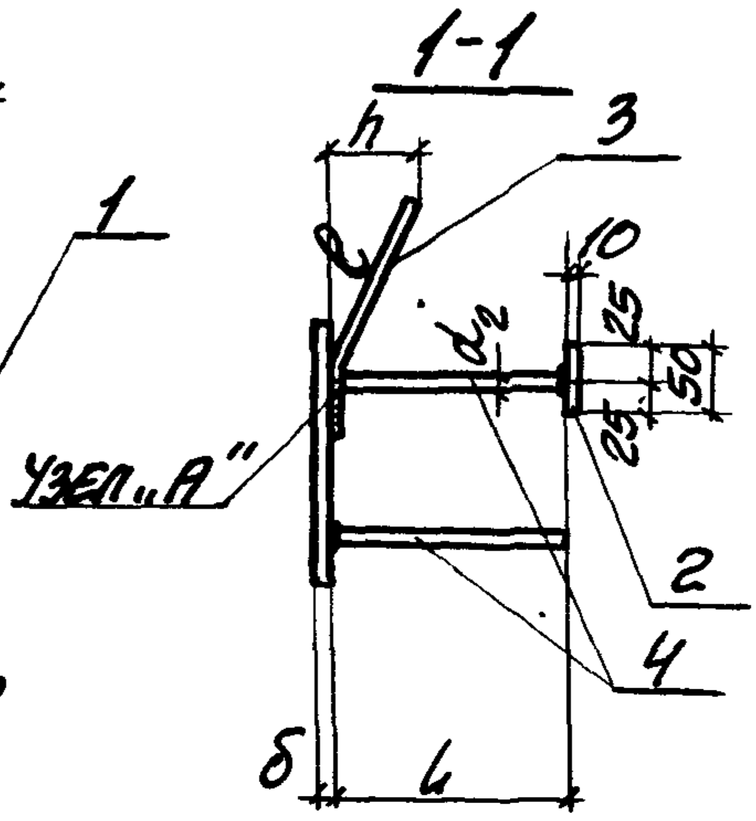

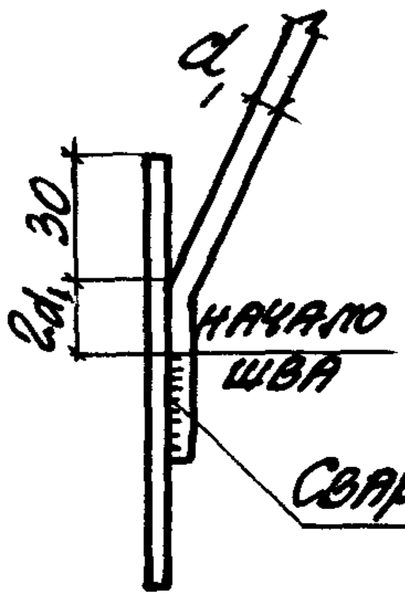

Для прямых стержней сварные швы Т-1 по ГОСТ 19292-73

Марка	Обозначение	Размеры, мм									Масса кг
		B	b_1	b_2	δ	d_1	e	h	d_2	L	
МН301-1	1.400-15.В1.310	150	90	35	8	12AIII	480	120	12AIII	120	3.8
-2	-01							170		170	3.9
-3	-02									220	4.1
МН302-1	-03	200	120	40				120		120	4.4
-2	-04							170		170	4.5
-3	-05									220	4.7
МН303-1	-06	250	180	35				120		120	5.0
-2	-07							170		170	5.1
-3	-08									220	5.3
МН304-1	-09	300	220	40				120		120	5.7
-2	-10							170		170	5.8
-3	-11									220	6.0
МН305-2	-12				10	16AIII	620	160		170	8.2
-3	-13							210	14AIII	220	8.5
-4	-14									270	8.7

Гл.инж.пр.	Монын	
Нач.отд.	Бродский	
Гл.констр.	Водопьянов	
Рук.гр.	Жилякова	
Вед.инж.	Бирюкова	
Исполнил	Статнын	
Проверил	Жилякова	

1.400-15.В1.310 СБ

Изделие закладное МН301÷МН305 Сборочный чертеж.

Стадия	Масса	Масштаб
Р	см. таблицу	—
Лист	Листов 1	

ХАРЬКОВСКИЙ ПРОМСТРОЙНИИПРОЕКТ

Формат	Зона	Поз.	Обозначение	Наименование	Кол. на исполн. 1.400-15.В1.320-										Примечание
					—	01	02	03	04	05					
				Документация											
11			1.400-15.В1.000ТО	Техническое описание	×	×	×	×	×	×					
11			1.400-15.В1.320СБ	Сборочный чертеж	×	×	×	×	×	×					
				Детали											
11		1	1.400-15.В1.001-31	Пластина Пл-32	1	1									
			-47	Пл-48			1	1							
			-58	Пл-59					1	1					
		2	-77	Пл-78	3	3	3	3	3	3					
11		3	1.400-15.В1.004-14	Стержень Ст-65	2		2		2						
			-15	Ст-66		2		2		2					
11		4	1.400-15.В1.003-13	Ст-14	6		6		6						
			-11	Ст-12		6		6		6					

Марка	МН306-1	МН306-2	МН308-1	МН308-2	МН310-1	МН310-2

Исполнения 06÷14 - см. лист 2

Гл. инж. пр.	Монин		
Нач. отд.	Бродский		
Гл. констр.	Водопьянов		
Рук. гр.	Жилякова		
Ст. инж.	Бирюкова		
Исполнил	Гижицкая		
Проверил	Жилякова		

1.400-15.В1.320

Изделие закладное
МН306÷МН311.

Стадия	Лист	Листов
Р	1	2

ХАРЬКОВСКИЙ ПРОМСТРОЙНИИПРОЕКТ

16768-02 201 102

Формат	Зона	Поз.	Обозначение	Наименование	Кол. на исполн. 1.400-15.В1.320										Примечание
					06	07	08	09	10	11	12	13	14		
				Документация											
11			1.400-15.В1.000ТО	Техническое описание	X	X	X	X	X	X	X	X	X		
11			1.400-15.В1.320СБ	Сборочный чертеж	X	X	X	X	X	X	X	X	X		
				Детали											
11		1	1.400-15.В1.001-36	Пластина Пл-37	1	1	1								
			-52	Пл-53				1	1	1					
			-58	Пл-59							1	1	1		
		2	-78	Пл-79	3	3	3	3	3	3	3	3	3		
11		3	1.400-15.В1.004-21	Стержень Ст-72	2			2			2				
			-22	Ст-73		2	2		2	2		2	2		
11		4	1.400-15.В1.003-33	Ст-34	6			6							
			-32	Ст-33		6			6						
			-31	Ст-32			6			6					
			-23	Ст-24							6				
			-21	Ст-22								6			
			-19	Ст-20									6		
				Марка	МН 307-2	МН 307-3	МН 307-4	МН 309-2	МН 309-3	МН 309-4	МН 311-2	МН 311-3	МН 311-4		

1.400-15.В1.320

Лист 2

16768-02

103

102

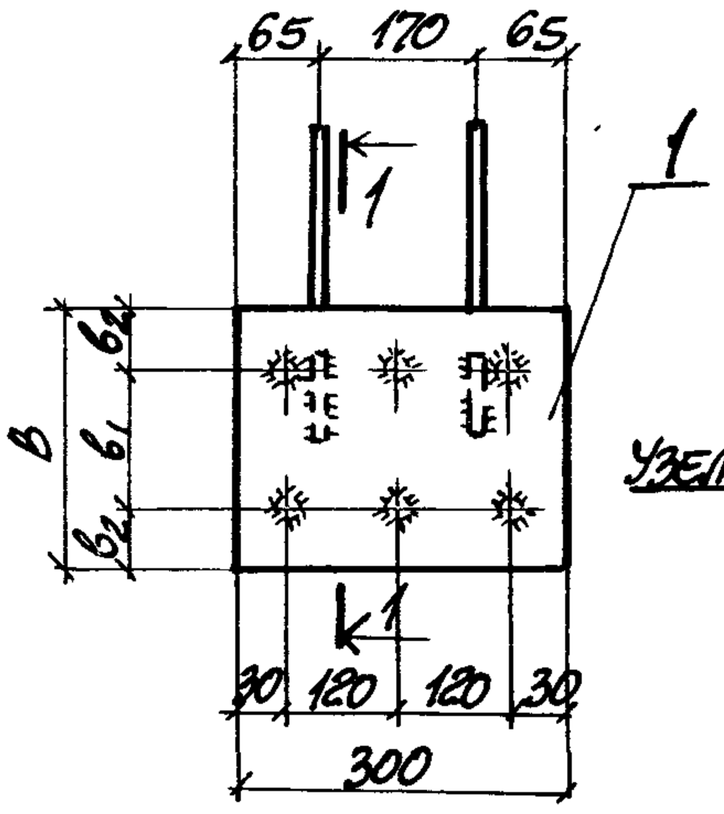

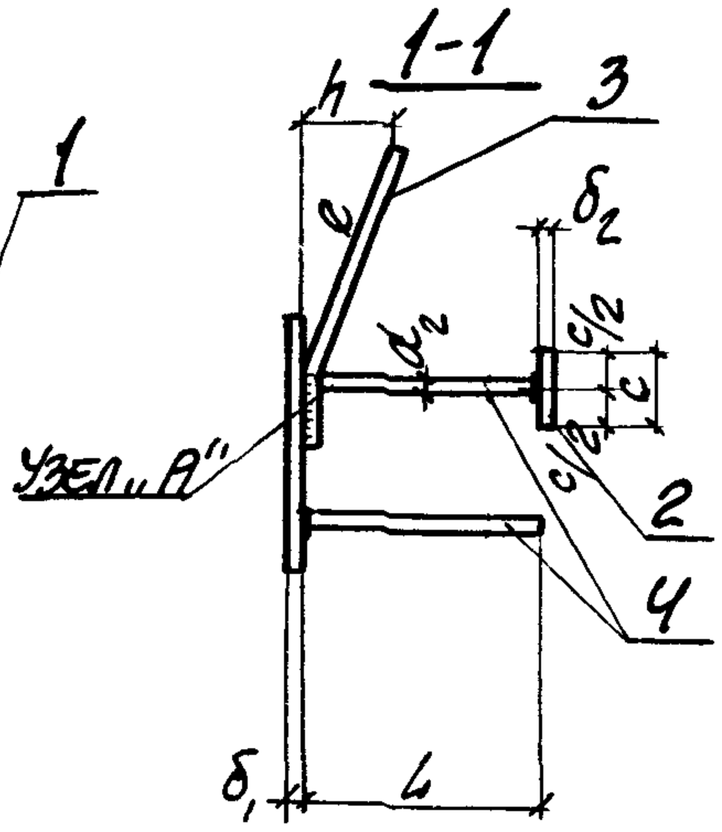

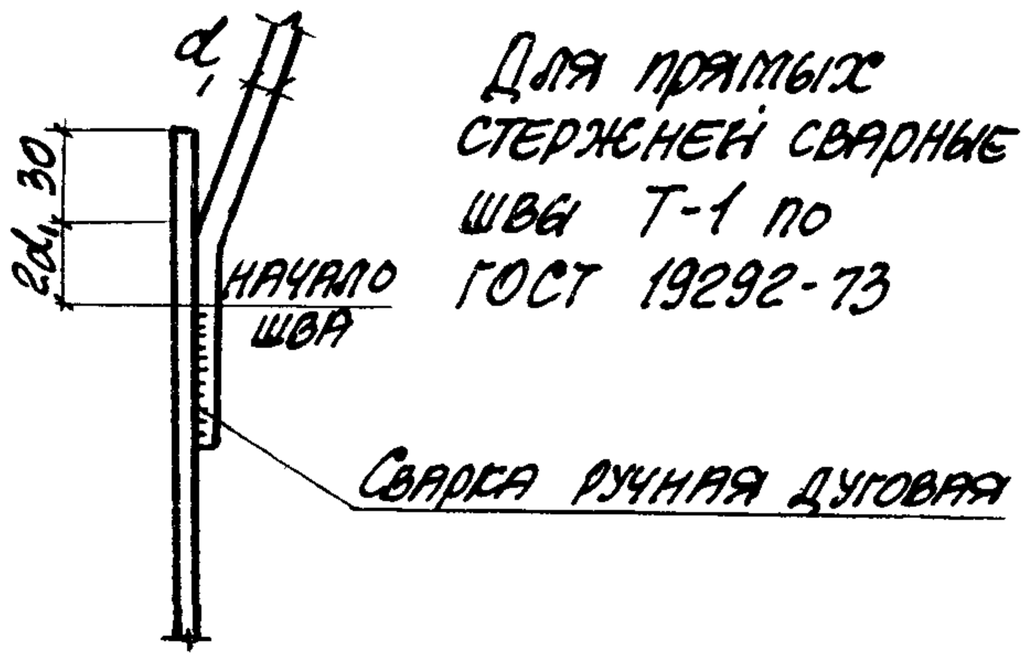

Марка	Обозначение	Размеры, мм											Масса кг
		в	в1	в2	δ1	d1	e	h	d2	l	c	δ2	
МН306-1	1.400-15.В1.320	200	120	40	8	12AIII	480	120	10AIII	120	40	8	5.5
-2	-01							170		170			5.8
МН308-1	-02	250	180	35				120		120			6.4
-2	-03							170		170			6.7
МН310-1	-04	300	220	40				120		120			7.4
-2	-05							170		170			7.7
МН307-2	-06	200	120	40	10	16AIII	620	160	14AIII	170	50	10	8.9
-3	-07							210		220			9.2
-4	-08									270			9.6
МН309-2	-09	250	180	35				160		170			10.1
-3	-10							210		220			10.4
-4	-11									270			10.8
МН311-2	-12	300	220	40	8			160	12AIII	170			9.5
-3	-13							210		220			9.8
-4	-14									270			10.0

Гл.инж.пр.	Монин	
Нач.отд.	Бровский	
Гл.констр.	Водопьянов	
Рук.гр.	Женякова	
Вед.инж.	Бирюкова	
Исполнил	Гиженская	
Проверил	Женякова	

1.400-15.В1.320СБ

Изделие закладное МН306÷МН311 Сборочный чертеж.

Стадия	Масса	Масштаб
Р	См. таблицу	—
Лист	Листов 1	

ХАРЬКОВСКИЙ ПРОМСТРОЙНИИПРОЕКТ

Форм.	Зона	Поз.	Обозначение	Наименование	Кол. на исполн. 1.400-15.В1.330 —	01	02	03	04	05					Примечание
				Документация											
11			1.400-15.В1.000 ТО	Техническое описание	X	X	X	X	X	X					
			1.400-15.В1.330 СБ	Сборочный чертеж	X	X	X	X	X	X					
				Детали											
11		1	1.400-15.В1.001-59	Пластина Пл-60	1	1	1								
			-62	Пл-63				1	1	1					
		2	-78	Пл-79	3	3	3	3	3	3					
11		3	1.400-15.В1.004-21	Стержень Ст-72	2										
			-22	Ст-73		2	2								
			-24	Ст-75				2							
			-25	Ст-76					2	2					
				Марка	МН312-2	МН312-3	МН312-4	МН313-3	МН313-4	МН313-5					

Гл. инж. пр	Монин	
Нач. отд.	Бродский	
Гл. констр	Водопьянов	
Рук. гр.	Жилякова	
Вед. инж	Бирюкова	
Исполнил	Гижицкая	
Проверил	Жилякова	

1.400-15.В1.330

Изделие закладное МН312, МН313.

Стадия	Лист	Листов
Р	1	2

ХАРЬКОВСКИЙ ПРОМСТРОЙНИИПРОЕКТ

16768-02 105

104

Формат	Зона	Поз.	Обозначение	Наименование	Кол. на исполн. 1.400-15.В1.330-										Примечание
					-	01	02	03	04	05					
11		4	1.400-15.В1.003-19	Стержень Ст-20			8								
			-21	Ст-22		8									
			-23	Ст-24	8										
			-29	Ст-30						8					
			-31	Ст-32					8						
			-32	Ст-33				8							

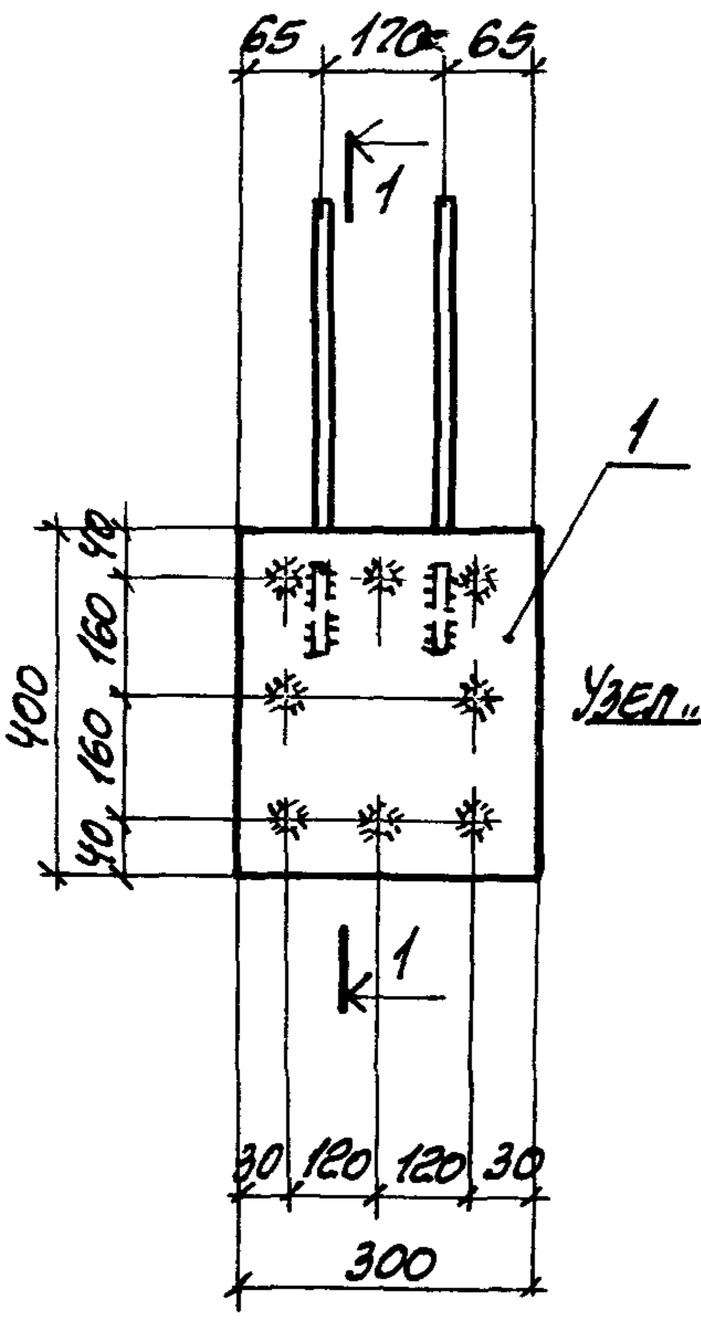

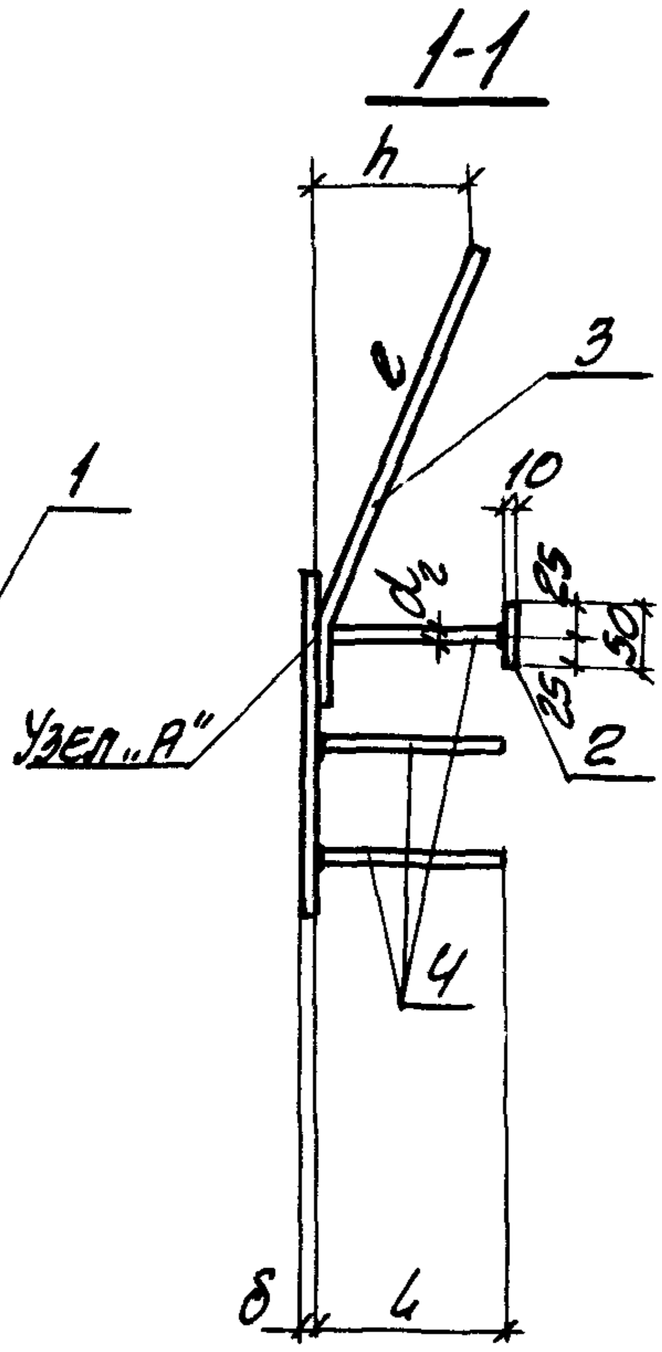

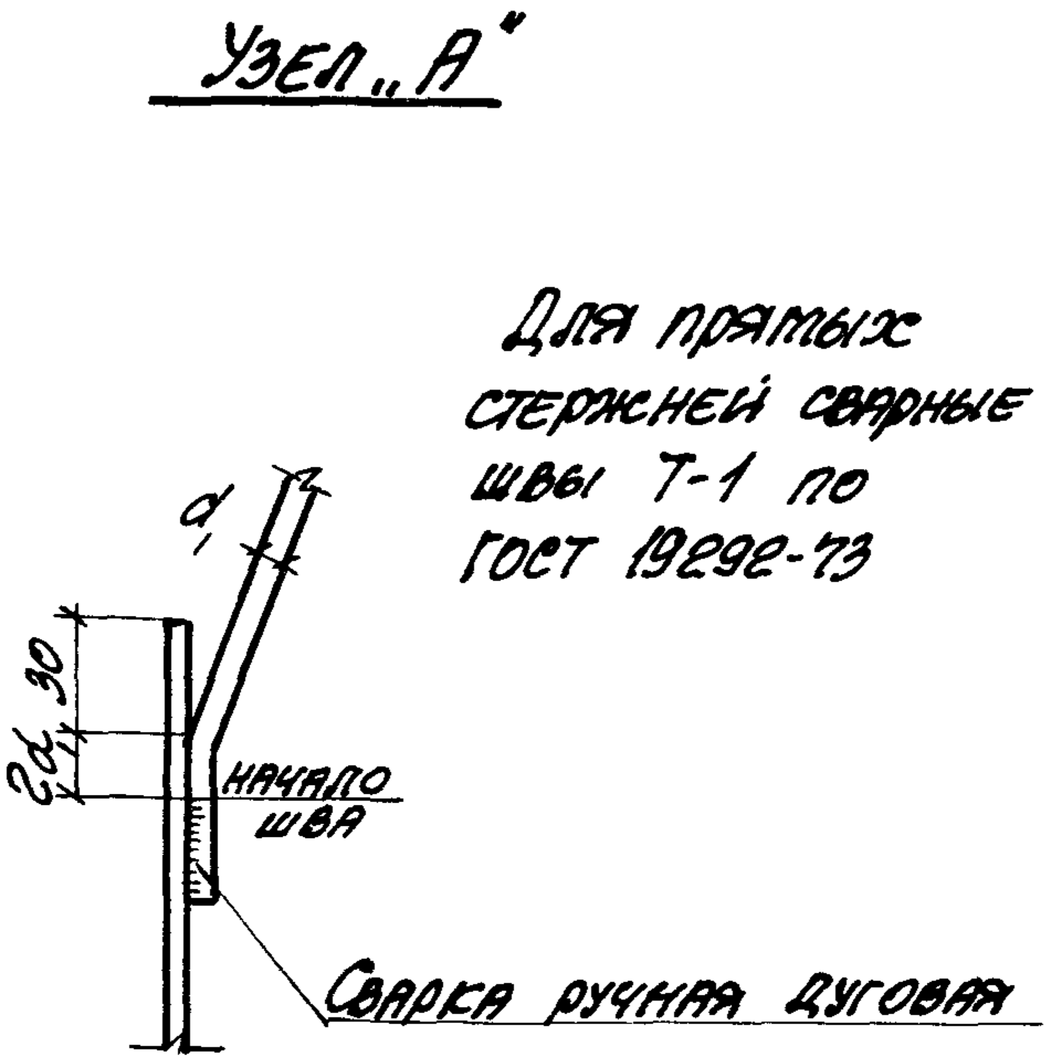

Для прямых стержней сварные швы Т-1 по ГОСТ 19292-73

Марка	Обозначение	Размеры, мм						Масса кг
		δ	d_1	в	h	d_2	L	
МН312-2	1.400-15.В1. 330	8	16AIII	620	160	12AIII	170	11.6
-3	-01				210		220	12.0
-4	-02						270	12.3
МН313-3	-03	10	20AIII	750	210	14AIII	220	16.6
-4	-04				260		270	17.0
-5	-05						370	18.0

Гл.инж.пр	Тонин	
Нач.отд.	Бровский	
Гл.констр.	Водопьянов	
Рук. гр.	Жилякова	
Вед. инж.	Бирюкова	
Исполнил	Гнженцкая	
Проверил	Жилякова	

1.400-15.В1. 330СБ

Изделие закладное МН312, МН313 Сборочный чертеж.

Стадия	Масса	Масштаб
Р	См. таблицу	—
Лист	Листов 1	

ХАРЬКОВСКИЙ ПРОМСТРОЙНИИПРОЕКТ

Формат	Зона	Поз.	Обозначение	Наименование	Кол. на исполн. 1.400-15. В1. 340- —	01	02	03	04	05					Примечание
				Документация											
11			1.400-15. В1.000 ТО	Техническое описание	X	X	X	X	X	X					
11			1.400-15. В1. 340 СБ	Сборочный чертеж	X	X	X	X	X	X					
				Детали											
11		1	1.400-15. В1. 001-48	Пластина Пл-49	1	1	1								
			-59	Пл-60				1	1	1					
		2	-77	Пл-78	4	4	4	4	4	4					
11		3	1.400-15. В1.004-14	Стержень Ст-65	3			3							
			-15	Ст-66		3	3		3	3					
		4	1.400-15.В1.003-09	Ст-10			8			8					
			-11	Ст-12		8			8						
			-13	Ст-14	8			8							

Марка											
МН314-1	МН314-2	МН314-3	МН316-1	МН316-2	МН316-3						

Исполнения 06 ÷ 13 - см. лист 2

Гл. инж. пр.	Ионин	
Нач. отд.	Бродский	
Гл. констр.	Водопьянов	
Рук. гр.	Женякова	
Вед. инж.	Бирюкова	
Исполнил	Гижицкая	
Проверил	Женякова	

1.400-15. В1. 340

Изделие закладное
МН314 ÷ МН317.

Стадия	Лист	Листов
Р	1	2

ХАРЬКОВСКИЙ ПРОМСТРОЙНИИПРОЕКТ

801 20-89191 108

Форма	Зона	Поз.	Обозначение	Наименование	Кол. на исполн. 1.400-15.В1.340- 06	07	08	09	10	11	12	13			Примечание
				Документация											
11			1.400-15.В1.000ТО	Техническое описание	X	X	X	X	X	X	X	X			
11			1.400-15.В1.340СБ	Сборочный чертеж	X	X	X	X	X	X	X	X			
				Детали											
		1	1.400-15.В1.001-53	Пластина Пл-54	1	1	1	1							
			-62	Пл-63					1	1	1	1			
		2	-78	Пл-79	4	4	4	4	4	4	4	4			
		3	1.400-15.В1.004-21	Стержень Ст-72	3				3						
			-22	Ст-73		3	3	3		3	3	3			
		4	1.400-15.В1.003-29	Ст-30				8				8			
			-31	Ст-32			8				8				
			-32	Ст-33		8				8					
			-33	Ст-34	8				8						
				Марка	МН315-2	МН315-3	МН315-4	МН315-5	МН317-2	МН317-3	МН317-4	МН317-5			

1.400-15.В1.340

Лист 2

16768-02 109

108

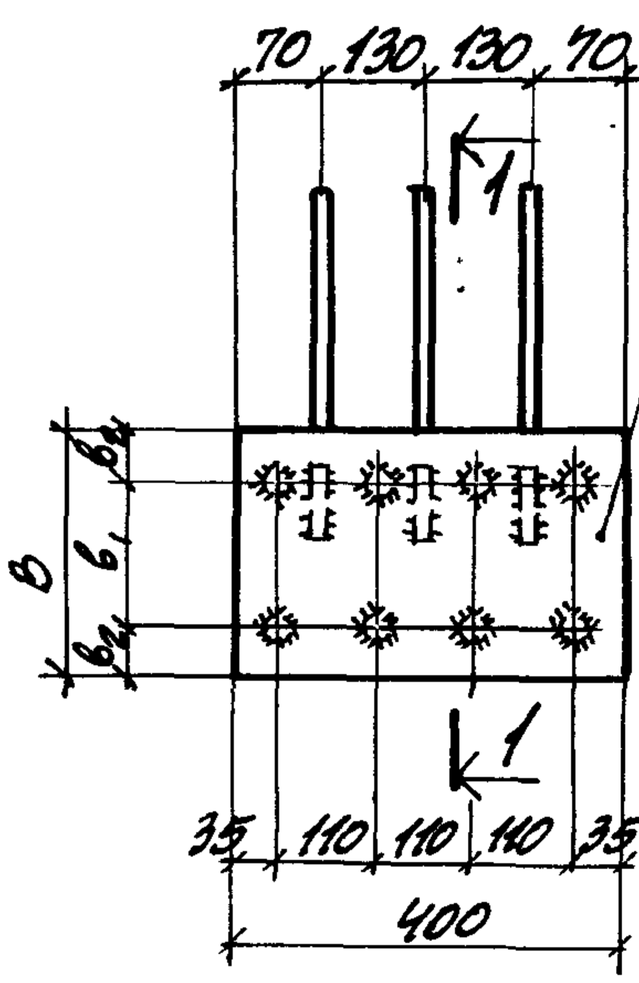

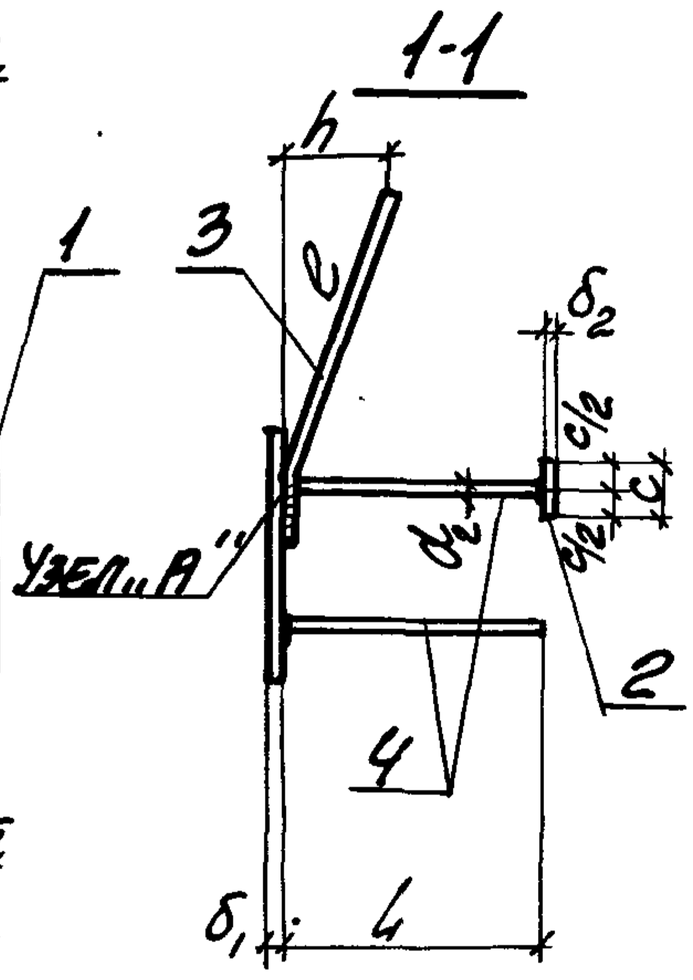

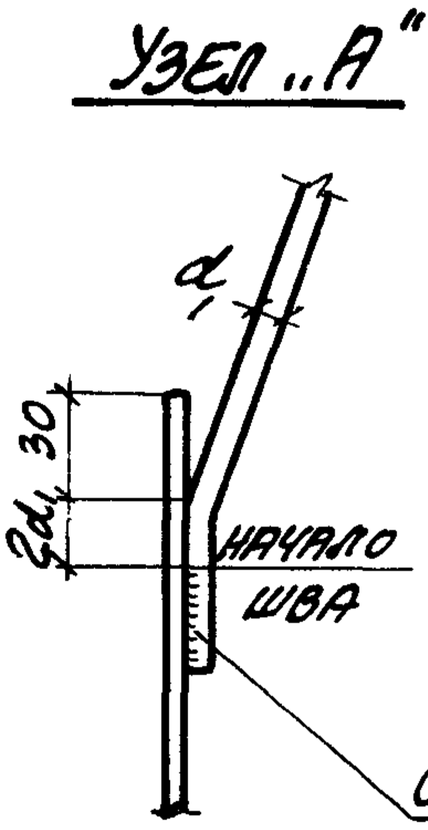

Для прямых стержней сварные швы Т-1 по ГОСТ 19292-73

Марка	Обозначение	Размеры, мм											Масса кг
		в	в1	в2	δ1	d1	с	h	d2	l	с	δ2	
МН314-1	1.400-15. В1. 340	250	180	35	8	12AIII	480	120	10AIII	120	40	8	8.9
-2	-01							170		170			9.2
-3	-02									220			9.4
МН316-1	-03	300	220	40				120		120			10.1
-2	-04							170		170			10.4
-3	-05									220			10.6
МН315-2	-06	250	180	35	10	16AIII	620	160	14AIII	170	50	10	13.9
-3	-07									220			14.4
-4	-08							210		270			14.8
-5	-09									370			15.8
МН317-2	-10	300	220	40				160		170			15.4
-3	-11									220			15.9
-4	-12							210		270			16.3
-5	-13									370			17.3

Гл. инж. пр.	Моннн	
Нач. отд.	Бродский	
Гл. констр.	Водопьянов	
Рук. гр.	Жемякова	
Вед. инж.	Бирюкова	
Исполнил	Гиженцкая	
Проверил	Жемякова	

1.400-15. В1. 340 СБ

Изделие закладное МН314 ÷ МН317. Сборочный чертеж.

Стадия	Масса	Масштаб
Р	см. таблицу	—
Лист	Листов 1	

ХАРЬКОВСКИЙ ПРОМСТРОЙНИИПРОЕКТ

Формат	Зона	Поз.	Обозначение	Наименование	Кол. на исполн. 1.400-15.В1.350- —	01	02	03	04	05	06	07	08		Примечание
				Документация											
11			1.400-15.В1.000 ТО	Техническое описание	X	X	X	X	X	X	X	X	X		
11			1.400-15.В1.350 СБ	Сборочный чертеж	X	X	X	X	X	X	X	X	X		
				Детали											
11		1	1.400-15.В1.001-67	Пластина Пл-68	1	1									
			-68	Пл-69						1	1	1	1		
			-70	Пл-71			1	1	1						
		2	-77	Пл-78	3	3				3	3				
			-78	Пл-79			3	3	3			3	3		
				Марка	МН318-1	МН318-2	МН319-2	МН319-3	МН319-4	МН320-1	МН320-2	МН321-2	МН321-3		

Гл. инж. пр.	Монин		
Нач. отд.	Бродский		
Гл. констр.	Водопьянов		
Рук. гр.	Жилякова		
Вед. инж.	Бирюкова		
Исполнил	Гижицкая		
Проверил	Жилякова		

1.400-15.В1.350

Изделие закладное МН318 ÷ МН321.

Стадия	Лист	Листов
Р	1	2

ХАРЬКОВСКИЙ ПРОМСТРОЙНИИПРОЕКТ

16768-02 111

110

Формат	Зона	Поз.	Обозначение	Наименование	Кол. на исполн. 1.400-15.В1.350-										Примечание
					—	01	02	03	04	05	06	07	08		
11		3	1.400-15.В1.004-14	Стержень Ст-65	4					4					
			-15	Ст-66		4					4				
			-21	Ст-72			4					4			
			-22	Ст-73				4	4				4		
11		4	1.400-15.В1.003-11	Ст-12		9					9				
			-13	Ст-14	9					9					
			-21	Ст-22									9		
			-23	Ст-24								9			
			-31	Ст-32					9						
			-32	Ст-33				9							
			-33	Ст-34			9								

16768-02 112

1.400-15.В1.350

Лист 2

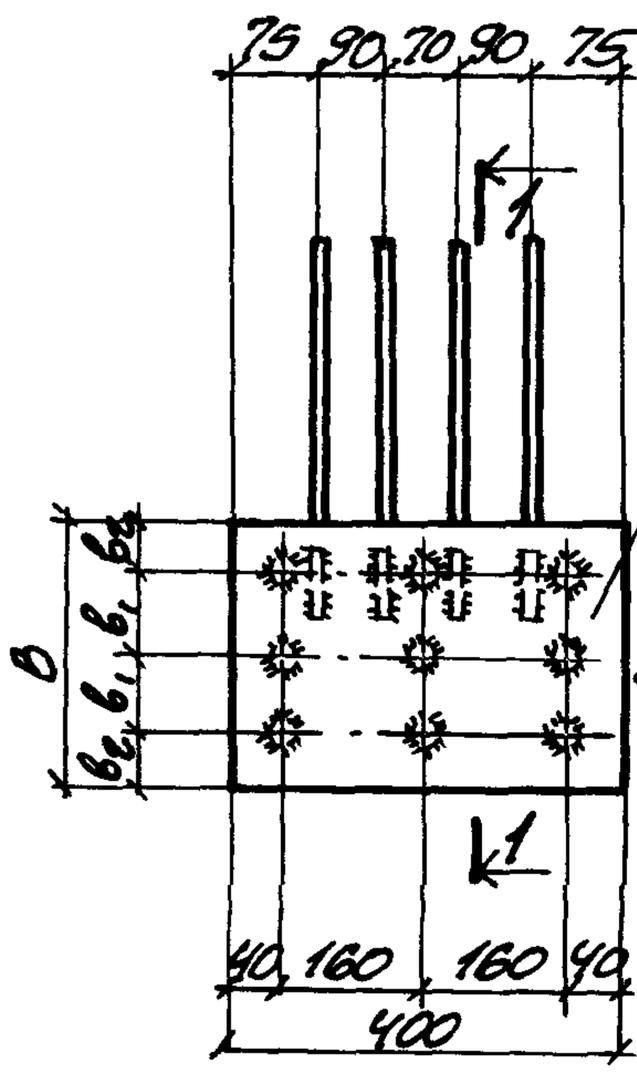

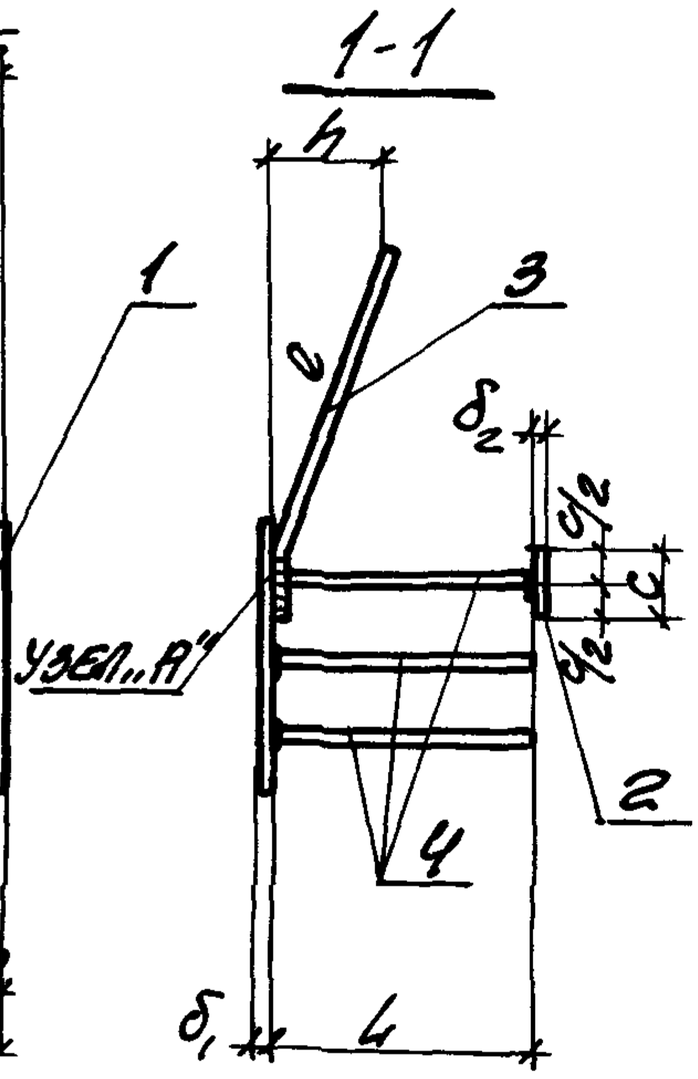

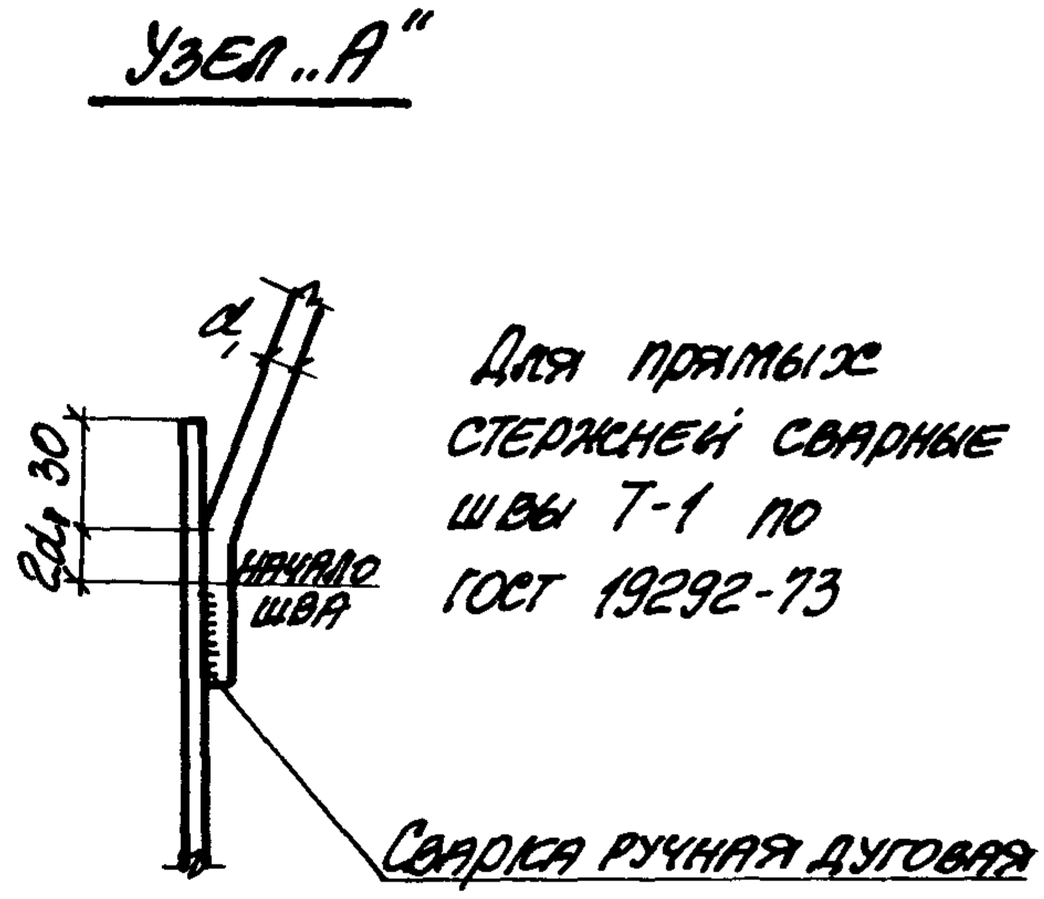

Марка	Обозначение	Размеры, мм											Масса кг
		в	в1	в2	δ1	d1	ℓ	h	d2	L	c	δ2	
МН318-1	1.400-15.В1.350-	400	160	40	8	12AIII	480	120	10AIII	120	40	8	13.1
-2	-01							170		170			13.5
МН319-2	-02				10	16AIII	620	160	14AIII	170	50	10	19.8
-3	-03							210		220			20.3
-4	-04									270			20.9
МН320-1	-05	500	210		8	12AIII	480	120	10AIII	120	40	8	15.6
-2	-06							170		170			16.0
МН321-2	-07					16AIII	620	160	12AIII	170	50	10	19.3
-3	-08							210		220			19.7

Гл.инж.пр.	Монин	
Нач.отд.	Бродский	
Гл.констр.	Водолеянов	
Рук.гр.	Жилякова	
Вед.инж.	Бирюкова	
Исполнил	Гнжницкая	
Проверил	Жилякова	

1.400-15.В1.350СБ

Изделие закладное МН318 ÷ МН321
Сборочный чертеж

Стадия	Масса	Масштаб
Р	См. таблицу	—
Лист	Листов 1	

ХАРЬКОВСКИЙ ПРОМСТРОЙНИИПРОЕКТ

Формат	Зона	Поз.	Обозначение	Наименование	Кол. на испол. 1.400-15.В1.360- —	01	02	03	04	05					Примечание
				Документация											
11			1.400-15.В1.000ТО	Техническое описание	X	X	X	X	X	X					
11			1.400-15.В1.360 СБ	Сборочный чертеж	X	X	X	X	X	X					
				Детали											
11		1	1.400-15.В1.001-63	Пластина Пл-64	1	1	1	1	1	1					
		2	-78	Пл-79	4	4	4	4	4	4					
11		3	1.400-15.В1.004-21	Стержень Ст-72	3										
			-22	Ст-73		3	3								
			-24	Ст-75				3							
			-25	Ст-76					3	3					
11		4	1.400-15.В1.003-29	Ст-30						8					
			-31	Ст-32			8		8						
			-32	Ст-33		8		8							
			-33	Ст-34	8										

Марка	МН322-2	МН322-3	МН322-4	МН323-3	МН323-4	МН323-5					

Гл.инж.пр	Тонин	
Нач.отд.	Бродский	
Гл.констр.	Водопьянов	
Рук.гр.	Жилякова	
Вед.инж	Бырюкова	
Исполнил	Гнусицкая	
Проверил	Жилякова	

1.400-15.В1.360

Изделие закладное

МН 322, МН 323.

Стадия	Лист	Листов
Р		1

ХАРЬКОВСКИЙ ПРОМСТРОЙНИИПРОЕКТ

Инв. 20-891-91

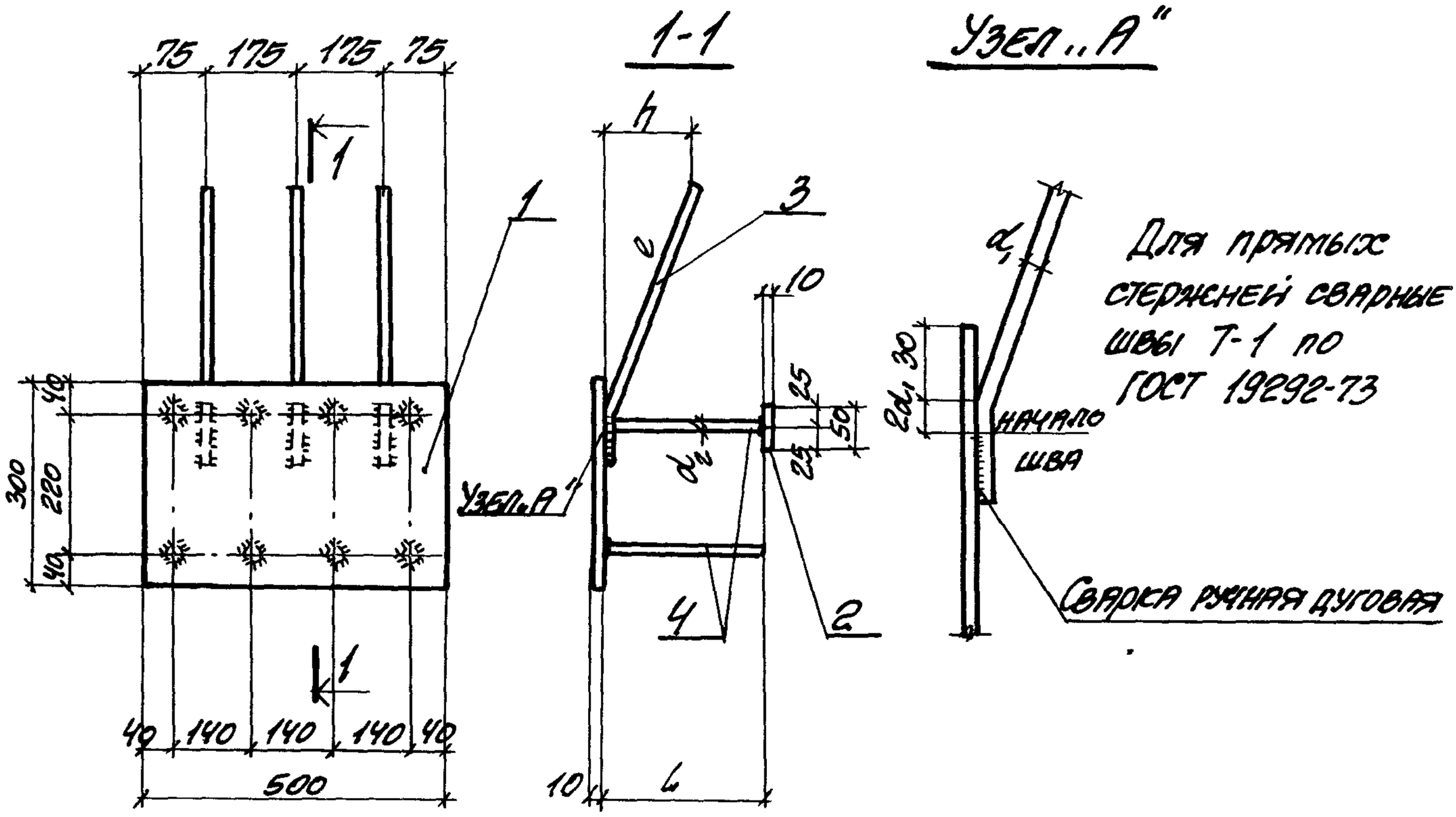

Марка	Обозначение	Размеры, мм					Масса кг
		d_1	e	h	d_2	L	
МН322-2	1.400-15. В1.360	16AIII	620	160	14AIII	170	17.8
-3	-01			210		220	18.3
-4	-02					270	18.7
МН323-3	-03	20AIII	750	210		220	21.5
-4	-04			260		270	21.9
-5	-05					370	22.9

Гл.инж.пр.	Монин	
Нач.отд.	Бродский	
Гл.констр.	Водолеянов	
Рук.гр.	Жилякова	
Вед.инж.	Бирюкова	
Исполнил	Гыжницкая	
Проверил	Жилякова	

1.400-15. В1.360СБ

Изделие закладное МН322, МН323 Сборочный чертеж.

Стадия	Масса	Масштаб
Р	см. таблицу	—
Лист	Листов 1	

ХАРЬКОВСКИЙ ПРОМСТРОЙНИИПРОЕКТ

Формат	Зона	Поз.	Обозначение	Наименование	Кол. на испол. 1.400-15. В1. 370 —	01	02	03	04	05					Примечание
				Документация											
11			1.400-15. В1. 000 ТО	Техническое описание	Х	Х	Х	Х	Х	Х					
			1.400-15. В1. 370 СБ	Сборочный чертеж	Х	Х	Х	Х	Х	Х					
				Детали											
11		1	1.400-15. В1. 001-68	Пластина Пл-69	1	1	1								
			-71	Пл-72				1	1	1					
		2	-78	Пл-79	4	4	4	4	4	4					
11		3	1.400-15. В1. 004-21	Стержень Ст-72	3										
			-22	Ст-73		3	3								
			-24	Ст-75				3							
			-25	Ст-76					3	3					

Марка	МН324-2	МН324-3	МН324-4	МН325-3	МН325-4	МН325-5					

Гл. инж. пр	Монын		
Нач. отд.	Бродский		
Гл. констр.	Водольянов		
Рук. гр.	Жилякова		
Г. инж.	Бирюкова		
Исполнил	Гижицкая		
Проверил	Жилякова		

1.400-15. В1. 370

Изделие закладное
МН324, МН325

Стадия	Лист	Листов
Р	1	2

Харьковский Промстройниипроект

911 20-89.91

Формат	Зона	Поз.	Обозначение	Наименование	Кол. на исполн. 1.400-15.В1.370-										Примечание
					—	01	02	03	04	05					
11		4	1.400-15.В1.003-19	Стержень Ст-20			12								
			-21	Ст-22		12									
			-23	Ст-24	12										
			-29	Ст-30						12					
			-31	Ст-32					12						
			-32	Ст-33				12							

16768-02 117

1.400-15.В2.370

Лист 2

116

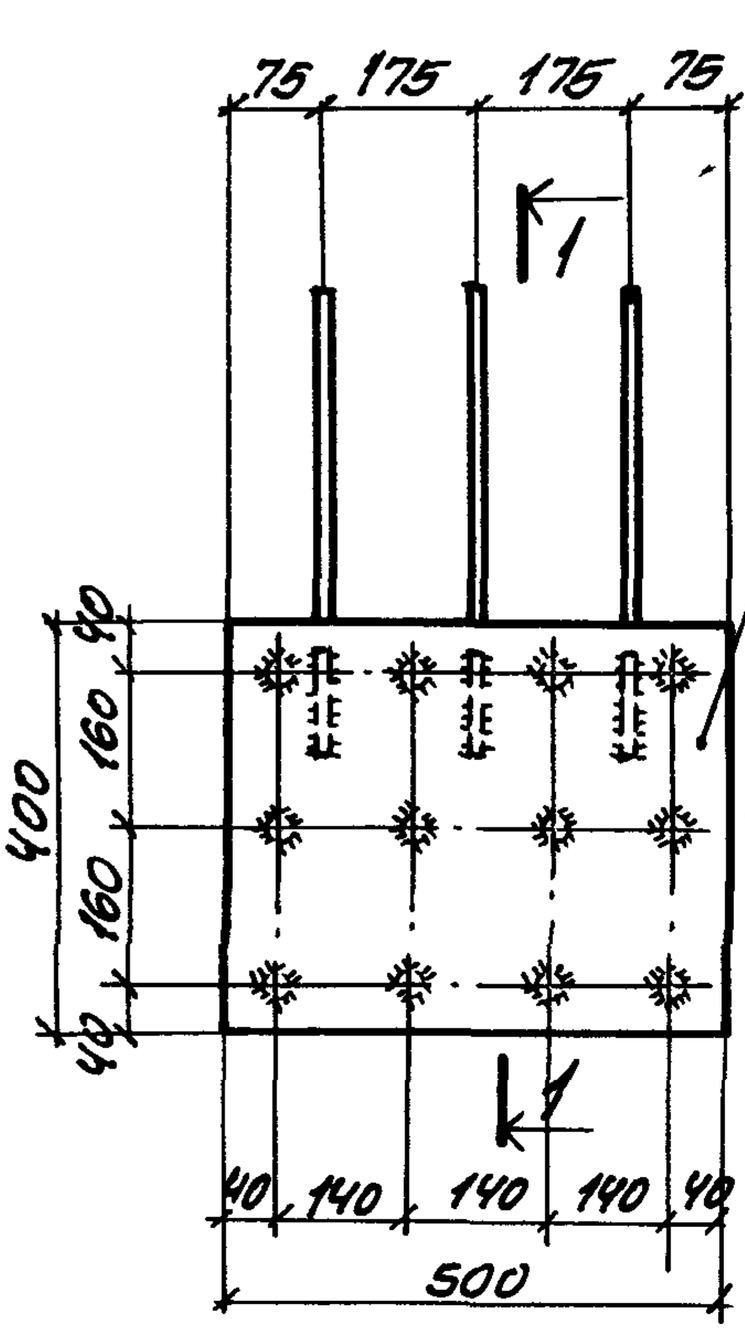

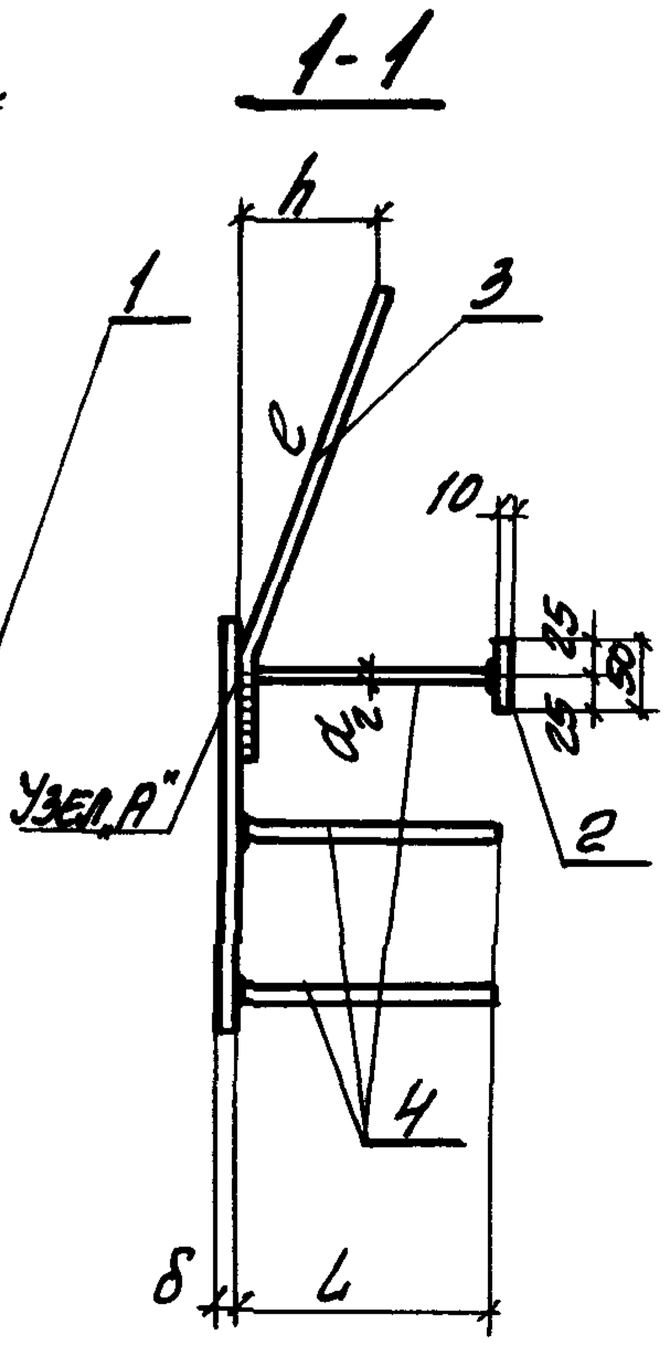

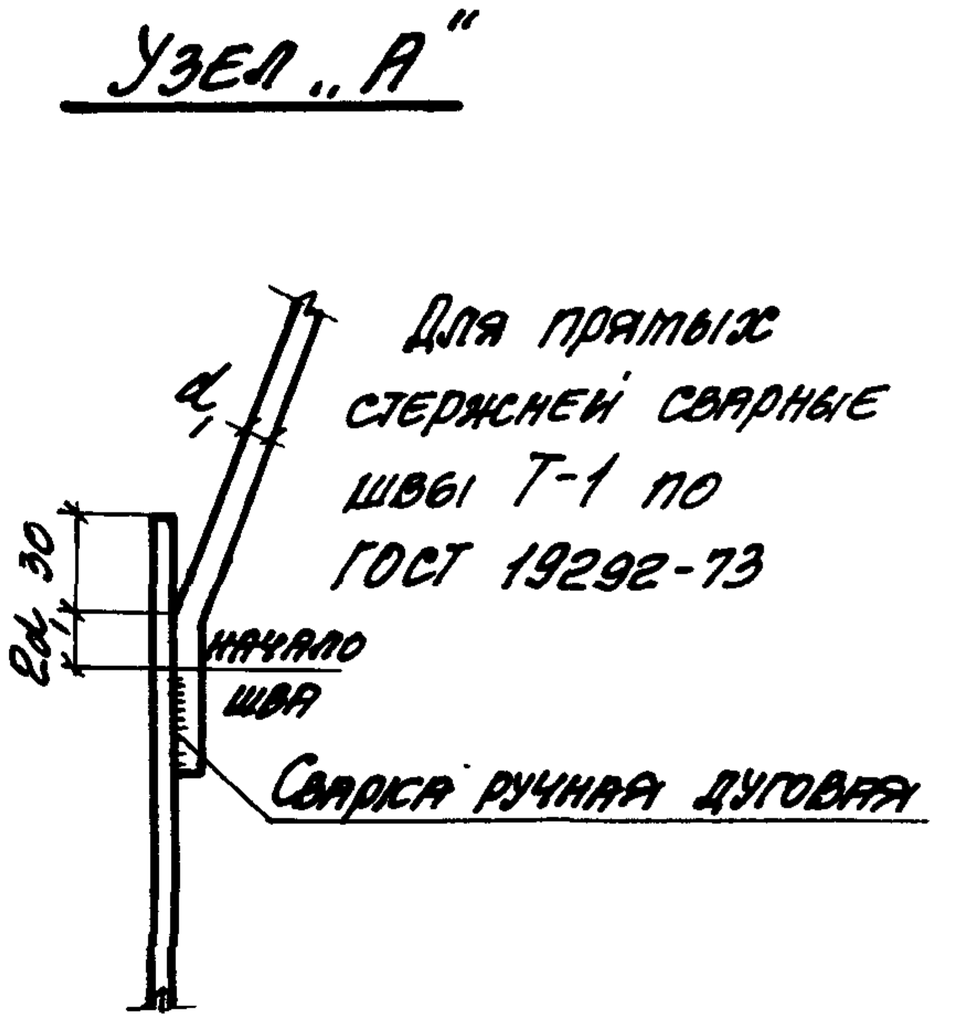

Марка	Обозначение	Размеры, мм δ	d_1	c	h	d_2	L	Масса кг
МН324-2	1.400-15. В1. 370	8	16AIII	620	160	12AIII	170	18.7
-3	-01				210		220	19.3
-4	-02						270	19.8
МН325-3	-03	10	20AIII	750	210	14AIII	220	26.4
-4	-04				260		270	27.2
-5	-05						370	28.6

Гл. инж. пр.	Монин	
Нач. отд.	Бродский	
Гл. констр.	Водолеянов	
Рук. гр.	Жилякова	
Вед. инж.	Бирюкова	
Исполнил	Инженцкая	
Проверил	Жилякова	

1.400-15.В1.370 СБ

Изделие закладное МН324, МН325 Сборочный чертеж.

Стадия	Масса	Масштаб
Р	См. таблицу	—
Лист	Листов 1	

ХАРЬКОВСКИЙ ПРОМСТРОЙНИИПРОЕКТ

Формат	Зона	Поз.	Обозначение	Наименование	Кол. на исполн. 1.400-15.В1.410- —	01	02	03	04	05	06	07			Примечание
				Документация											
11			1.400-15.В1.000ТО	Техническое описание	X	X	X	X	X	X	X	X			
11			1.400-15.В1.410СБ	Сборочный чертеж	X	X	X	X	X	X	X	X			
				Детали											
11		1	1.400-15.В1.001-06	Пластина Пл-7	1	1									
			-11	Пл-12			1	1							
			-12	Пл-13					1	1					
			-13	Пл-14							1	1			
11		2	1.400-15.В1.004-05	Стержень Ст-56		2		2		2		2			
			-06	Ст-57	2		2		2		2				

Марка	МН401-1	МН401-2	МН402-1	МН402-2	МН403-1	МН403-2	МН404-1	МН404-2			

Гл. инж. пр.	Монин	
Нач. отд.	Бродский	
Гл. констр.	Водолеянов	
Рук. гр.	Жилякова	
Вед. инж.	Бирюкова	
Исполнил	Гижицкая	
Проверил	Жилякова	

1.400-15.В1.410

Изделие закладное МН401÷МН404.

Стадия	Лист	Листов
Р		1

ХАРЬКОВСКИЙ ПРОМСТРОЙНИИПРОЕКТ

11

16788-02 119

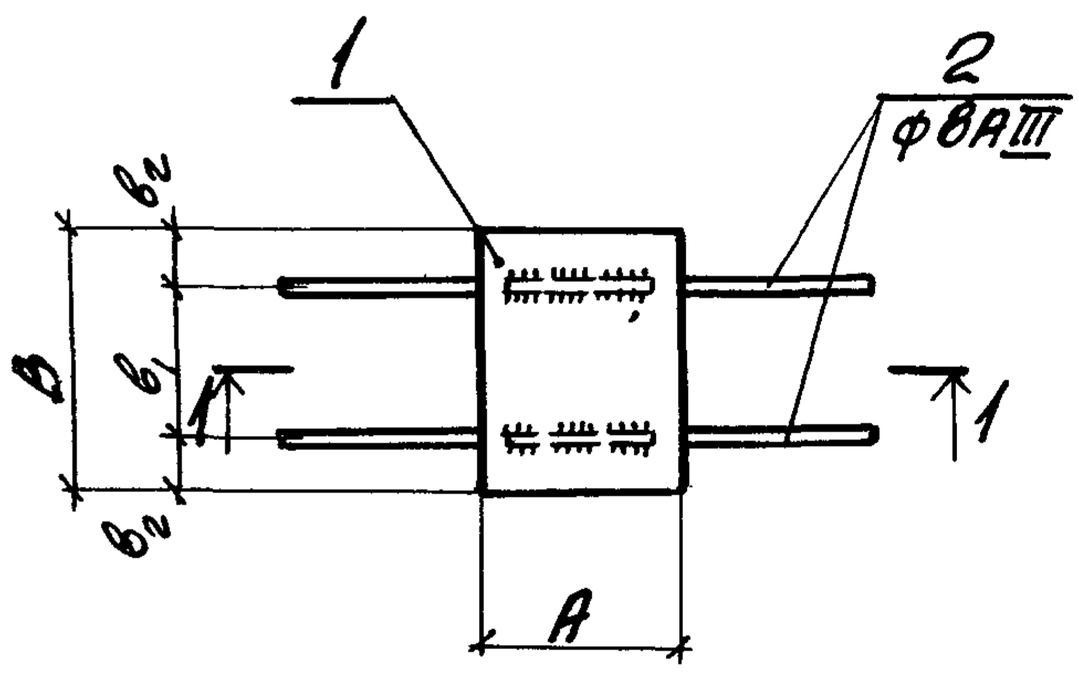

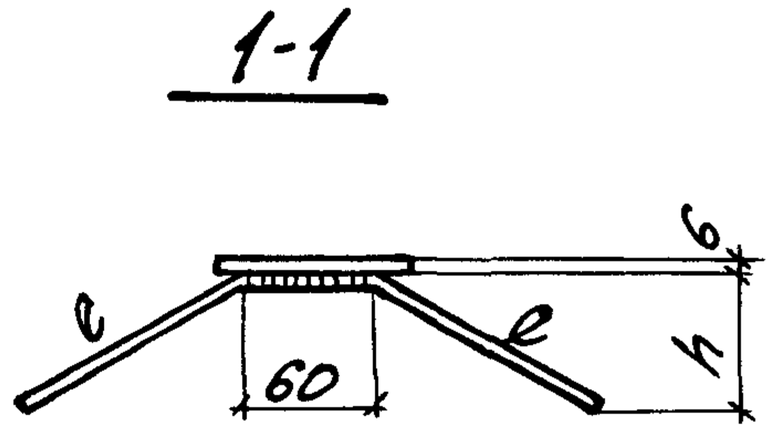

Сварка ручная дуговая

Марка	Обозначение	Размеры, мм						Масса кг
		А	В	$в_1$	$в_2$	С	h	
МН401-1	1.400-15. В1. 410	100	200	120	40	300	120	1.4
-2	-01					250	70	1.3
МН402-1	-02	150	150	90	30	300	120	1.6
-2	-03					250	70	1.5
МН403-1	-04		200	120	40	300	120	1.9
-2	-05					250	70	1.8
МН404-1	-06		250	180	35	300	120	2.3
-2	-07					250	70	2.2

Инж. пр.	Монин	
Гл. отд.	Бродский	
Констр.	Водолеванов	
К. гр.	Жилякова	
Гл. инж.	Бирюкова	
Испол.	Статнина	
Проверил	Жилякова	

1.400-15. В1. 410 СБ

Изделие закладное МН401 ÷ МН404 Сборочный чертеж.

Стадия	Масса	Масштаб
Р	См. таблицу	—
Лист	Листов 1	

ХАРЬКОВСКИЙ ПРОМСТРОЙНИИПРОЕКТ

Формат	Зона	Поз.	Обозначение	Наименование	Кол. на испол. 1.400-15.В1.420- —	01	02	03	04	05	06	07	08	09	Примечание
				Документация											
11			1.400-15.В1. 000 ТО	Техническое описание	Х	Х	Х	Х	Х	Х	Х	Х	Х	Х	
11			1.400-15.В1. 420 СБ	Сборочный чертеж	Х	Х	Х	Х	Х	Х	Х	Х	Х	Х	
				Детали											
11		1	1.400-15.В1. 001-12	Пластина Пл-13	1	1									
			-13	Пл-14							1	1			
			-24	Пл-25			1	1							
			-25	Пл-26					1	1			1	1	
11		2	1.400-15.В1.004-03	Стержень С-54		4		4		4		4		4	
			-04	С-55	4		4		4		4		4		

Марка	Мн405-1	Мн405-2	Мн406-1	Мн406-2	Мн407-1	Мн407-2	Мн408-1	Мн408-2	Мн409-1	Мн409-2

Исполнения 10÷17 - см. лист 2

Гл. инж. пр.	Монин	
Нач. отд.	Бровский	
Гл. констр.	Водопьянов	
Рук. гр.	Жилякова	
Вед. инж.	Бирюкова	
Исполнил		
Пров.		

1.400-15.В1.420

Изделие закладное
Мн405 ÷ Мн413

Стадия	Лист	Листов
Р	1	2

ХАРЬКОВСКИЙ ПРОМСТРОЙНИИПРОЕКТ

20-89168
121

Форма	Зона	Поз.	Обозначение	[illegible]	10	11	12	13	14	15	16	17			Пр. ЧА
					НА ИСПОЛН. 1.400-15.В1.420-										
				Документация											
11			1.400-15.В1.000ТО	Техническое описание	X	X	X	X	X	X	X	X			
11			1.400-15.В1.420СБ	Сборочный чертеж	X	X	X	X	X	X	X	X			
				Детали											
11		1	1.400-15.В1.001-26	Пластина Пл-27			1	1							
			-41	Пл-42	1	1									
			-42	Пл-43					1	1					
			-43	Пл-44							1	1			
11		2	1.400-15.В1.004-03	Стержень Ст-54		4		6		6		6			
			-04	Ст-55	4		6		6		6				
				Марка	МН410-1	МН410-2	МН411-1	МН411-2	МН412-1	МН412-2	МН413-1	МН413-2			

Лист

16768-02 122

Рис. 1

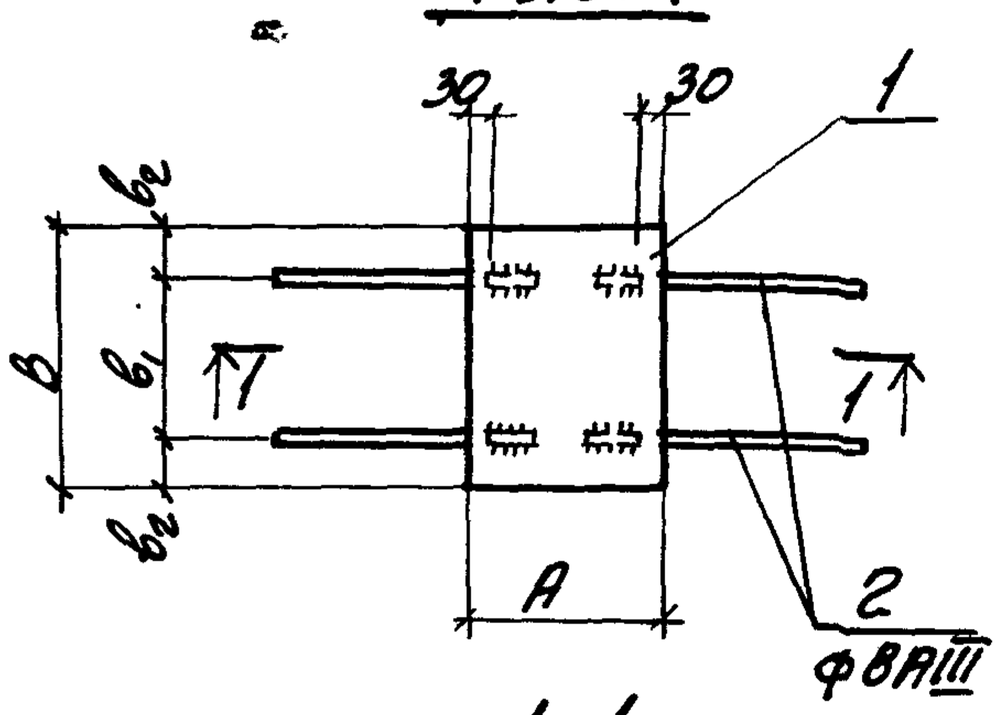

1-1

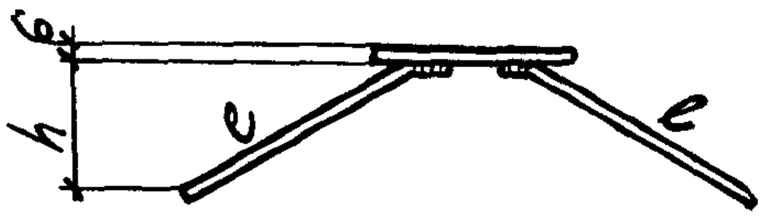

Рис. 2

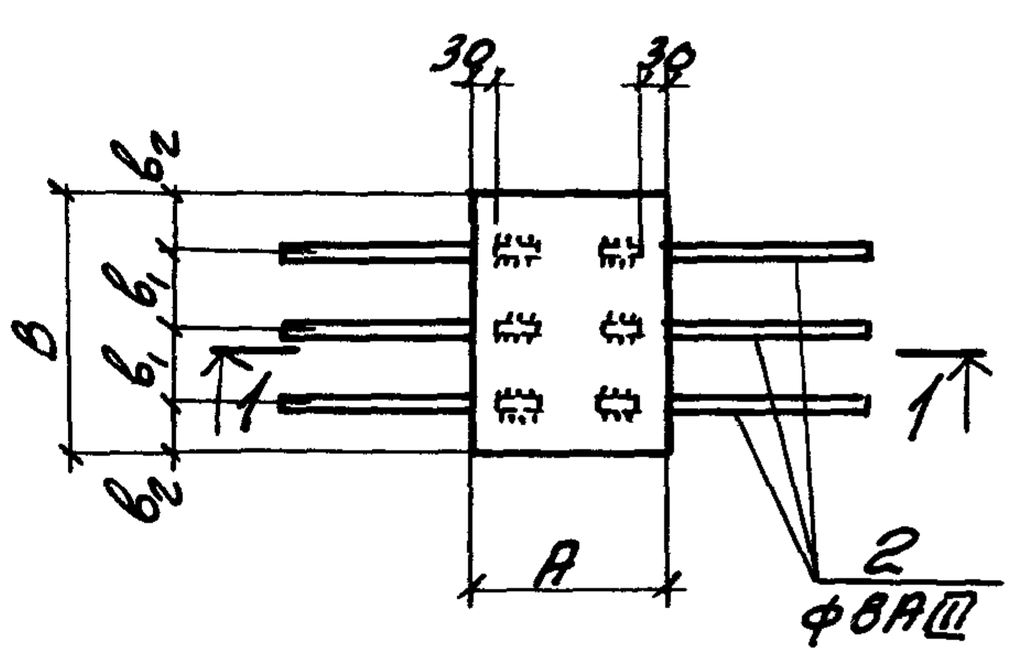

Сварка ручная дуговая

Марка	Обозначение	Рис.	Размеры, мм						Мас. кг
			A	B	b_1	b_2	e	h	
МН405-1	1.400-15. В1. 420	1	200	150	90	30	300	120	2.0
-2	-01						250	70	1.9
МН406-1	-02			200	120	40	300	120	2.5
-2	-03						250	70	2.4
МН407-1	-04			250	180	35	300	120	3.0
-2	-05						250	70	2.9
МН408-1	-06		250	150	90	30	300	120	2.4
-2	-07						250	70	2.1
МН409-1	-08			200	120	40	300	120	3.0
-2	-09						250	70	2.9

Продолжение таблицы исполнений см. на листе 2.

Гл. инж. пр.	Монин	
Нач. отд.	Бродский	
Гл. констр.	Водопьянов	
Рук. гр.	Жилякова	
Вед. инж.	Бирюкова	
Исполнил	Статнвин	
Проверил	Жилякова	

1.400-15. В1. 420СБ

Изделие закладное МН 405 ÷ МН 413 Сборочный чертеж.

Стадия	Масса	Масштаб
Р	См. таблицу	—
Лист 1	Листов 2	

ХАРЬКОВСКИЙ ПРОМСТРОЙНИИПРОЕКТ

Марка	Обозначение	Рис.	Размеры, мм						Масса кг
			A	B	b_1	b_2	c	h	
МН410-1	1.400-15.В1.420-10	1	250	250	180	35	300	120	3.5
-2	-11						250	70	3.4
МН411-1	-12	2	200	300	100	50	300	120	3.6
-2	-13						250	70	3.5
МН412-1	-14		250				300	120	4.3
-2	-15						250	70	4.2
МН413-1	-16			400	150	50	300	120	5.5
-2	-17						250	70	5.4

Формат	Зона	Позиция	Обозначение	Наименование	—	01	02	03	04	05	06	07	08	09	Примечание
				Документация											
11			1.400-15.В1.000ТО	Техническое описание	X	X	X	X	X	X	X	X	X	X	
11			1.400-15.В1.430СБ	Сборочный чертеж	X	X	X	X	X	X	X	X	X	X	
				Детали											
11		1	1.400-15.В1.001-03	Пластина Пл-4	1	1									п.м.
			-08	Пл-9			1	1							п.м.
			-15	Пл-16					1	1					п.м.
			-28	Пл-29							1	1			п.м.
			-45	Пл-46									1	1	п.м.
11		2	1.400-15.В1.004-03	Стержень Ст-54								8		8	
			-04	Ст-55							8		8		
			-05	Ст-56		4		4		4					
			-06	Ст-57	4		4		4						

Марка	МН414-1	МН414-2	МН415-1	МН415-2	МН416-1	МН416-2	МН417-1	МН417-2	МН418-1	МН418-2	
Масса											

Гл. инж.	Ю. Тонни	
Нач. отд.	Бродский	
Гл. констр.	Водопьянов	
Рук. гр.	Жилякова	
Вед. инж.	Бирюкова	
Исполнил	Сативни	
Проверил	Жилякова	

1.400-15.В1.430

Изделие закладное МН414÷МН418.

Стадия	Лист	Листов
Р		1

УКРВСКИЙ ЧИИПРОЕКТ

Рис. 1

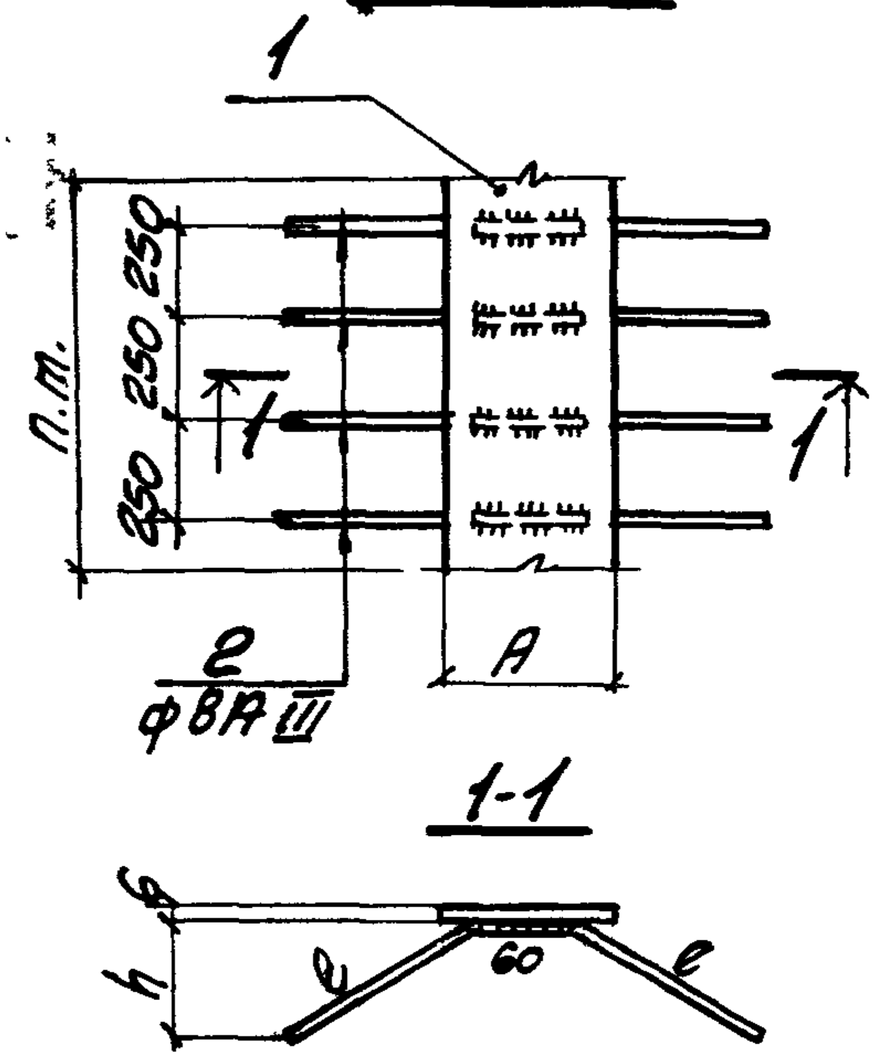

Рис. 2

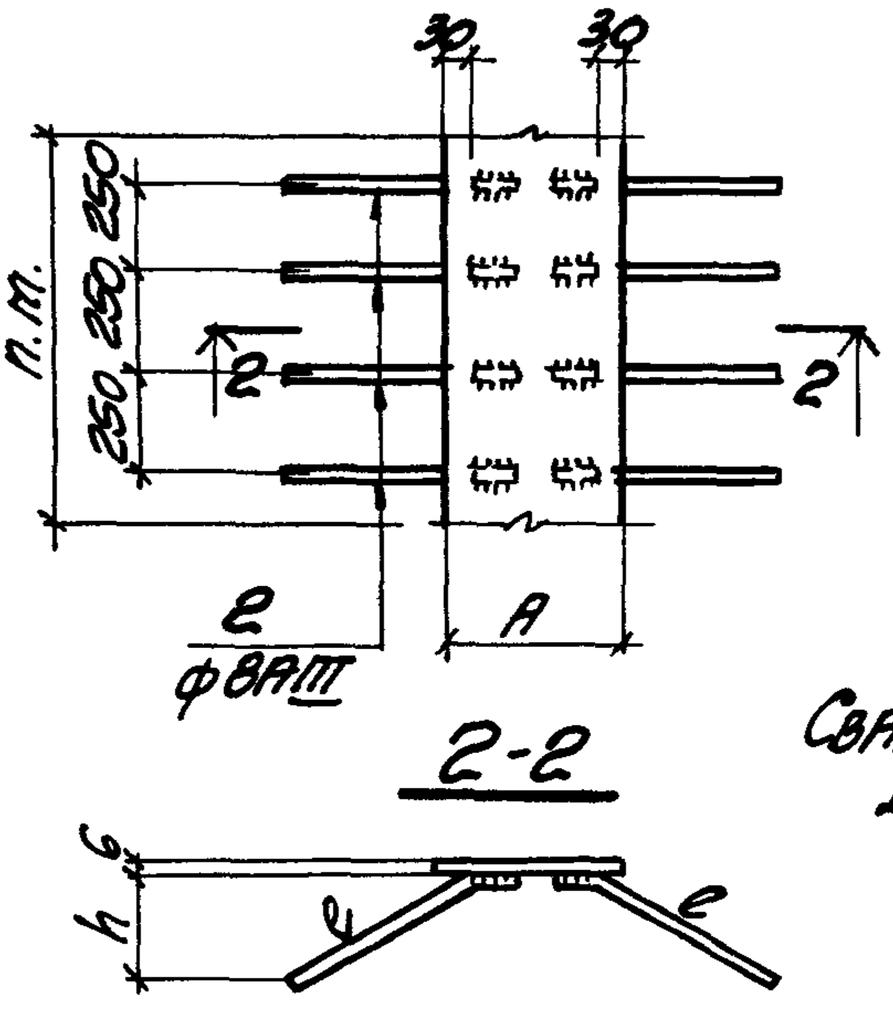

Сварка ручная дуговая

Марка	Обозначение	Рис.	Размеры, мм			Масса кг
			A	e	h	
МН414-1	1.400-15.В1.430	1	60	300	120	3.8
-2	-01			250	70	3.7
МН415-1	-02		100	300	120	5.7
-2	-03			250	70	5.6
МН416-1	-04		150	300	120	8.1
-2	-05			250	70	8.0
МН417-1	-06	2	200	300	120	10.5
-2	-07			250	70	10.4
МН418-1	-08		250	300	120	12.9
-2	-09			250	70	12.8

...ж. пр	Монин		
...отд.	Бродский		
...констр.	Водопьянов		
...к. гр.	Жилякова		
...инж.	Бирюкова		
...нил	Стативин		
...рил	Жилякова		

1.400-15.В1.430СБ

Изделие закладное МН414 ÷ МН418 Сборочный чертеж.

Стадия	Масса	Масштаб
Р	см. таблицу	—

Лист | Листов 1

ХАРЬКОВСКИЙ ПРОМСТРОЙНИИПРО

Форм.	Зон.	Поз.	Обозначение	Наименование	—	01	02	03	04	05	06	07	08	09	Примечание
				Документация											
11			1.400-15. В1. 000 ТО	Техническое описание	X	X	X	X	X	X	X	X	X	X	
11			1.400-15. В1. 510 СБ	Сборочный чертеж	X	X	X	X	X	X	X	X	X	X	
				Детали											
11		1	1.400-15. В1. 005-36	Уголок У-22	1										
			-37	У-23			1								
			-38	У-24							1				
			-41	У-27		1									
			-42	У-28					1						
			-45	У-31				1							
			-46	У-32								1			
			-50	У-36									1		
			-54	У-40						1					
			-59	У-45										1	
				Марка	МН 501	МН 502	МН 503	МН 504	МН 505	МН 506	МН 507	МН 508	МН 509	МН 510	

Исполнения 10÷15 – см. лист 3

Гл. инж. пр.	Монин	
Нач. отд.	Бродский	
Гл. констр.	Водопьянов	
Рук. гр.	Жилякова	
Вед. инж.	Бирюкова	
Исполнил	Стативин	
Проверил	Жилякова	

1.400-15. В1.510

Изделие закладное МН 501÷МН 516.

Стадия	Лист	Листов
Р	1	3

ХАРЬКОВСКИЙ ПРОМСТРОЙЦ

16768-02

126

Фор.	Зо.	По.	Обозначение	Наименование	Зл. на исполн. 1.400-15.В1.510-										Примечание
					—	01	02	03	04	05	06	07	08	09	
11		2	1.400-15.В1.004-04	Стержень Ст-55	2	2	2		2		3		3		
			-09	Ст-60				2		2		3			
			-15	Ст-66										3	
		3	-02	Ст-53	2	2	2	2	2	2	3	3	3	3	

Формат	Зона	Поз.	Обозначение	Наименование	Кол. на исполн. 1.400-15. В1.510- 10	11	12	13	14	15					Приме-чание
				Документация											
11			1.400-15. В1.000ТО	Техническое описание	X	X	X	X	X	X					
11			1.400-15. В1.510СБ	Сборочный чертеж	X	X	X	X	X	X					
				Детали											
11		1	1.400-15. В1.005-39	Уголок У-25			1								
			-43	У-29	1										
			-47	У-33				1							
			-51	У-37					1						
			-56	У-42		1									
			-60	У-46						1					
11		2	1.400-15. В1.004-04	Стержень Ст-55	3		3		3						
			-09	Ст-60		3		3							
			-15	Ст-66						3					
		3	-02	Ст-53	3	3	3	3	3	3					

Марка	МН511	МН512	МН513	МН514	МН515	МН516					

1.400-15. В1. 510

Лист 3

16768-02 129

Рис. 1

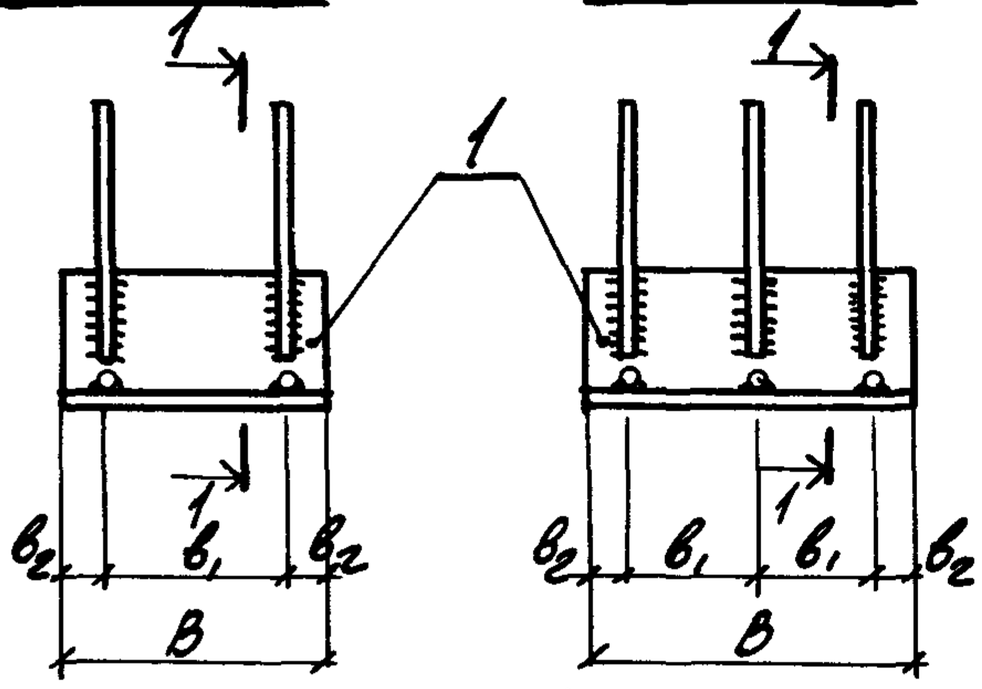

Рис. 2

1-1

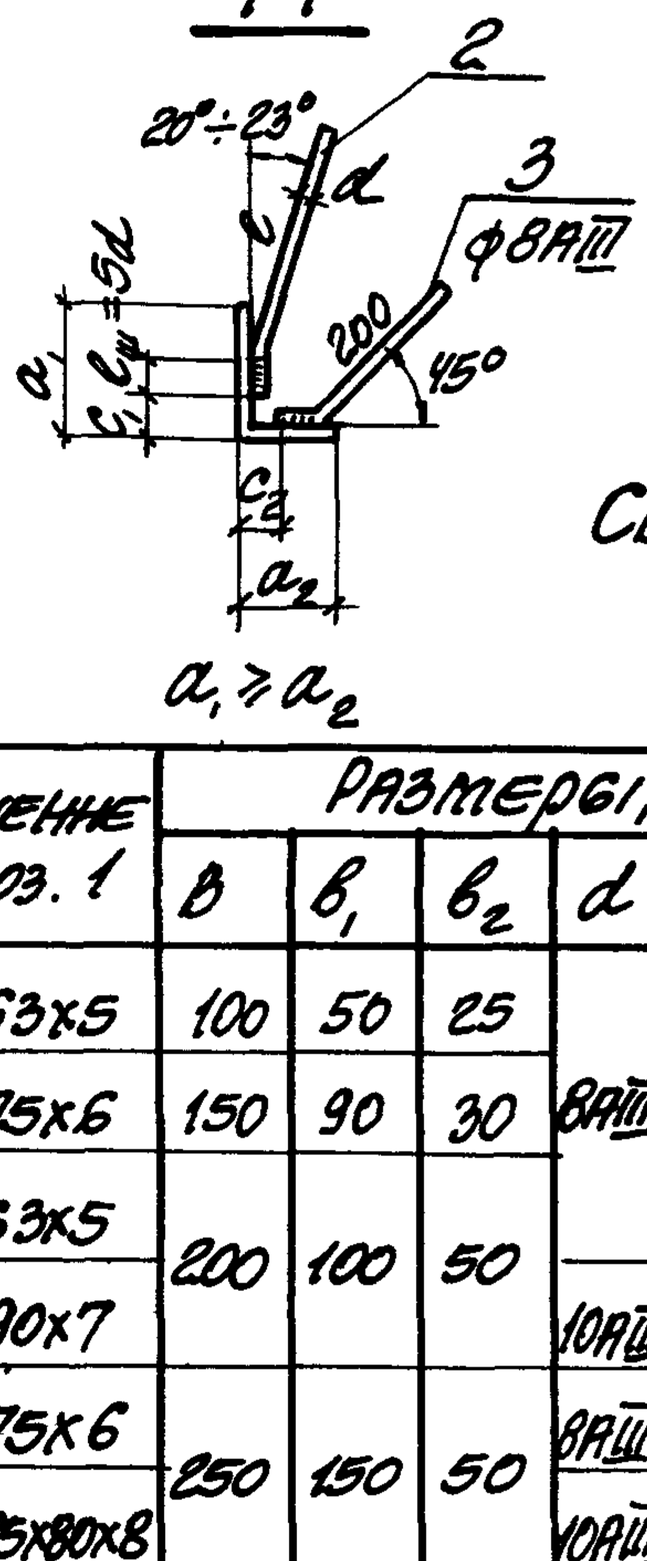

Сварка ручная дуговая

Марка	Обозначение	Рис.	Сечение поз. 1	Размеры, мм							Масса кг
				B	b_1	b_2	d	e	c_1	c_2	
МН501	1.400-15.В1.510	1	L63х5	100	50	25	ВАIII	300	10	15	1.0
МН502	-01		L75х6	150	90	30			15		1.5
МН503	-02		L63х5	200	100	50			10		1.5
МН504	-03		L90х7				10АIII	380	15	25	2.7
МН505	-04		L75х6	250	150	50	ВАIII	300	15	15	2.2
МН506	-05		L125х80х8				10АIII	380	30	20	3.9
МН507	-06	2	L63х5	300	100	50	ВАIII	300	10	15	2.1
МН508	-07		L90х7				10АIII	380	15	25	4.0
МН509	-08		L100х63х6				ВАIII	300	30	10	3.0
МН510	-09		L160х100х9				12АIII	480		30	7.3
МН511	-10		L75х6	400	150	50	ВАIII	300	15	15	3.5
МН512	-11		L125х80х8				10АIII	380	30	20	6.1
МН513	-12		L63х5	500	200	50	ВАIII	300	10	15	3.1
МН514	-13		L90х7				10АIII	380	15	25	5.9
МН515	-14		L100х63х6				ВАIII	300	30	10	4.5
МН516	-15		L160х100х9				12АIII	480		30	10.9

Гл. инж. пр.	Монин	
Нач. отд.	Бродский	
Гл. констр.	Воропьянов	
Рук. гр.	Жилякова	
Вед. инж.	Бирюкова	
Исполнил.	Статнин	
Проверил.	Жилякова	

1.400-15. В1.510 СБ

Изделие закладное МН501÷МН516 Сборочный чертеж.

Стадия	Масса	Масштаб
Р	См. таблицу	—
Лист	Листов 1	

ХАРЬКОВСКИЙ ПРОМСТРОЙНИИПРОЕКТ

Формат	Зона	Поз.	Обозначение	Наименование	Кол. на испол. 1.400-15.В1.520- —	01	02	03	04	05	06	07	08	09	Примечание
				Документация											
11			1.400-15.В1.000 ТО	Техническое описание	X	X	X	X	X	X	X	X	X	X	
11			1.400-15.В1.520 СБ	Сборочный чертеж	X	X	X	X	X	X	X	X	X	X	
				Детали											
11		1	1.400-15.В1.005-40	Уголок У-26	1						1				п.м.
			-44	У-30		1						1			п.м.
			-48	У-34			1						1		п.м.
			-52	У-38				1							п.м.
			-58	У-44					1					1	п.м.
			-61	У-47						1					п.м

Марка	МН517	МН518	МН519	МН520	МН521	МН522	МН535	МН536	МН537	МН538	

Гл.инж.пр.	Монин		
Нач.отд.	Бродский		
Гл.констр.	Водопьянов		
Рук.гр.	Жилякова		
Вед.инж.	Брюхова		
Исполнил	Гижицкая		
Провер.			

1.400-15.В1.520

Изделие закладное
МН517÷МН522; МН535÷МН538

Стадия	Лист	Листов
Р	1	2

Харьковский Промстройниипроект

16788-02 131

130

Ф		№	Обозначение			Кол. на исполн. 1.400-15. В1.52										Чание
						—	01	02	03	04	05	06	07	08	09	
11		2	1.400-15. В1.004-04	Стержень	Ст-55	5	5		5							
			-07		Ст-58							10	10			
			-09		Ст-60			5		5						
			-10		Ст-61									10	10	
			-15		Ст-66						5					
		3	-02		Ст-53	5	5	5	5	5	5					

16768-02 132

Рис 1, Рис. 2

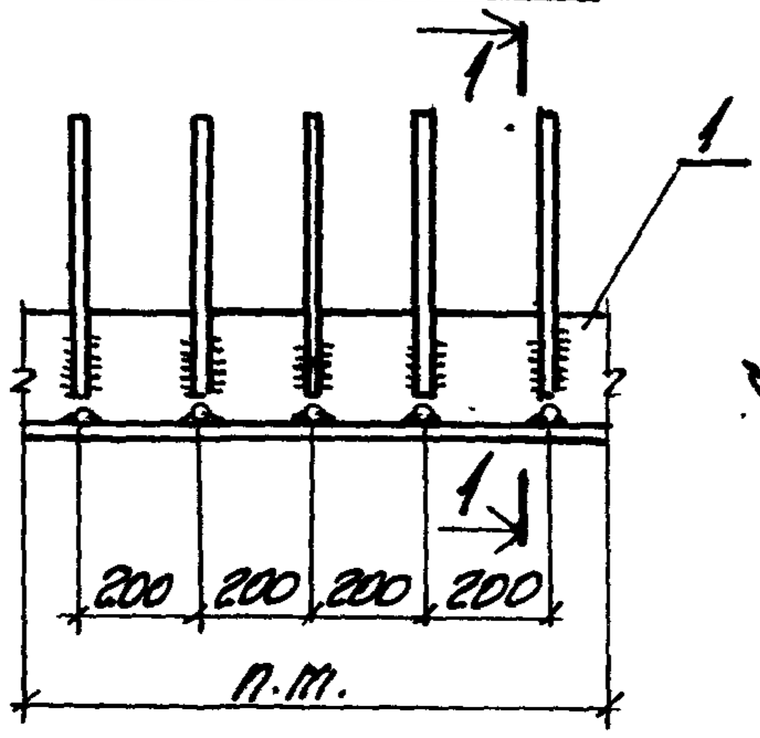

1-1
Для рис. 1

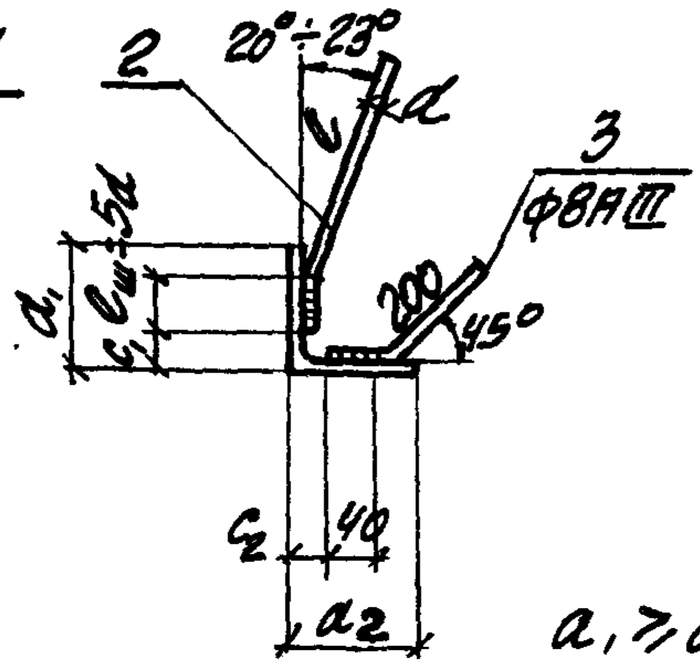

1-1
Для рис. 2

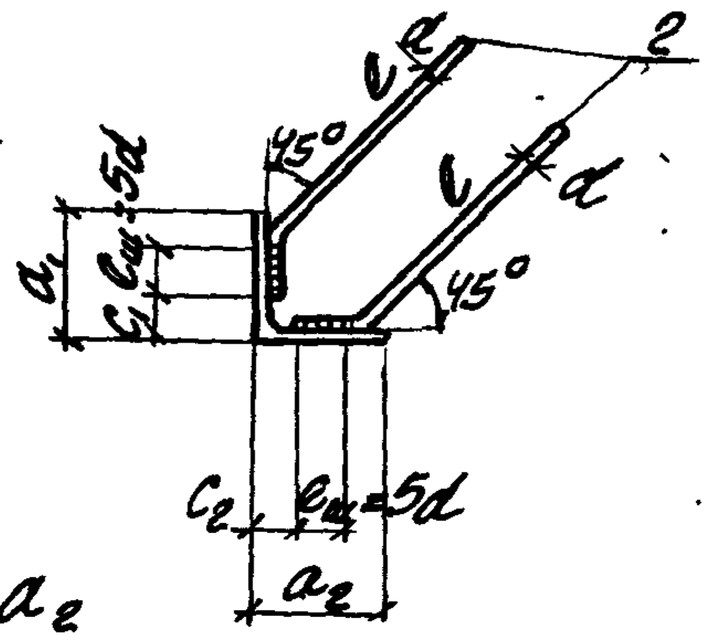

$a_1 \geq a_2$

Сварка ручная дуговая

Марка	Обозначение	Рис.	Сечение поз. 1	Размеры, мм				Масса кг
				d	c_1	c_1	c_2	
МН517	1.400-15.В1.520	1	L 63×5	8AIII	300	10	15	6.0
МН518	-01		L 75×6			15		8.1
МН519	-02		L 90×7	10AIII	380	15	25	11.5
МН520	-03		L 100×63×6	8AIII	300	30	10	8.7
МН521	-04		L 125×80×8	10AIII	380		20	14.4
МН522	-05		L 160×100×9	12AIII	480		30	21.1
МН535	-06	2	L 63×5	8AIII	300	10	15	6.2
МН536	-07		L 75×6			15		8.3
МН537	-08		L 90×7	10AIII	350	20	20	12.2
МН538	-09		L 125×80×8			30	15	15.1

Гл.инж.пр.	Монин	
Нач.отд.	Бродский	
Гл.констр.	Водопьянов	
Рук.гр.	Жилякова	
Вед.инж.	Брюкова	
Исполнил	Гнжицкая	
Проверил	Жилякова	

1.400-15.В1.520 СБ

Изделие закладное МН517÷МН522, МН535÷МН538
Сборочный чертеж.

Стадия	Масса	Масштаб
Р	См. таблицу	—
Лист	Листов 1	

ХАРЬКОВСКИЙ ПРОМСТРОЙНИИПРОЕКТ

Формат	Зона	Поз.	Обозначение	Наименование	Кол. на исполн. 1.400-15.В1.530-										Примечание
					—	01	02	03	04						
				Документация											
11			1.400-15.В1.000 ТО	Техническое описание	X	X	X	X	X						
11			1.400-15.В1.530 СБ	Сборочный чертеж	X	X	X	X	X						
				Детали											
11		1	1.400-15.В1.005-36	Уголок У-22	1										
			-37	У-23			1								
			-41	У-27		1									
			-42	У-28					1						
			-45	У-31				1							
11		2	1.400-15.В1.004-07	Стержень Ст-58	4	4	4		4						
			-10	Ст-61				4							
				Марка	МН 523	МН 524	МН 525	МН 526	МН 527						

Исполнения 05 ÷ 11 - см. лист. 2.

Гл. инж. пр.	Монин		
Нач. отд.	Бродский		
Гл. констр.	Водопьянов		
Рук. гр.	Жилякова		
Вед. инж.	Бирюкова		
Исполнил	Гижицкая		
Проверил	Жилякова		

1.400-15.В1.530

Изделие закладное МН523 ÷ МН534.

Стадия	Лист	Листов
Р	1	2

ХАРЬКОВСКИЙ ПРОМСТРОЙНИИПРОЕКТ

16768-02 134

133

Формат	Зона	Поз.	Обозначение	Наименование	Кол. на исполн. 1.400-15.В1.530- 05	06	07	08	09	10	11				Примечание
				Документация											
11			1.400-15.В1.000ТО	Техническое описание	X	X	X	X	X	X	X				
11			1.400-15.В1.530СБ	Сборочный чертеж	X	X	X	X	X	X	X				
				Детали											
11		1	1.400-15.В1.005-38	Уголок У-24	1										
			-39	У-25					1						
			-43	У-29				1							
			-46	У-32		1									
			-47	У-33						1					
			-55	У-41			1								
			-57	У-43							1				
11		2	1.400-15.В1.004-07	Стержень Ст-58	6			6	6						
			-10	Ст-61		6	6			6	6				
				Марка	МН528	МН529	МН530	МН531	МН532	МН533	МН534				

1.400-15.В1.530

Лист 2

134

16768-02 135

Рис. 1

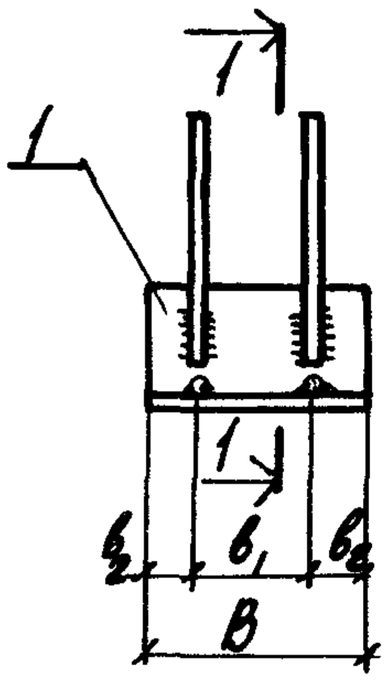

Рис. 2

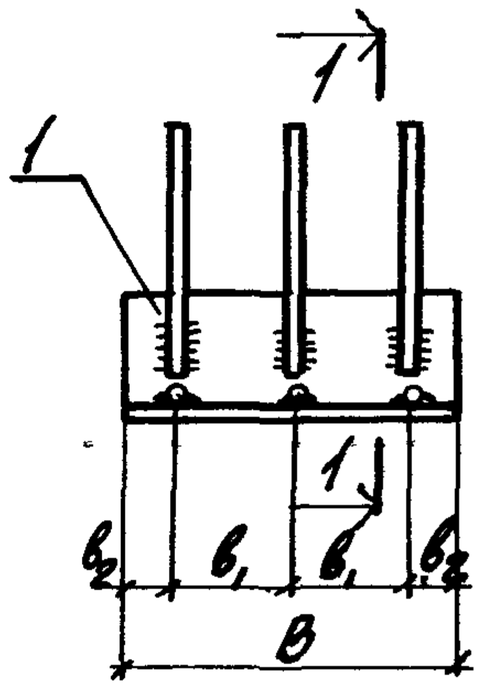

1-1

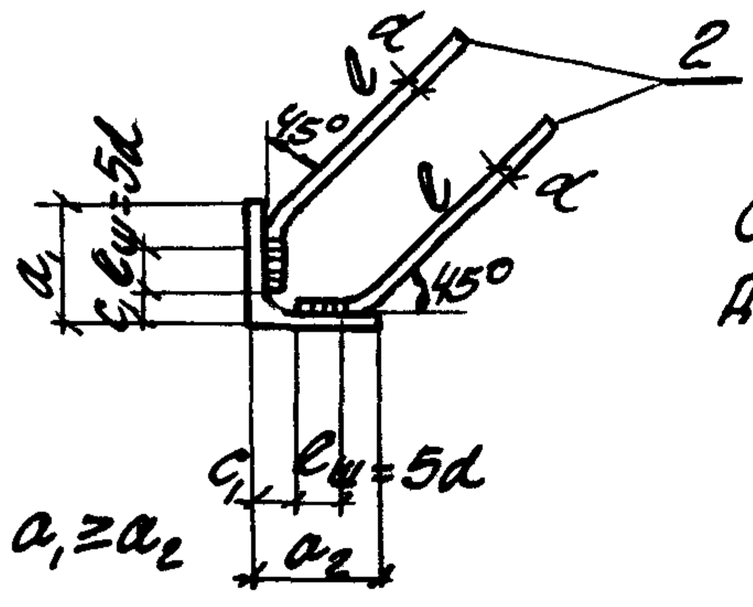

Сварка ручная дуговая

Марка	Обозначение	Рис.	Сечение поз. 1	Размеры, мм							Масса кг
				B	b_1	b_2	d	ℓ	c_1	c_2	
МН523	1.400-15.В1.530	1	L 63×5	100	60	20	8 А III	300	10	15	1.1
МН524	-01		L 75×6	150	90	30			15		1.6
МН525	-02		L 63×5	200	120	40			10	15	1.6
МН526	-03		L 90×7				10 А III	350	20	20	2.9
МН527	-04		L 75×6	250	180	35	8 А III	300	15	15	2.3
МН528	-05	2	L 63×5	300	110	40			10		2.2
МН529	-06		L 90×7				10 А III	350	20	20	4.5
МН530	-07		L 125×80×8						30	15	5.4
МН531	-08		L 75×6	400	160		8 А III	300	15		3.6
МН532	-09		L 63×5	500	210				10		3.2
МН533	-10		L 90×7				10 А III	350	20	20	6.4
МН534	-11		L 125×80×8						30	15	7.9

Гл. инж. пр.	Монин	
Нач. отд.	Бровский	
Гл. констр.	Водопьянов	
Рук. гр.	Жилякова	
Вед. инж.	Бирюкова	
Исполнил	Гижицкая	
Проверил.	Жилякова	

1.400-15.В1.530 СБ

Изделие закладное МН523÷МН534 Сборочный чертеж.

Стадия	Масса	Масштаб
Р	См. таблицу	—
Лист	Листов 1	

ХАРЬКОВСКИЙ ПРОМСТРОЙНИИПРОЕКТ

Формат	Зона	Поз.	Обозначение	Наименование	Кол. на исполн. 1.400-15.В1.540- —	01	02	03							Примечание
				Документация											
11			1.400-15.В1.000ТО	Техническое описание	X	X	X	X							
11			1.400-15.В1.540СБ	Сборочный чертеж	X	X	X	X							
				Детали											
11		1	1.400-15.В1.005	Уголок У-1			1								
			-01	У-2				1							
			-49	У-35	1										
			-52	У-38		1									
11		2	1.400-15.В1.004-01	Стержень Ст-52			2	2							
			-03	Ст-54	2	5									
11		3	1.400-15.В1.003-02	Ст-3	2	5									
				Марка	МН539	МН540	МН541	МН542							

Исполнения 04÷09-см. лист 2

Гл. инж. пр.	Монин	
Нач. отд.	Бродский	
Гл. констр.	Водопьянов	
Рук. гр.	Жилякова	
Вед. инж.	Бир[illegible]	
Исполнил	Ги[illegible]	
[illegible]	[illegible]	

1.400-15.В1.540

Закладное изделие МН539÷МН548

Стадия	Лист	Листов
Р	1	2

ХАРЬКОВ[illegible] ПРОМСТРОЙ[illegible]

16768-02 137

Ф.	Зон	Пл.	Обозначение		Кол. на исполн. 1.400-15. В1. 540- 04	05	06	07	08	09					
				Документация											
11			1.400-15. В1. 000ТО	Техническое описание	X	X	X	X	X	X					
11			1.400-15. В1. 540СБ	Сборочный чертеж	X	X	X	X	X	X					
				Детали											
11		1	1.400-15. В1. 005-02	Уголок У-3	1										
			-03	У-4		1									
			-04	У-5			1								
			-05	У-6				1							
			-06	У-7					1						
			-20	У-21						1					
		2	1.400-15. В1. 004-01	Стержень С-52	2	2	2	3	3	4					
				Марка	МН543	МН544	МН545	МН546	МН547	МН548					

1.400-15. В1. 540

Лист 2

Рис. 1

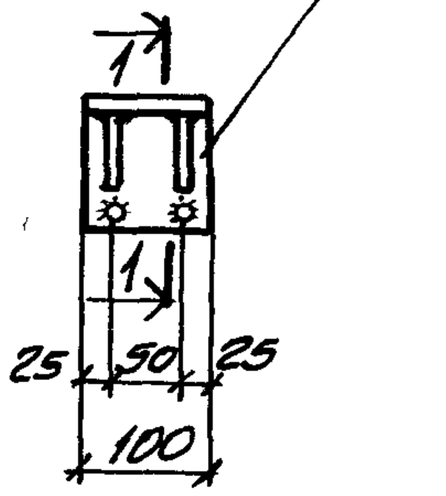

Рис. 2

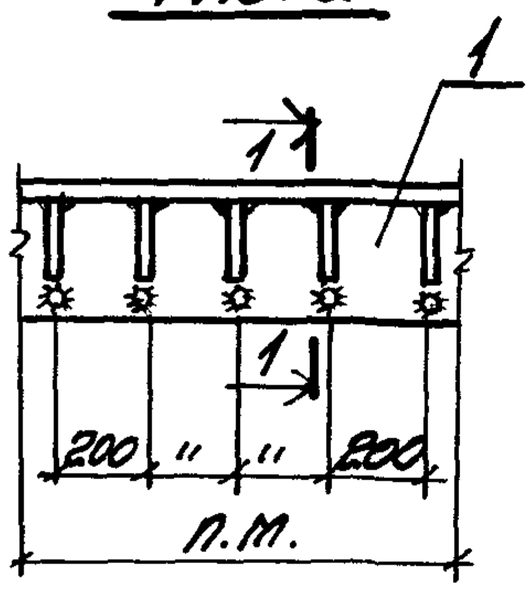

1-1

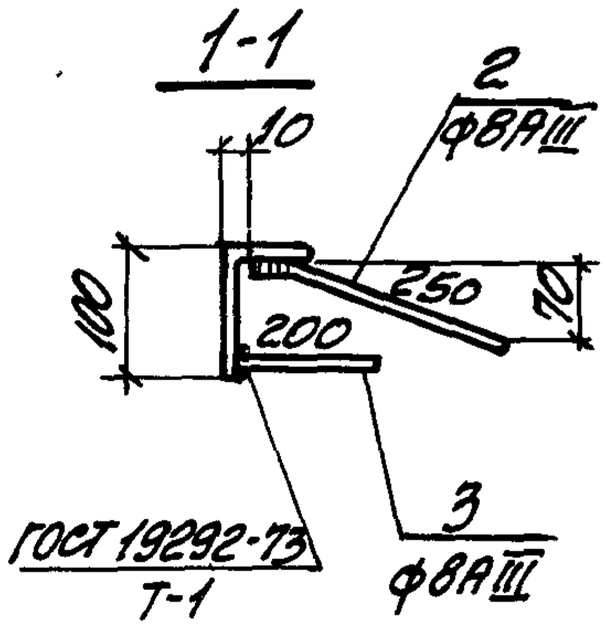

Приварка стержней внахлестку ручной дуговой сваркой

Рис. 3

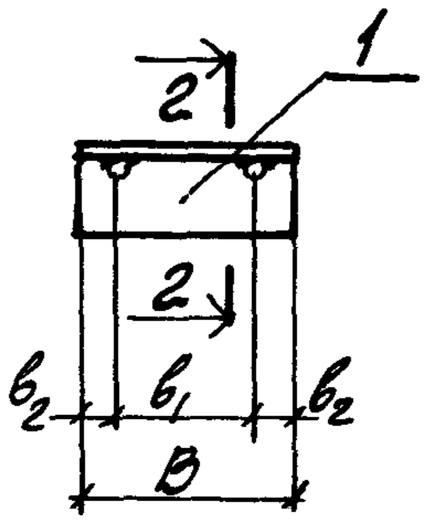

Рис. 4

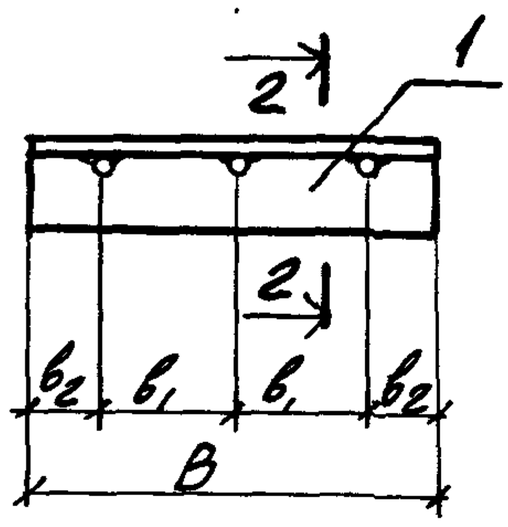

Рис. 5

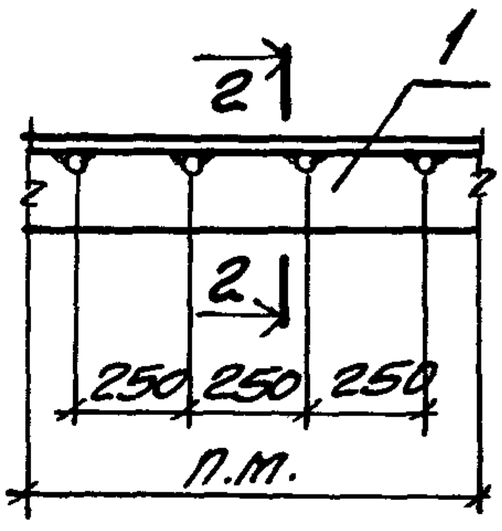

2-2

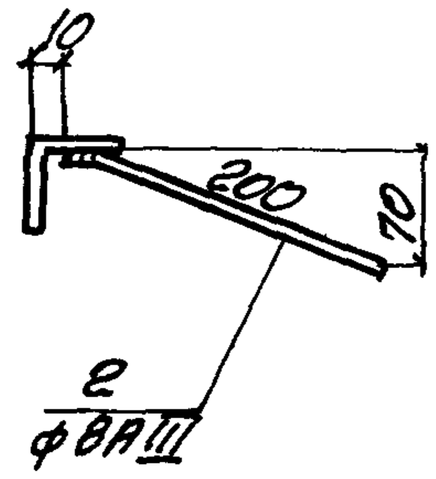

Марка	Обозначение	Рис.	Сечение поз. 1	Размеры, мм B	b_1	b_2	Масса кг
МН539	1.400-15.В1.540	1	L100×63×6	—	—	—	1.2
МН540	-01	2		—	—	—	0.5
МН541	-02	3	L50×5	100	50	25	0.6
МН542	-03			150	90	30	0.8
МН543	-04			200	100	50	1.0
МН544	-05			250	150		1.1
МН545	-06			300	200		1.3
МН546	-07	4		400	150		1.8
МН547	-08			500	200		2.2
МН548	-09	5		—	—	—	4.2

Гл. инж. пр.	Монин	
Нач. отд.	Бродский	
Гл. констр.	Водопьянов	
Рук. гр.	Жилякова	
Вед. инж.	Бирюкова	
Исполнил	Гажицкая	
Проверил	Жилякова	

1.400-15.В1.540 СБ

Изделие закладное МН539 ÷ МН548. Сборочный чертеж.

Стадия	Масса	Масштаб
Р	См. таблицу	
Лист	Листов 1	

Харьковский Промстройниипроект

Фи	Зона	Поз	Обозначение	Наименование	Кол. на										Примечание
					—	01	02	03	04	05	06	07	08		
				Документация											
11			1.400-15. В1. 000ТО	Техническое описание	X	X	X	X	X	X	X	X	X		
11			1.400-15. В1. 550 СБ	Сборочный чертеж	X	X	X	X	X	X	X	X	X		
				Детали											
11		1	1.400-15. В1. 005-08	Уголок У-9	1										
			-09	У-10		1									
			-10	У-11			1								
			-20	У-21				1	1	1					п.м.
			-40	У-26							1	1			п.м.
			-52	У-38									1		п.м

Марка	МН 549	МН 550	МН 551	МН 552	МН 553	МН 554	МН 555	МН 556	МН 557		

Гл. инж. пр.	Монын	
Нач. отд.	Бровский	
Гл. констр.	Водопьянов	
Рук. гр.	Жилякова	
Вед. инж.	Бирюкова	
Исполнил	Гижицкая	
Проверил	Жилякова	

1.400-15. В1. 550

Изделие закладное
МН549 ÷ МН557

Стадия	Лист	Листов
Р	1	2

ХАРЬКОВСКИЙ ПРОМСТРОЙНИИПРОЕКТ

ОНИ 20-76768-02

Формат	Зона	Поз.	Обозначение	Наименование	Кол. на исполн. 1.400-15.В1.550-										Примечание
					—	01	02	03	04	05	06	07	08		
11		2	1.400-15.В1.003-02	Стержень G-3					4		4				
			1.400-15.В1.004	G-51	8	8	8	8							
			-01	G-52								4	4		
			-02	G-53						4					
11		3	1.400-15.В1.003-43	Ст-44							1	1	1		п.м.

16768-02 141

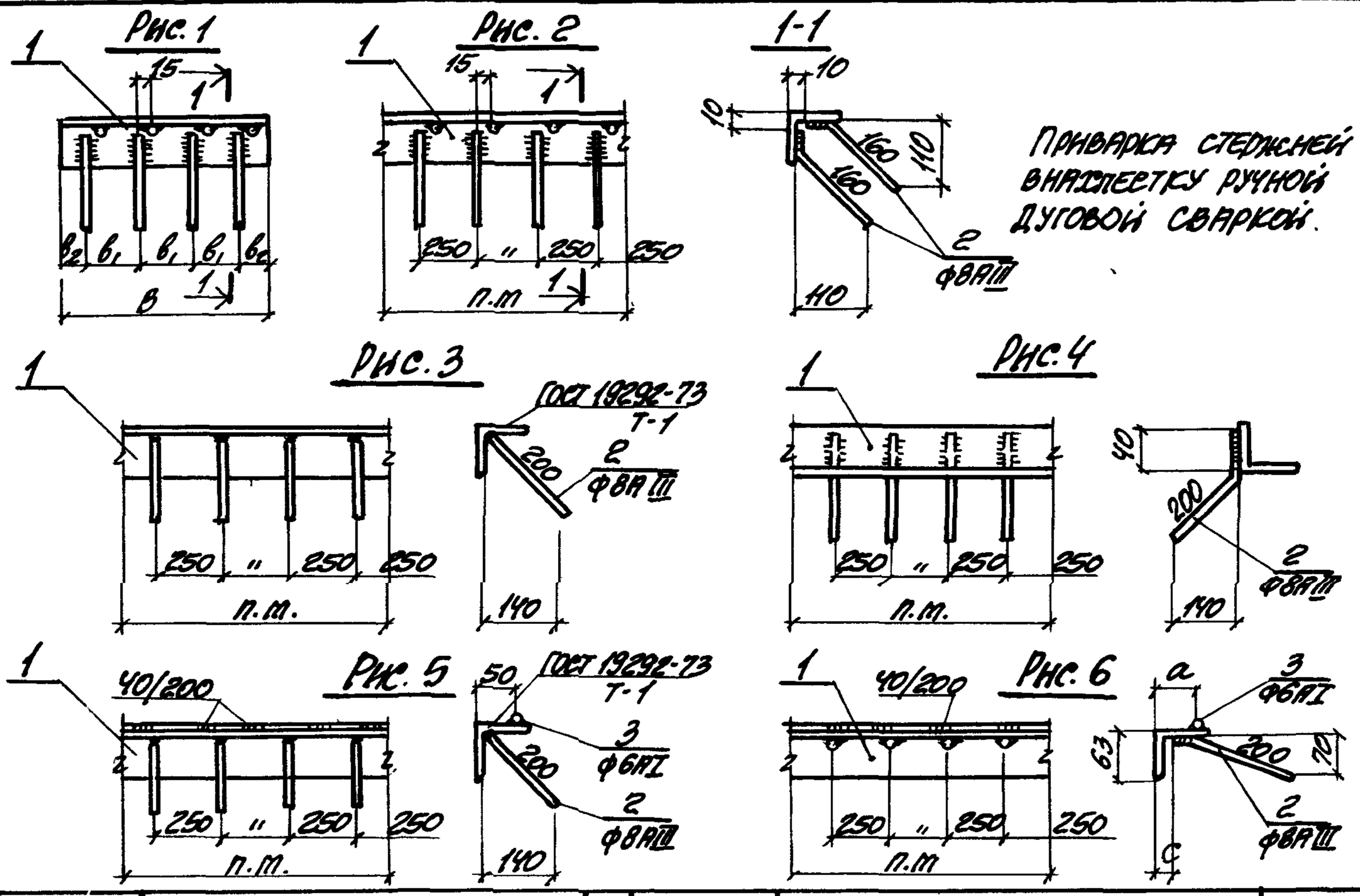

Приварка стержней внахлестку ручной дуговой сваркой.

Марка	Обозначение	Рис	Сечение поз. 1	Размеры, мм					Масса кг
				в	в1	в2	а	с	
МН549	1.400-15.В1.550	1	L 50×5	700	200	50	—	—	3.2
МН550	-01			800		100			3.6
МН551	-02			900	250	75			4.0
МН552	-03	2		—	—	—			4.4
МН553	-04	3							4.1
МН554	-05	4							4.2
МН555	-06	5	L 63×5						5.3
МН556	-07	6					50	10	5.4
МН557	-08		L 100×63×6				70	30	8.1

Гл. инж. пр	Монин		
Нач. отд.	Бродский		
Гл. констр	Водопьянов		
Рук. гр.	Жилякова		
Вед. инж	Бирюкова		
Исполнил	Гижицкая		
Проверил	Жилякова		

1.400-15. В1. 550 СБ

Изделие закладное МН 549 ÷ МН 557. Сборочный чертеж.

Стадия	Масса	Масштаб
Р	см. таблицу	—

Лист | Листов 1

ХАРЬКОВСКИЙ ПРОМСТРОЙНИИПРО

Формат	Зона	Поз.	Обозначение	Наименование	Кол. на исполн. 1.400-15. В1. 560- —	01	02	03	04	05	06	07			Примечание
				Документация											
11			1.400-15. В1.000 ТО	Техническое описание	X	X	X	X	X	X	X	X			
11			1.400-15. В1. 560 СБ	Сборочный чертеж	X	X	X	X	X	X	X	X			
				Детали											
11		1	1.400-15. В1. 005-62	Швеллер Ш-1	1										
			-63	Ш-2			1								
			-64	Ш-3					1						
			-65	Ш-4							1				п.м.
			-66	Ш-5		1									
			-67	Ш-6				1							
			-68	Ш-7						1					
			-69	Ш-8								1			п.м
11		2	1.400-15. В1.004-08	Стержень Ст-59	1	1	1	1	2	2	3	3			
				Марка	МН 558	МН 559	МН 560	МН 561	МН 562	МН 563	МН 564	МН 565			

15. В1. 560

Стадия	Лист	Листов
Р		1

...дное

...66

ХАРЬКОВСКИЙ ПРОМСТРОЙНИИПРОЕКТ

16768-02 143

142

Рис. 1

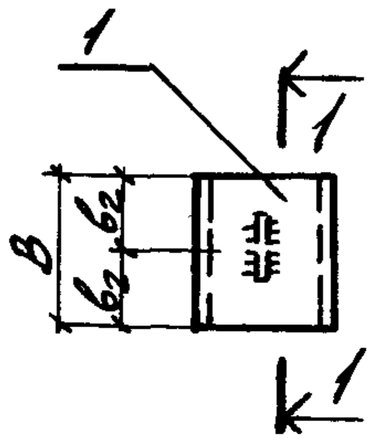

1-1

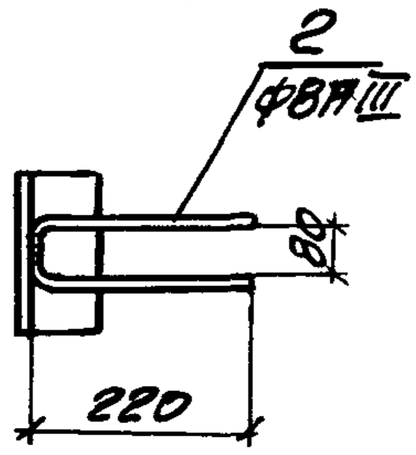

Рис. 2

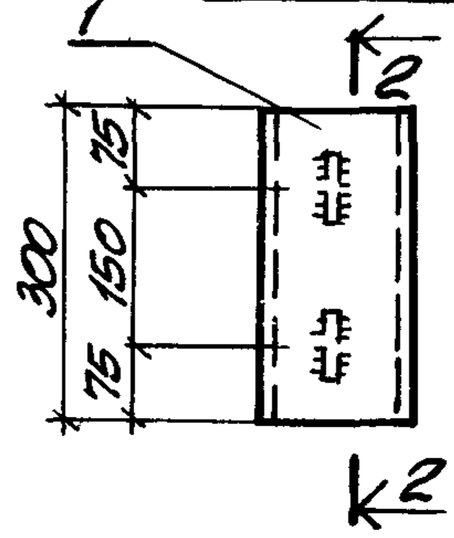

2-2

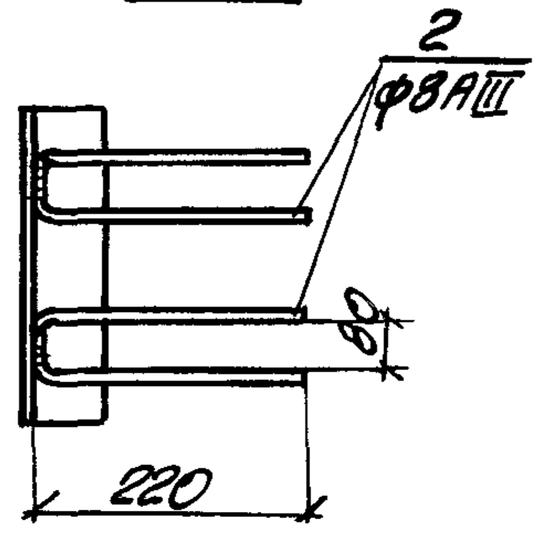

Рис. 3

3-3

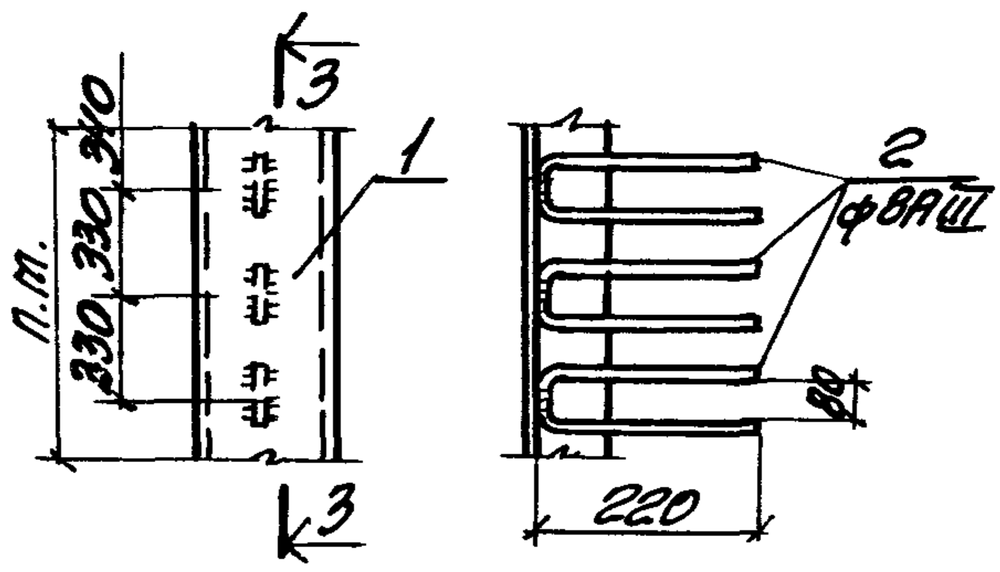

Сварка ручная дуговая

Марка	Обозначение	Рис.	Сечение поз. 1	Размеры, мм		Масса кг
				В	$в_2$	
МН558	1.400-15.В1.560	1	С8	100	50	0.9
МН559	-01		С10			1.1
МН560	-02		С8	200	100	1.6
МН561	-03		С10			1.9
МН562	-04	2	С8	—	—	2.5
МН563	-05		С10			3.0
МН564	-06	3	С8			7.7
МН565	-07		С10			9.2

Гл. инж. пр.	Монин	
Нач. отд.	Бродский	
Гл. констр.	Водольянов	
Рук. гр.	Жилякова	
Инж.	Бирюкова	
Исполнил	Гижинцкая	
Проверил	Жилякова	

1.400-15.В1.560СБ

Изделие закладное МН558÷МН565 Сборочный чертеж

Стадия	Масса	Масштаб
Р	См. таблицу	—
Лист	Листов 1	

ХАРЬКОВСКИЙ ПРОМСТРОЙНИИПРОЕКТ

Формат	Зона	Поз.	Обозначение	Наименование	Кол. на исполн. 1.400-15.В1.570- —	01	02	03	04	05					Примечание
				Документация											
11			1.400-15.В1.000ТО	Техническое описание	X	X	X	X	X	X					
11			1.400-15.В1.570СБ	Сборочный чертеж	X	X	X	X	X	X					
				Детали											
11		1	1.400-15.В1.005-70	Швеллер Ш-9	1										
			-71	Ш-10			1								
			-72	Ш-11					1						п.м.
			-73	Ш-12		1									
			-74	Ш-13				1							
			-75	Ш-14						1					п.м.
11		2	1.400-15.В1.004-08	Стержень Ст-59	2	2	2	2	4	4					
				Марка	МН566	МН567	МН568	МН569	МН570	МН571					

Гл.инж.пр	Монин	
Нач.отд.	Бродский	
Гл.констр.	Водопьянов	
Рук.гр.	Жилякова	
Вед.инж	Бирюкова	
Исполнил	Гижицкая	
Проверил	Жилякова	

1.400-15.В1.570

Изделие закладное МН566 ÷ МН571

Стадия	Лист	Листов
Р		1

ХАРЬКОВСКИЙ ПРОМСТРОЙНИИПРОЕКТ

16768-02 145

144

Рис. 1

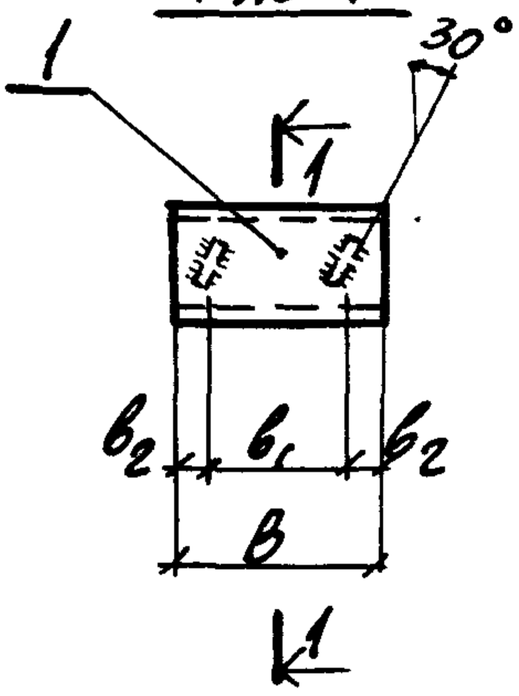

Рис. 2

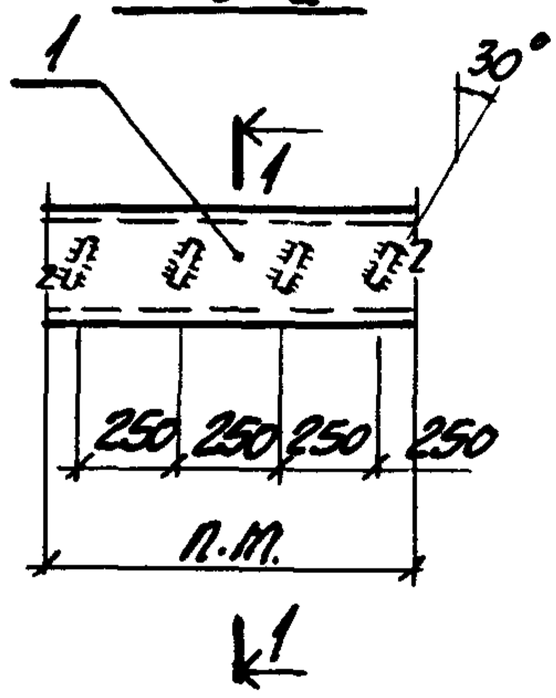

1-1

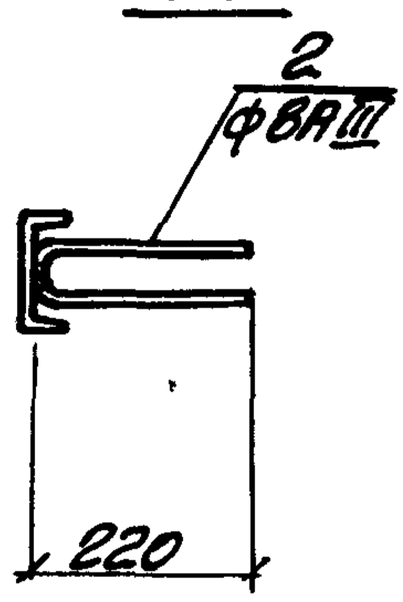

Сварка ручная дуговая

Марка	Обозначение	Рис.	Сечение поз. 1	Размеры, мм			Масса кг
				В	$в_1$	$в_2$	
МН566	1.400-15. В1. 570	1	С12	150	90	30	2.0
МН567	-01		С14				2.3
МН568	-02		С12	300	200	50	3.5
МН569	-03		С14				4.1
МН570	-04	2	С12	—	—	—	11.2
МН571	-05		С14				13.1

Гл. инж. пр.	Тонин	
Нач. отд.	Бродский	
Гл. констр.	Водопьянов	
Рук. гр.	Женякова	
Вед. инж.	Бирюкова	
Исполнил	Гиженская	
Проверил	Женякова	

1.400-15. В1. 570СБ

Изделие закладное МН566 ÷ МН571 Сборочный чертеж.

Стадия	Масса	Масштаб
Р	см. таблицу	—
Лист	Листов 1	

ХАРЬКОВСКИЙ ПРОМСТРОЙНИИПРОЕКТ

Формат	Зона	Поз.	Обозначение	Наименование	Кол. на исполн. 1.400-15.В1.610-										Примечание
					-	01	02	03	04	05	06	07	08	09	
				Документация											
11			1.400-15.В1.000 ТО	Техническое описание	×	×	×	×	×	×	×	×	×	×	
11			1.400-15.В1.610 СБ	Сборочный чертеж	×	×	×	×	×	×	×	×	×	×	
				Детали											
11		1	1.400-15.В1.002-30	Пластина Пл-48б	2	2	2	2		2	.	2		2	
			-31	Пл-53в					2		2		2		
11		2	1.400-15.В1.004-11	Стержень Ст-62	4										
			-12	Ст-63		4	4								
			-13	Ст-64				4		4					
			-16	Ст-67								4			
			-17	Ст-68										4	
				Марка	МН601	МН602	МН603	МН604	МН605	МН606	МН607	МН608	МН609	МН610	

Исполнения 10÷16 – см. листы 3 и 4

Гл. инж.	Монин		
Нач. отд.	Бродский		
Гл. констр.	Водопьянов		
Рук. гр.	Жилякова		
Вед. инж.	Бирюкова		
Исполн.	Гижицкая		
Провер	Жилякова		

1.400-15.В1.610

Изделие закладное
МН 601 ÷ МН 617

Стадия	Лист	Листов
Р	1	4

ХАРЬКОВСКИЙ ПРОМСТРОЙНИИПРОЕКТ

16768-02 147

146

Формат	Зона	Поз.	Обозначение	Наименование	Кол. на исполн. 1.400-15.В1.610-										Примечание
					-	01	02	03	04	05	06	07	08	09	
11		2	1.400-15.В1.004-19	Стержень Ст-70					4		4				
			-20	Ст-71									4		
11		3	1.400-15.В1.003-10	Ст-11						8		8		8	
			-11	Ст-12			8	8							
			-12	Ст-13	8	8									
			-22	Ст-23							8		8		
			-23	Ст-24					8						
11		4	1.400-15.В1.007	Труба Тр-1	1	1									
			-01	Тр-2			1	1	1						
			-02	Тр-3						1	1	1	1	1	

16768-02 148

1.400-15.В1.610

Лист 2

147

Фор	Зо	Пс	Обозначение	Наименование	10	11	12	13	14	15	16				чание
				Документация											
11			1.400-15.В1.000ТО	Техническое описание	×	×	×	×	×	×	×	×	×	×	
11			1.400-15.В1.610СБ	Сборочный чертеж	×	×	×	×	×	×	×	×	×	×	
				Детали											
11		1	1.400-15.В1.002-30	Пластина Пл-48б		2		2							
			-31	Пл-53в	2		2		2						
			-32	Пл-62б						2					
			-33	Пл-65б							2				
11		2	1.400-15.В1.004-17	Стержень Ст-68		4									
			-18	Ст-69				4							
			-22	Ст-73	4		4.								
			-23	Ст-74					4						
11		3	1.400-15.В1.003-08	Ст-9		8		8							
			-15	Ст-16						12	16				
			-20	Ст-21			8		8						
			-22	Ст-23	8										
				Марка	МН611	МН612	МН613	МН614	МН615	МН616	МН617				

1.400-15.В1.610

Лист 3

16768-02 140

Формат	Зона	Поз.	Обозначение	Наименование	Кол. на исполн. 1.400-15.В1.610- 10	11	12	13	14	15	16				Примечание
11		4	1.400-15.В1.007-02	Труба Тр-3	1										
			-03	Тр-4		1	1	1	1						
			-04	Тр-5						1	1				
11		5	1.400-15.В1.001-78	Пластина Пл-79						12	16				

Рис. 1

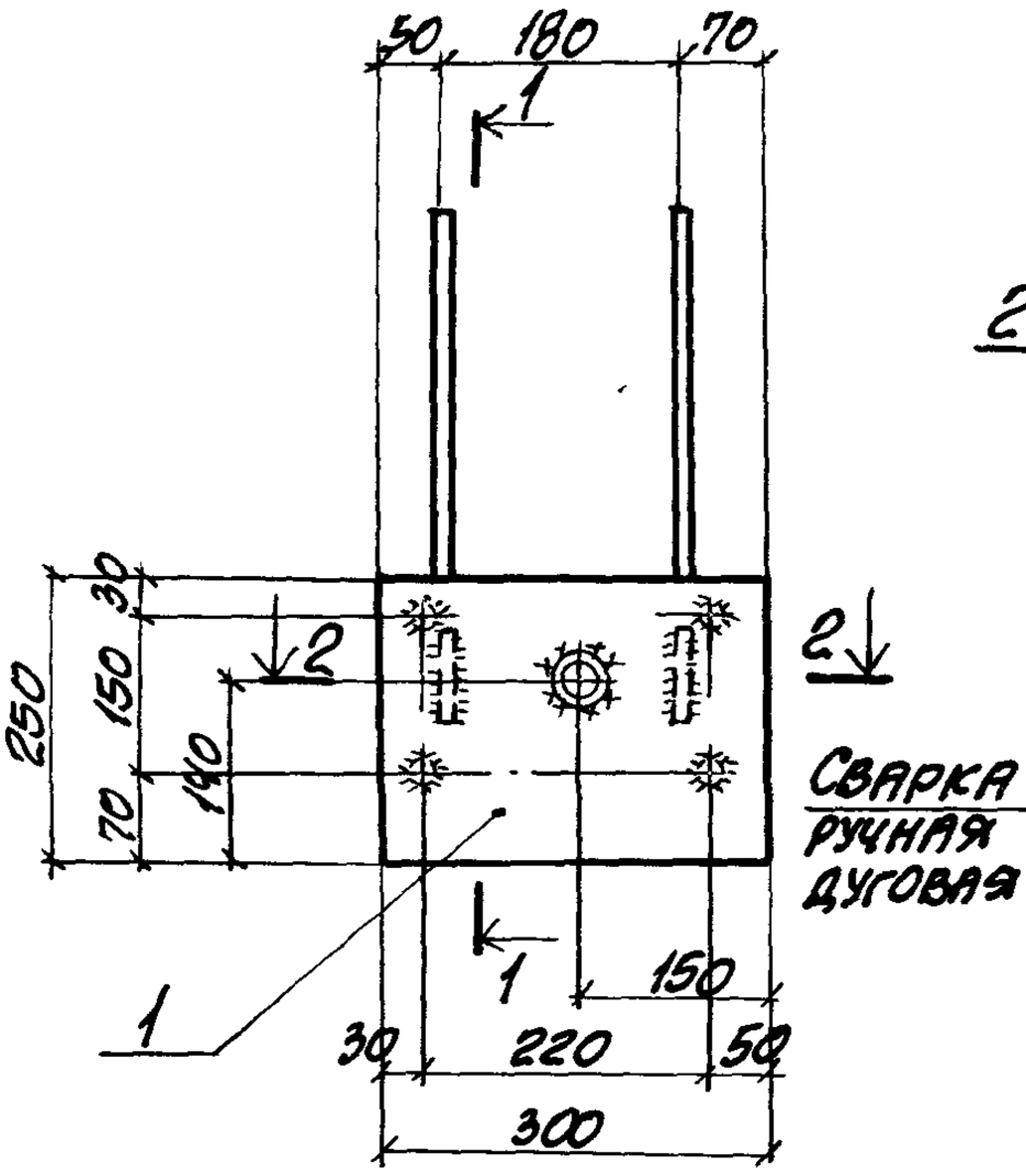

1-1

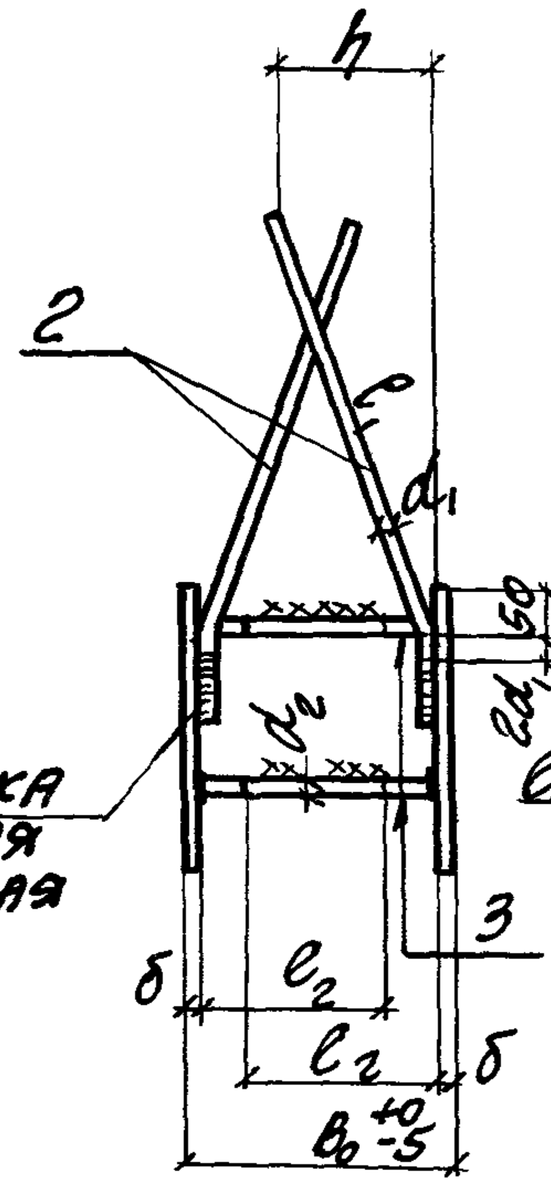

2-2

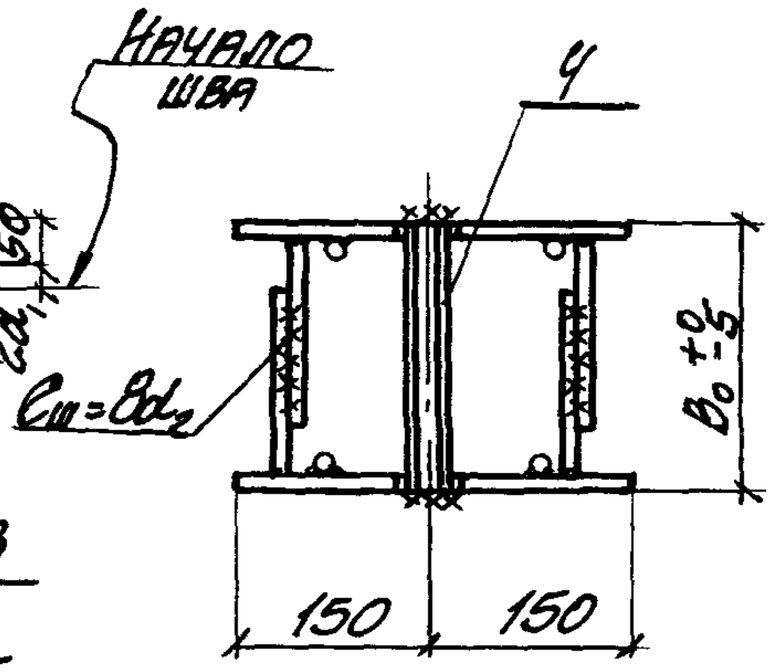

Рис. 2

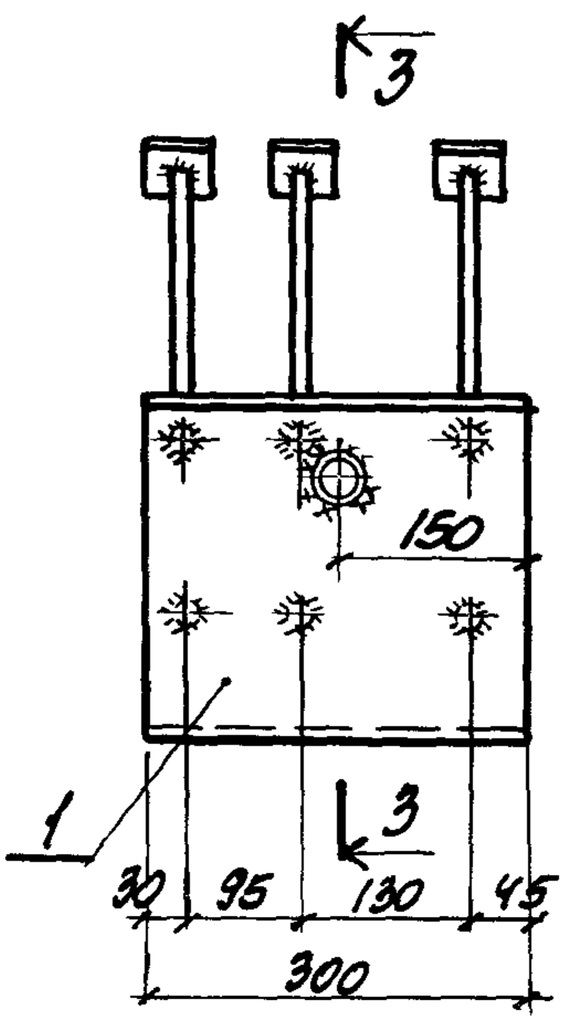

Рис. 3

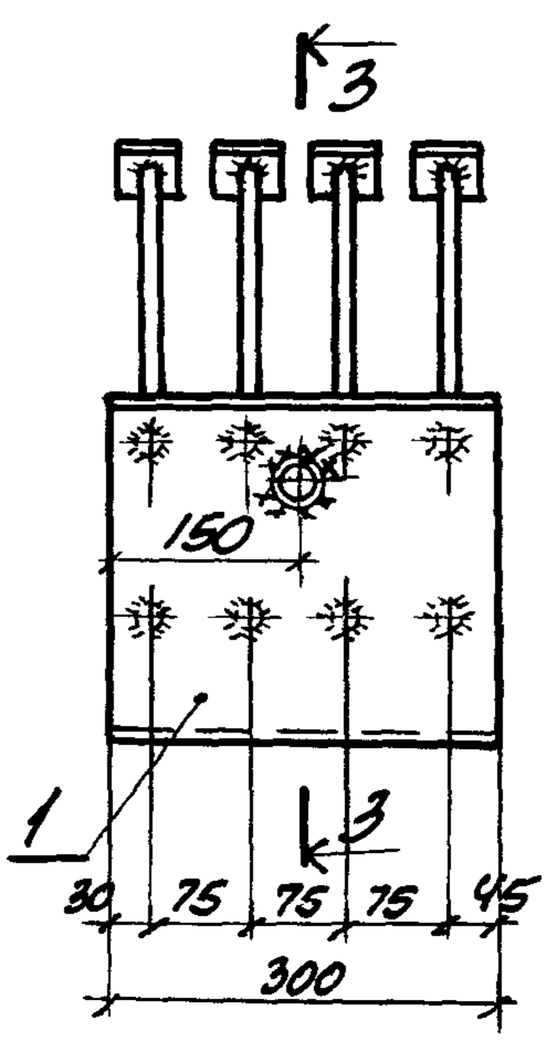

3-3

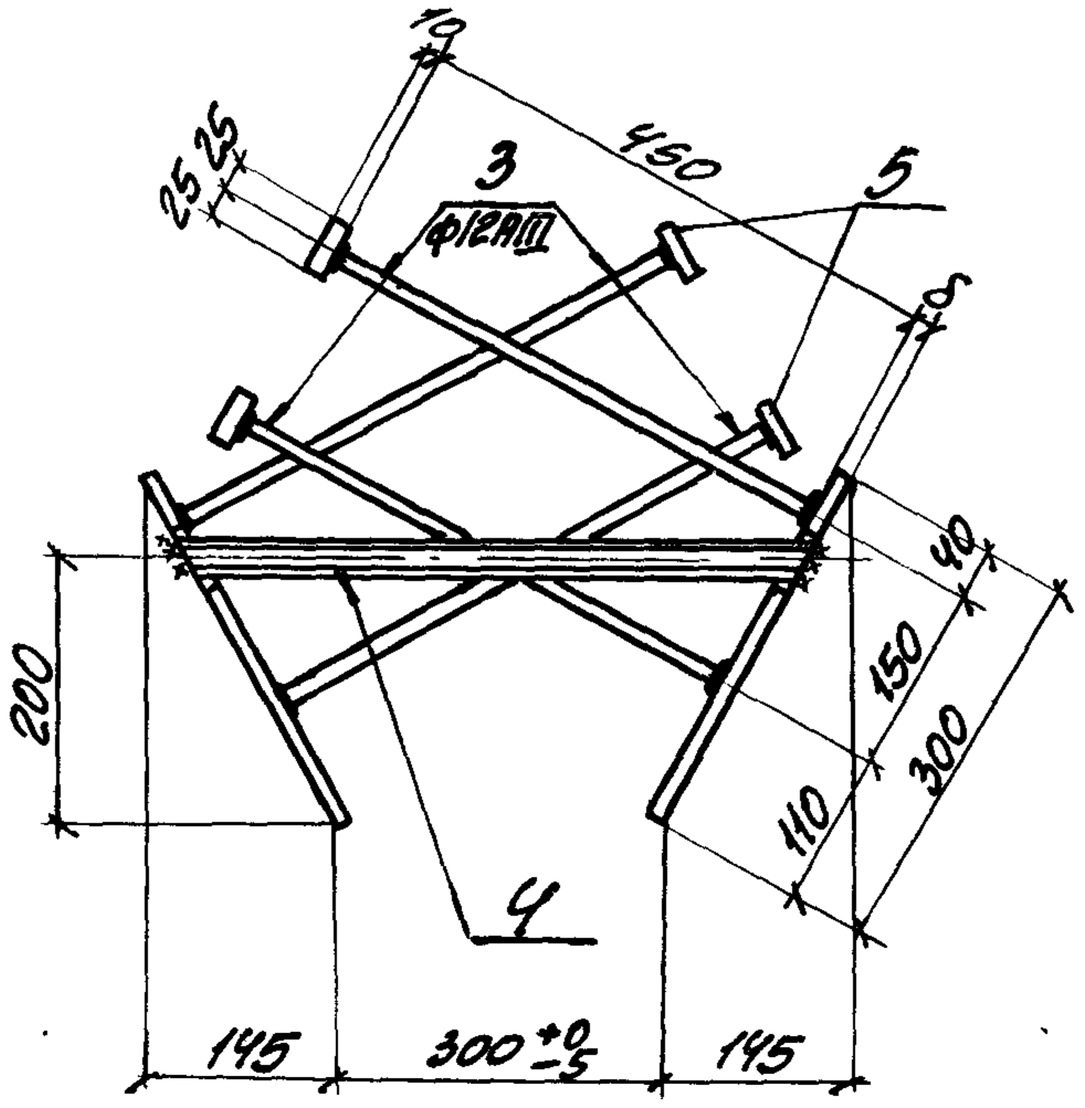

Таблицу исполнений и пояснения к чертежу см. на листе 2

			1.400-15.81.610С6
Гл. инж. пр.	Монин		Изделие закладное МН 601÷МН 617 Сборочный чертеж.
Нач. отд.	Бровский		
Гл. констр.	Водолянов		
Рук. гр.	Жилякова		
Вед. инж.	Бирюкова		
Исполнил	Стативин		
Проверил	Жилякова		

Стадия	Масса	Масштаб
Р	См. таблицу	—
Лист 1	Листов 2	

Харьковский Промстройниипроект

15762-02

Марка	Обозначение	Рис	Размеры, мм.							Масса кг
			B_o	δ	d_1	l_1	h	d_2	l_2	
МН 601	1.400-15.В1.610	1	200	8	12А III	200	80	10А III	140	11,5
МН 602	-01					300	110			11.8
МН 603	-02		250						170	12,1
МН 604	-03					400	140			12,5
МН 605	-04			10	16А III			12А III		16,7
МН 606	-05		300	8	12А III			10А III	190	12,7
МН 607	-06			10	16А III			12А III		17.0
МН 608	-07			8	12А III	520	200	10А III		13,1
МН 609	-08			10	16А III			12А III		17.7
МН 610	-09			8	12А III	620	210	10А III		13,5
МН 611	-10			10	16А III			12А III		18.4
МН 612	-11		400	8	12А III			10А III	240	13,9
МН 613	-12			10	16А III			12А III		18,9
МН 614	-13			8	12А III	840	310	10А III		14,7
МН 615	-14			10	16А III			12А III		20,3
МН 616	-15	2	—	10	—	—	—	—	—	22,3
МН 617	-16	3		12						27,5

1 Для прямых стержней поз. 3 - сварные швы Т-1 по ГОСТ 19292-73.

2 Закладные изделия поставляются потребителю в разобранном виде комплектом, состоящим из 2х пластин с анкерами и одной трубки. Окончательная сборка закладного изделия производится при установке изделия в опалубку конструкции

3 хххх — монтажные швы, выполняемые при сборке закладного изделия.

Формат	Зона	Поз.	Обозначение	Наименование	Кол. на исполн. 1.400-15.В1.710-										Примечание
					-	01	02	03	04	05	06	07	08	09	
				Документация											
11			1.400-15.В1.000 ТО	Техническое описание	×	×	×	×	×	×	×	×	×	×	
11			1.400-15.В1.710 СБ	Сборочный чертеж	×	×	×	×	×	×	×	×	×	×	
				Детали											
11		1	1.400-15.В1.005-04	Уголок У-5	2	2					2	2			
			-05	У-6			2	2					2	2	
			-06	У-7					2	2					
		2	-21	У-5а	2	2	2	2	2	2					
			-21	У-6а							2	2	2	2	
11		3	1.400-15.В1.003-02	Стержень Ст-3		4		4		4		8		8	
11			1.400-15.В1.004-01	Ст-52	4		4		4		8		8		

Марка	МН 701-1	МН 701-2	МН 702-1	МН 702-2	МН 703-1	МН 703-2	МН 704-1	МН 704-2	МН 705-1	МН 705-2

Исполнения
10 ÷ 19 - см. лист 2
20 ÷ 29 - см. лист 3
30 ÷ 39 - см. лист 4
40 ÷ 49 - см. лист 5

Гл.инж.	Монин	
Нач.отд.	Бродский	
Гл.констр.	Водольянов	
Рук.гр.	Жилякова	
Вед.инж.	Бирюкова	
Исполн.	Стативин	
Проверил	Жилякова	

1.400-15.В1.710

Изделие закладное
МН 701 ÷ МН 725

Стадия	Лист	Листов
Р	1	5

ХАРЬКОВСКИЙ ПРОМСТРОЙНИИПРОЕКТ

20-89/91 153

151

Формат	Зона	Поз.	Обозначение	Наименование	Кол. на исполн. 1.400-15.В1.710 – 10	11	12	13	14	15	16	17	18	19	Примечание
				Документация											
11			1.400-15.В1.000 ТО	Техническое описание	×	×	×	×	×	×	×	×	×	×	
11			1.400-15.В1.710 СБ	Сборочный чертеж	×	×	×	×	×	×	×	×	×	×	
				Детали											
11		1	1.400-15.В1.005-05	Уголок У-6					2	2					
			-06	У-7	2	2					2	2			
			-07	У-8			2	2					2	2	
11		2	1.400-15.В1.005-22	У-6а	2	2	2	2							
			-23	У-7а					2	2	2	2	2	2	
11		3	1.400-15.В1.003-02	Стержень Ст-3		8		8		8		8		8	
11			1.400-15.В1.004-01	Ст-52	8		8		8		8		8		
				Марка	МН 706-1	МН 706-2	МН 707-1	МН 707-2	МН 708-1	МН 708-2	МН 709-1	МН 709-2	МН 710-1	МН 710-2	

1.400-15.В1.710

Лист 2

16768-02 154

Формат	Зона	Поз.	Обозначение	Наименование	Кол. на исполн. 1.400-15. В1. 710-										Примечание
					20	21	22	23	24	25	26	27	28	29	
				Документация											
11			1.400-15. В1.000 ТО	Техническое описание	×	×	×	×	×	×	×	×	×	×	
11			1.400-15. В1.710 СБ	Сборочный чертеж	×	×	×	×	×	×	×	×	×	×	
				Детали											
11		1	1.400-15. В1.005-06	Уголок У-7					2	2					
			-07	У-8							2	2			
			-08	У-9	2	2							2	2	
			-09	У-10			2	2							
11		2	1.400-15. В1.005-23	У-7а	2	2	2	2							
			-24	У-8а					2	2	2	2	2	2	
11		3	1.400-15. В1.003-02	Стержень Ст-3		10		10		8		8		10	
11			1.400-15. В1.004-01	Ст-52	10		10		8		8		10		
				Марка	МН 711-1	МН 711-2	МН 712-1	МН 712-2	МН 713-1	МН 713-2	МН 714-1	МН 714-2	МН 715-1	МН 715-2	

1.400-15. В1.710

Лист 3

Формат	Зона	Поз.	Обозначение	Наименование	Кол. на исполн. 1.400-15. В1. 710- 30	31	32	33	34	35	36	37	38	39	Примечание
				Документация											
11			1.400-15. В1.000 ТО	Техническое описание	×	×	×	×	×	×	×	×	×	×	
11			1.400-15. В1.710 СБ	Сборочный чертеж	×	×	×	×	×	×	×	×	×	×	
				Детали											
11		1	1.400-15. В1.005-07	Уголок У-8							2	2			
			-08	У-9									2	2	
			-09	У-10	2	2									
			-10	У-11			2	2							
			-11	У-12					2	2					
11		2	-24	У-8а	2	2	2	2	2	2					
			-25	У-9а							2	2	2	2	
11		3	1.400-15. В1.003-02	Стержень Ст-3		10		10		12		8		10	
11			1.400-15 В1.004-01	Ст-52	10.		10		12		8		10		
				Марка	МН 716-1	МН 716-2	МН 717-1	МН 717-2	МН 718-1	МН 718-2	МН 719-1	МН 719-2	МН 720-1	МН 720-2	

1.400-15. В1. 710

Лист 4

Формат	Зона	Поз.	Обозначение	Наименование	Кол. на исполн. 1.400-15 В1.710- 40	41	42	43	44	45	46	47	48	49	Примечание
				Документация											
11			1.400-15.В1.000ТО	Техническое описание	×	×	×	×	×	×	×	×	×	×	
11			1.400-15.В1.710 СБ	Сборочный чертеж	×	×	×	×	×	×	×	×	×	×	
				Детали											
11		1	1.400-15.В1.005-09	Уголок У-10	2	2									
			-10	У-11			2	2							
			-11	У-12					2	2					
			-12	У-13							2	2			
			-13	У-14									2	2	
		2	-25	У-9а	2	2	2	2	2	2	2	2	2	2	
11		3	1.400-15.В1.003-02	Стержень Ст-3		10		10		12		12		12	
11			1.400-15.В1.004-01	Ст-52	10		10		12		12		12		

Марка	МН 721-1	МН 721-2	МН 722-1	МН 722-2	МН 723-1	МН 723-2	МН 724-1	МН 724-2	МН 725-1	МН 725-2

16768-02 151

Рис. 1, Рис 2.

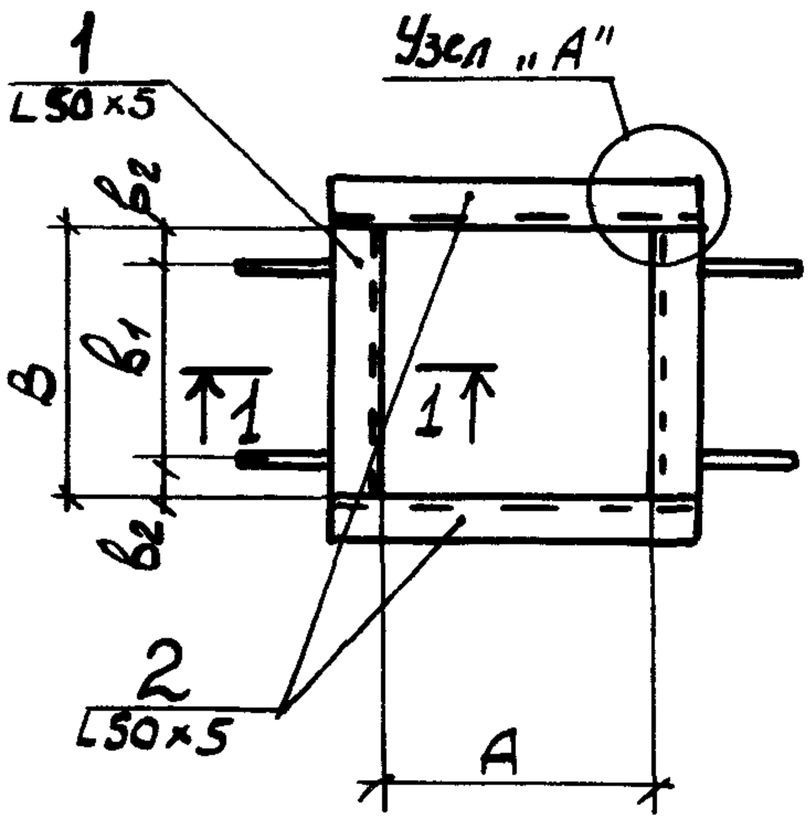

Узел „А"

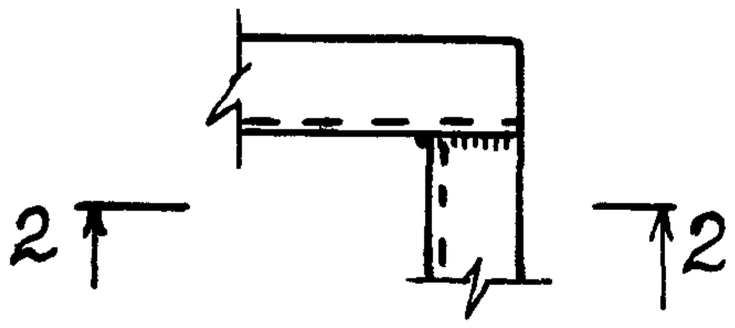

Рис. 3, Рис. 4

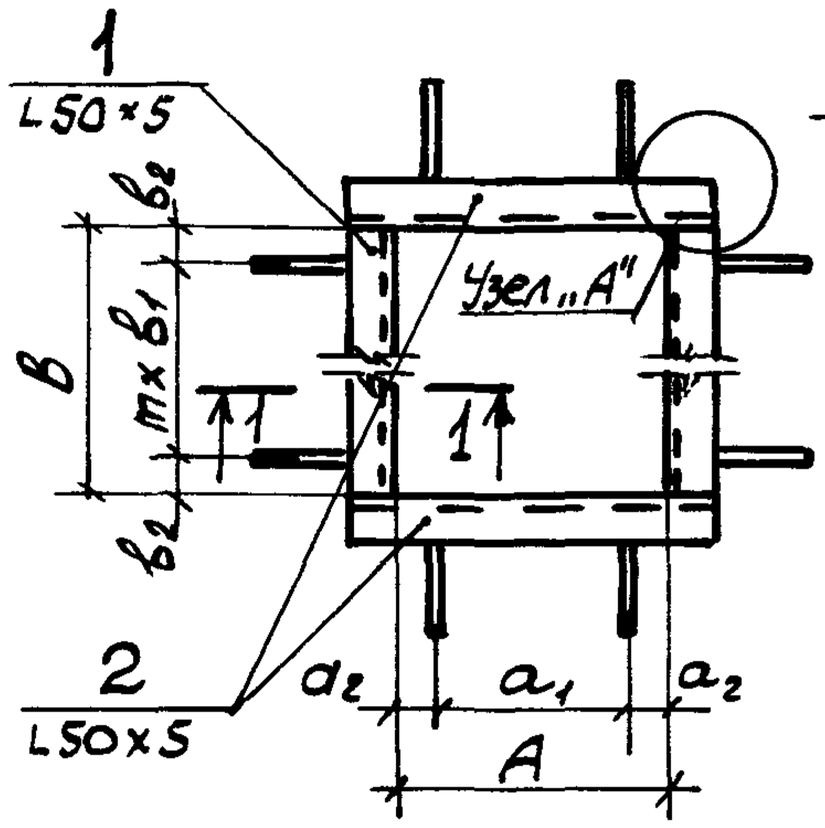

2-2

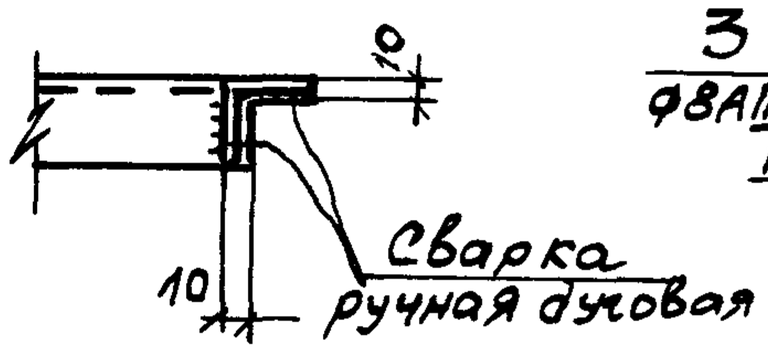

1-1
для рис. 1. рис. 3

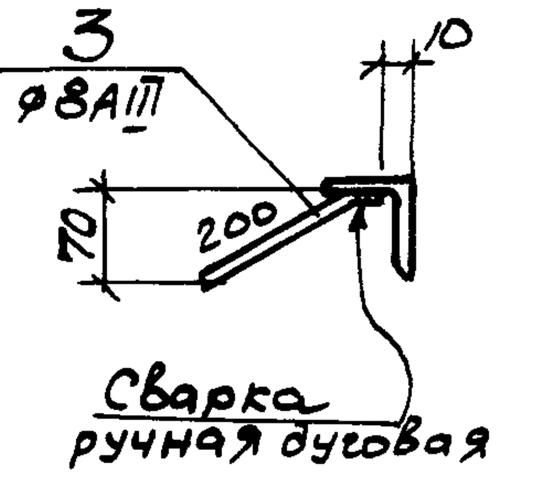

1-1
для рис. 2, Рис. 4

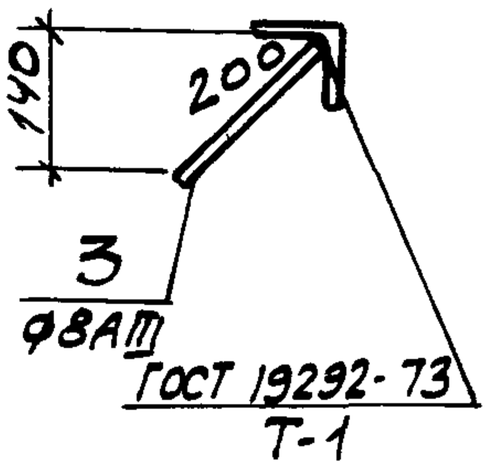

Марка	Обозначение	Рис	Размеры, мм						m	Масса кг
			A	a_1	a_2	B	b_1	b_2		
МН 701-1	1.400-15.81. 710	1	200	—	—	300	200	50	—	4,9
-2	-01	2								4,8
МН 702-1	-02	1				400		100		5,7
-2	-03	2								5,6
МН 703-1	-04	1				500	300			6,4
-2	-05	2								6,3

Продолжение таблицы исполнений см. на листах 2 и 3.

Гл.инж.пр.	Монин		1.400-15.81.710 СБ
Нач. отд	Бродский		Изделие закладное МН 701 ÷ МН 725. Сборочный чертеж.
Гл.констр	Водольянов		Стадия: Р; Масса: см. таблицу; Масштаб: -
Рук. гр.	Жилякова		Лист 1; Листов 3
Вед.инж	Бирюкова		ХАРЬКОВСКИЙ ПРОМСТРОЙНИИПРОЕКТ
Исполнил	Стативин		
Провер.	Жилякова		

Марка	Обозначение	Рис	Размеры, мм						m	Масса кг
			A	a_1	a_2	B	b_1	b_2		
МН 704-1	1.400-15, В1.710- 06	3	300	200	50	300	200	50	1	6,1
-2	-07	4								5,9
МН 705-1	-08	3				400		100		6,8
-2	-09	4								6,6
МН 706-1	-10	3				500	300			7.6
-2	-11	4								7.4
МН 707-1	-12	3				600		150		8,4
-2	-13	4								8,2
МН 708-1	-14	3	400	200	100	400	200	100		7,6
-2	-15	4								7,4
МН 709-1	-16	3				500	300			8,4
-2	-17	4								8,2
МН 710-1	-18	3				600		150		9,1
-2	-19	4								8.9
МН 711-1	-20	3				700	250	100	2	10,1
-2	-21	4								9,9
МН 712-1	-22	3				800		150		10,8
-2	-23	4								10,6
МН 713-1	-24	3	500	300	100	500	300	100	1	9,1
-2	-25	4								8,9
МН 714-1	-26	3				600		150		9,8
-2	-27	4								9,6
МН 715-1	-28	3				700	250	100	2	10,8
-2	-29	4								10,6
МН 716-1	-30	3				800		150		11,6
-2	-31	4								11,4

Марка	Обозначение	Рис	Размеры, мм						m	Масса кг
			A	a1	a2	B	b1	b2		
МН 717-1	1.400-15.В1.710- 32	3	500	300	100	900	300	150	2	12,3
-2	- 33	4								12,1
МН 718-1	- 34	3				1000		50	3	13,3
-2	-35	4								13,1
МН 719-1	- 36	3	600	300	150	600		150	1	10,6
-2	- 37	4								10,4
МН 720-1	- 38	3				700	250	100	2	11,6
-2	- 39	4								11.4
МН 721-1	- 40	3				800		150		12,3
-2	- 41	4								12,1
МН 722-1	- 42	3				900	300	150		13,1
-2	- 43	4								12,9
МН 723-1	- 44	3				1000		50	3	14,0
-2	- 45	4								13,8
МН 724-1	- 46	3				1100		100		14,8
-2	- 47	4								14,6
МН 725-1	- 48	3				1200		150		15,5
-2	- 49	4								15,3

Формат	Зона	Поз.	Обозначение	Наименование	Кол. на исполн. 1.400-15.В1.720-										Примечание
					–	01	02	03	04	05	06	07	08	09	
				Документация											
11			1.400-15.В1.000 ТО	Техническое описание	X	X	X	X	X	X	X	X	X	X	
11			1.400-15.В1.720 СБ	Сборочный чертеж	X	X	X	X	X	X	X	X	X	X	
				Детали											
11		1	1.400-15.В1.005 -08	Уголок У-9	2	2									
			-09	У-10			2	2							
			-10	У-11					2	2					
			-11	У-12							2	2			
			-12	У-13									2	2	
		2	-26	У-10а	2	2	2	2	2	2	2	2	2	2	
11		3	1.400-15.В1.003 -02	Стержень Ст-3		12		12		12		14		14	
11			1.400-15.В1.004 -01	Ст-52	12		12		12		14		14		

Марка	МН726-1	МН726-2	МН727-1	МН727-2	МН728-1	МН728-2	МН729-1	МН729-2	МН730-1	МН730-2

Исполнения

10 ÷ 19 – см. лист 2
20 ÷ 29 – см. лист 3
30 ÷ 39 – см. лист 4
40 ÷ 49 – см. лист 5
50 ÷ 59 – см. лист 6
60 ÷ 69 – см. лист 7
70 ÷ 79 – см. лист 8
80 ÷ 89 – см. лист 9
90 ÷ 99 – см. лист 10

Гл. инж.	Монин	
Нач. отд.	Бродский	
Гл. констр.	Водопьянов	
Рук. гр.	Жилякова	
Вед. инж.	Бирюкова	
Исполнил	Стативин	
Проверил	Жилякова	

1.400-15.В1.720

Изделие закладное
МН726 ÷ МН775

Стадия	Лист	Листов
Р	1	10

ХАРЬКОВСКИЙ ПРОМСТРОЙНИИПРОЕКТ

20-89.91

191

160

Формат	Зона	Поз.	Обозначение	Наименование	Кол. на исполн. 1.400-15.В1.720-										Примечание
					10	11	12	13	14	15	16	17	18	19	
				Документация											
11			1.400-15.В1.000ТО	Техническое описание	×	×	×	×	×	×	×	×	×	×	
11			1.400-15.В1.720СБ	Сборочный чертеж	×	×	×	×	×	×	×	×	×	×	
				Детали											
11		1	1.400-15.В1.005-09	Уголок У-10							2	2			
			-10	У-11									2	2	
			-13	У-14	2	2									
			-14	У-15			2	2							
			-15	У-16					2	2					
		2	-26	У-10а	2	2	2	2	2	2					
			-27	У-11а							2	2	2	2	
11		3	1.400-15.В1.003-02	Стержень Ст-3		14		16		16		12		12	
11			1.400-15.В1.004-01	Ст-52	14		16		16		12		12		
				Марка	МН731-1	МН731-2	МН732-1	МН732-2	МН733-1	МН733-2	МН734-1	МН734-2	МН735-1	МН735-2	

1.400-15.В1.720

Лист 2

Формат	Зона	Поз.	Обозначение	Наименование	Кол. на исполн. 1.400-15.В1.720-										Примечание
					20	21	22	23	24	25	26	27	28	29	
				Документация											
11			1.400-15.В1.000 ТО	Техническое описание	×	×	×	×	×	×	×	×	×	×	
11			1.400-15.В1.720 СБ	Сборочный чертеж	×	×	×	×	×	×	×	×	×	×	
				Детали											
11		1	1.400-15.В1.005 - 11	Уголок У-12	2	2									
			- 12	У-13			2	2							
			- 13	У-14					2	2					
			- 14	У-15							2	2			
			- 15	У-16									2	2	
		2	- 27	У-11а	2	2	2	2	2	2	2	2	2	2	
11		3	1.400-15.В1.003 - 02	Стержень Ст-3		14		14		14		16		16	
11			1.400-15.В1.004 - 01	Ст-52	14		14		14		16		16		
				Марка	МН736-1	МН736-2	МН737-1	МН737-2	МН738-1	МН738-2	МН739-1	МН739-2	МН740-1	МН740-2	

1.400-15.В1.720

Лист 3

Формат	Зона	Поз.	Обозначение	Наименование	Кол. на исполн. 1.400-15.В1.720-										Примечание
					30	31	32	33	34	35	36	37	38	39	
				Документация											
11			1.400-15.В1.000ТО	Техническое описание	X	X	X	X	X	X	X	X	X	X	
11			1.400-15.В1.720СБ	Сборочный чертеж	X	X	X	X	X	X	X	X	X	X	
				Детали											
11		1	1.400-15.В1.005-10	Уголок У-11					2	2					
			-11	У-12							2	2			
			-12	У-13									2	2	
			-16	У-17	2	2									
			-17	У-18			2	2							
		2	-27	У-11а	2	2	2	2							
			-28	У-12а					2	2	2	2	2	2	
11		3	1.400-15.В1.003-02	Стержень Ст-3		16		16		12		14		14	
11			1.400-15.В1.004-01	Ст-52	16		16		12		14		14		

Марка	МН741-1	МН741-2	МН742-1	МН742-2	МН743-1	МН743-2	МН744-1	МН744-2	МН745-1	МН745-2

Инв. № подл. | Подпись и дата | Взам. инв. № | Инв. № дубл. | Подпись и дата
20-8918

Формат	Зона	Поз.	Обозначение	Наименование	Кол. на исполн. 1.400-15.В1.720- 40	41	42	43	44	45	46	47	48	49	Примечание
				Документация											
11			1.400-15.В1.000ТО	Техническое описание	X	X	X	X	X	X	X	X	X	X	
11			1.400-15.В1.720СБ	Сборочный чертеж	X	X	X	X	X	X	X	X	X	X	
				Детали											
11		1	1.400-15.В1.005-13	Уголок У-14	2	2									
			-14	У-15			2	2							
			-15	У-16					2	2					
			-16	У-17							2	2			
			-17	У-18									2	2	
		2	-28	У-12а	2	2	2	2	2	2	2	2	2	2	
11		3	1.400-15.В1.003-02	Стержень Ст-3		14		16		16		16		16	
11			1.400-15.В1.004-01	Ст-52	14		16		16		16		16		

Марка	МН746-1	МН746-2	МН747-1	МН747-2	МН748-1	МН748-2	МН749-1	МН749-2	МН750-1	МН750-2

1.400-15В1.720

Лист 5

591 20-89191

491

Формат	Зона	Поз.	Обозначение	Наименование	Кол. на испол. 1.400-15.В1.720- 50	51	52	53	54	55	56	57	58	59	Примечание
				Документация											
11			1.400-15.В1.000ТО	Техническое описание	X	X	X	X	X	X	X	X	X	X	
11			1.400-15.В1.720СБ	Сборочный чертеж	X	X	X	X	X	X	X	X	X	X	
				Детали											
11		1	1.400-15.В1.005-11	Уголок У-12	2	2									
			-12	У-13			2	2							
			-13	У-14					2	2					
			-14	У-15							2	2			
			-15	У-16									2	2	
		2	-29	У-13а	2	2	2	2	2	2	2	2	2	2	
11		3	1.400-15.В1.003-02	Стержень Ст-3		16		16		16		18		18	
11			1.400-15.В1.004-01	Ст-52	16		16		16		18		18		

Марка	МН751-1	МН751-2	МН752-1	МН752-2	МН753-1	МН753-2	МН754-1	МН754-2	МН755-1	МН755-2

20-89.91
991
591

Формат	Зона	Поз.	Обозначение	Наименование	Кол. на исполн. 1.400-15.В1.720- 60	61	62	63	64	65	66	67	68	69	Примечание
				Документация											
11			1.400-15.В1.000ТО	Техническое описание											
11			1.400-15.В1.720СБ	Сборочный чертеж											
				Детали											
11		1	1.400-15.В1.005 - 12	Уголок У-13					2	2					
			- 13	У-14							2	2			
			- 14	У-15									2	2	
			- 16	У-17	2	2									
			- 17	У-18			2	2							
		2	- 29	У-13а	2	2	2	2							
			- 30	У-14а					2	2	2	2	2	2	
11		3	1.400-15.В1.003 - 02	Стержень Ст-3		18		18		16		16		18	
11			1.400-15.В1.004 - 01	Ст-52	18		18		16		16		18		
				Марка	МН756-1	МН756-2	МН757-1	МН757-2	МН758-1	МН758-2	МН759-1	МН759-2	МН760-1	МН760-2	

1.400-15.В1.720

Лист 7

16768-02 16

166

Формат	Зона	Поз.	Обозначение	Наименование	Кол. на исполн. 1.400-15.В1.720- 70	71	72	73	74	75	76	77	78	79	Примечание
				Документация											
11			1.400-15.В1.000ТО	Техническое описание	×	×	×	×	×	×	×	×	×	×	
11			1.400-15.В1.720СБ	Сборочный чертеж	×	×	×	×	×	×	×	×	×	×	
				Детали											
11		1	1.400-15.В1.005-13	Уголок У-14							2	2			
			-14	У-15									2	2	
			-15	У-16	2	2									
			-16	У-17			2	2							
			-17	У-18					2	2					
		2	-30	У-14а	2	2	2	2	2	2					
			-31	У-15а							2	2	2	2	
11		3	1.400-15.В1.003-02	Стержень Ст-3		18		18		18		16		18	
11			1.400-15.В1.004-01	Ст-52	18		18		18		16		18		
				Марка	МН761-1	МН761-2	МН762-1	МН762-2	МН763-1	МН763-2	МН764-1	МН764-2	МН765-1	МН765-2	

Формат	Зона	Поз.	Обозначение	Наименование	Кол на исполн 1.400-15. В1. 720- 80	81	82	83	84	85	86	87	88	89	Примечание
				Документация											
11			1.400-15. В1. 000. ТО	Техническое описание	X	X	X	X	X	X	X	X	X	X	
11			1.400-15. В1. 720 СБ	Сборочный чертеж.	X	X	X	X	X	X	X	X	X	X	
				Детали											
11		1	1.400-15. В1. 005-14	Уголок У-15							2	2			
			-15	У-16	2	2							2	2	
			-16	У-17			2	2							
			-17	У-18					2	2					
		2	-31	У-15а	2	2	2	2	2	2					
			-32	У-16а							2	2	2	2	
11		3	1.400-15. В1 003-02	Стержень Ст-3		18		18		18		20		20	
11			1.400-15. В1. 004-01	Ст-52	18		18		18		20		20		
				Марка	МН 766-1	МН 766-2	МН 767-1	МН 767-2	МН 768-1	МН-768-2	МН 769-1	МН 769-2	МН 770-1	МН 770-2	

1.400-15. В1. 720

Лист 9

Формат	Зона	Поз.	Обозначение	Наименование	Кол. на исполн. 1.400-15.В1.720-										Примечание
					90	91	92	93	94	95	96	97	98	99	
				Документация											
11			1.400-15.В1.000 ТО	Техническое описание	×	×	×	×	×	×	×	×	×	×	
11			1.400-15.В1.720 СБ	Сборочный чертеж	×	×	×	×	×	×	×	×	×	×	
				Детали											
11		1	1.400-15.В1.005-15	Уголок У-16					2	2					
			-16	У-17	2	2					2	2			
			-17	У-18			2	2					2	2	
		2	-32	У-16а	2	2	2	2							
			-33	У-18а					2	2					
			-34	У-19а							2	2			
			-35	У-20а									2	2	
11		3	1.400-15.В1.003-02	Стержень Ст-3		20		20		20		20		20	
11			1.400-15.В1.004-01	Ст-52	20		20		20		20		20		
				Марка	МН 771-1	МН 771-2	МН 772-1	МН 772-2	МН 773-1	МН 773-2	МН 774-1	МН 774-2	МН 775-1	МН 775-2	

1.400-15.В1.720

Лист 10

16768-02 170

Рис.1, Рис.2

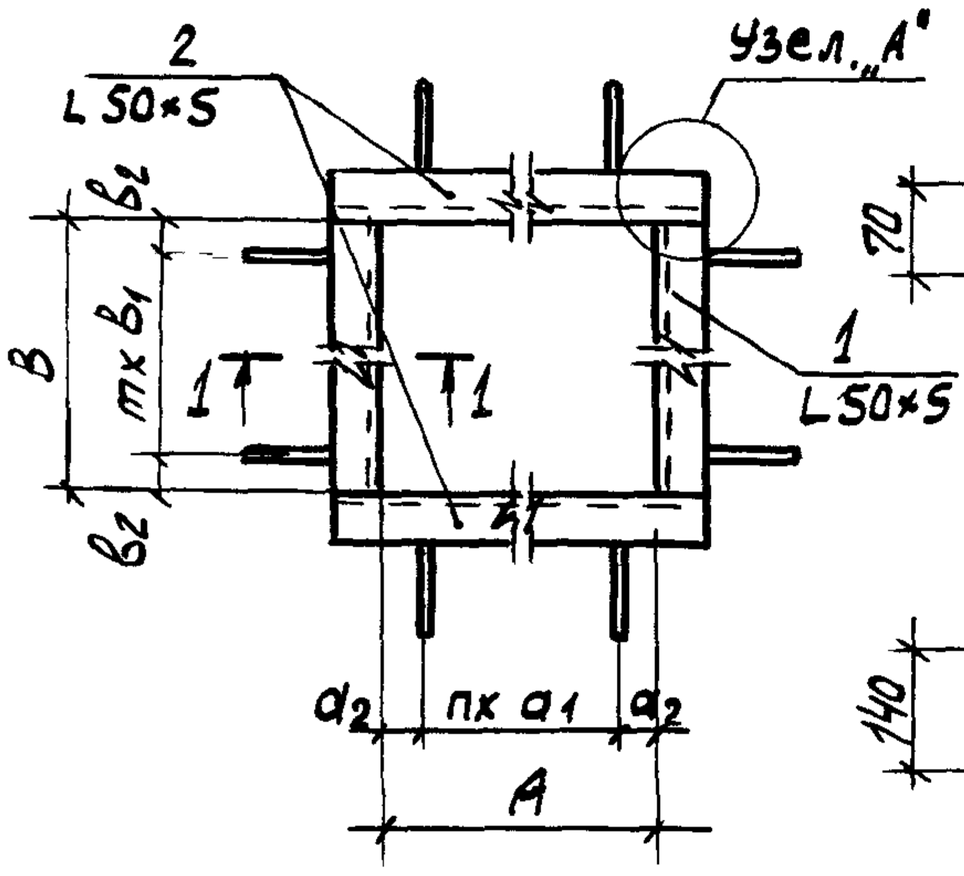

1-1
для рис. 1

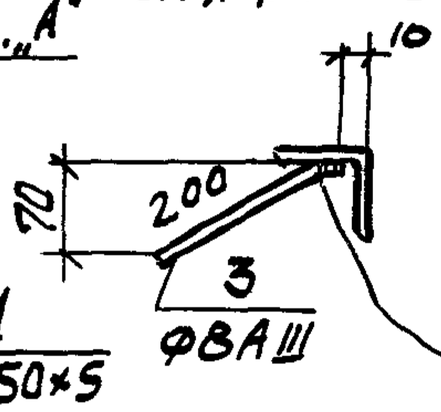

Узел „А"

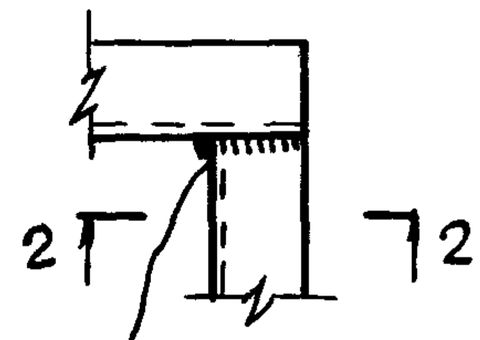

2-2

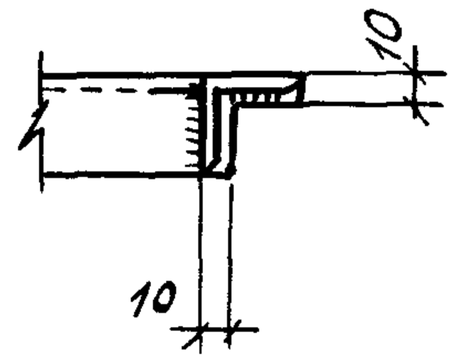

Сварка ручная дуговая ГОСТ 19292-73, Т-1

1-1
для рис. 2

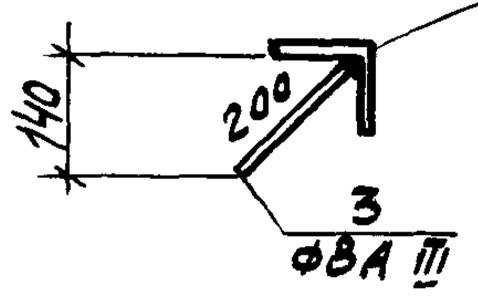

Марка	Обозначение	Рис	Размеры, мм A	a_1	a_2	n	Размеры, мм B	b_1	b_2	m	Масса кг
МН 726-1	1.400-15.81.720	1	700	250	100	2	700	250	100	2	12,5
-2	-01	2									12,3
МН 727-1	-02	1					800		150		13,3
-2	-03	2									13,1
МН 728-1	-04	1					900				14,0
-2	-05	2									13,8
МН 729-1	-06	1					1000	300	50	3	15,0
-2	-07	2									14,7
МН 730-1	-08	1					1100		100		15,7
-2	-09	2									15,4
МН 731-1	-10	1					1200		150		16,5
-2	-11	2									16,2

Продолжение таблицы исполнений см. на листах 2÷4.

Гл.инж.пр	Монин	
Нач.отд	Брадский	
Гл.констр	Водопьянов	
Рук.гр.	Жилякова	
Ст.инж	Бирюкова	
Исполнит	Стативин	
Провер.	Жилякова	

1.400-15.81.720 СБ

Изделие закладное
МН 726÷МН 775
Сборочный чертеж

Стадия	Масса	Масштаб
Р	см. таблицу	-
Лист 1	Листов 4	

ХАРЬКОВСКИЙ ПРОМСТРОЙНИИПРОЕКТ

Марка	Обозначение	Рис	Размеры, мм			п	Размеры, мм			т	Масса кг
			А	a_1	a_2		В	$в_1$	$в_2$		
МН 732-1	1.400-15 В1. 720- 12	1	700	250	100	2	1300	250	150	4	17.4
-2	-13	2									17.1
МН 733-1	-14	1					1400	300	100		18,2
-2	-15	2									17.9
МН 734-1	-16	1	800	250	150	2	800	250	150	2	14.0
-2	-17	2									13,8
МН 735-1	-18	1					900	300			14,8
-2	-19	2									14,6
МН 736-1	-20	1					1000		50	3	15,7
-2	-21	2									15,4
МН 737-1	-22	1					1100		100		16,5
-2	-23	2									16,2
МН 738-1	-24	1					1200		150		17.2
-2	-25	2									16,9
МН 739-1	-26	1					1300	250	150	3	18,2
-2	-27	2									17.9
МН 740-1	-28	1					1400	300	100	4	18,9
-2	-29	2									18,6
МН 741-1	-30	1					1450		125		19,3
-2	-31	2									19,0
МН 742-1	-32	1					1500		150		19,7
-2	-33	2									19,4
МН 743-1	-34	1	900	300	150	2	900	300	150	2	15,5
-2	-35	2									15,3
МН 744-1	-36	1					1000		50	3	16,5
-2	-37	2									16,2
МН 745-1	-38	1					1100		100		17.2
-2	-39	2									16,9
МН 746-1	-40	1					1200		150		18.0
-2	-41	2									17.7

Марка	Обозначение	Рис	Размеры, мм			n	Размеры, мм			m	Масса кг.
			A	a_1	a_2		B	B_1	B_2		
МН 747-1	1.400-15.В1. 720-42	1	900	300	150	2	1300	250	150	4	18,9
-2	-43	2									18,6
МН 748-1	-44	1					1400		100		19,7
-2	-45	2									19,4
МН 749-1	-46	1					1450		125		20,1
-2	-47	2									19,8
МН 750-1	-48	1					1500	300	150		20.5
-2	-49	2									20.2
МН 751-1	-50	1	1000	300	50	3	1000		50	3	17.4
-2	-51	2									17.1
МН 752-1	-52	1					1100		100		18,2
-2	-53	2									17.9
МН 753-1	-54	1					1200		150		18,9
-2	-55	2									18,6
МН 754-1	-56	1					1300	250			19,9
-2	-57	2									19,5
МН 755-1	-58	1					1400	300	100	4	20,7
-2	-59	2									20.3
МН 756-1	-60	1					1450		125		21.0
-2	-61	2									20,6
МН 757-1	-62	1					1500		150		21.4
-2	-63	2									21.0
МН 758-1	-64	1	1100	300	100	3	1100	300	100	3	18,9
-2	-65	2									18,6
МН 759-1	-66	1					1200		150		19,7
-2	-67	2									19.4
МН 760-1	-68	1					1300	250		4	20.6
-2	-69	2									20.2
МН 761-1	-70	1					1400	300	100		21.4
-2	-71	2									21.0

Марка	Обозначение	Рис	Размеры, мм			п	Размеры, мм			т	Масса кг
			A	a_1	a_2		B	B_1	B_2		
МН 762-1	1.400-15.В1. 720-72	1	1100	300	100	3	1450	300	125	4	22,5
-2	-73	2									22,2
МН 763-1	-74	1					1500		150		22,2
-2	-75	2									21.8
МН 764-1	-76	1	1200	300	150		1200			3	20.4
-2	-77	2									20,1
МН 765-1	-78	1					1300	250			21.4
-2	-79	2									21.0
МН 766-1	-80	1					1400	300	100		22,2
-2	-81	2									21,8
МН 767-1	-82	1					1450		125		23,3
-2	-83	2									22,9
МН 768-1	-84	1					1500		150		22,9
-2	-85	2									22,5
МН 769-1	-86	1	1300	250	150		1300	250		4	22,6
-2	-87	2									22,2
МН 770-1	-88	1					1400	300	100		23,1
-2	-89	2									22,7
МН 771-1	-90	1					1450		125		24.2
-2	-91	2									23,8
МН 772-1	-92	1				4	1500		150		23,9
-2	-93	2									23,5
МН 773-1	-94	1	1400	300	100		1400	300	100		23,9
-2	-95	2									23,5
МН 774-1	-96	1	1450	300	125		1450	300	125		24,6
-2	-97	2									24.2
МН 775-1	-98	1	1500	300	150		1500	300	150		25,4
-2	-99	2									25,0

Формат	Зона	Поз.	Обозначение	Наименование	Кол. на исполн. 1.400-15.В1.730-										Примечание
					-	01	02	03	04	05	06	07	08	09	
				Документация											
11			1.400-15.В1 000 ТО	Техническое описание	×	×	×	×	×	×	×	×	×	×	
11			1.400-15.В1.730 СБ	Сборочный чертеж	×	×	×	×	×	×	×	×	×	×	
				Детали											
11		1	1.400-15.В1.006	Уголок У-55	1										
			-01	У-56		1									
			-02	У-57			1								
			-03	У-58				1							
			-04	У-59					1						
			-05	У-60						1					
			-06	У-61							1				
			-07	У-62								1			
			-08	У-63									1		
			-09	У-64										1	
11		2	1.400-15.В1.004-01	Стержень Ст-52	4	4	6	6	6	6	8	8	8	8	
				Марка	МН 776	МН 777	МН 778	МН 779	МН 780	МН 781	МН 782	МН 783	МН 784	МН 785	

Исполнения 10÷19 - см. лист 2

Гл. инж	Монин	
Нач. отд	Бродский	
Гл. констр	Водопьянов	
Рук. гр.	Жилякова	
Вед. инж	Бирюкова	
Исполн.	Дзюба	
Провер.	Бирюкова	

1.400-15.В1.730

Изделие закладное
МН 776 ÷ МН 795

Стадия	Лист	Листов
Р	1	2

ХАРЬКОВСКИЙ ПРОМСТРОЙНИИПРОЕКТ

16768-02 1/1

Формат	Зона	Поз.	Обозначение	Наименование	Кол. на исполн. 1.400-15. В1. 730 - 10	11	12	13	14	15	16	17	18	19	Примечание
				Документация											
11			1.400-15. В1. 000 ТО	Техническое описание	X	X	X	X	X	X	X	X	X	X	
11			1.400-15. В1. 730 СБ	Сборочный чертеж	X	X	X	X	X	X	X	X	X	X	
				Детали											
11		1	1.400-15. В1. 006-10	Уголок У-65	1										
			-11	У-66		1									
			-12	У-67			1								
			-13	У-68				1							
			-14	У-69					1						
			-15	У-70						1					
			-16	У-71							1				
			-17	У-72								1			
			-18	У-73									1		
			-19	У-74										1	
11		2	1.400-15. В1. 004-01	Стержень СТ-52	10	10	10	12	12	16	16	16	16	16	
				Марка	МН 786	МН 787	МН 788	МН 789	МН 790	МН 791	МН 792	МН 793	МН 794	МН 795	

1.400-15. В1. 730

Лист 2

16768-02 176

175

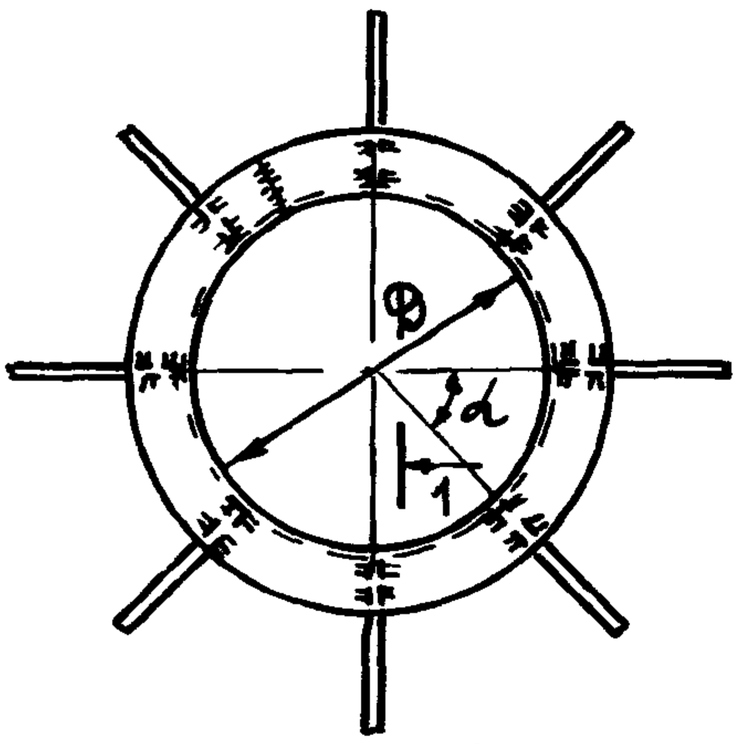

1-1

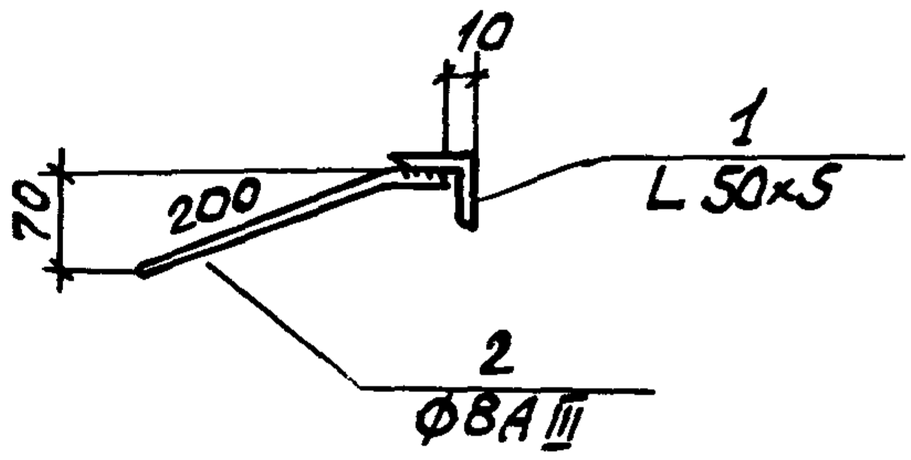

1. На рис. условно изображено закладное изделие с 8 анкерами.
2. Сварка ручная дуговая.

Марка	Обозначение	D мм	α	Количество анкеров шт	Масса кг
МН 776	1.400-15.81.730	250	90°	4	3,7
МН 777	-01	300			4,3
МН 778	-02	350	60°	6	5,1
МН 779	-03	400			5,7
МН 780	-04	450			6,3
МН 781	-05	500			6,9
МН 782	-06	550	45°	8	7.6
МН 783	-07	600			8,2
МН 784	-08	650			8,8
МН 785	-09	700			9,4

Продолжение таблицы исполнений см. на листе 2

Гл.инж.пр	Монин		
Нач. отд	Бродский		
Гл. констр	Водопьянов		
Рук. гр.	Жилякова		
Ст. инж	Бирюкова		
Исполн.	Дзюба		
Провер.	Бирюкова		

1.400-15.81.730 СБ

Изделие закладное
МН 776 ÷ МН 795
Сборочный чертеж

Стадия	Масса	Масштаб
Р	см. таблицу	-
Лист 1	Листов 2	

ХАРЬКОВСКИЙ ПРОМСТРОЙНИИПРОЕКТ

Марка	Обозначение	Д мм	α	Количество анкеров шт.	Масса кг
МН 786	1.400-15. В1. 730- 10	750	36°	10	10.2
МН 787	-11	800			10.8
МН 788	-12	900			12,0
МН 789	-13	1000	30°	12	13,3
МН 790	-14	1100			14.5
МН 791	-15	1200	22° 30'	16	16.1
МН 792	-16	1300			17.3
МН 793	-17	1400			18.5
МН 794	-18	1450			19,1
МН 795	-19	1500			19,7

Рис. 1

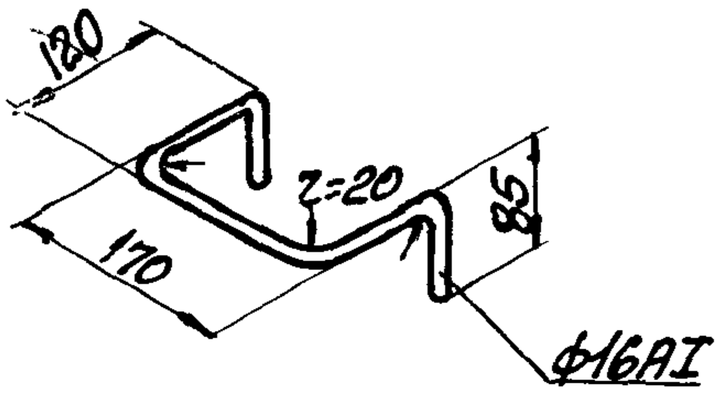

Рис. 2

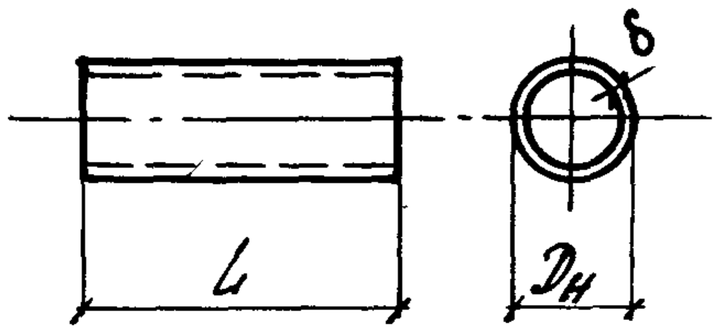

Марка	Обозначение	Рис.	Размеры, мм			Масса кг	Материал
			Dн	δ	L		
МН801	1.400-15.В1.810	1	—	—	470	0.74	*)
МН802	-01	2	45	1.4	100	0.15	ГОСТ 10704-76 / Д ГОСТ 10705-63* Труба
МН803	-02				150	0.23	
МН804	-03				190	0.29	
МН805	-04				240	0.36	
МН806	-05				290	0.44	
МН807	-06				390	0.59	
МН808	-07				490	0.74	
МН809	-08		108	2.5	100	0.65	
МН810	-09				150	0.98	
МН811	-10				190	1.24	
МН812	-11				240	1.56	
МН813	-12				290	1.89	
МН814	-13				390	2.54	
МН815	-14				490	3.18	

1. *) - Арматурная сталь класса А-I ГОСТ 5781-75 / Ст3кп3 ГОСТ 5781-75

2. Продолжение таблицы исполнений см. на листе 2.

Гл.инж.пр.	Монин	
Нач.отд.	Бродский	
Гл.конст.	Вовопьянов	
Рук.гр.	Жилякова	
Вед.инж.	Бирюкова	
Исполнил	Бирюкова	
Проверил	Жилякова	

1.400-15.В1.810

Изделие закладное МН801 ÷ МН834

См. таблицу.

Стадия	Масса	Масштаб
Р	см. таблицу	—
Лист 1	Листов 2	

ХАРЬКОВСКИЙ ПРОМСТРОЙНИИПРОЕКТ

Марка	Обозначение	Рис.	Размеры, мм			Масса кг	Материал
			$D_н$	δ	L		
МН816	1.400-15.В1.810-15	2	159	3,5	100	1.3	Труба ГОСТ 10704-76 / Д ГОСТ 10705-63*
МН817	-16				150	2.0	
МН818	-17				190	2.6	
МН819	-18				240	3.2	
МН820	-19				290	3.9	
МН821	-20				390	5.2	
МН822	-21				490	6.6	
МН823	-22		219	4.5	100	2.4	
МН824	-23				150	3.6	
МН825	-24				190	4.5	
МН826	-25				240	5.7	
МН827	-26				290	6.9	
МН828	-27				390	9.3	
МН829	-28				490	11.7	
МН830	-29		273	6.0	190	7.5	
МН831	-30				240	9.5	
МН832	-31				290	11.5	
МН833	-32				390	15.4	
МН834	-33				490	19.3	

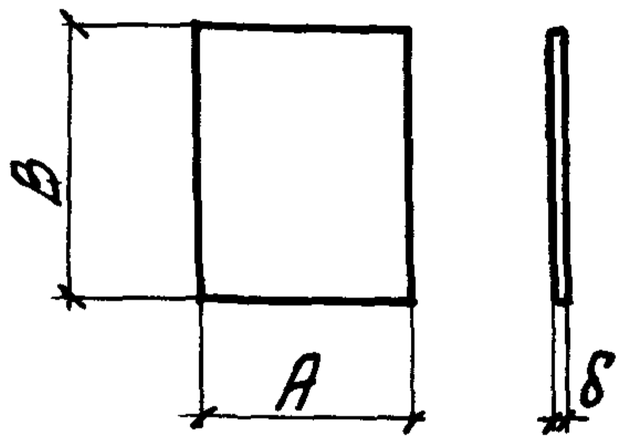

Марка	Обозначение	Размеры, мм			Масса кг	Материал
		А	В	δ		
Пл-1	1.400-15.В1.001	60	100	6	0.3	Полоса ГОСТ 103-76 / ВСт3кп2 ГОСТ 535-79
Пл-2	-01		150		0.4	
Пл-3	-02		200		0.6	
Пл-4	-03		П.М		2.8	
Пл-5	-04	100	100		0.5	
Пл-6	-05		150		0.7	
Пл-7	-06		200		0.9	
Пл-8	-07		250		1.2	
Пл-9	-08		П.М		4.7	
Пл-10	-09		200	8	1.3	
Пл-11	-10		250		1.6	
Пл-12	-11	150	150	6	1.1	
Пл-13	-12		200		1.4	
Пл-14	-13		250		1.8	
Пл-15	-14		300		2.1	
Пл-16	-15		П.М		7.1	

Продолжение таблицы исполнений см. на листах 2÷4

Гл.инж.пр.	Монин	
Нач.отд.	Бродский	
Гл.конст.	Водопьянов	
Рук.гр.	Жилякова	
Вед.инж.	Бирюкова	
Исполнил	Гижицкая	
Проверил	Бирюкова	

1.400-15.В1.001

Пластина
Пл-1 ÷ Пл-81.

Стадия	Масса	Масштаб
Р	См. таблицу	

Лист 1 Листов 4

См. таблицу

ХАРЬКОВСКИЙ ПРОМСТРОЙНИИПРОЕКТ

Марка	Обозначение	Размеры, мм А	Размеры, мм В	Размеры, мм δ	Масса кг	Материал
Пл-17	1.400-15. В1. 001 -16	150	150	8	1.4	Полоса ГОСТ 103-76 Ст3кп2 ГОСТ 535-79
Пл-18	-17		200		1.9	
Пл-19	-18		250		2.4	
Пл-20	-19		300		2.8	
Пл-21	-20		150	10	1.8	
Пл-22	-21		200		2.4	
Пл-23	-22		250		2.9	
Пл-24	-23		300		3.5	
Пл-25	-24		200	6	1.9	
Пл-26	-25		250		2.4	
Пл-27	-26		300		2.8	
Пл-28	-27		400		3.8	
Пл-29	-28		п.м		9.4	
Пл-30	-29		200	8	2.5	
Пл-31	-30		250		3.1	
Пл-32	-31		300		3.8	
Пл-33	-32	200	400		5.0	
Пл-34	-33		п.м		12.6	
Пл-35	-34		200	10	3.1	
Пл-36	-35		250		3.9	
Пл-37	-36		300		4.7	
Пл-38	-37		400		6.3	
Пл-39	-38		300	12	5.7	
Пл-40	-39		400		7.5	
Пл-41	-40		—	—	—	—

Марка	Обозначение	Размеры, мм А	Размеры, мм В	Размеры, мм б	Масса кг	Материал
Пл-42	1.400-15. В1. 001 -41		250	6	2.9	Полоса В Ст3кп2 ГОСТ 14637-79 / ГОСТ 82-70*
Пл-43	-42		300		3.5	
Пл-44	-43		400		4.7	
Пл-45	-44		500		5.9	
Пл-46	-45		п.м		11.8	
Пл-47	-46		250	8	3.9	
Пл-48	-47		300		4.7	
Пл-49	-48		400		6.3	
Пл-50	-49	250	500		7.9	
Пл-51	-50		п.м		15.7	
Пл-52	-51		250	10	4.9	
Пл-53	-52		300		5.9	
Пл-54	-53		400		7.9	
Пл-55	-54		500		9.8	
Пл-56	-55		300	12	7.1	
Пл-57	-56		400		9.4	
Пл-58	-57		500		11.8	
Пл-59	-58		300	8	5.7	
Пл-60	-59		400		7.5	
Пл-61	-60		500		9.4	
Пл-62	-61		300	10	7.1	
Пл-63	-62	300	400		9.4	
Пл-64	-63		500		11.8	
Пл-65	-64		300	12	8.5	
Пл-66	-65		400		11.3	
Пл-67	-66		500		14.1	

Марка	Обозначение	Размеры, мм А	Размеры, мм В	Размеры, мм б	Масса кг	Материал
Пл-68	1.400-15. В1. 001 -67	400	400	8	10.1	Полоса ГОСТ 82-70* / ВСт3кп2 ГОСТ 14637-79
Пл-69	-68		500		12.6	
Пл-70	-69		600		15.1	
Пл-71	-70		400	10	12.6	
Пл-72	-71		500		15.7	
Пл-73	-72		400	12	15.1	
Пл-74	-73		500		18.8	
Пл-75	-74		600		22.6	
Пл-76	-75	500	500	8	15.7	
Пл-77	-76			12	23.6	
Пл-78	-77	40	40	8	0.10	Полоса ГОСТ 103-76 / ВСт3кп2 ГОСТ 1535-79
Пл-79	-78	50	50	10	0.20	
Пл-80	-79	60	60	12	0.34	
Пл-81	-80			14	0.40	

Рис. 1, 2, 3, 4

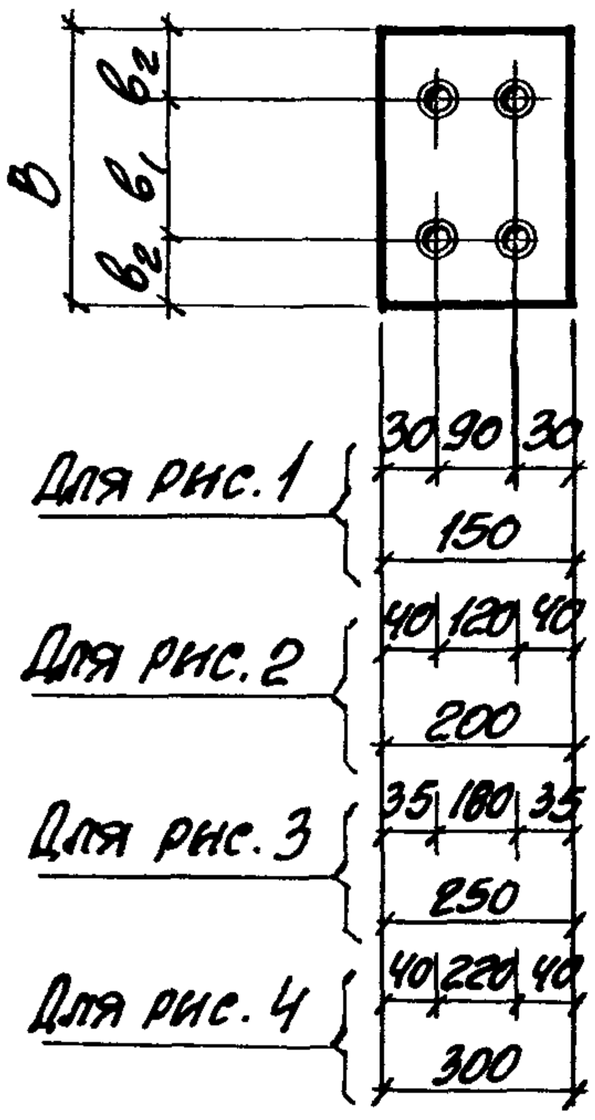

	30	90	30
Для рис. 1		150	

	40	120	40
Для рис. 2		200	

	35	180	35
Для рис. 3		250	

	40	220	40
Для рис. 4		300	

Рис. 5, 6, 7, 8

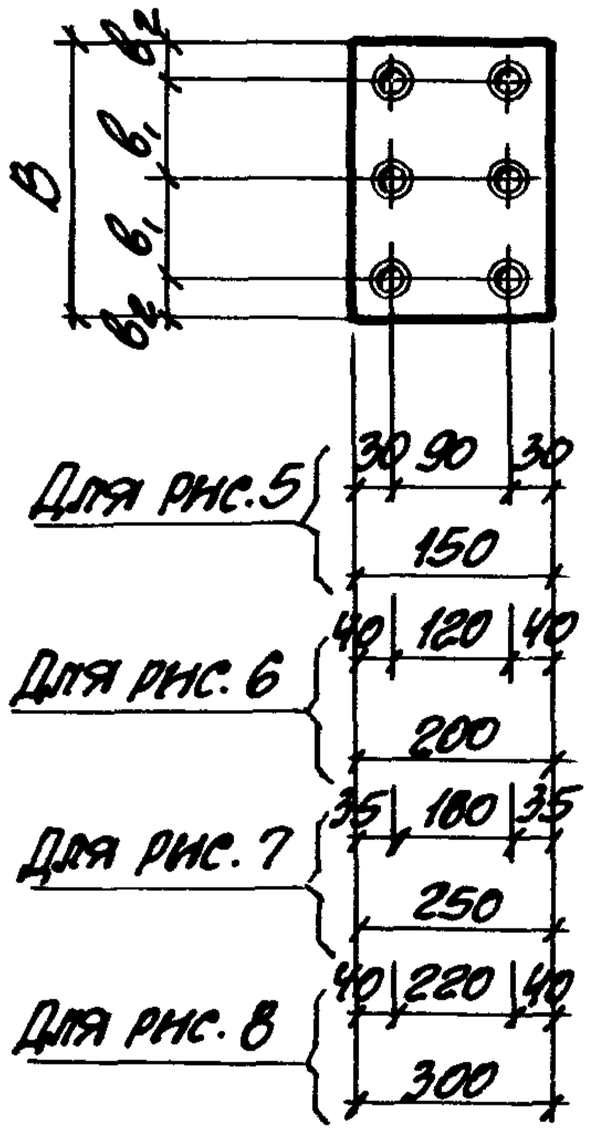

	30	90	30
Для рис. 5		150	

	40	120	40
Для рис. 6		200	

	35	180	35
Для рис. 7		250	

	40	220	40
Для рис. 8		300	

Рис. 9, 10

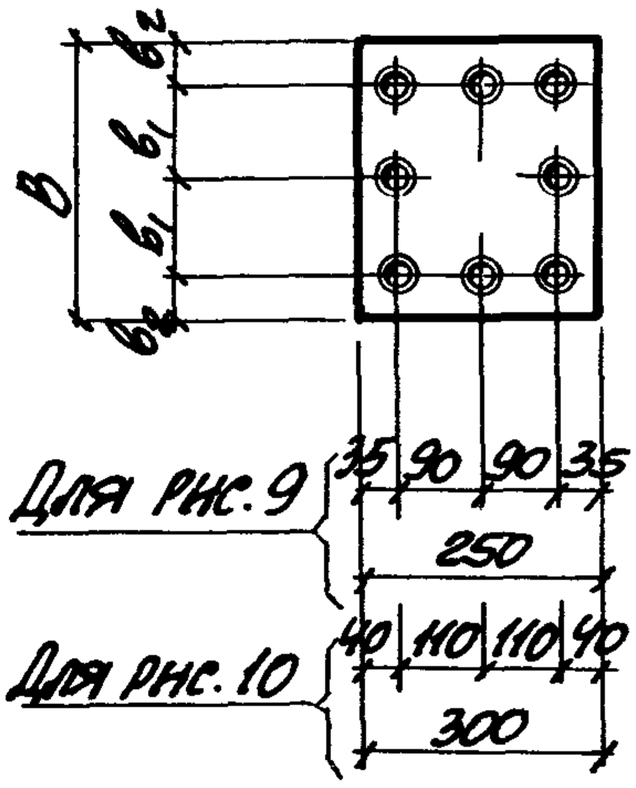

	35	90	90	35
Для рис. 9		250		

	40	110	110	40
Для рис. 10		300		

Рис. 14

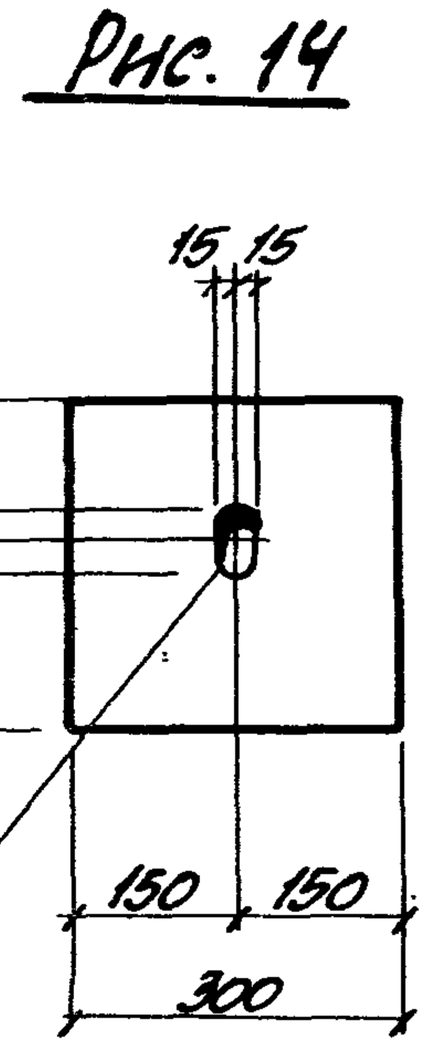

Овальное отв. 30×40

Рис. 11, 12

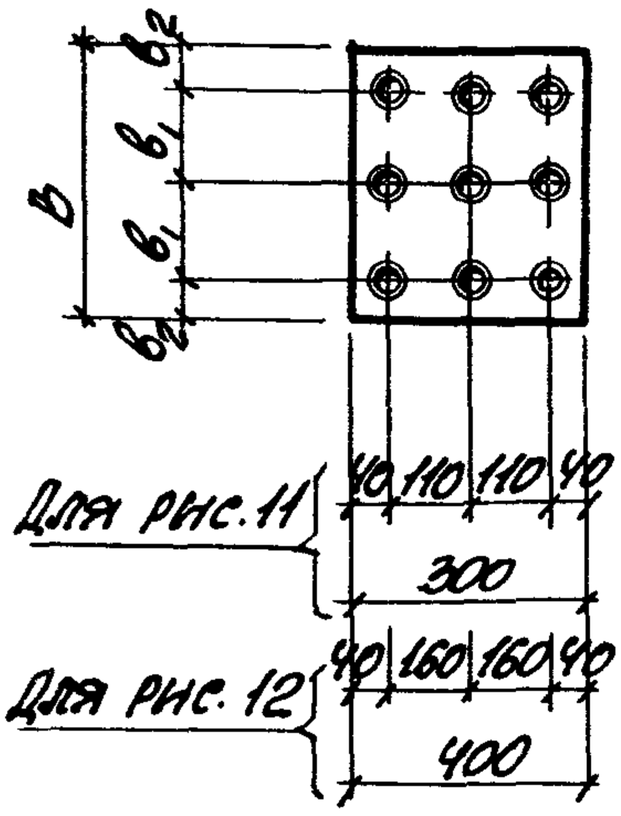

	40	110	110	40
Для рис. 11		300		

	40	160	160	40
Для рис. 12		400		

Рис. 13

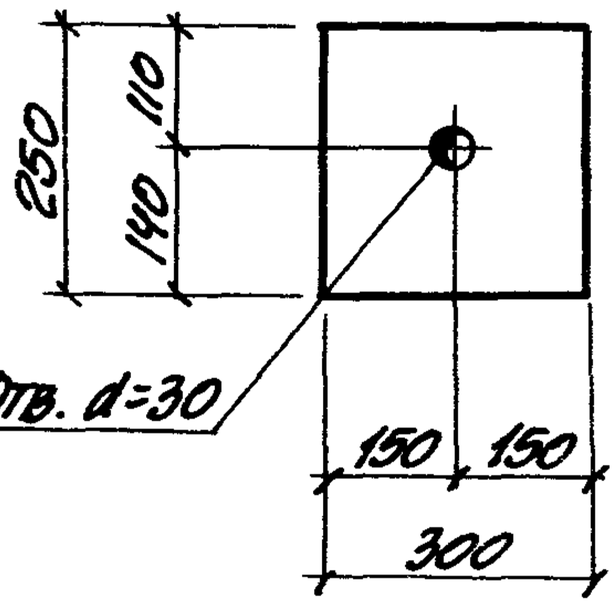

Отв. d=30

1. δ — толщина пластины/
2. ⊕ — раззенкованное отверстие для стержня диаметром d. Значения d и δ см. в таблице исполнений.
3. Раззенковку отверстий выполнять в соответствии с СН 393-78, тип 21
4. Таблицу исполнений см. на листах 2 и 3.

Гл. инж. пр.	Монин		
Нач. отд.	Бродский		
Гл. конст.	Волоняков		
Рук. гр.	Жилякова		
Вед. инж.	Бирюкова		
Исполнил	Гнжицкая		
Проверил	Жилякова		

1.400-15.В1.002

Пластины с отверстиями

Стадия	Масса	Масштаб
Р	См. таблицу	—
Лист 1	Листов 3	

См. таблицу.

Харьковский Промстройниипроект

Марка	Обозначение	Рис.	Размеры, мм					Масса кг	Материал
			в	в1	в2	б	d		
Пл-21а	1.400-15.В1.002	1	150	90	30	10	12AIII	1.8	Полоса ГОСТ 103-76 / ВСт3кп2ГОСТ 535-79
Пл-22а	-01		200	120	40			2.4	
Пл-23а	-02		250	180	35			2.9	
Пл-32а	-03	2	300	220	40	8	10AIII	3.8	
Пл-35а	-04		200	120	40	10	12AIII	3.1	
Пл-36а	-05		250	180	35			3.9	
Пл-47а	-06	3	250	180	35	8	10AIII	3.9	Полоса ГОСТ 82-70* / ВСт3кп2ГОСТ14637-79
Пл-48а	-07		300	220	40			4.7	
Пл-52а	-08		250	180	35	10	12AIII	4.9	
Пл-53а	-09		300	220	40			5.9	
Пл-62а	-10	4	300	220				7.1	
Пл-24а	-11	5	300	110				3.5	Полоса ГОСТ 103-76 / ВСт3кп2ГОСТ 535-79
Пл-38а	-12	6	400	160				6.3	
Пл-39а	-13		300	110		12	16AIII	5.7	
Пл-40а	-14		400	160				7.5	
Пл-57а	-15	7	400	160				9.4	Полоса ГОСТ 82-70* / ВСт3кп2 ГОСТ14637-79
Пл-58а	-16		500	210				11.8	
Пл-63а	-17	8	400	160		10	12AIII	9.4	
Пл-64а	-18		500	210				11.8	
Пл-49а	-19	9	400	160		8	10AIII	6.3	
Пл-50а	-20		500	210				7.9	
Пл-52б	-21		250	90	35	10	12AIII	4.9	
Пл-53б	-22		300	110				5.9	
Пл-65а	-23	10	300	110	40	12	16AIII	8.5	
Пл-66а	-24	11	400	160				11.3	
Пл-67а	-25		500	210				14.1	

Марка	Обозначение	Рис.	Размеры, мм					Масса кг	Материал
			B	B_1	B_2	δ	d		
Пл-71а	1.400-15.В1.002 -26	12	400	160	40	10	12AIII	12.6	Полоса — ГОСТ 82-70* / ВСт3кп2 ГОСТ14637-79
Пл-72а	-27		500	210				15.7	
Пл-73а	-28		400	160		12	16AIII	15.1	
Пл-74а	-29		500	210				18.8	
Пл-48б	-30	13	—	—	—	8	—	4.7	
Пл-53в	-31					10		5.9	
Пл-62б	-32	14						7.1	
Пл-65б	-33					12		8.5	

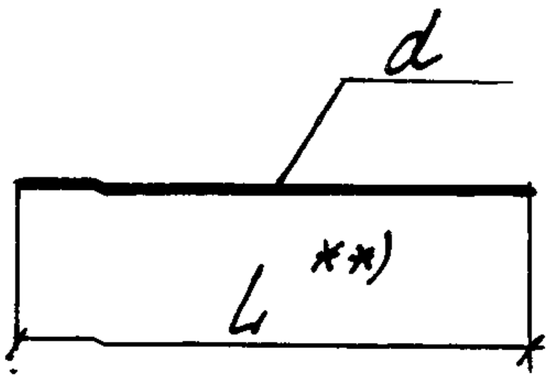

Марка	Обозначение	Размеры, мм d	Размеры, мм L	Масса кг	Материал
Ст-1	1.400-15.В1.003	8 A III	300	0.12	Арм. сталь класса А-III ГОСТ 5781-75 25Г2С ГОСТ 5781-75
Ст-2	-01		250	0.10	
Ст-3	-02		200	0.08	
Ст-4	-03		80	0.03	
Ст-5	-04	10 A III	390	0.24	Арм. сталь класса А-III ГОСТ 5.1459-72* 25Г2С ГОСТ 5781-75
Ст-6	-05		370	0.23	
Ст-7	-06		290	0.18	
Ст-8	-07		270	0.17	
Ст-9	-08		240	0.15	
Ст-10	-09		220	0.14	
Ст-11	-10		190	0.12	
Ст-12	-11		170	0.11	
Ст-13	-12		140	0.09	
Ст-14	-13		120	0.07	
Ст-15	-14	12 A III	470	0.42	
Ст-16	-15		450	0.40	
Ст-17	-16		390	0.35	

1. **) - См. 1.400-15.В1. 000 ТО, пункт 12.
2. Продолжение таблицы исполнений см. на листе 2.

Гл.инж.пр.	Моисин	
Нач.отд.	Бродский	
Гл.конст.	Волопянов	
Рук.гр.	Жилякова	
Вед.инж.	Бирюкова	
Исполнил	Гнженцкая	
Проверил	Жилякова	

1.400-15.В1.003

Стержень прямой Ст-1 ÷ Ст-44

Стадия	Масса	Масштаб
Р	См. таблицу	-

Лист 1 Листов 2

См. таблицу

Харьковский Промстройниипроект

Марка	Обозначение	Размеры, мм		Масса кг	Материал
		d	L		
Г-18	1.400-15.В1.003 -17	12 A III	370	0.33	Арм. сталь класса A-III ГОСТ 5.1459-72* / класса A-I ГОСТ 5781-75 / Ст3кп3 ГОСТ 5781-75
Г-19	-18		290	0.26	
Г-20	-19		270	0.24	
Г-21	-20		240	0.21	
Г-22	-21		220	0.20	
Г-23	-22		190	0.17	
Г-24	-23		170	0.15	
Г-25	-24		140	0.13	
Г-26	-25		120	0.11	
Г-27	-26	14 A III	540	0.65	
Г-28	-27		420	0.51	
Г-29	-28		390	0.47	
Г-30	-29		370	0.45	
Г-31	-30		320	0.39	
Г-32	-31		270	0.33	
Г-33	-32		220	0.27	
Г-34	-33		170	0.21	
Г-35	-34	16 A III	620	0.98	
Г-36	-35		590	0.93	
Г-37	-36		490	0.77	
Г-38	-37		460	0.73	
Г-39	-38		390	0.62	
Г-40	-39		370	0.59	
Г-41	-40		290	0.46	
Г-42	-41		240	0.38	
Г-43	-42		210	0.33	
Г-44	-43	6 A I	п.м.	0.22	

Рис. 1

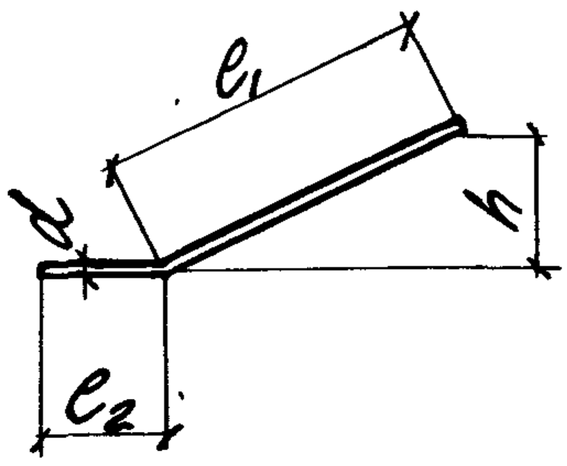

$L = \ell_1 + \ell_2$

Рис. 2

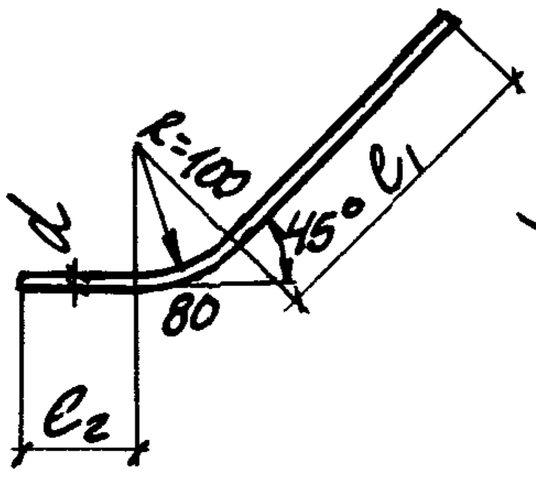

$L = \ell_1 + \ell_2 + 80$

Рис. 3

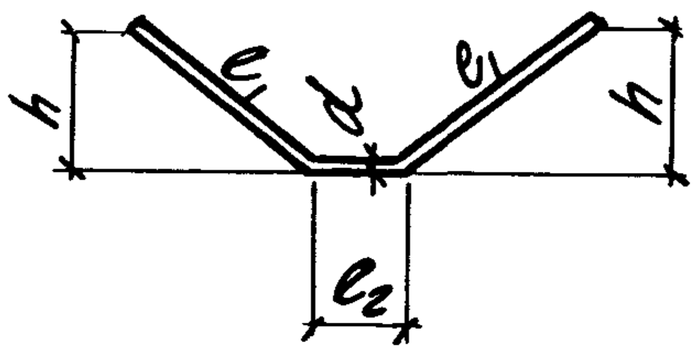

$L = 2\ell_1 + \ell_2$

Рис. 4

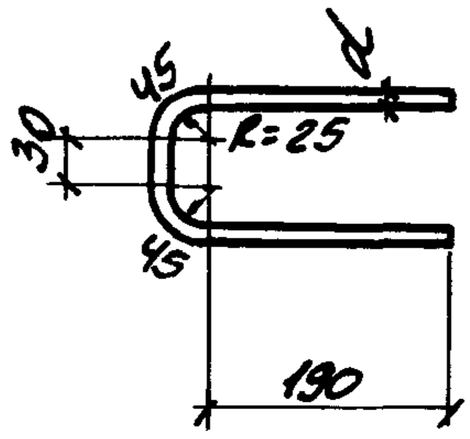

$L = 2 \cdot 190 + 3 \cdot 40$

Марка	Обозначение	Рис.	Размеры, мм d	L	ℓ_1	ℓ_2	h	Масса кг	Материал
Ст-51	1.400-15.В1.004	1	8 AIII	200	160	40	110	0.08	Арм. сталь класса A-III ГОСТ 5781-75 / 25Г2С ГОСТ 5781-75
Ст-52	-01			250	200	50	70	0.10	
Ст-53	-02						140		
Ст-54	-03			300	250	50	70	0.12	
Ст-55	-04			350	300	50	120	0.14	
Ст-56	-05	3		560	250	60	70	0.22	
Ст-57	-06			660	300		120	0.26	
Ст-58	-07	2		350	220	50	—	0.14	
Ст-59	-08	4		500	—	—	—	0.20	
Ст-60	-09	1	10 AIII	450	380	70	150	0.28	Арм. сталь класса A-III ГОСТ 5.1459-72* / 25Г2С ГОСТ 5781-75
Ст-61	-10	2		420	270	70	—	0.26	
Ст-62	-11	1	12 AIII	300	200	100	80	0.27	
Ст-63	-12			400	300		110	0.36	
Ст-64	-13			500	400		140	0.44	

Продолжение таблицы исполнений см. на листе 2

Гл. инж. пр.	Моннн	
Нач. отд.	Бродский	
Гл. констр.	Водопьянов	
Рук. гр.	Жеьлякова	
Вед. инж.	Бирюкова	
Исполнил	Гнженцкая	
Проверил	Жеьлякова	

1.400-15.В1.004

Стержень гнутый Ст-51 ÷ Ст-76

Стадия	Масса	Масштаб
Р	См. таблицу	—

Лист 1 Листов 2

См. таблицу.

ХАРЬКОВСКИЙ ПРОМСТРОЙНИИПРОЕКТ

16768-02 1.20

Марка	Обозначение	Рис.	Размеры, мм					Масса кг	Материал
			d	L	c_1	c_2	h		
Ст-65	1.400-15.В1.004-14	1	12AIII	580	480	100	120	0.52	Арм. сталь класса А-III ГОСТ 5.1459-72* 25Г2С ГОСТ 5781-75
Ст-66	-15						170		
Ст-67	-16			620	520		200	0.55	
Ст-68	-17			720	620		210	0.64	
Ст-69	-18			940	840		310	0.84	
Ст-70	-19		16AIII	520	400	120	140	0.82	
Ст-71	-20			640	520		200	1.01	
Ст-72	-21			740	620		160	1.17	
Ст-73	-22						210		
Ст-74	-23			960	840		310	1.52	
Ст-75	-24		20AIII	900	750	150	210	2.22	
Ст-76	-25						260		

Рис. 1

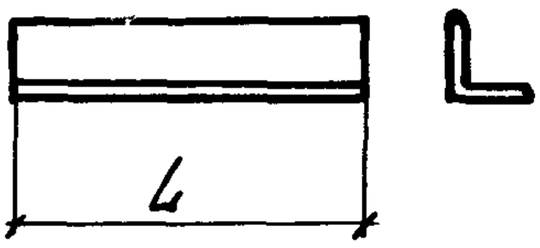

Рис. 2

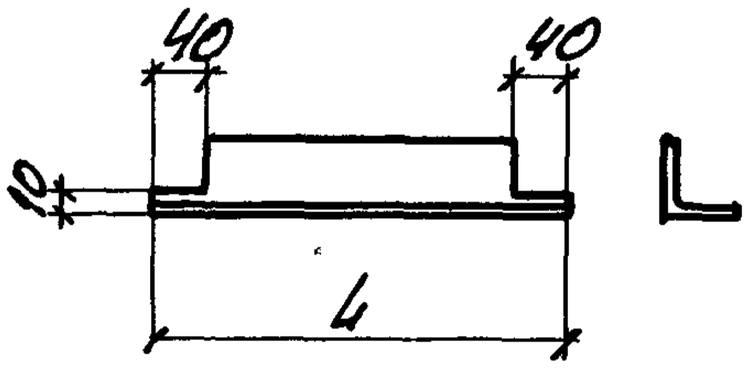

Рис. 3

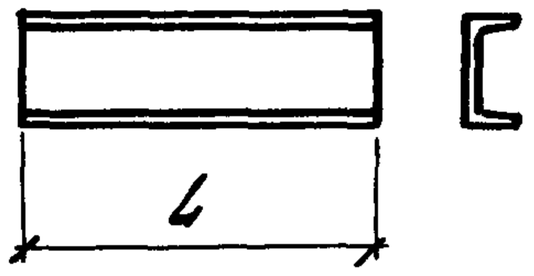

Марка	Обозначение	Рис.	Сечение	L мм	Масса кг	Материал
У-1	1.400-15.В1. 005	1	L 50х5	100	0.38	Уголок ГОСТ 8509-72 (Ст.СЗВ 104-74) Ст3 кп 2 ГОСТ 535-79
У-2	-01			150	0.57	
У-3	-02			200	0.75	
У-4	-03			250	0.94	
У-5	-04			300	1.13	
У-6	-05			400	1.51	
У-7	-06			500	1.89	
У-8	-07			600	2.26	
У-9	-08			700	2.64	
У-10	-09			800	3.02	
У-11	-10			900	3.39	
У-12	-11			1000	3.77	
У-13	-12			1100	4.15	
У-14	-13			1200	4.52	
У-15	-14			1300	4.90	
У-16	-15			1400	5.28	
У-17	-16			1450	5.47	
У-18	-17			1500	5.66	

Продолжение таблицы исполнений см. на листах 2 и 3.

Гл. инж. пр.	Монин	
Нач. отд.	Бродский	
Гл. констр.	Водопьянов	
Рук. гр.	Жилякова	
Вед. инж.	Бирюкова	
Исполнил	Гнжницкая	
Проверил	Жилякова	

1.400-15. В1. 005

Уголок У-1 ÷ У-47,
У-5а ÷ У-20а
Швеллер Ш-1 ÷ Ш-14

См. таблицу.

Стадия	Масса	Масштаб
Р	См. таблицу	—
Лист 1	Листов 3	

ХАРЬКОВСКИЙ ПРОМСТРОЙНИИПРОЕКТ

Марка	Обозначение	Рис.	Сечение	L мм	Масса кг	Материал
У-19	1.400-15.В1.005 - 18	1	L 50×5	1550	5.84	Уголок ГОСТ 8509-72(Ст СЗВ 104-74) / ВСт 3кп2 ГОСТ 535-79
У-20	-19			1600	6.03	
У-21	-20			п.м	3.77	
У-5а	-21	2		300	1.13	
У-6а	-22			400	1.51	
У-7а	-23			500	1.89	
У-8а	-24			600	2.26	
У-9а	-25			700	2.64	
У-10а	-26			800	3.02	
У-11а	-27			900	3.39	
У-12а	-28			1000	3.77	
У-13а	-29			1100	4.15	
У-14а	-30			1200	4.52	
У-15а	-31			1300	4.90	
У-16а	-32			1400	5.28	
У-18а	-33			1500	5.66	
У-19а	-34			1550	5.84	
У-20а	-35			1600	6.03	
У-22	-36	1	L 63×5	100	0.48	Уголок ГОСТ 8509-72(Ст СЗВ 104-74) / ВСт 3кп2 ГОСТ 535-79
У-23	-37			200	0.96	
У-24	-38			300	1.44	
У-25	-39			500	2.41	
У-26	-40			п.м	4.81	
У-27	-41	1	L 75×6	150	1.03	
У-28	-42			250	1.72	
У-29	-43			400	2.76	
У-30	-44			п.м	6.89	
У-31	-45		L 90×7	200	1.93	
У-32	-46			300	2.89	
У-33	-47			500	4.82	
У-34	-48			п.м.	9.64	

Марка	Обозначение	Рис	Сечение	L, мм	Масса кг	Материал
У-35	1.400-15. В1. 005 -49		L 100х63х6	100	0.75	Уголок ГОСТ 8510-72 (Ст 3кп2 ГОСТ 535-79)
У-36	-50			300	2.26	
У-37	-51			500	3.77	
У-38	-52			п.м	7.53	
У-39	-53		L 125х80х8	200	2.50	
У-40	-54			250	3.13	
У-41	-55	1		300	3.75	
У-42	-56			400	5.00	
У-43	-57			500	6.25	
У-44	-58			п.м	12.5	
У-45	-59		L 160х100х9	300	5.4	
У-46	-60			500	9.0	
У-47	-61			п.м	18.0	
Ш-1	-62		[8	100	0.71	Швеллер ГОСТ 8240-72 Ст 3кп2 ГОСТ 535-79
Ш-2	-63			200	1.41	
Ш-3	-64			300	2.12	
Ш-4	-65			п.м	7.05	
Ш-5	-66		[10	100	0.86	
Ш-6	-67			200	1.72	
Ш-7	-68	3		300	2.58	
Ш-8	-69			п.м	2.59	
Ш-9	-70		[12	150	1.56	
Ш-10	-71			300	3.12	
Ш-11	-72			п.м	10.4	
Ш-12	-73		[14	150	1.85	
Ш-13	-74			300	3.59	
Ш-14	-75			п.м	12.3	

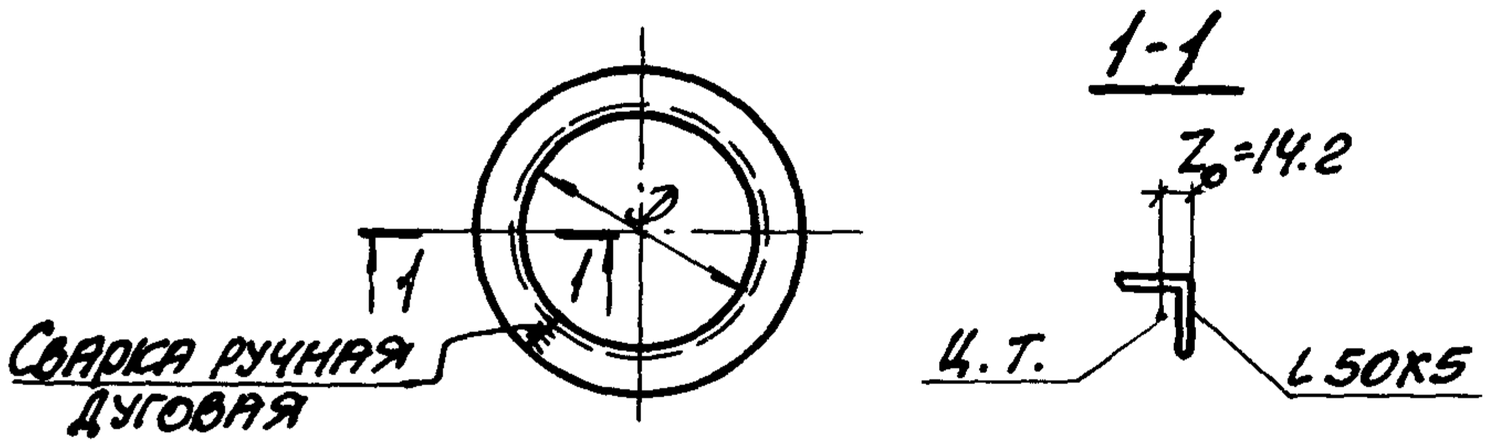

Длина заготовки
$L = \pi (D + 2Z_0)$

Марка	Обозначение	Размеры, мм D	Размеры, мм L	Масса кг	Материал
У-55	1.400-15.В1. 006	250	870	3.3	Уголок ГОСТ 8509-72 (Ст СЭВ 104-74) / БСТ 3 кп2 ГОСТ 535-79
У-56	-01	300	1030	3.9	
У-57	-02	350	1180	4.5	
У-58	-03	400	1340	5.1	
У-59	-04	450	1500	5.7	
У-60	-05	500	1660	6.3	
У-61	-06	550	1810	6.8	
У-62	-07	600	1970	7.4	
У-63	-08	650	2130	8.0	
У-64	-09	700	2280	8.6	
У-65	-10	750	2440	9.2	
У-66	-11	800	2600	9.8	
У-67	-12	900	2910	11.0	
У-68	-13	1000	3220	12.1	
У-69	-14	1100	3540	13.3	
У-70	-15	1200	3860	14.5	
У-71	-16	1300	4170	15.7	
У-72	-17	1400	4480	16.9	
У-73	-18	1450	4640	17.5	
У-74	-19	1500	4800	18.1	

Гл. инж. пр.	Монин		
Нач. отд.	Бродский		
Гл. конст.	Водопьянов		
Рук. гр.	Жилякова		
Вед. инж.	Бирюкова		
Исполнил	Попова		
Проверил	Жилякова		

1.400-15.В1. 006

Уголок гнутый
У-55 ÷ У-74

Стадия	Масса	Масштаб
Р	см. таблицу	—

Лист | Листов 1

См. таблицу.

ХАРЬКОВСКИЙ ПРОМСТРОЙНИИПРОЕКТ

Рис. 1

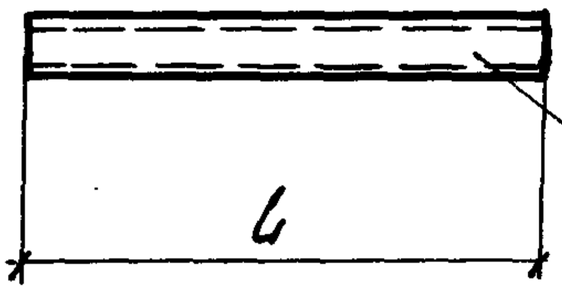

Труба dусл.=20

Рис. 2

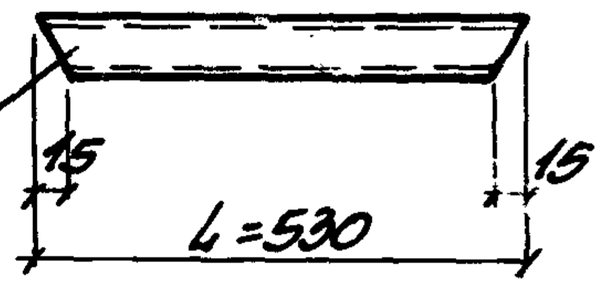

Марка	Обозначение	Рис	L мм	Масса кг	Материал
Тр-1	1.400-15.В1. 007	1	190	0.32	Труба 20 ГОСТ 3262-75* / Ст1 кп 2 ГОСТ 380-71*
Тр-2	-01		240	0.40	
Тр-3	-02		290	0.48	
Тр-4	-03		390	0.65	
Тр-5	-04	2	530	0.88	

Гл. инж. пр.	Монин		1.400-15.В1. 007
Нач. отд.	Бродский		
Вед. конст.	Воволованов		Труба Тр-1÷Тр-5
Инж. гр.	Жилякова		
Инж.	Бирюкова		
Исполнил	Гижицкая		См. таблицу
Проверил	Жилякова		

Стадия	Масса	Масштаб
Р	См. таблицу	—
Лист	Листов 1	

ХАРЬКОВСКИЙ ПРОМСТРОЙНИИПРОЕКТ