SAMUTA ENGINEERING & TECHNOLOGY

28 ОКТЯБРЯ 2026

МЕДИАКИТ 2026

ПАВЕЛ САМУТА

БИЗНЕС, ИНЖЕНЕРИЯ И ТЕХНОЛОГИИ

ПРОМЫШЛЕННОСТЬ
ТЕХНОЛОГИИ
ЛЮДИ
РЕЗУЛЬТАТЫ

Инженер-механик • Независимый технический партнёр промышленных предприятий • Автор • Спикер

Инженерная экспертиза, производственная логика и предпринимательский взгляд.

Площадка для сотрудничества с промышленным бизнесом, редакциями и профессиональным сообществом.



СИСТЕМНОСТЬ
ТЕХНИЧЕСКАЯ ГЛУБИНА
ПРАКТИЧЕСКИЙ ОПЫТ
РЕАЛЬНЫЕ РЕЗУЛЬТАТЫ

18+	600+	30 000+	14 873
ЛЕТ ПРАКТИКИ	ИНЖЕНЕРНЫХ ЗАДАЧ	СОВОКУПНАЯ АУДИТОРИЯ	ПОДПИСЧИКА LINKEDIN

SAMUTA ENGINEERING & TECHNOLOGY

28 ОКТЯБРЯ 2026

ПРОФИЛЬ И ПОЗИЦИОНИРОВАНИЕ

ИДЕИ
ПРОЕКТИРОВАНИЕ
ТЕХНОЛОГИИ
РЕШЕНИЯ
РЕЗУЛЬТАТЫ

Павел Александрович Самута — инженер-механик, предприниматель и независимый технический партнёр промышленных предприятий. В профессии с 2007 года. Специализация: реверс-инжиниринг, R&D, разработка КД, модернизация оборудования, импортозамещение и технический аудит.

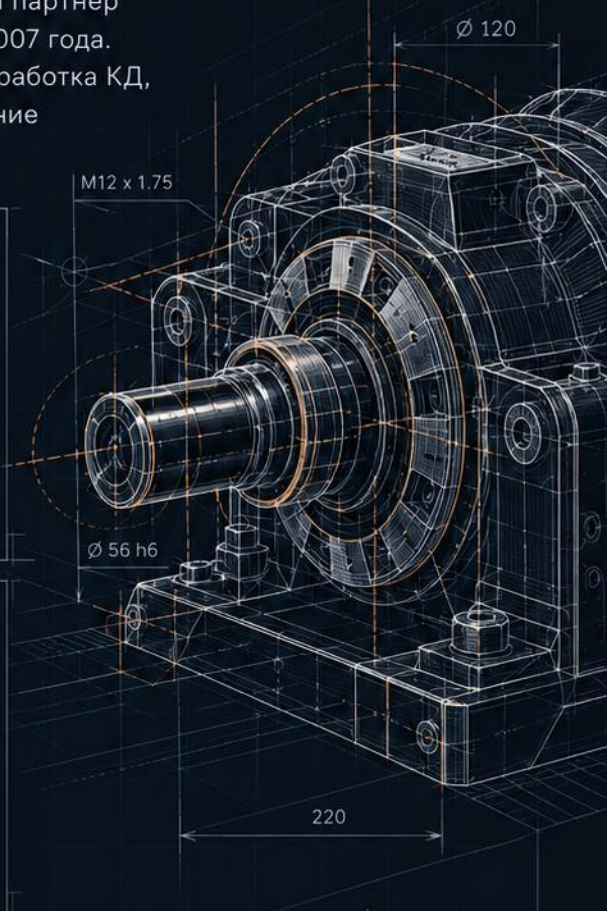

РЕВЕРС-ИНЖИНИРИНГ

Восстановление деталей, узлов и оборудования без исходной КД.

КОНСТРУКТОРСКАЯ ДОКУМЕНТАЦИЯ

3D-модели, рабочие чертежи, подготовка производства.

МОДЕРНИЗАЦИЯ И R&D

Перепроектирование, снижение себестоимости, новые изделия.

НЕЗАВИСИМАЯ ЭКСПЕРТИЗА

Технический аудит, проверка поставщиков, инженерное сопровождение.

КЛЮЧЕВЫЕ ЭТАПЫ

ОПЫТ
ЭКСПЕРТИЗА
СООБЩЕСТВО
РАЗВИТИЕ

2007
СТАРТ ИНЖЕНЕРНОЙ ПРАКТИКИ

2015
ЭКСПЕРТНЫЙ БЛОГ В LIVEJOURNAL

2019
ЗАПУСК АВТОРСКОГО БЛОГА В ДЗЕНЕ

2023
SAMUTA ENGINEERING & TECHNOLOGY

КЛЮЧЕВЫЕ ЦИФРЫ

АУДИТОРИЯ
КОНТЕНТ
ВОВЛЕЧЕННОСТЬ
РАЗВИТИЕ

ДЗЕН И ПУБЛИКАЦИОННАЯ АКТИВНОСТЬ

30 000+
СОВОКУПНАЯ АУДИТОРИЯ

31,9 млн
ПОКАЗЫ В ДЗЕНЕ

10,2 млн
ОТКРЫТИЯ

8,3 млн
ДОЧИТЫВАНИЯ И ПРОСМОТРЫ

21 тыс.+
КОММЕНТАРИЕВ

77 тыс.+
ОТМЕТОК “НРАВИТСЯ”

5 тыс.+
РЕПОСТОВ

КОНТЕНТ ВЫЗЫВАЕТ ДИАЛОГ И ОБЪЕДИНЯЕТ ПРОФЕССИОНАЛЬНОЕ СООБЩЕСТВО

ДИНАМИКА ПОКАЗОВ В ДЗЕНЕ





УСТОЙЧИВЫЙ РОСТ АУДИТОРИИ И ВОВЛЕЧЕННОСТИ

LINKEDIN

14 873
ПОДПИСЧИКА

11 960
ПОКАЗОВ ЗА 7 ДНЕЙ

1 021
ПРОСМОТР ПРОФИЛЯ ЗА 90 ДНЕЙ

172
ПОЯВЛЕНИЯ В ПОИСКЕ

54 / 100
SOCIAL SELLING INDEX

Контент и профессиональное присутствие сочетают инженерную экспертизу, отраслевые дискуссии и деловые коммуникации.

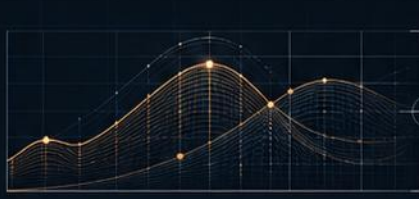

ЭКСПЕРТИЗА
ДИСКУССИИ
КОНТАКТЫ
ВОЗМОЖНОСТИ

SAMUTA ENGINEERING & TECHNOLOGY

28 ОКТЯБРЯ 2026

ДЗЕН: АВТОРСКИЙ БЛОГ ОБ ИНЖЕНЕРИИ

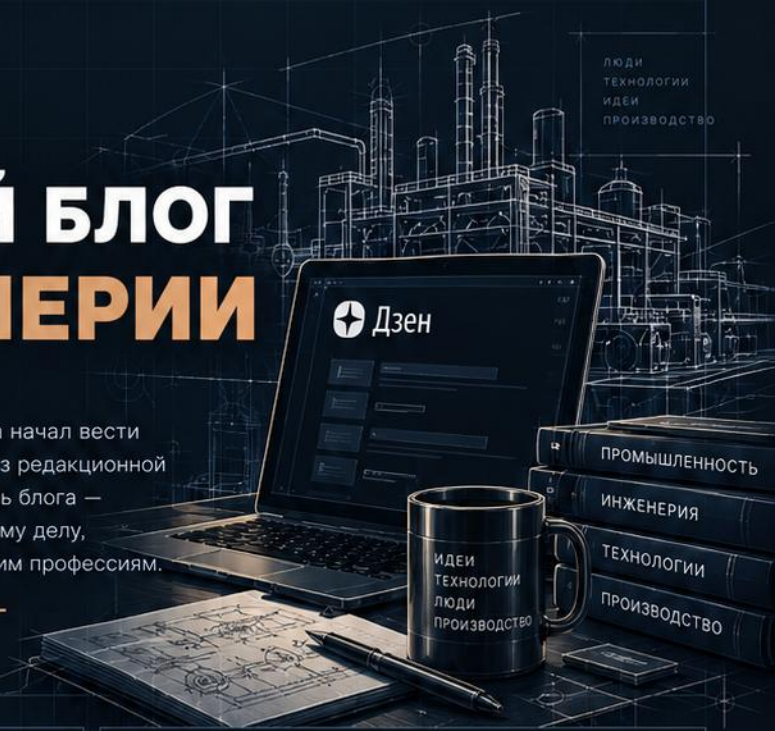

Свой авторский блог в Дзене Павел Самута начал вести 13 сентября 2019 года — самостоятельно, без редакционной команды и без стороннего продвижения. Цель блога — привлекать внимание общества к инженерному делу, промышленности, производству и техническим профессиям.

ОКОЛО
9,8 тыс.
ПОДПИСЧИКОВ

> *Инженерная тема сложна для широкой аудитории, поэтому рост идёт умеренно, но последовательно.*

ПОЛ АУДИТОРИИ

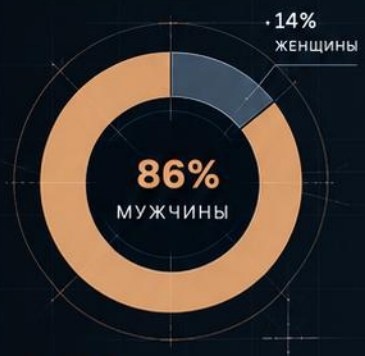

86%
АУДИТОРИИ — МУЖЧИНЫ

ВОЗРАСТ АУДИТОРИИ

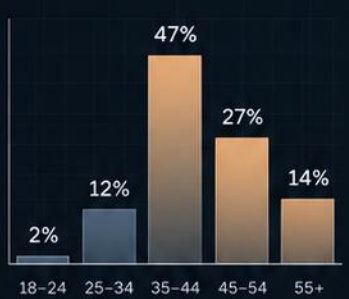

ОКОЛО
86%
ПРОСМОТРОВ ПРИХОДИТСЯ НА ВОЗРАСТНЫЕ ГРУППЫ 35+

КРУПНЕЙШИЕ ГОРОДА

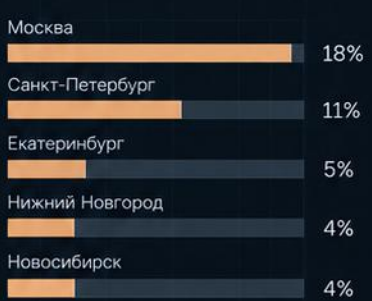

КРУПНЕЙШИЕ ГОРОДА: МОСКВА, САНКТ-ПЕТЕРБУРГ, ЕКАТЕРИНБУРГ, НИЖНИЙ НОВГОРОД, НОВОСИБИРСК

LINKEDIN: ПРОФЕССИОНАЛЬНОЕ присутствие

ПРОФЕССИОНАЛЬНОЕ СООБЩЕСТВО
МЕЖДУНАРОДНЫЕ КОНТАКТЫ
НОВЫЕ ВОЗМОЖНОСТИ



Профиль LinkedIn развивается с ноября 2014 года и формирует международное профессиональное сообщество инженеров, предпринимателей и руководителей.

14 873	11 960	1 021	172
ПОДПИСЧИКА	ПОКАЗОВ ЗА 7 ДНЕЙ	ПРОСМОТР ПРОФИЛЯ ЗА 90 ДНЕЙ	ПОЯВЛЕНИЯ В ПОИСКЕ

54 / 100	Топ 2%	Топ 7%	29
SSI	В ОТРАСЛИ INDUSTRIAL MACHINERY MANUFACTURING	СРЕДИ СВОЕЙ СЕТИ	СРЕДНИЙ SSI В ОТРАСЛИ

ДОЛЖНОСТНОЙ УРОВЕНЬ АУДИТОРИИ



ОТРАСЛЬ АУДИТОРИИ



ГЕОГРАФИЯ АУДИТОРИИ



37% аудитории относятся к руководящим, владельческим и партнёрским уровням.

ЛИДЕРЫ
ЭКСПЕРТЫ
ПРЕДПРИНИМАТЕЛИ
ПАРТНЁРЫ

АУДИТОРИЯ И ПРОФЕССИОНАЛЬНОЕ СООБЩЕСТВО

ПРОФЕССИОНАЛЫ
ОТРАСЛИ
РЫНКИ
КОМПЕТЕНЦИИ
ВОЗМОЖНОСТИ

ОСНОВНЫЕ ГРУППЫ АУДИТОРИИ

- Собственники и предприниматели
- Генеральные и технические директора
- Главные инженеры и механики
- Инженеры-конструкторы и технологи
- Поставщики промышленного оборудования
- Команды новых продуктов и R&D

ГЕОГРАФИЯ ПРОФЕССИОНАЛЬНОЙ СЕТИ

16 000+

ДЕЛОВЫХ КОНТАКТОВ

Беларусь, Россия, Казахстан, Узбекистан, Польша, Великобритания, Китай и другие страны.



ЛЮДИ
ПАРТНЕРСТВА
ТЕХНОЛОГИИ
РАЗВИТИЕ

КЛЮЧОВЫЕ ОТРАСЛИ АУДИТОРИИ



Машиностроение



Энергетика



Цементная промышленность



Промышленное оборудование



Производственные технологии



Инжиниринг и сервис технических систем

ЦЕННОСТЬ АУДИТОРИИ — ТЕМАТИЧЕСКАЯ СВЯЗЬ С ИНЖЕНЕРИЕЙ, ПРОИЗВОДСТВОМ И ПРЕДПРИНИМАТЕЛЬСТВОМ.

SAMUTA ENGINEERING & TECHNOLOGY

28 ОКТЯБРЯ 2026

ИНЖЕНЕРНЫЕ КЕЙСЫ

РЕАЛЬНЫЕ ЗАДАЧИ
ИНЖЕНЕРНЫЕ РЕШЕНИЯ
ИЗМЕРИМЫЕ РЕЗУЛЬТАТЫ

01 Модернизация Жодинской ТЭЦ

Участие в модернизации энергетического оборудования. Заявленный общий экономический эффект проекта — около **4,7 млн USD**.

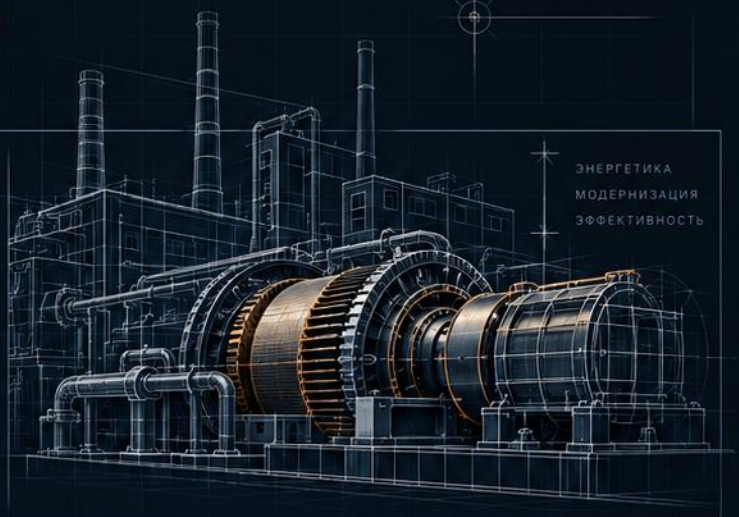

ЭКОНОМИЧЕСКИЙ ЭФФЕКТ

4,7 млн USD
ЗАЯВЛЕННЫЙ РЕЗУЛЬТАТ

02 Reverse engineering компрессорных роторов

Восстановление винтовой пары без исходной конструкторской документации.

3D-СКАНИРОВАНИЕ → ЦИФРОВАЯ МОДЕЛЬ → ИЗГОТОВЛЕНИЕ И ВАЛИДАЦИЯ

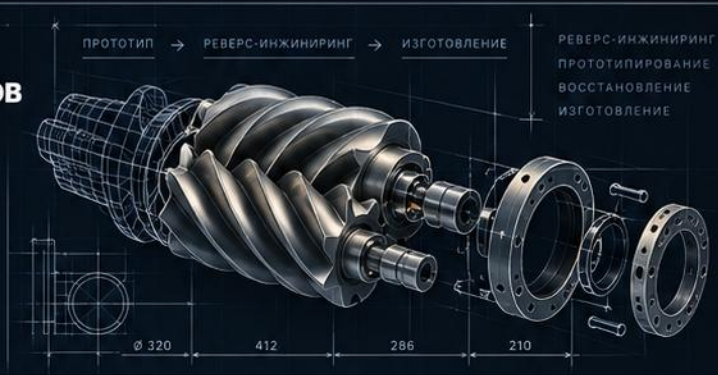

03 Корпус DC36

Перепроектирование конструкции с результатом: себестоимость **–35%**, производственный цикл **–15%**.

СЕБЕСТОИМОСТЬ
-35%
СНИЖЕНИЕ

ПРОИЗВОДСТВЕННЫЙ ЦИКЛ
-15%
СОКРАЩЕНИЕ

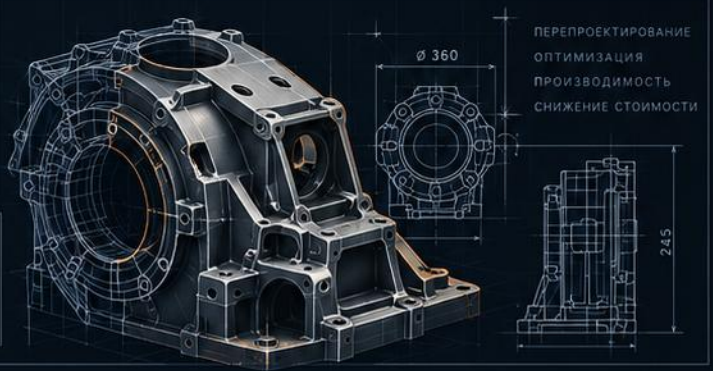

Фокус работы: технологичность • производимость • стоимость • срок • практическая применимость

SAMUTA ENGINEERING & TECHNOLOGY

28 ОКТЯБРЯ 2026

МЕДИЙНЫЕ ПЛОЩАДКИ И КОНТЕНТ

КОНТЕНТ
ЭКСПЕРТИЗА
СООБЩЕСТВО
ТЕХНОЛОГИИ
ДИАЛОГ



ИДЕИ
ТЕХНОЛОГИИ
ЛЮДИ
РАЗВИТИЕ

ПОДКАСТЫ
ИНТЕРВЬЮ
ОБЗОРЫ
ОПЫТ
ЭКСПЕРТНЫЙ ДИАЛОГ

ПРОФЕССИОНАЛЬНЫЕ ПЛОЩАДКИ

- LinkedIn
- GrabCAD
- Behance
- Product Hunt

КОНТЕНТ И СООБЩЕСТВО

- Дзен
- LiveJournal
- Telegram
- Threads
- TenChat
- VK
- Facebook

ВИДЕО И ПОДКАСТЫ

- YouTube
- YouTube Podcasts
- Spotify
- Apple Podcasts
- Amazon Music
- Deezer
- Vimeo
- RUTUBE
- TikTok

ТЕМЫ КОНТЕНТА

- Промышленность и производство
- Инженерия и техника
- Предпринимательство и экономика решений
- Искусственный интеллект в работе инженера

ПУБЛИКАЦИИ И КОММЕНТАРИИ

- Onliner
- РЖД-Партнёр
- Генеральный Директор
- Комсомольская правда
- Myfin.by
- European Security & Defence

КОНТЕНТ СОЕДИНЯЕТ ИНЖЕНЕРНУЮ ЭКСПЕРТИЗУ,
ПРОФЕССИОНАЛЬНЫЕ ДИСКУССИИ И ДЕЛОВОЙ ВЗГЛЯД НА ТЕХНОЛОГИИ.

ФОРМАТЫ СОТРУДНИЧЕСТВА

ПАРТНЁРСТВО
ЭКСПЕРТИЗА
КОНТЕНТ
МЕРОПРИЯТИЯ
РАЗВИТИЕ

01



Инженерные проекты для предприятий

Реверс-инжиниринг, разработка КД, модернизация, R&D, технический аудит.

02



Экспертные статьи и комментарии

Промышленность, инженерия, экономика решений, производственные риски.

03



Интервью и подкасты

Беседы с инженерами, предпринимателями и руководителями.

> **Промышленный заказчик ищет не набор навыков, а решение своей задачи и уверенность в результате.**

04



Выступления и дискуссии

Конференции, круглые столы, отраслевые мероприятия.

05



Исследования и аналитика

B2B / B2G, рынок, технологическая кооперация, новые возможности.

06



Промышленная кооперация

Поиск партнёров, совместные разработки, международные связи.

Отзывы и благодарности:

ПГС-ТЕХНО, ГлобалКлин, Сальдатурелайф, ТехПромМетСнаб, Поволжская НПК, Т4Р (4Power), БелПраймДрайв.

SAMUTA ENGINEERING & TECHNOLOGY

28 ОКТЯБРЯ 2026

КОНТАКТЫ

ТЕХНОЛОГИИ
ЛЮДИ
ПРОЕКТЫ
ПАРТНЁРСТВО
РАЗВИТИЕ

Открыт к совместным инженерным проектам, отраслевым публикациям, интервью, выступлениям и профессиональным коллаборациям.

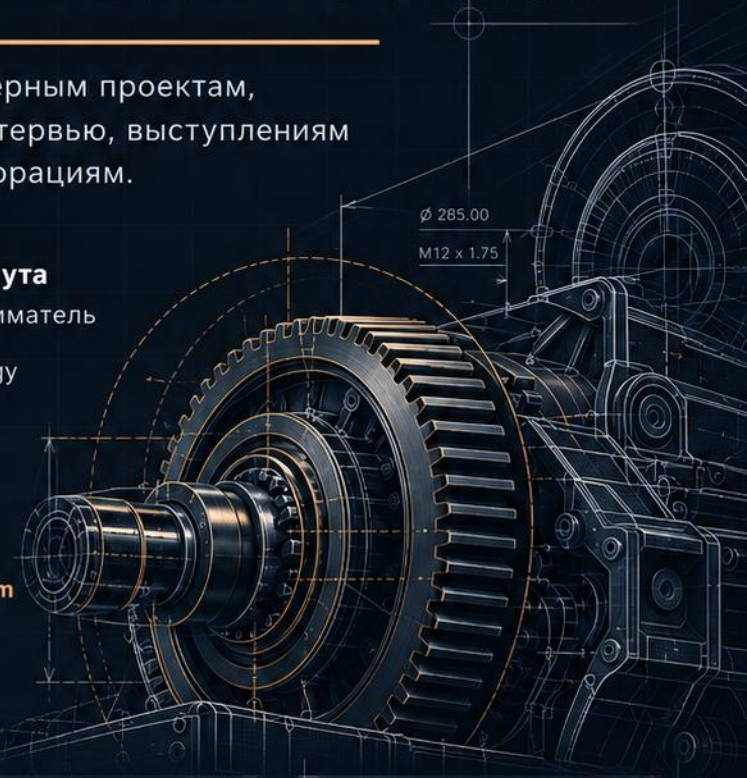

Павел Александрович Самута
Инженер-механик • Предприниматель

Samuta Engineering & Technology

Минск, Беларусь

В профессии с 2007 года

Официальный сайт: **pavelsamuta.com**

E-mail: **pavelsamuta@gmail.com**

Телефон: **+375 29 276-62-70**

САЙТ
pavelsamuta.com

ПОЧТА
pavelsamuta@gmail.com

ТЕЛЕФОН
+375 29 276-62-70

ИНЖЕНЕРНЫЕ РЕШЕНИЯ ДЛЯ ПРОМЫШЛЕННОГО БИЗНЕСА.