1

ПАВЕЛ АЛЕКСАНДРОВИЧ САМУТА

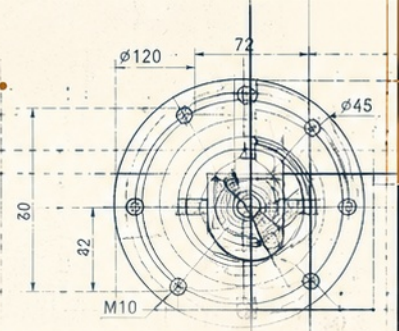

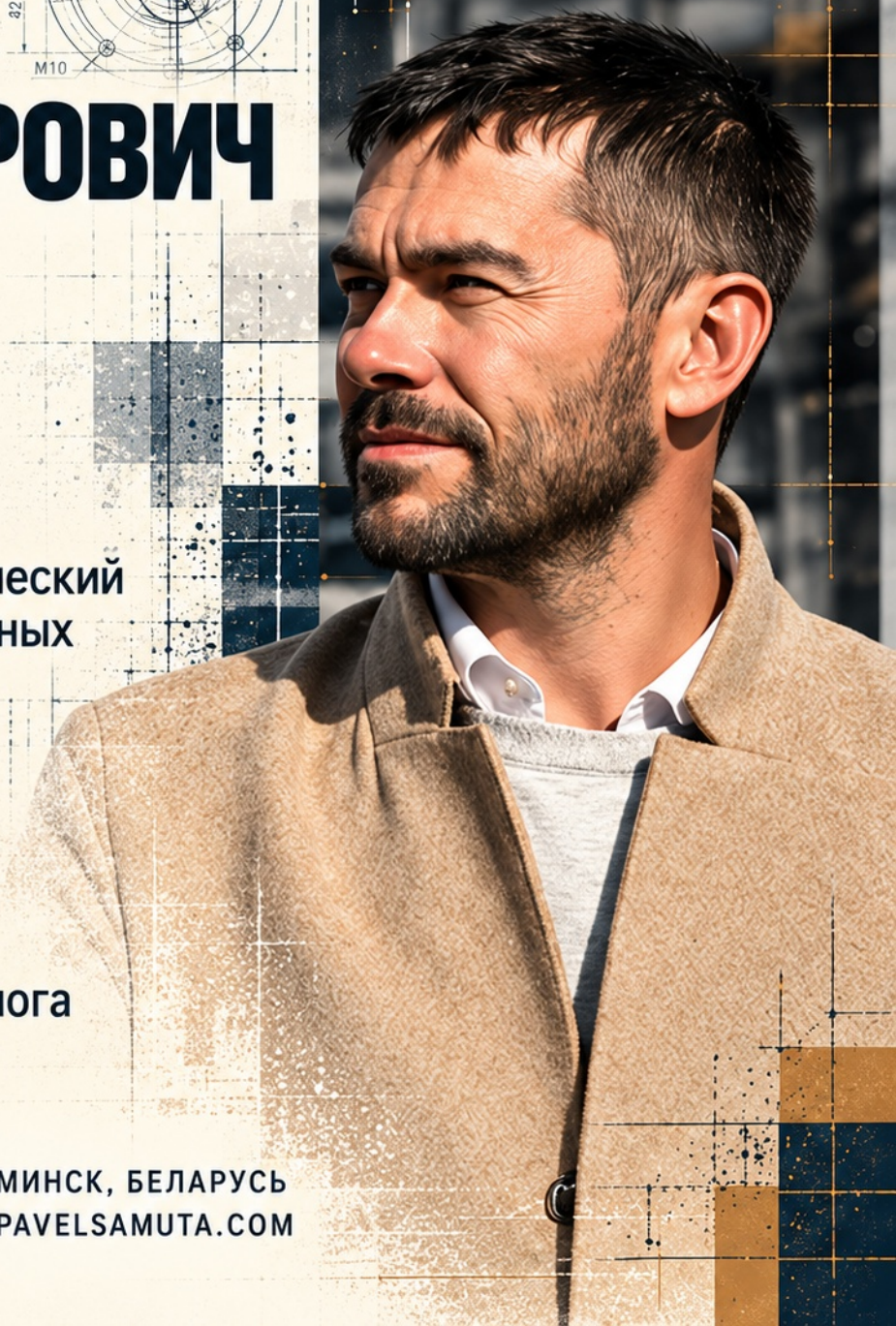

- Индивидуальный предприниматель
- Независимый технический партнёр промышленных предприятий
- Инженер-механик
- Спикер
- Автор экспертного блога

Pavel Samuta

МИНСК, БЕЛАРУСЬ
PAVELSAMUTA.COM

2

БОЛЕЕ 18 ЛЕТ В ПРОМЫШЛЕННОЙ ИНЖЕНЕРИИ

С 2007 ГОДА

600+
инженерных проектов
и задач

Машиностроение
Энергетика
Промышленное оборудование
Новые изделия

Сотрудничество
с предприятиями Беларуси
и стран СНГ



3

ОБРАЗОВАНИЕ И НАУЧНАЯ ИДЕНТИФИКАЦИЯ

Брестский государственный технический университет (2011)

Технология машиностроения
Технология автоматизированного производства

Брестский государственный политехнический колледж (2007)

Металлорежущие станки и инструменты
Техническая эксплуатация станков с ЧПУ и робототехнических комплексов



ORCID
0009-0001-9490-5630

Web of Science ResearcherID
ABR-2194-2022



4

РЕЗУЛЬТАТЫ, КОТОРЫЕ РАБОТАЮТ НА ПРЕДПРИЯТИЯ



$4,7 млн
экономический эффект
при модернизации Жодинской ТЭЦ

–35%
снижение себестоимости изделия
и –15% производственного цикла

в 5 раз
сокращение затрат на восстановление
промышленного узла и увеличение
ресурса в 2,5 раза

Реверс-инжиниринг,
импортозамещение,
локализация производства,
восстановление
конструкторской документации

5

СЕГОДНЯ

Экспертный блог

9 500
подписчиков
в Дзен

14 500
подписчиков
на LinkedIn

Публикации

Onliner, РЖД-Партнёр,
«Генеральный директор»,
«Комсомольская правда»,
Myfin.by, European Security & Defence
и другие издания

Спикер

Интервью, подкасты,
профессиональные мероприятия



МОЯ СПЕЦИАЛИЗАЦИЯ:

Превращать сложные технические задачи
в работающие промышленные продукты,
снижение издержек, новые источники выручки
и измеримый экономический результат.