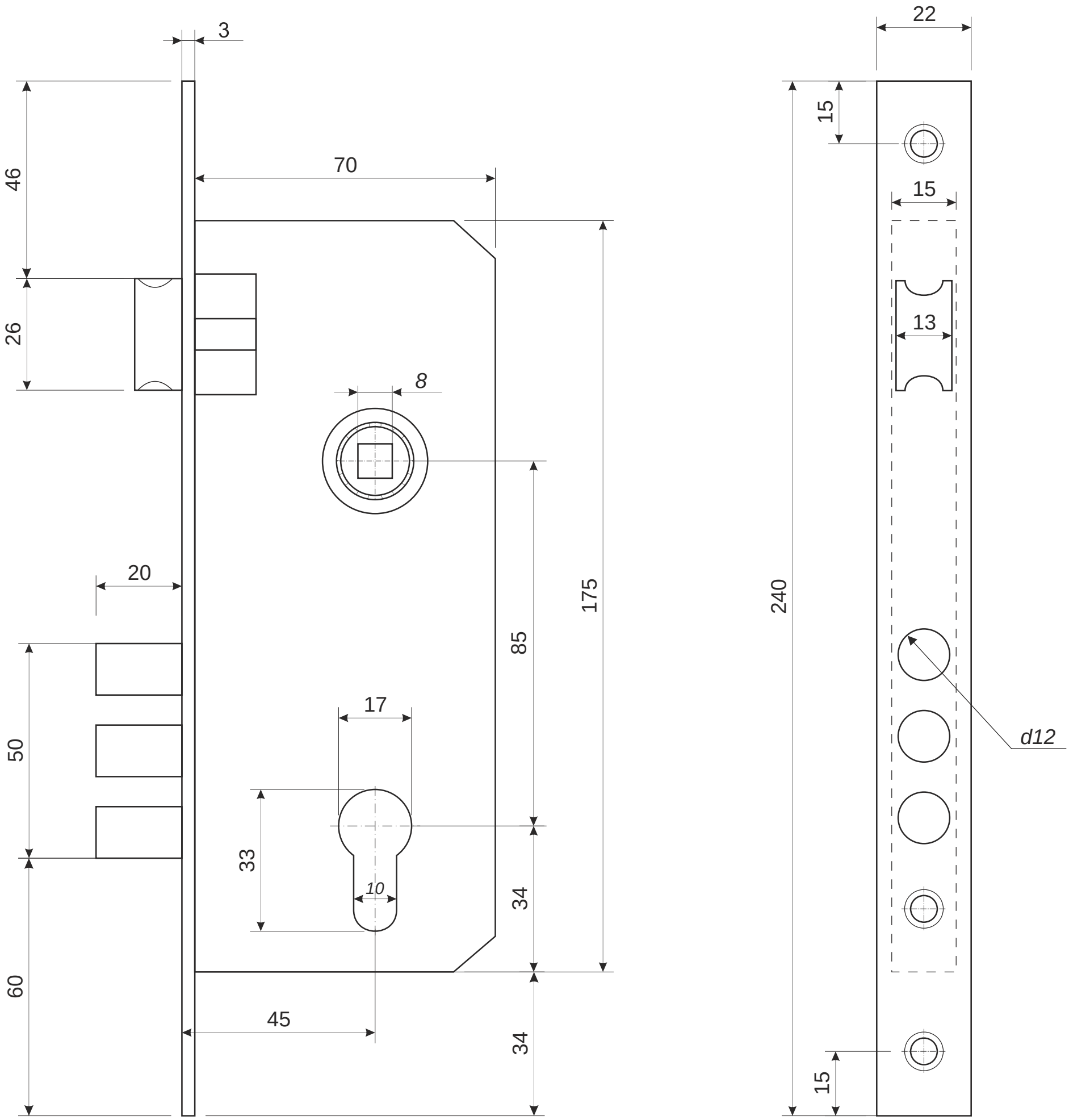

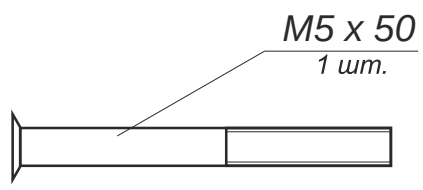

Винт крепления цилиндра

					Замок врезной Apecs 2210		
						Лист 1	Листов 2

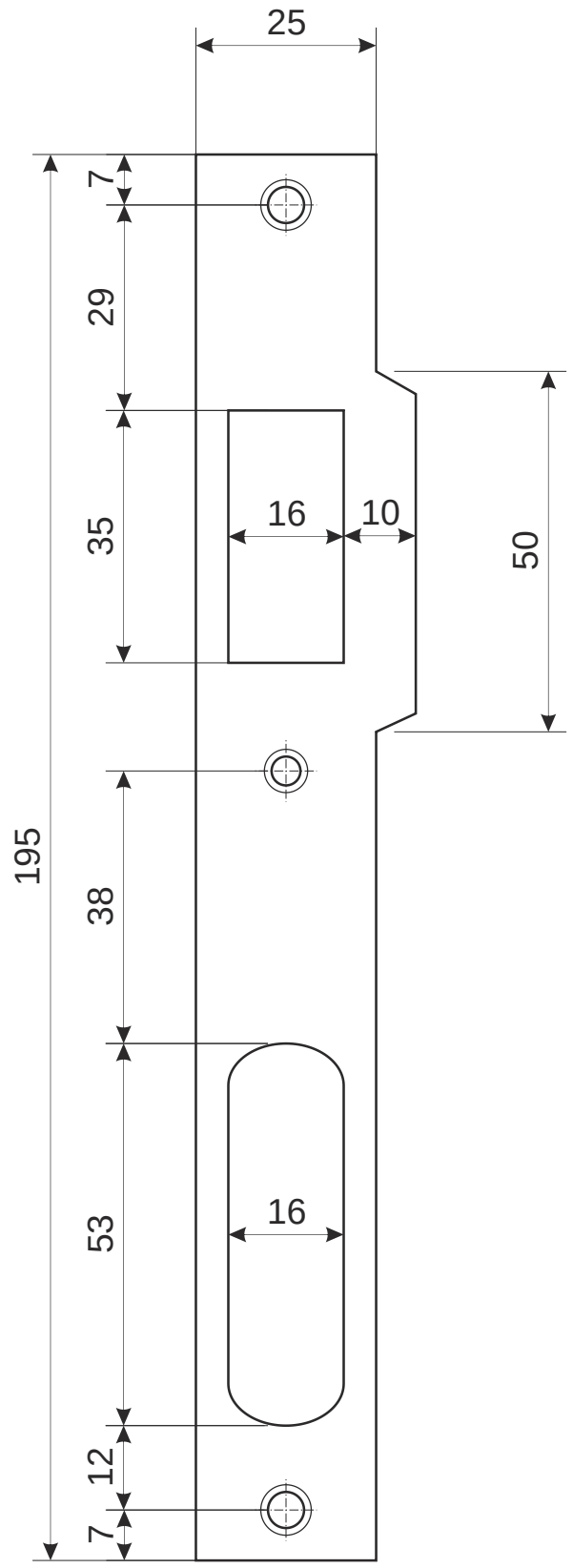

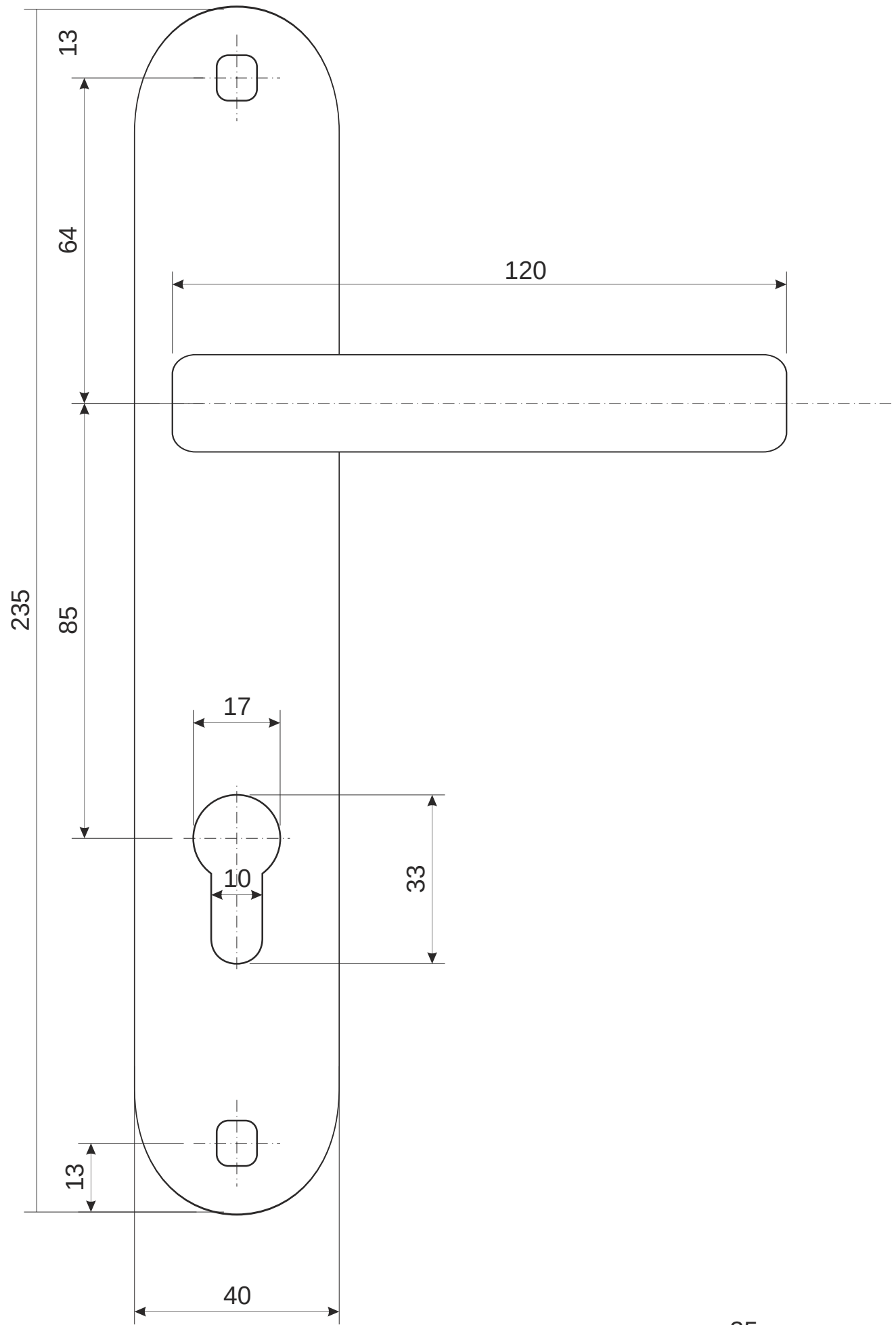

Разрезной квадрат 8x8

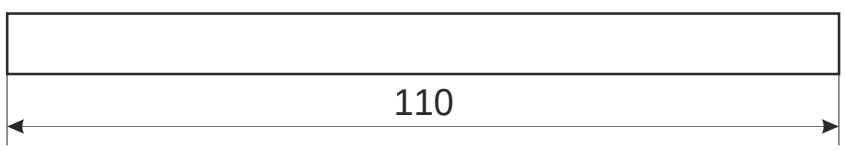

стяжка, 2шт

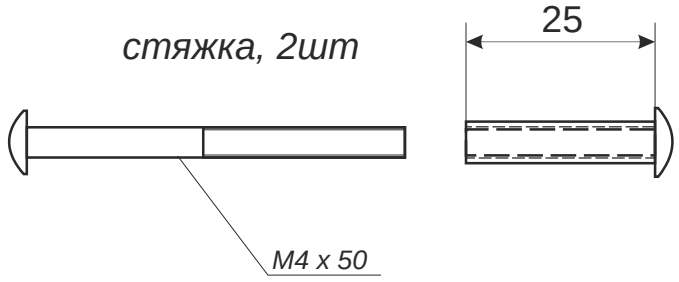

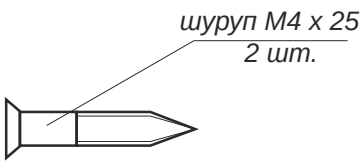

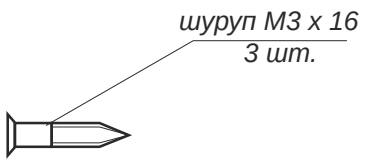

					Замок врезной Apecs 2210		
						Лист 2	*Листов 2*