МП-1 00.00.00 --- 1СБ

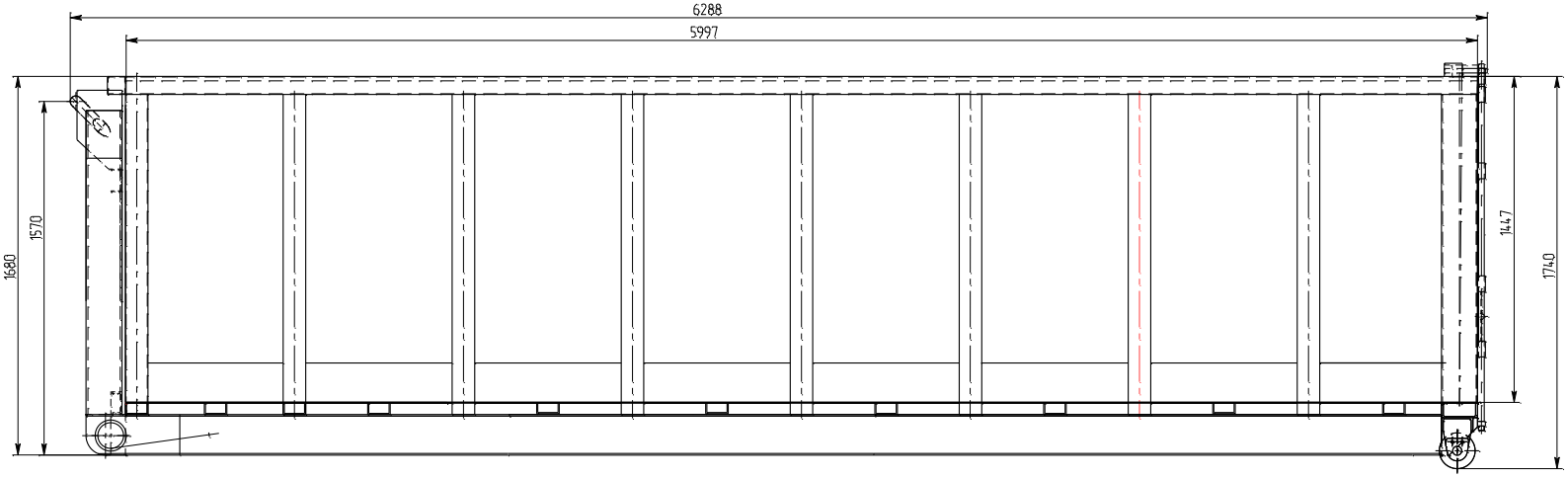

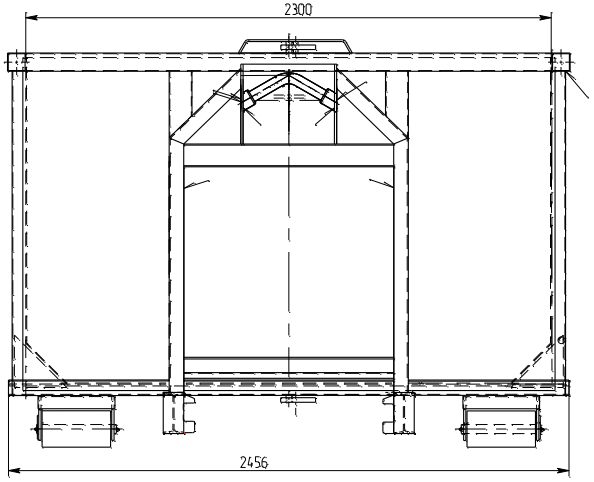

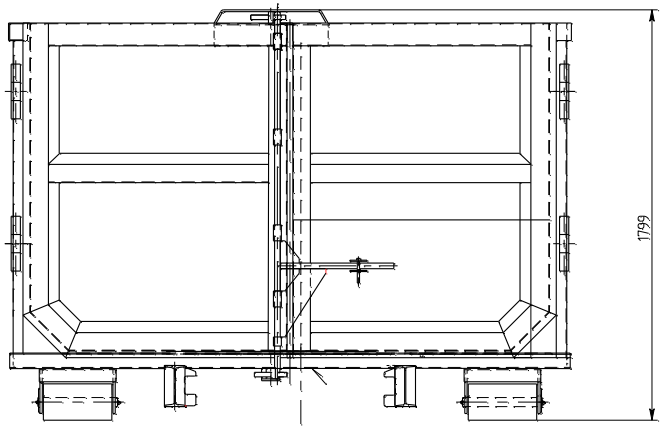

				МП-1 00.00.00 --- 1СБ			
				Мультиконтейнер Габариты	Лит.	Масса	Масштаб
Разраб.	Медведев						1:10
Пров.				Сборочный чертёж	Лист	Листов	
Т.контр.					Спецмеханизация		
Утв.	Толстобров						

Копировал

Формат А1

Перв. примен. МП-1 00.00.00 --- 1

Справ. №

Подп. и дата

Инв.№ дубл.

Взамен Инв.№

Подп. и дата

Инв.№ подл.