LEMFÖRDER

VOLVO

Lenkungs- und Fahrwerkteile
Steering and suspension parts

Version 01 | Valid from 11.2016

DE EN FR ES IT
PL RU EL ZH

LEMFÖRDER is
a brand of ZF

Index

FE	1 - 4
FE II	5 - 18
FH	19 - 78
FH II	79 - 136
FH 12	137 - 223
FH 16	224 - 299
FH 16 II	300 - 346
FL	347 - 349
FL II	350
FL III	351 - 356
FM	357 - 495
FM 7	496 - 515
FM 9	516 - 549
FM 10	550 - 572
FM 12	573 - 635
FMX	636 - 777
FMX II	778 - 885

ZF Friedrichshafen AG | ZF Services | Obere Weiden 12 | 97424 Schweinfurt | Germany | info.zf-services@zf.com | www.zf.com

	DE EN	FR ES	IT PL	RU EL	ZH
	Einbauort | Installation point	**Emplacement de montag | Lugar de montaje**	**Posizione di montaggio | Miejsce montażu**	**Место установки | Θέση τοποθέτησης**	**安装位置**
	Vorderachse | Front axle	Essieu avant | Eje delantero	Assale anteriore | Przednia oś	Передний мост | Μπροστινός άξονας	前桥
	Hinterachse | Rear axle	Essieu arrière | Eje trasero	Assale posteriore | Tylna oś	Задний мост | Πίσω άξονας	后桥
	Oben | Top	Supérieur | Arriba	Superiore | Góra	Вверху | Επάνω	上部
	Unten | Bottom	Inférieur | Abajo	Inferiore | Dół	Внизу | Κάτω	下部
	Links | Left	Gauche | Izquierda	Sinistra | Lewo	Слева | Αριστερά	左侧
	Rechts | Right	Droite | Derecha	Destra | Prawo	Справа | Δεξιά	右侧
	Fahrzeughinweise | Vehicle information	**Indications de véhicule | Indicaciones del vehículo**	**Indicazioni veicolo | Informacje o pojeździe**	**Указания по автомобил | Υποδείξεις οχήματος**	**车辆说明**
	Parabelfeder | Parabolic suspension	Ressort parabolique | Suspensión parabólica	Molle paraboliche | Resor paraboliczny	Параболическая рессора | Παραβολικό ελατήριο	抛物线弹簧
LHD	Für Linkslenker | For left-hand drive vehicles	Pour véhicules avec direction à gauche | Para volante a la izquierda	Per veicoli con guida a sinistra | Do ruchu lewostronnego	Для автомобилей с левым расположением руля | Για αριστεροτίμονα	用于左侧驾驶车辆
RHD	Für Rechtslenker | For right-hand drive vehicles	Pour véhicules avec direction à droite | Para volante a la derecha	Per veicoli con guida a destra | Do ruchu prawostronnego	Для автомобилей с правым расположением руля | Για δεξιοτίμονα	用于右侧驾驶车辆
	Spalte i | Column i	**Colonne i | Columna i**	**Colonna i | Kolumna i**	**Столбец i | Στήλη i**	**i 栏**
Chass. ...	Fahrgestellnummer | Chassis number	Numéro de châssis | Número de chasis	Numero di telaio | Numer nadwozia	Номер шасси | Αριθμός πλαισίου	底盘号码
->Chass. ...	Bis Fahrgestellnummer | To chassis number	Jusqu'au numéro de châssis | Hasta número de chasis	Fino al numero di telaio | Do numeru nadwozia	До номера шасси | Μέχρι αριθμό πλαισίου	至底盘号码
Chass. ...->	Ab Fahrgestellnummer | From chassis number	À partir du numéro de châssis | Desde número de chasis	Da numero di telaio | Od numeru nadwozia	Начиная с номера шасси | Από αριθμό πλαισίου	从底盘号码
->02.2007	Bis Baujahr | To construction year	Jusqu'à l'année de fabrication | Hasta año de construcción	Fino all'anno di costruzione | Do roku produkcji	До года изготовления | Μέχρι έτος κατασκευής	至制造年份
03.2007->	Ab Baujahr | From construction year	À partir de l'année de fabrication | Desde año de construcción	Da anno di costruzione | Od roku produkcji	Начиная с года изготовления | Από έτος κατασκευής	从制造年份
	Produkte in Stückliste | Products in parts list	**Produits dans la liste de pièces | Productos de la lista de piezas**	**Prodotti nella lista pezzi | Produkty na liście części**	**Продукты в списке комплектующих | Προϊόντα σε λίστα τεμαχίων**	**零件明细表中的产品**
	Reparatursatz | Repair kit	Kit de réparation | Kit de reparación	Kit riparazione | Zestaw naprawczy	Ремкомплект | Σετ επισκευής	修理包
	Winkelgelenk | Angle joint	Articulation angulaire | Articulación angular	Snodo angolare | Przegub kątowy	Угловой шарнир | Γωνιακός σύνδεσμος	铰链接头
	Produkthinweise | Product information	**Informations produit | Indicaciones del producto**	**Indicazioni prodotto | Informacje o produkcie**	**Указание к изделию | Υποδείξεις προϊόντος**	**产品说明**
▲	Auslaufartikel | Article to be discontinued	Article jusqu'à épuisement | Hasta agotar existencias	Articolo fuori produzione | Artykuł już nieprodukowany	Снятое с производства изделие | Υπο κατάργηση	停产零件

ZF Friedrichshafen AG | ZF Services | Obere Weiden 12 | 97424 Schweinfurt | Germany | info.zf-services@zf.com | www.zf.com

DE Einfache Vorderachse

EN Single front axle

FR Essieu avant simple

ES Eje delantero simple

IT Assale anteriore semplice

PL Pojedyncza oś przednia

RU Одинарный передний мост

EL Απλός μπροστινός άξονας

ZH 单前桥

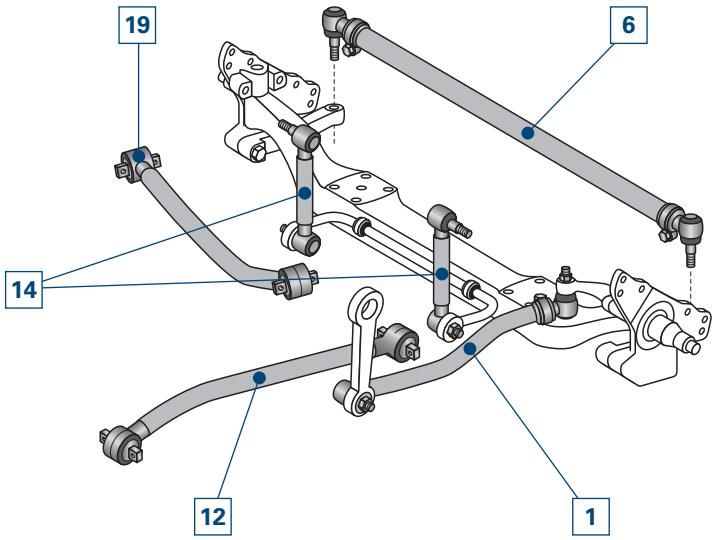

DE Doppelte Vorderachse

EN Double front axle

FR Essieu avant double

ES Eje delantero doble

IT Assale anteriore doppio

PL Podwójna oś przednia

RU Сдвоенный передний мост

EL Διπλός μπροστινός άξονας

ZH 双前桥

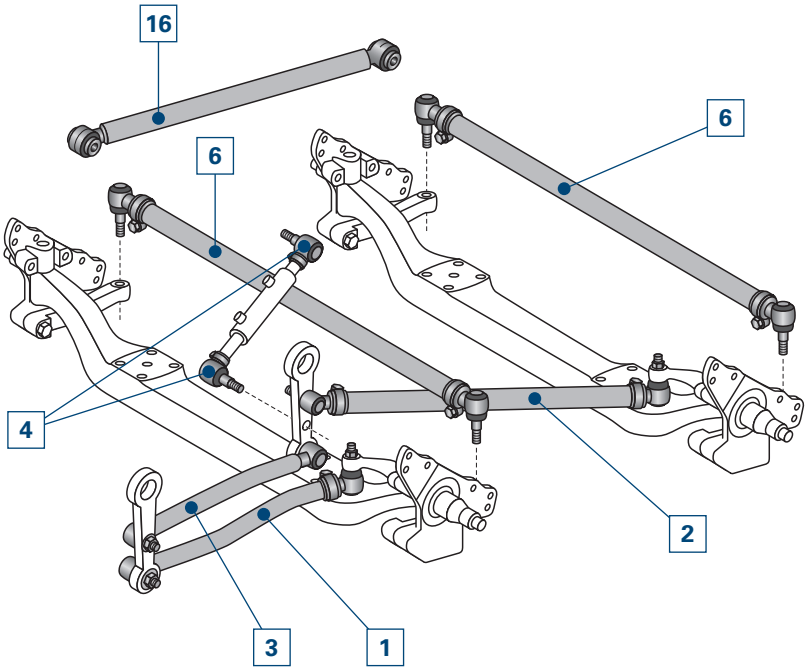

ZF Friedrichshafen AG | ZF Services | Obere Weiden 12 | 97424 Schweinfurt | Germany | info.zf-services@zf.com | www.zf.com

DE Einfache Hinterachse
EN Single rear axle
FR Essieu arrière simple
ES Eje trasero simple
IT Assale posteriore semplice
PL Pojedyncza oś tylna
RU Одинарный задний мост
EL Απλός πίσω άξονας
ZH 单后桥

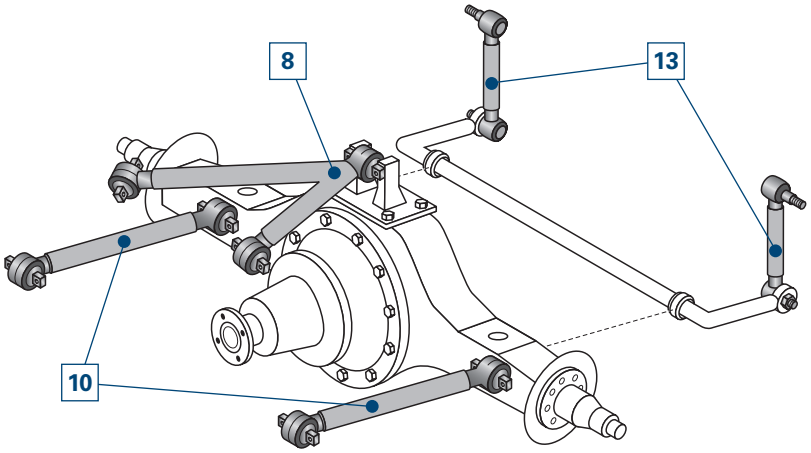

DE Doppelte Hinterachse
EN Double rear axle
FR Essieu arrière double
ES Eje trasero doble
IT Assale posteriore doppio
PL Podwójna oś tylna
RU Сдвоенный задний мост
EL Διπλός πίσω άξονας
ZH 双后桥

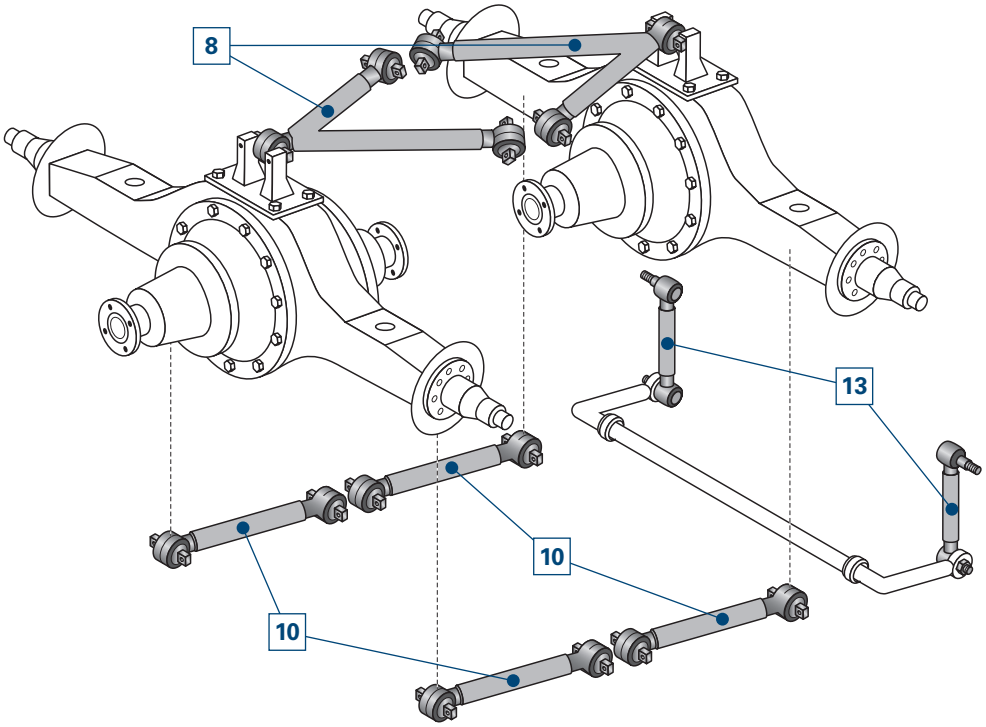

DE Gelenkte Hinterachse
EN Controlled rear axle
FR Essieu arrière directeur
ES Eje trasero director
IT Assale posteriore sterzante
PL Kierowana oś tylna
RU Управляемый задний мост
EL Κατευθυνόμενος πίσω άξονας
ZH A向 桥

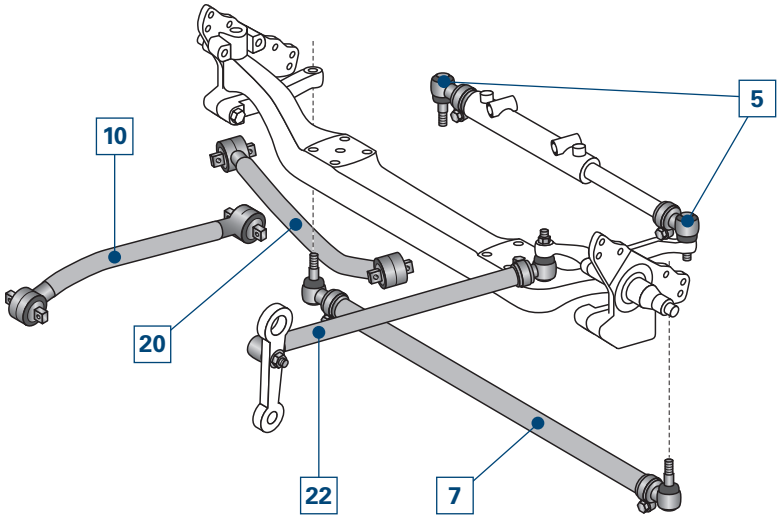

ZF Friedrichshafen AG | ZF Services | Obere Weiden 12 | 97424 Schweinfurt | Germany | info.zf-services@zf.com | www.zf.com

Memo

Allgemeine Informationen

Sämtliche in diesem Katalog aufgeführten Produkte dürfen nur durch ausgebildetes Personal einer Kfz-Fachwerkstatt verbaut werden.

Für Ihre Anforderungen benötigen wir die vollständige Bestellnummer, zum Beispiel:

Stange/Strebe, Stabilisator **34604 01**

Im Zweifelsfall Typenbezeichnung und Baujahr des Fahrzeugs angeben, für das der gewünschte Artikel bestimmt ist.

Dieser Katalog stellt einen Auszug aus unserem Produktprogramm dar, eine vollständige Übersicht finden sie auf unseren elektronischen Medien.

www.zf.com/services/katalog

WebCat
Online Katalog

InCat
Elektronischer Katalog

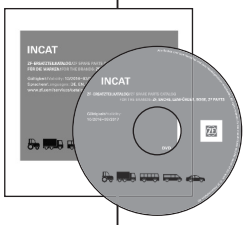

PrintCat
Gedruckte Kataloge

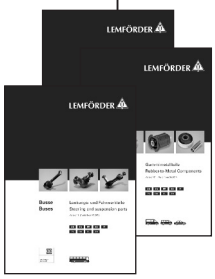

Inhaltsverzeichnis

Index	U2
Symbole	U3
Vorderachsen	U4
Hinterachsen	U5
Allgemeine Informationen	V3
Katalogaufbau	V4
Winkelgelenk – Außengewinde	V5
Winkelgelenk – Innengewinde	V6
Achsstrebe, Dreiecklenker, Lenk- und Spurstange	V7
Komponentenstückliste	886 - 889
Arithmetische Liste	890 - 901
Vergleichsliste	901 - 902
Neuaufnahmen	903 - 908
Geänderte Bestellnummer	908
Gestrichene Nummern	909

Alle Rechte vorbehalten. Vervielfältigungen oder die Mitbenutzung dieses Kataloges, auch auszugsweise, für die Erstellung eines Eigenkataloges sind ohne ausdrückliche Zustimmung unzulässig.

Ersatzteilnummern der Fahrzeughersteller dienen nur zu Vergleichszwecken. Eine Verwendung derartiger Angaben in Rechnungen an den Fahrzeugbesitzer ist nicht statthaft.

Die aktuellen allgemeinen Geschäftsbedingungen finden Sie unter www.zf.com/services/dokumente

Katalogaufbau

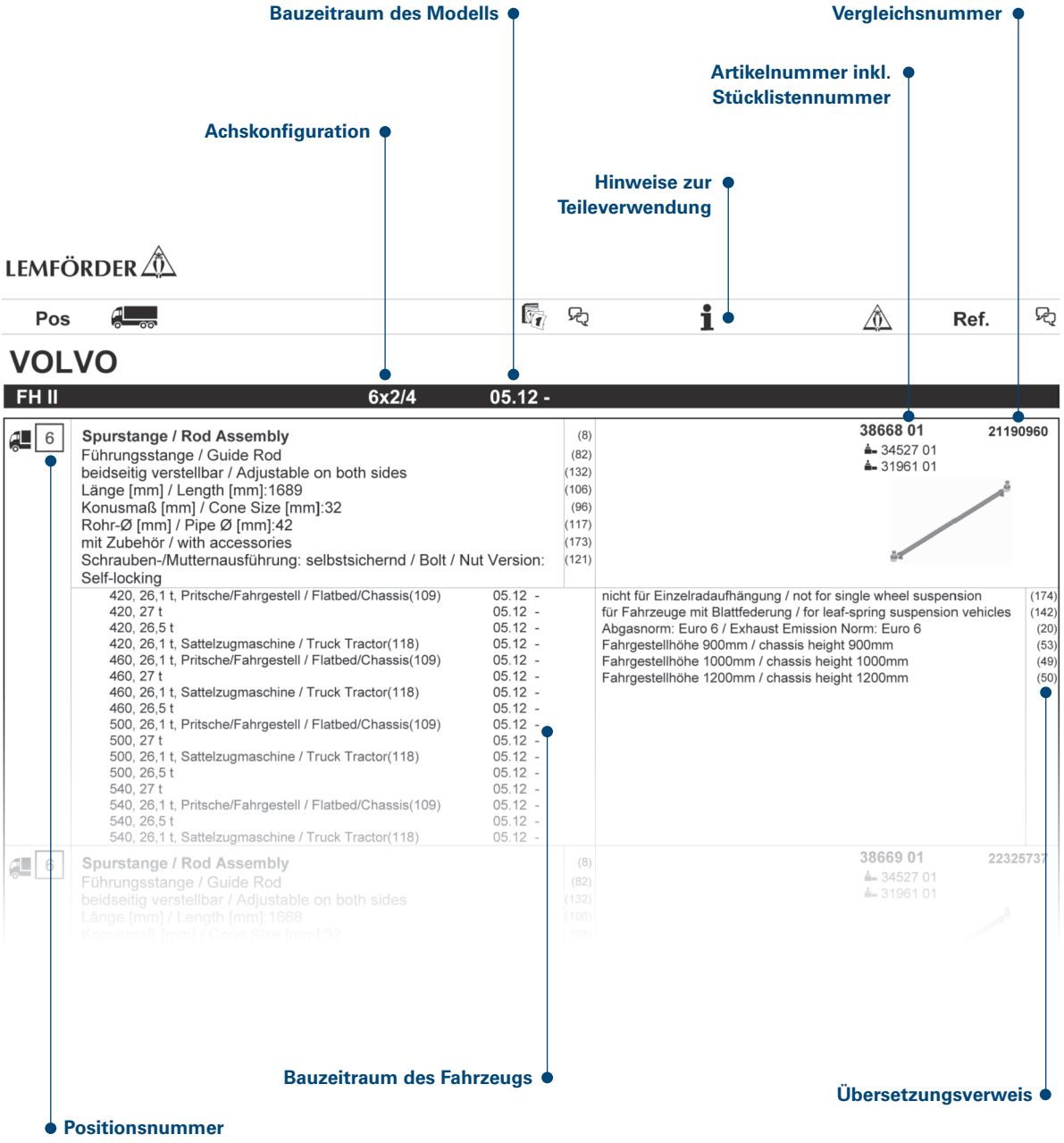

ZF Friedrichshafen AG | ZF Services | Obere Weiden 12 | 97424 Schweinfurt | Germany | info.zf-services@zf.com | www.zf.com

Winkelgelenk – Außengewinde

LEMFÖRDER	A [mm]	B [mm]	C*
21789 01	95	18	M18x1,5 RHT
19452 01	95	18	M18x1,5 LHT
11391 01	95	18	M22x1,5 RHT
20492 01	95	18	M22x1,5 LHT
11380 01	105	22	M24x1,5 RHT
11381 01	105	22	M24x1,5 LHT
11378 01	105	22	M28x1,5 RHT
11379 01	105	22	M28x1,5 LHT
20915 01	115	22	M28x1,5 RHT
14982 01	75	26	M22x1,5 RHT
23118 01	75	26	M24x1,5 RHT
21294 01	115	26	M24x1,5 RHT
11721 01	115	26	M28x1,5 RHT
11402 01	115	26	M30x1,5 RHT
11403 01	115	26	M30x1,5 LHT
11388 01	120	26	M30x1,5 RHT
19613 01	120	26	M30x1,5 LHT
19927 01	141	26	M30x1,5 RHT
18467 01	141	26	M30x1,5 LHT
21687 01	120	28,6	M38x1,5 RHT
20565 01	80	30	M22x1,5 RHT
11505 02	120	30	M30x1,5 RHT
11492 02	120	30	M30x1,5 LHT
19555 01	135	30	M30x1,5 RHT
16859 01	135	30	M30x1,5 LHT
23775 01	120	30	M38x1,5 RHT
11723 01	120	30	M38x1,5 LHT
11944 01	120	31,5	M30x1,5 RHT
11945 01	120	31,5	M30x1,5 LHT
11394 04	120	32	M30x1,5 RHT
12280 04	120	32	M30x1,5 LHT
24445 01	145	32	M30x1,5 RHT
18007 03	155	32	M30x1,5 RHT
20398 01	135	38	M30x1,5 RHT
20513 01	135	38	M30x1,5 LHT
19615 01	135	38	M38x1,5 RHT
19614 01	135	38	M38x1,5 LHT
23090 01	150	38	M38x1,5 RHT
22540 01	160	45	M38x1,5 RHT
22539 01	160	45	M38x1,5 LHT

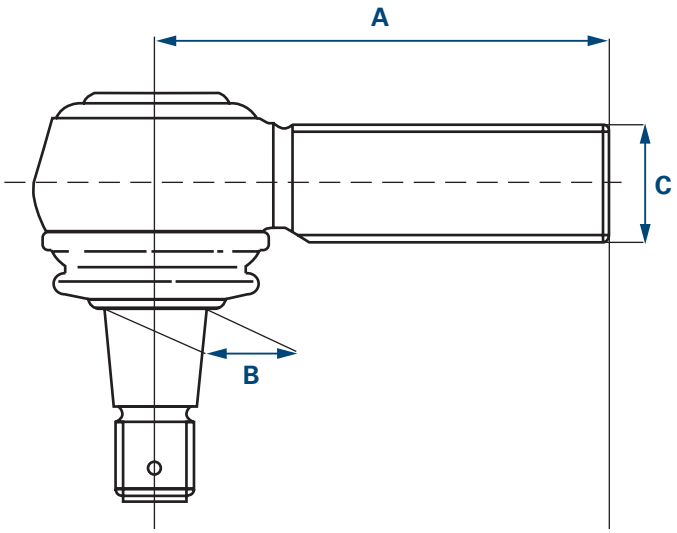

A Länge

B Konus

C Gewinde

* RHT Rechtsgewinde
LHT Linksgewinde

Für nach dieser Tabelle selbstausgewählte Gelenke und deren Verwendung besteht keine Gewähr.
Die Winkelgelenktabelle in dieser vereinfachten Darstellung dient dabei ausschließlich zur Referenzierung für Fahrzeuge, welche in diesem Katalog enthalten sind.

Winkelgelenk – Innengewinde

LEMFÖRDER	A [mm]	B [mm]	C*
19851 01	70	22	M18x1,5 RHT
23176 01	65	22	M20x1,5 RHT
21787 01	85	22	M22x1,5 RHT
34085 01	115	26	M26x1,5 RHT
22534 01	120	26	M30x1,5 RHT
27634 01	88	28,6	M26x1,5 RHT
28792 01	120	28,6	M26x1,5 RHT
21076 01	80	30	M22x1,5 RHT
19783 01	95	30	M22x1,5 RHT
12974 01	95	30	M24x1,5 RHT
33772 01	75	30	M26x1,5 RHT
21075 01	80	30	M26x1,5 RHT
33771 01	90	30	M26x1,5 RHT
19537 01	95	30	M26x1,5 RHT
23169 01	95	30	M28x1,5 RHT
22535 01	120	30	M30x1,5 RHT
19538 01	86	31,5	M22x1,5 RHT
23166 01	120	38	M24x1,5 RHT
18461 01	85	38	M26x1,5 RHT
27632 01	100	38	M26x1,5 RHT
23165 01	105	38	M30x1,5 RHT
30756 01	90	38	M36x1,5 RHT
11624 01	165	38	M48x1,5 RHT
11623 01	165	38	M48x1,5 LHT

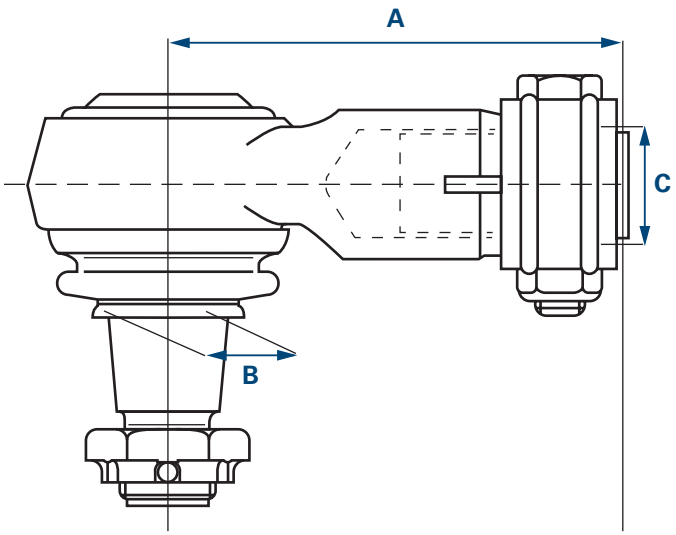

A Länge

B Konus

C Gewinde
* RHT Rechtsgewinde
LHT Linksgewinde

Für nach dieser Tabelle selbstausgewählte Gelenke und deren Verwendung besteht keine Gewähr.
Die Winkelgelenktabelle in dieser vereinfachten Darstellung dient dabei ausschließlich zur Referenzierung für Fahrzeuge, welche in diesem Katalog enthalten sind.

ZF Friedrichshafen AG | ZF Services | Obere Weiden 12 | 97424 Schweinfurt | Germany | info.zf-services@zf.com | www.zf.com

Achsstrebe

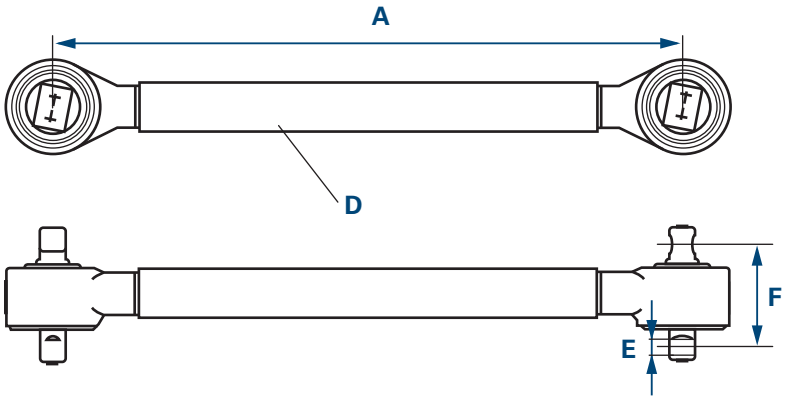

A Länge
D Durchmesser
E Bohrungsdurchmesser
F Lochabstand

Dreiecklenker

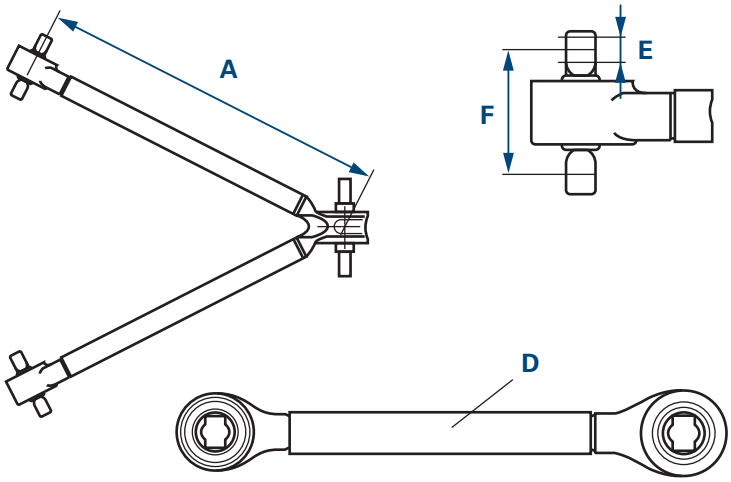

A Länge
D Durchmesser
E Bohrungsdurchmesser
F Lochabstand

Lenk- und Spurstange

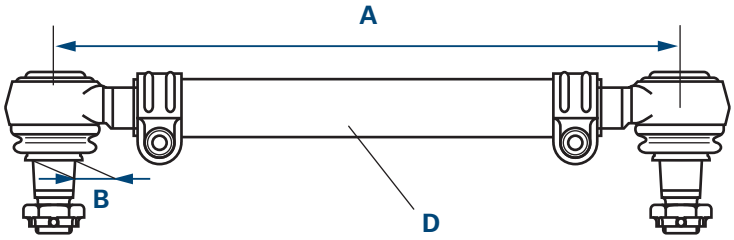

A Länge
B Konus
D Durchmesser

Memo

General Information

www.zf.com/services/catalog

WebCat
Online catalog

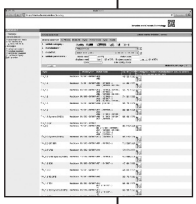

InCat
Electronic catalog

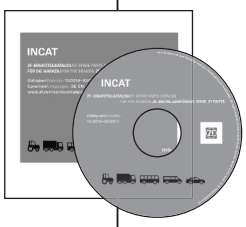

PrintCat
Printed catalogs

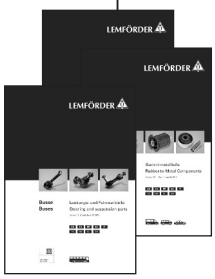

The products listed in this catalog must be installed in a workshop by qualified personnel only.

To fulfill your request, we need the complete order number, for example:

Rod / Strut, stabilizer **34604 01**

In case of doubt, please provide the type description and the model year of the vehicle for which the desired item is intended.

This catalog is only an excerpt of our product range - our electronic media provide a complete overview.

Contents

Index	U2
Symbols	U3
Front axles	U4
Rear axles	U5
General Information	V9
Catalog structure	V10
Angle joint – External thread	V11
Angle joint – Internal thread	V12
Axle strut, A-arm, Steering/tie-rod	V13
Component part list	886 - 889
Part number list	890 - 901
Cross reference list	901 - 902
New to range	903 - 908
Amended part numbers	908
Deleted numbers	909

All rights reserved. Duplication or joint use of this catalog, even in extracts, for the creation of your own catalog is prohibited, unless explicit consent is given.

Replacement part numbers from the vehicle manufacturer serve only for purposes of comparison. Use of such information in invoices to the vehicle owner is not permitted.

Current terms and conditions are available at www.zf.com/services/documents

Catalog structure

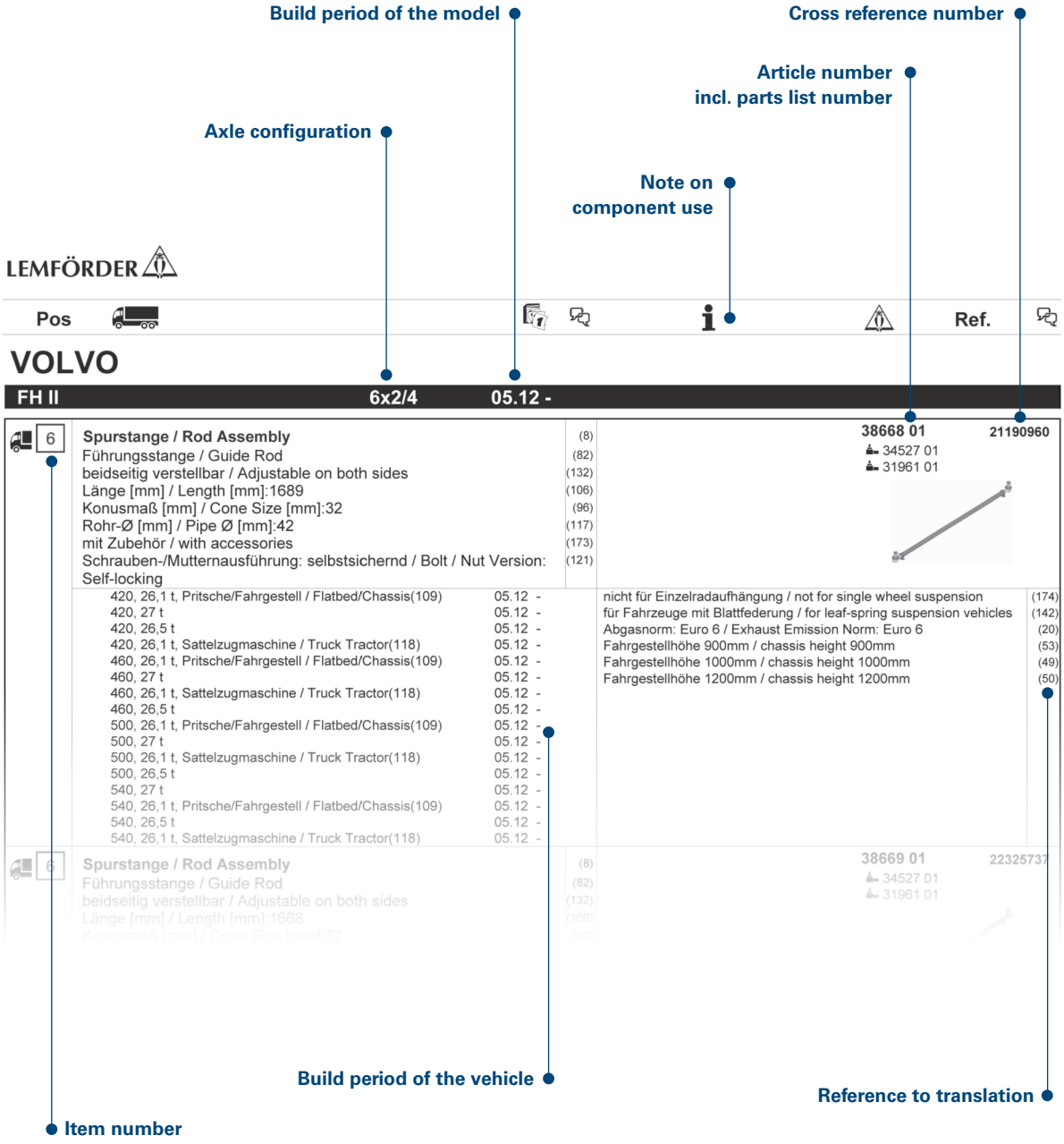

ZF Friedrichshafen AG | ZF Services | Obere Weiden 12 | 97424 Schweinfurt | Germany | info.zf-services@zf.com | www.zf.com

Angle joint – External thread

LEMFÖRDER	A [mm]	B [mm]	C*
21789 01	95	18	M18x1,5 RHT
19452 01	95	18	M18x1,5 LHT
11391 01	95	18	M22x1,5 RHT
20492 01	95	18	M22x1,5 LHT
11380 01	105	22	M24x1,5 RHT
11381 01	105	22	M24x1,5 LHT
11378 01	105	22	M28x1,5 RHT
11379 01	105	22	M28x1,5 LHT
20915 01	115	22	M28x1,5 RHT
14982 01	75	26	M22x1,5 RHT
23118 01	75	26	M24x1,5 RHT
21294 01	115	26	M24x1,5 RHT
11721 01	115	26	M28x1,5 RHT
11402 01	115	26	M30x1,5 RHT
11403 01	115	26	M30x1,5 LHT
11388 01	120	26	M30x1,5 RHT
19613 01	120	26	M30x1,5 LHT
19927 01	141	26	M30x1,5 RHT
18467 01	141	26	M30x1,5 LHT
21687 01	120	28,6	M38x1,5 RHT
20565 01	80	30	M22x1,5 RHT
11505 02	120	30	M30x1,5 RHT
11492 02	120	30	M30x1,5 LHT
19555 01	135	30	M30x1,5 RHT
16859 01	135	30	M30x1,5 LHT
23775 01	120	30	M38x1,5 RHT
11723 01	120	30	M38x1,5 LHT
11944 01	120	31,5	M30x1,5 RHT
11945 01	120	31,5	M30x1,5 LHT
11394 04	120	32	M30x1,5 RHT
12280 04	120	32	M30x1,5 LHT
24445 01	145	32	M30x1,5 RHT
18007 03	155	32	M30x1,5 RHT
20398 01	135	38	M30x1,5 RHT
20513 01	135	38	M30x1,5 LHT
19615 01	135	38	M38x1,5 RHT
19614 01	135	38	M38x1,5 LHT
23090 01	150	38	M38x1,5 RHT
22540 01	160	45	M38x1,5 RHT
22539 01	160	45	M38x1,5 LHT

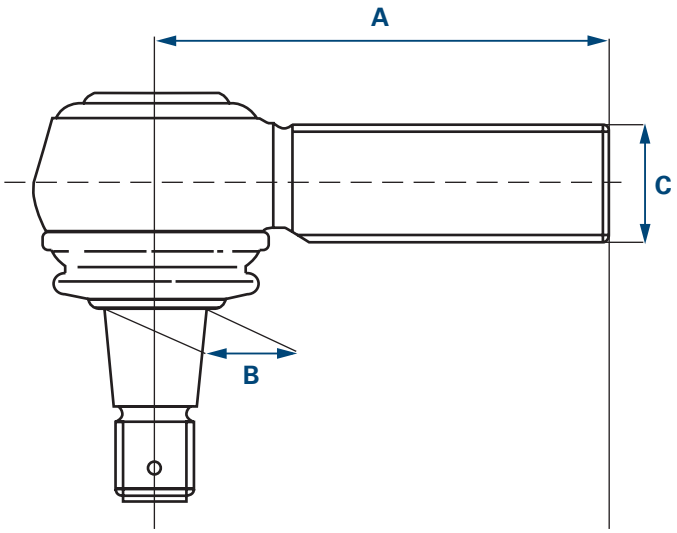

A Length

B Cone

C Thread

* RHT Right-hand thread

LHT Left-hand thread

We assume no liability for the joints selected from this table, or their use.
This simplified table of angle joints is used exclusively for reference purposes for vehicles contained in this catalog.

Angle joint – Internal thread

LEMFÖRDER	A [mm]	B [mm]	C*
19851 01	70	22	M18x1,5 RHT
23176 01	65	22	M20x1,5 RHT
21787 01	85	22	M22x1,5 RHT
34085 01	115	26	M26x1,5 RHT
22534 01	120	26	M30x1,5 RHT
27634 01	88	28,6	M26x1,5 RHT
28792 01	120	28,6	M26x1,5 RHT
21076 01	80	30	M22x1,5 RHT
19783 01	95	30	M22x1,5 RHT
12974 01	95	30	M24x1,5 RHT
33772 01	75	30	M26x1,5 RHT
21075 01	80	30	M26x1,5 RHT
33771 01	90	30	M26x1,5 RHT
19537 01	95	30	M26x1,5 RHT
23169 01	95	30	M28x1,5 RHT
22535 01	120	30	M30x1,5 RHT
19538 01	86	31,5	M22x1,5 RHT
23166 01	120	38	M24x1,5 RHT
18461 01	85	38	M26x1,5 RHT
27632 01	100	38	M26x1,5 RHT
23165 01	105	38	M30x1,5 RHT
30756 01	90	38	M36x1,5 RHT
11624 01	165	38	M48x1,5 RHT
11623 01	165	38	M48x1,5 LHT

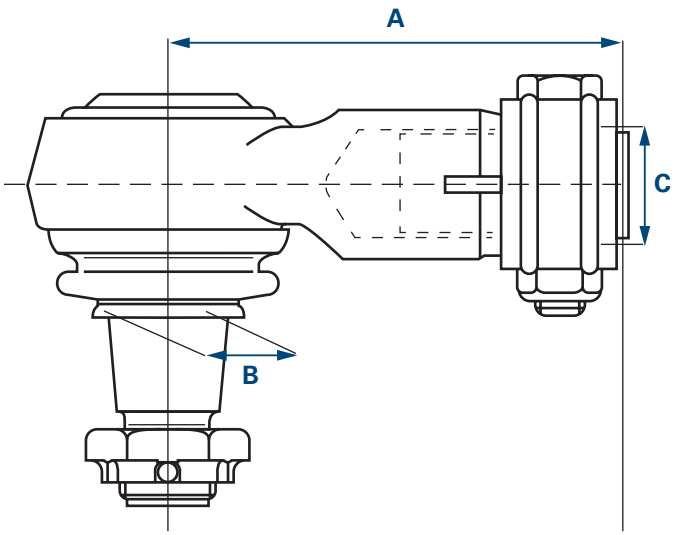

A Length

B Cone

C Thread

* RHT Right-hand thread
LHT Left-hand thread

We assume no liability for the joints selected from this table, or their use.
This simplified table of angle joints is used exclusively for reference purposes for vehicles contained in this catalog.

ZF Friedrichshafen AG | ZF Services | Obere Weiden 12 | 97424 Schweinfurt | Germany | info.zf-services@zf.com | www.zf.com

Axle strut

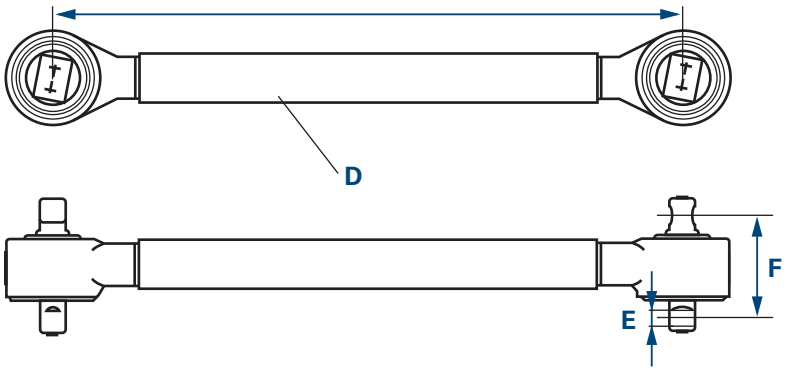

A Length
D Diameter
E Bore diameter
F Hole pitch

A-arm

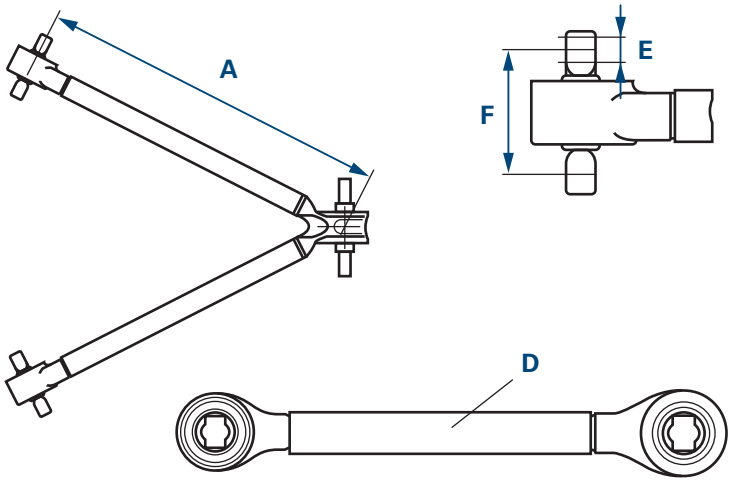

A Length
D Diameter
E Bore diameter
F Hole pitch

Steering/tie-rod

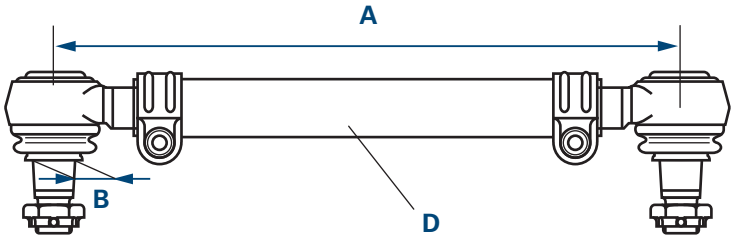

A Length
B Cone
D Diameter

Memo

Informations générales

Tous les produits mentionnés dans ce catalogue doivent exclusivement être montés par le personnel formé d'un atelier automobile qualifié.

Pour répondre à vos exigences, nous avons besoin de connaître le numéro de commande complet, par example :

Tige / Renfort, Barre stabilisatrice 34604 01

En cas de doute, indiquez la désignation du modèle et l'année de construction du véhicule pour lequel la pièce souhaitée est destinée.

Ce catalogue représente un extrait de notre gamme de produits. Vous trouverez un aperçu complet sur nos médias électroniques.

www.zf.com/services/catalog

WebCat
Catalogue en ligne

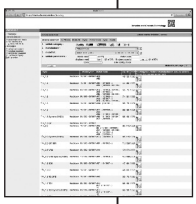

InCat
Catalogue électronique

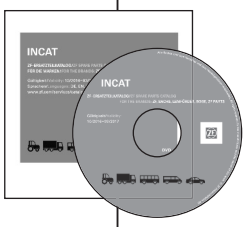

PrintCat
Catalogues papier

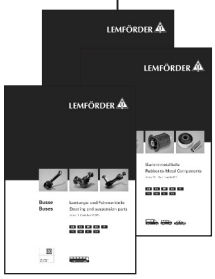

Sommaire

Index	U2
Symboles	U3
Essieux avant	U4
Essieux arrière	U5
Informations générales	V15
Structure du catalogue	V16
Traductions	V17 - V20
Articulation angulaire – Filetage extérieur	V21
Articulation angulaire – Filetage intérieur	V22
Tirant d'essieu, Bras de suspension triangulaire, Barre de direction et d'accouplement	V23
Liste des composants	886 - 889
Liste des pièces	890 - 901
Liste comparative	901 - 902
Nouveautés	903 - 908
Numéros de commande modifiés	908
Numéros barrés	909

Tous droits réservés. La reproduction ou l'utilisation, même partielle, de ce catalogue pour l'élaboration de son propre catalogue est interdite sans notre autorisation expresse.

Les numéros de pièces détachées des constructeurs de véhicules sont uniquement indiqués aux fins de comparaison. Le report de ces données sur les factures destinées au propriétaire du véhicule est illicite.

Vous trouverez les conditions générales sur Internet www.zf.com/services/documents

Structure du catalogue

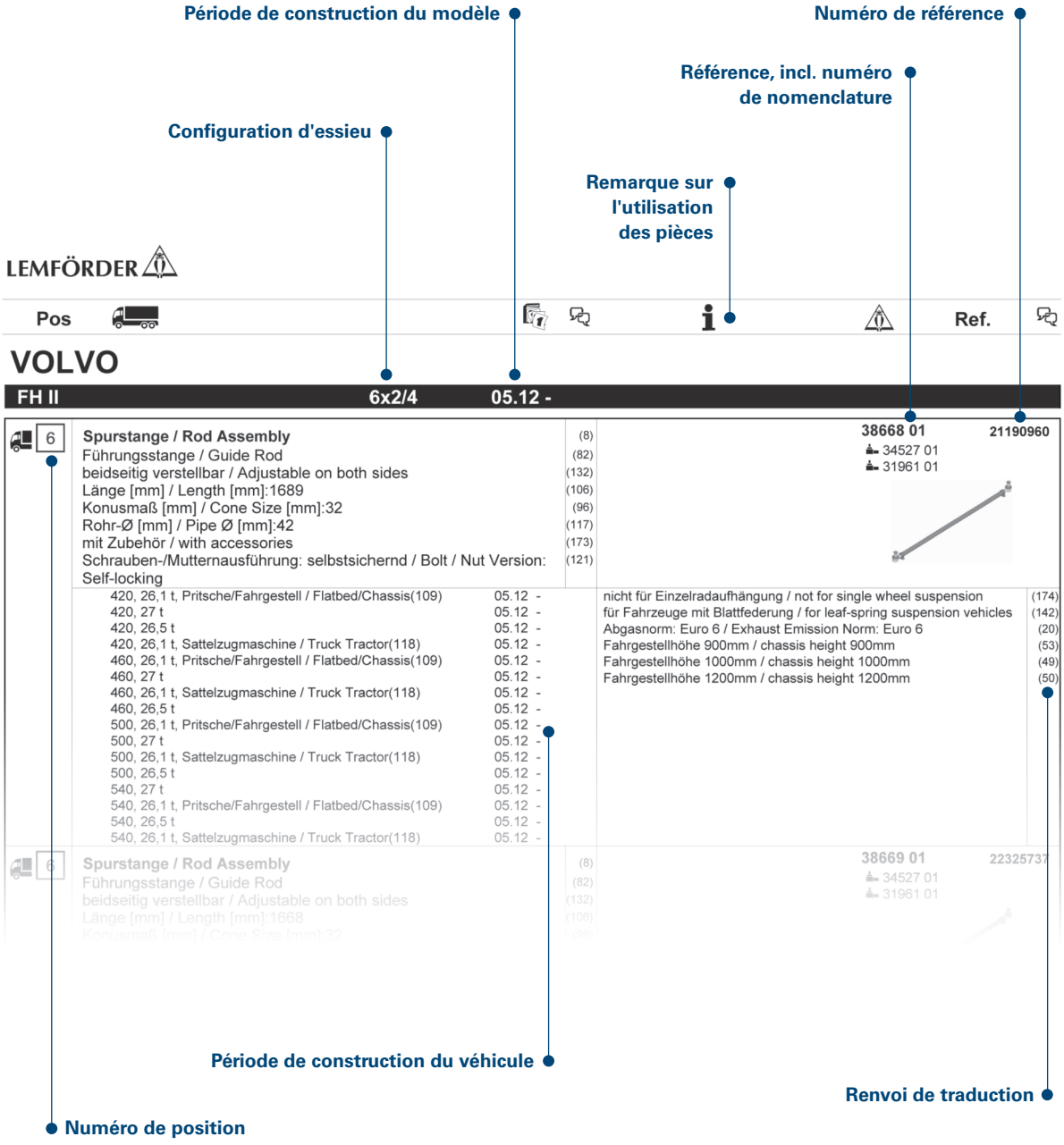

ZF Friedrichshafen AG | ZF Services | Obere Weiden 12 | 97424 Schweinfurt | Germany | info.zf-services@zf.com | www.zf.com

Traductions

(1)	Rotule, tringlerie de commande des vitesses
(2)	Fixation, barre stabilisatrice
(3)	Bras, suspension de roue
(4)	Barre de direction
(5)	Kit de réparation
(6)	Kit de réparation, bras de suspension
(7)	Vis, réglage du parallélisme
(8)	Barre d'accouplement
(9)	Rotule de barre d’accouplement
(10)	Tige / Renfort, barre stabilisatrice
(11)	1er essieu arrière
(12)	1er essieu avant
(13)	2ème essieu arrière
(14)	2ème essieu avant
(15)	Système d'échappement avec un silencieux
(16)	Système d'échappement avec deux silencieux
(17)	Système d'échappement vers le haut / Silencieux derrière la cabine
(18)	Système d'échappement vers le bas
(19)	Norme antipollution : Euro 5
(20)	Norme antipollution : Euro 6
(21)	Empattement [mm]
(22)	Type d'essieu
(23)	Charge d'essieu [kg]
(24)	Charge d'essieu [t]
(25)	Groupe
(26)	Charge du train roulant 21 t
(27)	Charge du train roulant 23 t
(28)	Charge du train roulant 26 t
(29)	Charge du train roulant 30 t
(30)	Charge du train roulant 32 t
(31)	Transmission intégrale
(32)	Axe de transmission
(33)	Essieu moteur avec suspension pneumatique
(34)	Essieu moteur avec suspension à ressorts
(35)	Diamètre extérieur [mm]
(36)	Filetage extérieur
(37)	Filetage extérieur [mm]
(38)	Ressort à lames
(39)	Ø alésage 1 [mm]
(40)	Ø alésage 2 [mm]
(41)	Ø alésage 3 [mm]
(42)	Ø alésage [mm]
(43)	DIN/ISO
(44)	Épaisseur [mm]
(45)	Ensemble essieu tandem
(46)	Bras de suspension triangulaire (Vehicules industriels)
(47)	Barre de pression
(48)	Suspension de roue indépendante
(49)	Hauteur châssis 1000 mm

Traductions

(50) Hauteur châssis 1200 mm
(51) Hauteur châssis 810 mm
(52) Hauteur châssis 850 mm
(53) Hauteur châssis 900 mm
(54) Hauteur châssis élevé 1010 mm
(55) Hauteur châssis standard 950 mm
(56) Hauteur châssis extra bas 810 mm
(57) Hauteur châssis moyen 900 mm
(58) Hauteur châssis bas 850 mm
(59) Hauteur châssis : Standard
(60) Hauteur de passage 110 mm
(61) Hauteur de passage 130 mm
(62) Hauteur de passage 131 - 170 mm
(63) Hauteur de passage 140 mm
(64) Hauteur de passage 151 - 190 mm
(65) Hauteur de passage 160 mm
(66) Hauteur de passage 170 mm
(67) Hauteur de passage 171 - 190 mm
(68) Hauteur de passage 180 mm
(69) Hauteur de passage 186 - 245 mm
(70) Hauteur de passage 230 mm
(71) Hauteur de passage 231 - 250 mm
(72) Hauteur de passage 240 mm
(73) Hauteur de passage 251 - 270 mm
(74) Hauteur de passage 291 - 310 mm
(75) Hauteur de passage 331 - 350 mm
(76) Hauteur de passage 371 - 380 mm
(77) Hauteur de passage 70 mm
(78) Hauteur de passage 90 mm
(79) Hauteur de passage jusqu'à 130 mm
(80) Ressort - Version renforcée
(81) Dimension de la jante [pouces]
(82) Barre conductrice
(83) Pour véhicules avec direction assistée simple
(84) Essieu avant coudé
(85) Essieu avant droit
(86) Taille du filetage
(87) Palier caoutchouc-métal
(88) Carter de pont arrière fonte
(89) Carter de pont arrière coulé
(90) Diamètre intérieur [mm]
(91) Filetage intérieur
(92) Filetage intérieur [mm]
(93) Camion à benne
(94) Camion à benne
(95) Véhicule communal
(96) Dimension du cône [mm]
(97) Barre d'accouplement
(98) Position / Degré

ZF Friedrichshafen AG | ZF Services | Obere Weiden 12 | 97424 Schweinfurt | Germany | info.zf-services@zf.com | www.zf.com

Traductions

(99) Barre de direction sur levier d'accouplement
(100) Bielle pendante vers levier intermédiaire
(101) Bielle pendante vers levier intermédiaire 1
(102) Bielle pendante vers 1er essieu avant
(103) Écartement des trous 1 / Écartement des trous 2
(104) Version nationale : Australie
(105) Version nationale : Brésil
(106) Longueur [mm]
(107) Bras oscillant longitudinal
(108) Palier moléculaire
(109) Camion plate-forme / Châssis
(110) Bras oscillant transversal
(111) Empattement [mm]
(112) Empattement à [mm]
(113) Empattement de [mm]
(114) Hauteur de cadre 266 mm
(115) Hauteur de cadre 300 mm
(116) Dimensions des pneus
(117) Ø tuyau [mm]
(118) Semi-remorque
(119) Frein à disque
(120) Essieu relevable
(121) Version des vis / écrous : Autobloquante
(122) Tringle de poussée
(123) Frein à tambour
(124) Numéro d'essieu avant
(125) Essieu poussé
(126) Levier intermédiaire vers essieu avant 2
(127) Huit soufflets pneumatiques
(128) Sur levier de direction
(129) Sur vérin de direction
(130) Sur tringlerie de changement de vitesses
(131) Avec RAS (essieu suiveur hydrauliquement forcé)
(132) Ajustable des deux côtés
(133) Ajustable d'un côté
(134) Garde au sol augmentée
(135) Pour
(136) Pour plaque de fixation 25 mm
(137) Pour plaque de fixation 27 mm
(138) Pour plaque de fixation 30 mm
(139) Approprié pour le biodiesel
(140) Pour triangle de guidage (Vehicules industriels)
(141) Pour véhicules avec bras oscillant
(142) Pour véhicules avec suspension à lames
(143) Pour véhicules avec suspension pneumatique
(144) Pour véhicules avec filtre à particules diesel
(145) Pour véhicules avec catalyseur SCR
(146) Pour véhicules avec essieu suiveur forcé
(147) Pour véhicules avec essieu poussé forcé

Traductions

(148) Pour véhicules avec un petit rayon de braquage
(149) Pour véhicules avec essieu tracté rigide
(150) Pour véhicules avec essieu poussé rigide
(151) Pour véhicules avec châssis renforcé
(152) Pour véhicules avec barre stabilisatrice renforcée
(153) Pour véhicules sans bras oscillant
(154) Pour barre de guidage
(155) Pour support du balancier
(156) Pour véhicules avec direction à droite / à gauche
(157) Pour conduite à gauche
(158) Pour bras de suspension longitudinal
(159) Pour numéro OE
(160) Pour bras de suspension transversal
(161) Pour tringle de poussée
(162) Coudé
(163) Garde au sol réduite
(164) Avec filetage extérieur
(165) Avec douille d'écartement
(166) Avec pneus simples
(167) Avec filetage intérieur
(168) Avec filetage à gauche
(169) Avec ressort parabolique
(170) Avec filetage à droite
(171) Avec écrou de sécurité
(172) Avec circlip
(173) Avec accessoires
(174) Pas pour suspension de roue indépendante
(175) Pas pour véhicules avec un petit rayon de braquage
(176) Pas pour adapté à l'essieu relevable
(177) Non-ajustable
(178) Moyeu huilé
(179) Sans dépollution des gaz d'échappement
(180) Sans préparation pour montage de grue
(181) Sans accessoires
(182) Six soufflets pneumatiques
(183) Poids total autorisé en charge [kg]

ZF Friedrichshafen AG | ZF Services | Obere Weiden 12 | 97424 Schweinfurt | Germany | info.zf-services@zf.com | www.zf.com

Articulation angulaire – Filetage extérieur

LEMFÖRDER	A [mm]	B [mm]	C*
21789 01	95	18	M18x1,5 RHT
19452 01	95	18	M18x1,5 LHT
11391 01	95	18	M22x1,5 RHT
20492 01	95	18	M22x1,5 LHT
11380 01	105	22	M24x1,5 RHT
11381 01	105	22	M24x1,5 LHT
11378 01	105	22	M28x1,5 RHT
11379 01	105	22	M28x1,5 LHT
20915 01	115	22	M28x1,5 RHT
14982 01	75	26	M22x1,5 RHT
23118 01	75	26	M24x1,5 RHT
21294 01	115	26	M24x1,5 RHT
11721 01	115	26	M28x1,5 RHT
11402 01	115	26	M30x1,5 RHT
11403 01	115	26	M30x1,5 LHT
11388 01	120	26	M30x1,5 RHT
19613 01	120	26	M30x1,5 LHT
19927 01	141	26	M30x1,5 RHT
18467 01	141	26	M30x1,5 LHT
21687 01	120	28,6	M38x1,5 RHT
20565 01	80	30	M22x1,5 RHT
11505 02	120	30	M30x1,5 RHT
11492 02	120	30	M30x1,5 LHT
19555 01	135	30	M30x1,5 RHT
16859 01	135	30	M30x1,5 LHT
23775 01	120	30	M38x1,5 RHT
11723 01	120	30	M38x1,5 LHT
11944 01	120	31,5	M30x1,5 RHT
11945 01	120	31,5	M30x1,5 LHT
11394 04	120	32	M30x1,5 RHT
12280 04	120	32	M30x1,5 LHT
24445 01	145	32	M30x1,5 RHT
18007 03	155	32	M30x1,5 RHT
20398 01	135	38	M30x1,5 RHT
20513 01	135	38	M30x1,5 LHT
19615 01	135	38	M38x1,5 RHT
19614 01	135	38	M38x1,5 LHT
23090 01	150	38	M38x1,5 RHT
22540 01	160	45	M38x1,5 RHT
22539 01	160	45	M38x1,5 LHT

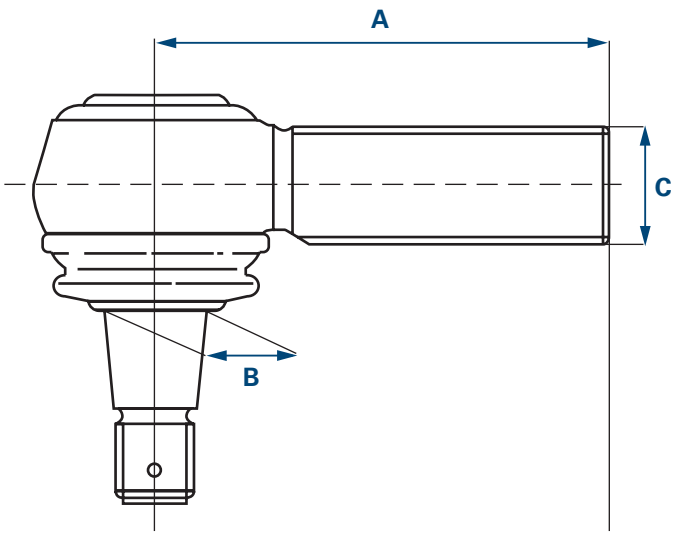

A Longueur

B Cône

C Filetage

* RHT Filetage à droite

LHT Filetage à gauche

Aucune garantie se s'applique pour les articulations choisies librement dans ce tableau et pour leur utilisation.
Le tableau des articulations angulaires, dans sa version simplifiée présentée ici, sert exclusivement de pour les véhicules présentés dans ce catalogue. Référence pour les véhicules présentés dans ce catalogue.

Articulation angulaire – Filetage intérieur

LEMFÖRDER	A [mm]	B [mm]	C*
19851 01	70	22	M18x1,5 RHT
23176 01	65	22	M20x1,5 RHT
21787 01	85	22	M22x1,5 RHT
34085 01	115	26	M26x1,5 RHT
22534 01	120	26	M30x1,5 RHT
27634 01	88	28,6	M26x1,5 RHT
28792 01	120	28,6	M26x1,5 RHT
21076 01	80	30	M22x1,5 RHT
19783 01	95	30	M22x1,5 RHT
12974 01	95	30	M24x1,5 RHT
33772 01	75	30	M26x1,5 RHT
21075 01	80	30	M26x1,5 RHT
33771 01	90	30	M26x1,5 RHT
19537 01	95	30	M26x1,5 RHT
23169 01	95	30	M28x1,5 RHT
22535 01	120	30	M30x1,5 RHT
19538 01	86	31,5	M22x1,5 RHT
23166 01	120	38	M24x1,5 RHT
18461 01	85	38	M26x1,5 RHT
27632 01	100	38	M26x1,5 RHT
23165 01	105	38	M30x1,5 RHT
30756 01	90	38	M36x1,5 RHT
11624 01	165	38	M48x1,5 RHT
11623 01	165	38	M48x1,5 LHT

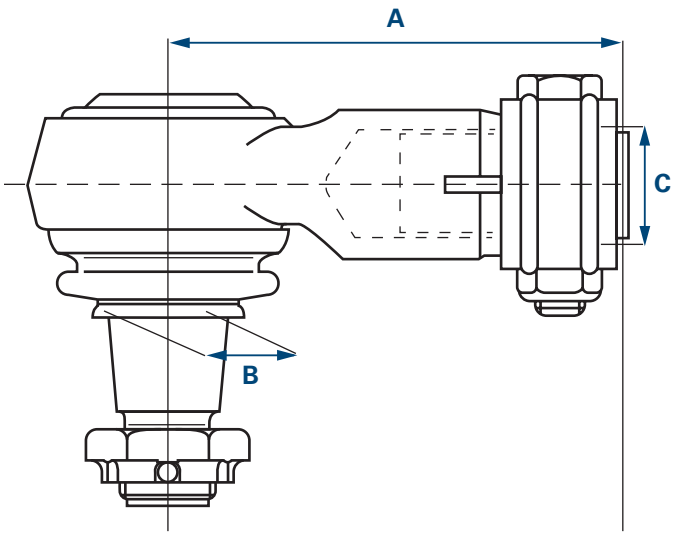

A Longueur

B Cône

C Filetage

* RHT Filetage à droite

LHT Filetage à gauche

Aucune garantie se s'applique pour les articulations choisies librement dans ce tableau et pour leur utilisation.
Le tableau des articulations angulaires, dans sa version simplifiée présentée ici, sert exclusivement de pour les véhicules présentés dans ce catalogue. Référence pour les véhicules présentés dans ce catalogue.

ZF Friedrichshafen AG | ZF Services | Obere Weiden 12 | 97424 Schweinfurt | Germany | info.zf-services@zf.com | www.zf.com

Tirant d'essieu

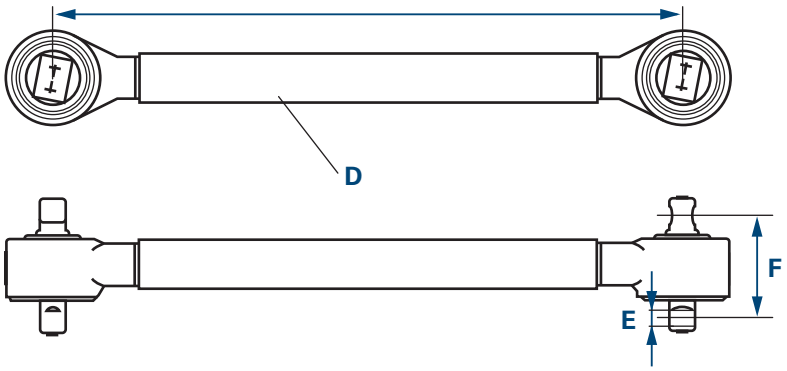

A Longueur
D Diamètre
E Diamètre d'alésage
F Écartement des trous

Bras de suspension triangulaire

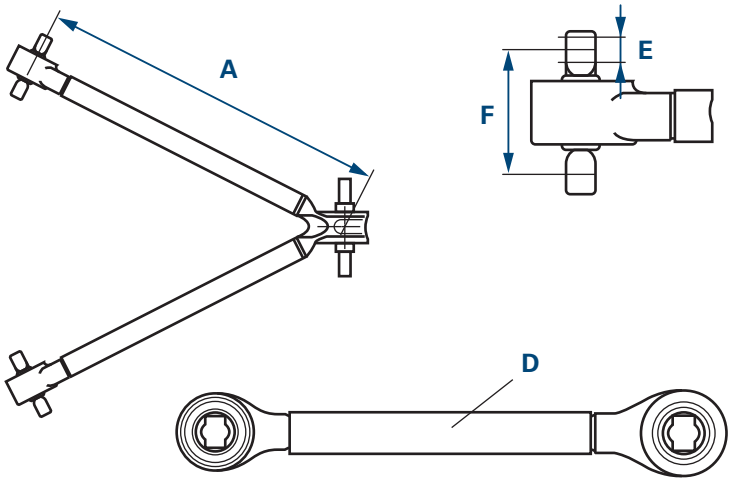

A Longueur
D Diamètre
E Diamètre d'alésage
F Écartement des trous

Barre de direction et d'accouplement

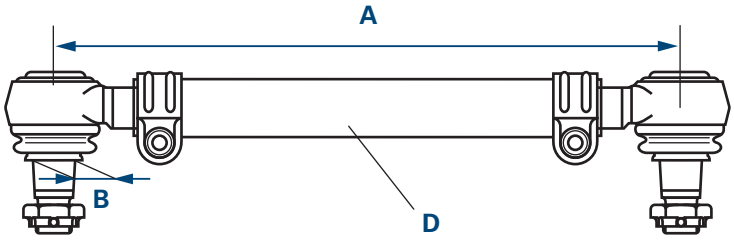

A Longueur
B Cône
D Diamètre

Memo

Información general

Los productos indicados en este catálogo sólo los puede montar el personal cualificado de un taller mecánico.

Para poder tramitar su solicitud necesitamos el número de pedido completo, por ejemplo:

Barra / Travesaño, Estabilizador **34604 01**

En caso de duda, se deberá indicar la designación del tipo y el año de construcción del vehículo, para el que se requiere el artículo deseado.

Este catálogo es un extracto de nuestra gama de productos. Podrá ver una versión completa en nuestros medios electrónicos.

www.zf.com/services/catalog

WebCat
Catálogo online

InCat
Catálogo electrónico

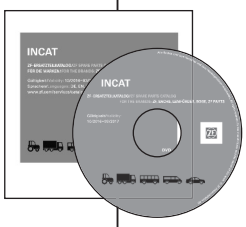

PrintCat
Catálogos impresos

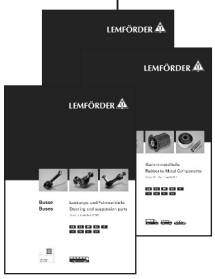

Índice

Index	U2
Símbolos	U3
Ejes delanteros	U4
Ejes traseros	U5
Información general	V25
Estructura del catálogo	V26
Traducciones	V27 - V30
Articulación angular – Rosca exterior	V31
Articulación angular – Rosca interior	V32
Puntal de eje, Brazo oscilante triangular, Barra de dirección y de acoplamiento	V33
Lista de componentes	886 - 889
Lista aritmética	890 - 901
Lista comparativa	901 - 902
Novedades	903 - 908
Números de pedido modificados	908
Referencias eliminadas	909

Quedan reservados todos los derechos.
Queda prohibida la reproducción o el uso de este catálogo (también de forma parcial) para la elaboración de un catálogo propio sin consentimiento expreso.

Los números de las piezas de recambio del fabricante solo se usan para compararlos. No está permitido el empleo de este tipo de datos en las facturas emitidas al propietario del vehículo.

Puede encontrar las condiciones generales de contratación en www.zf.com/services/documents

Estructura del catálogo

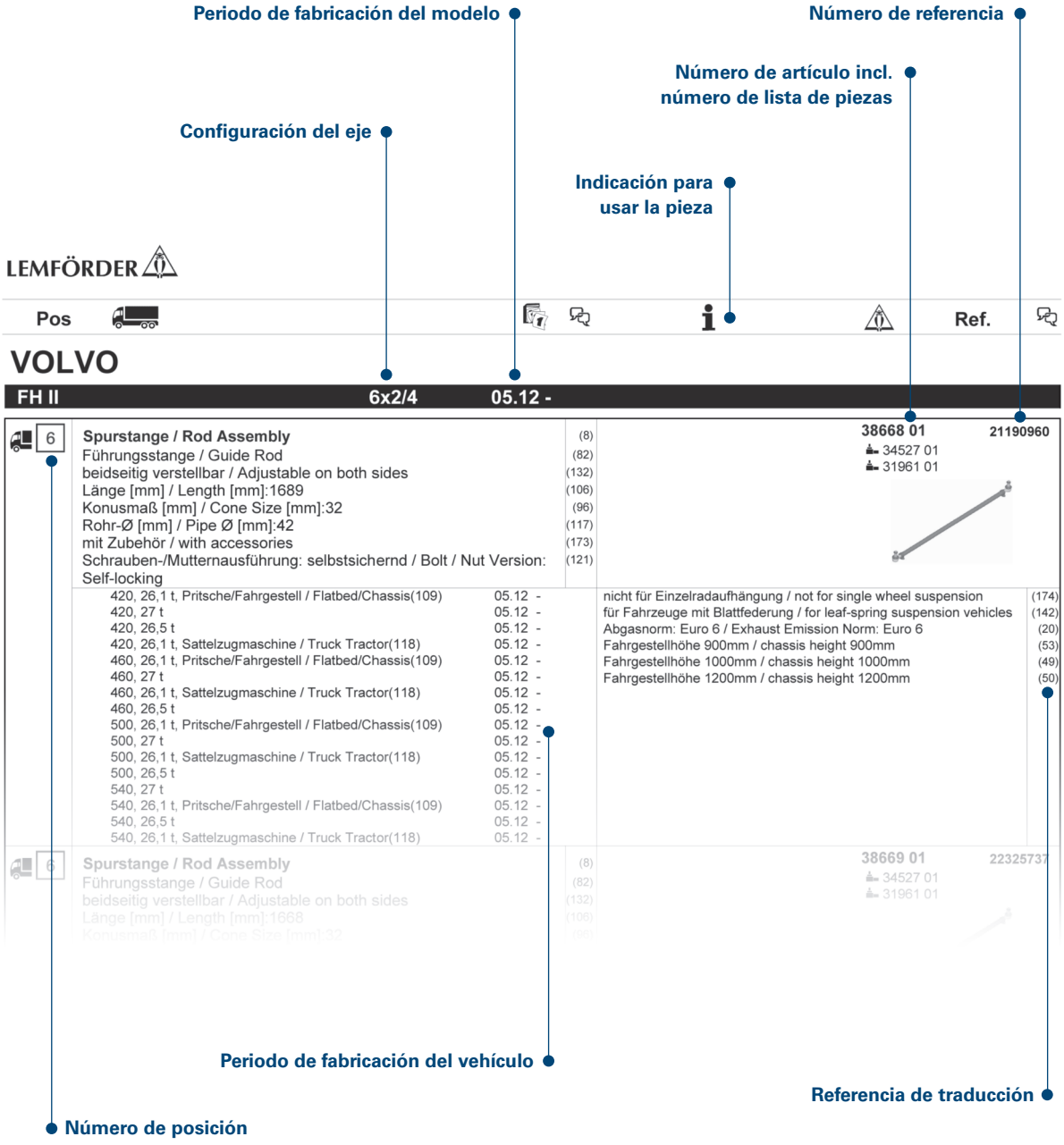

ZF Friedrichshafen AG | ZF Services | Obere Weiden 12 | 97424 Schweinfurt | Germany | info.zf-services@zf.com | www.zf.com

Traducciones

(1)	Cabeza esférica, varillaje del cambio
(2)	Suspensión, barra de acoplamiento del estabilizador
(3)	Barra oscilante, suspensión de ruedas
(4)	Barra de dirección
(5)	Kit de reparación
(6)	Kit de reparación, barra oscilante
(7)	Tornillo, alineamiento de la cabeza
(8)	Barra de acoplamiento
(9)	Cabeza de la barra de acoplamiento
(10)	Barra /Travesaño, estabilizador
(11)	1.ET
(12)	1.ED
(13)	2.ET
(14)	2.ED
(15)	Sistema de escape con un silenciador
(16)	Sistema de escape con dos silenciadores
(17)	Sistema de escape hacia arriba / Silenciador detrás de la cabina
(18)	Sistema de escape hacia abajo
(19)	Norma de emisión: Euro 5
(20)	Norma de emisión: Euro 6
(21)	Distancia entre ejes [mm]
(22)	Tipo de eje
(23)	Carga de eje [kg]
(24)	Carga de eje [t]
(25)	Grupo
(26)	Carga del conjunto 21 t
(27)	Carga del conjunto 23 t
(28)	Carga del conjunto 26 t
(29)	Carga del conjunto 30 t
(30)	Carga del conjunto 32 t
(31)	Tracción a las cuatro ruedas
(32)	Eje de accionamiento
(33)	Eje de accionamiento con suspensión neumática
(34)	Eje de accionamiento con suspensión de muelle de acero
(35)	Diámetro exterior [mm]
(36)	Rosca exterior
(37)	Rosca exterior [mm]
(38)	Suspensión de ballesta
(39)	Ø orificio 1 [mm]
(40)	Ø orificio 2 [mm]
(41)	Ø orificio 3 [mm]
(42)	Ø orificio [mm]
(43)	DIN/ISO
(44)	Grosor [mm]
(45)	Unidad de eje tándem
(46)	Brazo oscilante triangular (vehículos industriales)
(47)	Barra de compresión
(48)	Suspensión independiente
(49)	Altura de chasis 1000 mm

Traducciones

(50) Altura de chasis 1200 mm
(51) Altura de chasis 810 mm
(52) Altura de chasis 850 mm
(53) Altura de chasis 900 mm
(54) Altura de chasis alta de 1010 mm
(55) Altura de chasis estándar de 950 mm
(56) Altura de chasis muy baja de 810 mm
(57) Altura de chasis media de 900 mm
(58) Altura de chasis baja de 850 mm
(59) Altura de chasis: Estándar
(60) Altura de recorrido 110 mm
(61) Altura de recorrido 130 mm
(62) Altura de recorrido 131 - 170 mm
(63) Altura de recorrido 140 mm
(64) Altura de recorrido 151 - 190 mm
(65) Altura de recorrido 160 mm
(66) Altura de recorrido 170 mm
(67) Altura de recorrido 171 - 190 mm
(68) Altura de recorrido 180 mm
(69) Altura de recorrido 186 - 245 mm
(70) Altura de recorrido 230 mm
(71) Altura de recorrido 231 - 250 mm
(72) Altura de recorrido 240 mm
(73) Altura de recorrido 251 - 270 mm
(74) Altura de recorrido 291 - 310 mm
(75) Altura de recorrido 331 - 350 mm
(76) Altura de recorrido 371 - 380 mm
(77) Altura de recorrido 70 mm
(78) Altura de recorrido 90 mm
(79) Altura de recorrido hasta 130 mm
(80) Muelle – Versión reforzada
(81) Tamaño de llantas [pulgada]
(82) Barra guía
(83) Para vehículos con servodirección simple
(84) Eje delantero acodado
(85) Eje delantero recto
(86) Tamaño de rosca
(87) Soporte de caucho-metal
(88) Cárter del eje trasero, fundición
(89) Cárter del eje trasero, fundido
(90) Diámetro interior [mm]
(91) Rosca interior
(92) Rosca interior [mm]
(93) Camión volquete
(94) Camión volquete
(95) Vehículo municipal
(96) Medida cónica [mm]
(97) Barra de acoplamiento
(98) Posición / Grado

ZF Friedrichshafen AG | ZF Services | Obere Weiden 12 | 97424 Schweinfurt | Germany | info.zf-services@zf.com | www.zf.com

Traducciones

(99) Barra de dirección en la barra de acoplamiento de la dirección
(100) Palanca de dirección para palanca intermedia
(101) Palanca de dirección para palanca intermedia 1
(102) Palanca de dirección para el 1er ED
(103) Distancia de orificio 1 / Distancia de orificio 2
(104) Modelo nacional: Australia
(105) Modelo nacional: Brasil
(106) Longitud [mm]
(107) Brazo oscilante longitudinal
(108) Cojinete de estructura molecular
(109) Caja / Chasis
(110) Brazo transversal
(111) Distancia entre ejes [mm]
(112) Distancia entre ejes hasta [mm]
(113) Distancia entre ejes desde [mm]
(114) Altura del bastidor 266 mm
(115) Altura del bastidor 300 mm
(116) Dimensión de los neumáticos
(117) Ø tubo [mm]
(118) Tractor de semirremolque
(119) Frenos de disco
(120) Eje de arrastre
(121) Versión de tornillos / tuercas: De seguridad
(122) Barra de empuje
(123) Freno de tambor
(124) Número del eje delantero
(125) Eje de avance
(126) Palanca intermedia para el eje delantero 2
(127) Ocho fuelles neumáticos
(128) En la palanca de dirección
(129) En el cilindro de dirección
(130) En el varillaje del cambio
(131) Para RAS (direccionamiento hidráulico forzado del eje remolcado)
(132) Ajustable a ambos lados
(133) Ajustable a un lado
(134) Altura libre aumentada
(135) Para
(136) Para placa de soporte de 25 mm
(137) Para placa de soporte de 27 mm
(138) Para placa de soporte de 30 mm
(139) Apropiado para biodiesel
(140) Para brazo oscilante triangular (Vehiculos industriales)
(141) Para vehículos con eje de brazo oscilante
(142) Para vehículos con suspensión de ballesta
(143) Para vehículos con suspensión neumática
(144) Para vehículos con filtro de partículas de hollín
(145) Para vehículos con catalizador SCR
(146) Para vehículos con eje remolcado articulado
(147) Para vehículos con eje de avance articulado

Traducciones

(148) Para vehículos con radio reducido de giro
(149) Para vehículos con eje remolcado rígido
(150) Para vehículos con eje de avance rígido
(151) Para vehículos con chasis reforzado
(152) Para vehículos con estabilizador reforzado
(153) Para vehículos sin eje de brazo oscilante
(154) Para barra guía
(155) Para barra de acoplamiento
(156) Para vehículos con dirección a la izquierda / derecha
(157) Para circulación por la izquierda
(158) Para brazo oscilante longitudinal
(159) Para número OE
(160) Para brazo transversal
(161) Para barra de empuje
(162) Acodado
(163) Altura libre reducida
(164) Con rosca exterior
(165) Con manguito distanciador
(166) Con neumáticos sencillos
(167) Con rosca interior
(168) Con rosca izquierda
(169) Con resorte parabólico
(170) Con rosca derecha
(171) Con tuerca de seguridad
(172) Con anillo de seguridad
(173) Con accesorios
(174) No para suspensión independiente
(175) No para vehículos con radio reducido de giro
(176) No para eje elevador
(177) No ajustable
(178) Buje relleno de aceite
(179) Sin depuración de gases de escape
(180) Sin preparación para superestructuras con grúa
(181) Sin accesorios
(182) Seis fuelles neumáticos
(183) Peso total autorizado [kg]

ZF Friedrichshafen AG | ZF Services | Obere Weiden 12 | 97424 Schweinfurt | Germany | info.zf-services@zf.com | www.zf.com

Articulación angular – Rosca exterior

LEMFÖRDER	A [mm]	B [mm]	C*
21789 01	95	18	M18x1,5 RHT
19452 01	95	18	M18x1,5 LHT
11391 01	95	18	M22x1,5 RHT
20492 01	95	18	M22x1,5 LHT
11380 01	105	22	M24x1,5 RHT
11381 01	105	22	M24x1,5 LHT
11378 01	105	22	M28x1,5 RHT
11379 01	105	22	M28x1,5 LHT
20915 01	115	22	M28x1,5 RHT
14982 01	75	26	M22x1,5 RHT
23118 01	75	26	M24x1,5 RHT
21294 01	115	26	M24x1,5 RHT
11721 01	115	26	M28x1,5 RHT
11402 01	115	26	M30x1,5 RHT
11403 01	115	26	M30x1,5 LHT
11388 01	120	26	M30x1,5 RHT
19613 01	120	26	M30x1,5 LHT
19927 01	141	26	M30x1,5 RHT
18467 01	141	26	M30x1,5 LHT
21687 01	120	28,6	M38x1,5 RHT
20565 01	80	30	M22x1,5 RHT
11505 02	120	30	M30x1,5 RHT
11492 02	120	30	M30x1,5 LHT
19555 01	135	30	M30x1,5 RHT
16859 01	135	30	M30x1,5 LHT
23775 01	120	30	M38x1,5 RHT
11723 01	120	30	M38x1,5 LHT
11944 01	120	31,5	M30x1,5 RHT
11945 01	120	31,5	M30x1,5 LHT
11394 04	120	32	M30x1,5 RHT
12280 04	120	32	M30x1,5 LHT
24445 01	145	32	M30x1,5 RHT
18007 03	155	32	M30x1,5 RHT
20398 01	135	38	M30x1,5 RHT
20513 01	135	38	M30x1,5 LHT
19615 01	135	38	M38x1,5 RHT
19614 01	135	38	M38x1,5 LHT
23090 01	150	38	M38x1,5 RHT
22540 01	160	45	M38x1,5 RHT
22539 01	160	45	M38x1,5 LHT

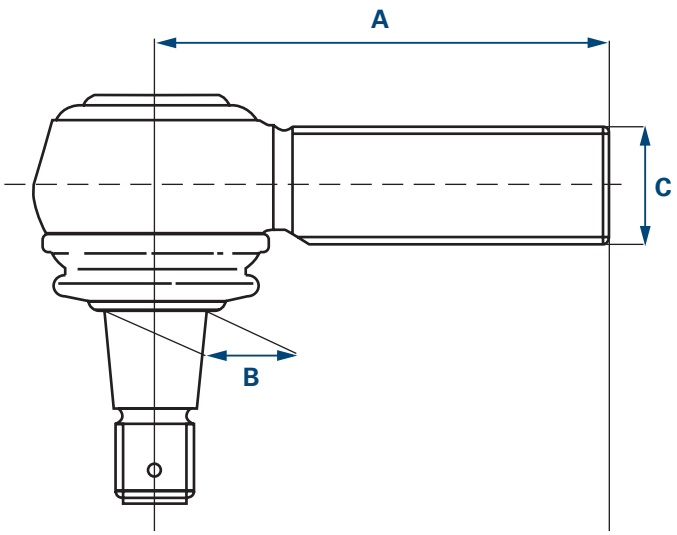

A Longitud

B Cono

C Rosca

* RHT Rosca derecha

LHT Rosca izquierda

No se otorga ninguna garantía para articulaciones que se elijan conforme a esta tabla ni para el uso de las mismas.
La tabla de articulaciones angulares que se da en esta representación simplificada sirve exclusivamente para referenciar vehículos incluido.

Articulación angular – Rosca interior

LEMFÖRDER	A [mm]	B [mm]	C*
19851 01	70	22	M18x1,5 RHT
23176 01	65	22	M20x1,5 RHT
21787 01	85	22	M22x1,5 RHT
34085 01	115	26	M26x1,5 RHT
22534 01	120	26	M30x1,5 RHT
27634 01	88	28,6	M26x1,5 RHT
28792 01	120	28,6	M26x1,5 RHT
21076 01	80	30	M22x1,5 RHT
19783 01	95	30	M22x1,5 RHT
12974 01	95	30	M24x1,5 RHT
33772 01	75	30	M26x1,5 RHT
21075 01	80	30	M26x1,5 RHT
33771 01	90	30	M26x1,5 RHT
19537 01	95	30	M26x1,5 RHT
23169 01	95	30	M28x1,5 RHT
22535 01	120	30	M30x1,5 RHT
19538 01	86	31,5	M22x1,5 RHT
23166 01	120	38	M24x1,5 RHT
18461 01	85	38	M26x1,5 RHT
27632 01	100	38	M26x1,5 RHT
23165 01	105	38	M30x1,5 RHT
30756 01	90	38	M36x1,5 RHT
11624 01	165	38	M48x1,5 RHT
11623 01	165	38	M48x1,5 LHT

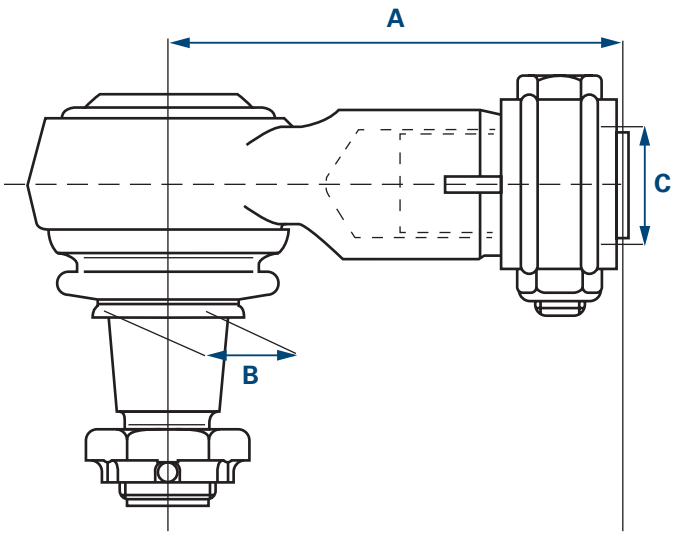

A Longitud

B Cono

C Rosca

* RHT Rosca derecha
LHT Rosca izquierda

No se otorga ninguna garantía para articulaciones que se elijan conforme a esta tabla ni para el uso de las mismas.
La tabla de articulaciones angulares que se da en esta representación simplificada sirve exclusivamente para referenciar vehículos incluido.

ZF Friedrichshafen AG | ZF Services | Obere Weiden 12 | 97424 Schweinfurt | Germany | info.zf-services@zf.com | www.zf.com

Puntal de eje

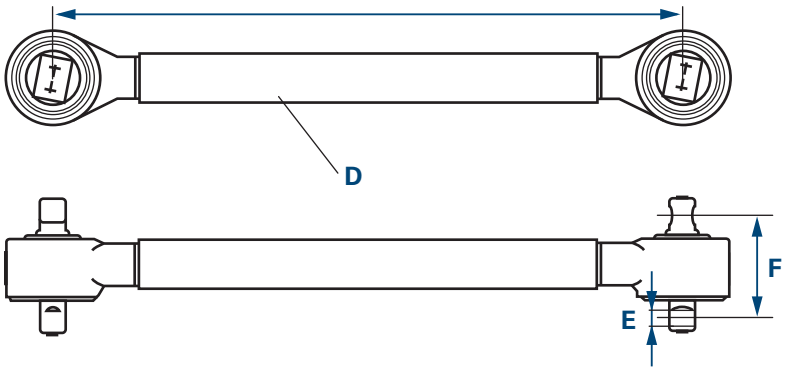

A Longitud
D Diámetro
E Diámetro del orificio
F Distancia de orificio

Brazo oscilante triangular

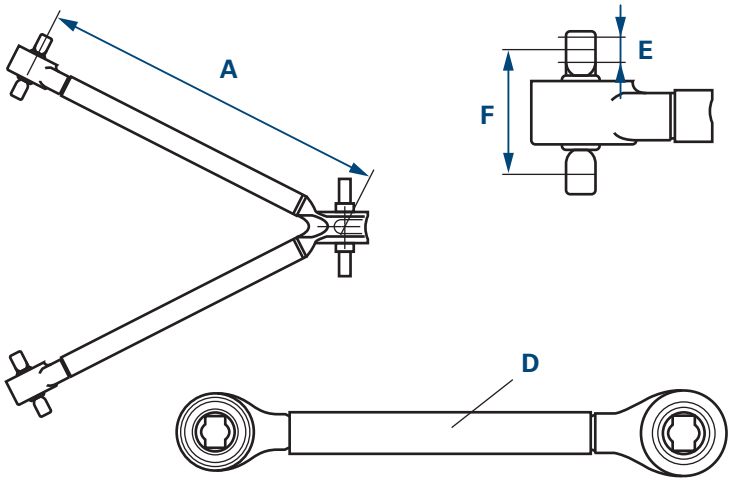

A Longitud
D Diámetro
E Diámetro del orificio
F Distancia de orificio

Barra de dirección y de acoplamiento

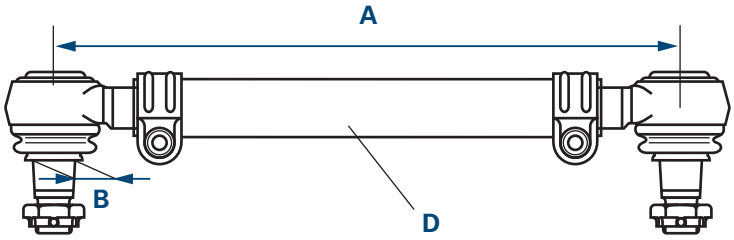

A Longitud
B Cono
D Diámetro

Memo

Informazioni generali

Tutti i prodotti riportati in questo catalogo possono essere impiegati solo dal personale qualificato di una autofficina.

Per soddisfare le vostre richieste, abbiamo bisogno del numero di ordine completo, ad esempio:

Asta / Barra, Barra stabilizzatrice 34604 01

In caso di dubbio fornire il nome del modello e l'anno di costruzione del veicolo per il quale è destinato l'articolo desiderato.

Questo catalogo rappresenta un estratto della nostra gamma di prodotti, una panoramica completa è disponibile sui nostri siti web..

www.zf.com/services/catalog

WebCat
Catalogo online

InCat
Catalogo elettronico

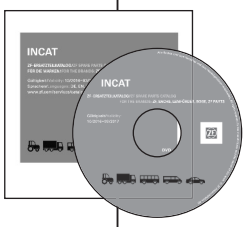

PrintCat
Cataloghi stampati

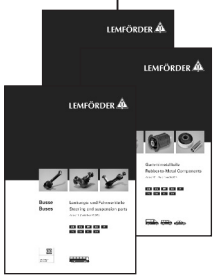

Indice

Index	U2
Simboli	U3
Assali anteriori	U4
Assali posteriori	U5
Informazioni generali	V35
Struttura del catalogo	V36
Traduzioni	V37 - V40
Snodo angolare – Filettatura esterna	V41
Snodo angolare – Filettatura interna	V42
Asta di reazione, Trapezio, Tirante laterale e trasversale	V43
Elenco dei pezzi componenti	886 - 889
Lista aritmetica	890 - 901
Elenco di confronto	901 - 902
Nuove acquisizioni	903 - 908
Numeri d'ordinazione modificati	908
Numeri eliminati	909

Tutti i diritti riservati. La riproduzione o la condivisione di questo catalogo, anche parziale, per la realizzazione di un proprio catalogo non sono consentite previo consenso espresso.

I numeri dei ricambi del produttore di veicoli servono solo a scopi comparativi. Un utilizzo di tali dati in fatture inviate ai proprietari dei veicoli non è consentito.

Le condizioni commerciali generali aggiornate sono reperibili all'indirizzo www.zf.com/services/documents

Struttura del catalogo

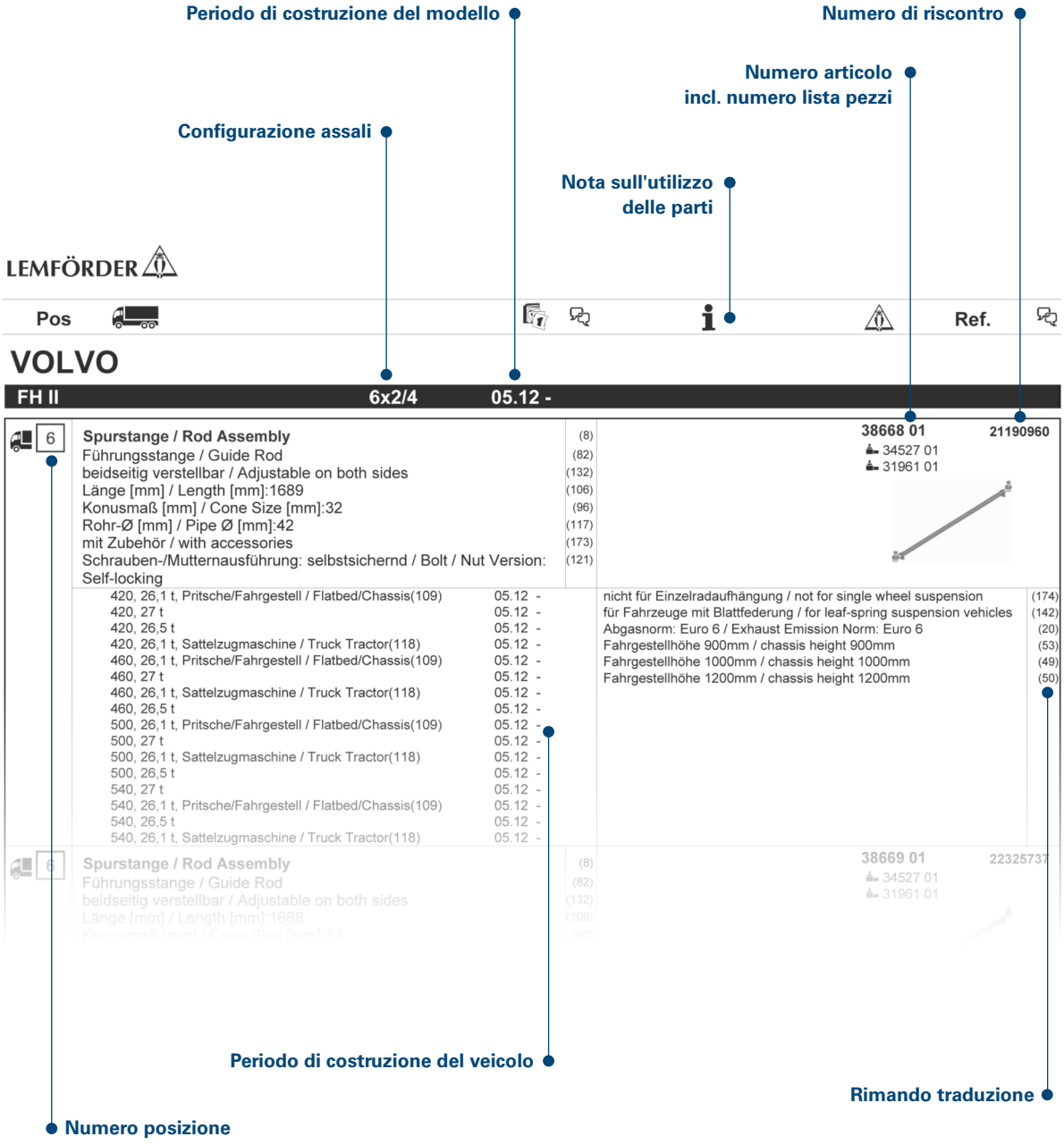

ZF Friedrichshafen AG | ZF Services | Obere Weiden 12 | 97424 Schweinfurt | Germany | info.zf-services@zf.com | www.zf.com

Traduzioni

(1)	Testa sferica, tiranteria cambio
(2)	Supporto, barra di accoppiamento dello stabilizzatore
(3)	Braccio sospensione, sospensione ruota
(4)	Tirante sterzo
(5)	Kit riparazione
(6)	Kit riparazione, braccio sospensione
(7)	Vite, regolazione convergenza
(8)	Tirante trasversale
(9)	Testa del tirante trasversale
(10)	Asta / Barra, barra stabilizzatrice
(11)	1°AP
(12)	1°AA
(13)	2°AP
(14)	2°AA
(15)	Sistema di scarico con un silenziatore
(16)	Sistema di scarico con due silenziatori
(17)	Sistema di scarico alto / Silenziatore dietro la cabina di guida
(18)	Sistema di scarico basso
(19)	Norma sui gas di scarico: Euro 5
(20)	Norma sui gas di scarico: Euro 6
(21)	Interasse [mm]
(22)	Versione assale
(23)	Carico per assale [kg]
(24)	Carico per assale [t]
(25)	Gruppo
(26)	Carico sul gruppo 21 t
(27)	Carico sul gruppo 23 t
(28)	Carico sul gruppo 26 t
(29)	Carico sul gruppo 30 t
(30)	Carico sul gruppo 32 t
(31)	Trazione integrale
(32)	Assale motore
(33)	Assale motore con sospensioni pneumatiche
(34)	Assale motore con sospensioni in acciaio
(35)	Diametro esterno [mm]
(36)	Filettatura esterna
(37)	Filettatura esterna [mm]
(38)	Molla a balestra
(39)	Ø alesaggio 1 [mm]
(40)	Ø alesaggio 2 [mm]
(41)	Ø alesaggio 3 [mm]
(42)	Ø alesaggio [mm]
(43)	DIN/ISO
(44)	Spessore [mm]
(45)	Gruppo con assale in tandem
(46)	Trapezio (Veicoli industriali)
(47)	Barra di pressione
(48)	Sospensione a ruote indipendenti
(49)	Altezza telaio 1000 mm

Traduzioni

(50)	Altezza telaio 1200 mm
(51)	Altezza telaio 810 mm
(52)	Altezza telaio 850 mm
(53)	Altezza telaio 900 mm
(54)	Altezza telaio alta 1010 mm
(55)	Altezza telaio standard 950 mm
(56)	Altezza telaio extra bassa 810 mm
(57)	Altezza telaio media 900 mm
(58)	Altezza telaio bassa 850 mm
(59)	Altezza telaio: Standard
(60)	Altezza di marcia 110 mm
(61)	Altezza di marcia 130 mm
(62)	Altezza di marcia 131 - 170 mm
(63)	Altezza di marcia 140 mm
(64)	Altezza di marcia 151 - 190 mm
(65)	Altezza di marcia 160 mm
(66)	Altezza di marcia 170 mm
(67)	Altezza di marcia 171 - 190 mm
(68)	Altezza di marcia 180 mm
(69)	Altezza di marcia 186 - 245 mm
(70)	Altezza di marcia 230 mm
(71)	Altezza di marcia 231 - 250 mm
(72)	Altezza di marcia 240 mm
(73)	Altezza di marcia 251 - 270 mm
(74)	Altezza di marcia 291 - 310 mm
(75)	Altezza di marcia 331 - 350 mm
(76)	Altezza di marcia 371 - 380 mm
(77)	Altezza di marcia 70 mm
(78)	Altezza di marcia 90 mm
(79)	Altezza di marcia fino a 130 mm
(80)	Molla – Versione rinforzata
(81)	Misura cerchioni [pollici]
(82)	Asta di guida
(83)	Per veicoli con servosterzo semplice
(84)	Assale anteriore a gomito
(85)	Assale anteriore diritto
(86)	Dimensioni filettatura
(87)	Supporto in metallo-gomma
(88)	Scatola dell'assale posteriore, pezzo fuso
(89)	Scatola dell'assale posteriore ricavata per fusione
(90)	Diametro interno [mm]
(91)	Filettatura interna
(92)	Filettatura interna [mm]
(93)	Ribaltabile
(94)	Ribaltabile
(95)	Veicolo municipale
(96)	Calibro conico [mm]
(97)	Asta di aggancio
(98)	Posizione / Gradi

ZF Friedrichshafen AG | ZF Services | Obere Weiden 12 | 97424 Schweinfurt | Germany | info.zf-services@zf.com | www.zf.com

Traduzioni

(99) Tirante sterzo su leva direzione sterzo
(100) Leva dello sterzo per leva intermedia
(101) Leva dello sterzo per leva intermedia 1
(102) Leva dello sterzo per 1° AA
(103) Distanza foro 1 / Distanza foro 2
(104) Versione paese: Australia
(105) Versione paese: Brasile
(106) Lunghezza [mm]
(107) Braccio longitudinale
(108) Cuscinetto molecolare
(109) Cassonato /Telaio
(110) Braccio trasversale
(111) Passo [mm]
(112) Passo fino a [mm]
(113) Passo da [mm]
(114) Altezza telaio 266 mm
(115) Altezza telaio 300 mm
(116) Dimensioni pneumatici
(117) Ø tubo [mm]
(118) Motrice
(119) Freno a disco
(120) Assale trainato
(121) Tipo di viti / dadi: Autobloccanti
(122) Asta di spinta
(123) Freno a tamburo
(124) Numero assale anteriore
(125) Assale anteriore aggiunto
(126) Leva intermedia per assale anteriore 2
(127) Otto soffietti delle molle ad aria
(128) Sulla leva sterzo
(129) Sul cilindro dello sterzo
(130) Sulla tiranteria del cambio
(131) Con RAS (assale posteriore aggiunto autosterzante idraulico)
(132) Regolabile bilateralmente
(133) Regolabile unilateralmente
(134) Altezza da terra maggiorata
(135) Per
(136) Per piano di supporto 25 mm
(137) Per piano di supporto 27 mm
(138) Per piano di supporto 30 mm
(139) Adatto per l'impiego con biodiesel
(140) Per trapezio (Veicoli industriali)
(141) Per veicoli con oscillazione dell'assale
(142) Per veicoli con sospensioni a balestra
(143) Per veicoli con sospensioni pneumatiche
(144) Per veicoli con filtro antiparticolato
(145) Per veicoli con catalizzatore SCR
(146) Per veicoli con assale posteriore aggiunto sterzante
(147) Per veicoli con assale anteriore aggiunto sterzante

Traduzioni

(148) Per veicoli con diametro di sterzata ridotto
(149) Per veicoli con assale posteriore aggiunto rigido
(150) Per veicoli con assale anteriore aggiunto rigido
(151) Per veicoli con autotelaio rinforzato
(152) Per veicoli con stabilizzatore rinforzato
(153) Per veicoli senza oscillazione dell'assale
(154) Per asta di guida
(155) Per asta di collegamento
(156) Per veicoli con guida a sinistra / a destra
(157) Per guida a sinistra
(158) Per braccio longitudinale
(159) Per codice OE
(160) Per braccio trasversale
(161) Per biella
(162) A gomito
(163) Altezza da terra ridotta
(164) Con filettatura esterna
(165) Con boccola distanziatrice
(166) Con pneumatici singoli
(167) Con filettatura interna
(168) Con filettatura sinistrorsa
(169) Con molle paraboliche
(170) Con filettatura destrorsa
(171) Con dado di sicurezza
(172) Con anello di sicurezza
(173) Con accessori
(174) Non per sospensione a ruote indipendenti
(175) Non per veicoli con diametro di sterzata ridotto
(176) Non per l'assale sollevabile
(177) Non regolabile
(178) Mozzo riempito di olio
(179) Senza depurazione dei gas di scarico
(180) Senza preparazione per il montaggio di gru
(181) Senza accessori
(182) Sei soffietti delle molle ad aria
(183) Peso complessivo consentito [kg]

ZF Friedrichshafen AG | ZF Services | Obere Weiden 12 | 97424 Schweinfurt | Germany | info.zf-services@zf.com | www.zf.com

Snodo angolare – Filettatura esterna

LEMFÖRDER	A [mm]	B [mm]	C*
21789 01	95	18	M18x1,5 RHT
19452 01	95	18	M18x1,5 LHT
11391 01	95	18	M22x1,5 RHT
20492 01	95	18	M22x1,5 LHT
11380 01	105	22	M24x1,5 RHT
11381 01	105	22	M24x1,5 LHT
11378 01	105	22	M28x1,5 RHT
11379 01	105	22	M28x1,5 LHT
20915 01	115	22	M28x1,5 RHT
14982 01	75	26	M22x1,5 RHT
23118 01	75	26	M24x1,5 RHT
21294 01	115	26	M24x1,5 RHT
11721 01	115	26	M28x1,5 RHT
11402 01	115	26	M30x1,5 RHT
11403 01	115	26	M30x1,5 LHT
11388 01	120	26	M30x1,5 RHT
19613 01	120	26	M30x1,5 LHT
19927 01	141	26	M30x1,5 RHT
18467 01	141	26	M30x1,5 LHT
21687 01	120	28,6	M38x1,5 RHT
20565 01	80	30	M22x1,5 RHT
11505 02	120	30	M30x1,5 RHT
11492 02	120	30	M30x1,5 LHT
19555 01	135	30	M30x1,5 RHT
16859 01	135	30	M30x1,5 LHT
23775 01	120	30	M38x1,5 RHT
11723 01	120	30	M38x1,5 LHT
11944 01	120	31,5	M30x1,5 RHT
11945 01	120	31,5	M30x1,5 LHT
11394 04	120	32	M30x1,5 RHT
12280 04	120	32	M30x1,5 LHT
24445 01	145	32	M30x1,5 RHT
18007 03	155	32	M30x1,5 RHT
20398 01	135	38	M30x1,5 RHT
20513 01	135	38	M30x1,5 LHT
19615 01	135	38	M38x1,5 RHT
19614 01	135	38	M38x1,5 LHT
23090 01	150	38	M38x1,5 RHT
22540 01	160	45	M38x1,5 RHT
22539 01	160	45	M38x1,5 LHT

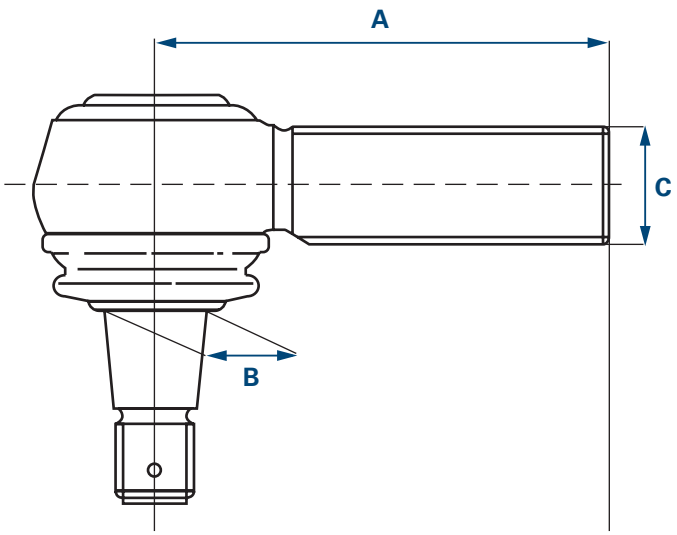

A Lunghezza

B Cono

C Filettatura

* RHT Filettatura destrorsa

LHT Filettatura sinistrorsa

Non sussiste alcuna garanzia per i giunti scelti dall'utente secondo questa tabella e il loro utilizzo.
La tabella degli snodi angolari in questa rappresentazione semplificata funge esclusivamente da riferimento per i veicoli contenuti in questo catalogo.

Snodo angolare – Filettatura interna

LEMFÖRDER	A [mm]	B [mm]	C*
19851 01	70	22	M18x1,5 RHT
23176 01	65	22	M20x1,5 RHT
21787 01	85	22	M22x1,5 RHT
34085 01	115	26	M26x1,5 RHT
22534 01	120	26	M30x1,5 RHT
27634 01	88	28,6	M26x1,5 RHT
28792 01	120	28,6	M26x1,5 RHT
21076 01	80	30	M22x1,5 RHT
19783 01	95	30	M22x1,5 RHT
12974 01	95	30	M24x1,5 RHT
33772 01	75	30	M26x1,5 RHT
21075 01	80	30	M26x1,5 RHT
33771 01	90	30	M26x1,5 RHT
19537 01	95	30	M26x1,5 RHT
23169 01	95	30	M28x1,5 RHT
22535 01	120	30	M30x1,5 RHT
19538 01	86	31,5	M22x1,5 RHT
23166 01	120	38	M24x1,5 RHT
18461 01	85	38	M26x1,5 RHT
27632 01	100	38	M26x1,5 RHT
23165 01	105	38	M30x1,5 RHT
30756 01	90	38	M36x1,5 RHT
11624 01	165	38	M48x1,5 RHT
11623 01	165	38	M48x1,5 LHT

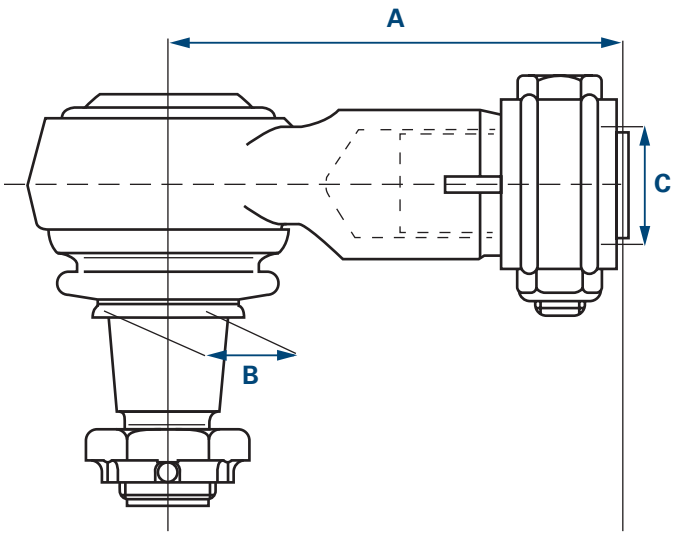

A Lunghezza

B Cono

C Filettatura

* RHT Filettatura destrorsa
LHT Filettatura sinistrorsa

Non sussiste alcuna garanzia per i giunti scelti dall'utente secondo questa tabella e il loro utilizzo.
La tabella degli snodi angolari in questa rappresentazione semplificata funge esclusivamente da riferimento per i veicoli contenuti in questo catalogo.

ZF Friedrichshafen AG | ZF Services | Obere Weiden 12 | 97424 Schweinfurt | Germany | info.zf-services@zf.com | www.zf.com

Asta di reazione

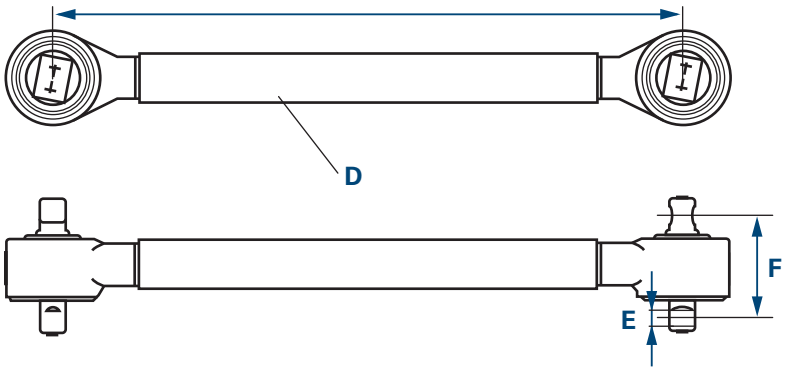

A Lunghezza
D Diametro
E Diametro alesaggio
F Distanza fori

Trapezio

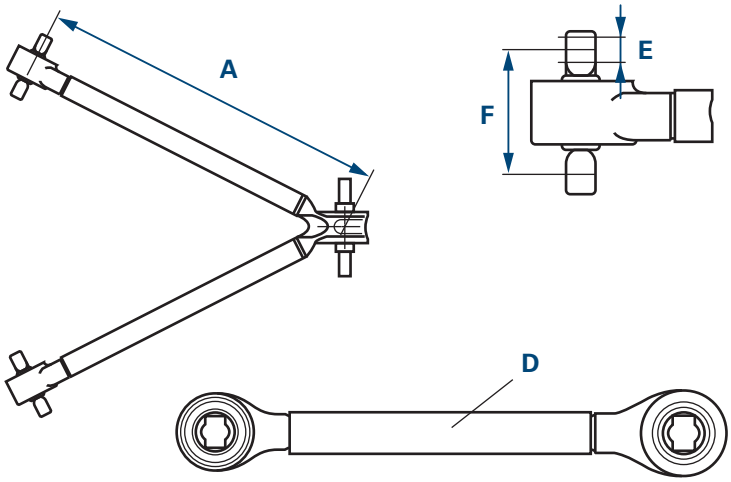

A Lunghezza
D Diametro
E Diametro alesaggio
F Distanza fori

Tirante laterale e trasversale

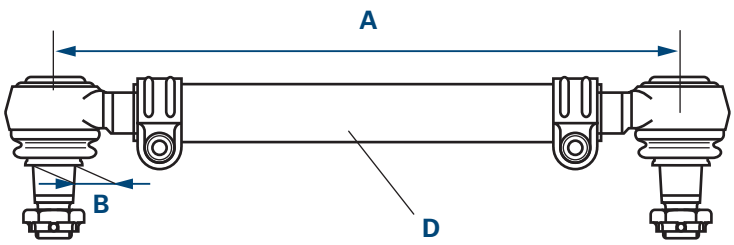

A Lunghezza
B Cono
D Diametro

Memo

Ogólna informacja

Wszystkie produkty wymienione w tym katalogu mogą być montowane wyłącznie przez wykwalifikowany personel serwisu samochodowego.

W przypadku zamówień niezbędny jest pełny numer zamówieniowy, na przykład:

Drążek / Słupek, Stabilizator **34604 01**

W razie wątpliwości proszę podawać oznaczenie typu i rok produkcji pojazdu, dla którego przeznaczony jest żądany artykuł.

Ten katalog to wyciąg z naszego programu produktów, pełny przegląd znajdą Państwo na naszych mediach elektronicznych.

www.zf.com/services/catalog

WebCat
Katalog online

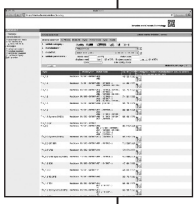

InCat
Katalog elektroniczny

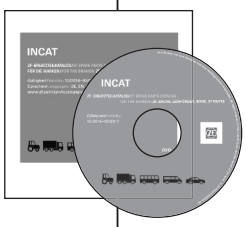

PrintCat
Drukowane katalogi

Spis treści

Index	U2
Symbole	U3
Osie przednie	U4
Osie tylne	U5
Ogólna informacja	V45
Struktura katalogu	V46
Tłumaczenia	V47 - V50
Przegub kątowy – Gwint zewnętrzny	V51
Przegub kątowy – Gwint wewnętrzny	V52
Rozpórka osi, Wahacz trójkątny, Drążek kierowniczy poprzeczny	V53
Wykaz elementów	886 - 889
Lista z numerami	890 - 901
Lista porównawcza	901 - 902
Nowe produkty	903 - 908
Zmienione numery zamówienia	908
Numery skreślone	909

Wszelkie prawa zastrzeżone. Powielanie lub wykorzystywanie niniejszego katalogu, w całości lub częściowo, do sporządzenia innego katalogu jest niedozwolone bez uzyskania wyraźnej zgody. Numery części zamiennych producentów samochodów służą tylko do celów porównawczych.

Wykorzystywanie tego rodzaju danych na rachunkach wystawianych pod adresem posiadacza samochodu jest zabronione.

Aktualne ogólne warunki handlowe można znaleźć tutaj www.zf.com/services/documents

Struktura katalogu

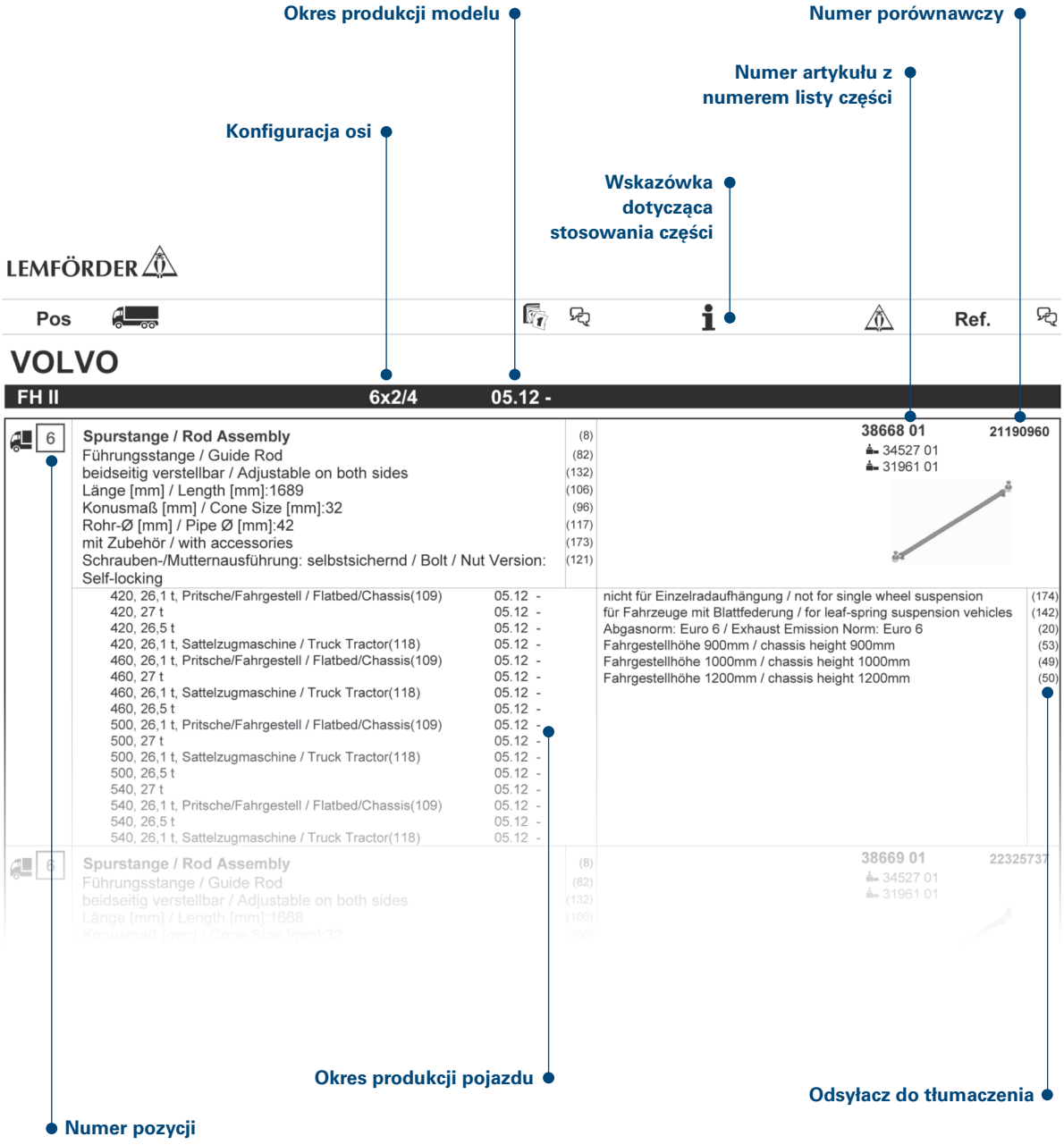

ZF Friedrichshafen AG | ZF Services | Obere Weiden 12 | 97424 Schweinfurt | Germany | info.zf-services@zf.com | www.zf.com

Tłumaczenia

(1)	Główka kulista, mechanizm drążkowy zmiany biegów
(2)	Ułożyskowanie, drążek sprzęgający stabilizatora
(3)	Wahacz, zawieszenie kół
(4)	Drążek kierowniczy podłużny
(5)	Zestaw naprawczy
(6)	Zestaw naprawczy, wahacz
(7)	Śruba, regulacja zbieżności
(8)	Drążek kierowniczy poprzeczny
(9)	Przegub drążka kierowniczego poprzecznego
(10)	Drążek / Słupek, stabilizator
(11)	1.OT
(12)	1.OP
(13)	2.OT
(14)	2.OP
(15)	System wydechowy z jednym tłumikiem
(16)	System wydechowy z dwoma tłumikami
(17)	System wydechowy do góry /Tłumik za kabiną kierowcy
(18)	System wydechowy dolny
(19)	Norma emisji spalin: Euro 5
(20)	Norma emisji spalin: Euro 6
(21)	Rozstaw osi [mm]
(22)	Rodzaj osi
(23)	Nacisk na oś [kg]
(24)	Nacisk na oś [t]
(25)	Agregat
(26)	Obciążenie agregatu 21 t
(27)	Obciążenie agregatu 23 t
(28)	Obciążenie agregatu 26 t
(29)	Obciążenie agregatu 30 t
(30)	Obciążenie agregatu 32 t
(31)	Napęd na 4 koła
(32)	Oś napędowa
(33)	Oś napędowa z resorowaniem pneumatycznym
(34)	Oś napędowa z resorowaniem stalowym
(35)	Średnica zewnętrzna [mm]
(36)	Gwint zewnętrzny
(37)	Gwint zewnętrzny [mm]
(38)	Pióro resoru
(39)	Ø otworu 1 [mm]
(40)	Ø otworu 2 [mm]
(41)	Ø otworu 3 [mm]
(42)	Ø otworu [mm]
(43)	DIN/ISO
(44)	Grubość [mm]
(45)	Agregat dwuosiowy
(46)	Wahacz trójkątny (Pojazdow użytkowych)
(47)	Drążek dociskowy
(48)	Niezależne zawieszenie kół
(49)	Wysokość podwozia 1000 mm

Tłumaczenia

(50) Wysokość podwozia 1200 mm
(51) Wysokość podwozia 810 mm
(52) Wysokość podwozia 850 mm
(53) Wysokość podwozia 900 mm
(54) Wysokość podwozia wysoka 1010 mm
(55) Wysokość podwozia standard 950 mm
(56) Wysokość podwozia szczególnie niska 810 mm
(57) Wysokość podwozia średnia 900 mm
(58) Wysokość podwozia niska 850 mm
(59) Wysokość podwozia: Standard
(60) Wysokość jazdy 110 mm
(61) Wysokość jazdy 130 mm
(62) Wysokość jazdy 131 - 170 mm
(63) Wysokość jazdy 140 mm
(64) Wysokość jazdy 151 - 190 mm
(65) Wysokość jazdy 160 mm
(66) Wysokość jazdy 170 mm
(67) Wysokość jazdy 171 - 190 mm
(68) Wysokość jazdy 180 mm
(69) Wysokość jazdy 186 - 245 mm
(70) Wysokość jazdy 230 mm
(71) Wysokość jazdy 231 - 250 mm
(72) Wysokość jazdy 240 mm
(73) Wysokość jazdy 251 - 270 mm
(74) Wysokość jazdy 291 - 310 mm
(75) Wysokość jazdy 331 - 350 mm
(76) Wysokość jazdy 371 - 380 mm
(77) Wysokość jazdy 70 mm
(78) Wysokość jazdy 90 mm
(79) Wysokość jazdy do 130 mm
(80) Resor - Wersja wzmocniona
(81) Wielkość obręczy [cale]
(82) Drążek prowadzący
(83) Do pojazdów z zwykłym wspomaganiem układu kierowniczego
(84) Wygięta oś przednia
(85) Prosta oś przednia
(86) Wymiar gwintu
(87) Łożysko gumowo-metalowe
(88) Obudowa tylnego mostu, odlew
(89) Obudowa tylnego mostu, odlana
(90) Średnica wewnętrzna [mm]
(91) Gwint wewnętrzny
(92) Gwint wewnętrzny [mm]
(93) Wywrotka
(94) Wywrotka
(95) Pojazd komunalny
(96) Wymiar stożka [mm]
(97) Drążek stabilizatora
(98) Położenie / Stopnie

ZF Friedrichshafen AG | ZF Services | Obere Weiden 12 | 97424 Schweinfurt | Germany | info.zf-services@zf.com | www.zf.com

Tłumaczenia

(99) Drążek kierowniczy podłużny przy dźwigni zwrotnicy
(100) Ramię kierownicy do dźwigni pośredniej
(101) Ramię kierownicy do dźwigni pośredniej 1
(102) Ramię kierownicy do 1. OP
(103) Rozstaw otworów 1 / Rozstaw otworów 2
(104) Wersja krajowa: Australia
(105) Wersja krajowa: Brazylia
(106) Długość [mm]
(107) Wahacz wzdłużny
(108) Łożysko molekularne
(109) Platforma / Podwozie
(110) Wahacz poprzeczny
(111) Rozstaw kół [mm]
(112) Rozstaw kół do [mm]
(113) Rozstaw kół od [mm]
(114) Wysokość ramy 266 mm
(115) Wysokość ramy 300 mm
(116) Wielkość opon
(117) Rura o średnicy Ø [mm]
(118) Ciągnik siodłowy
(119) Hamulec tarczowy
(120) Oś wleczona
(121) Wersja śruby / nakrętki: Samozabezpieczająca
(122) Popychacz
(123) Hamulec bębnowy
(124) Numer przedniej osi
(125) Oś prowadząca
(126) Dźwignia pośrednia do przedniej osi 2
(127) Osiem pneumatycznych mieszków sprężystych
(128) Na dźwigni zwrotnicy
(129) Na cylindrze kierowniczym
(130) Na mechanizmie drążkowym zmiany biegów
(131) Przy osi wleczonej z hydraulicznym układem kierowania kół tylnych (RAS)
(132) Nastawny obustronnie
(133) Nastawny jednostronnie
(134) Zwiększony prześwit
(135) Do
(136) Do płyty mocującej 25 mm
(137) Do płyty mocującej 27 mm
(138) Do płyty mocującej 30 mm
(139) Przeznaczony dla pojazdów na biodiesel
(140) Do wahacza trójkątnego (pojazdów użytkowych)
(141) Do pojazdów z wahaczem osi
(142) Do pojazdów z resorami piórowymi
(143) Do pojazdów z resorowaniem pneumatycznym
(144) Do pojazdów z filtrem cząstek stałych
(145) Do pojazdów z katalizatorem SCR
(146) Do pojazdów z przegubową osią wleczoną
(147) Do pojazdów z przegubową osią prowadzącą

Tłumaczenia

(148) Do pojazdów z małym kole skrętu
(149) Do pojazdów z nieruchomą osią wleczoną
(150) Do pojazdów z nieruchomą osią prowadzącą
(151) Do pojazdów z wzmocnionym podwoziem
(152) Do pojazdów z wzmocnionym stabilizatorem
(153) Do pojazdów bez wahacza osi
(154) Do drążka prowadzącego
(155) Do drążka stabilizatora
(156) Do kierownicy po lewej / prawej stronie
(157) Do ruchu lewostronnego
(158) Do wahacza wzdłużnego
(159) Do numeru OE
(160) Do wahacza poprzecznego
(161) Do popychacza
(162) Wygięty
(163) Mały prześwit
(164) Z gwintem zewnętrznym
(165) Z tuleją dystansową
(166) Z pojedynczym ogumieniem
(167) Z gwintem wewnętrznym
(168) Z gwintem lewoskrętnym
(169) Z resorem parabolicznym
(170) Z gwintem prawoskrętnym
(171) Z nakrętką zabezpieczającą
(172) Z pierścieniem zabezpieczającym
(173) Z wyposażeniem
(174) Nie do niezależnego zawieszania kół
(175) Nie do pojazdów o małym kole skrętu
(176) Nie do osi podnoszonej
(177) Nie nastawny
(178) Piasta napełniona olejem
(179) Bez systemu oczyszczania spalin
(180) Bez przygotowania do zabudowy żurawia
(181) Bez wyposażenia
(182) Sześć pneumatycznych mieszków sprężystych
(183) Całkowita masa pojazdu [kg]

ZF Friedrichshafen AG | ZF Services | Obere Weiden 12 | 97424 Schweinfurt | Germany | info.zf-services@zf.com | www.zf.com

Przegub kątowy – Gwint zewnętrzny

LEMFÖRDER	A [mm]	B [mm]	C*
21789 01	95	18	M18x1,5 RHT
19452 01	95	18	M18x1,5 LHT
11391 01	95	18	M22x1,5 RHT
20492 01	95	18	M22x1,5 LHT
11380 01	105	22	M24x1,5 RHT
11381 01	105	22	M24x1,5 LHT
11378 01	105	22	M28x1,5 RHT
11379 01	105	22	M28x1,5 LHT
20915 01	115	22	M28x1,5 RHT
14982 01	75	26	M22x1,5 RHT
23118 01	75	26	M24x1,5 RHT
21294 01	115	26	M24x1,5 RHT
11721 01	115	26	M28x1,5 RHT
11402 01	115	26	M30x1,5 RHT
11403 01	115	26	M30x1,5 LHT
11388 01	120	26	M30x1,5 RHT
19613 01	120	26	M30x1,5 LHT
19927 01	141	26	M30x1,5 RHT
18467 01	141	26	M30x1,5 LHT
21687 01	120	28,6	M38x1,5 RHT
20565 01	80	30	M22x1,5 RHT
11505 02	120	30	M30x1,5 RHT
11492 02	120	30	M30x1,5 LHT
19555 01	135	30	M30x1,5 RHT
16859 01	135	30	M30x1,5 LHT
23775 01	120	30	M38x1,5 RHT
11723 01	120	30	M38x1,5 LHT
11944 01	120	31,5	M30x1,5 RHT
11945 01	120	31,5	M30x1,5 LHT
11394 04	120	32	M30x1,5 RHT
12280 04	120	32	M30x1,5 LHT
24445 01	145	32	M30x1,5 RHT
18007 03	155	32	M30x1,5 RHT
20398 01	135	38	M30x1,5 RHT
20513 01	135	38	M30x1,5 LHT
19615 01	135	38	M38x1,5 RHT
19614 01	135	38	M38x1,5 LHT
23090 01	150	38	M38x1,5 RHT
22540 01	160	45	M38x1,5 RHT
22539 01	160	45	M38x1,5 LHT

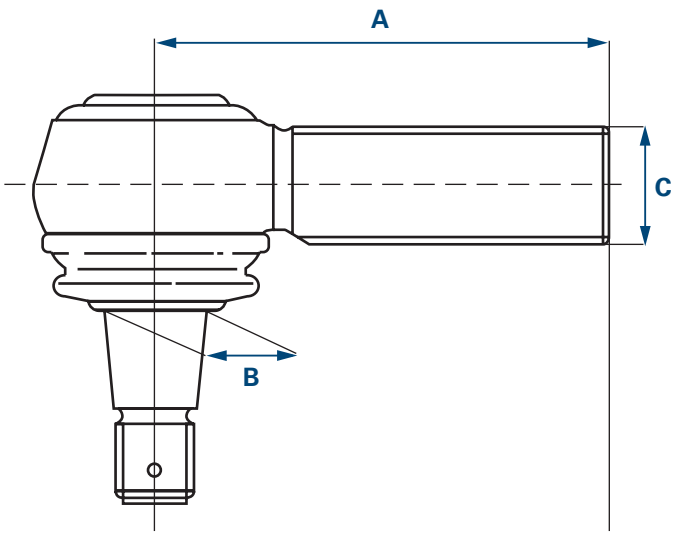

A Długość

B Stożek

C Gwint

* RHT Gwint prawoskrętny

LHT Gwint lewoskrętny

Przeguby wybrane przez Klienta samodzielnie na podstawie tej tabeli oraz ich wykorzystanie nie są objęte gwarancją. Tabela przegubów kątowych w tej uproszczonej formie służy jedynie orientacji w zakresie pojazdów przedstawionych w niniejszym katalogu.

Przegub kątowy – Gwint wewnętrzny

LEMFÖRDER	A [mm]	B [mm]	C*
19851 01	70	22	M18x1,5 RHT
23176 01	65	22	M20x1,5 RHT
21787 01	85	22	M22x1,5 RHT
34085 01	115	26	M26x1,5 RHT
22534 01	120	26	M30x1,5 RHT
27634 01	88	28,6	M26x1,5 RHT
28792 01	120	28,6	M26x1,5 RHT
21076 01	80	30	M22x1,5 RHT
19783 01	95	30	M22x1,5 RHT
12974 01	95	30	M24x1,5 RHT
33772 01	75	30	M26x1,5 RHT
21075 01	80	30	M26x1,5 RHT
33771 01	90	30	M26x1,5 RHT
19537 01	95	30	M26x1,5 RHT
23169 01	95	30	M28x1,5 RHT
22535 01	120	30	M30x1,5 RHT
19538 01	86	31,5	M22x1,5 RHT
23166 01	120	38	M24x1,5 RHT
18461 01	85	38	M26x1,5 RHT
27632 01	100	38	M26x1,5 RHT
23165 01	105	38	M30x1,5 RHT
30756 01	90	38	M36x1,5 RHT
11624 01	165	38	M48x1,5 RHT
11623 01	165	38	M48x1,5 LHT

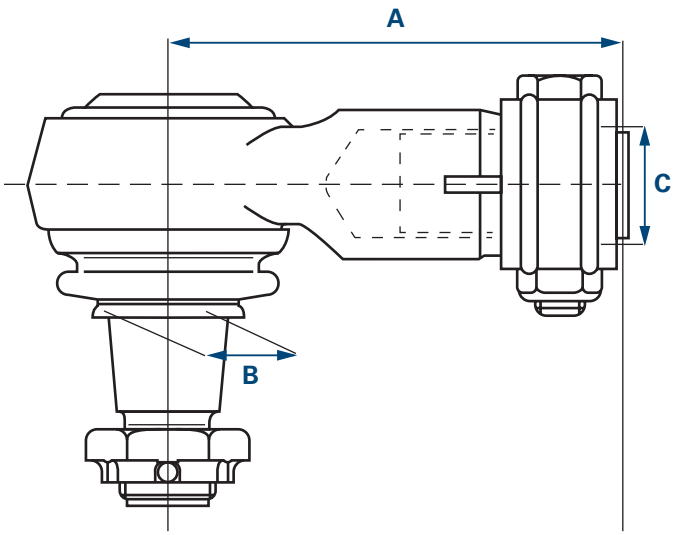

A Długość

B Stożek

C Gwint

* RHT Gwint prawoskrętny

LHT Gwint lewoskrętny

Przeguby wybrane przez Klienta samodzielnie na podstawie tej tabeli oraz ich wykorzystanie nie są objęte gwarancją. Tabela przegubów kątowych w tej uproszczonej formie służy jedynie orientacji w zakresie pojazdów przedstawionych w niniejszym katalogu.

ZF Friedrichshafen AG | ZF Services | Obere Weiden 12 | 97424 Schweinfurt | Germany | info.zf-services@zf.com | www.zf.com

Rozpórka osi

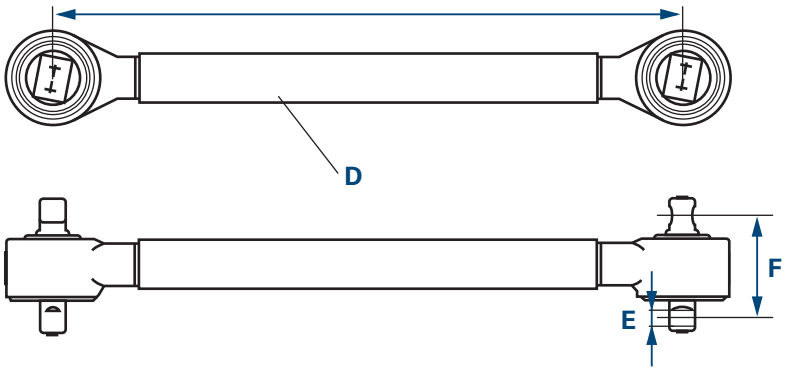

A Długość
D Średnica
E Średnica otworu
F Rozstaw otworów

Wahacz trójkątny

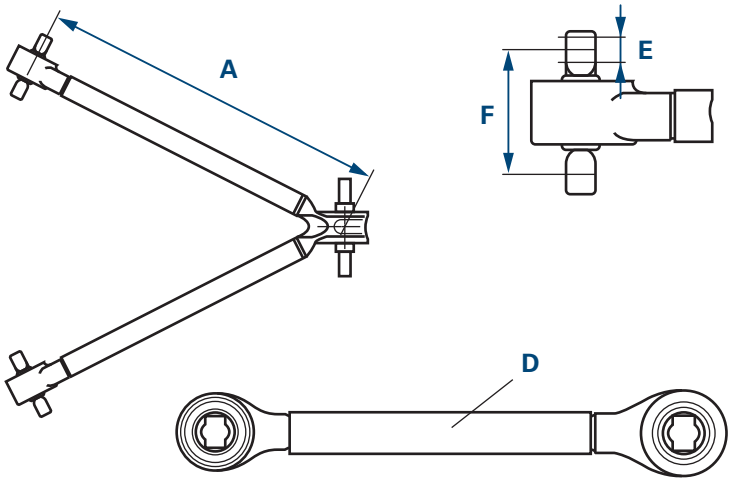

A Długość
D Średnica
E Średnica otworu
F Rozstaw otworów

Drążek kierowniczy poprzeczny

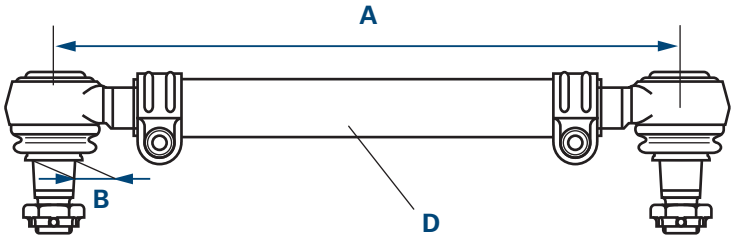

A Długość
B Stożek
D Średnica

Memo

Общая информация

Все приведенные в данном каталоге продукты разрешается устанавливать только обученному персоналу автомобильной мастерской.

Для удовлетворения вашего запроса нам необходим полный номер для заказа, например:

Штанга / Растяжка, стабилизатор **34604 01**

В случае сомнений необходимо указать обозначение типа и год выпуска автомобиля, для которого предназначено заказываемое изделие.

В данном каталоге представлена часть нашего ассортимента продукции. Полный список вы найдете в наших электронных изданиях.

www.zf.com/services/catalog

WebCat
Онлайн-каталог

InCat
Электронный каталог

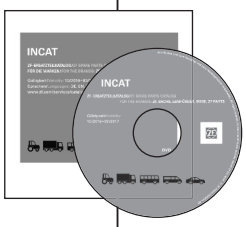

PrintCat
Печатные каталоги

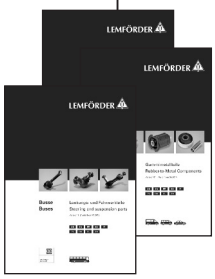

Оглавление

Index	U2
Символы	U3
Передние мосты	U4
Задние мосты	U5
Общая информация	V55
Структура каталога	V56
Переводы	V57 - V60
Угловой шарнир – Наружная резьба	V61
Угловой шарнир – Внутренняя резьба	V62
Реактивная тяга, Треугольный рычаг подвески, Поперечная рулевая тяга	V63
Список комплектующих	886 - 889
Арифметический список	890 - 901
сравнительная таблица	901 - 902
Новинки	903 - 908
Измененные номера для заказа	908
Зачеркнутые номера	909

Все права защищены. Копирование либо совместное использование данного каталога в том числе частичное для составления собственного каталога недопустимо без особого на то согласия.

Номера запасных частей производителей автомобилей указаны исключительно в целях сравнения. Использование подобных данных в счетах, выставляемых владельцам автомобилей, недопустимо.

Действующие общие условия заключения сделок приведены на сайте www.zf.com/services/documents

Структура каталога

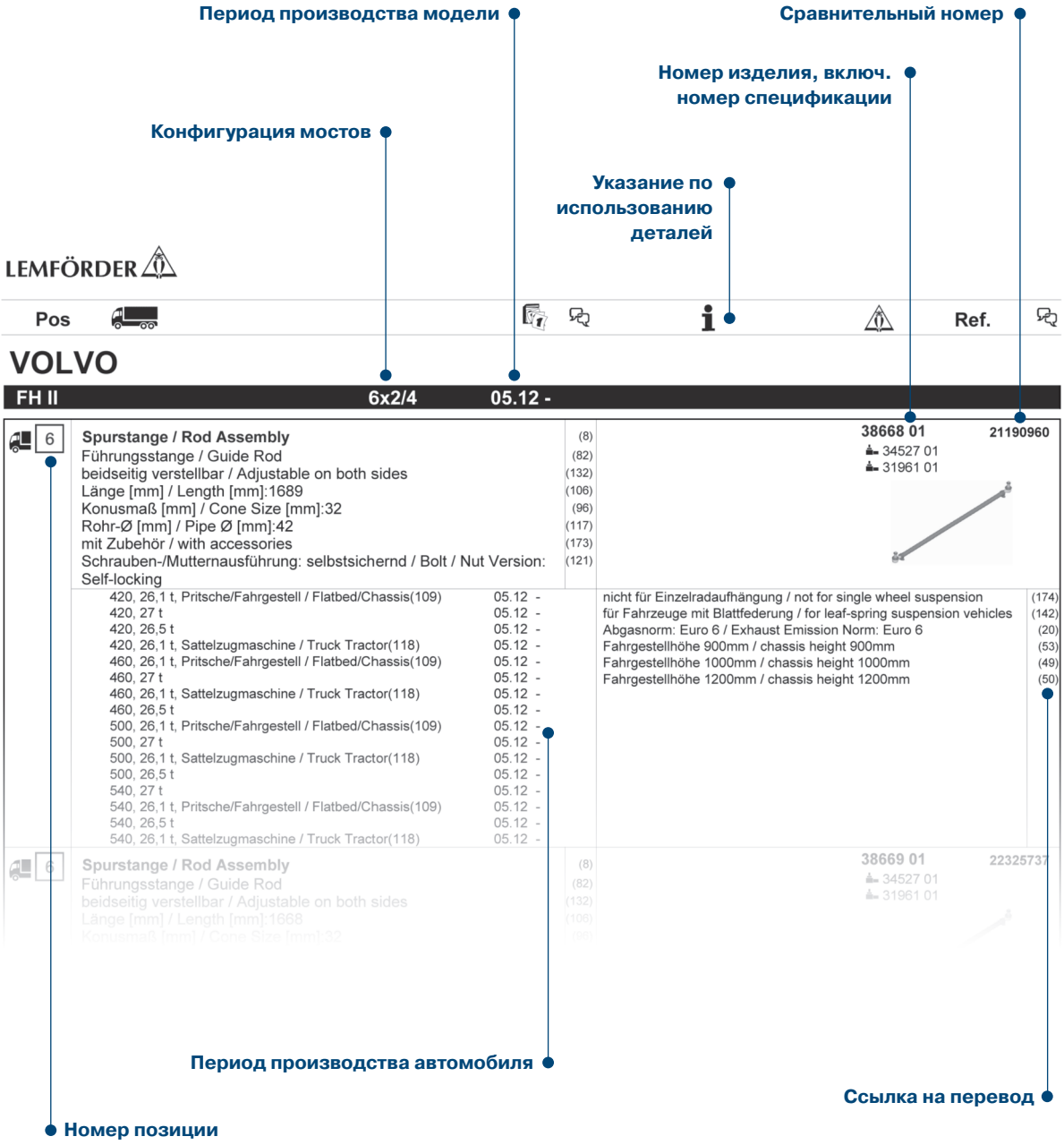

ZF Friedrichshafen AG | ZF Services | Obere Weiden 12 | 97424 Schweinfurt | Germany | info.zf-services@zf.com | www.zf.com

Переводы

(1)	Шаровая головка, рычажный механизм переключения передач
(2)	Опора, соединительная тяга стабилизатора
(3)	Рычаг подвески колеса, подвеска колеса
(4)	Продольная рулевая тяга
(5)	Ремкомплект
(6)	Ремкомплект, рычаг подвески колеса
(7)	Винт, регулировка схождения
(8)	Поперечная рулевая тяга
(9)	Наконечник поперечной рулевой тяги
(10)	Штанга / Растяжка, стабилизатор
(11)	1-й ЗМ
(12)	1-й ПМ
(13)	2-й ЗМ
(14)	2-й ПМ
(15)	Выпускная система с глушителем
(16)	Выпускная система с двумя глушителями
(17)	Выпускная система, выводимая вверх / глушитель за кабиной водителя
(18)	Выпускная система, выводимая вниз
(19)	Нормы токсичности отработавших газов: Евро-5
(20)	Нормы токсичности отработавших газов: Евро-6
(21)	Межосевое расстояние [мм]
(22)	Исполнение моста
(23)	Осевая нагрузка [кг]
(24)	Осевая нагрузка [т]
(25)	Агрегат
(26)	Нагрузка на осевой агрегат 21 т
(27)	Нагрузка на осевой агрегат 23 т
(28)	Нагрузка на осевой агрегат 26 т
(29)	Нагрузка на осевой агрегат 30 т
(30)	Нагрузка на осевой агрегат 32 т
(31)	Привод на все колеса
(32)	Ведущий мост
(33)	Ведущий мост с пневматической подвеской
(34)	Ведущий мост с рессорной подвеской
(35)	Наружный диаметр [мм]
(36)	Наружная резьба
(37)	Наружная резьба [мм]
(38)	Листовая рессора
(39)	Ø отверстия 1 [мм]
(40)	Ø отверстия 2 [мм]
(41)	Ø отверстия 3 [мм]
(42)	Ø отверстия [мм]
(43)	DIN/ISO
(44)	Толщина [мм]
(45)	Двухосная тележка
(46)	Треугольный рычаг подвески (коммерческого транспорта)
(47)	Нажимная штанга
(48)	Независимая подвеска
(49)	Высота шасси 1000 мм

Переводы

(50)	Высота шасси 1200 мм
(51)	Высота шасси 810 мм
(52)	Высота шасси 850 мм
(53)	Высота шасси 900 мм
(54)	Высота шасси большая 1010 мм
(55)	Высота шасси стандартная 950 мм
(56)	Высота шасси очень низкая 810 мм
(57)	Высота шасси средняя 900 мм
(58)	Высота шасси низкая 850 мм
(59)	Высота шасси: стандартная
(60)	Дорожный просвет 110 мм
(61)	Дорожный просвет 130 мм
(62)	Дорожный просвет 131–170 мм
(63)	Дорожный просвет 140 мм
(64)	Дорожный просвет 151–190 мм
(65)	Дорожный просвет 160 мм
(66)	Дорожный просвет 170 мм
(67)	Дорожный просвет 171 - 190 мм
(68)	Дорожный просвет 180 мм
(69)	Дорожный просвет 186–245 мм
(70)	Дорожный просвет 230 мм
(71)	Дорожный просвет 231–250 мм
(72)	Дорожный просвет 240 мм
(73)	Дорожный просвет 251 - 270 mm
(74)	Дорожный просвет 291 - 310 мм
(75)	Дорожный просвет 331 - 350 мм
(76)	Дорожный просвет 371 - 380 мм
(77)	Дорожный просвет 70 мм
(78)	Дорожный просвет 90 мм
(79)	Дорожный просвет до 130 мм
(80)	Пружина, усиленное исполнение
(81)	Размер колесного диска [дюйм]
(82)	Направляющая штанга
(83)	Для автомобилей с одинарным усилителем рулевого привода
(84)	Изогнутый передний мост
(85)	Прямой передний мост
(86)	Размер резьбы
(87)	Резинометаллическая опора
(88)	Картер заднего моста, литье
(89)	Картер заднего моста, литой
(90)	Внутренний диаметр [мм]
(91)	Внутренняя резьба
(92)	Внутренняя резьба [мм]
(93)	Самосвал
(94)	Самосвал
(95)	Автомобиль коммунального хозяйства
(96)	Размер конуса [мм]
(97)	Соединительная тяга
(98)	Положение / градусы

ZF Friedrichshafen AG | ZF Services | Obere Weiden 12 | 97424 Schweinfurt | Germany | info.zf-services@zf.com | www.zf.com

Переводы

(99) Продольная рулевая тяга к маятниковому рычагу рулевой трапеции
(100) Сошка рулевого управления к промежуточному рычагу
(101) Сошка рулевого управления к промежуточному рычагу 1
(102) Сошка рулевого управления к 1-му ПМ
(103) Расстояние между отверстиями 1 / Расстояние между отверстиями 2
(104) Экспортное исполнение: Австралия
(105) Экспортное исполнение: Бразилия
(106) Длина [мм]
(107) Продольный рычаг подвески
(108) Молекулярная опора
(109) Грузовая платформа / шасси
(110) Поперечный рычаг подвески
(111) Колесная база [мм]
(112) Колесная база до [мм]
(113) Колесная база от [мм]
(114) Высота рамы 266 мм
(115) Высота рамы 300 мм
(116) Размер шин
(117) Ø трубы [мм]
(118) Седельный тягач
(119) Дисковый тормозной механизм
(120) Дополнительный поддерживающий мост
(121) Исполнение болтов / гаек: самостопорящееся
(122) Толкающая штанга
(123) Барабанный тормозной механизм
(124) Номер переднего моста
(125) Поддерживающий мост
(126) Промежуточный рычаг к переднему мосту 2
(127) Восемь пневморессор
(128) На рулевой сошке
(129) На цилиндре гидроусилителя рулевого привода
(130) На переключающих тягах и рычагах
(131) При RAS (поддерживающий мост с принудительным гидравлическим управлением)
(132) С двухсторонней регулировкой
(133) С односторонней регулировкой
(134) Увеличенный клиренс
(135) Для
(136) Для опорной плиты 25 мм
(137) Для опорной плиты 27 мм
(138) Для опорной плиты 30 мм
(139) Пригоден для эксплуатации на биодизеле
(140) Для треугольного рычага подвески (коммерческого транспорта)
(141) Для автомобилей с качающимися полуосями
(142) Для автомобилей с листовыми рессорами
(143) Для автомобилей с пневмоподвеской
(144) Для автомобилей с сажевым фильтром
(145) Для автомобилей с катализатором SCR
(146) Для автомобилей с управляемым поддерживающим мостом
(147) Для автомобилей с управляемым поддерживающим мостом перед ведущим мостом

Переводы

(148) Для автомобилей с малым радиусом поворота
(149) Для автомобилей с жестким поддерживающим мостом
(150) Для автомобилей с жестким поддерживающим мостом перед ведущим мостом
(151) Для автомобилей с усиленной ходовой частью
(152) Для автомобилей с усиленным стабилизатором
(153) Для автомобилей без качающихся полуосей
(154) Для направляющей штанги
(155) Для соединительной тяги
(156) Для автомобилей с левым / правым расположением руля
(157) Для левостороннего движения
(158) Для продольного рычага подвески
(159) Для номера OE
(160) Для поперечного рычага подвески
(161) Для толкающей штанги
(162) Изогнутый
(163) Уменьшенный клиренс
(164) С наружной резьбой
(165) С распорной втулкой
(166) С одинарными шинами
(167) С внутренней резьбой
(168) С левой резьбой
(169) С параболической рессорой
(170) С правой резьбой
(171) С контргайкой
(172) С стопорным кольцом
(173) С принадлежностями
(174) Не для независимой подвески
(175) Не для автомобилей с малым радиусом поворота
(176) Не для дополнительного моста
(177) Без регулировки
(178) Ступица, заполненная маслом
(179) Без нейтрализатора отработавших газов
(180) Без подготовки к установке крана
(181) Без принадлежностей
(182) Шесть пневморессор
(183) Допустимая полная масса [кг]

ZF Friedrichshafen AG | ZF Services | Obere Weiden 12 | 97424 Schweinfurt | Germany | info.zf-services@zf.com | www.zf.com

Угловой шарнир – Наружная резьба

LEMFÖRDER	A [mm]	B [mm]	C*
21789 01	95	18	M18x1,5 RHT
19452 01	95	18	M18x1,5 LHT
11391 01	95	18	M22x1,5 RHT
20492 01	95	18	M22x1,5 LHT
11380 01	105	22	M24x1,5 RHT
11381 01	105	22	M24x1,5 LHT
11378 01	105	22	M28x1,5 RHT
11379 01	105	22	M28x1,5 LHT
20915 01	115	22	M28x1,5 RHT
14982 01	75	26	M22x1,5 RHT
23118 01	75	26	M24x1,5 RHT
21294 01	115	26	M24x1,5 RHT
11721 01	115	26	M28x1,5 RHT
11402 01	115	26	M30x1,5 RHT
11403 01	115	26	M30x1,5 LHT
11388 01	120	26	M30x1,5 RHT
19613 01	120	26	M30x1,5 LHT
19927 01	141	26	M30x1,5 RHT
18467 01	141	26	M30x1,5 LHT
21687 01	120	28,6	M38x1,5 RHT
20565 01	80	30	M22x1,5 RHT
11505 02	120	30	M30x1,5 RHT
11492 02	120	30	M30x1,5 LHT
19555 01	135	30	M30x1,5 RHT
16859 01	135	30	M30x1,5 LHT
23775 01	120	30	M38x1,5 RHT
11723 01	120	30	M38x1,5 LHT
11944 01	120	31,5	M30x1,5 RHT
11945 01	120	31,5	M30x1,5 LHT
11394 04	120	32	M30x1,5 RHT
12280 04	120	32	M30x1,5 LHT
24445 01	145	32	M30x1,5 RHT
18007 03	155	32	M30x1,5 RHT
20398 01	135	38	M30x1,5 RHT
20513 01	135	38	M30x1,5 LHT
19615 01	135	38	M38x1,5 RHT
19614 01	135	38	M38x1,5 LHT
23090 01	150	38	M38x1,5 RHT
22540 01	160	45	M38x1,5 RHT
22539 01	160	45	M38x1,5 LHT

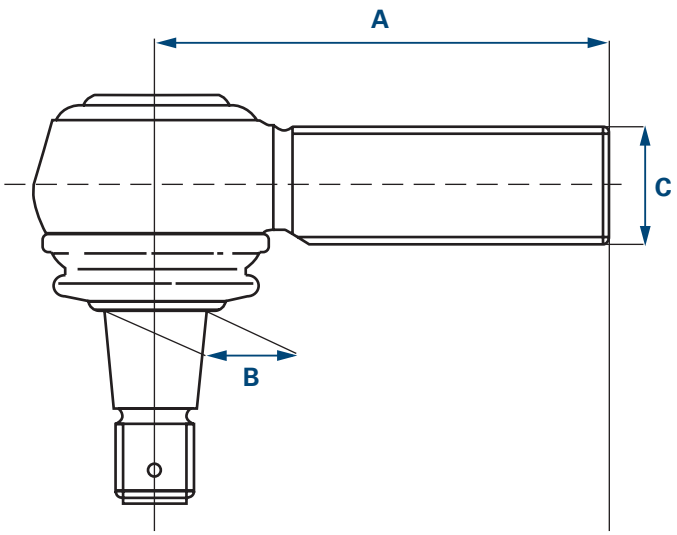

A Длина

B Конус

C Резьба

* RHT Правая резьба

LHT Левая резьба

Точность данных на шарниры, самостоятельно выбранные по этой таблице, и их использование не гарантируется. Таблица угловых шарниров и их схематичное изображение служит исключительно для соотнесения с моделями автомобилей, содержащихся в этом каталоге.

Угловой шарнир – Внутренняя резьба

LEMFÖRDER	A [mm]	B [mm]	C*
19851 01	70	22	M18x1,5 RHT
23176 01	65	22	M20x1,5 RHT
21787 01	85	22	M22x1,5 RHT
34085 01	115	26	M26x1,5 RHT
22534 01	120	26	M30x1,5 RHT
27634 01	88	28,6	M26x1,5 RHT
28792 01	120	28,6	M26x1,5 RHT
21076 01	80	30	M22x1,5 RHT
19783 01	95	30	M22x1,5 RHT
12974 01	95	30	M24x1,5 RHT
33772 01	75	30	M26x1,5 RHT
21075 01	80	30	M26x1,5 RHT
33771 01	90	30	M26x1,5 RHT
19537 01	95	30	M26x1,5 RHT
23169 01	95	30	M28x1,5 RHT
22535 01	120	30	M30x1,5 RHT
19538 01	86	31,5	M22x1,5 RHT
23166 01	120	38	M24x1,5 RHT
18461 01	85	38	M26x1,5 RHT
27632 01	100	38	M26x1,5 RHT
23165 01	105	38	M30x1,5 RHT
30756 01	90	38	M36x1,5 RHT
11624 01	165	38	M48x1,5 RHT
11623 01	165	38	M48x1,5 LHT

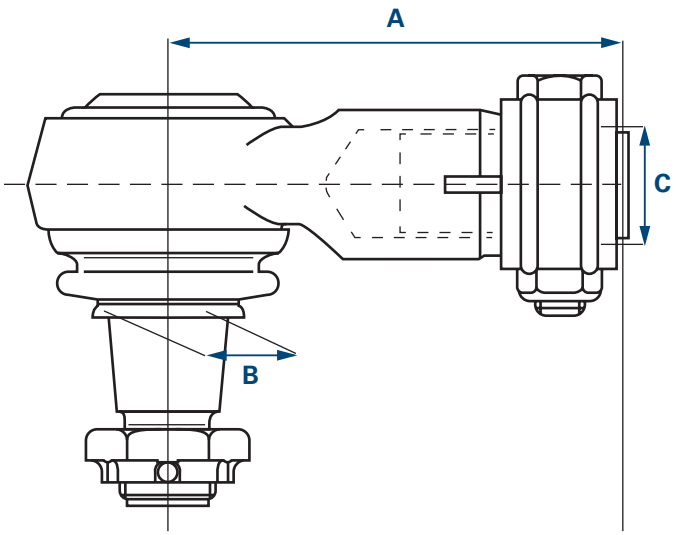

A Длина

B Конус

C Резьба

* RHT Правая резьба

LHT Левая резьба

Точность данных на шарниры, самостоятельно выбранные по этой таблице, и их использование не гарантируется. Таблица угловых шарниров и их схематичное изображение служит исключительно для соотнесения с моделями автомобилей, содержащихся в этом каталоге.

ZF Friedrichshafen AG | ZF Services | Obere Weiden 12 | 97424 Schweinfurt | Germany | info.zf-services@zf.com | www.zf.com

Реактивная тяга

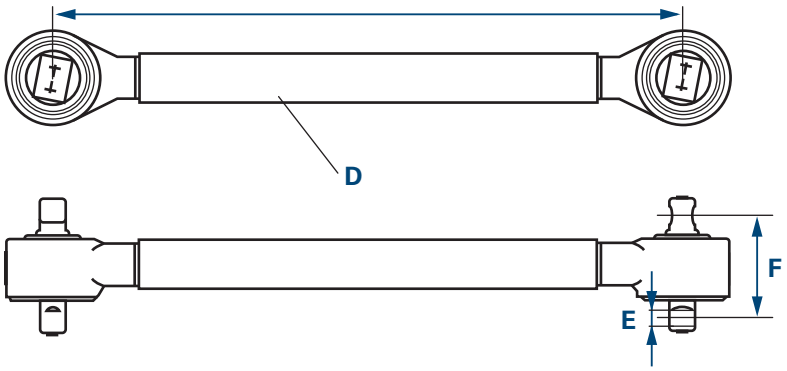

- **A** Длина
- **D** Диаметр
- **E** Диаметр отверстия
- **F** Расстояние между отверстиями

Треугольный рычаг подвески

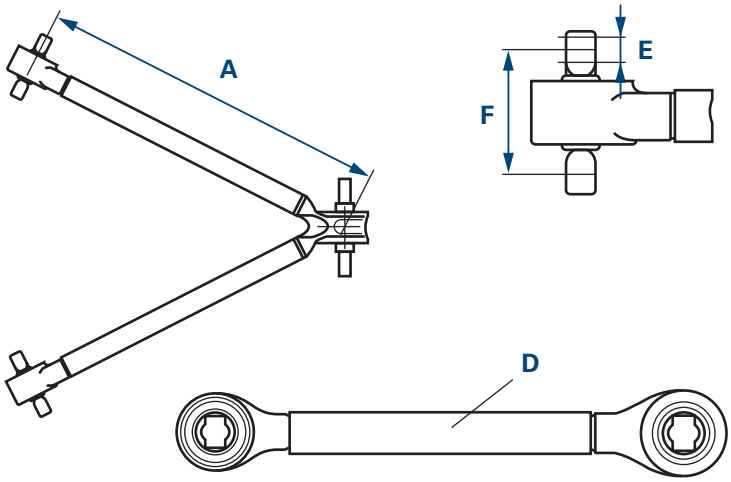

- **A** Длина
- **D** Диаметр
- **E** Диаметр отверстия
- **F** Расстояние между отверстиями

Поперечная рулевая тяга

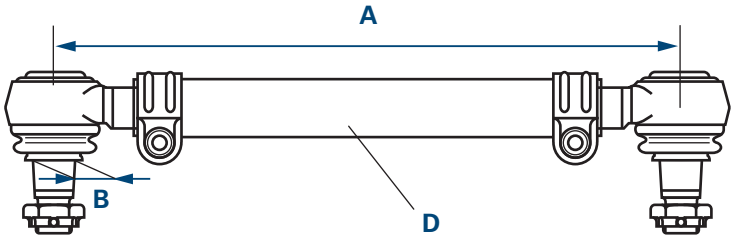

- **A** Длина
- **B** Конус
- **D** Диаметр

Memo

Γενικές πληροφορίες

Όλα τα εξαρτήματα αυτού του καταλόγου επιτρέπεται να τοποθετούνται μόνο από το εκπαιδευμένο προσωπικό ενός συνεργείου αυτοκινήτου.

Για τις απαιτήσεις σας χρειαζόμαστε τον πλήρη αριθμό παραγγελίας, για παράδειγμα:

Μπάρα / Δοκίδα, σταθεροποιητής **34604 01**

Εάν έχετε αμφιβολίες, δώστε την ονομασία τύπου και το έτος κατασκευής του οχήματος για το οποίο προορίζεται το επιθυμητό εξάρτημα.

Σ' αυτό τον κατάλογο παρουσιάζεται μόνο μια επιλογή από την γκάμα των προϊόντων μας. Για τον πλήρη κατάλογο, συμβουλευθείτε τα ηλεκτρονικά μας μέσα.

www.zf.com/services/catalog

WebCat
Κατάλογος online

InCat
Ηλεκτρονικός κατάλογος

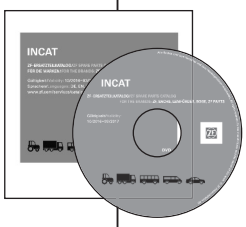

PrintCat
Τυπωμένοι κατάλογοι

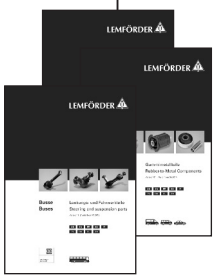

Περιεχόμενα

Index U2
Σύμβολα U3
Μπροστινοί άξονες U4
Πίσω άξονες U5

Γενικές πληροφορίες V65
Δομή καταλόγου V66
Μεταφράσεις V67 - V70
Γωνιακός σύνδεσμος – Εεξωτερικό σπείρωμα V71
Γωνιακή άρθρωση – Εσωτερικό σπείρωμα V72
Ενίσχυση άξονα, Τριγωνικός βραχίονας, Κολώνα τιμονιού και μπάρα μετατρόχιου V73

Κατάλογος εξαρτημάτων 886 - 889
Αριθμητικός κατάλογος 890 - 901
Συγκριτικός κατάλογος 901 - 902
Νέες καταχωρίσεις 903 - 908
Τροποποιημένοι κωδικοί παραγγελίας 908
Διεγραμμένοι αριθμοί 909

Με την επιφύλαξη παντός δικαιώματος. Δεν επιτρέπεται η αναπαραγωγή ή η χρήση του παρόντος καταλόγου εν όλω ή εν μέρει για τη δημιουργία προσωπικού καταλόγου, χωρίς ρητή άδεια.

Οι κωδικοί εξαρτημάτων των κατασκευαστών οχημάτων παρέχονται μόνο για σκοπούς σύγκρισης. Δεν επιτρέπεται η αναφορά τέτοιου είδους στοιχείων σε παραστατικά αγοράς που απευθύνονται στον κάτοχο του οχήματος.

Οι ισχύοντες γενικοί όροι λειτουργίας υπάρχουν στη διεύθυνση www.zf.com/services/documents

Δομή καταλόγου

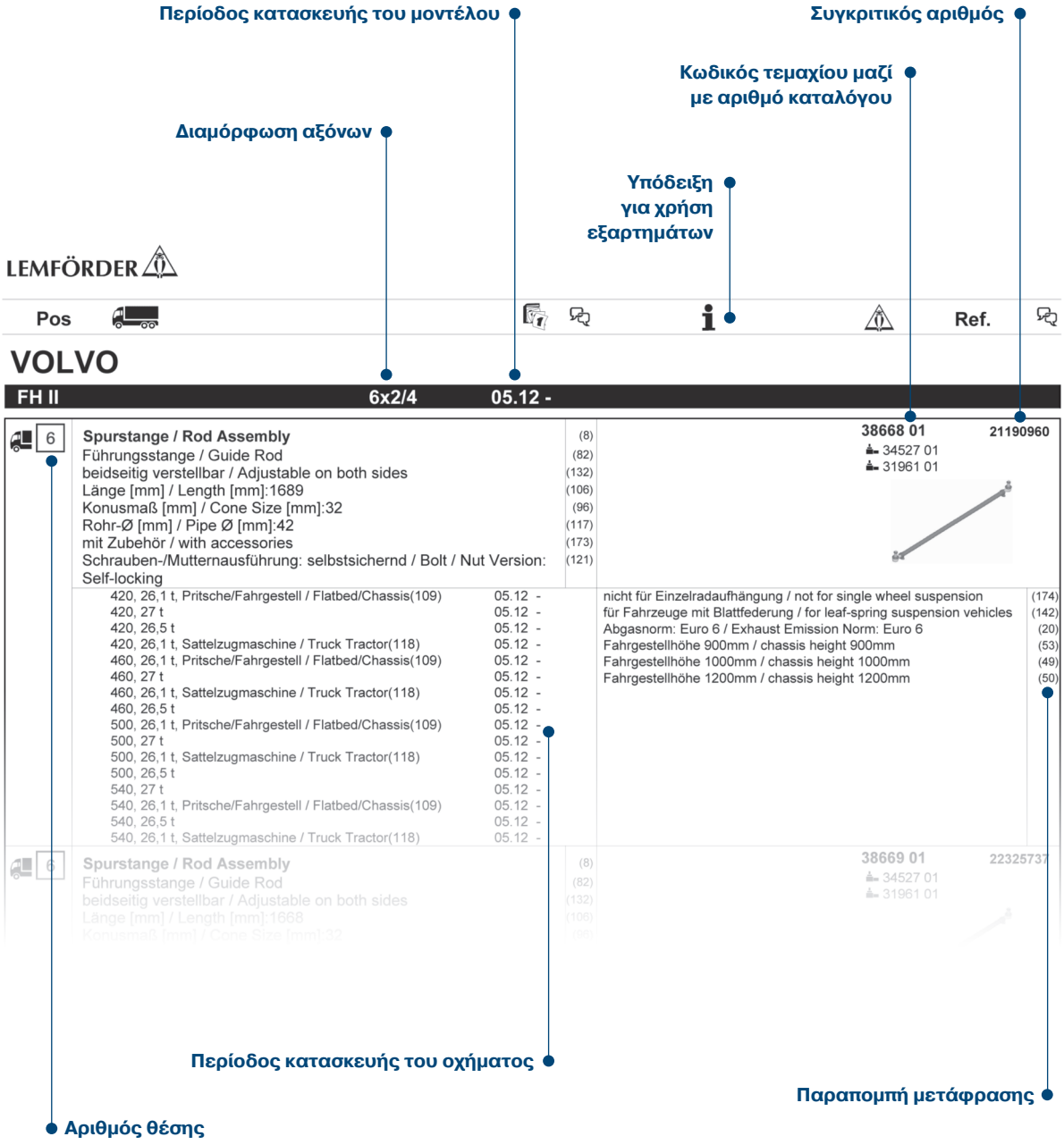

ZF Friedrichshafen AG | ZF Services | Obere Weiden 12 | 97424 Schweinfurt | Germany | info.zf-services@zf.com | www.zf.com

Μεταφράσεις

(1)	Σφαιρική κεφαλή, σύστημα μοχλών επιλογής
(2)	Αποθήκευση, μπάρα ζεύξης σταθεροποιητή
(3)	Βραχίονας, ανάρτηση τροχών
(4)	Μπάρα διεύθυνσης
(5)	Σετ επισκευής
(6)	Σετ επισκευής, βραχίονας
(7)	Βίδα, ρύθμιση μετατροχίου
(8)	Ακρόμπαρο
(9)	Κεφαλή ακρόμπαρου
(10)	Μπάρα / Δοκίδα, σταθεροποιητής
(11)	1ος ΠΑ
(12)	1ος ΜΑ
(13)	2ος ΠΑ
(14)	2ος ΜΑ
(15)	Σύστημα εξάτμισης με μονό σιγαστήρα
(16)	Σύστημα εξάτμισης με δύο σιγαστήρες
(17)	Σύστημα εξάτμισης με εξαγωγή προς τα πάνω / σιγαστήρας πίσω από την καμπίνα του οδηγού
(18)	Σύστημα εξάτμισης κάτω
(19)	Πρότυπο καυσαερίων: Euro 5
(20)	Πρότυπο καυσαερίων: Euro 6
(21)	Μεταξόνιο [mm]
(22)	Μοντέλο άξονα
(23)	Φορτίο άξονα [kg]
(24)	Φορτίο άξονα [t]
(25)	Συγκρότημα
(26)	Φορτίο αξόνων 21 t
(27)	Φορτίο αξόνων 23 t
(28)	Φορτίο αξόνων 26 t
(29)	Φορτίο αξόνων 30 t
(30)	Φορτίο αξόνων 32 t
(31)	Τετρακίνηση
(32)	Κινητήριος άξονας
(33)	Κινητήριος άξονας με πνευματική ανάρτηση
(34)	Κινητήριος άξονας με ατσάλινη ανάρτηση
(35)	Εξωτερική διάμετρος [mm]
(36)	Εξωτερικό σπείρωμα
(37)	Εξωτερικό σπείρωμα [mm]
(38)	Ελατήριο συγκράτησης
(39)	Ø οπής 1 [mm]
(40)	Ø οπής 2 [mm]
(41)	Ø οπής 3 [mm]
(42)	Ø οπής [mm]
(43)	DIN/ISO
(44)	πάχος [mm]
(45)	Διάταξη διπλού άξονα
(46)	Τριγωνικός βραχίονας (φορτηγά)
(47)	Ράβδος πίεσης
(48)	Ανεξάρτητη ανάρτηση
(49)	Ύψος πλαισίου 1000 mm

Μεταφράσεις

(50) Ύψος πλαισίου 1200 mm
(51) Ύψος πλαισίου 810 mm
(52) Ύψος πλαισίου 850 mm
(53) Ύψος πλαισίου 900 mm
(54) Ύψος πλαισίου υψηλό 1010 mm
(55) Ύψος πλαισίου στάνταρ 950 mm
(56) Ύψος πλαισίου πολύ χαμηλό 810 mm
(57) Ύψος πλαισίου μεσαίο 900 mm
(58) Ύψος πλαισίου χαμηλό 850 mm
(59) Ύψος πλαισίου: στάνταρ
(60) Ύψος οδήγησης 110 mm
(61) Ύψος οδήγησης 130 mm
(62) Ύψος οδήγησης 131 - 170 mm
(63) Ύψος οδήγησης 140 mm
(64) Ύψος οδήγησης 151 - 190 mm
(65) Ύψος οδήγησης 160 mm
(66) Ύψος οδήγησης 170 mm
(67) Ύψος οδήγησης 171 - 190 mm
(68) Ύψος οδήγησης 180 mm
(69) Ύψος οδήγησης 186 - 245 mm
(70) Ύψος οδήγησης 230 mm
(71) Ύψος οδήγησης 231 - 250 mm
(72) Ύψος οδήγησης 240 mm
(73) Ύψος οδήγησης 251 - 270 mm
(74) Ύψος οδήγησης 291 - 310 mm
(75) Ύψος οδήγησης 331 - 350 mm
(76) Ύψος οδήγησης 371 - 380 mm
(77) Ύψος οδήγησης 70 mm
(78) Ύψος οδήγησης 90 mm
(79) Ύψος οδήγησης έως 130 mm
(80) Σούστα - ενισχυμένος τύπος
(81) Διαστάσεις ζάντας [Ίντσες]
(82) Ράβδος οδηγός
(83) Για οχήματα με απλό υποβοηθούμενο σύστημα διεύθυνσης
(84) Κυρτός μπροστινός άξονας
(85) Ίσιος μπροστινός άξονας
(86) Μέγεθος σπειρώματος
(87) Σινεμπλόκ
(88) Χυτό περίβλημα πίσω άξονας
(89) Χυτευμένο περίβλημα πίσω άξονα
(90) Εσωτερική διάμετρος [mm]
(91) Εσωτερικό σπείρωμα
(92) Εσωτερικό σπείρωμα [mm]
(93) Όχημα με ανατρεπόμενο κάδο
(94) Όχημα με ανατρεπόμενο κάδο
(95) Δημοτικό όχημα
(96) Διάσταση κώνου [mm]
(97) Ράβδος ζεύξης
(98) Θέση / Μοίρες

ZF Friedrichshafen AG | ZF Services | Obere Weiden 12 | 97424 Schweinfurt | Germany | info.zf-services@zf.com | www.zf.com

Μεταφράσεις

(99) Μπάρα διεύθυνσης στο ημίμπαρο
(100) Μοχλός κολώνας τιμονιού στον ενδιάμεσο μοχλό
(101) Μοχλός κολώνας τιμονιού στον ενδιάμεσο μοχλό 1
(102) Μοχλός κολώνας τιμονιού στον 1ο ΜΑ
(103) Απόσταση οπής 1 / Απόσταση οπής 2
(104) Έκδοση χώρας: Αυστραλία
(105) Έκδοση χώρας: Βραζιλία
(106) Μήκος [mm]
(107) Διαμήκης βραχίονας
(108) Μοριακό έδρανο
(109) Καρότσα / Πλαίσιο
(110) Εγκάρσιος βραχίονας
(111) Μεταξόνιο [mm]
(112) Μεταξόνιο έως [mm]
(113) Μεταξόνιο από [mm]
(114) Ύψος πλαισίου 266 mm
(115) Ύψος πλαισίου 300 mm
(116) Διαστάσεις ελαστικών
(117) Σωλήνας Ø [mm]
(118) Τράκτορας επικαθήμενος
(119) Δισκόφρενο
(120) Άξονας ρυμούλκησης
(121) Τύπος κοχλιών / παξιμαδιών: αυτασφαλιζόμενος
(122) Ράβδος ώθησης
(123) Ταμπουρόφρενο
(124) Αριθμός μπροστινού άξονα
(125) Προπορευόμενος άξονας
(126) Ενδιάμεσος μοχλός στον μπροστινό άξονα 2
(127) Οκτώ αερόσουστες
(128) Στο μοχλό οδήγησης
(129) Στο κύλινδρο διεύθυνσης
(130) Στο σύστημα μοχλών επιλογής
(131) Σε RAS (υδραυλικά κατευθυνόμενος πρόσθετος τελικός άξονας)
(132) Ρυθμιζόμενο και από τις δύο πλευρές
(133) Μονόπλευρα ρυθμιζόμενο
(134) Αυξημένη απόσταση από το έδαφος
(135) Για
(136) Για πλάκα στήριξης 25 mm
(137) Για πλάκα στήριξης 27 mm
(138) Για πλάκα στήριξης 30 mm
(139) Κατάλληλο για βιοντίζελ
(140) Για τριγωνικό ψαλίδι (φορτηγά)
(141) Για οχήματα με κινητό βραχίονα άξονα
(142) Για οχήματα με ανάρτηση ελασμάτων
(143) Για οχήματα με ανάρτηση αέρα
(144) Για οχήματα με φίλτρο σωματιδίων αιθάλης
(145) Για οχήματα με καταλύτη επιλεκτικής αναγωγής SCR
(146) Για οχήματα με κατευθυνόμενο πρόσθετο τελικό άξονα
(147) Για οχήματα με κατευθυνόμενο πρόσθετο ενδιάμεσο άξονα

Μεταφράσεις

(148) Για οχήματα με μικρή ακτίνα στροφής
(149) Για οχήματα με άκαμπτο πρόσθετο τελικό άξονα
(150) Για οχήματα με άκαμπτο πρόσθετο ενδιάμεσο άξονα
(151) Για οχήματα με ενισχυμένη ανάρτηση
(152) Για οχήματα με ενισχυμένο σταθεροποιητή
(153) Για οχήματα χωρίς κινητό βραχίονα άξονα
(154) Για ράβδο-οδηγό
(155) Για ράβδο ζεύξης
(156) Για αριστεροτίμονα / δεξιοτίμονα
(157) Για οδήγηση από την αριστερή πλευρά του δρόμου
(158) Για διαμήκη βραχίονα
(159) Για αριθμό ΟΕ
(160) Για εγκάρσιο βραχίονα
(161) Για ράβδο ώθησης
(162) Με κύρτωση
(163) Μικρή απόσταση από το έδαφος
(164) Με εξωτερικό σπείρωμα
(165) Με κάλυκα απόστασης
(166) Με ελαστικά μονής διάταξης
(167) Με εσωτερικό σπείρωμα
(168) Με αριστερόστροφο σπείρωμα
(169) Με παραβολικό ελατήριο
(170) Με δεξιόστροφο σπείρωμα
(171) Με παξιμάδι ασφαλείας
(172) Με δακτύλιο ασφαλείας
(173) Με αξεσουάρ
(174) Όχι για ανεξάρτητη ανάρτηση
(175) Όχι για οχήματα με μικρή ακτίνα στροφής
(176) Όχι για ανυψούμενο άξονα
(177) Μη ρυθμιζόμενο
(178) Πλήμνη γεμάτη με λάδι
(179) Χωρίς σύστημα καθαρισμού καυσαερίων
(180) Χωρίς προετοιμασία για γερανό
(181) Χωρίς αξεσουάρ
(182) Έξι αερόσουστες
(183) Επιτρεπόμενο συνολικό βάρος [kg]

ZF Friedrichshafen AG | ZF Services | Obere Weiden 12 | 97424 Schweinfurt | Germany | info.zf-services@zf.com | www.zf.com

Γωνιακός σύνδεσμος – Εξωτερικό σπείρωμα

LEMFÖRDER	A [mm]	B [mm]	C*
21789 01	95	18	M18x1,5 RHT
19452 01	95	18	M18x1,5 LHT
11391 01	95	18	M22x1,5 RHT
20492 01	95	18	M22x1,5 LHT
11380 01	105	22	M24x1,5 RHT
11381 01	105	22	M24x1,5 LHT
11378 01	105	22	M28x1,5 RHT
11379 01	105	22	M28x1,5 LHT
20915 01	115	22	M28x1,5 RHT
14982 01	75	26	M22x1,5 RHT
23118 01	75	26	M24x1,5 RHT
21294 01	115	26	M24x1,5 RHT
11721 01	115	26	M28x1,5 RHT
11402 01	115	26	M30x1,5 RHT
11403 01	115	26	M30x1,5 LHT
11388 01	120	26	M30x1,5 RHT
19613 01	120	26	M30x1,5 LHT
19927 01	141	26	M30x1,5 RHT
18467 01	141	26	M30x1,5 LHT
21687 01	120	28,6	M38x1,5 RHT
20565 01	80	30	M22x1,5 RHT
11505 02	120	30	M30x1,5 RHT
11492 02	120	30	M30x1,5 LHT
19555 01	135	30	M30x1,5 RHT
16859 01	135	30	M30x1,5 LHT
23775 01	120	30	M38x1,5 RHT
11723 01	120	30	M38x1,5 LHT
11944 01	120	31,5	M30x1,5 RHT
11945 01	120	31,5	M30x1,5 LHT
11394 04	120	32	M30x1,5 RHT
12280 04	120	32	M30x1,5 LHT
24445 01	145	32	M30x1,5 RHT
18007 03	155	32	M30x1,5 RHT
20398 01	135	38	M30x1,5 RHT
20513 01	135	38	M30x1,5 LHT
19615 01	135	38	M38x1,5 RHT
19614 01	135	38	M38x1,5 LHT
23090 01	150	38	M38x1,5 RHT
22540 01	160	45	M38x1,5 RHT
22539 01	160	45	M38x1,5 LHT

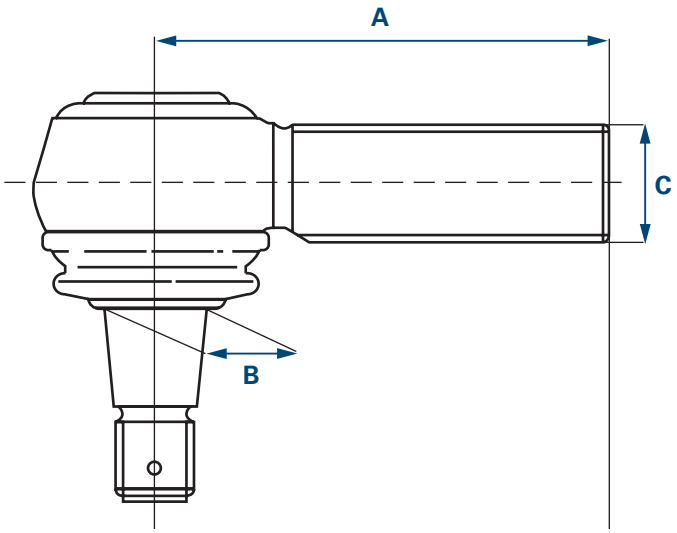

A Μήκος

B Κώνος

C Σπείρωμα

* RHT Δεξιόστροφο σπείρωμα

LHT Αριστερόστροφο σπείρωμα

Για συνδέσμους που επιλέγετε μόνοι σας από αυτόν τον πίνακα καθώς και για τη χρήση τους δεν παρέχεται εγγύηση. Ο πίνακας γωνιακών συνδέσμων σε αυτήν την απλοποιημένη παρουσίαση χρησιμεύει αποκλειστικά για αντιστοίχιση με τα οχήματα που υπάρχουν σε αυτόν τον κατάλογο.

Γωνιακή άρθρωση - Εσωτερικό σπείρωμα

LEMFÖRDER	A [mm]	B [mm]	C*
19851 01	70	22	M18x1,5 RHT
23176 01	65	22	M20x1,5 RHT
21787 01	85	22	M22x1,5 RHT
34085 01	115	26	M26x1,5 RHT
22534 01	120	26	M30x1,5 RHT
27634 01	88	28,6	M26x1,5 RHT
28792 01	120	28,6	M26x1,5 RHT
21076 01	80	30	M22x1,5 RHT
19783 01	95	30	M22x1,5 RHT
12974 01	95	30	M24x1,5 RHT
33772 01	75	30	M26x1,5 RHT
21075 01	80	30	M26x1,5 RHT
33771 01	90	30	M26x1,5 RHT
19537 01	95	30	M26x1,5 RHT
23169 01	95	30	M28x1,5 RHT
22535 01	120	30	M30x1,5 RHT
19538 01	86	31,5	M22x1,5 RHT
23166 01	120	38	M24x1,5 RHT
18461 01	85	38	M26x1,5 RHT
27632 01	100	38	M26x1,5 RHT
23165 01	105	38	M30x1,5 RHT
30756 01	90	38	M36x1,5 RHT
11624 01	165	38	M48x1,5 RHT
11623 01	165	38	M48x1,5 LHT

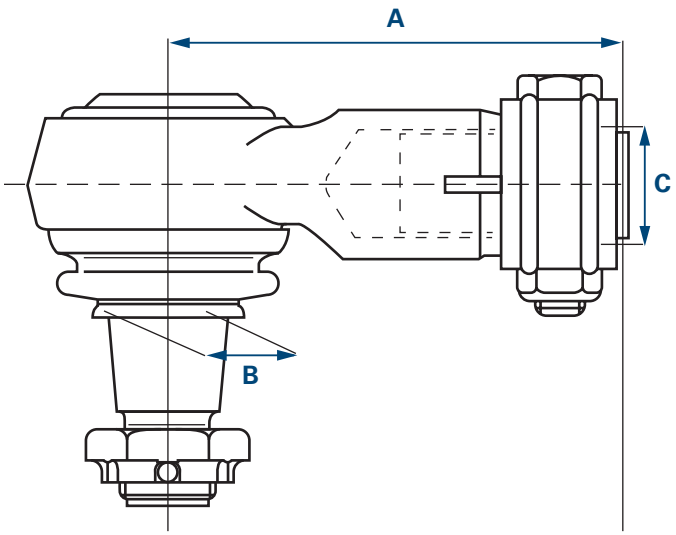

A Μήκος

B Κώνος

C Σπείρωμα

* RHT Δεξιόστροφο σπείρωμα
LHT Αριστερόστροφο σπείρωμα

Για συνδέσμους που επιλέγετε μόνοι σας από αυτόν τον πίνακα καθώς και για τη χρήση τους δεν παρέχεται εγγύηση.
Ο πίνακας γωνιακών συνδέσμων σε αυτήν την απλοποιημένη παρουσίαση χρησιμεύει αποκλειστικά για αντιστοίχιση με τα οχήματα που υπάρχουν σε αυτόν τον κατάλογο.

ZF Friedrichshafen AG | ZF Services | Obere Weiden 12 | 97424 Schweinfurt | Germany | info.zf-services@zf.com | www.zf.com

Ενίσχυση άξονα

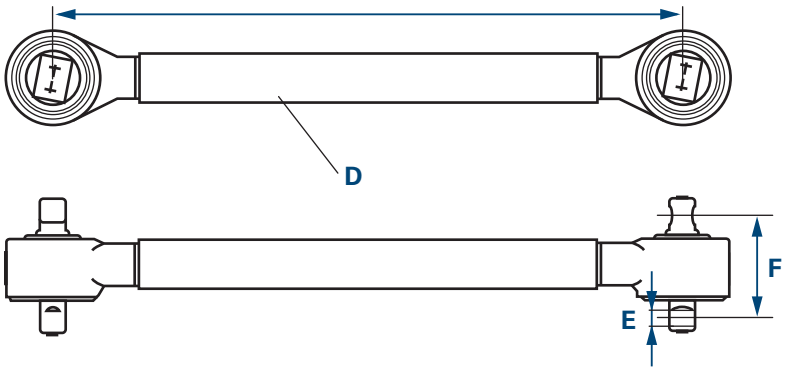

A Μήκος
D Διάμετρος
E Διάμετρος οπής
F Απόσταση οπής

Τριγωνικός βραχίονας

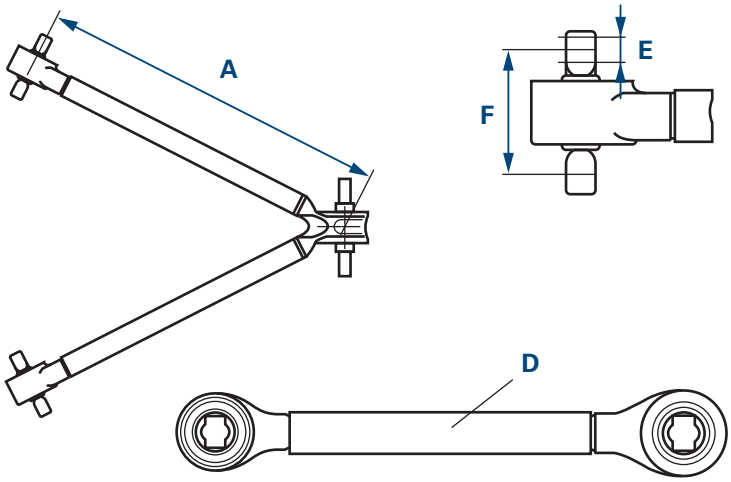

A Μήκος
D Διάμετρος
E Διάμετρος οπής
F Απόσταση οπής

Κολώνα τιμονιού και μπάρα μετατρόχιου

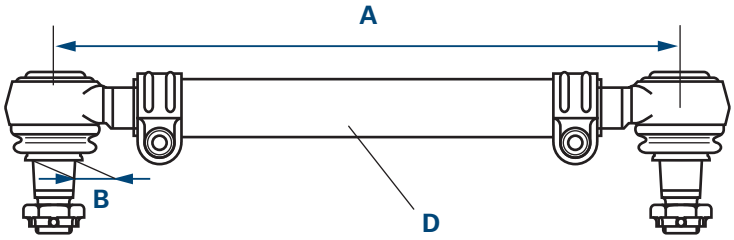

A Μήκος
B Κώνος
D Διάμετρος

Memo

概况

本目录中列出的所有产品只允许由汽车专业维修厂的专业人员进行安装。

为满足您的需求, 请提供完整的订单信息, 例如：

拉杆 / 支柱，稳定杆 **34604 01**

如有疑问, 请给出车辆型号和制造年份,
以此可以确定您想要的零件。

**该产品目录册为我们产品系列的摘录,
您可在我们的电子媒体上找到完整总览。**

www.zf.com/services/catalog

WebCat
在线目录

InCat
电子目录

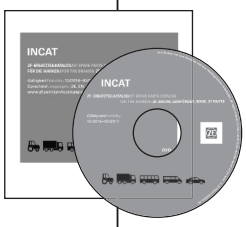

PrintCat
印刷式目录

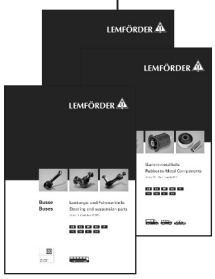

索引

Index	U2
符号	U3
前桥	U4
后桥	U5
概况	V75
目录结构	V76
译文	V77 - V80
铰链接头 – 外螺纹	V81
铰链接头 – 内螺纹	V82
扭杆, 三角臂, 转向拉杆	V83
部件清单	886 - 889
零件号列表	890 - 901
比较列表	901 - 902
产品增补表	903 - 908
修改后的订单号码	908
停产部件表	909

保留所有权利。未获得明确许可的情况下, 不得复印或者分享此目录创建自有目录 (包括节选)。车辆制造商的备件编号仅用于比较目的。不允许使用车辆所有者发票中的此类信息。目前的一般商业条款请参见 www.zf.com/services/documents

目录结构

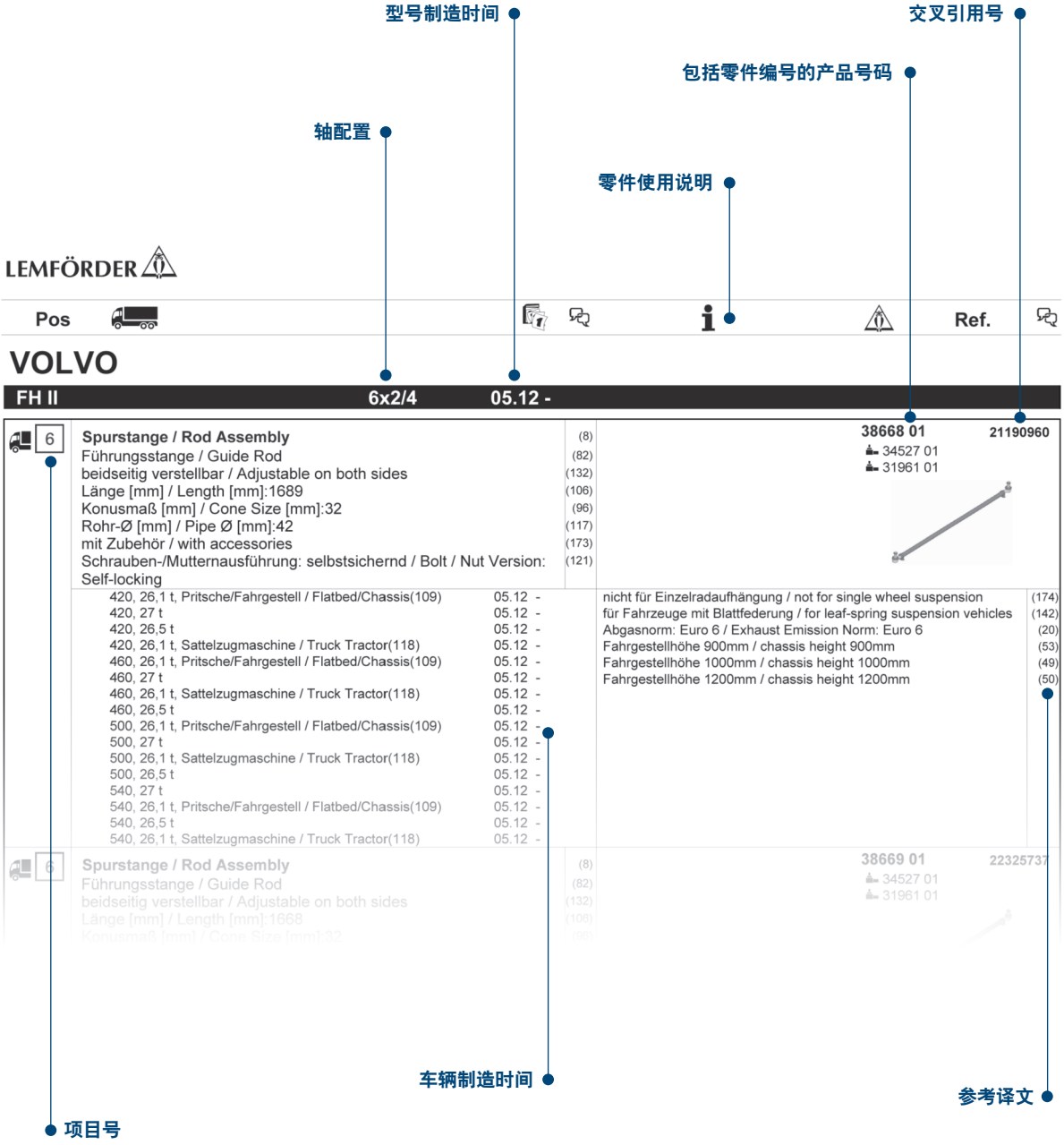

ZF Friedrichshafen AG | ZF Services | Obere Weiden 12 | 97424 Schweinfurt | Germany | info.zf-services@zf.com | www.zf.com

译文

(1) 万向节，变速杆
(2) 支座，稳定连接杆
(3) 控制臂，悬架
(4) 转向拉杆
(5) 修理包
(6) 修理包，方向盘
(7) 螺栓，前束调节
(8) 拉杆
(9) 转向横拉杆头
(10) 拉杆 / 支柱，稳定杆
(11) 第 1 后桥
(12) 第 1 前桥
(13) 2 号后桥
(14) 2 号前桥
(15) 带单消音器的排气装置
(16) 带双消音器的排气装置
(17) 排气装置朝上 / 消音器在驾驶室之后
(18) 排气装置朝下
(19) 废气排放标准：欧 5
(20) 废气排放标准：欧 6
(21) 轴间距[mm]
(22) 车桥结构
(23) 车桥载荷 [kg]
(24) 车桥载荷[t]
(25) 动力单元
(26) 载重21吨
(27) 载重23吨
(28) 载重26吨
(29) 载重30吨
(30) 载重32吨
(31) 四轮驱动
(32) 驱动桥
(33) 带空气弹簧的驱动桥
(34) 带钢板弹簧的驱动桥
(35) 外径 [mm]
(36) 外螺纹
(37) 外螺纹[mm]
(38) 板弹簧
(39) 孔径Ø 1 [mm]
(40) 孔径Ø 2 [mm]
(41) 孔径Ø 3 [mm]
(42) 孔径Ø [mm]
(43) DIN/ISO
(44) 厚度 [mm]
(45) 双轴设备
(46) 三角臂（商用车）
(47) 压杆
(48) 独立悬架
(49) 底盘高度 1000 mm

译文

(50) 底盘高度 1200 mm
(51) 底盘高度 810 mm
(52) 底盘高度 850 mm
(53) 底盘高度 900 mm
(54) 底盘高度 1010 mm
(55) 标准底盘高度 950 mm
(56) 超低底盘高度 810 mm
(57) 中等底盘高度 900 mm
(58) 低底盘高度 850 mm
(59) 底盘高度：标准
(60) 离地高度 110 mm
(61) 离地高度 130 mm
(62) 离地高度 131 - 170 mm
(63) 离地高度 140 mm
(64) 离地高度 151 - 190 mm
(65) 离地高度 160 mm
(66) 离地高度 170 mm
(67) 离地高度 171 - 190 mm
(68) 离地高度 180 mm
(69) 离地高度 186 - 245 mm
(70) 离地高度 230 mm
(71) 离地高度 231 - 250 mm
(72) 离地高度 240 mm
(73) 离地高度 251 - 270 mm
(74) 离地高度 291 - 310 mm
(75) 离地高度 331 - 350 mm
(76) 离地高度 371 - 380 mm
(77) 离地高度 70 mm
(78) 离地高度 90 mm
(79) 车身离地高度至 130 mm
(80) 强化型弹簧
(81) 轮辋规格[英寸]
(82) 导向杆
(83) 用于配备简式助力转向的车辆
(84) 曲折前桥
(85) 平直前桥
(86) 螺纹规格
(87) 金属橡胶支承
(88) 后桥壳 铸件
(89) 后桥壳 浇铸
(90) 内径 [mm]
(91) 内螺纹
(92) 内螺纹 [mm]
(93) 自卸车
(94) 自卸车
(95) 市政车辆
(96) 锥度规格 [mm]
(97) 联结杆
(98) 位置 / 度数

ZF Friedrichshafen AG | ZF Services | Obere Weiden 12 | 97424 Schweinfurt | Germany | info.zf-services@zf.com | www.zf.com

译文

(99) 转向横拉杆臂上的转向杆
(100) 转向柱杆至中间臂
(101) 转向柱杆至中间臂1
(102) 转向柱杆至第一个前桥
(103) 孔间距1/孔间距2
(104) 国家规格：澳大利亚
(105) 国家规格：巴西
(106) 长度 [mm]
(107) 纵向控制臂
(108) 分子轴承
(109) 车厢平台/底盘
(110) 横向控制臂
(111) 轴距 [mm]
(112) 至轴距 [mm]
(113) 至轴距 [mm]
(114) 导向框架高度 266 mm
(115) 导向框架高度 300 mm
(116) 轮胎规格
(117) 管径Ø[mm]
(118) 鞍式牵引车
(119) 盘式制动器
(120) 从动轴
(121) 自锁型螺栓/螺母
(122) 推力杆
(123) 鼓式制动器
(124) 前轴编号
(125) 转向桥
(126) 中间臂到2号前桥
(127) 八个空气弹簧气囊
(128) 在转向臂上
(129) 在转向助力油缸上
(130) 在换挡杆上
(131) 带 RAS（液压主动转向从动轴）
(132) 可从双面调节
(133) 可单面调节
(134) 加高的离地间隙
(135) 用于
(136) 用于25 毫米固定板
(137) 用于27 毫米固定板
(138) 用于30 毫米固定板
(139) 适用于生物柴油
(140) 用于三角臂（商用车）
(141) 用于配备摆臂的车辆
(142) 适用于钢板弹簧的车辆
(143) 用于配备气动悬挂的车辆
(144) 用于带炭烟微粒过滤器的车辆
(145) 用于配备 SCR 催化器的车辆
(146) 用于带可转向后从动轴的车辆
(147) 用于带转向前导轴的车辆

译文

(148) 用于低转向半径的车辆
(149) 用于带固定后从动轴的车辆
(150) 用于带固定前导轴的车辆
(151) 用于配备强化型悬架的车辆
(152) 用于配备强化型稳定器的车辆
(153) 用于无摆臂的车辆
(154) 用于导向杆
(155) 适用于稳定连接杆
(156) 用于左侧驾驶车辆/右侧驾驶车辆
(157) 适用于左驾驶型
(158) 用于纵向控制臂
(159) 用于原厂号码
(160) 用于横向控制臂
(161) 用于推力杆
(162) 压弯
(163) 低离地距离
(164) 带外螺纹
(165) 带间隔衬套
(166) 带单轮胎
(167) 带内螺纹
(168) 带左螺纹
(169) 附带抛物线型悬架
(170) 带右螺纹
(171) 带锁紧螺母
(172) 带挡圈
(173) 带附件
(174) 不能用于独立悬架
(175) 不适用于低转向半径的车辆
(176) 不适用于升降桥
(177) 不可调节
(178) 填注润滑油的轮毂
(179) 无废气处理装置
(180) 无起重机布置
(181) 无附件
(182) 六个空气弹簧气囊
(183) 允许总重量 [kg]

ZF Friedrichshafen AG | ZF Services | Obere Weiden 12 | 97424 Schweinfurt | Germany | info.zf-services@zf.com | www.zf.com

铰链接头 – 外螺纹

LEMFÖRDER	A [mm]	B [mm]	C*
21789 01	95	18	M18x1,5 RHT
19452 01	95	18	M18x1,5 LHT
11391 01	95	18	M22x1,5 RHT
20492 01	95	18	M22x1,5 LHT
11380 01	105	22	M24x1,5 RHT
11381 01	105	22	M24x1,5 LHT
11378 01	105	22	M28x1,5 RHT
11379 01	105	22	M28x1,5 LHT
20915 01	115	22	M28x1,5 RHT
14982 01	75	26	M22x1,5 RHT
23118 01	75	26	M24x1,5 RHT
21294 01	115	26	M24x1,5 RHT
11721 01	115	26	M28x1,5 RHT
11402 01	115	26	M30x1,5 RHT
11403 01	115	26	M30x1,5 LHT
11388 01	120	26	M30x1,5 RHT
19613 01	120	26	M30x1,5 LHT
19927 01	141	26	M30x1,5 RHT
18467 01	141	26	M30x1,5 LHT
21687 01	120	28,6	M38x1,5 RHT
20565 01	80	30	M22x1,5 RHT
11505 02	120	30	M30x1,5 RHT
11492 02	120	30	M30x1,5 LHT
19555 01	135	30	M30x1,5 RHT
16859 01	135	30	M30x1,5 LHT
23775 01	120	30	M38x1,5 RHT
11723 01	120	30	M38x1,5 LHT
11944 01	120	31,5	M30x1,5 RHT
11945 01	120	31,5	M30x1,5 LHT
11394 04	120	32	M30x1,5 RHT
12280 04	120	32	M30x1,5 LHT
24445 01	145	32	M30x1,5 RHT
18007 03	155	32	M30x1,5 RHT
20398 01	135	38	M30x1,5 RHT
20513 01	135	38	M30x1,5 LHT
19615 01	135	38	M38x1,5 RHT
19614 01	135	38	M38x1,5 LHT
23090 01	150	38	M38x1,5 RHT
22540 01	160	45	M38x1,5 RHT
22539 01	160	45	M38x1,5 LHT

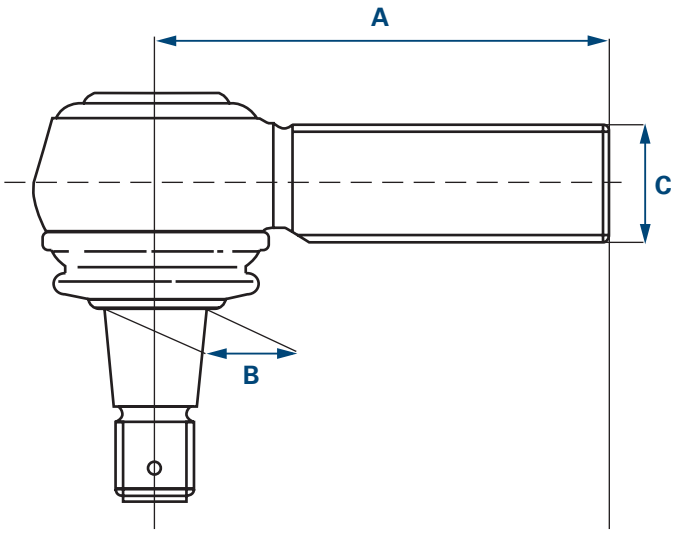

A 长度

B 圆锥

C 螺纹

* RHT 右螺纹

LHT 左螺纹

无法对从此表范围内选择和使用的接头提供质保。可借助简化后的铰链接头列表大概了解本产品目录中所包含的全部车辆。

铰链接头 – 内螺纹

LEMFÖRDER	A [mm]	B [mm]	C*
19851 01	70	22	M18x1,5 RHT
23176 01	65	22	M20x1,5 RHT
21787 01	85	22	M22x1,5 RHT
34085 01	115	26	M26x1,5 RHT
22534 01	120	26	M30x1,5 RHT
27634 01	88	28,6	M26x1,5 RHT
28792 01	120	28,6	M26x1,5 RHT
21076 01	80	30	M22x1,5 RHT
19783 01	95	30	M22x1,5 RHT
12974 01	95	30	M24x1,5 RHT
33772 01	75	30	M26x1,5 RHT
21075 01	80	30	M26x1,5 RHT
33771 01	90	30	M26x1,5 RHT
19537 01	95	30	M26x1,5 RHT
23169 01	95	30	M28x1,5 RHT
22535 01	120	30	M30x1,5 RHT
19538 01	86	31,5	M22x1,5 RHT
23166 01	120	38	M24x1,5 RHT
18461 01	85	38	M26x1,5 RHT
27632 01	100	38	M26x1,5 RHT
23165 01	105	38	M30x1,5 RHT
30756 01	90	38	M36x1,5 RHT
11624 01	165	38	M48x1,5 RHT
11623 01	165	38	M48x1,5 LHT

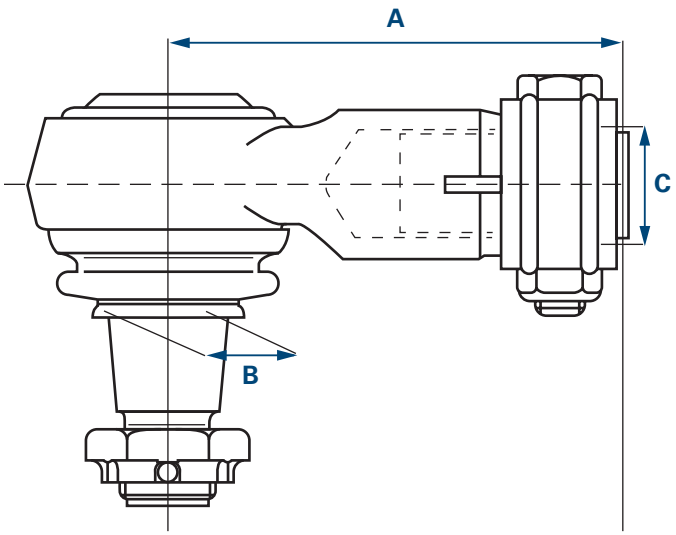

A 长度

B 圆锥

C 螺纹

* RHT 右螺纹
LHT 左螺纹

无法对从此表范围内选择和使用的接头提供质保。可借助简化后的铰链接头列表大概了解本产品目录中所包含的全部车辆。

ZF Friedrichshafen AG | ZF Services | Obere Weiden 12 | 97424 Schweinfurt | Germany | info.zf-services@zf.com | www.zf.com

扭杆

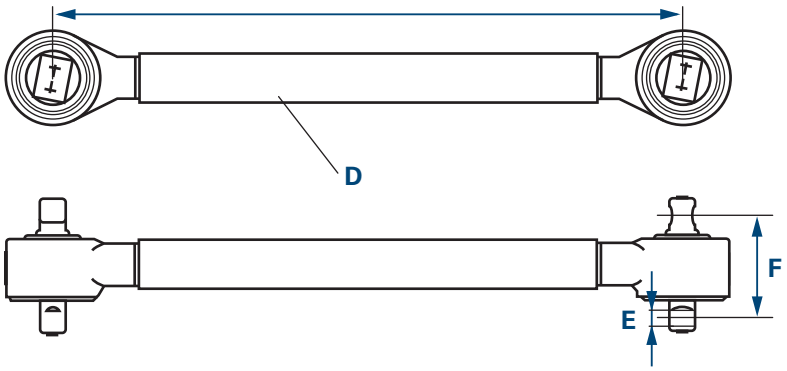

A 长度
D 直径
E 孔径
F 孔间距

三角臂

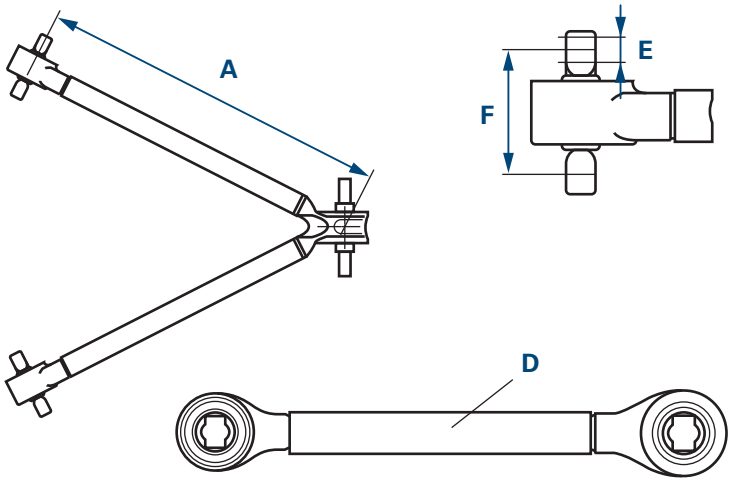

A 长度
D 直径
E 孔径
F 孔间距

转向拉杆

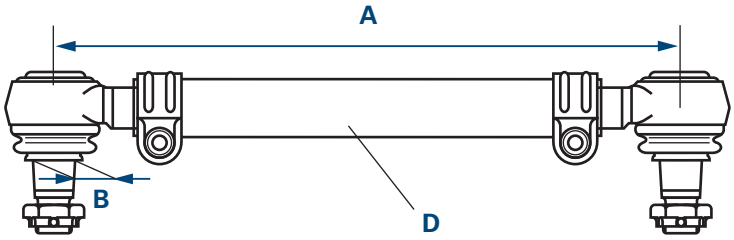

A 长度
B 圆锥
D 直径

Memo

FE 4x2 05.06 -

1	**Lenkstange / Centre Rod Assembly**		(4)	**33581 01** **7421560865**
	Schubstange / Push Rod		(122)	21971 01
	einseitig verstellbar / Adjustable on one side		(133)	
	Länge [mm] / Length [mm]:830		(106)	
	Konusmaß [mm] / Cone Size [mm]:30		(96)	
	Rohr-Ø [mm] / Pipe Ø [mm]:62		(117)	
	mit Zubehör / with accessories		(173)	
	FE 240-18, Kipper / Dump Truck(93)	05.06 -		LHD
	FE 240-18, Kommunalfahrzeug / Municipal Vehicle(95)	05.06 -		Lenkstockhebel zur 1. VA / Pitman arm to 1st front axle (102)
	FE 240-18	05.06 - ...		für Fahrzeuge mit Blattfederung / for leaf-spring suspension vehicles (142)
	FE 240-18, Sattelzugmaschine / Truck Tractor(118)	05.06 -		Radstand von [mm] / Wheelbase from [mm]:5000 (113)
	FE 260-18, Kommunalfahrzeug / Municipal Vehicle(95)	05.06 -		Radstand bis [mm] / Wheelbase to [mm]:6800 (112)
	FE 260-18, Pritsche/Fahrgestell / Flatbed/Chassis(109)	05.06 -		mit Parabelfeder / with parabolic spring (169)
	FE 260-18, Sattelzugmaschine / Truck Tractor(118)	05.06 -		
	FE 280-18, Kipper / Dump Truck(93)	05.06 -		
	FE 280-18, Kommunalfahrzeug / Municipal Vehicle(95)	05.06 -		
	FE 280-18, Pritsche/Fahrgestell / Flatbed/Chassis(109)	05.06 -		
	FE 280-18, Sattelzugmaschine / Truck Tractor(118)	05.06 -		
	FE 300-18, 221-222 kW	05.06 -		
	FE 300-18, 221 kW, Pritsche/Fahrgestell / Flatbed/Chassis(109)	05.06 -		
	FE 300-18, 221 kW, Sattelzugmaschine / Truck Tractor(118)	05.06 -		
	FE 320-18, Kipper / Dump Truck(93)	05.06 -		
	FE 320-18, Kommunalfahrzeug / Municipal Vehicle(95)	05.06 -		
	FE 320-18, Pritsche/Fahrgestell / Flatbed/Chassis(109)	05.06 -		
	FE 320-18, Sattelzugmaschine / Truck Tractor(118)	05.06 -		
	FE 340-18, Kommunalfahrzeug / Municipal Vehicle(95)	05.06 -		
	FE 340-18, Pritsche/Fahrgestell / Flatbed/Chassis(109)	05.06 -		
	FE 340-18, Sattelzugmaschine / Truck Tractor(118)	05.06 -		
	Reparatursatz / Repair Kit		(5)	**36717 01**
	für Schubstange / for push rod		(161)	
	Länge [mm] / Length [mm]:141		(106)	
	Außengewinde [mm] / Outer thread [mm]:M30x1,5		(37)	
	Konusmaß [mm] / Cone Size [mm]:30		(96)	
	mit Rechtsgewinde / with right-hand thread		(170)	
	mit Zubehör / with accessories		(173)	
	Länge [mm] / Length [mm]:90		(106)	
	Innengewinde [mm] / Inner thread [mm]:M30x1,5		(92)	
	Außengewinde [mm] / Outer thread [mm]:M40x1,5		(37)	
	mit Linksgewinde / with left-hand thread		(168)	
	FE 240-18, Kipper / Dump Truck(93)	05.06 -		für / for:NAKATA (135)
	FE 240-18, Kommunalfahrzeug / Municipal Vehicle(95)	05.06 -		
	FE 240-18	05.06 - ...		
	FE 240-18, Sattelzugmaschine / Truck Tractor(118)	05.06 -		
	FE 260-18, Kommunalfahrzeug / Municipal Vehicle(95)	05.06 -		
	FE 260-18, Pritsche/Fahrgestell / Flatbed/Chassis(109)	05.06 -		
	FE 260-18, Sattelzugmaschine / Truck Tractor(118)	05.06 -		
	FE 280-18, Kipper / Dump Truck(93)	05.06 -		
	FE 280-18, Kommunalfahrzeug / Municipal Vehicle(95)	05.06 -		
	FE 280-18, Pritsche/Fahrgestell / Flatbed/Chassis(109)	05.06 -		
	FE 280-18, Sattelzugmaschine / Truck Tractor(118)	05.06 -		
	FE 300-18, 221-222 kW	05.06 -		
	FE 300-18, 221 kW, Pritsche/Fahrgestell / Flatbed/Chassis(109)	05.06 -		
	FE 300-18, 221 kW, Sattelzugmaschine / Truck Tractor(118)	05.06 -		
	FE 320-18, Kipper / Dump Truck(93)	05.06 -		
	FE 320-18, Kommunalfahrzeug / Municipal Vehicle(95)	05.06 -		
	FE 320-18, Pritsche/Fahrgestell / Flatbed/Chassis(109)	05.06 -		
	FE 320-18, Sattelzugmaschine / Truck Tractor(118)	05.06 -		
	FE 340-18, Kommunalfahrzeug / Municipal Vehicle(95)	05.06 -		
	FE 340-18, Pritsche/Fahrgestell / Flatbed/Chassis(109)	05.06 -		
	FE 340-18, Sattelzugmaschine / Truck Tractor(118)	05.06 -		

VOLVO

FE 6x2 05.06 -

Pos					Ref.
1	**Lenkstange / Centre Rod Assembly** Schubstange / Push Rod einseitig verstellbar / Adjustable on one side Länge [mm] / Length [mm]:830 Konusmaß [mm] / Cone Size [mm]:30 Rohr-Ø [mm] / Pipe Ø [mm]:62 mit Zubehör / with accessories		(4) (122) (133) (106) (96) (117) (173)	**33581 01** **7421560865** 21971 01 	
	FE 240-22 FE 240-26, Kipper / Dump Truck(93) FE 240-26, Pritsche/Fahrgestell / Flatbed/Chassis(109) FE 260-26 FE 280-22 FE 280-26, Kipper / Dump Truck(93) FE 280-26, Pritsche/Fahrgestell / Flatbed/Chassis(109) FE 300-26 FE 320-22 FE 320-26, Kipper / Dump Truck(93) FE 320-26, Pritsche/Fahrgestell / Flatbed/Chassis(109) FE 340-26	05.06 - 05.06 - 05.06 - 05.06 - 05.06 - 05.06 - 05.06 - 05.06 - 05.06 - 05.06 - 05.06 - 05.06 -		LHD Lenkstockhebel zur 1. VA / Pitman arm to 1st front axle für Fahrzeuge mit Blattfederung / for leaf-spring suspension vehicles	(102) (142)
	Reparatursatz / Repair Kit für Schubstange / for push rod Länge [mm] / Length [mm]:141 Außengewinde [mm] / Outer thread [mm]:M30x1,5 Konusmaß [mm] / Cone Size [mm]:30 mit Rechtsgewinde / with right-hand thread mit Zubehör / with accessories Länge [mm] / Length [mm]:90 Innengewinde [mm] / Inner thread [mm]:M30x1,5 Außengewinde [mm] / Outer thread [mm]:M40x1,5 mit Linksgewinde / with left-hand thread		(5) (161) (106) (37) (96) (170) (173) (106) (92) (37) (168)	**36717 01** 	
	FE 240-22 FE 240-26, Kipper / Dump Truck(93) FE 240-26, Pritsche/Fahrgestell / Flatbed/Chassis(109) FE 260-26 FE 280-22 FE 280-26, Kipper / Dump Truck(93) FE 280-26, Pritsche/Fahrgestell / Flatbed/Chassis(109) FE 300-26 FE 320-22 FE 320-26, Kipper / Dump Truck(93) FE 320-26, Pritsche/Fahrgestell / Flatbed/Chassis(109) FE 340-26	05.06 - 05.06 - 05.06 - 05.06 - 05.06 - 05.06 - 05.06 - 05.06 - 05.06 - 05.06 - 05.06 - 05.06 -		für / for:NAKATA	(135)

FE 6x2/4 05.06 -

Pos					Ref.
1	**Lenkstange / Centre Rod Assembly** Schubstange / Push Rod einseitig verstellbar / Adjustable on one side Länge [mm] / Length [mm]:830 Konusmaß [mm] / Cone Size [mm]:30 Rohr-Ø [mm] / Pipe Ø [mm]:62 mit Zubehör / with accessories		(4) (122) (133) (106) (96) (117) (173)	**33581 01** **7421560865** 21971 01 	
	FE 240-26 FE 260-26, Kommunalfahrzeug / Municipal Vehicle(95) FE 260-26, Pritsche/Fahrgestell / Flatbed/Chassis(109) FE 280-26, Kommunalfahrzeug / Municipal Vehicle(95) FE 280-26, Pritsche/Fahrgestell / Flatbed/Chassis(109) FE 300-26, Kommunalfahrzeug / Municipal Vehicle(95) FE 300-26, Pritsche/Fahrgestell / Flatbed/Chassis(109) FE 320-26, Kommunalfahrzeug / Municipal Vehicle(95) FE 320-26, Pritsche/Fahrgestell / Flatbed/Chassis(109) FE 340-26, Kommunalfahrzeug / Municipal Vehicle(95) FE 340-26, Pritsche/Fahrgestell / Flatbed/Chassis(109)	05.06 - 05.06 - 05.06 - 05.06 - 05.06 - 05.06 - 05.06 - 05.06 - 05.06 - 05.06 - 05.06 -		LHD Lenkstockhebel zur 1. VA / Pitman arm to 1st front axle für Fahrzeuge mit Blattfederung / for leaf-spring suspension vehicles	(102) (142)
	Reparatursatz / Repair Kit für Schubstange / for push rod Länge [mm] / Length [mm]:141 Außengewinde [mm] / Outer thread [mm]:M30x1,5 Konusmaß [mm] / Cone Size [mm]:30 mit Rechtsgewinde / with right-hand thread mit Zubehör / with accessories Länge [mm] / Length [mm]:90 Innengewinde [mm] / Inner thread [mm]:M30x1,5 Außengewinde [mm] / Outer thread [mm]:M40x1,5 mit Linksgewinde / with left-hand thread		(5) (161) (106) (37) (96) (170) (173) (106) (92) (37) (168)	**36717 01** 	
	FE 240-26 FE 260-26, Kommunalfahrzeug / Municipal Vehicle(95) FE 260-26, Pritsche/Fahrgestell / Flatbed/Chassis(109) FE 280-26, Kommunalfahrzeug / Municipal Vehicle(95) FE 280-26, Pritsche/Fahrgestell / Flatbed/Chassis(109) FE 300-26, Kommunalfahrzeug / Municipal Vehicle(95) FE 300-26, Pritsche/Fahrgestell / Flatbed/Chassis(109) FE 320-26, Kommunalfahrzeug / Municipal Vehicle(95) FE 320-26, Pritsche/Fahrgestell / Flatbed/Chassis(109) FE 340-26, Kommunalfahrzeug / Municipal Vehicle(95) FE 340-26, Pritsche/Fahrgestell / Flatbed/Chassis(109)	05.06 - 05.06 - 05.06 - 05.06 - 05.06 - 05.06 - 05.06 - 05.06 - 05.06 - 05.06 - 05.06 -		für / for:NAKATA	(135)

VOLVO

FE 6x4 05.06 -

1 Lenkstange / Centre Rod Assembly

Schubstange / Push Rod (4)
einseitig verstellbar / Adjustable on one side (122)
Länge [mm] / Length [mm]:830 (133)
Konusmaß [mm] / Cone Size [mm]:30 (106)
Rohr-Ø [mm] / Pipe Ø [mm]:62 (96)
mit Zubehör / with accessories (117)
(173)

33581 01 7421560865
21971 01

FE 240-26, Kipper / Dump Truck(93)	05.06 -	LHD
FE 240-26, Pritsche/Fahrgestell / Flatbed/Chassis(109)	05.06 -	Lenkstockhebel zur 1. VA / Pitman arm to 1st front axle (102)
FE 260-26	05.06 -	für Fahrzeuge mit Blattfederung / for leaf-spring suspension vehicles (142)
FE 280-26, Kipper / Dump Truck(93)	05.06 -	Radstand von [mm] / Wheelbase from [mm]:4500 (113)
FE 280-26, Pritsche/Fahrgestell / Flatbed/Chassis(109)	05.06 -	Radstand bis [mm] / Wheelbase to [mm]:5500 (112)
FE 300-26	05.06 -	
FE 320-26, Kipper / Dump Truck(93)	05.06 -	
FE 320-26, Pritsche/Fahrgestell / Flatbed/Chassis(109)	05.06 -	
FE 340-26	05.06 -	

8 Lenker, Radaufhängung / Track Control Arm

Dreieckslenker (Nfz) / Wishbone (CV) (3)
Länge [mm] / Length [mm]:662,4 (46)
Rohr-Ø [mm] / Pipe Ø [mm]:48 (106)
Bohrung-Ø 1 [mm] / Bore Ø 1 [mm]:19 (117)
Bohrung-Ø 2 [mm] / Bore Ø 2 [mm]:19 (39)
Lochabstand 1/Lochabstand 2 / Hole Pitch 1/ Hole Pitch 2:115/115 (40)
(103)

26058 01 7420741703
® 25208 01
® 30672 01

FE 240-26, Kipper / Dump Truck(93)	05.06 -	1.HA / 1st RA (11)
FE 240-26, Pritsche/Fahrgestell / Flatbed/Chassis(109)	05.06 -	2.HA / 2nd RA (13)
FE 280-26, Kipper / Dump Truck(93)	05.06 -	für Fahrzeuge mit Blattfederung / for leaf-spring suspension vehicles (142)
FE 280-26, Pritsche/Fahrgestell / Flatbed/Chassis(109)	05.06 -	
FE 320-26, Kipper / Dump Truck(93)	05.06 -	
FE 320-26, Pritsche/Fahrgestell / Flatbed/Chassis(109)	05.06 -	

Reparatursatz / Repair Kit

für Schubstange / for push rod (5)
Länge [mm] / Length [mm]:141 (161)
Außengewinde [mm] / Outer thread [mm]:M30x1,5 (106)
Konusmaß [mm] / Cone Size [mm]:30 (37)
mit Rechtsgewinde / with right-hand thread (96)
mit Zubehör / with accessories (170)
Länge [mm] / Length [mm]:90 (173)
Innengewinde [mm] / Inner thread [mm]:M30x1,5 (106)
Außengewinde [mm] / Outer thread [mm]:M40x1,5 (92)
mit Linksgewinde / with left-hand thread (37)
(168)

36717 01

FE 240-26, Kipper / Dump Truck(93)	05.06 -	für / for:NAKATA (135)
FE 240-26, Pritsche/Fahrgestell / Flatbed/Chassis(109)	05.06 -	
FE 260-26	05.06 -	
FE 280-26, Kipper / Dump Truck(93)	05.06 -	
FE 280-26, Pritsche/Fahrgestell / Flatbed/Chassis(109)	05.06 -	
FE 300-26	05.06 -	
FE 320-26, Kipper / Dump Truck(93)	05.06 -	
FE 320-26, Pritsche/Fahrgestell / Flatbed/Chassis(109)	05.06 -	
FE 340-26	05.06 -	

FE II 4x2 05.12 -

1 Lenkstange / Centre Rod Assembly

Schubstange / Push Rod (4)
einseitig verstellbar / Adjustable on one side (122)
Länge [mm] / Length [mm]:833 (133)
Konusmaß [mm] / Cone Size [mm]:30 (106)
Rohr-Ø [mm] / Pipe Ø [mm]:62 (96)
mit Zubehör / with accessories (117)
(173)

33580 01 **21560894**
21971 01

FE 240-18, Kommunalfahrzeug / Municipal Vehicle(95)	05.12 -	
FE 240-18, Pritsche/Fahrgestell / Flatbed/Chassis(109)	05.12 -	
FE 250-18	05.12 -	
FE 260-18, Kommunalfahrzeug / Municipal Vehicle(95)	05.12 -	
FE 260-18, Pritsche/Fahrgestell / Flatbed/Chassis(109)	05.12 -	
FE 260-18, Sattelzugmaschine / Truck Tractor(118)	05.12 -	
FE 280-18, 7146 ccm, Kommunalfahrzeug / Municipal Vehicle(95)	05.12 -	
FE 280-18, 7698 ccm, Pritsche/Fahrgestell / Flatbed/Chassis(109)	05.12 -	
FE 280-18, 7146 ccm, Pritsche/Fahrgestell / Flatbed/Chassis(109)	05.12 -	
FE 280-18, 7698 ccm, Sattelzugmaschine / Truck Tractor(118)	05.12 -	
FE 300-18, Kommunalfahrzeug / Municipal Vehicle(95)	05.12 -	
FE 300-18, Pritsche/Fahrgestell / Flatbed/Chassis(109)	05.12 -	
FE 300-18, Sattelzugmaschine / Truck Tractor(118)	05.12 -	
FE 320-18, 7146 ccm, Kommunalfahrzeug / Municipal Vehicle(95)	05.12 -	
FE 320-18, 7698 ccm, Pritsche/Fahrgestell / Flatbed/Chassis(109)	05.12 -	
FE 320-18, 7146 ccm, Pritsche/Fahrgestell / Flatbed/Chassis(109)	05.12 -	
FE 320-18, 7698 ccm, Sattelzugmaschine / Truck Tractor(118)	05.12 -	
FE 340-18, Kommunalfahrzeug / Municipal Vehicle(95)	05.12 -	
FE 340-18, Pritsche/Fahrgestell / Flatbed/Chassis(109)	05.12 -	
FE 340-18, Sattelzugmaschine / Truck Tractor(118)	05.12 -	

LHD

Lenkstockhebel zur 1. VA / Pitman arm to 1st front axle (102)
für Fahrzeuge mit Luftfederung / for pneumatic suspension vehicles (143)
Abgasnorm: Euro 6 / Exhaust Emission Norm: Euro 6 (20)

1 Lenkstange / Centre Rod Assembly

Schubstange / Push Rod (4)
einseitig verstellbar / Adjustable on one side (122)
Länge [mm] / Length [mm]:830 (133)
Konusmaß [mm] / Cone Size [mm]:30 (106)
Rohr-Ø [mm] / Pipe Ø [mm]:62 (96)
mit Zubehör / with accessories (117)
(173)

33581 01 **7421560865**
21971 01

FE 240-18, Kommunalfahrzeug / Municipal Vehicle(95)	05.12 -	
FE 240-18, Pritsche/Fahrgestell / Flatbed/Chassis(109)	05.12 -	
FE 250-18	05.12 -	
FE 260-18, Kommunalfahrzeug / Municipal Vehicle(95)	05.12 -	
FE 260-18, Pritsche/Fahrgestell / Flatbed/Chassis(109)	05.12 -	
FE 260-18, Sattelzugmaschine / Truck Tractor(118)	05.12 -	
FE 280-18, 7146 ccm, Kommunalfahrzeug / Municipal Vehicle(95)	05.12 -	
FE 280-18, 7698 ccm, Pritsche/Fahrgestell / Flatbed/Chassis(109)	05.12 -	
FE 280-18, 7146 ccm, Pritsche/Fahrgestell / Flatbed/Chassis(109)	05.12 -	
FE 280-18, 7698 ccm, Sattelzugmaschine / Truck Tractor(118)	05.12 -	
FE 300-18, Kommunalfahrzeug / Municipal Vehicle(95)	05.12 -	
FE 300-18, Pritsche/Fahrgestell / Flatbed/Chassis(109)	05.12 -	
FE 300-18, Sattelzugmaschine / Truck Tractor(118)	05.12 -	
FE 320-18, 7146 ccm, Kommunalfahrzeug / Municipal Vehicle(95)	05.12 -	
FE 320-18, 7698 ccm, Pritsche/Fahrgestell / Flatbed/Chassis(109)	05.12 -	
FE 320-18, 7146 ccm, Pritsche/Fahrgestell / Flatbed/Chassis(109)	05.12 -	
FE 320-18, 7698 ccm, Sattelzugmaschine / Truck Tractor(118)	05.12 -	
FE 340-18, Kommunalfahrzeug / Municipal Vehicle(95)	05.12 -	
FE 340-18, Pritsche/Fahrgestell / Flatbed/Chassis(109)	05.12 -	
FE 340-18, Sattelzugmaschine / Truck Tractor(118)	05.12 -	

LHD

Lenkstockhebel zur 1. VA / Pitman arm to 1st front axle (102)
für Fahrzeuge mit Blattfederung / for leaf-spring suspension vehicles (142)
Abgasnorm: Euro 6 / Exhaust Emission Norm: Euro 6 (20)

VOLVO

FE II 4x2 05.12 -

1 Lenkstange / Centre Rod Assembly

Schubstange / Push Rod
einseitig verstellbar / Adjustable on one side
Länge [mm] / Length [mm]:825
Konusmaß [mm] / Cone Size [mm]:30
Rohr-Ø [mm] / Pipe Ø [mm]:62
mit Zubehör / with accessories

(4) (122) (133) (106) (96) (117) (173)

33582 01 **7421560882**
21971 01

FE 240-18, Kommunalfahrzeug / Municipal Vehicle(95)	05.12 -
FE 240-18, Pritsche/Fahrgestell / Flatbed/Chassis(109)	05.12 -
FE 250-18	05.12 -
FE 260-18, Kommunalfahrzeug / Municipal Vehicle(95)	05.12 -
FE 260-18, Pritsche/Fahrgestell / Flatbed/Chassis(109)	05.12 -
FE 260-18, Sattelzugmaschine / Truck Tractor(118)	05.12 -
FE 280-18, 7146 ccm, Kommunalfahrzeug / Municipal Vehicle(95)	05.12 -
FE 280-18, 7698 ccm, Pritsche/Fahrgestell / Flatbed/Chassis(109)	05.12 -
FE 280-18, 7146 ccm, Pritsche/Fahrgestell / Flatbed/Chassis(109)	05.12 -
FE 280-18, 7698 ccm, Sattelzugmaschine / Truck Tractor(118)	05.12 -
FE 300-18, Kommunalfahrzeug / Municipal Vehicle(95)	05.12 -
FE 300-18, Pritsche/Fahrgestell / Flatbed/Chassis(109)	05.12 -
FE 300-18, Sattelzugmaschine / Truck Tractor(118)	05.12 -
FE 320-18, 7146 ccm, Kommunalfahrzeug / Municipal Vehicle(95)	05.12 -
FE 320-18, 7698 ccm, Pritsche/Fahrgestell / Flatbed/Chassis(109)	05.12 -
FE 320-18, 7146 ccm, Pritsche/Fahrgestell / Flatbed/Chassis(109)	05.12 -
FE 320-18, 7698 ccm, Sattelzugmaschine / Truck Tractor(118)	05.12 -
FE 340-18, Kommunalfahrzeug / Municipal Vehicle(95)	05.12 -
FE 340-18, Pritsche/Fahrgestell / Flatbed/Chassis(109)	05.12 -
FE 340-18, Sattelzugmaschine / Truck Tractor(118)	05.12 -

LHD

Lenkstockhebel zur 1. VA / Pitman arm to 1st front axle (102)
für Fahrzeuge mit Blattfederung / for leaf-spring suspension vehicles (142)
Abgasnorm: Euro 5 / Exhaust Emission Norm: Euro 5 (19)

1 Lenkstange / Centre Rod Assembly

Schubstange / Push Rod
einseitig verstellbar / Adjustable on one side
Länge [mm] / Length [mm]:825
Konusmaß [mm] / Cone Size [mm]:30
Rohr-Ø [mm] / Pipe Ø [mm]:62
mit Zubehör / with accessories

(4) (122) (133) (106) (96) (117) (173)

33583 01 **21560889**
21971 01

FE 240-18, Kommunalfahrzeug / Municipal Vehicle(95)	05.12 -
FE 240-18, Pritsche/Fahrgestell / Flatbed/Chassis(109)	05.12 -
FE 250-18	05.12 -
FE 260-18, Kommunalfahrzeug / Municipal Vehicle(95)	05.12 -
FE 260-18, Pritsche/Fahrgestell / Flatbed/Chassis(109)	05.12 -
FE 260-18, Sattelzugmaschine / Truck Tractor(118)	05.12 -
FE 280-18, 7146 ccm, Kommunalfahrzeug / Municipal Vehicle(95)	05.12 -
FE 280-18, 7698 ccm, Pritsche/Fahrgestell / Flatbed/Chassis(109)	05.12 -
FE 280-18, 7146 ccm, Pritsche/Fahrgestell / Flatbed/Chassis(109)	05.12 -
FE 280-18, 7698 ccm, Sattelzugmaschine / Truck Tractor(118)	05.12 -
FE 300-18, Kommunalfahrzeug / Municipal Vehicle(95)	05.12 -
FE 300-18, Pritsche/Fahrgestell / Flatbed/Chassis(109)	05.12 -
FE 300-18, Sattelzugmaschine / Truck Tractor(118)	05.12 -
FE 320-18, 7146 ccm, Kommunalfahrzeug / Municipal Vehicle(95)	05.12 -
FE 320-18, 7698 ccm, Pritsche/Fahrgestell / Flatbed/Chassis(109)	05.12 -
FE 320-18, 7146 ccm, Pritsche/Fahrgestell / Flatbed/Chassis(109)	05.12 -
FE 320-18, 7698 ccm, Sattelzugmaschine / Truck Tractor(118)	05.12 -
FE 340-18, Kommunalfahrzeug / Municipal Vehicle(95)	05.12 -
FE 340-18, Pritsche/Fahrgestell / Flatbed/Chassis(109)	05.12 -
FE 340-18, Sattelzugmaschine / Truck Tractor(118)	05.12 -

RHD

Lenkstockhebel zur 1. VA / Pitman arm to 1st front axle (102)
für Fahrzeuge mit Blattfederung / for leaf-spring suspension vehicles (142)
Abgasnorm: Euro 5 / Exhaust Emission Norm: Euro 5 (19)

FE II 4x2 05.12 -

1 Lenkstange / Centre Rod Assembly

Schubstange / Push Rod (4)
einseitig verstellbar / Adjustable on one side (122)
Länge [mm] / Length [mm]:825 (133)
Konusmaß [mm] / Cone Size [mm]:30 (106)
Rohr-Ø [mm] / Pipe Ø [mm]:62 (96)
mit Zubehör / with accessories (117)
(173)

36174 01 **21560905**
21971 01

FE 240-18, Kommunalfahrzeug / Municipal Vehicle(95)	05.12 -	
FE 240-18, Pritsche/Fahrgestell / Flatbed/Chassis(109)	05.12 -	
FE 250-18	05.12 -	
FE 260-18, Kommunalfahrzeug / Municipal Vehicle(95)	05.12 -	
FE 260-18, Pritsche/Fahrgestell / Flatbed/Chassis(109)	05.12 -	
FE 260-18, Sattelzugmaschine / Truck Tractor(118)	05.12 -	
FE 280-18, 7146 ccm, Kommunalfahrzeug / Municipal Vehicle(95)	05.12 -	
FE 280-18, 7698 ccm, Pritsche/Fahrgestell / Flatbed/Chassis(109)	05.12 -	
FE 280-18, 7146 ccm, Pritsche/Fahrgestell / Flatbed/Chassis(109)	05.12 -	
FE 280-18, 7698 ccm, Sattelzugmaschine / Truck Tractor(118)	05.12 -	
FE 300-18, Kommunalfahrzeug / Municipal Vehicle(95)	05.12 -	
FE 300-18, Pritsche/Fahrgestell / Flatbed/Chassis(109)	05.12 -	
FE 300-18, Sattelzugmaschine / Truck Tractor(118)	05.12 -	
FE 320-18, 7146 ccm, Kommunalfahrzeug / Municipal Vehicle(95)	05.12 -	
FE 320-18, 7698 ccm, Pritsche/Fahrgestell / Flatbed/Chassis(109)	05.12 -	
FE 320-18, 7146 ccm, Pritsche/Fahrgestell / Flatbed/Chassis(109)	05.12 -	
FE 320-18, 7698 ccm, Sattelzugmaschine / Truck Tractor(118)	05.12 -	
FE 340-18, Kommunalfahrzeug / Municipal Vehicle(95)	05.12 -	
FE 340-18, Pritsche/Fahrgestell / Flatbed/Chassis(109)	05.12 -	
FE 340-18, Sattelzugmaschine / Truck Tractor(118)	05.12 -	

LHD

Lenkstockhebel zur 1. VA / Pitman arm to 1st front axle (102)
für Fahrzeuge mit Luftfederung / for pneumatic suspension vehicles (143)
Abgasnorm: Euro 5 / Exhaust Emission Norm: Euro 5 (19)

1 Lenkstange / Centre Rod Assembly

Schubstange / Push Rod (4)
einseitig verstellbar / Adjustable on one side (122)
Länge [mm] / Length [mm]:833 (133)
Konusmaß [mm] / Cone Size [mm]:30 (106)
Rohr-Ø [mm] / Pipe Ø [mm]:62 (96)
mit Zubehör / with accessories (117)
(173)

38675 01 **21560898**
21971 01

FE 240-18, Kommunalfahrzeug / Municipal Vehicle(95)	05.12 -	
FE 240-18, Pritsche/Fahrgestell / Flatbed/Chassis(109)	05.12 -	
FE 250-18	05.12 -	
FE 260-18, Kommunalfahrzeug / Municipal Vehicle(95)	05.12 -	
FE 260-18, Pritsche/Fahrgestell / Flatbed/Chassis(109)	05.12 -	
FE 260-18, Sattelzugmaschine / Truck Tractor(118)	05.12 -	
FE 280-18, 7146 ccm, Kommunalfahrzeug / Municipal Vehicle(95)	05.12 -	
FE 280-18, 7698 ccm, Pritsche/Fahrgestell / Flatbed/Chassis(109)	05.12 -	
FE 280-18, 7146 ccm, Pritsche/Fahrgestell / Flatbed/Chassis(109)	05.12 -	
FE 280-18, 7698 ccm, Sattelzugmaschine / Truck Tractor(118)	05.12 -	
FE 300-18, Kommunalfahrzeug / Municipal Vehicle(95)	05.12 -	
FE 300-18, Pritsche/Fahrgestell / Flatbed/Chassis(109)	05.12 -	
FE 300-18, Sattelzugmaschine / Truck Tractor(118)	05.12 -	
FE 320-18, 7146 ccm, Kommunalfahrzeug / Municipal Vehicle(95)	05.12 -	
FE 320-18, 7698 ccm, Pritsche/Fahrgestell / Flatbed/Chassis(109)	05.12 -	
FE 320-18, 7146 ccm, Pritsche/Fahrgestell / Flatbed/Chassis(109)	05.12 -	
FE 320-18, 7698 ccm, Sattelzugmaschine / Truck Tractor(118)	05.12 -	
FE 340-18, Kommunalfahrzeug / Municipal Vehicle(95)	05.12 -	
FE 340-18, Pritsche/Fahrgestell / Flatbed/Chassis(109)	05.12 -	
FE 340-18, Sattelzugmaschine / Truck Tractor(118)	05.12 -	

RHD

Lenkstockhebel zur 1. VA / Pitman arm to 1st front axle (102)
für Fahrzeuge mit Luftfederung / for pneumatic suspension vehicles (143)
Abgasnorm: Euro 6 / Exhaust Emission Norm: Euro 6 (20)

VOLVO

FE II 4x2 05.12 -

1 Lenkstange / Centre Rod Assembly

Schubstange / Push Rod
einseitig verstellbar / Adjustable on one side
Länge [mm] / Length [mm]:830
Konusmaß [mm] / Cone Size [mm]:30
Rohr-Ø [mm] / Pipe Ø [mm]:62
mit Zubehör / with accessories

(4) (122) (133) (106) (96) (117) (173)

38676 01 **21560873**
21971 01

FE 240-18, Kommunalfahrzeug / Municipal Vehicle(95)	05.12 -	
FE 240-18, Pritsche/Fahrgestell / Flatbed/Chassis(109)	05.12 -	
FE 250-18	05.12 -	
FE 260-18, Kommunalfahrzeug / Municipal Vehicle(95)	05.12 -	
FE 260-18, Pritsche/Fahrgestell / Flatbed/Chassis(109)	05.12 -	
FE 260-18, Sattelzugmaschine / Truck Tractor(118)	05.12 -	
FE 280-18, 7146 ccm, Kommunalfahrzeug / Municipal Vehicle(95)	05.12 -	
FE 280-18, 7698 ccm, Pritsche/Fahrgestell / Flatbed/Chassis(109)	05.12 -	
FE 280-18, 7146 ccm, Pritsche/Fahrgestell / Flatbed/Chassis(109)	05.12 -	
FE 280-18, 7698 ccm, Sattelzugmaschine / Truck Tractor(118)	05.12 -	
FE 300-18, Kommunalfahrzeug / Municipal Vehicle(95)	05.12 -	
FE 300-18, Pritsche/Fahrgestell / Flatbed/Chassis(109)	05.12 -	
FE 300-18, Sattelzugmaschine / Truck Tractor(118)	05.12 -	
FE 320-18, 7146 ccm, Kommunalfahrzeug / Municipal Vehicle(95)	05.12 -	
FE 320-18, 7698 ccm, Pritsche/Fahrgestell / Flatbed/Chassis(109)	05.12 -	
FE 320-18, 7146 ccm, Pritsche/Fahrgestell / Flatbed/Chassis(109)	05.12 -	
FE 320-18, 7698 ccm, Sattelzugmaschine / Truck Tractor(118)	05.12 -	
FE 340-18, Kommunalfahrzeug / Municipal Vehicle(95)	05.12 -	
FE 340-18, Pritsche/Fahrgestell / Flatbed/Chassis(109)	05.12 -	
FE 340-18, Sattelzugmaschine / Truck Tractor(118)	05.12 -	

RHD

Lenkstockhebel zur 1. VA / Pitman arm to 1st front axle (102)
für Fahrzeuge mit Blattfederung / for leaf-spring suspension vehicles (142)
Abgasnorm: Euro 6 / Exhaust Emission Norm: Euro 6 (20)

6 Spurstange / Rod Assembly

Führungsstange / Guide Rod
beidseitig verstellbar / Adjustable on both sides
Länge [mm] / Length [mm]:1719
Konusmaß [mm] / Cone Size [mm]:30
Rohr-Ø [mm] / Pipe Ø [mm]:40
mit Zubehör / with accessories

(8) (82) (132) (106) (96) (117) (173)

33576 01 **21560965**
11492 03
11505 03

FE 240-18, Kommunalfahrzeug / Municipal Vehicle(95)	05.12 -	
FE 240-18, Pritsche/Fahrgestell / Flatbed/Chassis(109)	05.12 -	
FE 250-18	05.12 -	
FE 260-18, Kommunalfahrzeug / Municipal Vehicle(95)	05.12 -	
FE 260-18, Pritsche/Fahrgestell / Flatbed/Chassis(109)	05.12 -	
FE 260-18, Sattelzugmaschine / Truck Tractor(118)	05.12 -	
FE 280-18, 7146 ccm, Kommunalfahrzeug / Municipal Vehicle(95)	05.12 -	
FE 280-18, 7698 ccm, Pritsche/Fahrgestell / Flatbed/Chassis(109)	05.12 -	
FE 280-18, 7146 ccm, Pritsche/Fahrgestell / Flatbed/Chassis(109)	05.12 -	
FE 280-18, 7698 ccm, Sattelzugmaschine / Truck Tractor(118)	05.12 -	
FE 300-18, Kommunalfahrzeug / Municipal Vehicle(95)	05.12 -	
FE 300-18, Pritsche/Fahrgestell / Flatbed/Chassis(109)	05.12 -	
FE 300-18, Sattelzugmaschine / Truck Tractor(118)	05.12 -	
FE 320-18, 7146 ccm, Kommunalfahrzeug / Municipal Vehicle(95)	05.12 -	
FE 320-18, 7698 ccm, Pritsche/Fahrgestell / Flatbed/Chassis(109)	05.12 -	
FE 320-18, 7146 ccm, Pritsche/Fahrgestell / Flatbed/Chassis(109)	05.12 -	
FE 320-18, 7698 ccm, Sattelzugmaschine / Truck Tractor(118)	05.12 -	
FE 340-18, Kommunalfahrzeug / Municipal Vehicle(95)	05.12 -	
FE 340-18, Pritsche/Fahrgestell / Flatbed/Chassis(109)	05.12 -	
FE 340-18, Sattelzugmaschine / Truck Tractor(118)	05.12 -	

Reifenabmessung / Tyre Size:275/70 R22,5 (116)
Reifenabmessung / Tyre Size:315/80 R22,5 (116)
Abgasnorm: Euro 6 / Exhaust Emission Norm: Euro 6 (20)

FE II 4x2 05.12 -

Pos					Ref.
6	**Spurstange / Rod Assembly** Führungsstange / Guide Rod beidseitig verstellbar / Adjustable on both sides Länge [mm] / Length [mm]:1676 Konusmaß [mm] / Cone Size [mm]:30 Rohr-Ø [mm] / Pipe Ø [mm]:40 mit Zubehör / with accessories		(8) (82) (132) (106) (96) (117) (173)	**33577 01** **21560968** 11492 03 11505 03 	
	FE 240-18, Kommunalfahrzeug / Municipal Vehicle(95)	05.12 -		Reifenabmessung / Tyre Size:275/70 R22,5	(116)
	FE 240-18, Pritsche/Fahrgestell / Flatbed/Chassis(109)	05.12 -		Reifenabmessung / Tyre Size:315/80 R22,5	(116)
	FE 250-18	05.12 -		Abgasnorm: Euro 5 / Exhaust Emission Norm: Euro 5	(19)
	FE 260-18, Kommunalfahrzeug / Municipal Vehicle(95)	05.12 -			
	FE 260-18, Pritsche/Fahrgestell / Flatbed/Chassis(109)	05.12 -			
	FE 260-18, Sattelzugmaschine / Truck Tractor(118)	05.12 -			
	FE 280-18, 7146 ccm, Kommunalfahrzeug / Municipal Vehicle(95)	05.12 -			
	FE 280-18, 7698 ccm, Pritsche/Fahrgestell / Flatbed/Chassis(109)	05.12 -			
	FE 280-18, 7146 ccm, Pritsche/Fahrgestell / Flatbed/Chassis(109)	05.12 -			
	FE 280-18, 7698 ccm, Sattelzugmaschine / Truck Tractor(118)	05.12 -			
	FE 300-18, Kommunalfahrzeug / Municipal Vehicle(95)	05.12 -			
	FE 300-18, Pritsche/Fahrgestell / Flatbed/Chassis(109)	05.12 -			
	FE 300-18, Sattelzugmaschine / Truck Tractor(118)	05.12 -			
	FE 320-18, 7146 ccm, Kommunalfahrzeug / Municipal Vehicle(95)	05.12 -			
	FE 320-18, 7698 ccm, Pritsche/Fahrgestell / Flatbed/Chassis(109)	05.12 -			
	FE 320-18, 7146 ccm, Pritsche/Fahrgestell / Flatbed/Chassis(109)	05.12 -			
	FE 320-18, 7698 ccm, Sattelzugmaschine / Truck Tractor(118)	05.12 -			
	FE 340-18, Kommunalfahrzeug / Municipal Vehicle(95)	05.12 -			
	FE 340-18, Pritsche/Fahrgestell / Flatbed/Chassis(109)	05.12 -			
	FE 340-18, Sattelzugmaschine / Truck Tractor(118)	05.12 -			
6	**Spurstange / Rod Assembly** Führungsstange / Guide Rod einseitig verstellbar / Adjustable on one side Länge [mm] / Length [mm]:1726 Konusmaß [mm] / Cone Size [mm]:30 Rohr-Ø [mm] / Pipe Ø [mm]:52 mit Zubehör / with accessories		(8) (82) (133) (106) (96) (117) (173)	**37228 01** **22163635** 37235 01 21440 01 	
	FE 240-18, Kommunalfahrzeug / Municipal Vehicle(95)	05.12 -		Reifenabmessung / Tyre Size:315/60 R22,5	(116)
	FE 240-18, Pritsche/Fahrgestell / Flatbed/Chassis(109)	05.12 -		Reifenabmessung / Tyre Size:315/70 R22,5	(116)
	FE 250-18	05.12 -		Abgasnorm: Euro 6 / Exhaust Emission Norm: Euro 6	(20)
	FE 260-18, Kommunalfahrzeug / Municipal Vehicle(95)	05.12 -			
	FE 260-18, Pritsche/Fahrgestell / Flatbed/Chassis(109)	05.12 -			
	FE 260-18, Sattelzugmaschine / Truck Tractor(118)	05.12 -			
	FE 280-18, 7146 ccm, Kommunalfahrzeug / Municipal Vehicle(95)	05.12 -			
	FE 280-18, 7698 ccm, Pritsche/Fahrgestell / Flatbed/Chassis(109)	05.12 -			
	FE 280-18, 7146 ccm, Pritsche/Fahrgestell / Flatbed/Chassis(109)	05.12 -			
	FE 280-18, 7698 ccm, Sattelzugmaschine / Truck Tractor(118)	05.12 -			
	FE 300-18, Kommunalfahrzeug / Municipal Vehicle(95)	05.12 -			
	FE 300-18, Pritsche/Fahrgestell / Flatbed/Chassis(109)	05.12 -			
	FE 300-18, Sattelzugmaschine / Truck Tractor(118)	05.12 -			
	FE 320-18, 7146 ccm, Kommunalfahrzeug / Municipal Vehicle(95)	05.12 -			
	FE 320-18, 7698 ccm, Pritsche/Fahrgestell / Flatbed/Chassis(109)	05.12 -			
	FE 320-18, 7146 ccm, Pritsche/Fahrgestell / Flatbed/Chassis(109)	05.12 -			
	FE 320-18, 7698 ccm, Sattelzugmaschine / Truck Tractor(118)	05.12 -			
	FE 340-18, Kommunalfahrzeug / Municipal Vehicle(95)	05.12 -			
	FE 340-18, Pritsche/Fahrgestell / Flatbed/Chassis(109)	05.12 -			
	FE 340-18, Sattelzugmaschine / Truck Tractor(118)	05.12 -			

VOLVO

FE II 4x2 05.12 -

6

Spurstange / Rod Assembly (8)
Führungsstange / Guide Rod (82)
einseitig verstellbar / Adjustable on one side (133)
Länge [mm] / Length [mm]:1686 (106)
Konusmaß [mm] / Cone Size [mm]:30 (96)
Rohr-Ø [mm] / Pipe Ø [mm]:60 (117)
mit Zubehör / with accessories (173)

37229 01 **22163637**
37235 01
21440 01

FE 240-18, Kommunalfahrzeug / Municipal Vehicle(95)	05.12 -	Reifenabmessung / Tyre Size:315/60 R22,5	(116)
FE 240-18, Pritsche/Fahrgestell / Flatbed/Chassis(109)	05.12 -	Reifenabmessung / Tyre Size:315/70 R22,5	(116)
FE 250-18	05.12 -	Abgasnorm: Euro 5 / Exhaust Emission Norm: Euro 5	(19)
FE 260-18, Kommunalfahrzeug / Municipal Vehicle(95)	05.12 -		
FE 260-18, Pritsche/Fahrgestell / Flatbed/Chassis(109)	05.12 -		
FE 260-18, Sattelzugmaschine / Truck Tractor(118)	05.12 -		
FE 280-18, 7146 ccm, Kommunalfahrzeug / Municipal Vehicle(95)	05.12 -		
FE 280-18, 7698 ccm, Pritsche/Fahrgestell / Flatbed/Chassis(109)	05.12 -		
FE 280-18, 7146 ccm, Pritsche/Fahrgestell / Flatbed/Chassis(109)	05.12 -		
FE 280-18, 7698 ccm, Sattelzugmaschine / Truck Tractor(118)	05.12 -		
FE 300-18, Kommunalfahrzeug / Municipal Vehicle(95)	05.12 -		
FE 300-18, Pritsche/Fahrgestell / Flatbed/Chassis(109)	05.12 -		
FE 300-18, Sattelzugmaschine / Truck Tractor(118)	05.12 -		
FE 320-18, 7146 ccm, Kommunalfahrzeug / Municipal Vehicle(95)	05.12 -		
FE 320-18, 7698 ccm, Pritsche/Fahrgestell / Flatbed/Chassis(109)	05.12 -		
FE 320-18, 7146 ccm, Pritsche/Fahrgestell / Flatbed/Chassis(109)	05.12 -		
FE 320-18, 7698 ccm, Sattelzugmaschine / Truck Tractor(118)	05.12 -		
FE 340-18, Kommunalfahrzeug / Municipal Vehicle(95)	05.12 -		
FE 340-18, Pritsche/Fahrgestell / Flatbed/Chassis(109)	05.12 -		
FE 340-18, Sattelzugmaschine / Truck Tractor(118)	05.12 -		

FE II 6x2 05.12 -

1	**Lenkstange / Centre Rod Assembly** Schubstange / Push Rod einseitig verstellbar / Adjustable on one side Länge [mm] / Length [mm]:833 Konusmaß [mm] / Cone Size [mm]:30 Rohr-Ø [mm] / Pipe Ø [mm]:62 mit Zubehör / with accessories		(4) (122) (133) (106) (96) (117) (173)	**33580 01** **21560894** 21971 01
	FE 240-26 FE 250-26 FE 260-26 FE 280-26, 7698 ccm FE 280-26, 7146 ccm FE 300-26 FE 320-26, 7146 ccm FE 320-26, 7698 ccm FE 340-26	05.12 - 05.12 - 05.12 - 05.12 - 05.12 - 05.12 - 05.12 - 05.12 - 05.12 -		LHD Lenkstockhebel zur 1. VA / Pitman arm to 1st front axle für Fahrzeuge mit Luftfederung / for pneumatic suspension vehicles Abgasnorm: Euro 6 / Exhaust Emission Norm: Euro 6
1	**Lenkstange / Centre Rod Assembly** Schubstange / Push Rod einseitig verstellbar / Adjustable on one side Länge [mm] / Length [mm]:830 Konusmaß [mm] / Cone Size [mm]:30 Rohr-Ø [mm] / Pipe Ø [mm]:62 mit Zubehör / with accessories		(4) (122) (133) (106) (96) (117) (173)	**33581 01** **7421560865** 21971 01
	FE 240-26 FE 250-26 FE 260-26 FE 280-26, 7698 ccm FE 280-26, 7146 ccm FE 300-26 FE 320-26, 7146 ccm FE 320-26, 7698 ccm FE 340-26	05.12 - 05.12 - 05.12 - 05.12 - 05.12 - 05.12 - 05.12 - 05.12 - 05.12 -		LHD Lenkstockhebel zur 1. VA / Pitman arm to 1st front axle für Fahrzeuge mit Blattfederung / for leaf-spring suspension vehicles Abgasnorm: Euro 6 / Exhaust Emission Norm: Euro 6
1	**Lenkstange / Centre Rod Assembly** Schubstange / Push Rod einseitig verstellbar / Adjustable on one side Länge [mm] / Length [mm]:825 Konusmaß [mm] / Cone Size [mm]:30 Rohr-Ø [mm] / Pipe Ø [mm]:62 mit Zubehör / with accessories		(4) (122) (133) (106) (96) (117) (173)	**33582 01** **7421560882** 21971 01
	FE 240-26 FE 250-26 FE 260-26 FE 280-26, 7698 ccm FE 280-26, 7146 ccm FE 300-26 FE 320-26, 7146 ccm FE 320-26, 7698 ccm FE 340-26	05.12 - 05.12 - 05.12 - 05.12 - 05.12 - 05.12 - 05.12 - 05.12 - 05.12 -		LHD Lenkstockhebel zur 1. VA / Pitman arm to 1st front axle für Fahrzeuge mit Blattfederung / for leaf-spring suspension vehicles Abgasnorm: Euro 5 / Exhaust Emission Norm: Euro 5
1	**Lenkstange / Centre Rod Assembly** Schubstange / Push Rod einseitig verstellbar / Adjustable on one side Länge [mm] / Length [mm]:825 Konusmaß [mm] / Cone Size [mm]:30 Rohr-Ø [mm] / Pipe Ø [mm]:62 mit Zubehör / with accessories		(4) (122) (133) (106) (96) (117) (173)	**33583 01** **21560889** 21971 01
	FE 240-26 FE 250-26 FE 260-26 FE 280-26, 7698 ccm FE 280-26, 7146 ccm FE 300-26 FE 320-26, 7146 ccm FE 320-26, 7698 ccm FE 340-26	05.12 - 05.12 - 05.12 - 05.12 - 05.12 - 05.12 - 05.12 - 05.12 - 05.12 -		RHD Lenkstockhebel zur 1. VA / Pitman arm to 1st front axle für Fahrzeuge mit Blattfederung / for leaf-spring suspension vehicles Abgasnorm: Euro 5 / Exhaust Emission Norm: Euro 5

VOLVO

FE II 6x2 05.12 -

1	**Lenkstange / Centre Rod Assembly** Schubstange / Push Rod einseitig verstellbar / Adjustable on one side Länge [mm] / Length [mm]:825 Konusmaß [mm] / Cone Size [mm]:30 Rohr-Ø [mm] / Pipe Ø [mm]:62 mit Zubehör / with accessories		(4) (122) (133) (106) (96) (117) (173)	**36174 01** **21560905** 21971 01 	
	FE 240-26 FE 250-26 FE 260-26 FE 280-26, 7698 ccm FE 280-26, 7146 ccm FE 300-26 FE 320-26, 7146 ccm FE 320-26, 7698 ccm FE 340-26	05.12 - 05.12 - 05.12 - 05.12 - 05.12 - 05.12 - 05.12 - 05.12 - 05.12 -		LHD Lenkstockhebel zur 1. VA / Pitman arm to 1st front axle für Fahrzeuge mit Luftfederung / for pneumatic suspension vehicles Abgasnorm: Euro 5 / Exhaust Emission Norm: Euro 5	(102) (143) (19)
1	**Lenkstange / Centre Rod Assembly** Schubstange / Push Rod einseitig verstellbar / Adjustable on one side Länge [mm] / Length [mm]:833 Konusmaß [mm] / Cone Size [mm]:30 Rohr-Ø [mm] / Pipe Ø [mm]:62 mit Zubehör / with accessories		(4) (122) (133) (106) (96) (117) (173)	**38675 01** **21560898** 21971 01 	
	FE 240-26 FE 250-26 FE 260-26 FE 280-26, 7698 ccm FE 280-26, 7146 ccm FE 300-26 FE 320-26, 7146 ccm FE 320-26, 7698 ccm FE 340-26	05.12 - 05.12 - 05.12 - 05.12 - 05.12 - 05.12 - 05.12 - 05.12 - 05.12 -		RHD Lenkstockhebel zur 1. VA / Pitman arm to 1st front axle für Fahrzeuge mit Luftfederung / for pneumatic suspension vehicles Abgasnorm: Euro 6 / Exhaust Emission Norm: Euro 6	(102) (143) (20)
1	**Lenkstange / Centre Rod Assembly** Schubstange / Push Rod einseitig verstellbar / Adjustable on one side Länge [mm] / Length [mm]:830 Konusmaß [mm] / Cone Size [mm]:30 Rohr-Ø [mm] / Pipe Ø [mm]:62 mit Zubehör / with accessories		(4) (122) (133) (106) (96) (117) (173)	**38676 01** **21560873** 21971 01 	
	FE 240-26 FE 250-26 FE 260-26 FE 280-26, 7698 ccm FE 280-26, 7146 ccm FE 300-26 FE 320-26, 7146 ccm FE 320-26, 7698 ccm FE 340-26	05.12 - 05.12 - 05.12 - 05.12 - 05.12 - 05.12 - 05.12 - 05.12 - 05.12 -		RHD Lenkstockhebel zur 1. VA / Pitman arm to 1st front axle für Fahrzeuge mit Blattfederung / for leaf-spring suspension vehicles Abgasnorm: Euro 6 / Exhaust Emission Norm: Euro 6	(102) (142) (20)
6	**Spurstange / Rod Assembly** Führungsstange / Guide Rod beidseitig verstellbar / Adjustable on both sides Länge [mm] / Length [mm]:1719 Konusmaß [mm] / Cone Size [mm]:30 Rohr-Ø [mm] / Pipe Ø [mm]:40 mit Zubehör / with accessories		(8) (82) (132) (106) (96) (117) (173)	**33576 01** **21560965** 11492 03 11505 03 	
	FE 240-26 FE 250-26 FE 260-26 FE 280-26, 7698 ccm FE 280-26, 7146 ccm FE 300-26 FE 320-26, 7146 ccm FE 320-26, 7698 ccm FE 340-26	05.12 - 05.12 - 05.12 - 05.12 - 05.12 - 05.12 - 05.12 - 05.12 - 05.12 -		Reifenabmessung / Tyre Size:275/70 R22,5 Reifenabmessung / Tyre Size:315/80 R22,5 Abgasnorm: Euro 6 / Exhaust Emission Norm: Euro 6	(116) (116) (20)

FE II 6x2 05.12 -

Pos					Ref.
6	**Spurstange / Rod Assembly** Führungsstange / Guide Rod beidseitig verstellbar / Adjustable on both sides Länge [mm] / Length [mm]:1676 Konusmaß [mm] / Cone Size [mm]:30 Rohr-Ø [mm] / Pipe Ø [mm]:40 mit Zubehör / with accessories			**33577 01** **21560968** 11492 03 11505 03 	(8) (82) (132) (106) (96) (117) (173)
	FE 240-26 FE 250-26 FE 260-26 FE 280-26, 7698 ccm FE 280-26, 7146 ccm FE 300-26 FE 320-26, 7146 ccm FE 320-26, 7698 ccm FE 340-26	05.12 - 05.12 - 05.12 - 05.12 - 05.12 - 05.12 - 05.12 - 05.12 - 05.12 -		Reifenabmessung / Tyre Size:275/70 R22,5 Reifenabmessung / Tyre Size:315/80 R22,5 Abgasnorm: Euro 5 / Exhaust Emission Norm: Euro 5	(116) (116) (19)
6	**Spurstange / Rod Assembly** Führungsstange / Guide Rod einseitig verstellbar / Adjustable on one side Länge [mm] / Length [mm]:1726 Konusmaß [mm] / Cone Size [mm]:30 Rohr-Ø [mm] / Pipe Ø [mm]:52 mit Zubehör / with accessories			**37228 01** **22163635** 37235 01 21440 01 	(8) (82) (133) (106) (96) (117) (173)
	FE 240-26 FE 250-26 FE 260-26 FE 280-26, 7698 ccm FE 280-26, 7146 ccm FE 300-26 FE 320-26, 7146 ccm FE 320-26, 7698 ccm FE 340-26	05.12 - 05.12 - 05.12 - 05.12 - 05.12 - 05.12 - 05.12 - 05.12 - 05.12 -		Reifenabmessung / Tyre Size:315/60 R22,5 Reifenabmessung / Tyre Size:315/70 R22,5 Abgasnorm: Euro 6 / Exhaust Emission Norm: Euro 6	(116) (116) (20)
6	**Spurstange / Rod Assembly** Führungsstange / Guide Rod einseitig verstellbar / Adjustable on one side Länge [mm] / Length [mm]:1686 Konusmaß [mm] / Cone Size [mm]:30 Rohr-Ø [mm] / Pipe Ø [mm]:60 mit Zubehör / with accessories			**37229 01** **22163637** 37235 01 21440 01 	(8) (82) (133) (106) (96) (117) (173)
	FE 240-26 FE 250-26 FE 260-26 FE 280-26, 7698 ccm FE 280-26, 7146 ccm FE 300-26 FE 320-26, 7146 ccm FE 320-26, 7698 ccm FE 340-26	05.12 - 05.12 - 05.12 - 05.12 - 05.12 - 05.12 - 05.12 - 05.12 - 05.12 -		Reifenabmessung / Tyre Size:315/60 R22,5 Reifenabmessung / Tyre Size:315/70 R22,5 Abgasnorm: Euro 5 / Exhaust Emission Norm: Euro 5	(116) (116) (19)

VOLVO

FE II 6x2/4 05.12 -

1	**Lenkstange / Centre Rod Assembly** Schubstange / Push Rod einseitig verstellbar / Adjustable on one side Länge [mm] / Length [mm]:833 Konusmaß [mm] / Cone Size [mm]:30 Rohr-Ø [mm] / Pipe Ø [mm]:62 mit Zubehör / with accessories	(4) (122) (133) (106) (96) (117) (173)	**33580 01** 21971 01	**21560894**	
	FE 260-26 05.12 - FE 280-26 05.12 - FE 300-26 05.12 - FE 320-26 05.12 - FE 340-26 05.12 -		LHD Lenkstockhebel zur 1. VA / Pitman arm to 1st front axle für Fahrzeuge mit Luftfederung / for pneumatic suspension vehicles Abgasnorm: Euro 6 / Exhaust Emission Norm: Euro 6		(102) (143) (20)
1	**Lenkstange / Centre Rod Assembly** Schubstange / Push Rod einseitig verstellbar / Adjustable on one side Länge [mm] / Length [mm]:830 Konusmaß [mm] / Cone Size [mm]:30 Rohr-Ø [mm] / Pipe Ø [mm]:62 mit Zubehör / with accessories	(4) (122) (133) (106) (96) (117) (173)	**33581 01** 21971 01	**7421560865**	
	FE 260-26 05.12 - FE 280-26 05.12 - FE 300-26 05.12 - FE 320-26 05.12 - FE 340-26 05.12 -		LHD Lenkstockhebel zur 1. VA / Pitman arm to 1st front axle für Fahrzeuge mit Blattfederung / for leaf-spring suspension vehicles Abgasnorm: Euro 6 / Exhaust Emission Norm: Euro 6		(102) (142) (20)
1	**Lenkstange / Centre Rod Assembly** Schubstange / Push Rod einseitig verstellbar / Adjustable on one side Länge [mm] / Length [mm]:825 Konusmaß [mm] / Cone Size [mm]:30 Rohr-Ø [mm] / Pipe Ø [mm]:62 mit Zubehör / with accessories	(4) (122) (133) (106) (96) (117) (173)	**33582 01** 21971 01	**7421560882**	
	FE 260-26 05.12 - FE 280-26 05.12 - FE 300-26 05.12 - FE 320-26 05.12 - FE 340-26 05.12 -		LHD Lenkstockhebel zur 1. VA / Pitman arm to 1st front axle für Fahrzeuge mit Blattfederung / for leaf-spring suspension vehicles Abgasnorm: Euro 5 / Exhaust Emission Norm: Euro 5		(102) (142) (19)
1	**Lenkstange / Centre Rod Assembly** Schubstange / Push Rod einseitig verstellbar / Adjustable on one side Länge [mm] / Length [mm]:825 Konusmaß [mm] / Cone Size [mm]:30 Rohr-Ø [mm] / Pipe Ø [mm]:62 mit Zubehör / with accessories	(4) (122) (133) (106) (96) (117) (173)	**33583 01** 21971 01	**21560889**	
	FE 260-26 05.12 - FE 280-26 05.12 - FE 300-26 05.12 - FE 320-26 05.12 - FE 340-26 05.12 -		RHD Lenkstockhebel zur 1. VA / Pitman arm to 1st front axle für Fahrzeuge mit Blattfederung / for leaf-spring suspension vehicles Abgasnorm: Euro 5 / Exhaust Emission Norm: Euro 5		(102) (142) (19)
1	**Lenkstange / Centre Rod Assembly** Schubstange / Push Rod einseitig verstellbar / Adjustable on one side Länge [mm] / Length [mm]:825 Konusmaß [mm] / Cone Size [mm]:30 Rohr-Ø [mm] / Pipe Ø [mm]:62 mit Zubehör / with accessories	(4) (122) (133) (106) (96) (117) (173)	**36174 01** 21971 01	**21560905**	
	FE 260-26 05.12 - FE 280-26 05.12 - FE 300-26 05.12 - FE 320-26 05.12 - FE 340-26 05.12 -		LHD Lenkstockhebel zur 1. VA / Pitman arm to 1st front axle für Fahrzeuge mit Luftfederung / for pneumatic suspension vehicles Abgasnorm: Euro 5 / Exhaust Emission Norm: Euro 5		(102) (143) (19)

FE II 6x2/4 05.12 -

Pos				Ref.
1	**Lenkstange / Centre Rod Assembly** Schubstange / Push Rod einseitig verstellbar / Adjustable on one side Länge [mm] / Length [mm]:833 Konusmaß [mm] / Cone Size [mm]:30 Rohr-Ø [mm] / Pipe Ø [mm]:62 mit Zubehör / with accessories		(4) (122) (133) (106) (96) (117) (173)	**38675 01** **21560898** 21971 01
	FE 260-26 05.12 - FE 280-26 05.12 - FE 300-26 05.12 - FE 320-26 05.12 - FE 340-26 05.12 -			RHD Lenkstockhebel zur 1. VA / Pitman arm to 1st front axle (102) für Fahrzeuge mit Luftfederung / for pneumatic suspension vehicles (143) Abgasnorm: Euro 6 / Exhaust Emission Norm: Euro 6 (20)
1	**Lenkstange / Centre Rod Assembly** Schubstange / Push Rod einseitig verstellbar / Adjustable on one side Länge [mm] / Length [mm]:830 Konusmaß [mm] / Cone Size [mm]:30 Rohr-Ø [mm] / Pipe Ø [mm]:62 mit Zubehör / with accessories		(4) (122) (133) (106) (96) (117) (173)	**38676 01** **21560873** 21971 01
	FE 260-26 05.12 - FE 280-26 05.12 - FE 300-26 05.12 - FE 320-26 05.12 - FE 340-26 05.12 -			RHD Lenkstockhebel zur 1. VA / Pitman arm to 1st front axle (102) für Fahrzeuge mit Blattfederung / for leaf-spring suspension vehicles (142) Abgasnorm: Euro 6 / Exhaust Emission Norm: Euro 6 (20)
6	**Spurstange / Rod Assembly** Führungsstange / Guide Rod beidseitig verstellbar / Adjustable on both sides Länge [mm] / Length [mm]:1719 Konusmaß [mm] / Cone Size [mm]:30 Rohr-Ø [mm] / Pipe Ø [mm]:40 mit Zubehör / with accessories		(8) (82) (132) (106) (96) (117) (173)	**33576 01** **21560965** 11492 03 11505 03
	FE 260-26 05.12 - FE 280-26 05.12 - FE 300-26 05.12 -			Reifenabmessung / Tyre Size:275/70 R22,5 (116) Reifenabmessung / Tyre Size:315/80 R22,5 (116) Abgasnorm: Euro 6 / Exhaust Emission Norm: Euro 6 (20)
6	**Spurstange / Rod Assembly** Führungsstange / Guide Rod beidseitig verstellbar / Adjustable on both sides Länge [mm] / Length [mm]:1676 Konusmaß [mm] / Cone Size [mm]:30 Rohr-Ø [mm] / Pipe Ø [mm]:40 mit Zubehör / with accessories		(8) (82) (132) (106) (96) (117) (173)	**33577 01** **21560968** 11492 03 11505 03
	FE 260-26 05.12 - FE 280-26 05.12 - FE 300-26 05.12 - FE 320-26 05.12 - FE 340-26 05.12 -			Reifenabmessung / Tyre Size:275/70 R22,5 (116) Reifenabmessung / Tyre Size:315/80 R22,5 (116) Abgasnorm: Euro 5 / Exhaust Emission Norm: Euro 5 (19)
6	**Spurstange / Rod Assembly** Führungsstange / Guide Rod einseitig verstellbar / Adjustable on one side Länge [mm] / Length [mm]:1726 Konusmaß [mm] / Cone Size [mm]:30 Rohr-Ø [mm] / Pipe Ø [mm]:52 mit Zubehör / with accessories		(8) (82) (133) (106) (96) (117) (173)	**37228 01** **22163635** 37235 01 21440 01
	FE 260-26 05.12 - FE 280-26 05.12 - FE 300-26 05.12 - FE 320-26 05.12 - FE 340-26 05.12 -			Reifenabmessung / Tyre Size:315/60 R22,5 (116) Reifenabmessung / Tyre Size:315/70 R22,5 (116) Abgasnorm: Euro 6 / Exhaust Emission Norm: Euro 6 (20)

VOLVO

FE II 6x2/4 05.12 -

6 Spurstange / Rod Assembly

Führungsstange / Guide Rod (8) (82)
einseitig verstellbar / Adjustable on one side (133)
Länge [mm] / Length [mm]:1686 (106)
Konusmaß [mm] / Cone Size [mm]:30 (96)
Rohr-Ø [mm] / Pipe Ø [mm]:60 (117)
mit Zubehör / with accessories (173)

37229 01 22163637
37235 01
21440 01

FE 260-26	05.12 -	Reifenabmessung / Tyre Size:315/60 R22,5	(116)
FE 280-26	05.12 -	Reifenabmessung / Tyre Size:315/70 R22,5	(116)
FE 300-26	05.12 -	Abgasnorm: Euro 5 / Exhaust Emission Norm: Euro 5	(19)
FE 320-26	05.12 -		
FE 340-26	05.12 -		

5 Spurstangenkopf / Tie Rod End

am Lenkzylinder / at steering cylinder (9) (129)
Länge [mm] / Length [mm]:88 (106)
Innengewinde / Inner Thread (91)
mit Rechtsgewinde / with right-hand thread (170)
Gewindemaß / Thread Size:M26x1,5 (86)
Außengewinde / Outer Thread (36)
Gewindemaß / Thread Size:M20x1,5 (86)
Konusmaß [mm] / Cone Size [mm]:28,6 (96)
mit Zubehör / with accessories (173)
Schrauben-/Mutternausführung: selbstsichernd / Bolt / Nut Version: Self-locking (121)

38693 01 21431675

FE 260-26	05.12 -	am Lenkzylinder / at steering cylinder	(129)
FE 280-26	05.12 -	Schleppachse / Tag Axle	(120)
FE 300-26	05.12 -		
FE 320-26	05.12 -		
FE 340-26	05.12 -		

5 Spurstangenkopf / Tie Rod End

am Lenkzylinder / at steering cylinder (9) (129)
Länge [mm] / Length [mm]:120 (106)
Innengewinde / Inner Thread (91)
mit Rechtsgewinde / with right-hand thread (170)
Gewindemaß / Thread Size:M26x1,5 (86)
Außengewinde / Outer Thread (36)
Gewindemaß / Thread Size:M20x1,5 (86)
Konusmaß [mm] / Cone Size [mm]:28,6 (96)
mit Zubehör / with accessories (173)
Schrauben-/Mutternausführung: selbstsichernd / Bolt / Nut Version: Self-locking (121)

38694 01 21431678

FE 260-26	05.12 -	am Lenkzylinder / at steering cylinder	(129)
FE 280-26	05.12 -	Schleppachse / Tag Axle	(120)
FE 300-26	05.12 -		
FE 320-26	05.12 -		
FE 340-26	05.12 -		

7 Spurstange / Rod Assembly

Führungsstange / Guide Rod (8) (82)
einseitig verstellbar / Adjustable on one side (133)
Länge [mm] / Length [mm]:1818 (106)
Konusmaß [mm] / Cone Size [mm]:32 (96)
Rohr-Ø [mm] / Pipe Ø [mm]:50 (117)
mit Zubehör / with accessories (173)
Schrauben-/Mutternausführung: selbstsichernd / Bolt / Nut Version: Self-locking (121)

38682 01 22159768
37235 01

FE 260-26	05.12 -	Schleppachse / Tag Axle	(120)
FE 280-26	05.12 -		
FE 300-26	05.12 -		
FE 320-26	05.12 -		
FE 340-26	05.12 -		

FE II 6x4 05.12 -

Pos				Ref.
1	**Lenkstange / Centre Rod Assembly** Schubstange / Push Rod einseitig verstellbar / Adjustable on one side Länge [mm] / Length [mm]:833 Konusmaß [mm] / Cone Size [mm]:30 Rohr-Ø [mm] / Pipe Ø [mm]:62 mit Zubehör / with accessories		(4) (122) (133) (106) (96) (117) (173)	**33580 01** **21560894** 21971 01
	FE 260-26 FE 280-26 FE 300-26 FE 320-26 FE 340-26	05.12 - 05.12 - 05.12 - 05.12 - 05.12 -		LHD Lenkstockhebel zur 1. VA / Pitman arm to 1st front axle für Fahrzeuge mit Luftfederung / for pneumatic suspension vehicles Abgasnorm: Euro 6 / Exhaust Emission Norm: Euro 6
1	**Lenkstange / Centre Rod Assembly** Schubstange / Push Rod einseitig verstellbar / Adjustable on one side Länge [mm] / Length [mm]:830 Konusmaß [mm] / Cone Size [mm]:30 Rohr-Ø [mm] / Pipe Ø [mm]:62 mit Zubehör / with accessories		(4) (122) (133) (106) (96) (117) (173)	**33581 01** **7421560865** 21971 01
	FE 260-26 FE 280-26 FE 300-26 FE 320-26 FE 340-26	05.12 - 05.12 - 05.12 - 05.12 - 05.12 -		LHD Lenkstockhebel zur 1. VA / Pitman arm to 1st front axle für Fahrzeuge mit Blattfederung / for leaf-spring suspension vehicles Abgasnorm: Euro 6 / Exhaust Emission Norm: Euro 6
1	**Lenkstange / Centre Rod Assembly** Schubstange / Push Rod einseitig verstellbar / Adjustable on one side Länge [mm] / Length [mm]:825 Konusmaß [mm] / Cone Size [mm]:30 Rohr-Ø [mm] / Pipe Ø [mm]:62 mit Zubehör / with accessories		(4) (122) (133) (106) (96) (117) (173)	**33582 01** **7421560882** 21971 01
	FE 260-26 FE 280-26 FE 300-26 FE 320-26 FE 340-26	05.12 - 05.12 - 05.12 - 05.12 - 05.12 -		LHD Lenkstockhebel zur 1. VA / Pitman arm to 1st front axle für Fahrzeuge mit Blattfederung / for leaf-spring suspension vehicles Abgasnorm: Euro 5 / Exhaust Emission Norm: Euro 5
1	**Lenkstange / Centre Rod Assembly** Schubstange / Push Rod einseitig verstellbar / Adjustable on one side Länge [mm] / Length [mm]:825 Konusmaß [mm] / Cone Size [mm]:30 Rohr-Ø [mm] / Pipe Ø [mm]:62 mit Zubehör / with accessories		(4) (122) (133) (106) (96) (117) (173)	**33583 01** **21560889** 21971 01
	FE 260-26 FE 280-26 FE 300-26 FE 320-26 FE 340-26	05.12 - 05.12 - 05.12 - 05.12 - 05.12 -		RHD Lenkstockhebel zur 1. VA / Pitman arm to 1st front axle für Fahrzeuge mit Blattfederung / for leaf-spring suspension vehicles Abgasnorm: Euro 5 / Exhaust Emission Norm: Euro 5
1	**Lenkstange / Centre Rod Assembly** Schubstange / Push Rod einseitig verstellbar / Adjustable on one side Länge [mm] / Length [mm]:825 Konusmaß [mm] / Cone Size [mm]:30 Rohr-Ø [mm] / Pipe Ø [mm]:62 mit Zubehör / with accessories		(4) (122) (133) (106) (96) (117) (173)	**36174 01** **21560905** 21971 01
	FE 260-26 FE 280-26 FE 300-26 FE 320-26 FE 340-26	05.12 - 05.12 - 05.12 - 05.12 - 05.12 -		LHD Lenkstockhebel zur 1. VA / Pitman arm to 1st front axle für Fahrzeuge mit Luftfederung / for pneumatic suspension vehicles Abgasnorm: Euro 5 / Exhaust Emission Norm: Euro 5
6	**Spurstange / Rod Assembly** Führungsstange / Guide Rod beidseitig verstellbar / Adjustable on both sides Länge [mm] / Length [mm]:1719 Konusmaß [mm] / Cone Size [mm]:30 Rohr-Ø [mm] / Pipe Ø [mm]:40 mit Zubehör / with accessories		(8) (82) (132) (106) (96) (117) (173)	**33576 01** **21560965** 11492 03 11505 03
	FE 340-26	05.12 -		Reifenabmessung / Tyre Size:275/70 R22,5 Reifenabmessung / Tyre Size:315/80 R22,5 Abgasnorm: Euro 6 / Exhaust Emission Norm: Euro 6

VOLVO

FE II 6x4 05.12 -

6 Spurstange / Rod Assembly

Führungsstange / Guide Rod (8)
beidseitig verstellbar / Adjustable on both sides (82)
Länge [mm] / Length [mm]:1676 (132)
Konusmaß [mm] / Cone Size [mm]:30 (106)
Rohr-Ø [mm] / Pipe Ø [mm]:40 (96)
mit Zubehör / with accessories (117) (173)

33577 01 **21560968**
11492 03
11505 03

FE 260-26	05.12 -	Reifenabmessung / Tyre Size:275/70 R22,5	(116)
FE 280-26	05.12 -	Reifenabmessung / Tyre Size:315/80 R22,5	(116)
FE 300-26	05.12 -	Abgasnorm: Euro 5 / Exhaust Emission Norm: Euro 5	(19)
FE 320-26	05.12 -		
FE 340-26	05.12 -		

6 Spurstange / Rod Assembly

Führungsstange / Guide Rod (8)
einseitig verstellbar / Adjustable on one side (82)
Länge [mm] / Length [mm]:1726 (133)
Konusmaß [mm] / Cone Size [mm]:30 (106)
Rohr-Ø [mm] / Pipe Ø [mm]:52 (96)
mit Zubehör / with accessories (117) (173)

37228 01 **22163635**
37235 01
21440 01

FE 260-26	05.12 -	Reifenabmessung / Tyre Size:315/60 R22,5	(116)
FE 280-26	05.12 -	Reifenabmessung / Tyre Size:315/70 R22,5	(116)
FE 300-26	05.12 -	Abgasnorm: Euro 6 / Exhaust Emission Norm: Euro 6	(20)
FE 320-26	05.12 -		
FE 340-26	05.12 -		

6 Spurstange / Rod Assembly

Führungsstange / Guide Rod (8)
einseitig verstellbar / Adjustable on one side (82)
Länge [mm] / Length [mm]:1686 (133)
Konusmaß [mm] / Cone Size [mm]:30 (106)
Rohr-Ø [mm] / Pipe Ø [mm]:60 (96)
mit Zubehör / with accessories (117) (173)

37229 01 **22163637**
37235 01
21440 01

FE 260-26	05.12 -	Reifenabmessung / Tyre Size:315/60 R22,5	(116)
FE 280-26	05.12 -	Reifenabmessung / Tyre Size:315/70 R22,5	(116)
FE 300-26	05.12 -	Abgasnorm: Euro 5 / Exhaust Emission Norm: Euro 5	(19)
FE 320-26	05.12 -		
FE 340-26	05.12 -		

10 Lenker, Radaufhängung / Track Control Arm

Längslenker / Trailing Arm (3)
Länge [mm] / Length [mm]:510 (107)
Bohrung-Ø 1 [mm] / Bore Ø 1 [mm]:17 (106)
Bohrung-Ø 2 [mm] / Bore Ø 2 [mm]:17 (39)
Lochabstand 1/Lochabstand 2 / Hole Pitch 1/ Hole Pitch 2:115 / 115 (40)
Molekularlager / Molecular Bearing (103) (108)

35270 01 **20443044**
® 25208 01

FE 260-26	05.12 -	Aggregat / Unit	(25)
FE 280-26	05.12 -	1.HA / 1st RA	(11)
FE 300-26	05.12 -	2.HA / 2nd RA	(13)
FE 320-26	05.12 -	für Fahrzeuge mit Blattfederung / for leaf-spring suspension vehicles	(142)
FE 340-26	05.12 -	Achslast [kg] / Axle Load [kg]:21000	(23)

8 Lenker, Radaufhängung / Track Control Arm

Dreieckslenker (Nfz) / Wishbone (CV) (3)
Länge [mm] / Length [mm]:662,4 (46)
Rohr-Ø [mm] / Pipe Ø [mm]:48 (106)
Bohrung-Ø 1 [mm] / Bore Ø 1 [mm]:19 (117)
Bohrung-Ø 2 [mm] / Bore Ø 2 [mm]:19 (39)
Lochabstand 1/Lochabstand 2 / Hole Pitch 1/ Hole Pitch 2:115/115 (40) (103)

26058 01 **7420741703**
® 25208 01
® 30672 01

FE 260-26	05.12 -	Aggregat / Unit	(25)
FE 280-26	05.12 -	1.HA / 1st RA	(11)
FE 300-26	05.12 -	2.HA / 2nd RA	(13)
FE 320-26	05.12 -	für Fahrzeuge mit Blattfederung / for leaf-spring suspension vehicles	(142)
FE 340-26	05.12 -	Achslast [kg] / Axle Load [kg]:21000	(23)

1 Lenkstange / Centre Rod Assembly

Schubstange / Push Rod
einseitig verstellbar / Adjustable on one side
Länge [mm] / Length [mm]:863
Konusmaß [mm] / Cone Size [mm]:28,6
Rohr-Ø [mm] / Pipe Ø [mm]:52
mit Zubehör / with accessories

(4) (122) (133) (106) (96) (117) (173)

37458 01 **22159733**
27547 02
37235 01

400, 21 t	09.05 -	LHD
400, 18 t	09.05 -	Lenkstockhebel zur 1. VA / Pitman arm to 1st front axle (102)
440, 21 t	09.05 -	Blattfeder / Leaf spring (38)
440, 18 t	09.05 -	
480, 21 t	09.05 -	
480, 18 t	09.05 -	
520, 21 t	09.05 -	
520, 18 t	09.05 -	

6 Spurstange / Rod Assembly

Führungsstange / Guide Rod
beidseitig verstellbar / Adjustable on both sides
Länge [mm] / Length [mm]:1669
Konusmaß [mm] / Cone Size [mm]:32
Rohr-Ø [mm] / Pipe Ø [mm]:42
mit Zubehör / with accessories

(8) (82) (132) (106) (96) (117) (173)

34528 01 **20581086**
31961 01
34527 01

400, 21 t	09.05 -	Achslast [t] / Axle Load [t]:7,1 (24)
420, 21 t	01.09 -	Achslast [t] / Axle Load [t]:7,5 (24)
420, 20,1 t	01.09 -	Achslast [t] / Axle Load [t]:8,0 (24)
440, 21 t	09.05 -	Gekröpfte Vorderachse / Offset front axle (84)
440, 18 t	09.05 -	
460, 21 t	01.09 -	
460, 20,1 t	01.09 -	
480, 21 t	09.05 -	
480, 18 t	09.05 -	
500, 18 t	09.05 -	
500, 21 t	09.07 -	
520, 21 t	09.05 -	
520, 18 t	09.05 -	
540, 21 t	01.09 -	
540, 20,1 t	01.09 -	

400, 21 t	09.05 -	Gerade Vorderachse / Straight front axle (85)
420, 21 t	01.09 -	
420, 20,1 t	01.09 -	
440, 21 t	09.05 -	
440, 18 t	09.05 -	
460, 21 t	01.09 -	
460, 20,1 t	01.09 -	
480, 21 t	09.05 -	
480, 18 t	09.05 -	
500, 18 t	09.05 -	
500, 21 t	09.07 -	
520, 21 t	09.05 -	
520, 18 t	09.05 -	
540, 21 t	01.09 -	
540, 20,1 t	01.09 -	

6 Spurstange / Rod Assembly

Führungsstange / Guide Rod
einseitig verstellbar / Adjustable on one side
Länge [mm] / Length [mm]:1634
Konusmaß [mm] / Cone Size [mm]:28,6
Rohr-Ø [mm] / Pipe Ø [mm]:50
mit Zubehör / with accessories

(8) (82) (133) (106) (96) (117) (173)

37223 01 **22159759**
37235 01
22647 01

400, 21 t	09.05 -	für Fahrzeuge mit Blattfederung / for leaf-spring suspension vehicles (142)
400, 18 t	09.05 -	Fahrgestellhöhe niedrig 850 mm / height of chassis low 850 mm (58)
440, 21 t	09.05 -	
440, 18 t	09.05 -	
480, 21 t	09.05 -	
480, 18 t	09.05 -	
520, 21 t	09.05 -	
520, 18 t	09.05 -	

VOLVO

FH 4x2 01.05 -

6 Spurstange / Rod Assembly

Führungsstange / Guide Rod
einseitig verstellbar / Adjustable on one side
Länge [mm] / Length [mm]:1660
Konusmaß [mm] / Cone Size [mm]:32
Rohr-Ø [mm] / Pipe Ø [mm]:60
mit Zubehör / with accessories

(8) (82) (133) (106) (96) (117) (173)

37227 01 **22159753**
37235 01

400, 21 t	09.05 -	
400, 18 t	09.05 -	
420, 21 t	01.09 -	
420, 20,1 t	01.09 -	
440, 21 t	09.05 -	
440, 18 t	09.05 -	
460, 21 t	01.09 -	
460, 20,1 t	01.09 -	
480, 21 t	09.05 -	
480, 18 t	09.05 -	
500, 18 t	09.05 -	
500, 21 t	09.07 -	
520, 21 t	09.05 -	
520, 18 t	09.05 -	
540, 21 t	01.09 -	
540, 20,1 t	01.09 -	

Achslast [t] / Axle Load [t]:8,2	(24)
Fahrgestellhöhe Hoch 1010 mm / height of chassis high 1010 mm	(54)
Fahrgestellhöhe niedrig 850 mm / height of chassis low 850 mm	(58)
Gerade Vorderachse / Straight front axle	(85)

12 Lenker, Radaufhängung / Track Control Arm

Längslenker / Trailing Arm
Länge [mm] / Length [mm]:799
Rohr-Ø [mm] / Pipe Ø [mm]:48
Bohrung-Ø 1 [mm] / Bore Ø 1 [mm]:17
Bohrung-Ø 2 [mm] / Bore Ø 2 [mm]:17
Lochabstand 1/Lochabstand 2 / Hole Pitch 1/ Hole Pitch 2:115 / 115
Molekularlager / Molecular Bearing

(3) (107) (106) (117) (39) (40) (103) (108)

33291 01 **21106157**
® 25208 01

400, 21 t	09.05 -	
400, 18 t	09.05 -	
440, 21 t	09.05 -	
440, 18 t	09.05 -	
480, 21 t	09.05 -	
480, 18 t	09.05 -	
520, 21 t	09.05 -	
520, 18 t	09.05 -	

für Fahrzeuge mit Luftfederung / for pneumatic suspension vehicles	(143)
Fahrgestellhöhe medium 900 mm / height of chassis medium 900 mm	(57)
Fahrgestellhöhe Standard 950 mm / height of chassis standard 950mm	(55)

14 Stange/Strebe, Stabilisator / Rod/Strut, stabiliser

Koppelstange / Coupling Rod
nicht verstellbar / not adjustable
Länge [mm] / Length [mm]:325
Konusmaß [mm] / Cone Size [mm]:22

(10) (97) (177) (106) (96)

34604 01 **21446333**

400, 21 t	09.05 -	
400, 18 t	09.05 -	
420, 21 t	01.09 -	
420, 20,1 t	01.09 -	
440, 21 t	09.05 -	
440, 18 t	09.05 -	
460, 21 t	01.09 -	
460, 20,1 t	01.09 -	
480, 21 t	09.05 -	
480, 18 t	09.05 -	
500, 18 t	09.05 -	
500, 21 t	09.07 -	
520, 21 t	09.05 -	
520, 18 t	09.05 -	
540, 21 t	01.09 -	
540, 20,1 t	01.09 -	

für Fahrzeuge mit Blattfederung / for leaf-spring suspension vehicles	(142)

FH 4x2 01.05 -

14 Stange/Strebe, Stabilisator / Rod/Strut, stabiliser

34797 01 — 20477803

Koppelstange / Coupling Rod (97)
nicht verstellbar / not adjustable (177)
Länge [mm] / Length [mm]:275 (106)
Konusmaß [mm] / Cone Size [mm]:22 (96)
Rohr-Ø [mm] / Pipe Ø [mm]:30 (117)
mit Zubehör / with accessories (173)

400, 21 t	09.05 -	für Fahrzeuge mit Luftfederung / for pneumatic suspension vehicles	(143)
400, 18 t	09.05 -	Fahrhöhe bis 130 mm / Drive height up to 130 mm	(79)
420, 21 t	01.09 -		
420, 20,1 t	01.09 -		
440, 21 t	09.05 -		
440, 18 t	09.05 -		
460, 21 t	01.09 -		
460, 20,1 t	01.09 -		
480, 21 t	09.05 -		
480, 18 t	09.05 -		
500, 18 t	09.05 -		
500, 21 t	09.07 -		
520, 21 t	09.05 -		
520, 18 t	09.05 -		
540, 21 t	01.09 -		
540, 20,1 t	01.09 -		

10 Lenker, Radaufhängung / Track Control Arm

31958 01 — 20453123
® 25208 01

Längslenker / Trailing Arm (107)
für Dreieckslenker (Nfz) / for wishbone (CV) (140)
Länge [mm] / Length [mm]:449 (106)
Rohr-Ø [mm] / Pipe Ø [mm]:48 (117)
Bohrung-Ø 1 [mm] / Bore Ø 1 [mm]:17 (39)
Bohrung-Ø 2 [mm] / Bore Ø 2 [mm]:17 (40)
Lochabstand 1/Lochabstand 2 / Hole Pitch 1/ Hole Pitch 2:115 / 115 (103)
nicht verstellbar / not adjustable (177)
Molekularlager / Molecular Bearing (108)

400, 21 t	09.05 -	▲	
400, 18 t	09.05 -	für Fahrzeuge mit Luftfederung / for pneumatic suspension vehicles	(143)
440, 21 t	09.05 -	Fahrgestellhöhe extra niedrig 810 mm / height of chassis extra low 810 mm	(56)
440, 18 t	09.05 -		
480, 21 t	09.05 -		
480, 18 t	09.05 -		
520, 21 t	09.05 -		
520, 18 t	09.05 -		

10 Lenker, Radaufhängung / Track Control Arm

34680 01 — 20517494

Längslenker / Trailing Arm (107)
Länge [mm] / Length [mm]:625 (106)
Bohrung-Ø 1 [mm] / Bore Ø 1 [mm]:17 (39)
Bohrung-Ø 2 [mm] / Bore Ø 2 [mm]:17 (40)
Lochabstand 1/Lochabstand 2 / Hole Pitch 1/ Hole Pitch 2:115 / 115 (103)
nicht verstellbar / not adjustable (177)
Molekularlager / Molecular Bearing (108)

400, 21 t	09.05 -	▼	
400, 18 t	09.05 -	für Fahrzeuge mit Luftfederung / for pneumatic suspension vehicles	(143)
420, 21 t	01.09 -		
420, 20,1 t	01.09 -		
440, 21 t	09.05 -		
440, 18 t	09.05 -		
460, 21 t	01.09 -		
460, 20,1 t	01.09 -		
480, 21 t	09.05 -		
480, 18 t	09.05 -		
500, 18 t	09.05 -		
520, 21 t	09.05 -		
520, 18 t	09.05 -		
540, 21 t	01.09 -		
540, 20,1 t	01.09 -		

VOLVO

FH 4x2 01.05 -

8 Lenker, Radaufhängung / Track Control Arm

Dreieckslenker (Nfz) / Wishbone (CV) (46)
Länge [mm] / Length [mm]:662,4 (106)
Rohr-Ø [mm] / Pipe Ø [mm]:48 (117)
Bohrung-Ø 1 [mm] / Bore Ø 1 [mm]:19 (39)
Bohrung-Ø 2 [mm] / Bore Ø 2 [mm]:19 (40)
Lochabstand 1/Lochabstand 2 / Hole Pitch 1/ Hole Pitch 2:115/115 (103)

(3)

26058 01 **7420741703**
® 25208 01
® 30672 01

400, 21 t	09.05 -	für Fahrzeuge mit Luftfederung / for pneumatic suspension vehicles	(143)
400, 18 t	09.05 -	Fahrgestellhöhe niedrig 850 mm / height of chassis low 850 mm	(58)
440, 21 t	09.05 -	Fahrgestellhöhe medium 900 mm / height of chassis medium 900 mm	(57)
440, 18 t	09.05 -	Fahrgestellhöhe Standard 950 mm / height of chassis standard 950mm	(55)
480, 21 t	09.05 -		
480, 18 t	09.05 -		
520, 21 t	09.05 -		
520, 18 t	09.05 -		

13 Stange/Strebe, Stabilisator / Rod/Strut, stabiliser

Koppelstange / Coupling Rod (97)
Länge [mm] / Length [mm]:435 (106)
Konusmaß [mm] / Cone Size [mm]:28,6 (96)
Rohr-Ø [mm] / Pipe Ø [mm]:36 (117)
mit Zubehör / with accessories (173)
für 30 mm Halteplatte / for 30 mm holder plate (138)

(10)

30595 01 **20443061**

400, 21 t	09.05 -	->10.2010	
400, 18 t	09.05 -	für Fahrzeuge mit Luftfederung / for pneumatic suspension vehicles	(143)
420, 21 t	01.09 -	Fahrhöhe 231 - 250 mm / ride height 231 - 250 mm	(71)
420, 20,1 t	01.09 -		
440, 21 t	09.05 -		
440, 18 t	09.05 -		
460, 21 t	01.09 -		
460, 20,1 t	01.09 -		
480, 21 t	09.05 -		
480, 18 t	09.05 -		
500, 18 t	09.05 -		
500, 21 t	09.07 -		
520, 21 t	09.05 -		
520, 18 t	09.05 -		
540, 21 t	01.09 -		
540, 20,1 t	01.09 -		

13 Stange/Strebe, Stabilisator / Rod/Strut, stabiliser

Koppelstange / Coupling Rod (97)
Länge [mm] / Length [mm]:380 (106)
Konusmaß [mm] / Cone Size [mm]:28,6 (96)
Rohr-Ø [mm] / Pipe Ø [mm]:36 (117)
mit Zubehör / with accessories (173)
für 30 mm Halteplatte / for 30 mm holder plate (138)

(10)

31182 01 **20443062**

400, 21 t	09.05 -	Antriebsachse / Drive Axle	(32)
400, 18 t	09.05 -	->10.2010	
420, 21 t	01.09 -	für Fahrzeuge mit Luftfederung / for pneumatic suspension vehicles	(143)
420, 20,1 t	01.09 -	Fahrhöhe 171 - 190 mm / ride height 171 - 190 mm	(67)
440, 21 t	09.05 -		
440, 18 t	09.05 -		
460, 21 t	01.09 -		
460, 20,1 t	01.09 -		
480, 21 t	09.05 -		
480, 18 t	09.05 -		
500, 18 t	09.05 -		
500, 21 t	09.07 -		
520, 21 t	09.05 -		
520, 18 t	09.05 -		
540, 21 t	01.09 -		
540, 20,1 t	01.09 -		

13 **Stange/Strebe, Stabilisator / Rod/Strut, stabiliser** (10)
Koppelstange / Coupling Rod (97)
Länge [mm] / Length [mm]:350 (106)
Konusmaß [mm] / Cone Size [mm]:28,6 (96)
Rohr-Ø [mm] / Pipe Ø [mm]:36 (117)
mit Zubehör / with accessories (173)
für 30 mm Halteplatte / for 30 mm holder plate (138)

31183 01 **20443063**

400, 21 t	09.05 -	Antriebsachse / Drive Axle	(32)
400, 18 t	09.05 -	->10.2010	
420, 21 t	01.09 -	für Fahrzeuge mit Luftfederung / for pneumatic suspension vehicles	(143)
420, 20,1 t	01.09 -	Fahrhöhe 131 - 170 mm / ride height 131 - 170 mm	(62)
440, 21 t	09.05 -		
440, 18 t	09.05 -		
460, 21 t	01.09 -		
460, 20,1 t	01.09 -		
480, 21 t	09.05 -		
480, 18 t	09.05 -		
500, 18 t	09.05 -		
500, 21 t	09.07 -		
520, 21 t	09.05 -		
520, 18 t	09.05 -		
540, 21 t	01.09 -		
540, 20,1 t	01.09 -		

13 **Stange/Strebe, Stabilisator / Rod/Strut, stabiliser** (10)
Koppelstange / Coupling Rod (97)
Länge [mm] / Length [mm]:435 (106)
Konusmaß [mm] / Cone Size [mm]:32 (96)
Rohr-Ø [mm] / Pipe Ø [mm]:36 (117)
mit Zubehör / with accessories (173)
für 27 mm Halteplatte / for 27 mm holdingplate (137)

36692 01 **21119064**

400, 21 t	09.05 -	10.2010->	
400, 18 t	09.05 -	für Fahrzeuge mit Luftfederung / for pneumatic suspension vehicles	(143)
420, 21 t	01.09 -	Fahrhöhe 231 - 250 mm / ride height 231 - 250 mm	(71)
420, 20,1 t	01.09 -		
440, 21 t	09.05 -		
440, 18 t	09.05 -		
460, 21 t	01.09 -		
460, 20,1 t	01.09 -		
480, 21 t	09.05 -		
480, 18 t	09.05 -		
500, 18 t	09.05 -		
500, 21 t	09.07 -		
520, 21 t	09.05 -		
520, 18 t	09.05 -		
540, 21 t	01.09 -		
540, 20,1 t	01.09 -		

13 **Stange/Strebe, Stabilisator / Rod/Strut, stabiliser** (10)
Koppelstange / Coupling Rod (97)
Länge [mm] / Length [mm]:380 (106)
Konusmaß [mm] / Cone Size [mm]:32 (96)
Rohr-Ø [mm] / Pipe Ø [mm]:36 (117)
mit Zubehör / with accessories (173)
für 27 mm Halteplatte / for 27 mm holdingplate (137)

36693 01 **21119067**

400, 21 t	09.05 -	Antriebsachse / Drive Axle	(32)
400, 18 t	09.05 -	10.2010->	
420, 21 t	01.09 -	für Fahrzeuge mit Luftfederung / for pneumatic suspension vehicles	(143)
420, 20,1 t	01.09 -	Fahrhöhe 171 - 190 mm / ride height 171 - 190 mm	(67)
440, 21 t	09.05 -		
440, 18 t	09.05 -		
460, 21 t	01.09 -		
460, 20,1 t	01.09 -		
480, 21 t	09.05 -		
480, 18 t	09.05 -		
500, 18 t	09.05 -		
500, 21 t	09.07 -		
520, 21 t	09.05 -		
520, 18 t	09.05 -		
540, 21 t	01.09 -		
540, 20,1 t	01.09 -		

VOLVO

FH 4x2 01.05 -

13 **Stange/Strebe, Stabilisator / Rod/Strut, stabiliser** (10)
Koppelstange / Coupling Rod (97)
Länge [mm] / Length [mm]:350 (106)
Konusmaß [mm] / Cone Size [mm]:32 (96)
Rohr-Ø [mm] / Pipe Ø [mm]:36 (117)
mit Zubehör / with accessories (173)
Schrauben-/Mutternausführung: selbstsichernd / Bolt / Nut Version: Self-locking (121)
für 27 mm Halteplatte / for 27 mm holdingplate (137)

36694 01 **21176251**

400, 21 t	09.05 -	Antriebsachse / Drive Axle	(32)
400, 18 t	09.05 -	10.2010->	
420, 21 t	01.09 -	für Fahrzeuge mit Luftfederung / for pneumatic suspension vehicles	(143)
420, 20,1 t	01.09 -	Fahrhöhe 131 - 170 mm / ride height 131 - 170 mm	(62)
440, 21 t	09.05 -		
440, 18 t	09.05 -		
460, 21 t	01.09 -		
460, 20,1 t	01.09 -		
480, 21 t	09.05 -		
480, 18 t	09.05 -		
500, 18 t	09.05 -		
500, 21 t	09.07 -		
520, 21 t	09.05 -		
520, 18 t	09.05 -		
540, 21 t	01.09 -		
540, 20,1 t	01.09 -		

13 **Stange/Strebe, Stabilisator / Rod/Strut, stabiliser** (10)
Koppelstange / Coupling Rod (97)
Länge [mm] / Length [mm]:435 (106)
Konusmaß [mm] / Cone Size [mm]:28,6 (96)
Konusmaß [mm] / Cone Size [mm]:32 (96)
Rohr-Ø [mm] / Pipe Ø [mm]:36 (117)
mit Zubehör / with accessories (173)
für 27 mm Halteplatte / for 27 mm holdingplate (137)

36695 01 **20443061**

400, 21 t	09.05 -	->10.2010	
400, 18 t	09.05 -	für Fahrzeuge mit Luftfederung / for pneumatic suspension vehicles	(143)
420, 21 t	01.09 -	Fahrhöhe 231 - 250 mm / ride height 231 - 250 mm	(71)
420, 20,1 t	01.09 -		
440, 21 t	09.05 -		
440, 18 t	09.05 -		
460, 21 t	01.09 -		
460, 20,1 t	01.09 -		
480, 21 t	09.05 -		
480, 18 t	09.05 -		
500, 18 t	09.05 -		
500, 21 t	09.07 -		
520, 21 t	09.05 -		
520, 18 t	09.05 -		
540, 21 t	01.09 -		
540, 20,1 t	01.09 -		

13 **Stange/Strebe, Stabilisator / Rod/Strut, stabiliser** (10)
Koppelstange / Coupling Rod (97)
Länge [mm] / Length [mm]:380 (106)
Konusmaß [mm] / Cone Size [mm]:28,6 (96)
Konusmaß [mm] / Cone Size [mm]:32 (96)
Rohr-Ø [mm] / Pipe Ø [mm]:36 (117)
mit Zubehör / with accessories (173)
für 27 mm Halteplatte / for 27 mm holdingplate (137)

36696 01 **20443062**

400, 21 t	09.05 -	Antriebsachse / Drive Axle	(32)
400, 18 t	09.05 -	->10.2010	
420, 21 t	01.09 -	für Fahrzeuge mit Luftfederung / for pneumatic suspension vehicles	(143)
420, 20,1 t	01.09 -	Fahrhöhe 171 - 190 mm / ride height 171 - 190 mm	(67)
440, 21 t	09.05 -		
440, 18 t	09.05 -		
460, 21 t	01.09 -		
460, 20,1 t	01.09 -		
480, 21 t	09.05 -		
480, 18 t	09.05 -		
500, 18 t	09.05 -		
500, 21 t	09.07 -		
520, 21 t	09.05 -		
520, 18 t	09.05 -		
540, 21 t	01.09 -		
540, 20,1 t	01.09 -		

13

Stange/Strebe, Stabilisator / Rod/Strut, stabiliser (10)
Koppelstange / Coupling Rod (97)
Länge [mm] / Length [mm]:350 (106)
Konusmaß [mm] / Cone Size [mm]:28,6 (96)
Konusmaß [mm] / Cone Size [mm]:32 (96)
Rohr-Ø [mm] / Pipe Ø [mm]:36 (117)
mit Zubehör / with accessories (173)
für 27 mm Halteplatte / for 27 mm holdingplate (137)

36697 01 **20443063**

400, 21 t	09.05 -	Antriebsachse / Drive Axle	(32)
400, 18 t	09.05 -	->10.2010	
420, 21 t	01.09 -	für Fahrzeuge mit Luftfederung / for pneumatic suspension vehicles	(143)
420, 20,1 t	01.09 -	Fahrhöhe 131 - 170 mm / ride height 131 - 170 mm	(62)
440, 21 t	09.05 -		
440, 18 t	09.05 -		
460, 21 t	01.09 -		
460, 20,1 t	01.09 -		
480, 21 t	09.05 -		
480, 18 t	09.05 -		
500, 18 t	09.05 -		
500, 21 t	09.07 -		
520, 21 t	09.05 -		
520, 18 t	09.05 -		
540, 21 t	01.09 -		
540, 20,1 t	01.09 -		

Lagerung, Stabilisatorkoppelstange (2)
Mounting, stabilizer coupling rod
für Koppelstange / for coupling rod (155)
Länge [mm] / Length [mm]:206 (106)
Dicke/Stärke [mm] / Thickness [mm]:27 (44)

36698 01 **21286847**

400, 21 t	09.05 -	für Fahrzeuge mit Luftfederung / for pneumatic suspension vehicles	(143)
400, 18 t	09.05 -		
420, 21 t	01.09 -		
420, 20,1 t	01.09 -		
440, 21 t	09.05 -		
440, 18 t	09.05 -		
460, 21 t	01.09 -		
460, 20,1 t	01.09 -		
480, 21 t	09.05 -		
480, 18 t	09.05 -		
500, 18 t	09.05 -		
500, 21 t	09.07 -		
520, 21 t	09.05 -		
520, 18 t	09.05 -		
540, 21 t	01.09 -		
540, 20,1 t	01.09 -		

Stange/Strebe, Stabilisator / Rod/Strut, stabiliser (10)
für Führungsstange / for guide bar (154)
mit Rechtsgewinde / with right-hand thread (170)
Länge [mm] / Length [mm]:40 (106)
Innengewinde [mm] / Inner thread [mm]:M8x1 (92)

19337 01 **948372**

400, 21 t	09.05 -		
400, 18 t	09.05 -		
440, 21 t	09.05 -		
440, 18 t	09.05 -		
480, 21 t	09.05 -		
480, 18 t	09.05 -		
520, 21 t	09.05 -		
520, 18 t	09.05 -		

VOLVO

FH 6x2 01.05 -

1 Lenkstange / Centre Rod Assembly

Schubstange / Push Rod
einseitig verstellbar / Adjustable on one side
Länge [mm] / Length [mm]:863
Konusmaß [mm] / Cone Size [mm]:28,6
Rohr-Ø [mm] / Pipe Ø [mm]:52
mit Zubehör / with accessories

(4) (122) (133) (106) (96) (117) (173)

37458 01 **22159733**
27547 02
37235 01

400, Pritsche/Fahrgestell / Flatbed/Chassis(109)	09.05 -	
400, Sattelzugmaschine / Truck Tractor(118)	09.05 -	
440, 26 t, Pritsche/Fahrgestell / Flatbed/Chassis(109)	09.05 -	
440, 26 t, Sattelzugmaschine / Truck Tractor(118)	09.05 -	
440, 23 t	09.06 - 12.11	
480, 26 t, Pritsche/Fahrgestell / Flatbed/Chassis(109)	09.05 -	
480, 26 t, Sattelzugmaschine / Truck Tractor(118)	09.05 -	
480, 23 t	09.06 - 12.11	
520, Pritsche/Fahrgestell / Flatbed/Chassis(109)	09.05 -	
520, Sattelzugmaschine / Truck Tractor(118)	09.05 -	

LHD

Lenkstockhebel zur 1. VA / Pitman arm to 1st front axle	(102)
Blattfeder / Leaf spring	(38)

6 Spurstange / Rod Assembly

Führungsstange / Guide Rod
beidseitig verstellbar / Adjustable on both sides
Länge [mm] / Length [mm]:1669
Konusmaß [mm] / Cone Size [mm]:32
Rohr-Ø [mm] / Pipe Ø [mm]:42
mit Zubehör / with accessories

(8) (82) (132) (106) (96) (117) (173)

34528 01 **20581086**
31961 01
34527 01

400, Pritsche/Fahrgestell / Flatbed/Chassis(109)	09.05 -	Gerade Vorderachse / Straight front axle (85)
400, Sattelzugmaschine / Truck Tractor(118)	09.05 -	
420, Pritsche/Fahrgestell / Flatbed/Chassis(109)	01.09 -	
420, Sattelzugmaschine / Truck Tractor(118)	01.09 -	
440, 26 t, Pritsche/Fahrgestell / Flatbed/Chassis(109)	09.05 -	
440, 26 t, Sattelzugmaschine / Truck Tractor(118)	09.05 -	
440, 23 t	09.06 - 12.11	
460, 26 t	01.09 -	
460, 27 t	01.09 -	
480, 26 t, Pritsche/Fahrgestell / Flatbed/Chassis(109)	09.05 -	
480, 26 t, Sattelzugmaschine / Truck Tractor(118)	09.05 -	
480, 23 t	09.06 - 12.11	
500, 26 t	01.09 -	
500, 27 t	01.09 -	
520, Pritsche/Fahrgestell / Flatbed/Chassis(109)	09.05 -	
520, Sattelzugmaschine / Truck Tractor(118)	09.05 -	
540, 26 t	01.09 -	
540, 27 t	01.09 -	
400, Pritsche/Fahrgestell / Flatbed/Chassis(109)	09.05 -	Achslast [t] / Axle Load [t]:7,1 (24)
400, Sattelzugmaschine / Truck Tractor(118)	09.05 -	Achslast [t] / Axle Load [t]:7,5 (24)
420, Pritsche/Fahrgestell / Flatbed/Chassis(109)	01.09 -	Achslast [t] / Axle Load [t]:8,0 (24)
420, Sattelzugmaschine / Truck Tractor(118)	01.09 -	Gekröpfte Vorderachse / Offset front axle (84)
440, 26 t, Pritsche/Fahrgestell / Flatbed/Chassis(109)	09.05 -	
440, 26 t, Sattelzugmaschine / Truck Tractor(118)	09.05 -	
440, 23 t	09.06 - 12.11	
460, 26 t	01.09 -	
460, 27 t	01.09 -	
480, 26 t, Pritsche/Fahrgestell / Flatbed/Chassis(109)	09.05 -	
480, 26 t, Sattelzugmaschine / Truck Tractor(118)	09.05 -	
480, 23 t	09.06 - 12.11	
500, 26 t	01.09 -	
500, 27 t	01.09 -	
520, Pritsche/Fahrgestell / Flatbed/Chassis(109)	09.05 -	
520, Sattelzugmaschine / Truck Tractor(118)	09.05 -	
540, 26 t	01.09 -	
540, 27 t	01.09 -	

6

Spurstange / Rod Assembly (8)
Führungsstange / Guide Rod (82)
einseitig verstellbar / Adjustable on one side (133)
Länge [mm] / Length [mm]:1634 (106)
Konusmaß [mm] / Cone Size [mm]:28,6 (96)
Rohr-Ø [mm] / Pipe Ø [mm]:50 (117)
mit Zubehör / with accessories (173)

37223 01 **22159759**
37235 01
22647 01

400, Pritsche/Fahrgestell / Flatbed/Chassis(109)	09.05 -	für Fahrzeuge mit Blattfederung / for leaf-spring suspension vehicles (142)
400, Sattelzugmaschine / Truck Tractor(118)	09.05 -	Fahrgestellhöhe niedrig 850 mm / height of chassis low 850 mm (58)
440, 26 t, Pritsche/Fahrgestell / Flatbed/Chassis(109)	09.05 -	
440, 26 t, Sattelzugmaschine / Truck Tractor(118)	09.05 -	
440, 23 t	09.06 - 12.11	
480, 26 t, Pritsche/Fahrgestell / Flatbed/Chassis(109)	09.05 -	
480, 26 t, Sattelzugmaschine / Truck Tractor(118)	09.05 -	
480, 23 t	09.06 - 12.11	
520, Pritsche/Fahrgestell / Flatbed/Chassis(109)	09.05 -	
520, Sattelzugmaschine / Truck Tractor(118)	09.05 -	

6

Spurstange / Rod Assembly (8)
Führungsstange / Guide Rod (82)
einseitig verstellbar / Adjustable on one side (133)
Länge [mm] / Length [mm]:1660 (106)
Konusmaß [mm] / Cone Size [mm]:32 (96)
Rohr-Ø [mm] / Pipe Ø [mm]:60 (117)
mit Zubehör / with accessories (173)

37227 01 **22159753**
37235 01

400, Pritsche/Fahrgestell / Flatbed/Chassis(109)	09.05 -	Achslast [t] / Axle Load [t]:8,2 (24)
400, Sattelzugmaschine / Truck Tractor(118)	09.05 -	Fahrgestellhöhe Hoch 1010 mm / height of chassis high 1010 mm (54)
420, Pritsche/Fahrgestell / Flatbed/Chassis(109)	01.09 -	Fahrgestellhöhe niedrig 850 mm / height of chassis low 850 mm (58)
420, Sattelzugmaschine / Truck Tractor(118)	01.09 -	Gerade Vorderachse / Straight front axle (85)
440, 26 t, Pritsche/Fahrgestell / Flatbed/Chassis(109)	09.05 -	
440, 26 t, Sattelzugmaschine / Truck Tractor(118)	09.05 -	
440, 23 t	09.06 - 12.11	
460, 26 t	01.09 -	
460, 27 t	01.09 -	
480, 26 t, Pritsche/Fahrgestell / Flatbed/Chassis(109)	09.05 -	
480, 26 t, Sattelzugmaschine / Truck Tractor(118)	09.05 -	
480, 23 t	09.06 - 12.11	
500, 26 t	01.09 -	
500, 27 t	01.09 -	
520, Pritsche/Fahrgestell / Flatbed/Chassis(109)	09.05 -	
520, Sattelzugmaschine / Truck Tractor(118)	09.05 -	
540, 26 t	01.09 -	
540, 27 t	01.09 -	

12

Lenker, Radaufhängung / Track Control Arm (3)
Längslenker / Trailing Arm (107)
Länge [mm] / Length [mm]:799 (106)
Rohr-Ø [mm] / Pipe Ø [mm]:48 (117)
Bohrung-Ø 1 [mm] / Bore Ø 1 [mm]:17 (39)
Bohrung-Ø 2 [mm] / Bore Ø 2 [mm]:17 (40)
Lochabstand 1/Lochabstand 2 / Hole Pitch 1/ Hole Pitch 2:115 / 115 (103)
Molekularlager / Molecular Bearing (108)

33291 01 **21106157**
® 25208 01

400, Pritsche/Fahrgestell / Flatbed/Chassis(109)	09.05 -	für Fahrzeuge mit Luftfederung / for pneumatic suspension vehicles (143)
400, Sattelzugmaschine / Truck Tractor(118)	09.05 -	Fahrgestellhöhe medium 900 mm / height of chassis medium 900 mm (57)
440, 26 t, Pritsche/Fahrgestell / Flatbed/Chassis(109)	09.05 -	Fahrgestellhöhe Standard 950 mm / height of chassis standard 950mm (55)
440, 26 t, Sattelzugmaschine / Truck Tractor(118)	09.05 -	
440, 23 t	09.06 - 12.11	
480, 26 t, Pritsche/Fahrgestell / Flatbed/Chassis(109)	09.05 -	
480, 26 t, Sattelzugmaschine / Truck Tractor(118)	09.05 -	
480, 23 t	09.06 - 12.11	
520, Pritsche/Fahrgestell / Flatbed/Chassis(109)	09.05 -	
520, Sattelzugmaschine / Truck Tractor(118)	09.05 -	

VOLVO

FH 6x2 01.05 -

14 Stange/Strebe, Stabilisator / Rod/Strut, stabiliser

Koppelstange / Coupling Rod
nicht verstellbar / not adjustable
Länge [mm] / Length [mm]:325
Konusmaß [mm] / Cone Size [mm]:22

(10) (97) (177) (106) (96)

34604 01 **21446333**

400, Pritsche/Fahrgestell / Flatbed/Chassis(109)	09.05 -	für Fahrzeuge mit Blattfederung / for leaf-spring suspension vehicles (142)
400, Sattelzugmaschine / Truck Tractor(118)	09.05 -	
420, Pritsche/Fahrgestell / Flatbed/Chassis(109)	01.09 -	
420, Sattelzugmaschine / Truck Tractor(118)	01.09 -	
440, 26 t, Pritsche/Fahrgestell / Flatbed/Chassis(109)	09.05 -	
440, 26 t, Sattelzugmaschine / Truck Tractor(118)	09.05 -	
440, 23 t	09.06 - 12.11	
460, 26 t	01.09 -	
460, 27 t	01.09 -	
480, 26 t, Pritsche/Fahrgestell / Flatbed/Chassis(109)	09.05 -	
480, 26 t, Sattelzugmaschine / Truck Tractor(118)	09.05 -	
480, 23 t	09.06 - 12.11	
500, 26 t	01.09 -	
500, 27 t	01.09 -	
520, Pritsche/Fahrgestell / Flatbed/Chassis(109)	09.05 -	
520, Sattelzugmaschine / Truck Tractor(118)	09.05 -	
540, 26 t	01.09 -	
540, 27 t	01.09 -	

14 Stange/Strebe, Stabilisator / Rod/Strut, stabiliser

Koppelstange / Coupling Rod
nicht verstellbar / not adjustable
Länge [mm] / Length [mm]:275
Konusmaß [mm] / Cone Size [mm]:22
Rohr-Ø [mm] / Pipe Ø [mm]:30
mit Zubehör / with accessories

(10) (97) (177) (106) (96) (117) (173)

34797 01 **20477803**

400, Pritsche/Fahrgestell / Flatbed/Chassis(109)	09.05 -	für Fahrzeuge mit Luftfederung / for pneumatic suspension vehicles (143)
400, Sattelzugmaschine / Truck Tractor(118)	09.05 -	Fahrhöhe bis 130 mm / Drive height up to 130 mm (79)
420, Pritsche/Fahrgestell / Flatbed/Chassis(109)	01.09 -	
420, Sattelzugmaschine / Truck Tractor(118)	01.09 -	
440, 26 t, Pritsche/Fahrgestell / Flatbed/Chassis(109)	09.05 -	
440, 26 t, Sattelzugmaschine / Truck Tractor(118)	09.05 -	
440, 23 t	09.06 - 12.11	
460, 26 t	01.09 -	
460, 27 t	01.09 -	
480, 26 t, Pritsche/Fahrgestell / Flatbed/Chassis(109)	09.05 -	
480, 26 t, Sattelzugmaschine / Truck Tractor(118)	09.05 -	
480, 23 t	09.06 - 12.11	
500, 26 t	01.09 -	
500, 27 t	01.09 -	
520, Pritsche/Fahrgestell / Flatbed/Chassis(109)	09.05 -	
520, Sattelzugmaschine / Truck Tractor(118)	09.05 -	
540, 26 t	01.09 -	
540, 27 t	01.09 -	

7 Spurstange / Rod Assembly

Führungsstange / Guide Rod
einseitig verstellbar / Adjustable on one side
Länge [mm] / Length [mm]:1025
Konusmaß [mm] / Cone Size [mm]:28,6
Rohr-Ø [mm] / Pipe Ø [mm]:48
mit Zubehör / with accessories

(8) (82) (133) (106) (96) (117) (173)

37230 01 **22159758**
37235 01
27547 02

400, Pritsche/Fahrgestell / Flatbed/Chassis(109)	09.05 -	Vorlaufachse / Leading Axle (125)
400, Sattelzugmaschine / Truck Tractor(118)	09.05 -	für Fahrzeuge mit starrer Vorlaufachse / for vehicles with rigid leading axle (150)
420, Pritsche/Fahrgestell / Flatbed/Chassis(109)	01.09 -	
420, Sattelzugmaschine / Truck Tractor(118)	01.09 -	
440, 26 t, Pritsche/Fahrgestell / Flatbed/Chassis(109)	09.05 -	
440, 26 t, Sattelzugmaschine / Truck Tractor(118)	09.05 -	
440, 23 t	09.06 - 12.11	
460, 26 t	01.09 -	
460, 27 t	01.09 -	
480, 26 t, Pritsche/Fahrgestell / Flatbed/Chassis(109)	09.05 -	
480, 26 t, Sattelzugmaschine / Truck Tractor(118)	09.05 -	
480, 23 t	09.06 - 12.11	
500, 26 t	01.09 -	
500, 27 t	01.09 -	
520, Pritsche/Fahrgestell / Flatbed/Chassis(109)	09.05 -	
520, Sattelzugmaschine / Truck Tractor(118)	09.05 -	
540, 26 t	01.09 -	
540, 27 t	01.09 -	

7 Spurstange / Rod Assembly

Führungsstange / Guide Rod (8)
einseitig verstellbar / Adjustable on one side (82)
Länge [mm] / Length [mm]:1818 (133)
Konusmaß [mm] / Cone Size [mm]:32 (106)
Rohr-Ø [mm] / Pipe Ø [mm]:52 (96)
mit Zubehör / with accessories (117) (173)

37234 01 **22159757**
37235 01

400, Pritsche/Fahrgestell / Flatbed/Chassis(109)	09.05 -	Vorlaufachse / Leading Axle	(125)
400, Sattelzugmaschine / Truck Tractor(118)	09.05 -		
420, Pritsche/Fahrgestell / Flatbed/Chassis(109)	01.09 -		
420, Sattelzugmaschine / Truck Tractor(118)	01.09 -		
440, 26 t, Pritsche/Fahrgestell / Flatbed/Chassis(109)	09.05 -		
440, 26 t, Sattelzugmaschine / Truck Tractor(118)	09.05 -		
440, 23 t	09.06 - 12.11		
460, 26 t	01.09 -		
460, 27 t	01.09 -		
480, 26 t, Pritsche/Fahrgestell / Flatbed/Chassis(109)	09.05 -		
480, 26 t, Sattelzugmaschine / Truck Tractor(118)	09.05 -		
480, 23 t	09.06 - 12.11		
500, 26 t	01.09 -		
500, 27 t	01.09 -		
520, Pritsche/Fahrgestell / Flatbed/Chassis(109)	09.05 -		
520, Sattelzugmaschine / Truck Tractor(118)	09.05 -		
540, 26 t	01.09 -		
540, 27 t	01.09 -		

10 Lenker, Radaufhängung / Track Control Arm

Längslenker / Trailing Arm (3)
Länge [mm] / Length [mm]:625 (107)
Bohrung-Ø 1 [mm] / Bore Ø 1 [mm]:17 (106)
Bohrung-Ø 2 [mm] / Bore Ø 2 [mm]:17 (39)
Lochabstand 1/Lochabstand 2 / Hole Pitch 1/ Hole Pitch 2:115 / 115 (40) (103)
nicht verstellbar / not adjustable (177)
Molekularlager / Molecular Bearing (108)

34680 01 **20517494**

400, Pritsche/Fahrgestell / Flatbed/Chassis(109)	09.05 -	▽ Schleppachse / Tag Axle für Fahrzeuge mit Luftfederung / for pneumatic suspension vehicles	(120) (143)
420, Pritsche/Fahrgestell / Flatbed/Chassis(109)	01.09 -		
440, 26 t, Pritsche/Fahrgestell / Flatbed/Chassis(109)	09.05 -		
460, 26 t	01.09 -		
480, 26 t, Pritsche/Fahrgestell / Flatbed/Chassis(109)	09.05 -		
500, 26 t	01.09 -		
520, Pritsche/Fahrgestell / Flatbed/Chassis(109)	09.05 -		
540, 26 t	01.09 -		
400, Pritsche/Fahrgestell / Flatbed/Chassis(109)	09.05 -	▽ Antriebsachse / Drive Axle für Fahrzeuge mit Luftfederung / for pneumatic suspension vehicles	(32) (143)
420, Pritsche/Fahrgestell / Flatbed/Chassis(109)	01.09 -		
440, 26 t, Pritsche/Fahrgestell / Flatbed/Chassis(109)	09.05 -		
460, 26 t	01.09 -		
480, 26 t, Pritsche/Fahrgestell / Flatbed/Chassis(109)	09.05 -		
500, 26 t	01.09 -		
520, Pritsche/Fahrgestell / Flatbed/Chassis(109)	09.05 -		
540, 26 t	01.09 -		
400, Sattelzugmaschine / Truck Tractor(118)	09.05 -	▽ Antriebsachse / Drive Axle für Fahrzeuge mit Luftfederung / for pneumatic suspension vehicles	(32) (143)
420, Sattelzugmaschine / Truck Tractor(118)	01.09 -		
440, 26 t, Sattelzugmaschine / Truck Tractor(118)	09.05 -		
440, 23 t	09.06 - 12.11		
460, 27 t	01.09 -		
480, 26 t, Sattelzugmaschine / Truck Tractor(118)	09.05 -		
480, 23 t	09.06 - 12.11		
500, 27 t	01.09 -		
520, Sattelzugmaschine / Truck Tractor(118)	09.05 -		
540, 27 t	01.09 -		
400, Sattelzugmaschine / Truck Tractor(118)	09.05 -	▽ Vorlaufachse / Leading Axle für Fahrzeuge mit Luftfederung / for pneumatic suspension vehicles	(125) (143)
420, Sattelzugmaschine / Truck Tractor(118)	01.09 -		
440, 26 t, Sattelzugmaschine / Truck Tractor(118)	09.05 -		
440, 23 t	09.06 - 12.11		
460, 27 t	01.09 -		
480, 26 t, Sattelzugmaschine / Truck Tractor(118)	09.05 -		
480, 23 t	09.06 - 12.11		
500, 27 t	01.09 -		
520, Sattelzugmaschine / Truck Tractor(118)	09.05 -		
540, 27 t	01.09 -		

VOLVO

FH 6x2 01.05 -

8

Lenker, Radaufhängung / Track Control Arm

35009 01 22318834

® 28706 01

Dreieckslenker (Nfz) / Wishbone (CV)	(46)
Länge [mm] / Length [mm]:671	(106)
Rohr-Ø [mm] / Pipe Ø [mm]:58	(117)
Bohrung-Ø 1 [mm] / Bore Ø 1 [mm]:23	(39)
Bohrung-Ø 2 [mm] / Bore Ø 2 [mm]:23	(40)
Lochabstand 1/Lochabstand 2 / Hole Pitch 1/ Hole Pitch 2:130/130	(103)

480, 26 t, Pritsche/Fahrgestell / Flatbed/Chassis(109)	09.05 -	
480, 26 t, Sattelzugmaschine / Truck Tractor(118)	09.05 -	
520, Pritsche/Fahrgestell / Flatbed/Chassis(109)	09.05 -	
520, Sattelzugmaschine / Truck Tractor(118)	09.05 -	

1.HA / 1st RA	(11)
2.HA / 2nd RA	(13)
Aggregat / Unit	(25)
Blattfeder / Leaf spring	(38)
Achslast [t] / Axle Load [t]:26	(24)
Achslast [t] / Axle Load [t]:32	(24)

8

Lenker, Radaufhängung / Track Control Arm

36148 01 22238525

Dreieckslenker (Nfz) / Wishbone (CV)	(46)
Länge [mm] / Length [mm]:662,2	(106)
Rohr-Ø [mm] / Pipe Ø [mm]:51	(117)
Bohrung-Ø 1 [mm] / Bore Ø 1 [mm]:21	(39)
Bohrung-Ø 2 [mm] / Bore Ø 2 [mm]:17,5	(40)
Lochabstand 1/Lochabstand 2 / Hole Pitch 1/ Hole Pitch 2:115	(103)
Molekularlager / Molecular Bearing	(108)

400, Pritsche/Fahrgestell / Flatbed/Chassis(109)	09.05 -	
400, Sattelzugmaschine / Truck Tractor(118)	09.05 -	
420, Pritsche/Fahrgestell / Flatbed/Chassis(109)	01.09 -	
420, Sattelzugmaschine / Truck Tractor(118)	01.09 -	
440, 26 t, Pritsche/Fahrgestell / Flatbed/Chassis(109)	09.05 -	
440, 26 t, Sattelzugmaschine / Truck Tractor(118)	09.05 -	
440, 23 t	09.06 - 12.11	
460, 26 t	01.09 -	
460, 27 t	01.09 -	
480, 26 t, Pritsche/Fahrgestell / Flatbed/Chassis(109)	09.05 -	
480, 26 t, Sattelzugmaschine / Truck Tractor(118)	09.05 -	
480, 23 t	09.06 - 12.11	
500, 26 t	01.09 -	
500, 27 t	01.09 -	
520, Pritsche/Fahrgestell / Flatbed/Chassis(109)	09.05 -	
520, Sattelzugmaschine / Truck Tractor(118)	09.05 -	
540, 26 t	01.09 -	
540, 27 t	01.09 -	

△ Vorlaufachse / Leading Axle (125)
für Fahrzeuge mit Luftfederung / for pneumatic suspension vehicles (143)

400, Pritsche/Fahrgestell / Flatbed/Chassis(109)	09.05 -	
400, Sattelzugmaschine / Truck Tractor(118)	09.05 -	
420, Pritsche/Fahrgestell / Flatbed/Chassis(109)	01.09 -	
420, Sattelzugmaschine / Truck Tractor(118)	01.09 -	
440, 26 t, Pritsche/Fahrgestell / Flatbed/Chassis(109)	09.05 -	
440, 26 t, Sattelzugmaschine / Truck Tractor(118)	09.05 -	
440, 23 t	09.06 - 12.11	
460, 26 t	01.09 -	
460, 27 t	01.09 -	
480, 26 t, Pritsche/Fahrgestell / Flatbed/Chassis(109)	09.05 -	
480, 26 t, Sattelzugmaschine / Truck Tractor(118)	09.05 -	
480, 23 t	09.06 - 12.11	
500, 26 t	01.09 -	
500, 27 t	01.09 -	
520, Pritsche/Fahrgestell / Flatbed/Chassis(109)	09.05 -	
520, Sattelzugmaschine / Truck Tractor(118)	09.05 -	
540, 26 t	01.09 -	
540, 27 t	01.09 -	

△ Schleppachse / Tag Axle (120)
für Fahrzeuge mit Luftfederung / for pneumatic suspension vehicles (143)

400, Pritsche/Fahrgestell / Flatbed/Chassis(109)	09.05 -	
400, Sattelzugmaschine / Truck Tractor(118)	09.05 -	
420, Pritsche/Fahrgestell / Flatbed/Chassis(109)	01.09 -	
420, Sattelzugmaschine / Truck Tractor(118)	01.09 -	
440, 26 t, Pritsche/Fahrgestell / Flatbed/Chassis(109)	09.05 -	
440, 26 t, Sattelzugmaschine / Truck Tractor(118)	09.05 -	
440, 23 t	09.06 - 12.11	
460, 26 t	01.09 -	
460, 27 t	01.09 -	
480, 26 t, Pritsche/Fahrgestell / Flatbed/Chassis(109)	09.05 -	
480, 26 t, Sattelzugmaschine / Truck Tractor(118)	09.05 -	
480, 23 t	09.06 - 12.11	
500, 26 t	01.09 -	
500, 27 t	01.09 -	
520, Pritsche/Fahrgestell / Flatbed/Chassis(109)	09.05 -	
520, Sattelzugmaschine / Truck Tractor(118)	09.05 -	
540, 26 t	01.09 -	
540, 27 t	01.09 -	

△ Antriebsachse / Drive Axle (32)
für Fahrzeuge mit Luftfederung / for pneumatic suspension vehicles (143)

13

Stange/Strebe, Stabilisator / Rod/Strut, stabiliser (10)
Koppelstange / Coupling Rod (97)
Länge [mm] / Length [mm]:435 (106)
Konusmaß [mm] / Cone Size [mm]:28,6 (96)
Rohr-Ø [mm] / Pipe Ø [mm]:36 (117)
mit Zubehör / with accessories (173)
für 30 mm Halteplatte / for 30 mm holder plate (138)

30595 01 **20443061**

400, Pritsche/Fahrgestell / Flatbed/Chassis(109)	09.05 -	Schleppachse / Tag Axle	(120)
400, Sattelzugmaschine / Truck Tractor(118)	09.05 -	->10.2010	
420, Pritsche/Fahrgestell / Flatbed/Chassis(109)	01.09 -	für Fahrzeuge mit Luftfederung / for pneumatic suspension vehicles	(143)
420, Sattelzugmaschine / Truck Tractor(118)	01.09 -	Fahrhöhe 231 - 250 mm / ride height 231 - 250 mm	(71)
440, 26 t, Pritsche/Fahrgestell / Flatbed/Chassis(109)	09.05 -		
440, 26 t, Sattelzugmaschine / Truck Tractor(118)	09.05 -		
440, 23 t	09.06 - 12.11		
460, 26 t	01.09 -		
460, 27 t	01.09 -		
480, 26 t, Pritsche/Fahrgestell / Flatbed/Chassis(109)	09.05 -		
480, 26 t, Sattelzugmaschine / Truck Tractor(118)	09.05 -		
480, 23 t	09.06 - 12.11		
500, 26 t	01.09 -		
500, 27 t	01.09 -		
520, Pritsche/Fahrgestell / Flatbed/Chassis(109)	09.05 -		
520, Sattelzugmaschine / Truck Tractor(118)	09.05 -		
540, 26 t	01.09 -		
540, 27 t	01.09 -		

400, Pritsche/Fahrgestell / Flatbed/Chassis(109)	09.05 -	Antriebsachse / Drive Axle	(32)
400, Sattelzugmaschine / Truck Tractor(118)	09.05 -	->10.2010	
420, Pritsche/Fahrgestell / Flatbed/Chassis(109)	01.09 -	für Fahrzeuge mit Luftfederung / for pneumatic suspension vehicles	(143)
420, Sattelzugmaschine / Truck Tractor(118)	01.09 -	Fahrgestellhöhe niedrig 850 mm / height of chassis low 850 mm	(58)
440, 26 t, Pritsche/Fahrgestell / Flatbed/Chassis(109)	09.05 -		
440, 26 t, Sattelzugmaschine / Truck Tractor(118)	09.05 -		
440, 23 t	09.06 - 12.11		
460, 26 t	01.09 -		
460, 27 t	01.09 -		
480, 26 t, Pritsche/Fahrgestell / Flatbed/Chassis(109)	09.05 -		
480, 26 t, Sattelzugmaschine / Truck Tractor(118)	09.05 -		
480, 23 t	09.06 - 12.11		
500, 26 t	01.09 -		
500, 27 t	01.09 -		
520, Pritsche/Fahrgestell / Flatbed/Chassis(109)	09.05 -		
520, Sattelzugmaschine / Truck Tractor(118)	09.05 -		
540, 26 t	01.09 -		
540, 27 t	01.09 -		

VOLVO

FH 6x2 01.05 -

13

Stange/Strebe, Stabilisator / Rod/Strut, stabiliser (10)
Koppelstange / Coupling Rod (97)
Länge [mm] / Length [mm]:380 (106)
Konusmaß [mm] / Cone Size [mm]:28,6 (96)
Rohr-Ø [mm] / Pipe Ø [mm]:36 (117)
mit Zubehör / with accessories (173)
für 30 mm Halteplatte / for 30 mm holder plate (138)

31182 01 **20443062**

400, Pritsche/Fahrgestell / Flatbed/Chassis(109)	09.05 -	Antriebsachse / Drive Axle	(32)
400, Sattelzugmaschine / Truck Tractor(118)	09.05 -	->10.2010	
420, Pritsche/Fahrgestell / Flatbed/Chassis(109)	01.09 -	für Fahrzeuge mit Luftfederung / for pneumatic suspension vehicles	(143)
420, Sattelzugmaschine / Truck Tractor(118)	01.09 -	Fahrgestellhöhe medium 900 mm / height of chassis medium 900 mm	(57)
440, 26 t, Pritsche/Fahrgestell / Flatbed/Chassis(109)	09.05 -		
440, 26 t, Sattelzugmaschine / Truck Tractor(118)	09.05 -		
440, 23 t	09.06 - 12.11		
460, 26 t	01.09 -		
460, 27 t	01.09 -		
480, 26 t, Pritsche/Fahrgestell / Flatbed/Chassis(109)	09.05 -		
480, 26 t, Sattelzugmaschine / Truck Tractor(118)	09.05 -		
480, 23 t	09.06 - 12.11		
500, 26 t	01.09 -		
500, 27 t	01.09 -		
520, Pritsche/Fahrgestell / Flatbed/Chassis(109)	09.05 -		
520, Sattelzugmaschine / Truck Tractor(118)	09.05 -		
540, 26 t	01.09 -		
540, 27 t	01.09 -		

400, Pritsche/Fahrgestell / Flatbed/Chassis(109)	09.05 -	Schleppachse / Tag Axle	(120)
400, Sattelzugmaschine / Truck Tractor(118)	09.05 -	->10.2010	
420, Pritsche/Fahrgestell / Flatbed/Chassis(109)	01.09 -	für Fahrzeuge mit Luftfederung / for pneumatic suspension vehicles	(143)
420, Sattelzugmaschine / Truck Tractor(118)	01.09 -	Fahrhöhe 171 - 190 mm / ride height 171 - 190 mm	(67)
440, 26 t, Pritsche/Fahrgestell / Flatbed/Chassis(109)	09.05 -		
440, 26 t, Sattelzugmaschine / Truck Tractor(118)	09.05 -		
440, 23 t	09.06 - 12.11		
460, 26 t	01.09 -		
460, 27 t	01.09 -		
480, 26 t, Pritsche/Fahrgestell / Flatbed/Chassis(109)	09.05 -		
480, 26 t, Sattelzugmaschine / Truck Tractor(118)	09.05 -		
480, 23 t	09.06 - 12.11		
500, 26 t	01.09 -		
500, 27 t	01.09 -		
520, Pritsche/Fahrgestell / Flatbed/Chassis(109)	09.05 -		
520, Sattelzugmaschine / Truck Tractor(118)	09.05 -		
540, 26 t	01.09 -		
540, 27 t	01.09 -		

13

Stange/Strebe, Stabilisator / Rod/Strut, stabiliser

Koppelstange / Coupling Rod (10)
Länge [mm] / Length [mm]:350 (97)
Konusmaß [mm] / Cone Size [mm]:28,6 (106)
Rohr-Ø [mm] / Pipe Ø [mm]:36 (96)
mit Zubehör / with accessories (117)
für 30 mm Halteplatte / for 30 mm holder plate (173) (138)

31183 01 **20443063**

400, Pritsche/Fahrgestell / Flatbed/Chassis(109)	09.05 -	Antriebsachse / Drive Axle	(32)
400, Sattelzugmaschine / Truck Tractor(118)	09.05 -	->10.2010	
420, Pritsche/Fahrgestell / Flatbed/Chassis(109)	01.09 -	für Fahrzeuge mit Luftfederung / for pneumatic suspension vehicles	(143)
420, Sattelzugmaschine / Truck Tractor(118)	01.09 -	Fahrgestellhöhe Standard 950 mm / height of chassis standard 950mm	(55)
440, 26 t, Pritsche/Fahrgestell / Flatbed/Chassis(109)	09.05 -		
440, 26 t, Sattelzugmaschine / Truck Tractor(118)	09.05 -		
440, 23 t	09.06 - 12.11		
460, 26 t	01.09 -		
460, 27 t	01.09 -		
480, 26 t, Pritsche/Fahrgestell / Flatbed/Chassis(109)	09.05 -		
480, 26 t, Sattelzugmaschine / Truck Tractor(118)	09.05 -		
480, 23 t	09.06 - 12.11		
500, 26 t	01.09 -		
500, 27 t	01.09 -		
520, Pritsche/Fahrgestell / Flatbed/Chassis(109)	09.05 -		
520, Sattelzugmaschine / Truck Tractor(118)	09.05 -		
540, 26 t	01.09 -		
540, 27 t	01.09 -		

400, Pritsche/Fahrgestell / Flatbed/Chassis(109)	09.05 -	Schleppachse / Tag Axle	(120)
400, Sattelzugmaschine / Truck Tractor(118)	09.05 -	->10.2010	
420, Pritsche/Fahrgestell / Flatbed/Chassis(109)	01.09 -	für Fahrzeuge mit Luftfederung / for pneumatic suspension vehicles	(143)
420, Sattelzugmaschine / Truck Tractor(118)	01.09 -	Fahrhöhe 151 - 190 mm / ride height 151 - 190 mm	(64)
440, 26 t, Pritsche/Fahrgestell / Flatbed/Chassis(109)	09.05 -		
440, 26 t, Sattelzugmaschine / Truck Tractor(118)	09.05 -		
440, 23 t	09.06 - 12.11		
460, 26 t	01.09 -		
460, 27 t	01.09 -		
480, 26 t, Pritsche/Fahrgestell / Flatbed/Chassis(109)	09.05 -		
480, 26 t, Sattelzugmaschine / Truck Tractor(118)	09.05 -		
480, 23 t	09.06 - 12.11		
500, 26 t	01.09 -		
500, 27 t	01.09 -		
520, Pritsche/Fahrgestell / Flatbed/Chassis(109)	09.05 -		
520, Sattelzugmaschine / Truck Tractor(118)	09.05 -		
540, 26 t	01.09 -		
540, 27 t	01.09 -		

VOLVO

FH 6x2 01.05 -

13

Stange/Strebe, Stabilisator / Rod/Strut, stabiliser (10)
Koppelstange / Coupling Rod (97)
Länge [mm] / Length [mm]:435 (106)
Konusmaß [mm] / Cone Size [mm]:32 (96)
Rohr-Ø [mm] / Pipe Ø [mm]:36 (117)
mit Zubehör / with accessories (173)
für 27 mm Halteplatte / for 27 mm holdingplate (137)

36692 01 **21119064**

400, Pritsche/Fahrgestell / Flatbed/Chassis(109)	09.05 -	Schleppachse / Tag Axle	(120)
400, Sattelzugmaschine / Truck Tractor(118)	09.05 -	10.2010->	
420, Pritsche/Fahrgestell / Flatbed/Chassis(109)	01.09 -	für Fahrzeuge mit Luftfederung / for pneumatic suspension vehicles	(143)
420, Sattelzugmaschine / Truck Tractor(118)	01.09 -	Fahrhöhe 231 - 250 mm / ride height 231 - 250 mm	(71)
440, 26 t, Pritsche/Fahrgestell / Flatbed/Chassis(109)	09.05 -		
440, 26 t, Sattelzugmaschine / Truck Tractor(118)	09.05 -		
440, 23 t	09.06 - 12.11		
460, 26 t	01.09 -		
460, 27 t	01.09 -		
480, 26 t, Pritsche/Fahrgestell / Flatbed/Chassis(109)	09.05 -		
480, 26 t, Sattelzugmaschine / Truck Tractor(118)	09.05 -		
480, 23 t	09.06 - 12.11		
500, 26 t	01.09 -		
500, 27 t	01.09 -		
520, Pritsche/Fahrgestell / Flatbed/Chassis(109)	09.05 -		
520, Sattelzugmaschine / Truck Tractor(118)	09.05 -		
540, 26 t	01.09 -		
540, 27 t	01.09 -		

400, Pritsche/Fahrgestell / Flatbed/Chassis(109)	09.05 -	Antriebsachse / Drive Axle	(32)
400, Sattelzugmaschine / Truck Tractor(118)	09.05 -	10.2010->	
420, Pritsche/Fahrgestell / Flatbed/Chassis(109)	01.09 -	für Fahrzeuge mit Luftfederung / for pneumatic suspension vehicles	(143)
420, Sattelzugmaschine / Truck Tractor(118)	01.09 -	Fahrgestellhöhe niedrig 850 mm / height of chassis low 850 mm	(58)
440, 26 t, Pritsche/Fahrgestell / Flatbed/Chassis(109)	09.05 -		
440, 26 t, Sattelzugmaschine / Truck Tractor(118)	09.05 -		
440, 23 t	09.06 - 12.11		
460, 26 t	01.09 -		
460, 27 t	01.09 -		
480, 26 t, Pritsche/Fahrgestell / Flatbed/Chassis(109)	09.05 -		
480, 26 t, Sattelzugmaschine / Truck Tractor(118)	09.05 -		
480, 23 t	09.06 - 12.11		
500, 26 t	01.09 -		
500, 27 t	01.09 -		
520, Pritsche/Fahrgestell / Flatbed/Chassis(109)	09.05 -		
520, Sattelzugmaschine / Truck Tractor(118)	09.05 -		
540, 26 t	01.09 -		
540, 27 t	01.09 -		

13

Stange/Strebe, Stabilisator / Rod/Strut, stabiliser (10)
Koppelstange / Coupling Rod (97)
Länge [mm] / Length [mm]:380 (106)
Konusmaß [mm] / Cone Size [mm]:32 (96)
Rohr-Ø [mm] / Pipe Ø [mm]:36 (117)
mit Zubehör / with accessories (173)
für 27 mm Halteplatte / for 27 mm holdingplate (137)

36693 01 **21119067**

400, Pritsche/Fahrgestell / Flatbed/Chassis(109)	09.05 -	Antriebsachse / Drive Axle	(32)
400, Sattelzugmaschine / Truck Tractor(118)	09.05 -	10.2010->	
420, Pritsche/Fahrgestell / Flatbed/Chassis(109)	01.09 -	für Fahrzeuge mit Luftfederung / for pneumatic suspension vehicles	(143)
420, Sattelzugmaschine / Truck Tractor(118)	01.09 -	Fahrgestellhöhe medium 900 mm / height of chassis medium 900 mm	(57)
440, 26 t, Pritsche/Fahrgestell / Flatbed/Chassis(109)	09.05 -		
440, 26 t, Sattelzugmaschine / Truck Tractor(118)	09.05 -		
440, 23 t	09.06 - 12.11		
460, 26 t	01.09 -		
460, 27 t	01.09 -		
480, 26 t, Pritsche/Fahrgestell / Flatbed/Chassis(109)	09.05 -		
480, 26 t, Sattelzugmaschine / Truck Tractor(118)	09.05 -		
480, 23 t	09.06 - 12.11		
500, 26 t	01.09 -		
500, 27 t	01.09 -		
520, Pritsche/Fahrgestell / Flatbed/Chassis(109)	09.05 -		
520, Sattelzugmaschine / Truck Tractor(118)	09.05 -		
540, 26 t	01.09 -		
540, 27 t	01.09 -		

400, Pritsche/Fahrgestell / Flatbed/Chassis(109)	09.05 -	Schleppachse / Tag Axle	(120)
400, Sattelzugmaschine / Truck Tractor(118)	09.05 -	10.2010->	
420, Pritsche/Fahrgestell / Flatbed/Chassis(109)	01.09 -	für Fahrzeuge mit Luftfederung / for pneumatic suspension vehicles	(143)
420, Sattelzugmaschine / Truck Tractor(118)	01.09 -	Fahrhöhe 171 - 190 mm / ride height 171 - 190 mm	(67)
440, 26 t, Pritsche/Fahrgestell / Flatbed/Chassis(109)	09.05 -		
440, 26 t, Sattelzugmaschine / Truck Tractor(118)	09.05 -		
440, 23 t	09.06 - 12.11		
460, 26 t	01.09 -		
460, 27 t	01.09 -		
480, 26 t, Pritsche/Fahrgestell / Flatbed/Chassis(109)	09.05 -		
480, 26 t, Sattelzugmaschine / Truck Tractor(118)	09.05 -		
480, 23 t	09.06 - 12.11		
500, 26 t	01.09 -		
500, 27 t	01.09 -		
520, Pritsche/Fahrgestell / Flatbed/Chassis(109)	09.05 -		
520, Sattelzugmaschine / Truck Tractor(118)	09.05 -		
540, 26 t	01.09 -		
540, 27 t	01.09 -		

VOLVO

FH 6x2 01.05 -

13

Stange/Strebe, Stabilisator / Rod/Strut, stabiliser (10)
Koppelstange / Coupling Rod (97)
Länge [mm] / Length [mm]:350 (106)
Konusmaß [mm] / Cone Size [mm]:32 (96)
Rohr-Ø [mm] / Pipe Ø [mm]:36 (117)
mit Zubehör / with accessories (173)
Schrauben-/Mutternausführung: selbstsichernd / Bolt / Nut Version: Self-locking (121)
für 27 mm Halteplatte / for 27 mm holdingplate (137)

36694 01 **21176251**

400, Pritsche/Fahrgestell / Flatbed/Chassis(109)	09.05 -	Schleppachse / Tag Axle	(120)
400, Sattelzugmaschine / Truck Tractor(118)	09.05 -	10.2010->	
420, Pritsche/Fahrgestell / Flatbed/Chassis(109)	01.09 -	für Fahrzeuge mit Luftfederung / for pneumatic suspension vehicles	(143)
420, Sattelzugmaschine / Truck Tractor(118)	01.09 -	Fahrhöhe 131 - 170 mm / ride height 131 - 170 mm	(62)
440, 26 t, Pritsche/Fahrgestell / Flatbed/Chassis(109)	09.05 -		
440, 26 t, Sattelzugmaschine / Truck Tractor(118)	09.05 -		
440, 23 t	09.06 - 12.11		
460, 26 t	01.09 -		
460, 27 t	01.09 -		
480, 26 t, Pritsche/Fahrgestell / Flatbed/Chassis(109)	09.05 -		
480, 26 t, Sattelzugmaschine / Truck Tractor(118)	09.05 -		
480, 23 t	09.06 - 12.11		
500, 26 t	01.09 -		
500, 27 t	01.09 -		
520, Pritsche/Fahrgestell / Flatbed/Chassis(109)	09.05 -		
520, Sattelzugmaschine / Truck Tractor(118)	09.05 -		
540, 26 t	01.09 -		
540, 27 t	01.09 -		

400, Pritsche/Fahrgestell / Flatbed/Chassis(109)	09.05 -	Antriebsachse / Drive Axle	(32)
400, Sattelzugmaschine / Truck Tractor(118)	09.05 -	10.2010->	
420, Pritsche/Fahrgestell / Flatbed/Chassis(109)	01.09 -	für Fahrzeuge mit Luftfederung / for pneumatic suspension vehicles	(143)
420, Sattelzugmaschine / Truck Tractor(118)	01.09 -	Fahrgestellhöhe Standard 950 mm / height of chassis standard	(55)
440, 26 t, Pritsche/Fahrgestell / Flatbed/Chassis(109)	09.05 -	950mm	
440, 26 t, Sattelzugmaschine / Truck Tractor(118)	09.05 -		
440, 23 t	09.06 - 12.11		
460, 26 t	01.09 -		
460, 27 t	01.09 -		
480, 26 t, Pritsche/Fahrgestell / Flatbed/Chassis(109)	09.05 -		
480, 26 t, Sattelzugmaschine / Truck Tractor(118)	09.05 -		
480, 23 t	09.06 - 12.11		
500, 26 t	01.09 -		
500, 27 t	01.09 -		
520, Pritsche/Fahrgestell / Flatbed/Chassis(109)	09.05 -		
520, Sattelzugmaschine / Truck Tractor(118)	09.05 -		
540, 26 t	01.09 -		
540, 27 t	01.09 -		

13

Stange/Strebe, Stabilisator / Rod/Strut, stabiliser (10)
Koppelstange / Coupling Rod (97)
Länge [mm] / Length [mm]:435 (106)
Konusmaß [mm] / Cone Size [mm]:28,6 (96)
Konusmaß [mm] / Cone Size [mm]:32 (96)
Rohr-Ø [mm] / Pipe Ø [mm]:36 (117)
mit Zubehör / with accessories (173)
für 27 mm Halteplatte / for 27 mm holdingplate (137)

36695 01 **20443061**

400, Pritsche/Fahrgestell / Flatbed/Chassis(109)	09.05 -	Schleppachse / Tag Axle	(120)
400, Sattelzugmaschine / Truck Tractor(118)	09.05 -	->10.2010	
420, Pritsche/Fahrgestell / Flatbed/Chassis(109)	01.09 -	für Fahrzeuge mit Luftfederung / for pneumatic suspension vehicles	(143)
420, Sattelzugmaschine / Truck Tractor(118)	01.09 -	Fahrhöhe 231 - 250 mm / ride height 231 - 250 mm	(71)
440, 26 t, Pritsche/Fahrgestell / Flatbed/Chassis(109)	09.05 -		
440, 26 t, Sattelzugmaschine / Truck Tractor(118)	09.05 -		
440, 23 t	09.06 - 12.11		
460, 26 t	01.09 -		
460, 27 t	01.09 -		
480, 26 t, Pritsche/Fahrgestell / Flatbed/Chassis(109)	09.05 -		
480, 26 t, Sattelzugmaschine / Truck Tractor(118)	09.05 -		
480, 23 t	09.06 - 12.11		
500, 26 t	01.09 -		
500, 27 t	01.09 -		
520, Pritsche/Fahrgestell / Flatbed/Chassis(109)	09.05 -		
520, Sattelzugmaschine / Truck Tractor(118)	09.05 -		
540, 26 t	01.09 -		
540, 27 t	01.09 -		

400, Pritsche/Fahrgestell / Flatbed/Chassis(109)	09.05 -	Antriebsachse / Drive Axle	(32)
400, Sattelzugmaschine / Truck Tractor(118)	09.05 -	->10.2010	
420, Pritsche/Fahrgestell / Flatbed/Chassis(109)	01.09 -	für Fahrzeuge mit Luftfederung / for pneumatic suspension vehicles	(143)
420, Sattelzugmaschine / Truck Tractor(118)	01.09 -	Fahrgestellhöhe niedrig 850 mm / height of chassis low 850 mm	(58)
440, 26 t, Pritsche/Fahrgestell / Flatbed/Chassis(109)	09.05 -		
440, 26 t, Sattelzugmaschine / Truck Tractor(118)	09.05 -		
440, 23 t	09.06 - 12.11		
460, 26 t	01.09 -		
460, 27 t	01.09 -		
480, 26 t, Pritsche/Fahrgestell / Flatbed/Chassis(109)	09.05 -		
480, 26 t, Sattelzugmaschine / Truck Tractor(118)	09.05 -		
480, 23 t	09.06 - 12.11		
500, 26 t	01.09 -		
500, 27 t	01.09 -		
520, Pritsche/Fahrgestell / Flatbed/Chassis(109)	09.05 -		
520, Sattelzugmaschine / Truck Tractor(118)	09.05 -		
540, 26 t	01.09 -		
540, 27 t	01.09 -		

VOLVO

FH 6x2 01.05 -

13

Stange/Strebe, Stabilisator / Rod/Strut, stabiliser (10)
Koppelstange / Coupling Rod (97)
Länge [mm] / Length [mm]:380 (106)
Konusmaß [mm] / Cone Size [mm]:28,6 (96)
Konusmaß [mm] / Cone Size [mm]:32 (96)
Rohr-Ø [mm] / Pipe Ø [mm]:36 (117)
mit Zubehör / with accessories (173)
für 27 mm Halteplatte / for 27 mm holdingplate (137)

36696 01 **20443062**

400, Pritsche/Fahrgestell / Flatbed/Chassis(109)	09.05 -	Antriebsachse / Drive Axle	(32)
400, Sattelzugmaschine / Truck Tractor(118)	09.05 -	->10.2010	
420, Pritsche/Fahrgestell / Flatbed/Chassis(109)	01.09 -	für Fahrzeuge mit Luftfederung / for pneumatic suspension vehicles	(143)
420, Sattelzugmaschine / Truck Tractor(118)	01.09 -	Fahrgestellhöhe medium 900 mm / height of chassis medium 900 mm	(57)
440, 26 t, Pritsche/Fahrgestell / Flatbed/Chassis(109)	09.05 -		
440, 26 t, Sattelzugmaschine / Truck Tractor(118)	09.05 -		
440, 23 t	09.06 - 12.11		
460, 26 t	01.09 -		
460, 27 t	01.09 -		
480, 26 t, Pritsche/Fahrgestell / Flatbed/Chassis(109)	09.05 -		
480, 26 t, Sattelzugmaschine / Truck Tractor(118)	09.05 -		
480, 23 t	09.06 - 12.11		
500, 26 t	01.09 -		
500, 27 t	01.09 -		
520, Pritsche/Fahrgestell / Flatbed/Chassis(109)	09.05 -		
520, Sattelzugmaschine / Truck Tractor(118)	09.05 -		
540, 26 t	01.09 -		
540, 27 t	01.09 -		

400, Pritsche/Fahrgestell / Flatbed/Chassis(109)	09.05 -	Schleppachse / Tag Axle	(120)
400, Sattelzugmaschine / Truck Tractor(118)	09.05 -	->10.2010	
420, Pritsche/Fahrgestell / Flatbed/Chassis(109)	01.09 -	für Fahrzeuge mit Luftfederung / for pneumatic suspension vehicles	(143)
420, Sattelzugmaschine / Truck Tractor(118)	01.09 -	Fahrhöhe 171 - 190 mm / ride height 171 - 190 mm	(67)
440, 26 t, Pritsche/Fahrgestell / Flatbed/Chassis(109)	09.05 -		
440, 26 t, Sattelzugmaschine / Truck Tractor(118)	09.05 -		
440, 23 t	09.06 - 12.11		
460, 26 t	01.09 -		
460, 27 t	01.09 -		
480, 26 t, Pritsche/Fahrgestell / Flatbed/Chassis(109)	09.05 -		
480, 26 t, Sattelzugmaschine / Truck Tractor(118)	09.05 -		
480, 23 t	09.06 - 12.11		
500, 26 t	01.09 -		
500, 27 t	01.09 -		
520, Pritsche/Fahrgestell / Flatbed/Chassis(109)	09.05 -		
520, Sattelzugmaschine / Truck Tractor(118)	09.05 -		
540, 26 t	01.09 -		
540, 27 t	01.09 -		

FH 6x2 01.05 -

13

Stange/Strebe, Stabilisator / Rod/Strut, stabiliser

36697 01 20443063

Koppelstange / Coupling Rod (97)
Länge [mm] / Length [mm]:350 (106)
Konusmaß [mm] / Cone Size [mm]:28,6 (96)
Konusmaß [mm] / Cone Size [mm]:32 (96)
Rohr-Ø [mm] / Pipe Ø [mm]:36 (117)
mit Zubehör / with accessories (173)
für 27 mm Halteplatte / for 27 mm holdingplate (137)

400, Pritsche/Fahrgestell / Flatbed/Chassis(109)	09.05 -	Schleppachse / Tag Axle	(120)
400, Sattelzugmaschine / Truck Tractor(118)	09.05 -	->10.2010	
420, Pritsche/Fahrgestell / Flatbed/Chassis(109)	01.09 -	für Fahrzeuge mit Luftfederung / for pneumatic suspension vehicles	(143)
420, Sattelzugmaschine / Truck Tractor(118)	01.09 -	Fahrhöhe 131 - 170 mm / ride height 131 - 170 mm	(62)
440, 26 t, Pritsche/Fahrgestell / Flatbed/Chassis(109)	09.05 -		
440, 26 t, Sattelzugmaschine / Truck Tractor(118)	09.05 -		
440, 23 t	09.06 - 12.11		
460, 26 t	01.09 -		
460, 27 t	01.09 -		
480, 26 t, Pritsche/Fahrgestell / Flatbed/Chassis(109)	09.05 -		
480, 26 t, Sattelzugmaschine / Truck Tractor(118)	09.05 -		
480, 23 t	09.06 - 12.11		
500, 26 t	01.09 -		
500, 27 t	01.09 -		
520, Pritsche/Fahrgestell / Flatbed/Chassis(109)	09.05 -		
520, Sattelzugmaschine / Truck Tractor(118)	09.05 -		
540, 26 t	01.09 -		
540, 27 t	01.09 -		

400, Pritsche/Fahrgestell / Flatbed/Chassis(109)	09.05 -	Antriebsachse / Drive Axle	(32)
400, Sattelzugmaschine / Truck Tractor(118)	09.05 -	->10.2010	
420, Pritsche/Fahrgestell / Flatbed/Chassis(109)	01.09 -	für Fahrzeuge mit Luftfederung / for pneumatic suspension vehicles	(143)
420, Sattelzugmaschine / Truck Tractor(118)	01.09 -	Fahrgestellhöhe Standard 950 mm / height of chassis standard 950mm	(55)
440, 26 t, Pritsche/Fahrgestell / Flatbed/Chassis(109)	09.05 -		
440, 26 t, Sattelzugmaschine / Truck Tractor(118)	09.05 -		
440, 23 t	09.06 - 12.11		
460, 26 t	01.09 -		
460, 27 t	01.09 -		
480, 26 t, Pritsche/Fahrgestell / Flatbed/Chassis(109)	09.05 -		
480, 26 t, Sattelzugmaschine / Truck Tractor(118)	09.05 -		
480, 23 t	09.06 - 12.11		
500, 26 t	01.09 -		
500, 27 t	01.09 -		
520, Pritsche/Fahrgestell / Flatbed/Chassis(109)	09.05 -		
520, Sattelzugmaschine / Truck Tractor(118)	09.05 -		
540, 26 t	01.09 -		
540, 27 t	01.09 -		

Lenkstange / Centre Rod Assembly

37231 01 22159761
37235 01
27547 02

Schubstange / Push Rod (122)
einseitig verstellbar / Adjustable on one side (133)
Länge [mm] / Length [mm]:485 (106)
Konusmaß [mm] / Cone Size [mm]:28,6 (96)
Rohr-Ø [mm] / Pipe Ø [mm]:48 (117)
mit Zubehör / with accessories (173)

400, Pritsche/Fahrgestell / Flatbed/Chassis(109)	09.05 -	Vorlaufachse / Leading Axle	(125)
400, Sattelzugmaschine / Truck Tractor(118)	09.05 -	für Fahrzeuge mit starrer Vorlaufachse / for vehicles with rigid leading axle	(150)
420, Pritsche/Fahrgestell / Flatbed/Chassis(109)	01.09 -		
420, Sattelzugmaschine / Truck Tractor(118)	01.09 -		
440, 26 t, Pritsche/Fahrgestell / Flatbed/Chassis(109)	09.05 -		
440, 26 t, Sattelzugmaschine / Truck Tractor(118)	09.05 -		
440, 23 t	09.06 - 12.11		
460, 26 t	01.09 -		
460, 27 t	01.09 -		
480, 26 t, Pritsche/Fahrgestell / Flatbed/Chassis(109)	09.05 -		
480, 26 t, Sattelzugmaschine / Truck Tractor(118)	09.05 -		
480, 23 t	09.06 - 12.11		
500, 26 t	01.09 -		
500, 27 t	01.09 -		
520, Pritsche/Fahrgestell / Flatbed/Chassis(109)	09.05 -		
520, Sattelzugmaschine / Truck Tractor(118)	09.05 -		
540, 26 t	01.09 -		
540, 27 t	01.09 -		

VOLVO

FH 6x2 01.05 -

Lagerung, Stabilisatorkoppelstange
Mounting, stabilizer coupling rod
für Koppelstange / for coupling rod
Länge [mm] / Length [mm]:206
Dicke/Stärke [mm] / Thickness [mm]:27

(2)
(155)
(106)
(44)

36698 01 **21286847**

400, Pritsche/Fahrgestell / Flatbed/Chassis(109)	09.05 -	für Fahrzeuge mit Luftfederung / for pneumatic suspension vehicles	(143)
400, Sattelzugmaschine / Truck Tractor(118)	09.05 -		
420, Pritsche/Fahrgestell / Flatbed/Chassis(109)	01.09 -		
420, Sattelzugmaschine / Truck Tractor(118)	01.09 -		
440, 26 t, Pritsche/Fahrgestell / Flatbed/Chassis(109)	09.05 -		
440, 26 t, Sattelzugmaschine / Truck Tractor(118)	09.05 -		
440, 23 t	09.06 - 12.11		
460, 26 t	01.09 -		
460, 27 t	01.09 -		
480, 26 t, Pritsche/Fahrgestell / Flatbed/Chassis(109)	09.05 -		
480, 26 t, Sattelzugmaschine / Truck Tractor(118)	09.05 -		
480, 23 t	09.06 - 12.11		
500, 26 t	01.09 -		
500, 27 t	01.09 -		
520, Pritsche/Fahrgestell / Flatbed/Chassis(109)	09.05 -		
520, Sattelzugmaschine / Truck Tractor(118)	09.05 -		
540, 26 t	01.09 -		
540, 27 t	01.09 -		

Pos | Ref.

VOLVO

FH 6x2/4 01.05 -

Pos	Bezeichnung	Zeit	Beschreibung	Ref.
6	**Spurstange / Rod Assembly** Führungsstange / Guide Rod beidseitig verstellbar / Adjustable on both sides Länge [mm] / Length [mm]:1669 Konusmaß [mm] / Cone Size [mm]:32 Rohr-Ø [mm] / Pipe Ø [mm]:42 mit Zubehör / with accessories	(8) (82) (132) (106) (96) (117) (173)	**34528 01** **20581086** 31961 01 34527 01 	
	400	09.05 -	Gerade Vorderachse / Straight front axle	(85)
	420, 27 t	01.09 -		
	420, 26,1 t	01.09 -		
	440	09.05 -		
	460	01.09 -		
	480	09.05 -		
	500	09.07 -		
	520	09.05 -		
	540	01.09 -		
	400	09.05 -	Achslast [t] / Axle Load [t]:7,1	(24)
	420, 27 t	01.09 -	Achslast [t] / Axle Load [t]:7,5	(24)
	420, 26,1 t	01.09 -	Achslast [t] / Axle Load [t]:8,0	(24)
	440	09.05 -	Gekröpfte Vorderachse / Offset front axle	(84)
	460	01.09 -		
	480	09.05 -		
	500	09.07 -		
	520	09.05 -		
	540	01.09 -		
6	**Spurstange / Rod Assembly** Führungsstange / Guide Rod einseitig verstellbar / Adjustable on one side Länge [mm] / Length [mm]:1660 Konusmaß [mm] / Cone Size [mm]:32 Rohr-Ø [mm] / Pipe Ø [mm]:60 mit Zubehör / with accessories	(8) (82) (133) (106) (96) (117) (173)	**37227 01** **22159753** 37235 01 	
	400	09.05 -	Achslast [t] / Axle Load [t]:8,2	(24)
	420, 27 t	01.09 -	Fahrgestellhöhe Hoch 1010 mm / height of chassis high 1010 mm	(54)
	420, 26,1 t	01.09 -	Fahrgestellhöhe niedrig 850 mm / height of chassis low 850 mm	(58)
	440	09.05 -	Gerade Vorderachse / Straight front axle	(85)
	460	01.09 -		
	480	09.05 -		
	500	09.07 -		
	520	09.05 -		
	540	01.09 -		
14	**Stange/Strebe, Stabilisator / Rod/Strut, stabiliser** Koppelstange / Coupling Rod nicht verstellbar / not adjustable Länge [mm] / Length [mm]:325 Konusmaß [mm] / Cone Size [mm]:22	(10) (97) (177) (106) (96)	**34604 01** **21446333** 	
	400	09.05 -	für Fahrzeuge mit Blattfederung / for leaf-spring suspension vehicles	(142)
	420, 27 t	01.09 -		
	420, 26,1 t	01.09 -		
	440	09.05 -		
	460	01.09 -		
	480	09.05 -		
	500	09.07 -		
	520	09.05 -		
	540	01.09 -		
14	**Stange/Strebe, Stabilisator / Rod/Strut, stabiliser** Koppelstange / Coupling Rod nicht verstellbar / not adjustable Länge [mm] / Length [mm]:275 Konusmaß [mm] / Cone Size [mm]:22 Rohr-Ø [mm] / Pipe Ø [mm]:30 mit Zubehör / with accessories	(10) (97) (177) (106) (96) (117) (173)	**34797 01** **20477803** 	
	400	09.05 -	für Fahrzeuge mit Luftfederung / for pneumatic suspension vehicles	(143)
	420, 27 t	01.09 -	Fahrhöhe bis 130 mm / Drive height up to 130 mm	(79)
	420, 26,1 t	01.09 -		
	440	09.05 -		
	460	01.09 -		
	480	09.05 -		
	500	09.07 -		
	520	09.05 -		
	540	01.09 -		

VOLVO

FH 6x2/4 01.05 -

7 Spurstange / Rod Assembly

Führungsstange / Guide Rod
beidseitig verstellbar / Adjustable on both sides
Länge [mm] / Length [mm]:368
Konusmaß [mm] / Cone Size [mm]:28,6
Rohr-Ø [mm] / Pipe Ø [mm]:38
mit Zubehör / with accessories

(8) (82) (132) (106) (96) (117) (173)

35333 01 — 1628207
27623 01

480	09.05 -	Schleppachse / Tag Axle	(120)
500	09.07 -	für Fahrzeuge mit gelenkter Nachlaufachse / for vehicles with hinged trailing axle	(146)
520	09.05 -		
540	01.09 -	am Lenkzylinder / at steering cylinder	(129)

10 Lenker, Radaufhängung / Track Control Arm

Längslenker / Trailing Arm
Länge [mm] / Length [mm]:625
Bohrung-Ø 1 [mm] / Bore Ø 1 [mm]:17
Bohrung-Ø 2 [mm] / Bore Ø 2 [mm]:17
Lochabstand 1/Lochabstand 2 / Hole Pitch 1/ Hole Pitch 2:115 / 115
nicht verstellbar / not adjustable
Molekularlager / Molecular Bearing

(3) (107) (106) (39) (40) (103) (177) (108)

34680 01 — 20517494

420, 26,1 t	01.09 -	▽ Antriebsachse / Drive Axle	(32)
		für Fahrzeuge mit Luftfederung / for pneumatic suspension vehicles	(143)
420, 26,1 t	01.09 -	▽ Vorlaufachse / Leading Axle	(125)
		für Fahrzeuge mit Luftfederung / for pneumatic suspension vehicles	(143)
400	09.05 -	▽ Schleppachse / Tag Axle	(120)
420, 27 t	01.09 -	für Fahrzeuge mit Luftfederung / for pneumatic suspension vehicles	(143)
440	09.05 -		
460	01.09 -		
480	09.05 -		
500	09.07 -		
520	09.05 -		
540	01.09 -		
400	09.05 -	▽ Antriebsachse / Drive Axle	(32)
420, 27 t	01.09 -	für Fahrzeuge mit Luftfederung / for pneumatic suspension vehicles	(143)
440	09.05 -		
460	01.09 -		
480	09.05 -		
500	09.07 -		
520	09.05 -		
540	01.09 -		

13 Stange/Strebe, Stabilisator / Rod/Strut, stabiliser

Koppelstange / Coupling Rod
Länge [mm] / Length [mm]:435
Konusmaß [mm] / Cone Size [mm]:28,6
Rohr-Ø [mm] / Pipe Ø [mm]:36
mit Zubehör / with accessories
für 30 mm Halteplatte / for 30 mm holder plate

(10) (97) (106) (96) (117) (173) (138)

30595 01 — 20443061

400	09.05 -	Antriebsachse / Drive Axle	(32)
420, 27 t	01.09 -	->10.2010	
420, 26,1 t	01.09 -	für Fahrzeuge mit Luftfederung / for pneumatic suspension vehicles	(143)
440	09.05 -	Fahrgestellhöhe niedrig 850 mm / height of chassis low 850 mm	(58)
460	01.09 -		
480	09.05 -		
500	09.07 -		
520	09.05 -		
540	01.09 -		
400	09.05 -	Schleppachse / Tag Axle	(120)
420, 27 t	01.09 -	->10.2010	
420, 26,1 t	01.09 -	für Fahrzeuge mit Luftfederung / for pneumatic suspension vehicles	(143)
440	09.05 -	Fahrhöhe 231 - 250 mm / ride height 231 - 250 mm	(71)
460	01.09 -		
480	09.05 -		
500	09.07 -		
520	09.05 -		
540	01.09 -		

FH 6x2/4 01.05 -

13 Stange/Strebe, Stabilisator / Rod/Strut, stabiliser

Koppelstange / Coupling Rod
Länge [mm] / Length [mm]:380
Konusmaß [mm] / Cone Size [mm]:28,6
Rohr-Ø [mm] / Pipe Ø [mm]:36
mit Zubehör / with accessories
für 30 mm Halteplatte / for 30 mm holder plate

(10) (97) (106) (96) (117) (173) (138)

31182 01 **20443062**

400	09.05 -	Schleppachse / Tag Axle	(120)
420, 27 t	01.09 -	->10.2010	
420, 26,1 t	01.09 -	für Fahrzeuge mit Luftfederung / for pneumatic suspension vehicles	(143)
440	09.05 -	Fahrhöhe 171 - 190 mm / ride height 171 - 190 mm	(67)
460	01.09 -		
480	09.05 -		
500	09.07 -		
520	09.05 -		
540	01.09 -		
400	09.05 -	Antriebsachse / Drive Axle	(32)
420, 27 t	01.09 -	->10.2010	
420, 26,1 t	01.09 -	für Fahrzeuge mit Luftfederung / for pneumatic suspension vehicles	(143)
440	09.05 -	Fahrgestellhöhe medium 900 mm / height of chassis medium 900 mm	(57)
460	01.09 -		
480	09.05 -		
500	09.07 -		
520	09.05 -		
540	01.09 -		

13 Stange/Strebe, Stabilisator / Rod/Strut, stabiliser

Koppelstange / Coupling Rod
Länge [mm] / Length [mm]:350
Konusmaß [mm] / Cone Size [mm]:28,6
Rohr-Ø [mm] / Pipe Ø [mm]:36
mit Zubehör / with accessories
für 30 mm Halteplatte / for 30 mm holder plate

(10) (97) (106) (96) (117) (173) (138)

31183 01 **20443063**

400	09.05 -	Schleppachse / Tag Axle	(120)
420, 27 t	01.09 -	->10.2010	
420, 26,1 t	01.09 -	für Fahrzeuge mit Luftfederung / for pneumatic suspension vehicles	(143)
440	09.05 -	Fahrhöhe 151 - 190 mm / ride height 151 - 190 mm	(64)
460	01.09 -		
480	09.05 -		
500	09.07 -		
520	09.05 -		
540	01.09 -		
400	09.05 -	Antriebsachse / Drive Axle	(32)
420, 27 t	01.09 -	->10.2010	
420, 26,1 t	01.09 -	für Fahrzeuge mit Luftfederung / for pneumatic suspension vehicles	(143)
440	09.05 -	Fahrgestellhöhe Standard 950 mm / height of chassis standard 950mm	(55)
460	01.09 -		
480	09.05 -		
500	09.07 -		
520	09.05 -		
540	01.09 -		

13 Stange/Strebe, Stabilisator / Rod/Strut, stabiliser

Koppelstange / Coupling Rod
Länge [mm] / Length [mm]:435
Konusmaß [mm] / Cone Size [mm]:32
Rohr-Ø [mm] / Pipe Ø [mm]:36
mit Zubehör / with accessories
für 27 mm Halteplatte / for 27 mm holdingplate

(10) (97) (106) (96) (117) (173) (137)

36692 01 **21119064**

400	09.05 -	Antriebsachse / Drive Axle	(32)
420, 27 t	01.09 -	10.2010->	
420, 26,1 t	01.09 -	für Fahrzeuge mit Luftfederung / for pneumatic suspension vehicles	(143)
440	09.05 -	Fahrgestellhöhe niedrig 850 mm / height of chassis low 850 mm	(58)
460	01.09 -		
480	09.05 -		
500	09.07 -		
520	09.05 -		
540	01.09 -		
400	09.05 -	Schleppachse / Tag Axle	(120)
420, 27 t	01.09 -	10.2010->	
420, 26,1 t	01.09 -	für Fahrzeuge mit Luftfederung / for pneumatic suspension vehicles	(143)
440	09.05 -	Fahrhöhe 231 - 250 mm / ride height 231 - 250 mm	(71)
460	01.09 -		
480	09.05 -		
500	09.07 -		
520	09.05 -		
540	01.09 -		

VOLVO

FH 6x2/4 01.05 -

13 Stange/Strebe, Stabilisator / Rod/Strut, stabiliser

Koppelstange / Coupling Rod (97)
Länge [mm] / Length [mm]:380 (106)
Konusmaß [mm] / Cone Size [mm]:32 (96)
Rohr-Ø [mm] / Pipe Ø [mm]:36 (117)
mit Zubehör / with accessories (173)
für 27 mm Halteplatte / for 27 mm holdingplate (137)

36693 01 — 21119067

400	09.05 -	Schleppachse / Tag Axle	(120)
420, 27 t	01.09 -	10.2010->	
420, 26,1 t	01.09 -	für Fahrzeuge mit Luftfederung / for pneumatic suspension vehicles	(143)
440	09.05 -	Fahrhöhe 171 - 190 mm / ride height 171 - 190 mm	(67)
460	01.09 -		
480	09.05 -		
500	09.07 -		
520	09.05 -		
540	01.09 -		
400	09.05 -	Antriebsachse / Drive Axle	(32)
420, 27 t	01.09 -	10.2010->	
420, 26,1 t	01.09 -	für Fahrzeuge mit Luftfederung / for pneumatic suspension vehicles	(143)
440	09.05 -	Fahrgestellhöhe medium 900 mm / height of chassis medium 900 mm	(57)
460	01.09 -		
480	09.05 -		
500	09.07 -		
520	09.05 -		
540	01.09 -		

13 Stange/Strebe, Stabilisator / Rod/Strut, stabiliser

Koppelstange / Coupling Rod (97)
Länge [mm] / Length [mm]:350 (106)
Konusmaß [mm] / Cone Size [mm]:32 (96)
Rohr-Ø [mm] / Pipe Ø [mm]:36 (117)
mit Zubehör / with accessories (173)
Schrauben-/Mutternausführung: selbstsichernd / Bolt / Nut Version: Self-locking (121)
für 27 mm Halteplatte / for 27 mm holdingplate (137)

36694 01 — 21176251

400	09.05 -	Schleppachse / Tag Axle	(120)
420, 27 t	01.09 -	10.2010->	
420, 26,1 t	01.09 -	für Fahrzeuge mit Luftfederung / for pneumatic suspension vehicles	(143)
440	09.05 -	Fahrhöhe 131 - 170 mm / ride height 131 - 170 mm	(62)
460	01.09 -		
480	09.05 -		
500	09.07 -		
520	09.05 -		
540	01.09 -		
400	09.05 -	Antriebsachse / Drive Axle	(32)
420, 27 t	01.09 -	10.2010->	
420, 26,1 t	01.09 -	für Fahrzeuge mit Luftfederung / for pneumatic suspension vehicles	(143)
440	09.05 -	Fahrgestellhöhe Standard 950 mm / height of chassis standard 950mm	(55)
460	01.09 -		
480	09.05 -		
500	09.07 -		
520	09.05 -		
540	01.09 -		

13 Stange/Strebe, Stabilisator / Rod/Strut, stabiliser

Koppelstange / Coupling Rod (97)
Länge [mm] / Length [mm]:435 (106)
Konusmaß [mm] / Cone Size [mm]:28,6 (96)
Konusmaß [mm] / Cone Size [mm]:32 (96)
Rohr-Ø [mm] / Pipe Ø [mm]:36 (117)
mit Zubehör / with accessories (173)
für 27 mm Halteplatte / for 27 mm holdingplate (137)

36695 01 — 20443061

400	09.05 -	Antriebsachse / Drive Axle	(32)
420, 27 t	01.09 -	->10.2010	
420, 26,1 t	01.09 -	für Fahrzeuge mit Luftfederung / for pneumatic suspension vehicles	(143)
440	09.05 -	Fahrgestellhöhe niedrig 850 mm / height of chassis low 850 mm	(58)
460	01.09 -		
480	09.05 -		
500	09.07 -		
520	09.05 -		
540	01.09 -		
400	09.05 -	Schleppachse / Tag Axle	(120)
420, 27 t	01.09 -	->10.2010	
420, 26,1 t	01.09 -	für Fahrzeuge mit Luftfederung / for pneumatic suspension vehicles	(143)
440	09.05 -	Fahrhöhe 231 - 250 mm / ride height 231 - 250 mm	(71)
460	01.09 -		
480	09.05 -		
500	09.07 -		
520	09.05 -		
540	01.09 -		

FH 6x2/4 01.05 -

13	**Stange/Strebe, Stabilisator / Rod/Strut, stabiliser** Koppelstange / Coupling Rod Länge [mm] / Length [mm]:380 Konusmaß [mm] / Cone Size [mm]:28,6 Konusmaß [mm] / Cone Size [mm]:32 Rohr-Ø [mm] / Pipe Ø [mm]:36 mit Zubehör / with accessories für 27 mm Halteplatte / for 27 mm holdingplate		(10) (97) (106) (96) (96) (117) (173) (137)	**36696 01** **20443062** 	
	400 420, 27 t 420, 26,1 t 440 460 480 500 520 540	09.05 - 01.09 - 01.09 - 09.05 - 01.09 - 09.05 - 09.07 - 09.05 - 01.09 -		Schleppachse / Tag Axle ->10.2010 für Fahrzeuge mit Luftfederung / for pneumatic suspension vehicles Fahrhöhe 171 - 190 mm / ride height 171 - 190 mm	(120) (143) (67)
	400 420, 27 t 420, 26,1 t 440 460 480 500 520 540	09.05 - 01.09 - 01.09 - 09.05 - 01.09 - 09.05 - 09.07 - 09.05 - 01.09 -		Antriebsachse / Drive Axle ->10.2010 für Fahrzeuge mit Luftfederung / for pneumatic suspension vehicles Fahrgestellhöhe medium 900 mm / height of chassis medium 900 mm	(32) (143) (57)
13	**Stange/Strebe, Stabilisator / Rod/Strut, stabiliser** Koppelstange / Coupling Rod Länge [mm] / Length [mm]:350 Konusmaß [mm] / Cone Size [mm]:28,6 Konusmaß [mm] / Cone Size [mm]:32 Rohr-Ø [mm] / Pipe Ø [mm]:36 mit Zubehör / with accessories für 27 mm Halteplatte / for 27 mm holdingplate		(10) (97) (106) (96) (96) (117) (173) (137)	**36697 01** **20443063** 	
	400 420, 27 t 420, 26,1 t 440 460 480 500 520 540	09.05 - 01.09 - 01.09 - 09.05 - 01.09 - 09.05 - 09.07 - 09.05 - 01.09 -		Schleppachse / Tag Axle ->10.2010 für Fahrzeuge mit Luftfederung / for pneumatic suspension vehicles Fahrhöhe 131 - 170 mm / ride height 131 - 170 mm	(120) (143) (62)
	400 420, 27 t 420, 26,1 t 440 460 480 500 520 540	09.05 - 01.09 - 01.09 - 09.05 - 01.09 - 09.05 - 09.07 - 09.05 - 01.09 -		Antriebsachse / Drive Axle ->10.2010 für Fahrzeuge mit Luftfederung / for pneumatic suspension vehicles Fahrgestellhöhe Standard 950 mm / height of chassis standard 950mm	(32) (143) (55)
	Lagerung, Stabilisatorkoppelstange **Mounting, stabilizer coupling rod** für Koppelstange / for coupling rod Länge [mm] / Length [mm]:206 Dicke/Stärke [mm] / Thickness [mm]:27		(2) (155) (106) (44)	**36698 01** **21286847** 	
	400 420, 27 t 420, 26,1 t 440 460 480 500 520 540	09.05 - 01.09 - 01.09 - 09.05 - 01.09 - 09.05 - 09.07 - 09.05 - 01.09 -		für Fahrzeuge mit Luftfederung / for pneumatic suspension vehicles	(143)

VOLVO

FH 6x4 01.05 -

1 Lenkstange / Centre Rod Assembly

Schubstange / Push Rod
einseitig verstellbar / Adjustable on one side
Länge [mm] / Length [mm]:863
Konusmaß [mm] / Cone Size [mm]:28,6
Rohr-Ø [mm] / Pipe Ø [mm]:52
mit Zubehör / with accessories

(4) (122) (133) (106) (96) (117) (173)

37458 01 — 22159733
27547 02
37235 01

400, Pritsche/Fahrgestell / Flatbed/Chassis(109)	09.05 -	LHD
400, Sattelzugmaschine / Truck Tractor(118)	09.05 -	Lenkstockhebel zur 1. VA / Pitman arm to 1st front axle (102)
440, 26 t, Pritsche/Fahrgestell / Flatbed/Chassis(109)	09.05 -	Blattfeder / Leaf spring (38)
440, 26 t, Sattelzugmaschine / Truck Tractor(118)	09.05 -	
480, 26 t, Pritsche/Fahrgestell / Flatbed/Chassis(109)	09.05 -	
480, 26 t, Sattelzugmaschine / Truck Tractor(118)	09.05 -	
520, Pritsche/Fahrgestell / Flatbed/Chassis(109)	09.05 -	
520, Sattelzugmaschine / Truck Tractor(118)	09.05 -	

6 Spurstange / Rod Assembly

Führungsstange / Guide Rod
beidseitig verstellbar / Adjustable on both sides
Länge [mm] / Length [mm]:1669
Konusmaß [mm] / Cone Size [mm]:32
Rohr-Ø [mm] / Pipe Ø [mm]:42
mit Zubehör / with accessories

(8) (82) (132) (106) (96) (117) (173)

34528 01 — 20581086
31961 01
34527 01

460, 34 t	01.09 -	Achslast [t] / Axle Load [t]:7,1 (24)
460, 33,1 t	01.09 -	Achslast [t] / Axle Load [t]:7,5 (24)
500, 34 t	01.09 -	Achslast [t] / Axle Load [t]:8,0 (24)
500, 33,1 t	01.09 -	Gekröpfte Vorderachse / Offset front axle (84)
500, 23 t	01.09 -	
520, Sattelzugmaschine / Truck Tractor(118)	09.05 -	
540, 34 t	01.09 -	
540, 33,1 t	01.09 -	
540, 23 t, Pritsche/Fahrgestell / Flatbed/Chassis(109)	01.09 -	
550	09.05 -	
610	09.05 -	

460, 34 t	01.09 -	Gerade Vorderachse / Straight front axle (85)
460, 33,1 t	01.09 -	
500, 34 t	01.09 -	
500, 33,1 t	01.09 -	
500, 23 t	01.09 -	
520, Sattelzugmaschine / Truck Tractor(118)	09.05 -	
540, 34 t	01.09 -	
540, 33,1 t	01.09 -	
540, 23 t, Pritsche/Fahrgestell / Flatbed/Chassis(109)	01.09 -	
550	09.05 -	
610	09.05 -	

6 Spurstange / Rod Assembly

Führungsstange / Guide Rod
einseitig verstellbar / Adjustable on one side
Länge [mm] / Length [mm]:1634
Konusmaß [mm] / Cone Size [mm]:28,6
Rohr-Ø [mm] / Pipe Ø [mm]:50
mit Zubehör / with accessories

(8) (82) (133) (106) (96) (117) (173)

37223 01 — 22159759
37235 01
22647 01

400, Pritsche/Fahrgestell / Flatbed/Chassis(109)	09.05 -	für Fahrzeuge mit Blattfederung / for leaf-spring suspension vehicles (142)
400, Sattelzugmaschine / Truck Tractor(118)	09.05 -	Fahrgestellhöhe niedrig 850 mm / height of chassis low 850 mm (58)
440, 26 t, Pritsche/Fahrgestell / Flatbed/Chassis(109)	09.05 -	
440, 26 t, Sattelzugmaschine / Truck Tractor(118)	09.05 -	
480, 26 t, Pritsche/Fahrgestell / Flatbed/Chassis(109)	09.05 -	
480, 26 t, Sattelzugmaschine / Truck Tractor(118)	09.05 -	
520, Pritsche/Fahrgestell / Flatbed/Chassis(109)	09.05 -	
520, Sattelzugmaschine / Truck Tractor(118)	09.05 -	

6 Spurstange / Rod Assembly

Führungsstange / Guide Rod
einseitig verstellbar / Adjustable on one side
Länge [mm] / Length [mm]:1660
Konusmaß [mm] / Cone Size [mm]:32
Rohr-Ø [mm] / Pipe Ø [mm]:60
mit Zubehör / with accessories

(8) (82) (133) (106) (96) (117) (173)

37227 01 — 22159753
37235 01

400, Pritsche/Fahrgestell / Flatbed/Chassis(109)	09.05 -	
400, Sattelzugmaschine / Truck Tractor(118)	09.05 -	
420, 34 t	01.09 -	
420, 33,1 t	01.09 -	
440, 26 t, Pritsche/Fahrgestell / Flatbed/Chassis(109)	09.05 -	
440, 26 t, Sattelzugmaschine / Truck Tractor(118)	09.05 -	
440, 23 t	09.06 - 12.11	
460, 34 t	01.09 -	
460, 33,1 t	01.09 -	
480, 26 t, Pritsche/Fahrgestell / Flatbed/Chassis(109)	09.05 -	
480, 26 t, Sattelzugmaschine / Truck Tractor(118)	09.05 -	
480, 23 t	09.06 - 12.11	
500, 34 t	01.09 -	
500, 33,1 t	01.09 -	
500, 23 t	01.09 -	
520, Pritsche/Fahrgestell / Flatbed/Chassis(109)	09.05 -	
520, Sattelzugmaschine / Truck Tractor(118)	09.05 -	
540, 34 t	01.09 -	
540, 33,1 t	01.09 -	
540, 23 t, Pritsche/Fahrgestell / Flatbed/Chassis(109)	01.09 -	
540, 23 t, Sattelzugmaschine / Truck Tractor(118)	01.09 -	
550	09.05 -	
610	09.05 -	

Achslast [t] / Axle Load [t]:8,2	(24)
Fahrgestellhöhe Hoch 1010 mm / height of chassis high 1010 mm	(54)
Fahrgestellhöhe niedrig 850 mm / height of chassis low 850 mm	(58)
Gerade Vorderachse / Straight front axle	(85)

12 Lenker, Radaufhängung / Track Control Arm

Längslenker / Trailing Arm
Länge [mm] / Length [mm]:799
Rohr-Ø [mm] / Pipe Ø [mm]:48
Bohrung-Ø 1 [mm] / Bore Ø 1 [mm]:17
Bohrung-Ø 2 [mm] / Bore Ø 2 [mm]:17
Lochabstand 1/Lochabstand 2 / Hole Pitch 1/ Hole Pitch 2:115 / 115
Molekularlager / Molecular Bearing

(3) (107) (106) (117) (39) (40) (103) (108)

33291 01 — 21106157
® 25208 01

400, Pritsche/Fahrgestell / Flatbed/Chassis(109)	09.05 -	
400, Sattelzugmaschine / Truck Tractor(118)	09.05 -	
440, 26 t, Pritsche/Fahrgestell / Flatbed/Chassis(109)	09.05 -	
440, 26 t, Sattelzugmaschine / Truck Tractor(118)	09.05 -	
480, 26 t, Pritsche/Fahrgestell / Flatbed/Chassis(109)	09.05 -	
480, 26 t, Sattelzugmaschine / Truck Tractor(118)	09.05 -	
520, Pritsche/Fahrgestell / Flatbed/Chassis(109)	09.05 -	
520, Sattelzugmaschine / Truck Tractor(118)	09.05 -	

für Fahrzeuge mit Luftfederung / for pneumatic suspension vehicles	(143)
Fahrgestellhöhe medium 900 mm / height of chassis medium 900 mm	(57)
Fahrgestellhöhe Standard 950 mm / height of chassis standard 950mm	(55)

14 Stange/Strebe, Stabilisator / Rod/Strut, stabiliser

Koppelstange / Coupling Rod
nicht verstellbar / not adjustable
Länge [mm] / Length [mm]:325
Konusmaß [mm] / Cone Size [mm]:22

(10) (97) (177) (106) (96)

34604 01 — 21446333

400, Pritsche/Fahrgestell / Flatbed/Chassis(109)	09.05 -	
400, Sattelzugmaschine / Truck Tractor(118)	09.05 -	
420, 34 t	01.09 -	
420, 33,1 t	01.09 -	
440, 26 t, Pritsche/Fahrgestell / Flatbed/Chassis(109)	09.05 -	
440, 26 t, Sattelzugmaschine / Truck Tractor(118)	09.05 -	
440, 23 t	09.06 - 12.11	
460, 34 t	01.09 -	
460, 33,1 t	01.09 -	
480, 26 t, Pritsche/Fahrgestell / Flatbed/Chassis(109)	09.05 -	
480, 26 t, Sattelzugmaschine / Truck Tractor(118)	09.05 -	
480, 23 t	09.06 - 12.11	
500, 34 t	01.09 -	
500, 33,1 t	01.09 -	
500, 23 t	01.09 -	
520, Pritsche/Fahrgestell / Flatbed/Chassis(109)	09.05 -	
520, Sattelzugmaschine / Truck Tractor(118)	09.05 -	
540, 34 t	01.09 -	
540, 33,1 t	01.09 -	
540, 23 t, Pritsche/Fahrgestell / Flatbed/Chassis(109)	01.09 -	
540, 23 t, Sattelzugmaschine / Truck Tractor(118)	01.09 -	
550	09.05 -	
610	09.05 -	

für Fahrzeuge mit Blattfederung / for leaf-spring suspension vehicles	(142)

VOLVO

FH 6x4 01.05 -

14 Stange/Strebe, Stabilisator / Rod/Strut, stabiliser

34797 01 — 20477803

Koppelstange / Coupling Rod (10)(97)
nicht verstellbar / not adjustable (177)
Länge [mm] / Length [mm]:275 (106)
Konusmaß [mm] / Cone Size [mm]:22 (96)
Rohr-Ø [mm] / Pipe Ø [mm]:30 (117)
mit Zubehör / with accessories (173)

400, Pritsche/Fahrgestell / Flatbed/Chassis(109)	09.05 -	für Fahrzeuge mit Luftfederung / for pneumatic suspension vehicles (143)
400, Sattelzugmaschine / Truck Tractor(118)	09.05 -	Fahrhöhe bis 130 mm / Drive height up to 130 mm (79)
420, 34 t	01.09 -	
420, 33,1 t	01.09 -	
440, 26 t, Pritsche/Fahrgestell / Flatbed/Chassis(109)	09.05 -	
440, 26 t, Sattelzugmaschine / Truck Tractor(118)	09.05 -	
440, 23 t	09.06 - 12.11	
460, 34 t	01.09 -	
460, 33,1 t	01.09 -	
480, 26 t, Pritsche/Fahrgestell / Flatbed/Chassis(109)	09.05 -	
480, 26 t, Sattelzugmaschine / Truck Tractor(118)	09.05 -	
480, 23 t	09.06 - 12.11	
500, 34 t	01.09 -	
500, 33,1 t	01.09 -	
500, 23 t	01.09 -	
520, Pritsche/Fahrgestell / Flatbed/Chassis(109)	09.05 -	
520, Sattelzugmaschine / Truck Tractor(118)	09.05 -	
540, 34 t	01.09 -	
540, 33,1 t	01.09 -	
540, 23 t, Pritsche/Fahrgestell / Flatbed/Chassis(109)	01.09 -	
540, 23 t, Sattelzugmaschine / Truck Tractor(118)	01.09 -	
550	09.05 -	
610	09.05 -	

10 Lenker, Radaufhängung / Track Control Arm

34680 01 — 20517494

Längslenker / Trailing Arm (3)(107)
Länge [mm] / Length [mm]:625 (106)
Bohrung-Ø 1 [mm] / Bore Ø 1 [mm]:17 (39)
Bohrung-Ø 2 [mm] / Bore Ø 2 [mm]:17 (40)
Lochabstand 1/Lochabstand 2 / Hole Pitch 1/ Hole Pitch 2:115 / 115 (103)
nicht verstellbar / not adjustable (177)
Molekularlager / Molecular Bearing (108)

400, Pritsche/Fahrgestell / Flatbed/Chassis(109)	09.05 -	▽
400, Sattelzugmaschine / Truck Tractor(118)	09.05 -	1.HA / 1st RA (11)
420, 34 t	01.09 -	2.HA / 2nd RA (13)
420, 33,1 t	01.09 -	für Fahrzeuge mit Luftfederung / for pneumatic suspension vehicles (143)
440, 26 t, Pritsche/Fahrgestell / Flatbed/Chassis(109)	09.05 -	
440, 26 t, Sattelzugmaschine / Truck Tractor(118)	09.05 -	
440, 23 t	09.06 - 12.11	
460, 34 t	01.09 -	
460, 33,1 t	01.09 -	
480, 26 t, Pritsche/Fahrgestell / Flatbed/Chassis(109)	09.05 -	
480, 26 t, Sattelzugmaschine / Truck Tractor(118)	09.05 -	
480, 23 t	09.06 - 12.11	
500, 34 t	01.09 -	
500, 33,1 t	01.09 -	
500, 23 t	01.09 -	
520, Pritsche/Fahrgestell / Flatbed/Chassis(109)	09.05 -	
520, Sattelzugmaschine / Truck Tractor(118)	09.05 -	
540, 34 t	01.09 -	
540, 33,1 t	01.09 -	
540, 23 t, Pritsche/Fahrgestell / Flatbed/Chassis(109)	01.09 -	
540, 23 t, Sattelzugmaschine / Truck Tractor(118)	01.09 -	
550	09.05 -	
610	09.05 -	

FH 6x4 01.05 -

10 Lenker, Radaufhängung / Track Control Arm

Längslenker / Trailing Arm
Länge [mm] / Length [mm]:510
Bohrung-Ø 1 [mm] / Bore Ø 1 [mm]:17
Bohrung-Ø 2 [mm] / Bore Ø 2 [mm]:17
Lochabstand 1/Lochabstand 2 / Hole Pitch 1/ Hole Pitch 2:115 / 115
Molekularlager / Molecular Bearing

(3) (107) (106) (39) (40) (103) (108)

35270 01 **20443044**
® 25208 01

400, Pritsche/Fahrgestell / Flatbed/Chassis(109)	09.05 -	
400, Sattelzugmaschine / Truck Tractor(118)	09.05 -	
420, 34 t	01.09 -	
420, 33,1 t	01.09 -	
440, 26 t, Pritsche/Fahrgestell / Flatbed/Chassis(109)	09.05 -	
440, 26 t, Sattelzugmaschine / Truck Tractor(118)	09.05 -	
440, 23 t	09.06 - 12.11	
460, 34 t	01.09 -	
460, 33,1 t	01.09 -	
480, 26 t, Pritsche/Fahrgestell / Flatbed/Chassis(109)	09.05 -	
480, 26 t, Sattelzugmaschine / Truck Tractor(118)	09.05 -	
480, 23 t	09.06 - 12.11	
500, 34 t	01.09 -	
500, 33,1 t	01.09 -	
500, 23 t	01.09 -	
520, Pritsche/Fahrgestell / Flatbed/Chassis(109)	09.05 -	
520, Sattelzugmaschine / Truck Tractor(118)	09.05 -	
540, 34 t	01.09 -	
540, 33,1 t	01.09 -	
540, 23 t, Pritsche/Fahrgestell / Flatbed/Chassis(109)	01.09 -	
540, 23 t, Sattelzugmaschine / Truck Tractor(118)	01.09 -	
550	09.05 -	
610	09.05 -	

▽
1.HA / 1st RA (11)
2.HA / 2nd RA (13)
Blattfeder / Leaf spring (38)
Aggregat / Unit (25)

10 Lenker, Radaufhängung / Track Control Arm

Längslenker / Trailing Arm
Länge [mm] / Length [mm]:515
Bohrung-Ø 1 [mm] / Bore Ø 1 [mm]:21
Bohrung-Ø 2 [mm] / Bore Ø 2 [mm]:21
Lochabstand 1/Lochabstand 2 / Hole Pitch 1/ Hole Pitch 2:130 / 130
Molekularlager / Molecular Bearing

(3) (107) (106) (39) (40) (103) (108)

35271 01 **21051046**
® 34610 01

420, 34 t	01.09 -	
420, 33,1 t	01.09 -	
440, 23 t	09.06 - 12.11	
460, 34 t	01.09 -	
460, 33,1 t	01.09 -	
480, 23 t	09.06 - 12.11	
500, 34 t	01.09 -	
500, 33,1 t	01.09 -	
500, 23 t	01.09 -	
540, 34 t	01.09 -	
540, 33,1 t	01.09 -	
540, 23 t, Pritsche/Fahrgestell / Flatbed/Chassis(109)	01.09 -	
540, 23 t, Sattelzugmaschine / Truck Tractor(118)	01.09 -	

▽
1.HA / 1st RA (11)
2.HA / 2nd RA (13)
Blattfeder / Leaf spring (38)
Aggregat / Unit (25)
Achslast [t] / Axle Load [t]:26 (24)

10 Lenker, Radaufhängung / Track Control Arm

Längslenker / Trailing Arm
Länge [mm] / Length [mm]:510
Bohrung-Ø 1 [mm] / Bore Ø 1 [mm]:21
Bohrung-Ø 2 [mm] / Bore Ø 2 [mm]:21
Lochabstand 1/Lochabstand 2 / Hole Pitch 1/ Hole Pitch 2:130 / 130
Molekularlager / Molecular Bearing

(3) (107) (106) (39) (40) (103) (108)

35272 01 **21051052**
® 34609 01

420, 34 t	01.09 -	
420, 33,1 t	01.09 -	
440, 23 t	09.06 - 12.11	
460, 34 t	01.09 -	
460, 33,1 t	01.09 -	
480, 23 t	09.06 - 12.11	
500, 34 t	01.09 -	
500, 33,1 t	01.09 -	
500, 23 t	01.09 -	
540, 34 t	01.09 -	
540, 33,1 t	01.09 -	
540, 23 t, Pritsche/Fahrgestell / Flatbed/Chassis(109)	01.09 -	
540, 23 t, Sattelzugmaschine / Truck Tractor(118)	01.09 -	

▽
1.HA / 1st RA (11)
2.HA / 2nd RA (13)
Blattfeder / Leaf spring (38)
Aggregat / Unit (25)
Achslast [t] / Axle Load [t]:30 (24)
Achslast [t] / Axle Load [t]:32 (24)

VOLVO

FH 6x4 01.05 -

8 Lenker, Radaufhängung / Track Control Arm

Dreieckslenker (Nfz) / Wishbone (CV) (3)(46)
Länge [mm] / Length [mm]:662,4 (106)
Rohr-Ø [mm] / Pipe Ø [mm]:48 (117)
Bohrung-Ø 1 [mm] / Bore Ø 1 [mm]:19 (39)
Bohrung-Ø 2 [mm] / Bore Ø 2 [mm]:19 (40)
Lochabstand 1/Lochabstand 2 / Hole Pitch 1/ Hole Pitch 2:115/115 (103)

26058 01 **7420741703**
® 25208 01
® 30672 01

400, Pritsche/Fahrgestell / Flatbed/Chassis(109)	09.05 -	1.HA / 1st RA	(11)
400, Sattelzugmaschine / Truck Tractor(118)	09.05 -	2.HA / 2nd RA	(13)
440, 26 t, Pritsche/Fahrgestell / Flatbed/Chassis(109)	09.05 -	Blattfeder / Leaf spring	(38)
440, 26 t, Sattelzugmaschine / Truck Tractor(118)	09.05 -		
480, 26 t, Pritsche/Fahrgestell / Flatbed/Chassis(109)	09.05 -		
480, 26 t, Sattelzugmaschine / Truck Tractor(118)	09.05 -		
520, Pritsche/Fahrgestell / Flatbed/Chassis(109)	09.05 -		
520, Sattelzugmaschine / Truck Tractor(118)	09.05 -		

8 Lenker, Radaufhängung / Track Control Arm

Dreieckslenker (Nfz) / Wishbone (CV) (3)(46)
Länge [mm] / Length [mm]:671 (106)
Rohr-Ø [mm] / Pipe Ø [mm]:58 (117)
Bohrung-Ø 1 [mm] / Bore Ø 1 [mm]:23 (39)
Bohrung-Ø 2 [mm] / Bore Ø 2 [mm]:23 (40)
Lochabstand 1/Lochabstand 2 / Hole Pitch 1/ Hole Pitch 2:130/130 (103)

35009 01 **22318834**
® 28706 01

400, Pritsche/Fahrgestell / Flatbed/Chassis(109)	09.05 -	1.HA / 1st RA	(11)
400, Sattelzugmaschine / Truck Tractor(118)	09.05 -	2.HA / 2nd RA	(13)
440, 26 t, Pritsche/Fahrgestell / Flatbed/Chassis(109)	09.05 -	Aggregat / Unit	(25)
440, 26 t, Sattelzugmaschine / Truck Tractor(118)	09.05 -	Blattfeder / Leaf spring	(38)
480, 26 t, Pritsche/Fahrgestell / Flatbed/Chassis(109)	09.05 -	Achslast [t] / Axle Load [t]:26	(24)
480, 26 t, Sattelzugmaschine / Truck Tractor(118)	09.05 -	Achslast [t] / Axle Load [t]:32	(24)
520, Pritsche/Fahrgestell / Flatbed/Chassis(109)	09.05 -		
520, Sattelzugmaschine / Truck Tractor(118)	09.05 -		

13 Stange/Strebe, Stabilisator / Rod/Strut, stabiliser

Koppelstange / Coupling Rod (10)(97)
Länge [mm] / Length [mm]:435 (106)
Konusmaß [mm] / Cone Size [mm]:28,6 (96)
Rohr-Ø [mm] / Pipe Ø [mm]:36 (117)
mit Zubehör / with accessories (173)
für 30 mm Halteplatte / for 30 mm holder plate (138)

30595 01 **20443061**

400, Pritsche/Fahrgestell / Flatbed/Chassis(109)	09.05 -	Antriebsachse / Drive Axle	(32)
400, Sattelzugmaschine / Truck Tractor(118)	09.05 -	->10.2010	
420, 34 t	01.09 -	für Fahrzeuge mit Luftfederung / for pneumatic suspension vehicles	(143)
420, 33,1 t	01.09 -	Fahrhöhe 231 - 250 mm / ride height 231 - 250 mm	(71)
440, 26 t, Pritsche/Fahrgestell / Flatbed/Chassis(109)	09.05 -		
440, 26 t, Sattelzugmaschine / Truck Tractor(118)	09.05 -		
440, 23 t	09.06 - 12.11		
460, 34 t	01.09 -		
460, 33,1 t	01.09 -		
480, 26 t, Pritsche/Fahrgestell / Flatbed/Chassis(109)	09.05 -		
480, 26 t, Sattelzugmaschine / Truck Tractor(118)	09.05 -		
480, 23 t	09.06 - 12.11		
500, 34 t	01.09 -		
500, 33,1 t	01.09 -		
500, 23 t	01.09 -		
520, Pritsche/Fahrgestell / Flatbed/Chassis(109)	09.05 -		
520, Sattelzugmaschine / Truck Tractor(118)	09.05 -		
540, 34 t	01.09 -		
540, 33,1 t	01.09 -		
540, 23 t, Pritsche/Fahrgestell / Flatbed/Chassis(109)	01.09 -		
540, 23 t, Sattelzugmaschine / Truck Tractor(118)	01.09 -		
550	09.05 -		
610	09.05 -		

13

Stange/Strebe, Stabilisator / Rod/Strut, stabiliser
Koppelstange / Coupling Rod
Länge [mm] / Length [mm]:380
Konusmaß [mm] / Cone Size [mm]:28,6
Rohr-Ø [mm] / Pipe Ø [mm]:36
mit Zubehör / with accessories
für 30 mm Halteplatte / for 30 mm holder plate

(10) (97) (106) (96) (117) (173) (138)

31182 01 **20443062**

400, Pritsche/Fahrgestell / Flatbed/Chassis(109)	09.05 -	Antriebsachse / Drive Axle	(32)
400, Sattelzugmaschine / Truck Tractor(118)	09.05 -	->10.2010	
420, 34 t	01.09 -	für Fahrzeuge mit Luftfederung / for pneumatic suspension vehicles	(143)
420, 33,1 t	01.09 -	Fahrhöhe 171 - 190 mm / ride height 171 - 190 mm	(67)
440, 26 t, Pritsche/Fahrgestell / Flatbed/Chassis(109)	09.05 -		
440, 26 t, Sattelzugmaschine / Truck Tractor(118)	09.05 -		
440, 23 t	09.06 - 12.11		
460, 34 t	01.09 -		
460, 33,1 t	01.09 -		
480, 26 t, Pritsche/Fahrgestell / Flatbed/Chassis(109)	09.05 -		
480, 26 t, Sattelzugmaschine / Truck Tractor(118)	09.05 -		
480, 23 t	09.06 - 12.11		
500, 34 t	01.09 -		
500, 33,1 t	01.09 -		
500, 23 t	01.09 -		
520, Pritsche/Fahrgestell / Flatbed/Chassis(109)	09.05 -		
520, Sattelzugmaschine / Truck Tractor(118)	09.05 -		
540, 34 t	01.09 -		
540, 33,1 t	01.09 -		
540, 23 t, Pritsche/Fahrgestell / Flatbed/Chassis(109)	01.09 -		
540, 23 t, Sattelzugmaschine / Truck Tractor(118)	01.09 -		
550	09.05 -		
610	09.05 -		

13

Stange/Strebe, Stabilisator / Rod/Strut, stabiliser
Koppelstange / Coupling Rod
Länge [mm] / Length [mm]:350
Konusmaß [mm] / Cone Size [mm]:28,6
Rohr-Ø [mm] / Pipe Ø [mm]:36
mit Zubehör / with accessories
für 30 mm Halteplatte / for 30 mm holder plate

(10) (97) (106) (96) (117) (173) (138)

31183 01 **20443063**

400, Pritsche/Fahrgestell / Flatbed/Chassis(109)	09.05 -	Antriebsachse / Drive Axle	(32)
400, Sattelzugmaschine / Truck Tractor(118)	09.05 -	->10.2010	
420, 34 t	01.09 -	für Fahrzeuge mit Luftfederung / for pneumatic suspension vehicles	(143)
420, 33,1 t	01.09 -	Fahrhöhe 131 - 170 mm / ride height 131 - 170 mm	(62)
440, 26 t, Pritsche/Fahrgestell / Flatbed/Chassis(109)	09.05 -		
440, 26 t, Sattelzugmaschine / Truck Tractor(118)	09.05 -		
440, 23 t	09.06 - 12.11		
460, 34 t	01.09 -		
460, 33,1 t	01.09 -		
480, 26 t, Pritsche/Fahrgestell / Flatbed/Chassis(109)	09.05 -		
480, 26 t, Sattelzugmaschine / Truck Tractor(118)	09.05 -		
480, 23 t	09.06 - 12.11		
500, 34 t	01.09 -		
500, 33,1 t	01.09 -		
500, 23 t	01.09 -		
520, Pritsche/Fahrgestell / Flatbed/Chassis(109)	09.05 -		
520, Sattelzugmaschine / Truck Tractor(118)	09.05 -		
540, 34 t	01.09 -		
540, 33,1 t	01.09 -		
540, 23 t, Pritsche/Fahrgestell / Flatbed/Chassis(109)	01.09 -		
540, 23 t, Sattelzugmaschine / Truck Tractor(118)	01.09 -		
550	09.05 -		
610	09.05 -		

VOLVO

FH 6x4 01.05 -

13

Stange/Strebe, Stabilisator / Rod/Strut, stabiliser

Koppelstange / Coupling Rod
Länge [mm] / Length [mm]:435
Konusmaß [mm] / Cone Size [mm]:32
Rohr-Ø [mm] / Pipe Ø [mm]:36
mit Zubehör / with accessories
für 27 mm Halteplatte / for 27 mm holdingplate

(10) (97) (106) (96) (117) (173) (137)

36692 01 **21119064**

400, Pritsche/Fahrgestell / Flatbed/Chassis(109)	09.05 -	
400, Sattelzugmaschine / Truck Tractor(118)	09.05 -	
420, 34 t	01.09 -	
420, 33,1 t	01.09 -	
440, 26 t, Pritsche/Fahrgestell / Flatbed/Chassis(109)	09.05 -	
440, 26 t, Sattelzugmaschine / Truck Tractor(118)	09.05 -	
440, 23 t	09.06 - 12.11	
460, 34 t	01.09 -	
460, 33,1 t	01.09 -	
480, 26 t, Pritsche/Fahrgestell / Flatbed/Chassis(109)	09.05 -	
480, 26 t, Sattelzugmaschine / Truck Tractor(118)	09.05 -	
480, 23 t	09.06 - 12.11	
500, 34 t	01.09 -	
500, 33,1 t	01.09 -	
500, 23 t	01.09 -	
520, Pritsche/Fahrgestell / Flatbed/Chassis(109)	09.05 -	
520, Sattelzugmaschine / Truck Tractor(118)	09.05 -	
540, 34 t	01.09 -	
540, 33,1 t	01.09 -	
540, 23 t, Pritsche/Fahrgestell / Flatbed/Chassis(109)	01.09 -	
540, 23 t, Sattelzugmaschine / Truck Tractor(118)	01.09 -	
550	09.05 -	
610	09.05 -	

Antriebsachse / Drive Axle	(32)
10.2010->	
für Fahrzeuge mit Luftfederung / for pneumatic suspension vehicles	(143)
Fahrhöhe 231 - 250 mm / ride height 231 - 250 mm	(71)

13

Stange/Strebe, Stabilisator / Rod/Strut, stabiliser

Koppelstange / Coupling Rod
Länge [mm] / Length [mm]:380
Konusmaß [mm] / Cone Size [mm]:32
Rohr-Ø [mm] / Pipe Ø [mm]:36
mit Zubehör / with accessories
für 27 mm Halteplatte / for 27 mm holdingplate

(10) (97) (106) (96) (117) (173) (137)

36693 01 **21119067**

400, Pritsche/Fahrgestell / Flatbed/Chassis(109)	09.05 -	
400, Sattelzugmaschine / Truck Tractor(118)	09.05 -	
420, 34 t	01.09 -	
420, 33,1 t	01.09 -	
440, 26 t, Pritsche/Fahrgestell / Flatbed/Chassis(109)	09.05 -	
440, 26 t, Sattelzugmaschine / Truck Tractor(118)	09.05 -	
440, 23 t	09.06 - 12.11	
460, 34 t	01.09 -	
460, 33,1 t	01.09 -	
480, 26 t, Pritsche/Fahrgestell / Flatbed/Chassis(109)	09.05 -	
480, 26 t, Sattelzugmaschine / Truck Tractor(118)	09.05 -	
480, 23 t	09.06 - 12.11	
500, 34 t	01.09 -	
500, 33,1 t	01.09 -	
500, 23 t	01.09 -	
520, Pritsche/Fahrgestell / Flatbed/Chassis(109)	09.05 -	
520, Sattelzugmaschine / Truck Tractor(118)	09.05 -	
540, 34 t	01.09 -	
540, 33,1 t	01.09 -	
540, 23 t, Pritsche/Fahrgestell / Flatbed/Chassis(109)	01.09 -	
540, 23 t, Sattelzugmaschine / Truck Tractor(118)	01.09 -	
550	09.05 -	
610	09.05 -	

Antriebsachse / Drive Axle	(32)
10.2010->	
für Fahrzeuge mit Luftfederung / for pneumatic suspension vehicles	(143)
Fahrhöhe 171 - 190 mm / ride height 171 - 190 mm	(67)

13

Stange/Strebe, Stabilisator / Rod/Strut, stabiliser (10)
Koppelstange / Coupling Rod (97)
Länge [mm] / Length [mm]:350 (106)
Konusmaß [mm] / Cone Size [mm]:32 (96)
Rohr-Ø [mm] / Pipe Ø [mm]:36 (117)
mit Zubehör / with accessories (173)
Schrauben-/Mutternausführung: selbstsichernd / Bolt / Nut Version: Self-locking (121)
für 27 mm Halteplatte / for 27 mm holdingplate (137)

36694 01 **21176251**

400, Pritsche/Fahrgestell / Flatbed/Chassis(109)	09.05 -	Antriebsachse / Drive Axle	(32)
400, Sattelzugmaschine / Truck Tractor(118)	09.05 -	10.2010->	
420, 34 t	01.09 -	für Fahrzeuge mit Luftfederung / for pneumatic suspension vehicles	(143)
420, 33,1 t	01.09 -	Fahrhöhe 131 - 170 mm / ride height 131 - 170 mm	(62)
440, 26 t, Pritsche/Fahrgestell / Flatbed/Chassis(109)	09.05 -		
440, 26 t, Sattelzugmaschine / Truck Tractor(118)	09.05 -		
440, 23 t	09.06 - 12.11		
460, 34 t	01.09 -		
460, 33,1 t	01.09 -		
480, 26 t, Pritsche/Fahrgestell / Flatbed/Chassis(109)	09.05 -		
480, 26 t, Sattelzugmaschine / Truck Tractor(118)	09.05 -		
480, 23 t	09.06 - 12.11		
500, 34 t	01.09 -		
500, 33,1 t	01.09 -		
500, 23 t	01.09 -		
520, Pritsche/Fahrgestell / Flatbed/Chassis(109)	09.05 -		
520, Sattelzugmaschine / Truck Tractor(118)	09.05 -		
540, 34 t	01.09 -		
540, 33,1 t	01.09 -		
540, 23 t, Pritsche/Fahrgestell / Flatbed/Chassis(109)	01.09 -		
540, 23 t, Sattelzugmaschine / Truck Tractor(118)	01.09 -		
550	09.05 -		
610	09.05 -		

13

Stange/Strebe, Stabilisator / Rod/Strut, stabiliser (10)
Koppelstange / Coupling Rod (97)
Länge [mm] / Length [mm]:435 (106)
Konusmaß [mm] / Cone Size [mm]:28,6 (96)
Konusmaß [mm] / Cone Size [mm]:32 (96)
Rohr-Ø [mm] / Pipe Ø [mm]:36 (117)
mit Zubehör / with accessories (173)
für 27 mm Halteplatte / for 27 mm holdingplate (137)

36695 01 **20443061**

400, Pritsche/Fahrgestell / Flatbed/Chassis(109)	09.05 -	Antriebsachse / Drive Axle	(32)
400, Sattelzugmaschine / Truck Tractor(118)	09.05 -	->10.2010	
420, 34 t	01.09 -	für Fahrzeuge mit Luftfederung / for pneumatic suspension vehicles	(143)
420, 33,1 t	01.09 -	Fahrhöhe 231 - 250 mm / ride height 231 - 250 mm	(71)
440, 26 t, Pritsche/Fahrgestell / Flatbed/Chassis(109)	09.05 -		
440, 26 t, Sattelzugmaschine / Truck Tractor(118)	09.05 -		
440, 23 t	09.06 - 12.11		
460, 34 t	01.09 -		
460, 33,1 t	01.09 -		
480, 26 t, Pritsche/Fahrgestell / Flatbed/Chassis(109)	09.05 -		
480, 26 t, Sattelzugmaschine / Truck Tractor(118)	09.05 -		
480, 23 t	09.06 - 12.11		
500, 34 t	01.09 -		
500, 33,1 t	01.09 -		
500, 23 t	01.09 -		
520, Pritsche/Fahrgestell / Flatbed/Chassis(109)	09.05 -		
520, Sattelzugmaschine / Truck Tractor(118)	09.05 -		
540, 34 t	01.09 -		
540, 33,1 t	01.09 -		
540, 23 t, Pritsche/Fahrgestell / Flatbed/Chassis(109)	01.09 -		
540, 23 t, Sattelzugmaschine / Truck Tractor(118)	01.09 -		
550	09.05 -		
610	09.05 -		

VOLVO

FH 6x4 01.05 -

13

Stange/Strebe, Stabilisator / Rod/Strut, stabiliser (10)
Koppelstange / Coupling Rod (97)
Länge [mm] / Length [mm]:380 (106)
Konusmaß [mm] / Cone Size [mm]:28,6 (96)
Konusmaß [mm] / Cone Size [mm]:32 (96)
Rohr-Ø [mm] / Pipe Ø [mm]:36 (117)
mit Zubehör / with accessories (173)
für 27 mm Halteplatte / for 27 mm holdingplate (137)

36696 01 **20443062**

400, Pritsche/Fahrgestell / Flatbed/Chassis(109)	09.05 -	Antriebsachse / Drive Axle	(32)
400, Sattelzugmaschine / Truck Tractor(118)	09.05 -	->10.2010	
420, 34 t	01.09 -	für Fahrzeuge mit Luftfederung / for pneumatic suspension vehicles	(143)
420, 33,1 t	01.09 -	Fahrhöhe 171 - 190 mm / ride height 171 - 190 mm	(67)
440, 26 t, Pritsche/Fahrgestell / Flatbed/Chassis(109)	09.05 -		
440, 26 t, Sattelzugmaschine / Truck Tractor(118)	09.05 -		
440, 23 t	09.06 - 12.11		
460, 34 t	01.09 -		
460, 33,1 t	01.09 -		
480, 26 t, Pritsche/Fahrgestell / Flatbed/Chassis(109)	09.05 -		
480, 26 t, Sattelzugmaschine / Truck Tractor(118)	09.05 -		
480, 23 t	09.06 - 12.11		
500, 34 t	01.09 -		
500, 33,1 t	01.09 -		
500, 23 t	01.09 -		
520, Pritsche/Fahrgestell / Flatbed/Chassis(109)	09.05 -		
520, Sattelzugmaschine / Truck Tractor(118)	09.05 -		
540, 34 t	01.09 -		
540, 33,1 t	01.09 -		
540, 23 t, Pritsche/Fahrgestell / Flatbed/Chassis(109)	01.09 -		
540, 23 t, Sattelzugmaschine / Truck Tractor(118)	01.09 -		
550	09.05 -		
610	09.05 -		

13

Stange/Strebe, Stabilisator / Rod/Strut, stabiliser (10)
Koppelstange / Coupling Rod (97)
Länge [mm] / Length [mm]:350 (106)
Konusmaß [mm] / Cone Size [mm]:28,6 (96)
Konusmaß [mm] / Cone Size [mm]:32 (96)
Rohr-Ø [mm] / Pipe Ø [mm]:36 (117)
mit Zubehör / with accessories (173)
für 27 mm Halteplatte / for 27 mm holdingplate (137)

36697 01 **20443063**

400, Pritsche/Fahrgestell / Flatbed/Chassis(109)	09.05 -	Antriebsachse / Drive Axle	(32)
400, Sattelzugmaschine / Truck Tractor(118)	09.05 -	->10.2010	
420, 34 t	01.09 -	für Fahrzeuge mit Luftfederung / for pneumatic suspension vehicles	(143)
420, 33,1 t	01.09 -	Fahrhöhe 131 - 170 mm / ride height 131 - 170 mm	(62)
440, 26 t, Pritsche/Fahrgestell / Flatbed/Chassis(109)	09.05 -		
440, 26 t, Sattelzugmaschine / Truck Tractor(118)	09.05 -		
440, 23 t	09.06 - 12.11		
460, 34 t	01.09 -		
460, 33,1 t	01.09 -		
480, 26 t, Pritsche/Fahrgestell / Flatbed/Chassis(109)	09.05 -		
480, 26 t, Sattelzugmaschine / Truck Tractor(118)	09.05 -		
480, 23 t	09.06 - 12.11		
500, 34 t	01.09 -		
500, 33,1 t	01.09 -		
500, 23 t	01.09 -		
520, Pritsche/Fahrgestell / Flatbed/Chassis(109)	09.05 -		
520, Sattelzugmaschine / Truck Tractor(118)	09.05 -		
540, 34 t	01.09 -		
540, 33,1 t	01.09 -		
540, 23 t, Pritsche/Fahrgestell / Flatbed/Chassis(109)	01.09 -		
540, 23 t, Sattelzugmaschine / Truck Tractor(118)	01.09 -		
550	09.05 -		
610	09.05 -		

FH **6x4** **01.05 -**

Lagerung, Stabilisatorkoppelstange
Mounting, stabilizer coupling rod (2)
für Koppelstange / for coupling rod (155)
Länge [mm] / Length [mm]:206 (106)
Dicke/Stärke [mm] / Thickness [mm]:27 (44)

36698 01 **21286847**

400, Pritsche/Fahrgestell / Flatbed/Chassis(109)	09.05 -	für Fahrzeuge mit Luftfederung / for pneumatic suspension vehicles	(143)
400, Sattelzugmaschine / Truck Tractor(118)	09.05 -		
420, 34 t	01.09 -		
420, 33,1 t	01.09 -		
440, 26 t, Pritsche/Fahrgestell / Flatbed/Chassis(109)	09.05 -		
440, 26 t, Sattelzugmaschine / Truck Tractor(118)	09.05 -		
440, 23 t	09.06 - 12.11		
460, 34 t	01.09 -		
460, 33,1 t	01.09 -		
480, 26 t, Pritsche/Fahrgestell / Flatbed/Chassis(109)	09.05 -		
480, 26 t, Sattelzugmaschine / Truck Tractor(118)	09.05 -		
480, 23 t	09.06 - 12.11		
500, 34 t	01.09 -		
500, 33,1 t	01.09 -		
500, 23 t	01.09 -		
520, Pritsche/Fahrgestell / Flatbed/Chassis(109)	09.05 -		
520, Sattelzugmaschine / Truck Tractor(118)	09.05 -		
540, 34 t	01.09 -		
540, 33,1 t	01.09 -		
540, 23 t, Pritsche/Fahrgestell / Flatbed/Chassis(109)	01.09 -		
540, 23 t, Sattelzugmaschine / Truck Tractor(118)	01.09 -		
550	09.05 -		
610	09.05 -		

VOLVO

FH 6x4 01.05 -

Reparatursatz, Lenker / Repair Kit, link (6)
für Längslenker / for drag link (158)
Lochabstand 1/Lochabstand 2 / Hole Pitch 1/ Hole Pitch 2:130 (103)
Bohrung-Ø 1 [mm] / Bore Ø 1 [mm]:21 (39)
Molekularlager / Molecular Bearing (108)
mit Sicherungsring / with lock ring (172)
mit Distanzhülse / with spacer sleeve (165)

34609 01 **20702095**

400, Pritsche/Fahrgestell / Flatbed/Chassis(109)	09.05 -	
400, Sattelzugmaschine / Truck Tractor(118)	09.05 -	
420, 34 t	01.09 -	
420, 33,1 t	01.09 -	
440, 26 t, Pritsche/Fahrgestell / Flatbed/Chassis(109)	09.05 -	
440, 26 t, Sattelzugmaschine / Truck Tractor(118)	09.05 -	
440, 23 t	09.06 - 12.11	
460, 34 t	01.09 -	
460, 33,1 t	01.09 -	
480, 26 t, Pritsche/Fahrgestell / Flatbed/Chassis(109)	09.05 -	
480, 26 t, Sattelzugmaschine / Truck Tractor(118)	09.05 -	
480, 23 t	09.06 - 12.11	
500, 34 t	01.09 -	
500, 33,1 t	01.09 -	
500, 23 t	01.09 -	
520, Pritsche/Fahrgestell / Flatbed/Chassis(109)	09.05 -	
520, Sattelzugmaschine / Truck Tractor(118)	09.05 -	
540, 34 t	01.09 -	
540, 33,1 t	01.09 -	
540, 23 t, Pritsche/Fahrgestell / Flatbed/Chassis(109)	01.09 -	
540, 23 t, Sattelzugmaschine / Truck Tractor(118)	01.09 -	
550	09.05 -	
610	09.05 -	

▽
Blattfeder / Leaf spring (38)
Doppelachsaggregat / Tandem-axle Assembly (45)
Achslast [t] / Axle Load [t]:30 (24)
Fahrhöhe 251 - 270 mm / ride height 251 - 270 mm (73)

400, Pritsche/Fahrgestell / Flatbed/Chassis(109)	09.05 -	
400, Sattelzugmaschine / Truck Tractor(118)	09.05 -	
420, 34 t	01.09 -	
420, 33,1 t	01.09 -	
440, 26 t, Pritsche/Fahrgestell / Flatbed/Chassis(109)	09.05 -	
440, 26 t, Sattelzugmaschine / Truck Tractor(118)	09.05 -	
440, 23 t	09.06 - 12.11	
460, 34 t	01.09 -	
460, 33,1 t	01.09 -	
480, 26 t, Pritsche/Fahrgestell / Flatbed/Chassis(109)	09.05 -	
480, 26 t, Sattelzugmaschine / Truck Tractor(118)	09.05 -	
480, 23 t	09.06 - 12.11	
500, 34 t	01.09 -	
500, 33,1 t	01.09 -	
500, 23 t	01.09 -	
520, Pritsche/Fahrgestell / Flatbed/Chassis(109)	09.05 -	
520, Sattelzugmaschine / Truck Tractor(118)	09.05 -	
540, 34 t	01.09 -	
540, 33,1 t	01.09 -	
540, 23 t, Pritsche/Fahrgestell / Flatbed/Chassis(109)	01.09 -	
540, 23 t, Sattelzugmaschine / Truck Tractor(118)	01.09 -	
550	09.05 -	
610	09.05 -	

▽
Blattfeder / Leaf spring (38)
Doppelachsaggregat / Tandem-axle Assembly (45)
Achslast [t] / Axle Load [t]:32 (24)
Fahrhöhe 231 - 250 mm / ride height 231 - 250 mm (71)
Fahrhöhe 251 - 270 mm / ride height 251 - 270 mm (73)

FH 6x4 01.05 -

Reparatursatz, Lenker / Repair Kit, link (6)
für Längslenker / for drag link (158)
Lochabstand 1/Lochabstand 2 / Hole Pitch 1/ Hole Pitch 2:130 (103)
Bohrung-Ø 1 [mm] / Bore Ø 1 [mm]:21 (39)
Molekularlager / Molecular Bearing (108)
mit Sicherungsring / with lock ring (172)
mit Distanzhülse / with spacer sleeve (165)

34610 01 **20702096**

400, Pritsche/Fahrgestell / Flatbed/Chassis(109)	09.05 -	
400, Sattelzugmaschine / Truck Tractor(118)	09.05 -	
420, 34 t	01.09 -	
420, 33,1 t	01.09 -	
440, 26 t, Pritsche/Fahrgestell / Flatbed/Chassis(109)	09.05 -	
440, 26 t, Sattelzugmaschine / Truck Tractor(118)	09.05 -	
440, 23 t	09.06 - 12.11	
460, 34 t	01.09 -	
460, 33,1 t	01.09 -	
480, 26 t, Pritsche/Fahrgestell / Flatbed/Chassis(109)	09.05 -	
480, 26 t, Sattelzugmaschine / Truck Tractor(118)	09.05 -	
480, 23 t	09.06 - 12.11	
500, 34 t	01.09 -	
500, 33,1 t	01.09 -	
500, 23 t	01.09 -	
520, Pritsche/Fahrgestell / Flatbed/Chassis(109)	09.05 -	
520, Sattelzugmaschine / Truck Tractor(118)	09.05 -	
540, 34 t	01.09 -	
540, 33,1 t	01.09 -	
540, 23 t, Pritsche/Fahrgestell / Flatbed/Chassis(109)	01.09 -	
540, 23 t, Sattelzugmaschine / Truck Tractor(118)	01.09 -	
550	09.05 -	
610	09.05 -	

Blattfeder / Leaf spring	(38)
Doppelachsaggregat / Tandem-axle Assembly	(45)
Achslast [t] / Axle Load [t]:26	(24)
Fahrhöhe 231 - 250 mm / ride height 231 - 250 mm	(71)
Fahrhöhe 251 - 270 mm / ride height 251 - 270 mm	(73)

VOLVO

FH 8x2 01.05 -

3 Lenkstange / Centre Rod Assembly

Schubstange / Push Rod
einseitig verstellbar / Adjustable on one side
Länge [mm] / Length [mm]:2139
Konusmaß [mm] / Cone Size [mm]:28,6
Rohr-Ø [mm] / Pipe Ø [mm]:62
mit Zubehör / with accessories

(4) (122) (133) (106) (96) (117) (173)

31885 01 **20453063**
35854 01

420	01.09 -
500, 368-373 kW	01.09 -
500, 368 kW	01.09 -
540	01.09 -

LHD
am Lenkhebel / at steering arm (128)
Lenkstockhebel zum Zwischenhebel / Pitman Arm to 1st control arm (100)
Achsabstand [mm] / Centre Distance [mm]:1795 (21)
1.VA / 1st front axle (12)
2.VA / 2nd FA (14)

3 Lenkstange / Centre Rod Assembly

Schubstange / Push Rod
einseitig verstellbar / Adjustable on one side
Länge [mm] / Length [mm]:2339
Konusmaß [mm] / Cone Size [mm]:28,6
Rohr-Ø [mm] / Pipe Ø [mm]:62
mit Zubehör / with accessories

(4) (122) (133) (106) (96) (117) (173)

31886 01 **20581632**
35854 01

420	01.09 -
500, 368-373 kW	01.09 -
500, 368 kW	01.09 -
540	01.09 -

LHD
am Lenkhebel / at steering arm (128)
Lenkstockhebel zum Zwischenhebel / Pitman Arm to 1st control arm (100)
Achsabstand [mm] / Centre Distance [mm]:1995 (21)
1.VA / 1st front axle (12)
2.VA / 2nd FA (14)

3 Lenkstange / Centre Rod Assembly

Schubstange / Push Rod
einseitig verstellbar / Adjustable on one side
Länge [mm] / Length [mm]:2139
Konusmaß [mm] / Cone Size [mm]:28,6
Rohr-Ø [mm] / Pipe Ø [mm]:62
mit Zubehör / with accessories

(4) (122) (133) (106) (96) (117) (173)

34698 01 **20584291**
35854 01

420	01.09 -
500, 368-373 kW	01.09 -
500, 368 kW	01.09 -
540	01.09 -

RHD
am Lenkhebel / at steering arm (128)
Lenkstockhebel zum Zwischenhebel / Pitman Arm to 1st control arm (100)
Achsabstand [mm] / Centre Distance [mm]:1795 (21)
1.VA / 1st front axle (12)
2.VA / 2nd FA (14)

3 Lenkstange / Centre Rod Assembly

Schubstange / Push Rod
einseitig verstellbar / Adjustable on one side
Länge [mm] / Length [mm]:2339
Konusmaß [mm] / Cone Size [mm]:28,6
Rohr-Ø [mm] / Pipe Ø [mm]:62
mit Zubehör / with accessories

(4) (122) (133) (106) (96) (117) (173)

35948 01 **20581633**
35854 01

420	01.09 -
500, 368-373 kW	01.09 -
500, 368 kW	01.09 -
540	01.09 -

RHD
am Lenkhebel / at steering arm (128)
Lenkstockhebel zum Zwischenhebel / Pitman Arm to 1st control arm (100)
Achsabstand [mm] / Centre Distance [mm]:1995 (21)
1.VA / 1st front axle (12)
2.VA / 2nd FA (14)

6 Spurstange / Rod Assembly

Führungsstange / Guide Rod
einseitig verstellbar / Adjustable on one side
Länge [mm] / Length [mm]:1660
Konusmaß [mm] / Cone Size [mm]:32
Rohr-Ø [mm] / Pipe Ø [mm]:60
mit Zubehör / with accessories

(8) (82) (133) (106) (96) (117) (173)

37227 01 **22159753**
37235 01

420	01.09 -
500, 368-373 kW	01.09 -
500, 368 kW	01.09 -
540	01.09 -

Achslast [t] / Axle Load [t]:8,2 (24)
Fahrgestellhöhe Hoch 1010 mm / height of chassis high 1010 mm (54)
Fahrgestellhöhe niedrig 850 mm / height of chassis low 850 mm (58)
Gerade Vorderachse / Straight front axle (85)

FH 8x2 01.05 -

14	**Stange/Strebe, Stabilisator / Rod/Strut, stabiliser** Koppelstange / Coupling Rod nicht verstellbar / not adjustable Länge [mm] / Length [mm]:325 Konusmaß [mm] / Cone Size [mm]:22	(10) (97) (177) (106) (96)	**34604 01** **21446333** 		
	420 01.09 - 500, 368-373 kW 01.09 - 500, 368 kW 01.09 - 540 01.09 -		für Fahrzeuge mit Blattfederung / for leaf-spring suspension vehicles	(142)	
10	**Lenker, Radaufhängung / Track Control Arm** Längslenker / Trailing Arm Länge [mm] / Length [mm]:625 Bohrung-Ø 1 [mm] / Bore Ø 1 [mm]:17 Bohrung-Ø 2 [mm] / Bore Ø 2 [mm]:17 Lochabstand 1/Lochabstand 2 / Hole Pitch 1/ Hole Pitch 2:115 / 115 nicht verstellbar / not adjustable Molekularlager / Molecular Bearing	(3) (107) (106) (39) (40) (103) (177) (108)	**34680 01** **20517494** 		
	420 01.09 - 500, 368-373 kW 01.09 - 500, 368 kW 01.09 - 540 01.09 -		▽ 1.HA / 1st RA 2.HA / 2nd RA für Fahrzeuge mit Luftfederung / for pneumatic suspension vehicles	 (11) (13) (143)	
13	**Stange/Strebe, Stabilisator / Rod/Strut, stabiliser** Koppelstange / Coupling Rod Länge [mm] / Length [mm]:435 Konusmaß [mm] / Cone Size [mm]:28,6 Rohr-Ø [mm] / Pipe Ø [mm]:36 mit Zubehör / with accessories für 30 mm Halteplatte / for 30 mm holder plate	(10) (97) (106) (96) (117) (173) (138)	**30595 01** **20443061** 		
	420 01.09 - 500, 368-373 kW 01.09 - 500, 368 kW 01.09 - 540 01.09 -		Antriebsachse / Drive Axle ->10.2010 für Fahrzeuge mit Luftfederung / for pneumatic suspension vehicles Fahrhöhe 231 - 250 mm / ride height 231 - 250 mm	(32) (143) (71)	
13	**Stange/Strebe, Stabilisator / Rod/Strut, stabiliser** Koppelstange / Coupling Rod Länge [mm] / Length [mm]:380 Konusmaß [mm] / Cone Size [mm]:28,6 Rohr-Ø [mm] / Pipe Ø [mm]:36 mit Zubehör / with accessories für 30 mm Halteplatte / for 30 mm holder plate	(10) (97) (106) (96) (117) (173) (138)	**31182 01** **20443062** 		
	420 01.09 - 500, 368-373 kW 01.09 - 500, 368 kW 01.09 - 540 01.09 -		Antriebsachse / Drive Axle ->10.2010 für Fahrzeuge mit Luftfederung / for pneumatic suspension vehicles Fahrhöhe 171 - 190 mm / ride height 171 - 190 mm	(32) (143) (67)	
13	**Stange/Strebe, Stabilisator / Rod/Strut, stabiliser** Koppelstange / Coupling Rod Länge [mm] / Length [mm]:350 Konusmaß [mm] / Cone Size [mm]:28,6 Rohr-Ø [mm] / Pipe Ø [mm]:36 mit Zubehör / with accessories für 30 mm Halteplatte / for 30 mm holder plate	(10) (97) (106) (96) (117) (173) (138)	**31183 01** **20443063** 		
	420 01.09 - 500, 368-373 kW 01.09 - 500, 368 kW 01.09 - 540 01.09 -		Antriebsachse / Drive Axle ->10.2010 für Fahrzeuge mit Luftfederung / for pneumatic suspension vehicles Fahrhöhe 131 - 170 mm / ride height 131 - 170 mm	(32) (143) (62)	
13	**Stange/Strebe, Stabilisator / Rod/Strut, stabiliser** Koppelstange / Coupling Rod Länge [mm] / Length [mm]:435 Konusmaß [mm] / Cone Size [mm]:32 Rohr-Ø [mm] / Pipe Ø [mm]:36 mit Zubehör / with accessories für 27 mm Halteplatte / for 27 mm holdingplate	(10) (97) (106) (96) (117) (173) (137)	**36692 01** **21119064** 		
	420 01.09 - 500, 368-373 kW 01.09 - 500, 368 kW 01.09 - 540 01.09 -		Antriebsachse / Drive Axle 10.2010->> für Fahrzeuge mit Luftfederung / for pneumatic suspension vehicles Fahrhöhe 231 - 250 mm / ride height 231 - 250 mm	(32) (143) (71)	

VOLVO

FH 8x2 01.05 -

13	**Stange/Strebe, Stabilisator / Rod/Strut, stabiliser** Koppelstange / Coupling Rod Länge [mm] / Length [mm]:380 Konusmaß [mm] / Cone Size [mm]:32 Rohr-Ø [mm] / Pipe Ø [mm]:36 mit Zubehör / with accessories für 27 mm Halteplatte / for 27 mm holdingplate	(10) (97) (106) (96) (117) (173) (137)	**36693 01**	**21119067**	
	420 01.09 - 500, 368-373 kW 01.09 - 500, 368 kW 01.09 - 540 01.09 -		Antriebsachse / Drive Axle 10.2010-> für Fahrzeuge mit Luftfederung / for pneumatic suspension vehicles Fahrhöhe 171 - 190 mm / ride height 171 - 190 mm	(32) (143) (67)	
13	**Stange/Strebe, Stabilisator / Rod/Strut, stabiliser** Koppelstange / Coupling Rod Länge [mm] / Length [mm]:350 Konusmaß [mm] / Cone Size [mm]:32 Rohr-Ø [mm] / Pipe Ø [mm]:36 mit Zubehör / with accessories Schrauben-/Mutternausführung: selbstsichernd / Bolt / Nut Version: Self-locking für 27 mm Halteplatte / for 27 mm holdingplate	(10) (97) (106) (96) (117) (173) (121) (137)	**36694 01**	**21176251**	
	420 01.09 - 500, 368-373 kW 01.09 - 500, 368 kW 01.09 - 540 01.09 -		Antriebsachse / Drive Axle 10.2010-> für Fahrzeuge mit Luftfederung / for pneumatic suspension vehicles Fahrhöhe 131 - 170 mm / ride height 131 - 170 mm	(32) (143) (62)	
13	**Stange/Strebe, Stabilisator / Rod/Strut, stabiliser** Koppelstange / Coupling Rod Länge [mm] / Length [mm]:435 Konusmaß [mm] / Cone Size [mm]:28,6 Konusmaß [mm] / Cone Size [mm]:32 Rohr-Ø [mm] / Pipe Ø [mm]:36 mit Zubehör / with accessories für 27 mm Halteplatte / for 27 mm holdingplate	(10) (97) (106) (96) (96) (117) (173) (137)	**36695 01**	**20443061**	
	420 01.09 - 500, 368-373 kW 01.09 - 500, 368 kW 01.09 - 540 01.09 -		Antriebsachse / Drive Axle ->10.2010 für Fahrzeuge mit Luftfederung / for pneumatic suspension vehicles Fahrhöhe 231 - 250 mm / ride height 231 - 250 mm	(32) (143) (71)	
13	**Stange/Strebe, Stabilisator / Rod/Strut, stabiliser** Koppelstange / Coupling Rod Länge [mm] / Length [mm]:380 Konusmaß [mm] / Cone Size [mm]:28,6 Konusmaß [mm] / Cone Size [mm]:32 Rohr-Ø [mm] / Pipe Ø [mm]:36 mit Zubehör / with accessories für 27 mm Halteplatte / for 27 mm holdingplate	(10) (97) (106) (96) (96) (117) (173) (137)	**36696 01**	**20443062**	
	420 01.09 - 500, 368-373 kW 01.09 - 500, 368 kW 01.09 - 540 01.09 -		Antriebsachse / Drive Axle ->10.2010 für Fahrzeuge mit Luftfederung / for pneumatic suspension vehicles Fahrhöhe 171 - 190 mm / ride height 171 - 190 mm	(32) (143) (67)	
13	**Stange/Strebe, Stabilisator / Rod/Strut, stabiliser** Koppelstange / Coupling Rod Länge [mm] / Length [mm]:350 Konusmaß [mm] / Cone Size [mm]:28,6 Konusmaß [mm] / Cone Size [mm]:32 Rohr-Ø [mm] / Pipe Ø [mm]:36 mit Zubehör / with accessories für 27 mm Halteplatte / for 27 mm holdingplate	(10) (97) (106) (96) (96) (117) (173) (137)	**36697 01**	**20443063**	
	420 01.09 - 500, 368-373 kW 01.09 - 500, 368 kW 01.09 - 540 01.09 -		Antriebsachse / Drive Axle ->10.2010 für Fahrzeuge mit Luftfederung / for pneumatic suspension vehicles Fahrhöhe 131 - 170 mm / ride height 131 - 170 mm	(32) (143) (62)	
	Lagerung, Stabilisatorkoppelstange **Mounting, stabilizer coupling rod** für Koppelstange / for coupling rod Länge [mm] / Length [mm]:206 Dicke/Stärke [mm] / Thickness [mm]:27	(2) (155) (106) (44)	**36698 01**	**21286847**	
	420 01.09 - 500, 368-373 kW 01.09 - 500, 368 kW 01.09 - 540 01.09 -		für Fahrzeuge mit Luftfederung / for pneumatic suspension vehicles	(143)	

	Reparatursatz, Lenker / Repair Kit, link für Längslenker / for drag link Lochabstand 1/Lochabstand 2 / Hole Pitch 1/ Hole Pitch 2:130 Bohrung-Ø 1 [mm] / Bore Ø 1 [mm]:21 Molekularlager / Molecular Bearing mit Sicherungsring / with lock ring mit Distanzhülse / with spacer sleeve	(6) (158) (103) (39) (108) (172) (165)	**34609 01** **20702095**	
	420 01.09 - 500, 368-373 kW 01.09 - 500, 368 kW 01.09 - 540 01.09 -		▽ Blattfeder / Leaf spring Doppelachsaggregat / Tandem-axle Assembly Achslast [t] / Axle Load [t]:30 Fahrhöhe 251 - 270 mm / ride height 251 - 270 mm	(38) (45) (24) (73)
	420 01.09 - 500, 368-373 kW 01.09 - 500, 368 kW 01.09 - 540 01.09 -		▽ Blattfeder / Leaf spring Doppelachsaggregat / Tandem-axle Assembly Achslast [t] / Axle Load [t]:32 Fahrhöhe 231 - 250 mm / ride height 231 - 250 mm Fahrhöhe 251 - 270 mm / ride height 251 - 270 mm	(38) (45) (24) (71) (73)
	Reparatursatz, Lenker / Repair Kit, link für Längslenker / for drag link Lochabstand 1/Lochabstand 2 / Hole Pitch 1/ Hole Pitch 2:130 Bohrung-Ø 1 [mm] / Bore Ø 1 [mm]:21 Molekularlager / Molecular Bearing mit Sicherungsring / with lock ring mit Distanzhülse / with spacer sleeve	(6) (158) (103) (39) (108) (172) (165)	**34610 01** **20702096**	
	420 01.09 - 500, 368-373 kW 01.09 - 500, 368 kW 01.09 - 540 01.09 -		▽ Blattfeder / Leaf spring Doppelachsaggregat / Tandem-axle Assembly Achslast [t] / Axle Load [t]:26 Fahrhöhe 231 - 250 mm / ride height 231 - 250 mm Fahrhöhe 251 - 270 mm / ride height 251 - 270 mm	(38) (45) (24) (71) (73)

VOLVO

FH 8x2/4 01.05 -

3 Lenkstange / Centre Rod Assembly

Schubstange / Push Rod
einseitig verstellbar / Adjustable on one side
Länge [mm] / Length [mm]:2139
Konusmaß [mm] / Cone Size [mm]:28,6
Rohr-Ø [mm] / Pipe Ø [mm]:62
mit Zubehör / with accessories

(4) (122) (133) (106) (96) (117) (173)

31885 01 **20453063**
35854 01

400	09.05 -
420	01.09 -
440	09.05 -
460	01.09 -
480	09.05 -
500	09.07 -
520	09.05 -
540	01.09 -

LHD
am Lenkhebel / at steering arm (128)
Lenkstockhebel zum Zwischenhebel / Pitman Arm to 1st control arm (100)
Achsabstand [mm] / Centre Distance [mm]:1795 (21)
1.VA / 1st front axle (12)
2.VA / 2nd FA (14)

3 Lenkstange / Centre Rod Assembly

Schubstange / Push Rod
einseitig verstellbar / Adjustable on one side
Länge [mm] / Length [mm]:2339
Konusmaß [mm] / Cone Size [mm]:28,6
Rohr-Ø [mm] / Pipe Ø [mm]:62
mit Zubehör / with accessories

(4) (122) (133) (106) (96) (117) (173)

31886 01 **20581632**
35854 01

400	09.05 -
420	01.09 -
440	09.05 -
460	01.09 -
480	09.05 -
500	09.07 -
520	09.05 -
540	01.09 -

LHD
am Lenkhebel / at steering arm (128)
Lenkstockhebel zum Zwischenhebel / Pitman Arm to 1st control arm (100)
Achsabstand [mm] / Centre Distance [mm]:1995 (21)
1.VA / 1st front axle (12)
2.VA / 2nd FA (14)

3 Lenkstange / Centre Rod Assembly

Schubstange / Push Rod
einseitig verstellbar / Adjustable on one side
Länge [mm] / Length [mm]:2139
Konusmaß [mm] / Cone Size [mm]:28,6
Rohr-Ø [mm] / Pipe Ø [mm]:62
mit Zubehör / with accessories

(4) (122) (133) (106) (96) (117) (173)

34698 01 **20584291**
35854 01

400	09.05 -
420	01.09 -
440	09.05 -
460	01.09 -
480	09.05 -
500	09.07 -
520	09.05 -
540	01.09 -

RHD
am Lenkhebel / at steering arm (128)
Lenkstockhebel zum Zwischenhebel / Pitman Arm to 1st control arm (100)
Achsabstand [mm] / Centre Distance [mm]:1795 (21)
1.VA / 1st front axle (12)
2.VA / 2nd FA (14)

3 Lenkstange / Centre Rod Assembly

Schubstange / Push Rod
einseitig verstellbar / Adjustable on one side
Länge [mm] / Length [mm]:2339
Konusmaß [mm] / Cone Size [mm]:28,6
Rohr-Ø [mm] / Pipe Ø [mm]:62
mit Zubehör / with accessories

(4) (122) (133) (106) (96) (117) (173)

35948 01 **20581633**
35854 01

400	09.05 -
420	01.09 -
440	09.05 -
460	01.09 -
480	09.05 -
500	09.07 -
520	09.05 -
540	01.09 -

RHD
am Lenkhebel / at steering arm (128)
Lenkstockhebel zum Zwischenhebel / Pitman Arm to 1st control arm (100)
Achsabstand [mm] / Centre Distance [mm]:1995 (21)
1.VA / 1st front axle (12)
2.VA / 2nd FA (14)

FH 8x2/4 01.05 -

6 Spurstange / Rod Assembly

Führungsstange / Guide Rod (82)
einseitig verstellbar / Adjustable on one side (133)
Länge [mm] / Length [mm]:1660 (106)
Konusmaß [mm] / Cone Size [mm]:32 (96)
Rohr-Ø [mm] / Pipe Ø [mm]:60 (117)
mit Zubehör / with accessories (173)

37227 01 — 22159753
37235 01

400	09.05 -	Achslast [t] / Axle Load [t]:8,2	(24)
420	01.09 -	Fahrgestellhöhe Hoch 1010 mm / height of chassis high 1010 mm	(54)
440	09.05 -	Fahrgestellhöhe niedrig 850 mm / height of chassis low 850 mm	(58)
460	01.09 -	Gerade Vorderachse / Straight front axle	(85)
480	09.05 -		
500	09.07 -		
520	09.05 -		
540	01.09 -		

14 Stange/Strebe, Stabilisator / Rod/Strut, stabiliser

Koppelstange / Coupling Rod (97)
nicht verstellbar / not adjustable (177)
Länge [mm] / Length [mm]:325 (106)
Konusmaß [mm] / Cone Size [mm]:22 (96)

34604 01 — 21446333

400	09.05 -	für Fahrzeuge mit Blattfederung / for leaf-spring suspension vehicles	(142)
420	01.09 -		
440	09.05 -		
460	01.09 -		
480	09.05 -		
500	09.07 -		
520	09.05 -		
540	01.09 -		

10 Lenker, Radaufhängung / Track Control Arm

Längslenker / Trailing Arm (107)
Länge [mm] / Length [mm]:625 (106)
Bohrung-Ø 1 [mm] / Bore Ø 1 [mm]:17 (39)
Bohrung-Ø 2 [mm] / Bore Ø 2 [mm]:17 (40)
Lochabstand 1/Lochabstand 2 / Hole Pitch 1/ Hole Pitch 2:115 / 115 (103)
nicht verstellbar / not adjustable (177)
Molekularlager / Molecular Bearing (108)

34680 01 — 20517494

400	09.05 -	▽	
420	01.09 -	1.HA / 1st RA	(11)
440	09.05 -	2.HA / 2nd RA	(13)
460	01.09 -	für Fahrzeuge mit Luftfederung / for pneumatic suspension vehicles	(143)
480	09.05 -		
500	09.07 -		
520	09.05 -		
540	01.09 -		

13 Stange/Strebe, Stabilisator / Rod/Strut, stabiliser

Koppelstange / Coupling Rod (97)
Länge [mm] / Length [mm]:435 (106)
Konusmaß [mm] / Cone Size [mm]:28,6 (96)
Rohr-Ø [mm] / Pipe Ø [mm]:36 (117)
mit Zubehör / with accessories (173)
für 30 mm Halteplatte / for 30 mm holder plate (138)

30595 01 — 20443061

400	09.05 -	Antriebsachse / Drive Axle	(32)
420	01.09 -	->10.2010	
440	09.05 -	für Fahrzeuge mit Luftfederung / for pneumatic suspension vehicles	(143)
460	01.09 -	Fahrhöhe 231 - 250 mm / ride height 231 - 250 mm	(71)
480	09.05 -		
500	09.07 -		
520	09.05 -		
540	01.09 -		

VOLVO

FH 8x2/4 01.05 -

13 **Stange/Strebe, Stabilisator / Rod/Strut, stabiliser** (10)
Koppelstange / Coupling Rod (97)
Länge [mm] / Length [mm]:380 (106)
Konusmaß [mm] / Cone Size [mm]:28,6 (96)
Rohr-Ø [mm] / Pipe Ø [mm]:36 (117)
mit Zubehör / with accessories (173)
für 30 mm Halteplatte / for 30 mm holder plate (138)

31182 01 **20443062**

400	09.05 -	Antriebsachse / Drive Axle	(32)
420	01.09 -	->10.2010	
440	09.05 -	für Fahrzeuge mit Luftfederung / for pneumatic suspension vehicles	(143)
460	01.09 -	Fahrhöhe 171 - 190 mm / ride height 171 - 190 mm	(67)
480	09.05 -		
500	09.07 -		
520	09.05 -		
540	01.09 -		

13 **Stange/Strebe, Stabilisator / Rod/Strut, stabiliser** (10)
Koppelstange / Coupling Rod (97)
Länge [mm] / Length [mm]:350 (106)
Konusmaß [mm] / Cone Size [mm]:28,6 (96)
Rohr-Ø [mm] / Pipe Ø [mm]:36 (117)
mit Zubehör / with accessories (173)
für 30 mm Halteplatte / for 30 mm holder plate (138)

31183 01 **20443063**

400	09.05 -	Antriebsachse / Drive Axle	(32)
420	01.09 -	->10.2010	
440	09.05 -	für Fahrzeuge mit Luftfederung / for pneumatic suspension vehicles	(143)
460	01.09 -	Fahrhöhe 131 - 170 mm / ride height 131 - 170 mm	(62)
480	09.05 -		
500	09.07 -		
520	09.05 -		
540	01.09 -		

13 **Stange/Strebe, Stabilisator / Rod/Strut, stabiliser** (10)
Koppelstange / Coupling Rod (97)
Länge [mm] / Length [mm]:435 (106)
Konusmaß [mm] / Cone Size [mm]:32 (96)
Rohr-Ø [mm] / Pipe Ø [mm]:36 (117)
mit Zubehör / with accessories (173)
für 27 mm Halteplatte / for 27 mm holdingplate (137)

36692 01 **21119064**

400	09.05 -	Antriebsachse / Drive Axle	(32)
420	01.09 -	10.2010->	
440	09.05 -	für Fahrzeuge mit Luftfederung / for pneumatic suspension vehicles	(143)
460	01.09 -	Fahrhöhe 231 - 250 mm / ride height 231 - 250 mm	(71)
480	09.05 -		
500	09.07 -		
520	09.05 -		
540	01.09 -		

13 **Stange/Strebe, Stabilisator / Rod/Strut, stabiliser** (10)
Koppelstange / Coupling Rod (97)
Länge [mm] / Length [mm]:380 (106)
Konusmaß [mm] / Cone Size [mm]:32 (96)
Rohr-Ø [mm] / Pipe Ø [mm]:36 (117)
mit Zubehör / with accessories (173)
für 27 mm Halteplatte / for 27 mm holdingplate (137)

36693 01 **21119067**

400	09.05 -	Antriebsachse / Drive Axle	(32)
420	01.09 -	10.2010->	
440	09.05 -	für Fahrzeuge mit Luftfederung / for pneumatic suspension vehicles	(143)
460	01.09 -	Fahrhöhe 171 - 190 mm / ride height 171 - 190 mm	(67)
480	09.05 -		
500	09.07 -		
520	09.05 -		
540	01.09 -		

Pos | Ref.

VOLVO

FH 8x2/4 01.05 -

13	**Stange/Strebe, Stabilisator / Rod/Strut, stabiliser**	(10)	**36694 01**	**21176251**
	Koppelstange / Coupling Rod	(97)		
	Länge [mm] / Length [mm]:350	(106)		
	Konusmaß [mm] / Cone Size [mm]:32	(96)		
	Rohr-Ø [mm] / Pipe Ø [mm]:36	(117)		
	mit Zubehör / with accessories	(173)		
	Schrauben-/Mutternausführung: selbstsichernd / Bolt / Nut Version: Self-locking	(121)		
	für 27 mm Halteplatte / for 27 mm holdingplate	(137)		
	400 09.05 -		Antriebsachse / Drive Axle	(32)
	420 01.09 -		10.2010->	
	440 09.05 -		für Fahrzeuge mit Luftfederung / for pneumatic suspension vehicles	(143)
	460 01.09 -		Fahrhöhe 131 - 170 mm / ride height 131 - 170 mm	(62)
	480 09.05 -			
	500 09.07 -			
	520 09.05 -			
	540 01.09 -			
13	**Stange/Strebe, Stabilisator / Rod/Strut, stabiliser**	(10)	**36695 01**	**20443061**
	Koppelstange / Coupling Rod	(97)		
	Länge [mm] / Length [mm]:435	(106)		
	Konusmaß [mm] / Cone Size [mm]:28,6	(96)		
	Konusmaß [mm] / Cone Size [mm]:32	(96)		
	Rohr-Ø [mm] / Pipe Ø [mm]:36	(117)		
	mit Zubehör / with accessories	(173)		
	für 27 mm Halteplatte / for 27 mm holdingplate	(137)		
	400 09.05 -		Antriebsachse / Drive Axle	(32)
	420 01.09 -		->10.2010	
	440 09.05 -		für Fahrzeuge mit Luftfederung / for pneumatic suspension vehicles	(143)
	460 01.09 -		Fahrhöhe 231 - 250 mm / ride height 231 - 250 mm	(71)
	480 09.05 -			
	500 09.07 -			
	520 09.05 -			
	540 01.09 -			
13	**Stange/Strebe, Stabilisator / Rod/Strut, stabiliser**	(10)	**36696 01**	**20443062**
	Koppelstange / Coupling Rod	(97)		
	Länge [mm] / Length [mm]:380	(106)		
	Konusmaß [mm] / Cone Size [mm]:28,6	(96)		
	Konusmaß [mm] / Cone Size [mm]:32	(96)		
	Rohr-Ø [mm] / Pipe Ø [mm]:36	(117)		
	mit Zubehör / with accessories	(173)		
	für 27 mm Halteplatte / for 27 mm holdingplate	(137)		
	400 09.05 -		Antriebsachse / Drive Axle	(32)
	420 01.09 -		->10.2010	
	440 09.05 -		für Fahrzeuge mit Luftfederung / for pneumatic suspension vehicles	(143)
	460 01.09 -		Fahrhöhe 171 - 190 mm / ride height 171 - 190 mm	(67)
	480 09.05 -			
	500 09.07 -			
	520 09.05 -			
	540 01.09 -			
13	**Stange/Strebe, Stabilisator / Rod/Strut, stabiliser**	(10)	**36697 01**	**20443063**
	Koppelstange / Coupling Rod	(97)		
	Länge [mm] / Length [mm]:350	(106)		
	Konusmaß [mm] / Cone Size [mm]:28,6	(96)		
	Konusmaß [mm] / Cone Size [mm]:32	(96)		
	Rohr-Ø [mm] / Pipe Ø [mm]:36	(117)		
	mit Zubehör / with accessories	(173)		
	für 27 mm Halteplatte / for 27 mm holdingplate	(137)		
	400 09.05 -		Antriebsachse / Drive Axle	(32)
	420 01.09 -		->10.2010	
	440 09.05 -		für Fahrzeuge mit Luftfederung / for pneumatic suspension vehicles	(143)
	460 01.09 -		Fahrhöhe 131 - 170 mm / ride height 131 - 170 mm	(62)
	480 09.05 -			
	500 09.07 -			
	520 09.05 -			
	540 01.09 -			

VOLVO

FH 8x2/4 01.05 -

Lagerung, Stabilisatorkoppelstange
Mounting, stabilizer coupling rod (2)
für Koppelstange / for coupling rod (155)
Länge [mm] / Length [mm]:206 (106)
Dicke/Stärke [mm] / Thickness [mm]:27 (44)

36698 01 — 21286847

400	09.05 -	für Fahrzeuge mit Luftfederung / for pneumatic suspension vehicles	(143)
420	01.09 -		
440	09.05 -		
460	01.09 -		
480	09.05 -		
500	09.07 -		
520	09.05 -		
540	01.09 -		

Reparatursatz, Lenker / Repair Kit, link (6)
für Längslenker / for drag link (158)
Lochabstand 1/Lochabstand 2 / Hole Pitch 1/ Hole Pitch 2:130 (103)
Bohrung-Ø 1 [mm] / Bore Ø 1 [mm]:21 (39)
Molekularlager / Molecular Bearing (108)
mit Sicherungsring / with lock ring (172)
mit Distanzhülse / with spacer sleeve (165)

34609 01 — 20702095

400	09.05 -	▽	
420	01.09 -	Blattfeder / Leaf spring	(38)
440	09.05 -	Doppelachsaggregat / Tandem-axle Assembly	(45)
460	01.09 -	Achslast [t] / Axle Load [t]:32	(24)
480	09.05 -	Fahrhöhe 231 - 250 mm / ride height 231 - 250 mm	(71)
500	09.07 -	Fahrhöhe 251 - 270 mm / ride height 251 - 270 mm	(73)
520	09.05 -		
540	01.09 -		
400	09.05 -	▽	
420	01.09 -	Blattfeder / Leaf spring	(38)
440	09.05 -	Doppelachsaggregat / Tandem-axle Assembly	(45)
460	01.09 -	Achslast [t] / Axle Load [t]:30	(24)
480	09.05 -	Fahrhöhe 251 - 270 mm / ride height 251 - 270 mm	(73)
500	09.07 -		
520	09.05 -		
540	01.09 -		

Reparatursatz, Lenker / Repair Kit, link (6)
für Längslenker / for drag link (158)
Lochabstand 1/Lochabstand 2 / Hole Pitch 1/ Hole Pitch 2:130 (103)
Bohrung-Ø 1 [mm] / Bore Ø 1 [mm]:21 (39)
Molekularlager / Molecular Bearing (108)
mit Sicherungsring / with lock ring (172)
mit Distanzhülse / with spacer sleeve (165)

34610 01 — 20702096

400	09.05 -	▽	
420	01.09 -	Blattfeder / Leaf spring	(38)
440	09.05 -	Doppelachsaggregat / Tandem-axle Assembly	(45)
460	01.09 -	Achslast [t] / Axle Load [t]:26	(24)
480	09.05 -	Fahrhöhe 231 - 250 mm / ride height 231 - 250 mm	(71)
500	09.07 -	Fahrhöhe 251 - 270 mm / ride height 251 - 270 mm	(73)
520	09.05 -		
540	01.09 -		

FH 8x4 01.05 -

1 Lenkstange / Centre Rod Assembly

Schubstange / Push Rod (122)
einseitig verstellbar / Adjustable on one side (133)
Länge [mm] / Length [mm]:863 (106)
Konusmaß [mm] / Cone Size [mm]:28,6 (96)
Rohr-Ø [mm] / Pipe Ø [mm]:52 (117)
mit Zubehör / with accessories (173)

37458 01 — 22159733
27547 02
37235 01

440	09.05 -	LHD
520	09.05 -	Lenkstockhebel zur 1. VA / Pitman arm to 1st front axle (102)

3 Lenkstange / Centre Rod Assembly

Schubstange / Push Rod (122)
einseitig verstellbar / Adjustable on one side (133)
Länge [mm] / Length [mm]:2139 (106)
Konusmaß [mm] / Cone Size [mm]:28,6 (96)
Rohr-Ø [mm] / Pipe Ø [mm]:62 (117)
mit Zubehör / with accessories (173)

31885 01 — 20453063
35854 01

400	09.05 -	LHD
420	01.09 -	am Lenkhebel / at steering arm (128)
440	09.05 -	Lenkstockhebel zum Zwischenhebel / Pitman Arm to 1st control arm (100)
460	01.09 -	Achsabstand [mm] / Centre Distance [mm]:1795 (21)
480	09.05 -	1.VA / 1st front axle (12)
500, 42 t, Sattelzugmaschine / Truck Tractor(118)	09.05 -	2.VA / 2nd FA (14)
500, 42 t, Pritsche/Fahrgestell / Flatbed/Chassis(109)	01.09 -	
500, 29 t	01.09 -	
520	09.05 -	
540, 397 kW	01.09 -	
540, 397-403 kW	01.09 -	

3 Lenkstange / Centre Rod Assembly

Schubstange / Push Rod (122)
einseitig verstellbar / Adjustable on one side (133)
Länge [mm] / Length [mm]:2339 (106)
Konusmaß [mm] / Cone Size [mm]:28,6 (96)
Rohr-Ø [mm] / Pipe Ø [mm]:62 (117)
mit Zubehör / with accessories (173)

31886 01 — 20581632
35854 01

400	09.05 -	LHD
420	01.09 -	am Lenkhebel / at steering arm (128)
440	09.05 -	Lenkstockhebel zum Zwischenhebel / Pitman Arm to 1st control arm (100)
460	01.09 -	Achsabstand [mm] / Centre Distance [mm]:1995 (21)
480	09.05 -	1.VA / 1st front axle (12)
500, 42 t, Sattelzugmaschine / Truck Tractor(118)	09.05 -	2.VA / 2nd FA (14)
500, 42 t, Pritsche/Fahrgestell / Flatbed/Chassis(109)	01.09 -	
500, 29 t	01.09 -	
520	09.05 -	
540, 397 kW	01.09 -	
540, 397-403 kW	01.09 -	

3 Lenkstange / Centre Rod Assembly

Schubstange / Push Rod (122)
einseitig verstellbar / Adjustable on one side (133)
Länge [mm] / Length [mm]:2139 (106)
Konusmaß [mm] / Cone Size [mm]:28,6 (96)
Rohr-Ø [mm] / Pipe Ø [mm]:62 (117)
mit Zubehör / with accessories (173)

34698 01 — 20584291
35854 01

400	09.05 -	RHD
420	01.09 -	am Lenkhebel / at steering arm (128)
440	09.05 -	Lenkstockhebel zum Zwischenhebel / Pitman Arm to 1st control arm (100)
460	01.09 -	Achsabstand [mm] / Centre Distance [mm]:1795 (21)
480	09.05 -	1.VA / 1st front axle (12)
500, 42 t, Sattelzugmaschine / Truck Tractor(118)	09.05 -	2.VA / 2nd FA (14)
500, 42 t, Pritsche/Fahrgestell / Flatbed/Chassis(109)	01.09 -	
500, 29 t	01.09 -	
520	09.05 -	
540, 397 kW	01.09 -	
540, 397-403 kW	01.09 -	

VOLVO

FH 8x4 01.05 -

3 Lenkstange / Centre Rod Assembly

Schubstange / Push Rod
einseitig verstellbar / Adjustable on one side
Länge [mm] / Length [mm]:2339
Konusmaß [mm] / Cone Size [mm]:28,6
Rohr-Ø [mm] / Pipe Ø [mm]:62
mit Zubehör / with accessories

(4) (122) (133) (106) (96) (117) (173)

35948 01 — 20581633
35854 01

400	09.05 -	
420	01.09 -	
440	09.05 -	
460	01.09 -	
480	09.05 -	
500, 42 t, Sattelzugmaschine / Truck Tractor(118)	09.05 -	
500, 42 t, Pritsche/Fahrgestell / Flatbed/Chassis(109)	01.09 -	
500, 29 t	01.09 -	
520	09.05 -	
540, 397 kW	01.09 -	
540, 397-403 kW	01.09 -	

RHD

am Lenkhebel / at steering arm	(128)
Lenkstockhebel zum Zwischenhebel / Pitman Arm to 1st control arm	(100)
Achsabstand [mm] / Centre Distance [mm]:1995	(21)
1.VA / 1st front axle	(12)
2.VA / 2nd FA	(14)

6 Spurstange / Rod Assembly

Führungsstange / Guide Rod
beidseitig verstellbar / Adjustable on both sides
Länge [mm] / Length [mm]:1645
Konusmaß [mm] / Cone Size [mm]:28,6
Rohr-Ø [mm] / Pipe Ø [mm]:42
mit Zubehör / with accessories

(8) (82) (132) (106) (96) (117) (173)

22822 01 — 3986450
11946 02
11947 02

440	09.05 -	2.VA / 2nd FA (14)
520	09.05 -	Länderausführung: Australien / Country Version: Australia (104)
		erhöhte Bodenfreiheit / increased ground clearance (134)

6 Spurstange / Rod Assembly

Führungsstange / Guide Rod
beidseitig verstellbar / Adjustable on both sides
Länge [mm] / Length [mm]:1669
Konusmaß [mm] / Cone Size [mm]:32
Rohr-Ø [mm] / Pipe Ø [mm]:42
mit Zubehör / with accessories

(8) (82) (132) (106) (96) (117) (173)

34528 01 — 20581086
31961 01
34527 01

440	09.05 -	1.VA / 1st front axle (12)
		2.VA / 2nd FA (14)

6 Spurstange / Rod Assembly

Führungsstange / Guide Rod
einseitig verstellbar / Adjustable on one side
Länge [mm] / Length [mm]:1660
Konusmaß [mm] / Cone Size [mm]:32
Rohr-Ø [mm] / Pipe Ø [mm]:60
mit Zubehör / with accessories

(8) (82) (133) (106) (96) (117) (173)

37227 01 — 22159753
37235 01

400	09.05 -	Achslast [t] / Axle Load [t]:8,2 (24)
420	01.09 -	Fahrgestellhöhe Hoch 1010 mm / height of chassis high 1010 mm (54)
440	09.05 -	Fahrgestellhöhe niedrig 850 mm / height of chassis low 850 mm (58)
460	01.09 -	Gerade Vorderachse / Straight front axle (85)
480	09.05 -	
500, 42 t, Sattelzugmaschine / Truck Tractor(118)	09.05 -	
500, 42 t, Pritsche/Fahrgestell / Flatbed/Chassis(109)	01.09 -	
500, 29 t	01.09 -	
520	09.05 -	
540, 397 kW	01.09 -	
540, 397-403 kW	01.09 -	

Pos			Ref.
14	**Stange/Strebe, Stabilisator / Rod/Strut, stabiliser** Koppelstange / Coupling Rod nicht verstellbar / not adjustable Länge [mm] / Length [mm]:325 Konusmaß [mm] / Cone Size [mm]:22		(10) (97) (177) (106) (96)
			34604 01 **21446333**
	400	09.05 -	für Fahrzeuge mit Blattfederung / for leaf-spring suspension vehicles (142)
	420	01.09 -	
	440	09.05 -	
	460	01.09 -	
	480	09.05 -	
	500, 42 t, Sattelzugmaschine / Truck Tractor(118)	09.05 -	
	500, 42 t, Pritsche/Fahrgestell / Flatbed/Chassis(109)	01.09 -	
	500, 29 t	01.09 -	
	520	09.05 -	
	540, 397 kW	01.09 -	
	540, 397-403 kW	01.09 -	
14	**Stange/Strebe, Stabilisator / Rod/Strut, stabiliser** Koppelstange / Coupling Rod nicht verstellbar / not adjustable Länge [mm] / Length [mm]:275 Konusmaß [mm] / Cone Size [mm]:22 Rohr-Ø [mm] / Pipe Ø [mm]:30 mit Zubehör / with accessories		(10) (97) (177) (106) (96) (117) (173)
			34797 01 **20477803**
	520	09.05 -	für Fahrzeuge mit Luftfederung / for pneumatic suspension vehicles (143) Fahrhöhe bis 130 mm / Drive height up to 130 mm (79)
10	**Lenker, Radaufhängung / Track Control Arm** Längslenker / Trailing Arm Länge [mm] / Length [mm]:625 Bohrung-Ø 1 [mm] / Bore Ø 1 [mm]:17 Bohrung-Ø 2 [mm] / Bore Ø 2 [mm]:17 Lochabstand 1/Lochabstand 2 / Hole Pitch 1/ Hole Pitch 2:115 / 115 nicht verstellbar / not adjustable Molekularlager / Molecular Bearing		(3) (107) (106) (39) (40) (103) (177) (108)
			34680 01 **20517494**
	400	09.05 -	▽ 1.HA / 1st RA (11) 2.HA / 2nd RA (13) für Fahrzeuge mit Luftfederung / for pneumatic suspension vehicles (143)
	420	01.09 -	
	440	09.05 -	
	460	01.09 -	
	480	09.05 -	
	500, 42 t, Sattelzugmaschine / Truck Tractor(118)	09.05 -	
	500, 42 t, Pritsche/Fahrgestell / Flatbed/Chassis(109)	01.09 -	
	500, 29 t	01.09 -	
	520	09.05 -	
	540, 397 kW	01.09 -	
	540, 397-403 kW	01.09 -	
10	**Lenker, Radaufhängung / Track Control Arm** Längslenker / Trailing Arm Länge [mm] / Length [mm]:510 Bohrung-Ø 1 [mm] / Bore Ø 1 [mm]:17 Bohrung-Ø 2 [mm] / Bore Ø 2 [mm]:17 Lochabstand 1/Lochabstand 2 / Hole Pitch 1/ Hole Pitch 2:115 / 115 Molekularlager / Molecular Bearing		(3) (107) (106) (39) (40) (103) (108)
			35270 01 **20443044** ® 25208 01
	400	09.05 -	▽ 1.HA / 1st RA (11) 2.HA / 2nd RA (13) Blattfeder / Leaf spring (38) Aggregat / Unit (25)
	420	01.09 -	
	440	09.05 -	
	460	01.09 -	
	480	09.05 -	
	500, 42 t, Sattelzugmaschine / Truck Tractor(118)	09.05 -	
	500, 42 t, Pritsche/Fahrgestell / Flatbed/Chassis(109)	01.09 -	
	500, 29 t	01.09 -	
	520	09.05 -	
	540, 397 kW	01.09 -	
	540, 397-403 kW	01.09 -	

VOLVO

FH 8x4 01.05 -

10 Lenker, Radaufhängung / Track Control Arm

Längslenker / Trailing Arm
Länge [mm] / Length [mm]:515
Bohrung-Ø 1 [mm] / Bore Ø 1 [mm]:21
Bohrung-Ø 2 [mm] / Bore Ø 2 [mm]:21
Lochabstand 1/Lochabstand 2 / Hole Pitch 1/ Hole Pitch 2:130 / 130
Molekularlager / Molecular Bearing

(3) (107) (106) (39) (40) (103) (108)

35271 01 **21051046**
® 34610 01

400	09.05 -	1.HA / 1st RA (11)
420	01.09 -	2.HA / 2nd RA (13)
440	09.05 -	Blattfeder / Leaf spring (38)
460	01.09 -	Aggregat / Unit (25)
480	09.05 -	Achslast [t] / Axle Load [t]:26 (24)
500, 42 t, Sattelzugmaschine / Truck Tractor(118)	09.05 -	
500, 42 t, Pritsche/Fahrgestell / Flatbed/Chassis(109)	01.09 -	
500, 29 t	01.09 -	
520	09.05 -	
540, 397 kW	01.09 -	
540, 397-403 kW	01.09 -	

10 Lenker, Radaufhängung / Track Control Arm

Längslenker / Trailing Arm
Länge [mm] / Length [mm]:510
Bohrung-Ø 1 [mm] / Bore Ø 1 [mm]:21
Bohrung-Ø 2 [mm] / Bore Ø 2 [mm]:21
Lochabstand 1/Lochabstand 2 / Hole Pitch 1/ Hole Pitch 2:130 / 130
Molekularlager / Molecular Bearing

(3) (107) (106) (39) (40) (103) (108)

35272 01 **21051052**
® 34609 01

400	09.05 -	1.HA / 1st RA (11)
420	01.09 -	2.HA / 2nd RA (13)
440	09.05 -	Blattfeder / Leaf spring (38)
460	01.09 -	Aggregat / Unit (25)
480	09.05 -	Achslast [t] / Axle Load [t]:30 (24)
500, 42 t, Sattelzugmaschine / Truck Tractor(118)	09.05 -	Achslast [t] / Axle Load [t]:32 (24)
500, 42 t, Pritsche/Fahrgestell / Flatbed/Chassis(109)	01.09 -	
500, 29 t	01.09 -	
520	09.05 -	
540, 397 kW	01.09 -	
540, 397-403 kW	01.09 -	

8 Lenker, Radaufhängung / Track Control Arm

Dreieckslenker (Nfz) / Wishbone (CV)
Länge [mm] / Length [mm]:662,4
Rohr-Ø [mm] / Pipe Ø [mm]:48
Bohrung-Ø 1 [mm] / Bore Ø 1 [mm]:19
Bohrung-Ø 2 [mm] / Bore Ø 2 [mm]:19
Lochabstand 1/Lochabstand 2 / Hole Pitch 1/ Hole Pitch 2:115/115

(3) (46) (106) (117) (39) (40) (103)

26058 01 **7420741703**
® 25208 01
® 30672 01

440	09.05 -	1.HA / 1st RA (11)
520	09.05 -	2.HA / 2nd RA (13)
		Blattfeder / Leaf spring (38)

13 Stange/Strebe, Stabilisator / Rod/Strut, stabiliser

Koppelstange / Coupling Rod
Länge [mm] / Length [mm]:435
Konusmaß [mm] / Cone Size [mm]:28,6
Rohr-Ø [mm] / Pipe Ø [mm]:36
mit Zubehör / with accessories
für 30 mm Halteplatte / for 30 mm holder plate

(10) (97) (106) (96) (117) (173) (138)

30595 01 **20443061**

400	09.05 -	Antriebsachse / Drive Axle (32)
420	01.09 -	->10.2010
440	09.05 -	für Fahrzeuge mit Luftfederung / for pneumatic suspension vehicles (143)
460	01.09 -	Fahrhöhe 231 - 250 mm / ride height 231 - 250 mm (71)
480	09.05 -	
500, 42 t, Sattelzugmaschine / Truck Tractor(118)	09.05 -	
500, 42 t, Pritsche/Fahrgestell / Flatbed/Chassis(109)	01.09 -	
500, 29 t	01.09 -	
520	09.05 -	
540, 397 kW	01.09 -	
540, 397-403 kW	01.09 -	

FH 8x4 01.05 -

13 **Stange/Strebe, Stabilisator / Rod/Strut, stabiliser** (10)
Koppelstange / Coupling Rod (97)
Länge [mm] / Length [mm]:380 (106)
Konusmaß [mm] / Cone Size [mm]:28,6 (96)
Rohr-Ø [mm] / Pipe Ø [mm]:36 (117)
mit Zubehör / with accessories (173)
für 30 mm Halteplatte / for 30 mm holder plate (138)

31182 01 **20443062**

400	09.05 -	Antriebsachse / Drive Axle	(32)
420	01.09 -	->10.2010	
440	09.05 -	für Fahrzeuge mit Luftfederung / for pneumatic suspension vehicles	(143)
460	01.09 -	Fahrhöhe 171 - 190 mm / ride height 171 - 190 mm	(67)
480	09.05 -		
500, 42 t, Sattelzugmaschine / Truck Tractor(118)	09.05 -		
500, 42 t, Pritsche/Fahrgestell / Flatbed/Chassis(109)	01.09 -		
500, 29 t	01.09 -		
520	09.05 -		
540, 397 kW	01.09 -		
540, 397-403 kW	01.09 -		

13 **Stange/Strebe, Stabilisator / Rod/Strut, stabiliser** (10)
Koppelstange / Coupling Rod (97)
Länge [mm] / Length [mm]:350 (106)
Konusmaß [mm] / Cone Size [mm]:28,6 (96)
Rohr-Ø [mm] / Pipe Ø [mm]:36 (117)
mit Zubehör / with accessories (173)
für 30 mm Halteplatte / for 30 mm holder plate (138)

31183 01 **20443063**

400	09.05 -	Antriebsachse / Drive Axle	(32)
420	01.09 -	->10.2010	
440	09.05 -	für Fahrzeuge mit Luftfederung / for pneumatic suspension vehicles	(143)
460	01.09 -	Fahrhöhe 131 - 170 mm / ride height 131 - 170 mm	(62)
480	09.05 -		
500, 42 t, Sattelzugmaschine / Truck Tractor(118)	09.05 -		
500, 42 t, Pritsche/Fahrgestell / Flatbed/Chassis(109)	01.09 -		
500, 29 t	01.09 -		
520	09.05 -		
540, 397 kW	01.09 -		
540, 397-403 kW	01.09 -		

13 **Stange/Strebe, Stabilisator / Rod/Strut, stabiliser** (10)
Koppelstange / Coupling Rod (97)
Länge [mm] / Length [mm]:435 (106)
Konusmaß [mm] / Cone Size [mm]:32 (96)
Rohr-Ø [mm] / Pipe Ø [mm]:36 (117)
mit Zubehör / with accessories (173)
für 27 mm Halteplatte / for 27 mm holdingplate (137)

36692 01 **21119064**

400	09.05 -	Antriebsachse / Drive Axle	(32)
420	01.09 -	10.2010->	
440	09.05 -	für Fahrzeuge mit Luftfederung / for pneumatic suspension vehicles	(143)
460	01.09 -	Fahrhöhe 231 - 250 mm / ride height 231 - 250 mm	(71)
480	09.05 -		
500, 42 t, Sattelzugmaschine / Truck Tractor(118)	09.05 -		
500, 42 t, Pritsche/Fahrgestell / Flatbed/Chassis(109)	01.09 -		
500, 29 t	01.09 -		
520	09.05 -		
540, 397 kW	01.09 -		
540, 397-403 kW	01.09 -		

13 **Stange/Strebe, Stabilisator / Rod/Strut, stabiliser** (10)
Koppelstange / Coupling Rod (97)
Länge [mm] / Length [mm]:380 (106)
Konusmaß [mm] / Cone Size [mm]:32 (96)
Rohr-Ø [mm] / Pipe Ø [mm]:36 (117)
mit Zubehör / with accessories (173)
für 27 mm Halteplatte / for 27 mm holdingplate (137)

36693 01 **21119067**

400	09.05 -	Antriebsachse / Drive Axle	(32)
420	01.09 -	10.2010->	
440	09.05 -	für Fahrzeuge mit Luftfederung / for pneumatic suspension vehicles	(143)
460	01.09 -	Fahrhöhe 171 - 190 mm / ride height 171 - 190 mm	(67)
480	09.05 -		
500, 42 t, Sattelzugmaschine / Truck Tractor(118)	09.05 -		
500, 42 t, Pritsche/Fahrgestell / Flatbed/Chassis(109)	01.09 -		
500, 29 t	01.09 -		
520	09.05 -		
540, 397 kW	01.09 -		
540, 397-403 kW	01.09 -		

VOLVO

FH 8x4 01.05 -

13 **Stange/Strebe, Stabilisator / Rod/Strut, stabiliser** (10)
Koppelstange / Coupling Rod (97)
Länge [mm] / Length [mm]:350 (106)
Konusmaß [mm] / Cone Size [mm]:32 (96)
Rohr-Ø [mm] / Pipe Ø [mm]:36 (117)
mit Zubehör / with accessories (173)
Schrauben-/Mutternausführung: selbstsichernd / Bolt / Nut Version: Self-locking (121)
für 27 mm Halteplatte / for 27 mm holdingplate (137)

36694 01 **21176251**

400	09.05 -	Antriebsachse / Drive Axle	(32)
420	01.09 -	10.2010->	
440	09.05 -	für Fahrzeuge mit Luftfederung / for pneumatic suspension vehicles	(143)
460	01.09 -	Fahrhöhe 131 - 170 mm / ride height 131 - 170 mm	(62)
480	09.05 -		
500, 42 t, Sattelzugmaschine / Truck Tractor(118)	09.05 -		
500, 42 t, Pritsche/Fahrgestell / Flatbed/Chassis(109)	01.09 -		
500, 29 t	01.09 -		
520	09.05 -		
540, 397 kW	01.09 -		
540, 397-403 kW	01.09 -		

13 **Stange/Strebe, Stabilisator / Rod/Strut, stabiliser** (10)
Koppelstange / Coupling Rod (97)
Länge [mm] / Length [mm]:435 (106)
Konusmaß [mm] / Cone Size [mm]:28,6 (96)
Konusmaß [mm] / Cone Size [mm]:32 (96)
Rohr-Ø [mm] / Pipe Ø [mm]:36 (117)
mit Zubehör / with accessories (173)
für 27 mm Halteplatte / for 27 mm holdingplate (137)

36695 01 **20443061**

400	09.05 -	Antriebsachse / Drive Axle	(32)
420	01.09 -	->10.2010	
440	09.05 -	für Fahrzeuge mit Luftfederung / for pneumatic suspension vehicles	(143)
460	01.09 -	Fahrhöhe 231 - 250 mm / ride height 231 - 250 mm	(71)
480	09.05 -		
500, 42 t, Sattelzugmaschine / Truck Tractor(118)	09.05 -		
500, 42 t, Pritsche/Fahrgestell / Flatbed/Chassis(109)	01.09 -		
500, 29 t	01.09 -		
520	09.05 -		
540, 397 kW	01.09 -		
540, 397-403 kW	01.09 -		

13 **Stange/Strebe, Stabilisator / Rod/Strut, stabiliser** (10)
Koppelstange / Coupling Rod (97)
Länge [mm] / Length [mm]:380 (106)
Konusmaß [mm] / Cone Size [mm]:28,6 (96)
Konusmaß [mm] / Cone Size [mm]:32 (96)
Rohr-Ø [mm] / Pipe Ø [mm]:36 (117)
mit Zubehör / with accessories (173)
für 27 mm Halteplatte / for 27 mm holdingplate (137)

36696 01 **20443062**

400	09.05 -	Antriebsachse / Drive Axle	(32)
420	01.09 -	->10.2010	
440	09.05 -	für Fahrzeuge mit Luftfederung / for pneumatic suspension vehicles	(143)
460	01.09 -	Fahrhöhe 171 - 190 mm / ride height 171 - 190 mm	(67)
480	09.05 -		
500, 42 t, Sattelzugmaschine / Truck Tractor(118)	09.05 -		
500, 42 t, Pritsche/Fahrgestell / Flatbed/Chassis(109)	01.09 -		
500, 29 t	01.09 -		
520	09.05 -		
540, 397 kW	01.09 -		
540, 397-403 kW	01.09 -		

13 **Stange/Strebe, Stabilisator / Rod/Strut, stabiliser** (10)
Koppelstange / Coupling Rod (97)
Länge [mm] / Length [mm]:350 (106)
Konusmaß [mm] / Cone Size [mm]:28,6 (96)
Konusmaß [mm] / Cone Size [mm]:32 (96)
Rohr-Ø [mm] / Pipe Ø [mm]:36 (117)
mit Zubehör / with accessories (173)
für 27 mm Halteplatte / for 27 mm holdingplate (137)

36697 01 **20443063**

400	09.05 -	Antriebsachse / Drive Axle	(32)
420	01.09 -	->10.2010	
440	09.05 -	für Fahrzeuge mit Luftfederung / for pneumatic suspension vehicles	(143)
460	01.09 -	Fahrhöhe 131 - 170 mm / ride height 131 - 170 mm	(62)
480	09.05 -		
500, 42 t, Sattelzugmaschine / Truck Tractor(118)	09.05 -		
500, 42 t, Pritsche/Fahrgestell / Flatbed/Chassis(109)	01.09 -		
500, 29 t	01.09 -		
520	09.05 -		
540, 397 kW	01.09 -		
540, 397-403 kW	01.09 -		

FH 8x4 01.05 -

Lagerung, Stabilisatorkoppelstange / Mounting, stabilizer coupling rod

36698 01 — 21286847

für Koppelstange / for coupling rod (155)
Länge [mm] / Length [mm]:206 (106)
Dicke/Stärke [mm] / Thickness [mm]:27 (44)

400	09.05 -	für Fahrzeuge mit Luftfederung / for pneumatic suspension vehicles	(143)
420	01.09 -		
440	09.05 -		
460	01.09 -		
480	09.05 -		
500, 42 t, Sattelzugmaschine / Truck Tractor(118)	09.05 -		
500, 42 t, Pritsche/Fahrgestell / Flatbed/Chassis(109)	01.09 -		
500, 29 t	01.09 -		
520	09.05 -		
540, 397 kW	01.09 -		
540, 397-403 kW	01.09 -		

Reparatursatz, Lenker / Repair Kit, link

34609 01 — 20702095

für Längslenker / for drag link (158)
Lochabstand 1/Lochabstand 2 / Hole Pitch 1/ Hole Pitch 2:130 (103)
Bohrung-Ø 1 [mm] / Bore Ø 1 [mm]:21 (39)
Molekularlager / Molecular Bearing (108)
mit Sicherungsring / with lock ring (172)
mit Distanzhülse / with spacer sleeve (165)

400	09.05 -	▽	
420	01.09 -	Blattfeder / Leaf spring	(38)
440	09.05 -	Doppelachsaggregat / Tandem-axle Assembly	(45)
460	01.09 -	Achslast [t] / Axle Load [t]:30	(24)
480	09.05 -	Fahrhöhe 251 - 270 mm / ride height 251 - 270 mm	(73)
500, 42 t, Pritsche/Fahrgestell / Flatbed/Chassis(109)	01.09 -		
500, 29 t	01.09 -		
520	09.05 -		
540, 397 kW	01.09 -		
400	09.05 -	▽	
420	01.09 -	Blattfeder / Leaf spring	(38)
440	09.05 -	Doppelachsaggregat / Tandem-axle Assembly	(45)
460	01.09 -	Achslast [t] / Axle Load [t]:32	(24)
480	09.05 -	Fahrhöhe 231 - 250 mm / ride height 231 - 250 mm	(71)
500, 42 t, Pritsche/Fahrgestell / Flatbed/Chassis(109)	01.09 -	Fahrhöhe 251 - 270 mm / ride height 251 - 270 mm	(73)
500, 29 t	01.09 -		
520	09.05 -		
540, 397 kW	01.09 -		
500, 42 t, Sattelzugmaschine / Truck Tractor(118)	09.05 -	▽	
540, 397-403 kW	01.09 -	Blattfeder / Leaf spring	(38)
		Doppelachsaggregat / Tandem-axle Assembly	(45)
		Achslast [t] / Axle Load [t]:30	(24)
		Achslast [t] / Axle Load [t]:32	(24)
		Fahrhöhe 251 - 270 mm / ride height 251 - 270 mm	(73)

Reparatursatz, Lenker / Repair Kit, link

34610 01 — 20702096

für Längslenker / for drag link (158)
Lochabstand 1/Lochabstand 2 / Hole Pitch 1/ Hole Pitch 2:130 (103)
Bohrung-Ø 1 [mm] / Bore Ø 1 [mm]:21 (39)
Molekularlager / Molecular Bearing (108)
mit Sicherungsring / with lock ring (172)
mit Distanzhülse / with spacer sleeve (165)

400	09.05 -	▽	
420	01.09 -	Blattfeder / Leaf spring	(38)
440	09.05 -	Doppelachsaggregat / Tandem-axle Assembly	(45)
460	01.09 -	Achslast [t] / Axle Load [t]:26	(24)
480	09.05 -	Fahrhöhe 231 - 250 mm / ride height 231 - 250 mm	(71)
500, 42 t, Sattelzugmaschine / Truck Tractor(118)	09.05 -	Fahrhöhe 251 - 270 mm / ride height 251 - 270 mm	(73)
500, 42 t, Pritsche/Fahrgestell / Flatbed/Chassis(109)	01.09 -		
500, 29 t	01.09 -		
520	09.05 -		
540, 397 kW	01.09 -		
540, 397-403 kW	01.09 -		

VOLVO

FH 8x4/4 01.05 -

3	**Lenkstange / Centre Rod Assembly** Schubstange / Push Rod einseitig verstellbar / Adjustable on one side Länge [mm] / Length [mm]:2139 Konusmaß [mm] / Cone Size [mm]:28,6 Rohr-Ø [mm] / Pipe Ø [mm]:62 mit Zubehör / with accessories	(4) (122) (133) (106) (96) (117) (173)	**31885 01** **20453063** 35854 01 	
	420 01.09 -		LHD am Lenkhebel / at steering arm Lenkstockhebel zum Zwischenhebel / Pitman Arm to 1st control arm Achsabstand [mm] / Centre Distance [mm]:1795 1.VA / 1st front axle 2.VA / 2nd FA	(128) (100) (21) (12) (14)
3	**Lenkstange / Centre Rod Assembly** Schubstange / Push Rod einseitig verstellbar / Adjustable on one side Länge [mm] / Length [mm]:2339 Konusmaß [mm] / Cone Size [mm]:28,6 Rohr-Ø [mm] / Pipe Ø [mm]:62 mit Zubehör / with accessories	(4) (122) (133) (106) (96) (117) (173)	**31886 01** **20581632** 35854 01 	
	420 01.09 -		LHD am Lenkhebel / at steering arm Lenkstockhebel zum Zwischenhebel / Pitman Arm to 1st control arm Achsabstand [mm] / Centre Distance [mm]:1995 1.VA / 1st front axle 2.VA / 2nd FA	(128) (100) (21) (12) (14)
3	**Lenkstange / Centre Rod Assembly** Schubstange / Push Rod einseitig verstellbar / Adjustable on one side Länge [mm] / Length [mm]:2139 Konusmaß [mm] / Cone Size [mm]:28,6 Rohr-Ø [mm] / Pipe Ø [mm]:62 mit Zubehör / with accessories	(4) (122) (133) (106) (96) (117) (173)	**34698 01** **20584291** 35854 01 	
	420 01.09 -		RHD am Lenkhebel / at steering arm Lenkstockhebel zum Zwischenhebel / Pitman Arm to 1st control arm Achsabstand [mm] / Centre Distance [mm]:1795 1.VA / 1st front axle 2.VA / 2nd FA	(128) (100) (21) (12) (14)
3	**Lenkstange / Centre Rod Assembly** Schubstange / Push Rod einseitig verstellbar / Adjustable on one side Länge [mm] / Length [mm]:2339 Konusmaß [mm] / Cone Size [mm]:28,6 Rohr-Ø [mm] / Pipe Ø [mm]:62 mit Zubehör / with accessories	(4) (122) (133) (106) (96) (117) (173)	**35948 01** **20581633** 35854 01 	
	420 01.09 -		RHD am Lenkhebel / at steering arm Lenkstockhebel zum Zwischenhebel / Pitman Arm to 1st control arm Achsabstand [mm] / Centre Distance [mm]:1995 1.VA / 1st front axle 2.VA / 2nd FA	(128) (100) (21) (12) (14)
6	**Spurstange / Rod Assembly** Führungsstange / Guide Rod einseitig verstellbar / Adjustable on one side Länge [mm] / Length [mm]:1660 Konusmaß [mm] / Cone Size [mm]:32 Rohr-Ø [mm] / Pipe Ø [mm]:60 mit Zubehör / with accessories	(8) (82) (133) (106) (96) (117) (173)	**37227 01** **22159753** 37235 01 	
	420 01.09 -		Achslast [t] / Axle Load [t]:8,2 Fahrgestellhöhe Hoch 1010 mm / height of chassis high 1010 mm Fahrgestellhöhe niedrig 850 mm / height of chassis low 850 mm Gerade Vorderachse / Straight front axle	(24) (54) (58) (85)

Pos					Ref.

VOLVO

FH 8x4/4 01.05 -

14	**Stange/Strebe, Stabilisator / Rod/Strut, stabiliser** Koppelstange / Coupling Rod nicht verstellbar / not adjustable Länge [mm] / Length [mm]:325 Konusmaß [mm] / Cone Size [mm]:22	(10) (97) (177) (106) (96)	**34604 01** **21446333** 	
	420 01.09 -		für Fahrzeuge mit Blattfederung / for leaf-spring suspension vehicles	(142)
10	**Lenker, Radaufhängung / Track Control Arm** Längslenker / Trailing Arm Länge [mm] / Length [mm]:625 Bohrung-Ø 1 [mm] / Bore Ø 1 [mm]:17 Bohrung-Ø 2 [mm] / Bore Ø 2 [mm]:17 Lochabstand 1/Lochabstand 2 / Hole Pitch 1/ Hole Pitch 2:115 / 115 nicht verstellbar / not adjustable Molekularlager / Molecular Bearing	(3) (107) (106) (39) (40) (103) (177) (108)	**34680 01** **20517494** 	
	420 01.09 -		1.HA / 1st RA 2.HA / 2nd RA für Fahrzeuge mit Luftfederung / for pneumatic suspension vehicles	(11) (13) (143)
10	**Lenker, Radaufhängung / Track Control Arm** Längslenker / Trailing Arm Länge [mm] / Length [mm]:510 Bohrung-Ø 1 [mm] / Bore Ø 1 [mm]:17 Bohrung-Ø 2 [mm] / Bore Ø 2 [mm]:17 Lochabstand 1/Lochabstand 2 / Hole Pitch 1/ Hole Pitch 2:115 / 115 Molekularlager / Molecular Bearing	(3) (107) (106) (39) (40) (103) (108)	**35270 01** **20443044** ® 25208 01 	
	420 01.09 -		1.HA / 1st RA 2.HA / 2nd RA Blattfeder / Leaf spring Aggregat / Unit	(11) (13) (38) (25)
10	**Lenker, Radaufhängung / Track Control Arm** Längslenker / Trailing Arm Länge [mm] / Length [mm]:515 Bohrung-Ø 1 [mm] / Bore Ø 1 [mm]:21 Bohrung-Ø 2 [mm] / Bore Ø 2 [mm]:21 Lochabstand 1/Lochabstand 2 / Hole Pitch 1/ Hole Pitch 2:130 / 130 Molekularlager / Molecular Bearing	(3) (107) (106) (39) (40) (103) (108)	**35271 01** **21051046** ® 34610 01 	
	420 01.09 -		1.HA / 1st RA 2.HA / 2nd RA Blattfeder / Leaf spring Aggregat / Unit Achslast [t] / Axle Load [t]:26	(11) (13) (38) (25) (24)
10	**Lenker, Radaufhängung / Track Control Arm** Längslenker / Trailing Arm Länge [mm] / Length [mm]:510 Bohrung-Ø 1 [mm] / Bore Ø 1 [mm]:21 Bohrung-Ø 2 [mm] / Bore Ø 2 [mm]:21 Lochabstand 1/Lochabstand 2 / Hole Pitch 1/ Hole Pitch 2:130 / 130 Molekularlager / Molecular Bearing	(3) (107) (106) (39) (40) (103) (108)	**35272 01** **21051052** ® 34609 01 	
	420 01.09 -		1.HA / 1st RA 2.HA / 2nd RA Blattfeder / Leaf spring Aggregat / Unit Achslast [t] / Axle Load [t]:30 Achslast [t] / Axle Load [t]:32	(11) (13) (38) (25) (24) (24)

VOLVO

FH 8x4/4 01.05 -

13	**Stange/Strebe, Stabilisator / Rod/Strut, stabiliser** Koppelstange / Coupling Rod Länge [mm] / Length [mm]:435 Konusmaß [mm] / Cone Size [mm]:28,6 Rohr-Ø [mm] / Pipe Ø [mm]:36 mit Zubehör / with accessories für 30 mm Halteplatte / for 30 mm holder plate	(10) (97) (106) (96) (117) (173) (138)	**30595 01**	**20443061**	
	420	01.09 -	Antriebsachse / Drive Axle ->10.2010 für Fahrzeuge mit Luftfederung / for pneumatic suspension vehicles Fahrhöhe 231 - 250 mm / ride height 231 - 250 mm	(32) (143) (71)	
13	**Stange/Strebe, Stabilisator / Rod/Strut, stabiliser** Koppelstange / Coupling Rod Länge [mm] / Length [mm]:380 Konusmaß [mm] / Cone Size [mm]:28,6 Rohr-Ø [mm] / Pipe Ø [mm]:36 mit Zubehör / with accessories für 30 mm Halteplatte / for 30 mm holder plate	(10) (97) (106) (96) (117) (173) (138)	**31182 01**	**20443062**	
	420	01.09 -	Antriebsachse / Drive Axle ->10.2010 für Fahrzeuge mit Luftfederung / for pneumatic suspension vehicles Fahrhöhe 171 - 190 mm / ride height 171 - 190 mm	(32) (143) (67)	
13	**Stange/Strebe, Stabilisator / Rod/Strut, stabiliser** Koppelstange / Coupling Rod Länge [mm] / Length [mm]:350 Konusmaß [mm] / Cone Size [mm]:28,6 Rohr-Ø [mm] / Pipe Ø [mm]:36 mit Zubehör / with accessories für 30 mm Halteplatte / for 30 mm holder plate	(10) (97) (106) (96) (117) (173) (138)	**31183 01**	**20443063**	
	420	01.09 -	Antriebsachse / Drive Axle ->10.2010 für Fahrzeuge mit Luftfederung / for pneumatic suspension vehicles Fahrhöhe 131 - 170 mm / ride height 131 - 170 mm	(32) (143) (62)	
13	**Stange/Strebe, Stabilisator / Rod/Strut, stabiliser** Koppelstange / Coupling Rod Länge [mm] / Length [mm]:435 Konusmaß [mm] / Cone Size [mm]:32 Rohr-Ø [mm] / Pipe Ø [mm]:36 mit Zubehör / with accessories für 27 mm Halteplatte / for 27 mm holdingplate	(10) (97) (106) (96) (117) (173) (137)	**36692 01**	**21119064**	
	420	01.09 -	Antriebsachse / Drive Axle 10.2010->
für Fahrzeuge mit Luftfederung / for pneumatic suspension vehicles Fahrhöhe 231 - 250 mm / ride height 231 - 250 mm	(32) (143) (71)	
13	**Stange/Strebe, Stabilisator / Rod/Strut, stabiliser** Koppelstange / Coupling Rod Länge [mm] / Length [mm]:380 Konusmaß [mm] / Cone Size [mm]:32 Rohr-Ø [mm] / Pipe Ø [mm]:36 mit Zubehör / with accessories für 27 mm Halteplatte / for 27 mm holdingplate	(10) (97) (106) (96) (117) (173) (137)	**36693 01**	**21119067**	
	420	01.09 -	Antriebsachse / Drive Axle 10.2010->
für Fahrzeuge mit Luftfederung / for pneumatic suspension vehicles Fahrhöhe 171 - 190 mm / ride height 171 - 190 mm	(32) (143) (67)	
13	**Stange/Strebe, Stabilisator / Rod/Strut, stabiliser** Koppelstange / Coupling Rod Länge [mm] / Length [mm]:350 Konusmaß [mm] / Cone Size [mm]:32 Rohr-Ø [mm] / Pipe Ø [mm]:36 mit Zubehör / with accessories Schrauben-/Mutternausführung: selbstsichernd / Bolt / Nut Version: Self-locking für 27 mm Halteplatte / for 27 mm holdingplate	(10) (97) (106) (96) (117) (173) (121) (137)	**36694 01**	**21176251**	
	420	01.09 -	Antriebsachse / Drive Axle 10.2010->
für Fahrzeuge mit Luftfederung / for pneumatic suspension vehicles Fahrhöhe 131 - 170 mm / ride height 131 - 170 mm	(32) (143) (62)	

13 **Stange/Strebe, Stabilisator / Rod/Strut, stabiliser** (10)
Koppelstange / Coupling Rod (97)
Länge [mm] / Length [mm]:435 (106)
Konusmaß [mm] / Cone Size [mm]:28,6 (96)
Konusmaß [mm] / Cone Size [mm]:32 (96)
Rohr-Ø [mm] / Pipe Ø [mm]:36 (117)
mit Zubehör / with accessories (173)
für 27 mm Halteplatte / for 27 mm holdingplate (137)

36695 01 **20443061**

420 01.09 -

Antriebsachse / Drive Axle (32)
->10.2010
für Fahrzeuge mit Luftfederung / for pneumatic suspension vehicles (143)
Fahrhöhe 231 - 250 mm / ride height 231 - 250 mm (71)

13 **Stange/Strebe, Stabilisator / Rod/Strut, stabiliser** (10)
Koppelstange / Coupling Rod (97)
Länge [mm] / Length [mm]:380 (106)
Konusmaß [mm] / Cone Size [mm]:28,6 (96)
Konusmaß [mm] / Cone Size [mm]:32 (96)
Rohr-Ø [mm] / Pipe Ø [mm]:36 (117)
mit Zubehör / with accessories (173)
für 27 mm Halteplatte / for 27 mm holdingplate (137)

36696 01 **20443062**

420 01.09 -

Antriebsachse / Drive Axle (32)
->10.2010
für Fahrzeuge mit Luftfederung / for pneumatic suspension vehicles (143)
Fahrhöhe 171 - 190 mm / ride height 171 - 190 mm (67)

13 **Stange/Strebe, Stabilisator / Rod/Strut, stabiliser** (10)
Koppelstange / Coupling Rod (97)
Länge [mm] / Length [mm]:350 (106)
Konusmaß [mm] / Cone Size [mm]:28,6 (96)
Konusmaß [mm] / Cone Size [mm]:32 (96)
Rohr-Ø [mm] / Pipe Ø [mm]:36 (117)
mit Zubehör / with accessories (173)
für 27 mm Halteplatte / for 27 mm holdingplate (137)

36697 01 **20443063**

420 01.09 -

Antriebsachse / Drive Axle (32)
->10.2010
für Fahrzeuge mit Luftfederung / for pneumatic suspension vehicles (143)
Fahrhöhe 131 - 170 mm / ride height 131 - 170 mm (62)

Lagerung, Stabilisatorkoppelstange (2)
Mounting, stabilizer coupling rod
für Koppelstange / for coupling rod (155)
Länge [mm] / Length [mm]:206 (106)
Dicke/Stärke [mm] / Thickness [mm]:27 (44)

36698 01 **21286847**

420 01.09 -

für Fahrzeuge mit Luftfederung / for pneumatic suspension vehicles (143)

Reparatursatz, Lenker / Repair Kit, link (6)
für Längslenker / for drag link (158)
Lochabstand 1/Lochabstand 2 / Hole Pitch 1/ Hole Pitch 2:130 (103)
Bohrung-Ø 1 [mm] / Bore Ø 1 [mm]:21 (39)
Molekularlager / Molecular Bearing (108)
mit Sicherungsring / with lock ring (172)
mit Distanzhülse / with spacer sleeve (165)

34609 01 **20702095**

420 01.09 -

▽
Blattfeder / Leaf spring (38)
Doppelachsaggregat / Tandem-axle Assembly (45)
Achslast [t] / Axle Load [t]:30 (24)
Achslast [t] / Axle Load [t]:32 (24)
Fahrhöhe 251 - 270 mm / ride height 251 - 270 mm (73)

Reparatursatz, Lenker / Repair Kit, link (6)
für Längslenker / for drag link (158)
Lochabstand 1/Lochabstand 2 / Hole Pitch 1/ Hole Pitch 2:130 (103)
Bohrung-Ø 1 [mm] / Bore Ø 1 [mm]:21 (39)
Molekularlager / Molecular Bearing (108)
mit Sicherungsring / with lock ring (172)
mit Distanzhülse / with spacer sleeve (165)

34610 01 **20702096**

420 01.09 -

▽
Blattfeder / Leaf spring (38)
Doppelachsaggregat / Tandem-axle Assembly (45)
Achslast [t] / Axle Load [t]:26 (24)
Fahrhöhe 231 - 250 mm / ride height 231 - 250 mm (71)
Fahrhöhe 251 - 270 mm / ride height 251 - 270 mm (73)

VOLVO

FH 01.05 -

Pos				Ref.
6	**Spurstange / Rod Assembly**	(8)	**22822 01** 3986450 11946 02 11947 02	
	Führungsstange / Guide Rod	(82)		
	beidseitig verstellbar / Adjustable on both sides	(132)		
	Länge [mm] / Length [mm]:1645	(106)		
	Konusmaß [mm] / Cone Size [mm]:28,6	(96)		
	Rohr-Ø [mm] / Pipe Ø [mm]:42	(117)		
	mit Zubehör / with accessories	(173)		
	FH 01.05 - 12.05		2.VA / 2nd FA	(14)
			Achsausführung / Axle Version:8x2	(22)
			Länderausführung: Australien / Country Version: Australia	(104)
			erhöhte Bodenfreiheit / increased ground clearance	(134)

1

Lenkstange / Centre Rod Assembly
Schubstange / Push Rod
einseitig verstellbar / Adjustable on one side
Länge [mm] / Length [mm]:900
Konusmaß [mm] / Cone Size [mm]:28,6
Rohr-Ø [mm] / Pipe Ø [mm]:52
mit Zubehör / with accessories

(4) (122) (133) (106) (96) (117) (173)

38660 01 **21698607**
37235 01

420, 20,1 t, Pritsche/Fahrgestell / Flatbed/Chassis(109)	05.12 -	
420, 21 t	05.12 -	
420, 18,6 t	05.12 -	
420, 20,1 t, Sattelzugmaschine / Truck Tractor(118)	05.12 -	
460, 21 t	05.12 -	
460, 20,1 t, Pritsche/Fahrgestell / Flatbed/Chassis(109)	05.12 -	
460, 20,1 t, Sattelzugmaschine / Truck Tractor(118)	05.12 -	
460, 18,6 t	05.12 -	
500, 21 t	05.12 -	
500, 20,1 t, Pritsche/Fahrgestell / Flatbed/Chassis(109)	05.12 -	
500, 20,1 t, Sattelzugmaschine / Truck Tractor(118)	05.12 -	
500, 18,6 t	05.12 -	
540, 21 t	05.12 -	
540, 20,1 t, Pritsche/Fahrgestell / Flatbed/Chassis(109)	05.12 -	
540, 18,6 t	05.12 -	
540, 20,1 t, Sattelzugmaschine / Truck Tractor(118)	05.12 -	

LHD
Lenkstockhebel zur 1. VA / Pitman arm to 1st front axle (102)
für Fahrzeuge mit Luftfederung / for pneumatic suspension vehicles (143)
nicht für Einzelradaufhängung / not for single wheel suspension (174)

1

Lenkstange / Centre Rod Assembly
Schubstange / Push Rod
einseitig verstellbar / Adjustable on one side
Länge [mm] / Length [mm]:900
Konusmaß [mm] / Cone Size [mm]:28,6
Rohr-Ø [mm] / Pipe Ø [mm]:52
mit Zubehör / with accessories

(4) (122) (133) (106) (96) (117) (173)

38661 01 **21698608**
37235 01

420, 20,1 t, Pritsche/Fahrgestell / Flatbed/Chassis(109)	05.12 -	
420, 21 t	05.12 -	
420, 18,6 t	05.12 -	
420, 20,1 t, Sattelzugmaschine / Truck Tractor(118)	05.12 -	
460, 21 t	05.12 -	
460, 20,1 t, Pritsche/Fahrgestell / Flatbed/Chassis(109)	05.12 -	
460, 20,1 t, Sattelzugmaschine / Truck Tractor(118)	05.12 -	
460, 18,6 t	05.12 -	
500, 21 t	05.12 -	
500, 20,1 t, Pritsche/Fahrgestell / Flatbed/Chassis(109)	05.12 -	
500, 20,1 t, Sattelzugmaschine / Truck Tractor(118)	05.12 -	
500, 18,6 t	05.12 -	
540, 21 t	05.12 -	
540, 20,1 t, Pritsche/Fahrgestell / Flatbed/Chassis(109)	05.12 -	
540, 18,6 t	05.12 -	
540, 20,1 t, Sattelzugmaschine / Truck Tractor(118)	05.12 -	

RHD
Lenkstockhebel zur 1. VA / Pitman arm to 1st front axle (102)
für Fahrzeuge mit Luftfederung / for pneumatic suspension vehicles (143)
nicht für Einzelradaufhängung / not for single wheel suspension (174)

1

Lenkstange / Centre Rod Assembly
Schubstange / Push Rod
einseitig verstellbar / Adjustable on one side
Länge [mm] / Length [mm]:895
Konusmaß [mm] / Cone Size [mm]:28,6
Rohr-Ø [mm] / Pipe Ø [mm]:52
mit Zubehör / with accessories

(4) (122) (133) (106) (96) (117) (173)

38662 01 **22380814**
37235 01

420, 20,1 t, Pritsche/Fahrgestell / Flatbed/Chassis(109)	05.12 -	
420, 21 t	05.12 -	
420, 18,6 t	05.12 -	
420, 20,1 t, Sattelzugmaschine / Truck Tractor(118)	05.12 -	
460, 21 t	05.12 -	
460, 20,1 t, Pritsche/Fahrgestell / Flatbed/Chassis(109)	05.12 -	
460, 20,1 t, Sattelzugmaschine / Truck Tractor(118)	05.12 -	
460, 18,6 t	05.12 -	
500, 21 t	05.12 -	
500, 20,1 t, Pritsche/Fahrgestell / Flatbed/Chassis(109)	05.12 -	
500, 20,1 t, Sattelzugmaschine / Truck Tractor(118)	05.12 -	
500, 18,6 t	05.12 -	
540, 21 t	05.12 -	
540, 20,1 t, Pritsche/Fahrgestell / Flatbed/Chassis(109)	05.12 -	
540, 18,6 t	05.12 -	
540, 20,1 t, Sattelzugmaschine / Truck Tractor(118)	05.12 -	

LHD
Lenkstockhebel zur 1. VA / Pitman arm to 1st front axle (102)
für Fahrzeuge mit Blattfederung / for leaf-spring suspension vehicles (142)
nicht für Einzelradaufhängung / not for single wheel suspension (174)

VOLVO

FH II 4x2 05.12 -

1 Lenkstange / Centre Rod Assembly

Schubstange / Push Rod (4)
einseitig verstellbar / Adjustable on one side (122)
Länge [mm] / Length [mm]:895 (133)
Konusmaß [mm] / Cone Size [mm]:28,6 (106)
Rohr-Ø [mm] / Pipe Ø [mm]:52 (96)
mit Zubehör / with accessories (117) (173)

38663 01 22380817
37235 01

420, 20,1 t, Pritsche/Fahrgestell / Flatbed/Chassis(109)	05.12 -	RHD
420, 21 t	05.12 -	Lenkstockhebel zur 1. VA / Pitman arm to 1st front axle (102)
420, 18,6 t	05.12 -	für Fahrzeuge mit Blattfederung / for leaf-spring suspension vehicles (142)
420, 20,1 t, Sattelzugmaschine / Truck Tractor(118)	05.12 -	nicht für Einzelradaufhängung / not for single wheel suspension (174)
460, 21 t	05.12 -	
460, 20,1 t, Pritsche/Fahrgestell / Flatbed/Chassis(109)	05.12 -	
460, 20,1 t, Sattelzugmaschine / Truck Tractor(118)	05.12 -	
460, 18,6 t	05.12 -	
500, 21 t	05.12 -	
500, 20,1 t, Pritsche/Fahrgestell / Flatbed/Chassis(109)	05.12 -	
500, 20,1 t, Sattelzugmaschine / Truck Tractor(118)	05.12 -	
500, 18,6 t	05.12 -	
540, 21 t	05.12 -	
540, 20,1 t, Pritsche/Fahrgestell / Flatbed/Chassis(109)	05.12 -	
540, 18,6 t	05.12 -	
540, 20,1 t, Sattelzugmaschine / Truck Tractor(118)	05.12 -	

6 Spurstange / Rod Assembly

Führungsstange / Guide Rod (8)
beidseitig verstellbar / Adjustable on both sides (82)
Länge [mm] / Length [mm]:1689 (132)
Konusmaß [mm] / Cone Size [mm]:32 (106)
Rohr-Ø [mm] / Pipe Ø [mm]:42 (96)
mit Zubehör / with accessories (117) (173)
Schrauben-/Mutternausführung: selbstsichernd / Bolt / Nut Version: Self-locking (121)

38668 01 21190960
34527 01
31961 01

420, 20,1 t, Pritsche/Fahrgestell / Flatbed/Chassis(109)	05.12 -	nicht für Einzelradaufhängung / not for single wheel suspension (174)
420, 21 t	05.12 -	für Fahrzeuge mit Blattfederung / for leaf-spring suspension vehicles (142)
420, 18,6 t	05.12 -	Abgasnorm: Euro 6 / Exhaust Emission Norm: Euro 6 (20)
420, 20,1 t, Sattelzugmaschine / Truck Tractor(118)	05.12 -	Fahrgestellhöhe 900mm / chassis height 900mm (53)
460, 21 t	05.12 -	Fahrgestellhöhe 1000mm / chassis height 1000mm (49)
460, 20,1 t, Pritsche/Fahrgestell / Flatbed/Chassis(109)	05.12 -	Fahrgestellhöhe 1200mm / chassis height 1200mm (50)
460, 20,1 t, Sattelzugmaschine / Truck Tractor(118)	05.12 -	
460, 18,6 t	05.12 -	
500, 21 t	05.12 -	
500, 20,1 t, Pritsche/Fahrgestell / Flatbed/Chassis(109)	05.12 -	
500, 20,1 t, Sattelzugmaschine / Truck Tractor(118)	05.12 -	
500, 18,6 t	05.12 -	
540, 21 t	05.12 -	
540, 20,1 t, Pritsche/Fahrgestell / Flatbed/Chassis(109)	05.12 -	
540, 18,6 t	05.12 -	
540, 20,1 t, Sattelzugmaschine / Truck Tractor(118)	05.12 -	

6 Spurstange / Rod Assembly

Führungsstange / Guide Rod (8)
beidseitig verstellbar / Adjustable on both sides (82)
Länge [mm] / Length [mm]:1668 (132)
Konusmaß [mm] / Cone Size [mm]:32 (106)
Rohr-Ø [mm] / Pipe Ø [mm]:42 (96)
mit Zubehör / with accessories (117) (173)
Schrauben-/Mutternausführung: selbstsichernd / Bolt / Nut Version: Self-locking (121)

38669 01 22325737
34527 01
31961 01

420, 20,1 t, Pritsche/Fahrgestell / Flatbed/Chassis(109)	05.12 -	nicht für Einzelradaufhängung / not for single wheel suspension (174)
420, 21 t	05.12 -	für Fahrzeuge mit Blattfederung / for leaf-spring suspension vehicles (142)
420, 18,6 t	05.12 -	Abgasnorm: Euro 5 / Exhaust Emission Norm: Euro 5 (19)
420, 20,1 t, Sattelzugmaschine / Truck Tractor(118)	05.12 -	Fahrgestellhöhe 900mm / chassis height 900mm (53)
460, 20,1 t, Pritsche/Fahrgestell / Flatbed/Chassis(109)	05.12 -	Fahrgestellhöhe 1000mm / chassis height 1000mm (49)
460, 20,1 t, Sattelzugmaschine / Truck Tractor(118)	05.12 -	Fahrgestellhöhe 1200mm / chassis height 1200mm (50)
460, 18,6 t	05.12 -	
500, 20,1 t, Pritsche/Fahrgestell / Flatbed/Chassis(109)	05.12 -	
500, 20,1 t, Sattelzugmaschine / Truck Tractor(118)	05.12 -	
500, 18,6 t	05.12 -	
540, 20,1 t, Pritsche/Fahrgestell / Flatbed/Chassis(109)	05.12 -	
540, 18,6 t	05.12 -	
540, 20,1 t, Sattelzugmaschine / Truck Tractor(118)	05.12 -	

FH II 4x2 05.12 -

6 Spurstange / Rod Assembly

38677 01 22159764

37235 01

Führungsstange / Guide Rod (82)
einseitig verstellbar / Adjustable on one side (133)
Länge [mm] / Length [mm]:1671 (106)
Konusmaß [mm] / Cone Size [mm]:32 (96)
Rohr-Ø [mm] / Pipe Ø [mm]:60 (117)
mit Zubehör / with accessories (173)

420, 20,1 t, Pritsche/Fahrgestell / Flatbed/Chassis(109)	05.12 -	nicht für Einzelradaufhängung / not for single wheel suspension	(174)
420, 21 t	05.12 -	für Fahrzeuge mit Luftfederung / for pneumatic suspension vehicles	(143)
420, 18,6 t	05.12 -	Abgasnorm: Euro 5 / Exhaust Emission Norm: Euro 5	(19)
420, 20,1 t, Sattelzugmaschine / Truck Tractor(118)	05.12 -		
460, 21 t	05.12 -		
460, 20,1 t, Pritsche/Fahrgestell / Flatbed/Chassis(109)	05.12 -		
460, 20,1 t, Sattelzugmaschine / Truck Tractor(118)	05.12 -		
460, 18,6 t	05.12 -		
500, 21 t	05.12 -		
500, 20,1 t, Pritsche/Fahrgestell / Flatbed/Chassis(109)	05.12 -		
500, 20,1 t, Sattelzugmaschine / Truck Tractor(118)	05.12 -		
500, 18,6 t	05.12 -		
540, 21 t	05.12 -		
540, 20,1 t, Pritsche/Fahrgestell / Flatbed/Chassis(109)	05.12 -		
540, 18,6 t	05.12 -		
540, 20,1 t, Sattelzugmaschine / Truck Tractor(118)	05.12 -		

6 Spurstange / Rod Assembly

38678 01 22159755

37235 01

Führungsstange / Guide Rod (82)
einseitig verstellbar / Adjustable on one side (133)
Länge [mm] / Length [mm]:1693 (106)
Konusmaß [mm] / Cone Size [mm]:32 (96)
Rohr-Ø [mm] / Pipe Ø [mm]:60 (117)
mit Zubehör / with accessories (173)
Schrauben-/Mutternausführung: selbstsichernd / Bolt / Nut Version: Self-locking (121)

420, 20,1 t, Pritsche/Fahrgestell / Flatbed/Chassis(109)	05.12 -	für Fahrzeuge mit Luftfederung / for pneumatic suspension vehicles	(143)
420, 21 t	05.12 -	nicht für Einzelradaufhängung / not for single wheel suspension	(174)
420, 18,6 t	05.12 -	Abgasnorm: Euro 6 / Exhaust Emission Norm: Euro 6	(20)
420, 20,1 t, Sattelzugmaschine / Truck Tractor(118)	05.12 -		
460, 21 t	05.12 -		
460, 20,1 t, Pritsche/Fahrgestell / Flatbed/Chassis(109)	05.12 -		
460, 20,1 t, Sattelzugmaschine / Truck Tractor(118)	05.12 -		
460, 18,6 t	05.12 -		
500, 21 t	05.12 -		
500, 20,1 t, Pritsche/Fahrgestell / Flatbed/Chassis(109)	05.12 -		
500, 20,1 t, Sattelzugmaschine / Truck Tractor(118)	05.12 -		
500, 18,6 t	05.12 -		
540, 21 t	05.12 -		
540, 20,1 t, Pritsche/Fahrgestell / Flatbed/Chassis(109)	05.12 -		
540, 18,6 t	05.12 -		
540, 20,1 t, Sattelzugmaschine / Truck Tractor(118)	05.12 -		

6 Spurstange / Rod Assembly

38679 01 22159756

37235 01

Führungsstange / Guide Rod (82)
einseitig verstellbar / Adjustable on one side (133)
Länge [mm] / Length [mm]:1700 (106)
Konusmaß [mm] / Cone Size [mm]:32 (96)
Rohr-Ø [mm] / Pipe Ø [mm]:50 (117)
mit Zubehör / with accessories (173)
Schrauben-/Mutternausführung: selbstsichernd / Bolt / Nut Version: Self-locking (121)

420, 20,1 t, Pritsche/Fahrgestell / Flatbed/Chassis(109)	05.12 -	für Fahrzeuge mit Blattfederung / for leaf-spring suspension vehicles	(142)
420, 21 t	05.12 -	nicht für Einzelradaufhängung / not for single wheel suspension	(174)
420, 18,6 t	05.12 -	Abgasnorm: Euro 6 / Exhaust Emission Norm: Euro 6	(20)
420, 20,1 t, Sattelzugmaschine / Truck Tractor(118)	05.12 -	Fahrgestellhöhe 850mm / chassis height 850mm	(52)
460, 20,1 t, Sattelzugmaschine / Truck Tractor(118)	05.12 -		
460, 18,6 t	05.12 -		
500, 21 t	05.12 -		
500, 20,1 t, Pritsche/Fahrgestell / Flatbed/Chassis(109)	05.12 -		
500, 20,1 t, Sattelzugmaschine / Truck Tractor(118)	05.12 -		
500, 18,6 t	05.12 -		
540, 21 t	05.12 -		
540, 20,1 t, Pritsche/Fahrgestell / Flatbed/Chassis(109)	05.12 -		
540, 18,6 t	05.12 -		
540, 20,1 t, Sattelzugmaschine / Truck Tractor(118)	05.12 -		

VOLVO

FH II 4x2 05.12 -

6 Spurstange / Rod Assembly

Führungsstange / Guide Rod
einseitig verstellbar / Adjustable on one side
Länge [mm] / Length [mm]:1678
Konusmaß [mm] / Cone Size [mm]:32
Rohr-Ø [mm] / Pipe Ø [mm]:50
mit Zubehör / with accessories

(8) (82) (133) (106) (96) (117) (173)

38684 01 **22159754**
37235 01

420, 20,1 t, Pritsche/Fahrgestell / Flatbed/Chassis(109)	05.12 -	nicht für Einzelradaufhängung / not for single wheel suspension	(174)
420, 21 t	05.12 -	für Fahrzeuge mit Blattfederung / for leaf-spring suspension vehicles	(142)
420, 18,6 t	05.12 -	Fahrgestellhöhe 850mm / chassis height 850mm	(52)
420, 20,1 t, Sattelzugmaschine / Truck Tractor(118)	05.12 -		
460, 21 t	05.12 -		
460, 20,1 t, Pritsche/Fahrgestell / Flatbed/Chassis(109)	05.12 -		
460, 20,1 t, Sattelzugmaschine / Truck Tractor(118)	05.12 -		
460, 18,6 t	05.12 -		
500, 21 t	05.12 -		
500, 20,1 t, Pritsche/Fahrgestell / Flatbed/Chassis(109)	05.12 -		
500, 20,1 t, Sattelzugmaschine / Truck Tractor(118)	05.12 -		
500, 18,6 t	05.12 -		
540, 21 t	05.12 -		
540, 20,1 t, Pritsche/Fahrgestell / Flatbed/Chassis(109)	05.12 -		
540, 18,6 t	05.12 -		
540, 20,1 t, Sattelzugmaschine / Truck Tractor(118)	05.12 -		

14 Stange/Strebe, Stabilisator / Rod/Strut, stabiliser

Koppelstange / Coupling Rod
nicht verstellbar / not adjustable
Länge [mm] / Length [mm]:340
Konusmaß [mm] / Cone Size [mm]:22
Rohr-Ø [mm] / Pipe Ø [mm]:30
ohne Zubehör / without accessories

(10) (97) (177) (106) (96) (117) (181)

27717 01 **20477807**

420, 20,1 t, Pritsche/Fahrgestell / Flatbed/Chassis(109)	05.12 -	für Fahrzeuge mit Luftfederung / for pneumatic suspension vehicles	(143)
420, 21 t	05.12 -	nicht für Einzelradaufhängung / not for single wheel suspension	(174)
420, 18,6 t	05.12 -	Fahrhöhe 180 mm / ride height 180 mm	(68)
420, 20,1 t, Sattelzugmaschine / Truck Tractor(118)	05.12 -	für Fahrzeuge mit Achsschwinge / for vehicles with axle carrier	(141)
460, 21 t	05.12 -		
460, 20,1 t, Pritsche/Fahrgestell / Flatbed/Chassis(109)	05.12 -		
460, 20,1 t, Sattelzugmaschine / Truck Tractor(118)	05.12 -		
460, 18,6 t	05.12 -		
500, 21 t	05.12 -		
500, 20,1 t, Pritsche/Fahrgestell / Flatbed/Chassis(109)	05.12 -		
500, 20,1 t, Sattelzugmaschine / Truck Tractor(118)	05.12 -		
500, 18,6 t	05.12 -		
540, 21 t	05.12 -		
540, 20,1 t, Pritsche/Fahrgestell / Flatbed/Chassis(109)	05.12 -		
540, 18,6 t	05.12 -		
540, 20,1 t, Sattelzugmaschine / Truck Tractor(118)	05.12 -		

420, 20,1 t, Pritsche/Fahrgestell / Flatbed/Chassis(109)	05.12 -	für Fahrzeuge mit Luftfederung / for pneumatic suspension vehicles	(143)
420, 21 t	05.12 -	nicht für Einzelradaufhängung / not for single wheel suspension	(174)
420, 18,6 t	05.12 -	für Fahrzeuge ohne Achsschwinge / for vehicles without axle rocker	(153)
420, 20,1 t, Sattelzugmaschine / Truck Tractor(118)	05.12 -		
460, 21 t	05.12 -		
460, 20,1 t, Pritsche/Fahrgestell / Flatbed/Chassis(109)	05.12 -		
460, 20,1 t, Sattelzugmaschine / Truck Tractor(118)	05.12 -		
460, 18,6 t	05.12 -		
500, 21 t	05.12 -		
500, 20,1 t, Pritsche/Fahrgestell / Flatbed/Chassis(109)	05.12 -		
500, 20,1 t, Sattelzugmaschine / Truck Tractor(118)	05.12 -		
500, 18,6 t	05.12 -		
540, 21 t	05.12 -		
540, 20,1 t, Pritsche/Fahrgestell / Flatbed/Chassis(109)	05.12 -		
540, 18,6 t	05.12 -		
540, 20,1 t, Sattelzugmaschine / Truck Tractor(118)	05.12 -		

14 **Stange/Strebe, Stabilisator / Rod/Strut, stabiliser** (10)
Koppelstange / Coupling Rod (97)
nicht verstellbar / not adjustable (177)
Länge [mm] / Length [mm]:325 (106)
Konusmaß [mm] / Cone Size [mm]:22 (96)

34604 01 21446333

420, 20,1 t, Pritsche/Fahrgestell / Flatbed/Chassis(109)	05.12 -	
420, 21 t	05.12 -	
420, 18,6 t	05.12 -	
420, 20,1 t, Sattelzugmaschine / Truck Tractor(118)	05.12 -	
460, 21 t	05.12 -	
460, 20,1 t, Pritsche/Fahrgestell / Flatbed/Chassis(109)	05.12 -	
460, 20,1 t, Sattelzugmaschine / Truck Tractor(118)	05.12 -	
460, 18,6 t	05.12 -	
500, 21 t	05.12 -	
500, 20,1 t, Pritsche/Fahrgestell / Flatbed/Chassis(109)	05.12 -	
500, 20,1 t, Sattelzugmaschine / Truck Tractor(118)	05.12 -	
500, 18,6 t	05.12 -	
540, 21 t	05.12 -	
540, 20,1 t, Pritsche/Fahrgestell / Flatbed/Chassis(109)	05.12 -	
540, 18,6 t	05.12 -	
540, 20,1 t, Sattelzugmaschine / Truck Tractor(118)	05.12 -	

für Fahrzeuge mit Blattfederung / for leaf-spring suspension vehicles (142)
nicht für Einzelradaufhängung / not for single wheel suspension (174)

14 **Stange/Strebe, Stabilisator / Rod/Strut, stabiliser** (10)
Koppelstange / Coupling Rod (97)
nicht verstellbar / not adjustable (177)
Länge [mm] / Length [mm]:275 (106)
Konusmaß [mm] / Cone Size [mm]:22 (96)
Rohr-Ø [mm] / Pipe Ø [mm]:30 (117)
mit Zubehör / with accessories (173)

34797 01 20477803

420, 20,1 t, Pritsche/Fahrgestell / Flatbed/Chassis(109)	05.12 -	
420, 21 t	05.12 -	
420, 18,6 t	05.12 -	
420, 20,1 t, Sattelzugmaschine / Truck Tractor(118)	05.12 -	
460, 21 t	05.12 -	
460, 20,1 t, Pritsche/Fahrgestell / Flatbed/Chassis(109)	05.12 -	
460, 20,1 t, Sattelzugmaschine / Truck Tractor(118)	05.12 -	
460, 18,6 t	05.12 -	
500, 21 t	05.12 -	
500, 20,1 t, Pritsche/Fahrgestell / Flatbed/Chassis(109)	05.12 -	
500, 20,1 t, Sattelzugmaschine / Truck Tractor(118)	05.12 -	
500, 18,6 t	05.12 -	
540, 21 t	05.12 -	
540, 20,1 t, Pritsche/Fahrgestell / Flatbed/Chassis(109)	05.12 -	
540, 18,6 t	05.12 -	
540, 20,1 t, Sattelzugmaschine / Truck Tractor(118)	05.12 -	

für Fahrzeuge mit Luftfederung / for pneumatic suspension vehicles (143)
nicht für Einzelradaufhängung / not for single wheel suspension (174)
Fahrhöhe 110 mm / ride height 110 mm (60)
Fahrhöhe 130 mm / ride height 130 mm (61)
für Fahrzeuge mit Achsschwinge / for vehicles with axle carrier (141)

14 **Stange/Strebe, Stabilisator / Rod/Strut, stabiliser** (10)
Koppelstange / Coupling Rod (97)
Länge [mm] / Length [mm]:190 (106)
Konusmaß [mm] / Cone Size [mm]:22 (96)
Gewindemaß / Thread Size:M18x1,5 (86)
mit Zubehör / with accessories (173)
Schrauben-/Mutternausführung: selbstsichernd / Bolt / Nut Version: Self-locking (121)

38689 01 21611887

420, 20,1 t, Pritsche/Fahrgestell / Flatbed/Chassis(109)	05.12 -	
420, 21 t	05.12 -	
420, 18,6 t	05.12 -	
420, 20,1 t, Sattelzugmaschine / Truck Tractor(118)	05.12 -	
460, 21 t	05.12 -	
460, 20,1 t, Pritsche/Fahrgestell / Flatbed/Chassis(109)	05.12 -	
460, 20,1 t, Sattelzugmaschine / Truck Tractor(118)	05.12 -	
460, 18,6 t	05.12 -	
500, 21 t	05.12 -	
500, 20,1 t, Pritsche/Fahrgestell / Flatbed/Chassis(109)	05.12 -	
500, 20,1 t, Sattelzugmaschine / Truck Tractor(118)	05.12 -	
500, 18,6 t	05.12 -	
540, 21 t	05.12 -	
540, 20,1 t, Pritsche/Fahrgestell / Flatbed/Chassis(109)	05.12 -	
540, 18,6 t	05.12 -	
540, 20,1 t, Sattelzugmaschine / Truck Tractor(118)	05.12 -	

->05.2014
Einzelradaufhängung / Independent wheel suspension (48)

VOLVO

FH II 4x2 05.12 -

14 Stange/Strebe, Stabilisator / Rod/Strut, stabiliser

38690 01 22084224

Koppelstange / Coupling Rod (10)
Länge [mm] / Length [mm]:167 (97)
Konusmaß [mm] / Cone Size [mm]:22 (106)
Gewindemaß / Thread Size:M18x1,5 (96)
ohne Zubehör / without accessories (86) (181)

420, 20,1 t, Pritsche/Fahrgestell / Flatbed/Chassis(109)	05.12 -	Einzelradaufhängung / Independent wheel suspension 05.2014-> (48)
420, 21 t	05.12 -	
420, 18,6 t	05.12 -	
420, 20,1 t, Sattelzugmaschine / Truck Tractor(118)	05.12 -	
460, 21 t	05.12 -	
460, 20,1 t, Pritsche/Fahrgestell / Flatbed/Chassis(109)	05.12 -	
460, 20,1 t, Sattelzugmaschine / Truck Tractor(118)	05.12 -	
460, 18,6 t	05.12 -	
500, 21 t	05.12 -	
500, 20,1 t, Pritsche/Fahrgestell / Flatbed/Chassis(109)	05.12 -	
500, 20,1 t, Sattelzugmaschine / Truck Tractor(118)	05.12 -	
500, 18,6 t	05.12 -	
540, 21 t	05.12 -	
540, 20,1 t, Pritsche/Fahrgestell / Flatbed/Chassis(109)	05.12 -	
540, 18,6 t	05.12 -	
540, 20,1 t, Sattelzugmaschine / Truck Tractor(118)	05.12 -	

10 Lenker, Radaufhängung / Track Control Arm

31958 01 20453123
® 25208 01

Längslenker / Trailing Arm (3)
für Dreieckslenker (Nfz) / for wishbone (CV) (107)
Länge [mm] / Length [mm]:449 (140)
Rohr-Ø [mm] / Pipe Ø [mm]:48 (106)
Bohrung-Ø 1 [mm] / Bore Ø 1 [mm]:17 (117)
Bohrung-Ø 2 [mm] / Bore Ø 2 [mm]:17 (39)
Lochabstand 1/Lochabstand 2 / Hole Pitch 1/ Hole Pitch 2:115 / 115 (40)
nicht verstellbar / not adjustable (103)
Molekularlager / Molecular Bearing (177) (108)

420, 20,1 t, Pritsche/Fahrgestell / Flatbed/Chassis(109)	05.12 -	▲ für Fahrzeuge mit Luftfederung / for pneumatic suspension vehicles (143) Fahrhöhe 70 mm / ride height 70 mm (77)
420, 21 t	05.12 -	
420, 18,6 t	05.12 -	
420, 20,1 t, Sattelzugmaschine / Truck Tractor(118)	05.12 -	
460, 21 t	05.12 -	
460, 20,1 t, Pritsche/Fahrgestell / Flatbed/Chassis(109)	05.12 -	
460, 20,1 t, Sattelzugmaschine / Truck Tractor(118)	05.12 -	
460, 18,6 t	05.12 -	
500, 21 t	05.12 -	
500, 20,1 t, Pritsche/Fahrgestell / Flatbed/Chassis(109)	05.12 -	
500, 20,1 t, Sattelzugmaschine / Truck Tractor(118)	05.12 -	
500, 18,6 t	05.12 -	
540, 21 t	05.12 -	
540, 20,1 t, Pritsche/Fahrgestell / Flatbed/Chassis(109)	05.12 -	
540, 18,6 t	05.12 -	
540, 20,1 t, Sattelzugmaschine / Truck Tractor(118)	05.12 -	

10 Lenker, Radaufhängung / Track Control Arm

38691 01 21196798

Längslenker / Trailing Arm (3)
Länge [mm] / Length [mm]:625 (107)
Bohrung-Ø 1 [mm] / Bore Ø 1 [mm]:17 (106)
Bohrung-Ø 2 [mm] / Bore Ø 2 [mm]:17 (39)
Lochabstand 1/Lochabstand 2 / Hole Pitch 1/ Hole Pitch 2:115/115 (40)
nicht verstellbar / not adjustable (103)
Molekularlager / Molecular Bearing (177) (108)

420, 20,1 t, Pritsche/Fahrgestell / Flatbed/Chassis(109)	05.12 -	▼ für Fahrzeuge mit Luftfederung / for pneumatic suspension vehicles (143)
420, 21 t	05.12 -	
420, 18,6 t	05.12 -	
420, 20,1 t, Sattelzugmaschine / Truck Tractor(118)	05.12 -	
460, 21 t	05.12 -	
460, 20,1 t, Pritsche/Fahrgestell / Flatbed/Chassis(109)	05.12 -	
460, 20,1 t, Sattelzugmaschine / Truck Tractor(118)	05.12 -	
460, 18,6 t	05.12 -	
500, 21 t	05.12 -	
500, 20,1 t, Pritsche/Fahrgestell / Flatbed/Chassis(109)	05.12 -	
500, 20,1 t, Sattelzugmaschine / Truck Tractor(118)	05.12 -	
500, 18,6 t	05.12 -	
540, 21 t	05.12 -	
540, 20,1 t, Pritsche/Fahrgestell / Flatbed/Chassis(109)	05.12 -	
540, 18,6 t	05.12 -	
540, 20,1 t, Sattelzugmaschine / Truck Tractor(118)	05.12 -	

8 **Lenker, Radaufhängung / Track Control Arm** (3)
Dreieckslenker (Nfz) / Wishbone (CV) (46)
Länge [mm] / Length [mm]:662,2 (106)
Rohr-Ø [mm] / Pipe Ø [mm]:51 (117)
Bohrung-Ø 1 [mm] / Bore Ø 1 [mm]:21 (39)
Bohrung-Ø 2 [mm] / Bore Ø 2 [mm]:17,5 (40)
Lochabstand 1/Lochabstand 2 / Hole Pitch 1/ Hole Pitch 2:115 (103)
Molekularlager / Molecular Bearing (108)

36148 01 22238525

420, 20,1 t, Pritsche/Fahrgestell / Flatbed/Chassis(109)	05.12 -	▲ für Fahrzeuge mit Luftfederung / for pneumatic suspension vehicles (143)
420, 21 t	05.12 -	
420, 18,6 t	05.12 -	
420, 20,1 t, Sattelzugmaschine / Truck Tractor(118)	05.12 -	
460, 21 t	05.12 -	
460, 20,1 t, Pritsche/Fahrgestell / Flatbed/Chassis(109)	05.12 -	
460, 20,1 t, Sattelzugmaschine / Truck Tractor(118)	05.12 -	
460, 18,6 t	05.12 -	
500, 21 t	05.12 -	
500, 20,1 t, Pritsche/Fahrgestell / Flatbed/Chassis(109)	05.12 -	
500, 20,1 t, Sattelzugmaschine / Truck Tractor(118)	05.12 -	
500, 18,6 t	05.12 -	
540, 21 t	05.12 -	
540, 20,1 t, Pritsche/Fahrgestell / Flatbed/Chassis(109)	05.12 -	
540, 18,6 t	05.12 -	
540, 20,1 t, Sattelzugmaschine / Truck Tractor(118)	05.12 -	

13 **Stange/Strebe, Stabilisator / Rod/Strut, stabiliser** (10)
Koppelstange / Coupling Rod (97)
Länge [mm] / Length [mm]:435 (106)
Konusmaß [mm] / Cone Size [mm]:32 (96)
Rohr-Ø [mm] / Pipe Ø [mm]:36 (117)
mit Zubehör / with accessories (173)
für 27 mm Halteplatte / for 27 mm holdingplate (137)

36692 01 21119064

420, 20,1 t, Pritsche/Fahrgestell / Flatbed/Chassis(109)	05.12 -	Pritsche/Fahrgestell / Flatbed/Chassis (109)
420, 21 t	05.12 -	Kipper / Dumptruck (94)
420, 18,6 t	05.12 -	Achslast [t] / Axle Load [t]:11,5 (24)
420, 20,1 t, Sattelzugmaschine / Truck Tractor(118)	05.12 -	Achslast [t] / Axle Load [t]:13 (24)
460, 21 t	05.12 -	für Fahrzeuge mit Luftfederung / for pneumatic suspension vehicles (143)
460, 20,1 t, Pritsche/Fahrgestell / Flatbed/Chassis(109)	05.12 -	Fahrhöhe 230 mm / ride height 230 mm (70)
460, 20,1 t, Sattelzugmaschine / Truck Tractor(118)	05.12 -	
460, 18,6 t	05.12 -	
500, 21 t	05.12 -	
500, 20,1 t, Pritsche/Fahrgestell / Flatbed/Chassis(109)	05.12 -	
500, 20,1 t, Sattelzugmaschine / Truck Tractor(118)	05.12 -	
500, 18,6 t	05.12 -	
540, 21 t	05.12 -	
540, 20,1 t, Pritsche/Fahrgestell / Flatbed/Chassis(109)	05.12 -	
540, 18,6 t	05.12 -	
540, 20,1 t, Sattelzugmaschine / Truck Tractor(118)	05.12 -	

13 **Stange/Strebe, Stabilisator / Rod/Strut, stabiliser** (10)
Koppelstange / Coupling Rod (97)
Länge [mm] / Length [mm]:380 (106)
Konusmaß [mm] / Cone Size [mm]:32 (96)
Rohr-Ø [mm] / Pipe Ø [mm]:36 (117)
mit Zubehör / with accessories (173)
für 27 mm Halteplatte / for 27 mm holdingplate (137)

36693 01 21119067

420, 20,1 t, Pritsche/Fahrgestell / Flatbed/Chassis(109)	05.12 -	Pritsche/Fahrgestell / Flatbed/Chassis (109)
420, 21 t	05.12 -	Kipper / Dumptruck (94)
420, 18,6 t	05.12 -	Achslast [t] / Axle Load [t]:11,5 (24)
420, 20,1 t, Sattelzugmaschine / Truck Tractor(118)	05.12 -	Achslast [t] / Axle Load [t]:13 (24)
460, 21 t	05.12 -	für Fahrzeuge mit Luftfederung / for pneumatic suspension vehicles (143)
460, 20,1 t, Pritsche/Fahrgestell / Flatbed/Chassis(109)	05.12 -	Fahrhöhe 170 mm / ride height 170 mm (66)
460, 20,1 t, Sattelzugmaschine / Truck Tractor(118)	05.12 -	Rahmenhöhe 266 mm / Frame height 266 mm (114)
460, 18,6 t	05.12 -	
500, 21 t	05.12 -	
500, 20,1 t, Pritsche/Fahrgestell / Flatbed/Chassis(109)	05.12 -	
500, 20,1 t, Sattelzugmaschine / Truck Tractor(118)	05.12 -	
500, 18,6 t	05.12 -	
540, 21 t	05.12 -	
540, 20,1 t, Pritsche/Fahrgestell / Flatbed/Chassis(109)	05.12 -	
540, 18,6 t	05.12 -	
540, 20,1 t, Sattelzugmaschine / Truck Tractor(118)	05.12 -	

VOLVO

FH II 4x2 05.12 -

13 **Stange/Strebe, Stabilisator / Rod/Strut, stabiliser** (10)
Koppelstange / Coupling Rod (97)
Länge [mm] / Length [mm]:350 (106)
Konusmaß [mm] / Cone Size [mm]:32 (96)
Rohr-Ø [mm] / Pipe Ø [mm]:36 (117)
mit Zubehör / with accessories (173)
Schrauben-/Mutternausführung: selbstsichernd / Bolt / Nut Version: Self-locking (121)
für 27 mm Halteplatte / for 27 mm holdingplate (137)

36694 01 **21176251**

420, 20,1 t, Pritsche/Fahrgestell / Flatbed/Chassis(109)	05.12 -	
420, 21 t	05.12 -	
460, 21 t	05.12 -	
460, 20,1 t, Pritsche/Fahrgestell / Flatbed/Chassis(109)	05.12 -	
500, 21 t	05.12 -	
500, 20,1 t, Pritsche/Fahrgestell / Flatbed/Chassis(109)	05.12 -	
540, 21 t	05.12 -	
		für Fahrzeuge mit Luftfederung / for pneumatic suspension vehicles (143)
		Fahrhöhe 170 mm / ride height 170 mm (66)
		Rahmenhöhe 300 mm / Frame height 300 mm (115)
420, 20,1 t, Pritsche/Fahrgestell / Flatbed/Chassis(109)	05.12 -	
420, 21 t	05.12 -	
460, 21 t	05.12 -	
460, 20,1 t, Pritsche/Fahrgestell / Flatbed/Chassis(109)	05.12 -	
500, 21 t	05.12 -	
500, 20,1 t, Pritsche/Fahrgestell / Flatbed/Chassis(109)	05.12 -	
540, 21 t	05.12 -	
		für Fahrzeuge mit Luftfederung / for pneumatic suspension vehicles (143)
		Fahrhöhe 140 mm / ride height 140 mm (63)
540, 20,1 t, Pritsche/Fahrgestell / Flatbed/Chassis(109)	05.12 -	
		für Fahrzeuge mit Luftfederung / for pneumatic suspension vehicles (143)
		Fahrhöhe 170 mm / ride height 170 mm (66)
		Rahmenhöhe 300 mm / Frame height 300 mm (115)
540, 20,1 t, Pritsche/Fahrgestell / Flatbed/Chassis(109)	05.12 -	Pritsche/Fahrgestell / Flatbed/Chassis (109)
		Kipper / Dumptruck (94)
		für Fahrzeuge mit Luftfederung / for pneumatic suspension vehicles (143)
		Fahrhöhe 170 mm / ride height 170 mm (66)
		Rahmenhöhe 300 mm / Frame height 300 mm (115)
540, 20,1 t, Pritsche/Fahrgestell / Flatbed/Chassis(109)	05.12 -	
		für Fahrzeuge mit Luftfederung / for pneumatic suspension vehicles (143)
		Fahrhöhe 140 mm / ride height 140 mm (63)
420, 18,6 t	05.12 -	Pritsche/Fahrgestell / Flatbed/Chassis (109)
420, 20,1 t, Sattelzugmaschine / Truck Tractor(118)	05.12 -	Kipper / Dumptruck (93)
460, 20,1 t, Sattelzugmaschine / Truck Tractor(118)	05.12 -	für Fahrzeuge mit Luftfederung / for pneumatic suspension vehicles (143)
460, 18,6 t	05.12 -	Fahrhöhe 170 mm / ride height 170 mm (66)
500, 20,1 t, Sattelzugmaschine / Truck Tractor(118)	05.12 -	Rahmenhöhe 300 mm / Frame height 300 mm (115)
500, 18,6 t	05.12 -	
540, 18,6 t	05.12 -	
540, 20,1 t, Sattelzugmaschine / Truck Tractor(118)	05.12 -	
420, 18,6 t	05.12 -	Pritsche/Fahrgestell / Flatbed/Chassis (109)
420, 20,1 t, Sattelzugmaschine / Truck Tractor(118)	05.12 -	Kipper / Dumptruck (94)
460, 20,1 t, Sattelzugmaschine / Truck Tractor(118)	05.12 -	Achslast [t] / Axle Load [t]:11,5 (24)
460, 18,6 t	05.12 -	Achslast [t] / Axle Load [t]:13 (24)
500, 20,1 t, Sattelzugmaschine / Truck Tractor(118)	05.12 -	für Fahrzeuge mit Luftfederung / for pneumatic suspension vehicles (143)
500, 18,6 t	05.12 -	Fahrhöhe 140 mm / ride height 140 mm (63)
540, 18,6 t	05.12 -	
540, 20,1 t, Sattelzugmaschine / Truck Tractor(118)	05.12 -	

13 **Stange/Strebe, Stabilisator / Rod/Strut, stabiliser** (10)
Koppelstange / Coupling Rod (97)
Länge [mm] / Length [mm]:443 (106)
Konusmaß [mm] / Cone Size [mm]:32 (96)
Rohr-Ø [mm] / Pipe Ø [mm]:38 (117)
mit Zubehör / with accessories (173)
Schrauben-/Mutternausführung: selbstsichernd / Bolt / Nut Version: Self-locking (121)

37707 01 **22318844**

420, 20,1 t, Pritsche/Fahrgestell / Flatbed/Chassis(109)	05.12 -	Sattelzugmaschine / Truck Tractor (118)
420, 21 t	05.12 -	für Fahrzeuge mit Luftfederung / for pneumatic suspension vehicles (143)
460, 21 t	05.12 -	Fahrhöhe 230 mm / ride height 230 mm (70)
460, 20,1 t, Pritsche/Fahrgestell / Flatbed/Chassis(109)	05.12 -	
500, 21 t	05.12 -	
500, 20,1 t, Pritsche/Fahrgestell / Flatbed/Chassis(109)	05.12 -	
540, 21 t	05.12 -	
540, 20,1 t, Pritsche/Fahrgestell / Flatbed/Chassis(109)	05.12 -	
420, 18,6 t	05.12 -	für Fahrzeuge mit Luftfederung / for pneumatic suspension vehicles (143)
420, 20,1 t, Sattelzugmaschine / Truck Tractor(118)	05.12 -	Fahrhöhe 230 mm / ride height 230 mm (70)
460, 20,1 t, Sattelzugmaschine / Truck Tractor(118)	05.12 -	
460, 18,6 t	05.12 -	
500, 20,1 t, Sattelzugmaschine / Truck Tractor(118)	05.12 -	
500, 18,6 t	05.12 -	
540, 18,6 t	05.12 -	
540, 20,1 t, Sattelzugmaschine / Truck Tractor(118)	05.12 -	

13 **Stange/Strebe, Stabilisator / Rod/Strut, stabiliser** (10)
Koppelstange / Coupling Rod (97)
nicht verstellbar / not adjustable (177)
Länge [mm] / Length [mm]:373 (106)
Konusmaß [mm] / Cone Size [mm]:32 (96)
Rohr-Ø [mm] / Pipe Ø [mm]:38 (117)
mit Zubehör / with accessories (173)
Schrauben-/Mutternausführung: selbstsichernd / Bolt / Nut Version: Self-locking (121)

38685 01 **22318841**

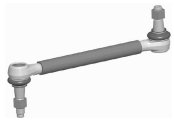

420, 18,6 t	05.12 -	
420, 20,1 t, Sattelzugmaschine / Truck Tractor(118)	05.12 -	
460, 20,1 t, Sattelzugmaschine / Truck Tractor(118)	05.12 -	
460, 18,6 t	05.12 -	
500, 20,1 t, Sattelzugmaschine / Truck Tractor(118)	05.12 -	
500, 18,6 t	05.12 -	
540, 18,6 t	05.12 -	
540, 20,1 t, Sattelzugmaschine / Truck Tractor(118)	05.12 -	

für Fahrzeuge mit Luftfederung / for pneumatic suspension vehicles (143)
Fahrhöhe 170 mm / ride height 170 mm (66)

13 **Stange/Strebe, Stabilisator / Rod/Strut, stabiliser** (10)
Koppelstange / Coupling Rod (97)
nicht verstellbar / not adjustable (177)
Länge [mm] / Length [mm]:343 (106)
Konusmaß [mm] / Cone Size [mm]:32 (96)
Rohr-Ø [mm] / Pipe Ø [mm]:38 (117)
mit Zubehör / with accessories (173)
Schrauben-/Mutternausführung: selbstsichernd / Bolt / Nut Version: Self-locking (121)

38686 01 **22318840**

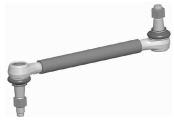

420, 18,6 t	05.12 -	
420, 20,1 t, Sattelzugmaschine / Truck Tractor(118)	05.12 -	
460, 20,1 t, Sattelzugmaschine / Truck Tractor(118)	05.12 -	
460, 18,6 t	05.12 -	
500, 20,1 t, Sattelzugmaschine / Truck Tractor(118)	05.12 -	
500, 18,6 t	05.12 -	
540, 18,6 t	05.12 -	
540, 20,1 t, Sattelzugmaschine / Truck Tractor(118)	05.12 -	

für Fahrzeuge mit Luftfederung / for pneumatic suspension vehicles (143)
Fahrhöhe 140 mm / ride height 140 mm (63)

13 **Stange/Strebe, Stabilisator / Rod/Strut, stabiliser** (10)
Koppelstange / Coupling Rod (97)
nicht verstellbar / not adjustable (177)
Länge [mm] / Length [mm]:283 (106)
Konusmaß [mm] / Cone Size [mm]:32 (96)
Rohr-Ø [mm] / Pipe Ø [mm]:38 (117)
mit Zubehör / with accessories (173)
Schrauben-/Mutternausführung: selbstsichernd / Bolt / Nut Version: Self-locking (121)

38687 01 **22318839**

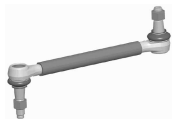

420, 18,6 t	05.12 -	
420, 20,1 t, Sattelzugmaschine / Truck Tractor(118)	05.12 -	
460, 20,1 t, Sattelzugmaschine / Truck Tractor(118)	05.12 -	
460, 18,6 t	05.12 -	
500, 20,1 t, Sattelzugmaschine / Truck Tractor(118)	05.12 -	
500, 18,6 t	05.12 -	
540, 18,6 t	05.12 -	
540, 20,1 t, Sattelzugmaschine / Truck Tractor(118)	05.12 -	

für Fahrzeuge mit Luftfederung / for pneumatic suspension vehicles (143)
Fahrhöhe 70 mm / ride height 70 mm (77)

VOLVO

FH II 4x2 05.12 -

Spurstangenkopf / Tie Rod End (9)
für Führungsstange / for guide bar (154)
Länge [mm] / Length [mm]:333 (106)
Innengewinde / Inner Thread (91)
mit Rechtsgewinde / with right-hand thread (170)
Gewindemaß / Thread Size:M30x1,5 (86)
Außengewinde / Outer Thread (36)
Gewindemaß / Thread Size:M24x1,5 (86)
Konusmaß [mm] / Cone Size [mm]:32 (96)
mit Zubehör / with accessories (173)
Schrauben-/Mutternausführung: selbstsichernd / Bolt / Nut Version: Self-locking (121)

38696 01 21604110

420, 20,1 t, Pritsche/Fahrgestell / Flatbed/Chassis(109)	05.12 -	
420, 21 t	05.12 -	
420, 18,6 t	05.12 -	
420, 20,1 t, Sattelzugmaschine / Truck Tractor(118)	05.12 -	
460, 21 t	05.12 -	
460, 20,1 t, Pritsche/Fahrgestell / Flatbed/Chassis(109)	05.12 -	
460, 20,1 t, Sattelzugmaschine / Truck Tractor(118)	05.12 -	
460, 18,6 t	05.12 -	
500, 21 t	05.12 -	
500, 20,1 t, Pritsche/Fahrgestell / Flatbed/Chassis(109)	05.12 -	
500, 20,1 t, Sattelzugmaschine / Truck Tractor(118)	05.12 -	
500, 18,6 t	05.12 -	
540, 21 t	05.12 -	
540, 20,1 t, Pritsche/Fahrgestell / Flatbed/Chassis(109)	05.12 -	
540, 18,6 t	05.12 -	
540, 20,1 t, Sattelzugmaschine / Truck Tractor(118)	05.12 -	

Einzelradaufhängung / Independent wheel suspension (48)

FH II 6x2 05.12 -

1 Lenkstange / Centre Rod Assembly

Schubstange / Push Rod (122)
einseitig verstellbar / Adjustable on one side (133)
Länge [mm] / Length [mm]:900 (106)
Konusmaß [mm] / Cone Size [mm]:28,6 (96)
Rohr-Ø [mm] / Pipe Ø [mm]:52 (117)
mit Zubehör / with accessories (173)

(4)

38661 01 **21698608**
37235 01

420	05.12 -
460	05.12 -
500	05.12 -
540	05.12 -

RHD
Lenkstockhebel zur 1. VA / Pitman arm to 1st front axle (102)
für Fahrzeuge mit Luftfederung / for pneumatic suspension vehicles (143)
nicht für Einzelradaufhängung / not for single wheel suspension (174)

1 Lenkstange / Centre Rod Assembly

Schubstange / Push Rod (122)
einseitig verstellbar / Adjustable on one side (133)
Länge [mm] / Length [mm]:895 (106)
Konusmaß [mm] / Cone Size [mm]:28,6 (96)
Rohr-Ø [mm] / Pipe Ø [mm]:52 (117)
mit Zubehör / with accessories (173)

(4)

38662 01 **22380814**
37235 01

420	05.12 -
460	05.12 -
500	05.12 -
540	05.12 -

LHD
Lenkstockhebel zur 1. VA / Pitman arm to 1st front axle (102)
für Fahrzeuge mit Blattfederung / for leaf-spring suspension vehicles (142)
nicht für Einzelradaufhängung / not for single wheel suspension (174)

6 Spurstange / Rod Assembly

Führungsstange / Guide Rod (82)
beidseitig verstellbar / Adjustable on both sides (132)
Länge [mm] / Length [mm]:1668 (106)
Konusmaß [mm] / Cone Size [mm]:32 (96)
Rohr-Ø [mm] / Pipe Ø [mm]:42 (117)
mit Zubehör / with accessories (173)
Schrauben-/Mutternausführung: selbstsichernd / Bolt / Nut Version: Self-locking (121)

(8)

38669 01 **22325737**
34527 01
31961 01

420	05.12 -
460	05.12 -
500	05.12 -
540	05.12 -

nicht für Einzelradaufhängung / not for single wheel suspension (174)
für Fahrzeuge mit Blattfederung / for leaf-spring suspension vehicles (142)
Abgasnorm: Euro 5 / Exhaust Emission Norm: Euro 5 (19)
Fahrgestellhöhe 900mm / chassis height 900mm (53)
Fahrgestellhöhe 1000mm / chassis height 1000mm (49)
Fahrgestellhöhe 1200mm / chassis height 1200mm (50)

6 Spurstange / Rod Assembly

Führungsstange / Guide Rod (82)
einseitig verstellbar / Adjustable on one side (133)
Länge [mm] / Length [mm]:1671 (106)
Konusmaß [mm] / Cone Size [mm]:32 (96)
Rohr-Ø [mm] / Pipe Ø [mm]:60 (117)
mit Zubehör / with accessories (173)

(8)

38677 01 **22159764**
37235 01

420	05.12 -
460	05.12 -
500	05.12 -
540	05.12 -

nicht für Einzelradaufhängung / not for single wheel suspension (174)
für Fahrzeuge mit Luftfederung / for pneumatic suspension vehicles (143)
Abgasnorm: Euro 5 / Exhaust Emission Norm: Euro 5 (19)

6 Spurstange / Rod Assembly

Führungsstange / Guide Rod (82)
einseitig verstellbar / Adjustable on one side (133)
Länge [mm] / Length [mm]:1693 (106)
Konusmaß [mm] / Cone Size [mm]:32 (96)
Rohr-Ø [mm] / Pipe Ø [mm]:60 (117)
mit Zubehör / with accessories (173)
Schrauben-/Mutternausführung: selbstsichernd / Bolt / Nut Version: Self-locking (121)

(8)

38678 01 **22159755**
37235 01

420	05.12 -
460	05.12 -
500	05.12 -
540	05.12 -

für Fahrzeuge mit Luftfederung / for pneumatic suspension vehicles (143)
nicht für Einzelradaufhängung / not for single wheel suspension (174)
Abgasnorm: Euro 6 / Exhaust Emission Norm: Euro 6 (20)

VOLVO

FH II 6x2 05.12 -

6 Spurstange / Rod Assembly

38679 01 — 22159756

37235 01

Führungsstange / Guide Rod (8) (82)
einseitig verstellbar / Adjustable on one side (133)
Länge [mm] / Length [mm]:1700 (106)
Konusmaß [mm] / Cone Size [mm]:32 (96)
Rohr-Ø [mm] / Pipe Ø [mm]:50 (117)
mit Zubehör / with accessories (173)
Schrauben-/Mutternausführung: selbstsichernd / Bolt / Nut Version: Self-locking (121)

420	05.12 -	für Fahrzeuge mit Blattfederung / for leaf-spring suspension vehicles	(142)
460	05.12 -	nicht für Einzelradaufhängung / not for single wheel suspension	(174)
500	05.12 -	Abgasnorm: Euro 6 / Exhaust Emission Norm: Euro 6	(20)
540	05.12 -	Fahrgestellhöhe 850mm / chassis height 850mm	(52)

6 Spurstange / Rod Assembly

38684 01 — 22159754

37235 01

Führungsstange / Guide Rod (8) (82)
einseitig verstellbar / Adjustable on one side (133)
Länge [mm] / Length [mm]:1678 (106)
Konusmaß [mm] / Cone Size [mm]:32 (96)
Rohr-Ø [mm] / Pipe Ø [mm]:50 (117)
mit Zubehör / with accessories (173)

420	05.12 -	nicht für Einzelradaufhängung / not for single wheel suspension	(174)
460	05.12 -	für Fahrzeuge mit Blattfederung / for leaf-spring suspension vehicles	(142)
500	05.12 -	Abgasnorm: Euro 5 / Exhaust Emission Norm: Euro 5	(19)
540	05.12 -	Fahrgestellhöhe 850mm / chassis height 850mm	(52)

14 Stange/Strebe, Stabilisator / Rod/Strut, stabiliser

27717 01 — 20477807

Koppelstange / Coupling Rod (10) (97)
nicht verstellbar / not adjustable (177)
Länge [mm] / Length [mm]:340 (106)
Konusmaß [mm] / Cone Size [mm]:22 (96)
Rohr-Ø [mm] / Pipe Ø [mm]:30 (117)
ohne Zubehör / without accessories (181)

420	05.12 -	für Fahrzeuge mit Luftfederung / for pneumatic suspension vehicles	(143)
460	05.12 -	nicht für Einzelradaufhängung / not for single wheel suspension	(174)
500	05.12 -	Fahrhöhe 180 mm / ride height 180 mm	(68)
540	05.12 -	für Fahrzeuge mit Achsschwinge / for vehicles with axle carrier	(141)
420	05.12 -	für Fahrzeuge mit Luftfederung / for pneumatic suspension vehicles	(143)
460	05.12 -	Fahrhöhe 180 mm / ride height 180 mm	(68)
500	05.12 -	für Fahrzeuge mit Achsschwinge / for vehicles with axle carrier	(141)
540	05.12 -		
420	05.12 -	für Fahrzeuge mit Luftfederung / for pneumatic suspension vehicles	(143)
460	05.12 -		
500	05.12 -		
540	05.12 -		
420	05.12 -	für Fahrzeuge mit Luftfederung / for pneumatic suspension vehicles	(143)
460	05.12 -	nicht für Einzelradaufhängung / not for single wheel suspension	(174)
500	05.12 -	für Fahrzeuge ohne Achsschwinge / for vehicles without axle rocker	(153)
540	05.12 -		

14 Stange/Strebe, Stabilisator / Rod/Strut, stabiliser

34604 01 — 21446333

Koppelstange / Coupling Rod (10) (97)
nicht verstellbar / not adjustable (177)
Länge [mm] / Length [mm]:325 (106)
Konusmaß [mm] / Cone Size [mm]:22 (96)

420	05.12 -		
460	05.12 -		
500	05.12 -		
540	05.12 -		
420	05.12 -	für Fahrzeuge mit Blattfederung / for leaf-spring suspension vehicles	(142)
460	05.12 -	nicht für Einzelradaufhängung / not for single wheel suspension	(174)
500	05.12 -		
540	05.12 -		

FH II 6x2 05.12 -

14 Stange/Strebe, Stabilisator / Rod/Strut, stabiliser

34797 01 — 20477803

Koppelstange / Coupling Rod (10)(97)
nicht verstellbar / not adjustable (177)
Länge [mm] / Length [mm]:275 (106)
Konusmaß [mm] / Cone Size [mm]:22 (96)
Rohr-Ø [mm] / Pipe Ø [mm]:30 (117)
mit Zubehör / with accessories (173)

420	05.12 -	für Fahrzeuge mit Luftfederung / for pneumatic suspension vehicles	(143)
460	05.12 -	Fahrhöhe 90 mm / ride height 90 mm	(78)
500	05.12 -	Fahrhöhe 110 mm / ride height 110 mm	(60)
540	05.12 -	Fahrhöhe 130 mm / ride height 130 mm	(61)
		für Fahrzeuge mit Achsschwinge / for vehicles with axle carrier	(141)

420	05.12 -		
460	05.12 -		
500	05.12 -	für Fahrzeuge mit Luftfederung / for pneumatic suspension vehicles	(143)
540	05.12 -	nicht für Einzelradaufhängung / not for single wheel suspension	(174)
		Fahrhöhe 110 mm / ride height 110 mm	(60)
		Fahrhöhe 130 mm / ride height 130 mm	(61)
		für Fahrzeuge mit Achsschwinge / for vehicles with axle carrier	(141)

14 Stange/Strebe, Stabilisator / Rod/Strut, stabiliser

38689 01 — 21611887

Koppelstange / Coupling Rod (10)(97)
Länge [mm] / Length [mm]:190 (106)
Konusmaß [mm] / Cone Size [mm]:22 (96)
Gewindemaß / Thread Size:M18x1,5 (86)
mit Zubehör / with accessories (173)
Schrauben-/Mutternausführung: selbstsichernd / Bolt / Nut Version: Self-locking (121)

420	05.12 -		
460	05.12 -		
500	05.12 -	->05.2014	
540	05.12 -	Einzelradaufhängung / Independent wheel suspension	(48)

14 Stange/Strebe, Stabilisator / Rod/Strut, stabiliser

38690 01 — 22084224

Koppelstange / Coupling Rod (10)(97)
Länge [mm] / Length [mm]:167 (106)
Konusmaß [mm] / Cone Size [mm]:22 (96)
Gewindemaß / Thread Size:M18x1,5 (86)
ohne Zubehör / without accessories (181)

420	05.12 -		
460	05.12 -		
500	05.12 -	Einzelradaufhängung / Independent wheel suspension	(48)
540	05.12 -	05.2014->	

5 Spurstangenkopf / Tie Rod End

38693 01 — 21431675

(9)
am Lenkzylinder / at steering cylinder (129)
Länge [mm] / Length [mm]:88 (106)
Innengewinde / Inner Thread (91)
mit Rechtsgewinde / with right-hand thread (170)
Gewindemaß / Thread Size:M26x1,5 (86)
Außengewinde / Outer Thread (36)
Gewindemaß / Thread Size:M20x1,5 (86)
Konusmaß [mm] / Cone Size [mm]:28,6 (96)
mit Zubehör / with accessories (173)
Schrauben-/Mutternausführung: selbstsichernd / Bolt / Nut Version: Self-locking (121)

420	05.12 -	am Lenkzylinder / at steering cylinder	(129)
460	05.12 -	Schleppachse / Tag Axle	(120)
500	05.12 -	für Fahrzeuge mit gelenkter Nachlaufachse / for vehicles with hinged trailing axle	(146)
540	05.12 -		

VOLVO

FH II 6x2 05.12 -

5 Spurstangenkopf / Tie Rod End

38694 01 — 21431678

am Lenkzylinder / at steering cylinder (129)
Länge [mm] / Length [mm]:120 (106)
Innengewinde / Inner Thread (91)
mit Rechtsgewinde / with right-hand thread (170)
Gewindemaß / Thread Size:M26x1,5 (86)
Außengewinde / Outer Thread (36)
Gewindemaß / Thread Size:M20x1,5 (86)
Konusmaß [mm] / Cone Size [mm]:28,6 (96)
mit Zubehör / with accessories (173)
Schrauben-/Mutternausführung: selbstsichernd / Bolt / Nut Version: Self-locking (121)

420	05.12 -	am Lenkzylinder / at steering cylinder	(129)
460	05.12 -	Schleppachse / Tag Axle	(120)
500	05.12 -	für Fahrzeuge mit gelenkter Nachlaufachse / for vehicles with hinged trailing axle	(146)
540	05.12 -	Vorlaufachse / Leading Axle	(125)
		für Fahrzeuge mit gelenkter Vorlaufachse / for vehicles with hinged leading axle	(147)

5 Spurstangenkopf / Tie Rod End

38695 01 — 21431680

am Lenkzylinder / at steering cylinder (129)
Länge [mm] / Length [mm]:194 (106)
Innengewinde / Inner Thread (91)
mit Rechtsgewinde / with right-hand thread (170)
Gewindemaß / Thread Size:M26x1,5 (86)
Außengewinde / Outer Thread (36)
Gewindemaß / Thread Size:M20x1,5 (86)
Konusmaß [mm] / Cone Size [mm]:28,6 (96)
mit Zubehör / with accessories (173)
Schrauben-/Mutternausführung: selbstsichernd / Bolt / Nut Version: Self-locking (121)

420	05.12 -	am Lenkzylinder / at steering cylinder	(129)
460	05.12 -	Vorlaufachse / Leading Axle	(125)
500	05.12 -	für Fahrzeuge mit gelenkter Vorlaufachse / for vehicles with hinged leading axle	(147)
540	05.12 -		

7 Spurstange / Rod Assembly

37230 01 — 22159758
37235 01
27547 02

Führungsstange / Guide Rod (82)
einseitig verstellbar / Adjustable on one side (133)
Länge [mm] / Length [mm]:1025 (106)
Konusmaß [mm] / Cone Size [mm]:28,6 (96)
Rohr-Ø [mm] / Pipe Ø [mm]:48 (117)
mit Zubehör / with accessories (173)

420	05.12 -	Schleppachse / Tag Axle	(120)
460	05.12 -	für Fahrzeuge mit starrer Nachlaufachse / for vehicles with rigid trailing axle	(149)
500	05.12 -		
540	05.12 -		

7 Spurstange / Rod Assembly

38670 01 — 21366951

Führungsstange / Guide Rod (82)
beidseitig verstellbar / Adjustable on both sides (132)
Länge [mm] / Length [mm]:1596 (106)
Konusmaß [mm] / Cone Size [mm]:32 (96)
Rohr-Ø [mm] / Pipe Ø [mm]:42 (117)
mit Zubehör / with accessories (173)
mit Sicherungsmutter / with lock nut (171)

420	05.12 -	Vorlaufachse / Leading Axle	(125)
460	05.12 -	für Fahrzeuge mit starrer Vorlaufachse / for vehicles with rigid leading axle	(150)
500	05.12 -		
540	05.12 -	für Fahrzeuge mit gelenkter Vorlaufachse / for vehicles with hinged leading axle	(147)

7 Spurstange / Rod Assembly

38680 01 — 22159765
37235 01

Führungsstange / Guide Rod (82)
einseitig verstellbar / Adjustable on one side (133)
Länge [mm] / Length [mm]:1818 (106)
Konusmaß [mm] / Cone Size [mm]:32 (96)
Rohr-Ø [mm] / Pipe Ø [mm]:48 (117)
mit Zubehör / with accessories (173)
Schrauben-/Mutternausführung: selbstsichernd / Bolt / Nut Version: Self-locking (121)

420	05.12 -	Schleppachse / Tag Axle	(120)
460	05.12 -	für Fahrzeuge mit gelenkter Nachlaufachse / for vehicles with hinged trailing axle	(146)
500	05.12 -		
540	05.12 -	für Fahrzeuge mit starrer Nachlaufachse / for vehicles with rigid trailing axle	(149)

10	**Lenker, Radaufhängung / Track Control Arm**	(3)	**38691 01**	**21196798**
	Längslenker / Trailing Arm	(107)		
	Länge [mm] / Length [mm]:625	(106)		
	Bohrung-Ø 1 [mm] / Bore Ø 1 [mm]:17	(39)		
	Bohrung-Ø 2 [mm] / Bore Ø 2 [mm]:17	(40)		
	Lochabstand 1/Lochabstand 2 / Hole Pitch 1/ Hole Pitch 2:115/115	(103)		
	nicht verstellbar / not adjustable	(177)		
	Molekularlager / Molecular Bearing	(108)		
	420 05.12 -		▽	
	460 05.12 -		Antriebsachse / Drive Axle	(32)
	500 05.12 -		für Fahrzeuge mit Luftfederung / for pneumatic suspension vehicles	(143)
	540 05.12 -			
8	**Lenker, Radaufhängung / Track Control Arm**	(3)	**36148 01**	**22238525**
	Dreieckslenker (Nfz) / Wishbone (CV)	(46)		
	Länge [mm] / Length [mm]:662,2	(106)		
	Rohr-Ø [mm] / Pipe Ø [mm]:51	(117)		
	Bohrung-Ø 1 [mm] / Bore Ø 1 [mm]:21	(39)		
	Bohrung-Ø 2 [mm] / Bore Ø 2 [mm]:17,5	(40)		
	Lochabstand 1/Lochabstand 2 / Hole Pitch 1/ Hole Pitch 2:115	(103)		
	Molekularlager / Molecular Bearing	(108)		
	420 05.12 -		△	
	460 05.12 -		Antriebsachse / Drive Axle	(32)
	500 05.12 -		für Fahrzeuge mit Luftfederung / for pneumatic suspension vehicles	(143)
	540 05.12 -			
13	**Stange/Strebe, Stabilisator / Rod/Strut, stabiliser**	(10)	**37707 01**	**22318844**
	Koppelstange / Coupling Rod	(97)		
	Länge [mm] / Length [mm]:443	(106)		
	Konusmaß [mm] / Cone Size [mm]:32	(96)		
	Rohr-Ø [mm] / Pipe Ø [mm]:38	(117)		
	mit Zubehör / with accessories	(173)		
	Schrauben-/Mutternausführung: selbstsichernd / Bolt / Nut Version: Self-locking	(121)		
	420 05.12 -		Schleppachse / Tag Axle	(120)
	460 05.12 -		für Fahrzeuge mit gelenkter Nachlaufachse / for vehicles with hinged trailing axle	(146)
	500 05.12 -		für Fahrzeuge mit Luftfederung / for pneumatic suspension vehicles	(143)
	540 05.12 -		Fahrhöhe 230 mm / ride height 230 mm	(70)
	420 05.12 -		1.HA / 1st RA	(11)
	460 05.12 -		2.HA / 2nd RA	(13)
	500 05.12 -		für Fahrzeuge mit Luftfederung / for pneumatic suspension vehicles	(143)
	540 05.12 -		Fahrhöhe 230 mm / ride height 230 mm	(70)
13	**Stange/Strebe, Stabilisator / Rod/Strut, stabiliser**	(10)	**38685 01**	**22318841**
	Koppelstange / Coupling Rod	(97)		
	nicht verstellbar / not adjustable	(177)		
	Länge [mm] / Length [mm]:373	(106)		
	Konusmaß [mm] / Cone Size [mm]:32	(96)		
	Rohr-Ø [mm] / Pipe Ø [mm]:38	(117)		
	mit Zubehör / with accessories	(173)		
	Schrauben-/Mutternausführung: selbstsichernd / Bolt / Nut Version: Self-locking	(121)		
	420 05.12 -		↰↱	
	460 05.12 -		Antriebsachse / Drive Axle	(32)
	500 05.12 -		für Fahrzeuge mit Luftfederung / for pneumatic suspension vehicles	(143)
	540 05.12 -		Fahrhöhe 170 mm / ride height 170 mm	(66)
			Fahrhöhe 110 mm / ride height 110 mm	(60)
	420 05.12 -		↰↱	
	460 05.12 -		Schleppachse / Tag Axle	(120)
	500 05.12 -		für Fahrzeuge mit Luftfederung / for pneumatic suspension vehicles	(143)
	540 05.12 -		Fahrhöhe 170 mm / ride height 170 mm	(66)
			Fahrhöhe 110 mm / ride height 110 mm	(60)

VOLVO

FH II 6x2 05.12 -

13

Stange/Strebe, Stabilisator / Rod/Strut, stabiliser (10)
Koppelstange / Coupling Rod (97)
nicht verstellbar / not adjustable (177)
Länge [mm] / Length [mm]:343 (106)
Konusmaß [mm] / Cone Size [mm]:32 (96)
Rohr-Ø [mm] / Pipe Ø [mm]:38 (117)
mit Zubehör / with accessories (173)
Schrauben-/Mutternausführung: selbstsichernd / Bolt / Nut Version: Self-locking (121)

38686 01 **22318840**

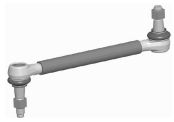

420	05.12 -	für Fahrzeuge mit Luftfederung / for pneumatic suspension vehicles	(143)
460	05.12 -	Schleppachse / Tag Axle	(120)
500	05.12 -	Fahrhöhe 140 mm / ride height 140 mm	(63)
540	05.12 -		

420	05.12 -	für Fahrzeuge mit Luftfederung / for pneumatic suspension vehicles	(143)
460	05.12 -	Antriebsachse / Drive Axle	(32)
500	05.12 -	Fahrhöhe 140 mm / ride height 140 mm	(63)
540	05.12 -		

Spurstangenkopf / Tie Rod End (9)
für Führungsstange / for guide bar (154)
Länge [mm] / Length [mm]:333 (106)
Innengewinde / Inner Thread (91)
mit Rechtsgewinde / with right-hand thread (170)
Gewindemaß / Thread Size:M30x1,5 (86)
Außengewinde / Outer Thread (36)
Gewindemaß / Thread Size:M24x1,5 (86)
Konusmaß [mm] / Cone Size [mm]:32 (96)
mit Zubehör / with accessories (173)
Schrauben-/Mutternausführung: selbstsichernd / Bolt / Nut Version: Self-locking (121)

38696 01 **21604110**

420	05.12 -	Einzelradaufhängung / Independent wheel suspension	(48)
460	05.12 -		
540	05.12 -		

FH II 6x2/4 05.12 -

1 Lenkstange / Centre Rod Assembly

Schubstange / Push Rod (4)
einseitig verstellbar / Adjustable on one side (122)
Länge [mm] / Length [mm]:900 (133)
Konusmaß [mm] / Cone Size [mm]:28,6 (106)
Rohr-Ø [mm] / Pipe Ø [mm]:52 (96)
mit Zubehör / with accessories (117)
(173)

38661 01 **21698608**
37235 01

420, 26,1 t, Pritsche/Fahrgestell / Flatbed/Chassis(109)	05.12 -	
420, 27 t	05.12 -	
420, 26,5 t	05.12 -	
420, 26,1 t, Sattelzugmaschine / Truck Tractor(118)	05.12 -	
460, 26,1 t, Pritsche/Fahrgestell / Flatbed/Chassis(109)	05.12 -	
460, 27 t	05.12 -	
460, 26,1 t, Sattelzugmaschine / Truck Tractor(118)	05.12 -	
460, 26,5 t	05.12 -	
500, 26,1 t, Pritsche/Fahrgestell / Flatbed/Chassis(109)	05.12 -	
500, 27 t	05.12 -	
500, 26,1 t, Sattelzugmaschine / Truck Tractor(118)	05.12 -	
500, 26,5 t	05.12 -	
540, 27 t	05.12 -	
540, 26,1 t, Pritsche/Fahrgestell / Flatbed/Chassis(109)	05.12 -	
540, 26,5 t	05.12 -	
540, 26,1 t, Sattelzugmaschine / Truck Tractor(118)	05.12 -	

RHD

Lenkstockhebel zur 1. VA / Pitman arm to 1st front axle (102)
für Fahrzeuge mit Luftfederung / for pneumatic suspension vehicles (143)
nicht für Einzelradaufhängung / not for single wheel suspension (174)

1 Lenkstange / Centre Rod Assembly

Schubstange / Push Rod (4)
einseitig verstellbar / Adjustable on one side (122)
Länge [mm] / Length [mm]:895 (133)
Konusmaß [mm] / Cone Size [mm]:28,6 (106)
Rohr-Ø [mm] / Pipe Ø [mm]:52 (96)
mit Zubehör / with accessories (117)
(173)

38662 01 **22380814**
37235 01

420, 26,1 t, Pritsche/Fahrgestell / Flatbed/Chassis(109)	05.12 -	
420, 27 t	05.12 -	
420, 26,5 t	05.12 -	
420, 26,1 t, Sattelzugmaschine / Truck Tractor(118)	05.12 -	
460, 26,1 t, Pritsche/Fahrgestell / Flatbed/Chassis(109)	05.12 -	
460, 27 t	05.12 -	
460, 26,1 t, Sattelzugmaschine / Truck Tractor(118)	05.12 -	
460, 26,5 t	05.12 -	
500, 26,1 t, Pritsche/Fahrgestell / Flatbed/Chassis(109)	05.12 -	
500, 27 t	05.12 -	
500, 26,1 t, Sattelzugmaschine / Truck Tractor(118)	05.12 -	
500, 26,5 t	05.12 -	
540, 27 t	05.12 -	
540, 26,1 t, Pritsche/Fahrgestell / Flatbed/Chassis(109)	05.12 -	
540, 26,5 t	05.12 -	
540, 26,1 t, Sattelzugmaschine / Truck Tractor(118)	05.12 -	

LHD

Lenkstockhebel zur 1. VA / Pitman arm to 1st front axle (102)
für Fahrzeuge mit Blattfederung / for leaf-spring suspension vehicles (142)
nicht für Einzelradaufhängung / not for single wheel suspension (174)

1 Lenkstange / Centre Rod Assembly

Schubstange / Push Rod (4)
einseitig verstellbar / Adjustable on one side (122)
Länge [mm] / Length [mm]:895 (133)
Konusmaß [mm] / Cone Size [mm]:28,6 (106)
Rohr-Ø [mm] / Pipe Ø [mm]:52 (96)
mit Zubehör / with accessories (117)
(173)

38663 01 **22380817**
37235 01

420, 26,1 t, Pritsche/Fahrgestell / Flatbed/Chassis(109)	05.12 -	
420, 27 t	05.12 -	
420, 26,5 t	05.12 -	
420, 26,1 t, Sattelzugmaschine / Truck Tractor(118)	05.12 -	
460, 26,1 t, Pritsche/Fahrgestell / Flatbed/Chassis(109)	05.12 -	
460, 27 t	05.12 -	
460, 26,1 t, Sattelzugmaschine / Truck Tractor(118)	05.12 -	
460, 26,5 t	05.12 -	
500, 26,1 t, Pritsche/Fahrgestell / Flatbed/Chassis(109)	05.12 -	
500, 27 t	05.12 -	
500, 26,1 t, Sattelzugmaschine / Truck Tractor(118)	05.12 -	
500, 26,5 t	05.12 -	
540, 27 t	05.12 -	
540, 26,1 t, Pritsche/Fahrgestell / Flatbed/Chassis(109)	05.12 -	
540, 26,5 t	05.12 -	
540, 26,1 t, Sattelzugmaschine / Truck Tractor(118)	05.12 -	

RHD

Lenkstockhebel zur 1. VA / Pitman arm to 1st front axle (102)
für Fahrzeuge mit Blattfederung / for leaf-spring suspension vehicles (142)
nicht für Einzelradaufhängung / not for single wheel suspension (174)

VOLVO

FH II 6x2/4 05.12 -

6 Spurstange / Rod Assembly

38668 01 — 21190960

34527 01
31961 01

Führungsstange / Guide Rod (82)
beidseitig verstellbar / Adjustable on both sides (132)
Länge [mm] / Length [mm]:1689 (106)
Konusmaß [mm] / Cone Size [mm]:32 (96)
Rohr-Ø [mm] / Pipe Ø [mm]:42 (117)
mit Zubehör / with accessories (173)
Schrauben-/Mutternausführung: selbstsichernd / Bolt / Nut Version: Self-locking (121)

420, 26,1 t, Pritsche/Fahrgestell / Flatbed/Chassis(109)	05.12 -	nicht für Einzelradaufhängung / not for single wheel suspension	(174)
420, 27 t	05.12 -	für Fahrzeuge mit Blattfederung / for leaf-spring suspension vehicles	(142)
420, 26,5 t	05.12 -	Abgasnorm: Euro 6 / Exhaust Emission Norm: Euro 6	(20)
420, 26,1 t, Sattelzugmaschine / Truck Tractor(118)	05.12 -	Fahrgestellhöhe 900mm / chassis height 900mm	(53)
460, 26,1 t, Pritsche/Fahrgestell / Flatbed/Chassis(109)	05.12 -	Fahrgestellhöhe 1000mm / chassis height 1000mm	(49)
460, 27 t	05.12 -	Fahrgestellhöhe 1200mm / chassis height 1200mm	(50)
460, 26,1 t, Sattelzugmaschine / Truck Tractor(118)	05.12 -		
460, 26,5 t	05.12 -		
500, 26,1 t, Pritsche/Fahrgestell / Flatbed/Chassis(109)	05.12 -		
500, 27 t	05.12 -		
500, 26,1 t, Sattelzugmaschine / Truck Tractor(118)	05.12 -		
500, 26,5 t	05.12 -		
540, 27 t	05.12 -		
540, 26,1 t, Pritsche/Fahrgestell / Flatbed/Chassis(109)	05.12 -		
540, 26,5 t	05.12 -		
540, 26,1 t, Sattelzugmaschine / Truck Tractor(118)	05.12 -		

6 Spurstange / Rod Assembly

38669 01 — 22325737

34527 01
31961 01

Führungsstange / Guide Rod (82)
beidseitig verstellbar / Adjustable on both sides (132)
Länge [mm] / Length [mm]:1668 (106)
Konusmaß [mm] / Cone Size [mm]:32 (96)
Rohr-Ø [mm] / Pipe Ø [mm]:42 (117)
mit Zubehör / with accessories (173)
Schrauben-/Mutternausführung: selbstsichernd / Bolt / Nut Version: Self-locking (121)

420, 26,1 t, Pritsche/Fahrgestell / Flatbed/Chassis(109)	05.12 -	nicht für Einzelradaufhängung / not for single wheel suspension	(174)
420, 27 t	05.12 -	für Fahrzeuge mit Blattfederung / for leaf-spring suspension vehicles	(142)
420, 26,5 t	05.12 -	Abgasnorm: Euro 5 / Exhaust Emission Norm: Euro 5	(19)
420, 26,1 t, Sattelzugmaschine / Truck Tractor(118)	05.12 -	Fahrgestellhöhe 900mm / chassis height 900mm	(53)
460, 26,1 t, Pritsche/Fahrgestell / Flatbed/Chassis(109)	05.12 -	Fahrgestellhöhe 1000mm / chassis height 1000mm	(49)
460, 27 t	05.12 -	Fahrgestellhöhe 1200mm / chassis height 1200mm	(50)
460, 26,1 t, Sattelzugmaschine / Truck Tractor(118)	05.12 -		
460, 26,5 t	05.12 -		
500, 26,1 t, Pritsche/Fahrgestell / Flatbed/Chassis(109)	05.12 -		
500, 27 t	05.12 -		
500, 26,1 t, Sattelzugmaschine / Truck Tractor(118)	05.12 -		
500, 26,5 t	05.12 -		
540, 27 t	05.12 -		
540, 26,1 t, Pritsche/Fahrgestell / Flatbed/Chassis(109)	05.12 -		
540, 26,5 t	05.12 -		
540, 26,1 t, Sattelzugmaschine / Truck Tractor(118)	05.12 -		

6 Spurstange / Rod Assembly

38677 01 — 22159764

37235 01

Führungsstange / Guide Rod (82)
einseitig verstellbar / Adjustable on one side (133)
Länge [mm] / Length [mm]:1671 (106)
Konusmaß [mm] / Cone Size [mm]:32 (96)
Rohr-Ø [mm] / Pipe Ø [mm]:60 (117)
mit Zubehör / with accessories (173)

420, 26,1 t, Pritsche/Fahrgestell / Flatbed/Chassis(109)	05.12 -	nicht für Einzelradaufhängung / not for single wheel suspension	(174)
420, 27 t	05.12 -	für Fahrzeuge mit Luftfederung / for pneumatic suspension vehicles	(143)
420, 26,5 t	05.12 -	Abgasnorm: Euro 5 / Exhaust Emission Norm: Euro 5	(19)
420, 26,1 t, Sattelzugmaschine / Truck Tractor(118)	05.12 -		
460, 26,1 t, Pritsche/Fahrgestell / Flatbed/Chassis(109)	05.12 -		
460, 27 t	05.12 -		
460, 26,1 t, Sattelzugmaschine / Truck Tractor(118)	05.12 -		
460, 26,5 t	05.12 -		
500, 26,1 t, Pritsche/Fahrgestell / Flatbed/Chassis(109)	05.12 -		
500, 27 t	05.12 -		
500, 26,1 t, Sattelzugmaschine / Truck Tractor(118)	05.12 -		
500, 26,5 t	05.12 -		
540, 27 t	05.12 -		
540, 26,1 t, Pritsche/Fahrgestell / Flatbed/Chassis(109)	05.12 -		
540, 26,5 t	05.12 -		
540, 26,1 t, Sattelzugmaschine / Truck Tractor(118)	05.12 -		

6

Spurstange / Rod Assembly
Führungsstange / Guide Rod
einseitig verstellbar / Adjustable on one side
Länge [mm] / Length [mm]:1693
Konusmaß [mm] / Cone Size [mm]:32
Rohr-Ø [mm] / Pipe Ø [mm]:60
mit Zubehör / with accessories
Schrauben-/Mutternausführung: selbstsichernd / Bolt / Nut Version: Self-locking

(8) (82) (133) (106) (96) (117) (173) (121)

38678 01 **22159755**
37235 01

420, 26,1 t, Pritsche/Fahrgestell / Flatbed/Chassis(109)	05.12 -	für Fahrzeuge mit Luftfederung / for pneumatic suspension vehicles	(143)
420, 27 t	05.12 -	nicht für Einzelradaufhängung / not for single wheel suspension	(174)
420, 26,5 t	05.12 -	Abgasnorm: Euro 6 / Exhaust Emission Norm: Euro 6	(20)
420, 26,1 t, Sattelzugmaschine / Truck Tractor(118)	05.12 -		
460, 26,1 t, Pritsche/Fahrgestell / Flatbed/Chassis(109)	05.12 -		
460, 27 t	05.12 -		
460, 26,1 t, Sattelzugmaschine / Truck Tractor(118)	05.12 -		
500, 26,1 t, Pritsche/Fahrgestell / Flatbed/Chassis(109)	05.12 -		
500, 27 t	05.12 -		
500, 26,1 t, Sattelzugmaschine / Truck Tractor(118)	05.12 -		
500, 26,5 t	05.12 -		
540, 27 t	05.12 -		
540, 26,1 t, Pritsche/Fahrgestell / Flatbed/Chassis(109)	05.12 -		
540, 26,5 t	05.12 -		
540, 26,1 t, Sattelzugmaschine / Truck Tractor(118)	05.12 -		

6

Spurstange / Rod Assembly
Führungsstange / Guide Rod
einseitig verstellbar / Adjustable on one side
Länge [mm] / Length [mm]:1700
Konusmaß [mm] / Cone Size [mm]:32
Rohr-Ø [mm] / Pipe Ø [mm]:50
mit Zubehör / with accessories
Schrauben-/Mutternausführung: selbstsichernd / Bolt / Nut Version: Self-locking

(8) (82) (133) (106) (96) (117) (173) (121)

38679 01 **22159756**
37235 01

420, 26,1 t, Pritsche/Fahrgestell / Flatbed/Chassis(109)	05.12 -	für Fahrzeuge mit Blattfederung / for leaf-spring suspension vehicles	(142)
420, 27 t	05.12 -	nicht für Einzelradaufhängung / not for single wheel suspension	(174)
420, 26,5 t	05.12 -	Abgasnorm: Euro 6 / Exhaust Emission Norm: Euro 6	(20)
420, 26,1 t, Sattelzugmaschine / Truck Tractor(118)	05.12 -	Fahrgestellhöhe 850mm / chassis height 850mm	(52)
460, 26,1 t, Pritsche/Fahrgestell / Flatbed/Chassis(109)	05.12 -		
460, 27 t	05.12 -		
460, 26,1 t, Sattelzugmaschine / Truck Tractor(118)	05.12 -		
460, 26,5 t	05.12 -		
500, 26,1 t, Pritsche/Fahrgestell / Flatbed/Chassis(109)	05.12 -		
500, 27 t	05.12 -		
500, 26,1 t, Sattelzugmaschine / Truck Tractor(118)	05.12 -		
500, 26,5 t	05.12 -		
540, 27 t	05.12 -		
540, 26,1 t, Pritsche/Fahrgestell / Flatbed/Chassis(109)	05.12 -		
540, 26,5 t	05.12 -		
540, 26,1 t, Sattelzugmaschine / Truck Tractor(118)	05.12 -		

6

Spurstange / Rod Assembly
Führungsstange / Guide Rod
einseitig verstellbar / Adjustable on one side
Länge [mm] / Length [mm]:1678
Konusmaß [mm] / Cone Size [mm]:32
Rohr-Ø [mm] / Pipe Ø [mm]:50
mit Zubehör / with accessories

(8) (82) (133) (106) (96) (117) (173)

38684 01 **22159754**
37235 01

420, 26,1 t, Pritsche/Fahrgestell / Flatbed/Chassis(109)	05.12 -	nicht für Einzelradaufhängung / not for single wheel suspension	(174)
420, 27 t	05.12 -	für Fahrzeuge mit Blattfederung / for leaf-spring suspension vehicles	(142)
420, 26,5 t	05.12 -	Fahrgestellhöhe 850mm / chassis height 850mm	(52)
420, 26,1 t, Sattelzugmaschine / Truck Tractor(118)	05.12 -		
460, 26,1 t, Pritsche/Fahrgestell / Flatbed/Chassis(109)	05.12 -		
460, 27 t	05.12 -		
460, 26,1 t, Sattelzugmaschine / Truck Tractor(118)	05.12 -		
460, 26,5 t	05.12 -		
500, 26,1 t, Pritsche/Fahrgestell / Flatbed/Chassis(109)	05.12 -		
500, 27 t	05.12 -		
500, 26,1 t, Sattelzugmaschine / Truck Tractor(118)	05.12 -		
500, 26,5 t	05.12 -		
540, 27 t	05.12 -		
540, 26,1 t, Pritsche/Fahrgestell / Flatbed/Chassis(109)	05.12 -		
540, 26,5 t	05.12 -		
540, 26,1 t, Sattelzugmaschine / Truck Tractor(118)	05.12 -		

VOLVO

FH II 6x2/4 05.12 -

14

Stange/Strebe, Stabilisator / Rod/Strut, stabiliser
Koppelstange / Coupling Rod
nicht verstellbar / not adjustable
Länge [mm] / Length [mm]:340
Konusmaß [mm] / Cone Size [mm]:22
Rohr-Ø [mm] / Pipe Ø [mm]:30
ohne Zubehör / without accessories

(10) (97) (177) (106) (96) (117) (181)

27717 01 **20477807**

420, 26,1 t, Pritsche/Fahrgestell / Flatbed/Chassis(109)	05.12 -	für Fahrzeuge mit Luftfederung / for pneumatic suspension vehicles	(143)
420, 27 t	05.12 -	nicht für Einzelradaufhängung / not for single wheel suspension	(174)
420, 26,5 t	05.12 -	für Fahrzeuge ohne Achsschwinge / for vehicles without axle rocker	(153)
420, 26,1 t, Sattelzugmaschine / Truck Tractor(118)	05.12 -		
460, 26,1 t, Pritsche/Fahrgestell / Flatbed/Chassis(109)	05.12 -		
460, 27 t	05.12 -		
460, 26,1 t, Sattelzugmaschine / Truck Tractor(118)	05.12 -		
460, 26,5 t	05.12 -		
500, 26,1 t, Pritsche/Fahrgestell / Flatbed/Chassis(109)	05.12 -		
500, 27 t	05.12 -		
500, 26,1 t, Sattelzugmaschine / Truck Tractor(118)	05.12 -		
500, 26,5 t	05.12 -		
540, 27 t	05.12 -		
540, 26,1 t, Pritsche/Fahrgestell / Flatbed/Chassis(109)	05.12 -		
540, 26,5 t	05.12 -		
540, 26,1 t, Sattelzugmaschine / Truck Tractor(118)	05.12 -		
420, 26,1 t, Pritsche/Fahrgestell / Flatbed/Chassis(109)	05.12 -	für Fahrzeuge mit Luftfederung / for pneumatic suspension vehicles	(143)
420, 27 t	05.12 -	nicht für Einzelradaufhängung / not for single wheel suspension	(174)
420, 26,5 t	05.12 -	Fahrhöhe 180 mm / ride height 180 mm	(68)
420, 26,1 t, Sattelzugmaschine / Truck Tractor(118)	05.12 -	für Fahrzeuge mit Achsschwinge / for vehicles with axle carrier	(141)
460, 26,1 t, Pritsche/Fahrgestell / Flatbed/Chassis(109)	05.12 -		
460, 27 t	05.12 -		
460, 26,1 t, Sattelzugmaschine / Truck Tractor(118)	05.12 -		
460, 26,5 t	05.12 -		
500, 26,1 t, Pritsche/Fahrgestell / Flatbed/Chassis(109)	05.12 -		
500, 27 t	05.12 -		
500, 26,1 t, Sattelzugmaschine / Truck Tractor(118)	05.12 -		
500, 26,5 t	05.12 -		
540, 27 t	05.12 -		
540, 26,1 t, Pritsche/Fahrgestell / Flatbed/Chassis(109)	05.12 -		
540, 26,5 t	05.12 -		
540, 26,1 t, Sattelzugmaschine / Truck Tractor(118)	05.12 -		

14

Stange/Strebe, Stabilisator / Rod/Strut, stabiliser
Koppelstange / Coupling Rod
nicht verstellbar / not adjustable
Länge [mm] / Length [mm]:325
Konusmaß [mm] / Cone Size [mm]:22

(10) (97) (177) (106) (96)

34604 01 **21446333**

420, 26,1 t, Pritsche/Fahrgestell / Flatbed/Chassis(109)	05.12 -		
420, 27 t	05.12 -		
420, 26,5 t	05.12 -		
420, 26,1 t, Sattelzugmaschine / Truck Tractor(118)	05.12 -		
460, 26,1 t, Pritsche/Fahrgestell / Flatbed/Chassis(109)	05.12 -		
460, 27 t	05.12 -		
460, 26,1 t, Sattelzugmaschine / Truck Tractor(118)	05.12 -		
460, 26,5 t	05.12 -		
500, 26,1 t, Pritsche/Fahrgestell / Flatbed/Chassis(109)	05.12 -		
500, 27 t	05.12 -		
500, 26,1 t, Sattelzugmaschine / Truck Tractor(118)	05.12 -		
500, 26,5 t	05.12 -		
540, 27 t	05.12 -		
540, 26,1 t, Pritsche/Fahrgestell / Flatbed/Chassis(109)	05.12 -		
540, 26,5 t	05.12 -		
540, 26,1 t, Sattelzugmaschine / Truck Tractor(118)	05.12 -		
420, 26,1 t, Pritsche/Fahrgestell / Flatbed/Chassis(109)	05.12 -	für Fahrzeuge mit Blattfederung / for leaf-spring suspension vehicles	(142)
420, 27 t	05.12 -	nicht für Einzelradaufhängung / not for single wheel suspension	(174)
420, 26,5 t	05.12 -		
420, 26,1 t, Sattelzugmaschine / Truck Tractor(118)	05.12 -		
460, 26,1 t, Pritsche/Fahrgestell / Flatbed/Chassis(109)	05.12 -		
460, 27 t	05.12 -		
460, 26,1 t, Sattelzugmaschine / Truck Tractor(118)	05.12 -		
460, 26,5 t	05.12 -		
500, 26,1 t, Pritsche/Fahrgestell / Flatbed/Chassis(109)	05.12 -		
500, 27 t	05.12 -		
500, 26,1 t, Sattelzugmaschine / Truck Tractor(118)	05.12 -		
500, 26,5 t	05.12 -		
540, 27 t	05.12 -		
540, 26,1 t, Pritsche/Fahrgestell / Flatbed/Chassis(109)	05.12 -		
540, 26,5 t	05.12 -		
540, 26,1 t, Sattelzugmaschine / Truck Tractor(118)	05.12 -		

14 **Stange/Strebe, Stabilisator / Rod/Strut, stabiliser** (10)
Koppelstange / Coupling Rod (97)
nicht verstellbar / not adjustable (177)
Länge [mm] / Length [mm]:275 (106)
Konusmaß [mm] / Cone Size [mm]:22 (96)
Rohr-Ø [mm] / Pipe Ø [mm]:30 (117)
mit Zubehör / with accessories (173)

34797 01 **20477803**

420, 26,1 t, Pritsche/Fahrgestell / Flatbed/Chassis(109)	05.12 -	
420, 27 t	05.12 -	
420, 26,5 t	05.12 -	
420, 26,1 t, Sattelzugmaschine / Truck Tractor(118)	05.12 -	
460, 26,1 t, Pritsche/Fahrgestell / Flatbed/Chassis(109)	05.12 -	
460, 27 t	05.12 -	
460, 26,1 t, Sattelzugmaschine / Truck Tractor(118)	05.12 -	
460, 26,5 t	05.12 -	
500, 26,1 t, Pritsche/Fahrgestell / Flatbed/Chassis(109)	05.12 -	
500, 27 t	05.12 -	
500, 26,1 t, Sattelzugmaschine / Truck Tractor(118)	05.12 -	
500, 26,5 t	05.12 -	
540, 27 t	05.12 -	
540, 26,1 t, Pritsche/Fahrgestell / Flatbed/Chassis(109)	05.12 -	
540, 26,5 t	05.12 -	
540, 26,1 t, Sattelzugmaschine / Truck Tractor(118)	05.12 -	

für Fahrzeuge mit Luftfederung / for pneumatic suspension vehicles (143)
nicht für Einzelradaufhängung / not for single wheel suspension (174)
Fahrhöhe 110 mm / ride height 110 mm (60)
Fahrhöhe 130 mm / ride height 130 mm (61)
für Fahrzeuge mit Achsschwinge / for vehicles with axle carrier (141)

14 **Stange/Strebe, Stabilisator / Rod/Strut, stabiliser** (10)
Koppelstange / Coupling Rod (97)
Länge [mm] / Length [mm]:190 (106)
Konusmaß [mm] / Cone Size [mm]:22 (96)
Gewindemaß / Thread Size:M18x1,5 (86)
mit Zubehör / with accessories (173)
Schrauben-/Mutternausführung: selbstsichernd / Bolt / Nut Version: Self-locking (121)

38689 01 **21611887**

420, 26,1 t, Pritsche/Fahrgestell / Flatbed/Chassis(109)	05.12 -	
420, 27 t	05.12 -	
420, 26,5 t	05.12 -	
420, 26,1 t, Sattelzugmaschine / Truck Tractor(118)	05.12 -	
460, 26,1 t, Pritsche/Fahrgestell / Flatbed/Chassis(109)	05.12 -	
460, 27 t	05.12 -	
460, 26,1 t, Sattelzugmaschine / Truck Tractor(118)	05.12 -	
460, 26,5 t	05.12 -	
500, 26,1 t, Pritsche/Fahrgestell / Flatbed/Chassis(109)	05.12 -	
500, 27 t	05.12 -	
500, 26,1 t, Sattelzugmaschine / Truck Tractor(118)	05.12 -	
500, 26,5 t	05.12 -	
540, 27 t	05.12 -	
540, 26,1 t, Pritsche/Fahrgestell / Flatbed/Chassis(109)	05.12 -	
540, 26,5 t	05.12 -	
540, 26,1 t, Sattelzugmaschine / Truck Tractor(118)	05.12 -	

->05.2014
Einzelradaufhängung / Independent wheel suspension (48)

14 **Stange/Strebe, Stabilisator / Rod/Strut, stabiliser** (10)
Koppelstange / Coupling Rod (97)
Länge [mm] / Length [mm]:167 (106)
Konusmaß [mm] / Cone Size [mm]:22 (96)
Gewindemaß / Thread Size:M18x1,5 (86)
ohne Zubehör / without accessories (181)

38690 01 **22084224**

420, 26,1 t, Pritsche/Fahrgestell / Flatbed/Chassis(109)	05.12 -	
420, 27 t	05.12 -	
420, 26,5 t	05.12 -	
420, 26,1 t, Sattelzugmaschine / Truck Tractor(118)	05.12 -	
460, 26,1 t, Pritsche/Fahrgestell / Flatbed/Chassis(109)	05.12 -	
460, 27 t	05.12 -	
460, 26,1 t, Sattelzugmaschine / Truck Tractor(118)	05.12 -	
460, 26,5 t	05.12 -	
500, 26,1 t, Pritsche/Fahrgestell / Flatbed/Chassis(109)	05.12 -	
500, 27 t	05.12 -	
500, 26,1 t, Sattelzugmaschine / Truck Tractor(118)	05.12 -	
500, 26,5 t	05.12 -	
540, 27 t	05.12 -	
540, 26,1 t, Pritsche/Fahrgestell / Flatbed/Chassis(109)	05.12 -	
540, 26,5 t	05.12 -	
540, 26,1 t, Sattelzugmaschine / Truck Tractor(118)	05.12 -	

Einzelradaufhängung / Independent wheel suspension (48)
05.2014->

VOLVO

FH II 6x2/4 05.12 -

5

Spurstangenkopf / Tie Rod End (9)
am Lenkzylinder / at steering cylinder (129)
Länge [mm] / Length [mm]:88 (106)
Innengewinde / Inner Thread (91)
mit Rechtsgewinde / with right-hand thread (170)
Gewindemaß / Thread Size:M26x1,5 (86)
Außengewinde / Outer Thread (36)
Gewindemaß / Thread Size:M20x1,5 (86)
Konusmaß [mm] / Cone Size [mm]:28,6 (96)
mit Zubehör / with accessories (173)
Schrauben-/Mutternausführung: selbstsichernd / Bolt / Nut Version: Self-locking (121)

38693 01 **21431675**

420, 26,1 t, Pritsche/Fahrgestell / Flatbed/Chassis(109)	05.12 -	am Lenkzylinder / at steering cylinder	(129)
420, 27 t	05.12 -	Schleppachse / Tag Axle	(120)
420, 26,5 t	05.12 -	für Fahrzeuge mit gelenkter Nachlaufachse / for vehicles with hinged trailing axle	(146)
420, 26,1 t, Sattelzugmaschine / Truck Tractor(118)	05.12 -		
460, 26,1 t, Pritsche/Fahrgestell / Flatbed/Chassis(109)	05.12 -		
460, 27 t	05.12 -		
460, 26,1 t, Sattelzugmaschine / Truck Tractor(118)	05.12 -		
460, 26,5 t	05.12 -		
500, 26,1 t, Pritsche/Fahrgestell / Flatbed/Chassis(109)	05.12 -		
500, 27 t	05.12 -		
500, 26,1 t, Sattelzugmaschine / Truck Tractor(118)	05.12 -		
500, 26,5 t	05.12 -		
540, 27 t	05.12 -		
540, 26,1 t, Pritsche/Fahrgestell / Flatbed/Chassis(109)	05.12 -		
540, 26,5 t	05.12 -		
540, 26,1 t, Sattelzugmaschine / Truck Tractor(118)	05.12 -		

5

Spurstangenkopf / Tie Rod End (9)
am Lenkzylinder / at steering cylinder (129)
Länge [mm] / Length [mm]:120 (106)
Innengewinde / Inner Thread (91)
mit Rechtsgewinde / with right-hand thread (170)
Gewindemaß / Thread Size:M26x1,5 (86)
Außengewinde / Outer Thread (36)
Gewindemaß / Thread Size:M20x1,5 (86)
Konusmaß [mm] / Cone Size [mm]:28,6 (96)
mit Zubehör / with accessories (173)
Schrauben-/Mutternausführung: selbstsichernd / Bolt / Nut Version: Self-locking (121)

38694 01 **21431678**

420, 26,1 t, Pritsche/Fahrgestell / Flatbed/Chassis(109)	05.12 -	am Lenkzylinder / at steering cylinder	(129)
420, 27 t	05.12 -	Schleppachse / Tag Axle	(120)
420, 26,5 t	05.12 -	für Fahrzeuge mit gelenkter Nachlaufachse / for vehicles with hinged trailing axle	(146)
420, 26,1 t, Sattelzugmaschine / Truck Tractor(118)	05.12 -		
460, 26,1 t, Pritsche/Fahrgestell / Flatbed/Chassis(109)	05.12 -	Vorlaufachse / Leading Axle	(125)
460, 27 t	05.12 -	für Fahrzeuge mit gelenkter Vorlaufachse / for vehicles with hinged leading axle	(147)
460, 26,1 t, Sattelzugmaschine / Truck Tractor(118)	05.12 -		
460, 26,5 t	05.12 -		
500, 26,1 t, Pritsche/Fahrgestell / Flatbed/Chassis(109)	05.12 -		
500, 27 t	05.12 -		
500, 26,1 t, Sattelzugmaschine / Truck Tractor(118)	05.12 -		
500, 26,5 t	05.12 -		
540, 27 t	05.12 -		
540, 26,1 t, Pritsche/Fahrgestell / Flatbed/Chassis(109)	05.12 -		
540, 26,5 t	05.12 -		
540, 26,1 t, Sattelzugmaschine / Truck Tractor(118)	05.12 -		

5 **Spurstangenkopf / Tie Rod End** (9)
am Lenkzylinder / at steering cylinder (129)
Länge [mm] / Length [mm]:194 (106)
Innengewinde / Inner Thread (91)
mit Rechtsgewinde / with right-hand thread (170)
Gewindemaß / Thread Size:M26x1,5 (86)
Außengewinde / Outer Thread (36)
Gewindemaß / Thread Size:M20x1,5 (86)
Konusmaß [mm] / Cone Size [mm]:28,6 (96)
mit Zubehör / with accessories (173)
Schrauben-/Mutternausführung: selbstsichernd / Bolt / Nut Version: Self-locking (121)

38695 01 21431680

420, 26,1 t, Pritsche/Fahrgestell / Flatbed/Chassis(109)	05.12 -	am Lenkzylinder / at steering cylinder	(129)
420, 27 t	05.12 -	Vorlaufachse / Leading Axle	(125)
420, 26,5 t	05.12 -	für Fahrzeuge mit gelenkter Vorlaufachse / for vehicles with hinged leading axle	(147)
420, 26,1 t, Sattelzugmaschine / Truck Tractor(118)	05.12 -		
460, 26,1 t, Pritsche/Fahrgestell / Flatbed/Chassis(109)	05.12 -		
460, 27 t	05.12 -		
460, 26,1 t, Sattelzugmaschine / Truck Tractor(118)	05.12 -		
460, 26,5 t	05.12 -		
500, 26,1 t, Pritsche/Fahrgestell / Flatbed/Chassis(109)	05.12 -		
500, 27 t	05.12 -		
500, 26,1 t, Sattelzugmaschine / Truck Tractor(118)	05.12 -		
500, 26,5 t	05.12 -		
540, 27 t	05.12 -		
540, 26,1 t, Pritsche/Fahrgestell / Flatbed/Chassis(109)	05.12 -		
540, 26,5 t	05.12 -		
540, 26,1 t, Sattelzugmaschine / Truck Tractor(118)	05.12 -		

7 **Spurstange / Rod Assembly** (8)
Führungsstange / Guide Rod (82)
einseitig verstellbar / Adjustable on one side (133)
Länge [mm] / Length [mm]:1025 (106)
Konusmaß [mm] / Cone Size [mm]:28,6 (96)
Rohr-Ø [mm] / Pipe Ø [mm]:48 (117)
mit Zubehör / with accessories (173)

37230 01 22159758
37235 01
27547 02

420, 26,1 t, Pritsche/Fahrgestell / Flatbed/Chassis(109)	05.12 -	Schleppachse / Tag Axle	(120)
420, 27 t	05.12 -	für Fahrzeuge mit starrer Nachlaufachse / for vehicles with rigid trailing axle	(149)
420, 26,5 t	05.12 -		
420, 26,1 t, Sattelzugmaschine / Truck Tractor(118)	05.12 -		
460, 26,1 t, Pritsche/Fahrgestell / Flatbed/Chassis(109)	05.12 -		
460, 27 t	05.12 -		
460, 26,1 t, Sattelzugmaschine / Truck Tractor(118)	05.12 -		
460, 26,5 t	05.12 -		
500, 26,1 t, Pritsche/Fahrgestell / Flatbed/Chassis(109)	05.12 -		
500, 27 t	05.12 -		
500, 26,1 t, Sattelzugmaschine / Truck Tractor(118)	05.12 -		
500, 26,5 t	05.12 -		
540, 27 t	05.12 -		
540, 26,1 t, Pritsche/Fahrgestell / Flatbed/Chassis(109)	05.12 -		
540, 26,5 t	05.12 -		
540, 26,1 t, Sattelzugmaschine / Truck Tractor(118)	05.12 -		

7 **Spurstange / Rod Assembly** (8)
Führungsstange / Guide Rod (82)
beidseitig verstellbar / Adjustable on both sides (132)
Länge [mm] / Length [mm]:1596 (106)
Konusmaß [mm] / Cone Size [mm]:32 (96)
Rohr-Ø [mm] / Pipe Ø [mm]:42 (117)
mit Zubehör / with accessories (173)
mit Sicherungsmutter / with lock nut (171)

38670 01 21366951

420, 26,1 t, Pritsche/Fahrgestell / Flatbed/Chassis(109)	05.12 -	Vorlaufachse / Leading Axle	(125)
420, 27 t	05.12 -	für Fahrzeuge mit starrer Vorlaufachse / for vehicles with rigid leading axle	(150)
420, 26,5 t	05.12 -		
420, 26,1 t, Sattelzugmaschine / Truck Tractor(118)	05.12 -	für Fahrzeuge mit gelenkter Vorlaufachse / for vehicles with hinged leading axle	(147)
460, 26,1 t, Pritsche/Fahrgestell / Flatbed/Chassis(109)	05.12 -		
460, 27 t	05.12 -		
460, 26,1 t, Sattelzugmaschine / Truck Tractor(118)	05.12 -		
460, 26,5 t	05.12 -		
500, 26,1 t, Pritsche/Fahrgestell / Flatbed/Chassis(109)	05.12 -		
500, 27 t	05.12 -		
500, 26,1 t, Sattelzugmaschine / Truck Tractor(118)	05.12 -		
500, 26,5 t	05.12 -		
540, 27 t	05.12 -		
540, 26,1 t, Pritsche/Fahrgestell / Flatbed/Chassis(109)	05.12 -		
540, 26,5 t	05.12 -		
540, 26,1 t, Sattelzugmaschine / Truck Tractor(118)	05.12 -		

VOLVO

FH II 6x2/4 05.12 -

7 Spurstange / Rod Assembly

Führungsstange / Guide Rod	(82)
einseitig verstellbar / Adjustable on one side	(133)
Länge [mm] / Length [mm]:1818	(106)
Konusmaß [mm] / Cone Size [mm]:32	(96)
Rohr-Ø [mm] / Pipe Ø [mm]:48	(117)
mit Zubehör / with accessories	(173)
Schrauben-/Mutternausführung: selbstsichernd / Bolt / Nut Version: Self-locking	(121)

38680 01 **22159765**
37235 01

420, 26,1 t, Pritsche/Fahrgestell / Flatbed/Chassis(109)	05.12 -	
420, 27 t	05.12 -	
420, 26,5 t	05.12 -	
420, 26,1 t, Sattelzugmaschine / Truck Tractor(118)	05.12 -	
460, 26,1 t, Pritsche/Fahrgestell / Flatbed/Chassis(109)	05.12 -	
460, 27 t	05.12 -	
460, 26,1 t, Sattelzugmaschine / Truck Tractor(118)	05.12 -	
460, 26,5 t	05.12 -	
500, 26,1 t, Pritsche/Fahrgestell / Flatbed/Chassis(109)	05.12 -	
500, 27 t	05.12 -	
500, 26,1 t, Sattelzugmaschine / Truck Tractor(118)	05.12 -	
500, 26,5 t	05.12 -	
540, 27 t	05.12 -	
540, 26,1 t, Pritsche/Fahrgestell / Flatbed/Chassis(109)	05.12 -	
540, 26,5 t	05.12 -	
540, 26,1 t, Sattelzugmaschine / Truck Tractor(118)	05.12 -	

Schleppachse / Tag Axle (120)
für Fahrzeuge mit gelenkter Nachlaufachse / for vehicles with hinged trailing axle (146)
für Fahrzeuge mit starrer Nachlaufachse / for vehicles with rigid trailing axle (149)

10 Lenker, Radaufhängung / Track Control Arm

Längslenker / Trailing Arm	(107)
Länge [mm] / Length [mm]:625	(106)
Bohrung-Ø 1 [mm] / Bore Ø 1 [mm]:17	(39)
Bohrung-Ø 2 [mm] / Bore Ø 2 [mm]:17	(40)
Lochabstand 1/Lochabstand 2 / Hole Pitch 1/ Hole Pitch 2:115/115	(103)
nicht verstellbar / not adjustable	(177)
Molekularlager / Molecular Bearing	(108)

38691 01 **21196798**

420, 26,1 t, Pritsche/Fahrgestell / Flatbed/Chassis(109)	05.12 -	
420, 27 t	05.12 -	
420, 26,5 t	05.12 -	
420, 26,1 t, Sattelzugmaschine / Truck Tractor(118)	05.12 -	
460, 26,1 t, Pritsche/Fahrgestell / Flatbed/Chassis(109)	05.12 -	
460, 27 t	05.12 -	
460, 26,1 t, Sattelzugmaschine / Truck Tractor(118)	05.12 -	
460, 26,5 t	05.12 -	
500, 26,1 t, Pritsche/Fahrgestell / Flatbed/Chassis(109)	05.12 -	
500, 27 t	05.12 -	
500, 26,1 t, Sattelzugmaschine / Truck Tractor(118)	05.12 -	
500, 26,5 t	05.12 -	
540, 27 t	05.12 -	
540, 26,1 t, Pritsche/Fahrgestell / Flatbed/Chassis(109)	05.12 -	
540, 26,5 t	05.12 -	
540, 26,1 t, Sattelzugmaschine / Truck Tractor(118)	05.12 -	

▽
Antriebsachse / Drive Axle (32)
für Fahrzeuge mit Luftfederung / for pneumatic suspension vehicles (143)

8 Lenker, Radaufhängung / Track Control Arm

Dreieckslenker (Nfz) / Wishbone (CV)	(46)
Länge [mm] / Length [mm]:662,2	(106)
Rohr-Ø [mm] / Pipe Ø [mm]:51	(117)
Bohrung-Ø 1 [mm] / Bore Ø 1 [mm]:21	(39)
Bohrung-Ø 2 [mm] / Bore Ø 2 [mm]:17,5	(40)
Lochabstand 1/Lochabstand 2 / Hole Pitch 1/ Hole Pitch 2:115	(103)
Molekularlager / Molecular Bearing	(108)

36148 01 **22238525**

420, 26,1 t, Pritsche/Fahrgestell / Flatbed/Chassis(109)	05.12 -	
420, 27 t	05.12 -	
420, 26,5 t	05.12 -	
420, 26,1 t, Sattelzugmaschine / Truck Tractor(118)	05.12 -	
460, 26,1 t, Pritsche/Fahrgestell / Flatbed/Chassis(109)	05.12 -	
460, 27 t	05.12 -	
460, 26,1 t, Sattelzugmaschine / Truck Tractor(118)	05.12 -	
460, 26,5 t	05.12 -	
500, 26,1 t, Pritsche/Fahrgestell / Flatbed/Chassis(109)	05.12 -	
500, 27 t	05.12 -	
500, 26,1 t, Sattelzugmaschine / Truck Tractor(118)	05.12 -	
500, 26,5 t	05.12 -	
540, 27 t	05.12 -	
540, 26,1 t, Pritsche/Fahrgestell / Flatbed/Chassis(109)	05.12 -	
540, 26,5 t	05.12 -	
540, 26,1 t, Sattelzugmaschine / Truck Tractor(118)	05.12 -	

△
Antriebsachse / Drive Axle (32)
für Fahrzeuge mit Luftfederung / for pneumatic suspension vehicles (143)

13

Stange/Strebe, Stabilisator / Rod/Strut, stabiliser (10)
Koppelstange / Coupling Rod (97)
Länge [mm] / Length [mm]:443 (106)
Konusmaß [mm] / Cone Size [mm]:32 (96)
Rohr-Ø [mm] / Pipe Ø [mm]:38 (117)
mit Zubehör / with accessories (173)
Schrauben-/Mutternausführung: selbstsichernd / Bolt / Nut Version: Self-locking (121)

37707 01 **22318844**

420, 26,1 t, Pritsche/Fahrgestell / Flatbed/Chassis(109)	05.12 -	1.HA / 1st RA	(11)
420, 27 t	05.12 -	2.HA / 2nd RA	(13)
420, 26,5 t	05.12 -	für Fahrzeuge mit Luftfederung / for pneumatic suspension vehicles	(143)
420, 26,1 t, Sattelzugmaschine / Truck Tractor(118)	05.12 -	Fahrhöhe 230 mm / ride height 230 mm	(70)
460, 26,1 t, Pritsche/Fahrgestell / Flatbed/Chassis(109)	05.12 -		
460, 27 t	05.12 -		
460, 26,1 t, Sattelzugmaschine / Truck Tractor(118)	05.12 -		
460, 26,5 t	05.12 -		
500, 26,1 t, Pritsche/Fahrgestell / Flatbed/Chassis(109)	05.12 -		
500, 27 t	05.12 -		
500, 26,1 t, Sattelzugmaschine / Truck Tractor(118)	05.12 -		
500, 26,5 t	05.12 -		
540, 27 t	05.12 -		
540, 26,1 t, Pritsche/Fahrgestell / Flatbed/Chassis(109)	05.12 -		
540, 26,5 t	05.12 -		
540, 26,1 t, Sattelzugmaschine / Truck Tractor(118)	05.12 -		
420, 26,1 t, Pritsche/Fahrgestell / Flatbed/Chassis(109)	05.12 -	Schleppachse / Tag Axle	(120)
420, 27 t	05.12 -	für Fahrzeuge mit gelenkter Nachlaufachse / for vehicles with hinged trailing axle	(146)
420, 26,5 t	05.12 -		
420, 26,1 t, Sattelzugmaschine / Truck Tractor(118)	05.12 -	für Fahrzeuge mit Luftfederung / for pneumatic suspension vehicles	(143)
460, 26,1 t, Pritsche/Fahrgestell / Flatbed/Chassis(109)	05.12 -	Fahrhöhe 230 mm / ride height 230 mm	(70)
460, 27 t	05.12 -		
460, 26,1 t, Sattelzugmaschine / Truck Tractor(118)	05.12 -		
460, 26,5 t	05.12 -		
500, 26,1 t, Pritsche/Fahrgestell / Flatbed/Chassis(109)	05.12 -		
500, 27 t	05.12 -		
500, 26,1 t, Sattelzugmaschine / Truck Tractor(118)	05.12 -		
500, 26,5 t	05.12 -		
540, 27 t	05.12 -		
540, 26,1 t, Pritsche/Fahrgestell / Flatbed/Chassis(109)	05.12 -		
540, 26,5 t	05.12 -		
540, 26,1 t, Sattelzugmaschine / Truck Tractor(118)	05.12 -		

VOLVO

FH II 6x2/4 05.12 -

13

Stange/Strebe, Stabilisator / Rod/Strut, stabiliser (10)
Koppelstange / Coupling Rod (97)
nicht verstellbar / not adjustable (177)
Länge [mm] / Length [mm]:373 (106)
Konusmaß [mm] / Cone Size [mm]:32 (96)
Rohr-Ø [mm] / Pipe Ø [mm]:38 (117)
mit Zubehör / with accessories (173)
Schrauben-/Mutternausführung: selbstsichernd / Bolt / Nut Version: Self-locking (121)

38685 01 22318841

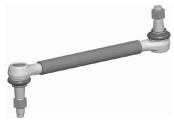

420, 26,1 t, Pritsche/Fahrgestell / Flatbed/Chassis(109)	05.12 -	
420, 27 t	05.12 -	
420, 26,5 t	05.12 -	
420, 26,1 t, Sattelzugmaschine / Truck Tractor(118)	05.12 -	
460, 26,1 t, Pritsche/Fahrgestell / Flatbed/Chassis(109)	05.12 -	
460, 27 t	05.12 -	
460, 26,1 t, Sattelzugmaschine / Truck Tractor(118)	05.12 -	
460, 26,5 t	05.12 -	
500, 26,1 t, Pritsche/Fahrgestell / Flatbed/Chassis(109)	05.12 -	
500, 27 t	05.12 -	
500, 26,1 t, Sattelzugmaschine / Truck Tractor(118)	05.12 -	
500, 26,5 t	05.12 -	
540, 27 t	05.12 -	
540, 26,1 t, Pritsche/Fahrgestell / Flatbed/Chassis(109)	05.12 -	
540, 26,5 t	05.12 -	
540, 26,1 t, Sattelzugmaschine / Truck Tractor(118)	05.12 -	

Antriebsachse / Drive Axle (32)
für Fahrzeuge mit Luftfederung / for pneumatic suspension vehicles (143)
Fahrhöhe 170 mm / ride height 170 mm (66)
Fahrhöhe 110 mm / ride height 110 mm (60)

420, 26,1 t, Pritsche/Fahrgestell / Flatbed/Chassis(109)	05.12 -	
420, 27 t	05.12 -	
420, 26,5 t	05.12 -	
420, 26,1 t, Sattelzugmaschine / Truck Tractor(118)	05.12 -	
460, 26,1 t, Pritsche/Fahrgestell / Flatbed/Chassis(109)	05.12 -	
460, 27 t	05.12 -	
460, 26,1 t, Sattelzugmaschine / Truck Tractor(118)	05.12 -	
460, 26,5 t	05.12 -	
500, 26,1 t, Pritsche/Fahrgestell / Flatbed/Chassis(109)	05.12 -	
500, 27 t	05.12 -	
500, 26,1 t, Sattelzugmaschine / Truck Tractor(118)	05.12 -	
500, 26,5 t	05.12 -	
540, 27 t	05.12 -	
540, 26,1 t, Pritsche/Fahrgestell / Flatbed/Chassis(109)	05.12 -	
540, 26,5 t	05.12 -	
540, 26,1 t, Sattelzugmaschine / Truck Tractor(118)	05.12 -	

Schleppachse / Tag Axle (120)
für Fahrzeuge mit Luftfederung / for pneumatic suspension vehicles (143)
Fahrhöhe 170 mm / ride height 170 mm (66)
Fahrhöhe 110 mm / ride height 110 mm (60)

13

Stange/Strebe, Stabilisator / Rod/Strut, stabiliser (10)
Koppelstange / Coupling Rod (97)
nicht verstellbar / not adjustable (177)
Länge [mm] / Length [mm]:343 (106)
Konusmaß [mm] / Cone Size [mm]:32 (96)
Rohr-Ø [mm] / Pipe Ø [mm]:38 (117)
mit Zubehör / with accessories (173)
Schrauben-/Mutternausführung: selbstsichernd / Bolt / Nut Version: Self-locking (121)

38686 01 22318840

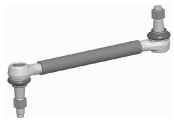

420, 26,1 t, Pritsche/Fahrgestell / Flatbed/Chassis(109)	05.12 -	
420, 27 t	05.12 -	
420, 26,5 t	05.12 -	
420, 26,1 t, Sattelzugmaschine / Truck Tractor(118)	05.12 -	
460, 26,1 t, Pritsche/Fahrgestell / Flatbed/Chassis(109)	05.12 -	
460, 27 t	05.12 -	
460, 26,1 t, Sattelzugmaschine / Truck Tractor(118)	05.12 -	
460, 26,5 t	05.12 -	
500, 26,1 t, Pritsche/Fahrgestell / Flatbed/Chassis(109)	05.12 -	
500, 27 t	05.12 -	
500, 26,1 t, Sattelzugmaschine / Truck Tractor(118)	05.12 -	
500, 26,5 t	05.12 -	
540, 27 t	05.12 -	
540, 26,5 t	05.12 -	
540, 26,1 t, Sattelzugmaschine / Truck Tractor(118)	05.12 -	

für Fahrzeuge mit Luftfederung / for pneumatic suspension vehicles (143)
Schleppachse / Tag Axle (120)
Fahrhöhe 140 mm / ride height 140 mm (63)

420, 26,1 t, Pritsche/Fahrgestell / Flatbed/Chassis(109)	05.12 -	
420, 27 t	05.12 -	
420, 26,5 t	05.12 -	
420, 26,1 t, Sattelzugmaschine / Truck Tractor(118)	05.12 -	
460, 26,1 t, Pritsche/Fahrgestell / Flatbed/Chassis(109)	05.12 -	
460, 27 t	05.12 -	
460, 26,1 t, Sattelzugmaschine / Truck Tractor(118)	05.12 -	
460, 26,5 t	05.12 -	
500, 26,1 t, Pritsche/Fahrgestell / Flatbed/Chassis(109)	05.12 -	
500, 27 t	05.12 -	
500, 26,1 t, Sattelzugmaschine / Truck Tractor(118)	05.12 -	
500, 26,5 t	05.12 -	
540, 27 t	05.12 -	
540, 26,5 t	05.12 -	
540, 26,1 t, Sattelzugmaschine / Truck Tractor(118)	05.12 -	

für Fahrzeuge mit Luftfederung / for pneumatic suspension vehicles (143)
Antriebsachse / Drive Axle (32)
Fahrhöhe 140 mm / ride height 140 mm (63)

540, 26,1 t, Pritsche/Fahrgestell / Flatbed/Chassis(109)	05.12 -	

für Fahrzeuge mit Luftfederung / for pneumatic suspension vehicles (143)
Antriebsachse / Drive Axle (32)
Fahrhöhe 140 mm / ride height 140 mm (63)

Spurstangenkopf / Tie Rod End (9)
für Führungsstange / for guide bar (154)
Länge [mm] / Length [mm]:333 (106)
Innengewinde / Inner Thread (91)
mit Rechtsgewinde / with right-hand thread (170)
Gewindemaß / Thread Size:M30x1,5 (86)
Außengewinde / Outer Thread (36)
Gewindemaß / Thread Size:M24x1,5 (86)
Konusmaß [mm] / Cone Size [mm]:32 (96)
mit Zubehör / with accessories (173)
Schrauben-/Mutternausführung: selbstsichernd / Bolt / Nut Version: Self-locking (121)

38696 01 21604110

420, 26,1 t, Pritsche/Fahrgestell / Flatbed/Chassis(109)	05.12 -	
420, 27 t	05.12 -	
420, 26,5 t	05.12 -	
420, 26,1 t, Sattelzugmaschine / Truck Tractor(118)	05.12 -	
460, 26,1 t, Pritsche/Fahrgestell / Flatbed/Chassis(109)	05.12 -	
460, 27 t	05.12 -	
460, 26,1 t, Sattelzugmaschine / Truck Tractor(118)	05.12 -	
460, 26,5 t	05.12 -	
500, 26,1 t, Pritsche/Fahrgestell / Flatbed/Chassis(109)	05.12 -	
500, 27 t	05.12 -	
500, 26,1 t, Sattelzugmaschine / Truck Tractor(118)	05.12 -	
500, 26,5 t	05.12 -	
540, 27 t	05.12 -	
540, 26,1 t, Pritsche/Fahrgestell / Flatbed/Chassis(109)	05.12 -	
540, 26,5 t	05.12 -	
540, 26,1 t, Sattelzugmaschine / Truck Tractor(118)	05.12 -	

Einzelradaufhängung / Independent wheel suspension (48)

VOLVO

FH II 6x4 05.12 -

1	**Lenkstange / Centre Rod Assembly** Schubstange / Push Rod einseitig verstellbar / Adjustable on one side Länge [mm] / Length [mm]:900 Konusmaß [mm] / Cone Size [mm]:28,6 Rohr-Ø [mm] / Pipe Ø [mm]:52 mit Zubehör / with accessories		(4) (122) (133) (106) (96) (117) (173)	**38661 01** **21698608** 37235 01
	420, 34 t 420, 29 t 420, 33,5 t 420, 28,5 t 460, 29 t 460, 34 t 460, 28,5 t 460, 33,5 t 500, 29 t 500, 34 t 500, 28,5 t 500, 33,5 t 540, 29 t 540, 34 t 540, 33,5 t 540, 28,5 t	05.12 - 05.12 - 05.12 - 05.12 - 05.12 - 05.12 - 05.12 - 05.12 - 05.12 - 05.12 - 05.12 - 05.12 - 05.12 - 05.12 - 05.12 - 05.12 -		RHD Lenkstockhebel zur 1. VA / Pitman arm to 1st front axle für Fahrzeuge mit Luftfederung / for pneumatic suspension vehicles nicht für Einzelradaufhängung / not for single wheel suspension	(102) (143) (174)
1	**Lenkstange / Centre Rod Assembly** Schubstange / Push Rod einseitig verstellbar / Adjustable on one side Länge [mm] / Length [mm]:895 Konusmaß [mm] / Cone Size [mm]:28,6 Rohr-Ø [mm] / Pipe Ø [mm]:52 mit Zubehör / with accessories		(4) (122) (133) (106) (96) (117) (173)	**38662 01** **22380814** 37235 01
	420, 34 t 420, 29 t 420, 33,5 t 420, 28,5 t 460, 29 t 460, 34 t 460, 28,5 t 460, 33,5 t 500, 29 t 500, 34 t 500, 28,5 t 500, 33,5 t 540, 29 t 540, 34 t 540, 33,5 t 540, 28,5 t	05.12 - 05.12 - 05.12 - 05.12 - 05.12 - 05.12 - 05.12 - 05.12 - 05.12 - 05.12 - 05.12 - 05.12 - 05.12 - 05.12 - 05.12 - 05.12 -		LHD Lenkstockhebel zur 1. VA / Pitman arm to 1st front axle für Fahrzeuge mit Blattfederung / for leaf-spring suspension vehicles nicht für Einzelradaufhängung / not for single wheel suspension	(102) (142) (174)
1	**Lenkstange / Centre Rod Assembly** Schubstange / Push Rod einseitig verstellbar / Adjustable on one side Länge [mm] / Length [mm]:895 Konusmaß [mm] / Cone Size [mm]:28,6 Rohr-Ø [mm] / Pipe Ø [mm]:52 mit Zubehör / with accessories		(4) (122) (133) (106) (96) (117) (173)	**38663 01** **22380817** 37235 01
	420, 34 t 420, 29 t 420, 33,5 t 420, 28,5 t 460, 29 t 460, 34 t 460, 28,5 t 460, 33,5 t 500, 29 t 500, 34 t 500, 28,5 t 500, 33,5 t 540, 29 t 540, 34 t 540, 33,5 t 540, 28,5 t	05.12 - 05.12 - 05.12 - 05.12 - 05.12 - 05.12 - 05.12 - 05.12 - 05.12 - 05.12 - 05.12 - 05.12 - 05.12 - 05.12 - 05.12 - 05.12 -		RHD Lenkstockhebel zur 1. VA / Pitman arm to 1st front axle für Fahrzeuge mit Blattfederung / for leaf-spring suspension vehicles nicht für Einzelradaufhängung / not for single wheel suspension	(102) (142) (174)

FH II 6x4 05.12 -

6 Spurstange / Rod Assembly

38668 01 — 21190960

34527 01
31961 01

Führungsstange / Guide Rod		(8) (82)
beidseitig verstellbar / Adjustable on both sides		(132)
Länge [mm] / Length [mm]:1689		(106)
Konusmaß [mm] / Cone Size [mm]:32		(96)
Rohr-Ø [mm] / Pipe Ø [mm]:42		(117)
mit Zubehör / with accessories		(173)
Schrauben-/Mutternausführung: selbstsichernd / Bolt / Nut Version: Self-locking		(121)
420, 34 t	05.12 -	
420, 29 t	05.12 -	
420, 33,5 t	05.12 -	
420, 28,5 t	05.12 -	
460, 29 t	05.12 -	
460, 34 t	05.12 -	
460, 28,5 t	05.12 -	
460, 33,5 t	05.12 -	
500, 29 t	05.12 -	
500, 34 t	05.12 -	
500, 28,5 t	05.12 -	
500, 33,5 t	05.12 -	
540, 29 t	05.12 -	
540, 34 t	05.12 -	
540, 33,5 t	05.12 -	
540, 28,5 t	05.12 -	
nicht für Einzelradaufhängung / not for single wheel suspension		(174)
für Fahrzeuge mit Blattfederung / for leaf-spring suspension vehicles		(142)
Abgasnorm: Euro 6 / Exhaust Emission Norm: Euro 6		(20)
Fahrgestellhöhe 900mm / chassis height 900mm		(53)
Fahrgestellhöhe 1000mm / chassis height 1000mm		(49)
Fahrgestellhöhe 1200mm / chassis height 1200mm		(50)

6 Spurstange / Rod Assembly

38669 01 — 22325737

34527 01
31961 01

Führungsstange / Guide Rod		(8) (82)
beidseitig verstellbar / Adjustable on both sides		(132)
Länge [mm] / Length [mm]:1668		(106)
Konusmaß [mm] / Cone Size [mm]:32		(96)
Rohr-Ø [mm] / Pipe Ø [mm]:42		(117)
mit Zubehör / with accessories		(173)
Schrauben-/Mutternausführung: selbstsichernd / Bolt / Nut Version: Self-locking		(121)
420, 34 t	05.12 -	
420, 29 t	05.12 -	
420, 33,5 t	05.12 -	
420, 28,5 t	05.12 -	
460, 29 t	05.12 -	
460, 34 t	05.12 -	
460, 28,5 t	05.12 -	
460, 33,5 t	05.12 -	
500, 29 t	05.12 -	
500, 34 t	05.12 -	
500, 28,5 t	05.12 -	
500, 33,5 t	05.12 -	
540, 29 t	05.12 -	
540, 34 t	05.12 -	
540, 33,5 t	05.12 -	
540, 28,5 t	05.12 -	
nicht für Einzelradaufhängung / not for single wheel suspension		(174)
für Fahrzeuge mit Blattfederung / for leaf-spring suspension vehicles		(142)
Abgasnorm: Euro 5 / Exhaust Emission Norm: Euro 5		(19)

6 Spurstange / Rod Assembly

38679 01 — 22159756

37235 01

Führungsstange / Guide Rod		(8) (82)
einseitig verstellbar / Adjustable on one side		(133)
Länge [mm] / Length [mm]:1700		(106)
Konusmaß [mm] / Cone Size [mm]:32		(96)
Rohr-Ø [mm] / Pipe Ø [mm]:50		(117)
mit Zubehör / with accessories		(173)
Schrauben-/Mutternausführung: selbstsichernd / Bolt / Nut Version: Self-locking		(121)
420, 34 t	05.12 -	
420, 29 t	05.12 -	
420, 33,5 t	05.12 -	
420, 28,5 t	05.12 -	
460, 29 t	05.12 -	
460, 34 t	05.12 -	
460, 28,5 t	05.12 -	
460, 33,5 t	05.12 -	
500, 29 t	05.12 -	
500, 34 t	05.12 -	
500, 28,5 t	05.12 -	
500, 33,5 t	05.12 -	
540, 29 t	05.12 -	
540, 34 t	05.12 -	
540, 33,5 t	05.12 -	
540, 28,5 t	05.12 -	
für Fahrzeuge mit Blattfederung / for leaf-spring suspension vehicles		(142)
nicht für Einzelradaufhängung / not for single wheel suspension		(174)
Abgasnorm: Euro 6 / Exhaust Emission Norm: Euro 6		(20)

VOLVO

FH II 6x4 05.12 -

6 Spurstange / Rod Assembly

Führungsstange / Guide Rod
einseitig verstellbar / Adjustable on one side
Länge [mm] / Length [mm]:1678
Konusmaß [mm] / Cone Size [mm]:32
Rohr-Ø [mm] / Pipe Ø [mm]:50
mit Zubehör / with accessories

(8) (82) (133) (106) (96) (117) (173)

38684 01 **22159754**
37235 01

420, 34 t	05.12 -	nicht für Einzelradaufhängung / not for single wheel suspension	(174)
420, 29 t	05.12 -	für Fahrzeuge mit Blattfederung / for leaf-spring suspension vehicles	(142)
420, 33,5 t	05.12 -	Abgasnorm: Euro 5 / Exhaust Emission Norm: Euro 5	(19)
420, 28,5 t	05.12 -	Fahrgestellhöhe 850mm / chassis height 850mm	(52)
460, 29 t	05.12 -		
460, 34 t	05.12 -		
460, 28,5 t	05.12 -		
460, 33,5 t	05.12 -		
500, 29 t	05.12 -		
500, 34 t	05.12 -		
500, 28,5 t	05.12 -		
500, 33,5 t	05.12 -		
540, 29 t	05.12 -		
540, 34 t	05.12 -		
540, 33,5 t	05.12 -		
540, 28,5 t	05.12 -		

14 Stange/Strebe, Stabilisator / Rod/Strut, stabiliser

Koppelstange / Coupling Rod
nicht verstellbar / not adjustable
Länge [mm] / Length [mm]:340
Konusmaß [mm] / Cone Size [mm]:22
Rohr-Ø [mm] / Pipe Ø [mm]:30
ohne Zubehör / without accessories

(10) (97) (177) (106) (96) (117) (181)

27717 01 **20477807**

420, 34 t	05.12 -	für Fahrzeuge mit Luftfederung / for pneumatic suspension vehicles	(143)
420, 29 t	05.12 -	nicht für Einzelradaufhängung / not for single wheel suspension	(174)
420, 33,5 t	05.12 -	für Fahrzeuge ohne Achsschwinge / for vehicles without axle rocker	(153)
420, 28,5 t	05.12 -		
460, 29 t	05.12 -		
460, 34 t	05.12 -		
460, 28,5 t	05.12 -		
460, 33,5 t	05.12 -		
500, 29 t	05.12 -		
500, 34 t	05.12 -		
500, 28,5 t	05.12 -		
500, 33,5 t	05.12 -		
540, 29 t	05.12 -		
540, 34 t	05.12 -		
540, 33,5 t	05.12 -		
540, 28,5 t	05.12 -		
420, 34 t	05.12 -	für Fahrzeuge mit Luftfederung / for pneumatic suspension vehicles	(143)
420, 29 t	05.12 -	nicht für Einzelradaufhängung / not for single wheel suspension	(174)
420, 33,5 t	05.12 -	Fahrhöhe 180 mm / ride height 180 mm	(68)
420, 28,5 t	05.12 -	für Fahrzeuge mit Achsschwinge / for vehicles with axle carrier	(141)
460, 29 t	05.12 -		
460, 34 t	05.12 -		
460, 28,5 t	05.12 -		
460, 33,5 t	05.12 -		
500, 29 t	05.12 -		
500, 34 t	05.12 -		
500, 28,5 t	05.12 -		
500, 33,5 t	05.12 -		
540, 29 t	05.12 -		
540, 34 t	05.12 -		
540, 33,5 t	05.12 -		
540, 28,5 t	05.12 -		

FH II 6x4 05.12 -

14 **Stange/Strebe, Stabilisator / Rod/Strut, stabiliser** (10)
Koppelstange / Coupling Rod (97)
nicht verstellbar / not adjustable (177)
Länge [mm] / Length [mm]:325 (106)
Konusmaß [mm] / Cone Size [mm]:22 (96)

34604 01 **21446333**

420, 34 t	05.12 -	
420, 29 t	05.12 -	
420, 33,5 t	05.12 -	
420, 28,5 t	05.12 -	
460, 29 t	05.12 -	
460, 34 t	05.12 -	
460, 28,5 t	05.12 -	
460, 33,5 t	05.12 -	
500, 29 t	05.12 -	
500, 34 t	05.12 -	
500, 28,5 t	05.12 -	
500, 33,5 t	05.12 -	
540, 29 t	05.12 -	
540, 34 t	05.12 -	
540, 33,5 t	05.12 -	
540, 28,5 t	05.12 -	

für Fahrzeuge mit Blattfederung / for leaf-spring suspension vehicles (142)
nicht für Einzelradaufhängung / not for single wheel suspension (174)

14 **Stange/Strebe, Stabilisator / Rod/Strut, stabiliser** (10)
Koppelstange / Coupling Rod (97)
nicht verstellbar / not adjustable (177)
Länge [mm] / Length [mm]:275 (106)
Konusmaß [mm] / Cone Size [mm]:22 (96)
Rohr-Ø [mm] / Pipe Ø [mm]:30 (117)
mit Zubehör / with accessories (173)

34797 01 **20477803**

420, 34 t	05.12 -	
420, 29 t	05.12 -	
420, 33,5 t	05.12 -	
420, 28,5 t	05.12 -	
460, 29 t	05.12 -	
460, 34 t	05.12 -	
460, 28,5 t	05.12 -	
460, 33,5 t	05.12 -	
500, 29 t	05.12 -	
500, 34 t	05.12 -	
500, 28,5 t	05.12 -	
500, 33,5 t	05.12 -	
540, 29 t	05.12 -	
540, 34 t	05.12 -	
540, 33,5 t	05.12 -	
540, 28,5 t	05.12 -	

für Fahrzeuge mit Luftfederung / for pneumatic suspension vehicles (143)
nicht für Einzelradaufhängung / not for single wheel suspension (174)
Fahrhöhe 110 mm / ride height 110 mm (60)
Fahrhöhe 130 mm / ride height 130 mm (61)
für Fahrzeuge mit Achsschwinge / for vehicles with axle carrier (141)

10 **Lenker, Radaufhängung / Track Control Arm** (3)
Längslenker / Trailing Arm (107)
Länge [mm] / Length [mm]:510 (106)
Bohrung-Ø 1 [mm] / Bore Ø 1 [mm]:17 (39)
Bohrung-Ø 2 [mm] / Bore Ø 2 [mm]:17 (40)
Lochabstand 1/Lochabstand 2 / Hole Pitch 1/ Hole Pitch 2:115 / 115 (103)
Molekularlager / Molecular Bearing (108)

35270 01 **20443044**
® 25208 01

420, 34 t	05.12 -	
420, 29 t	05.12 -	
420, 33,5 t	05.12 -	
420, 28,5 t	05.12 -	
460, 29 t	05.12 -	
460, 34 t	05.12 -	
460, 28,5 t	05.12 -	
460, 33,5 t	05.12 -	
500, 29 t	05.12 -	
500, 34 t	05.12 -	
500, 28,5 t	05.12 -	
500, 33,5 t	05.12 -	
540, 29 t	05.12 -	
540, 34 t	05.12 -	
540, 33,5 t	05.12 -	
540, 28,5 t	05.12 -	

1.HA / 1st RA (11)
2.HA / 2nd RA (13)
Doppelachsaggregat / Tandem-axle Assembly (45)
Achslast [t] / Axle Load [t]:21 (24)

VOLVO

FH II 6x4 05.12 -

10

Lenker, Radaufhängung / Track Control Arm (3)
Längslenker / Trailing Arm (107)
Länge [mm] / Length [mm]:515 (106)
Bohrung-Ø 1 [mm] / Bore Ø 1 [mm]:21 (39)
Bohrung-Ø 2 [mm] / Bore Ø 2 [mm]:21 (40)
Lochabstand 1/Lochabstand 2 / Hole Pitch 1/ Hole Pitch 2:130 / 130 (103)
Molekularlager / Molecular Bearing (108)

35271 01 **21051046**
® 34610 01

420, 34 t	05.12 -	1.HA / 1st RA	(11)
420, 29 t	05.12 -	2.HA / 2nd RA	(13)
420, 33,5 t	05.12 -	für Fahrzeuge mit Blattfederung / for leaf-spring suspension vehicles	(142)
420, 28,5 t	05.12 -	Aggregatlast 23t / aggregate load 23t	(27)
460, 29 t	05.12 -		
460, 34 t	05.12 -		
460, 28,5 t	05.12 -		
460, 33,5 t	05.12 -		
500, 29 t	05.12 -		
500, 34 t	05.12 -		
500, 28,5 t	05.12 -		
500, 33,5 t	05.12 -		
540, 29 t	05.12 -		
540, 34 t	05.12 -		
540, 33,5 t	05.12 -		
540, 28,5 t	05.12 -		

420, 34 t	05.12 -	1.HA / 1st RA	(11)
420, 29 t	05.12 -	2.HA / 2nd RA	(13)
420, 33,5 t	05.12 -	für Fahrzeuge mit Blattfederung / for leaf-spring suspension vehicles	(142)
420, 28,5 t	05.12 -	Blattfeder / Leaf spring	(38)
460, 29 t	05.12 -	Aggregatlast 26t / aggregate load 26t	(28)
460, 34 t	05.12 -		
460, 28,5 t	05.12 -		
460, 33,5 t	05.12 -		
500, 29 t	05.12 -		
500, 34 t	05.12 -		
500, 28,5 t	05.12 -		
500, 33,5 t	05.12 -		
540, 29 t	05.12 -		
540, 34 t	05.12 -		
540, 33,5 t	05.12 -		
540, 28,5 t	05.12 -		

10

Lenker, Radaufhängung / Track Control Arm (3)
Längslenker / Trailing Arm (107)
Länge [mm] / Length [mm]:510 (106)
Bohrung-Ø 1 [mm] / Bore Ø 1 [mm]:21 (39)
Bohrung-Ø 2 [mm] / Bore Ø 2 [mm]:21 (40)
Lochabstand 1/Lochabstand 2 / Hole Pitch 1/ Hole Pitch 2:130 / 130 (103)
Molekularlager / Molecular Bearing (108)

35272 01 **21051052**
® 34609 01

420, 34 t	05.12 -	1.HA / 1st RA	(11)
420, 29 t	05.12 -	2.HA / 2nd RA	(13)
420, 33,5 t	05.12 -	für Fahrzeuge mit Blattfederung / for leaf-spring suspension vehicles	(142)
420, 28,5 t	05.12 -	Blattfeder / Leaf spring	(38)
460, 29 t	05.12 -	Aggregatlast 32t / aggregate load 32t	(30)
460, 34 t	05.12 -		
460, 28,5 t	05.12 -		
460, 33,5 t	05.12 -		
500, 29 t	05.12 -		
500, 34 t	05.12 -		
500, 28,5 t	05.12 -		
500, 33,5 t	05.12 -		
540, 29 t	05.12 -		
540, 34 t	05.12 -		
540, 33,5 t	05.12 -		
540, 28,5 t	05.12 -		

FH II 6x4 05.12 -

10 Lenker, Radaufhängung / Track Control Arm

Längslenker / Trailing Arm	(3)
Länge [mm] / Length [mm]:625	(107)
Bohrung-Ø 1 [mm] / Bore Ø 1 [mm]:17	(106)
Bohrung-Ø 2 [mm] / Bore Ø 2 [mm]:17	(39)
Lochabstand 1/Lochabstand 2 / Hole Pitch 1/ Hole Pitch 2:115/115	(40)
nicht verstellbar / not adjustable	(103)
Molekularlager / Molecular Bearing	(177)
	(108)

38691 01 **21196798**

420, 34 t	05.12 -
420, 29 t	05.12 -
420, 33,5 t	05.12 -
420, 28,5 t	05.12 -
460, 29 t	05.12 -
460, 34 t	05.12 -
460, 28,5 t	05.12 -
460, 33,5 t	05.12 -
500, 29 t	05.12 -
500, 34 t	05.12 -
500, 28,5 t	05.12 -
500, 33,5 t	05.12 -
540, 29 t	05.12 -
540, 34 t	05.12 -
540, 33,5 t	05.12 -
540, 28,5 t	05.12 -

1.HA / 1st RA	(11)
2.HA / 2nd RA	(13)
für Fahrzeuge mit Luftfederung / for pneumatic suspension vehicles	(143)

8 Lenker, Radaufhängung / Track Control Arm

Dreieckslenker (Nfz) / Wishbone (CV)	(3)
Länge [mm] / Length [mm]:662,4	(46)
Rohr-Ø [mm] / Pipe Ø [mm]:48	(106)
Bohrung-Ø 1 [mm] / Bore Ø 1 [mm]:19	(117)
Bohrung-Ø 2 [mm] / Bore Ø 2 [mm]:19	(39)
Lochabstand 1/Lochabstand 2 / Hole Pitch 1/ Hole Pitch 2:115/115	(40)
	(103)

26058 01 **7420741703**

® 25208 01
® 30672 01

420, 34 t	05.12 -
420, 29 t	05.12 -
420, 33,5 t	05.12 -
420, 28,5 t	05.12 -
460, 29 t	05.12 -
460, 34 t	05.12 -
460, 28,5 t	05.12 -
460, 33,5 t	05.12 -
500, 29 t	05.12 -
500, 34 t	05.12 -
500, 28,5 t	05.12 -
500, 33,5 t	05.12 -
540, 29 t	05.12 -
540, 34 t	05.12 -
540, 33,5 t	05.12 -
540, 28,5 t	05.12 -

1.HA / 1st RA	(11)
2.HA / 2nd RA	(13)
für Fahrzeuge mit Blattfederung / for leaf-spring suspension vehicles	(142)
Doppelachsaggregat / Tandem-axle Assembly	(45)
Achslast [t] / Axle Load [t]:21	(24)

VOLVO

FH II 6x4 05.12 -

8 **Lenker, Radaufhängung / Track Control Arm** (3)
Dreieckslenker (Nfz) / Wishbone (CV) (46)
Länge [mm] / Length [mm]:671 (106)
Rohr-Ø [mm] / Pipe Ø [mm]:58 (117)
Bohrung-Ø 1 [mm] / Bore Ø 1 [mm]:23 (39)
Bohrung-Ø 2 [mm] / Bore Ø 2 [mm]:23 (40)
Lochabstand 1/Lochabstand 2 / Hole Pitch 1/ Hole Pitch 2:130/130 (103)

35009 01 **22318834**
® 28706 01

420, 29 t	05.12 -	△ 1.HA / 1st RA 2.HA / 2nd RA Blattfeder / Leaf spring Doppelachsaggregat / Tandem-axle Assembly Achslast [t] / Axle Load [t]:32	 (11) (13) (38) (45) (24)
420, 29 t	05.12 -	△ Ⓟ 1.HA / 1st RA 2.HA / 2nd RA für Fahrzeuge mit Blattfederung / for leaf-spring suspension vehicles Doppelachsaggregat / Tandem-axle Assembly Achslast [t] / Axle Load [t]:23	 (11) (13) (142) (45) (24)
420, 29 t	05.12 -	△ 1.HA / 1st RA 2.HA / 2nd RA für Fahrzeuge mit Blattfederung / for leaf-spring suspension vehicles Blattfeder / Leaf spring Aggregatlast 26t / aggregate load 26t Aggregatlast 32t / aggregate load 32t	 (11) (13) (142) (38) (28) (30)
420, 34 t 420, 33,5 t 420, 28,5 t 460, 29 t 460, 34 t 460, 28,5 t 460, 33,5 t 500, 29 t 500, 34 t 500, 28,5 t 500, 33,5 t 540, 29 t 540, 34 t 540, 33,5 t 540, 28,5 t	05.12 - 05.12 - 05.12 - 05.12 - 05.12 - 05.12 - 05.12 - 05.12 - 05.12 - 05.12 - 05.12 - 05.12 - 05.12 - 05.12 - 05.12 -	△ Ⓟ 1.HA / 1st RA 2.HA / 2nd RA für Fahrzeuge mit Blattfederung / for leaf-spring suspension vehicles Doppelachsaggregat / Tandem-axle Assembly Achslast [t] / Axle Load [t]:23	 (11) (13) (142) (45) (24)
420, 34 t 420, 33,5 t 420, 28,5 t 460, 29 t 460, 34 t 460, 28,5 t 460, 33,5 t 500, 29 t 500, 34 t 500, 28,5 t 500, 33,5 t 540, 29 t 540, 34 t 540, 33,5 t 540, 28,5 t	05.12 - 05.12 - 05.12 - 05.12 - 05.12 - 05.12 - 05.12 - 05.12 - 05.12 - 05.12 - 05.12 - 05.12 - 05.12 - 05.12 - 05.12 -	△ 1.HA / 1st RA 2.HA / 2nd RA für Fahrzeuge mit Blattfederung / for leaf-spring suspension vehicles Blattfeder / Leaf spring Aggregatlast 26t / aggregate load 26t Aggregatlast 32t / aggregate load 32t	 (11) (13) (142) (38) (28) (30)

8 **Lenker, Radaufhängung / Track Control Arm** (3)
Dreieckslenker (Nfz) / Wishbone (CV) (46)
Länge [mm] / Length [mm]:662,2 (106)
Rohr-Ø [mm] / Pipe Ø [mm]:51 (117)
Bohrung-Ø 1 [mm] / Bore Ø 1 [mm]:21 (39)
Bohrung-Ø 2 [mm] / Bore Ø 2 [mm]:17,5 (40)
Lochabstand 1/Lochabstand 2 / Hole Pitch 1/ Hole Pitch 2:115 (103)
Molekularlager / Molecular Bearing (108)

36148 01 **22238525**

420, 33,5 t 460, 33,5 t 500, 33,5 t 540, 33,5 t	05.12 - 05.12 - 05.12 - 05.12 -	△ 1.HA / 1st RA 2.HA / 2nd RA für Fahrzeuge mit Luftfederung / for pneumatic suspension vehicles	 (11) (13) (143)

FH II 6x4 05.12 -

13 Stange/Strebe, Stabilisator / Rod/Strut, stabiliser

Koppelstange / Coupling Rod (97)
Länge [mm] / Length [mm]:443 (106)
Konusmaß [mm] / Cone Size [mm]:32 (96)
Rohr-Ø [mm] / Pipe Ø [mm]:38 (117)
mit Zubehör / with accessories (173)
Schrauben-/Mutternausführung: selbstsichernd / Bolt / Nut Version: Self-locking (121)

37707 01 **22318844**

420, 34 t	05.12 -	für Fahrzeuge mit Luftfederung / for pneumatic suspension vehicles (143)
420, 29 t	05.12 -	Fahrhöhe 230 mm / ride height 230 mm (70)
420, 33,5 t	05.12 -	
420, 28,5 t	05.12 -	
460, 29 t	05.12 -	
460, 34 t	05.12 -	
460, 28,5 t	05.12 -	
460, 33,5 t	05.12 -	
500, 29 t	05.12 -	
500, 34 t	05.12 -	
500, 28,5 t	05.12 -	
500, 33,5 t	05.12 -	
540, 29 t	05.12 -	
540, 34 t	05.12 -	
540, 33,5 t	05.12 -	
540, 28,5 t	05.12 -	

13 Stange/Strebe, Stabilisator / Rod/Strut, stabiliser

Koppelstange / Coupling Rod (97)
nicht verstellbar / not adjustable (177)
Länge [mm] / Length [mm]:373 (106)
Konusmaß [mm] / Cone Size [mm]:32 (96)
Rohr-Ø [mm] / Pipe Ø [mm]:38 (117)
mit Zubehör / with accessories (173)
Schrauben-/Mutternausführung: selbstsichernd / Bolt / Nut Version: Self-locking (121)

38685 01 **22318841**

420, 34 t	05.12 -	1.HA / 1st RA (11)
420, 29 t	05.12 -	2.HA / 2nd RA (13)
460, 29 t	05.12 -	für Fahrzeuge mit Luftfederung / for pneumatic suspension vehicles (143)
460, 34 t	05.12 -	Fahrhöhe 170 mm / ride height 170 mm (66)
500, 29 t	05.12 -	
500, 34 t	05.12 -	
540, 29 t	05.12 -	
540, 34 t	05.12 -	

13 Stange/Strebe, Stabilisator / Rod/Strut, stabiliser

Koppelstange / Coupling Rod (97)
nicht verstellbar / not adjustable (177)
Länge [mm] / Length [mm]:343 (106)
Konusmaß [mm] / Cone Size [mm]:32 (96)
Rohr-Ø [mm] / Pipe Ø [mm]:38 (117)
mit Zubehör / with accessories (173)
Schrauben-/Mutternausführung: selbstsichernd / Bolt / Nut Version: Self-locking (121)

38686 01 **22318840**

420, 34 t	05.12 -	1.HA / 1st RA (11)
420, 29 t	05.12 -	2.HA / 2nd RA (13)
460, 29 t	05.12 -	für Fahrzeuge mit Luftfederung / for pneumatic suspension vehicles (143)
460, 34 t	05.12 -	Fahrhöhe 140 mm / ride height 140 mm (63)
500, 29 t	05.12 -	
500, 34 t	05.12 -	
540, 29 t	05.12 -	
540, 34 t	05.12 -	

VOLVO

FH II 8x2/4 05.12 -

1 Lenkstange / Centre Rod Assembly

Schubstange / Push Rod (4)
einseitig verstellbar / Adjustable on one side (122)
Länge [mm] / Length [mm]:895 (133)
Konusmaß [mm] / Cone Size [mm]:28,6 (106)
Rohr-Ø [mm] / Pipe Ø [mm]:52 (96)
mit Zubehör / with accessories (117)
(173)

38662 01 **22380814**
37235 01

420, Pritsche/Fahrgestell / Flatbed/Chassis(109)	05.12 -	LHD
420, Sattelzugmaschine / Truck Tractor(118)	05.12 -	Lenkstockhebel zur 1. VA / Pitman arm to 1st front axle (102)
460	05.12 -	nicht für Einzelradaufhängung / not for single wheel suspension (174)
500	05.12 -	
540	05.12 -	

1 Lenkstange / Centre Rod Assembly

Schubstange / Push Rod (4)
einseitig verstellbar / Adjustable on one side (122)
Länge [mm] / Length [mm]:895 (133)
Konusmaß [mm] / Cone Size [mm]:28,6 (106)
Rohr-Ø [mm] / Pipe Ø [mm]:52 (96)
mit Zubehör / with accessories (117)
(173)

38663 01 **22380817**
37235 01

460	05.12 -	RHD
500	05.12 -	Lenkstockhebel zur 1. VA / Pitman arm to 1st front axle (102)
540	05.12 -	für Fahrzeuge mit Blattfederung / for leaf-spring suspension vehicles (142)
		nicht für Einzelradaufhängung / not for single wheel suspension (174)

2 Lenkstange / Centre Rod Assembly

Schubstange / Push Rod (4)
einseitig verstellbar / Adjustable on one side (122)
Länge [mm] / Length [mm]:669 (133)
Konusmaß [mm] / Cone Size [mm]:28,6 (106)
Rohr-Ø [mm] / Pipe Ø [mm]:46 (96)
mit Zubehör / with accessories (117)
(173)

38656 01 **21527474**
27547 02
37235 01

420, Pritsche/Fahrgestell / Flatbed/Chassis(109)	05.12 -	Zwischenhebel zur Vorderachse 2 / Control arm to front axle 2 (126)
		Radstand [mm] / Wheelbase [mm]:4300 (111)
		Radstand [mm] / Wheelbase [mm]:4350 (111)
		Radstand [mm] / Wheelbase [mm]:4600 (111)
		Radstand [mm] / Wheelbase [mm]:4900 (111)
		Scheibenbremse / Disc Brake (119)
		für Links-/Rechtslenker / for left-/right-hand traffic (156)
		Fahrgestellhöhe 1200mm / chassis height 1200mm (50)
420, Pritsche/Fahrgestell / Flatbed/Chassis(109)	05.12 -	Zwischenhebel zur Vorderachse 2 / Control arm to front axle 2 (126)
		Scheibenbremse / Disc Brake (119)
		für Links-/Rechtslenker / for left-/right-hand traffic (156)
		Fahrgestellhöhe 900mm / chassis height 900mm (53)
		Fahrgestellhöhe 1000mm / chassis height 1000mm (49)
420, Sattelzugmaschine / Truck Tractor(118)	05.12 -	Zwischenhebel zur Vorderachse 2 / Control arm to front axle 2 (126)
460	05.12 -	Radstand [mm] / Wheelbase [mm]:4300 (111)
500	05.12 -	Radstand [mm] / Wheelbase [mm]:4350 (111)
540	05.12 -	Radstand [mm] / Wheelbase [mm]:4600 (111)
		Radstand [mm] / Wheelbase [mm]:4900 (111)
		Scheibenbremse / Disc Brake (119)
		für Links-/Rechtslenker / for left-/right-hand traffic (156)
		Fahrgestellhöhe 1200mm / chassis height 1200mm (50)
420, Sattelzugmaschine / Truck Tractor(118)	05.12 -	Zwischenhebel zur Vorderachse 2 / Control arm to front axle 2 (126)
460	05.12 -	Scheibenbremse / Disc Brake (119)
500	05.12 -	für Links-/Rechtslenker / for left-/right-hand traffic (156)
540	05.12 -	Fahrgestellhöhe 900mm / chassis height 900mm (53)
		Fahrgestellhöhe 1000mm / chassis height 1000mm (49)
420, Sattelzugmaschine / Truck Tractor(118)	05.12 -	Zwischenhebel zur Vorderachse 2 / Control arm to front axle 2 (126)
460	05.12 -	Trommelbremse / Drum Brake (123)
500	05.12 -	für Links-/Rechtslenker / for left-/right-hand traffic (156)
540	05.12 -	Fahrgestellhöhe 1200mm / chassis height 1200mm (50)

2 **Lenkstange / Centre Rod Assembly** (4)
Schubstange / Push Rod (122)
einseitig verstellbar / Adjustable on one side (133)
Länge [mm] / Length [mm]:669 (106)
Konusmaß [mm] / Cone Size [mm]:28,6 (96)
Rohr-Ø [mm] / Pipe Ø [mm]:46 (117)
mit Zubehör / with accessories (173)

38657 01 21957525
37235 01

420, Pritsche/Fahrgestell / Flatbed/Chassis(109)	05.12 -	Zwischenhebel zur Vorderachse 2 / Control arm to front axle 2	(126)
420, Sattelzugmaschine / Truck Tractor(118)	05.12 -	Scheibenbremse / Disc Brake	(119)
460	05.12 -	Radstand [mm] / Wheelbase [mm]:5100	(111)
500	05.12 -	Radstand [mm] / Wheelbase [mm]:5600	(111)
540	05.12 -	Radstand [mm] / Wheelbase [mm]:6000	(111)
		Radstand [mm] / Wheelbase [mm]:6400	(111)
		für Links-/Rechtslenker / for left-/right-hand traffic	(156)
		Fahrgestellhöhe 1200mm / chassis height 1200mm	(50)

3 2 **Lenkstange / Centre Rod Assembly** (4)
Schubstange / Push Rod (122)
einseitig verstellbar / Adjustable on one side (133)
Länge [mm] / Length [mm]:669 (106)
Konusmaß [mm] / Cone Size [mm]:28,6 (96)
Rohr-Ø [mm] / Pipe Ø [mm]:46 (117)
mit Zubehör / with accessories (173)

38656 01 21527474
27547 02
37235 01

420, Pritsche/Fahrgestell / Flatbed/Chassis(109)	05.12 -	Zwischenhebel zur Vorderachse 2 / Control arm to front axle 2	(126)
		am Lenkhebel / at steering arm	(128)
		Trommelbremse / Drum Brake	(123)
		für Links-/Rechtslenker / for left-/right-hand traffic	(156)
		Fahrgestellhöhe 1200mm / chassis height 1200mm	(50)

3 **Lenkstange / Centre Rod Assembly** (4)
Schubstange / Push Rod (122)
einseitig verstellbar / Adjustable on one side (133)
Länge [mm] / Length [mm]:2200 (106)
Konusmaß [mm] / Cone Size [mm]:28,6 (96)
Rohr-Ø [mm] / Pipe Ø [mm]:62 (117)
mit Zubehör / with accessories (173)
Schrauben-/Mutternausführung: selbstsichernd / Bolt / Nut Version: Self-locking (121)

38665 01 22080430

420, Pritsche/Fahrgestell / Flatbed/Chassis(109)	05.12 -	LHD	
420, Sattelzugmaschine / Truck Tractor(118)	05.12 -	Lenkstockhebel zum Zwischenhebel / Pitman Arm to 1st control arm	(100)
460	05.12 -	am Lenkhebel / at steering arm	(128)
500	05.12 -	nicht für Einzelradaufhängung / not for single wheel suspension	(174)
540	05.12 -		

4 **Spurstangenkopf / Tie Rod End** (9)
am Lenkzylinder / at steering cylinder (129)
Länge [mm] / Length [mm]:105 (106)
Innengewinde / Inner Thread (91)
mit Rechtsgewinde / with right-hand thread (170)
Gewindemaß / Thread Size:M30x1,5 (86)
Außengewinde / Outer Thread (36)
Gewindemaß / Thread Size:M24x1,5 (86)
Konusmaß [mm] / Cone Size [mm]:32 (96)
mit Zubehör / with accessories (173)
Schrauben-/Mutternausführung: selbstsichernd / Bolt / Nut Version: Self-locking (121)

38692 01 21446028

420, Pritsche/Fahrgestell / Flatbed/Chassis(109)	05.12 -	am Lenkhebel / at steering arm	(128)
420, Sattelzugmaschine / Truck Tractor(118)	05.12 -	am Lenkzylinder / at steering cylinder	(129)
460	05.12 -		
500	05.12 -		
540	05.12 -		

VOLVO

FH II 8x2/4 05.12 -

6 Spurstange / Rod Assembly

Führungsstange / Guide Rod (8)(82)
beidseitig verstellbar / Adjustable on both sides (132)
Länge [mm] / Length [mm]:1689 (106)
Konusmaß [mm] / Cone Size [mm]:32 (96)
Rohr-Ø [mm] / Pipe Ø [mm]:42 (117)
mit Zubehör / with accessories (173)
Schrauben-/Mutternausführung: selbstsichernd / Bolt / Nut Version: Self-locking (121)

38668 01 **21190960**
34527 01
31961 01

420, Pritsche/Fahrgestell / Flatbed/Chassis(109)	05.12 -	1.VA / 1st front axle	(12)
420, Sattelzugmaschine / Truck Tractor(118)	05.12 -	nicht für Einzelradaufhängung / not for single wheel suspension	(174)
		für Fahrzeuge mit Blattfederung / for leaf-spring suspension vehicles	(142)
460	05.12 -	1.VA / 1st front axle	(12)
500	05.12 -	nicht für Einzelradaufhängung / not for single wheel suspension	(174)
540	05.12 -	für Fahrzeuge mit Blattfederung / for leaf-spring suspension vehicles	(142)
460	05.12 -	nicht für Einzelradaufhängung / not for single wheel suspension	(174)
500	05.12 -	für Fahrzeuge mit Blattfederung / for leaf-spring suspension vehicles	(142)
540	05.12 -	Abgasnorm: Euro 6 / Exhaust Emission Norm: Euro 6	(20)
		Fahrgestellhöhe 900mm / chassis height 900mm	(53)
		Fahrgestellhöhe 1000mm / chassis height 1000mm	(49)
		Fahrgestellhöhe 1200mm / chassis height 1200mm	(50)

6 Spurstange / Rod Assembly

Führungsstange / Guide Rod (8)(82)
beidseitig verstellbar / Adjustable on both sides (132)
Länge [mm] / Length [mm]:1668 (106)
Konusmaß [mm] / Cone Size [mm]:32 (96)
Rohr-Ø [mm] / Pipe Ø [mm]:42 (117)
mit Zubehör / with accessories (173)
Schrauben-/Mutternausführung: selbstsichernd / Bolt / Nut Version: Self-locking (121)

38669 01 **22325737**
34527 01
31961 01

420, Pritsche/Fahrgestell / Flatbed/Chassis(109)	05.12 -	2.VA / 2nd FA	(14)
420, Sattelzugmaschine / Truck Tractor(118)	05.12 -	nicht für Einzelradaufhängung / not for single wheel suspension	(174)
460	05.12 -	für Fahrzeuge mit Blattfederung / for leaf-spring suspension vehicles	(142)
500	05.12 -		
540	05.12 -		

14 Stange/Strebe, Stabilisator / Rod/Strut, stabiliser

Koppelstange / Coupling Rod (10)(97)
nicht verstellbar / not adjustable (177)
Länge [mm] / Length [mm]:325 (106)
Konusmaß [mm] / Cone Size [mm]:22 (96)

34604 01 **21446333**

420, Pritsche/Fahrgestell / Flatbed/Chassis(109)	05.12 -		
420, Sattelzugmaschine / Truck Tractor(118)	05.12 -		
460	05.12 -	für Fahrzeuge mit Blattfederung / for leaf-spring suspension vehicles	(142)
500	05.12 -	1.VA / 1st front axle	(12)
540	05.12 -	2.VA / 2nd FA	(14)
		nicht für Einzelradaufhängung / not for single wheel suspension	(174)

7 Spurstange / Rod Assembly

Führungsstange / Guide Rod (8)(82)
einseitig verstellbar / Adjustable on one side (133)
Länge [mm] / Length [mm]:1025 (106)
Konusmaß [mm] / Cone Size [mm]:28,6 (96)
Rohr-Ø [mm] / Pipe Ø [mm]:48 (117)
mit Zubehör / with accessories (173)

37230 01 **22159758**
37235 01
27547 02

420, Pritsche/Fahrgestell / Flatbed/Chassis(109)	05.12 -	Schleppachse / Tag Axle	(120)
420, Sattelzugmaschine / Truck Tractor(118)	05.12 -	für Fahrzeuge mit starrer Nachlaufachse / for vehicles with rigid trailing axle	(149)
460	05.12 -		
500	05.12 -		
540	05.12 -		

7 Spurstange / Rod Assembly

Führungsstange / Guide Rod (8)(82)
einseitig verstellbar / Adjustable on one side (133)
Länge [mm] / Length [mm]:1818 (106)
Konusmaß [mm] / Cone Size [mm]:32 (96)
Rohr-Ø [mm] / Pipe Ø [mm]:48 (117)
mit Zubehör / with accessories (173)
Schrauben-/Mutternausführung: selbstsichernd / Bolt / Nut Version: Self-locking (121)

38680 01 22159765
37235 01

420, Pritsche/Fahrgestell / Flatbed/Chassis(109)	05.12 -	Schleppachse / Tag Axle	(120)
420, Sattelzugmaschine / Truck Tractor(118)	05.12 -	für Fahrzeuge mit gelenkter Nachlaufachse / for vehicles with hinged trailing axle	(146)
460	05.12 -		
500	05.12 -		
540	05.12 -		

10 Lenker, Radaufhängung / Track Control Arm

Längslenker / Trailing Arm (3)(107)
Länge [mm] / Length [mm]:625 (106)
Bohrung-Ø 1 [mm] / Bore Ø 1 [mm]:17 (39)
Bohrung-Ø 2 [mm] / Bore Ø 2 [mm]:17 (40)
Lochabstand 1/Lochabstand 2 / Hole Pitch 1/ Hole Pitch 2:115/115 (103)
nicht verstellbar / not adjustable (177)
Molekularlager / Molecular Bearing (108)

38691 01 21196798

420, Pritsche/Fahrgestell / Flatbed/Chassis(109)	05.12 -	▽	
420, Sattelzugmaschine / Truck Tractor(118)	05.12 -	1.HA / 1st RA	(11)
460	05.12 -	2.HA / 2nd RA	(13)
500	05.12 -	für Fahrzeuge mit Luftfederung / for pneumatic suspension vehicles	(143)
540	05.12 -		

8 Lenker, Radaufhängung / Track Control Arm

Dreieckslenker (Nfz) / Wishbone (CV) (3)(46)
Länge [mm] / Length [mm]:662,2 (106)
Rohr-Ø [mm] / Pipe Ø [mm]:51 (117)
Bohrung-Ø 1 [mm] / Bore Ø 1 [mm]:21 (39)
Bohrung-Ø 2 [mm] / Bore Ø 2 [mm]:17,5 (40)
Lochabstand 1/Lochabstand 2 / Hole Pitch 1/ Hole Pitch 2:115 (103)
Molekularlager / Molecular Bearing (108)

36148 01 22238525

420, Pritsche/Fahrgestell / Flatbed/Chassis(109)	05.12 -	△	
420, Sattelzugmaschine / Truck Tractor(118)	05.12 -	1.HA / 1st RA	(11)
460	05.12 -	2.HA / 2nd RA	(13)
500	05.12 -	für Fahrzeuge mit Luftfederung / for pneumatic suspension vehicles	(143)
540	05.12 -		

13 Stange/Strebe, Stabilisator / Rod/Strut, stabiliser

Koppelstange / Coupling Rod (10)(97)
Länge [mm] / Length [mm]:443 (106)
Konusmaß [mm] / Cone Size [mm]:32 (96)
Rohr-Ø [mm] / Pipe Ø [mm]:38 (117)
mit Zubehör / with accessories (173)
Schrauben-/Mutternausführung: selbstsichernd / Bolt / Nut Version: Self-locking (121)

37707 01 22318844

420, Pritsche/Fahrgestell / Flatbed/Chassis(109)	05.12 -	Druckstange / Pressure Rod	(47)
460	05.12 -	Antriebsachse / Drive Axle	(32)
500	05.12 -	Schleppachse / Tag Axle	(120)
540	05.12 -	für Fahrzeuge mit Luftfederung / for pneumatic suspension vehicles	(143)
		Fahrhöhe 230 mm / ride height 230 mm	(70)
420, Sattelzugmaschine / Truck Tractor(118)	05.12 -	Antriebsachse / Drive Axle	(32)
		für Fahrzeuge mit Luftfederung / for pneumatic suspension vehicles	(143)
		Fahrhöhe 230 mm / ride height 230 mm	(70)

VOLVO

FH II 8x2/4 05.12 -

13

Stange/Strebe, Stabilisator / Rod/Strut, stabiliser (10)
Koppelstange / Coupling Rod (97)
nicht verstellbar / not adjustable (177)
Länge [mm] / Length [mm]:373 (106)
Konusmaß [mm] / Cone Size [mm]:32 (96)
Rohr-Ø [mm] / Pipe Ø [mm]:38 (117)
mit Zubehör / with accessories (173)
Schrauben-/Mutternausführung: selbstsichernd / Bolt / Nut Version: Self-locking (121)

38685 01 **22318841**

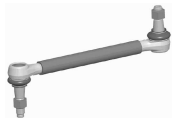

420, Pritsche/Fahrgestell / Flatbed/Chassis(109)	05.12 -	1.HA / 1st RA (11) 2.HA / 2nd RA (13) für Fahrzeuge mit Luftfederung / for pneumatic suspension vehicles (143) Fahrhöhe 170 mm / ride height 170 mm (66) Fahrhöhe 110 mm / ride height 110 mm (60)
460	05.12 -	
500	05.12 -	
540	05.12 -	
420, Sattelzugmaschine / Truck Tractor(118)	05.12 -	Antriebsachse / Drive Axle (32) für Fahrzeuge mit Luftfederung / for pneumatic suspension vehicles (143) Fahrhöhe 170 mm / ride height 170 mm (66) Fahrhöhe 110 mm / ride height 110 mm (60)
420, Sattelzugmaschine / Truck Tractor(118)	05.12 -	Schleppachse / Tag Axle (120) für Fahrzeuge mit Luftfederung / for pneumatic suspension vehicles (143) Fahrhöhe 170 mm / ride height 170 mm (66) Fahrhöhe 110 mm / ride height 110 mm (60)

13

Stange/Strebe, Stabilisator / Rod/Strut, stabiliser (10)
Koppelstange / Coupling Rod (97)
nicht verstellbar / not adjustable (177)
Länge [mm] / Length [mm]:343 (106)
Konusmaß [mm] / Cone Size [mm]:32 (96)
Rohr-Ø [mm] / Pipe Ø [mm]:38 (117)
mit Zubehör / with accessories (173)
Schrauben-/Mutternausführung: selbstsichernd / Bolt / Nut Version: Self-locking (121)

38686 01 **22318840**

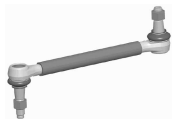

420, Pritsche/Fahrgestell / Flatbed/Chassis(109)	05.12 -	1.HA / 1st RA (11) 2.HA / 2nd RA (13) für Fahrzeuge mit Luftfederung / for pneumatic suspension vehicles (143) Fahrhöhe 140 mm / ride height 140 mm (63)
460	05.12 -	
500	05.12 -	
540	05.12 -	
420, Sattelzugmaschine / Truck Tractor(118)	05.12 -	für Fahrzeuge mit Luftfederung / for pneumatic suspension vehicles (143) Antriebsachse / Drive Axle (32) Fahrhöhe 140 mm / ride height 140 mm (63)
420, Sattelzugmaschine / Truck Tractor(118)	05.12 -	für Fahrzeuge mit Luftfederung / for pneumatic suspension vehicles (143) Schleppachse / Tag Axle (120) Fahrhöhe 140 mm / ride height 140 mm (63)

FH II 8x4 05.12 -

1 Lenkstange / Centre Rod Assembly

Schubstange / Push Rod (4)(122)
einseitig verstellbar / Adjustable on one side (133)
Länge [mm] / Length [mm]:895 (106)
Konusmaß [mm] / Cone Size [mm]:28,6 (96)
Rohr-Ø [mm] / Pipe Ø [mm]:52 (117)
mit Zubehör / with accessories (173)

38662 01 22380814
37235 01

500, Pritsche/Fahrgestell / Flatbed/Chassis(109)	09.12 -	LHD	
500, Sattelzugmaschine / Truck Tractor(118)	09.12 -	Lenkstockhebel zur 1. VA / Pitman arm to 1st front axle	(102)
		nicht für Einzelradaufhängung / not for single wheel suspension	(174)

2 Lenkstange / Centre Rod Assembly

Schubstange / Push Rod (4)(122)
einseitig verstellbar / Adjustable on one side (133)
Länge [mm] / Length [mm]:669 (106)
Konusmaß [mm] / Cone Size [mm]:28,6 (96)
Rohr-Ø [mm] / Pipe Ø [mm]:46 (117)
mit Zubehör / with accessories (173)

38656 01 21527474
27547 02
37235 01

500, Pritsche/Fahrgestell / Flatbed/Chassis(109)	09.12 -	Zwischenhebel zur Vorderachse 2 / Control arm to front axle 2	(126)
500, Sattelzugmaschine / Truck Tractor(118)	09.12 -	Scheibenbremse / Disc Brake	(119)
		für Links-/Rechtslenker / for left-/right-hand traffic	(156)
		Fahrgestellhöhe 900mm / chassis height 900mm	(53)
		Fahrgestellhöhe 1000mm / chassis height 1000mm	(49)
500, Pritsche/Fahrgestell / Flatbed/Chassis(109)	09.12 -	Zwischenhebel zur Vorderachse 2 / Control arm to front axle 2	(126)
500, Sattelzugmaschine / Truck Tractor(118)	09.12 -	Radstand [mm] / Wheelbase [mm]:4300	(111)
		Radstand [mm] / Wheelbase [mm]:4350	(111)
		Radstand [mm] / Wheelbase [mm]:4600	(111)
		Radstand [mm] / Wheelbase [mm]:4900	(111)
		Scheibenbremse / Disc Brake	(119)
		für Links-/Rechtslenker / for left-/right-hand traffic	(156)
		Fahrgestellhöhe 1200mm / chassis height 1200mm	(50)
500, Pritsche/Fahrgestell / Flatbed/Chassis(109)	09.12 -	Zwischenhebel zur Vorderachse 2 / Control arm to front axle 2	(126)
500, Sattelzugmaschine / Truck Tractor(118)	09.12 -	Trommelbremse / Drum Brake	(123)
		für Links-/Rechtslenker / for left-/right-hand traffic	(156)
		Fahrgestellhöhe 1200mm / chassis height 1200mm	(50)

2 Lenkstange / Centre Rod Assembly

Schubstange / Push Rod (4)(122)
einseitig verstellbar / Adjustable on one side (133)
Länge [mm] / Length [mm]:669 (106)
Konusmaß [mm] / Cone Size [mm]:28,6 (96)
Rohr-Ø [mm] / Pipe Ø [mm]:46 (117)
mit Zubehör / with accessories (173)

38657 01 21957525
37235 01

500, Pritsche/Fahrgestell / Flatbed/Chassis(109)	09.12 -	Zwischenhebel zur Vorderachse 2 / Control arm to front axle 2	(126)
500, Sattelzugmaschine / Truck Tractor(118)	09.12 -	Scheibenbremse / Disc Brake	(119)
		Radstand [mm] / Wheelbase [mm]:5100	(111)
		Radstand [mm] / Wheelbase [mm]:5600	(111)
		Radstand [mm] / Wheelbase [mm]:6000	(111)
		Radstand [mm] / Wheelbase [mm]:6400	(111)
		für Links-/Rechtslenker / for left-/right-hand traffic	(156)
		Fahrgestellhöhe 1200mm / chassis height 1200mm	(50)

3 Lenkstange / Centre Rod Assembly

Schubstange / Push Rod (4)(122)
einseitig verstellbar / Adjustable on one side (133)
Länge [mm] / Length [mm]:2200 (106)
Konusmaß [mm] / Cone Size [mm]:28,6 (96)
Rohr-Ø [mm] / Pipe Ø [mm]:62 (117)
mit Zubehör / with accessories (173)
Schrauben-/Mutternausführung: selbstsichernd / Bolt / Nut Version: Self-locking (121)

38665 01 22080430

500, Pritsche/Fahrgestell / Flatbed/Chassis(109)	09.12 -	LHD	
500, Sattelzugmaschine / Truck Tractor(118)	09.12 -	Lenkstockhebel zum Zwischenhebel / Pitman Arm to 1st control arm	(100)
		am Lenkhebel / at steering arm	(128)
		nicht für Einzelradaufhängung / not for single wheel suspension	(174)

VOLVO

FH II 8x4 05.12 -

4 Spurstangenkopf / Tie Rod End

38692 01 — 21446028

am Lenkzylinder / at steering cylinder (129)
Länge [mm] / Length [mm]:105 (106)
Innengewinde / Inner Thread (91)
mit Rechtsgewinde / with right-hand thread (170)
Gewindemaß / Thread Size:M30x1,5 (86)
Außengewinde / Outer Thread (36)
Gewindemaß / Thread Size:M24x1,5 (86)
Konusmaß [mm] / Cone Size [mm]:32 (96)
mit Zubehör / with accessories (173)
Schrauben-/Mutternausführung: selbstsichernd / Bolt / Nut Version: Self-locking (121)

500, Pritsche/Fahrgestell / Flatbed/Chassis(109)	09.12 -	am Lenkhebel / at steering arm (128)
500, Sattelzugmaschine / Truck Tractor(118)	09.12 -	am Lenkzylinder / at steering cylinder (129)

6 Spurstange / Rod Assembly

38668 01 — 21190960

34527 01
31961 01

Führungsstange / Guide Rod (82)
beidseitig verstellbar / Adjustable on both sides (132)
Länge [mm] / Length [mm]:1689 (106)
Konusmaß [mm] / Cone Size [mm]:32 (96)
Rohr-Ø [mm] / Pipe Ø [mm]:42 (117)
mit Zubehör / with accessories (173)
Schrauben-/Mutternausführung: selbstsichernd / Bolt / Nut Version: Self-locking (121)

500, Pritsche/Fahrgestell / Flatbed/Chassis(109)	09.12 -	1.VA / 1st front axle (12)
500, Sattelzugmaschine / Truck Tractor(118)	09.12 -	nicht für Einzelradaufhängung / not for single wheel suspension (174)
		für Fahrzeuge mit Blattfederung / for leaf-spring suspension vehicles (142)

6 Spurstange / Rod Assembly

38669 01 — 22325737

34527 01
31961 01

Führungsstange / Guide Rod (82)
beidseitig verstellbar / Adjustable on both sides (132)
Länge [mm] / Length [mm]:1668 (106)
Konusmaß [mm] / Cone Size [mm]:32 (96)
Rohr-Ø [mm] / Pipe Ø [mm]:42 (117)
mit Zubehör / with accessories (173)
Schrauben-/Mutternausführung: selbstsichernd / Bolt / Nut Version: Self-locking (121)

500, Pritsche/Fahrgestell / Flatbed/Chassis(109)	09.12 -	2.VA / 2nd FA (14)
500, Sattelzugmaschine / Truck Tractor(118)	09.12 -	nicht für Einzelradaufhängung / not for single wheel suspension (174)
		für Fahrzeuge mit Blattfederung / for leaf-spring suspension vehicles (142)

14 Stange/Strebe, Stabilisator / Rod/Strut, stabiliser

34604 01 — 21446333

Koppelstange / Coupling Rod (97)
nicht verstellbar / not adjustable (177)
Länge [mm] / Length [mm]:325 (106)
Konusmaß [mm] / Cone Size [mm]:22 (96)

500, Pritsche/Fahrgestell / Flatbed/Chassis(109)	09.12 -	für Fahrzeuge mit Blattfederung / for leaf-spring suspension vehicles (142)
500, Sattelzugmaschine / Truck Tractor(118)	09.12 -	1.VA / 1st front axle (12)
		2.VA / 2nd FA (14)
		nicht für Einzelradaufhängung / not for single wheel suspension (174)

10 Lenker, Radaufhängung / Track Control Arm

35271 01 — 21051046

® 34610 01

Längslenker / Trailing Arm (107)
Länge [mm] / Length [mm]:515 (106)
Bohrung-Ø 1 [mm] / Bore Ø 1 [mm]:21 (39)
Bohrung-Ø 2 [mm] / Bore Ø 2 [mm]:21 (40)
Lochabstand 1/Lochabstand 2 / Hole Pitch 1/ Hole Pitch 2:130 / 130 (103)
Molekularlager / Molecular Bearing (108)

500, Pritsche/Fahrgestell / Flatbed/Chassis(109)	09.12 -	1.HA / 1st RA (11)
500, Sattelzugmaschine / Truck Tractor(118)	09.12 -	2.HA / 2nd RA (13)
		für Fahrzeuge mit Blattfederung / for leaf-spring suspension vehicles (142)
		Blattfeder / Leaf spring (38)
		Aggregatlast 26t / aggregate load 26t (28)
500, Pritsche/Fahrgestell / Flatbed/Chassis(109)	09.12 -	1.HA / 1st RA (11)
500, Sattelzugmaschine / Truck Tractor(118)	09.12 -	2.HA / 2nd RA (13)
		für Fahrzeuge mit Blattfederung / for leaf-spring suspension vehicles (142)
		Aggregatlast 21t / aggregate load 21t (26)
		Aggregatlast 26t / aggregate load 26t (28)

FH II 8x4 05.12 -

10 Lenker, Radaufhängung / Track Control Arm

Längslenker / Trailing Arm (3) (107)
Länge [mm] / Length [mm]:625 (106)
Bohrung-Ø 1 [mm] / Bore Ø 1 [mm]:17 (39)
Bohrung-Ø 2 [mm] / Bore Ø 2 [mm]:17 (40)
Lochabstand 1/Lochabstand 2 / Hole Pitch 1/ Hole Pitch 2:115/115 (103)
nicht verstellbar / not adjustable (177)
Molekularlager / Molecular Bearing (108)

500, Pritsche/Fahrgestell / Flatbed/Chassis(109) 09.12 -
500, Sattelzugmaschine / Truck Tractor(118) 09.12 -

38691 01 21196798

▽
1.HA / 1st RA (11)
2.HA / 2nd RA (13)
für Fahrzeuge mit Luftfederung / for pneumatic suspension vehicles (143)

8 Lenker, Radaufhängung / Track Control Arm

Dreieckslenker (Nfz) / Wishbone (CV) (3) (46)
Länge [mm] / Length [mm]:662,4 (106)
Rohr-Ø [mm] / Pipe Ø [mm]:48 (117)
Bohrung-Ø 1 [mm] / Bore Ø 1 [mm]:19 (39)
Bohrung-Ø 2 [mm] / Bore Ø 2 [mm]:19 (40)
Lochabstand 1/Lochabstand 2 / Hole Pitch 1/ Hole Pitch 2:115/115 (103)

500, Pritsche/Fahrgestell / Flatbed/Chassis(109) 09.12 -
500, Sattelzugmaschine / Truck Tractor(118) 09.12 -

26058 01 7420741703
® 25208 01
® 30672 01

△ (P)
1.HA / 1st RA (11)
2.HA / 2nd RA (13)
für Fahrzeuge mit Blattfederung / for leaf-spring suspension vehicles (142)
Doppelachsaggregat / Tandem-axle Assembly (45)
Achslast [t] / Axle Load [t]:21 (24)

8 Lenker, Radaufhängung / Track Control Arm

Dreieckslenker (Nfz) / Wishbone (CV) (3) (46)
Länge [mm] / Length [mm]:671 (106)
Rohr-Ø [mm] / Pipe Ø [mm]:58 (117)
Bohrung-Ø 1 [mm] / Bore Ø 1 [mm]:23 (39)
Bohrung-Ø 2 [mm] / Bore Ø 2 [mm]:23 (40)
Lochabstand 1/Lochabstand 2 / Hole Pitch 1/ Hole Pitch 2:130/130 (103)

500, Pritsche/Fahrgestell / Flatbed/Chassis(109) 09.12 -
500, Sattelzugmaschine / Truck Tractor(118) 09.12 -

35009 01 22318834
® 28706 01

△ (P)
1.HA / 1st RA (11)
2.HA / 2nd RA (13)
für Fahrzeuge mit Blattfederung / for leaf-spring suspension vehicles (142)
Aggregatlast 26t / aggregate load 26t (28)
Aggregatlast 23t / aggregate load 23t (27)

500, Pritsche/Fahrgestell / Flatbed/Chassis(109) 09.12 -
500, Sattelzugmaschine / Truck Tractor(118) 09.12 -

△
1.HA / 1st RA (11)
2.HA / 2nd RA (13)
für Fahrzeuge mit Blattfederung / for leaf-spring suspension vehicles (142)
Blattfeder / Leaf spring (38)
Aggregatlast 26t / aggregate load 26t (28)
Aggregatlast 32t / aggregate load 32t (30)

8 Lenker, Radaufhängung / Track Control Arm

Dreieckslenker (Nfz) / Wishbone (CV) (3) (46)
Länge [mm] / Length [mm]:662,2 (106)
Rohr-Ø [mm] / Pipe Ø [mm]:51 (117)
Bohrung-Ø 1 [mm] / Bore Ø 1 [mm]:21 (39)
Bohrung-Ø 2 [mm] / Bore Ø 2 [mm]:17,5 (40)
Lochabstand 1/Lochabstand 2 / Hole Pitch 1/ Hole Pitch 2:115 (103)
Molekularlager / Molecular Bearing (108)

500, Pritsche/Fahrgestell / Flatbed/Chassis(109) 09.12 -
500, Sattelzugmaschine / Truck Tractor(118) 09.12 -

36148 01 22238525

△
1.HA / 1st RA (11)
2.HA / 2nd RA (13)
für Fahrzeuge mit Luftfederung / for pneumatic suspension vehicles (143)

VOLVO

FH II 8x4 05.12 -

13

Stange/Strebe, Stabilisator / Rod/Strut, stabiliser (10)
Koppelstange / Coupling Rod (97)
Länge [mm] / Length [mm]:443 (106)
Konusmaß [mm] / Cone Size [mm]:32 (96)
Rohr-Ø [mm] / Pipe Ø [mm]:38 (117)
mit Zubehör / with accessories (173)
Schrauben-/Mutternausführung: selbstsichernd / Bolt / Nut Version: Self-locking (121)

37707 01 **22318844**

500, Pritsche/Fahrgestell / Flatbed/Chassis(109)	09.12 -	Schleppachse / Tag Axle	(120)
500, Sattelzugmaschine / Truck Tractor(118)	09.12 -	für Fahrzeuge mit gelenkter Nachlaufachse / for vehicles with hinged trailing axle	(146)
		für Fahrzeuge mit Luftfederung / for pneumatic suspension vehicles	(143)
		Fahrhöhe 230 mm / ride height 230 mm	(70)
500, Pritsche/Fahrgestell / Flatbed/Chassis(109)	09.12 -	1.HA / 1st RA	(11)
500, Sattelzugmaschine / Truck Tractor(118)	09.12 -	2.HA / 2nd RA	(13)
		für Fahrzeuge mit Luftfederung / for pneumatic suspension vehicles	(143)
		Fahrhöhe 230 mm / ride height 230 mm	(70)

13

Stange/Strebe, Stabilisator / Rod/Strut, stabiliser (10)
Koppelstange / Coupling Rod (97)
nicht verstellbar / not adjustable (177)
Länge [mm] / Length [mm]:373 (106)
Konusmaß [mm] / Cone Size [mm]:32 (96)
Rohr-Ø [mm] / Pipe Ø [mm]:38 (117)
mit Zubehör / with accessories (173)
Schrauben-/Mutternausführung: selbstsichernd / Bolt / Nut Version: Self-locking (121)

38685 01 **22318841**

500, Pritsche/Fahrgestell / Flatbed/Chassis(109)	09.12 -		
500, Sattelzugmaschine / Truck Tractor(118)	09.12 -	1.HA / 1st RA	(11)
		2.HA / 2nd RA	(13)
		für Fahrzeuge mit Luftfederung / for pneumatic suspension vehicles	(143)
		Fahrhöhe 170 mm / ride height 170 mm	(66)
500, Pritsche/Fahrgestell / Flatbed/Chassis(109)	09.12 -		
500, Sattelzugmaschine / Truck Tractor(118)	09.12 -	Schleppachse / Tag Axle	(120)
		für Fahrzeuge mit gelenkter Nachlaufachse / for vehicles with hinged trailing axle	(146)
		für Fahrzeuge mit Luftfederung / for pneumatic suspension vehicles	(143)
		Fahrhöhe 170 mm / ride height 170 mm	(66)

13

Stange/Strebe, Stabilisator / Rod/Strut, stabiliser (10)
Koppelstange / Coupling Rod (97)
nicht verstellbar / not adjustable (177)
Länge [mm] / Length [mm]:343 (106)
Konusmaß [mm] / Cone Size [mm]:32 (96)
Rohr-Ø [mm] / Pipe Ø [mm]:38 (117)
mit Zubehör / with accessories (173)
Schrauben-/Mutternausführung: selbstsichernd / Bolt / Nut Version: Self-locking (121)

38686 01 **22318840**

500, Pritsche/Fahrgestell / Flatbed/Chassis(109)	09.12 -		
		1.HA / 1st RA	(11)
		2.HA / 2nd RA	(13)
		für Fahrzeuge mit Luftfederung / for pneumatic suspension vehicles	(143)
		Fahrhöhe 140 mm / ride height 140 mm	(63)

13

Stange/Strebe, Stabilisator / Rod/Strut, stabiliser (10)
Koppelstange / Coupling Rod (97)
nicht verstellbar / not adjustable (177)
Länge [mm] / Length [mm]:395 (106)
Konusmaß [mm] / Cone Size [mm]:32 (96)
Rohr-Ø [mm] / Pipe Ø [mm]:38 (117)
mit Zubehör / with accessories (173)
Schrauben-/Mutternausführung: selbstsichernd / Bolt / Nut Version: Self-locking (121)

38688 01 **22318842**

500, Pritsche/Fahrgestell / Flatbed/Chassis(109)	09.12 -		
		1.HA / 1st RA	(11)
		2.HA / 2nd RA	(13)
		für Fahrzeuge mit Luftfederung / for pneumatic suspension vehicles	(143)
		für Fahrzeuge mit verstärktem Fahrwerk / for vehicles with heavy duty suspension	(151)
		Fahrhöhe 230 mm / ride height 230 mm	(70)

VOLVO

FH II 8x4/4 05.12 -

1	**Lenkstange / Centre Rod Assembly** Schubstange / Push Rod einseitig verstellbar / Adjustable on one side Länge [mm] / Length [mm]:895 Konusmaß [mm] / Cone Size [mm]:28,6 Rohr-Ø [mm] / Pipe Ø [mm]:52 mit Zubehör / with accessories		(4) (122) (133) (106) (96) (117) (173)	**38662 01** **22380814** 37235 01
	420, 35 t	05.12 -		LHD Lenkstockhebel zur 1. VA / Pitman arm to 1st front axle (102) nicht für Einzelradaufhängung / not for single wheel suspension (174)
	420, 37 t	05.12 -		
	420, 42 t	05.12 -		
	460, 42 t	05.12 -		
	460, 35 t, Pritsche/Fahrgestell / Flatbed/Chassis(109)	05.12 -		
	460, 37 t	05.12 -		
	460, 35 t, Sattelzugmaschine / Truck Tractor(118)	05.12 -		
	500, 37 t	05.12 -		
	500, 42 t	05.12 -		
	500, 35 t, Pritsche/Fahrgestell / Flatbed/Chassis(109)	05.12 -		
	500, 35 t, Sattelzugmaschine / Truck Tractor(118)	05.12 -		
	500, 35 t, Pritsche/Fahrgestell / Flatbed/Chassis(109)	09.12 -		
	500, 35 t, Sattelzugmaschine / Truck Tractor(118)	09.12 -		
	540, 37 t	05.12 -		
	540, 35 t, Pritsche/Fahrgestell / Flatbed/Chassis(109)	05.12 -		
	540, 42 t	05.12 -		
	540, 35 t, Sattelzugmaschine / Truck Tractor(118)	05.12 -		
1	**Lenkstange / Centre Rod Assembly** Schubstange / Push Rod einseitig verstellbar / Adjustable on one side Länge [mm] / Length [mm]:895 Konusmaß [mm] / Cone Size [mm]:28,6 Rohr-Ø [mm] / Pipe Ø [mm]:52 mit Zubehör / with accessories		(4) (122) (133) (106) (96) (117) (173)	**38663 01** **22380817** 37235 01
	420, 37 t	05.12 -		RHD Lenkstockhebel zur 1. VA / Pitman arm to 1st front axle (102) für Fahrzeuge mit Blattfederung / for leaf-spring suspension vehicles (142) nicht für Einzelradaufhängung / not for single wheel suspension (174)

VOLVO

FH II 8x4/4 05.12 -

2

Lenkstange / Centre Rod Assembly

Schubstange / Push Rod
einseitig verstellbar / Adjustable on one side
Länge [mm] / Length [mm]:669
Konusmaß [mm] / Cone Size [mm]:28,6
Rohr-Ø [mm] / Pipe Ø [mm]:46
mit Zubehör / with accessories

(4) (122) (133) (106) (96) (117) (173)

38656 01 **21527474**
27547 02
37235 01

420, 35 t 420, 37 t 420, 42 t 460, 42 t 460, 35 t, Pritsche/Fahrgestell / Flatbed/Chassis(109) 460, 37 t 460, 35 t, Sattelzugmaschine / Truck Tractor(118) 500, 37 t 500, 42 t 500, 35 t, Pritsche/Fahrgestell / Flatbed/Chassis(109) 500, 35 t, Sattelzugmaschine / Truck Tractor(118) 500, 35 t, Sattelzugmaschine / Truck Tractor(118) 540, 37 t 540, 35 t, Pritsche/Fahrgestell / Flatbed/Chassis(109) 540, 42 t 540, 35 t, Sattelzugmaschine / Truck Tractor(118)	05.12 - 05.12 - 05.12 - 05.12 - 05.12 - 05.12 - 05.12 - 05.12 - 05.12 - 05.12 - 05.12 - 05.12 - 09.12 - 05.12 - 05.12 - 05.12 - 05.12 -	Zwischenhebel zur Vorderachse 2 / Control arm to front axle 2 Trommelbremse / Drum Brake für Links-/Rechtslenker / for left-/right-hand traffic Fahrgestellhöhe 1200mm / chassis height 1200mm	(126) (123) (156) (50)
420, 35 t 420, 37 t 420, 42 t 460, 42 t 460, 35 t, Pritsche/Fahrgestell / Flatbed/Chassis(109) 460, 37 t 460, 35 t, Sattelzugmaschine / Truck Tractor(118) 500, 37 t 500, 42 t 500, 35 t, Pritsche/Fahrgestell / Flatbed/Chassis(109) 500, 35 t, Sattelzugmaschine / Truck Tractor(118) 500, 35 t, Sattelzugmaschine / Truck Tractor(118) 540, 37 t 540, 35 t, Pritsche/Fahrgestell / Flatbed/Chassis(109) 540, 42 t 540, 35 t, Sattelzugmaschine / Truck Tractor(118)	05.12 - 05.12 - 05.12 - 05.12 - 05.12 - 05.12 - 05.12 - 05.12 - 05.12 - 05.12 - 05.12 - 05.12 - 09.12 - 05.12 - 05.12 - 05.12 - 05.12 -	Zwischenhebel zur Vorderachse 2 / Control arm to front axle 2 Scheibenbremse / Disc Brake für Links-/Rechtslenker / for left-/right-hand traffic Fahrgestellhöhe 900mm / chassis height 900mm Fahrgestellhöhe 1000mm / chassis height 1000mm	(126) (119) (156) (53) (49)
420, 35 t 420, 37 t 420, 42 t 460, 42 t 460, 35 t, Pritsche/Fahrgestell / Flatbed/Chassis(109) 460, 37 t 460, 35 t, Sattelzugmaschine / Truck Tractor(118) 500, 37 t 500, 42 t 500, 35 t, Pritsche/Fahrgestell / Flatbed/Chassis(109) 500, 35 t, Sattelzugmaschine / Truck Tractor(118) 500, 35 t, Sattelzugmaschine / Truck Tractor(118) 540, 37 t 540, 35 t, Pritsche/Fahrgestell / Flatbed/Chassis(109) 540, 42 t 540, 35 t, Sattelzugmaschine / Truck Tractor(118)	05.12 - 05.12 - 05.12 - 05.12 - 05.12 - 05.12 - 05.12 - 05.12 - 05.12 - 05.12 - 05.12 - 05.12 - 09.12 - 05.12 - 05.12 - 05.12 - 05.12 -	Zwischenhebel zur Vorderachse 2 / Control arm to front axle 2 Radstand [mm] / Wheelbase [mm]:4300 Radstand [mm] / Wheelbase [mm]:4350 Radstand [mm] / Wheelbase [mm]:4600 Radstand [mm] / Wheelbase [mm]:4900 Scheibenbremse / Disc Brake für Links-/Rechtslenker / for left-/right-hand traffic Fahrgestellhöhe 1200mm / chassis height 1200mm	(126) (111) (111) (111) (111) (119) (156) (50)
500, 35 t, Pritsche/Fahrgestell / Flatbed/Chassis(109)	09.12 -	Zwischenhebel zur Vorderachse 2 / Control arm to front axle 2 Radstand [mm] / Wheelbase [mm]:4300 Radstand [mm] / Wheelbase [mm]:4350 Radstand [mm] / Wheelbase [mm]:4600 Radstand [mm] / Wheelbase [mm]:4900 Scheibenbremse / Disc Brake für Links-/Rechtslenker / for left-/right-hand traffic Fahrgestellhöhe 1200mm / chassis height 1200mm	(126) (111) (111) (111) (111) (119) (156) (50)
500, 35 t, Pritsche/Fahrgestell / Flatbed/Chassis(109)	09.12 -	Zwischenhebel zur Vorderachse 2 / Control arm to front axle 2 Trommelbremse / Drum Brake für Links-/Rechtslenker / for left-/right-hand traffic Fahrgestellhöhe 1200mm / chassis height 1200mm	(126) (123) (156) (50)

2 Lenkstange / Centre Rod Assembly

Schubstange / Push Rod (122)
einseitig verstellbar / Adjustable on one side (133)
Länge [mm] / Length [mm]:669 (106)
Konusmaß [mm] / Cone Size [mm]:28,6 (96)
Rohr-Ø [mm] / Pipe Ø [mm]:46 (117)
mit Zubehör / with accessories (173)

(4)

38657 01 **21957525**
37235 01

420, 35 t	05.12 -	
420, 37 t	05.12 -	
420, 42 t	05.12 -	
460, 42 t	05.12 -	
460, 35 t, Pritsche/Fahrgestell / Flatbed/Chassis(109)	05.12 -	
460, 37 t	05.12 -	
460, 35 t, Sattelzugmaschine / Truck Tractor(118)	05.12 -	
500, 37 t	05.12 -	
500, 42 t	05.12 -	
500, 35 t, Pritsche/Fahrgestell / Flatbed/Chassis(109)	05.12 -	
500, 35 t, Sattelzugmaschine / Truck Tractor(118)	05.12 -	
500, 35 t, Pritsche/Fahrgestell / Flatbed/Chassis(109)	09.12 -	
500, 35 t, Sattelzugmaschine / Truck Tractor(118)	09.12 -	
540, 37 t	05.12 -	
540, 35 t, Pritsche/Fahrgestell / Flatbed/Chassis(109)	05.12 -	
540, 42 t	05.12 -	
540, 35 t, Sattelzugmaschine / Truck Tractor(118)	05.12 -	

Zwischenhebel zur Vorderachse 2 / Control arm to front axle 2	(126)
Scheibenbremse / Disc Brake	(119)
Radstand [mm] / Wheelbase [mm]:5100	(111)
Radstand [mm] / Wheelbase [mm]:5600	(111)
Radstand [mm] / Wheelbase [mm]:6000	(111)
Radstand [mm] / Wheelbase [mm]:6400	(111)
für Links-/Rechtslenker / for left-/right-hand traffic	(156)
Fahrgestellhöhe 1200mm / chassis height 1200mm	(50)

3 Lenkstange / Centre Rod Assembly

Schubstange / Push Rod (122)
einseitig verstellbar / Adjustable on one side (133)
Länge [mm] / Length [mm]:2139 (106)
Konusmaß [mm] / Cone Size [mm]:28,6 (96)
Rohr-Ø [mm] / Pipe Ø [mm]:62 (117)
mit Zubehör / with accessories (173)

(4)

31885 01 **20453063**
35854 01

500, 35 t, Pritsche/Fahrgestell / Flatbed/Chassis(109)	09.12 -	
500, 35 t, Sattelzugmaschine / Truck Tractor(118)	09.12 -	

LHD

am Lenkhebel / at steering arm	(128)
Lenkstockhebel zum Zwischenhebel / Pitman Arm to 1st control arm	(100)
Achsabstand [mm] / Centre Distance [mm]:1795	(21)
1.VA / 1st front axle	(12)
2.VA / 2nd FA	(14)

3 Lenkstange / Centre Rod Assembly

Schubstange / Push Rod (122)
einseitig verstellbar / Adjustable on one side (133)
Länge [mm] / Length [mm]:2339 (106)
Konusmaß [mm] / Cone Size [mm]:28,6 (96)
Rohr-Ø [mm] / Pipe Ø [mm]:62 (117)
mit Zubehör / with accessories (173)

(4)

31886 01 **20581632**
35854 01

500, 35 t, Pritsche/Fahrgestell / Flatbed/Chassis(109)	09.12 -	
500, 35 t, Sattelzugmaschine / Truck Tractor(118)	09.12 -	

LHD

am Lenkhebel / at steering arm	(128)
Lenkstockhebel zum Zwischenhebel / Pitman Arm to 1st control arm	(100)
Achsabstand [mm] / Centre Distance [mm]:1995	(21)
1.VA / 1st front axle	(12)
2.VA / 2nd FA	(14)

3 Lenkstange / Centre Rod Assembly

Schubstange / Push Rod (122)
einseitig verstellbar / Adjustable on one side (133)
Länge [mm] / Length [mm]:2139 (106)
Konusmaß [mm] / Cone Size [mm]:28,6 (96)
Rohr-Ø [mm] / Pipe Ø [mm]:62 (117)
mit Zubehör / with accessories (173)

(4)

34698 01 **20584291**
35854 01

500, 35 t, Pritsche/Fahrgestell / Flatbed/Chassis(109)	09.12 -	
500, 35 t, Sattelzugmaschine / Truck Tractor(118)	09.12 -	

RHD

am Lenkhebel / at steering arm	(128)
Lenkstockhebel zum Zwischenhebel / Pitman Arm to 1st control arm	(100)
Achsabstand [mm] / Centre Distance [mm]:1795	(21)
1.VA / 1st front axle	(12)
2.VA / 2nd FA	(14)

VOLVO

FH II 8x4/4 05.12 -

3 Lenkstange / Centre Rod Assembly

Schubstange / Push Rod (122)
einseitig verstellbar / Adjustable on one side (133)
Länge [mm] / Length [mm]:2339 (106)
Konusmaß [mm] / Cone Size [mm]:28,6 (96)
Rohr-Ø [mm] / Pipe Ø [mm]:62 (117)
mit Zubehör / with accessories (173)

35948 01 — 20581633
35854 01

500, 35 t, Pritsche/Fahrgestell / Flatbed/Chassis(109)	09.12 -
500, 35 t, Sattelzugmaschine / Truck Tractor(118)	09.12 -

RHD

am Lenkhebel / at steering arm (128)
Lenkstockhebel zum Zwischenhebel / Pitman Arm to 1st control arm (100)
Achsabstand [mm] / Centre Distance [mm]:1995 (21)
1.VA / 1st front axle (12)
2.VA / 2nd FA (14)

3 2 Lenkstange / Centre Rod Assembly

Schubstange / Push Rod (122)
einseitig verstellbar / Adjustable on one side (133)
Länge [mm] / Length [mm]:669 (106)
Konusmaß [mm] / Cone Size [mm]:28,6 (96)
Rohr-Ø [mm] / Pipe Ø [mm]:46 (117)
mit Zubehör / with accessories (173)

38656 01 — 21527474
27547 02
37235 01

500, 35 t, Pritsche/Fahrgestell / Flatbed/Chassis(109)	09.12 -

Zwischenhebel zur Vorderachse 2 / Control arm to front axle 2 (126)
am Lenkhebel / at steering arm (128)
Scheibenbremse / Disc Brake (119)
für Links-/Rechtslenker / for left-/right-hand traffic (156)
Fahrgestellhöhe 900mm / chassis height 900mm (53)
Fahrgestellhöhe 1000mm / chassis height 1000mm (49)

3 Lenkstange / Centre Rod Assembly

Schubstange / Push Rod (122)
einseitig verstellbar / Adjustable on one side (133)
Länge [mm] / Length [mm]:2200 (106)
Konusmaß [mm] / Cone Size [mm]:28,6 (96)
Rohr-Ø [mm] / Pipe Ø [mm]:62 (117)
mit Zubehör / with accessories (173)
Schrauben-/Mutternausführung: selbstsichernd / Bolt / Nut Version: Self-locking (121)

38665 01 — 22080430

420, 35 t	05.12 -
420, 37 t	05.12 -
420, 42 t	05.12 -
460, 42 t	05.12 -
460, 35 t, Pritsche/Fahrgestell / Flatbed/Chassis(109)	05.12 -
460, 37 t	05.12 -
460, 35 t, Sattelzugmaschine / Truck Tractor(118)	05.12 -
500, 37 t	05.12 -
500, 42 t	05.12 -
500, 35 t, Pritsche/Fahrgestell / Flatbed/Chassis(109)	05.12 -
500, 35 t, Sattelzugmaschine / Truck Tractor(118)	05.12 -
500, 35 t, Pritsche/Fahrgestell / Flatbed/Chassis(109)	09.12 -
500, 35 t, Sattelzugmaschine / Truck Tractor(118)	09.12 -
540, 37 t	05.12 -
540, 35 t, Pritsche/Fahrgestell / Flatbed/Chassis(109)	05.12 -
540, 42 t	05.12 -
540, 35 t, Sattelzugmaschine / Truck Tractor(118)	05.12 -

LHD

Lenkstockhebel zum Zwischenhebel / Pitman Arm to 1st control arm (100)
am Lenkhebel / at steering arm (128)
nicht für Einzelradaufhängung / not for single wheel suspension (174)

Pos				Ref.	
4	**Spurstangenkopf / Tie Rod End** am Lenkzylinder / at steering cylinder Länge [mm] / Length [mm]:105 Innengewinde / Inner Thread mit Rechtsgewinde / with right-hand thread Gewindemaß / Thread Size:M30x1,5 Außengewinde / Outer Thread Gewindemaß / Thread Size:M24x1,5 Konusmaß [mm] / Cone Size [mm]:32 mit Zubehör / with accessories Schrauben-/Mutternausführung: selbstsichernd / Bolt / Nut Version: Self-locking		(9) (129) (106) (91) (170) (86) (36) (86) (96) (173) (121)	**38692 01** **21446028** 	
	420, 35 t	05.12 -	am Lenkhebel / at steering arm	(128)
	420, 37 t	05.12 -	am Lenkzylinder / at steering cylinder	(129)
	420, 42 t	05.12 -		
	460, 42 t	05.12 -		
	460, 35 t, Pritsche/Fahrgestell / Flatbed/Chassis(109)	05.12 -		
	460, 37 t	05.12 -		
	460, 35 t, Sattelzugmaschine / Truck Tractor(118)	05.12 -		
	500, 37 t	05.12 -		
	500, 42 t	05.12 -		
	500, 35 t, Pritsche/Fahrgestell / Flatbed/Chassis(109)	05.12 -		
	500, 35 t, Sattelzugmaschine / Truck Tractor(118)	05.12 -		
	500, 35 t, Pritsche/Fahrgestell / Flatbed/Chassis(109)	09.12 -		
	500, 35 t, Sattelzugmaschine / Truck Tractor(118)	09.12 -		
	540, 37 t	05.12 -		
	540, 35 t, Pritsche/Fahrgestell / Flatbed/Chassis(109)	05.12 -		
	540, 42 t	05.12 -		
	540, 35 t, Sattelzugmaschine / Truck Tractor(118)	05.12 -		
6	**Spurstange / Rod Assembly** Führungsstange / Guide Rod einseitig verstellbar / Adjustable on one side Länge [mm] / Length [mm]:1660 Konusmaß [mm] / Cone Size [mm]:32 Rohr-Ø [mm] / Pipe Ø [mm]:60 mit Zubehör / with accessories		(8) (82) (133) (106) (96) (117) (173)	**37227 01** **22159753** 37235 01 	
	500, 35 t, Pritsche/Fahrgestell / Flatbed/Chassis(109)	09.12 -	Achslast [t] / Axle Load [t]:8,2	(24)
	500, 35 t, Sattelzugmaschine / Truck Tractor(118)	09.12 -	Fahrgestellhöhe Hoch 1010 mm / height of chassis high 1010 mm	(54)
			Fahrgestellhöhe niedrig 850 mm / height of chassis low 850 mm	(58)
			Gerade Vorderachse / Straight front axle	(85)
6	**Spurstange / Rod Assembly** Führungsstange / Guide Rod beidseitig verstellbar / Adjustable on both sides Länge [mm] / Length [mm]:1689 Konusmaß [mm] / Cone Size [mm]:32 Rohr-Ø [mm] / Pipe Ø [mm]:42 mit Zubehör / with accessories Schrauben-/Mutternausführung: selbstsichernd / Bolt / Nut Version: Self-locking		(8) (82) (132) (106) (96) (117) (173) (121)	**38668 01** **21190960** 34527 01 31961 01 	
	420, 37 t	05.12 -	nicht für Einzelradaufhängung / not for single wheel suspension	(174)
			für Fahrzeuge mit Blattfederung / for leaf-spring suspension vehicles	(142)
			Abgasnorm: Euro 6 / Exhaust Emission Norm: Euro 6	(20)
			Fahrgestellhöhe 900mm / chassis height 900mm	(53)
			Fahrgestellhöhe 1000mm / chassis height 1000mm	(49)
			Fahrgestellhöhe 1200mm / chassis height 1200mm	(50)
	420, 37 t	05.12 -	1.VA / 1st front axle	(12)
			nicht für Einzelradaufhängung / not for single wheel suspension	(174)
			für Fahrzeuge mit Blattfederung / for leaf-spring suspension vehicles	(142)
	420, 35 t	05.12 -	1.VA / 1st front axle	(12)
	420, 42 t	05.12 -	nicht für Einzelradaufhängung / not for single wheel suspension	(174)
	460, 42 t	05.12 -	für Fahrzeuge mit Blattfederung / for leaf-spring suspension vehicles	(142)
	460, 35 t, Pritsche/Fahrgestell / Flatbed/Chassis(109)	05.12 -		
	460, 37 t	05.12 -		
	460, 35 t, Sattelzugmaschine / Truck Tractor(118)	05.12 -		
	500, 37 t	05.12 -		
	500, 42 t	05.12 -		
	500, 35 t, Pritsche/Fahrgestell / Flatbed/Chassis(109)	05.12 -		
	500, 35 t, Sattelzugmaschine / Truck Tractor(118)	05.12 -		
	500, 35 t, Pritsche/Fahrgestell / Flatbed/Chassis(109)	09.12 -		
	500, 35 t, Sattelzugmaschine / Truck Tractor(118)	09.12 -		
	540, 37 t	05.12 -		
	540, 35 t, Pritsche/Fahrgestell / Flatbed/Chassis(109)	05.12 -		
	540, 42 t	05.12 -		
	540, 35 t, Sattelzugmaschine / Truck Tractor(118)	05.12 -		

VOLVO

FH II 8x4/4 05.12 -

6 Spurstange / Rod Assembly

Führungsstange / Guide Rod
beidseitig verstellbar / Adjustable on both sides
Länge [mm] / Length [mm]:1668
Konusmaß [mm] / Cone Size [mm]:32
Rohr-Ø [mm] / Pipe Ø [mm]:42
mit Zubehör / with accessories
Schrauben-/Mutternausführung: selbstsichernd / Bolt / Nut Version: Self-locking

(8) (82) (132) (106) (96) (117) (173) (121)

38669 01 **22325737**
34527 01
31961 01

420, 35 t	05.12 -	
420, 37 t	05.12 -	
420, 42 t	05.12 -	
460, 42 t	05.12 -	
460, 35 t, Pritsche/Fahrgestell / Flatbed/Chassis(109)	05.12 -	
460, 37 t	05.12 -	
460, 35 t, Sattelzugmaschine / Truck Tractor(118)	05.12 -	
500, 37 t	05.12 -	
500, 42 t	05.12 -	
500, 35 t, Pritsche/Fahrgestell / Flatbed/Chassis(109)	05.12 -	
500, 35 t, Sattelzugmaschine / Truck Tractor(118)	05.12 -	
500, 35 t, Pritsche/Fahrgestell / Flatbed/Chassis(109)	09.12 -	
500, 35 t, Sattelzugmaschine / Truck Tractor(118)	09.12 -	
540, 37 t	05.12 -	
540, 35 t, Pritsche/Fahrgestell / Flatbed/Chassis(109)	05.12 -	
540, 42 t	05.12 -	
540, 35 t, Sattelzugmaschine / Truck Tractor(118)	05.12 -	

2.VA / 2nd FA (14)
nicht für Einzelradaufhängung / not for single wheel suspension (174)
für Fahrzeuge mit Blattfederung / for leaf-spring suspension vehicles (142)

14 Stange/Strebe, Stabilisator / Rod/Strut, stabiliser

Koppelstange / Coupling Rod
nicht verstellbar / not adjustable
Länge [mm] / Length [mm]:325
Konusmaß [mm] / Cone Size [mm]:22

(10) (97) (177) (106) (96)

34604 01 **21446333**

420, 35 t	05.12 -	
420, 37 t	05.12 -	
420, 42 t	05.12 -	
460, 42 t	05.12 -	
460, 35 t, Pritsche/Fahrgestell / Flatbed/Chassis(109)	05.12 -	
460, 37 t	05.12 -	
460, 35 t, Sattelzugmaschine / Truck Tractor(118)	05.12 -	
500, 37 t	05.12 -	
500, 42 t	05.12 -	
500, 35 t, Pritsche/Fahrgestell / Flatbed/Chassis(109)	05.12 -	
500, 35 t, Sattelzugmaschine / Truck Tractor(118)	05.12 -	
500, 35 t, Pritsche/Fahrgestell / Flatbed/Chassis(109)	09.12 -	
500, 35 t, Sattelzugmaschine / Truck Tractor(118)	09.12 -	
540, 37 t	05.12 -	
540, 35 t, Pritsche/Fahrgestell / Flatbed/Chassis(109)	05.12 -	
540, 42 t	05.12 -	
540, 35 t, Sattelzugmaschine / Truck Tractor(118)	05.12 -	

für Fahrzeuge mit Blattfederung / for leaf-spring suspension vehicles (142)
1.VA / 1st front axle (12)
2.VA / 2nd FA (14)
nicht für Einzelradaufhängung / not for single wheel suspension (174)

10 Lenker, Radaufhängung / Track Control Arm

Längslenker / Trailing Arm
Länge [mm] / Length [mm]:625
Bohrung-Ø 1 [mm] / Bore Ø 1 [mm]:17
Bohrung-Ø 2 [mm] / Bore Ø 2 [mm]:17
Lochabstand 1/Lochabstand 2 / Hole Pitch 1/ Hole Pitch 2:115 / 115
nicht verstellbar / not adjustable
Molekularlager / Molecular Bearing

(3) (107) (106) (39) (40) (103) (177) (108)

34680 01 **20517494**

500, 35 t, Pritsche/Fahrgestell / Flatbed/Chassis(109)	09.12 -	
500, 35 t, Sattelzugmaschine / Truck Tractor(118)	09.12 -	

1.HA / 1st RA (11)
2.HA / 2nd RA (13)
für Fahrzeuge mit Luftfederung / for pneumatic suspension vehicles (143)

10

Lenker, Radaufhängung / Track Control Arm (3)
Längslenker / Trailing Arm (107)
Länge [mm] / Length [mm]:510 (106)
Bohrung-Ø 1 [mm] / Bore Ø 1 [mm]:17 (39)
Bohrung-Ø 2 [mm] / Bore Ø 2 [mm]:17 (40)
Lochabstand 1/Lochabstand 2 / Hole Pitch 1/ Hole Pitch 2:115 / 115 (103)
Molekularlager / Molecular Bearing (108)

35270 01 **20443044**
® 25208 01

420, 35 t	05.12 -	
420, 37 t	05.12 -	
420, 42 t	05.12 -	
460, 42 t	05.12 -	
460, 35 t, Pritsche/Fahrgestell / Flatbed/Chassis(109)	05.12 -	
460, 37 t	05.12 -	
460, 35 t, Sattelzugmaschine / Truck Tractor(118)	05.12 -	
500, 37 t	05.12 -	
500, 42 t	05.12 -	
500, 35 t, Pritsche/Fahrgestell / Flatbed/Chassis(109)	05.12 -	
500, 35 t, Sattelzugmaschine / Truck Tractor(118)	05.12 -	
540, 37 t	05.12 -	
540, 35 t, Pritsche/Fahrgestell / Flatbed/Chassis(109)	05.12 -	
540, 42 t	05.12 -	
540, 35 t, Sattelzugmaschine / Truck Tractor(118)	05.12 -	

1.HA / 1st RA (11)
2.HA / 2nd RA (13)
Doppelachsaggregat / Tandem-axle Assembly (45)
Achslast [t] / Axle Load [t]:21 (24)

500, 35 t, Pritsche/Fahrgestell / Flatbed/Chassis(109)	09.12 -	
500, 35 t, Sattelzugmaschine / Truck Tractor(118)	09.12 -	

1.HA / 1st RA (11)
2.HA / 2nd RA (13)
Blattfeder / Leaf spring (38)
Aggregat / Unit (25)

10

Lenker, Radaufhängung / Track Control Arm (3)
Längslenker / Trailing Arm (107)
Länge [mm] / Length [mm]:515 (106)
Bohrung-Ø 1 [mm] / Bore Ø 1 [mm]:21 (39)
Bohrung-Ø 2 [mm] / Bore Ø 2 [mm]:21 (40)
Lochabstand 1/Lochabstand 2 / Hole Pitch 1/ Hole Pitch 2:130 / 130 (103)
Molekularlager / Molecular Bearing (108)

35271 01 **21051046**
® 34610 01

420, 35 t	05.12 -	
420, 37 t	05.12 -	
420, 42 t	05.12 -	
460, 42 t	05.12 -	
460, 35 t, Pritsche/Fahrgestell / Flatbed/Chassis(109)	05.12 -	
460, 37 t	05.12 -	
460, 35 t, Sattelzugmaschine / Truck Tractor(118)	05.12 -	
500, 37 t	05.12 -	
500, 42 t	05.12 -	
500, 35 t, Pritsche/Fahrgestell / Flatbed/Chassis(109)	05.12 -	
500, 35 t, Sattelzugmaschine / Truck Tractor(118)	05.12 -	
500, 35 t, Pritsche/Fahrgestell / Flatbed/Chassis(109)	09.12 -	
500, 35 t, Sattelzugmaschine / Truck Tractor(118)	09.12 -	
540, 37 t	05.12 -	
540, 35 t, Pritsche/Fahrgestell / Flatbed/Chassis(109)	05.12 -	
540, 42 t	05.12 -	
540, 35 t, Sattelzugmaschine / Truck Tractor(118)	05.12 -	

1.HA / 1st RA (11)
2.HA / 2nd RA (13)
für Fahrzeuge mit Blattfederung / for leaf-spring suspension vehicles (142)
Blattfeder / Leaf spring (38)
Aggregatlast 26t / aggregate load 26t (28)

420, 35 t	05.12 -	
420, 37 t	05.12 -	
420, 42 t	05.12 -	
460, 42 t	05.12 -	
460, 35 t, Pritsche/Fahrgestell / Flatbed/Chassis(109)	05.12 -	
460, 37 t	05.12 -	
460, 35 t, Sattelzugmaschine / Truck Tractor(118)	05.12 -	
500, 37 t	05.12 -	
500, 42 t	05.12 -	
500, 35 t, Pritsche/Fahrgestell / Flatbed/Chassis(109)	05.12 -	
500, 35 t, Sattelzugmaschine / Truck Tractor(118)	05.12 -	
500, 35 t, Pritsche/Fahrgestell / Flatbed/Chassis(109)	09.12 -	
500, 35 t, Sattelzugmaschine / Truck Tractor(118)	09.12 -	
540, 37 t	05.12 -	
540, 35 t, Pritsche/Fahrgestell / Flatbed/Chassis(109)	05.12 -	
540, 42 t	05.12 -	
540, 35 t, Sattelzugmaschine / Truck Tractor(118)	05.12 -	

1.HA / 1st RA (11)
2.HA / 2nd RA (13)
für Fahrzeuge mit Blattfederung / for leaf-spring suspension vehicles (142)
Aggregatlast 21t / aggregate load 21t (26)
Aggregatlast 26t / aggregate load 26t (28)

VOLVO

FH II 8x4/4 05.12 -

10 Lenker, Radaufhängung / Track Control Arm

Längslenker / Trailing Arm	(3)
Länge [mm] / Length [mm]:510	(107)
Bohrung-Ø 1 [mm] / Bore Ø 1 [mm]:21	(106)
Bohrung-Ø 2 [mm] / Bore Ø 2 [mm]:21	(39)
Lochabstand 1/Lochabstand 2 / Hole Pitch 1/ Hole Pitch 2:130 / 130	(40)
Molekularlager / Molecular Bearing	(103)
	(108)

35272 01 **21051052**

® 34609 01

420, 35 t	05.12 -	
420, 37 t	05.12 -	
420, 42 t	05.12 -	
460, 42 t	05.12 -	
460, 35 t, Pritsche/Fahrgestell / Flatbed/Chassis(109)	05.12 -	
460, 37 t	05.12 -	
460, 35 t, Sattelzugmaschine / Truck Tractor(118)	05.12 -	
500, 37 t	05.12 -	
500, 42 t	05.12 -	
500, 35 t, Pritsche/Fahrgestell / Flatbed/Chassis(109)	05.12 -	
500, 35 t, Sattelzugmaschine / Truck Tractor(118)	05.12 -	
540, 37 t	05.12 -	
540, 35 t, Pritsche/Fahrgestell / Flatbed/Chassis(109)	05.12 -	
540, 42 t	05.12 -	
540, 35 t, Sattelzugmaschine / Truck Tractor(118)	05.12 -	

▽

1.HA / 1st RA	(11)
2.HA / 2nd RA	(13)
Blattfeder / Leaf spring	(38)
Doppelachsaggregat / Tandem-axle Assembly	(45)
Achslast [t] / Axle Load [t]:32	(24)

500, 35 t, Pritsche/Fahrgestell / Flatbed/Chassis(109)	09.12 -	
500, 35 t, Sattelzugmaschine / Truck Tractor(118)	09.12 -	

▽

1.HA / 1st RA	(11)
2.HA / 2nd RA	(13)
Blattfeder / Leaf spring	(38)
Aggregat / Unit	(25)
Achslast [t] / Axle Load [t]:30	(24)
Achslast [t] / Axle Load [t]:32	(24)

10 Lenker, Radaufhängung / Track Control Arm

Längslenker / Trailing Arm	(3)
Länge [mm] / Length [mm]:625	(107)
Bohrung-Ø 1 [mm] / Bore Ø 1 [mm]:17	(106)
Bohrung-Ø 2 [mm] / Bore Ø 2 [mm]:17	(39)
Lochabstand 1/Lochabstand 2 / Hole Pitch 1/ Hole Pitch 2:115/115	(40)
nicht verstellbar / not adjustable	(103)
Molekularlager / Molecular Bearing	(177)
	(108)

38691 01 **21196798**

420, 35 t	05.12 -	
420, 37 t	05.12 -	
420, 42 t	05.12 -	
460, 42 t	05.12 -	
460, 35 t, Pritsche/Fahrgestell / Flatbed/Chassis(109)	05.12 -	
460, 37 t	05.12 -	
460, 35 t, Sattelzugmaschine / Truck Tractor(118)	05.12 -	
500, 37 t	05.12 -	
500, 42 t	05.12 -	
500, 35 t, Pritsche/Fahrgestell / Flatbed/Chassis(109)	05.12 -	
500, 35 t, Sattelzugmaschine / Truck Tractor(118)	05.12 -	
500, 35 t, Pritsche/Fahrgestell / Flatbed/Chassis(109)	09.12 -	
500, 35 t, Sattelzugmaschine / Truck Tractor(118)	09.12 -	
540, 37 t	05.12 -	
540, 35 t, Pritsche/Fahrgestell / Flatbed/Chassis(109)	05.12 -	
540, 42 t	05.12 -	
540, 35 t, Sattelzugmaschine / Truck Tractor(118)	05.12 -	

▽

1.HA / 1st RA	(11)
2.HA / 2nd RA	(13)
für Fahrzeuge mit Luftfederung / for pneumatic suspension vehicles	(143)

8

Lenker, Radaufhängung / Track Control Arm
Dreieckslenker (Nfz) / Wishbone (CV)
Länge [mm] / Length [mm]:662,4 (106)
Rohr-Ø [mm] / Pipe Ø [mm]:48 (117)
Bohrung-Ø 1 [mm] / Bore Ø 1 [mm]:19 (39)
Bohrung-Ø 2 [mm] / Bore Ø 2 [mm]:19 (40)
Lochabstand 1/Lochabstand 2 / Hole Pitch 1/ Hole Pitch 2:115/115 (103)

(3) (46)

26058 01 **7420741703**
® 25208 01
® 30672 01

420, 35 t	05.12 -	
420, 37 t	05.12 -	
420, 42 t	05.12 -	
460, 42 t	05.12 -	
460, 35 t, Pritsche/Fahrgestell / Flatbed/Chassis(109)	05.12 -	
460, 37 t	05.12 -	
460, 35 t, Sattelzugmaschine / Truck Tractor(118)	05.12 -	
500, 37 t	05.12 -	
500, 42 t	05.12 -	
500, 35 t, Pritsche/Fahrgestell / Flatbed/Chassis(109)	05.12 -	
500, 35 t, Sattelzugmaschine / Truck Tractor(118)	05.12 -	
500, 35 t, Pritsche/Fahrgestell / Flatbed/Chassis(109)	09.12 -	
500, 35 t, Sattelzugmaschine / Truck Tractor(118)	09.12 -	
540, 37 t	05.12 -	
540, 35 t, Pritsche/Fahrgestell / Flatbed/Chassis(109)	05.12 -	
540, 42 t	05.12 -	
540, 35 t, Sattelzugmaschine / Truck Tractor(118)	05.12 -	

△ Ⓟ
1.HA / 1st RA (11)
2.HA / 2nd RA (13)
für Fahrzeuge mit Blattfederung / for leaf-spring suspension vehicles (142)
Doppelachsaggregat / Tandem-axle Assembly (45)
Achslast [t] / Axle Load [t]:21 (24)

8

Lenker, Radaufhängung / Track Control Arm
Dreieckslenker (Nfz) / Wishbone (CV)
Länge [mm] / Length [mm]:671 (106)
Rohr-Ø [mm] / Pipe Ø [mm]:58 (117)
Bohrung-Ø 1 [mm] / Bore Ø 1 [mm]:23 (39)
Bohrung-Ø 2 [mm] / Bore Ø 2 [mm]:23 (40)
Lochabstand 1/Lochabstand 2 / Hole Pitch 1/ Hole Pitch 2:130/130 (103)

(3) (46)

35009 01 **22318834**
® 28706 01

420, 35 t	05.12 -	
420, 37 t	05.12 -	
420, 42 t	05.12 -	
460, 42 t	05.12 -	
460, 35 t, Pritsche/Fahrgestell / Flatbed/Chassis(109)	05.12 -	
460, 37 t	05.12 -	
460, 35 t, Sattelzugmaschine / Truck Tractor(118)	05.12 -	
500, 37 t	05.12 -	
500, 42 t	05.12 -	
500, 35 t, Pritsche/Fahrgestell / Flatbed/Chassis(109)	05.12 -	
500, 35 t, Sattelzugmaschine / Truck Tractor(118)	05.12 -	
500, 35 t, Pritsche/Fahrgestell / Flatbed/Chassis(109)	09.12 -	
500, 35 t, Sattelzugmaschine / Truck Tractor(118)	09.12 -	
540, 37 t	05.12 -	
540, 35 t, Pritsche/Fahrgestell / Flatbed/Chassis(109)	05.12 -	
540, 42 t	05.12 -	
540, 35 t, Sattelzugmaschine / Truck Tractor(118)	05.12 -	

△
1.HA / 1st RA (11)
2.HA / 2nd RA (13)
für Fahrzeuge mit Blattfederung / for leaf-spring suspension vehicles (142)
Blattfeder / Leaf spring (38)
Aggregatlast 26t / aggregate load 26t (28)
Aggregatlast 32t / aggregate load 32t (30)

420, 35 t	05.12 -	
420, 37 t	05.12 -	
420, 42 t	05.12 -	
460, 42 t	05.12 -	
460, 35 t, Pritsche/Fahrgestell / Flatbed/Chassis(109)	05.12 -	
460, 37 t	05.12 -	
460, 35 t, Sattelzugmaschine / Truck Tractor(118)	05.12 -	
500, 37 t	05.12 -	
500, 42 t	05.12 -	
500, 35 t, Pritsche/Fahrgestell / Flatbed/Chassis(109)	05.12 -	
500, 35 t, Sattelzugmaschine / Truck Tractor(118)	05.12 -	
500, 35 t, Pritsche/Fahrgestell / Flatbed/Chassis(109)	09.12 -	
500, 35 t, Sattelzugmaschine / Truck Tractor(118)	09.12 -	
540, 37 t	05.12 -	
540, 35 t, Pritsche/Fahrgestell / Flatbed/Chassis(109)	05.12 -	
540, 42 t	05.12 -	
540, 35 t, Sattelzugmaschine / Truck Tractor(118)	05.12 -	

△ Ⓟ
1.HA / 1st RA (11)
2.HA / 2nd RA (13)
für Fahrzeuge mit Blattfederung / for leaf-spring suspension vehicles (142)
Aggregatlast 26t / aggregate load 26t (28)
Aggregatlast 23t / aggregate load 23t (27)

VOLVO

FH II 8x4/4 05.12 -

8 Lenker, Radaufhängung / Track Control Arm

36148 01 — 22238525

Dreieckslenker (Nfz) / Wishbone (CV)	(3) (46)
Länge [mm] / Length [mm]:662,2	(106)
Rohr-Ø [mm] / Pipe Ø [mm]:51	(117)
Bohrung-Ø 1 [mm] / Bore Ø 1 [mm]:21	(39)
Bohrung-Ø 2 [mm] / Bore Ø 2 [mm]:17,5	(40)
Lochabstand 1/Lochabstand 2 / Hole Pitch 1/ Hole Pitch 2:115	(103)
Molekularlager / Molecular Bearing	(108)

420, 35 t	05.12 -	▲
420, 37 t	05.12 -	1.HA / 1st RA (11)
420, 42 t	05.12 -	2.HA / 2nd RA (13)
460, 42 t	05.12 -	für Fahrzeuge mit Luftfederung / for pneumatic suspension vehicles (143)
460, 35 t, Pritsche/Fahrgestell / Flatbed/Chassis(109)	05.12 -	
460, 37 t	05.12 -	
460, 35 t, Sattelzugmaschine / Truck Tractor(118)	05.12 -	
500, 37 t	05.12 -	
500, 42 t	05.12 -	
500, 35 t, Pritsche/Fahrgestell / Flatbed/Chassis(109)	05.12 -	
500, 35 t, Sattelzugmaschine / Truck Tractor(118)	05.12 -	
500, 35 t, Pritsche/Fahrgestell / Flatbed/Chassis(109)	09.12 -	
500, 35 t, Sattelzugmaschine / Truck Tractor(118)	09.12 -	
540, 37 t	05.12 -	
540, 35 t, Pritsche/Fahrgestell / Flatbed/Chassis(109)	05.12 -	
540, 42 t	05.12 -	
540, 35 t, Sattelzugmaschine / Truck Tractor(118)	05.12 -	

13 Stange/Strebe, Stabilisator / Rod/Strut, stabiliser

30595 01 — 20443061

Koppelstange / Coupling Rod	(10) (97)
Länge [mm] / Length [mm]:435	(106)
Konusmaß [mm] / Cone Size [mm]:28,6	(96)
Rohr-Ø [mm] / Pipe Ø [mm]:36	(117)
mit Zubehör / with accessories	(173)
für 30 mm Halteplatte / for 30 mm holder plate	(138)

500, 35 t, Pritsche/Fahrgestell / Flatbed/Chassis(109)	09.12 -	Antriebsachse / Drive Axle (32)
500, 35 t, Sattelzugmaschine / Truck Tractor(118)	09.12 -	->10.2010
		für Fahrzeuge mit Luftfederung / for pneumatic suspension vehicles (143)
		Fahrhöhe 231 - 250 mm / ride height 231 - 250 mm (71)

13 Stange/Strebe, Stabilisator / Rod/Strut, stabiliser

31182 01 — 20443062

Koppelstange / Coupling Rod	(10) (97)
Länge [mm] / Length [mm]:380	(106)
Konusmaß [mm] / Cone Size [mm]:28,6	(96)
Rohr-Ø [mm] / Pipe Ø [mm]:36	(117)
mit Zubehör / with accessories	(173)
für 30 mm Halteplatte / for 30 mm holder plate	(138)

500, 35 t, Pritsche/Fahrgestell / Flatbed/Chassis(109)	09.12 -	Antriebsachse / Drive Axle (32)
500, 35 t, Sattelzugmaschine / Truck Tractor(118)	09.12 -	->10.2010
		für Fahrzeuge mit Luftfederung / for pneumatic suspension vehicles (143)
		Fahrhöhe 171 - 190 mm / ride height 171 - 190 mm (67)

13 Stange/Strebe, Stabilisator / Rod/Strut, stabiliser

31183 01 — 20443063

Koppelstange / Coupling Rod	(10) (97)
Länge [mm] / Length [mm]:350	(106)
Konusmaß [mm] / Cone Size [mm]:28,6	(96)
Rohr-Ø [mm] / Pipe Ø [mm]:36	(117)
mit Zubehör / with accessories	(173)
für 30 mm Halteplatte / for 30 mm holder plate	(138)

500, 35 t, Pritsche/Fahrgestell / Flatbed/Chassis(109)	09.12 -	Antriebsachse / Drive Axle (32)
500, 35 t, Sattelzugmaschine / Truck Tractor(118)	09.12 -	->10.2010
		für Fahrzeuge mit Luftfederung / for pneumatic suspension vehicles (143)
		Fahrhöhe 131 - 170 mm / ride height 131 - 170 mm (62)

13 Stange/Strebe, Stabilisator / Rod/Strut, stabiliser

36692 01 — 21119064

Koppelstange / Coupling Rod	(10) (97)
Länge [mm] / Length [mm]:435	(106)
Konusmaß [mm] / Cone Size [mm]:32	(96)
Rohr-Ø [mm] / Pipe Ø [mm]:36	(117)
mit Zubehör / with accessories	(173)
für 27 mm Halteplatte / for 27 mm holdingplate	(137)

500, 35 t, Pritsche/Fahrgestell / Flatbed/Chassis(109)	09.12 -	Antriebsachse / Drive Axle (32)
500, 35 t, Sattelzugmaschine / Truck Tractor(118)	09.12 -	für Fahrzeuge mit Luftfederung / for pneumatic suspension vehicles (143)
		Fahrhöhe 231 - 250 mm / ride height 231 - 250 mm (71)

13 **Stange/Strebe, Stabilisator / Rod/Strut, stabiliser**
Koppelstange / Coupling Rod (97)
Länge [mm] / Length [mm]:380 (106)
Konusmaß [mm] / Cone Size [mm]:32 (96)
Rohr-Ø [mm] / Pipe Ø [mm]:36 (117)
mit Zubehör / with accessories (173)
für 27 mm Halteplatte / for 27 mm holdingplate (137)

36693 01 **21119067**

500, 35 t, Pritsche/Fahrgestell / Flatbed/Chassis(109)	09.12 -	Antriebsachse / Drive Axle	(32)
500, 35 t, Sattelzugmaschine / Truck Tractor(118)	09.12 -	für Fahrzeuge mit Luftfederung / for pneumatic suspension vehicles	(143)
		Fahrhöhe 171 - 190 mm / ride height 171 - 190 mm	(67)

13 **Stange/Strebe, Stabilisator / Rod/Strut, stabiliser**
Koppelstange / Coupling Rod (97)
Länge [mm] / Length [mm]:350 (106)
Konusmaß [mm] / Cone Size [mm]:32 (96)
Rohr-Ø [mm] / Pipe Ø [mm]:36 (117)
mit Zubehör / with accessories (173)
Schrauben-/Mutternausführung: selbstsichernd / Bolt / Nut Version: Self-locking (121)
für 27 mm Halteplatte / for 27 mm holdingplate (137)

36694 01 **21176251**

500, 35 t, Pritsche/Fahrgestell / Flatbed/Chassis(109)	09.12 -	Antriebsachse / Drive Axle	(32)
500, 35 t, Sattelzugmaschine / Truck Tractor(118)	09.12 -	für Fahrzeuge mit Luftfederung / for pneumatic suspension vehicles	(143)
		Fahrhöhe 131 - 170 mm / ride height 131 - 170 mm	(62)

13 **Stange/Strebe, Stabilisator / Rod/Strut, stabiliser**
Koppelstange / Coupling Rod (97)
Länge [mm] / Length [mm]:435 (106)
Konusmaß [mm] / Cone Size [mm]:28,6 (96)
Konusmaß [mm] / Cone Size [mm]:32 (96)
Rohr-Ø [mm] / Pipe Ø [mm]:36 (117)
mit Zubehör / with accessories (173)
für 27 mm Halteplatte / for 27 mm holdingplate (137)

36695 01 **20443061**

500, 35 t, Pritsche/Fahrgestell / Flatbed/Chassis(109)	09.12 -	Antriebsachse / Drive Axle	(32)
500, 35 t, Sattelzugmaschine / Truck Tractor(118)	09.12 -	für Fahrzeuge mit Luftfederung / for pneumatic suspension vehicles	(143)
		Fahrhöhe 231 - 250 mm / ride height 231 - 250 mm	(71)

13 **Stange/Strebe, Stabilisator / Rod/Strut, stabiliser**
Koppelstange / Coupling Rod (97)
Länge [mm] / Length [mm]:380 (106)
Konusmaß [mm] / Cone Size [mm]:28,6 (96)
Konusmaß [mm] / Cone Size [mm]:32 (96)
Rohr-Ø [mm] / Pipe Ø [mm]:36 (117)
mit Zubehör / with accessories (173)
für 27 mm Halteplatte / for 27 mm holdingplate (137)

36696 01 **20443062**

500, 35 t, Pritsche/Fahrgestell / Flatbed/Chassis(109)	09.12 -	Antriebsachse / Drive Axle	(32)
500, 35 t, Sattelzugmaschine / Truck Tractor(118)	09.12 -	für Fahrzeuge mit Luftfederung / for pneumatic suspension vehicles	(143)
		Fahrhöhe 171 - 190 mm / ride height 171 - 190 mm	(67)

13 **Stange/Strebe, Stabilisator / Rod/Strut, stabiliser**
Koppelstange / Coupling Rod (97)
Länge [mm] / Length [mm]:350 (106)
Konusmaß [mm] / Cone Size [mm]:28,6 (96)
Konusmaß [mm] / Cone Size [mm]:32 (96)
Rohr-Ø [mm] / Pipe Ø [mm]:36 (117)
mit Zubehör / with accessories (173)
für 27 mm Halteplatte / for 27 mm holdingplate (137)

36697 01 **20443063**

500, 35 t, Pritsche/Fahrgestell / Flatbed/Chassis(109)	09.12 -	Antriebsachse / Drive Axle	(32)
500, 35 t, Sattelzugmaschine / Truck Tractor(118)	09.12 -	für Fahrzeuge mit Luftfederung / for pneumatic suspension vehicles	(143)
		Fahrhöhe 131 - 170 mm / ride height 131 - 170 mm	(62)

VOLVO

FH II 8x4/4 05.12 -

13

Stange/Strebe, Stabilisator / Rod/Strut, stabiliser (10)
Koppelstange / Coupling Rod (97)
Länge [mm] / Length [mm]:443 (106)
Konusmaß [mm] / Cone Size [mm]:32 (96)
Rohr-Ø [mm] / Pipe Ø [mm]:38 (117)
mit Zubehör / with accessories (173)
Schrauben-/Mutternausführung: selbstsichernd / Bolt / Nut Version: Self-locking (121)

37707 01 **22318844**

420, 35 t	05.12 -	Schleppachse / Tag Axle	(120)
420, 37 t	05.12 -	für Fahrzeuge mit gelenkter Nachlaufachse / for vehicles with hinged trailing axle	(146)
420, 42 t	05.12 -		
460, 42 t	05.12 -	für Fahrzeuge mit Luftfederung / for pneumatic suspension vehicles	(143)
460, 35 t, Pritsche/Fahrgestell / Flatbed/Chassis(109)	05.12 -	Fahrhöhe 230 mm / ride height 230 mm	(70)
460, 37 t	05.12 -		
460, 35 t, Sattelzugmaschine / Truck Tractor(118)	05.12 -		
500, 37 t	05.12 -		
500, 42 t	05.12 -		
500, 35 t, Pritsche/Fahrgestell / Flatbed/Chassis(109)	05.12 -		
500, 35 t, Sattelzugmaschine / Truck Tractor(118)	05.12 -		
500, 35 t, Pritsche/Fahrgestell / Flatbed/Chassis(109)	09.12 -		
500, 35 t, Sattelzugmaschine / Truck Tractor(118)	09.12 -		
540, 37 t	05.12 -		
540, 35 t, Pritsche/Fahrgestell / Flatbed/Chassis(109)	05.12 -		
540, 42 t	05.12 -		
540, 35 t, Sattelzugmaschine / Truck Tractor(118)	05.12 -		

420, 35 t	05.12 -	1.HA / 1st RA	(11)
420, 37 t	05.12 -	2.HA / 2nd RA	(13)
420, 42 t	05.12 -	für Fahrzeuge mit Luftfederung / for pneumatic suspension vehicles	(143)
460, 42 t	05.12 -	Fahrhöhe 230 mm / ride height 230 mm	(70)
460, 35 t, Pritsche/Fahrgestell / Flatbed/Chassis(109)	05.12 -		
460, 37 t	05.12 -		
460, 35 t, Sattelzugmaschine / Truck Tractor(118)	05.12 -		
500, 37 t	05.12 -		
500, 42 t	05.12 -		
500, 35 t, Pritsche/Fahrgestell / Flatbed/Chassis(109)	05.12 -		
500, 35 t, Sattelzugmaschine / Truck Tractor(118)	05.12 -		
500, 35 t, Pritsche/Fahrgestell / Flatbed/Chassis(109)	09.12 -		
500, 35 t, Sattelzugmaschine / Truck Tractor(118)	09.12 -		
540, 37 t	05.12 -		
540, 35 t, Pritsche/Fahrgestell / Flatbed/Chassis(109)	05.12 -		
540, 42 t	05.12 -		
540, 35 t, Sattelzugmaschine / Truck Tractor(118)	05.12 -		

13 **Stange/Strebe, Stabilisator / Rod/Strut, stabiliser** (10)
Koppelstange / Coupling Rod (97)
nicht verstellbar / not adjustable (177)
Länge [mm] / Length [mm]:373 (106)
Konusmaß [mm] / Cone Size [mm]:32 (96)
Rohr-Ø [mm] / Pipe Ø [mm]:38 (117)
mit Zubehör / with accessories (173)
Schrauben-/Mutternausführung: selbstsichernd / Bolt / Nut Version: Self-locking (121)

38685 01 **22318841**

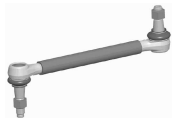

420, 35 t	05.12 -	Schleppachse / Tag Axle	(120)
420, 37 t	05.12 -	für Fahrzeuge mit gelenkter Nachlaufachse / for vehicles with hinged trailing axle	(146)
420, 42 t	05.12 -	für Fahrzeuge mit Luftfederung / for pneumatic suspension vehicles	(143)
460, 42 t	05.12 -	Fahrhöhe 170 mm / ride height 170 mm	(66)
460, 35 t, Pritsche/Fahrgestell / Flatbed/Chassis(109)	05.12 -		
460, 37 t	05.12 -		
460, 35 t, Sattelzugmaschine / Truck Tractor(118)	05.12 -		
500, 37 t	05.12 -		
500, 42 t	05.12 -		
500, 35 t, Pritsche/Fahrgestell / Flatbed/Chassis(109)	05.12 -		
500, 35 t, Sattelzugmaschine / Truck Tractor(118)	05.12 -		
500, 35 t, Pritsche/Fahrgestell / Flatbed/Chassis(109)	09.12 -		
500, 35 t, Sattelzugmaschine / Truck Tractor(118)	09.12 -		
540, 37 t	05.12 -		
540, 35 t, Pritsche/Fahrgestell / Flatbed/Chassis(109)	05.12 -		
540, 42 t	05.12 -		

420, 35 t	05.12 -	1.HA / 1st RA	(11)
420, 37 t	05.12 -	2.HA / 2nd RA	(13)
420, 42 t	05.12 -	für Fahrzeuge mit Luftfederung / for pneumatic suspension vehicles	(143)
460, 42 t	05.12 -	Fahrhöhe 170 mm / ride height 170 mm	(66)
460, 35 t, Pritsche/Fahrgestell / Flatbed/Chassis(109)	05.12 -		
460, 37 t	05.12 -		
460, 35 t, Sattelzugmaschine / Truck Tractor(118)	05.12 -		
500, 37 t	05.12 -		
500, 42 t	05.12 -		
500, 35 t, Pritsche/Fahrgestell / Flatbed/Chassis(109)	05.12 -		
500, 35 t, Sattelzugmaschine / Truck Tractor(118)	05.12 -		
500, 35 t, Pritsche/Fahrgestell / Flatbed/Chassis(109)	09.12 -		
500, 35 t, Sattelzugmaschine / Truck Tractor(118)	09.12 -		
540, 37 t	05.12 -		
540, 35 t, Pritsche/Fahrgestell / Flatbed/Chassis(109)	05.12 -		
540, 42 t	05.12 -		

540, 35 t, Sattelzugmaschine / Truck Tractor(118)	05.12 -	1.HA / 1st RA	(11)
		2.HA / 2nd RA	(13)
		für Fahrzeuge mit Luftfederung / for pneumatic suspension vehicles	(143)
		Fahrhöhe 170 mm / ride height 170 mm	(66)

13 **Stange/Strebe, Stabilisator / Rod/Strut, stabiliser** (10)
Koppelstange / Coupling Rod (97)
nicht verstellbar / not adjustable (177)
Länge [mm] / Length [mm]:343 (106)
Konusmaß [mm] / Cone Size [mm]:32 (96)
Rohr-Ø [mm] / Pipe Ø [mm]:38 (117)
mit Zubehör / with accessories (173)
Schrauben-/Mutternausführung: selbstsichernd / Bolt / Nut Version: Self-locking (121)

38686 01 **22318840**

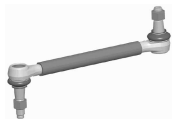

420, 35 t	05.12 -	1.HA / 1st RA	(11)
420, 37 t	05.12 -	2.HA / 2nd RA	(13)
420, 42 t	05.12 -	für Fahrzeuge mit Luftfederung / for pneumatic suspension vehicles	(143)
460, 42 t	05.12 -	Fahrhöhe 140 mm / ride height 140 mm	(63)
460, 35 t, Pritsche/Fahrgestell / Flatbed/Chassis(109)	05.12 -		
460, 37 t	05.12 -		
500, 37 t	05.12 -		
500, 42 t	05.12 -		
500, 35 t, Pritsche/Fahrgestell / Flatbed/Chassis(109)	05.12 -		
500, 35 t, Pritsche/Fahrgestell / Flatbed/Chassis(109)	09.12 -		
540, 37 t	05.12 -		
540, 35 t, Pritsche/Fahrgestell / Flatbed/Chassis(109)	05.12 -		
540, 42 t	05.12 -		

VOLVO

FH II 8x4/4 05.12 -

13

Stange/Strebe, Stabilisator / Rod/Strut, stabiliser

38688 01 — 22318842

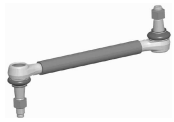

Koppelstange / Coupling Rod (10)
nicht verstellbar / not adjustable (97)
Länge [mm] / Length [mm]:395 (177)
Konusmaß [mm] / Cone Size [mm]:32 (106)
Rohr-Ø [mm] / Pipe Ø [mm]:38 (96)
mit Zubehör / with accessories (117)
Schrauben-/Mutternausführung: selbstsichernd / Bolt / Nut Version: Self-locking (173) (121)

420, 35 t	05.12 -	
420, 37 t	05.12 -	
420, 42 t	05.12 -	
460, 42 t	05.12 -	
460, 35 t, Pritsche/Fahrgestell / Flatbed/Chassis(109)	05.12 -	
460, 37 t	05.12 -	
500, 37 t	05.12 -	
500, 42 t	05.12 -	
500, 35 t, Pritsche/Fahrgestell / Flatbed/Chassis(109)	05.12 -	
500, 35 t, Pritsche/Fahrgestell / Flatbed/Chassis(109)	09.12 -	
540, 37 t	05.12 -	
540, 35 t, Pritsche/Fahrgestell / Flatbed/Chassis(109)	05.12 -	
540, 42 t	05.12 -	

1.HA / 1st RA	(11)
2.HA / 2nd RA	(13)
für Fahrzeuge mit Luftfederung / for pneumatic suspension vehicles	(143)
für Fahrzeuge mit verstärktem Fahrwerk / for vehicles with heavy duty suspension	(151)
Fahrhöhe 230 mm / ride height 230 mm	(70)

Lagerung, Stabilisatorkoppelstange / Mounting, stabilizer coupling rod

36698 01 — 21286847

für Koppelstange / for coupling rod (2)
Länge [mm] / Length [mm]:206 (155)
Dicke/Stärke [mm] / Thickness [mm]:27 (106) (44)

500, 35 t, Pritsche/Fahrgestell / Flatbed/Chassis(109)	09.12 -	für Fahrzeuge mit Luftfederung / for pneumatic suspension vehicles (143)
500, 35 t, Sattelzugmaschine / Truck Tractor(118)	09.12 -	

Reparatursatz, Lenker / Repair Kit, link

34609 01 — 20702095

für Längslenker / for drag link (6)
Lochabstand 1/Lochabstand 2 / Hole Pitch 1/ Hole Pitch 2:130 (158)
Bohrung-Ø 1 [mm] / Bore Ø 1 [mm]:21 (103)
Molekularlager / Molecular Bearing (39)
mit Sicherungsring / with lock ring (108)
mit Distanzhülse / with spacer sleeve (172) (165)

500, 35 t, Pritsche/Fahrgestell / Flatbed/Chassis(109)	09.12 -	
500, 35 t, Sattelzugmaschine / Truck Tractor(118)	09.12 -	

Blattfeder / Leaf spring	(38)
Doppelachsaggregat / Tandem-axle Assembly	(45)
Achslast [t] / Axle Load [t]:30	(24)
Achslast [t] / Axle Load [t]:32	(24)
Fahrhöhe 251 - 270 mm / ride height 251 - 270 mm	(73)

Reparatursatz, Lenker / Repair Kit, link

34610 01 — 20702096

für Längslenker / for drag link (6)
Lochabstand 1/Lochabstand 2 / Hole Pitch 1/ Hole Pitch 2:130 (158)
Bohrung-Ø 1 [mm] / Bore Ø 1 [mm]:21 (103)
Molekularlager / Molecular Bearing (39)
mit Sicherungsring / with lock ring (108)
mit Distanzhülse / with spacer sleeve (172) (165)

500, 35 t, Pritsche/Fahrgestell / Flatbed/Chassis(109)	09.12 -	
500, 35 t, Sattelzugmaschine / Truck Tractor(118)	09.12 -	

Blattfeder / Leaf spring	(38)
Doppelachsaggregat / Tandem-axle Assembly	(45)
Achslast [t] / Axle Load [t]:26	(24)
Fahrhöhe 231 - 250 mm / ride height 231 - 250 mm	(71)
Fahrhöhe 251 - 270 mm / ride height 251 - 270 mm	(73)

FH 12 | 4x2 | 08.93 -

1 Lenkstange / Centre Rod Assembly

Schubstange / Push Rod
einseitig verstellbar / Adjustable on one side
Länge [mm] / Length [mm]:863
Konusmaß [mm] / Cone Size [mm]:28,6
Rohr-Ø [mm] / Pipe Ø [mm]:52
mit Zubehör / with accessories

(4) (122) (133) (106) (96) (117) (173)

19521 01 — **1075005**
27623 01

FH 12/340, Pritsche/Fahrgestell / Flatbed/Chassis(109)	08.93	-	
FH 12/340, Sattelzugmaschine / Truck Tractor(118)	08.93	-	
FH 12/380, 279 kW, 18 t	08.93	-	
FH 12/380, 279 kW, 16 t	03.98	- 09.03	
FH 12/380, 279-280 kW, 16 t	03.98	- 09.03	
FH 12/380, 279-280 kW, 18 t	08.93	-	
FH 12/420, Pritsche/Fahrgestell / Flatbed/Chassis(109)	08.93	-	
FH 12/420, Sattelzugmaschine / Truck Tractor(118)	08.93	-	
FH 12/460, Pritsche/Fahrgestell / Flatbed/Chassis(109)	08.98	-	
FH 12/460, Sattelzugmaschine / Truck Tractor(118)	08.98	-	
FH 12/500, Pritsche/Fahrgestell / Flatbed/Chassis(109)	09.01	-	
FH 12/500, Sattelzugmaschine / Truck Tractor(118)	09.01	-	

LHD
Lenkstockhebel zur 1. VA / Pitman arm to 1st front axle (102)
1.VA / 1st front axle (12)
Blattfeder / Leaf spring (38)
->Chass. A238753

FH 12/340, Pritsche/Fahrgestell / Flatbed/Chassis(109)	08.93	-	
FH 12/340, Sattelzugmaschine / Truck Tractor(118)	08.93	-	
FH 12/380, 279 kW, 18 t	08.93	-	
FH 12/380, 279 kW, 16 t	03.98	- 09.03	
FH 12/380, 279-280 kW, 16 t	03.98	- 09.03	
FH 12/380, 279-280 kW, 18 t	08.93	-	
FH 12/420, Pritsche/Fahrgestell / Flatbed/Chassis(109)	08.93	-	
FH 12/420, Sattelzugmaschine / Truck Tractor(118)	08.93	-	
FH 12/460, Pritsche/Fahrgestell / Flatbed/Chassis(109)	08.98	-	
FH 12/460, Sattelzugmaschine / Truck Tractor(118)	08.98	-	
FH 12/500, Pritsche/Fahrgestell / Flatbed/Chassis(109)	09.01	-	
FH 12/500, Sattelzugmaschine / Truck Tractor(118)	09.01	-	

LHD
Lenkstockhebel zur 1. VA / Pitman arm to 1st front axle (102)
1.VA / 1st front axle (12)
Blattfeder / Leaf spring (38)
Chass. B109622 - Chass. B136425

1 Lenkstange / Centre Rod Assembly

Schubstange / Push Rod
einseitig verstellbar / Adjustable on one side
Länge [mm] / Length [mm]:861
Konusmaß [mm] / Cone Size [mm]:28,6
Rohr-Ø [mm] / Pipe Ø [mm]:52
mit Zubehör / with accessories

(4) (122) (133) (106) (96) (117) (173)

19663 01 — **20393069**
11946 02

FH 12/340, Pritsche/Fahrgestell / Flatbed/Chassis(109)	08.93	-	
FH 12/340, Sattelzugmaschine / Truck Tractor(118)	08.93	-	
FH 12/380, 279 kW, 18 t	08.93	-	
FH 12/380, 279 kW, 16 t	03.98	- 09.03	
FH 12/380, 279-280 kW, 16 t	03.98	- 09.03	
FH 12/380, 279-280 kW, 18 t	08.93	-	
FH 12/420, Pritsche/Fahrgestell / Flatbed/Chassis(109)	08.93	-	
FH 12/420, Sattelzugmaschine / Truck Tractor(118)	08.93	-	
FH 12/460, Pritsche/Fahrgestell / Flatbed/Chassis(109)	08.98	-	
FH 12/460, Sattelzugmaschine / Truck Tractor(118)	08.98	-	

LHD
Lenkstockhebel zur 1. VA / Pitman arm to 1st front axle (102)
Blattfeder / Leaf spring (38)
Chass. A238754 - Chass. A294451

FH 12/340, Pritsche/Fahrgestell / Flatbed/Chassis(109)	08.93	-	
FH 12/340, Sattelzugmaschine / Truck Tractor(118)	08.93	-	
FH 12/380, 279 kW, 18 t	08.93	-	
FH 12/380, 279 kW, 16 t	03.98	- 09.03	
FH 12/380, 279-280 kW, 16 t	03.98	- 09.03	
FH 12/380, 279-280 kW, 18 t	08.93	-	
FH 12/420, Pritsche/Fahrgestell / Flatbed/Chassis(109)	08.93	-	
FH 12/420, Sattelzugmaschine / Truck Tractor(118)	08.93	-	
FH 12/460, Pritsche/Fahrgestell / Flatbed/Chassis(109)	08.98	-	
FH 12/460, Sattelzugmaschine / Truck Tractor(118)	08.98	-	

LHD
Lenkstockhebel zur 1. VA / Pitman arm to 1st front axle (102)
Blattfeder / Leaf spring (38)
Chass. B136426 - Chass. B216584

1 Lenkstange / Centre Rod Assembly

Schubstange / Push Rod
einseitig verstellbar / Adjustable on one side
Länge [mm] / Length [mm]:888
Konusmaß [mm] / Cone Size [mm]:28,6
Rohr-Ø [mm] / Pipe Ø [mm]:52
mit Zubehör / with accessories

(4) (122) (133) (106) (96) (117) (173)

19689 01 — **20393073**
11946 02

FH 12/340, Pritsche/Fahrgestell / Flatbed/Chassis(109)	08.93	-	
FH 12/340, Sattelzugmaschine / Truck Tractor(118)	08.93	-	
FH 12/380, 279 kW, 18 t	08.93	-	
FH 12/380, 279 kW, 16 t	03.98	- 09.03	
FH 12/380, 279-280 kW, 16 t	03.98	- 09.03	
FH 12/380, 279-280 kW, 18 t	08.93	-	
FH 12/420, Pritsche/Fahrgestell / Flatbed/Chassis(109)	08.93	-	
FH 12/420, Sattelzugmaschine / Truck Tractor(118)	08.93	-	
FH 12/460, Pritsche/Fahrgestell / Flatbed/Chassis(109)	08.98	-	
FH 12/460, Sattelzugmaschine / Truck Tractor(118)	08.98	-	
FH 12/500, Pritsche/Fahrgestell / Flatbed/Chassis(109)	09.01	-	
FH 12/500, Sattelzugmaschine / Truck Tractor(118)	09.01	-	

RHD
Lenkstockhebel zur 1. VA / Pitman arm to 1st front axle (102)
1.VA / 1st front axle (12)
für Fahrzeuge mit Luftfederung / for pneumatic suspension vehicles (143)
Fahrgestellhöhe niedrig 850 mm / height of chassis low 850 mm (58)

VOLVO

FH 12 | 4x2 | 08.93 -

1 Lenkstange / Centre Rod Assembly

Schubstange / Push Rod (122)
einseitig verstellbar / Adjustable on one side (133)
Länge [mm] / Length [mm]:861 (106)
Konusmaß [mm] / Cone Size [mm]:28,6 (96)
Rohr-Ø [mm] / Pipe Ø [mm]:52 (117)
mit Zubehör / with accessories (173)

(4)

19873 01 **20393063**
11946 02

FH 12/340, Pritsche/Fahrgestell / Flatbed/Chassis(109)	08.93 -	
FH 12/340, Sattelzugmaschine / Truck Tractor(118)	08.93 -	
FH 12/380, 279 kW, 18 t	08.93 -	
FH 12/380, 279 kW, 16 t	03.98 - 09.03	
FH 12/380, 279-280 kW, 16 t	03.98 - 09.03	
FH 12/380, 279-280 kW, 18 t	08.93 -	
FH 12/420, Pritsche/Fahrgestell / Flatbed/Chassis(109)	08.93 -	
FH 12/420, Sattelzugmaschine / Truck Tractor(118)	08.93 -	
FH 12/460, Pritsche/Fahrgestell / Flatbed/Chassis(109)	08.98 -	
FH 12/460, Sattelzugmaschine / Truck Tractor(118)	08.98 -	
FH 12/500, Pritsche/Fahrgestell / Flatbed/Chassis(109)	09.01 -	
FH 12/500, Sattelzugmaschine / Truck Tractor(118)	09.01 -	

RHD
Lenkstockhebel zur 1. VA / Pitman arm to 1st front axle (102)
1.VA / 1st front axle (12)
Blattfeder / Leaf spring (38)
oelgefüllte Nabe / the driving collar is filled with oil (178)

1 Lenkstange / Centre Rod Assembly

Schubstange / Push Rod (122)
einseitig verstellbar / Adjustable on one side (133)
Länge [mm] / Length [mm]:881 (106)
Konusmaß [mm] / Cone Size [mm]:28,6 (96)
Rohr-Ø [mm] / Pipe Ø [mm]:52 (117)
mit Zubehör / with accessories (173)

(4)

19884 01 **85114200**
27623 01

FH 12/340, Pritsche/Fahrgestell / Flatbed/Chassis(109)	08.93 -	
FH 12/340, Sattelzugmaschine / Truck Tractor(118)	08.93 -	
FH 12/380, 279 kW, 18 t	08.93 -	
FH 12/380, 279 kW, 16 t	03.98 - 09.03	
FH 12/380, 279-280 kW, 16 t	03.98 - 09.03	
FH 12/380, 279-280 kW, 18 t	08.93 -	
FH 12/420, Pritsche/Fahrgestell / Flatbed/Chassis(109)	08.93 -	
FH 12/420, Sattelzugmaschine / Truck Tractor(118)	08.93 -	
FH 12/460, Pritsche/Fahrgestell / Flatbed/Chassis(109)	08.98 -	
FH 12/460, Sattelzugmaschine / Truck Tractor(118)	08.98 -	
FH 12/500, Pritsche/Fahrgestell / Flatbed/Chassis(109)	09.01 -	
FH 12/500, Sattelzugmaschine / Truck Tractor(118)	09.01 -	

LHD
Lenkstockhebel zur 1. VA / Pitman arm to 1st front axle (102)
1.VA / 1st front axle (12)
für Fahrzeuge mit Luftfederung / for pneumatic suspension vehicles (143)
->Chass. A230971
Chass. B109622 - Chass. B125525
Fahrgestellhöhe medium 900 mm / height of chassis medium 900 mm (57)
Fahrgestellhöhe Standard 950 mm / height of chassis standard 950mm (55)

1 Lenkstange / Centre Rod Assembly

Schubstange / Push Rod (122)
einseitig verstellbar / Adjustable on one side (133)
Länge [mm] / Length [mm]:863 (106)
Konusmaß [mm] / Cone Size [mm]:28,6 (96)
Rohr-Ø [mm] / Pipe Ø [mm]:52 (117)
mit Zubehör / with accessories (173)

(4)

19889 01 **85114190**
27623 01

FH 12/340, Pritsche/Fahrgestell / Flatbed/Chassis(109)	08.93 -	
FH 12/340, Sattelzugmaschine / Truck Tractor(118)	08.93 -	
FH 12/380, 279 kW, 18 t	08.93 -	
FH 12/380, 279 kW, 16 t	03.98 - 09.03	
FH 12/380, 279-280 kW, 16 t	03.98 - 09.03	
FH 12/380, 279-280 kW, 18 t	08.93 -	
FH 12/420, Pritsche/Fahrgestell / Flatbed/Chassis(109)	08.93 -	
FH 12/420, Sattelzugmaschine / Truck Tractor(118)	08.93 -	
FH 12/460, Pritsche/Fahrgestell / Flatbed/Chassis(109)	08.98 -	
FH 12/460, Sattelzugmaschine / Truck Tractor(118)	08.98 -	
FH 12/500, Pritsche/Fahrgestell / Flatbed/Chassis(109)	09.01 -	
FH 12/500, Sattelzugmaschine / Truck Tractor(118)	09.01 -	

RHD
Lenkstockhebel zur 1. VA / Pitman arm to 1st front axle (102)
1.VA / 1st front axle (12)
Blattfeder / Leaf spring (38)
->Chass. A238753
Chass. B109622 - Chass. B136425
Chass. D100000 - Chass. D100639

1 Lenkstange / Centre Rod Assembly

Schubstange / Push Rod (122)
Länge [mm] / Length [mm]:881 (106)
Konusmaß [mm] / Cone Size [mm]:28,6 (96)
Rohr-Ø [mm] / Pipe Ø [mm]:52 (117)
mit Zubehör / with accessories (173)

(4)

22791 01 **20393061**
11946 02

FH 12		
FH 12/340, Pritsche/Fahrgestell / Flatbed/Chassis(109)	08.93 -	
FH 12/340, Sattelzugmaschine / Truck Tractor(118)	08.93 -	
FH 12/380, 279 kW, 18 t	08.93 -	
FH 12/380, 279 kW, 16 t	03.98 - 09.03	
FH 12/380, 279-280 kW, 16 t	03.98 - 09.03	
FH 12/380, 279-280 kW, 18 t	08.93 -	
FH 12/420, Pritsche/Fahrgestell / Flatbed/Chassis(109)	08.93 -	
FH 12/420, Sattelzugmaschine / Truck Tractor(118)	08.93 -	
FH 12/460, Pritsche/Fahrgestell / Flatbed/Chassis(109)	08.98 -	
FH 12/460, Sattelzugmaschine / Truck Tractor(118)	08.98 -	
FH 12/500, Pritsche/Fahrgestell / Flatbed/Chassis(109)	09.01 -	
FH 12/500, Sattelzugmaschine / Truck Tractor(118)	09.01 -	

LHD
Lenkstockhebel zur 1. VA / Pitman arm to 1st front axle (102)
für Fahrzeuge mit Luftfederung / for pneumatic suspension vehicles (143)
Chass. A230972->
Chass. B125526->
Fahrgestellhöhe medium 900 mm / height of chassis medium 900 mm (57)
Fahrgestellhöhe Standard 950 mm / height of chassis standard 950mm (55)

1 Lenkstange / Centre Rod Assembly

Schubstange / Push Rod (122)
einseitig verstellbar / Adjustable on one side (133)
Länge [mm] / Length [mm]:888 (106)
Konusmaß [mm] / Cone Size [mm]:28,6 (96)
Rohr-Ø [mm] / Pipe Ø [mm]:52 (117)
mit Zubehör / with accessories (173)

(4)

22792 01 **20393071**
11946 02

FH 12		
FH 12/340, Pritsche/Fahrgestell / Flatbed/Chassis(109)	08.93 -	
FH 12/340, Sattelzugmaschine / Truck Tractor(118)	08.93 -	
FH 12/380, 279 kW, 18 t	08.93 -	
FH 12/380, 279 kW, 16 t	03.98 - 09.03	
FH 12/380, 279-280 kW, 16 t	03.98 - 09.03	
FH 12/380, 279-280 kW, 18 t	08.93 -	
FH 12/420, Pritsche/Fahrgestell / Flatbed/Chassis(109)	08.93 -	
FH 12/420, Sattelzugmaschine / Truck Tractor(118)	08.93 -	
FH 12/460, Pritsche/Fahrgestell / Flatbed/Chassis(109)	08.98 -	
FH 12/460, Sattelzugmaschine / Truck Tractor(118)	08.98 -	
FH 12/500, Pritsche/Fahrgestell / Flatbed/Chassis(109)	09.01 -	
FH 12/500, Sattelzugmaschine / Truck Tractor(118)	09.01 -	

LHD
Lenkstockhebel zur 1. VA / Pitman arm to 1st front axle (102)
für Fahrzeuge mit Luftfederung / for pneumatic suspension vehicles (143)
Fahrgestellhöhe extra niedrig 810 mm / height of chassis extra low 810 mm (56)
Fahrgestellhöhe niedrig 850 mm / height of chassis low 850 mm (58)

1 Lenkstange / Centre Rod Assembly

Schubstange / Push Rod (122)
einseitig verstellbar / Adjustable on one side (133)
Länge [mm] / Length [mm]:881 (106)
Konusmaß [mm] / Cone Size [mm]:28,6 (96)
Rohr-Ø [mm] / Pipe Ø [mm]:52 (117)
mit Zubehör / with accessories (173)

(4)

23553 01 **20393059**
11946 02

FH 12/380, 279 kW, 16 t	03.98 - 09.03	
FH 12/380, 279-280 kW, 16 t	03.98 - 09.03	
FH 12/380, 279-280 kW, 18 t	08.93 -	
FH 12/420, Pritsche/Fahrgestell / Flatbed/Chassis(109)	08.93 -	
FH 12/420, Sattelzugmaschine / Truck Tractor(118)	08.93 -	
FH 12/460, Pritsche/Fahrgestell / Flatbed/Chassis(109)	08.98 -	
FH 12/460, Sattelzugmaschine / Truck Tractor(118)	08.98 -	
FH 12/500, Pritsche/Fahrgestell / Flatbed/Chassis(109)	09.01 -	
FH 12/500, Sattelzugmaschine / Truck Tractor(118)	09.01 -	

Lenkstockhebel zur 1. VA / Pitman arm to 1st front axle (102)
RHD
Chass. A230972->
Chass. B125526->

Lenkstockhebel zur 1. VA / Pitman arm to 1st front axle (102)
RHD
für Fahrzeuge mit Luftfederung / for pneumatic suspension vehicles (143)
oelgefüllte Nabe / the driving collar is filled with oil (178)

VOLVO

FH 12 | 4x2 | 08.93 -

1 Lenkstange / Centre Rod Assembly

Schubstange / Push Rod (122)
einseitig verstellbar / Adjustable on one side (133)
Länge [mm] / Length [mm]:863 (106)
Konusmaß [mm] / Cone Size [mm]:28,6 (96)
Rohr-Ø [mm] / Pipe Ø [mm]:52 (117)
mit Zubehör / with accessories (173)

(4)

37458 01 **22159733**
27547 02
37235 01

FH 12		
FH 12/340, Pritsche/Fahrgestell / Flatbed/Chassis(109)	08.93 -	
FH 12/340, Sattelzugmaschine / Truck Tractor(118)	08.93 -	
FH 12/380, 279 kW, 18 t	08.93 -	
FH 12/380, 279 kW, 16 t	03.98 - 09.03	
FH 12/380, 279-280 kW, 16 t	03.98 - 09.03	
FH 12/380, 279-280 kW, 18 t	08.93 -	
FH 12/420, Pritsche/Fahrgestell / Flatbed/Chassis(109)	08.93 -	
FH 12/420, Sattelzugmaschine / Truck Tractor(118)	08.93 -	
FH 12/460, Pritsche/Fahrgestell / Flatbed/Chassis(109)	08.98 -	
FH 12/460, Sattelzugmaschine / Truck Tractor(118)	08.98 -	
FH 12/500, Pritsche/Fahrgestell / Flatbed/Chassis(109)	09.01 -	
FH 12/500, Sattelzugmaschine / Truck Tractor(118)	09.01 -	

LHD
Lenkstockhebel zur 1. VA / Pitman arm to 1st front axle (102)
Blattfeder / Leaf spring (38)

1 Lenkstange / Centre Rod Assembly

Schubstange / Push Rod (122)
einseitig verstellbar / Adjustable on one side (133)
Länge [mm] / Length [mm]:863 (106)
Konusmaß [mm] / Cone Size [mm]:28,6 (96)
Rohr-Ø [mm] / Pipe Ø [mm]:52 (117)
mit Zubehör / with accessories (173)

(4)

38803 01 **21106952**
27547 02
37235 01

FH 12/340, Pritsche/Fahrgestell / Flatbed/Chassis(109)	08.93 -	

RHD
Lenkstockhebel zur 1. VA / Pitman arm to 1st front axle (102)
Blattfeder / Leaf spring (38)

1 Lenkstange / Centre Rod Assembly

Schubstange / Push Rod (122)
einseitig verstellbar / Adjustable on one side (133)
Länge [mm] / Length [mm]:881 (106)
Konusmaß [mm] / Cone Size [mm]:28,6 (96)
Rohr-Ø [mm] / Pipe Ø [mm]:50 (117)
mit Zubehör / with accessories (173)

(4)

38804 01 **21106968**
27547 02
37235 01

FH 12		
FH 12/340, Pritsche/Fahrgestell / Flatbed/Chassis(109)	08.93 -	
FH 12/340, Sattelzugmaschine / Truck Tractor(118)	08.93 -	
FH 12/380, 279 kW, 18 t	08.93 -	
FH 12/380, 279 kW, 16 t	03.98 - 09.03	
FH 12/380, 279-280 kW, 16 t	03.98 - 09.03	
FH 12/380, 279-280 kW, 18 t	08.93 -	
FH 12/420, Pritsche/Fahrgestell / Flatbed/Chassis(109)	08.93 -	
FH 12/420, Sattelzugmaschine / Truck Tractor(118)	08.93 -	
FH 12/460, Pritsche/Fahrgestell / Flatbed/Chassis(109)	08.98 -	
FH 12/460, Sattelzugmaschine / Truck Tractor(118)	08.98 -	
FH 12/500, Pritsche/Fahrgestell / Flatbed/Chassis(109)	09.01 -	
FH 12/500, Sattelzugmaschine / Truck Tractor(118)	09.01 -	

RHD
Lenkstockhebel zur 1. VA / Pitman arm to 1st front axle (102)
für Fahrzeuge mit Luftfederung / for pneumatic suspension vehicles (143)

6 Spurstange / Rod Assembly

Führungsstange / Guide Rod (82)
beidseitig verstellbar / Adjustable on both sides (132)
Länge [mm] / Length [mm]:1645 (106)
Konusmaß [mm] / Cone Size [mm]:28,6 (96)
Rohr-Ø [mm] / Pipe Ø [mm]:42 (117)
mit Zubehör / with accessories (173)

(8)

22822 01 **3986450**
11946 02
11947 02

FH 12		
FH 12/340, Pritsche/Fahrgestell / Flatbed/Chassis(109)	08.93 -	
FH 12/340, Sattelzugmaschine / Truck Tractor(118)	08.93 -	
FH 12/380, 279 kW, 18 t	08.93 -	
FH 12/380, 279 kW, 16 t	03.98 - 09.03	
FH 12/380, 279-280 kW, 16 t	03.98 - 09.03	
FH 12/380, 279-280 kW, 18 t	08.93 -	
FH 12/420, Pritsche/Fahrgestell / Flatbed/Chassis(109)	08.93 -	
FH 12/420, Sattelzugmaschine / Truck Tractor(118)	08.93 -	
FH 12/460, Pritsche/Fahrgestell / Flatbed/Chassis(109)	08.98 -	
FH 12/460, Sattelzugmaschine / Truck Tractor(118)	08.98 -	
FH 12/500, Pritsche/Fahrgestell / Flatbed/Chassis(109)	09.01 -	
FH 12/500, Sattelzugmaschine / Truck Tractor(118)	09.01 -	

Gerade Vorderachse / Straight front axle (85)
erhöhte Bodenfreiheit / increased ground clearance (134)

ZF Friedrichshafen AG | ZF Services | Obere Weiden 12 | 97424 Schweinfurt | Germany | info.zf-services@zf.com | www.zf.com

FH 12 — 4x2 — 08.93 -

6 Spurstange / Rod Assembly

Führungsstange / Guide Rod
beidseitig verstellbar / Adjustable on both sides
Länge [mm] / Length [mm]:1669
Konusmaß [mm] / Cone Size [mm]:32
Rohr-Ø [mm] / Pipe Ø [mm]:42
mit Zubehör / with accessories

(8) (82) (132) (106) (96) (117) (173)

34528 01 — **20581086**
31961 01
34527 01

FH 12/340, Pritsche/Fahrgestell / Flatbed/Chassis(109)	08.93 -	Gerade Vorderachse / Straight front axle	(85)
FH 12/340, Sattelzugmaschine / Truck Tractor(118)	08.93 -		
FH 12/380, 279 kW, 18 t	08.93 -		
FH 12/380, 279 kW, 16 t	03.98 - 09.03		
FH 12/380, 279-280 kW, 16 t	03.98 - 09.03		
FH 12/380, 279-280 kW, 18 t	08.93 -		
FH 12/420, Pritsche/Fahrgestell / Flatbed/Chassis(109)	08.93 -		
FH 12/420, Sattelzugmaschine / Truck Tractor(118)	08.93 -		
FH 12/460, Pritsche/Fahrgestell / Flatbed/Chassis(109)	08.98 -		
FH 12/460, Sattelzugmaschine / Truck Tractor(118)	08.98 -		
FH 12/340, Pritsche/Fahrgestell / Flatbed/Chassis(109)	08.93 -	für Fahrzeuge mit Blattfederung / for leaf-spring suspension vehicles	(142)
FH 12/340, Sattelzugmaschine / Truck Tractor(118)	08.93 -	Gekröpfte Vorderachse / Offset front axle	(84)
FH 12/380, 279 kW, 18 t	08.93 -	geringe Bodenfreiheit / low chassis clearance	(163)
FH 12/380, 279 kW, 16 t	03.98 - 09.03	Fahrhöhe 151 - 190 mm / ride height 151 - 190 mm	(64)
FH 12/380, 279-280 kW, 16 t	03.98 - 09.03	Fahrhöhe 186 - 245 mm / ride height 186 - 245 mm	(69)
FH 12/380, 279-280 kW, 18 t	08.93 -		
FH 12/420, Pritsche/Fahrgestell / Flatbed/Chassis(109)	08.93 -		
FH 12/420, Sattelzugmaschine / Truck Tractor(118)	08.93 -		
FH 12/460, Pritsche/Fahrgestell / Flatbed/Chassis(109)	08.98 -		
FH 12/460, Sattelzugmaschine / Truck Tractor(118)	08.98 -		
FH 12/500, Pritsche/Fahrgestell / Flatbed/Chassis(109)	09.01 -	für Fahrzeuge mit Blattfederung / for leaf-spring suspension vehicles	(142)
FH 12/500, Sattelzugmaschine / Truck Tractor(118)	09.01 -	Gekröpfte Vorderachse / Offset front axle	(84)
		geringe Bodenfreiheit / low chassis clearance	(163)
		Fahrhöhe 151 - 190 mm / ride height 151 - 190 mm	(64)
		Fahrhöhe 186 - 245 mm / ride height 186 - 245 mm	(69)

6 Spurstange / Rod Assembly

Führungsstange / Guide Rod
einseitig verstellbar / Adjustable on one side
Länge [mm] / Length [mm]:1640
Konusmaß [mm] / Cone Size [mm]:28,6
Rohr-Ø [mm] / Pipe Ø [mm]:58
mit Zubehör / with accessories

(8) (82) (133) (106) (96) (117) (173)

37222 01 — **22159762**
37235 01
22647 01

FH 12		geringe Bodenfreiheit / low chassis clearance	(163)
FH 12/340, Pritsche/Fahrgestell / Flatbed/Chassis(109)	08.93 -		
FH 12/340, Sattelzugmaschine / Truck Tractor(118)	08.93 -		
FH 12/380, 279 kW, 18 t	08.93 -		
FH 12/380, 279 kW, 16 t	03.98 - 09.03		
FH 12/380, 279-280 kW, 16 t	03.98 - 09.03		
FH 12/380, 279-280 kW, 18 t	08.93 -		
FH 12/420, Pritsche/Fahrgestell / Flatbed/Chassis(109)	08.93 -		
FH 12/420, Sattelzugmaschine / Truck Tractor(118)	08.93 -		
FH 12/460, Pritsche/Fahrgestell / Flatbed/Chassis(109)	08.98 -		
FH 12/460, Sattelzugmaschine / Truck Tractor(118)	08.98 -		

6 Spurstange / Rod Assembly

Führungsstange / Guide Rod
einseitig verstellbar / Adjustable on one side
Länge [mm] / Length [mm]:1634
Konusmaß [mm] / Cone Size [mm]:28,6
Rohr-Ø [mm] / Pipe Ø [mm]:50
mit Zubehör / with accessories

(8) (82) (133) (106) (96) (117) (173)

37223 01 — **22159759**
37235 01
22647 01

FH 12		für Fahrzeuge mit Blattfederung / for leaf-spring suspension vehicles	(142)
FH 12/340, Pritsche/Fahrgestell / Flatbed/Chassis(109)	08.93 -	Fahrgestellhöhe niedrig 850 mm / height of chassis low 850 mm	(58)
FH 12/340, Sattelzugmaschine / Truck Tractor(118)	08.93 -		
FH 12/380, 279 kW, 18 t	08.93 -		
FH 12/380, 279 kW, 16 t	03.98 - 09.03		
FH 12/380, 279-280 kW, 16 t	03.98 - 09.03		
FH 12/380, 279-280 kW, 18 t	08.93 -		
FH 12/420, Pritsche/Fahrgestell / Flatbed/Chassis(109)	08.93 -		
FH 12/420, Sattelzugmaschine / Truck Tractor(118)	08.93 -		
FH 12/460, Pritsche/Fahrgestell / Flatbed/Chassis(109)	08.98 -		
FH 12/460, Sattelzugmaschine / Truck Tractor(118)	08.98 -		
FH 12/500, Pritsche/Fahrgestell / Flatbed/Chassis(109)	09.01 -		
FH 12/500, Sattelzugmaschine / Truck Tractor(118)	09.01 -		

VOLVO

FH 12 | 4x2 | 08.93 -

6 Spurstange / Rod Assembly

Führungsstange / Guide Rod (82)
einseitig verstellbar / Adjustable on one side (133)
Länge [mm] / Length [mm]:1660 (106)
Rohr-Ø [mm] / Pipe Ø [mm]:60 (117)
Konusmaß [mm] / Cone Size [mm]:28,6 (96)
mit Zubehör / with accessories (173)

(8)

37224 01 **22159760**
37235 01
22647 01

FH 12/340, Pritsche/Fahrgestell / Flatbed/Chassis(109)	08.93 -	für Fahrzeuge mit Luftfederung / for pneumatic suspension vehicles (143)
FH 12/340, Sattelzugmaschine / Truck Tractor(118)	08.93 -	Fahrgestellhöhe niedrig 850 mm / height of chassis low 850 mm (58)
FH 12/380, 279 kW, 18 t	08.93 -	
FH 12/380, 279 kW, 16 t	03.98 - 09.03	
FH 12/380, 279-280 kW, 16 t	03.98 - 09.03	
FH 12/380, 279-280 kW, 18 t	08.93 -	
FH 12/420, Pritsche/Fahrgestell / Flatbed/Chassis(109)	08.93 -	
FH 12/420, Sattelzugmaschine / Truck Tractor(118)	08.93 -	
FH 12/460, Pritsche/Fahrgestell / Flatbed/Chassis(109)	08.98 -	
FH 12/460, Sattelzugmaschine / Truck Tractor(118)	08.98 -	
FH 12/500, Pritsche/Fahrgestell / Flatbed/Chassis(109)	09.01 -	
FH 12/500, Sattelzugmaschine / Truck Tractor(118)	09.01 -	

6 Spurstange / Rod Assembly

Führungsstange / Guide Rod (82)
einseitig verstellbar / Adjustable on one side (133)
Länge [mm] / Length [mm]:1660 (106)
Konusmaß [mm] / Cone Size [mm]:32 (96)
Rohr-Ø [mm] / Pipe Ø [mm]:60 (117)
mit Zubehör / with accessories (173)

(8)

37227 01 **22159753**
37235 01

FH 12/340, Pritsche/Fahrgestell / Flatbed/Chassis(109)	08.93 -	für Fahrzeuge mit Luftfederung / for pneumatic suspension vehicles (143)
FH 12/340, Sattelzugmaschine / Truck Tractor(118)	08.93 -	Achslast [t] / Axle Load [t]:8,2 (24)
FH 12/380, 279 kW, 18 t	08.93 -	für Links-/Rechtslenker / for left-/right-hand traffic (156)
FH 12/380, 279 kW, 16 t	03.98 - 09.03	Fahrgestellhöhe niedrig 850 mm / height of chassis low 850 mm (58)
FH 12/380, 279-280 kW, 16 t	03.98 - 09.03	
FH 12/380, 279-280 kW, 18 t	08.93 -	
FH 12/420, Pritsche/Fahrgestell / Flatbed/Chassis(109)	08.93 -	
FH 12/420, Sattelzugmaschine / Truck Tractor(118)	08.93 -	
FH 12/460, Pritsche/Fahrgestell / Flatbed/Chassis(109)	08.98 -	
FH 12/460, Sattelzugmaschine / Truck Tractor(118)	08.98 -	
FH 12/500, Pritsche/Fahrgestell / Flatbed/Chassis(109)	09.01 -	für Fahrzeuge mit Luftfederung / for pneumatic suspension vehicles (143)
FH 12/500, Sattelzugmaschine / Truck Tractor(118)	09.01 -	Achslast [t] / Axle Load [t]:8,2 (24)
		Fahrgestellhöhe niedrig 850 mm / height of chassis low 850 mm (58)

12 Lenker, Radaufhängung / Track Control Arm

Längslenker / Trailing Arm (107)
Länge [mm] / Length [mm]:799 (106)
Rohr-Ø [mm] / Pipe Ø [mm]:48 (117)
Bohrung-Ø 1 [mm] / Bore Ø 1 [mm]:17 (39)
Bohrung-Ø 2 [mm] / Bore Ø 2 [mm]:17 (40)
Lochabstand 1/Lochabstand 2 / Hole Pitch 1/ Hole Pitch 2:115 / 115 (103)
Molekularlager / Molecular Bearing (108)

(3)

33291 01 **21106157**
® 25208 01

FH 12/340, Pritsche/Fahrgestell / Flatbed/Chassis(109)	08.93 -	für Fahrzeuge mit Luftfederung / for pneumatic suspension vehicles (143)
FH 12/340, Sattelzugmaschine / Truck Tractor(118)	08.93 -	Fahrgestellhöhe Standard 950 mm / height of chassis standard (55)
FH 12/380, 279 kW, 18 t	08.93 -	950mm
FH 12/380, 279 kW, 16 t	03.98 - 09.03	
FH 12/380, 279-280 kW, 16 t	03.98 - 09.03	
FH 12/380, 279-280 kW, 18 t	08.93 -	
FH 12/420, Pritsche/Fahrgestell / Flatbed/Chassis(109)	08.93 -	
FH 12/420, Sattelzugmaschine / Truck Tractor(118)	08.93 -	
FH 12/460, Pritsche/Fahrgestell / Flatbed/Chassis(109)	08.98 -	
FH 12/460, Sattelzugmaschine / Truck Tractor(118)	08.98 -	

FH 12 | 4x2 | 08.93 -

Pos					
14	**Stange/Strebe, Stabilisator / Rod/Strut, stabiliser** Koppelstange / Coupling Rod nicht verstellbar / not adjustable Länge [mm] / Length [mm]:325 Konusmaß [mm] / Cone Size [mm]:22 Rohr-Ø [mm] / Pipe Ø [mm]:30 mit Zubehör / with accessories		(10) (97) (177) (106) (96) (117) (173)	**22315 01** **20477805** 	
	FH 12/340, Pritsche/Fahrgestell / Flatbed/Chassis(109) FH 12/340, Sattelzugmaschine / Truck Tractor(118) FH 12/380, 279 kW, 18 t FH 12/380, 279 kW, 16 t FH 12/380, 279-280 kW, 16 t FH 12/380, 279-280 kW, 18 t FH 12/420, Pritsche/Fahrgestell / Flatbed/Chassis(109) FH 12/420, Sattelzugmaschine / Truck Tractor(118) FH 12/460, Pritsche/Fahrgestell / Flatbed/Chassis(109) FH 12/460, Sattelzugmaschine / Truck Tractor(118) FH 12/500, Pritsche/Fahrgestell / Flatbed/Chassis(109) FH 12/500, Sattelzugmaschine / Truck Tractor(118)	08.93 - 08.93 - 08.93 - 03.98 - 09.03 03.98 - 09.03 08.93 - 08.93 - 08.93 - 08.98 - 08.98 - 09.01 - 09.01 -		für Fahrzeuge mit Blattfederung / for leaf-spring suspension vehicles für Fahrzeuge mit verstärktem Stabilisator / for vehicles with reinforced stabiliser	(142) (152)
	FH 12/340, Pritsche/Fahrgestell / Flatbed/Chassis(109) FH 12/340, Sattelzugmaschine / Truck Tractor(118) FH 12/380, 279 kW, 18 t FH 12/380, 279 kW, 16 t FH 12/380, 279-280 kW, 16 t FH 12/380, 279-280 kW, 18 t FH 12/420, Pritsche/Fahrgestell / Flatbed/Chassis(109) FH 12/420, Sattelzugmaschine / Truck Tractor(118) FH 12/460, Pritsche/Fahrgestell / Flatbed/Chassis(109) FH 12/460, Sattelzugmaschine / Truck Tractor(118) FH 12/500, Pritsche/Fahrgestell / Flatbed/Chassis(109) FH 12/500, Sattelzugmaschine / Truck Tractor(118)	08.93 - 08.93 - 08.93 - 03.98 - 09.03 03.98 - 09.03 08.93 - 08.93 - 08.93 - 08.98 - 08.98 - 09.01 - 09.01 -		für Fahrzeuge mit Blattfederung / for leaf-spring suspension vehicles Länderausführung: Brasilien / Country Version: Brazil	(142) (105)
	FH 12/340, Pritsche/Fahrgestell / Flatbed/Chassis(109) FH 12/340, Sattelzugmaschine / Truck Tractor(118) FH 12/380, 279 kW, 18 t FH 12/380, 279 kW, 16 t FH 12/380, 279-280 kW, 16 t FH 12/380, 279-280 kW, 18 t FH 12/420, Pritsche/Fahrgestell / Flatbed/Chassis(109) FH 12/420, Sattelzugmaschine / Truck Tractor(118) FH 12/460, Pritsche/Fahrgestell / Flatbed/Chassis(109) FH 12/460, Sattelzugmaschine / Truck Tractor(118) FH 12/500, Pritsche/Fahrgestell / Flatbed/Chassis(109) FH 12/500, Sattelzugmaschine / Truck Tractor(118)	08.93 - 08.93 - 08.93 - 03.98 - 09.03 03.98 - 09.03 08.93 - 08.93 - 08.93 - 08.98 - 08.98 - 09.01 - 09.01 -		für Fahrzeuge mit Luftfederung / for pneumatic suspension vehicles	(143)
14	**Stange/Strebe, Stabilisator / Rod/Strut, stabiliser** Koppelstange / Coupling Rod nicht verstellbar / not adjustable Länge [mm] / Length [mm]:340 Konusmaß [mm] / Cone Size [mm]:22 Rohr-Ø [mm] / Pipe Ø [mm]:30 ohne Zubehör / without accessories		(10) (97) (177) (106) (96) (117) (181)	**27717 01** **20477807** 	
	FH 12/340, Pritsche/Fahrgestell / Flatbed/Chassis(109) FH 12/340, Sattelzugmaschine / Truck Tractor(118) FH 12/380, 279 kW, 18 t FH 12/380, 279 kW, 16 t FH 12/380, 279-280 kW, 16 t FH 12/380, 279-280 kW, 18 t FH 12/420, Pritsche/Fahrgestell / Flatbed/Chassis(109) FH 12/420, Sattelzugmaschine / Truck Tractor(118) FH 12/460, Pritsche/Fahrgestell / Flatbed/Chassis(109) FH 12/460, Sattelzugmaschine / Truck Tractor(118) FH 12/500, Pritsche/Fahrgestell / Flatbed/Chassis(109) FH 12/500, Sattelzugmaschine / Truck Tractor(118)	08.93 - 08.93 - 08.93 - 03.98 - 09.03 03.98 - 09.03 08.93 - 08.93 - 08.93 - 08.98 - 08.98 - 09.01 - 09.01 -		für Fahrzeuge mit Luftfederung / for pneumatic suspension vehicles Fahrgestellhöhe medium 900 mm / height of chassis medium 900 mm Fahrgestellhöhe Standard 950 mm / height of chassis standard 950mm	(143) (57) (55)

VOLVO

FH 12 | 4x2 | 08.93 -

14 Stange/Strebe, Stabilisator / Rod/Strut, stabiliser

Koppelstange / Coupling Rod (10) (97)
nicht verstellbar / not adjustable (177)
Länge [mm] / Length [mm]:325 (106)
Konusmaß [mm] / Cone Size [mm]:22 (96)

34604 01 — 21446333

FH 12/340, Pritsche/Fahrgestell / Flatbed/Chassis(109)	08.93 -	für Fahrzeuge mit Blattfederung / for leaf-spring suspension vehicles	(142)
FH 12/340, Sattelzugmaschine / Truck Tractor(118)	08.93 -		
FH 12/380, 279 kW, 18 t	08.93 -		
FH 12/380, 279 kW, 16 t	03.98 - 09.03		
FH 12/380, 279-280 kW, 16 t	03.98 - 09.03		
FH 12/380, 279-280 kW, 18 t	08.93 -		
FH 12/420, Pritsche/Fahrgestell / Flatbed/Chassis(109)	08.93 -		
FH 12/420, Sattelzugmaschine / Truck Tractor(118)	08.93 -		
FH 12/460, Pritsche/Fahrgestell / Flatbed/Chassis(109)	08.98 -		
FH 12/460, Sattelzugmaschine / Truck Tractor(118)	08.98 -		
FH 12/500, Pritsche/Fahrgestell / Flatbed/Chassis(109)	09.01 -		
FH 12/500, Sattelzugmaschine / Truck Tractor(118)	09.01 -		

14 Stange/Strebe, Stabilisator / Rod/Strut, stabiliser

Koppelstange / Coupling Rod (10) (97)
nicht verstellbar / not adjustable (177)
Länge [mm] / Length [mm]:275 (106)
Konusmaß [mm] / Cone Size [mm]:22 (96)
Rohr-Ø [mm] / Pipe Ø [mm]:30 (117)
mit Zubehör / with accessories (173)

34797 01 — 20477803

FH 12/340, Pritsche/Fahrgestell / Flatbed/Chassis(109)	08.93 -	für Fahrzeuge mit Luftfederung / for pneumatic suspension vehicles	(143)
FH 12/340, Sattelzugmaschine / Truck Tractor(118)	08.93 -	Fahrgestellhöhe 810mm / chassis height 810mm	(51)
FH 12/380, 279 kW, 18 t	08.93 -	Fahrgestellhöhe 850mm / chassis height 850mm	(52)
FH 12/380, 279 kW, 16 t	03.98 - 09.03		
FH 12/380, 279-280 kW, 16 t	03.98 - 09.03		
FH 12/380, 279-280 kW, 18 t	08.93 -		
FH 12/420, Pritsche/Fahrgestell / Flatbed/Chassis(109)	08.93 -		
FH 12/420, Sattelzugmaschine / Truck Tractor(118)	08.93 -		
FH 12/460, Pritsche/Fahrgestell / Flatbed/Chassis(109)	08.98 -		
FH 12/460, Sattelzugmaschine / Truck Tractor(118)	08.98 -		
FH 12/500, Pritsche/Fahrgestell / Flatbed/Chassis(109)	09.01 -		
FH 12/500, Sattelzugmaschine / Truck Tractor(118)	09.01 -		

10 Lenker, Radaufhängung / Track Control Arm

Längslenker / Trailing Arm (3) (107)
Länge [mm] / Length [mm]:566 (106)
Rohr-Ø [mm] / Pipe Ø [mm]:48 (117)
Bohrung-Ø 1 [mm] / Bore Ø 1 [mm]:14 (39)
Bohrung-Ø 2 [mm] / Bore Ø 2 [mm]:52 (40)
Lochabstand 1/Lochabstand 2 / Hole Pitch 1/ Hole Pitch 2:125/30 (103)

▲ 27621 01 — 8190034
® 11970 01
® 11952 01

FH 12/340, Pritsche/Fahrgestell / Flatbed/Chassis(109)	08.93 -	△	
FH 12/340, Sattelzugmaschine / Truck Tractor(118)	08.93 -	für Fahrzeuge mit Luftfederung / for pneumatic suspension vehicles	(143)
FH 12/380, 279 kW, 18 t	08.93 -	Fahrgestellhöhe extra niedrig 810 mm / height of chassis extra low 810 mm	(56)
FH 12/380, 279-280 kW, 18 t	08.93 -		
FH 12/420, Pritsche/Fahrgestell / Flatbed/Chassis(109)	08.93 -		
FH 12/420, Sattelzugmaschine / Truck Tractor(118)	08.93 -		
FH 12/340, Pritsche/Fahrgestell / Flatbed/Chassis(109)	08.93 -	△	
FH 12/340, Sattelzugmaschine / Truck Tractor(118)	08.93 -	Querlenker / Control Arm	(110)
FH 12/380, 279 kW, 18 t	08.93 -	für Fahrzeuge mit Luftfederung / for pneumatic suspension vehicles	(143)
FH 12/380, 279-280 kW, 18 t	08.93 -	Fahrgestellhöhe extra niedrig 810 mm / height of chassis extra low 810 mm	(56)
FH 12/420, Pritsche/Fahrgestell / Flatbed/Chassis(109)	08.93 -		
FH 12/420, Sattelzugmaschine / Truck Tractor(118)	08.93 -		

FH 12 4x2 08.93 -

10 Lenker, Radaufhängung / Track Control Arm

Längslenker / Trailing Arm (107)
für Dreieckslenker (Nfz) / for wishbone (CV) (140)
Länge [mm] / Length [mm]:449 (106)
Rohr-Ø [mm] / Pipe Ø [mm]:48 (117)
Bohrung-Ø 1 [mm] / Bore Ø 1 [mm]:17 (39)
Bohrung-Ø 2 [mm] / Bore Ø 2 [mm]:17 (40)
Lochabstand 1/Lochabstand 2 / Hole Pitch 1/ Hole Pitch 2:115 / 115 (103)
nicht verstellbar / not adjustable (177)
Molekularlager / Molecular Bearing (108)

(3)

31958 01 **20453123**
® 25208 01

FH 12/340, Pritsche/Fahrgestell / Flatbed/Chassis(109)	08.93 -	
FH 12/340, Sattelzugmaschine / Truck Tractor(118)	08.93 -	
FH 12/380, 279 kW, 18 t	08.93 -	
FH 12/380, 279 kW, 16 t	03.98 - 09.03	
FH 12/380, 279-280 kW, 16 t	03.98 - 09.03	
FH 12/380, 279-280 kW, 18 t	08.93 -	
FH 12/420, Pritsche/Fahrgestell / Flatbed/Chassis(109)	08.93 -	
FH 12/420, Sattelzugmaschine / Truck Tractor(118)	08.93 -	
FH 12/460, Pritsche/Fahrgestell / Flatbed/Chassis(109)	08.98 -	
FH 12/460, Sattelzugmaschine / Truck Tractor(118)	08.98 -	
FH 12/500, Pritsche/Fahrgestell / Flatbed/Chassis(109)	09.01 -	
FH 12/500, Sattelzugmaschine / Truck Tractor(118)	09.01 -	

▲
für Fahrzeuge mit Luftfederung / for pneumatic suspension vehicles (143)
Fahrgestellhöhe extra niedrig 810 mm / height of chassis extra low 810 mm (56)

10 Lenker, Radaufhängung / Track Control Arm

Längslenker / Trailing Arm (107)
Länge [mm] / Length [mm]:625 (106)
Bohrung-Ø 1 [mm] / Bore Ø 1 [mm]:17 (39)
Bohrung-Ø 2 [mm] / Bore Ø 2 [mm]:17 (40)
Lochabstand 1/Lochabstand 2 / Hole Pitch 1/ Hole Pitch 2:115 / 115 (103)
nicht verstellbar / not adjustable (177)
Molekularlager / Molecular Bearing (108)

(3)

34680 01 **20517494**

FH 12/340, Pritsche/Fahrgestell / Flatbed/Chassis(109)	08.93 -	
FH 12/340, Sattelzugmaschine / Truck Tractor(118)	08.93 -	
FH 12/380, 279 kW, 18 t	08.93 -	
FH 12/380, 279 kW, 16 t	03.98 - 09.03	
FH 12/380, 279-280 kW, 16 t	03.98 - 09.03	
FH 12/380, 279-280 kW, 18 t	08.93 -	
FH 12/420, Pritsche/Fahrgestell / Flatbed/Chassis(109)	08.93 -	
FH 12/420, Sattelzugmaschine / Truck Tractor(118)	08.93 -	
FH 12/460, Pritsche/Fahrgestell / Flatbed/Chassis(109)	08.98 -	
FH 12/460, Sattelzugmaschine / Truck Tractor(118)	08.98 -	
FH 12/500, Pritsche/Fahrgestell / Flatbed/Chassis(109)	09.01 -	
FH 12/500, Sattelzugmaschine / Truck Tractor(118)	09.01 -	

▼
für Fahrzeuge mit Luftfederung / for pneumatic suspension vehicles 01.2004-> (143)

8 Lenker, Radaufhängung / Track Control Arm

Dreieckslenker (Nfz) / Wishbone (CV) (46)
Länge [mm] / Length [mm]:662,4 (106)
Rohr-Ø [mm] / Pipe Ø [mm]:48 (117)
Bohrung-Ø 1 [mm] / Bore Ø 1 [mm]:19 (39)
Bohrung-Ø 2 [mm] / Bore Ø 2 [mm]:19 (40)
Lochabstand 1/Lochabstand 2 / Hole Pitch 1/ Hole Pitch 2:115/115 (103)

(3)

26058 01 **7420741703**
® 25208 01
® 30672 01

FH 12

FH 12/340, Pritsche/Fahrgestell / Flatbed/Chassis(109)	08.93 -	
FH 12/340, Sattelzugmaschine / Truck Tractor(118)	08.93 -	
FH 12/380, 279 kW, 18 t	08.93 -	
FH 12/380, 279 kW, 16 t	03.98 - 09.03	
FH 12/380, 279-280 kW, 16 t	03.98 - 09.03	
FH 12/380, 279-280 kW, 18 t	08.93 -	
FH 12/420, Pritsche/Fahrgestell / Flatbed/Chassis(109)	08.93 -	
FH 12/420, Sattelzugmaschine / Truck Tractor(118)	08.93 -	
FH 12/460, Pritsche/Fahrgestell / Flatbed/Chassis(109)	08.98 -	
FH 12/460, Sattelzugmaschine / Truck Tractor(118)	08.98 -	
FH 12/500, Pritsche/Fahrgestell / Flatbed/Chassis(109)	09.01 -	
FH 12/500, Sattelzugmaschine / Truck Tractor(118)	09.01 -	

für Fahrzeuge mit Luftfederung / for pneumatic suspension vehicles (143)
Fahrgestellhöhe niedrig 850 mm / height of chassis low 850 mm (58)
Fahrgestellhöhe medium 900 mm / height of chassis medium 900 mm (57)
Fahrgestellhöhe Standard 950 mm / height of chassis standard 950mm (55)

VOLVO

FH 12 | 4x2 | 08.93 -

8	**Lenker, Radaufhängung / Track Control Arm**	(3)	**27764 01**	**20556491**
	Dreieckslenker (Nfz) / Wishbone (CV)	(46)	® 27859 01	
	Länge [mm] / Length [mm]:677,3	(106)	® 26028 01	
	Rohr-Ø [mm] / Pipe Ø [mm]:48	(117)		
	Bohrung-Ø [mm] / Bore Ø [mm]:15	(42)		
	Lochabstand 1/Lochabstand 2 / Hole Pitch 1/ Hole Pitch 2:145 / 30	(103)		
	Lage/Grad / Position / Degree:90°	(98)		
	FH 12/340, Pritsche/Fahrgestell / Flatbed/Chassis(109) 08.93 -		für Fahrzeuge mit Luftfederung / for pneumatic suspension vehicles	(143)
	FH 12/340, Sattelzugmaschine / Truck Tractor(118) 08.93 -		Fahrgestellhöhe niedrig 850 mm / height of chassis low 850 mm	(58)
	FH 12/380, 279 kW, 18 t 08.93 -			
	FH 12/380, 279-280 kW, 18 t 08.93 -			
	FH 12/420, Pritsche/Fahrgestell / Flatbed/Chassis(109) 08.93 -			
	FH 12/420, Sattelzugmaschine / Truck Tractor(118) 08.93 -			
8	**Lenker, Radaufhängung / Track Control Arm**	(3)	**27765 01**	**20556490**
	Dreieckslenker (Nfz) / Wishbone (CV)	(46)	® 27859 01	
	Länge [mm] / Length [mm]:677,3	(106)	® 26028 01	
	Rohr-Ø [mm] / Pipe Ø [mm]:48	(117)		
	Bohrung-Ø 1 [mm] / Bore Ø 1 [mm]:15	(39)		
	Bohrung-Ø 2 [mm] / Bore Ø 2 [mm]:15	(40)		
	Lochabstand 1/Lochabstand 2 / Hole Pitch 1/ Hole Pitch 2:145 / 30	(103)		
	Lage/Grad / Position / Degree:83°	(98)		
	FH 12			
	FH 12/340, Pritsche/Fahrgestell / Flatbed/Chassis(109) 08.93 -			
	FH 12/340, Sattelzugmaschine / Truck Tractor(118) 08.93 -			
	FH 12/380, 279 kW, 18 t 08.93 -			
	FH 12/380, 279 kW, 16 t 03.98 - 09.03			
	FH 12/380, 279-280 kW, 16 t 03.98 - 09.03			
	FH 12/380, 279-280 kW, 18 t 08.93 -			
	FH 12/420, Pritsche/Fahrgestell / Flatbed/Chassis(109) 08.93 -			
	FH 12/420, Sattelzugmaschine / Truck Tractor(118) 08.93 -			
	FH 12/460, Pritsche/Fahrgestell / Flatbed/Chassis(109) 08.98 -			
	FH 12/460, Sattelzugmaschine / Truck Tractor(118) 08.98 -			
	FH 12/500, Pritsche/Fahrgestell / Flatbed/Chassis(109) 09.01 -			
	FH 12/500, Sattelzugmaschine / Truck Tractor(118) 09.01 -			
	FH 12		Länderausführung: Brasilien / Country Version: Brazil	(105)
	FH 12/340, Pritsche/Fahrgestell / Flatbed/Chassis(109) 08.93 -		Fahrgestellhöhe Standard 950 mm / height of chassis standard	(55)
	FH 12/340, Sattelzugmaschine / Truck Tractor(118) 08.93 -		950mm	
	FH 12/380, 279 kW, 18 t 08.93 -			
	FH 12/380, 279 kW, 16 t 03.98 - 09.03			
	FH 12/380, 279-280 kW, 16 t 03.98 - 09.03			
	FH 12/380, 279-280 kW, 18 t 08.93 -			
	FH 12/420, Pritsche/Fahrgestell / Flatbed/Chassis(109) 08.93 -			
	FH 12/420, Sattelzugmaschine / Truck Tractor(118) 08.93 -			
	FH 12/460, Pritsche/Fahrgestell / Flatbed/Chassis(109) 08.98 -			
	FH 12/460, Sattelzugmaschine / Truck Tractor(118) 08.98 -			
	FH 12/500, Pritsche/Fahrgestell / Flatbed/Chassis(109) 09.01 -			
	FH 12/500, Sattelzugmaschine / Truck Tractor(118) 09.01 -			
13	**Stange/Strebe, Stabilisator / Rod/Strut, stabiliser**	(10)	**27626 01**	**3987354**
	Koppelstange / Coupling Rod	(97)	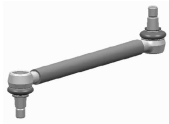	
	Länge [mm] / Length [mm]:435	(106)		
	Konusmaß [mm] / Cone Size [mm]:28,6	(96)		
	Rohr-Ø [mm] / Pipe Ø [mm]:36	(117)		
	mit Zubehör / with accessories	(173)		
	Fahrgestellhöhe: Standard / Standard ride height	(59)		
	für 25 mm Halteplatte / for 25 mm holdingplate	(136)		
	FH 12			
	FH 12/340, Pritsche/Fahrgestell / Flatbed/Chassis(109) 08.93 -			
	FH 12/340, Sattelzugmaschine / Truck Tractor(118) 08.93 -			
	FH 12/380, 279 kW, 18 t 08.93 -			
	FH 12/380, 279 kW, 16 t 03.98 - 09.03			
	FH 12/380, 279-280 kW, 16 t 03.98 - 09.03			
	FH 12/380, 279-280 kW, 18 t 08.93 -			
	FH 12/420, Pritsche/Fahrgestell / Flatbed/Chassis(109) 08.93 -			
	FH 12/420, Sattelzugmaschine / Truck Tractor(118) 08.93 -			
	FH 12/460, Pritsche/Fahrgestell / Flatbed/Chassis(109) 08.98 -			
	FH 12/460, Sattelzugmaschine / Truck Tractor(118) 08.98 -			
	FH 12/500, Pritsche/Fahrgestell / Flatbed/Chassis(109) 09.01 -			
	FH 12/500, Sattelzugmaschine / Truck Tractor(118) 09.01 -			

FH 12 — 4x2 — 08.93 -

13 **Stange/Strebe, Stabilisator / Rod/Strut, stabiliser** (10)
Koppelstange / Coupling Rod (97)
Länge [mm] / Length [mm]:435 (106)
Konusmaß [mm] / Cone Size [mm]:28,6 (96)
Rohr-Ø [mm] / Pipe Ø [mm]:36 (117)
mit Zubehör / with accessories (173)
für 30 mm Halteplatte / for 30 mm holder plate (138)

30595 01 **20443061**

FH 12/340, Pritsche/Fahrgestell / Flatbed/Chassis(109)	08.93 -	->09.2009	
FH 12/340, Sattelzugmaschine / Truck Tractor(118)	08.93 -	Fahrhöhe 231 - 250 mm / ride height 231 - 250 mm	(71)
FH 12/380, 279 kW, 18 t	08.93 -	Fahrhöhe 251 - 270 mm / ride height 251 - 270 mm	(73)
FH 12/380, 279 kW, 16 t	03.98 - 09.03		
FH 12/380, 279-280 kW, 16 t	03.98 - 09.03		
FH 12/380, 279-280 kW, 18 t	08.93 -		
FH 12/420, Pritsche/Fahrgestell / Flatbed/Chassis(109)	08.93 -		
FH 12/420, Sattelzugmaschine / Truck Tractor(118)	08.93 -		
FH 12/460, Pritsche/Fahrgestell / Flatbed/Chassis(109)	08.98 -		
FH 12/460, Sattelzugmaschine / Truck Tractor(118)	08.98 -		
FH 12		->09.2009	
FH 12/500, Pritsche/Fahrgestell / Flatbed/Chassis(109)	09.01 -		
FH 12/500, Sattelzugmaschine / Truck Tractor(118)	09.01 -		

13 **Stange/Strebe, Stabilisator / Rod/Strut, stabiliser** (10)
Koppelstange / Coupling Rod (97)
Länge [mm] / Length [mm]:380 (106)
Konusmaß [mm] / Cone Size [mm]:28,6 (96)
Rohr-Ø [mm] / Pipe Ø [mm]:36 (117)
mit Zubehör / with accessories (173)
für 25 mm Halteplatte / for 25 mm holdingplate (136)

30966 01 **3987355**

FH 12		Fahrgestellhöhe medium 900 mm / height of chassis medium 900 mm	(57)
FH 12/340, Pritsche/Fahrgestell / Flatbed/Chassis(109)	08.93 -		
FH 12/340, Sattelzugmaschine / Truck Tractor(118)	08.93 -		
FH 12/380, 279 kW, 18 t	08.93 -		
FH 12/380, 279 kW, 16 t	03.98 - 09.03		
FH 12/380, 279-280 kW, 16 t	03.98 - 09.03		
FH 12/380, 279-280 kW, 18 t	08.93 -		
FH 12/420, Pritsche/Fahrgestell / Flatbed/Chassis(109)	08.93 -		
FH 12/420, Sattelzugmaschine / Truck Tractor(118)	08.93 -		
FH 12/460, Pritsche/Fahrgestell / Flatbed/Chassis(109)	08.98 -		
FH 12/460, Sattelzugmaschine / Truck Tractor(118)	08.98 -		
FH 12/500, Pritsche/Fahrgestell / Flatbed/Chassis(109)	09.01 -		
FH 12/500, Sattelzugmaschine / Truck Tractor(118)	09.01 -		

13 **Stange/Strebe, Stabilisator / Rod/Strut, stabiliser** (10)
Koppelstange / Coupling Rod (97)
Länge [mm] / Length [mm]:380 (106)
Konusmaß [mm] / Cone Size [mm]:28,6 (96)
Rohr-Ø [mm] / Pipe Ø [mm]:36 (117)
mit Zubehör / with accessories (173)
für 30 mm Halteplatte / for 30 mm holder plate (138)

31182 01 **20443062**

FH 12		->05.2009	
FH 12/340, Pritsche/Fahrgestell / Flatbed/Chassis(109)	08.93 -	Fahrhöhe 171 - 190 mm / ride height 171 - 190 mm	(67)
FH 12/340, Sattelzugmaschine / Truck Tractor(118)	08.93 -		
FH 12/380, 279 kW, 18 t	08.93 -		
FH 12/380, 279 kW, 16 t	03.98 - 09.03		
FH 12/380, 279-280 kW, 16 t	03.98 - 09.03		
FH 12/380, 279-280 kW, 18 t	08.93 -		
FH 12/420, Pritsche/Fahrgestell / Flatbed/Chassis(109)	08.93 -		
FH 12/420, Sattelzugmaschine / Truck Tractor(118)	08.93 -		
FH 12/460, Pritsche/Fahrgestell / Flatbed/Chassis(109)	08.98 -		
FH 12/460, Sattelzugmaschine / Truck Tractor(118)	08.98 -		

VOLVO

FH 12 | 4x2 | 08.93 -

13 Stange/Strebe, Stabilisator / Rod/Strut, stabiliser

Koppelstange / Coupling Rod (97)
Länge [mm] / Length [mm]:350 (106)
Konusmaß [mm] / Cone Size [mm]:28,6 (96)
Rohr-Ø [mm] / Pipe Ø [mm]:36 (117)
mit Zubehör / with accessories (173)
für 30 mm Halteplatte / for 30 mm holder plate (138)

31183 01 **20443063**

FH 12		->05.2010	
FH 12/340, Pritsche/Fahrgestell / Flatbed/Chassis(109)	08.93 -	Fahrhöhe 131 - 170 mm / ride height 131 - 170 mm	(62)
FH 12/340, Sattelzugmaschine / Truck Tractor(118)	08.93 -		
FH 12/380, 279 kW, 18 t	08.93 -		
FH 12/380, 279-280 kW, 16 t	03.98 - 09.03		
FH 12/380, 279-280 kW, 18 t	08.93 -		
FH 12/420, Pritsche/Fahrgestell / Flatbed/Chassis(109)	08.93 -		
FH 12/420, Sattelzugmaschine / Truck Tractor(118)	08.93 -		
FH 12/460, Sattelzugmaschine / Truck Tractor(118)	08.98 -		
FH 12/500, Pritsche/Fahrgestell / Flatbed/Chassis(109)	09.01 -		
FH 12/500, Sattelzugmaschine / Truck Tractor(118)	09.01 -		

13 Stange/Strebe, Stabilisator / Rod/Strut, stabiliser

Koppelstange / Coupling Rod (97)
Länge [mm] / Length [mm]:435 (106)
Konusmaß [mm] / Cone Size [mm]:32 (96)
Rohr-Ø [mm] / Pipe Ø [mm]:36 (117)
mit Zubehör / with accessories (173)
für 27 mm Halteplatte / for 27 mm holdingplate (137)

36692 01 **21119064**

FH 12/340, Pritsche/Fahrgestell / Flatbed/Chassis(109)	08.93 -	05.2009->	
FH 12/340, Sattelzugmaschine / Truck Tractor(118)	08.93 -	Fahrhöhe 231 - 250 mm / ride height 231 - 250 mm	(71)
FH 12/380, 279 kW, 18 t	08.93 -	Fahrhöhe 251 - 270 mm / ride height 251 - 270 mm	(73)
FH 12/380, 279 kW, 16 t	03.98 - 09.03		
FH 12/380, 279-280 kW, 16 t	03.98 - 09.03		
FH 12/380, 279-280 kW, 18 t	08.93 -		
FH 12/420, Pritsche/Fahrgestell / Flatbed/Chassis(109)	08.93 -		
FH 12/420, Sattelzugmaschine / Truck Tractor(118)	08.93 -		
FH 12/460, Pritsche/Fahrgestell / Flatbed/Chassis(109)	08.98 -		
FH 12/460, Sattelzugmaschine / Truck Tractor(118)	08.98 -		
FH 12		05.2009->	
FH 12/500, Pritsche/Fahrgestell / Flatbed/Chassis(109)	09.01 -		
FH 12/500, Sattelzugmaschine / Truck Tractor(118)	09.01 -		

13 Stange/Strebe, Stabilisator / Rod/Strut, stabiliser

Koppelstange / Coupling Rod (97)
Länge [mm] / Length [mm]:380 (106)
Konusmaß [mm] / Cone Size [mm]:32 (96)
Rohr-Ø [mm] / Pipe Ø [mm]:36 (117)
mit Zubehör / with accessories (173)
für 27 mm Halteplatte / for 27 mm holdingplate (137)

36693 01 **21119067**

FH 12		05.2009->	
FH 12/340, Pritsche/Fahrgestell / Flatbed/Chassis(109)	08.93 -	Fahrhöhe 171 - 190 mm / ride height 171 - 190 mm	(67)
FH 12/340, Sattelzugmaschine / Truck Tractor(118)	08.93 -		
FH 12/380, 279 kW, 18 t	08.93 -		
FH 12/380, 279 kW, 16 t	03.98 - 09.03		
FH 12/380, 279-280 kW, 16 t	03.98 - 09.03		
FH 12/380, 279-280 kW, 18 t	08.93 -		
FH 12/420, Pritsche/Fahrgestell / Flatbed/Chassis(109)	08.93 -		
FH 12/420, Sattelzugmaschine / Truck Tractor(118)	08.93 -		
FH 12/460, Pritsche/Fahrgestell / Flatbed/Chassis(109)	08.98 -		
FH 12/460, Sattelzugmaschine / Truck Tractor(118)	08.98 -		

FH 12 4x2 08.93 -

13 Stange/Strebe, Stabilisator / Rod/Strut, stabiliser

36694 01 — 21176251

Koppelstange / Coupling Rod	(97)
Länge [mm] / Length [mm]:350	(106)
Konusmaß [mm] / Cone Size [mm]:32	(96)
Rohr-Ø [mm] / Pipe Ø [mm]:36	(117)
mit Zubehör / with accessories	(173)
Schrauben-/Mutternausführung: selbstsichernd / Bolt / Nut Version: Self-locking	(121)
für 27 mm Halteplatte / for 27 mm holdingplate	(137)

FH 12		Fahrhöhe 131 - 170 mm / ride height 131 - 170 mm	(62)
FH 12/340, Pritsche/Fahrgestell / Flatbed/Chassis(109)	08.93 -		
FH 12/340, Sattelzugmaschine / Truck Tractor(118)	08.93 -		
FH 12/380, 279 kW, 18 t	08.93 -		
FH 12/380, 279-280 kW, 16 t	03.98 - 09.03		
FH 12/380, 279-280 kW, 18 t	08.93 -		
FH 12/420, Pritsche/Fahrgestell / Flatbed/Chassis(109)	08.93 -		
FH 12/420, Sattelzugmaschine / Truck Tractor(118)	08.93 -		
FH 12/460, Sattelzugmaschine / Truck Tractor(118)	08.98 -		
FH 12/500, Pritsche/Fahrgestell / Flatbed/Chassis(109)	09.01 -		
FH 12/500, Sattelzugmaschine / Truck Tractor(118)	09.01 -		

13 Stange/Strebe, Stabilisator / Rod/Strut, stabiliser

36695 01 — 20443061

Koppelstange / Coupling Rod	(97)
Länge [mm] / Length [mm]:435	(106)
Konusmaß [mm] / Cone Size [mm]:28,6	(96)
Konusmaß [mm] / Cone Size [mm]:32	(96)
Rohr-Ø [mm] / Pipe Ø [mm]:36	(117)
mit Zubehör / with accessories	(173)
für 27 mm Halteplatte / for 27 mm holdingplate	(137)

FH 12/340, Pritsche/Fahrgestell / Flatbed/Chassis(109)	08.93 -	->09.2009	
FH 12/340, Sattelzugmaschine / Truck Tractor(118)	08.93 -	Fahrhöhe 231 - 250 mm / ride height 231 - 250 mm	(71)
FH 12/380, 279 kW, 18 t	08.93 -	Fahrhöhe 251 - 270 mm / ride height 251 - 270 mm	(73)
FH 12/380, 279 kW, 16 t	03.98 - 09.03		
FH 12/380, 279-280 kW, 16 t	03.98 - 09.03		
FH 12/380, 279-280 kW, 18 t	08.93 -		
FH 12/420, Pritsche/Fahrgestell / Flatbed/Chassis(109)	08.93 -		
FH 12/420, Sattelzugmaschine / Truck Tractor(118)	08.93 -		
FH 12/460, Pritsche/Fahrgestell / Flatbed/Chassis(109)	08.98 -		
FH 12/460, Sattelzugmaschine / Truck Tractor(118)	08.98 -		
FH 12		->09.2009	
FH 12/500, Pritsche/Fahrgestell / Flatbed/Chassis(109)	09.01 -		
FH 12/500, Sattelzugmaschine / Truck Tractor(118)	09.01 -		

13 Stange/Strebe, Stabilisator / Rod/Strut, stabiliser

36696 01 — 20443062

Koppelstange / Coupling Rod	(97)
Länge [mm] / Length [mm]:380	(106)
Konusmaß [mm] / Cone Size [mm]:28,6	(96)
Konusmaß [mm] / Cone Size [mm]:32	(96)
Rohr-Ø [mm] / Pipe Ø [mm]:36	(117)
mit Zubehör / with accessories	(173)
für 27 mm Halteplatte / for 27 mm holdingplate	(137)

FH 12		->05.2009	
FH 12/340, Pritsche/Fahrgestell / Flatbed/Chassis(109)	08.93 -	Fahrhöhe 171 - 190 mm / ride height 171 - 190 mm	(67)
FH 12/340, Sattelzugmaschine / Truck Tractor(118)	08.93 -		
FH 12/380, 279 kW, 18 t	08.93 -		
FH 12/380, 279 kW, 16 t	03.98 - 09.03		
FH 12/380, 279-280 kW, 16 t	03.98 - 09.03		
FH 12/380, 279-280 kW, 18 t	08.93 -		
FH 12/420, Pritsche/Fahrgestell / Flatbed/Chassis(109)	08.93 -		
FH 12/420, Sattelzugmaschine / Truck Tractor(118)	08.93 -		
FH 12/460, Pritsche/Fahrgestell / Flatbed/Chassis(109)	08.98 -		
FH 12/460, Sattelzugmaschine / Truck Tractor(118)	08.98 -		

VOLVO

FH 12 | 4x2 | 08.93 -

13

Stange/Strebe, Stabilisator / Rod/Strut, stabiliser

36697 01 — 20443063

Koppelstange / Coupling Rod (97)
Länge [mm] / Length [mm]:350 (106)
Konusmaß [mm] / Cone Size [mm]:28,6 (96)
Konusmaß [mm] / Cone Size [mm]:32 (96)
Rohr-Ø [mm] / Pipe Ø [mm]:36 (117)
mit Zubehör / with accessories (173)
für 27 mm Halteplatte / for 27 mm holdingplate (137)

FH 12		->05.2010	
FH 12/340, Pritsche/Fahrgestell / Flatbed/Chassis(109)	08.93 -	Fahrhöhe 131 - 170 mm / ride height 131 - 170 mm	(62)
FH 12/340, Sattelzugmaschine / Truck Tractor(118)	08.93 -		
FH 12/380, 279 kW, 18 t	08.93 -		
FH 12/380, 279-280 kW, 16 t	03.98 - 09.03		
FH 12/380, 279-280 kW, 18 t	08.93 -		
FH 12/420, Pritsche/Fahrgestell / Flatbed/Chassis(109)	08.93 -		
FH 12/420, Sattelzugmaschine / Truck Tractor(118)	08.93 -		
FH 12/460, Sattelzugmaschine / Truck Tractor(118)	08.98 -		
FH 12/500, Pritsche/Fahrgestell / Flatbed/Chassis(109)	09.01 -		
FH 12/500, Sattelzugmaschine / Truck Tractor(118)	09.01 -		

Kugelkopf, Schaltgestänge / Ball Head, gearshift linkage

19522 01 — 1696684

Länge [mm] / Length [mm]:55 (106)
Innengewinde [mm] / Inner thread [mm]:M12x1,75 (92)
mit Linksgewinde / with left-hand thread (168)

FH 12/340, Pritsche/Fahrgestell / Flatbed/Chassis(109)	08.93 -	am Schaltgestänge / at gearshift linkage	(130)
FH 12/340, Sattelzugmaschine / Truck Tractor(118)	08.93 -	Getr. / GBox: R1700	
FH 12/380, 279 kW, 18 t	08.93 -	Getr. / GBox: RS1700	
FH 12/380, 279 kW, 16 t	03.98 - 09.03	Getr. / GBox: R1900	
FH 12/380, 279-280 kW, 16 t	03.98 - 09.03	Getr. / GBox: RS1900	
FH 12/380, 279-280 kW, 18 t	08.93 -		
FH 12/420, Pritsche/Fahrgestell / Flatbed/Chassis(109)	08.93 -		
FH 12/420, Sattelzugmaschine / Truck Tractor(118)	08.93 -		
FH 12/460, Pritsche/Fahrgestell / Flatbed/Chassis(109)	08.98 -		
FH 12/460, Sattelzugmaschine / Truck Tractor(118)	08.98 -		
FH 12/500, Pritsche/Fahrgestell / Flatbed/Chassis(109)	09.01 -		
FH 12/500, Sattelzugmaschine / Truck Tractor(118)	09.01 -		

Kugelkopf, Schaltgestänge / Ball Head, gearshift linkage

19542 01 — 1668179

am Schaltgestänge / at gearshift linkage (130)
Länge [mm] / Length [mm]:97 (106)
Konusmaß [mm] / Cone Size [mm]:16 (96)
Gewindemaß / Thread Size:M16x1,5 (86)
mit Rechtsgewinde / with right-hand thread (170)

FH 12/340, Pritsche/Fahrgestell / Flatbed/Chassis(109)	08.93 -	für / for:R/SR-1700/1900	(135)
FH 12/340, Sattelzugmaschine / Truck Tractor(118)	08.93 -		
FH 12/380, 279 kW, 18 t	08.93 -		
FH 12/380, 279 kW, 16 t	03.98 - 09.03		
FH 12/380, 279-280 kW, 16 t	03.98 - 09.03		
FH 12/380, 279-280 kW, 18 t	08.93 -		
FH 12/420, Pritsche/Fahrgestell / Flatbed/Chassis(109)	08.93 -		
FH 12/420, Sattelzugmaschine / Truck Tractor(118)	08.93 -		
FH 12/460, Pritsche/Fahrgestell / Flatbed/Chassis(109)	08.98 -		
FH 12/460, Sattelzugmaschine / Truck Tractor(118)	08.98 -		
FH 12/500, Pritsche/Fahrgestell / Flatbed/Chassis(109)	09.01 -		
FH 12/500, Sattelzugmaschine / Truck Tractor(118)	09.01 -		

FH 12 — 4x2 — 08.93 -

Kugelkopf, Schaltgestänge / Ball Head, gearshift linkage

Länge [mm] / Length [mm]:55 (106)
Innengewinde [mm] / Inner thread [mm]:M12x1 (92)
mit Rechtsgewinde / with right-hand thread (170)

(1)

19673 01 — 1696685

FH 12/340, Pritsche/Fahrgestell / Flatbed/Chassis(109)	08.93 -	am Schaltgestänge / at gearshift linkage	(130)
FH 12/340, Sattelzugmaschine / Truck Tractor(118)	08.93 -	Getr. / GBox: R1700	
FH 12/380, 279 kW, 18 t	08.93 -	Getr. / GBox: RS1700	
FH 12/380, 279 kW, 16 t	03.98 - 09.03	Getr. / GBox: R1900	
FH 12/380, 279-280 kW, 16 t	03.98 - 09.03	Getr. / GBox: RS1900	
FH 12/380, 279-280 kW, 18 t	08.93 -		
FH 12/420, Pritsche/Fahrgestell / Flatbed/Chassis(109)	08.93 -		
FH 12/420, Sattelzugmaschine / Truck Tractor(118)	08.93 -		
FH 12/460, Pritsche/Fahrgestell / Flatbed/Chassis(109)	08.98 -		
FH 12/460, Sattelzugmaschine / Truck Tractor(118)	08.98 -		
FH 12/500, Pritsche/Fahrgestell / Flatbed/Chassis(109)	09.01 -		
FH 12/500, Sattelzugmaschine / Truck Tractor(118)	09.01 -		

Lagerung, Stabilisatorkoppelstange / Mounting, stabilizer coupling rod

für Koppelstange / for coupling rod (155)
Länge [mm] / Length [mm]:206 (106)
Dicke/Stärke [mm] / Thickness [mm]:27 (44)

(2)

36698 01 — 21286847

FH 12			
FH 12/340, Pritsche/Fahrgestell / Flatbed/Chassis(109)	08.93 -		
FH 12/340, Sattelzugmaschine / Truck Tractor(118)	08.93 -		
FH 12/380, 279 kW, 18 t	08.93 -		
FH 12/380, 279 kW, 16 t	03.98 - 09.03		
FH 12/380, 279-280 kW, 16 t	03.98 - 09.03		
FH 12/380, 279-280 kW, 18 t	08.93 -		
FH 12/420, Pritsche/Fahrgestell / Flatbed/Chassis(109)	08.93 -		
FH 12/420, Sattelzugmaschine / Truck Tractor(118)	08.93 -		
FH 12/460, Pritsche/Fahrgestell / Flatbed/Chassis(109)	08.98 -		
FH 12/460, Sattelzugmaschine / Truck Tractor(118)	08.98 -		
FH 12/500, Pritsche/Fahrgestell / Flatbed/Chassis(109)	09.01 -		
FH 12/500, Sattelzugmaschine / Truck Tractor(118)	09.01 -		

Stange/Strebe, Stabilisator / Rod/Strut, stabiliser

für Führungsstange / for guide bar (154)
mit Rechtsgewinde / with right-hand thread (170)
Länge [mm] / Length [mm]:40 (106)
Innengewinde [mm] / Inner thread [mm]:M8x1 (92)

(10)

19337 01 — 948372

FH 12/340, Pritsche/Fahrgestell / Flatbed/Chassis(109)	08.93 -
FH 12/340, Sattelzugmaschine / Truck Tractor(118)	08.93 -
FH 12/380, 279 kW, 18 t	08.93 -
FH 12/380, 279 kW, 16 t	03.98 - 09.03
FH 12/380, 279-280 kW, 16 t	03.98 - 09.03
FH 12/380, 279-280 kW, 18 t	08.93 -
FH 12/420, Pritsche/Fahrgestell / Flatbed/Chassis(109)	08.93 -
FH 12/420, Sattelzugmaschine / Truck Tractor(118)	08.93 -
FH 12/460, Pritsche/Fahrgestell / Flatbed/Chassis(109)	08.98 -
FH 12/460, Sattelzugmaschine / Truck Tractor(118)	08.98 -
FH 12/500, Pritsche/Fahrgestell / Flatbed/Chassis(109)	09.01 -
FH 12/500, Sattelzugmaschine / Truck Tractor(118)	09.01 -

Pos				Ref.

VOLVO

FH 12 4x4 08.93 -

1	**Lenkstange / Centre Rod Assembly** Schubstange / Push Rod einseitig verstellbar / Adjustable on one side Länge [mm] / Length [mm]:824 Konusmaß [mm] / Cone Size [mm]:28,6 Rohr-Ø [mm] / Pipe Ø [mm]:50 mit Zubehör / with accessories	(4) (122) (133) (106) (96) (117) (173)	**26779 01** **21106933** 27547 02 	
	FH 12		LHD Lenkstockhebel zur 1. VA / Pitman arm to 1st front axle	(102)
3	**Lenkstange / Centre Rod Assembly** Schubstange / Push Rod nicht verstellbar / not adjustable Länge [mm] / Length [mm]:160,0 Konusmaß [mm] / Cone Size [mm]:28,6 Rohr-Ø [mm] / Pipe Ø [mm]:25 mit Zubehör / with accessories	(4) (122) (177) (106) (96) (117) (173)	**26778 01** **20367555** 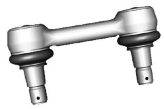	
	FH 12		LHD am Lenkhebel / at steering arm Lenkstockhebel zum Zwischenhebel / Pitman Arm to 1st control arm	 (128) (100)
14	**Stange/Strebe, Stabilisator / Rod/Strut, stabiliser** Koppelstange / Coupling Rod nicht verstellbar / not adjustable Länge [mm] / Length [mm]:325 Konusmaß [mm] / Cone Size [mm]:22 Rohr-Ø [mm] / Pipe Ø [mm]:30 mit Zubehör / with accessories	(10) (97) (177) (106) (96) (117) (173)	**22315 01** **20477805** 	
	FH 12		für Fahrzeuge mit Luftfederung / for pneumatic suspension vehicles	(143)
	FH 12		für Fahrzeuge mit Blattfederung / for leaf-spring suspension vehicles für Fahrzeuge mit verstärktem Stabilisator / for vehicles with reinforced stabiliser	(142) (152)
	FH 12		für Fahrzeuge mit Blattfederung / for leaf-spring suspension vehicles Länderausführung: Brasilien / Country Version: Brazil	(142) (105)
14	**Stange/Strebe, Stabilisator / Rod/Strut, stabiliser** Koppelstange / Coupling Rod nicht verstellbar / not adjustable Länge [mm] / Length [mm]:325 Konusmaß [mm] / Cone Size [mm]:22	(10) (97) (177) (106) (96)	**34604 01** **21446333** 	
	FH 12		für Fahrzeuge mit Blattfederung / for leaf-spring suspension vehicles	(142)

FH 12 6x2 08.93 -

1 Lenkstange / Centre Rod Assembly

Schubstange / Push Rod (4)
einseitig verstellbar / Adjustable on one side (122)
Länge [mm] / Length [mm]:863 (133)
Konusmaß [mm] / Cone Size [mm]:28,6 (106)
Rohr-Ø [mm] / Pipe Ø [mm]:52 (96)
mit Zubehör / with accessories (117)
(173)

19521 01 1075005
27623 01

FH 12/340, 26 t	08.93 -	LHD Lenkstockhebel zur 1. VA / Pitman arm to 1st front axle (102) 1.VA / 1st front axle (12) Blattfeder / Leaf spring (38) ->Chass. A238753	
FH 12/340, 25 t	01.95 -		
FH 12/380, 23 t	12.01 - 08.06		
FH 12/380, 26 t	08.93 -		
FH 12/380, 25 t	01.95 -		
FH 12/420, 26 t	08.93 -		
FH 12/420, 23 t	10.03 - 08.06		
FH 12/420, 25 t	01.95 -		
FH 12/460, 26 t	08.98 -		
FH 12/460, 25 t	08.98 -		
FH 12/460, 23 t	10.03 - 08.06		
FH 12/500, Sattelzugmaschine / Truck Tractor(118)	09.01 -		
FH 12/340, 26 t	08.93 -	LHD Lenkstockhebel zur 1. VA / Pitman arm to 1st front axle (102) 1.VA / 1st front axle (12) Blattfeder / Leaf spring (38) Chass. B109622 - Chass. B136425	
FH 12/340, 25 t	01.95 -		
FH 12/380, 23 t	12.01 - 08.06		
FH 12/380, 26 t	08.93 -		
FH 12/380, 25 t	01.95 -		
FH 12/420, 26 t	08.93 -		
FH 12/420, 23 t	10.03 - 08.06		
FH 12/420, 25 t	01.95 -		
FH 12/460, 26 t	08.98 -		
FH 12/460, 25 t	08.98 -		
FH 12/460, 23 t	10.03 - 08.06		
FH 12/500, Sattelzugmaschine / Truck Tractor(118)	09.01 -		
FH 12/500, Pritsche/Fahrgestell / Flatbed/Chassis(109)	09.01 -	LHD Lenkstockhebel zur 1. VA / Pitman arm to 1st front axle (102) 1.VA / 1st front axle (12) Blattfeder / Leaf spring (38) ->Chass. A238753	
FH 12/500, Pritsche/Fahrgestell / Flatbed/Chassis(109)	09.01 -	LHD Lenkstockhebel zur 1. VA / Pitman arm to 1st front axle (102) 1.VA / 1st front axle (12) Blattfeder / Leaf spring (38) Chass. B109715 - Chass. B136425	

1 Lenkstange / Centre Rod Assembly

Schubstange / Push Rod (4)
einseitig verstellbar / Adjustable on one side (122)
Länge [mm] / Length [mm]:861 (133)
Konusmaß [mm] / Cone Size [mm]:28,6 (106)
Rohr-Ø [mm] / Pipe Ø [mm]:52 (96)
mit Zubehör / with accessories (117)
(173)

19663 01 20393069
11946 02

FH 12/340, 26 t	08.93 -	LHD Lenkstockhebel zur 1. VA / Pitman arm to 1st front axle (102) Blattfeder / Leaf spring (38) Chass. A238754 - Chass. A294451	
FH 12/340, 25 t	01.95 -		
FH 12/380, 23 t	12.01 - 08.06		
FH 12/380, 26 t	08.93 -		
FH 12/380, 25 t	01.95 -		
FH 12/420, 26 t	08.93 -		
FH 12/420, 23 t	10.03 - 08.06		
FH 12/420, 25 t	01.95 -		
FH 12/460, 26 t	08.98 -		
FH 12/460, 25 t	08.98 -		
FH 12/460, 23 t	10.03 - 08.06		
FH 12/500, Sattelzugmaschine / Truck Tractor(118)	09.01 -		
FH 12/340, 26 t	08.93 -	LHD Lenkstockhebel zur 1. VA / Pitman arm to 1st front axle (102) Blattfeder / Leaf spring (38) Chass. B136426 - Chass. B216584	
FH 12/340, 25 t	01.95 -		
FH 12/380, 23 t	12.01 - 08.06		
FH 12/380, 26 t	08.93 -		
FH 12/380, 25 t	01.95 -		
FH 12/420, 26 t	08.93 -		
FH 12/420, 23 t	10.03 - 08.06		
FH 12/420, 25 t	01.95 -		
FH 12/460, 26 t	08.98 -		
FH 12/460, 25 t	08.98 -		
FH 12/460, 23 t	10.03 - 08.06		
FH 12/500, Sattelzugmaschine / Truck Tractor(118)	09.01 -		

VOLVO

FH 12 | 6x2 | 08.93 -

1 Lenkstange / Centre Rod Assembly

Schubstange / Push Rod (122)
einseitig verstellbar / Adjustable on one side (133)
Länge [mm] / Length [mm]:888 (106)
Konusmaß [mm] / Cone Size [mm]:28,6 (96)
Rohr-Ø [mm] / Pipe Ø [mm]:52 (117)
mit Zubehör / with accessories (173)

(4)

19689 01 **20393073**
11946 02

FH 12/340, 26 t	08.93 -	
FH 12/340, 25 t	01.95 -	
FH 12/380, 23 t	12.01 - 08.06	
FH 12/380, 26 t	08.93 -	
FH 12/380, 25 t	01.95 -	
FH 12/420, 26 t	08.93 -	
FH 12/420, 23 t	10.03 - 08.06	
FH 12/420, 25 t	01.95 -	
FH 12/460, 26 t	08.98 -	
FH 12/460, 25 t	08.98 -	
FH 12/460, 23 t	10.03 - 08.06	
FH 12/500, Pritsche/Fahrgestell / Flatbed/Chassis(109)	09.01 -	
FH 12/500, Sattelzugmaschine / Truck Tractor(118)	09.01 -	

RHD
Lenkstockhebel zur 1. VA / Pitman arm to 1st front axle (102)
1.VA / 1st front axle (12)
für Fahrzeuge mit Luftfederung / for pneumatic suspension vehicles (143)
Fahrgestellhöhe niedrig 850 mm / height of chassis low 850 mm (58)

1 Lenkstange / Centre Rod Assembly

Schubstange / Push Rod (122)
einseitig verstellbar / Adjustable on one side (133)
Länge [mm] / Length [mm]:861 (106)
Konusmaß [mm] / Cone Size [mm]:28,6 (96)
Rohr-Ø [mm] / Pipe Ø [mm]:52 (117)
mit Zubehör / with accessories (173)

(4)

19873 01 **20393063**
11946 02

FH 12/340, 26 t	08.93 -	
FH 12/340, 25 t	01.95 -	
FH 12/380, 23 t	12.01 - 08.06	
FH 12/380, 26 t	08.93 -	
FH 12/380, 25 t	01.95 -	
FH 12/420, 26 t	08.93 -	
FH 12/420, 23 t	10.03 - 08.06	
FH 12/420, 25 t	01.95 -	
FH 12/460, 26 t	08.98 -	
FH 12/460, 25 t	08.98 -	
FH 12/460, 23 t	10.03 - 08.06	
FH 12/500, Sattelzugmaschine / Truck Tractor(118)	09.01 -	

RHD
Lenkstockhebel zur 1. VA / Pitman arm to 1st front axle (102)
1.VA / 1st front axle (12)
Blattfeder / Leaf spring (38)
oelgefüllte Nabe / the driving collar is filled with oil (178)

FH 12/500, Pritsche/Fahrgestell / Flatbed/Chassis(109)	09.01 -	

RHD
Lenkstockhebel zur 1. VA / Pitman arm to 1st front axle (102)
1.VA / 1st front axle (12)
Blattfeder / Leaf spring (38)

1 Lenkstange / Centre Rod Assembly

Schubstange / Push Rod (122)
einseitig verstellbar / Adjustable on one side (133)
Länge [mm] / Length [mm]:881 (106)
Konusmaß [mm] / Cone Size [mm]:28,6 (96)
Rohr-Ø [mm] / Pipe Ø [mm]:52 (117)
mit Zubehör / with accessories (173)

(4)

19884 01 **85114200**
27623 01

FH 12/340, 26 t	08.93 -	
FH 12/340, 25 t	01.95 -	
FH 12/380, 23 t	12.01 - 08.06	
FH 12/380, 26 t	08.93 -	
FH 12/380, 25 t	01.95 -	
FH 12/420, 26 t	08.93 -	
FH 12/420, 23 t	10.03 - 08.06	
FH 12/420, 25 t	01.95 -	
FH 12/460, 26 t	08.98 -	
FH 12/460, 25 t	08.98 -	
FH 12/460, 23 t	10.03 - 08.06	
FH 12/500, Sattelzugmaschine / Truck Tractor(118)	09.01 -	

LHD
Lenkstockhebel zur 1. VA / Pitman arm to 1st front axle (102)
1.VA / 1st front axle (12)
für Fahrzeuge mit Luftfederung / for pneumatic suspension vehicles (143)
->Chass. A230971
Chass. B109622 - Chass. B125525
Fahrgestellhöhe medium 900 mm / height of chassis medium 900 mm (57)
Fahrgestellhöhe Standard 950 mm / height of chassis standard 950mm (55)

FH 12/500, Pritsche/Fahrgestell / Flatbed/Chassis(109)	09.01 -	

LHD
Lenkstockhebel zur 1. VA / Pitman arm to 1st front axle (102)
1.VA / 1st front axle (12)
für Fahrzeuge mit Luftfederung / for pneumatic suspension vehicles (143)
->Chass. A230971
Chass. B109715 - Chass. B125525
Fahrgestellhöhe medium 900 mm / height of chassis medium 900 mm (57)
Fahrgestellhöhe Standard 950 mm / height of chassis standard 950mm (55)

FH 12 — 6x2 — 08.93 -

1	**Lenkstange / Centre Rod Assembly** Schubstange / Push Rod einseitig verstellbar / Adjustable on one side Länge [mm] / Length [mm]:863 Konusmaß [mm] / Cone Size [mm]:28,6 Rohr-Ø [mm] / Pipe Ø [mm]:52 mit Zubehör / with accessories		(4) (122) (133) (106) (96) (117) (173)	**19889 01** **85114190** 27623 01
	FH 12/340, 26 t FH 12/340, 25 t FH 12/380, 23 t FH 12/380, 26 t FH 12/380, 25 t FH 12/420, 26 t FH 12/420, 23 t FH 12/420, 25 t FH 12/460, 26 t FH 12/460, 25 t FH 12/460, 23 t FH 12/500, Sattelzugmaschine / Truck Tractor(118)	08.93 - 01.95 - 12.01 - 08.06 08.93 - 01.95 - 08.93 - 10.03 - 08.06 01.95 - 08.98 - 08.98 - 10.03 - 08.06 09.01 -		RHD Lenkstockhebel zur 1. VA / Pitman arm to 1st front axle 1.VA / 1st front axle Blattfeder / Leaf spring ->Chass. A238753 Chass. B109622 - Chass. B136425 Chass. D100000 - Chass. D100639	(102) (12) (38)
	FH 12/500, Pritsche/Fahrgestell / Flatbed/Chassis(109)	09.01 -		RHD Lenkstockhebel zur 1. VA / Pitman arm to 1st front axle 1.VA / 1st front axle Blattfeder / Leaf spring ->Chass. A238753 Chass. B109715 - Chass. B136425 Chass. D110000 - Chass. D110125	(102) (12) (38)
1	**Lenkstange / Centre Rod Assembly** Schubstange / Push Rod Länge [mm] / Length [mm]:881 Konusmaß [mm] / Cone Size [mm]:28,6 Rohr-Ø [mm] / Pipe Ø [mm]:52 mit Zubehör / with accessories		(4) (122) (106) (96) (117) (173)	**22791 01** **20393061** 11946 02
	FH 12 FH 12/340, 26 t FH 12/340, 25 t FH 12/380, 23 t FH 12/380, 26 t FH 12/380, 25 t FH 12/420, 26 t FH 12/420, 23 t FH 12/420, 25 t FH 12/460, 26 t FH 12/460, 25 t FH 12/460, 23 t FH 12/500, Sattelzugmaschine / Truck Tractor(118)	 08.93 - 01.95 - 12.01 - 08.06 08.93 - 01.95 - 08.93 - 10.03 - 08.06 01.95 - 08.98 - 08.98 - 10.03 - 08.06 09.01 -		LHD Lenkstockhebel zur 1. VA / Pitman arm to 1st front axle für Fahrzeuge mit Luftfederung / for pneumatic suspension vehicles Chass. A230972-> Chass. B125526-> Fahrgestellhöhe medium 900 mm / height of chassis medium 900 mm Fahrgestellhöhe Standard 950 mm / height of chassis standard 950mm	(102) (143) (57) (55)
	FH 12/500, Pritsche/Fahrgestell / Flatbed/Chassis(109)	09.01 -		LHD Lenkstockhebel zur 1. VA / Pitman arm to 1st front axle für Fahrzeuge mit Luftfederung / for pneumatic suspension vehicles Chass. A230972-> Chass. B125526->	(102) (143)

VOLVO

FH 12 | 6x2 | 08.93 -

1 Lenkstange / Centre Rod Assembly

Schubstange / Push Rod
einseitig verstellbar / Adjustable on one side
Länge [mm] / Length [mm]:888
Konusmaß [mm] / Cone Size [mm]:28,6
Rohr-Ø [mm] / Pipe Ø [mm]:52
mit Zubehör / with accessories

(4) (122) (133) (106) (96) (117) (173)

22792 01 — 20393071
11946 02

FH 12		
FH 12/340, 26 t	08.93 -	
FH 12/340, 25 t	01.95 -	
FH 12/380, 23 t	12.01 - 08.06	
FH 12/380, 26 t	08.93 -	
FH 12/380, 25 t	01.95 -	
FH 12/420, 26 t	08.93 -	
FH 12/420, 23 t	10.03 - 08.06	
FH 12/420, 25 t	01.95 -	
FH 12/460, 26 t	08.98 -	
FH 12/460, 25 t	08.98 -	
FH 12/460, 23 t	10.03 - 08.06	
FH 12/500, Sattelzugmaschine / Truck Tractor(118)	09.01 -	

LHD
Lenkstockhebel zur 1. VA / Pitman arm to 1st front axle (102)
für Fahrzeuge mit Luftfederung / for pneumatic suspension vehicles (143)
Fahrgestellhöhe extra niedrig 810 mm / height of chassis extra low 810 mm (56)
Fahrgestellhöhe niedrig 850 mm / height of chassis low 850 mm (58)

FH 12/500, Pritsche/Fahrgestell / Flatbed/Chassis(109)	09.01 -	

LHD
Lenkstockhebel zur 1. VA / Pitman arm to 1st front axle (102)
für Fahrzeuge mit Luftfederung / for pneumatic suspension vehicles (143)
Fahrgestellhöhe niedrig 850 mm / height of chassis low 850 mm (58)

1 Lenkstange / Centre Rod Assembly

Schubstange / Push Rod
einseitig verstellbar / Adjustable on one side
Länge [mm] / Length [mm]:881
Konusmaß [mm] / Cone Size [mm]:28,6
Rohr-Ø [mm] / Pipe Ø [mm]:52
mit Zubehör / with accessories

(4) (122) (133) (106) (96) (117) (173)

23553 01 — 20393059
11946 02

FH 12/380, 26 t	08.93 -	
FH 12/420, 26 t	08.93 -	
FH 12/420, 25 t	01.95 -	
FH 12/460, 26 t	08.98 -	
FH 12/460, 25 t	08.98 -	
FH 12/500, Pritsche/Fahrgestell / Flatbed/Chassis(109)	09.01 -	

Lenkstockhebel zur 1. VA / Pitman arm to 1st front axle (102)
RHD
Chass. A230972->
Chass. B125526->

Lenkstockhebel zur 1. VA / Pitman arm to 1st front axle (102)
RHD
für Fahrzeuge mit Luftfederung / for pneumatic suspension vehicles (143)
oelgefüllte Nabe / the driving collar is filled with oil (178)

FH 12/380, 23 t	12.01 - 08.06	
FH 12/420, 23 t	10.03 - 08.06	
FH 12/460, 23 t	10.03 - 08.06	
FH 12/500, Sattelzugmaschine / Truck Tractor(118)	09.01 -	

RHD
Lenkstockhebel zur 1. VA / Pitman arm to 1st front axle (102)
Chass. A230972->
Chass. B125526->
oelgefüllte Nabe / the driving collar is filled with oil (178)

1 Lenkstange / Centre Rod Assembly

Schubstange / Push Rod
einseitig verstellbar / Adjustable on one side
Länge [mm] / Length [mm]:868
Konusmaß [mm] / Cone Size [mm]:28,6
Rohr-Ø [mm] / Pipe Ø [mm]:50
mit Zubehör / with accessories

(4) (122) (133) (106) (96) (117) (173)

25789 01 — 20393065
11946 02

FH 12/500, Pritsche/Fahrgestell / Flatbed/Chassis(109)	09.01 -	

LHD
Lenkstockhebel zur 1. VA / Pitman arm to 1st front axle (102)
Blattfeder / Leaf spring (38)
Gerade Vorderachse / Straight front axle (85)
erhöhte Bodenfreiheit / increased ground clearance (134)

FH 12 — 6x2 — 08.93 -

1 Lenkstange / Centre Rod Assembly

Schubstange / Push Rod (4)
einseitig verstellbar / Adjustable on one side (122)
Länge [mm] / Length [mm]:863 (133)
Konusmaß [mm] / Cone Size [mm]:28,6 (106)
Rohr-Ø [mm] / Pipe Ø [mm]:52 (96)
mit Zubehör / with accessories (117) (173)

37458 01 — 22159733
27547 02
37235 01

FH 12		
FH 12/340, 26 t	08.93 -	
FH 12/340, 25 t	01.95 -	
FH 12/380, 23 t	12.01 - 08.06	
FH 12/380, 26 t	08.93 -	
FH 12/380, 25 t	01.95 -	
FH 12/420, 26 t	08.93 -	
FH 12/420, 23 t	10.03 - 08.06	
FH 12/420, 25 t	01.95 -	
FH 12/460, 26 t	08.98 -	
FH 12/460, 25 t	08.98 -	
FH 12/460, 23 t	10.03 - 08.06	
FH 12/500, Pritsche/Fahrgestell / Flatbed/Chassis(109)	09.01 -	
FH 12/500, Sattelzugmaschine / Truck Tractor(118)	09.01 -	

LHD
Lenkstockhebel zur 1. VA / Pitman arm to 1st front axle (102)
Blattfeder / Leaf spring (38)

1 Lenkstange / Centre Rod Assembly

Schubstange / Push Rod (4)
einseitig verstellbar / Adjustable on one side (122)
Länge [mm] / Length [mm]:881 (133)
Konusmaß [mm] / Cone Size [mm]:28,6 (106)
Rohr-Ø [mm] / Pipe Ø [mm]:50 (96)
mit Zubehör / with accessories (117) (173)

38804 01 — 21106968
27547 02
37235 01

FH 12		
FH 12/340, 26 t	08.93 -	
FH 12/340, 25 t	01.95 -	
FH 12/380, 23 t	12.01 - 08.06	
FH 12/380, 26 t	08.93 -	
FH 12/380, 25 t	01.95 -	
FH 12/420, 26 t	08.93 -	
FH 12/420, 23 t	10.03 - 08.06	
FH 12/420, 25 t	01.95 -	
FH 12/460, 26 t	08.98 -	
FH 12/460, 25 t	08.98 -	
FH 12/460, 23 t	10.03 - 08.06	
FH 12/500, Pritsche/Fahrgestell / Flatbed/Chassis(109)	09.01 -	
FH 12/500, Sattelzugmaschine / Truck Tractor(118)	09.01 -	

RHD
Lenkstockhebel zur 1. VA / Pitman arm to 1st front axle (102)
für Fahrzeuge mit Luftfederung / for pneumatic suspension vehicles (143)

6 Spurstange / Rod Assembly

Führungsstange / Guide Rod (8)
beidseitig verstellbar / Adjustable on both sides (82) (132)
Länge [mm] / Length [mm]:1645 (106)
Konusmaß [mm] / Cone Size [mm]:28,6 (96)
Rohr-Ø [mm] / Pipe Ø [mm]:42 (117)
mit Zubehör / with accessories (173)

22822 01 — 3986450
11946 02
11947 02

FH 12		
FH 12/340, 26 t	08.93 -	
FH 12/340, 25 t	01.95 -	
FH 12/380, 23 t	12.01 - 08.06	
FH 12/380, 26 t	08.93 -	
FH 12/380, 25 t	01.95 -	
FH 12/420, 26 t	08.93 -	
FH 12/420, 23 t	10.03 - 08.06	
FH 12/420, 25 t	01.95 -	
FH 12/460, 26 t	08.98 -	
FH 12/460, 25 t	08.98 -	
FH 12/460, 23 t	10.03 - 08.06	
FH 12/500, Pritsche/Fahrgestell / Flatbed/Chassis(109)	09.01 -	
FH 12/500, Sattelzugmaschine / Truck Tractor(118)	09.01 -	

Gerade Vorderachse / Straight front axle (85)
erhöhte Bodenfreiheit / increased ground clearance (134)

VOLVO

FH 12 | 6x2 | 08.93 -

6 Spurstange / Rod Assembly

Führungsstange / Guide Rod
beidseitig verstellbar / Adjustable on both sides
Länge [mm] / Length [mm]:1669
Konusmaß [mm] / Cone Size [mm]:32
Rohr-Ø [mm] / Pipe Ø [mm]:42
mit Zubehör / with accessories

(8) (82) (132) (106) (96) (117) (173)

34528 01 **20581086**
31961 01
34527 01

FH 12/340, 26 t	08.93	-	für Fahrzeuge mit Blattfederung / for leaf-spring suspension vehicles	(142)
FH 12/340, 25 t	01.95	-	Gekröpfte Vorderachse / Offset front axle	(84)
FH 12/380, 26 t	08.93	-	geringe Bodenfreiheit / low chassis clearance	(163)
FH 12/380, 25 t	01.95	-	Fahrhöhe 151 - 190 mm / ride height 151 - 190 mm	(64)
FH 12/420, 26 t	08.93	-	Fahrhöhe 186 - 245 mm / ride height 186 - 245 mm	(69)
FH 12/460, 26 t	08.98	-		
FH 12/460, 25 t	08.98	-		
FH 12/340, 26 t	08.93	-	Gerade Vorderachse / Straight front axle	(85)
FH 12/340, 25 t	01.95	-		
FH 12/380, 26 t	08.93	-		
FH 12/380, 25 t	01.95	-		
FH 12/420, 26 t	08.93	-		
FH 12/460, 26 t	08.98	-		
FH 12/460, 25 t	08.98	-		
FH 12/380, 23 t	12.01	- 08.06	für Fahrzeuge mit Blattfederung / for leaf-spring suspension vehicles	(142)
FH 12/420, 23 t	10.03	- 08.06	Gekröpfte Vorderachse / Offset front axle	(84)
FH 12/420, 25 t	01.95	-	geringe Bodenfreiheit / low chassis clearance	(163)
FH 12/460, 23 t	10.03	- 08.06	Fahrhöhe 151 - 190 mm / ride height 151 - 190 mm	(64)
FH 12/500, Sattelzugmaschine / Truck Tractor(118)	09.01	-	Fahrhöhe 186 - 245 mm / ride height 186 - 245 mm	(69)
FH 12/500, Pritsche/Fahrgestell / Flatbed/Chassis(109)	09.01	-	Gerade Vorderachse / Straight front axle	(85)

6 Spurstange / Rod Assembly

Führungsstange / Guide Rod
einseitig verstellbar / Adjustable on one side
Länge [mm] / Length [mm]:1640
Konusmaß [mm] / Cone Size [mm]:28,6
Rohr-Ø [mm] / Pipe Ø [mm]:58
mit Zubehör / with accessories

(8) (82) (133) (106) (96) (117) (173)

37222 01 **22159762**
37235 01
22647 01

FH 12			geringe Bodenfreiheit / low chassis clearance	(163)
FH 12/340, 26 t	08.93	-		
FH 12/340, 25 t	01.95	-		
FH 12/380, 26 t	08.93	-		
FH 12/380, 25 t	01.95	-		
FH 12/420, 26 t	08.93	-		
FH 12/420, 25 t	01.95	-		
FH 12/460, 26 t	08.98	-		
FH 12/460, 25 t	08.98	-		
FH 12/500, Pritsche/Fahrgestell / Flatbed/Chassis(109)	09.01	-		

6 Spurstange / Rod Assembly

Führungsstange / Guide Rod
einseitig verstellbar / Adjustable on one side
Länge [mm] / Length [mm]:1634
Konusmaß [mm] / Cone Size [mm]:28,6
Rohr-Ø [mm] / Pipe Ø [mm]:50
mit Zubehör / with accessories

(8) (82) (133) (106) (96) (117) (173)

37223 01 **22159759**
37235 01
22647 01

FH 12			für Fahrzeuge mit Blattfederung / for leaf-spring suspension vehicles	(142)
FH 12/340, 26 t	08.93	-	Fahrgestellhöhe niedrig 850 mm / height of chassis low 850 mm	(58)
FH 12/340, 25 t	01.95	-		
FH 12/380, 23 t	12.01	- 08.06		
FH 12/380, 26 t	08.93	-		
FH 12/380, 25 t	01.95	-		
FH 12/420, 26 t	08.93	-		
FH 12/420, 23 t	10.03	- 08.06		
FH 12/420, 25 t	01.95	-		
FH 12/460, 26 t	08.98	-		
FH 12/460, 25 t	08.98	-		
FH 12/460, 23 t	10.03	- 08.06		
FH 12/500, Pritsche/Fahrgestell / Flatbed/Chassis(109)	09.01	-		
FH 12/500, Sattelzugmaschine / Truck Tractor(118)	09.01	-		

FH 12 — 6x2 — 08.93 -

6 Spurstange / Rod Assembly

Führungsstange / Guide Rod (82)
einseitig verstellbar / Adjustable on one side (133)
Länge [mm] / Length [mm]:1660 (106)
Rohr-Ø [mm] / Pipe Ø [mm]:60 (117)
Konusmaß [mm] / Cone Size [mm]:28,6 (96)
mit Zubehör / with accessories (173)

(8)

37224 01 — **22159760**
37235 01
22647 01

FH 12/340, 26 t	08.93 -	für Fahrzeuge mit Luftfederung / for pneumatic suspension vehicles	(143)
FH 12/340, 25 t	01.95 -	Fahrgestellhöhe niedrig 850 mm / height of chassis low 850 mm	(58)
FH 12/380, 23 t	12.01 - 08.06		
FH 12/380, 26 t	08.93 -		
FH 12/380, 25 t	01.95 -		
FH 12/420, 26 t	08.93 -		
FH 12/420, 23 t	10.03 - 08.06		
FH 12/420, 25 t	01.95 -		
FH 12/460, 26 t	08.98 -		
FH 12/460, 25 t	08.98 -		
FH 12/460, 23 t	10.03 - 08.06		
FH 12/500, Pritsche/Fahrgestell / Flatbed/Chassis(109)	09.01 -		
FH 12/500, Sattelzugmaschine / Truck Tractor(118)	09.01 -		

6 Spurstange / Rod Assembly

Führungsstange / Guide Rod (82)
einseitig verstellbar / Adjustable on one side (133)
Länge [mm] / Length [mm]:1660 (106)
Konusmaß [mm] / Cone Size [mm]:32 (96)
Rohr-Ø [mm] / Pipe Ø [mm]:60 (117)
mit Zubehör / with accessories (173)

(8)

37227 01 — **22159753**
37235 01

FH 12/340, 26 t	08.93 -	für Fahrzeuge mit Luftfederung / for pneumatic suspension vehicles	(143)
FH 12/340, 25 t	01.95 -	Achslast [t] / Axle Load [t]:8,2	(24)
FH 12/380, 23 t	12.01 - 08.06	für Links-/Rechtslenker / for left-/right-hand traffic	(156)
FH 12/380, 26 t	08.93 -	Fahrgestellhöhe niedrig 850 mm / height of chassis low 850 mm	(58)
FH 12/380, 25 t	01.95 -		
FH 12/420, 26 t	08.93 -		
FH 12/420, 23 t	10.03 - 08.06		
FH 12/420, 25 t	01.95 -		
FH 12/460, 26 t	08.98 -		
FH 12/460, 25 t	08.98 -		
FH 12/460, 23 t	10.03 - 08.06		
FH 12/500, Pritsche/Fahrgestell / Flatbed/Chassis(109)	09.01 -		
FH 12/500, Sattelzugmaschine / Truck Tractor(118)	09.01 -		

12 Lenker, Radaufhängung / Track Control Arm

Längslenker / Trailing Arm (107)
Länge [mm] / Length [mm]:799 (106)
Rohr-Ø [mm] / Pipe Ø [mm]:48 (117)
Bohrung-Ø 1 [mm] / Bore Ø 1 [mm]:17 (39)
Bohrung-Ø 2 [mm] / Bore Ø 2 [mm]:17 (40)
Lochabstand 1/Lochabstand 2 / Hole Pitch 1/ Hole Pitch 2:115 / 115 (103)
Molekularlager / Molecular Bearing (108)

(3)

33291 01 — **21106157**
® 25208 01

FH 12/340, 26 t	08.93 -	für Fahrzeuge mit Luftfederung / for pneumatic suspension vehicles	(143)
FH 12/340, 25 t	01.95 -	Fahrgestellhöhe Standard 950 mm / height of chassis standard 950mm	(55)
FH 12/380, 23 t	12.01 - 08.06		
FH 12/380, 26 t	08.93 -		
FH 12/380, 25 t	01.95 -		
FH 12/420, 26 t	08.93 -		
FH 12/420, 23 t	10.03 - 08.06		
FH 12/420, 25 t	01.95 -		
FH 12/460, 25 t	08.98 -		
FH 12/460, 23 t	10.03 - 08.06		
FH 12/500, Sattelzugmaschine / Truck Tractor(118)	09.01 -		
FH 12/500, Pritsche/Fahrgestell / Flatbed/Chassis(109)	09.01 -	für Fahrzeuge mit Luftfederung / for pneumatic suspension vehicles	(143)
		Fahrgestellhöhe medium 900 mm / height of chassis medium 900 mm	(57)
		Fahrgestellhöhe Standard 950 mm / height of chassis standard 950mm	(55)

VOLVO

FH 12 | 6x2 | 08.93 -

14

Stange/Strebe, Stabilisator / Rod/Strut, stabiliser

Koppelstange / Coupling Rod
nicht verstellbar / not adjustable
Länge [mm] / Length [mm]:325
Konusmaß [mm] / Cone Size [mm]:22
Rohr-Ø [mm] / Pipe Ø [mm]:30
mit Zubehör / with accessories

(10) (97) (177) (106) (96) (117) (173)

22315 01 **20477805**

FH 12/340, 26 t FH 12/340, 25 t FH 12/380, 23 t FH 12/380, 26 t FH 12/380, 25 t FH 12/420, 26 t FH 12/420, 23 t FH 12/420, 25 t FH 12/460, 26 t FH 12/460, 23 t FH 12/500, Sattelzugmaschine / Truck Tractor(118)	08.93 - 01.95 - 12.01 - 08.06 08.93 - 01.95 - 08.93 - 10.03 - 08.06 01.95 - 08.98 - 10.03 - 08.06 09.01 -	für Fahrzeuge mit Blattfederung / for leaf-spring suspension vehicles Länderausführung: Brasilien / Country Version: Brazil	(142) (105)
FH 12/340, 26 t FH 12/340, 25 t FH 12/380, 23 t FH 12/380, 26 t FH 12/380, 25 t FH 12/420, 26 t FH 12/420, 23 t FH 12/420, 25 t FH 12/460, 26 t FH 12/460, 23 t FH 12/500, Sattelzugmaschine / Truck Tractor(118)	08.93 - 01.95 - 12.01 - 08.06 08.93 - 01.95 - 08.93 - 10.03 - 08.06 01.95 - 08.98 - 10.03 - 08.06 09.01 -	für Fahrzeuge mit Blattfederung / for leaf-spring suspension vehicles für Fahrzeuge mit verstärktem Stabilisator / for vehicles with reinforced stabiliser	(142) (152)
FH 12/340, 26 t FH 12/340, 25 t FH 12/380, 23 t FH 12/380, 26 t FH 12/380, 25 t FH 12/420, 26 t FH 12/420, 23 t FH 12/420, 25 t FH 12/460, 26 t FH 12/460, 23 t FH 12/500, Sattelzugmaschine / Truck Tractor(118)	08.93 - 01.95 - 12.01 - 08.06 08.93 - 01.95 - 08.93 - 10.03 - 08.06 01.95 - 08.98 - 10.03 - 08.06 09.01 -	für Fahrzeuge mit Luftfederung / for pneumatic suspension vehicles	(143)
FH 12/460, 25 t	08.98 -	für Fahrzeuge mit Blattfederung / for leaf-spring suspension vehicles für Fahrzeuge mit verstärktem Stabilisator / for vehicles with reinforced stabiliser	(142) (152)
FH 12/460, 25 t	08.98 -	für Fahrzeuge mit Blattfederung / for leaf-spring suspension vehicles Länderausführung: Brasilien / Country Version: Brazil	(142) (105)
FH 12/500, Pritsche/Fahrgestell / Flatbed/Chassis(109)	09.01 -	für Fahrzeuge mit Luftfederung / for pneumatic suspension vehicles	(143)
FH 12/500, Pritsche/Fahrgestell / Flatbed/Chassis(109)	09.01 -	für Fahrzeuge mit Blattfederung / for leaf-spring suspension vehicles für Fahrzeuge mit verstärktem Stabilisator / for vehicles with reinforced stabiliser	(142) (152)

14

Stange/Strebe, Stabilisator / Rod/Strut, stabiliser

Koppelstange / Coupling Rod
nicht verstellbar / not adjustable
Länge [mm] / Length [mm]:340
Konusmaß [mm] / Cone Size [mm]:22
Rohr-Ø [mm] / Pipe Ø [mm]:30
ohne Zubehör / without accessories

(10) (97) (177) (106) (96) (117) (181)

27717 01 **20477807**

FH 12/340, 26 t FH 12/340, 25 t FH 12/380, 23 t FH 12/380, 26 t FH 12/380, 25 t FH 12/420, 26 t FH 12/420, 23 t FH 12/420, 25 t FH 12/460, 26 t FH 12/460, 25 t FH 12/460, 23 t FH 12/500, Sattelzugmaschine / Truck Tractor(118)	08.93 - 01.95 - 12.01 - 08.06 08.93 - 01.95 - 08.93 - 10.03 - 08.06 01.95 - 08.98 - 08.98 - 10.03 - 08.06 09.01 -	für Fahrzeuge mit Luftfederung / for pneumatic suspension vehicles Fahrgestellhöhe medium 900 mm / height of chassis medium 900 mm Fahrgestellhöhe Standard 950 mm / height of chassis standard 950mm	(143) (57) (55)
FH 12/500, Pritsche/Fahrgestell / Flatbed/Chassis(109)	09.01 -	für Fahrzeuge mit Luftfederung / for pneumatic suspension vehicles Fahrgestellhöhe medium 900 mm / height of chassis medium 900 mm Fahrgestellhöhe Standard 950 mm / height of chassis standard 950mm Fahrgestellhöhe Hoch 1010 mm / height of chassis high 1010 mm	(143) (57) (55) (54)

FH 12 — 6x2 — 08.93 -

14 Stange/Strebe, Stabilisator / Rod/Strut, stabiliser

Koppelstange / Coupling Rod (10)(97)
nicht verstellbar / not adjustable (177)
Länge [mm] / Length [mm]:325 (106)
Konusmaß [mm] / Cone Size [mm]:22 (96)

34604 01 — 21446333

FH 12/340, 26 t	08.93 -	für Fahrzeuge mit Blattfederung / for leaf-spring suspension vehicles	(142)
FH 12/340, 25 t	01.95 -		
FH 12/380, 23 t	12.01 - 08.06		
FH 12/380, 26 t	08.93 -		
FH 12/380, 25 t	01.95 -		
FH 12/420, 26 t	08.93 -		
FH 12/420, 23 t	10.03 - 08.06		
FH 12/420, 25 t	01.95 -		
FH 12/460, 26 t	08.98 -		
FH 12/460, 25 t	08.98 -		
FH 12/460, 23 t	10.03 - 08.06		
FH 12/500, Pritsche/Fahrgestell / Flatbed/Chassis(109)	09.01 -		
FH 12/500, Sattelzugmaschine / Truck Tractor(118)	09.01 -		

14 Stange/Strebe, Stabilisator / Rod/Strut, stabiliser

Koppelstange / Coupling Rod (10)(97)
nicht verstellbar / not adjustable (177)
Länge [mm] / Length [mm]:275 (106)
Konusmaß [mm] / Cone Size [mm]:22 (96)
Rohr-Ø [mm] / Pipe Ø [mm]:30 (117)
mit Zubehör / with accessories (173)

34797 01 — 20477803

FH 12/340, 26 t	08.93 -	für Fahrzeuge mit Luftfederung / for pneumatic suspension vehicles	(143)
FH 12/340, 25 t	01.95 -	Fahrgestellhöhe 810mm / chassis height 810mm	(51)
FH 12/380, 23 t	12.01 - 08.06	Fahrgestellhöhe 850mm / chassis height 850mm	(52)
FH 12/380, 26 t	08.93 -		
FH 12/380, 25 t	01.95 -		
FH 12/420, 26 t	08.93 -		
FH 12/420, 23 t	10.03 - 08.06		
FH 12/420, 25 t	01.95 -		
FH 12/460, 26 t	08.98 -		
FH 12/460, 25 t	08.98 -		
FH 12/460, 23 t	10.03 - 08.06		
FH 12/500, Pritsche/Fahrgestell / Flatbed/Chassis(109)	09.01 -		
FH 12/500, Sattelzugmaschine / Truck Tractor(118)	09.01 -		

5 Spurstangenkopf / Tie Rod End

am Lenkzylinder / at steering cylinder (9)(129)
Länge [mm] / Length [mm]:88 (106)
Gewindemaß / Thread Size:M26x1,5 (86)
mit Innengewinde / with internal thread (167)
mit Rechtsgewinde / with right-hand thread (170)
Konusmaß [mm] / Cone Size [mm]:28,6 (96)
mit Zubehör / with accessories (173)

27633 01 — 20374698

FH 12/340, 26 t	08.93 -	Schleppachse / Tag Axle	(120)
FH 12/340, 25 t	01.95 -		
FH 12/380, 23 t	12.01 - 08.06		
FH 12/380, 26 t	08.93 -		
FH 12/380, 25 t	01.95 -		
FH 12/420, 26 t	08.93 -		
FH 12/420, 23 t	10.03 - 08.06		
FH 12/420, 25 t	01.95 -		
FH 12/460, 26 t	08.98 -		
FH 12/460, 25 t	08.98 -		
FH 12/460, 23 t	10.03 - 08.06		
FH 12/500, Pritsche/Fahrgestell / Flatbed/Chassis(109)	09.01 -		
FH 12/500, Sattelzugmaschine / Truck Tractor(118)	09.01 -		

VOLVO

FH 12 | 6x2 | 08.93 -

5 Spurstangenkopf / Tie Rod End

27634 01 — 3987648

am Lenkzylinder / at steering cylinder (9) (129)
Länge [mm] / Length [mm]:88 (106)
Konusmaß [mm] / Cone Size [mm]:28,6 (96)
Innengewinde [mm] / Inner thread [mm]:M26x1,5 (92)
mit Rechtsgewinde / with right-hand thread (170)
mit Zubehör / with accessories (173)

FH 12/340, 26 t	08.93 -	Schleppachse / Tag Axle für Fahrzeuge mit gelenkter Nachlaufachse / for vehicles with hinged trailing axle	(120) (146)
FH 12/340, 25 t	01.95 -		
FH 12/380, 23 t	12.01 - 08.06		
FH 12/380, 26 t	08.93 -		
FH 12/380, 25 t	01.95 -		
FH 12/420, 26 t	08.93 -		
FH 12/420, 23 t	10.03 - 08.06		
FH 12/420, 25 t	01.95 -		
FH 12/460, 26 t	08.98 -		
FH 12/460, 23 t	10.03 - 08.06		
FH 12/500, Pritsche/Fahrgestell / Flatbed/Chassis(109)	09.01 -		
FH 12/500, Sattelzugmaschine / Truck Tractor(118)	09.01 -		
FH 12/340, 26 t	08.93 -	Vorlaufachse / Leading Axle für Fahrzeuge mit gelenkter Vorlaufachse / for vehicles with hinged leading axle	(125) (147)
FH 12/340, 25 t	01.95 -		
FH 12/380, 23 t	12.01 - 08.06		
FH 12/380, 26 t	08.93 -		
FH 12/380, 25 t	01.95 -		
FH 12/420, 26 t	08.93 -		
FH 12/420, 23 t	10.03 - 08.06		
FH 12/420, 25 t	01.95 -		
FH 12/460, 26 t	08.98 -		
FH 12/460, 23 t	10.03 - 08.06		
FH 12/500, Pritsche/Fahrgestell / Flatbed/Chassis(109)	09.01 -		
FH 12/500, Sattelzugmaschine / Truck Tractor(118)	09.01 -		
FH 12/460, 25 t	08.98 -	Schleppachse / Tag Axle für Fahrzeuge mit gelenkter Nachlaufachse / for vehicles with hinged trailing axle	(120) (146)

5 Spurstangenkopf / Tie Rod End

28792 01 — 3193731

am Lenkzylinder / at steering cylinder (9) (129)
Länge [mm] / Length [mm]:120 (106)
Konusmaß [mm] / Cone Size [mm]:28,6 (96)
Innengewinde [mm] / Inner thread [mm]:26x1,5 (92)
mit Rechtsgewinde / with right-hand thread (170)
mit Zubehör / with accessories (173)

FH 12/340, 26 t	08.93 -	Vorlaufachse / Leading Axle	(125)
FH 12/340, 25 t	01.95 -		
FH 12/380, 23 t	12.01 - 08.06		
FH 12/380, 26 t	08.93 -		
FH 12/380, 25 t	01.95 -		
FH 12/420, 26 t	08.93 -		
FH 12/420, 23 t	10.03 - 08.06		
FH 12/420, 25 t	01.95 -		
FH 12/460, 26 t	08.98 -		
FH 12/460, 25 t	08.98 -		
FH 12/460, 23 t	10.03 - 08.06		
FH 12/500, Pritsche/Fahrgestell / Flatbed/Chassis(109)	09.01 -		
FH 12/500, Sattelzugmaschine / Truck Tractor(118)	09.01 -		
FH 12/340, 26 t	08.93 -	Schleppachse / Tag Axle	(120)
FH 12/340, 25 t	01.95 -		
FH 12/380, 23 t	12.01 - 08.06		
FH 12/380, 26 t	08.93 -		
FH 12/380, 25 t	01.95 -		
FH 12/420, 26 t	08.93 -		
FH 12/420, 23 t	10.03 - 08.06		
FH 12/420, 25 t	01.95 -		
FH 12/460, 26 t	08.98 -		
FH 12/460, 25 t	08.98 -		
FH 12/460, 23 t	10.03 - 08.06		
FH 12/500, Pritsche/Fahrgestell / Flatbed/Chassis(109)	09.01 -		
FH 12/500, Sattelzugmaschine / Truck Tractor(118)	09.01 -		

FH 12 — 6x2 — 08.93 -

7 Spurstange / Rod Assembly

Führungsstange / Guide Rod
beidseitig verstellbar / Adjustable on both sides
Länge [mm] / Length [mm]:368
Konusmaß [mm] / Cone Size [mm]:28,6
Rohr-Ø [mm] / Pipe Ø [mm]:38
mit Zubehör / with accessories

(8) (82) (132) (106) (96) (117) (173)

35333 01 — **1628207**
27623 01

FH 12/340, 26 t	08.93 -	Schleppachse / Tag Axle	(120)
FH 12/380, 26 t	08.93 -	für Fahrzeuge mit gelenkter Nachlaufachse / for vehicles with hinged trailing axle	(146)
FH 12/420, 26 t	08.93 -		
FH 12/460, 26 t	08.98 -	am Lenkzylinder / at steering cylinder	(129)

7 Spurstange / Rod Assembly

Führungsstange / Guide Rod
einseitig verstellbar / Adjustable on one side
Länge [mm] / Length [mm]:1818
Konusmaß [mm] / Cone Size [mm]:28,6
Rohr-Ø [mm] / Pipe Ø [mm]:52
mit Zubehör / with accessories

(8) (82) (133) (106) (96) (117) (173)

37225 01 — **22159769**
37235 01
27547 02

FH 12/340, 26 t	08.93 -	Vorlaufachse / Leading Axle	(125)
FH 12/340, 25 t	01.95 -	für Fahrzeuge mit Luftfederung / for pneumatic suspension vehicles	(143)
FH 12/380, 23 t	12.01 - 08.06	acht Luftfederbälge / eight air bellows	(127)
FH 12/380, 26 t	08.93 -		
FH 12/380, 25 t	01.95 -		
FH 12/420, 26 t	08.93 -		
FH 12/420, 23 t	10.03 - 08.06		
FH 12/420, 25 t	01.95 -		
FH 12/460, 26 t	08.98 -		
FH 12/460, 23 t	10.03 - 08.06		
FH 12/500, Pritsche/Fahrgestell / Flatbed/Chassis(109)	09.01 -		
FH 12/500, Sattelzugmaschine / Truck Tractor(118)	09.01 -		
FH 12/340, 26 t	08.93 -	Schleppachse / Tag Axle	(120)
FH 12/340, 25 t	01.95 -	für Fahrzeuge mit Luftfederung / for pneumatic suspension vehicles	(143)
FH 12/380, 23 t	12.01 - 08.06	acht Luftfederbälge / eight air bellows	(127)
FH 12/380, 26 t	08.93 -		
FH 12/380, 25 t	01.95 -		
FH 12/420, 26 t	08.93 -		
FH 12/420, 23 t	10.03 - 08.06		
FH 12/420, 25 t	01.95 -		
FH 12/460, 26 t	08.98 -		
FH 12/460, 23 t	10.03 - 08.06		
FH 12/500, Pritsche/Fahrgestell / Flatbed/Chassis(109)	09.01 -		
FH 12/500, Sattelzugmaschine / Truck Tractor(118)	09.01 -		
FH 12 FH 12/460, 25 t	08.98 -	Schleppachse / Tag Axle für Fahrzeuge mit Luftfederung / for pneumatic suspension vehicles acht Luftfederbälge / eight air bellows	(120) (143) (127)

7 Spurstange / Rod Assembly

Führungsstange / Guide Rod
einseitig verstellbar / Adjustable on one side
Länge [mm] / Length [mm]:1025
Konusmaß [mm] / Cone Size [mm]:28,6
Rohr-Ø [mm] / Pipe Ø [mm]:48
mit Zubehör / with accessories

(8) (82) (133) (106) (96) (117) (173)

37230 01 — **22159758**
37235 01
27547 02

FH 12/340, 26 t	08.93 -	Vorlaufachse / Leading Axle	(125)
FH 12/340, 25 t	01.95 -	für Fahrzeuge mit starrer Vorlaufachse / for vehicles with rigid leading axle	(150)
FH 12/380, 23 t	12.01 - 08.06		
FH 12/380, 26 t	08.93 -		
FH 12/380, 25 t	01.95 -		
FH 12/420, 26 t	08.93 -		
FH 12/420, 23 t	10.03 - 08.06		
FH 12/420, 25 t	01.95 -		
FH 12/460, 26 t	08.98 -		
FH 12/460, 25 t	08.98 -		
FH 12/460, 23 t	10.03 - 08.06		
FH 12/500, Pritsche/Fahrgestell / Flatbed/Chassis(109)	09.01 -		
FH 12/500, Sattelzugmaschine / Truck Tractor(118)	09.01 -		

VOLVO

FH 12 | 6x2 | 08.93 -

7 Spurstange / Rod Assembly

37234 01 — 22159757

37235 01

Führungsstange / Guide Rod (82)
einseitig verstellbar / Adjustable on one side (133)
Länge [mm] / Length [mm]:1818 (106)
Konusmaß [mm] / Cone Size [mm]:32 (96)
Rohr-Ø [mm] / Pipe Ø [mm]:52 (117)
mit Zubehör / with accessories (173)

FH 12/340, 26 t	08.93 -	Vorlaufachse / Leading Axle (125)
FH 12/340, 25 t	01.95 -	
FH 12/380, 23 t	12.01 - 08.06	
FH 12/380, 26 t	08.93 -	
FH 12/380, 25 t	01.95 -	
FH 12/420, 26 t	08.93 -	
FH 12/420, 23 t	10.03 - 08.06	
FH 12/420, 25 t	01.95 -	
FH 12/460, 26 t	08.98 -	
FH 12/460, 25 t	08.98 -	
FH 12/460, 23 t	10.03 - 08.06	
FH 12/500, Pritsche/Fahrgestell / Flatbed/Chassis(109)	09.01 -	
FH 12/500, Sattelzugmaschine / Truck Tractor(118)	09.01 -	

10 Lenker, Radaufhängung / Track Control Arm

26812 01 — 1589817

® 11970 01

Längslenker / Trailing Arm (107)
Länge [mm] / Length [mm]:666 (106)
Rohr-Ø [mm] / Pipe Ø [mm]:48 (117)
Bohrung-Ø [mm] / Bore Ø [mm]:14 (42)
Lochabstand 1/Lochabstand 2 / Hole Pitch 1/ Hole Pitch 2:125 / 30 (103)
nicht verstellbar / not adjustable (177)
Molekularlager / Molecular Bearing (108)

FH 12/340, 26 t	08.93 -	sechs Luftfederbälge / six air bellows (182)
FH 12/340, 25 t	01.95 -	
FH 12/380, 23 t	12.01 - 08.06	
FH 12/380, 26 t	08.93 -	
FH 12/380, 25 t	01.95 -	
FH 12/420, 26 t	08.93 -	
FH 12/420, 23 t	10.03 - 08.06	
FH 12/420, 25 t	01.95 -	
FH 12/460, 26 t	08.98 -	
FH 12/460, 25 t	08.98 -	
FH 12/460, 23 t	10.03 - 08.06	
FH 12/500, Pritsche/Fahrgestell / Flatbed/Chassis(109)	09.01 -	
FH 12/500, Sattelzugmaschine / Truck Tractor(118)	09.01 -	

10 Lenker, Radaufhängung / Track Control Arm

34680 01 — 20517494

Längslenker / Trailing Arm (107)
Länge [mm] / Length [mm]:625 (106)
Bohrung-Ø 1 [mm] / Bore Ø 1 [mm]:17 (39)
Bohrung-Ø 2 [mm] / Bore Ø 2 [mm]:17 (40)
Lochabstand 1/Lochabstand 2 / Hole Pitch 1/ Hole Pitch 2:115 / 115 (103)
nicht verstellbar / not adjustable (177)
Molekularlager / Molecular Bearing (108)

FH 12/340, 26 t	08.93 -	▽ Antriebsachse / Drive Axle (32)
FH 12/380, 26 t	08.93 -	für Fahrzeuge mit Luftfederung / for pneumatic suspension vehicles (143)
FH 12/420, 26 t	08.93 -	
FH 12/460, 26 t	08.98 -	
FH 12/500, Pritsche/Fahrgestell / Flatbed/Chassis(109)	09.01 -	
FH 12/340, 26 t	08.93 -	▽ Schleppachse / Tag Axle (120)
FH 12/380, 26 t	08.93 -	für Fahrzeuge mit Luftfederung / for pneumatic suspension vehicles (143)
FH 12/420, 26 t	08.93 -	
FH 12/460, 26 t	08.98 -	
FH 12/500, Pritsche/Fahrgestell / Flatbed/Chassis(109)	09.01 -	
FH 12/340, 25 t	01.95 -	▽ Vorlaufachse / Leading Axle (125)
FH 12/380, 23 t	12.01 - 08.06	für Fahrzeuge mit Luftfederung / for pneumatic suspension vehicles (143)
FH 12/380, 25 t	01.95 -	
FH 12/420, 23 t	10.03 - 08.06	
FH 12/420, 25 t	01.95 -	
FH 12/460, 25 t	08.98 -	
FH 12/460, 23 t	10.03 - 08.06	
FH 12/500, Sattelzugmaschine / Truck Tractor(118)	09.01 -	
FH 12/340, 25 t	01.95 -	▽ Antriebsachse / Drive Axle (32)
FH 12/380, 23 t	12.01 - 08.06	für Fahrzeuge mit Luftfederung / for pneumatic suspension vehicles (143)
FH 12/380, 25 t	01.95 -	
FH 12/420, 23 t	10.03 - 08.06	
FH 12/420, 25 t	01.95 -	
FH 12/460, 25 t	08.98 -	
FH 12/460, 23 t	10.03 - 08.06	
FH 12/500, Sattelzugmaschine / Truck Tractor(118)	09.01 -	

FH 12 | 6x2 | 08.93 -

8 Lenker, Radaufhängung / Track Control Arm

Dreieckslenker (Nfz) / Wishbone (CV)
Länge [mm] / Length [mm]:660,3
Lochabstand 1/Lochabstand 2 / Hole Pitch 1/ Hole Pitch 2:145 / 30
Bohrung-Ø [mm] / Bore Ø [mm]:15
Rohr-Ø [mm] / Pipe Ø [mm]:48

(3) (46) (106) (103) (42) (117)

27762 01 **20556492**
® 27859 01
® 26028 01

FH 12/380, 23 t	12.01 - 08.06	Antriebsachse / Drive Axle	(32)
FH 12/420, 23 t	10.03 - 08.06	Vorlaufachse / Leading Axle	(125)
FH 12/420, 25 t	01.95 -	für Fahrzeuge mit Luftfederung / for pneumatic suspension vehicles	(143)
FH 12/460, 23 t	10.03 - 08.06	sechs Luftfederbälge / six air bellows	(182)
FH 12/500, Sattelzugmaschine / Truck Tractor(118)	09.01 -		

8 Lenker, Radaufhängung / Track Control Arm

Dreieckslenker (Nfz) / Wishbone (CV)
Länge [mm] / Length [mm]:676,4
Rohr-Ø [mm] / Pipe Ø [mm]:48
Bohrung-Ø [mm] / Bore Ø [mm]:15
Lochabstand 1/Lochabstand 2 / Hole Pitch 1/ Hole Pitch 2:145 / 30

(3) (46) (106) (117) (42) (103)

27763 01 **20556493**
® 27859 01
® 26028 01

FH 12/340, 26 t	08.93 -	Antriebsachse / Drive Axle	(32)
FH 12/340, 25 t	01.95 -	Schleppachse / Tag Axle	(120)
FH 12/380, 23 t	12.01 - 08.06	für Fahrzeuge mit Luftfederung / for pneumatic suspension vehicles	(143)
FH 12/380, 26 t	08.93 -	acht Luftfederbälge / eight air bellows	(127)
FH 12/380, 25 t	01.95 -	Fahrgestellhöhe niedrig 850 mm / height of chassis low 850 mm	(58)
FH 12/420, 26 t	08.93 -		
FH 12/420, 23 t	10.03 - 08.06		
FH 12/420, 25 t	01.95 -		
FH 12/460, 26 t	08.98 -		
FH 12/460, 25 t	08.98 -		
FH 12/460, 23 t	10.03 - 08.06		
FH 12/500, Sattelzugmaschine / Truck Tractor(118)	09.01 -		

8 Lenker, Radaufhängung / Track Control Arm

Dreieckslenker (Nfz) / Wishbone (CV)
Länge [mm] / Length [mm]:677,3
Rohr-Ø [mm] / Pipe Ø [mm]:48
Bohrung-Ø [mm] / Bore Ø [mm]:15
Lochabstand 1/Lochabstand 2 / Hole Pitch 1/ Hole Pitch 2:145 / 30
Lage/Grad / Position / Degree:90°

(3) (46) (106) (117) (42) (103) (98)

27764 01 **20556491**
® 27859 01
® 26028 01

FH 12/340, 26 t	08.93 -	Antriebsachse / Drive Axle	(32)
FH 12/340, 25 t	01.95 -	für Fahrzeuge mit Luftfederung / for pneumatic suspension vehicles	(143)
FH 12/380, 23 t	12.01 - 08.06	sechs Luftfederbälge / six air bellows	(182)
FH 12/380, 26 t	08.93 -		
FH 12/380, 25 t	01.95 -		
FH 12/420, 26 t	08.93 -		
FH 12/420, 23 t	10.03 - 08.06		
FH 12/420, 25 t	01.95 -		
FH 12/460, 26 t	08.98 -		
FH 12/460, 25 t	08.98 -		
FH 12/460, 23 t	10.03 - 08.06		
FH 12/500, Pritsche/Fahrgestell / Flatbed/Chassis(109)	09.01 -		
FH 12/500, Sattelzugmaschine / Truck Tractor(118)	09.01 -		
FH 12/340, 26 t	08.93 -	Schleppachse / Tag Axle	(120)
FH 12/340, 25 t	01.95 -	für Fahrzeuge mit Luftfederung / for pneumatic suspension vehicles	(143)
FH 12/380, 23 t	12.01 - 08.06	Antriebsachse mit Stahlfederung / Drive axle with steel spring suspension	(34)
FH 12/380, 26 t	08.93 -		
FH 12/380, 25 t	01.95 -		
FH 12/420, 26 t	08.93 -		
FH 12/420, 23 t	10.03 - 08.06		
FH 12/420, 25 t	01.95 -		
FH 12/460, 26 t	08.98 -		
FH 12/460, 25 t	08.98 -		
FH 12/460, 23 t	10.03 - 08.06		
FH 12/500, Pritsche/Fahrgestell / Flatbed/Chassis(109)	09.01 -		
FH 12/500, Sattelzugmaschine / Truck Tractor(118)	09.01 -		

VOLVO

FH 12 | 6x2 | 08.93 -

8	**Lenker, Radaufhängung / Track Control Arm** Dreieckslenker (Nfz) / Wishbone (CV) Länge [mm] / Length [mm]:677,3 Rohr-Ø [mm] / Pipe Ø [mm]:48 Bohrung-Ø 1 [mm] / Bore Ø 1 [mm]:15 Bohrung-Ø 2 [mm] / Bore Ø 2 [mm]:15 Lochabstand 1/Lochabstand 2 / Hole Pitch 1/ Hole Pitch 2:145 / 30 Lage/Grad / Position / Degree:83°	(3) (46) (106) (117) (39) (40) (103) (98)	**27765 01** **20556490** ® 27859 01 ® 26028 01 	

FH 12/340, 26 t	08.93 -	Schleppachse / Tag Axle	(120)
FH 12/340, 25 t	01.95 -	für Fahrzeuge mit Luftfederung / for pneumatic suspension vehicles	(143)
FH 12/380, 23 t	12.01 - 08.06	Antriebsachse mit Luftfederung / Drive axle with air suspension.	(33)
FH 12/380, 26 t	08.93 -		
FH 12/380, 25 t	01.95 -		
FH 12/420, 26 t	08.93 -		
FH 12/420, 23 t	10.03 - 08.06		
FH 12/420, 25 t	01.95 -		
FH 12/460, 26 t	08.98 -		
FH 12/460, 25 t	08.98 -		
FH 12/460, 23 t	10.03 - 08.06		
FH 12/500, Pritsche/Fahrgestell / Flatbed/Chassis(109)	09.01 -		
FH 12/500, Sattelzugmaschine / Truck Tractor(118)	09.01 -		

8

Lenker, Radaufhängung / Track Control Arm

Dreieckslenker (Nfz) / Wishbone (CV) (46)
Länge [mm] / Length [mm]:662,2 (106)
Rohr-Ø [mm] / Pipe Ø [mm]:51 (117)
Bohrung-Ø 1 [mm] / Bore Ø 1 [mm]:21 (39)
Bohrung-Ø 2 [mm] / Bore Ø 2 [mm]:17,5 (40)
Lochabstand 1/Lochabstand 2 / Hole Pitch 1/ Hole Pitch 2:115 (103)
Molekularlager / Molecular Bearing (108)

(3)

36148 01 22238525

FH 12/340, 26 t	08.93 -	▲ Schleppachse / Tag Axle (120) für Fahrzeuge mit Luftfederung / for pneumatic suspension vehicles (143) sechs Luftfederbälge / six air bellows (182) acht Luftfederbälge / eight air bellows (127)
FH 12/340, 25 t	01.95 -	
FH 12/380, 23 t	12.01 - 08.06	
FH 12/380, 26 t	08.93 -	
FH 12/380, 25 t	01.95 -	
FH 12/420, 26 t	08.93 -	
FH 12/420, 23 t	10.03 - 08.06	
FH 12/420, 25 t	01.95 -	
FH 12/460, 26 t	08.98 -	
FH 12/460, 25 t	08.98 -	
FH 12/460, 23 t	10.03 - 08.06	
FH 12/500, Sattelzugmaschine / Truck Tractor(118)	09.01 -	
FH 12/340, 26 t	08.93 -	▲ Vorlaufachse / Leading Axle (125) für Fahrzeuge mit Luftfederung / for pneumatic suspension vehicles (143) acht Luftfederbälge / eight air bellows (127)
FH 12/340, 25 t	01.95 -	
FH 12/380, 23 t	12.01 - 08.06	
FH 12/380, 26 t	08.93 -	
FH 12/380, 25 t	01.95 -	
FH 12/420, 26 t	08.93 -	
FH 12/420, 23 t	10.03 - 08.06	
FH 12/420, 25 t	01.95 -	
FH 12/460, 26 t	08.98 -	
FH 12/460, 25 t	08.98 -	
FH 12/460, 23 t	10.03 - 08.06	
FH 12/500, Sattelzugmaschine / Truck Tractor(118)	09.01 -	
FH 12/340, 26 t	08.93 -	▲ Antriebsachse / Drive Axle (32) für Fahrzeuge mit Luftfederung / for pneumatic suspension vehicles (143) sechs Luftfederbälge / six air bellows (182) acht Luftfederbälge / eight air bellows (127)
FH 12/340, 25 t	01.95 -	
FH 12/380, 23 t	12.01 - 08.06	
FH 12/380, 26 t	08.93 -	
FH 12/380, 25 t	01.95 -	
FH 12/420, 26 t	08.93 -	
FH 12/420, 23 t	10.03 - 08.06	
FH 12/420, 25 t	01.95 -	
FH 12/460, 26 t	08.98 -	
FH 12/460, 25 t	08.98 -	
FH 12/460, 23 t	10.03 - 08.06	
FH 12/500, Sattelzugmaschine / Truck Tractor(118)	09.01 -	
FH 12/500, Pritsche/Fahrgestell / Flatbed/Chassis(109)	09.01 -	▲ Antriebsachse / Drive Axle (32) für Fahrzeuge mit gelenkter Vorlaufachse / for vehicles with hinged leading axle (147) für Fahrzeuge mit starrer Vorlaufachse / for vehicles with rigid leading axle (150) acht Luftfederbälge / eight air bellows (127)
FH 12/500, Pritsche/Fahrgestell / Flatbed/Chassis(109)	09.01 -	▲ Vorlaufachse / Leading Axle (125) acht Luftfederbälge / eight air bellows (127)
FH 12/500, Pritsche/Fahrgestell / Flatbed/Chassis(109)	09.01 -	▲ Antriebsachse / Drive Axle (32) für Fahrzeuge mit gelenkter Vorlaufachse / for vehicles with hinged leading axle (147) für Fahrzeuge mit starrer Vorlaufachse / for vehicles with rigid leading axle (150) sechs Luftfederbälge / six air bellows (182)

VOLVO

FH 12 | 6x2 | 08.93 -

13	**Stange/Strebe, Stabilisator / Rod/Strut, stabiliser** Koppelstange / Coupling Rod Länge [mm] / Length [mm]:435 Konusmaß [mm] / Cone Size [mm]:28,6 Rohr-Ø [mm] / Pipe Ø [mm]:36 mit Zubehör / with accessories für 30 mm Halteplatte / for 30 mm holder plate		(10) (97) (106) (96) (117) (173) (138)	**30595 01** **20443061**	
	FH 12/340, 26 t FH 12/340, 25 t FH 12/380, 23 t FH 12/380, 26 t FH 12/380, 25 t FH 12/420, 26 t FH 12/420, 23 t FH 12/420, 25 t FH 12/460, 26 t FH 12/460, 23 t FH 12/500, Sattelzugmaschine / Truck Tractor(118)	08.93 - 01.95 - 12.01 - 08.06 08.93 - 01.95 - 08.93 - 10.03 - 08.06 01.95 - 08.98 - 10.03 - 08.06 09.01 -		->09.2009 Fahrhöhe 231 - 250 mm / ride height 231 - 250 mm Fahrhöhe 251 - 270 mm / ride height 251 - 270 mm	(71) (73)
	FH 12 FH 12/460, 25 t FH 12/500, Pritsche/Fahrgestell / Flatbed/Chassis(109)	 08.98 - 09.01 -		->09.2009	
13	**Stange/Strebe, Stabilisator / Rod/Strut, stabiliser** Koppelstange / Coupling Rod Länge [mm] / Length [mm]:380 Konusmaß [mm] / Cone Size [mm]:28,6 Rohr-Ø [mm] / Pipe Ø [mm]:36 mit Zubehör / with accessories für 30 mm Halteplatte / for 30 mm holder plate		(10) (97) (106) (96) (117) (173) (138)	**31182 01** **20443062**	
	FH 12 FH 12/340, 26 t FH 12/340, 25 t FH 12/380, 23 t FH 12/380, 26 t FH 12/380, 25 t FH 12/420, 26 t FH 12/420, 23 t FH 12/420, 25 t FH 12/460, 26 t FH 12/460, 25 t FH 12/460, 23 t FH 12/500, Pritsche/Fahrgestell / Flatbed/Chassis(109) FH 12/500, Sattelzugmaschine / Truck Tractor(118)	 08.93 - 01.95 - 12.01 - 08.06 08.93 - 01.95 - 08.93 - 10.03 - 08.06 01.95 - 08.98 - 08.98 - 10.03 - 08.06 09.01 - 09.01 -		->05.2009 Fahrhöhe 171 - 190 mm / ride height 171 - 190 mm	(67)
13	**Stange/Strebe, Stabilisator / Rod/Strut, stabiliser** Koppelstange / Coupling Rod Länge [mm] / Length [mm]:350 Konusmaß [mm] / Cone Size [mm]:28,6 Rohr-Ø [mm] / Pipe Ø [mm]:36 mit Zubehör / with accessories für 30 mm Halteplatte / for 30 mm holder plate		(10) (97) (106) (96) (117) (173) (138)	**31183 01** **20443063**	
	FH 12 FH 12/340, 26 t FH 12/340, 25 t FH 12/380, 23 t FH 12/380, 26 t FH 12/380, 25 t FH 12/420, 26 t FH 12/420, 23 t FH 12/420, 25 t FH 12/460, 26 t FH 12/460, 25 t FH 12/460, 23 t FH 12/500, Pritsche/Fahrgestell / Flatbed/Chassis(109) FH 12/500, Sattelzugmaschine / Truck Tractor(118)	 08.93 - 01.95 - 12.01 - 08.06 08.93 - 01.95 - 08.93 - 10.03 - 08.06 01.95 - 08.98 - 08.98 - 10.03 - 08.06 09.01 - 09.01 -		->05.2010 Fahrhöhe 131 - 170 mm / ride height 131 - 170 mm	(62)

FH 12 6x2 08.93 -

13 Stange/Strebe, Stabilisator / Rod/Strut, stabiliser

Koppelstange / Coupling Rod (97)
Länge [mm] / Length [mm]:435 (106)
Konusmaß [mm] / Cone Size [mm]:32 (96)
Rohr-Ø [mm] / Pipe Ø [mm]:36 (117)
mit Zubehör / with accessories (173)
für 27 mm Halteplatte / for 27 mm holdingplate (137)

(10)

36692 01 21119064

FH 12/340, 26 t	08.93 -	05.2009->	
FH 12/340, 25 t	01.95 -	Fahrhöhe 231 - 250 mm / ride height 231 - 250 mm	(71)
FH 12/380, 23 t	12.01 - 08.06	Fahrhöhe 251 - 270 mm / ride height 251 - 270 mm	(73)
FH 12/380, 26 t	08.93 -		
FH 12/380, 25 t	01.95 -		
FH 12/420, 26 t	08.93 -		
FH 12/420, 23 t	10.03 - 08.06		
FH 12/420, 25 t	01.95 -		
FH 12/460, 26 t	08.98 -		
FH 12/460, 23 t	10.03 - 08.06		
FH 12/500, Sattelzugmaschine / Truck Tractor(118)	09.01 -		
FH 12		05.2009->	
FH 12/460, 25 t	08.98 -		
FH 12/500, Pritsche/Fahrgestell / Flatbed/Chassis(109)	09.01 -		

13 Stange/Strebe, Stabilisator / Rod/Strut, stabiliser

Koppelstange / Coupling Rod (97)
Länge [mm] / Length [mm]:380 (106)
Konusmaß [mm] / Cone Size [mm]:32 (96)
Rohr-Ø [mm] / Pipe Ø [mm]:36 (117)
mit Zubehör / with accessories (173)
für 27 mm Halteplatte / for 27 mm holdingplate (137)

(10)

36693 01 21119067

FH 12		05.2009->	
FH 12/340, 26 t	08.93 -	Fahrhöhe 171 - 190 mm / ride height 171 - 190 mm	(67)
FH 12/340, 25 t	01.95 -		
FH 12/380, 23 t	12.01 - 08.06		
FH 12/380, 26 t	08.93 -		
FH 12/380, 25 t	01.95 -		
FH 12/420, 26 t	08.93 -		
FH 12/420, 23 t	10.03 - 08.06		
FH 12/420, 25 t	01.95 -		
FH 12/460, 26 t	08.98 -		
FH 12/460, 25 t	08.98 -		
FH 12/460, 23 t	10.03 - 08.06		
FH 12/500, Pritsche/Fahrgestell / Flatbed/Chassis(109)	09.01 -		
FH 12/500, Sattelzugmaschine / Truck Tractor(118)	09.01 -		

13 Stange/Strebe, Stabilisator / Rod/Strut, stabiliser

Koppelstange / Coupling Rod (97)
Länge [mm] / Length [mm]:350 (106)
Konusmaß [mm] / Cone Size [mm]:32 (96)
Rohr-Ø [mm] / Pipe Ø [mm]:36 (117)
mit Zubehör / with accessories (173)
Schrauben-/Mutternausführung: selbstsichernd / Bolt / Nut Version: Self-locking (121)
für 27 mm Halteplatte / for 27 mm holdingplate (137)

(10)

36694 01 21176251

FH 12		Fahrhöhe 131 - 170 mm / ride height 131 - 170 mm	(62)
FH 12/340, 26 t	08.93 -		
FH 12/340, 25 t	01.95 -		
FH 12/380, 23 t	12.01 - 08.06		
FH 12/380, 26 t	08.93 -		
FH 12/380, 25 t	01.95 -		
FH 12/420, 26 t	08.93 -		
FH 12/420, 23 t	10.03 - 08.06		
FH 12/420, 25 t	01.95 -		
FH 12/460, 26 t	08.98 -		
FH 12/460, 25 t	08.98 -		
FH 12/460, 23 t	10.03 - 08.06		
FH 12/500, Pritsche/Fahrgestell / Flatbed/Chassis(109)	09.01 -		
FH 12/500, Sattelzugmaschine / Truck Tractor(118)	09.01 -		

VOLVO

FH 12 | 6x2 | 08.93 -

13 Stange/Strebe, Stabilisator / Rod/Strut, stabiliser

36695 01 — 20443061

Koppelstange / Coupling Rod		(97)
Länge [mm] / Length [mm]:435		(106)
Konusmaß [mm] / Cone Size [mm]:28,6		(96)
Konusmaß [mm] / Cone Size [mm]:32		(96)
Rohr-Ø [mm] / Pipe Ø [mm]:36		(117)
mit Zubehör / with accessories		(173)
für 27 mm Halteplatte / for 27 mm holdingplate		(137)
FH 12/340, 26 t	08.93 -	->09.2009
FH 12/340, 25 t	01.95 -	Fahrhöhe 231 - 250 mm / ride height 231 - 250 mm (71)
FH 12/380, 23 t	12.01 - 08.06	Fahrhöhe 251 - 270 mm / ride height 251 - 270 mm (73)
FH 12/380, 26 t	08.93 -	
FH 12/380, 25 t	01.95 -	
FH 12/420, 26 t	08.93 -	
FH 12/420, 23 t	10.03 - 08.06	
FH 12/420, 25 t	01.95 -	
FH 12/460, 26 t	08.98 -	
FH 12/460, 23 t	10.03 - 08.06	
FH 12/500, Sattelzugmaschine / Truck Tractor(118)	09.01 -	
FH 12		->09.2009
FH 12/460, 25 t	08.98 -	
FH 12/500, Pritsche/Fahrgestell / Flatbed/Chassis(109)	09.01 -	

13 Stange/Strebe, Stabilisator / Rod/Strut, stabiliser

36696 01 — 20443062

Koppelstange / Coupling Rod		(97)
Länge [mm] / Length [mm]:380		(106)
Konusmaß [mm] / Cone Size [mm]:28,6		(96)
Konusmaß [mm] / Cone Size [mm]:32		(96)
Rohr-Ø [mm] / Pipe Ø [mm]:36		(117)
mit Zubehör / with accessories		(173)
für 27 mm Halteplatte / for 27 mm holdingplate		(137)
FH 12		->05.2009
FH 12/340, 26 t	08.93 -	Fahrhöhe 171 - 190 mm / ride height 171 - 190 mm (67)
FH 12/340, 25 t	01.95 -	
FH 12/380, 23 t	12.01 - 08.06	
FH 12/380, 26 t	08.93 -	
FH 12/380, 25 t	01.95 -	
FH 12/420, 26 t	08.93 -	
FH 12/420, 23 t	10.03 - 08.06	
FH 12/420, 25 t	01.95 -	
FH 12/460, 26 t	08.98 -	
FH 12/460, 25 t	08.98 -	
FH 12/460, 23 t	10.03 - 08.06	
FH 12/500, Pritsche/Fahrgestell / Flatbed/Chassis(109)	09.01 -	
FH 12/500, Sattelzugmaschine / Truck Tractor(118)	09.01 -	

13 Stange/Strebe, Stabilisator / Rod/Strut, stabiliser

36697 01 — 20443063

Koppelstange / Coupling Rod		(97)
Länge [mm] / Length [mm]:350		(106)
Konusmaß [mm] / Cone Size [mm]:28,6		(96)
Konusmaß [mm] / Cone Size [mm]:32		(96)
Rohr-Ø [mm] / Pipe Ø [mm]:36		(117)
mit Zubehör / with accessories		(173)
für 27 mm Halteplatte / for 27 mm holdingplate		(137)
FH 12		->05.2010
FH 12/340, 26 t	08.93 -	Fahrhöhe 131 - 170 mm / ride height 131 - 170 mm (62)
FH 12/340, 25 t	01.95 -	
FH 12/380, 23 t	12.01 - 08.06	
FH 12/380, 26 t	08.93 -	
FH 12/380, 25 t	01.95 -	
FH 12/420, 26 t	08.93 -	
FH 12/420, 23 t	10.03 - 08.06	
FH 12/420, 25 t	01.95 -	
FH 12/460, 26 t	08.98 -	
FH 12/460, 25 t	08.98 -	
FH 12/460, 23 t	10.03 - 08.06	
FH 12/500, Pritsche/Fahrgestell / Flatbed/Chassis(109)	09.01 -	
FH 12/500, Sattelzugmaschine / Truck Tractor(118)	09.01 -	

FH 12 — 6x2 — 08.93 -

	Kugelkopf, Schaltgestänge **Ball Head, gearshift linkage** Länge [mm] / Length [mm]:55 Innengewinde [mm] / Inner thread [mm]:M12x1,75 mit Linksgewinde / with left-hand thread		(1) (106) (92) (168)	**19522 01** **1696684** 	
	FH 12/340, 26 t	08.93 -		am Schaltgestänge / at gearshift linkage	(130)
	FH 12/340, 25 t	01.95 -		Getr. / GBox: R1700	
	FH 12/380, 23 t	12.01 - 08.06		Getr. / GBox: RS1700	
	FH 12/380, 26 t	08.93 -		Getr. / GBox: R1900	
	FH 12/380, 25 t	01.95 -		Getr. / GBox: RS1900	
	FH 12/420, 26 t	08.93 -			
	FH 12/420, 23 t	10.03 - 08.06			
	FH 12/420, 25 t	01.95 -			
	FH 12/460, 25 t	08.98 -			
	FH 12/460, 23 t	10.03 - 08.06			
	FH 12/500, Sattelzugmaschine / Truck Tractor(118)	09.01 -			
	FH 12/500, Pritsche/Fahrgestell / Flatbed/Chassis(109)	09.01 -		am Schaltgestänge / at gearshift linkage	(130)
	Kugelkopf, Schaltgestänge **Ball Head, gearshift linkage** am Schaltgestänge / at gearshift linkage Länge [mm] / Length [mm]:97 Konusmaß [mm] / Cone Size [mm]:16 Gewindemaß / Thread Size:M16x1,5 mit Rechtsgewinde / with right-hand thread		(1) (130) (106) (96) (86) (170)	**19542 01** **1668179** 	
	FH 12/340, 26 t	08.93 -		für / for:R/SR-1700/1900	(135)
	FH 12/340, 25 t	01.95 -			
	FH 12/380, 23 t	12.01 - 08.06			
	FH 12/380, 26 t	08.93 -			
	FH 12/380, 25 t	01.95 -			
	FH 12/420, 26 t	08.93 -			
	FH 12/420, 23 t	10.03 - 08.06			
	FH 12/420, 25 t	01.95 -			
	FH 12/460, 26 t	08.98 -			
	FH 12/460, 25 t	08.98 -			
	FH 12/460, 23 t	10.03 - 08.06			
	FH 12/500, Sattelzugmaschine / Truck Tractor(118)	09.01 -			
	FH 12/500, Pritsche/Fahrgestell / Flatbed/Chassis(109)	09.01 -			
	Kugelkopf, Schaltgestänge **Ball Head, gearshift linkage** Länge [mm] / Length [mm]:55 Innengewinde [mm] / Inner thread [mm]:M12x1 mit Rechtsgewinde / with right-hand thread		(1) (106) (92) (170)	**19673 01** **1696685** 	
	FH 12/340, 26 t	08.93 -		am Schaltgestänge / at gearshift linkage	(130)
	FH 12/340, 25 t	01.95 -		Getr. / GBox: R1700	
	FH 12/380, 23 t	12.01 - 08.06		Getr. / GBox: RS1700	
	FH 12/380, 26 t	08.93 -		Getr. / GBox: R1900	
	FH 12/380, 25 t	01.95 -		Getr. / GBox: RS1900	
	FH 12/420, 26 t	08.93 -			
	FH 12/420, 23 t	10.03 - 08.06			
	FH 12/420, 25 t	01.95 -			
	FH 12/460, 25 t	08.98 -			
	FH 12/460, 23 t	10.03 - 08.06			
	FH 12/500, Sattelzugmaschine / Truck Tractor(118)	09.01 -			
	FH 12/500, Pritsche/Fahrgestell / Flatbed/Chassis(109)	09.01 -		am Schaltgestänge / at gearshift linkage	(130)

VOLVO

FH 12 | 6x2 | 08.93 -

	Lenkstange / Centre Rod Assembly Schubstange / Push Rod einseitig verstellbar / Adjustable on one side Länge [mm] / Length [mm]:485 Konusmaß [mm] / Cone Size [mm]:28,6 Rohr-Ø [mm] / Pipe Ø [mm]:48 mit Zubehör / with accessories		(4) (122) (133) (106) (96) (117) (173)	**37231 01** **22159761** 37235 01 27547 02
	FH 12/340, 26 t	08.93 -		Vorlaufachse / Leading Axle für Fahrzeuge mit starrer Vorlaufachse / for vehicles with rigid leading axle
	FH 12/340, 25 t	01.95 -		
	FH 12/380, 23 t	12.01 - 08.06		
	FH 12/380, 26 t	08.93 -		
	FH 12/380, 25 t	01.95 -		
	FH 12/420, 26 t	08.93 -		
	FH 12/420, 23 t	10.03 - 08.06		
	FH 12/420, 25 t	01.95 -		
	FH 12/460, 26 t	08.98 -		
	FH 12/460, 25 t	08.98 -		
	FH 12/460, 23 t	10.03 - 08.06		
	FH 12/500, Pritsche/Fahrgestell / Flatbed/Chassis(109)	09.01 -		
	FH 12/500, Sattelzugmaschine / Truck Tractor(118)	09.01 -		
	Lagerung, Stabilisatorkoppelstange **Mounting, stabilizer coupling rod** für Koppelstange / for coupling rod Länge [mm] / Length [mm]:206 Dicke/Stärke [mm] / Thickness [mm]:27		(2) (155) (106) (44)	**36698 01** **21286847**
	FH 12			
	FH 12/340, 26 t	08.93 -		
	FH 12/340, 25 t	01.95 -		
	FH 12/380, 23 t	12.01 - 08.06		
	FH 12/380, 26 t	08.93 -		
	FH 12/380, 25 t	01.95 -		
	FH 12/420, 26 t	08.93 -		
	FH 12/420, 23 t	10.03 - 08.06		
	FH 12/420, 25 t	01.95 -		
	FH 12/460, 26 t	08.98 -		
	FH 12/460, 25 t	08.98 -		
	FH 12/460, 23 t	10.03 - 08.06		
	FH 12/500, Pritsche/Fahrgestell / Flatbed/Chassis(109)	09.01 -		
	FH 12/500, Sattelzugmaschine / Truck Tractor(118)	09.01 -		

FH 12 — 6x2/2/4 — 08.93 -

1 Lenkstange / Centre Rod Assembly

Schubstange / Push Rod
einseitig verstellbar / Adjustable on one side
Länge [mm] / Length [mm]:863
Konusmaß [mm] / Cone Size [mm]:28,6
Rohr-Ø [mm] / Pipe Ø [mm]:52
mit Zubehör / with accessories

(4) (122) (133) (106) (96) (117) (173)

19521 01 — 1075005
27623 01

FH 12/340 FH 12/380 FH 12/420 FH 12/460	08.93 - 08.93 - 08.93 - 08.98 -	LHD Lenkstockhebel zur 1. VA / Pitman arm to 1st front axle 1.VA / 1st front axle Blattfeder / Leaf spring ->Chass. A238753	(102) (12) (38)
FH 12/340 FH 12/380 FH 12/420 FH 12/460	08.93 - 08.93 - 08.93 - 08.98 -	LHD Lenkstockhebel zur 1. VA / Pitman arm to 1st front axle 1.VA / 1st front axle Blattfeder / Leaf spring Chass. B109622 - Chass. B136425	(102) (12) (38)

1 Lenkstange / Centre Rod Assembly

Schubstange / Push Rod
einseitig verstellbar / Adjustable on one side
Länge [mm] / Length [mm]:861
Konusmaß [mm] / Cone Size [mm]:28,6
Rohr-Ø [mm] / Pipe Ø [mm]:52
mit Zubehör / with accessories

(4) (122) (133) (106) (96) (117) (173)

19663 01 — 20393069
11946 02

FH 12/340 FH 12/380 FH 12/420 FH 12/460	08.93 - 08.93 - 08.93 - 08.98 -	LHD Lenkstockhebel zur 1. VA / Pitman arm to 1st front axle Blattfeder / Leaf spring Chass. A238754 - Chass. A294451	(102) (38)
FH 12/340 FH 12/380 FH 12/420 FH 12/460	08.93 - 08.93 - 08.93 - 08.98 -	LHD Lenkstockhebel zur 1. VA / Pitman arm to 1st front axle Blattfeder / Leaf spring Chass. B136426 - Chass. B216584	(102) (38)

1 Lenkstange / Centre Rod Assembly

Schubstange / Push Rod
einseitig verstellbar / Adjustable on one side
Länge [mm] / Length [mm]:888
Konusmaß [mm] / Cone Size [mm]:28,6
Rohr-Ø [mm] / Pipe Ø [mm]:52
mit Zubehör / with accessories

(4) (122) (133) (106) (96) (117) (173)

19689 01 — 20393073
11946 02

FH 12/340 FH 12/380 FH 12/420 FH 12/460	08.93 - 08.93 - 08.93 - 08.98 -	RHD Lenkstockhebel zur 1. VA / Pitman arm to 1st front axle 1.VA / 1st front axle für Fahrzeuge mit Luftfederung / for pneumatic suspension vehicles Fahrgestellhöhe niedrig 850 mm / height of chassis low 850 mm	(102) (12) (143) (58)
FH 12/340 FH 12/380 FH 12/420 FH 12/460	08.93 - 08.93 - 08.93 - 08.98 -	RHD Lenkstockhebel zur 1. VA / Pitman arm to 1st front axle 1.VA / 1st front axle Blattfeder / Leaf spring Fahrgestellhöhe niedrig 850 mm / height of chassis low 850 mm	(102) (12) (38) (58)

1 Lenkstange / Centre Rod Assembly

Schubstange / Push Rod
einseitig verstellbar / Adjustable on one side
Länge [mm] / Length [mm]:861
Konusmaß [mm] / Cone Size [mm]:28,6
Rohr-Ø [mm] / Pipe Ø [mm]:52
mit Zubehör / with accessories

(4) (122) (133) (106) (96) (117) (173)

19873 01 — 20393063
11946 02

FH 12/340 FH 12/380 FH 12/420 FH 12/460	08.93 - 08.93 - 08.93 - 08.98 -	RHD Lenkstockhebel zur 1. VA / Pitman arm to 1st front axle 1.VA / 1st front axle Blattfeder / Leaf spring oelgefüllte Nabe / the driving collar is filled with oil	(102) (12) (38) (178)

VOLVO

FH 12 6x2/2/4 08.93 -

1 Lenkstange / Centre Rod Assembly

Schubstange / Push Rod (4)
einseitig verstellbar / Adjustable on one side (122)
Länge [mm] / Length [mm]:881 (133)
Konusmaß [mm] / Cone Size [mm]:28,6 (106)
Rohr-Ø [mm] / Pipe Ø [mm]:52 (96)
mit Zubehör / with accessories (117) (173)

19884 01 **85114200**
27623 01

FH 12/340	08.93 -	LHD
FH 12/380	08.93 -	Lenkstockhebel zur 1. VA / Pitman arm to 1st front axle (102)
FH 12/420	08.93 -	1.VA / 1st front axle (12)
FH 12/460	08.98 -	für Fahrzeuge mit Luftfederung / for pneumatic suspension vehicles (143)
		->Chass. A230971
		Chass. B109622 - Chass. B125525
		Fahrgestellhöhe medium 900 mm / height of chassis medium 900 mm (57)
		Fahrgestellhöhe Standard 950 mm / height of chassis standard 950mm (55)

1 Lenkstange / Centre Rod Assembly

Schubstange / Push Rod (4)
einseitig verstellbar / Adjustable on one side (122)
Länge [mm] / Length [mm]:863 (133)
Konusmaß [mm] / Cone Size [mm]:28,6 (106)
Rohr-Ø [mm] / Pipe Ø [mm]:52 (96)
mit Zubehör / with accessories (117) (173)

19889 01 **85114190**
27623 01

FH 12/340	08.93 -	RHD
FH 12/380	08.93 -	Lenkstockhebel zur 1. VA / Pitman arm to 1st front axle (102)
FH 12/420	08.93 -	1.VA / 1st front axle (12)
FH 12/460	08.98 -	Blattfeder / Leaf spring (38)
		->Chass. A238753
		Chass. B109622 - Chass. B136425
		Chass. D100000 - Chass. D100639

1 Lenkstange / Centre Rod Assembly

Schubstange / Push Rod (4)
Länge [mm] / Length [mm]:881 (122)
Konusmaß [mm] / Cone Size [mm]:28,6 (106)
Rohr-Ø [mm] / Pipe Ø [mm]:52 (96)
mit Zubehör / with accessories (117) (173)

22791 01 **20393061**
11946 02

FH 12/340	08.93 -	LHD
FH 12/380	08.93 -	Lenkstockhebel zur 1. VA / Pitman arm to 1st front axle (102)
FH 12/420	08.93 -	für Fahrzeuge mit Luftfederung / for pneumatic suspension vehicles (143)
FH 12/460	08.98 -	Chass. A230972->
		Chass. B125526->
		Fahrgestellhöhe medium 900 mm / height of chassis medium 900 mm (57)
		Fahrgestellhöhe Standard 950 mm / height of chassis standard 950mm (55)

1 Lenkstange / Centre Rod Assembly

Schubstange / Push Rod (4)
einseitig verstellbar / Adjustable on one side (122)
Länge [mm] / Length [mm]:888 (133)
Konusmaß [mm] / Cone Size [mm]:28,6 (106)
Rohr-Ø [mm] / Pipe Ø [mm]:52 (96)
mit Zubehör / with accessories (117) (173)

22792 01 **20393071**
11946 02

FH 12/340	08.93 -	LHD
FH 12/380	08.93 -	Lenkstockhebel zur 1. VA / Pitman arm to 1st front axle (102)
FH 12/420	08.93 -	für Fahrzeuge mit Luftfederung / for pneumatic suspension vehicles (143)
FH 12/460	08.98 -	Fahrgestellhöhe extra niedrig 810 mm / height of chassis extra low 810 mm (56)
		Fahrgestellhöhe niedrig 850 mm / height of chassis low 850 mm (58)
FH 12/340	08.93 -	LHD
FH 12/380	08.93 -	Lenkstockhebel zur 1. VA / Pitman arm to 1st front axle (102)
FH 12/420	08.93 -	für Fahrzeuge mit Luftfederung / for pneumatic suspension vehicles (143)
FH 12/460	08.98 -	Fahrgestellhöhe niedrig 850 mm / height of chassis low 850 mm (58)
		oelgefüllte Nabe / the driving collar is filled with oil (178)

FH 12 — 6x2/2/4 — 08.93 -

1 Lenkstange / Centre Rod Assembly

Schubstange / Push Rod
einseitig verstellbar / Adjustable on one side
Länge [mm] / Length [mm]:881
Konusmaß [mm] / Cone Size [mm]:28,6
Rohr-Ø [mm] / Pipe Ø [mm]:52
mit Zubehör / with accessories

(4) (122) (133) (106) (96) (117) (173)

23553 01 — **20393059**
11946 02

FH 12/380	08.93 -	Lenkstockhebel zur 1. VA / Pitman arm to 1st front axle	(102)
FH 12/420	08.93 -	RHD	
FH 12/460	08.98 -	Chass. A230972->	
		Chass. B125526->	

		Lenkstockhebel zur 1. VA / Pitman arm to 1st front axle	(102)
		RHD	
		für Fahrzeuge mit Luftfederung / for pneumatic suspension vehicles	(143)
		oelgefüllte Nabe / the driving collar is filled with oil	(178)

1 Lenkstange / Centre Rod Assembly

Schubstange / Push Rod
einseitig verstellbar / Adjustable on one side
Länge [mm] / Length [mm]:863
Konusmaß [mm] / Cone Size [mm]:28,6
Rohr-Ø [mm] / Pipe Ø [mm]:52
mit Zubehör / with accessories

(4) (122) (133) (106) (96) (117) (173)

37458 01 — **22159733**
27547 02
37235 01

FH 12/340	08.93 -	LHD	
FH 12/380	08.93 -	Lenkstockhebel zur 1. VA / Pitman arm to 1st front axle	(102)
FH 12/420	08.93 -	Blattfeder / Leaf spring	(38)
FH 12/460	08.98 -		

1 Lenkstange / Centre Rod Assembly

Schubstange / Push Rod
einseitig verstellbar / Adjustable on one side
Länge [mm] / Length [mm]:881
Konusmaß [mm] / Cone Size [mm]:28,6
Rohr-Ø [mm] / Pipe Ø [mm]:50
mit Zubehör / with accessories

(4) (122) (133) (106) (96) (117) (173)

38804 01 — **21106968**
27547 02
37235 01

FH 12/340	08.93 -	RHD	
FH 12/380	08.93 -	Lenkstockhebel zur 1. VA / Pitman arm to 1st front axle	(102)
FH 12/420	08.93 -	für Fahrzeuge mit Luftfederung / for pneumatic suspension vehicles	(143)
FH 12/460	08.98 -		

6 Spurstange / Rod Assembly

Führungsstange / Guide Rod
beidseitig verstellbar / Adjustable on both sides
Länge [mm] / Length [mm]:1645
Konusmaß [mm] / Cone Size [mm]:28,6
Rohr-Ø [mm] / Pipe Ø [mm]:42
mit Zubehör / with accessories

(8) (82) (132) (106) (96) (117) (173)

22822 01 — **3986450**
11946 02
11947 02

FH 12/340	08.93 -	Gerade Vorderachse / Straight front axle	(85)
FH 12/380	08.93 -	erhöhte Bodenfreiheit / increased ground clearance	(134)
FH 12/420	08.93 -		
FH 12/460	08.98 -		

6 Spurstange / Rod Assembly

Führungsstange / Guide Rod
beidseitig verstellbar / Adjustable on both sides
Länge [mm] / Length [mm]:1669
Konusmaß [mm] / Cone Size [mm]:32
Rohr-Ø [mm] / Pipe Ø [mm]:42
mit Zubehör / with accessories

(8) (82) (132) (106) (96) (117) (173)

34528 01 — **20581086**
31961 01
34527 01

FH 12/340	08.93 -	für Fahrzeuge mit Blattfederung / for leaf-spring suspension vehicles	(142)
FH 12/380	08.93 -	Gekröpfte Vorderachse / Offset front axle	(84)
FH 12/420	08.93 -	geringe Bodenfreiheit / low chassis clearance	(163)
FH 12/460	08.98 -	Fahrhöhe 151 - 190 mm / ride height 151 - 190 mm	(64)
		Fahrhöhe 186 - 245 mm / ride height 186 - 245 mm	(69)
FH 12/340	08.93 -	Gerade Vorderachse / Straight front axle	(85)
FH 12/380	08.93 -		
FH 12/420	08.93 -		
FH 12/460	08.98 -		

VOLVO

FH 12 6x2/2/4 08.93 -

6 Spurstange / Rod Assembly

Führungsstange / Guide Rod
einseitig verstellbar / Adjustable on one side
Länge [mm] / Length [mm]:1640
Konusmaß [mm] / Cone Size [mm]:28,6
Rohr-Ø [mm] / Pipe Ø [mm]:58
mit Zubehör / with accessories

(8) (82) (133) (106) (96) (117) (173)

37222 01 **22159762**
37235 01
22647 01

FH 12/340	08.93 -	geringe Bodenfreiheit / low chassis clearance	(163)
FH 12/380	08.93 -		
FH 12/420	08.93 -		
FH 12/460	08.98 -		

6 Spurstange / Rod Assembly

Führungsstange / Guide Rod
einseitig verstellbar / Adjustable on one side
Länge [mm] / Length [mm]:1634
Konusmaß [mm] / Cone Size [mm]:28,6
Rohr-Ø [mm] / Pipe Ø [mm]:50
mit Zubehör / with accessories

(8) (82) (133) (106) (96) (117) (173)

37223 01 **22159759**
37235 01
22647 01

FH 12/340	08.93 -	für Fahrzeuge mit Blattfederung / for leaf-spring suspension vehicles	(142)
FH 12/380	08.93 -	Fahrgestellhöhe niedrig 850 mm / height of chassis low 850 mm	(58)
FH 12/420	08.93 -		
FH 12/460	08.98 -		

6 Spurstange / Rod Assembly

Führungsstange / Guide Rod
einseitig verstellbar / Adjustable on one side
Länge [mm] / Length [mm]:1660
Rohr-Ø [mm] / Pipe Ø [mm]:60
Konusmaß [mm] / Cone Size [mm]:28,6
mit Zubehör / with accessories

(8) (82) (133) (106) (117) (96) (173)

37224 01 **22159760**
37235 01
22647 01

FH 12/340	08.93 -	für Fahrzeuge mit Luftfederung / for pneumatic suspension vehicles	(143)
FH 12/380	08.93 -	Fahrgestellhöhe niedrig 850 mm / height of chassis low 850 mm	(58)
FH 12/420	08.93 -		
FH 12/460	08.98 -		

12 Lenker, Radaufhängung / Track Control Arm

Längslenker / Trailing Arm
Länge [mm] / Length [mm]:799
Rohr-Ø [mm] / Pipe Ø [mm]:48
Bohrung-Ø 1 [mm] / Bore Ø 1 [mm]:17
Bohrung-Ø 2 [mm] / Bore Ø 2 [mm]:17
Lochabstand 1/Lochabstand 2 / Hole Pitch 1/ Hole Pitch 2:115 / 115
Molekularlager / Molecular Bearing

(3) (107) (106) (117) (39) (40) (103) (108)

33291 01 **21106157**
® 25208 01

FH 12/340	08.93 -	für Fahrzeuge mit Luftfederung / for pneumatic suspension vehicles	(143)
FH 12/380	08.93 -	Fahrgestellhöhe Standard 950 mm / height of chassis standard 950mm	(55)
FH 12/420	08.93 -		
FH 12/460	08.98 -		

14 Stange/Strebe, Stabilisator / Rod/Strut, stabiliser

Koppelstange / Coupling Rod
nicht verstellbar / not adjustable
Länge [mm] / Length [mm]:325
Konusmaß [mm] / Cone Size [mm]:22
Rohr-Ø [mm] / Pipe Ø [mm]:30
mit Zubehör / with accessories

(10) (97) (177) (106) (96) (117) (173)

22315 01 **20477805**

FH 12/340	08.93 -	für Fahrzeuge mit Blattfederung / for leaf-spring suspension vehicles	(142)
FH 12/380	08.93 -	Länderausführung: Brasilien / Country Version: Brazil	(105)
FH 12/420	08.93 -		
FH 12/460	08.98 -		
FH 12/340	08.93 -	für Fahrzeuge mit Blattfederung / for leaf-spring suspension vehicles	(142)
FH 12/380	08.93 -	für Fahrzeuge mit verstärktem Stabilisator / for vehicles with reinforced stabiliser	(152)
FH 12/420	08.93 -		
FH 12/460	08.98 -		
FH 12/340	08.93 -	für Fahrzeuge mit Luftfederung / for pneumatic suspension vehicles	(143)
FH 12/380	08.93 -		
FH 12/420	08.93 -		
FH 12/460	08.98 -		

FH 12 6x2/2/4 08.93 -

14 Stange/Strebe, Stabilisator / Rod/Strut, stabiliser

Koppelstange / Coupling Rod (10) (97)
nicht verstellbar / not adjustable (177)
Länge [mm] / Length [mm]:340 (106)
Konusmaß [mm] / Cone Size [mm]:22 (96)
Rohr-Ø [mm] / Pipe Ø [mm]:30 (117)
ohne Zubehör / without accessories (181)

27717 01 — 20477807

FH 12/340	08.93 -	für Fahrzeuge mit Luftfederung / for pneumatic suspension vehicles	(143)
FH 12/380	08.93 -	Fahrgestellhöhe medium 900 mm / height of chassis medium 900 mm	(57)
FH 12/420	08.93 -	Fahrgestellhöhe Standard 950 mm / height of chassis standard 950mm	(55)
FH 12/460	08.98 -		

14 Stange/Strebe, Stabilisator / Rod/Strut, stabiliser

Koppelstange / Coupling Rod (10) (97)
nicht verstellbar / not adjustable (177)
Länge [mm] / Length [mm]:325 (106)
Konusmaß [mm] / Cone Size [mm]:22 (96)

34604 01 — 21446333

FH 12/340	08.93 -	für Fahrzeuge mit Blattfederung / for leaf-spring suspension vehicles	(142)
FH 12/380	08.93 -		
FH 12/420	08.93 -		
FH 12/460	08.98 -		

14 Stange/Strebe, Stabilisator / Rod/Strut, stabiliser

Koppelstange / Coupling Rod (10) (97)
nicht verstellbar / not adjustable (177)
Länge [mm] / Length [mm]:275 (106)
Konusmaß [mm] / Cone Size [mm]:22 (96)
Rohr-Ø [mm] / Pipe Ø [mm]:30 (117)
mit Zubehör / with accessories (173)

34797 01 — 20477803

FH 12/340	08.93 -	für Fahrzeuge mit Luftfederung / for pneumatic suspension vehicles	(143)
FH 12/380	08.93 -	Fahrgestellhöhe 810mm / chassis height 810mm	(51)
FH 12/420	08.93 -	Fahrgestellhöhe 850mm / chassis height 850mm	(52)
FH 12/460	08.98 -		

5 Spurstangenkopf / Tie Rod End

am Lenkzylinder / at steering cylinder (9) (129)
Länge [mm] / Length [mm]:88 (106)
Gewindemaß / Thread Size:M26x1,5 (86)
mit Innengewinde / with internal thread (167)
mit Rechtsgewinde / with right-hand thread (170)
Konusmaß [mm] / Cone Size [mm]:28,6 (96)
mit Zubehör / with accessories (173)

27633 01 — 20374698

FH 12/340	08.93 -	Schleppachse / Tag Axle	(120)
FH 12/380	08.93 -		
FH 12/420	08.93 -		
FH 12/460	08.98 -		

5 Spurstangenkopf / Tie Rod End

am Lenkzylinder / at steering cylinder (9) (129)
Länge [mm] / Length [mm]:88 (106)
Konusmaß [mm] / Cone Size [mm]:28,6 (96)
Innengewinde [mm] / Inner thread [mm]:M26x1,5 (92)
mit Rechtsgewinde / with right-hand thread (170)
mit Zubehör / with accessories (173)

27634 01 — 3987648

FH 12/340	08.93 -	Schleppachse / Tag Axle	(120)
FH 12/380	08.93 -	für Fahrzeuge mit gelenkter Nachlaufachse / for vehicles with hinged trailing axle	(146)
FH 12/420	08.93 -		
FH 12/340	08.93 -	Vorlaufachse / Leading Axle	(125)
FH 12/380	08.93 -	für Fahrzeuge mit gelenkter Vorlaufachse / for vehicles with hinged leading axle	(147)
FH 12/420	08.93 -		
FH 12/460	08.98 -	Vorlaufachse / Leading Axle	(125)
		für Fahrzeuge mit gelenkter Nachlaufachse / for vehicles with hinged trailing axle	(146)
FH 12/460	08.98 -	Schleppachse / Tag Axle	(120)
		für Fahrzeuge mit gelenkter Nachlaufachse / for vehicles with hinged trailing axle	(146)

VOLVO

FH 12 6x2/2/4 08.93 -

5 Spurstangenkopf / Tie Rod End

am Lenkzylinder / at steering cylinder (129)
Länge [mm] / Length [mm]:120 (106)
Konusmaß [mm] / Cone Size [mm]:28,6 (96)
Innengewinde [mm] / Inner thread [mm]:26x1,5 (92)
mit Rechtsgewinde / with right-hand thread (170)
mit Zubehör / with accessories (173)

(9)

28792 01 **3193731**

FH 12/340	08.93 -	Schleppachse / Tag Axle	(120)
FH 12/380	08.93 -		
FH 12/420	08.93 -		
FH 12/340	08.93 -	Vorlaufachse / Leading Axle	(125)
FH 12/380	08.93 -		
FH 12/420	08.93 -		
FH 12/460	08.98 -	Vorlaufachse / Leading Axle	(125)

7 Spurstange / Rod Assembly

Führungsstange / Guide Rod (82)
einseitig verstellbar / Adjustable on one side (133)
Länge [mm] / Length [mm]:1818 (106)
Konusmaß [mm] / Cone Size [mm]:28,6 (96)
Rohr-Ø [mm] / Pipe Ø [mm]:52 (117)
mit Zubehör / with accessories (173)

(8)

37225 01 **22159769**
37235 01
27547 02

FH 12/340	08.93 -	Vorlaufachse / Leading Axle	(125)
FH 12/380	08.93 -	für Fahrzeuge mit Luftfederung / for pneumatic suspension vehicles	(143)
FH 12/420	08.93 -	acht Luftfederbälge / eight air bellows	(127)
FH 12/460	08.98 -		
FH 12/340	08.93 -	Schleppachse / Tag Axle	(120)
FH 12/380	08.93 -	für Fahrzeuge mit Luftfederung / for pneumatic suspension vehicles	(143)
FH 12/420	08.93 -	acht Luftfederbälge / eight air bellows	(127)
FH 12/460	08.98 -		

10 Lenker, Radaufhängung / Track Control Arm

Längslenker / Trailing Arm (107)
Länge [mm] / Length [mm]:666 (106)
Rohr-Ø [mm] / Pipe Ø [mm]:48 (117)
Bohrung-Ø [mm] / Bore Ø [mm]:14 (42)
Lochabstand 1/Lochabstand 2 / Hole Pitch 1/ Hole Pitch 2:125 / 30 (103)
nicht verstellbar / not adjustable (177)
Molekularlager / Molecular Bearing (108)

(3)

26812 01 **1589817**
® 11970 01

FH 12/340	08.93 -	sechs Luftfederbälge / six air bellows	(182)
FH 12/380	08.93 -		
FH 12/420	08.93 -		
FH 12/460	08.98 -		

10 Lenker, Radaufhängung / Track Control Arm

Längslenker / Trailing Arm (107)
Länge [mm] / Length [mm]:625 (106)
Bohrung-Ø 1 [mm] / Bore Ø 1 [mm]:17 (39)
Bohrung-Ø 2 [mm] / Bore Ø 2 [mm]:17 (40)
Lochabstand 1/Lochabstand 2 / Hole Pitch 1/ Hole Pitch 2:115 / 115 (103)
nicht verstellbar / not adjustable (177)
Molekularlager / Molecular Bearing (108)

(3)

34680 01 **20517494**

FH 12/340	08.93 -	▽	
FH 12/380	08.93 -	Vorlaufachse / Leading Axle	(125)
FH 12/420	08.93 -	für Fahrzeuge mit Luftfederung / for pneumatic suspension vehicles	(143)
FH 12/460	08.98 -		
FH 12/340	08.93 -	▽	
FH 12/380	08.93 -	Antriebsachse / Drive Axle	(32)
FH 12/420	08.93 -	für Fahrzeuge mit Luftfederung / for pneumatic suspension vehicles	(143)
FH 12/460	08.98 -		

8 Lenker, Radaufhängung / Track Control Arm

Dreieckslenker (Nfz) / Wishbone (CV) (46)
Länge [mm] / Length [mm]:660,3 (106)
Lochabstand 1/Lochabstand 2 / Hole Pitch 1/ Hole Pitch 2:145 / 30 (103)
Bohrung-Ø [mm] / Bore Ø [mm]:15 (42)
Rohr-Ø [mm] / Pipe Ø [mm]:48 (117)

(3)

27762 01 **20556492**
® 27859 01
® 26028 01

FH 12/420	08.93 -	Antriebsachse / Drive Axle	(32)
		Vorlaufachse / Leading Axle	(125)
		für Fahrzeuge mit Luftfederung / for pneumatic suspension vehicles	(143)
		sechs Luftfederbälge / six air bellows	(182)

FH 12 6x2/2/4 08.93 -

8	**Lenker, Radaufhängung / Track Control Arm** Dreieckslenker (Nfz) / Wishbone (CV) Länge [mm] / Length [mm]:676,4 Rohr-Ø [mm] / Pipe Ø [mm]:48 Bohrung-Ø [mm] / Bore Ø [mm]:15 Lochabstand 1/Lochabstand 2 / Hole Pitch 1/ Hole Pitch 2:145 / 30	(3) (46) (106) (117) (42) (103)	**27763 01** **20556493** ® 27859 01 ® 26028 01 	
	FH 12/340 08.93 - FH 12/380 08.93 - FH 12/420 08.93 - FH 12/460 08.98 -		Antriebsachse / Drive Axle Schleppachse / Tag Axle für Fahrzeuge mit Luftfederung / for pneumatic suspension vehicles acht Luftfederbälge / eight air bellows Fahrgestellhöhe niedrig 850 mm / height of chassis low 850 mm	(32) (120) (143) (127) (58)
8	**Lenker, Radaufhängung / Track Control Arm** Dreieckslenker (Nfz) / Wishbone (CV) Länge [mm] / Length [mm]:677,3 Rohr-Ø [mm] / Pipe Ø [mm]:48 Bohrung-Ø [mm] / Bore Ø [mm]:15 Lochabstand 1/Lochabstand 2 / Hole Pitch 1/ Hole Pitch 2:145 / 30 Lage/Grad / Position / Degree:90°	(3) (46) (106) (117) (42) (103) (98)	**27764 01** **20556491** ® 27859 01 ® 26028 01 	
	FH 12/340 08.93 - FH 12/380 08.93 - FH 12/420 08.93 - FH 12/460 08.98 -		Antriebsachse / Drive Axle für Fahrzeuge mit Luftfederung / for pneumatic suspension vehicles sechs Luftfederbälge / six air bellows	(32) (143) (182)
	FH 12/340 08.93 - FH 12/380 08.93 - FH 12/420 08.93 - FH 12/460 08.98 -		Schleppachse / Tag Axle für Fahrzeuge mit Luftfederung / for pneumatic suspension vehicles Antriebsachse mit Stahlfederung / Drive axle with steel spring suspension	(120) (143) (34)
8	**Lenker, Radaufhängung / Track Control Arm** Dreieckslenker (Nfz) / Wishbone (CV) Länge [mm] / Length [mm]:677,3 Rohr-Ø [mm] / Pipe Ø [mm]:48 Bohrung-Ø 1 [mm] / Bore Ø 1 [mm]:15 Bohrung-Ø 2 [mm] / Bore Ø 2 [mm]:15 Lochabstand 1/Lochabstand 2 / Hole Pitch 1/ Hole Pitch 2:145 / 30 Lage/Grad / Position / Degree:83°	(3) (46) (106) (117) (39) (40) (103) (98)	**27765 01** **20556490** ® 27859 01 ® 26028 01 	
	FH 12/340 08.93 - FH 12/380 08.93 - FH 12/420 08.93 - FH 12/460 08.98 -		Schleppachse / Tag Axle für Fahrzeuge mit Luftfederung / for pneumatic suspension vehicles Antriebsachse mit Luftfederung / Drive axle with air suspension.	(120) (143) (33)
8	**Lenker, Radaufhängung / Track Control Arm** Dreieckslenker (Nfz) / Wishbone (CV) Länge [mm] / Length [mm]:662,2 Rohr-Ø [mm] / Pipe Ø [mm]:51 Bohrung-Ø 1 [mm] / Bore Ø 1 [mm]:21 Bohrung-Ø 2 [mm] / Bore Ø 2 [mm]:17,5 Lochabstand 1/Lochabstand 2 / Hole Pitch 1/ Hole Pitch 2:115 Molekularlager / Molecular Bearing	(3) (46) (106) (117) (39) (40) (103) (108)	**36148 01** **22238525** 	
	FH 12/340 08.93 - FH 12/380 08.93 - FH 12/420 08.93 - FH 12/460 08.98 -		▲ Vorlaufachse / Leading Axle für Fahrzeuge mit Luftfederung / for pneumatic suspension vehicles acht Luftfederbälge / eight air bellows	 (125) (143) (127)
	FH 12/340 08.93 - FH 12/380 08.93 - FH 12/420 08.93 - FH 12/460 08.98 -		▲ Schleppachse / Tag Axle für Fahrzeuge mit Luftfederung / for pneumatic suspension vehicles sechs Luftfederbälge / six air bellows acht Luftfederbälge / eight air bellows	 (120) (143) (182) (127)
	FH 12/340 08.93 - FH 12/380 08.93 - FH 12/420 08.93 - FH 12/460 08.98 -		▲ Antriebsachse / Drive Axle für Fahrzeuge mit Luftfederung / for pneumatic suspension vehicles sechs Luftfederbälge / six air bellows acht Luftfederbälge / eight air bellows	 (32) (143) (182) (127)

VOLVO

FH 12 — 6x2/2/4 — 08.93 -

Pos	Description			Ref.	Part No.
13	**Stange/Strebe, Stabilisator / Rod/Strut, stabiliser** Koppelstange / Coupling Rod Länge [mm] / Length [mm]:435 Konusmaß [mm] / Cone Size [mm]:28,6 Rohr-Ø [mm] / Pipe Ø [mm]:36 mit Zubehör / with accessories für 30 mm Halteplatte / for 30 mm holder plate			(10) (97) (106) (96) (117) (173) (138)	30595 01 **20443061**
	FH 12/340	08.93 -	->09.2009		
	FH 12/380	08.93 -	Fahrhöhe 231 - 250 mm / ride height 231 - 250 mm	(71)	
	FH 12/420	08.93 -	Fahrhöhe 251 - 270 mm / ride height 251 - 270 mm	(73)	
	FH 12/460	08.98 -	->09.2009		
13	**Stange/Strebe, Stabilisator / Rod/Strut, stabiliser** Koppelstange / Coupling Rod Länge [mm] / Length [mm]:380 Konusmaß [mm] / Cone Size [mm]:28,6 Rohr-Ø [mm] / Pipe Ø [mm]:36 mit Zubehör / with accessories für 30 mm Halteplatte / for 30 mm holder plate			(10) (97) (106) (96) (117) (173) (138)	31182 01 **20443062**
	FH 12/340	08.93 -	->05.2009		
	FH 12/380	08.93 -	Fahrhöhe 171 - 190 mm / ride height 171 - 190 mm	(67)	
	FH 12/420	08.93 -			
	FH 12/460	08.98 -			
13	**Stange/Strebe, Stabilisator / Rod/Strut, stabiliser** Koppelstange / Coupling Rod Länge [mm] / Length [mm]:350 Konusmaß [mm] / Cone Size [mm]:28,6 Rohr-Ø [mm] / Pipe Ø [mm]:36 mit Zubehör / with accessories für 30 mm Halteplatte / for 30 mm holder plate			(10) (97) (106) (96) (117) (173) (138)	31183 01 **20443063**
	FH 12/340	08.93 -	->05.2010		
	FH 12/380	08.93 -	Fahrhöhe 131 - 170 mm / ride height 131 - 170 mm	(62)	
	FH 12/420	08.93 -			
	FH 12/460	08.98 -			
13	**Stange/Strebe, Stabilisator / Rod/Strut, stabiliser** Koppelstange / Coupling Rod Länge [mm] / Length [mm]:435 Konusmaß [mm] / Cone Size [mm]:32 Rohr-Ø [mm] / Pipe Ø [mm]:36 mit Zubehör / with accessories für 27 mm Halteplatte / for 27 mm holdingplate			(10) (97) (106) (96) (117) (173) (137)	36692 01 **21119064**
	FH 12/340	08.93 -	05.2009->		
	FH 12/380	08.93 -	Fahrhöhe 231 - 250 mm / ride height 231 - 250 mm	(71)	
	FH 12/420	08.93 -	Fahrhöhe 251 - 270 mm / ride height 251 - 270 mm	(73)	
	FH 12/460	08.98 -	05.2009->		
13	**Stange/Strebe, Stabilisator / Rod/Strut, stabiliser** Koppelstange / Coupling Rod Länge [mm] / Length [mm]:380 Konusmaß [mm] / Cone Size [mm]:32 Rohr-Ø [mm] / Pipe Ø [mm]:36 mit Zubehör / with accessories für 27 mm Halteplatte / for 27 mm holdingplate			(10) (97) (106) (96) (117) (173) (137)	36693 01 **21119067**
	FH 12/340	08.93 -	05.2009->		
	FH 12/380	08.93 -	Fahrhöhe 171 - 190 mm / ride height 171 - 190 mm	(67)	
	FH 12/420	08.93 -			
	FH 12/460	08.98 -			
13	**Stange/Strebe, Stabilisator / Rod/Strut, stabiliser** Koppelstange / Coupling Rod Länge [mm] / Length [mm]:350 Konusmaß [mm] / Cone Size [mm]:32 Rohr-Ø [mm] / Pipe Ø [mm]:36 mit Zubehör / with accessories Schrauben-/Mutternausführung: selbstsichernd / Bolt / Nut Version: Self-locking für 27 mm Halteplatte / for 27 mm holdingplate			(10) (97) (106) (96) (117) (173) (121) (137)	36694 01 **21176251**
	FH 12/340	08.93 -	Fahrhöhe 131 - 170 mm / ride height 131 - 170 mm	(62)	
	FH 12/380	08.93 -			
	FH 12/420	08.93 -			
	FH 12/460	08.98 -			

FH 12 6x2/2/4 08.93 -

13 Stange/Strebe, Stabilisator / Rod/Strut, stabiliser

Koppelstange / Coupling Rod (97)
Länge [mm] / Length [mm]:435 (106)
Konusmaß [mm] / Cone Size [mm]:28,6 (96)
Konusmaß [mm] / Cone Size [mm]:32 (96)
Rohr-Ø [mm] / Pipe Ø [mm]:36 (117)
mit Zubehör / with accessories (173)
für 27 mm Halteplatte / for 27 mm holdingplate (137)

36695 01 — 20443061

FH 12/340	08.93 -	->09.2009	
FH 12/380	08.93 -	Fahrhöhe 231 - 250 mm / ride height 231 - 250 mm	(71)
FH 12/420	08.93 -	Fahrhöhe 251 - 270 mm / ride height 251 - 270 mm	(73)
FH 12/460	08.98 -	->09.2009	

13 Stange/Strebe, Stabilisator / Rod/Strut, stabiliser

Koppelstange / Coupling Rod (97)
Länge [mm] / Length [mm]:380 (106)
Konusmaß [mm] / Cone Size [mm]:28,6 (96)
Konusmaß [mm] / Cone Size [mm]:32 (96)
Rohr-Ø [mm] / Pipe Ø [mm]:36 (117)
mit Zubehör / with accessories (173)
für 27 mm Halteplatte / for 27 mm holdingplate (137)

36696 01 — 20443062

FH 12/340	08.93 -	->05.2009	
FH 12/380	08.93 -	Fahrhöhe 171 - 190 mm / ride height 171 - 190 mm	(67)
FH 12/420	08.93 -		
FH 12/460	08.98 -		

13 Stange/Strebe, Stabilisator / Rod/Strut, stabiliser

Koppelstange / Coupling Rod (97)
Länge [mm] / Length [mm]:350 (106)
Konusmaß [mm] / Cone Size [mm]:28,6 (96)
Konusmaß [mm] / Cone Size [mm]:32 (96)
Rohr-Ø [mm] / Pipe Ø [mm]:36 (117)
mit Zubehör / with accessories (173)
für 27 mm Halteplatte / for 27 mm holdingplate (137)

36697 01 — 20443063

FH 12/340	08.93 -	->05.2010	
FH 12/380	08.93 -	Fahrhöhe 131 - 170 mm / ride height 131 - 170 mm	(62)
FH 12/420	08.93 -		
FH 12/460	08.98 -		

Kugelkopf, Schaltgestänge / Ball Head, gearshift linkage

Länge [mm] / Length [mm]:55 (106)
Innengewinde [mm] / Inner thread [mm]:M12x1,75 (92)
mit Linksgewinde / with left-hand thread (168)

19522 01 — 1696684

FH 12/340	08.93 -	am Schaltgestänge / at gearshift linkage	(130)
FH 12/380	08.93 -	Getr. / GBox: R1700	
FH 12/420	08.93 -	Getr. / GBox: RS1700	
FH 12/460	08.98 -	Getr. / GBox: R1900	
		Getr. / GBox: RS1900	

Kugelkopf, Schaltgestänge / Ball Head, gearshift linkage

am Schaltgestänge / at gearshift linkage (130)
Länge [mm] / Length [mm]:97 (106)
Konusmaß [mm] / Cone Size [mm]:16 (96)
Gewindemaß / Thread Size:M16x1,5 (86)
mit Rechtsgewinde / with right-hand thread (170)

19542 01 — 1668179

FH 12/340	08.93 -	für / for:R/SR-1700/1900	(135)
FH 12/380	08.93 -		
FH 12/420	08.93 -		
FH 12/460	08.98 -		

Kugelkopf, Schaltgestänge / Ball Head, gearshift linkage

Länge [mm] / Length [mm]:55 (106)
Innengewinde [mm] / Inner thread [mm]:M12x1 (92)
mit Rechtsgewinde / with right-hand thread (170)

19673 01 — 1696685

FH 12/340	08.93 -	am Schaltgestänge / at gearshift linkage	(130)
FH 12/380	08.93 -	Getr. / GBox: R1700	
FH 12/420	08.93 -	Getr. / GBox: RS1700	
FH 12/460	08.98 -	Getr. / GBox: R1900	
		Getr. / GBox: RS1900	

VOLVO

FH 12 6x2/2/4 08.93 -

	Lagerung, Stabilisatorkoppelstange **Mounting, stabilizer coupling rod** für Koppelstange / for coupling rod Länge [mm] / Length [mm]:206 Dicke/Stärke [mm] / Thickness [mm]:27		(2) (155) (106) (44)	**36698 01** **21286847**
	FH 12/340	08.93 -		
	FH 12/380	08.93 -		
	FH 12/420	08.93 -		
	FH 12/460	08.98 -		

1

Lenkstange / Centre Rod Assembly (4)
Schubstange / Push Rod (122)
einseitig verstellbar / Adjustable on one side (133)
Länge [mm] / Length [mm]:863 (106)
Konusmaß [mm] / Cone Size [mm]:28,6 (96)
Rohr-Ø [mm] / Pipe Ø [mm]:52 (117)
mit Zubehör / with accessories (173)

19521 01 **1075005**
27623 01

FH 12/340, Kipper / Dump Truck(93)	08.93 -	LHD	
FH 12/340, Pritsche/Fahrgestell / Flatbed/Chassis(109)	08.93 -	Lenkstockhebel zur 1. VA / Pitman arm to 1st front axle	(102)
FH 12/340, Sattelzugmaschine / Truck Tractor(118)	08.93 -	1.VA / 1st front axle	(12)
FH 12/380, 26 t, Kipper / Dump Truck(93)	08.93 -	Blattfeder / Leaf spring	(38)
FH 12/380, 23 t, Pritsche/Fahrgestell / Flatbed/Chassis(109)	03.98 - 09.03	->Chass. A238753	
FH 12/380, 23 t, Sattelzugmaschine / Truck Tractor(118)	03.98 - 09.03		
FH 12/380, 26 t, Pritsche/Fahrgestell / Flatbed/Chassis(109)	08.93 -		
FH 12/380, 26 t, Sattelzugmaschine / Truck Tractor(118)	08.93 -		
FH 12/420, 26 t, Kipper / Dump Truck(93)	08.93 -		
FH 12/420, 26 t, Pritsche/Fahrgestell / Flatbed/Chassis(109)	08.93 -		
FH 12/420, 23 t	05.99 - 09.03		
FH 12/420, 22 t	10.03 - 08.06		
FH 12/420, 26 t, Sattelzugmaschine / Truck Tractor(118)	08.93 -		
FH 12/460, 26 t, Kipper / Dump Truck(93)	08.98 -		
FH 12/460, 26 t, Pritsche/Fahrgestell / Flatbed/Chassis(109)	08.98 -		
FH 12/460, 26 t, Sattelzugmaschine / Truck Tractor(118)	08.98 -		
FH 12/460, 23 t	10.03 - 08.06		

FH 12/340, Kipper / Dump Truck(93)	08.93 -	LHD	
FH 12/340, Pritsche/Fahrgestell / Flatbed/Chassis(109)	08.93 -	Lenkstockhebel zur 1. VA / Pitman arm to 1st front axle	(102)
FH 12/340, Sattelzugmaschine / Truck Tractor(118)	08.93 -	1.VA / 1st front axle	(12)
FH 12/380, 26 t, Kipper / Dump Truck(93)	08.93 -	Blattfeder / Leaf spring	(38)
FH 12/380, 23 t, Pritsche/Fahrgestell / Flatbed/Chassis(109)	03.98 - 09.03	Chass. B109622 - Chass. B136425	
FH 12/380, 23 t, Sattelzugmaschine / Truck Tractor(118)	03.98 - 09.03		
FH 12/380, 26 t, Pritsche/Fahrgestell / Flatbed/Chassis(109)	08.93 -		
FH 12/380, 26 t, Sattelzugmaschine / Truck Tractor(118)	08.93 -		
FH 12/420, 26 t, Kipper / Dump Truck(93)	08.93 -		
FH 12/420, 26 t, Pritsche/Fahrgestell / Flatbed/Chassis(109)	08.93 -		
FH 12/420, 23 t	05.99 - 09.03		
FH 12/420, 22 t	10.03 - 08.06		
FH 12/420, 26 t, Sattelzugmaschine / Truck Tractor(118)	08.93 -		
FH 12/460, 26 t, Kipper / Dump Truck(93)	08.98 -		
FH 12/460, 26 t, Pritsche/Fahrgestell / Flatbed/Chassis(109)	08.98 -		
FH 12/460, 26 t, Sattelzugmaschine / Truck Tractor(118)	08.98 -		
FH 12/460, 23 t	10.03 - 08.06		

VOLVO

FH 12 | 6x4 | 08.93 -

1 Lenkstange / Centre Rod Assembly

Schubstange / Push Rod (122)
einseitig verstellbar / Adjustable on one side (133)
Länge [mm] / Length [mm]:861 (106)
Konusmaß [mm] / Cone Size [mm]:28,6 (96)
Rohr-Ø [mm] / Pipe Ø [mm]:52 (117)
mit Zubehör / with accessories (173)

(4)

19663 01 **20393069**
11946 02

FH 12/340, Kipper / Dump Truck(93)	08.93 -	
FH 12/340, Pritsche/Fahrgestell / Flatbed/Chassis(109)	08.93 -	
FH 12/340, Sattelzugmaschine / Truck Tractor(118)	08.93 -	
FH 12/380, 26 t, Kipper / Dump Truck(93)	08.93 -	
FH 12/380, 23 t, Pritsche/Fahrgestell / Flatbed/Chassis(109)	03.98 - 09.03	
FH 12/380, 23 t, Sattelzugmaschine / Truck Tractor(118)	03.98 - 09.03	
FH 12/380, 26 t, Pritsche/Fahrgestell / Flatbed/Chassis(109)	08.93 -	
FH 12/380, 26 t, Sattelzugmaschine / Truck Tractor(118)	08.93 -	
FH 12/420, 26 t, Kipper / Dump Truck(93)	08.93 -	
FH 12/420, 26 t, Pritsche/Fahrgestell / Flatbed/Chassis(109)	08.93 -	
FH 12/420, 23 t	05.99 - 09.03	
FH 12/420, 22 t	10.03 - 08.06	
FH 12/420, 26 t, Sattelzugmaschine / Truck Tractor(118)	08.93 -	
FH 12/460, 26 t, Kipper / Dump Truck(93)	08.98 -	
FH 12/460, 26 t, Pritsche/Fahrgestell / Flatbed/Chassis(109)	08.98 -	
FH 12/460, 26 t, Sattelzugmaschine / Truck Tractor(118)	08.98 -	
FH 12/460, 23 t	10.03 - 08.06	

LHD
Lenkstockhebel zur 1. VA / Pitman arm to 1st front axle (102)
Blattfeder / Leaf spring (38)
Chass. A238754 - Chass. A294451

FH 12/340, Kipper / Dump Truck(93)	08.93 -	
FH 12/340, Pritsche/Fahrgestell / Flatbed/Chassis(109)	08.93 -	
FH 12/340, Sattelzugmaschine / Truck Tractor(118)	08.93 -	
FH 12/380, 26 t, Kipper / Dump Truck(93)	08.93 -	
FH 12/380, 23 t, Pritsche/Fahrgestell / Flatbed/Chassis(109)	03.98 - 09.03	
FH 12/380, 23 t, Sattelzugmaschine / Truck Tractor(118)	03.98 - 09.03	
FH 12/380, 26 t, Pritsche/Fahrgestell / Flatbed/Chassis(109)	08.93 -	
FH 12/380, 26 t, Sattelzugmaschine / Truck Tractor(118)	08.93 -	
FH 12/420, 26 t, Kipper / Dump Truck(93)	08.93 -	
FH 12/420, 26 t, Pritsche/Fahrgestell / Flatbed/Chassis(109)	08.93 -	
FH 12/420, 23 t	05.99 - 09.03	
FH 12/420, 22 t	10.03 - 08.06	
FH 12/420, 26 t, Sattelzugmaschine / Truck Tractor(118)	08.93 -	
FH 12/460, 26 t, Kipper / Dump Truck(93)	08.98 -	
FH 12/460, 26 t, Pritsche/Fahrgestell / Flatbed/Chassis(109)	08.98 -	
FH 12/460, 26 t, Sattelzugmaschine / Truck Tractor(118)	08.98 -	
FH 12/460, 23 t	10.03 - 08.06	

LHD
Lenkstockhebel zur 1. VA / Pitman arm to 1st front axle (102)
Blattfeder / Leaf spring (38)
Chass. B136426 - Chass. B216584

1 Lenkstange / Centre Rod Assembly

Schubstange / Push Rod (122)
einseitig verstellbar / Adjustable on one side (133)
Länge [mm] / Length [mm]:888 (106)
Konusmaß [mm] / Cone Size [mm]:28,6 (96)
Rohr-Ø [mm] / Pipe Ø [mm]:52 (117)
mit Zubehör / with accessories (173)

(4)

19689 01 **20393073**
11946 02

FH 12/340, Kipper / Dump Truck(93)	08.93 -	
FH 12/340, Pritsche/Fahrgestell / Flatbed/Chassis(109)	08.93 -	
FH 12/340, Sattelzugmaschine / Truck Tractor(118)	08.93 -	
FH 12/380, 26 t, Kipper / Dump Truck(93)	08.93 -	
FH 12/380, 23 t, Pritsche/Fahrgestell / Flatbed/Chassis(109)	03.98 - 09.03	
FH 12/380, 23 t, Sattelzugmaschine / Truck Tractor(118)	03.98 - 09.03	
FH 12/380, 26 t, Pritsche/Fahrgestell / Flatbed/Chassis(109)	08.93 -	
FH 12/380, 26 t, Sattelzugmaschine / Truck Tractor(118)	08.93 -	
FH 12/420, 26 t, Kipper / Dump Truck(93)	08.93 -	
FH 12/420, 26 t, Pritsche/Fahrgestell / Flatbed/Chassis(109)	08.93 -	
FH 12/420, 23 t	05.99 - 09.03	
FH 12/420, 22 t	10.03 - 08.06	
FH 12/420, 26 t, Sattelzugmaschine / Truck Tractor(118)	08.93 -	
FH 12/460, 26 t, Kipper / Dump Truck(93)	08.98 -	
FH 12/460, 26 t, Pritsche/Fahrgestell / Flatbed/Chassis(109)	08.98 -	
FH 12/460, 26 t, Sattelzugmaschine / Truck Tractor(118)	08.98 -	
FH 12/460, 23 t	10.03 - 08.06	

RHD
Lenkstockhebel zur 1. VA / Pitman arm to 1st front axle (102)
1.VA / 1st front axle (12)
für Fahrzeuge mit Luftfederung / for pneumatic suspension vehicles (143)
Fahrgestellhöhe niedrig 850 mm / height of chassis low 850 mm (58)

FH 12 | 6x4 | 08.93 -

1 Lenkstange / Centre Rod Assembly

Schubstange / Push Rod (122)
einseitig verstellbar / Adjustable on one side (133)
Länge [mm] / Length [mm]:861 (106)
Konusmaß [mm] / Cone Size [mm]:28,6 (96)
Rohr-Ø [mm] / Pipe Ø [mm]:52 (117)
mit Zubehör / with accessories (173)

(4)

19873 01 — **20393063**
11946 02

FH 12/340, Kipper / Dump Truck(93)	08.93 -
FH 12/340, Pritsche/Fahrgestell / Flatbed/Chassis(109)	08.93 -
FH 12/340, Sattelzugmaschine / Truck Tractor(118)	08.93 -
FH 12/380, 26 t, Kipper / Dump Truck(93)	08.93 -
FH 12/380, 23 t, Pritsche/Fahrgestell / Flatbed/Chassis(109)	03.98 - 09.03
FH 12/380, 23 t, Sattelzugmaschine / Truck Tractor(118)	03.98 - 09.03
FH 12/380, 26 t, Pritsche/Fahrgestell / Flatbed/Chassis(109)	08.93 -
FH 12/380, 26 t, Sattelzugmaschine / Truck Tractor(118)	08.93 -
FH 12/420, 26 t, Kipper / Dump Truck(93)	08.93 -
FH 12/420, 26 t, Pritsche/Fahrgestell / Flatbed/Chassis(109)	08.93 -
FH 12/420, 23 t	05.99 - 09.03
FH 12/420, 22 t	10.03 - 08.06
FH 12/420, 26 t, Sattelzugmaschine / Truck Tractor(118)	08.93 -
FH 12/460, 26 t, Kipper / Dump Truck(93)	08.98 -
FH 12/460, 26 t, Pritsche/Fahrgestell / Flatbed/Chassis(109)	08.98 -
FH 12/460, 26 t, Sattelzugmaschine / Truck Tractor(118)	08.98 -
FH 12/460, 23 t	10.03 - 08.06

RHD

Lenkstockhebel zur 1. VA / Pitman arm to 1st front axle (102)
1.VA / 1st front axle (12)
Blattfeder / Leaf spring (38)
oelgefüllte Nabe / the driving collar is filled with oil (178)

1 Lenkstange / Centre Rod Assembly

Schubstange / Push Rod (122)
einseitig verstellbar / Adjustable on one side (133)
Länge [mm] / Length [mm]:881 (106)
Konusmaß [mm] / Cone Size [mm]:28,6 (96)
Rohr-Ø [mm] / Pipe Ø [mm]:52 (117)
mit Zubehör / with accessories (173)

(4)

19884 01 — **85114200**
27623 01

FH 12/340, Kipper / Dump Truck(93)	08.93 -
FH 12/340, Pritsche/Fahrgestell / Flatbed/Chassis(109)	08.93 -
FH 12/340, Sattelzugmaschine / Truck Tractor(118)	08.93 -
FH 12/380, 26 t, Kipper / Dump Truck(93)	08.93 -
FH 12/380, 23 t, Pritsche/Fahrgestell / Flatbed/Chassis(109)	03.98 - 09.03
FH 12/380, 23 t, Sattelzugmaschine / Truck Tractor(118)	03.98 - 09.03
FH 12/380, 26 t, Pritsche/Fahrgestell / Flatbed/Chassis(109)	08.93 -
FH 12/380, 26 t, Sattelzugmaschine / Truck Tractor(118)	08.93 -
FH 12/420, 26 t, Kipper / Dump Truck(93)	08.93 -
FH 12/420, 26 t, Pritsche/Fahrgestell / Flatbed/Chassis(109)	08.93 -
FH 12/420, 23 t	05.99 - 09.03
FH 12/420, 22 t	10.03 - 08.06
FH 12/420, 26 t, Sattelzugmaschine / Truck Tractor(118)	08.93 -
FH 12/460, 26 t, Kipper / Dump Truck(93)	08.98 -
FH 12/460, 26 t, Pritsche/Fahrgestell / Flatbed/Chassis(109)	08.98 -
FH 12/460, 26 t, Sattelzugmaschine / Truck Tractor(118)	08.98 -
FH 12/460, 23 t	10.03 - 08.06

LHD

Lenkstockhebel zur 1. VA / Pitman arm to 1st front axle (102)
1.VA / 1st front axle (12)
für Fahrzeuge mit Luftfederung / for pneumatic suspension vehicles (143)
->Chass. A230971
Chass. B109622 - Chass. B125525
Fahrgestellhöhe medium 900 mm / height of chassis medium 900 mm (57)
Fahrgestellhöhe Standard 950 mm / height of chassis standard 950mm (55)

VOLVO

FH 12 — 6x4 — 08.93 -

1 Lenkstange / Centre Rod Assembly

Schubstange / Push Rod (4)
einseitig verstellbar / Adjustable on one side (122)
Länge [mm] / Length [mm]:863 (133)
Konusmaß [mm] / Cone Size [mm]:28,6 (106)
Rohr-Ø [mm] / Pipe Ø [mm]:52 (96)
mit Zubehör / with accessories (117) (173)

19889 01 — 85114190
27623 01

FH 12/340, Kipper / Dump Truck(93)	08.93 -
FH 12/340, Pritsche/Fahrgestell / Flatbed/Chassis(109)	08.93 -
FH 12/340, Sattelzugmaschine / Truck Tractor(118)	08.93 -
FH 12/380, 26 t, Kipper / Dump Truck(93)	08.93 -
FH 12/380, 23 t, Pritsche/Fahrgestell / Flatbed/Chassis(109)	03.98 - 09.03
FH 12/380, 23 t, Sattelzugmaschine / Truck Tractor(118)	03.98 - 09.03
FH 12/380, 26 t, Pritsche/Fahrgestell / Flatbed/Chassis(109)	08.93 -
FH 12/380, 26 t, Sattelzugmaschine / Truck Tractor(118)	08.93 -
FH 12/420, 26 t, Kipper / Dump Truck(93)	08.93 -
FH 12/420, 26 t, Pritsche/Fahrgestell / Flatbed/Chassis(109)	08.93 -
FH 12/420, 23 t	05.99 - 09.03
FH 12/420, 22 t	10.03 - 08.06
FH 12/420, 26 t, Sattelzugmaschine / Truck Tractor(118)	08.93 -
FH 12/460, 26 t, Kipper / Dump Truck(93)	08.98 -
FH 12/460, 26 t, Pritsche/Fahrgestell / Flatbed/Chassis(109)	08.98 -
FH 12/460, 26 t, Sattelzugmaschine / Truck Tractor(118)	08.98 -
FH 12/460, 23 t	10.03 - 08.06

RHD

Lenkstockhebel zur 1. VA / Pitman arm to 1st front axle (102)
1.VA / 1st front axle (12)
Blattfeder / Leaf spring (38)
->Chass. A238753
Chass. B109622 - Chass. B136425
Chass. D100000 - Chass. D100639

1 Lenkstange / Centre Rod Assembly

Schubstange / Push Rod (4)
Länge [mm] / Length [mm]:881 (122)
Konusmaß [mm] / Cone Size [mm]:28,6 (106)
Rohr-Ø [mm] / Pipe Ø [mm]:52 (96)
mit Zubehör / with accessories (117) (173)

22791 01 — 20393061
11946 02

FH 12	
FH 12/340, Kipper / Dump Truck(93)	08.93 -
FH 12/340, Pritsche/Fahrgestell / Flatbed/Chassis(109)	08.93 -
FH 12/340, Sattelzugmaschine / Truck Tractor(118)	08.93 -
FH 12/380, 26 t, Kipper / Dump Truck(93)	08.93 -
FH 12/380, 23 t, Pritsche/Fahrgestell / Flatbed/Chassis(109)	03.98 - 09.03
FH 12/380, 23 t, Sattelzugmaschine / Truck Tractor(118)	03.98 - 09.03
FH 12/380, 26 t, Pritsche/Fahrgestell / Flatbed/Chassis(109)	08.93 -
FH 12/380, 26 t, Sattelzugmaschine / Truck Tractor(118)	08.93 -
FH 12/420, 26 t, Kipper / Dump Truck(93)	08.93 -
FH 12/420, 26 t, Pritsche/Fahrgestell / Flatbed/Chassis(109)	08.93 -
FH 12/420, 23 t	05.99 - 09.03
FH 12/420, 22 t	10.03 - 08.06
FH 12/420, 26 t, Sattelzugmaschine / Truck Tractor(118)	08.93 -
FH 12/460, 26 t, Kipper / Dump Truck(93)	08.98 -
FH 12/460, 26 t, Pritsche/Fahrgestell / Flatbed/Chassis(109)	08.98 -
FH 12/460, 26 t, Sattelzugmaschine / Truck Tractor(118)	08.98 -
FH 12/460, 23 t	10.03 - 08.06

LHD

Lenkstockhebel zur 1. VA / Pitman arm to 1st front axle (102)
für Fahrzeuge mit Luftfederung / for pneumatic suspension vehicles (143)
Chass. A230972->
Chass. B125526->
Fahrgestellhöhe medium 900 mm / height of chassis medium 900 mm (57)
Fahrgestellhöhe Standard 950 mm / height of chassis standard 950mm (55)

FH 12 — 6x4 — 08.93 -

1 Lenkstange / Centre Rod Assembly

Schubstange / Push Rod (122)
einseitig verstellbar / Adjustable on one side (133)
Länge [mm] / Length [mm]:888 (106)
Konusmaß [mm] / Cone Size [mm]:28,6 (96)
Rohr-Ø [mm] / Pipe Ø [mm]:52 (117)
mit Zubehör / with accessories (173)

(4)

22792 01 **20393071**
11946 02

FH 12		
FH 12/340, Kipper / Dump Truck(93)	08.93 -	
FH 12/340, Pritsche/Fahrgestell / Flatbed/Chassis(109)	08.93 -	
FH 12/340, Sattelzugmaschine / Truck Tractor(118)	08.93 -	
FH 12/380, 26 t, Kipper / Dump Truck(93)	08.93 -	
FH 12/380, 23 t, Pritsche/Fahrgestell / Flatbed/Chassis(109)	03.98 - 09.03	
FH 12/380, 23 t, Sattelzugmaschine / Truck Tractor(118)	03.98 - 09.03	
FH 12/380, 26 t, Pritsche/Fahrgestell / Flatbed/Chassis(109)	08.93 -	
FH 12/380, 26 t, Sattelzugmaschine / Truck Tractor(118)	08.93 -	
FH 12/420, 26 t, Kipper / Dump Truck(93)	08.93 -	
FH 12/420, 26 t, Pritsche/Fahrgestell / Flatbed/Chassis(109)	08.93 -	
FH 12/420, 23 t	05.99 - 09.03	
FH 12/420, 22 t	10.03 - 08.06	
FH 12/420, 26 t, Sattelzugmaschine / Truck Tractor(118)	08.93 -	
FH 12/460, 26 t, Kipper / Dump Truck(93)	08.98 -	
FH 12/460, 26 t, Pritsche/Fahrgestell / Flatbed/Chassis(109)	08.98 -	
FH 12/460, 26 t, Sattelzugmaschine / Truck Tractor(118)	08.98 -	
FH 12/460, 23 t	10.03 - 08.06	

LHD

Lenkstockhebel zur 1. VA / Pitman arm to 1st front axle (102)
für Fahrzeuge mit Luftfederung / for pneumatic suspension vehicles (143)
Fahrgestellhöhe extra niedrig 810 mm / height of chassis extra low 810 mm (56)
Fahrgestellhöhe niedrig 850 mm / height of chassis low 850 mm (58)

1 Lenkstange / Centre Rod Assembly

Schubstange / Push Rod (122)
einseitig verstellbar / Adjustable on one side (133)
Länge [mm] / Length [mm]:863 (106)
Konusmaß [mm] / Cone Size [mm]:28,6 (96)
Rohr-Ø [mm] / Pipe Ø [mm]:52 (117)
mit Zubehör / with accessories (173)

(4)

37458 01 **22159733**
27547 02
37235 01

FH 12		
FH 12/340, Kipper / Dump Truck(93)	08.93 -	
FH 12/340, Pritsche/Fahrgestell / Flatbed/Chassis(109)	08.93 -	
FH 12/340, Sattelzugmaschine / Truck Tractor(118)	08.93 -	
FH 12/380, 26 t, Kipper / Dump Truck(93)	08.93 -	
FH 12/380, 23 t, Pritsche/Fahrgestell / Flatbed/Chassis(109)	03.98 - 09.03	
FH 12/380, 23 t, Sattelzugmaschine / Truck Tractor(118)	03.98 - 09.03	
FH 12/380, 26 t, Pritsche/Fahrgestell / Flatbed/Chassis(109)	08.93 -	
FH 12/380, 26 t, Sattelzugmaschine / Truck Tractor(118)	08.93 -	
FH 12/420, 26 t, Kipper / Dump Truck(93)	08.93 -	
FH 12/420, 26 t, Pritsche/Fahrgestell / Flatbed/Chassis(109)	08.93 -	
FH 12/420, 23 t	05.99 - 09.03	
FH 12/420, 22 t	10.03 - 08.06	
FH 12/420, 26 t, Sattelzugmaschine / Truck Tractor(118)	08.93 -	
FH 12/460, 26 t, Kipper / Dump Truck(93)	08.98 -	
FH 12/460, 26 t, Pritsche/Fahrgestell / Flatbed/Chassis(109)	08.98 -	
FH 12/460, 26 t, Sattelzugmaschine / Truck Tractor(118)	08.98 -	
FH 12/460, 23 t	10.03 - 08.06	

LHD

Lenkstockhebel zur 1. VA / Pitman arm to 1st front axle (102)
Blattfeder / Leaf spring (38)

VOLVO

FH 12 — 6x4 — 08.93 -

1 — Lenkstange / Centre Rod Assembly

Schubstange / Push Rod (4)
einseitig verstellbar / Adjustable on one side (122)
Länge [mm] / Length [mm]:881 (133)
Konusmaß [mm] / Cone Size [mm]:28,6 (106)
Rohr-Ø [mm] / Pipe Ø [mm]:50 (96)
mit Zubehör / with accessories (117) (173)

38804 01 — **21106968**
27547 02
37235 01

FH 12		
FH 12/340, Kipper / Dump Truck(93)	08.93 -	
FH 12/340, Pritsche/Fahrgestell / Flatbed/Chassis(109)	08.93 -	
FH 12/340, Sattelzugmaschine / Truck Tractor(118)	08.93 -	
FH 12/380, 26 t, Kipper / Dump Truck(93)	08.93 -	
FH 12/380, 23 t, Pritsche/Fahrgestell / Flatbed/Chassis(109)	03.98 - 09.03	
FH 12/380, 23 t, Sattelzugmaschine / Truck Tractor(118)	03.98 - 09.03	
FH 12/380, 26 t, Pritsche/Fahrgestell / Flatbed/Chassis(109)	08.93 -	
FH 12/380, 26 t, Sattelzugmaschine / Truck Tractor(118)	08.93 -	
FH 12/420, 26 t, Kipper / Dump Truck(93)	08.93 -	
FH 12/420, 26 t, Pritsche/Fahrgestell / Flatbed/Chassis(109)	08.93 -	
FH 12/420, 23 t	05.99 - 09.03	
FH 12/420, 22 t	10.03 - 08.06	
FH 12/420, 26 t, Sattelzugmaschine / Truck Tractor(118)	08.93 -	
FH 12/460, 26 t, Kipper / Dump Truck(93)	08.93 -	
FH 12/460, 26 t, Pritsche/Fahrgestell / Flatbed/Chassis(109)	08.98 -	
FH 12/460, 26 t, Sattelzugmaschine / Truck Tractor(118)	08.98 -	
FH 12/460, 23 t	10.03 - 08.06	

RHD
Lenkstockhebel zur 1. VA / Pitman arm to 1st front axle (102)
für Fahrzeuge mit Luftfederung / for pneumatic suspension vehicles (143)

3 — Lenkstange / Centre Rod Assembly

Schubstange / Push Rod (4)
einseitig verstellbar / Adjustable on one side (122)
Länge [mm] / Length [mm]:2141 (133)
Konusmaß [mm] / Cone Size [mm]:28,6 (106)
Rohr-Ø [mm] / Pipe Ø [mm]:52 (96)
mit Zubehör / with accessories (117) (173)

25253 01 — **20428433**
27623 01

FH 12/420, 26 t, Kipper / Dump Truck(93)	08.93 -	

Länderausführung: Australien / Country Version: Australia (104)
am Lenkhebel / at steering arm (128)
Lenkstockhebel zum Zwischenhebel 1 / Pitman arm to intermediate arm 1 (101)

6 — Spurstange / Rod Assembly

Führungsstange / Guide Rod (8)
beidseitig verstellbar / Adjustable on both sides (82)
Länge [mm] / Length [mm]:1645 (132)
Konusmaß [mm] / Cone Size [mm]:28,6 (106)
Rohr-Ø [mm] / Pipe Ø [mm]:42 (96)
mit Zubehör / with accessories (117) (173)

22822 01 — **3986450**
11946 02
11947 02

FH 12		
FH 12/340, Kipper / Dump Truck(93)	08.93 -	
FH 12/340, Pritsche/Fahrgestell / Flatbed/Chassis(109)	08.93 -	
FH 12/340, Sattelzugmaschine / Truck Tractor(118)	08.93 -	
FH 12/380, 26 t, Kipper / Dump Truck(93)	08.93 -	
FH 12/380, 23 t, Pritsche/Fahrgestell / Flatbed/Chassis(109)	03.98 - 09.03	
FH 12/380, 23 t, Sattelzugmaschine / Truck Tractor(118)	03.98 - 09.03	
FH 12/380, 26 t, Pritsche/Fahrgestell / Flatbed/Chassis(109)	08.93 -	
FH 12/380, 26 t, Sattelzugmaschine / Truck Tractor(118)	08.93 -	
FH 12/420, 26 t, Kipper / Dump Truck(93)	08.93 -	
FH 12/420, 26 t, Pritsche/Fahrgestell / Flatbed/Chassis(109)	08.93 -	
FH 12/420, 23 t	05.99 - 09.03	
FH 12/420, 22 t	10.03 - 08.06	
FH 12/420, 26 t, Sattelzugmaschine / Truck Tractor(118)	08.93 -	
FH 12/460, 26 t, Kipper / Dump Truck(93)	08.98 -	
FH 12/460, 26 t, Pritsche/Fahrgestell / Flatbed/Chassis(109)	08.98 -	
FH 12/460, 26 t, Sattelzugmaschine / Truck Tractor(118)	08.98 -	
FH 12/460, 23 t	10.03 - 08.06	

Gerade Vorderachse / Straight front axle (85)
erhöhte Bodenfreiheit / increased ground clearance (134)

FH 12 — 6x4 — 08.93 -

6 Spurstange / Rod Assembly

Führungsstange / Guide Rod
einseitig verstellbar / Adjustable on one side
Länge [mm] / Length [mm]:1640
Konusmaß [mm] / Cone Size [mm]:28,6
Rohr-Ø [mm] / Pipe Ø [mm]:58
mit Zubehör / with accessories

(8) (82) (133) (106) (96) (117) (173)

37222 01 **22159762**
37235 01
22647 01

FH 12		
FH 12/340, Kipper / Dump Truck(93)	08.93 -	
FH 12/340, Pritsche/Fahrgestell / Flatbed/Chassis(109)	08.93 -	
FH 12/340, Sattelzugmaschine / Truck Tractor(118)	08.93 -	
FH 12/380, 26 t, Kipper / Dump Truck(93)	08.93 -	
FH 12/380, 23 t, Pritsche/Fahrgestell / Flatbed/Chassis(109)	03.98 - 09.03	
FH 12/380, 23 t, Sattelzugmaschine / Truck Tractor(118)	03.98 - 09.03	
FH 12/380, 26 t, Pritsche/Fahrgestell / Flatbed/Chassis(109)	08.93 -	
FH 12/380, 26 t, Sattelzugmaschine / Truck Tractor(118)	08.93 -	
FH 12/420, 26 t, Kipper / Dump Truck(93)	08.93 -	
FH 12/420, 26 t, Pritsche/Fahrgestell / Flatbed/Chassis(109)	08.93 -	
FH 12/420, 23 t	05.99 - 09.03	
FH 12/420, 22 t	10.03 - 08.06	
FH 12/420, 26 t, Sattelzugmaschine / Truck Tractor(118)	08.93 -	
FH 12/460, 26 t, Kipper / Dump Truck(93)	08.98 -	
FH 12/460, 26 t, Pritsche/Fahrgestell / Flatbed/Chassis(109)	08.98 -	
FH 12/460, 26 t, Sattelzugmaschine / Truck Tractor(118)	08.98 -	
FH 12/460, 23 t	10.03 - 08.06	

geringe Bodenfreiheit / low chassis clearance (163)

6 Spurstange / Rod Assembly

Führungsstange / Guide Rod
einseitig verstellbar / Adjustable on one side
Länge [mm] / Length [mm]:1634
Konusmaß [mm] / Cone Size [mm]:28,6
Rohr-Ø [mm] / Pipe Ø [mm]:50
mit Zubehör / with accessories

(8) (82) (133) (106) (96) (117) (173)

37223 01 **22159759**
37235 01
22647 01

FH 12/340, Kipper / Dump Truck(93)	08.93 -	
FH 12/340, Pritsche/Fahrgestell / Flatbed/Chassis(109)	08.93 -	
FH 12/340, Sattelzugmaschine / Truck Tractor(118)	08.93 -	
FH 12/380, 26 t, Kipper / Dump Truck(93)	08.93 -	
FH 12/380, 23 t, Pritsche/Fahrgestell / Flatbed/Chassis(109)	03.98 - 09.03	
FH 12/380, 23 t, Sattelzugmaschine / Truck Tractor(118)	03.98 - 09.03	
FH 12/380, 26 t, Pritsche/Fahrgestell / Flatbed/Chassis(109)	08.93 -	
FH 12/380, 26 t, Sattelzugmaschine / Truck Tractor(118)	08.93 -	
FH 12/420, 26 t, Kipper / Dump Truck(93)	08.93 -	
FH 12/420, 26 t, Pritsche/Fahrgestell / Flatbed/Chassis(109)	08.93 -	
FH 12/420, 23 t	05.99 - 09.03	
FH 12/420, 22 t	10.03 - 08.06	
FH 12/420, 26 t, Sattelzugmaschine / Truck Tractor(118)	08.93 -	
FH 12/460, 26 t, Kipper / Dump Truck(93)	08.98 -	
FH 12/460, 26 t, Pritsche/Fahrgestell / Flatbed/Chassis(109)	08.98 -	
FH 12/460, 26 t, Sattelzugmaschine / Truck Tractor(118)	08.98 -	
FH 12/460, 23 t	10.03 - 08.06	

für Fahrzeuge mit Blattfederung / for leaf-spring suspension vehicles (142)
Fahrgestellhöhe niedrig 850 mm / height of chassis low 850 mm (58)

VOLVO

FH 12 | 6x4 | 08.93 -

6 Spurstange / Rod Assembly

Führungsstange / Guide Rod (82)
einseitig verstellbar / Adjustable on one side (133)
Länge [mm] / Length [mm]:1660 (106)
Konusmaß [mm] / Cone Size [mm]:32 (96)
Rohr-Ø [mm] / Pipe Ø [mm]:60 (117)
mit Zubehör / with accessories (173)

(8)

37227 01 — 22159753
37235 01

FH 12/340, Kipper / Dump Truck(93)	08.93 -	
FH 12/340, Pritsche/Fahrgestell / Flatbed/Chassis(109)	08.93 -	
FH 12/340, Sattelzugmaschine / Truck Tractor(118)	08.93 -	
FH 12/380, 26 t, Kipper / Dump Truck(93)	08.93 -	
FH 12/380, 23 t, Pritsche/Fahrgestell / Flatbed/Chassis(109)	03.98 - 09.03	
FH 12/380, 23 t, Sattelzugmaschine / Truck Tractor(118)	03.98 - 09.03	
FH 12/380, 26 t, Pritsche/Fahrgestell / Flatbed/Chassis(109)	08.93 -	
FH 12/380, 26 t, Sattelzugmaschine / Truck Tractor(118)	08.93 -	
FH 12/420, 26 t, Kipper / Dump Truck(93)	08.93 -	
FH 12/420, 26 t, Pritsche/Fahrgestell / Flatbed/Chassis(109)	08.93 -	
FH 12/420, 23 t	05.99 - 09.03	
FH 12/420, 22 t	10.03 - 08.06	
FH 12/420, 26 t, Sattelzugmaschine / Truck Tractor(118)	08.93 -	
FH 12/460, 26 t, Kipper / Dump Truck(93)	08.98 -	
FH 12/460, 26 t, Pritsche/Fahrgestell / Flatbed/Chassis(109)	08.98 -	
FH 12/460, 26 t, Sattelzugmaschine / Truck Tractor(118)	08.98 -	
FH 12/460, 23 t	10.03 - 08.06	

für Fahrzeuge mit Luftfederung / for pneumatic suspension vehicles (143)
Achslast [t] / Axle Load [t]:8,2 (24)
für Links-/Rechtslenker / for left-/right-hand traffic (156)
Fahrgestellhöhe niedrig 850 mm / height of chassis low 850 mm (58)

12 Lenker, Radaufhängung / Track Control Arm

Längslenker / Trailing Arm (107)
Länge [mm] / Length [mm]:799 (106)
Rohr-Ø [mm] / Pipe Ø [mm]:48 (117)
Bohrung-Ø 1 [mm] / Bore Ø 1 [mm]:17 (39)
Bohrung-Ø 2 [mm] / Bore Ø 2 [mm]:17 (40)
Lochabstand 1/Lochabstand 2 / Hole Pitch 1/ Hole Pitch 2:115 / 115 (103)
Molekularlager / Molecular Bearing (108)

(3)

33291 01 — 21106157
® 25208 01

FH 12/340, Kipper / Dump Truck(93)	08.93 -	
FH 12/340, Pritsche/Fahrgestell / Flatbed/Chassis(109)	08.93 -	
FH 12/340, Sattelzugmaschine / Truck Tractor(118)	08.93 -	
FH 12/380, 26 t, Kipper / Dump Truck(93)	08.93 -	
FH 12/380, 23 t, Pritsche/Fahrgestell / Flatbed/Chassis(109)	03.98 - 09.03	
FH 12/380, 23 t, Sattelzugmaschine / Truck Tractor(118)	03.98 - 09.03	
FH 12/380, 26 t, Pritsche/Fahrgestell / Flatbed/Chassis(109)	08.93 -	
FH 12/420, 26 t, Kipper / Dump Truck(93)	08.93 -	
FH 12/420, 26 t, Pritsche/Fahrgestell / Flatbed/Chassis(109)	08.93 -	
FH 12/420, 23 t	05.99 - 09.03	
FH 12/420, 22 t	10.03 - 08.06	
FH 12/420, 26 t, Sattelzugmaschine / Truck Tractor(118)	08.93 -	
FH 12/460, 26 t, Kipper / Dump Truck(93)	08.98 -	
FH 12/460, 26 t, Pritsche/Fahrgestell / Flatbed/Chassis(109)	08.98 -	
FH 12/460, 26 t, Sattelzugmaschine / Truck Tractor(118)	08.98 -	
FH 12/460, 23 t	10.03 - 08.06	

für Fahrzeuge mit Luftfederung / for pneumatic suspension vehicles (143)
Fahrgestellhöhe Standard 950 mm / height of chassis standard 950mm (55)

FH 12 | 6x4 | 08.93 -

14

Stange/Strebe, Stabilisator / Rod/Strut, stabiliser

Koppelstange / Coupling Rod
nicht verstellbar / not adjustable
Länge [mm] / Length [mm]:325
Konusmaß [mm] / Cone Size [mm]:22
Rohr-Ø [mm] / Pipe Ø [mm]:30
mit Zubehör / with accessories

(10) (97) (177) (106) (96) (117) (173)

22315 01 — 20477805

FH 12/340, Kipper / Dump Truck(93) FH 12/340, Pritsche/Fahrgestell / Flatbed/Chassis(109) FH 12/340, Sattelzugmaschine / Truck Tractor(118) FH 12/380, 26 t, Kipper / Dump Truck(93) FH 12/380, 23 t, Pritsche/Fahrgestell / Flatbed/Chassis(109) FH 12/380, 23 t, Sattelzugmaschine / Truck Tractor(118) FH 12/380, 26 t, Pritsche/Fahrgestell / Flatbed/Chassis(109) FH 12/380, 26 t, Sattelzugmaschine / Truck Tractor(118) FH 12/420, 26 t, Kipper / Dump Truck(93) FH 12/420, 26 t, Pritsche/Fahrgestell / Flatbed/Chassis(109) FH 12/420, 23 t FH 12/420, 22 t FH 12/420, 26 t, Sattelzugmaschine / Truck Tractor(118) FH 12/460, 26 t, Pritsche/Fahrgestell / Flatbed/Chassis(109) FH 12/460, 26 t, Sattelzugmaschine / Truck Tractor(118) FH 12/460, 23 t	08.93 - 08.93 - 08.93 - 08.93 - 03.98 - 09.03 03.98 - 09.03 08.93 - 08.93 - 08.93 - 08.93 - 05.99 - 09.03 10.03 - 08.06 08.93 - 08.98 - 08.98 - 10.03 - 08.06	für Fahrzeuge mit Luftfederung / for pneumatic suspension vehicles	(143)
FH 12/340, Kipper / Dump Truck(93) FH 12/340, Pritsche/Fahrgestell / Flatbed/Chassis(109) FH 12/340, Sattelzugmaschine / Truck Tractor(118) FH 12/380, 26 t, Kipper / Dump Truck(93) FH 12/380, 23 t, Pritsche/Fahrgestell / Flatbed/Chassis(109) FH 12/380, 23 t, Sattelzugmaschine / Truck Tractor(118) FH 12/380, 26 t, Pritsche/Fahrgestell / Flatbed/Chassis(109) FH 12/380, 26 t, Sattelzugmaschine / Truck Tractor(118) FH 12/420, 26 t, Kipper / Dump Truck(93) FH 12/420, 26 t, Pritsche/Fahrgestell / Flatbed/Chassis(109) FH 12/420, 23 t FH 12/420, 22 t FH 12/420, 26 t, Sattelzugmaschine / Truck Tractor(118) FH 12/460, 26 t, Pritsche/Fahrgestell / Flatbed/Chassis(109) FH 12/460, 26 t, Sattelzugmaschine / Truck Tractor(118) FH 12/460, 23 t	08.93 - 08.93 - 08.93 - 08.93 - 03.98 - 09.03 03.98 - 09.03 08.93 - 08.93 - 08.93 - 08.93 - 05.99 - 09.03 10.03 - 08.06 08.93 - 08.98 - 08.98 - 10.03 - 08.06	für Fahrzeuge mit Blattfederung / for leaf-spring suspension vehicles für Fahrzeuge mit verstärktem Stabilisator / for vehicles with reinforced stabiliser	(142) (152)
FH 12/340, Kipper / Dump Truck(93) FH 12/340, Pritsche/Fahrgestell / Flatbed/Chassis(109) FH 12/340, Sattelzugmaschine / Truck Tractor(118) FH 12/380, 26 t, Kipper / Dump Truck(93) FH 12/380, 23 t, Pritsche/Fahrgestell / Flatbed/Chassis(109) FH 12/380, 23 t, Sattelzugmaschine / Truck Tractor(118) FH 12/380, 26 t, Pritsche/Fahrgestell / Flatbed/Chassis(109) FH 12/380, 26 t, Sattelzugmaschine / Truck Tractor(118) FH 12/420, 26 t, Kipper / Dump Truck(93) FH 12/420, 26 t, Pritsche/Fahrgestell / Flatbed/Chassis(109) FH 12/420, 23 t FH 12/420, 22 t FH 12/420, 26 t, Sattelzugmaschine / Truck Tractor(118) FH 12/460, 26 t, Pritsche/Fahrgestell / Flatbed/Chassis(109) FH 12/460, 26 t, Sattelzugmaschine / Truck Tractor(118) FH 12/460, 23 t	08.93 - 08.93 - 08.93 - 08.93 - 03.98 - 09.03 03.98 - 09.03 08.93 - 08.93 - 08.93 - 08.93 - 05.99 - 09.03 10.03 - 08.06 08.93 - 08.98 - 08.98 - 10.03 - 08.06	für Fahrzeuge mit Blattfederung / for leaf-spring suspension vehicles Länderausführung: Brasilien / Country Version: Brazil	(142) (105)
FH 12/460, 26 t, Kipper / Dump Truck(93)	08.98 -	für Fahrzeuge mit Blattfederung / for leaf-spring suspension vehicles für Fahrzeuge mit verstärktem Stabilisator / for vehicles with reinforced stabiliser	(142) (152)
FH 12/460, 26 t, Kipper / Dump Truck(93)	08.98 -	für Fahrzeuge mit Luftfederung / for pneumatic suspension vehicles	(143)

VOLVO

FH 12 | 6x4 | 08.93 -

14

Stange/Strebe, Stabilisator / Rod/Strut, stabiliser
Koppelstange / Coupling Rod
nicht verstellbar / not adjustable
Länge [mm] / Length [mm]:340
Konusmaß [mm] / Cone Size [mm]:22
Rohr-Ø [mm] / Pipe Ø [mm]:30
ohne Zubehör / without accessories

(10) (97) (177) (106) (96) (117) (181)

27717 01 **20477807**

FH 12/340, Kipper / Dump Truck(93)	08.93 -	für Fahrzeuge mit Luftfederung / for pneumatic suspension vehicles	(143)
FH 12/340, Pritsche/Fahrgestell / Flatbed/Chassis(109)	08.93 -	Fahrgestellhöhe medium 900 mm / height of chassis medium 900 mm	(57)
FH 12/340, Sattelzugmaschine / Truck Tractor(118)	08.93 -	Fahrgestellhöhe Standard 950 mm / height of chassis standard 950mm	(55)
FH 12/380, 26 t, Kipper / Dump Truck(93)	08.93 -		
FH 12/380, 23 t, Pritsche/Fahrgestell / Flatbed/Chassis(109)	03.98 - 09.03		
FH 12/380, 23 t, Sattelzugmaschine / Truck Tractor(118)	03.98 - 09.03		
FH 12/380, 26 t, Pritsche/Fahrgestell / Flatbed/Chassis(109)	08.93 -		
FH 12/380, 26 t, Sattelzugmaschine / Truck Tractor(118)	08.93 -		
FH 12/420, 26 t, Kipper / Dump Truck(93)	08.93 -		
FH 12/420, 26 t, Pritsche/Fahrgestell / Flatbed/Chassis(109)	08.93 -		
FH 12/420, 23 t	05.99 - 09.03		
FH 12/420, 22 t	10.03 - 08.06		
FH 12/420, 26 t, Sattelzugmaschine / Truck Tractor(118)	08.93 -		
FH 12/460, 26 t, Kipper / Dump Truck(93)	08.98 -		
FH 12/460, 26 t, Pritsche/Fahrgestell / Flatbed/Chassis(109)	08.98 -		
FH 12/460, 26 t, Sattelzugmaschine / Truck Tractor(118)	08.98 -		
FH 12/460, 23 t	10.03 - 08.06		

14

Stange/Strebe, Stabilisator / Rod/Strut, stabiliser
Koppelstange / Coupling Rod
nicht verstellbar / not adjustable
Länge [mm] / Length [mm]:325
Konusmaß [mm] / Cone Size [mm]:22

(10) (97) (177) (106) (96)

34604 01 **21446333**

FH 12/340, Kipper / Dump Truck(93)	08.93 -	für Fahrzeuge mit Blattfederung / for leaf-spring suspension vehicles	(142)
FH 12/340, Pritsche/Fahrgestell / Flatbed/Chassis(109)	08.93 -		
FH 12/340, Sattelzugmaschine / Truck Tractor(118)	08.93 -		
FH 12/380, 26 t, Kipper / Dump Truck(93)	08.93 -		
FH 12/380, 23 t, Pritsche/Fahrgestell / Flatbed/Chassis(109)	03.98 - 09.03		
FH 12/380, 23 t, Sattelzugmaschine / Truck Tractor(118)	03.98 - 09.03		
FH 12/380, 26 t, Pritsche/Fahrgestell / Flatbed/Chassis(109)	08.93 -		
FH 12/380, 26 t, Sattelzugmaschine / Truck Tractor(118)	08.93 -		
FH 12/420, 26 t, Kipper / Dump Truck(93)	08.93 -		
FH 12/420, 26 t, Pritsche/Fahrgestell / Flatbed/Chassis(109)	08.93 -		
FH 12/420, 23 t	05.99 - 09.03		
FH 12/420, 22 t	10.03 - 08.06		
FH 12/420, 26 t, Sattelzugmaschine / Truck Tractor(118)	08.93 -		
FH 12/460, 26 t, Kipper / Dump Truck(93)	08.98 -		
FH 12/460, 26 t, Pritsche/Fahrgestell / Flatbed/Chassis(109)	08.98 -		
FH 12/460, 26 t, Sattelzugmaschine / Truck Tractor(118)	08.98 -		
FH 12/460, 23 t	10.03 - 08.06		

14

Stange/Strebe, Stabilisator / Rod/Strut, stabiliser

Koppelstange / Coupling Rod (10)(97)
nicht verstellbar / not adjustable (177)
Länge [mm] / Length [mm]:275 (106)
Konusmaß [mm] / Cone Size [mm]:22 (96)
Rohr-Ø [mm] / Pipe Ø [mm]:30 (117)
mit Zubehör / with accessories (173)

34797 01 **20477803**

FH 12/340, Kipper / Dump Truck(93)	08.93 -	für Fahrzeuge mit Luftfederung / for pneumatic suspension vehicles (143)
FH 12/340, Pritsche/Fahrgestell / Flatbed/Chassis(109)	08.93 -	Fahrgestellhöhe 810mm / chassis height 810mm (51)
FH 12/340, Sattelzugmaschine / Truck Tractor(118)	08.93 -	Fahrgestellhöhe 850mm / chassis height 850mm (52)
FH 12/380, 26 t, Kipper / Dump Truck(93)	08.93 -	
FH 12/380, 23 t, Pritsche/Fahrgestell / Flatbed/Chassis(109)	03.98 - 09.03	
FH 12/380, 23 t, Sattelzugmaschine / Truck Tractor(118)	03.98 - 09.03	
FH 12/380, 26 t, Pritsche/Fahrgestell / Flatbed/Chassis(109)	08.93 -	
FH 12/380, 26 t, Sattelzugmaschine / Truck Tractor(118)	08.93 -	
FH 12/420, 26 t, Kipper / Dump Truck(93)	08.93 -	
FH 12/420, 26 t, Pritsche/Fahrgestell / Flatbed/Chassis(109)	08.93 -	
FH 12/420, 23 t	05.99 - 09.03	
FH 12/420, 22 t	10.03 - 08.06	
FH 12/420, 26 t, Sattelzugmaschine / Truck Tractor(118)	08.93 -	
FH 12/460, 26 t, Kipper / Dump Truck(93)	08.98 -	
FH 12/460, 26 t, Pritsche/Fahrgestell / Flatbed/Chassis(109)	08.98 -	
FH 12/460, 26 t, Sattelzugmaschine / Truck Tractor(118)	08.98 -	
FH 12/460, 23 t	10.03 - 08.06	

7

Spurstange / Rod Assembly

Führungsstange / Guide Rod (8)(82)
einseitig verstellbar / Adjustable on one side (133)
Länge [mm] / Length [mm]:1818 (106)
Konusmaß [mm] / Cone Size [mm]:28,6 (96)
Rohr-Ø [mm] / Pipe Ø [mm]:52 (117)
mit Zubehör / with accessories (173)

37225 01 **22159769**
37235 01
27547 02

FH 12/420, 26 t, Pritsche/Fahrgestell / Flatbed/Chassis(109)	08.93 -	Vorlaufachse / Leading Axle (125) für Fahrzeuge mit Luftfederung / for pneumatic suspension vehicles (143) acht Luftfederbälge / eight air bellows (127)

10

Lenker, Radaufhängung / Track Control Arm

Längslenker / Trailing Arm (3)(107)
beidseitig verstellbar / Adjustable on both sides (132)
Länge [mm] / Length [mm]:621 (106)
Lochabstand 1/Lochabstand 2 / Hole Pitch 1/ Hole Pitch 2:100/100 (103)
Bohrung-Ø 1 [mm] / Bore Ø 1 [mm]:17 (39)
Bohrung-Ø 2 [mm] / Bore Ø 2 [mm]:17 (40)
Rohr-Ø [mm] / Pipe Ø [mm]:48 (117)

20198 01 **1621419**
® 19677 01

FH 12/340, Kipper / Dump Truck(93)	08.93 -	1.HA / 1st RA (11) 2.HA / 2nd RA (13) für Fahrzeuge mit Blattfederung / for leaf-spring suspension vehicles (142) Achsausführung / Axle Version:BRASILIEN (22)
FH 12/340, Pritsche/Fahrgestell / Flatbed/Chassis(109)	08.93 -	
FH 12/340, Sattelzugmaschine / Truck Tractor(118)	08.93 -	
FH 12/380, 26 t, Kipper / Dump Truck(93)	08.93 -	
FH 12/380, 23 t, Pritsche/Fahrgestell / Flatbed/Chassis(109)	03.98 - 09.03	
FH 12/380, 23 t, Sattelzugmaschine / Truck Tractor(118)	03.98 - 09.03	
FH 12/380, 26 t, Pritsche/Fahrgestell / Flatbed/Chassis(109)	08.93 -	
FH 12/380, 26 t, Sattelzugmaschine / Truck Tractor(118)	08.93 -	
FH 12/420, 26 t, Kipper / Dump Truck(93)	08.93 -	
FH 12/420, 26 t, Pritsche/Fahrgestell / Flatbed/Chassis(109)	08.93 -	
FH 12/420, 23 t	05.99 - 09.03	
FH 12/420, 22 t	10.03 - 08.06	
FH 12/420, 26 t, Sattelzugmaschine / Truck Tractor(118)	08.93 -	
FH 12/460, 26 t, Kipper / Dump Truck(93)	08.98 -	
FH 12/460, 26 t, Pritsche/Fahrgestell / Flatbed/Chassis(109)	08.98 -	
FH 12/460, 26 t, Sattelzugmaschine / Truck Tractor(118)	08.98 -	
FH 12/460, 23 t	10.03 - 08.06	

VOLVO

FH 12 | 6x4 | 08.93 -

10 Lenker, Radaufhängung / Track Control Arm

Längslenker / Trailing Arm (107)
Länge [mm] / Length [mm]:575 (106)
Rohr-Ø [mm] / Pipe Ø [mm]:46 (117)
Bohrung-Ø 1 [mm] / Bore Ø 1 [mm]:17 (39)
Bohrung-Ø 2 [mm] / Bore Ø 2 [mm]:17 (40)
Lochabstand 1/Lochabstand 2 / Hole Pitch 1/ Hole Pitch 2:100/100 (103)

(3)

25671 01 **8074268**
® 19677 01

FH 12/340, Kipper / Dump Truck(93)	08.93 -	
FH 12/340, Pritsche/Fahrgestell / Flatbed/Chassis(109)	08.93 -	
FH 12/340, Sattelzugmaschine / Truck Tractor(118)	08.93 -	
FH 12/380, 26 t, Kipper / Dump Truck(93)	08.93 -	
FH 12/380, 23 t, Pritsche/Fahrgestell / Flatbed/Chassis(109)	03.98 - 09.03	
FH 12/380, 23 t, Sattelzugmaschine / Truck Tractor(118)	03.98 - 09.03	
FH 12/380, 26 t, Pritsche/Fahrgestell / Flatbed/Chassis(109)	08.93 -	
FH 12/380, 26 t, Sattelzugmaschine / Truck Tractor(118)	08.93 -	
FH 12/420, 26 t, Kipper / Dump Truck(93)	08.93 -	
FH 12/420, 26 t, Pritsche/Fahrgestell / Flatbed/Chassis(109)	08.93 -	
FH 12/420, 23 t	05.99 - 09.03	
FH 12/420, 22 t	10.03 - 08.06	
FH 12/420, 26 t, Sattelzugmaschine / Truck Tractor(118)	08.93 -	
FH 12/460, 26 t, Kipper / Dump Truck(93)	08.98 -	
FH 12/460, 26 t, Pritsche/Fahrgestell / Flatbed/Chassis(109)	08.98 -	
FH 12/460, 26 t, Sattelzugmaschine / Truck Tractor(118)	08.98 -	
FH 12/460, 23 t	10.03 - 08.06	

1.HA / 1st RA (11)
2.HA / 2nd RA (13)
für Fahrzeuge mit Blattfederung / for leaf-spring suspension vehicles (142)
Achsausführung / Axle Version:BRASILIEN (22)

10 Lenker, Radaufhängung / Track Control Arm

Längslenker / Trailing Arm (107)
Länge [mm] / Length [mm]:625 (106)
Bohrung-Ø 1 [mm] / Bore Ø 1 [mm]:17 (39)
Bohrung-Ø 2 [mm] / Bore Ø 2 [mm]:17 (40)
Lochabstand 1/Lochabstand 2 / Hole Pitch 1/ Hole Pitch 2:115 / 115 (103)
nicht verstellbar / not adjustable (177)
Molekularlager / Molecular Bearing (108)

(3)

34680 01 **20517494**

FH 12		
FH 12/340, Kipper / Dump Truck(93)	08.93 -	
FH 12/340, Pritsche/Fahrgestell / Flatbed/Chassis(109)	08.93 -	
FH 12/340, Sattelzugmaschine / Truck Tractor(118)	08.93 -	
FH 12/380, 26 t, Kipper / Dump Truck(93)	08.93 -	
FH 12/380, 23 t, Pritsche/Fahrgestell / Flatbed/Chassis(109)	03.98 - 09.03	
FH 12/380, 23 t, Sattelzugmaschine / Truck Tractor(118)	03.98 - 09.03	
FH 12/380, 26 t, Pritsche/Fahrgestell / Flatbed/Chassis(109)	08.93 -	
FH 12/380, 26 t, Sattelzugmaschine / Truck Tractor(118)	08.93 -	
FH 12/420, 26 t, Kipper / Dump Truck(93)	08.93 -	
FH 12/420, 26 t, Pritsche/Fahrgestell / Flatbed/Chassis(109)	08.93 -	
FH 12/420, 23 t	05.99 - 09.03	
FH 12/420, 22 t	10.03 - 08.06	
FH 12/420, 26 t, Sattelzugmaschine / Truck Tractor(118)	08.93 -	
FH 12/460, 26 t, Pritsche/Fahrgestell / Flatbed/Chassis(109)	08.98 -	
FH 12/460, 26 t, Sattelzugmaschine / Truck Tractor(118)	08.98 -	
FH 12/460, 23 t	10.03 - 08.06	

1.HA / 1st RA (11)
2.HA / 2nd RA (13)
für Fahrzeuge mit Luftfederung / for pneumatic suspension vehicles (143)
01.2004->

10 Lenker, Radaufhängung / Track Control Arm

Längslenker / Trailing Arm (107)
Länge [mm] / Length [mm]:510 (106)
Bohrung-Ø 1 [mm] / Bore Ø 1 [mm]:17 (39)
Bohrung-Ø 2 [mm] / Bore Ø 2 [mm]:17 (40)
Lochabstand 1/Lochabstand 2 / Hole Pitch 1/ Hole Pitch 2:115 / 115 (103)
Molekularlager / Molecular Bearing (108)

(3)

35270 01 **20443044**
® 25208 01

FH 12/340, Kipper / Dump Truck(93)	08.93 -	
FH 12/340, Pritsche/Fahrgestell / Flatbed/Chassis(109)	08.93 -	
FH 12/340, Sattelzugmaschine / Truck Tractor(118)	08.93 -	
FH 12/380, 26 t, Kipper / Dump Truck(93)	08.93 -	
FH 12/380, 23 t, Pritsche/Fahrgestell / Flatbed/Chassis(109)	03.98 - 09.03	
FH 12/380, 23 t, Sattelzugmaschine / Truck Tractor(118)	03.98 - 09.03	
FH 12/380, 26 t, Pritsche/Fahrgestell / Flatbed/Chassis(109)	08.93 -	
FH 12/380, 26 t, Sattelzugmaschine / Truck Tractor(118)	08.93 -	
FH 12/420, 26 t, Kipper / Dump Truck(93)	08.93 -	
FH 12/420, 26 t, Pritsche/Fahrgestell / Flatbed/Chassis(109)	08.93 -	
FH 12/420, 23 t	05.99 - 09.03	
FH 12/420, 22 t	10.03 - 08.06	
FH 12/420, 26 t, Sattelzugmaschine / Truck Tractor(118)	08.93 -	
FH 12/460, 26 t, Kipper / Dump Truck(93)	08.98 -	
FH 12/460, 26 t, Pritsche/Fahrgestell / Flatbed/Chassis(109)	08.98 -	
FH 12/460, 26 t, Sattelzugmaschine / Truck Tractor(118)	08.98 -	
FH 12/460, 23 t	10.03 - 08.06	

1.HA / 1st RA (11)
2.HA / 2nd RA (13)
Blattfeder / Leaf spring (38)
Aggregat / Unit (25)
Chass. A557645->
Chass. B330018->
Hinterachsgehäuse gegossen / rear axle housing cast (89)

10 Lenker, Radaufhängung / Track Control Arm

Längslenker / Trailing Arm (107)
Länge [mm] / Length [mm]:571 (106)
Rohr-Ø [mm] / Pipe Ø [mm]:48 (117)
Bohrung-Ø 1 [mm] / Bore Ø 1 [mm]:21 (39)
Bohrung-Ø 2 [mm] / Bore Ø 2 [mm]:21 (40)
Lochabstand 1/Lochabstand 2 / Hole Pitch 1/ Hole Pitch 2:130/130 (103)
einseitig verstellbar / Adjustable on one side (133)

(3)

38703 01 **22355428**
® 29464 01

FH 12/340, Kipper / Dump Truck(93)	08.93 -	
FH 12/340, Pritsche/Fahrgestell / Flatbed/Chassis(109)	08.93 -	
FH 12/340, Sattelzugmaschine / Truck Tractor(118)	08.93 -	
FH 12/380, 26 t, Kipper / Dump Truck(93)	08.93 -	
FH 12/380, 23 t, Pritsche/Fahrgestell / Flatbed/Chassis(109)	03.98 - 09.03	
FH 12/380, 23 t, Sattelzugmaschine / Truck Tractor(118)	03.98 - 09.03	
FH 12/380, 26 t, Pritsche/Fahrgestell / Flatbed/Chassis(109)	08.93 -	
FH 12/380, 26 t, Sattelzugmaschine / Truck Tractor(118)	08.93 -	
FH 12/420, 26 t, Kipper / Dump Truck(93)	08.93 -	
FH 12/420, 26 t, Pritsche/Fahrgestell / Flatbed/Chassis(109)	08.93 -	
FH 12/420, 23 t	05.99 - 09.03	
FH 12/420, 22 t	10.03 - 08.06	
FH 12/420, 26 t, Sattelzugmaschine / Truck Tractor(118)	08.93 -	
FH 12/460, 26 t, Kipper / Dump Truck(93)	08.98 -	
FH 12/460, 26 t, Pritsche/Fahrgestell / Flatbed/Chassis(109)	08.98 -	
FH 12/460, 26 t, Sattelzugmaschine / Truck Tractor(118)	08.98 -	
FH 12/460, 23 t	10.03 - 08.06	

1.HA / 1st RA (11)
2.HA / 2nd RA (13)
für Fahrzeuge mit Blattfederung / for leaf-spring suspension vehicles (142)
Aggregatlast 26t / aggregate load 26t (28)
Aggregatlast 32t / aggregate load 32t (30)
Hinterachsgehäuse Guss / rear axle housing cast (88)

FH 12/340, Kipper / Dump Truck(93)	08.93 -	
FH 12/340, Pritsche/Fahrgestell / Flatbed/Chassis(109)	08.93 -	
FH 12/340, Sattelzugmaschine / Truck Tractor(118)	08.93 -	
FH 12/380, 26 t, Kipper / Dump Truck(93)	08.93 -	
FH 12/380, 23 t, Pritsche/Fahrgestell / Flatbed/Chassis(109)	03.98 - 09.03	
FH 12/380, 23 t, Sattelzugmaschine / Truck Tractor(118)	03.98 - 09.03	
FH 12/380, 26 t, Pritsche/Fahrgestell / Flatbed/Chassis(109)	08.93 -	
FH 12/380, 26 t, Sattelzugmaschine / Truck Tractor(118)	08.93 -	
FH 12/420, 26 t, Kipper / Dump Truck(93)	08.93 -	
FH 12/420, 26 t, Pritsche/Fahrgestell / Flatbed/Chassis(109)	08.93 -	
FH 12/420, 23 t	05.99 - 09.03	
FH 12/420, 22 t	10.03 - 08.06	
FH 12/420, 26 t, Sattelzugmaschine / Truck Tractor(118)	08.93 -	
FH 12/460, 26 t, Kipper / Dump Truck(93)	08.98 -	
FH 12/460, 26 t, Pritsche/Fahrgestell / Flatbed/Chassis(109)	08.98 -	
FH 12/460, 26 t, Sattelzugmaschine / Truck Tractor(118)	08.98 -	
FH 12/460, 23 t	10.03 - 08.06	

1.HA / 1st RA (11)
2.HA / 2nd RA (13)
für Fahrzeuge mit Blattfederung / for leaf-spring suspension vehicles (142)
Aggregatlast 26t / aggregate load 26t (28)
Aggregatlast 23t / aggregate load 23t (27)
Hinterachsgehäuse Guss / rear axle housing cast (88)

VOLVO

FH 12 — 6x4 — 08.93 -

8

Lenker, Radaufhängung / Track Control Arm

Dreieckslenker (Nfz) / Wishbone (CV)	(3) (46)
Länge [mm] / Length [mm]:662,4	(106)
Rohr-Ø [mm] / Pipe Ø [mm]:48	(117)
Bohrung-Ø 1 [mm] / Bore Ø 1 [mm]:19	(39)
Bohrung-Ø 2 [mm] / Bore Ø 2 [mm]:19	(40)
Lochabstand 1/Lochabstand 2 / Hole Pitch 1/ Hole Pitch 2:115/115	(103)

26058 01 — **7420741703**

® 25208 01

® 30672 01

FH 12/340, Kipper / Dump Truck(93)	08.93 -	
FH 12/340, Pritsche/Fahrgestell / Flatbed/Chassis(109)	08.93 -	
FH 12/340, Sattelzugmaschine / Truck Tractor(118)	08.93 -	
FH 12/380, 26 t, Kipper / Dump Truck(93)	08.93 -	
FH 12/380, 23 t, Pritsche/Fahrgestell / Flatbed/Chassis(109)	03.98 - 09.03	
FH 12/380, 23 t, Sattelzugmaschine / Truck Tractor(118)	03.98 - 09.03	
FH 12/380, 26 t, Pritsche/Fahrgestell / Flatbed/Chassis(109)	08.93 -	
FH 12/380, 26 t, Sattelzugmaschine / Truck Tractor(118)	08.93 -	
FH 12/420, 26 t, Kipper / Dump Truck(93)	08.93 -	
FH 12/420, 26 t, Pritsche/Fahrgestell / Flatbed/Chassis(109)	08.93 -	
FH 12/420, 23 t	05.99 - 09.03	
FH 12/420, 22 t	10.03 - 08.06	
FH 12/420, 26 t, Sattelzugmaschine / Truck Tractor(118)	08.93 -	
FH 12/460, 26 t, Kipper / Dump Truck(93)	08.98 -	
FH 12/460, 26 t, Pritsche/Fahrgestell / Flatbed/Chassis(109)	08.98 -	
FH 12/460, 26 t, Sattelzugmaschine / Truck Tractor(118)	08.98 -	
FH 12/460, 23 t	10.03 - 08.06	

1.HA / 1st RA	(11)
2.HA / 2nd RA	(13)
Blattfeder / Leaf spring	(38)
Hinterachsgehäuse gegossen / rear axle housing cast	(89)

8

Lenker, Radaufhängung / Track Control Arm

Dreieckslenker (Nfz) / Wishbone (CV)	(3) (46)
Länge [mm] / Length [mm]:671	(106)
Rohr-Ø [mm] / Pipe Ø [mm]:58	(117)
Bohrung-Ø 1 [mm] / Bore Ø 1 [mm]:23	(39)
Bohrung-Ø 2 [mm] / Bore Ø 2 [mm]:23	(40)
Lochabstand 1/Lochabstand 2 / Hole Pitch 1/ Hole Pitch 2:130/130	(103)

35009 01 — **22318834**

® 28706 01

FH 12/380, 23 t, Pritsche/Fahrgestell / Flatbed/Chassis(109)	03.98 - 09.03	
FH 12/380, 23 t, Sattelzugmaschine / Truck Tractor(118)	03.98 - 09.03	
FH 12/420, 26 t, Kipper / Dump Truck(93)	08.93 -	
FH 12/420, 26 t, Pritsche/Fahrgestell / Flatbed/Chassis(109)	08.93 -	
FH 12/420, 23 t	05.99 - 09.03	
FH 12/420, 22 t	10.03 - 08.06	
FH 12/420, 26 t, Sattelzugmaschine / Truck Tractor(118)	08.93 -	
FH 12/460, 26 t, Kipper / Dump Truck(93)	08.98 -	
FH 12/460, 26 t, Pritsche/Fahrgestell / Flatbed/Chassis(109)	08.98 -	
FH 12/460, 26 t, Sattelzugmaschine / Truck Tractor(118)	08.98 -	
FH 12/460, 23 t	10.03 - 08.06	

1.HA / 1st RA	(11)
2.HA / 2nd RA	(13)
Blattfeder / Leaf spring	(38)
Aggregat / Unit	(25)
Achslast [t] / Axle Load [t]:26	(24)
Achslast [t] / Axle Load [t]:32	(24)

FH 12 | 6x4 | 08.93 -

8 Lenker, Radaufhängung / Track Control Arm

Dreieckslenker (Nfz) / Wishbone (CV) (46)
Länge [mm] / Length [mm]:662,2 (106)
Rohr-Ø [mm] / Pipe Ø [mm]:51 (117)
Bohrung-Ø 1 [mm] / Bore Ø 1 [mm]:21 (39)
Bohrung-Ø 2 [mm] / Bore Ø 2 [mm]:17,5 (40)
Lochabstand 1/Lochabstand 2 / Hole Pitch 1/ Hole Pitch 2:115 (103)
Molekularlager / Molecular Bearing (108)

(3)

36148 01 — 22238525

FH 12/340, Kipper / Dump Truck(93)	08.93 -	▲
FH 12/340, Pritsche/Fahrgestell / Flatbed/Chassis(109)	08.93 -	1.HA / 1st RA (11)
FH 12/340, Sattelzugmaschine / Truck Tractor(118)	08.93 -	2.HA / 2nd RA (13)
FH 12/380, 26 t, Kipper / Dump Truck(93)	08.93 -	Chass. A557645->
FH 12/380, 23 t, Pritsche/Fahrgestell / Flatbed/Chassis(109)	03.98 - 09.03	Chass. B330018->
FH 12/380, 23 t, Sattelzugmaschine / Truck Tractor(118)	03.98 - 09.03	für Fahrzeuge mit Blattfederung / for leaf-spring suspension vehicles (142)
FH 12/380, 26 t, Pritsche/Fahrgestell / Flatbed/Chassis(109)	08.93 -	
FH 12/380, 26 t, Sattelzugmaschine / Truck Tractor(118)	08.93 -	
FH 12/420, 26 t, Kipper / Dump Truck(93)	08.93 -	
FH 12/420, 26 t, Pritsche/Fahrgestell / Flatbed/Chassis(109)	08.93 -	
FH 12/420, 23 t	05.99 - 09.03	
FH 12/420, 22 t	10.03 - 08.06	
FH 12/420, 26 t, Sattelzugmaschine / Truck Tractor(118)	08.93 -	
FH 12/460, 26 t, Kipper / Dump Truck(93)	08.98 -	
FH 12/460, 26 t, Pritsche/Fahrgestell / Flatbed/Chassis(109)	08.98 -	
FH 12/460, 26 t, Sattelzugmaschine / Truck Tractor(118)	08.98 -	
FH 12/460, 23 t	10.03 - 08.06	

FH 12/340, Kipper / Dump Truck(93)	08.93 -	▲
FH 12/340, Pritsche/Fahrgestell / Flatbed/Chassis(109)	08.93 -	1.HA / 1st RA (11)
FH 12/340, Sattelzugmaschine / Truck Tractor(118)	08.93 -	2.HA / 2nd RA (13)
FH 12/380, 26 t, Kipper / Dump Truck(93)	08.93 -	für Fahrzeuge mit Luftfederung / for pneumatic suspension vehicles (143)
FH 12/380, 23 t, Pritsche/Fahrgestell / Flatbed/Chassis(109)	03.98 - 09.03	
FH 12/380, 23 t, Sattelzugmaschine / Truck Tractor(118)	03.98 - 09.03	
FH 12/380, 26 t, Pritsche/Fahrgestell / Flatbed/Chassis(109)	08.93 -	
FH 12/380, 26 t, Sattelzugmaschine / Truck Tractor(118)	08.93 -	
FH 12/420, 26 t, Kipper / Dump Truck(93)	08.93 -	
FH 12/420, 26 t, Pritsche/Fahrgestell / Flatbed/Chassis(109)	08.93 -	
FH 12/420, 23 t	05.99 - 09.03	
FH 12/420, 22 t	10.03 - 08.06	
FH 12/420, 26 t, Sattelzugmaschine / Truck Tractor(118)	08.93 -	
FH 12/460, 26 t, Kipper / Dump Truck(93)	08.98 -	
FH 12/460, 26 t, Pritsche/Fahrgestell / Flatbed/Chassis(109)	08.98 -	
FH 12/460, 26 t, Sattelzugmaschine / Truck Tractor(118)	08.98 -	
FH 12/460, 23 t	10.03 - 08.06	

13 Stange/Strebe, Stabilisator / Rod/Strut, stabiliser

Koppelstange / Coupling Rod (97)
Länge [mm] / Length [mm]:435 (106)
Konusmaß [mm] / Cone Size [mm]:28,6 (96)
Rohr-Ø [mm] / Pipe Ø [mm]:36 (117)
mit Zubehör / with accessories (173)
für 30 mm Halteplatte / for 30 mm holder plate (138)

(10)

30595 01 — 20443061

FH 12/340, Kipper / Dump Truck(93)	08.93 -	->09.2009
FH 12/340, Pritsche/Fahrgestell / Flatbed/Chassis(109)	08.93 -	Fahrhöhe 231 - 250 mm / ride height 231 - 250 mm (71)
FH 12/340, Sattelzugmaschine / Truck Tractor(118)	08.93 -	Fahrhöhe 251 - 270 mm / ride height 251 - 270 mm (73)
FH 12/380, 26 t, Kipper / Dump Truck(93)	08.93 -	
FH 12/380, 23 t, Pritsche/Fahrgestell / Flatbed/Chassis(109)	03.98 - 09.03	
FH 12/380, 23 t, Sattelzugmaschine / Truck Tractor(118)	03.98 - 09.03	
FH 12/380, 26 t, Pritsche/Fahrgestell / Flatbed/Chassis(109)	08.93 -	
FH 12/380, 26 t, Sattelzugmaschine / Truck Tractor(118)	08.93 -	
FH 12/420, 26 t, Kipper / Dump Truck(93)	08.93 -	
FH 12/420, 26 t, Pritsche/Fahrgestell / Flatbed/Chassis(109)	08.93 -	
FH 12/420, 23 t	05.99 - 09.03	
FH 12/420, 22 t	10.03 - 08.06	
FH 12/420, 26 t, Sattelzugmaschine / Truck Tractor(118)	08.93 -	
FH 12/460, 26 t, Kipper / Dump Truck(93)	08.98 -	
FH 12/460, 26 t, Pritsche/Fahrgestell / Flatbed/Chassis(109)	08.98 -	
FH 12/460, 26 t, Sattelzugmaschine / Truck Tractor(118)	08.98 -	
FH 12/460, 23 t	10.03 - 08.06	

FH 12		->09.2009
FH 12/460, 26 t, Kipper / Dump Truck(93)	08.98 -	

VOLVO

FH 12 | 6x4 | 08.93 -

13

Stange/Strebe, Stabilisator / Rod/Strut, stabiliser (10)
Koppelstange / Coupling Rod (97)
Länge [mm] / Length [mm]:380 (106)
Konusmaß [mm] / Cone Size [mm]:28,6 (96)
Rohr-Ø [mm] / Pipe Ø [mm]:36 (117)
mit Zubehör / with accessories (173)
für 30 mm Halteplatte / for 30 mm holder plate (138)

31182 01 **20443062**

FH 12		->05.2009	
FH 12/340, Kipper / Dump Truck(93)	08.93 -	Fahrhöhe 171 - 190 mm / ride height 171 - 190 mm	(67)
FH 12/340, Pritsche/Fahrgestell / Flatbed/Chassis(109)	08.93 -		
FH 12/340, Sattelzugmaschine / Truck Tractor(118)	08.93 -		
FH 12/380, 26 t, Kipper / Dump Truck(93)	08.93 -		
FH 12/380, 23 t, Pritsche/Fahrgestell / Flatbed/Chassis(109)	03.98 - 09.03		
FH 12/380, 23 t, Sattelzugmaschine / Truck Tractor(118)	03.98 - 09.03		
FH 12/380, 26 t, Pritsche/Fahrgestell / Flatbed/Chassis(109)	08.93 -		
FH 12/380, 26 t, Sattelzugmaschine / Truck Tractor(118)	08.93 -		
FH 12/420, 26 t, Kipper / Dump Truck(93)	08.93 -		
FH 12/420, 26 t, Pritsche/Fahrgestell / Flatbed/Chassis(109)	08.93 -		
FH 12/420, 23 t	05.99 - 09.03		
FH 12/420, 22 t	10.03 - 08.06		
FH 12/420, 26 t, Sattelzugmaschine / Truck Tractor(118)	08.93 -		
FH 12/460, 26 t, Kipper / Dump Truck(93)	08.98 -		
FH 12/460, 26 t, Pritsche/Fahrgestell / Flatbed/Chassis(109)	08.98 -		
FH 12/460, 26 t, Sattelzugmaschine / Truck Tractor(118)	08.98 -		
FH 12/460, 23 t	10.03 - 08.06		

13

Stange/Strebe, Stabilisator / Rod/Strut, stabiliser (10)
Koppelstange / Coupling Rod (97)
Länge [mm] / Length [mm]:350 (106)
Konusmaß [mm] / Cone Size [mm]:28,6 (96)
Rohr-Ø [mm] / Pipe Ø [mm]:36 (117)
mit Zubehör / with accessories (173)
für 30 mm Halteplatte / for 30 mm holder plate (138)

31183 01 **20443063**

FH 12		->05.2010	
FH 12/340, Kipper / Dump Truck(93)	08.93 -	Fahrhöhe 131 - 170 mm / ride height 131 - 170 mm	(62)
FH 12/340, Pritsche/Fahrgestell / Flatbed/Chassis(109)	08.93 -		
FH 12/340, Sattelzugmaschine / Truck Tractor(118)	08.93 -		
FH 12/380, 26 t, Kipper / Dump Truck(93)	08.93 -		
FH 12/380, 23 t, Pritsche/Fahrgestell / Flatbed/Chassis(109)	03.98 - 09.03		
FH 12/380, 23 t, Sattelzugmaschine / Truck Tractor(118)	03.98 - 09.03		
FH 12/380, 26 t, Sattelzugmaschine / Truck Tractor(118)	08.93 -		
FH 12/420, 26 t, Kipper / Dump Truck(93)	08.93 -		
FH 12/420, 26 t, Pritsche/Fahrgestell / Flatbed/Chassis(109)	08.93 -		
FH 12/420, 23 t	05.99 - 09.03		
FH 12/420, 22 t	10.03 - 08.06		
FH 12/460, 26 t, Kipper / Dump Truck(93)	08.98 -		
FH 12/460, 26 t, Pritsche/Fahrgestell / Flatbed/Chassis(109)	08.98 -		
FH 12/460, 26 t, Sattelzugmaschine / Truck Tractor(118)	08.98 -		
FH 12/460, 23 t	10.03 - 08.06		
FH 12/420, 26 t, Sattelzugmaschine / Truck Tractor(118)	08.93 -	Innengewinde [mm] / Inner thread [mm]:201005	(92)
		Fahrhöhe 131 - 170 mm / ride height 131 - 170 mm	(62)

FH 12 — 6x4 — 08.93 -

13

Stange/Strebe, Stabilisator / Rod/Strut, stabiliser

Koppelstange / Coupling Rod (97)
Länge [mm] / Length [mm]:435 (106)
Konusmaß [mm] / Cone Size [mm]:32 (96)
Rohr-Ø [mm] / Pipe Ø [mm]:36 (117)
mit Zubehör / with accessories (173)
für 27 mm Halteplatte / for 27 mm holdingplate (137)

(10)

36692 01 — 21119064

FH 12/340, Kipper / Dump Truck(93)	08.93 -	05.2009->	
FH 12/340, Pritsche/Fahrgestell / Flatbed/Chassis(109)	08.93 -	Fahrhöhe 231 - 250 mm / ride height 231 - 250 mm	(71)
FH 12/340, Sattelzugmaschine / Truck Tractor(118)	08.93 -	Fahrhöhe 251 - 270 mm / ride height 251 - 270 mm	(73)
FH 12/380, 26 t, Kipper / Dump Truck(93)	08.93 -		
FH 12/380, 23 t, Pritsche/Fahrgestell / Flatbed/Chassis(109)	03.98 - 09.03		
FH 12/380, 23 t, Sattelzugmaschine / Truck Tractor(118)	03.98 - 09.03		
FH 12/380, 26 t, Pritsche/Fahrgestell / Flatbed/Chassis(109)	08.93 -		
FH 12/380, 26 t, Sattelzugmaschine / Truck Tractor(118)	08.93 -		
FH 12/420, 26 t, Kipper / Dump Truck(93)	08.93 -		
FH 12/420, 26 t, Pritsche/Fahrgestell / Flatbed/Chassis(109)	08.93 -		
FH 12/420, 23 t	05.99 - 09.03		
FH 12/420, 22 t	10.03 - 08.06		
FH 12/420, 26 t, Sattelzugmaschine / Truck Tractor(118)	08.93 -		
FH 12/460, 26 t, Pritsche/Fahrgestell / Flatbed/Chassis(109)	08.98 -		
FH 12/460, 26 t, Sattelzugmaschine / Truck Tractor(118)	08.98 -		
FH 12/460, 23 t	10.03 - 08.06		
FH 12		05.2009->	
FH 12/460, 26 t, Kipper / Dump Truck(93)	08.98 -		

13

Stange/Strebe, Stabilisator / Rod/Strut, stabiliser

Koppelstange / Coupling Rod (97)
Länge [mm] / Length [mm]:380 (106)
Konusmaß [mm] / Cone Size [mm]:32 (96)
Rohr-Ø [mm] / Pipe Ø [mm]:36 (117)
mit Zubehör / with accessories (173)
für 27 mm Halteplatte / for 27 mm holdingplate (137)

(10)

36693 01 — 21119067

FH 12		05.2009->	
FH 12/340, Kipper / Dump Truck(93)	08.93 -	Fahrhöhe 171 - 190 mm / ride height 171 - 190 mm	(67)
FH 12/340, Pritsche/Fahrgestell / Flatbed/Chassis(109)	08.93 -		
FH 12/340, Sattelzugmaschine / Truck Tractor(118)	08.93 -		
FH 12/380, 26 t, Kipper / Dump Truck(93)	08.93 -		
FH 12/380, 23 t, Pritsche/Fahrgestell / Flatbed/Chassis(109)	03.98 - 09.03		
FH 12/380, 23 t, Sattelzugmaschine / Truck Tractor(118)	03.98 - 09.03		
FH 12/380, 26 t, Pritsche/Fahrgestell / Flatbed/Chassis(109)	08.93 -		
FH 12/380, 26 t, Sattelzugmaschine / Truck Tractor(118)	08.93 -		
FH 12/420, 26 t, Kipper / Dump Truck(93)	08.93 -		
FH 12/420, 26 t, Pritsche/Fahrgestell / Flatbed/Chassis(109)	08.93 -		
FH 12/420, 23 t	05.99 - 09.03		
FH 12/420, 22 t	10.03 - 08.06		
FH 12/420, 26 t, Sattelzugmaschine / Truck Tractor(118)	08.93 -		
FH 12/460, 26 t, Kipper / Dump Truck(93)	08.98 -		
FH 12/460, 26 t, Pritsche/Fahrgestell / Flatbed/Chassis(109)	08.98 -		
FH 12/460, 26 t, Sattelzugmaschine / Truck Tractor(118)	08.98 -		
FH 12/460, 23 t	10.03 - 08.06		

VOLVO

FH 12 | 6x4 | 08.93 -

13

Stange/Strebe, Stabilisator / Rod/Strut, stabiliser (10)
Koppelstange / Coupling Rod (97)
Länge [mm] / Length [mm]:350 (106)
Konusmaß [mm] / Cone Size [mm]:32 (96)
Rohr-Ø [mm] / Pipe Ø [mm]:36 (117)
mit Zubehör / with accessories (173)
Schrauben-/Mutternausführung: selbstsichernd / Bolt / Nut Version: Self-locking (121)
für 27 mm Halteplatte / for 27 mm holdingplate (137)

36694 01 **21176251**

FH 12		Fahrhöhe 131 - 170 mm / ride height 131 - 170 mm	(62)
FH 12/340, Kipper / Dump Truck(93)	08.93 -		
FH 12/340, Pritsche/Fahrgestell / Flatbed/Chassis(109)	08.93 -		
FH 12/340, Sattelzugmaschine / Truck Tractor(118)	08.93 -		
FH 12/380, 26 t, Kipper / Dump Truck(93)	08.93 -		
FH 12/380, 23 t, Pritsche/Fahrgestell / Flatbed/Chassis(109)	03.98 - 09.03		
FH 12/380, 23 t, Sattelzugmaschine / Truck Tractor(118)	03.98 - 09.03		
FH 12/380, 26 t, Sattelzugmaschine / Truck Tractor(118)	08.93 -		
FH 12/420, 26 t, Kipper / Dump Truck(93)	08.93 -		
FH 12/420, 26 t, Pritsche/Fahrgestell / Flatbed/Chassis(109)	08.93 -		
FH 12/420, 23 t	05.99 - 09.03		
FH 12/420, 22 t	10.03 - 08.06		
FH 12/420, 26 t, Sattelzugmaschine / Truck Tractor(118)	08.93 -		
FH 12/460, 26 t, Kipper / Dump Truck(93)	08.98 -		
FH 12/460, 26 t, Pritsche/Fahrgestell / Flatbed/Chassis(109)	08.98 -		
FH 12/460, 26 t, Sattelzugmaschine / Truck Tractor(118)	08.98 -		
FH 12/460, 23 t	10.03 - 08.06		

13

Stange/Strebe, Stabilisator / Rod/Strut, stabiliser (10)
Koppelstange / Coupling Rod (97)
Länge [mm] / Length [mm]:435 (106)
Konusmaß [mm] / Cone Size [mm]:28,6 (96)
Konusmaß [mm] / Cone Size [mm]:32 (96)
Rohr-Ø [mm] / Pipe Ø [mm]:36 (117)
mit Zubehör / with accessories (173)
für 27 mm Halteplatte / for 27 mm holdingplate (137)

36695 01 **20443061**

FH 12/340, Kipper / Dump Truck(93)	08.93 -	->09.2009	
FH 12/340, Pritsche/Fahrgestell / Flatbed/Chassis(109)	08.93 -	Fahrhöhe 231 - 250 mm / ride height 231 - 250 mm	(71)
FH 12/340, Sattelzugmaschine / Truck Tractor(118)	08.93 -	Fahrhöhe 251 - 270 mm / ride height 251 - 270 mm	(73)
FH 12/380, 26 t, Kipper / Dump Truck(93)	08.93 -		
FH 12/380, 23 t, Pritsche/Fahrgestell / Flatbed/Chassis(109)	03.98 - 09.03		
FH 12/380, 23 t, Sattelzugmaschine / Truck Tractor(118)	03.98 - 09.03		
FH 12/380, 26 t, Pritsche/Fahrgestell / Flatbed/Chassis(109)	08.93 -		
FH 12/380, 26 t, Sattelzugmaschine / Truck Tractor(118)	08.93 -		
FH 12/420, 26 t, Kipper / Dump Truck(93)	08.93 -		
FH 12/420, 26 t, Pritsche/Fahrgestell / Flatbed/Chassis(109)	08.93 -		
FH 12/420, 23 t	05.99 - 09.03		
FH 12/420, 22 t	10.03 - 08.06		
FH 12/420, 26 t, Sattelzugmaschine / Truck Tractor(118)	08.93 -		
FH 12/460, 26 t, Pritsche/Fahrgestell / Flatbed/Chassis(109)	08.98 -		
FH 12/460, 26 t, Sattelzugmaschine / Truck Tractor(118)	08.98 -		
FH 12/460, 23 t	10.03 - 08.06		
FH 12		->09.2009	
FH 12/460, 26 t, Kipper / Dump Truck(93)	08.98 -		

FH 12 — 6x4 — 08.93 -

13

Stange/Strebe, Stabilisator / Rod/Strut, stabiliser (10)
Koppelstange / Coupling Rod (97)
Länge [mm] / Length [mm]:380 (106)
Konusmaß [mm] / Cone Size [mm]:28,6 (96)
Konusmaß [mm] / Cone Size [mm]:32 (96)
Rohr-Ø [mm] / Pipe Ø [mm]:36 (117)
mit Zubehör / with accessories (173)
für 27 mm Halteplatte / for 27 mm holdingplate (137)

36696 01 **20443062**

FH 12		->05.2009
FH 12/340, Kipper / Dump Truck(93)	08.93 -	Fahrhöhe 171 - 190 mm / ride height 171 - 190 mm (67)
FH 12/340, Pritsche/Fahrgestell / Flatbed/Chassis(109)	08.93 -	
FH 12/340, Sattelzugmaschine / Truck Tractor(118)	08.93 -	
FH 12/380, 26 t, Kipper / Dump Truck(93)	08.93 -	
FH 12/380, 23 t, Pritsche/Fahrgestell / Flatbed/Chassis(109)	03.98 - 09.03	
FH 12/380, 23 t, Sattelzugmaschine / Truck Tractor(118)	03.98 - 09.03	
FH 12/380, 26 t, Pritsche/Fahrgestell / Flatbed/Chassis(109)	08.93 -	
FH 12/380, 26 t, Sattelzugmaschine / Truck Tractor(118)	08.93 -	
FH 12/420, 26 t, Kipper / Dump Truck(93)	08.93 -	
FH 12/420, 26 t, Pritsche/Fahrgestell / Flatbed/Chassis(109)	08.93 -	
FH 12/420, 23 t	05.99 - 09.03	
FH 12/420, 22 t	10.03 - 08.06	
FH 12/420, 26 t, Sattelzugmaschine / Truck Tractor(118)	08.93 -	
FH 12/460, 26 t, Kipper / Dump Truck(93)	08.98 -	
FH 12/460, 26 t, Pritsche/Fahrgestell / Flatbed/Chassis(109)	08.98 -	
FH 12/460, 26 t, Sattelzugmaschine / Truck Tractor(118)	08.98 -	
FH 12/460, 23 t	10.03 - 08.06	

13

Stange/Strebe, Stabilisator / Rod/Strut, stabiliser (10)
Koppelstange / Coupling Rod (97)
Länge [mm] / Length [mm]:350 (106)
Konusmaß [mm] / Cone Size [mm]:28,6 (96)
Konusmaß [mm] / Cone Size [mm]:32 (96)
Rohr-Ø [mm] / Pipe Ø [mm]:36 (117)
mit Zubehör / with accessories (173)
für 27 mm Halteplatte / for 27 mm holdingplate (137)

36697 01 **20443063**

FH 12		->05.2010
FH 12/340, Kipper / Dump Truck(93)	08.93 -	Fahrhöhe 131 - 170 mm / ride height 131 - 170 mm (62)
FH 12/340, Pritsche/Fahrgestell / Flatbed/Chassis(109)	08.93 -	
FH 12/340, Sattelzugmaschine / Truck Tractor(118)	08.93 -	
FH 12/380, 26 t, Kipper / Dump Truck(93)	08.93 -	
FH 12/380, 23 t, Pritsche/Fahrgestell / Flatbed/Chassis(109)	03.98 - 09.03	
FH 12/380, 23 t, Sattelzugmaschine / Truck Tractor(118)	03.98 - 09.03	
FH 12/380, 26 t, Sattelzugmaschine / Truck Tractor(118)	08.93 -	
FH 12/420, 26 t, Kipper / Dump Truck(93)	08.93 -	
FH 12/420, 26 t, Pritsche/Fahrgestell / Flatbed/Chassis(109)	08.93 -	
FH 12/420, 23 t	05.99 - 09.03	
FH 12/420, 22 t	10.03 - 08.06	
FH 12/460, 26 t, Kipper / Dump Truck(93)	08.98 -	
FH 12/460, 26 t, Pritsche/Fahrgestell / Flatbed/Chassis(109)	08.98 -	
FH 12/460, 26 t, Sattelzugmaschine / Truck Tractor(118)	08.98 -	
FH 12/460, 23 t	10.03 - 08.06	
FH 12/420, 26 t, Sattelzugmaschine / Truck Tractor(118)	08.93 -	Innengewinde [mm] / Inner thread [mm]:201005 (92) Fahrhöhe 131 - 170 mm / ride height 131 - 170 mm (62)

VOLVO

FH 12 | 6x4 | 08.93 -

Kugelkopf, Schaltgestänge
Ball Head, gearshift linkage
Länge [mm] / Length [mm]:55 (106)
Innengewinde [mm] / Inner thread [mm]:M12x1,75 (92)
mit Linksgewinde / with left-hand thread (168)

(1)

19522 01 — 1696684

FH 12/340, Kipper / Dump Truck(93)	08.93 -	am Schaltgestänge / at gearshift linkage	(130)
FH 12/340, Pritsche/Fahrgestell / Flatbed/Chassis(109)	08.93 -	Getr. / GBox: R1700	
FH 12/340, Sattelzugmaschine / Truck Tractor(118)	08.93 -	Getr. / GBox: RS1700	
FH 12/380, 26 t, Kipper / Dump Truck(93)	08.93 -	Getr. / GBox: R1900	
FH 12/380, 23 t, Pritsche/Fahrgestell / Flatbed/Chassis(109)	03.98 - 09.03	Getr. / GBox: RS1900	
FH 12/380, 23 t, Sattelzugmaschine / Truck Tractor(118)	03.98 - 09.03		
FH 12/380, 26 t, Pritsche/Fahrgestell / Flatbed/Chassis(109)	08.93 -		
FH 12/380, 26 t, Sattelzugmaschine / Truck Tractor(118)	08.93 -		
FH 12/420, 26 t, Kipper / Dump Truck(93)	08.93 -		
FH 12/420, 26 t, Pritsche/Fahrgestell / Flatbed/Chassis(109)	08.93 -		
FH 12/420, 23 t	05.99 - 09.03		
FH 12/420, 22 t	10.03 - 08.06		
FH 12/420, 26 t, Sattelzugmaschine / Truck Tractor(118)	08.93 -		
FH 12/460, 26 t, Kipper / Dump Truck(93)	08.98 -		
FH 12/460, 26 t, Pritsche/Fahrgestell / Flatbed/Chassis(109)	08.98 -		
FH 12/460, 26 t, Sattelzugmaschine / Truck Tractor(118)	08.98 -		
FH 12/460, 23 t	10.03 - 08.06		

Kugelkopf, Schaltgestänge
Ball Head, gearshift linkage
am Schaltgestänge / at gearshift linkage (130)
Länge [mm] / Length [mm]:97 (106)
Konusmaß [mm] / Cone Size [mm]:16 (96)
Gewindemaß / Thread Size:M16x1,5 (86)
mit Rechtsgewinde / with right-hand thread (170)

(1)

19542 01 — 1668179

FH 12/340, Kipper / Dump Truck(93)	08.93 -	für / for:R/SR-1700/1900	(135)
FH 12/340, Pritsche/Fahrgestell / Flatbed/Chassis(109)	08.93 -		
FH 12/340, Sattelzugmaschine / Truck Tractor(118)	08.93 -		
FH 12/380, 26 t, Kipper / Dump Truck(93)	08.93 -		
FH 12/380, 23 t, Pritsche/Fahrgestell / Flatbed/Chassis(109)	03.98 - 09.03		
FH 12/380, 23 t, Sattelzugmaschine / Truck Tractor(118)	03.98 - 09.03		
FH 12/380, 26 t, Pritsche/Fahrgestell / Flatbed/Chassis(109)	08.93 -		
FH 12/380, 26 t, Sattelzugmaschine / Truck Tractor(118)	08.93 -		
FH 12/420, 26 t, Kipper / Dump Truck(93)	08.93 -		
FH 12/420, 26 t, Pritsche/Fahrgestell / Flatbed/Chassis(109)	08.93 -		
FH 12/420, 23 t	05.99 - 09.03		
FH 12/420, 22 t	10.03 - 08.06		
FH 12/420, 26 t, Sattelzugmaschine / Truck Tractor(118)	08.93 -		
FH 12/460, 26 t, Kipper / Dump Truck(93)	08.98 -		
FH 12/460, 26 t, Pritsche/Fahrgestell / Flatbed/Chassis(109)	08.98 -		
FH 12/460, 26 t, Sattelzugmaschine / Truck Tractor(118)	08.98 -		
FH 12/460, 23 t	10.03 - 08.06		

FH 12 — 6x4 — 08.93 -

Kugelkopf, Schaltgestänge
Ball Head, gearshift linkage
Länge [mm] / Length [mm]:55 (106)
Innengewinde [mm] / Inner thread [mm]:M12x1 (92)
mit Rechtsgewinde / with right-hand thread (170)

(1)

19673 01 — 1696685

FH 12/340, Kipper / Dump Truck(93)	08.93 -	am Schaltgestänge / at gearshift linkage	(130)
FH 12/340, Pritsche/Fahrgestell / Flatbed/Chassis(109)	08.93 -	Getr. / GBox: R1700	
FH 12/340, Sattelzugmaschine / Truck Tractor(118)	08.93 -	Getr. / GBox: RS1700	
FH 12/380, 26 t, Kipper / Dump Truck(93)	08.93 -	Getr. / GBox: R1900	
FH 12/380, 23 t, Pritsche/Fahrgestell / Flatbed/Chassis(109)	03.98 - 09.03	Getr. / GBox: RS1900	
FH 12/380, 23 t, Sattelzugmaschine / Truck Tractor(118)	03.98 - 09.03		
FH 12/380, 26 t, Pritsche/Fahrgestell / Flatbed/Chassis(109)	08.93 -		
FH 12/380, 26 t, Sattelzugmaschine / Truck Tractor(118)	08.93 -		
FH 12/420, 26 t, Kipper / Dump Truck(93)	08.93 -		
FH 12/420, 26 t, Pritsche/Fahrgestell / Flatbed/Chassis(109)	08.93 -		
FH 12/420, 23 t	05.99 - 09.03		
FH 12/420, 22 t	10.03 - 08.06		
FH 12/420, 26 t, Sattelzugmaschine / Truck Tractor(118)	08.93 -		
FH 12/460, 26 t, Kipper / Dump Truck(93)	08.98 -		
FH 12/460, 26 t, Pritsche/Fahrgestell / Flatbed/Chassis(109)	08.98 -		
FH 12/460, 26 t, Sattelzugmaschine / Truck Tractor(118)	08.98 -		
FH 12/460, 23 t	10.03 - 08.06		

Lagerung, Stabilisatorkoppelstange
Mounting, stabilizer coupling rod
für Koppelstange / for coupling rod (155)
Länge [mm] / Length [mm]:206 (106)
Dicke/Stärke [mm] / Thickness [mm]:27 (44)

(2)

36698 01 — 21286847

FH 12			
FH 12/340, Kipper / Dump Truck(93)	08.93 -		
FH 12/340, Pritsche/Fahrgestell / Flatbed/Chassis(109)	08.93 -		
FH 12/340, Sattelzugmaschine / Truck Tractor(118)	08.93 -		
FH 12/380, 26 t, Kipper / Dump Truck(93)	08.93 -		
FH 12/380, 23 t, Pritsche/Fahrgestell / Flatbed/Chassis(109)	03.98 - 09.03		
FH 12/380, 23 t, Sattelzugmaschine / Truck Tractor(118)	03.98 - 09.03		
FH 12/380, 26 t, Pritsche/Fahrgestell / Flatbed/Chassis(109)	08.93 -		
FH 12/380, 26 t, Sattelzugmaschine / Truck Tractor(118)	08.93 -		
FH 12/420, 26 t, Kipper / Dump Truck(93)	08.93 -		
FH 12/420, 26 t, Pritsche/Fahrgestell / Flatbed/Chassis(109)	08.93 -		
FH 12/420, 23 t	05.99 - 09.03		
FH 12/420, 22 t	10.03 - 08.06		
FH 12/420, 26 t, Sattelzugmaschine / Truck Tractor(118)	08.93 -		
FH 12/460, 26 t, Kipper / Dump Truck(93)	08.98 -		
FH 12/460, 26 t, Pritsche/Fahrgestell / Flatbed/Chassis(109)	08.98 -		
FH 12/460, 26 t, Sattelzugmaschine / Truck Tractor(118)	08.98 -		
FH 12/460, 23 t	10.03 - 08.06		

VOLVO

FH 12 | 6x4 | 08.93 -

Reparatursatz, Lenker / Repair Kit, link

34609 01 — 20702095

für Längslenker / for drag link (158)
Lochabstand 1/Lochabstand 2 / Hole Pitch 1/ Hole Pitch 2:130 (103)
Bohrung-Ø 1 [mm] / Bore Ø 1 [mm]:21 (39)
Molekularlager / Molecular Bearing (108)
mit Sicherungsring / with lock ring (172)
mit Distanzhülse / with spacer sleeve (165)

FH 12/340, Kipper / Dump Truck(93)	08.93 -	
FH 12/340, Pritsche/Fahrgestell / Flatbed/Chassis(109)	08.93 -	
FH 12/340, Sattelzugmaschine / Truck Tractor(118)	08.93 -	
FH 12/380, 26 t, Kipper / Dump Truck(93)	08.93 -	
FH 12/380, 23 t, Pritsche/Fahrgestell / Flatbed/Chassis(109)	03.98 - 09.03	
FH 12/380, 23 t, Sattelzugmaschine / Truck Tractor(118)	03.98 - 09.03	
FH 12/380, 26 t, Pritsche/Fahrgestell / Flatbed/Chassis(109)	08.93 -	
FH 12/380, 26 t, Sattelzugmaschine / Truck Tractor(118)	08.93 -	
FH 12/420, 26 t, Kipper / Dump Truck(93)	08.93 -	
FH 12/420, 26 t, Pritsche/Fahrgestell / Flatbed/Chassis(109)	08.93 -	
FH 12/420, 23 t	05.99 - 09.03	
FH 12/420, 22 t	10.03 - 08.06	
FH 12/420, 26 t, Sattelzugmaschine / Truck Tractor(118)	08.93 -	
FH 12/460, 26 t, Kipper / Dump Truck(93)	08.98 -	
FH 12/460, 26 t, Pritsche/Fahrgestell / Flatbed/Chassis(109)	08.98 -	
FH 12/460, 26 t, Sattelzugmaschine / Truck Tractor(118)	08.98 -	
FH 12/460, 23 t	10.03 - 08.06	

Blattfeder / Leaf spring	(38)
Doppelachsaggregat / Tandem-axle Assembly	(45)
Achslast [t] / Axle Load [t]:30	(24)
Achslast [t] / Axle Load [t]:32	(24)
Fahrhöhe 231 - 250 mm / ride height 231 - 250 mm	(71)
Fahrhöhe 251 - 270 mm / ride height 251 - 270 mm	(73)
Hinterachsgehäuse gegossen / rear axle housing cast	(89)

FH 12/340, Kipper / Dump Truck(93)	08.93 -	
FH 12/340, Pritsche/Fahrgestell / Flatbed/Chassis(109)	08.93 -	
FH 12/340, Sattelzugmaschine / Truck Tractor(118)	08.93 -	
FH 12/380, 26 t, Kipper / Dump Truck(93)	08.93 -	
FH 12/380, 23 t, Pritsche/Fahrgestell / Flatbed/Chassis(109)	03.98 - 09.03	
FH 12/380, 23 t, Sattelzugmaschine / Truck Tractor(118)	03.98 - 09.03	
FH 12/380, 26 t, Pritsche/Fahrgestell / Flatbed/Chassis(109)	08.93 -	
FH 12/380, 26 t, Sattelzugmaschine / Truck Tractor(118)	08.93 -	
FH 12/420, 26 t, Kipper / Dump Truck(93)	08.93 -	
FH 12/420, 26 t, Pritsche/Fahrgestell / Flatbed/Chassis(109)	08.93 -	
FH 12/420, 23 t	05.99 - 09.03	
FH 12/420, 22 t	10.03 - 08.06	
FH 12/420, 26 t, Sattelzugmaschine / Truck Tractor(118)	08.93 -	
FH 12/460, 26 t, Kipper / Dump Truck(93)	08.98 -	
FH 12/460, 26 t, Pritsche/Fahrgestell / Flatbed/Chassis(109)	08.98 -	
FH 12/460, 26 t, Sattelzugmaschine / Truck Tractor(118)	08.98 -	
FH 12/460, 23 t	10.03 - 08.06	

Blattfeder / Leaf spring	(38)
Doppelachsaggregat / Tandem-axle Assembly	(45)
Achslast [t] / Axle Load [t]:32	(24)
Fahrhöhe 291 - 310 mm / ride height 291 - 310 mm	(74)
Fahrhöhe 331 - 350 mm / ride height 331 - 350 mm	(75)
Fahrhöhe 371 - 380 mm / ride height 371 - 380 mm	(76)
Hinterachsgehäuse gegossen / rear axle housing cast	(89)

Reparatursatz, Lenker / Repair Kit, link

34610 01 — 20702096

für Längslenker / for drag link (158)
Lochabstand 1/Lochabstand 2 / Hole Pitch 1/ Hole Pitch 2:130 (103)
Bohrung-Ø 1 [mm] / Bore Ø 1 [mm]:21 (39)
Molekularlager / Molecular Bearing (108)
mit Sicherungsring / with lock ring (172)
mit Distanzhülse / with spacer sleeve (165)

FH 12/340, Kipper / Dump Truck(93)	08.93 -	
FH 12/340, Pritsche/Fahrgestell / Flatbed/Chassis(109)	08.93 -	
FH 12/340, Sattelzugmaschine / Truck Tractor(118)	08.93 -	
FH 12/380, 26 t, Kipper / Dump Truck(93)	08.93 -	
FH 12/380, 23 t, Pritsche/Fahrgestell / Flatbed/Chassis(109)	03.98 - 09.03	
FH 12/380, 23 t, Sattelzugmaschine / Truck Tractor(118)	03.98 - 09.03	
FH 12/380, 26 t, Pritsche/Fahrgestell / Flatbed/Chassis(109)	08.93 -	
FH 12/380, 26 t, Sattelzugmaschine / Truck Tractor(118)	08.93 -	
FH 12/420, 26 t, Kipper / Dump Truck(93)	08.93 -	
FH 12/420, 26 t, Pritsche/Fahrgestell / Flatbed/Chassis(109)	08.93 -	
FH 12/420, 23 t	05.99 - 09.03	
FH 12/420, 22 t	10.03 - 08.06	
FH 12/420, 26 t, Sattelzugmaschine / Truck Tractor(118)	08.93 -	
FH 12/460, 26 t, Kipper / Dump Truck(93)	08.98 -	
FH 12/460, 26 t, Pritsche/Fahrgestell / Flatbed/Chassis(109)	08.98 -	
FH 12/460, 26 t, Sattelzugmaschine / Truck Tractor(118)	08.98 -	
FH 12/460, 23 t	10.03 - 08.06	

Blattfeder / Leaf spring	(38)
Doppelachsaggregat / Tandem-axle Assembly	(45)
Achslast [t] / Axle Load [t]:26	(24)
Fahrhöhe 231 - 250 mm / ride height 231 - 250 mm	(71)
Fahrhöhe 251 - 270 mm / ride height 251 - 270 mm	(73)
Fahrhöhe 291 - 310 mm / ride height 291 - 310 mm	(74)
Fahrhöhe 331 - 350 mm / ride height 331 - 350 mm	(75)
Hinterachsgehäuse gegossen / rear axle housing cast	(89)

FH 12 6x6 08.93 -

Pos			Ref.
1	**Lenkstange / Centre Rod Assembly** Schubstange / Push Rod einseitig verstellbar / Adjustable on one side Länge [mm] / Length [mm]:824 Konusmaß [mm] / Cone Size [mm]:28,6 Rohr-Ø [mm] / Pipe Ø [mm]:50 mit Zubehör / with accessories	(4) (122) (133) (106) (96) (117) (173)	**26779 01** **21106933** 27547 02
	FH 12		LHD Lenkstockhebel zur 1. VA / Pitman arm to 1st front axle (102)
3	**Lenkstange / Centre Rod Assembly** Schubstange / Push Rod nicht verstellbar / not adjustable Länge [mm] / Length [mm]:160,0 Konusmaß [mm] / Cone Size [mm]:28,6 Rohr-Ø [mm] / Pipe Ø [mm]:25 mit Zubehör / with accessories	(4) (122) (177) (106) (96) (117) (173)	**26778 01** **20367555** 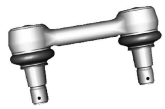
	FH 12		LHD am Lenkhebel / at steering arm (128) Lenkstockhebel zum Zwischenhebel / Pitman Arm to 1st control arm (100)
14	**Stange/Strebe, Stabilisator / Rod/Strut, stabiliser** Koppelstange / Coupling Rod nicht verstellbar / not adjustable Länge [mm] / Length [mm]:325 Konusmaß [mm] / Cone Size [mm]:22 Rohr-Ø [mm] / Pipe Ø [mm]:30 mit Zubehör / with accessories	(10) (97) (177) (106) (96) (117) (173)	**22315 01** **20477805**
	FH 12		für Fahrzeuge mit Blattfederung / for leaf-spring suspension vehicles (142) Länderausführung: Brasilien / Country Version: Brazil (105)
	FH 12		für Fahrzeuge mit Luftfederung / for pneumatic suspension vehicles (143)
	FH 12		für Fahrzeuge mit Blattfederung / for leaf-spring suspension vehicles (142) für Fahrzeuge mit verstärktem Stabilisator / for vehicles with reinforced stabiliser (152)
14	**Stange/Strebe, Stabilisator / Rod/Strut, stabiliser** Koppelstange / Coupling Rod nicht verstellbar / not adjustable Länge [mm] / Length [mm]:325 Konusmaß [mm] / Cone Size [mm]:22	(10) (97) (177) (106) (96)	**34604 01** **21446333**
	FH 12		für Fahrzeuge mit Blattfederung / for leaf-spring suspension vehicles (142)
10	**Lenker, Radaufhängung / Track Control Arm** Längslenker / Trailing Arm Länge [mm] / Length [mm]:625 Bohrung-Ø 1 [mm] / Bore Ø 1 [mm]:17 Bohrung-Ø 2 [mm] / Bore Ø 2 [mm]:17 Lochabstand 1/Lochabstand 2 / Hole Pitch 1/ Hole Pitch 2:115 / 115 nicht verstellbar / not adjustable Molekularlager / Molecular Bearing	(3) (107) (106) (39) (40) (103) (177) (108)	**34680 01** **20517494**
	FH 12		▽ 1.HA / 1st RA (11) 2.HA / 2nd RA (13) für Fahrzeuge mit Luftfederung / for pneumatic suspension vehicles (143) 01.2004->

VOLVO

FH 12 | 8x2 | 08.93 -

1	**Lenkstange / Centre Rod Assembly** Schubstange / Push Rod einseitig verstellbar / Adjustable on one side Länge [mm] / Length [mm]:863 Konusmaß [mm] / Cone Size [mm]:28,6 Rohr-Ø [mm] / Pipe Ø [mm]:52 mit Zubehör / with accessories	(4) (122) (133) (106) (96) (117) (173)	**37458 01** **22159733** 27547 02 37235 01 	
	FH 12		LHD Lenkstockhebel zur 1. VA / Pitman arm to 1st front axle	(102)
1	**Lenkstange / Centre Rod Assembly** Schubstange / Push Rod einseitig verstellbar / Adjustable on one side Länge [mm] / Length [mm]:881 Konusmaß [mm] / Cone Size [mm]:28,6 Rohr-Ø [mm] / Pipe Ø [mm]:50 mit Zubehör / with accessories	(4) (122) (133) (106) (96) (117) (173)	**38804 01** **21106968** 27547 02 37235 01 	
	FH 12		RHD Lenkstockhebel zur 1. VA / Pitman arm to 1st front axle für Fahrzeuge mit Luftfederung / for pneumatic suspension vehicles	(102) (143)
6	**Spurstange / Rod Assembly** Führungsstange / Guide Rod beidseitig verstellbar / Adjustable on both sides Länge [mm] / Length [mm]:1645 Konusmaß [mm] / Cone Size [mm]:28,6 Rohr-Ø [mm] / Pipe Ø [mm]:42 mit Zubehör / with accessories	(8) (82) (132) (106) (96) (117) (173)	**22822 01** **3986450** 11946 02 11947 02 	
	FH 12		1.VA / 1st front axle 2.VA / 2nd FA Gerade Vorderachse / Straight front axle erhöhte Bodenfreiheit / increased ground clearance	(12) (14) (85) (134)
6	**Spurstange / Rod Assembly** Führungsstange / Guide Rod beidseitig verstellbar / Adjustable on both sides Länge [mm] / Length [mm]:1669 Konusmaß [mm] / Cone Size [mm]:32 Rohr-Ø [mm] / Pipe Ø [mm]:42 mit Zubehör / with accessories	(8) (82) (132) (106) (96) (117) (173)	**34528 01** **20581086** 31961 01 34527 01 	
	FH 12		1.VA / 1st front axle 2.VA / 2nd FA Gerade Vorderachse / Straight front axle	(12) (14) (85)
10	**Lenker, Radaufhängung / Track Control Arm** Längslenker / Trailing Arm Länge [mm] / Length [mm]:625 Bohrung-Ø 1 [mm] / Bore Ø 1 [mm]:17 Bohrung-Ø 2 [mm] / Bore Ø 2 [mm]:17 Lochabstand 1/Lochabstand 2 / Hole Pitch 1/ Hole Pitch 2:115 / 115 nicht verstellbar / not adjustable Molekularlager / Molecular Bearing	(3) (107) (106) (39) (40) (103) (177) (108)	**34680 01** **20517494** 	
	FH 12		▼ 1.HA / 1st RA 2.HA / 2nd RA für Fahrzeuge mit Luftfederung / for pneumatic suspension vehicles 01.2004->	 (11) (13) (143)

FH 12 — 8x2/4 — 08.93 -

1 Lenkstange / Centre Rod Assembly

Schubstange / Push Rod
einseitig verstellbar / Adjustable on one side
Länge [mm] / Length [mm]:861
Konusmaß [mm] / Cone Size [mm]:28,6
Rohr-Ø [mm] / Pipe Ø [mm]:52
mit Zubehör / with accessories

(4) (122) (133) (106) (96) (117) (173)

19663 01 — **20393069**
11946 02

FH 12/460	08.98 -	LHD Lenkstockhebel zur 1. VA / Pitman arm to 1st front axle Blattfeder / Leaf spring Chass. A238754 - Chass. A294451	(102) (38)
FH 12/460	08.98 -	LHD Lenkstockhebel zur 1. VA / Pitman arm to 1st front axle Blattfeder / Leaf spring Chass. B136426 - Chass. B216584	(102) (38)

1 Lenkstange / Centre Rod Assembly

Schubstange / Push Rod
einseitig verstellbar / Adjustable on one side
Länge [mm] / Length [mm]:888
Konusmaß [mm] / Cone Size [mm]:28,6
Rohr-Ø [mm] / Pipe Ø [mm]:52
mit Zubehör / with accessories

(4) (122) (133) (106) (96) (117) (173)

22792 01 — **20393071**
11946 02

FH 12/340 FH 12/380 FH 12/420 FH 12/460	08.93 - 08.93 - 08.93 - 08.98 -	LHD Lenkstockhebel zur 1. VA / Pitman arm to 1st front axle für Fahrzeuge mit Luftfederung / for pneumatic suspension vehicles Fahrgestellhöhe niedrig 850 mm / height of chassis low 850 mm oelgefüllte Nabe / the driving collar is filled with oil	(102) (143) (58) (178)

1 Lenkstange / Centre Rod Assembly

Schubstange / Push Rod
einseitig verstellbar / Adjustable on one side
Länge [mm] / Length [mm]:881
Konusmaß [mm] / Cone Size [mm]:28,6
Rohr-Ø [mm] / Pipe Ø [mm]:52
mit Zubehör / with accessories

(4) (122) (133) (106) (96) (117) (173)

23553 01 — **20393059**
11946 02

FH 12/380 FH 12/420 FH 12/460	08.93 - 08.93 - 08.98 -	Lenkstockhebel zur 1. VA / Pitman arm to 1st front axle RHD Chass. A230972->
Chass. B125526->
---------- Lenkstockhebel zur 1. VA / Pitman arm to 1st front axle RHD für Fahrzeuge mit Luftfederung / for pneumatic suspension vehicles oelgefüllte Nabe / the driving collar is filled with oil	(102) (102) (143) (178)

1 Lenkstange / Centre Rod Assembly

Schubstange / Push Rod
einseitig verstellbar / Adjustable on one side
Länge [mm] / Length [mm]:868
Konusmaß [mm] / Cone Size [mm]:28,6
Rohr-Ø [mm] / Pipe Ø [mm]:50
mit Zubehör / with accessories

(4) (122) (133) (106) (96) (117) (173)

25789 01 — **20393065**
11946 02

FH 12/340 FH 12/380 FH 12/420 FH 12/460	08.93 - 08.93 - 08.93 - 08.98 -	LHD Lenkstockhebel zur 1. VA / Pitman arm to 1st front axle Gerade Vorderachse / Straight front axle Für Fahrzeuge mit einfacher Servolenkung / For vehicles with simple power steering erhöhte Bodenfreiheit / increased ground clearance	(102) (85) (83) (134)

1 Lenkstange / Centre Rod Assembly

Schubstange / Push Rod
einseitig verstellbar / Adjustable on one side
Länge [mm] / Length [mm]:863
Konusmaß [mm] / Cone Size [mm]:28,6
Rohr-Ø [mm] / Pipe Ø [mm]:52
mit Zubehör / with accessories

(4) (122) (133) (106) (96) (117) (173)

37458 01 — **22159733**
27547 02
37235 01

FH 12/340 FH 12/380 FH 12/420 FH 12/460	08.93 - 08.93 - 08.93 - 08.98 -	LHD Lenkstockhebel zur 1. VA / Pitman arm to 1st front axle Blattfeder / Leaf spring	(102) (38)

VOLVO

FH 12 | 8x2/4 | 08.93 -

1 Lenkstange / Centre Rod Assembly

Schubstange / Push Rod
einseitig verstellbar / Adjustable on one side
Länge [mm] / Length [mm]:863
Konusmaß [mm] / Cone Size [mm]:28,6
Rohr-Ø [mm] / Pipe Ø [mm]:52
mit Zubehör / with accessories

(4) (122) (133) (106) (96) (117) (173)

38803 01 — 21106952
27547 02
37235 01

FH 12/340	08.93 -	RHD
FH 12/380	08.93 -	Lenkstockhebel zur 1. VA / Pitman arm to 1st front axle (102)
FH 12/420	08.93 -	Blattfeder / Leaf spring (38)

2 Lenkstange / Centre Rod Assembly

Schubstange / Push Rod
einseitig verstellbar / Adjustable on one side
Länge [mm] / Length [mm]:868
Konusmaß [mm] / Cone Size [mm]:28,6
Rohr-Ø [mm] / Pipe Ø [mm]:50
mit Zubehör / with accessories

(4) (122) (133) (106) (96) (117) (173)

25789 01 — 20393065
11946 02

FH 12/340	08.93 -	LHD
FH 12/380	08.93 -	Zwischenhebel zur Vorderachse 2 / Control arm to front axle 2 (126)
FH 12/420	08.93 -	Gerade Vorderachse / Straight front axle (85)
FH 12/460	08.98 -	Für Fahrzeuge mit einfacher Servolenkung / For vehicles with simple power steering (83)
		erhöhte Bodenfreiheit / increased ground clearance (134)

2 Lenkstange / Centre Rod Assembly

Schubstange / Push Rod
einseitig verstellbar / Adjustable on one side
Länge [mm] / Length [mm]:563
Konusmaß [mm] / Cone Size [mm]:28,6
Rohr-Ø [mm] / Pipe Ø [mm]:48
mit Zubehör / with accessories

(4) (122) (133) (106) (96) (117) (173)

37978 01 — 22159741
27547 02
37235 01

FH 12/340	08.93 -	Zwischenhebel zur Vorderachse 2 / Control arm to front axle 2 (126)
FH 12/380	08.93 -	
FH 12/420	08.93 -	
FH 12/460	08.98 -	

3 Lenkstange / Centre Rod Assembly

Schubstange / Push Rod
einseitig verstellbar / Adjustable on one side
Länge [mm] / Length [mm]:2141
Konusmaß [mm] / Cone Size [mm]:28,6
Rohr-Ø [mm] / Pipe Ø [mm]:52
mit Zubehör / with accessories

(4) (122) (133) (106) (96) (117) (173)

19526 01 — 1088987
11946 02

FH 12/340	08.93 -	LHD
FH 12/380	08.93 -	am Lenkhebel / at steering arm (128)
FH 12/420	08.93 -	
FH 12/460	08.98 -	

3 Lenkstange / Centre Rod Assembly

Schubstange / Push Rod
einseitig verstellbar / Adjustable on one side
Länge [mm] / Length [mm]:2141
Konusmaß [mm] / Cone Size [mm]:28,6
Rohr-Ø [mm] / Pipe Ø [mm]:52
mit Zubehör / with accessories

(4) (122) (133) (106) (96) (117) (173)

25253 01 — 20428433
27623 01

FH 12/340	08.93 -	Länderausführung: Australien / Country Version: Australia (104)
FH 12/380	08.93 -	am Lenkhebel / at steering arm (128)
FH 12/420	08.93 -	Lenkstockhebel zum Zwischenhebel 1 / Pitman arm to intermediate arm 1 (101)
FH 12/460	08.98 -	

3 Lenkstange / Centre Rod Assembly

Schubstange / Push Rod
nicht verstellbar / not adjustable
Länge [mm] / Length [mm]:2140
Konusmaß [mm] / Cone Size [mm]:28,6
Rohr-Ø [mm] / Pipe Ø [mm]:52

(4) (122) (177) (106) (96) (117)

25440 01 — 24425660

FH 12/340	08.93 -	RHD
FH 12/380	08.93 -	am Lenkhebel / at steering arm (128)
FH 12/420	08.93 -	Lenkstockhebel zum Zwischenhebel / Pitman Arm to 1st control arm (100)
FH 12/460	08.98 -	erhöhte Bodenfreiheit / increased ground clearance (134)

Pos				Ref.

VOLVO

FH 12 8x2/4 08.93 -

3	**Lenkstange / Centre Rod Assembly** Schubstange / Push Rod nicht verstellbar / not adjustable Länge [mm] / Length [mm]:2140 Konusmaß [mm] / Cone Size [mm]:28,6 Rohr-Ø [mm] / Pipe Ø [mm]:52 mit Zubehör / with accessories	(4) (122) (177) (106) (96) (117) (173)	**25441 01** **24425662**
	FH 12/340 08.93 - FH 12/380 08.93 - FH 12/420 08.93 - FH 12/460 08.98 -		LHD am Lenkhebel / at steering arm (128) Lenkstockhebel zum Zwischenhebel / Pitman Arm to 1st control arm (100) erhöhte Bodenfreiheit / increased ground clearance (134)
3	**Lenkstange / Centre Rod Assembly** Schubstange / Push Rod einseitig verstellbar / Adjustable on one side Länge [mm] / Length [mm]:2139 Konusmaß [mm] / Cone Size [mm]:28,6 Rohr-Ø [mm] / Pipe Ø [mm]:62 mit Zubehör / with accessories	(4) (122) (133) (106) (96) (117) (173)	**31885 01** **20453063** 35854 01
	FH 12/340 08.93 - FH 12/380 08.93 - FH 12/420 08.93 - FH 12/460 08.98 -		LHD am Lenkhebel / at steering arm (128) Lenkstockhebel zum Zwischenhebel / Pitman Arm to 1st control arm (100) Achsabstand [mm] / Centre Distance [mm]:1795 (21) 1.VA / 1st front axle (12) 2.VA / 2nd FA (14)
3	**Lenkstange / Centre Rod Assembly** Schubstange / Push Rod einseitig verstellbar / Adjustable on one side Länge [mm] / Length [mm]:2339 Konusmaß [mm] / Cone Size [mm]:28,6 Rohr-Ø [mm] / Pipe Ø [mm]:62 mit Zubehör / with accessories	(4) (122) (133) (106) (96) (117) (173)	**31886 01** **20581632** 35854 01
	FH 12/340 08.93 - FH 12/380 08.93 - FH 12/420 08.93 - FH 12/460 08.98 -		LHD am Lenkhebel / at steering arm (128) Lenkstockhebel zum Zwischenhebel / Pitman Arm to 1st control arm (100) Achsabstand [mm] / Centre Distance [mm]:1995 (21) 1.VA / 1st front axle (12) 2.VA / 2nd FA (14)
3	**Lenkstange / Centre Rod Assembly** Schubstange / Push Rod einseitig verstellbar / Adjustable on one side Länge [mm] / Length [mm]:2139 Konusmaß [mm] / Cone Size [mm]:28,6 Rohr-Ø [mm] / Pipe Ø [mm]:62 mit Zubehör / with accessories	(4) (122) (133) (106) (96) (117) (173)	**34698 01** **20584291** 35854 01
	FH 12/340 08.93 - FH 12/380 08.93 - FH 12/420 08.93 - FH 12/460 08.98 -		RHD am Lenkhebel / at steering arm (128) Lenkstockhebel zum Zwischenhebel / Pitman Arm to 1st control arm (100) Achsabstand [mm] / Centre Distance [mm]:1795 (21) 1.VA / 1st front axle (12) 2.VA / 2nd FA (14)

VOLVO

FH 12 | 8x2/4 | 08.93 -

3 Lenkstange / Centre Rod Assembly

35948 01 — 20581633

35854 01

Schubstange / Push Rod (4)
einseitig verstellbar / Adjustable on one side (122)
Länge [mm] / Length [mm]:2339 (133)
Konusmaß [mm] / Cone Size [mm]:28,6 (106)
Rohr-Ø [mm] / Pipe Ø [mm]:62 (96)
mit Zubehör / with accessories (117) (173)

FH 12/340	08.93 -	RHD	
FH 12/380	08.93 -	am Lenkhebel / at steering arm	(128)
FH 12/420	08.93 -	Lenkstockhebel zum Zwischenhebel / Pitman Arm to 1st control arm	(100)
		Achsabstand [mm] / Centre Distance [mm]:1995	(21)
		1.VA / 1st front axle	(12)
		2.VA / 2nd FA	(14)
FH 12/460	08.98 -	RHD	
		am Lenkhebel / at steering arm	(128)
		Lenkstockhebel zum Zwischenhebel / Pitman Arm to 1st control arm	(100)
		Achsabstand [mm] / Centre Distance [mm]:1795	(21)
		1.VA / 1st front axle	(12)
		2.VA / 2nd FA	(14)

4 Spurstangenkopf / Tie Rod End

27632 01 — 8151876

am Lenkzylinder / at steering cylinder (9) (129)
Länge [mm] / Length [mm]:100 (106)
mit Innengewinde / with internal thread (167)
mit Rechtsgewinde / with right-hand thread (170)
Gewindemaß / Thread Size:M26x1,5 (86)
Konusmaß [mm] / Cone Size [mm]:38 (96)
mit Zubehör / with accessories (173)

FH 12/340	08.93 -	am Lenkzylinder / at steering cylinder (129)
FH 12/380	08.93 -	
FH 12/420	08.93 -	
FH 12/460	08.98 -	

4 Spurstangenkopf / Tie Rod End

27633 01 — 20374698

am Lenkzylinder / at steering cylinder (9) (129)
Länge [mm] / Length [mm]:88 (106)
Gewindemaß / Thread Size:M26x1,5 (86)
mit Innengewinde / with internal thread (167)
mit Rechtsgewinde / with right-hand thread (170)
Konusmaß [mm] / Cone Size [mm]:28,6 (96)
mit Zubehör / with accessories (173)

FH 12/340	08.93 -	am Lenkzylinder / at steering cylinder (129)
FH 12/380	08.93 -	
FH 12/420	08.93 -	
FH 12/460	08.98 -	

4 Spurstangenkopf / Tie Rod End

30756 01 — 3099128

am Lenkzylinder / at steering cylinder (9) (129)
Länge [mm] / Length [mm]:86 (106)
Konusmaß [mm] / Cone Size [mm]:38 (96)
mit Innengewinde / with internal thread (167)
mit Rechtsgewinde / with right-hand thread (170)
Gewindemaß / Thread Size:M36x1,5 (86)
mit Zubehör / with accessories (173)

FH 12/340	08.93 -	am Lenkzylinder / at steering cylinder (129)
FH 12/380	08.93 -	
FH 12/420	08.93 -	

6 Spurstange / Rod Assembly

26064 01 — 8156123

27623 01

Führungsstange / Guide Rod (8)
Länge [mm] / Length [mm]:1674 (82)
Konusmaß [mm] / Cone Size [mm]:28,6 (106)
Rohr-Ø [mm] / Pipe Ø [mm]:42 (96)
beidseitig verstellbar / Adjustable on both sides (117)
mit Zubehör / with accessories (132) (173)

FH 12/340	08.93 -	LHD	
FH 12/380	08.93 -	für OE-Nummer / for OE number 253 412	(159)
FH 12/420	08.93 -	1.VA / 1st front axle	(12)
FH 12/460	08.98 -	für Fahrzeuge mit kleinem Wendekreis / for vehicles with smallish turn radius	(148)
		Fahrgestellhöhe Hoch 1010 mm / height of chassis high 1010 mm	(54)

FH 12 — 8x2/4 — 08.93 -

6 Spurstange / Rod Assembly

Führungsstange / Guide Rod
beidseitig verstellbar / Adjustable on both sides
Länge [mm] / Length [mm]:1669
Konusmaß [mm] / Cone Size [mm]:32
Rohr-Ø [mm] / Pipe Ø [mm]:42
mit Zubehör / with accessories

(8) (82) (132) (106) (96) (117) (173)

34528 01 **20581086**
31961 01
34527 01

FH 12/340	08.93 -	1.VA / 1st front axle	(12)
FH 12/380	08.93 -	2.VA / 2nd FA	(14)
FH 12/420	08.93 -	Gerade Vorderachse / Straight front axle	(85)
FH 12/460	08.98 -		

6 Spurstange / Rod Assembly

Führungsstange / Guide Rod
einseitig verstellbar / Adjustable on one side
Länge [mm] / Length [mm]:1634
Konusmaß [mm] / Cone Size [mm]:28,6
Rohr-Ø [mm] / Pipe Ø [mm]:50
mit Zubehör / with accessories

(8) (82) (133) (106) (96) (117) (173)

37223 01 **22159759**
37235 01
22647 01

FH 12/340	08.93 -	1.VA / 1st front axle	(12)
		2.VA / 2nd FA	(14)
		für Fahrzeuge mit Blattfederung / for leaf-spring suspension vehicles	(142)
		Fahrgestellhöhe niedrig 850 mm / height of chassis low 850 mm	(58)
FH 12/380	08.93 -	für Fahrzeuge mit Blattfederung / for leaf-spring suspension vehicles	(142)
FH 12/420	08.93 -	Fahrgestellhöhe niedrig 850 mm / height of chassis low 850 mm	(58)
FH 12/460	08.98 -		

14 Stange/Strebe, Stabilisator / Rod/Strut, stabiliser

Koppelstange / Coupling Rod
nicht verstellbar / not adjustable
Länge [mm] / Length [mm]:325
Konusmaß [mm] / Cone Size [mm]:22
Rohr-Ø [mm] / Pipe Ø [mm]:30
mit Zubehör / with accessories

(10) (97) (177) (106) (96) (117) (173)

22315 01 **20477805**

FH 12/340	08.93 -	für Fahrzeuge mit Blattfederung / for leaf-spring suspension vehicles	(142)
FH 12/380	08.93 -	Länderausführung: Brasilien / Country Version: Brazil	(105)
FH 12/420	08.93 -		
FH 12/460	08.98 -		
FH 12/340	08.93 -	für Fahrzeuge mit Blattfederung / for leaf-spring suspension vehicles	(142)
FH 12/380	08.93 -	für Fahrzeuge mit verstärktem Stabilisator / for vehicles with reinforced stabiliser	(152)
FH 12/420	08.93 -		
FH 12/460	08.98 -		
FH 12/340	08.93 -	für Fahrzeuge mit Luftfederung / for pneumatic suspension vehicles	(143)
FH 12/380	08.93 -		
FH 12/420	08.93 -		
FH 12/460	08.98 -		

14 Stange/Strebe, Stabilisator / Rod/Strut, stabiliser

Koppelstange / Coupling Rod
nicht verstellbar / not adjustable
Länge [mm] / Length [mm]:340
Konusmaß [mm] / Cone Size [mm]:22
Rohr-Ø [mm] / Pipe Ø [mm]:30
ohne Zubehör / without accessories

(10) (97) (177) (106) (96) (117) (181)

27717 01 **20477807**

FH 12/340	08.93 -	für Fahrzeuge mit Luftfederung / for pneumatic suspension vehicles	(143)
FH 12/380	08.93 -	Fahrgestellhöhe medium 900 mm / height of chassis medium 900 mm	(57)
FH 12/420	08.93 -	Fahrgestellhöhe Standard 950 mm / height of chassis standard 950mm	(55)
FH 12/460	08.98 -		

14 Stange/Strebe, Stabilisator / Rod/Strut, stabiliser

Koppelstange / Coupling Rod
nicht verstellbar / not adjustable
Länge [mm] / Length [mm]:325
Konusmaß [mm] / Cone Size [mm]:22

(10) (97) (177) (106) (96)

34604 01 **21446333**

FH 12/340	08.93 -	für Fahrzeuge mit Blattfederung / for leaf-spring suspension vehicles	(142)
FH 12/380	08.93 -		
FH 12/420	08.93 -		
FH 12/460	08.98 -		

VOLVO

FH 12 | 8x2/4 | 08.93 -

10 Lenker, Radaufhängung / Track Control Arm

Längslenker / Trailing Arm (107)
Länge [mm] / Length [mm]:625 (106)
Bohrung-Ø 1 [mm] / Bore Ø 1 [mm]:17 (39)
Bohrung-Ø 2 [mm] / Bore Ø 2 [mm]:17 (40)
Lochabstand 1/Lochabstand 2 / Hole Pitch 1/ Hole Pitch 2:115 / 115 (103)
nicht verstellbar / not adjustable (177)
Molekularlager / Molecular Bearing (108)

34680 01 **20517494**

FH 12/340	08.93 -	1.HA / 1st RA (11)
FH 12/380	08.93 -	2.HA / 2nd RA (13)
FH 12/420	08.93 -	für Fahrzeuge mit Luftfederung / for pneumatic suspension vehicles 01.2004-> (143)
FH 12/460	08.98 -	

8 Lenker, Radaufhängung / Track Control Arm

Dreieckslenker (Nfz) / Wishbone (CV) (46)
Länge [mm] / Length [mm]:666,3 (106)
Rohr-Ø [mm] / Pipe Ø [mm]:48 (117)
Bohrung-Ø 1 [mm] / Bore Ø 1 [mm]:15 (39)
Bohrung-Ø 2 [mm] / Bore Ø 2 [mm]:15 (40)
Lochabstand 1/Lochabstand 2 / Hole Pitch 1/ Hole Pitch 2:145 / 30 (103)

27767 01 **20556488**
® 27859 01
® 26028 01

FH 12/340	08.93 -	->01.1996
FH 12/380	08.93 -	Fahrgestellhöhe Standard 950 mm / height of chassis standard 950mm (55)
FH 12/420	08.93 -	
FH 12/460	08.98 -	

Kugelkopf, Schaltgestänge / Ball Head, gearshift linkage

Länge [mm] / Length [mm]:55 (106)
Innengewinde [mm] / Inner thread [mm]:M12x1,75 (92)
mit Linksgewinde / with left-hand thread (168)

19522 01 **1696684**

FH 12/340	08.93 -	am Schaltgestänge / at gearshift linkage (130)
FH 12/380	08.93 -	Getr. / GBox: R1700
FH 12/420	08.93 -	Getr. / GBox: RS1700
FH 12/460	08.98 -	Getr. / GBox: R1900
		Getr. / GBox: RS1900

Kugelkopf, Schaltgestänge / Ball Head, gearshift linkage

am Schaltgestänge / at gearshift linkage (130)
Länge [mm] / Length [mm]:97 (106)
Konusmaß [mm] / Cone Size [mm]:16 (96)
Gewindemaß / Thread Size:M16x1,5 (86)
mit Rechtsgewinde / with right-hand thread (170)

19542 01 **1668179**

FH 12/340	08.93 -	für / for:R/SR-1700/1900 (135)
FH 12/380	08.93 -	
FH 12/420	08.93 -	
FH 12/460	08.98 -	

Kugelkopf, Schaltgestänge / Ball Head, gearshift linkage

Länge [mm] / Length [mm]:55 (106)
Innengewinde [mm] / Inner thread [mm]:M12x1 (92)
mit Rechtsgewinde / with right-hand thread (170)

19673 01 **1696685**

FH 12/340	08.93 -	am Schaltgestänge / at gearshift linkage (130)
FH 12/380	08.93 -	Getr. / GBox: R1700
FH 12/420	08.93 -	Getr. / GBox: RS1700
FH 12/460	08.98 -	Getr. / GBox: R1900
		Getr. / GBox: RS1900

FH 12 8x2/4 08.93 -

Reparatursatz, Lenker / Repair Kit, link

für Längslenker / for drag link (6)
Lochabstand 1/Lochabstand 2 / Hole Pitch 1/ Hole Pitch 2:130 (158)
Bohrung-Ø 1 [mm] / Bore Ø 1 [mm]:21 (103)
Molekularlager / Molecular Bearing (39)
mit Sicherungsring / with lock ring (108)
mit Distanzhülse / with spacer sleeve (172) (165)

34609 01 **20702095**

FH 12/340	08.93 -	Blattfeder / Leaf spring	(38)
FH 12/380	08.93 -	Doppelachsaggregat / Tandem-axle Assembly	(45)
FH 12/420	08.93 -	Achslast [t] / Axle Load [t]:30	(24)
FH 12/460	08.98 -	Achslast [t] / Axle Load [t]:32	(24)
		Fahrhöhe 231 - 250 mm / ride height 231 - 250 mm	(71)
		Fahrhöhe 251 - 270 mm / ride height 251 - 270 mm	(73)
		Hinterachsgehäuse gegossen / rear axle housing cast	(89)

FH 12/340	08.93 -	Blattfeder / Leaf spring	(38)
FH 12/380	08.93 -	Doppelachsaggregat / Tandem-axle Assembly	(45)
FH 12/420	08.93 -	Achslast [t] / Axle Load [t]:32	(24)
FH 12/460	08.98 -	Fahrhöhe 291 - 310 mm / ride height 291 - 310 mm	(74)
		Fahrhöhe 331 - 350 mm / ride height 331 - 350 mm	(75)
		Fahrhöhe 371 - 380 mm / ride height 371 - 380 mm	(76)
		Hinterachsgehäuse gegossen / rear axle housing cast	(89)

Reparatursatz, Lenker / Repair Kit, link

für Längslenker / for drag link (6)
Lochabstand 1/Lochabstand 2 / Hole Pitch 1/ Hole Pitch 2:130 (158)
Bohrung-Ø 1 [mm] / Bore Ø 1 [mm]:21 (103)
Molekularlager / Molecular Bearing (39)
mit Sicherungsring / with lock ring (108)
mit Distanzhülse / with spacer sleeve (172) (165)

34610 01 **20702096**

FH 12/340	08.93 -	Blattfeder / Leaf spring	(38)
FH 12/380	08.93 -	Doppelachsaggregat / Tandem-axle Assembly	(45)
FH 12/420	08.93 -	Achslast [t] / Axle Load [t]:26	(24)
FH 12/460	08.98 -	Fahrhöhe 231 - 250 mm / ride height 231 - 250 mm	(71)
		Fahrhöhe 251 - 270 mm / ride height 251 - 270 mm	(73)
		Fahrhöhe 291 - 310 mm / ride height 291 - 310 mm	(74)
		Fahrhöhe 331 - 350 mm / ride height 331 - 350 mm	(75)
		Hinterachsgehäuse gegossen / rear axle housing cast	(89)

VOLVO

FH 12 | 8x4 | 08.93 -

1	**Lenkstange / Centre Rod Assembly** Schubstange / Push Rod einseitig verstellbar / Adjustable on one side Länge [mm] / Length [mm]:869 Konusmaß [mm] / Cone Size [mm]:28,6 Rohr-Ø [mm] / Pipe Ø [mm]:50 mit Zubehör / with accessories	(4) (122) (133) (106) (96) (117) (173)	**23523 01** **20393079** 11946 02 	
	FH 12		RHD Lenkstockhebel zur 1. VA / Pitman arm to 1st front axle erhöhte Bodenfreiheit / increased ground clearance Für Fahrzeuge mit einfacher Servolenkung / For vehicles with simple power steering	(102) (134) (83)
1	**Lenkstange / Centre Rod Assembly** Schubstange / Push Rod einseitig verstellbar / Adjustable on one side Länge [mm] / Length [mm]:863 Konusmaß [mm] / Cone Size [mm]:28,6 Rohr-Ø [mm] / Pipe Ø [mm]:52 mit Zubehör / with accessories	(4) (122) (133) (106) (96) (117) (173)	**37458 01** **22159733** 27547 02 37235 01 	
	FH 12		LHD Lenkstockhebel zur 1. VA / Pitman arm to 1st front axle	(102)
1	**Lenkstange / Centre Rod Assembly** Schubstange / Push Rod einseitig verstellbar / Adjustable on one side Länge [mm] / Length [mm]:881 Konusmaß [mm] / Cone Size [mm]:28,6 Rohr-Ø [mm] / Pipe Ø [mm]:50 mit Zubehör / with accessories	(4) (122) (133) (106) (96) (117) (173)	**38804 01** **21106968** 27547 02 37235 01 	
	FH 12		RHD Lenkstockhebel zur 1. VA / Pitman arm to 1st front axle für Fahrzeuge mit Luftfederung / for pneumatic suspension vehicles	(102) (143)
6	**Spurstange / Rod Assembly** Führungsstange / Guide Rod beidseitig verstellbar / Adjustable on both sides Länge [mm] / Length [mm]:1645 Konusmaß [mm] / Cone Size [mm]:28,6 Rohr-Ø [mm] / Pipe Ø [mm]:42 mit Zubehör / with accessories	(8) (82) (132) (106) (96) (117) (173)	**22822 01** **3986450** 11946 02 11947 02 	
	FH 12		1.VA / 1st front axle 2.VA / 2nd FA Gerade Vorderachse / Straight front axle erhöhte Bodenfreiheit / increased ground clearance	(12) (14) (85) (134)
6	**Spurstange / Rod Assembly** Führungsstange / Guide Rod beidseitig verstellbar / Adjustable on both sides Länge [mm] / Length [mm]:1669 Konusmaß [mm] / Cone Size [mm]:32 Rohr-Ø [mm] / Pipe Ø [mm]:42 mit Zubehör / with accessories	(8) (82) (132) (106) (96) (117) (173)	**34528 01** **20581086** 31961 01 34527 01 	
	FH 12		1.VA / 1st front axle 2.VA / 2nd FA Gerade Vorderachse / Straight front axle	(12) (14) (85)
10	**Lenker, Radaufhängung / Track Control Arm** Längslenker / Trailing Arm Länge [mm] / Length [mm]:625 Bohrung-Ø 1 [mm] / Bore Ø 1 [mm]:17 Bohrung-Ø 2 [mm] / Bore Ø 2 [mm]:17 Lochabstand 1/Lochabstand 2 / Hole Pitch 1/ Hole Pitch 2:115 / 115 nicht verstellbar / not adjustable Molekularlager / Molecular Bearing	(3) (107) (106) (39) (40) (103) (177) (108)	**34680 01** **20517494** 	
	FH 12		▽ 1.HA / 1st RA 2.HA / 2nd RA für Fahrzeuge mit Luftfederung / for pneumatic suspension vehicles 01.2004->	(11) (13) (143)

FH 12 | 8x4 | 08.93 -

8	**Lenker, Radaufhängung / Track Control Arm** Dreieckslenker (Nfz) / Wishbone (CV) Länge [mm] / Length [mm]:662,4 Rohr-Ø [mm] / Pipe Ø [mm]:48 Bohrung-Ø 1 [mm] / Bore Ø 1 [mm]:19 Bohrung-Ø 2 [mm] / Bore Ø 2 [mm]:19 Lochabstand 1/Lochabstand 2 / Hole Pitch 1/ Hole Pitch 2:115/115	(3) (46) (106) (117) (39) (40) (103)	**26058 01** **7420741703** ® 25208 01 ® 30672 01 	
	FH 12		1.HA / 1st RA 2.HA / 2nd RA Blattfeder / Leaf spring Hinterachsgehäuse gegossen / rear axle housing cast	(11) (13) (38) (89)
8	**Lenker, Radaufhängung / Track Control Arm** Dreieckslenker (Nfz) / Wishbone (CV) Länge [mm] / Length [mm]:671 Rohr-Ø [mm] / Pipe Ø [mm]:58 Bohrung-Ø 1 [mm] / Bore Ø 1 [mm]:23 Bohrung-Ø 2 [mm] / Bore Ø 2 [mm]:23 Lochabstand 1/Lochabstand 2 / Hole Pitch 1/ Hole Pitch 2:130/130	(3) (46) (106) (117) (39) (40) (103)	**35009 01** **22318834** ® 28706 01 	
	FH 12		1.HA / 1st RA 2.HA / 2nd RA Aggregat / Unit Blattfeder / Leaf spring Achslast [t] / Axle Load [t]:26 Achslast [t] / Axle Load [t]:32	(11) (13) (25) (38) (24) (24)

VOLVO

FH 12 | 8x4/4 | 08.93 -

1 Lenkstange / Centre Rod Assembly

Schubstange / Push Rod
einseitig verstellbar / Adjustable on one side
Länge [mm] / Length [mm]:861
Konusmaß [mm] / Cone Size [mm]:28,6
Rohr-Ø [mm] / Pipe Ø [mm]:52
mit Zubehör / with accessories

(4) (122) (133) (106) (96) (117) (173)

19663 01 **20393069**
11946 02

FH 12/460	08.98 -	LHD Lenkstockhebel zur 1. VA / Pitman arm to 1st front axle Blattfeder / Leaf spring Chass. A238754 - Chass. A294451	(102) (38)
FH 12/460	08.98 -	LHD Lenkstockhebel zur 1. VA / Pitman arm to 1st front axle Blattfeder / Leaf spring Chass. B136426 - Chass. B216584	(102) (38)

1 Lenkstange / Centre Rod Assembly

Schubstange / Push Rod
einseitig verstellbar / Adjustable on one side
Länge [mm] / Length [mm]:888
Konusmaß [mm] / Cone Size [mm]:28,6
Rohr-Ø [mm] / Pipe Ø [mm]:52
mit Zubehör / with accessories

(4) (122) (133) (106) (96) (117) (173)

22792 01 **20393071**
11946 02

FH 12/340 FH 12/380 FH 12/420 FH 12/460	08.93 - 08.93 - 08.93 - 08.98 -	LHD Lenkstockhebel zur 1. VA / Pitman arm to 1st front axle für Fahrzeuge mit Luftfederung / for pneumatic suspension vehicles Fahrgestellhöhe niedrig 850 mm / height of chassis low 850 mm oelgefüllte Nabe / the driving collar is filled with oil	(102) (143) (58) (178)

1 Lenkstange / Centre Rod Assembly

Schubstange / Push Rod
einseitig verstellbar / Adjustable on one side
Länge [mm] / Length [mm]:868
Konusmaß [mm] / Cone Size [mm]:28,6
Rohr-Ø [mm] / Pipe Ø [mm]:50
mit Zubehör / with accessories

(4) (122) (133) (106) (96) (117) (173)

25789 01 **20393065**
11946 02

FH 12/340 FH 12/380 FH 12/420 FH 12/460	08.93 - 08.93 - 08.93 - 08.98 -	LHD Lenkstockhebel zur 1. VA / Pitman arm to 1st front axle Gerade Vorderachse / Straight front axle Für Fahrzeuge mit einfacher Servolenkung / For vehicles with simple power steering erhöhte Bodenfreiheit / increased ground clearance	(102) (85) (83) (134)

1 Lenkstange / Centre Rod Assembly

Schubstange / Push Rod
einseitig verstellbar / Adjustable on one side
Länge [mm] / Length [mm]:863
Konusmaß [mm] / Cone Size [mm]:28,6
Rohr-Ø [mm] / Pipe Ø [mm]:52
mit Zubehör / with accessories

(4) (122) (133) (106) (96) (117) (173)

37458 01 **22159733**
27547 02
37235 01

FH 12/340 FH 12/380 FH 12/420 FH 12/460	08.93 - 08.93 - 08.93 - 08.98 -	LHD Lenkstockhebel zur 1. VA / Pitman arm to 1st front axle Blattfeder / Leaf spring	(102) (38)

1 Lenkstange / Centre Rod Assembly

Schubstange / Push Rod
einseitig verstellbar / Adjustable on one side
Länge [mm] / Length [mm]:863
Konusmaß [mm] / Cone Size [mm]:28,6
Rohr-Ø [mm] / Pipe Ø [mm]:52
mit Zubehör / with accessories

(4) (122) (133) (106) (96) (117) (173)

38803 01 **21106952**
27547 02
37235 01

FH 12/340 FH 12/380 FH 12/420	08.93 - 08.93 - 08.93 -	RHD Lenkstockhebel zur 1. VA / Pitman arm to 1st front axle Blattfeder / Leaf spring	(102) (38)

FH 12 | 8x4/4 | 08.93 -

2 Lenkstange / Centre Rod Assembly

Schubstange / Push Rod
einseitig verstellbar / Adjustable on one side
Länge [mm] / Length [mm]:868
Konusmaß [mm] / Cone Size [mm]:28,6
Rohr-Ø [mm] / Pipe Ø [mm]:50
mit Zubehör / with accessories

(4) (122) (133) (106) (96) (117) (173)

25789 01 **20393065**
11946 02

FH 12/340	08.93 -	LHD
FH 12/380	08.93 -	Zwischenhebel zur Vorderachse 2 / Control arm to front axle 2 (126)
FH 12/420	08.93 -	Gerade Vorderachse / Straight front axle (85)
FH 12/460	08.98 -	Für Fahrzeuge mit einfacher Servolenkung / For vehicles with simple power steering (83)
		erhöhte Bodenfreiheit / increased ground clearance (134)

2 Lenkstange / Centre Rod Assembly

Schubstange / Push Rod
einseitig verstellbar / Adjustable on one side
Länge [mm] / Length [mm]:563
Konusmaß [mm] / Cone Size [mm]:28,6
Rohr-Ø [mm] / Pipe Ø [mm]:48
mit Zubehör / with accessories

(4) (122) (133) (106) (96) (117) (173)

37978 01 **22159741**
27547 02
37235 01

FH 12/340	08.93 -	Zwischenhebel zur Vorderachse 2 / Control arm to front axle 2 (126)
FH 12/380	08.93 -	
FH 12/420	08.93 -	
FH 12/460	08.98 -	

3 Lenkstange / Centre Rod Assembly

Schubstange / Push Rod
einseitig verstellbar / Adjustable on one side
Länge [mm] / Length [mm]:2141
Konusmaß [mm] / Cone Size [mm]:28,6
Rohr-Ø [mm] / Pipe Ø [mm]:52
mit Zubehör / with accessories

(4) (122) (133) (106) (96) (117) (173)

19526 01 **1088987**
11946 02

FH 12/340	08.93 -	LHD
FH 12/380	08.93 -	am Lenkhebel / at steering arm (128)
FH 12/420	08.93 -	
FH 12/460	08.98 -	

3 Lenkstange / Centre Rod Assembly

Schubstange / Push Rod
einseitig verstellbar / Adjustable on one side
Länge [mm] / Length [mm]:2141
Konusmaß [mm] / Cone Size [mm]:28,6
Rohr-Ø [mm] / Pipe Ø [mm]:52
mit Zubehör / with accessories

(4) (122) (133) (106) (96) (117) (173)

25253 01 **20428433**
27623 01

FH 12/340	08.93 -	Länderausführung: Australien / Country Version: Australia (104)
FH 12/380	08.93 -	am Lenkhebel / at steering arm (128)
FH 12/420	08.93 -	Lenkstockhebel zum Zwischenhebel 1 / Pitman arm to intermediate arm 1 (101)
FH 12/460	08.98 -	

3 Lenkstange / Centre Rod Assembly

Schubstange / Push Rod
nicht verstellbar / not adjustable
Länge [mm] / Length [mm]:2140
Konusmaß [mm] / Cone Size [mm]:28,6
Rohr-Ø [mm] / Pipe Ø [mm]:52

(4) (122) (177) (106) (96) (117)

25440 01 **24425660**

FH 12/340	08.93 -	RHD
FH 12/380	08.93 -	am Lenkhebel / at steering arm (128)
FH 12/420	08.93 -	Lenkstockhebel zum Zwischenhebel / Pitman Arm to 1st control arm (100)
FH 12/460	08.98 -	erhöhte Bodenfreiheit / increased ground clearance (134)

3 Lenkstange / Centre Rod Assembly

Schubstange / Push Rod
nicht verstellbar / not adjustable
Länge [mm] / Length [mm]:2140
Konusmaß [mm] / Cone Size [mm]:28,6
Rohr-Ø [mm] / Pipe Ø [mm]:52
mit Zubehör / with accessories

(4) (122) (177) (106) (96) (117) (173)

25441 01 **24425662**

FH 12/340	08.93 -	LHD
FH 12/380	08.93 -	am Lenkhebel / at steering arm (128)
FH 12/420	08.93 -	Lenkstockhebel zum Zwischenhebel / Pitman Arm to 1st control arm (100)
FH 12/460	08.98 -	erhöhte Bodenfreiheit / increased ground clearance (134)

VOLVO

FH 12 | 8x4/4 | 08.93 -

3 Lenkstange / Centre Rod Assembly

Schubstange / Push Rod
einseitig verstellbar / Adjustable on one side
Länge [mm] / Length [mm]:2139
Konusmaß [mm] / Cone Size [mm]:28,6
Rohr-Ø [mm] / Pipe Ø [mm]:62
mit Zubehör / with accessories

(4) (122) (133) (106) (96) (117) (173)

31885 01 — 20453063

35854 01

FH 12/340	08.93 -
FH 12/380	08.93 -
FH 12/420	08.93 -
FH 12/460	08.98 -

LHD

am Lenkhebel / at steering arm (128)
Lenkstockhebel zum Zwischenhebel / Pitman Arm to 1st control arm (100)
Achsabstand [mm] / Centre Distance [mm]:1795 (21)
1.VA / 1st front axle (12)
2.VA / 2nd FA (14)

3 Lenkstange / Centre Rod Assembly

Schubstange / Push Rod
einseitig verstellbar / Adjustable on one side
Länge [mm] / Length [mm]:2339
Konusmaß [mm] / Cone Size [mm]:28,6
Rohr-Ø [mm] / Pipe Ø [mm]:62
mit Zubehör / with accessories

(4) (122) (133) (106) (96) (117) (173)

31886 01 — 20581632

35854 01

FH 12/340	08.93 -
FH 12/380	08.93 -
FH 12/420	08.93 -
FH 12/460	08.98 -

LHD

am Lenkhebel / at steering arm (128)
Lenkstockhebel zum Zwischenhebel / Pitman Arm to 1st control arm (100)
Achsabstand [mm] / Centre Distance [mm]:1995 (21)
1.VA / 1st front axle (12)
2.VA / 2nd FA (14)

3 Lenkstange / Centre Rod Assembly

Schubstange / Push Rod
einseitig verstellbar / Adjustable on one side
Länge [mm] / Length [mm]:2139
Konusmaß [mm] / Cone Size [mm]:28,6
Rohr-Ø [mm] / Pipe Ø [mm]:62
mit Zubehör / with accessories

(4) (122) (133) (106) (96) (117) (173)

34698 01 — 20584291

35854 01

FH 12/340	08.93 -
FH 12/380	08.93 -
FH 12/420	08.93 -
FH 12/460	08.98 -

RHD

am Lenkhebel / at steering arm (128)
Lenkstockhebel zum Zwischenhebel / Pitman Arm to 1st control arm (100)
Achsabstand [mm] / Centre Distance [mm]:1795 (21)
1.VA / 1st front axle (12)
2.VA / 2nd FA (14)

3 Lenkstange / Centre Rod Assembly

Schubstange / Push Rod
einseitig verstellbar / Adjustable on one side
Länge [mm] / Length [mm]:2339
Konusmaß [mm] / Cone Size [mm]:28,6
Rohr-Ø [mm] / Pipe Ø [mm]:62
mit Zubehör / with accessories

(4) (122) (133) (106) (96) (117) (173)

35948 01 — 20581633

35854 01

FH 12/340	08.93 -
FH 12/380	08.93 -
FH 12/460	08.98 -

RHD

am Lenkhebel / at steering arm (128)
Lenkstockhebel zum Zwischenhebel / Pitman Arm to 1st control arm (100)
Achsabstand [mm] / Centre Distance [mm]:1995 (21)
1.VA / 1st front axle (12)
2.VA / 2nd FA (14)

4 Spurstangenkopf / Tie Rod End

am Lenkzylinder / at steering cylinder
Länge [mm] / Length [mm]:100
mit Innengewinde / with internal thread
mit Rechtsgewinde / with right-hand thread
Gewindemaß / Thread Size:M26x1,5
Konusmaß [mm] / Cone Size [mm]:38
mit Zubehör / with accessories

(9) (129) (106) (167) (170) (86) (96) (173)

27632 01 — 8151876

FH 12/340	08.93 -
FH 12/380	08.93 -
FH 12/420	08.93 -
FH 12/460	08.98 -

am Lenkzylinder / at steering cylinder (129)

FH 12 8x4/4 08.93 -

4	**Spurstangenkopf / Tie Rod End** am Lenkzylinder / at steering cylinder Länge [mm] / Length [mm]:88 Gewindemaß / Thread Size:M26x1,5 mit Innengewinde / with internal thread mit Rechtsgewinde / with right-hand thread Konusmaß [mm] / Cone Size [mm]:28,6 mit Zubehör / with accessories	(9) (129) (106) (86) (167) (170) (96) (173)	**27633 01** **20374698** 	
	FH 12/340 08.93 - FH 12/380 08.93 - FH 12/420 08.93 - FH 12/460 08.98 -		am Lenkzylinder / at steering cylinder	(129)
4	**Spurstangenkopf / Tie Rod End** am Lenkzylinder / at steering cylinder Länge [mm] / Length [mm]:86 Konusmaß [mm] / Cone Size [mm]:38 mit Innengewinde / with internal thread mit Rechtsgewinde / with right-hand thread Gewindemaß / Thread Size:M36x1,5 mit Zubehör / with accessories	(9) (129) (106) (96) (167) (170) (86) (173)	**30756 01** **3099128** 	
	FH 12/340 08.93 - FH 12/380 08.93 - FH 12/420 08.93 - FH 12/460 08.98 -		am Lenkzylinder / at steering cylinder	(129)
6	**Spurstange / Rod Assembly** Führungsstange / Guide Rod Länge [mm] / Length [mm]:1674 Konusmaß [mm] / Cone Size [mm]:28,6 Rohr-Ø [mm] / Pipe Ø [mm]:42 beidseitig verstellbar / Adjustable on both sides mit Zubehör / with accessories	(8) (82) (106) (96) (117) (132) (173)	**26064 01** **8156123** 27623 01 	
	FH 12/340 08.93 - FH 12/380 08.93 - FH 12/420 08.93 - FH 12/460 08.98 -		LHD für OE-Nummer / for OE number 253 412 1.VA / 1st front axle für Fahrzeuge mit kleinem Wendekreis / for vehicles with smallish turn radius Fahrgestellhöhe Hoch 1010 mm / height of chassis high 1010 mm	 (159) (12) (148) (54)
6	**Spurstange / Rod Assembly** Führungsstange / Guide Rod beidseitig verstellbar / Adjustable on both sides Länge [mm] / Length [mm]:1669 Konusmaß [mm] / Cone Size [mm]:32 Rohr-Ø [mm] / Pipe Ø [mm]:42 mit Zubehör / with accessories	(8) (82) (132) (106) (96) (117) (173)	**34528 01** **20581086** 31961 01 34527 01 	
	FH 12/340 08.93 - FH 12/380 08.93 - FH 12/420 08.93 - FH 12/460 08.98 -		1.VA / 1st front axle 2.VA / 2nd FA Gerade Vorderachse / Straight front axle	(12) (14) (85)
6	**Spurstange / Rod Assembly** Führungsstange / Guide Rod einseitig verstellbar / Adjustable on one side Länge [mm] / Length [mm]:1634 Konusmaß [mm] / Cone Size [mm]:28,6 Rohr-Ø [mm] / Pipe Ø [mm]:50 mit Zubehör / with accessories	(8) (82) (133) (106) (96) (117) (173)	**37223 01** **22159759** 37235 01 22647 01 	
	FH 12/340 08.93 - FH 12/380 08.93 - FH 12/420 08.93 - FH 12/460 08.98 -		für Fahrzeuge mit Blattfederung / for leaf-spring suspension vehicles Fahrgestellhöhe niedrig 850 mm / height of chassis low 850 mm	(142) (58)

VOLVO

FH 12 | 8x4/4 | 08.93 -

14 Stange/Strebe, Stabilisator / Rod/Strut, stabiliser

Koppelstange / Coupling Rod
nicht verstellbar / not adjustable
Länge [mm] / Length [mm]:325
Konusmaß [mm] / Cone Size [mm]:22
Rohr-Ø [mm] / Pipe Ø [mm]:30
mit Zubehör / with accessories

(10) (97) (177) (106) (96) (117) (173)

22315 01 **20477805**

FH 12/340	08.93 -	für Fahrzeuge mit Luftfederung / for pneumatic suspension vehicles	(143)
FH 12/380	08.93 -		
FH 12/420	08.93 -		
FH 12/460	08.98 -		
FH 12/340	08.93 -	für Fahrzeuge mit Blattfederung / for leaf-spring suspension vehicles	(142)
FH 12/380	08.93 -	Länderausführung: Brasilien / Country Version: Brazil	(105)
FH 12/420	08.93 -		
FH 12/460	08.98 -		
FH 12/340	08.93 -	für Fahrzeuge mit Blattfederung / for leaf-spring suspension vehicles	(142)
FH 12/380	08.93 -	für Fahrzeuge mit verstärktem Stabilisator / for vehicles with reinforced stabiliser	(152)
FH 12/420	08.93 -		
FH 12/460	08.98 -		

14 Stange/Strebe, Stabilisator / Rod/Strut, stabiliser

Koppelstange / Coupling Rod
nicht verstellbar / not adjustable
Länge [mm] / Length [mm]:340
Konusmaß [mm] / Cone Size [mm]:22
Rohr-Ø [mm] / Pipe Ø [mm]:30
ohne Zubehör / without accessories

(10) (97) (177) (106) (96) (117) (181)

27717 01 **20477807**

FH 12/340	08.93 -	für Fahrzeuge mit Luftfederung / for pneumatic suspension vehicles	(143)
FH 12/380	08.93 -	Fahrgestellhöhe medium 900 mm / height of chassis medium 900 mm	(57)
FH 12/420	08.93 -	Fahrgestellhöhe Standard 950 mm / height of chassis standard 950mm	(55)
FH 12/460	08.98 -		

14 Stange/Strebe, Stabilisator / Rod/Strut, stabiliser

Koppelstange / Coupling Rod
nicht verstellbar / not adjustable
Länge [mm] / Length [mm]:325
Konusmaß [mm] / Cone Size [mm]:22

(10) (97) (177) (106) (96)

34604 01 **21446333**

FH 12/340	08.93 -	für Fahrzeuge mit Blattfederung / for leaf-spring suspension vehicles	(142)
FH 12/380	08.93 -		
FH 12/420	08.93 -		
FH 12/460	08.98 -		

10 Lenker, Radaufhängung / Track Control Arm

Längslenker / Trailing Arm
beidseitig verstellbar / Adjustable on both sides
Länge [mm] / Length [mm]:621
Lochabstand 1/Lochabstand 2 / Hole Pitch 1/ Hole Pitch 2:100/100
Bohrung-Ø 1 [mm] / Bore Ø 1 [mm]:17
Bohrung-Ø 2 [mm] / Bore Ø 2 [mm]:17
Rohr-Ø [mm] / Pipe Ø [mm]:48

(3) (107) (132) (106) (103) (39) (40) (117)

20198 01 **1621419**
® 19677 01

FH 12/340	08.93 -	▽↰	
FH 12/380	08.93 -	1.HA / 1st RA	(11)
FH 12/420	08.93 -	2.HA / 2nd RA	(13)
FH 12/460	08.98 -	für Fahrzeuge mit Blattfederung / for leaf-spring suspension vehicles	(142)
		Achsausführung / Axle Version:BRASILIEN	(22)

10 Lenker, Radaufhängung / Track Control Arm

Längslenker / Trailing Arm
Länge [mm] / Length [mm]:575
Rohr-Ø [mm] / Pipe Ø [mm]:46
Bohrung-Ø 1 [mm] / Bore Ø 1 [mm]:17
Bohrung-Ø 2 [mm] / Bore Ø 2 [mm]:17
Lochabstand 1/Lochabstand 2 / Hole Pitch 1/ Hole Pitch 2:100/100

(3) (107) (106) (117) (39) (40) (103)

25671 01 **8074268**
® 19677 01

FH 12/340	08.93 -	▽↱	
FH 12/380	08.93 -	1.HA / 1st RA	(11)
FH 12/420	08.93 -	2.HA / 2nd RA	(13)
FH 12/460	08.98 -	für Fahrzeuge mit Blattfederung / for leaf-spring suspension vehicles	(142)
		Achsausführung / Axle Version:BRASILIEN	(22)

FH 12 — 8x4/4 — 08.93 -

10 — Lenker, Radaufhängung / Track Control Arm

Längslenker / Trailing Arm (107)
Länge [mm] / Length [mm]:625 (106)
Bohrung-Ø 1 [mm] / Bore Ø 1 [mm]:17 (39)
Bohrung-Ø 2 [mm] / Bore Ø 2 [mm]:17 (40)
Lochabstand 1/Lochabstand 2 / Hole Pitch 1/ Hole Pitch 2:115 / 115 (103)
nicht verstellbar / not adjustable (177)
Molekularlager / Molecular Bearing (108)

34680 01 — **20517494**

FH 12/340	08.93 -	1.HA / 1st RA (11)
FH 12/380	08.93 -	2.HA / 2nd RA (13)
FH 12/420	08.93 -	für Fahrzeuge mit Luftfederung / for pneumatic suspension vehicles (143)
FH 12/460	08.98 -	01.2004->

10 — Lenker, Radaufhängung / Track Control Arm

Längslenker / Trailing Arm (107)
Länge [mm] / Length [mm]:510 (106)
Bohrung-Ø 1 [mm] / Bore Ø 1 [mm]:17 (39)
Bohrung-Ø 2 [mm] / Bore Ø 2 [mm]:17 (40)
Lochabstand 1/Lochabstand 2 / Hole Pitch 1/ Hole Pitch 2:115 / 115 (103)
Molekularlager / Molecular Bearing (108)

35270 01 — **20443044**
® 25208 01

FH 12/340	08.93 -	1.HA / 1st RA (11)
FH 12/380	08.93 -	2.HA / 2nd RA (13)
FH 12/420	08.93 -	Blattfeder / Leaf spring (38)
FH 12/460	08.98 -	Aggregat / Unit (25)
		Chass. A557645->
		Chass. B330018->
		Hinterachsgehäuse gegossen / rear axle housing cast (89)

10 — Lenker, Radaufhängung / Track Control Arm

Längslenker / Trailing Arm (107)
Länge [mm] / Length [mm]:571 (106)
Rohr-Ø [mm] / Pipe Ø [mm]:48 (117)
Bohrung-Ø 1 [mm] / Bore Ø 1 [mm]:21 (39)
Bohrung-Ø 2 [mm] / Bore Ø 2 [mm]:21 (40)
Lochabstand 1/Lochabstand 2 / Hole Pitch 1/ Hole Pitch 2:130/130 (103)
einseitig verstellbar / Adjustable on one side (133)

38703 01 — **22355428**
® 29464 01

FH 12/340	08.93 -	1.HA / 1st RA (11)
FH 12/380	08.93 -	2.HA / 2nd RA (13)
FH 12/420	08.93 -	für Fahrzeuge mit Blattfederung / for leaf-spring suspension vehicles (142)
FH 12/460	08.98 -	Aggregatlast 26t / aggregate load 26t (28)
		Aggregatlast 32t / aggregate load 32t (30)
		Hinterachsgehäuse Guss / rear axle housing cast (88)

FH 12/340	08.93 -	1.HA / 1st RA (11)
FH 12/380	08.93 -	2.HA / 2nd RA (13)
FH 12/420	08.93 -	für Fahrzeuge mit Blattfederung / for leaf-spring suspension vehicles (142)
FH 12/460	08.98 -	Aggregatlast 26t / aggregate load 26t (28)
		Aggregatlast 23t / aggregate load 23t (27)
		Hinterachsgehäuse Guss / rear axle housing cast (88)

8 — Lenker, Radaufhängung / Track Control Arm

Dreieckslenker (Nfz) / Wishbone (CV) (46)
Länge [mm] / Length [mm]:662,4 (106)
Rohr-Ø [mm] / Pipe Ø [mm]:48 (117)
Bohrung-Ø 1 [mm] / Bore Ø 1 [mm]:19 (39)
Bohrung-Ø 2 [mm] / Bore Ø 2 [mm]:19 (40)
Lochabstand 1/Lochabstand 2 / Hole Pitch 1/ Hole Pitch 2:115/115 (103)

26058 01 — **7420741703**
® 25208 01
® 30672 01

FH 12/340	08.93 -	1.HA / 1st RA (11)
FH 12/380	08.93 -	2.HA / 2nd RA (13)
FH 12/420	08.93 -	Blattfeder / Leaf spring (38)
FH 12/460	08.98 -	Hinterachsgehäuse gegossen / rear axle housing cast (89)

VOLVO

FH 12 — 8x4/4 — 08.93 -

8 Lenker, Radaufhängung / Track Control Arm

Dreieckslenker (Nfz) / Wishbone (CV) (46)
Länge [mm] / Length [mm]:666,3 (106)
Rohr-Ø [mm] / Pipe Ø [mm]:48 (117)
Bohrung-Ø 1 [mm] / Bore Ø 1 [mm]:15 (39)
Bohrung-Ø 2 [mm] / Bore Ø 2 [mm]:15 (40)
Lochabstand 1/Lochabstand 2 / Hole Pitch 1/ Hole Pitch 2:145 / 30 (103)

(3)

27767 01 **20556488**
® 27859 01
® 26028 01

FH 12/340	08.93 -	->01.1996	
FH 12/380	08.93 -	Fahrgestellhöhe Standard 950 mm / height of chassis standard 950mm	(55)
FH 12/420	08.93 -		
FH 12/460	08.98 -		

8 Lenker, Radaufhängung / Track Control Arm

Dreieckslenker (Nfz) / Wishbone (CV) (46)
Länge [mm] / Length [mm]:671 (106)
Rohr-Ø [mm] / Pipe Ø [mm]:58 (117)
Bohrung-Ø 1 [mm] / Bore Ø 1 [mm]:23 (39)
Bohrung-Ø 2 [mm] / Bore Ø 2 [mm]:23 (40)
Lochabstand 1/Lochabstand 2 / Hole Pitch 1/ Hole Pitch 2:130/130 (103)

(3)

35009 01 **22318834**
® 28706 01

FH 12/340	08.93 -	1.HA / 1st RA	(11)
FH 12/380	08.93 -	2.HA / 2nd RA	(13)
FH 12/420	08.93 -	Blattfeder / Leaf spring	(38)
		Aggregat / Unit	(25)
		Achslast [t] / Axle Load [t]:26	(24)
		Achslast [t] / Axle Load [t]:32	(24)

8 Lenker, Radaufhängung / Track Control Arm

Dreieckslenker (Nfz) / Wishbone (CV) (46)
Länge [mm] / Length [mm]:662,2 (106)
Rohr-Ø [mm] / Pipe Ø [mm]:51 (117)
Bohrung-Ø 1 [mm] / Bore Ø 1 [mm]:21 (39)
Bohrung-Ø 2 [mm] / Bore Ø 2 [mm]:17,5 (40)
Lochabstand 1/Lochabstand 2 / Hole Pitch 1/ Hole Pitch 2:115 (103)
Molekularlager / Molecular Bearing (108)

(3)

36148 01 **22238525**

FH 12/340	08.93 -	▲	
FH 12/380	08.93 -	1.HA / 1st RA	(11)
FH 12/420	08.93 -	2.HA / 2nd RA	(13)
		Chass. A557645->	
		Chass. B330018->	
		für Fahrzeuge mit Blattfederung / for leaf-spring suspension vehicles	(142)

FH 12/340	08.93 -	▲	
FH 12/380	08.93 -	1.HA / 1st RA	(11)
FH 12/420	08.93 -	2.HA / 2nd RA	(13)
		für Fahrzeuge mit Luftfederung / for pneumatic suspension vehicles	(143)

Kugelkopf, Schaltgestänge / Ball Head, gearshift linkage

Länge [mm] / Length [mm]:55 (106)
Innengewinde [mm] / Inner thread [mm]:M12x1,75 (92)
mit Linksgewinde / with left-hand thread (168)

(1)

19522 01 **1696684**

FH 12/340	08.93 -	am Schaltgestänge / at gearshift linkage	(130)
FH 12/380	08.93 -	Getr. / GBox: R1700	
FH 12/420	08.93 -	Getr. / GBox: RS1700	
FH 12/460	08.98 -	Getr. / GBox: R1900	
		Getr. / GBox: RS1900	

Kugelkopf, Schaltgestänge / Ball Head, gearshift linkage

am Schaltgestänge / at gearshift linkage (130)
Länge [mm] / Length [mm]:97 (106)
Konusmaß [mm] / Cone Size [mm]:16 (96)
Gewindemaß / Thread Size:M16x1,5 (86)
mit Rechtsgewinde / with right-hand thread (170)

(1)

19542 01 **1668179**

FH 12/340	08.93 -	für / for:R/SR-1700/1900	(135)
FH 12/380	08.93 -		
FH 12/420	08.93 -		
FH 12/460	08.98 -		

FH 12 — 8x4/4 — 08.93 -

Kugelkopf, Schaltgestänge / Ball Head, gearshift linkage

(1)

Länge [mm] / Length [mm]:55 (106)
Innengewinde [mm] / Inner thread [mm]:M12x1 (92)
mit Rechtsgewinde / with right-hand thread (170)

19673 01 — 1696685

FH 12/340	08.93 -	am Schaltgestänge / at gearshift linkage	(130)
FH 12/380	08.93 -	Getr. / GBox: R1700	
FH 12/420	08.93 -	Getr. / GBox: RS1700	
FH 12/460	08.98 -	Getr. / GBox: R1900	
		Getr. / GBox: RS1900	

Reparatursatz, Lenker / Repair Kit, link

(6)

für Längslenker / for drag link (158)
Lochabstand 1/Lochabstand 2 / Hole Pitch 1/ Hole Pitch 2:130 (103)
Bohrung-Ø 1 [mm] / Bore Ø 1 [mm]:21 (39)
Molekularlager / Molecular Bearing (108)
mit Sicherungsring / with lock ring (172)
mit Distanzhülse / with spacer sleeve (165)

34609 01 — 20702095

FH 12/340	08.93 -	▽	
FH 12/380	08.93 -	Blattfeder / Leaf spring	(38)
FH 12/420	08.93 -	Doppelachsaggregat / Tandem-axle Assembly	(45)
FH 12/460	08.98 -	Achslast [t] / Axle Load [t]:32	(24)
		Fahrhöhe 291 - 310 mm / ride height 291 - 310 mm	(74)
		Fahrhöhe 331 - 350 mm / ride height 331 - 350 mm	(75)
		Fahrhöhe 371 - 380 mm / ride height 371 - 380 mm	(76)
		Hinterachsgehäuse gegossen / rear axle housing cast	(89)

FH 12/340	08.93 -	▽	
FH 12/380	08.93 -	Blattfeder / Leaf spring	(38)
FH 12/420	08.93 -	Doppelachsaggregat / Tandem-axle Assembly	(45)
FH 12/460	08.98 -	Achslast [t] / Axle Load [t]:30	(24)
		Achslast [t] / Axle Load [t]:32	(24)
		Fahrhöhe 231 - 250 mm / ride height 231 - 250 mm	(71)
		Fahrhöhe 251 - 270 mm / ride height 251 - 270 mm	(73)
		Hinterachsgehäuse gegossen / rear axle housing cast	(89)

Reparatursatz, Lenker / Repair Kit, link

(6)

für Längslenker / for drag link (158)
Lochabstand 1/Lochabstand 2 / Hole Pitch 1/ Hole Pitch 2:130 (103)
Bohrung-Ø 1 [mm] / Bore Ø 1 [mm]:21 (39)
Molekularlager / Molecular Bearing (108)
mit Sicherungsring / with lock ring (172)
mit Distanzhülse / with spacer sleeve (165)

34610 01 — 20702096

FH 12/340	08.93 -	▽	
FH 12/380	08.93 -	Blattfeder / Leaf spring	(38)
FH 12/420	08.93 -	Doppelachsaggregat / Tandem-axle Assembly	(45)
FH 12/460	08.98 -	Achslast [t] / Axle Load [t]:26	(24)
		Fahrhöhe 231 - 250 mm / ride height 231 - 250 mm	(71)
		Fahrhöhe 251 - 270 mm / ride height 251 - 270 mm	(73)
		Fahrhöhe 291 - 310 mm / ride height 291 - 310 mm	(74)
		Fahrhöhe 331 - 350 mm / ride height 331 - 350 mm	(75)
		Hinterachsgehäuse gegossen / rear axle housing cast	(89)

VOLVO

FH 16 | 4x2 | 08.93 -

1 Lenkstange / Centre Rod Assembly

Schubstange / Push Rod
einseitig verstellbar / Adjustable on one side
Länge [mm] / Length [mm]:863
Konusmaß [mm] / Cone Size [mm]:28,6
Rohr-Ø [mm] / Pipe Ø [mm]:52
mit Zubehör / with accessories

(4) (122) (133) (106) (96) (117) (173)

19521 01 — **1075005**
27623 01

FH 16/470, Pritsche/Fahrgestell / Flatbed/Chassis(109)	08.93 - 12.99	LHD Lenkstockhebel zur 1. VA / Pitman arm to 1st front axle 1.VA / 1st front axle Blattfeder / Leaf spring ->Chass. A238753	(102) (12) (38)
FH 16/470, Sattelzugmaschine / Truck Tractor(118)	08.93 - 12.99		
FH 16/470 4x2, Pritsche/Fahrgestell / Flatbed/Chassis(109)	08.93 -		
FH 16/470 4x2, Sattelzugmaschine / Truck Tractor(118)	08.93 -		
FH 16/520, Pritsche/Fahrgestell / Flatbed/Chassis(109)	08.93 - 12.02		
FH 16/520, Sattelzugmaschine / Truck Tractor(118)	08.93 - 12.02		
FH 16/540, FH 16/550, 21 t	01.03 -		
FH 16/540, FH 16/550, 20,1 t	01.03 -		
FH 16/610, 21 t	01.03 -		
FH 16/610, 18 t	01.03 -		
FH 16/470, Pritsche/Fahrgestell / Flatbed/Chassis(109)	08.93 - 12.99	LHD Lenkstockhebel zur 1. VA / Pitman arm to 1st front axle 1.VA / 1st front axle Blattfeder / Leaf spring Chass. B109715 - Chass. B136425	(102) (12) (38)
FH 16/470, Sattelzugmaschine / Truck Tractor(118)	08.93 - 12.99		
FH 16/470 4x2, Pritsche/Fahrgestell / Flatbed/Chassis(109)	08.93 -		
FH 16/470 4x2, Sattelzugmaschine / Truck Tractor(118)	08.93 -		
FH 16/520, Pritsche/Fahrgestell / Flatbed/Chassis(109)	08.93 - 12.02		
FH 16/520, Sattelzugmaschine / Truck Tractor(118)	08.93 - 12.02		
FH 16/540, FH 16/550, 21 t	01.03 -		
FH 16/540, FH 16/550, 20,1 t	01.03 -		
FH 16/610, 21 t	01.03 -		
FH 16/610, 18 t	01.03 -		

1 Lenkstange / Centre Rod Assembly

Schubstange / Push Rod
einseitig verstellbar / Adjustable on one side
Länge [mm] / Length [mm]:861
Konusmaß [mm] / Cone Size [mm]:28,6
Rohr-Ø [mm] / Pipe Ø [mm]:52
mit Zubehör / with accessories

(4) (122) (133) (106) (96) (117) (173)

19663 01 — **20393069**
11946 02

FH 16/520, Pritsche/Fahrgestell / Flatbed/Chassis(109)	08.93 - 12.02	LHD Lenkstockhebel zur 1. VA / Pitman arm to 1st front axle Blattfeder / Leaf spring Chass. A238754 - Chass. A294451	(102) (38)
FH 16/520, Sattelzugmaschine / Truck Tractor(118)	08.93 - 12.02		
FH 16/520, Pritsche/Fahrgestell / Flatbed/Chassis(109)	08.93 - 12.02	LHD Lenkstockhebel zur 1. VA / Pitman arm to 1st front axle Blattfeder / Leaf spring Chass. B136426 - Chass. B216584	(102) (38)
FH 16/520, Sattelzugmaschine / Truck Tractor(118)	08.93 - 12.02		

1 Lenkstange / Centre Rod Assembly

Schubstange / Push Rod
einseitig verstellbar / Adjustable on one side
Länge [mm] / Length [mm]:888
Konusmaß [mm] / Cone Size [mm]:28,6
Rohr-Ø [mm] / Pipe Ø [mm]:52
mit Zubehör / with accessories

(4) (122) (133) (106) (96) (117) (173)

19689 01 — **20393073**
11946 02

FH 16/470, Pritsche/Fahrgestell / Flatbed/Chassis(109)	08.93 - 12.99	RHD Lenkstockhebel zur 1. VA / Pitman arm to 1st front axle 1.VA / 1st front axle für Fahrzeuge mit Luftfederung / for pneumatic suspension vehicles Fahrgestellhöhe niedrig 850 mm / height of chassis low 850 mm	(102) (12) (143) (58)
FH 16/470, Sattelzugmaschine / Truck Tractor(118)	08.93 - 12.99		
FH 16/470 4x2, Pritsche/Fahrgestell / Flatbed/Chassis(109)	08.93 -		
FH 16/470 4x2, Sattelzugmaschine / Truck Tractor(118)	08.93 -		
FH 16/520, Pritsche/Fahrgestell / Flatbed/Chassis(109)	08.93 - 12.02		
FH 16/520, Sattelzugmaschine / Truck Tractor(118)	08.93 - 12.02		
FH 16/540, FH 16/550, 21 t	01.03 -		
FH 16/540, FH 16/550, 20,1 t	01.03 -		
FH 16/610, 21 t	01.03 -		
FH 16/610, 18 t	01.03 -		

FH 16 | 4x2 | 08.93 -

1 Lenkstange / Centre Rod Assembly

Schubstange / Push Rod (122)
einseitig verstellbar / Adjustable on one side (133)
Länge [mm] / Length [mm]:861 (106)
Konusmaß [mm] / Cone Size [mm]:28,6 (96)
Rohr-Ø [mm] / Pipe Ø [mm]:52 (117)
mit Zubehör / with accessories (173)

(4)

19873 01 — **20393063**
11946 02

FH 16/470, Pritsche/Fahrgestell / Flatbed/Chassis(109)	08.93 - 12.99
FH 16/470, Sattelzugmaschine / Truck Tractor(118)	08.93 - 12.99
FH 16/470 4x2, Pritsche/Fahrgestell / Flatbed/Chassis(109)	08.93 -
FH 16/470 4x2, Sattelzugmaschine / Truck Tractor(118)	08.93 -
FH 16/520, Pritsche/Fahrgestell / Flatbed/Chassis(109)	08.93 - 12.02
FH 16/520, Sattelzugmaschine / Truck Tractor(118)	08.93 - 12.02
FH 16/540, FH 16/550, 21 t	01.03 -
FH 16/540, FH 16/550, 20,1 t	01.03 -
FH 16/610, 21 t	01.03 -
FH 16/610, 18 t	01.03 -

RHD

Lenkstockhebel zur 1. VA / Pitman arm to 1st front axle (102)
1.VA / 1st front axle (12)
Blattfeder / Leaf spring (38)

1 Lenkstange / Centre Rod Assembly

Schubstange / Push Rod (122)
einseitig verstellbar / Adjustable on one side (133)
Länge [mm] / Length [mm]:881 (106)
Konusmaß [mm] / Cone Size [mm]:28,6 (96)
Rohr-Ø [mm] / Pipe Ø [mm]:52 (117)
mit Zubehör / with accessories (173)

(4)

19884 01 — **85114200**
27623 01

FH 16/470, Pritsche/Fahrgestell / Flatbed/Chassis(109)	08.93 - 12.99
FH 16/470, Sattelzugmaschine / Truck Tractor(118)	08.93 - 12.99
FH 16/470 4x2, Pritsche/Fahrgestell / Flatbed/Chassis(109)	08.93 -
FH 16/470 4x2, Sattelzugmaschine / Truck Tractor(118)	08.93 -
FH 16/520, Pritsche/Fahrgestell / Flatbed/Chassis(109)	08.93 - 12.02
FH 16/520, Sattelzugmaschine / Truck Tractor(118)	08.93 - 12.02
FH 16/540, FH 16/550, 21 t	01.03 -
FH 16/540, FH 16/550, 20,1 t	01.03 -
FH 16/610, 21 t	01.03 -
FH 16/610, 18 t	01.03 -

LHD

Lenkstockhebel zur 1. VA / Pitman arm to 1st front axle (102)
1.VA / 1st front axle (12)
für Fahrzeuge mit Luftfederung / for pneumatic suspension vehicles (143)
->Chass. A230971
Chass. B109715 - Chass. B125525
Fahrgestellhöhe medium 900 mm / height of chassis medium 900 mm (57)
Fahrgestellhöhe Standard 950 mm / height of chassis standard 950mm (55)

1 Lenkstange / Centre Rod Assembly

Schubstange / Push Rod (122)
einseitig verstellbar / Adjustable on one side (133)
Länge [mm] / Length [mm]:863 (106)
Konusmaß [mm] / Cone Size [mm]:28,6 (96)
Rohr-Ø [mm] / Pipe Ø [mm]:52 (117)
mit Zubehör / with accessories (173)

(4)

19889 01 — **85114190**
27623 01

FH 16/470, Pritsche/Fahrgestell / Flatbed/Chassis(109)	08.93 - 12.99
FH 16/470, Sattelzugmaschine / Truck Tractor(118)	08.93 - 12.99
FH 16/470 4x2, Pritsche/Fahrgestell / Flatbed/Chassis(109)	08.93 -
FH 16/470 4x2, Sattelzugmaschine / Truck Tractor(118)	08.93 -
FH 16/520, Pritsche/Fahrgestell / Flatbed/Chassis(109)	08.93 - 12.02
FH 16/520, Sattelzugmaschine / Truck Tractor(118)	08.93 - 12.02
FH 16/540, FH 16/550, 21 t	01.03 -
FH 16/540, FH 16/550, 20,1 t	01.03 -
FH 16/610, 21 t	01.03 -
FH 16/610, 18 t	01.03 -

RHD

Lenkstockhebel zur 1. VA / Pitman arm to 1st front axle (102)
1.VA / 1st front axle (12)
Blattfeder / Leaf spring (38)
->Chass. A238753
Chass. B109715 - Chass. B136425
Chass. D110000 - Chass. D110125

1 Lenkstange / Centre Rod Assembly

Schubstange / Push Rod (122)
Länge [mm] / Length [mm]:881 (106)
Konusmaß [mm] / Cone Size [mm]:28,6 (96)
Rohr-Ø [mm] / Pipe Ø [mm]:52 (117)
mit Zubehör / with accessories (173)

(4)

22791 01 — **20393061**
11946 02

FH 16/470, Pritsche/Fahrgestell / Flatbed/Chassis(109)	08.93 - 12.99
FH 16/470, Sattelzugmaschine / Truck Tractor(118)	08.93 - 12.99
FH 16/470 4x2, Pritsche/Fahrgestell / Flatbed/Chassis(109)	08.93 -
FH 16/470 4x2, Sattelzugmaschine / Truck Tractor(118)	08.93 -
FH 16/520, Pritsche/Fahrgestell / Flatbed/Chassis(109)	08.93 - 12.02
FH 16/520, Sattelzugmaschine / Truck Tractor(118)	08.93 - 12.02
FH 16/540, FH 16/550, 21 t	01.03 -
FH 16/540, FH 16/550, 20,1 t	01.03 -
FH 16/610, 21 t	01.03 -
FH 16/610, 18 t	01.03 -

LHD

Lenkstockhebel zur 1. VA / Pitman arm to 1st front axle (102)
für Fahrzeuge mit Luftfederung / for pneumatic suspension vehicles (143)
Chass. A230972->
Chass. B125526->

VOLVO

FH 16 | 4x2 | 08.93 -

1 Lenkstange / Centre Rod Assembly

Schubstange / Push Rod
einseitig verstellbar / Adjustable on one side
Länge [mm] / Length [mm]:888
Konusmaß [mm] / Cone Size [mm]:28,6
Rohr-Ø [mm] / Pipe Ø [mm]:52
mit Zubehör / with accessories

(4) (122) (133) (106) (96) (117) (173)

22792 01 — 20393071
11946 02

FH 16/470, Pritsche/Fahrgestell / Flatbed/Chassis(109)	08.93 - 12.99	LHD
FH 16/470, Sattelzugmaschine / Truck Tractor(118)	08.93 - 12.99	Lenkstockhebel zur 1. VA / Pitman arm to 1st front axle (102)
FH 16/470 4x2, Pritsche/Fahrgestell / Flatbed/Chassis(109)	08.93 -	für Fahrzeuge mit Luftfederung / for pneumatic suspension vehicles (143)
FH 16/470 4x2, Sattelzugmaschine / Truck Tractor(118)	08.93 -	Fahrgestellhöhe niedrig 850 mm / height of chassis low 850 mm (58)
FH 16/520, Pritsche/Fahrgestell / Flatbed/Chassis(109)	08.93 - 12.02	
FH 16/520, Sattelzugmaschine / Truck Tractor(118)	08.93 - 12.02	
FH 16/540, FH 16/550, 21 t	01.03 -	
FH 16/540, FH 16/550, 20,1 t	01.03 -	
FH 16/610, 21 t	01.03 -	
FH 16/610, 18 t	01.03 -	

1 Lenkstange / Centre Rod Assembly

Schubstange / Push Rod
einseitig verstellbar / Adjustable on one side
Länge [mm] / Length [mm]:881
Konusmaß [mm] / Cone Size [mm]:28,6
Rohr-Ø [mm] / Pipe Ø [mm]:52
mit Zubehör / with accessories

(4) (122) (133) (106) (96) (117) (173)

23553 01 — 20393059
11946 02

FH 16/470, Pritsche/Fahrgestell / Flatbed/Chassis(109)	08.93 - 12.99	Lenkstockhebel zur 1. VA / Pitman arm to 1st front axle (102)
FH 16/470, Sattelzugmaschine / Truck Tractor(118)	08.93 - 12.99	RHD
FH 16/470 4x2, Pritsche/Fahrgestell / Flatbed/Chassis(109)	08.93 -	Chass. A230972->
FH 16/470 4x2, Sattelzugmaschine / Truck Tractor(118)	08.93 -	Chass. B125526->
FH 16/520, Pritsche/Fahrgestell / Flatbed/Chassis(109)	08.93 - 12.02	----------
FH 16/520, Sattelzugmaschine / Truck Tractor(118)	08.93 - 12.02	Lenkstockhebel zur 1. VA / Pitman arm to 1st front axle (102)
FH 16/540, FH 16/550, 21 t	01.03 -	RHD
FH 16/540, FH 16/550, 20,1 t	01.03 -	für Fahrzeuge mit Luftfederung / for pneumatic suspension vehicles (143)
FH 16/610, 21 t	01.03 -	oelgefüllte Nabe / the driving collar is filled with oil (178)
FH 16/610, 18 t	01.03 -	

1 Lenkstange / Centre Rod Assembly

Schubstange / Push Rod
einseitig verstellbar / Adjustable on one side
Länge [mm] / Length [mm]:868
Konusmaß [mm] / Cone Size [mm]:28,6
Rohr-Ø [mm] / Pipe Ø [mm]:50
mit Zubehör / with accessories

(4) (122) (133) (106) (96) (117) (173)

25255 01 — 20393067
11946 02

FH 16/470, Pritsche/Fahrgestell / Flatbed/Chassis(109)	08.93 - 12.99	RHD
FH 16/470, Sattelzugmaschine / Truck Tractor(118)	08.93 - 12.99	Lenkstockhebel zur 1. VA / Pitman arm to 1st front axle (102)
FH 16/470 4x2, Pritsche/Fahrgestell / Flatbed/Chassis(109)	08.93 -	Blattfeder / Leaf spring (38)
FH 16/470 4x2, Sattelzugmaschine / Truck Tractor(118)	08.93 -	
FH 16/520, Pritsche/Fahrgestell / Flatbed/Chassis(109)	08.93 - 12.02	
FH 16/520, Sattelzugmaschine / Truck Tractor(118)	08.93 - 12.02	
FH 16/540, FH 16/550, 21 t	01.03 -	
FH 16/540, FH 16/550, 20,1 t	01.03 -	
FH 16/610, 21 t	01.03 -	
FH 16/610, 18 t	01.03 -	

1 Lenkstange / Centre Rod Assembly

Schubstange / Push Rod
einseitig verstellbar / Adjustable on one side
Länge [mm] / Length [mm]:868
Konusmaß [mm] / Cone Size [mm]:28,6
Rohr-Ø [mm] / Pipe Ø [mm]:50
mit Zubehör / with accessories

(4) (122) (133) (106) (96) (117) (173)

25789 01 — 20393065
11946 02

FH 16/470, Pritsche/Fahrgestell / Flatbed/Chassis(109)	08.93 - 12.99	LHD
FH 16/470, Sattelzugmaschine / Truck Tractor(118)	08.93 - 12.99	Lenkstockhebel zur 1. VA / Pitman arm to 1st front axle (102)
FH 16/470 4x2, Pritsche/Fahrgestell / Flatbed/Chassis(109)	08.93 -	Blattfeder / Leaf spring (38)
FH 16/470 4x2, Sattelzugmaschine / Truck Tractor(118)	08.93 -	Gerade Vorderachse / Straight front axle (85)
FH 16/520, Pritsche/Fahrgestell / Flatbed/Chassis(109)	08.93 - 12.02	erhöhte Bodenfreiheit / increased ground clearance (134)
FH 16/520, Sattelzugmaschine / Truck Tractor(118)	08.93 - 12.02	
FH 16/540, FH 16/550, 21 t	01.03 -	
FH 16/540, FH 16/550, 20,1 t	01.03 -	
FH 16/610, 21 t	01.03 -	
FH 16/610, 18 t	01.03 -	

FH 16 4x2 08.93 -

1	**Lenkstange / Centre Rod Assembly** Schubstange / Push Rod einseitig verstellbar / Adjustable on one side Länge [mm] / Length [mm]:863 Konusmaß [mm] / Cone Size [mm]:28,6 Rohr-Ø [mm] / Pipe Ø [mm]:52 mit Zubehör / with accessories	(4) (122) (133) (106) (96) (117) (173)	**37458 01** **22159733** 27547 02 37235 01
	FH 16/470, Pritsche/Fahrgestell / Flatbed/Chassis(109) 08.93 - 12.99 FH 16/470, Sattelzugmaschine / Truck Tractor(118) 08.93 - 12.99 FH 16/470 4x2, Pritsche/Fahrgestell / Flatbed/Chassis(109) 08.93 - FH 16/470 4x2, Sattelzugmaschine / Truck Tractor(118) 08.93 - FH 16/520, Pritsche/Fahrgestell / Flatbed/Chassis(109) 08.93 - 12.02 FH 16/520, Sattelzugmaschine / Truck Tractor(118) 08.93 - 12.02 FH 16/540, FH 16/550, 21 t 01.03 - FH 16/540, FH 16/550, 20,1 t 01.03 - FH 16/610, 21 t 01.03 - FH 16/610, 18 t 01.03 -		LHD Lenkstockhebel zur 1. VA / Pitman arm to 1st front axle (102) Blattfeder / Leaf spring (38)
1	**Lenkstange / Centre Rod Assembly** Schubstange / Push Rod einseitig verstellbar / Adjustable on one side Länge [mm] / Length [mm]:881 Konusmaß [mm] / Cone Size [mm]:28,6 Rohr-Ø [mm] / Pipe Ø [mm]:50 mit Zubehör / with accessories	(4) (122) (133) (106) (96) (117) (173)	**38804 01** **21106968** 27547 02 37235 01
	FH 16/470, Pritsche/Fahrgestell / Flatbed/Chassis(109) 08.93 - 12.99 FH 16/470, Sattelzugmaschine / Truck Tractor(118) 08.93 - 12.99 FH 16/470 4x2, Pritsche/Fahrgestell / Flatbed/Chassis(109) 08.93 - FH 16/470 4x2, Sattelzugmaschine / Truck Tractor(118) 08.93 - FH 16/520, Pritsche/Fahrgestell / Flatbed/Chassis(109) 08.93 - 12.02 FH 16/520, Sattelzugmaschine / Truck Tractor(118) 08.93 - 12.02 FH 16/540, FH 16/550, 21 t 01.03 - FH 16/540, FH 16/550, 20,1 t 01.03 - FH 16/610, 21 t 01.03 - FH 16/610, 18 t 01.03 -		RHD Lenkstockhebel zur 1. VA / Pitman arm to 1st front axle (102) für Fahrzeuge mit Luftfederung / for pneumatic suspension vehicles (143)
6	**Spurstange / Rod Assembly** Führungsstange / Guide Rod beidseitig verstellbar / Adjustable on both sides Länge [mm] / Length [mm]:1645 Konusmaß [mm] / Cone Size [mm]:28,6 Rohr-Ø [mm] / Pipe Ø [mm]:42 mit Zubehör / with accessories	(8) (82) (132) (106) (96) (117) (173)	**22822 01** **3986450** 11946 02 11947 02
	FH 16/470, Pritsche/Fahrgestell / Flatbed/Chassis(109) 08.93 - 12.99 FH 16/470, Sattelzugmaschine / Truck Tractor(118) 08.93 - 12.99 FH 16/470 4x2, Pritsche/Fahrgestell / Flatbed/Chassis(109) 08.93 - FH 16/470 4x2, Sattelzugmaschine / Truck Tractor(118) 08.93 - FH 16/520, Pritsche/Fahrgestell / Flatbed/Chassis(109) 08.93 - 12.02 FH 16/520, Sattelzugmaschine / Truck Tractor(118) 08.93 - 12.02 FH 16/540, FH 16/550, 21 t 01.03 - FH 16/540, FH 16/550, 20,1 t 01.03 - FH 16/610, 21 t 01.03 - FH 16/610, 18 t 01.03 -		Gerade Vorderachse / Straight front axle (85) erhöhte Bodenfreiheit / increased ground clearance (134)

VOLVO

FH 16 | 4x2 | 08.93 -

6	**Spurstange / Rod Assembly** Führungsstange / Guide Rod beidseitig verstellbar / Adjustable on both sides Länge [mm] / Length [mm]:1669 Konusmaß [mm] / Cone Size [mm]:32 Rohr-Ø [mm] / Pipe Ø [mm]:42 mit Zubehör / with accessories		(8) (82) (132) (106) (96) (117) (173)	**34528 01** **20581086** 31961 01 34527 01
	FH 16/470, Pritsche/Fahrgestell / Flatbed/Chassis(109) FH 16/470, Sattelzugmaschine / Truck Tractor(118) FH 16/520, Pritsche/Fahrgestell / Flatbed/Chassis(109) FH 16/520, Sattelzugmaschine / Truck Tractor(118) FH 16/540, FH 16/550, 21 t FH 16/540, FH 16/550, 20,1 t FH 16/580, 21 t FH 16/580, 18 t FH 16/600, 21 t FH 16/600, 18,6 t FH 16/610, 21 t FH 16/610, 18 t FH 16/660, Pritsche/Fahrgestell / Flatbed/Chassis(109) FH 16/660, Sattelzugmaschine / Truck Tractor(118) FH 16/700, 21 t FH 16/700, 20,1 t	08.93 - 12.99 08.93 - 12.99 08.93 - 12.02 08.93 - 12.02 01.03 - 01.03 - 09.06 - 09.06 - 09.06 - 01.09 - 01.03 - 01.03 - 09.06 - 09.06 - 01.09 - 01.09 -	Gerade Vorderachse / Straight front axle	(85)
6	**Spurstange / Rod Assembly** Führungsstange / Guide Rod einseitig verstellbar / Adjustable on one side Länge [mm] / Length [mm]:1640 Konusmaß [mm] / Cone Size [mm]:28,6 Rohr-Ø [mm] / Pipe Ø [mm]:58 mit Zubehör / with accessories		(8) (82) (133) (106) (96) (117) (173)	**37222 01** **22159762** 37235 01 22647 01
	FH 16/470, Pritsche/Fahrgestell / Flatbed/Chassis(109) FH 16/470, Sattelzugmaschine / Truck Tractor(118) FH 16/470 4x2, Pritsche/Fahrgestell / Flatbed/Chassis(109) FH 16/470 4x2, Sattelzugmaschine / Truck Tractor(118) FH 16/520, Pritsche/Fahrgestell / Flatbed/Chassis(109) FH 16/520, Sattelzugmaschine / Truck Tractor(118) FH 16/540, FH 16/550, 21 t FH 16/540, FH 16/550, 20,1 t FH 16/610, 21 t FH 16/610, 18 t	08.93 - 12.99 08.93 - 12.99 08.93 - 08.93 - 08.93 - 12.02 08.93 - 12.02 01.03 - 01.03 - 01.03 - 01.03 -	geringe Bodenfreiheit / low chassis clearance	(163)
6	**Spurstange / Rod Assembly** Führungsstange / Guide Rod einseitig verstellbar / Adjustable on one side Länge [mm] / Length [mm]:1634 Konusmaß [mm] / Cone Size [mm]:28,6 Rohr-Ø [mm] / Pipe Ø [mm]:50 mit Zubehör / with accessories		(8) (82) (133) (106) (96) (117) (173)	**37223 01** **22159759** 37235 01 22647 01
	FH 16/470, Pritsche/Fahrgestell / Flatbed/Chassis(109) FH 16/470, Sattelzugmaschine / Truck Tractor(118) FH 16/470 4x2, Pritsche/Fahrgestell / Flatbed/Chassis(109) FH 16/470 4x2, Sattelzugmaschine / Truck Tractor(118) FH 16/520, Pritsche/Fahrgestell / Flatbed/Chassis(109) FH 16/520, Sattelzugmaschine / Truck Tractor(118) FH 16/540, FH 16/550, 21 t FH 16/540, FH 16/550, 20,1 t FH 16/610, 21 t FH 16/610, 18 t	08.93 - 12.99 08.93 - 12.99 08.93 - 08.93 - 08.93 - 12.02 08.93 - 12.02 01.03 - 01.03 - 01.03 - 01.03 -	für Fahrzeuge mit Blattfederung / for leaf-spring suspension vehicles Fahrgestellhöhe niedrig 850 mm / height of chassis low 850 mm	(142) (58)

FH 16 4x2 08.93 -

6 Spurstange / Rod Assembly

Führungsstange / Guide Rod (82)
einseitig verstellbar / Adjustable on one side (133)
Länge [mm] / Length [mm]:1660 (106)
Rohr-Ø [mm] / Pipe Ø [mm]:60 (117)
Konusmaß [mm] / Cone Size [mm]:28,6 (96)
mit Zubehör / with accessories (173)

(8)

37224 01 **22159760**
37235 01
22647 01

FH 16/470, Pritsche/Fahrgestell / Flatbed/Chassis(109)	08.93 - 12.99	für Fahrzeuge mit Luftfederung / for pneumatic suspension vehicles (143)
FH 16/470, Sattelzugmaschine / Truck Tractor(118)	08.93 - 12.99	Fahrgestellhöhe niedrig 850 mm / height of chassis low 850 mm (58)
FH 16/470 4x2, Pritsche/Fahrgestell / Flatbed/Chassis(109)	08.93 -	
FH 16/470 4x2, Sattelzugmaschine / Truck Tractor(118)	08.93 -	
FH 16/520, Pritsche/Fahrgestell / Flatbed/Chassis(109)	08.93 - 12.02	
FH 16/520, Sattelzugmaschine / Truck Tractor(118)	08.93 - 12.02	
FH 16/540, FH 16/550, 21 t	01.03 -	
FH 16/540, FH 16/550, 20,1 t	01.03 -	
FH 16/610, 21 t	01.03 -	
FH 16/610, 18 t	01.03 -	

6 Spurstange / Rod Assembly

Führungsstange / Guide Rod (82)
einseitig verstellbar / Adjustable on one side (133)
Länge [mm] / Length [mm]:1660 (106)
Konusmaß [mm] / Cone Size [mm]:32 (96)
Rohr-Ø [mm] / Pipe Ø [mm]:60 (117)
mit Zubehör / with accessories (173)

(8)

37227 01 **22159753**
37235 01

FH 16/470, Pritsche/Fahrgestell / Flatbed/Chassis(109)	08.93 - 12.99	für Fahrzeuge mit Luftfederung / for pneumatic suspension vehicles (143)
FH 16/470, Sattelzugmaschine / Truck Tractor(118)	08.93 - 12.99	Achslast [t] / Axle Load [t]:8,2 (24)
FH 16/470 4x2, Pritsche/Fahrgestell / Flatbed/Chassis(109)	08.93 -	für Links-/Rechtslenker / for left-/right-hand traffic (156)
FH 16/470 4x2, Sattelzugmaschine / Truck Tractor(118)	08.93 -	Fahrgestellhöhe niedrig 850 mm / height of chassis low 850 mm (58)
FH 16/520, Pritsche/Fahrgestell / Flatbed/Chassis(109)	08.93 - 12.02	
FH 16/520, Sattelzugmaschine / Truck Tractor(118)	08.93 - 12.02	
FH 16/540, FH 16/550, 21 t	01.03 -	
FH 16/540, FH 16/550, 20,1 t	01.03 -	
FH 16/610, 21 t	01.03 -	
FH 16/610, 18 t	01.03 -	

12 Lenker, Radaufhängung / Track Control Arm

Längslenker / Trailing Arm (107)
Länge [mm] / Length [mm]:799 (106)
Rohr-Ø [mm] / Pipe Ø [mm]:48 (117)
Bohrung-Ø 1 [mm] / Bore Ø 1 [mm]:17 (39)
Bohrung-Ø 2 [mm] / Bore Ø 2 [mm]:17 (40)
Lochabstand 1/Lochabstand 2 / Hole Pitch 1/ Hole Pitch 2:115 / 115 (103)
Molekularlager / Molecular Bearing (108)

(3)

33291 01 **21106157**
® 25208 01

FH 16/470, Pritsche/Fahrgestell / Flatbed/Chassis(109)	08.93 - 12.99	für Fahrzeuge mit Luftfederung / for pneumatic suspension vehicles (143)
FH 16/470, Sattelzugmaschine / Truck Tractor(118)	08.93 - 12.99	Fahrgestellhöhe medium 900 mm / height of chassis medium 900 mm (57)
FH 16/470 4x2, Pritsche/Fahrgestell / Flatbed/Chassis(109)	08.93 -	Fahrgestellhöhe Standard 950 mm / height of chassis standard 950mm (55)
FH 16/470 4x2, Sattelzugmaschine / Truck Tractor(118)	08.93 -	
FH 16/520, Pritsche/Fahrgestell / Flatbed/Chassis(109)	08.93 - 12.02	
FH 16/520, Sattelzugmaschine / Truck Tractor(118)	08.93 - 12.02	
FH 16/540, FH 16/550, 21 t	01.03 -	
FH 16/540, FH 16/550, 20,1 t	01.03 -	
FH 16/610, 21 t	01.03 -	
FH 16/610, 18 t	01.03 -	

VOLVO

FH 16 | 4x2 | 08.93 -

14 Stange/Strebe, Stabilisator / Rod/Strut, stabiliser

Koppelstange / Coupling Rod (10) (97)
nicht verstellbar / not adjustable (177)
Länge [mm] / Length [mm]:325 (106)
Konusmaß [mm] / Cone Size [mm]:22 (96)
Rohr-Ø [mm] / Pipe Ø [mm]:30 (117)
mit Zubehör / with accessories (173)

22315 01 **20477805**

FH 16/470, Pritsche/Fahrgestell / Flatbed/Chassis(109)	08.93 - 12.99	für Fahrzeuge mit Luftfederung / for pneumatic suspension vehicles	(143)
FH 16/470, Sattelzugmaschine / Truck Tractor(118)	08.93 - 12.99		
FH 16/520, Pritsche/Fahrgestell / Flatbed/Chassis(109)	08.93 - 12.02		
FH 16/520, Sattelzugmaschine / Truck Tractor(118)	08.93 - 12.02		
FH 16/540, FH 16/550, 21 t	01.03 -		
FH 16/540, FH 16/550, 20,1 t	01.03 -		
FH 16/580, 21 t	09.06 -		
FH 16/580, 18 t	09.06 -		
FH 16/600, 21 t	09.06 -		
FH 16/600, 18,6 t	01.09 -		
FH 16/610, 21 t	01.03 -		
FH 16/610, 18 t	01.03 -		
FH 16/660, Pritsche/Fahrgestell / Flatbed/Chassis(109)	09.06 -		
FH 16/660, Sattelzugmaschine / Truck Tractor(118)	09.06 -		
FH 16/700, 21 t	01.09 -		
FH 16/470, Pritsche/Fahrgestell / Flatbed/Chassis(109)	08.93 - 12.99	für Fahrzeuge mit Blattfederung / for leaf-spring suspension vehicles	(142)
FH 16/470, Sattelzugmaschine / Truck Tractor(118)	08.93 - 12.99	für Fahrzeuge mit verstärktem Stabilisator / for vehicles with reinforced stabiliser	(152)
FH 16/520, Pritsche/Fahrgestell / Flatbed/Chassis(109)	08.93 - 12.02		
FH 16/520, Sattelzugmaschine / Truck Tractor(118)	08.93 - 12.02		
FH 16/540, FH 16/550, 21 t	01.03 -		
FH 16/540, FH 16/550, 20,1 t	01.03 -		
FH 16/580, 21 t	09.06 -		
FH 16/580, 18 t	09.06 -		
FH 16/600, 21 t	09.06 -		
FH 16/600, 18,6 t	01.09 -		
FH 16/610, 21 t	01.03 -		
FH 16/610, 18 t	01.03 -		
FH 16/660, Pritsche/Fahrgestell / Flatbed/Chassis(109)	09.06 -		
FH 16/660, Sattelzugmaschine / Truck Tractor(118)	09.06 -		
FH 16/700, 21 t	01.09 -		
FH 16/700, 20,1 t	01.09 -	für Fahrzeuge mit Blattfederung / for leaf-spring suspension vehicles für Fahrzeuge mit verstärktem Stabilisator / for vehicles with reinforced stabiliser	(142) (152)

14 Stange/Strebe, Stabilisator / Rod/Strut, stabiliser

Koppelstange / Coupling Rod (10) (97)
nicht verstellbar / not adjustable (177)
Länge [mm] / Length [mm]:340 (106)
Konusmaß [mm] / Cone Size [mm]:22 (96)
Rohr-Ø [mm] / Pipe Ø [mm]:30 (117)
ohne Zubehör / without accessories (181)

27717 01 **20477807**

FH 16/470, Pritsche/Fahrgestell / Flatbed/Chassis(109)	08.93 - 12.99	für Fahrzeuge mit Luftfederung / for pneumatic suspension vehicles	(143)
FH 16/470, Sattelzugmaschine / Truck Tractor(118)	08.93 - 12.99	Fahrgestellhöhe medium 900 mm / height of chassis medium 900 mm	(57)
FH 16/470 4x2, Pritsche/Fahrgestell / Flatbed/Chassis(109)	08.93 -	Fahrgestellhöhe Standard 950 mm / height of chassis standard 950mm	(55)
FH 16/470 4x2, Sattelzugmaschine / Truck Tractor(118)	08.93 -	Fahrgestellhöhe Hoch 1010 mm / height of chassis high 1010 mm	(54)
FH 16/520, Pritsche/Fahrgestell / Flatbed/Chassis(109)	08.93 - 12.02		
FH 16/520, Sattelzugmaschine / Truck Tractor(118)	08.93 - 12.02		
FH 16/540, FH 16/550, 21 t	01.03 -		
FH 16/540, FH 16/550, 20,1 t	01.03 -		
FH 16/610, 21 t	01.03 -		
FH 16/610, 18 t	01.03 -		

FH 16 4x2 08.93 -

14 Stange/Strebe, Stabilisator / Rod/Strut, stabiliser

Koppelstange / Coupling Rod (10) (97)
nicht verstellbar / not adjustable (177)
Länge [mm] / Length [mm]:325 (106)
Konusmaß [mm] / Cone Size [mm]:22 (96)

34604 01 21446333

FH 16/470, Pritsche/Fahrgestell / Flatbed/Chassis(109)	08.93 - 12.99	für Fahrzeuge mit Blattfederung / for leaf-spring suspension vehicles	(142)
FH 16/470, Sattelzugmaschine / Truck Tractor(118)	08.93 - 12.99		
FH 16/520, Pritsche/Fahrgestell / Flatbed/Chassis(109)	08.93 - 12.02		
FH 16/520, Sattelzugmaschine / Truck Tractor(118)	08.93 - 12.02		
FH 16/540, FH 16/550, 21 t	01.03 -		
FH 16/540, FH 16/550, 20,1 t	01.03 -		
FH 16/580, 21 t	09.06 -		
FH 16/580, 18 t	09.06 -		
FH 16/600, 21 t	09.06 -		
FH 16/600, 18,6 t	01.09 -		
FH 16/610, 21 t	01.03 -		
FH 16/610, 18 t	01.03 -		
FH 16/660, Pritsche/Fahrgestell / Flatbed/Chassis(109)	09.06 -		
FH 16/660, Sattelzugmaschine / Truck Tractor(118)	09.06 -		
FH 16/700, 21 t	01.09 -		
FH 16/700, 20,1 t	01.09 -		

14 Stange/Strebe, Stabilisator / Rod/Strut, stabiliser

Koppelstange / Coupling Rod (10) (97)
nicht verstellbar / not adjustable (177)
Länge [mm] / Length [mm]:275 (106)
Konusmaß [mm] / Cone Size [mm]:22 (96)
Rohr-Ø [mm] / Pipe Ø [mm]:30 (117)
mit Zubehör / with accessories (173)

34797 01 20477803

FH 16/470, Pritsche/Fahrgestell / Flatbed/Chassis(109)	08.93 - 12.99	für Fahrzeuge mit Luftfederung / for pneumatic suspension vehicles	(143)
FH 16/470, Sattelzugmaschine / Truck Tractor(118)	08.93 - 12.99	Fahrgestellhöhe 810mm / chassis height 810mm	(51)
FH 16/470 4x2, Pritsche/Fahrgestell / Flatbed/Chassis(109)	08.93 -	Fahrgestellhöhe 850mm / chassis height 850mm	(52)
FH 16/470 4x2, Sattelzugmaschine / Truck Tractor(118)	08.93 -		
FH 16/520, Pritsche/Fahrgestell / Flatbed/Chassis(109)	08.93 - 12.02		
FH 16/520, Sattelzugmaschine / Truck Tractor(118)	08.93 - 12.02		
FH 16/540, FH 16/550, 21 t	01.03 -		
FH 16/540, FH 16/550, 20,1 t	01.03 -		
FH 16/580, 21 t	09.06 -		
FH 16/580, 18 t	09.06 -		
FH 16/600, 21 t	09.06 -		
FH 16/600, 18,6 t	01.09 -		
FH 16/610, 21 t	01.03 -		
FH 16/610, 18 t	01.03 -		
FH 16/660, Pritsche/Fahrgestell / Flatbed/Chassis(109)	09.06 -		
FH 16/660, Sattelzugmaschine / Truck Tractor(118)	09.06 -		
FH 16/700, 21 t	01.09 -		
FH 16/700, 20,1 t	01.09 -		

10 Lenker, Radaufhängung / Track Control Arm

Längslenker / Trailing Arm (3) (107)
Länge [mm] / Length [mm]:625 (106)
Bohrung-Ø 1 [mm] / Bore Ø 1 [mm]:17 (39)
Bohrung-Ø 2 [mm] / Bore Ø 2 [mm]:17 (40)
Lochabstand 1/Lochabstand 2 / Hole Pitch 1/ Hole Pitch 2:115 / 115 (103)
nicht verstellbar / not adjustable (177)
Molekularlager / Molecular Bearing (108)

34680 01 20517494

FH 16/470, Pritsche/Fahrgestell / Flatbed/Chassis(109)	08.93 - 12.99	▽ für Fahrzeuge mit Luftfederung / for pneumatic suspension vehicles 01.2004->	(143)
FH 16/470, Sattelzugmaschine / Truck Tractor(118)	08.93 - 12.99		
FH 16/520, Pritsche/Fahrgestell / Flatbed/Chassis(109)	08.93 - 12.02		
FH 16/520, Sattelzugmaschine / Truck Tractor(118)	08.93 - 12.02		
FH 16/540, FH 16/550, 21 t	01.03 -		
FH 16/540, FH 16/550, 20,1 t	01.03 -		
FH 16/580, 21 t	09.06 -		
FH 16/580, 18 t	09.06 -		
FH 16/600, 21 t	09.06 -		
FH 16/600, 18,6 t	01.09 -		
FH 16/610, 21 t	01.03 -		
FH 16/610, 18 t	01.03 -		
FH 16/660, Pritsche/Fahrgestell / Flatbed/Chassis(109)	09.06 -		
FH 16/660, Sattelzugmaschine / Truck Tractor(118)	09.06 -		
FH 16/700, 21 t	01.09 -		
FH 16/700, 20,1 t	01.09 -		

VOLVO

FH 16 | 4x2 | 08.93 -

8 Lenker, Radaufhängung / Track Control Arm

26058 01 — 7420741703

® 25208 01
® 30672 01

Dreieckslenker (Nfz) / Wishbone (CV)	(3) (46)	
Länge [mm] / Length [mm]:662,4	(106)	
Rohr-Ø [mm] / Pipe Ø [mm]:48	(117)	
Bohrung-Ø 1 [mm] / Bore Ø 1 [mm]:19	(39)	
Bohrung-Ø 2 [mm] / Bore Ø 2 [mm]:19	(40)	
Lochabstand 1/Lochabstand 2 / Hole Pitch 1/ Hole Pitch 2:115/115	(103)	

FH 16/470, Pritsche/Fahrgestell / Flatbed/Chassis(109)	08.93 - 12.99	für Fahrzeuge mit Luftfederung / for pneumatic suspension vehicles	(143)
FH 16/470, Sattelzugmaschine / Truck Tractor(118)	08.93 - 12.99	Fahrgestellhöhe niedrig 850 mm / height of chassis low 850 mm	(58)
FH 16/470 4x2, Pritsche/Fahrgestell / Flatbed/Chassis(109)	08.93 -	Fahrgestellhöhe medium 900 mm / height of chassis medium 900 mm	(57)
FH 16/470 4x2, Sattelzugmaschine / Truck Tractor(118)	08.93 -	Fahrgestellhöhe Standard 950 mm / height of chassis standard 950mm	(55)
FH 16/520, Pritsche/Fahrgestell / Flatbed/Chassis(109)	08.93 - 12.02		
FH 16/520, Sattelzugmaschine / Truck Tractor(118)	08.93 - 12.02		
FH 16/540, FH 16/550, 21 t	01.03 -		
FH 16/540, FH 16/550, 20,1 t	01.03 -		
FH 16/610, 21 t	01.03 -		
FH 16/610, 18 t	01.03 -		

8 Lenker, Radaufhängung / Track Control Arm

27764 01 — 20556491

® 27859 01
® 26028 01

Dreieckslenker (Nfz) / Wishbone (CV)	(3) (46)	
Länge [mm] / Length [mm]:677,3	(106)	
Rohr-Ø [mm] / Pipe Ø [mm]:48	(117)	
Bohrung-Ø [mm] / Bore Ø [mm]:15	(42)	
Lochabstand 1/Lochabstand 2 / Hole Pitch 1/ Hole Pitch 2:145 / 30	(103)	
Lage/Grad / Position / Degree:90°	(98)	

FH 16/470, Pritsche/Fahrgestell / Flatbed/Chassis(109)	08.93 - 12.99	für Fahrzeuge mit Luftfederung / for pneumatic suspension vehicles	(143)
FH 16/470, Sattelzugmaschine / Truck Tractor(118)	08.93 - 12.99	Fahrgestellhöhe niedrig 850 mm / height of chassis low 850 mm	(58)
FH 16/470 4x2, Pritsche/Fahrgestell / Flatbed/Chassis(109)	08.93 -		
FH 16/470 4x2, Sattelzugmaschine / Truck Tractor(118)	08.93 -		
FH 16/520, Pritsche/Fahrgestell / Flatbed/Chassis(109)	08.93 - 12.02		
FH 16/520, Sattelzugmaschine / Truck Tractor(118)	08.93 - 12.02		

8 Lenker, Radaufhängung / Track Control Arm

27765 01 — 20556490

® 27859 01
® 26028 01

Dreieckslenker (Nfz) / Wishbone (CV)	(3) (46)	
Länge [mm] / Length [mm]:677,3	(106)	
Rohr-Ø [mm] / Pipe Ø [mm]:48	(117)	
Bohrung-Ø 1 [mm] / Bore Ø 1 [mm]:15	(39)	
Bohrung-Ø 2 [mm] / Bore Ø 2 [mm]:15	(40)	
Lochabstand 1/Lochabstand 2 / Hole Pitch 1/ Hole Pitch 2:145 / 30	(103)	
Lage/Grad / Position / Degree:83°	(98)	

FH 16/470, Pritsche/Fahrgestell / Flatbed/Chassis(109)	08.93 - 12.99		

13 Stange/Strebe, Stabilisator / Rod/Strut, stabiliser

30595 01 — 20443061

Koppelstange / Coupling Rod	(10) (97)	
Länge [mm] / Length [mm]:435	(106)	
Konusmaß [mm] / Cone Size [mm]:28,6	(96)	
Rohr-Ø [mm] / Pipe Ø [mm]:36	(117)	
mit Zubehör / with accessories	(173)	
für 30 mm Halteplatte / for 30 mm holder plate	(138)	

FH 16/520, Pritsche/Fahrgestell / Flatbed/Chassis(109)	08.93 - 12.02	->09.2009	
FH 16/540, FH 16/550, 21 t	01.03 -		
FH 16/540, FH 16/550, 20,1 t	01.03 -		
FH 16/610, 21 t	01.03 -		
FH 16/610, 18 t	01.03 -		
FH 16/470, Pritsche/Fahrgestell / Flatbed/Chassis(109)	08.93 - 12.99	->09.2009	
FH 16/470, Sattelzugmaschine / Truck Tractor(118)	08.93 - 12.99	Fahrhöhe 231 - 250 mm / ride height 231 - 250 mm	(71)
FH 16/470 4x2, Pritsche/Fahrgestell / Flatbed/Chassis(109)	08.93 -		
FH 16/470 4x2, Sattelzugmaschine / Truck Tractor(118)	08.93 -		
FH 16/520, Sattelzugmaschine / Truck Tractor(118)	08.93 - 12.02		

FH 16 4x2 08.93 -

13 **Stange/Strebe, Stabilisator / Rod/Strut, stabiliser** (10)
Koppelstange / Coupling Rod (97)
Länge [mm] / Length [mm]:380 (106)
Konusmaß [mm] / Cone Size [mm]:28,6 (96)
Rohr-Ø [mm] / Pipe Ø [mm]:36 (117)
mit Zubehör / with accessories (173)
für 30 mm Halteplatte / for 30 mm holder plate (138)

31182 01 **20443062**

FH 16/470, Pritsche/Fahrgestell / Flatbed/Chassis(109)	08.93 - 12.99	->05.2009	
FH 16/470, Sattelzugmaschine / Truck Tractor(118)	08.93 - 12.99	Fahrhöhe 171 - 190 mm / ride height 171 - 190 mm	(67)
FH 16/470 4x2, Pritsche/Fahrgestell / Flatbed/Chassis(109)	08.93 -		
FH 16/470 4x2, Sattelzugmaschine / Truck Tractor(118)	08.93 -		
FH 16/520, Pritsche/Fahrgestell / Flatbed/Chassis(109)	08.93 - 12.02		
FH 16/520, Sattelzugmaschine / Truck Tractor(118)	08.93 - 12.02		
FH 16/540, FH 16/550, 21 t	01.03 -		
FH 16/540, FH 16/550, 20,1 t	01.03 -		
FH 16/610, 21 t	01.03 -		
FH 16/610, 18 t	01.03 -		

13 **Stange/Strebe, Stabilisator / Rod/Strut, stabiliser** (10)
Koppelstange / Coupling Rod (97)
Länge [mm] / Length [mm]:350 (106)
Konusmaß [mm] / Cone Size [mm]:28,6 (96)
Rohr-Ø [mm] / Pipe Ø [mm]:36 (117)
mit Zubehör / with accessories (173)
für 30 mm Halteplatte / for 30 mm holder plate (138)

31183 01 **20443063**

FH 16/470, Pritsche/Fahrgestell / Flatbed/Chassis(109)	08.93 - 12.99	->05.2010	
FH 16/470, Sattelzugmaschine / Truck Tractor(118)	08.93 - 12.99	Fahrhöhe 131 - 170 mm / ride height 131 - 170 mm	(62)
FH 16/470 4x2, Pritsche/Fahrgestell / Flatbed/Chassis(109)	08.93 -		
FH 16/470 4x2, Sattelzugmaschine / Truck Tractor(118)	08.93 -		
FH 16/520, Pritsche/Fahrgestell / Flatbed/Chassis(109)	08.93 - 12.02		
FH 16/520, Sattelzugmaschine / Truck Tractor(118)	08.93 - 12.02		
FH 16/540, FH 16/550, 21 t	01.03 -		
FH 16/540, FH 16/550, 20,1 t	01.03 -		
FH 16/610, 21 t	01.03 -		
FH 16/610, 18 t	01.03 -		

13 **Stange/Strebe, Stabilisator / Rod/Strut, stabiliser** (10)
Koppelstange / Coupling Rod (97)
Länge [mm] / Length [mm]:435 (106)
Konusmaß [mm] / Cone Size [mm]:32 (96)
Rohr-Ø [mm] / Pipe Ø [mm]:36 (117)
mit Zubehör / with accessories (173)
für 27 mm Halteplatte / for 27 mm holdingplate (137)

36692 01 **21119064**

FH 16/520, Pritsche/Fahrgestell / Flatbed/Chassis(109)	08.93 - 12.02	05.2009->	
FH 16/540, FH 16/550, 21 t	01.03 -		
FH 16/540, FH 16/550, 20,1 t	01.03 -		
FH 16/610, 21 t	01.03 -		
FH 16/610, 18 t	01.03 -		
FH 16/470 4x2, Pritsche/Fahrgestell / Flatbed/Chassis(109)	08.93 -	05.2009->	
FH 16/470 4x2, Sattelzugmaschine / Truck Tractor(118)	08.93 -	Fahrhöhe 231 - 250 mm / ride height 231 - 250 mm	(71)
FH 16/520, Sattelzugmaschine / Truck Tractor(118)	08.93 - 12.02		

13 **Stange/Strebe, Stabilisator / Rod/Strut, stabiliser** (10)
Koppelstange / Coupling Rod (97)
Länge [mm] / Length [mm]:380 (106)
Konusmaß [mm] / Cone Size [mm]:32 (96)
Rohr-Ø [mm] / Pipe Ø [mm]:36 (117)
mit Zubehör / with accessories (173)
für 27 mm Halteplatte / for 27 mm holdingplate (137)

36693 01 **21119067**

FH 16/470 4x2, Pritsche/Fahrgestell / Flatbed/Chassis(109)	08.93 -	05.2009->	
FH 16/470 4x2, Sattelzugmaschine / Truck Tractor(118)	08.93 -	Fahrhöhe 171 - 190 mm / ride height 171 - 190 mm	(67)
FH 16/520, Pritsche/Fahrgestell / Flatbed/Chassis(109)	08.93 - 12.02		
FH 16/520, Sattelzugmaschine / Truck Tractor(118)	08.93 - 12.02		
FH 16/540, FH 16/550, 21 t	01.03 -		
FH 16/540, FH 16/550, 20,1 t	01.03 -		
FH 16/610, 21 t	01.03 -		
FH 16/610, 18 t	01.03 -		

VOLVO

FH 16 | 4x2 | 08.93 -

13 Stange/Strebe, Stabilisator / Rod/Strut, stabiliser

36694 01 — 21176251

Koppelstange / Coupling Rod (97)
Länge [mm] / Length [mm]:350 (106)
Konusmaß [mm] / Cone Size [mm]:32 (96)
Rohr-Ø [mm] / Pipe Ø [mm]:36 (117)
mit Zubehör / with accessories (173)
Schrauben-/Mutternausführung: selbstsichernd / Bolt / Nut Version: Self-locking (121)
für 27 mm Halteplatte / for 27 mm holdingplate (137)

FH 16/470, Pritsche/Fahrgestell / Flatbed/Chassis(109)	08.93 - 12.99	Fahrhöhe 131 - 170 mm / ride height 131 - 170 mm	(62)
FH 16/470, Sattelzugmaschine / Truck Tractor(118)	08.93 - 12.99		
FH 16/470 4x2, Pritsche/Fahrgestell / Flatbed/Chassis(109)	08.93 -		
FH 16/470 4x2, Sattelzugmaschine / Truck Tractor(118)	08.93 -		
FH 16/520, Pritsche/Fahrgestell / Flatbed/Chassis(109)	08.93 - 12.02		
FH 16/520, Sattelzugmaschine / Truck Tractor(118)	08.93 - 12.02		
FH 16/540, FH 16/550, 21 t	01.03 -		
FH 16/540, FH 16/550, 20,1 t	01.03 -		
FH 16/610, 21 t	01.03 -		
FH 16/610, 18 t	01.03 -		

13 Stange/Strebe, Stabilisator / Rod/Strut, stabiliser

36695 01 — 20443061

Koppelstange / Coupling Rod (97)
Länge [mm] / Length [mm]:435 (106)
Konusmaß [mm] / Cone Size [mm]:28,6 (96)
Konusmaß [mm] / Cone Size [mm]:32 (96)
Rohr-Ø [mm] / Pipe Ø [mm]:36 (117)
mit Zubehör / with accessories (173)
für 27 mm Halteplatte / for 27 mm holdingplate (137)

FH 16/520, Pritsche/Fahrgestell / Flatbed/Chassis(109)	08.93 - 12.02	->09.2009	
FH 16/540, FH 16/550, 21 t	01.03 -		
FH 16/540, FH 16/550, 20,1 t	01.03 -		
FH 16/610, 21 t	01.03 -		
FH 16/610, 18 t	01.03 -		
FH 16/470, Pritsche/Fahrgestell / Flatbed/Chassis(109)	08.93 - 12.99	->09.2009	
FH 16/470, Sattelzugmaschine / Truck Tractor(118)	08.93 - 12.99	Fahrhöhe 231 - 250 mm / ride height 231 - 250 mm	(71)
FH 16/470 4x2, Pritsche/Fahrgestell / Flatbed/Chassis(109)	08.93 -		
FH 16/470 4x2, Sattelzugmaschine / Truck Tractor(118)	08.93 -		
FH 16/520, Sattelzugmaschine / Truck Tractor(118)	08.93 - 12.02		

13 Stange/Strebe, Stabilisator / Rod/Strut, stabiliser

36696 01 — 20443062

Koppelstange / Coupling Rod (97)
Länge [mm] / Length [mm]:380 (106)
Konusmaß [mm] / Cone Size [mm]:28,6 (96)
Konusmaß [mm] / Cone Size [mm]:32 (96)
Rohr-Ø [mm] / Pipe Ø [mm]:36 (117)
mit Zubehör / with accessories (173)
für 27 mm Halteplatte / for 27 mm holdingplate (137)

FH 16/470, Pritsche/Fahrgestell / Flatbed/Chassis(109)	08.93 - 12.99	->05.2009	
FH 16/470, Sattelzugmaschine / Truck Tractor(118)	08.93 - 12.99	Fahrhöhe 171 - 190 mm / ride height 171 - 190 mm	(67)
FH 16/470 4x2, Pritsche/Fahrgestell / Flatbed/Chassis(109)	08.93 -		
FH 16/470 4x2, Sattelzugmaschine / Truck Tractor(118)	08.93 -		
FH 16/520, Pritsche/Fahrgestell / Flatbed/Chassis(109)	08.93 - 12.02		
FH 16/520, Sattelzugmaschine / Truck Tractor(118)	08.93 - 12.02		
FH 16/540, FH 16/550, 21 t	01.03 -		
FH 16/540, FH 16/550, 20,1 t	01.03 -		
FH 16/610, 21 t	01.03 -		
FH 16/610, 18 t	01.03 -		

13 Stange/Strebe, Stabilisator / Rod/Strut, stabiliser

36697 01 — 20443063

Koppelstange / Coupling Rod (97)
Länge [mm] / Length [mm]:350 (106)
Konusmaß [mm] / Cone Size [mm]:28,6 (96)
Konusmaß [mm] / Cone Size [mm]:32 (96)
Rohr-Ø [mm] / Pipe Ø [mm]:36 (117)
mit Zubehör / with accessories (173)
für 27 mm Halteplatte / for 27 mm holdingplate (137)

FH 16/470, Pritsche/Fahrgestell / Flatbed/Chassis(109)	08.93 - 12.99	->05.2010	
FH 16/470, Sattelzugmaschine / Truck Tractor(118)	08.93 - 12.99	Fahrhöhe 131 - 170 mm / ride height 131 - 170 mm	(62)
FH 16/470 4x2, Pritsche/Fahrgestell / Flatbed/Chassis(109)	08.93 -		
FH 16/470 4x2, Sattelzugmaschine / Truck Tractor(118)	08.93 -		
FH 16/520, Pritsche/Fahrgestell / Flatbed/Chassis(109)	08.93 - 12.02		
FH 16/520, Sattelzugmaschine / Truck Tractor(118)	08.93 - 12.02		
FH 16/540, FH 16/550, 21 t	01.03 -		
FH 16/540, FH 16/550, 20,1 t	01.03 -		
FH 16/610, 21 t	01.03 -		
FH 16/610, 18 t	01.03 -		

ZF Friedrichshafen AG | ZF Services | Obere Weiden 12 | 97424 Schweinfurt | Germany | info.zf-services@zf.com | www.zf.com

FH 16 4x2 08.93 -

Kugelkopf, Schaltgestänge
Ball Head, gearshift linkage
Länge [mm] / Length [mm]:55 (106)
Innengewinde [mm] / Inner thread [mm]:M12x1,75 (92)
mit Linksgewinde / with left-hand thread (168)

(1)

19522 01 — 1696684

FH 16/470, Pritsche/Fahrgestell / Flatbed/Chassis(109)	08.93 - 12.99	am Schaltgestänge / at gearshift linkage	(130)
FH 16/470, Sattelzugmaschine / Truck Tractor(118)	08.93 - 12.99		
FH 16/470 4x2, Pritsche/Fahrgestell / Flatbed/Chassis(109)	08.93 -		
FH 16/470 4x2, Sattelzugmaschine / Truck Tractor(118)	08.93 -		
FH 16/520, Pritsche/Fahrgestell / Flatbed/Chassis(109)	08.93 - 12.02		
FH 16/520, Sattelzugmaschine / Truck Tractor(118)	08.93 - 12.02		
FH 16/540, FH 16/550, 21 t	01.03 -		
FH 16/540, FH 16/550, 20,1 t	01.03 -		
FH 16/610, 21 t	01.03 -		
FH 16/610, 18 t	01.03 -		

Kugelkopf, Schaltgestänge
Ball Head, gearshift linkage
am Schaltgestänge / at gearshift linkage (130)
Länge [mm] / Length [mm]:97 (106)
Konusmaß [mm] / Cone Size [mm]:16 (96)
Gewindemaß / Thread Size:M16x1,5 (86)
mit Rechtsgewinde / with right-hand thread (170)

(1)

19542 01 — 1668179

FH 16/470, Pritsche/Fahrgestell / Flatbed/Chassis(109)	08.93 - 12.99		
FH 16/470, Sattelzugmaschine / Truck Tractor(118)	08.93 - 12.99		
FH 16/470 4x2, Pritsche/Fahrgestell / Flatbed/Chassis(109)	08.93 -		
FH 16/470 4x2, Sattelzugmaschine / Truck Tractor(118)	08.93 -		
FH 16/520, Pritsche/Fahrgestell / Flatbed/Chassis(109)	08.93 - 12.02		
FH 16/520, Sattelzugmaschine / Truck Tractor(118)	08.93 - 12.02		
FH 16/540, FH 16/550, 21 t	01.03 -		
FH 16/540, FH 16/550, 20,1 t	01.03 -		
FH 16/610, 21 t	01.03 -		
FH 16/610, 18 t	01.03 -		

Kugelkopf, Schaltgestänge
Ball Head, gearshift linkage
Länge [mm] / Length [mm]:55 (106)
Innengewinde [mm] / Inner thread [mm]:M12x1 (92)
mit Rechtsgewinde / with right-hand thread (170)

(1)

19673 01 — 1696685

FH 16/470, Pritsche/Fahrgestell / Flatbed/Chassis(109)	08.93 - 12.99	am Schaltgestänge / at gearshift linkage	(130)
FH 16/470, Sattelzugmaschine / Truck Tractor(118)	08.93 - 12.99		
FH 16/470 4x2, Pritsche/Fahrgestell / Flatbed/Chassis(109)	08.93 -		
FH 16/470 4x2, Sattelzugmaschine / Truck Tractor(118)	08.93 -		
FH 16/520, Pritsche/Fahrgestell / Flatbed/Chassis(109)	08.93 - 12.02		
FH 16/520, Sattelzugmaschine / Truck Tractor(118)	08.93 - 12.02		
FH 16/540, FH 16/550, 21 t	01.03 -		
FH 16/540, FH 16/550, 20,1 t	01.03 -		
FH 16/610, 21 t	01.03 -		
FH 16/610, 18 t	01.03 -		

Lagerung, Stabilisatorkoppelstange
Mounting, stabilizer coupling rod
für Koppelstange / for coupling rod (155)
Länge [mm] / Length [mm]:206 (106)
Dicke/Stärke [mm] / Thickness [mm]:27 (44)

(2)

36698 01 — 21286847

FH 16/470, Pritsche/Fahrgestell / Flatbed/Chassis(109)	08.93 - 12.99		
FH 16/470, Sattelzugmaschine / Truck Tractor(118)	08.93 - 12.99		
FH 16/470 4x2, Pritsche/Fahrgestell / Flatbed/Chassis(109)	08.93 -		
FH 16/470 4x2, Sattelzugmaschine / Truck Tractor(118)	08.93 -		
FH 16/520, Pritsche/Fahrgestell / Flatbed/Chassis(109)	08.93 - 12.02		
FH 16/520, Sattelzugmaschine / Truck Tractor(118)	08.93 - 12.02		
FH 16/540, FH 16/550, 21 t	01.03 -		
FH 16/540, FH 16/550, 20,1 t	01.03 -		
FH 16/610, 21 t	01.03 -		
FH 16/610, 18 t	01.03 -		

VOLVO

FH 16 | 4x2 | 08.93 -

	Stange/Strebe, Stabilisator / Rod/Strut, stabiliser für Führungsstange / for guide bar mit Rechtsgewinde / with right-hand thread Länge [mm] / Length [mm]:40 Innengewinde [mm] / Inner thread [mm]:M8x1		(10) (154) (170) (106) (92)	**19337 01**	**948372**
	FH 16/470, Pritsche/Fahrgestell / Flatbed/Chassis(109)	08.93 - 12.99			
	FH 16/470, Sattelzugmaschine / Truck Tractor(118)	08.93 - 12.99			
	FH 16/470 4x2, Pritsche/Fahrgestell / Flatbed/Chassis(109)	08.93 -			
	FH 16/470 4x2, Sattelzugmaschine / Truck Tractor(118)	08.93 -			
	FH 16/520, Pritsche/Fahrgestell / Flatbed/Chassis(109)	08.93 - 12.02			
	FH 16/520, Sattelzugmaschine / Truck Tractor(118)	08.93 - 12.02			
	FH 16/540, FH 16/550, 21 t	01.03 -			
	FH 16/540, FH 16/550, 20,1 t	01.03 -			
	FH 16/610, 21 t	01.03 -			
	FH 16/610, 18 t	01.03 -			

FH 16 4x4 08.93 -

1	**Lenkstange / Centre Rod Assembly** Schubstange / Push Rod einseitig verstellbar / Adjustable on one side Länge [mm] / Length [mm]:824 Konusmaß [mm] / Cone Size [mm]:28,6 Rohr-Ø [mm] / Pipe Ø [mm]:50 mit Zubehör / with accessories	(4) (122) (133) (106) (96) (117) (173)	**26779 01** **21106933** 27547 02
	FH 16		LHD Lenkstockhebel zur 1. VA / Pitman arm to 1st front axle (102)
1	**Lenkstange / Centre Rod Assembly** Schubstange / Push Rod einseitig verstellbar / Adjustable on one side Länge [mm] / Length [mm]:881 Konusmaß [mm] / Cone Size [mm]:28,6 Rohr-Ø [mm] / Pipe Ø [mm]:50 mit Zubehör / with accessories	(4) (122) (133) (106) (96) (117) (173)	**38804 01** **21106968** 27547 02 37235 01
	FH 16		RHD Lenkstockhebel zur 1. VA / Pitman arm to 1st front axle (102) für Fahrzeuge mit Luftfederung / for pneumatic suspension vehicles (143)
3	**Lenkstange / Centre Rod Assembly** Schubstange / Push Rod nicht verstellbar / not adjustable Länge [mm] / Length [mm]:160,0 Konusmaß [mm] / Cone Size [mm]:28,6 Rohr-Ø [mm] / Pipe Ø [mm]:25 mit Zubehör / with accessories	(4) (122) (177) (106) (96) (117) (173)	**26778 01** **20367555** 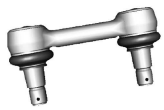
	FH 16		LHD am Lenkhebel / at steering arm (128) Lenkstockhebel zum Zwischenhebel / Pitman Arm to 1st control arm (100)
14	**Stange/Strebe, Stabilisator / Rod/Strut, stabiliser** Koppelstange / Coupling Rod nicht verstellbar / not adjustable Länge [mm] / Length [mm]:325 Konusmaß [mm] / Cone Size [mm]:22 Rohr-Ø [mm] / Pipe Ø [mm]:30 mit Zubehör / with accessories	(10) (97) (177) (106) (96) (117) (173)	**22315 01** **20477805**
	FH 16		für Fahrzeuge mit Luftfederung / for pneumatic suspension vehicles (143)
	FH 16		für Fahrzeuge mit Blattfederung / for leaf-spring suspension vehicles (142) für Fahrzeuge mit verstärktem Stabilisator / for vehicles with reinforced stabiliser (152)
14	**Stange/Strebe, Stabilisator / Rod/Strut, stabiliser** Koppelstange / Coupling Rod nicht verstellbar / not adjustable Länge [mm] / Length [mm]:325 Konusmaß [mm] / Cone Size [mm]:22	(10) (97) (177) (106) (96)	**34604 01** **21446333**
	FH 16		für Fahrzeuge mit Blattfederung / for leaf-spring suspension vehicles (142)

VOLVO

FH 16 | 6x2 | 08.93 -

1 Lenkstange / Centre Rod Assembly

Schubstange / Push Rod
einseitig verstellbar / Adjustable on one side
Länge [mm] / Length [mm]:863
Konusmaß [mm] / Cone Size [mm]:28,6
Rohr-Ø [mm] / Pipe Ø [mm]:52
mit Zubehör / with accessories

(4) (122) (133) (106) (96) (117) (173)

19521 01 — **1075005**
27623 01

FH 16/470 FH 16/470 6x2, 26 t FH 16/470 6x2, 25 t FH 16/520, 26 t FH 16/540, FH 16/550 FH 16/550, Pritsche/Fahrgestell / Flatbed/Chassis(109) FH 16/610	08.93 - 12.99 08.93 - 01.95 - 08.93 - 12.02 01.03 - 05.05 - 01.03 -	LHD Lenkstockhebel zur 1. VA / Pitman arm to 1st front axle 1.VA / 1st front axle Blattfeder / Leaf spring ->Chass. A238753	(102) (12) (38)
FH 16/470 FH 16/470 6x2, 26 t FH 16/470 6x2, 25 t FH 16/520, 26 t FH 16/540, FH 16/550 FH 16/550, Pritsche/Fahrgestell / Flatbed/Chassis(109) FH 16/610	08.93 - 12.99 08.93 - 01.95 - 08.93 - 12.02 01.03 - 05.05 - 01.03 -	LHD Lenkstockhebel zur 1. VA / Pitman arm to 1st front axle 1.VA / 1st front axle Blattfeder / Leaf spring Chass. B109715 - Chass. B136425	(102) (12) (38)
FH 16/520, 25 t	01.95 -	LHD Lenkstockhebel zur 1. VA / Pitman arm to 1st front axle 1.VA / 1st front axle Blattfeder / Leaf spring ->Chass. A238753	(102) (12) (38)
FH 16/520, 25 t	01.95 -	LHD Lenkstockhebel zur 1. VA / Pitman arm to 1st front axle 1.VA / 1st front axle Blattfeder / Leaf spring Chass. B109622 - Chass. B136425	(102) (12) (38)

1 Lenkstange / Centre Rod Assembly

Schubstange / Push Rod
einseitig verstellbar / Adjustable on one side
Länge [mm] / Length [mm]:861
Konusmaß [mm] / Cone Size [mm]:28,6
Rohr-Ø [mm] / Pipe Ø [mm]:52
mit Zubehör / with accessories

(4) (122) (133) (106) (96) (117) (173)

19663 01 — **20393069**
11946 02

FH 16/520, 26 t FH 16/520, 25 t	08.93 - 12.02 01.95 -	LHD Lenkstockhebel zur 1. VA / Pitman arm to 1st front axle Blattfeder / Leaf spring Chass. A238754 - Chass. A294451	(102) (38)
FH 16/520, 26 t FH 16/520, 25 t	08.93 - 12.02 01.95 -	LHD Lenkstockhebel zur 1. VA / Pitman arm to 1st front axle Blattfeder / Leaf spring Chass. B136426 - Chass. B216584	(102) (38)

1 Lenkstange / Centre Rod Assembly

Schubstange / Push Rod
einseitig verstellbar / Adjustable on one side
Länge [mm] / Length [mm]:888
Konusmaß [mm] / Cone Size [mm]:28,6
Rohr-Ø [mm] / Pipe Ø [mm]:52
mit Zubehör / with accessories

(4) (122) (133) (106) (96) (117) (173)

19689 01 — **20393073**
11946 02

FH 16/470 FH 16/470 6x2, 26 t FH 16/470 6x2, 25 t FH 16/520, 26 t FH 16/520, 25 t FH 16/540, FH 16/550 FH 16/550, Pritsche/Fahrgestell / Flatbed/Chassis(109) FH 16/610	08.93 - 12.99 08.93 - 01.95 - 08.93 - 12.02 01.95 - 01.03 - 05.05 - 01.03 -	RHD Lenkstockhebel zur 1. VA / Pitman arm to 1st front axle 1.VA / 1st front axle für Fahrzeuge mit Luftfederung / for pneumatic suspension vehicles Fahrgestellhöhe niedrig 850 mm / height of chassis low 850 mm	(102) (12) (143) (58)

1 Lenkstange / Centre Rod Assembly

Schubstange / Push Rod (4)
einseitig verstellbar / Adjustable on one side (122)
Länge [mm] / Length [mm]:861 (133)
Konusmaß [mm] / Cone Size [mm]:28,6 (106)
Rohr-Ø [mm] / Pipe Ø [mm]:52 (96)
mit Zubehör / with accessories (117) (173)

19873 01 — 20393063
11946 02

FH 16/470	08.93 - 12.99	
FH 16/470 6x2, 26 t	08.93 -	
FH 16/470 6x2, 25 t	01.95 -	
FH 16/520, 26 t	08.93 - 12.02	
FH 16/520, 25 t	01.95 -	
FH 16/540, FH 16/550	01.03 -	
FH 16/550, Pritsche/Fahrgestell / Flatbed/Chassis(109)	05.05 -	
FH 16/610	01.03 -	

RHD
Lenkstockhebel zur 1. VA / Pitman arm to 1st front axle (102)
1.VA / 1st front axle (12)
Blattfeder / Leaf spring (38)

1 Lenkstange / Centre Rod Assembly

Schubstange / Push Rod (4)
einseitig verstellbar / Adjustable on one side (122)
Länge [mm] / Length [mm]:881 (133)
Konusmaß [mm] / Cone Size [mm]:28,6 (106)
Rohr-Ø [mm] / Pipe Ø [mm]:52 (96)
mit Zubehör / with accessories (117) (173)

19884 01 — 85114200
27623 01

FH 16/470	08.93 - 12.99	
FH 16/470 6x2, 26 t	08.93 -	
FH 16/470 6x2, 25 t	01.95 -	
FH 16/520, 26 t	08.93 - 12.02	
FH 16/520, 25 t	01.95 -	
FH 16/540, FH 16/550	01.03 -	
FH 16/550, Pritsche/Fahrgestell / Flatbed/Chassis(109)	05.05 -	
FH 16/610	01.03 -	

LHD
Lenkstockhebel zur 1. VA / Pitman arm to 1st front axle (102)
1.VA / 1st front axle (12)
für Fahrzeuge mit Luftfederung / for pneumatic suspension vehicles (143)
->Chass. A230971
Chass. B109715 - Chass. B125525
Fahrgestellhöhe medium 900 mm / height of chassis medium 900 mm (57)
Fahrgestellhöhe Standard 950 mm / height of chassis standard 950mm (55)

1 Lenkstange / Centre Rod Assembly

Schubstange / Push Rod (4)
einseitig verstellbar / Adjustable on one side (122)
Länge [mm] / Length [mm]:863 (133)
Konusmaß [mm] / Cone Size [mm]:28,6 (106)
Rohr-Ø [mm] / Pipe Ø [mm]:52 (96)
mit Zubehör / with accessories (117) (173)

19889 01 — 85114190
27623 01

FH 16/470	08.93 - 12.99	
FH 16/470 6x2, 26 t	08.93 -	
FH 16/470 6x2, 25 t	01.95 -	
FH 16/520, 26 t	08.93 - 12.02	
FH 16/520, 25 t	01.95 -	
FH 16/540, FH 16/550	01.03 -	
FH 16/550, Pritsche/Fahrgestell / Flatbed/Chassis(109)	05.05 -	
FH 16/610	01.03 -	

RHD
Lenkstockhebel zur 1. VA / Pitman arm to 1st front axle (102)
1.VA / 1st front axle (12)
Blattfeder / Leaf spring (38)
->Chass. A238753
Chass. B109715 - Chass. B136425
Chass. D110000 - Chass. D110125

1 Lenkstange / Centre Rod Assembly

Schubstange / Push Rod (4)
Länge [mm] / Length [mm]:881 (122)
Konusmaß [mm] / Cone Size [mm]:28,6 (106)
Rohr-Ø [mm] / Pipe Ø [mm]:52 (96)
mit Zubehör / with accessories (117) (173)

22791 01 — 20393061
11946 02

FH 16/470	08.93 - 12.99	
FH 16/470 6x2, 26 t	08.93 -	
FH 16/470 6x2, 25 t	01.95 -	
FH 16/520, 26 t	08.93 - 12.02	
FH 16/520, 25 t	01.95 -	
FH 16/540, FH 16/550	01.03 -	
FH 16/550, Pritsche/Fahrgestell / Flatbed/Chassis(109)	05.05 -	
FH 16/610	01.03 -	

LHD
Lenkstockhebel zur 1. VA / Pitman arm to 1st front axle (102)
für Fahrzeuge mit Luftfederung / for pneumatic suspension vehicles (143)
Chass. A230972->
Chass. B125526->

VOLVO

FH 16 | 6x2 | 08.93 -

1 Lenkstange / Centre Rod Assembly

Schubstange / Push Rod (122)
einseitig verstellbar / Adjustable on one side (133)
Länge [mm] / Length [mm]:888 (106)
Konusmaß [mm] / Cone Size [mm]:28,6 (96)
Rohr-Ø [mm] / Pipe Ø [mm]:52 (117)
mit Zubehör / with accessories (173)

(4)

22792 01 **20393071**
11946 02

FH 16/470	08.93 - 12.99	LHD
FH 16/470 6x2, 26 t	08.93 -	Lenkstockhebel zur 1. VA / Pitman arm to 1st front axle (102)
FH 16/470 6x2, 25 t	01.95 -	für Fahrzeuge mit Luftfederung / for pneumatic suspension vehicles (143)
FH 16/520, 26 t	08.93 - 12.02	Fahrgestellhöhe niedrig 850 mm / height of chassis low 850 mm (58)
FH 16/520, 25 t	01.95 -	
FH 16/540, FH 16/550	01.03 -	
FH 16/550, Pritsche/Fahrgestell / Flatbed/Chassis(109)	05.05 -	
FH 16/610	01.03 -	

1 Lenkstange / Centre Rod Assembly

Schubstange / Push Rod (122)
einseitig verstellbar / Adjustable on one side (133)
Länge [mm] / Length [mm]:881 (106)
Konusmaß [mm] / Cone Size [mm]:28,6 (96)
Rohr-Ø [mm] / Pipe Ø [mm]:52 (117)
mit Zubehör / with accessories (173)

(4)

23553 01 **20393059**
11946 02

FH 16/470	08.93 - 12.99	Lenkstockhebel zur 1. VA / Pitman arm to 1st front axle (102)
FH 16/470 6x2, 26 t	08.93 -	RHD
FH 16/470 6x2, 25 t	01.95 -	Chass. A230972->
FH 16/520, 26 t	08.93 - 12.02	Chass. B125526->
FH 16/520, 25 t	01.95 -	----------
FH 16/540, FH 16/550	01.03 -	Lenkstockhebel zur 1. VA / Pitman arm to 1st front axle (102)
FH 16/550, Pritsche/Fahrgestell / Flatbed/Chassis(109)	05.05 -	RHD
FH 16/610	01.03 -	für Fahrzeuge mit Luftfederung / for pneumatic suspension vehicles (143)
		oelgefüllte Nabe / the driving collar is filled with oil (178)

1 Lenkstange / Centre Rod Assembly

Schubstange / Push Rod (122)
einseitig verstellbar / Adjustable on one side (133)
Länge [mm] / Length [mm]:868 (106)
Konusmaß [mm] / Cone Size [mm]:28,6 (96)
Rohr-Ø [mm] / Pipe Ø [mm]:50 (117)
mit Zubehör / with accessories (173)

(4)

25255 01 **20393067**
11946 02

FH 16/470	08.93 - 12.99	RHD
FH 16/470 6x2, 26 t	08.93 -	Lenkstockhebel zur 1. VA / Pitman arm to 1st front axle (102)
FH 16/470 6x2, 25 t	01.95 -	Blattfeder / Leaf spring (38)
FH 16/520, 26 t	08.93 - 12.02	
FH 16/520, 25 t	01.95 -	
FH 16/610	01.03 -	

1 Lenkstange / Centre Rod Assembly

Schubstange / Push Rod (122)
einseitig verstellbar / Adjustable on one side (133)
Länge [mm] / Length [mm]:868 (106)
Konusmaß [mm] / Cone Size [mm]:28,6 (96)
Rohr-Ø [mm] / Pipe Ø [mm]:50 (117)
mit Zubehör / with accessories (173)

(4)

25789 01 **20393065**
11946 02

FH 16/470	08.93 - 12.99	LHD
FH 16/470 6x2, 26 t	08.93 -	Lenkstockhebel zur 1. VA / Pitman arm to 1st front axle (102)
FH 16/470 6x2, 25 t	01.95 -	Blattfeder / Leaf spring (38)
FH 16/520, 26 t	08.93 - 12.02	Gerade Vorderachse / Straight front axle (85)
FH 16/520, 25 t	01.95 -	erhöhte Bodenfreiheit / increased ground clearance (134)
FH 16/540, FH 16/550	01.03 -	
FH 16/550, Pritsche/Fahrgestell / Flatbed/Chassis(109)	05.05 -	
FH 16/610	01.03 -	

FH 16 | 6x2 | 08.93 -

1 Lenkstange / Centre Rod Assembly

Schubstange / Push Rod
einseitig verstellbar / Adjustable on one side
Länge [mm] / Length [mm]:863
Konusmaß [mm] / Cone Size [mm]:28,6
Rohr-Ø [mm] / Pipe Ø [mm]:52
mit Zubehör / with accessories

(4) (122) (133) (106) (96) (117) (173)

37458 01 — **22159733**
27547 02
37235 01

FH 16/470	08.93 - 12.99
FH 16/470 6x2, 26 t	08.93 -
FH 16/470 6x2, 25 t	01.95 -
FH 16/520, 26 t	08.93 - 12.02
FH 16/520, 25 t	01.95 -
FH 16/540, FH 16/550	01.03 -
FH 16/550, Pritsche/Fahrgestell / Flatbed/Chassis(109)	05.05 -
FH 16/610	01.03 -

LHD
Lenkstockhebel zur 1. VA / Pitman arm to 1st front axle (102)
Blattfeder / Leaf spring (38)

1 Lenkstange / Centre Rod Assembly

Schubstange / Push Rod
einseitig verstellbar / Adjustable on one side
Länge [mm] / Length [mm]:881
Konusmaß [mm] / Cone Size [mm]:28,6
Rohr-Ø [mm] / Pipe Ø [mm]:50
mit Zubehör / with accessories

(4) (122) (133) (106) (96) (117) (173)

38804 01 — **21106968**
27547 02
37235 01

FH 16/470	08.93 - 12.99
FH 16/470 6x2, 26 t	08.93 -
FH 16/470 6x2, 25 t	01.95 -
FH 16/520, 26 t	08.93 - 12.02
FH 16/520, 25 t	01.95 -
FH 16/540, FH 16/550	01.03 -
FH 16/550, Pritsche/Fahrgestell / Flatbed/Chassis(109)	05.05 -
FH 16/610	01.03 -

RHD
Lenkstockhebel zur 1. VA / Pitman arm to 1st front axle (102)
für Fahrzeuge mit Luftfederung / for pneumatic suspension vehicles (143)

6 Spurstange / Rod Assembly

Führungsstange / Guide Rod
beidseitig verstellbar / Adjustable on both sides
Länge [mm] / Length [mm]:1645
Konusmaß [mm] / Cone Size [mm]:28,6
Rohr-Ø [mm] / Pipe Ø [mm]:42
mit Zubehör / with accessories

(8) (82) (132) (106) (96) (117) (173)

22822 01 — **3986450**
11946 02
11947 02

FH 16/470	08.93 - 12.99
FH 16/470 6x2, 26 t	08.93 -
FH 16/470 6x2, 25 t	01.95 -
FH 16/520, 26 t	08.93 - 12.02
FH 16/520, 25 t	01.95 -
FH 16/540, FH 16/550	01.03 -
FH 16/550, Pritsche/Fahrgestell / Flatbed/Chassis(109)	05.05 -
FH 16/610	01.03 -

Gerade Vorderachse / Straight front axle (85)
erhöhte Bodenfreiheit / increased ground clearance (134)

6 Spurstange / Rod Assembly

Führungsstange / Guide Rod
beidseitig verstellbar / Adjustable on both sides
Länge [mm] / Length [mm]:1669
Konusmaß [mm] / Cone Size [mm]:32
Rohr-Ø [mm] / Pipe Ø [mm]:42
mit Zubehör / with accessories

(8) (82) (132) (106) (96) (117) (173)

34528 01 — **20581086**
31961 01
34527 01

FH 16/470	08.93 - 12.99
FH 16/520, 26 t	08.93 - 12.02
FH 16/520, 25 t	01.95 -
FH 16/540	01.09 -
FH 16/540, FH 16/550	01.03 -
FH 16/550, Pritsche/Fahrgestell / Flatbed/Chassis(109)	05.05 -
FH 16/550, Sattelzugmaschine / Truck Tractor(118)	05.05 -
FH 16/580, Pritsche/Fahrgestell / Flatbed/Chassis(109)	09.06 -
FH 16/580, Sattelzugmaschine / Truck Tractor(118)	09.06 -
FH 16/600	01.09 -
FH 16/610	01.03 -
FH 16/660, 26 t	09.06 -
FH 16/660, 25,4 t	01.07 -
FH 16/700	01.09 -

Gerade Vorderachse / Straight front axle (85)

VOLVO

FH 16 | 6x2 | 08.93 -

6 Spurstange / Rod Assembly

Führungsstange / Guide Rod (8)
einseitig verstellbar / Adjustable on one side (82)
Länge [mm] / Length [mm]:1640 (133)
Konusmaß [mm] / Cone Size [mm]:28,6 (106)
Rohr-Ø [mm] / Pipe Ø [mm]:58 (96)
mit Zubehör / with accessories (117) (173)

37222 01 **22159762**
37235 01
22647 01

FH 16/470	08.93 - 12.99	geringe Bodenfreiheit / low chassis clearance	(163)
FH 16/470 6x2, 26 t	08.93 -		
FH 16/470 6x2, 25 t	01.95 -		
FH 16/520, 26 t	08.93 - 12.02		
FH 16/520, 25 t	01.95 -		
FH 16/540, FH 16/550	01.03 -		
FH 16/550, Pritsche/Fahrgestell / Flatbed/Chassis(109)	05.05 -		
FH 16/610	01.03 -		

6 Spurstange / Rod Assembly

Führungsstange / Guide Rod (8)
einseitig verstellbar / Adjustable on one side (82)
Länge [mm] / Length [mm]:1634 (133)
Konusmaß [mm] / Cone Size [mm]:28,6 (106)
Rohr-Ø [mm] / Pipe Ø [mm]:50 (96)
mit Zubehör / with accessories (117) (173)

37223 01 **22159759**
37235 01
22647 01

FH 16/470	08.93 - 12.99	für Fahrzeuge mit Blattfederung / for leaf-spring suspension vehicles	(142)
FH 16/470 6x2, 26 t	08.93 -	Fahrgestellhöhe niedrig 850 mm / height of chassis low 850 mm	(58)
FH 16/470 6x2, 25 t	01.95 -		
FH 16/520, 26 t	08.93 - 12.02		
FH 16/520, 25 t	01.95 -		
FH 16/540, FH 16/550	01.03 -		
FH 16/550, Pritsche/Fahrgestell / Flatbed/Chassis(109)	05.05 -		
FH 16/610	01.03 -		

6 Spurstange / Rod Assembly

Führungsstange / Guide Rod (8)
einseitig verstellbar / Adjustable on one side (82)
Länge [mm] / Length [mm]:1660 (133)
Rohr-Ø [mm] / Pipe Ø [mm]:60 (106)
Konusmaß [mm] / Cone Size [mm]:28,6 (117)
mit Zubehör / with accessories (96) (173)

37224 01 **22159760**
37235 01
22647 01

FH 16/470	08.93 - 12.99	für Fahrzeuge mit Luftfederung / for pneumatic suspension vehicles	(143)
FH 16/470 6x2, 26 t	08.93 -	Fahrgestellhöhe niedrig 850 mm / height of chassis low 850 mm	(58)
FH 16/470 6x2, 25 t	01.95 -		
FH 16/520, 26 t	08.93 - 12.02		
FH 16/520, 25 t	01.95 -		
FH 16/540, FH 16/550	01.03 -		
FH 16/550, Pritsche/Fahrgestell / Flatbed/Chassis(109)	05.05 -		
FH 16/610	01.03 -		

6 Spurstange / Rod Assembly

Führungsstange / Guide Rod (8)
einseitig verstellbar / Adjustable on one side (82)
Länge [mm] / Length [mm]:1660 (133)
Konusmaß [mm] / Cone Size [mm]:32 (106)
Rohr-Ø [mm] / Pipe Ø [mm]:60 (96)
mit Zubehör / with accessories (117) (173)

37227 01 **22159753**
37235 01

FH 16/470	08.93 - 12.99	für Fahrzeuge mit Luftfederung / for pneumatic suspension vehicles	(143)
FH 16/470 6x2, 26 t	08.93 -	Achslast [t] / Axle Load [t]:8,2	(24)
FH 16/470 6x2, 25 t	01.95 -	für Links-/Rechtslenker / for left-/right-hand traffic	(156)
FH 16/520, 26 t	08.93 - 12.02	Fahrgestellhöhe niedrig 850 mm / height of chassis low 850 mm	(58)
FH 16/520, 25 t	01.95 -		
FH 16/540, FH 16/550	01.03 -		
FH 16/550, Pritsche/Fahrgestell / Flatbed/Chassis(109)	05.05 -		
FH 16/610	01.03 -		

FH 16 6x2 08.93 -

12 Lenker, Radaufhängung / Track Control Arm

Längslenker / Trailing Arm (3) (107)
Länge [mm] / Length [mm]:799 (106)
Rohr-Ø [mm] / Pipe Ø [mm]:48 (117)
Bohrung-Ø 1 [mm] / Bore Ø 1 [mm]:17 (39)
Bohrung-Ø 2 [mm] / Bore Ø 2 [mm]:17 (40)
Lochabstand 1/Lochabstand 2 / Hole Pitch 1/ Hole Pitch 2:115 / 115 (103)
Molekularlager / Molecular Bearing (108)

33291 01 21106157
® 25208 01

FH 16/470	08.93 - 12.99	für Fahrzeuge mit Luftfederung / for pneumatic suspension vehicles (143)
FH 16/470 6x2, 26 t	08.93 -	Fahrgestellhöhe medium 900 mm / height of chassis medium 900 mm (57)
FH 16/470 6x2, 25 t	01.95 -	Fahrgestellhöhe Standard 950 mm / height of chassis standard 950mm (55)
FH 16/520, 26 t	08.93 - 12.02	
FH 16/520, 25 t	01.95 -	
FH 16/540, FH 16/550	01.03 -	
FH 16/550, Pritsche/Fahrgestell / Flatbed/Chassis(109)	05.05 -	
FH 16/610	01.03 -	

14 Stange/Strebe, Stabilisator / Rod/Strut, stabiliser

Koppelstange / Coupling Rod (10) (97)
nicht verstellbar / not adjustable (177)
Länge [mm] / Length [mm]:325 (106)
Konusmaß [mm] / Cone Size [mm]:22 (96)
Rohr-Ø [mm] / Pipe Ø [mm]:30 (117)
mit Zubehör / with accessories (173)

22315 01 20477805

FH 16/470	08.93 - 12.99	für Fahrzeuge mit Luftfederung / for pneumatic suspension vehicles (143)
FH 16/520, 26 t	08.93 - 12.02	
FH 16/520, 25 t	01.95 -	
FH 16/540	01.09 -	
FH 16/540, FH 16/550	01.03 -	
FH 16/550, Pritsche/Fahrgestell / Flatbed/Chassis(109)	05.05 -	
FH 16/550, Sattelzugmaschine / Truck Tractor(118)	05.05 -	
FH 16/580, Pritsche/Fahrgestell / Flatbed/Chassis(109)	09.06 -	
FH 16/580, Sattelzugmaschine / Truck Tractor(118)	09.06 -	
FH 16/600	01.09 -	
FH 16/610	01.03 -	
FH 16/660, 26 t	09.06 -	
FH 16/660, 25,4 t	01.07 -	
FH 16/700	01.09 -	
FH 16/470	08.93 - 12.99	für Fahrzeuge mit Blattfederung / for leaf-spring suspension vehicles (142)
FH 16/520, 26 t	08.93 - 12.02	für Fahrzeuge mit verstärktem Stabilisator / for vehicles with reinforced stabiliser (152)
FH 16/520, 25 t	01.95 -	
FH 16/540	01.09 -	
FH 16/540, FH 16/550	01.03 -	
FH 16/550, Pritsche/Fahrgestell / Flatbed/Chassis(109)	05.05 -	
FH 16/550, Sattelzugmaschine / Truck Tractor(118)	05.05 -	
FH 16/580, Pritsche/Fahrgestell / Flatbed/Chassis(109)	09.06 -	
FH 16/580, Sattelzugmaschine / Truck Tractor(118)	09.06 -	
FH 16/600	01.09 -	
FH 16/610	01.03 -	
FH 16/660, 26 t	09.06 -	
FH 16/660, 25,4 t	01.07 -	
FH 16/700	01.09 -	

14 Stange/Strebe, Stabilisator / Rod/Strut, stabiliser

Koppelstange / Coupling Rod (10) (97)
nicht verstellbar / not adjustable (177)
Länge [mm] / Length [mm]:340 (106)
Konusmaß [mm] / Cone Size [mm]:22 (96)
Rohr-Ø [mm] / Pipe Ø [mm]:30 (117)
ohne Zubehör / without accessories (181)

27717 01 20477807

FH 16/470	08.93 - 12.99	für Fahrzeuge mit Luftfederung / for pneumatic suspension vehicles (143)
FH 16/470 6x2, 26 t	08.93 -	Fahrgestellhöhe medium 900 mm / height of chassis medium 900 mm (57)
FH 16/470 6x2, 25 t	01.95 -	Fahrgestellhöhe Standard 950 mm / height of chassis standard 950mm (55)
FH 16/520, 26 t	08.93 - 12.02	
FH 16/520, 25 t	01.95 -	Fahrgestellhöhe Hoch 1010 mm / height of chassis high 1010 mm (54)
FH 16/540, FH 16/550	01.03 -	
FH 16/550, Pritsche/Fahrgestell / Flatbed/Chassis(109)	05.05 -	
FH 16/610	01.03 -	

VOLVO

FH 16 | 6x2 | 08.93 -

14 Stange/Strebe, Stabilisator / Rod/Strut, stabiliser

Koppelstange / Coupling Rod (10)(97)
nicht verstellbar / not adjustable (177)
Länge [mm] / Length [mm]:325 (106)
Konusmaß [mm] / Cone Size [mm]:22 (96)

34604 01 — 21446333

FH 16/470	08.93 - 12.99	für Fahrzeuge mit Blattfederung / for leaf-spring suspension vehicles	(142)
FH 16/520, 26 t	08.93 - 12.02		
FH 16/520, 25 t	01.95 -		
FH 16/540	01.09 -		
FH 16/540, FH 16/550	01.03 -		
FH 16/550, Pritsche/Fahrgestell / Flatbed/Chassis(109)	05.05 -		
FH 16/550, Sattelzugmaschine / Truck Tractor(118)	05.05 -		
FH 16/580, Pritsche/Fahrgestell / Flatbed/Chassis(109)	09.06 -		
FH 16/580, Sattelzugmaschine / Truck Tractor(118)	09.06 -		
FH 16/600	01.09 -		
FH 16/610	01.03 -		
FH 16/660, 26 t	09.06 -		
FH 16/660, 25,4 t	01.07 -		
FH 16/700	01.09 -		

14 Stange/Strebe, Stabilisator / Rod/Strut, stabiliser

Koppelstange / Coupling Rod (10)(97)
nicht verstellbar / not adjustable (177)
Länge [mm] / Length [mm]:275 (106)
Konusmaß [mm] / Cone Size [mm]:22 (96)
Rohr-Ø [mm] / Pipe Ø [mm]:30 (117)
mit Zubehör / with accessories (173)

34797 01 — 20477803

FH 16/470	08.93 - 12.99	für Fahrzeuge mit Luftfederung / for pneumatic suspension vehicles	(143)
FH 16/470 6x2, 26 t	08.93 -	Fahrgestellhöhe 810mm / chassis height 810mm	(51)
FH 16/470 6x2, 25 t	01.95 -	Fahrgestellhöhe 850mm / chassis height 850mm	(52)
FH 16/520, 26 t	08.93 - 12.02		
FH 16/520, 25 t	01.95 -		
FH 16/540	01.09 -		
FH 16/540, FH 16/550	01.03 -		
FH 16/550, Pritsche/Fahrgestell / Flatbed/Chassis(109)	05.05 -		
FH 16/550, Sattelzugmaschine / Truck Tractor(118)	05.05 -		
FH 16/580, Pritsche/Fahrgestell / Flatbed/Chassis(109)	09.06 -		
FH 16/580, Sattelzugmaschine / Truck Tractor(118)	09.06 -		
FH 16/600	01.09 -		
FH 16/610	01.03 -		
FH 16/660, 26 t	09.06 -		
FH 16/660, 25,4 t	01.07 -		
FH 16/700	01.09 -		

5 Spurstangenkopf / Tie Rod End

am Lenkzylinder / at steering cylinder (9)(129)
Länge [mm] / Length [mm]:88 (106)
Gewindemaß / Thread Size:M26x1,5 (86)
mit Innengewinde / with internal thread (167)
mit Rechtsgewinde / with right-hand thread (170)
Konusmaß [mm] / Cone Size [mm]:28,6 (96)
mit Zubehör / with accessories (173)

27633 01 — 20374698

FH 16/470	08.93 - 12.99	Schleppachse / Tag Axle	(120)
FH 16/470 6x2, 26 t	08.93 -		
FH 16/470 6x2, 25 t	01.95 -		
FH 16/520, 26 t	08.93 - 12.02		
FH 16/520, 25 t	01.95 -		
FH 16/540, FH 16/550	01.03 -		
FH 16/550, Pritsche/Fahrgestell / Flatbed/Chassis(109)	05.05 -		
FH 16/610	01.03 -		

FH 16 6x2 08.93 -

5	**Spurstangenkopf / Tie Rod End** am Lenkzylinder / at steering cylinder Länge [mm] / Length [mm]:88 Konusmaß [mm] / Cone Size [mm]:28,6 Innengewinde [mm] / Inner thread [mm]:M26x1,5 mit Rechtsgewinde / with right-hand thread mit Zubehör / with accessories		(9) (129) (106) (96) (92) (170) (173)	**27634 01** **3987648**
	FH 16/520, 26 t FH 16/520, 25 t FH 16/540, FH 16/550 FH 16/550, Pritsche/Fahrgestell / Flatbed/Chassis(109)	08.93 - 12.02 01.95 - 01.03 - 05.05 -		Schleppachse / Tag Axle für Fahrzeuge mit gelenkter Nachlaufachse / for vehicles with hinged trailing axle
			(120) (146)	
	FH 16/520, 26 t FH 16/520, 25 t FH 16/540, FH 16/550 FH 16/550, Pritsche/Fahrgestell / Flatbed/Chassis(109)	08.93 - 12.02 01.95 - 01.03 - 05.05 -		Vorlaufachse / Leading Axle für Fahrzeuge mit gelenkter Vorlaufachse / for vehicles with hinged leading axle
			(125) (147)	
	FH 16/470 6x2, 26 t FH 16/470 6x2, 25 t FH 16/610	08.93 - 01.95 - 01.03 -		Schleppachse / Tag Axle für Fahrzeuge mit gelenkter Nachlaufachse / for vehicles with hinged trailing axle
			(120) (146)	
	FH 16/470	08.93 - 12.99		Vorlaufachse / Leading Axle für Fahrzeuge mit gelenkter Vorlaufachse / for vehicles with hinged leading axle
			(125) (147)	
5	**Spurstangenkopf / Tie Rod End** am Lenkzylinder / at steering cylinder Länge [mm] / Length [mm]:120 Konusmaß [mm] / Cone Size [mm]:28,6 Innengewinde [mm] / Inner thread [mm]:26x1,5 mit Rechtsgewinde / with right-hand thread mit Zubehör / with accessories		(9) (129) (106) (96) (92) (170) (173)	**28792 01** **3193731**
	FH 16/520, 26 t FH 16/520, 25 t FH 16/540, FH 16/550 FH 16/550, Pritsche/Fahrgestell / Flatbed/Chassis(109)	08.93 - 12.02 01.95 - 01.03 - 05.05 -		Schleppachse / Tag Axle
			(120)	
	FH 16/520, 26 t FH 16/520, 25 t FH 16/540, FH 16/550 FH 16/550, Pritsche/Fahrgestell / Flatbed/Chassis(109)	08.93 - 12.02 01.95 - 01.03 - 05.05 -		Vorlaufachse / Leading Axle
			(125)	
	FH 16/470 6x2, 26 t FH 16/470 6x2, 25 t FH 16/610	08.93 - 01.95 - 01.03 -		Schleppachse / Tag Axle
			(120)	
	FH 16/470	08.93 - 12.99		Vorlaufachse / Leading Axle
			(125)	
7	**Spurstange / Rod Assembly** Führungsstange / Guide Rod einseitig verstellbar / Adjustable on one side Länge [mm] / Length [mm]:1818 Konusmaß [mm] / Cone Size [mm]:28,6 Rohr-Ø [mm] / Pipe Ø [mm]:52 mit Zubehör / with accessories		(8) (82) (133) (106) (96) (117) (173)	**37225 01** **22159769** 37235 01 27547 02
	FH 16/470 FH 16/520, 26 t FH 16/520, 25 t FH 16/540, FH 16/550 FH 16/550, Pritsche/Fahrgestell / Flatbed/Chassis(109)	08.93 - 12.99 08.93 - 12.02 01.95 - 01.03 - 05.05 -		Vorlaufachse / Leading Axle für Fahrzeuge mit Luftfederung / for pneumatic suspension vehicles acht Luftfederbälge / eight air bellows
			(125) (143) (127)	
	FH 16/470 FH 16/520, 26 t FH 16/520, 25 t FH 16/540, FH 16/550 FH 16/550, Pritsche/Fahrgestell / Flatbed/Chassis(109)	08.93 - 12.99 08.93 - 12.02 01.95 - 01.03 - 05.05 -		Schleppachse / Tag Axle für Fahrzeuge mit Luftfederung / for pneumatic suspension vehicles acht Luftfederbälge / eight air bellows
			(120) (143) (127)	
	FH 16/470 6x2, 26 t FH 16/470 6x2, 25 t FH 16/610	08.93 - 01.95 - 01.03 -		Schleppachse / Tag Axle für Fahrzeuge mit Luftfederung / for pneumatic suspension vehicles acht Luftfederbälge / eight air bellows
			(120) (143) (127)	

Pos				Ref.

VOLVO

FH 16 6x2 08.93 -

7	**Spurstange / Rod Assembly** Führungsstange / Guide Rod einseitig verstellbar / Adjustable on one side Länge [mm] / Length [mm]:1025 Konusmaß [mm] / Cone Size [mm]:28,6 Rohr-Ø [mm] / Pipe Ø [mm]:48 mit Zubehör / with accessories	(8) (82) (133) (106) (96) (117) (173)	**37230 01** **22159758** 37235 01 27547 02 	
	FH 16/520, 26 t FH 16/520, 25 t FH 16/540 FH 16/540, FH 16/550 FH 16/550, Pritsche/Fahrgestell / Flatbed/Chassis(109) FH 16/550, Sattelzugmaschine / Truck Tractor(118) FH 16/580, Pritsche/Fahrgestell / Flatbed/Chassis(109) FH 16/580, Sattelzugmaschine / Truck Tractor(118) FH 16/600 FH 16/660, 26 t FH 16/660, 25,4 t	08.93 - 12.02 01.95 - 01.09 - 01.03 - 05.05 - 05.05 - 09.06 - 09.06 - 01.09 - 09.06 - 01.07 -	Vorlaufachse / Leading Axle für Fahrzeuge mit starrer Vorlaufachse / for vehicles with rigid leading axle	(125) (150)
7	**Spurstange / Rod Assembly** Führungsstange / Guide Rod einseitig verstellbar / Adjustable on one side Länge [mm] / Length [mm]:1818 Konusmaß [mm] / Cone Size [mm]:32 Rohr-Ø [mm] / Pipe Ø [mm]:52 mit Zubehör / with accessories	(8) (82) (133) (106) (96) (117) (173)	**37234 01** **22159757** 37235 01 	
	FH 16/520, 26 t FH 16/520, 25 t FH 16/540 FH 16/540, FH 16/550 FH 16/550, Pritsche/Fahrgestell / Flatbed/Chassis(109) FH 16/550, Sattelzugmaschine / Truck Tractor(118) FH 16/580, Pritsche/Fahrgestell / Flatbed/Chassis(109) FH 16/580, Sattelzugmaschine / Truck Tractor(118) FH 16/600 FH 16/660, 26 t FH 16/660, 25,4 t	08.93 - 12.02 01.95 - 01.09 - 01.03 - 05.05 - 05.05 - 09.06 - 09.06 - 01.09 - 09.06 - 01.07 -	Vorlaufachse / Leading Axle	(125)
10	**Lenker, Radaufhängung / Track Control Arm** Längslenker / Trailing Arm Länge [mm] / Length [mm]:666 Rohr-Ø [mm] / Pipe Ø [mm]:48 Bohrung-Ø [mm] / Bore Ø [mm]:14 Lochabstand 1/Lochabstand 2 / Hole Pitch 1/ Hole Pitch 2:125 / 30 nicht verstellbar / not adjustable Molekularlager / Molecular Bearing	(3) (107) (106) (117) (42) (103) (177) (108)	**26812 01** **1589817** ® 11970 01 	
	FH 16/470 FH 16/470 6x2, 26 t FH 16/470 6x2, 25 t FH 16/520, 26 t FH 16/520, 25 t FH 16/540, FH 16/550 FH 16/550, Pritsche/Fahrgestell / Flatbed/Chassis(109) FH 16/610	08.93 - 12.99 08.93 - 01.95 - 08.93 - 12.02 01.95 - 01.03 - 05.05 - 01.03 -	sechs Luftfederbälge / six air bellows	(182)

FH 16 6x2 08.93 -

10 Lenker, Radaufhängung / Track Control Arm

Längslenker / Trailing Arm (3) (107)
Länge [mm] / Length [mm]:625 (106)
Bohrung-Ø 1 [mm] / Bore Ø 1 [mm]:17 (39)
Bohrung-Ø 2 [mm] / Bore Ø 2 [mm]:17 (40)
Lochabstand 1/Lochabstand 2 / Hole Pitch 1/ Hole Pitch 2:115 / 115 (103)
nicht verstellbar / not adjustable (177)
Molekularlager / Molecular Bearing (108)

34680 01 **20517494**

FH 16/470	08.93 - 12.99	▽ Schleppachse / Tag Axle	(120)
FH 16/520, 26 t	08.93 - 12.02	für Fahrzeuge mit Luftfederung / for pneumatic suspension vehicles	(143)
FH 16/520, 25 t	01.95 -		
FH 16/540, FH 16/550	01.03 -		
FH 16/550, Pritsche/Fahrgestell / Flatbed/Chassis(109)	05.05 -		
FH 16/580, Pritsche/Fahrgestell / Flatbed/Chassis(109)	09.06 -		
FH 16/600	01.09 -		
FH 16/610	01.03 -		
FH 16/660, 26 t	09.06 -		
FH 16/700	01.09 -		
FH 16/470	08.93 - 12.99	▽ Antriebsachse / Drive Axle	(32)
FH 16/520, 26 t	08.93 - 12.02	für Fahrzeuge mit Luftfederung / for pneumatic suspension vehicles	(143)
FH 16/520, 25 t	01.95 -		
FH 16/540, FH 16/550	01.03 -		
FH 16/550, Pritsche/Fahrgestell / Flatbed/Chassis(109)	05.05 -		
FH 16/580, Pritsche/Fahrgestell / Flatbed/Chassis(109)	09.06 -		
FH 16/600	01.09 -		
FH 16/610	01.03 -		
FH 16/660, 26 t	09.06 -		
FH 16/700	01.09 -		
FH 16/540	01.09 -	▽ Vorlaufachse / Leading Axle	(125)
FH 16/550, Sattelzugmaschine / Truck Tractor(118)	05.05 -	für Fahrzeuge mit Luftfederung / for pneumatic suspension vehicles	(143)
FH 16/580, Sattelzugmaschine / Truck Tractor(118)	09.06 -		
FH 16/660, 25,4 t	01.07 -		
FH 16/540	01.09 -	▽ Antriebsachse / Drive Axle	(32)
FH 16/550, Sattelzugmaschine / Truck Tractor(118)	05.05 -	für Fahrzeuge mit Luftfederung / for pneumatic suspension vehicles	(143)
FH 16/580, Sattelzugmaschine / Truck Tractor(118)	09.06 -		
FH 16/660, 25,4 t	01.07 -		

8 Lenker, Radaufhängung / Track Control Arm

Dreieckslenker (Nfz) / Wishbone (CV) (3) (46)
Länge [mm] / Length [mm]:660,3 (106)
Lochabstand 1/Lochabstand 2 / Hole Pitch 1/ Hole Pitch 2:145 / 30 (103)
Bohrung-Ø [mm] / Bore Ø [mm]:15 (42)
Rohr-Ø [mm] / Pipe Ø [mm]:48 (117)

27762 01 **20556492**
® 27859 01
® 26028 01

FH 16/470 6x2, 26 t	08.93 -	Antriebsachse / Drive Axle	(32)
FH 16/470 6x2, 25 t	01.95 -	Vorlaufachse / Leading Axle	(125)
FH 16/520, 25 t	01.95 -	für Fahrzeuge mit Luftfederung / for pneumatic suspension vehicles	(143)
		sechs Luftfederbälge / six air bellows	(182)

8 Lenker, Radaufhängung / Track Control Arm

Dreieckslenker (Nfz) / Wishbone (CV) (3) (46)
Länge [mm] / Length [mm]:677,3 (106)
Rohr-Ø [mm] / Pipe Ø [mm]:48 (117)
Bohrung-Ø [mm] / Bore Ø [mm]:15 (42)
Lochabstand 1/Lochabstand 2 / Hole Pitch 1/ Hole Pitch 2:145 / 30 (103)
Lage/Grad / Position / Degree:90° (98)

27764 01 **20556491**
® 27859 01
® 26028 01

FH 16/470	08.93 - 12.99	Schleppachse / Tag Axle	(120)
FH 16/470 6x2, 26 t	08.93 -	für Fahrzeuge mit Luftfederung / for pneumatic suspension vehicles	(143)
FH 16/470 6x2, 25 t	01.95 -	Antriebsachse mit Stahlfederung / Drive axle with steel spring suspension	(34)
FH 16/520, 26 t	08.93 - 12.02		
FH 16/520, 25 t	01.95 -		
FH 16/540, FH 16/550	01.03 -		
FH 16/550, Pritsche/Fahrgestell / Flatbed/Chassis(109)	05.05 -		
FH 16/470	08.93 - 12.99	Antriebsachse / Drive Axle	(32)
FH 16/470 6x2, 26 t	08.93 -	für Fahrzeuge mit Luftfederung / for pneumatic suspension vehicles	(143)
FH 16/470 6x2, 25 t	01.95 -	sechs Luftfederbälge / six air bellows	(182)
FH 16/520, 26 t	08.93 - 12.02		
FH 16/520, 25 t	01.95 -		
FH 16/540, FH 16/550	01.03 -		
FH 16/550, Pritsche/Fahrgestell / Flatbed/Chassis(109)	05.05 -		

VOLVO

FH 16 | 6x2 | 08.93 -

8 Lenker, Radaufhängung / Track Control Arm

Dreieckslenker (Nfz) / Wishbone (CV) (46)
Länge [mm] / Length [mm]:677,3 (106)
Rohr-Ø [mm] / Pipe Ø [mm]:48 (117)
Bohrung-Ø 1 [mm] / Bore Ø 1 [mm]:15 (39)
Bohrung-Ø 2 [mm] / Bore Ø 2 [mm]:15 (40)
Lochabstand 1/Lochabstand 2 / Hole Pitch 1/ Hole Pitch 2:145 / 30 (103)
Lage/Grad / Position / Degree:83° (98)

(3)

27765 01 **20556490**
® 27859 01
® 26028 01

FH 16/470	08.93 - 12.99	Schleppachse / Tag Axle	(120)
FH 16/520, 26 t	08.93 - 12.02	für Fahrzeuge mit Luftfederung / for pneumatic suspension vehicles	(143)
FH 16/520, 25 t	01.95 -	Antriebsachse mit Luftfederung / Drive axle with air suspension.	(33)
FH 16/540, FH 16/550	01.03 -		
FH 16/550, Pritsche/Fahrgestell / Flatbed/Chassis(109)	05.05 -		
FH 16/470 6x2, 26 t	08.93 -	Schleppachse / Tag Axle	(120)
FH 16/470 6x2, 25 t	01.95 -		
FH 16/610	01.03 -		

8 Lenker, Radaufhängung / Track Control Arm

Dreieckslenker (Nfz) / Wishbone (CV) (46)
Länge [mm] / Length [mm]:662,2 (106)
Rohr-Ø [mm] / Pipe Ø [mm]:51 (117)
Bohrung-Ø 1 [mm] / Bore Ø 1 [mm]:21 (39)
Bohrung-Ø 2 [mm] / Bore Ø 2 [mm]:17,5 (40)
Lochabstand 1/Lochabstand 2 / Hole Pitch 1/ Hole Pitch 2:115 (103)
Molekularlager / Molecular Bearing (108)

(3)

36148 01 **22238525**

FH 16/470	08.93 - 12.99	▲	
FH 16/520, 26 t	08.93 - 12.02	Antriebsachse / Drive Axle	(32)
FH 16/520, 25 t	01.95 -	für Fahrzeuge mit gelenkter Vorlaufachse / for vehicles with hinged leading axle	(147)
FH 16/540	01.09 -	für Fahrzeuge mit starrer Vorlaufachse / for vehicles with rigid leading axle	(150)
FH 16/540, FH 16/550	01.03 -	acht Luftfederbälge / eight air bellows	(127)
FH 16/550, Pritsche/Fahrgestell / Flatbed/Chassis(109)	05.05 -		
FH 16/550, Sattelzugmaschine / Truck Tractor(118)	05.05 -		
FH 16/580, Pritsche/Fahrgestell / Flatbed/Chassis(109)	09.06 -		
FH 16/580, Sattelzugmaschine / Truck Tractor(118)	09.06 -		
FH 16/600	01.09 -		
FH 16/610	01.03 -		
FH 16/660, 26 t	09.06 -		
FH 16/660, 25,4 t	01.07 -		
FH 16/700	01.09 -		
FH 16/470	08.93 - 12.99	▲	
FH 16/520, 26 t	08.93 - 12.02	Vorlaufachse / Leading Axle	(125)
FH 16/520, 25 t	01.95 -	acht Luftfederbälge / eight air bellows	(127)
FH 16/540	01.09 -		
FH 16/540, FH 16/550	01.03 -		
FH 16/550, Pritsche/Fahrgestell / Flatbed/Chassis(109)	05.05 -		
FH 16/550, Sattelzugmaschine / Truck Tractor(118)	05.05 -		
FH 16/580, Pritsche/Fahrgestell / Flatbed/Chassis(109)	09.06 -		
FH 16/580, Sattelzugmaschine / Truck Tractor(118)	09.06 -		
FH 16/600	01.09 -		
FH 16/610	01.03 -		
FH 16/660, 26 t	09.06 -		
FH 16/660, 25,4 t	01.07 -		
FH 16/700	01.09 -		
FH 16/470	08.93 - 12.99	▲	
FH 16/520, 26 t	08.93 - 12.02	Antriebsachse / Drive Axle	(32)
FH 16/520, 25 t	01.95 -	für Fahrzeuge mit gelenkter Vorlaufachse / for vehicles with hinged leading axle	(147)
FH 16/540	01.09 -	für Fahrzeuge mit starrer Vorlaufachse / for vehicles with rigid leading axle	(150)
FH 16/540, FH 16/550	01.03 -	sechs Luftfederbälge / six air bellows	(182)
FH 16/550, Pritsche/Fahrgestell / Flatbed/Chassis(109)	05.05 -		
FH 16/550, Sattelzugmaschine / Truck Tractor(118)	05.05 -		
FH 16/580, Pritsche/Fahrgestell / Flatbed/Chassis(109)	09.06 -		
FH 16/580, Sattelzugmaschine / Truck Tractor(118)	09.06 -		
FH 16/600	01.09 -		
FH 16/610	01.03 -		
FH 16/660, 26 t	09.06 -		
FH 16/660, 25,4 t	01.07 -		
FH 16/700	01.09 -		

FH 16 6x2 08.93 -

13 Stange/Strebe, Stabilisator / Rod/Strut, stabiliser

30595 01 — 20443061

Koppelstange / Coupling Rod (97)
Länge [mm] / Length [mm]:435 (106)
Konusmaß [mm] / Cone Size [mm]:28,6 (96)
Rohr-Ø [mm] / Pipe Ø [mm]:36 (117)
mit Zubehör / with accessories (173)
für 30 mm Halteplatte / for 30 mm holder plate (138)

FH 16/520, 26 t FH 16/540, FH 16/550 FH 16/550, Pritsche/Fahrgestell / Flatbed/Chassis(109) FH 16/610	08.93 - 12.02 01.03 - 05.05 - 01.03 -	->09.2009	
FH 16/470 6x2, 26 t FH 16/520, 25 t	08.93 - 01.95 -	->09.2009 Fahrhöhe 231 - 250 mm / ride height 231 - 250 mm Fahrhöhe 251 - 270 mm / ride height 251 - 270 mm	 (71) (73)
FH 16/470	08.93 - 12.99	->09.2009 Fahrhöhe 231 - 250 mm / ride height 231 - 250 mm	 (71)
FH 16/470 6x2, 25 t	01.95 -	->Orga 200909 Fahrhöhe 231 - 250 mm / ride height 231 - 250 mm Fahrhöhe 251 - 270 mm / ride height 251 - 270 mm	 (71) (73)

13 Stange/Strebe, Stabilisator / Rod/Strut, stabiliser

31182 01 — 20443062

Koppelstange / Coupling Rod (97)
Länge [mm] / Length [mm]:380 (106)
Konusmaß [mm] / Cone Size [mm]:28,6 (96)
Rohr-Ø [mm] / Pipe Ø [mm]:36 (117)
mit Zubehör / with accessories (173)
für 30 mm Halteplatte / for 30 mm holder plate (138)

FH 16/470 FH 16/470 6x2, 26 t FH 16/470 6x2, 25 t FH 16/520, 26 t FH 16/520, 25 t FH 16/540, FH 16/550 FH 16/550, Pritsche/Fahrgestell / Flatbed/Chassis(109) FH 16/610	08.93 - 12.99 08.93 - 01.95 - 08.93 - 12.02 01.95 - 01.03 - 05.05 - 01.03 -	->05.2009 Fahrhöhe 171 - 190 mm / ride height 171 - 190 mm	 (67)

13 Stange/Strebe, Stabilisator / Rod/Strut, stabiliser

31183 01 — 20443063

Koppelstange / Coupling Rod (97)
Länge [mm] / Length [mm]:350 (106)
Konusmaß [mm] / Cone Size [mm]:28,6 (96)
Rohr-Ø [mm] / Pipe Ø [mm]:36 (117)
mit Zubehör / with accessories (173)
für 30 mm Halteplatte / for 30 mm holder plate (138)

FH 16/470 FH 16/470 6x2, 26 t FH 16/470 6x2, 25 t FH 16/520, 26 t FH 16/520, 25 t FH 16/540, FH 16/550 FH 16/550, Pritsche/Fahrgestell / Flatbed/Chassis(109) FH 16/610	08.93 - 12.99 08.93 - 01.95 - 08.93 - 12.02 01.95 - 01.03 - 05.05 - 01.03 -	->05.2010 Fahrhöhe 131 - 170 mm / ride height 131 - 170 mm	 (62)

13 Stange/Strebe, Stabilisator / Rod/Strut, stabiliser

36692 01 — 21119064

Koppelstange / Coupling Rod (97)
Länge [mm] / Length [mm]:435 (106)
Konusmaß [mm] / Cone Size [mm]:32 (96)
Rohr-Ø [mm] / Pipe Ø [mm]:36 (117)
mit Zubehör / with accessories (173)
für 27 mm Halteplatte / for 27 mm holdingplate (137)

FH 16/520, 26 t FH 16/540, FH 16/550 FH 16/550, Pritsche/Fahrgestell / Flatbed/Chassis(109) FH 16/610	08.93 - 12.02 01.03 - 05.05 - 01.03 -	05.2009->	
FH 16/470 6x2, 26 t FH 16/470 6x2, 25 t FH 16/520, 25 t	08.93 - 01.95 - 01.95 -	05.2009->
Fahrhöhe 231 - 250 mm / ride height 231 - 250 mm Fahrhöhe 251 - 270 mm / ride height 251 - 270 mm	 (71) (73)

VOLVO

FH 16 | 6x2 | 08.93 -

13 Stange/Strebe, Stabilisator / Rod/Strut, stabiliser

36693 01 — 21119067

Koppelstange / Coupling Rod (97)
Länge [mm] / Length [mm]:380 (106)
Konusmaß [mm] / Cone Size [mm]:32 (96)
Rohr-Ø [mm] / Pipe Ø [mm]:36 (117)
mit Zubehör / with accessories (173)
für 27 mm Halteplatte / for 27 mm holdingplate (137)

FH 16/470 6x2, 26 t	08.93 -	05.2009->	
FH 16/470 6x2, 25 t	01.95 -	Fahrhöhe 171 - 190 mm / ride height 171 - 190 mm	(67)
FH 16/520, 26 t	08.93 - 12.02		
FH 16/520, 25 t	01.95 -		
FH 16/540, FH 16/550	01.03 -		
FH 16/550, Pritsche/Fahrgestell / Flatbed/Chassis(109)	05.05 -		
FH 16/610	01.03 -		

13 Stange/Strebe, Stabilisator / Rod/Strut, stabiliser

36694 01 — 21176251

Koppelstange / Coupling Rod (97)
Länge [mm] / Length [mm]:350 (106)
Konusmaß [mm] / Cone Size [mm]:32 (96)
Rohr-Ø [mm] / Pipe Ø [mm]:36 (117)
mit Zubehör / with accessories (173)
Schrauben-/Mutternausführung: selbstsichernd / Bolt / Nut Version: Self-locking (121)
für 27 mm Halteplatte / for 27 mm holdingplate (137)

FH 16/470	08.93 - 12.99	Fahrhöhe 131 - 170 mm / ride height 131 - 170 mm	(62)
FH 16/470 6x2, 26 t	08.93 -		
FH 16/470 6x2, 25 t	01.95 -		
FH 16/520, 26 t	08.93 - 12.02		
FH 16/520, 25 t	01.95 -		
FH 16/540, FH 16/550	01.03 -		
FH 16/550, Pritsche/Fahrgestell / Flatbed/Chassis(109)	05.05 -		
FH 16/610	01.03 -		

13 Stange/Strebe, Stabilisator / Rod/Strut, stabiliser

36695 01 — 20443061

Koppelstange / Coupling Rod (97)
Länge [mm] / Length [mm]:435 (106)
Konusmaß [mm] / Cone Size [mm]:28,6 (96)
Konusmaß [mm] / Cone Size [mm]:32 (96)
Rohr-Ø [mm] / Pipe Ø [mm]:36 (117)
mit Zubehör / with accessories (173)
für 27 mm Halteplatte / for 27 mm holdingplate (137)

FH 16/520, 26 t	08.93 - 12.02	->09.2009	
FH 16/540, FH 16/550	01.03 -		
FH 16/550, Pritsche/Fahrgestell / Flatbed/Chassis(109)	05.05 -		
FH 16/610	01.03 -		
FH 16/470 6x2, 26 t	08.93 -	->09.2009	
FH 16/520, 25 t	01.95 -	Fahrhöhe 231 - 250 mm / ride height 231 - 250 mm	(71)
		Fahrhöhe 251 - 270 mm / ride height 251 - 270 mm	(73)
FH 16/470	08.93 - 12.99	->09.2009	
		Fahrhöhe 231 - 250 mm / ride height 231 - 250 mm	(71)
FH 16/470 6x2, 25 t	01.95 -	->Orga 200909	
		Fahrhöhe 231 - 250 mm / ride height 231 - 250 mm	(71)
		Fahrhöhe 251 - 270 mm / ride height 251 - 270 mm	(73)

13 Stange/Strebe, Stabilisator / Rod/Strut, stabiliser

36696 01 — 20443062

Koppelstange / Coupling Rod (97)
Länge [mm] / Length [mm]:380 (106)
Konusmaß [mm] / Cone Size [mm]:28,6 (96)
Konusmaß [mm] / Cone Size [mm]:32 (96)
Rohr-Ø [mm] / Pipe Ø [mm]:36 (117)
mit Zubehör / with accessories (173)
für 27 mm Halteplatte / for 27 mm holdingplate (137)

FH 16/470	08.93 - 12.99	->05.2009	
FH 16/470 6x2, 26 t	08.93 -	Fahrhöhe 171 - 190 mm / ride height 171 - 190 mm	(67)
FH 16/470 6x2, 25 t	01.95 -		
FH 16/520, 26 t	08.93 - 12.02		
FH 16/520, 25 t	01.95 -		
FH 16/540, FH 16/550	01.03 -		
FH 16/550, Pritsche/Fahrgestell / Flatbed/Chassis(109)	05.05 -		
FH 16/610	01.03 -		

FH 16 | 6x2 | 08.93 -

13	**Stange/Strebe, Stabilisator / Rod/Strut, stabiliser** Koppelstange / Coupling Rod Länge [mm] / Length [mm]:350 Konusmaß [mm] / Cone Size [mm]:28,6 Konusmaß [mm] / Cone Size [mm]:32 Rohr-Ø [mm] / Pipe Ø [mm]:36 mit Zubehör / with accessories für 27 mm Halteplatte / for 27 mm holdingplate		(10) (97) (106) (96) (96) (117) (173) (137)	**36697 01** **20443063** 	
	FH 16/470 FH 16/470 6x2, 26 t FH 16/470 6x2, 25 t FH 16/520, 26 t FH 16/520, 25 t FH 16/540, FH 16/550 FH 16/550, Pritsche/Fahrgestell / Flatbed/Chassis(109) FH 16/610	08.93 - 12.99 08.93 - 01.95 - 08.93 - 12.02 01.95 - 01.03 - 05.05 - 01.03 -		->05.2010 Fahrhöhe 131 - 170 mm / ride height 131 - 170 mm	(62)
	Kugelkopf, Schaltgestänge **Ball Head, gearshift linkage** Länge [mm] / Length [mm]:55 Innengewinde [mm] / Inner thread [mm]:M12x1,75 mit Linksgewinde / with left-hand thread		(1) (106) (92) (168)	**19522 01** **1696684** 	
	FH 16/470 FH 16/470 6x2, 26 t FH 16/470 6x2, 25 t FH 16/520, 26 t FH 16/520, 25 t FH 16/540, FH 16/550 FH 16/550, Pritsche/Fahrgestell / Flatbed/Chassis(109) FH 16/610	08.93 - 12.99 08.93 - 01.95 - 08.93 - 12.02 01.95 - 01.03 - 05.05 - 01.03 -		am Schaltgestänge / at gearshift linkage	(130)
	Kugelkopf, Schaltgestänge **Ball Head, gearshift linkage** am Schaltgestänge / at gearshift linkage Länge [mm] / Length [mm]:97 Konusmaß [mm] / Cone Size [mm]:16 Gewindemaß / Thread Size:M16x1,5 mit Rechtsgewinde / with right-hand thread		(1) (130) (106) (96) (86) (170)	**19542 01** **1668179** 	
	FH 16/470 FH 16/470 6x2, 26 t FH 16/470 6x2, 25 t FH 16/520, 26 t FH 16/520, 25 t FH 16/540, FH 16/550 FH 16/550, Pritsche/Fahrgestell / Flatbed/Chassis(109) FH 16/610	08.93 - 12.99 08.93 - 01.95 - 08.93 - 12.02 01.95 - 01.03 - 05.05 - 01.03 -			
	Kugelkopf, Schaltgestänge **Ball Head, gearshift linkage** Länge [mm] / Length [mm]:55 Innengewinde [mm] / Inner thread [mm]:M12x1 mit Rechtsgewinde / with right-hand thread		(1) (106) (92) (170)	**19673 01** **1696685** 	
	FH 16/470 FH 16/470 6x2, 26 t FH 16/470 6x2, 25 t FH 16/520, 26 t FH 16/520, 25 t FH 16/540, FH 16/550 FH 16/550, Pritsche/Fahrgestell / Flatbed/Chassis(109) FH 16/610	08.93 - 12.99 08.93 - 01.95 - 08.93 - 12.02 01.95 - 01.03 - 05.05 - 01.03 -		am Schaltgestänge / at gearshift linkage	(130)

VOLVO

FH 16 | 6x2 | 08.93 -

	Lenkstange / Centre Rod Assembly Schubstange / Push Rod einseitig verstellbar / Adjustable on one side Länge [mm] / Length [mm]:485 Konusmaß [mm] / Cone Size [mm]:28,6 Rohr-Ø [mm] / Pipe Ø [mm]:48 mit Zubehör / with accessories		(4) (122) (133) (106) (96) (117) (173)	**37231 01** **22159761** 37235 01 27547 02 	
	FH 16/520, 26 t	08.93 - 12.02		Vorlaufachse / Leading Axle für Fahrzeuge mit starrer Vorlaufachse / for vehicles with rigid leading axle	(125) (150)
	FH 16/520, 25 t	01.95 -			
	FH 16/540	01.09 -			
	FH 16/540, FH 16/550	01.03 -			
	FH 16/550, Pritsche/Fahrgestell / Flatbed/Chassis(109)	05.05 -			
	FH 16/550, Sattelzugmaschine / Truck Tractor(118)	05.05 -			
	FH 16/580, Pritsche/Fahrgestell / Flatbed/Chassis(109)	09.06 -			
	FH 16/580, Sattelzugmaschine / Truck Tractor(118)	09.06 -			
	FH 16/600	01.09 -			
	FH 16/660, 26 t	09.06 -			
	FH 16/660, 25,4 t	01.07 -			
	Lagerung, Stabilisatorkoppelstange **Mounting, stabilizer coupling rod** für Koppelstange / for coupling rod Länge [mm] / Length [mm]:206 Dicke/Stärke [mm] / Thickness [mm]:27		(2) (155) (106) (44)	**36698 01** **21286847** 	
	FH 16/470	08.93 - 12.99			
	FH 16/470 6x2, 26 t	08.93 -			
	FH 16/470 6x2, 25 t	01.95 -			
	FH 16/520, 26 t	08.93 - 12.02			
	FH 16/520, 25 t	01.95 -			
	FH 16/540, FH 16/550	01.03 -			
	FH 16/550, Pritsche/Fahrgestell / Flatbed/Chassis(109)	05.05 -			
	FH 16/610	01.03 -			

FH 16 6x2/2/4 08.93 -

1 Lenkstange / Centre Rod Assembly

Schubstange / Push Rod
einseitig verstellbar / Adjustable on one side
Länge [mm] / Length [mm]:863
Konusmaß [mm] / Cone Size [mm]:28,6
Rohr-Ø [mm] / Pipe Ø [mm]:52
mit Zubehör / with accessories

(4) (122) (133) (106) (96) (117) (173)

19521 01 **1075005**
27623 01

FH 16/470 6x2/2/4 FH 16/520 FH 16/540, FH 16/550	08.93 - 08.93 - 12.02 01.03 -	LHD Lenkstockhebel zur 1. VA / Pitman arm to 1st front axle 1.VA / 1st front axle Blattfeder / Leaf spring ->Chass. A238753	(102) (12) (38)
FH 16/470 6x2/2/4 FH 16/520 FH 16/540, FH 16/550	08.93 - 08.93 - 12.02 01.03 -	LHD Lenkstockhebel zur 1. VA / Pitman arm to 1st front axle 1.VA / 1st front axle Blattfeder / Leaf spring Chass. B109715 - Chass. B136425	(102) (12) (38)

1 Lenkstange / Centre Rod Assembly

Schubstange / Push Rod
einseitig verstellbar / Adjustable on one side
Länge [mm] / Length [mm]:861
Konusmaß [mm] / Cone Size [mm]:28,6
Rohr-Ø [mm] / Pipe Ø [mm]:52
mit Zubehör / with accessories

(4) (122) (133) (106) (96) (117) (173)

19663 01 **20393069**
11946 02

FH 16/520	08.93 - 12.02	LHD Lenkstockhebel zur 1. VA / Pitman arm to 1st front axle Blattfeder / Leaf spring Chass. A238754 - Chass. A294451	(102) (38)
FH 16/520	08.93 - 12.02	LHD Lenkstockhebel zur 1. VA / Pitman arm to 1st front axle Blattfeder / Leaf spring Chass. B136426 - Chass. B216584	(102) (38)

1 Lenkstange / Centre Rod Assembly

Schubstange / Push Rod
einseitig verstellbar / Adjustable on one side
Länge [mm] / Length [mm]:888
Konusmaß [mm] / Cone Size [mm]:28,6
Rohr-Ø [mm] / Pipe Ø [mm]:52
mit Zubehör / with accessories

(4) (122) (133) (106) (96) (117) (173)

19689 01 **20393073**
11946 02

FH 16/470 6x2/2/4 FH 16/520 FH 16/540, FH 16/550	08.93 - 08.93 - 12.02 01.03 -	RHD Lenkstockhebel zur 1. VA / Pitman arm to 1st front axle 1.VA / 1st front axle für Fahrzeuge mit Luftfederung / for pneumatic suspension vehicles Fahrgestellhöhe niedrig 850 mm / height of chassis low 850 mm	(102) (12) (143) (58)

1 Lenkstange / Centre Rod Assembly

Schubstange / Push Rod
einseitig verstellbar / Adjustable on one side
Länge [mm] / Length [mm]:861
Konusmaß [mm] / Cone Size [mm]:28,6
Rohr-Ø [mm] / Pipe Ø [mm]:52
mit Zubehör / with accessories

(4) (122) (133) (106) (96) (117) (173)

19873 01 **20393063**
11946 02

FH 16/470 6x2/2/4 FH 16/520 FH 16/540, FH 16/550	08.93 - 08.93 - 12.02 01.03 -	RHD Lenkstockhebel zur 1. VA / Pitman arm to 1st front axle 1.VA / 1st front axle Blattfeder / Leaf spring	(102) (12) (38)

VOLVO

FH 16 6x2/2/4 08.93 -

1 Lenkstange / Centre Rod Assembly

Schubstange / Push Rod (4)
einseitig verstellbar / Adjustable on one side (122)
Länge [mm] / Length [mm]:881 (133)
Konusmaß [mm] / Cone Size [mm]:28,6 (106)
Rohr-Ø [mm] / Pipe Ø [mm]:52 (96)
mit Zubehör / with accessories (117)
(173)

19884 01 **85114200**
27623 01

FH 16/470 6x2/2/4	08.93 -	
FH 16/520	08.93 - 12.02	
FH 16/540, FH 16/550	01.03 -	

LHD
Lenkstockhebel zur 1. VA / Pitman arm to 1st front axle (102)
1.VA / 1st front axle (12)
für Fahrzeuge mit Luftfederung / for pneumatic suspension vehicles (143)
->Chass. A230971
Chass. B109715 - Chass. B125525
Fahrgestellhöhe medium 900 mm / height of chassis medium 900 mm (57)
Fahrgestellhöhe Standard 950 mm / height of chassis standard 950mm (55)

1 Lenkstange / Centre Rod Assembly

Schubstange / Push Rod (4)
einseitig verstellbar / Adjustable on one side (122)
Länge [mm] / Length [mm]:863 (133)
Konusmaß [mm] / Cone Size [mm]:28,6 (106)
Rohr-Ø [mm] / Pipe Ø [mm]:52 (96)
mit Zubehör / with accessories (117)
(173)

19889 01 **85114190**
27623 01

FH 16/470 6x2/2/4	08.93 -	
FH 16/520	08.93 - 12.02	
FH 16/540, FH 16/550	01.03 -	

RHD
Lenkstockhebel zur 1. VA / Pitman arm to 1st front axle (102)
1.VA / 1st front axle (12)
Blattfeder / Leaf spring (38)
->Chass. A238753
Chass. B109715 - Chass. B136425
Chass. D110000 - Chass. D110125

1 Lenkstange / Centre Rod Assembly

Schubstange / Push Rod (4)
Länge [mm] / Length [mm]:881 (122)
Konusmaß [mm] / Cone Size [mm]:28,6 (106)
Rohr-Ø [mm] / Pipe Ø [mm]:52 (96)
mit Zubehör / with accessories (117)
(173)

22791 01 **20393061**
11946 02

FH 16/470 6x2/2/4	08.93 -	
FH 16/520	08.93 - 12.02	
FH 16/540, FH 16/550	01.03 -	

LHD
Lenkstockhebel zur 1. VA / Pitman arm to 1st front axle (102)
für Fahrzeuge mit Luftfederung / for pneumatic suspension vehicles (143)
Chass. A230972->
Chass. B125526->

1 Lenkstange / Centre Rod Assembly

Schubstange / Push Rod (4)
einseitig verstellbar / Adjustable on one side (122)
Länge [mm] / Length [mm]:888 (133)
Konusmaß [mm] / Cone Size [mm]:28,6 (106)
Rohr-Ø [mm] / Pipe Ø [mm]:52 (96)
mit Zubehör / with accessories (117)
(173)

22792 01 **20393071**
11946 02

FH 16/470 6x2/2/4	08.93 -	
FH 16/520	08.93 - 12.02	
FH 16/540, FH 16/550	01.03 -	

LHD
Lenkstockhebel zur 1. VA / Pitman arm to 1st front axle (102)
für Fahrzeuge mit Luftfederung / for pneumatic suspension vehicles (143)
Fahrgestellhöhe niedrig 850 mm / height of chassis low 850 mm (58)

FH 16 6x2/2/4 08.93 -

Pos				Ref.
1	**Lenkstange / Centre Rod Assembly** Schubstange / Push Rod einseitig verstellbar / Adjustable on one side Länge [mm] / Length [mm]:881 Konusmaß [mm] / Cone Size [mm]:28,6 Rohr-Ø [mm] / Pipe Ø [mm]:52 mit Zubehör / with accessories		(4) (122) (133) (106) (96) (117) (173)	**23553 01** **20393059** 11946 02
	FH 16/470 6x2/2/4 FH 16/520 FH 16/540, FH 16/550	08.93 - 08.93 - 12.02 01.03 -		Lenkstockhebel zur 1. VA / Pitman arm to 1st front axle (102) RHD Chass. A230972->(102) Chass. B125526->(102) --- Lenkstockhebel zur 1. VA / Pitman arm to 1st front axle (102) RHD für Fahrzeuge mit Luftfederung / for pneumatic suspension vehicles (143) oelgefüllte Nabe / the driving collar is filled with oil (178)
1	**Lenkstange / Centre Rod Assembly** Schubstange / Push Rod einseitig verstellbar / Adjustable on one side Länge [mm] / Length [mm]:868 Konusmaß [mm] / Cone Size [mm]:28,6 Rohr-Ø [mm] / Pipe Ø [mm]:50 mit Zubehör / with accessories		(4) (122) (133) (106) (96) (117) (173)	**25255 01** **20393067** 11946 02
	FH 16/470 6x2/2/4 FH 16/520 FH 16/540, FH 16/550	08.93 - 08.93 - 12.02 01.03 -		RHD Lenkstockhebel zur 1. VA / Pitman arm to 1st front axle (102) Blattfeder / Leaf spring (38)
1	**Lenkstange / Centre Rod Assembly** Schubstange / Push Rod einseitig verstellbar / Adjustable on one side Länge [mm] / Length [mm]:868 Konusmaß [mm] / Cone Size [mm]:28,6 Rohr-Ø [mm] / Pipe Ø [mm]:50 mit Zubehör / with accessories		(4) (122) (133) (106) (96) (117) (173)	**25789 01** **20393065** 11946 02
	FH 16/470 6x2/2/4 FH 16/520 FH 16/540, FH 16/550	08.93 - 08.93 - 12.02 01.03 -		LHD Lenkstockhebel zur 1. VA / Pitman arm to 1st front axle (102) Blattfeder / Leaf spring (38) Gerade Vorderachse / Straight front axle (85) erhöhte Bodenfreiheit / increased ground clearance (134)
1	**Lenkstange / Centre Rod Assembly** Schubstange / Push Rod einseitig verstellbar / Adjustable on one side Länge [mm] / Length [mm]:863 Konusmaß [mm] / Cone Size [mm]:28,6 Rohr-Ø [mm] / Pipe Ø [mm]:52 mit Zubehör / with accessories		(4) (122) (133) (106) (96) (117) (173)	**37458 01** **22159733** 27547 02 37235 01
	FH 16/470 6x2/2/4 FH 16/520 FH 16/540, FH 16/550	08.93 - 08.93 - 12.02 01.03 -		LHD Lenkstockhebel zur 1. VA / Pitman arm to 1st front axle (102) Blattfeder / Leaf spring (38)
1	**Lenkstange / Centre Rod Assembly** Schubstange / Push Rod einseitig verstellbar / Adjustable on one side Länge [mm] / Length [mm]:881 Konusmaß [mm] / Cone Size [mm]:28,6 Rohr-Ø [mm] / Pipe Ø [mm]:50 mit Zubehör / with accessories		(4) (122) (133) (106) (96) (117) (173)	**38804 01** **21106968** 27547 02 37235 01
	FH 16/470 6x2/2/4 FH 16/520 FH 16/540, FH 16/550	08.93 - 08.93 - 12.02 01.03 -		RHD Lenkstockhebel zur 1. VA / Pitman arm to 1st front axle (102) für Fahrzeuge mit Luftfederung / for pneumatic suspension vehicles (143)

VOLVO

FH 16 6x2/2/4 08.93 -

6 Spurstange / Rod Assembly

Führungsstange / Guide Rod
beidseitig verstellbar / Adjustable on both sides
Länge [mm] / Length [mm]:1645
Konusmaß [mm] / Cone Size [mm]:28,6
Rohr-Ø [mm] / Pipe Ø [mm]:42
mit Zubehör / with accessories

(8) (82) (132) (106) (96) (117) (173)

22822 01 — 3986450
11946 02
11947 02

FH 16/470 6x2/2/4	08.93 -	Gerade Vorderachse / Straight front axle	(85)
FH 16/520	08.93 - 12.02	erhöhte Bodenfreiheit / increased ground clearance	(134)
FH 16/540, FH 16/550	01.03 -		

6 Spurstange / Rod Assembly

Führungsstange / Guide Rod
beidseitig verstellbar / Adjustable on both sides
Länge [mm] / Length [mm]:1669
Konusmaß [mm] / Cone Size [mm]:32
Rohr-Ø [mm] / Pipe Ø [mm]:42
mit Zubehör / with accessories

(8) (82) (132) (106) (96) (117) (173)

34528 01 — 20581086
31961 01
34527 01

FH 16/520	08.93 - 12.02	Gerade Vorderachse / Straight front axle	(85)
FH 16/540, FH 16/550	01.03 -		

6 Spurstange / Rod Assembly

Führungsstange / Guide Rod
einseitig verstellbar / Adjustable on one side
Länge [mm] / Length [mm]:1640
Konusmaß [mm] / Cone Size [mm]:28,6
Rohr-Ø [mm] / Pipe Ø [mm]:58
mit Zubehör / with accessories

(8) (82) (133) (106) (96) (117) (173)

37222 01 — 22159762
37235 01
22647 01

FH 16/470 6x2/2/4	08.93 -	geringe Bodenfreiheit / low chassis clearance	(163)
FH 16/520	08.93 - 12.02		
FH 16/540, FH 16/550	01.03 -		

6 Spurstange / Rod Assembly

Führungsstange / Guide Rod
einseitig verstellbar / Adjustable on one side
Länge [mm] / Length [mm]:1634
Konusmaß [mm] / Cone Size [mm]:28,6
Rohr-Ø [mm] / Pipe Ø [mm]:50
mit Zubehör / with accessories

(8) (82) (133) (106) (96) (117) (173)

37223 01 — 22159759
37235 01
22647 01

FH 16/470 6x2/2/4	08.93 -	für Fahrzeuge mit Blattfederung / for leaf-spring suspension vehicles	(142)
FH 16/520	08.93 - 12.02	Fahrgestellhöhe niedrig 850 mm / height of chassis low 850 mm	(58)
FH 16/540, FH 16/550	01.03 -		

6 Spurstange / Rod Assembly

Führungsstange / Guide Rod
einseitig verstellbar / Adjustable on one side
Länge [mm] / Length [mm]:1660
Rohr-Ø [mm] / Pipe Ø [mm]:60
Konusmaß [mm] / Cone Size [mm]:28,6
mit Zubehör / with accessories

(8) (82) (133) (106) (117) (96) (173)

37224 01 — 22159760
37235 01
22647 01

FH 16/470 6x2/2/4	08.93 -	für Fahrzeuge mit Luftfederung / for pneumatic suspension vehicles	(143)
FH 16/520	08.93 - 12.02	Fahrgestellhöhe niedrig 850 mm / height of chassis low 850 mm	(58)
FH 16/540, FH 16/550	01.03 -		

12 Lenker, Radaufhängung / Track Control Arm

Längslenker / Trailing Arm
Länge [mm] / Length [mm]:799
Rohr-Ø [mm] / Pipe Ø [mm]:48
Bohrung-Ø 1 [mm] / Bore Ø 1 [mm]:17
Bohrung-Ø 2 [mm] / Bore Ø 2 [mm]:17
Lochabstand 1/Lochabstand 2 / Hole Pitch 1/ Hole Pitch 2:115 / 115
Molekularlager / Molecular Bearing

(3) (107) (106) (117) (39) (40) (103) (108)

33291 01 — 21106157
® 25208 01

FH 16/470 6x2/2/4	08.93 -	für Fahrzeuge mit Luftfederung / for pneumatic suspension vehicles	(143)
FH 16/520	08.93 - 12.02	Fahrgestellhöhe medium 900 mm / height of chassis medium 900 mm	(57)
FH 16/540, FH 16/550	01.03 -	Fahrgestellhöhe Standard 950 mm / height of chassis standard 950mm	(55)

FH 16 6x2/2/4 08.93 -

14 Stange/Strebe, Stabilisator / Rod/Strut, stabiliser

Koppelstange / Coupling Rod (10)(97)
nicht verstellbar / not adjustable (177)
Länge [mm] / Length [mm]:325 (106)
Konusmaß [mm] / Cone Size [mm]:22 (96)
Rohr-Ø [mm] / Pipe Ø [mm]:30 (117)
mit Zubehör / with accessories (173)

22315 01 **20477805**

FH 16/520	08.93 - 12.02	für Fahrzeuge mit Luftfederung / for pneumatic suspension vehicles	(143)
FH 16/540, FH 16/550	01.03 -		
FH 16/520	08.93 - 12.02	für Fahrzeuge mit Blattfederung / for leaf-spring suspension vehicles	(142)
FH 16/540, FH 16/550	01.03 -	für Fahrzeuge mit verstärktem Stabilisator / for vehicles with reinforced stabiliser	(152)

14 Stange/Strebe, Stabilisator / Rod/Strut, stabiliser

Koppelstange / Coupling Rod (10)(97)
nicht verstellbar / not adjustable (177)
Länge [mm] / Length [mm]:340 (106)
Konusmaß [mm] / Cone Size [mm]:22 (96)
Rohr-Ø [mm] / Pipe Ø [mm]:30 (117)
ohne Zubehör / without accessories (181)

27717 01 **20477807**

FH 16/470 6x2/2/4	08.93 -	für Fahrzeuge mit Luftfederung / for pneumatic suspension vehicles	(143)
FH 16/520	08.93 - 12.02	Fahrgestellhöhe medium 900 mm / height of chassis medium 900 mm	(57)
FH 16/540, FH 16/550	01.03 -	Fahrgestellhöhe Standard 950 mm / height of chassis standard 950mm	(55)
		Fahrgestellhöhe Hoch 1010 mm / height of chassis high 1010 mm	(54)

14 Stange/Strebe, Stabilisator / Rod/Strut, stabiliser

Koppelstange / Coupling Rod (10)(97)
nicht verstellbar / not adjustable (177)
Länge [mm] / Length [mm]:325 (106)
Konusmaß [mm] / Cone Size [mm]:22 (96)

34604 01 **21446333**

FH 16/520	08.93 - 12.02	für Fahrzeuge mit Blattfederung / for leaf-spring suspension vehicles	(142)
FH 16/540, FH 16/550	01.03 -		

14 Stange/Strebe, Stabilisator / Rod/Strut, stabiliser

Koppelstange / Coupling Rod (10)(97)
nicht verstellbar / not adjustable (177)
Länge [mm] / Length [mm]:275 (106)
Konusmaß [mm] / Cone Size [mm]:22 (96)
Rohr-Ø [mm] / Pipe Ø [mm]:30 (117)
mit Zubehör / with accessories (173)

34797 01 **20477803**

FH 16/470 6x2/2/4	08.93 -	für Fahrzeuge mit Luftfederung / for pneumatic suspension vehicles	(143)
FH 16/520	08.93 - 12.02	Fahrgestellhöhe 810mm / chassis height 810mm	(51)
FH 16/540, FH 16/550	01.03 -	Fahrgestellhöhe 850mm / chassis height 850mm	(52)

5 Spurstangenkopf / Tie Rod End

am Lenkzylinder / at steering cylinder (9)(129)
Länge [mm] / Length [mm]:88 (106)
Gewindemaß / Thread Size:M26x1,5 (86)
mit Innengewinde / with internal thread (167)
mit Rechtsgewinde / with right-hand thread (170)
Konusmaß [mm] / Cone Size [mm]:28,6 (96)
mit Zubehör / with accessories (173)

27633 01 **20374698**

FH 16/470 6x2/2/4	08.93 -	Schleppachse / Tag Axle	(120)
FH 16/520	08.93 - 12.02		
FH 16/540, FH 16/550	01.03 -		

5 Spurstangenkopf / Tie Rod End

am Lenkzylinder / at steering cylinder (9)(129)
Länge [mm] / Length [mm]:88 (106)
Konusmaß [mm] / Cone Size [mm]:28,6 (96)
Innengewinde [mm] / Inner thread [mm]:M26x1,5 (92)
mit Rechtsgewinde / with right-hand thread (170)
mit Zubehör / with accessories (173)

27634 01 **3987648**

FH 16/520	08.93 - 12.02	Vorlaufachse / Leading Axle	(125)
FH 16/540, FH 16/550	01.03 -	für Fahrzeuge mit gelenkter Vorlaufachse / for vehicles with hinged leading axle	(147)
FH 16/520	08.93 - 12.02	Schleppachse / Tag Axle	(120)
FH 16/540, FH 16/550	01.03 -	für Fahrzeuge mit gelenkter Nachlaufachse / for vehicles with hinged trailing axle	(146)
FH 16/470 6x2/2/4	08.93 -	Schleppachse / Tag Axle	(120)
		für Fahrzeuge mit gelenkter Nachlaufachse / for vehicles with hinged trailing axle	(146)

VOLVO

FH 16 6x2/2/4 08.93 -

5 Spurstangenkopf / Tie Rod End

am Lenkzylinder / at steering cylinder
Länge [mm] / Length [mm]:120
Konusmaß [mm] / Cone Size [mm]:28,6
Innengewinde [mm] / Inner thread [mm]:26x1,5
mit Rechtsgewinde / with right-hand thread
mit Zubehör / with accessories

(9) (129) (106) (96) (92) (170) (173)

28792 01 **3193731**

FH 16/520	08.93 - 12.02	Vorlaufachse / Leading Axle	(125)
FH 16/540, FH 16/550	01.03 -		
FH 16/520	08.93 - 12.02	Schleppachse / Tag Axle	(120)
FH 16/540, FH 16/550	01.03 -		
FH 16/470 6x2/2/4	08.93 -	Schleppachse / Tag Axle	(120)

7 Spurstange / Rod Assembly

Führungsstange / Guide Rod
einseitig verstellbar / Adjustable on one side
Länge [mm] / Length [mm]:1818
Konusmaß [mm] / Cone Size [mm]:28,6
Rohr-Ø [mm] / Pipe Ø [mm]:52
mit Zubehör / with accessories

(8) (82) (133) (106) (96) (117) (173)

37225 01 **22159769**
37235 01
27547 02

FH 16/520	08.93 - 12.02	Vorlaufachse / Leading Axle	(125)
FH 16/540, FH 16/550	01.03 -	für Fahrzeuge mit Luftfederung / for pneumatic suspension vehicles	(143)
		acht Luftfederbälge / eight air bellows	(127)
FH 16/520	08.93 - 12.02	Schleppachse / Tag Axle	(120)
FH 16/540, FH 16/550	01.03 -	für Fahrzeuge mit Luftfederung / for pneumatic suspension vehicles	(143)
		acht Luftfederbälge / eight air bellows	(127)
FH 16/470 6x2/2/4	08.93 -	Schleppachse / Tag Axle	(120)
		für Fahrzeuge mit Luftfederung / for pneumatic suspension vehicles	(143)
		acht Luftfederbälge / eight air bellows	(127)

10 Lenker, Radaufhängung / Track Control Arm

Längslenker / Trailing Arm
Länge [mm] / Length [mm]:666
Rohr-Ø [mm] / Pipe Ø [mm]:48
Bohrung-Ø [mm] / Bore Ø [mm]:14
Lochabstand 1/Lochabstand 2 / Hole Pitch 1/ Hole Pitch 2:125 / 30
nicht verstellbar / not adjustable
Molekularlager / Molecular Bearing

(3) (107) (106) (117) (42) (103) (177) (108)

26812 01 **1589817**
® 11970 01

FH 16/470 6x2/2/4	08.93 -	sechs Luftfederbälge / six air bellows	(182)
FH 16/520	08.93 - 12.02		
FH 16/540, FH 16/550	01.03 -		

10 Lenker, Radaufhängung / Track Control Arm

Längslenker / Trailing Arm
Länge [mm] / Length [mm]:625
Bohrung-Ø 1 [mm] / Bore Ø 1 [mm]:17
Bohrung-Ø 2 [mm] / Bore Ø 2 [mm]:17
Lochabstand 1/Lochabstand 2 / Hole Pitch 1/ Hole Pitch 2:115 / 115
nicht verstellbar / not adjustable
Molekularlager / Molecular Bearing

(3) (107) (106) (39) (40) (103) (177) (108)

34680 01 **20517494**

FH 16/470 6x2/2/4	08.93 -	▽	
FH 16/520	08.93 - 12.02	Antriebsachse / Drive Axle	(32)
FH 16/540, FH 16/550	01.03 -	für Fahrzeuge mit Luftfederung / for pneumatic suspension vehicles	(143)
FH 16/470 6x2/2/4	08.93 -	▽	
FH 16/520	08.93 - 12.02	Vorlaufachse / Leading Axle	(125)
FH 16/540, FH 16/550	01.03 -	für Fahrzeuge mit Luftfederung / for pneumatic suspension vehicles	(143)

8 Lenker, Radaufhängung / Track Control Arm

Dreieckslenker (Nfz) / Wishbone (CV)
Länge [mm] / Length [mm]:660,3
Lochabstand 1/Lochabstand 2 / Hole Pitch 1/ Hole Pitch 2:145 / 30
Bohrung-Ø [mm] / Bore Ø [mm]:15
Rohr-Ø [mm] / Pipe Ø [mm]:48

(3) (46) (106) (103) (42) (117)

27762 01 **20556492**
® 27859 01
® 26028 01

FH 16/470 6x2/2/4	08.93 -	Antriebsachse / Drive Axle	(32)
		Vorlaufachse / Leading Axle	(125)
		für Fahrzeuge mit Luftfederung / for pneumatic suspension vehicles	(143)
		sechs Luftfederbälge / six air bellows	(182)

FH 16 6x2/2/4 08.93 -

8 Lenker, Radaufhängung / Track Control Arm

Dreieckslenker (Nfz) / Wishbone (CV) (3) (46)
Länge [mm] / Length [mm]:677,3 (106)
Rohr-Ø [mm] / Pipe Ø [mm]:48 (117)
Bohrung-Ø [mm] / Bore Ø [mm]:15 (42)
Lochabstand 1/Lochabstand 2 / Hole Pitch 1/ Hole Pitch 2:145 / 30 (103)
Lage/Grad / Position / Degree:90° (98)

27764 01 **20556491**
® 27859 01
® 26028 01

FH 16/470 6x2/2/4	08.93 -	Antriebsachse / Drive Axle	(32)
FH 16/520	08.93 - 12.02	für Fahrzeuge mit Luftfederung / for pneumatic suspension vehicles	(143)
FH 16/540, FH 16/550	01.03 -	sechs Luftfederbälge / six air bellows	(182)
FH 16/470 6x2/2/4	08.93 -	Schleppachse / Tag Axle	(120)
FH 16/520	08.93 - 12.02	für Fahrzeuge mit Luftfederung / for pneumatic suspension vehicles	(143)
FH 16/540, FH 16/550	01.03 -	Antriebsachse mit Stahlfederung / Drive axle with steel spring suspension	(34)

8 Lenker, Radaufhängung / Track Control Arm

Dreieckslenker (Nfz) / Wishbone (CV) (3) (46)
Länge [mm] / Length [mm]:677,3 (106)
Rohr-Ø [mm] / Pipe Ø [mm]:48 (117)
Bohrung-Ø 1 [mm] / Bore Ø 1 [mm]:15 (39)
Bohrung-Ø 2 [mm] / Bore Ø 2 [mm]:15 (40)
Lochabstand 1/Lochabstand 2 / Hole Pitch 1/ Hole Pitch 2:145 / 30 (103)
Lage/Grad / Position / Degree:83° (98)

27765 01 **20556490**
® 27859 01
® 26028 01

FH 16/520	08.93 - 12.02	Schleppachse / Tag Axle	(120)
FH 16/540, FH 16/550	01.03 -	für Fahrzeuge mit Luftfederung / for pneumatic suspension vehicles	(143)
		Antriebsachse mit Luftfederung / Drive axle with air suspension.	(33)
FH 16/470 6x2/2/4	08.93 -	Schleppachse / Tag Axle	(120)

13 Stange/Strebe, Stabilisator / Rod/Strut, stabiliser

Koppelstange / Coupling Rod (10) (97)
Länge [mm] / Length [mm]:435 (106)
Konusmaß [mm] / Cone Size [mm]:28,6 (96)
Rohr-Ø [mm] / Pipe Ø [mm]:36 (117)
mit Zubehör / with accessories (173)
für 30 mm Halteplatte / for 30 mm holder plate (138)

30595 01 **20443061**

FH 16/470 6x2/2/4	08.93 -	->09.2009	
FH 16/520	08.93 - 12.02	Fahrhöhe 231 - 250 mm / ride height 231 - 250 mm	(71)
		Fahrhöhe 251 - 270 mm / ride height 251 - 270 mm	(73)
FH 16/540, FH 16/550	01.03 -	->09.2009	

13 Stange/Strebe, Stabilisator / Rod/Strut, stabiliser

Koppelstange / Coupling Rod (10) (97)
Länge [mm] / Length [mm]:380 (106)
Konusmaß [mm] / Cone Size [mm]:28,6 (96)
Rohr-Ø [mm] / Pipe Ø [mm]:36 (117)
mit Zubehör / with accessories (173)
für 30 mm Halteplatte / for 30 mm holder plate (138)

31182 01 **20443062**

FH 16/470 6x2/2/4	08.93 -	->05.2009	
FH 16/520	08.93 - 12.02	Fahrhöhe 171 - 190 mm / ride height 171 - 190 mm	(67)
FH 16/540, FH 16/550	01.03 -		

13 Stange/Strebe, Stabilisator / Rod/Strut, stabiliser

Koppelstange / Coupling Rod (10) (97)
Länge [mm] / Length [mm]:350 (106)
Konusmaß [mm] / Cone Size [mm]:28,6 (96)
Rohr-Ø [mm] / Pipe Ø [mm]:36 (117)
mit Zubehör / with accessories (173)
für 30 mm Halteplatte / for 30 mm holder plate (138)

31183 01 **20443063**

FH 16/470 6x2/2/4	08.93 -	->05.2010	
FH 16/520	08.93 - 12.02	Fahrhöhe 131 - 170 mm / ride height 131 - 170 mm	(62)
FH 16/540, FH 16/550	01.03 -		

13 Stange/Strebe, Stabilisator / Rod/Strut, stabiliser

Koppelstange / Coupling Rod (10) (97)
Länge [mm] / Length [mm]:435 (106)
Konusmaß [mm] / Cone Size [mm]:32 (96)
Rohr-Ø [mm] / Pipe Ø [mm]:36 (117)
mit Zubehör / with accessories (173)
für 27 mm Halteplatte / for 27 mm holdingplate (137)

36692 01 **21119064**

FH 16/470 6x2/2/4	08.93 -	05.2009->	
FH 16/520	08.93 - 12.02	Fahrhöhe 231 - 250 mm / ride height 231 - 250 mm	(71)
		Fahrhöhe 251 - 270 mm / ride height 251 - 270 mm	(73)
FH 16/540, FH 16/550	01.03 -	05.2009->	

VOLVO

FH 16 6x2/2/4 08.93 -

13

Stange/Strebe, Stabilisator / Rod/Strut, stabiliser (10)
Koppelstange / Coupling Rod (97)
Länge [mm] / Length [mm]:380 (106)
Konusmaß [mm] / Cone Size [mm]:32 (96)
Rohr-Ø [mm] / Pipe Ø [mm]:36 (117)
mit Zubehör / with accessories (173)
für 27 mm Halteplatte / for 27 mm holdingplate (137)

36693 01 **21119067**

FH 16/470 6x2/2/4	08.93 -	05.2009->	
FH 16/520	08.93 - 12.02	Fahrhöhe 171 - 190 mm / ride height 171 - 190 mm	(67)
FH 16/540, FH 16/550	01.03 -		

13

Stange/Strebe, Stabilisator / Rod/Strut, stabiliser (10)
Koppelstange / Coupling Rod (97)
Länge [mm] / Length [mm]:350 (106)
Konusmaß [mm] / Cone Size [mm]:32 (96)
Rohr-Ø [mm] / Pipe Ø [mm]:36 (117)
mit Zubehör / with accessories (173)
Schrauben-/Mutternausführung: selbstsichernd / Bolt / Nut Version: Self-locking (121)
für 27 mm Halteplatte / for 27 mm holdingplate (137)

36694 01 **21176251**

FH 16/470 6x2/2/4	08.93 -	Fahrhöhe 131 - 170 mm / ride height 131 - 170 mm	(62)
FH 16/520	08.93 - 12.02		
FH 16/540, FH 16/550	01.03 -		

13

Stange/Strebe, Stabilisator / Rod/Strut, stabiliser (10)
Koppelstange / Coupling Rod (97)
Länge [mm] / Length [mm]:435 (106)
Konusmaß [mm] / Cone Size [mm]:28,6 (96)
Konusmaß [mm] / Cone Size [mm]:32 (96)
Rohr-Ø [mm] / Pipe Ø [mm]:36 (117)
mit Zubehör / with accessories (173)
für 27 mm Halteplatte / for 27 mm holdingplate (137)

36695 01 **20443061**

FH 16/470 6x2/2/4	08.93 -	->09.2009	
FH 16/520	08.93 - 12.02	Fahrhöhe 231 - 250 mm / ride height 231 - 250 mm	(71)
		Fahrhöhe 251 - 270 mm / ride height 251 - 270 mm	(73)
FH 16/540, FH 16/550	01.03 -	->09.2009	

13

Stange/Strebe, Stabilisator / Rod/Strut, stabiliser (10)
Koppelstange / Coupling Rod (97)
Länge [mm] / Length [mm]:380 (106)
Konusmaß [mm] / Cone Size [mm]:28,6 (96)
Konusmaß [mm] / Cone Size [mm]:32 (96)
Rohr-Ø [mm] / Pipe Ø [mm]:36 (117)
mit Zubehör / with accessories (173)
für 27 mm Halteplatte / for 27 mm holdingplate (137)

36696 01 **20443062**

FH 16/470 6x2/2/4	08.93 -	->05.2009	
FH 16/520	08.93 - 12.02	Fahrhöhe 171 - 190 mm / ride height 171 - 190 mm	(67)
FH 16/540, FH 16/550	01.03 -		

13

Stange/Strebe, Stabilisator / Rod/Strut, stabiliser (10)
Koppelstange / Coupling Rod (97)
Länge [mm] / Length [mm]:350 (106)
Konusmaß [mm] / Cone Size [mm]:28,6 (96)
Konusmaß [mm] / Cone Size [mm]:32 (96)
Rohr-Ø [mm] / Pipe Ø [mm]:36 (117)
mit Zubehör / with accessories (173)
für 27 mm Halteplatte / for 27 mm holdingplate (137)

36697 01 **20443063**

FH 16/470 6x2/2/4	08.93 -	->05.2010	
FH 16/520	08.93 - 12.02	Fahrhöhe 131 - 170 mm / ride height 131 - 170 mm	(62)
FH 16/540, FH 16/550	01.03 -		

Kugelkopf, Schaltgestänge (1)
Ball Head, gearshift linkage
Länge [mm] / Length [mm]:55 (106)
Innengewinde [mm] / Inner thread [mm]:M12x1,75 (92)
mit Linksgewinde / with left-hand thread (168)

19522 01 **1696684**

FH 16/470 6x2/2/4	08.93 -	am Schaltgestänge / at gearshift linkage	(130)
FH 16/520	08.93 - 12.02		
FH 16/540, FH 16/550	01.03 -		

FH 16 6x2/2/4 08.93 -

	Kugelkopf, Schaltgestänge **Ball Head, gearshift linkage** am Schaltgestänge / at gearshift linkage Länge [mm] / Length [mm]:97 Konusmaß [mm] / Cone Size [mm]:16 Gewindemaß / Thread Size:M16x1,5 mit Rechtsgewinde / with right-hand thread	(1) (130) (106) (96) (86) (170)	**19542 01** **1668179**	
	FH 16/470 6x2/2/4 08.93 - FH 16/520 08.93 - 12.02 FH 16/540, FH 16/550 01.03 -			
	Kugelkopf, Schaltgestänge **Ball Head, gearshift linkage** Länge [mm] / Length [mm]:55 Innengewinde [mm] / Inner thread [mm]:M12x1 mit Rechtsgewinde / with right-hand thread	(1) (106) (92) (170)	**19673 01** **1696685**	
	FH 16/470 6x2/2/4 08.93 - FH 16/520 08.93 - 12.02 FH 16/540, FH 16/550 01.03 -		am Schaltgestänge / at gearshift linkage	(130)
	Lagerung, Stabilisatorkoppelstange **Mounting, stabilizer coupling rod** für Koppelstange / for coupling rod Länge [mm] / Length [mm]:206 Dicke/Stärke [mm] / Thickness [mm]:27	(2) (155) (106) (44)	**36698 01** **21286847**	
	FH 16/470 6x2/2/4 08.93 - FH 16/520 08.93 - 12.02 FH 16/540, FH 16/550 01.03 -			

VOLVO

FH 16 | 6x2/4 | 08.93 -

1	**Lenkstange / Centre Rod Assembly** Schubstange / Push Rod einseitig verstellbar / Adjustable on one side Länge [mm] / Length [mm]:863 Konusmaß [mm] / Cone Size [mm]:28,6 Rohr-Ø [mm] / Pipe Ø [mm]:52 mit Zubehör / with accessories	(4) (122) (133) (106) (96) (117) (173)	**19521 01** **1075005** 27623 01
	FH 16/610, 26 t 01.03 -		LHD Lenkstockhebel zur 1. VA / Pitman arm to 1st front axle (102) 1.VA / 1st front axle (12) Blattfeder / Leaf spring (38) ->Chass. A238753
	FH 16/610, 26 t 01.03 -		LHD Lenkstockhebel zur 1. VA / Pitman arm to 1st front axle (102) 1.VA / 1st front axle (12) Blattfeder / Leaf spring (38) Chass. B109715 - Chass. B136425
1	**Lenkstange / Centre Rod Assembly** Schubstange / Push Rod einseitig verstellbar / Adjustable on one side Länge [mm] / Length [mm]:888 Konusmaß [mm] / Cone Size [mm]:28,6 Rohr-Ø [mm] / Pipe Ø [mm]:52 mit Zubehör / with accessories	(4) (122) (133) (106) (96) (117) (173)	**19689 01** **20393073** 11946 02
	FH 16/610, 26 t 01.03 -		RHD Lenkstockhebel zur 1. VA / Pitman arm to 1st front axle (102) 1.VA / 1st front axle (12) für Fahrzeuge mit Luftfederung / for pneumatic suspension vehicles (143) Fahrgestellhöhe niedrig 850 mm / height of chassis low 850 mm (58)
1	**Lenkstange / Centre Rod Assembly** Schubstange / Push Rod einseitig verstellbar / Adjustable on one side Länge [mm] / Length [mm]:861 Konusmaß [mm] / Cone Size [mm]:28,6 Rohr-Ø [mm] / Pipe Ø [mm]:52 mit Zubehör / with accessories	(4) (122) (133) (106) (96) (117) (173)	**19873 01** **20393063** 11946 02
	FH 16/610, 26 t 01.03 -		RHD Lenkstockhebel zur 1. VA / Pitman arm to 1st front axle (102) 1.VA / 1st front axle (12) Blattfeder / Leaf spring (38)
1	**Lenkstange / Centre Rod Assembly** Schubstange / Push Rod einseitig verstellbar / Adjustable on one side Länge [mm] / Length [mm]:881 Konusmaß [mm] / Cone Size [mm]:28,6 Rohr-Ø [mm] / Pipe Ø [mm]:52 mit Zubehör / with accessories	(4) (122) (133) (106) (96) (117) (173)	**19884 01** **85114200** 27623 01
	FH 16/610, 26 t 01.03 -		LHD Lenkstockhebel zur 1. VA / Pitman arm to 1st front axle (102) 1.VA / 1st front axle (12) für Fahrzeuge mit Luftfederung / for pneumatic suspension vehicles (143) ->Chass. A230971 Chass. B109715 - Chass. B125525 Fahrgestellhöhe medium 900 mm / height of chassis medium 900 mm (57) Fahrgestellhöhe Standard 950 mm / height of chassis standard 950mm (55)

Pos | Ref.

VOLVO

FH 16 6x2/4 08.93 -

Pos	Description	Ref.	Ref.
1	**Lenkstange / Centre Rod Assembly** Schubstange / Push Rod einseitig verstellbar / Adjustable on one side Länge [mm] / Length [mm]:863 Konusmaß [mm] / Cone Size [mm]:28,6 Rohr-Ø [mm] / Pipe Ø [mm]:52 mit Zubehör / with accessories	(4) (122) (133) (106) (96) (117) (173)	**19889 01** **85114190** 27623 01
	FH 16/610, 26 t 01.03 -		RHD Lenkstockhebel zur 1. VA / Pitman arm to 1st front axle 1.VA / 1st front axle Blattfeder / Leaf spring ->Chass. A238753 Chass. B109715 - Chass. B136425 Chass. D110000 - Chass. D110125
1	**Lenkstange / Centre Rod Assembly** Schubstange / Push Rod Länge [mm] / Length [mm]:881 Konusmaß [mm] / Cone Size [mm]:28,6 Rohr-Ø [mm] / Pipe Ø [mm]:52 mit Zubehör / with accessories	(4) (122) (106) (96) (117) (173)	**22791 01** **20393061** 11946 02
	FH 16/610, 26 t 01.03 - FH 16/610, 28 t 01.03 -		LHD Lenkstockhebel zur 1. VA / Pitman arm to 1st front axle für Fahrzeuge mit Luftfederung / for pneumatic suspension vehicles Chass. A230972-> Chass. B125526->
1	**Lenkstange / Centre Rod Assembly** Schubstange / Push Rod einseitig verstellbar / Adjustable on one side Länge [mm] / Length [mm]:888 Konusmaß [mm] / Cone Size [mm]:28,6 Rohr-Ø [mm] / Pipe Ø [mm]:52 mit Zubehör / with accessories	(4) (122) (133) (106) (96) (117) (173)	**22792 01** **20393071** 11946 02
	FH 16/610, 26 t 01.03 - FH 16/610, 28 t 01.03 -		LHD Lenkstockhebel zur 1. VA / Pitman arm to 1st front axle für Fahrzeuge mit Luftfederung / for pneumatic suspension vehicles Fahrgestellhöhe niedrig 850 mm / height of chassis low 850 mm
1	**Lenkstange / Centre Rod Assembly** Schubstange / Push Rod einseitig verstellbar / Adjustable on one side Länge [mm] / Length [mm]:881 Konusmaß [mm] / Cone Size [mm]:28,6 Rohr-Ø [mm] / Pipe Ø [mm]:52 mit Zubehör / with accessories	(4) (122) (133) (106) (96) (117) (173)	**23553 01** **20393059** 11946 02
	FH 16/610, 26 t 01.03 - FH 16/610, 28 t 01.03 -		Lenkstockhebel zur 1. VA / Pitman arm to 1st front axle RHD Chass. A230972-> Chass. B125526-> ---------- Lenkstockhebel zur 1. VA / Pitman arm to 1st front axle RHD für Fahrzeuge mit Luftfederung / for pneumatic suspension vehicles oelgefüllte Nabe / the driving collar is filled with oil
1	**Lenkstange / Centre Rod Assembly** Schubstange / Push Rod einseitig verstellbar / Adjustable on one side Länge [mm] / Length [mm]:868 Konusmaß [mm] / Cone Size [mm]:28,6 Rohr-Ø [mm] / Pipe Ø [mm]:50 mit Zubehör / with accessories	(4) (122) (133) (106) (96) (117) (173)	**25255 01** **20393067** 11946 02
	FH 16/610, 26 t 01.03 - FH 16/610, 28 t 01.03 -		RHD Lenkstockhebel zur 1. VA / Pitman arm to 1st front axle Blattfeder / Leaf spring

VOLVO

FH 16 | 6x2/4 | 08.93 -

1 Lenkstange / Centre Rod Assembly

Schubstange / Push Rod
einseitig verstellbar / Adjustable on one side
Länge [mm] / Length [mm]:868
Konusmaß [mm] / Cone Size [mm]:28,6
Rohr-Ø [mm] / Pipe Ø [mm]:50
mit Zubehör / with accessories

(4) (122) (133) (106) (96) (117) (173)

25789 01 — 20393065
11946 02

FH 16/610, 26 t	01.03 -	LHD
FH 16/610, 28 t	01.03 -	Lenkstockhebel zur 1. VA / Pitman arm to 1st front axle (102)
		Blattfeder / Leaf spring (38)
		Gerade Vorderachse / Straight front axle (85)
		erhöhte Bodenfreiheit / increased ground clearance (134)

1 Lenkstange / Centre Rod Assembly

Schubstange / Push Rod
einseitig verstellbar / Adjustable on one side
Länge [mm] / Length [mm]:863
Konusmaß [mm] / Cone Size [mm]:28,6
Rohr-Ø [mm] / Pipe Ø [mm]:52
mit Zubehör / with accessories

(4) (122) (133) (106) (96) (117) (173)

37458 01 — 22159733
27547 02
37235 01

FH 16/610, 26 t	01.03 -	LHD
FH 16/610, 28 t	01.03 -	Lenkstockhebel zur 1. VA / Pitman arm to 1st front axle (102)
		Blattfeder / Leaf spring (38)

1 Lenkstange / Centre Rod Assembly

Schubstange / Push Rod
einseitig verstellbar / Adjustable on one side
Länge [mm] / Length [mm]:881
Konusmaß [mm] / Cone Size [mm]:28,6
Rohr-Ø [mm] / Pipe Ø [mm]:50
mit Zubehör / with accessories

(4) (122) (133) (106) (96) (117) (173)

38804 01 — 21106968
27547 02
37235 01

FH 16/610, 26 t	01.03 -	RHD
FH 16/610, 28 t	01.03 -	Lenkstockhebel zur 1. VA / Pitman arm to 1st front axle (102)
		für Fahrzeuge mit Luftfederung / for pneumatic suspension vehicles (143)

6 Spurstange / Rod Assembly

Führungsstange / Guide Rod
beidseitig verstellbar / Adjustable on both sides
Länge [mm] / Length [mm]:1645
Konusmaß [mm] / Cone Size [mm]:28,6
Rohr-Ø [mm] / Pipe Ø [mm]:42
mit Zubehör / with accessories

(8) (82) (132) (106) (96) (117) (173)

22822 01 — 3986450
11946 02
11947 02

FH 16/610, 26 t	01.03 -	Gerade Vorderachse / Straight front axle (85)
FH 16/610, 28 t	01.03 -	erhöhte Bodenfreiheit / increased ground clearance (134)

6 Spurstange / Rod Assembly

Führungsstange / Guide Rod
beidseitig verstellbar / Adjustable on both sides
Länge [mm] / Length [mm]:1669
Konusmaß [mm] / Cone Size [mm]:32
Rohr-Ø [mm] / Pipe Ø [mm]:42
mit Zubehör / with accessories

(8) (82) (132) (106) (96) (117) (173)

34528 01 — 20581086
31961 01
34527 01

FH 16/540	01.09 -	Gerade Vorderachse / Straight front axle (85)
FH 16/580	01.09 -	
FH 16/600, Pritsche/Fahrgestell / Flatbed/Chassis(109)	01.09 -	
FH 16/600, Sattelzugmaschine / Truck Tractor(118)	01.09 -	
FH 16/610, 26 t	01.03 -	
FH 16/610, 28 t	01.03 -	
FH 16/660	09.06 -	
FH 16/700, Pritsche/Fahrgestell / Flatbed/Chassis(109)	01.09 -	
FH 16/700, Sattelzugmaschine / Truck Tractor(118)	01.09 -	

FH 16 6x2/4 08.93 -

6 Spurstange / Rod Assembly

Führungsstange / Guide Rod
einseitig verstellbar / Adjustable on one side
Länge [mm] / Length [mm]:1640
Konusmaß [mm] / Cone Size [mm]:28,6
Rohr-Ø [mm] / Pipe Ø [mm]:58
mit Zubehör / with accessories

(8) (82) (133) (106) (96) (117) (173)

37222 01 — 22159762
37235 01
22647 01

FH 16/610, 26 t	01.03 -	geringe Bodenfreiheit / low chassis clearance	(163)
FH 16/610, 28 t	01.03 -		

6 Spurstange / Rod Assembly

Führungsstange / Guide Rod
einseitig verstellbar / Adjustable on one side
Länge [mm] / Length [mm]:1634
Konusmaß [mm] / Cone Size [mm]:28,6
Rohr-Ø [mm] / Pipe Ø [mm]:50
mit Zubehör / with accessories

(8) (82) (133) (106) (96) (117) (173)

37223 01 — 22159759
37235 01
22647 01

FH 16/610, 26 t	01.03 -	für Fahrzeuge mit Blattfederung / for leaf-spring suspension vehicles	(142)
FH 16/610, 28 t	01.03 -	Fahrgestellhöhe niedrig 850 mm / height of chassis low 850 mm	(58)

6 Spurstange / Rod Assembly

Führungsstange / Guide Rod
einseitig verstellbar / Adjustable on one side
Länge [mm] / Length [mm]:1660
Rohr-Ø [mm] / Pipe Ø [mm]:60
Konusmaß [mm] / Cone Size [mm]:28,6
mit Zubehör / with accessories

(8) (82) (133) (106) (117) (96) (173)

37224 01 — 22159760
37235 01
22647 01

FH 16/610, 26 t	01.03 -	für Fahrzeuge mit Luftfederung / for pneumatic suspension vehicles	(143)
FH 16/610, 28 t	01.03 -	Fahrgestellhöhe niedrig 850 mm / height of chassis low 850 mm	(58)

12 Lenker, Radaufhängung / Track Control Arm

Längslenker / Trailing Arm
Länge [mm] / Length [mm]:799
Rohr-Ø [mm] / Pipe Ø [mm]:48
Bohrung-Ø 1 [mm] / Bore Ø 1 [mm]:17
Bohrung-Ø 2 [mm] / Bore Ø 2 [mm]:17
Lochabstand 1/Lochabstand 2 / Hole Pitch 1/ Hole Pitch 2:115 / 115
Molekularlager / Molecular Bearing

(3) (107) (106) (117) (39) (40) (103) (108)

33291 01 — 21106157
® 25208 01

FH 16/610, 26 t	01.03 -	für Fahrzeuge mit Luftfederung / for pneumatic suspension vehicles	(143)
FH 16/610, 28 t	01.03 -	Fahrgestellhöhe medium 900 mm / height of chassis medium 900 mm	(57)
		Fahrgestellhöhe Standard 950 mm / height of chassis standard 950mm	(55)

14 Stange/Strebe, Stabilisator / Rod/Strut, stabiliser

Koppelstange / Coupling Rod
nicht verstellbar / not adjustable
Länge [mm] / Length [mm]:325
Konusmaß [mm] / Cone Size [mm]:22
Rohr-Ø [mm] / Pipe Ø [mm]:30
mit Zubehör / with accessories

(10) (97) (177) (106) (96) (117) (173)

22315 01 — 20477805

FH 16/540	01.09 -	für Fahrzeuge mit Luftfederung / for pneumatic suspension vehicles	(143)
FH 16/580	01.09 -		
FH 16/600, Pritsche/Fahrgestell / Flatbed/Chassis(109)	01.09 -		
FH 16/600, Sattelzugmaschine / Truck Tractor(118)	01.09 -		
FH 16/610, 26 t	01.03 -		
FH 16/610, 28 t	01.03 -		
FH 16/660	09.06 -		
FH 16/700, Pritsche/Fahrgestell / Flatbed/Chassis(109)	01.09 -		
FH 16/700, Sattelzugmaschine / Truck Tractor(118)	01.09 -		
FH 16/540	01.09 -	für Fahrzeuge mit Blattfederung / for leaf-spring suspension vehicles	(142)
FH 16/580	01.09 -	für Fahrzeuge mit verstärktem Stabilisator / for vehicles with reinforced stabiliser	(152)
FH 16/600, Pritsche/Fahrgestell / Flatbed/Chassis(109)	01.09 -		
FH 16/600, Sattelzugmaschine / Truck Tractor(118)	01.09 -		
FH 16/610, 26 t	01.03 -		
FH 16/610, 28 t	01.03 -		
FH 16/660	09.06 -		
FH 16/700, Pritsche/Fahrgestell / Flatbed/Chassis(109)	01.09 -		
FH 16/700, Sattelzugmaschine / Truck Tractor(118)	01.09 -		

VOLVO

FH 16 | 6x2/4 | 08.93 -

14

Stange/Strebe, Stabilisator / Rod/Strut, stabiliser (10)
Koppelstange / Coupling Rod (97)
nicht verstellbar / not adjustable (177)
Länge [mm] / Length [mm]:340 (106)
Konusmaß [mm] / Cone Size [mm]:22 (96)
Rohr-Ø [mm] / Pipe Ø [mm]:30 (117)
ohne Zubehör / without accessories (181)

27717 01 **20477807**

FH 16/610, 26 t	01.03 -	für Fahrzeuge mit Luftfederung / for pneumatic suspension vehicles	(143)
		Fahrgestellhöhe medium 900 mm / height of chassis medium 900 mm	(57)
		Fahrgestellhöhe Standard 950 mm / height of chassis standard 950mm	(55)
		Fahrgestellhöhe Hoch 1010 mm / height of chassis high 1010 mm	(54)

14

Stange/Strebe, Stabilisator / Rod/Strut, stabiliser (10)
Koppelstange / Coupling Rod (97)
nicht verstellbar / not adjustable (177)
Länge [mm] / Length [mm]:325 (106)
Konusmaß [mm] / Cone Size [mm]:22 (96)

34604 01 **21446333**

FH 16/540	01.09 -	für Fahrzeuge mit Blattfederung / for leaf-spring suspension vehicles	(142)
FH 16/580	01.09 -		
FH 16/600, Pritsche/Fahrgestell / Flatbed/Chassis(109)	01.09 -		
FH 16/600, Sattelzugmaschine / Truck Tractor(118)	01.09 -		
FH 16/610, 26 t	01.03 -		
FH 16/610, 28 t	01.03 -		
FH 16/660	09.06 -		
FH 16/700, Pritsche/Fahrgestell / Flatbed/Chassis(109)	01.09 -		
FH 16/700, Sattelzugmaschine / Truck Tractor(118)	01.09 -		

14

Stange/Strebe, Stabilisator / Rod/Strut, stabiliser (10)
Koppelstange / Coupling Rod (97)
nicht verstellbar / not adjustable (177)
Länge [mm] / Length [mm]:275 (106)
Konusmaß [mm] / Cone Size [mm]:22 (96)
Rohr-Ø [mm] / Pipe Ø [mm]:30 (117)
mit Zubehör / with accessories (173)

34797 01 **20477803**

FH 16/540	01.09 -	für Fahrzeuge mit Luftfederung / for pneumatic suspension vehicles	(143)
FH 16/580	01.09 -	Fahrgestellhöhe 810mm / chassis height 810mm	(51)
FH 16/600, Pritsche/Fahrgestell / Flatbed/Chassis(109)	01.09 -	Fahrgestellhöhe 850mm / chassis height 850mm	(52)
FH 16/600, Sattelzugmaschine / Truck Tractor(118)	01.09 -		
FH 16/610, 26 t	01.03 -		
FH 16/610, 28 t	01.03 -		
FH 16/660	09.06 -		
FH 16/700, Pritsche/Fahrgestell / Flatbed/Chassis(109)	01.09 -		
FH 16/700, Sattelzugmaschine / Truck Tractor(118)	01.09 -		

5

Spurstangenkopf / Tie Rod End (9)
am Lenkzylinder / at steering cylinder (129)
Länge [mm] / Length [mm]:88 (106)
Gewindemaß / Thread Size:M26x1,5 (86)
mit Innengewinde / with internal thread (167)
mit Rechtsgewinde / with right-hand thread (170)
Konusmaß [mm] / Cone Size [mm]:28,6 (96)
mit Zubehör / with accessories (173)

27633 01 **20374698**

FH 16/610, 26 t	01.03 -	Schleppachse / Tag Axle	(120)
FH 16/610, 28 t	01.03 -		

5

Spurstangenkopf / Tie Rod End (9)
am Lenkzylinder / at steering cylinder (129)
Länge [mm] / Length [mm]:88 (106)
Konusmaß [mm] / Cone Size [mm]:28,6 (96)
Innengewinde [mm] / Inner thread [mm]:M26x1,5 (92)
mit Rechtsgewinde / with right-hand thread (170)
mit Zubehör / with accessories (173)

27634 01 **3987648**

FH 16/610, 26 t	01.03 -	Schleppachse / Tag Axle	(120)
		für Fahrzeuge mit gelenkter Nachlaufachse / for vehicles with hinged trailing axle	(146)

5

Spurstangenkopf / Tie Rod End (9)
am Lenkzylinder / at steering cylinder (129)
Länge [mm] / Length [mm]:120 (106)
Konusmaß [mm] / Cone Size [mm]:28,6 (96)
Innengewinde [mm] / Inner thread [mm]:26x1,5 (92)
mit Rechtsgewinde / with right-hand thread (170)
mit Zubehör / with accessories (173)

28792 01 **3193731**

FH 16/610, 26 t	01.03 -	Schleppachse / Tag Axle	(120)

FH 16 6x2/4 08.93 -

7 Spurstange / Rod Assembly

35333 01 — 1628207
27623 01

Führungsstange / Guide Rod (82)
beidseitig verstellbar / Adjustable on both sides (132)
Länge [mm] / Length [mm]:368 (106)
Konusmaß [mm] / Cone Size [mm]:28,6 (96)
Rohr-Ø [mm] / Pipe Ø [mm]:38 (117)
mit Zubehör / with accessories (173)

FH 16/540	01.09 -	Schleppachse / Tag Axle	(120)
FH 16/580	01.09 -	für Fahrzeuge mit gelenkter Nachlaufachse / for vehicles with hinged trailing axle	(146)
FH 16/600, Pritsche/Fahrgestell / Flatbed/Chassis(109)	01.09 -		
FH 16/600, Sattelzugmaschine / Truck Tractor(118)	01.09 -	am Lenkzylinder / at steering cylinder	(129)
FH 16/610, 26 t	01.03 -		
FH 16/610, 28 t	01.03 -		
FH 16/660	09.06 -		
FH 16/700, Sattelzugmaschine / Truck Tractor(118)	01.09 -		
FH 16/700, Pritsche/Fahrgestell / Flatbed/Chassis(109)	01.09 -	Schleppachse / Tag Axle	(120)
		für Fahrzeuge mit gelenkter Nachlaufachse / for vehicles with hinged trailing axle	(146)
		am Lenkzylinder / at steering cylinder	(129)

10 Lenker, Radaufhängung / Track Control Arm

26812 01 — 1589817
® 11970 01

Längslenker / Trailing Arm (107)
Länge [mm] / Length [mm]:666 (106)
Rohr-Ø [mm] / Pipe Ø [mm]:48 (117)
Bohrung-Ø [mm] / Bore Ø [mm]:14 (42)
Lochabstand 1/Lochabstand 2 / Hole Pitch 1/ Hole Pitch 2:125 / 30 (103)
nicht verstellbar / not adjustable (177)
Molekularlager / Molecular Bearing (108)

FH 16/610, 26 t	01.03 -	sechs Luftfederbälge / six air bellows	(182)

10 Lenker, Radaufhängung / Track Control Arm

34680 01 — 20517494

Längslenker / Trailing Arm (107)
Länge [mm] / Length [mm]:625 (106)
Bohrung-Ø 1 [mm] / Bore Ø 1 [mm]:17 (39)
Bohrung-Ø 2 [mm] / Bore Ø 2 [mm]:17 (40)
Lochabstand 1/Lochabstand 2 / Hole Pitch 1/ Hole Pitch 2:115 / 115 (103)
nicht verstellbar / not adjustable (177)
Molekularlager / Molecular Bearing (108)

FH 16/600, Sattelzugmaschine / Truck Tractor(118)	01.09 -	▽	
FH 16/610, 26 t	01.03 -	Vorlaufachse / Leading Axle	(125)
FH 16/610, 28 t	01.03 -	für Fahrzeuge mit Luftfederung / for pneumatic suspension vehicles	(143)
FH 16/660	09.06 -		
FH 16/700, Sattelzugmaschine / Truck Tractor(118)	01.09 -		
FH 16/600, Sattelzugmaschine / Truck Tractor(118)	01.09 -	▽	
FH 16/610, 26 t	01.03 -	Antriebsachse / Drive Axle	(32)
FH 16/610, 28 t	01.03 -	für Fahrzeuge mit Luftfederung / for pneumatic suspension vehicles	(143)
FH 16/660	09.06 -		
FH 16/700, Sattelzugmaschine / Truck Tractor(118)	01.09 -		
FH 16/540	01.09 -	▽	
FH 16/580	01.09 -	Schleppachse / Tag Axle	(120)
FH 16/600, Pritsche/Fahrgestell / Flatbed/Chassis(109)	01.09 -	für Fahrzeuge mit Luftfederung / for pneumatic suspension vehicles	(143)
FH 16/700, Pritsche/Fahrgestell / Flatbed/Chassis(109)	01.09 -		
FH 16/540	01.09 -	▽	
FH 16/580	01.09 -	Antriebsachse / Drive Axle	(32)
FH 16/600, Pritsche/Fahrgestell / Flatbed/Chassis(109)	01.09 -	für Fahrzeuge mit Luftfederung / for pneumatic suspension vehicles	(143)
FH 16/700, Pritsche/Fahrgestell / Flatbed/Chassis(109)	01.09 -		

8 Lenker, Radaufhängung / Track Control Arm

27765 01 — 20556490
® 27859 01
® 26028 01

Dreieckslenker (Nfz) / Wishbone (CV) (46)
Länge [mm] / Length [mm]:677,3 (106)
Rohr-Ø [mm] / Pipe Ø [mm]:48 (117)
Bohrung-Ø 1 [mm] / Bore Ø 1 [mm]:15 (39)
Bohrung-Ø 2 [mm] / Bore Ø 2 [mm]:15 (40)
Lochabstand 1/Lochabstand 2 / Hole Pitch 1/ Hole Pitch 2:145 / 30 (103)
Lage/Grad / Position / Degree:83° (98)

FH 16/610, 26 t	01.03 -	Schleppachse / Tag Axle	(120)

13 Stange/Strebe, Stabilisator / Rod/Strut, stabiliser

30595 01 — 20443061

Koppelstange / Coupling Rod (97)
Länge [mm] / Length [mm]:435 (106)
Konusmaß [mm] / Cone Size [mm]:28,6 (96)
Rohr-Ø [mm] / Pipe Ø [mm]:36 (117)
mit Zubehör / with accessories (173)
für 30 mm Halteplatte / for 30 mm holder plate (138)

FH 16/610, 26 t	01.03 -	->09.2009	

VOLVO

FH 16 6x2/4 08.93 -

13	**Stange/Strebe, Stabilisator / Rod/Strut, stabiliser** Koppelstange / Coupling Rod Länge [mm] / Length [mm]:380 Konusmaß [mm] / Cone Size [mm]:28,6 Rohr-Ø [mm] / Pipe Ø [mm]:36 mit Zubehör / with accessories für 30 mm Halteplatte / for 30 mm holder plate	(10) (97) (106) (96) (117) (173) (138)	**31182 01**	**20443062**	
	FH 16/610, 26 t	01.03 -	->05.2009 Fahrhöhe 171 - 190 mm / ride height 171 - 190 mm		(67)
13	**Stange/Strebe, Stabilisator / Rod/Strut, stabiliser** Koppelstange / Coupling Rod Länge [mm] / Length [mm]:350 Konusmaß [mm] / Cone Size [mm]:28,6 Rohr-Ø [mm] / Pipe Ø [mm]:36 mit Zubehör / with accessories für 30 mm Halteplatte / for 30 mm holder plate	(10) (97) (106) (96) (117) (173) (138)	**31183 01**	**20443063**	
	FH 16/610, 26 t	01.03 -	->05.2010 Fahrhöhe 131 - 170 mm / ride height 131 - 170 mm		(62)
13	**Stange/Strebe, Stabilisator / Rod/Strut, stabiliser** Koppelstange / Coupling Rod Länge [mm] / Length [mm]:435 Konusmaß [mm] / Cone Size [mm]:32 Rohr-Ø [mm] / Pipe Ø [mm]:36 mit Zubehör / with accessories für 27 mm Halteplatte / for 27 mm holdingplate	(10) (97) (106) (96) (117) (173) (137)	**36692 01**	**21119064**	
	FH 16/610, 26 t	01.03 -	05.2009->		
13	**Stange/Strebe, Stabilisator / Rod/Strut, stabiliser** Koppelstange / Coupling Rod Länge [mm] / Length [mm]:380 Konusmaß [mm] / Cone Size [mm]:32 Rohr-Ø [mm] / Pipe Ø [mm]:36 mit Zubehör / with accessories für 27 mm Halteplatte / for 27 mm holdingplate	(10) (97) (106) (96) (117) (173) (137)	**36693 01**	**21119067**	
	FH 16/610, 26 t	01.03 -	05.2009-> Fahrhöhe 171 - 190 mm / ride height 171 - 190 mm		(67)
13	**Stange/Strebe, Stabilisator / Rod/Strut, stabiliser** Koppelstange / Coupling Rod Länge [mm] / Length [mm]:350 Konusmaß [mm] / Cone Size [mm]:32 Rohr-Ø [mm] / Pipe Ø [mm]:36 mit Zubehör / with accessories Schrauben-/Mutternausführung: selbstsichernd / Bolt / Nut Version: Self-locking für 27 mm Halteplatte / for 27 mm holdingplate	(10) (97) (106) (96) (117) (173) (121) (137)	**36694 01**	**21176251**	
	FH 16/610, 26 t	01.03 -	Fahrhöhe 131 - 170 mm / ride height 131 - 170 mm		(62)
13	**Stange/Strebe, Stabilisator / Rod/Strut, stabiliser** Koppelstange / Coupling Rod Länge [mm] / Length [mm]:435 Konusmaß [mm] / Cone Size [mm]:28,6 Konusmaß [mm] / Cone Size [mm]:32 Rohr-Ø [mm] / Pipe Ø [mm]:36 mit Zubehör / with accessories für 27 mm Halteplatte / for 27 mm holdingplate	(10) (97) (106) (96) (96) (117) (173) (137)	**36695 01**	**20443061**	
	FH 16/610, 26 t	01.03 -	->09.2009		
13	**Stange/Strebe, Stabilisator / Rod/Strut, stabiliser** Koppelstange / Coupling Rod Länge [mm] / Length [mm]:380 Konusmaß [mm] / Cone Size [mm]:28,6 Konusmaß [mm] / Cone Size [mm]:32 Rohr-Ø [mm] / Pipe Ø [mm]:36 mit Zubehör / with accessories für 27 mm Halteplatte / for 27 mm holdingplate	(10) (97) (106) (96) (96) (117) (173) (137)	**36696 01**	**20443062**	
	FH 16/610, 26 t	01.03 -	->05.2009 Fahrhöhe 171 - 190 mm / ride height 171 - 190 mm		(67)

FH 16 6x2/4 08.93 -

13	**Stange/Strebe, Stabilisator / Rod/Strut, stabiliser** Koppelstange / Coupling Rod Länge [mm] / Length [mm]:350 Konusmaß [mm] / Cone Size [mm]:28,6 Konusmaß [mm] / Cone Size [mm]:32 Rohr-Ø [mm] / Pipe Ø [mm]:36 mit Zubehör / with accessories für 27 mm Halteplatte / for 27 mm holdingplate	(10) (97) (106) (96) (96) (117) (173) (137)	**36697 01** **20443063** 	
	FH 16/610, 26 t 01.03 -		->05.2010 Fahrhöhe 131 - 170 mm / ride height 131 - 170 mm	(62)
	Kugelkopf, Schaltgestänge **Ball Head, gearshift linkage** Länge [mm] / Length [mm]:55 Innengewinde [mm] / Inner thread [mm]:M12x1,75 mit Linksgewinde / with left-hand thread	(1) (106) (92) (168)	**19522 01** **1696684** 	
	FH 16/610, 26 t 01.03 -		am Schaltgestänge / at gearshift linkage	(130)
	Kugelkopf, Schaltgestänge **Ball Head, gearshift linkage** am Schaltgestänge / at gearshift linkage Länge [mm] / Length [mm]:97 Konusmaß [mm] / Cone Size [mm]:16 Gewindemaß / Thread Size:M16x1,5 mit Rechtsgewinde / with right-hand thread	(1) (130) (106) (96) (86) (170)	**19542 01** **1668179** 	
	FH 16/610, 26 t 01.03 -			
	Kugelkopf, Schaltgestänge **Ball Head, gearshift linkage** Länge [mm] / Length [mm]:55 Innengewinde [mm] / Inner thread [mm]:M12x1 mit Rechtsgewinde / with right-hand thread	(1) (106) (92) (170)	**19673 01** **1696685** 	
	FH 16/610, 26 t 01.03 -		am Schaltgestänge / at gearshift linkage	(130)
	Lagerung, Stabilisatorkoppelstange **Mounting, stabilizer coupling rod** für Koppelstange / for coupling rod Länge [mm] / Length [mm]:206 Dicke/Stärke [mm] / Thickness [mm]:27	(2) (155) (106) (44)	**36698 01** **21286847** 	
	FH 16/610, 26 t 01.03 -			

VOLVO

FH 16 | 6x4 | 08.93 -

1 Lenkstange / Centre Rod Assembly

Schubstange / Push Rod
einseitig verstellbar / Adjustable on one side
Länge [mm] / Length [mm]:863
Konusmaß [mm] / Cone Size [mm]:28,6
Rohr-Ø [mm] / Pipe Ø [mm]:52
mit Zubehör / with accessories

(4) (122) (133) (106) (96) (117) (173)

19521 01 — 1075005
27623 01

FH 16/470, 26 t FH 16/470, 25 t FH 16/470 6x4, Pritsche/Fahrgestell / Flatbed/Chassis(109) FH 16/470 6x4, Sattelzugmaschine / Truck Tractor(118) FH 16/520, Pritsche/Fahrgestell / Flatbed/Chassis(109) FH 16/520, Sattelzugmaschine / Truck Tractor(118) FH 16/540, FH 16/550, 29,1 t FH 16/610, 449 kW	08.93 - 12.99 08.93 - 12.99 08.93 - 08.93 - 08.93 - 12.02 08.93 - 12.02 01.03 - 01.03 -	LHD Lenkstockhebel zur 1. VA / Pitman arm to 1st front axle 1.VA / 1st front axle Blattfeder / Leaf spring ->Chass. A238753	(102) (12) (38)
FH 16/470, 26 t FH 16/470, 25 t FH 16/470 6x4, Pritsche/Fahrgestell / Flatbed/Chassis(109) FH 16/470 6x4, Sattelzugmaschine / Truck Tractor(118) FH 16/520, Pritsche/Fahrgestell / Flatbed/Chassis(109) FH 16/520, Sattelzugmaschine / Truck Tractor(118) FH 16/540, FH 16/550, 29,1 t FH 16/610, 449 kW	08.93 - 12.99 08.93 - 12.99 08.93 - 08.93 - 08.93 - 12.02 08.93 - 12.02 01.03 - 01.03 -	LHD Lenkstockhebel zur 1. VA / Pitman arm to 1st front axle 1.VA / 1st front axle Blattfeder / Leaf spring Chass. B109715 - Chass. B136425	(102) (12) (38)

1 Lenkstange / Centre Rod Assembly

Schubstange / Push Rod
einseitig verstellbar / Adjustable on one side
Länge [mm] / Length [mm]:861
Konusmaß [mm] / Cone Size [mm]:28,6
Rohr-Ø [mm] / Pipe Ø [mm]:52
mit Zubehör / with accessories

(4) (122) (133) (106) (96) (117) (173)

19663 01 — 20393069
11946 02

FH 16/520, Pritsche/Fahrgestell / Flatbed/Chassis(109) FH 16/520, Sattelzugmaschine / Truck Tractor(118)	08.93 - 12.02 08.93 - 12.02	LHD Lenkstockhebel zur 1. VA / Pitman arm to 1st front axle Blattfeder / Leaf spring Chass. A238754 - Chass. A294451	(102) (38)
FH 16/520, Pritsche/Fahrgestell / Flatbed/Chassis(109) FH 16/520, Sattelzugmaschine / Truck Tractor(118)	08.93 - 12.02 08.93 - 12.02	LHD Lenkstockhebel zur 1. VA / Pitman arm to 1st front axle Blattfeder / Leaf spring Chass. B136426 - Chass. B216584	(102) (38)

1 Lenkstange / Centre Rod Assembly

Schubstange / Push Rod
einseitig verstellbar / Adjustable on one side
Länge [mm] / Length [mm]:888
Konusmaß [mm] / Cone Size [mm]:28,6
Rohr-Ø [mm] / Pipe Ø [mm]:52
mit Zubehör / with accessories

(4) (122) (133) (106) (96) (117) (173)

19689 01 — 20393073
11946 02

FH 16/470, 26 t FH 16/470, 25 t FH 16/470 6x4, Pritsche/Fahrgestell / Flatbed/Chassis(109) FH 16/470 6x4, Sattelzugmaschine / Truck Tractor(118) FH 16/520, Pritsche/Fahrgestell / Flatbed/Chassis(109) FH 16/520, Sattelzugmaschine / Truck Tractor(118) FH 16/540, FH 16/550, 29,1 t FH 16/610, 449 kW	08.93 - 12.99 08.93 - 12.99 08.93 - 08.93 - 08.93 - 12.02 08.93 - 12.02 01.03 - 01.03 -	RHD Lenkstockhebel zur 1. VA / Pitman arm to 1st front axle 1.VA / 1st front axle für Fahrzeuge mit Luftfederung / for pneumatic suspension vehicles Fahrgestellhöhe niedrig 850 mm / height of chassis low 850 mm	(102) (12) (143) (58)

1 Lenkstange / Centre Rod Assembly

Schubstange / Push Rod
einseitig verstellbar / Adjustable on one side
Länge [mm] / Length [mm]:861
Konusmaß [mm] / Cone Size [mm]:28,6
Rohr-Ø [mm] / Pipe Ø [mm]:52
mit Zubehör / with accessories

(4) (122) (133) (106) (96) (117) (173)

19873 01 — 20393063
11946 02

FH 16/470, 26 t FH 16/470, 25 t FH 16/470 6x4, Pritsche/Fahrgestell / Flatbed/Chassis(109) FH 16/470 6x4, Sattelzugmaschine / Truck Tractor(118) FH 16/520, Pritsche/Fahrgestell / Flatbed/Chassis(109) FH 16/520, Sattelzugmaschine / Truck Tractor(118) FH 16/540, FH 16/550, 29,1 t FH 16/610, 449 kW	08.93 - 12.99 08.93 - 12.99 08.93 - 08.93 - 08.93 - 12.02 08.93 - 12.02 01.03 - 01.03 -	RHD Lenkstockhebel zur 1. VA / Pitman arm to 1st front axle 1.VA / 1st front axle Blattfeder / Leaf spring	(102) (12) (38)

FH 16 | 6x4 | 08.93 -

1 Lenkstange / Centre Rod Assembly

Schubstange / Push Rod (122)
einseitig verstellbar / Adjustable on one side (133)
Länge [mm] / Length [mm]:881 (106)
Konusmaß [mm] / Cone Size [mm]:28,6 (96)
Rohr-Ø [mm] / Pipe Ø [mm]:52 (117)
mit Zubehör / with accessories (173)

(4)

19884 01 — **85114200**
27623 01

FH 16/470, 26 t	08.93 - 12.99
FH 16/470, 25 t	08.93 - 12.99
FH 16/470 6x4, Pritsche/Fahrgestell / Flatbed/Chassis(109)	08.93 -
FH 16/470 6x4, Sattelzugmaschine / Truck Tractor(118)	08.93 -
FH 16/520, Pritsche/Fahrgestell / Flatbed/Chassis(109)	08.93 - 12.02
FH 16/520, Sattelzugmaschine / Truck Tractor(118)	08.93 - 12.02
FH 16/540, FH 16/550, 29,1 t	01.03 -
FH 16/610, 449 kW	01.03 -

LHD

Lenkstockhebel zur 1. VA / Pitman arm to 1st front axle (102)
1.VA / 1st front axle (12)
für Fahrzeuge mit Luftfederung / for pneumatic suspension vehicles (143)
->Chass. A230971
Chass. B109715 - Chass. B125525
Fahrgestellhöhe medium 900 mm / height of chassis medium 900 mm (57)
Fahrgestellhöhe Standard 950 mm / height of chassis standard 950mm (55)

1 Lenkstange / Centre Rod Assembly

Schubstange / Push Rod (122)
einseitig verstellbar / Adjustable on one side (133)
Länge [mm] / Length [mm]:863 (106)
Konusmaß [mm] / Cone Size [mm]:28,6 (96)
Rohr-Ø [mm] / Pipe Ø [mm]:52 (117)
mit Zubehör / with accessories (173)

(4)

19889 01 — **85114190**
27623 01

FH 16/470, 26 t	08.93 - 12.99
FH 16/470, 25 t	08.93 - 12.99
FH 16/470 6x4, Pritsche/Fahrgestell / Flatbed/Chassis(109)	08.93 -
FH 16/470 6x4, Sattelzugmaschine / Truck Tractor(118)	08.93 -
FH 16/520, Pritsche/Fahrgestell / Flatbed/Chassis(109)	08.93 - 12.02
FH 16/520, Sattelzugmaschine / Truck Tractor(118)	08.93 - 12.02
FH 16/540, FH 16/550, 29,1 t	01.03 -
FH 16/610, 449 kW	01.03 -

RHD

Lenkstockhebel zur 1. VA / Pitman arm to 1st front axle (102)
1.VA / 1st front axle (12)
Blattfeder / Leaf spring (38)
->Chass. A238753
Chass. B109715 - Chass. B136425
Chass. D110000 - Chass. D110125

1 Lenkstange / Centre Rod Assembly

Schubstange / Push Rod (122)
Länge [mm] / Length [mm]:881 (106)
Konusmaß [mm] / Cone Size [mm]:28,6 (96)
Rohr-Ø [mm] / Pipe Ø [mm]:52 (117)
mit Zubehör / with accessories (173)

(4)

22791 01 — **20393061**
11946 02

FH 16/470, 26 t	08.93 - 12.99
FH 16/470, 25 t	08.93 - 12.99
FH 16/470 6x4, Pritsche/Fahrgestell / Flatbed/Chassis(109)	08.93 -
FH 16/470 6x4, Sattelzugmaschine / Truck Tractor(118)	08.93 -
FH 16/520, Pritsche/Fahrgestell / Flatbed/Chassis(109)	08.93 - 12.02
FH 16/520, Sattelzugmaschine / Truck Tractor(118)	08.93 - 12.02
FH 16/540, FH 16/550, 29,1 t	01.03 -
FH 16/540, FH 16/550, 28 t	01.03 -
FH 16/610, 449 kW	01.03 -

LHD

Lenkstockhebel zur 1. VA / Pitman arm to 1st front axle (102)
für Fahrzeuge mit Luftfederung / for pneumatic suspension vehicles (143)
Chass. A230972->
Chass. B125526->

1 Lenkstange / Centre Rod Assembly

Schubstange / Push Rod (122)
einseitig verstellbar / Adjustable on one side (133)
Länge [mm] / Length [mm]:888 (106)
Konusmaß [mm] / Cone Size [mm]:28,6 (96)
Rohr-Ø [mm] / Pipe Ø [mm]:52 (117)
mit Zubehör / with accessories (173)

(4)

22792 01 — **20393071**
11946 02

FH 16/470, 26 t	08.93 - 12.99
FH 16/470, 25 t	08.93 - 12.99
FH 16/470 6x4, Pritsche/Fahrgestell / Flatbed/Chassis(109)	08.93 -
FH 16/470 6x4, Sattelzugmaschine / Truck Tractor(118)	08.93 -
FH 16/520, Pritsche/Fahrgestell / Flatbed/Chassis(109)	08.93 - 12.02
FH 16/520, Sattelzugmaschine / Truck Tractor(118)	08.93 - 12.02
FH 16/540, FH 16/550, 29,1 t	01.03 -
FH 16/540, FH 16/550, 28 t	01.03 -
FH 16/610, 449 kW	01.03 -

LHD

Lenkstockhebel zur 1. VA / Pitman arm to 1st front axle (102)
für Fahrzeuge mit Luftfederung / for pneumatic suspension vehicles (143)
Fahrgestellhöhe niedrig 850 mm / height of chassis low 850 mm (58)

VOLVO

FH 16 | 6x4 | 08.93 -

1 Lenkstange / Centre Rod Assembly

Schubstange / Push Rod (4)
einseitig verstellbar / Adjustable on one side (122)
Länge [mm] / Length [mm]:868 (133)
Konusmaß [mm] / Cone Size [mm]:28,6 (106)
Rohr-Ø [mm] / Pipe Ø [mm]:50 (96)
mit Zubehör / with accessories (117) (173)

25255 01 — **20393067**
11946 02

FH 16/470, 26 t	08.93 - 12.99	RHD
FH 16/470, 25 t	08.93 - 12.99	Lenkstockhebel zur 1. VA / Pitman arm to 1st front axle (102)
FH 16/470 6x4, Pritsche/Fahrgestell / Flatbed/Chassis(109)	08.93 -	Blattfeder / Leaf spring (38)
FH 16/470 6x4, Sattelzugmaschine / Truck Tractor(118)	08.93 -	
FH 16/520, Pritsche/Fahrgestell / Flatbed/Chassis(109)	08.93 - 12.02	
FH 16/520, Sattelzugmaschine / Truck Tractor(118)	08.93 - 12.02	
FH 16/540, FH 16/550, 28 t	01.03 -	
FH 16/610, 449 kW	01.03 -	

1 Lenkstange / Centre Rod Assembly

Schubstange / Push Rod (4)
einseitig verstellbar / Adjustable on one side (122)
Länge [mm] / Length [mm]:868 (133)
Konusmaß [mm] / Cone Size [mm]:28,6 (106)
Rohr-Ø [mm] / Pipe Ø [mm]:50 (96)
mit Zubehör / with accessories (117) (173)

25789 01 — **20393065**
11946 02

FH 16/470, 26 t	08.93 - 12.99	LHD
FH 16/470, 25 t	08.93 - 12.99	Lenkstockhebel zur 1. VA / Pitman arm to 1st front axle (102)
FH 16/470 6x4, Pritsche/Fahrgestell / Flatbed/Chassis(109)	08.93 -	Blattfeder / Leaf spring (38)
FH 16/470 6x4, Sattelzugmaschine / Truck Tractor(118)	08.93 -	Gerade Vorderachse / Straight front axle (85)
FH 16/520, Pritsche/Fahrgestell / Flatbed/Chassis(109)	08.93 - 12.02	erhöhte Bodenfreiheit / increased ground clearance (134)
FH 16/520, Sattelzugmaschine / Truck Tractor(118)	08.93 - 12.02	
FH 16/540, FH 16/550, 29,1 t	01.03 -	
FH 16/540, FH 16/550, 28 t	01.03 -	
FH 16/610, 449 kW	01.03 -	

1 Lenkstange / Centre Rod Assembly

Schubstange / Push Rod (4)
einseitig verstellbar / Adjustable on one side (122)
Länge [mm] / Length [mm]:863 (133)
Konusmaß [mm] / Cone Size [mm]:28,6 (106)
Rohr-Ø [mm] / Pipe Ø [mm]:52 (96)
mit Zubehör / with accessories (117) (173)

37458 01 — **22159733**
27547 02
37235 01

FH 16/470, 26 t	08.93 - 12.99	LHD
FH 16/470, 25 t	08.93 - 12.99	Lenkstockhebel zur 1. VA / Pitman arm to 1st front axle (102)
FH 16/470 6x4, Pritsche/Fahrgestell / Flatbed/Chassis(109)	08.93 -	Blattfeder / Leaf spring (38)
FH 16/470 6x4, Sattelzugmaschine / Truck Tractor(118)	08.93 -	
FH 16/520, Pritsche/Fahrgestell / Flatbed/Chassis(109)	08.93 - 12.02	
FH 16/520, Sattelzugmaschine / Truck Tractor(118)	08.93 - 12.02	
FH 16/540, FH 16/550, 29,1 t	01.03 -	
FH 16/540, FH 16/550, 28 t	01.03 -	
FH 16/610, 449 kW	01.03 -	

1 Lenkstange / Centre Rod Assembly

Schubstange / Push Rod (4)
einseitig verstellbar / Adjustable on one side (122)
Länge [mm] / Length [mm]:881 (133)
Konusmaß [mm] / Cone Size [mm]:28,6 (106)
Rohr-Ø [mm] / Pipe Ø [mm]:50 (96)
mit Zubehör / with accessories (117) (173)

38804 01 — **21106968**
27547 02
37235 01

FH 16/470, 26 t	08.93 - 12.99	RHD
FH 16/470, 25 t	08.93 - 12.99	Lenkstockhebel zur 1. VA / Pitman arm to 1st front axle (102)
FH 16/470 6x4, Pritsche/Fahrgestell / Flatbed/Chassis(109)	08.93 -	für Fahrzeuge mit Luftfederung / for pneumatic suspension vehicles (143)
FH 16/470 6x4, Sattelzugmaschine / Truck Tractor(118)	08.93 -	
FH 16/520, Pritsche/Fahrgestell / Flatbed/Chassis(109)	08.93 - 12.02	
FH 16/520, Sattelzugmaschine / Truck Tractor(118)	08.93 - 12.02	
FH 16/540, FH 16/550, 29,1 t	01.03 -	
FH 16/540, FH 16/550, 28 t	01.03 -	
FH 16/610, 449 kW	01.03 -	

Pos				Ref.

VOLVO

FH 16 6x4 08.93 -

6	**Spurstange / Rod Assembly** Führungsstange / Guide Rod beidseitig verstellbar / Adjustable on both sides Länge [mm] / Length [mm]:1645 Konusmaß [mm] / Cone Size [mm]:28,6 Rohr-Ø [mm] / Pipe Ø [mm]:42 mit Zubehör / with accessories	(8) (82) (132) (106) (96) (117) (173)	**22822 01** **3986450** 11946 02 11947 02 	
	FH 16/470, 26 t FH 16/470, 25 t FH 16/470 6x4, Pritsche/Fahrgestell / Flatbed/Chassis(109) FH 16/470 6x4, Sattelzugmaschine / Truck Tractor(118) FH 16/520, Pritsche/Fahrgestell / Flatbed/Chassis(109) FH 16/520, Sattelzugmaschine / Truck Tractor(118) FH 16/540, FH 16/550, 29,1 t FH 16/540, FH 16/550, 28 t FH 16/610, 449 kW	08.93 - 12.99 08.93 - 12.99 08.93 - 08.93 - 08.93 - 12.02 08.93 - 12.02 01.03 - 01.03 - 01.03 -	Gerade Vorderachse / Straight front axle erhöhte Bodenfreiheit / increased ground clearance	(85) (134)
6	**Spurstange / Rod Assembly** Führungsstange / Guide Rod beidseitig verstellbar / Adjustable on both sides Länge [mm] / Length [mm]:1669 Konusmaß [mm] / Cone Size [mm]:32 Rohr-Ø [mm] / Pipe Ø [mm]:42 mit Zubehör / with accessories	(8) (82) (132) (106) (96) (117) (173)	**34528 01** **20581086** 31961 01 34527 01 	
	FH 16/470, 26 t FH 16/470, 25 t FH 16/520, Pritsche/Fahrgestell / Flatbed/Chassis(109) FH 16/520, Sattelzugmaschine / Truck Tractor(118) FH 16/540, FH 16/550, 29,1 t FH 16/540, FH 16/550, 28 t FH 16/540, FH 16/550, 34 t FH 16/580, Pritsche/Fahrgestell / Flatbed/Chassis(109) FH 16/580, Sattelzugmaschine / Truck Tractor(118) FH 16/600 FH 16/610, 449 kW FH 16/610, 449-450 kW FH 16/660, 34 t FH 16/660, 25 t FH 16/700, Pritsche/Fahrgestell / Flatbed/Chassis(109) FH 16/700, Sattelzugmaschine / Truck Tractor(118)	08.93 - 12.99 08.93 - 12.99 08.93 - 12.02 08.93 - 12.02 01.03 - 01.03 - 08.07 - 09.06 - 09.06 - 01.09 - 01.03 - 08.07 - 09.06 - 09.06 - 01.09 - 01.09 -	Gerade Vorderachse / Straight front axle	(85)
6	**Spurstange / Rod Assembly** Führungsstange / Guide Rod einseitig verstellbar / Adjustable on one side Länge [mm] / Length [mm]:1640 Konusmaß [mm] / Cone Size [mm]:28,6 Rohr-Ø [mm] / Pipe Ø [mm]:58 mit Zubehör / with accessories	(8) (82) (133) (106) (96) (117) (173)	**37222 01** **22159762** 37235 01 22647 01 	
	FH 16/470, 26 t FH 16/470, 25 t FH 16/470 6x4, Pritsche/Fahrgestell / Flatbed/Chassis(109) FH 16/470 6x4, Sattelzugmaschine / Truck Tractor(118) FH 16/520, Pritsche/Fahrgestell / Flatbed/Chassis(109) FH 16/520, Sattelzugmaschine / Truck Tractor(118) FH 16/540, FH 16/550, 29,1 t FH 16/540, FH 16/550, 28 t FH 16/610, 449 kW	08.93 - 12.99 08.93 - 12.99 08.93 - 08.93 - 08.93 - 12.02 08.93 - 12.02 01.03 - 01.03 - 01.03 -	geringe Bodenfreiheit / low chassis clearance	(163)

VOLVO

FH 16 | 6x4 | 08.93 -

6 Spurstange / Rod Assembly

Führungsstange / Guide Rod (82)
einseitig verstellbar / Adjustable on one side (133)
Länge [mm] / Length [mm]:1634 (106)
Konusmaß [mm] / Cone Size [mm]:28,6 (96)
Rohr-Ø [mm] / Pipe Ø [mm]:50 (117)
mit Zubehör / with accessories (173)

(8)

37223 01 **22159759**
37235 01
22647 01

FH 16/470, 26 t	08.93 - 12.99	für Fahrzeuge mit Blattfederung / for leaf-spring suspension vehicles (142)
FH 16/470, 25 t	08.93 - 12.99	Fahrgestellhöhe niedrig 850 mm / height of chassis low 850 mm (58)
FH 16/470 6x4, Pritsche/Fahrgestell / Flatbed/Chassis(109)	08.93 -	
FH 16/470 6x4, Sattelzugmaschine / Truck Tractor(118)	08.93 -	
FH 16/520, Pritsche/Fahrgestell / Flatbed/Chassis(109)	08.93 - 12.02	
FH 16/520, Sattelzugmaschine / Truck Tractor(118)	08.93 - 12.02	
FH 16/540, FH 16/550, 29,1 t	01.03 -	
FH 16/540, FH 16/550, 28 t	01.03 -	
FH 16/610, 449 kW	01.03 -	

6 Spurstange / Rod Assembly

Führungsstange / Guide Rod (82)
einseitig verstellbar / Adjustable on one side (133)
Länge [mm] / Length [mm]:1660 (106)
Konusmaß [mm] / Cone Size [mm]:32 (96)
Rohr-Ø [mm] / Pipe Ø [mm]:60 (117)
mit Zubehör / with accessories (173)

(8)

37227 01 **22159753**
37235 01

FH 16/470, 26 t	08.93 - 12.99	für Fahrzeuge mit Luftfederung / for pneumatic suspension vehicles (143)
FH 16/470, 25 t	08.93 - 12.99	Achslast [t] / Axle Load [t]:8,2 (24)
FH 16/470 6x4, Pritsche/Fahrgestell / Flatbed/Chassis(109)	08.93 -	für Links-/Rechtslenker / for left-/right-hand traffic (156)
FH 16/470 6x4, Sattelzugmaschine / Truck Tractor(118)	08.93 -	Fahrgestellhöhe niedrig 850 mm / height of chassis low 850 mm (58)
FH 16/520, Pritsche/Fahrgestell / Flatbed/Chassis(109)	08.93 - 12.02	
FH 16/520, Sattelzugmaschine / Truck Tractor(118)	08.93 - 12.02	
FH 16/540, FH 16/550, 29,1 t	01.03 -	
FH 16/610, 449 kW	01.03 -	

12 Lenker, Radaufhängung / Track Control Arm

Längslenker / Trailing Arm (107)
Länge [mm] / Length [mm]:799 (106)
Rohr-Ø [mm] / Pipe Ø [mm]:48 (117)
Bohrung-Ø 1 [mm] / Bore Ø 1 [mm]:17 (39)
Bohrung-Ø 2 [mm] / Bore Ø 2 [mm]:17 (40)
Lochabstand 1/Lochabstand 2 / Hole Pitch 1/ Hole Pitch 2:115 / 115 (103)
Molekularlager / Molecular Bearing (108)

(3)

33291 01 **21106157**
® 25208 01

FH 16/470, 26 t	08.93 - 12.99	für Fahrzeuge mit Luftfederung / for pneumatic suspension vehicles (143)
FH 16/470, 25 t	08.93 - 12.99	Fahrgestellhöhe medium 900 mm / height of chassis medium 900 mm (57)
FH 16/470 6x4, Pritsche/Fahrgestell / Flatbed/Chassis(109)	08.93 -	Fahrgestellhöhe Standard 950 mm / height of chassis standard 950mm (55)
FH 16/470 6x4, Sattelzugmaschine / Truck Tractor(118)	08.93 -	
FH 16/520, Pritsche/Fahrgestell / Flatbed/Chassis(109)	08.93 - 12.02	
FH 16/520, Sattelzugmaschine / Truck Tractor(118)	08.93 - 12.02	
FH 16/540, FH 16/550, 29,1 t	01.03 -	
FH 16/540, FH 16/550, 28 t	01.03 -	
FH 16/610, 449 kW	01.03 -	

FH 16 | 6x4 | 08.93 -

14 Stange/Strebe, Stabilisator / Rod/Strut, stabiliser

22315 01 — 20477805

Koppelstange / Coupling Rod (10)
nicht verstellbar / not adjustable (97)
Länge [mm] / Length [mm]:325 (177)
Konusmaß [mm] / Cone Size [mm]:22 (106)
Rohr-Ø [mm] / Pipe Ø [mm]:30 (96)
mit Zubehör / with accessories (117)
(173)

FH 16/470, 26 t	08.93 - 12.99	für Fahrzeuge mit Blattfederung / for leaf-spring suspension vehicles	(142)
FH 16/470, 25 t	08.93 - 12.99	für Fahrzeuge mit verstärktem Stabilisator / for vehicles with reinforced stabiliser	(152)
FH 16/520, Pritsche/Fahrgestell / Flatbed/Chassis(109)	08.93 - 12.02		
FH 16/520, Sattelzugmaschine / Truck Tractor(118)	08.93 - 12.02		
FH 16/540, FH 16/550, 29,1 t	01.03 -		
FH 16/540, FH 16/550, 28 t	01.03 -		
FH 16/540, FH 16/550, 34 t	08.07 -		
FH 16/580, Pritsche/Fahrgestell / Flatbed/Chassis(109)	09.06 -		
FH 16/580, Sattelzugmaschine / Truck Tractor(118)	09.06 -		
FH 16/600	01.09 -		
FH 16/610, 449 kW	01.03 -		
FH 16/610, 449-450 kW	08.07 -		
FH 16/660, 34 t	09.06 -		
FH 16/660, 25 t	09.06 -		
FH 16/700, Pritsche/Fahrgestell / Flatbed/Chassis(109)	01.09 -		
FH 16/700, Sattelzugmaschine / Truck Tractor(118)	01.09 -		
FH 16/470, 26 t	08.93 - 12.99	für Fahrzeuge mit Luftfederung / for pneumatic suspension vehicles	(143)
FH 16/470, 25 t	08.93 - 12.99		
FH 16/520, Pritsche/Fahrgestell / Flatbed/Chassis(109)	08.93 - 12.02		
FH 16/520, Sattelzugmaschine / Truck Tractor(118)	08.93 - 12.02		
FH 16/540, FH 16/550, 29,1 t	01.03 -		
FH 16/540, FH 16/550, 28 t	01.03 -		
FH 16/540, FH 16/550, 34 t	08.07 -		
FH 16/580, Pritsche/Fahrgestell / Flatbed/Chassis(109)	09.06 -		
FH 16/580, Sattelzugmaschine / Truck Tractor(118)	09.06 -		
FH 16/600	01.09 -		
FH 16/610, 449 kW	01.03 -		
FH 16/610, 449-450 kW	08.07 -		
FH 16/660, 34 t	09.06 -		
FH 16/660, 25 t	09.06 -		
FH 16/700, Pritsche/Fahrgestell / Flatbed/Chassis(109)	01.09 -		
FH 16/700, Sattelzugmaschine / Truck Tractor(118)	01.09 -		

14 Stange/Strebe, Stabilisator / Rod/Strut, stabiliser

27717 01 — 20477807

Koppelstange / Coupling Rod (10)
nicht verstellbar / not adjustable (97)
Länge [mm] / Length [mm]:340 (177)
Konusmaß [mm] / Cone Size [mm]:22 (106)
Rohr-Ø [mm] / Pipe Ø [mm]:30 (96)
ohne Zubehör / without accessories (117)
(181)

FH 16/470, 26 t	08.93 - 12.99	für Fahrzeuge mit Luftfederung / for pneumatic suspension vehicles	(143)
FH 16/470, 25 t	08.93 - 12.99	Fahrgestellhöhe medium 900 mm / height of chassis medium 900 mm	(57)
FH 16/470 6x4, Pritsche/Fahrgestell / Flatbed/Chassis(109)	08.93 -	Fahrgestellhöhe Standard 950 mm / height of chassis standard 950mm	(55)
FH 16/470 6x4, Sattelzugmaschine / Truck Tractor(118)	08.93 -	Fahrgestellhöhe Hoch 1010 mm / height of chassis high 1010 mm	(54)
FH 16/520, Pritsche/Fahrgestell / Flatbed/Chassis(109)	08.93 - 12.02		
FH 16/520, Sattelzugmaschine / Truck Tractor(118)	08.93 - 12.02		
FH 16/540, FH 16/550, 29,1 t	01.03 -		
FH 16/610, 449 kW	01.03 -		

VOLVO

FH 16 | 6x4 | 08.93 -

14 Stange/Strebe, Stabilisator / Rod/Strut, stabiliser

Koppelstange / Coupling Rod (10) (97)
nicht verstellbar / not adjustable (177)
Länge [mm] / Length [mm]:325 (106)
Konusmaß [mm] / Cone Size [mm]:22 (96)

34604 01 **21446333**

FH 16/470, 26 t	08.93 - 12.99	für Fahrzeuge mit Blattfederung / for leaf-spring suspension vehicles	(142)
FH 16/470, 25 t	08.93 - 12.99		
FH 16/520, Pritsche/Fahrgestell / Flatbed/Chassis(109)	08.93 - 12.02		
FH 16/520, Sattelzugmaschine / Truck Tractor(118)	08.93 - 12.02		
FH 16/540, FH 16/550, 29,1 t	01.03 -		
FH 16/540, FH 16/550, 28 t	01.03 -		
FH 16/540, FH 16/550, 34 t	08.07 -		
FH 16/580, Pritsche/Fahrgestell / Flatbed/Chassis(109)	09.06 -		
FH 16/580, Sattelzugmaschine / Truck Tractor(118)	09.06 -		
FH 16/600	01.09 -		
FH 16/610, 449 kW	01.03 -		
FH 16/610, 449-450 kW	08.07 -		
FH 16/660, 34 t	09.06 -		
FH 16/660, 25 t	09.06 -		
FH 16/700, Pritsche/Fahrgestell / Flatbed/Chassis(109)	01.09 -		
FH 16/700, Sattelzugmaschine / Truck Tractor(118)	01.09 -		

14 Stange/Strebe, Stabilisator / Rod/Strut, stabiliser

Koppelstange / Coupling Rod (10) (97)
nicht verstellbar / not adjustable (177)
Länge [mm] / Length [mm]:275 (106)
Konusmaß [mm] / Cone Size [mm]:22 (96)
Rohr-Ø [mm] / Pipe Ø [mm]:30 (117)
mit Zubehör / with accessories (173)

34797 01 **20477803**

FH 16/470, 26 t	08.93 - 12.99	für Fahrzeuge mit Luftfederung / for pneumatic suspension vehicles	(143)
FH 16/470, 25 t	08.93 - 12.99	Fahrgestellhöhe 810mm / chassis height 810mm	(51)
FH 16/470 6x4, Pritsche/Fahrgestell / Flatbed/Chassis(109)	08.93 -	Fahrgestellhöhe 850mm / chassis height 850mm	(52)
FH 16/470 6x4, Sattelzugmaschine / Truck Tractor(118)	08.93 -		
FH 16/520, Pritsche/Fahrgestell / Flatbed/Chassis(109)	08.93 - 12.02		
FH 16/520, Sattelzugmaschine / Truck Tractor(118)	08.93 - 12.02		
FH 16/540, FH 16/550, 29,1 t	01.03 -		
FH 16/540, FH 16/550, 28 t	01.03 -		
FH 16/540, FH 16/550, 34 t	08.07 -		
FH 16/580, Pritsche/Fahrgestell / Flatbed/Chassis(109)	09.06 -		
FH 16/580, Sattelzugmaschine / Truck Tractor(118)	09.06 -		
FH 16/600	01.09 -		
FH 16/610, 449 kW	01.03 -		
FH 16/610, 449-450 kW	08.07 -		
FH 16/660, 34 t	09.06 -		
FH 16/660, 25 t	09.06 -		
FH 16/700, Pritsche/Fahrgestell / Flatbed/Chassis(109)	01.09 -		
FH 16/700, Sattelzugmaschine / Truck Tractor(118)	01.09 -		

10 Lenker, Radaufhängung / Track Control Arm

Längslenker / Trailing Arm (3) (107)
beidseitig verstellbar / Adjustable on both sides (132)
Länge [mm] / Length [mm]:621 (106)
Lochabstand 1/Lochabstand 2 / Hole Pitch 1/ Hole Pitch 2:100/100 (103)
Bohrung-Ø 1 [mm] / Bore Ø 1 [mm]:17 (39)
Bohrung-Ø 2 [mm] / Bore Ø 2 [mm]:17 (40)
Rohr-Ø [mm] / Pipe Ø [mm]:48 (117)

20198 01 **1621419**
® 19677 01

FH 16/470, 26 t	08.93 - 12.99		
FH 16/470, 25 t	08.93 - 12.99		
FH 16/520, Pritsche/Fahrgestell / Flatbed/Chassis(109)	08.93 - 12.02	1.HA / 1st RA	(11)
FH 16/520, Sattelzugmaschine / Truck Tractor(118)	08.93 - 12.02	2.HA / 2nd RA	(13)
FH 16/540, FH 16/550, 29,1 t	01.03 -	für Fahrzeuge mit Blattfederung / for leaf-spring suspension vehicles	(142)
FH 16/540, FH 16/550, 28 t	01.03 -	Achsausführung / Axle Version:BRASILIEN	(22)
FH 16/540, FH 16/550, 34 t	08.07 -		
FH 16/580, Pritsche/Fahrgestell / Flatbed/Chassis(109)	09.06 -		
FH 16/580, Sattelzugmaschine / Truck Tractor(118)	09.06 -		
FH 16/610, 449 kW	01.03 -		
FH 16/610, 449-450 kW	08.07 -		
FH 16/660, 34 t	09.06 -		
FH 16/660, 25 t	09.06 -		
FH 16/700, Pritsche/Fahrgestell / Flatbed/Chassis(109)	01.09 -		
FH 16/700, Sattelzugmaschine / Truck Tractor(118)	01.09 -		

FH 16 6x4 08.93 -

10 Lenker, Radaufhängung / Track Control Arm

Längslenker / Trailing Arm	(3) (107)
Länge [mm] / Length [mm]:575	(106)
Rohr-Ø [mm] / Pipe Ø [mm]:46	(117)
Bohrung-Ø 1 [mm] / Bore Ø 1 [mm]:17	(39)
Bohrung-Ø 2 [mm] / Bore Ø 2 [mm]:17	(40)
Lochabstand 1/Lochabstand 2 / Hole Pitch 1/ Hole Pitch 2:100/100	(103)

25671 01 — 8074268

® 19677 01

FH 16/470, 26 t	08.93 - 12.99	
FH 16/470, 25 t	08.93 - 12.99	
FH 16/520, Pritsche/Fahrgestell / Flatbed/Chassis(109)	08.93 - 12.02	
FH 16/520, Sattelzugmaschine / Truck Tractor(118)	08.93 - 12.02	
FH 16/540, FH 16/550, 29,1 t	01.03 -	
FH 16/540, FH 16/550, 28 t	01.03 -	
FH 16/540, FH 16/550, 34 t	08.07 -	
FH 16/580, Pritsche/Fahrgestell / Flatbed/Chassis(109)	09.06 -	
FH 16/580, Sattelzugmaschine / Truck Tractor(118)	09.06 -	
FH 16/600	01.09 -	
FH 16/610, 449 kW	01.03 -	
FH 16/610, 449-450 kW	08.07 -	
FH 16/660, 34 t	09.06 -	
FH 16/660, 25 t	09.06 -	
FH 16/700, Pritsche/Fahrgestell / Flatbed/Chassis(109)	01.09 -	
FH 16/700, Sattelzugmaschine / Truck Tractor(118)	01.09 -	

1.HA / 1st RA	(11)
2.HA / 2nd RA	(13)
für Fahrzeuge mit Blattfederung / for leaf-spring suspension vehicles	(142)
Achsausführung / Axle Version:BRASILIEN	(22)

10 Lenker, Radaufhängung / Track Control Arm

Längslenker / Trailing Arm	(3) (107)
Länge [mm] / Length [mm]:571	(106)
Rohr-Ø [mm] / Pipe Ø [mm]:48	(117)
Bohrung-Ø 1 [mm] / Bore Ø 1 [mm]:21	(39)
Bohrung-Ø 2 [mm] / Bore Ø 2 [mm]:21	(40)
Lochabstand 1/Lochabstand 2 / Hole Pitch 1/ Hole Pitch 2:130/130	(103)
einseitig verstellbar / Adjustable on one side	(133)

38703 01 — 22355428

® 29464 01

FH 16/470, 26 t	08.93 - 12.99	
FH 16/470, 25 t	08.93 - 12.99	
FH 16/520, Pritsche/Fahrgestell / Flatbed/Chassis(109)	08.93 - 12.02	
FH 16/520, Sattelzugmaschine / Truck Tractor(118)	08.93 - 12.02	
FH 16/540, FH 16/550, 29,1 t	01.03 -	
FH 16/540, FH 16/550, 28 t	01.03 -	
FH 16/540, FH 16/550, 34 t	08.07 -	
FH 16/580, Pritsche/Fahrgestell / Flatbed/Chassis(109)	09.06 -	
FH 16/580, Sattelzugmaschine / Truck Tractor(118)	09.06 -	
FH 16/600	01.09 -	
FH 16/610, 449 kW	01.03 -	
FH 16/610, 449-450 kW	08.07 -	
FH 16/660, 34 t	09.06 -	
FH 16/660, 25 t	09.06 -	
FH 16/700, Pritsche/Fahrgestell / Flatbed/Chassis(109)	01.09 -	
FH 16/700, Sattelzugmaschine / Truck Tractor(118)	01.09 -	

1.HA / 1st RA	(11)
2.HA / 2nd RA	(13)
für Fahrzeuge mit Blattfederung / for leaf-spring suspension vehicles	(142)
Aggregatlast 26t / aggregate load 26t	(28)
Aggregatlast 23t / aggregate load 23t	(27)
Hinterachsgehäuse Guss / rear axle housing cast	(88)

FH 16/470, 26 t	08.93 - 12.99	
FH 16/470, 25 t	08.93 - 12.99	
FH 16/520, Pritsche/Fahrgestell / Flatbed/Chassis(109)	08.93 - 12.02	
FH 16/520, Sattelzugmaschine / Truck Tractor(118)	08.93 - 12.02	
FH 16/540, FH 16/550, 29,1 t	01.03 -	
FH 16/540, FH 16/550, 28 t	01.03 -	
FH 16/540, FH 16/550, 34 t	08.07 -	
FH 16/580, Pritsche/Fahrgestell / Flatbed/Chassis(109)	09.06 -	
FH 16/580, Sattelzugmaschine / Truck Tractor(118)	09.06 -	
FH 16/600	01.09 -	
FH 16/610, 449 kW	01.03 -	
FH 16/610, 449-450 kW	08.07 -	
FH 16/660, 34 t	09.06 -	
FH 16/660, 25 t	09.06 -	
FH 16/700, Pritsche/Fahrgestell / Flatbed/Chassis(109)	01.09 -	
FH 16/700, Sattelzugmaschine / Truck Tractor(118)	01.09 -	

1.HA / 1st RA	(11)
2.HA / 2nd RA	(13)
für Fahrzeuge mit Blattfederung / for leaf-spring suspension vehicles	(142)
Aggregatlast 26t / aggregate load 26t	(28)
Aggregatlast 32t / aggregate load 32t	(30)
Hinterachsgehäuse Guss / rear axle housing cast	(88)

VOLVO

FH 16 | 6x4 | 08.93 -

8 Lenker, Radaufhängung / Track Control Arm

26058 01 — 7420741703

® 25208 01
® 30672 01

Dreieckslenker (Nfz) / Wishbone (CV)	(3) (46)	
Länge [mm] / Length [mm]:662,4	(106)	
Rohr-Ø [mm] / Pipe Ø [mm]:48	(117)	
Bohrung-Ø 1 [mm] / Bore Ø 1 [mm]:19	(39)	
Bohrung-Ø 2 [mm] / Bore Ø 2 [mm]:19	(40)	
Lochabstand 1/Lochabstand 2 / Hole Pitch 1/ Hole Pitch 2:115/115	(103)	

FH 16/470, 26 t	08.93 - 12.99	1.HA / 1st RA	(11)
FH 16/470, 25 t	08.93 - 12.99	2.HA / 2nd RA	(13)
FH 16/470 6x4, Pritsche/Fahrgestell / Flatbed/Chassis(109)	08.93 -	Blattfeder / Leaf spring	(38)
FH 16/470 6x4, Sattelzugmaschine / Truck Tractor(118)	08.93 -		
FH 16/520, Pritsche/Fahrgestell / Flatbed/Chassis(109)	08.93 - 12.02		
FH 16/520, Sattelzugmaschine / Truck Tractor(118)	08.93 - 12.02		
FH 16/540, FH 16/550, 29,1 t	01.03 -		
FH 16/540, FH 16/550, 28 t	01.03 -		
FH 16/610, 449 kW	01.03 -		

8 Lenker, Radaufhängung / Track Control Arm

35009 01 — 22318834

® 28706 01

Dreieckslenker (Nfz) / Wishbone (CV)	(3) (46)	
Länge [mm] / Length [mm]:671	(106)	
Rohr-Ø [mm] / Pipe Ø [mm]:58	(117)	
Bohrung-Ø 1 [mm] / Bore Ø 1 [mm]:23	(39)	
Bohrung-Ø 2 [mm] / Bore Ø 2 [mm]:23	(40)	
Lochabstand 1/Lochabstand 2 / Hole Pitch 1/ Hole Pitch 2:130/130	(103)	

FH 16/470, 26 t	08.93 - 12.99	1.HA / 1st RA	(11)
FH 16/470, 25 t	08.93 - 12.99	2.HA / 2nd RA	(13)
FH 16/520, Pritsche/Fahrgestell / Flatbed/Chassis(109)	08.93 - 12.02	Aggregat / Unit	(25)
FH 16/520, Sattelzugmaschine / Truck Tractor(118)	08.93 - 12.02	Blattfeder / Leaf spring	(38)
FH 16/540, FH 16/550, 29,1 t	01.03 -	Achslast [t] / Axle Load [t]:26	(24)
FH 16/540, FH 16/550, 28 t	01.03 -	Achslast [t] / Axle Load [t]:32	(24)
FH 16/610, 449 kW	01.03 -		

13 Stange/Strebe, Stabilisator / Rod/Strut, stabiliser

30595 01 — 20443061

Koppelstange / Coupling Rod	(10) (97)	
Länge [mm] / Length [mm]:435	(106)	
Konusmaß [mm] / Cone Size [mm]:28,6	(96)	
Rohr-Ø [mm] / Pipe Ø [mm]:36	(117)	
mit Zubehör / with accessories	(173)	
für 30 mm Halteplatte / for 30 mm holder plate	(138)	

FH 16/520, Pritsche/Fahrgestell / Flatbed/Chassis(109)	08.93 - 12.02	->09.2009	
FH 16/540, FH 16/550, 29,1 t	01.03 -		
FH 16/610, 449 kW	01.03 -		
FH 16/470, 26 t	08.93 - 12.99	->09.2009	
FH 16/470, 25 t	08.93 - 12.99	Fahrhöhe 231 - 250 mm / ride height 231 - 250 mm	(71)
FH 16/470 6x4, Pritsche/Fahrgestell / Flatbed/Chassis(109)	08.93 -	Fahrhöhe 251 - 270 mm / ride height 251 - 270 mm	(73)
FH 16/470 6x4, Sattelzugmaschine / Truck Tractor(118)	08.93 -		
FH 16/520, Sattelzugmaschine / Truck Tractor(118)	08.93 - 12.02		

13 Stange/Strebe, Stabilisator / Rod/Strut, stabiliser

31182 01 — 20443062

Koppelstange / Coupling Rod	(10) (97)	
Länge [mm] / Length [mm]:380	(106)	
Konusmaß [mm] / Cone Size [mm]:28,6	(96)	
Rohr-Ø [mm] / Pipe Ø [mm]:36	(117)	
mit Zubehör / with accessories	(173)	
für 30 mm Halteplatte / for 30 mm holder plate	(138)	

FH 16/470, 26 t	08.93 - 12.99	->05.2009	
FH 16/470, 25 t	08.93 - 12.99	Fahrhöhe 171 - 190 mm / ride height 171 - 190 mm	(67)
FH 16/470 6x4, Pritsche/Fahrgestell / Flatbed/Chassis(109)	08.93 -		
FH 16/470 6x4, Sattelzugmaschine / Truck Tractor(118)	08.93 -		
FH 16/520, Pritsche/Fahrgestell / Flatbed/Chassis(109)	08.93 - 12.02		
FH 16/520, Sattelzugmaschine / Truck Tractor(118)	08.93 - 12.02		
FH 16/540, FH 16/550, 29,1 t	01.03 -		
FH 16/610, 449 kW	01.03 -		

FH 16 | 6x4 | 08.93 -

Pos				Ref.
13	**Stange/Strebe, Stabilisator / Rod/Strut, stabiliser** Koppelstange / Coupling Rod Länge [mm] / Length [mm]:350 Konusmaß [mm] / Cone Size [mm]:28,6 Rohr-Ø [mm] / Pipe Ø [mm]:36 mit Zubehör / with accessories für 30 mm Halteplatte / for 30 mm holder plate		(10) (97) (106) (96) (117) (173) (138)	**31183 01** **20443063**
	FH 16/470, 26 t FH 16/470, 25 t FH 16/470 6x4, Pritsche/Fahrgestell / Flatbed/Chassis(109) FH 16/470 6x4, Sattelzugmaschine / Truck Tractor(118) FH 16/520, Pritsche/Fahrgestell / Flatbed/Chassis(109) FH 16/520, Sattelzugmaschine / Truck Tractor(118) FH 16/540, FH 16/550, 29,1 t FH 16/610, 449 kW	08.93 - 12.99 08.93 - 12.99 08.93 - 08.93 - 08.93 - 12.02 08.93 - 12.02 01.03 - 01.03 -	->05.2010 Fahrhöhe 131 - 170 mm / ride height 131 - 170 mm	(62)
13	**Stange/Strebe, Stabilisator / Rod/Strut, stabiliser** Koppelstange / Coupling Rod Länge [mm] / Length [mm]:435 Konusmaß [mm] / Cone Size [mm]:32 Rohr-Ø [mm] / Pipe Ø [mm]:36 mit Zubehör / with accessories für 27 mm Halteplatte / for 27 mm holdingplate		(10) (97) (106) (96) (117) (173) (137)	**36692 01** **21119064**
	FH 16/520, Pritsche/Fahrgestell / Flatbed/Chassis(109) FH 16/540, FH 16/550, 29,1 t FH 16/610, 449 kW	08.93 - 12.02 01.03 - 01.03 -	05.2009->	
	FH 16/470 6x4, Pritsche/Fahrgestell / Flatbed/Chassis(109) FH 16/470 6x4, Sattelzugmaschine / Truck Tractor(118) FH 16/520, Sattelzugmaschine / Truck Tractor(118)	08.93 - 08.93 - 08.93 - 12.02	05.2009-> Fahrhöhe 231 - 250 mm / ride height 231 - 250 mm Fahrhöhe 251 - 270 mm / ride height 251 - 270 mm	 (71) (73)
13	**Stange/Strebe, Stabilisator / Rod/Strut, stabiliser** Koppelstange / Coupling Rod Länge [mm] / Length [mm]:380 Konusmaß [mm] / Cone Size [mm]:32 Rohr-Ø [mm] / Pipe Ø [mm]:36 mit Zubehör / with accessories für 27 mm Halteplatte / for 27 mm holdingplate		(10) (97) (106) (96) (117) (173) (137)	**36693 01** **21119067**
	FH 16/470 6x4, Pritsche/Fahrgestell / Flatbed/Chassis(109) FH 16/470 6x4, Sattelzugmaschine / Truck Tractor(118) FH 16/520, Pritsche/Fahrgestell / Flatbed/Chassis(109) FH 16/520, Sattelzugmaschine / Truck Tractor(118) FH 16/540, FH 16/550, 29,1 t FH 16/610, 449 kW	08.93 - 08.93 - 08.93 - 12.02 08.93 - 12.02 01.03 - 01.03 -	05.2009-> Fahrhöhe 171 - 190 mm / ride height 171 - 190 mm	(67)
13	**Stange/Strebe, Stabilisator / Rod/Strut, stabiliser** Koppelstange / Coupling Rod Länge [mm] / Length [mm]:350 Konusmaß [mm] / Cone Size [mm]:32 Rohr-Ø [mm] / Pipe Ø [mm]:36 mit Zubehör / with accessories Schrauben-/Mutternausführung: selbstsichernd / Bolt / Nut Version: Self-locking für 27 mm Halteplatte / for 27 mm holdingplate		(10) (97) (106) (96) (117) (173) (121) (137)	**36694 01** **21176251**
	FH 16/470, 26 t FH 16/470, 25 t FH 16/470 6x4, Pritsche/Fahrgestell / Flatbed/Chassis(109) FH 16/470 6x4, Sattelzugmaschine / Truck Tractor(118) FH 16/520, Pritsche/Fahrgestell / Flatbed/Chassis(109) FH 16/520, Sattelzugmaschine / Truck Tractor(118) FH 16/540, FH 16/550, 29,1 t FH 16/610, 449 kW	08.93 - 12.99 08.93 - 12.99 08.93 - 08.93 - 08.93 - 12.02 08.93 - 12.02 01.03 - 01.03 -	Fahrhöhe 131 - 170 mm / ride height 131 - 170 mm	(62)

VOLVO

FH 16 | 6x4 | 08.93 -

13 Stange/Strebe, Stabilisator / Rod/Strut, stabiliser

36695 01 — 20443061

Koppelstange / Coupling Rod (97)
Länge [mm] / Length [mm]:435 (106)
Konusmaß [mm] / Cone Size [mm]:28,6 (96)
Konusmaß [mm] / Cone Size [mm]:32 (96)
Rohr-Ø [mm] / Pipe Ø [mm]:36 (117)
mit Zubehör / with accessories (173)
für 27 mm Halteplatte / for 27 mm holdingplate (137)

FH 16/520, Pritsche/Fahrgestell / Flatbed/Chassis(109)	08.93 - 12.02	->09.2009	
FH 16/540, FH 16/550, 29,1 t	01.03 -		
FH 16/610, 449 kW	01.03 -		
FH 16/470, 26 t	08.93 - 12.99	->09.2009	
FH 16/470, 25 t	08.93 - 12.99	Fahrhöhe 231 - 250 mm / ride height 231 - 250 mm	(71)
FH 16/470 6x4, Pritsche/Fahrgestell / Flatbed/Chassis(109)	08.93 -	Fahrhöhe 251 - 270 mm / ride height 251 - 270 mm	(73)
FH 16/470 6x4, Sattelzugmaschine / Truck Tractor(118)	08.93 -		
FH 16/520, Sattelzugmaschine / Truck Tractor(118)	08.93 - 12.02		

13 Stange/Strebe, Stabilisator / Rod/Strut, stabiliser

36696 01 — 20443062

Koppelstange / Coupling Rod (97)
Länge [mm] / Length [mm]:380 (106)
Konusmaß [mm] / Cone Size [mm]:28,6 (96)
Konusmaß [mm] / Cone Size [mm]:32 (96)
Rohr-Ø [mm] / Pipe Ø [mm]:36 (117)
mit Zubehör / with accessories (173)
für 27 mm Halteplatte / for 27 mm holdingplate (137)

FH 16/470, 26 t	08.93 - 12.99	->05.2009	
FH 16/470, 25 t	08.93 - 12.99	Fahrhöhe 171 - 190 mm / ride height 171 - 190 mm	(67)
FH 16/470 6x4, Pritsche/Fahrgestell / Flatbed/Chassis(109)	08.93 -		
FH 16/470 6x4, Sattelzugmaschine / Truck Tractor(118)	08.93 -		
FH 16/520, Pritsche/Fahrgestell / Flatbed/Chassis(109)	08.93 - 12.02		
FH 16/520, Sattelzugmaschine / Truck Tractor(118)	08.93 - 12.02		
FH 16/540, FH 16/550, 29,1 t	01.03 -		
FH 16/610, 449 kW	01.03 -		

13 Stange/Strebe, Stabilisator / Rod/Strut, stabiliser

36697 01 — 20443063

Koppelstange / Coupling Rod (97)
Länge [mm] / Length [mm]:350 (106)
Konusmaß [mm] / Cone Size [mm]:28,6 (96)
Konusmaß [mm] / Cone Size [mm]:32 (96)
Rohr-Ø [mm] / Pipe Ø [mm]:36 (117)
mit Zubehör / with accessories (173)
für 27 mm Halteplatte / for 27 mm holdingplate (137)

FH 16/470, 26 t	08.93 - 12.99	->05.2010	
FH 16/470, 25 t	08.93 - 12.99	Fahrhöhe 131 - 170 mm / ride height 131 - 170 mm	(62)
FH 16/470 6x4, Pritsche/Fahrgestell / Flatbed/Chassis(109)	08.93 -		
FH 16/470 6x4, Sattelzugmaschine / Truck Tractor(118)	08.93 -		
FH 16/520, Pritsche/Fahrgestell / Flatbed/Chassis(109)	08.93 - 12.02		
FH 16/520, Sattelzugmaschine / Truck Tractor(118)	08.93 - 12.02		
FH 16/540, FH 16/550, 29,1 t	01.03 -		
FH 16/610, 449 kW	01.03 -		

Kugelkopf, Schaltgestänge / Ball Head, gearshift linkage

19522 01 — 1696684

Länge [mm] / Length [mm]:55 (106)
Innengewinde [mm] / Inner thread [mm]:M12x1,75 (92)
mit Linksgewinde / with left-hand thread (168)

FH 16/470, 26 t	08.93 - 12.99	am Schaltgestänge / at gearshift linkage	(130)
FH 16/470, 25 t	08.93 - 12.99		
FH 16/470 6x4, Pritsche/Fahrgestell / Flatbed/Chassis(109)	08.93 -		
FH 16/470 6x4, Sattelzugmaschine / Truck Tractor(118)	08.93 -		
FH 16/520, Pritsche/Fahrgestell / Flatbed/Chassis(109)	08.93 - 12.02		
FH 16/520, Sattelzugmaschine / Truck Tractor(118)	08.93 - 12.02		
FH 16/540, FH 16/550, 29,1 t	01.03 -		
FH 16/610, 449 kW	01.03 -		

FH 16 6x4 08.93 -

Kugelkopf, Schaltgestänge / Ball Head, gearshift linkage

19542 01 — 1668179

am Schaltgestänge / at gearshift linkage	(130)
Länge [mm] / Length [mm]:97	(106)
Konusmaß [mm] / Cone Size [mm]:16	(96)
Gewindemaß / Thread Size:M16x1,5	(86)
mit Rechtsgewinde / with right-hand thread	(170)

(1)

FH 16/470, 26 t	08.93 - 12.99
FH 16/470, 25 t	08.93 - 12.99
FH 16/470 6x4, Pritsche/Fahrgestell / Flatbed/Chassis(109)	08.93 -
FH 16/470 6x4, Sattelzugmaschine / Truck Tractor(118)	08.93 -
FH 16/520, Pritsche/Fahrgestell / Flatbed/Chassis(109)	08.93 - 12.02
FH 16/520, Sattelzugmaschine / Truck Tractor(118)	08.93 - 12.02
FH 16/540, FH 16/550, 29,1 t	01.03 -
FH 16/610, 449 kW	01.03 -

Kugelkopf, Schaltgestänge / Ball Head, gearshift linkage

19673 01 — 1696685

Länge [mm] / Length [mm]:55	(106)
Innengewinde [mm] / Inner thread [mm]:M12x1	(92)
mit Rechtsgewinde / with right-hand thread	(170)

(1)

FH 16/470, 26 t	08.93 - 12.99	am Schaltgestänge / at gearshift linkage	(130)
FH 16/470, 25 t	08.93 - 12.99		
FH 16/470 6x4, Pritsche/Fahrgestell / Flatbed/Chassis(109)	08.93 -		
FH 16/470 6x4, Sattelzugmaschine / Truck Tractor(118)	08.93 -		
FH 16/520, Pritsche/Fahrgestell / Flatbed/Chassis(109)	08.93 - 12.02		
FH 16/520, Sattelzugmaschine / Truck Tractor(118)	08.93 - 12.02		
FH 16/540, FH 16/550, 29,1 t	01.03 -		
FH 16/610, 449 kW	01.03 -		

Lagerung, Stabilisatorkoppelstange / Mounting, stabilizer coupling rod

36698 01 — 21286847

für Koppelstange / for coupling rod	(155)
Länge [mm] / Length [mm]:206	(106)
Dicke/Stärke [mm] / Thickness [mm]:27	(44)

(2)

FH 16/470, 26 t	08.93 - 12.99
FH 16/470, 25 t	08.93 - 12.99
FH 16/470 6x4, Pritsche/Fahrgestell / Flatbed/Chassis(109)	08.93 -
FH 16/470 6x4, Sattelzugmaschine / Truck Tractor(118)	08.93 -
FH 16/520, Pritsche/Fahrgestell / Flatbed/Chassis(109)	08.93 - 12.02
FH 16/520, Sattelzugmaschine / Truck Tractor(118)	08.93 - 12.02
FH 16/540, FH 16/550, 29,1 t	01.03 -
FH 16/610, 449 kW	01.03 -

Reparatursatz, Lenker / Repair Kit, link

34609 01 — 20702095

für Längslenker / for drag link	(158)
Lochabstand 1/Lochabstand 2 / Hole Pitch 1/ Hole Pitch 2:130	(103)
Bohrung-Ø 1 [mm] / Bore Ø 1 [mm]:21	(39)
Molekularlager / Molecular Bearing	(108)
mit Sicherungsring / with lock ring	(172)
mit Distanzhülse / with spacer sleeve	(165)

(6)

FH 16/470, 26 t	08.93 - 12.99	▽	
FH 16/470, 25 t	08.93 - 12.99		
FH 16/520, Pritsche/Fahrgestell / Flatbed/Chassis(109)	08.93 - 12.02	Blattfeder / Leaf spring	(38)
FH 16/520, Sattelzugmaschine / Truck Tractor(118)	08.93 - 12.02	Doppelachsaggregat / Tandem-axle Assembly	(45)
FH 16/540, FH 16/550, 29,1 t	01.03 -	Achslast [t] / Axle Load [t]:30	(24)
FH 16/540, FH 16/550, 28 t	01.03 -	Achslast [t] / Axle Load [t]:32	(24)
FH 16/540, FH 16/550, 34 t	08.07 -	Fahrhöhe 231 - 250 mm / ride height 231 - 250 mm	(71)
FH 16/580, Pritsche/Fahrgestell / Flatbed/Chassis(109)	09.06 -	Fahrhöhe 251 - 270 mm / ride height 251 - 270 mm	(73)
FH 16/580, Sattelzugmaschine / Truck Tractor(118)	09.06 -	Hinterachsgehäuse gegossen / rear axle housing cast	(89)
FH 16/600	01.09 -		
FH 16/610, 449 kW	01.03 -		
FH 16/610, 449-450 kW	08.07 -		
FH 16/660, 34 t	09.06 -		
FH 16/660, 25 t	09.06 -		
FH 16/700, Pritsche/Fahrgestell / Flatbed/Chassis(109)	01.09 -		
FH 16/700, Sattelzugmaschine / Truck Tractor(118)	01.09 -		

VOLVO

FH 16 6x4 08.93 -

Reparatursatz, Lenker / Repair Kit, link (6)
für Längslenker / for drag link (158)
Lochabstand 1/Lochabstand 2 / Hole Pitch 1/ Hole Pitch 2:130 (103)
Bohrung-Ø 1 [mm] / Bore Ø 1 [mm]:21 (39)
Molekularlager / Molecular Bearing (108)
mit Sicherungsring / with lock ring (172)
mit Distanzhülse / with spacer sleeve (165)

34610 01 — 20702096

FH 16/470, 26 t	08.93 - 12.99	
FH 16/470, 25 t	08.93 - 12.99	
FH 16/520, Pritsche/Fahrgestell / Flatbed/Chassis(109)	08.93 - 12.02	
FH 16/520, Sattelzugmaschine / Truck Tractor(118)	08.93 - 12.02	
FH 16/540, FH 16/550, 29,1 t	01.03 -	
FH 16/540, FH 16/550, 28 t	01.03 -	
FH 16/540, FH 16/550, 34 t	08.07 -	
FH 16/580, Pritsche/Fahrgestell / Flatbed/Chassis(109)	09.06 -	
FH 16/580, Sattelzugmaschine / Truck Tractor(118)	09.06 -	
FH 16/600	01.09 -	
FH 16/610, 449 kW	01.03 -	
FH 16/610, 449-450 kW	08.07 -	
FH 16/660, 34 t	09.06 -	
FH 16/660, 25 t	09.06 -	
FH 16/700, Pritsche/Fahrgestell / Flatbed/Chassis(109)	01.09 -	
FH 16/700, Sattelzugmaschine / Truck Tractor(118)	01.09 -	

Blattfeder / Leaf spring	(38)
Doppelachsaggregat / Tandem-axle Assembly	(45)
Achslast [t] / Axle Load [t]:26	(24)
Fahrhöhe 231 - 250 mm / ride height 231 - 250 mm	(71)
Fahrhöhe 251 - 270 mm / ride height 251 - 270 mm	(73)
Fahrhöhe 291 - 310 mm / ride height 291 - 310 mm	(74)
Fahrhöhe 331 - 350 mm / ride height 331 - 350 mm	(75)
Hinterachsgehäuse gegossen / rear axle housing cast	(89)

FH 16 6x6 08.93 -

1 **Lenkstange / Centre Rod Assembly** (4)
Schubstange / Push Rod (122)
einseitig verstellbar / Adjustable on one side (133)
Länge [mm] / Length [mm]:824 (106)
Konusmaß [mm] / Cone Size [mm]:28,6 (96)
Rohr-Ø [mm] / Pipe Ø [mm]:50 (117)
mit Zubehör / with accessories (173)

26779 01 — 21106933
27547 02

FH 16

LHD
Lenkstockhebel zur 1. VA / Pitman arm to 1st front axle (102)

3 **Lenkstange / Centre Rod Assembly** (4)
Schubstange / Push Rod (122)
nicht verstellbar / not adjustable (177)
Länge [mm] / Length [mm]:160,0 (106)
Konusmaß [mm] / Cone Size [mm]:28,6 (96)
Rohr-Ø [mm] / Pipe Ø [mm]:25 (117)
mit Zubehör / with accessories (173)

26778 01 — 20367555

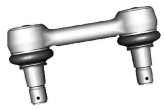

FH 16

LHD
am Lenkhebel / at steering arm (128)
Lenkstockhebel zum Zwischenhebel / Pitman Arm to 1st control arm (100)

14 **Stange/Strebe, Stabilisator / Rod/Strut, stabiliser** (10)
Koppelstange / Coupling Rod (97)
nicht verstellbar / not adjustable (177)
Länge [mm] / Length [mm]:325 (106)
Konusmaß [mm] / Cone Size [mm]:22 (96)
Rohr-Ø [mm] / Pipe Ø [mm]:30 (117)
mit Zubehör / with accessories (173)

22315 01 — 20477805

FH 16 — für Fahrzeuge mit Luftfederung / for pneumatic suspension vehicles (143)
FH 16 — für Fahrzeuge mit Blattfederung / for leaf-spring suspension vehicles (142)
für Fahrzeuge mit verstärktem Stabilisator / for vehicles with reinforced stabiliser (152)

14 **Stange/Strebe, Stabilisator / Rod/Strut, stabiliser** (10)
Koppelstange / Coupling Rod (97)
nicht verstellbar / not adjustable (177)
Länge [mm] / Length [mm]:325 (106)
Konusmaß [mm] / Cone Size [mm]:22 (96)

34604 01 — 21446333

FH 16 — für Fahrzeuge mit Blattfederung / for leaf-spring suspension vehicles (142)

Pos | Ref.

VOLVO

FH 16 8x2 08.93 -

Pos	Description	Ref.	Ref.
1	**Lenkstange / Centre Rod Assembly** Schubstange / Push Rod einseitig verstellbar / Adjustable on one side Länge [mm] / Length [mm]:881 Konusmaß [mm] / Cone Size [mm]:28,6 Rohr-Ø [mm] / Pipe Ø [mm]:52 mit Zubehör / with accessories	(4) (122) (133) (106) (96) (117) (173)	**23553 01** **20393059** 11946 02
	FH 16/540, FH 16/550 01.03 - FH 16/610 01.03 -		Lenkstockhebel zur 1. VA / Pitman arm to 1st front axle (102) RHD Chass. A230972-> Chass. B125526-> ---------- Lenkstockhebel zur 1. VA / Pitman arm to 1st front axle (102) RHD für Fahrzeuge mit Luftfederung / for pneumatic suspension vehicles (143) oelgefüllte Nabe / the driving collar is filled with oil (178)
1	**Lenkstange / Centre Rod Assembly** Schubstange / Push Rod einseitig verstellbar / Adjustable on one side Länge [mm] / Length [mm]:869 Konusmaß [mm] / Cone Size [mm]:28,6 Rohr-Ø [mm] / Pipe Ø [mm]:50 mit Zubehör / with accessories	(4) (122) (133) (106) (96) (117) (173)	**25010 01** **20393075** 11946 02
	FH 16/540, FH 16/550 01.03 - FH 16/610 01.03 -		LHD Lenkstockhebel zur 1. VA / Pitman arm to 1st front axle (102) erhöhte Bodenfreiheit / increased ground clearance (134) nicht für Fahrzeuge mit kleinem Wendekreis / not for vehicles with smallish turn radius (175) Für Fahrzeuge mit einfacher Servolenkung / For vehicles with simple power steering (83)
1	**Lenkstange / Centre Rod Assembly** Schubstange / Push Rod einseitig verstellbar / Adjustable on one side Länge [mm] / Length [mm]:868 Konusmaß [mm] / Cone Size [mm]:28,6 Rohr-Ø [mm] / Pipe Ø [mm]:50 mit Zubehör / with accessories	(4) (122) (133) (106) (96) (117) (173)	**25255 01** **20393067** 11946 02
	FH 16/540, FH 16/550 01.03 - FH 16/610 01.03 -		RHD Lenkstockhebel zur 1. VA / Pitman arm to 1st front axle (102) Gerade Vorderachse / Straight front axle (85) erhöhte Bodenfreiheit / increased ground clearance (134) Für Fahrzeuge mit einfacher Servolenkung / For vehicles with simple power steering (83)
1	**Lenkstange / Centre Rod Assembly** Schubstange / Push Rod einseitig verstellbar / Adjustable on one side Länge [mm] / Length [mm]:863 Konusmaß [mm] / Cone Size [mm]:28,6 Rohr-Ø [mm] / Pipe Ø [mm]:52 mit Zubehör / with accessories	(4) (122) (133) (106) (96) (117) (173)	**38803 01** **21106952** 27547 02 37235 01
	FH 16/540, FH 16/550 01.03 - FH 16/610 01.03 -		RHD Lenkstockhebel zur 1. VA / Pitman arm to 1st front axle (102) Blattfeder / Leaf spring (38)
2	**Lenkstange / Centre Rod Assembly** Schubstange / Push Rod beidseitig verstellbar / Adjustable on both sides Länge [mm] / Length [mm]:572 Konusmaß [mm] / Cone Size [mm]:28,6 Rohr-Ø [mm] / Pipe Ø [mm]:38 mit Zubehör / with accessories	(4) (122) (132) (106) (96) (117) (173)	**24382 01** **20393083** 11946 02 11947 02
	FH 16/540, FH 16/550 01.03 - FH 16/610 01.03 -		Zwischenhebel zur Vorderachse 2 / Control arm to front axle 2 (126)

VOLVO

FH 16 | 8x2 | 08.93 -

2	**Lenkstange / Centre Rod Assembly** Schubstange / Push Rod einseitig verstellbar / Adjustable on one side Länge [mm] / Length [mm]:563 Konusmaß [mm] / Cone Size [mm]:28,6 Rohr-Ø [mm] / Pipe Ø [mm]:48 mit Zubehör / with accessories		(4) (122) (133) (106) (96) (117) (173)	**37978 01** 22159741 27547 02 37235 01 	
	FH 16/540, FH 16/550 FH 16/610	01.03 - 01.03 -		Zwischenhebel zur Vorderachse 2 / Control arm to front axle 2	(126)
3	**Lenkstange / Centre Rod Assembly** Schubstange / Push Rod einseitig verstellbar / Adjustable on one side Länge [mm] / Length [mm]:2141 Konusmaß [mm] / Cone Size [mm]:28,6 Rohr-Ø [mm] / Pipe Ø [mm]:52 mit Zubehör / with accessories		(4) (122) (133) (106) (96) (117) (173)	**19526 01** 1088987 11946 02 	
	FH 16/540, FH 16/550 FH 16/610	01.03 - 01.03 -		LHD am Lenkhebel / at steering arm	(128)
3	**Lenkstange / Centre Rod Assembly** Schubstange / Push Rod einseitig verstellbar / Adjustable on one side Länge [mm] / Length [mm]:2141 Konusmaß [mm] / Cone Size [mm]:28,6 Rohr-Ø [mm] / Pipe Ø [mm]:52 mit Zubehör / with accessories		(4) (122) (133) (106) (96) (117) (173)	**25253 01** 20428433 27623 01 	
	FH 16/540, FH 16/550 FH 16/610	01.03 - 01.03 -		Länderausführung: Australien / Country Version: Australia am Lenkhebel / at steering arm Lenkstockhebel zum Zwischenhebel 1 / Pitman arm to intermediate arm 1	(104) (128) (101)
3	**Lenkstange / Centre Rod Assembly** Schubstange / Push Rod einseitig verstellbar / Adjustable on one side Länge [mm] / Length [mm]:2139 Konusmaß [mm] / Cone Size [mm]:28,6 Rohr-Ø [mm] / Pipe Ø [mm]:62 mit Zubehör / with accessories		(4) (122) (133) (106) (96) (117) (173)	**31885 01** 20453063 35854 01 	
	FH 16/540, FH 16/550 FH 16/610	01.03 - 01.03 -		LHD am Lenkhebel / at steering arm Lenkstockhebel zum Zwischenhebel / Pitman Arm to 1st control arm Achsabstand [mm] / Centre Distance [mm]:1795 1.VA / 1st front axle 2.VA / 2nd FA	(128) (100) (21) (12) (14)
3	**Lenkstange / Centre Rod Assembly** Schubstange / Push Rod einseitig verstellbar / Adjustable on one side Länge [mm] / Length [mm]:2339 Konusmaß [mm] / Cone Size [mm]:28,6 Rohr-Ø [mm] / Pipe Ø [mm]:62 mit Zubehör / with accessories		(4) (122) (133) (106) (96) (117) (173)	**31886 01** 20581632 35854 01 	
	FH 16/540, FH 16/550 FH 16/610	01.03 - 01.03 -		LHD am Lenkhebel / at steering arm Lenkstockhebel zum Zwischenhebel / Pitman Arm to 1st control arm Achsabstand [mm] / Centre Distance [mm]:1995 1.VA / 1st front axle 2.VA / 2nd FA	(128) (100) (21) (12) (14)

Pos				Ref.

VOLVO

FH 16 8x2 08.93 -

Pos	Description	Code	Ref.
3	**Lenkstange / Centre Rod Assembly** Schubstange / Push Rod einseitig verstellbar / Adjustable on one side Länge [mm] / Length [mm]:2139 Konusmaß [mm] / Cone Size [mm]:28,6 Rohr-Ø [mm] / Pipe Ø [mm]:62 mit Zubehör / with accessories	(4) (122) (133) (106) (96) (117) (173)	**34698 01** **20584291** 35854 01
	FH 16/540, FH 16/550 FH 16/610	01.03 - 01.03 -	RHD am Lenkhebel / at steering arm Lenkstockhebel zum Zwischenhebel / Pitman Arm to 1st control arm Achsabstand [mm] / Centre Distance [mm]:1795 1.VA / 1st front axle 2.VA / 2nd FA
3	**Lenkstange / Centre Rod Assembly** Schubstange / Push Rod einseitig verstellbar / Adjustable on one side Länge [mm] / Length [mm]:2339 Konusmaß [mm] / Cone Size [mm]:28,6 Rohr-Ø [mm] / Pipe Ø [mm]:62 mit Zubehör / with accessories	(4) (122) (133) (106) (96) (117) (173)	**35948 01** **20581633** 35854 01
	FH 16/540, FH 16/550 FH 16/610	01.03 - 01.03 -	RHD am Lenkhebel / at steering arm Lenkstockhebel zum Zwischenhebel / Pitman Arm to 1st control arm Achsabstand [mm] / Centre Distance [mm]:1995 1.VA / 1st front axle 2.VA / 2nd FA
4	**Spurstangenkopf / Tie Rod End** am Lenkzylinder / at steering cylinder Länge [mm] / Length [mm]:100 mit Innengewinde / with internal thread mit Rechtsgewinde / with right-hand thread Gewindemaß / Thread Size:M26x1,5 Konusmaß [mm] / Cone Size [mm]:38 mit Zubehör / with accessories	(9) (129) (106) (167) (170) (86) (96) (173)	**27632 01** **8151876**
	FH 16/540, FH 16/550 FH 16/610	01.03 - 01.03 -	am Lenkzylinder / at steering cylinder (129)
4	**Spurstangenkopf / Tie Rod End** am Lenkzylinder / at steering cylinder Länge [mm] / Length [mm]:88 Gewindemaß / Thread Size:M26x1,5 mit Innengewinde / with internal thread mit Rechtsgewinde / with right-hand thread Konusmaß [mm] / Cone Size [mm]:28,6 mit Zubehör / with accessories	(9) (129) (106) (86) (167) (170) (96) (173)	**27633 01** **20374698**
	FH 16/540, FH 16/550 FH 16/610	01.03 - 01.03 -	am Lenkzylinder / at steering cylinder (129)
4	**Spurstangenkopf / Tie Rod End** am Lenkzylinder / at steering cylinder Länge [mm] / Length [mm]:86 Konusmaß [mm] / Cone Size [mm]:38 mit Innengewinde / with internal thread mit Rechtsgewinde / with right-hand thread Gewindemaß / Thread Size:M36x1,5 mit Zubehör / with accessories	(9) (129) (106) (96) (167) (170) (86) (173)	**30756 01** **3099128**
	FH 16/540, FH 16/550 FH 16/610	01.03 - 01.03 -	am Lenkzylinder / at steering cylinder (129)
6	**Spurstange / Rod Assembly** Führungsstange / Guide Rod beidseitig verstellbar / Adjustable on both sides Länge [mm] / Length [mm]:1645 Konusmaß [mm] / Cone Size [mm]:28,6 Rohr-Ø [mm] / Pipe Ø [mm]:42 mit Zubehör / with accessories	(8) (82) (132) (106) (96) (117) (173)	**22822 01** **3986450** 11946 02 11947 02
	FH 16/540, FH 16/550 FH 16/610	01.03 - 01.03 -	2.VA / 2nd FA (14) 1.VA / 1st front axle (12) nicht für Fahrzeuge mit kleinem Wendekreis / not for vehicles with smallish turn radius (175)

VOLVO

FH 16 | 8x2 | 08.93 -

6 Spurstange / Rod Assembly

Führungsstange / Guide Rod
Länge [mm] / Length [mm]:1674
Konusmaß [mm] / Cone Size [mm]:28,6
Rohr-Ø [mm] / Pipe Ø [mm]:42
beidseitig verstellbar / Adjustable on both sides
mit Zubehör / with accessories

(8) (82) (106) (96) (117) (132) (173)

26064 01 — **8156123**
27623 01

FH 16/540, FH 16/550	01.03 -	LHD
FH 16/610	01.03 -	für OE-Nummer / for OE number 253 412 (159)
		1.VA / 1st front axle (12)
		für Fahrzeuge mit kleinem Wendekreis / for vehicles with smallish turn radius (148)
		Fahrgestellhöhe Hoch 1010 mm / height of chassis high 1010 mm (54)

6 Spurstange / Rod Assembly

Führungsstange / Guide Rod
beidseitig verstellbar / Adjustable on both sides
Länge [mm] / Length [mm]:1669
Konusmaß [mm] / Cone Size [mm]:32
Rohr-Ø [mm] / Pipe Ø [mm]:42
mit Zubehör / with accessories

(8) (82) (132) (106) (96) (117) (173)

34528 01 — **20581086**
31961 01
34527 01

FH 16/540, FH 16/550	01.03 -	1.VA / 1st front axle (12)
FH 16/580	09.06 -	2.VA / 2nd FA (14)
FH 16/610	01.03 -	Gerade Vorderachse / Straight front axle (85)
FH 16/660	09.06 -	

6 Spurstange / Rod Assembly

Führungsstange / Guide Rod
einseitig verstellbar / Adjustable on one side
Länge [mm] / Length [mm]:1634
Konusmaß [mm] / Cone Size [mm]:28,6
Rohr-Ø [mm] / Pipe Ø [mm]:50
mit Zubehör / with accessories

(8) (82) (133) (106) (96) (117) (173)

37223 01 — **22159759**
37235 01
22647 01

FH 16/540, FH 16/550	01.03 -	für Fahrzeuge mit Blattfederung / for leaf-spring suspension vehicles (142)
FH 16/610	01.03 -	Fahrgestellhöhe niedrig 850 mm / height of chassis low 850 mm (58)

14 Stange/Strebe, Stabilisator / Rod/Strut, stabiliser

Koppelstange / Coupling Rod
nicht verstellbar / not adjustable
Länge [mm] / Length [mm]:325
Konusmaß [mm] / Cone Size [mm]:22
Rohr-Ø [mm] / Pipe Ø [mm]:30
mit Zubehör / with accessories

(10) (97) (177) (106) (96) (117) (173)

22315 01 — **20477805**

FH 16/540, FH 16/550	01.03 -	für Fahrzeuge mit Blattfederung / for leaf-spring suspension vehicles (142)
FH 16/580	09.06 -	für Fahrzeuge mit verstärktem Stabilisator / for vehicles with reinforced stabiliser (152)
FH 16/610	01.03 -	
FH 16/660	09.06 -	
FH 16/540, FH 16/550	01.03 -	für Fahrzeuge mit Luftfederung / for pneumatic suspension vehicles (143)
FH 16/580	09.06 -	
FH 16/610	01.03 -	
FH 16/660	09.06 -	

14 Stange/Strebe, Stabilisator / Rod/Strut, stabiliser

Koppelstange / Coupling Rod
nicht verstellbar / not adjustable
Länge [mm] / Length [mm]:340
Konusmaß [mm] / Cone Size [mm]:22
Rohr-Ø [mm] / Pipe Ø [mm]:30
ohne Zubehör / without accessories

(10) (97) (177) (106) (96) (117) (181)

27717 01 — **20477807**

FH 16/540, FH 16/550	01.03 -	für Fahrzeuge mit Luftfederung / for pneumatic suspension vehicles (143)
FH 16/610	01.03 -	Fahrgestellhöhe medium 900 mm / height of chassis medium 900 mm (57)
		Fahrgestellhöhe Standard 950 mm / height of chassis standard 950mm (55)
		Fahrgestellhöhe Hoch 1010 mm / height of chassis high 1010 mm (54)

FH 16 | 8x2 | 08.93 -

14 Stange/Strebe, Stabilisator / Rod/Strut, stabiliser

Koppelstange / Coupling Rod (10)
nicht verstellbar / not adjustable (97)
Länge [mm] / Length [mm]:325 (177)
Konusmaß [mm] / Cone Size [mm]:22 (106)
(96)

34604 01 — 21446333

FH 16/540, FH 16/550	01.03 -	für Fahrzeuge mit Blattfederung / for leaf-spring suspension vehicles	(142)
FH 16/580	09.06 -		
FH 16/610	01.03 -		
FH 16/660	09.06 -		

8 Lenker, Radaufhängung / Track Control Arm

Dreieckslenker (Nfz) / Wishbone (CV) (3)
Länge [mm] / Length [mm]:666,3 (46)
Rohr-Ø [mm] / Pipe Ø [mm]:48 (106)
Bohrung-Ø 1 [mm] / Bore Ø 1 [mm]:15 (117)
Bohrung-Ø 2 [mm] / Bore Ø 2 [mm]:15 (39)
Lochabstand 1/Lochabstand 2 / Hole Pitch 1/ Hole Pitch 2:145 / 30 (40)
(103)

27767 01 — 20556488
® 27859 01
® 26028 01

FH 16/540, FH 16/550	01.03 -	->01.1996	
FH 16/610	01.03 -	Fahrgestellhöhe Standard 950 mm / height of chassis standard 950mm	(55)

Kugelkopf, Schaltgestänge / Ball Head, gearshift linkage

Länge [mm] / Length [mm]:55 (1)
Innengewinde [mm] / Inner thread [mm]:M12x1,75 (106)
mit Linksgewinde / with left-hand thread (92)
(168)

19522 01 — 1696684

FH 16/540, FH 16/550	01.03 -	am Schaltgestänge / at gearshift linkage	(130)
FH 16/610	01.03 -		

Kugelkopf, Schaltgestänge / Ball Head, gearshift linkage

am Schaltgestänge / at gearshift linkage (1)
Länge [mm] / Length [mm]:97 (130)
Konusmaß [mm] / Cone Size [mm]:16 (106)
Gewindemaß / Thread Size:M16x1,5 (96)
mit Rechtsgewinde / with right-hand thread (86)
(170)

19542 01 — 1668179

FH 16/540, FH 16/550	01.03 -		
FH 16/610	01.03 -		

Kugelkopf, Schaltgestänge / Ball Head, gearshift linkage

Länge [mm] / Length [mm]:55 (1)
Innengewinde [mm] / Inner thread [mm]:M12x1 (106)
mit Rechtsgewinde / with right-hand thread (92)
(170)

19673 01 — 1696685

FH 16/540, FH 16/550	01.03 -	am Schaltgestänge / at gearshift linkage	(130)
FH 16/610	01.03 -		

Reparatursatz, Lenker / Repair Kit, link

für Längslenker / for drag link (6)
Lochabstand 1/Lochabstand 2 / Hole Pitch 1/ Hole Pitch 2:130 (158)
Bohrung-Ø 1 [mm] / Bore Ø 1 [mm]:21 (103)
Molekularlager / Molecular Bearing (39)
mit Sicherungsring / with lock ring (108)
mit Distanzhülse / with spacer sleeve (172)
(165)

34609 01 — 20702095

FH 16/540, FH 16/550	01.03 -	▽	
FH 16/580	09.06 -	Blattfeder / Leaf spring	(38)
FH 16/610	01.03 -	Doppelachsaggregat / Tandem-axle Assembly	(45)
FH 16/660	09.06 -	Achslast [t] / Axle Load [t]:30	(24)
		Achslast [t] / Axle Load [t]:32	(24)
		Fahrhöhe 231 - 250 mm / ride height 231 - 250 mm	(71)
		Fahrhöhe 251 - 270 mm / ride height 251 - 270 mm	(73)
		Hinterachsgehäuse gegossen / rear axle housing cast	(89)

VOLVO

FH 16 | 8x2 | 08.93 -

Reparatursatz, Lenker / Repair Kit, link (6)
für Längslenker / for drag link (158)
Lochabstand 1/Lochabstand 2 / Hole Pitch 1/ Hole Pitch 2:130 (103)
Bohrung-Ø 1 [mm] / Bore Ø 1 [mm]:21 (39)
Molekularlager / Molecular Bearing (108)
mit Sicherungsring / with lock ring (172)
mit Distanzhülse / with spacer sleeve (165)

34610 01 **20702096**

FH 16/540, FH 16/550	01.03 -
FH 16/580	09.06 -
FH 16/610	01.03 -
FH 16/660	09.06 -

▽

Blattfeder / Leaf spring	(38)
Doppelachsaggregat / Tandem-axle Assembly	(45)
Achslast [t] / Axle Load [t]:26	(24)
Fahrhöhe 231 - 250 mm / ride height 231 - 250 mm	(71)
Fahrhöhe 251 - 270 mm / ride height 251 - 270 mm	(73)
Fahrhöhe 291 - 310 mm / ride height 291 - 310 mm	(74)
Fahrhöhe 331 - 350 mm / ride height 331 - 350 mm	(75)
Hinterachsgehäuse gegossen / rear axle housing cast	(89)

FH 16 8x2/4 08.93 -

6 Spurstange / Rod Assembly

Führungsstange / Guide Rod (8)
beidseitig verstellbar / Adjustable on both sides (82)
Länge [mm] / Length [mm]:1669 (132)
Konusmaß [mm] / Cone Size [mm]:32 (106)
Rohr-Ø [mm] / Pipe Ø [mm]:42 (96)
mit Zubehör / with accessories (117)
(173)

34528 01 — 20581086
31961 01
34527 01

FH 16/540	01.09 -	1.VA / 1st front axle	(12)
FH 16/580	01.09 -	2.VA / 2nd FA	(14)
FH 16/660	01.09 -	Gerade Vorderachse / Straight front axle	(85)

14 Stange/Strebe, Stabilisator / Rod/Strut, stabiliser

Koppelstange / Coupling Rod (10)
nicht verstellbar / not adjustable (97)
Länge [mm] / Length [mm]:325 (177)
Konusmaß [mm] / Cone Size [mm]:22 (106)
Rohr-Ø [mm] / Pipe Ø [mm]:30 (96)
mit Zubehör / with accessories (117)
(173)

22315 01 — 20477805

FH 16/540	01.09 -	für Fahrzeuge mit Luftfederung / for pneumatic suspension vehicles	(143)
FH 16/580	01.09 -		
FH 16/660	01.09 -		
FH 16/540	01.09 -	für Fahrzeuge mit Blattfederung / for leaf-spring suspension vehicles	(142)
FH 16/580	01.09 -	für Fahrzeuge mit verstärktem Stabilisator / for vehicles with reinforced stabiliser	(152)
FH 16/660	01.09 -		

14 Stange/Strebe, Stabilisator / Rod/Strut, stabiliser

Koppelstange / Coupling Rod (10)
nicht verstellbar / not adjustable (97)
Länge [mm] / Length [mm]:325 (177)
Konusmaß [mm] / Cone Size [mm]:22 (106)
(96)

34604 01 — 21446333

FH 16/540	01.09 -	für Fahrzeuge mit Blattfederung / for leaf-spring suspension vehicles	(142)
FH 16/580	01.09 -		
FH 16/660	01.09 -		

Reparatursatz, Lenker / Repair Kit, link

für Längslenker / for drag link (6)
Lochabstand 1/Lochabstand 2 / Hole Pitch 1/ Hole Pitch 2:130 (158)
Bohrung-Ø 1 [mm] / Bore Ø 1 [mm]:21 (103)
Molekularlager / Molecular Bearing (39)
mit Sicherungsring / with lock ring (108)
mit Distanzhülse / with spacer sleeve (172)
(165)

34609 01 — 20702095

FH 16/540	01.09 -	▽	
FH 16/580	01.09 -	Blattfeder / Leaf spring	(38)
FH 16/660	01.09 -	Doppelachsaggregat / Tandem-axle Assembly	(45)
		Achslast [t] / Axle Load [t]:30	(24)
		Achslast [t] / Axle Load [t]:32	(24)
		Fahrhöhe 231 - 250 mm / ride height 231 - 250 mm	(71)
		Fahrhöhe 251 - 270 mm / ride height 251 - 270 mm	(73)
		Hinterachsgehäuse gegossen / rear axle housing cast	(89)

Reparatursatz, Lenker / Repair Kit, link

für Längslenker / for drag link (6)
Lochabstand 1/Lochabstand 2 / Hole Pitch 1/ Hole Pitch 2:130 (158)
Bohrung-Ø 1 [mm] / Bore Ø 1 [mm]:21 (103)
Molekularlager / Molecular Bearing (39)
mit Sicherungsring / with lock ring (108)
mit Distanzhülse / with spacer sleeve (172)
(165)

34610 01 — 20702096

FH 16/540	01.09 -	▽	
FH 16/580	01.09 -	Blattfeder / Leaf spring	(38)
FH 16/660	01.09 -	Doppelachsaggregat / Tandem-axle Assembly	(45)
		Achslast [t] / Axle Load [t]:26	(24)
		Fahrhöhe 231 - 250 mm / ride height 231 - 250 mm	(71)
		Fahrhöhe 251 - 270 mm / ride height 251 - 270 mm	(73)
		Fahrhöhe 291 - 310 mm / ride height 291 - 310 mm	(74)
		Fahrhöhe 331 - 350 mm / ride height 331 - 350 mm	(75)
		Hinterachsgehäuse gegossen / rear axle housing cast	(89)

VOLVO

FH 16 | 8x2/6 | 08.93 -

6 Spurstange / Rod Assembly

Führungsstange / Guide Rod (8)
beidseitig verstellbar / Adjustable on both sides (82)
Länge [mm] / Length [mm]:1669 (132)
Konusmaß [mm] / Cone Size [mm]:32 (106)
Rohr-Ø [mm] / Pipe Ø [mm]:42 (96)
mit Zubehör / with accessories (117)
(173)

34528 01 **20581086**
31961 01
34527 01

FH 16/540	01.09 -	1.VA / 1st front axle	(12)
FH 16/660	01.09 -	2.VA / 2nd FA	(14)
		Gerade Vorderachse / Straight front axle	(85)

14 Stange/Strebe, Stabilisator / Rod/Strut, stabiliser

Koppelstange / Coupling Rod (10)
nicht verstellbar / not adjustable (97)
Länge [mm] / Length [mm]:325 (177)
Konusmaß [mm] / Cone Size [mm]:22 (106)
Rohr-Ø [mm] / Pipe Ø [mm]:30 (96)
mit Zubehör / with accessories (117)
(173)

22315 01 **20477805**

FH 16/540	01.09 -	für Fahrzeuge mit Blattfederung / for leaf-spring suspension vehicles	(142)
FH 16/660	01.09 -	für Fahrzeuge mit verstärktem Stabilisator / for vehicles with reinforced stabiliser	(152)
FH 16/540	01.09 -	für Fahrzeuge mit Luftfederung / for pneumatic suspension vehicles	(143)
FH 16/660	01.09 -		

14 Stange/Strebe, Stabilisator / Rod/Strut, stabiliser

Koppelstange / Coupling Rod (10)
nicht verstellbar / not adjustable (97)
Länge [mm] / Length [mm]:325 (177)
Konusmaß [mm] / Cone Size [mm]:22 (106)
(96)

34604 01 **21446333**

FH 16/540	01.09 -	für Fahrzeuge mit Blattfederung / for leaf-spring suspension vehicles	(142)
FH 16/660	01.09 -		

Reparatursatz, Lenker / Repair Kit, link

für Längslenker / for drag link (6)
Lochabstand 1/Lochabstand 2 / Hole Pitch 1/ Hole Pitch 2:130 (158)
Bohrung-Ø 1 [mm] / Bore Ø 1 [mm]:21 (103)
Molekularlager / Molecular Bearing (39)
mit Sicherungsring / with lock ring (108)
mit Distanzhülse / with spacer sleeve (172)
(165)

34609 01 **20702095**

FH 16/540	01.09 -	▽	
FH 16/660	01.09 -	Blattfeder / Leaf spring	(38)
		Doppelachsaggregat / Tandem-axle Assembly	(45)
		Achslast [t] / Axle Load [t]:30	(24)
		Achslast [t] / Axle Load [t]:32	(24)
		Fahrhöhe 231 - 250 mm / ride height 231 - 250 mm	(71)
		Fahrhöhe 251 - 270 mm / ride height 251 - 270 mm	(73)
		Hinterachsgehäuse gegossen / rear axle housing cast	(89)

Reparatursatz, Lenker / Repair Kit, link

für Längslenker / for drag link (6)
Lochabstand 1/Lochabstand 2 / Hole Pitch 1/ Hole Pitch 2:130 (158)
Bohrung-Ø 1 [mm] / Bore Ø 1 [mm]:21 (103)
Molekularlager / Molecular Bearing (39)
mit Sicherungsring / with lock ring (108)
mit Distanzhülse / with spacer sleeve (172)
(165)

34610 01 **20702096**

FH 16/540	01.09 -	▽	
FH 16/660	01.09 -	Blattfeder / Leaf spring	(38)
		Doppelachsaggregat / Tandem-axle Assembly	(45)
		Achslast [t] / Axle Load [t]:26	(24)
		Fahrhöhe 231 - 250 mm / ride height 231 - 250 mm	(71)
		Fahrhöhe 251 - 270 mm / ride height 251 - 270 mm	(73)
		Fahrhöhe 291 - 310 mm / ride height 291 - 310 mm	(74)
		Fahrhöhe 331 - 350 mm / ride height 331 - 350 mm	(75)
		Hinterachsgehäuse gegossen / rear axle housing cast	(89)

FH 16 — 8x4 — 08.93 -

Pos				Ref.
1	**Lenkstange / Centre Rod Assembly** Schubstange / Push Rod einseitig verstellbar / Adjustable on one side Länge [mm] / Length [mm]:869 Konusmaß [mm] / Cone Size [mm]:28,6 Rohr-Ø [mm] / Pipe Ø [mm]:50 mit Zubehör / with accessories			(4) (122) (133) (106) (96) (117) (173)
	FH 16/540, FH 16/550 FH 16/550 FH 16/610	01.03 - 01.03 - 01.03 -	**23523 01** 20393079 11946 02 RHD Lenkstockhebel zur 1. VA / Pitman arm to 1st front axle erhöhte Bodenfreiheit / increased ground clearance Für Fahrzeuge mit einfacher Servolenkung / For vehicles with simple power steering	(102) (134) (83)
1	**Lenkstange / Centre Rod Assembly** Schubstange / Push Rod einseitig verstellbar / Adjustable on one side Länge [mm] / Length [mm]:869 Konusmaß [mm] / Cone Size [mm]:28,6 Rohr-Ø [mm] / Pipe Ø [mm]:50 mit Zubehör / with accessories			(4) (122) (133) (106) (96) (117) (173)
	FH 16/540, FH 16/550 FH 16/550 FH 16/610	01.03 - 01.03 - 01.03 -	**25010 01** 20393075 11946 02 LHD Lenkstockhebel zur 1. VA / Pitman arm to 1st front axle erhöhte Bodenfreiheit / increased ground clearance nicht für Fahrzeuge mit kleinem Wendekreis / not for vehicles with smallish turn radius Für Fahrzeuge mit einfacher Servolenkung / For vehicles with simple power steering	(102) (134) (175) (83)
1	**Lenkstange / Centre Rod Assembly** Schubstange / Push Rod einseitig verstellbar / Adjustable on one side Länge [mm] / Length [mm]:868 Konusmaß [mm] / Cone Size [mm]:28,6 Rohr-Ø [mm] / Pipe Ø [mm]:50 mit Zubehör / with accessories			(4) (122) (133) (106) (96) (117) (173)
	FH 16/540, FH 16/550 FH 16/550 FH 16/610	01.03 - 01.03 - 01.03 -	**25255 01** 20393067 11946 02 RHD Lenkstockhebel zur 1. VA / Pitman arm to 1st front axle Gerade Vorderachse / Straight front axle erhöhte Bodenfreiheit / increased ground clearance Für Fahrzeuge mit einfacher Servolenkung / For vehicles with simple power steering	(102) (85) (134) (83)
1	**Lenkstange / Centre Rod Assembly** Schubstange / Push Rod einseitig verstellbar / Adjustable on one side Länge [mm] / Length [mm]:863 Konusmaß [mm] / Cone Size [mm]:28,6 Rohr-Ø [mm] / Pipe Ø [mm]:52 mit Zubehör / with accessories			(4) (122) (133) (106) (96) (117) (173)
	FH 16/540, FH 16/550 FH 16/550 FH 16/610	01.03 - 01.03 - 01.03 -	**38803 01** 21106952 27547 02 37235 01 RHD Lenkstockhebel zur 1. VA / Pitman arm to 1st front axle Blattfeder / Leaf spring	(102) (38)
2	**Lenkstange / Centre Rod Assembly** Schubstange / Push Rod beidseitig verstellbar / Adjustable on both sides Länge [mm] / Length [mm]:572 Konusmaß [mm] / Cone Size [mm]:28,6 Rohr-Ø [mm] / Pipe Ø [mm]:38 mit Zubehör / with accessories			(4) (122) (132) (106) (96) (117) (173)
	FH 16/540, FH 16/550 FH 16/550 FH 16/610	01.03 - 01.03 - 01.03 -	**24382 01** 20393083 11946 02 11947 02 Zwischenhebel zur Vorderachse 2 / Control arm to front axle 2	(126)

VOLVO

FH 16 | 8x4 | 08.93 -

Pos 2

Lenkstange / Centre Rod Assembly (4)
Schubstange / Push Rod (122)
einseitig verstellbar / Adjustable on one side (133)
Länge [mm] / Length [mm]:868 (106)
Konusmaß [mm] / Cone Size [mm]:28,6 (96)
Rohr-Ø [mm] / Pipe Ø [mm]:50 (117)
mit Zubehör / with accessories (173)

25789 01 — 20393065
11946 02

FH 16/540, FH 16/550	01.03 -	LHD
FH 16/550	01.03 -	Zwischenhebel zur Vorderachse 2 / Control arm to front axle 2 (126)
FH 16/610	01.03 -	Gerade Vorderachse / Straight front axle (85)
		Für Fahrzeuge mit einfacher Servolenkung / For vehicles with simple power steering (83)
		erhöhte Bodenfreiheit / increased ground clearance (134)

Pos 2

Lenkstange / Centre Rod Assembly (4)
Schubstange / Push Rod (122)
einseitig verstellbar / Adjustable on one side (133)
Länge [mm] / Length [mm]:563 (106)
Konusmaß [mm] / Cone Size [mm]:28,6 (96)
Rohr-Ø [mm] / Pipe Ø [mm]:48 (117)
mit Zubehör / with accessories (173)

37978 01 — 22159741
27547 02
37235 01

FH 16/540, FH 16/550	01.03 -	Zwischenhebel zur Vorderachse 2 / Control arm to front axle 2 (126)
FH 16/550	01.03 -	
FH 16/610	01.03 -	

Pos 3

Lenkstange / Centre Rod Assembly (4)
Schubstange / Push Rod (122)
einseitig verstellbar / Adjustable on one side (133)
Länge [mm] / Length [mm]:2141 (106)
Konusmaß [mm] / Cone Size [mm]:28,6 (96)
Rohr-Ø [mm] / Pipe Ø [mm]:52 (117)
mit Zubehör / with accessories (173)

19526 01 — 1088987
11946 02

FH 16/610	01.03 -	LHD
		am Lenkhebel / at steering arm (128)

Pos 3

Lenkstange / Centre Rod Assembly (4)
Schubstange / Push Rod (122)
einseitig verstellbar / Adjustable on one side (133)
Länge [mm] / Length [mm]:2141 (106)
Konusmaß [mm] / Cone Size [mm]:28,6 (96)
Rohr-Ø [mm] / Pipe Ø [mm]:52 (117)
mit Zubehör / with accessories (173)

25253 01 — 20428433
27623 01

FH 16/610	01.03 -	Länderausführung: Australien / Country Version: Australia (104)
		am Lenkhebel / at steering arm (128)
		Lenkstockhebel zum Zwischenhebel 1 / Pitman arm to intermediate arm 1 (101)

Pos 3

Lenkstange / Centre Rod Assembly (4)
Schubstange / Push Rod (122)
einseitig verstellbar / Adjustable on one side (133)
Länge [mm] / Length [mm]:2139 (106)
Konusmaß [mm] / Cone Size [mm]:28,6 (96)
Rohr-Ø [mm] / Pipe Ø [mm]:62 (117)
mit Zubehör / with accessories (173)

31885 01 — 20453063
35854 01

FH 16/540, FH 16/550	01.03 -	LHD
FH 16/550	01.03 -	am Lenkhebel / at steering arm (128)
FH 16/610	01.03 -	Lenkstockhebel zum Zwischenhebel / Pitman Arm to 1st control arm (100)
		Achsabstand [mm] / Centre Distance [mm]:1795 (21)
		1.VA / 1st front axle (12)
		2.VA / 2nd FA (14)

3	**Lenkstange / Centre Rod Assembly** Schubstange / Push Rod einseitig verstellbar / Adjustable on one side Länge [mm] / Length [mm]:2339 Konusmaß [mm] / Cone Size [mm]:28,6 Rohr-Ø [mm] / Pipe Ø [mm]:62 mit Zubehör / with accessories	(4) (122) (133) (106) (96) (117) (173)	**31886 01** 20581632 35854 01 	
	FH 16/540, FH 16/550 01.03 - FH 16/550 01.03 - FH 16/610 01.03 -		LHD am Lenkhebel / at steering arm Lenkstockhebel zum Zwischenhebel / Pitman Arm to 1st control arm Achsabstand [mm] / Centre Distance [mm]:1995 1.VA / 1st front axle 2.VA / 2nd FA	(128) (100) (21) (12) (14)
3	**Lenkstange / Centre Rod Assembly** Schubstange / Push Rod einseitig verstellbar / Adjustable on one side Länge [mm] / Length [mm]:2139 Konusmaß [mm] / Cone Size [mm]:28,6 Rohr-Ø [mm] / Pipe Ø [mm]:62 mit Zubehör / with accessories	(4) (122) (133) (106) (96) (117) (173)	**34698 01** 20584291 35854 01 	
	FH 16/540, FH 16/550 01.03 - FH 16/550 01.03 - FH 16/610 01.03 -		RHD am Lenkhebel / at steering arm Lenkstockhebel zum Zwischenhebel / Pitman Arm to 1st control arm Achsabstand [mm] / Centre Distance [mm]:1795 1.VA / 1st front axle 2.VA / 2nd FA	(128) (100) (21) (12) (14)
3	**Lenkstange / Centre Rod Assembly** Schubstange / Push Rod einseitig verstellbar / Adjustable on one side Länge [mm] / Length [mm]:2339 Konusmaß [mm] / Cone Size [mm]:28,6 Rohr-Ø [mm] / Pipe Ø [mm]:62 mit Zubehör / with accessories	(4) (122) (133) (106) (96) (117) (173)	**35948 01** 20581633 35854 01 	
	FH 16/540, FH 16/550 01.03 - FH 16/550 01.03 - FH 16/610 01.03 -		RHD am Lenkhebel / at steering arm Lenkstockhebel zum Zwischenhebel / Pitman Arm to 1st control arm Achsabstand [mm] / Centre Distance [mm]:1995 1.VA / 1st front axle 2.VA / 2nd FA	(128) (100) (21) (12) (14)
4	**Spurstangenkopf / Tie Rod End** am Lenkzylinder / at steering cylinder Länge [mm] / Length [mm]:100 mit Innengewinde / with internal thread mit Rechtsgewinde / with right-hand thread Gewindemaß / Thread Size:M26x1,5 Konusmaß [mm] / Cone Size [mm]:38 mit Zubehör / with accessories	(9) (129) (106) (167) (170) (86) (96) (173)	**27632 01** 8151876 	
	FH 16/540, FH 16/550 01.03 - FH 16/550 01.03 - FH 16/610 01.03 -		am Lenkzylinder / at steering cylinder	(129)
4	**Spurstangenkopf / Tie Rod End** am Lenkzylinder / at steering cylinder Länge [mm] / Length [mm]:88 Gewindemaß / Thread Size:M26x1,5 mit Innengewinde / with internal thread mit Rechtsgewinde / with right-hand thread Konusmaß [mm] / Cone Size [mm]:28,6 mit Zubehör / with accessories	(9) (129) (106) (86) (167) (170) (96) (173)	**27633 01** 20374698 	
	FH 16/540, FH 16/550 01.03 - FH 16/550 01.03 - FH 16/610 01.03 -		am Lenkzylinder / at steering cylinder	(129)
4	**Spurstangenkopf / Tie Rod End** am Lenkzylinder / at steering cylinder Länge [mm] / Length [mm]:86 Konusmaß [mm] / Cone Size [mm]:38 mit Innengewinde / with internal thread mit Rechtsgewinde / with right-hand thread Gewindemaß / Thread Size:M36x1,5 mit Zubehör / with accessories	(9) (129) (106) (96) (167) (170) (86) (173)	**30756 01** 3099128 	
	FH 16/610 01.03 -		am Lenkzylinder / at steering cylinder	(129)

VOLVO

FH 16 | 8x4 | 08.93 -

6 Spurstange / Rod Assembly

Führungsstange / Guide Rod
beidseitig verstellbar / Adjustable on both sides
Länge [mm] / Length [mm]:1645
Konusmaß [mm] / Cone Size [mm]:28,6
Rohr-Ø [mm] / Pipe Ø [mm]:42
mit Zubehör / with accessories

(8) (82) (132) (106) (96) (117) (173)

22822 01 **3986450**
11946 02
11947 02

FH 16/540, FH 16/550	01.03 -	2.VA / 2nd FA	(14)
FH 16/610	01.03 -	1.VA / 1st front axle	(12)
		nicht für Fahrzeuge mit kleinem Wendekreis / not for vehicles with smallish turn radius	(175)
FH 16/550	01.03 -	2.VA / 2nd FA	(14)
		1.VA / 1st front axle	(12)
		nicht für Fahrzeuge mit kleinem Wendekreis / not for vehicles with smallish turn radius	(175)

6 Spurstange / Rod Assembly

Führungsstange / Guide Rod
Länge [mm] / Length [mm]:1674
Konusmaß [mm] / Cone Size [mm]:28,6
Rohr-Ø [mm] / Pipe Ø [mm]:42
beidseitig verstellbar / Adjustable on both sides
mit Zubehör / with accessories

(8) (82) (106) (96) (117) (132) (173)

26064 01 **8156123**
27623 01

FH 16/610	01.03 -	LHD	
		für OE-Nummer / for OE number 253 412	(159)
		1.VA / 1st front axle	(12)
		für Fahrzeuge mit kleinem Wendekreis / for vehicles with smallish turn radius	(148)
		Fahrgestellhöhe Hoch 1010 mm / height of chassis high 1010 mm	(54)

6 Spurstange / Rod Assembly

Führungsstange / Guide Rod
beidseitig verstellbar / Adjustable on both sides
Länge [mm] / Length [mm]:1669
Konusmaß [mm] / Cone Size [mm]:32
Rohr-Ø [mm] / Pipe Ø [mm]:42
mit Zubehör / with accessories

(8) (82) (132) (106) (96) (117) (173)

34528 01 **20581086**
31961 01
34527 01

FH 16/540, FH 16/550	01.03 -	1.VA / 1st front axle	(12)
FH 16/550	01.03 -	2.VA / 2nd FA	(14)
FH 16/580	09.06 -	Gerade Vorderachse / Straight front axle	(85)
FH 16/610	01.03 -		
FH 16/660	09.06 -		

6 Spurstange / Rod Assembly

Führungsstange / Guide Rod
einseitig verstellbar / Adjustable on one side
Länge [mm] / Length [mm]:1634
Konusmaß [mm] / Cone Size [mm]:28,6
Rohr-Ø [mm] / Pipe Ø [mm]:50
mit Zubehör / with accessories

(8) (82) (133) (106) (96) (117) (173)

37223 01 **22159759**
37235 01
22647 01

FH 16/540, FH 16/550	01.03 -	für Fahrzeuge mit Blattfederung / for leaf-spring suspension vehicles	(142)
FH 16/550	01.03 -	Fahrgestellhöhe niedrig 850 mm / height of chassis low 850 mm	(58)
FH 16/610	01.03 -		

14 Stange/Strebe, Stabilisator / Rod/Strut, stabiliser

Koppelstange / Coupling Rod
nicht verstellbar / not adjustable
Länge [mm] / Length [mm]:325
Konusmaß [mm] / Cone Size [mm]:22
Rohr-Ø [mm] / Pipe Ø [mm]:30
mit Zubehör / with accessories

(10) (97) (177) (106) (96) (117) (173)

22315 01 **20477805**

FH 16/540, FH 16/550	01.03 -	für Fahrzeuge mit Blattfederung / for leaf-spring suspension vehicles	(142)
FH 16/550	01.03 -	für Fahrzeuge mit verstärktem Stabilisator / for vehicles with reinforced stabiliser	(152)
FH 16/580	09.06 -		
FH 16/610	01.03 -		
FH 16/660	09.06 -		
FH 16/540, FH 16/550	01.03 -	für Fahrzeuge mit Luftfederung / for pneumatic suspension vehicles	(143)
FH 16/550	01.03 -		
FH 16/580	09.06 -		
FH 16/610	01.03 -		
FH 16/660	09.06 -		

FH 16 | 8x4 | 08.93 -

14 Stange/Strebe, Stabilisator / Rod/Strut, stabiliser

Koppelstange / Coupling Rod (10)(97)
nicht verstellbar / not adjustable (177)
Länge [mm] / Length [mm]:340 (106)
Konusmaß [mm] / Cone Size [mm]:22 (96)
Rohr-Ø [mm] / Pipe Ø [mm]:30 (117)
ohne Zubehör / without accessories (181)

27717 01 — 20477807

FH 16/610	01.03 -	für Fahrzeuge mit Luftfederung / for pneumatic suspension vehicles (143) Fahrgestellhöhe medium 900 mm / height of chassis medium 900 mm (57) Fahrgestellhöhe Standard 950 mm / height of chassis standard 950mm (55) Fahrgestellhöhe Hoch 1010 mm / height of chassis high 1010 mm (54)

14 Stange/Strebe, Stabilisator / Rod/Strut, stabiliser

Koppelstange / Coupling Rod (10)(97)
nicht verstellbar / not adjustable (177)
Länge [mm] / Length [mm]:325 (106)
Konusmaß [mm] / Cone Size [mm]:22 (96)

34604 01 — 21446333

FH 16/540, FH 16/550	01.03 -	für Fahrzeuge mit Blattfederung / for leaf-spring suspension vehicles (142)
FH 16/550	01.03 -	
FH 16/580	09.06 -	
FH 16/610	01.03 -	
FH 16/660	09.06 -	

10 Lenker, Radaufhängung / Track Control Arm

Längslenker / Trailing Arm (3)(107)
beidseitig verstellbar / Adjustable on both sides (132)
Länge [mm] / Length [mm]:621 (106)
Lochabstand 1/Lochabstand 2 / Hole Pitch 1/ Hole Pitch 2:100/100 (103)
Bohrung-Ø 1 [mm] / Bore Ø 1 [mm]:17 (39)
Bohrung-Ø 2 [mm] / Bore Ø 2 [mm]:17 (40)
Rohr-Ø [mm] / Pipe Ø [mm]:48 (117)

20198 01 — 1621419
® 19677 01

FH 16/540, FH 16/550	01.03 -	1.HA / 1st RA (11) 2.HA / 2nd RA (13) für Fahrzeuge mit Blattfederung / for leaf-spring suspension vehicles (142) Achsausführung / Axle Version:BRASILIEN (22)
FH 16/550	01.03 -	
FH 16/580	09.06 -	
FH 16/610	01.03 -	
FH 16/660	09.06 -	

10 Lenker, Radaufhängung / Track Control Arm

Längslenker / Trailing Arm (3)(107)
Länge [mm] / Length [mm]:575 (106)
Rohr-Ø [mm] / Pipe Ø [mm]:46 (117)
Bohrung-Ø 1 [mm] / Bore Ø 1 [mm]:17 (39)
Bohrung-Ø 2 [mm] / Bore Ø 2 [mm]:17 (40)
Lochabstand 1/Lochabstand 2 / Hole Pitch 1/ Hole Pitch 2:100/100 (103)

25671 01 — 8074268
® 19677 01

FH 16/540, FH 16/550	01.03 -	1.HA / 1st RA (11) 2.HA / 2nd RA (13) für Fahrzeuge mit Blattfederung / for leaf-spring suspension vehicles (142) Achsausführung / Axle Version:BRASILIEN (22)
FH 16/550	01.03 -	
FH 16/580	09.06 -	
FH 16/610	01.03 -	
FH 16/660	09.06 -	

10 Lenker, Radaufhängung / Track Control Arm

Längslenker / Trailing Arm (3)(107)
Länge [mm] / Length [mm]:571 (106)
Rohr-Ø [mm] / Pipe Ø [mm]:48 (117)
Bohrung-Ø 1 [mm] / Bore Ø 1 [mm]:21 (39)
Bohrung-Ø 2 [mm] / Bore Ø 2 [mm]:21 (40)
Lochabstand 1/Lochabstand 2 / Hole Pitch 1/ Hole Pitch 2:130/130 (103)
einseitig verstellbar / Adjustable on one side (133)

38703 01 — 22355428
® 29464 01

FH 16/540, FH 16/550	01.03 -	1.HA / 1st RA (11) 2.HA / 2nd RA (13) für Fahrzeuge mit Blattfederung / for leaf-spring suspension vehicles (142) Aggregatlast 26t / aggregate load 26t (28) Aggregatlast 23t / aggregate load 23t (27) Hinterachsgehäuse Guss / rear axle housing cast (88)
FH 16/550	01.03 -	
FH 16/580	09.06 -	
FH 16/610	01.03 -	
FH 16/660	09.06 -	

FH 16/540, FH 16/550	01.03 -	1.HA / 1st RA (11) 2.HA / 2nd RA (13) für Fahrzeuge mit Blattfederung / for leaf-spring suspension vehicles (142) Aggregatlast 26t / aggregate load 26t (28) Aggregatlast 32t / aggregate load 32t (30) Hinterachsgehäuse Guss / rear axle housing cast (88)
FH 16/550	01.03 -	
FH 16/580	09.06 -	
FH 16/610	01.03 -	
FH 16/660	09.06 -	

VOLVO

FH 16 | 8x4 | 08.93 -

8	**Lenker, Radaufhängung / Track Control Arm** Dreieckslenker (Nfz) / Wishbone (CV) Länge [mm] / Length [mm]:662,4 Rohr-Ø [mm] / Pipe Ø [mm]:48 Bohrung-Ø 1 [mm] / Bore Ø 1 [mm]:19 Bohrung-Ø 2 [mm] / Bore Ø 2 [mm]:19 Lochabstand 1/Lochabstand 2 / Hole Pitch 1/ Hole Pitch 2:115/115	(3) (46) (106) (117) (39) (40) (103)	**26058 01** **7420741703** ® 25208 01 ® 30672 01		
	FH 16/540, FH 16/550 01.03 - FH 16/550 01.03 - FH 16/610 01.03 -		1.HA / 1st RA 2.HA / 2nd RA Blattfeder / Leaf spring	(11) (13) (38)	
8	**Lenker, Radaufhängung / Track Control Arm** Dreieckslenker (Nfz) / Wishbone (CV) Länge [mm] / Length [mm]:666,3 Rohr-Ø [mm] / Pipe Ø [mm]:48 Bohrung-Ø 1 [mm] / Bore Ø 1 [mm]:15 Bohrung-Ø 2 [mm] / Bore Ø 2 [mm]:15 Lochabstand 1/Lochabstand 2 / Hole Pitch 1/ Hole Pitch 2:145 / 30	(3) (46) (106) (117) (39) (40) (103)	**27767 01** **20556488** ® 27859 01 ® 26028 01		
	FH 16/540, FH 16/550 01.03 - FH 16/550 01.03 - FH 16/610 01.03 -		->01.1996 Fahrgestellhöhe Standard 950 mm / height of chassis standard 950mm	(55)	
8	**Lenker, Radaufhängung / Track Control Arm** Dreieckslenker (Nfz) / Wishbone (CV) Länge [mm] / Length [mm]:671 Rohr-Ø [mm] / Pipe Ø [mm]:58 Bohrung-Ø 1 [mm] / Bore Ø 1 [mm]:23 Bohrung-Ø 2 [mm] / Bore Ø 2 [mm]:23 Lochabstand 1/Lochabstand 2 / Hole Pitch 1/ Hole Pitch 2:130/130	(3) (46) (106) (117) (39) (40) (103)	**35009 01** **22318834** ® 28706 01		
	FH 16/540, FH 16/550 01.03 - FH 16/550 01.03 -		1.HA / 1st RA 2.HA / 2nd RA Aggregat / Unit Blattfeder / Leaf spring Achslast [t] / Axle Load [t]:26 Achslast [t] / Axle Load [t]:32	(11) (13) (25) (38) (24) (24)	
	Kugelkopf, Schaltgestänge **Ball Head, gearshift linkage** Länge [mm] / Length [mm]:55 Innengewinde [mm] / Inner thread [mm]:M12x1,75 mit Linksgewinde / with left-hand thread	(1) (106) (92) (168)	**19522 01** **1696684**		
	FH 16/610 01.03 -		am Schaltgestänge / at gearshift linkage	(130)	
	Kugelkopf, Schaltgestänge **Ball Head, gearshift linkage** am Schaltgestänge / at gearshift linkage Länge [mm] / Length [mm]:97 Konusmaß [mm] / Cone Size [mm]:16 Gewindemaß / Thread Size:M16x1,5 mit Rechtsgewinde / with right-hand thread	(1) (130) (106) (96) (86) (170)	**19542 01** **1668179**		
	FH 16/610 01.03 -				
	Kugelkopf, Schaltgestänge **Ball Head, gearshift linkage** Länge [mm] / Length [mm]:55 Innengewinde [mm] / Inner thread [mm]:M12x1 mit Rechtsgewinde / with right-hand thread	(1) (106) (92) (170)	**19673 01** **1696685**		
	FH 16/610 01.03 -		am Schaltgestänge / at gearshift linkage	(130)	

FH 16 | 8x4 | 08.93 -

	Reparatursatz, Lenker / Repair Kit, link für Längslenker / for drag link Lochabstand 1/Lochabstand 2 / Hole Pitch 1/ Hole Pitch 2:130 Bohrung-Ø 1 [mm] / Bore Ø 1 [mm]:21 Molekularlager / Molecular Bearing mit Sicherungsring / with lock ring mit Distanzhülse / with spacer sleeve	(6) (158) (103) (39) (108) (172) (165)	**34609 01**	**20702095**
	FH 16/540, FH 16/550 01.03 - FH 16/550 01.03 - FH 16/580 09.06 - FH 16/610 01.03 - FH 16/660 09.06 -		▽ Blattfeder / Leaf spring (38) Doppelachsaggregat / Tandem-axle Assembly (45) Achslast [t] / Axle Load [t]:30 (24) Achslast [t] / Axle Load [t]:32 (24) Fahrhöhe 231 - 250 mm / ride height 231 - 250 mm (71) Fahrhöhe 251 - 270 mm / ride height 251 - 270 mm (73) Hinterachsgehäuse gegossen / rear axle housing cast (89)	
	Reparatursatz, Lenker / Repair Kit, link für Längslenker / for drag link Lochabstand 1/Lochabstand 2 / Hole Pitch 1/ Hole Pitch 2:130 Bohrung-Ø 1 [mm] / Bore Ø 1 [mm]:21 Molekularlager / Molecular Bearing mit Sicherungsring / with lock ring mit Distanzhülse / with spacer sleeve	(6) (158) (103) (39) (108) (172) (165)	**34610 01**	**20702096**
	FH 16/540, FH 16/550 01.03 - FH 16/550 01.03 - FH 16/580 09.06 - FH 16/610 01.03 - FH 16/660 09.06 -		▽ Blattfeder / Leaf spring (38) Doppelachsaggregat / Tandem-axle Assembly (45) Achslast [t] / Axle Load [t]:26 (24) Fahrhöhe 231 - 250 mm / ride height 231 - 250 mm (71) Fahrhöhe 251 - 270 mm / ride height 251 - 270 mm (73) Fahrhöhe 291 - 310 mm / ride height 291 - 310 mm (74) Fahrhöhe 331 - 350 mm / ride height 331 - 350 mm (75) Hinterachsgehäuse gegossen / rear axle housing cast (89)	

VOLVO

FH 16 | 8x4/4 | 08.93 -

6 Spurstange / Rod Assembly

Führungsstange / Guide Rod
beidseitig verstellbar / Adjustable on both sides (132)
Länge [mm] / Length [mm]:1669 (106)
Konusmaß [mm] / Cone Size [mm]:32 (96)
Rohr-Ø [mm] / Pipe Ø [mm]:42 (117)
mit Zubehör / with accessories (173)

(8) (82)

34528 01 **20581086**
31961 01
34527 01

FH 16/540	01.09 -	1.VA / 1st front axle	(12)
		2.VA / 2nd FA	(14)
		Gerade Vorderachse / Straight front axle	(85)

14 Stange/Strebe, Stabilisator / Rod/Strut, stabiliser

Koppelstange / Coupling Rod
nicht verstellbar / not adjustable (177)
Länge [mm] / Length [mm]:325 (106)
Konusmaß [mm] / Cone Size [mm]:22 (96)
Rohr-Ø [mm] / Pipe Ø [mm]:30 (117)
mit Zubehör / with accessories (173)

(10) (97)

22315 01 **20477805**

FH 16/540	01.09 -	für Fahrzeuge mit Blattfederung / for leaf-spring suspension vehicles	(142)
		für Fahrzeuge mit verstärktem Stabilisator / for vehicles with reinforced stabiliser	(152)
FH 16/540	01.09 -	für Fahrzeuge mit Luftfederung / for pneumatic suspension vehicles	(143)

14 Stange/Strebe, Stabilisator / Rod/Strut, stabiliser

Koppelstange / Coupling Rod
nicht verstellbar / not adjustable (177)
Länge [mm] / Length [mm]:325 (106)
Konusmaß [mm] / Cone Size [mm]:22 (96)

(10) (97)

34604 01 **21446333**

FH 16/540	01.09 -	für Fahrzeuge mit Blattfederung / for leaf-spring suspension vehicles	(142)

10 Lenker, Radaufhängung / Track Control Arm

Längslenker / Trailing Arm
beidseitig verstellbar / Adjustable on both sides (132)
Länge [mm] / Length [mm]:621 (106)
Lochabstand 1/Lochabstand 2 / Hole Pitch 1/ Hole Pitch 2:100/100 (103)
Bohrung-Ø 1 [mm] / Bore Ø 1 [mm]:17 (39)
Bohrung-Ø 2 [mm] / Bore Ø 2 [mm]:17 (40)
Rohr-Ø [mm] / Pipe Ø [mm]:48 (117)

(3) (107)

20198 01 **1621419**
® 19677 01

FH 16/540	01.09 -		
FH 16/700	01.09 -		
		1.HA / 1st RA	(11)
		2.HA / 2nd RA	(13)
		für Fahrzeuge mit Blattfederung / for leaf-spring suspension vehicles	(142)
		Achsausführung / Axle Version:BRASILIEN	(22)

10 Lenker, Radaufhängung / Track Control Arm

Längslenker / Trailing Arm (107)
Länge [mm] / Length [mm]:575 (106)
Rohr-Ø [mm] / Pipe Ø [mm]:46 (117)
Bohrung-Ø 1 [mm] / Bore Ø 1 [mm]:17 (39)
Bohrung-Ø 2 [mm] / Bore Ø 2 [mm]:17 (40)
Lochabstand 1/Lochabstand 2 / Hole Pitch 1/ Hole Pitch 2:100/100 (103)

(3)

25671 01 **8074268**
® 19677 01

FH 16/540	01.09 -		
FH 16/700	01.09 -		
		1.HA / 1st RA	(11)
		2.HA / 2nd RA	(13)
		für Fahrzeuge mit Blattfederung / for leaf-spring suspension vehicles	(142)
		Achsausführung / Axle Version:BRASILIEN	(22)

FH 16 8x4/4 08.93 -

10

Lenker, Radaufhängung / Track Control Arm

Längslenker / Trailing Arm (3)(107)
Länge [mm] / Length [mm]:571 (106)
Rohr-Ø [mm] / Pipe Ø [mm]:48 (117)
Bohrung-Ø 1 [mm] / Bore Ø 1 [mm]:21 (39)
Bohrung-Ø 2 [mm] / Bore Ø 2 [mm]:21 (40)
Lochabstand 1/Lochabstand 2 / Hole Pitch 1/ Hole Pitch 2:130/130 (103)
einseitig verstellbar / Adjustable on one side (133)

38703 01 22355428
® 29464 01

FH 16/540	01.09 -	
FH 16/700	01.09 -	

▽
1.HA / 1st RA (11)
2.HA / 2nd RA (13)
für Fahrzeuge mit Blattfederung / for leaf-spring suspension vehicles (142)
Aggregatlast 26t / aggregate load 26t (28)
Aggregatlast 32t / aggregate load 32t (30)
Hinterachsgehäuse Guss / rear axle housing cast (88)

FH 16/540	01.09 -	
FH 16/700	01.09 -	

▽ Ⓟ
1.HA / 1st RA (11)
2.HA / 2nd RA (13)
für Fahrzeuge mit Blattfederung / for leaf-spring suspension vehicles (142)
Aggregatlast 26t / aggregate load 26t (28)
Aggregatlast 23t / aggregate load 23t (27)
Hinterachsgehäuse Guss / rear axle housing cast (88)

Reparatursatz, Lenker / Repair Kit, link

für Längslenker / for drag link (6)(158)
Lochabstand 1/Lochabstand 2 / Hole Pitch 1/ Hole Pitch 2:130 (103)
Bohrung-Ø 1 [mm] / Bore Ø 1 [mm]:21 (39)
Molekularlager / Molecular Bearing (108)
mit Sicherungsring / with lock ring (172)
mit Distanzhülse / with spacer sleeve (165)

34609 01 20702095

FH 16/540	01.09 -	

▽
Blattfeder / Leaf spring (38)
Doppelachsaggregat / Tandem-axle Assembly (45)
Achslast [t] / Axle Load [t]:30 (24)
Achslast [t] / Axle Load [t]:32 (24)
Fahrhöhe 231 - 250 mm / ride height 231 - 250 mm (71)
Fahrhöhe 251 - 270 mm / ride height 251 - 270 mm (73)
Hinterachsgehäuse gegossen / rear axle housing cast (89)

Reparatursatz, Lenker / Repair Kit, link

für Längslenker / for drag link (6)(158)
Lochabstand 1/Lochabstand 2 / Hole Pitch 1/ Hole Pitch 2:130 (103)
Bohrung-Ø 1 [mm] / Bore Ø 1 [mm]:21 (39)
Molekularlager / Molecular Bearing (108)
mit Sicherungsring / with lock ring (172)
mit Distanzhülse / with spacer sleeve (165)

34610 01 20702096

FH 16/540	01.09 -	

▽
Blattfeder / Leaf spring (38)
Doppelachsaggregat / Tandem-axle Assembly (45)
Achslast [t] / Axle Load [t]:26 (24)
Fahrhöhe 231 - 250 mm / ride height 231 - 250 mm (71)
Fahrhöhe 251 - 270 mm / ride height 251 - 270 mm (73)
Fahrhöhe 291 - 310 mm / ride height 291 - 310 mm (74)
Fahrhöhe 331 - 350 mm / ride height 331 - 350 mm (75)
Hinterachsgehäuse gegossen / rear axle housing cast (89)

VOLVO

FH 16 II 4x2 04.09 -

1 Lenkstange / Centre Rod Assembly

Schubstange / Push Rod
einseitig verstellbar / Adjustable on one side
Länge [mm] / Length [mm]:900
Konusmaß [mm] / Cone Size [mm]:28,6
Rohr-Ø [mm] / Pipe Ø [mm]:52
mit Zubehör / with accessories

(4) (122) (133) (106) (96) (117) (173)

38660 01 — 21698607
37235 01

FH 16/540, FH 16/550, 21 t	05.12 -
FH 16/540, FH 16/550, 19 t	05.12 -
FH 16/540, FH 16/550, 20,5 t	05.12 -
FH 16/600, 21 t	05.12 -
FH 16/600, 19 t	05.12 -
FH 16/600, 20,5 t	05.12 -
FH 16/650, 21 t, Pritsche/Fahrgestell / Flatbed/Chassis(109)	03.14 -
FH 16/650, 19 t	03.14 -
FH 16/650, 21 t, Sattelzugmaschine / Truck Tractor(118)	03.14 -
FH 16/650, 20,5 t	03.14 -
FH 16/700, 21 t	05.12 -
FH 16/700, 19 t	05.12 -
FH 16/700, 20,5 t	05.12 -
FH 16/750, 21 t	05.12 -
FH 16/750, 19 t	05.12 -
FH 16/750, 20,5 t	05.12 -

LHD

Lenkstockhebel zur 1. VA / Pitman arm to 1st front axle (102)
für Fahrzeuge mit Luftfederung / for pneumatic suspension vehicles (143)
nicht für Einzelradaufhängung / not for single wheel suspension (174)

1 Lenkstange / Centre Rod Assembly

Schubstange / Push Rod
einseitig verstellbar / Adjustable on one side
Länge [mm] / Length [mm]:900
Konusmaß [mm] / Cone Size [mm]:28,6
Rohr-Ø [mm] / Pipe Ø [mm]:52
mit Zubehör / with accessories

(4) (122) (133) (106) (96) (117) (173)

38661 01 — 21698608
37235 01

FH 16/540, FH 16/550, 21 t	05.12 -
FH 16/540, FH 16/550, 19 t	05.12 -
FH 16/540, FH 16/550, 20,5 t	05.12 -
FH 16/600, 21 t	05.12 -
FH 16/600, 19 t	05.12 -
FH 16/600, 20,5 t	05.12 -
FH 16/650, 21 t, Pritsche/Fahrgestell / Flatbed/Chassis(109)	03.14 -
FH 16/650, 19 t	03.14 -
FH 16/650, 21 t, Sattelzugmaschine / Truck Tractor(118)	03.14 -
FH 16/650, 20,5 t	03.14 -
FH 16/700, 21 t	05.12 -
FH 16/700, 19 t	05.12 -
FH 16/700, 20,5 t	05.12 -
FH 16/750, 21 t	05.12 -
FH 16/750, 19 t	05.12 -
FH 16/750, 20,5 t	05.12 -

RHD

Lenkstockhebel zur 1. VA / Pitman arm to 1st front axle (102)
für Fahrzeuge mit Luftfederung / for pneumatic suspension vehicles (143)
nicht für Einzelradaufhängung / not for single wheel suspension (174)

1 Lenkstange / Centre Rod Assembly

Schubstange / Push Rod
einseitig verstellbar / Adjustable on one side
Länge [mm] / Length [mm]:895
Konusmaß [mm] / Cone Size [mm]:28,6
Rohr-Ø [mm] / Pipe Ø [mm]:52
mit Zubehör / with accessories

(4) (122) (133) (106) (96) (117) (173)

38662 01 — 22380814
37235 01

FH 16/540, FH 16/550, 21 t	05.12 -
FH 16/540, FH 16/550, 19 t	05.12 -
FH 16/540, FH 16/550, 20,5 t	05.12 -
FH 16/600, 21 t	05.12 -
FH 16/600, 19 t	05.12 -
FH 16/600, 20,5 t	05.12 -
FH 16/650, 21 t, Pritsche/Fahrgestell / Flatbed/Chassis(109)	03.14 -
FH 16/650, 19 t	03.14 -
FH 16/650, 21 t, Sattelzugmaschine / Truck Tractor(118)	03.14 -
FH 16/650, 20,5 t	03.14 -
FH 16/700, 21 t	05.12 -
FH 16/700, 19 t	05.12 -
FH 16/700, 20,5 t	05.12 -
FH 16/750, 21 t	05.12 -
FH 16/750, 19 t	05.12 -
FH 16/750, 20,5 t	05.12 -

LHD

Lenkstockhebel zur 1. VA / Pitman arm to 1st front axle (102)
für Fahrzeuge mit Blattfederung / for leaf-spring suspension vehicles (142)
nicht für Einzelradaufhängung / not for single wheel suspension (174)

FH 16 II 4x2 04.09 -

1 Lenkstange / Centre Rod Assembly

38663 01 — 22380817

37235 01

Schubstange / Push Rod (4)
einseitig verstellbar / Adjustable on one side (122)
Länge [mm] / Length [mm]:895 (133)
Konusmaß [mm] / Cone Size [mm]:28,6 (106)
Rohr-Ø [mm] / Pipe Ø [mm]:52 (96)
mit Zubehör / with accessories (117) (173)

FH 16/540, FH 16/550, 21 t	05.12 -	RHD
FH 16/540, FH 16/550, 19 t	05.12 -	Lenkstockhebel zur 1. VA / Pitman arm to 1st front axle (102)
FH 16/540, FH 16/550, 20,5 t	05.12 -	für Fahrzeuge mit Blattfederung / for leaf-spring suspension vehicles (142)
FH 16/600, 21 t	05.12 -	nicht für Einzelradaufhängung / not for single wheel suspension (174)
FH 16/600, 19 t	05.12 -	
FH 16/600, 20,5 t	05.12 -	
FH 16/650, 21 t, Pritsche/Fahrgestell / Flatbed/Chassis(109)	03.14 -	
FH 16/650, 19 t	03.14 -	
FH 16/650, 21 t, Sattelzugmaschine / Truck Tractor(118)	03.14 -	
FH 16/650, 20,5 t	03.14 -	
FH 16/700, 21 t	05.12 -	
FH 16/700, 19 t	05.12 -	
FH 16/700, 20,5 t	05.12 -	
FH 16/750, 21 t	05.12 -	
FH 16/750, 19 t	05.12 -	
FH 16/750, 20,5 t	05.12 -	

6 Spurstange / Rod Assembly

38668 01 — 21190960

34527 01
31961 01

Führungsstange / Guide Rod (8)
beidseitig verstellbar / Adjustable on both sides (82)
Länge [mm] / Length [mm]:1689 (132)
Konusmaß [mm] / Cone Size [mm]:32 (106)
Rohr-Ø [mm] / Pipe Ø [mm]:42 (96)
mit Zubehör / with accessories (117) (173)
Schrauben-/Mutternausführung: selbstsichernd / Bolt / Nut Version: Self-locking (121)

FH 16/540, FH 16/550, 21 t	05.12 -	nicht für Einzelradaufhängung / not for single wheel suspension (174)
FH 16/540, FH 16/550, 19 t	05.12 -	für Fahrzeuge mit Blattfederung / for leaf-spring suspension vehicles (142)
FH 16/540, FH 16/550, 20,5 t	05.12 -	Abgasnorm: Euro 6 / Exhaust Emission Norm: Euro 6 (20)
FH 16/600, 21 t	05.12 -	Fahrgestellhöhe 900mm / chassis height 900mm (53)
FH 16/600, 19 t	05.12 -	Fahrgestellhöhe 1000mm / chassis height 1000mm (49)
FH 16/600, 20,5 t	05.12 -	Fahrgestellhöhe 1200mm / chassis height 1200mm (50)
FH 16/650, 21 t, Pritsche/Fahrgestell / Flatbed/Chassis(109)	03.14 -	
FH 16/650, 19 t	03.14 -	
FH 16/650, 21 t, Sattelzugmaschine / Truck Tractor(118)	03.14 -	
FH 16/650, 20,5 t	03.14 -	
FH 16/700, 21 t	05.12 -	
FH 16/700, 19 t	05.12 -	
FH 16/700, 20,5 t	05.12 -	
FH 16/750, 21 t	05.12 -	
FH 16/750, 19 t	05.12 -	
FH 16/750, 20,5 t	05.12 -	

6 Spurstange / Rod Assembly

38669 01 — 22325737

34527 01
31961 01

Führungsstange / Guide Rod (8)
beidseitig verstellbar / Adjustable on both sides (82)
Länge [mm] / Length [mm]:1668 (132)
Konusmaß [mm] / Cone Size [mm]:32 (106)
Rohr-Ø [mm] / Pipe Ø [mm]:42 (96)
mit Zubehör / with accessories (117) (173)
Schrauben-/Mutternausführung: selbstsichernd / Bolt / Nut Version: Self-locking (121)

FH 16/540, FH 16/550, 21 t	05.12 -	nicht für Einzelradaufhängung / not for single wheel suspension (174)
FH 16/540, FH 16/550, 19 t	05.12 -	für Fahrzeuge mit Blattfederung / for leaf-spring suspension vehicles (142)
FH 16/540, FH 16/550, 20,5 t	05.12 -	Abgasnorm: Euro 5 / Exhaust Emission Norm: Euro 5 (19)
FH 16/600, 21 t	05.12 -	Fahrgestellhöhe 900mm / chassis height 900mm (53)
FH 16/600, 19 t	05.12 -	Fahrgestellhöhe 1000mm / chassis height 1000mm (49)
FH 16/600, 20,5 t	05.12 -	Fahrgestellhöhe 1200mm / chassis height 1200mm (50)
FH 16/650, 21 t, Pritsche/Fahrgestell / Flatbed/Chassis(109)	03.14 -	
FH 16/650, 19 t	03.14 -	
FH 16/650, 21 t, Sattelzugmaschine / Truck Tractor(118)	03.14 -	
FH 16/650, 20,5 t	03.14 -	
FH 16/700, 21 t	05.12 -	
FH 16/700, 19 t	05.12 -	
FH 16/700, 20,5 t	05.12 -	
FH 16/750, 21 t	05.12 -	
FH 16/750, 19 t	05.12 -	
FH 16/750, 20,5 t	05.12 -	

VOLVO

FH 16 II 4x2 04.09 -

6 Spurstange / Rod Assembly

38677 01 22159764

37235 01

Führungsstange / Guide Rod (82)
einseitig verstellbar / Adjustable on one side (133)
Länge [mm] / Length [mm]:1671 (106)
Konusmaß [mm] / Cone Size [mm]:32 (96)
Rohr-Ø [mm] / Pipe Ø [mm]:60 (117)
mit Zubehör / with accessories (173)

FH 16/540, FH 16/550, 21 t	05.12 -	
FH 16/540, FH 16/550, 19 t	05.12 -	
FH 16/540, FH 16/550, 20,5 t	05.12 -	
FH 16/600, 21 t	05.12 -	
FH 16/600, 19 t	05.12 -	
FH 16/600, 20,5 t	05.12 -	
FH 16/650, 21 t, Pritsche/Fahrgestell / Flatbed/Chassis(109)	03.14 -	
FH 16/650, 19 t	03.14 -	
FH 16/650, 21 t, Sattelzugmaschine / Truck Tractor(118)	03.14 -	
FH 16/650, 20,5 t	03.14 -	
FH 16/700, 21 t	05.12 -	
FH 16/700, 19 t	05.12 -	
FH 16/700, 20,5 t	05.12 -	
FH 16/750, 21 t	05.12 -	
FH 16/750, 19 t	05.12 -	
FH 16/750, 20,5 t	05.12 -	

nicht für Einzelradaufhängung / not for single wheel suspension (174)
für Fahrzeuge mit Luftfederung / for pneumatic suspension vehicles (143)
Abgasnorm: Euro 5 / Exhaust Emission Norm: Euro 5 (19)

6 Spurstange / Rod Assembly

38678 01 22159755

37235 01

Führungsstange / Guide Rod (82)
einseitig verstellbar / Adjustable on one side (133)
Länge [mm] / Length [mm]:1693 (106)
Konusmaß [mm] / Cone Size [mm]:32 (96)
Rohr-Ø [mm] / Pipe Ø [mm]:60 (117)
mit Zubehör / with accessories (173)
Schrauben-/Mutternausführung: selbstsichernd / Bolt / Nut Version: Self-locking (121)

FH 16/540, FH 16/550, 21 t	05.12 -	
FH 16/540, FH 16/550, 19 t	05.12 -	
FH 16/540, FH 16/550, 20,5 t	05.12 -	
FH 16/600, 21 t	05.12 -	
FH 16/600, 19 t	05.12 -	
FH 16/600, 20,5 t	05.12 -	
FH 16/650, 21 t, Pritsche/Fahrgestell / Flatbed/Chassis(109)	03.14 -	
FH 16/650, 19 t	03.14 -	
FH 16/650, 21 t, Sattelzugmaschine / Truck Tractor(118)	03.14 -	
FH 16/650, 20,5 t	03.14 -	
FH 16/700, 21 t	05.12 -	
FH 16/700, 19 t	05.12 -	
FH 16/700, 20,5 t	05.12 -	
FH 16/750, 21 t	05.12 -	
FH 16/750, 19 t	05.12 -	
FH 16/750, 20,5 t	05.12 -	

für Fahrzeuge mit Luftfederung / for pneumatic suspension vehicles (143)
nicht für Einzelradaufhängung / not for single wheel suspension (174)
Abgasnorm: Euro 6 / Exhaust Emission Norm: Euro 6 (20)

6 Spurstange / Rod Assembly

38679 01 22159756

37235 01

Führungsstange / Guide Rod (82)
einseitig verstellbar / Adjustable on one side (133)
Länge [mm] / Length [mm]:1700 (106)
Konusmaß [mm] / Cone Size [mm]:32 (96)
Rohr-Ø [mm] / Pipe Ø [mm]:50 (117)
mit Zubehör / with accessories (173)
Schrauben-/Mutternausführung: selbstsichernd / Bolt / Nut Version: Self-locking (121)

FH 16/540, FH 16/550, 21 t	05.12 -	
FH 16/540, FH 16/550, 19 t	05.12 -	
FH 16/540, FH 16/550, 20,5 t	05.12 -	
FH 16/600, 21 t	05.12 -	
FH 16/600, 19 t	05.12 -	
FH 16/600, 20,5 t	05.12 -	
FH 16/650, 21 t, Pritsche/Fahrgestell / Flatbed/Chassis(109)	03.14 -	
FH 16/650, 19 t	03.14 -	
FH 16/650, 21 t, Sattelzugmaschine / Truck Tractor(118)	03.14 -	
FH 16/650, 20,5 t	03.14 -	
FH 16/700, 21 t	05.12 -	
FH 16/700, 19 t	05.12 -	
FH 16/700, 20,5 t	05.12 -	
FH 16/750, 21 t	05.12 -	
FH 16/750, 19 t	05.12 -	
FH 16/750, 20,5 t	05.12 -	

für Fahrzeuge mit Blattfederung / for leaf-spring suspension vehicles (142)
nicht für Einzelradaufhängung / not for single wheel suspension (174)
Abgasnorm: Euro 6 / Exhaust Emission Norm: Euro 6 (20)
Fahrgestellhöhe 850mm / chassis height 850mm (52)

FH 16 II 4x2 04.09 -

6 Spurstange / Rod Assembly

Führungsstange / Guide Rod
einseitig verstellbar / Adjustable on one side
Länge [mm] / Length [mm]:1678
Konusmaß [mm] / Cone Size [mm]:32
Rohr-Ø [mm] / Pipe Ø [mm]:50
mit Zubehör / with accessories

(8) (82) (133) (106) (96) (117) (173)

38684 01 — 22159754
37235 01

FH 16/540, FH 16/550, 21 t	05.12 -	nicht für Einzelradaufhängung / not for single wheel suspension	(174)
FH 16/540, FH 16/550, 19 t	05.12 -	für Fahrzeuge mit Blattfederung / for leaf-spring suspension vehicles	(142)
FH 16/540, FH 16/550, 20,5 t	05.12 -	Abgasnorm: Euro 5 / Exhaust Emission Norm: Euro 5	(19)
FH 16/600, 21 t	05.12 -	Fahrgestellhöhe 850mm / chassis height 850mm	(52)
FH 16/600, 19 t	05.12 -		
FH 16/600, 20,5 t	05.12 -		
FH 16/650, 21 t, Pritsche/Fahrgestell / Flatbed/Chassis(109)	03.14 -		
FH 16/650, 19 t	03.14 -		
FH 16/650, 21 t, Sattelzugmaschine / Truck Tractor(118)	03.14 -		
FH 16/650, 20,5 t	03.14 -		
FH 16/700, 21 t	05.12 -		
FH 16/700, 19 t	05.12 -		
FH 16/700, 20,5 t	05.12 -		
FH 16/750, 21 t	05.12 -		
FH 16/750, 19 t	05.12 -		
FH 16/750, 20,5 t	05.12 -		

14 Stange/Strebe, Stabilisator / Rod/Strut, stabiliser

Koppelstange / Coupling Rod
nicht verstellbar / not adjustable
Länge [mm] / Length [mm]:340
Konusmaß [mm] / Cone Size [mm]:22
Rohr-Ø [mm] / Pipe Ø [mm]:30
ohne Zubehör / without accessories

(10) (97) (177) (106) (96) (117) (181)

27717 01 — 20477807

FH 16/540, FH 16/550, 21 t	05.12 -	für Fahrzeuge mit Luftfederung / for pneumatic suspension vehicles	(143)
FH 16/540, FH 16/550, 19 t	05.12 -	nicht für Einzelradaufhängung / not for single wheel suspension	(174)
FH 16/540, FH 16/550, 20,5 t	05.12 -	für Fahrzeuge ohne Achsschwinge / for vehicles without axle rocker	(153)
FH 16/600, 21 t	05.12 -		
FH 16/600, 19 t	05.12 -		
FH 16/600, 20,5 t	05.12 -		
FH 16/650, 21 t, Pritsche/Fahrgestell / Flatbed/Chassis(109)	03.14 -		
FH 16/650, 19 t	03.14 -		
FH 16/650, 21 t, Sattelzugmaschine / Truck Tractor(118)	03.14 -		
FH 16/650, 20,5 t	03.14 -		
FH 16/700, 21 t	05.12 -		
FH 16/700, 19 t	05.12 -		
FH 16/700, 20,5 t	05.12 -		
FH 16/750, 21 t	05.12 -		
FH 16/750, 19 t	05.12 -		
FH 16/750, 20,5 t	05.12 -		

FH 16/540, FH 16/550, 21 t	05.12 -	für Fahrzeuge mit Luftfederung / for pneumatic suspension vehicles	(143)
FH 16/540, FH 16/550, 19 t	05.12 -	nicht für Einzelradaufhängung / not for single wheel suspension	(174)
FH 16/540, FH 16/550, 20,5 t	05.12 -	für Fahrzeuge mit Achsschwinge / for vehicles with axle carrier	(141)
FH 16/600, 21 t	05.12 -	Fahrhöhe 180 mm / ride height 180 mm	(68)
FH 16/600, 19 t	05.12 -		
FH 16/600, 20,5 t	05.12 -		
FH 16/650, 21 t, Pritsche/Fahrgestell / Flatbed/Chassis(109)	03.14 -		
FH 16/650, 19 t	03.14 -		
FH 16/650, 21 t, Sattelzugmaschine / Truck Tractor(118)	03.14 -		
FH 16/650, 20,5 t	03.14 -		
FH 16/700, 21 t	05.12 -		
FH 16/700, 19 t	05.12 -		
FH 16/700, 20,5 t	05.12 -		
FH 16/750, 21 t	05.12 -		
FH 16/750, 19 t	05.12 -		
FH 16/750, 20,5 t	05.12 -		

VOLVO

FH 16 II 4x2 04.09 -

14 **Stange/Strebe, Stabilisator / Rod/Strut, stabiliser** (10)
Koppelstange / Coupling Rod (97)
nicht verstellbar / not adjustable (177)
Länge [mm] / Length [mm]:325 (106)
Konusmaß [mm] / Cone Size [mm]:22 (96)

34604 01 **21446333**

FH 16/540, FH 16/550, 21 t	05.12 -	für Fahrzeuge mit Blattfederung / for leaf-spring suspension vehicles	(142)
FH 16/540, FH 16/550, 19 t	05.12 -	nicht für Einzelradaufhängung / not for single wheel suspension	(174)
FH 16/540, FH 16/550, 20,5 t	05.12 -		
FH 16/600, 21 t	05.12 -		
FH 16/600, 19 t	05.12 -		
FH 16/600, 20,5 t	05.12 -		
FH 16/650, 21 t, Pritsche/Fahrgestell / Flatbed/Chassis(109)	03.14 -		
FH 16/650, 19 t	03.14 -		
FH 16/650, 21 t, Sattelzugmaschine / Truck Tractor(118)	03.14 -		
FH 16/650, 20,5 t	03.14 -		
FH 16/700, 21 t	05.12 -		
FH 16/700, 19 t	05.12 -		
FH 16/700, 20,5 t	05.12 -		
FH 16/750, 21 t	05.12 -		
FH 16/750, 19 t	05.12 -		
FH 16/750, 20,5 t	05.12 -		

14 **Stange/Strebe, Stabilisator / Rod/Strut, stabiliser** (10)
Koppelstange / Coupling Rod (97)
nicht verstellbar / not adjustable (177)
Länge [mm] / Length [mm]:275 (106)
Konusmaß [mm] / Cone Size [mm]:22 (96)
Rohr-Ø [mm] / Pipe Ø [mm]:30 (117)
mit Zubehör / with accessories (173)

34797 01 **20477803**

FH 16/540, FH 16/550, 21 t	05.12 -	für Fahrzeuge mit Luftfederung / for pneumatic suspension vehicles	(143)
FH 16/540, FH 16/550, 19 t	05.12 -	nicht für Einzelradaufhängung / not for single wheel suspension	(174)
FH 16/540, FH 16/550, 20,5 t	05.12 -	Fahrhöhe 110 mm / ride height 110 mm	(60)
FH 16/600, 21 t	05.12 -	Fahrhöhe 130 mm / ride height 130 mm	(61)
FH 16/600, 19 t	05.12 -	für Fahrzeuge mit Achsschwinge / for vehicles with axle carrier	(141)
FH 16/600, 20,5 t	05.12 -		
FH 16/650, 21 t, Pritsche/Fahrgestell / Flatbed/Chassis(109)	03.14 -		
FH 16/650, 19 t	03.14 -		
FH 16/650, 21 t, Sattelzugmaschine / Truck Tractor(118)	03.14 -		
FH 16/650, 20,5 t	03.14 -		
FH 16/700, 21 t	05.12 -		
FH 16/700, 19 t	05.12 -		
FH 16/700, 20,5 t	05.12 -		
FH 16/750, 21 t	05.12 -		
FH 16/750, 19 t	05.12 -		
FH 16/750, 20,5 t	05.12 -		

14 **Stange/Strebe, Stabilisator / Rod/Strut, stabiliser** (10)
Koppelstange / Coupling Rod (97)
Länge [mm] / Length [mm]:190 (106)
Konusmaß [mm] / Cone Size [mm]:22 (96)
Gewindemaß / Thread Size:M18x1,5 (86)
mit Zubehör / with accessories (173)
Schrauben-/Mutternausführung: selbstsichernd / Bolt / Nut Version: Self-locking (121)

38689 01 **21611887**

FH 16/540, FH 16/550, 21 t	05.12 -		
FH 16/540, FH 16/550, 19 t	05.12 -		
FH 16/540, FH 16/550, 20,5 t	05.12 -		
FH 16/600, 21 t	05.12 -		
FH 16/600, 19 t	05.12 -		
FH 16/600, 20,5 t	05.12 -		
FH 16/650, 21 t, Pritsche/Fahrgestell / Flatbed/Chassis(109)	03.14 -		
FH 16/650, 19 t	03.14 -		
FH 16/650, 21 t, Sattelzugmaschine / Truck Tractor(118)	03.14 -		
FH 16/650, 20,5 t	03.14 -		
FH 16/700, 21 t	05.12 -		
FH 16/700, 19 t	05.12 -		
FH 16/700, 20,5 t	05.12 -		
FH 16/750, 21 t	05.12 -		
FH 16/750, 19 t	05.12 -		
FH 16/750, 20,5 t	05.12 -		

->05.2014
Einzelradaufhängung / Independent wheel suspension (48)

FH 16 II 4x2 04.09 -

14 Stange/Strebe, Stabilisator / Rod/Strut, stabiliser

Koppelstange / Coupling Rod (97)
Länge [mm] / Length [mm]:167 (106)
Konusmaß [mm] / Cone Size [mm]:22 (96)
Gewindemaß / Thread Size:M18x1,5 (86)
ohne Zubehör / without accessories (181)

38690 01 — 22084224

FH 16/540, FH 16/550, 21 t	05.12 -	
FH 16/540, FH 16/550, 19 t	05.12 -	
FH 16/540, FH 16/550, 20,5 t	05.12 -	
FH 16/600, 21 t	05.12 -	
FH 16/600, 19 t	05.12 -	
FH 16/600, 20,5 t	05.12 -	
FH 16/650, 21 t, Pritsche/Fahrgestell / Flatbed/Chassis(109)	03.14 -	
FH 16/650, 19 t	03.14 -	
FH 16/650, 21 t, Sattelzugmaschine / Truck Tractor(118)	03.14 -	
FH 16/650, 20,5 t	03.14 -	
FH 16/700, 21 t	05.12 -	
FH 16/700, 19 t	05.12 -	
FH 16/700, 20,5 t	05.12 -	
FH 16/750, 21 t	05.12 -	
FH 16/750, 19 t	05.12 -	
FH 16/750, 20,5 t	05.12 -	

Einzelradaufhängung / Independent wheel suspension (48)
05.2014->

10 Lenker, Radaufhängung / Track Control Arm

Längslenker / Trailing Arm (107)
für Dreieckslenker (Nfz) / for wishbone (CV) (140)
Länge [mm] / Length [mm]:449 (106)
Rohr-Ø [mm] / Pipe Ø [mm]:48 (117)
Bohrung-Ø 1 [mm] / Bore Ø 1 [mm]:17 (39)
Bohrung-Ø 2 [mm] / Bore Ø 2 [mm]:17 (40)
Lochabstand 1/Lochabstand 2 / Hole Pitch 1/ Hole Pitch 2:115 / 115 (103)
nicht verstellbar / not adjustable (177)
Molekularlager / Molecular Bearing (108)

31958 01 — 20453123
® 25208 01

FH 16/540, FH 16/550, 21 t	05.12 -	
FH 16/540, FH 16/550, 19 t	05.12 -	
FH 16/540, FH 16/550, 20,5 t	05.12 -	
FH 16/600, 21 t	05.12 -	
FH 16/600, 19 t	05.12 -	
FH 16/600, 20,5 t	05.12 -	
FH 16/650, 21 t, Pritsche/Fahrgestell / Flatbed/Chassis(109)	03.14 -	
FH 16/650, 19 t	03.14 -	
FH 16/650, 21 t, Sattelzugmaschine / Truck Tractor(118)	03.14 -	
FH 16/650, 20,5 t	03.14 -	
FH 16/700, 21 t	05.12 -	
FH 16/700, 19 t	05.12 -	
FH 16/700, 20,5 t	05.12 -	
FH 16/750, 21 t	05.12 -	
FH 16/750, 19 t	05.12 -	
FH 16/750, 20,5 t	05.12 -	

▲
für Fahrzeuge mit Luftfederung / for pneumatic suspension vehicles (143)
Fahrhöhe 70 mm / ride height 70 mm (77)

10 Lenker, Radaufhängung / Track Control Arm

Längslenker / Trailing Arm (107)
Länge [mm] / Length [mm]:625 (106)
Bohrung-Ø 1 [mm] / Bore Ø 1 [mm]:17 (39)
Bohrung-Ø 2 [mm] / Bore Ø 2 [mm]:17 (40)
Lochabstand 1/Lochabstand 2 / Hole Pitch 1/ Hole Pitch 2:115/115 (103)
nicht verstellbar / not adjustable (177)
Molekularlager / Molecular Bearing (108)

38691 01 — 21196798

FH 16/540, FH 16/550, 21 t	05.12 -	
FH 16/540, FH 16/550, 19 t	05.12 -	
FH 16/540, FH 16/550, 20,5 t	05.12 -	
FH 16/600, 21 t	05.12 -	
FH 16/600, 19 t	05.12 -	
FH 16/600, 20,5 t	05.12 -	
FH 16/650, 21 t, Pritsche/Fahrgestell / Flatbed/Chassis(109)	03.14 -	
FH 16/650, 19 t	03.14 -	
FH 16/650, 21 t, Sattelzugmaschine / Truck Tractor(118)	03.14 -	
FH 16/650, 20,5 t	03.14 -	
FH 16/700, 21 t	05.12 -	
FH 16/700, 19 t	05.12 -	
FH 16/700, 20,5 t	05.12 -	
FH 16/750, 21 t	05.12 -	
FH 16/750, 19 t	05.12 -	
FH 16/750, 20,5 t	05.12 -	

▽
für Fahrzeuge mit Luftfederung / for pneumatic suspension vehicles (143)

VOLVO

FH 16 II 4x2 04.09 -

8 Lenker, Radaufhängung / Track Control Arm

Dreieckslenker (Nfz) / Wishbone (CV) (46)
Länge [mm] / Length [mm]:662,2 (106)
Rohr-Ø [mm] / Pipe Ø [mm]:51 (117)
Bohrung-Ø 1 [mm] / Bore Ø 1 [mm]:21 (39)
Bohrung-Ø 2 [mm] / Bore Ø 2 [mm]:17,5 (40)
Lochabstand 1/Lochabstand 2 / Hole Pitch 1/ Hole Pitch 2:115 (103)
Molekularlager / Molecular Bearing (108)

(3)

36148 01 22238525

FH 16/540, FH 16/550, 21 t	05.12 -	▲ für Fahrzeuge mit Luftfederung / for pneumatic suspension vehicles	(143)
FH 16/540, FH 16/550, 19 t	05.12 -		
FH 16/540, FH 16/550, 20,5 t	05.12 -		
FH 16/600, 21 t	05.12 -		
FH 16/600, 19 t	05.12 -		
FH 16/600, 20,5 t	05.12 -		
FH 16/650, 21 t, Pritsche/Fahrgestell / Flatbed/Chassis(109)	03.14 -		
FH 16/650, 19 t	03.14 -		
FH 16/650, 21 t, Sattelzugmaschine / Truck Tractor(118)	03.14 -		
FH 16/650, 20,5 t	03.14 -		
FH 16/700, 21 t	05.12 -		
FH 16/700, 19 t	05.12 -		
FH 16/700, 20,5 t	05.12 -		
FH 16/750, 21 t	05.12 -		
FH 16/750, 19 t	05.12 -		
FH 16/750, 20,5 t	05.12 -		

13 Stange/Strebe, Stabilisator / Rod/Strut, stabiliser

Koppelstange / Coupling Rod (97)
Länge [mm] / Length [mm]:435 (106)
Konusmaß [mm] / Cone Size [mm]:32 (96)
Rohr-Ø [mm] / Pipe Ø [mm]:36 (117)
mit Zubehör / with accessories (173)
für 27 mm Halteplatte / for 27 mm holdingplate (137)

(10)

36692 01 21119064

FH 16/540, FH 16/550, 21 t	05.12 -	Pritsche/Fahrgestell / Flatbed/Chassis	(109)
FH 16/540, FH 16/550, 19 t	05.12 -	Kipper / Dumptruck	(94)
FH 16/540, FH 16/550, 20,5 t	05.12 -	Achslast [t] / Axle Load [t]:11,5	(24)
FH 16/600, 21 t	05.12 -	Achslast [t] / Axle Load [t]:13	(24)
FH 16/600, 19 t	05.12 -	für Fahrzeuge mit Luftfederung / for pneumatic suspension vehicles	(143)
FH 16/600, 20,5 t	05.12 -	Fahrhöhe 230 mm / ride height 230 mm	(70)
FH 16/700, 21 t	05.12 -		
FH 16/700, 19 t	05.12 -		
FH 16/700, 20,5 t	05.12 -		
FH 16/750, 21 t	05.12 -		
FH 16/750, 19 t	05.12 -		
FH 16/750, 20,5 t	05.12 -		

13 Stange/Strebe, Stabilisator / Rod/Strut, stabiliser

Koppelstange / Coupling Rod (97)
Länge [mm] / Length [mm]:380 (106)
Konusmaß [mm] / Cone Size [mm]:32 (96)
Rohr-Ø [mm] / Pipe Ø [mm]:36 (117)
mit Zubehör / with accessories (173)
für 27 mm Halteplatte / for 27 mm holdingplate (137)

(10)

36693 01 21119067

FH 16/540, FH 16/550, 21 t	05.12 -	Pritsche/Fahrgestell / Flatbed/Chassis	(109)
FH 16/540, FH 16/550, 19 t	05.12 -	Kipper / Dumptruck	(93)
FH 16/540, FH 16/550, 20,5 t	05.12 -	Achslast [t] / Axle Load [t]:11,5	(24)
FH 16/600, 21 t	05.12 -	Achslast [t] / Axle Load [t]:13	(24)
FH 16/600, 19 t	05.12 -	für Fahrzeuge mit Luftfederung / for pneumatic suspension vehicles	(143)
FH 16/600, 20,5 t	05.12 -	Fahrhöhe 170 mm / ride height 170 mm	(66)
FH 16/700, 21 t	05.12 -	Rahmenhöhe 266 mm / Frame height 266 mm	(114)
FH 16/700, 19 t	05.12 -		
FH 16/700, 20,5 t	05.12 -		
FH 16/750, 21 t	05.12 -		
FH 16/750, 19 t	05.12 -		
FH 16/750, 20,5 t	05.12 -		

FH 16 II 4x2 04.09 -

13 Stange/Strebe, Stabilisator / Rod/Strut, stabiliser

36694 01 — 21176251

Koppelstange / Coupling Rod (97)
Länge [mm] / Length [mm]:350 (106)
Konusmaß [mm] / Cone Size [mm]:32 (96)
Rohr-Ø [mm] / Pipe Ø [mm]:36 (117)
mit Zubehör / with accessories (173)
Schrauben-/Mutternausführung: selbstsichernd / Bolt / Nut Version: Self-locking (121)
für 27 mm Halteplatte / for 27 mm holdingplate (137)

FH 16/540, FH 16/550, 21 t	05.12 -	für Fahrzeuge mit Luftfederung / for pneumatic suspension vehicles (143) Fahrhöhe 170 mm / ride height 170 mm (66) Rahmenhöhe 300 mm / Frame height 300 mm (115)
FH 16/600, 21 t	05.12 -	
FH 16/650, 21 t, Pritsche/Fahrgestell / Flatbed/Chassis(109)	03.14 -	
FH 16/700, 21 t	05.12 -	
FH 16/750, 21 t	05.12 -	
FH 16/540, FH 16/550, 21 t	05.12 -	für Fahrzeuge mit Luftfederung / for pneumatic suspension vehicles (143) Fahrhöhe 140 mm / ride height 140 mm (63)
FH 16/600, 21 t	05.12 -	
FH 16/650, 21 t, Pritsche/Fahrgestell / Flatbed/Chassis(109)	03.14 -	
FH 16/700, 21 t	05.12 -	
FH 16/750, 21 t	05.12 -	
FH 16/540, FH 16/550, 19 t	05.12 -	Pritsche/Fahrgestell / Flatbed/Chassis (109) Kipper / Dumptruck (94) für Fahrzeuge mit Luftfederung / for pneumatic suspension vehicles (143) Fahrhöhe 170 mm / ride height 170 mm (66) Rahmenhöhe 300 mm / Frame height 300 mm (115)
FH 16/540, FH 16/550, 20,5 t	05.12 -	
FH 16/600, 19 t	05.12 -	
FH 16/600, 20,5 t	05.12 -	
FH 16/700, 19 t	05.12 -	
FH 16/700, 20,5 t	05.12 -	
FH 16/750, 19 t	05.12 -	
FH 16/750, 20,5 t	05.12 -	
FH 16/540, FH 16/550, 19 t	05.12 -	Pritsche/Fahrgestell / Flatbed/Chassis (109) Kipper / Dumptruck (94) Achslast [t] / Axle Load [t]:11,5 (24) Achslast [t] / Axle Load [t]:13 (24) für Fahrzeuge mit Luftfederung / for pneumatic suspension vehicles (143) Fahrhöhe 140 mm / ride height 140 mm (63)
FH 16/540, FH 16/550, 20,5 t	05.12 -	
FH 16/600, 19 t	05.12 -	
FH 16/600, 20,5 t	05.12 -	
FH 16/700, 19 t	05.12 -	
FH 16/700, 20,5 t	05.12 -	
FH 16/750, 19 t	05.12 -	
FH 16/750, 20,5 t	05.12 -	

13 Stange/Strebe, Stabilisator / Rod/Strut, stabiliser

37707 01 — 22318844

Koppelstange / Coupling Rod (97)
Länge [mm] / Length [mm]:443 (106)
Konusmaß [mm] / Cone Size [mm]:32 (96)
Rohr-Ø [mm] / Pipe Ø [mm]:38 (117)
mit Zubehör / with accessories (173)
Schrauben-/Mutternausführung: selbstsichernd / Bolt / Nut Version: Self-locking (121)

FH 16/540, FH 16/550, 19 t	05.12 -	für Fahrzeuge mit Luftfederung / for pneumatic suspension vehicles (143) Fahrhöhe 230 mm / ride height 230 mm (70)
FH 16/540, FH 16/550, 20,5 t	05.12 -	
FH 16/600, 19 t	05.12 -	
FH 16/600, 20,5 t	05.12 -	
FH 16/650, 19 t	03.14 -	
FH 16/650, 21 t, Sattelzugmaschine / Truck Tractor(118)	03.14 -	
FH 16/650, 20,5 t	03.14 -	
FH 16/700, 19 t	05.12 -	
FH 16/700, 20,5 t	05.12 -	
FH 16/750, 19 t	05.12 -	
FH 16/750, 20,5 t	05.12 -	

13 Stange/Strebe, Stabilisator / Rod/Strut, stabiliser

38685 01 — 22318841

Koppelstange / Coupling Rod (97)
nicht verstellbar / not adjustable (177)
Länge [mm] / Length [mm]:373 (106)
Konusmaß [mm] / Cone Size [mm]:32 (96)
Rohr-Ø [mm] / Pipe Ø [mm]:38 (117)
mit Zubehör / with accessories (173)
Schrauben-/Mutternausführung: selbstsichernd / Bolt / Nut Version: Self-locking (121)

FH 16/540, FH 16/550, 19 t	05.12 -	für Fahrzeuge mit Luftfederung / for pneumatic suspension vehicles (143) Fahrhöhe 170 mm / ride height 170 mm (66)
FH 16/540, FH 16/550, 20,5 t	05.12 -	
FH 16/600, 19 t	05.12 -	
FH 16/600, 20,5 t	05.12 -	
FH 16/650, 19 t	03.14 -	
FH 16/650, 21 t, Sattelzugmaschine / Truck Tractor(118)	03.14 -	
FH 16/650, 20,5 t	03.14 -	
FH 16/700, 19 t	05.12 -	
FH 16/700, 20,5 t	05.12 -	
FH 16/750, 19 t	05.12 -	
FH 16/750, 20,5 t	05.12 -	

VOLVO

FH 16 II 4x2 04.09 -

13

Stange/Strebe, Stabilisator / Rod/Strut, stabiliser (10)
Koppelstange / Coupling Rod (97)
nicht verstellbar / not adjustable (177)
Länge [mm] / Length [mm]:343 (106)
Konusmaß [mm] / Cone Size [mm]:32 (96)
Rohr-Ø [mm] / Pipe Ø [mm]:38 (117)
mit Zubehör / with accessories (173)
Schrauben-/Mutternausführung: selbstsichernd / Bolt / Nut Version: Self-locking (121)

38686 01 22318840

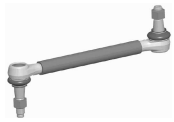

FH 16/540, FH 16/550, 19 t	05.12 -
FH 16/540, FH 16/550, 20,5 t	05.12 -
FH 16/600, 19 t	05.12 -
FH 16/600, 20,5 t	05.12 -
FH 16/650, 19 t	03.14 -
FH 16/650, 21 t, Sattelzugmaschine / Truck Tractor(118)	03.14 -
FH 16/650, 20,5 t	03.14 -
FH 16/700, 19 t	05.12 -
FH 16/700, 20,5 t	05.12 -
FH 16/750, 19 t	05.12 -
FH 16/750, 20,5 t	05.12 -

für Fahrzeuge mit Luftfederung / for pneumatic suspension vehicles (143)
Fahrhöhe 140 mm / ride height 140 mm (63)

13

Stange/Strebe, Stabilisator / Rod/Strut, stabiliser (10)
Koppelstange / Coupling Rod (97)
nicht verstellbar / not adjustable (177)
Länge [mm] / Length [mm]:283 (106)
Konusmaß [mm] / Cone Size [mm]:32 (96)
Rohr-Ø [mm] / Pipe Ø [mm]:38 (117)
mit Zubehör / with accessories (173)
Schrauben-/Mutternausführung: selbstsichernd / Bolt / Nut Version: Self-locking (121)

38687 01 22318839

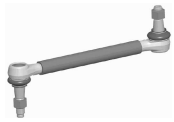

FH 16/540, FH 16/550, 19 t	05.12 -
FH 16/540, FH 16/550, 20,5 t	05.12 -
FH 16/600, 19 t	05.12 -
FH 16/600, 20,5 t	05.12 -
FH 16/650, 19 t	03.14 -
FH 16/650, 21 t, Sattelzugmaschine / Truck Tractor(118)	03.14 -
FH 16/650, 20,5 t	03.14 -
FH 16/700, 19 t	05.12 -
FH 16/700, 20,5 t	05.12 -
FH 16/750, 19 t	05.12 -
FH 16/750, 20,5 t	05.12 -

für Fahrzeuge mit Luftfederung / for pneumatic suspension vehicles (143)
Fahrhöhe 70 mm / ride height 70 mm (77)

Spurstangenkopf / Tie Rod End (9)
für Führungsstange / for guide bar (154)
Länge [mm] / Length [mm]:333 (106)
Innengewinde / Inner Thread (91)
mit Rechtsgewinde / with right-hand thread (170)
Gewindemaß / Thread Size:M30x1,5 (86)
Außengewinde / Outer Thread (36)
Gewindemaß / Thread Size:M24x1,5 (86)
Konusmaß [mm] / Cone Size [mm]:32 (96)
mit Zubehör / with accessories (173)
Schrauben-/Mutternausführung: selbstsichernd / Bolt / Nut Version: Self-locking (121)

38696 01 21604110

FH 16/540, FH 16/550, 21 t	05.12 -
FH 16/540, FH 16/550, 19 t	05.12 -
FH 16/540, FH 16/550, 20,5 t	05.12 -
FH 16/600, 21 t	05.12 -
FH 16/600, 19 t	05.12 -
FH 16/600, 20,5 t	05.12 -
FH 16/650, 21 t, Pritsche/Fahrgestell / Flatbed/Chassis(109)	03.14 -
FH 16/650, 19 t	03.14 -
FH 16/650, 21 t, Sattelzugmaschine / Truck Tractor(118)	03.14 -
FH 16/650, 20,5 t	03.14 -
FH 16/700, 21 t	05.12 -
FH 16/700, 19 t	05.12 -
FH 16/700, 20,5 t	05.12 -
FH 16/750, 21 t	05.12 -
FH 16/750, 19 t	05.12 -
FH 16/750, 20,5 t	05.12 -

Einzelradaufhängung / Independent wheel suspension (48)

FH 16 II 6x2 04.09 -

1 Lenkstange / Centre Rod Assembly

Schubstange / Push Rod (4) (122)
einseitig verstellbar / Adjustable on one side (133)
Länge [mm] / Length [mm]:900 (106)
Konusmaß [mm] / Cone Size [mm]:28,6 (96)
Rohr-Ø [mm] / Pipe Ø [mm]:52 (117)
mit Zubehör / with accessories (173)

38661 01 — 21698608
37235 01

FH 16/650, 27 t	03.14 -	RHD
FH 16/650, 26,5 t	03.14 -	Lenkstockhebel zur 1. VA / Pitman arm to 1st front axle (102)
FH 16/750, Pritsche/Fahrgestell / Flatbed/Chassis(109)	05.12 -	für Fahrzeuge mit Luftfederung / for pneumatic suspension vehicles (143)
FH 16/750, Sattelzugmaschine / Truck Tractor(118)	05.12 -	nicht für Einzelradaufhängung / not for single wheel suspension (174)

1 Lenkstange / Centre Rod Assembly

Schubstange / Push Rod (4) (122)
einseitig verstellbar / Adjustable on one side (133)
Länge [mm] / Length [mm]:895 (106)
Konusmaß [mm] / Cone Size [mm]:28,6 (96)
Rohr-Ø [mm] / Pipe Ø [mm]:52 (117)
mit Zubehör / with accessories (173)

38662 01 — 22380814
37235 01

FH 16/650, 27 t	03.14 -	LHD
FH 16/650, 26,5 t	03.14 -	Lenkstockhebel zur 1. VA / Pitman arm to 1st front axle (102)
FH 16/750, Pritsche/Fahrgestell / Flatbed/Chassis(109)	05.12 -	für Fahrzeuge mit Blattfederung / for leaf-spring suspension vehicles (142)
FH 16/750, Sattelzugmaschine / Truck Tractor(118)	05.12 -	nicht für Einzelradaufhängung / not for single wheel suspension (174)

1 Lenkstange / Centre Rod Assembly

Schubstange / Push Rod (4) (122)
einseitig verstellbar / Adjustable on one side (133)
Länge [mm] / Length [mm]:895 (106)
Konusmaß [mm] / Cone Size [mm]:28,6 (96)
Rohr-Ø [mm] / Pipe Ø [mm]:52 (117)
mit Zubehör / with accessories (173)

38663 01 — 22380817
37235 01

FH 16/650, 27 t	03.14 -	RHD
FH 16/650, 26,5 t	03.14 -	Lenkstockhebel zur 1. VA / Pitman arm to 1st front axle (102)
FH 16/750, Pritsche/Fahrgestell / Flatbed/Chassis(109)	05.12 -	für Fahrzeuge mit Blattfederung / for leaf-spring suspension vehicles (142)
FH 16/750, Sattelzugmaschine / Truck Tractor(118)	05.12 -	nicht für Einzelradaufhängung / not for single wheel suspension (174)

6 Spurstange / Rod Assembly

Führungsstange / Guide Rod (8) (82)
beidseitig verstellbar / Adjustable on both sides (132)
Länge [mm] / Length [mm]:1689 (106)
Konusmaß [mm] / Cone Size [mm]:32 (96)
Rohr-Ø [mm] / Pipe Ø [mm]:42 (117)
mit Zubehör / with accessories (173)
Schrauben-/Mutternausführung: selbstsichernd / Bolt / Nut Version: Self-locking (121)

38668 01 — 21190960
34527 01
31961 01

FH 16/650, 27 t	03.14 -	nicht für Einzelradaufhängung / not for single wheel suspension (174)
FH 16/650, 26,5 t	03.14 -	für Fahrzeuge mit Blattfederung / for leaf-spring suspension vehicles (142)
FH 16/750, Pritsche/Fahrgestell / Flatbed/Chassis(109)	05.12 -	Abgasnorm: Euro 6 / Exhaust Emission Norm: Euro 6 (20)
FH 16/750, Sattelzugmaschine / Truck Tractor(118)	05.12 -	Fahrgestellhöhe 900mm / chassis height 900mm (53)
		Fahrgestellhöhe 1000mm / chassis height 1000mm (49)
		Fahrgestellhöhe 1200mm / chassis height 1200mm (50)

6 Spurstange / Rod Assembly

Führungsstange / Guide Rod (8) (82)
beidseitig verstellbar / Adjustable on both sides (132)
Länge [mm] / Length [mm]:1668 (106)
Konusmaß [mm] / Cone Size [mm]:32 (96)
Rohr-Ø [mm] / Pipe Ø [mm]:42 (117)
mit Zubehör / with accessories (173)
Schrauben-/Mutternausführung: selbstsichernd / Bolt / Nut Version: Self-locking (121)

38669 01 — 22325737
34527 01
31961 01

FH 16/650, 27 t	03.14 -	nicht für Einzelradaufhängung / not for single wheel suspension (174)
FH 16/650, 26,5 t	03.14 -	für Fahrzeuge mit Blattfederung / for leaf-spring suspension vehicles (142)
FH 16/750, Pritsche/Fahrgestell / Flatbed/Chassis(109)	05.12 -	Abgasnorm: Euro 5 / Exhaust Emission Norm: Euro 5 (19)
FH 16/750, Sattelzugmaschine / Truck Tractor(118)	05.12 -	Fahrgestellhöhe 900mm / chassis height 900mm (53)
		Fahrgestellhöhe 1000mm / chassis height 1000mm (49)
		Fahrgestellhöhe 1200mm / chassis height 1200mm (50)

VOLVO

FH 16 II 6x2 04.09 -

6 Spurstange / Rod Assembly

38677 01 22159764

37235 01

Führungsstange / Guide Rod (8) (82)
einseitig verstellbar / Adjustable on one side (133)
Länge [mm] / Length [mm]:1671 (106)
Konusmaß [mm] / Cone Size [mm]:32 (96)
Rohr-Ø [mm] / Pipe Ø [mm]:60 (117)
mit Zubehör / with accessories (173)

FH 16/650, 27 t	03.14 -	nicht für Einzelradaufhängung / not for single wheel suspension	(174)
FH 16/650, 26,5 t	03.14 -	für Fahrzeuge mit Luftfederung / for pneumatic suspension vehicles	(143)
FH 16/750, Pritsche/Fahrgestell / Flatbed/Chassis(109)	05.12 -	Abgasnorm: Euro 5 / Exhaust Emission Norm: Euro 5	(19)
FH 16/750, Sattelzugmaschine / Truck Tractor(118)	05.12 -		

6 Spurstange / Rod Assembly

38678 01 22159755

37235 01

Führungsstange / Guide Rod (8) (82)
einseitig verstellbar / Adjustable on one side (133)
Länge [mm] / Length [mm]:1693 (106)
Konusmaß [mm] / Cone Size [mm]:32 (96)
Rohr-Ø [mm] / Pipe Ø [mm]:60 (117)
mit Zubehör / with accessories (173)
Schrauben-/Mutternausführung: selbstsichernd / Bolt / Nut Version: Self-locking (121)

FH 16/650, 27 t	03.14 -	für Fahrzeuge mit Luftfederung / for pneumatic suspension vehicles	(143)
FH 16/650, 26,5 t	03.14 -	nicht für Einzelradaufhängung / not for single wheel suspension	(174)
FH 16/750, Pritsche/Fahrgestell / Flatbed/Chassis(109)	05.12 -	Abgasnorm: Euro 6 / Exhaust Emission Norm: Euro 6	(20)
FH 16/750, Sattelzugmaschine / Truck Tractor(118)	05.12 -		

6 Spurstange / Rod Assembly

38679 01 22159756

37235 01

Führungsstange / Guide Rod (8) (82)
einseitig verstellbar / Adjustable on one side (133)
Länge [mm] / Length [mm]:1700 (106)
Konusmaß [mm] / Cone Size [mm]:32 (96)
Rohr-Ø [mm] / Pipe Ø [mm]:50 (117)
mit Zubehör / with accessories (173)
Schrauben-/Mutternausführung: selbstsichernd / Bolt / Nut Version: Self-locking (121)

FH 16/650, 27 t	03.14 -	für Fahrzeuge mit Blattfederung / for leaf-spring suspension vehicles	(142)
FH 16/650, 26,5 t	03.14 -	nicht für Einzelradaufhängung / not for single wheel suspension	(174)
FH 16/750, Pritsche/Fahrgestell / Flatbed/Chassis(109)	05.12 -	Abgasnorm: Euro 6 / Exhaust Emission Norm: Euro 6	(20)
FH 16/750, Sattelzugmaschine / Truck Tractor(118)	05.12 -	Fahrgestellhöhe 850mm / chassis height 850mm	(52)

6 Spurstange / Rod Assembly

38684 01 22159754

37235 01

Führungsstange / Guide Rod (8) (82)
einseitig verstellbar / Adjustable on one side (133)
Länge [mm] / Length [mm]:1678 (106)
Konusmaß [mm] / Cone Size [mm]:32 (96)
Rohr-Ø [mm] / Pipe Ø [mm]:50 (117)
mit Zubehör / with accessories (173)

FH 16/650, 27 t	03.14 -	nicht für Einzelradaufhängung / not for single wheel suspension	(174)
FH 16/650, 26,5 t	03.14 -	für Fahrzeuge mit Blattfederung / for leaf-spring suspension vehicles	(142)
FH 16/750, Pritsche/Fahrgestell / Flatbed/Chassis(109)	05.12 -	Abgasnorm: Euro 5 / Exhaust Emission Norm: Euro 5	(19)
FH 16/750, Sattelzugmaschine / Truck Tractor(118)	05.12 -	Fahrgestellhöhe 850mm / chassis height 850mm	(52)

14 Stange/Strebe, Stabilisator / Rod/Strut, stabiliser

27717 01 20477807

Koppelstange / Coupling Rod (10) (97)
nicht verstellbar / not adjustable (177)
Länge [mm] / Length [mm]:340 (106)
Konusmaß [mm] / Cone Size [mm]:22 (96)
Rohr-Ø [mm] / Pipe Ø [mm]:30 (117)
ohne Zubehör / without accessories (181)

FH 16/650, 27 t	03.14 -	für Fahrzeuge mit Luftfederung / for pneumatic suspension vehicles	(143)
FH 16/650, 26,5 t	03.14 -	nicht für Einzelradaufhängung / not for single wheel suspension	(174)
FH 16/750, Pritsche/Fahrgestell / Flatbed/Chassis(109)	05.12 -	für Fahrzeuge ohne Achsschwinge / for vehicles without axle rocker	(153)
FH 16/750, Sattelzugmaschine / Truck Tractor(118)	05.12 -		

FH 16/650, 27 t	03.14 -	für Fahrzeuge mit Luftfederung / for pneumatic suspension vehicles	(143)
FH 16/650, 26,5 t	03.14 -	nicht für Einzelradaufhängung / not for single wheel suspension	(174)
FH 16/750, Pritsche/Fahrgestell / Flatbed/Chassis(109)	05.12 -	für Fahrzeuge mit Achsschwinge / for vehicles with axle carrier	(141)
FH 16/750, Sattelzugmaschine / Truck Tractor(118)	05.12 -	Fahrhöhe 180 mm / ride height 180 mm	(68)

Pos | Ref.

VOLVO

FH 16 II 6x2 04.09 -

14	**Stange/Strebe, Stabilisator / Rod/Strut, stabiliser** Koppelstange / Coupling Rod nicht verstellbar / not adjustable Länge [mm] / Length [mm]:325 Konusmaß [mm] / Cone Size [mm]:22	(10) (97) (177) (106) (96)	**34604 01** **21446333** 	
	FH 16/650, 27 t 03.14 - FH 16/650, 26,5 t 03.14 - FH 16/750, Pritsche/Fahrgestell / Flatbed/Chassis(109) 05.12 - FH 16/750, Sattelzugmaschine / Truck Tractor(118) 05.12 -		für Fahrzeuge mit Blattfederung / for leaf-spring suspension vehicles nicht für Einzelradaufhängung / not for single wheel suspension	(142) (174)
14	**Stange/Strebe, Stabilisator / Rod/Strut, stabiliser** Koppelstange / Coupling Rod nicht verstellbar / not adjustable Länge [mm] / Length [mm]:275 Konusmaß [mm] / Cone Size [mm]:22 Rohr-Ø [mm] / Pipe Ø [mm]:30 mit Zubehör / with accessories	(10) (97) (177) (106) (96) (117) (173)	**34797 01** **20477803** 	
	FH 16/650, 27 t 03.14 - FH 16/650, 26,5 t 03.14 - FH 16/750, Pritsche/Fahrgestell / Flatbed/Chassis(109) 05.12 - FH 16/750, Sattelzugmaschine / Truck Tractor(118) 05.12 -		für Fahrzeuge mit Luftfederung / for pneumatic suspension vehicles nicht für Einzelradaufhängung / not for single wheel suspension Fahrhöhe 110 mm / ride height 110 mm Fahrhöhe 130 mm / ride height 130 mm für Fahrzeuge mit Achsschwinge / for vehicles with axle carrier	(143) (174) (60) (61) (141)
14	**Stange/Strebe, Stabilisator / Rod/Strut, stabiliser** Koppelstange / Coupling Rod Länge [mm] / Length [mm]:190 Konusmaß [mm] / Cone Size [mm]:22 Gewindemaß / Thread Size:M18x1,5 mit Zubehör / with accessories Schrauben-/Mutternausführung: selbstsichernd / Bolt / Nut Version: Self-locking	(10) (97) (106) (96) (86) (173) (121)	**38689 01** **21611887** 	
	FH 16/650, 27 t 03.14 - FH 16/650, 26,5 t 03.14 - FH 16/750, Pritsche/Fahrgestell / Flatbed/Chassis(109) 05.12 - FH 16/750, Sattelzugmaschine / Truck Tractor(118) 05.12 -		->05.2014 Einzelradaufhängung / Independent wheel suspension	(48)
14	**Stange/Strebe, Stabilisator / Rod/Strut, stabiliser** Koppelstange / Coupling Rod Länge [mm] / Length [mm]:167 Konusmaß [mm] / Cone Size [mm]:22 Gewindemaß / Thread Size:M18x1,5 ohne Zubehör / without accessories	(10) (97) (106) (96) (86) (181)	**38690 01** **22084224** 	
	FH 16/650, 27 t 03.14 - FH 16/650, 26,5 t 03.14 - FH 16/750, Pritsche/Fahrgestell / Flatbed/Chassis(109) 05.12 - FH 16/750, Sattelzugmaschine / Truck Tractor(118) 05.12 -		Einzelradaufhängung / Independent wheel suspension 05.2014->	(48)
5	**Spurstangenkopf / Tie Rod End** am Lenkzylinder / at steering cylinder Länge [mm] / Length [mm]:88 Innengewinde / Inner Thread mit Rechtsgewinde / with right-hand thread Gewindemaß / Thread Size:M26x1,5 Außengewinde / Outer Thread Gewindemaß / Thread Size:M20x1,5 Konusmaß [mm] / Cone Size [mm]:28,6 mit Zubehör / with accessories Schrauben-/Mutternausführung: selbstsichernd / Bolt / Nut Version: Self-locking	(9) (129) (106) (91) (170) (86) (36) (86) (96) (173) (121)	**38693 01** **21431675** 	
	FH 16/650, 26,5 t 03.14 - FH 16/750, Sattelzugmaschine / Truck Tractor(118) 05.12 -		am Lenkzylinder / at steering cylinder Schleppachse / Tag Axle für Fahrzeuge mit gelenkter Nachlaufachse / for vehicles with hinged trailing axle	(129) (120) (146)

VOLVO

FH 16 II 6x2 04.09 -

5 Spurstangenkopf / Tie Rod End

38694 01 — 21431678

am Lenkzylinder / at steering cylinder	(9) (129)
Länge [mm] / Length [mm]:120	(106)
Innengewinde / Inner Thread	(91)
mit Rechtsgewinde / with right-hand thread	(170)
Gewindemaß / Thread Size:M26x1,5	(86)
Außengewinde / Outer Thread	(36)
Gewindemaß / Thread Size:M20x1,5	(86)
Konusmaß [mm] / Cone Size [mm]:28,6	(96)
mit Zubehör / with accessories	(173)
Schrauben-/Mutternausführung: selbstsichernd / Bolt / Nut Version: Self-locking	(121)

FH 16/650, 26,5 t	03.14 -	am Lenkzylinder / at steering cylinder (129)
FH 16/750, Sattelzugmaschine / Truck Tractor(118)	05.12 -	Schleppachse / Tag Axle (120)
		für Fahrzeuge mit gelenkter Nachlaufachse / for vehicles with hinged trailing axle (146)
		Vorlaufachse / Leading Axle (125)
		für Fahrzeuge mit gelenkter Vorlaufachse / for vehicles with hinged leading axle (147)

5 Spurstangenkopf / Tie Rod End

38695 01 — 21431680

am Lenkzylinder / at steering cylinder	(9) (129)
Länge [mm] / Length [mm]:194	(106)
Innengewinde / Inner Thread	(91)
mit Rechtsgewinde / with right-hand thread	(170)
Gewindemaß / Thread Size:M26x1,5	(86)
Außengewinde / Outer Thread	(36)
Gewindemaß / Thread Size:M20x1,5	(86)
Konusmaß [mm] / Cone Size [mm]:28,6	(96)
mit Zubehör / with accessories	(173)
Schrauben-/Mutternausführung: selbstsichernd / Bolt / Nut Version: Self-locking	(121)

FH 16/650, 26,5 t	03.14 -	am Lenkzylinder / at steering cylinder (129)
FH 16/750, Sattelzugmaschine / Truck Tractor(118)	05.12 -	Vorlaufachse / Leading Axle (125)
		für Fahrzeuge mit gelenkter Vorlaufachse / for vehicles with hinged leading axle (147)

7 Spurstange / Rod Assembly

37230 01 — 22159758

37235 01

27547 02

Führungsstange / Guide Rod	(8) (82)
einseitig verstellbar / Adjustable on one side	(133)
Länge [mm] / Length [mm]:1025	(106)
Konusmaß [mm] / Cone Size [mm]:28,6	(96)
Rohr-Ø [mm] / Pipe Ø [mm]:48	(117)
mit Zubehör / with accessories	(173)

FH 16/650, 27 t	03.14 -	Schleppachse / Tag Axle (120)
FH 16/650, 26,5 t	03.14 -	für Fahrzeuge mit starrer Nachlaufachse / for vehicles with rigid trailing axle (149)
FH 16/750, Pritsche/Fahrgestell / Flatbed/Chassis(109)	05.12 -	
FH 16/750, Sattelzugmaschine / Truck Tractor(118)	05.12 -	

7 Spurstange / Rod Assembly

38670 01 — 21366951

Führungsstange / Guide Rod	(8) (82)
beidseitig verstellbar / Adjustable on both sides	(132)
Länge [mm] / Length [mm]:1596	(106)
Konusmaß [mm] / Cone Size [mm]:32	(96)
Rohr-Ø [mm] / Pipe Ø [mm]:42	(117)
mit Zubehör / with accessories	(173)
mit Sicherungsmutter / with lock nut	(171)

FH 16/650, 27 t	03.14 -	Vorlaufachse / Leading Axle (125)
FH 16/650, 26,5 t	03.14 -	für Fahrzeuge mit gelenkter Vorlaufachse / for vehicles with hinged leading axle (147)
FH 16/750, Pritsche/Fahrgestell / Flatbed/Chassis(109)	05.12 -	
FH 16/750, Sattelzugmaschine / Truck Tractor(118)	05.12 -	für Fahrzeuge mit starrer Vorlaufachse / for vehicles with rigid leading axle (150)

7 Spurstange / Rod Assembly

38680 01 — 22159765

37235 01

Führungsstange / Guide Rod	(8) (82)
einseitig verstellbar / Adjustable on one side	(133)
Länge [mm] / Length [mm]:1818	(106)
Konusmaß [mm] / Cone Size [mm]:32	(96)
Rohr-Ø [mm] / Pipe Ø [mm]:48	(117)
mit Zubehör / with accessories	(173)
Schrauben-/Mutternausführung: selbstsichernd / Bolt / Nut Version: Self-locking	(121)

FH 16/650, 27 t	03.14 -	Schleppachse / Tag Axle (120)
FH 16/650, 26,5 t	03.14 -	für Fahrzeuge mit gelenkter Nachlaufachse / for vehicles with hinged trailing axle (146)
FH 16/750, Pritsche/Fahrgestell / Flatbed/Chassis(109)	05.12 -	
FH 16/750, Sattelzugmaschine / Truck Tractor(118)	05.12 -	für Fahrzeuge mit starrer Nachlaufachse / for vehicles with rigid trailing axle (149)

FH 16 II 6x2 04.09 -

10 Lenker, Radaufhängung / Track Control Arm

38691 01 — 21196798

Längslenker / Trailing Arm (3) (107)
Länge [mm] / Length [mm]:625 (106)
Bohrung-Ø 1 [mm] / Bore Ø 1 [mm]:17 (39)
Bohrung-Ø 2 [mm] / Bore Ø 2 [mm]:17 (40)
Lochabstand 1/Lochabstand 2 / Hole Pitch 1/ Hole Pitch 2:115/115 (103)
nicht verstellbar / not adjustable (177)
Molekularlager / Molecular Bearing (108)

FH 16/650, 27 t	03.14 -	▽ Antriebsachse / Drive Axle (32)
FH 16/750, Pritsche/Fahrgestell / Flatbed/Chassis(109)	05.12 -	für Fahrzeuge mit Luftfederung / for pneumatic suspension vehicles (143)
FH 16/750, Sattelzugmaschine / Truck Tractor(118)	05.12 -	

8 Lenker, Radaufhängung / Track Control Arm

36148 01 — 22238525

Dreieckslenker (Nfz) / Wishbone (CV) (3) (46)
Länge [mm] / Length [mm]:662,2 (106)
Rohr-Ø [mm] / Pipe Ø [mm]:51 (117)
Bohrung-Ø 1 [mm] / Bore Ø 1 [mm]:21 (39)
Bohrung-Ø 2 [mm] / Bore Ø 2 [mm]:17,5 (40)
Lochabstand 1/Lochabstand 2 / Hole Pitch 1/ Hole Pitch 2:115 (103)
Molekularlager / Molecular Bearing (108)

FH 16/650, 27 t	03.14 -	△ für Fahrzeuge mit Luftfederung / for pneumatic suspension vehicles (143)
FH 16/650, 26,5 t	03.14 -	Antriebsachse / Drive Axle (32)
FH 16/750, Pritsche/Fahrgestell / Flatbed/Chassis(109)	05.12 -	
FH 16/750, Sattelzugmaschine / Truck Tractor(118)	05.12 -	

13 Stange/Strebe, Stabilisator / Rod/Strut, stabiliser

37707 01 — 22318844

Koppelstange / Coupling Rod (10) (97)
Länge [mm] / Length [mm]:443 (106)
Konusmaß [mm] / Cone Size [mm]:32 (96)
Rohr-Ø [mm] / Pipe Ø [mm]:38 (117)
mit Zubehör / with accessories (173)
Schrauben-/Mutternausführung: selbstsichernd / Bolt / Nut Version: Self-locking (121)

FH 16/650, 27 t	03.14 -	für Fahrzeuge mit Luftfederung / for pneumatic suspension vehicles (143)
FH 16/650, 26,5 t	03.14 -	1.HA / 1st RA (11)
FH 16/750, Pritsche/Fahrgestell / Flatbed/Chassis(109)	05.12 -	2.HA / 2nd RA (13)
FH 16/750, Sattelzugmaschine / Truck Tractor(118)	05.12 -	Fahrhöhe 230 mm / ride height 230 mm (70)

13 Stange/Strebe, Stabilisator / Rod/Strut, stabiliser

38685 01 — 22318841

Koppelstange / Coupling Rod (10) (97)
nicht verstellbar / not adjustable (177)
Länge [mm] / Length [mm]:373 (106)
Konusmaß [mm] / Cone Size [mm]:32 (96)
Rohr-Ø [mm] / Pipe Ø [mm]:38 (117)
mit Zubehör / with accessories (173)
Schrauben-/Mutternausführung: selbstsichernd / Bolt / Nut Version: Self-locking (121)

FH 16/650, 27 t	03.14 -	Antriebsachse / Drive Axle (32)
FH 16/650, 26,5 t	03.14 -	für Fahrzeuge mit Luftfederung / for pneumatic suspension vehicles (143)
FH 16/750, Pritsche/Fahrgestell / Flatbed/Chassis(109)	05.12 -	Fahrhöhe 170 mm / ride height 170 mm (66)
FH 16/750, Sattelzugmaschine / Truck Tractor(118)	05.12 -	Fahrhöhe 110 mm / ride height 110 mm (60)

FH 16/650, 27 t	03.14 -	Schleppachse / Tag Axle (120)
FH 16/650, 26,5 t	03.14 -	für Fahrzeuge mit Luftfederung / for pneumatic suspension vehicles (143)
FH 16/750, Pritsche/Fahrgestell / Flatbed/Chassis(109)	05.12 -	Fahrhöhe 170 mm / ride height 170 mm (66)
FH 16/750, Sattelzugmaschine / Truck Tractor(118)	05.12 -	Fahrhöhe 110 mm / ride height 110 mm (60)

VOLVO

FH 16 II 6x2 04.09 -

13

Stange/Strebe, Stabilisator / Rod/Strut, stabiliser

38686 01 22318840

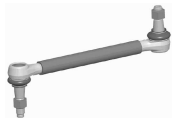

Koppelstange / Coupling Rod (10)(97)
nicht verstellbar / not adjustable (177)
Länge [mm] / Length [mm]:343 (106)
Konusmaß [mm] / Cone Size [mm]:32 (96)
Rohr-Ø [mm] / Pipe Ø [mm]:38 (117)
mit Zubehör / with accessories (173)
Schrauben-/Mutternausführung: selbstsichernd / Bolt / Nut Version: Self-locking (121)

FH 16/650, 27 t	03.14 -	Antriebsachse / Drive Axle (32)
FH 16/650, 26,5 t	03.14 -	für Fahrzeuge mit Luftfederung / for pneumatic suspension vehicles (143)
FH 16/750, Pritsche/Fahrgestell / Flatbed/Chassis(109)	05.12 -	Fahrhöhe 140 mm / ride height 140 mm (63)
FH 16/750, Sattelzugmaschine / Truck Tractor(118)	05.12 -	

FH 16/650, 27 t	03.14 -	Schleppachse / Tag Axle (120)
FH 16/650, 26,5 t	03.14 -	für Fahrzeuge mit Luftfederung / for pneumatic suspension vehicles (143)
FH 16/750, Pritsche/Fahrgestell / Flatbed/Chassis(109)	05.12 -	Fahrhöhe 140 mm / ride height 140 mm (63)
FH 16/750, Sattelzugmaschine / Truck Tractor(118)	05.12 -	

Spurstangenkopf / Tie Rod End

38696 01 21604110

für Führungsstange / for guide bar (9)(154)
Länge [mm] / Length [mm]:333 (106)
Innengewinde / Inner Thread (91)
mit Rechtsgewinde / with right-hand thread (170)
Gewindemaß / Thread Size:M30x1,5 (86)
Außengewinde / Outer Thread (36)
Gewindemaß / Thread Size:M24x1,5 (86)
Konusmaß [mm] / Cone Size [mm]:32 (96)
mit Zubehör / with accessories (173)
Schrauben-/Mutternausführung: selbstsichernd / Bolt / Nut Version: Self-locking (121)

FH 16/650, 27 t	03.14 -	Einzelradaufhängung / Independent wheel suspension (48)
FH 16/750, Pritsche/Fahrgestell / Flatbed/Chassis(109)	05.12 -	für Fahrzeuge mit starrer Nachlaufachse / for vehicles with rigid trailing axle (149)
		für Fahrzeuge mit gelenkter Nachlaufachse / for vehicles with hinged trailing axle (146)

FH 16/650, 26,5 t	03.14 -	Einzelradaufhängung / Independent wheel suspension (48)
FH 16/750, Sattelzugmaschine / Truck Tractor(118)	05.12 -	

FH 16 II 6x2/4 04.09 -

Pos				Ref.
1	**Lenkstange / Centre Rod Assembly** Schubstange / Push Rod einseitig verstellbar / Adjustable on one side Länge [mm] / Length [mm]:900 Konusmaß [mm] / Cone Size [mm]:28,6 Rohr-Ø [mm] / Pipe Ø [mm]:52 mit Zubehör / with accessories		(4) (122) (133) (106) (96) (117) (173)	**38661 01** **21698608** 37235 01
	FH 16/540, FH 16/550, 27 t FH 16/540, FH 16/550, 26,5 t FH 16/600, 27 t FH 16/600, 26,5 t FH 16/650 FH 16/700, 27 t FH 16/700, 26,5 t FH 16/750, 27 t FH 16/750, 26,5 t	05.12 - 05.12 - 05.12 - 05.12 - 03.14 - 05.12 - 05.12 - 05.12 - 05.12 -		RHD Lenkstockhebel zur 1. VA / Pitman arm to 1st front axle für Fahrzeuge mit Luftfederung / for pneumatic suspension vehicles nicht für Einzelradaufhängung / not for single wheel suspension (102) (143) (174)
1	**Lenkstange / Centre Rod Assembly** Schubstange / Push Rod einseitig verstellbar / Adjustable on one side Länge [mm] / Length [mm]:895 Konusmaß [mm] / Cone Size [mm]:28,6 Rohr-Ø [mm] / Pipe Ø [mm]:52 mit Zubehör / with accessories		(4) (122) (133) (106) (96) (117) (173)	**38662 01** **22380814** 37235 01
	FH 16/540, FH 16/550, 27 t FH 16/540, FH 16/550, 26,5 t FH 16/600, 27 t FH 16/600, 26,5 t FH 16/650 FH 16/700, 27 t FH 16/700, 26,5 t FH 16/750, 27 t FH 16/750, 26,5 t	05.12 - 05.12 - 05.12 - 05.12 - 03.14 - 05.12 - 05.12 - 05.12 - 05.12 -		LHD Lenkstockhebel zur 1. VA / Pitman arm to 1st front axle für Fahrzeuge mit Blattfederung / for leaf-spring suspension vehicles nicht für Einzelradaufhängung / not for single wheel suspension (102) (142) (174)
1	**Lenkstange / Centre Rod Assembly** Schubstange / Push Rod einseitig verstellbar / Adjustable on one side Länge [mm] / Length [mm]:895 Konusmaß [mm] / Cone Size [mm]:28,6 Rohr-Ø [mm] / Pipe Ø [mm]:52 mit Zubehör / with accessories		(4) (122) (133) (106) (96) (117) (173)	**38663 01** **22380817** 37235 01
	FH 16/540, FH 16/550, 27 t FH 16/540, FH 16/550, 26,5 t FH 16/600, 27 t FH 16/600, 26,5 t FH 16/650 FH 16/700, 27 t FH 16/700, 26,5 t FH 16/750, 27 t FH 16/750, 26,5 t	05.12 - 05.12 - 05.12 - 05.12 - 03.14 - 05.12 - 05.12 - 05.12 - 05.12 -		RHD Lenkstockhebel zur 1. VA / Pitman arm to 1st front axle für Fahrzeuge mit Blattfederung / for leaf-spring suspension vehicles nicht für Einzelradaufhängung / not for single wheel suspension (102) (142) (174)
6	**Spurstange / Rod Assembly** Führungsstange / Guide Rod beidseitig verstellbar / Adjustable on both sides Länge [mm] / Length [mm]:1689 Konusmaß [mm] / Cone Size [mm]:32 Rohr-Ø [mm] / Pipe Ø [mm]:42 mit Zubehör / with accessories Schrauben-/Mutternausführung: selbstsichernd / Bolt / Nut Version: Self-locking		(8) (82) (132) (106) (96) (117) (173) (121)	**38668 01** **21190960** 34527 01 31961 01
	FH 16/540, FH 16/550, 27 t FH 16/540, FH 16/550, 26,5 t FH 16/600, 27 t FH 16/600, 26,5 t FH 16/650 FH 16/700, 27 t FH 16/700, 26,5 t FH 16/750, 27 t FH 16/750, 26,5 t	05.12 - 05.12 - 05.12 - 05.12 - 03.14 - 05.12 - 05.12 - 05.12 - 05.12 -		nicht für Einzelradaufhängung / not for single wheel suspension für Fahrzeuge mit Blattfederung / for leaf-spring suspension vehicles Abgasnorm: Euro 6 / Exhaust Emission Norm: Euro 6 Fahrgestellhöhe 900mm / chassis height 900mm Fahrgestellhöhe 1000mm / chassis height 1000mm Fahrgestellhöhe 1200mm / chassis height 1200mm (174) (142) (20) (53) (49) (50)

VOLVO

FH 16 II 6x2/4 04.09 -

6 Spurstange / Rod Assembly

38669 01 22325737

34527 01
31961 01

Führungsstange / Guide Rod (82)
beidseitig verstellbar / Adjustable on both sides (132)
Länge [mm] / Length [mm]:1668 (106)
Konusmaß [mm] / Cone Size [mm]:32 (96)
Rohr-Ø [mm] / Pipe Ø [mm]:42 (117)
mit Zubehör / with accessories (173)
Schrauben-/Mutternausführung: selbstsichernd / Bolt / Nut Version: Self-locking (121)

FH 16/540, FH 16/550, 27 t	05.12 -	nicht für Einzelradaufhängung / not for single wheel suspension	(174)
FH 16/540, FH 16/550, 26,5 t	05.12 -	für Fahrzeuge mit Blattfederung / for leaf-spring suspension vehicles	(142)
FH 16/600, 27 t	05.12 -	Abgasnorm: Euro 5 / Exhaust Emission Norm: Euro 5	(19)
FH 16/600, 26,5 t	05.12 -	Fahrgestellhöhe 900mm / chassis height 900mm	(53)
FH 16/650	03.14 -	Fahrgestellhöhe 1000mm / chassis height 1000mm	(49)
FH 16/700, 27 t	05.12 -	Fahrgestellhöhe 1200mm / chassis height 1200mm	(50)
FH 16/700, 26,5 t	05.12 -		
FH 16/750, 27 t	05.12 -		
FH 16/750, 26,5 t	05.12 -		

6 Spurstange / Rod Assembly

38677 01 22159764

37235 01

Führungsstange / Guide Rod (82)
einseitig verstellbar / Adjustable on one side (133)
Länge [mm] / Length [mm]:1671 (106)
Konusmaß [mm] / Cone Size [mm]:32 (96)
Rohr-Ø [mm] / Pipe Ø [mm]:60 (117)
mit Zubehör / with accessories (173)

FH 16/540, FH 16/550, 27 t	05.12 -	nicht für Einzelradaufhängung / not for single wheel suspension	(174)
FH 16/540, FH 16/550, 26,5 t	05.12 -	für Fahrzeuge mit Luftfederung / for pneumatic suspension vehicles	(143)
FH 16/600, 27 t	05.12 -	Abgasnorm: Euro 5 / Exhaust Emission Norm: Euro 5	(19)
FH 16/600, 26,5 t	05.12 -		
FH 16/650	03.14 -		
FH 16/700, 27 t	05.12 -		
FH 16/700, 26,5 t	05.12 -		
FH 16/750, 27 t	05.12 -		
FH 16/750, 26,5 t	05.12 -		

6 Spurstange / Rod Assembly

38678 01 22159755

37235 01

Führungsstange / Guide Rod (82)
einseitig verstellbar / Adjustable on one side (133)
Länge [mm] / Length [mm]:1693 (106)
Konusmaß [mm] / Cone Size [mm]:32 (96)
Rohr-Ø [mm] / Pipe Ø [mm]:60 (117)
mit Zubehör / with accessories (173)
Schrauben-/Mutternausführung: selbstsichernd / Bolt / Nut Version: Self-locking (121)

FH 16/540, FH 16/550, 27 t	05.12 -	für Fahrzeuge mit Luftfederung / for pneumatic suspension vehicles	(143)
FH 16/540, FH 16/550, 26,5 t	05.12 -	nicht für Einzelradaufhängung / not for single wheel suspension	(174)
FH 16/600, 27 t	05.12 -	Abgasnorm: Euro 6 / Exhaust Emission Norm: Euro 6	(20)
FH 16/600, 26,5 t	05.12 -		
FH 16/650	03.14 -		
FH 16/700, 27 t	05.12 -		
FH 16/700, 26,5 t	05.12 -		
FH 16/750, 27 t	05.12 -		
FH 16/750, 26,5 t	05.12 -		

6 Spurstange / Rod Assembly

38679 01 22159756

37235 01

Führungsstange / Guide Rod (82)
einseitig verstellbar / Adjustable on one side (133)
Länge [mm] / Length [mm]:1700 (106)
Konusmaß [mm] / Cone Size [mm]:32 (96)
Rohr-Ø [mm] / Pipe Ø [mm]:50 (117)
mit Zubehör / with accessories (173)
Schrauben-/Mutternausführung: selbstsichernd / Bolt / Nut Version: Self-locking (121)

FH 16/540, FH 16/550, 27 t	05.12 -	für Fahrzeuge mit Blattfederung / for leaf-spring suspension vehicles	(142)
FH 16/540, FH 16/550, 26,5 t	05.12 -	nicht für Einzelradaufhängung / not for single wheel suspension	(174)
FH 16/600, 27 t	05.12 -	Abgasnorm: Euro 6 / Exhaust Emission Norm: Euro 6	(20)
FH 16/600, 26,5 t	05.12 -	Fahrgestellhöhe 850mm / chassis height 850mm	(52)
FH 16/650	03.14 -		
FH 16/700, 27 t	05.12 -		
FH 16/700, 26,5 t	05.12 -		
FH 16/750, 27 t	05.12 -		
FH 16/750, 26,5 t	05.12 -		

6 Spurstange / Rod Assembly

Führungsstange / Guide Rod
einseitig verstellbar / Adjustable on one side
Länge [mm] / Length [mm]:1678
Konusmaß [mm] / Cone Size [mm]:32
Rohr-Ø [mm] / Pipe Ø [mm]:50
mit Zubehör / with accessories

(8) (82) (133) (106) (96) (117) (173)

38684 01 — 22159754
37235 01

FH 16/540, FH 16/550, 27 t	05.12 -	nicht für Einzelradaufhängung / not for single wheel suspension (174)
FH 16/540, FH 16/550, 26,5 t	05.12 -	für Fahrzeuge mit Blattfederung / for leaf-spring suspension vehicles (142)
FH 16/600, 27 t	05.12 -	Abgasnorm: Euro 5 / Exhaust Emission Norm: Euro 5 (19)
FH 16/600, 26,5 t	05.12 -	Fahrgestellhöhe 850mm / chassis height 850mm (52)
FH 16/650	03.14 -	
FH 16/700, 27 t	05.12 -	
FH 16/700, 26,5 t	05.12 -	
FH 16/750, 27 t	05.12 -	
FH 16/750, 26,5 t	05.12 -	

14 Stange/Strebe, Stabilisator / Rod/Strut, stabiliser

Koppelstange / Coupling Rod
nicht verstellbar / not adjustable
Länge [mm] / Length [mm]:340
Konusmaß [mm] / Cone Size [mm]:22
Rohr-Ø [mm] / Pipe Ø [mm]:30
ohne Zubehör / without accessories

(10) (97) (177) (106) (96) (117) (181)

27717 01 — 20477807

FH 16/540, FH 16/550, 27 t	05.12 -	für Fahrzeuge mit Luftfederung / for pneumatic suspension vehicles (143)
FH 16/540, FH 16/550, 26,5 t	05.12 -	nicht für Einzelradaufhängung / not for single wheel suspension (174)
FH 16/600, 27 t	05.12 -	für Fahrzeuge mit Achsschwinge / for vehicles with axle carrier (141)
FH 16/600, 26,5 t	05.12 -	Fahrhöhe 180 mm / ride height 180 mm (68)
FH 16/650	03.14 -	
FH 16/700, 27 t	05.12 -	
FH 16/700, 26,5 t	05.12 -	
FH 16/750, 27 t	05.12 -	
FH 16/750, 26,5 t	05.12 -	

FH 16/540, FH 16/550, 27 t	05.12 -	für Fahrzeuge mit Luftfederung / for pneumatic suspension vehicles (143)
FH 16/540, FH 16/550, 26,5 t	05.12 -	nicht für Einzelradaufhängung / not for single wheel suspension (174)
FH 16/600, 27 t	05.12 -	für Fahrzeuge ohne Achsschwinge / for vehicles without axle rocker (153)
FH 16/600, 26,5 t	05.12 -	
FH 16/650	03.14 -	
FH 16/700, 27 t	05.12 -	
FH 16/700, 26,5 t	05.12 -	
FH 16/750, 27 t	05.12 -	
FH 16/750, 26,5 t	05.12 -	

14 Stange/Strebe, Stabilisator / Rod/Strut, stabiliser

Koppelstange / Coupling Rod
nicht verstellbar / not adjustable
Länge [mm] / Length [mm]:325
Konusmaß [mm] / Cone Size [mm]:22

(10) (97) (177) (106) (96)

34604 01 — 21446333

FH 16/540, FH 16/550, 27 t	05.12 -	für Fahrzeuge mit Blattfederung / for leaf-spring suspension vehicles (142)
FH 16/540, FH 16/550, 26,5 t	05.12 -	nicht für Einzelradaufhängung / not for single wheel suspension (174)
FH 16/600, 27 t	05.12 -	
FH 16/600, 26,5 t	05.12 -	
FH 16/650	03.14 -	
FH 16/700, 27 t	05.12 -	
FH 16/700, 26,5 t	05.12 -	
FH 16/750, 27 t	05.12 -	
FH 16/750, 26,5 t	05.12 -	

14 Stange/Strebe, Stabilisator / Rod/Strut, stabiliser

Koppelstange / Coupling Rod
nicht verstellbar / not adjustable
Länge [mm] / Length [mm]:275
Konusmaß [mm] / Cone Size [mm]:22
Rohr-Ø [mm] / Pipe Ø [mm]:30
mit Zubehör / with accessories

(10) (97) (177) (106) (96) (117) (173)

34797 01 — 20477803

FH 16/540, FH 16/550, 27 t	05.12 -	für Fahrzeuge mit Luftfederung / for pneumatic suspension vehicles (143)
FH 16/540, FH 16/550, 26,5 t	05.12 -	nicht für Einzelradaufhängung / not for single wheel suspension (174)
FH 16/600, 27 t	05.12 -	Fahrhöhe 110 mm / ride height 110 mm (60)
FH 16/600, 26,5 t	05.12 -	Fahrhöhe 130 mm / ride height 130 mm (61)
FH 16/650	03.14 -	für Fahrzeuge mit Achsschwinge / for vehicles with axle carrier (141)
FH 16/700, 27 t	05.12 -	
FH 16/700, 26,5 t	05.12 -	
FH 16/750, 27 t	05.12 -	
FH 16/750, 26,5 t	05.12 -	

VOLVO

FH 16 II 6x2/4 04.09 -

14

Stange/Strebe, Stabilisator / Rod/Strut, stabiliser (10)
Koppelstange / Coupling Rod (97)
Länge [mm] / Length [mm]:190 (106)
Konusmaß [mm] / Cone Size [mm]:22 (96)
Gewindemaß / Thread Size:M18x1,5 (86)
mit Zubehör / with accessories (173)
Schrauben-/Mutternausführung: selbstsichernd / Bolt / Nut Version: Self-locking (121)

38689 01 **21611887**

FH 16/540, FH 16/550, 27 t	05.12 -	->05.2014
FH 16/540, FH 16/550, 26,5 t	05.12 -	Einzelradaufhängung / Independent wheel suspension (48)
FH 16/600, 27 t	05.12 -	
FH 16/600, 26,5 t	05.12 -	
FH 16/650	03.14 -	
FH 16/700, 27 t	05.12 -	
FH 16/700, 26,5 t	05.12 -	
FH 16/750, 27 t	05.12 -	
FH 16/750, 26,5 t	05.12 -	

14

Stange/Strebe, Stabilisator / Rod/Strut, stabiliser (10)
Koppelstange / Coupling Rod (97)
Länge [mm] / Length [mm]:167 (106)
Konusmaß [mm] / Cone Size [mm]:22 (96)
Gewindemaß / Thread Size:M18x1,5 (86)
ohne Zubehör / without accessories (181)

38690 01 **22084224**

FH 16/540, FH 16/550, 27 t	05.12 -	Einzelradaufhängung / Independent wheel suspension (48)
FH 16/540, FH 16/550, 26,5 t	05.12 -	05.2014->
FH 16/600, 27 t	05.12 -	
FH 16/600, 26,5 t	05.12 -	
FH 16/650	03.14 -	
FH 16/700, 27 t	05.12 -	
FH 16/700, 26,5 t	05.12 -	
FH 16/750, 27 t	05.12 -	
FH 16/750, 26,5 t	05.12 -	

5

Spurstangenkopf / Tie Rod End (9)
am Lenkzylinder / at steering cylinder (129)
Länge [mm] / Length [mm]:88 (106)
Innengewinde / Inner Thread (91)
mit Rechtsgewinde / with right-hand thread (170)
Gewindemaß / Thread Size:M26x1,5 (86)
Außengewinde / Outer Thread (36)
Gewindemaß / Thread Size:M20x1,5 (86)
Konusmaß [mm] / Cone Size [mm]:28,6 (96)
mit Zubehör / with accessories (173)
Schrauben-/Mutternausführung: selbstsichernd / Bolt / Nut Version: Self-locking (121)

38693 01 **21431675**

FH 16/540, FH 16/550, 27 t	05.12 -	am Lenkzylinder / at steering cylinder (129)
FH 16/540, FH 16/550, 26,5 t	05.12 -	Schleppachse / Tag Axle (120)
FH 16/600, 27 t	05.12 -	für Fahrzeuge mit gelenkter Nachlaufachse / for vehicles with hinged trailing axle (146)
FH 16/600, 26,5 t	05.12 -	
FH 16/650	03.14 -	
FH 16/700, 27 t	05.12 -	
FH 16/700, 26,5 t	05.12 -	
FH 16/750, 27 t	05.12 -	
FH 16/750, 26,5 t	05.12 -	

5

Spurstangenkopf / Tie Rod End (9)
am Lenkzylinder / at steering cylinder (129)
Länge [mm] / Length [mm]:120 (106)
Innengewinde / Inner Thread (91)
mit Rechtsgewinde / with right-hand thread (170)
Gewindemaß / Thread Size:M26x1,5 (86)
Außengewinde / Outer Thread (36)
Gewindemaß / Thread Size:M20x1,5 (86)
Konusmaß [mm] / Cone Size [mm]:28,6 (96)
mit Zubehör / with accessories (173)
Schrauben-/Mutternausführung: selbstsichernd / Bolt / Nut Version: Self-locking (121)

38694 01 **21431678**

FH 16/540, FH 16/550, 27 t	05.12 -	am Lenkzylinder / at steering cylinder (129)
FH 16/540, FH 16/550, 26,5 t	05.12 -	Schleppachse / Tag Axle (120)
FH 16/600, 27 t	05.12 -	für Fahrzeuge mit gelenkter Nachlaufachse / for vehicles with hinged trailing axle (146)
FH 16/600, 26,5 t	05.12 -	Vorlaufachse / Leading Axle (125)
FH 16/650	03.14 -	für Fahrzeuge mit gelenkter Vorlaufachse / for vehicles with hinged leading axle (147)
FH 16/700, 27 t	05.12 -	
FH 16/700, 26,5 t	05.12 -	
FH 16/750, 27 t	05.12 -	
FH 16/750, 26,5 t	05.12 -	

FH 16 II 6x2/4 04.09 -

5 Spurstangenkopf / Tie Rod End

38695 01 — 21431680

am Lenkzylinder / at steering cylinder (9) (129)
Länge [mm] / Length [mm]:194 (106)
Innengewinde / Inner Thread (91)
mit Rechtsgewinde / with right-hand thread (170)
Gewindemaß / Thread Size:M26x1,5 (86)
Außengewinde / Outer Thread (36)
Gewindemaß / Thread Size:M20x1,5 (86)
Konusmaß [mm] / Cone Size [mm]:28,6 (96)
mit Zubehör / with accessories (173)
Schrauben-/Mutternausführung: selbstsichernd / Bolt / Nut Version: Self-locking (121)

FH 16/540, FH 16/550, 27 t	05.12 -	am Lenkzylinder / at steering cylinder	(129)
FH 16/540, FH 16/550, 26,5 t	05.12 -	Vorlaufachse / Leading Axle	(125)
FH 16/600, 27 t	05.12 -	für Fahrzeuge mit gelenkter Vorlaufachse / for vehicles with hinged leading axle	(147)
FH 16/600, 26,5 t	05.12 -		
FH 16/650	03.14 -		
FH 16/700, 27 t	05.12 -		
FH 16/700, 26,5 t	05.12 -		
FH 16/750, 27 t	05.12 -		
FH 16/750, 26,5 t	05.12 -		

7 Spurstange / Rod Assembly

37230 01 — 22159758
37235 01
27547 02

Führungsstange / Guide Rod (8) (82)
einseitig verstellbar / Adjustable on one side (133)
Länge [mm] / Length [mm]:1025 (106)
Konusmaß [mm] / Cone Size [mm]:28,6 (96)
Rohr-Ø [mm] / Pipe Ø [mm]:48 (117)
mit Zubehör / with accessories (173)

FH 16/540, FH 16/550, 27 t	05.12 -	Schleppachse / Tag Axle	(120)
FH 16/540, FH 16/550, 26,5 t	05.12 -	für Fahrzeuge mit starrer Nachlaufachse / for vehicles with rigid trailing axle	(149)
FH 16/600, 27 t	05.12 -		
FH 16/600, 26,5 t	05.12 -		
FH 16/700, 27 t	05.12 -		
FH 16/700, 26,5 t	05.12 -		
FH 16/750, 27 t	05.12 -		
FH 16/750, 26,5 t	05.12 -		

7 Spurstange / Rod Assembly

38670 01 — 21366951

Führungsstange / Guide Rod (8) (82)
beidseitig verstellbar / Adjustable on both sides (132)
Länge [mm] / Length [mm]:1596 (106)
Konusmaß [mm] / Cone Size [mm]:32 (96)
Rohr-Ø [mm] / Pipe Ø [mm]:42 (117)
mit Zubehör / with accessories (173)
mit Sicherungsmutter / with lock nut (171)

FH 16/540, FH 16/550, 27 t	05.12 -	Vorlaufachse / Leading Axle	(125)
FH 16/540, FH 16/550, 26,5 t	05.12 -	für Fahrzeuge mit gelenkter Vorlaufachse / for vehicles with hinged leading axle	(147)
FH 16/600, 27 t	05.12 -		
FH 16/600, 26,5 t	05.12 -	für Fahrzeuge mit starrer Vorlaufachse / for vehicles with rigid leading axle	(150)
FH 16/650	03.14 -		
FH 16/700, 27 t	05.12 -		
FH 16/700, 26,5 t	05.12 -		
FH 16/750, 27 t	05.12 -		
FH 16/750, 26,5 t	05.12 -		

7 Spurstange / Rod Assembly

38680 01 — 22159765
37235 01

Führungsstange / Guide Rod (8) (82)
einseitig verstellbar / Adjustable on one side (133)
Länge [mm] / Length [mm]:1818 (106)
Konusmaß [mm] / Cone Size [mm]:32 (96)
Rohr-Ø [mm] / Pipe Ø [mm]:48 (117)
mit Zubehör / with accessories (173)
Schrauben-/Mutternausführung: selbstsichernd / Bolt / Nut Version: Self-locking (121)

FH 16/540, FH 16/550, 27 t	05.12 -	Schleppachse / Tag Axle	(120)
FH 16/540, FH 16/550, 26,5 t	05.12 -	für Fahrzeuge mit gelenkter Nachlaufachse / for vehicles with hinged trailing axle	(146)
FH 16/600, 27 t	05.12 -		
FH 16/600, 26,5 t	05.12 -	für Fahrzeuge mit starrer Nachlaufachse / for vehicles with rigid trailing axle	(149)
FH 16/650	03.14 -		
FH 16/700, 27 t	05.12 -		
FH 16/700, 26,5 t	05.12 -		
FH 16/750, 27 t	05.12 -		
FH 16/750, 26,5 t	05.12 -		

VOLVO

FH 16 II 6x2/4 04.09 -

10 Lenker, Radaufhängung / Track Control Arm

38691 01 — 21196798

Längslenker / Trailing Arm	(107)
Länge [mm] / Length [mm]:625	(106)
Bohrung-Ø 1 [mm] / Bore Ø 1 [mm]:17	(39)
Bohrung-Ø 2 [mm] / Bore Ø 2 [mm]:17	(40)
Lochabstand 1/Lochabstand 2 / Hole Pitch 1/ Hole Pitch 2:115/115	(103)
nicht verstellbar / not adjustable	(177)
Molekularlager / Molecular Bearing	(108)

FH 16/540, FH 16/550, 27 t	05.12 -	▽ Antriebsachse / Drive Axle (32)
FH 16/540, FH 16/550, 26,5 t	05.12 -	für Fahrzeuge mit Luftfederung / for pneumatic suspension vehicles (143)
FH 16/600, 27 t	05.12 -	
FH 16/600, 26,5 t	05.12 -	
FH 16/650	03.14 -	
FH 16/700, 27 t	05.12 -	
FH 16/700, 26,5 t	05.12 -	
FH 16/750, 27 t	05.12 -	
FH 16/750, 26,5 t	05.12 -	

8 Lenker, Radaufhängung / Track Control Arm

36148 01 — 22238525

Dreieckslenker (Nfz) / Wishbone (CV)	(46)
Länge [mm] / Length [mm]:662,2	(106)
Rohr-Ø [mm] / Pipe Ø [mm]:51	(117)
Bohrung-Ø 1 [mm] / Bore Ø 1 [mm]:21	(39)
Bohrung-Ø 2 [mm] / Bore Ø 2 [mm]:17,5	(40)
Lochabstand 1/Lochabstand 2 / Hole Pitch 1/ Hole Pitch 2:115	(103)
Molekularlager / Molecular Bearing	(108)

FH 16/540, FH 16/550, 27 t	05.12 -	△ für Fahrzeuge mit Luftfederung / for pneumatic suspension vehicles (143)
FH 16/540, FH 16/550, 26,5 t	05.12 -	Antriebsachse / Drive Axle (32)
FH 16/600, 27 t	05.12 -	
FH 16/600, 26,5 t	05.12 -	
FH 16/650	03.14 -	
FH 16/700, 27 t	05.12 -	
FH 16/700, 26,5 t	05.12 -	
FH 16/750, 27 t	05.12 -	
FH 16/750, 26,5 t	05.12 -	

13 Stange/Strebe, Stabilisator / Rod/Strut, stabiliser

37707 01 — 22318844

Koppelstange / Coupling Rod	(97)
Länge [mm] / Length [mm]:443	(106)
Konusmaß [mm] / Cone Size [mm]:32	(96)
Rohr-Ø [mm] / Pipe Ø [mm]:38	(117)
mit Zubehör / with accessories	(173)
Schrauben-/Mutternausführung: selbstsichernd / Bolt / Nut Version: Self-locking	(121)

FH 16/540, FH 16/550, 27 t	05.12 -	für Fahrzeuge mit Luftfederung / for pneumatic suspension vehicles (143)
FH 16/540, FH 16/550, 26,5 t	05.12 -	1.HA / 1st RA (11)
FH 16/600, 27 t	05.12 -	2.HA / 2nd RA (13)
FH 16/600, 26,5 t	05.12 -	Fahrhöhe 230 mm / ride height 230 mm (70)
FH 16/650	03.14 -	
FH 16/700, 27 t	05.12 -	
FH 16/700, 26,5 t	05.12 -	
FH 16/750, 27 t	05.12 -	
FH 16/750, 26,5 t	05.12 -	

13 **Stange/Strebe, Stabilisator / Rod/Strut, stabiliser** (10)
Koppelstange / Coupling Rod (97)
nicht verstellbar / not adjustable (177)
Länge [mm] / Length [mm]:373 (106)
Konusmaß [mm] / Cone Size [mm]:32 (96)
Rohr-Ø [mm] / Pipe Ø [mm]:38 (117)
mit Zubehör / with accessories (173)
Schrauben-/Mutternausführung: selbstsichernd / Bolt / Nut Version: Self-locking (121)

38685 01 22318841

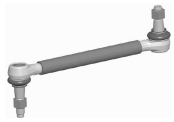

FH 16/540, FH 16/550, 27 t	05.12 -	Antriebsachse / Drive Axle	(32)
FH 16/540, FH 16/550, 26,5 t	05.12 -	für Fahrzeuge mit Luftfederung / for pneumatic suspension vehicles	(143)
FH 16/600, 27 t	05.12 -	Fahrhöhe 170 mm / ride height 170 mm	(66)
FH 16/600, 26,5 t	05.12 -	Fahrhöhe 110 mm / ride height 110 mm	(60)
FH 16/650	03.14 -		
FH 16/700, 27 t	05.12 -		
FH 16/700, 26,5 t	05.12 -		
FH 16/750, 27 t	05.12 -		
FH 16/750, 26,5 t	05.12 -		
FH 16/540, FH 16/550, 27 t	05.12 -	Schleppachse / Tag Axle	(120)
FH 16/540, FH 16/550, 26,5 t	05.12 -	für Fahrzeuge mit Luftfederung / for pneumatic suspension vehicles	(143)
FH 16/600, 27 t	05.12 -	Fahrhöhe 170 mm / ride height 170 mm	(66)
FH 16/600, 26,5 t	05.12 -	Fahrhöhe 110 mm / ride height 110 mm	(60)
FH 16/650	03.14 -		
FH 16/700, 27 t	05.12 -		
FH 16/700, 26,5 t	05.12 -		
FH 16/750, 27 t	05.12 -		
FH 16/750, 26,5 t	05.12 -		

13 **Stange/Strebe, Stabilisator / Rod/Strut, stabiliser** (10)
Koppelstange / Coupling Rod (97)
nicht verstellbar / not adjustable (177)
Länge [mm] / Length [mm]:343 (106)
Konusmaß [mm] / Cone Size [mm]:32 (96)
Rohr-Ø [mm] / Pipe Ø [mm]:38 (117)
mit Zubehör / with accessories (173)
Schrauben-/Mutternausführung: selbstsichernd / Bolt / Nut Version: Self-locking (121)

38686 01 22318840

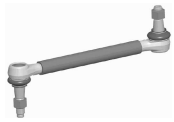

FH 16/540, FH 16/550, 27 t	05.12 -	Antriebsachse / Drive Axle	(32)
FH 16/540, FH 16/550, 26,5 t	05.12 -	für Fahrzeuge mit Luftfederung / for pneumatic suspension vehicles	(143)
FH 16/600, 27 t	05.12 -	Fahrhöhe 140 mm / ride height 140 mm	(63)
FH 16/600, 26,5 t	05.12 -		
FH 16/650	03.14 -		
FH 16/700, 27 t	05.12 -		
FH 16/700, 26,5 t	05.12 -		
FH 16/750, 27 t	05.12 -		
FH 16/750, 26,5 t	05.12 -		
FH 16/540, FH 16/550, 27 t	05.12 -	Schleppachse / Tag Axle	(120)
FH 16/540, FH 16/550, 26,5 t	05.12 -	für Fahrzeuge mit Luftfederung / for pneumatic suspension vehicles	(143)
FH 16/600, 27 t	05.12 -	Fahrhöhe 140 mm / ride height 140 mm	(63)
FH 16/600, 26,5 t	05.12 -		
FH 16/650	03.14 -		
FH 16/700, 27 t	05.12 -		
FH 16/700, 26,5 t	05.12 -		
FH 16/750, 27 t	05.12 -		
FH 16/750, 26,5 t	05.12 -		

Spurstangenkopf / Tie Rod End (9)
für Führungsstange / for guide bar (154)
Länge [mm] / Length [mm]:333 (106)
Innengewinde / Inner Thread (91)
mit Rechtsgewinde / with right-hand thread (170)
Gewindemaß / Thread Size:M30x1,5 (86)
Außengewinde / Outer Thread (36)
Gewindemaß / Thread Size:M24x1,5 (86)
Konusmaß [mm] / Cone Size [mm]:32 (96)
mit Zubehör / with accessories (173)
Schrauben-/Mutternausführung: selbstsichernd / Bolt / Nut Version: Self-locking (121)

38696 01 21604110

FH 16/540, FH 16/550, 26,5 t	05.12 -	Einzelradaufhängung / Independent wheel suspension	(48)
FH 16/600, 26,5 t	05.12 -		
FH 16/650	03.14 -		
FH 16/700, 26,5 t	05.12 -		
FH 16/750, 26,5 t	05.12 -		
FH 16/540, FH 16/550, 27 t	05.12 -	Einzelradaufhängung / Independent wheel suspension	(48)
FH 16/600, 27 t	05.12 -	für Fahrzeuge mit starrer Nachlaufachse / for vehicles with rigid trailing axle	(149)
FH 16/700, 27 t	05.12 -	für Fahrzeuge mit gelenkter Nachlaufachse / for vehicles with hinged trailing axle	(146)
FH 16/750, 27 t	05.12 -		

VOLVO

FH 16 II 6x4 04.09 -

1

Lenkstange / Centre Rod Assembly (4)
Schubstange / Push Rod (122)
einseitig verstellbar / Adjustable on one side (133)
Länge [mm] / Length [mm]:900 (106)
Konusmaß [mm] / Cone Size [mm]:28,6 (96)
Rohr-Ø [mm] / Pipe Ø [mm]:52 (117)
mit Zubehör / with accessories (173)

38661 01 **21698608**
37235 01

FH 16/540, FH 16/550, 29 t	05.12 -
FH 16/540, FH 16/550, 34 t	05.12 -
FH 16/540, FH 16/550, 33,5 t	05.12 -
FH 16/540, FH16/550	05.12 -
FH 16/600, 34 t	05.12 -
FH 16/600, 29 t	05.12 -
FH 16/600, 28,5 t	05.12 -
FH 16/600, 33,5 t	05.12 -
FH 16/650, 34 t	03.14 -
FH 16/650, 29 t, Pritsche/Fahrgestell / Flatbed/Chassis(109)	03.14 -
FH 16/650, 33,5 t	03.14 -
FH 16/650, 29 t, Sattelzugmaschine / Truck Tractor(118)	03.14 -
FH 16/700, 34 t	05.12 -
FH 16/700, 29 t	05.12 -
FH 16/700, 28,5 t	05.12 -
FH 16/700, 33,5 t	05.12 -
FH 16/750, 29 t	05.12 -
FH 16/750, 34 t	05.12 -
FH 16/750, 33,5 t	05.12 -
FH 16/750, 28,5 t	05.12 -

RHD

Lenkstockhebel zur 1. VA / Pitman arm to 1st front axle (102)
für Fahrzeuge mit Luftfederung / for pneumatic suspension vehicles (143)
nicht für Einzelradaufhängung / not for single wheel suspension (174)

1

Lenkstange / Centre Rod Assembly (4)
Schubstange / Push Rod (122)
einseitig verstellbar / Adjustable on one side (133)
Länge [mm] / Length [mm]:895 (106)
Konusmaß [mm] / Cone Size [mm]:28,6 (96)
Rohr-Ø [mm] / Pipe Ø [mm]:52 (117)
mit Zubehör / with accessories (173)

38662 01 **22380814**
37235 01

FH 16/540, FH 16/550, 29 t	05.12 -
FH 16/540, FH 16/550, 34 t	05.12 -
FH 16/540, FH 16/550, 33,5 t	05.12 -
FH 16/540, FH16/550	05.12 -
FH 16/600, 34 t	05.12 -
FH 16/600, 29 t	05.12 -
FH 16/600, 28,5 t	05.12 -
FH 16/600, 33,5 t	05.12 -
FH 16/650, 34 t	03.14 -
FH 16/650, 29 t, Pritsche/Fahrgestell / Flatbed/Chassis(109)	03.14 -
FH 16/650, 33,5 t	03.14 -
FH 16/650, 29 t, Sattelzugmaschine / Truck Tractor(118)	03.14 -
FH 16/700, 34 t	05.12 -
FH 16/700, 29 t	05.12 -
FH 16/700, 28,5 t	05.12 -
FH 16/700, 33,5 t	05.12 -
FH 16/750, 29 t	05.12 -
FH 16/750, 34 t	05.12 -
FH 16/750, 33,5 t	05.12 -
FH 16/750, 28,5 t	05.12 -

LHD

Lenkstockhebel zur 1. VA / Pitman arm to 1st front axle (102)
für Fahrzeuge mit Blattfederung / for leaf-spring suspension vehicles (142)
nicht für Einzelradaufhängung / not for single wheel suspension (174)

1 Lenkstange / Centre Rod Assembly

Schubstange / Push Rod
einseitig verstellbar / Adjustable on one side
Länge [mm] / Length [mm]:895
Konusmaß [mm] / Cone Size [mm]:28,6
Rohr-Ø [mm] / Pipe Ø [mm]:52
mit Zubehör / with accessories

(4) (122) (133) (106) (96) (117) (173)

38663 01 **22380817**
37235 01

FH 16/540, FH 16/550, 29 t	05.12 -
FH 16/540, FH 16/550, 34 t	05.12 -
FH 16/540, FH 16/550, 33,5 t	05.12 -
FH 16/540, FH16/550	05.12 -
FH 16/600, 34 t	05.12 -
FH 16/600, 29 t	05.12 -
FH 16/600, 28,5 t	05.12 -
FH 16/600, 33,5 t	05.12 -
FH 16/650, 34 t	03.14 -
FH 16/650, 29 t, Pritsche/Fahrgestell / Flatbed/Chassis(109)	03.14 -
FH 16/650, 33,5 t	03.14 -
FH 16/650, 29 t, Sattelzugmaschine / Truck Tractor(118)	03.14 -
FH 16/700, 34 t	05.12 -
FH 16/700, 29 t	05.12 -
FH 16/700, 28,5 t	05.12 -
FH 16/700, 33,5 t	05.12 -
FH 16/750, 29 t	05.12 -
FH 16/750, 34 t	05.12 -
FH 16/750, 33,5 t	05.12 -
FH 16/750, 28,5 t	05.12 -

RHD

Lenkstockhebel zur 1. VA / Pitman arm to 1st front axle (102)
für Fahrzeuge mit Blattfederung / for leaf-spring suspension vehicles (142)
nicht für Einzelradaufhängung / not for single wheel suspension (174)

6 Spurstange / Rod Assembly

Führungsstange / Guide Rod
beidseitig verstellbar / Adjustable on both sides
Länge [mm] / Length [mm]:1689
Konusmaß [mm] / Cone Size [mm]:32
Rohr-Ø [mm] / Pipe Ø [mm]:42
mit Zubehör / with accessories
Schrauben-/Mutternausführung: selbstsichernd / Bolt / Nut Version: Self-locking

(8) (82) (132) (106) (96) (117) (173) (121)

38668 01 **21190960**
34527 01
31961 01

FH 16/540, FH 16/550, 29 t	05.12 -
FH 16/540, FH 16/550, 34 t	05.12 -
FH 16/540, FH 16/550, 33,5 t	05.12 -
FH 16/540, FH16/550	05.12 -
FH 16/600, 34 t	05.12 -
FH 16/600, 29 t	05.12 -
FH 16/600, 28,5 t	05.12 -
FH 16/600, 33,5 t	05.12 -
FH 16/650, 34 t	03.14 -
FH 16/650, 29 t, Pritsche/Fahrgestell / Flatbed/Chassis(109)	03.14 -
FH 16/650, 33,5 t	03.14 -
FH 16/650, 29 t, Sattelzugmaschine / Truck Tractor(118)	03.14 -
FH 16/700, 34 t	05.12 -
FH 16/700, 29 t	05.12 -
FH 16/700, 28,5 t	05.12 -
FH 16/700, 33,5 t	05.12 -
FH 16/750, 29 t	05.12 -
FH 16/750, 34 t	05.12 -
FH 16/750, 33,5 t	05.12 -
FH 16/750, 28,5 t	05.12 -

nicht für Einzelradaufhängung / not for single wheel suspension (174)
für Fahrzeuge mit Blattfederung / for leaf-spring suspension vehicles (142)
Abgasnorm: Euro 6 / Exhaust Emission Norm: Euro 6 (20)
Fahrgestellhöhe 900mm / chassis height 900mm (53)
Fahrgestellhöhe 1000mm / chassis height 1000mm (49)
Fahrgestellhöhe 1200mm / chassis height 1200mm (50)

VOLVO

FH 16 II 6x4 04.09 -

6	**Spurstange / Rod Assembly** Führungsstange / Guide Rod beidseitig verstellbar / Adjustable on both sides Länge [mm] / Length [mm]:1668 Konusmaß [mm] / Cone Size [mm]:32 Rohr-Ø [mm] / Pipe Ø [mm]:42 mit Zubehör / with accessories Schrauben-/Mutternausführung: selbstsichernd / Bolt / Nut Version: Self-locking	(8) (82) (132) (106) (96) (117) (173) (121)	**38669 01** **22325737** 34527 01 31961 01 	
	FH 16/540, FH 16/550, 29 t 05.12 - FH 16/540, FH 16/550, 34 t 05.12 - FH 16/540, FH 16/550, 33,5 t 05.12 - FH 16/540, FH16/550 05.12 - FH 16/600, 34 t 05.12 - FH 16/600, 29 t 05.12 - FH 16/600, 28,5 t 05.12 - FH 16/600, 33,5 t 05.12 - FH 16/650, 34 t 03.14 - FH 16/650, 29 t, Pritsche/Fahrgestell / Flatbed/Chassis(109) 03.14 - FH 16/650, 33,5 t 03.14 - FH 16/650, 29 t, Sattelzugmaschine / Truck Tractor(118) 03.14 - FH 16/700, 34 t 05.12 - FH 16/700, 29 t 05.12 - FH 16/700, 28,5 t 05.12 - FH 16/700, 33,5 t 05.12 - FH 16/750, 29 t 05.12 - FH 16/750, 34 t 05.12 - FH 16/750, 33,5 t 05.12 - FH 16/750, 28,5 t 05.12 -		nicht für Einzelradaufhängung / not for single wheel suspension (174) für Fahrzeuge mit Blattfederung / for leaf-spring suspension vehicles (142) Abgasnorm: Euro 5 / Exhaust Emission Norm: Euro 5 (19) Fahrgestellhöhe 900mm / chassis height 900mm (53) Fahrgestellhöhe 1000mm / chassis height 1000mm (49) Fahrgestellhöhe 1200mm / chassis height 1200mm (50)	
6	**Spurstange / Rod Assembly** Führungsstange / Guide Rod einseitig verstellbar / Adjustable on one side Länge [mm] / Length [mm]:1700 Konusmaß [mm] / Cone Size [mm]:32 Rohr-Ø [mm] / Pipe Ø [mm]:50 mit Zubehör / with accessories Schrauben-/Mutternausführung: selbstsichernd / Bolt / Nut Version: Self-locking	(8) (82) (133) (106) (96) (117) (173) (121)	**38679 01** **22159756** 37235 01 	
	FH 16/540, FH 16/550, 29 t 05.12 - FH 16/540, FH 16/550, 34 t 05.12 - FH 16/540, FH 16/550, 33,5 t 05.12 - FH 16/540, FH16/550 05.12 - FH 16/600, 34 t 05.12 - FH 16/600, 29 t 05.12 - FH 16/600, 28,5 t 05.12 - FH 16/600, 33,5 t 05.12 - FH 16/650, 29 t, Pritsche/Fahrgestell / Flatbed/Chassis(109) 03.14 - FH 16/650, 33,5 t 03.14 - FH 16/650, 29 t, Sattelzugmaschine / Truck Tractor(118) 03.14 - FH 16/700, 34 t 05.12 - FH 16/700, 29 t 05.12 - FH 16/700, 28,5 t 05.12 - FH 16/700, 33,5 t 05.12 - FH 16/750, 29 t 05.12 - FH 16/750, 34 t 05.12 - FH 16/750, 33,5 t 05.12 - FH 16/750, 28,5 t 05.12 -		für Fahrzeuge mit Blattfederung / for leaf-spring suspension vehicles (142) nicht für Einzelradaufhängung / not for single wheel suspension (174) Abgasnorm: Euro 6 / Exhaust Emission Norm: Euro 6 (20) Fahrgestellhöhe 850mm / chassis height 850mm (52)	
	FH 16/650, 34 t 03.14 -		für Fahrzeuge mit Blattfederung / for leaf-spring suspension vehicles (142) nicht für Einzelradaufhängung / not for single wheel suspension (174) Abgasnorm: Euro 6 / Exhaust Emission Norm: Euro 6 (20)	

FH 16 II 6x4 04.09 -

6 Spurstange / Rod Assembly

Führungsstange / Guide Rod
einseitig verstellbar / Adjustable on one side
Länge [mm] / Length [mm]:1678
Konusmaß [mm] / Cone Size [mm]:32
Rohr-Ø [mm] / Pipe Ø [mm]:50
mit Zubehör / with accessories

(8) (82) (133) (106) (96) (117) (173)

38684 01 — 22159754
37235 01

FH 16/540, FH 16/550, 29 t	05.12 -	nicht für Einzelradaufhängung / not for single wheel suspension	(174)
FH 16/540, FH 16/550, 34 t	05.12 -	für Fahrzeuge mit Blattfederung / for leaf-spring suspension vehicles	(142)
FH 16/540, FH 16/550, 33,5 t	05.12 -	Abgasnorm: Euro 5 / Exhaust Emission Norm: Euro 5	(19)
FH 16/540, FH16/550	05.12 -	Fahrgestellhöhe 850mm / chassis height 850mm	(52)
FH 16/600, 34 t	05.12 -		
FH 16/600, 29 t	05.12 -		
FH 16/600, 28,5 t	05.12 -		
FH 16/600, 33,5 t	05.12 -		
FH 16/650, 34 t	03.14 -		
FH 16/650, 29 t, Pritsche/Fahrgestell / Flatbed/Chassis(109)	03.14 -		
FH 16/650, 33,5 t	03.14 -		
FH 16/650, 29 t, Sattelzugmaschine / Truck Tractor(118)	03.14 -		
FH 16/700, 34 t	05.12 -		
FH 16/700, 29 t	05.12 -		
FH 16/700, 28,5 t	05.12 -		
FH 16/700, 33,5 t	05.12 -		
FH 16/750, 29 t	05.12 -		
FH 16/750, 34 t	05.12 -		
FH 16/750, 33,5 t	05.12 -		
FH 16/750, 28,5 t	05.12 -		

14 Stange/Strebe, Stabilisator / Rod/Strut, stabiliser

Koppelstange / Coupling Rod
nicht verstellbar / not adjustable
Länge [mm] / Length [mm]:340
Konusmaß [mm] / Cone Size [mm]:22
Rohr-Ø [mm] / Pipe Ø [mm]:30
ohne Zubehör / without accessories

(10) (97) (177) (106) (96) (117) (181)

27717 01 — 20477807

FH 16/540, FH 16/550, 29 t	05.12 -	für Fahrzeuge mit Luftfederung / for pneumatic suspension vehicles	(143)
FH 16/540, FH 16/550, 34 t	05.12 -	nicht für Einzelradaufhängung / not for single wheel suspension	(174)
FH 16/540, FH 16/550, 33,5 t	05.12 -	für Fahrzeuge ohne Achsschwinge / for vehicles without axle rocker	(153)
FH 16/540, FH16/550	05.12 -		
FH 16/600, 34 t	05.12 -		
FH 16/600, 29 t	05.12 -		
FH 16/600, 28,5 t	05.12 -		
FH 16/600, 33,5 t	05.12 -		
FH 16/650, 34 t	03.14 -		
FH 16/650, 29 t, Pritsche/Fahrgestell / Flatbed/Chassis(109)	03.14 -		
FH 16/650, 33,5 t	03.14 -		
FH 16/650, 29 t, Sattelzugmaschine / Truck Tractor(118)	03.14 -		
FH 16/700, 34 t	05.12 -		
FH 16/700, 29 t	05.12 -		
FH 16/700, 28,5 t	05.12 -		
FH 16/700, 33,5 t	05.12 -		
FH 16/750, 29 t	05.12 -		
FH 16/750, 34 t	05.12 -		
FH 16/750, 33,5 t	05.12 -		
FH 16/750, 28,5 t	05.12 -		

FH 16/540, FH 16/550, 29 t	05.12 -	für Fahrzeuge mit Luftfederung / for pneumatic suspension vehicles	(143)
FH 16/540, FH 16/550, 34 t	05.12 -	nicht für Einzelradaufhängung / not for single wheel suspension	(174)
FH 16/540, FH 16/550, 33,5 t	05.12 -	für Fahrzeuge mit Achsschwinge / for vehicles with axle carrier	(141)
FH 16/540, FH16/550	05.12 -	Fahrhöhe 180 mm / ride height 180 mm	(68)
FH 16/600, 34 t	05.12 -		
FH 16/600, 29 t	05.12 -		
FH 16/600, 28,5 t	05.12 -		
FH 16/600, 33,5 t	05.12 -		
FH 16/650, 34 t	03.14 -		
FH 16/650, 29 t, Pritsche/Fahrgestell / Flatbed/Chassis(109)	03.14 -		
FH 16/650, 33,5 t	03.14 -		
FH 16/650, 29 t, Sattelzugmaschine / Truck Tractor(118)	03.14 -		
FH 16/700, 34 t	05.12 -		
FH 16/700, 29 t	05.12 -		
FH 16/700, 28,5 t	05.12 -		
FH 16/700, 33,5 t	05.12 -		
FH 16/750, 29 t	05.12 -		
FH 16/750, 34 t	05.12 -		
FH 16/750, 33,5 t	05.12 -		
FH 16/750, 28,5 t	05.12 -		

VOLVO

FH 16 II 6x4 04.09 -

14 **Stange/Strebe, Stabilisator / Rod/Strut, stabiliser**
Koppelstange / Coupling Rod
nicht verstellbar / not adjustable
Länge [mm] / Length [mm]:325
Konusmaß [mm] / Cone Size [mm]:22

(10) (97) (177) (106) (96)

34604 01 **21446333**

FH 16/540, FH 16/550, 29 t	05.12 -	für Fahrzeuge mit Blattfederung / for leaf-spring suspension vehicles	(142)
FH 16/540, FH 16/550, 34 t	05.12 -	nicht für Einzelradaufhängung / not for single wheel suspension	(174)
FH 16/540, FH 16/550, 33,5 t	05.12 -		
FH 16/540, FH16/550	05.12 -		
FH 16/600, 34 t	05.12 -		
FH 16/600, 29 t	05.12 -		
FH 16/600, 28,5 t	05.12 -		
FH 16/600, 33,5 t	05.12 -		
FH 16/650, 34 t	03.14 -		
FH 16/650, 29 t, Pritsche/Fahrgestell / Flatbed/Chassis(109)	03.14 -		
FH 16/650, 33,5 t	03.14 -		
FH 16/650, 29 t, Sattelzugmaschine / Truck Tractor(118)	03.14 -		
FH 16/700, 34 t	05.12 -		
FH 16/700, 29 t	05.12 -		
FH 16/700, 28,5 t	05.12 -		
FH 16/700, 33,5 t	05.12 -		
FH 16/750, 29 t	05.12 -		
FH 16/750, 34 t	05.12 -		
FH 16/750, 33,5 t	05.12 -		
FH 16/750, 28,5 t	05.12 -		

14 **Stange/Strebe, Stabilisator / Rod/Strut, stabiliser**
Koppelstange / Coupling Rod
nicht verstellbar / not adjustable
Länge [mm] / Length [mm]:275
Konusmaß [mm] / Cone Size [mm]:22
Rohr-Ø [mm] / Pipe Ø [mm]:30
mit Zubehör / with accessories

(10) (97) (177) (106) (96) (117) (173)

34797 01 **20477803**

FH 16/540, FH 16/550, 29 t	05.12 -	für Fahrzeuge mit Luftfederung / for pneumatic suspension vehicles	(143)
FH 16/540, FH 16/550, 34 t	05.12 -	nicht für Einzelradaufhängung / not for single wheel suspension	(174)
FH 16/540, FH 16/550, 33,5 t	05.12 -	Fahrhöhe 110 mm / ride height 110 mm	(60)
FH 16/540, FH16/550	05.12 -	Fahrhöhe 130 mm / ride height 130 mm	(61)
FH 16/600, 34 t	05.12 -	für Fahrzeuge mit Achsschwinge / for vehicles with axle carrier	(141)
FH 16/600, 29 t	05.12 -		
FH 16/600, 28,5 t	05.12 -		
FH 16/600, 33,5 t	05.12 -		
FH 16/650, 34 t	03.14 -		
FH 16/650, 29 t, Pritsche/Fahrgestell / Flatbed/Chassis(109)	03.14 -		
FH 16/650, 33,5 t	03.14 -		
FH 16/650, 29 t, Sattelzugmaschine / Truck Tractor(118)	03.14 -		
FH 16/700, 34 t	05.12 -		
FH 16/700, 29 t	05.12 -		
FH 16/700, 28,5 t	05.12 -		
FH 16/700, 33,5 t	05.12 -		
FH 16/750, 29 t	05.12 -		
FH 16/750, 34 t	05.12 -		
FH 16/750, 33,5 t	05.12 -		
FH 16/750, 28,5 t	05.12 -		

FH 16 II 6x4 04.09 -

10

Lenker, Radaufhängung / Track Control Arm

Längslenker / Trailing Arm (3)(107)
Länge [mm] / Length [mm]:510 (106)
Bohrung-Ø 1 [mm] / Bore Ø 1 [mm]:17 (39)
Bohrung-Ø 2 [mm] / Bore Ø 2 [mm]:17 (40)
Lochabstand 1/Lochabstand 2 / Hole Pitch 1/ Hole Pitch 2:115 / 115 (103)
Molekularlager / Molecular Bearing (108)

35270 01 20443044
® 25208 01

FH 16/540, FH 16/550, 29 t	05.12 -	
FH 16/540, FH 16/550, 34 t	05.12 -	
FH 16/540, FH 16/550, 33,5 t	05.12 -	
FH 16/540, FH16/550	05.12 -	
FH 16/600, 34 t	05.12 -	
FH 16/600, 29 t	05.12 -	
FH 16/600, 28,5 t	05.12 -	
FH 16/600, 33,5 t	05.12 -	
FH 16/650, 34 t	03.14 -	
FH 16/650, 29 t, Pritsche/Fahrgestell / Flatbed/Chassis(109)	03.14 -	
FH 16/650, 33,5 t	03.14 -	
FH 16/650, 29 t, Sattelzugmaschine / Truck Tractor(118)	03.14 -	
FH 16/700, 34 t	05.12 -	
FH 16/700, 29 t	05.12 -	
FH 16/700, 28,5 t	05.12 -	
FH 16/700, 33,5 t	05.12 -	
FH 16/750, 29 t	05.12 -	
FH 16/750, 34 t	05.12 -	
FH 16/750, 33,5 t	05.12 -	
FH 16/750, 28,5 t	05.12 -	

1.HA / 1st RA (11)
2.HA / 2nd RA (13)
für Fahrzeuge mit Blattfederung / for leaf-spring suspension vehicles (142)
Aggregatlast 21t / aggregate load 21t (26)

10

Lenker, Radaufhängung / Track Control Arm

Längslenker / Trailing Arm (3)(107)
Länge [mm] / Length [mm]:515 (106)
Bohrung-Ø 1 [mm] / Bore Ø 1 [mm]:21 (39)
Bohrung-Ø 2 [mm] / Bore Ø 2 [mm]:21 (40)
Lochabstand 1/Lochabstand 2 / Hole Pitch 1/ Hole Pitch 2:130 / 130 (103)
Molekularlager / Molecular Bearing (108)

35271 01 21051046
® 34610 01

FH 16/540, FH 16/550, 29 t	05.12 -	
FH 16/540, FH 16/550, 34 t	05.12 -	
FH 16/540, FH 16/550, 33,5 t	05.12 -	
FH 16/540, FH16/550	05.12 -	
FH 16/600, 34 t	05.12 -	
FH 16/600, 29 t	05.12 -	
FH 16/600, 28,5 t	05.12 -	
FH 16/600, 33,5 t	05.12 -	
FH 16/650, 34 t	03.14 -	
FH 16/650, 29 t, Pritsche/Fahrgestell / Flatbed/Chassis(109)	03.14 -	
FH 16/650, 33,5 t	03.14 -	
FH 16/650, 29 t, Sattelzugmaschine / Truck Tractor(118)	03.14 -	
FH 16/700, 34 t	05.12 -	
FH 16/700, 29 t	05.12 -	
FH 16/700, 28,5 t	05.12 -	
FH 16/700, 33,5 t	05.12 -	
FH 16/750, 29 t	05.12 -	
FH 16/750, 34 t	05.12 -	
FH 16/750, 33,5 t	05.12 -	
FH 16/750, 28,5 t	05.12 -	

1.HA / 1st RA (11)
2.HA / 2nd RA (13)
Blattfeder / Leaf spring (38)
für Fahrzeuge mit Blattfederung / for leaf-spring suspension vehicles (142)
Aggregatlast 26t / aggregate load 26t (28)

FH 16/540, FH 16/550, 29 t	05.12 -	
FH 16/540, FH 16/550, 34 t	05.12 -	
FH 16/540, FH 16/550, 33,5 t	05.12 -	
FH 16/540, FH16/550	05.12 -	
FH 16/600, 34 t	05.12 -	
FH 16/600, 29 t	05.12 -	
FH 16/600, 28,5 t	05.12 -	
FH 16/600, 33,5 t	05.12 -	
FH 16/650, 34 t	03.14 -	
FH 16/650, 29 t, Pritsche/Fahrgestell / Flatbed/Chassis(109)	03.14 -	
FH 16/650, 33,5 t	03.14 -	
FH 16/650, 29 t, Sattelzugmaschine / Truck Tractor(118)	03.14 -	
FH 16/700, 34 t	05.12 -	
FH 16/700, 29 t	05.12 -	
FH 16/700, 28,5 t	05.12 -	
FH 16/700, 33,5 t	05.12 -	
FH 16/750, 29 t	05.12 -	
FH 16/750, 34 t	05.12 -	
FH 16/750, 33,5 t	05.12 -	
FH 16/750, 28,5 t	05.12 -	

1.HA / 1st RA (11)
2.HA / 2nd RA (13)
für Fahrzeuge mit Blattfederung / for leaf-spring suspension vehicles (142)
Aggregatlast 23t / aggregate load 23t (27)

VOLVO

FH 16 II 6x4 04.09 -

10 Lenker, Radaufhängung / Track Control Arm

Längslenker / Trailing Arm (107)
Länge [mm] / Length [mm]:510 (106)
Bohrung-Ø 1 [mm] / Bore Ø 1 [mm]:21 (39)
Bohrung-Ø 2 [mm] / Bore Ø 2 [mm]:21 (40)
Lochabstand 1/Lochabstand 2 / Hole Pitch 1/ Hole Pitch 2:130 / 130 (103)
Molekularlager / Molecular Bearing (108)

(3)

35272 01 21051052
® 34609 01

FH 16/540, FH 16/550, 29 t	05.12 -	
FH 16/540, FH 16/550, 34 t	05.12 -	
FH 16/540, FH 16/550, 33,5 t	05.12 -	
FH 16/540, FH16/550	05.12 -	
FH 16/600, 34 t	05.12 -	
FH 16/600, 29 t	05.12 -	
FH 16/600, 28,5 t	05.12 -	
FH 16/600, 33,5 t	05.12 -	
FH 16/650, 34 t	03.14 -	
FH 16/650, 29 t, Pritsche/Fahrgestell / Flatbed/Chassis(109)	03.14 -	
FH 16/650, 33,5 t	03.14 -	
FH 16/650, 29 t, Sattelzugmaschine / Truck Tractor(118)	03.14 -	
FH 16/700, 34 t	05.12 -	
FH 16/700, 29 t	05.12 -	
FH 16/700, 28,5 t	05.12 -	
FH 16/700, 33,5 t	05.12 -	
FH 16/750, 29 t	05.12 -	
FH 16/750, 34 t	05.12 -	
FH 16/750, 33,5 t	05.12 -	
FH 16/750, 28,5 t	05.12 -	

1.HA / 1st RA (11)
2.HA / 2nd RA (13)
Blattfeder / Leaf spring (38)
für Fahrzeuge mit Blattfederung / for leaf-spring suspension vehicles (142)
Aggregatlast 32t / aggregate load 32t (30)

10 Lenker, Radaufhängung / Track Control Arm

Längslenker / Trailing Arm (107)
Länge [mm] / Length [mm]:625 (106)
Bohrung-Ø 1 [mm] / Bore Ø 1 [mm]:17 (39)
Bohrung-Ø 2 [mm] / Bore Ø 2 [mm]:17 (40)
Lochabstand 1/Lochabstand 2 / Hole Pitch 1/ Hole Pitch 2:115/115 (103)
nicht verstellbar / not adjustable (177)
Molekularlager / Molecular Bearing (108)

(3)

38691 01 21196798

FH 16/540, FH 16/550, 29 t	05.12 -	
FH 16/540, FH 16/550, 34 t	05.12 -	
FH 16/540, FH 16/550, 33,5 t	05.12 -	
FH 16/540, FH16/550	05.12 -	
FH 16/600, 34 t	05.12 -	
FH 16/600, 29 t	05.12 -	
FH 16/600, 28,5 t	05.12 -	
FH 16/600, 33,5 t	05.12 -	
FH 16/650, 34 t	03.14 -	
FH 16/650, 29 t, Pritsche/Fahrgestell / Flatbed/Chassis(109)	03.14 -	
FH 16/650, 33,5 t	03.14 -	
FH 16/650, 29 t, Sattelzugmaschine / Truck Tractor(118)	03.14 -	
FH 16/700, 34 t	05.12 -	
FH 16/700, 29 t	05.12 -	
FH 16/700, 28,5 t	05.12 -	
FH 16/700, 33,5 t	05.12 -	
FH 16/750, 29 t	05.12 -	
FH 16/750, 34 t	05.12 -	
FH 16/750, 33,5 t	05.12 -	
FH 16/750, 28,5 t	05.12 -	

1.HA / 1st RA (11)
2.HA / 2nd RA (13)
für Fahrzeuge mit Luftfederung / for pneumatic suspension vehicles (143)

FH 16 II 6x4 04.09 -

8

Lenker, Radaufhängung / Track Control Arm

Dreieckslenker (Nfz) / Wishbone (CV) (46)
Länge [mm] / Length [mm]:662,4 (106)
Rohr-Ø [mm] / Pipe Ø [mm]:48 (117)
Bohrung-Ø 1 [mm] / Bore Ø 1 [mm]:19 (39)
Bohrung-Ø 2 [mm] / Bore Ø 2 [mm]:19 (40)
Lochabstand 1/Lochabstand 2 / Hole Pitch 1/ Hole Pitch 2:115/115 (103)

(3)

26058 01 **7420741703**
® 25208 01
® 30672 01

FH 16/540, FH 16/550, 29 t	05.12 -	
FH 16/540, FH 16/550, 34 t	05.12 -	
FH 16/540, FH 16/550, 33,5 t	05.12 -	
FH 16/540, FH16/550	05.12 -	
FH 16/600, 34 t	05.12 -	
FH 16/600, 29 t	05.12 -	
FH 16/600, 28,5 t	05.12 -	
FH 16/600, 33,5 t	05.12 -	
FH 16/650, 34 t	03.14 -	
FH 16/650, 29 t, Pritsche/Fahrgestell / Flatbed/Chassis(109)	03.14 -	
FH 16/700, 34 t	05.12 -	
FH 16/700, 29 t	05.12 -	
FH 16/700, 28,5 t	05.12 -	
FH 16/700, 33,5 t	05.12 -	
FH 16/750, 29 t	05.12 -	
FH 16/750, 34 t	05.12 -	
FH 16/750, 33,5 t	05.12 -	
FH 16/750, 28,5 t	05.12 -	

△ (P)
1.HA / 1st RA (11)
2.HA / 2nd RA (13)
für Fahrzeuge mit Blattfederung / for leaf-spring suspension vehicles (142)
Aggregatlast 21t / aggregate load 21t (26)

8

Lenker, Radaufhängung / Track Control Arm

Dreieckslenker (Nfz) / Wishbone (CV) (46)
Länge [mm] / Length [mm]:671 (106)
Rohr-Ø [mm] / Pipe Ø [mm]:58 (117)
Bohrung-Ø 1 [mm] / Bore Ø 1 [mm]:23 (39)
Bohrung-Ø 2 [mm] / Bore Ø 2 [mm]:23 (40)
Lochabstand 1/Lochabstand 2 / Hole Pitch 1/ Hole Pitch 2:130/130 (103)

(3)

35009 01 **22318834**
® 28706 01

FH 16/540, FH 16/550, 29 t	05.12 -	
FH 16/540, FH 16/550, 34 t	05.12 -	
FH 16/540, FH 16/550, 33,5 t	05.12 -	
FH 16/540, FH16/550	05.12 -	
FH 16/600, 34 t	05.12 -	
FH 16/600, 29 t	05.12 -	
FH 16/600, 28,5 t	05.12 -	
FH 16/600, 33,5 t	05.12 -	
FH 16/650, 34 t	03.14 -	
FH 16/650, 29 t, Pritsche/Fahrgestell / Flatbed/Chassis(109)	03.14 -	
FH 16/650, 33,5 t	03.14 -	
FH 16/650, 29 t, Sattelzugmaschine / Truck Tractor(118)	03.14 -	
FH 16/700, 34 t	05.12 -	
FH 16/700, 29 t	05.12 -	
FH 16/700, 28,5 t	05.12 -	
FH 16/700, 33,5 t	05.12 -	
FH 16/750, 29 t	05.12 -	
FH 16/750, 34 t	05.12 -	
FH 16/750, 33,5 t	05.12 -	
FH 16/750, 28,5 t	05.12 -	

△
1.HA / 1st RA (11)
2.HA / 2nd RA (13)
Blattfeder / Leaf spring (38)
für Fahrzeuge mit Blattfederung / for leaf-spring suspension vehicles (142)
Aggregatlast 32t / aggregate load 32t (30)
Aggregatlast 26t / aggregate load 26t (28)

FH 16/540, FH 16/550, 29 t	05.12 -	
FH 16/540, FH 16/550, 34 t	05.12 -	
FH 16/540, FH 16/550, 33,5 t	05.12 -	
FH 16/540, FH16/550	05.12 -	
FH 16/600, 34 t	05.12 -	
FH 16/600, 29 t	05.12 -	
FH 16/600, 28,5 t	05.12 -	
FH 16/600, 33,5 t	05.12 -	
FH 16/650, 34 t	03.14 -	
FH 16/650, 29 t, Pritsche/Fahrgestell / Flatbed/Chassis(109)	03.14 -	
FH 16/650, 33,5 t	03.14 -	
FH 16/650, 29 t, Sattelzugmaschine / Truck Tractor(118)	03.14 -	
FH 16/700, 34 t	05.12 -	
FH 16/700, 29 t	05.12 -	
FH 16/700, 28,5 t	05.12 -	
FH 16/700, 33,5 t	05.12 -	
FH 16/750, 29 t	05.12 -	
FH 16/750, 34 t	05.12 -	
FH 16/750, 33,5 t	05.12 -	
FH 16/750, 28,5 t	05.12 -	

△ (P)
1.HA / 1st RA (11)
2.HA / 2nd RA (13)
für Fahrzeuge mit Blattfederung / for leaf-spring suspension vehicles (142)
Aggregatlast 23t / aggregate load 23t (27)

VOLVO

FH 16 II 6x4 04.09 -

8

Lenker, Radaufhängung / Track Control Arm (3)
Dreieckslenker (Nfz) / Wishbone (CV) (46)
Länge [mm] / Length [mm]:646,5 (106)
Rohr-Ø [mm] / Pipe Ø [mm]:62 (117)
Bohrung-Ø 1 [mm] / Bore Ø 1 [mm]:23 (39)
Bohrung-Ø 2 [mm] / Bore Ø 2 [mm]:23 (40)
Lochabstand 1/Lochabstand 2 / Hole Pitch 1/ Hole Pitch 2:165/165 (103)

35610 01 **22318835**
® 38231 01

FH 16/540, FH 16/550, 29 t	05.12 -	
FH 16/540, FH 16/550, 34 t	05.12 -	
FH 16/540, FH 16/550, 33,5 t	05.12 -	
FH 16/540, FH16/550	05.12 -	
FH 16/600, 34 t	05.12 -	
FH 16/600, 29 t	05.12 -	
FH 16/600, 28,5 t	05.12 -	
FH 16/600, 33,5 t	05.12 -	
FH 16/700, 34 t	05.12 -	
FH 16/700, 29 t	05.12 -	
FH 16/700, 28,5 t	05.12 -	
FH 16/700, 33,5 t	05.12 -	
FH 16/750, 29 t	05.12 -	
FH 16/750, 34 t	05.12 -	
FH 16/750, 33,5 t	05.12 -	
FH 16/750, 28,5 t	05.12 -	

▲
1.HA / 1st RA (11)
2.HA / 2nd RA (13)
Blattfeder / Leaf spring (38)
Doppelachsaggregat / Tandem-axle Assembly (45)
Achslast [t] / Axle Load [t]:32 (24)

8

Lenker, Radaufhängung / Track Control Arm (3)
Dreieckslenker (Nfz) / Wishbone (CV) (46)
Länge [mm] / Length [mm]:662,2 (106)
Rohr-Ø [mm] / Pipe Ø [mm]:51 (117)
Bohrung-Ø 1 [mm] / Bore Ø 1 [mm]:21 (39)
Bohrung-Ø 2 [mm] / Bore Ø 2 [mm]:17,5 (40)
Lochabstand 1/Lochabstand 2 / Hole Pitch 1/ Hole Pitch 2:115 (103)
Molekularlager / Molecular Bearing (108)

36148 01 **22238525**

FH 16/540, FH 16/550, 29 t	05.12 -	
FH 16/540, FH 16/550, 34 t	05.12 -	
FH 16/540, FH 16/550, 33,5 t	05.12 -	
FH 16/540, FH16/550	05.12 -	
FH 16/600, 34 t	05.12 -	
FH 16/600, 29 t	05.12 -	
FH 16/600, 28,5 t	05.12 -	
FH 16/600, 33,5 t	05.12 -	
FH 16/650, 34 t	03.14 -	
FH 16/650, 29 t, Pritsche/Fahrgestell / Flatbed/Chassis(109)	03.14 -	
FH 16/650, 33,5 t	03.14 -	
FH 16/650, 29 t, Sattelzugmaschine / Truck Tractor(118)	03.14 -	
FH 16/700, 34 t	05.12 -	
FH 16/700, 29 t	05.12 -	
FH 16/700, 28,5 t	05.12 -	
FH 16/700, 33,5 t	05.12 -	
FH 16/750, 29 t	05.12 -	
FH 16/750, 34 t	05.12 -	
FH 16/750, 33,5 t	05.12 -	
FH 16/750, 28,5 t	05.12 -	

▲
für Fahrzeuge mit Luftfederung / for pneumatic suspension vehicles (143)
1.HA / 1st RA (11)
2.HA / 2nd RA (13)

FH 16 II 6x4 04.09 -

13 **Stange/Strebe, Stabilisator / Rod/Strut, stabiliser** (10)
Koppelstange / Coupling Rod (97)
Länge [mm] / Length [mm]:443 (106)
Konusmaß [mm] / Cone Size [mm]:32 (96)
Rohr-Ø [mm] / Pipe Ø [mm]:38 (117)
mit Zubehör / with accessories (173)
Schrauben-/Mutternausführung: selbstsichernd / Bolt / Nut Version: Self-locking (121)

37707 01 **22318844**

FH 16/540, FH 16/550, 29 t	05.12 -
FH 16/540, FH 16/550, 34 t	05.12 -
FH 16/540, FH 16/550, 33,5 t	05.12 -
FH 16/540, FH16/550	05.12 -
FH 16/600, 34 t	05.12 -
FH 16/600, 29 t	05.12 -
FH 16/600, 28,5 t	05.12 -
FH 16/600, 33,5 t	05.12 -
FH 16/650, 34 t	03.14 -
FH 16/650, 29 t, Pritsche/Fahrgestell / Flatbed/Chassis(109)	03.14 -
FH 16/650, 33,5 t	03.14 -
FH 16/650, 29 t, Sattelzugmaschine / Truck Tractor(118)	03.14 -
FH 16/700, 34 t	05.12 -
FH 16/700, 29 t	05.12 -
FH 16/700, 28,5 t	05.12 -
FH 16/700, 33,5 t	05.12 -
FH 16/750, 29 t	05.12 -
FH 16/750, 34 t	05.12 -
FH 16/750, 33,5 t	05.12 -
FH 16/750, 28,5 t	05.12 -

für Fahrzeuge mit Luftfederung / for pneumatic suspension vehicles (143)
1.HA / 1st RA (11)
2.HA / 2nd RA (13)
Fahrhöhe 230 mm / ride height 230 mm (70)

13 **Stange/Strebe, Stabilisator / Rod/Strut, stabiliser** (10)
Koppelstange / Coupling Rod (97)
nicht verstellbar / not adjustable (177)
Länge [mm] / Length [mm]:373 (106)
Konusmaß [mm] / Cone Size [mm]:32 (96)
Rohr-Ø [mm] / Pipe Ø [mm]:38 (117)
mit Zubehör / with accessories (173)
Schrauben-/Mutternausführung: selbstsichernd / Bolt / Nut Version: Self-locking (121)

38685 01 **22318841**

FH 16/540, FH 16/550, 29 t	05.12 -
FH 16/540, FH 16/550, 34 t	05.12 -
FH 16/600, 34 t	05.12 -
FH 16/600, 29 t	05.12 -
FH 16/650, 34 t	03.14 -
FH 16/650, 29 t, Pritsche/Fahrgestell / Flatbed/Chassis(109)	03.14 -
FH 16/700, 34 t	05.12 -
FH 16/700, 29 t	05.12 -
FH 16/750, 29 t	05.12 -
FH 16/750, 34 t	05.12 -

1.HA / 1st RA (11)
2.HA / 2nd RA (13)
für Fahrzeuge mit Luftfederung / for pneumatic suspension vehicles (143)
Fahrhöhe 170 mm / ride height 170 mm (66)

13 **Stange/Strebe, Stabilisator / Rod/Strut, stabiliser** (10)
Koppelstange / Coupling Rod (97)
nicht verstellbar / not adjustable (177)
Länge [mm] / Length [mm]:343 (106)
Konusmaß [mm] / Cone Size [mm]:32 (96)
Rohr-Ø [mm] / Pipe Ø [mm]:38 (117)
mit Zubehör / with accessories (173)
Schrauben-/Mutternausführung: selbstsichernd / Bolt / Nut Version: Self-locking (121)

38686 01 **22318840**

FH 16/540, FH 16/550, 29 t	05.12 -
FH 16/540, FH 16/550, 34 t	05.12 -
FH 16/600, 34 t	05.12 -
FH 16/600, 29 t	05.12 -
FH 16/650, 34 t	03.14 -
FH 16/650, 29 t, Pritsche/Fahrgestell / Flatbed/Chassis(109)	03.14 -
FH 16/700, 34 t	05.12 -
FH 16/700, 29 t	05.12 -
FH 16/750, 29 t	05.12 -
FH 16/750, 34 t	05.12 -

1.HA / 1st RA (11)
2.HA / 2nd RA (13)
für Fahrzeuge mit Luftfederung / for pneumatic suspension vehicles (143)
Fahrhöhe 140 mm / ride height 140 mm (63)

VOLVO

FH 16 II 8x2/4 04.09 -

1 Lenkstange / Centre Rod Assembly

Schubstange / Push Rod
einseitig verstellbar / Adjustable on one side
Länge [mm] / Length [mm]:895
Konusmaß [mm] / Cone Size [mm]:28,6
Rohr-Ø [mm] / Pipe Ø [mm]:52
mit Zubehör / with accessories

(4) (122) (133) (106) (96) (117) (173)

38662 01 **22380814**
37235 01

FH 16/540, FH 16/550	05.12 -	
FH 16/650, Pritsche/Fahrgestell / Flatbed/Chassis(109)	03.14 -	
FH 16/650, Sattelzugmaschine / Truck Tractor(118)	03.14 -	

LHD
Lenkstockhebel zur 1. VA / Pitman arm to 1st front axle (102)
für Fahrzeuge mit Blattfederung / for leaf-spring suspension vehicles (142)
nicht für Einzelradaufhängung / not for single wheel suspension (174)

2 Lenkstange / Centre Rod Assembly

Schubstange / Push Rod
einseitig verstellbar / Adjustable on one side
Länge [mm] / Length [mm]:669
Konusmaß [mm] / Cone Size [mm]:28,6
Rohr-Ø [mm] / Pipe Ø [mm]:46
mit Zubehör / with accessories

(4) (122) (133) (106) (96) (117) (173)

38656 01 **21527474**
27547 02
37235 01

FH 16/540, FH 16/550	05.12 -	Zwischenhebel zur Vorderachse 2 / Control arm to front axle 2 (126)
FH 16/650, Pritsche/Fahrgestell / Flatbed/Chassis(109)	03.14 -	Scheibenbremse / Disc Brake (119)
FH 16/650, Sattelzugmaschine / Truck Tractor(118)	03.14 -	für Links-/Rechtslenker / for left-/right-hand traffic (156)
		Fahrgestellhöhe 900mm / chassis height 900mm (53)
		Fahrgestellhöhe 1000mm / chassis height 1000mm (49)
FH 16/540, FH 16/550	05.12 -	Zwischenhebel zur Vorderachse 2 / Control arm to front axle 2 (126)
FH 16/650, Pritsche/Fahrgestell / Flatbed/Chassis(109)	03.14 -	Trommelbremse / Drum Brake (123)
FH 16/650, Sattelzugmaschine / Truck Tractor(118)	03.14 -	für Links-/Rechtslenker / for left-/right-hand traffic (156)
		Fahrgestellhöhe 1200mm / chassis height 1200mm (50)
FH 16/540, FH 16/550	05.12 -	Zwischenhebel zur Vorderachse 2 / Control arm to front axle 2 (126)
FH 16/650, Pritsche/Fahrgestell / Flatbed/Chassis(109)	03.14 -	Radstand [mm] / Wheelbase [mm]:4300 (111)
FH 16/650, Sattelzugmaschine / Truck Tractor(118)	03.14 -	Radstand [mm] / Wheelbase [mm]:4350 (111)
		Radstand [mm] / Wheelbase [mm]:4600 (111)
		Radstand [mm] / Wheelbase [mm]:4900 (111)
		Scheibenbremse / Disc Brake (119)
		für Links-/Rechtslenker / for left-/right-hand traffic (156)
		Fahrgestellhöhe 1200mm / chassis height 1200mm (50)

2 Lenkstange / Centre Rod Assembly

Schubstange / Push Rod
einseitig verstellbar / Adjustable on one side
Länge [mm] / Length [mm]:669
Konusmaß [mm] / Cone Size [mm]:28,6
Rohr-Ø [mm] / Pipe Ø [mm]:46
mit Zubehör / with accessories

(4) (122) (133) (106) (96) (117) (173)

38657 01 **21957525**
37235 01

FH 16/540, FH 16/550	05.12 -	Zwischenhebel zur Vorderachse 2 / Control arm to front axle 2 (126)
FH 16/650, Pritsche/Fahrgestell / Flatbed/Chassis(109)	03.14 -	Scheibenbremse / Disc Brake (119)
FH 16/650, Sattelzugmaschine / Truck Tractor(118)	03.14 -	Radstand [mm] / Wheelbase [mm]:5100 (111)
		Radstand [mm] / Wheelbase [mm]:5600 (111)
		Radstand [mm] / Wheelbase [mm]:6000 (111)
		Radstand [mm] / Wheelbase [mm]:6400 (111)
		für Links-/Rechtslenker / for left-/right-hand traffic (156)
		Fahrgestellhöhe 1200mm / chassis height 1200mm (50)

3 Lenkstange / Centre Rod Assembly

Schubstange / Push Rod
einseitig verstellbar / Adjustable on one side
Länge [mm] / Length [mm]:2200
Konusmaß [mm] / Cone Size [mm]:28,6
Rohr-Ø [mm] / Pipe Ø [mm]:62
mit Zubehör / with accessories
Schrauben-/Mutternausführung: selbstsichernd / Bolt / Nut Version: Self-locking

(4) (122) (133) (106) (96) (117) (173) (121)

38665 01 **22080430**

FH 16/540, FH 16/550	05.12 -	
FH 16/650, Pritsche/Fahrgestell / Flatbed/Chassis(109)	03.14 -	
FH 16/650, Sattelzugmaschine / Truck Tractor(118)	03.14 -	

LHD
Lenkstockhebel zum Zwischenhebel / Pitman Arm to 1st control arm (100)
am Lenkhebel / at steering arm (128)
nicht für Einzelradaufhängung / not for single wheel suspension (174)

FH 16 II 8x2/4 04.09 -

4 Spurstangenkopf / Tie Rod End

38692 01 — 21446028

am Lenkzylinder / at steering cylinder (9) (129)
Länge [mm] / Length [mm]:105 (106)
Innengewinde / Inner Thread (91)
mit Rechtsgewinde / with right-hand thread (170)
Gewindemaß / Thread Size:M30x1,5 (86)
Außengewinde / Outer Thread (36)
Gewindemaß / Thread Size:M24x1,5 (86)
Konusmaß [mm] / Cone Size [mm]:32 (96)
mit Zubehör / with accessories (173)
Schrauben-/Mutternausführung: selbstsichernd / Bolt / Nut Version: Self-locking (121)

FH 16/540, FH 16/550	05.12 -	am Lenkhebel / at steering arm	(128)
FH 16/650, Pritsche/Fahrgestell / Flatbed/Chassis(109)	03.14 -	am Lenkzylinder / at steering cylinder	(129)
FH 16/650, Sattelzugmaschine / Truck Tractor(118)	03.14 -		

6 Spurstange / Rod Assembly

38668 01 — 21190960

34527 01
31961 01

Führungsstange / Guide Rod (8) (82)
beidseitig verstellbar / Adjustable on both sides (132)
Länge [mm] / Length [mm]:1689 (106)
Konusmaß [mm] / Cone Size [mm]:32 (96)
Rohr-Ø [mm] / Pipe Ø [mm]:42 (117)
mit Zubehör / with accessories (173)
Schrauben-/Mutternausführung: selbstsichernd / Bolt / Nut Version: Self-locking (121)

FH 16/540, FH 16/550	05.12 -	1.VA / 1st front axle	(12)
FH 16/650, Pritsche/Fahrgestell / Flatbed/Chassis(109)	03.14 -	nicht für Einzelradaufhängung / not for single wheel suspension	(174)
FH 16/650, Sattelzugmaschine / Truck Tractor(118)	03.14 -	für Fahrzeuge mit Blattfederung / for leaf-spring suspension vehicles	(142)

6 Spurstange / Rod Assembly

38669 01 — 22325737

34527 01
31961 01

Führungsstange / Guide Rod (8) (82)
beidseitig verstellbar / Adjustable on both sides (132)
Länge [mm] / Length [mm]:1668 (106)
Konusmaß [mm] / Cone Size [mm]:32 (96)
Rohr-Ø [mm] / Pipe Ø [mm]:42 (117)
mit Zubehör / with accessories (173)
Schrauben-/Mutternausführung: selbstsichernd / Bolt / Nut Version: Self-locking (121)

FH 16/540, FH 16/550	05.12 -	nicht für Einzelradaufhängung / not for single wheel suspension	(174)
FH 16/650, Pritsche/Fahrgestell / Flatbed/Chassis(109)	03.14 -	für Fahrzeuge mit Blattfederung / for leaf-spring suspension vehicles	(142)
FH 16/650, Sattelzugmaschine / Truck Tractor(118)	03.14 -	Abgasnorm: Euro 5 / Exhaust Emission Norm: Euro 5	(19)
		Fahrgestellhöhe 900mm / chassis height 900mm	(53)
		Fahrgestellhöhe 1000mm / chassis height 1000mm	(49)
		Fahrgestellhöhe 1200mm / chassis height 1200mm	(50)

14 Stange/Strebe, Stabilisator / Rod/Strut, stabiliser

34604 01 — 21446333

Koppelstange / Coupling Rod (10) (97)
nicht verstellbar / not adjustable (177)
Länge [mm] / Length [mm]:325 (106)
Konusmaß [mm] / Cone Size [mm]:22 (96)

FH 16/540, FH 16/550	05.12 -	für Fahrzeuge mit Blattfederung / for leaf-spring suspension vehicles	(142)
FH 16/650, Pritsche/Fahrgestell / Flatbed/Chassis(109)	03.14 -	nicht für Einzelradaufhängung / not for single wheel suspension	(174)
FH 16/650, Sattelzugmaschine / Truck Tractor(118)	03.14 -	1.VA / 1st front axle	(12)
		2.VA / 2nd FA	(14)

7 Spurstange / Rod Assembly

37230 01 — 22159758

37235 01
27547 02

Führungsstange / Guide Rod (8) (82)
einseitig verstellbar / Adjustable on one side (133)
Länge [mm] / Length [mm]:1025 (106)
Konusmaß [mm] / Cone Size [mm]:28,6 (96)
Rohr-Ø [mm] / Pipe Ø [mm]:48 (117)
mit Zubehör / with accessories (173)

FH 16/540, FH 16/550	05.12 -	Schleppachse / Tag Axle	(120)
FH 16/650, Pritsche/Fahrgestell / Flatbed/Chassis(109)	03.14 -	für Fahrzeuge mit starrer Nachlaufachse / for vehicles with rigid trailing axle	(149)
FH 16/650, Sattelzugmaschine / Truck Tractor(118)	03.14 -		

VOLVO

FH 16 II 8x2/4 04.09 -

7 Spurstange / Rod Assembly

(8)
Führungsstange / Guide Rod (82)
einseitig verstellbar / Adjustable on one side (133)
Länge [mm] / Length [mm]:1818 (106)
Konusmaß [mm] / Cone Size [mm]:32 (96)
Rohr-Ø [mm] / Pipe Ø [mm]:48 (117)
mit Zubehör / with accessories (173)
Schrauben-/Mutternausführung: selbstsichernd / Bolt / Nut Version: Self-locking (121)

38680 01 **22159765**
37235 01

FH 16/540, FH 16/550	05.12 -	Schleppachse / Tag Axle	(120)
FH 16/650, Pritsche/Fahrgestell / Flatbed/Chassis(109)	03.14 -	für Fahrzeuge mit gelenkter Nachlaufachse / for vehicles with hinged trailing axle	(146)
FH 16/650, Sattelzugmaschine / Truck Tractor(118)	03.14 -		

10 Lenker, Radaufhängung / Track Control Arm

(3)
Längslenker / Trailing Arm (107)
Länge [mm] / Length [mm]:625 (106)
Bohrung-Ø 1 [mm] / Bore Ø 1 [mm]:17 (39)
Bohrung-Ø 2 [mm] / Bore Ø 2 [mm]:17 (40)
Lochabstand 1/Lochabstand 2 / Hole Pitch 1/ Hole Pitch 2:115/115 (103)
nicht verstellbar / not adjustable (177)
Molekularlager / Molecular Bearing (108)

38691 01 **21196798**

FH 16/540, FH 16/550	05.12 -	▽	
FH 16/650, Pritsche/Fahrgestell / Flatbed/Chassis(109)	03.14 -	1.HA / 1st RA	(11)
FH 16/650, Sattelzugmaschine / Truck Tractor(118)	03.14 -	2.HA / 2nd RA	(13)
		für Fahrzeuge mit Luftfederung / for pneumatic suspension vehicles	(143)

8 Lenker, Radaufhängung / Track Control Arm

(3)
Dreieckslenker (Nfz) / Wishbone (CV) (46)
Länge [mm] / Length [mm]:662,2 (106)
Rohr-Ø [mm] / Pipe Ø [mm]:51 (117)
Bohrung-Ø 1 [mm] / Bore Ø 1 [mm]:21 (39)
Bohrung-Ø 2 [mm] / Bore Ø 2 [mm]:17,5 (40)
Lochabstand 1/Lochabstand 2 / Hole Pitch 1/ Hole Pitch 2:115 (103)
Molekularlager / Molecular Bearing (108)

36148 01 **22238525**

FH 16/540, FH 16/550	05.12 -	△	
FH 16/650, Pritsche/Fahrgestell / Flatbed/Chassis(109)	03.14 -	für Fahrzeuge mit Luftfederung / for pneumatic suspension vehicles	(143)
FH 16/650, Sattelzugmaschine / Truck Tractor(118)	03.14 -	1.HA / 1st RA	(11)
		2.HA / 2nd RA	(13)

13 Stange/Strebe, Stabilisator / Rod/Strut, stabiliser

(10)
Koppelstange / Coupling Rod (97)
Länge [mm] / Length [mm]:443 (106)
Konusmaß [mm] / Cone Size [mm]:32 (96)
Rohr-Ø [mm] / Pipe Ø [mm]:38 (117)
mit Zubehör / with accessories (173)
Schrauben-/Mutternausführung: selbstsichernd / Bolt / Nut Version: Self-locking (121)

37707 01 **22318844**

FH 16/540, FH 16/550	05.12 -	↺↻	
FH 16/650, Pritsche/Fahrgestell / Flatbed/Chassis(109)	03.14 -	für Fahrzeuge mit Luftfederung / for pneumatic suspension vehicles	(143)
		1.HA / 1st RA	(11)
		2.HA / 2nd RA	(13)
		Fahrhöhe 230 mm / ride height 230 mm	(70)
FH 16/650, Sattelzugmaschine / Truck Tractor(118)	03.14 -	↺↻	
		für Fahrzeuge mit Luftfederung / for pneumatic suspension vehicles	(143)
		Antriebsachse / Drive Axle	(32)
		Fahrhöhe 230 mm / ride height 230 mm	(70)

FH 16 II 8x2/4 04.09 -

13

Stange/Strebe, Stabilisator / Rod/Strut, stabiliser (10)
Koppelstange / Coupling Rod (97)
nicht verstellbar / not adjustable (177)
Länge [mm] / Length [mm]:373 (106)
Konusmaß [mm] / Cone Size [mm]:32 (96)
Rohr-Ø [mm] / Pipe Ø [mm]:38 (117)
mit Zubehör / with accessories (173)
Schrauben-/Mutternausführung: selbstsichernd / Bolt / Nut Version: Self-locking (121)

38685 01 22318841

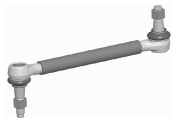

FH 16/540, FH 16/550	05.12 -	1.HA / 1st RA (11)
FH 16/650, Pritsche/Fahrgestell / Flatbed/Chassis(109)	03.14 -	2.HA / 2nd RA (13)
		für Fahrzeuge mit Luftfederung / for pneumatic suspension vehicles (143)
		Fahrhöhe 170 mm / ride height 170 mm (66)
		Fahrhöhe 110 mm / ride height 110 mm (60)
FH 16/650, Sattelzugmaschine / Truck Tractor(118)	03.14 -	Schleppachse / Tag Axle (120)
		für Fahrzeuge mit Luftfederung / for pneumatic suspension vehicles (143)
		Fahrhöhe 170 mm / ride height 170 mm (66)
		Fahrhöhe 110 mm / ride height 110 mm (60)
FH 16/650, Sattelzugmaschine / Truck Tractor(118)	03.14 -	Antriebsachse / Drive Axle (32)
		für Fahrzeuge mit Luftfederung / for pneumatic suspension vehicles (143)
		Fahrhöhe 170 mm / ride height 170 mm (66)
		Fahrhöhe 110 mm / ride height 110 mm (60)

13

Stange/Strebe, Stabilisator / Rod/Strut, stabiliser (10)
Koppelstange / Coupling Rod (97)
nicht verstellbar / not adjustable (177)
Länge [mm] / Length [mm]:343 (106)
Konusmaß [mm] / Cone Size [mm]:32 (96)
Rohr-Ø [mm] / Pipe Ø [mm]:38 (117)
mit Zubehör / with accessories (173)
Schrauben-/Mutternausführung: selbstsichernd / Bolt / Nut Version: Self-locking (121)

38686 01 22318840

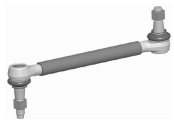

FH 16/540, FH 16/550	05.12 -	1.HA / 1st RA (11)
FH 16/650, Pritsche/Fahrgestell / Flatbed/Chassis(109)	03.14 -	2.HA / 2nd RA (13)
		für Fahrzeuge mit Luftfederung / for pneumatic suspension vehicles (143)
		Fahrhöhe 140 mm / ride height 140 mm (63)
FH 16/650, Sattelzugmaschine / Truck Tractor(118)	03.14 -	Schleppachse / Tag Axle (120)
		für Fahrzeuge mit Luftfederung / for pneumatic suspension vehicles (143)
		Fahrhöhe 140 mm / ride height 140 mm (63)
FH 16/650, Sattelzugmaschine / Truck Tractor(118)	03.14 -	Antriebsachse / Drive Axle (32)
		für Fahrzeuge mit Luftfederung / for pneumatic suspension vehicles (143)
		Fahrhöhe 140 mm / ride height 140 mm (63)

VOLVO

FH 16 II 8x4 04.09 -

Pos 1

Lenkstange / Centre Rod Assembly (4)
Schubstange / Push Rod (122)
einseitig verstellbar / Adjustable on one side (133)
Länge [mm] / Length [mm]:895 (106)
Konusmaß [mm] / Cone Size [mm]:28,6 (96)
Rohr-Ø [mm] / Pipe Ø [mm]:52 (117)
mit Zubehör / with accessories (173)

38662 01 **22380814**
37235 01

FH 16/750	11.13 -	LHD Lenkstockhebel zur 1. VA / Pitman arm to 1st front axle nicht für Einzelradaufhängung / not for single wheel suspension	(102) (174)

Pos 2

Lenkstange / Centre Rod Assembly (4)
Schubstange / Push Rod (122)
einseitig verstellbar / Adjustable on one side (133)
Länge [mm] / Length [mm]:669 (106)
Konusmaß [mm] / Cone Size [mm]:28,6 (96)
Rohr-Ø [mm] / Pipe Ø [mm]:46 (117)
mit Zubehör / with accessories (173)

38656 01 **21527474**
27547 02
37235 01

FH 16/750	11.13 -	Zwischenhebel zur Vorderachse 2 / Control arm to front axle 2 Radstand [mm] / Wheelbase [mm]:4300 Radstand [mm] / Wheelbase [mm]:4350 Radstand [mm] / Wheelbase [mm]:4600 Radstand [mm] / Wheelbase [mm]:4900 Scheibenbremse / Disc Brake für Links-/Rechtslenker / for left-/right-hand traffic Fahrgestellhöhe 1200mm / chassis height 1200mm	(126) (111) (111) (111) (111) (119) (156) (50)
FH 16/750	11.13 -	Zwischenhebel zur Vorderachse 2 / Control arm to front axle 2 Scheibenbremse / Disc Brake für Links-/Rechtslenker / for left-/right-hand traffic Fahrgestellhöhe 900mm / chassis height 900mm Fahrgestellhöhe 1000mm / chassis height 1000mm	(126) (119) (156) (53) (49)
FH 16/750	11.13 -	Zwischenhebel zur Vorderachse 2 / Control arm to front axle 2 Trommelbremse / Drum Brake für Links-/Rechtslenker / for left-/right-hand traffic Fahrgestellhöhe 1200mm / chassis height 1200mm	(126) (123) (156) (50)

Pos 2

Lenkstange / Centre Rod Assembly (4)
Schubstange / Push Rod (122)
einseitig verstellbar / Adjustable on one side (133)
Länge [mm] / Length [mm]:669 (106)
Konusmaß [mm] / Cone Size [mm]:28,6 (96)
Rohr-Ø [mm] / Pipe Ø [mm]:46 (117)
mit Zubehör / with accessories (173)

38657 01 **21957525**
37235 01

FH 16/750	11.13 -	Zwischenhebel zur Vorderachse 2 / Control arm to front axle 2 Scheibenbremse / Disc Brake Radstand [mm] / Wheelbase [mm]:5100 Radstand [mm] / Wheelbase [mm]:5600 Radstand [mm] / Wheelbase [mm]:6000 Radstand [mm] / Wheelbase [mm]:6400 für Links-/Rechtslenker / for left-/right-hand traffic Fahrgestellhöhe 1200mm / chassis height 1200mm	(126) (119) (111) (111) (111) (111) (156) (50)

Pos 3

Lenkstange / Centre Rod Assembly (4)
Schubstange / Push Rod (122)
einseitig verstellbar / Adjustable on one side (133)
Länge [mm] / Length [mm]:2200 (106)
Konusmaß [mm] / Cone Size [mm]:28,6 (96)
Rohr-Ø [mm] / Pipe Ø [mm]:62 (117)
mit Zubehör / with accessories (173)
Schrauben-/Mutternausführung: selbstsichernd / Bolt / Nut Version: Self-locking (121)

38665 01 **22080430**

FH 16/750	11.13 -	LHD Lenkstockhebel zum Zwischenhebel / Pitman Arm to 1st control arm am Lenkhebel / at steering arm nicht für Einzelradaufhängung / not for single wheel suspension	(100) (128) (174)

FH 16 II 8x4 04.09 -

Pos				Ref.
4	**Spurstangenkopf / Tie Rod End** am Lenkzylinder / at steering cylinder Länge [mm] / Length [mm]:105 Innengewinde / Inner Thread mit Rechtsgewinde / with right-hand thread Gewindemaß / Thread Size:M30x1,5 Außengewinde / Outer Thread Gewindemaß / Thread Size:M24x1,5 Konusmaß [mm] / Cone Size [mm]:32 mit Zubehör / with accessories Schrauben-/Mutternausführung: selbstsichernd / Bolt / Nut Version: Self-locking	(9) (129) (106) (91) (170) (86) (36) (86) (96) (173) (121)	**38692 01** **21446028** 	
	FH 16/750 11.13 -		am Lenkhebel / at steering arm am Lenkzylinder / at steering cylinder	(128) (129)
6	**Spurstange / Rod Assembly** Führungsstange / Guide Rod beidseitig verstellbar / Adjustable on both sides Länge [mm] / Length [mm]:1689 Konusmaß [mm] / Cone Size [mm]:32 Rohr-Ø [mm] / Pipe Ø [mm]:42 mit Zubehör / with accessories Schrauben-/Mutternausführung: selbstsichernd / Bolt / Nut Version: Self-locking	(8) (82) (132) (106) (96) (117) (173) (121)	**38668 01** **21190960** 34527 01 31961 01 	
	FH 16/750 11.13 -		1.VA / 1st front axle nicht für Einzelradaufhängung / not for single wheel suspension für Fahrzeuge mit Blattfederung / for leaf-spring suspension vehicles	(12) (174) (142)
6	**Spurstange / Rod Assembly** Führungsstange / Guide Rod beidseitig verstellbar / Adjustable on both sides Länge [mm] / Length [mm]:1668 Konusmaß [mm] / Cone Size [mm]:32 Rohr-Ø [mm] / Pipe Ø [mm]:42 mit Zubehör / with accessories Schrauben-/Mutternausführung: selbstsichernd / Bolt / Nut Version: Self-locking	(8) (82) (132) (106) (96) (117) (173) (121)	**38669 01** **22325737** 34527 01 31961 01 	
	FH 16/750 11.13 -		2.VA / 2nd FA nicht für Einzelradaufhängung / not for single wheel suspension für Fahrzeuge mit Blattfederung / for leaf-spring suspension vehicles	(14) (174) (142)
14	**Stange/Strebe, Stabilisator / Rod/Strut, stabiliser** Koppelstange / Coupling Rod nicht verstellbar / not adjustable Länge [mm] / Length [mm]:325 Konusmaß [mm] / Cone Size [mm]:22	(10) (97) (177) (106) (96)	**34604 01** **21446333** 	
	FH 16/750 11.13 -		für Fahrzeuge mit Blattfederung / for leaf-spring suspension vehicles 1.VA / 1st front axle 2.VA / 2nd FA nicht für Einzelradaufhängung / not for single wheel suspension	(142) (12) (14) (174)
10	**Lenker, Radaufhängung / Track Control Arm** Längslenker / Trailing Arm Länge [mm] / Length [mm]:515 Bohrung-Ø 1 [mm] / Bore Ø 1 [mm]:21 Bohrung-Ø 2 [mm] / Bore Ø 2 [mm]:21 Lochabstand 1/Lochabstand 2 / Hole Pitch 1/ Hole Pitch 2:130 / 130 Molekularlager / Molecular Bearing	(3) (107) (106) (39) (40) (103) (108)	**35271 01** **21051046** ® 34610 01 	
	FH 16/750 11.13 -		1.HA / 1st RA 2.HA / 2nd RA für Fahrzeuge mit Blattfederung / for leaf-spring suspension vehicles Aggregatlast 21t / aggregate load 21t Aggregatlast 26t / aggregate load 26t	(11) (13) (142) (26) (28)
	FH 16/750 11.13 -		1.HA / 1st RA 2.HA / 2nd RA für Fahrzeuge mit Blattfederung / for leaf-spring suspension vehicles Blattfeder / Leaf spring Aggregatlast 26t / aggregate load 26t	(11) (13) (142) (38) (28)

VOLVO

FH 16 II 8x4 04.09 -

10	**Lenker, Radaufhängung / Track Control Arm**	(3)	**38691 01** **21196798**
	Längslenker / Trailing Arm	(107)	
	Länge [mm] / Length [mm]:625	(106)	
	Bohrung-Ø 1 [mm] / Bore Ø 1 [mm]:17	(39)	
	Bohrung-Ø 2 [mm] / Bore Ø 2 [mm]:17	(40)	
	Lochabstand 1/Lochabstand 2 / Hole Pitch 1/ Hole Pitch 2:115/115	(103)	
	nicht verstellbar / not adjustable	(177)	
	Molekularlager / Molecular Bearing	(108)	
	FH 16/750 11.13 -		▽ 1.HA / 1st RA (11) 2.HA / 2nd RA (13) für Fahrzeuge mit Luftfederung / for pneumatic suspension vehicles (143)
8	**Lenker, Radaufhängung / Track Control Arm**	(3)	**26058 01** **7420741703** ® 25208 01 ® 30672 01
	Dreieckslenker (Nfz) / Wishbone (CV)	(46)	
	Länge [mm] / Length [mm]:662,4	(106)	
	Rohr-Ø [mm] / Pipe Ø [mm]:48	(117)	
	Bohrung-Ø 1 [mm] / Bore Ø 1 [mm]:19	(39)	
	Bohrung-Ø 2 [mm] / Bore Ø 2 [mm]:19	(40)	
	Lochabstand 1/Lochabstand 2 / Hole Pitch 1/ Hole Pitch 2:115/115	(103)	
	FH 16/750 11.13 -		△ (P) 1.HA / 1st RA (11) 2.HA / 2nd RA (13) für Fahrzeuge mit Blattfederung / for leaf-spring suspension vehicles (142) Doppelachsaggregat / Tandem-axle Assembly (45) Achslast [t] / Axle Load [t]:21 (24)
8	**Lenker, Radaufhängung / Track Control Arm**	(3)	**35009 01** **22318834** ® 28706 01
	Dreieckslenker (Nfz) / Wishbone (CV)	(46)	
	Länge [mm] / Length [mm]:671	(106)	
	Rohr-Ø [mm] / Pipe Ø [mm]:58	(117)	
	Bohrung-Ø 1 [mm] / Bore Ø 1 [mm]:23	(39)	
	Bohrung-Ø 2 [mm] / Bore Ø 2 [mm]:23	(40)	
	Lochabstand 1/Lochabstand 2 / Hole Pitch 1/ Hole Pitch 2:130/130	(103)	
	FH 16/750 11.13 -		△ 1.HA / 1st RA (11) 2.HA / 2nd RA (13) für Fahrzeuge mit Blattfederung / for leaf-spring suspension vehicles (142) Blattfeder / Leaf spring (38) Aggregatlast 26t / aggregate load 26t (28) Aggregatlast 32t / aggregate load 32t (30)
	FH 16/750 11.13 -		△ (P) 1.HA / 1st RA (11) 2.HA / 2nd RA (13) für Fahrzeuge mit Blattfederung / for leaf-spring suspension vehicles (142) Aggregatlast 26t / aggregate load 26t (28) Aggregatlast 23t / aggregate load 23t (27)
8	**Lenker, Radaufhängung / Track Control Arm**	(3)	**36148 01** **22238525**
	Dreieckslenker (Nfz) / Wishbone (CV)	(46)	
	Länge [mm] / Length [mm]:662,2	(106)	
	Rohr-Ø [mm] / Pipe Ø [mm]:51	(117)	
	Bohrung-Ø 1 [mm] / Bore Ø 1 [mm]:21	(39)	
	Bohrung-Ø 2 [mm] / Bore Ø 2 [mm]:17,5	(40)	
	Lochabstand 1/Lochabstand 2 / Hole Pitch 1/ Hole Pitch 2:115	(103)	
	Molekularlager / Molecular Bearing	(108)	
	FH 16/750 11.13 -		△ 1.HA / 1st RA (11) 2.HA / 2nd RA (13) für Fahrzeuge mit Luftfederung / for pneumatic suspension vehicles (143)

FH 16 II 8x4 04.09 -

13 **Stange/Strebe, Stabilisator / Rod/Strut, stabiliser** (10)
Koppelstange / Coupling Rod (97)
Länge [mm] / Length [mm]:443 (106)
Konusmaß [mm] / Cone Size [mm]:32 (96)
Rohr-Ø [mm] / Pipe Ø [mm]:38 (117)
mit Zubehör / with accessories (173)
Schrauben-/Mutternausführung: selbstsichernd / Bolt / Nut Version: Self-locking (121)

37707 01 **22318844**

FH 16/750	11.13 -	1.HA / 1st RA	(11)
		2.HA / 2nd RA	(13)
		für Fahrzeuge mit Luftfederung / for pneumatic suspension vehicles	(143)
		Fahrhöhe 230 mm / ride height 230 mm	(70)
FH 16/750	11.13 -	Schleppachse / Tag Axle	(120)
		für Fahrzeuge mit gelenkter Nachlaufachse / for vehicles with hinged trailing axle	(146)
		für Fahrzeuge mit Luftfederung / for pneumatic suspension vehicles	(143)
		Fahrhöhe 230 mm / ride height 230 mm	(70)

13 **Stange/Strebe, Stabilisator / Rod/Strut, stabiliser** (10)
Koppelstange / Coupling Rod (97)
nicht verstellbar / not adjustable (177)
Länge [mm] / Length [mm]:373 (106)
Konusmaß [mm] / Cone Size [mm]:32 (96)
Rohr-Ø [mm] / Pipe Ø [mm]:38 (117)
mit Zubehör / with accessories (173)
Schrauben-/Mutternausführung: selbstsichernd / Bolt / Nut Version: Self-locking (121)

38685 01 **22318841**

FH 16/750	11.13 -	1.HA / 1st RA	(11)
		2.HA / 2nd RA	(13)
		für Fahrzeuge mit Luftfederung / for pneumatic suspension vehicles	(143)
		Fahrhöhe 170 mm / ride height 170 mm	(66)
FH 16/750	11.13 -	Schleppachse / Tag Axle	(120)
		für Fahrzeuge mit gelenkter Nachlaufachse / for vehicles with hinged trailing axle	(146)
		für Fahrzeuge mit Luftfederung / for pneumatic suspension vehicles	(143)
		Fahrhöhe 170 mm / ride height 170 mm	(66)

13 **Stange/Strebe, Stabilisator / Rod/Strut, stabiliser** (10)
Koppelstange / Coupling Rod (97)
nicht verstellbar / not adjustable (177)
Länge [mm] / Length [mm]:343 (106)
Konusmaß [mm] / Cone Size [mm]:32 (96)
Rohr-Ø [mm] / Pipe Ø [mm]:38 (117)
mit Zubehör / with accessories (173)
Schrauben-/Mutternausführung: selbstsichernd / Bolt / Nut Version: Self-locking (121)

38686 01 **22318840**

FH 16/750	11.13 -	1.HA / 1st RA	(11)
		2.HA / 2nd RA	(13)
		für Fahrzeuge mit Luftfederung / for pneumatic suspension vehicles	(143)
		Fahrhöhe 140 mm / ride height 140 mm	(63)

13 **Stange/Strebe, Stabilisator / Rod/Strut, stabiliser** (10)
Koppelstange / Coupling Rod (97)
nicht verstellbar / not adjustable (177)
Länge [mm] / Length [mm]:395 (106)
Konusmaß [mm] / Cone Size [mm]:32 (96)
Rohr-Ø [mm] / Pipe Ø [mm]:38 (117)
mit Zubehör / with accessories (173)
Schrauben-/Mutternausführung: selbstsichernd / Bolt / Nut Version: Self-locking (121)

38688 01 **22318842**

FH 16/750	11.13 -	1.HA / 1st RA	(11)
		2.HA / 2nd RA	(13)
		für Fahrzeuge mit Luftfederung / for pneumatic suspension vehicles	(143)
		für Fahrzeuge mit verstärktem Fahrwerk / for vehicles with heavy duty suspension	(151)
		Fahrhöhe 230 mm / ride height 230 mm	(70)

VOLVO

FH 16 II 8x4/4 04.09 -

1 Lenkstange / Centre Rod Assembly

Schubstange / Push Rod (4)
einseitig verstellbar / Adjustable on one side (122)
Länge [mm] / Length [mm]:895 (133)
Konusmaß [mm] / Cone Size [mm]:28,6 (106)
Rohr-Ø [mm] / Pipe Ø [mm]:52 (96)
mit Zubehör / with accessories (117) (173)

38662 01 22380814
37235 01

FH 16/540, FH 16/550, 37 t	05.12 -	LHD
FH 16/540, FH 16/550, 42 t	05.12 -	Lenkstockhebel zur 1. VA / Pitman arm to 1st front axle (102)
FH 16/540, FH 16/550, 35 t, Pritsche/Fahrgestell / Flatbed/Chassis(109)	05.12 -	für Fahrzeuge mit Blattfederung / for leaf-spring suspension vehicles (142)
FH 16/540, FH 16/550, 35 t, Sattelzugmaschine / Truck Tractor(118)	05.12 -	nicht für Einzelradaufhängung / not for single wheel suspension (174)
FH 16/600, Pritsche/Fahrgestell / Flatbed/Chassis(109)	05.12 -	
FH 16/600, Sattelzugmaschine / Truck Tractor(118)	05.12 -	
FH 16/650, 42 t	03.14 -	
FH 16/650, 37 t	03.14 -	
FH 16/700, Pritsche/Fahrgestell / Flatbed/Chassis(109)	05.12 -	
FH 16/700, Sattelzugmaschine / Truck Tractor(118)	05.12 -	
FH 16/750, Pritsche/Fahrgestell / Flatbed/Chassis(109)	05.12 -	
FH 16/750, Sattelzugmaschine / Truck Tractor(118)	05.12 -	

2 Lenkstange / Centre Rod Assembly

Schubstange / Push Rod (4)
einseitig verstellbar / Adjustable on one side (122)
Länge [mm] / Length [mm]:669 (133)
Konusmaß [mm] / Cone Size [mm]:28,6 (106)
Rohr-Ø [mm] / Pipe Ø [mm]:46 (96)
mit Zubehör / with accessories (117) (173)

38656 01 21527474
27547 02
37235 01

FH 16/540, FH 16/550, 37 t	05.12 -	Zwischenhebel zur Vorderachse 2 / Control arm to front axle 2 (126)
FH 16/540, FH 16/550, 42 t	05.12 -	Radstand [mm] / Wheelbase [mm]:4300 (111)
FH 16/540, FH 16/550, 35 t, Pritsche/Fahrgestell / Flatbed/Chassis(109)	05.12 -	Radstand [mm] / Wheelbase [mm]:4350 (111)
FH 16/540, FH 16/550, 35 t, Sattelzugmaschine / Truck Tractor(118)	05.12 -	Radstand [mm] / Wheelbase [mm]:4600 (111)
FH 16/600, Pritsche/Fahrgestell / Flatbed/Chassis(109)	05.12 -	Radstand [mm] / Wheelbase [mm]:4900 (111)
FH 16/600, Sattelzugmaschine / Truck Tractor(118)	05.12 -	Scheibenbremse / Disc Brake (119)
FH 16/650, 42 t	03.14 -	für Links-/Rechtslenker / for left-/right-hand traffic (156)
FH 16/650, 37 t	03.14 -	Fahrgestellhöhe 1200mm / chassis height 1200mm (50)
FH 16/700, Pritsche/Fahrgestell / Flatbed/Chassis(109)	05.12 -	
FH 16/700, Sattelzugmaschine / Truck Tractor(118)	05.12 -	
FH 16/750, Pritsche/Fahrgestell / Flatbed/Chassis(109)	05.12 -	
FH 16/750, Sattelzugmaschine / Truck Tractor(118)	05.12 -	
FH 16/540, FH 16/550, 37 t	05.12 -	Zwischenhebel zur Vorderachse 2 / Control arm to front axle 2 (126)
FH 16/540, FH 16/550, 42 t	05.12 -	Trommelbremse / Drum Brake (123)
FH 16/540, FH 16/550, 35 t, Pritsche/Fahrgestell / Flatbed/Chassis(109)	05.12 -	für Links-/Rechtslenker / for left-/right-hand traffic (156)
FH 16/540, FH 16/550, 35 t, Sattelzugmaschine / Truck Tractor(118)	05.12 -	Fahrgestellhöhe 1200mm / chassis height 1200mm (50)
FH 16/600, Pritsche/Fahrgestell / Flatbed/Chassis(109)	05.12 -	
FH 16/600, Sattelzugmaschine / Truck Tractor(118)	05.12 -	
FH 16/650, 42 t	03.14 -	
FH 16/650, 37 t	03.14 -	
FH 16/700, Pritsche/Fahrgestell / Flatbed/Chassis(109)	05.12 -	
FH 16/700, Sattelzugmaschine / Truck Tractor(118)	05.12 -	
FH 16/750, Pritsche/Fahrgestell / Flatbed/Chassis(109)	05.12 -	
FH 16/750, Sattelzugmaschine / Truck Tractor(118)	05.12 -	
FH 16/540, FH 16/550, 37 t	05.12 -	Zwischenhebel zur Vorderachse 2 / Control arm to front axle 2 (126)
FH 16/540, FH 16/550, 42 t	05.12 -	Scheibenbremse / Disc Brake (119)
FH 16/540, FH 16/550, 35 t, Pritsche/Fahrgestell / Flatbed/Chassis(109)	05.12 -	für Links-/Rechtslenker / for left-/right-hand traffic (156)
FH 16/540, FH 16/550, 35 t, Sattelzugmaschine / Truck Tractor(118)	05.12 -	Fahrgestellhöhe 900mm / chassis height 900mm (53)
FH 16/600, Pritsche/Fahrgestell / Flatbed/Chassis(109)	05.12 -	Fahrgestellhöhe 1000mm / chassis height 1000mm (49)
FH 16/600, Sattelzugmaschine / Truck Tractor(118)	05.12 -	
FH 16/650, 42 t	03.14 -	
FH 16/650, 37 t	03.14 -	
FH 16/700, Pritsche/Fahrgestell / Flatbed/Chassis(109)	05.12 -	
FH 16/700, Sattelzugmaschine / Truck Tractor(118)	05.12 -	
FH 16/750, Pritsche/Fahrgestell / Flatbed/Chassis(109)	05.12 -	
FH 16/750, Sattelzugmaschine / Truck Tractor(118)	05.12 -	

2 Lenkstange / Centre Rod Assembly

38657 01 — 21957525

37235 01

Schubstange / Push Rod (4)(122)
einseitig verstellbar / Adjustable on one side (133)
Länge [mm] / Length [mm]:669 (106)
Konusmaß [mm] / Cone Size [mm]:28,6 (96)
Rohr-Ø [mm] / Pipe Ø [mm]:46 (117)
mit Zubehör / with accessories (173)

FH 16/540, FH 16/550, 37 t	05.12 -	Zwischenhebel zur Vorderachse 2 / Control arm to front axle 2 (126)
FH 16/540, FH 16/550, 42 t	05.12 -	Scheibenbremse / Disc Brake (119)
FH 16/540, FH 16/550, 35 t, Pritsche/Fahrgestell / Flatbed/Chassis(109)	05.12 -	Radstand [mm] / Wheelbase [mm]:5100 (111)
		Radstand [mm] / Wheelbase [mm]:5600 (111)
FH 16/540, FH 16/550, 35 t, Sattelzugmaschine / Truck Tractor(118)	05.12 -	Radstand [mm] / Wheelbase [mm]:6000 (111)
		Radstand [mm] / Wheelbase [mm]:6400 (111)
FH 16/600, Pritsche/Fahrgestell / Flatbed/Chassis(109)	05.12 -	für Links-/Rechtslenker / for left-/right-hand traffic (156)
FH 16/600, Sattelzugmaschine / Truck Tractor(118)	05.12 -	Fahrgestellhöhe 1200mm / chassis height 1200mm (50)
FH 16/650, 42 t	03.14 -	
FH 16/650, 37 t	03.14 -	
FH 16/700, Pritsche/Fahrgestell / Flatbed/Chassis(109)	05.12 -	
FH 16/700, Sattelzugmaschine / Truck Tractor(118)	05.12 -	
FH 16/750, Pritsche/Fahrgestell / Flatbed/Chassis(109)	05.12 -	
FH 16/750, Sattelzugmaschine / Truck Tractor(118)	05.12 -	

3 Lenkstange / Centre Rod Assembly

38665 01 — 22080430

Schubstange / Push Rod (4)(122)
einseitig verstellbar / Adjustable on one side (133)
Länge [mm] / Length [mm]:2200 (106)
Konusmaß [mm] / Cone Size [mm]:28,6 (96)
Rohr-Ø [mm] / Pipe Ø [mm]:62 (117)
mit Zubehör / with accessories (173)
Schrauben-/Mutternausführung: selbstsichernd / Bolt / Nut Version: Self-locking (121)

FH 16/540, FH 16/550, 37 t	05.12 -	LHD
FH 16/540, FH 16/550, 42 t	05.12 -	Lenkstockhebel zum Zwischenhebel / Pitman Arm to 1st control arm (100)
FH 16/540, FH 16/550, 35 t, Pritsche/Fahrgestell / Flatbed/Chassis(109)	05.12 -	am Lenkhebel / at steering arm (128)
		nicht für Einzelradaufhängung / not for single wheel suspension (174)
FH 16/540, FH 16/550, 35 t, Sattelzugmaschine / Truck Tractor(118)	05.12 -	
FH 16/600, Pritsche/Fahrgestell / Flatbed/Chassis(109)	05.12 -	
FH 16/600, Sattelzugmaschine / Truck Tractor(118)	05.12 -	
FH 16/650, 42 t	03.14 -	
FH 16/650, 37 t	03.14 -	
FH 16/700, Pritsche/Fahrgestell / Flatbed/Chassis(109)	05.12 -	
FH 16/700, Sattelzugmaschine / Truck Tractor(118)	05.12 -	
FH 16/750, Pritsche/Fahrgestell / Flatbed/Chassis(109)	05.12 -	
FH 16/750, Sattelzugmaschine / Truck Tractor(118)	05.12 -	

4 Spurstangenkopf / Tie Rod End

38692 01 — 21446028

am Lenkzylinder / at steering cylinder (9)(129)
Länge [mm] / Length [mm]:105 (106)
Innengewinde / Inner Thread (91)
mit Rechtsgewinde / with right-hand thread (170)
Gewindemaß / Thread Size:M30x1,5 (86)
Außengewinde / Outer Thread (36)
Gewindemaß / Thread Size:M24x1,5 (86)
Konusmaß [mm] / Cone Size [mm]:32 (96)
mit Zubehör / with accessories (173)
Schrauben-/Mutternausführung: selbstsichernd / Bolt / Nut Version: Self-locking (121)

FH 16/540, FH 16/550, 37 t	05.12 -	am Lenkhebel / at steering arm (128)
FH 16/540, FH 16/550, 42 t	05.12 -	am Lenkzylinder / at steering cylinder (129)
FH 16/540, FH 16/550, 35 t, Pritsche/Fahrgestell / Flatbed/Chassis(109)	05.12 -	
FH 16/540, FH 16/550, 35 t, Sattelzugmaschine / Truck Tractor(118)	05.12 -	
FH 16/600, Pritsche/Fahrgestell / Flatbed/Chassis(109)	05.12 -	
FH 16/600, Sattelzugmaschine / Truck Tractor(118)	05.12 -	
FH 16/650, 42 t	03.14 -	
FH 16/650, 37 t	03.14 -	
FH 16/700, Pritsche/Fahrgestell / Flatbed/Chassis(109)	05.12 -	
FH 16/700, Sattelzugmaschine / Truck Tractor(118)	05.12 -	
FH 16/750, Pritsche/Fahrgestell / Flatbed/Chassis(109)	05.12 -	
FH 16/750, Sattelzugmaschine / Truck Tractor(118)	05.12 -	

VOLVO

FH 16 II 8x4/4 04.09 -

Pos					Ref.
6	**Spurstange / Rod Assembly** Führungsstange / Guide Rod beidseitig verstellbar / Adjustable on both sides Länge [mm] / Length [mm]:1689 Konusmaß [mm] / Cone Size [mm]:32 Rohr-Ø [mm] / Pipe Ø [mm]:42 mit Zubehör / with accessories Schrauben-/Mutternausführung: selbstsichernd / Bolt / Nut Version: Self-locking			**38668 01** **21190960** 34527 01 31961 01 	(8) (82) (132) (106) (96) (117) (173) (121)
	FH 16/540, FH 16/550, 37 t	05.12 -		1.VA / 1st front axle	(12)
	FH 16/540, FH 16/550, 42 t	05.12 -		nicht für Einzelradaufhängung / not for single wheel suspension	(174)
	FH 16/540, FH 16/550, 35 t, Pritsche/Fahrgestell / Flatbed/Chassis(109)	05.12 -		für Fahrzeuge mit Blattfederung / for leaf-spring suspension vehicles	(142)
	FH 16/540, FH 16/550, 35 t, Sattelzugmaschine / Truck Tractor(118)	05.12 -			
	FH 16/600, Pritsche/Fahrgestell / Flatbed/Chassis(109)	05.12 -			
	FH 16/600, Sattelzugmaschine / Truck Tractor(118)	05.12 -			
	FH 16/650, 42 t	03.14 -			
	FH 16/650, 37 t	03.14 -			
	FH 16/700, Pritsche/Fahrgestell / Flatbed/Chassis(109)	05.12 -			
	FH 16/700, Sattelzugmaschine / Truck Tractor(118)	05.12 -			
	FH 16/750, Pritsche/Fahrgestell / Flatbed/Chassis(109)	05.12 -			
	FH 16/750, Sattelzugmaschine / Truck Tractor(118)	05.12 -			
6	**Spurstange / Rod Assembly** Führungsstange / Guide Rod beidseitig verstellbar / Adjustable on both sides Länge [mm] / Length [mm]:1668 Konusmaß [mm] / Cone Size [mm]:32 Rohr-Ø [mm] / Pipe Ø [mm]:42 mit Zubehör / with accessories Schrauben-/Mutternausführung: selbstsichernd / Bolt / Nut Version: Self-locking			**38669 01** **22325737** 34527 01 31961 01 	(8) (82) (132) (106) (96) (117) (173) (121)
	FH 16/540, FH 16/550, 37 t	05.12 -		nicht für Einzelradaufhängung / not for single wheel suspension	(174)
	FH 16/540, FH 16/550, 42 t	05.12 -		für Fahrzeuge mit Blattfederung / for leaf-spring suspension vehicles	(142)
	FH 16/540, FH 16/550, 35 t, Pritsche/Fahrgestell / Flatbed/Chassis(109)	05.12 -		Abgasnorm: Euro 5 / Exhaust Emission Norm: Euro 5	(19)
	FH 16/540, FH 16/550, 35 t, Sattelzugmaschine / Truck Tractor(118)	05.12 -		Fahrgestellhöhe 900mm / chassis height 900mm	(53)
	FH 16/600, Pritsche/Fahrgestell / Flatbed/Chassis(109)	05.12 -		Fahrgestellhöhe 1000mm / chassis height 1000mm	(49)
	FH 16/600, Sattelzugmaschine / Truck Tractor(118)	05.12 -		Fahrgestellhöhe 1200mm / chassis height 1200mm	(50)
	FH 16/650, 42 t	03.14 -			
	FH 16/650, 37 t	03.14 -			
	FH 16/700, Pritsche/Fahrgestell / Flatbed/Chassis(109)	05.12 -			
	FH 16/700, Sattelzugmaschine / Truck Tractor(118)	05.12 -			
	FH 16/750, Pritsche/Fahrgestell / Flatbed/Chassis(109)	05.12 -			
	FH 16/750, Sattelzugmaschine / Truck Tractor(118)	05.12 -			
14	**Stange/Strebe, Stabilisator / Rod/Strut, stabiliser** Koppelstange / Coupling Rod nicht verstellbar / not adjustable Länge [mm] / Length [mm]:325 Konusmaß [mm] / Cone Size [mm]:22			**34604 01** **21446333** 	(10) (97) (177) (106) (96)
	FH 16/540, FH 16/550, 37 t	05.12 -		für Fahrzeuge mit Blattfederung / for leaf-spring suspension vehicles	(142)
	FH 16/540, FH 16/550, 42 t	05.12 -		nicht für Einzelradaufhängung / not for single wheel suspension	(174)
	FH 16/540, FH 16/550, 35 t, Pritsche/Fahrgestell / Flatbed/Chassis(109)	05.12 -		1.VA / 1st front axle	(12)
	FH 16/540, FH 16/550, 35 t, Sattelzugmaschine / Truck Tractor(118)	05.12 -		2.VA / 2nd FA	(14)
	FH 16/600, Pritsche/Fahrgestell / Flatbed/Chassis(109)	05.12 -			
	FH 16/600, Sattelzugmaschine / Truck Tractor(118)	05.12 -			
	FH 16/650, 42 t	03.14 -			
	FH 16/650, 37 t	03.14 -			
	FH 16/700, Pritsche/Fahrgestell / Flatbed/Chassis(109)	05.12 -			
	FH 16/700, Sattelzugmaschine / Truck Tractor(118)	05.12 -			
	FH 16/750, Pritsche/Fahrgestell / Flatbed/Chassis(109)	05.12 -			
	FH 16/750, Sattelzugmaschine / Truck Tractor(118)	05.12 -			

FH 16 II 8x4/4 04.09 -

10 Lenker, Radaufhängung / Track Control Arm

Längslenker / Trailing Arm
Länge [mm] / Length [mm]:510 (106)
Bohrung-Ø 1 [mm] / Bore Ø 1 [mm]:17 (39)
Bohrung-Ø 2 [mm] / Bore Ø 2 [mm]:17 (40)
Lochabstand 1/Lochabstand 2 / Hole Pitch 1/ Hole Pitch 2:115 / 115 (103)
Molekularlager / Molecular Bearing (108)

(3) (107)

35270 01 **20443044**
® 25208 01

FH 16/540, FH 16/550, 37 t	05.12 -	
FH 16/540, FH 16/550, 42 t	05.12 -	
FH 16/540, FH 16/550, 35 t, Pritsche/Fahrgestell / Flatbed/Chassis(109)	05.12 -	
FH 16/540, FH 16/550, 35 t, Sattelzugmaschine / Truck Tractor(118)	05.12 -	
FH 16/600, Pritsche/Fahrgestell / Flatbed/Chassis(109)	05.12 -	
FH 16/600, Sattelzugmaschine / Truck Tractor(118)	05.12 -	
FH 16/650, 42 t	03.14 -	
FH 16/650, 37 t	03.14 -	
FH 16/700, Pritsche/Fahrgestell / Flatbed/Chassis(109)	05.12 -	
FH 16/700, Sattelzugmaschine / Truck Tractor(118)	05.12 -	
FH 16/750, Pritsche/Fahrgestell / Flatbed/Chassis(109)	05.12 -	
FH 16/750, Sattelzugmaschine / Truck Tractor(118)	05.12 -	

1.HA / 1st RA (11)
2.HA / 2nd RA (13)
für Fahrzeuge mit Blattfederung / for leaf-spring suspension vehicles (142)
Aggregatlast 21t / aggregate load 21t (26)

10 Lenker, Radaufhängung / Track Control Arm

Längslenker / Trailing Arm
Länge [mm] / Length [mm]:515 (106)
Bohrung-Ø 1 [mm] / Bore Ø 1 [mm]:21 (39)
Bohrung-Ø 2 [mm] / Bore Ø 2 [mm]:21 (40)
Lochabstand 1/Lochabstand 2 / Hole Pitch 1/ Hole Pitch 2:130 / 130 (103)
Molekularlager / Molecular Bearing (108)

(3) (107)

35271 01 **21051046**
® 34610 01

FH 16/540, FH 16/550, 37 t	05.12 -	
FH 16/540, FH 16/550, 42 t	05.12 -	
FH 16/540, FH 16/550, 35 t, Pritsche/Fahrgestell / Flatbed/Chassis(109)	05.12 -	
FH 16/540, FH 16/550, 35 t, Sattelzugmaschine / Truck Tractor(118)	05.12 -	
FH 16/600, Pritsche/Fahrgestell / Flatbed/Chassis(109)	05.12 -	
FH 16/600, Sattelzugmaschine / Truck Tractor(118)	05.12 -	
FH 16/650, 42 t	03.14 -	
FH 16/650, 37 t	03.14 -	
FH 16/700, Pritsche/Fahrgestell / Flatbed/Chassis(109)	05.12 -	
FH 16/700, Sattelzugmaschine / Truck Tractor(118)	05.12 -	
FH 16/750, Pritsche/Fahrgestell / Flatbed/Chassis(109)	05.12 -	
FH 16/750, Sattelzugmaschine / Truck Tractor(118)	05.12 -	

1.HA / 1st RA (11)
2.HA / 2nd RA (13)
für Fahrzeuge mit Blattfederung / for leaf-spring suspension vehicles (142)
Aggregatlast 21t / aggregate load 21t (26)
Aggregatlast 26t / aggregate load 26t (28)

FH 16/540, FH 16/550, 37 t	05.12 -	
FH 16/540, FH 16/550, 42 t	05.12 -	
FH 16/540, FH 16/550, 35 t, Pritsche/Fahrgestell / Flatbed/Chassis(109)	05.12 -	
FH 16/540, FH 16/550, 35 t, Sattelzugmaschine / Truck Tractor(118)	05.12 -	
FH 16/600, Pritsche/Fahrgestell / Flatbed/Chassis(109)	05.12 -	
FH 16/600, Sattelzugmaschine / Truck Tractor(118)	05.12 -	
FH 16/650, 42 t	03.14 -	
FH 16/650, 37 t	03.14 -	
FH 16/700, Pritsche/Fahrgestell / Flatbed/Chassis(109)	05.12 -	
FH 16/700, Sattelzugmaschine / Truck Tractor(118)	05.12 -	
FH 16/750, Pritsche/Fahrgestell / Flatbed/Chassis(109)	05.12 -	
FH 16/750, Sattelzugmaschine / Truck Tractor(118)	05.12 -	

1.HA / 1st RA (11)
2.HA / 2nd RA (13)
Blattfeder / Leaf spring (38)
für Fahrzeuge mit Blattfederung / for leaf-spring suspension vehicles (142)
Aggregatlast 26t / aggregate load 26t (28)

10 Lenker, Radaufhängung / Track Control Arm

Längslenker / Trailing Arm
Länge [mm] / Length [mm]:625 (106)
Bohrung-Ø 1 [mm] / Bore Ø 1 [mm]:17 (39)
Bohrung-Ø 2 [mm] / Bore Ø 2 [mm]:17 (40)
Lochabstand 1/Lochabstand 2 / Hole Pitch 1/ Hole Pitch 2:115/115 (103)
nicht verstellbar / not adjustable (177)
Molekularlager / Molecular Bearing (108)

(3) (107)

38691 01 **21196798**

FH 16/540, FH 16/550, 37 t	05.12 -	
FH 16/540, FH 16/550, 42 t	05.12 -	
FH 16/540, FH 16/550, 35 t, Pritsche/Fahrgestell / Flatbed/Chassis(109)	05.12 -	
FH 16/540, FH 16/550, 35 t, Sattelzugmaschine / Truck Tractor(118)	05.12 -	
FH 16/600, Pritsche/Fahrgestell / Flatbed/Chassis(109)	05.12 -	
FH 16/600, Sattelzugmaschine / Truck Tractor(118)	05.12 -	
FH 16/650, 42 t	03.14 -	
FH 16/650, 37 t	03.14 -	
FH 16/700, Pritsche/Fahrgestell / Flatbed/Chassis(109)	05.12 -	
FH 16/700, Sattelzugmaschine / Truck Tractor(118)	05.12 -	
FH 16/750, Pritsche/Fahrgestell / Flatbed/Chassis(109)	05.12 -	
FH 16/750, Sattelzugmaschine / Truck Tractor(118)	05.12 -	

1.HA / 1st RA (11)
2.HA / 2nd RA (13)
für Fahrzeuge mit Luftfederung / for pneumatic suspension vehicles (143)

VOLVO

FH 16 II 8x4/4 04.09 -

8

Lenker, Radaufhängung / Track Control Arm

Dreieckslenker (Nfz) / Wishbone (CV) (46)
Länge [mm] / Length [mm]:662,4 (106)
Rohr-Ø [mm] / Pipe Ø [mm]:48 (117)
Bohrung-Ø 1 [mm] / Bore Ø 1 [mm]:19 (39)
Bohrung-Ø 2 [mm] / Bore Ø 2 [mm]:19 (40)
Lochabstand 1/Lochabstand 2 / Hole Pitch 1/ Hole Pitch 2:115/115 (103)

(3)

26058 01 **7420741703**
® 25208 01
® 30672 01

FH 16/540, FH 16/550, 37 t	05.12 -	1.HA / 1st RA	(11)
FH 16/540, FH 16/550, 42 t	05.12 -	2.HA / 2nd RA	(13)
FH 16/540, FH 16/550, 35 t, Pritsche/Fahrgestell / Flatbed/Chassis(109)	05.12 -	für Fahrzeuge mit Blattfederung / for leaf-spring suspension vehicles	(142)
FH 16/540, FH 16/550, 35 t, Sattelzugmaschine / Truck Tractor(118)	05.12 -	Aggregatlast 21t / aggregate load 21t	(26)
FH 16/600, Pritsche/Fahrgestell / Flatbed/Chassis(109)	05.12 -		
FH 16/600, Sattelzugmaschine / Truck Tractor(118)	05.12 -		
FH 16/650, 42 t	03.14 -		
FH 16/650, 37 t	03.14 -		
FH 16/700, Pritsche/Fahrgestell / Flatbed/Chassis(109)	05.12 -		
FH 16/700, Sattelzugmaschine / Truck Tractor(118)	05.12 -		
FH 16/750, Pritsche/Fahrgestell / Flatbed/Chassis(109)	05.12 -		
FH 16/750, Sattelzugmaschine / Truck Tractor(118)	05.12 -		

8

Lenker, Radaufhängung / Track Control Arm

Dreieckslenker (Nfz) / Wishbone (CV) (46)
Länge [mm] / Length [mm]:671 (106)
Rohr-Ø [mm] / Pipe Ø [mm]:58 (117)
Bohrung-Ø 1 [mm] / Bore Ø 1 [mm]:23 (39)
Bohrung-Ø 2 [mm] / Bore Ø 2 [mm]:23 (40)
Lochabstand 1/Lochabstand 2 / Hole Pitch 1/ Hole Pitch 2:130/130 (103)

(3)

35009 01 **22318834**
® 28706 01

FH 16/540, FH 16/550, 37 t	05.12 -	1.HA / 1st RA	(11)
FH 16/540, FH 16/550, 42 t	05.12 -	2.HA / 2nd RA	(13)
FH 16/540, FH 16/550, 35 t, Pritsche/Fahrgestell / Flatbed/Chassis(109)	05.12 -	für Fahrzeuge mit Blattfederung / for leaf-spring suspension vehicles	(142)
FH 16/540, FH 16/550, 35 t, Sattelzugmaschine / Truck Tractor(118)	05.12 -	Aggregatlast 23t / aggregate load 23t	(27)
FH 16/600, Pritsche/Fahrgestell / Flatbed/Chassis(109)	05.12 -	Aggregatlast 26t / aggregate load 26t	(28)
FH 16/600, Sattelzugmaschine / Truck Tractor(118)	05.12 -		
FH 16/650, 42 t	03.14 -		
FH 16/650, 37 t	03.14 -		
FH 16/700, Pritsche/Fahrgestell / Flatbed/Chassis(109)	05.12 -		
FH 16/700, Sattelzugmaschine / Truck Tractor(118)	05.12 -		
FH 16/750, Pritsche/Fahrgestell / Flatbed/Chassis(109)	05.12 -		
FH 16/750, Sattelzugmaschine / Truck Tractor(118)	05.12 -		
FH 16/540, FH 16/550, 37 t	05.12 -	1.HA / 1st RA	(11)
FH 16/540, FH 16/550, 42 t	05.12 -	2.HA / 2nd RA	(13)
FH 16/540, FH 16/550, 35 t, Pritsche/Fahrgestell / Flatbed/Chassis(109)	05.12 -	für Fahrzeuge mit Blattfederung / for leaf-spring suspension vehicles	(142)
FH 16/540, FH 16/550, 35 t, Sattelzugmaschine / Truck Tractor(118)	05.12 -	Blattfeder / Leaf spring	(38)
FH 16/600, Pritsche/Fahrgestell / Flatbed/Chassis(109)	05.12 -	Aggregatlast 26t / aggregate load 26t	(28)
FH 16/600, Sattelzugmaschine / Truck Tractor(118)	05.12 -		
FH 16/650, 42 t	03.14 -		
FH 16/650, 37 t	03.14 -		
FH 16/700, Pritsche/Fahrgestell / Flatbed/Chassis(109)	05.12 -		
FH 16/700, Sattelzugmaschine / Truck Tractor(118)	05.12 -		
FH 16/750, Pritsche/Fahrgestell / Flatbed/Chassis(109)	05.12 -		
FH 16/750, Sattelzugmaschine / Truck Tractor(118)	05.12 -		
FH 16/540, FH 16/550, 37 t	05.12 -	1.HA / 1st RA	(11)
FH 16/540, FH 16/550, 42 t	05.12 -	2.HA / 2nd RA	(13)
FH 16/540, FH 16/550, 35 t, Pritsche/Fahrgestell / Flatbed/Chassis(109)	05.12 -	Blattfeder / Leaf spring	(38)
FH 16/540, FH 16/550, 35 t, Sattelzugmaschine / Truck Tractor(118)	05.12 -	für Fahrzeuge mit Blattfederung / for leaf-spring suspension vehicles	(142)
FH 16/600, Pritsche/Fahrgestell / Flatbed/Chassis(109)	05.12 -	Aggregatlast 32t / aggregate load 32t	(30)
FH 16/600, Sattelzugmaschine / Truck Tractor(118)	05.12 -		
FH 16/650, 42 t	03.14 -		
FH 16/650, 37 t	03.14 -		
FH 16/700, Pritsche/Fahrgestell / Flatbed/Chassis(109)	05.12 -		
FH 16/700, Sattelzugmaschine / Truck Tractor(118)	05.12 -		
FH 16/750, Pritsche/Fahrgestell / Flatbed/Chassis(109)	05.12 -		
FH 16/750, Sattelzugmaschine / Truck Tractor(118)	05.12 -		

FH 16 II 8x4/4 04.09 -

8

Lenker, Radaufhängung / Track Control Arm

Dreieckslenker (Nfz) / Wishbone (CV)	(46)
Länge [mm] / Length [mm]:646,5	(106)
Rohr-Ø [mm] / Pipe Ø [mm]:62	(117)
Bohrung-Ø 1 [mm] / Bore Ø 1 [mm]:23	(39)
Bohrung-Ø 2 [mm] / Bore Ø 2 [mm]:23	(40)
Lochabstand 1/Lochabstand 2 / Hole Pitch 1/ Hole Pitch 2:165/165	(103)

35610 01 — 22318835

® 38231 01

FH 16/540, FH 16/550, 37 t	05.12 -
FH 16/540, FH 16/550, 42 t	05.12 -
FH 16/540, FH 16/550, 35 t, Pritsche/Fahrgestell / Flatbed/Chassis(109)	05.12 -
FH 16/540, FH 16/550, 35 t, Sattelzugmaschine / Truck Tractor(118)	05.12 -
FH 16/600, Pritsche/Fahrgestell / Flatbed/Chassis(109)	05.12 -
FH 16/600, Sattelzugmaschine / Truck Tractor(118)	05.12 -
FH 16/700, Pritsche/Fahrgestell / Flatbed/Chassis(109)	05.12 -
FH 16/700, Sattelzugmaschine / Truck Tractor(118)	05.12 -
FH 16/750, Pritsche/Fahrgestell / Flatbed/Chassis(109)	05.12 -
FH 16/750, Sattelzugmaschine / Truck Tractor(118)	05.12 -

△

1.HA / 1st RA	(11)
2.HA / 2nd RA	(13)
Blattfeder / Leaf spring	(38)
Doppelachsaggregat / Tandem-axle Assembly	(45)
Achslast [t] / Axle Load [t]:32	(24)

8

Lenker, Radaufhängung / Track Control Arm

Dreieckslenker (Nfz) / Wishbone (CV)	(46)
Länge [mm] / Length [mm]:662,2	(106)
Rohr-Ø [mm] / Pipe Ø [mm]:51	(117)
Bohrung-Ø 1 [mm] / Bore Ø 1 [mm]:21	(39)
Bohrung-Ø 2 [mm] / Bore Ø 2 [mm]:17,5	(40)
Lochabstand 1/Lochabstand 2 / Hole Pitch 1/ Hole Pitch 2:115	(103)
Molekularlager / Molecular Bearing	(108)

36148 01 — 22238525

FH 16/540, FH 16/550, 37 t	05.12 -
FH 16/540, FH 16/550, 42 t	05.12 -
FH 16/540, FH 16/550, 35 t, Pritsche/Fahrgestell / Flatbed/Chassis(109)	05.12 -
FH 16/540, FH 16/550, 35 t, Sattelzugmaschine / Truck Tractor(118)	05.12 -
FH 16/600, Pritsche/Fahrgestell / Flatbed/Chassis(109)	05.12 -
FH 16/600, Sattelzugmaschine / Truck Tractor(118)	05.12 -
FH 16/650, 42 t	03.14 -
FH 16/650, 37 t	03.14 -
FH 16/700, Pritsche/Fahrgestell / Flatbed/Chassis(109)	05.12 -
FH 16/700, Sattelzugmaschine / Truck Tractor(118)	05.12 -
FH 16/750, Pritsche/Fahrgestell / Flatbed/Chassis(109)	05.12 -
FH 16/750, Sattelzugmaschine / Truck Tractor(118)	05.12 -

△

für Fahrzeuge mit Luftfederung / for pneumatic suspension vehicles	(143)
1.HA / 1st RA	(11)
2.HA / 2nd RA	(13)

13

Stange/Strebe, Stabilisator / Rod/Strut, stabiliser

Koppelstange / Coupling Rod	(97)
Länge [mm] / Length [mm]:443	(106)
Konusmaß [mm] / Cone Size [mm]:32	(96)
Rohr-Ø [mm] / Pipe Ø [mm]:38	(117)
mit Zubehör / with accessories	(173)
Schrauben-/Mutternausführung: selbstsichernd / Bolt / Nut Version: Self-locking	(121)

37707 01 — 22318844

FH 16/540, FH 16/550, 37 t	05.12 -
FH 16/540, FH 16/550, 42 t	05.12 -
FH 16/540, FH 16/550, 35 t, Pritsche/Fahrgestell / Flatbed/Chassis(109)	05.12 -
FH 16/540, FH 16/550, 35 t, Sattelzugmaschine / Truck Tractor(118)	05.12 -
FH 16/600, Pritsche/Fahrgestell / Flatbed/Chassis(109)	05.12 -
FH 16/600, Sattelzugmaschine / Truck Tractor(118)	05.12 -
FH 16/650, 42 t	03.14 -
FH 16/650, 37 t	03.14 -
FH 16/700, Pritsche/Fahrgestell / Flatbed/Chassis(109)	05.12 -
FH 16/700, Sattelzugmaschine / Truck Tractor(118)	05.12 -
FH 16/750, Pritsche/Fahrgestell / Flatbed/Chassis(109)	05.12 -
FH 16/750, Sattelzugmaschine / Truck Tractor(118)	05.12 -

für Fahrzeuge mit Luftfederung / for pneumatic suspension vehicles	(143)
Schleppachse / Tag Axle	(120)
für Fahrzeuge mit gelenkter Nachlaufachse / for vehicles with hinged trailing axle	(146)
Fahrhöhe 230 mm / ride height 230 mm	(70)

FH 16/540, FH 16/550, 37 t	05.12 -
FH 16/540, FH 16/550, 42 t	05.12 -
FH 16/540, FH 16/550, 35 t, Pritsche/Fahrgestell / Flatbed/Chassis(109)	05.12 -
FH 16/540, FH 16/550, 35 t, Sattelzugmaschine / Truck Tractor(118)	05.12 -
FH 16/600, Pritsche/Fahrgestell / Flatbed/Chassis(109)	05.12 -
FH 16/600, Sattelzugmaschine / Truck Tractor(118)	05.12 -
FH 16/650, 42 t	03.14 -
FH 16/650, 37 t	03.14 -
FH 16/700, Pritsche/Fahrgestell / Flatbed/Chassis(109)	05.12 -
FH 16/700, Sattelzugmaschine / Truck Tractor(118)	05.12 -
FH 16/750, Pritsche/Fahrgestell / Flatbed/Chassis(109)	05.12 -
FH 16/750, Sattelzugmaschine / Truck Tractor(118)	05.12 -

für Fahrzeuge mit Luftfederung / for pneumatic suspension vehicles	(143)
1.HA / 1st RA	(11)
2.HA / 2nd RA	(13)
Fahrhöhe 230 mm / ride height 230 mm	(70)

VOLVO

FH 16 II 8x4/4 04.09 -

13

Stange/Strebe, Stabilisator / Rod/Strut, stabiliser (10)
Koppelstange / Coupling Rod (97)
nicht verstellbar / not adjustable (177)
Länge [mm] / Length [mm]:373 (106)
Konusmaß [mm] / Cone Size [mm]:32 (96)
Rohr-Ø [mm] / Pipe Ø [mm]:38 (117)
mit Zubehör / with accessories (173)
Schrauben-/Mutternausführung: selbstsichernd / Bolt / Nut Version: Self-locking (121)

38685 01 22318841

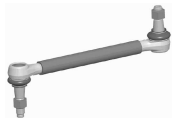

FH 16/540, FH 16/550, 37 t	05.12 -	Schleppachse / Tag Axle	(120)
FH 16/540, FH 16/550, 42 t	05.12 -	für Fahrzeuge mit gelenkter Nachlaufachse / for vehicles with hinged trailing axle	(146)
FH 16/540, FH 16/550, 35 t, Pritsche/Fahrgestell / Flatbed/Chassis(109)	05.12 -	für Fahrzeuge mit Luftfederung / for pneumatic suspension vehicles	(143)
FH 16/540, FH 16/550, 35 t, Sattelzugmaschine / Truck Tractor(118)	05.12 -	Fahrhöhe 170 mm / ride height 170 mm	(66)
FH 16/600, Pritsche/Fahrgestell / Flatbed/Chassis(109)	05.12 -		
FH 16/600, Sattelzugmaschine / Truck Tractor(118)	05.12 -		
FH 16/650, 42 t	03.14 -		
FH 16/650, 37 t	03.14 -		
FH 16/700, Pritsche/Fahrgestell / Flatbed/Chassis(109)	05.12 -		
FH 16/700, Sattelzugmaschine / Truck Tractor(118)	05.12 -		
FH 16/750, Pritsche/Fahrgestell / Flatbed/Chassis(109)	05.12 -		
FH 16/750, Sattelzugmaschine / Truck Tractor(118)	05.12 -		

FH 16/540, FH 16/550, 37 t	05.12 -	1.HA / 1st RA	(11)
FH 16/540, FH 16/550, 42 t	05.12 -	2.HA / 2nd RA	(13)
FH 16/540, FH 16/550, 35 t, Pritsche/Fahrgestell / Flatbed/Chassis(109)	05.12 -	für Fahrzeuge mit Luftfederung / for pneumatic suspension vehicles	(143)
FH 16/540, FH 16/550, 35 t, Sattelzugmaschine / Truck Tractor(118)	05.12 -	Fahrhöhe 170 mm / ride height 170 mm	(66)
FH 16/600, Pritsche/Fahrgestell / Flatbed/Chassis(109)	05.12 -		
FH 16/600, Sattelzugmaschine / Truck Tractor(118)	05.12 -		
FH 16/650, 42 t	03.14 -		
FH 16/650, 37 t	03.14 -		
FH 16/700, Pritsche/Fahrgestell / Flatbed/Chassis(109)	05.12 -		
FH 16/700, Sattelzugmaschine / Truck Tractor(118)	05.12 -		
FH 16/750, Pritsche/Fahrgestell / Flatbed/Chassis(109)	05.12 -		
FH 16/750, Sattelzugmaschine / Truck Tractor(118)	05.12 -		

13

Stange/Strebe, Stabilisator / Rod/Strut, stabiliser (10)
Koppelstange / Coupling Rod (97)
nicht verstellbar / not adjustable (177)
Länge [mm] / Length [mm]:343 (106)
Konusmaß [mm] / Cone Size [mm]:32 (96)
Rohr-Ø [mm] / Pipe Ø [mm]:38 (117)
mit Zubehör / with accessories (173)
Schrauben-/Mutternausführung: selbstsichernd / Bolt / Nut Version: Self-locking (121)

38686 01 22318840

FH 16/540, FH 16/550, 37 t	05.12 -	1.HA / 1st RA	(11)
FH 16/540, FH 16/550, 42 t	05.12 -	2.HA / 2nd RA	(13)
FH 16/540, FH 16/550, 35 t, Pritsche/Fahrgestell / Flatbed/Chassis(109)	05.12 -	für Fahrzeuge mit Luftfederung / for pneumatic suspension vehicles	(143)
FH 16/600, Pritsche/Fahrgestell / Flatbed/Chassis(109)	05.12 -	Fahrhöhe 140 mm / ride height 140 mm	(63)
FH 16/650, 42 t	03.14 -		
FH 16/650, 37 t	03.14 -		
FH 16/700, Pritsche/Fahrgestell / Flatbed/Chassis(109)	05.12 -		
FH 16/750, Pritsche/Fahrgestell / Flatbed/Chassis(109)	05.12 -		

13

Stange/Strebe, Stabilisator / Rod/Strut, stabiliser (10)
Koppelstange / Coupling Rod (97)
nicht verstellbar / not adjustable (177)
Länge [mm] / Length [mm]:395 (106)
Konusmaß [mm] / Cone Size [mm]:32 (96)
Rohr-Ø [mm] / Pipe Ø [mm]:38 (117)
mit Zubehör / with accessories (173)
Schrauben-/Mutternausführung: selbstsichernd / Bolt / Nut Version: Self-locking (121)

38688 01 22318842

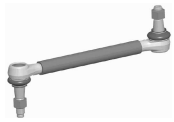

FH 16/540, FH 16/550, 37 t	05.12 -	1.HA / 1st RA	(11)
FH 16/540, FH 16/550, 42 t	05.12 -	2.HA / 2nd RA	(13)
FH 16/540, FH 16/550, 35 t, Pritsche/Fahrgestell / Flatbed/Chassis(109)	05.12 -	für Fahrzeuge mit Luftfederung / for pneumatic suspension vehicles	(143)
FH 16/600, Pritsche/Fahrgestell / Flatbed/Chassis(109)	05.12 -	für Fahrzeuge mit verstärktem Fahrwerk / for vehicles with heavy duty suspension	(151)
FH 16/650, 42 t	03.14 -	Fahrhöhe 230 mm / ride height 230 mm	(70)
FH 16/650, 37 t	03.14 -		
FH 16/700, Pritsche/Fahrgestell / Flatbed/Chassis(109)	05.12 -		
FH 16/750, Pritsche/Fahrgestell / Flatbed/Chassis(109)	05.12 -		

FL 4x2 03.00 -

Pos				Ref.
1	**Lenkstange / Centre Rod Assembly** Schubstange / Push Rod einseitig verstellbar / Adjustable on one side Länge [mm] / Length [mm]:978 Konusmaß [mm] / Cone Size [mm]:22 Rohr-Ø [mm] / Pipe Ø [mm]:30 mit Zubehör / with accessories		(4) (122) (133) (106) (96) (117) (173)	**18475 01** 3124480 11380 01
	FL 180-10	03.00 -	Lenkstockhebel zur 1. VA / Pitman arm to 1st front axle Achslast [t] / Axle Load [t]:3.2 Achslast [t] / Axle Load [t]:4.1 01.1996->	(102) (24) (24)
	FL 180-11	03.00 -		
	FL 180-12	03.00 -		
	FL 180-8	03.00 -		
	FL 180-9	03.00 -		
	FL 220-10	03.00 -		
	FL 220-11	03.00 -		
	FL 220-12	03.00 -		
	FL 220-8	03.00 -		
	FL 220-9	03.00 -		
	FL 250-10	03.00 -		
	FL 250-11	03.00 -		
	FL 250-12	03.00 -		
	FL 250-8	03.00 -		
	FL 250-9	03.00 -		
1	**Lenkstange / Centre Rod Assembly** Schubstange / Push Rod einseitig verstellbar / Adjustable on one side Länge [mm] / Length [mm]:946 Konusmaß [mm] / Cone Size [mm]:26 Rohr-Ø [mm] / Pipe Ø [mm]:42 mit Zubehör / with accessories		(4) (122) (133) (106) (96) (117) (173)	**25720 02** 20709844 11402 01
	FL 180-14	03.00 -	Lenkstockhebel zur 1. VA / Pitman arm to 1st front axle Felgengröße [Zoll] / Rim Size [in]:22,5	(102) (81)
	FL 180-15	03.00 -		
	FL 180-16	03.00 -		
	FL 220-14	03.00 -		
	FL 220-15	03.00 -		
	FL 220-16	03.00 -		
	FL 250-14	03.00 -		
	FL 250-15	03.00 -		
	FL 250-16	03.00 -		

VOLVO

FL 4x2 03.00 -

1 Lenkstange / Centre Rod Assembly

Schubstange / Push Rod (122)
einseitig verstellbar / Adjustable on one side (133)
Länge [mm] / Length [mm]:900 (106)
Rohr-Ø [mm] / Pipe Ø [mm]:50 (117)
Konusmaß [mm] / Cone Size [mm]:30 (96)
mit Zubehör / with accessories (173)

(4)

29503 01 **20818854**
11505 03

FL 180-10	03.00 -	Lenkstockhebel zur 1. VA / Pitman arm to 1st front axle	(102)
FL 180-11	03.00 -	Blattfeder / Leaf spring	(38)
FL 180-12	03.00 -	für Links-/Rechtslenker / for left-/right-hand traffic	(156)
FL 180-13	03.00 -	für / for:GVWR-H	(135)
FL 180-14	03.00 -		
FL 180-15	03.00 -		
FL 180-16	03.00 -		
FL 180-17	03.00 -		
FL 180-18	03.00 -		
FL 180-7,5	03.00 -		
FL 180-8	03.00 -		
FL 180-9	03.00 -		
FL 220-10	03.00 -		
FL 220-11	03.00 -		
FL 220-12	03.00 -		
FL 220-13	03.00 -		
FL 220-14	03.00 -		
FL 220-15	03.00 -		
FL 220-16	03.00 -		
FL 220-17	03.00 -		
FL 220-18	03.00 -		
FL 220-7,5	03.00 -		
FL 220-8	03.00 -		
FL 220-9	03.00 -		
FL 250-10	03.00 -		
FL 250-11	03.00 -		
FL 250-12	03.00 -		
FL 250-13	03.00 -		
FL 250-14	03.00 -		
FL 250-15	03.00 -		
FL 250-16	03.00 -		
FL 250-17	03.00 -		
FL 250-18	03.00 -		
FL 250-7,5	03.00 -		
FL 250-8	03.00 -		
FL 250-9	03.00 -		

1 Lenkstange / Centre Rod Assembly

Schubstange / Push Rod (122)
einseitig verstellbar / Adjustable on one side (133)
Länge [mm] / Length [mm]:909 (106)
Konusmaß [mm] / Cone Size [mm]:26 (96)
Rohr-Ø [mm] / Pipe Ø [mm]:50 (117)
mit Zubehör / with accessories (173)

(4)

35593 01 **20818840**
11402 01

FL 180-13	03.00 -	Lenkstockhebel zur 1. VA / Pitman arm to 1st front axle	(102)
FL 180-14	03.00 -	Felgengröße [Zoll] / Rim Size [in]:19,5	(81)
FL 180-15	03.00 -		
FL 180-16	03.00 -		
FL 220-12	03.00 -		
FL 220-13	03.00 -		
FL 220-14	03.00 -		
FL 220-15	03.00 -		
FL 220-16	03.00 -		
FL 250-12	03.00 -		
FL 250-13	03.00 -		
FL 250-14	03.00 -		
FL 250-15	03.00 -		
FL 250-16	03.00 -		

1 Lenkstange / Centre Rod Assembly

Schubstange / Push Rod (122)
einseitig verstellbar / Adjustable on one side (133)
Länge [mm] / Length [mm]:919 (106)
Konusmaß [mm] / Cone Size [mm]:30 (96)
Rohr-Ø [mm] / Pipe Ø [mm]:50 (117)
mit Zubehör / with accessories (173)

(4)

38674 01 **82052972**
11505 03

FL 180-18	03.00 -	Lenkstockhebel zur 1. VA / Pitman arm to 1st front axle	(102)
FL 220-18	03.00 -	für Fahrzeuge mit Luftfederung / for pneumatic suspension vehicles	(143)
FL 250-18	03.00 -	für Links-/Rechtslenker / for left-/right-hand traffic	(156)

FL 4x2 03.00 -

Pos					Ref.
6	**Spurstange / Rod Assembly** Führungsstange / Guide Rod beidseitig verstellbar / Adjustable on both sides Länge [mm] / Length [mm]:1580 Konusmaß [mm] / Cone Size [mm]:30 Rohr-Ø [mm] / Pipe Ø [mm]:40 mit Zubehör / with accessories			**34696 01** **20582399** 11492 03 11505 03 	(8) (82) (132) (106) (96) (117) (173)
	FL 180-10	03.00 -		Vorderachsnummer / Front Axle No.:FA62AE	(124)
	FL 180-11	03.00 -			
	FL 180-12	03.00 -			
	FL 180-13	03.00 -			
	FL 180-14	03.00 -			
	FL 180-15	03.00 -			
	FL 180-16	03.00 -			
	FL 180-17	03.00 -			
	FL 180-18	03.00 -			
	FL 180-7,5	03.00 -			
	FL 180-8	03.00 -			
	FL 180-9	03.00 -			
	FL 220-10	03.00 -			
	FL 220-11	03.00 -			
	FL 220-12	03.00 -			
	FL 220-13	03.00 -			
	FL 220-14	03.00 -			
	FL 220-15	03.00 -			
	FL 220-16	03.00 -			
	FL 220-17	03.00 -			
	FL 220-18	03.00 -			
	FL 220-7,5	03.00 -			
	FL 220-8	03.00 -			
	FL 220-9	03.00 -			
	FL 250-10	03.00 -			
	FL 250-11	03.00 -			
	FL 250-12	03.00 -			
	FL 250-13	03.00 -			
	FL 250-14	03.00 -			
	FL 250-15	03.00 -			
	FL 250-16	03.00 -			
	FL 250-17	03.00 -			
	FL 250-18	03.00 -			
	FL 250-7,5	03.00 -			
	FL 250-8	03.00 -			
	FL 250-9	03.00 -			

FL 03.00 -

Pos					Ref.
1	**Lenkstange / Centre Rod Assembly** Schubstange / Push Rod einseitig verstellbar / Adjustable on one side Länge [mm] / Length [mm]:900 Rohr-Ø [mm] / Pipe Ø [mm]:50 Konusmaß [mm] / Cone Size [mm]:30 mit Zubehör / with accessories			**29503 01** **20818854** 11505 03 	(4) (122) (133) (106) (117) (96) (173)
	FL 180	06.00 -		Lenkstockhebel zur 1. VA / Pitman arm to 1st front axle	(102)
	FL 205G	06.00 -		Blattfeder / Leaf spring	(38)
	FL 220	06.00 -		für Links-/Rechtslenker / for left-/right-hand traffic	(156)
	FL 250	06.00 -		für / for:GVWR-H	(135)
1	**Lenkstange / Centre Rod Assembly** Schubstange / Push Rod einseitig verstellbar / Adjustable on one side Länge [mm] / Length [mm]:919 Konusmaß [mm] / Cone Size [mm]:30 Rohr-Ø [mm] / Pipe Ø [mm]:50 mit Zubehör / with accessories			**38674 01** **82052972** 11505 03 	(4) (122) (133) (106) (96) (117) (173)
	FL 180	06.00 -		Lenkstockhebel zur 1. VA / Pitman arm to 1st front axle	(102)
	FL 205G	06.00 -		für Fahrzeuge mit Luftfederung / for pneumatic suspension vehicles	(143)
	FL 220	06.00 -		für Links-/Rechtslenker / for left-/right-hand traffic	(156)
	FL 250	06.00 -		zul. Gesamtgewicht [kg] / Gross Vehicle Weight [kg]:18000	(183)

Pos				Ref.

VOLVO

FL II 4x2 05.06 -

1	**Lenkstange / Centre Rod Assembly**	(4)	**25720 02**	**20709844**
	Schubstange / Push Rod	(122)	11402 01	
	einseitig verstellbar / Adjustable on one side	(133)		
	Länge [mm] / Length [mm]:946	(106)		
	Konusmaß [mm] / Cone Size [mm]:26	(96)		
	Rohr-Ø [mm] / Pipe Ø [mm]:42	(117)		
	mit Zubehör / with accessories	(173)		

FL 240-14, Pritsche/Fahrgestell / Flatbed/Chassis(109)	06.09 -	Lenkstockhebel zur 1. VA / Pitman arm to 1st front axle	(102)
FL 240-14, Kipper / Dump Truck(93)	06.09 -	Felgengröße [Zoll] / Rim Size [in]:22,5	(81)
FL 240-15	05.06 -		
FL 240-16	05.06 - ...		
FL 240-16, Kipper / Dump Truck(93)	05.06 -		
FL 240-16, Kommunalfahrzeug / Municipal Vehicle(95)	06.09 -		
FL 260-14, Pritsche/Fahrgestell / Flatbed/Chassis(109)	06.09 -		
FL 260-14, Kipper / Dump Truck(93)	06.09 -		
FL 260-15	06.09 -		
FL 260-16, Pritsche/Fahrgestell / Flatbed/Chassis(109)	06.09 -		
FL 260-16, Kipper / Dump Truck(93)	06.09 -		
FL 260-16, Kommunalfahrzeug / Municipal Vehicle(95)	06.09 -		
FL 280-14, Pritsche/Fahrgestell / Flatbed/Chassis(109)	06.09 -		
FL 280-14, Kipper / Dump Truck(93)	06.09 -		
FL 280-15	05.06 -		
FL 280-16, Pritsche/Fahrgestell / Flatbed/Chassis(109)	05.06 -		
FL 280-16, Kipper / Dump Truck(93)	05.06 -		
FL 290-14	06.09 -		
FL 290-16, Pritsche/Fahrgestell / Flatbed/Chassis(109)	06.09 -		
FL 290-16, Kipper / Dump Truck(93)	06.09 -		
FL 290-16, Kommunalfahrzeug / Municipal Vehicle(95)	06.09 -		

1	**Lenkstange / Centre Rod Assembly**	(4)	**35593 01**	**20818840**
	Schubstange / Push Rod	(122)	11402 01	
	einseitig verstellbar / Adjustable on one side	(133)		
	Länge [mm] / Length [mm]:909	(106)		
	Konusmaß [mm] / Cone Size [mm]:26	(96)		
	Rohr-Ø [mm] / Pipe Ø [mm]:50	(117)		
	mit Zubehör / with accessories	(173)		

FL 240-12	05.06 - ...	Lenkstockhebel zur 1. VA / Pitman arm to 1st front axle	(102)
FL 240-12, Kipper / Dump Truck(93)	05.06 -	Felgengröße [Zoll] / Rim Size [in]:19,5	(81)
FL 240-14, Pritsche/Fahrgestell / Flatbed/Chassis(109)	06.09 -		
FL 240-14, Kipper / Dump Truck(93)	06.09 -		
FL 240-15	05.06 -		
FL 240-16, Pritsche/Fahrgestell / Flatbed/Chassis(109)	05.06 -		
FL 240-16, Kipper / Dump Truck(93)	05.06 -		
FL 240-16, Kommunalfahrzeug / Municipal Vehicle(95)	06.09 -		
FL 260-12, Pritsche/Fahrgestell / Flatbed/Chassis(109)	06.09 -		
FL 260-12, Kipper / Dump Truck(93)	06.09 -		
FL 260-14, Pritsche/Fahrgestell / Flatbed/Chassis(109)	06.09 -		
FL 260-14, Kipper / Dump Truck(93)	06.09 -		
FL 260-15	06.09 -		
FL 260-16, Pritsche/Fahrgestell / Flatbed/Chassis(109)	06.09 -		
FL 260-16, Kipper / Dump Truck(93)	06.09 -		
FL 260-16, Kommunalfahrzeug / Municipal Vehicle(95)	06.09 -		
FL 280-12, Pritsche/Fahrgestell / Flatbed/Chassis(109)	05.06 -		
FL 280-12, Kipper / Dump Truck(93)	05.06 -		
FL 280-14, Pritsche/Fahrgestell / Flatbed/Chassis(109)	06.09 -		
FL 280-14, Kipper / Dump Truck(93)	06.09 -		
FL 280-15	05.06 -		
FL 280-16, Pritsche/Fahrgestell / Flatbed/Chassis(109)	05.06 -		
FL 280-16, Kipper / Dump Truck(93)	05.06 -		
FL 290-12, Pritsche/Fahrgestell / Flatbed/Chassis(109)	06.09 -		
FL 290-12, Kipper / Dump Truck(93)	06.09 -		
FL 290-14	06.09 -		
FL 290-16, Pritsche/Fahrgestell / Flatbed/Chassis(109)	06.09 -		
FL 290-16, Kipper / Dump Truck(93)	06.09 -		
FL 290-16, Kommunalfahrzeug / Municipal Vehicle(95)	06.09 -		

FL III 4x2 05.13 -

1	**Lenkstange / Centre Rod Assembly** Schubstange / Push Rod einseitig verstellbar / Adjustable on one side Länge [mm] / Length [mm]:900 Rohr-Ø [mm] / Pipe Ø [mm]:50 Konusmaß [mm] / Cone Size [mm]:30 mit Zubehör / with accessories		(4) (122) (133) (106) (117) (96) (173)	**29503 01** **20818854** 11505 03 	
	FL 210-12	05.13 -		Lenkstockhebel zur 1. VA / Pitman arm to 1st front axle für Fahrzeuge mit Blattfederung / for leaf-spring suspension vehicles Reifenabmessung / Tyre Size:295/80 R22,5	(102) (142) (116)
	FL 240-12, 5132 ccm	05.13 -			
	FL 250-12	05.13 -			
	FL 250-14	05.13 -			
	FL 250-16	05.13 -			
	FL 280-12, 7698 ccm	05.13 -			
	FL 280-14, 7698 ccm	05.13 -			
	FL 280-16, 7698 ccm	05.13 -			
	FL 240-12, 7146 ccm	05.13 -			
	FL 240-18	05.13 -			
	FL 260-12	05.13 -			
	FL 260-18	05.13 -			
	FL 280-12, 7146 ccm	05.13 -			
	FL 280-18	05.13 -			
	FL 290-12	05.13 -			
	FL 290-18	05.13 -			
	FL 240-14	05.13 -			
	FL 240-15	05.13 -			
	FL 240-16, Kommunalfahrzeug / Municipal Vehicle(95)	05.13 -			
	FL 240-16, Pritsche/Fahrgestell / Flatbed/Chassis(109)	05.13 -			
	FL 260-14	05.13 -			
	FL 260-15	05.13 -			
	FL 260-16, Kommunalfahrzeug / Municipal Vehicle(95)	05.13 -			
	FL 260-16, Pritsche/Fahrgestell / Flatbed/Chassis(109)	05.13 -			
	FL 280-14, 7146 ccm	05.13 -			
	FL 280-16, 7146 ccm	05.13 -			
	FL 290-14	05.13 -			
	FL 290-16, Kommunalfahrzeug / Municipal Vehicle(95)	05.13 -			
	FL 290-16, Pritsche/Fahrgestell / Flatbed/Chassis(109)	05.13 -			
1	**Lenkstange / Centre Rod Assembly** Schubstange / Push Rod einseitig verstellbar / Adjustable on one side Länge [mm] / Length [mm]:909 Konusmaß [mm] / Cone Size [mm]:26 Rohr-Ø [mm] / Pipe Ø [mm]:50 mit Zubehör / with accessories		(4) (122) (133) (106) (96) (117) (173)	**35593 01** **20818840** 11402 01 	
	FL 210-12	05.13 -		Lenkstockhebel zur 1. VA / Pitman arm to 1st front axle Reifenabmessung / Tyre Size:265/70 R19,5	(102) (116)
	FL 240-12, 5132 ccm	05.13 -			
	FL 250-12	05.13 -			
	FL 250-14	05.13 -			
	FL 250-16	05.13 -			
	FL 280-12, 7698 ccm	05.13 -			
	FL 280-14, 7698 ccm	05.13 -			
	FL 280-16, 7698 ccm	05.13 -			
	FL 240-12, 7146 ccm	05.13 -			
	FL 240-18	05.13 -			
	FL 260-12	05.13 -			
	FL 260-18	05.13 -			
	FL 280-12, 7146 ccm	05.13 -			
	FL 280-18	05.13 -			
	FL 290-12	05.13 -			
	FL 290-18	05.13 -			
	FL 240-14	05.13 -			
	FL 240-15	05.13 -			
	FL 240-16, Kommunalfahrzeug / Municipal Vehicle(95)	05.13 -			
	FL 240-16, Pritsche/Fahrgestell / Flatbed/Chassis(109)	05.13 -			
	FL 260-14	05.13 -			
	FL 260-15	05.13 -			
	FL 260-16, Kommunalfahrzeug / Municipal Vehicle(95)	05.13 -			
	FL 260-16, Pritsche/Fahrgestell / Flatbed/Chassis(109)	05.13 -			
	FL 280-14, 7146 ccm	05.13 -			
	FL 280-16, 7146 ccm	05.13 -			
	FL 290-14	05.13 -			
	FL 290-16, Kommunalfahrzeug / Municipal Vehicle(95)	05.13 -			
	FL 290-16, Pritsche/Fahrgestell / Flatbed/Chassis(109)	05.13 -			

VOLVO

FL III 4x2 05.13 -

1 Lenkstange / Centre Rod Assembly

Schubstange / Push Rod (4)
einseitig verstellbar / Adjustable on one side (122)
Länge [mm] / Length [mm]:917 (133)
Konusmaß [mm] / Cone Size [mm]:26 (106)
Rohr-Ø [mm] / Pipe Ø [mm]:48 (96)
mit Zubehör / with accessories (117)
mit Sicherungsmutter / with lock nut (173)
(171)

38671 01 **20892962**

FL 250-12	05.13 -	LHD Lenkstockhebel zur 1. VA / Pitman arm to 1st front axle Allrad / All-wheel Drive Reifenabmessung / Tyre Size:11 R22,5	(102) (31) (116)
FL 250-14	05.13 -		
FL 250-16	05.13 -		
FL 280-12, 7698 ccm	05.13 -		
FL 280-14, 7698 ccm	05.13 -		
FL 280-16, 7698 ccm	05.13 -		

1 Lenkstange / Centre Rod Assembly

Schubstange / Push Rod (4)
einseitig verstellbar / Adjustable on one side (122)
Länge [mm] / Length [mm]:936 (133)
Konusmaß [mm] / Cone Size [mm]:26 (106)
Rohr-Ø [mm] / Pipe Ø [mm]:42 (96)
mit Zubehör / with accessories (117)
mit Sicherungsmutter / with lock nut (173)
(171)

38672 01 **82165564**

FL 240-18	05.13 -	Lenkstockhebel zur 1. VA / Pitman arm to 1st front axle Reifenabmessung / Tyre Size:275/70 R22,5	(102) (116)
FL 260-18	05.13 -		
FL 280-18	05.13 -		
FL 290-18	05.13 -		

1 Lenkstange / Centre Rod Assembly

Schubstange / Push Rod (4)
einseitig verstellbar / Adjustable on one side (122)
Länge [mm] / Length [mm]:936 (133)
Konusmaß [mm] / Cone Size [mm]:26 (106)
Rohr-Ø [mm] / Pipe Ø [mm]:42 (96)
mit Zubehör / with accessories (117)
(173)

38673 01 **21935324**

FL 210-12	05.13 -	Lenkstockhebel zur 1. VA / Pitman arm to 1st front axle Reifenabmessung / Tyre Size:245/70 R17,5	(102) (116)
FL 240-12, 5132 ccm	05.13 -		
FL 250-12	05.13 -		
FL 280-12, 7698 ccm	05.13 -		
FL 240-12, 7146 ccm	05.13 -		
FL 260-12	05.13 -		
FL 280-12, 7146 ccm	05.13 -		
FL 290-12	05.13 -		

FL III 4x2 05.13 -

1	**Lenkstange / Centre Rod Assembly** Schubstange / Push Rod einseitig verstellbar / Adjustable on one side Länge [mm] / Length [mm]:919 Konusmaß [mm] / Cone Size [mm]:30 Rohr-Ø [mm] / Pipe Ø [mm]:50 mit Zubehör / with accessories		(4) (122) (133) (106) (96) (117) (173)	**38674 01** **82052972** 11505 03 	
	FL 210-12	05.13 -		Lenkstockhebel zur 1. VA / Pitman arm to 1st front axle für Fahrzeuge mit Luftfederung / for pneumatic suspension vehicles Reifenabmessung / Tyre Size:295/80 R22,5	(102) (143) (116)
	FL 240-12, 5132 ccm	05.13 -			
	FL 250-12	05.13 -			
	FL 250-14	05.13 -			
	FL 250-16	05.13 -			
	FL 280-12, 7698 ccm	05.13 -			
	FL 280-14, 7698 ccm	05.13 -			
	FL 280-16, 7698 ccm	05.13 -			
	FL 240-12, 7146 ccm	05.13 -			
	FL 240-18	05.13 -			
	FL 260-12	05.13 -			
	FL 260-18	05.13 -			
	FL 280-12, 7146 ccm	05.13 -			
	FL 280-18	05.13 -			
	FL 290-12	05.13 -			
	FL 290-18	05.13 -			
	FL 240-14	05.13 -			
	FL 240-15	05.13 -			
	FL 240-16, Kommunalfahrzeug / Municipal Vehicle(95)	05.13 -			
	FL 240-16, Pritsche/Fahrgestell / Flatbed/Chassis(109)	05.13 -			
	FL 260-14	05.13 -			
	FL 260-15	05.13 -			
	FL 260-16, Kommunalfahrzeug / Municipal Vehicle(95)	05.13 -			
	FL 260-16, Pritsche/Fahrgestell / Flatbed/Chassis(109)	05.13 -			
	FL 280-14, 7146 ccm	05.13 -			
	FL 280-16, 7146 ccm	05.13 -			
	FL 290-14	05.13 -			
	FL 290-16, Kommunalfahrzeug / Municipal Vehicle(95)	05.13 -			
	FL 290-16, Pritsche/Fahrgestell / Flatbed/Chassis(109)	05.13 -			

VOLVO

FL III 4x2 05.13 -

6

Spurstange / Rod Assembly (8)
Führungsstange / Guide Rod (82)
beidseitig verstellbar / Adjustable on both sides (132)
Länge [mm] / Length [mm]:1650 (106)
Konusmaß [mm] / Cone Size [mm]:30 (96)
Rohr-Ø [mm] / Pipe Ø [mm]:40 (117)
mit Zubehör / with accessories (173)

29438 01 **22482975**
11492 03
11505 03

FL 210-12	05.13 -	Reifenabmessung / Tyre Size:295/80 R22,5	(116)
FL 240-12, 5132 ccm	05.13 -	Abgasnorm: Euro 5 / Exhaust Emission Norm: Euro 5	(19)
FL 250-12	05.13 -		
FL 250-14	05.13 -		
FL 250-16	05.13 -		
FL 280-12, 7698 ccm	05.13 -		
FL 280-14, 7698 ccm	05.13 -		
FL 280-16, 7698 ccm	05.13 -		
FL 240-12, 7146 ccm	05.13 -		
FL 240-18	05.13 -		
FL 260-12	05.13 -		
FL 260-18	05.13 -		
FL 280-12, 7146 ccm	05.13 -		
FL 280-18	05.13 -		
FL 290-12	05.13 -		
FL 290-18	05.13 -		
FL 240-14	05.13 -		
FL 240-15	05.13 -		
FL 240-16, Kommunalfahrzeug / Municipal Vehicle(95)	05.13 -		
FL 240-16, Pritsche/Fahrgestell / Flatbed/Chassis(109)	05.13 -		
FL 260-14	05.13 -		
FL 260-15	05.13 -		
FL 260-16, Kommunalfahrzeug / Municipal Vehicle(95)	05.13 -		
FL 260-16, Pritsche/Fahrgestell / Flatbed/Chassis(109)	05.13 -		
FL 280-14, 7146 ccm	05.13 -		
FL 280-16, 7146 ccm	05.13 -		
FL 290-14	05.13 -		
FL 290-16, Kommunalfahrzeug / Municipal Vehicle(95)	05.13 -		
FL 290-16, Pritsche/Fahrgestell / Flatbed/Chassis(109)	05.13 -		

FL 210-12	05.13 -	Reifenabmessung / Tyre Size:275/70 R22,5	(116)
FL 240-12, 5132 ccm	05.13 -		
FL 250-12	05.13 -		
FL 250-14	05.13 -		
FL 250-16	05.13 -		
FL 280-12, 7698 ccm	05.13 -		
FL 280-14, 7698 ccm	05.13 -		
FL 280-16, 7698 ccm	05.13 -		
FL 240-12, 7146 ccm	05.13 -		
FL 240-18	05.13 -		
FL 260-12	05.13 -		
FL 260-18	05.13 -		
FL 280-12, 7146 ccm	05.13 -		
FL 280-18	05.13 -		
FL 290-12	05.13 -		
FL 290-18	05.13 -		
FL 240-14	05.13 -		
FL 240-15	05.13 -		
FL 240-16, Kommunalfahrzeug / Municipal Vehicle(95)	05.13 -		
FL 240-16, Pritsche/Fahrgestell / Flatbed/Chassis(109)	05.13 -		
FL 260-14	05.13 -		
FL 260-15	05.13 -		
FL 260-16, Kommunalfahrzeug / Municipal Vehicle(95)	05.13 -		
FL 260-16, Pritsche/Fahrgestell / Flatbed/Chassis(109)	05.13 -		
FL 280-14, 7146 ccm	05.13 -		
FL 280-16, 7146 ccm	05.13 -		
FL 290-14	05.13 -		
FL 290-16, Kommunalfahrzeug / Municipal Vehicle(95)	05.13 -		
FL 290-16, Pritsche/Fahrgestell / Flatbed/Chassis(109)	05.13 -		

VOLVO

FL III 4x2 05.13 -

6	**Spurstange / Rod Assembly** Führungsstange / Guide Rod beidseitig verstellbar / Adjustable on both sides Länge [mm] / Length [mm]:1575 Konusmaß [mm] / Cone Size [mm]:26 Rohr-Ø [mm] / Pipe Ø [mm]:38	(8) (82) (132) (106) (96) (117)	**29458 01** 11402 01 11403 01 	
	FL 210-12	05.13 -	Reifenabmessung / Tyre Size:245/70 R17,5	(116)
	FL 240-12, 5132 ccm	05.13 -		
	FL 250-12	05.13 -		
	FL 250-14	05.13 -		
	FL 250-16	05.13 -		
	FL 280-12, 7698 ccm	05.13 -		
	FL 280-14, 7698 ccm	05.13 -		
	FL 280-16, 7698 ccm	05.13 -		
	FL 240-12, 7146 ccm	05.13 -		
	FL 240-18	05.13 -		
	FL 260-12	05.13 -		
	FL 260-18	05.13 -		
	FL 280-12, 7146 ccm	05.13 -		
	FL 280-18	05.13 -		
	FL 290-12	05.13 -		
	FL 290-18	05.13 -		
	FL 240-14	05.13 -		
	FL 240-15	05.13 -		
	FL 240-16, Kommunalfahrzeug / Municipal Vehicle(95)	05.13 -		
	FL 240-16, Pritsche/Fahrgestell / Flatbed/Chassis(109)	05.13 -		
	FL 260-14	05.13 -		
	FL 260-15	05.13 -		
	FL 260-16, Kommunalfahrzeug / Municipal Vehicle(95)	05.13 -		
	FL 260-16, Pritsche/Fahrgestell / Flatbed/Chassis(109)	05.13 -		
	FL 280-14, 7146 ccm	05.13 -		
	FL 280-16, 7146 ccm	05.13 -		
	FL 290-14	05.13 -		
	FL 290-16, Kommunalfahrzeug / Municipal Vehicle(95)	05.13 -		
	FL 290-16, Pritsche/Fahrgestell / Flatbed/Chassis(109)	05.13 -		
6	**Spurstange / Rod Assembly** Führungsstange / Guide Rod beidseitig verstellbar / Adjustable on both sides Länge [mm] / Length [mm]:1580 Konusmaß [mm] / Cone Size [mm]:30 Rohr-Ø [mm] / Pipe Ø [mm]:40 mit Zubehör / with accessories	(8) (82) (132) (106) (96) (117) (173)	**34696 01** **20582399** 11492 03 11505 03 	
	FL 210-12	05.13 -	Reifenabmessung / Tyre Size:265/70 R19,5	(116)
	FL 240-12, 5132 ccm	05.13 -		
	FL 250-12	05.13 -		
	FL 250-14	05.13 -		
	FL 250-16	05.13 -		
	FL 280-12, 7698 ccm	05.13 -		
	FL 280-14, 7698 ccm	05.13 -		
	FL 280-16, 7698 ccm	05.13 -		
	FL 240-12, 7146 ccm	05.13 -		
	FL 240-18	05.13 -		
	FL 260-12	05.13 -		
	FL 260-18	05.13 -		
	FL 280-12, 7146 ccm	05.13 -		
	FL 280-18	05.13 -		
	FL 290-12	05.13 -		
	FL 290-18	05.13 -		
	FL 240-14	05.13 -		
	FL 240-15	05.13 -		
	FL 240-16, Kommunalfahrzeug / Municipal Vehicle(95)	05.13 -		
	FL 240-16, Pritsche/Fahrgestell / Flatbed/Chassis(109)	05.13 -		
	FL 260-14	05.13 -		
	FL 260-15	05.13 -		
	FL 260-16, Kommunalfahrzeug / Municipal Vehicle(95)	05.13 -		
	FL 260-16, Pritsche/Fahrgestell / Flatbed/Chassis(109)	05.13 -		
	FL 280-14, 7146 ccm	05.13 -		
	FL 280-16, 7146 ccm	05.13 -		
	FL 290-14	05.13 -		
	FL 290-16, Kommunalfahrzeug / Municipal Vehicle(95)	05.13 -		
	FL 290-16, Pritsche/Fahrgestell / Flatbed/Chassis(109)	05.13 -		

VOLVO

FL III 4x2 05.13 -

6

Spurstange / Rod Assembly (8)
Führungsstange / Guide Rod (82)
beidseitig verstellbar / Adjustable on both sides (132)
Länge [mm] / Length [mm]:1690 (106)
Konusmaß [mm] / Cone Size [mm]:30 (96)
Rohr-Ø [mm] / Pipe Ø [mm]:48 (117)
mit Zubehör / with accessories (173)

35592 01 **22482974**
11505 03
11492 03

FL 210-12	05.13 -	Reifenabmessung / Tyre Size:295/80 R22,5 (116)
FL 240-12, 5132 ccm	05.13 -	Abgasnorm: Euro 6 / Exhaust Emission Norm: Euro 6 (20)
FL 250-12	05.13 -	
FL 250-14	05.13 -	
FL 250-16	05.13 -	
FL 280-12, 7698 ccm	05.13 -	
FL 280-14, 7698 ccm	05.13 -	
FL 280-16, 7698 ccm	05.13 -	
FL 240-12, 7146 ccm	05.13 -	
FL 240-18	05.13 -	
FL 260-12	05.13 -	
FL 260-18	05.13 -	
FL 280-12, 7146 ccm	05.13 -	
FL 280-18	05.13 -	
FL 290-12	05.13 -	
FL 290-18	05.13 -	
FL 240-14	05.13 -	
FL 240-15	05.13 -	
FL 240-16, Kommunalfahrzeug / Municipal Vehicle(95)	05.13 -	
FL 240-16, Pritsche/Fahrgestell / Flatbed/Chassis(109)	05.13 -	
FL 260-14	05.13 -	
FL 260-15	05.13 -	
FL 260-16, Kommunalfahrzeug / Municipal Vehicle(95)	05.13 -	
FL 260-16, Pritsche/Fahrgestell / Flatbed/Chassis(109)	05.13 -	
FL 280-14, 7146 ccm	05.13 -	
FL 280-16, 7146 ccm	05.13 -	
FL 290-14	05.13 -	
FL 290-16, Kommunalfahrzeug / Municipal Vehicle(95)	05.13 -	
FL 290-16, Pritsche/Fahrgestell / Flatbed/Chassis(109)	05.13 -	

FM 4x2 09.05 -

1	**Lenkstange / Centre Rod Assembly** Schubstange / Push Rod einseitig verstellbar / Adjustable on one side Länge [mm] / Length [mm]:863 Konusmaß [mm] / Cone Size [mm]:28,6 Rohr-Ø [mm] / Pipe Ø [mm]:52 mit Zubehör / with accessories	(4) (122) (133) (106) (96) (117) (173)	**37458 01** **22159733** 27547 02 37235 01 	
	FM 300, Pritsche/Fahrgestell / Flatbed/Chassis(109) 09.05 - FM 340, Pritsche/Fahrgestell / Flatbed/Chassis(109) 09.05 - FM 380, 280 kW, 18 t, 9364 ccm, Pritsche/Fahrgestell / Flatbed/Chassis(109) 09.05 - FM 400, 294 kW, Pritsche/Fahrgestell / Flatbed/Chassis(109) 09.05 - FM 440, Pritsche/Fahrgestell / Flatbed/Chassis(109) 09.05 - FM 480, Pritsche/Fahrgestell / Flatbed/Chassis(109) 09.05 -		LHD Lenkstockhebel zur 1. VA / Pitman arm to 1st front axle Blattfeder / Leaf spring	(102) (38)
1	**Lenkstange / Centre Rod Assembly** Schubstange / Push Rod einseitig verstellbar / Adjustable on one side Länge [mm] / Length [mm]:881 Konusmaß [mm] / Cone Size [mm]:28,6 Rohr-Ø [mm] / Pipe Ø [mm]:50 mit Zubehör / with accessories	(4) (122) (133) (106) (96) (117) (173)	**38804 01** **21106968** 27547 02 37235 01 	
	FM 300, Pritsche/Fahrgestell / Flatbed/Chassis(109) 09.05 - FM 340, Pritsche/Fahrgestell / Flatbed/Chassis(109) 09.05 - FM 380, 280 kW, 18 t, 9364 ccm, Pritsche/Fahrgestell / Flatbed/Chassis(109) 09.05 - FM 400, 294 kW, Pritsche/Fahrgestell / Flatbed/Chassis(109) 09.05 - FM 440, Pritsche/Fahrgestell / Flatbed/Chassis(109) 09.05 -		RHD Lenkstockhebel zur 1. VA / Pitman arm to 1st front axle für Fahrzeuge mit Luftfederung / for pneumatic suspension vehicles	(102) (143)

VOLVO

FM 4x2 09.05 -

6

Spurstange / Rod Assembly

Führungsstange / Guide Rod (8)
beidseitig verstellbar / Adjustable on both sides (82)
Länge [mm] / Length [mm]:1669 (132)
Konusmaß [mm] / Cone Size [mm]:32 (106)
Rohr-Ø [mm] / Pipe Ø [mm]:42 (96)
mit Zubehör / with accessories (117)
(173)

34528 01 **20581086**
31961 01
34527 01

FM 300, Pritsche/Fahrgestell / Flatbed/Chassis(109)	09.05 -	Achslast [t] / Axle Load [t]:7,1	(24)
FM 300, Sattelzugmaschine / Truck Tractor(118)	09.05 -	Achslast [t] / Axle Load [t]:7,5	(24)
FM 330, 21 t, 10800 ccm, Kipper / Dump Truck(93)	09.05 -	Achslast [t] / Axle Load [t]:8,0	(24)
FM 330, 21 t, 10840 ccm	09.05 -	Gekröpfte Vorderachse / Offset front axle	(84)
FM 330, 21 t, 10800 ccm, Sattelzugmaschine / Truck Tractor(118)	09.05 -		
FM 340, Kipper / Dump Truck(93)	09.05 -		
FM 340, Pritsche/Fahrgestell / Flatbed/Chassis(109)	09.05 -		
FM 340, Sattelzugmaschine / Truck Tractor(118)	09.05 -		
FM 360, 264 kW, Kipper / Dump Truck(93)	09.05 -		
FM 360, 264 kW, Pritsche/Fahrgestell / Flatbed/Chassis(109)	11.05 -		
FM 360, 264-265 kW	11.05 -		
FM 370, 272 kW, 21 t, 10800 ccm, Kipper / Dump Truck(93)	09.05 -		
FM 370, 272 kW, 21 t, 10840 ccm	09.05 -		
FM 370, 272 kW, 21 t, 10800 ccm, Sattelzugmaschine / Truck Tractor(118)	09.05 -		
FM 380, 279-280 kW	09.05 -		
FM 380, 280 kW, 18 t, 12800 ccm, Kipper / Dump Truck(93)	09.05 -		
FM 380, 280 kW, 18 t, 9364 ccm, Pritsche/Fahrgestell / Flatbed/Chassis(109)	09.05 -		
FM 380, 280 kW, 18 t, 12800 ccm, Pritsche/Fahrgestell / Flatbed/Chassis(109)	09.05 -		
FM 380, 280 kW, 18 t, 12800 ccm, Sattelzugmaschine / Truck Tractor(118)	09.05 -		
FM 380, 280 kW, 18 t, 9364 ccm, Sattelzugmaschine / Truck Tractor(118)	09.05 -		
FM 390, Pritsche/Fahrgestell / Flatbed/Chassis(109)	06.08 -		
FM 390, Sattelzugmaschine / Truck Tractor(118)	06.08 -		
FM 400, 294 kW, Kipper / Dump Truck(93)	09.05 -		
FM 400, 294 kW, Pritsche/Fahrgestell / Flatbed/Chassis(109)	09.05 -		
FM 400, 294-295 kW	09.05 -		
FM 410, 21 t, 10800 ccm, Kipper / Dump Truck(93)	09.05 -		
FM 410, 21 t, 10840 ccm	09.05 -		
FM 410, 21 t, 10800 ccm, Sattelzugmaschine / Truck Tractor(118)	09.05 -		
FM 420, 18 t, Kipper / Dump Truck(93)	09.05 -		
FM 420, 18 t, Pritsche/Fahrgestell / Flatbed/Chassis(109)	09.05 -		
FM 420, 18 t, Sattelzugmaschine / Truck Tractor(118)	09.05 -		
FM 440, Kipper / Dump Truck(93)	09.05 -		
FM 440, Pritsche/Fahrgestell / Flatbed/Chassis(109)	09.05 -		
FM 440, Sattelzugmaschine / Truck Tractor(118)	09.05 -		
FM 450, 21 t, 10800 ccm, Kipper / Dump Truck(93)	09.05 -		
FM 450, 21 t, 10840 ccm	09.05 -		
FM 450, 21 t, 10800 ccm, Sattelzugmaschine / Truck Tractor(118)	09.05 -		
FM 460, 18 t, Kipper / Dump Truck(93)	09.05 -		
FM 460, 18 t, Pritsche/Fahrgestell / Flatbed/Chassis(109)	09.05 -		
FM 460, 18 t, Sattelzugmaschine / Truck Tractor(118)	09.05 -		
FM 480, Kipper / Dump Truck(93)	09.05 -		
FM 480, Pritsche/Fahrgestell / Flatbed/Chassis(109)	09.05 -		
FM 480, Sattelzugmaschine / Truck Tractor(118)	09.05 -		
FM 500, 18 t, Kipper / Dump Truck(93)	09.05 -		
FM 500, 18 t, Pritsche/Fahrgestell / Flatbed/Chassis(109)	09.05 -		
FM 500, 18 t, Sattelzugmaschine / Truck Tractor(118)	09.05 -		
FM 520	01.08 -		

6

Spurstange / Rod Assembly (8)
Führungsstange / Guide Rod (82)
beidseitig verstellbar / Adjustable on both sides (132)
Länge [mm] / Length [mm]:1669 (106)
Konusmaß [mm] / Cone Size [mm]:32 (96)
Rohr-Ø [mm] / Pipe Ø [mm]:42 (117)
mit Zubehör / with accessories (173)

34528 01 **20581086**
31961 01
34527 01

FM 300, Pritsche/Fahrgestell / Flatbed/Chassis(109)	09.05 -	Gerade Vorderachse / Straight front axle	(85)
FM 300, Sattelzugmaschine / Truck Tractor(118)	09.05 -		
FM 330, 21 t, 10800 ccm, Kipper / Dump Truck(93)	09.05 -		
FM 330, 21 t, 10840 ccm	09.05 -		
FM 330, 21 t, 10800 ccm, Sattelzugmaschine / Truck Tractor(118)	09.05 -		
FM 340, Kipper / Dump Truck(93)	09.05 -		
FM 340, Pritsche/Fahrgestell / Flatbed/Chassis(109)	09.05 -		
FM 340, Sattelzugmaschine / Truck Tractor(118)	09.05 -		
FM 360, 264 kW, Kipper / Dump Truck(93)	09.05 -		
FM 360, 264 kW, Pritsche/Fahrgestell / Flatbed/Chassis(109)	11.05 -		
FM 360, 264-265 kW	11.05 -		
FM 370, 272 kW, 21 t, 10800 ccm, Kipper / Dump Truck(93)	09.05 -		
FM 370, 272 kW, 21 t, 10840 ccm	09.05 -		
FM 370, 272 kW, 21 t, 10800 ccm, Sattelzugmaschine / Truck Tractor(118)	09.05 -		
FM 380, 279-280 kW	09.05 -		
FM 380, 280 kW, 18 t, 12800 ccm, Kipper / Dump Truck(93)	09.05 -		
FM 380, 280 kW, 18 t, 9364 ccm, Pritsche/Fahrgestell / Flatbed/Chassis(109)	09.05 -		
FM 380, 280 kW, 18 t, 12800 ccm, Pritsche/Fahrgestell / Flatbed/Chassis(109)	09.05 -		
FM 380, 280 kW, 18 t, 12800 ccm, Sattelzugmaschine / Truck Tractor(118)	09.05 -		
FM 380, 280 kW, 18 t, 9364 ccm, Sattelzugmaschine / Truck Tractor(118)	09.05 -		
FM 390, Pritsche/Fahrgestell / Flatbed/Chassis(109)	06.08 -		
FM 390, Sattelzugmaschine / Truck Tractor(118)	06.08 -		
FM 400, 294 kW, Kipper / Dump Truck(93)	09.05 -		
FM 400, 294 kW, Pritsche/Fahrgestell / Flatbed/Chassis(109)	09.05 -		
FM 400, 294-295 kW	09.05 -		
FM 410, 21 t, 10800 ccm, Kipper / Dump Truck(93)	09.05 -		
FM 410, 21 t, 10840 ccm	09.05 -		
FM 410, 21 t, 10800 ccm, Sattelzugmaschine / Truck Tractor(118)	09.05 -		
FM 420, 18 t, Kipper / Dump Truck(93)	09.05 -		
FM 420, 18 t, Pritsche/Fahrgestell / Flatbed/Chassis(109)	09.05 -		
FM 420, 18 t, Sattelzugmaschine / Truck Tractor(118)	09.05 -		
FM 440, Kipper / Dump Truck(93)	09.05 -		
FM 440, Pritsche/Fahrgestell / Flatbed/Chassis(109)	09.05 -		
FM 440, Sattelzugmaschine / Truck Tractor(118)	09.05 -		
FM 450, 21 t, 10800 ccm, Kipper / Dump Truck(93)	09.05 -		
FM 450, 21 t, 10840 ccm	09.05 -		
FM 450, 21 t, 10800 ccm, Sattelzugmaschine / Truck Tractor(118)	09.05 -		
FM 460, 18 t, Kipper / Dump Truck(93)	09.05 -		
FM 460, 18 t, Pritsche/Fahrgestell / Flatbed/Chassis(109)	09.05 -		
FM 460, 18 t, Sattelzugmaschine / Truck Tractor(118)	09.05 -		
FM 480, Kipper / Dump Truck(93)	09.05 -		
FM 480, Pritsche/Fahrgestell / Flatbed/Chassis(109)	09.05 -		
FM 480, Sattelzugmaschine / Truck Tractor(118)	09.05 -		
FM 500, 18 t, Kipper / Dump Truck(93)	09.05 -		
FM 500, 18 t, Pritsche/Fahrgestell / Flatbed/Chassis(109)	09.05 -		
FM 500, 18 t, Sattelzugmaschine / Truck Tractor(118)	09.05 -		
FM 520	01.08 -		

VOLVO

FM 4x2 09.05 -

6	**Spurstange / Rod Assembly** Führungsstange / Guide Rod einseitig verstellbar / Adjustable on one side Länge [mm] / Length [mm]:1634 Konusmaß [mm] / Cone Size [mm]:28,6 Rohr-Ø [mm] / Pipe Ø [mm]:50 mit Zubehör / with accessories		(8) (82) (133) (106) (96) (117) (173)	**37223 01** **22159759** 37235 01 22647 01 	
	FM 300, Pritsche/Fahrgestell / Flatbed/Chassis(109) FM 340, Pritsche/Fahrgestell / Flatbed/Chassis(109) FM 380, 280 kW, 18 t, 9364 ccm, Pritsche/Fahrgestell / Flatbed/Chassis(109) FM 400, 294 kW, Pritsche/Fahrgestell / Flatbed/Chassis(109) FM 440, Pritsche/Fahrgestell / Flatbed/Chassis(109) FM 480, Pritsche/Fahrgestell / Flatbed/Chassis(109)	09.05 - 09.05 - 09.05 - 09.05 - 09.05 - 09.05 -		für Fahrzeuge mit Blattfederung / for leaf-spring suspension vehicles Fahrgestellhöhe niedrig 850 mm / height of chassis low 850 mm	(142) (58)
6	**Spurstange / Rod Assembly** Führungsstange / Guide Rod einseitig verstellbar / Adjustable on one side Länge [mm] / Length [mm]:1660 Konusmaß [mm] / Cone Size [mm]:32 Rohr-Ø [mm] / Pipe Ø [mm]:60 mit Zubehör / with accessories		(8) (82) (133) (106) (96) (117) (173)	**37227 01** **22159753** 37235 01 	
	FM 300, Pritsche/Fahrgestell / Flatbed/Chassis(109) FM 340, Pritsche/Fahrgestell / Flatbed/Chassis(109) FM 380, 280 kW, 18 t, 9364 ccm, Pritsche/Fahrgestell / Flatbed/Chassis(109) FM 400, 294 kW, Pritsche/Fahrgestell / Flatbed/Chassis(109) FM 440, Pritsche/Fahrgestell / Flatbed/Chassis(109) FM 480, Pritsche/Fahrgestell / Flatbed/Chassis(109)	09.05 - 09.05 - 09.05 - 09.05 - 09.05 - 09.05 -		Achslast [t] / Axle Load [t]:8,2 für Links-/Rechtslenker / for left-/right-hand traffic Fahrgestellhöhe Hoch 1010 mm / height of chassis high 1010 mm Fahrgestellhöhe niedrig 850 mm / height of chassis low 850 mm Fahrgestellhöhe Standard 950 mm / height of chassis standard 950mm	(24) (156) (54) (58) (55)
12	**Lenker, Radaufhängung / Track Control Arm** Längslenker / Trailing Arm Länge [mm] / Length [mm]:799 Rohr-Ø [mm] / Pipe Ø [mm]:48 Bohrung-Ø 1 [mm] / Bore Ø 1 [mm]:17 Bohrung-Ø 2 [mm] / Bore Ø 2 [mm]:17 Lochabstand 1/Lochabstand 2 / Hole Pitch 1/ Hole Pitch 2:115 / 115 Molekularlager / Molecular Bearing		(3) (107) (106) (117) (39) (40) (103) (108)	**33291 01** **21106157** ® 25208 01 	
	FM 300, Pritsche/Fahrgestell / Flatbed/Chassis(109) FM 340, Pritsche/Fahrgestell / Flatbed/Chassis(109) FM 380, 280 kW, 18 t, 9364 ccm, Pritsche/Fahrgestell / Flatbed/Chassis(109) FM 400, 294 kW, Pritsche/Fahrgestell / Flatbed/Chassis(109) FM 440, Pritsche/Fahrgestell / Flatbed/Chassis(109) FM 480, Pritsche/Fahrgestell / Flatbed/Chassis(109)	09.05 - 09.05 - 09.05 - 09.05 - 09.05 - 09.05 -		für Fahrzeuge mit Luftfederung / for pneumatic suspension vehicles Fahrgestellhöhe medium 900 mm / height of chassis medium 900 mm Fahrgestellhöhe Standard 950 mm / height of chassis standard 950mm	(143) (57) (55)

14

Stange/Strebe, Stabilisator / Rod/Strut, stabiliser
Koppelstange / Coupling Rod
nicht verstellbar / not adjustable
Länge [mm] / Length [mm]:340
Konusmaß [mm] / Cone Size [mm]:22
Rohr-Ø [mm] / Pipe Ø [mm]:30
ohne Zubehör / without accessories

(10) (97) (177) (106) (96) (117) (181)

27717 01 **20477807**

FM 330, 18,6 t, Pritsche/Fahrgestell / Flatbed/Chassis(109)	04.12 -	für Fahrzeuge mit Luftfederung / for pneumatic suspension vehicles	(143)
FM 330, 20,1 t, Pritsche/Fahrgestell / Flatbed/Chassis(109)	04.12 -	Fahrhöhe 180 mm / ride height 180 mm	(68)
FM 330, 20,1 t, Sattelzugmaschine / Truck Tractor(118)	04.12 -	für Fahrzeuge mit Achsschwinge / for vehicles with axle carrier	(141)
FM 330, 18,6 t, Sattelzugmaschine / Truck Tractor(118)	04.12 -		
FM 370, 272-275 kW, Sattelzugmaschine / Truck Tractor(118)	06.08 -		
FM 370, 272 kW, 18,6 t, Pritsche/Fahrgestell / Flatbed/Chassis(109)	04.12 -		
FM 370, 272 kW, 20,1 t, Pritsche/Fahrgestell / Flatbed/Chassis(109)	04.12 -		
FM 370, 272 kW, 18,6 t, Sattelzugmaschine / Truck Tractor(118)	04.12 -		
FM 370, 272 kW, 20,1 t, Sattelzugmaschine / Truck Tractor(118)	04.12 -		
FM 380, 280 kW, 18,6 t, Pritsche/Fahrgestell / Flatbed/Chassis(109)	04.12 -		
FM 380, 280 kW, 20,1 t, Pritsche/Fahrgestell / Flatbed/Chassis(109)	04.12 -		
FM 380, 280 kW, 21 t	04.12 -		
FM 380, 280 kW, 20,1 t, Sattelzugmaschine / Truck Tractor(118)	04.12 -		
FM 380, 280 kW, 18,6 t, Sattelzugmaschine / Truck Tractor(118)	04.12 -		
FM 410, 18,6 t, Pritsche/Fahrgestell / Flatbed/Chassis(109)	04.12 -		
FM 410, 20,1 t, Pritsche/Fahrgestell / Flatbed/Chassis(109)	04.12 -		
FM 410, 18,6 t, Sattelzugmaschine / Truck Tractor(118)	04.12 -		
FM 410, 20,1 t, Sattelzugmaschine / Truck Tractor(118)	04.12 -		
FM 420, 18,6 t, Pritsche/Fahrgestell / Flatbed/Chassis(109)	04.12 -		
FM 420, 21 t	04.12 -		
FM 420, 20,1 t, Pritsche/Fahrgestell / Flatbed/Chassis(109)	04.12 -		
FM 420, 20,1 t, Sattelzugmaschine / Truck Tractor(118)	04.12 -		
FM 420, 18,6 t, Sattelzugmaschine / Truck Tractor(118)	04.12 -		
FM 450, 18,6 t, Pritsche/Fahrgestell / Flatbed/Chassis(109)	04.12 -		
FM 450, 20,1 t, Pritsche/Fahrgestell / Flatbed/Chassis(109)	04.12 -		
FM 450, 20,1 t, Sattelzugmaschine / Truck Tractor(118)	04.12 -		
FM 450, 18,6 t, Sattelzugmaschine / Truck Tractor(118)	04.12 -		
FM 460, 18,6 t, Pritsche/Fahrgestell / Flatbed/Chassis(109)	04.12 -		
FM 460, 21 t	04.12 -		
FM 460, 20,1 t, Pritsche/Fahrgestell / Flatbed/Chassis(109)	04.12 -		
FM 460, 18,6 t, Sattelzugmaschine / Truck Tractor(118)	04.12 -		
FM 460, 20,1 t, Sattelzugmaschine / Truck Tractor(118)	04.12 -		
FM 500, 21 t	04.12 -		
FM 500, 20,1 t, Pritsche/Fahrgestell / Flatbed/Chassis(109)	04.12 -		
FM 500, 18,6 t, Pritsche/Fahrgestell / Flatbed/Chassis(109)	04.12 -		
FM 500, 20,1 t, Sattelzugmaschine / Truck Tractor(118)	04.12 -		
FM 500, 18,6 t, Sattelzugmaschine / Truck Tractor(118)	04.12 -		

VOLVO

FM 4x2 09.05 -

14

Stange/Strebe, Stabilisator / Rod/Strut, stabiliser
Koppelstange / Coupling Rod
nicht verstellbar / not adjustable
Länge [mm] / Length [mm]:340
Konusmaß [mm] / Cone Size [mm]:22
Rohr-Ø [mm] / Pipe Ø [mm]:30
ohne Zubehör / without accessories

(10) (97) (177) (106) (96) (117) (181)

27717 01 **20477807**

FM 330, 18,6 t, Pritsche/Fahrgestell / Flatbed/Chassis(109)	04.12 -	für Fahrzeuge mit Luftfederung / for pneumatic suspension vehicles	(143)
FM 330, 20,1 t, Pritsche/Fahrgestell / Flatbed/Chassis(109)	04.12 -		
FM 330, 20,1 t, Sattelzugmaschine / Truck Tractor(118)	04.12 -		
FM 330, 18,6 t, Sattelzugmaschine / Truck Tractor(118)	04.12 -		
FM 370, 272-275 kW, Sattelzugmaschine / Truck Tractor(118)	06.08 -		
FM 370, 272 kW, 18,6 t, Pritsche/Fahrgestell / Flatbed/Chassis(109)	04.12 -		
FM 370, 272 kW, 20,1 t, Pritsche/Fahrgestell / Flatbed/Chassis(109)	04.12 -		
FM 370, 272 kW, 18,6 t, Sattelzugmaschine / Truck Tractor(118)	04.12 -		
FM 370, 272 kW, 20,1 t, Sattelzugmaschine / Truck Tractor(118)	04.12 -		
FM 380, 280 kW, 18,6 t, Pritsche/Fahrgestell / Flatbed/Chassis(109)	04.12 -		
FM 380, 280 kW, 20,1 t, Pritsche/Fahrgestell / Flatbed/Chassis(109)	04.12 -		
FM 380, 280 kW, 21 t	04.12 -		
FM 380, 280 kW, 20,1 t, Sattelzugmaschine / Truck Tractor(118)	04.12 -		
FM 380, 280 kW, 18,6 t, Sattelzugmaschine / Truck Tractor(118)	04.12 -		
FM 410, 18,6 t, Pritsche/Fahrgestell / Flatbed/Chassis(109)	04.12 -		
FM 410, 20,1 t, Pritsche/Fahrgestell / Flatbed/Chassis(109)	04.12 -		
FM 410, 18,6 t, Sattelzugmaschine / Truck Tractor(118)	04.12 -		
FM 410, 20,1 t, Sattelzugmaschine / Truck Tractor(118)	04.12 -		
FM 420, 18,6 t, Pritsche/Fahrgestell / Flatbed/Chassis(109)	04.12 -		
FM 420, 21 t	04.12 -		
FM 420, 20,1 t, Pritsche/Fahrgestell / Flatbed/Chassis(109)	04.12 -		
FM 420, 20,1 t, Sattelzugmaschine / Truck Tractor(118)	04.12 -		
FM 420, 18,6 t, Sattelzugmaschine / Truck Tractor(118)	04.12 -		
FM 450, 18,6 t, Pritsche/Fahrgestell / Flatbed/Chassis(109)	04.12 -		
FM 450, 20,1 t, Pritsche/Fahrgestell / Flatbed/Chassis(109)	04.12 -		
FM 450, 20,1 t, Sattelzugmaschine / Truck Tractor(118)	04.12 -		
FM 450, 18,6 t, Sattelzugmaschine / Truck Tractor(118)	04.12 -		
FM 460, 18,6 t, Pritsche/Fahrgestell / Flatbed/Chassis(109)	04.12 -		
FM 460, 21 t	04.12 -		
FM 460, 20,1 t, Pritsche/Fahrgestell / Flatbed/Chassis(109)	04.12 -		
FM 460, 18,6 t, Sattelzugmaschine / Truck Tractor(118)	04.12 -		
FM 460, 20,1 t, Sattelzugmaschine / Truck Tractor(118)	04.12 -		
FM 500, 21 t	04.12 -		
FM 500, 20,1 t, Pritsche/Fahrgestell / Flatbed/Chassis(109)	04.12 -		
FM 500, 18,6 t, Pritsche/Fahrgestell / Flatbed/Chassis(109)	04.12 -		
FM 500, 20,1 t, Sattelzugmaschine / Truck Tractor(118)	04.12 -		
FM 500, 18,6 t, Sattelzugmaschine / Truck Tractor(118)	04.12 -		

14

Stange/Strebe, Stabilisator / Rod/Strut, stabiliser
Koppelstange / Coupling Rod
nicht verstellbar / not adjustable
Länge [mm] / Length [mm]:325
Konusmaß [mm] / Cone Size [mm]:22

(10) (97) (177) (106) (96)

34604 01 **21446333**

FM 330, 18,6 t, Pritsche/Fahrgestell / Flatbed/Chassis(109)	04.12 -	für Fahrzeuge mit Blattfederung / for leaf-spring suspension vehicles	(142)
FM 330, 20,1 t, Pritsche/Fahrgestell / Flatbed/Chassis(109)	04.12 -		
FM 330, 20,1 t, Sattelzugmaschine / Truck Tractor(118)	04.12 -		
FM 330, 18,6 t, Sattelzugmaschine / Truck Tractor(118)	04.12 -		
FM 370, 272-275 kW, Sattelzugmaschine / Truck Tractor(118)	06.08 -		
FM 370, 272 kW, 18,6 t, Pritsche/Fahrgestell / Flatbed/Chassis(109)	04.12 -		
FM 370, 272 kW, 20,1 t, Pritsche/Fahrgestell / Flatbed/Chassis(109)	04.12 -		
FM 370, 272 kW, 18,6 t, Sattelzugmaschine / Truck Tractor(118)	04.12 -		
FM 370, 272 kW, 20,1 t, Sattelzugmaschine / Truck Tractor(118)	04.12 -		
FM 380, 280 kW, 18,6 t, Pritsche/Fahrgestell / Flatbed/Chassis(109)	04.12 -		
FM 380, 280 kW, 20,1 t, Pritsche/Fahrgestell / Flatbed/Chassis(109)	04.12 -		
FM 380, 280 kW, 21 t	04.12 -		
FM 380, 280 kW, 20,1 t, Sattelzugmaschine / Truck Tractor(118)	04.12 -		
FM 380, 280 kW, 18,6 t, Sattelzugmaschine / Truck Tractor(118)	04.12 -		
FM 410, 18,6 t, Pritsche/Fahrgestell / Flatbed/Chassis(109)	04.12 -		
FM 410, 20,1 t, Pritsche/Fahrgestell / Flatbed/Chassis(109)	04.12 -		
FM 410, 18,6 t, Sattelzugmaschine / Truck Tractor(118)	04.12 -		
FM 410, 20,1 t, Sattelzugmaschine / Truck Tractor(118)	04.12 -		
FM 420, 18,6 t, Pritsche/Fahrgestell / Flatbed/Chassis(109)	04.12 -		
FM 420, 21 t	04.12 -		
FM 420, 20,1 t, Pritsche/Fahrgestell / Flatbed/Chassis(109)	04.12 -		
FM 420, 20,1 t, Sattelzugmaschine / Truck Tractor(118)	04.12 -		
FM 420, 18,6 t, Sattelzugmaschine / Truck Tractor(118)	04.12 -		
FM 450, 18,6 t, Pritsche/Fahrgestell / Flatbed/Chassis(109)	04.12 -		
FM 450, 20,1 t, Pritsche/Fahrgestell / Flatbed/Chassis(109)	04.12 -		
FM 450, 20,1 t, Sattelzugmaschine / Truck Tractor(118)	04.12 -		
FM 450, 18,6 t, Sattelzugmaschine / Truck Tractor(118)	04.12 -		
FM 460, 18,6 t, Pritsche/Fahrgestell / Flatbed/Chassis(109)	04.12 -		
FM 460, 21 t	04.12 -		
FM 460, 20,1 t, Pritsche/Fahrgestell / Flatbed/Chassis(109)	04.12 -		
FM 460, 18,6 t, Sattelzugmaschine / Truck Tractor(118)	04.12 -		
FM 460, 20,1 t, Sattelzugmaschine / Truck Tractor(118)	04.12 -		
FM 500, 21 t	04.12 -		
FM 500, 20,1 t, Pritsche/Fahrgestell / Flatbed/Chassis(109)	04.12 -		
FM 500, 18,6 t, Pritsche/Fahrgestell / Flatbed/Chassis(109)	04.12 -		
FM 500, 20,1 t, Sattelzugmaschine / Truck Tractor(118)	04.12 -		
FM 500, 18,6 t, Sattelzugmaschine / Truck Tractor(118)	04.12 -		

VOLVO

FM 4x2 09.05 -

14

Stange/Strebe, Stabilisator / Rod/Strut, stabiliser (10)
Koppelstange / Coupling Rod (97)
nicht verstellbar / not adjustable (177)
Länge [mm] / Length [mm]:275 (106)
Konusmaß [mm] / Cone Size [mm]:22 (96)
Rohr-Ø [mm] / Pipe Ø [mm]:30 (117)
mit Zubehör / with accessories (173)

34797 01 **20477803**

FM 300, Pritsche/Fahrgestell / Flatbed/Chassis(109)	09.05 -	für Fahrzeuge mit Luftfederung / for pneumatic suspension vehicles	(143)
FM 300, Sattelzugmaschine / Truck Tractor(118)	09.05 -	Fahrhöhe bis 130 mm / Drive height up to 130 mm	(79)
FM 330, 21 t, 10800 ccm, Kipper / Dump Truck(93)	09.05 -		
FM 330, 21 t, 10840 ccm	09.05 -		
FM 330, 21 t, 10800 ccm, Sattelzugmaschine / Truck Tractor(118)	09.05 -		
FM 340, Kipper / Dump Truck(93)	09.05 -		
FM 340, Pritsche/Fahrgestell / Flatbed/Chassis(109)	09.05 -		
FM 340, Sattelzugmaschine / Truck Tractor(118)	09.05 -		
FM 360, 264 kW, Kipper / Dump Truck(93)	09.05 -		
FM 360, 264 kW, Pritsche/Fahrgestell / Flatbed/Chassis(109)	11.05 -		
FM 360, 264-265 kW	11.05 -		
FM 370, 272 kW, 21 t, 10800 ccm, Kipper / Dump Truck(93)	09.05 -		
FM 370, 272 kW, 21 t, 10840 ccm	09.05 -		
FM 370, 272 kW, 21 t, 10800 ccm, Sattelzugmaschine / Truck Tractor(118)	09.05 -		
FM 380, 279-280 kW	09.05 -		
FM 380, 280 kW, 18 t, 12800 ccm, Kipper / Dump Truck(93)	09.05 -		
FM 380, 280 kW, 18 t, 9364 ccm, Pritsche/Fahrgestell / Flatbed/Chassis(109)	09.05 -		
FM 380, 280 kW, 18 t, 12800 ccm, Pritsche/Fahrgestell / Flatbed/Chassis(109)	09.05 -		
FM 380, 280 kW, 18 t, 12800 ccm, Sattelzugmaschine / Truck Tractor(118)	09.05 -		
FM 380, 280 kW, 18 t, 9364 ccm, Sattelzugmaschine / Truck Tractor(118)	09.05 -		
FM 390, Pritsche/Fahrgestell / Flatbed/Chassis(109)	06.08 -		
FM 390, Sattelzugmaschine / Truck Tractor(118)	06.08 -		
FM 400, 294 kW, Kipper / Dump Truck(93)	09.05 -		
FM 400, 294 kW, Pritsche/Fahrgestell / Flatbed/Chassis(109)	09.05 -		
FM 400, 294-295 kW	09.05 -		
FM 410, 21 t, 10800 ccm, Kipper / Dump Truck(93)	09.05 -		
FM 410, 21 t, 10840 ccm	09.05 -		
FM 410, 21 t, 10800 ccm, Sattelzugmaschine / Truck Tractor(118)	09.05 -		
FM 420, 18 t, Kipper / Dump Truck(93)	09.05 -		
FM 420, 18 t, Pritsche/Fahrgestell / Flatbed/Chassis(109)	09.05 -		
FM 420, 18 t, Sattelzugmaschine / Truck Tractor(118)	09.05 -		
FM 440, Kipper / Dump Truck(93)	09.05 -		
FM 440, Pritsche/Fahrgestell / Flatbed/Chassis(109)	09.05 -		
FM 440, Sattelzugmaschine / Truck Tractor(118)	09.05 -		
FM 450, 21 t, 10800 ccm, Kipper / Dump Truck(93)	09.05 -		
FM 450, 21 t, 10840 ccm	09.05 -		
FM 450, 21 t, 10800 ccm, Sattelzugmaschine / Truck Tractor(118)	09.05 -		
FM 460, 18 t, Kipper / Dump Truck(93)	09.05 -		
FM 460, 18 t, Pritsche/Fahrgestell / Flatbed/Chassis(109)	09.05 -		
FM 460, 18 t, Sattelzugmaschine / Truck Tractor(118)	09.05 -		
FM 480, Kipper / Dump Truck(93)	09.05 -		
FM 480, Pritsche/Fahrgestell / Flatbed/Chassis(109)	09.05 -		
FM 480, Sattelzugmaschine / Truck Tractor(118)	09.05 -		
FM 500, 18 t, Kipper / Dump Truck(93)	09.05 -		
FM 500, 18 t, Pritsche/Fahrgestell / Flatbed/Chassis(109)	09.05 -		
FM 500, 18 t, Sattelzugmaschine / Truck Tractor(118)	09.05 -		
FM 520	01.08 -		

14

Stange/Strebe, Stabilisator / Rod/Strut, stabiliser

Koppelstange / Coupling Rod (10)(97)
nicht verstellbar / not adjustable (177)
Länge [mm] / Length [mm]:275 (106)
Konusmaß [mm] / Cone Size [mm]:22 (96)
Rohr-Ø [mm] / Pipe Ø [mm]:30 (117)
mit Zubehör / with accessories (173)

34797 01 **20477803**

FM 330, 18,6 t, Pritsche/Fahrgestell / Flatbed/Chassis(109)	04.12 -	
FM 330, 20,1 t, Pritsche/Fahrgestell / Flatbed/Chassis(109)	04.12 -	
FM 330, 20,1 t, Sattelzugmaschine / Truck Tractor(118)	04.12 -	
FM 330, 18,6 t, Sattelzugmaschine / Truck Tractor(118)	04.12 -	
FM 370, 272-275 kW, Sattelzugmaschine / Truck Tractor(118)	06.08 -	
FM 370, 272 kW, 18,6 t, Pritsche/Fahrgestell / Flatbed/Chassis(109)	04.12 -	
FM 370, 272 kW, 20,1 t, Pritsche/Fahrgestell / Flatbed/Chassis(109)	04.12 -	
FM 370, 272 kW, 18,6 t, Sattelzugmaschine / Truck Tractor(118)	04.12 -	
FM 370, 272 kW, 20,1 t, Sattelzugmaschine / Truck Tractor(118)	04.12 -	
FM 380, 280 kW, 18,6 t, Pritsche/Fahrgestell / Flatbed/Chassis(109)	04.12 -	
FM 380, 280 kW, 20,1 t, Pritsche/Fahrgestell / Flatbed/Chassis(109)	04.12 -	
FM 380, 280 kW, 21 t	04.12 -	
FM 380, 280 kW, 20,1 t, Sattelzugmaschine / Truck Tractor(118)	04.12 -	
FM 380, 280 kW, 18,6 t, Sattelzugmaschine / Truck Tractor(118)	04.12 -	
FM 410, 18,6 t, Pritsche/Fahrgestell / Flatbed/Chassis(109)	04.12 -	
FM 410, 20,1 t, Pritsche/Fahrgestell / Flatbed/Chassis(109)	04.12 -	
FM 410, 18,6 t, Sattelzugmaschine / Truck Tractor(118)	04.12 -	
FM 410, 20,1 t, Sattelzugmaschine / Truck Tractor(118)	04.12 -	
FM 420, 18,6 t, Pritsche/Fahrgestell / Flatbed/Chassis(109)	04.12 -	
FM 420, 21 t	04.12 -	
FM 420, 20,1 t, Pritsche/Fahrgestell / Flatbed/Chassis(109)	04.12 -	
FM 420, 20,1 t, Sattelzugmaschine / Truck Tractor(118)	04.12 -	
FM 420, 18,6 t, Sattelzugmaschine / Truck Tractor(118)	04.12 -	
FM 450, 18,6 t, Pritsche/Fahrgestell / Flatbed/Chassis(109)	04.12 -	
FM 450, 20,1 t, Pritsche/Fahrgestell / Flatbed/Chassis(109)	04.12 -	
FM 450, 20,1 t, Sattelzugmaschine / Truck Tractor(118)	04.12 -	
FM 450, 18,6 t, Sattelzugmaschine / Truck Tractor(118)	04.12 -	
FM 460, 18,6 t, Pritsche/Fahrgestell / Flatbed/Chassis(109)	04.12 -	
FM 460, 21 t	04.12 -	
FM 460, 20,1 t, Pritsche/Fahrgestell / Flatbed/Chassis(109)	04.12 -	
FM 460, 18,6 t, Sattelzugmaschine / Truck Tractor(118)	04.12 -	
FM 460, 20,1 t, Sattelzugmaschine / Truck Tractor(118)	04.12 -	
FM 500, 21 t	04.12 -	
FM 500, 20,1 t, Pritsche/Fahrgestell / Flatbed/Chassis(109)	04.12 -	
FM 500, 18,6 t, Pritsche/Fahrgestell / Flatbed/Chassis(109)	04.12 -	
FM 500, 20,1 t, Sattelzugmaschine / Truck Tractor(118)	04.12 -	
FM 500, 18,6 t, Sattelzugmaschine / Truck Tractor(118)	04.12 -	

für Fahrzeuge mit Luftfederung / for pneumatic suspension vehicles	(143)
Fahrhöhe 90 mm / ride height 90 mm	(78)
Fahrhöhe 110 mm / ride height 110 mm	(60)
Fahrhöhe 130 mm / ride height 130 mm	(61)
für Fahrzeuge mit Achsschwinge / for vehicles with axle carrier	(141)

VOLVO

FM 4x2 09.05 -

10	**Lenker, Radaufhängung / Track Control Arm**		(3)	**31958 01** ® 25208 01	**20453123**
	Längslenker / Trailing Arm		(107)		
	für Dreieckslenker (Nfz) / for wishbone (CV)		(140)		
	Länge [mm] / Length [mm]:449		(106)		
	Rohr-Ø [mm] / Pipe Ø [mm]:48		(117)		
	Bohrung-Ø 1 [mm] / Bore Ø 1 [mm]:17		(39)		
	Bohrung-Ø 2 [mm] / Bore Ø 2 [mm]:17		(40)		
	Lochabstand 1/Lochabstand 2 / Hole Pitch 1/ Hole Pitch 2:115 / 115		(103)		
	nicht verstellbar / not adjustable		(177)		
	Molekularlager / Molecular Bearing		(108)		
	FM 300, Pritsche/Fahrgestell / Flatbed/Chassis(109)	09.05 -			
	FM 340, Pritsche/Fahrgestell / Flatbed/Chassis(109)	09.05 -			
	FM 380, 280 kW, 18 t, 9364 ccm, Pritsche/Fahrgestell / Flatbed/Chassis(109)	09.05 -		▲ für Fahrzeuge mit Luftfederung / for pneumatic suspension vehicles Fahrgestellhöhe extra niedrig 810 mm / height of chassis extra low 810 mm	(143) (56)
	FM 400, 294 kW, Pritsche/Fahrgestell / Flatbed/Chassis(109)	09.05 -			
	FM 440, Pritsche/Fahrgestell / Flatbed/Chassis(109)	09.05 -			
	FM 480, Pritsche/Fahrgestell / Flatbed/Chassis(109)	09.05 -			

10

Lenker, Radaufhängung / Track Control Arm (3)
Längslenker / Trailing Arm (107)
Länge [mm] / Length [mm]:625 (106)
Bohrung-Ø 1 [mm] / Bore Ø 1 [mm]:17 (39)
Bohrung-Ø 2 [mm] / Bore Ø 2 [mm]:17 (40)
Lochabstand 1/Lochabstand 2 / Hole Pitch 1/ Hole Pitch 2:115 / 115 (103)
nicht verstellbar / not adjustable (177)
Molekularlager / Molecular Bearing (108)

34680 01 **20517494**

FM 300, Pritsche/Fahrgestell / Flatbed/Chassis(109)	09.05 -
FM 300, Sattelzugmaschine / Truck Tractor(118)	09.05 -
FM 330, 21 t, 10800 ccm, Kipper / Dump Truck(93)	09.05 -
FM 330, 21 t, 10840 ccm	09.05 -
FM 330, 21 t, 10800 ccm, Sattelzugmaschine / Truck Tractor(118)	09.05 -
FM 340, Kipper / Dump Truck(93)	09.05 -
FM 340, Pritsche/Fahrgestell / Flatbed/Chassis(109)	09.05 -
FM 340, Sattelzugmaschine / Truck Tractor(118)	09.05 -
FM 360, 264 kW, Kipper / Dump Truck(93)	09.05 -
FM 360, 264 kW, Pritsche/Fahrgestell / Flatbed/Chassis(109)	11.05 -
FM 360, 264-265 kW	11.05 -
FM 370, 272 kW, 21 t, 10800 ccm, Kipper / Dump Truck(93)	09.05 -
FM 370, 272 kW, 21 t, 10840 ccm	09.05 -
FM 370, 272 kW, 21 t, 10800 ccm, Sattelzugmaschine / Truck Tractor(118)	09.05 -
FM 380, 279-280 kW	09.05 -
FM 380, 280 kW, 18 t, 12800 ccm, Kipper / Dump Truck(93)	09.05 -
FM 380, 280 kW, 18 t, 9364 ccm, Pritsche/Fahrgestell / Flatbed/Chassis(109)	09.05 -
FM 380, 280 kW, 18 t, 12800 ccm, Pritsche/Fahrgestell / Flatbed/Chassis(109)	09.05 -
FM 380, 280 kW, 18 t, 12800 ccm, Sattelzugmaschine / Truck Tractor(118)	09.05 -
FM 380, 280 kW, 18 t, 9364 ccm, Sattelzugmaschine / Truck Tractor(118)	09.05 -
FM 390, Pritsche/Fahrgestell / Flatbed/Chassis(109)	06.08 -
FM 390, Sattelzugmaschine / Truck Tractor(118)	06.08 -
FM 400, 294 kW, Kipper / Dump Truck(93)	09.05 -
FM 400, 294 kW, Pritsche/Fahrgestell / Flatbed/Chassis(109)	09.05 -
FM 400, 294-295 kW	09.05 -
FM 410, 21 t, 10800 ccm, Kipper / Dump Truck(93)	09.05 -
FM 410, 21 t, 10840 ccm	09.05 -
FM 410, 21 t, 10800 ccm, Sattelzugmaschine / Truck Tractor(118)	09.05 -
FM 420, 18 t, Kipper / Dump Truck(93)	09.05 -
FM 420, 18 t, Pritsche/Fahrgestell / Flatbed/Chassis(109)	09.05 -
FM 420, 18 t, Sattelzugmaschine / Truck Tractor(118)	09.05 -
FM 440, Kipper / Dump Truck(93)	09.05 -
FM 440, Pritsche/Fahrgestell / Flatbed/Chassis(109)	09.05 -
FM 440, Sattelzugmaschine / Truck Tractor(118)	09.05 -
FM 450, 21 t, 10800 ccm, Kipper / Dump Truck(93)	09.05 -
FM 450, 21 t, 10840 ccm	09.05 -
FM 450, 21 t, 10800 ccm, Sattelzugmaschine / Truck Tractor(118)	09.05 -
FM 460, 18 t, Kipper / Dump Truck(93)	09.05 -
FM 460, 18 t, Pritsche/Fahrgestell / Flatbed/Chassis(109)	09.05 -
FM 460, 18 t, Sattelzugmaschine / Truck Tractor(118)	09.05 -
FM 480, Kipper / Dump Truck(93)	09.05 -
FM 480, Pritsche/Fahrgestell / Flatbed/Chassis(109)	09.05 -
FM 480, Sattelzugmaschine / Truck Tractor(118)	09.05 -
FM 500, 18 t, Kipper / Dump Truck(93)	09.05 -
FM 500, 18 t, Pritsche/Fahrgestell / Flatbed/Chassis(109)	09.05 -
FM 500, 18 t, Sattelzugmaschine / Truck Tractor(118)	09.05 -
FM 520	01.08 -

▽
für Fahrzeuge mit Luftfederung / for pneumatic suspension vehicles (143)

VOLVO

FM 4x2 09.05 -

8

Lenker, Radaufhängung / Track Control Arm (3)
Dreieckslenker (Nfz) / Wishbone (CV) (46)
Länge [mm] / Length [mm]:662,4 (106)
Rohr-Ø [mm] / Pipe Ø [mm]:48 (117)
Bohrung-Ø 1 [mm] / Bore Ø 1 [mm]:19 (39)
Bohrung-Ø 2 [mm] / Bore Ø 2 [mm]:19 (40)
Lochabstand 1/Lochabstand 2 / Hole Pitch 1/ Hole Pitch 2:115/115 (103)

26058 01 **7420741703**
® 25208 01
® 30672 01

FM 300, Pritsche/Fahrgestell / Flatbed/Chassis(109)	09.05 -	für Fahrzeuge mit Luftfederung / for pneumatic suspension vehicles (143)
FM 340, Pritsche/Fahrgestell / Flatbed/Chassis(109)	09.05 -	Fahrgestellhöhe niedrig 850 mm / height of chassis low 850 mm (58)
FM 380, 280 kW, 18 t, 9364 ccm, Pritsche/Fahrgestell / Flatbed/Chassis(109)	09.05 -	Fahrgestellhöhe medium 900 mm / height of chassis medium 900 mm (57)
FM 400, 294 kW, Pritsche/Fahrgestell / Flatbed/Chassis(109)	09.05 -	Fahrgestellhöhe Standard 950 mm / height of chassis standard 950mm (55)
FM 440, Pritsche/Fahrgestell / Flatbed/Chassis(109)	09.05 -	
FM 480, Pritsche/Fahrgestell / Flatbed/Chassis(109)	09.05 -	

13

Stange/Strebe, Stabilisator / Rod/Strut, stabiliser

Koppelstange / Coupling Rod (10)
Länge [mm] / Length [mm]:435 (97)
Konusmaß [mm] / Cone Size [mm]:28,6 (106)
Rohr-Ø [mm] / Pipe Ø [mm]:36 (96)
mit Zubehör / with accessories (117)
für 30 mm Halteplatte / for 30 mm holder plate (173) (138)

30595 01 **20443061**

FM 300, Kipper / Dump Truck(93)	09.05 -	->10.2010
FM 300, Pritsche/Fahrgestell / Flatbed/Chassis(109)	09.05 -	für Fahrzeuge mit Luftfederung / for pneumatic suspension vehicles (143)
FM 300, Sattelzugmaschine / Truck Tractor(118)	09.05 -	Fahrhöhe 231 - 250 mm / ride height 231 - 250 mm (71)
FM 330, 21 t, 10800 ccm, Kipper / Dump Truck(93)	09.05 -	
FM 330, 21 t, 10840 ccm	09.05 -	
FM 330, 21 t, 10800 ccm, Sattelzugmaschine / Truck Tractor(118)	09.05 -	
FM 340, Kipper / Dump Truck(93)	09.05 -	
FM 340, Pritsche/Fahrgestell / Flatbed/Chassis(109)	09.05 -	
FM 340, Sattelzugmaschine / Truck Tractor(118)	09.05 -	
FM 360, 264 kW, Kipper / Dump Truck(93)	09.05 -	
FM 360, 264 kW, Pritsche/Fahrgestell / Flatbed/Chassis(109)	11.05 -	
FM 360, 264-265 kW	11.05 -	
FM 370, 272 kW, 21 t, 10800 ccm, Kipper / Dump Truck(93)	09.05 -	
FM 370, 272 kW, 21 t, 10840 ccm	09.05 -	
FM 370, 272 kW, 21 t, 10800 ccm, Sattelzugmaschine / Truck Tractor(118)	09.05 -	
FM 380, 279-280 kW	09.05 -	
FM 380, 280 kW, 18 t, 12800 ccm, Kipper / Dump Truck(93)	09.05 -	
FM 380, 280 kW, 18 t, 9364 ccm, Pritsche/Fahrgestell / Flatbed/Chassis(109)	09.05 -	
FM 380, 280 kW, 18 t, 12800 ccm, Pritsche/Fahrgestell / Flatbed/Chassis(109)	09.05 -	
FM 380, 280 kW, 18 t, 12800 ccm, Sattelzugmaschine / Truck Tractor(118)	09.05 -	
FM 380, 280 kW, 18 t, 9364 ccm, Sattelzugmaschine / Truck Tractor(118)	09.05 -	
FM 390, Pritsche/Fahrgestell / Flatbed/Chassis(109)	06.08 -	
FM 390, Sattelzugmaschine / Truck Tractor(118)	06.08 -	
FM 400, 294 kW, Kipper / Dump Truck(93)	09.05 -	
FM 400, 294 kW, Pritsche/Fahrgestell / Flatbed/Chassis(109)	09.05 -	
FM 400, 294-295 kW	09.05 -	
FM 410, 21 t, 10800 ccm, Kipper / Dump Truck(93)	09.05 -	
FM 410, 21 t, 10840 ccm	09.05 -	
FM 410, 21 t, 10800 ccm, Sattelzugmaschine / Truck Tractor(118)	09.05 -	
FM 420, 18 t, Kipper / Dump Truck(93)	09.05 -	
FM 420, 18 t, Pritsche/Fahrgestell / Flatbed/Chassis(109)	09.05 -	
FM 420, 18 t, Sattelzugmaschine / Truck Tractor(118)	09.05 -	
FM 440, Kipper / Dump Truck(93)	09.05 -	
FM 440, Pritsche/Fahrgestell / Flatbed/Chassis(109)	09.05 -	
FM 440, Sattelzugmaschine / Truck Tractor(118)	09.05 -	
FM 450, 21 t, 10800 ccm, Kipper / Dump Truck(93)	09.05 -	
FM 450, 21 t, 10840 ccm	09.05 -	
FM 450, 21 t, 10800 ccm, Sattelzugmaschine / Truck Tractor(118)	09.05 -	
FM 460, 18 t, Kipper / Dump Truck(93)	09.05 -	
FM 460, 18 t, Pritsche/Fahrgestell / Flatbed/Chassis(109)	09.05 -	
FM 460, 18 t, Sattelzugmaschine / Truck Tractor(118)	09.05 -	
FM 480, Kipper / Dump Truck(93)	09.05 -	
FM 480, Pritsche/Fahrgestell / Flatbed/Chassis(109)	09.05 -	
FM 480, Sattelzugmaschine / Truck Tractor(118)	09.05 -	
FM 500, 18 t, Kipper / Dump Truck(93)	09.05 -	
FM 500, 18 t, Pritsche/Fahrgestell / Flatbed/Chassis(109)	09.05 -	
FM 500, 18 t, Sattelzugmaschine / Truck Tractor(118)	09.05 -	

VOLVO

FM 4x2 09.05 -

13

Stange/Strebe, Stabilisator / Rod/Strut, stabiliser

Koppelstange / Coupling Rod (97)
Länge [mm] / Length [mm]:380 (106)
Konusmaß [mm] / Cone Size [mm]:28,6 (96)
Rohr-Ø [mm] / Pipe Ø [mm]:36 (117)
mit Zubehör / with accessories (173)
für 30 mm Halteplatte / for 30 mm holder plate (138)

31182 01 **20443062**

FM 300, Kipper / Dump Truck(93)	09.05 -	
FM 300, Pritsche/Fahrgestell / Flatbed/Chassis(109)	09.05 -	
FM 300, Sattelzugmaschine / Truck Tractor(118)	09.05 -	
FM 330, 21 t, 10800 ccm, Kipper / Dump Truck(93)	09.05 -	
FM 330, 21 t, 10840 ccm	09.05 -	
FM 330, 21 t, 10800 ccm, Sattelzugmaschine / Truck Tractor(118)	09.05 -	
FM 340, Kipper / Dump Truck(93)	09.05 -	
FM 340, Pritsche/Fahrgestell / Flatbed/Chassis(109)	09.05 -	
FM 340, Sattelzugmaschine / Truck Tractor(118)	09.05 -	
FM 360, 264 kW, Kipper / Dump Truck(93)	09.05 -	
FM 360, 264 kW, Pritsche/Fahrgestell / Flatbed/Chassis(109)	11.05 -	
FM 360, 264-265 kW	11.05 -	
FM 370, 272 kW, 21 t, 10800 ccm, Kipper / Dump Truck(93)	09.05 -	
FM 370, 272 kW, 21 t, 10840 ccm	09.05 -	
FM 370, 272 kW, 21 t, 10800 ccm, Sattelzugmaschine / Truck Tractor(118)	09.05 -	
FM 380, 279-280 kW	09.05 -	
FM 380, 280 kW, 18 t, 12800 ccm, Kipper / Dump Truck(93)	09.05 -	
FM 380, 280 kW, 18 t, 9364 ccm, Pritsche/Fahrgestell / Flatbed/Chassis(109)	09.05 -	
FM 380, 280 kW, 18 t, 12800 ccm, Pritsche/Fahrgestell / Flatbed/Chassis(109)	09.05 -	
FM 380, 280 kW, 18 t, 12800 ccm, Sattelzugmaschine / Truck Tractor(118)	09.05 -	
FM 380, 280 kW, 18 t, 9364 ccm, Sattelzugmaschine / Truck Tractor(118)	09.05 -	
FM 390, Pritsche/Fahrgestell / Flatbed/Chassis(109)	06.08 -	
FM 390, Sattelzugmaschine / Truck Tractor(118)	06.08 -	
FM 400, 294 kW, Kipper / Dump Truck(93)	09.05 -	
FM 400, 294 kW, Pritsche/Fahrgestell / Flatbed/Chassis(109)	09.05 -	
FM 400, 294-295 kW	09.05 -	
FM 410, 21 t, 10800 ccm, Kipper / Dump Truck(93)	09.05 -	
FM 410, 21 t, 10840 ccm	09.05 -	
FM 410, 21 t, 10800 ccm, Sattelzugmaschine / Truck Tractor(118)	09.05 -	
FM 420, 18 t, Kipper / Dump Truck(93)	09.05 -	
FM 420, 18 t, Pritsche/Fahrgestell / Flatbed/Chassis(109)	09.05 -	
FM 420, 18 t, Sattelzugmaschine / Truck Tractor(118)	09.05 -	
FM 440, Kipper / Dump Truck(93)	09.05 -	
FM 440, Pritsche/Fahrgestell / Flatbed/Chassis(109)	09.05 -	
FM 440, Sattelzugmaschine / Truck Tractor(118)	09.05 -	
FM 450, 21 t, 10800 ccm, Kipper / Dump Truck(93)	09.05 -	
FM 450, 21 t, 10840 ccm	09.05 -	
FM 450, 21 t, 10800 ccm, Sattelzugmaschine / Truck Tractor(118)	09.05 -	
FM 460, 18 t, Kipper / Dump Truck(93)	09.05 -	
FM 460, 18 t, Pritsche/Fahrgestell / Flatbed/Chassis(109)	09.05 -	
FM 460, 18 t, Sattelzugmaschine / Truck Tractor(118)	09.05 -	
FM 480, Kipper / Dump Truck(93)	09.05 -	
FM 480, Pritsche/Fahrgestell / Flatbed/Chassis(109)	09.05 -	
FM 480, Sattelzugmaschine / Truck Tractor(118)	09.05 -	
FM 500, 18 t, Kipper / Dump Truck(93)	09.05 -	
FM 500, 18 t, Pritsche/Fahrgestell / Flatbed/Chassis(109)	09.05 -	
FM 500, 18 t, Sattelzugmaschine / Truck Tractor(118)	09.05 -	

Antriebsachse / Drive Axle	(32)
->10.2010	
für Fahrzeuge mit Luftfederung / for pneumatic suspension vehicles	(143)
Fahrhöhe 171 - 190 mm / ride height 171 - 190 mm	(67)

13

Stange/Strebe, Stabilisator / Rod/Strut, stabiliser (10)
Koppelstange / Coupling Rod (97)
Länge [mm] / Length [mm]:350 (106)
Konusmaß [mm] / Cone Size [mm]:28,6 (96)
Rohr-Ø [mm] / Pipe Ø [mm]:36 (117)
mit Zubehör / with accessories (173)
für 30 mm Halteplatte / for 30 mm holder plate (138)

31183 01 **20443063**

FM 300, Kipper / Dump Truck(93)	09.05 -	
FM 300, Pritsche/Fahrgestell / Flatbed/Chassis(109)	09.05 -	
FM 300, Sattelzugmaschine / Truck Tractor(118)	09.05 -	
FM 330, 21 t, 10800 ccm, Kipper / Dump Truck(93)	09.05 -	
FM 330, 21 t, 10840 ccm	09.05 -	
FM 330, 21 t, 10800 ccm, Sattelzugmaschine / Truck Tractor(118)	09.05 -	
FM 340, Kipper / Dump Truck(93)	09.05 -	
FM 340, Pritsche/Fahrgestell / Flatbed/Chassis(109)	09.05 -	
FM 340, Sattelzugmaschine / Truck Tractor(118)	09.05 -	
FM 360, 264 kW, Kipper / Dump Truck(93)	09.05 -	
FM 360, 264 kW, Pritsche/Fahrgestell / Flatbed/Chassis(109)	11.05 -	
FM 360, 264-265 kW	11.05 -	
FM 370, 272 kW, 21 t, 10800 ccm, Kipper / Dump Truck(93)	09.05 -	
FM 370, 272 kW, 21 t, 10840 ccm	09.05 -	
FM 370, 272 kW, 21 t, 10800 ccm, Sattelzugmaschine / Truck Tractor(118)	09.05 -	
FM 380, 279-280 kW	09.05 -	
FM 380, 280 kW, 18 t, 12800 ccm, Kipper / Dump Truck(93)	09.05 -	
FM 380, 280 kW, 18 t, 9364 ccm, Pritsche/Fahrgestell / Flatbed/Chassis(109)	09.05 -	
FM 380, 280 kW, 18 t, 12800 ccm, Pritsche/Fahrgestell / Flatbed/Chassis(109)	09.05 -	
FM 380, 280 kW, 18 t, 12800 ccm, Sattelzugmaschine / Truck Tractor(118)	09.05 -	
FM 380, 280 kW, 18 t, 9364 ccm, Sattelzugmaschine / Truck Tractor(118)	09.05 -	
FM 390, Pritsche/Fahrgestell / Flatbed/Chassis(109)	06.08 -	
FM 390, Sattelzugmaschine / Truck Tractor(118)	06.08 -	
FM 400, 294 kW, Kipper / Dump Truck(93)	09.05 -	
FM 400, 294 kW, Pritsche/Fahrgestell / Flatbed/Chassis(109)	09.05 -	
FM 400, 294-295 kW	09.05 -	
FM 410, 21 t, 10800 ccm, Kipper / Dump Truck(93)	09.05 -	
FM 410, 21 t, 10840 ccm	09.05 -	
FM 410, 21 t, 10800 ccm, Sattelzugmaschine / Truck Tractor(118)	09.05 -	
FM 420, 18 t, Kipper / Dump Truck(93)	09.05 -	
FM 420, 18 t, Pritsche/Fahrgestell / Flatbed/Chassis(109)	09.05 -	
FM 420, 18 t, Sattelzugmaschine / Truck Tractor(118)	09.05 -	
FM 440, Kipper / Dump Truck(93)	09.05 -	
FM 440, Pritsche/Fahrgestell / Flatbed/Chassis(109)	09.05 -	
FM 440, Sattelzugmaschine / Truck Tractor(118)	09.05 -	
FM 450, 21 t, 10800 ccm, Kipper / Dump Truck(93)	09.05 -	
FM 450, 21 t, 10840 ccm	09.05 -	
FM 450, 21 t, 10800 ccm, Sattelzugmaschine / Truck Tractor(118)	09.05 -	
FM 460, 18 t, Kipper / Dump Truck(93)	09.05 -	
FM 460, 18 t, Pritsche/Fahrgestell / Flatbed/Chassis(109)	09.05 -	
FM 460, 18 t, Sattelzugmaschine / Truck Tractor(118)	09.05 -	
FM 480, Kipper / Dump Truck(93)	09.05 -	
FM 480, Pritsche/Fahrgestell / Flatbed/Chassis(109)	09.05 -	
FM 480, Sattelzugmaschine / Truck Tractor(118)	09.05 -	
FM 500, 18 t, Kipper / Dump Truck(93)	09.05 -	
FM 500, 18 t, Pritsche/Fahrgestell / Flatbed/Chassis(109)	09.05 -	
FM 500, 18 t, Sattelzugmaschine / Truck Tractor(118)	09.05 -	

Antriebsachse / Drive Axle	(32)
->10.2010	
für Fahrzeuge mit Luftfederung / for pneumatic suspension vehicles	(143)
Fahrhöhe 131 - 170 mm / ride height 131 - 170 mm	(62)

VOLVO

FM 4x2 09.05 -

13

Stange/Strebe, Stabilisator / Rod/Strut, stabiliser

Koppelstange / Coupling Rod (10)
Länge [mm] / Length [mm]:435 (97)
Konusmaß [mm] / Cone Size [mm]:32 (106)
Rohr-Ø [mm] / Pipe Ø [mm]:36 (96)
mit Zubehör / with accessories (117)
für 27 mm Halteplatte / for 27 mm holdingplate (173) (137)

36692 01 **21119064**

FM 300, Kipper / Dump Truck(93)	09.05 -	10.2010->
FM 300, Pritsche/Fahrgestell / Flatbed/Chassis(109)	09.05 -	für Fahrzeuge mit Luftfederung / for pneumatic suspension vehicles (143)
FM 300, Sattelzugmaschine / Truck Tractor(118)	09.05 -	Fahrhöhe 231 - 250 mm / ride height 231 - 250 mm (71)
FM 330, 21 t, 10800 ccm, Kipper / Dump Truck(93)	09.05 -	
FM 330, 21 t, 10840 ccm	09.05 -	
FM 330, 21 t, 10800 ccm, Sattelzugmaschine / Truck Tractor(118)	09.05 -	
FM 340, Kipper / Dump Truck(93)	09.05 -	
FM 340, Pritsche/Fahrgestell / Flatbed/Chassis(109)	09.05 -	
FM 340, Sattelzugmaschine / Truck Tractor(118)	09.05 -	
FM 360, 264 kW, Kipper / Dump Truck(93)	09.05 -	
FM 360, 264 kW, Pritsche/Fahrgestell / Flatbed/Chassis(109)	11.05 -	
FM 360, 264-265 kW	11.05 -	
FM 370, 272 kW, 21 t, 10800 ccm, Kipper / Dump Truck(93)	09.05 -	
FM 370, 272 kW, 21 t, 10840 ccm	09.05 -	
FM 370, 272 kW, 21 t, 10800 ccm, Sattelzugmaschine / Truck Tractor(118)	09.05 -	
FM 380, 279-280 kW	09.05 -	
FM 380, 280 kW, 18 t, 12800 ccm, Kipper / Dump Truck(93)	09.05 -	
FM 380, 280 kW, 18 t, 9364 ccm, Pritsche/Fahrgestell / Flatbed/Chassis(109)	09.05 -	
FM 380, 280 kW, 18 t, 12800 ccm, Pritsche/Fahrgestell / Flatbed/Chassis(109)	09.05 -	
FM 380, 280 kW, 18 t, 12800 ccm, Sattelzugmaschine / Truck Tractor(118)	09.05 -	
FM 380, 280 kW, 18 t, 9364 ccm, Sattelzugmaschine / Truck Tractor(118)	09.05 -	
FM 390, Pritsche/Fahrgestell / Flatbed/Chassis(109)	06.08 -	
FM 390, Sattelzugmaschine / Truck Tractor(118)	06.08 -	
FM 400, 294 kW, Kipper / Dump Truck(93)	09.05 -	
FM 400, 294 kW, Pritsche/Fahrgestell / Flatbed/Chassis(109)	09.05 -	
FM 400, 294-295 kW	09.05 -	
FM 410, 21 t, 10800 ccm, Kipper / Dump Truck(93)	09.05 -	
FM 410, 21 t, 10840 ccm	09.05 -	
FM 410, 21 t, 10800 ccm, Sattelzugmaschine / Truck Tractor(118)	09.05 -	
FM 420, 18 t, Kipper / Dump Truck(93)	09.05 -	
FM 420, 18 t, Pritsche/Fahrgestell / Flatbed/Chassis(109)	09.05 -	
FM 420, 18 t, Sattelzugmaschine / Truck Tractor(118)	09.05 -	
FM 440, Kipper / Dump Truck(93)	09.05 -	
FM 440, Pritsche/Fahrgestell / Flatbed/Chassis(109)	09.05 -	
FM 440, Sattelzugmaschine / Truck Tractor(118)	09.05 -	
FM 450, 21 t, 10800 ccm, Kipper / Dump Truck(93)	09.05 -	
FM 450, 21 t, 10840 ccm	09.05 -	
FM 450, 21 t, 10800 ccm, Sattelzugmaschine / Truck Tractor(118)	09.05 -	
FM 460, 18 t, Kipper / Dump Truck(93)	09.05 -	
FM 460, 18 t, Pritsche/Fahrgestell / Flatbed/Chassis(109)	09.05 -	
FM 460, 18 t, Sattelzugmaschine / Truck Tractor(118)	09.05 -	
FM 480, Kipper / Dump Truck(93)	09.05 -	
FM 480, Pritsche/Fahrgestell / Flatbed/Chassis(109)	09.05 -	
FM 480, Sattelzugmaschine / Truck Tractor(118)	09.05 -	
FM 500, 18 t, Kipper / Dump Truck(93)	09.05 -	
FM 500, 18 t, Pritsche/Fahrgestell / Flatbed/Chassis(109)	09.05 -	
FM 500, 18 t, Sattelzugmaschine / Truck Tractor(118)	09.05 -	

13

Stange/Strebe, Stabilisator / Rod/Strut, stabiliser (10)
Koppelstange / Coupling Rod (97)
Länge [mm] / Length [mm]:435 (106)
Konusmaß [mm] / Cone Size [mm]:32 (96)
Rohr-Ø [mm] / Pipe Ø [mm]:36 (117)
mit Zubehör / with accessories (173)
für 27 mm Halteplatte / for 27 mm holdingplate (137)

36692 01 **21119064**

FM 330, 18,6 t, Pritsche/Fahrgestell / Flatbed/Chassis(109)	04.12 -	Pritsche/Fahrgestell / Flatbed/Chassis	(109)
FM 330, 20,1 t, Pritsche/Fahrgestell / Flatbed/Chassis(109)	04.12 -	Kipper / Dumptruck	(94)
FM 330, 20,1 t, Sattelzugmaschine / Truck Tractor(118)	04.12 -	Achslast [t] / Axle Load [t]:11,5	(24)
FM 330, 18,6 t, Sattelzugmaschine / Truck Tractor(118)	04.12 -	Achslast [t] / Axle Load [t]:13	(24)
FM 370, 272-275 kW, Sattelzugmaschine / Truck Tractor(118)	06.08 -	für Fahrzeuge mit Luftfederung / for pneumatic suspension vehicles	(143)
FM 370, 272 kW, 18,6 t, Pritsche/Fahrgestell / Flatbed/Chassis(109)	04.12 -	Fahrhöhe 230 mm / ride height 230 mm	(70)
FM 370, 272 kW, 20,1 t, Pritsche/Fahrgestell / Flatbed/Chassis(109)	04.12 -		
FM 370, 272 kW, 18,6 t, Sattelzugmaschine / Truck Tractor(118)	04.12 -		
FM 370, 272 kW, 20,1 t, Sattelzugmaschine / Truck Tractor(118)	04.12 -		
FM 380, 280 kW, 18,6 t, Pritsche/Fahrgestell / Flatbed/Chassis(109)	04.12 -		
FM 380, 280 kW, 20,1 t, Pritsche/Fahrgestell / Flatbed/Chassis(109)	04.12 -		
FM 380, 280 kW, 21 t	04.12 -		
FM 380, 280 kW, 20,1 t, Sattelzugmaschine / Truck Tractor(118)	04.12 -		
FM 380, 280 kW, 18,6 t, Sattelzugmaschine / Truck Tractor(118)	04.12 -		
FM 410, 18,6 t, Pritsche/Fahrgestell / Flatbed/Chassis(109)	04.12 -		
FM 410, 20,1 t, Pritsche/Fahrgestell / Flatbed/Chassis(109)	04.12 -		
FM 410, 18,6 t, Sattelzugmaschine / Truck Tractor(118)	04.12 -		
FM 410, 20,1 t, Sattelzugmaschine / Truck Tractor(118)	04.12 -		
FM 420, 18,6 t, Pritsche/Fahrgestell / Flatbed/Chassis(109)	04.12 -		
FM 420, 21 t	04.12 -		
FM 420, 20,1 t, Pritsche/Fahrgestell / Flatbed/Chassis(109)	04.12 -		
FM 420, 20,1 t, Sattelzugmaschine / Truck Tractor(118)	04.12 -		
FM 420, 18,6 t, Sattelzugmaschine / Truck Tractor(118)	04.12 -		
FM 450, 18,6 t, Pritsche/Fahrgestell / Flatbed/Chassis(109)	04.12 -		
FM 450, 20,1 t, Pritsche/Fahrgestell / Flatbed/Chassis(109)	04.12 -		
FM 450, 20,1 t, Sattelzugmaschine / Truck Tractor(118)	04.12 -		
FM 450, 18,6 t, Sattelzugmaschine / Truck Tractor(118)	04.12 -		
FM 460, 18,6 t, Pritsche/Fahrgestell / Flatbed/Chassis(109)	04.12 -		
FM 460, 21 t	04.12 -		
FM 460, 20,1 t, Pritsche/Fahrgestell / Flatbed/Chassis(109)	04.12 -		
FM 460, 18,6 t, Sattelzugmaschine / Truck Tractor(118)	04.12 -		
FM 460, 20,1 t, Sattelzugmaschine / Truck Tractor(118)	04.12 -		
FM 500, 21 t	04.12 -		
FM 500, 20,1 t, Pritsche/Fahrgestell / Flatbed/Chassis(109)	04.12 -		
FM 500, 18,6 t, Pritsche/Fahrgestell / Flatbed/Chassis(109)	04.12 -		
FM 500, 20,1 t, Sattelzugmaschine / Truck Tractor(118)	04.12 -		
FM 500, 18,6 t, Sattelzugmaschine / Truck Tractor(118)	04.12 -		

VOLVO

FM 4x2 09.05 -

13

Stange/Strebe, Stabilisator / Rod/Strut, stabiliser

Koppelstange / Coupling Rod (97)
Länge [mm] / Length [mm]:380 (106)
Konusmaß [mm] / Cone Size [mm]:32 (96)
Rohr-Ø [mm] / Pipe Ø [mm]:36 (117)
mit Zubehör / with accessories (173)
für 27 mm Halteplatte / for 27 mm holdingplate (137)

(10)

36693 01 21119067

FM 300, Kipper / Dump Truck(93)	09.05 -	
FM 300, Pritsche/Fahrgestell / Flatbed/Chassis(109)	09.05 -	
FM 300, Sattelzugmaschine / Truck Tractor(118)	09.05 -	
FM 330, 21 t, 10800 ccm, Kipper / Dump Truck(93)	09.05 -	
FM 330, 21 t, 10840 ccm	09.05 -	
FM 330, 21 t, 10800 ccm, Sattelzugmaschine / Truck Tractor(118)	09.05 -	
FM 340, Kipper / Dump Truck(93)	09.05 -	
FM 340, Pritsche/Fahrgestell / Flatbed/Chassis(109)	09.05 -	
FM 340, Sattelzugmaschine / Truck Tractor(118)	09.05 -	
FM 360, 264 kW, Kipper / Dump Truck(93)	09.05 -	
FM 360, 264 kW, Pritsche/Fahrgestell / Flatbed/Chassis(109)	11.05 -	
FM 360, 264-265 kW	11.05 -	
FM 370, 272 kW, 21 t, 10800 ccm, Kipper / Dump Truck(93)	09.05 -	
FM 370, 272 kW, 21 t, 10840 ccm	09.05 -	
FM 370, 272 kW, 21 t, 10800 ccm, Sattelzugmaschine / Truck Tractor(118)	09.05 -	
FM 380, 279-280 kW	09.05 -	
FM 380, 280 kW, 18 t, 12800 ccm, Kipper / Dump Truck(93)	09.05 -	
FM 380, 280 kW, 18 t, 9364 ccm, Pritsche/Fahrgestell / Flatbed/Chassis(109)	09.05 -	
FM 380, 280 kW, 18 t, 12800 ccm, Pritsche/Fahrgestell / Flatbed/Chassis(109)	09.05 -	
FM 380, 280 kW, 18 t, 12800 ccm, Sattelzugmaschine / Truck Tractor(118)	09.05 -	
FM 380, 280 kW, 18 t, 9364 ccm, Sattelzugmaschine / Truck Tractor(118)	09.05 -	
FM 390, Pritsche/Fahrgestell / Flatbed/Chassis(109)	06.08 -	
FM 390, Sattelzugmaschine / Truck Tractor(118)	06.08 -	
FM 400, 294 kW, Kipper / Dump Truck(93)	09.05 -	
FM 400, 294 kW, Pritsche/Fahrgestell / Flatbed/Chassis(109)	09.05 -	
FM 400, 294-295 kW	09.05 -	
FM 410, 21 t, 10800 ccm, Kipper / Dump Truck(93)	09.05 -	
FM 410, 21 t, 10840 ccm	09.05 -	
FM 410, 21 t, 10800 ccm, Sattelzugmaschine / Truck Tractor(118)	09.05 -	
FM 420, 18 t, Kipper / Dump Truck(93)	09.05 -	
FM 420, 18 t, Pritsche/Fahrgestell / Flatbed/Chassis(109)	09.05 -	
FM 420, 18 t, Sattelzugmaschine / Truck Tractor(118)	09.05 -	
FM 440, Kipper / Dump Truck(93)	09.05 -	
FM 440, Pritsche/Fahrgestell / Flatbed/Chassis(109)	09.05 -	
FM 440, Sattelzugmaschine / Truck Tractor(118)	09.05 -	
FM 450, 21 t, 10800 ccm, Kipper / Dump Truck(93)	09.05 -	
FM 450, 21 t, 10840 ccm	09.05 -	
FM 450, 21 t, 10800 ccm, Sattelzugmaschine / Truck Tractor(118)	09.05 -	
FM 460, 18 t, Kipper / Dump Truck(93)	09.05 -	
FM 460, 18 t, Pritsche/Fahrgestell / Flatbed/Chassis(109)	09.05 -	
FM 460, 18 t, Sattelzugmaschine / Truck Tractor(118)	09.05 -	
FM 480, Kipper / Dump Truck(93)	09.05 -	
FM 480, Pritsche/Fahrgestell / Flatbed/Chassis(109)	09.05 -	
FM 480, Sattelzugmaschine / Truck Tractor(118)	09.05 -	
FM 500, 18 t, Kipper / Dump Truck(93)	09.05 -	
FM 500, 18 t, Pritsche/Fahrgestell / Flatbed/Chassis(109)	09.05 -	
FM 500, 18 t, Sattelzugmaschine / Truck Tractor(118)	09.05 -	

Antriebsachse / Drive Axle	(32)
10.2010->	
für Fahrzeuge mit Luftfederung / for pneumatic suspension vehicles	(143)
Fahrhöhe 171 - 190 mm / ride height 171 - 190 mm	(67)

13

Stange/Strebe, Stabilisator / Rod/Strut, stabiliser (10)
Koppelstange / Coupling Rod (97)
Länge [mm] / Length [mm]:380 (106)
Konusmaß [mm] / Cone Size [mm]:32 (96)
Rohr-Ø [mm] / Pipe Ø [mm]:36 (117)
mit Zubehör / with accessories (173)
für 27 mm Halteplatte / for 27 mm holdingplate (137)

36693 01 **21119067**

FM 330, 18,6 t, Pritsche/Fahrgestell / Flatbed/Chassis(109)	04.12 -	Pritsche/Fahrgestell / Flatbed/Chassis	(109)
FM 330, 20,1 t, Pritsche/Fahrgestell / Flatbed/Chassis(109)	04.12 -	Kipper / Dumptruck	(94)
FM 330, 20,1 t, Sattelzugmaschine / Truck Tractor(118)	04.12 -	Achslast [t] / Axle Load [t]:11,5	(24)
FM 330, 18,6 t, Sattelzugmaschine / Truck Tractor(118)	04.12 -	Achslast [t] / Axle Load [t]:13	(24)
FM 370, 272-275 kW, Sattelzugmaschine / Truck Tractor(118)	06.08 -	für Fahrzeuge mit Luftfederung / for pneumatic suspension vehicles	(143)
FM 370, 272 kW, 18,6 t, Pritsche/Fahrgestell / Flatbed/Chassis(109)	04.12 -	Fahrhöhe 170 mm / ride height 170 mm	(66)
FM 370, 272 kW, 20,1 t, Pritsche/Fahrgestell / Flatbed/Chassis(109)	04.12 -	Rahmenhöhe 266 mm / Frame height 266 mm	(114)
FM 370, 272 kW, 18,6 t, Sattelzugmaschine / Truck Tractor(118)	04.12 -		
FM 370, 272 kW, 20,1 t, Sattelzugmaschine / Truck Tractor(118)	04.12 -		
FM 380, 280 kW, 18,6 t, Pritsche/Fahrgestell / Flatbed/Chassis(109)	04.12 -		
FM 380, 280 kW, 20,1 t, Pritsche/Fahrgestell / Flatbed/Chassis(109)	04.12 -		
FM 380, 280 kW, 21 t	04.12 -		
FM 380, 280 kW, 20,1 t, Sattelzugmaschine / Truck Tractor(118)	04.12 -		
FM 380, 280 kW, 18,6 t, Sattelzugmaschine / Truck Tractor(118)	04.12 -		
FM 410, 18,6 t, Pritsche/Fahrgestell / Flatbed/Chassis(109)	04.12 -		
FM 410, 20,1 t, Pritsche/Fahrgestell / Flatbed/Chassis(109)	04.12 -		
FM 410, 18,6 t, Sattelzugmaschine / Truck Tractor(118)	04.12 -		
FM 410, 20,1 t, Sattelzugmaschine / Truck Tractor(118)	04.12 -		
FM 420, 18,6 t, Pritsche/Fahrgestell / Flatbed/Chassis(109)	04.12 -		
FM 420, 21 t	04.12 -		
FM 420, 20,1 t, Pritsche/Fahrgestell / Flatbed/Chassis(109)	04.12 -		
FM 420, 20,1 t, Sattelzugmaschine / Truck Tractor(118)	04.12 -		
FM 420, 18,6 t, Sattelzugmaschine / Truck Tractor(118)	04.12 -		
FM 450, 18,6 t, Pritsche/Fahrgestell / Flatbed/Chassis(109)	04.12 -		
FM 450, 20,1 t, Pritsche/Fahrgestell / Flatbed/Chassis(109)	04.12 -		
FM 450, 20,1 t, Sattelzugmaschine / Truck Tractor(118)	04.12 -		
FM 450, 18,6 t, Sattelzugmaschine / Truck Tractor(118)	04.12 -		
FM 460, 18,6 t, Pritsche/Fahrgestell / Flatbed/Chassis(109)	04.12 -		
FM 460, 21 t	04.12 -		
FM 460, 20,1 t, Pritsche/Fahrgestell / Flatbed/Chassis(109)	04.12 -		
FM 460, 18,6 t, Sattelzugmaschine / Truck Tractor(118)	04.12 -		
FM 460, 20,1 t, Sattelzugmaschine / Truck Tractor(118)	04.12 -		
FM 500, 21 t	04.12 -		
FM 500, 20,1 t, Pritsche/Fahrgestell / Flatbed/Chassis(109)	04.12 -		
FM 500, 18,6 t, Pritsche/Fahrgestell / Flatbed/Chassis(109)	04.12 -		
FM 500, 20,1 t, Sattelzugmaschine / Truck Tractor(118)	04.12 -		
FM 500, 18,6 t, Sattelzugmaschine / Truck Tractor(118)	04.12 -		

VOLVO

FM 4x2 09.05 -

13

Stange/Strebe, Stabilisator / Rod/Strut, stabiliser (10)
Koppelstange / Coupling Rod (97)
Länge [mm] / Length [mm]:350 (106)
Konusmaß [mm] / Cone Size [mm]:32 (96)
Rohr-Ø [mm] / Pipe Ø [mm]:36 (117)
mit Zubehör / with accessories (173)
Schrauben-/Mutternausführung: selbstsichernd / Bolt / Nut Version: Self-locking (121)
für 27 mm Halteplatte / for 27 mm holdingplate (137)

36694 01 **21176251**

FM 300, Kipper / Dump Truck(93)	09.05 -	
FM 300, Pritsche/Fahrgestell / Flatbed/Chassis(109)	09.05 -	
FM 300, Sattelzugmaschine / Truck Tractor(118)	09.05 -	
FM 330, 21 t, 10800 ccm, Kipper / Dump Truck(93)	09.05 -	
FM 330, 21 t, 10840 ccm	09.05 -	
FM 330, 21 t, 10800 ccm, Sattelzugmaschine / Truck Tractor(118)	09.05 -	
FM 340, Kipper / Dump Truck(93)	09.05 -	
FM 340, Pritsche/Fahrgestell / Flatbed/Chassis(109)	09.05 -	
FM 340, Sattelzugmaschine / Truck Tractor(118)	09.05 -	
FM 360, 264 kW, Kipper / Dump Truck(93)	09.05 -	
FM 360, 264 kW, Pritsche/Fahrgestell / Flatbed/Chassis(109)	11.05 -	
FM 360, 264-265 kW	11.05 -	
FM 370, 272 kW, 21 t, 10800 ccm, Kipper / Dump Truck(93)	09.05 -	
FM 370, 272 kW, 21 t, 10840 ccm	09.05 -	
FM 370, 272 kW, 21 t, 10800 ccm, Sattelzugmaschine / Truck Tractor(118)	09.05 -	
FM 380, 279-280 kW	09.05 -	
FM 380, 280 kW, 18 t, 12800 ccm, Kipper / Dump Truck(93)	09.05 -	
FM 380, 280 kW, 18 t, 9364 ccm, Pritsche/Fahrgestell / Flatbed/Chassis(109)	09.05 -	
FM 380, 280 kW, 18 t, 12800 ccm, Pritsche/Fahrgestell / Flatbed/Chassis(109)	09.05 -	
FM 380, 280 kW, 18 t, 12800 ccm, Sattelzugmaschine / Truck Tractor(118)	09.05 -	
FM 380, 280 kW, 18 t, 9364 ccm, Sattelzugmaschine / Truck Tractor(118)	09.05 -	
FM 390, Pritsche/Fahrgestell / Flatbed/Chassis(109)	06.08 -	
FM 390, Sattelzugmaschine / Truck Tractor(118)	06.08 -	
FM 400, 294 kW, Kipper / Dump Truck(93)	09.05 -	
FM 400, 294 kW, Pritsche/Fahrgestell / Flatbed/Chassis(109)	09.05 -	
FM 400, 294-295 kW	09.05 -	
FM 410, 21 t, 10800 ccm, Kipper / Dump Truck(93)	09.05 -	
FM 410, 21 t, 10840 ccm	09.05 -	
FM 410, 21 t, 10800 ccm, Sattelzugmaschine / Truck Tractor(118)	09.05 -	
FM 420, 18 t, Kipper / Dump Truck(93)	09.05 -	
FM 420, 18 t, Pritsche/Fahrgestell / Flatbed/Chassis(109)	09.05 -	
FM 420, 18 t, Sattelzugmaschine / Truck Tractor(118)	09.05 -	
FM 440, Kipper / Dump Truck(93)	09.05 -	
FM 440, Pritsche/Fahrgestell / Flatbed/Chassis(109)	09.05 -	
FM 440, Sattelzugmaschine / Truck Tractor(118)	09.05 -	
FM 450, 21 t, 10800 ccm, Kipper / Dump Truck(93)	09.05 -	
FM 450, 21 t, 10840 ccm	09.05 -	
FM 450, 21 t, 10800 ccm, Sattelzugmaschine / Truck Tractor(118)	09.05 -	
FM 460, 18 t, Kipper / Dump Truck(93)	09.05 -	
FM 460, 18 t, Pritsche/Fahrgestell / Flatbed/Chassis(109)	09.05 -	
FM 460, 18 t, Sattelzugmaschine / Truck Tractor(118)	09.05 -	
FM 480, Kipper / Dump Truck(93)	09.05 -	
FM 480, Pritsche/Fahrgestell / Flatbed/Chassis(109)	09.05 -	
FM 480, Sattelzugmaschine / Truck Tractor(118)	09.05 -	
FM 500, 18 t, Kipper / Dump Truck(93)	09.05 -	
FM 500, 18 t, Pritsche/Fahrgestell / Flatbed/Chassis(109)	09.05 -	
FM 500, 18 t, Sattelzugmaschine / Truck Tractor(118)	09.05 -	

Antriebsachse / Drive Axle	(32)
10.2010->	
für Fahrzeuge mit Luftfederung / for pneumatic suspension vehicles	(143)
Fahrhöhe 131 - 170 mm / ride height 131 - 170 mm	(62)

13

Stange/Strebe, Stabilisator / Rod/Strut, stabiliser (10)
Koppelstange / Coupling Rod (97)
Länge [mm] / Length [mm]:350 (106)
Konusmaß [mm] / Cone Size [mm]:32 (96)
Rohr-Ø [mm] / Pipe Ø [mm]:36 (117)
mit Zubehör / with accessories (173)
Schrauben-/Mutternausführung: selbstsichernd / Bolt / Nut Version: Self-locking (121)
für 27 mm Halteplatte / for 27 mm holdingplate (137)

36694 01 **21176251**

FM 330, 18,6 t, Pritsche/Fahrgestell / Flatbed/Chassis(109)	04.12 -	Pritsche/Fahrgestell / Flatbed/Chassis	(109)
FM 330, 20,1 t, Pritsche/Fahrgestell / Flatbed/Chassis(109)	04.12 -	Kipper / Dumptruck	(93)
FM 330, 20,1 t, Sattelzugmaschine / Truck Tractor(118)	04.12 -	für Fahrzeuge mit Luftfederung / for pneumatic suspension vehicles	(143)
FM 330, 18,6 t, Sattelzugmaschine / Truck Tractor(118)	04.12 -	Fahrhöhe 170 mm / ride height 170 mm	(66)
FM 370, 272-275 kW, Sattelzugmaschine / Truck Tractor(118)	06.08 -	Rahmenhöhe 300 mm / Frame height 300 mm	(115)
FM 370, 272 kW, 18,6 t, Pritsche/Fahrgestell / Flatbed/Chassis(109)	04.12 -		
FM 370, 272 kW, 20,1 t, Pritsche/Fahrgestell / Flatbed/Chassis(109)	04.12 -		
FM 370, 272 kW, 18,6 t, Sattelzugmaschine / Truck Tractor(118)	04.12 -		
FM 370, 272 kW, 20,1 t, Sattelzugmaschine / Truck Tractor(118)	04.12 -		
FM 380, 280 kW, 18,6 t, Pritsche/Fahrgestell / Flatbed/Chassis(109)	04.12 -		
FM 380, 280 kW, 20,1 t, Pritsche/Fahrgestell / Flatbed/Chassis(109)	04.12 -		
FM 380, 280 kW, 21 t	04.12 -		
FM 380, 280 kW, 20,1 t, Sattelzugmaschine / Truck Tractor(118)	04.12 -		
FM 380, 280 kW, 18,6 t, Sattelzugmaschine / Truck Tractor(118)	04.12 -		
FM 410, 18,6 t, Pritsche/Fahrgestell / Flatbed/Chassis(109)	04.12 -		
FM 410, 20,1 t, Pritsche/Fahrgestell / Flatbed/Chassis(109)	04.12 -		
FM 410, 18,6 t, Sattelzugmaschine / Truck Tractor(118)	04.12 -		
FM 410, 20,1 t, Sattelzugmaschine / Truck Tractor(118)	04.12 -		
FM 420, 18,6 t, Pritsche/Fahrgestell / Flatbed/Chassis(109)	04.12 -		
FM 420, 21 t	04.12 -		
FM 420, 20,1 t, Pritsche/Fahrgestell / Flatbed/Chassis(109)	04.12 -		
FM 420, 20,1 t, Sattelzugmaschine / Truck Tractor(118)	04.12 -		
FM 420, 18,6 t, Sattelzugmaschine / Truck Tractor(118)	04.12 -		
FM 450, 18,6 t, Pritsche/Fahrgestell / Flatbed/Chassis(109)	04.12 -		
FM 450, 20,1 t, Pritsche/Fahrgestell / Flatbed/Chassis(109)	04.12 -		
FM 450, 20,1 t, Sattelzugmaschine / Truck Tractor(118)	04.12 -		
FM 450, 18,6 t, Sattelzugmaschine / Truck Tractor(118)	04.12 -		
FM 460, 18,6 t, Pritsche/Fahrgestell / Flatbed/Chassis(109)	04.12 -		
FM 460, 21 t	04.12 -		
FM 460, 20,1 t, Pritsche/Fahrgestell / Flatbed/Chassis(109)	04.12 -		
FM 460, 18,6 t, Sattelzugmaschine / Truck Tractor(118)	04.12 -		
FM 460, 20,1 t, Sattelzugmaschine / Truck Tractor(118)	04.12 -		
FM 500, 21 t	04.12 -		
FM 500, 20,1 t, Pritsche/Fahrgestell / Flatbed/Chassis(109)	04.12 -		
FM 500, 18,6 t, Pritsche/Fahrgestell / Flatbed/Chassis(109)	04.12 -		
FM 500, 20,1 t, Sattelzugmaschine / Truck Tractor(118)	04.12 -		
FM 500, 18,6 t, Sattelzugmaschine / Truck Tractor(118)	04.12 -		

VOLVO

FM 4x2 09.05 -

13

Stange/Strebe, Stabilisator / Rod/Strut, stabiliser

Koppelstange / Coupling Rod (97)
Länge [mm] / Length [mm]:350 (106)
Konusmaß [mm] / Cone Size [mm]:32 (96)
Rohr-Ø [mm] / Pipe Ø [mm]:36 (117)
mit Zubehör / with accessories (173)
Schrauben-/Mutternausführung: selbstsichernd / Bolt / Nut Version: Self-locking (121)
für 27 mm Halteplatte / for 27 mm holdingplate (137)

36694 01 **21176251**

FM 330, 18,6 t, Pritsche/Fahrgestell / Flatbed/Chassis(109)	04.12 -	
FM 330, 20,1 t, Pritsche/Fahrgestell / Flatbed/Chassis(109)	04.12 -	
FM 330, 20,1 t, Sattelzugmaschine / Truck Tractor(118)	04.12 -	
FM 330, 18,6 t, Sattelzugmaschine / Truck Tractor(118)	04.12 -	
FM 370, 272-275 kW, Sattelzugmaschine / Truck Tractor(118)	06.08 -	
FM 370, 272 kW, 18,6 t, Pritsche/Fahrgestell / Flatbed/Chassis(109)	04.12 -	
FM 370, 272 kW, 20,1 t, Pritsche/Fahrgestell / Flatbed/Chassis(109)	04.12 -	
FM 370, 272 kW, 18,6 t, Sattelzugmaschine / Truck Tractor(118)	04.12 -	
FM 370, 272 kW, 20,1 t, Sattelzugmaschine / Truck Tractor(118)	04.12 -	
FM 380, 280 kW, 18,6 t, Pritsche/Fahrgestell / Flatbed/Chassis(109)	04.12 -	
FM 380, 280 kW, 20,1 t, Pritsche/Fahrgestell / Flatbed/Chassis(109)	04.12 -	
FM 380, 280 kW, 21 t	04.12 -	
FM 380, 280 kW, 20,1 t, Sattelzugmaschine / Truck Tractor(118)	04.12 -	
FM 380, 280 kW, 18,6 t, Sattelzugmaschine / Truck Tractor(118)	04.12 -	
FM 410, 18,6 t, Pritsche/Fahrgestell / Flatbed/Chassis(109)	04.12 -	
FM 410, 20,1 t, Pritsche/Fahrgestell / Flatbed/Chassis(109)	04.12 -	
FM 410, 18,6 t, Sattelzugmaschine / Truck Tractor(118)	04.12 -	
FM 410, 20,1 t, Sattelzugmaschine / Truck Tractor(118)	04.12 -	
FM 420, 18,6 t, Pritsche/Fahrgestell / Flatbed/Chassis(109)	04.12 -	
FM 420, 21 t	04.12 -	
FM 420, 20,1 t, Pritsche/Fahrgestell / Flatbed/Chassis(109)	04.12 -	
FM 420, 20,1 t, Sattelzugmaschine / Truck Tractor(118)	04.12 -	
FM 420, 18,6 t, Sattelzugmaschine / Truck Tractor(118)	04.12 -	
FM 450, 18,6 t, Pritsche/Fahrgestell / Flatbed/Chassis(109)	04.12 -	
FM 450, 20,1 t, Pritsche/Fahrgestell / Flatbed/Chassis(109)	04.12 -	
FM 450, 20,1 t, Sattelzugmaschine / Truck Tractor(118)	04.12 -	
FM 450, 18,6 t, Sattelzugmaschine / Truck Tractor(118)	04.12 -	
FM 460, 18,6 t, Pritsche/Fahrgestell / Flatbed/Chassis(109)	04.12 -	
FM 460, 21 t	04.12 -	
FM 460, 20,1 t, Pritsche/Fahrgestell / Flatbed/Chassis(109)	04.12 -	
FM 460, 18,6 t, Sattelzugmaschine / Truck Tractor(118)	04.12 -	
FM 460, 20,1 t, Sattelzugmaschine / Truck Tractor(118)	04.12 -	
FM 500, 21 t	04.12 -	
FM 500, 20,1 t, Pritsche/Fahrgestell / Flatbed/Chassis(109)	04.12 -	
FM 500, 18,6 t, Pritsche/Fahrgestell / Flatbed/Chassis(109)	04.12 -	
FM 500, 20,1 t, Sattelzugmaschine / Truck Tractor(118)	04.12 -	
FM 500, 18,6 t, Sattelzugmaschine / Truck Tractor(118)	04.12 -	

Pritsche/Fahrgestell / Flatbed/Chassis	(109)
Kipper / Dumptruck	(93)
Achslast [t] / Axle Load [t]:11,5	(24)
Achslast [t] / Axle Load [t]:13	(24)
für Fahrzeuge mit Luftfederung / for pneumatic suspension vehicles	(143)
Fahrhöhe 140 mm / ride height 140 mm	(63)

13

Stange/Strebe, Stabilisator / Rod/Strut, stabiliser (10)
Koppelstange / Coupling Rod (97)
Länge [mm] / Length [mm]:435 (106)
Konusmaß [mm] / Cone Size [mm]:28,6 (96)
Konusmaß [mm] / Cone Size [mm]:32 (96)
Rohr-Ø [mm] / Pipe Ø [mm]:36 (117)
mit Zubehör / with accessories (173)
für 27 mm Halteplatte / for 27 mm holdingplate (137)

36695 01 **20443061**

FM 300, Kipper / Dump Truck(93)	09.05 -	->10.2010
FM 300, Pritsche/Fahrgestell / Flatbed/Chassis(109)	09.05 -	für Fahrzeuge mit Luftfederung / for pneumatic suspension vehicles (143)
FM 300, Sattelzugmaschine / Truck Tractor(118)	09.05 -	Fahrhöhe 231 - 250 mm / ride height 231 - 250 mm (71)
FM 330, 21 t, 10800 ccm, Kipper / Dump Truck(93)	09.05 -	
FM 330, 21 t, 10840 ccm	09.05 -	
FM 330, 21 t, 10800 ccm, Sattelzugmaschine / Truck Tractor(118)	09.05 -	
FM 340, Kipper / Dump Truck(93)	09.05 -	
FM 340, Pritsche/Fahrgestell / Flatbed/Chassis(109)	09.05 -	
FM 340, Sattelzugmaschine / Truck Tractor(118)	09.05 -	
FM 360, 264 kW, Kipper / Dump Truck(93)	09.05 -	
FM 360, 264 kW, Pritsche/Fahrgestell / Flatbed/Chassis(109)	11.05 -	
FM 360, 264-265 kW	11.05 -	
FM 370, 272 kW, 21 t, 10800 ccm, Kipper / Dump Truck(93)	09.05 -	
FM 370, 272 kW, 21 t, 10840 ccm	09.05 -	
FM 370, 272 kW, 21 t, 10800 ccm, Sattelzugmaschine / Truck Tractor(118)	09.05 -	
FM 380, 279-280 kW	09.05 -	
FM 380, 280 kW, 18 t, 12800 ccm, Kipper / Dump Truck(93)	09.05 -	
FM 380, 280 kW, 18 t, 9364 ccm, Pritsche/Fahrgestell / Flatbed/Chassis(109)	09.05 -	
FM 380, 280 kW, 18 t, 12800 ccm, Pritsche/Fahrgestell / Flatbed/Chassis(109)	09.05 -	
FM 380, 280 kW, 18 t, 12800 ccm, Sattelzugmaschine / Truck Tractor(118)	09.05 -	
FM 380, 280 kW, 18 t, 9364 ccm, Sattelzugmaschine / Truck Tractor(118)	09.05 -	
FM 390, Pritsche/Fahrgestell / Flatbed/Chassis(109)	06.08 -	
FM 390, Sattelzugmaschine / Truck Tractor(118)	06.08 -	
FM 400, 294 kW, Kipper / Dump Truck(93)	09.05 -	
FM 400, 294 kW, Pritsche/Fahrgestell / Flatbed/Chassis(109)	09.05 -	
FM 400, 294-295 kW	09.05 -	
FM 410, 21 t, 10800 ccm, Kipper / Dump Truck(93)	09.05 -	
FM 410, 21 t, 10840 ccm	09.05 -	
FM 410, 21 t, 10800 ccm, Sattelzugmaschine / Truck Tractor(118)	09.05 -	
FM 420, 18 t, Kipper / Dump Truck(93)	09.05 -	
FM 420, 18 t, Pritsche/Fahrgestell / Flatbed/Chassis(109)	09.05 -	
FM 420, 18 t, Sattelzugmaschine / Truck Tractor(118)	09.05 -	
FM 440, Kipper / Dump Truck(93)	09.05 -	
FM 440, Pritsche/Fahrgestell / Flatbed/Chassis(109)	09.05 -	
FM 440, Sattelzugmaschine / Truck Tractor(118)	09.05 -	
FM 450, 21 t, 10800 ccm, Kipper / Dump Truck(93)	09.05 -	
FM 450, 21 t, 10840 ccm	09.05 -	
FM 450, 21 t, 10800 ccm, Sattelzugmaschine / Truck Tractor(118)	09.05 -	
FM 460, 18 t, Kipper / Dump Truck(93)	09.05 -	
FM 460, 18 t, Pritsche/Fahrgestell / Flatbed/Chassis(109)	09.05 -	
FM 460, 18 t, Sattelzugmaschine / Truck Tractor(118)	09.05 -	
FM 480, Kipper / Dump Truck(93)	09.05 -	
FM 480, Pritsche/Fahrgestell / Flatbed/Chassis(109)	09.05 -	
FM 480, Sattelzugmaschine / Truck Tractor(118)	09.05 -	
FM 500, 18 t, Kipper / Dump Truck(93)	09.05 -	
FM 500, 18 t, Pritsche/Fahrgestell / Flatbed/Chassis(109)	09.05 -	
FM 500, 18 t, Sattelzugmaschine / Truck Tractor(118)	09.05 -	

VOLVO

FM 4x2 09.05 -

13

Stange/Strebe, Stabilisator / Rod/Strut, stabiliser (10)
Koppelstange / Coupling Rod (97)
Länge [mm] / Length [mm]:380 (106)
Konusmaß [mm] / Cone Size [mm]:28,6 (96)
Konusmaß [mm] / Cone Size [mm]:32 (96)
Rohr-Ø [mm] / Pipe Ø [mm]:36 (117)
mit Zubehör / with accessories (173)
für 27 mm Halteplatte / for 27 mm holdingplate (137)

36696 01 **20443062**

FM 300, Kipper / Dump Truck(93)	09.05 -	Antriebsachse / Drive Axle	(32)
FM 300, Pritsche/Fahrgestell / Flatbed/Chassis(109)	09.05 -	->10.2010	
FM 300, Sattelzugmaschine / Truck Tractor(118)	09.05 -	für Fahrzeuge mit Luftfederung / for pneumatic suspension vehicles	(143)
FM 330, 21 t, 10800 ccm, Kipper / Dump Truck(93)	09.05 -	Fahrhöhe 171 - 190 mm / ride height 171 - 190 mm	(67)
FM 330, 21 t, 10840 ccm	09.05 -		
FM 330, 21 t, 10800 ccm, Sattelzugmaschine / Truck Tractor(118)	09.05 -		
FM 340, Kipper / Dump Truck(93)	09.05 -		
FM 340, Pritsche/Fahrgestell / Flatbed/Chassis(109)	09.05 -		
FM 340, Sattelzugmaschine / Truck Tractor(118)	09.05 -		
FM 360, 264 kW, Kipper / Dump Truck(93)	09.05 -		
FM 360, 264 kW, Pritsche/Fahrgestell / Flatbed/Chassis(109)	11.05 -		
FM 360, 264-265 kW	11.05 -		
FM 370, 272 kW, 21 t, 10800 ccm, Kipper / Dump Truck(93)	09.05 -		
FM 370, 272 kW, 21 t, 10840 ccm	09.05 -		
FM 370, 272 kW, 21 t, 10800 ccm, Sattelzugmaschine / Truck Tractor(118)	09.05 -		
FM 380, 279-280 kW	09.05 -		
FM 380, 280 kW, 18 t, 12800 ccm, Kipper / Dump Truck(93)	09.05 -		
FM 380, 280 kW, 18 t, 9364 ccm, Pritsche/Fahrgestell / Flatbed/Chassis(109)	09.05 -		
FM 380, 280 kW, 18 t, 12800 ccm, Pritsche/Fahrgestell / Flatbed/Chassis(109)	09.05 -		
FM 380, 280 kW, 18 t, 12800 ccm, Sattelzugmaschine / Truck Tractor(118)	09.05 -		
FM 380, 280 kW, 18 t, 9364 ccm, Sattelzugmaschine / Truck Tractor(118)	09.05 -		
FM 390, Pritsche/Fahrgestell / Flatbed/Chassis(109)	06.08 -		
FM 390, Sattelzugmaschine / Truck Tractor(118)	06.08 -		
FM 400, 294 kW, Kipper / Dump Truck(93)	09.05 -		
FM 400, 294 kW, Pritsche/Fahrgestell / Flatbed/Chassis(109)	09.05 -		
FM 400, 294-295 kW	09.05 -		
FM 410, 21 t, 10800 ccm, Kipper / Dump Truck(93)	09.05 -		
FM 410, 21 t, 10840 ccm	09.05 -		
FM 410, 21 t, 10800 ccm, Sattelzugmaschine / Truck Tractor(118)	09.05 -		
FM 420, 18 t, Kipper / Dump Truck(93)	09.05 -		
FM 420, 18 t, Pritsche/Fahrgestell / Flatbed/Chassis(109)	09.05 -		
FM 420, 18 t, Sattelzugmaschine / Truck Tractor(118)	09.05 -		
FM 440, Kipper / Dump Truck(93)	09.05 -		
FM 440, Pritsche/Fahrgestell / Flatbed/Chassis(109)	09.05 -		
FM 440, Sattelzugmaschine / Truck Tractor(118)	09.05 -		
FM 450, 21 t, 10800 ccm, Kipper / Dump Truck(93)	09.05 -		
FM 450, 21 t, 10840 ccm	09.05 -		
FM 450, 21 t, 10800 ccm, Sattelzugmaschine / Truck Tractor(118)	09.05 -		
FM 460, 18 t, Kipper / Dump Truck(93)	09.05 -		
FM 460, 18 t, Pritsche/Fahrgestell / Flatbed/Chassis(109)	09.05 -		
FM 460, 18 t, Sattelzugmaschine / Truck Tractor(118)	09.05 -		
FM 480, Kipper / Dump Truck(93)	09.05 -		
FM 480, Pritsche/Fahrgestell / Flatbed/Chassis(109)	09.05 -		
FM 480, Sattelzugmaschine / Truck Tractor(118)	09.05 -		
FM 500, 18 t, Kipper / Dump Truck(93)	09.05 -		
FM 500, 18 t, Pritsche/Fahrgestell / Flatbed/Chassis(109)	09.05 -		
FM 500, 18 t, Sattelzugmaschine / Truck Tractor(118)	09.05 -		

13

Stange/Strebe, Stabilisator / Rod/Strut, stabiliser (10)
Koppelstange / Coupling Rod (97)
Länge [mm] / Length [mm]:350 (106)
Konusmaß [mm] / Cone Size [mm]:28,6 (96)
Konusmaß [mm] / Cone Size [mm]:32 (96)
Rohr-Ø [mm] / Pipe Ø [mm]:36 (117)
mit Zubehör / with accessories (173)
für 27 mm Halteplatte / for 27 mm holdingplate (137)

36697 01 **20443063**

FM 300, Kipper / Dump Truck(93)	09.05 -	Antriebsachse / Drive Axle	(32)
FM 300, Pritsche/Fahrgestell / Flatbed/Chassis(109)	09.05 -	->10.2010	
FM 300, Sattelzugmaschine / Truck Tractor(118)	09.05 -	für Fahrzeuge mit Luftfederung / for pneumatic suspension vehicles	(143)
FM 330, 21 t, 10800 ccm, Kipper / Dump Truck(93)	09.05 -	Fahrhöhe 131 - 170 mm / ride height 131 - 170 mm	(62)
FM 330, 21 t, 10840 ccm	09.05 -		
FM 330, 21 t, 10800 ccm, Sattelzugmaschine / Truck Tractor(118)	09.05 -		
FM 340, Kipper / Dump Truck(93)	09.05 -		
FM 340, Pritsche/Fahrgestell / Flatbed/Chassis(109)	09.05 -		
FM 340, Sattelzugmaschine / Truck Tractor(118)	09.05 -		
FM 360, 264 kW, Kipper / Dump Truck(93)	09.05 -		
FM 360, 264 kW, Pritsche/Fahrgestell / Flatbed/Chassis(109)	11.05 -		
FM 360, 264-265 kW	11.05 -		
FM 370, 272 kW, 21 t, 10800 ccm, Kipper / Dump Truck(93)	09.05 -		
FM 370, 272 kW, 21 t, 10840 ccm	09.05 -		
FM 370, 272 kW, 21 t, 10800 ccm, Sattelzugmaschine / Truck Tractor(118)	09.05 -		
FM 380, 279-280 kW	09.05 -		
FM 380, 280 kW, 18 t, 12800 ccm, Kipper / Dump Truck(93)	09.05 -		
FM 380, 280 kW, 18 t, 9364 ccm, Pritsche/Fahrgestell / Flatbed/Chassis(109)	09.05 -		
FM 380, 280 kW, 18 t, 12800 ccm, Pritsche/Fahrgestell / Flatbed/Chassis(109)	09.05 -		
FM 380, 280 kW, 18 t, 12800 ccm, Sattelzugmaschine / Truck Tractor(118)	09.05 -		
FM 380, 280 kW, 18 t, 9364 ccm, Sattelzugmaschine / Truck Tractor(118)	09.05 -		
FM 390, Pritsche/Fahrgestell / Flatbed/Chassis(109)	06.08 -		
FM 390, Sattelzugmaschine / Truck Tractor(118)	06.08 -		
FM 400, 294 kW, Kipper / Dump Truck(93)	09.05 -		
FM 400, 294 kW, Pritsche/Fahrgestell / Flatbed/Chassis(109)	09.05 -		
FM 400, 294-295 kW	09.05 -		
FM 410, 21 t, 10800 ccm, Kipper / Dump Truck(93)	09.05 -		
FM 410, 21 t, 10840 ccm	09.05 -		
FM 410, 21 t, 10800 ccm, Sattelzugmaschine / Truck Tractor(118)	09.05 -		
FM 420, 18 t, Kipper / Dump Truck(93)	09.05 -		
FM 420, 18 t, Pritsche/Fahrgestell / Flatbed/Chassis(109)	09.05 -		
FM 420, 18 t, Sattelzugmaschine / Truck Tractor(118)	09.05 -		
FM 440, Kipper / Dump Truck(93)	09.05 -		
FM 440, Pritsche/Fahrgestell / Flatbed/Chassis(109)	09.05 -		
FM 440, Sattelzugmaschine / Truck Tractor(118)	09.05 -		
FM 450, 21 t, 10800 ccm, Kipper / Dump Truck(93)	09.05 -		
FM 450, 21 t, 10840 ccm	09.05 -		
FM 450, 21 t, 10800 ccm, Sattelzugmaschine / Truck Tractor(118)	09.05 -		
FM 460, 18 t, Kipper / Dump Truck(93)	09.05 -		
FM 460, 18 t, Pritsche/Fahrgestell / Flatbed/Chassis(109)	09.05 -		
FM 460, 18 t, Sattelzugmaschine / Truck Tractor(118)	09.05 -		
FM 480, Kipper / Dump Truck(93)	09.05 -		
FM 480, Pritsche/Fahrgestell / Flatbed/Chassis(109)	09.05 -		
FM 480, Sattelzugmaschine / Truck Tractor(118)	09.05 -		
FM 500, 18 t, Kipper / Dump Truck(93)	09.05 -		
FM 500, 18 t, Pritsche/Fahrgestell / Flatbed/Chassis(109)	09.05 -		
FM 500, 18 t, Sattelzugmaschine / Truck Tractor(118)	09.05 -		

VOLVO

FM 4x2 09.05 -

13

Stange/Strebe, Stabilisator / Rod/Strut, stabiliser (10)
Koppelstange / Coupling Rod (97)
Länge [mm] / Length [mm]:443 (106)
Konusmaß [mm] / Cone Size [mm]:32 (96)
Rohr-Ø [mm] / Pipe Ø [mm]:38 (117)
mit Zubehör / with accessories (173)
Schrauben-/Mutternausführung: selbstsichernd / Bolt / Nut Version: Self-locking (121)

37707 01 **22318844**

FM 330, 18,6 t, Pritsche/Fahrgestell / Flatbed/Chassis(109)	04.12 -	
FM 330, 20,1 t, Pritsche/Fahrgestell / Flatbed/Chassis(109)	04.12 -	
FM 330, 20,1 t, Sattelzugmaschine / Truck Tractor(118)	04.12 -	
FM 330, 18,6 t, Sattelzugmaschine / Truck Tractor(118)	04.12 -	
FM 370, 272-275 kW, Sattelzugmaschine / Truck Tractor(118)	06.08 -	
FM 370, 272 kW, 18,6 t, Pritsche/Fahrgestell / Flatbed/Chassis(109)	04.12 -	
FM 370, 272 kW, 20,1 t, Pritsche/Fahrgestell / Flatbed/Chassis(109)	04.12 -	
FM 370, 272 kW, 18,6 t, Sattelzugmaschine / Truck Tractor(118)	04.12 -	
FM 370, 272 kW, 20,1 t, Sattelzugmaschine / Truck Tractor(118)	04.12 -	
FM 380, 280 kW, 18,6 t, Pritsche/Fahrgestell / Flatbed/Chassis(109)	04.12 -	
FM 380, 280 kW, 20,1 t, Pritsche/Fahrgestell / Flatbed/Chassis(109)	04.12 -	
FM 380, 280 kW, 21 t	04.12 -	
FM 380, 280 kW, 20,1 t, Sattelzugmaschine / Truck Tractor(118)	04.12 -	
FM 380, 280 kW, 18,6 t, Sattelzugmaschine / Truck Tractor(118)	04.12 -	
FM 410, 18,6 t, Pritsche/Fahrgestell / Flatbed/Chassis(109)	04.12 -	
FM 410, 20,1 t, Pritsche/Fahrgestell / Flatbed/Chassis(109)	04.12 -	
FM 410, 18,6 t, Sattelzugmaschine / Truck Tractor(118)	04.12 -	
FM 410, 20,1 t, Sattelzugmaschine / Truck Tractor(118)	04.12 -	
FM 420, 18,6 t, Pritsche/Fahrgestell / Flatbed/Chassis(109)	04.12 -	
FM 420, 21 t	04.12 -	
FM 420, 20,1 t, Pritsche/Fahrgestell / Flatbed/Chassis(109)	04.12 -	
FM 420, 20,1 t, Sattelzugmaschine / Truck Tractor(118)	04.12 -	
FM 420, 18,6 t, Sattelzugmaschine / Truck Tractor(118)	04.12 -	
FM 450, 18,6 t, Pritsche/Fahrgestell / Flatbed/Chassis(109)	04.12 -	
FM 450, 20,1 t, Pritsche/Fahrgestell / Flatbed/Chassis(109)	04.12 -	
FM 450, 20,1 t, Sattelzugmaschine / Truck Tractor(118)	04.12 -	
FM 450, 18,6 t, Sattelzugmaschine / Truck Tractor(118)	04.12 -	
FM 460, 18,6 t, Pritsche/Fahrgestell / Flatbed/Chassis(109)	04.12 -	
FM 460, 21 t	04.12 -	
FM 460, 20,1 t, Pritsche/Fahrgestell / Flatbed/Chassis(109)	04.12 -	
FM 460, 18,6 t, Sattelzugmaschine / Truck Tractor(118)	04.12 -	
FM 460, 20,1 t, Sattelzugmaschine / Truck Tractor(118)	04.12 -	
FM 500, 21 t	04.12 -	
FM 500, 20,1 t, Pritsche/Fahrgestell / Flatbed/Chassis(109)	04.12 -	
FM 500, 18,6 t, Pritsche/Fahrgestell / Flatbed/Chassis(109)	04.12 -	
FM 500, 20,1 t, Sattelzugmaschine / Truck Tractor(118)	04.12 -	
FM 500, 18,6 t, Sattelzugmaschine / Truck Tractor(118)	04.12 -	

Sattelzugmaschine / Truck Tractor	(118)
für Fahrzeuge mit Luftfederung / for pneumatic suspension vehicles	(143)
Fahrhöhe 230 mm / ride height 230 mm	(70)

Lagerung, Stabilisatorkoppelstange
Mounting, stabilizer coupling rod
für Koppelstange / for coupling rod
Länge [mm] / Length [mm]:206
Dicke/Stärke [mm] / Thickness [mm]:27

(2)
(155)
(106)
(44)

36698 01 **21286847**

für Fahrzeuge mit Luftfederung / for pneumatic suspension vehicles (143)

FM 300, Kipper / Dump Truck(93)	09.05 -
FM 300, Pritsche/Fahrgestell / Flatbed/Chassis(109)	09.05 -
FM 300, Sattelzugmaschine / Truck Tractor(118)	09.05 -
FM 330, 21 t, 10800 ccm, Kipper / Dump Truck(93)	09.05 -
FM 330, 21 t, 10840 ccm	09.05 -
FM 330, 21 t, 10800 ccm, Sattelzugmaschine / Truck Tractor(118)	09.05 -
FM 340, Kipper / Dump Truck(93)	09.05 -
FM 340, Pritsche/Fahrgestell / Flatbed/Chassis(109)	09.05 -
FM 340, Sattelzugmaschine / Truck Tractor(118)	09.05 -
FM 360, 264 kW, Kipper / Dump Truck(93)	09.05 -
FM 360, 264 kW, Pritsche/Fahrgestell / Flatbed/Chassis(109)	11.05 -
FM 360, 264-265 kW	11.05 -
FM 370, 272 kW, 21 t, 10800 ccm, Kipper / Dump Truck(93)	09.05 -
FM 370, 272 kW, 21 t, 10840 ccm	09.05 -
FM 370, 272 kW, 21 t, 10800 ccm, Sattelzugmaschine / Truck Tractor(118)	09.05 -
FM 380, 279-280 kW	09.05 -
FM 380, 280 kW, 18 t, 12800 ccm, Kipper / Dump Truck(93)	09.05 -
FM 380, 280 kW, 18 t, 9364 ccm, Pritsche/Fahrgestell / Flatbed/Chassis(109)	09.05 -
FM 380, 280 kW, 18 t, 12800 ccm, Pritsche/Fahrgestell / Flatbed/Chassis(109)	09.05 -
FM 380, 280 kW, 18 t, 12800 ccm, Sattelzugmaschine / Truck Tractor(118)	09.05 -
FM 380, 280 kW, 18 t, 9364 ccm, Sattelzugmaschine / Truck Tractor(118)	09.05 -
FM 390, Pritsche/Fahrgestell / Flatbed/Chassis(109)	06.08 -
FM 390, Sattelzugmaschine / Truck Tractor(118)	06.08 -
FM 400, 294 kW, Kipper / Dump Truck(93)	09.05 -
FM 400, 294 kW, Pritsche/Fahrgestell / Flatbed/Chassis(109)	09.05 -
FM 400, 294-295 kW	09.05 -
FM 410, 21 t, 10800 ccm, Kipper / Dump Truck(93)	09.05 -
FM 410, 21 t, 10840 ccm	09.05 -
FM 410, 21 t, 10800 ccm, Sattelzugmaschine / Truck Tractor(118)	09.05 -
FM 420, 18 t, Kipper / Dump Truck(93)	09.05 -
FM 420, 18 t, Pritsche/Fahrgestell / Flatbed/Chassis(109)	09.05 -
FM 420, 18 t, Sattelzugmaschine / Truck Tractor(118)	09.05 -
FM 440, Kipper / Dump Truck(93)	09.05 -
FM 440, Pritsche/Fahrgestell / Flatbed/Chassis(109)	09.05 -
FM 440, Sattelzugmaschine / Truck Tractor(118)	09.05 -
FM 450, 21 t, 10800 ccm, Kipper / Dump Truck(93)	09.05 -
FM 450, 21 t, 10840 ccm	09.05 -
FM 450, 21 t, 10800 ccm, Sattelzugmaschine / Truck Tractor(118)	09.05 -
FM 460, 18 t, Kipper / Dump Truck(93)	09.05 -
FM 460, 18 t, Pritsche/Fahrgestell / Flatbed/Chassis(109)	09.05 -
FM 460, 18 t, Sattelzugmaschine / Truck Tractor(118)	09.05 -
FM 480, Kipper / Dump Truck(93)	09.05 -
FM 480, Pritsche/Fahrgestell / Flatbed/Chassis(109)	09.05 -
FM 480, Sattelzugmaschine / Truck Tractor(118)	09.05 -
FM 500, 18 t, Kipper / Dump Truck(93)	09.05 -
FM 500, 18 t, Pritsche/Fahrgestell / Flatbed/Chassis(109)	09.05 -
FM 500, 18 t, Sattelzugmaschine / Truck Tractor(118)	09.05 -

VOLVO

FM 4x4 09.05 -

1 Lenkstange / Centre Rod Assembly

Schubstange / Push Rod (122)
einseitig verstellbar / Adjustable on one side (133)
Länge [mm] / Length [mm]:824 (106)
Konusmaß [mm] / Cone Size [mm]:28,6 (96)
Rohr-Ø [mm] / Pipe Ø [mm]:50 (117)
mit Zubehör / with accessories (173)

(4)

26779 01 **21106933**
27547 02

FM 300	09.05 -
FM 330, Pritsche/Fahrgestell / Flatbed/Chassis(109)	09.05 -
FM 330, Sattelzugmaschine / Truck Tractor(118)	09.05 -
FM 340, Pritsche/Fahrgestell / Flatbed/Chassis(109)	09.05 -
FM 340, Sattelzugmaschine / Truck Tractor(118)	09.05 -
FM 360, 264 kW	09.05 -
FM 360, 264-265 kW	09.05 -
FM 370, Pritsche/Fahrgestell / Flatbed/Chassis(109)	09.05 -
FM 370, Sattelzugmaschine / Truck Tractor(118)	09.05 -
FM 380, 12800 ccm, Pritsche/Fahrgestell / Flatbed/Chassis(109)	09.05 -
FM 380, 9364 ccm, Pritsche/Fahrgestell / Flatbed/Chassis(109)	09.05 -
FM 380, 12800 ccm, Sattelzugmaschine / Truck Tractor(118)	09.05 -
FM 380, 9364 ccm, Sattelzugmaschine / Truck Tractor(118)	09.05 -
FM 400, 294 kW	09.05 -
FM 400, 294-295 kW	09.05 -
FM 410, Pritsche/Fahrgestell / Flatbed/Chassis(109)	09.05 -
FM 410, Sattelzugmaschine / Truck Tractor(118)	09.05 -
FM 420, Pritsche/Fahrgestell / Flatbed/Chassis(109)	09.05 -
FM 420, Sattelzugmaschine / Truck Tractor(118)	09.05 -
FM 440, Pritsche/Fahrgestell / Flatbed/Chassis(109)	09.05 -
FM 440, Sattelzugmaschine / Truck Tractor(118)	09.05 -
FM 450, Pritsche/Fahrgestell / Flatbed/Chassis(109)	09.05 -
FM 450, Sattelzugmaschine / Truck Tractor(118)	09.05 -
FM 460, Pritsche/Fahrgestell / Flatbed/Chassis(109)	09.05 -
FM 460, Sattelzugmaschine / Truck Tractor(118)	09.05 -
FM 480, Pritsche/Fahrgestell / Flatbed/Chassis(109)	09.05 -
FM 480, Sattelzugmaschine / Truck Tractor(118)	09.05 -

LHD
Lenkstockhebel zur 1. VA / Pitman arm to 1st front axle (102)

3 Lenkstange / Centre Rod Assembly

Schubstange / Push Rod (122)
nicht verstellbar / not adjustable (177)
Länge [mm] / Length [mm]:160,0 (106)
Konusmaß [mm] / Cone Size [mm]:28,6 (96)
Rohr-Ø [mm] / Pipe Ø [mm]:25 (117)
mit Zubehör / with accessories (173)

(4)

26778 01 **20367555**

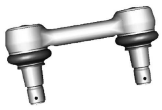

FM 300	09.05 -
FM 330, Pritsche/Fahrgestell / Flatbed/Chassis(109)	09.05 -
FM 330, Sattelzugmaschine / Truck Tractor(118)	09.05 -
FM 340, Pritsche/Fahrgestell / Flatbed/Chassis(109)	09.05 -
FM 340, Sattelzugmaschine / Truck Tractor(118)	09.05 -
FM 360, 264 kW	09.05 -
FM 360, 264-265 kW	09.05 -
FM 370, Pritsche/Fahrgestell / Flatbed/Chassis(109)	09.05 -
FM 370, Sattelzugmaschine / Truck Tractor(118)	09.05 -
FM 380, 12800 ccm, Pritsche/Fahrgestell / Flatbed/Chassis(109)	09.05 -
FM 380, 9364 ccm, Pritsche/Fahrgestell / Flatbed/Chassis(109)	09.05 -
FM 380, 12800 ccm, Sattelzugmaschine / Truck Tractor(118)	09.05 -
FM 380, 9364 ccm, Sattelzugmaschine / Truck Tractor(118)	09.05 -
FM 400, 294 kW	09.05 -
FM 400, 294-295 kW	09.05 -
FM 410, Pritsche/Fahrgestell / Flatbed/Chassis(109)	09.05 -
FM 410, Sattelzugmaschine / Truck Tractor(118)	09.05 -
FM 420, Pritsche/Fahrgestell / Flatbed/Chassis(109)	09.05 -
FM 420, Sattelzugmaschine / Truck Tractor(118)	09.05 -
FM 440, Pritsche/Fahrgestell / Flatbed/Chassis(109)	09.05 -
FM 440, Sattelzugmaschine / Truck Tractor(118)	09.05 -
FM 450, Pritsche/Fahrgestell / Flatbed/Chassis(109)	09.05 -
FM 450, Sattelzugmaschine / Truck Tractor(118)	09.05 -
FM 460, Pritsche/Fahrgestell / Flatbed/Chassis(109)	09.05 -
FM 460, Sattelzugmaschine / Truck Tractor(118)	09.05 -
FM 480, Pritsche/Fahrgestell / Flatbed/Chassis(109)	09.05 -
FM 480, Sattelzugmaschine / Truck Tractor(118)	09.05 -

LHD
am Lenkhebel / at steering arm (128)
Lenkstockhebel zum Zwischenhebel / Pitman Arm to 1st control arm (100)

6

Spurstange / Rod Assembly

Führungsstange / Guide Rod (8)
beidseitig verstellbar / Adjustable on both sides (82)
Länge [mm] / Length [mm]:1528 (132)
Konusmaß [mm] / Cone Size [mm]:30 (106)
Rohr-Ø [mm] / Pipe Ø [mm]:42 (96)
mit Zubehör / with accessories (117)
(173)

31539 01 **20742126**

11492 03
11505 03

FM	
FM 300	09.05 -
FM 330, Pritsche/Fahrgestell / Flatbed/Chassis(109)	09.05 -
FM 330, Sattelzugmaschine / Truck Tractor(118)	09.05 -
FM 340, Pritsche/Fahrgestell / Flatbed/Chassis(109)	09.05 -
FM 340, Sattelzugmaschine / Truck Tractor(118)	09.05 -
FM 360, 264 kW	09.05 -
FM 360, 264-265 kW	09.05 -
FM 370, Pritsche/Fahrgestell / Flatbed/Chassis(109)	09.05 -
FM 370, Sattelzugmaschine / Truck Tractor(118)	09.05 -
FM 380, 12800 ccm, Pritsche/Fahrgestell / Flatbed/Chassis(109)	09.05 -
FM 380, 9364 ccm, Pritsche/Fahrgestell / Flatbed/Chassis(109)	09.05 -
FM 380, 12800 ccm, Sattelzugmaschine / Truck Tractor(118)	09.05 -
FM 380, 9364 ccm, Sattelzugmaschine / Truck Tractor(118)	09.05 -
FM 400, 294 kW	09.05 -
FM 400, 294-295 kW	09.05 -
FM 410, Pritsche/Fahrgestell / Flatbed/Chassis(109)	09.05 -
FM 410, Sattelzugmaschine / Truck Tractor(118)	09.05 -
FM 420, Pritsche/Fahrgestell / Flatbed/Chassis(109)	09.05 -
FM 420, Sattelzugmaschine / Truck Tractor(118)	09.05 -
FM 440, Pritsche/Fahrgestell / Flatbed/Chassis(109)	09.05 -
FM 440, Sattelzugmaschine / Truck Tractor(118)	09.05 -
FM 450, Pritsche/Fahrgestell / Flatbed/Chassis(109)	09.05 -
FM 450, Sattelzugmaschine / Truck Tractor(118)	09.05 -
FM 460, Pritsche/Fahrgestell / Flatbed/Chassis(109)	09.05 -
FM 460, Sattelzugmaschine / Truck Tractor(118)	09.05 -
FM 480, Pritsche/Fahrgestell / Flatbed/Chassis(109)	09.05 -
FM 480, Sattelzugmaschine / Truck Tractor(118)	09.05 -

10

Lenker, Radaufhängung / Track Control Arm

Längslenker / Trailing Arm (3)
Länge [mm] / Length [mm]:625 (107)
Bohrung-Ø 1 [mm] / Bore Ø 1 [mm]:17 (106)
Bohrung-Ø 2 [mm] / Bore Ø 2 [mm]:17 (39)
Lochabstand 1/Lochabstand 2 / Hole Pitch 1/ Hole Pitch 2:115 / 115 (40)
nicht verstellbar / not adjustable (103)
Molekularlager / Molecular Bearing (177)
(108)

34680 01 **20517494**

FM 300	09.05 -
FM 330, Pritsche/Fahrgestell / Flatbed/Chassis(109)	09.05 -
FM 330, Sattelzugmaschine / Truck Tractor(118)	09.05 -
FM 340, Pritsche/Fahrgestell / Flatbed/Chassis(109)	09.05 -
FM 340, Sattelzugmaschine / Truck Tractor(118)	09.05 -
FM 360, 264 kW	09.05 -
FM 360, 264-265 kW	09.05 -
FM 370, Pritsche/Fahrgestell / Flatbed/Chassis(109)	09.05 -
FM 370, Sattelzugmaschine / Truck Tractor(118)	09.05 -
FM 380, 12800 ccm, Pritsche/Fahrgestell / Flatbed/Chassis(109)	09.05 -
FM 380, 9364 ccm, Pritsche/Fahrgestell / Flatbed/Chassis(109)	09.05 -
FM 380, 12800 ccm, Sattelzugmaschine / Truck Tractor(118)	09.05 -
FM 380, 9364 ccm, Sattelzugmaschine / Truck Tractor(118)	09.05 -
FM 400, 294 kW	09.05 -
FM 400, 294-295 kW	09.05 -
FM 410, Pritsche/Fahrgestell / Flatbed/Chassis(109)	09.05 -
FM 410, Sattelzugmaschine / Truck Tractor(118)	09.05 -
FM 420, Pritsche/Fahrgestell / Flatbed/Chassis(109)	09.05 -
FM 420, Sattelzugmaschine / Truck Tractor(118)	09.05 -
FM 440, Pritsche/Fahrgestell / Flatbed/Chassis(109)	09.05 -
FM 440, Sattelzugmaschine / Truck Tractor(118)	09.05 -
FM 450, Pritsche/Fahrgestell / Flatbed/Chassis(109)	09.05 -
FM 450, Sattelzugmaschine / Truck Tractor(118)	09.05 -
FM 460, Pritsche/Fahrgestell / Flatbed/Chassis(109)	09.05 -
FM 460, Sattelzugmaschine / Truck Tractor(118)	09.05 -
FM 480, Pritsche/Fahrgestell / Flatbed/Chassis(109)	09.05 -
FM 480, Sattelzugmaschine / Truck Tractor(118)	09.05 -

▽
für Fahrzeuge mit Luftfederung / for pneumatic suspension vehicles (143)

VOLVO

FM 4x4 09.05 -

13 **Stange/Strebe, Stabilisator / Rod/Strut, stabiliser** (10)
Koppelstange / Coupling Rod (97)
Länge [mm] / Length [mm]:435 (106)
Konusmaß [mm] / Cone Size [mm]:28,6 (96)
Rohr-Ø [mm] / Pipe Ø [mm]:36 (117)
mit Zubehör / with accessories (173)
für 30 mm Halteplatte / for 30 mm holder plate (138)

30595 01 **20443061**

FM 300	09.05 -	->10.2010
FM 330, Pritsche/Fahrgestell / Flatbed/Chassis(109)	09.05 -	für Fahrzeuge mit Luftfederung / for pneumatic suspension vehicles (143)
FM 330, Sattelzugmaschine / Truck Tractor(118)	09.05 -	Fahrhöhe 231 - 250 mm / ride height 231 - 250 mm (71)
FM 340, Pritsche/Fahrgestell / Flatbed/Chassis(109)	09.05 -	
FM 340, Sattelzugmaschine / Truck Tractor(118)	09.05 -	
FM 360, 264 kW	09.05 -	
FM 360, 264-265 kW	09.05 -	
FM 370, Pritsche/Fahrgestell / Flatbed/Chassis(109)	09.05 -	
FM 370, Sattelzugmaschine / Truck Tractor(118)	09.05 -	
FM 380, 12800 ccm, Pritsche/Fahrgestell / Flatbed/Chassis(109)	09.05 -	
FM 380, 9364 ccm, Pritsche/Fahrgestell / Flatbed/Chassis(109)	09.05 -	
FM 380, 12800 ccm, Sattelzugmaschine / Truck Tractor(118)	09.05 -	
FM 380, 9364 ccm, Sattelzugmaschine / Truck Tractor(118)	09.05 -	
FM 400, 294 kW	09.05 -	
FM 400, 294-295 kW	09.05 -	
FM 410, Pritsche/Fahrgestell / Flatbed/Chassis(109)	09.05 -	
FM 410, Sattelzugmaschine / Truck Tractor(118)	09.05 -	
FM 420, Pritsche/Fahrgestell / Flatbed/Chassis(109)	09.05 -	
FM 420, Sattelzugmaschine / Truck Tractor(118)	09.05 -	
FM 440, Pritsche/Fahrgestell / Flatbed/Chassis(109)	09.05 -	
FM 440, Sattelzugmaschine / Truck Tractor(118)	09.05 -	
FM 450, Pritsche/Fahrgestell / Flatbed/Chassis(109)	09.05 -	
FM 450, Sattelzugmaschine / Truck Tractor(118)	09.05 -	
FM 460, Pritsche/Fahrgestell / Flatbed/Chassis(109)	09.05 -	
FM 460, Sattelzugmaschine / Truck Tractor(118)	09.05 -	
FM 480, Pritsche/Fahrgestell / Flatbed/Chassis(109)	09.05 -	
FM 480, Sattelzugmaschine / Truck Tractor(118)	09.05 -	

13 **Stange/Strebe, Stabilisator / Rod/Strut, stabiliser** (10)
Koppelstange / Coupling Rod (97)
Länge [mm] / Length [mm]:380 (106)
Konusmaß [mm] / Cone Size [mm]:28,6 (96)
Rohr-Ø [mm] / Pipe Ø [mm]:36 (117)
mit Zubehör / with accessories (173)
für 30 mm Halteplatte / for 30 mm holder plate (138)

31182 01 **20443062**

FM 300	09.05 -	Antriebsachse / Drive Axle (32)
FM 330, Pritsche/Fahrgestell / Flatbed/Chassis(109)	09.05 -	->10.2010
FM 330, Sattelzugmaschine / Truck Tractor(118)	09.05 -	für Fahrzeuge mit Luftfederung / for pneumatic suspension vehicles (143)
FM 340, Pritsche/Fahrgestell / Flatbed/Chassis(109)	09.05 -	Fahrhöhe 171 - 190 mm / ride height 171 - 190 mm (67)
FM 340, Sattelzugmaschine / Truck Tractor(118)	09.05 -	
FM 360, 264 kW	09.05 -	
FM 360, 264-265 kW	09.05 -	
FM 370, Pritsche/Fahrgestell / Flatbed/Chassis(109)	09.05 -	
FM 370, Sattelzugmaschine / Truck Tractor(118)	09.05 -	
FM 380, 12800 ccm, Pritsche/Fahrgestell / Flatbed/Chassis(109)	09.05 -	
FM 380, 9364 ccm, Pritsche/Fahrgestell / Flatbed/Chassis(109)	09.05 -	
FM 380, 12800 ccm, Sattelzugmaschine / Truck Tractor(118)	09.05 -	
FM 380, 9364 ccm, Sattelzugmaschine / Truck Tractor(118)	09.05 -	
FM 400, 294 kW	09.05 -	
FM 400, 294-295 kW	09.05 -	
FM 410, Pritsche/Fahrgestell / Flatbed/Chassis(109)	09.05 -	
FM 410, Sattelzugmaschine / Truck Tractor(118)	09.05 -	
FM 420, Pritsche/Fahrgestell / Flatbed/Chassis(109)	09.05 -	
FM 420, Sattelzugmaschine / Truck Tractor(118)	09.05 -	
FM 440, Pritsche/Fahrgestell / Flatbed/Chassis(109)	09.05 -	
FM 440, Sattelzugmaschine / Truck Tractor(118)	09.05 -	
FM 450, Pritsche/Fahrgestell / Flatbed/Chassis(109)	09.05 -	
FM 450, Sattelzugmaschine / Truck Tractor(118)	09.05 -	
FM 460, Pritsche/Fahrgestell / Flatbed/Chassis(109)	09.05 -	
FM 460, Sattelzugmaschine / Truck Tractor(118)	09.05 -	
FM 480, Pritsche/Fahrgestell / Flatbed/Chassis(109)	09.05 -	
FM 480, Sattelzugmaschine / Truck Tractor(118)	09.05 -	

FM 4x4 09.05 -

13

Stange/Strebe, Stabilisator / Rod/Strut, stabiliser

Koppelstange / Coupling Rod (97)
Länge [mm] / Length [mm]:350 (106)
Konusmaß [mm] / Cone Size [mm]:28,6 (96)
Rohr-Ø [mm] / Pipe Ø [mm]:36 (117)
mit Zubehör / with accessories (173)
für 30 mm Halteplatte / for 30 mm holder plate (138)

(10)

31183 01 20443063

FM 300	09.05 -	Antriebsachse / Drive Axle	(32)
FM 330, Pritsche/Fahrgestell / Flatbed/Chassis(109)	09.05 -	->10.2010	
FM 330, Sattelzugmaschine / Truck Tractor(118)	09.05 -	für Fahrzeuge mit Luftfederung / for pneumatic suspension vehicles	(143)
FM 340, Pritsche/Fahrgestell / Flatbed/Chassis(109)	09.05 -	Fahrhöhe 131 - 170 mm / ride height 131 - 170 mm	(62)
FM 340, Sattelzugmaschine / Truck Tractor(118)	09.05 -		
FM 360, 264 kW	09.05 -		
FM 360, 264-265 kW	09.05 -		
FM 370, Pritsche/Fahrgestell / Flatbed/Chassis(109)	09.05 -		
FM 370, Sattelzugmaschine / Truck Tractor(118)	09.05 -		
FM 380, 12800 ccm, Pritsche/Fahrgestell / Flatbed/Chassis(109)	09.05 -		
FM 380, 9364 ccm, Pritsche/Fahrgestell / Flatbed/Chassis(109)	09.05 -		
FM 380, 12800 ccm, Sattelzugmaschine / Truck Tractor(118)	09.05 -		
FM 380, 9364 ccm, Sattelzugmaschine / Truck Tractor(118)	09.05 -		
FM 400, 294 kW	09.05 -		
FM 400, 294-295 kW	09.05 -		
FM 410, Pritsche/Fahrgestell / Flatbed/Chassis(109)	09.05 -		
FM 410, Sattelzugmaschine / Truck Tractor(118)	09.05 -		
FM 420, Pritsche/Fahrgestell / Flatbed/Chassis(109)	09.05 -		
FM 420, Sattelzugmaschine / Truck Tractor(118)	09.05 -		
FM 440, Pritsche/Fahrgestell / Flatbed/Chassis(109)	09.05 -		
FM 440, Sattelzugmaschine / Truck Tractor(118)	09.05 -		
FM 450, Pritsche/Fahrgestell / Flatbed/Chassis(109)	09.05 -		
FM 450, Sattelzugmaschine / Truck Tractor(118)	09.05 -		
FM 460, Pritsche/Fahrgestell / Flatbed/Chassis(109)	09.05 -		
FM 460, Sattelzugmaschine / Truck Tractor(118)	09.05 -		
FM 480, Pritsche/Fahrgestell / Flatbed/Chassis(109)	09.05 -		
FM 480, Sattelzugmaschine / Truck Tractor(118)	09.05 -		

13

Stange/Strebe, Stabilisator / Rod/Strut, stabiliser

Koppelstange / Coupling Rod (97)
Länge [mm] / Length [mm]:435 (106)
Konusmaß [mm] / Cone Size [mm]:32 (96)
Rohr-Ø [mm] / Pipe Ø [mm]:36 (117)
mit Zubehör / with accessories (173)
für 27 mm Halteplatte / for 27 mm holdingplate (137)

(10)

36692 01 21119064

FM 300	09.05 -	10.2010->	
FM 330, Pritsche/Fahrgestell / Flatbed/Chassis(109)	09.05 -	für Fahrzeuge mit Luftfederung / for pneumatic suspension vehicles	(143)
FM 330, Sattelzugmaschine / Truck Tractor(118)	09.05 -	Fahrhöhe 231 - 250 mm / ride height 231 - 250 mm	(71)
FM 340, Pritsche/Fahrgestell / Flatbed/Chassis(109)	09.05 -		
FM 340, Sattelzugmaschine / Truck Tractor(118)	09.05 -		
FM 360, 264 kW	09.05 -		
FM 360, 264-265 kW	09.05 -		
FM 370, Pritsche/Fahrgestell / Flatbed/Chassis(109)	09.05 -		
FM 370, Sattelzugmaschine / Truck Tractor(118)	09.05 -		
FM 380, 12800 ccm, Pritsche/Fahrgestell / Flatbed/Chassis(109)	09.05 -		
FM 380, 9364 ccm, Pritsche/Fahrgestell / Flatbed/Chassis(109)	09.05 -		
FM 380, 12800 ccm, Sattelzugmaschine / Truck Tractor(118)	09.05 -		
FM 380, 9364 ccm, Sattelzugmaschine / Truck Tractor(118)	09.05 -		
FM 400, 294 kW	09.05 -		
FM 400, 294-295 kW	09.05 -		
FM 410, Pritsche/Fahrgestell / Flatbed/Chassis(109)	09.05 -		
FM 410, Sattelzugmaschine / Truck Tractor(118)	09.05 -		
FM 420, Pritsche/Fahrgestell / Flatbed/Chassis(109)	09.05 -		
FM 420, Sattelzugmaschine / Truck Tractor(118)	09.05 -		
FM 440, Pritsche/Fahrgestell / Flatbed/Chassis(109)	09.05 -		
FM 440, Sattelzugmaschine / Truck Tractor(118)	09.05 -		
FM 450, Pritsche/Fahrgestell / Flatbed/Chassis(109)	09.05 -		
FM 450, Sattelzugmaschine / Truck Tractor(118)	09.05 -		
FM 460, Pritsche/Fahrgestell / Flatbed/Chassis(109)	09.05 -		
FM 460, Sattelzugmaschine / Truck Tractor(118)	09.05 -		
FM 480, Pritsche/Fahrgestell / Flatbed/Chassis(109)	09.05 -		
FM 480, Sattelzugmaschine / Truck Tractor(118)	09.05 -		

VOLVO

FM 4x4 09.05 -

13

Stange/Strebe, Stabilisator / Rod/Strut, stabiliser

Koppelstange / Coupling Rod (97)
Länge [mm] / Length [mm]:380 (106)
Konusmaß [mm] / Cone Size [mm]:32 (96)
Rohr-Ø [mm] / Pipe Ø [mm]:36 (117)
mit Zubehör / with accessories (173)
für 27 mm Halteplatte / for 27 mm holdingplate (137)

(10)

36693 01 21119067

FM 300	09.05 -	
FM 330, Pritsche/Fahrgestell / Flatbed/Chassis(109)	09.05 -	
FM 330, Sattelzugmaschine / Truck Tractor(118)	09.05 -	
FM 340, Pritsche/Fahrgestell / Flatbed/Chassis(109)	09.05 -	
FM 340, Sattelzugmaschine / Truck Tractor(118)	09.05 -	
FM 360, 264 kW	09.05 -	
FM 360, 264-265 kW	09.05 -	
FM 370, Pritsche/Fahrgestell / Flatbed/Chassis(109)	09.05 -	
FM 370, Sattelzugmaschine / Truck Tractor(118)	09.05 -	
FM 380, 12800 ccm, Pritsche/Fahrgestell / Flatbed/Chassis(109)	09.05 -	
FM 380, 9364 ccm, Pritsche/Fahrgestell / Flatbed/Chassis(109)	09.05 -	
FM 380, 12800 ccm, Sattelzugmaschine / Truck Tractor(118)	09.05 -	
FM 380, 9364 ccm, Sattelzugmaschine / Truck Tractor(118)	09.05 -	
FM 400, 294 kW	09.05 -	
FM 400, 294-295 kW	09.05 -	
FM 410, Pritsche/Fahrgestell / Flatbed/Chassis(109)	09.05 -	
FM 410, Sattelzugmaschine / Truck Tractor(118)	09.05 -	
FM 420, Pritsche/Fahrgestell / Flatbed/Chassis(109)	09.05 -	
FM 420, Sattelzugmaschine / Truck Tractor(118)	09.05 -	
FM 440, Pritsche/Fahrgestell / Flatbed/Chassis(109)	09.05 -	
FM 440, Sattelzugmaschine / Truck Tractor(118)	09.05 -	
FM 450, Pritsche/Fahrgestell / Flatbed/Chassis(109)	09.05 -	
FM 450, Sattelzugmaschine / Truck Tractor(118)	09.05 -	
FM 460, Pritsche/Fahrgestell / Flatbed/Chassis(109)	09.05 -	
FM 460, Sattelzugmaschine / Truck Tractor(118)	09.05 -	
FM 480, Pritsche/Fahrgestell / Flatbed/Chassis(109)	09.05 -	
FM 480, Sattelzugmaschine / Truck Tractor(118)	09.05 -	

Antriebsachse / Drive Axle (32)
10.2010->
für Fahrzeuge mit Luftfederung / for pneumatic suspension vehicles (143)
Fahrhöhe 171 - 190 mm / ride height 171 - 190 mm (67)

13

Stange/Strebe, Stabilisator / Rod/Strut, stabiliser

Koppelstange / Coupling Rod (97)
Länge [mm] / Length [mm]:350 (106)
Konusmaß [mm] / Cone Size [mm]:32 (96)
Rohr-Ø [mm] / Pipe Ø [mm]:36 (117)
mit Zubehör / with accessories (173)
Schrauben-/Mutternausführung: selbstsichernd / Bolt / Nut Version: Self-locking (121)
für 27 mm Halteplatte / for 27 mm holdingplate (137)

(10)

36694 01 21176251

FM 300	09.05 -	
FM 330, Pritsche/Fahrgestell / Flatbed/Chassis(109)	09.05 -	
FM 330, Sattelzugmaschine / Truck Tractor(118)	09.05 -	
FM 340, Pritsche/Fahrgestell / Flatbed/Chassis(109)	09.05 -	
FM 340, Sattelzugmaschine / Truck Tractor(118)	09.05 -	
FM 360, 264 kW	09.05 -	
FM 360, 264-265 kW	09.05 -	
FM 370, Pritsche/Fahrgestell / Flatbed/Chassis(109)	09.05 -	
FM 370, Sattelzugmaschine / Truck Tractor(118)	09.05 -	
FM 380, 12800 ccm, Pritsche/Fahrgestell / Flatbed/Chassis(109)	09.05 -	
FM 380, 9364 ccm, Pritsche/Fahrgestell / Flatbed/Chassis(109)	09.05 -	
FM 380, 12800 ccm, Sattelzugmaschine / Truck Tractor(118)	09.05 -	
FM 380, 9364 ccm, Sattelzugmaschine / Truck Tractor(118)	09.05 -	
FM 400, 294 kW	09.05 -	
FM 400, 294-295 kW	09.05 -	
FM 410, Pritsche/Fahrgestell / Flatbed/Chassis(109)	09.05 -	
FM 410, Sattelzugmaschine / Truck Tractor(118)	09.05 -	
FM 420, Pritsche/Fahrgestell / Flatbed/Chassis(109)	09.05 -	
FM 420, Sattelzugmaschine / Truck Tractor(118)	09.05 -	
FM 440, Pritsche/Fahrgestell / Flatbed/Chassis(109)	09.05 -	
FM 440, Sattelzugmaschine / Truck Tractor(118)	09.05 -	
FM 450, Pritsche/Fahrgestell / Flatbed/Chassis(109)	09.05 -	
FM 450, Sattelzugmaschine / Truck Tractor(118)	09.05 -	
FM 460, Pritsche/Fahrgestell / Flatbed/Chassis(109)	09.05 -	
FM 460, Sattelzugmaschine / Truck Tractor(118)	09.05 -	
FM 480, Pritsche/Fahrgestell / Flatbed/Chassis(109)	09.05 -	
FM 480, Sattelzugmaschine / Truck Tractor(118)	09.05 -	

Antriebsachse / Drive Axle (32)
10.2010->
für Fahrzeuge mit Luftfederung / for pneumatic suspension vehicles (143)
Fahrhöhe 131 - 170 mm / ride height 131 - 170 mm (62)

FM 4x4 09.05 -

13 **Stange/Strebe, Stabilisator / Rod/Strut, stabiliser** (10)
Koppelstange / Coupling Rod (97)
Länge [mm] / Length [mm]:435 (106)
Konusmaß [mm] / Cone Size [mm]:28,6 (96)
Konusmaß [mm] / Cone Size [mm]:32 (96)
Rohr-Ø [mm] / Pipe Ø [mm]:36 (117)
mit Zubehör / with accessories (173)
für 27 mm Halteplatte / for 27 mm holdingplate (137)

36695 01 **20443061**

FM 300	09.05 -	->10.2010
FM 330, Pritsche/Fahrgestell / Flatbed/Chassis(109)	09.05 -	für Fahrzeuge mit Luftfederung / for pneumatic suspension vehicles (143)
FM 330, Sattelzugmaschine / Truck Tractor(118)	09.05 -	Fahrhöhe 231 - 250 mm / ride height 231 - 250 mm (71)
FM 340, Pritsche/Fahrgestell / Flatbed/Chassis(109)	09.05 -	
FM 340, Sattelzugmaschine / Truck Tractor(118)	09.05 -	
FM 360, 264 kW	09.05 -	
FM 360, 264-265 kW	09.05 -	
FM 370, Pritsche/Fahrgestell / Flatbed/Chassis(109)	09.05 -	
FM 370, Sattelzugmaschine / Truck Tractor(118)	09.05 -	
FM 380, 12800 ccm, Pritsche/Fahrgestell / Flatbed/Chassis(109)	09.05 -	
FM 380, 9364 ccm, Pritsche/Fahrgestell / Flatbed/Chassis(109)	09.05 -	
FM 380, 12800 ccm, Sattelzugmaschine / Truck Tractor(118)	09.05 -	
FM 380, 9364 ccm, Sattelzugmaschine / Truck Tractor(118)	09.05 -	
FM 400, 294 kW	09.05 -	
FM 400, 294-295 kW	09.05 -	
FM 410, Pritsche/Fahrgestell / Flatbed/Chassis(109)	09.05 -	
FM 410, Sattelzugmaschine / Truck Tractor(118)	09.05 -	
FM 420, Pritsche/Fahrgestell / Flatbed/Chassis(109)	09.05 -	
FM 420, Sattelzugmaschine / Truck Tractor(118)	09.05 -	
FM 440, Pritsche/Fahrgestell / Flatbed/Chassis(109)	09.05 -	
FM 440, Sattelzugmaschine / Truck Tractor(118)	09.05 -	
FM 450, Pritsche/Fahrgestell / Flatbed/Chassis(109)	09.05 -	
FM 450, Sattelzugmaschine / Truck Tractor(118)	09.05 -	
FM 460, Pritsche/Fahrgestell / Flatbed/Chassis(109)	09.05 -	
FM 460, Sattelzugmaschine / Truck Tractor(118)	09.05 -	
FM 480, Pritsche/Fahrgestell / Flatbed/Chassis(109)	09.05 -	
FM 480, Sattelzugmaschine / Truck Tractor(118)	09.05 -	

13 **Stange/Strebe, Stabilisator / Rod/Strut, stabiliser** (10)
Koppelstange / Coupling Rod (97)
Länge [mm] / Length [mm]:380 (106)
Konusmaß [mm] / Cone Size [mm]:28,6 (96)
Konusmaß [mm] / Cone Size [mm]:32 (96)
Rohr-Ø [mm] / Pipe Ø [mm]:36 (117)
mit Zubehör / with accessories (173)
für 27 mm Halteplatte / for 27 mm holdingplate (137)

36696 01 **20443062**

FM 300	09.05 -	Antriebsachse / Drive Axle (32)
FM 330, Pritsche/Fahrgestell / Flatbed/Chassis(109)	09.05 -	->10.2010
FM 330, Sattelzugmaschine / Truck Tractor(118)	09.05 -	für Fahrzeuge mit Luftfederung / for pneumatic suspension vehicles (143)
FM 340, Pritsche/Fahrgestell / Flatbed/Chassis(109)	09.05 -	Fahrhöhe 171 - 190 mm / ride height 171 - 190 mm (67)
FM 340, Sattelzugmaschine / Truck Tractor(118)	09.05 -	
FM 360, 264 kW	09.05 -	
FM 360, 264-265 kW	09.05 -	
FM 370, Pritsche/Fahrgestell / Flatbed/Chassis(109)	09.05 -	
FM 370, Sattelzugmaschine / Truck Tractor(118)	09.05 -	
FM 380, 12800 ccm, Pritsche/Fahrgestell / Flatbed/Chassis(109)	09.05 -	
FM 380, 9364 ccm, Pritsche/Fahrgestell / Flatbed/Chassis(109)	09.05 -	
FM 380, 12800 ccm, Sattelzugmaschine / Truck Tractor(118)	09.05 -	
FM 380, 9364 ccm, Sattelzugmaschine / Truck Tractor(118)	09.05 -	
FM 400, 294 kW	09.05 -	
FM 400, 294-295 kW	09.05 -	
FM 410, Pritsche/Fahrgestell / Flatbed/Chassis(109)	09.05 -	
FM 410, Sattelzugmaschine / Truck Tractor(118)	09.05 -	
FM 420, Pritsche/Fahrgestell / Flatbed/Chassis(109)	09.05 -	
FM 420, Sattelzugmaschine / Truck Tractor(118)	09.05 -	
FM 440, Pritsche/Fahrgestell / Flatbed/Chassis(109)	09.05 -	
FM 440, Sattelzugmaschine / Truck Tractor(118)	09.05 -	
FM 450, Pritsche/Fahrgestell / Flatbed/Chassis(109)	09.05 -	
FM 450, Sattelzugmaschine / Truck Tractor(118)	09.05 -	
FM 460, Pritsche/Fahrgestell / Flatbed/Chassis(109)	09.05 -	
FM 460, Sattelzugmaschine / Truck Tractor(118)	09.05 -	
FM 480, Pritsche/Fahrgestell / Flatbed/Chassis(109)	09.05 -	
FM 480, Sattelzugmaschine / Truck Tractor(118)	09.05 -	

VOLVO

FM 4x4 09.05 -

13

Stange/Strebe, Stabilisator / Rod/Strut, stabiliser

Koppelstange / Coupling Rod (97)
Länge [mm] / Length [mm]:350 (106)
Konusmaß [mm] / Cone Size [mm]:28,6 (96)
Konusmaß [mm] / Cone Size [mm]:32 (96)
Rohr-Ø [mm] / Pipe Ø [mm]:36 (117)
mit Zubehör / with accessories (173)
für 27 mm Halteplatte / for 27 mm holdingplate (137)

(10)

36697 01 **20443063**

FM 300	09.05 -	Antriebsachse / Drive Axle (32)
FM 330, Pritsche/Fahrgestell / Flatbed/Chassis(109)	09.05 -	->10.2010
FM 330, Sattelzugmaschine / Truck Tractor(118)	09.05 -	für Fahrzeuge mit Luftfederung / for pneumatic suspension vehicles (143)
FM 340, Pritsche/Fahrgestell / Flatbed/Chassis(109)	09.05 -	Fahrhöhe 131 - 170 mm / ride height 131 - 170 mm (62)
FM 340, Sattelzugmaschine / Truck Tractor(118)	09.05 -	
FM 360, 264 kW	09.05 -	
FM 360, 264-265 kW	09.05 -	
FM 370, Pritsche/Fahrgestell / Flatbed/Chassis(109)	09.05 -	
FM 370, Sattelzugmaschine / Truck Tractor(118)	09.05 -	
FM 380, 12800 ccm, Pritsche/Fahrgestell / Flatbed/Chassis(109)	09.05 -	
FM 380, 9364 ccm, Pritsche/Fahrgestell / Flatbed/Chassis(109)	09.05 -	
FM 380, 12800 ccm, Sattelzugmaschine / Truck Tractor(118)	09.05 -	
FM 380, 9364 ccm, Sattelzugmaschine / Truck Tractor(118)	09.05 -	
FM 400, 294 kW	09.05 -	
FM 400, 294-295 kW	09.05 -	
FM 410, Pritsche/Fahrgestell / Flatbed/Chassis(109)	09.05 -	
FM 410, Sattelzugmaschine / Truck Tractor(118)	09.05 -	
FM 420, Pritsche/Fahrgestell / Flatbed/Chassis(109)	09.05 -	
FM 420, Sattelzugmaschine / Truck Tractor(118)	09.05 -	
FM 440, Pritsche/Fahrgestell / Flatbed/Chassis(109)	09.05 -	
FM 440, Sattelzugmaschine / Truck Tractor(118)	09.05 -	
FM 450, Pritsche/Fahrgestell / Flatbed/Chassis(109)	09.05 -	
FM 450, Sattelzugmaschine / Truck Tractor(118)	09.05 -	
FM 460, Pritsche/Fahrgestell / Flatbed/Chassis(109)	09.05 -	
FM 460, Sattelzugmaschine / Truck Tractor(118)	09.05 -	
FM 480, Pritsche/Fahrgestell / Flatbed/Chassis(109)	09.05 -	
FM 480, Sattelzugmaschine / Truck Tractor(118)	09.05 -	

Lagerung, Stabilisatorkoppelstange
Mounting, stabilizer coupling rod

für Koppelstange / for coupling rod (155)
Länge [mm] / Length [mm]:206 (106)
Dicke/Stärke [mm] / Thickness [mm]:27 (44)

(2)

36698 01 **21286847**

FM 300	09.05 -	für Fahrzeuge mit Luftfederung / for pneumatic suspension vehicles (143)
FM 330, Pritsche/Fahrgestell / Flatbed/Chassis(109)	09.05 -	
FM 330, Sattelzugmaschine / Truck Tractor(118)	09.05 -	
FM 340, Pritsche/Fahrgestell / Flatbed/Chassis(109)	09.05 -	
FM 340, Sattelzugmaschine / Truck Tractor(118)	09.05 -	
FM 360, 264 kW	09.05 -	
FM 360, 264-265 kW	09.05 -	
FM 370, Pritsche/Fahrgestell / Flatbed/Chassis(109)	09.05 -	
FM 370, Sattelzugmaschine / Truck Tractor(118)	09.05 -	
FM 380, 12800 ccm, Pritsche/Fahrgestell / Flatbed/Chassis(109)	09.05 -	
FM 380, 9364 ccm, Pritsche/Fahrgestell / Flatbed/Chassis(109)	09.05 -	
FM 380, 12800 ccm, Sattelzugmaschine / Truck Tractor(118)	09.05 -	
FM 380, 9364 ccm, Sattelzugmaschine / Truck Tractor(118)	09.05 -	
FM 400, 294 kW	09.05 -	
FM 400, 294-295 kW	09.05 -	
FM 410, Pritsche/Fahrgestell / Flatbed/Chassis(109)	09.05 -	
FM 410, Sattelzugmaschine / Truck Tractor(118)	09.05 -	
FM 420, Pritsche/Fahrgestell / Flatbed/Chassis(109)	09.05 -	
FM 420, Sattelzugmaschine / Truck Tractor(118)	09.05 -	
FM 440, Pritsche/Fahrgestell / Flatbed/Chassis(109)	09.05 -	
FM 440, Sattelzugmaschine / Truck Tractor(118)	09.05 -	
FM 450, Pritsche/Fahrgestell / Flatbed/Chassis(109)	09.05 -	
FM 450, Sattelzugmaschine / Truck Tractor(118)	09.05 -	
FM 460, Pritsche/Fahrgestell / Flatbed/Chassis(109)	09.05 -	
FM 460, Sattelzugmaschine / Truck Tractor(118)	09.05 -	
FM 480, Pritsche/Fahrgestell / Flatbed/Chassis(109)	09.05 -	
FM 480, Sattelzugmaschine / Truck Tractor(118)	09.05 -	

6

Spurstange / Rod Assembly

Führungsstange / Guide Rod
beidseitig verstellbar / Adjustable on both sides
Länge [mm] / Length [mm]:1669
Konusmaß [mm] / Cone Size [mm]:32
Rohr-Ø [mm] / Pipe Ø [mm]:42
mit Zubehör / with accessories

(8) (82) (132) (106) (96) (117) (173)

34528 01 **20581086**
31961 01
34527 01

FM 300, Pritsche/Fahrgestell / Flatbed/Chassis(109)	09.05 -	Gerade Vorderachse / Straight front axle	(85)
FM 300, Sattelzugmaschine / Truck Tractor(118)	09.05 -		
FM 330, 27 t	09.05 -		
FM 330, 25 t	09.05 -		
FM 340, Pritsche/Fahrgestell / Flatbed/Chassis(109)	09.05 -		
FM 340, Sattelzugmaschine / Truck Tractor(118)	09.05 -		
FM 360, 25 t	09.05 -		
FM 360, 26 t	11.05 -		
FM 370, 272 kW, 27 t	09.05 -		
FM 370, 272 kW, 25 t	09.05 -		
FM 380, 26 t, Pritsche/Fahrgestell / Flatbed/Chassis(109)	09.05 -		
FM 380, 26 t, Sattelzugmaschine / Truck Tractor(118)	09.05 -		
FM 380, 25 t	09.05 -		
FM 390, Pritsche/Fahrgestell / Flatbed/Chassis(109)	06.08 -		
FM 390, Sattelzugmaschine / Truck Tractor(118)	06.08 -		
FM 400, 26 t	09.05 -		
FM 400, 25 t	09.05 -		
FM 410, 27 t	09.05 -		
FM 410, 25 t	09.05 -		
FM 420, 25 t	09.05 -		
FM 440, 26 t	09.05 -		
FM 440, 25 t	09.05 -		
FM 450, 27 t	09.05 -		
FM 450, 25 t	09.05 -		
FM 460, 25 t	09.05 -		
FM 480, 26 t, Kipper / Dump Truck(93)	09.05 -		
FM 480, 26 t, Pritsche/Fahrgestell / Flatbed/Chassis(109)	09.05 -		
FM 480, 25 t	09.05 -		
FM 500, 25 t	09.05 -		
FM 300, Pritsche/Fahrgestell / Flatbed/Chassis(109)	09.05 -	Achslast [t] / Axle Load [t]:7,1	(24)
FM 300, Sattelzugmaschine / Truck Tractor(118)	09.05 -	Achslast [t] / Axle Load [t]:7,5	(24)
FM 330, 27 t	09.05 -	Achslast [t] / Axle Load [t]:8,0	(24)
FM 330, 25 t	09.05 -	Gekröpfte Vorderachse / Offset front axle	(84)
FM 340, Pritsche/Fahrgestell / Flatbed/Chassis(109)	09.05 -		
FM 340, Sattelzugmaschine / Truck Tractor(118)	09.05 -		
FM 360, 25 t	09.05 -		
FM 360, 26 t	11.05 -		
FM 370, 272 kW, 27 t	09.05 -		
FM 370, 272 kW, 25 t	09.05 -		
FM 380, 26 t, Pritsche/Fahrgestell / Flatbed/Chassis(109)	09.05 -		
FM 380, 26 t, Sattelzugmaschine / Truck Tractor(118)	09.05 -		
FM 380, 25 t	09.05 -		
FM 390, Pritsche/Fahrgestell / Flatbed/Chassis(109)	06.08 -		
FM 390, Sattelzugmaschine / Truck Tractor(118)	06.08 -		
FM 400, 26 t	09.05 -		
FM 400, 25 t	09.05 -		
FM 410, 27 t	09.05 -		
FM 410, 25 t	09.05 -		
FM 420, 25 t	09.05 -		
FM 440, 26 t	09.05 -		
FM 440, 25 t	09.05 -		
FM 450, 27 t	09.05 -		
FM 450, 25 t	09.05 -		
FM 460, 25 t	09.05 -		
FM 480, 26 t, Kipper / Dump Truck(93)	09.05 -		
FM 480, 26 t, Pritsche/Fahrgestell / Flatbed/Chassis(109)	09.05 -		
FM 480, 25 t	09.05 -		
FM 500, 25 t	09.05 -		

VOLVO

FM 6x2 09.05 -

14 Stange/Strebe, Stabilisator / Rod/Strut, stabiliser

Koppelstange / Coupling Rod
nicht verstellbar / not adjustable
Länge [mm] / Length [mm]:340
Konusmaß [mm] / Cone Size [mm]:22
Rohr-Ø [mm] / Pipe Ø [mm]:30
ohne Zubehör / without accessories

(10) (97) (177) (106) (96) (117) (181)

27717 01 — 20477807

FM 330, 26,5 t	04.12 -	für Fahrzeuge mit Luftfederung / for pneumatic suspension vehicles	(143)
FM 370, 272-275 kW, 10840 ccm	06.08 -		
FM 370, 272 kW, 26,5 t	04.12 -		
FM 380, 27 t	04.12 -		
FM 380, 26,5 t	04.12 -		
FM 410, 26,5 t	04.12 -		
FM 420, 27 t	04.12 -		
FM 420, 26,5 t	04.12 -		
FM 450, 26,5 t	04.12 -		
FM 460, 27 t	04.12 -		
FM 460, 26,5 t	04.12 -		
FM 500, 27 t	04.12 -		
FM 500, 26,5 t	04.12 -		
FM 330, 26,5 t	04.12 -	für Fahrzeuge mit Luftfederung / for pneumatic suspension vehicles	(143)
FM 370, 272-275 kW, 10840 ccm	06.08 -	Fahrhöhe 180 mm / ride height 180 mm	(68)
FM 370, 272 kW, 26,5 t	04.12 -	für Fahrzeuge mit Achsschwinge / for vehicles with axle carrier	(141)
FM 380, 27 t	04.12 -		
FM 380, 26,5 t	04.12 -		
FM 410, 26,5 t	04.12 -		
FM 420, 27 t	04.12 -		
FM 420, 26,5 t	04.12 -		
FM 450, 26,5 t	04.12 -		
FM 460, 27 t	04.12 -		
FM 460, 26,5 t	04.12 -		
FM 500, 27 t	04.12 -		
FM 500, 26,5 t	04.12 -		

14 Stange/Strebe, Stabilisator / Rod/Strut, stabiliser

Koppelstange / Coupling Rod
nicht verstellbar / not adjustable
Länge [mm] / Length [mm]:325
Konusmaß [mm] / Cone Size [mm]:22

(10) (97) (177) (106) (96)

34604 01 — 21446333

FM 330, 26,5 t	04.12 -	für Fahrzeuge mit Blattfederung / for leaf-spring suspension vehicles	(142)
FM 370, 272-275 kW, 10840 ccm	06.08 -		
FM 370, 272 kW, 26,5 t	04.12 -		
FM 380, 27 t	04.12 -		
FM 380, 26,5 t	04.12 -		
FM 410, 26,5 t	04.12 -		
FM 420, 27 t	04.12 -		
FM 420, 26,5 t	04.12 -		
FM 450, 26,5 t	04.12 -		
FM 460, 27 t	04.12 -		
FM 460, 26,5 t	04.12 -		
FM 500, 27 t	04.12 -		
FM 500, 26,5 t	04.12 -		

FM 6x2 09.05 -

14

Stange/Strebe, Stabilisator / Rod/Strut, stabiliser

Koppelstange / Coupling Rod (10)
nicht verstellbar / not adjustable (97)
Länge [mm] / Length [mm]:275 (177)
Konusmaß [mm] / Cone Size [mm]:22 (106)
Rohr-Ø [mm] / Pipe Ø [mm]:30 (96)
mit Zubehör / with accessories (117) (173)

34797 01 **20477803**

FM 300, Pritsche/Fahrgestell / Flatbed/Chassis(109)	09.05 -	für Fahrzeuge mit Luftfederung / for pneumatic suspension vehicles	(143)
FM 300, Sattelzugmaschine / Truck Tractor(118)	09.05 -	Fahrhöhe bis 130 mm / Drive height up to 130 mm	(79)
FM 330, 27 t	09.05 -		
FM 330, 25 t	09.05 -		
FM 340, Pritsche/Fahrgestell / Flatbed/Chassis(109)	09.05 -		
FM 340, Sattelzugmaschine / Truck Tractor(118)	09.05 -		
FM 360, 25 t	09.05 -		
FM 360, 26 t	11.05 -		
FM 370, 272 kW, 27 t	09.05 -		
FM 370, 272 kW, 25 t	09.05 -		
FM 380, 26 t, Pritsche/Fahrgestell / Flatbed/Chassis(109)	09.05 -		
FM 380, 26 t, Sattelzugmaschine / Truck Tractor(118)	09.05 -		
FM 380, 25 t	09.05 -		
FM 390, Pritsche/Fahrgestell / Flatbed/Chassis(109)	06.08 -		
FM 390, Sattelzugmaschine / Truck Tractor(118)	06.08 -		
FM 400, 26 t	09.05 -		
FM 400, 25 t	09.05 -		
FM 410, 27 t	09.05 -		
FM 410, 25 t	09.05 -		
FM 420, 25 t	09.05 -		
FM 440, 26 t	09.05 -		
FM 440, 25 t	09.05 -		
FM 450, 27 t	09.05 -		
FM 450, 25 t	09.05 -		
FM 460, 25 t	09.05 -		
FM 480, 26 t, Kipper / Dump Truck(93)	09.05 -		
FM 480, 26 t, Pritsche/Fahrgestell / Flatbed/Chassis(109)	09.05 -		
FM 480, 25 t	09.05 -		
FM 500, 25 t	09.05 -		
FM 330, 26,5 t	04.12 -	für Fahrzeuge mit Luftfederung / for pneumatic suspension vehicles	(143)
FM 370, 272-275 kW, 10840 ccm	06.08 -	Fahrhöhe 90 mm / ride height 90 mm	(78)
FM 370, 272 kW, 26,5 t	04.12 -	Fahrhöhe 110 mm / ride height 110 mm	(60)
FM 380, 27 t	04.12 -	Fahrhöhe 130 mm / ride height 130 mm	(61)
FM 380, 26,5 t	04.12 -	für Fahrzeuge mit Achsschwinge / for vehicles with axle carrier	(141)
FM 410, 26,5 t	04.12 -		
FM 420, 27 t	04.12 -		
FM 420, 26,5 t	04.12 -		
FM 450, 26,5 t	04.12 -		
FM 460, 27 t	04.12 -		
FM 460, 26,5 t	04.12 -		
FM 500, 27 t	04.12 -		
FM 500, 26,5 t	04.12 -		

VOLVO

FM 6x2 09.05 -

7 Spurstange / Rod Assembly

Führungsstange / Guide Rod
einseitig verstellbar / Adjustable on one side
Länge [mm] / Length [mm]:1025
Konusmaß [mm] / Cone Size [mm]:28,6
Rohr-Ø [mm] / Pipe Ø [mm]:48
mit Zubehör / with accessories

(8) (82) (133) (106) (96) (117) (173)

37230 01 **22159758**
37235 01
27547 02

FM 300, Pritsche/Fahrgestell / Flatbed/Chassis(109)	09.05 -	Vorlaufachse / Leading Axle für Fahrzeuge mit starrer Vorlaufachse / for vehicles with rigid leading axle	(125) (150)
FM 300, Sattelzugmaschine / Truck Tractor(118)	09.05 -		
FM 330, 27 t	09.05 -		
FM 330, 25 t	09.05 -		
FM 340, Pritsche/Fahrgestell / Flatbed/Chassis(109)	09.05 -		
FM 340, Sattelzugmaschine / Truck Tractor(118)	09.05 -		
FM 360, 25 t	09.05 -		
FM 360, 26 t	11.05 -		
FM 380, 26 t, Pritsche/Fahrgestell / Flatbed/Chassis(109)	09.05 -		
FM 380, 26 t, Sattelzugmaschine / Truck Tractor(118)	09.05 -		
FM 380, 25 t	09.05 -		
FM 390, Pritsche/Fahrgestell / Flatbed/Chassis(109)	06.08 -		
FM 390, Sattelzugmaschine / Truck Tractor(118)	06.08 -		
FM 400, 26 t	09.05 -		
FM 400, 25 t	09.05 -		
FM 420, 25 t	09.05 -		
FM 440, 26 t	09.05 -		
FM 440, 25 t	09.05 -		
FM 450, 27 t	09.05 -		
FM 450, 25 t	09.05 -		
FM 460, 25 t	09.05 -		
FM 480, 26 t, Kipper / Dump Truck(93)	09.05 -		
FM 480, 26 t, Pritsche/Fahrgestell / Flatbed/Chassis(109)	09.05 -		
FM 480, 25 t	09.05 -		
FM 500, 25 t	09.05 -		

7 Spurstange / Rod Assembly

Führungsstange / Guide Rod
einseitig verstellbar / Adjustable on one side
Länge [mm] / Length [mm]:1818
Konusmaß [mm] / Cone Size [mm]:32
Rohr-Ø [mm] / Pipe Ø [mm]:52
mit Zubehör / with accessories

(8) (82) (133) (106) (96) (117) (173)

37234 01 **22159757**
37235 01

FM 300, Pritsche/Fahrgestell / Flatbed/Chassis(109)	09.05 -	Vorlaufachse / Leading Axle	(125)
FM 300, Sattelzugmaschine / Truck Tractor(118)	09.05 -		
FM 330, 27 t	09.05 -		
FM 330, 25 t	09.05 -		
FM 340, Pritsche/Fahrgestell / Flatbed/Chassis(109)	09.05 -		
FM 340, Sattelzugmaschine / Truck Tractor(118)	09.05 -		
FM 360, 25 t	09.05 -		
FM 360, 26 t	11.05 -		
FM 380, 26 t, Pritsche/Fahrgestell / Flatbed/Chassis(109)	09.05 -		
FM 380, 26 t, Sattelzugmaschine / Truck Tractor(118)	09.05 -		
FM 380, 25 t	09.05 -		
FM 390, Pritsche/Fahrgestell / Flatbed/Chassis(109)	06.08 -		
FM 390, Sattelzugmaschine / Truck Tractor(118)	06.08 -		
FM 400, 26 t	09.05 -		
FM 400, 25 t	09.05 -		
FM 420, 25 t	09.05 -		
FM 440, 26 t	09.05 -		
FM 440, 25 t	09.05 -		
FM 450, 27 t	09.05 -		
FM 450, 25 t	09.05 -		
FM 460, 25 t	09.05 -		
FM 480, 26 t, Kipper / Dump Truck(93)	09.05 -		
FM 480, 26 t, Pritsche/Fahrgestell / Flatbed/Chassis(109)	09.05 -		
FM 480, 25 t	09.05 -		
FM 500, 25 t	09.05 -		

10

Lenker, Radaufhängung / Track Control Arm

(3)

Längslenker / Trailing Arm (107)
Länge [mm] / Length [mm]:625 (106)
Bohrung-Ø 1 [mm] / Bore Ø 1 [mm]:17 (39)
Bohrung-Ø 2 [mm] / Bore Ø 2 [mm]:17 (40)
Lochabstand 1/Lochabstand 2 / Hole Pitch 1/ Hole Pitch 2:115 / 115 (103)
nicht verstellbar / not adjustable (177)
Molekularlager / Molecular Bearing (108)

34680 01 20517494

FM 300, Pritsche/Fahrgestell / Flatbed/Chassis(109)	09.05 -	▽ Schleppachse / Tag Axle für Fahrzeuge mit Luftfederung / for pneumatic suspension vehicles	(120) (143)
FM 330, 27 t	09.05 -		
FM 340, Pritsche/Fahrgestell / Flatbed/Chassis(109)	09.05 -		
FM 360, 26 t	11.05 -		
FM 370, 272 kW, 27 t	09.05 -		
FM 380, 26 t, Pritsche/Fahrgestell / Flatbed/Chassis(109)	09.05 -		
FM 390, Pritsche/Fahrgestell / Flatbed/Chassis(109)	06.08 -		
FM 400, 26 t	09.05 -		
FM 410, 27 t	09.05 -		
FM 440, 26 t	09.05 -		
FM 450, 27 t	09.05 -		
FM 480, 26 t, Kipper / Dump Truck(93)	09.05 -		
FM 480, 26 t, Pritsche/Fahrgestell / Flatbed/Chassis(109)	09.05 -		
FM 300, Pritsche/Fahrgestell / Flatbed/Chassis(109)	09.05 -	▽ Antriebsachse / Drive Axle für Fahrzeuge mit Luftfederung / for pneumatic suspension vehicles	(32) (143)
FM 330, 27 t	09.05 -		
FM 340, Pritsche/Fahrgestell / Flatbed/Chassis(109)	09.05 -		
FM 360, 26 t	11.05 -		
FM 370, 272 kW, 27 t	09.05 -		
FM 380, 26 t, Pritsche/Fahrgestell / Flatbed/Chassis(109)	09.05 -		
FM 390, Pritsche/Fahrgestell / Flatbed/Chassis(109)	06.08 -		
FM 400, 26 t	09.05 -		
FM 410, 27 t	09.05 -		
FM 440, 26 t	09.05 -		
FM 450, 27 t	09.05 -		
FM 480, 26 t, Kipper / Dump Truck(93)	09.05 -		
FM 480, 26 t, Pritsche/Fahrgestell / Flatbed/Chassis(109)	09.05 -		
FM 300, Sattelzugmaschine / Truck Tractor(118)	09.05 -	▽ Antriebsachse / Drive Axle für Fahrzeuge mit Luftfederung / for pneumatic suspension vehicles	(32) (143)
FM 330, 25 t	09.05 -		
FM 340, Sattelzugmaschine / Truck Tractor(118)	09.05 -		
FM 360, 25 t	09.05 -		
FM 370, 272 kW, 25 t	09.05 -		
FM 380, 26 t, Sattelzugmaschine / Truck Tractor(118)	09.05 -		
FM 380, 25 t	09.05 -		
FM 390, Sattelzugmaschine / Truck Tractor(118)	06.08 -		
FM 400, 25 t	09.05 -		
FM 410, 25 t	09.05 -		
FM 420, 25 t	09.05 -		
FM 440, 25 t	09.05 -		
FM 450, 25 t	09.05 -		
FM 460, 25 t	09.05 -		
FM 480, 25 t	09.05 -		
FM 500, 25 t	09.05 -		
FM 300, Sattelzugmaschine / Truck Tractor(118)	09.05 -	▽ Vorlaufachse / Leading Axle für Fahrzeuge mit Luftfederung / for pneumatic suspension vehicles	(125) (143)
FM 330, 25 t	09.05 -		
FM 340, Sattelzugmaschine / Truck Tractor(118)	09.05 -		
FM 360, 25 t	09.05 -		
FM 370, 272 kW, 25 t	09.05 -		
FM 380, 26 t, Sattelzugmaschine / Truck Tractor(118)	09.05 -		
FM 380, 25 t	09.05 -		
FM 390, Sattelzugmaschine / Truck Tractor(118)	06.08 -		
FM 400, 25 t	09.05 -		
FM 410, 25 t	09.05 -		
FM 420, 25 t	09.05 -		
FM 440, 25 t	09.05 -		
FM 450, 25 t	09.05 -		
FM 460, 25 t	09.05 -		
FM 480, 25 t	09.05 -		
FM 500, 25 t	09.05 -		

VOLVO

FM 6x2 09.05 -

8

Lenker, Radaufhängung / Track Control Arm

Dreieckslenker (Nfz) / Wishbone (CV)	(3) (46)
Länge [mm] / Length [mm]:662,2	(106)
Rohr-Ø [mm] / Pipe Ø [mm]:51	(117)
Bohrung-Ø 1 [mm] / Bore Ø 1 [mm]:21	(39)
Bohrung-Ø 2 [mm] / Bore Ø 2 [mm]:17,5	(40)
Lochabstand 1/Lochabstand 2 / Hole Pitch 1/ Hole Pitch 2:115	(103)
Molekularlager / Molecular Bearing	(108)

36148 01 **22238525**

FM 300, Pritsche/Fahrgestell / Flatbed/Chassis(109)	09.05 -
FM 300, Sattelzugmaschine / Truck Tractor(118)	09.05 -
FM 330, 27 t	09.05 -
FM 330, 25 t	09.05 -
FM 340, Pritsche/Fahrgestell / Flatbed/Chassis(109)	09.05 -
FM 340, Sattelzugmaschine / Truck Tractor(118)	09.05 -
FM 360, 25 t	09.05 -
FM 360, 26 t	11.05 -
FM 370, 272 kW, 27 t	09.05 -
FM 370, 272 kW, 25 t	09.05 -
FM 380, 26 t, Pritsche/Fahrgestell / Flatbed/Chassis(109)	09.05 -
FM 380, 26 t, Sattelzugmaschine / Truck Tractor(118)	09.05 -
FM 380, 25 t	09.05 -
FM 390, Pritsche/Fahrgestell / Flatbed/Chassis(109)	06.08 -
FM 390, Sattelzugmaschine / Truck Tractor(118)	06.08 -
FM 400, 26 t	09.05 -
FM 400, 25 t	09.05 -
FM 410, 27 t	09.05 -
FM 410, 25 t	09.05 -
FM 420, 25 t	09.05 -
FM 440, 26 t	09.05 -
FM 440, 25 t	09.05 -
FM 450, 27 t	09.05 -
FM 450, 25 t	09.05 -
FM 460, 25 t	09.05 -
FM 480, 26 t, Kipper / Dump Truck(93)	09.05 -
FM 480, 26 t, Pritsche/Fahrgestell / Flatbed/Chassis(109)	09.05 -
FM 480, 25 t	09.05 -
FM 500, 25 t	09.05 -

△
Antriebsachse / Drive Axle (32)
für Fahrzeuge mit Luftfederung / for pneumatic suspension vehicles (143)

FM 300, Pritsche/Fahrgestell / Flatbed/Chassis(109)	09.05 -
FM 300, Sattelzugmaschine / Truck Tractor(118)	09.05 -
FM 330, 27 t	09.05 -
FM 330, 25 t	09.05 -
FM 340, Pritsche/Fahrgestell / Flatbed/Chassis(109)	09.05 -
FM 340, Sattelzugmaschine / Truck Tractor(118)	09.05 -
FM 360, 25 t	09.05 -
FM 360, 26 t	11.05 -
FM 370, 272 kW, 27 t	09.05 -
FM 370, 272 kW, 25 t	09.05 -
FM 380, 26 t, Pritsche/Fahrgestell / Flatbed/Chassis(109)	09.05 -
FM 380, 26 t, Sattelzugmaschine / Truck Tractor(118)	09.05 -
FM 380, 25 t	09.05 -
FM 390, Pritsche/Fahrgestell / Flatbed/Chassis(109)	06.08 -
FM 390, Sattelzugmaschine / Truck Tractor(118)	06.08 -
FM 400, 26 t	09.05 -
FM 400, 25 t	09.05 -
FM 410, 27 t	09.05 -
FM 410, 25 t	09.05 -
FM 420, 25 t	09.05 -
FM 440, 26 t	09.05 -
FM 440, 25 t	09.05 -
FM 450, 27 t	09.05 -
FM 450, 25 t	09.05 -
FM 460, 25 t	09.05 -
FM 480, 26 t, Kipper / Dump Truck(93)	09.05 -
FM 480, 26 t, Pritsche/Fahrgestell / Flatbed/Chassis(109)	09.05 -
FM 480, 25 t	09.05 -
FM 500, 25 t	09.05 -

△
Schleppachse / Tag Axle (120)
für Fahrzeuge mit Luftfederung / for pneumatic suspension vehicles (143)

8

Lenker, Radaufhängung / Track Control Arm (3)
Dreieckslenker (Nfz) / Wishbone (CV) (46)
Länge [mm] / Length [mm]:662,2 (106)
Rohr-Ø [mm] / Pipe Ø [mm]:51 (117)
Bohrung-Ø 1 [mm] / Bore Ø 1 [mm]:21 (39)
Bohrung-Ø 2 [mm] / Bore Ø 2 [mm]:17,5 (40)
Lochabstand 1/Lochabstand 2 / Hole Pitch 1/ Hole Pitch 2:115 (103)
Molekularlager / Molecular Bearing (108)

36148 01 **22238525**

FM 300, Pritsche/Fahrgestell / Flatbed/Chassis(109)	09.05	-
FM 300, Sattelzugmaschine / Truck Tractor(118)	09.05	-
FM 330, 27 t	09.05	-
FM 330, 25 t	09.05	-
FM 340, Pritsche/Fahrgestell / Flatbed/Chassis(109)	09.05	-
FM 340, Sattelzugmaschine / Truck Tractor(118)	09.05	-
FM 360, 25 t	09.05	-
FM 360, 26 t	11.05	-
FM 370, 272 kW, 27 t	09.05	-
FM 370, 272 kW, 25 t	09.05	-
FM 380, 26 t, Pritsche/Fahrgestell / Flatbed/Chassis(109)	09.05	-
FM 380, 26 t, Sattelzugmaschine / Truck Tractor(118)	09.05	-
FM 380, 25 t	09.05	-
FM 390, Pritsche/Fahrgestell / Flatbed/Chassis(109)	06.08	-
FM 390, Sattelzugmaschine / Truck Tractor(118)	06.08	-
FM 400, 26 t	09.05	-
FM 400, 25 t	09.05	-
FM 410, 27 t	09.05	-
FM 410, 25 t	09.05	-
FM 420, 25 t	09.05	-
FM 440, 26 t	09.05	-
FM 440, 25 t	09.05	-
FM 450, 27 t	09.05	-
FM 450, 25 t	09.05	-
FM 460, 25 t	09.05	-
FM 480, 26 t, Kipper / Dump Truck(93)	09.05	-
FM 480, 26 t, Pritsche/Fahrgestell / Flatbed/Chassis(109)	09.05	-
FM 480, 25 t	09.05	-
FM 500, 25 t	09.05	-

▲
Vorlaufachse / Leading Axle (125)
für Fahrzeuge mit Luftfederung / for pneumatic suspension vehicles (143)

VOLVO

FM 6x2 09.05 -

13

Stange/Strebe, Stabilisator / Rod/Strut, stabiliser

Koppelstange / Coupling Rod
Länge [mm] / Length [mm]:435
Konusmaß [mm] / Cone Size [mm]:28,6
Rohr-Ø [mm] / Pipe Ø [mm]:36
mit Zubehör / with accessories
für 30 mm Halteplatte / for 30 mm holder plate

(10) (97) (106) (96) (117) (173) (138)

30595 01 **20443061**

FM 300, Pritsche/Fahrgestell / Flatbed/Chassis(109)	09.05 -	Antriebsachse / Drive Axle	(32)
FM 300, Sattelzugmaschine / Truck Tractor(118)	09.05 -	->10.2010	
FM 330, 27 t	09.05 -	für Fahrzeuge mit Luftfederung / for pneumatic suspension vehicles	(143)
FM 330, 25 t	09.05 -	Fahrgestellhöhe niedrig 850 mm / height of chassis low 850 mm	(58)
FM 340, Pritsche/Fahrgestell / Flatbed/Chassis(109)	09.05 -		
FM 340, Sattelzugmaschine / Truck Tractor(118)	09.05 -		
FM 360, 25 t	09.05 -		
FM 360, 26 t	11.05 -		
FM 370, 272 kW, 27 t	09.05 -		
FM 370, 272 kW, 25 t	09.05 -		
FM 380, 26 t, Pritsche/Fahrgestell / Flatbed/Chassis(109)	09.05 -		
FM 380, 26 t, Sattelzugmaschine / Truck Tractor(118)	09.05 -		
FM 380, 25 t	09.05 -		
FM 390, Pritsche/Fahrgestell / Flatbed/Chassis(109)	06.08 -		
FM 390, Sattelzugmaschine / Truck Tractor(118)	06.08 -		
FM 400, 26 t	09.05 -		
FM 400, 25 t	09.05 -		
FM 410, 27 t	09.05 -		
FM 410, 25 t	09.05 -		
FM 420, 25 t	09.05 -		
FM 440, 26 t	09.05 -		
FM 440, 25 t	09.05 -		
FM 450, 27 t	09.05 -		
FM 450, 25 t	09.05 -		
FM 460, 25 t	09.05 -		
FM 480, 26 t, Kipper / Dump Truck(93)	09.05 -		
FM 480, 26 t, Pritsche/Fahrgestell / Flatbed/Chassis(109)	09.05 -		
FM 480, 25 t	09.05 -		
FM 500, 25 t	09.05 -		
FM 300, Pritsche/Fahrgestell / Flatbed/Chassis(109)	09.05 -	Schleppachse / Tag Axle	(120)
FM 300, Sattelzugmaschine / Truck Tractor(118)	09.05 -	->10.2010	
FM 330, 27 t	09.05 -	für Fahrzeuge mit Luftfederung / for pneumatic suspension vehicles	(143)
FM 330, 25 t	09.05 -	Fahrhöhe 231 - 250 mm / ride height 231 - 250 mm	(71)
FM 340, Pritsche/Fahrgestell / Flatbed/Chassis(109)	09.05 -		
FM 340, Sattelzugmaschine / Truck Tractor(118)	09.05 -		
FM 360, 25 t	09.05 -		
FM 360, 26 t	11.05 -		
FM 370, 272 kW, 27 t	09.05 -		
FM 370, 272 kW, 25 t	09.05 -		
FM 380, 26 t, Pritsche/Fahrgestell / Flatbed/Chassis(109)	09.05 -		
FM 380, 26 t, Sattelzugmaschine / Truck Tractor(118)	09.05 -		
FM 380, 25 t	09.05 -		
FM 390, Pritsche/Fahrgestell / Flatbed/Chassis(109)	06.08 -		
FM 390, Sattelzugmaschine / Truck Tractor(118)	06.08 -		
FM 400, 26 t	09.05 -		
FM 400, 25 t	09.05 -		
FM 410, 27 t	09.05 -		
FM 410, 25 t	09.05 -		
FM 420, 25 t	09.05 -		
FM 440, 26 t	09.05 -		
FM 440, 25 t	09.05 -		
FM 450, 27 t	09.05 -		
FM 450, 25 t	09.05 -		
FM 460, 25 t	09.05 -		
FM 480, 26 t, Kipper / Dump Truck(93)	09.05 -		
FM 480, 26 t, Pritsche/Fahrgestell / Flatbed/Chassis(109)	09.05 -		
FM 480, 25 t	09.05 -		
FM 500, 25 t	09.05 -		

13

Stange/Strebe, Stabilisator / Rod/Strut, stabiliser (10)
Koppelstange / Coupling Rod (97)
Länge [mm] / Length [mm]:380 (106)
Konusmaß [mm] / Cone Size [mm]:28,6 (96)
Rohr-Ø [mm] / Pipe Ø [mm]:36 (117)
mit Zubehör / with accessories (173)
für 30 mm Halteplatte / for 30 mm holder plate (138)

31182 01 **20443062**

FM 300, Pritsche/Fahrgestell / Flatbed/Chassis(109)	09.05 -	Schleppachse / Tag Axle	(120)
FM 300, Sattelzugmaschine / Truck Tractor(118)	09.05 -	->10.2010	
FM 330, 27 t	09.05 -	für Fahrzeuge mit Luftfederung / for pneumatic suspension vehicles	(143)
FM 330, 25 t	09.05 -	Fahrhöhe 171 - 190 mm / ride height 171 - 190 mm	(67)
FM 340, Pritsche/Fahrgestell / Flatbed/Chassis(109)	09.05 -		
FM 340, Sattelzugmaschine / Truck Tractor(118)	09.05 -		
FM 360, 25 t	09.05 -		
FM 360, 26 t	11.05 -		
FM 370, 272 kW, 27 t	09.05 -		
FM 370, 272 kW, 25 t	09.05 -		
FM 380, 26 t, Pritsche/Fahrgestell / Flatbed/Chassis(109)	09.05 -		
FM 380, 26 t, Sattelzugmaschine / Truck Tractor(118)	09.05 -		
FM 380, 25 t	09.05 -		
FM 390, Pritsche/Fahrgestell / Flatbed/Chassis(109)	06.08 -		
FM 390, Sattelzugmaschine / Truck Tractor(118)	06.08 -		
FM 400, 26 t	09.05 -		
FM 400, 25 t	09.05 -		
FM 410, 27 t	09.05 -		
FM 410, 25 t	09.05 -		
FM 420, 25 t	09.05 -		
FM 440, 26 t	09.05 -		
FM 440, 25 t	09.05 -		
FM 450, 27 t	09.05 -		
FM 450, 25 t	09.05 -		
FM 460, 25 t	09.05 -		
FM 480, 26 t, Kipper / Dump Truck(93)	09.05 -		
FM 480, 26 t, Pritsche/Fahrgestell / Flatbed/Chassis(109)	09.05 -		
FM 480, 25 t	09.05 -		
FM 500, 25 t	09.05 -		

FM 300, Pritsche/Fahrgestell / Flatbed/Chassis(109)	09.05 -	Antriebsachse / Drive Axle	(32)
FM 300, Sattelzugmaschine / Truck Tractor(118)	09.05 -	->10.2010	
FM 330, 27 t	09.05 -	für Fahrzeuge mit Luftfederung / for pneumatic suspension vehicles	(143)
FM 330, 25 t	09.05 -	Fahrgestellhöhe medium 900 mm / height of chassis medium 900 mm	(57)
FM 340, Pritsche/Fahrgestell / Flatbed/Chassis(109)	09.05 -		
FM 340, Sattelzugmaschine / Truck Tractor(118)	09.05 -		
FM 360, 25 t	09.05 -		
FM 360, 26 t	11.05 -		
FM 370, 272 kW, 27 t	09.05 -		
FM 370, 272 kW, 25 t	09.05 -		
FM 380, 26 t, Pritsche/Fahrgestell / Flatbed/Chassis(109)	09.05 -		
FM 380, 26 t, Sattelzugmaschine / Truck Tractor(118)	09.05 -		
FM 380, 25 t	09.05 -		
FM 390, Pritsche/Fahrgestell / Flatbed/Chassis(109)	06.08 -		
FM 390, Sattelzugmaschine / Truck Tractor(118)	06.08 -		
FM 400, 26 t	09.05 -		
FM 400, 25 t	09.05 -		
FM 410, 27 t	09.05 -		
FM 410, 25 t	09.05 -		
FM 420, 25 t	09.05 -		
FM 440, 26 t	09.05 -		
FM 440, 25 t	09.05 -		
FM 450, 27 t	09.05 -		
FM 450, 25 t	09.05 -		
FM 460, 25 t	09.05 -		
FM 480, 26 t, Kipper / Dump Truck(93)	09.05 -		
FM 480, 26 t, Pritsche/Fahrgestell / Flatbed/Chassis(109)	09.05 -		
FM 480, 25 t	09.05 -		
FM 500, 25 t	09.05 -		

VOLVO

FM 6x2 09.05 -

13

Stange/Strebe, Stabilisator / Rod/Strut, stabiliser (10)
Koppelstange / Coupling Rod (97)
Länge [mm] / Length [mm]:350 (106)
Konusmaß [mm] / Cone Size [mm]:28,6 (96)
Rohr-Ø [mm] / Pipe Ø [mm]:36 (117)
mit Zubehör / with accessories (173)
für 30 mm Halteplatte / for 30 mm holder plate (138)

31183 01 **20443063**

FM 300, Pritsche/Fahrgestell / Flatbed/Chassis(109)	09.05 -	Schleppachse / Tag Axle	(120)
FM 300, Sattelzugmaschine / Truck Tractor(118)	09.05 -	->10.2010	
FM 330, 27 t	09.05 -	für Fahrzeuge mit Luftfederung / for pneumatic suspension vehicles	(143)
FM 330, 25 t	09.05 -	Fahrhöhe 151 - 190 mm / ride height 151 - 190 mm	(64)
FM 340, Pritsche/Fahrgestell / Flatbed/Chassis(109)	09.05 -		
FM 340, Sattelzugmaschine / Truck Tractor(118)	09.05 -		
FM 360, 25 t	09.05 -		
FM 360, 26 t	11.05 -		
FM 370, 272 kW, 27 t	09.05 -		
FM 370, 272 kW, 25 t	09.05 -		
FM 380, 26 t, Pritsche/Fahrgestell / Flatbed/Chassis(109)	09.05 -		
FM 380, 26 t, Sattelzugmaschine / Truck Tractor(118)	09.05 -		
FM 380, 25 t	09.05 -		
FM 390, Pritsche/Fahrgestell / Flatbed/Chassis(109)	06.08 -		
FM 390, Sattelzugmaschine / Truck Tractor(118)	06.08 -		
FM 400, 26 t	09.05 -		
FM 400, 25 t	09.05 -		
FM 410, 27 t	09.05 -		
FM 410, 25 t	09.05 -		
FM 420, 25 t	09.05 -		
FM 440, 26 t	09.05 -		
FM 440, 25 t	09.05 -		
FM 450, 27 t	09.05 -		
FM 450, 25 t	09.05 -		
FM 460, 25 t	09.05 -		
FM 480, 26 t, Kipper / Dump Truck(93)	09.05 -		
FM 480, 26 t, Pritsche/Fahrgestell / Flatbed/Chassis(109)	09.05 -		
FM 480, 25 t	09.05 -		
FM 500, 25 t	09.05 -		
FM 300, Pritsche/Fahrgestell / Flatbed/Chassis(109)	09.05 -	Antriebsachse / Drive Axle	(32)
FM 300, Sattelzugmaschine / Truck Tractor(118)	09.05 -	->10.2010	
FM 330, 27 t	09.05 -	für Fahrzeuge mit Luftfederung / for pneumatic suspension vehicles	(143)
FM 330, 25 t	09.05 -	Fahrgestellhöhe Standard 950 mm / height of chassis standard	(55)
FM 340, Pritsche/Fahrgestell / Flatbed/Chassis(109)	09.05 -	950mm	
FM 340, Sattelzugmaschine / Truck Tractor(118)	09.05 -		
FM 360, 25 t	09.05 -		
FM 360, 26 t	11.05 -		
FM 370, 272 kW, 27 t	09.05 -		
FM 370, 272 kW, 25 t	09.05 -		
FM 380, 26 t, Pritsche/Fahrgestell / Flatbed/Chassis(109)	09.05 -		
FM 380, 26 t, Sattelzugmaschine / Truck Tractor(118)	09.05 -		
FM 380, 25 t	09.05 -		
FM 390, Pritsche/Fahrgestell / Flatbed/Chassis(109)	06.08 -		
FM 390, Sattelzugmaschine / Truck Tractor(118)	06.08 -		
FM 400, 26 t	09.05 -		
FM 400, 25 t	09.05 -		
FM 410, 27 t	09.05 -		
FM 410, 25 t	09.05 -		
FM 420, 25 t	09.05 -		
FM 440, 26 t	09.05 -		
FM 440, 25 t	09.05 -		
FM 450, 27 t	09.05 -		
FM 450, 25 t	09.05 -		
FM 460, 25 t	09.05 -		
FM 480, 26 t, Kipper / Dump Truck(93)	09.05 -		
FM 480, 26 t, Pritsche/Fahrgestell / Flatbed/Chassis(109)	09.05 -		
FM 480, 25 t	09.05 -		
FM 500, 25 t	09.05 -		

13

Stange/Strebe, Stabilisator / Rod/Strut, stabiliser (10)
Koppelstange / Coupling Rod (97)
Länge [mm] / Length [mm]:435 (106)
Konusmaß [mm] / Cone Size [mm]:32 (96)
Rohr-Ø [mm] / Pipe Ø [mm]:36 (117)
mit Zubehör / with accessories (173)
für 27 mm Halteplatte / for 27 mm holdingplate (137)

36692 01 **21119064**

FM 300, Pritsche/Fahrgestell / Flatbed/Chassis(109)	09.05 -	Antriebsachse / Drive Axle	(32)
FM 300, Sattelzugmaschine / Truck Tractor(118)	09.05 -	10.2010->	
FM 330, 27 t	09.05 -	für Fahrzeuge mit Luftfederung / for pneumatic suspension vehicles	(143)
FM 330, 25 t	09.05 -	Fahrgestellhöhe niedrig 850 mm / height of chassis low 850 mm	(58)
FM 340, Pritsche/Fahrgestell / Flatbed/Chassis(109)	09.05 -		
FM 340, Sattelzugmaschine / Truck Tractor(118)	09.05 -		
FM 360, 25 t	09.05 -		
FM 360, 26 t	11.05 -		
FM 370, 272 kW, 27 t	09.05 -		
FM 370, 272 kW, 25 t	09.05 -		
FM 380, 26 t, Pritsche/Fahrgestell / Flatbed/Chassis(109)	09.05 -		
FM 380, 26 t, Sattelzugmaschine / Truck Tractor(118)	09.05 -		
FM 380, 25 t	09.05 -		
FM 390, Pritsche/Fahrgestell / Flatbed/Chassis(109)	06.08 -		
FM 390, Sattelzugmaschine / Truck Tractor(118)	06.08 -		
FM 400, 26 t	09.05 -		
FM 400, 25 t	09.05 -		
FM 410, 27 t	09.05 -		
FM 410, 25 t	09.05 -		
FM 420, 25 t	09.05 -		
FM 440, 26 t	09.05 -		
FM 440, 25 t	09.05 -		
FM 450, 27 t	09.05 -		
FM 450, 25 t	09.05 -		
FM 460, 25 t	09.05 -		
FM 480, 26 t, Kipper / Dump Truck(93)	09.05 -		
FM 480, 26 t, Pritsche/Fahrgestell / Flatbed/Chassis(109)	09.05 -		
FM 480, 25 t	09.05 -		
FM 500, 25 t	09.05 -		

FM 300, Pritsche/Fahrgestell / Flatbed/Chassis(109)	09.05 -	Schleppachse / Tag Axle	(120)
FM 300, Sattelzugmaschine / Truck Tractor(118)	09.05 -	10.2010->	
FM 330, 27 t	09.05 -	für Fahrzeuge mit Luftfederung / for pneumatic suspension vehicles	(143)
FM 330, 25 t	09.05 -	Fahrhöhe 231 - 250 mm / ride height 231 - 250 mm	(71)
FM 340, Pritsche/Fahrgestell / Flatbed/Chassis(109)	09.05 -		
FM 340, Sattelzugmaschine / Truck Tractor(118)	09.05 -		
FM 360, 25 t	09.05 -		
FM 360, 26 t	11.05 -		
FM 370, 272 kW, 27 t	09.05 -		
FM 370, 272 kW, 25 t	09.05 -		
FM 380, 26 t, Pritsche/Fahrgestell / Flatbed/Chassis(109)	09.05 -		
FM 380, 26 t, Sattelzugmaschine / Truck Tractor(118)	09.05 -		
FM 380, 25 t	09.05 -		
FM 390, Pritsche/Fahrgestell / Flatbed/Chassis(109)	06.08 -		
FM 390, Sattelzugmaschine / Truck Tractor(118)	06.08 -		
FM 400, 26 t	09.05 -		
FM 400, 25 t	09.05 -		
FM 410, 27 t	09.05 -		
FM 410, 25 t	09.05 -		
FM 420, 25 t	09.05 -		
FM 440, 26 t	09.05 -		
FM 440, 25 t	09.05 -		
FM 450, 27 t	09.05 -		
FM 450, 25 t	09.05 -		
FM 460, 25 t	09.05 -		
FM 480, 26 t, Kipper / Dump Truck(93)	09.05 -		
FM 480, 26 t, Pritsche/Fahrgestell / Flatbed/Chassis(109)	09.05 -		
FM 480, 25 t	09.05 -		
FM 500, 25 t	09.05 -		

VOLVO

FM 6x2 09.05 -

13

Stange/Strebe, Stabilisator / Rod/Strut, stabiliser

Koppelstange / Coupling Rod
Länge [mm] / Length [mm]:380
Konusmaß [mm] / Cone Size [mm]:32
Rohr-Ø [mm] / Pipe Ø [mm]:36
mit Zubehör / with accessories
für 27 mm Halteplatte / for 27 mm holdingplate

(10) (97) (106) (96) (117) (173) (137)

36693 01 21119067

FM 300, Pritsche/Fahrgestell / Flatbed/Chassis(109)	09.05 -	Schleppachse / Tag Axle	(120)
FM 300, Sattelzugmaschine / Truck Tractor(118)	09.05 -	10.2010->	
FM 330, 27 t	09.05 -	für Fahrzeuge mit Luftfederung / for pneumatic suspension vehicles	(143)
FM 330, 25 t	09.05 -	Fahrhöhe 171 - 190 mm / ride height 171 - 190 mm	(67)
FM 340, Pritsche/Fahrgestell / Flatbed/Chassis(109)	09.05 -		
FM 340, Sattelzugmaschine / Truck Tractor(118)	09.05 -		
FM 360, 25 t	09.05 -		
FM 360, 26 t	11.05 -		
FM 370, 272 kW, 27 t	09.05 -		
FM 370, 272 kW, 25 t	09.05 -		
FM 380, 26 t, Pritsche/Fahrgestell / Flatbed/Chassis(109)	09.05 -		
FM 380, 26 t, Sattelzugmaschine / Truck Tractor(118)	09.05 -		
FM 380, 25 t	09.05 -		
FM 390, Pritsche/Fahrgestell / Flatbed/Chassis(109)	06.08 -		
FM 390, Sattelzugmaschine / Truck Tractor(118)	06.08 -		
FM 400, 26 t	09.05 -		
FM 400, 25 t	09.05 -		
FM 410, 27 t	09.05 -		
FM 410, 25 t	09.05 -		
FM 420, 25 t	09.05 -		
FM 440, 26 t	09.05 -		
FM 440, 25 t	09.05 -		
FM 450, 27 t	09.05 -		
FM 450, 25 t	09.05 -		
FM 460, 25 t	09.05 -		
FM 480, 26 t, Kipper / Dump Truck(93)	09.05 -		
FM 480, 26 t, Pritsche/Fahrgestell / Flatbed/Chassis(109)	09.05 -		
FM 480, 25 t	09.05 -		
FM 500, 25 t	09.05 -		

FM 300, Pritsche/Fahrgestell / Flatbed/Chassis(109)	09.05 -	Antriebsachse / Drive Axle	(32)
FM 300, Sattelzugmaschine / Truck Tractor(118)	09.05 -	10.2010->	
FM 330, 27 t	09.05 -	für Fahrzeuge mit Luftfederung / for pneumatic suspension vehicles	(143)
FM 330, 25 t	09.05 -	Fahrgestellhöhe medium 900 mm / height of chassis medium 900 mm	(57)
FM 340, Pritsche/Fahrgestell / Flatbed/Chassis(109)	09.05 -		
FM 340, Sattelzugmaschine / Truck Tractor(118)	09.05 -		
FM 360, 25 t	09.05 -		
FM 360, 26 t	11.05 -		
FM 370, 272 kW, 27 t	09.05 -		
FM 370, 272 kW, 25 t	09.05 -		
FM 380, 26 t, Pritsche/Fahrgestell / Flatbed/Chassis(109)	09.05 -		
FM 380, 26 t, Sattelzugmaschine / Truck Tractor(118)	09.05 -		
FM 380, 25 t	09.05 -		
FM 390, Pritsche/Fahrgestell / Flatbed/Chassis(109)	06.08 -		
FM 390, Sattelzugmaschine / Truck Tractor(118)	06.08 -		
FM 400, 26 t	09.05 -		
FM 400, 25 t	09.05 -		
FM 410, 27 t	09.05 -		
FM 410, 25 t	09.05 -		
FM 420, 25 t	09.05 -		
FM 440, 26 t	09.05 -		
FM 440, 25 t	09.05 -		
FM 450, 27 t	09.05 -		
FM 450, 25 t	09.05 -		
FM 460, 25 t	09.05 -		
FM 480, 26 t, Kipper / Dump Truck(93)	09.05 -		
FM 480, 26 t, Pritsche/Fahrgestell / Flatbed/Chassis(109)	09.05 -		
FM 480, 25 t	09.05 -		
FM 500, 25 t	09.05 -		

FM 6x2 09.05 -

13

Stange/Strebe, Stabilisator / Rod/Strut, stabiliser

Koppelstange / Coupling Rod	(97)
Länge [mm] / Length [mm]:350	(106)
Konusmaß [mm] / Cone Size [mm]:32	(96)
Rohr-Ø [mm] / Pipe Ø [mm]:36	(117)
mit Zubehör / with accessories	(173)
Schrauben-/Mutternausführung: selbstsichernd / Bolt / Nut Version: Self-locking	(121)
für 27 mm Halteplatte / for 27 mm holdingplate	(137)

36694 01 **21176251**

FM 300, Pritsche/Fahrgestell / Flatbed/Chassis(109)	09.05 -	Antriebsachse / Drive Axle	(32)
FM 300, Sattelzugmaschine / Truck Tractor(118)	09.05 -	10.2010->	
FM 330, 27 t	09.05 -	für Fahrzeuge mit Luftfederung / for pneumatic suspension vehicles	(143)
FM 330, 25 t	09.05 -	Fahrgestellhöhe Standard 950 mm / height of chassis standard	(55)
FM 340, Pritsche/Fahrgestell / Flatbed/Chassis(109)	09.05 -	950mm	
FM 340, Sattelzugmaschine / Truck Tractor(118)	09.05 -		
FM 360, 25 t	09.05 -		
FM 360, 26 t	11.05 -		
FM 370, 272 kW, 27 t	09.05 -		
FM 370, 272 kW, 25 t	09.05 -		
FM 380, 26 t, Pritsche/Fahrgestell / Flatbed/Chassis(109)	09.05 -		
FM 380, 26 t, Sattelzugmaschine / Truck Tractor(118)	09.05 -		
FM 380, 25 t	09.05 -		
FM 390, Pritsche/Fahrgestell / Flatbed/Chassis(109)	06.08 -		
FM 390, Sattelzugmaschine / Truck Tractor(118)	06.08 -		
FM 400, 26 t	09.05 -		
FM 400, 25 t	09.05 -		
FM 410, 27 t	09.05 -		
FM 410, 25 t	09.05 -		
FM 420, 25 t	09.05 -		
FM 440, 26 t	09.05 -		
FM 440, 25 t	09.05 -		
FM 450, 27 t	09.05 -		
FM 450, 25 t	09.05 -		
FM 460, 25 t	09.05 -		
FM 480, 26 t, Kipper / Dump Truck(93)	09.05 -		
FM 480, 26 t, Pritsche/Fahrgestell / Flatbed/Chassis(109)	09.05 -		
FM 480, 25 t	09.05 -		
FM 500, 25 t	09.05 -		

FM 300, Pritsche/Fahrgestell / Flatbed/Chassis(109)	09.05 -	Schleppachse / Tag Axle	(120)
FM 300, Sattelzugmaschine / Truck Tractor(118)	09.05 -	10.2010->	
FM 330, 27 t	09.05 -	für Fahrzeuge mit Luftfederung / for pneumatic suspension vehicles	(143)
FM 330, 25 t	09.05 -	Fahrhöhe 131 - 170 mm / ride height 131 - 170 mm	(62)
FM 340, Pritsche/Fahrgestell / Flatbed/Chassis(109)	09.05 -		
FM 340, Sattelzugmaschine / Truck Tractor(118)	09.05 -		
FM 360, 25 t	09.05 -		
FM 360, 26 t	11.05 -		
FM 370, 272 kW, 27 t	09.05 -		
FM 370, 272 kW, 25 t	09.05 -		
FM 380, 26 t, Pritsche/Fahrgestell / Flatbed/Chassis(109)	09.05 -		
FM 380, 26 t, Sattelzugmaschine / Truck Tractor(118)	09.05 -		
FM 380, 25 t	09.05 -		
FM 390, Pritsche/Fahrgestell / Flatbed/Chassis(109)	06.08 -		
FM 390, Sattelzugmaschine / Truck Tractor(118)	06.08 -		
FM 400, 26 t	09.05 -		
FM 400, 25 t	09.05 -		
FM 410, 27 t	09.05 -		
FM 410, 25 t	09.05 -		
FM 420, 25 t	09.05 -		
FM 440, 26 t	09.05 -		
FM 440, 25 t	09.05 -		
FM 450, 27 t	09.05 -		
FM 450, 25 t	09.05 -		
FM 460, 25 t	09.05 -		
FM 480, 26 t, Kipper / Dump Truck(93)	09.05 -		
FM 480, 26 t, Pritsche/Fahrgestell / Flatbed/Chassis(109)	09.05 -		
FM 480, 25 t	09.05 -		
FM 500, 25 t	09.05 -		

VOLVO

FM 6x2 09.05 -

13

Stange/Strebe, Stabilisator / Rod/Strut, stabiliser

Koppelstange / Coupling Rod (97)
Länge [mm] / Length [mm]:435 (106)
Konusmaß [mm] / Cone Size [mm]:28,6 (96)
Konusmaß [mm] / Cone Size [mm]:32 (96)
Rohr-Ø [mm] / Pipe Ø [mm]:36 (117)
mit Zubehör / with accessories (173)
für 27 mm Halteplatte / for 27 mm holdingplate (137)

(10)

36695 01 **20443061**

FM 300, Pritsche/Fahrgestell / Flatbed/Chassis(109)	09.05 -	Schleppachse / Tag Axle	(120)
FM 300, Sattelzugmaschine / Truck Tractor(118)	09.05 -	->10.2010	
FM 330, 27 t	09.05 -	für Fahrzeuge mit Luftfederung / for pneumatic suspension vehicles	(143)
FM 330, 25 t	09.05 -	Fahrhöhe 231 - 250 mm / ride height 231 - 250 mm	(71)
FM 340, Pritsche/Fahrgestell / Flatbed/Chassis(109)	09.05 -		
FM 340, Sattelzugmaschine / Truck Tractor(118)	09.05 -		
FM 360, 25 t	09.05 -		
FM 360, 26 t	11.05 -		
FM 370, 272 kW, 27 t	09.05 -		
FM 370, 272 kW, 25 t	09.05 -		
FM 380, 26 t, Pritsche/Fahrgestell / Flatbed/Chassis(109)	09.05 -		
FM 380, 26 t, Sattelzugmaschine / Truck Tractor(118)	09.05 -		
FM 380, 25 t	09.05 -		
FM 390, Pritsche/Fahrgestell / Flatbed/Chassis(109)	06.08 -		
FM 390, Sattelzugmaschine / Truck Tractor(118)	06.08 -		
FM 400, 26 t	09.05 -		
FM 400, 25 t	09.05 -		
FM 410, 27 t	09.05 -		
FM 410, 25 t	09.05 -		
FM 420, 25 t	09.05 -		
FM 440, 26 t	09.05 -		
FM 440, 25 t	09.05 -		
FM 450, 27 t	09.05 -		
FM 450, 25 t	09.05 -		
FM 460, 25 t	09.05 -		
FM 480, 26 t, Kipper / Dump Truck(93)	09.05 -		
FM 480, 26 t, Pritsche/Fahrgestell / Flatbed/Chassis(109)	09.05 -		
FM 480, 25 t	09.05 -		
FM 500, 25 t	09.05 -		

FM 300, Pritsche/Fahrgestell / Flatbed/Chassis(109)	09.05 -	Antriebsachse / Drive Axle	(32)
FM 300, Sattelzugmaschine / Truck Tractor(118)	09.05 -	->10.2010	
FM 330, 27 t	09.05 -	für Fahrzeuge mit Luftfederung / for pneumatic suspension vehicles	(143)
FM 330, 25 t	09.05 -	Fahrgestellhöhe niedrig 850 mm / height of chassis low 850 mm	(58)
FM 340, Pritsche/Fahrgestell / Flatbed/Chassis(109)	09.05 -		
FM 340, Sattelzugmaschine / Truck Tractor(118)	09.05 -		
FM 360, 25 t	09.05 -		
FM 360, 26 t	11.05 -		
FM 370, 272 kW, 27 t	09.05 -		
FM 370, 272 kW, 25 t	09.05 -		
FM 380, 26 t, Pritsche/Fahrgestell / Flatbed/Chassis(109)	09.05 -		
FM 380, 26 t, Sattelzugmaschine / Truck Tractor(118)	09.05 -		
FM 380, 25 t	09.05 -		
FM 390, Pritsche/Fahrgestell / Flatbed/Chassis(109)	06.08 -		
FM 390, Sattelzugmaschine / Truck Tractor(118)	06.08 -		
FM 400, 26 t	09.05 -		
FM 400, 25 t	09.05 -		
FM 410, 27 t	09.05 -		
FM 410, 25 t	09.05 -		
FM 420, 25 t	09.05 -		
FM 440, 26 t	09.05 -		
FM 440, 25 t	09.05 -		
FM 450, 27 t	09.05 -		
FM 450, 25 t	09.05 -		
FM 460, 25 t	09.05 -		
FM 480, 26 t, Kipper / Dump Truck(93)	09.05 -		
FM 480, 26 t, Pritsche/Fahrgestell / Flatbed/Chassis(109)	09.05 -		
FM 480, 25 t	09.05 -		
FM 500, 25 t	09.05 -		

13

Stange/Strebe, Stabilisator / Rod/Strut, stabiliser (10)
Koppelstange / Coupling Rod (97)
Länge [mm] / Length [mm]:380 (106)
Konusmaß [mm] / Cone Size [mm]:28,6 (96)
Konusmaß [mm] / Cone Size [mm]:32 (96)
Rohr-Ø [mm] / Pipe Ø [mm]:36 (117)
mit Zubehör / with accessories (173)
für 27 mm Halteplatte / for 27 mm holdingplate (137)

36696 01 20443062

FM 300, Pritsche/Fahrgestell / Flatbed/Chassis(109)	09.05 -	Schleppachse / Tag Axle	(120)
FM 300, Sattelzugmaschine / Truck Tractor(118)	09.05 -	->10.2010	
FM 330, 27 t	09.05 -	für Fahrzeuge mit Luftfederung / for pneumatic suspension vehicles	(143)
FM 330, 25 t	09.05 -	Fahrhöhe 171 - 190 mm / ride height 171 - 190 mm	(67)
FM 340, Pritsche/Fahrgestell / Flatbed/Chassis(109)	09.05 -		
FM 340, Sattelzugmaschine / Truck Tractor(118)	09.05 -		
FM 360, 25 t	09.05 -		
FM 360, 26 t	11.05 -		
FM 370, 272 kW, 27 t	09.05 -		
FM 370, 272 kW, 25 t	09.05 -		
FM 380, 26 t, Pritsche/Fahrgestell / Flatbed/Chassis(109)	09.05 -		
FM 380, 26 t, Sattelzugmaschine / Truck Tractor(118)	09.05 -		
FM 380, 25 t	09.05 -		
FM 390, Pritsche/Fahrgestell / Flatbed/Chassis(109)	06.08 -		
FM 390, Sattelzugmaschine / Truck Tractor(118)	06.08 -		
FM 400, 26 t	09.05 -		
FM 400, 25 t	09.05 -		
FM 410, 27 t	09.05 -		
FM 410, 25 t	09.05 -		
FM 420, 25 t	09.05 -		
FM 440, 26 t	09.05 -		
FM 440, 25 t	09.05 -		
FM 450, 27 t	09.05 -		
FM 450, 25 t	09.05 -		
FM 460, 25 t	09.05 -		
FM 480, 26 t, Kipper / Dump Truck(93)	09.05 -		
FM 480, 26 t, Pritsche/Fahrgestell / Flatbed/Chassis(109)	09.05 -		
FM 480, 25 t	09.05 -		
FM 500, 25 t	09.05 -		

FM 300, Pritsche/Fahrgestell / Flatbed/Chassis(109)	09.05 -	Antriebsachse / Drive Axle	(32)
FM 300, Sattelzugmaschine / Truck Tractor(118)	09.05 -	->10.2010	
FM 330, 27 t	09.05 -	für Fahrzeuge mit Luftfederung / for pneumatic suspension vehicles	(143)
FM 330, 25 t	09.05 -	Fahrgestellhöhe medium 900 mm / height of chassis medium 900 mm	(57)
FM 340, Pritsche/Fahrgestell / Flatbed/Chassis(109)	09.05 -		
FM 340, Sattelzugmaschine / Truck Tractor(118)	09.05 -		
FM 360, 25 t	09.05 -		
FM 360, 26 t	11.05 -		
FM 370, 272 kW, 27 t	09.05 -		
FM 370, 272 kW, 25 t	09.05 -		
FM 380, 26 t, Pritsche/Fahrgestell / Flatbed/Chassis(109)	09.05 -		
FM 380, 26 t, Sattelzugmaschine / Truck Tractor(118)	09.05 -		
FM 380, 25 t	09.05 -		
FM 390, Pritsche/Fahrgestell / Flatbed/Chassis(109)	06.08 -		
FM 390, Sattelzugmaschine / Truck Tractor(118)	06.08 -		
FM 400, 26 t	09.05 -		
FM 400, 25 t	09.05 -		
FM 410, 27 t	09.05 -		
FM 410, 25 t	09.05 -		
FM 420, 25 t	09.05 -		
FM 440, 26 t	09.05 -		
FM 440, 25 t	09.05 -		
FM 450, 27 t	09.05 -		
FM 450, 25 t	09.05 -		
FM 460, 25 t	09.05 -		
FM 480, 26 t, Kipper / Dump Truck(93)	09.05 -		
FM 480, 26 t, Pritsche/Fahrgestell / Flatbed/Chassis(109)	09.05 -		
FM 480, 25 t	09.05 -		
FM 500, 25 t	09.05 -		

VOLVO

FM 6x2 09.05 -

13

Stange/Strebe, Stabilisator / Rod/Strut, stabiliser (10)
Koppelstange / Coupling Rod (97)
Länge [mm] / Length [mm]:350 (106)
Konusmaß [mm] / Cone Size [mm]:28,6 (96)
Konusmaß [mm] / Cone Size [mm]:32 (96)
Rohr-Ø [mm] / Pipe Ø [mm]:36 (117)
mit Zubehör / with accessories (173)
für 27 mm Halteplatte / for 27 mm holdingplate (137)

36697 01 **20443063**

FM 300, Pritsche/Fahrgestell / Flatbed/Chassis(109)	09.05 -	Schleppachse / Tag Axle	(120)
FM 300, Sattelzugmaschine / Truck Tractor(118)	09.05 -	->10.2010	
FM 330, 27 t	09.05 -	für Fahrzeuge mit Luftfederung / for pneumatic suspension vehicles	(143)
FM 330, 25 t	09.05 -	Fahrhöhe 131 - 170 mm / ride height 131 - 170 mm	(62)
FM 340, Pritsche/Fahrgestell / Flatbed/Chassis(109)	09.05 -		
FM 340, Sattelzugmaschine / Truck Tractor(118)	09.05 -		
FM 360, 25 t	09.05 -		
FM 360, 26 t	11.05 -		
FM 370, 272 kW, 27 t	09.05 -		
FM 370, 272 kW, 25 t	09.05 -		
FM 380, 26 t, Pritsche/Fahrgestell / Flatbed/Chassis(109)	09.05 -		
FM 380, 26 t, Sattelzugmaschine / Truck Tractor(118)	09.05 -		
FM 380, 25 t	09.05 -		
FM 390, Pritsche/Fahrgestell / Flatbed/Chassis(109)	06.08 -		
FM 390, Sattelzugmaschine / Truck Tractor(118)	06.08 -		
FM 400, 26 t	09.05 -		
FM 400, 25 t	09.05 -		
FM 410, 27 t	09.05 -		
FM 410, 25 t	09.05 -		
FM 420, 25 t	09.05 -		
FM 440, 26 t	09.05 -		
FM 440, 25 t	09.05 -		
FM 450, 27 t	09.05 -		
FM 450, 25 t	09.05 -		
FM 460, 25 t	09.05 -		
FM 480, 26 t, Kipper / Dump Truck(93)	09.05 -		
FM 480, 26 t, Pritsche/Fahrgestell / Flatbed/Chassis(109)	09.05 -		
FM 480, 25 t	09.05 -		
FM 500, 25 t	09.05 -		
FM 300, Pritsche/Fahrgestell / Flatbed/Chassis(109)	09.05 -	Antriebsachse / Drive Axle	(32)
FM 300, Sattelzugmaschine / Truck Tractor(118)	09.05 -	->10.2010	
FM 330, 27 t	09.05 -	für Fahrzeuge mit Luftfederung / for pneumatic suspension vehicles	(143)
FM 330, 25 t	09.05 -	Fahrgestellhöhe Standard 950 mm / height of chassis standard	(55)
FM 340, Pritsche/Fahrgestell / Flatbed/Chassis(109)	09.05 -	950mm	
FM 340, Sattelzugmaschine / Truck Tractor(118)	09.05 -		
FM 360, 25 t	09.05 -		
FM 360, 26 t	11.05 -		
FM 370, 272 kW, 27 t	09.05 -		
FM 370, 272 kW, 25 t	09.05 -		
FM 380, 26 t, Pritsche/Fahrgestell / Flatbed/Chassis(109)	09.05 -		
FM 380, 26 t, Sattelzugmaschine / Truck Tractor(118)	09.05 -		
FM 380, 25 t	09.05 -		
FM 390, Pritsche/Fahrgestell / Flatbed/Chassis(109)	06.08 -		
FM 390, Sattelzugmaschine / Truck Tractor(118)	06.08 -		
FM 400, 26 t	09.05 -		
FM 400, 25 t	09.05 -		
FM 410, 27 t	09.05 -		
FM 410, 25 t	09.05 -		
FM 420, 25 t	09.05 -		
FM 440, 26 t	09.05 -		
FM 440, 25 t	09.05 -		
FM 450, 27 t	09.05 -		
FM 450, 25 t	09.05 -		
FM 460, 25 t	09.05 -		
FM 480, 26 t, Kipper / Dump Truck(93)	09.05 -		
FM 480, 26 t, Pritsche/Fahrgestell / Flatbed/Chassis(109)	09.05 -		
FM 480, 25 t	09.05 -		
FM 500, 25 t	09.05 -		

FM 6x2 09.05 -

13

Stange/Strebe, Stabilisator / Rod/Strut, stabiliser

Koppelstange / Coupling Rod (10) (97)
Länge [mm] / Length [mm]:443 (106)
Konusmaß [mm] / Cone Size [mm]:32 (96)
Rohr-Ø [mm] / Pipe Ø [mm]:38 (117)
mit Zubehör / with accessories (173)
Schrauben-/Mutternausführung: selbstsichernd / Bolt / Nut Version: Self-locking (121)

37707 01 **22318844**

FM 330, 26,5 t	04.12 -	Antriebsachse / Drive Axle (32)
FM 370, 272-275 kW, 10840 ccm	06.08 -	Schleppachse / Tag Axle (120)
FM 370, 272 kW, 26,5 t	04.12 -	für Fahrzeuge mit Luftfederung / for pneumatic suspension vehicles (143)
FM 380, 27 t	04.12 -	Fahrhöhe 230 mm / ride height 230 mm (70)
FM 380, 26,5 t	04.12 -	
FM 410, 26,5 t	04.12 -	
FM 420, 27 t	04.12 -	
FM 420, 26,5 t	04.12 -	
FM 450, 26,5 t	04.12 -	
FM 460, 27 t	04.12 -	
FM 460, 26,5 t	04.12 -	
FM 500, 27 t	04.12 -	
FM 500, 26,5 t	04.12 -	

Lenkstange / Centre Rod Assembly

Schubstange / Push Rod (4) (122)
einseitig verstellbar / Adjustable on one side (133)
Länge [mm] / Length [mm]:485 (106)
Konusmaß [mm] / Cone Size [mm]:28,6 (96)
Rohr-Ø [mm] / Pipe Ø [mm]:48 (117)
mit Zubehör / with accessories (173)

37231 01 **22159761**
37235 01
27547 02

FM 300, Pritsche/Fahrgestell / Flatbed/Chassis(109)	09.05 -	Vorlaufachse / Leading Axle (125)
FM 300, Sattelzugmaschine / Truck Tractor(118)	09.05 -	für Fahrzeuge mit starrer Vorlaufachse / for vehicles with rigid leading axle (150)
FM 330, 27 t	09.05 -	
FM 330, 25 t	09.05 -	
FM 340, Pritsche/Fahrgestell / Flatbed/Chassis(109)	09.05 -	
FM 340, Sattelzugmaschine / Truck Tractor(118)	09.05 -	
FM 360, 25 t	09.05 -	
FM 360, 26 t	11.05 -	
FM 380, 26 t, Pritsche/Fahrgestell / Flatbed/Chassis(109)	09.05 -	
FM 380, 26 t, Sattelzugmaschine / Truck Tractor(118)	09.05 -	
FM 380, 25 t	09.05 -	
FM 390, Pritsche/Fahrgestell / Flatbed/Chassis(109)	06.08 -	
FM 390, Sattelzugmaschine / Truck Tractor(118)	06.08 -	
FM 400, 26 t	09.05 -	
FM 400, 25 t	09.05 -	
FM 420, 25 t	09.05 -	
FM 440, 26 t	09.05 -	
FM 440, 25 t	09.05 -	
FM 450, 27 t	09.05 -	
FM 450, 25 t	09.05 -	
FM 460, 25 t	09.05 -	
FM 480, 26 t, Kipper / Dump Truck(93)	09.05 -	
FM 480, 26 t, Pritsche/Fahrgestell / Flatbed/Chassis(109)	09.05 -	
FM 480, 25 t	09.05 -	
FM 500, 25 t	09.05 -	

VOLVO

FM 6x2 09.05 -

Lagerung, Stabilisatorkoppelstange
Mounting, stabilizer coupling rod
für Koppelstange / for coupling rod
Länge [mm] / Length [mm]:206
Dicke/Stärke [mm] / Thickness [mm]:27

(2)
(155)
(106)
(44)

36698 01 **21286847**

FM 300, Pritsche/Fahrgestell / Flatbed/Chassis(109)	09.05 -	für Fahrzeuge mit Luftfederung / for pneumatic suspension vehicles	(143)
FM 300, Sattelzugmaschine / Truck Tractor(118)	09.05 -		
FM 330, 27 t	09.05 -		
FM 330, 25 t	09.05 -		
FM 340, Pritsche/Fahrgestell / Flatbed/Chassis(109)	09.05 -		
FM 340, Sattelzugmaschine / Truck Tractor(118)	09.05 -		
FM 360, 25 t	09.05 -		
FM 360, 26 t	11.05 -		
FM 370, 272 kW, 27 t	09.05 -		
FM 370, 272 kW, 25 t	09.05 -		
FM 380, 26 t, Pritsche/Fahrgestell / Flatbed/Chassis(109)	09.05 -		
FM 380, 26 t, Sattelzugmaschine / Truck Tractor(118)	09.05 -		
FM 380, 25 t	09.05 -		
FM 390, Pritsche/Fahrgestell / Flatbed/Chassis(109)	06.08 -		
FM 390, Sattelzugmaschine / Truck Tractor(118)	06.08 -		
FM 400, 26 t	09.05 -		
FM 400, 25 t	09.05 -		
FM 410, 27 t	09.05 -		
FM 410, 25 t	09.05 -		
FM 420, 25 t	09.05 -		
FM 440, 26 t	09.05 -		
FM 440, 25 t	09.05 -		
FM 450, 27 t	09.05 -		
FM 450, 25 t	09.05 -		
FM 460, 25 t	09.05 -		
FM 480, 26 t, Kipper / Dump Truck(93)	09.05 -		
FM 480, 26 t, Pritsche/Fahrgestell / Flatbed/Chassis(109)	09.05 -		
FM 480, 25 t	09.05 -		
FM 500, 25 t	09.05 -		

FM 6x2/4 09.05 -

6 Spurstange / Rod Assembly

Führungsstange / Guide Rod
beidseitig verstellbar / Adjustable on both sides
Länge [mm] / Length [mm]:1669
Konusmaß [mm] / Cone Size [mm]:32
Rohr-Ø [mm] / Pipe Ø [mm]:42
mit Zubehör / with accessories

(8) (82) (132) (106) (96) (117) (173)

34528 01 **20581086**

31961 01
34527 01

FM 300	09.05 -	Achslast [t] / Axle Load [t]:7,1	(24)
FM 330, 27 t	09.05 -	Achslast [t] / Axle Load [t]:7,5	(24)
FM 330, 25 t	09.05 -	Achslast [t] / Axle Load [t]:8,0	(24)
FM 340	09.05 -	Gekröpfte Vorderachse / Offset front axle	(84)
FM 370, 27 t	09.05 -		
FM 370, 25 t	09.05 -		
FM 380, 26 t	09.05 -		
FM 410, 27 t	09.05 -		
FM 410, 25 t	09.05 -		
FM 450, 27 t	09.05 -		
FM 450, 25 t	09.05 -		
FM 300	09.05 -	Gerade Vorderachse / Straight front axle	(85)
FM 330, 27 t	09.05 -		
FM 330, 25 t	09.05 -		
FM 340	09.05 -		
FM 370, 27 t	09.05 -		
FM 370, 25 t	09.05 -		
FM 380, 26 t	09.05 -		
FM 410, 27 t	09.05 -		
FM 410, 25 t	09.05 -		
FM 450, 27 t	09.05 -		
FM 450, 25 t	09.05 -		

14 Stange/Strebe, Stabilisator / Rod/Strut, stabiliser

Koppelstange / Coupling Rod
nicht verstellbar / not adjustable
Länge [mm] / Length [mm]:340
Konusmaß [mm] / Cone Size [mm]:22
Rohr-Ø [mm] / Pipe Ø [mm]:30
ohne Zubehör / without accessories

(10) (97) (177) (106) (96) (117) (181)

27717 01 **20477807**

FM 330, 26,5 t	04.12 -	für Fahrzeuge mit Luftfederung / for pneumatic suspension vehicles	(143)
FM 370, 26,5 t	04.12 -	Fahrhöhe 180 mm / ride height 180 mm	(68)
FM 380, 27 t	04.12 -	für Fahrzeuge mit Achsschwinge / for vehicles with axle carrier	(141)
FM 380, 26,5 t	04.12 -		
FM 410, 26,5 t	04.12 -		
FM 420, 27 t	04.12 -		
FM 420, 26,5 t	04.12 -		
FM 430	04.12 -		
FM 450, 26,5 t	04.12 -		
FM 460, 27 t	04.12 -		
FM 460, 26,5 t	04.12 -		
FM 500, 27 t	04.12 -		
FM 500, 26,5 t	04.12 -		
FM 330, 26,5 t	04.12 -	für Fahrzeuge mit Luftfederung / for pneumatic suspension vehicles	(143)
FM 370, 26,5 t	04.12 -		
FM 380, 27 t	04.12 -		
FM 380, 26,5 t	04.12 -		
FM 410, 26,5 t	04.12 -		
FM 420, 27 t	04.12 -		
FM 420, 26,5 t	04.12 -		
FM 430	04.12 -		
FM 450, 26,5 t	04.12 -		
FM 460, 27 t	04.12 -		
FM 460, 26,5 t	04.12 -		
FM 500, 27 t	04.12 -		
FM 500, 26,5 t	04.12 -		

VOLVO

FM 6x2/4 09.05 -

14 Stange/Strebe, Stabilisator / Rod/Strut, stabiliser

Koppelstange / Coupling Rod
nicht verstellbar / not adjustable
Länge [mm] / Length [mm]:325
Konusmaß [mm] / Cone Size [mm]:22

(10) (97) (177) (106) (96)

34604 01 **21446333**

FM 330, 26,5 t	04.12 -	für Fahrzeuge mit Blattfederung / for leaf-spring suspension vehicles	(142)
FM 370, 26,5 t	04.12 -		
FM 380, 27 t	04.12 -		
FM 380, 26,5 t	04.12 -		
FM 410, 26,5 t	04.12 -		
FM 420, 27 t	04.12 -		
FM 420, 26,5 t	04.12 -		
FM 430	04.12 -		
FM 450, 26,5 t	04.12 -		
FM 460, 27 t	04.12 -		
FM 460, 26,5 t	04.12 -		
FM 500, 27 t	04.12 -		
FM 500, 26,5 t	04.12 -		

14 Stange/Strebe, Stabilisator / Rod/Strut, stabiliser

Koppelstange / Coupling Rod
nicht verstellbar / not adjustable
Länge [mm] / Length [mm]:275
Konusmaß [mm] / Cone Size [mm]:22
Rohr-Ø [mm] / Pipe Ø [mm]:30
mit Zubehör / with accessories

(10) (97) (177) (106) (96) (117) (173)

34797 01 **20477803**

FM 300	09.05 -	für Fahrzeuge mit Luftfederung / for pneumatic suspension vehicles	(143)
FM 330, 27 t	09.05 -	Fahrhöhe bis 130 mm / Drive height up to 130 mm	(79)
FM 330, 25 t	09.05 -		
FM 340	09.05 -		
FM 370, 27 t	09.05 -		
FM 370, 25 t	09.05 -		
FM 380, 26 t	09.05 -		
FM 410, 27 t	09.05 -		
FM 410, 25 t	09.05 -		
FM 450, 27 t	09.05 -		
FM 450, 25 t	09.05 -		
FM 330, 26,5 t	04.12 -	für Fahrzeuge mit Luftfederung / for pneumatic suspension vehicles	(143)
FM 370, 26,5 t	04.12 -	Fahrhöhe 90 mm / ride height 90 mm	(78)
FM 380, 27 t	04.12 -	Fahrhöhe 110 mm / ride height 110 mm	(60)
FM 380, 26,5 t	04.12 -	Fahrhöhe 130 mm / ride height 130 mm	(61)
FM 410, 26,5 t	04.12 -	für Fahrzeuge mit Achsschwinge / for vehicles with axle carrier	(141)
FM 420, 27 t	04.12 -		
FM 420, 26,5 t	04.12 -		
FM 430	04.12 -		
FM 450, 26,5 t	04.12 -		
FM 460, 27 t	04.12 -		
FM 460, 26,5 t	04.12 -		
FM 500, 27 t	04.12 -		
FM 500, 26,5 t	04.12 -		

7 Spurstange / Rod Assembly

Führungsstange / Guide Rod
beidseitig verstellbar / Adjustable on both sides
Länge [mm] / Length [mm]:368
Konusmaß [mm] / Cone Size [mm]:28,6
Rohr-Ø [mm] / Pipe Ø [mm]:38
mit Zubehör / with accessories

(8) (82) (132) (106) (96) (117) (173)

35333 01 **1628207**
27623 01

FM 300	09.05 -	Schleppachse / Tag Axle	(120)
FM 330, 25 t	09.05 -	für Fahrzeuge mit gelenkter Nachlaufachse / for vehicles with hinged trailing axle	(146)
		am Lenkzylinder / at steering cylinder	(129)
FM 330, 27 t	09.05 -	Schleppachse / Tag Axle	(120)
FM 340	09.05 -	für Fahrzeuge mit gelenkter Nachlaufachse / for vehicles with hinged trailing axle	(146)
FM 370, 27 t	09.05 -		
FM 370, 25 t	09.05 -	am Lenkzylinder / at steering cylinder	(129)
FM 380, 26 t	09.05 -		
FM 410, 27 t	09.05 -		
FM 410, 25 t	09.05 -		
FM 450, 27 t	09.05 -		
FM 450, 25 t	09.05 -		

FM 6x2/4 09.05 -

10 Lenker, Radaufhängung / Track Control Arm

Längslenker / Trailing Arm (3) (107)
Länge [mm] / Length [mm]:625 (106)
Bohrung-Ø 1 [mm] / Bore Ø 1 [mm]:17 (39)
Bohrung-Ø 2 [mm] / Bore Ø 2 [mm]:17 (40)
Lochabstand 1/Lochabstand 2 / Hole Pitch 1/ Hole Pitch 2:115 / 115 (103)
nicht verstellbar / not adjustable (177)
Molekularlager / Molecular Bearing (108)

34680 01 20517494

FM 300	09.05 -	▽ Antriebsachse / Drive Axle	(32)
FM 330, 27 t	09.05 -	für Fahrzeuge mit Luftfederung / for pneumatic suspension vehicles	(143)
FM 340	09.05 -		
FM 370, 27 t	09.05 -		
FM 380, 26 t	09.05 -		
FM 410, 27 t	09.05 -		
FM 450, 27 t	09.05 -		
FM 300	09.05 -	▽ Schleppachse / Tag Axle	(120)
FM 330, 27 t	09.05 -	für Fahrzeuge mit Luftfederung / for pneumatic suspension vehicles	(143)
FM 340	09.05 -		
FM 370, 27 t	09.05 -		
FM 380, 26 t	09.05 -		
FM 410, 27 t	09.05 -		
FM 450, 27 t	09.05 -		
FM 330, 25 t	09.05 -	▽ Antriebsachse / Drive Axle	(32)
FM 370, 25 t	09.05 -	für Fahrzeuge mit Luftfederung / for pneumatic suspension vehicles	(143)
FM 410, 25 t	09.05 -		
FM 450, 25 t	09.05 -		
FM 330, 25 t	09.05 -	▽ Vorlaufachse / Leading Axle	(125)
FM 370, 25 t	09.05 -	für Fahrzeuge mit Luftfederung / for pneumatic suspension vehicles	(143)
FM 410, 25 t	09.05 -		
FM 450, 25 t	09.05 -		

13 Stange/Strebe, Stabilisator / Rod/Strut, stabiliser

Koppelstange / Coupling Rod (10) (97)
Länge [mm] / Length [mm]:435 (106)
Konusmaß [mm] / Cone Size [mm]:28,6 (96)
Rohr-Ø [mm] / Pipe Ø [mm]:36 (117)
mit Zubehör / with accessories (173)
für 30 mm Halteplatte / for 30 mm holder plate (138)

30595 01 20443061

FM 300	09.05 -	Schleppachse / Tag Axle	(120)
FM 330, 27 t	09.05 -	->10.2010	
FM 330, 25 t	09.05 -	für Fahrzeuge mit Luftfederung / for pneumatic suspension vehicles	(143)
FM 340	09.05 -	Fahrhöhe 231 - 250 mm / ride height 231 - 250 mm	(71)
FM 370, 27 t	09.05 -		
FM 370, 25 t	09.05 -		
FM 380, 26 t	09.05 -		
FM 410, 27 t	09.05 -		
FM 410, 25 t	09.05 -		
FM 450, 27 t	09.05 -		
FM 450, 25 t	09.05 -		
FM 300	09.05 -	Antriebsachse / Drive Axle	(32)
FM 330, 27 t	09.05 -	->10.2010	
FM 330, 25 t	09.05 -	für Fahrzeuge mit Luftfederung / for pneumatic suspension vehicles	(143)
FM 340	09.05 -	Fahrgestellhöhe niedrig 850 mm / height of chassis low 850 mm	(58)
FM 370, 27 t	09.05 -		
FM 370, 25 t	09.05 -		
FM 380, 26 t	09.05 -		
FM 410, 27 t	09.05 -		
FM 410, 25 t	09.05 -		
FM 450, 27 t	09.05 -		
FM 450, 25 t	09.05 -		

VOLVO

FM 6x2/4 09.05 -

13

Stange/Strebe, Stabilisator / Rod/Strut, stabiliser
Koppelstange / Coupling Rod
Länge [mm] / Length [mm]:380 (106)
Konusmaß [mm] / Cone Size [mm]:28,6 (96)
Rohr-Ø [mm] / Pipe Ø [mm]:36 (117)
mit Zubehör / with accessories (173)
für 30 mm Halteplatte / for 30 mm holder plate (138)

(10) (97)

31182 01 **20443062**

FM 300	09.05 -	Schleppachse / Tag Axle	(120)
FM 330, 27 t	09.05 -	->10.2010	
FM 330, 25 t	09.05 -	für Fahrzeuge mit Luftfederung / for pneumatic suspension vehicles	(143)
FM 340	09.05 -	Fahrhöhe 171 - 190 mm / ride height 171 - 190 mm	(67)
FM 370, 27 t	09.05 -		
FM 370, 25 t	09.05 -		
FM 380, 26 t	09.05 -		
FM 410, 27 t	09.05 -		
FM 410, 25 t	09.05 -		
FM 450, 27 t	09.05 -		
FM 450, 25 t	09.05 -		

FM 300	09.05 -	Antriebsachse / Drive Axle	(32)
FM 330, 27 t	09.05 -	->10.2010	
FM 330, 25 t	09.05 -	für Fahrzeuge mit Luftfederung / for pneumatic suspension vehicles	(143)
FM 340	09.05 -	Fahrgestellhöhe medium 900 mm / height of chassis medium 900 mm	(57)
FM 370, 27 t	09.05 -		
FM 370, 25 t	09.05 -		
FM 380, 26 t	09.05 -		
FM 410, 27 t	09.05 -		
FM 410, 25 t	09.05 -		
FM 450, 27 t	09.05 -		
FM 450, 25 t	09.05 -		

13

Stange/Strebe, Stabilisator / Rod/Strut, stabiliser
Koppelstange / Coupling Rod
Länge [mm] / Length [mm]:350 (106)
Konusmaß [mm] / Cone Size [mm]:28,6 (96)
Rohr-Ø [mm] / Pipe Ø [mm]:36 (117)
mit Zubehör / with accessories (173)
für 30 mm Halteplatte / for 30 mm holder plate (138)

(10) (97)

31183 01 **20443063**

FM 300	09.05 -	Schleppachse / Tag Axle	(120)
FM 330, 27 t	09.05 -	->10.2010	
FM 330, 25 t	09.05 -	für Fahrzeuge mit Luftfederung / for pneumatic suspension vehicles	(143)
FM 340	09.05 -	Fahrhöhe 151 - 190 mm / ride height 151 - 190 mm	(64)
FM 370, 27 t	09.05 -		
FM 370, 25 t	09.05 -		
FM 380, 26 t	09.05 -		
FM 410, 27 t	09.05 -		
FM 410, 25 t	09.05 -		
FM 450, 27 t	09.05 -		
FM 450, 25 t	09.05 -		

FM 300	09.05 -	Antriebsachse / Drive Axle	(32)
FM 330, 27 t	09.05 -	->10.2010	
FM 330, 25 t	09.05 -	für Fahrzeuge mit Luftfederung / for pneumatic suspension vehicles	(143)
FM 340	09.05 -	Fahrgestellhöhe Standard 950 mm / height of chassis standard	(55)
FM 370, 27 t	09.05 -	950mm	
FM 370, 25 t	09.05 -		
FM 380, 26 t	09.05 -		
FM 410, 27 t	09.05 -		
FM 410, 25 t	09.05 -		
FM 450, 27 t	09.05 -		
FM 450, 25 t	09.05 -		

FM 6x2/4 09.05 -

13 Stange/Strebe, Stabilisator / Rod/Strut, stabiliser

Koppelstange / Coupling Rod
Länge [mm] / Length [mm]:435 (106)
Konusmaß [mm] / Cone Size [mm]:32 (96)
Rohr-Ø [mm] / Pipe Ø [mm]:36 (117)
mit Zubehör / with accessories (173)
für 27 mm Halteplatte / for 27 mm holdingplate (137)

(10) (97)

36692 01 21119064

FM 300	09.05 -	Antriebsachse / Drive Axle	(32)
FM 330, 27 t	09.05 -	10.2010->	
FM 330, 25 t	09.05 -	für Fahrzeuge mit Luftfederung / for pneumatic suspension vehicles	(143)
FM 340	09.05 -	Fahrgestellhöhe niedrig 850 mm / height of chassis low 850 mm	(58)
FM 370, 27 t	09.05 -		
FM 370, 25 t	09.05 -		
FM 380, 26 t	09.05 -		
FM 410, 27 t	09.05 -		
FM 410, 25 t	09.05 -		
FM 450, 27 t	09.05 -		
FM 450, 25 t	09.05 -		

FM 300	09.05 -	Schleppachse / Tag Axle	(120)
FM 330, 27 t	09.05 -	10.2010->	
FM 330, 25 t	09.05 -	für Fahrzeuge mit Luftfederung / for pneumatic suspension vehicles	(143)
FM 340	09.05 -	Fahrhöhe 231 - 250 mm / ride height 231 - 250 mm	(71)
FM 370, 27 t	09.05 -		
FM 370, 25 t	09.05 -		
FM 380, 26 t	09.05 -		
FM 410, 27 t	09.05 -		
FM 410, 25 t	09.05 -		
FM 450, 27 t	09.05 -		
FM 450, 25 t	09.05 -		

13 Stange/Strebe, Stabilisator / Rod/Strut, stabiliser

Koppelstange / Coupling Rod
Länge [mm] / Length [mm]:380 (106)
Konusmaß [mm] / Cone Size [mm]:32 (96)
Rohr-Ø [mm] / Pipe Ø [mm]:36 (117)
mit Zubehör / with accessories (173)
für 27 mm Halteplatte / for 27 mm holdingplate (137)

(10) (97)

36693 01 21119067

FM 300	09.05 -	Schleppachse / Tag Axle	(120)
FM 330, 27 t	09.05 -	10.2010->	
FM 330, 25 t	09.05 -	für Fahrzeuge mit Luftfederung / for pneumatic suspension vehicles	(143)
FM 340	09.05 -	Fahrhöhe 171 - 190 mm / ride height 171 - 190 mm	(67)
FM 370, 27 t	09.05 -		
FM 370, 25 t	09.05 -		
FM 380, 26 t	09.05 -		
FM 410, 27 t	09.05 -		
FM 410, 25 t	09.05 -		
FM 450, 27 t	09.05 -		
FM 450, 25 t	09.05 -		

FM 300	09.05 -	Antriebsachse / Drive Axle	(32)
FM 330, 27 t	09.05 -	10.2010->	
FM 330, 25 t	09.05 -	für Fahrzeuge mit Luftfederung / for pneumatic suspension vehicles	(143)
FM 340	09.05 -	Fahrgestellhöhe medium 900 mm / height of chassis medium 900 mm	(57)
FM 370, 27 t	09.05 -		
FM 370, 25 t	09.05 -		
FM 380, 26 t	09.05 -		
FM 410, 27 t	09.05 -		
FM 410, 25 t	09.05 -		
FM 450, 27 t	09.05 -		
FM 450, 25 t	09.05 -		

VOLVO

FM 6x2/4 09.05 -

13

Stange/Strebe, Stabilisator / Rod/Strut, stabiliser

Koppelstange / Coupling Rod (97)
Länge [mm] / Length [mm]:350 (106)
Konusmaß [mm] / Cone Size [mm]:32 (96)
Rohr-Ø [mm] / Pipe Ø [mm]:36 (117)
mit Zubehör / with accessories (173)
Schrauben-/Mutternausführung: selbstsichernd / Bolt / Nut Version: Self-locking (121)
für 27 mm Halteplatte / for 27 mm holdingplate (137)

36694 01 **21176251**

FM 300	09.05 -	Antriebsachse / Drive Axle	(32)
FM 330, 27 t	09.05 -	10.2010->	
FM 330, 25 t	09.05 -	für Fahrzeuge mit Luftfederung / for pneumatic suspension vehicles	(143)
FM 340	09.05 -	Fahrgestellhöhe Standard 950 mm / height of chassis standard 950mm	(55)
FM 370, 27 t	09.05 -		
FM 370, 25 t	09.05 -		
FM 380, 26 t	09.05 -		
FM 410, 27 t	09.05 -		
FM 410, 25 t	09.05 -		
FM 450, 27 t	09.05 -		
FM 450, 25 t	09.05 -		

FM 300	09.05 -	Schleppachse / Tag Axle	(120)
FM 330, 27 t	09.05 -	10.2010->	
FM 330, 25 t	09.05 -	für Fahrzeuge mit Luftfederung / for pneumatic suspension vehicles	(143)
FM 340	09.05 -	Fahrhöhe 131 - 170 mm / ride height 131 - 170 mm	(62)
FM 370, 27 t	09.05 -		
FM 370, 25 t	09.05 -		
FM 380, 26 t	09.05 -		
FM 410, 27 t	09.05 -		
FM 410, 25 t	09.05 -		
FM 450, 27 t	09.05 -		
FM 450, 25 t	09.05 -		

13

Stange/Strebe, Stabilisator / Rod/Strut, stabiliser

Koppelstange / Coupling Rod (97)
Länge [mm] / Length [mm]:435 (106)
Konusmaß [mm] / Cone Size [mm]:28,6 (96)
Konusmaß [mm] / Cone Size [mm]:32 (96)
Rohr-Ø [mm] / Pipe Ø [mm]:36 (117)
mit Zubehör / with accessories (173)
für 27 mm Halteplatte / for 27 mm holdingplate (137)

36695 01 **20443061**

FM 300	09.05 -	Antriebsachse / Drive Axle	(32)
FM 330, 27 t	09.05 -	->10.2010	
FM 330, 25 t	09.05 -	für Fahrzeuge mit Luftfederung / for pneumatic suspension vehicles	(143)
FM 340	09.05 -	Fahrgestellhöhe niedrig 850 mm / height of chassis low 850 mm	(58)
FM 370, 27 t	09.05 -		
FM 370, 25 t	09.05 -		
FM 380, 26 t	09.05 -		
FM 410, 27 t	09.05 -		
FM 410, 25 t	09.05 -		
FM 450, 27 t	09.05 -		
FM 450, 25 t	09.05 -		

FM 300	09.05 -	Schleppachse / Tag Axle	(120)
FM 330, 27 t	09.05 -	->10.2010	
FM 330, 25 t	09.05 -	für Fahrzeuge mit Luftfederung / for pneumatic suspension vehicles	(143)
FM 340	09.05 -	Fahrhöhe 231 - 250 mm / ride height 231 - 250 mm	(71)
FM 370, 27 t	09.05 -		
FM 370, 25 t	09.05 -		
FM 380, 26 t	09.05 -		
FM 410, 27 t	09.05 -		
FM 410, 25 t	09.05 -		
FM 450, 27 t	09.05 -		
FM 450, 25 t	09.05 -		

FM 6x2/4 09.05 -

13	**Stange/Strebe, Stabilisator / Rod/Strut, stabiliser**		(10)	**36696 01** **20443062**
	Koppelstange / Coupling Rod		(97)	
	Länge [mm] / Length [mm]:380		(106)	
	Konusmaß [mm] / Cone Size [mm]:28,6		(96)	
	Konusmaß [mm] / Cone Size [mm]:32		(96)	
	Rohr-Ø [mm] / Pipe Ø [mm]:36		(117)	
	mit Zubehör / with accessories		(173)	
	für 27 mm Halteplatte / for 27 mm holdingplate		(137)	
	FM 300	09.05 -		Schleppachse / Tag Axle (120)
	FM 330, 27 t	09.05 -		->10.2010
	FM 330, 25 t	09.05 -		für Fahrzeuge mit Luftfederung / for pneumatic suspension vehicles (143)
	FM 340	09.05 -		Fahrhöhe 171 - 190 mm / ride height 171 - 190 mm (67)
	FM 370, 27 t	09.05 -		
	FM 370, 25 t	09.05 -		
	FM 380, 26 t	09.05 -		
	FM 410, 27 t	09.05 -		
	FM 410, 25 t	09.05 -		
	FM 450, 27 t	09.05 -		
	FM 450, 25 t	09.05 -		
	FM 300	09.05 -		Antriebsachse / Drive Axle (32)
	FM 330, 27 t	09.05 -		->10.2010
	FM 330, 25 t	09.05 -		für Fahrzeuge mit Luftfederung / for pneumatic suspension vehicles (143)
	FM 340	09.05 -		Fahrgestellhöhe medium 900 mm / height of chassis medium 900 mm (57)
	FM 370, 27 t	09.05 -		
	FM 370, 25 t	09.05 -		
	FM 380, 26 t	09.05 -		
	FM 410, 27 t	09.05 -		
	FM 410, 25 t	09.05 -		
	FM 450, 27 t	09.05 -		
	FM 450, 25 t	09.05 -		
13	**Stange/Strebe, Stabilisator / Rod/Strut, stabiliser**		(10)	**36697 01** **20443063**
	Koppelstange / Coupling Rod		(97)	
	Länge [mm] / Length [mm]:350		(106)	
	Konusmaß [mm] / Cone Size [mm]:28,6		(96)	
	Konusmaß [mm] / Cone Size [mm]:32		(96)	
	Rohr-Ø [mm] / Pipe Ø [mm]:36		(117)	
	mit Zubehör / with accessories		(173)	
	für 27 mm Halteplatte / for 27 mm holdingplate		(137)	
	FM 300	09.05 -		Antriebsachse / Drive Axle (32)
	FM 330, 27 t	09.05 -		->10.2010
	FM 330, 25 t	09.05 -		für Fahrzeuge mit Luftfederung / for pneumatic suspension vehicles (143)
	FM 340	09.05 -		Fahrgestellhöhe Standard 950 mm / height of chassis standard 950mm (55)
	FM 370, 27 t	09.05 -		
	FM 370, 25 t	09.05 -		
	FM 380, 26 t	09.05 -		
	FM 410, 27 t	09.05 -		
	FM 410, 25 t	09.05 -		
	FM 450, 27 t	09.05 -		
	FM 450, 25 t	09.05 -		
	FM 300	09.05 -		Schleppachse / Tag Axle (120)
	FM 330, 27 t	09.05 -		->10.2010
	FM 330, 25 t	09.05 -		für Fahrzeuge mit Luftfederung / for pneumatic suspension vehicles (143)
	FM 340	09.05 -		Fahrhöhe 131 - 170 mm / ride height 131 - 170 mm (62)
	FM 370, 27 t	09.05 -		
	FM 370, 25 t	09.05 -		
	FM 380, 26 t	09.05 -		
	FM 410, 27 t	09.05 -		
	FM 410, 25 t	09.05 -		
	FM 450, 27 t	09.05 -		
	FM 450, 25 t	09.05 -		

VOLVO

FM 6x2/4 09.05 -

13

Stange/Strebe, Stabilisator / Rod/Strut, stabiliser

Koppelstange / Coupling Rod (97)
Länge [mm] / Length [mm]:443 (106)
Konusmaß [mm] / Cone Size [mm]:32 (96)
Rohr-Ø [mm] / Pipe Ø [mm]:38 (117)
mit Zubehör / with accessories (173)
Schrauben-/Mutternausführung: selbstsichernd / Bolt / Nut Version: Self-locking (121)

(10)

37707 01 **22318844**

FM 330, 26,5 t	04.12 -	Antriebsachse / Drive Axle	(32)
FM 370, 26,5 t	04.12 -	Schleppachse / Tag Axle	(120)
FM 380, 27 t	04.12 -	für Fahrzeuge mit Luftfederung / for pneumatic suspension vehicles	(143)
FM 380, 26,5 t	04.12 -	Fahrhöhe 230 mm / ride height 230 mm	(70)
FM 410, 26,5 t	04.12 -		
FM 420, 27 t	04.12 -		
FM 420, 26,5 t	04.12 -		
FM 430	04.12 -		
FM 450, 26,5 t	04.12 -		
FM 460, 27 t	04.12 -		
FM 460, 26,5 t	04.12 -		
FM 500, 27 t	04.12 -		
FM 500, 26,5 t	04.12 -		

Lagerung, Stabilisatorkoppelstange
Mounting, stabilizer coupling rod

für Koppelstange / for coupling rod (155)
Länge [mm] / Length [mm]:206 (106)
Dicke/Stärke [mm] / Thickness [mm]:27 (44)

(2)

36698 01 **21286847**

FM 300	09.05 -	für Fahrzeuge mit Luftfederung / for pneumatic suspension vehicles	(143)
FM 330, 27 t	09.05 -		
FM 330, 25 t	09.05 -		
FM 340	09.05 -		
FM 370, 27 t	09.05 -		
FM 370, 25 t	09.05 -		
FM 380, 26 t	09.05 -		
FM 410, 27 t	09.05 -		
FM 410, 25 t	09.05 -		
FM 450, 27 t	09.05 -		
FM 450, 25 t	09.05 -		

FM **6x4** **09.05 -**

6

Spurstange / Rod Assembly

Führungsstange / Guide Rod
beidseitig verstellbar / Adjustable on both sides
Länge [mm] / Length [mm]:1669
Konusmaß [mm] / Cone Size [mm]:32
Rohr-Ø [mm] / Pipe Ø [mm]:42
mit Zubehör / with accessories

(8) (82) (132) (106) (96) (117) (173)

34528 01 **20581086**
- 31961 01
- 34527 01

FM 300, Kipper / Dump Truck(93)	09.05 -	Gerade Vorderachse / Straight front axle	(85)
FM 300, Pritsche/Fahrgestell / Flatbed/Chassis(109)	09.05 -		
FM 300, Sattelzugmaschine / Truck Tractor(118)	09.05 -		
FM 330, 35 t	09.05 -		
FM 330, 29 t, Pritsche/Fahrgestell / Flatbed/Chassis(109)	09.05 -		
FM 340, Kipper / Dump Truck(93)	09.05 -		
FM 340, Pritsche/Fahrgestell / Flatbed/Chassis(109)	09.05 -		
FM 340, Sattelzugmaschine / Truck Tractor(118)	09.05 -		
FM 360, 26 t, Kipper / Dump Truck(93)	09.05 -		
FM 360, 28,5 t	09.05 -		
FM 360, 26 t, Sattelzugmaschine / Truck Tractor(118)	09.05 -		
FM 370, 272 kW, 35 t	09.05 -		
FM 370, 272 kW, 29 t, Pritsche/Fahrgestell / Flatbed/Chassis(109)	09.05 -		
FM 380, 26 t, 12800 ccm, Kipper / Dump Truck(93)	09.05 -		
FM 380, 26 t, 9364 ccm, Kipper / Dump Truck(93)	09.05 -		
FM 380, 28,5 t, Pritsche/Fahrgestell / Flatbed/Chassis(109)	09.05 -		
FM 380, 26 t, 9364 ccm, Pritsche/Fahrgestell / Flatbed/Chassis(109)	09.05 -		
FM 380, 26 t, 9364 ccm, Sattelzugmaschine / Truck Tractor(118)	09.05 -		
FM 380, 26 t, 12800 ccm, Sattelzugmaschine / Truck Tractor(118)	09.05 -		
FM 390, Pritsche/Fahrgestell / Flatbed/Chassis(109)	06.08 -		
FM 390, Sattelzugmaschine / Truck Tractor(118)	06.08 -		
FM 400, 26 t, Kipper / Dump Truck(93)	09.05 -		
FM 400, 28,5 t	09.05 -		
FM 400, 26 t, Sattelzugmaschine / Truck Tractor(118)	09.05 -		
FM 410, 35 t	09.05 -		
FM 410, 29 t	09.05 -		
FM 420, 26 t, Kipper / Dump Truck(93)	09.05 -		
FM 420, 28,5 t, Pritsche/Fahrgestell / Flatbed/Chassis(109)	09.05 -		
FM 420, 26 t, Sattelzugmaschine / Truck Tractor(118)	09.05 -		
FM 440, 26 t, Kipper / Dump Truck(93)	09.05 -		
FM 440, 28,5 t	09.05 -		
FM 440, 26 t, Sattelzugmaschine / Truck Tractor(118)	09.05 -		
FM 450, 35 t	09.05 -		
FM 450, 29 t, Pritsche/Fahrgestell / Flatbed/Chassis(109)	09.05 -		
FM 460, 23 t, Pritsche/Fahrgestell / Flatbed/Chassis(109)	05.09 -		
FM 460, 23 t, Sattelzugmaschine / Truck Tractor(118)	05.09 -		
FM 460, 26 t, Kipper / Dump Truck(93)	09.05 -		
FM 460, 28,5 t, Pritsche/Fahrgestell / Flatbed/Chassis(109)	09.05 -		
FM 460, 26 t, Sattelzugmaschine / Truck Tractor(118)	09.05 -		
FM 480, 26 t, Kipper / Dump Truck(93)	09.05 -		
FM 480, 28,5 t	09.05 -		
FM 480, 26 t, Sattelzugmaschine / Truck Tractor(118)	09.05 -		
FM 480, 23 t	09.06 - 02.12		
FM 500, 26 t, Kipper / Dump Truck(93)	09.05 -		
FM 500, 28,5 t, Pritsche/Fahrgestell / Flatbed/Chassis(109)	09.05 -		
FM 500, 26 t, Sattelzugmaschine / Truck Tractor(118)	09.05 -		

VOLVO

FM 6x4 09.05 -

6

Spurstange / Rod Assembly

Führungsstange / Guide Rod
beidseitig verstellbar / Adjustable on both sides
Länge [mm] / Length [mm]:1669
Konusmaß [mm] / Cone Size [mm]:32
Rohr-Ø [mm] / Pipe Ø [mm]:42
mit Zubehör / with accessories

(8) (82) (132) (106) (96) (117) (173)

34528 01 **20581086**

31961 01
34527 01

FM 300, Kipper / Dump Truck(93)	09.05 -		Achslast [t] / Axle Load [t]:7,1	(24)
FM 300, Pritsche/Fahrgestell / Flatbed/Chassis(109)	09.05 -		Achslast [t] / Axle Load [t]:7,5	(24)
FM 300, Sattelzugmaschine / Truck Tractor(118)	09.05 -		Achslast [t] / Axle Load [t]:8,0	(24)
FM 330, 35 t	09.05 -		Gekröpfte Vorderachse / Offset front axle	(84)
FM 330, 29 t, Pritsche/Fahrgestell / Flatbed/Chassis(109)	09.05 -			
FM 340, Kipper / Dump Truck(93)	09.05 -			
FM 340, Pritsche/Fahrgestell / Flatbed/Chassis(109)	09.05 -			
FM 340, Sattelzugmaschine / Truck Tractor(118)	09.05 -			
FM 360, 26 t, Kipper / Dump Truck(93)	09.05 -			
FM 360, 28,5 t	09.05 -			
FM 360, 26 t, Sattelzugmaschine / Truck Tractor(118)	09.05 -			
FM 370, 272 kW, 35 t	09.05 -			
FM 370, 272 kW, 29 t, Pritsche/Fahrgestell / Flatbed/Chassis(109)	09.05 -			
FM 380, 26 t, 12800 ccm, Kipper / Dump Truck(93)	09.05 -			
FM 380, 26 t, 9364 ccm, Kipper / Dump Truck(93)	09.05 -			
FM 380, 28,5 t, Pritsche/Fahrgestell / Flatbed/Chassis(109)	09.05 -			
FM 380, 26 t, 9364 ccm, Pritsche/Fahrgestell / Flatbed/Chassis(109)	09.05 -			
FM 380, 26 t, 9364 ccm, Sattelzugmaschine / Truck Tractor(118)	09.05 -			
FM 380, 26 t, 12800 ccm, Sattelzugmaschine / Truck Tractor(118)	09.05 -			
FM 390, Pritsche/Fahrgestell / Flatbed/Chassis(109)	06.08 -			
FM 390, Sattelzugmaschine / Truck Tractor(118)	06.08 -			
FM 400, 26 t, Kipper / Dump Truck(93)	09.05 -			
FM 400, 28,5 t	09.05 -			
FM 400, 26 t, Sattelzugmaschine / Truck Tractor(118)	09.05 -			
FM 410, 35 t	09.05 -			
FM 410, 29 t	09.05 -			
FM 420, 26 t, Kipper / Dump Truck(93)	09.05 -			
FM 420, 28,5 t, Pritsche/Fahrgestell / Flatbed/Chassis(109)	09.05 -			
FM 420, 26 t, Sattelzugmaschine / Truck Tractor(118)	09.05 -			
FM 440, 26 t, Kipper / Dump Truck(93)	09.05 -			
FM 440, 28,5 t	09.05 -			
FM 440, 26 t, Sattelzugmaschine / Truck Tractor(118)	09.05 -			
FM 450, 35 t	09.05 -			
FM 450, 29 t, Pritsche/Fahrgestell / Flatbed/Chassis(109)	09.05 -			
FM 460, 23 t, Pritsche/Fahrgestell / Flatbed/Chassis(109)	05.09 -			
FM 460, 23 t, Sattelzugmaschine / Truck Tractor(118)	05.09 -			
FM 460, 26 t, Kipper / Dump Truck(93)	09.05 -			
FM 460, 28,5 t, Pritsche/Fahrgestell / Flatbed/Chassis(109)	09.05 -			
FM 460, 26 t, Sattelzugmaschine / Truck Tractor(118)	09.05 -			
FM 480, 26 t, Kipper / Dump Truck(93)	09.05 -			
FM 480, 28,5 t	09.05 -			
FM 480, 26 t, Sattelzugmaschine / Truck Tractor(118)	09.05 -			
FM 480, 23 t	09.06 -	02.12		
FM 500, 26 t, Kipper / Dump Truck(93)	09.05 -			
FM 500, 28,5 t, Pritsche/Fahrgestell / Flatbed/Chassis(109)	09.05 -			
FM 500, 26 t, Sattelzugmaschine / Truck Tractor(118)	09.05 -			

14 **Stange/Strebe, Stabilisator / Rod/Strut, stabiliser** (10)
Koppelstange / Coupling Rod (97)
nicht verstellbar / not adjustable (177)
Länge [mm] / Length [mm]:340 (106)
Konusmaß [mm] / Cone Size [mm]:22 (96)
Rohr-Ø [mm] / Pipe Ø [mm]:30 (117)
ohne Zubehör / without accessories (181)

27717 01 **20477807**

FM 330, 34 t	04.12 -	für Fahrzeuge mit Luftfederung / for pneumatic suspension vehicles	(143)
FM 330, 28,5 t	04.12 -		
FM 330, 29 t, Sattelzugmaschine / Truck Tractor(118)	04.12 -		
FM 330, 33,5 t	04.12 -		
FM 370, 272-275 kW	03.12 -		
FM 370, 272 kW, 34 t	04.12 -		
FM 370, 272 kW, 33,5 t	04.12 -		
FM 370, 272 kW, 28,5 t	04.12 -		
FM 370, 272 kW, 29 t, Sattelzugmaschine / Truck Tractor(118)	04.12 -		
FM 380, 34 t	04.12 -		
FM 380, 29 t	04.12 -		
FM 380, 28,5 t, Sattelzugmaschine / Truck Tractor(118)	04.12 -		
FM 410, 34 t	04.12 -		
FM 410, 28,5 t	04.12 -		
FM 410, 33,5 t	04.12 -		
FM 420, 29 t	04.12 -		
FM 420, 34 t	04.12 -		
FM 420, 28,5 t, Sattelzugmaschine / Truck Tractor(118)	04.12 -		
FM 450, 34 t	04.12 -		
FM 450, 33,5 t	04.12 -		
FM 450, 29 t, Sattelzugmaschine / Truck Tractor(118)	04.12 -		
FM 450, 28,5 t	04.12 -		
FM 460, 29 t	04.12 -		
FM 460, 34 t	04.12 -		
FM 460, 28,5 t, Sattelzugmaschine / Truck Tractor(118)	04.12 -		
FM 500, 29 t	04.12 -		
FM 500, 34 t	04.12 -		
FM 500, 28,5 t, Sattelzugmaschine / Truck Tractor(118)	04.12 -		
FM 330, 34 t	04.12 -	für Fahrzeuge mit Luftfederung / for pneumatic suspension vehicles	(143)
FM 330, 28,5 t	04.12 -	Fahrhöhe 180 mm / ride height 180 mm	(68)
FM 330, 29 t, Sattelzugmaschine / Truck Tractor(118)	04.12 -	für Fahrzeuge mit Achsschwinge / for vehicles with axle carrier	(141)
FM 330, 33,5 t	04.12 -		
FM 370, 272-275 kW	03.12 -		
FM 370, 272 kW, 34 t	04.12 -		
FM 370, 272 kW, 33,5 t	04.12 -		
FM 370, 272 kW, 28,5 t	04.12 -		
FM 370, 272 kW, 29 t, Sattelzugmaschine / Truck Tractor(118)	04.12 -		
FM 380, 34 t	04.12 -		
FM 380, 29 t	04.12 -		
FM 380, 28,5 t, Sattelzugmaschine / Truck Tractor(118)	04.12 -		
FM 410, 34 t	04.12 -		
FM 410, 28,5 t	04.12 -		
FM 410, 33,5 t	04.12 -		
FM 420, 29 t	04.12 -		
FM 420, 34 t	04.12 -		
FM 420, 28,5 t, Sattelzugmaschine / Truck Tractor(118)	04.12 -		
FM 450, 34 t	04.12 -		
FM 450, 33,5 t	04.12 -		
FM 450, 29 t, Sattelzugmaschine / Truck Tractor(118)	04.12 -		
FM 450, 28,5 t	04.12 -		
FM 460, 29 t	04.12 -		
FM 460, 34 t	04.12 -		
FM 460, 28,5 t, Sattelzugmaschine / Truck Tractor(118)	04.12 -		
FM 500, 29 t	04.12 -		
FM 500, 34 t	04.12 -		
FM 500, 28,5 t, Sattelzugmaschine / Truck Tractor(118)	04.12 -		

VOLVO

FM 6x4 09.05 -

14

Stange/Strebe, Stabilisator / Rod/Strut, stabiliser
Koppelstange / Coupling Rod
nicht verstellbar / not adjustable
Länge [mm] / Length [mm]:325
Konusmaß [mm] / Cone Size [mm]:22

(10) (97) (177) (106) (96)

34604 01 **21446333**

FM 330, 34 t	04.12 -	für Fahrzeuge mit Blattfederung / for leaf-spring suspension vehicles	(142)
FM 330, 28,5 t	04.12 -		
FM 330, 29 t, Sattelzugmaschine / Truck Tractor(118)	04.12 -		
FM 330, 33,5 t	04.12 -		
FM 370, 272-275 kW	03.12 -		
FM 370, 272 kW, 34 t	04.12 -		
FM 370, 272 kW, 33,5 t	04.12 -		
FM 370, 272 kW, 28,5 t	04.12 -		
FM 370, 272 kW, 29 t, Sattelzugmaschine / Truck Tractor(118)	04.12 -		
FM 380, 34 t	04.12 -		
FM 380, 29 t	04.12 -		
FM 380, 28,5 t, Sattelzugmaschine / Truck Tractor(118)	04.12 -		
FM 410, 34 t	04.12 -		
FM 410, 28,5 t	04.12 -		
FM 410, 33,5 t	04.12 -		
FM 420, 29 t	04.12 -		
FM 420, 34 t	04.12 -		
FM 420, 28,5 t, Sattelzugmaschine / Truck Tractor(118)	04.12 -		
FM 450, 34 t	04.12 -		
FM 450, 33,5 t	04.12 -		
FM 450, 29 t, Sattelzugmaschine / Truck Tractor(118)	04.12 -		
FM 450, 28,5 t	04.12 -		
FM 460, 29 t	04.12 -		
FM 460, 34 t	04.12 -		
FM 460, 28,5 t, Sattelzugmaschine / Truck Tractor(118)	04.12 -		
FM 500, 29 t	04.12 -		
FM 500, 34 t	04.12 -		
FM 500, 28,5 t, Sattelzugmaschine / Truck Tractor(118)	04.12 -		

14

Stange/Strebe, Stabilisator / Rod/Strut, stabiliser (10)
Koppelstange / Coupling Rod (97)
nicht verstellbar / not adjustable (177)
Länge [mm] / Length [mm]:275 (106)
Konusmaß [mm] / Cone Size [mm]:22 (96)
Rohr-Ø [mm] / Pipe Ø [mm]:30 (117)
mit Zubehör / with accessories (173)

34797 01 **20477803**

FM 300, Kipper / Dump Truck(93)	09.05 -	für Fahrzeuge mit Luftfederung / for pneumatic suspension vehicles	(143)
FM 300, Pritsche/Fahrgestell / Flatbed/Chassis(109)	09.05 -	Fahrhöhe bis 130 mm / Drive height up to 130 mm	(79)
FM 300, Sattelzugmaschine / Truck Tractor(118)	09.05 -		
FM 330, 35 t	09.05 -		
FM 330, 29 t, Pritsche/Fahrgestell / Flatbed/Chassis(109)	09.05 -		
FM 340, Kipper / Dump Truck(93)	09.05 -		
FM 340, Pritsche/Fahrgestell / Flatbed/Chassis(109)	09.05 -		
FM 340, Sattelzugmaschine / Truck Tractor(118)	09.05 -		
FM 360, 26 t, Kipper / Dump Truck(93)	09.05 -		
FM 360, 28,5 t	09.05 -		
FM 360, 26 t, Sattelzugmaschine / Truck Tractor(118)	09.05 -		
FM 370, 272 kW, 35 t	09.05 -		
FM 370, 272 kW, 29 t, Pritsche/Fahrgestell / Flatbed/Chassis(109)	09.05 -		
FM 380, 26 t, 12800 ccm, Kipper / Dump Truck(93)	09.05 -		
FM 380, 26 t, 9364 ccm, Kipper / Dump Truck(93)	09.05 -		
FM 380, 28,5 t, Pritsche/Fahrgestell / Flatbed/Chassis(109)	09.05 -		
FM 380, 26 t, 9364 ccm, Pritsche/Fahrgestell / Flatbed/Chassis(109)	09.05 -		
FM 380, 26 t, 9364 ccm, Sattelzugmaschine / Truck Tractor(118)	09.05 -		
FM 380, 26 t, 12800 ccm, Sattelzugmaschine / Truck Tractor(118)	09.05 -		
FM 390, Pritsche/Fahrgestell / Flatbed/Chassis(109)	06.08 -		
FM 390, Sattelzugmaschine / Truck Tractor(118)	06.08 -		
FM 400, 26 t, Kipper / Dump Truck(93)	09.05 -		
FM 400, 28,5 t	09.05 -		
FM 400, 26 t, Sattelzugmaschine / Truck Tractor(118)	09.05 -		
FM 410, 35 t	09.05 -		
FM 410, 29 t	09.05 -		
FM 420, 26 t, Kipper / Dump Truck(93)	09.05 -		
FM 420, 28,5 t, Pritsche/Fahrgestell / Flatbed/Chassis(109)	09.05 -		
FM 420, 26 t, Sattelzugmaschine / Truck Tractor(118)	09.05 -		
FM 440, 28,5 t	09.05 -		
FM 440, 26 t, Sattelzugmaschine / Truck Tractor(118)	09.05 -		
FM 450, 35 t	09.05 -		
FM 450, 29 t, Pritsche/Fahrgestell / Flatbed/Chassis(109)	09.05 -		
FM 460, 23 t, Pritsche/Fahrgestell / Flatbed/Chassis(109)	05.09 -		
FM 460, 23 t, Sattelzugmaschine / Truck Tractor(118)	05.09 -		
FM 460, 26 t, Kipper / Dump Truck(93)	09.05 -		
FM 460, 28,5 t, Pritsche/Fahrgestell / Flatbed/Chassis(109)	09.05 -		
FM 460, 26 t, Sattelzugmaschine / Truck Tractor(118)	09.05 -		
FM 480, 26 t, Kipper / Dump Truck(93)	09.05 -		
FM 480, 28,5 t	09.05 -		
FM 480, 26 t, Sattelzugmaschine / Truck Tractor(118)	09.05 -		
FM 480, 23 t	09.06 - 02.12		
FM 500, 26 t, Kipper / Dump Truck(93)	09.05 -		
FM 500, 28,5 t, Pritsche/Fahrgestell / Flatbed/Chassis(109)	09.05 -		
FM 500, 26 t, Sattelzugmaschine / Truck Tractor(118)	09.05 -		

VOLVO

FM 6x4 09.05 -

14

Stange/Strebe, Stabilisator / Rod/Strut, stabiliser (10)
Koppelstange / Coupling Rod (97)
nicht verstellbar / not adjustable (177)
Länge [mm] / Length [mm]:275 (106)
Konusmaß [mm] / Cone Size [mm]:22 (96)
Rohr-Ø [mm] / Pipe Ø [mm]:30 (117)
mit Zubehör / with accessories (173)

34797 01 **20477803**

FM 330, 34 t	04.12 -	für Fahrzeuge mit Luftfederung / for pneumatic suspension vehicles	(143)
FM 330, 28,5 t	04.12 -	Fahrhöhe 90 mm / ride height 90 mm	(78)
FM 330, 29 t, Sattelzugmaschine / Truck Tractor(118)	04.12 -	Fahrhöhe 110 mm / ride height 110 mm	(60)
FM 330, 33,5 t	04.12 -	Fahrhöhe 130 mm / ride height 130 mm	(61)
FM 370, 272-275 kW	03.12 -	für Fahrzeuge mit Achsschwinge / for vehicles with axle carrier	(141)
FM 370, 272 kW, 34 t	04.12 -		
FM 370, 272 kW, 33,5 t	04.12 -		
FM 370, 272 kW, 28,5 t	04.12 -		
FM 370, 272 kW, 29 t, Sattelzugmaschine / Truck Tractor(118)	04.12 -		
FM 380, 34 t	04.12 -		
FM 380, 29 t	04.12 -		
FM 380, 28,5 t, Sattelzugmaschine / Truck Tractor(118)	04.12 -		
FM 410, 34 t	04.12 -		
FM 410, 28,5 t	04.12 -		
FM 410, 33,5 t	04.12 -		
FM 420, 29 t	04.12 -		
FM 420, 34 t	04.12 -		
FM 420, 28,5 t, Sattelzugmaschine / Truck Tractor(118)	04.12 -		
FM 450, 34 t	04.12 -		
FM 450, 33,5 t	04.12 -		
FM 450, 29 t, Sattelzugmaschine / Truck Tractor(118)	04.12 -		
FM 450, 28,5 t	04.12 -		
FM 460, 29 t	04.12 -		
FM 460, 34 t	04.12 -		
FM 460, 28,5 t, Sattelzugmaschine / Truck Tractor(118)	04.12 -		
FM 500, 29 t	04.12 -		
FM 500, 34 t	04.12 -		
FM 500, 28,5 t, Sattelzugmaschine / Truck Tractor(118)	04.12 -		

10

Lenker, Radaufhängung / Track Control Arm (3)
Längslenker / Trailing Arm (107)
Länge [mm] / Length [mm]:625 (106)
Bohrung-Ø 1 [mm] / Bore Ø 1 [mm]:17 (39)
Bohrung-Ø 2 [mm] / Bore Ø 2 [mm]:17 (40)
Lochabstand 1/Lochabstand 2 / Hole Pitch 1/ Hole Pitch 2:115 / 115 (103)
nicht verstellbar / not adjustable (177)
Molekularlager / Molecular Bearing (108)

34680 01 **20517494**

FM 300, Kipper / Dump Truck(93)	09.05 -	
FM 300, Pritsche/Fahrgestell / Flatbed/Chassis(109)	09.05 -	
FM 300, Sattelzugmaschine / Truck Tractor(118)	09.05 -	
FM 330, 35 t	09.05 -	
FM 330, 29 t, Pritsche/Fahrgestell / Flatbed/Chassis(109)	09.05 -	
FM 340, Kipper / Dump Truck(93)	09.05 -	
FM 340, Pritsche/Fahrgestell / Flatbed/Chassis(109)	09.05 -	
FM 340, Sattelzugmaschine / Truck Tractor(118)	09.05 -	
FM 360, 26 t, Kipper / Dump Truck(93)	09.05 -	
FM 360, 28,5 t	09.05 -	
FM 360, 26 t, Sattelzugmaschine / Truck Tractor(118)	09.05 -	
FM 370, 272 kW, 35 t	09.05 -	
FM 370, 272 kW, 29 t, Pritsche/Fahrgestell / Flatbed/Chassis(109)	09.05 -	
FM 380, 26 t, 12800 ccm, Kipper / Dump Truck(93)	09.05 -	
FM 380, 26 t, 9364 ccm, Kipper / Dump Truck(93)	09.05 -	
FM 380, 28,5 t, Pritsche/Fahrgestell / Flatbed/Chassis(109)	09.05 -	
FM 380, 26 t, 9364 ccm, Pritsche/Fahrgestell / Flatbed/Chassis(109)	09.05 -	
FM 380, 26 t, 9364 ccm, Sattelzugmaschine / Truck Tractor(118)	09.05 -	
FM 380, 26 t, 12800 ccm, Sattelzugmaschine / Truck Tractor(118)	09.05 -	
FM 390, Pritsche/Fahrgestell / Flatbed/Chassis(109)	06.08 -	
FM 390, Sattelzugmaschine / Truck Tractor(118)	06.08 -	
FM 400, 26 t, Kipper / Dump Truck(93)	09.05 -	
FM 400, 28,5 t	09.05 -	
FM 400, 26 t, Sattelzugmaschine / Truck Tractor(118)	09.05 -	
FM 410, 35 t	09.05 -	
FM 410, 29 t	09.05 -	
FM 420, 26 t, Kipper / Dump Truck(93)	09.05 -	
FM 420, 28,5 t, Pritsche/Fahrgestell / Flatbed/Chassis(109)	09.05 -	
FM 420, 26 t, Sattelzugmaschine / Truck Tractor(118)	09.05 -	
FM 440, 26 t, Kipper / Dump Truck(93)	09.05 -	
FM 440, 28,5 t	09.05 -	
FM 440, 26 t, Sattelzugmaschine / Truck Tractor(118)	09.05 -	
FM 450, 35 t	09.05 -	
FM 450, 29 t, Pritsche/Fahrgestell / Flatbed/Chassis(109)	09.05 -	
FM 460, 23 t, Pritsche/Fahrgestell / Flatbed/Chassis(109)	05.09 -	
FM 460, 23 t, Sattelzugmaschine / Truck Tractor(118)	05.09 -	
FM 460, 26 t, Kipper / Dump Truck(93)	09.05 -	
FM 460, 28,5 t, Pritsche/Fahrgestell / Flatbed/Chassis(109)	09.05 -	
FM 460, 26 t, Sattelzugmaschine / Truck Tractor(118)	09.05 -	
FM 480, 26 t, Kipper / Dump Truck(93)	09.05 -	
FM 480, 28,5 t	09.05 -	
FM 480, 26 t, Sattelzugmaschine / Truck Tractor(118)	09.05 -	
FM 480, 23 t	09.06 - 02.12	
FM 500, 26 t, Kipper / Dump Truck(93)	09.05 -	
FM 500, 28,5 t, Pritsche/Fahrgestell / Flatbed/Chassis(109)	09.05 -	
FM 500, 26 t, Sattelzugmaschine / Truck Tractor(118)	09.05 -	

▽
1.HA / 1st RA (11)
2.HA / 2nd RA (13)
für Fahrzeuge mit Luftfederung / for pneumatic suspension vehicles (143)

VOLVO

FM 6x4 09.05 -

10

Lenker, Radaufhängung / Track Control Arm

Längslenker / Trailing Arm	(3)
Länge [mm] / Length [mm]:510	(107)
Bohrung-Ø 1 [mm] / Bore Ø 1 [mm]:17	(106)
Bohrung-Ø 2 [mm] / Bore Ø 2 [mm]:17	(39)
Lochabstand 1/Lochabstand 2 / Hole Pitch 1/ Hole Pitch 2:115 / 115	(40)
Molekularlager / Molecular Bearing	(103)
	(108)

35270 01 **20443044**

® 25208 01

FM 300, Kipper / Dump Truck(93)	09.05	-
FM 300, Pritsche/Fahrgestell / Flatbed/Chassis(109)	09.05	-
FM 300, Sattelzugmaschine / Truck Tractor(118)	09.05	-
FM 330, 35 t	09.05	-
FM 330, 29 t, Pritsche/Fahrgestell / Flatbed/Chassis(109)	09.05	-
FM 340, Kipper / Dump Truck(93)	09.05	-
FM 340, Pritsche/Fahrgestell / Flatbed/Chassis(109)	09.05	-
FM 340, Sattelzugmaschine / Truck Tractor(118)	09.05	-
FM 360, 26 t, Kipper / Dump Truck(93)	09.05	-
FM 360, 28,5 t	09.05	-
FM 360, 26 t, Sattelzugmaschine / Truck Tractor(118)	09.05	-
FM 370, 272 kW, 35 t	09.05	-
FM 370, 272 kW, 29 t, Pritsche/Fahrgestell / Flatbed/Chassis(109)	09.05	-
FM 380, 26 t, 12800 ccm, Kipper / Dump Truck(93)	09.05	-
FM 380, 26 t, 9364 ccm, Kipper / Dump Truck(93)	09.05	-
FM 380, 28,5 t, Pritsche/Fahrgestell / Flatbed/Chassis(109)	09.05	-
FM 380, 26 t, 9364 ccm, Pritsche/Fahrgestell / Flatbed/Chassis(109)	09.05	-
FM 380, 26 t, 9364 ccm, Sattelzugmaschine / Truck Tractor(118)	09.05	-
FM 380, 26 t, 12800 ccm, Sattelzugmaschine / Truck Tractor(118)	09.05	-
FM 390, Pritsche/Fahrgestell / Flatbed/Chassis(109)	06.08	-
FM 390, Sattelzugmaschine / Truck Tractor(118)	06.08	-
FM 400, 26 t, Kipper / Dump Truck(93)	09.05	-
FM 400, 28,5 t	09.05	-
FM 400, 26 t, Sattelzugmaschine / Truck Tractor(118)	09.05	-
FM 410, 35 t	09.05	-
FM 410, 29 t	09.05	-
FM 420, 26 t, Kipper / Dump Truck(93)	09.05	-
FM 420, 28,5 t, Pritsche/Fahrgestell / Flatbed/Chassis(109)	09.05	-
FM 420, 26 t, Sattelzugmaschine / Truck Tractor(118)	09.05	-
FM 440, 26 t, Kipper / Dump Truck(93)	09.05	-
FM 440, 28,5 t	09.05	-
FM 440, 26 t, Sattelzugmaschine / Truck Tractor(118)	09.05	-
FM 450, 35 t	09.05	-
FM 450, 29 t, Pritsche/Fahrgestell / Flatbed/Chassis(109)	09.05	-
FM 460, 23 t, Pritsche/Fahrgestell / Flatbed/Chassis(109)	05.09	-
FM 460, 23 t, Sattelzugmaschine / Truck Tractor(118)	05.09	-
FM 460, 26 t, Kipper / Dump Truck(93)	09.05	-
FM 460, 28,5 t, Pritsche/Fahrgestell / Flatbed/Chassis(109)	09.05	-
FM 460, 26 t, Sattelzugmaschine / Truck Tractor(118)	09.05	-
FM 480, 26 t, Kipper / Dump Truck(93)	09.05	-
FM 480, 28,5 t	09.05	-
FM 480, 26 t, Sattelzugmaschine / Truck Tractor(118)	09.05	-
FM 480, 23 t	09.06	- 02.12
FM 500, 26 t, Kipper / Dump Truck(93)	09.05	-
FM 500, 28,5 t, Pritsche/Fahrgestell / Flatbed/Chassis(109)	09.05	-
FM 500, 26 t, Sattelzugmaschine / Truck Tractor(118)	09.05	-

1.HA / 1st RA	(11)
2.HA / 2nd RA	(13)
Blattfeder / Leaf spring	(38)
Aggregat / Unit	(25)

10

Lenker, Radaufhängung / Track Control Arm (3)
Längslenker / Trailing Arm (107)
Länge [mm] / Length [mm]:510 (106)
Bohrung-Ø 1 [mm] / Bore Ø 1 [mm]:17 (39)
Bohrung-Ø 2 [mm] / Bore Ø 2 [mm]:17 (40)
Lochabstand 1/Lochabstand 2 / Hole Pitch 1/ Hole Pitch 2:115 / 115 (103)
Molekularlager / Molecular Bearing (108)

35270 01 **20443044**
® 25208 01

FM 330, 34 t	04.12	-
FM 330, 28,5 t	04.12	-
FM 330, 29 t, Sattelzugmaschine / Truck Tractor(118)	04.12	-
FM 330, 33,5 t	04.12	-
FM 370, 272-275 kW	03.12	-
FM 370, 272 kW, 34 t	04.12	-
FM 370, 272 kW, 33,5 t	04.12	-
FM 370, 272 kW, 28,5 t	04.12	-
FM 370, 272 kW, 29 t, Sattelzugmaschine / Truck Tractor(118)	04.12	-
FM 380, 34 t	04.12	-
FM 380, 29 t	04.12	-
FM 380, 28,5 t, Sattelzugmaschine / Truck Tractor(118)	04.12	-
FM 410, 34 t	04.12	-
FM 410, 28,5 t	04.12	-
FM 410, 33,5 t	04.12	-
FM 420, 29 t	04.12	-
FM 420, 34 t	04.12	-
FM 420, 28,5 t, Sattelzugmaschine / Truck Tractor(118)	04.12	-
FM 450, 34 t	04.12	-
FM 450, 33,5 t	04.12	-
FM 450, 29 t, Sattelzugmaschine / Truck Tractor(118)	04.12	-
FM 450, 28,5 t	04.12	-
FM 460, 29 t	04.12	-
FM 460, 34 t	04.12	-
FM 460, 28,5 t, Sattelzugmaschine / Truck Tractor(118)	04.12	-
FM 500, 29 t	04.12	-
FM 500, 34 t	04.12	-
FM 500, 28,5 t, Sattelzugmaschine / Truck Tractor(118)	04.12	-

P

1.HA / 1st RA (11)
2.HA / 2nd RA (13)
Doppelachsaggregat / Tandem-axle Assembly (45)
Achslast [t] / Axle Load [t]:21 (24)

VOLVO

FM 6x4 09.05 -

10

Lenker, Radaufhängung / Track Control Arm (3)
Längslenker / Trailing Arm (107)
Länge [mm] / Length [mm]:515 (106)
Bohrung-Ø 1 [mm] / Bore Ø 1 [mm]:21 (39)
Bohrung-Ø 2 [mm] / Bore Ø 2 [mm]:21 (40)
Lochabstand 1/Lochabstand 2 / Hole Pitch 1/ Hole Pitch 2:130 / 130 (103)
Molekularlager / Molecular Bearing (108)

35271 01 **21051046**
® 34610 01

FM 330, 35 t	09.05 -	
FM 330, 29 t, Pritsche/Fahrgestell / Flatbed/Chassis(109)	09.05 -	
FM 360, 28,5 t	09.05 -	
FM 370, 272 kW, 35 t	09.05 -	
FM 370, 272 kW, 29 t, Pritsche/Fahrgestell / Flatbed/Chassis(109)	09.05 -	
FM 380, 28,5 t, Pritsche/Fahrgestell / Flatbed/Chassis(109)	09.05 -	
FM 400, 28,5 t	09.05 -	
FM 410, 35 t	09.05 -	
FM 410, 29 t	09.05 -	
FM 420, 28,5 t, Pritsche/Fahrgestell / Flatbed/Chassis(109)	09.05 -	
FM 440, 28,5 t	09.05 -	
FM 450, 35 t	09.05 -	
FM 450, 29 t, Pritsche/Fahrgestell / Flatbed/Chassis(109)	09.05 -	
FM 460, 23 t, Pritsche/Fahrgestell / Flatbed/Chassis(109)	05.09 -	
FM 460, 28,5 t, Pritsche/Fahrgestell / Flatbed/Chassis(109)	09.05 -	
FM 480, 28,5 t	09.05 -	
FM 480, 23 t	09.06 - 02.12	
FM 500, 28,5 t, Pritsche/Fahrgestell / Flatbed/Chassis(109)	09.05 -	

▽
1.HA / 1st RA (11)
2.HA / 2nd RA (13)
Blattfeder / Leaf spring (38)
Aggregat / Unit (25)
Achslast [t] / Axle Load [t]:26 (24)

FM 330, 34 t	04.12 -	
FM 330, 28,5 t	04.12 -	
FM 330, 29 t, Sattelzugmaschine / Truck Tractor(118)	04.12 -	
FM 330, 33,5 t	04.12 -	
FM 370, 272-275 kW	03.12 -	
FM 370, 272 kW, 34 t	04.12 -	
FM 370, 272 kW, 33,5 t	04.12 -	
FM 370, 272 kW, 28,5 t	04.12 -	
FM 370, 272 kW, 29 t, Sattelzugmaschine / Truck Tractor(118)	04.12 -	
FM 380, 34 t	04.12 -	
FM 380, 29 t	04.12 -	
FM 380, 28,5 t, Sattelzugmaschine / Truck Tractor(118)	04.12 -	
FM 410, 34 t	04.12 -	
FM 410, 28,5 t	04.12 -	
FM 410, 33,5 t	04.12 -	
FM 420, 29 t	04.12 -	
FM 420, 34 t	04.12 -	
FM 420, 28,5 t, Sattelzugmaschine / Truck Tractor(118)	04.12 -	
FM 450, 34 t	04.12 -	
FM 450, 33,5 t	04.12 -	
FM 450, 29 t, Sattelzugmaschine / Truck Tractor(118)	04.12 -	
FM 450, 28,5 t	04.12 -	
FM 460, 29 t	04.12 -	
FM 460, 34 t	04.12 -	
FM 460, 28,5 t, Sattelzugmaschine / Truck Tractor(118)	04.12 -	
FM 500, 29 t	04.12 -	
FM 500, 34 t	04.12 -	
FM 500, 28,5 t, Sattelzugmaschine / Truck Tractor(118)	04.12 -	

▽
1.HA / 1st RA (11)
2.HA / 2nd RA (13)
Blattfeder / Leaf spring (38)
Doppelachsaggregat / Tandem-axle Assembly (45)
Achslast [t] / Axle Load [t]:26 (24)

10

Lenker, Radaufhängung / Track Control Arm

Längslenker / Trailing Arm	(3)
Länge [mm] / Length [mm]:510	(107)
Bohrung-Ø 1 [mm] / Bore Ø 1 [mm]:21	(106)
Bohrung-Ø 2 [mm] / Bore Ø 2 [mm]:21	(39)
Lochabstand 1/Lochabstand 2 / Hole Pitch 1/ Hole Pitch 2:130 / 130	(40)
Molekularlager / Molecular Bearing	(103)
	(108)

35272 01 **21051052**

® 34609 01

FM 330, 35 t	09.05 -	
FM 330, 29 t, Pritsche/Fahrgestell / Flatbed/Chassis(109)	09.05 -	
FM 360, 28,5 t	09.05 -	
FM 370, 272 kW, 35 t	09.05 -	
FM 370, 272 kW, 29 t, Pritsche/Fahrgestell / Flatbed/Chassis(109)	09.05 -	
FM 380, 28,5 t, Pritsche/Fahrgestell / Flatbed/Chassis(109)	09.05 -	
FM 400, 28,5 t	09.05 -	
FM 410, 35 t	09.05 -	
FM 410, 29 t	09.05 -	
FM 420, 28,5 t, Pritsche/Fahrgestell / Flatbed/Chassis(109)	09.05 -	
FM 440, 28,5 t	09.05 -	
FM 450, 35 t	09.05 -	
FM 450, 29 t, Pritsche/Fahrgestell / Flatbed/Chassis(109)	09.05 -	
FM 460, 23 t, Pritsche/Fahrgestell / Flatbed/Chassis(109)	05.09 -	
FM 460, 28,5 t, Pritsche/Fahrgestell / Flatbed/Chassis(109)	09.05 -	
FM 480, 28,5 t	09.05 -	
FM 480, 23 t	09.06 - 02.12	
FM 500, 28,5 t, Pritsche/Fahrgestell / Flatbed/Chassis(109)	09.05 -	

1.HA / 1st RA	(11)
2.HA / 2nd RA	(13)
Blattfeder / Leaf spring	(38)
Aggregat / Unit	(25)
Achslast [t] / Axle Load [t]:30	(24)
Achslast [t] / Axle Load [t]:32	(24)

FM 330, 34 t	04.12 -	
FM 330, 28,5 t	04.12 -	
FM 330, 29 t, Sattelzugmaschine / Truck Tractor(118)	04.12 -	
FM 330, 33,5 t	04.12 -	
FM 370, 272-275 kW	03.12 -	
FM 370, 272 kW, 34 t	04.12 -	
FM 370, 272 kW, 33,5 t	04.12 -	
FM 370, 272 kW, 28,5 t	04.12 -	
FM 370, 272 kW, 29 t, Sattelzugmaschine / Truck Tractor(118)	04.12 -	
FM 380, 34 t	04.12 -	
FM 380, 29 t	04.12 -	
FM 380, 28,5 t, Sattelzugmaschine / Truck Tractor(118)	04.12 -	
FM 410, 34 t	04.12 -	
FM 410, 28,5 t	04.12 -	
FM 410, 33,5 t	04.12 -	
FM 420, 29 t	04.12 -	
FM 420, 34 t	04.12 -	
FM 420, 28,5 t, Sattelzugmaschine / Truck Tractor(118)	04.12 -	
FM 450, 34 t	04.12 -	
FM 450, 33,5 t	04.12 -	
FM 450, 29 t, Sattelzugmaschine / Truck Tractor(118)	04.12 -	
FM 450, 28,5 t	04.12 -	
FM 460, 29 t	04.12 -	
FM 460, 34 t	04.12 -	
FM 460, 28,5 t, Sattelzugmaschine / Truck Tractor(118)	04.12 -	
FM 500, 29 t	04.12 -	
FM 500, 34 t	04.12 -	
FM 500, 28,5 t, Sattelzugmaschine / Truck Tractor(118)	04.12 -	

1.HA / 1st RA	(11)
2.HA / 2nd RA	(13)
Blattfeder / Leaf spring	(38)
Doppelachsaggregat / Tandem-axle Assembly	(45)
Achslast [t] / Axle Load [t]:32	(24)

VOLVO

FM 6x4 09.05 -

8 Lenker, Radaufhängung / Track Control Arm

Dreieckslenker (Nfz) / Wishbone (CV) (3)(46)
Länge [mm] / Length [mm]:662,4 (106)
Rohr-Ø [mm] / Pipe Ø [mm]:48 (117)
Bohrung-Ø 1 [mm] / Bore Ø 1 [mm]:19 (39)
Bohrung-Ø 2 [mm] / Bore Ø 2 [mm]:19 (40)
Lochabstand 1/Lochabstand 2 / Hole Pitch 1/ Hole Pitch 2:115/115 (103)

26058 01 **7420741703**
® 25208 01
® 30672 01

FM 330, 34 t	04.12 -
FM 330, 28,5 t	04.12 -
FM 330, 29 t, Sattelzugmaschine / Truck Tractor(118)	04.12 -
FM 330, 33,5 t	04.12 -
FM 370, 272-275 kW	03.12 -
FM 370, 272 kW, 34 t	04.12 -
FM 370, 272 kW, 33,5 t	04.12 -
FM 370, 272 kW, 28,5 t	04.12 -
FM 370, 272 kW, 29 t, Sattelzugmaschine / Truck Tractor(118)	04.12 -
FM 380, 34 t	04.12 -
FM 380, 29 t	04.12 -
FM 380, 28,5 t, Sattelzugmaschine / Truck Tractor(118)	04.12 -
FM 410, 34 t	04.12 -
FM 410, 28,5 t	04.12 -
FM 410, 33,5 t	04.12 -
FM 420, 29 t	04.12 -
FM 420, 34 t	04.12 -
FM 420, 28,5 t, Sattelzugmaschine / Truck Tractor(118)	04.12 -
FM 450, 34 t	04.12 -
FM 450, 33,5 t	04.12 -
FM 450, 29 t, Sattelzugmaschine / Truck Tractor(118)	04.12 -
FM 450, 28,5 t	04.12 -
FM 460, 29 t	04.12 -
FM 460, 34 t	04.12 -
FM 460, 28,5 t, Sattelzugmaschine / Truck Tractor(118)	04.12 -
FM 500, 29 t	04.12 -
FM 500, 34 t	04.12 -
FM 500, 28,5 t, Sattelzugmaschine / Truck Tractor(118)	04.12 -

△ Ⓟ
1.HA / 1st RA (11)
2.HA / 2nd RA (13)
Doppelachsaggregat / Tandem-axle Assembly (45)
Achslast [t] / Axle Load [t]:21 (24)

8 Lenker, Radaufhängung / Track Control Arm

Dreieckslenker (Nfz) / Wishbone (CV) (3)(46)
Länge [mm] / Length [mm]:671 (106)
Rohr-Ø [mm] / Pipe Ø [mm]:58 (117)
Bohrung-Ø 1 [mm] / Bore Ø 1 [mm]:23 (39)
Bohrung-Ø 2 [mm] / Bore Ø 2 [mm]:23 (40)
Lochabstand 1/Lochabstand 2 / Hole Pitch 1/ Hole Pitch 2:130/130 (103)

35009 01 **22318834**
® 28706 01

FM 330, 34 t	04.12 -
FM 330, 28,5 t	04.12 -
FM 330, 29 t, Sattelzugmaschine / Truck Tractor(118)	04.12 -
FM 330, 33,5 t	04.12 -
FM 370, 272-275 kW	03.12 -
FM 370, 272 kW, 34 t	04.12 -
FM 370, 272 kW, 33,5 t	04.12 -
FM 370, 272 kW, 28,5 t	04.12 -
FM 370, 272 kW, 29 t, Sattelzugmaschine / Truck Tractor(118)	04.12 -
FM 380, 34 t	04.12 -
FM 380, 29 t	04.12 -
FM 380, 28,5 t, Sattelzugmaschine / Truck Tractor(118)	04.12 -
FM 410, 34 t	04.12 -
FM 410, 28,5 t	04.12 -
FM 410, 33,5 t	04.12 -
FM 420, 29 t	04.12 -
FM 420, 34 t	04.12 -
FM 420, 28,5 t, Sattelzugmaschine / Truck Tractor(118)	04.12 -
FM 450, 34 t	04.12 -
FM 450, 33,5 t	04.12 -
FM 450, 29 t, Sattelzugmaschine / Truck Tractor(118)	04.12 -
FM 450, 28,5 t	04.12 -
FM 460, 29 t	04.12 -
FM 460, 34 t	04.12 -
FM 460, 28,5 t, Sattelzugmaschine / Truck Tractor(118)	04.12 -
FM 500, 29 t	04.12 -
FM 500, 34 t	04.12 -
FM 500, 28,5 t, Sattelzugmaschine / Truck Tractor(118)	04.12 -

△
1.HA / 1st RA (11)
2.HA / 2nd RA (13)
Blattfeder / Leaf spring (38)
Doppelachsaggregat / Tandem-axle Assembly (45)
Achslast [t] / Axle Load [t]:26 (24)

8

Lenker, Radaufhängung / Track Control Arm

Dreieckslenker (Nfz) / Wishbone (CV) (3)
Länge [mm] / Length [mm]:646,5 (46)
Rohr-Ø [mm] / Pipe Ø [mm]:62 (106)
Bohrung-Ø 1 [mm] / Bore Ø 1 [mm]:23 (117)
Bohrung-Ø 2 [mm] / Bore Ø 2 [mm]:23 (39)
Lochabstand 1/Lochabstand 2 / Hole Pitch 1/ Hole Pitch 2:165/165 (40) (103)

35610 01 **22318835**
® 38231 01

FM 330, 34 t	04.12 -	
FM 330, 28,5 t	04.12 -	
FM 330, 29 t, Sattelzugmaschine / Truck Tractor(118)	04.12 -	
FM 330, 33,5 t	04.12 -	
FM 370, 272-275 kW	03.12 -	
FM 370, 272 kW, 34 t	04.12 -	
FM 370, 272 kW, 33,5 t	04.12 -	
FM 370, 272 kW, 28,5 t	04.12 -	
FM 370, 272 kW, 29 t, Sattelzugmaschine / Truck Tractor(118)	04.12 -	
FM 380, 34 t	04.12 -	
FM 380, 29 t	04.12 -	
FM 380, 28,5 t, Sattelzugmaschine / Truck Tractor(118)	04.12 -	
FM 410, 34 t	04.12 -	
FM 410, 28,5 t	04.12 -	
FM 410, 33,5 t	04.12 -	
FM 420, 29 t	04.12 -	
FM 420, 34 t	04.12 -	
FM 420, 28,5 t, Sattelzugmaschine / Truck Tractor(118)	04.12 -	
FM 450, 34 t	04.12 -	
FM 450, 33,5 t	04.12 -	
FM 450, 29 t, Sattelzugmaschine / Truck Tractor(118)	04.12 -	
FM 450, 28,5 t	04.12 -	
FM 460, 29 t	04.12 -	
FM 460, 34 t	04.12 -	
FM 460, 28,5 t, Sattelzugmaschine / Truck Tractor(118)	04.12 -	
FM 500, 29 t	04.12 -	
FM 500, 34 t	04.12 -	
FM 500, 28,5 t, Sattelzugmaschine / Truck Tractor(118)	04.12 -	

▲
1.HA / 1st RA (11)
2.HA / 2nd RA (13)
Blattfeder / Leaf spring (38)
Doppelachsaggregat / Tandem-axle Assembly (45)
Pritsche/Fahrgestell / Flatbed/Chassis (109)
Kipper / Dumptruck (93)
Trommelbremse / Drum Brake (123)

FM 330, 34 t	04.12 -	
FM 330, 28,5 t	04.12 -	
FM 330, 29 t, Sattelzugmaschine / Truck Tractor(118)	04.12 -	
FM 330, 33,5 t	04.12 -	
FM 370, 272-275 kW	03.12 -	
FM 370, 272 kW, 34 t	04.12 -	
FM 370, 272 kW, 33,5 t	04.12 -	
FM 370, 272 kW, 28,5 t	04.12 -	
FM 370, 272 kW, 29 t, Sattelzugmaschine / Truck Tractor(118)	04.12 -	
FM 380, 34 t	04.12 -	
FM 380, 29 t	04.12 -	
FM 380, 28,5 t, Sattelzugmaschine / Truck Tractor(118)	04.12 -	
FM 410, 34 t	04.12 -	
FM 410, 28,5 t	04.12 -	
FM 410, 33,5 t	04.12 -	
FM 420, 29 t	04.12 -	
FM 420, 34 t	04.12 -	
FM 420, 28,5 t, Sattelzugmaschine / Truck Tractor(118)	04.12 -	
FM 450, 34 t	04.12 -	
FM 450, 33,5 t	04.12 -	
FM 450, 29 t, Sattelzugmaschine / Truck Tractor(118)	04.12 -	
FM 450, 28,5 t	04.12 -	
FM 460, 29 t	04.12 -	
FM 460, 34 t	04.12 -	
FM 460, 28,5 t, Sattelzugmaschine / Truck Tractor(118)	04.12 -	
FM 500, 29 t	04.12 -	
FM 500, 34 t	04.12 -	
FM 500, 28,5 t, Sattelzugmaschine / Truck Tractor(118)	04.12 -	

▲
1.HA / 1st RA (11)
2.HA / 2nd RA (13)
Blattfeder / Leaf spring (38)
Doppelachsaggregat / Tandem-axle Assembly (45)
Achslast [t] / Axle Load [t]:32 (24)

VOLVO

FM 6x4 09.05 -

13

Stange/Strebe, Stabilisator / Rod/Strut, stabiliser (10)
Koppelstange / Coupling Rod (97)
Länge [mm] / Length [mm]:435 (106)
Konusmaß [mm] / Cone Size [mm]:28,6 (96)
Rohr-Ø [mm] / Pipe Ø [mm]:36 (117)
mit Zubehör / with accessories (173)
für 30 mm Halteplatte / for 30 mm holder plate (138)

30595 01 **20443061**

FM 300, Kipper / Dump Truck(93)	09.05 -		
FM 300, Pritsche/Fahrgestell / Flatbed/Chassis(109)	09.05 -		
FM 300, Sattelzugmaschine / Truck Tractor(118)	09.05 -		
FM 330, 35 t	09.05 -		
FM 330, 29 t, Pritsche/Fahrgestell / Flatbed/Chassis(109)	09.05 -		
FM 340, Kipper / Dump Truck(93)	09.05 -		
FM 340, Pritsche/Fahrgestell / Flatbed/Chassis(109)	09.05 -		
FM 340, Sattelzugmaschine / Truck Tractor(118)	09.05 -		
FM 360, 26 t, Kipper / Dump Truck(93)	09.05 -		
FM 360, 28,5 t	09.05 -		
FM 360, 26 t, Sattelzugmaschine / Truck Tractor(118)	09.05 -		
FM 370, 272 kW, 35 t	09.05 -		
FM 370, 272 kW, 29 t, Pritsche/Fahrgestell / Flatbed/Chassis(109)	09.05 -		
FM 380, 26 t, 12800 ccm, Kipper / Dump Truck(93)	09.05 -		
FM 380, 26 t, 9364 ccm, Kipper / Dump Truck(93)	09.05 -		
FM 380, 28,5 t, Pritsche/Fahrgestell / Flatbed/Chassis(109)	09.05 -		
FM 380, 26 t, 9364 ccm, Pritsche/Fahrgestell / Flatbed/Chassis(109)	09.05 -		
FM 380, 26 t, 9364 ccm, Sattelzugmaschine / Truck Tractor(118)	09.05 -		
FM 380, 26 t, 12800 ccm, Sattelzugmaschine / Truck Tractor(118)	09.05 -		
FM 390, Pritsche/Fahrgestell / Flatbed/Chassis(109)	06.08 -		
FM 390, Sattelzugmaschine / Truck Tractor(118)	06.08 -		
FM 400, 26 t, Kipper / Dump Truck(93)	09.05 -		
FM 400, 28,5 t	09.05 -		
FM 400, 26 t, Sattelzugmaschine / Truck Tractor(118)	09.05 -		
FM 410, 35 t	09.05 -		
FM 410, 29 t	09.05 -		
FM 420, 26 t, Kipper / Dump Truck(93)	09.05 -		
FM 420, 28,5 t, Pritsche/Fahrgestell / Flatbed/Chassis(109)	09.05 -		
FM 420, 26 t, Sattelzugmaschine / Truck Tractor(118)	09.05 -		
FM 440, 26 t, Kipper / Dump Truck(93)	09.05 -		
FM 440, 28,5 t	09.05 -		
FM 440, 26 t, Sattelzugmaschine / Truck Tractor(118)	09.05 -		
FM 450, 35 t	09.05 -		
FM 450, 29 t, Pritsche/Fahrgestell / Flatbed/Chassis(109)	09.05 -		
FM 460, 23 t, Pritsche/Fahrgestell / Flatbed/Chassis(109)	05.09 -		
FM 460, 23 t, Sattelzugmaschine / Truck Tractor(118)	05.09 -		
FM 460, 26 t, Kipper / Dump Truck(93)	09.05 -		
FM 460, 28,5 t, Pritsche/Fahrgestell / Flatbed/Chassis(109)	09.05 -		
FM 460, 26 t, Sattelzugmaschine / Truck Tractor(118)	09.05 -		
FM 480, 26 t, Kipper / Dump Truck(93)	09.05 -		
FM 480, 28,5 t	09.05 -		
FM 480, 26 t, Sattelzugmaschine / Truck Tractor(118)	09.05 -		
FM 480, 23 t	09.06 -	02.12	
FM 500, 26 t, Kipper / Dump Truck(93)	09.05 -		
FM 500, 28,5 t, Pritsche/Fahrgestell / Flatbed/Chassis(109)	09.05 -		
FM 500, 26 t, Sattelzugmaschine / Truck Tractor(118)	09.05 -		

Antriebsachse / Drive Axle	(32)
->10.2010	
für Fahrzeuge mit Luftfederung / for pneumatic suspension vehicles	(143)
Fahrhöhe 231 - 250 mm / ride height 231 - 250 mm	(71)

FM 6x4 09.05 -

13

Stange/Strebe, Stabilisator / Rod/Strut, stabiliser

Koppelstange / Coupling Rod (97)
Länge [mm] / Length [mm]:380 (106)
Konusmaß [mm] / Cone Size [mm]:28,6 (96)
Rohr-Ø [mm] / Pipe Ø [mm]:36 (117)
mit Zubehör / with accessories (173)
für 30 mm Halteplatte / for 30 mm holder plate (138)

(10)

31182 01 **20443062**

FM 300, Kipper / Dump Truck(93)	09.05 -	
FM 300, Pritsche/Fahrgestell / Flatbed/Chassis(109)	09.05 -	
FM 300, Sattelzugmaschine / Truck Tractor(118)	09.05 -	
FM 330, 35 t	09.05 -	
FM 330, 29 t, Pritsche/Fahrgestell / Flatbed/Chassis(109)	09.05 -	
FM 340, Kipper / Dump Truck(93)	09.05 -	
FM 340, Pritsche/Fahrgestell / Flatbed/Chassis(109)	09.05 -	
FM 340, Sattelzugmaschine / Truck Tractor(118)	09.05 -	
FM 360, 26 t, Kipper / Dump Truck(93)	09.05 -	
FM 360, 28,5 t	09.05 -	
FM 360, 26 t, Sattelzugmaschine / Truck Tractor(118)	09.05 -	
FM 370, 272 kW, 35 t	09.05 -	
FM 370, 272 kW, 29 t, Pritsche/Fahrgestell / Flatbed/Chassis(109)	09.05 -	
FM 380, 26 t, 12800 ccm, Kipper / Dump Truck(93)	09.05 -	
FM 380, 26 t, 9364 ccm, Kipper / Dump Truck(93)	09.05 -	
FM 380, 28,5 t, Pritsche/Fahrgestell / Flatbed/Chassis(109)	09.05 -	
FM 380, 26 t, 9364 ccm, Pritsche/Fahrgestell / Flatbed/Chassis(109)	09.05 -	
FM 380, 26 t, 9364 ccm, Sattelzugmaschine / Truck Tractor(118)	09.05 -	
FM 380, 26 t, 12800 ccm, Sattelzugmaschine / Truck Tractor(118)	09.05 -	
FM 390, Pritsche/Fahrgestell / Flatbed/Chassis(109)	06.08 -	
FM 390, Sattelzugmaschine / Truck Tractor(118)	06.08 -	
FM 400, 26 t, Kipper / Dump Truck(93)	09.05 -	
FM 400, 28,5 t	09.05 -	
FM 400, 26 t, Sattelzugmaschine / Truck Tractor(118)	09.05 -	
FM 410, 35 t	09.05 -	
FM 410, 29 t	09.05 -	
FM 420, 26 t, Kipper / Dump Truck(93)	09.05 -	
FM 420, 28,5 t, Pritsche/Fahrgestell / Flatbed/Chassis(109)	09.05 -	
FM 420, 26 t, Sattelzugmaschine / Truck Tractor(118)	09.05 -	
FM 440, 26 t, Kipper / Dump Truck(93)	09.05 -	
FM 440, 28,5 t	09.05 -	
FM 440, 26 t, Sattelzugmaschine / Truck Tractor(118)	09.05 -	
FM 450, 35 t	09.05 -	
FM 450, 29 t, Pritsche/Fahrgestell / Flatbed/Chassis(109)	09.05 -	
FM 460, 23 t, Pritsche/Fahrgestell / Flatbed/Chassis(109)	05.09 -	
FM 460, 23 t, Sattelzugmaschine / Truck Tractor(118)	05.09 -	
FM 460, 26 t, Kipper / Dump Truck(93)	09.05 -	
FM 460, 28,5 t, Pritsche/Fahrgestell / Flatbed/Chassis(109)	09.05 -	
FM 460, 26 t, Sattelzugmaschine / Truck Tractor(118)	09.05 -	
FM 480, 26 t, Kipper / Dump Truck(93)	09.05 -	
FM 480, 28,5 t	09.05 -	
FM 480, 26 t, Sattelzugmaschine / Truck Tractor(118)	09.05 -	
FM 480, 23 t	09.06 - 02.12	
FM 500, 26 t, Kipper / Dump Truck(93)	09.05 -	
FM 500, 28,5 t, Pritsche/Fahrgestell / Flatbed/Chassis(109)	09.05 -	
FM 500, 26 t, Sattelzugmaschine / Truck Tractor(118)	09.05 -	

Antriebsachse / Drive Axle (32)
->10.2010
für Fahrzeuge mit Luftfederung / for pneumatic suspension vehicles (143)
Fahrhöhe 171 - 190 mm / ride height 171 - 190 mm (67)

VOLVO

FM 6x4 09.05 -

13

Stange/Strebe, Stabilisator / Rod/Strut, stabiliser

Koppelstange / Coupling Rod (97)
Länge [mm] / Length [mm]:350 (106)
Konusmaß [mm] / Cone Size [mm]:28,6 (96)
Rohr-Ø [mm] / Pipe Ø [mm]:36 (117)
mit Zubehör / with accessories (173)
für 30 mm Halteplatte / for 30 mm holder plate (138)

(10)

31183 01 **20443063**

FM 300, Kipper / Dump Truck(93)	09.05 -	
FM 300, Pritsche/Fahrgestell / Flatbed/Chassis(109)	09.05 -	
FM 300, Sattelzugmaschine / Truck Tractor(118)	09.05 -	
FM 330, 35 t	09.05 -	
FM 330, 29 t, Pritsche/Fahrgestell / Flatbed/Chassis(109)	09.05 -	
FM 340, Kipper / Dump Truck(93)	09.05 -	
FM 340, Pritsche/Fahrgestell / Flatbed/Chassis(109)	09.05 -	
FM 340, Sattelzugmaschine / Truck Tractor(118)	09.05 -	
FM 360, 26 t, Kipper / Dump Truck(93)	09.05 -	
FM 360, 28,5 t	09.05 -	
FM 360, 26 t, Sattelzugmaschine / Truck Tractor(118)	09.05 -	
FM 370, 272 kW, 35 t	09.05 -	
FM 370, 272 kW, 29 t, Pritsche/Fahrgestell / Flatbed/Chassis(109)	09.05 -	
FM 380, 26 t, 12800 ccm, Kipper / Dump Truck(93)	09.05 -	
FM 380, 26 t, 9364 ccm, Kipper / Dump Truck(93)	09.05 -	
FM 380, 28,5 t, Pritsche/Fahrgestell / Flatbed/Chassis(109)	09.05 -	
FM 380, 26 t, 9364 ccm, Pritsche/Fahrgestell / Flatbed/Chassis(109)	09.05 -	
FM 380, 26 t, 9364 ccm, Sattelzugmaschine / Truck Tractor(118)	09.05 -	
FM 380, 26 t, 12800 ccm, Sattelzugmaschine / Truck Tractor(118)	09.05 -	
FM 390, Pritsche/Fahrgestell / Flatbed/Chassis(109)	06.08 -	
FM 390, Sattelzugmaschine / Truck Tractor(118)	06.08 -	
FM 400, 26 t, Kipper / Dump Truck(93)	09.05 -	
FM 400, 28,5 t	09.05 -	
FM 400, 26 t, Sattelzugmaschine / Truck Tractor(118)	09.05 -	
FM 410, 35 t	09.05 -	
FM 410, 29 t	09.05 -	
FM 420, 26 t, Kipper / Dump Truck(93)	09.05 -	
FM 420, 28,5 t, Pritsche/Fahrgestell / Flatbed/Chassis(109)	09.05 -	
FM 420, 26 t, Sattelzugmaschine / Truck Tractor(118)	09.05 -	
FM 440, 26 t, Kipper / Dump Truck(93)	09.05 -	
FM 440, 28,5 t	09.05 -	
FM 440, 26 t, Sattelzugmaschine / Truck Tractor(118)	09.05 -	
FM 450, 35 t	09.05 -	
FM 450, 29 t, Pritsche/Fahrgestell / Flatbed/Chassis(109)	09.05 -	
FM 460, 23 t, Pritsche/Fahrgestell / Flatbed/Chassis(109)	05.09 -	
FM 460, 23 t, Sattelzugmaschine / Truck Tractor(118)	05.09 -	
FM 460, 26 t, Kipper / Dump Truck(93)	09.05 -	
FM 460, 28,5 t, Pritsche/Fahrgestell / Flatbed/Chassis(109)	09.05 -	
FM 460, 26 t, Sattelzugmaschine / Truck Tractor(118)	09.05 -	
FM 480, 26 t, Kipper / Dump Truck(93)	09.05 -	
FM 480, 28,5 t	09.05 -	
FM 480, 26 t, Sattelzugmaschine / Truck Tractor(118)	09.05 -	
FM 480, 23 t	09.06 - 02.12	
FM 500, 26 t, Kipper / Dump Truck(93)	09.05 -	
FM 500, 28,5 t, Pritsche/Fahrgestell / Flatbed/Chassis(109)	09.05 -	
FM 500, 26 t, Sattelzugmaschine / Truck Tractor(118)	09.05 -	

Antriebsachse / Drive Axle	(32)
->10.2010	
für Fahrzeuge mit Luftfederung / for pneumatic suspension vehicles	(143)
Fahrhöhe 131 - 170 mm / ride height 131 - 170 mm	(62)

FM 6x4 09.05 -

13

Stange/Strebe, Stabilisator / Rod/Strut, stabiliser

Koppelstange / Coupling Rod (97)
Länge [mm] / Length [mm]:435 (106)
Konusmaß [mm] / Cone Size [mm]:32 (96)
Rohr-Ø [mm] / Pipe Ø [mm]:36 (117)
mit Zubehör / with accessories (173)
für 27 mm Halteplatte / for 27 mm holdingplate (137)

(10)

36692 01 21119064

FM 300, Kipper / Dump Truck(93)	09.05 -	
FM 300, Pritsche/Fahrgestell / Flatbed/Chassis(109)	09.05 -	
FM 300, Sattelzugmaschine / Truck Tractor(118)	09.05 -	
FM 330, 35 t	09.05 -	
FM 330, 29 t, Pritsche/Fahrgestell / Flatbed/Chassis(109)	09.05 -	
FM 340, Kipper / Dump Truck(93)	09.05 -	
FM 340, Pritsche/Fahrgestell / Flatbed/Chassis(109)	09.05 -	
FM 340, Sattelzugmaschine / Truck Tractor(118)	09.05 -	
FM 360, 26 t, Kipper / Dump Truck(93)	09.05 -	
FM 360, 28,5 t	09.05 -	
FM 360, 26 t, Sattelzugmaschine / Truck Tractor(118)	09.05 -	
FM 370, 272 kW, 35 t	09.05 -	
FM 370, 272 kW, 29 t, Pritsche/Fahrgestell / Flatbed/Chassis(109)	09.05 -	
FM 380, 26 t, 12800 ccm, Kipper / Dump Truck(93)	09.05 -	
FM 380, 26 t, 9364 ccm, Kipper / Dump Truck(93)	09.05 -	
FM 380, 28,5 t, Pritsche/Fahrgestell / Flatbed/Chassis(109)	09.05 -	
FM 380, 26 t, 9364 ccm, Pritsche/Fahrgestell / Flatbed/Chassis(109)	09.05 -	
FM 380, 26 t, 9364 ccm, Sattelzugmaschine / Truck Tractor(118)	09.05 -	
FM 380, 26 t, 12800 ccm, Sattelzugmaschine / Truck Tractor(118)	09.05 -	
FM 390, Pritsche/Fahrgestell / Flatbed/Chassis(109)	06.08 -	
FM 390, Sattelzugmaschine / Truck Tractor(118)	06.08 -	
FM 400, 26 t, Kipper / Dump Truck(93)	09.05 -	
FM 400, 28,5 t	09.05 -	
FM 400, 26 t, Sattelzugmaschine / Truck Tractor(118)	09.05 -	
FM 410, 35 t	09.05 -	
FM 410, 29 t	09.05 -	
FM 420, 26 t, Kipper / Dump Truck(93)	09.05 -	
FM 420, 28,5 t, Pritsche/Fahrgestell / Flatbed/Chassis(109)	09.05 -	
FM 420, 26 t, Sattelzugmaschine / Truck Tractor(118)	09.05 -	
FM 440, 26 t, Kipper / Dump Truck(93)	09.05 -	
FM 440, 28,5 t	09.05 -	
FM 440, 26 t, Sattelzugmaschine / Truck Tractor(118)	09.05 -	
FM 450, 35 t	09.05 -	
FM 450, 29 t, Pritsche/Fahrgestell / Flatbed/Chassis(109)	09.05 -	
FM 460, 23 t, Pritsche/Fahrgestell / Flatbed/Chassis(109)	05.09 -	
FM 460, 23 t, Sattelzugmaschine / Truck Tractor(118)	05.09 -	
FM 460, 26 t, Kipper / Dump Truck(93)	09.05 -	
FM 460, 28,5 t, Pritsche/Fahrgestell / Flatbed/Chassis(109)	09.05 -	
FM 460, 26 t, Sattelzugmaschine / Truck Tractor(118)	09.05 -	
FM 480, 26 t, Kipper / Dump Truck(93)	09.05 -	
FM 480, 28,5 t	09.05 -	
FM 480, 26 t, Sattelzugmaschine / Truck Tractor(118)	09.05 -	
FM 480, 23 t	09.06 - 02.12	
FM 500, 26 t, Kipper / Dump Truck(93)	09.05 -	
FM 500, 28,5 t, Pritsche/Fahrgestell / Flatbed/Chassis(109)	09.05 -	
FM 500, 26 t, Sattelzugmaschine / Truck Tractor(118)	09.05 -	

Antriebsachse / Drive Axle (32)
10.2010->
für Fahrzeuge mit Luftfederung / for pneumatic suspension vehicles (143)
Fahrhöhe 231 - 250 mm / ride height 231 - 250 mm (71)

VOLVO

FM 6x4 09.05 -

13

Stange/Strebe, Stabilisator / Rod/Strut, stabiliser

Koppelstange / Coupling Rod (97)
Länge [mm] / Length [mm]:380 (106)
Konusmaß [mm] / Cone Size [mm]:32 (96)
Rohr-Ø [mm] / Pipe Ø [mm]:36 (117)
mit Zubehör / with accessories (173)
für 27 mm Halteplatte / for 27 mm holdingplate (137)

(10)

36693 01 21119067

FM 300, Kipper / Dump Truck(93)	09.05 -	
FM 300, Pritsche/Fahrgestell / Flatbed/Chassis(109)	09.05 -	
FM 300, Sattelzugmaschine / Truck Tractor(118)	09.05 -	
FM 330, 35 t	09.05 -	
FM 330, 29 t, Pritsche/Fahrgestell / Flatbed/Chassis(109)	09.05 -	
FM 340, Kipper / Dump Truck(93)	09.05 -	
FM 340, Pritsche/Fahrgestell / Flatbed/Chassis(109)	09.05 -	
FM 340, Sattelzugmaschine / Truck Tractor(118)	09.05 -	
FM 360, 26 t, Kipper / Dump Truck(93)	09.05 -	
FM 360, 28,5 t	09.05 -	
FM 360, 26 t, Sattelzugmaschine / Truck Tractor(118)	09.05 -	
FM 370, 272 kW, 35 t	09.05 -	
FM 370, 272 kW, 29 t, Pritsche/Fahrgestell / Flatbed/Chassis(109)	09.05 -	
FM 380, 26 t, 12800 ccm, Kipper / Dump Truck(93)	09.05 -	
FM 380, 26 t, 9364 ccm, Kipper / Dump Truck(93)	09.05 -	
FM 380, 28,5 t, Pritsche/Fahrgestell / Flatbed/Chassis(109)	09.05 -	
FM 380, 26 t, 9364 ccm, Pritsche/Fahrgestell / Flatbed/Chassis(109)	09.05 -	
FM 380, 26 t, 9364 ccm, Sattelzugmaschine / Truck Tractor(118)	09.05 -	
FM 380, 26 t, 12800 ccm, Sattelzugmaschine / Truck Tractor(118)	09.05 -	
FM 390, Pritsche/Fahrgestell / Flatbed/Chassis(109)	06.08 -	
FM 390, Sattelzugmaschine / Truck Tractor(118)	06.08 -	
FM 400, 26 t, Kipper / Dump Truck(93)	09.05 -	
FM 400, 28,5 t	09.05 -	
FM 400, 26 t, Sattelzugmaschine / Truck Tractor(118)	09.05 -	
FM 410, 35 t	09.05 -	
FM 410, 29 t	09.05 -	
FM 420, 26 t, Kipper / Dump Truck(93)	09.05 -	
FM 420, 28,5 t, Pritsche/Fahrgestell / Flatbed/Chassis(109)	09.05 -	
FM 420, 26 t, Sattelzugmaschine / Truck Tractor(118)	09.05 -	
FM 440, 26 t, Kipper / Dump Truck(93)	09.05 -	
FM 440, 28,5 t	09.05 -	
FM 440, 26 t, Sattelzugmaschine / Truck Tractor(118)	09.05 -	
FM 450, 35 t	09.05 -	
FM 450, 29 t, Pritsche/Fahrgestell / Flatbed/Chassis(109)	09.05 -	
FM 460, 23 t, Pritsche/Fahrgestell / Flatbed/Chassis(109)	05.09 -	
FM 460, 23 t, Sattelzugmaschine / Truck Tractor(118)	05.09 -	
FM 460, 26 t, Kipper / Dump Truck(93)	09.05 -	
FM 460, 28,5 t, Pritsche/Fahrgestell / Flatbed/Chassis(109)	09.05 -	
FM 460, 26 t, Sattelzugmaschine / Truck Tractor(118)	09.05 -	
FM 480, 26 t, Kipper / Dump Truck(93)	09.05 -	
FM 480, 28,5 t	09.05 -	
FM 480, 26 t, Sattelzugmaschine / Truck Tractor(118)	09.05 -	
FM 480, 23 t	09.06 - 02.12	
FM 500, 26 t, Kipper / Dump Truck(93)	09.05 -	
FM 500, 28,5 t, Pritsche/Fahrgestell / Flatbed/Chassis(109)	09.05 -	
FM 500, 26 t, Sattelzugmaschine / Truck Tractor(118)	09.05 -	

Antriebsachse / Drive Axle	(32)
10.2010->	
für Fahrzeuge mit Luftfederung / for pneumatic suspension vehicles	(143)
Fahrhöhe 171 - 190 mm / ride height 171 - 190 mm	(67)

FM 6x4 09.05 -

13

Stange/Strebe, Stabilisator / Rod/Strut, stabiliser (10)
Koppelstange / Coupling Rod (97)
Länge [mm] / Length [mm]:350 (106)
Konusmaß [mm] / Cone Size [mm]:32 (96)
Rohr-Ø [mm] / Pipe Ø [mm]:36 (117)
mit Zubehör / with accessories (173)
Schrauben-/Mutternausführung: selbstsichernd / Bolt / Nut Version: Self-locking (121)
für 27 mm Halteplatte / for 27 mm holdingplate (137)

36694 01 **21176251**

FM 300, Kipper / Dump Truck(93)	09.05 -	
FM 300, Pritsche/Fahrgestell / Flatbed/Chassis(109)	09.05 -	
FM 300, Sattelzugmaschine / Truck Tractor(118)	09.05 -	
FM 330, 35 t	09.05 -	
FM 330, 29 t, Pritsche/Fahrgestell / Flatbed/Chassis(109)	09.05 -	
FM 340, Kipper / Dump Truck(93)	09.05 -	
FM 340, Pritsche/Fahrgestell / Flatbed/Chassis(109)	09.05 -	
FM 340, Sattelzugmaschine / Truck Tractor(118)	09.05 -	
FM 360, 26 t, Kipper / Dump Truck(93)	09.05 -	
FM 360, 28,5 t	09.05 -	
FM 360, 26 t, Sattelzugmaschine / Truck Tractor(118)	09.05 -	
FM 370, 272 kW, 35 t	09.05 -	
FM 370, 272 kW, 29 t, Pritsche/Fahrgestell / Flatbed/Chassis(109)	09.05 -	
FM 380, 26 t, 12800 ccm, Kipper / Dump Truck(93)	09.05 -	
FM 380, 26 t, 9364 ccm, Kipper / Dump Truck(93)	09.05 -	
FM 380, 28,5 t, Pritsche/Fahrgestell / Flatbed/Chassis(109)	09.05 -	
FM 380, 26 t, 9364 ccm, Pritsche/Fahrgestell / Flatbed/Chassis(109)	09.05 -	
FM 380, 26 t, 9364 ccm, Sattelzugmaschine / Truck Tractor(118)	09.05 -	
FM 380, 26 t, 12800 ccm, Sattelzugmaschine / Truck Tractor(118)	09.05 -	
FM 390, Pritsche/Fahrgestell / Flatbed/Chassis(109)	06.08 -	
FM 390, Sattelzugmaschine / Truck Tractor(118)	06.08 -	
FM 400, 26 t, Kipper / Dump Truck(93)	09.05 -	
FM 400, 28,5 t	09.05 -	
FM 400, 26 t, Sattelzugmaschine / Truck Tractor(118)	09.05 -	
FM 410, 35 t	09.05 -	
FM 410, 29 t	09.05 -	
FM 420, 26 t, Kipper / Dump Truck(93)	09.05 -	
FM 420, 28,5 t, Pritsche/Fahrgestell / Flatbed/Chassis(109)	09.05 -	
FM 420, 26 t, Sattelzugmaschine / Truck Tractor(118)	09.05 -	
FM 440, 26 t, Kipper / Dump Truck(93)	09.05 -	
FM 440, 28,5 t	09.05 -	
FM 440, 26 t, Sattelzugmaschine / Truck Tractor(118)	09.05 -	
FM 450, 35 t	09.05 -	
FM 450, 29 t, Pritsche/Fahrgestell / Flatbed/Chassis(109)	09.05 -	
FM 460, 23 t, Pritsche/Fahrgestell / Flatbed/Chassis(109)	05.09 -	
FM 460, 23 t, Sattelzugmaschine / Truck Tractor(118)	05.09 -	
FM 460, 26 t, Kipper / Dump Truck(93)	09.05 -	
FM 460, 28,5 t, Pritsche/Fahrgestell / Flatbed/Chassis(109)	09.05 -	
FM 460, 26 t, Sattelzugmaschine / Truck Tractor(118)	09.05 -	
FM 480, 26 t, Kipper / Dump Truck(93)	09.05 -	
FM 480, 28,5 t	09.05 -	
FM 480, 26 t, Sattelzugmaschine / Truck Tractor(118)	09.05 -	
FM 480, 23 t	09.06 - 02.12	
FM 500, 26 t, Kipper / Dump Truck(93)	09.05 -	
FM 500, 28,5 t, Pritsche/Fahrgestell / Flatbed/Chassis(109)	09.05 -	
FM 500, 26 t, Sattelzugmaschine / Truck Tractor(118)	09.05 -	

Antriebsachse / Drive Axle (32)
10.2010->
für Fahrzeuge mit Luftfederung / for pneumatic suspension vehicles (143)
Fahrhöhe 131 - 170 mm / ride height 131 - 170 mm (62)

VOLVO

FM 6x4 09.05 -

13

Stange/Strebe, Stabilisator / Rod/Strut, stabiliser

Koppelstange / Coupling Rod (97)
Länge [mm] / Length [mm]:435 (106)
Konusmaß [mm] / Cone Size [mm]:28,6 (96)
Konusmaß [mm] / Cone Size [mm]:32 (96)
Rohr-Ø [mm] / Pipe Ø [mm]:36 (117)
mit Zubehör / with accessories (173)
für 27 mm Halteplatte / for 27 mm holdingplate (137)

(10)

36695 01 **20443061**

FM 300, Kipper / Dump Truck(93)	09.05 -	
FM 300, Pritsche/Fahrgestell / Flatbed/Chassis(109)	09.05 -	
FM 300, Sattelzugmaschine / Truck Tractor(118)	09.05 -	
FM 330, 35 t	09.05 -	
FM 330, 29 t, Pritsche/Fahrgestell / Flatbed/Chassis(109)	09.05 -	
FM 340, Kipper / Dump Truck(93)	09.05 -	
FM 340, Pritsche/Fahrgestell / Flatbed/Chassis(109)	09.05 -	
FM 340, Sattelzugmaschine / Truck Tractor(118)	09.05 -	
FM 360, 26 t, Kipper / Dump Truck(93)	09.05 -	
FM 360, 28,5 t	09.05 -	
FM 360, 26 t, Sattelzugmaschine / Truck Tractor(118)	09.05 -	
FM 370, 272 kW, 35 t	09.05 -	
FM 370, 272 kW, 29 t, Pritsche/Fahrgestell / Flatbed/Chassis(109)	09.05 -	
FM 380, 26 t, 12800 ccm, Kipper / Dump Truck(93)	09.05 -	
FM 380, 26 t, 9364 ccm, Kipper / Dump Truck(93)	09.05 -	
FM 380, 28,5 t, Pritsche/Fahrgestell / Flatbed/Chassis(109)	09.05 -	
FM 380, 26 t, 9364 ccm, Pritsche/Fahrgestell / Flatbed/Chassis(109)	09.05 -	
FM 380, 26 t, 9364 ccm, Sattelzugmaschine / Truck Tractor(118)	09.05 -	
FM 380, 26 t, 12800 ccm, Sattelzugmaschine / Truck Tractor(118)	09.05 -	
FM 390, Pritsche/Fahrgestell / Flatbed/Chassis(109)	06.08 -	
FM 390, Sattelzugmaschine / Truck Tractor(118)	06.08 -	
FM 400, 26 t, Kipper / Dump Truck(93)	09.05 -	
FM 400, 28,5 t	09.05 -	
FM 400, 26 t, Sattelzugmaschine / Truck Tractor(118)	09.05 -	
FM 410, 35 t	09.05 -	
FM 410, 29 t	09.05 -	
FM 420, 26 t, Kipper / Dump Truck(93)	09.05 -	
FM 420, 28,5 t, Pritsche/Fahrgestell / Flatbed/Chassis(109)	09.05 -	
FM 420, 26 t, Sattelzugmaschine / Truck Tractor(118)	09.05 -	
FM 440, 26 t, Kipper / Dump Truck(93)	09.05 -	
FM 440, 28,5 t	09.05 -	
FM 440, 26 t, Sattelzugmaschine / Truck Tractor(118)	09.05 -	
FM 450, 35 t	09.05 -	
FM 450, 29 t, Pritsche/Fahrgestell / Flatbed/Chassis(109)	09.05 -	
FM 460, 23 t, Pritsche/Fahrgestell / Flatbed/Chassis(109)	05.09 -	
FM 460, 23 t, Sattelzugmaschine / Truck Tractor(118)	05.09 -	
FM 460, 26 t, Kipper / Dump Truck(93)	09.05 -	
FM 460, 28,5 t, Pritsche/Fahrgestell / Flatbed/Chassis(109)	09.05 -	
FM 460, 26 t, Sattelzugmaschine / Truck Tractor(118)	09.05 -	
FM 480, 26 t, Kipper / Dump Truck(93)	09.05 -	
FM 480, 28,5 t	09.05 -	
FM 480, 26 t, Sattelzugmaschine / Truck Tractor(118)	09.05 -	
FM 480, 23 t	09.06 - 02.12	
FM 500, 26 t, Kipper / Dump Truck(93)	09.05 -	
FM 500, 28,5 t, Pritsche/Fahrgestell / Flatbed/Chassis(109)	09.05 -	
FM 500, 26 t, Sattelzugmaschine / Truck Tractor(118)	09.05 -	

Antriebsachse / Drive Axle	(32)
->10.2010	
für Fahrzeuge mit Luftfederung / for pneumatic suspension vehicles	(143)
Fahrhöhe 231 - 250 mm / ride height 231 - 250 mm	(71)

FM 6x4 09.05 -

13

Stange/Strebe, Stabilisator / Rod/Strut, stabiliser

Koppelstange / Coupling Rod (97)
Länge [mm] / Length [mm]:380 (106)
Konusmaß [mm] / Cone Size [mm]:28,6 (96)
Konusmaß [mm] / Cone Size [mm]:32 (96)
Rohr-Ø [mm] / Pipe Ø [mm]:36 (117)
mit Zubehör / with accessories (173)
für 27 mm Halteplatte / for 27 mm holdingplate (137)

36696 01 20443062

FM 300, Kipper / Dump Truck(93)	09.05 -	
FM 300, Pritsche/Fahrgestell / Flatbed/Chassis(109)	09.05 -	
FM 300, Sattelzugmaschine / Truck Tractor(118)	09.05 -	
FM 330, 35 t	09.05 -	
FM 330, 29 t, Pritsche/Fahrgestell / Flatbed/Chassis(109)	09.05 -	
FM 340, Kipper / Dump Truck(93)	09.05 -	
FM 340, Pritsche/Fahrgestell / Flatbed/Chassis(109)	09.05 -	
FM 340, Sattelzugmaschine / Truck Tractor(118)	09.05 -	
FM 360, 26 t, Kipper / Dump Truck(93)	09.05 -	
FM 360, 28,5 t	09.05 -	
FM 360, 26 t, Sattelzugmaschine / Truck Tractor(118)	09.05 -	
FM 370, 272 kW, 35 t	09.05 -	
FM 370, 272 kW, 29 t, Pritsche/Fahrgestell / Flatbed/Chassis(109)	09.05 -	
FM 380, 26 t, 12800 ccm, Kipper / Dump Truck(93)	09.05 -	
FM 380, 26 t, 9364 ccm, Kipper / Dump Truck(93)	09.05 -	
FM 380, 28,5 t, Pritsche/Fahrgestell / Flatbed/Chassis(109)	09.05 -	
FM 380, 26 t, 9364 ccm, Pritsche/Fahrgestell / Flatbed/Chassis(109)	09.05 -	
FM 380, 26 t, 9364 ccm, Sattelzugmaschine / Truck Tractor(118)	09.05 -	
FM 380, 26 t, 12800 ccm, Sattelzugmaschine / Truck Tractor(118)	09.05 -	
FM 390, Pritsche/Fahrgestell / Flatbed/Chassis(109)	06.08 -	
FM 390, Sattelzugmaschine / Truck Tractor(118)	06.08 -	
FM 400, 26 t, Kipper / Dump Truck(93)	09.05 -	
FM 400, 28,5 t	09.05 -	
FM 400, 26 t, Sattelzugmaschine / Truck Tractor(118)	09.05 -	
FM 410, 35 t	09.05 -	
FM 410, 29 t	09.05 -	
FM 420, 26 t, Kipper / Dump Truck(93)	09.05 -	
FM 420, 28,5 t, Pritsche/Fahrgestell / Flatbed/Chassis(109)	09.05 -	
FM 420, 26 t, Sattelzugmaschine / Truck Tractor(118)	09.05 -	
FM 440, 26 t, Kipper / Dump Truck(93)	09.05 -	
FM 440, 28,5 t	09.05 -	
FM 440, 26 t, Sattelzugmaschine / Truck Tractor(118)	09.05 -	
FM 450, 35 t	09.05 -	
FM 450, 29 t, Pritsche/Fahrgestell / Flatbed/Chassis(109)	09.05 -	
FM 460, 23 t, Pritsche/Fahrgestell / Flatbed/Chassis(109)	05.09 -	
FM 460, 23 t, Sattelzugmaschine / Truck Tractor(118)	05.09 -	
FM 460, 26 t, Kipper / Dump Truck(93)	09.05 -	
FM 460, 28,5 t, Pritsche/Fahrgestell / Flatbed/Chassis(109)	09.05 -	
FM 460, 26 t, Sattelzugmaschine / Truck Tractor(118)	09.05 -	
FM 480, 26 t, Kipper / Dump Truck(93)	09.05 -	
FM 480, 28,5 t	09.05 -	
FM 480, 26 t, Sattelzugmaschine / Truck Tractor(118)	09.05 -	
FM 480, 23 t	09.06 - 02.12	
FM 500, 26 t, Kipper / Dump Truck(93)	09.05 -	
FM 500, 28,5 t, Pritsche/Fahrgestell / Flatbed/Chassis(109)	09.05 -	
FM 500, 26 t, Sattelzugmaschine / Truck Tractor(118)	09.05 -	

Antriebsachse / Drive Axle	(32)
->10.2010	
für Fahrzeuge mit Luftfederung / for pneumatic suspension vehicles	(143)
Fahrhöhe 171 - 190 mm / ride height 171 - 190 mm	(67)

VOLVO

FM 6x4 09.05 -

13

Stange/Strebe, Stabilisator / Rod/Strut, stabiliser

Koppelstange / Coupling Rod (97)
Länge [mm] / Length [mm]:350 (106)
Konusmaß [mm] / Cone Size [mm]:28,6 (96)
Konusmaß [mm] / Cone Size [mm]:32 (96)
Rohr-Ø [mm] / Pipe Ø [mm]:36 (117)
mit Zubehör / with accessories (173)
für 27 mm Halteplatte / for 27 mm holdingplate (137)

(10)

36697 01 20443063

FM 300, Kipper / Dump Truck(93)	09.05 -	
FM 300, Pritsche/Fahrgestell / Flatbed/Chassis(109)	09.05 -	
FM 300, Sattelzugmaschine / Truck Tractor(118)	09.05 -	
FM 330, 35 t	09.05 -	
FM 330, 29 t, Pritsche/Fahrgestell / Flatbed/Chassis(109)	09.05 -	
FM 340, Kipper / Dump Truck(93)	09.05 -	
FM 340, Pritsche/Fahrgestell / Flatbed/Chassis(109)	09.05 -	
FM 340, Sattelzugmaschine / Truck Tractor(118)	09.05 -	
FM 360, 26 t, Kipper / Dump Truck(93)	09.05 -	
FM 360, 28,5 t	09.05 -	
FM 360, 26 t, Sattelzugmaschine / Truck Tractor(118)	09.05 -	
FM 370, 272 kW, 35 t	09.05 -	
FM 370, 272 kW, 29 t, Pritsche/Fahrgestell / Flatbed/Chassis(109)	09.05 -	
FM 380, 26 t, 12800 ccm, Kipper / Dump Truck(93)	09.05 -	
FM 380, 26 t, 9364 ccm, Kipper / Dump Truck(93)	09.05 -	
FM 380, 28,5 t, Pritsche/Fahrgestell / Flatbed/Chassis(109)	09.05 -	
FM 380, 26 t, 9364 ccm, Pritsche/Fahrgestell / Flatbed/Chassis(109)	09.05 -	
FM 380, 26 t, 9364 ccm, Sattelzugmaschine / Truck Tractor(118)	09.05 -	
FM 380, 26 t, 12800 ccm, Sattelzugmaschine / Truck Tractor(118)	09.05 -	
FM 390, Pritsche/Fahrgestell / Flatbed/Chassis(109)	06.08 -	
FM 390, Sattelzugmaschine / Truck Tractor(118)	06.08 -	
FM 400, 26 t, Kipper / Dump Truck(93)	09.05 -	
FM 400, 28,5 t	09.05 -	
FM 400, 26 t, Sattelzugmaschine / Truck Tractor(118)	09.05 -	
FM 410, 35 t	09.05 -	
FM 410, 29 t	09.05 -	
FM 420, 26 t, Kipper / Dump Truck(93)	09.05 -	
FM 420, 28,5 t, Pritsche/Fahrgestell / Flatbed/Chassis(109)	09.05 -	
FM 420, 26 t, Sattelzugmaschine / Truck Tractor(118)	09.05 -	
FM 440, 26 t, Kipper / Dump Truck(93)	09.05 -	
FM 440, 28,5 t	09.05 -	
FM 440, 26 t, Sattelzugmaschine / Truck Tractor(118)	09.05 -	
FM 450, 35 t	09.05 -	
FM 450, 29 t, Pritsche/Fahrgestell / Flatbed/Chassis(109)	09.05 -	
FM 460, 23 t, Pritsche/Fahrgestell / Flatbed/Chassis(109)	05.09 -	
FM 460, 23 t, Sattelzugmaschine / Truck Tractor(118)	05.09 -	
FM 460, 26 t, Kipper / Dump Truck(93)	09.05 -	
FM 460, 28,5 t, Pritsche/Fahrgestell / Flatbed/Chassis(109)	09.05 -	
FM 460, 26 t, Sattelzugmaschine / Truck Tractor(118)	09.05 -	
FM 480, 26 t, Kipper / Dump Truck(93)	09.05 -	
FM 480, 28,5 t	09.05 -	
FM 480, 26 t, Sattelzugmaschine / Truck Tractor(118)	09.05 -	
FM 480, 23 t	09.06 - 02.12	
FM 500, 26 t, Kipper / Dump Truck(93)	09.05 -	
FM 500, 28,5 t, Pritsche/Fahrgestell / Flatbed/Chassis(109)	09.05 -	
FM 500, 26 t, Sattelzugmaschine / Truck Tractor(118)	09.05 -	

Antriebsachse / Drive Axle (32)
->10.2010
für Fahrzeuge mit Luftfederung / for pneumatic suspension vehicles (143)
Fahrhöhe 131 - 170 mm / ride height 131 - 170 mm (62)

13

Stange/Strebe, Stabilisator / Rod/Strut, stabiliser (10)
Koppelstange / Coupling Rod (97)
Länge [mm] / Length [mm]:443 (106)
Konusmaß [mm] / Cone Size [mm]:32 (96)
Rohr-Ø [mm] / Pipe Ø [mm]:38 (117)
mit Zubehör / with accessories (173)
Schrauben-/Mutternausführung: selbstsichernd / Bolt / Nut Version: Self-locking (121)

37707 01 **22318844**

FM 330, 34 t	04.12 -	Druckstange / Pressure Rod	(47)
FM 330, 29 t, Sattelzugmaschine / Truck Tractor(118)	04.12 -	für Fahrzeuge mit Luftfederung / for pneumatic suspension vehicles	(143)
FM 330, 33,5 t	04.12 -	Fahrhöhe 230 mm / ride height 230 mm	(70)
FM 370, 272-275 kW	03.12 -		
FM 370, 272 kW, 34 t	04.12 -		
FM 370, 272 kW, 33,5 t	04.12 -		
FM 370, 272 kW, 28,5 t	04.12 -		
FM 370, 272 kW, 29 t, Sattelzugmaschine / Truck Tractor(118)	04.12 -		
FM 380, 34 t	04.12 -		
FM 380, 29 t	04.12 -		
FM 380, 28,5 t, Sattelzugmaschine / Truck Tractor(118)	04.12 -		
FM 410, 34 t	04.12 -		
FM 410, 28,5 t	04.12 -		
FM 410, 33,5 t	04.12 -		
FM 420, 29 t	04.12 -		
FM 420, 34 t	04.12 -		
FM 420, 28,5 t, Sattelzugmaschine / Truck Tractor(118)	04.12 -		
FM 450, 34 t	04.12 -		
FM 450, 33,5 t	04.12 -		
FM 450, 29 t, Sattelzugmaschine / Truck Tractor(118)	04.12 -		
FM 450, 28,5 t	04.12 -		
FM 460, 29 t	04.12 -		
FM 460, 34 t	04.12 -		
FM 460, 28,5 t, Sattelzugmaschine / Truck Tractor(118)	04.12 -		
FM 500, 29 t	04.12 -		
FM 500, 34 t	04.12 -		
FM 500, 28,5 t, Sattelzugmaschine / Truck Tractor(118)	04.12 -		
FM 330, 34 t	04.12 -	für Fahrzeuge mit Luftfederung / for pneumatic suspension vehicles	(143)
FM 330, 29 t, Sattelzugmaschine / Truck Tractor(118)	04.12 -	Fahrhöhe 230 mm / ride height 230 mm	(70)
FM 330, 33,5 t	04.12 -		
FM 370, 272-275 kW	03.12 -		
FM 370, 272 kW, 34 t	04.12 -		
FM 370, 272 kW, 33,5 t	04.12 -		
FM 370, 272 kW, 28,5 t	04.12 -		
FM 370, 272 kW, 29 t, Sattelzugmaschine / Truck Tractor(118)	04.12 -		
FM 380, 34 t	04.12 -		
FM 380, 29 t	04.12 -		
FM 380, 28,5 t, Sattelzugmaschine / Truck Tractor(118)	04.12 -		
FM 410, 34 t	04.12 -		
FM 410, 28,5 t	04.12 -		
FM 410, 33,5 t	04.12 -		
FM 420, 29 t	04.12 -		
FM 420, 34 t	04.12 -		
FM 420, 28,5 t, Sattelzugmaschine / Truck Tractor(118)	04.12 -		
FM 450, 34 t	04.12 -		
FM 450, 33,5 t	04.12 -		
FM 450, 29 t, Sattelzugmaschine / Truck Tractor(118)	04.12 -		
FM 450, 28,5 t	04.12 -		
FM 460, 29 t	04.12 -		
FM 460, 34 t	04.12 -		
FM 460, 28,5 t, Sattelzugmaschine / Truck Tractor(118)	04.12 -		
FM 500, 29 t	04.12 -		
FM 500, 34 t	04.12 -		
FM 500, 28,5 t, Sattelzugmaschine / Truck Tractor(118)	04.12 -		
FM 330, 28,5 t	04.12 -	für Fahrzeuge mit Luftfederung / for pneumatic suspension vehicles	(143)
		Fahrhöhe 230 mm / ride height 230 mm	(70)

VOLVO

FM 6x4 09.05 -

Lagerung, Stabilisatorkoppelstange
Mounting, stabilizer coupling rod
für Koppelstange / for coupling rod
Länge [mm] / Length [mm]:206
Dicke/Stärke [mm] / Thickness [mm]:27

(2)
(155)
(106)
(44)

36698 01 **21286847**

FM 300, Kipper / Dump Truck(93)	09.05	-	für Fahrzeuge mit Luftfederung / for pneumatic suspension vehicles	(143)
FM 300, Pritsche/Fahrgestell / Flatbed/Chassis(109)	09.05	-		
FM 300, Sattelzugmaschine / Truck Tractor(118)	09.05	-		
FM 330, 35 t	09.05	-		
FM 330, 29 t, Pritsche/Fahrgestell / Flatbed/Chassis(109)	09.05	-		
FM 340, Kipper / Dump Truck(93)	09.05	-		
FM 340, Pritsche/Fahrgestell / Flatbed/Chassis(109)	09.05	-		
FM 340, Sattelzugmaschine / Truck Tractor(118)	09.05	-		
FM 360, 26 t, Kipper / Dump Truck(93)	09.05	-		
FM 360, 28,5 t	09.05	-		
FM 360, 26 t, Sattelzugmaschine / Truck Tractor(118)	09.05	-		
FM 370, 272 kW, 35 t	09.05	-		
FM 370, 272 kW, 29 t, Pritsche/Fahrgestell / Flatbed/Chassis(109)	09.05	-		
FM 380, 26 t, 12800 ccm, Kipper / Dump Truck(93)	09.05	-		
FM 380, 26 t, 9364 ccm, Kipper / Dump Truck(93)	09.05	-		
FM 380, 28,5 t, Pritsche/Fahrgestell / Flatbed/Chassis(109)	09.05	-		
FM 380, 26 t, 9364 ccm, Pritsche/Fahrgestell / Flatbed/Chassis(109)	09.05	-		
FM 380, 26 t, 9364 ccm, Sattelzugmaschine / Truck Tractor(118)	09.05	-		
FM 380, 26 t, 12800 ccm, Sattelzugmaschine / Truck Tractor(118)	09.05	-		
FM 390, Pritsche/Fahrgestell / Flatbed/Chassis(109)	06.08	-		
FM 390, Sattelzugmaschine / Truck Tractor(118)	06.08	-		
FM 400, 26 t, Kipper / Dump Truck(93)	09.05	-		
FM 400, 28,5 t	09.05	-		
FM 400, 26 t, Sattelzugmaschine / Truck Tractor(118)	09.05	-		
FM 410, 35 t	09.05	-		
FM 410, 29 t	09.05	-		
FM 420, 26 t, Kipper / Dump Truck(93)	09.05	-		
FM 420, 28,5 t, Pritsche/Fahrgestell / Flatbed/Chassis(109)	09.05	-		
FM 420, 26 t, Sattelzugmaschine / Truck Tractor(118)	09.05	-		
FM 440, 26 t, Kipper / Dump Truck(93)	09.05	-		
FM 440, 28,5 t	09.05	-		
FM 440, 26 t, Sattelzugmaschine / Truck Tractor(118)	09.05	-		
FM 450, 35 t	09.05	-		
FM 450, 29 t, Pritsche/Fahrgestell / Flatbed/Chassis(109)	09.05	-		
FM 460, 23 t, Pritsche/Fahrgestell / Flatbed/Chassis(109)	05.09	-		
FM 460, 23 t, Sattelzugmaschine / Truck Tractor(118)	05.09	-		
FM 460, 26 t, Kipper / Dump Truck(93)	09.05	-		
FM 460, 28,5 t, Pritsche/Fahrgestell / Flatbed/Chassis(109)	09.05	-		
FM 460, 26 t, Sattelzugmaschine / Truck Tractor(118)	09.05	-		
FM 480, 26 t, Kipper / Dump Truck(93)	09.05	-		
FM 480, 28,5 t	09.05	-		
FM 480, 26 t, Sattelzugmaschine / Truck Tractor(118)	09.05	-		
FM 480, 23 t	09.06	- 02.12		
FM 500, 26 t, Kipper / Dump Truck(93)	09.05	-		
FM 500, 28,5 t, Pritsche/Fahrgestell / Flatbed/Chassis(109)	09.05	-		
FM 500, 26 t, Sattelzugmaschine / Truck Tractor(118)	09.05	-		

Reparatursatz, Lenker / Repair Kit, link (6)
für Längslenker / for drag link (158)
Lochabstand 1/Lochabstand 2 / Hole Pitch 1/ Hole Pitch 2:130 (103)
Bohrung-Ø 1 [mm] / Bore Ø 1 [mm]:21 (39)
Molekularlager / Molecular Bearing (108)
mit Sicherungsring / with lock ring (172)
mit Distanzhülse / with spacer sleeve (165)

34609 01 **20702095**

FM 300, Kipper / Dump Truck(93)	09.05	-
FM 300, Pritsche/Fahrgestell / Flatbed/Chassis(109)	09.05	-
FM 300, Sattelzugmaschine / Truck Tractor(118)	09.05	-
FM 330, 35 t	09.05	-
FM 330, 29 t, Pritsche/Fahrgestell / Flatbed/Chassis(109)	09.05	-
FM 340, Kipper / Dump Truck(93)	09.05	-
FM 340, Pritsche/Fahrgestell / Flatbed/Chassis(109)	09.05	-
FM 340, Sattelzugmaschine / Truck Tractor(118)	09.05	-
FM 360, 26 t, Kipper / Dump Truck(93)	09.05	-
FM 360, 28,5 t	09.05	-
FM 360, 26 t, Sattelzugmaschine / Truck Tractor(118)	09.05	-
FM 370, 272 kW, 35 t	09.05	-
FM 370, 272 kW, 29 t, Pritsche/Fahrgestell / Flatbed/Chassis(109)	09.05	-
FM 380, 26 t, 12800 ccm, Kipper / Dump Truck(93)	09.05	-
FM 380, 26 t, 9364 ccm, Kipper / Dump Truck(93)	09.05	-
FM 380, 28,5 t, Pritsche/Fahrgestell / Flatbed/Chassis(109)	09.05	-
FM 380, 26 t, 9364 ccm, Pritsche/Fahrgestell / Flatbed/Chassis(109)	09.05	-
FM 380, 26 t, 12800 ccm, Sattelzugmaschine / Truck Tractor(118)	09.05	-
FM 400, 26 t, Kipper / Dump Truck(93)	09.05	-
FM 400, 28,5 t	09.05	-
FM 400, 26 t, Sattelzugmaschine / Truck Tractor(118)	09.05	-
FM 410, 35 t	09.05	-
FM 410, 29 t	09.05	-
FM 420, 26 t, Kipper / Dump Truck(93)	09.05	-
FM 420, 28,5 t, Pritsche/Fahrgestell / Flatbed/Chassis(109)	09.05	-
FM 420, 26 t, Sattelzugmaschine / Truck Tractor(118)	09.05	-
FM 440, 26 t, Kipper / Dump Truck(93)	09.05	-
FM 440, 28,5 t	09.05	-
FM 440, 26 t, Sattelzugmaschine / Truck Tractor(118)	09.05	-
FM 450, 35 t	09.05	-
FM 450, 29 t, Pritsche/Fahrgestell / Flatbed/Chassis(109)	09.05	-
FM 460, 23 t, Pritsche/Fahrgestell / Flatbed/Chassis(109)	05.09	-
FM 460, 23 t, Sattelzugmaschine / Truck Tractor(118)	05.09	-
FM 460, 26 t, Kipper / Dump Truck(93)	09.05	-
FM 460, 28,5 t, Pritsche/Fahrgestell / Flatbed/Chassis(109)	09.05	-
FM 460, 26 t, Sattelzugmaschine / Truck Tractor(118)	09.05	-
FM 480, 26 t, Kipper / Dump Truck(93)	09.05	-
FM 480, 28,5 t	09.05	-
FM 480, 26 t, Sattelzugmaschine / Truck Tractor(118)	09.05	-
FM 480, 23 t	09.06	- 02.12
FM 500, 26 t, Kipper / Dump Truck(93)	09.05	-
FM 500, 28,5 t, Pritsche/Fahrgestell / Flatbed/Chassis(109)	09.05	-
FM 500, 26 t, Sattelzugmaschine / Truck Tractor(118)	09.05	-

Blattfeder / Leaf spring	(38)
Doppelachsaggregat / Tandem-axle Assembly	(45)
Achslast [t] / Axle Load [t]:30	(24)
Fahrhöhe 251 - 270 mm / ride height 251 - 270 mm	(73)

VOLVO

FM 6x4 09.05 -

Reparatursatz, Lenker / Repair Kit, link (6)
für Längslenker / for drag link (158)
Lochabstand 1/Lochabstand 2 / Hole Pitch 1/ Hole Pitch 2:130 (103)
Bohrung-Ø 1 [mm] / Bore Ø 1 [mm]:21 (39)
Molekularlager / Molecular Bearing (108)
mit Sicherungsring / with lock ring (172)
mit Distanzhülse / with spacer sleeve (165)

34609 01 **20702095**

FM 300, Kipper / Dump Truck(93)	09.05 -	
FM 300, Pritsche/Fahrgestell / Flatbed/Chassis(109)	09.05 -	
FM 300, Sattelzugmaschine / Truck Tractor(118)	09.05 -	
FM 330, 35 t	09.05 -	
FM 330, 29 t, Pritsche/Fahrgestell / Flatbed/Chassis(109)	09.05 -	
FM 340, Kipper / Dump Truck(93)	09.05 -	
FM 340, Pritsche/Fahrgestell / Flatbed/Chassis(109)	09.05 -	
FM 340, Sattelzugmaschine / Truck Tractor(118)	09.05 -	
FM 360, 26 t, Kipper / Dump Truck(93)	09.05 -	
FM 360, 28,5 t	09.05 -	
FM 360, 26 t, Sattelzugmaschine / Truck Tractor(118)	09.05 -	
FM 370, 272 kW, 35 t	09.05 -	
FM 370, 272 kW, 29 t, Pritsche/Fahrgestell / Flatbed/Chassis(109)	09.05 -	
FM 380, 26 t, 12800 ccm, Kipper / Dump Truck(93)	09.05 -	
FM 380, 26 t, 9364 ccm, Kipper / Dump Truck(93)	09.05 -	
FM 380, 28,5 t, Pritsche/Fahrgestell / Flatbed/Chassis(109)	09.05 -	
FM 380, 26 t, 9364 ccm, Pritsche/Fahrgestell / Flatbed/Chassis(109)	09.05 -	
FM 380, 26 t, 12800 ccm, Sattelzugmaschine / Truck Tractor(118)	09.05 -	
FM 400, 26 t, Kipper / Dump Truck(93)	09.05 -	
FM 400, 28,5 t	09.05 -	
FM 400, 26 t, Sattelzugmaschine / Truck Tractor(118)	09.05 -	
FM 410, 35 t	09.05 -	
FM 410, 29 t	09.05 -	
FM 420, 26 t, Kipper / Dump Truck(93)	09.05 -	
FM 420, 28,5 t, Pritsche/Fahrgestell / Flatbed/Chassis(109)	09.05 -	
FM 420, 26 t, Sattelzugmaschine / Truck Tractor(118)	09.05 -	
FM 440, 26 t, Kipper / Dump Truck(93)	09.05 -	
FM 440, 28,5 t	09.05 -	
FM 440, 26 t, Sattelzugmaschine / Truck Tractor(118)	09.05 -	
FM 450, 35 t	09.05 -	
FM 450, 29 t, Pritsche/Fahrgestell / Flatbed/Chassis(109)	09.05 -	
FM 460, 23 t, Pritsche/Fahrgestell / Flatbed/Chassis(109)	05.09 -	
FM 460, 23 t, Sattelzugmaschine / Truck Tractor(118)	05.09 -	
FM 460, 26 t, Kipper / Dump Truck(93)	09.05 -	
FM 460, 28,5 t, Pritsche/Fahrgestell / Flatbed/Chassis(109)	09.05 -	
FM 460, 26 t, Sattelzugmaschine / Truck Tractor(118)	09.05 -	
FM 480, 26 t, Kipper / Dump Truck(93)	09.05 -	
FM 480, 28,5 t	09.05 -	
FM 480, 26 t, Sattelzugmaschine / Truck Tractor(118)	09.05 -	
FM 480, 23 t	09.06 - 02.12	
FM 500, 26 t, Kipper / Dump Truck(93)	09.05 -	
FM 500, 28,5 t, Pritsche/Fahrgestell / Flatbed/Chassis(109)	09.05 -	
FM 500, 26 t, Sattelzugmaschine / Truck Tractor(118)	09.05 -	

▽

Blattfeder / Leaf spring	(38)
Doppelachsaggregat / Tandem-axle Assembly	(45)
Achslast [t] / Axle Load [t]:32	(24)
Fahrhöhe 231 - 250 mm / ride height 231 - 250 mm	(71)
Fahrhöhe 251 - 270 mm / ride height 251 - 270 mm	(73)

FM 380, 26 t, 9364 ccm, Sattelzugmaschine / Truck Tractor(118)	09.05 -	

▽

Blattfeder / Leaf spring	(38)
Doppelachsaggregat / Tandem-axle Assembly	(45)
Achslast [t] / Axle Load [t]:30	(24)
Fahrhöhe 251 - 270 mm / ride height 251 - 270 mm	(73)

Reparatursatz, Lenker / Repair Kit, link (6)
für Längslenker / for drag link (158)
Lochabstand 1/Lochabstand 2 / Hole Pitch 1/ Hole Pitch 2:130 (103)
Bohrung-Ø 1 [mm] / Bore Ø 1 [mm]:21 (39)
Molekularlager / Molecular Bearing (108)
mit Sicherungsring / with lock ring (172)
mit Distanzhülse / with spacer sleeve (165)

34610 01 20702096

FM 300, Kipper / Dump Truck(93)	09.05	-
FM 300, Pritsche/Fahrgestell / Flatbed/Chassis(109)	09.05	-
FM 300, Sattelzugmaschine / Truck Tractor(118)	09.05	-
FM 330, 35 t	09.05	-
FM 330, 29 t, Pritsche/Fahrgestell / Flatbed/Chassis(109)	09.05	-
FM 340, Kipper / Dump Truck(93)	09.05	-
FM 340, Pritsche/Fahrgestell / Flatbed/Chassis(109)	09.05	-
FM 340, Sattelzugmaschine / Truck Tractor(118)	09.05	-
FM 360, 26 t, Kipper / Dump Truck(93)	09.05	-
FM 360, 28,5 t	09.05	-
FM 360, 26 t, Sattelzugmaschine / Truck Tractor(118)	09.05	-
FM 370, 272 kW, 35 t	09.05	-
FM 370, 272 kW, 29 t, Pritsche/Fahrgestell / Flatbed/Chassis(109)	09.05	-
FM 380, 26 t, 12800 ccm, Kipper / Dump Truck(93)	09.05	-
FM 380, 26 t, 9364 ccm, Kipper / Dump Truck(93)	09.05	-
FM 380, 28,5 t, Pritsche/Fahrgestell / Flatbed/Chassis(109)	09.05	-
FM 380, 26 t, 9364 ccm, Pritsche/Fahrgestell / Flatbed/Chassis(109)	09.05	-
FM 380, 26 t, 9364 ccm, Sattelzugmaschine / Truck Tractor(118)	09.05	-
FM 380, 26 t, 12800 ccm, Sattelzugmaschine / Truck Tractor(118)	09.05	-
FM 400, 26 t, Kipper / Dump Truck(93)	09.05	-
FM 400, 28,5 t	09.05	-
FM 400, 26 t, Sattelzugmaschine / Truck Tractor(118)	09.05	-
FM 410, 35 t	09.05	-
FM 410, 29 t	09.05	-
FM 420, 26 t, Kipper / Dump Truck(93)	09.05	-
FM 420, 28,5 t, Pritsche/Fahrgestell / Flatbed/Chassis(109)	09.05	-
FM 420, 26 t, Sattelzugmaschine / Truck Tractor(118)	09.05	-
FM 440, 26 t, Kipper / Dump Truck(93)	09.05	-
FM 440, 28,5 t	09.05	-
FM 440, 26 t, Sattelzugmaschine / Truck Tractor(118)	09.05	-
FM 450, 35 t	09.05	-
FM 450, 29 t, Pritsche/Fahrgestell / Flatbed/Chassis(109)	09.05	-
FM 460, 23 t, Pritsche/Fahrgestell / Flatbed/Chassis(109)	05.09	-
FM 460, 23 t, Sattelzugmaschine / Truck Tractor(118)	05.09	-
FM 460, 26 t, Kipper / Dump Truck(93)	09.05	-
FM 460, 28,5 t, Pritsche/Fahrgestell / Flatbed/Chassis(109)	09.05	-
FM 460, 26 t, Sattelzugmaschine / Truck Tractor(118)	09.05	-
FM 480, 26 t, Kipper / Dump Truck(93)	09.05	-
FM 480, 28,5 t	09.05	-
FM 480, 26 t, Sattelzugmaschine / Truck Tractor(118)	09.05	-
FM 480, 23 t	09.06	- 02.12
FM 500, 26 t, Kipper / Dump Truck(93)	09.05	-
FM 500, 28,5 t, Pritsche/Fahrgestell / Flatbed/Chassis(109)	09.05	-
FM 500, 26 t, Sattelzugmaschine / Truck Tractor(118)	09.05	-

Blattfeder / Leaf spring	(38)
Doppelachsaggregat / Tandem-axle Assembly	(45)
Achslast [t] / Axle Load [t]:26	(24)
Fahrhöhe 231 - 250 mm / ride height 231 - 250 mm	(71)
Fahrhöhe 251 - 270 mm / ride height 251 - 270 mm	(73)

VOLVO

FM 6x6 09.05 -

1 Lenkstange / Centre Rod Assembly

Schubstange / Push Rod
einseitig verstellbar / Adjustable on one side
Länge [mm] / Length [mm]:824
Konusmaß [mm] / Cone Size [mm]:28,6
Rohr-Ø [mm] / Pipe Ø [mm]:50
mit Zubehör / with accessories

(4) (122) (133) (106) (96) (117) (173)

26779 01 **21106933**
27547 02

FM 300	09.05 -	
FM 330, Kipper / Dump Truck(93)	09.05 -	
FM 330, Sattelzugmaschine / Truck Tractor(118)	09.05 -	
FM 340	09.05 -	
FM 360, Kipper / Dump Truck(93)	09.05 -	
FM 360, Sattelzugmaschine / Truck Tractor(118)	09.05 -	
FM 370, Sattelzugmaschine / Truck Tractor(118)	09.05 -	
FM 380, 12800 ccm, Kipper / Dump Truck(93)	09.05 -	
FM 380, 9364 ccm	09.05 -	
FM 380, 12800 ccm, Sattelzugmaschine / Truck Tractor(118)	09.05 -	
FM 400, Kipper / Dump Truck(93)	09.05 -	
FM 400, Sattelzugmaschine / Truck Tractor(118)	09.05 -	
FM 410, Kipper / Dump Truck(93)	09.05 -	
FM 410, Sattelzugmaschine / Truck Tractor(118)	09.05 -	
FM 420, Kipper / Dump Truck(93)	09.05 -	
FM 420, Sattelzugmaschine / Truck Tractor(118)	09.05 -	
FM 440, Kipper / Dump Truck(93)	09.05 -	
FM 440, Sattelzugmaschine / Truck Tractor(118)	09.05 -	
FM 450, Kipper / Dump Truck(93)	09.05 -	
FM 450, Sattelzugmaschine / Truck Tractor(118)	09.05 -	
FM 460, Kipper / Dump Truck(93)	09.05 -	
FM 460, Sattelzugmaschine / Truck Tractor(118)	09.05 -	
FM 480, Sattelzugmaschine / Truck Tractor(118)	09.05 -	
FM 500	09.05 -	

LHD
Lenkstockhebel zur 1. VA / Pitman arm to 1st front axle (102)

3 Lenkstange / Centre Rod Assembly

Schubstange / Push Rod
nicht verstellbar / not adjustable
Länge [mm] / Length [mm]:160,0
Konusmaß [mm] / Cone Size [mm]:28,6
Rohr-Ø [mm] / Pipe Ø [mm]:25
mit Zubehör / with accessories

(4) (122) (177) (106) (96) (117) (173)

26778 01 **20367555**

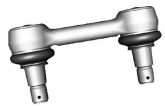

FM 300	09.05 -	
FM 330, Kipper / Dump Truck(93)	09.05 -	
FM 330, Sattelzugmaschine / Truck Tractor(118)	09.05 -	
FM 340	09.05 -	
FM 360, Kipper / Dump Truck(93)	09.05 -	
FM 360, Sattelzugmaschine / Truck Tractor(118)	09.05 -	
FM 370, Sattelzugmaschine / Truck Tractor(118)	09.05 -	
FM 380, 12800 ccm, Kipper / Dump Truck(93)	09.05 -	
FM 380, 9364 ccm	09.05 -	
FM 380, 12800 ccm, Sattelzugmaschine / Truck Tractor(118)	09.05 -	
FM 400, Kipper / Dump Truck(93)	09.05 -	
FM 400, Sattelzugmaschine / Truck Tractor(118)	09.05 -	
FM 410, Kipper / Dump Truck(93)	09.05 -	
FM 410, Sattelzugmaschine / Truck Tractor(118)	09.05 -	
FM 420, Kipper / Dump Truck(93)	09.05 -	
FM 420, Sattelzugmaschine / Truck Tractor(118)	09.05 -	
FM 440, Kipper / Dump Truck(93)	09.05 -	
FM 440, Sattelzugmaschine / Truck Tractor(118)	09.05 -	
FM 450, Kipper / Dump Truck(93)	09.05 -	
FM 450, Sattelzugmaschine / Truck Tractor(118)	09.05 -	
FM 460, Kipper / Dump Truck(93)	09.05 -	
FM 460, Sattelzugmaschine / Truck Tractor(118)	09.05 -	
FM 480, Sattelzugmaschine / Truck Tractor(118)	09.05 -	
FM 500	09.05 -	

LHD
am Lenkhebel / at steering arm (128)
Lenkstockhebel zum Zwischenhebel / Pitman Arm to 1st control arm (100)

6

Spurstange / Rod Assembly

Führungsstange / Guide Rod
beidseitig verstellbar / Adjustable on both sides
Länge [mm] / Length [mm]:1528
Konusmaß [mm] / Cone Size [mm]:30
Rohr-Ø [mm] / Pipe Ø [mm]:42
mit Zubehör / with accessories

(8) (82) (132) (106) (96) (117) (173)

31539 01 20742126

11492 03
11505 03

FM		
FM 300	09.05	-
FM 330, Kipper / Dump Truck(93)	09.05	-
FM 330, Sattelzugmaschine / Truck Tractor(118)	09.05	-
FM 340	09.05	-
FM 360, Kipper / Dump Truck(93)	09.05	-
FM 360, Sattelzugmaschine / Truck Tractor(118)	09.05	-
FM 370, Kipper / Dump Truck(93)	09.05	-
FM 370, Sattelzugmaschine / Truck Tractor(118)	09.05	-
FM 380, 12800 ccm, Kipper / Dump Truck(93)	09.05	-
FM 380, 9364 ccm	09.05	-
FM 380, 12800 ccm, Sattelzugmaschine / Truck Tractor(118)	09.05	-
FM 400, Kipper / Dump Truck(93)	09.05	-
FM 400, Sattelzugmaschine / Truck Tractor(118)	09.05	-
FM 410, Kipper / Dump Truck(93)	09.05	-
FM 410, Sattelzugmaschine / Truck Tractor(118)	09.05	-
FM 420, Kipper / Dump Truck(93)	09.05	-
FM 420, Sattelzugmaschine / Truck Tractor(118)	09.05	-
FM 440, Kipper / Dump Truck(93)	09.05	-
FM 440, Sattelzugmaschine / Truck Tractor(118)	09.05	-
FM 450, Kipper / Dump Truck(93)	09.05	-
FM 450, Sattelzugmaschine / Truck Tractor(118)	09.05	-
FM 460, Kipper / Dump Truck(93)	09.05	-
FM 460, Sattelzugmaschine / Truck Tractor(118)	09.05	-
FM 480, Kipper / Dump Truck(93)	09.05	-
FM 480, Sattelzugmaschine / Truck Tractor(118)	09.05	-
FM 500	09.05	-

10

Lenker, Radaufhängung / Track Control Arm

Längslenker / Trailing Arm
Länge [mm] / Length [mm]:625
Bohrung-Ø 1 [mm] / Bore Ø 1 [mm]:17
Bohrung-Ø 2 [mm] / Bore Ø 2 [mm]:17
Lochabstand 1/Lochabstand 2 / Hole Pitch 1/ Hole Pitch 2:115 / 115
nicht verstellbar / not adjustable
Molekularlager / Molecular Bearing

(3) (107) (106) (39) (40) (103) (177) (108)

34680 01 20517494

FM		
FM 300	09.05	-
FM 330, Kipper / Dump Truck(93)	09.05	-
FM 330, Sattelzugmaschine / Truck Tractor(118)	09.05	-
FM 340	09.05	-
FM 360, Kipper / Dump Truck(93)	09.05	-
FM 360, Sattelzugmaschine / Truck Tractor(118)	09.05	-
FM 370, Kipper / Dump Truck(93)	09.05	-
FM 370, Sattelzugmaschine / Truck Tractor(118)	09.05	-
FM 380, 12800 ccm, Kipper / Dump Truck(93)	09.05	-
FM 380, 9364 ccm	09.05	-
FM 380, 12800 ccm, Sattelzugmaschine / Truck Tractor(118)	09.05	-
FM 400, Kipper / Dump Truck(93)	09.05	-
FM 400, Sattelzugmaschine / Truck Tractor(118)	09.05	-
FM 410, Kipper / Dump Truck(93)	09.05	-
FM 410, Sattelzugmaschine / Truck Tractor(118)	09.05	-
FM 420, Kipper / Dump Truck(93)	09.05	-
FM 420, Sattelzugmaschine / Truck Tractor(118)	09.05	-
FM 440, Kipper / Dump Truck(93)	09.05	-
FM 440, Sattelzugmaschine / Truck Tractor(118)	09.05	-
FM 450, Kipper / Dump Truck(93)	09.05	-
FM 450, Sattelzugmaschine / Truck Tractor(118)	09.05	-
FM 460, Kipper / Dump Truck(93)	09.05	-
FM 460, Sattelzugmaschine / Truck Tractor(118)	09.05	-
FM 480, Kipper / Dump Truck(93)	09.05	-
FM 480, Sattelzugmaschine / Truck Tractor(118)	09.05	-
FM 500	09.05	-

▽
1.HA / 1st RA (11)
2.HA / 2nd RA (13)
für Fahrzeuge mit Luftfederung / for pneumatic suspension vehicles (143)

VOLVO

FM 6x6 09.05 -

10 Lenker, Radaufhängung / Track Control Arm

Längslenker / Trailing Arm
Länge [mm] / Length [mm]:510 (106)
Bohrung-Ø 1 [mm] / Bore Ø 1 [mm]:17 (39)
Bohrung-Ø 2 [mm] / Bore Ø 2 [mm]:17 (40)
Lochabstand 1/Lochabstand 2 / Hole Pitch 1/ Hole Pitch 2:115 / 115 (103)
Molekularlager / Molecular Bearing (108)

(3) (107)

35270 01 20443044
® 25208 01

FM 300	09.05 -	
FM 330, Kipper / Dump Truck(93)	09.05 -	
FM 330, Sattelzugmaschine / Truck Tractor(118)	09.05 -	
FM 340	09.05 -	
FM 360, Kipper / Dump Truck(93)	09.05 -	
FM 360, Sattelzugmaschine / Truck Tractor(118)	09.05 -	
FM 370, Kipper / Dump Truck(93)	09.05 -	
FM 370, Sattelzugmaschine / Truck Tractor(118)	09.05 -	
FM 380, 12800 ccm, Kipper / Dump Truck(93)	09.05 -	
FM 380, 9364 ccm	09.05 -	
FM 380, 12800 ccm, Sattelzugmaschine / Truck Tractor(118)	09.05 -	
FM 400, Kipper / Dump Truck(93)	09.05 -	
FM 400, Sattelzugmaschine / Truck Tractor(118)	09.05 -	
FM 410, Kipper / Dump Truck(93)	09.05 -	
FM 410, Sattelzugmaschine / Truck Tractor(118)	09.05 -	
FM 420, Kipper / Dump Truck(93)	09.05 -	
FM 420, Sattelzugmaschine / Truck Tractor(118)	09.05 -	
FM 440, Kipper / Dump Truck(93)	09.05 -	
FM 440, Sattelzugmaschine / Truck Tractor(118)	09.05 -	
FM 450, Kipper / Dump Truck(93)	09.05 -	
FM 450, Sattelzugmaschine / Truck Tractor(118)	09.05 -	
FM 460, Kipper / Dump Truck(93)	09.05 -	
FM 460, Sattelzugmaschine / Truck Tractor(118)	09.05 -	
FM 480, Kipper / Dump Truck(93)	09.05 -	
FM 480, Sattelzugmaschine / Truck Tractor(118)	09.05 -	
FM 500	09.05 -	

▽
1.HA / 1st RA (11)
2.HA / 2nd RA (13)
Blattfeder / Leaf spring (38)
Aggregat / Unit (25)

10 Lenker, Radaufhängung / Track Control Arm

Längslenker / Trailing Arm
Länge [mm] / Length [mm]:515 (106)
Bohrung-Ø 1 [mm] / Bore Ø 1 [mm]:21 (39)
Bohrung-Ø 2 [mm] / Bore Ø 2 [mm]:21 (40)
Lochabstand 1/Lochabstand 2 / Hole Pitch 1/ Hole Pitch 2:130 / 130 (103)
Molekularlager / Molecular Bearing (108)

(3) (107)

35271 01 21051046
® 34610 01

FM 330, Kipper / Dump Truck(93)	09.05 -	
FM 330, Sattelzugmaschine / Truck Tractor(118)	09.05 -	
FM 370, Kipper / Dump Truck(93)	09.05 -	
FM 370, Sattelzugmaschine / Truck Tractor(118)	09.05 -	
FM 410, Kipper / Dump Truck(93)	09.05 -	
FM 410, Sattelzugmaschine / Truck Tractor(118)	09.05 -	
FM 450, Kipper / Dump Truck(93)	09.05 -	
FM 450, Sattelzugmaschine / Truck Tractor(118)	09.05 -	

▽
1.HA / 1st RA (11)
2.HA / 2nd RA (13)
Blattfeder / Leaf spring (38)
Aggregat / Unit (25)
Achslast [t] / Axle Load [t]:26 (24)

10 Lenker, Radaufhängung / Track Control Arm

Längslenker / Trailing Arm
Länge [mm] / Length [mm]:510 (106)
Bohrung-Ø 1 [mm] / Bore Ø 1 [mm]:21 (39)
Bohrung-Ø 2 [mm] / Bore Ø 2 [mm]:21 (40)
Lochabstand 1/Lochabstand 2 / Hole Pitch 1/ Hole Pitch 2:130 / 130 (103)
Molekularlager / Molecular Bearing (108)

(3) (107)

35272 01 21051052
® 34609 01

FM 330, Kipper / Dump Truck(93)	09.05 -	
FM 330, Sattelzugmaschine / Truck Tractor(118)	09.05 -	
FM 370, Kipper / Dump Truck(93)	09.05 -	
FM 370, Sattelzugmaschine / Truck Tractor(118)	09.05 -	
FM 410, Kipper / Dump Truck(93)	09.05 -	
FM 410, Sattelzugmaschine / Truck Tractor(118)	09.05 -	
FM 450, Kipper / Dump Truck(93)	09.05 -	
FM 450, Sattelzugmaschine / Truck Tractor(118)	09.05 -	

▽
1.HA / 1st RA (11)
2.HA / 2nd RA (13)
Blattfeder / Leaf spring (38)
Aggregat / Unit (25)
Achslast [t] / Axle Load [t]:30 (24)
Achslast [t] / Axle Load [t]:32 (24)

VOLVO

FM 6x6 09.05 -

13

Stange/Strebe, Stabilisator / Rod/Strut, stabiliser
Koppelstange / Coupling Rod
Länge [mm] / Length [mm]:435
Konusmaß [mm] / Cone Size [mm]:28,6
Rohr-Ø [mm] / Pipe Ø [mm]:36
mit Zubehör / with accessories
für 30 mm Halteplatte / for 30 mm holder plate

(10) (97) (106) (96) (117) (173) (138)

30595 01 **20443061**

FM 300	09.05 -	
FM 330, Kipper / Dump Truck(93)	09.05 -	
FM 330, Sattelzugmaschine / Truck Tractor(118)	09.05 -	
FM 340	09.05 -	
FM 360, Kipper / Dump Truck(93)	09.05 -	
FM 360, Sattelzugmaschine / Truck Tractor(118)	09.05 -	
FM 370, Kipper / Dump Truck(93)	09.05 -	
FM 370, Sattelzugmaschine / Truck Tractor(118)	09.05 -	
FM 380, 12800 ccm, Kipper / Dump Truck(93)	09.05 -	
FM 380, 9364 ccm	09.05 -	
FM 380, 12800 ccm, Sattelzugmaschine / Truck Tractor(118)	09.05 -	
FM 400, Kipper / Dump Truck(93)	09.05 -	
FM 400, Sattelzugmaschine / Truck Tractor(118)	09.05 -	
FM 410, Kipper / Dump Truck(93)	09.05 -	
FM 410, Sattelzugmaschine / Truck Tractor(118)	09.05 -	
FM 420, Kipper / Dump Truck(93)	09.05 -	
FM 420, Sattelzugmaschine / Truck Tractor(118)	09.05 -	
FM 440, Kipper / Dump Truck(93)	09.05 -	
FM 440, Sattelzugmaschine / Truck Tractor(118)	09.05 -	
FM 450, Kipper / Dump Truck(93)	09.05 -	
FM 450, Sattelzugmaschine / Truck Tractor(118)	09.05 -	
FM 460, Kipper / Dump Truck(93)	09.05 -	
FM 460, Sattelzugmaschine / Truck Tractor(118)	09.05 -	
FM 480, Kipper / Dump Truck(93)	09.05 -	
FM 480, Sattelzugmaschine / Truck Tractor(118)	09.05 -	
FM 500	09.05 -	

Antriebsachse / Drive Axle (32)
->10.2010
für Fahrzeuge mit Luftfederung / for pneumatic suspension vehicles (143)
Fahrhöhe 231 - 250 mm / ride height 231 - 250 mm (71)

13

Stange/Strebe, Stabilisator / Rod/Strut, stabiliser
Koppelstange / Coupling Rod
Länge [mm] / Length [mm]:380
Konusmaß [mm] / Cone Size [mm]:28,6
Rohr-Ø [mm] / Pipe Ø [mm]:36
mit Zubehör / with accessories
für 30 mm Halteplatte / for 30 mm holder plate

(10) (97) (106) (96) (117) (173) (138)

31182 01 **20443062**

FM 300	09.05 -	
FM 330, Kipper / Dump Truck(93)	09.05 -	
FM 330, Sattelzugmaschine / Truck Tractor(118)	09.05 -	
FM 340	09.05 -	
FM 360, Kipper / Dump Truck(93)	09.05 -	
FM 360, Sattelzugmaschine / Truck Tractor(118)	09.05 -	
FM 370, Kipper / Dump Truck(93)	09.05 -	
FM 370, Sattelzugmaschine / Truck Tractor(118)	09.05 -	
FM 380, 12800 ccm, Kipper / Dump Truck(93)	09.05 -	
FM 380, 9364 ccm	09.05 -	
FM 380, 12800 ccm, Sattelzugmaschine / Truck Tractor(118)	09.05 -	
FM 400, Kipper / Dump Truck(93)	09.05 -	
FM 400, Sattelzugmaschine / Truck Tractor(118)	09.05 -	
FM 410, Kipper / Dump Truck(93)	09.05 -	
FM 410, Sattelzugmaschine / Truck Tractor(118)	09.05 -	
FM 420, Kipper / Dump Truck(93)	09.05 -	
FM 420, Sattelzugmaschine / Truck Tractor(118)	09.05 -	
FM 440, Kipper / Dump Truck(93)	09.05 -	
FM 440, Sattelzugmaschine / Truck Tractor(118)	09.05 -	
FM 450, Kipper / Dump Truck(93)	09.05 -	
FM 450, Sattelzugmaschine / Truck Tractor(118)	09.05 -	
FM 460, Kipper / Dump Truck(93)	09.05 -	
FM 460, Sattelzugmaschine / Truck Tractor(118)	09.05 -	
FM 480, Kipper / Dump Truck(93)	09.05 -	
FM 480, Sattelzugmaschine / Truck Tractor(118)	09.05 -	
FM 500	09.05 -	

Antriebsachse / Drive Axle (32)
->10.2010
für Fahrzeuge mit Luftfederung / for pneumatic suspension vehicles (143)
Fahrhöhe 171 - 190 mm / ride height 171 - 190 mm (67)

VOLVO

FM 6x6 09.05 -

13

Stange/Strebe, Stabilisator / Rod/Strut, stabiliser

Koppelstange / Coupling Rod
Länge [mm] / Length [mm]:350
Konusmaß [mm] / Cone Size [mm]:28,6
Rohr-Ø [mm] / Pipe Ø [mm]:36
mit Zubehör / with accessories
für 30 mm Halteplatte / for 30 mm holder plate

(10) (97) (106) (96) (117) (173) (138)

31183 01 **20443063**

FM 300	09.05 -	Antriebsachse / Drive Axle	(32)
FM 330, Kipper / Dump Truck(93)	09.05 -	->10.2010	
FM 330, Sattelzugmaschine / Truck Tractor(118)	09.05 -	für Fahrzeuge mit Luftfederung / for pneumatic suspension vehicles	(143)
FM 340	09.05 -	Fahrhöhe 131 - 170 mm / ride height 131 - 170 mm	(62)
FM 360, Kipper / Dump Truck(93)	09.05 -		
FM 360, Sattelzugmaschine / Truck Tractor(118)	09.05 -		
FM 370, Kipper / Dump Truck(93)	09.05 -		
FM 370, Sattelzugmaschine / Truck Tractor(118)	09.05 -		
FM 380, 12800 ccm, Kipper / Dump Truck(93)	09.05 -		
FM 380, 9364 ccm	09.05 -		
FM 380, 12800 ccm, Sattelzugmaschine / Truck Tractor(118)	09.05 -		
FM 400, Kipper / Dump Truck(93)	09.05 -		
FM 400, Sattelzugmaschine / Truck Tractor(118)	09.05 -		
FM 410, Kipper / Dump Truck(93)	09.05 -		
FM 410, Sattelzugmaschine / Truck Tractor(118)	09.05 -		
FM 420, Kipper / Dump Truck(93)	09.05 -		
FM 420, Sattelzugmaschine / Truck Tractor(118)	09.05 -		
FM 440, Kipper / Dump Truck(93)	09.05 -		
FM 440, Sattelzugmaschine / Truck Tractor(118)	09.05 -		
FM 450, Kipper / Dump Truck(93)	09.05 -		
FM 450, Sattelzugmaschine / Truck Tractor(118)	09.05 -		
FM 460, Kipper / Dump Truck(93)	09.05 -		
FM 460, Sattelzugmaschine / Truck Tractor(118)	09.05 -		
FM 480, Kipper / Dump Truck(93)	09.05 -		
FM 480, Sattelzugmaschine / Truck Tractor(118)	09.05 -		
FM 500	09.05 -		

13

Stange/Strebe, Stabilisator / Rod/Strut, stabiliser

Koppelstange / Coupling Rod
Länge [mm] / Length [mm]:435
Konusmaß [mm] / Cone Size [mm]:32
Rohr-Ø [mm] / Pipe Ø [mm]:36
mit Zubehör / with accessories
für 27 mm Halteplatte / for 27 mm holdingplate

(10) (97) (106) (96) (117) (173) (137)

36692 01 **21119064**

FM 300	09.05 -	Antriebsachse / Drive Axle	(32)
FM 330, Kipper / Dump Truck(93)	09.05 -	10.2010->	
FM 330, Sattelzugmaschine / Truck Tractor(118)	09.05 -	für Fahrzeuge mit Luftfederung / for pneumatic suspension vehicles	(143)
FM 340	09.05 -	Fahrhöhe 231 - 250 mm / ride height 231 - 250 mm	(71)
FM 360, Kipper / Dump Truck(93)	09.05 -		
FM 360, Sattelzugmaschine / Truck Tractor(118)	09.05 -		
FM 370, Kipper / Dump Truck(93)	09.05 -		
FM 370, Sattelzugmaschine / Truck Tractor(118)	09.05 -		
FM 380, 12800 ccm, Kipper / Dump Truck(93)	09.05 -		
FM 380, 9364 ccm	09.05 -		
FM 380, 12800 ccm, Sattelzugmaschine / Truck Tractor(118)	09.05 -		
FM 400, Kipper / Dump Truck(93)	09.05 -		
FM 400, Sattelzugmaschine / Truck Tractor(118)	09.05 -		
FM 410, Kipper / Dump Truck(93)	09.05 -		
FM 410, Sattelzugmaschine / Truck Tractor(118)	09.05 -		
FM 420, Kipper / Dump Truck(93)	09.05 -		
FM 420, Sattelzugmaschine / Truck Tractor(118)	09.05 -		
FM 440, Kipper / Dump Truck(93)	09.05 -		
FM 440, Sattelzugmaschine / Truck Tractor(118)	09.05 -		
FM 450, Kipper / Dump Truck(93)	09.05 -		
FM 450, Sattelzugmaschine / Truck Tractor(118)	09.05 -		
FM 460, Kipper / Dump Truck(93)	09.05 -		
FM 460, Sattelzugmaschine / Truck Tractor(118)	09.05 -		
FM 480, Kipper / Dump Truck(93)	09.05 -		
FM 480, Sattelzugmaschine / Truck Tractor(118)	09.05 -		
FM 500	09.05 -		

FM 6x6 09.05 -

13 Stange/Strebe, Stabilisator / Rod/Strut, stabiliser

Koppelstange / Coupling Rod (97)
Länge [mm] / Length [mm]:380 (106)
Konusmaß [mm] / Cone Size [mm]:32 (96)
Rohr-Ø [mm] / Pipe Ø [mm]:36 (117)
mit Zubehör / with accessories (173)
für 27 mm Halteplatte / for 27 mm holdingplate (137)

(10)

36693 01 21119067

FM 300	09.05 -	Antriebsachse / Drive Axle	(32)
FM 330, Kipper / Dump Truck(93)	09.05 -	10.2010->	
FM 330, Sattelzugmaschine / Truck Tractor(118)	09.05 -	für Fahrzeuge mit Luftfederung / for pneumatic suspension vehicles	(143)
FM 340	09.05 -	Fahrhöhe 171 - 190 mm / ride height 171 - 190 mm	(67)
FM 360, Kipper / Dump Truck(93)	09.05 -		
FM 360, Sattelzugmaschine / Truck Tractor(118)	09.05 -		
FM 370, Kipper / Dump Truck(93)	09.05 -		
FM 370, Sattelzugmaschine / Truck Tractor(118)	09.05 -		
FM 380, 12800 ccm, Kipper / Dump Truck(93)	09.05 -		
FM 380, 9364 ccm	09.05 -		
FM 380, 12800 ccm, Sattelzugmaschine / Truck Tractor(118)	09.05 -		
FM 400, Kipper / Dump Truck(93)	09.05 -		
FM 400, Sattelzugmaschine / Truck Tractor(118)	09.05 -		
FM 410, Kipper / Dump Truck(93)	09.05 -		
FM 410, Sattelzugmaschine / Truck Tractor(118)	09.05 -		
FM 420, Kipper / Dump Truck(93)	09.05 -		
FM 420, Sattelzugmaschine / Truck Tractor(118)	09.05 -		
FM 440, Kipper / Dump Truck(93)	09.05 -		
FM 440, Sattelzugmaschine / Truck Tractor(118)	09.05 -		
FM 450, Kipper / Dump Truck(93)	09.05 -		
FM 450, Sattelzugmaschine / Truck Tractor(118)	09.05 -		
FM 460, Kipper / Dump Truck(93)	09.05 -		
FM 460, Sattelzugmaschine / Truck Tractor(118)	09.05 -		
FM 480, Kipper / Dump Truck(93)	09.05 -		
FM 480, Sattelzugmaschine / Truck Tractor(118)	09.05 -		
FM 500	09.05 -		

13 Stange/Strebe, Stabilisator / Rod/Strut, stabiliser

Koppelstange / Coupling Rod (97)
Länge [mm] / Length [mm]:350 (106)
Konusmaß [mm] / Cone Size [mm]:32 (96)
Rohr-Ø [mm] / Pipe Ø [mm]:36 (117)
mit Zubehör / with accessories (173)
Schrauben-/Mutternausführung: selbstsichernd / Bolt / Nut Version: Self-locking (121)
für 27 mm Halteplatte / for 27 mm holdingplate (137)

(10)

36694 01 21176251

FM 300	09.05 -	Antriebsachse / Drive Axle	(32)
FM 330, Kipper / Dump Truck(93)	09.05 -	10.2010->	
FM 330, Sattelzugmaschine / Truck Tractor(118)	09.05 -	für Fahrzeuge mit Luftfederung / for pneumatic suspension vehicles	(143)
FM 340	09.05 -	Fahrhöhe 131 - 170 mm / ride height 131 - 170 mm	(62)
FM 360, Kipper / Dump Truck(93)	09.05 -		
FM 360, Sattelzugmaschine / Truck Tractor(118)	09.05 -		
FM 370, Kipper / Dump Truck(93)	09.05 -		
FM 370, Sattelzugmaschine / Truck Tractor(118)	09.05 -		
FM 380, 12800 ccm, Kipper / Dump Truck(93)	09.05 -		
FM 380, 9364 ccm	09.05 -		
FM 380, 12800 ccm, Sattelzugmaschine / Truck Tractor(118)	09.05 -		
FM 400, Kipper / Dump Truck(93)	09.05 -		
FM 400, Sattelzugmaschine / Truck Tractor(118)	09.05 -		
FM 410, Kipper / Dump Truck(93)	09.05 -		
FM 410, Sattelzugmaschine / Truck Tractor(118)	09.05 -		
FM 420, Kipper / Dump Truck(93)	09.05 -		
FM 420, Sattelzugmaschine / Truck Tractor(118)	09.05 -		
FM 440, Kipper / Dump Truck(93)	09.05 -		
FM 440, Sattelzugmaschine / Truck Tractor(118)	09.05 -		
FM 450, Kipper / Dump Truck(93)	09.05 -		
FM 450, Sattelzugmaschine / Truck Tractor(118)	09.05 -		
FM 460, Kipper / Dump Truck(93)	09.05 -		
FM 460, Sattelzugmaschine / Truck Tractor(118)	09.05 -		
FM 480, Kipper / Dump Truck(93)	09.05 -		
FM 480, Sattelzugmaschine / Truck Tractor(118)	09.05 -		
FM 500	09.05 -		

VOLVO

FM 6x6 09.05 -

13

Stange/Strebe, Stabilisator / Rod/Strut, stabiliser (10)
Koppelstange / Coupling Rod (97)
Länge [mm] / Length [mm]:435 (106)
Konusmaß [mm] / Cone Size [mm]:28,6 (96)
Konusmaß [mm] / Cone Size [mm]:32 (96)
Rohr-Ø [mm] / Pipe Ø [mm]:36 (117)
mit Zubehör / with accessories (173)
für 27 mm Halteplatte / for 27 mm holdingplate (137)

36695 01 **20443061**

FM 300	09.05 -	Antriebsachse / Drive Axle	(32)
FM 330, Kipper / Dump Truck(93)	09.05 -	->10.2010	
FM 330, Sattelzugmaschine / Truck Tractor(118)	09.05 -	für Fahrzeuge mit Luftfederung / for pneumatic suspension vehicles	(143)
FM 340	09.05 -	Fahrhöhe 231 - 250 mm / ride height 231 - 250 mm	(71)
FM 360, Kipper / Dump Truck(93)	09.05 -		
FM 360, Sattelzugmaschine / Truck Tractor(118)	09.05 -		
FM 370, Kipper / Dump Truck(93)	09.05 -		
FM 370, Sattelzugmaschine / Truck Tractor(118)	09.05 -		
FM 380, 12800 ccm, Kipper / Dump Truck(93)	09.05 -		
FM 380, 9364 ccm	09.05 -		
FM 380, 12800 ccm, Sattelzugmaschine / Truck Tractor(118)	09.05 -		
FM 400, Kipper / Dump Truck(93)	09.05 -		
FM 400, Sattelzugmaschine / Truck Tractor(118)	09.05 -		
FM 410, Kipper / Dump Truck(93)	09.05 -		
FM 410, Sattelzugmaschine / Truck Tractor(118)	09.05 -		
FM 420, Kipper / Dump Truck(93)	09.05 -		
FM 420, Sattelzugmaschine / Truck Tractor(118)	09.05 -		
FM 440, Kipper / Dump Truck(93)	09.05 -		
FM 440, Sattelzugmaschine / Truck Tractor(118)	09.05 -		
FM 450, Kipper / Dump Truck(93)	09.05 -		
FM 450, Sattelzugmaschine / Truck Tractor(118)	09.05 -		
FM 460, Kipper / Dump Truck(93)	09.05 -		
FM 460, Sattelzugmaschine / Truck Tractor(118)	09.05 -		
FM 480, Kipper / Dump Truck(93)	09.05 -		
FM 480, Sattelzugmaschine / Truck Tractor(118)	09.05 -		
FM 500	09.05 -		

13

Stange/Strebe, Stabilisator / Rod/Strut, stabiliser (10)
Koppelstange / Coupling Rod (97)
Länge [mm] / Length [mm]:380 (106)
Konusmaß [mm] / Cone Size [mm]:28,6 (96)
Konusmaß [mm] / Cone Size [mm]:32 (96)
Rohr-Ø [mm] / Pipe Ø [mm]:36 (117)
mit Zubehör / with accessories (173)
für 27 mm Halteplatte / for 27 mm holdingplate (137)

36696 01 **20443062**

FM 300	09.05 -	Antriebsachse / Drive Axle	(32)
FM 330, Kipper / Dump Truck(93)	09.05 -	->10.2010	
FM 330, Sattelzugmaschine / Truck Tractor(118)	09.05 -	für Fahrzeuge mit Luftfederung / for pneumatic suspension vehicles	(143)
FM 340	09.05 -	Fahrhöhe 171 - 190 mm / ride height 171 - 190 mm	(67)
FM 360, Kipper / Dump Truck(93)	09.05 -		
FM 360, Sattelzugmaschine / Truck Tractor(118)	09.05 -		
FM 370, Kipper / Dump Truck(93)	09.05 -		
FM 370, Sattelzugmaschine / Truck Tractor(118)	09.05 -		
FM 380, 12800 ccm, Kipper / Dump Truck(93)	09.05 -		
FM 380, 9364 ccm	09.05 -		
FM 380, 12800 ccm, Sattelzugmaschine / Truck Tractor(118)	09.05 -		
FM 400, Kipper / Dump Truck(93)	09.05 -		
FM 400, Sattelzugmaschine / Truck Tractor(118)	09.05 -		
FM 410, Kipper / Dump Truck(93)	09.05 -		
FM 410, Sattelzugmaschine / Truck Tractor(118)	09.05 -		
FM 420, Kipper / Dump Truck(93)	09.05 -		
FM 420, Sattelzugmaschine / Truck Tractor(118)	09.05 -		
FM 440, Kipper / Dump Truck(93)	09.05 -		
FM 440, Sattelzugmaschine / Truck Tractor(118)	09.05 -		
FM 450, Kipper / Dump Truck(93)	09.05 -		
FM 450, Sattelzugmaschine / Truck Tractor(118)	09.05 -		
FM 460, Kipper / Dump Truck(93)	09.05 -		
FM 460, Sattelzugmaschine / Truck Tractor(118)	09.05 -		
FM 480, Kipper / Dump Truck(93)	09.05 -		
FM 480, Sattelzugmaschine / Truck Tractor(118)	09.05 -		
FM 500	09.05 -		

FM **6x6** **09.05 -**

13

Stange/Strebe, Stabilisator / Rod/Strut, stabiliser

Koppelstange / Coupling Rod (97)
Länge [mm] / Length [mm]:350 (106)
Konusmaß [mm] / Cone Size [mm]:28,6 (96)
Konusmaß [mm] / Cone Size [mm]:32 (96)
Rohr-Ø [mm] / Pipe Ø [mm]:36 (117)
mit Zubehör / with accessories (173)
für 27 mm Halteplatte / for 27 mm holdingplate (137)

(10)

36697 01 **20443063**

FM 300	09.05 -	Antriebsachse / Drive Axle	(32)
FM 330, Kipper / Dump Truck(93)	09.05 -	->10.2010	
FM 330, Sattelzugmaschine / Truck Tractor(118)	09.05 -	für Fahrzeuge mit Luftfederung / for pneumatic suspension vehicles	(143)
FM 340	09.05 -	Fahrhöhe 131 - 170 mm / ride height 131 - 170 mm	(62)
FM 360, Kipper / Dump Truck(93)	09.05 -		
FM 360, Sattelzugmaschine / Truck Tractor(118)	09.05 -		
FM 370, Kipper / Dump Truck(93)	09.05 -		
FM 370, Sattelzugmaschine / Truck Tractor(118)	09.05 -		
FM 380, 12800 ccm, Kipper / Dump Truck(93)	09.05 -		
FM 380, 9364 ccm	09.05 -		
FM 380, 12800 ccm, Sattelzugmaschine / Truck Tractor(118)	09.05 -		
FM 400, Kipper / Dump Truck(93)	09.05 -		
FM 400, Sattelzugmaschine / Truck Tractor(118)	09.05 -		
FM 410, Kipper / Dump Truck(93)	09.05 -		
FM 410, Sattelzugmaschine / Truck Tractor(118)	09.05 -		
FM 420, Kipper / Dump Truck(93)	09.05 -		
FM 420, Sattelzugmaschine / Truck Tractor(118)	09.05 -		
FM 440, Kipper / Dump Truck(93)	09.05 -		
FM 440, Sattelzugmaschine / Truck Tractor(118)	09.05 -		
FM 450, Kipper / Dump Truck(93)	09.05 -		
FM 450, Sattelzugmaschine / Truck Tractor(118)	09.05 -		
FM 460, Kipper / Dump Truck(93)	09.05 -		
FM 460, Sattelzugmaschine / Truck Tractor(118)	09.05 -		
FM 480, Kipper / Dump Truck(93)	09.05 -		
FM 480, Sattelzugmaschine / Truck Tractor(118)	09.05 -		
FM 500	09.05 -		

Lagerung, Stabilisatorkoppelstange
Mounting, stabilizer coupling rod

für Koppelstange / for coupling rod (155)
Länge [mm] / Length [mm]:206 (106)
Dicke/Stärke [mm] / Thickness [mm]:27 (44)

(2)

36698 01 **21286847**

FM 300	09.05 -	für Fahrzeuge mit Luftfederung / for pneumatic suspension vehicles	(143)
FM 330, Kipper / Dump Truck(93)	09.05 -		
FM 330, Sattelzugmaschine / Truck Tractor(118)	09.05 -		
FM 340	09.05 -		
FM 360, Kipper / Dump Truck(93)	09.05 -		
FM 360, Sattelzugmaschine / Truck Tractor(118)	09.05 -		
FM 370, Kipper / Dump Truck(93)	09.05 -		
FM 370, Sattelzugmaschine / Truck Tractor(118)	09.05 -		
FM 380, 12800 ccm, Kipper / Dump Truck(93)	09.05 -		
FM 380, 9364 ccm	09.05 -		
FM 380, 12800 ccm, Sattelzugmaschine / Truck Tractor(118)	09.05 -		
FM 400, Kipper / Dump Truck(93)	09.05 -		
FM 400, Sattelzugmaschine / Truck Tractor(118)	09.05 -		
FM 410, Kipper / Dump Truck(93)	09.05 -		
FM 410, Sattelzugmaschine / Truck Tractor(118)	09.05 -		
FM 420, Kipper / Dump Truck(93)	09.05 -		
FM 420, Sattelzugmaschine / Truck Tractor(118)	09.05 -		
FM 440, Kipper / Dump Truck(93)	09.05 -		
FM 440, Sattelzugmaschine / Truck Tractor(118)	09.05 -		
FM 450, Kipper / Dump Truck(93)	09.05 -		
FM 450, Sattelzugmaschine / Truck Tractor(118)	09.05 -		
FM 460, Kipper / Dump Truck(93)	09.05 -		
FM 460, Sattelzugmaschine / Truck Tractor(118)	09.05 -		
FM 480, Kipper / Dump Truck(93)	09.05 -		
FM 480, Sattelzugmaschine / Truck Tractor(118)	09.05 -		
FM 500	09.05 -		

VOLVO

FM 6x6 09.05 -

Reparatursatz, Lenker / Repair Kit, link (6)
für Längslenker / for drag link (158)
Lochabstand 1/Lochabstand 2 / Hole Pitch 1/ Hole Pitch 2:130 (103)
Bohrung-Ø 1 [mm] / Bore Ø 1 [mm]:21 (39)
Molekularlager / Molecular Bearing (108)
mit Sicherungsring / with lock ring (172)
mit Distanzhülse / with spacer sleeve (165)

34609 01 **20702095**

FM 300	09.05 -	Blattfeder / Leaf spring	(38)
FM 330, Kipper / Dump Truck(93)	09.05 -	Doppelachsaggregat / Tandem-axle Assembly	(45)
FM 330, Sattelzugmaschine / Truck Tractor(118)	09.05 -	Achslast [t] / Axle Load [t]:30	(24)
FM 340	09.05 -	Fahrhöhe 251 - 270 mm / ride height 251 - 270 mm	(73)
FM 360, Kipper / Dump Truck(93)	09.05 -		
FM 360, Sattelzugmaschine / Truck Tractor(118)	09.05 -		
FM 370, Kipper / Dump Truck(93)	09.05 -		
FM 370, Sattelzugmaschine / Truck Tractor(118)	09.05 -		
FM 380, 12800 ccm, Kipper / Dump Truck(93)	09.05 -		
FM 380, 9364 ccm	09.05 -		
FM 380, 12800 ccm, Sattelzugmaschine / Truck Tractor(118)	09.05 -		
FM 400, Kipper / Dump Truck(93)	09.05 -		
FM 400, Sattelzugmaschine / Truck Tractor(118)	09.05 -		
FM 410, Kipper / Dump Truck(93)	09.05 -		
FM 410, Sattelzugmaschine / Truck Tractor(118)	09.05 -		
FM 420, Kipper / Dump Truck(93)	09.05 -		
FM 420, Sattelzugmaschine / Truck Tractor(118)	09.05 -		
FM 440, Kipper / Dump Truck(93)	09.05 -		
FM 440, Sattelzugmaschine / Truck Tractor(118)	09.05 -		
FM 450, Kipper / Dump Truck(93)	09.05 -		
FM 450, Sattelzugmaschine / Truck Tractor(118)	09.05 -		
FM 460, Kipper / Dump Truck(93)	09.05 -		
FM 460, Sattelzugmaschine / Truck Tractor(118)	09.05 -		
FM 480, Kipper / Dump Truck(93)	09.05 -		
FM 500	09.05 -		
FM 300	09.05 -	Blattfeder / Leaf spring	(38)
FM 330, Kipper / Dump Truck(93)	09.05 -	Doppelachsaggregat / Tandem-axle Assembly	(45)
FM 330, Sattelzugmaschine / Truck Tractor(118)	09.05 -	Achslast [t] / Axle Load [t]:32	(24)
FM 340	09.05 -	Fahrhöhe 231 - 250 mm / ride height 231 - 250 mm	(71)
FM 360, Kipper / Dump Truck(93)	09.05 -	Fahrhöhe 251 - 270 mm / ride height 251 - 270 mm	(73)
FM 360, Sattelzugmaschine / Truck Tractor(118)	09.05 -		
FM 370, Kipper / Dump Truck(93)	09.05 -		
FM 370, Sattelzugmaschine / Truck Tractor(118)	09.05 -		
FM 380, 12800 ccm, Kipper / Dump Truck(93)	09.05 -		
FM 380, 9364 ccm	09.05 -		
FM 380, 12800 ccm, Sattelzugmaschine / Truck Tractor(118)	09.05 -		
FM 400, Kipper / Dump Truck(93)	09.05 -		
FM 400, Sattelzugmaschine / Truck Tractor(118)	09.05 -		
FM 410, Kipper / Dump Truck(93)	09.05 -		
FM 410, Sattelzugmaschine / Truck Tractor(118)	09.05 -		
FM 420, Kipper / Dump Truck(93)	09.05 -		
FM 420, Sattelzugmaschine / Truck Tractor(118)	09.05 -		
FM 440, Kipper / Dump Truck(93)	09.05 -		
FM 440, Sattelzugmaschine / Truck Tractor(118)	09.05 -		
FM 450, Kipper / Dump Truck(93)	09.05 -		
FM 450, Sattelzugmaschine / Truck Tractor(118)	09.05 -		
FM 460, Kipper / Dump Truck(93)	09.05 -		
FM 460, Sattelzugmaschine / Truck Tractor(118)	09.05 -		
FM 480, Kipper / Dump Truck(93)	09.05 -		
FM 500	09.05 -		
FM 480, Sattelzugmaschine / Truck Tractor(118)	09.05 -	Blattfeder / Leaf spring	(38)
		Doppelachsaggregat / Tandem-axle Assembly	(45)
		Achslast [t] / Axle Load [t]:30	(24)
		Fahrhöhe 251 - 270 mm / ride height 251 - 270 mm	(73)

FM 6x6 09.05 -

Reparatursatz, Lenker / Repair Kit, link (6)
für Längslenker / for drag link (158)
Lochabstand 1/Lochabstand 2 / Hole Pitch 1/ Hole Pitch 2:130 (103)
Bohrung-Ø 1 [mm] / Bore Ø 1 [mm]:21 (39)
Molekularlager / Molecular Bearing (108)
mit Sicherungsring / with lock ring (172)
mit Distanzhülse / with spacer sleeve (165)

34610 01 20702096

FM 300	09.05	-
FM 330, Kipper / Dump Truck(93)	09.05	-
FM 330, Sattelzugmaschine / Truck Tractor(118)	09.05	-
FM 340	09.05	-
FM 360, Kipper / Dump Truck(93)	09.05	-
FM 360, Sattelzugmaschine / Truck Tractor(118)	09.05	-
FM 370, Kipper / Dump Truck(93)	09.05	-
FM 370, Sattelzugmaschine / Truck Tractor(118)	09.05	-
FM 380, 12800 ccm, Kipper / Dump Truck(93)	09.05	-
FM 380, 9364 ccm	09.05	-
FM 380, 12800 ccm, Sattelzugmaschine / Truck Tractor(118)	09.05	-
FM 400, Kipper / Dump Truck(93)	09.05	-
FM 400, Sattelzugmaschine / Truck Tractor(118)	09.05	-
FM 410, Kipper / Dump Truck(93)	09.05	-
FM 410, Sattelzugmaschine / Truck Tractor(118)	09.05	-
FM 420, Kipper / Dump Truck(93)	09.05	-
FM 420, Sattelzugmaschine / Truck Tractor(118)	09.05	-
FM 440, Kipper / Dump Truck(93)	09.05	-
FM 440, Sattelzugmaschine / Truck Tractor(118)	09.05	-
FM 450, Kipper / Dump Truck(93)	09.05	-
FM 450, Sattelzugmaschine / Truck Tractor(118)	09.05	-
FM 460, Kipper / Dump Truck(93)	09.05	-
FM 460, Sattelzugmaschine / Truck Tractor(118)	09.05	-
FM 480, Kipper / Dump Truck(93)	09.05	-
FM 480, Sattelzugmaschine / Truck Tractor(118)	09.05	-
FM 500	09.05	-

Blattfeder / Leaf spring	(38)
Doppelachsaggregat / Tandem-axle Assembly	(45)
Achslast [t] / Axle Load [t]:26	(24)
Fahrhöhe 231 - 250 mm / ride height 231 - 250 mm	(71)
Fahrhöhe 251 - 270 mm / ride height 251 - 270 mm	(73)

VOLVO

FM 8x2 09.05 -

Pos				Ref.
14	**Stange/Strebe, Stabilisator / Rod/Strut, stabiliser** Koppelstange / Coupling Rod nicht verstellbar / not adjustable Länge [mm] / Length [mm]:325 Konusmaß [mm] / Cone Size [mm]:22	(10) (97) (177) (106) (96)	**34604 01** **21446333** 	
	FM 370 01.12 -		für Fahrzeuge mit Luftfederung / for pneumatic suspension vehicles	(143)
10	**Lenker, Radaufhängung / Track Control Arm** Längslenker / Trailing Arm Länge [mm] / Length [mm]:510 Bohrung-Ø 1 [mm] / Bore Ø 1 [mm]:17 Bohrung-Ø 2 [mm] / Bore Ø 2 [mm]:17 Lochabstand 1/Lochabstand 2 / Hole Pitch 1/ Hole Pitch 2:115 / 115 Molekularlager / Molecular Bearing	(3) (107) (106) (39) (40) (103) (108)	**35270 01** **20443044** ® 25208 01 	
	FM 370 01.12 -		1.HA / 1st RA 2.HA / 2nd RA Doppelachsaggregat / Tandem-axle Assembly Achslast [t] / Axle Load [t]:21	(11) (13) (45) (24)
10	**Lenker, Radaufhängung / Track Control Arm** Längslenker / Trailing Arm Länge [mm] / Length [mm]:515 Bohrung-Ø 1 [mm] / Bore Ø 1 [mm]:21 Bohrung-Ø 2 [mm] / Bore Ø 2 [mm]:21 Lochabstand 1/Lochabstand 2 / Hole Pitch 1/ Hole Pitch 2:130 / 130 Molekularlager / Molecular Bearing	(3) (107) (106) (39) (40) (103) (108)	**35271 01** **21051046** ® 34610 01 	
	FM 370 01.12 -		1.HA / 1st RA 2.HA / 2nd RA Blattfeder / Leaf spring Doppelachsaggregat / Tandem-axle Assembly Achslast [t] / Axle Load [t]:26	(11) (13) (38) (45) (24)
10	**Lenker, Radaufhängung / Track Control Arm** Längslenker / Trailing Arm Länge [mm] / Length [mm]:510 Bohrung-Ø 1 [mm] / Bore Ø 1 [mm]:21 Bohrung-Ø 2 [mm] / Bore Ø 2 [mm]:21 Lochabstand 1/Lochabstand 2 / Hole Pitch 1/ Hole Pitch 2:130 / 130 Molekularlager / Molecular Bearing	(3) (107) (106) (39) (40) (103) (108)	**35272 01** **21051052** ® 34609 01 	
	FM 370 01.12 -		1.HA / 1st RA 2.HA / 2nd RA Blattfeder / Leaf spring Doppelachsaggregat / Tandem-axle Assembly Achslast [t] / Axle Load [t]:32	(11) (13) (38) (45) (24)
8	**Lenker, Radaufhängung / Track Control Arm** Dreieckslenker (Nfz) / Wishbone (CV) Länge [mm] / Length [mm]:662,4 Rohr-Ø [mm] / Pipe Ø [mm]:48 Bohrung-Ø 1 [mm] / Bore Ø 1 [mm]:19 Bohrung-Ø 2 [mm] / Bore Ø 2 [mm]:19 Lochabstand 1/Lochabstand 2 / Hole Pitch 1/ Hole Pitch 2:115/115	(3) (46) (106) (117) (39) (40) (103)	**26058 01** **7420741703** ® 25208 01 ® 30672 01 	
	FM 370 01.12 -		1.HA / 1st RA 2.HA / 2nd RA Doppelachsaggregat / Tandem-axle Assembly Achslast [t] / Axle Load [t]:21	(11) (13) (45) (24)

8	**Lenker, Radaufhängung / Track Control Arm** Dreieckslenker (Nfz) / Wishbone (CV) Länge [mm] / Length [mm]:671 Rohr-Ø [mm] / Pipe Ø [mm]:58 Bohrung-Ø 1 [mm] / Bore Ø 1 [mm]:23 Bohrung-Ø 2 [mm] / Bore Ø 2 [mm]:23 Lochabstand 1/Lochabstand 2 / Hole Pitch 1/ Hole Pitch 2:130/130	(3) (46) (106) (117) (39) (40) (103)	**35009 01** **22318834** ® 28706 01
	FM 370 01.12 -		▲ 1.HA / 1st RA (11) 2.HA / 2nd RA (13) Blattfeder / Leaf spring (38) Doppelachsaggregat / Tandem-axle Assembly (45) Achslast [t] / Axle Load [t]:26 (24)
8	**Lenker, Radaufhängung / Track Control Arm** Dreieckslenker (Nfz) / Wishbone (CV) Länge [mm] / Length [mm]:646,5 Rohr-Ø [mm] / Pipe Ø [mm]:62 Bohrung-Ø 1 [mm] / Bore Ø 1 [mm]:23 Bohrung-Ø 2 [mm] / Bore Ø 2 [mm]:23 Lochabstand 1/Lochabstand 2 / Hole Pitch 1/ Hole Pitch 2:165/165	(3) (46) (106) (117) (39) (40) (103)	**35610 01** **22318835** ® 38231 01
	FM 370 01.12 -		▲ 1.HA / 1st RA (11) 2.HA / 2nd RA (13) Blattfeder / Leaf spring (38) Doppelachsaggregat / Tandem-axle Assembly (45) Achslast [t] / Axle Load [t]:32 (24)
	FM 370 01.12 -		▲ 1.HA / 1st RA (11) 2.HA / 2nd RA (13) Blattfeder / Leaf spring (38) Doppelachsaggregat / Tandem-axle Assembly (45) Pritsche/Fahrgestell / Flatbed/Chassis (109) Kipper / Dumptruck (93) Trommelbremse / Drum Brake (123)
13	**Stange/Strebe, Stabilisator / Rod/Strut, stabiliser** Koppelstange / Coupling Rod Länge [mm] / Length [mm]:443 Konusmaß [mm] / Cone Size [mm]:32 Rohr-Ø [mm] / Pipe Ø [mm]:38 mit Zubehör / with accessories Schrauben-/Mutternausführung: selbstsichernd / Bolt / Nut Version: Self-locking	(10) (97) (106) (96) (117) (173) (121)	**37707 01** **22318844**
	FM 370 01.12 -		für Fahrzeuge mit Luftfederung / for pneumatic suspension vehicles (143) Schleppachse / Tag Axle (120) für Fahrzeuge mit gelenkter Nachlaufachse / for vehicles with hinged trailing axle (146) Fahrhöhe 230 mm / ride height 230 mm (70)
	FM 370 01.12 -		für Fahrzeuge mit Luftfederung / for pneumatic suspension vehicles (143) 1.HA / 1st RA (11) 2.HA / 2nd RA (13) Fahrhöhe 230 mm / ride height 230 mm (70)
	FM 370 01.12 -		Druckstange / Pressure Rod (47) für Fahrzeuge mit Luftfederung / for pneumatic suspension vehicles (143) Fahrhöhe 230 mm / ride height 230 mm (70)

VOLVO

FM 8x2/4 09.05 -

1 Lenkstange / Centre Rod Assembly

Schubstange / Push Rod (4)
einseitig verstellbar / Adjustable on one side (122)
Länge [mm] / Length [mm]:824 (133)
Konusmaß [mm] / Cone Size [mm]:28,6 (106)
Rohr-Ø [mm] / Pipe Ø [mm]:50 (96)
mit Zubehör / with accessories (117) (173)

26779 01 21106933
27547 02

FM 440	09.05 -	LHD Lenkstockhebel zur 1. VA / Pitman arm to 1st front axle (102)

3 Lenkstange / Centre Rod Assembly

Schubstange / Push Rod (4)
nicht verstellbar / not adjustable (122) (177)
Länge [mm] / Length [mm]:160,0 (106)
Konusmaß [mm] / Cone Size [mm]:28,6 (96)
Rohr-Ø [mm] / Pipe Ø [mm]:25 (117)
mit Zubehör / with accessories (173)

26778 01 20367555

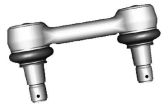

FM 440	09.05 -	LHD am Lenkhebel / at steering arm (128) Lenkstockhebel zum Zwischenhebel / Pitman Arm to 1st control arm (100)

3 Lenkstange / Centre Rod Assembly

Schubstange / Push Rod (4)
einseitig verstellbar / Adjustable on one side (122)
Länge [mm] / Length [mm]:2139 (133)
Konusmaß [mm] / Cone Size [mm]:28,6 (106)
Rohr-Ø [mm] / Pipe Ø [mm]:62 (96)
mit Zubehör / with accessories (117) (173)

31885 01 20453063
35854 01

FM 300	09.05 -	LHD am Lenkhebel / at steering arm (128) Lenkstockhebel zum Zwischenhebel / Pitman Arm to 1st control arm (100) Achsabstand [mm] / Centre Distance [mm]:1795 (21) 1.VA / 1st front axle (12) 2.VA / 2nd FA (14)
FM 330	09.05 -	
FM 340	09.05 -	
FM 360	09.05 -	
FM 370	09.05 -	
FM 380, 32 t, 12800 ccm	09.05 -	
FM 380, 32 t, 9364 ccm	09.05 -	
FM 400	09.05 -	
FM 410	09.05 -	
FM 420, 32 t	09.05 -	
FM 440	09.05 -	
FM 450, 29 t	09.05 -	
FM 460, 32 t	09.05 -	
FM 480	09.05 -	
FM 500, 32 t	09.05 -	

3 Lenkstange / Centre Rod Assembly

Schubstange / Push Rod (4)
einseitig verstellbar / Adjustable on one side (122)
Länge [mm] / Length [mm]:2339 (133)
Konusmaß [mm] / Cone Size [mm]:28,6 (106)
Rohr-Ø [mm] / Pipe Ø [mm]:62 (96)
mit Zubehör / with accessories (117) (173)

31886 01 20581632
35854 01

FM 300	09.05 -	LHD am Lenkhebel / at steering arm (128) Lenkstockhebel zum Zwischenhebel / Pitman Arm to 1st control arm (100) Achsabstand [mm] / Centre Distance [mm]:1995 (21) 1.VA / 1st front axle (12) 2.VA / 2nd FA (14)
FM 330	09.05 -	
FM 340	09.05 -	
FM 360	09.05 -	
FM 370	09.05 -	
FM 380, 32 t, 12800 ccm	09.05 -	
FM 380, 32 t, 9364 ccm	09.05 -	
FM 400	09.05 -	
FM 410	09.05 -	
FM 420, 32 t	09.05 -	
FM 440	09.05 -	
FM 450, 29 t	09.05 -	
FM 460, 32 t	09.05 -	
FM 480	09.05 -	
FM 500, 32 t	09.05 -	

FM 8x2/4 09.05 -

3 Lenkstange / Centre Rod Assembly

Schubstange / Push Rod
einseitig verstellbar / Adjustable on one side
Länge [mm] / Length [mm]:2139
Konusmaß [mm] / Cone Size [mm]:28,6
Rohr-Ø [mm] / Pipe Ø [mm]:62
mit Zubehör / with accessories

(4) (122) (133) (106) (96) (117) (173)

34698 01 **20584291**
35854 01

FM 300	09.05 -
FM 330	09.05 -
FM 340	09.05 -
FM 360	09.05 -
FM 370	09.05 -
FM 380, 32 t, 12800 ccm	09.05 -
FM 380, 32 t, 9364 ccm	09.05 -
FM 400	09.05 -
FM 410	09.05 -
FM 420, 32 t	09.05 -
FM 440	09.05 -
FM 450, 29 t	09.05 -
FM 460, 32 t	09.05 -
FM 480	09.05 -
FM 500, 32 t	09.05 -

RHD
am Lenkhebel / at steering arm (128)
Lenkstockhebel zum Zwischenhebel / Pitman Arm to 1st control arm (100)
Achsabstand [mm] / Centre Distance [mm]:1795 (21)
1.VA / 1st front axle (12)
2.VA / 2nd FA (14)

3 Lenkstange / Centre Rod Assembly

Schubstange / Push Rod
einseitig verstellbar / Adjustable on one side
Länge [mm] / Length [mm]:2339
Konusmaß [mm] / Cone Size [mm]:28,6
Rohr-Ø [mm] / Pipe Ø [mm]:62
mit Zubehör / with accessories

(4) (122) (133) (106) (96) (117) (173)

35948 01 **20581633**
35854 01

FM 300	09.05 -
FM 330	09.05 -
FM 340	09.05 -
FM 360	09.05 -
FM 370	09.05 -
FM 380, 32 t, 12800 ccm	09.05 -
FM 380, 32 t, 9364 ccm	09.05 -
FM 400	09.05 -
FM 410	09.05 -
FM 420, 32 t	09.05 -
FM 440	09.05 -
FM 450, 29 t	09.05 -
FM 460, 32 t	09.05 -
FM 480	09.05 -
FM 500, 32 t	09.05 -

RHD
am Lenkhebel / at steering arm (128)
Lenkstockhebel zum Zwischenhebel / Pitman Arm to 1st control arm (100)
Achsabstand [mm] / Centre Distance [mm]:1995 (21)
1.VA / 1st front axle (12)
2.VA / 2nd FA (14)

6 Spurstange / Rod Assembly

Führungsstange / Guide Rod
beidseitig verstellbar / Adjustable on both sides
Länge [mm] / Length [mm]:1669
Konusmaß [mm] / Cone Size [mm]:32
Rohr-Ø [mm] / Pipe Ø [mm]:42
mit Zubehör / with accessories

(8) (82) (132) (106) (96) (117) (173)

34528 01 **20581086**
31961 01
34527 01

FM 300	09.05 -
FM 330	09.05 -
FM 340	09.05 -
FM 360	09.05 -
FM 370	09.05 -
FM 380, 32 t, 12800 ccm	09.05 -
FM 380, 32 t, 9364 ccm	09.05 -
FM 400	09.05 -
FM 410	09.05 -
FM 420, 32 t	09.05 -
FM 440	09.05 -
FM 450, 29 t	09.05 -
FM 460, 32 t	09.05 -
FM 480	09.05 -
FM 500, 32 t	09.05 -

1.VA / 1st front axle (12)
2.VA / 2nd FA (14)

VOLVO

FM 8x2/4 09.05 -

14	**Stange/Strebe, Stabilisator / Rod/Strut, stabiliser** Koppelstange / Coupling Rod nicht verstellbar / not adjustable Länge [mm] / Length [mm]:325 Konusmaß [mm] / Cone Size [mm]:22		(10) (97) (177) (106) (96)	**34604 01** **21446333** 	
	FM 380, 35 t FM 420, 35 t FM 450, 35 t FM 460, 35 t FM 500, 35 t	04.12 - 04.12 - 04.12 - 04.12 - 04.12 -		für Fahrzeuge mit Blattfederung / for leaf-spring suspension vehicles	(142)
14	**Stange/Strebe, Stabilisator / Rod/Strut, stabiliser** Koppelstange / Coupling Rod nicht verstellbar / not adjustable Länge [mm] / Length [mm]:275 Konusmaß [mm] / Cone Size [mm]:22 Rohr-Ø [mm] / Pipe Ø [mm]:30 mit Zubehör / with accessories		(10) (97) (177) (106) (96) (117) (173)	**34797 01** **20477803** 	
	FM 420, 32 t	09.05 -		für Fahrzeuge mit Luftfederung / for pneumatic suspension vehicles Fahrhöhe bis 130 mm / Drive height up to 130 mm	(143) (79)
7	**Spurstange / Rod Assembly** Führungsstange / Guide Rod einseitig verstellbar / Adjustable on one side Länge [mm] / Length [mm]:1025 Konusmaß [mm] / Cone Size [mm]:28,6 Rohr-Ø [mm] / Pipe Ø [mm]:48 mit Zubehör / with accessories		(8) (82) (133) (106) (96) (117) (173)	**37230 01** **22159758** 37235 01 27547 02 	
	FM 380, 35 t FM 420, 35 t FM 450, 35 t FM 460, 35 t FM 500, 35 t	04.12 - 04.12 - 04.12 - 04.12 - 04.12 -		für Fahrzeuge mit Luftfederung / for pneumatic suspension vehicles Vorlaufachse / Leading Axle für Fahrzeuge mit starrer Vorlaufachse / for vehicles with rigid leading axle	(143) (125) (150)
10	**Lenker, Radaufhängung / Track Control Arm** Längslenker / Trailing Arm Länge [mm] / Length [mm]:625 Bohrung-Ø 1 [mm] / Bore Ø 1 [mm]:17 Bohrung-Ø 2 [mm] / Bore Ø 2 [mm]:17 Lochabstand 1/Lochabstand 2 / Hole Pitch 1/ Hole Pitch 2:115 / 115 nicht verstellbar / not adjustable Molekularlager / Molecular Bearing		(3) (107) (106) (39) (40) (103) (177) (108)	**34680 01** **20517494** 	
	FM 300 FM 330 FM 340 FM 360 FM 370 FM 380, 32 t, 12800 ccm FM 380, 32 t, 9364 ccm FM 400 FM 410 FM 420, 32 t FM 440 FM 450, 29 t FM 460, 32 t FM 480 FM 500, 32 t	09.05 - 09.05 - 09.05 - 09.05 - 09.05 - 09.05 - 09.05 - 09.05 - 09.05 - 09.05 - 09.05 - 09.05 - 09.05 - 09.05 - 09.05 -		▽ 1.HA / 1st RA 2.HA / 2nd RA für Fahrzeuge mit Luftfederung / for pneumatic suspension vehicles	(11) (13) (143)

FM 8x2/4 09.05 -

13 Stange/Strebe, Stabilisator / Rod/Strut, stabiliser

Koppelstange / Coupling Rod
Länge [mm] / Length [mm]:435
Konusmaß [mm] / Cone Size [mm]:28,6
Rohr-Ø [mm] / Pipe Ø [mm]:36
mit Zubehör / with accessories
für 30 mm Halteplatte / for 30 mm holder plate

(10) (97) (106) (96) (117) (173) (138)

30595 01 **20443061**

FM 300	09.05 -	Antriebsachse / Drive Axle	(32)
FM 330	09.05 -	->10.2010	
FM 340	09.05 -	für Fahrzeuge mit Luftfederung / for pneumatic suspension vehicles	(143)
FM 360	09.05 -	Fahrhöhe 231 - 250 mm / ride height 231 - 250 mm	(71)
FM 370	09.05 -		
FM 380, 32 t, 12800 ccm	09.05 -		
FM 380, 32 t, 9364 ccm	09.05 -		
FM 400	09.05 -		
FM 410	09.05 -		
FM 420, 32 t	09.05 -		
FM 440	09.05 -		
FM 450, 29 t	09.05 -		
FM 460, 32 t	09.05 -		
FM 480	09.05 -		
FM 500, 32 t	09.05 -		

13 Stange/Strebe, Stabilisator / Rod/Strut, stabiliser

Koppelstange / Coupling Rod
Länge [mm] / Length [mm]:380
Konusmaß [mm] / Cone Size [mm]:28,6
Rohr-Ø [mm] / Pipe Ø [mm]:36
mit Zubehör / with accessories
für 30 mm Halteplatte / for 30 mm holder plate

(10) (97) (106) (96) (117) (173) (138)

31182 01 **20443062**

FM 300	09.05 -	Antriebsachse / Drive Axle	(32)
FM 330	09.05 -	->10.2010	
FM 340	09.05 -	für Fahrzeuge mit Luftfederung / for pneumatic suspension vehicles	(143)
FM 360	09.05 -	Fahrhöhe 171 - 190 mm / ride height 171 - 190 mm	(67)
FM 370	09.05 -		
FM 380, 32 t, 12800 ccm	09.05 -		
FM 380, 32 t, 9364 ccm	09.05 -		
FM 400	09.05 -		
FM 410	09.05 -		
FM 420, 32 t	09.05 -		
FM 440	09.05 -		
FM 450, 29 t	09.05 -		
FM 460, 32 t	09.05 -		
FM 480	09.05 -		
FM 500, 32 t	09.05 -		

13 Stange/Strebe, Stabilisator / Rod/Strut, stabiliser

Koppelstange / Coupling Rod
Länge [mm] / Length [mm]:350
Konusmaß [mm] / Cone Size [mm]:28,6
Rohr-Ø [mm] / Pipe Ø [mm]:36
mit Zubehör / with accessories
für 30 mm Halteplatte / for 30 mm holder plate

(10) (97) (106) (96) (117) (173) (138)

31183 01 **20443063**

FM 300	09.05 -	Antriebsachse / Drive Axle	(32)
FM 330	09.05 -	->10.2010	
FM 340	09.05 -	für Fahrzeuge mit Luftfederung / for pneumatic suspension vehicles	(143)
FM 360	09.05 -	Fahrhöhe 131 - 170 mm / ride height 131 - 170 mm	(62)
FM 370	09.05 -		
FM 380, 32 t, 12800 ccm	09.05 -		
FM 380, 32 t, 9364 ccm	09.05 -		
FM 400	09.05 -		
FM 410	09.05 -		
FM 420, 32 t	09.05 -		
FM 440	09.05 -		
FM 450, 29 t	09.05 -		
FM 460, 32 t	09.05 -		
FM 480	09.05 -		
FM 500, 32 t	09.05 -		

VOLVO

FM 8x2/4 09.05 -

13	**Stange/Strebe, Stabilisator / Rod/Strut, stabiliser** Koppelstange / Coupling Rod Länge [mm] / Length [mm]:435 Konusmaß [mm] / Cone Size [mm]:32 Rohr-Ø [mm] / Pipe Ø [mm]:36 mit Zubehör / with accessories für 27 mm Halteplatte / for 27 mm holdingplate	(10) (97) (106) (96) (117) (173) (137)	**36692 01**	**21119064**	

FM 300	09.05 -	Antriebsachse / Drive Axle	(32)
FM 330	09.05 -	10.2010->	
FM 340	09.05 -	für Fahrzeuge mit Luftfederung / for pneumatic suspension vehicles	(143)
FM 360	09.05 -	Fahrhöhe 231 - 250 mm / ride height 231 - 250 mm	(71)
FM 370	09.05 -		
FM 380, 32 t, 12800 ccm	09.05 -		
FM 380, 32 t, 9364 ccm	09.05 -		
FM 400	09.05 -		
FM 410	09.05 -		
FM 420, 32 t	09.05 -		
FM 440	09.05 -		
FM 450, 29 t	09.05 -		
FM 460, 32 t	09.05 -		
FM 480	09.05 -		
FM 500, 32 t	09.05 -		

13	**Stange/Strebe, Stabilisator / Rod/Strut, stabiliser** Koppelstange / Coupling Rod Länge [mm] / Length [mm]:380 Konusmaß [mm] / Cone Size [mm]:32 Rohr-Ø [mm] / Pipe Ø [mm]:36 mit Zubehör / with accessories für 27 mm Halteplatte / for 27 mm holdingplate	(10) (97) (106) (96) (117) (173) (137)	**36693 01**	**21119067**	

FM 300	09.05 -	Antriebsachse / Drive Axle	(32)
FM 330	09.05 -	10.2010->	
FM 340	09.05 -	für Fahrzeuge mit Luftfederung / for pneumatic suspension vehicles	(143)
FM 360	09.05 -	Fahrhöhe 171 - 190 mm / ride height 171 - 190 mm	(67)
FM 370	09.05 -		
FM 380, 32 t, 12800 ccm	09.05 -		
FM 380, 32 t, 9364 ccm	09.05 -		
FM 400	09.05 -		
FM 410	09.05 -		
FM 420, 32 t	09.05 -		
FM 440	09.05 -		
FM 450, 29 t	09.05 -		
FM 460, 32 t	09.05 -		
FM 480	09.05 -		
FM 500, 32 t	09.05 -		

13	**Stange/Strebe, Stabilisator / Rod/Strut, stabiliser** Koppelstange / Coupling Rod Länge [mm] / Length [mm]:350 Konusmaß [mm] / Cone Size [mm]:32 Rohr-Ø [mm] / Pipe Ø [mm]:36 mit Zubehör / with accessories Schrauben-/Mutternausführung: selbstsichernd / Bolt / Nut Version: Self-locking für 27 mm Halteplatte / for 27 mm holdingplate	(10) (97) (106) (96) (117) (173) (121) (137)	**36694 01**	**21176251**	

FM 300	09.05 -	Antriebsachse / Drive Axle	(32)
FM 330	09.05 -	10.2010->	
FM 340	09.05 -	für Fahrzeuge mit Luftfederung / for pneumatic suspension vehicles	(143)
FM 360	09.05 -	Fahrhöhe 131 - 170 mm / ride height 131 - 170 mm	(62)
FM 370	09.05 -		
FM 380, 32 t, 12800 ccm	09.05 -		
FM 380, 32 t, 9364 ccm	09.05 -		
FM 400	09.05 -		
FM 410	09.05 -		
FM 420, 32 t	09.05 -		
FM 440	09.05 -		
FM 450, 29 t	09.05 -		
FM 460, 32 t	09.05 -		
FM 480	09.05 -		
FM 500, 32 t	09.05 -		

FM 8x2/4 09.05 -

13 Stange/Strebe, Stabilisator / Rod/Strut, stabiliser

36695 01 — 20443061

Koppelstange / Coupling Rod (97)
Länge [mm] / Length [mm]:435 (106)
Konusmaß [mm] / Cone Size [mm]:28,6 (96)
Konusmaß [mm] / Cone Size [mm]:32 (96)
Rohr-Ø [mm] / Pipe Ø [mm]:36 (117)
mit Zubehör / with accessories (173)
für 27 mm Halteplatte / for 27 mm holdingplate (137)

FM 300	09.05 -	Antriebsachse / Drive Axle	(32)
FM 330	09.05 -	->10.2010	
FM 340	09.05 -	für Fahrzeuge mit Luftfederung / for pneumatic suspension vehicles	(143)
FM 360	09.05 -	Fahrhöhe 231 - 250 mm / ride height 231 - 250 mm	(71)
FM 370	09.05 -		
FM 380, 32 t, 12800 ccm	09.05 -		
FM 380, 32 t, 9364 ccm	09.05 -		
FM 400	09.05 -		
FM 410	09.05 -		
FM 420, 32 t	09.05 -		
FM 440	09.05 -		
FM 450, 29 t	09.05 -		
FM 460, 32 t	09.05 -		
FM 480	09.05 -		
FM 500, 32 t	09.05 -		

13 Stange/Strebe, Stabilisator / Rod/Strut, stabiliser

36696 01 — 20443062

Koppelstange / Coupling Rod (97)
Länge [mm] / Length [mm]:380 (106)
Konusmaß [mm] / Cone Size [mm]:28,6 (96)
Konusmaß [mm] / Cone Size [mm]:32 (96)
Rohr-Ø [mm] / Pipe Ø [mm]:36 (117)
mit Zubehör / with accessories (173)
für 27 mm Halteplatte / for 27 mm holdingplate (137)

FM 300	09.05 -	Antriebsachse / Drive Axle	(32)
FM 330	09.05 -	->10.2010	
FM 340	09.05 -	für Fahrzeuge mit Luftfederung / for pneumatic suspension vehicles	(143)
FM 360	09.05 -	Fahrhöhe 171 - 190 mm / ride height 171 - 190 mm	(67)
FM 370	09.05 -		
FM 380, 32 t, 12800 ccm	09.05 -		
FM 380, 32 t, 9364 ccm	09.05 -		
FM 400	09.05 -		
FM 410	09.05 -		
FM 420, 32 t	09.05 -		
FM 440	09.05 -		
FM 450, 29 t	09.05 -		
FM 460, 32 t	09.05 -		
FM 480	09.05 -		
FM 500, 32 t	09.05 -		

13 Stange/Strebe, Stabilisator / Rod/Strut, stabiliser

36697 01 — 20443063

Koppelstange / Coupling Rod (97)
Länge [mm] / Length [mm]:350 (106)
Konusmaß [mm] / Cone Size [mm]:28,6 (96)
Konusmaß [mm] / Cone Size [mm]:32 (96)
Rohr-Ø [mm] / Pipe Ø [mm]:36 (117)
mit Zubehör / with accessories (173)
für 27 mm Halteplatte / for 27 mm holdingplate (137)

FM 300	09.05 -	Antriebsachse / Drive Axle	(32)
FM 330	09.05 -	->10.2010	
FM 340	09.05 -	für Fahrzeuge mit Luftfederung / for pneumatic suspension vehicles	(143)
FM 360	09.05 -	Fahrhöhe 131 - 170 mm / ride height 131 - 170 mm	(62)
FM 370	09.05 -		
FM 380, 32 t, 12800 ccm	09.05 -		
FM 380, 32 t, 9364 ccm	09.05 -		
FM 400	09.05 -		
FM 410	09.05 -		
FM 420, 32 t	09.05 -		
FM 440	09.05 -		
FM 450, 29 t	09.05 -		
FM 460, 32 t	09.05 -		
FM 480	09.05 -		
FM 500, 32 t	09.05 -		

VOLVO

FM 8x2/4 09.05 -

13

Stange/Strebe, Stabilisator / Rod/Strut, stabiliser

Koppelstange / Coupling Rod (97)
Länge [mm] / Length [mm]:443 (106)
Konusmaß [mm] / Cone Size [mm]:32 (96)
Rohr-Ø [mm] / Pipe Ø [mm]:38 (117)
mit Zubehör / with accessories (173)
Schrauben-/Mutternausführung: selbstsichernd / Bolt / Nut Version: Self-locking (121)

37707 01 **22318844** (10)

FM 380, 35 t	04.12 -	Antriebsachse / Drive Axle	(32)
FM 420, 35 t	04.12 -	Schleppachse / Tag Axle	(120)
FM 450, 35 t	04.12 -	für Fahrzeuge mit Luftfederung / for pneumatic suspension vehicles	(143)
FM 460, 35 t	04.12 -	Fahrhöhe 230 mm / ride height 230 mm	(70)
FM 500, 35 t	04.12 -		

Lagerung, Stabilisatorkoppelstange / Mounting, stabilizer coupling rod

für Koppelstange / for coupling rod (155)
Länge [mm] / Length [mm]:206 (106)
Dicke/Stärke [mm] / Thickness [mm]:27 (44)

36698 01 **21286847** (2)

FM 300	09.05 -	für Fahrzeuge mit Luftfederung / for pneumatic suspension vehicles	(143)
FM 330	09.05 -		
FM 340	09.05 -		
FM 360	09.05 -		
FM 370	09.05 -		
FM 380, 32 t, 12800 ccm	09.05 -		
FM 380, 32 t, 9364 ccm	09.05 -		
FM 400	09.05 -		
FM 410	09.05 -		
FM 420, 32 t	09.05 -		
FM 440	09.05 -		
FM 450, 29 t	09.05 -		
FM 460, 32 t	09.05 -		
FM 480	09.05 -		
FM 500, 32 t	09.05 -		

Reparatursatz, Lenker / Repair Kit, link

für Längslenker / for drag link (158)
Lochabstand 1/Lochabstand 2 / Hole Pitch 1/ Hole Pitch 2:130 (103)
Bohrung-Ø 1 [mm] / Bore Ø 1 [mm]:21 (39)
Molekularlager / Molecular Bearing (108)
mit Sicherungsring / with lock ring (172)
mit Distanzhülse / with spacer sleeve (165)

34609 01 **20702095** (6)

FM 300	09.05 -	▽	
FM 330	09.05 -	Blattfeder / Leaf spring	(38)
FM 340	09.05 -	Doppelachsaggregat / Tandem-axle Assembly	(45)
FM 360	09.05 -	Achslast [t] / Axle Load [t]:32	(24)
FM 370	09.05 -	Fahrhöhe 231 - 250 mm / ride height 231 - 250 mm	(71)
FM 380, 32 t, 12800 ccm	09.05 -	Fahrhöhe 251 - 270 mm / ride height 251 - 270 mm	(73)
FM 380, 32 t, 9364 ccm	09.05 -		
FM 400	09.05 -		
FM 410	09.05 -		
FM 420, 32 t	09.05 -		
FM 440	09.05 -		
FM 450, 29 t	09.05 -		
FM 460, 32 t	09.05 -		
FM 480	09.05 -		
FM 500, 32 t	09.05 -		

FM 300	09.05 -	▽	
FM 330	09.05 -	Blattfeder / Leaf spring	(38)
FM 340	09.05 -	Doppelachsaggregat / Tandem-axle Assembly	(45)
FM 360	09.05 -	Achslast [t] / Axle Load [t]:30	(24)
FM 370	09.05 -	Fahrhöhe 251 - 270 mm / ride height 251 - 270 mm	(73)
FM 380, 32 t, 12800 ccm	09.05 -		
FM 380, 32 t, 9364 ccm	09.05 -		
FM 400	09.05 -		
FM 410	09.05 -		
FM 420, 32 t	09.05 -		
FM 440	09.05 -		
FM 450, 29 t	09.05 -		
FM 460, 32 t	09.05 -		
FM 480	09.05 -		
FM 500, 32 t	09.05 -		

FM 8x2/4 09.05 -

Reparatursatz, Lenker / Repair Kit, link (6)
für Längslenker / for drag link (158)
Lochabstand 1/Lochabstand 2 / Hole Pitch 1/ Hole Pitch 2:130 (103)
Bohrung-Ø 1 [mm] / Bore Ø 1 [mm]:21 (39)
Molekularlager / Molecular Bearing (108)
mit Sicherungsring / with lock ring (172)
mit Distanzhülse / with spacer sleeve (165)

34610 01 20702096

FM 300	09.05	-
FM 330	09.05	-
FM 340	09.05	-
FM 360	09.05	-
FM 370	09.05	-
FM 380, 32 t, 12800 ccm	09.05	-
FM 380, 32 t, 9364 ccm	09.05	-
FM 400	09.05	-
FM 410	09.05	-
FM 420, 32 t	09.05	-
FM 440	09.05	-
FM 450, 29 t	09.05	-
FM 460, 32 t	09.05	-
FM 480	09.05	-
FM 500, 32 t	09.05	-

▽
Blattfeder / Leaf spring (38)
Doppelachsaggregat / Tandem-axle Assembly (45)
Achslast [t] / Axle Load [t]:26 (24)
Fahrhöhe 231 - 250 mm / ride height 231 - 250 mm (71)
Fahrhöhe 251 - 270 mm / ride height 251 - 270 mm (73)

VOLVO

FM 8x2/6 09.05 -

3 Lenkstange / Centre Rod Assembly

Schubstange / Push Rod
einseitig verstellbar / Adjustable on one side
Länge [mm] / Length [mm]:2139
Konusmaß [mm] / Cone Size [mm]:28,6
Rohr-Ø [mm] / Pipe Ø [mm]:62
mit Zubehör / with accessories

(4) (122) (133) (106) (96) (117) (173)

31885 01 **20453063**
35854 01

FM 300	09.05 -
FM 330	09.05 -
FM 340	09.05 -
FM 360	09.05 -
FM 370	09.05 -
FM 380, 9364 ccm	09.05 -
FM 380, 12800 ccm	09.05 -
FM 400	09.05 -
FM 410	09.05 -
FM 420	09.05 -
FM 440	09.05 -
FM 450	09.05 -
FM 460	09.05 -
FM 480	09.05 -
FM 500	09.05 -

LHD

am Lenkhebel / at steering arm	(128)
Lenkstockhebel zum Zwischenhebel / Pitman Arm to 1st control arm	(100)
Achsabstand [mm] / Centre Distance [mm]:1795	(21)
1.VA / 1st front axle	(12)
2.VA / 2nd FA	(14)

3 Lenkstange / Centre Rod Assembly

Schubstange / Push Rod
einseitig verstellbar / Adjustable on one side
Länge [mm] / Length [mm]:2339
Konusmaß [mm] / Cone Size [mm]:28,6
Rohr-Ø [mm] / Pipe Ø [mm]:62
mit Zubehör / with accessories

(4) (122) (133) (106) (96) (117) (173)

31886 01 **20581632**
35854 01

FM 300	09.05 -
FM 330	09.05 -
FM 340	09.05 -
FM 360	09.05 -
FM 370	09.05 -
FM 380, 9364 ccm	09.05 -
FM 380, 12800 ccm	09.05 -
FM 400	09.05 -
FM 410	09.05 -
FM 420	09.05 -
FM 440	09.05 -
FM 450	09.05 -
FM 460	09.05 -
FM 480	09.05 -
FM 500	09.05 -

LHD

am Lenkhebel / at steering arm	(128)
Lenkstockhebel zum Zwischenhebel / Pitman Arm to 1st control arm	(100)
Achsabstand [mm] / Centre Distance [mm]:1995	(21)
1.VA / 1st front axle	(12)
2.VA / 2nd FA	(14)

3 Lenkstange / Centre Rod Assembly

Schubstange / Push Rod
einseitig verstellbar / Adjustable on one side
Länge [mm] / Length [mm]:2139
Konusmaß [mm] / Cone Size [mm]:28,6
Rohr-Ø [mm] / Pipe Ø [mm]:62
mit Zubehör / with accessories

(4) (122) (133) (106) (96) (117) (173)

34698 01 **20584291**
35854 01

FM 300	09.05 -
FM 330	09.05 -
FM 340	09.05 -
FM 360	09.05 -
FM 370	09.05 -
FM 380, 9364 ccm	09.05 -
FM 380, 12800 ccm	09.05 -
FM 400	09.05 -
FM 410	09.05 -
FM 420	09.05 -
FM 440	09.05 -
FM 450	09.05 -
FM 460	09.05 -
FM 480	09.05 -
FM 500	09.05 -

RHD

am Lenkhebel / at steering arm	(128)
Lenkstockhebel zum Zwischenhebel / Pitman Arm to 1st control arm	(100)
Achsabstand [mm] / Centre Distance [mm]:1795	(21)
1.VA / 1st front axle	(12)
2.VA / 2nd FA	(14)

FM 8x2/6 09.05 -

3 Lenkstange / Centre Rod Assembly

Schubstange / Push Rod (4)
einseitig verstellbar / Adjustable on one side (122)
Länge [mm] / Length [mm]:2339 (133)
Konusmaß [mm] / Cone Size [mm]:28,6 (106)
Rohr-Ø [mm] / Pipe Ø [mm]:62 (96)
mit Zubehör / with accessories (117) (173)

35948 01 20581633
35854 01

FM 300	09.05 -	RHD
FM 330	09.05 -	am Lenkhebel / at steering arm (128)
FM 340	09.05 -	Lenkstockhebel zum Zwischenhebel / Pitman Arm to 1st control arm (100)
FM 360	09.05 -	Achsabstand [mm] / Centre Distance [mm]:1995 (21)
FM 370	09.05 -	1.VA / 1st front axle (12)
FM 380, 9364 ccm	09.05 -	2.VA / 2nd FA (14)
FM 380, 12800 ccm	09.05 -	
FM 400	09.05 -	
FM 410	09.05 -	
FM 420	09.05 -	
FM 440	09.05 -	
FM 450	09.05 -	
FM 460	09.05 -	
FM 480	09.05 -	
FM 500	09.05 -	

6 Spurstange / Rod Assembly

Führungsstange / Guide Rod (8)
beidseitig verstellbar / Adjustable on both sides (82)
Länge [mm] / Length [mm]:1669 (132)
Konusmaß [mm] / Cone Size [mm]:32 (106)
Rohr-Ø [mm] / Pipe Ø [mm]:42 (96)
mit Zubehör / with accessories (117) (173)

34528 01 20581086
31961 01
34527 01

FM 300	09.05 -	1.VA / 1st front axle (12)
FM 330	09.05 -	2.VA / 2nd FA (14)
FM 340	09.05 -	
FM 360	09.05 -	
FM 370	09.05 -	
FM 380, 9364 ccm	09.05 -	
FM 380, 12800 ccm	09.05 -	
FM 400	09.05 -	
FM 410	09.05 -	
FM 420	09.05 -	
FM 440	09.05 -	
FM 450	09.05 -	
FM 460	09.05 -	
FM 480	09.05 -	
FM 500	09.05 -	

10 Lenker, Radaufhängung / Track Control Arm

Längslenker / Trailing Arm (3)
Länge [mm] / Length [mm]:625 (107)
Bohrung-Ø 1 [mm] / Bore Ø 1 [mm]:17 (106)
Bohrung-Ø 2 [mm] / Bore Ø 2 [mm]:17 (39)
Lochabstand 1/Lochabstand 2 / Hole Pitch 1/ Hole Pitch 2:115 / 115 (40)
nicht verstellbar / not adjustable (103)
Molekularlager / Molecular Bearing (177) (108)

34680 01 20517494

FM 300	09.05 -	▽
FM 330	09.05 -	1.HA / 1st RA (11)
FM 340	09.05 -	2.HA / 2nd RA (13)
FM 360	09.05 -	für Fahrzeuge mit Luftfederung / for pneumatic suspension vehicles (143)
FM 370	09.05 -	
FM 380, 9364 ccm	09.05 -	
FM 380, 12800 ccm	09.05 -	
FM 400	09.05 -	
FM 410	09.05 -	
FM 420	09.05 -	
FM 440	09.05 -	
FM 450	09.05 -	
FM 460	09.05 -	
FM 480	09.05 -	
FM 500	09.05 -	

VOLVO

FM 8x2/6 09.05 -

13 **Stange/Strebe, Stabilisator / Rod/Strut, stabiliser** (10)
Koppelstange / Coupling Rod (97)
Länge [mm] / Length [mm]:435 (106)
Konusmaß [mm] / Cone Size [mm]:28,6 (96)
Rohr-Ø [mm] / Pipe Ø [mm]:36 (117)
mit Zubehör / with accessories (173)
für 30 mm Halteplatte / for 30 mm holder plate (138)

30595 01 **20443061**

FM 300	09.05 -	Antriebsachse / Drive Axle	(32)
FM 330	09.05 -	->10.2010	
FM 340	09.05 -	für Fahrzeuge mit Luftfederung / for pneumatic suspension vehicles	(143)
FM 360	09.05 -	Fahrhöhe 231 - 250 mm / ride height 231 - 250 mm	(71)
FM 370	09.05 -		
FM 380, 9364 ccm	09.05 -		
FM 380, 12800 ccm	09.05 -		
FM 400	09.05 -		
FM 410	09.05 -		
FM 420	09.05 -		
FM 440	09.05 -		
FM 450	09.05 -		
FM 460	09.05 -		
FM 480	09.05 -		
FM 500	09.05 -		

13 **Stange/Strebe, Stabilisator / Rod/Strut, stabiliser** (10)
Koppelstange / Coupling Rod (97)
Länge [mm] / Length [mm]:380 (106)
Konusmaß [mm] / Cone Size [mm]:28,6 (96)
Rohr-Ø [mm] / Pipe Ø [mm]:36 (117)
mit Zubehör / with accessories (173)
für 30 mm Halteplatte / for 30 mm holder plate (138)

31182 01 **20443062**

FM 300	09.05 -	Antriebsachse / Drive Axle	(32)
FM 330	09.05 -	->10.2010	
FM 340	09.05 -	für Fahrzeuge mit Luftfederung / for pneumatic suspension vehicles	(143)
FM 360	09.05 -	Fahrhöhe 171 - 190 mm / ride height 171 - 190 mm	(67)
FM 370	09.05 -		
FM 380, 9364 ccm	09.05 -		
FM 380, 12800 ccm	09.05 -		
FM 400	09.05 -		
FM 410	09.05 -		
FM 420	09.05 -		
FM 440	09.05 -		
FM 450	09.05 -		
FM 460	09.05 -		
FM 480	09.05 -		
FM 500	09.05 -		

13 **Stange/Strebe, Stabilisator / Rod/Strut, stabiliser** (10)
Koppelstange / Coupling Rod (97)
Länge [mm] / Length [mm]:350 (106)
Konusmaß [mm] / Cone Size [mm]:28,6 (96)
Rohr-Ø [mm] / Pipe Ø [mm]:36 (117)
mit Zubehör / with accessories (173)
für 30 mm Halteplatte / for 30 mm holder plate (138)

31183 01 **20443063**

FM 300	09.05 -	Antriebsachse / Drive Axle	(32)
FM 330	09.05 -	->10.2010	
FM 340	09.05 -	für Fahrzeuge mit Luftfederung / for pneumatic suspension vehicles	(143)
FM 360	09.05 -	Fahrhöhe 131 - 170 mm / ride height 131 - 170 mm	(62)
FM 370	09.05 -		
FM 380, 9364 ccm	09.05 -		
FM 380, 12800 ccm	09.05 -		
FM 400	09.05 -		
FM 410	09.05 -		
FM 420	09.05 -		
FM 440	09.05 -		
FM 450	09.05 -		
FM 460	09.05 -		
FM 480	09.05 -		
FM 500	09.05 -		

FM 8x2/6 09.05 -

13 **Stange/Strebe, Stabilisator / Rod/Strut, stabiliser** (10)
Koppelstange / Coupling Rod (97)
Länge [mm] / Length [mm]:435 (106)
Konusmaß [mm] / Cone Size [mm]:32 (96)
Rohr-Ø [mm] / Pipe Ø [mm]:36 (117)
mit Zubehör / with accessories (173)
für 27 mm Halteplatte / for 27 mm holdingplate (137)

36692 01 **21119064**

FM 300	09.05 -	Antriebsachse / Drive Axle	(32)
FM 330	09.05 -	10.2010->	
FM 340	09.05 -	für Fahrzeuge mit Luftfederung / for pneumatic suspension vehicles	(143)
FM 360	09.05 -	Fahrhöhe 231 - 250 mm / ride height 231 - 250 mm	(71)
FM 370	09.05 -		
FM 380, 9364 ccm	09.05 -		
FM 380, 12800 ccm	09.05 -		
FM 400	09.05 -		
FM 410	09.05 -		
FM 420	09.05 -		
FM 440	09.05 -		
FM 450	09.05 -		
FM 460	09.05 -		
FM 480	09.05 -		
FM 500	09.05 -		

13 **Stange/Strebe, Stabilisator / Rod/Strut, stabiliser** (10)
Koppelstange / Coupling Rod (97)
Länge [mm] / Length [mm]:380 (106)
Konusmaß [mm] / Cone Size [mm]:32 (96)
Rohr-Ø [mm] / Pipe Ø [mm]:36 (117)
mit Zubehör / with accessories (173)
für 27 mm Halteplatte / for 27 mm holdingplate (137)

36693 01 **21119067**

FM 300	09.05 -	Antriebsachse / Drive Axle	(32)
FM 330	09.05 -	10.2010->	
FM 340	09.05 -	für Fahrzeuge mit Luftfederung / for pneumatic suspension vehicles	(143)
FM 360	09.05 -	Fahrhöhe 171 - 190 mm / ride height 171 - 190 mm	(67)
FM 370	09.05 -		
FM 380, 9364 ccm	09.05 -		
FM 380, 12800 ccm	09.05 -		
FM 400	09.05 -		
FM 410	09.05 -		
FM 420	09.05 -		
FM 440	09.05 -		
FM 450	09.05 -		
FM 460	09.05 -		
FM 480	09.05 -		
FM 500	09.05 -		

13 **Stange/Strebe, Stabilisator / Rod/Strut, stabiliser** (10)
Koppelstange / Coupling Rod (97)
Länge [mm] / Length [mm]:350 (106)
Konusmaß [mm] / Cone Size [mm]:32 (96)
Rohr-Ø [mm] / Pipe Ø [mm]:36 (117)
mit Zubehör / with accessories (173)
Schrauben-/Mutternausführung: selbstsichernd / Bolt / Nut Version: Self-locking (121)
für 27 mm Halteplatte / for 27 mm holdingplate (137)

36694 01 **21176251**

FM 300	09.05 -	Antriebsachse / Drive Axle	(32)
FM 330	09.05 -	10.2010->	
FM 340	09.05 -	für Fahrzeuge mit Luftfederung / for pneumatic suspension vehicles	(143)
FM 360	09.05 -	Fahrhöhe 131 - 170 mm / ride height 131 - 170 mm	(62)
FM 370	09.05 -		
FM 380, 9364 ccm	09.05 -		
FM 380, 12800 ccm	09.05 -		
FM 400	09.05 -		
FM 410	09.05 -		
FM 420	09.05 -		
FM 440	09.05 -		
FM 450	09.05 -		
FM 460	09.05 -		
FM 480	09.05 -		
FM 500	09.05 -		

VOLVO

FM 8x2/6 09.05 -

13

Stange/Strebe, Stabilisator / Rod/Strut, stabiliser (10)
Koppelstange / Coupling Rod (97)
Länge [mm] / Length [mm]:435 (106)
Konusmaß [mm] / Cone Size [mm]:28,6 (96)
Konusmaß [mm] / Cone Size [mm]:32 (96)
Rohr-Ø [mm] / Pipe Ø [mm]:36 (117)
mit Zubehör / with accessories (173)
für 27 mm Halteplatte / for 27 mm holdingplate (137)

36695 01 **20443061**

FM 300	09.05 -	Antriebsachse / Drive Axle	(32)
FM 330	09.05 -	->10.2010	
FM 340	09.05 -	für Fahrzeuge mit Luftfederung / for pneumatic suspension vehicles	(143)
FM 360	09.05 -	Fahrhöhe 231 - 250 mm / ride height 231 - 250 mm	(71)
FM 370	09.05 -		
FM 380, 9364 ccm	09.05 -		
FM 380, 12800 ccm	09.05 -		
FM 400	09.05 -		
FM 410	09.05 -		
FM 420	09.05 -		
FM 440	09.05 -		
FM 450	09.05 -		
FM 460	09.05 -		
FM 480	09.05 -		
FM 500	09.05 -		

13

Stange/Strebe, Stabilisator / Rod/Strut, stabiliser (10)
Koppelstange / Coupling Rod (97)
Länge [mm] / Length [mm]:380 (106)
Konusmaß [mm] / Cone Size [mm]:28,6 (96)
Konusmaß [mm] / Cone Size [mm]:32 (96)
Rohr-Ø [mm] / Pipe Ø [mm]:36 (117)
mit Zubehör / with accessories (173)
für 27 mm Halteplatte / for 27 mm holdingplate (137)

36696 01 **20443062**

FM 300	09.05 -	Antriebsachse / Drive Axle	(32)
FM 330	09.05 -	->10.2010	
FM 340	09.05 -	für Fahrzeuge mit Luftfederung / for pneumatic suspension vehicles	(143)
FM 360	09.05 -	Fahrhöhe 171 - 190 mm / ride height 171 - 190 mm	(67)
FM 370	09.05 -		
FM 380, 9364 ccm	09.05 -		
FM 380, 12800 ccm	09.05 -		
FM 400	09.05 -		
FM 410	09.05 -		
FM 420	09.05 -		
FM 440	09.05 -		
FM 450	09.05 -		
FM 460	09.05 -		
FM 480	09.05 -		
FM 500	09.05 -		

13

Stange/Strebe, Stabilisator / Rod/Strut, stabiliser (10)
Koppelstange / Coupling Rod (97)
Länge [mm] / Length [mm]:350 (106)
Konusmaß [mm] / Cone Size [mm]:28,6 (96)
Konusmaß [mm] / Cone Size [mm]:32 (96)
Rohr-Ø [mm] / Pipe Ø [mm]:36 (117)
mit Zubehör / with accessories (173)
für 27 mm Halteplatte / for 27 mm holdingplate (137)

36697 01 **20443063**

FM 300	09.05 -	Antriebsachse / Drive Axle	(32)
FM 330	09.05 -	->10.2010	
FM 340	09.05 -	für Fahrzeuge mit Luftfederung / for pneumatic suspension vehicles	(143)
FM 360	09.05 -	Fahrhöhe 131 - 170 mm / ride height 131 - 170 mm	(62)
FM 370	09.05 -		
FM 380, 9364 ccm	09.05 -		
FM 380, 12800 ccm	09.05 -		
FM 400	09.05 -		
FM 410	09.05 -		
FM 420	09.05 -		
FM 440	09.05 -		
FM 450	09.05 -		
FM 460	09.05 -		
FM 480	09.05 -		
FM 500	09.05 -		

FM 8x2/6 09.05 -

Lagerung, Stabilisatorkoppelstange / Mounting, stabilizer coupling rod

36698 01 — 21286847

für Koppelstange / for coupling rod (155)
Länge [mm] / Length [mm]:206 (106)
Dicke/Stärke [mm] / Thickness [mm]:27 (44)

FM 300	09.05 -	für Fahrzeuge mit Luftfederung / for pneumatic suspension vehicles	(143)
FM 330	09.05 -		
FM 340	09.05 -		
FM 360	09.05 -		
FM 370	09.05 -		
FM 380, 9364 ccm	09.05 -		
FM 380, 12800 ccm	09.05 -		
FM 400	09.05 -		
FM 410	09.05 -		
FM 420	09.05 -		
FM 440	09.05 -		
FM 450	09.05 -		
FM 460	09.05 -		
FM 480	09.05 -		
FM 500	09.05 -		

Reparatursatz, Lenker / Repair Kit, link

34609 01 — 20702095

für Längslenker / for drag link (158)
Lochabstand 1/Lochabstand 2 / Hole Pitch 1/ Hole Pitch 2:130 (103)
Bohrung-Ø 1 [mm] / Bore Ø 1 [mm]:21 (39)
Molekularlager / Molecular Bearing (108)
mit Sicherungsring / with lock ring (172)
mit Distanzhülse / with spacer sleeve (165)

FM 300	09.05 -	▽	
FM 330	09.05 -	Blattfeder / Leaf spring	(38)
FM 340	09.05 -	Doppelachsaggregat / Tandem-axle Assembly	(45)
FM 360	09.05 -	Achslast [t] / Axle Load [t]:32	(24)
FM 370	09.05 -	Fahrhöhe 231 - 250 mm / ride height 231 - 250 mm	(71)
FM 380, 9364 ccm	09.05 -	Fahrhöhe 251 - 270 mm / ride height 251 - 270 mm	(73)
FM 380, 12800 ccm	09.05 -		
FM 400	09.05 -		
FM 410	09.05 -		
FM 420	09.05 -		
FM 440	09.05 -		
FM 450	09.05 -		
FM 460	09.05 -		
FM 480	09.05 -		
FM 500	09.05 -		
FM 300	09.05 -	▽	
FM 330	09.05 -	Blattfeder / Leaf spring	(38)
FM 340	09.05 -	Doppelachsaggregat / Tandem-axle Assembly	(45)
FM 360	09.05 -	Achslast [t] / Axle Load [t]:30	(24)
FM 370	09.05 -	Fahrhöhe 251 - 270 mm / ride height 251 - 270 mm	(73)
FM 380, 9364 ccm	09.05 -		
FM 380, 12800 ccm	09.05 -		
FM 400	09.05 -		
FM 410	09.05 -		
FM 420	09.05 -		
FM 440	09.05 -		
FM 450	09.05 -		
FM 460	09.05 -		
FM 480	09.05 -		
FM 500	09.05 -		

VOLVO

FM 8x2/6 09.05 -

Reparatursatz, Lenker / Repair Kit, link (6)
für Längslenker / for drag link (158)
Lochabstand 1/Lochabstand 2 / Hole Pitch 1/ Hole Pitch 2:130 (103)
Bohrung-Ø 1 [mm] / Bore Ø 1 [mm]:21 (39)
Molekularlager / Molecular Bearing (108)
mit Sicherungsring / with lock ring (172)
mit Distanzhülse / with spacer sleeve (165)

34610 01 20702096

FM 300	09.05 -	
FM 330	09.05 -	
FM 340	09.05 -	
FM 360	09.05 -	
FM 370	09.05 -	
FM 380, 9364 ccm	09.05 -	
FM 380, 12800 ccm	09.05 -	
FM 400	09.05 -	
FM 410	09.05 -	
FM 420	09.05 -	
FM 440	09.05 -	
FM 450	09.05 -	
FM 460	09.05 -	
FM 480	09.05 -	
FM 500	09.05 -	

▽
Blattfeder / Leaf spring (38)
Doppelachsaggregat / Tandem-axle Assembly (45)
Achslast [t] / Axle Load [t]:26 (24)
Fahrhöhe 231 - 250 mm / ride height 231 - 250 mm (71)
Fahrhöhe 251 - 270 mm / ride height 251 - 270 mm (73)

VOLVO

FM 8x4 09.05 -

3	**Lenkstange / Centre Rod Assembly** Schubstange / Push Rod einseitig verstellbar / Adjustable on one side Länge [mm] / Length [mm]:2139 Konusmaß [mm] / Cone Size [mm]:28,6 Rohr-Ø [mm] / Pipe Ø [mm]:62 mit Zubehör / with accessories	(4) (122) (133) (106) (96) (117) (173)	**31885 01** **20453063** 35854 01 	
	FM 440 09.06 - 02.12 FM 460 05.09 -		LHD am Lenkhebel / at steering arm Lenkstockhebel zum Zwischenhebel / Pitman Arm to 1st control arm Achsabstand [mm] / Centre Distance [mm]:1795 1.VA / 1st front axle 2.VA / 2nd FA	(128) (100) (21) (12) (14)
3	**Lenkstange / Centre Rod Assembly** Schubstange / Push Rod einseitig verstellbar / Adjustable on one side Länge [mm] / Length [mm]:2339 Konusmaß [mm] / Cone Size [mm]:28,6 Rohr-Ø [mm] / Pipe Ø [mm]:62 mit Zubehör / with accessories	(4) (122) (133) (106) (96) (117) (173)	**31886 01** **20581632** 35854 01 	
	FM 440 09.06 - 02.12 FM 460 05.09 -		LHD am Lenkhebel / at steering arm Lenkstockhebel zum Zwischenhebel / Pitman Arm to 1st control arm Achsabstand [mm] / Centre Distance [mm]:1995 1.VA / 1st front axle 2.VA / 2nd FA	(128) (100) (21) (12) (14)
3	**Lenkstange / Centre Rod Assembly** Schubstange / Push Rod einseitig verstellbar / Adjustable on one side Länge [mm] / Length [mm]:2139 Konusmaß [mm] / Cone Size [mm]:28,6 Rohr-Ø [mm] / Pipe Ø [mm]:62 mit Zubehör / with accessories	(4) (122) (133) (106) (96) (117) (173)	**34698 01** **20584291** 35854 01 	
	FM 440 09.06 - 02.12 FM 460 05.09 -		RHD am Lenkhebel / at steering arm Lenkstockhebel zum Zwischenhebel / Pitman Arm to 1st control arm Achsabstand [mm] / Centre Distance [mm]:1795 1.VA / 1st front axle 2.VA / 2nd FA	(128) (100) (21) (12) (14)
3	**Lenkstange / Centre Rod Assembly** Schubstange / Push Rod einseitig verstellbar / Adjustable on one side Länge [mm] / Length [mm]:2339 Konusmaß [mm] / Cone Size [mm]:28,6 Rohr-Ø [mm] / Pipe Ø [mm]:62 mit Zubehör / with accessories	(4) (122) (133) (106) (96) (117) (173)	**35948 01** **20581633** 35854 01 	
	FM 440 09.06 - 02.12 FM 460 05.09 -		RHD am Lenkhebel / at steering arm Lenkstockhebel zum Zwischenhebel / Pitman Arm to 1st control arm Achsabstand [mm] / Centre Distance [mm]:1995 1.VA / 1st front axle 2.VA / 2nd FA	(128) (100) (21) (12) (14)
6	**Spurstange / Rod Assembly** Führungsstange / Guide Rod beidseitig verstellbar / Adjustable on both sides Länge [mm] / Length [mm]:1669 Konusmaß [mm] / Cone Size [mm]:32 Rohr-Ø [mm] / Pipe Ø [mm]:42 mit Zubehör / with accessories	(8) (82) (132) (106) (96) (117) (173)	**34528 01** **20581086** 31961 01 34527 01 	
	FM 440 09.06 - 02.12 FM 460 05.09 -		1.VA / 1st front axle 2.VA / 2nd FA	(12) (14)

VOLVO

FM 8x4 09.05 -

14	**Stange/Strebe, Stabilisator / Rod/Strut, stabiliser** Koppelstange / Coupling Rod nicht verstellbar / not adjustable Länge [mm] / Length [mm]:325 Konusmaß [mm] / Cone Size [mm]:22	(10) (97) (177) (106) (96)	**34604 01** **21446333** 		
	FM 370	01.12 -	für Fahrzeuge mit Luftfederung / for pneumatic suspension vehicles	(143)	
10	**Lenker, Radaufhängung / Track Control Arm** Längslenker / Trailing Arm Länge [mm] / Length [mm]:625 Bohrung-Ø 1 [mm] / Bore Ø 1 [mm]:17 Bohrung-Ø 2 [mm] / Bore Ø 2 [mm]:17 Lochabstand 1/Lochabstand 2 / Hole Pitch 1/ Hole Pitch 2:115 / 115 nicht verstellbar / not adjustable Molekularlager / Molecular Bearing	(3) (107) (106) (39) (40) (103) (177) (108)	**34680 01** **20517494** 		
	FM 440 FM 460	09.06 - 02.12 05.09 -	▽ 1.HA / 1st RA 2.HA / 2nd RA für Fahrzeuge mit Luftfederung / for pneumatic suspension vehicles	(11) (13) (143)	
10	**Lenker, Radaufhängung / Track Control Arm** Längslenker / Trailing Arm Länge [mm] / Length [mm]:510 Bohrung-Ø 1 [mm] / Bore Ø 1 [mm]:17 Bohrung-Ø 2 [mm] / Bore Ø 2 [mm]:17 Lochabstand 1/Lochabstand 2 / Hole Pitch 1/ Hole Pitch 2:115 / 115 Molekularlager / Molecular Bearing	(3) (107) (106) (39) (40) (103) (108)	**35270 01** **20443044** ® 25208 01 		
	FM 370	01.12 -	▽ (P) 1.HA / 1st RA 2.HA / 2nd RA Doppelachsaggregat / Tandem-axle Assembly Achslast [t] / Axle Load [t]:21	(11) (13) (45) (24)	
	FM 440 FM 460	09.06 - 02.12 05.09 -	▽ 1.HA / 1st RA 2.HA / 2nd RA Blattfeder / Leaf spring Aggregat / Unit	(11) (13) (38) (25)	
10	**Lenker, Radaufhängung / Track Control Arm** Längslenker / Trailing Arm Länge [mm] / Length [mm]:515 Bohrung-Ø 1 [mm] / Bore Ø 1 [mm]:21 Bohrung-Ø 2 [mm] / Bore Ø 2 [mm]:21 Lochabstand 1/Lochabstand 2 / Hole Pitch 1/ Hole Pitch 2:130 / 130 Molekularlager / Molecular Bearing	(3) (107) (106) (39) (40) (103) (108)	**35271 01** **21051046** ® 34610 01 		
	FM 370	01.12 -	▽ 1.HA / 1st RA 2.HA / 2nd RA Blattfeder / Leaf spring Doppelachsaggregat / Tandem-axle Assembly Achslast [t] / Axle Load [t]:26	(11) (13) (38) (45) (24)	
	FM 440 FM 460	09.06 - 02.12 05.09 -	▽ 1.HA / 1st RA 2.HA / 2nd RA Blattfeder / Leaf spring Aggregat / Unit Achslast [t] / Axle Load [t]:26	(11) (13) (38) (25) (24)	

10 Lenker, Radaufhängung / Track Control Arm

Längslenker / Trailing Arm
Länge [mm] / Length [mm]:510 (106)
Bohrung-Ø 1 [mm] / Bore Ø 1 [mm]:21 (39)
Bohrung-Ø 2 [mm] / Bore Ø 2 [mm]:21 (40)
Lochabstand 1/Lochabstand 2 / Hole Pitch 1/ Hole Pitch 2:130 / 130 (103)
Molekularlager / Molecular Bearing (108)

35272 01 **21051052**
® 34609 01

FM 370	01.12 -	1.HA / 1st RA (11) 2.HA / 2nd RA (13) Blattfeder / Leaf spring (38) Doppelachsaggregat / Tandem-axle Assembly (45) Achslast [t] / Axle Load [t]:32 (24)
FM 440 FM 460	09.06 - 02.12 05.09 -	1.HA / 1st RA (11) 2.HA / 2nd RA (13) Blattfeder / Leaf spring (38) Aggregat / Unit (25) Achslast [t] / Axle Load [t]:30 (24) Achslast [t] / Axle Load [t]:32 (24)

8 Lenker, Radaufhängung / Track Control Arm

Dreieckslenker (Nfz) / Wishbone (CV) (46)
Länge [mm] / Length [mm]:662,4 (106)
Rohr-Ø [mm] / Pipe Ø [mm]:48 (117)
Bohrung-Ø 1 [mm] / Bore Ø 1 [mm]:19 (39)
Bohrung-Ø 2 [mm] / Bore Ø 2 [mm]:19 (40)
Lochabstand 1/Lochabstand 2 / Hole Pitch 1/ Hole Pitch 2:115/115 (103)

26058 01 **7420741703**
® 25208 01
® 30672 01

FM 370	01.12 -	1.HA / 1st RA (11) 2.HA / 2nd RA (13) Doppelachsaggregat / Tandem-axle Assembly (45) Achslast [t] / Axle Load [t]:21 (24)

8 Lenker, Radaufhängung / Track Control Arm

Dreieckslenker (Nfz) / Wishbone (CV) (46)
Länge [mm] / Length [mm]:671 (106)
Rohr-Ø [mm] / Pipe Ø [mm]:58 (117)
Bohrung-Ø 1 [mm] / Bore Ø 1 [mm]:23 (39)
Bohrung-Ø 2 [mm] / Bore Ø 2 [mm]:23 (40)
Lochabstand 1/Lochabstand 2 / Hole Pitch 1/ Hole Pitch 2:130/130 (103)

35009 01 **22318834**
® 28706 01

FM 370	01.12 -	1.HA / 1st RA (11) 2.HA / 2nd RA (13) Blattfeder / Leaf spring (38) Doppelachsaggregat / Tandem-axle Assembly (45) Achslast [t] / Axle Load [t]:26 (24)

8 Lenker, Radaufhängung / Track Control Arm

Dreieckslenker (Nfz) / Wishbone (CV) (46)
Länge [mm] / Length [mm]:646,5 (106)
Rohr-Ø [mm] / Pipe Ø [mm]:62 (117)
Bohrung-Ø 1 [mm] / Bore Ø 1 [mm]:23 (39)
Bohrung-Ø 2 [mm] / Bore Ø 2 [mm]:23 (40)
Lochabstand 1/Lochabstand 2 / Hole Pitch 1/ Hole Pitch 2:165/165 (103)

35610 01 **22318835**
® 38231 01

FM 370	01.12 -	1.HA / 1st RA (11) 2.HA / 2nd RA (13) Blattfeder / Leaf spring (38) Doppelachsaggregat / Tandem-axle Assembly (45) Pritsche/Fahrgestell / Flatbed/Chassis (109) Kipper / Dumptruck (94) Trommelbremse / Drum Brake (123)
FM 370	01.12 -	1.HA / 1st RA (11) 2.HA / 2nd RA (13) Blattfeder / Leaf spring (38) Doppelachsaggregat / Tandem-axle Assembly (45) Achslast [t] / Axle Load [t]:32 (24)

VOLVO

FM 8x4 09.05 -

13 **Stange/Strebe, Stabilisator / Rod/Strut, stabiliser** (10)
Koppelstange / Coupling Rod (97)
Länge [mm] / Length [mm]:435 (106)
Konusmaß [mm] / Cone Size [mm]:28,6 (96)
Rohr-Ø [mm] / Pipe Ø [mm]:36 (117)
mit Zubehör / with accessories (173)
für 30 mm Halteplatte / for 30 mm holder plate (138)

30595 01 **20443061**

FM 440	09.06 - 02.12	Antriebsachse / Drive Axle	(32)
FM 460	05.09 -	->10.2010	
		für Fahrzeuge mit Luftfederung / for pneumatic suspension vehicles	(143)
		Fahrhöhe 231 - 250 mm / ride height 231 - 250 mm	(71)

13 **Stange/Strebe, Stabilisator / Rod/Strut, stabiliser** (10)
Koppelstange / Coupling Rod (97)
Länge [mm] / Length [mm]:380 (106)
Konusmaß [mm] / Cone Size [mm]:28,6 (96)
Rohr-Ø [mm] / Pipe Ø [mm]:36 (117)
mit Zubehör / with accessories (173)
für 30 mm Halteplatte / for 30 mm holder plate (138)

31182 01 **20443062**

FM 440	09.06 - 02.12	Antriebsachse / Drive Axle	(32)
FM 460	05.09 -	->10.2010	
		für Fahrzeuge mit Luftfederung / for pneumatic suspension vehicles	(143)
		Fahrhöhe 171 - 190 mm / ride height 171 - 190 mm	(67)

13 **Stange/Strebe, Stabilisator / Rod/Strut, stabiliser** (10)
Koppelstange / Coupling Rod (97)
Länge [mm] / Length [mm]:350 (106)
Konusmaß [mm] / Cone Size [mm]:28,6 (96)
Rohr-Ø [mm] / Pipe Ø [mm]:36 (117)
mit Zubehör / with accessories (173)
für 30 mm Halteplatte / for 30 mm holder plate (138)

31183 01 **20443063**

FM 440	09.06 - 02.12	Antriebsachse / Drive Axle	(32)
FM 460	05.09 -	->10.2010	
		für Fahrzeuge mit Luftfederung / for pneumatic suspension vehicles	(143)
		Fahrhöhe 131 - 170 mm / ride height 131 - 170 mm	(62)

13 **Stange/Strebe, Stabilisator / Rod/Strut, stabiliser** (10)
Koppelstange / Coupling Rod (97)
Länge [mm] / Length [mm]:435 (106)
Konusmaß [mm] / Cone Size [mm]:32 (96)
Rohr-Ø [mm] / Pipe Ø [mm]:36 (117)
mit Zubehör / with accessories (173)
für 27 mm Halteplatte / for 27 mm holdingplate (137)

36692 01 **21119064**

FM 440	09.06 - 02.12	Antriebsachse / Drive Axle	(32)
FM 460	05.09 -	10.2010->	
		für Fahrzeuge mit Luftfederung / for pneumatic suspension vehicles	(143)
		Fahrhöhe 231 - 250 mm / ride height 231 - 250 mm	(71)

13 **Stange/Strebe, Stabilisator / Rod/Strut, stabiliser** (10)
Koppelstange / Coupling Rod (97)
Länge [mm] / Length [mm]:380 (106)
Konusmaß [mm] / Cone Size [mm]:32 (96)
Rohr-Ø [mm] / Pipe Ø [mm]:36 (117)
mit Zubehör / with accessories (173)
für 27 mm Halteplatte / for 27 mm holdingplate (137)

36693 01 **21119067**

FM 440	09.06 - 02.12	Antriebsachse / Drive Axle	(32)
FM 460	05.09 -	10.2010->	
		für Fahrzeuge mit Luftfederung / for pneumatic suspension vehicles	(143)
		Fahrhöhe 171 - 190 mm / ride height 171 - 190 mm	(67)

13 **Stange/Strebe, Stabilisator / Rod/Strut, stabiliser** (10)
Koppelstange / Coupling Rod (97)
Länge [mm] / Length [mm]:350 (106)
Konusmaß [mm] / Cone Size [mm]:32 (96)
Rohr-Ø [mm] / Pipe Ø [mm]:36 (117)
mit Zubehör / with accessories (173)
Schrauben-/Mutternausführung: selbstsichernd / Bolt / Nut Version: Self-locking (121)
für 27 mm Halteplatte / for 27 mm holdingplate (137)

36694 01 **21176251**

FM 440	09.06 - 02.12	Antriebsachse / Drive Axle	(32)
FM 460	05.09 -	10.2010->	
		für Fahrzeuge mit Luftfederung / for pneumatic suspension vehicles	(143)
		Fahrhöhe 131 - 170 mm / ride height 131 - 170 mm	(62)

13 **Stange/Strebe, Stabilisator / Rod/Strut, stabiliser** (10)
Koppelstange / Coupling Rod (97)
Länge [mm] / Length [mm]:435 (106)
Konusmaß [mm] / Cone Size [mm]:28,6 (96)
Konusmaß [mm] / Cone Size [mm]:32 (96)
Rohr-Ø [mm] / Pipe Ø [mm]:36 (117)
mit Zubehör / with accessories (173)
für 27 mm Halteplatte / for 27 mm holdingplate (137)

36695 01 **20443061**

FM 440	09.06 - 02.12	Antriebsachse / Drive Axle	(32)
FM 460	05.09 -	->10.2010	
		für Fahrzeuge mit Luftfederung / for pneumatic suspension vehicles	(143)
		Fahrhöhe 231 - 250 mm / ride height 231 - 250 mm	(71)

13 **Stange/Strebe, Stabilisator / Rod/Strut, stabiliser** (10)
Koppelstange / Coupling Rod (97)
Länge [mm] / Length [mm]:380 (106)
Konusmaß [mm] / Cone Size [mm]:28,6 (96)
Konusmaß [mm] / Cone Size [mm]:32 (96)
Rohr-Ø [mm] / Pipe Ø [mm]:36 (117)
mit Zubehör / with accessories (173)
für 27 mm Halteplatte / for 27 mm holdingplate (137)

36696 01 **20443062**

FM 440	09.06 - 02.12	Antriebsachse / Drive Axle	(32)
FM 460	05.09 -	->10.2010	
		für Fahrzeuge mit Luftfederung / for pneumatic suspension vehicles	(143)
		Fahrhöhe 171 - 190 mm / ride height 171 - 190 mm	(67)

13 **Stange/Strebe, Stabilisator / Rod/Strut, stabiliser** (10)
Koppelstange / Coupling Rod (97)
Länge [mm] / Length [mm]:350 (106)
Konusmaß [mm] / Cone Size [mm]:28,6 (96)
Konusmaß [mm] / Cone Size [mm]:32 (96)
Rohr-Ø [mm] / Pipe Ø [mm]:36 (117)
mit Zubehör / with accessories (173)
für 27 mm Halteplatte / for 27 mm holdingplate (137)

36697 01 **20443063**

FM 440	09.06 - 02.12	Antriebsachse / Drive Axle	(32)
FM 460	05.09 -	->10.2010	
		für Fahrzeuge mit Luftfederung / for pneumatic suspension vehicles	(143)
		Fahrhöhe 131 - 170 mm / ride height 131 - 170 mm	(62)

13 **Stange/Strebe, Stabilisator / Rod/Strut, stabiliser** (10)
Koppelstange / Coupling Rod (97)
Länge [mm] / Length [mm]:443 (106)
Konusmaß [mm] / Cone Size [mm]:32 (96)
Rohr-Ø [mm] / Pipe Ø [mm]:38 (117)
mit Zubehör / with accessories (173)
Schrauben-/Mutternausführung: selbstsichernd / Bolt / Nut Version: Self-locking (121)

37707 01 **22318844**

FM 370	01.12 -	für Fahrzeuge mit Luftfederung / for pneumatic suspension vehicles	(143)
		1.HA / 1st RA	(11)
		2.HA / 2nd RA	(13)
		Fahrhöhe 230 mm / ride height 230 mm	(70)
FM 370	01.12 -	Druckstange / Pressure Rod	(47)
		für Fahrzeuge mit Luftfederung / for pneumatic suspension vehicles	(143)
		Fahrhöhe 230 mm / ride height 230 mm	(70)
FM 370	01.12 -	für Fahrzeuge mit Luftfederung / for pneumatic suspension vehicles	(143)
		Schleppachse / Tag Axle	(120)
		für Fahrzeuge mit gelenkter Nachlaufachse / for vehicles with hinged trailing axle	(146)
		Fahrhöhe 230 mm / ride height 230 mm	(70)

Lagerung, Stabilisatorkoppelstange (2)
Mounting, stabilizer coupling rod
für Koppelstange / for coupling rod (155)
Länge [mm] / Length [mm]:206 (106)
Dicke/Stärke [mm] / Thickness [mm]:27 (44)

36698 01 **21286847**

FM 440	09.06 - 02.12	für Fahrzeuge mit Luftfederung / for pneumatic suspension vehicles	(143)
FM 460	05.09 -		

VOLVO

FM 8x4 09.05 -

	Reparatursatz, Lenker / Repair Kit, link		(6)	**34609 01** **20702095**
	für Längslenker / for drag link		(158)	
	Lochabstand 1/Lochabstand 2 / Hole Pitch 1/ Hole Pitch 2:130		(103)	
	Bohrung-Ø 1 [mm] / Bore Ø 1 [mm]:21		(39)	
	Molekularlager / Molecular Bearing		(108)	
	mit Sicherungsring / with lock ring		(172)	
	mit Distanzhülse / with spacer sleeve		(165)	
	FM 440	09.06 - 02.12		▽
	FM 460	05.09 -		Blattfeder / Leaf spring (38)
				Doppelachsaggregat / Tandem-axle Assembly (45)
				Achslast [t] / Axle Load [t]:32 (24)
				Fahrhöhe 231 - 250 mm / ride height 231 - 250 mm (71)
				Fahrhöhe 251 - 270 mm / ride height 251 - 270 mm (73)
	FM 440	09.06 - 02.12		▽
	FM 460	05.09 -		Blattfeder / Leaf spring (38)
				Doppelachsaggregat / Tandem-axle Assembly (45)
				Achslast [t] / Axle Load [t]:30 (24)
				Fahrhöhe 251 - 270 mm / ride height 251 - 270 mm (73)
	Reparatursatz, Lenker / Repair Kit, link		(6)	**34610 01** **20702096**
	für Längslenker / for drag link		(158)	
	Lochabstand 1/Lochabstand 2 / Hole Pitch 1/ Hole Pitch 2:130		(103)	
	Bohrung-Ø 1 [mm] / Bore Ø 1 [mm]:21		(39)	
	Molekularlager / Molecular Bearing		(108)	
	mit Sicherungsring / with lock ring		(172)	
	mit Distanzhülse / with spacer sleeve		(165)	
	FM 440	09.06 - 02.12		▽
	FM 460	05.09 -		Blattfeder / Leaf spring (38)
				Doppelachsaggregat / Tandem-axle Assembly (45)
				Achslast [t] / Axle Load [t]:26 (24)
				Fahrhöhe 231 - 250 mm / ride height 231 - 250 mm (71)
				Fahrhöhe 251 - 270 mm / ride height 251 - 270 mm (73)

3

Lenkstange / Centre Rod Assembly

Schubstange / Push Rod
einseitig verstellbar / Adjustable on one side
Länge [mm] / Length [mm]:2139
Konusmaß [mm] / Cone Size [mm]:28,6
Rohr-Ø [mm] / Pipe Ø [mm]:62
mit Zubehör / with accessories

(4) (122) (133) (106) (96) (117) (173)

31885 01 **20453063**

35854 01

FM 300, Kipper / Dump Truck(93)	09.05 -
FM 300, Pritsche/Fahrgestell / Flatbed/Chassis(109)	09.05 -
FM 330, 42 t, 10800 ccm	09.05 -
FM 330, 37 t	09.05 -
FM 340, Kipper / Dump Truck(93)	09.05 -
FM 340, Pritsche/Fahrgestell / Flatbed/Chassis(109)	09.05 -
FM 360, Kipper / Dump Truck(93)	09.05 -
FM 360, Pritsche/Fahrgestell / Flatbed/Chassis(109)	09.05 -
FM 370, 42 t, 10800 ccm	09.05 -
FM 370, 37 t	09.05 -
FM 380, 32 t, 12800 ccm, Kipper / Dump Truck(93)	09.05 -
FM 380, 32 t, 9364 ccm, Kipper / Dump Truck(93)	09.05 -
FM 380, 32 t, 9364 ccm, Pritsche/Fahrgestell / Flatbed/Chassis(109)	09.05 -
FM 380, 32 t, 12800 ccm, Pritsche/Fahrgestell / Flatbed/Chassis(109)	09.05 -
FM 400, Kipper / Dump Truck(93)	09.05 -
FM 400, Pritsche/Fahrgestell / Flatbed/Chassis(109)	09.05 -
FM 410, 42 t, 10800 ccm	09.05 -
FM 410, 37 t	09.05 -
FM 420, 32 t, Kipper / Dump Truck(93)	09.05 -
FM 420, 32 t, Pritsche/Fahrgestell / Flatbed/Chassis(109)	09.05 -
FM 440, Kipper / Dump Truck(93)	09.05 -
FM 440, Pritsche/Fahrgestell / Flatbed/Chassis(109)	09.05 -
FM 450, 42 t, 10800 ccm	09.05 -
FM 450, 37 t	09.05 -
FM 460, 32 t, Kipper / Dump Truck(93)	09.05 -
FM 460, 32 t, Pritsche/Fahrgestell / Flatbed/Chassis(109)	09.05 -
FM 480, Kipper / Dump Truck(93)	09.05 -
FM 480, Pritsche/Fahrgestell / Flatbed/Chassis(109)	09.05 -
FM 500, 32 t, Kipper / Dump Truck(93)	09.05 -
FM 500, 32 t, Pritsche/Fahrgestell / Flatbed/Chassis(109)	09.05 -

LHD

am Lenkhebel / at steering arm	(128)
Lenkstockhebel zum Zwischenhebel / Pitman Arm to 1st control arm	(100)
Achsabstand [mm] / Centre Distance [mm]:1795	(21)
1.VA / 1st front axle	(12)
2.VA / 2nd FA	(14)

3

Lenkstange / Centre Rod Assembly

Schubstange / Push Rod
einseitig verstellbar / Adjustable on one side
Länge [mm] / Length [mm]:2339
Konusmaß [mm] / Cone Size [mm]:28,6
Rohr-Ø [mm] / Pipe Ø [mm]:62
mit Zubehör / with accessories

(4) (122) (133) (106) (96) (117) (173)

31886 01 **20581632**

35854 01

FM 300, Kipper / Dump Truck(93)	09.05 -
FM 300, Pritsche/Fahrgestell / Flatbed/Chassis(109)	09.05 -
FM 330, 42 t, 10800 ccm	09.05 -
FM 330, 37 t	09.05 -
FM 340, Kipper / Dump Truck(93)	09.05 -
FM 340, Pritsche/Fahrgestell / Flatbed/Chassis(109)	09.05 -
FM 360, Kipper / Dump Truck(93)	09.05 -
FM 360, Pritsche/Fahrgestell / Flatbed/Chassis(109)	09.05 -
FM 370, 42 t, 10800 ccm	09.05 -
FM 370, 37 t	09.05 -
FM 380, 32 t, 12800 ccm, Kipper / Dump Truck(93)	09.05 -
FM 380, 32 t, 9364 ccm, Kipper / Dump Truck(93)	09.05 -
FM 380, 32 t, 9364 ccm, Pritsche/Fahrgestell / Flatbed/Chassis(109)	09.05 -
FM 380, 32 t, 12800 ccm, Pritsche/Fahrgestell / Flatbed/Chassis(109)	09.05 -
FM 400, Kipper / Dump Truck(93)	09.05 -
FM 400, Pritsche/Fahrgestell / Flatbed/Chassis(109)	09.05 -
FM 410, 42 t, 10800 ccm	09.05 -
FM 410, 37 t	09.05 -
FM 420, 32 t, Kipper / Dump Truck(93)	09.05 -
FM 420, 32 t, Pritsche/Fahrgestell / Flatbed/Chassis(109)	09.05 -
FM 440, Kipper / Dump Truck(93)	09.05 -
FM 440, Pritsche/Fahrgestell / Flatbed/Chassis(109)	09.05 -
FM 450, 42 t, 10800 ccm	09.05 -
FM 450, 37 t	09.05 -
FM 460, 32 t, Kipper / Dump Truck(93)	09.05 -
FM 460, 32 t, Pritsche/Fahrgestell / Flatbed/Chassis(109)	09.05 -
FM 480, Kipper / Dump Truck(93)	09.05 -
FM 480, Pritsche/Fahrgestell / Flatbed/Chassis(109)	09.05 -
FM 500, 32 t, Kipper / Dump Truck(93)	09.05 -
FM 500, 32 t, Pritsche/Fahrgestell / Flatbed/Chassis(109)	09.05 -

LHD

am Lenkhebel / at steering arm	(128)
Lenkstockhebel zum Zwischenhebel / Pitman Arm to 1st control arm	(100)
Achsabstand [mm] / Centre Distance [mm]:1995	(21)
1.VA / 1st front axle	(12)
2.VA / 2nd FA	(14)

VOLVO

FM 8x4/4 09.05 -

3 Lenkstange / Centre Rod Assembly

Schubstange / Push Rod
einseitig verstellbar / Adjustable on one side
Länge [mm] / Length [mm]:2139
Konusmaß [mm] / Cone Size [mm]:28,6
Rohr-Ø [mm] / Pipe Ø [mm]:62
mit Zubehör / with accessories

(4) (122) (133) (106) (96) (117) (173)

34698 01 **20584291**
35854 01

FM 300, Kipper / Dump Truck(93)	09.05 -	
FM 300, Pritsche/Fahrgestell / Flatbed/Chassis(109)	09.05 -	
FM 330, 42 t, 10800 ccm	09.05 -	
FM 330, 37 t	09.05 -	
FM 340, Kipper / Dump Truck(93)	09.05 -	
FM 340, Pritsche/Fahrgestell / Flatbed/Chassis(109)	09.05 -	
FM 360, Kipper / Dump Truck(93)	09.05 -	
FM 360, Pritsche/Fahrgestell / Flatbed/Chassis(109)	09.05 -	
FM 370, 42 t, 10800 ccm	09.05 -	
FM 370, 37 t	09.05 -	
FM 380, 32 t, 12800 ccm, Kipper / Dump Truck(93)	09.05 -	
FM 380, 32 t, 9364 ccm, Kipper / Dump Truck(93)	09.05 -	
FM 380, 32 t, 9364 ccm, Pritsche/Fahrgestell / Flatbed/Chassis(109)	09.05 -	
FM 380, 32 t, 12800 ccm, Pritsche/Fahrgestell / Flatbed/Chassis(109)	09.05 -	
FM 400, Kipper / Dump Truck(93)	09.05 -	
FM 400, Pritsche/Fahrgestell / Flatbed/Chassis(109)	09.05 -	
FM 410, 42 t, 10800 ccm	09.05 -	
FM 410, 37 t	09.05 -	
FM 420, 32 t, Kipper / Dump Truck(93)	09.05 -	
FM 420, 32 t, Pritsche/Fahrgestell / Flatbed/Chassis(109)	09.05 -	
FM 440, Kipper / Dump Truck(93)	09.05 -	
FM 440, Pritsche/Fahrgestell / Flatbed/Chassis(109)	09.05 -	
FM 450, 42 t, 10800 ccm	09.05 -	
FM 450, 37 t	09.05 -	
FM 460, 32 t, Kipper / Dump Truck(93)	09.05 -	
FM 460, 32 t, Pritsche/Fahrgestell / Flatbed/Chassis(109)	09.05 -	
FM 480, Kipper / Dump Truck(93)	09.05 -	
FM 480, Pritsche/Fahrgestell / Flatbed/Chassis(109)	09.05 -	
FM 500, 32 t, Kipper / Dump Truck(93)	09.05 -	
FM 500, 32 t, Pritsche/Fahrgestell / Flatbed/Chassis(109)	09.05 -	

RHD

am Lenkhebel / at steering arm	(128)
Lenkstockhebel zum Zwischenhebel / Pitman Arm to 1st control arm	(100)
Achsabstand [mm] / Centre Distance [mm]:1795	(21)
1.VA / 1st front axle	(12)
2.VA / 2nd FA	(14)

3 Lenkstange / Centre Rod Assembly

Schubstange / Push Rod
einseitig verstellbar / Adjustable on one side
Länge [mm] / Length [mm]:2339
Konusmaß [mm] / Cone Size [mm]:28,6
Rohr-Ø [mm] / Pipe Ø [mm]:62
mit Zubehör / with accessories

(4) (122) (133) (106) (96) (117) (173)

35948 01 **20581633**
35854 01

FM 300, Kipper / Dump Truck(93)	09.05 -	
FM 300, Pritsche/Fahrgestell / Flatbed/Chassis(109)	09.05 -	
FM 330, 42 t, 10800 ccm	09.05 -	
FM 330, 37 t	09.05 -	
FM 340, Kipper / Dump Truck(93)	09.05 -	
FM 340, Pritsche/Fahrgestell / Flatbed/Chassis(109)	09.05 -	
FM 360, Kipper / Dump Truck(93)	09.05 -	
FM 360, Pritsche/Fahrgestell / Flatbed/Chassis(109)	09.05 -	
FM 370, 42 t, 10800 ccm	09.05 -	
FM 370, 37 t	09.05 -	
FM 380, 32 t, 12800 ccm, Kipper / Dump Truck(93)	09.05 -	
FM 380, 32 t, 9364 ccm, Kipper / Dump Truck(93)	09.05 -	
FM 380, 32 t, 9364 ccm, Pritsche/Fahrgestell / Flatbed/Chassis(109)	09.05 -	
FM 380, 32 t, 12800 ccm, Pritsche/Fahrgestell / Flatbed/Chassis(109)	09.05 -	
FM 400, Kipper / Dump Truck(93)	09.05 -	
FM 400, Pritsche/Fahrgestell / Flatbed/Chassis(109)	09.05 -	
FM 410, 42 t, 10800 ccm	09.05 -	
FM 410, 37 t	09.05 -	
FM 420, 32 t, Kipper / Dump Truck(93)	09.05 -	
FM 420, 32 t, Pritsche/Fahrgestell / Flatbed/Chassis(109)	09.05 -	
FM 440, Kipper / Dump Truck(93)	09.05 -	
FM 440, Pritsche/Fahrgestell / Flatbed/Chassis(109)	09.05 -	
FM 450, 42 t, 10800 ccm	09.05 -	
FM 450, 37 t	09.05 -	
FM 460, 32 t, Kipper / Dump Truck(93)	09.05 -	
FM 460, 32 t, Pritsche/Fahrgestell / Flatbed/Chassis(109)	09.05 -	
FM 480, Kipper / Dump Truck(93)	09.05 -	
FM 480, Pritsche/Fahrgestell / Flatbed/Chassis(109)	09.05 -	
FM 500, 32 t, Kipper / Dump Truck(93)	09.05 -	
FM 500, 32 t, Pritsche/Fahrgestell / Flatbed/Chassis(109)	09.05 -	

RHD

am Lenkhebel / at steering arm	(128)
Lenkstockhebel zum Zwischenhebel / Pitman Arm to 1st control arm	(100)
Achsabstand [mm] / Centre Distance [mm]:1995	(21)
1.VA / 1st front axle	(12)
2.VA / 2nd FA	(14)

6

Spurstange / Rod Assembly

Führungsstange / Guide Rod
beidseitig verstellbar / Adjustable on both sides
Länge [mm] / Length [mm]:1669
Konusmaß [mm] / Cone Size [mm]:32
Rohr-Ø [mm] / Pipe Ø [mm]:42
mit Zubehör / with accessories

(8) (82) (132) (106) (96) (117) (173)

34528 01 **20581086**

31961 01
34527 01

FM 300, Kipper / Dump Truck(93)	09.05 -	1.VA / 1st front axle (12)
FM 300, Pritsche/Fahrgestell / Flatbed/Chassis(109)	09.05 -	2.VA / 2nd FA (14)
FM 330, 42 t, 10800 ccm	09.05 -	
FM 330, 37 t	09.05 -	
FM 340, Kipper / Dump Truck(93)	09.05 -	
FM 340, Pritsche/Fahrgestell / Flatbed/Chassis(109)	09.05 -	
FM 360, Kipper / Dump Truck(93)	09.05 -	
FM 360, Pritsche/Fahrgestell / Flatbed/Chassis(109)	09.05 -	
FM 370, 42 t, 10800 ccm	09.05 -	
FM 370, 37 t	09.05 -	
FM 380, 32 t, 12800 ccm, Kipper / Dump Truck(93)	09.05 -	
FM 380, 32 t, 9364 ccm, Kipper / Dump Truck(93)	09.05 -	
FM 380, 32 t, 9364 ccm, Pritsche/Fahrgestell / Flatbed/Chassis(109)	09.05 -	
FM 380, 32 t, 12800 ccm, Pritsche/Fahrgestell / Flatbed/Chassis(109)	09.05 -	
FM 400, Kipper / Dump Truck(93)	09.05 -	
FM 400, Pritsche/Fahrgestell / Flatbed/Chassis(109)	09.05 -	
FM 410, 42 t, 10800 ccm	09.05 -	
FM 410, 37 t	09.05 -	
FM 420, 32 t, Kipper / Dump Truck(93)	09.05 -	
FM 420, 32 t, Pritsche/Fahrgestell / Flatbed/Chassis(109)	09.05 -	
FM 440, Kipper / Dump Truck(93)	09.05 -	
FM 440, Pritsche/Fahrgestell / Flatbed/Chassis(109)	09.05 -	
FM 450, 42 t, 10800 ccm	09.05 -	
FM 450, 37 t	09.05 -	
FM 460, 32 t, Kipper / Dump Truck(93)	09.05 -	
FM 460, 32 t, Pritsche/Fahrgestell / Flatbed/Chassis(109)	09.05 -	
FM 480, Kipper / Dump Truck(93)	09.05 -	
FM 480, Pritsche/Fahrgestell / Flatbed/Chassis(109)	09.05 -	
FM 500, 32 t, Kipper / Dump Truck(93)	09.05 -	
FM 500, 32 t, Pritsche/Fahrgestell / Flatbed/Chassis(109)	09.05 -	

14

Stange/Strebe, Stabilisator / Rod/Strut, stabiliser

Koppelstange / Coupling Rod
nicht verstellbar / not adjustable
Länge [mm] / Length [mm]:325
Konusmaß [mm] / Cone Size [mm]:22

(10) (97) (177) (106) (96)

34604 01 **21446333**

FM 330, 42 t, 10840 ccm	04.12 -	für Fahrzeuge mit Blattfederung / for leaf-spring suspension vehicles (142)
FM 330, 35 t, Pritsche/Fahrgestell / Flatbed/Chassis(109)	04.12 -	
FM 330, 35 t, Sattelzugmaschine / Truck Tractor(118)	04.12 -	
FM 370, 42 t, 10840 ccm	04.12 -	
FM 370, 35 t, Pritsche/Fahrgestell / Flatbed/Chassis(109)	04.12 -	
FM 370, 35 t, Sattelzugmaschine / Truck Tractor(118)	04.12 -	
FM 380, 37 t	04.12 -	
FM 380, 42 t	04.12 -	
FM 380, 35 t, Pritsche/Fahrgestell / Flatbed/Chassis(109)	04.12 -	
FM 380, 35 t, Sattelzugmaschine / Truck Tractor(118)	04.12 -	
FM 410, 35 t, Pritsche/Fahrgestell / Flatbed/Chassis(109)	04.12 -	
FM 410, 42 t, 10840 ccm	04.12 -	
FM 410, 35 t, Sattelzugmaschine / Truck Tractor(118)	04.12 -	
FM 420, 37 t	04.12 -	
FM 420, 42 t	04.12 -	
FM 420, 35 t, Pritsche/Fahrgestell / Flatbed/Chassis(109)	04.12 -	
FM 420, 35 t, Sattelzugmaschine / Truck Tractor(118)	04.12 -	
FM 450, 35 t, Pritsche/Fahrgestell / Flatbed/Chassis(109)	04.12 -	
FM 450, 42 t, 10840 ccm	04.12 -	
FM 450, 35 t, Sattelzugmaschine / Truck Tractor(118)	04.12 -	
FM 460, 37 t	04.12 -	
FM 460, 42 t	04.12 -	
FM 460, 35 t, Pritsche/Fahrgestell / Flatbed/Chassis(109)	04.12 -	
FM 460, 35 t, Sattelzugmaschine / Truck Tractor(118)	04.12 -	
FM 500, 42 t	04.12 -	
FM 500, 37 t	04.12 -	
FM 500, 35 t, Pritsche/Fahrgestell / Flatbed/Chassis(109)	04.12 -	
FM 500, 35 t, Sattelzugmaschine / Truck Tractor(118)	04.12 -	

VOLVO

FM 8x4/4 09.05 -

10

Lenker, Radaufhängung / Track Control Arm (3)
Längslenker / Trailing Arm (107)
Länge [mm] / Length [mm]:625 (106)
Bohrung-Ø 1 [mm] / Bore Ø 1 [mm]:17 (39)
Bohrung-Ø 2 [mm] / Bore Ø 2 [mm]:17 (40)
Lochabstand 1/Lochabstand 2 / Hole Pitch 1/ Hole Pitch 2:115 / 115 (103)
nicht verstellbar / not adjustable (177)
Molekularlager / Molecular Bearing (108)

34680 01 **20517494**

FM 300, Kipper / Dump Truck(93)	09.05 -	
FM 300, Pritsche/Fahrgestell / Flatbed/Chassis(109)	09.05 -	
FM 330, 42 t, 10800 ccm	09.05 -	
FM 330, 37 t	09.05 -	
FM 340, Kipper / Dump Truck(93)	09.05 -	
FM 340, Pritsche/Fahrgestell / Flatbed/Chassis(109)	09.05 -	
FM 360, Kipper / Dump Truck(93)	09.05 -	
FM 360, Pritsche/Fahrgestell / Flatbed/Chassis(109)	09.05 -	
FM 370, 42 t, 10800 ccm	09.05 -	
FM 370, 37 t	09.05 -	
FM 380, 32 t, 12800 ccm, Kipper / Dump Truck(93)	09.05 -	
FM 380, 32 t, 9364 ccm, Kipper / Dump Truck(93)	09.05 -	
FM 380, 32 t, 9364 ccm, Pritsche/Fahrgestell / Flatbed/Chassis(109)	09.05 -	
FM 380, 32 t, 12800 ccm, Pritsche/Fahrgestell / Flatbed/Chassis(109)	09.05 -	
FM 400, Kipper / Dump Truck(93)	09.05 -	
FM 400, Pritsche/Fahrgestell / Flatbed/Chassis(109)	09.05 -	
FM 410, 42 t, 10800 ccm	09.05 -	
FM 410, 37 t	09.05 -	
FM 420, 32 t, Kipper / Dump Truck(93)	09.05 -	
FM 420, 32 t, Pritsche/Fahrgestell / Flatbed/Chassis(109)	09.05 -	
FM 440, Kipper / Dump Truck(93)	09.05 -	
FM 440, Pritsche/Fahrgestell / Flatbed/Chassis(109)	09.05 -	
FM 450, 42 t, 10800 ccm	09.05 -	
FM 450, 37 t	09.05 -	
FM 460, 32 t, Kipper / Dump Truck(93)	09.05 -	
FM 460, 32 t, Pritsche/Fahrgestell / Flatbed/Chassis(109)	09.05 -	
FM 480, Kipper / Dump Truck(93)	09.05 -	
FM 480, Pritsche/Fahrgestell / Flatbed/Chassis(109)	09.05 -	
FM 500, 32 t, Kipper / Dump Truck(93)	09.05 -	
FM 500, 32 t, Pritsche/Fahrgestell / Flatbed/Chassis(109)	09.05 -	

▽
1.HA / 1st RA (11)
2.HA / 2nd RA (13)
für Fahrzeuge mit Luftfederung / for pneumatic suspension vehicles (143)

10

Lenker, Radaufhängung / Track Control Arm (3)
Längslenker / Trailing Arm (107)
Länge [mm] / Length [mm]:510 (106)
Bohrung-Ø 1 [mm] / Bore Ø 1 [mm]:17 (39)
Bohrung-Ø 2 [mm] / Bore Ø 2 [mm]:17 (40)
Lochabstand 1/Lochabstand 2 / Hole Pitch 1/ Hole Pitch 2:115 / 115 (103)
Molekularlager / Molecular Bearing (108)

35270 01 **20443044**
® 25208 01

FM 300, Kipper / Dump Truck(93)	09.05 -	1.HA / 1st RA	(11)
FM 300, Pritsche/Fahrgestell / Flatbed/Chassis(109)	09.05 -	2.HA / 2nd RA	(13)
FM 330, 42 t, 10800 ccm	09.05 -	Blattfeder / Leaf spring	(38)
FM 330, 37 t	09.05 -	Aggregat / Unit	(25)
FM 340, Kipper / Dump Truck(93)	09.05 -		
FM 340, Pritsche/Fahrgestell / Flatbed/Chassis(109)	09.05 -		
FM 360, Kipper / Dump Truck(93)	09.05 -		
FM 360, Pritsche/Fahrgestell / Flatbed/Chassis(109)	09.05 -		
FM 370, 42 t, 10800 ccm	09.05 -		
FM 370, 37 t	09.05 -		
FM 380, 32 t, 12800 ccm, Kipper / Dump Truck(93)	09.05 -		
FM 380, 32 t, 9364 ccm, Kipper / Dump Truck(93)	09.05 -		
FM 380, 32 t, 9364 ccm, Pritsche/Fahrgestell / Flatbed/Chassis(109)	09.05 -		
FM 380, 32 t, 12800 ccm, Pritsche/Fahrgestell / Flatbed/Chassis(109)	09.05 -		
FM 400, Kipper / Dump Truck(93)	09.05 -		
FM 400, Pritsche/Fahrgestell / Flatbed/Chassis(109)	09.05 -		
FM 410, 42 t, 10800 ccm	09.05 -		
FM 410, 37 t	09.05 -		
FM 420, 32 t, Kipper / Dump Truck(93)	09.05 -		
FM 420, 32 t, Pritsche/Fahrgestell / Flatbed/Chassis(109)	09.05 -		
FM 440, Kipper / Dump Truck(93)	09.05 -		
FM 440, Pritsche/Fahrgestell / Flatbed/Chassis(109)	09.05 -		
FM 450, 42 t, 10800 ccm	09.05 -		
FM 450, 37 t	09.05 -		
FM 460, 32 t, Kipper / Dump Truck(93)	09.05 -		
FM 460, 32 t, Pritsche/Fahrgestell / Flatbed/Chassis(109)	09.05 -		
FM 480, Kipper / Dump Truck(93)	09.05 -		
FM 480, Pritsche/Fahrgestell / Flatbed/Chassis(109)	09.05 -		
FM 500, 32 t, Kipper / Dump Truck(93)	09.05 -		
FM 500, 32 t, Pritsche/Fahrgestell / Flatbed/Chassis(109)	09.05 -		
FM 330, 42 t, 10840 ccm	04.12 -	1.HA / 1st RA	(11)
FM 330, 35 t, Pritsche/Fahrgestell / Flatbed/Chassis(109)	04.12 -	2.HA / 2nd RA	(13)
FM 330, 35 t, Sattelzugmaschine / Truck Tractor(118)	04.12 -	Doppelachsaggregat / Tandem-axle Assembly	(45)
FM 370, 42 t, 10840 ccm	04.12 -	Achslast [t] / Axle Load [t]:21	(24)
FM 370, 35 t, Pritsche/Fahrgestell / Flatbed/Chassis(109)	04.12 -		
FM 370, 35 t, Sattelzugmaschine / Truck Tractor(118)	04.12 -		
FM 380, 37 t	04.12 -		
FM 380, 42 t	04.12 -		
FM 380, 35 t, Pritsche/Fahrgestell / Flatbed/Chassis(109)	04.12 -		
FM 380, 35 t, Sattelzugmaschine / Truck Tractor(118)	04.12 -		
FM 410, 35 t, Pritsche/Fahrgestell / Flatbed/Chassis(109)	04.12 -		
FM 410, 42 t, 10840 ccm	04.12 -		
FM 410, 35 t, Sattelzugmaschine / Truck Tractor(118)	04.12 -		
FM 420, 37 t	04.12 -		
FM 420, 42 t	04.12 -		
FM 420, 35 t, Pritsche/Fahrgestell / Flatbed/Chassis(109)	04.12 -		
FM 420, 35 t, Sattelzugmaschine / Truck Tractor(118)	04.12 -		
FM 450, 35 t, Pritsche/Fahrgestell / Flatbed/Chassis(109)	04.12 -		
FM 450, 42 t, 10840 ccm	04.12 -		
FM 450, 35 t, Sattelzugmaschine / Truck Tractor(118)	04.12 -		
FM 460, 37 t	04.12 -		
FM 460, 42 t	04.12 -		
FM 460, 35 t, Pritsche/Fahrgestell / Flatbed/Chassis(109)	04.12 -		
FM 460, 35 t, Sattelzugmaschine / Truck Tractor(118)	04.12 -		
FM 500, 42 t	04.12 -		
FM 500, 37 t	04.12 -		
FM 500, 35 t, Pritsche/Fahrgestell / Flatbed/Chassis(109)	04.12 -		
FM 500, 35 t, Sattelzugmaschine / Truck Tractor(118)	04.12 -		

VOLVO

FM 8x4/4 09.05 -

10

Lenker, Radaufhängung / Track Control Arm

Längslenker / Trailing Arm (3)
Länge [mm] / Length [mm]:515 (107)
Bohrung-Ø 1 [mm] / Bore Ø 1 [mm]:21 (106)
Bohrung-Ø 2 [mm] / Bore Ø 2 [mm]:21 (39)
Lochabstand 1/Lochabstand 2 / Hole Pitch 1/ Hole Pitch 2:130 / 130 (40)
Molekularlager / Molecular Bearing (103) (108)

35271 01 21051046
® 34610 01

FM 300, Kipper / Dump Truck(93)	09.05 -	1.HA / 1st RA	(11)
FM 300, Pritsche/Fahrgestell / Flatbed/Chassis(109)	09.05 -	2.HA / 2nd RA	(13)
FM 330, 42 t, 10800 ccm	09.05 -	Blattfeder / Leaf spring	(38)
FM 330, 37 t	09.05 -	Aggregat / Unit	(25)
FM 340, Kipper / Dump Truck(93)	09.05 -	Achslast [t] / Axle Load [t]:26	(24)
FM 340, Pritsche/Fahrgestell / Flatbed/Chassis(109)	09.05 -		
FM 360, Kipper / Dump Truck(93)	09.05 -		
FM 360, Pritsche/Fahrgestell / Flatbed/Chassis(109)	09.05 -		
FM 370, 42 t, 10800 ccm	09.05 -		
FM 370, 37 t	09.05 -		
FM 380, 32 t, 12800 ccm, Kipper / Dump Truck(93)	09.05 -		
FM 380, 32 t, 9364 ccm, Kipper / Dump Truck(93)	09.05 -		
FM 380, 32 t, 9364 ccm, Pritsche/Fahrgestell / Flatbed/Chassis(109)	09.05 -		
FM 380, 32 t, 12800 ccm, Pritsche/Fahrgestell / Flatbed/Chassis(109)	09.05 -		
FM 400, Kipper / Dump Truck(93)	09.05 -		
FM 400, Pritsche/Fahrgestell / Flatbed/Chassis(109)	09.05 -		
FM 410, 42 t, 10800 ccm	09.05 -		
FM 410, 37 t	09.05 -		
FM 420, 32 t, Pritsche/Fahrgestell / Flatbed/Chassis(109)	09.05 -		
FM 440, Kipper / Dump Truck(93)	09.05 -		
FM 440, Pritsche/Fahrgestell / Flatbed/Chassis(109)	09.05 -		
FM 450, 42 t, 10800 ccm	09.05 -		
FM 450, 37 t	09.05 -		
FM 460, 32 t, Kipper / Dump Truck(93)	09.05 -		
FM 460, 32 t, Pritsche/Fahrgestell / Flatbed/Chassis(109)	09.05 -		
FM 480, Kipper / Dump Truck(93)	09.05 -		
FM 480, Pritsche/Fahrgestell / Flatbed/Chassis(109)	09.05 -		
FM 500, 32 t, Kipper / Dump Truck(93)	09.05 -		
FM 500, 32 t, Pritsche/Fahrgestell / Flatbed/Chassis(109)	09.05 -		
FM 420, 32 t, Kipper / Dump Truck(93)	09.05 -	1.HA / 1st RA	(11)
		Blattfeder / Leaf spring	(38)
		Aggregat / Unit	(25)
		Achslast [t] / Axle Load [t]:30	(24)
		Achslast [t] / Axle Load [t]:32	(24)
FM 420, 32 t, Kipper / Dump Truck(93)	09.05 -	1.HA / 1st RA	(11)
		2.HA / 2nd RA	(13)
		Blattfeder / Leaf spring	(38)
		Aggregat / Unit	(25)
		Achslast [t] / Axle Load [t]:26	(24)
FM 330, 42 t, 10840 ccm	04.12 -	1.HA / 1st RA	(11)
FM 330, 35 t, Pritsche/Fahrgestell / Flatbed/Chassis(109)	04.12 -	2.HA / 2nd RA	(13)
FM 330, 35 t, Sattelzugmaschine / Truck Tractor(118)	04.12 -	Blattfeder / Leaf spring	(38)
FM 370, 42 t, 10840 ccm	04.12 -	Doppelachsaggregat / Tandem-axle Assembly	(45)
FM 370, 35 t, Pritsche/Fahrgestell / Flatbed/Chassis(109)	04.12 -	Achslast [t] / Axle Load [t]:26	(24)
FM 370, 35 t, Sattelzugmaschine / Truck Tractor(118)	04.12 -		
FM 380, 37 t	04.12 -		
FM 380, 42 t	04.12 -		
FM 380, 35 t, Pritsche/Fahrgestell / Flatbed/Chassis(109)	04.12 -		
FM 380, 35 t, Sattelzugmaschine / Truck Tractor(118)	04.12 -		
FM 410, 35 t, Pritsche/Fahrgestell / Flatbed/Chassis(109)	04.12 -		
FM 410, 42 t, 10840 ccm	04.12 -		
FM 410, 35 t, Sattelzugmaschine / Truck Tractor(118)	04.12 -		
FM 420, 37 t	04.12 -		
FM 420, 42 t	04.12 -		
FM 420, 35 t, Pritsche/Fahrgestell / Flatbed/Chassis(109)	04.12 -		
FM 420, 35 t, Sattelzugmaschine / Truck Tractor(118)	04.12 -		
FM 450, 35 t, Pritsche/Fahrgestell / Flatbed/Chassis(109)	04.12 -		
FM 450, 42 t, 10840 ccm	04.12 -		
FM 450, 35 t, Sattelzugmaschine / Truck Tractor(118)	04.12 -		
FM 460, 37 t	04.12 -		
FM 460, 42 t	04.12 -		
FM 460, 35 t, Pritsche/Fahrgestell / Flatbed/Chassis(109)	04.12 -		
FM 460, 35 t, Sattelzugmaschine / Truck Tractor(118)	04.12 -		
FM 500, 42 t	04.12 -		
FM 500, 37 t	04.12 -		
FM 500, 35 t, Pritsche/Fahrgestell / Flatbed/Chassis(109)	04.12 -		
FM 500, 35 t, Sattelzugmaschine / Truck Tractor(118)	04.12 -		

10

Lenker, Radaufhängung / Track Control Arm

Längslenker / Trailing Arm	(107)
Länge [mm] / Length [mm]:510	(106)
Bohrung-Ø 1 [mm] / Bore Ø 1 [mm]:21	(39)
Bohrung-Ø 2 [mm] / Bore Ø 2 [mm]:21	(40)
Lochabstand 1/Lochabstand 2 / Hole Pitch 1/ Hole Pitch 2:130 / 130	(103)
Molekularlager / Molecular Bearing	(108)

(3)

35272 01 **21051052**

® 34609 01

FM 300, Kipper / Dump Truck(93)	09.05 -
FM 300, Pritsche/Fahrgestell / Flatbed/Chassis(109)	09.05 -
FM 330, 42 t, 10800 ccm	09.05 -
FM 330, 37 t	09.05 -
FM 340, Kipper / Dump Truck(93)	09.05 -
FM 340, Pritsche/Fahrgestell / Flatbed/Chassis(109)	09.05 -
FM 360, Kipper / Dump Truck(93)	09.05 -
FM 360, Pritsche/Fahrgestell / Flatbed/Chassis(109)	09.05 -
FM 370, 42 t, 10800 ccm	09.05 -
FM 370, 37 t	09.05 -
FM 380, 32 t, 12800 ccm, Kipper / Dump Truck(93)	09.05 -
FM 380, 32 t, 9364 ccm, Kipper / Dump Truck(93)	09.05 -
FM 380, 32 t, 9364 ccm, Pritsche/Fahrgestell / Flatbed/Chassis(109)	09.05 -
FM 380, 32 t, 12800 ccm, Pritsche/Fahrgestell / Flatbed/Chassis(109)	09.05 -
FM 400, Kipper / Dump Truck(93)	09.05 -
FM 400, Pritsche/Fahrgestell / Flatbed/Chassis(109)	09.05 -
FM 410, 42 t, 10800 ccm	09.05 -
FM 410, 37 t	09.05 -
FM 420, 32 t, Kipper / Dump Truck(93)	09.05 -
FM 420, 32 t, Pritsche/Fahrgestell / Flatbed/Chassis(109)	09.05 -
FM 440, Kipper / Dump Truck(93)	09.05 -
FM 440, Pritsche/Fahrgestell / Flatbed/Chassis(109)	09.05 -
FM 450, 42 t, 10800 ccm	09.05 -
FM 450, 37 t	09.05 -
FM 460, 32 t, Kipper / Dump Truck(93)	09.05 -
FM 460, 32 t, Pritsche/Fahrgestell / Flatbed/Chassis(109)	09.05 -
FM 480, Kipper / Dump Truck(93)	09.05 -
FM 480, Pritsche/Fahrgestell / Flatbed/Chassis(109)	09.05 -
FM 500, 32 t, Kipper / Dump Truck(93)	09.05 -
FM 500, 32 t, Pritsche/Fahrgestell / Flatbed/Chassis(109)	09.05 -

▽

1.HA / 1st RA	(11)
2.HA / 2nd RA	(13)
Blattfeder / Leaf spring	(38)
Aggregat / Unit	(25)
Achslast [t] / Axle Load [t]:30	(24)
Achslast [t] / Axle Load [t]:32	(24)

FM 330, 42 t, 10840 ccm	04.12 -
FM 330, 35 t, Pritsche/Fahrgestell / Flatbed/Chassis(109)	04.12 -
FM 330, 35 t, Sattelzugmaschine / Truck Tractor(118)	04.12 -
FM 370, 42 t, 10840 ccm	04.12 -
FM 370, 35 t, Pritsche/Fahrgestell / Flatbed/Chassis(109)	04.12 -
FM 370, 35 t, Sattelzugmaschine / Truck Tractor(118)	04.12 -
FM 380, 37 t	04.12 -
FM 380, 42 t	04.12 -
FM 380, 35 t, Pritsche/Fahrgestell / Flatbed/Chassis(109)	04.12 -
FM 380, 35 t, Sattelzugmaschine / Truck Tractor(118)	04.12 -
FM 410, 35 t, Pritsche/Fahrgestell / Flatbed/Chassis(109)	04.12 -
FM 410, 42 t, 10840 ccm	04.12 -
FM 410, 35 t, Sattelzugmaschine / Truck Tractor(118)	04.12 -
FM 420, 37 t	04.12 -
FM 420, 42 t	04.12 -
FM 420, 35 t, Pritsche/Fahrgestell / Flatbed/Chassis(109)	04.12 -
FM 420, 35 t, Sattelzugmaschine / Truck Tractor(118)	04.12 -
FM 450, 35 t, Pritsche/Fahrgestell / Flatbed/Chassis(109)	04.12 -
FM 450, 42 t, 10840 ccm	04.12 -
FM 450, 35 t, Sattelzugmaschine / Truck Tractor(118)	04.12 -
FM 460, 37 t	04.12 -
FM 460, 42 t	04.12 -
FM 460, 35 t, Pritsche/Fahrgestell / Flatbed/Chassis(109)	04.12 -
FM 460, 35 t, Sattelzugmaschine / Truck Tractor(118)	04.12 -
FM 500, 42 t	04.12 -
FM 500, 37 t	04.12 -
FM 500, 35 t, Pritsche/Fahrgestell / Flatbed/Chassis(109)	04.12 -
FM 500, 35 t, Sattelzugmaschine / Truck Tractor(118)	04.12 -

▽

1.HA / 1st RA	(11)
2.HA / 2nd RA	(13)
Blattfeder / Leaf spring	(38)
Doppelachsaggregat / Tandem-axle Assembly	(45)
Achslast [t] / Axle Load [t]:32	(24)

VOLVO

FM 8x4/4 09.05 -

8 Lenker, Radaufhängung / Track Control Arm

Dreieckslenker (Nfz) / Wishbone (CV) (3)
Länge [mm] / Length [mm]:662,4 (46)
Rohr-Ø [mm] / Pipe Ø [mm]:48 (106)
Bohrung-Ø 1 [mm] / Bore Ø 1 [mm]:19 (117)
Bohrung-Ø 2 [mm] / Bore Ø 2 [mm]:19 (39)
Lochabstand 1/Lochabstand 2 / Hole Pitch 1/ Hole Pitch 2:115/115 (40)
(103)

26058 01 **7420741703**
® 25208 01
® 30672 01

FM 330, 42 t, 10840 ccm	04.12 -	
FM 330, 35 t, Pritsche/Fahrgestell / Flatbed/Chassis(109)	04.12 -	
FM 330, 35 t, Sattelzugmaschine / Truck Tractor(118)	04.12 -	
FM 370, 42 t, 10840 ccm	04.12 -	
FM 370, 35 t, Pritsche/Fahrgestell / Flatbed/Chassis(109)	04.12 -	
FM 370, 35 t, Sattelzugmaschine / Truck Tractor(118)	04.12 -	
FM 380, 37 t	04.12 -	
FM 380, 42 t	04.12 -	
FM 380, 35 t, Pritsche/Fahrgestell / Flatbed/Chassis(109)	04.12 -	
FM 380, 35 t, Sattelzugmaschine / Truck Tractor(118)	04.12 -	
FM 410, 35 t, Pritsche/Fahrgestell / Flatbed/Chassis(109)	04.12 -	
FM 410, 42 t, 10840 ccm	04.12 -	
FM 410, 35 t, Sattelzugmaschine / Truck Tractor(118)	04.12 -	
FM 420, 37 t	04.12 -	
FM 420, 42 t	04.12 -	
FM 420, 35 t, Pritsche/Fahrgestell / Flatbed/Chassis(109)	04.12 -	
FM 420, 35 t, Sattelzugmaschine / Truck Tractor(118)	04.12 -	
FM 450, 35 t, Pritsche/Fahrgestell / Flatbed/Chassis(109)	04.12 -	
FM 450, 42 t, 10840 ccm	04.12 -	
FM 450, 35 t, Sattelzugmaschine / Truck Tractor(118)	04.12 -	
FM 460, 37 t	04.12 -	
FM 460, 42 t	04.12 -	
FM 460, 35 t, Pritsche/Fahrgestell / Flatbed/Chassis(109)	04.12 -	
FM 460, 35 t, Sattelzugmaschine / Truck Tractor(118)	04.12 -	
FM 500, 42 t	04.12 -	
FM 500, 37 t	04.12 -	
FM 500, 35 t, Pritsche/Fahrgestell / Flatbed/Chassis(109)	04.12 -	
FM 500, 35 t, Sattelzugmaschine / Truck Tractor(118)	04.12 -	

△ Ⓟ
1.HA / 1st RA (11)
2.HA / 2nd RA (13)
Doppelachsaggregat / Tandem-axle Assembly (45)
Achslast [t] / Axle Load [t]:21 (24)

8 Lenker, Radaufhängung / Track Control Arm

Dreieckslenker (Nfz) / Wishbone (CV) (3)
Länge [mm] / Length [mm]:671 (46)
Rohr-Ø [mm] / Pipe Ø [mm]:58 (106)
Bohrung-Ø 1 [mm] / Bore Ø 1 [mm]:23 (117)
Bohrung-Ø 2 [mm] / Bore Ø 2 [mm]:23 (39)
Lochabstand 1/Lochabstand 2 / Hole Pitch 1/ Hole Pitch 2:130/130 (40)
(103)

35009 01 **22318834**
® 28706 01

FM 330, 42 t, 10840 ccm	04.12 -	
FM 330, 35 t, Pritsche/Fahrgestell / Flatbed/Chassis(109)	04.12 -	
FM 330, 35 t, Sattelzugmaschine / Truck Tractor(118)	04.12 -	
FM 370, 42 t, 10840 ccm	04.12 -	
FM 370, 35 t, Pritsche/Fahrgestell / Flatbed/Chassis(109)	04.12 -	
FM 370, 35 t, Sattelzugmaschine / Truck Tractor(118)	04.12 -	
FM 380, 37 t	04.12 -	
FM 380, 42 t	04.12 -	
FM 380, 35 t, Pritsche/Fahrgestell / Flatbed/Chassis(109)	04.12 -	
FM 380, 35 t, Sattelzugmaschine / Truck Tractor(118)	04.12 -	
FM 410, 35 t, Pritsche/Fahrgestell / Flatbed/Chassis(109)	04.12 -	
FM 410, 42 t, 10840 ccm	04.12 -	
FM 410, 35 t, Sattelzugmaschine / Truck Tractor(118)	04.12 -	
FM 420, 37 t	04.12 -	
FM 420, 42 t	04.12 -	
FM 420, 35 t, Pritsche/Fahrgestell / Flatbed/Chassis(109)	04.12 -	
FM 420, 35 t, Sattelzugmaschine / Truck Tractor(118)	04.12 -	
FM 450, 35 t, Pritsche/Fahrgestell / Flatbed/Chassis(109)	04.12 -	
FM 450, 42 t, 10840 ccm	04.12 -	
FM 450, 35 t, Sattelzugmaschine / Truck Tractor(118)	04.12 -	
FM 460, 37 t	04.12 -	
FM 460, 42 t	04.12 -	
FM 460, 35 t, Pritsche/Fahrgestell / Flatbed/Chassis(109)	04.12 -	
FM 460, 35 t, Sattelzugmaschine / Truck Tractor(118)	04.12 -	
FM 500, 42 t	04.12 -	
FM 500, 37 t	04.12 -	
FM 500, 35 t, Pritsche/Fahrgestell / Flatbed/Chassis(109)	04.12 -	
FM 500, 35 t, Sattelzugmaschine / Truck Tractor(118)	04.12 -	

△
1.HA / 1st RA (11)
2.HA / 2nd RA (13)
Blattfeder / Leaf spring (38)
Doppelachsaggregat / Tandem-axle Assembly (45)
Achslast [t] / Axle Load [t]:26 (24)

8

Lenker, Radaufhängung / Track Control Arm

Dreieckslenker (Nfz) / Wishbone (CV)
Länge [mm] / Length [mm]:646,5 (106)
Rohr-Ø [mm] / Pipe Ø [mm]:62 (117)
Bohrung-Ø 1 [mm] / Bore Ø 1 [mm]:23 (39)
Bohrung-Ø 2 [mm] / Bore Ø 2 [mm]:23 (40)
Lochabstand 1/Lochabstand 2 / Hole Pitch 1/ Hole Pitch 2:165/165 (103)

(3) (46)

35610 01 **22318835**
® 38231 01

FM 330, 42 t, 10840 ccm	04.12 -	▲
FM 330, 35 t, Pritsche/Fahrgestell / Flatbed/Chassis(109)	04.12 -	1.HA / 1st RA (11)
FM 330, 35 t, Sattelzugmaschine / Truck Tractor(118)	04.12 -	2.HA / 2nd RA (13)
FM 370, 42 t, 10840 ccm	04.12 -	Blattfeder / Leaf spring (38)
FM 370, 35 t, Pritsche/Fahrgestell / Flatbed/Chassis(109)	04.12 -	Doppelachsaggregat / Tandem-axle Assembly (45)
FM 370, 35 t, Sattelzugmaschine / Truck Tractor(118)	04.12 -	Pritsche/Fahrgestell / Flatbed/Chassis (109)
FM 380, 37 t	04.12 -	Kipper / Dumptruck (93)
FM 380, 42 t	04.12 -	Trommelbremse / Drum Brake (123)
FM 380, 35 t, Pritsche/Fahrgestell / Flatbed/Chassis(109)	04.12 -	
FM 380, 35 t, Sattelzugmaschine / Truck Tractor(118)	04.12 -	
FM 410, 35 t, Pritsche/Fahrgestell / Flatbed/Chassis(109)	04.12 -	
FM 410, 42 t, 10840 ccm	04.12 -	
FM 410, 35 t, Sattelzugmaschine / Truck Tractor(118)	04.12 -	
FM 420, 37 t	04.12 -	
FM 420, 42 t	04.12 -	
FM 420, 35 t, Pritsche/Fahrgestell / Flatbed/Chassis(109)	04.12 -	
FM 420, 35 t, Sattelzugmaschine / Truck Tractor(118)	04.12 -	
FM 450, 35 t, Pritsche/Fahrgestell / Flatbed/Chassis(109)	04.12 -	
FM 450, 42 t, 10840 ccm	04.12 -	
FM 450, 35 t, Sattelzugmaschine / Truck Tractor(118)	04.12 -	
FM 460, 37 t	04.12 -	
FM 460, 42 t	04.12 -	
FM 460, 35 t, Pritsche/Fahrgestell / Flatbed/Chassis(109)	04.12 -	
FM 460, 35 t, Sattelzugmaschine / Truck Tractor(118)	04.12 -	
FM 500, 42 t	04.12 -	
FM 500, 37 t	04.12 -	
FM 500, 35 t, Pritsche/Fahrgestell / Flatbed/Chassis(109)	04.12 -	
FM 500, 35 t, Sattelzugmaschine / Truck Tractor(118)	04.12 -	

FM 330, 42 t, 10840 ccm	04.12 -	▲
FM 330, 35 t, Pritsche/Fahrgestell / Flatbed/Chassis(109)	04.12 -	1.HA / 1st RA (11)
FM 330, 35 t, Sattelzugmaschine / Truck Tractor(118)	04.12 -	2.HA / 2nd RA (13)
FM 370, 42 t, 10840 ccm	04.12 -	Blattfeder / Leaf spring (38)
FM 370, 35 t, Pritsche/Fahrgestell / Flatbed/Chassis(109)	04.12 -	Doppelachsaggregat / Tandem-axle Assembly (45)
FM 370, 35 t, Sattelzugmaschine / Truck Tractor(118)	04.12 -	Achslast [t] / Axle Load [t]:32 (24)
FM 380, 37 t	04.12 -	
FM 380, 42 t	04.12 -	
FM 380, 35 t, Pritsche/Fahrgestell / Flatbed/Chassis(109)	04.12 -	
FM 380, 35 t, Sattelzugmaschine / Truck Tractor(118)	04.12 -	
FM 410, 35 t, Pritsche/Fahrgestell / Flatbed/Chassis(109)	04.12 -	
FM 410, 42 t, 10840 ccm	04.12 -	
FM 410, 35 t, Sattelzugmaschine / Truck Tractor(118)	04.12 -	
FM 420, 37 t	04.12 -	
FM 420, 42 t	04.12 -	
FM 420, 35 t, Pritsche/Fahrgestell / Flatbed/Chassis(109)	04.12 -	
FM 420, 35 t, Sattelzugmaschine / Truck Tractor(118)	04.12 -	
FM 450, 35 t, Pritsche/Fahrgestell / Flatbed/Chassis(109)	04.12 -	
FM 450, 42 t, 10840 ccm	04.12 -	
FM 450, 35 t, Sattelzugmaschine / Truck Tractor(118)	04.12 -	
FM 460, 37 t	04.12 -	
FM 460, 42 t	04.12 -	
FM 460, 35 t, Pritsche/Fahrgestell / Flatbed/Chassis(109)	04.12 -	
FM 460, 35 t, Sattelzugmaschine / Truck Tractor(118)	04.12 -	
FM 500, 42 t	04.12 -	
FM 500, 37 t	04.12 -	
FM 500, 35 t, Pritsche/Fahrgestell / Flatbed/Chassis(109)	04.12 -	
FM 500, 35 t, Sattelzugmaschine / Truck Tractor(118)	04.12 -	

VOLVO

FM 8x4/4 09.05 -

13

Stange/Strebe, Stabilisator / Rod/Strut, stabiliser

Koppelstange / Coupling Rod
Länge [mm] / Length [mm]:435 (106)
Konusmaß [mm] / Cone Size [mm]:28,6 (96)
Rohr-Ø [mm] / Pipe Ø [mm]:36 (117)
mit Zubehör / with accessories (173)
für 30 mm Halteplatte / for 30 mm holder plate (138)

(10) (97)

30595 01 **20443061**

FM 300, Kipper / Dump Truck(93)	09.05 -	
FM 300, Pritsche/Fahrgestell / Flatbed/Chassis(109)	09.05 -	
FM 330, 42 t, 10800 ccm	09.05 -	
FM 330, 37 t	09.05 -	
FM 340, Kipper / Dump Truck(93)	09.05 -	
FM 340, Pritsche/Fahrgestell / Flatbed/Chassis(109)	09.05 -	
FM 360, Kipper / Dump Truck(93)	09.05 -	
FM 360, Pritsche/Fahrgestell / Flatbed/Chassis(109)	09.05 -	
FM 370, 42 t, 10800 ccm	09.05 -	
FM 370, 37 t	09.05 -	
FM 380, 32 t, 12800 ccm, Kipper / Dump Truck(93)	09.05 -	
FM 380, 32 t, 9364 ccm, Kipper / Dump Truck(93)	09.05 -	
FM 380, 32 t, 9364 ccm, Pritsche/Fahrgestell / Flatbed/Chassis(109)	09.05 -	
FM 380, 32 t, 12800 ccm, Pritsche/Fahrgestell / Flatbed/Chassis(109)	09.05 -	
FM 400, Kipper / Dump Truck(93)	09.05 -	
FM 400, Pritsche/Fahrgestell / Flatbed/Chassis(109)	09.05 -	
FM 410, 42 t, 10800 ccm	09.05 -	
FM 410, 37 t	09.05 -	
FM 420, 32 t, Kipper / Dump Truck(93)	09.05 -	
FM 420, 32 t, Pritsche/Fahrgestell / Flatbed/Chassis(109)	09.05 -	
FM 440, Kipper / Dump Truck(93)	09.05 -	
FM 440, Pritsche/Fahrgestell / Flatbed/Chassis(109)	09.05 -	
FM 450, 42 t, 10800 ccm	09.05 -	
FM 450, 37 t	09.05 -	
FM 460, 32 t, Kipper / Dump Truck(93)	09.05 -	
FM 460, 32 t, Pritsche/Fahrgestell / Flatbed/Chassis(109)	09.05 -	
FM 480, Kipper / Dump Truck(93)	09.05 -	
FM 480, Pritsche/Fahrgestell / Flatbed/Chassis(109)	09.05 -	
FM 500, 32 t, Kipper / Dump Truck(93)	09.05 -	
FM 500, 32 t, Pritsche/Fahrgestell / Flatbed/Chassis(109)	09.05 -	

Antriebsachse / Drive Axle (32)
->10.2010
für Fahrzeuge mit Luftfederung / for pneumatic suspension vehicles (143)
Fahrhöhe 231 - 250 mm / ride height 231 - 250 mm (71)

13

Stange/Strebe, Stabilisator / Rod/Strut, stabiliser

Koppelstange / Coupling Rod
Länge [mm] / Length [mm]:380 (106)
Konusmaß [mm] / Cone Size [mm]:28,6 (96)
Rohr-Ø [mm] / Pipe Ø [mm]:36 (117)
mit Zubehör / with accessories (173)
für 30 mm Halteplatte / for 30 mm holder plate (138)

(10) (97)

31182 01 **20443062**

FM 300, Kipper / Dump Truck(93)	09.05 -	
FM 300, Pritsche/Fahrgestell / Flatbed/Chassis(109)	09.05 -	
FM 330, 42 t, 10800 ccm	09.05 -	
FM 330, 37 t	09.05 -	
FM 340, Kipper / Dump Truck(93)	09.05 -	
FM 340, Pritsche/Fahrgestell / Flatbed/Chassis(109)	09.05 -	
FM 360, Kipper / Dump Truck(93)	09.05 -	
FM 360, Pritsche/Fahrgestell / Flatbed/Chassis(109)	09.05 -	
FM 370, 42 t, 10800 ccm	09.05 -	
FM 370, 37 t	09.05 -	
FM 380, 32 t, 12800 ccm, Kipper / Dump Truck(93)	09.05 -	
FM 380, 32 t, 9364 ccm, Kipper / Dump Truck(93)	09.05 -	
FM 380, 32 t, 9364 ccm, Pritsche/Fahrgestell / Flatbed/Chassis(109)	09.05 -	
FM 380, 32 t, 12800 ccm, Pritsche/Fahrgestell / Flatbed/Chassis(109)	09.05 -	
FM 400, Kipper / Dump Truck(93)	09.05 -	
FM 400, Pritsche/Fahrgestell / Flatbed/Chassis(109)	09.05 -	
FM 410, 42 t, 10800 ccm	09.05 -	
FM 410, 37 t	09.05 -	
FM 420, 32 t, Kipper / Dump Truck(93)	09.05 -	
FM 420, 32 t, Pritsche/Fahrgestell / Flatbed/Chassis(109)	09.05 -	
FM 440, Kipper / Dump Truck(93)	09.05 -	
FM 440, Pritsche/Fahrgestell / Flatbed/Chassis(109)	09.05 -	
FM 450, 42 t, 10800 ccm	09.05 -	
FM 450, 37 t	09.05 -	
FM 460, 32 t, Kipper / Dump Truck(93)	09.05 -	
FM 460, 32 t, Pritsche/Fahrgestell / Flatbed/Chassis(109)	09.05 -	
FM 480, Kipper / Dump Truck(93)	09.05 -	
FM 480, Pritsche/Fahrgestell / Flatbed/Chassis(109)	09.05 -	
FM 500, 32 t, Kipper / Dump Truck(93)	09.05 -	
FM 500, 32 t, Pritsche/Fahrgestell / Flatbed/Chassis(109)	09.05 -	

Antriebsachse / Drive Axle (32)
->10.2010
für Fahrzeuge mit Luftfederung / for pneumatic suspension vehicles (143)
Fahrhöhe 171 - 190 mm / ride height 171 - 190 mm (67)

13

Stange/Strebe, Stabilisator / Rod/Strut, stabiliser
Koppelstange / Coupling Rod
Länge [mm] / Length [mm]:350
Konusmaß [mm] / Cone Size [mm]:28,6
Rohr-Ø [mm] / Pipe Ø [mm]:36
mit Zubehör / with accessories
für 30 mm Halteplatte / for 30 mm holder plate

(10) (97) (106) (96) (117) (173) (138)

31183 01 **20443063**

FM 300, Kipper / Dump Truck(93)	09.05 -	Antriebsachse / Drive Axle (32)
FM 300, Pritsche/Fahrgestell / Flatbed/Chassis(109)	09.05 -	->10.2010
FM 330, 42 t, 10800 ccm	09.05 -	für Fahrzeuge mit Luftfederung / for pneumatic suspension vehicles (143)
FM 330, 37 t	09.05 -	Fahrhöhe 131 - 170 mm / ride height 131 - 170 mm (62)
FM 340, Kipper / Dump Truck(93)	09.05 -	
FM 340, Pritsche/Fahrgestell / Flatbed/Chassis(109)	09.05 -	
FM 360, Kipper / Dump Truck(93)	09.05 -	
FM 360, Pritsche/Fahrgestell / Flatbed/Chassis(109)	09.05 -	
FM 370, 42 t, 10800 ccm	09.05 -	
FM 370, 37 t	09.05 -	
FM 380, 32 t, 12800 ccm, Kipper / Dump Truck(93)	09.05 -	
FM 380, 32 t, 9364 ccm, Kipper / Dump Truck(93)	09.05 -	
FM 380, 32 t, 9364 ccm, Pritsche/Fahrgestell / Flatbed/Chassis(109)	09.05 -	
FM 380, 32 t, 12800 ccm, Pritsche/Fahrgestell / Flatbed/Chassis(109)	09.05 -	
FM 400, Kipper / Dump Truck(93)	09.05 -	
FM 400, Pritsche/Fahrgestell / Flatbed/Chassis(109)	09.05 -	
FM 410, 42 t, 10800 ccm	09.05 -	
FM 410, 37 t	09.05 -	
FM 420, 32 t, Kipper / Dump Truck(93)	09.05 -	
FM 420, 32 t, Pritsche/Fahrgestell / Flatbed/Chassis(109)	09.05 -	
FM 440, Kipper / Dump Truck(93)	09.05 -	
FM 440, Pritsche/Fahrgestell / Flatbed/Chassis(109)	09.05 -	
FM 450, 42 t, 10800 ccm	09.05 -	
FM 450, 37 t	09.05 -	
FM 460, 32 t, Kipper / Dump Truck(93)	09.05 -	
FM 460, 32 t, Pritsche/Fahrgestell / Flatbed/Chassis(109)	09.05 -	
FM 480, Kipper / Dump Truck(93)	09.05 -	
FM 480, Pritsche/Fahrgestell / Flatbed/Chassis(109)	09.05 -	
FM 500, 32 t, Kipper / Dump Truck(93)	09.05 -	
FM 500, 32 t, Pritsche/Fahrgestell / Flatbed/Chassis(109)	09.05 -	

13

Stange/Strebe, Stabilisator / Rod/Strut, stabiliser
Koppelstange / Coupling Rod
Länge [mm] / Length [mm]:435
Konusmaß [mm] / Cone Size [mm]:32
Rohr-Ø [mm] / Pipe Ø [mm]:36
mit Zubehör / with accessories
für 27 mm Halteplatte / for 27 mm holdingplate

(10) (97) (106) (96) (117) (173) (137)

36692 01 **21119064**

FM 300, Kipper / Dump Truck(93)	09.05 -	Antriebsachse / Drive Axle (32)
FM 300, Pritsche/Fahrgestell / Flatbed/Chassis(109)	09.05 -	10.2010->
FM 330, 42 t, 10800 ccm	09.05 -	für Fahrzeuge mit Luftfederung / for pneumatic suspension vehicles (143)
FM 330, 37 t	09.05 -	Fahrhöhe 231 - 250 mm / ride height 231 - 250 mm (71)
FM 340, Kipper / Dump Truck(93)	09.05 -	
FM 340, Pritsche/Fahrgestell / Flatbed/Chassis(109)	09.05 -	
FM 360, Kipper / Dump Truck(93)	09.05 -	
FM 360, Pritsche/Fahrgestell / Flatbed/Chassis(109)	09.05 -	
FM 370, 42 t, 10800 ccm	09.05 -	
FM 370, 37 t	09.05 -	
FM 380, 32 t, 12800 ccm, Kipper / Dump Truck(93)	09.05 -	
FM 380, 32 t, 9364 ccm, Kipper / Dump Truck(93)	09.05 -	
FM 380, 32 t, 9364 ccm, Pritsche/Fahrgestell / Flatbed/Chassis(109)	09.05 -	
FM 380, 32 t, 12800 ccm, Pritsche/Fahrgestell / Flatbed/Chassis(109)	09.05 -	
FM 400, Kipper / Dump Truck(93)	09.05 -	
FM 400, Pritsche/Fahrgestell / Flatbed/Chassis(109)	09.05 -	
FM 410, 42 t, 10800 ccm	09.05 -	
FM 410, 37 t	09.05 -	
FM 420, 32 t, Kipper / Dump Truck(93)	09.05 -	
FM 420, 32 t, Pritsche/Fahrgestell / Flatbed/Chassis(109)	09.05 -	
FM 440, Kipper / Dump Truck(93)	09.05 -	
FM 440, Pritsche/Fahrgestell / Flatbed/Chassis(109)	09.05 -	
FM 450, 42 t, 10800 ccm	09.05 -	
FM 450, 37 t	09.05 -	
FM 460, 32 t, Kipper / Dump Truck(93)	09.05 -	
FM 460, 32 t, Pritsche/Fahrgestell / Flatbed/Chassis(109)	09.05 -	
FM 480, Kipper / Dump Truck(93)	09.05 -	
FM 480, Pritsche/Fahrgestell / Flatbed/Chassis(109)	09.05 -	
FM 500, 32 t, Kipper / Dump Truck(93)	09.05 -	
FM 500, 32 t, Pritsche/Fahrgestell / Flatbed/Chassis(109)	09.05 -	

VOLVO

FM 8x4/4 09.05 -

13

Stange/Strebe, Stabilisator / Rod/Strut, stabiliser (10)
Koppelstange / Coupling Rod (97)
Länge [mm] / Length [mm]:380 (106)
Konusmaß [mm] / Cone Size [mm]:32 (96)
Rohr-Ø [mm] / Pipe Ø [mm]:36 (117)
mit Zubehör / with accessories (173)
für 27 mm Halteplatte / for 27 mm holdingplate (137)

36693 01 **21119067**

FM 300, Kipper / Dump Truck(93)	09.05 -	Antriebsachse / Drive Axle	(32)
FM 300, Pritsche/Fahrgestell / Flatbed/Chassis(109)	09.05 -	10.2010->	
FM 330, 42 t, 10800 ccm	09.05 -	für Fahrzeuge mit Luftfederung / for pneumatic suspension vehicles	(143)
FM 330, 37 t	09.05 -	Fahrhöhe 171 - 190 mm / ride height 171 - 190 mm	(67)
FM 340, Kipper / Dump Truck(93)	09.05 -		
FM 340, Pritsche/Fahrgestell / Flatbed/Chassis(109)	09.05 -		
FM 360, Kipper / Dump Truck(93)	09.05 -		
FM 360, Pritsche/Fahrgestell / Flatbed/Chassis(109)	09.05 -		
FM 370, 42 t, 10800 ccm	09.05 -		
FM 370, 37 t	09.05 -		
FM 380, 32 t, 12800 ccm, Kipper / Dump Truck(93)	09.05 -		
FM 380, 32 t, 9364 ccm, Kipper / Dump Truck(93)	09.05 -		
FM 380, 32 t, 9364 ccm, Pritsche/Fahrgestell / Flatbed/Chassis(109)	09.05 -		
FM 380, 32 t, 12800 ccm, Pritsche/Fahrgestell / Flatbed/Chassis(109)	09.05 -		
FM 400, Kipper / Dump Truck(93)	09.05 -		
FM 400, Pritsche/Fahrgestell / Flatbed/Chassis(109)	09.05 -		
FM 410, 42 t, 10800 ccm	09.05 -		
FM 410, 37 t	09.05 -		
FM 420, 32 t, Kipper / Dump Truck(93)	09.05 -		
FM 420, 32 t, Pritsche/Fahrgestell / Flatbed/Chassis(109)	09.05 -		
FM 440, Kipper / Dump Truck(93)	09.05 -		
FM 440, Pritsche/Fahrgestell / Flatbed/Chassis(109)	09.05 -		
FM 450, 42 t, 10800 ccm	09.05 -		
FM 450, 37 t	09.05 -		
FM 460, 32 t, Kipper / Dump Truck(93)	09.05 -		
FM 460, 32 t, Pritsche/Fahrgestell / Flatbed/Chassis(109)	09.05 -		
FM 480, Kipper / Dump Truck(93)	09.05 -		
FM 480, Pritsche/Fahrgestell / Flatbed/Chassis(109)	09.05 -		
FM 500, 32 t, Kipper / Dump Truck(93)	09.05 -		
FM 500, 32 t, Pritsche/Fahrgestell / Flatbed/Chassis(109)	09.05 -		

13

Stange/Strebe, Stabilisator / Rod/Strut, stabiliser (10)
Koppelstange / Coupling Rod (97)
Länge [mm] / Length [mm]:350 (106)
Konusmaß [mm] / Cone Size [mm]:32 (96)
Rohr-Ø [mm] / Pipe Ø [mm]:36 (117)
mit Zubehör / with accessories (173)
Schrauben-/Mutternausführung: selbstsichernd / Bolt / Nut Version: Self-locking (121)
für 27 mm Halteplatte / for 27 mm holdingplate (137)

36694 01 **21176251**

FM 300, Kipper / Dump Truck(93)	09.05 -	
FM 300, Pritsche/Fahrgestell / Flatbed/Chassis(109)	09.05 -	
FM 330, 42 t, 10800 ccm	09.05 -	
FM 330, 37 t	09.05 -	
FM 340, Kipper / Dump Truck(93)	09.05 -	
FM 340, Pritsche/Fahrgestell / Flatbed/Chassis(109)	09.05 -	
FM 360, Kipper / Dump Truck(93)	09.05 -	
FM 360, Pritsche/Fahrgestell / Flatbed/Chassis(109)	09.05 -	
FM 370, 42 t, 10800 ccm	09.05 -	
FM 370, 37 t	09.05 -	
FM 380, 32 t, 12800 ccm, Kipper / Dump Truck(93)	09.05 -	
FM 380, 32 t, 9364 ccm, Kipper / Dump Truck(93)	09.05 -	
FM 380, 32 t, 9364 ccm, Pritsche/Fahrgestell / Flatbed/Chassis(109)	09.05 -	
FM 380, 32 t, 12800 ccm, Pritsche/Fahrgestell / Flatbed/Chassis(109)	09.05 -	
FM 400, Kipper / Dump Truck(93)	09.05 -	
FM 400, Pritsche/Fahrgestell / Flatbed/Chassis(109)	09.05 -	
FM 410, 42 t, 10800 ccm	09.05 -	
FM 410, 37 t	09.05 -	
FM 420, 32 t, Kipper / Dump Truck(93)	09.05 -	
FM 420, 32 t, Pritsche/Fahrgestell / Flatbed/Chassis(109)	09.05 -	
FM 440, Kipper / Dump Truck(93)	09.05 -	
FM 440, Pritsche/Fahrgestell / Flatbed/Chassis(109)	09.05 -	
FM 450, 42 t, 10800 ccm	09.05 -	
FM 450, 37 t	09.05 -	
FM 460, 32 t, Kipper / Dump Truck(93)	09.05 -	
FM 460, 32 t, Pritsche/Fahrgestell / Flatbed/Chassis(109)	09.05 -	
FM 480, Kipper / Dump Truck(93)	09.05 -	
FM 480, Pritsche/Fahrgestell / Flatbed/Chassis(109)	09.05 -	
FM 500, 32 t, Kipper / Dump Truck(93)	09.05 -	
FM 500, 32 t, Pritsche/Fahrgestell / Flatbed/Chassis(109)	09.05 -	

Antriebsachse / Drive Axle (32)
10.2010->
für Fahrzeuge mit Luftfederung / for pneumatic suspension vehicles (143)
Fahrhöhe 131 - 170 mm / ride height 131 - 170 mm (62)

VOLVO

FM 8x4/4 09.05 -

13

Stange/Strebe, Stabilisator / Rod/Strut, stabiliser

Koppelstange / Coupling Rod (97)
Länge [mm] / Length [mm]:435 (106)
Konusmaß [mm] / Cone Size [mm]:28,6 (96)
Konusmaß [mm] / Cone Size [mm]:32 (96)
Rohr-Ø [mm] / Pipe Ø [mm]:36 (117)
mit Zubehör / with accessories (173)
für 27 mm Halteplatte / for 27 mm holdingplate (137)

36695 01 **20443061**

FM 300, Kipper / Dump Truck(93)	09.05 -	
FM 300, Pritsche/Fahrgestell / Flatbed/Chassis(109)	09.05 -	
FM 330, 42 t, 10800 ccm	09.05 -	
FM 330, 37 t	09.05 -	
FM 340, Kipper / Dump Truck(93)	09.05 -	
FM 340, Pritsche/Fahrgestell / Flatbed/Chassis(109)	09.05 -	
FM 360, Kipper / Dump Truck(93)	09.05 -	
FM 360, Pritsche/Fahrgestell / Flatbed/Chassis(109)	09.05 -	
FM 370, 42 t, 10800 ccm	09.05 -	
FM 370, 37 t	09.05 -	
FM 380, 32 t, 12800 ccm, Kipper / Dump Truck(93)	09.05 -	
FM 380, 32 t, 9364 ccm, Kipper / Dump Truck(93)	09.05 -	
FM 380, 32 t, 9364 ccm, Pritsche/Fahrgestell / Flatbed/Chassis(109)	09.05 -	
FM 380, 32 t, 12800 ccm, Pritsche/Fahrgestell / Flatbed/Chassis(109)	09.05 -	
FM 400, Kipper / Dump Truck(93)	09.05 -	
FM 400, Pritsche/Fahrgestell / Flatbed/Chassis(109)	09.05 -	
FM 410, 42 t, 10800 ccm	09.05 -	
FM 410, 37 t	09.05 -	
FM 420, 32 t, Kipper / Dump Truck(93)	09.05 -	
FM 420, 32 t, Pritsche/Fahrgestell / Flatbed/Chassis(109)	09.05 -	
FM 440, Kipper / Dump Truck(93)	09.05 -	
FM 440, Pritsche/Fahrgestell / Flatbed/Chassis(109)	09.05 -	
FM 450, 42 t, 10800 ccm	09.05 -	
FM 450, 37 t	09.05 -	
FM 460, 32 t, Kipper / Dump Truck(93)	09.05 -	
FM 460, 32 t, Pritsche/Fahrgestell / Flatbed/Chassis(109)	09.05 -	
FM 480, Kipper / Dump Truck(93)	09.05 -	
FM 480, Pritsche/Fahrgestell / Flatbed/Chassis(109)	09.05 -	
FM 500, 32 t, Kipper / Dump Truck(93)	09.05 -	
FM 500, 32 t, Pritsche/Fahrgestell / Flatbed/Chassis(109)	09.05 -	

Antriebsachse / Drive Axle (32)
->10.2010
für Fahrzeuge mit Luftfederung / for pneumatic suspension vehicles (143)
Fahrhöhe 231 - 250 mm / ride height 231 - 250 mm (71)

13

Stange/Strebe, Stabilisator / Rod/Strut, stabiliser

Koppelstange / Coupling Rod (97)
Länge [mm] / Length [mm]:380 (106)
Konusmaß [mm] / Cone Size [mm]:28,6 (96)
Konusmaß [mm] / Cone Size [mm]:32 (96)
Rohr-Ø [mm] / Pipe Ø [mm]:36 (117)
mit Zubehör / with accessories (173)
für 27 mm Halteplatte / for 27 mm holdingplate (137)

36696 01 **20443062**

FM 300, Kipper / Dump Truck(93)	09.05 -	
FM 300, Pritsche/Fahrgestell / Flatbed/Chassis(109)	09.05 -	
FM 330, 42 t, 10800 ccm	09.05 -	
FM 330, 37 t	09.05 -	
FM 340, Kipper / Dump Truck(93)	09.05 -	
FM 340, Pritsche/Fahrgestell / Flatbed/Chassis(109)	09.05 -	
FM 360, Kipper / Dump Truck(93)	09.05 -	
FM 360, Pritsche/Fahrgestell / Flatbed/Chassis(109)	09.05 -	
FM 370, 42 t, 10800 ccm	09.05 -	
FM 370, 37 t	09.05 -	
FM 380, 32 t, 12800 ccm, Kipper / Dump Truck(93)	09.05 -	
FM 380, 32 t, 9364 ccm, Kipper / Dump Truck(93)	09.05 -	
FM 380, 32 t, 9364 ccm, Pritsche/Fahrgestell / Flatbed/Chassis(109)	09.05 -	
FM 380, 32 t, 12800 ccm, Pritsche/Fahrgestell / Flatbed/Chassis(109)	09.05 -	
FM 400, Kipper / Dump Truck(93)	09.05 -	
FM 400, Pritsche/Fahrgestell / Flatbed/Chassis(109)	09.05 -	
FM 410, 42 t, 10800 ccm	09.05 -	
FM 410, 37 t	09.05 -	
FM 420, 32 t, Kipper / Dump Truck(93)	09.05 -	
FM 420, 32 t, Pritsche/Fahrgestell / Flatbed/Chassis(109)	09.05 -	
FM 440, Kipper / Dump Truck(93)	09.05 -	
FM 440, Pritsche/Fahrgestell / Flatbed/Chassis(109)	09.05 -	
FM 450, 42 t, 10800 ccm	09.05 -	
FM 450, 37 t	09.05 -	
FM 460, 32 t, Kipper / Dump Truck(93)	09.05 -	
FM 460, 32 t, Pritsche/Fahrgestell / Flatbed/Chassis(109)	09.05 -	
FM 480, Kipper / Dump Truck(93)	09.05 -	
FM 480, Pritsche/Fahrgestell / Flatbed/Chassis(109)	09.05 -	
FM 500, 32 t, Kipper / Dump Truck(93)	09.05 -	
FM 500, 32 t, Pritsche/Fahrgestell / Flatbed/Chassis(109)	09.05 -	

Antriebsachse / Drive Axle (32)
->10.2010
für Fahrzeuge mit Luftfederung / for pneumatic suspension vehicles (143)
Fahrhöhe 171 - 190 mm / ride height 171 - 190 mm (67)

ZF Friedrichshafen AG | ZF Services | Obere Weiden 12 | 97424 Schweinfurt | Germany | info.zf-services@zf.com | www.zf.com

13

Stange/Strebe, Stabilisator / Rod/Strut, stabiliser (10)
Koppelstange / Coupling Rod (97)
Länge [mm] / Length [mm]:350 (106)
Konusmaß [mm] / Cone Size [mm]:28,6 (96)
Konusmaß [mm] / Cone Size [mm]:32 (96)
Rohr-Ø [mm] / Pipe Ø [mm]:36 (117)
mit Zubehör / with accessories (173)
für 27 mm Halteplatte / for 27 mm holdingplate (137)

36697 01 **20443063**

FM 300, Kipper / Dump Truck(93)	09.05 -	Antriebsachse / Drive Axle	(32)
FM 300, Pritsche/Fahrgestell / Flatbed/Chassis(109)	09.05 -	->10.2010	
FM 330, 42 t, 10800 ccm	09.05 -	für Fahrzeuge mit Luftfederung / for pneumatic suspension vehicles	(143)
FM 330, 37 t	09.05 -	Fahrhöhe 131 - 170 mm / ride height 131 - 170 mm	(62)
FM 340, Kipper / Dump Truck(93)	09.05 -		
FM 340, Pritsche/Fahrgestell / Flatbed/Chassis(109)	09.05 -		
FM 360, Kipper / Dump Truck(93)	09.05 -		
FM 360, Pritsche/Fahrgestell / Flatbed/Chassis(109)	09.05 -		
FM 370, 42 t, 10800 ccm	09.05 -		
FM 370, 37 t	09.05 -		
FM 380, 32 t, 12800 ccm, Kipper / Dump Truck(93)	09.05 -		
FM 380, 32 t, 9364 ccm, Kipper / Dump Truck(93)	09.05 -		
FM 380, 32 t, 9364 ccm, Pritsche/Fahrgestell / Flatbed/Chassis(109)	09.05 -		
FM 380, 32 t, 12800 ccm, Pritsche/Fahrgestell / Flatbed/Chassis(109)	09.05 -		
FM 400, Kipper / Dump Truck(93)	09.05 -		
FM 400, Pritsche/Fahrgestell / Flatbed/Chassis(109)	09.05 -		
FM 410, 42 t, 10800 ccm	09.05 -		
FM 410, 37 t	09.05 -		
FM 420, 32 t, Kipper / Dump Truck(93)	09.05 -		
FM 420, 32 t, Pritsche/Fahrgestell / Flatbed/Chassis(109)	09.05 -		
FM 440, Kipper / Dump Truck(93)	09.05 -		
FM 440, Pritsche/Fahrgestell / Flatbed/Chassis(109)	09.05 -		
FM 450, 42 t, 10800 ccm	09.05 -		
FM 450, 37 t	09.05 -		
FM 460, 32 t, Kipper / Dump Truck(93)	09.05 -		
FM 460, 32 t, Pritsche/Fahrgestell / Flatbed/Chassis(109)	09.05 -		
FM 480, Kipper / Dump Truck(93)	09.05 -		
FM 480, Pritsche/Fahrgestell / Flatbed/Chassis(109)	09.05 -		
FM 500, 32 t, Kipper / Dump Truck(93)	09.05 -		
FM 500, 32 t, Pritsche/Fahrgestell / Flatbed/Chassis(109)	09.05 -		

VOLVO

FM 8x4/4 09.05 -

13

Stange/Strebe, Stabilisator / Rod/Strut, stabiliser (10)
Koppelstange / Coupling Rod (97)
Länge [mm] / Length [mm]:443 (106)
Konusmaß [mm] / Cone Size [mm]:32 (96)
Rohr-Ø [mm] / Pipe Ø [mm]:38 (117)
mit Zubehör / with accessories (173)
Schrauben-/Mutternausführung: selbstsichernd / Bolt / Nut Version: Self-locking (121)

37707 01 **22318844**

FM 330, 42 t, 10840 ccm	04.12 -	für Fahrzeuge mit Luftfederung / for pneumatic suspension vehicles	(143)
FM 370, 42 t, 10840 ccm	04.12 -	Schleppachse / Tag Axle	(120)
FM 410, 42 t, 10840 ccm	04.12 -	für Fahrzeuge mit gelenkter Nachlaufachse / for vehicles with hinged trailing axle	(146)
FM 450, 42 t, 10840 ccm	04.12 -	Fahrhöhe 230 mm / ride height 230 mm	(70)
FM 330, 42 t, 10840 ccm	04.12 -	für Fahrzeuge mit Luftfederung / for pneumatic suspension vehicles	(143)
FM 370, 42 t, 10840 ccm	04.12 -	1.HA / 1st RA	(11)
FM 410, 42 t, 10840 ccm	04.12 -	2.HA / 2nd RA	(13)
FM 450, 42 t, 10840 ccm	04.12 -	Fahrhöhe 230 mm / ride height 230 mm	(70)
FM 330, 35 t, Pritsche/Fahrgestell / Flatbed/Chassis(109)	04.12 -	für Fahrzeuge mit Luftfederung / for pneumatic suspension vehicles	(143)
FM 330, 35 t, Sattelzugmaschine / Truck Tractor(118)	04.12 -	1.HA / 1st RA	(11)
FM 370, 35 t, Pritsche/Fahrgestell / Flatbed/Chassis(109)	04.12 -	2.HA / 2nd RA	(13)
FM 370, 35 t, Sattelzugmaschine / Truck Tractor(118)	04.12 -	Fahrhöhe 230 mm / ride height 230 mm	(70)
FM 380, 37 t	04.12 -		
FM 380, 42 t	04.12 -		
FM 380, 35 t, Pritsche/Fahrgestell / Flatbed/Chassis(109)	04.12 -		
FM 380, 35 t, Sattelzugmaschine / Truck Tractor(118)	04.12 -		
FM 410, 35 t, Pritsche/Fahrgestell / Flatbed/Chassis(109)	04.12 -		
FM 410, 35 t, Sattelzugmaschine / Truck Tractor(118)	04.12 -		
FM 420, 37 t	04.12 -		
FM 420, 42 t	04.12 -		
FM 420, 35 t, Pritsche/Fahrgestell / Flatbed/Chassis(109)	04.12 -		
FM 420, 35 t, Sattelzugmaschine / Truck Tractor(118)	04.12 -		
FM 450, 35 t, Pritsche/Fahrgestell / Flatbed/Chassis(109)	04.12 -		
FM 450, 35 t, Sattelzugmaschine / Truck Tractor(118)	04.12 -		
FM 460, 37 t	04.12 -		
FM 460, 42 t	04.12 -		
FM 460, 35 t, Pritsche/Fahrgestell / Flatbed/Chassis(109)	04.12 -		
FM 460, 35 t, Sattelzugmaschine / Truck Tractor(118)	04.12 -		
FM 500, 42 t	04.12 -		
FM 500, 37 t	04.12 -		
FM 500, 35 t, Pritsche/Fahrgestell / Flatbed/Chassis(109)	04.12 -		
FM 500, 35 t, Sattelzugmaschine / Truck Tractor(118)	04.12 -		
FM 330, 35 t, Pritsche/Fahrgestell / Flatbed/Chassis(109)	04.12 -	Druckstange / Pressure Rod	(47)
FM 330, 35 t, Sattelzugmaschine / Truck Tractor(118)	04.12 -	für Fahrzeuge mit Luftfederung / for pneumatic suspension vehicles	(143)
FM 370, 35 t, Pritsche/Fahrgestell / Flatbed/Chassis(109)	04.12 -	Fahrhöhe 230 mm / ride height 230 mm	(70)
FM 370, 35 t, Sattelzugmaschine / Truck Tractor(118)	04.12 -		
FM 380, 37 t	04.12 -		
FM 380, 42 t	04.12 -		
FM 380, 35 t, Pritsche/Fahrgestell / Flatbed/Chassis(109)	04.12 -		
FM 380, 35 t, Sattelzugmaschine / Truck Tractor(118)	04.12 -		
FM 410, 35 t, Pritsche/Fahrgestell / Flatbed/Chassis(109)	04.12 -		
FM 410, 35 t, Sattelzugmaschine / Truck Tractor(118)	04.12 -		
FM 420, 37 t	04.12 -		
FM 420, 42 t	04.12 -		
FM 420, 35 t, Pritsche/Fahrgestell / Flatbed/Chassis(109)	04.12 -		
FM 420, 35 t, Sattelzugmaschine / Truck Tractor(118)	04.12 -		
FM 450, 35 t, Pritsche/Fahrgestell / Flatbed/Chassis(109)	04.12 -		
FM 450, 35 t, Sattelzugmaschine / Truck Tractor(118)	04.12 -		
FM 460, 37 t	04.12 -		
FM 460, 42 t	04.12 -		
FM 460, 35 t, Pritsche/Fahrgestell / Flatbed/Chassis(109)	04.12 -		
FM 460, 35 t, Sattelzugmaschine / Truck Tractor(118)	04.12 -		
FM 500, 42 t	04.12 -		
FM 500, 37 t	04.12 -		
FM 500, 35 t, Pritsche/Fahrgestell / Flatbed/Chassis(109)	04.12 -		
FM 500, 35 t, Sattelzugmaschine / Truck Tractor(118)	04.12 -		

13 **Stange/Strebe, Stabilisator / Rod/Strut, stabiliser** (10)
Koppelstange / Coupling Rod (97)
Länge [mm] / Length [mm]:443 (106)
Konusmaß [mm] / Cone Size [mm]:32 (96)
Rohr-Ø [mm] / Pipe Ø [mm]:38 (117)
mit Zubehör / with accessories (173)
Schrauben-/Mutternausführung: selbstsichernd / Bolt / Nut Version: Self-locking (121)

37707 01 **22318844**

FM 330, 35 t, Pritsche/Fahrgestell / Flatbed/Chassis(109)	04.12 -	für Fahrzeuge mit Luftfederung / for pneumatic suspension vehicles	(143)
FM 330, 35 t, Sattelzugmaschine / Truck Tractor(118)	04.12 -	Schleppachse / Tag Axle	(120)
FM 370, 35 t, Pritsche/Fahrgestell / Flatbed/Chassis(109)	04.12 -	für Fahrzeuge mit gelenkter Nachlaufachse / for vehicles with hinged trailing axle	(146)
FM 370, 35 t, Sattelzugmaschine / Truck Tractor(118)	04.12 -	Fahrhöhe 230 mm / ride height 230 mm	(70)
FM 380, 37 t	04.12 -		
FM 380, 42 t	04.12 -		
FM 380, 35 t, Pritsche/Fahrgestell / Flatbed/Chassis(109)	04.12 -		
FM 380, 35 t, Sattelzugmaschine / Truck Tractor(118)	04.12 -		
FM 410, 35 t, Pritsche/Fahrgestell / Flatbed/Chassis(109)	04.12 -		
FM 410, 35 t, Sattelzugmaschine / Truck Tractor(118)	04.12 -		
FM 420, 37 t	04.12 -		
FM 420, 42 t	04.12 -		
FM 420, 35 t, Pritsche/Fahrgestell / Flatbed/Chassis(109)	04.12 -		
FM 420, 35 t, Sattelzugmaschine / Truck Tractor(118)	04.12 -		
FM 450, 35 t, Pritsche/Fahrgestell / Flatbed/Chassis(109)	04.12 -		
FM 450, 35 t, Sattelzugmaschine / Truck Tractor(118)	04.12 -		
FM 460, 37 t	04.12 -		
FM 460, 42 t	04.12 -		
FM 460, 35 t, Pritsche/Fahrgestell / Flatbed/Chassis(109)	04.12 -		
FM 460, 35 t, Sattelzugmaschine / Truck Tractor(118)	04.12 -		
FM 500, 42 t	04.12 -		
FM 500, 37 t	04.12 -		
FM 500, 35 t, Pritsche/Fahrgestell / Flatbed/Chassis(109)	04.12 -		
FM 500, 35 t, Sattelzugmaschine / Truck Tractor(118)	04.12 -		

Lagerung, Stabilisatorkoppelstange (2)
Mounting, stabilizer coupling rod
für Koppelstange / for coupling rod (155)
Länge [mm] / Length [mm]:206 (106)
Dicke/Stärke [mm] / Thickness [mm]:27 (44)

36698 01 **21286847**

FM 300, Kipper / Dump Truck(93)	09.05 -	für Fahrzeuge mit Luftfederung / for pneumatic suspension vehicles	(143)
FM 300, Pritsche/Fahrgestell / Flatbed/Chassis(109)	09.05 -		
FM 330, 42 t, 10800 ccm	09.05 -		
FM 330, 37 t	09.05 -		
FM 340, Kipper / Dump Truck(93)	09.05 -		
FM 340, Pritsche/Fahrgestell / Flatbed/Chassis(109)	09.05 -		
FM 360, Kipper / Dump Truck(93)	09.05 -		
FM 360, Pritsche/Fahrgestell / Flatbed/Chassis(109)	09.05 -		
FM 370, 42 t, 10800 ccm	09.05 -		
FM 370, 37 t	09.05 -		
FM 380, 32 t, 12800 ccm, Kipper / Dump Truck(93)	09.05 -		
FM 380, 32 t, 9364 ccm, Kipper / Dump Truck(93)	09.05 -		
FM 380, 32 t, 9364 ccm, Pritsche/Fahrgestell / Flatbed/Chassis(109)	09.05 -		
FM 380, 32 t, 12800 ccm, Pritsche/Fahrgestell / Flatbed/Chassis(109)	09.05 -		
FM 400, Kipper / Dump Truck(93)	09.05 -		
FM 400, Pritsche/Fahrgestell / Flatbed/Chassis(109)	09.05 -		
FM 410, 42 t, 10800 ccm	09.05 -		
FM 410, 37 t	09.05 -		
FM 420, 32 t, Kipper / Dump Truck(93)	09.05 -		
FM 420, 32 t, Pritsche/Fahrgestell / Flatbed/Chassis(109)	09.05 -		
FM 440, Kipper / Dump Truck(93)	09.05 -		
FM 440, Pritsche/Fahrgestell / Flatbed/Chassis(109)	09.05 -		
FM 450, 42 t, 10800 ccm	09.05 -		
FM 450, 37 t	09.05 -		
FM 460, 32 t, Kipper / Dump Truck(93)	09.05 -		
FM 460, 32 t, Pritsche/Fahrgestell / Flatbed/Chassis(109)	09.05 -		
FM 480, Kipper / Dump Truck(93)	09.05 -		
FM 480, Pritsche/Fahrgestell / Flatbed/Chassis(109)	09.05 -		
FM 500, 32 t, Kipper / Dump Truck(93)	09.05 -		
FM 500, 32 t, Pritsche/Fahrgestell / Flatbed/Chassis(109)	09.05 -		

VOLVO

FM 8x4/4 09.05 -

Reparatursatz, Lenker / Repair Kit, link (6)
für Längslenker / for drag link (158)
Lochabstand 1/Lochabstand 2 / Hole Pitch 1/ Hole Pitch 2:130 (103)
Bohrung-Ø 1 [mm] / Bore Ø 1 [mm]:21 (39)
Molekularlager / Molecular Bearing (108)
mit Sicherungsring / with lock ring (172)
mit Distanzhülse / with spacer sleeve (165)

34609 01 20702095

FM 300, Kipper / Dump Truck(93)	09.05 -	Blattfeder / Leaf spring	(38)
FM 300, Pritsche/Fahrgestell / Flatbed/Chassis(109)	09.05 -	Doppelachsaggregat / Tandem-axle Assembly	(45)
FM 330, 42 t, 10800 ccm	09.05 -	Achslast [t] / Axle Load [t]:32	(24)
FM 330, 37 t	09.05 -	Fahrhöhe 231 - 250 mm / ride height 231 - 250 mm	(71)
FM 340, Kipper / Dump Truck(93)	09.05 -	Fahrhöhe 251 - 270 mm / ride height 251 - 270 mm	(73)
FM 340, Pritsche/Fahrgestell / Flatbed/Chassis(109)	09.05 -		
FM 360, Kipper / Dump Truck(93)	09.05 -		
FM 360, Pritsche/Fahrgestell / Flatbed/Chassis(109)	09.05 -		
FM 370, 42 t, 10800 ccm	09.05 -		
FM 370, 37 t	09.05 -		
FM 380, 32 t, 12800 ccm, Kipper / Dump Truck(93)	09.05 -		
FM 380, 32 t, 9364 ccm, Kipper / Dump Truck(93)	09.05 -		
FM 380, 32 t, 9364 ccm, Pritsche/Fahrgestell / Flatbed/Chassis(109)	09.05 -		
FM 380, 32 t, 12800 ccm, Pritsche/Fahrgestell / Flatbed/Chassis(109)	09.05 -		
FM 400, Kipper / Dump Truck(93)	09.05 -		
FM 400, Pritsche/Fahrgestell / Flatbed/Chassis(109)	09.05 -		
FM 410, 42 t, 10800 ccm	09.05 -		
FM 410, 37 t	09.05 -		
FM 420, 32 t, Kipper / Dump Truck(93)	09.05 -		
FM 420, 32 t, Pritsche/Fahrgestell / Flatbed/Chassis(109)	09.05 -		
FM 440, Kipper / Dump Truck(93)	09.05 -		
FM 440, Pritsche/Fahrgestell / Flatbed/Chassis(109)	09.05 -		
FM 450, 42 t, 10800 ccm	09.05 -		
FM 450, 37 t	09.05 -		
FM 460, 32 t, Kipper / Dump Truck(93)	09.05 -		
FM 460, 32 t, Pritsche/Fahrgestell / Flatbed/Chassis(109)	09.05 -		
FM 480, Kipper / Dump Truck(93)	09.05 -		
FM 480, Pritsche/Fahrgestell / Flatbed/Chassis(109)	09.05 -		
FM 500, 32 t, Kipper / Dump Truck(93)	09.05 -		
FM 500, 32 t, Pritsche/Fahrgestell / Flatbed/Chassis(109)	09.05 -		

FM 300, Kipper / Dump Truck(93)	09.05 -	Blattfeder / Leaf spring	(38)
FM 300, Pritsche/Fahrgestell / Flatbed/Chassis(109)	09.05 -	Doppelachsaggregat / Tandem-axle Assembly	(45)
FM 330, 42 t, 10800 ccm	09.05 -	Achslast [t] / Axle Load [t]:30	(24)
FM 330, 37 t	09.05 -	Fahrhöhe 251 - 270 mm / ride height 251 - 270 mm	(73)
FM 340, Kipper / Dump Truck(93)	09.05 -		
FM 340, Pritsche/Fahrgestell / Flatbed/Chassis(109)	09.05 -		
FM 360, Kipper / Dump Truck(93)	09.05 -		
FM 360, Pritsche/Fahrgestell / Flatbed/Chassis(109)	09.05 -		
FM 370, 42 t, 10800 ccm	09.05 -		
FM 370, 37 t	09.05 -		
FM 380, 32 t, 12800 ccm, Kipper / Dump Truck(93)	09.05 -		
FM 380, 32 t, 9364 ccm, Kipper / Dump Truck(93)	09.05 -		
FM 380, 32 t, 9364 ccm, Pritsche/Fahrgestell / Flatbed/Chassis(109)	09.05 -		
FM 380, 32 t, 12800 ccm, Pritsche/Fahrgestell / Flatbed/Chassis(109)	09.05 -		
FM 400, Kipper / Dump Truck(93)	09.05 -		
FM 400, Pritsche/Fahrgestell / Flatbed/Chassis(109)	09.05 -		
FM 410, 42 t, 10800 ccm	09.05 -		
FM 410, 37 t	09.05 -		
FM 420, 32 t, Kipper / Dump Truck(93)	09.05 -		
FM 420, 32 t, Pritsche/Fahrgestell / Flatbed/Chassis(109)	09.05 -		
FM 440, Kipper / Dump Truck(93)	09.05 -		
FM 440, Pritsche/Fahrgestell / Flatbed/Chassis(109)	09.05 -		
FM 450, 42 t, 10800 ccm	09.05 -		
FM 450, 37 t	09.05 -		
FM 460, 32 t, Kipper / Dump Truck(93)	09.05 -		
FM 460, 32 t, Pritsche/Fahrgestell / Flatbed/Chassis(109)	09.05 -		
FM 480, Kipper / Dump Truck(93)	09.05 -		
FM 480, Pritsche/Fahrgestell / Flatbed/Chassis(109)	09.05 -		
FM 500, 32 t, Kipper / Dump Truck(93)	09.05 -		
FM 500, 32 t, Pritsche/Fahrgestell / Flatbed/Chassis(109)	09.05 -		

Reparatursatz, Lenker / Repair Kit, link (6)
für Längslenker / for drag link (158)
Lochabstand 1/Lochabstand 2 / Hole Pitch 1/ Hole Pitch 2:130 (103)
Bohrung-Ø 1 [mm] / Bore Ø 1 [mm]:21 (39)
Molekularlager / Molecular Bearing (108)
mit Sicherungsring / with lock ring (172)
mit Distanzhülse / with spacer sleeve (165)

34610 01 **20702096**

FM 300, Kipper / Dump Truck(93)	09.05	-
FM 300, Pritsche/Fahrgestell / Flatbed/Chassis(109)	09.05	-
FM 330, 42 t, 10800 ccm	09.05	-
FM 330, 37 t	09.05	-
FM 340, Kipper / Dump Truck(93)	09.05	-
FM 340, Pritsche/Fahrgestell / Flatbed/Chassis(109)	09.05	-
FM 360, Kipper / Dump Truck(93)	09.05	-
FM 360, Pritsche/Fahrgestell / Flatbed/Chassis(109)	09.05	-
FM 370, 42 t, 10800 ccm	09.05	-
FM 370, 37 t	09.05	-
FM 380, 32 t, 12800 ccm, Kipper / Dump Truck(93)	09.05	-
FM 380, 32 t, 9364 ccm, Kipper / Dump Truck(93)	09.05	-
FM 380, 32 t, 9364 ccm, Pritsche/Fahrgestell / Flatbed/Chassis(109)	09.05	-
FM 380, 32 t, 12800 ccm, Pritsche/Fahrgestell / Flatbed/Chassis(109)	09.05	-
FM 400, Kipper / Dump Truck(93)	09.05	-
FM 400, Pritsche/Fahrgestell / Flatbed/Chassis(109)	09.05	-
FM 410, 42 t, 10800 ccm	09.05	-
FM 410, 37 t	09.05	-
FM 420, 32 t, Kipper / Dump Truck(93)	09.05	-
FM 420, 32 t, Pritsche/Fahrgestell / Flatbed/Chassis(109)	09.05	-
FM 440, Kipper / Dump Truck(93)	09.05	-
FM 440, Pritsche/Fahrgestell / Flatbed/Chassis(109)	09.05	-
FM 450, 42 t, 10800 ccm	09.05	-
FM 450, 37 t	09.05	-
FM 460, 32 t, Kipper / Dump Truck(93)	09.05	-
FM 460, 32 t, Pritsche/Fahrgestell / Flatbed/Chassis(109)	09.05	-
FM 480, Kipper / Dump Truck(93)	09.05	-
FM 480, Pritsche/Fahrgestell / Flatbed/Chassis(109)	09.05	-
FM 500, 32 t, Kipper / Dump Truck(93)	09.05	-
FM 500, 32 t, Pritsche/Fahrgestell / Flatbed/Chassis(109)	09.05	-

Blattfeder / Leaf spring	(38)
Doppelachsaggregat / Tandem-axle Assembly	(45)
Achslast [t] / Axle Load [t]:26	(24)
Fahrhöhe 231 - 250 mm / ride height 231 - 250 mm	(71)
Fahrhöhe 251 - 270 mm / ride height 251 - 270 mm	(73)

VOLVO

FM 7 | 4x2 | 08.98 - 12.01

1 Lenkstange / Centre Rod Assembly

Schubstange / Push Rod (122)
einseitig verstellbar / Adjustable on one side (133)
Länge [mm] / Length [mm]:861 (106)
Konusmaß [mm] / Cone Size [mm]:28,6 (96)
Rohr-Ø [mm] / Pipe Ø [mm]:52 (117)
mit Zubehör / with accessories (173)

(4)

19663 01 **20393069**
11946 02

FM 7/250, Pritsche/Fahrgestell / Flatbed/Chassis(109)	08.98 - 12.01	
FM 7/250, Kipper / Dump Truck(93)	08.98 - 12.01	
FM 7/250, Sattelzugmaschine / Truck Tractor(118)	08.98 - 12.01	
FM 7/290, Pritsche/Fahrgestell / Flatbed/Chassis(109)	08.98 - 12.01	
FM 7/290, Kipper / Dump Truck(93)	08.98 - 12.01	
FM 7/290, Sattelzugmaschine / Truck Tractor(118)	08.98 - 12.01	
FM 7/310, Pritsche/Fahrgestell / Flatbed/Chassis(109)	08.98 -	
FM 7/310, Kipper / Dump Truck(93)	08.98 -	
FM 7/310, Sattelzugmaschine / Truck Tractor(118)	08.98 -	

Lenkstockhebel zur 1. VA / Pitman arm to 1st front axle (102)
für Links-/Rechtslenker / for left-/right-hand traffic (156)

Lenkstockhebel zur 1. VA / Pitman arm to 1st front axle (102)

LHD
1.VA / 1st front axle (12)
Blattfeder / Leaf spring (38)
Fahrgestellhöhe Hoch 1010 mm / height of chassis high 1010 mm (54)
Fahrgestellhöhe niedrig 850 mm / height of chassis low 850 mm (58)

1 Lenkstange / Centre Rod Assembly

Schubstange / Push Rod (122)
einseitig verstellbar / Adjustable on one side (133)
Länge [mm] / Length [mm]:888 (106)
Konusmaß [mm] / Cone Size [mm]:28,6 (96)
Rohr-Ø [mm] / Pipe Ø [mm]:52 (117)
mit Zubehör / with accessories (173)

(4)

19689 01 **20393073**
11946 02

FM 7/250, Pritsche/Fahrgestell / Flatbed/Chassis(109)	08.98 - 12.01	
FM 7/250, Kipper / Dump Truck(93)	08.98 - 12.01	
FM 7/250, Sattelzugmaschine / Truck Tractor(118)	08.98 - 12.01	
FM 7/290, Pritsche/Fahrgestell / Flatbed/Chassis(109)	08.98 - 12.01	
FM 7/290, Kipper / Dump Truck(93)	08.98 - 12.01	
FM 7/290, Sattelzugmaschine / Truck Tractor(118)	08.98 - 12.01	
FM 7/310, Pritsche/Fahrgestell / Flatbed/Chassis(109)	08.98 -	
FM 7/310, Kipper / Dump Truck(93)	08.98 -	
FM 7/310, Sattelzugmaschine / Truck Tractor(118)	08.98 -	

RHD
Lenkstockhebel zur 1. VA / Pitman arm to 1st front axle (102)
1.VA / 1st front axle (12)
für Fahrzeuge mit Luftfederung / for pneumatic suspension vehicles (143)
Fahrgestellhöhe niedrig 850 mm / height of chassis low 850 mm (58)

1 Lenkstange / Centre Rod Assembly

Schubstange / Push Rod (122)
einseitig verstellbar / Adjustable on one side (133)
Länge [mm] / Length [mm]:861 (106)
Konusmaß [mm] / Cone Size [mm]:28,6 (96)
Rohr-Ø [mm] / Pipe Ø [mm]:52 (117)
mit Zubehör / with accessories (173)

(4)

19873 01 **20393063**
11946 02

FM 7/250, Pritsche/Fahrgestell / Flatbed/Chassis(109)	08.98 - 12.01	
FM 7/250, Kipper / Dump Truck(93)	08.98 - 12.01	
FM 7/250, Sattelzugmaschine / Truck Tractor(118)	08.98 - 12.01	
FM 7/290, Pritsche/Fahrgestell / Flatbed/Chassis(109)	08.98 - 12.01	
FM 7/290, Kipper / Dump Truck(93)	08.98 - 12.01	
FM 7/290, Sattelzugmaschine / Truck Tractor(118)	08.98 - 12.01	
FM 7/310, Pritsche/Fahrgestell / Flatbed/Chassis(109)	08.98 -	
FM 7/310, Kipper / Dump Truck(93)	08.98 -	
FM 7/310, Sattelzugmaschine / Truck Tractor(118)	08.98 -	

RHD
Lenkstockhebel zur 1. VA / Pitman arm to 1st front axle (102)
1.VA / 1st front axle (12)
Blattfeder / Leaf spring (38)
Fahrgestellhöhe Hoch 1010 mm / height of chassis high 1010 mm (54)
Fahrgestellhöhe niedrig 850 mm / height of chassis low 850 mm (58)

1 Lenkstange / Centre Rod Assembly

Schubstange / Push Rod (122)
Länge [mm] / Length [mm]:881 (106)
Konusmaß [mm] / Cone Size [mm]:28,6 (96)
Rohr-Ø [mm] / Pipe Ø [mm]:52 (117)
mit Zubehör / with accessories (173)

(4)

22791 01 **20393061**
11946 02

FM 7/250, Pritsche/Fahrgestell / Flatbed/Chassis(109)	08.98 - 12.01	
FM 7/250, Kipper / Dump Truck(93)	08.98 - 12.01	
FM 7/250, Sattelzugmaschine / Truck Tractor(118)	08.98 - 12.01	
FM 7/290, Pritsche/Fahrgestell / Flatbed/Chassis(109)	08.98 - 12.01	
FM 7/290, Kipper / Dump Truck(93)	08.98 - 12.01	
FM 7/290, Sattelzugmaschine / Truck Tractor(118)	08.98 - 12.01	
FM 7/310, Pritsche/Fahrgestell / Flatbed/Chassis(109)	08.98 -	
FM 7/310, Kipper / Dump Truck(93)	08.98 -	
FM 7/310, Sattelzugmaschine / Truck Tractor(118)	08.98 -	

LHD
Lenkstockhebel zur 1. VA / Pitman arm to 1st front axle (102)
für Fahrzeuge mit Luftfederung / for pneumatic suspension vehicles (143)
oelgefüllte Nabe / the driving collar is filled with oil (178)

FM 7 — 4x2 — 08.98 - 12.01

1 Lenkstange / Centre Rod Assembly

Schubstange / Push Rod (122)
einseitig verstellbar / Adjustable on one side (133)
Länge [mm] / Length [mm]:888 (106)
Konusmaß [mm] / Cone Size [mm]:28,6 (96)
Rohr-Ø [mm] / Pipe Ø [mm]:52 (117)
mit Zubehör / with accessories (173)

22792 01 — 20393071
11946 02

FM 7/250, Pritsche/Fahrgestell / Flatbed/Chassis(109)	08.98 - 12.01
FM 7/250, Kipper / Dump Truck(93)	08.98 - 12.01
FM 7/250, Sattelzugmaschine / Truck Tractor(118)	08.98 - 12.01
FM 7/290, Pritsche/Fahrgestell / Flatbed/Chassis(109)	08.98 - 12.01
FM 7/290, Kipper / Dump Truck(93)	08.98 - 12.01
FM 7/290, Sattelzugmaschine / Truck Tractor(118)	08.98 - 12.01
FM 7/310, Pritsche/Fahrgestell / Flatbed/Chassis(109)	08.98 -
FM 7/310, Kipper / Dump Truck(93)	08.98 -
FM 7/310, Sattelzugmaschine / Truck Tractor(118)	08.98 -

LHD
Lenkstockhebel zur 1. VA / Pitman arm to 1st front axle (102)
für Fahrzeuge mit Luftfederung / for pneumatic suspension vehicles (143)
Fahrgestellhöhe niedrig 850 mm / height of chassis low 850 mm (58)

1 Lenkstange / Centre Rod Assembly

Schubstange / Push Rod (122)
einseitig verstellbar / Adjustable on one side (133)
Länge [mm] / Length [mm]:881 (106)
Konusmaß [mm] / Cone Size [mm]:28,6 (96)
Rohr-Ø [mm] / Pipe Ø [mm]:52 (117)
mit Zubehör / with accessories (173)

23553 01 — 20393059
11946 02

FM 7/250, Pritsche/Fahrgestell / Flatbed/Chassis(109)	08.98 - 12.01
FM 7/250, Kipper / Dump Truck(93)	08.98 - 12.01
FM 7/250, Sattelzugmaschine / Truck Tractor(118)	08.98 - 12.01
FM 7/290, Pritsche/Fahrgestell / Flatbed/Chassis(109)	08.98 - 12.01
FM 7/290, Kipper / Dump Truck(93)	08.98 - 12.01
FM 7/290, Sattelzugmaschine / Truck Tractor(118)	08.98 - 12.01
FM 7/310, Pritsche/Fahrgestell / Flatbed/Chassis(109)	08.98 -
FM 7/310, Kipper / Dump Truck(93)	08.98 -
FM 7/310, Sattelzugmaschine / Truck Tractor(118)	08.98 -

RHD
Lenkstockhebel zur 1. VA / Pitman arm to 1st front axle (102)
für Fahrzeuge mit Luftfederung / for pneumatic suspension vehicles (143)
geringe Bodenfreiheit / low chassis clearance (163)
Fahrgestellhöhe niedrig 850 mm / height of chassis low 850 mm (58)

1 Lenkstange / Centre Rod Assembly

Schubstange / Push Rod (122)
einseitig verstellbar / Adjustable on one side (133)
Länge [mm] / Length [mm]:868 (106)
Konusmaß [mm] / Cone Size [mm]:28,6 (96)
Rohr-Ø [mm] / Pipe Ø [mm]:50 (117)
mit Zubehör / with accessories (173)

25255 01 — 20393067
11946 02

FM 7/250, Pritsche/Fahrgestell / Flatbed/Chassis(109)	08.98 - 12.01

RHD
Lenkstockhebel zur 1. VA / Pitman arm to 1st front axle (102)
Gerade Vorderachse / Straight front axle (85)
erhöhte Bodenfreiheit / increased ground clearance (134)

1 Lenkstange / Centre Rod Assembly

Schubstange / Push Rod (122)
einseitig verstellbar / Adjustable on one side (133)
Länge [mm] / Length [mm]:868 (106)
Konusmaß [mm] / Cone Size [mm]:28,6 (96)
Rohr-Ø [mm] / Pipe Ø [mm]:50 (117)
mit Zubehör / with accessories (173)

25789 01 — 20393065
11946 02

FM 7/250, Pritsche/Fahrgestell / Flatbed/Chassis(109)	08.98 - 12.01
FM 7/250, Kipper / Dump Truck(93)	08.98 - 12.01
FM 7/250, Sattelzugmaschine / Truck Tractor(118)	08.98 - 12.01
FM 7/290, Pritsche/Fahrgestell / Flatbed/Chassis(109)	08.98 - 12.01
FM 7/290, Kipper / Dump Truck(93)	08.98 - 12.01
FM 7/290, Sattelzugmaschine / Truck Tractor(118)	08.98 - 12.01
FM 7/310, Pritsche/Fahrgestell / Flatbed/Chassis(109)	08.98 -
FM 7/310, Kipper / Dump Truck(93)	08.98 -
FM 7/310, Sattelzugmaschine / Truck Tractor(118)	08.98 -

LHD
Lenkstockhebel zur 1. VA / Pitman arm to 1st front axle (102)
Gerade Vorderachse / Straight front axle (85)
erhöhte Bodenfreiheit / increased ground clearance (134)

VOLVO

FM 7 | 4x2 | 08.98 - 12.01

Pos				Ref.
1	**Lenkstange / Centre Rod Assembly** Schubstange / Push Rod einseitig verstellbar / Adjustable on one side Länge [mm] / Length [mm]:863 Konusmaß [mm] / Cone Size [mm]:28,6 Rohr-Ø [mm] / Pipe Ø [mm]:52 mit Zubehör / with accessories			(4) (122) (133) (106) (96) (117) (173)
			37458 01 22159733 27547 02 37235 01 	
	FM 7/250, Pritsche/Fahrgestell / Flatbed/Chassis(109) FM 7/250, Kipper / Dump Truck(93) FM 7/250, Sattelzugmaschine / Truck Tractor(118) FM 7/290, Pritsche/Fahrgestell / Flatbed/Chassis(109) FM 7/290, Kipper / Dump Truck(93) FM 7/290, Sattelzugmaschine / Truck Tractor(118) FM 7/310, Pritsche/Fahrgestell / Flatbed/Chassis(109) FM 7/310, Kipper / Dump Truck(93) FM 7/310, Sattelzugmaschine / Truck Tractor(118)	08.98 - 12.01 08.98 - 12.01 08.98 - 12.01 08.98 - 12.01 08.98 - 12.01 08.98 - 12.01 08.98 - 08.98 - 08.98 -	LHD Lenkstockhebel zur 1. VA / Pitman arm to 1st front axle Blattfeder / Leaf spring	(102) (38)
1	**Lenkstange / Centre Rod Assembly** Schubstange / Push Rod einseitig verstellbar / Adjustable on one side Länge [mm] / Length [mm]:863 Konusmaß [mm] / Cone Size [mm]:28,6 Rohr-Ø [mm] / Pipe Ø [mm]:52 mit Zubehör / with accessories			(4) (122) (133) (106) (96) (117) (173)
			38803 01 21106952 27547 02 37235 01 	
	FM 7/290, Pritsche/Fahrgestell / Flatbed/Chassis(109) FM 7/290, Kipper / Dump Truck(93) FM 7/290, Sattelzugmaschine / Truck Tractor(118) FM 7/310, Pritsche/Fahrgestell / Flatbed/Chassis(109) FM 7/310, Kipper / Dump Truck(93) FM 7/310, Sattelzugmaschine / Truck Tractor(118)	08.98 - 12.01 08.98 - 12.01 08.98 - 12.01 08.98 - 08.98 - 08.98 -	RHD Lenkstockhebel zur 1. VA / Pitman arm to 1st front axle Blattfeder / Leaf spring	(102) (38)
1	**Lenkstange / Centre Rod Assembly** Schubstange / Push Rod einseitig verstellbar / Adjustable on one side Länge [mm] / Length [mm]:881 Konusmaß [mm] / Cone Size [mm]:28,6 Rohr-Ø [mm] / Pipe Ø [mm]:50 mit Zubehör / with accessories			(4) (122) (133) (106) (96) (117) (173)
			38804 01 21106968 27547 02 37235 01 	
	FM 7/250, Pritsche/Fahrgestell / Flatbed/Chassis(109) FM 7/250, Kipper / Dump Truck(93) FM 7/250, Sattelzugmaschine / Truck Tractor(118) FM 7/290, Pritsche/Fahrgestell / Flatbed/Chassis(109) FM 7/290, Kipper / Dump Truck(93) FM 7/290, Sattelzugmaschine / Truck Tractor(118) FM 7/310, Pritsche/Fahrgestell / Flatbed/Chassis(109) FM 7/310, Kipper / Dump Truck(93) FM 7/310, Sattelzugmaschine / Truck Tractor(118)	08.98 - 12.01 08.98 - 12.01 08.98 - 12.01 08.98 - 12.01 08.98 - 12.01 08.98 - 12.01 08.98 - 08.98 - 08.98 -	RHD Lenkstockhebel zur 1. VA / Pitman arm to 1st front axle	(102)
6	**Spurstange / Rod Assembly** Führungsstange / Guide Rod einseitig verstellbar / Adjustable on one side Länge [mm] / Length [mm]:1640 Konusmaß [mm] / Cone Size [mm]:28,6 Rohr-Ø [mm] / Pipe Ø [mm]:58 mit Zubehör / with accessories			(8) (82) (133) (106) (96) (117) (173)
			37222 01 22159762 37235 01 22647 01 	
	FM 7/250, Pritsche/Fahrgestell / Flatbed/Chassis(109) FM 7/250, Kipper / Dump Truck(93) FM 7/250, Sattelzugmaschine / Truck Tractor(118) FM 7/290, Pritsche/Fahrgestell / Flatbed/Chassis(109) FM 7/290, Kipper / Dump Truck(93) FM 7/290, Sattelzugmaschine / Truck Tractor(118) FM 7/310, Pritsche/Fahrgestell / Flatbed/Chassis(109) FM 7/310, Kipper / Dump Truck(93) FM 7/310, Sattelzugmaschine / Truck Tractor(118)	08.98 - 12.01 08.98 - 12.01 08.98 - 12.01 08.98 - 12.01 08.98 - 12.01 08.98 - 12.01 08.98 - 08.98 - 08.98 -	geringe Bodenfreiheit / low chassis clearance	(163)

14 Stange/Strebe, Stabilisator / Rod/Strut, stabiliser

Koppelstange / Coupling Rod (10)
nicht verstellbar / not adjustable (97)
Länge [mm] / Length [mm]:325 (177)
Konusmaß [mm] / Cone Size [mm]:22 (106)
Rohr-Ø [mm] / Pipe Ø [mm]:30 (96)
mit Zubehör / with accessories (117)
(173)

22315 01 **20477805**

FM 7/250, Pritsche/Fahrgestell / Flatbed/Chassis(109)	08.98 - 12.01	für Fahrzeuge mit Blattfederung / for leaf-spring suspension vehicles	(142)
FM 7/250, Kipper / Dump Truck(93)	08.98 - 12.01	für Fahrzeuge mit verstärktem Stabilisator / for vehicles with reinforced stabiliser	(152)
FM 7/250, Sattelzugmaschine / Truck Tractor(118)	08.98 - 12.01		
FM 7/290, Pritsche/Fahrgestell / Flatbed/Chassis(109)	08.98 - 12.01		
FM 7/290, Kipper / Dump Truck(93)	08.98 - 12.01		
FM 7/290, Sattelzugmaschine / Truck Tractor(118)	08.98 - 12.01		
FM 7/310, Pritsche/Fahrgestell / Flatbed/Chassis(109)	08.98 -		
FM 7/310, Kipper / Dump Truck(93)	08.98 -		
FM 7/310, Sattelzugmaschine / Truck Tractor(118)	08.98 -		

14 Stange/Strebe, Stabilisator / Rod/Strut, stabiliser

Koppelstange / Coupling Rod (10)
nicht verstellbar / not adjustable (97)
Länge [mm] / Length [mm]:340 (177)
Konusmaß [mm] / Cone Size [mm]:22 (106)
Rohr-Ø [mm] / Pipe Ø [mm]:30 (96)
ohne Zubehör / without accessories (117)
(181)

27717 01 **20477807**

FM 7/250, Pritsche/Fahrgestell / Flatbed/Chassis(109)	08.98 - 12.01	für Fahrzeuge mit Luftfederung / for pneumatic suspension vehicles	(143)
FM 7/250, Kipper / Dump Truck(93)	08.98 - 12.01		
FM 7/250, Sattelzugmaschine / Truck Tractor(118)	08.98 - 12.01		
FM 7/290, Pritsche/Fahrgestell / Flatbed/Chassis(109)	08.98 - 12.01		
FM 7/290, Kipper / Dump Truck(93)	08.98 - 12.01		
FM 7/290, Sattelzugmaschine / Truck Tractor(118)	08.98 - 12.01		
FM 7/310, Pritsche/Fahrgestell / Flatbed/Chassis(109)	08.98 -		
FM 7/310, Kipper / Dump Truck(93)	08.98 -		
FM 7/310, Sattelzugmaschine / Truck Tractor(118)	08.98 -		

8 Lenker, Radaufhängung / Track Control Arm

Dreieckslenker (Nfz) / Wishbone (CV) (3)
Länge [mm] / Length [mm]:662,4 (46)
Rohr-Ø [mm] / Pipe Ø [mm]:48 (106)
Bohrung-Ø 1 [mm] / Bore Ø 1 [mm]:19 (117)
Bohrung-Ø 2 [mm] / Bore Ø 2 [mm]:19 (39)
Lochabstand 1/Lochabstand 2 / Hole Pitch 1/ Hole Pitch 2:115/115 (40)
(103)

26058 01 **7420741703**
® 25208 01
® 30672 01

FM 7/250, Pritsche/Fahrgestell / Flatbed/Chassis(109)	08.98 - 12.01	für Fahrzeuge mit Luftfederung / for pneumatic suspension vehicles	(143)
FM 7/250, Kipper / Dump Truck(93)	08.98 - 12.01	Fahrgestellhöhe niedrig 850 mm / height of chassis low 850 mm	(58)
FM 7/250, Sattelzugmaschine / Truck Tractor(118)	08.98 - 12.01	Fahrgestellhöhe Standard 950 mm / height of chassis standard 950mm	(55)
FM 7/290, Pritsche/Fahrgestell / Flatbed/Chassis(109)	08.98 - 12.01		
FM 7/290, Kipper / Dump Truck(93)	08.98 - 12.01		
FM 7/290, Sattelzugmaschine / Truck Tractor(118)	08.98 - 12.01		
FM 7/310, Pritsche/Fahrgestell / Flatbed/Chassis(109)	08.98 -		
FM 7/310, Kipper / Dump Truck(93)	08.98 -		
FM 7/310, Sattelzugmaschine / Truck Tractor(118)	08.98 -		

8 Lenker, Radaufhängung / Track Control Arm

Dreieckslenker (Nfz) / Wishbone (CV) (3)
Länge [mm] / Length [mm]:677,3 (46)
Rohr-Ø [mm] / Pipe Ø [mm]:48 (106)
Bohrung-Ø 1 [mm] / Bore Ø 1 [mm]:15 (117)
Bohrung-Ø 2 [mm] / Bore Ø 2 [mm]:15 (39)
Lochabstand 1/Lochabstand 2 / Hole Pitch 1/ Hole Pitch 2:145 / 30 (40)
Lage/Grad / Position / Degree:83° (103)
(98)

27765 01 **20556490**
® 27859 01
® 26028 01

FM 7/250, Pritsche/Fahrgestell / Flatbed/Chassis(109)	08.98 - 12.01	für Fahrzeuge mit Luftfederung / for pneumatic suspension vehicles	(143)
FM 7/250, Kipper / Dump Truck(93)	08.98 - 12.01		
FM 7/250, Sattelzugmaschine / Truck Tractor(118)	08.98 - 12.01		
FM 7/290, Pritsche/Fahrgestell / Flatbed/Chassis(109)	08.98 - 12.01		
FM 7/290, Kipper / Dump Truck(93)	08.98 - 12.01		
FM 7/290, Sattelzugmaschine / Truck Tractor(118)	08.98 - 12.01		
FM 7/310, Pritsche/Fahrgestell / Flatbed/Chassis(109)	08.98 -		
FM 7/310, Kipper / Dump Truck(93)	08.98 -		
FM 7/310, Sattelzugmaschine / Truck Tractor(118)	08.98 -		

VOLVO

FM 7 — 4x2 — 08.98 - 12.01

13 Stange/Strebe, Stabilisator / Rod/Strut, stabiliser

Koppelstange / Coupling Rod
Länge [mm] / Length [mm]:435
Konusmaß [mm] / Cone Size [mm]:28,6
Rohr-Ø [mm] / Pipe Ø [mm]:36
mit Zubehör / with accessories
Fahrgestellhöhe: Standard / Standard ride height
für 25 mm Halteplatte / for 25 mm holdingplate

(10) (97) (106) (96) (117) (173) (59) (136)

27626 01 — **3987354**

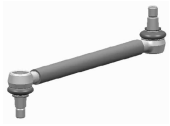

FM 7/250, Pritsche/Fahrgestell / Flatbed/Chassis(109)	08.98 - 12.01	
FM 7/250, Kipper / Dump Truck(93)	08.98 - 12.01	
FM 7/250, Sattelzugmaschine / Truck Tractor(118)	08.98 - 12.01	
FM 7/290, Pritsche/Fahrgestell / Flatbed/Chassis(109)	08.98 - 12.01	
FM 7/290, Kipper / Dump Truck(93)	08.98 - 12.01	
FM 7/290, Sattelzugmaschine / Truck Tractor(118)	08.98 - 12.01	
FM 7/310, Pritsche/Fahrgestell / Flatbed/Chassis(109)	08.98 -	
FM 7/310, Kipper / Dump Truck(93)	08.98 -	
FM 7/310, Sattelzugmaschine / Truck Tractor(118)	08.98 -	

13 Stange/Strebe, Stabilisator / Rod/Strut, stabiliser

Koppelstange / Coupling Rod
Länge [mm] / Length [mm]:380
Konusmaß [mm] / Cone Size [mm]:28,6
Rohr-Ø [mm] / Pipe Ø [mm]:36
mit Zubehör / with accessories
für 25 mm Halteplatte / for 25 mm holdingplate

(10) (97) (106) (96) (117) (173) (136)

30966 01 — **3987355**

FM 7/250, Pritsche/Fahrgestell / Flatbed/Chassis(109)	08.98 - 12.01	Fahrgestellhöhe medium 900 mm / height of chassis medium 900 mm	(57)
FM 7/250, Kipper / Dump Truck(93)	08.98 - 12.01		
FM 7/250, Sattelzugmaschine / Truck Tractor(118)	08.98 - 12.01		
FM 7/290, Pritsche/Fahrgestell / Flatbed/Chassis(109)	08.98 - 12.01		
FM 7/290, Kipper / Dump Truck(93)	08.98 - 12.01		
FM 7/290, Sattelzugmaschine / Truck Tractor(118)	08.98 - 12.01		
FM 7/310, Pritsche/Fahrgestell / Flatbed/Chassis(109)	08.98 -		
FM 7/310, Kipper / Dump Truck(93)	08.98 -		
FM 7/310, Sattelzugmaschine / Truck Tractor(118)	08.98 -		

Kugelkopf, Schaltgestänge / Ball Head, gearshift linkage

am Schaltgestänge / at gearshift linkage
Länge [mm] / Length [mm]:97
Konusmaß [mm] / Cone Size [mm]:16
Gewindemaß / Thread Size:M16x1,5
mit Rechtsgewinde / with right-hand thread

(1) (130) (106) (96) (86) (170)

19542 01 — **1668179**

FM 7/250, Pritsche/Fahrgestell / Flatbed/Chassis(109)	08.98 - 12.01
FM 7/250, Kipper / Dump Truck(93)	08.98 - 12.01
FM 7/250, Sattelzugmaschine / Truck Tractor(118)	08.98 - 12.01
FM 7/290, Pritsche/Fahrgestell / Flatbed/Chassis(109)	08.98 - 12.01
FM 7/290, Kipper / Dump Truck(93)	08.98 - 12.01
FM 7/290, Sattelzugmaschine / Truck Tractor(118)	08.98 - 12.01
FM 7/310, Pritsche/Fahrgestell / Flatbed/Chassis(109)	08.98 -
FM 7/310, Kipper / Dump Truck(93)	08.98 -
FM 7/310, Sattelzugmaschine / Truck Tractor(118)	08.98 -

1 Lenkstange / Centre Rod Assembly

Schubstange / Push Rod (122)
einseitig verstellbar / Adjustable on one side (133)
Länge [mm] / Length [mm]:861 (106)
Konusmaß [mm] / Cone Size [mm]:28,6 (96)
Rohr-Ø [mm] / Pipe Ø [mm]:52 (117)
mit Zubehör / with accessories (173)

(4)

19663 01 **20393069**
11946 02

FM 7/250, 25 t	08.98 - 12.01	Lenkstockhebel zur 1. VA / Pitman arm to 1st front axle (102)
FM 7/250, 26 t	08.98 - 12.01	für Links-/Rechtslenker / for left-/right-hand traffic (156)
FM 7/290, 25 t	08.98 - 12.01	----------
FM 7/290, 26 t	08.98 - 12.01	Lenkstockhebel zur 1. VA / Pitman arm to 1st front axle (102)
FM 7/310, 26 t	08.98 -	LHD
FM 7/310, 25 t	08.98 -	1.VA / 1st front axle (12)
		Blattfeder / Leaf spring (38)
		Fahrgestellhöhe Hoch 1010 mm / height of chassis high 1010 mm (54)
		Fahrgestellhöhe niedrig 850 mm / height of chassis low 850 mm (58)

1 Lenkstange / Centre Rod Assembly

Schubstange / Push Rod (122)
einseitig verstellbar / Adjustable on one side (133)
Länge [mm] / Length [mm]:888 (106)
Konusmaß [mm] / Cone Size [mm]:28,6 (96)
Rohr-Ø [mm] / Pipe Ø [mm]:52 (117)
mit Zubehör / with accessories (173)

(4)

19689 01 **20393073**
11946 02

FM 7/250, 25 t	08.98 - 12.01	RHD
FM 7/250, 26 t	08.98 - 12.01	Lenkstockhebel zur 1. VA / Pitman arm to 1st front axle (102)
FM 7/290, 25 t	08.98 - 12.01	1.VA / 1st front axle (12)
FM 7/290, 26 t	08.98 - 12.01	für Fahrzeuge mit Luftfederung / for pneumatic suspension vehicles (143)
FM 7/310, 26 t	08.98 -	Fahrgestellhöhe niedrig 850 mm / height of chassis low 850 mm (58)
FM 7/310, 25 t	08.98 -	

1 Lenkstange / Centre Rod Assembly

Schubstange / Push Rod (122)
einseitig verstellbar / Adjustable on one side (133)
Länge [mm] / Length [mm]:861 (106)
Konusmaß [mm] / Cone Size [mm]:28,6 (96)
Rohr-Ø [mm] / Pipe Ø [mm]:52 (117)
mit Zubehör / with accessories (173)

(4)

19873 01 **20393063**
11946 02

FM 7/250, 25 t	08.98 - 12.01	RHD
FM 7/250, 26 t	08.98 - 12.01	Lenkstockhebel zur 1. VA / Pitman arm to 1st front axle (102)
FM 7/290, 25 t	08.98 - 12.01	1.VA / 1st front axle (12)
FM 7/290, 26 t	08.98 - 12.01	Blattfeder / Leaf spring (38)
FM 7/310, 26 t	08.98 -	Fahrgestellhöhe Hoch 1010 mm / height of chassis high 1010 mm (54)
FM 7/310, 25 t	08.98 -	Fahrgestellhöhe niedrig 850 mm / height of chassis low 850 mm (58)

1 Lenkstange / Centre Rod Assembly

Schubstange / Push Rod (122)
Länge [mm] / Length [mm]:881 (106)
Konusmaß [mm] / Cone Size [mm]:28,6 (96)
Rohr-Ø [mm] / Pipe Ø [mm]:52 (117)
mit Zubehör / with accessories (173)

(4)

22791 01 **20393061**
11946 02

FM 7/250, 25 t	08.98 - 12.01	LHD
FM 7/250, 26 t	08.98 - 12.01	Lenkstockhebel zur 1. VA / Pitman arm to 1st front axle (102)
FM 7/290, 25 t	08.98 - 12.01	für Fahrzeuge mit Luftfederung / for pneumatic suspension vehicles (143)
FM 7/290, 26 t	08.98 - 12.01	oelgefüllte Nabe / the driving collar is filled with oil (178)
FM 7/310, 26 t	08.98 -	
FM 7/310, 25 t	08.98 -	

1 Lenkstange / Centre Rod Assembly

Schubstange / Push Rod (122)
einseitig verstellbar / Adjustable on one side (133)
Länge [mm] / Length [mm]:888 (106)
Konusmaß [mm] / Cone Size [mm]:28,6 (96)
Rohr-Ø [mm] / Pipe Ø [mm]:52 (117)
mit Zubehör / with accessories (173)

(4)

22792 01 **20393071**
11946 02

FM 7/250, 25 t	08.98 - 12.01	LHD
FM 7/250, 26 t	08.98 - 12.01	Lenkstockhebel zur 1. VA / Pitman arm to 1st front axle (102)
FM 7/290, 25 t	08.98 - 12.01	für Fahrzeuge mit Luftfederung / for pneumatic suspension vehicles (143)
FM 7/290, 26 t	08.98 - 12.01	Fahrgestellhöhe niedrig 850 mm / height of chassis low 850 mm (58)
FM 7/310, 26 t	08.98 -	
FM 7/310, 25 t	08.98 -	

VOLVO

FM 7 | 6x2 | 08.98 - 12.01

1 Lenkstange / Centre Rod Assembly

Schubstange / Push Rod (4)
einseitig verstellbar / Adjustable on one side (122)
Länge [mm] / Length [mm]:881 (133)
Konusmaß [mm] / Cone Size [mm]:28,6 (106)
Rohr-Ø [mm] / Pipe Ø [mm]:52 (96)
mit Zubehör / with accessories (117) (173)

23553 01 — 20393059
11946 02

FM 7/250, 25 t	08.98 - 12.01	RHD
FM 7/250, 26 t	08.98 - 12.01	Lenkstockhebel zur 1. VA / Pitman arm to 1st front axle (102)
FM 7/290, 25 t	08.98 - 12.01	für Fahrzeuge mit Luftfederung / for pneumatic suspension vehicles (143)
FM 7/290, 26 t	08.98 - 12.01	geringe Bodenfreiheit / low chassis clearance (163)
FM 7/310, 26 t	08.98 -	Fahrgestellhöhe niedrig 850 mm / height of chassis low 850 mm (58)
FM 7/310, 25 t	08.98 -	

1 Lenkstange / Centre Rod Assembly

Schubstange / Push Rod (4)
einseitig verstellbar / Adjustable on one side (122)
Länge [mm] / Length [mm]:868 (133)
Konusmaß [mm] / Cone Size [mm]:28,6 (106)
Rohr-Ø [mm] / Pipe Ø [mm]:50 (96)
mit Zubehör / with accessories (117) (173)

25789 01 — 20393065
11946 02

FM 7/250, 25 t	08.98 - 12.01	LHD
FM 7/250, 26 t	08.98 - 12.01	Lenkstockhebel zur 1. VA / Pitman arm to 1st front axle (102)
FM 7/290, 25 t	08.98 - 12.01	Gerade Vorderachse / Straight front axle (85)
FM 7/290, 26 t	08.98 - 12.01	erhöhte Bodenfreiheit / increased ground clearance (134)
FM 7/310, 26 t	08.98 -	
FM 7/310, 25 t	08.98 -	

1 Lenkstange / Centre Rod Assembly

Schubstange / Push Rod (4)
einseitig verstellbar / Adjustable on one side (122)
Länge [mm] / Length [mm]:863 (133)
Konusmaß [mm] / Cone Size [mm]:28,6 (106)
Rohr-Ø [mm] / Pipe Ø [mm]:52 (96)
mit Zubehör / with accessories (117) (173)

37458 01 — 22159733
27547 02
37235 01

FM 7/250, 25 t	08.98 - 12.01	LHD
FM 7/250, 26 t	08.98 - 12.01	Lenkstockhebel zur 1. VA / Pitman arm to 1st front axle (102)
FM 7/290, 25 t	08.98 - 12.01	Blattfeder / Leaf spring (38)
FM 7/290, 26 t	08.98 - 12.01	
FM 7/310, 26 t	08.98 -	
FM 7/310, 25 t	08.98 -	

1 Lenkstange / Centre Rod Assembly

Schubstange / Push Rod (4)
einseitig verstellbar / Adjustable on one side (122)
Länge [mm] / Length [mm]:863 (133)
Konusmaß [mm] / Cone Size [mm]:28,6 (106)
Rohr-Ø [mm] / Pipe Ø [mm]:52 (96)
mit Zubehör / with accessories (117) (173)

38803 01 — 21106952
27547 02
37235 01

FM 7/290, 25 t	08.98 - 12.01	RHD
FM 7/290, 26 t	08.98 - 12.01	Lenkstockhebel zur 1. VA / Pitman arm to 1st front axle (102)
FM 7/310, 26 t	08.98 -	Blattfeder / Leaf spring (38)
FM 7/310, 25 t	08.98 -	

1 Lenkstange / Centre Rod Assembly

Schubstange / Push Rod (4)
einseitig verstellbar / Adjustable on one side (122)
Länge [mm] / Length [mm]:881 (133)
Konusmaß [mm] / Cone Size [mm]:28,6 (106)
Rohr-Ø [mm] / Pipe Ø [mm]:50 (96)
mit Zubehör / with accessories (117) (173)

38804 01 — 21106968
27547 02
37235 01

FM 7/250, 25 t	08.98 - 12.01	RHD
FM 7/250, 26 t	08.98 - 12.01	Lenkstockhebel zur 1. VA / Pitman arm to 1st front axle (102)
FM 7/290, 25 t	08.98 - 12.01	
FM 7/290, 26 t	08.98 - 12.01	
FM 7/310, 26 t	08.98 -	
FM 7/310, 25 t	08.98 -	

FM 7 — 6x2 — 08.98 - 12.01

6 Spurstange / Rod Assembly

Führungsstange / Guide Rod
einseitig verstellbar / Adjustable on one side
Länge [mm] / Length [mm]:1640
Konusmaß [mm] / Cone Size [mm]:28,6
Rohr-Ø [mm] / Pipe Ø [mm]:58
mit Zubehör / with accessories

(8) (82) (133) (106) (96) (117) (173)

37222 01 — 22159762
37235 01
22647 01

FM 7/250, 25 t	08.98 - 12.01	geringe Bodenfreiheit / low chassis clearance	(163)
FM 7/250, 26 t	08.98 - 12.01		
FM 7/290, 25 t	08.98 - 12.01		
FM 7/290, 26 t	08.98 - 12.01		
FM 7/310, 26 t	08.98 -		
FM 7/310, 25 t	08.98 -		

14 Stange/Strebe, Stabilisator / Rod/Strut, stabiliser

Koppelstange / Coupling Rod
nicht verstellbar / not adjustable
Länge [mm] / Length [mm]:325
Konusmaß [mm] / Cone Size [mm]:22
Rohr-Ø [mm] / Pipe Ø [mm]:30
mit Zubehör / with accessories

(10) (97) (177) (106) (96) (117) (173)

22315 01 — 20477805

FM 7/250, 25 t	08.98 - 12.01	für Fahrzeuge mit Blattfederung / for leaf-spring suspension vehicles	(142)
FM 7/250, 26 t	08.98 - 12.01	für Fahrzeuge mit verstärktem Stabilisator / for vehicles with reinforced stabiliser	(152)
FM 7/290, 25 t	08.98 - 12.01		
FM 7/290, 26 t	08.98 - 12.01		
FM 7/310, 26 t	08.98 -		
FM 7/310, 25 t	08.98 -		

14 Stange/Strebe, Stabilisator / Rod/Strut, stabiliser

Koppelstange / Coupling Rod
nicht verstellbar / not adjustable
Länge [mm] / Length [mm]:340
Konusmaß [mm] / Cone Size [mm]:22
Rohr-Ø [mm] / Pipe Ø [mm]:30
ohne Zubehör / without accessories

(10) (97) (177) (106) (96) (117) (181)

27717 01 — 20477807

FM 7/250, 25 t	08.98 - 12.01	für Fahrzeuge mit Luftfederung / for pneumatic suspension vehicles	(143)
FM 7/250, 26 t	08.98 - 12.01		
FM 7/290, 25 t	08.98 - 12.01		
FM 7/290, 26 t	08.98 - 12.01		
FM 7/310, 26 t	08.98 -		
FM 7/310, 25 t	08.98 -		

5 Spurstangenkopf / Tie Rod End

am Lenkzylinder / at steering cylinder
Länge [mm] / Length [mm]:88
Gewindemaß / Thread Size:M26x1,5
mit Innengewinde / with internal thread
mit Rechtsgewinde / with right-hand thread
Konusmaß [mm] / Cone Size [mm]:28,6
mit Zubehör / with accessories

(9) (129) (106) (86) (167) (170) (96) (173)

27633 01 — 20374698

FM 7/250, 25 t	08.98 - 12.01	Schleppachse / Tag Axle	(120)
FM 7/250, 26 t	08.98 - 12.01		
FM 7/290, 25 t	08.98 - 12.01		
FM 7/290, 26 t	08.98 - 12.01		
FM 7/310, 26 t	08.98 -		
FM 7/310, 25 t	08.98 -		

5 Spurstangenkopf / Tie Rod End

am Lenkzylinder / at steering cylinder
Länge [mm] / Length [mm]:88
Konusmaß [mm] / Cone Size [mm]:28,6
Innengewinde [mm] / Inner thread [mm]:M26x1,5
mit Rechtsgewinde / with right-hand thread
mit Zubehör / with accessories

(9) (129) (106) (96) (92) (170) (173)

27634 01 — 3987648

FM 7/250, 25 t	08.98 - 12.01	Vorlaufachse / Leading Axle	(125)
FM 7/250, 26 t	08.98 - 12.01	für Fahrzeuge mit gelenkter Vorlaufachse / for vehicles with hinged leading axle	(147)
FM 7/290, 25 t	08.98 - 12.01		
FM 7/290, 26 t	08.98 - 12.01		
FM 7/310, 26 t	08.98 -		
FM 7/310, 25 t	08.98 -		

VOLVO

FM 7 — 6x2 — 08.98 - 12.01

7 Spurstange / Rod Assembly

Führungsstange / Guide Rod (8)(82)
beidseitig verstellbar / Adjustable on both sides (132)
Länge [mm] / Length [mm]:1645 (106)
Konusmaß [mm] / Cone Size [mm]:28,6 (96)
Rohr-Ø [mm] / Pipe Ø [mm]:42 (117)
mit Zubehör / with accessories (173)

22822 01 — **3986450**
11946 02
11947 02

FM 7/250, 25 t	08.98 - 12.01	Vorlaufachse / Leading Axle (125) für Fahrzeuge mit gelenkter Vorlaufachse / for vehicles with hinged leading axle (147)
FM 7/250, 26 t	08.98 - 12.01	
FM 7/290, 25 t	08.98 - 12.01	
FM 7/290, 26 t	08.98 - 12.01	
FM 7/310, 26 t	08.98 -	
FM 7/310, 25 t	08.98 -	

10 Lenker, Radaufhängung / Track Control Arm

Längslenker / Trailing Arm (3)(107)
Länge [mm] / Length [mm]:666 (106)
Rohr-Ø [mm] / Pipe Ø [mm]:48 (117)
Bohrung-Ø 1 [mm] / Bore Ø 1 [mm]:15 (39)
Bohrung-Ø 2 [mm] / Bore Ø 2 [mm]:52 (40)
Lochabstand 1/Lochabstand 2 / Hole Pitch 1/ Hole Pitch 2:125 / 30 (103)
nicht verstellbar / not adjustable (177)
Molekularlager / Molecular Bearing (108)

25529 01 — **1082104**
® 11970 01
® 11952 01

FM 7/250, 25 t	08.98 - 12.01	▽ Antriebsachse / Drive Axle (32) für Fahrzeuge mit starrer Nachlaufachse / for vehicles with rigid trailing axle (149) Fahrgestellhöhe Standard 950 mm / height of chassis standard 950mm (55) acht Luftfederbälge / eight air bellows (127)
FM 7/250, 26 t	08.98 - 12.01	
FM 7/290, 25 t	08.98 - 12.01	
FM 7/290, 26 t	08.98 - 12.01	
FM 7/310, 26 t	08.98 -	
FM 7/310, 25 t	08.98 -	
FM 7/250, 25 t	08.98 - 12.01	▽ Antriebsachse / Drive Axle (32) für Fahrzeuge mit starrer Vorlaufachse / for vehicles with rigid leading axle (150) sechs Luftfederbälge / six air bellows (182)
FM 7/250, 26 t	08.98 - 12.01	
FM 7/290, 25 t	08.98 - 12.01	
FM 7/290, 26 t	08.98 - 12.01	
FM 7/310, 26 t	08.98 -	
FM 7/310, 25 t	08.98 -	
FM 7/250, 25 t	08.98 - 12.01	▽ Antriebsachse / Drive Axle (32) für Fahrzeuge mit starrer Nachlaufachse / for vehicles with rigid trailing axle (149) sechs Luftfederbälge / six air bellows (182)
FM 7/250, 26 t	08.98 - 12.01	
FM 7/290, 25 t	08.98 - 12.01	
FM 7/290, 26 t	08.98 - 12.01	
FM 7/310, 26 t	08.98 -	
FM 7/310, 25 t	08.98 -	

10 Lenker, Radaufhängung / Track Control Arm

Längslenker / Trailing Arm (3)(107)
Länge [mm] / Length [mm]:666 (106)
Rohr-Ø [mm] / Pipe Ø [mm]:48 (117)
Bohrung-Ø [mm] / Bore Ø [mm]:14 (42)
Lochabstand 1/Lochabstand 2 / Hole Pitch 1/ Hole Pitch 2:125 / 30 (103)
nicht verstellbar / not adjustable (177)
Molekularlager / Molecular Bearing (108)

26812 01 — **1589817**
® 11970 01

FM 7/250, 25 t	08.98 - 12.01	
FM 7/250, 26 t	08.98 - 12.01	
FM 7/290, 25 t	08.98 - 12.01	
FM 7/290, 26 t	08.98 - 12.01	
FM 7/310, 26 t	08.98 -	
FM 7/310, 25 t	08.98 -	
FM 7/250, 25 t	08.98 - 12.01	↱ Schleppachse / Tag Axle (120) für Fahrzeuge mit starrer Nachlaufachse / for vehicles with rigid trailing axle (149)
FM 7/250, 26 t	08.98 - 12.01	
FM 7/290, 25 t	08.98 - 12.01	
FM 7/290, 26 t	08.98 - 12.01	
FM 7/310, 26 t	08.98 -	
FM 7/310, 25 t	08.98 -	

FM 7 — 6x2 — 08.98 - 12.01

8 Lenker, Radaufhängung / Track Control Arm

Dreieckslenker (Nfz) / Wishbone (CV) (3)(46)
Länge [mm] / Length [mm]:660,3 (106)
Lochabstand 1/Lochabstand 2 / Hole Pitch 1/ Hole Pitch 2:145 / 30 (103)
Bohrung-Ø [mm] / Bore Ø [mm]:15 (42)
Rohr-Ø [mm] / Pipe Ø [mm]:48 (117)

27762 01 **20556492**
® 27859 01
® 26028 01

FM 7/250, 25 t	08.98 - 12.01	Antriebsachse / Drive Axle	(32)
FM 7/250, 26 t	08.98 - 12.01	Vorlaufachse / Leading Axle	(125)
FM 7/290, 25 t	08.98 - 12.01	für Fahrzeuge mit Luftfederung / for pneumatic suspension vehicles	(143)
FM 7/290, 26 t	08.98 - 12.01	sechs Luftfederbälge / six air bellows	(182)
FM 7/310, 26 t	08.98 -		
FM 7/310, 25 t	08.98 -		

8 Lenker, Radaufhängung / Track Control Arm

Dreieckslenker (Nfz) / Wishbone (CV) (3)(46)
Länge [mm] / Length [mm]:677,3 (106)
Rohr-Ø [mm] / Pipe Ø [mm]:48 (117)
Bohrung-Ø [mm] / Bore Ø [mm]:15 (42)
Lochabstand 1/Lochabstand 2 / Hole Pitch 1/ Hole Pitch 2:145 / 30 (103)
Lage/Grad / Position / Degree:90° (98)

27764 01 **20556491**
® 27859 01
® 26028 01

FM 7/250, 25 t	08.98 - 12.01	Antriebsachse / Drive Axle	(32)
FM 7/250, 26 t	08.98 - 12.01	für Fahrzeuge mit Luftfederung / for pneumatic suspension vehicles	(143)
FM 7/290, 25 t	08.98 - 12.01	sechs Luftfederbälge / six air bellows	(182)
FM 7/290, 26 t	08.98 - 12.01		
FM 7/310, 26 t	08.98 -		
FM 7/310, 25 t	08.98 -		
FM 7/250, 25 t	08.98 - 12.01	Schleppachse / Tag Axle	(120)
FM 7/250, 26 t	08.98 - 12.01	für Fahrzeuge mit Luftfederung / for pneumatic suspension vehicles	(143)
FM 7/290, 25 t	08.98 - 12.01	Antriebsachse mit Stahlfederung / Drive axle with steel spring suspension	(34)
FM 7/290, 26 t	08.98 - 12.01		
FM 7/310, 26 t	08.98 -		
FM 7/310, 25 t	08.98 -		

8 Lenker, Radaufhängung / Track Control Arm

Dreieckslenker (Nfz) / Wishbone (CV) (3)(46)
Länge [mm] / Length [mm]:677,3 (106)
Rohr-Ø [mm] / Pipe Ø [mm]:48 (117)
Bohrung-Ø 1 [mm] / Bore Ø 1 [mm]:15 (39)
Bohrung-Ø 2 [mm] / Bore Ø 2 [mm]:15 (40)
Lochabstand 1/Lochabstand 2 / Hole Pitch 1/ Hole Pitch 2:145 / 30 (103)
Lage/Grad / Position / Degree:83° (98)

27765 01 **20556490**
® 27859 01
® 26028 01

FM 7/250, 25 t	08.98 - 12.01	Schleppachse / Tag Axle	(120)
FM 7/250, 26 t	08.98 - 12.01	für Fahrzeuge mit Luftfederung / for pneumatic suspension vehicles	(143)
FM 7/290, 25 t	08.98 - 12.01	Antriebsachse mit Luftfederung / Drive axle with air suspension.	(33)
FM 7/290, 26 t	08.98 - 12.01		
FM 7/310, 26 t	08.98 -		
FM 7/310, 25 t	08.98 -		

8 Lenker, Radaufhängung / Track Control Arm

Dreieckslenker (Nfz) / Wishbone (CV) (3)(46)
Länge [mm] / Length [mm]:666,3 (106)
Rohr-Ø [mm] / Pipe Ø [mm]:48 (117)
Bohrung-Ø 1 [mm] / Bore Ø 1 [mm]:15 (39)
Bohrung-Ø 2 [mm] / Bore Ø 2 [mm]:15 (40)
Lochabstand 1/Lochabstand 2 / Hole Pitch 1/ Hole Pitch 2:145 / 30 (103)

27767 01 **20556488**
® 27859 01
® 26028 01

FM 7/250, 25 t	08.98 - 12.01	für Fahrzeuge mit Luftfederung / for pneumatic suspension vehicles	(143)
FM 7/250, 26 t	08.98 - 12.01	Fahrgestellhöhe Standard 950 mm / height of chassis standard	(55)
FM 7/290, 25 t	08.98 - 12.01	950mm	
FM 7/290, 26 t	08.98 - 12.01	acht Luftfederbälge / eight air bellows	(127)
FM 7/310, 26 t	08.98 -		
FM 7/310, 25 t	08.98 -		

VOLVO

FM 7 | 6x2 | 08.98 - 12.01

	Kugelkopf, Schaltgestänge **Ball Head, gearshift linkage** am Schaltgestänge / at gearshift linkage Länge [mm] / Length [mm]:97 Konusmaß [mm] / Cone Size [mm]:16 Gewindemaß / Thread Size:M16x1,5 mit Rechtsgewinde / with right-hand thread	(1) (130) (106) (96) (86) (170)	**19542 01**	**1668179**
	FM 7/250, 25 t 08.98 - 12.01 FM 7/250, 26 t 08.98 - 12.01 FM 7/290, 25 t 08.98 - 12.01 FM 7/290, 26 t 08.98 - 12.01 FM 7/310, 26 t 08.98 - FM 7/310, 25 t 08.98 -			

FM 7 — 6x4 — 08.98 - 12.01

Pos				Ref.
1	**Lenkstange / Centre Rod Assembly** Schubstange / Push Rod einseitig verstellbar / Adjustable on one side Länge [mm] / Length [mm]:861 Konusmaß [mm] / Cone Size [mm]:28,6 Rohr-Ø [mm] / Pipe Ø [mm]:52 mit Zubehör / with accessories			(4) (122) (133) (106) (96) (117) (173)
			19663 01 20393069 11946 02 	
	FM 7/250 FM 7/290 FM 7/310	08.98 - 12.01 08.98 - 12.01 08.98 -	Lenkstockhebel zur 1. VA / Pitman arm to 1st front axle für Links-/Rechtslenker / for left-/right-hand traffic ---------- Lenkstockhebel zur 1. VA / Pitman arm to 1st front axle LHD 1.VA / 1st front axle Blattfeder / Leaf spring Fahrgestellhöhe Hoch 1010 mm / height of chassis high 1010 mm Fahrgestellhöhe niedrig 850 mm / height of chassis low 850 mm	(102) (156) (102) (12) (38) (54) (58)
1	**Lenkstange / Centre Rod Assembly** Schubstange / Push Rod einseitig verstellbar / Adjustable on one side Länge [mm] / Length [mm]:888 Konusmaß [mm] / Cone Size [mm]:28,6 Rohr-Ø [mm] / Pipe Ø [mm]:52 mit Zubehör / with accessories			(4) (122) (133) (106) (96) (117) (173)
			19689 01 20393073 11946 02 	
	FM 7/250 FM 7/290 FM 7/310	08.98 - 12.01 08.98 - 12.01 08.98 -	RHD Lenkstockhebel zur 1. VA / Pitman arm to 1st front axle 1.VA / 1st front axle für Fahrzeuge mit Luftfederung / for pneumatic suspension vehicles Fahrgestellhöhe niedrig 850 mm / height of chassis low 850 mm	 (102) (12) (143) (58)
1	**Lenkstange / Centre Rod Assembly** Schubstange / Push Rod einseitig verstellbar / Adjustable on one side Länge [mm] / Length [mm]:861 Konusmaß [mm] / Cone Size [mm]:28,6 Rohr-Ø [mm] / Pipe Ø [mm]:52 mit Zubehör / with accessories			(4) (122) (133) (106) (96) (117) (173)
			19873 01 20393063 11946 02 	
	FM 7/250 FM 7/290 FM 7/310	08.98 - 12.01 08.98 - 12.01 08.98 -	RHD Lenkstockhebel zur 1. VA / Pitman arm to 1st front axle 1.VA / 1st front axle Blattfeder / Leaf spring Fahrgestellhöhe Hoch 1010 mm / height of chassis high 1010 mm Fahrgestellhöhe niedrig 850 mm / height of chassis low 850 mm	 (102) (12) (38) (54) (58)
1	**Lenkstange / Centre Rod Assembly** Schubstange / Push Rod Länge [mm] / Length [mm]:881 Konusmaß [mm] / Cone Size [mm]:28,6 Rohr-Ø [mm] / Pipe Ø [mm]:52 mit Zubehör / with accessories			(4) (122) (106) (96) (117) (173)
			22791 01 20393061 11946 02 	
	FM 7/250 FM 7/290 FM 7/310	08.98 - 12.01 08.98 - 12.01 08.98 -	LHD Lenkstockhebel zur 1. VA / Pitman arm to 1st front axle für Fahrzeuge mit Luftfederung / for pneumatic suspension vehicles oelgefüllte Nabe / the driving collar is filled with oil	 (102) (143) (178)
1	**Lenkstange / Centre Rod Assembly** Schubstange / Push Rod einseitig verstellbar / Adjustable on one side Länge [mm] / Length [mm]:888 Konusmaß [mm] / Cone Size [mm]:28,6 Rohr-Ø [mm] / Pipe Ø [mm]:52 mit Zubehör / with accessories			(4) (122) (133) (106) (96) (117) (173)
			22792 01 20393071 11946 02 	
	FM 7/250 FM 7/290 FM 7/310	08.98 - 12.01 08.98 - 12.01 08.98 -	LHD Lenkstockhebel zur 1. VA / Pitman arm to 1st front axle für Fahrzeuge mit Luftfederung / for pneumatic suspension vehicles Fahrgestellhöhe niedrig 850 mm / height of chassis low 850 mm	 (102) (143) (58)

VOLVO

FM 7 — 6x4 — 08.98 - 12.01

1 Lenkstange / Centre Rod Assembly

Schubstange / Push Rod
einseitig verstellbar / Adjustable on one side
Länge [mm] / Length [mm]:868
Konusmaß [mm] / Cone Size [mm]:28,6
Rohr-Ø [mm] / Pipe Ø [mm]:50
mit Zubehör / with accessories

(4) (122) (133) (106) (96) (117) (173)

25789 01 — 20393065
11946 02

FM 7/250	08.98 - 12.01	LHD Lenkstockhebel zur 1. VA / Pitman arm to 1st front axle Gerade Vorderachse / Straight front axle erhöhte Bodenfreiheit / increased ground clearance	(102) (85) (134)
FM 7/290	08.98 - 12.01		
FM 7/310	08.98 -		

1 Lenkstange / Centre Rod Assembly

Schubstange / Push Rod
einseitig verstellbar / Adjustable on one side
Länge [mm] / Length [mm]:863
Konusmaß [mm] / Cone Size [mm]:28,6
Rohr-Ø [mm] / Pipe Ø [mm]:52
mit Zubehör / with accessories

(4) (122) (133) (106) (96) (117) (173)

37458 01 — 22159733
27547 02
37235 01

FM 7/250	08.98 - 12.01	LHD Lenkstockhebel zur 1. VA / Pitman arm to 1st front axle Blattfeder / Leaf spring	(102) (38)
FM 7/290	08.98 - 12.01		
FM 7/310	08.98 -		

1 Lenkstange / Centre Rod Assembly

Schubstange / Push Rod
einseitig verstellbar / Adjustable on one side
Länge [mm] / Length [mm]:863
Konusmaß [mm] / Cone Size [mm]:28,6
Rohr-Ø [mm] / Pipe Ø [mm]:52
mit Zubehör / with accessories

(4) (122) (133) (106) (96) (117) (173)

38803 01 — 21106952
27547 02
37235 01

FM 7/290	08.98 - 12.01	RHD Lenkstockhebel zur 1. VA / Pitman arm to 1st front axle Blattfeder / Leaf spring	(102) (38)
FM 7/310	08.98 -		

1 Lenkstange / Centre Rod Assembly

Schubstange / Push Rod
einseitig verstellbar / Adjustable on one side
Länge [mm] / Length [mm]:881
Konusmaß [mm] / Cone Size [mm]:28,6
Rohr-Ø [mm] / Pipe Ø [mm]:50
mit Zubehör / with accessories

(4) (122) (133) (106) (96) (117) (173)

38804 01 — 21106968
27547 02
37235 01

FM 7/250	08.98 - 12.01	RHD Lenkstockhebel zur 1. VA / Pitman arm to 1st front axle	(102)
FM 7/290	08.98 - 12.01		
FM 7/310	08.98 -		

6 Spurstange / Rod Assembly

Führungsstange / Guide Rod
einseitig verstellbar / Adjustable on one side
Länge [mm] / Length [mm]:1640
Konusmaß [mm] / Cone Size [mm]:28,6
Rohr-Ø [mm] / Pipe Ø [mm]:58
mit Zubehör / with accessories

(8) (82) (133) (106) (96) (117) (173)

37222 01 — 22159762
37235 01
22647 01

FM 7/250	08.98 - 12.01	geringe Bodenfreiheit / low chassis clearance	(163)
FM 7/290	08.98 - 12.01		
FM 7/310	08.98 -		

14 Stange/Strebe, Stabilisator / Rod/Strut, stabiliser

Koppelstange / Coupling Rod
nicht verstellbar / not adjustable
Länge [mm] / Length [mm]:325
Konusmaß [mm] / Cone Size [mm]:22
Rohr-Ø [mm] / Pipe Ø [mm]:30
mit Zubehör / with accessories

(10) (97) (177) (106) (96) (117) (173)

22315 01 — 20477805

FM 7/250	08.98 - 12.01	für Fahrzeuge mit Blattfederung / for leaf-spring suspension vehicles für Fahrzeuge mit verstärktem Stabilisator / for vehicles with reinforced stabiliser	(142) (152)
FM 7/290	08.98 - 12.01		
FM 7/310	08.98 -		

FM 7 — 6x4 — 08.98 - 12.01

14 — Stange/Strebe, Stabilisator / Rod/Strut, stabiliser

27717 01 — 20477807

Koppelstange / Coupling Rod (97)
nicht verstellbar / not adjustable (177)
Länge [mm] / Length [mm]:340 (106)
Konusmaß [mm] / Cone Size [mm]:22 (96)
Rohr-Ø [mm] / Pipe Ø [mm]:30 (117)
ohne Zubehör / without accessories (181)

FM 7/250	08.98 - 12.01	für Fahrzeuge mit Luftfederung / for pneumatic suspension vehicles	(143)
FM 7/290	08.98 - 12.01		
FM 7/310	08.98 -		

10 — Lenker, Radaufhängung / Track Control Arm

25671 01 — 8074268
® 19677 01

Längslenker / Trailing Arm (3)
Länge [mm] / Length [mm]:575 (107)
Rohr-Ø [mm] / Pipe Ø [mm]:46 (106)
Bohrung-Ø 1 [mm] / Bore Ø 1 [mm]:17 (117)
Bohrung-Ø 2 [mm] / Bore Ø 2 [mm]:17 (39)
Lochabstand 1/Lochabstand 2 / Hole Pitch 1/ Hole Pitch 2:100/100 (40)
(103)

FM 7/250	08.98 - 12.01	1.HA / 1st RA	(11)
FM 7/290	08.98 - 12.01	2.HA / 2nd RA	(13)
FM 7/310	08.98 -	Blattfeder / Leaf spring	(38)

8 — Lenker, Radaufhängung / Track Control Arm

25116 01 — 3172829
® 31963 01

Dreieckslenker (Nfz) / Wishbone (CV) (3)
Länge [mm] / Length [mm]:677 (46)
Rohr-Ø [mm] / Pipe Ø [mm]:48 (106)
Bohrung-Ø 1 [mm] / Bore Ø 1 [mm]:17 (117)
Bohrung-Ø 2 [mm] / Bore Ø 2 [mm]:17 (39)
Lochabstand 1/Lochabstand 2 / Hole Pitch 1/ Hole Pitch 2:115/115 (40)
(103)

FM 7/250	08.98 - 12.01	1.HA / 1st RA	(11)
FM 7/290	08.98 - 12.01	für Fahrzeuge mit Luftfederung / for pneumatic suspension vehicles	(143)
FM 7/310	08.98 -		

FM 7/250	08.98 - 12.01	1.HA / 1st RA	(11)
FM 7/290	08.98 - 12.01	2.HA / 2nd RA	(13)
FM 7/310	08.98 -	Blattfeder / Leaf spring	(38)

8 — Lenker, Radaufhängung / Track Control Arm

26813 01 — 20382314
® 30672 01
® 31963 01

Dreieckslenker (Nfz) / Wishbone (CV) (3)
Länge [mm] / Length [mm]:649 (46)
Rohr-Ø [mm] / Pipe Ø [mm]:48 (106)
für / for:Aussengelenk (117)
Bohrung-Ø 1 [mm] / Bore Ø 1 [mm]:17 (135)
Bohrung-Ø 2 [mm] / Bore Ø 2 [mm]:17 (39)
Lochabstand 1/Lochabstand 2 / Hole Pitch 1/ Hole Pitch 2:115 (40)
für / for:Zentralgelenk (103)
Lochabstand 1/Lochabstand 2 / Hole Pitch 1/ Hole Pitch 2:155 (135)
Bohrung-Ø 1 [mm] / Bore Ø 1 [mm]:19,5 (103)
Bohrung-Ø 2 [mm] / Bore Ø 2 [mm]:19,5 (39)
(40)

FM 7/250	08.98 - 12.01	2.HA / 2nd RA	(13)
FM 7/290	08.98 - 12.01	für Fahrzeuge mit Luftfederung / for pneumatic suspension vehicles	(143)
FM 7/310	08.98 -		

8 — Lenker, Radaufhängung / Track Control Arm

35009 01 — 22318834
® 28706 01

Dreieckslenker (Nfz) / Wishbone (CV) (3)
Länge [mm] / Length [mm]:671 (46)
Rohr-Ø [mm] / Pipe Ø [mm]:58 (106)
Bohrung-Ø 1 [mm] / Bore Ø 1 [mm]:23 (117)
Bohrung-Ø 2 [mm] / Bore Ø 2 [mm]:23 (39)
Lochabstand 1/Lochabstand 2 / Hole Pitch 1/ Hole Pitch 2:130/130 (40)
(103)

FM 7/250	08.98 - 12.01	1.HA / 1st RA	(11)
FM 7/290	08.98 - 12.01	2.HA / 2nd RA	(13)
FM 7/310	08.98 -	Aggregat / Unit	(25)
		Blattfeder / Leaf spring	(38)
		Achslast [t] / Axle Load [t]:26	(24)
		Achslast [t] / Axle Load [t]:32	(24)

VOLVO

FM 7 | 6x4 | 08.98 - 12.01

	Kugelkopf, Schaltgestänge **Ball Head, gearshift linkage** am Schaltgestänge / at gearshift linkage Länge [mm] / Length [mm]:97 Konusmaß [mm] / Cone Size [mm]:16 Gewindemaß / Thread Size:M16x1,5 mit Rechtsgewinde / with right-hand thread	(1) (130) (106) (96) (86) (170)	**19542 01**	**1668179**
	FM 7/250 08.98 - 12.01 FM 7/290 08.98 - 12.01 FM 7/310 08.98 -			

Pos | Ref.

VOLVO

FM 7 8x2 08.98 - 12.01

Pos	Description	Code	Ref.	Code
1	**Lenkstange / Centre Rod Assembly** Schubstange / Push Rod einseitig verstellbar / Adjustable on one side Länge [mm] / Length [mm]:869 Konusmaß [mm] / Cone Size [mm]:28,6 Rohr-Ø [mm] / Pipe Ø [mm]:50 mit Zubehör / with accessories	(4) (122) (133) (106) (96) (117) (173)	**23523 01** 20393079 11946 02 	
	FM 7 08.98 -		Lenkstockhebel zur 1. VA / Pitman arm to 1st front axle erhöhte Bodenfreiheit / increased ground clearance	(102) (134)
1	**Lenkstange / Centre Rod Assembly** Schubstange / Push Rod einseitig verstellbar / Adjustable on one side Länge [mm] / Length [mm]:869 Konusmaß [mm] / Cone Size [mm]:28,6 Rohr-Ø [mm] / Pipe Ø [mm]:50 mit Zubehör / with accessories	(4) (122) (133) (106) (96) (117) (173)	**25010 01** 20393075 11946 02 	
	FM 7 08.98 -		LHD Lenkstockhebel zur 1. VA / Pitman arm to 1st front axle erhöhte Bodenfreiheit / increased ground clearance nicht für Fahrzeuge mit kleinem Wendekreis / not for vehicles with smallish turn radius	 (102) (134) (175)
1	**Lenkstange / Centre Rod Assembly** Schubstange / Push Rod einseitig verstellbar / Adjustable on one side Länge [mm] / Length [mm]:868 Konusmaß [mm] / Cone Size [mm]:28,6 Rohr-Ø [mm] / Pipe Ø [mm]:50 mit Zubehör / with accessories	(4) (122) (133) (106) (96) (117) (173)	**25255 01** 20393067 11946 02 	
	FM 7 08.98 -		RHD Lenkstockhebel zur 1. VA / Pitman arm to 1st front axle Gerade Vorderachse / Straight front axle erhöhte Bodenfreiheit / increased ground clearance	 (102) (85) (134)
2	**Lenkstange / Centre Rod Assembly** Schubstange / Push Rod beidseitig verstellbar / Adjustable on both sides Länge [mm] / Length [mm]:572 Konusmaß [mm] / Cone Size [mm]:28,6 Rohr-Ø [mm] / Pipe Ø [mm]:38 mit Zubehör / with accessories	(4) (122) (132) (106) (96) (117) (173)	**24382 01** 20393083 11946 02 11947 02 	
	FM 7 08.98 -		Zwischenhebel zur Vorderachse 2 / Control arm to front axle 2 erhöhte Bodenfreiheit / increased ground clearance	(126) (134)
3	**Lenkstange / Centre Rod Assembly** Schubstange / Push Rod Länge [mm] / Length [mm]:2111 Konusmaß [mm] / Cone Size [mm]:28,6 Rohr-Ø [mm] / Pipe Ø [mm]:52 nicht verstellbar / not adjustable mit Zubehör / with accessories	(4) (122) (106) (96) (117) (177) (173)	**25438 01** 24425654 	
	FM 7 08.98 -		RHD am Lenkhebel / at steering arm Lenkstockhebel zum Zwischenhebel / Pitman Arm to 1st control arm Gerade Vorderachse / Straight front axle erhöhte Bodenfreiheit / increased ground clearance	 (128) (100) (85) (134)
3	**Lenkstange / Centre Rod Assembly** Schubstange / Push Rod nicht verstellbar / not adjustable Länge [mm] / Length [mm]:2111 Konusmaß [mm] / Cone Size [mm]:28,6 Rohr-Ø [mm] / Pipe Ø [mm]:52 mit Zubehör / with accessories	(4) (122) (177) (106) (96) (117) (173)	**25439 01** 24425658 	
	FM 7 08.98 -		LHD am Lenkhebel / at steering arm Lenkstockhebel zum Zwischenhebel / Pitman Arm to 1st control arm Gerade Vorderachse / Straight front axle erhöhte Bodenfreiheit / increased ground clearance	 (128) (100) (85) (134)

VOLVO

FM 7 | 8x2 | 08.98 - 12.01

3 Lenkstange / Centre Rod Assembly

Schubstange / Push Rod
nicht verstellbar / not adjustable
Länge [mm] / Length [mm]:2140
Konusmaß [mm] / Cone Size [mm]:28,6
Rohr-Ø [mm] / Pipe Ø [mm]:52

(4) (122) (177) (106) (96) (117)

25440 01 — 24425660

FM 7 — 08.98 -

RHD
am Lenkhebel / at steering arm (128)
Lenkstockhebel zum Zwischenhebel / Pitman Arm to 1st control arm (100)
erhöhte Bodenfreiheit / increased ground clearance (134)

3 Lenkstange / Centre Rod Assembly

Schubstange / Push Rod
nicht verstellbar / not adjustable
Länge [mm] / Length [mm]:2140
Konusmaß [mm] / Cone Size [mm]:28,6
Rohr-Ø [mm] / Pipe Ø [mm]:52
mit Zubehör / with accessories

(4) (122) (177) (106) (96) (117) (173)

25441 01 — 24425662

FM 7 — 08.98 -

LHD
am Lenkhebel / at steering arm (128)
Lenkstockhebel zum Zwischenhebel / Pitman Arm to 1st control arm (100)
erhöhte Bodenfreiheit / increased ground clearance (134)

4 Spurstangenkopf / Tie Rod End

am Lenkzylinder / at steering cylinder
Länge [mm] / Length [mm]:100
mit Innengewinde / with internal thread
mit Rechtsgewinde / with right-hand thread
Gewindemaß / Thread Size:M26x1,5
Konusmaß [mm] / Cone Size [mm]:38
mit Zubehör / with accessories

(9) (129) (106) (167) (170) (86) (96) (173)

27632 01 — 8151876

FM 7 — 08.98 - — am Lenkzylinder / at steering cylinder (129)

6 Spurstange / Rod Assembly

Führungsstange / Guide Rod
Länge [mm] / Length [mm]:1674
Konusmaß [mm] / Cone Size [mm]:28,6
Rohr-Ø [mm] / Pipe Ø [mm]:42
beidseitig verstellbar / Adjustable on both sides
mit Zubehör / with accessories

(8) (82) (106) (96) (117) (132) (173)

26064 01 — 8156123
27623 01

FM 7 — 08.98 -

1.VA / 1st front axle (12)
für Fahrzeuge mit kleinem Wendekreis / for vehicles with smallish turn radius (148)

14 Stange/Strebe, Stabilisator / Rod/Strut, stabiliser

Koppelstange / Coupling Rod
nicht verstellbar / not adjustable
Länge [mm] / Length [mm]:325
Konusmaß [mm] / Cone Size [mm]:22
Rohr-Ø [mm] / Pipe Ø [mm]:30
mit Zubehör / with accessories

(10) (97) (177) (106) (96) (117) (173)

22315 01 — 20477805

FM 7 — 08.98 -

für Fahrzeuge mit Blattfederung / for leaf-spring suspension vehicles (142)
für Fahrzeuge mit verstärktem Stabilisator / for vehicles with reinforced stabiliser (152)

FM 7 | 8x4 | 08.98 - 12.01

Pos 1

Lenkstange / Centre Rod Assembly
Schubstange / Push Rod
einseitig verstellbar / Adjustable on one side
Länge [mm] / Length [mm]:869
Konusmaß [mm] / Cone Size [mm]:28,6
Rohr-Ø [mm] / Pipe Ø [mm]:50
mit Zubehör / with accessories
(4) (122) (133) (106) (96) (117) (173)

23523 01 — 20393079
11946 02

FM 7 — 08.98 -

Lenkstockhebel zur 1. VA / Pitman arm to 1st front axle (102)
erhöhte Bodenfreiheit / increased ground clearance (134)

Pos 1

Lenkstange / Centre Rod Assembly
Schubstange / Push Rod
einseitig verstellbar / Adjustable on one side
Länge [mm] / Length [mm]:869
Konusmaß [mm] / Cone Size [mm]:28,6
Rohr-Ø [mm] / Pipe Ø [mm]:50
mit Zubehör / with accessories
(4) (122) (133) (106) (96) (117) (173)

25010 01 — 20393075
11946 02

FM 7 — 08.98 -

LHD
Lenkstockhebel zur 1. VA / Pitman arm to 1st front axle (102)
erhöhte Bodenfreiheit / increased ground clearance (134)
nicht für Fahrzeuge mit kleinem Wendekreis / not for vehicles with smallish turn radius (175)

Pos 1

Lenkstange / Centre Rod Assembly
Schubstange / Push Rod
einseitig verstellbar / Adjustable on one side
Länge [mm] / Length [mm]:868
Konusmaß [mm] / Cone Size [mm]:28,6
Rohr-Ø [mm] / Pipe Ø [mm]:50
mit Zubehör / with accessories
(4) (122) (133) (106) (96) (117) (173)

25255 01 — 20393067
11946 02

FM 7 — 08.98 -

RHD
Lenkstockhebel zur 1. VA / Pitman arm to 1st front axle (102)
Gerade Vorderachse / Straight front axle (85)
erhöhte Bodenfreiheit / increased ground clearance (134)

Pos 2

Lenkstange / Centre Rod Assembly
Schubstange / Push Rod
beidseitig verstellbar / Adjustable on both sides
Länge [mm] / Length [mm]:572
Konusmaß [mm] / Cone Size [mm]:28,6
Rohr-Ø [mm] / Pipe Ø [mm]:38
mit Zubehör / with accessories
(4) (122) (132) (106) (96) (117) (173)

24382 01 — 20393083
11946 02
11947 02

FM 7 — 08.98 -

Zwischenhebel zur Vorderachse 2 / Control arm to front axle 2 (126)
erhöhte Bodenfreiheit / increased ground clearance (134)

Pos 3

Lenkstange / Centre Rod Assembly
Schubstange / Push Rod
Länge [mm] / Length [mm]:2111
Konusmaß [mm] / Cone Size [mm]:28,6
Rohr-Ø [mm] / Pipe Ø [mm]:52
nicht verstellbar / not adjustable
mit Zubehör / with accessories
(4) (122) (106) (96) (117) (177) (173)

25438 01 — 24425654

FM 7 — 08.98 -

RHD
am Lenkhebel / at steering arm (128)
Lenkstockhebel zum Zwischenhebel / Pitman Arm to 1st control arm (100)
Gerade Vorderachse / Straight front axle (85)
erhöhte Bodenfreiheit / increased ground clearance (134)

Pos 3

Lenkstange / Centre Rod Assembly
Schubstange / Push Rod
nicht verstellbar / not adjustable
Länge [mm] / Length [mm]:2111
Konusmaß [mm] / Cone Size [mm]:28,6
Rohr-Ø [mm] / Pipe Ø [mm]:52
mit Zubehör / with accessories
(4) (122) (177) (106) (96) (117) (173)

25439 01 — 24425658

FM 7 — 08.98 -

LHD
am Lenkhebel / at steering arm (128)
Lenkstockhebel zum Zwischenhebel / Pitman Arm to 1st control arm (100)
Gerade Vorderachse / Straight front axle (85)
erhöhte Bodenfreiheit / increased ground clearance (134)

VOLVO

FM 7 | 8x4 | 08.98 - 12.01

4 Spurstangenkopf / Tie Rod End

am Lenkzylinder / at steering cylinder (129)
Länge [mm] / Length [mm]:100 (106)
mit Innengewinde / with internal thread (167)
mit Rechtsgewinde / with right-hand thread (170)
Gewindemaß / Thread Size:M26x1,5 (86)
Konusmaß [mm] / Cone Size [mm]:38 (96)
mit Zubehör / with accessories (173)

27632 01 — 8151876

FM 7	08.98 -	am Lenkzylinder / at steering cylinder (129)

6 Spurstange / Rod Assembly

Führungsstange / Guide Rod (82)
Länge [mm] / Length [mm]:1674 (106)
Konusmaß [mm] / Cone Size [mm]:28,6 (96)
Rohr-Ø [mm] / Pipe Ø [mm]:42 (117)
beidseitig verstellbar / Adjustable on both sides (132)
mit Zubehör / with accessories (173)

26064 01 — 8156123
27623 01

FM 7	08.98 -	1.VA / 1st front axle (12) für Fahrzeuge mit kleinem Wendekreis / for vehicles with smallish turn radius (148)

14 Stange/Strebe, Stabilisator / Rod/Strut, stabiliser

Koppelstange / Coupling Rod (97)
nicht verstellbar / not adjustable (177)
Länge [mm] / Length [mm]:325 (106)
Konusmaß [mm] / Cone Size [mm]:22 (96)
Rohr-Ø [mm] / Pipe Ø [mm]:30 (117)
mit Zubehör / with accessories (173)

22315 01 — 20477805

FM 7	08.98 -	für Fahrzeuge mit Blattfederung / for leaf-spring suspension vehicles (142) für Fahrzeuge mit verstärktem Stabilisator / for vehicles with reinforced stabiliser (152)

10 Lenker, Radaufhängung / Track Control Arm

Längslenker / Trailing Arm (107)
Länge [mm] / Length [mm]:575 (106)
Rohr-Ø [mm] / Pipe Ø [mm]:46 (117)
Bohrung-Ø 1 [mm] / Bore Ø 1 [mm]:17 (39)
Bohrung-Ø 2 [mm] / Bore Ø 2 [mm]:17 (40)
Lochabstand 1/Lochabstand 2 / Hole Pitch 1/ Hole Pitch 2:100/100 (103)

25671 01 — 8074268
® 19677 01

FM 7	08.98 -	1.HA / 1st RA (11) 2.HA / 2nd RA (13) Blattfeder / Leaf spring (38)

8 Lenker, Radaufhängung / Track Control Arm

Dreieckslenker (Nfz) / Wishbone (CV) (46)
Länge [mm] / Length [mm]:677 (106)
Rohr-Ø [mm] / Pipe Ø [mm]:48 (117)
Bohrung-Ø 1 [mm] / Bore Ø 1 [mm]:17 (39)
Bohrung-Ø 2 [mm] / Bore Ø 2 [mm]:17 (40)
Lochabstand 1/Lochabstand 2 / Hole Pitch 1/ Hole Pitch 2:115/115 (103)

25116 01 — 3172829
® 31963 01

FM 7	08.98 -	1.HA / 1st RA (11) für Fahrzeuge mit Luftfederung / for pneumatic suspension vehicles (143)
FM 7	08.98 -	1.HA / 1st RA (11) 2.HA / 2nd RA (13) Blattfeder / Leaf spring (38)

8 Lenker, Radaufhängung / Track Control Arm

Dreieckslenker (Nfz) / Wishbone (CV) (46)
Länge [mm] / Length [mm]:649 (106)
Rohr-Ø [mm] / Pipe Ø [mm]:48 (117)
für / for:Aussengelenk (135)
Bohrung-Ø 1 [mm] / Bore Ø 1 [mm]:17 (39)
Bohrung-Ø 2 [mm] / Bore Ø 2 [mm]:17 (40)
Lochabstand 1/Lochabstand 2 / Hole Pitch 1/ Hole Pitch 2:115 (103)
für / for:Zentralgelenk (135)
Lochabstand 1/Lochabstand 2 / Hole Pitch 1/ Hole Pitch 2:155 (103)
Bohrung-Ø 1 [mm] / Bore Ø 1 [mm]:19,5 (39)
Bohrung-Ø 2 [mm] / Bore Ø 2 [mm]:19,5 (40)

26813 01 — 20382314
® 30672 01
® 31963 01

FM 7	08.98 -	2.HA / 2nd RA (13) für Fahrzeuge mit Luftfederung / for pneumatic suspension vehicles (143)

VOLVO

FM 7 | 8x4 | 08.98 - 12.01

8

Lenker, Radaufhängung / Track Control Arm (3)
Dreieckslenker (Nfz) / Wishbone (CV) (46)
Länge [mm] / Length [mm]:671 (106)
Rohr-Ø [mm] / Pipe Ø [mm]:58 (117)
Bohrung-Ø 1 [mm] / Bore Ø 1 [mm]:23 (39)
Bohrung-Ø 2 [mm] / Bore Ø 2 [mm]:23 (40)
Lochabstand 1/Lochabstand 2 / Hole Pitch 1/ Hole Pitch 2:130/130 (103)

35009 01 **22318834**
® 28706 01

FM 7	08.98 -	1.HA / 1st RA	(11)
		2.HA / 2nd RA	(13)
		Aggregat / Unit	(25)
		Blattfeder / Leaf spring	(38)
		Achslast [t] / Axle Load [t]:26	(24)
		Achslast [t] / Axle Load [t]:32	(24)

VOLVO

FM 9 — 4x2 — 12.01 - 09.05

1 Lenkstange / Centre Rod Assembly

Schubstange / Push Rod
einseitig verstellbar / Adjustable on one side
Länge [mm] / Length [mm]:863
Konusmaß [mm] / Cone Size [mm]:28,6
Rohr-Ø [mm] / Pipe Ø [mm]:52
mit Zubehör / with accessories

(4) (122) (133) (106) (96) (117) (173)

37458 01 — **22159733**
27547 02
37235 01

FM 9/260, Sattelzugmaschine / Truck Tractor(118)	12.01 - 09.05	LHD
FM 9/260, Pritsche/Fahrgestell / Flatbed/Chassis(109)	12.01 - 09.05	Lenkstockhebel zur 1. VA / Pitman arm to 1st front axle (102)
		Blattfeder / Leaf spring (38)

1 Lenkstange / Centre Rod Assembly

Schubstange / Push Rod
einseitig verstellbar / Adjustable on one side
Länge [mm] / Length [mm]:881
Konusmaß [mm] / Cone Size [mm]:28,6
Rohr-Ø [mm] / Pipe Ø [mm]:50
mit Zubehör / with accessories

(4) (122) (133) (106) (96) (117) (173)

38804 01 — **21106968**
27547 02
37235 01

FM 9/260, Sattelzugmaschine / Truck Tractor(118)	12.01 - 09.05	RHD
FM 9/260, Pritsche/Fahrgestell / Flatbed/Chassis(109)	12.01 - 09.05	Lenkstockhebel zur 1. VA / Pitman arm to 1st front axle (102)
FM 9/300, Sattelzugmaschine / Truck Tractor(118)	12.01 - 09.05	für Fahrzeuge mit Luftfederung / for pneumatic suspension vehicles (143)
FM 9/300, Pritsche/Fahrgestell / Flatbed/Chassis(109)	12.01 - 09.05	
FM 9/340, Sattelzugmaschine / Truck Tractor(118)	12.01 - 09.05	
FM 9/340, Pritsche/Fahrgestell / Flatbed/Chassis(109)	12.01 - 09.05	
FM 9/380, Sattelzugmaschine / Truck Tractor(118)	12.01 - 09.05	
FM 9/380, Pritsche/Fahrgestell / Flatbed/Chassis(109)	12.01 - 09.05	
FM 9/420	12.01 - 09.05	
FM 9/460	12.01 - 09.05	

6 Spurstange / Rod Assembly

Führungsstange / Guide Rod
beidseitig verstellbar / Adjustable on both sides
Länge [mm] / Length [mm]:1645
Konusmaß [mm] / Cone Size [mm]:28,6
Rohr-Ø [mm] / Pipe Ø [mm]:42
mit Zubehör / with accessories

(8) (82) (132) (106) (96) (117) (173)

22822 01 — **3986450**
11946 02
11947 02

FM 9/260, Sattelzugmaschine / Truck Tractor(118)	12.01 - 09.05	Gerade Vorderachse / Straight front axle (85)
FM 9/260, Pritsche/Fahrgestell / Flatbed/Chassis(109)	12.01 - 09.05	erhöhte Bodenfreiheit / increased ground clearance (134)
FM 9/300, Sattelzugmaschine / Truck Tractor(118)	12.01 - 09.05	
FM 9/300, Pritsche/Fahrgestell / Flatbed/Chassis(109)	12.01 - 09.05	
FM 9/340, Sattelzugmaschine / Truck Tractor(118)	12.01 - 09.05	
FM 9/340, Pritsche/Fahrgestell / Flatbed/Chassis(109)	12.01 - 09.05	
FM 9/380, Sattelzugmaschine / Truck Tractor(118)	12.01 - 09.05	
FM 9/380, Pritsche/Fahrgestell / Flatbed/Chassis(109)	12.01 - 09.05	
FM 9/420	12.01 - 09.05	
FM 9/460	12.01 - 09.05	

6 Spurstange / Rod Assembly

Führungsstange / Guide Rod
beidseitig verstellbar / Adjustable on both sides
Länge [mm] / Length [mm]:1669
Konusmaß [mm] / Cone Size [mm]:32
Rohr-Ø [mm] / Pipe Ø [mm]:42
mit Zubehör / with accessories

(8) (82) (132) (106) (96) (117) (173)

34528 01 — **20581086**
31961 01
34527 01

FM 9/260, Sattelzugmaschine / Truck Tractor(118)	12.01 - 09.05	Gerade Vorderachse / Straight front axle (85)
FM 9/260, Pritsche/Fahrgestell / Flatbed/Chassis(109)	12.01 - 09.05	
FM 9/300, Sattelzugmaschine / Truck Tractor(118)	12.01 - 09.05	
FM 9/300, Pritsche/Fahrgestell / Flatbed/Chassis(109)	12.01 - 09.05	
FM 9/340, Sattelzugmaschine / Truck Tractor(118)	12.01 - 09.05	
FM 9/340, Pritsche/Fahrgestell / Flatbed/Chassis(109)	12.01 - 09.05	
FM 9/380, Sattelzugmaschine / Truck Tractor(118)	12.01 - 09.05	
FM 9/380, Pritsche/Fahrgestell / Flatbed/Chassis(109)	12.01 - 09.05	

6 Spurstange / Rod Assembly

Führungsstange / Guide Rod
einseitig verstellbar / Adjustable on one side
Länge [mm] / Length [mm]:1640
Konusmaß [mm] / Cone Size [mm]:28,6
Rohr-Ø [mm] / Pipe Ø [mm]:58
mit Zubehör / with accessories

(8) (82) (133) (106) (96) (117) (173)

37222 01 — **22159762**
37235 01
22647 01

FM 9/260, Sattelzugmaschine / Truck Tractor(118)	12.01 - 09.05	geringe Bodenfreiheit / low chassis clearance (163)
FM 9/260, Pritsche/Fahrgestell / Flatbed/Chassis(109)	12.01 - 09.05	

FM 9 — 4x2 — 12.01 - 09.05

6 Spurstange / Rod Assembly

Führungsstange / Guide Rod (8)
einseitig verstellbar / Adjustable on one side (82)
Länge [mm] / Length [mm]:1634 (133)
Konusmaß [mm] / Cone Size [mm]:28,6 (106)
Rohr-Ø [mm] / Pipe Ø [mm]:50 (96)
mit Zubehör / with accessories (117)
(173)

37223 01 — **22159759**
37235 01
22647 01

FM 9/260, Sattelzugmaschine / Truck Tractor(118)	12.01 - 09.05	für Fahrzeuge mit Blattfederung / for leaf-spring suspension vehicles	(142)
FM 9/260, Pritsche/Fahrgestell / Flatbed/Chassis(109)	12.01 - 09.05	Fahrgestellhöhe niedrig 850 mm / height of chassis low 850 mm	(58)
FM 9/300, Sattelzugmaschine / Truck Tractor(118)	12.01 - 09.05		
FM 9/300, Pritsche/Fahrgestell / Flatbed/Chassis(109)	12.01 - 09.05		
FM 9/340, Sattelzugmaschine / Truck Tractor(118)	12.01 - 09.05		
FM 9/340, Pritsche/Fahrgestell / Flatbed/Chassis(109)	12.01 - 09.05		
FM 9/380, Sattelzugmaschine / Truck Tractor(118)	12.01 - 09.05		
FM 9/380, Pritsche/Fahrgestell / Flatbed/Chassis(109)	12.01 - 09.05		
FM 9/420	12.01 - 09.05		
FM 9/460	12.01 - 09.05		

6 Spurstange / Rod Assembly

Führungsstange / Guide Rod (8)
einseitig verstellbar / Adjustable on one side (82)
Länge [mm] / Length [mm]:1660 (133)
Rohr-Ø [mm] / Pipe Ø [mm]:60 (106)
Konusmaß [mm] / Cone Size [mm]:28,6 (117)
mit Zubehör / with accessories (96)
(173)

37224 01 — **22159760**
37235 01
22647 01

FM 9/260, Sattelzugmaschine / Truck Tractor(118)	12.01 - 09.05	für Fahrzeuge mit Luftfederung / for pneumatic suspension vehicles	(143)
FM 9/260, Pritsche/Fahrgestell / Flatbed/Chassis(109)	12.01 - 09.05	Fahrgestellhöhe niedrig 850 mm / height of chassis low 850 mm	(58)
FM 9/300, Sattelzugmaschine / Truck Tractor(118)	12.01 - 09.05		
FM 9/300, Pritsche/Fahrgestell / Flatbed/Chassis(109)	12.01 - 09.05		
FM 9/340, Sattelzugmaschine / Truck Tractor(118)	12.01 - 09.05		
FM 9/340, Pritsche/Fahrgestell / Flatbed/Chassis(109)	12.01 - 09.05		
FM 9/380, Sattelzugmaschine / Truck Tractor(118)	12.01 - 09.05		
FM 9/380, Pritsche/Fahrgestell / Flatbed/Chassis(109)	12.01 - 09.05		
FM 9/420	12.01 - 09.05		
FM 9/460	12.01 - 09.05		

6 Spurstange / Rod Assembly

Führungsstange / Guide Rod (8)
einseitig verstellbar / Adjustable on one side (82)
Länge [mm] / Length [mm]:1645 (133)
Rohr-Ø [mm] / Pipe Ø [mm]:50 (106)
Konusmaß [mm] / Cone Size [mm]:28,6 (117)
mit Zubehör / with accessories (96)
(173)

37226 01 — **22159763**
37235 01
27547 02

FM 9/260, Sattelzugmaschine / Truck Tractor(118)	12.01 - 09.05	Blattfeder / Leaf spring	(38)
FM 9/260, Pritsche/Fahrgestell / Flatbed/Chassis(109)	12.01 - 09.05	Fahrgestellhöhe Hoch 1010 mm / height of chassis high 1010 mm	(54)
FM 9/300, Sattelzugmaschine / Truck Tractor(118)	12.01 - 09.05	Fahrgestellhöhe Standard 950 mm / height of chassis standard 950mm	(55)
FM 9/300, Pritsche/Fahrgestell / Flatbed/Chassis(109)	12.01 - 09.05		
FM 9/340, Sattelzugmaschine / Truck Tractor(118)	12.01 - 09.05		
FM 9/340, Pritsche/Fahrgestell / Flatbed/Chassis(109)	12.01 - 09.05		
FM 9/380, Sattelzugmaschine / Truck Tractor(118)	12.01 - 09.05		
FM 9/380, Pritsche/Fahrgestell / Flatbed/Chassis(109)	12.01 - 09.05		
FM 9/420	12.01 - 09.05		
FM 9/460	12.01 - 09.05		

6 Spurstange / Rod Assembly

Führungsstange / Guide Rod (8)
einseitig verstellbar / Adjustable on one side (82)
Länge [mm] / Length [mm]:1660 (133)
Konusmaß [mm] / Cone Size [mm]:32 (106)
Rohr-Ø [mm] / Pipe Ø [mm]:60 (96)
mit Zubehör / with accessories (117)
(173)

37227 01 — **22159753**
37235 01

FM 9/260, Sattelzugmaschine / Truck Tractor(118)	12.01 - 09.05	für Fahrzeuge mit Luftfederung / for pneumatic suspension vehicles	(143)
FM 9/260, Pritsche/Fahrgestell / Flatbed/Chassis(109)	12.01 - 09.05	Achslast [t] / Axle Load [t]:8,2	(24)
FM 9/300, Sattelzugmaschine / Truck Tractor(118)	12.01 - 09.05	für Links-/Rechtslenker / for left-/right-hand traffic	(156)
FM 9/300, Pritsche/Fahrgestell / Flatbed/Chassis(109)	12.01 - 09.05	Fahrgestellhöhe niedrig 850 mm / height of chassis low 850 mm	(58)
FM 9/340, Sattelzugmaschine / Truck Tractor(118)	12.01 - 09.05		
FM 9/340, Pritsche/Fahrgestell / Flatbed/Chassis(109)	12.01 - 09.05		
FM 9/380, Sattelzugmaschine / Truck Tractor(118)	12.01 - 09.05		
FM 9/380, Pritsche/Fahrgestell / Flatbed/Chassis(109)	12.01 - 09.05		

VOLVO

FM 9 | 4x2 | 12.01 - 09.05

12 Lenker, Radaufhängung / Track Control Arm

Längslenker / Trailing Arm
Länge [mm] / Length [mm]:799
Rohr-Ø [mm] / Pipe Ø [mm]:48
Bohrung-Ø 1 [mm] / Bore Ø 1 [mm]:17
Bohrung-Ø 2 [mm] / Bore Ø 2 [mm]:17
Lochabstand 1/Lochabstand 2 / Hole Pitch 1/ Hole Pitch 2:115 / 115
Molekularlager / Molecular Bearing

(3) (107) (106) (117) (39) (40) (103) (108)

33291 01 **21106157**
® 25208 01

FM 9/260, Sattelzugmaschine / Truck Tractor(118)	12.01 - 09.05	für Fahrzeuge mit Luftfederung / for pneumatic suspension vehicles (143)
FM 9/260, Pritsche/Fahrgestell / Flatbed/Chassis(109)	12.01 - 09.05	Fahrgestellhöhe medium 900 mm / height of chassis medium 900 mm (57)
FM 9/300, Sattelzugmaschine / Truck Tractor(118)	12.01 - 09.05	Fahrgestellhöhe Standard 950 mm / height of chassis standard 950mm (55)
FM 9/300, Pritsche/Fahrgestell / Flatbed/Chassis(109)	12.01 - 09.05	
FM 9/420	12.01 - 09.05	
FM 9/460	12.01 - 09.05	

14 Stange/Strebe, Stabilisator / Rod/Strut, stabiliser

Koppelstange / Coupling Rod
nicht verstellbar / not adjustable
Länge [mm] / Length [mm]:325
Konusmaß [mm] / Cone Size [mm]:22
Rohr-Ø [mm] / Pipe Ø [mm]:30
mit Zubehör / with accessories

(10) (97) (177) (106) (96) (117) (173)

22315 01 **20477805**

FM 9/260, Sattelzugmaschine / Truck Tractor(118)	12.01 - 09.05	für Fahrzeuge mit Luftfederung / for pneumatic suspension vehicles (143)
FM 9/260, Pritsche/Fahrgestell / Flatbed/Chassis(109)	12.01 - 09.05	
FM 9/300, Sattelzugmaschine / Truck Tractor(118)	12.01 - 09.05	
FM 9/300, Pritsche/Fahrgestell / Flatbed/Chassis(109)	12.01 - 09.05	
FM 9/340, Sattelzugmaschine / Truck Tractor(118)	12.01 - 09.05	
FM 9/340, Pritsche/Fahrgestell / Flatbed/Chassis(109)	12.01 - 09.05	
FM 9/380, Sattelzugmaschine / Truck Tractor(118)	12.01 - 09.05	
FM 9/380, Pritsche/Fahrgestell / Flatbed/Chassis(109)	12.01 - 09.05	
FM 9/420	12.01 - 09.05	
FM 9/460	12.01 - 09.05	
FM 9/260, Sattelzugmaschine / Truck Tractor(118)	12.01 - 09.05	für Fahrzeuge mit Blattfederung / for leaf-spring suspension vehicles (142)
FM 9/260, Pritsche/Fahrgestell / Flatbed/Chassis(109)	12.01 - 09.05	für Fahrzeuge mit verstärktem Stabilisator / for vehicles with reinforced stabiliser (152)
FM 9/300, Sattelzugmaschine / Truck Tractor(118)	12.01 - 09.05	
FM 9/300, Pritsche/Fahrgestell / Flatbed/Chassis(109)	12.01 - 09.05	
FM 9/340, Sattelzugmaschine / Truck Tractor(118)	12.01 - 09.05	
FM 9/340, Pritsche/Fahrgestell / Flatbed/Chassis(109)	12.01 - 09.05	
FM 9/380, Sattelzugmaschine / Truck Tractor(118)	12.01 - 09.05	
FM 9/380, Pritsche/Fahrgestell / Flatbed/Chassis(109)	12.01 - 09.05	
FM 9/420	12.01 - 09.05	
FM 9/460	12.01 - 09.05	

14 Stange/Strebe, Stabilisator / Rod/Strut, stabiliser

Koppelstange / Coupling Rod
nicht verstellbar / not adjustable
Länge [mm] / Length [mm]:340
Konusmaß [mm] / Cone Size [mm]:22
Rohr-Ø [mm] / Pipe Ø [mm]:30
ohne Zubehör / without accessories

(10) (97) (177) (106) (96) (117) (181)

27717 01 **20477807**

FM 9/260, Sattelzugmaschine / Truck Tractor(118)	12.01 - 09.05	für Fahrzeuge mit Luftfederung / for pneumatic suspension vehicles (143)
FM 9/260, Pritsche/Fahrgestell / Flatbed/Chassis(109)	12.01 - 09.05	Fahrgestellhöhe medium 900 mm / height of chassis medium 900 mm (57)
FM 9/300, Sattelzugmaschine / Truck Tractor(118)	12.01 - 09.05	Fahrgestellhöhe Standard 950 mm / height of chassis standard 950mm (55)
FM 9/300, Pritsche/Fahrgestell / Flatbed/Chassis(109)	12.01 - 09.05	
FM 9/340, Sattelzugmaschine / Truck Tractor(118)	12.01 - 09.05	Fahrgestellhöhe Hoch 1010 mm / height of chassis high 1010 mm (54)
FM 9/340, Pritsche/Fahrgestell / Flatbed/Chassis(109)	12.01 - 09.05	
FM 9/380, Sattelzugmaschine / Truck Tractor(118)	12.01 - 09.05	
FM 9/380, Pritsche/Fahrgestell / Flatbed/Chassis(109)	12.01 - 09.05	

14 Stange/Strebe, Stabilisator / Rod/Strut, stabiliser

Koppelstange / Coupling Rod
nicht verstellbar / not adjustable
Länge [mm] / Length [mm]:325
Konusmaß [mm] / Cone Size [mm]:22

(10) (97) (177) (106) (96)

34604 01 **21446333**

FM 9/260, Sattelzugmaschine / Truck Tractor(118)	12.01 - 09.05	für Fahrzeuge mit Blattfederung / for leaf-spring suspension vehicles (142)
FM 9/260, Pritsche/Fahrgestell / Flatbed/Chassis(109)	12.01 - 09.05	
FM 9/300, Sattelzugmaschine / Truck Tractor(118)	12.01 - 09.05	
FM 9/300, Pritsche/Fahrgestell / Flatbed/Chassis(109)	12.01 - 09.05	
FM 9/340, Sattelzugmaschine / Truck Tractor(118)	12.01 - 09.05	
FM 9/340, Pritsche/Fahrgestell / Flatbed/Chassis(109)	12.01 - 09.05	
FM 9/380, Sattelzugmaschine / Truck Tractor(118)	12.01 - 09.05	
FM 9/380, Pritsche/Fahrgestell / Flatbed/Chassis(109)	12.01 - 09.05	
FM 9/420	12.01 - 09.05	
FM 9/460	12.01 - 09.05	

FM 9 4x2 12.01 - 09.05

14 Stange/Strebe, Stabilisator / Rod/Strut, stabiliser

34797 01 — 20477803

Koppelstange / Coupling Rod (97)
nicht verstellbar / not adjustable (177)
Länge [mm] / Length [mm]:275 (106)
Konusmaß [mm] / Cone Size [mm]:22 (96)
Rohr-Ø [mm] / Pipe Ø [mm]:30 (117)
mit Zubehör / with accessories (173)

FM 9/260, Sattelzugmaschine / Truck Tractor(118)	12.01 - 09.05	für Fahrzeuge mit Luftfederung / for pneumatic suspension vehicles	(143)
FM 9/260, Pritsche/Fahrgestell / Flatbed/Chassis(109)	12.01 - 09.05	Fahrgestellhöhe 810mm / chassis height 810mm	(51)
FM 9/300, Sattelzugmaschine / Truck Tractor(118)	12.01 - 09.05	Fahrgestellhöhe 850mm / chassis height 850mm	(52)
FM 9/300, Pritsche/Fahrgestell / Flatbed/Chassis(109)	12.01 - 09.05		
FM 9/340, Sattelzugmaschine / Truck Tractor(118)	12.01 - 09.05		
FM 9/340, Pritsche/Fahrgestell / Flatbed/Chassis(109)	12.01 - 09.05		
FM 9/380, Sattelzugmaschine / Truck Tractor(118)	12.01 - 09.05		
FM 9/380, Pritsche/Fahrgestell / Flatbed/Chassis(109)	12.01 - 09.05		
FM 9/420	12.01 - 09.05		
FM 9/460	12.01 - 09.05		

10 Lenker, Radaufhängung / Track Control Arm

31958 01 — 20453123
® 25208 01

Längslenker / Trailing Arm (107)
für Dreieckslenker (Nfz) / for wishbone (CV) (140)
Länge [mm] / Length [mm]:449 (106)
Rohr-Ø [mm] / Pipe Ø [mm]:48 (117)
Bohrung-Ø 1 [mm] / Bore Ø 1 [mm]:17 (39)
Bohrung-Ø 2 [mm] / Bore Ø 2 [mm]:17 (40)
Lochabstand 1/Lochabstand 2 / Hole Pitch 1/ Hole Pitch 2:115 / 115 (103)
nicht verstellbar / not adjustable (177)
Molekularlager / Molecular Bearing (108)

FM 9/260, Sattelzugmaschine / Truck Tractor(118)	12.01 - 09.05	▲	
FM 9/260, Pritsche/Fahrgestell / Flatbed/Chassis(109)	12.01 - 09.05	für Fahrzeuge mit Luftfederung / for pneumatic suspension vehicles	(143)
FM 9/300, Sattelzugmaschine / Truck Tractor(118)	12.01 - 09.05	Fahrgestellhöhe extra niedrig 810 mm / height of chassis extra low 810 mm	(56)
FM 9/300, Pritsche/Fahrgestell / Flatbed/Chassis(109)	12.01 - 09.05		
FM 9/340, Sattelzugmaschine / Truck Tractor(118)	12.01 - 09.05		
FM 9/340, Pritsche/Fahrgestell / Flatbed/Chassis(109)	12.01 - 09.05		
FM 9/380, Sattelzugmaschine / Truck Tractor(118)	12.01 - 09.05		
FM 9/380, Pritsche/Fahrgestell / Flatbed/Chassis(109)	12.01 - 09.05		
FM 9/420	12.01 - 09.05		
FM 9/460	12.01 - 09.05		

10 Lenker, Radaufhängung / Track Control Arm

34680 01 — 20517494

Längslenker / Trailing Arm (107)
Länge [mm] / Length [mm]:625 (106)
Bohrung-Ø 1 [mm] / Bore Ø 1 [mm]:17 (39)
Bohrung-Ø 2 [mm] / Bore Ø 2 [mm]:17 (40)
Lochabstand 1/Lochabstand 2 / Hole Pitch 1/ Hole Pitch 2:115 / 115 (103)
nicht verstellbar / not adjustable (177)
Molekularlager / Molecular Bearing (108)

FM 9/260, Sattelzugmaschine / Truck Tractor(118)	12.01 - 09.05	▽	
FM 9/260, Pritsche/Fahrgestell / Flatbed/Chassis(109)	12.01 - 09.05	für Fahrzeuge mit Luftfederung / for pneumatic suspension vehicles 01.2004->	(143)
FM 9/300, Sattelzugmaschine / Truck Tractor(118)	12.01 - 09.05		
FM 9/300, Pritsche/Fahrgestell / Flatbed/Chassis(109)	12.01 - 09.05		
FM 9/340, Sattelzugmaschine / Truck Tractor(118)	12.01 - 09.05		
FM 9/340, Pritsche/Fahrgestell / Flatbed/Chassis(109)	12.01 - 09.05		
FM 9/380, Sattelzugmaschine / Truck Tractor(118)	12.01 - 09.05		
FM 9/380, Pritsche/Fahrgestell / Flatbed/Chassis(109)	12.01 - 09.05		
FM 9/420	12.01 - 09.05		
FM 9/460	12.01 - 09.05		

8 Lenker, Radaufhängung / Track Control Arm

26058 01 — 7420741703
® 25208 01
® 30672 01

Dreieckslenker (Nfz) / Wishbone (CV) (46)
Länge [mm] / Length [mm]:662,4 (106)
Rohr-Ø [mm] / Pipe Ø [mm]:48 (117)
Bohrung-Ø 1 [mm] / Bore Ø 1 [mm]:19 (39)
Bohrung-Ø 2 [mm] / Bore Ø 2 [mm]:19 (40)
Lochabstand 1/Lochabstand 2 / Hole Pitch 1/ Hole Pitch 2:115/115 (103)

FM 9/260, Sattelzugmaschine / Truck Tractor(118)	12.01 - 09.05	für Fahrzeuge mit Luftfederung / for pneumatic suspension vehicles	(143)
FM 9/260, Pritsche/Fahrgestell / Flatbed/Chassis(109)	12.01 - 09.05	Fahrgestellhöhe niedrig 850 mm / height of chassis low 850 mm	(58)
FM 9/300, Sattelzugmaschine / Truck Tractor(118)	12.01 - 09.05	Fahrgestellhöhe medium 900 mm / height of chassis medium 900 mm	(57)
FM 9/300, Pritsche/Fahrgestell / Flatbed/Chassis(109)	12.01 - 09.05	Fahrgestellhöhe Standard 950 mm / height of chassis standard 950mm	(55)
FM 9/340, Sattelzugmaschine / Truck Tractor(118)	12.01 - 09.05		
FM 9/340, Pritsche/Fahrgestell / Flatbed/Chassis(109)	12.01 - 09.05		
FM 9/380, Sattelzugmaschine / Truck Tractor(118)	12.01 - 09.05		
FM 9/380, Pritsche/Fahrgestell / Flatbed/Chassis(109)	12.01 - 09.05		
FM 9/420	12.01 - 09.05		
FM 9/460	12.01 - 09.05		

VOLVO

FM 9 — 4x2 — 12.01 - 09.05

13 Stange/Strebe, Stabilisator / Rod/Strut, stabiliser

Koppelstange / Coupling Rod (97)
Länge [mm] / Length [mm]:435 (106)
Konusmaß [mm] / Cone Size [mm]:28,6 (96)
Rohr-Ø [mm] / Pipe Ø [mm]:36 (117)
mit Zubehör / with accessories (173)
für 30 mm Halteplatte / for 30 mm holder plate (138)

30595 01 — 20443061

FM 9/260, Sattelzugmaschine / Truck Tractor(118)	12.01 - 09.05	->09.2009 Fahrhöhe 231 - 250 mm / ride height 231 - 250 mm	(71)
FM 9/260, Pritsche/Fahrgestell / Flatbed/Chassis(109)	12.01 - 09.05		
FM 9/300, Sattelzugmaschine / Truck Tractor(118)	12.01 - 09.05		
FM 9/300, Pritsche/Fahrgestell / Flatbed/Chassis(109)	12.01 - 09.05		
FM 9/340, Sattelzugmaschine / Truck Tractor(118)	12.01 - 09.05		
FM 9/340, Pritsche/Fahrgestell / Flatbed/Chassis(109)	12.01 - 09.05		
FM 9/380, Sattelzugmaschine / Truck Tractor(118)	12.01 - 09.05		
FM 9/380, Pritsche/Fahrgestell / Flatbed/Chassis(109)	12.01 - 09.05		

13 Stange/Strebe, Stabilisator / Rod/Strut, stabiliser

Koppelstange / Coupling Rod (97)
Länge [mm] / Length [mm]:380 (106)
Konusmaß [mm] / Cone Size [mm]:28,6 (96)
Rohr-Ø [mm] / Pipe Ø [mm]:36 (117)
mit Zubehör / with accessories (173)
für 30 mm Halteplatte / for 30 mm holder plate (138)

31182 01 — 20443062

FM 9/260, Pritsche/Fahrgestell / Flatbed/Chassis(109)	12.01 - 09.05	->05.2009 Fahrhöhe 171 - 190 mm / ride height 171 - 190 mm	(67)
FM 9/300, Sattelzugmaschine / Truck Tractor(118)	12.01 - 09.05		
FM 9/300, Pritsche/Fahrgestell / Flatbed/Chassis(109)	12.01 - 09.05		
FM 9/340, Sattelzugmaschine / Truck Tractor(118)	12.01 - 09.05		
FM 9/340, Pritsche/Fahrgestell / Flatbed/Chassis(109)	12.01 - 09.05		
FM 9/380, Sattelzugmaschine / Truck Tractor(118)	12.01 - 09.05		
FM 9/380, Pritsche/Fahrgestell / Flatbed/Chassis(109)	12.01 - 09.05		

13 Stange/Strebe, Stabilisator / Rod/Strut, stabiliser

Koppelstange / Coupling Rod (97)
Länge [mm] / Length [mm]:435 (106)
Konusmaß [mm] / Cone Size [mm]:28,6 (96)
Konusmaß [mm] / Cone Size [mm]:32 (96)
Rohr-Ø [mm] / Pipe Ø [mm]:36 (117)
mit Zubehör / with accessories (173)
für 27 mm Halteplatte / for 27 mm holdingplate (137)

36695 01 — 20443061

FM 9/260, Sattelzugmaschine / Truck Tractor(118)	12.01 - 09.05	->09.2009 Fahrhöhe 231 - 250 mm / ride height 231 - 250 mm	(71)
FM 9/260, Pritsche/Fahrgestell / Flatbed/Chassis(109)	12.01 - 09.05		
FM 9/300, Sattelzugmaschine / Truck Tractor(118)	12.01 - 09.05		
FM 9/300, Pritsche/Fahrgestell / Flatbed/Chassis(109)	12.01 - 09.05		
FM 9/340, Sattelzugmaschine / Truck Tractor(118)	12.01 - 09.05		
FM 9/340, Pritsche/Fahrgestell / Flatbed/Chassis(109)	12.01 - 09.05		
FM 9/380, Sattelzugmaschine / Truck Tractor(118)	12.01 - 09.05		
FM 9/380, Pritsche/Fahrgestell / Flatbed/Chassis(109)	12.01 - 09.05		

13 Stange/Strebe, Stabilisator / Rod/Strut, stabiliser

Koppelstange / Coupling Rod (97)
Länge [mm] / Length [mm]:380 (106)
Konusmaß [mm] / Cone Size [mm]:28,6 (96)
Konusmaß [mm] / Cone Size [mm]:32 (96)
Rohr-Ø [mm] / Pipe Ø [mm]:36 (117)
mit Zubehör / with accessories (173)
für 27 mm Halteplatte / for 27 mm holdingplate (137)

36696 01 — 20443062

FM 9/260, Pritsche/Fahrgestell / Flatbed/Chassis(109)	12.01 - 09.05	->05.2009 Fahrhöhe 171 - 190 mm / ride height 171 - 190 mm	(67)
FM 9/300, Sattelzugmaschine / Truck Tractor(118)	12.01 - 09.05		
FM 9/300, Pritsche/Fahrgestell / Flatbed/Chassis(109)	12.01 - 09.05		
FM 9/340, Sattelzugmaschine / Truck Tractor(118)	12.01 - 09.05		
FM 9/340, Pritsche/Fahrgestell / Flatbed/Chassis(109)	12.01 - 09.05		
FM 9/380, Sattelzugmaschine / Truck Tractor(118)	12.01 - 09.05		
FM 9/380, Pritsche/Fahrgestell / Flatbed/Chassis(109)	12.01 - 09.05		

Lagerung, Stabilisatorkoppelstange
Mounting, stabilizer coupling rod

für Koppelstange / for coupling rod (155)
Länge [mm] / Length [mm]:206 (106)
Dicke/Stärke [mm] / Thickness [mm]:27 (44)

(2)

36698 01 — 21286847

FM 9/260, Sattelzugmaschine / Truck Tractor(118)	12.01 - 09.05		
FM 9/260, Pritsche/Fahrgestell / Flatbed/Chassis(109)	12.01 - 09.05		
FM 9/300, Sattelzugmaschine / Truck Tractor(118)	12.01 - 09.05		
FM 9/300, Pritsche/Fahrgestell / Flatbed/Chassis(109)	12.01 - 09.05		
FM 9/340, Sattelzugmaschine / Truck Tractor(118)	12.01 - 09.05		
FM 9/340, Pritsche/Fahrgestell / Flatbed/Chassis(109)	12.01 - 09.05		

FM 9 — 4x4 — 12.01 - 09.05

Pos				Ref.
1	**Lenkstange / Centre Rod Assembly** Schubstange / Push Rod einseitig verstellbar / Adjustable on one side Länge [mm] / Length [mm]:824 Konusmaß [mm] / Cone Size [mm]:28,6 Rohr-Ø [mm] / Pipe Ø [mm]:50 mit Zubehör / with accessories			(4) (122) (133) (106) (96) (117) (173)
		FM 9/260 FM 9/300 FM 9/340 FM 9/380 FM 9/420 FM 9/460	12.01 - 09.05 12.01 - 09.05 12.01 - 09.05 12.01 - 09.05 12.01 - 09.05 12.01 - 09.05	LHD Lenkstockhebel zur 1. VA / Pitman arm to 1st front axle
	26779 01 21106933 27547 02			(102)
1	**Lenkstange / Centre Rod Assembly** Schubstange / Push Rod einseitig verstellbar / Adjustable on one side Länge [mm] / Length [mm]:863 Konusmaß [mm] / Cone Size [mm]:28,6 Rohr-Ø [mm] / Pipe Ø [mm]:52 mit Zubehör / with accessories			(4) (122) (133) (106) (96) (117) (173)
		FM 9/260 FM 9/300 FM 9/340 FM 9/380 FM 9/420 FM 9/460	12.01 - 09.05 12.01 - 09.05 12.01 - 09.05 12.01 - 09.05 12.01 - 09.05 12.01 - 09.05	RHD Lenkstockhebel zur 1. VA / Pitman arm to 1st front axle Blattfeder / Leaf spring
	38803 01 21106952 27547 02 37235 01			(102) (38)
3	**Lenkstange / Centre Rod Assembly** Schubstange / Push Rod nicht verstellbar / not adjustable Länge [mm] / Length [mm]:160,0 Konusmaß [mm] / Cone Size [mm]:28,6 Rohr-Ø [mm] / Pipe Ø [mm]:25 mit Zubehör / with accessories			(4) (122) (177) (106) (96) (117) (173)
		FM 9/260 FM 9/300 FM 9/340 FM 9/380 FM 9/420 FM 9/460	12.01 - 09.05 12.01 - 09.05 12.01 - 09.05 12.01 - 09.05 12.01 - 09.05 12.01 - 09.05	LHD am Lenkhebel / at steering arm Lenkstockhebel zum Zwischenhebel / Pitman Arm to 1st control arm 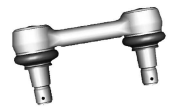
	26778 01 20367555			(128) (100)
6	**Spurstange / Rod Assembly** Führungsstange / Guide Rod beidseitig verstellbar / Adjustable on both sides Länge [mm] / Length [mm]:1528 Konusmaß [mm] / Cone Size [mm]:30 Rohr-Ø [mm] / Pipe Ø [mm]:42 mit Zubehör / with accessories			(8) (82) (132) (106) (96) (117) (173)
		FM 9/260 FM 9/300 FM 9/340 FM 9/380 FM 9/420 FM 9/460	12.01 - 09.05 12.01 - 09.05 12.01 - 09.05 12.01 - 09.05 12.01 - 09.05 12.01 - 09.05	
	31539 01 20742126 11492 03 11505 03			
6	**Spurstange / Rod Assembly** Führungsstange / Guide Rod einseitig verstellbar / Adjustable on one side Länge [mm] / Length [mm]:1634 Konusmaß [mm] / Cone Size [mm]:28,6 Rohr-Ø [mm] / Pipe Ø [mm]:50 mit Zubehör / with accessories			(8) (82) (133) (106) (96) (117) (173)
		FM 9/260 FM 9/300 FM 9/340 FM 9/380 FM 9/420 FM 9/460	12.01 - 09.05 12.01 - 09.05 12.01 - 09.05 12.01 - 09.05 12.01 - 09.05 12.01 - 09.05	für Fahrzeuge mit Blattfederung / for leaf-spring suspension vehicles Fahrgestellhöhe niedrig 850 mm / height of chassis low 850 mm
	37223 01 22159759 37235 01 22647 01			(142) (58)

VOLVO

FM 9 — 4x4 — 12.01 - 09.05

14	**Stange/Strebe, Stabilisator / Rod/Strut, stabiliser** Koppelstange / Coupling Rod nicht verstellbar / not adjustable Länge [mm] / Length [mm]:325 Konusmaß [mm] / Cone Size [mm]:22 Rohr-Ø [mm] / Pipe Ø [mm]:30 mit Zubehör / with accessories	(10) (97) (177) (106) (96) (117) (173)	**22315 01** **20477805** 	
	FM 9/260 FM 9/300 FM 9/340 FM 9/380 FM 9/420 FM 9/460	12.01 - 09.05 12.01 - 09.05 12.01 - 09.05 12.01 - 09.05 12.01 - 09.05 12.01 - 09.05	für Fahrzeuge mit Luftfederung / for pneumatic suspension vehicles	(143)
	FM 9/260 FM 9/300 FM 9/340 FM 9/380 FM 9/420 FM 9/460	12.01 - 09.05 12.01 - 09.05 12.01 - 09.05 12.01 - 09.05 12.01 - 09.05 12.01 - 09.05	für Fahrzeuge mit Blattfederung / for leaf-spring suspension vehicles für Fahrzeuge mit verstärktem Stabilisator / for vehicles with reinforced stabiliser	(142) (152)
14	**Stange/Strebe, Stabilisator / Rod/Strut, stabiliser** Koppelstange / Coupling Rod nicht verstellbar / not adjustable Länge [mm] / Length [mm]:325 Konusmaß [mm] / Cone Size [mm]:22	(10) (97) (177) (106) (96)	**34604 01** **21446333** 	
	FM 9/260 FM 9/300 FM 9/340 FM 9/380 FM 9/420 FM 9/460	12.01 - 09.05 12.01 - 09.05 12.01 - 09.05 12.01 - 09.05 12.01 - 09.05 12.01 - 09.05	für Fahrzeuge mit Blattfederung / for leaf-spring suspension vehicles	(142)
10	**Lenker, Radaufhängung / Track Control Arm** Längslenker / Trailing Arm Länge [mm] / Length [mm]:625 Bohrung-Ø 1 [mm] / Bore Ø 1 [mm]:17 Bohrung-Ø 2 [mm] / Bore Ø 2 [mm]:17 Lochabstand 1/Lochabstand 2 / Hole Pitch 1/ Hole Pitch 2:115 / 115 nicht verstellbar / not adjustable Molekularlager / Molecular Bearing	(3) (107) (106) (39) (40) (103) (177) (108)	**34680 01** **20517494** 	
	FM 9/260 FM 9/300 FM 9/340 FM 9/380 FM 9/420 FM 9/460	12.01 - 09.05 12.01 - 09.05 12.01 - 09.05 12.01 - 09.05 12.01 - 09.05 12.01 - 09.05	▽ für Fahrzeuge mit Luftfederung / for pneumatic suspension vehicles 01.2004->	(143)

FM 9 — 6x2 — 12.01 - 09.05

1 — Lenkstange / Centre Rod Assembly

Schubstange / Push Rod
einseitig verstellbar / Adjustable on one side
Länge [mm] / Length [mm]:881
Konusmaß [mm] / Cone Size [mm]:28,6
Rohr-Ø [mm] / Pipe Ø [mm]:50
mit Zubehör / with accessories

(4) (122) (133) (106) (96) (117) (173)

38804 01 — **21106968**
27547 02
37235 01

FM 9/260, Pritsche/Fahrgestell / Flatbed/Chassis(109)	12.01 - 09.05	RHD Lenkstockhebel zur 1. VA / Pitman arm to 1st front axle für Fahrzeuge mit Luftfederung / for pneumatic suspension vehicles (102) (143)
FM 9/260, Sattelzugmaschine / Truck Tractor(118)	12.01 - 09.05	
FM 9/300, Sattelzugmaschine / Truck Tractor(118)	12.01 - 09.05	
FM 9/300, Pritsche/Fahrgestell / Flatbed/Chassis(109)	12.01 - 09.05	
FM 9/340, Sattelzugmaschine / Truck Tractor(118)	12.01 - 09.05	
FM 9/340, Pritsche/Fahrgestell / Flatbed/Chassis(109)	12.01 - 09.05	
FM 9/380, Sattelzugmaschine / Truck Tractor(118)	12.01 - 09.05	
FM 9/380, Pritsche/Fahrgestell / Flatbed/Chassis(109)	12.01 - 09.05	
FM 9/420	12.01 - 09.05	
FM 9/460	12.01 - 09.05	

6 — Spurstange / Rod Assembly

Führungsstange / Guide Rod
beidseitig verstellbar / Adjustable on both sides
Länge [mm] / Length [mm]:1645
Konusmaß [mm] / Cone Size [mm]:28,6
Rohr-Ø [mm] / Pipe Ø [mm]:42
mit Zubehör / with accessories

(8) (82) (132) (106) (96) (117) (173)

22822 01 — **3986450**
11946 02
11947 02

FM 9/260, Pritsche/Fahrgestell / Flatbed/Chassis(109)	12.01 - 09.05	Gerade Vorderachse / Straight front axle erhöhte Bodenfreiheit / increased ground clearance (85) (134)
FM 9/260, Sattelzugmaschine / Truck Tractor(118)	12.01 - 09.05	
FM 9/300, Sattelzugmaschine / Truck Tractor(118)	12.01 - 09.05	
FM 9/300, Pritsche/Fahrgestell / Flatbed/Chassis(109)	12.01 - 09.05	
FM 9/340, Sattelzugmaschine / Truck Tractor(118)	12.01 - 09.05	
FM 9/340, Pritsche/Fahrgestell / Flatbed/Chassis(109)	12.01 - 09.05	
FM 9/380, Sattelzugmaschine / Truck Tractor(118)	12.01 - 09.05	
FM 9/380, Pritsche/Fahrgestell / Flatbed/Chassis(109)	12.01 - 09.05	
FM 9/420	12.01 - 09.05	
FM 9/460	12.01 - 09.05	

6 — Spurstange / Rod Assembly

Führungsstange / Guide Rod
beidseitig verstellbar / Adjustable on both sides
Länge [mm] / Length [mm]:1669
Konusmaß [mm] / Cone Size [mm]:32
Rohr-Ø [mm] / Pipe Ø [mm]:42
mit Zubehör / with accessories

(8) (82) (132) (106) (96) (117) (173)

34528 01 — **20581086**
31961 01
34527 01

FM 9/260, Pritsche/Fahrgestell / Flatbed/Chassis(109)	12.01 - 09.05	Gerade Vorderachse / Straight front axle (85)
FM 9/260, Sattelzugmaschine / Truck Tractor(118)	12.01 - 09.05	
FM 9/300, Sattelzugmaschine / Truck Tractor(118)	12.01 - 09.05	
FM 9/300, Pritsche/Fahrgestell / Flatbed/Chassis(109)	12.01 - 09.05	
FM 9/340, Sattelzugmaschine / Truck Tractor(118)	12.01 - 09.05	
FM 9/340, Pritsche/Fahrgestell / Flatbed/Chassis(109)	12.01 - 09.05	
FM 9/380, Sattelzugmaschine / Truck Tractor(118)	12.01 - 09.05	
FM 9/380, Pritsche/Fahrgestell / Flatbed/Chassis(109)	12.01 - 09.05	

6 — Spurstange / Rod Assembly

Führungsstange / Guide Rod
einseitig verstellbar / Adjustable on one side
Länge [mm] / Length [mm]:1634
Konusmaß [mm] / Cone Size [mm]:28,6
Rohr-Ø [mm] / Pipe Ø [mm]:50
mit Zubehör / with accessories

(8) (82) (133) (106) (96) (117) (173)

37223 01 — **22159759**
37235 01
22647 01

FM 9/260, Pritsche/Fahrgestell / Flatbed/Chassis(109)	12.01 - 09.05	für Fahrzeuge mit Blattfederung / for leaf-spring suspension vehicles (142) Fahrgestellhöhe niedrig 850 mm / height of chassis low 850 mm (58)
FM 9/260, Sattelzugmaschine / Truck Tractor(118)	12.01 - 09.05	
FM 9/300, Sattelzugmaschine / Truck Tractor(118)	12.01 - 09.05	
FM 9/300, Pritsche/Fahrgestell / Flatbed/Chassis(109)	12.01 - 09.05	
FM 9/340, Sattelzugmaschine / Truck Tractor(118)	12.01 - 09.05	
FM 9/340, Pritsche/Fahrgestell / Flatbed/Chassis(109)	12.01 - 09.05	
FM 9/380, Sattelzugmaschine / Truck Tractor(118)	12.01 - 09.05	
FM 9/380, Pritsche/Fahrgestell / Flatbed/Chassis(109)	12.01 - 09.05	
FM 9/420	12.01 - 09.05	
FM 9/460	12.01 - 09.05	

VOLVO

FM 9 | 6x2 | 12.01 - 09.05

6 Spurstange / Rod Assembly

Führungsstange / Guide Rod (82)
einseitig verstellbar / Adjustable on one side (133)
Länge [mm] / Length [mm]:1660 (106)
Rohr-Ø [mm] / Pipe Ø [mm]:60 (117)
Konusmaß [mm] / Cone Size [mm]:28,6 (96)
mit Zubehör / with accessories (173)

37224 01 **22159760**
37235 01
22647 01

FM 9/260, Pritsche/Fahrgestell / Flatbed/Chassis(109)	12.01 - 09.05	für Fahrzeuge mit Luftfederung / for pneumatic suspension vehicles	(143)
FM 9/260, Sattelzugmaschine / Truck Tractor(118)	12.01 - 09.05	Fahrgestellhöhe niedrig 850 mm / height of chassis low 850 mm	(58)
FM 9/300, Sattelzugmaschine / Truck Tractor(118)	12.01 - 09.05		
FM 9/300, Pritsche/Fahrgestell / Flatbed/Chassis(109)	12.01 - 09.05		
FM 9/340, Sattelzugmaschine / Truck Tractor(118)	12.01 - 09.05		
FM 9/340, Pritsche/Fahrgestell / Flatbed/Chassis(109)	12.01 - 09.05		
FM 9/380, Sattelzugmaschine / Truck Tractor(118)	12.01 - 09.05		
FM 9/380, Pritsche/Fahrgestell / Flatbed/Chassis(109)	12.01 - 09.05		
FM 9/420	12.01 - 09.05		
FM 9/460	12.01 - 09.05		

6 Spurstange / Rod Assembly

Führungsstange / Guide Rod (82)
einseitig verstellbar / Adjustable on one side (133)
Länge [mm] / Length [mm]:1645 (106)
Rohr-Ø [mm] / Pipe Ø [mm]:50 (117)
Konusmaß [mm] / Cone Size [mm]:28,6 (96)
mit Zubehör / with accessories (173)

37226 01 **22159763**
37235 01
27547 02

FM 9/260, Pritsche/Fahrgestell / Flatbed/Chassis(109)	12.01 - 09.05	Blattfeder / Leaf spring	(38)
FM 9/260, Sattelzugmaschine / Truck Tractor(118)	12.01 - 09.05	Fahrgestellhöhe Hoch 1010 mm / height of chassis high 1010 mm	(54)
FM 9/300, Sattelzugmaschine / Truck Tractor(118)	12.01 - 09.05	Fahrgestellhöhe Standard 950 mm / height of chassis standard 950mm	(55)
FM 9/300, Pritsche/Fahrgestell / Flatbed/Chassis(109)	12.01 - 09.05		
FM 9/340, Sattelzugmaschine / Truck Tractor(118)	12.01 - 09.05		
FM 9/340, Pritsche/Fahrgestell / Flatbed/Chassis(109)	12.01 - 09.05		
FM 9/380, Sattelzugmaschine / Truck Tractor(118)	12.01 - 09.05		
FM 9/380, Pritsche/Fahrgestell / Flatbed/Chassis(109)	12.01 - 09.05		
FM 9/420	12.01 - 09.05		
FM 9/460	12.01 - 09.05		

6 Spurstange / Rod Assembly

Führungsstange / Guide Rod (82)
einseitig verstellbar / Adjustable on one side (133)
Länge [mm] / Length [mm]:1660 (106)
Konusmaß [mm] / Cone Size [mm]:32 (96)
Rohr-Ø [mm] / Pipe Ø [mm]:60 (117)
mit Zubehör / with accessories (173)

37227 01 **22159753**
37235 01

FM 9/260, Pritsche/Fahrgestell / Flatbed/Chassis(109)	12.01 - 09.05	für Fahrzeuge mit Luftfederung / for pneumatic suspension vehicles	(143)
FM 9/260, Sattelzugmaschine / Truck Tractor(118)	12.01 - 09.05	Achslast [t] / Axle Load [t]:8,2	(24)
FM 9/300, Sattelzugmaschine / Truck Tractor(118)	12.01 - 09.05	für Links-/Rechtslenker / for left-/right-hand traffic	(156)
FM 9/300, Pritsche/Fahrgestell / Flatbed/Chassis(109)	12.01 - 09.05	Fahrgestellhöhe niedrig 850 mm / height of chassis low 850 mm	(58)
FM 9/340, Sattelzugmaschine / Truck Tractor(118)	12.01 - 09.05		
FM 9/340, Pritsche/Fahrgestell / Flatbed/Chassis(109)	12.01 - 09.05		
FM 9/380, Sattelzugmaschine / Truck Tractor(118)	12.01 - 09.05		
FM 9/380, Pritsche/Fahrgestell / Flatbed/Chassis(109)	12.01 - 09.05		

12 Lenker, Radaufhängung / Track Control Arm

Längslenker / Trailing Arm (107)
Länge [mm] / Length [mm]:799 (106)
Rohr-Ø [mm] / Pipe Ø [mm]:48 (117)
Bohrung-Ø 1 [mm] / Bore Ø 1 [mm]:17 (39)
Bohrung-Ø 2 [mm] / Bore Ø 2 [mm]:17 (40)
Lochabstand 1/Lochabstand 2 / Hole Pitch 1/ Hole Pitch 2:115 / 115 (103)
Molekularlager / Molecular Bearing (108)

33291 01 **21106157**
® 25208 01

FM 9/260, Pritsche/Fahrgestell / Flatbed/Chassis(109)	12.01 - 09.05	für Fahrzeuge mit Luftfederung / for pneumatic suspension vehicles	(143)
FM 9/260, Sattelzugmaschine / Truck Tractor(118)	12.01 - 09.05	Fahrgestellhöhe medium 900 mm / height of chassis medium 900 mm	(57)
FM 9/300, Sattelzugmaschine / Truck Tractor(118)	12.01 - 09.05	Fahrgestellhöhe Standard 950 mm / height of chassis standard 950mm	(55)
FM 9/300, Pritsche/Fahrgestell / Flatbed/Chassis(109)	12.01 - 09.05		
FM 9/340, Sattelzugmaschine / Truck Tractor(118)	12.01 - 09.05		
FM 9/340, Pritsche/Fahrgestell / Flatbed/Chassis(109)	12.01 - 09.05		
FM 9/380, Sattelzugmaschine / Truck Tractor(118)	12.01 - 09.05		
FM 9/380, Pritsche/Fahrgestell / Flatbed/Chassis(109)	12.01 - 09.05		
FM 9/420	12.01 - 09.05		
FM 9/460	12.01 - 09.05		

14 Stange/Strebe, Stabilisator / Rod/Strut, stabiliser

Koppelstange / Coupling Rod
nicht verstellbar / not adjustable
Länge [mm] / Length [mm]:325
Konusmaß [mm] / Cone Size [mm]:22
Rohr-Ø [mm] / Pipe Ø [mm]:30
mit Zubehör / with accessories

(10) (97) (177) (106) (96) (117) (173)

22315 01 **20477805**

FM 9/260, Pritsche/Fahrgestell / Flatbed/Chassis(109)	12.01 - 09.05	für Fahrzeuge mit Blattfederung / for leaf-spring suspension vehicles	(142)
FM 9/260, Sattelzugmaschine / Truck Tractor(118)	12.01 - 09.05	für Fahrzeuge mit verstärktem Stabilisator / for vehicles with reinforced stabiliser	(152)
FM 9/300, Sattelzugmaschine / Truck Tractor(118)	12.01 - 09.05		
FM 9/300, Pritsche/Fahrgestell / Flatbed/Chassis(109)	12.01 - 09.05		
FM 9/340, Sattelzugmaschine / Truck Tractor(118)	12.01 - 09.05		
FM 9/340, Pritsche/Fahrgestell / Flatbed/Chassis(109)	12.01 - 09.05		
FM 9/380, Sattelzugmaschine / Truck Tractor(118)	12.01 - 09.05		
FM 9/380, Pritsche/Fahrgestell / Flatbed/Chassis(109)	12.01 - 09.05		
FM 9/420	12.01 - 09.05		
FM 9/460	12.01 - 09.05		
FM 9/260, Pritsche/Fahrgestell / Flatbed/Chassis(109)	12.01 - 09.05	für Fahrzeuge mit Luftfederung / for pneumatic suspension vehicles	(143)
FM 9/260, Sattelzugmaschine / Truck Tractor(118)	12.01 - 09.05		
FM 9/300, Sattelzugmaschine / Truck Tractor(118)	12.01 - 09.05		
FM 9/300, Pritsche/Fahrgestell / Flatbed/Chassis(109)	12.01 - 09.05		
FM 9/340, Sattelzugmaschine / Truck Tractor(118)	12.01 - 09.05		
FM 9/340, Pritsche/Fahrgestell / Flatbed/Chassis(109)	12.01 - 09.05		
FM 9/380, Sattelzugmaschine / Truck Tractor(118)	12.01 - 09.05		
FM 9/380, Pritsche/Fahrgestell / Flatbed/Chassis(109)	12.01 - 09.05		
FM 9/420	12.01 - 09.05		
FM 9/460	12.01 - 09.05		

14 Stange/Strebe, Stabilisator / Rod/Strut, stabiliser

Koppelstange / Coupling Rod
nicht verstellbar / not adjustable
Länge [mm] / Length [mm]:340
Konusmaß [mm] / Cone Size [mm]:22
Rohr-Ø [mm] / Pipe Ø [mm]:30
ohne Zubehör / without accessories

(10) (97) (177) (106) (96) (117) (181)

27717 01 **20477807**

FM 9/260, Pritsche/Fahrgestell / Flatbed/Chassis(109)	12.01 - 09.05	für Fahrzeuge mit Luftfederung / for pneumatic suspension vehicles	(143)
FM 9/260, Sattelzugmaschine / Truck Tractor(118)	12.01 - 09.05	Fahrgestellhöhe medium 900 mm / height of chassis medium 900 mm	(57)
FM 9/300, Sattelzugmaschine / Truck Tractor(118)	12.01 - 09.05	Fahrgestellhöhe Standard 950 mm / height of chassis standard 950mm	(55)
FM 9/300, Pritsche/Fahrgestell / Flatbed/Chassis(109)	12.01 - 09.05		
FM 9/340, Sattelzugmaschine / Truck Tractor(118)	12.01 - 09.05	Fahrgestellhöhe Hoch 1010 mm / height of chassis high 1010 mm	(54)
FM 9/340, Pritsche/Fahrgestell / Flatbed/Chassis(109)	12.01 - 09.05		
FM 9/380, Sattelzugmaschine / Truck Tractor(118)	12.01 - 09.05		
FM 9/380, Pritsche/Fahrgestell / Flatbed/Chassis(109)	12.01 - 09.05		

14 Stange/Strebe, Stabilisator / Rod/Strut, stabiliser

Koppelstange / Coupling Rod
nicht verstellbar / not adjustable
Länge [mm] / Length [mm]:325
Konusmaß [mm] / Cone Size [mm]:22

(10) (97) (177) (106) (96)

34604 01 **21446333**

FM 9/260, Pritsche/Fahrgestell / Flatbed/Chassis(109)	12.01 - 09.05	für Fahrzeuge mit Blattfederung / for leaf-spring suspension vehicles	(142)
FM 9/260, Sattelzugmaschine / Truck Tractor(118)	12.01 - 09.05		
FM 9/300, Sattelzugmaschine / Truck Tractor(118)	12.01 - 09.05		
FM 9/300, Pritsche/Fahrgestell / Flatbed/Chassis(109)	12.01 - 09.05		
FM 9/340, Sattelzugmaschine / Truck Tractor(118)	12.01 - 09.05		
FM 9/340, Pritsche/Fahrgestell / Flatbed/Chassis(109)	12.01 - 09.05		
FM 9/380, Sattelzugmaschine / Truck Tractor(118)	12.01 - 09.05		
FM 9/380, Pritsche/Fahrgestell / Flatbed/Chassis(109)	12.01 - 09.05		
FM 9/420	12.01 - 09.05		
FM 9/460	12.01 - 09.05		

VOLVO

FM 9 | 6x2 | 12.01 - 09.05

14 Stange/Strebe, Stabilisator / Rod/Strut, stabiliser

Koppelstange / Coupling Rod
nicht verstellbar / not adjustable
Länge [mm] / Length [mm]:275
Konusmaß [mm] / Cone Size [mm]:22
Rohr-Ø [mm] / Pipe Ø [mm]:30
mit Zubehör / with accessories

(10) (97) (177) (106) (96) (117) (173)

34797 01 **20477803**

FM 9/260, Pritsche/Fahrgestell / Flatbed/Chassis(109)	12.01 - 09.05	für Fahrzeuge mit Luftfederung / for pneumatic suspension vehicles	(143)
FM 9/260, Sattelzugmaschine / Truck Tractor(118)	12.01 - 09.05	Fahrgestellhöhe 810mm / chassis height 810mm	(51)
FM 9/300, Sattelzugmaschine / Truck Tractor(118)	12.01 - 09.05	Fahrgestellhöhe 850mm / chassis height 850mm	(52)
FM 9/300, Pritsche/Fahrgestell / Flatbed/Chassis(109)	12.01 - 09.05		
FM 9/340, Sattelzugmaschine / Truck Tractor(118)	12.01 - 09.05		
FM 9/340, Pritsche/Fahrgestell / Flatbed/Chassis(109)	12.01 - 09.05		
FM 9/380, Sattelzugmaschine / Truck Tractor(118)	12.01 - 09.05		
FM 9/380, Pritsche/Fahrgestell / Flatbed/Chassis(109)	12.01 - 09.05		
FM 9/420	12.01 - 09.05		
FM 9/460	12.01 - 09.05		

5 Spurstangenkopf / Tie Rod End

am Lenkzylinder / at steering cylinder
Länge [mm] / Length [mm]:88
Konusmaß [mm] / Cone Size [mm]:28,6
Innengewinde [mm] / Inner thread [mm]:M26x1,5
mit Rechtsgewinde / with right-hand thread
mit Zubehör / with accessories

(9) (129) (106) (96) (92) (170) (173)

27634 01 **3987648**

FM 9/260, Pritsche/Fahrgestell / Flatbed/Chassis(109)	12.01 - 09.05	Vorlaufachse / Leading Axle für Fahrzeuge mit gelenkter Vorlaufachse / for vehicles with hinged leading axle	(125) (147)
FM 9/260, Sattelzugmaschine / Truck Tractor(118)	12.01 - 09.05		
FM 9/300, Sattelzugmaschine / Truck Tractor(118)	12.01 - 09.05		
FM 9/300, Pritsche/Fahrgestell / Flatbed/Chassis(109)	12.01 - 09.05		
FM 9/340, Sattelzugmaschine / Truck Tractor(118)	12.01 - 09.05		
FM 9/340, Pritsche/Fahrgestell / Flatbed/Chassis(109)	12.01 - 09.05		
FM 9/380, Sattelzugmaschine / Truck Tractor(118)	12.01 - 09.05		
FM 9/380, Pritsche/Fahrgestell / Flatbed/Chassis(109)	12.01 - 09.05		
FM 9/460	12.01 - 09.05		
FM 9/260, Pritsche/Fahrgestell / Flatbed/Chassis(109)	12.01 - 09.05	Schleppachse / Tag Axle für Fahrzeuge mit gelenkter Nachlaufachse / for vehicles with hinged trailing axle	(120) (146)
FM 9/260, Sattelzugmaschine / Truck Tractor(118)	12.01 - 09.05		
FM 9/300, Sattelzugmaschine / Truck Tractor(118)	12.01 - 09.05		
FM 9/300, Pritsche/Fahrgestell / Flatbed/Chassis(109)	12.01 - 09.05		
FM 9/340, Sattelzugmaschine / Truck Tractor(118)	12.01 - 09.05		
FM 9/340, Pritsche/Fahrgestell / Flatbed/Chassis(109)	12.01 - 09.05		
FM 9/380, Sattelzugmaschine / Truck Tractor(118)	12.01 - 09.05		
FM 9/380, Pritsche/Fahrgestell / Flatbed/Chassis(109)	12.01 - 09.05		
FM 9/460	12.01 - 09.05		
FM 9/420	12.01 - 09.05	Vorlaufachse / Leading Axle für Fahrzeuge mit gelenkter Vorlaufachse / for vehicles with hinged leading axle	(125) (147)

5 Spurstangenkopf / Tie Rod End

am Lenkzylinder / at steering cylinder
Länge [mm] / Length [mm]:120
Konusmaß [mm] / Cone Size [mm]:28,6
Innengewinde [mm] / Inner thread [mm]:26x1,5
mit Rechtsgewinde / with right-hand thread
mit Zubehör / with accessories

(9) (129) (106) (96) (92) (170) (173)

28792 01 **3193731**

FM 9/260, Pritsche/Fahrgestell / Flatbed/Chassis(109)	12.01 - 09.05	Schleppachse / Tag Axle	(120)
FM 9/260, Sattelzugmaschine / Truck Tractor(118)	12.01 - 09.05		
FM 9/300, Sattelzugmaschine / Truck Tractor(118)	12.01 - 09.05		
FM 9/300, Pritsche/Fahrgestell / Flatbed/Chassis(109)	12.01 - 09.05		
FM 9/340, Sattelzugmaschine / Truck Tractor(118)	12.01 - 09.05		
FM 9/340, Pritsche/Fahrgestell / Flatbed/Chassis(109)	12.01 - 09.05		
FM 9/380, Sattelzugmaschine / Truck Tractor(118)	12.01 - 09.05		
FM 9/380, Pritsche/Fahrgestell / Flatbed/Chassis(109)	12.01 - 09.05		
FM 9/460	12.01 - 09.05		
FM 9/260, Pritsche/Fahrgestell / Flatbed/Chassis(109)	12.01 - 09.05	Vorlaufachse / Leading Axle	(125)
FM 9/260, Sattelzugmaschine / Truck Tractor(118)	12.01 - 09.05		
FM 9/300, Sattelzugmaschine / Truck Tractor(118)	12.01 - 09.05		
FM 9/300, Pritsche/Fahrgestell / Flatbed/Chassis(109)	12.01 - 09.05		
FM 9/340, Sattelzugmaschine / Truck Tractor(118)	12.01 - 09.05		
FM 9/340, Pritsche/Fahrgestell / Flatbed/Chassis(109)	12.01 - 09.05		
FM 9/380, Sattelzugmaschine / Truck Tractor(118)	12.01 - 09.05		
FM 9/380, Pritsche/Fahrgestell / Flatbed/Chassis(109)	12.01 - 09.05		
FM 9/460	12.01 - 09.05		
FM 9/420	12.01 - 09.05	Vorlaufachse / Leading Axle	(125)

FM 9 6x2 12.01 - 09.05

7 Spurstange / Rod Assembly

Führungsstange / Guide Rod
beidseitig verstellbar / Adjustable on both sides
Länge [mm] / Length [mm]:368
Konusmaß [mm] / Cone Size [mm]:28,6
Rohr-Ø [mm] / Pipe Ø [mm]:38
mit Zubehör / with accessories

(8) (82) (132) (106) (96) (117) (173)

35333 01 **1628207**
27623 01

FM 9/260, Pritsche/Fahrgestell / Flatbed/Chassis(109)	12.01 - 09.05	Schleppachse / Tag Axle für Fahrzeuge mit gelenkter Nachlaufachse / for vehicles with hinged trailing axle am Lenkzylinder / at steering cylinder	(120) (146) (129)
FM 9/260, Sattelzugmaschine / Truck Tractor(118)	12.01 - 09.05		
FM 9/300, Pritsche/Fahrgestell / Flatbed/Chassis(109)	12.01 - 09.05		
FM 9/340, Sattelzugmaschine / Truck Tractor(118)	12.01 - 09.05		
FM 9/340, Pritsche/Fahrgestell / Flatbed/Chassis(109)	12.01 - 09.05		
FM 9/380, Sattelzugmaschine / Truck Tractor(118)	12.01 - 09.05		
FM 9/380, Pritsche/Fahrgestell / Flatbed/Chassis(109)	12.01 - 09.05		
FM 9/300, Sattelzugmaschine / Truck Tractor(118)	12.01 - 09.05	Schleppachse / Tag Axle für Fahrzeuge mit gelenkter Nachlaufachse / for vehicles with hinged trailing axle am Lenkzylinder / at steering cylinder	(120) (146) (129)

7 Spurstange / Rod Assembly

Führungsstange / Guide Rod
einseitig verstellbar / Adjustable on one side
Länge [mm] / Length [mm]:1818
Konusmaß [mm] / Cone Size [mm]:28,6
Rohr-Ø [mm] / Pipe Ø [mm]:52
mit Zubehör / with accessories

(8) (82) (133) (106) (96) (117) (173)

37225 01 **22159769**
37235 01
27547 02

FM 9/260, Pritsche/Fahrgestell / Flatbed/Chassis(109)	12.01 - 09.05	Schleppachse / Tag Axle für Fahrzeuge mit Luftfederung / for pneumatic suspension vehicles acht Luftfederbälge / eight air bellows	(120) (143) (127)
FM 9/260, Sattelzugmaschine / Truck Tractor(118)	12.01 - 09.05		
FM 9/300, Sattelzugmaschine / Truck Tractor(118)	12.01 - 09.05		
FM 9/300, Pritsche/Fahrgestell / Flatbed/Chassis(109)	12.01 - 09.05		
FM 9/340, Sattelzugmaschine / Truck Tractor(118)	12.01 - 09.05		
FM 9/340, Pritsche/Fahrgestell / Flatbed/Chassis(109)	12.01 - 09.05		
FM 9/380, Sattelzugmaschine / Truck Tractor(118)	12.01 - 09.05		
FM 9/380, Pritsche/Fahrgestell / Flatbed/Chassis(109)	12.01 - 09.05		
FM 9/420	12.01 - 09.05		
FM 9/460	12.01 - 09.05		
FM 9/260, Pritsche/Fahrgestell / Flatbed/Chassis(109)	12.01 - 09.05	Vorlaufachse / Leading Axle für Fahrzeuge mit Luftfederung / for pneumatic suspension vehicles acht Luftfederbälge / eight air bellows	(125) (143) (127)
FM 9/260, Sattelzugmaschine / Truck Tractor(118)	12.01 - 09.05		
FM 9/300, Sattelzugmaschine / Truck Tractor(118)	12.01 - 09.05		
FM 9/300, Pritsche/Fahrgestell / Flatbed/Chassis(109)	12.01 - 09.05		
FM 9/340, Sattelzugmaschine / Truck Tractor(118)	12.01 - 09.05		
FM 9/340, Pritsche/Fahrgestell / Flatbed/Chassis(109)	12.01 - 09.05		
FM 9/380, Sattelzugmaschine / Truck Tractor(118)	12.01 - 09.05		
FM 9/380, Pritsche/Fahrgestell / Flatbed/Chassis(109)	12.01 - 09.05		
FM 9/420	12.01 - 09.05		
FM 9/460	12.01 - 09.05		

7 Spurstange / Rod Assembly

Führungsstange / Guide Rod
einseitig verstellbar / Adjustable on one side
Länge [mm] / Length [mm]:1025
Konusmaß [mm] / Cone Size [mm]:28,6
Rohr-Ø [mm] / Pipe Ø [mm]:48
mit Zubehör / with accessories

(8) (82) (133) (106) (96) (117) (173)

37230 01 **22159758**
37235 01
27547 02

FM 9/260, Pritsche/Fahrgestell / Flatbed/Chassis(109)	12.01 - 09.05	Vorlaufachse / Leading Axle für Fahrzeuge mit starrer Vorlaufachse / for vehicles with rigid leading axle	(125) (150)
FM 9/260, Sattelzugmaschine / Truck Tractor(118)	12.01 - 09.05		
FM 9/300, Sattelzugmaschine / Truck Tractor(118)	12.01 - 09.05		
FM 9/300, Pritsche/Fahrgestell / Flatbed/Chassis(109)	12.01 - 09.05		
FM 9/340, Sattelzugmaschine / Truck Tractor(118)	12.01 - 09.05		
FM 9/340, Pritsche/Fahrgestell / Flatbed/Chassis(109)	12.01 - 09.05		
FM 9/380, Sattelzugmaschine / Truck Tractor(118)	12.01 - 09.05		
FM 9/380, Pritsche/Fahrgestell / Flatbed/Chassis(109)	12.01 - 09.05		
FM 9/420	12.01 - 09.05		
FM 9/460	12.01 - 09.05		

VOLVO

FM 9 | 6x2 | 12.01 - 09.05

7 Spurstange / Rod Assembly

Führungsstange / Guide Rod
einseitig verstellbar / Adjustable on one side
Länge [mm] / Length [mm]:1818
Konusmaß [mm] / Cone Size [mm]:32
Rohr-Ø [mm] / Pipe Ø [mm]:52
mit Zubehör / with accessories

(8) (82) (133) (106) (96) (117) (173)

37234 01 — 22159757
37235 01

FM 9/260, Pritsche/Fahrgestell / Flatbed/Chassis(109)	12.01 - 09.05	Vorlaufachse / Leading Axle	(125)
FM 9/260, Sattelzugmaschine / Truck Tractor(118)	12.01 - 09.05		
FM 9/300, Sattelzugmaschine / Truck Tractor(118)	12.01 - 09.05		
FM 9/300, Pritsche/Fahrgestell / Flatbed/Chassis(109)	12.01 - 09.05		
FM 9/340, Sattelzugmaschine / Truck Tractor(118)	12.01 - 09.05		
FM 9/340, Pritsche/Fahrgestell / Flatbed/Chassis(109)	12.01 - 09.05		
FM 9/380, Sattelzugmaschine / Truck Tractor(118)	12.01 - 09.05		
FM 9/380, Pritsche/Fahrgestell / Flatbed/Chassis(109)	12.01 - 09.05		
FM 9/420	12.01 - 09.05		
FM 9/460	12.01 - 09.05		

10 Lenker, Radaufhängung / Track Control Arm

Längslenker / Trailing Arm
Länge [mm] / Length [mm]:625
Bohrung-Ø 1 [mm] / Bore Ø 1 [mm]:17
Bohrung-Ø 2 [mm] / Bore Ø 2 [mm]:17
Lochabstand 1/Lochabstand 2 / Hole Pitch 1/ Hole Pitch 2:115 / 115
nicht verstellbar / not adjustable
Molekularlager / Molecular Bearing

(3) (107) (106) (39) (40) (103) (177) (108)

34680 01 — 20517494

FM 9/260, Pritsche/Fahrgestell / Flatbed/Chassis(109)	12.01 - 09.05	▽	
FM 9/300, Pritsche/Fahrgestell / Flatbed/Chassis(109)	12.01 - 09.05		
FM 9/340, Pritsche/Fahrgestell / Flatbed/Chassis(109)	12.01 - 09.05	Antriebsachse / Drive Axle	(32)
FM 9/380, Pritsche/Fahrgestell / Flatbed/Chassis(109)	12.01 - 09.05	für Fahrzeuge mit Luftfederung / for pneumatic suspension vehicles	(143)
FM 9/260, Pritsche/Fahrgestell / Flatbed/Chassis(109)	12.01 - 09.05	▽	
FM 9/300, Pritsche/Fahrgestell / Flatbed/Chassis(109)	12.01 - 09.05		
FM 9/340, Pritsche/Fahrgestell / Flatbed/Chassis(109)	12.01 - 09.05	Schleppachse / Tag Axle	(120)
FM 9/380, Pritsche/Fahrgestell / Flatbed/Chassis(109)	12.01 - 09.05	für Fahrzeuge mit Luftfederung / for pneumatic suspension vehicles	(143)
FM 9/260, Sattelzugmaschine / Truck Tractor(118)	12.01 - 09.05	▽	
FM 9/300, Sattelzugmaschine / Truck Tractor(118)	12.01 - 09.05		
FM 9/340, Sattelzugmaschine / Truck Tractor(118)	12.01 - 09.05	Antriebsachse / Drive Axle	(32)
FM 9/380, Sattelzugmaschine / Truck Tractor(118)	12.01 - 09.05	für Fahrzeuge mit Luftfederung / for pneumatic suspension vehicles	(143)
FM 9/260, Sattelzugmaschine / Truck Tractor(118)	12.01 - 09.05	▽	
FM 9/300, Sattelzugmaschine / Truck Tractor(118)	12.01 - 09.05		
FM 9/340, Sattelzugmaschine / Truck Tractor(118)	12.01 - 09.05	Vorlaufachse / Leading Axle	(125)
FM 9/380, Sattelzugmaschine / Truck Tractor(118)	12.01 - 09.05	für Fahrzeuge mit Luftfederung / for pneumatic suspension vehicles	(143)

8 Lenker, Radaufhängung / Track Control Arm

Dreieckslenker (Nfz) / Wishbone (CV) (3)(46)
Länge [mm] / Length [mm]:662,2 (106)
Rohr-Ø [mm] / Pipe Ø [mm]:51 (117)
Bohrung-Ø 1 [mm] / Bore Ø 1 [mm]:21 (39)
Bohrung-Ø 2 [mm] / Bore Ø 2 [mm]:17,5 (40)
Lochabstand 1/Lochabstand 2 / Hole Pitch 1/ Hole Pitch 2:115 (103)
Molekularlager / Molecular Bearing (108)

36148 01 22238525

FM 9/260, Pritsche/Fahrgestell / Flatbed/Chassis(109)	12.01 - 09.05	▲ Antriebsachse / Drive Axle (32) für Fahrzeuge mit Luftfederung / for pneumatic suspension vehicles (143) acht Luftfederbälge / eight air bellows (127)
FM 9/260, Sattelzugmaschine / Truck Tractor(118)	12.01 - 09.05	
FM 9/300, Sattelzugmaschine / Truck Tractor(118)	12.01 - 09.05	
FM 9/300, Pritsche/Fahrgestell / Flatbed/Chassis(109)	12.01 - 09.05	
FM 9/340, Sattelzugmaschine / Truck Tractor(118)	12.01 - 09.05	
FM 9/340, Pritsche/Fahrgestell / Flatbed/Chassis(109)	12.01 - 09.05	
FM 9/380, Sattelzugmaschine / Truck Tractor(118)	12.01 - 09.05	
FM 9/380, Pritsche/Fahrgestell / Flatbed/Chassis(109)	12.01 - 09.05	
FM 9/260, Pritsche/Fahrgestell / Flatbed/Chassis(109)	12.01 - 09.05	▲ Vorlaufachse / Leading Axle (125) für Fahrzeuge mit Luftfederung / for pneumatic suspension vehicles (143) acht Luftfederbälge / eight air bellows (127)
FM 9/260, Sattelzugmaschine / Truck Tractor(118)	12.01 - 09.05	
FM 9/300, Sattelzugmaschine / Truck Tractor(118)	12.01 - 09.05	
FM 9/300, Pritsche/Fahrgestell / Flatbed/Chassis(109)	12.01 - 09.05	
FM 9/340, Sattelzugmaschine / Truck Tractor(118)	12.01 - 09.05	
FM 9/340, Pritsche/Fahrgestell / Flatbed/Chassis(109)	12.01 - 09.05	
FM 9/380, Sattelzugmaschine / Truck Tractor(118)	12.01 - 09.05	
FM 9/380, Pritsche/Fahrgestell / Flatbed/Chassis(109)	12.01 - 09.05	
FM 9/260, Pritsche/Fahrgestell / Flatbed/Chassis(109)	12.01 - 09.05	▲ Vorlaufachse / Leading Axle (125) für Fahrzeuge mit Luftfederung / for pneumatic suspension vehicles (143) Fahrgestellhöhe Standard 950 mm / height of chassis standard 950mm (55) Fahrgestellhöhe medium 900 mm / height of chassis medium 900 mm (57) Fahrgestellhöhe niedrig 850 mm / height of chassis low 850 mm (58) sechs Luftfederbälge / six air bellows (182)
FM 9/260, Sattelzugmaschine / Truck Tractor(118)	12.01 - 09.05	
FM 9/300, Sattelzugmaschine / Truck Tractor(118)	12.01 - 09.05	
FM 9/300, Pritsche/Fahrgestell / Flatbed/Chassis(109)	12.01 - 09.05	
FM 9/340, Sattelzugmaschine / Truck Tractor(118)	12.01 - 09.05	
FM 9/340, Pritsche/Fahrgestell / Flatbed/Chassis(109)	12.01 - 09.05	
FM 9/380, Sattelzugmaschine / Truck Tractor(118)	12.01 - 09.05	
FM 9/380, Pritsche/Fahrgestell / Flatbed/Chassis(109)	12.01 - 09.05	
FM 9/260, Pritsche/Fahrgestell / Flatbed/Chassis(109)	12.01 - 09.05	▲ Antriebsachse / Drive Axle (32) für Fahrzeuge mit Luftfederung / for pneumatic suspension vehicles (143) Fahrgestellhöhe Standard 950 mm / height of chassis standard 950mm (55) Fahrgestellhöhe medium 900 mm / height of chassis medium 900 mm (57) Fahrgestellhöhe niedrig 850 mm / height of chassis low 850 mm (58) sechs Luftfederbälge / six air bellows (182)
FM 9/260, Sattelzugmaschine / Truck Tractor(118)	12.01 - 09.05	
FM 9/300, Sattelzugmaschine / Truck Tractor(118)	12.01 - 09.05	
FM 9/300, Pritsche/Fahrgestell / Flatbed/Chassis(109)	12.01 - 09.05	
FM 9/340, Sattelzugmaschine / Truck Tractor(118)	12.01 - 09.05	
FM 9/340, Pritsche/Fahrgestell / Flatbed/Chassis(109)	12.01 - 09.05	
FM 9/380, Sattelzugmaschine / Truck Tractor(118)	12.01 - 09.05	
FM 9/380, Pritsche/Fahrgestell / Flatbed/Chassis(109)	12.01 - 09.05	
FM 9/260, Pritsche/Fahrgestell / Flatbed/Chassis(109)	12.01 - 09.05	▲ Schleppachse / Tag Axle (120) für Fahrzeuge mit Luftfederung / for pneumatic suspension vehicles (143) acht Luftfederbälge / eight air bellows (127)
FM 9/260, Sattelzugmaschine / Truck Tractor(118)	12.01 - 09.05	
FM 9/300, Sattelzugmaschine / Truck Tractor(118)	12.01 - 09.05	
FM 9/300, Pritsche/Fahrgestell / Flatbed/Chassis(109)	12.01 - 09.05	
FM 9/340, Sattelzugmaschine / Truck Tractor(118)	12.01 - 09.05	
FM 9/340, Pritsche/Fahrgestell / Flatbed/Chassis(109)	12.01 - 09.05	
FM 9/380, Sattelzugmaschine / Truck Tractor(118)	12.01 - 09.05	
FM 9/380, Pritsche/Fahrgestell / Flatbed/Chassis(109)	12.01 - 09.05	

13 Stange/Strebe, Stabilisator / Rod/Strut, stabiliser

Koppelstange / Coupling Rod (10)(97)
Länge [mm] / Length [mm]:435 (106)
Konusmaß [mm] / Cone Size [mm]:28,6 (96)
Rohr-Ø [mm] / Pipe Ø [mm]:36 (117)
mit Zubehör / with accessories (173)
für 30 mm Halteplatte / for 30 mm holder plate (138)

30595 01 20443061

FM 9/260, Pritsche/Fahrgestell / Flatbed/Chassis(109)	12.01 - 09.05	->09.2009 Fahrhöhe 231 - 250 mm / ride height 231 - 250 mm (71) Fahrhöhe 251 - 270 mm / ride height 251 - 270 mm (73)
FM 9/260, Sattelzugmaschine / Truck Tractor(118)	12.01 - 09.05	
FM 9/300, Sattelzugmaschine / Truck Tractor(118)	12.01 - 09.05	
FM 9/300, Pritsche/Fahrgestell / Flatbed/Chassis(109)	12.01 - 09.05	
FM 9/340, Sattelzugmaschine / Truck Tractor(118)	12.01 - 09.05	
FM 9/340, Pritsche/Fahrgestell / Flatbed/Chassis(109)	12.01 - 09.05	
FM 9/380, Sattelzugmaschine / Truck Tractor(118)	12.01 - 09.05	
FM 9/380, Pritsche/Fahrgestell / Flatbed/Chassis(109)	12.01 - 09.05	

VOLVO

FM 9 — 6x2 — 12.01 - 09.05

13 Stange/Strebe, Stabilisator / Rod/Strut, stabiliser

Koppelstange / Coupling Rod
Länge [mm] / Length [mm]:380 (106)
Konusmaß [mm] / Cone Size [mm]:28,6 (96)
Rohr-Ø [mm] / Pipe Ø [mm]:36 (117)
mit Zubehör / with accessories (173)
für 30 mm Halteplatte / for 30 mm holder plate (138)

(10) (97)

31182 01 **20443062**

FM 9/260, Pritsche/Fahrgestell / Flatbed/Chassis(109)	12.01 - 09.05	->05.2009	
FM 9/260, Sattelzugmaschine / Truck Tractor(118)	12.01 - 09.05	Fahrhöhe 171 - 190 mm / ride height 171 - 190 mm	(67)
FM 9/300, Sattelzugmaschine / Truck Tractor(118)	12.01 - 09.05		
FM 9/300, Pritsche/Fahrgestell / Flatbed/Chassis(109)	12.01 - 09.05		
FM 9/340, Sattelzugmaschine / Truck Tractor(118)	12.01 - 09.05		
FM 9/340, Pritsche/Fahrgestell / Flatbed/Chassis(109)	12.01 - 09.05		
FM 9/380, Sattelzugmaschine / Truck Tractor(118)	12.01 - 09.05		
FM 9/380, Pritsche/Fahrgestell / Flatbed/Chassis(109)	12.01 - 09.05		

13 Stange/Strebe, Stabilisator / Rod/Strut, stabiliser

Koppelstange / Coupling Rod
Länge [mm] / Length [mm]:435 (106)
Konusmaß [mm] / Cone Size [mm]:28,6 (96)
Konusmaß [mm] / Cone Size [mm]:32 (96)
Rohr-Ø [mm] / Pipe Ø [mm]:36 (117)
mit Zubehör / with accessories (173)
für 27 mm Halteplatte / for 27 mm holdingplate (137)

(10) (97)

36695 01 **20443061**

FM 9/260, Pritsche/Fahrgestell / Flatbed/Chassis(109)	12.01 - 09.05	->09.2009	
FM 9/260, Sattelzugmaschine / Truck Tractor(118)	12.01 - 09.05	Fahrhöhe 231 - 250 mm / ride height 231 - 250 mm	(71)
FM 9/300, Sattelzugmaschine / Truck Tractor(118)	12.01 - 09.05	Fahrhöhe 251 - 270 mm / ride height 251 - 270 mm	(73)
FM 9/300, Pritsche/Fahrgestell / Flatbed/Chassis(109)	12.01 - 09.05		
FM 9/340, Sattelzugmaschine / Truck Tractor(118)	12.01 - 09.05		
FM 9/340, Pritsche/Fahrgestell / Flatbed/Chassis(109)	12.01 - 09.05		
FM 9/380, Sattelzugmaschine / Truck Tractor(118)	12.01 - 09.05		
FM 9/380, Pritsche/Fahrgestell / Flatbed/Chassis(109)	12.01 - 09.05		

13 Stange/Strebe, Stabilisator / Rod/Strut, stabiliser

Koppelstange / Coupling Rod
Länge [mm] / Length [mm]:380 (106)
Konusmaß [mm] / Cone Size [mm]:28,6 (96)
Konusmaß [mm] / Cone Size [mm]:32 (96)
Rohr-Ø [mm] / Pipe Ø [mm]:36 (117)
mit Zubehör / with accessories (173)
für 27 mm Halteplatte / for 27 mm holdingplate (137)

(10) (97)

36696 01 **20443062**

FM 9/260, Pritsche/Fahrgestell / Flatbed/Chassis(109)	12.01 - 09.05	->05.2009	
FM 9/260, Sattelzugmaschine / Truck Tractor(118)	12.01 - 09.05	Fahrhöhe 171 - 190 mm / ride height 171 - 190 mm	(67)
FM 9/300, Sattelzugmaschine / Truck Tractor(118)	12.01 - 09.05		
FM 9/300, Pritsche/Fahrgestell / Flatbed/Chassis(109)	12.01 - 09.05		
FM 9/340, Sattelzugmaschine / Truck Tractor(118)	12.01 - 09.05		
FM 9/340, Pritsche/Fahrgestell / Flatbed/Chassis(109)	12.01 - 09.05		
FM 9/380, Sattelzugmaschine / Truck Tractor(118)	12.01 - 09.05		
FM 9/380, Pritsche/Fahrgestell / Flatbed/Chassis(109)	12.01 - 09.05		

Lenkstange / Centre Rod Assembly

Schubstange / Push Rod (4)
einseitig verstellbar / Adjustable on one side (122)
Länge [mm] / Length [mm]:485 (133)
Konusmaß [mm] / Cone Size [mm]:28,6 (106)
Rohr-Ø [mm] / Pipe Ø [mm]:48 (96)
mit Zubehör / with accessories (117) (173)

37231 01 **22159761**
37235 01
27547 02

FM 9/260, Pritsche/Fahrgestell / Flatbed/Chassis(109)	12.01 - 09.05	Vorlaufachse / Leading Axle	(125)
FM 9/260, Sattelzugmaschine / Truck Tractor(118)	12.01 - 09.05	für Fahrzeuge mit starrer Vorlaufachse / for vehicles with rigid leading axle	(150)
FM 9/300, Sattelzugmaschine / Truck Tractor(118)	12.01 - 09.05		
FM 9/300, Pritsche/Fahrgestell / Flatbed/Chassis(109)	12.01 - 09.05		
FM 9/340, Sattelzugmaschine / Truck Tractor(118)	12.01 - 09.05		
FM 9/340, Pritsche/Fahrgestell / Flatbed/Chassis(109)	12.01 - 09.05		
FM 9/380, Sattelzugmaschine / Truck Tractor(118)	12.01 - 09.05		
FM 9/380, Pritsche/Fahrgestell / Flatbed/Chassis(109)	12.01 - 09.05		
FM 9/420	12.01 - 09.05		
FM 9/460	12.01 - 09.05		

FM 9 6x2 12.01 - 09.05

	Lagerung, Stabilisatorkoppelstange **Mounting, stabilizer coupling rod** für Koppelstange / for coupling rod Länge [mm] / Length [mm]:206 Dicke/Stärke [mm] / Thickness [mm]:27		(2) (155) (106) (44)	**36698 01** **21286847**

FM 9/260, Pritsche/Fahrgestell / Flatbed/Chassis(109)	12.01 - 09.05	
FM 9/260, Sattelzugmaschine / Truck Tractor(118)	12.01 - 09.05	
FM 9/300, Sattelzugmaschine / Truck Tractor(118)	12.01 - 09.05	
FM 9/300, Pritsche/Fahrgestell / Flatbed/Chassis(109)	12.01 - 09.05	
FM 9/340, Sattelzugmaschine / Truck Tractor(118)	12.01 - 09.05	
FM 9/340, Pritsche/Fahrgestell / Flatbed/Chassis(109)	12.01 - 09.05	
FM 9/380, Sattelzugmaschine / Truck Tractor(118)	12.01 - 09.05	
FM 9/380, Pritsche/Fahrgestell / Flatbed/Chassis(109)	12.01 - 09.05	

VOLVO

FM 9 | 6x4 | 12.01 - 09.05

1 Lenkstange / Centre Rod Assembly

Schubstange / Push Rod
einseitig verstellbar / Adjustable on one side
Länge [mm] / Length [mm]:863
Konusmaß [mm] / Cone Size [mm]:28,6
Rohr-Ø [mm] / Pipe Ø [mm]:52
mit Zubehör / with accessories

(4) (122) (133) (106) (96) (117) (173)

38803 01 **21106952**
27547 02
37235 01

FM 9/260	12.01 - 09.05	RHD Lenkstockhebel zur 1. VA / Pitman arm to 1st front axle Blattfeder / Leaf spring	(102) (38)
FM 9/300	12.01 - 09.05		
FM 9/340	12.01 - 09.05		
FM 9/380	12.01 - 09.05		
FM 9/420	12.01 - 09.05		
FM 9/460	12.01 - 09.05		

1 Lenkstange / Centre Rod Assembly

Schubstange / Push Rod
einseitig verstellbar / Adjustable on one side
Länge [mm] / Length [mm]:881
Konusmaß [mm] / Cone Size [mm]:28,6
Rohr-Ø [mm] / Pipe Ø [mm]:50
mit Zubehör / with accessories

(4) (122) (133) (106) (96) (117) (173)

38804 01 **21106968**
27547 02
37235 01

FM 9/260	12.01 - 09.05	RHD Lenkstockhebel zur 1. VA / Pitman arm to 1st front axle für Fahrzeuge mit Luftfederung / for pneumatic suspension vehicles	(102) (143)
FM 9/300	12.01 - 09.05		
FM 9/340	12.01 - 09.05		
FM 9/380	12.01 - 09.05		
FM 9/420	12.01 - 09.05		
FM 9/460	12.01 - 09.05		

6 Spurstange / Rod Assembly

Führungsstange / Guide Rod
beidseitig verstellbar / Adjustable on both sides
Länge [mm] / Length [mm]:1645
Konusmaß [mm] / Cone Size [mm]:28,6
Rohr-Ø [mm] / Pipe Ø [mm]:42
mit Zubehör / with accessories

(8) (82) (132) (106) (96) (117) (173)

22822 01 **3986450**
11946 02
11947 02

FM 9/260	12.01 - 09.05	Gerade Vorderachse / Straight front axle erhöhte Bodenfreiheit / increased ground clearance	(85) (134)
FM 9/300	12.01 - 09.05		
FM 9/340	12.01 - 09.05		
FM 9/380	12.01 - 09.05		
FM 9/420	12.01 - 09.05		
FM 9/460	12.01 - 09.05		

6 Spurstange / Rod Assembly

Führungsstange / Guide Rod
beidseitig verstellbar / Adjustable on both sides
Länge [mm] / Length [mm]:1669
Konusmaß [mm] / Cone Size [mm]:32
Rohr-Ø [mm] / Pipe Ø [mm]:42
mit Zubehör / with accessories

(8) (82) (132) (106) (96) (117) (173)

34528 01 **20581086**
31961 01
34527 01

FM 9/260	12.01 - 09.05	Gerade Vorderachse / Straight front axle	(85)
FM 9/300	12.01 - 09.05		
FM 9/340	12.01 - 09.05		
FM 9/380	12.01 - 09.05		

6 Spurstange / Rod Assembly

Führungsstange / Guide Rod
einseitig verstellbar / Adjustable on one side
Länge [mm] / Length [mm]:1634
Konusmaß [mm] / Cone Size [mm]:28,6
Rohr-Ø [mm] / Pipe Ø [mm]:50
mit Zubehör / with accessories

(8) (82) (133) (106) (96) (117) (173)

37223 01 **22159759**
37235 01
22647 01

FM 9/260	12.01 - 09.05	für Fahrzeuge mit Blattfederung / for leaf-spring suspension vehicles Fahrgestellhöhe niedrig 850 mm / height of chassis low 850 mm	(142) (58)
FM 9/300	12.01 - 09.05		
FM 9/340	12.01 - 09.05		
FM 9/380	12.01 - 09.05		
FM 9/420	12.01 - 09.05		
FM 9/460	12.01 - 09.05		

FM 9 — 6x4 — 12.01 - 09.05

6 Spurstange / Rod Assembly

Führungsstange / Guide Rod (82)
einseitig verstellbar / Adjustable on one side (133)
Länge [mm] / Length [mm]:1645 (106)
Rohr-Ø [mm] / Pipe Ø [mm]:50 (117)
Konusmaß [mm] / Cone Size [mm]:28,6 (96)
mit Zubehör / with accessories (173)

(8)

37226 01 — 22159763
37235 01
27547 02

FM 9/260	12.01 - 09.05	Blattfeder / Leaf spring	(38)
FM 9/300	12.01 - 09.05	Fahrgestellhöhe Hoch 1010 mm / height of chassis high 1010 mm	(54)
FM 9/340	12.01 - 09.05	Fahrgestellhöhe Standard 950 mm / height of chassis standard 950mm	(55)
FM 9/380	12.01 - 09.05		
FM 9/420	12.01 - 09.05		
FM 9/460	12.01 - 09.05		

12 Lenker, Radaufhängung / Track Control Arm

Längslenker / Trailing Arm (107)
Länge [mm] / Length [mm]:799 (106)
Rohr-Ø [mm] / Pipe Ø [mm]:48 (117)
Bohrung-Ø 1 [mm] / Bore Ø 1 [mm]:17 (39)
Bohrung-Ø 2 [mm] / Bore Ø 2 [mm]:17 (40)
Lochabstand 1/Lochabstand 2 / Hole Pitch 1/ Hole Pitch 2:115 / 115 (103)
Molekularlager / Molecular Bearing (108)

(3)

33291 01 — 21106157
® 25208 01

FM 9/260	12.01 - 09.05	für Fahrzeuge mit Luftfederung / for pneumatic suspension vehicles	(143)
FM 9/300	12.01 - 09.05	Fahrgestellhöhe medium 900 mm / height of chassis medium 900 mm	(57)
FM 9/340	12.01 - 09.05	Fahrgestellhöhe Standard 950 mm / height of chassis standard 950mm	(55)
FM 9/380	12.01 - 09.05		
FM 9/420	12.01 - 09.05		
FM 9/460	12.01 - 09.05		

14 Stange/Strebe, Stabilisator / Rod/Strut, stabiliser

Koppelstange / Coupling Rod (97)
nicht verstellbar / not adjustable (177)
Länge [mm] / Length [mm]:325 (106)
Konusmaß [mm] / Cone Size [mm]:22 (96)
Rohr-Ø [mm] / Pipe Ø [mm]:30 (117)
mit Zubehör / with accessories (173)

(10)

22315 01 — 20477805

FM 9/260	12.01 - 09.05	für Fahrzeuge mit Luftfederung / for pneumatic suspension vehicles	(143)
FM 9/300	12.01 - 09.05		
FM 9/340	12.01 - 09.05		
FM 9/380	12.01 - 09.05		
FM 9/420	12.01 - 09.05		
FM 9/460	12.01 - 09.05		
FM 9/260	12.01 - 09.05	für Fahrzeuge mit Blattfederung / for leaf-spring suspension vehicles	(142)
FM 9/300	12.01 - 09.05	für Fahrzeuge mit verstärktem Stabilisator / for vehicles with reinforced stabiliser	(152)
FM 9/340	12.01 - 09.05		
FM 9/380	12.01 - 09.05		
FM 9/420	12.01 - 09.05		
FM 9/460	12.01 - 09.05		

14 Stange/Strebe, Stabilisator / Rod/Strut, stabiliser

Koppelstange / Coupling Rod (97)
nicht verstellbar / not adjustable (177)
Länge [mm] / Length [mm]:325 (106)
Konusmaß [mm] / Cone Size [mm]:22 (96)

(10)

34604 01 — 21446333

FM 9/260	12.01 - 09.05	für Fahrzeuge mit Blattfederung / for leaf-spring suspension vehicles	(142)
FM 9/300	12.01 - 09.05		
FM 9/340	12.01 - 09.05		
FM 9/380	12.01 - 09.05		
FM 9/420	12.01 - 09.05		
FM 9/460	12.01 - 09.05		

14 Stange/Strebe, Stabilisator / Rod/Strut, stabiliser

Koppelstange / Coupling Rod (97)
nicht verstellbar / not adjustable (177)
Länge [mm] / Length [mm]:275 (106)
Konusmaß [mm] / Cone Size [mm]:22 (96)
Rohr-Ø [mm] / Pipe Ø [mm]:30 (117)
mit Zubehör / with accessories (173)

(10)

34797 01 — 20477803

FM 9/260	12.01 - 09.05	für Fahrzeuge mit Luftfederung / for pneumatic suspension vehicles	(143)
FM 9/300	12.01 - 09.05	Fahrgestellhöhe 810mm / chassis height 810mm	(51)
FM 9/340	12.01 - 09.05	Fahrgestellhöhe 850mm / chassis height 850mm	(52)
FM 9/380	12.01 - 09.05		
FM 9/420	12.01 - 09.05		
FM 9/460	12.01 - 09.05		

VOLVO

FM 9 | 6x4 | 12.01 - 09.05

10 Lenker, Radaufhängung / Track Control Arm

Längslenker / Trailing Arm		(107)
beidseitig verstellbar / Adjustable on both sides		(132)
Länge [mm] / Length [mm]:621		(106)
Lochabstand 1/Lochabstand 2 / Hole Pitch 1/ Hole Pitch 2:100/100		(103)
Bohrung-Ø 1 [mm] / Bore Ø 1 [mm]:17		(39)
Bohrung-Ø 2 [mm] / Bore Ø 2 [mm]:17		(40)
Rohr-Ø [mm] / Pipe Ø [mm]:48		(117)

20198 01 — 1621419
® 19677 01

FM 9/340	12.01 - 09.05

1.HA / 1st RA	(11)
2.HA / 2nd RA	(13)
für Fahrzeuge mit Blattfederung / for leaf-spring suspension vehicles	(142)
Achsausführung / Axle Version:BRASILIEN	(22)

10 Lenker, Radaufhängung / Track Control Arm

Längslenker / Trailing Arm		(107)
Länge [mm] / Length [mm]:575		(106)
Rohr-Ø [mm] / Pipe Ø [mm]:46		(117)
Bohrung-Ø 1 [mm] / Bore Ø 1 [mm]:17		(39)
Bohrung-Ø 2 [mm] / Bore Ø 2 [mm]:17		(40)
Lochabstand 1/Lochabstand 2 / Hole Pitch 1/ Hole Pitch 2:100/100		(103)

25671 01 — 8074268
® 19677 01

FM 9/340	12.01 - 09.05

1.HA / 1st RA	(11)
2.HA / 2nd RA	(13)
für Fahrzeuge mit Blattfederung / for leaf-spring suspension vehicles	(142)
Achsausführung / Axle Version:BRASILIEN	(22)

10 Lenker, Radaufhängung / Track Control Arm

Längslenker / Trailing Arm		(107)
Länge [mm] / Length [mm]:625		(106)
Bohrung-Ø 1 [mm] / Bore Ø 1 [mm]:17		(39)
Bohrung-Ø 2 [mm] / Bore Ø 2 [mm]:17		(40)
Lochabstand 1/Lochabstand 2 / Hole Pitch 1/ Hole Pitch 2:115 / 115		(103)
nicht verstellbar / not adjustable		(177)
Molekularlager / Molecular Bearing		(108)

34680 01 — 20517494

FM 9/260	12.01 - 09.05
FM 9/300	12.01 - 09.05
FM 9/340	12.01 - 09.05
FM 9/380	12.01 - 09.05
FM 9/420	12.01 - 09.05
FM 9/460	12.01 - 09.05

1.HA / 1st RA	(11)
2.HA / 2nd RA	(13)
für Fahrzeuge mit Luftfederung / for pneumatic suspension vehicles	(143)

10 Lenker, Radaufhängung / Track Control Arm

Längslenker / Trailing Arm		(107)
Länge [mm] / Length [mm]:510		(106)
Bohrung-Ø 1 [mm] / Bore Ø 1 [mm]:21		(39)
Bohrung-Ø 2 [mm] / Bore Ø 2 [mm]:21		(40)
Lochabstand 1/Lochabstand 2 / Hole Pitch 1/ Hole Pitch 2:130 / 130		(103)
Molekularlager / Molecular Bearing		(108)

35272 01 — 21051052
® 34609 01

FM 9/260	12.01 - 09.05
FM 9/300	12.01 - 09.05
FM 9/340	12.01 - 09.05
FM 9/380	12.01 - 09.05
FM 9/420	12.01 - 09.05
FM 9/460	12.01 - 09.05

1.HA / 1st RA	(11)
2.HA / 2nd RA	(13)
Blattfeder / Leaf spring	(38)
Aggregat / Unit	(25)
Achslast [t] / Axle Load [t]:30	(24)
Achslast [t] / Axle Load [t]:32	(24)
Hinterachsgehäuse gegossen / rear axle housing cast	(89)

FM 9 — 6x4 — 12.01 - 09.05

10 — Lenker, Radaufhängung / Track Control Arm

38703 01 — 22355428

® 29464 01

Längslenker / Trailing Arm (3)(107)
Länge [mm] / Length [mm]:571 (106)
Rohr-Ø [mm] / Pipe Ø [mm]:48 (117)
Bohrung-Ø 1 [mm] / Bore Ø 1 [mm]:21 (39)
Bohrung-Ø 2 [mm] / Bore Ø 2 [mm]:21 (40)
Lochabstand 1/Lochabstand 2 / Hole Pitch 1/ Hole Pitch 2:130/130 (103)
einseitig verstellbar / Adjustable on one side (133)

FM 9/340	12.01 - 09.05	1.HA / 1st RA (11) 2.HA / 2nd RA (13) für Fahrzeuge mit Blattfederung / for leaf-spring suspension vehicles (142) Aggregatlast 26t / aggregate load 26t (28) Hinterachsgehäuse Guss / rear axle housing cast (88)
FM 9/340	12.01 - 09.05	1.HA / 1st RA (11) 2.HA / 2nd RA (13) für Fahrzeuge mit Blattfederung / for leaf-spring suspension vehicles (142) Aggregatlast 26t / aggregate load 26t (28) Aggregatlast 23t / aggregate load 23t (27) Hinterachsgehäuse Guss / rear axle housing cast (88)

8 — Lenker, Radaufhängung / Track Control Arm

26058 01 — 7420741703

® 25208 01
® 30672 01

Dreieckslenker (Nfz) / Wishbone (CV) (3)(46)
Länge [mm] / Length [mm]:662,4 (106)
Rohr-Ø [mm] / Pipe Ø [mm]:48 (117)
Bohrung-Ø 1 [mm] / Bore Ø 1 [mm]:19 (39)
Bohrung-Ø 2 [mm] / Bore Ø 2 [mm]:19 (40)
Lochabstand 1/Lochabstand 2 / Hole Pitch 1/ Hole Pitch 2:115/115 (103)

FM 9/260	12.01 - 09.05	1.HA / 1st RA (11) 2.HA / 2nd RA (13) Blattfeder / Leaf spring (38)
FM 9/300	12.01 - 09.05	
FM 9/340	12.01 - 09.05	
FM 9/380	12.01 - 09.05	
FM 9/420	12.01 - 09.05	
FM 9/460	12.01 - 09.05	

8 — Lenker, Radaufhängung / Track Control Arm

31960 01 — 20443046

Dreieckslenker (Nfz) / Wishbone (CV) (3)(46)
Länge [mm] / Length [mm]:575 (106)
Rohr-Ø [mm] / Pipe Ø [mm]:48 (117)
Bohrung-Ø 1 [mm] / Bore Ø 1 [mm]:17 (39)
Bohrung-Ø 2 [mm] / Bore Ø 2 [mm]:17 (40)
Lochabstand 1/Lochabstand 2 / Hole Pitch 1/ Hole Pitch 2:115 / 115 (103)
nicht verstellbar / not adjustable (177)
Molekularlager / Molecular Bearing (108)

FM 9/260	12.01 - 09.05	für Fahrzeuge mit Blattfederung / for leaf-spring suspension vehicles (142)
FM 9/300	12.01 - 09.05	
FM 9/340	12.01 - 09.05	
FM 9/380	12.01 - 09.05	
FM 9/420	12.01 - 09.05	
FM 9/460	12.01 - 09.05	

8 — Lenker, Radaufhängung / Track Control Arm

35009 01 — 22318834

® 28706 01

Dreieckslenker (Nfz) / Wishbone (CV) (3)(46)
Länge [mm] / Length [mm]:671 (106)
Rohr-Ø [mm] / Pipe Ø [mm]:58 (117)
Bohrung-Ø 1 [mm] / Bore Ø 1 [mm]:23 (39)
Bohrung-Ø 2 [mm] / Bore Ø 2 [mm]:23 (40)
Lochabstand 1/Lochabstand 2 / Hole Pitch 1/ Hole Pitch 2:130/130 (103)

FM 9/260	12.01 - 09.05	1.HA / 1st RA (11) 2.HA / 2nd RA (13) Aggregat / Unit (25) Blattfeder / Leaf spring (38) Achslast [t] / Axle Load [t]:26 (24) Achslast [t] / Axle Load [t]:32 (24)
FM 9/300	12.01 - 09.05	
FM 9/340	12.01 - 09.05	
FM 9/380	12.01 - 09.05	
FM 9/420	12.01 - 09.05	
FM 9/460	12.01 - 09.05	

VOLVO

FM 9 | 6x4 | 12.01 - 09.05

8

Lenker, Radaufhängung / Track Control Arm (3)
Dreieckslenker (Nfz) / Wishbone (CV) (46)
Länge [mm] / Length [mm]:662,2 (106)
Rohr-Ø [mm] / Pipe Ø [mm]:51 (117)
Bohrung-Ø 1 [mm] / Bore Ø 1 [mm]:21 (39)
Bohrung-Ø 2 [mm] / Bore Ø 2 [mm]:17,5 (40)
Lochabstand 1/Lochabstand 2 / Hole Pitch 1/ Hole Pitch 2:115 (103)
Molekularlager / Molecular Bearing (108)

36148 01 **22238525**

FM 9/260	12.01 - 09.05
FM 9/300	12.01 - 09.05
FM 9/340	12.01 - 09.05
FM 9/380	12.01 - 09.05
FM 9/420	12.01 - 09.05
FM 9/460	12.01 - 09.05

▲
1.HA / 1st RA (11)
2.HA / 2nd RA (13)
für Fahrzeuge mit Luftfederung / for pneumatic suspension vehicles (143)

Reparatursatz, Lenker / Repair Kit, link (6)
für Längslenker / for drag link (158)
Lochabstand 1/Lochabstand 2 / Hole Pitch 1/ Hole Pitch 2:130 (103)
Bohrung-Ø 1 [mm] / Bore Ø 1 [mm]:21 (39)
Molekularlager / Molecular Bearing (108)
mit Sicherungsring / with lock ring (172)
mit Distanzhülse / with spacer sleeve (165)

34609 01 **20702095**

FM 9/340	12.01 - 09.05

▽
Blattfeder / Leaf spring (38)
Doppelachsaggregat / Tandem-axle Assembly (45)
Achslast [t] / Axle Load [t]:30 (24)
Achslast [t] / Axle Load [t]:32 (24)
Fahrhöhe 231 - 250 mm / ride height 231 - 250 mm (71)
Fahrhöhe 251 - 270 mm / ride height 251 - 270 mm (73)
Hinterachsgehäuse gegossen / rear axle housing cast (89)

Reparatursatz, Lenker / Repair Kit, link (6)
für Längslenker / for drag link (158)
Lochabstand 1/Lochabstand 2 / Hole Pitch 1/ Hole Pitch 2:130 (103)
Bohrung-Ø 1 [mm] / Bore Ø 1 [mm]:21 (39)
Molekularlager / Molecular Bearing (108)
mit Sicherungsring / with lock ring (172)
mit Distanzhülse / with spacer sleeve (165)

34610 01 **20702096**

FM 9/340	12.01 - 09.05

▽
Blattfeder / Leaf spring (38)
Doppelachsaggregat / Tandem-axle Assembly (45)
Achslast [t] / Axle Load [t]:26 (24)
Fahrhöhe 231 - 250 mm / ride height 231 - 250 mm (71)
Fahrhöhe 251 - 270 mm / ride height 251 - 270 mm (73)
Fahrhöhe 291 - 310 mm / ride height 291 - 310 mm (74)
Fahrhöhe 331 - 350 mm / ride height 331 - 350 mm (75)
Hinterachsgehäuse gegossen / rear axle housing cast (89)

Pos | Ref.

VOLVO

FM 9 6x6 12.01 - 09.05

Pos	Description	Code	Ref.	Code
1	**Lenkstange / Centre Rod Assembly**	(4)	**26779 01**	**21106933**
	Schubstange / Push Rod	(122)	27547 02	
	einseitig verstellbar / Adjustable on one side	(133)		
	Länge [mm] / Length [mm]:824	(106)		
	Konusmaß [mm] / Cone Size [mm]:28,6	(96)		
	Rohr-Ø [mm] / Pipe Ø [mm]:50	(117)		
	mit Zubehör / with accessories	(173)		
	FM 9/260 12.01 - 09.05		LHD	
	FM 9/300 12.01 - 09.05		Lenkstockhebel zur 1. VA / Pitman arm to 1st front axle	(102)
	FM 9/380 12.01 - 09.05			
	FM 9/420 12.01 - 09.05			
	FM 9/460 12.01 - 09.05			
1	**Lenkstange / Centre Rod Assembly**	(4)	**38803 01**	**21106952**
	Schubstange / Push Rod	(122)	27547 02	
	einseitig verstellbar / Adjustable on one side	(133)	37235 01	
	Länge [mm] / Length [mm]:863	(106)		
	Konusmaß [mm] / Cone Size [mm]:28,6	(96)		
	Rohr-Ø [mm] / Pipe Ø [mm]:52	(117)		
	mit Zubehör / with accessories	(173)		
	FM 9/260 12.01 - 09.05		RHD	
	FM 9/300 12.01 - 09.05		Lenkstockhebel zur 1. VA / Pitman arm to 1st front axle	(102)
	FM 9/340 12.01 - 09.05		Blattfeder / Leaf spring	(38)
	FM 9/380 12.01 - 09.05			
	FM 9/420 12.01 - 09.05			
	FM 9/460 12.01 - 09.05			
3	**Lenkstange / Centre Rod Assembly**	(4)	**26778 01**	**20367555**
	Schubstange / Push Rod	(122)		
	nicht verstellbar / not adjustable	(177)		
	Länge [mm] / Length [mm]:160,0	(106)		
	Konusmaß [mm] / Cone Size [mm]:28,6	(96)		
	Rohr-Ø [mm] / Pipe Ø [mm]:25	(117)		
	mit Zubehör / with accessories	(173)		
	FM 9/260 12.01 - 09.05		LHD	
	FM 9/300 12.01 - 09.05		am Lenkhebel / at steering arm	(128)
	FM 9/380 12.01 - 09.05		Lenkstockhebel zum Zwischenhebel / Pitman Arm to 1st control arm	(100)
	FM 9/420 12.01 - 09.05			
	FM 9/460 12.01 - 09.05			
6	**Spurstange / Rod Assembly**	(8)	**31539 01**	**20742126**
	Führungsstange / Guide Rod	(82)	11492 03	
	beidseitig verstellbar / Adjustable on both sides	(132)	11505 03	
	Länge [mm] / Length [mm]:1528	(106)		
	Konusmaß [mm] / Cone Size [mm]:30	(96)		
	Rohr-Ø [mm] / Pipe Ø [mm]:42	(117)		
	mit Zubehör / with accessories	(173)		
	FM 9/260 12.01 - 09.05			
	FM 9/300 12.01 - 09.05			
	FM 9/340 12.01 - 09.05			
	FM 9/380 12.01 - 09.05			
	FM 9/420 12.01 - 09.05			
	FM 9/460 12.01 - 09.05			
6	**Spurstange / Rod Assembly**	(8)	**37223 01**	**22159759**
	Führungsstange / Guide Rod	(82)	37235 01	
	einseitig verstellbar / Adjustable on one side	(133)	22647 01	
	Länge [mm] / Length [mm]:1634	(106)		
	Konusmaß [mm] / Cone Size [mm]:28,6	(96)		
	Rohr-Ø [mm] / Pipe Ø [mm]:50	(117)		
	mit Zubehör / with accessories	(173)		
	FM 9/260 12.01 - 09.05		für Fahrzeuge mit Blattfederung / for leaf-spring suspension vehicles	(142)
	FM 9/300 12.01 - 09.05		Fahrgestellhöhe niedrig 850 mm / height of chassis low 850 mm	(58)
	FM 9/340 12.01 - 09.05			
	FM 9/380 12.01 - 09.05			
	FM 9/420 12.01 - 09.05			
	FM 9/460 12.01 - 09.05			

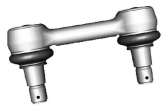

VOLVO

FM 9 — 6x6 — 12.01 - 09.05

14 Stange/Strebe, Stabilisator / Rod/Strut, stabiliser

Koppelstange / Coupling Rod (97)
nicht verstellbar / not adjustable (177)
Länge [mm] / Length [mm]:325 (106)
Konusmaß [mm] / Cone Size [mm]:22 (96)
Rohr-Ø [mm] / Pipe Ø [mm]:30 (117)
mit Zubehör / with accessories (173)

22315 01 — 20477805

FM 9/260	12.01 - 09.05	für Fahrzeuge mit Blattfederung / for leaf-spring suspension vehicles	(142)
FM 9/300	12.01 - 09.05	für Fahrzeuge mit verstärktem Stabilisator / for vehicles with reinforced stabiliser	(152)
FM 9/340	12.01 - 09.05		
FM 9/380	12.01 - 09.05		
FM 9/420	12.01 - 09.05		
FM 9/460	12.01 - 09.05		
FM 9/260	12.01 - 09.05	für Fahrzeuge mit Luftfederung / for pneumatic suspension vehicles	(143)
FM 9/300	12.01 - 09.05		
FM 9/340	12.01 - 09.05		
FM 9/380	12.01 - 09.05		
FM 9/420	12.01 - 09.05		
FM 9/460	12.01 - 09.05		

14 Stange/Strebe, Stabilisator / Rod/Strut, stabiliser

Koppelstange / Coupling Rod (97)
nicht verstellbar / not adjustable (177)
Länge [mm] / Length [mm]:325 (106)
Konusmaß [mm] / Cone Size [mm]:22 (96)

34604 01 — 21446333

FM 9/260	12.01 - 09.05	für Fahrzeuge mit Blattfederung / for leaf-spring suspension vehicles	(142)
FM 9/300	12.01 - 09.05		
FM 9/340	12.01 - 09.05		
FM 9/380	12.01 - 09.05		
FM 9/420	12.01 - 09.05		
FM 9/460	12.01 - 09.05		

5 Spurstangenkopf / Tie Rod End

am Lenkzylinder / at steering cylinder (129)
Länge [mm] / Length [mm]:120 (106)
Konusmaß [mm] / Cone Size [mm]:28,6 (96)
Innengewinde [mm] / Inner thread [mm]:26x1,5 (92)
mit Rechtsgewinde / with right-hand thread (170)
mit Zubehör / with accessories (173)

28792 01 — 3193731

FM 9/460	12.01 - 09.05	Schleppachse / Tag Axle	(120)

10 Lenker, Radaufhängung / Track Control Arm

Längslenker / Trailing Arm (107)
Länge [mm] / Length [mm]:625 (106)
Bohrung-Ø 1 [mm] / Bore Ø 1 [mm]:17 (39)
Bohrung-Ø 2 [mm] / Bore Ø 2 [mm]:17 (40)
Lochabstand 1/Lochabstand 2 / Hole Pitch 1/ Hole Pitch 2:115 / 115 (103)
nicht verstellbar / not adjustable (177)
Molekularlager / Molecular Bearing (108)

34680 01 — 20517494

FM 9/260	12.01 - 09.05	▽	
FM 9/300	12.01 - 09.05	1.HA / 1st RA	(11)
FM 9/340	12.01 - 09.05	2.HA / 2nd RA	(13)
FM 9/380	12.01 - 09.05	für Fahrzeuge mit Luftfederung / for pneumatic suspension vehicles	(143)
FM 9/420	12.01 - 09.05		
FM 9/460	12.01 - 09.05		

10 Lenker, Radaufhängung / Track Control Arm

Längslenker / Trailing Arm (107)
Länge [mm] / Length [mm]:510 (106)
Bohrung-Ø 1 [mm] / Bore Ø 1 [mm]:21 (39)
Bohrung-Ø 2 [mm] / Bore Ø 2 [mm]:21 (40)
Lochabstand 1/Lochabstand 2 / Hole Pitch 1/ Hole Pitch 2:130 / 130 (103)
Molekularlager / Molecular Bearing (108)

35272 01 — 21051052
® 34609 01

FM 9/260	12.01 - 09.05	▽	
FM 9/300	12.01 - 09.05	1.HA / 1st RA	(11)
FM 9/340	12.01 - 09.05	2.HA / 2nd RA	(13)
FM 9/380	12.01 - 09.05	Blattfeder / Leaf spring	(38)
FM 9/420	12.01 - 09.05	Aggregat / Unit	(25)
FM 9/460	12.01 - 09.05	Achslast [t] / Axle Load [t]:30	(24)
		Achslast [t] / Axle Load [t]:32	(24)
		Hinterachsgehäuse gegossen / rear axle housing cast	(89)

1 Lenkstange / Centre Rod Assembly

Schubstange / Push Rod
einseitig verstellbar / Adjustable on one side
Länge [mm] / Length [mm]:868
Konusmaß [mm] / Cone Size [mm]:28,6
Rohr-Ø [mm] / Pipe Ø [mm]:50
mit Zubehör / with accessories

(4) (122) (133) (106) (96) (117) (173)

25255 01 **20393067**
11946 02

FM 9/260	12.01 - 09.05	RHD Lenkstockhebel zur 1. VA / Pitman arm to 1st front axle Gerade Vorderachse / Straight front axle erhöhte Bodenfreiheit / increased ground clearance Für Fahrzeuge mit einfacher Servolenkung / For vehicles with simple power steering	(102) (85) (134) (83)

1 Lenkstange / Centre Rod Assembly

Schubstange / Push Rod
einseitig verstellbar / Adjustable on one side
Länge [mm] / Length [mm]:863
Konusmaß [mm] / Cone Size [mm]:28,6
Rohr-Ø [mm] / Pipe Ø [mm]:52
mit Zubehör / with accessories

(4) (122) (133) (106) (96) (117) (173)

38803 01 **21106952**
27547 02
37235 01

FM 9/260 FM 9/340 FM 9/380 FM 9/420 FM 9/460	12.01 - 09.05 12.01 - 09.05 12.01 - 09.05 12.01 - 09.05 12.01 - 09.05	RHD Lenkstockhebel zur 1. VA / Pitman arm to 1st front axle Blattfeder / Leaf spring	(102) (38)
FM 9/300	12.01 - 09.05	RHD Lenkstockhebel zur 1. VA / Pitman arm to 1st front axle Blattfeder / Leaf spring	(102) (38)

1 Lenkstange / Centre Rod Assembly

Schubstange / Push Rod
einseitig verstellbar / Adjustable on one side
Länge [mm] / Length [mm]:881
Konusmaß [mm] / Cone Size [mm]:28,6
Rohr-Ø [mm] / Pipe Ø [mm]:50
mit Zubehör / with accessories

(4) (122) (133) (106) (96) (117) (173)

38804 01 **21106968**
27547 02
37235 01

FM 9/260 FM 9/300 FM 9/340 FM 9/380 FM 9/420 FM 9/460	12.01 - 09.05 12.01 - 09.05 12.01 - 09.05 12.01 - 09.05 12.01 - 09.05 12.01 - 09.05	RHD Lenkstockhebel zur 1. VA / Pitman arm to 1st front axle für Fahrzeuge mit Luftfederung / for pneumatic suspension vehicles	(102) (143)

2 Lenkstange / Centre Rod Assembly

Schubstange / Push Rod
einseitig verstellbar / Adjustable on one side
Länge [mm] / Length [mm]:563
Konusmaß [mm] / Cone Size [mm]:28,6
Rohr-Ø [mm] / Pipe Ø [mm]:48
mit Zubehör / with accessories

(4) (122) (133) (106) (96) (117) (173)

37978 01 **22159741**
27547 02
37235 01

FM 9/260 FM 9/300 FM 9/340 FM 9/380 FM 9/420 FM 9/460	12.01 - 09.05 12.01 - 09.05 12.01 - 09.05 12.01 - 09.05 12.01 - 09.05 12.01 - 09.05	Zwischenhebel zur Vorderachse 2 / Control arm to front axle 2	(126)

2 Lenkstange / Centre Rod Assembly

Schubstange / Push Rod
einseitig verstellbar / Adjustable on one side
Länge [mm] / Length [mm]:863
Konusmaß [mm] / Cone Size [mm]:28,6
Rohr-Ø [mm] / Pipe Ø [mm]:52
mit Zubehör / with accessories

(4) (122) (133) (106) (96) (117) (173)

38803 01 **21106952**
27547 02
37235 01

FM 9/300	12.01 - 09.05	RHD Zwischenhebel zur Vorderachse 2 / Control arm to front axle 2 Blattfeder / Leaf spring	(126) (38)

VOLVO

FM 9 | 8x2 | 12.01 - 09.05

3 Lenkstange / Centre Rod Assembly — 31885 01 — 20453063

35854 01

Schubstange / Push Rod (4)
einseitig verstellbar / Adjustable on one side (122)
Länge [mm] / Length [mm]:2139 (133)
Konusmaß [mm] / Cone Size [mm]:28,6 (106)
Rohr-Ø [mm] / Pipe Ø [mm]:62 (96)
mit Zubehör / with accessories (117) (173)

FM 9/260	12.01 - 09.05	LHD	
FM 9/300	12.01 - 09.05	am Lenkhebel / at steering arm	(128)
FM 9/340	12.01 - 09.05	Lenkstockhebel zum Zwischenhebel / Pitman Arm to 1st control arm	(100)
FM 9/380	12.01 - 09.05	Achsabstand [mm] / Centre Distance [mm]:1795	(21)
FM 9/420	12.01 - 09.05	1.VA / 1st front axle	(12)
FM 9/460	12.01 - 09.05	2.VA / 2nd FA	(14)

3 Lenkstange / Centre Rod Assembly — 31886 01 — 20581632

35854 01

Schubstange / Push Rod (4)
einseitig verstellbar / Adjustable on one side (122)
Länge [mm] / Length [mm]:2339 (133)
Konusmaß [mm] / Cone Size [mm]:28,6 (106)
Rohr-Ø [mm] / Pipe Ø [mm]:62 (96)
mit Zubehör / with accessories (117) (173)

FM 9/260	12.01 - 09.05	LHD	
FM 9/300	12.01 - 09.05	am Lenkhebel / at steering arm	(128)
FM 9/340	12.01 - 09.05	Lenkstockhebel zum Zwischenhebel / Pitman Arm to 1st control arm	(100)
FM 9/380	12.01 - 09.05	Achsabstand [mm] / Centre Distance [mm]:1995	(21)
FM 9/420	12.01 - 09.05	1.VA / 1st front axle	(12)
FM 9/460	12.01 - 09.05	2.VA / 2nd FA	(14)

3 Lenkstange / Centre Rod Assembly — 34698 01 — 20584291

35854 01

Schubstange / Push Rod (4)
einseitig verstellbar / Adjustable on one side (122)
Länge [mm] / Length [mm]:2139 (133)
Konusmaß [mm] / Cone Size [mm]:28,6 (106)
Rohr-Ø [mm] / Pipe Ø [mm]:62 (96)
mit Zubehör / with accessories (117) (173)

FM 9/260	12.01 - 09.05	RHD	
FM 9/300	12.01 - 09.05	am Lenkhebel / at steering arm	(128)
FM 9/340	12.01 - 09.05	Lenkstockhebel zum Zwischenhebel / Pitman Arm to 1st control arm	(100)
FM 9/380	12.01 - 09.05	Achsabstand [mm] / Centre Distance [mm]:1795	(21)
FM 9/420	12.01 - 09.05	1.VA / 1st front axle	(12)
FM 9/460	12.01 - 09.05	2.VA / 2nd FA	(14)

3 Lenkstange / Centre Rod Assembly — 35948 01 — 20581633

35854 01

Schubstange / Push Rod (4)
einseitig verstellbar / Adjustable on one side (122)
Länge [mm] / Length [mm]:2339 (133)
Konusmaß [mm] / Cone Size [mm]:28,6 (106)
Rohr-Ø [mm] / Pipe Ø [mm]:62 (96)
mit Zubehör / with accessories (117) (173)

FM 9/260	12.01 - 09.05	RHD	
FM 9/300	12.01 - 09.05	am Lenkhebel / at steering arm	(128)
FM 9/340	12.01 - 09.05	Lenkstockhebel zum Zwischenhebel / Pitman Arm to 1st control arm	(100)
FM 9/380	12.01 - 09.05	Achsabstand [mm] / Centre Distance [mm]:1995	(21)
FM 9/420	12.01 - 09.05	1.VA / 1st front axle	(12)
FM 9/460	12.01 - 09.05	2.VA / 2nd FA	(14)

4 Spurstangenkopf / Tie Rod End — 27633 01 — 20374698

am Lenkzylinder / at steering cylinder (9)
Länge [mm] / Length [mm]:88 (129)
Gewindemaß / Thread Size:M26x1,5 (106)
mit Innengewinde / with internal thread (86)
mit Rechtsgewinde / with right-hand thread (167)
Konusmaß [mm] / Cone Size [mm]:28,6 (170)
mit Zubehör / with accessories (96) (173)

FM 9/260	12.01 - 09.05	am Lenkzylinder / at steering cylinder (129)
FM 9/300	12.01 - 09.05	
FM 9/340	12.01 - 09.05	
FM 9/380	12.01 - 09.05	
FM 9/420	12.01 - 09.05	
FM 9/460	12.01 - 09.05	

FM 9 — 8x2 — 12.01 - 09.05

6 Spurstange / Rod Assembly

Führungsstange / Guide Rod
beidseitig verstellbar / Adjustable on both sides
Länge [mm] / Length [mm]:1645
Konusmaß [mm] / Cone Size [mm]:28,6
Rohr-Ø [mm] / Pipe Ø [mm]:42
mit Zubehör / with accessories

(8) (82) (132) (106) (96) (117) (173)

22822 01 — **3986450**
11946 02
11947 02

FM 9/260	12.01 - 09.05	1.VA / 1st front axle	(12)
FM 9/300	12.01 - 09.05	2.VA / 2nd FA	(14)
FM 9/340	12.01 - 09.05	Gerade Vorderachse / Straight front axle	(85)
FM 9/380	12.01 - 09.05	erhöhte Bodenfreiheit / increased ground clearance	(134)
FM 9/420	12.01 - 09.05		
FM 9/460	12.01 - 09.05		

6 Spurstange / Rod Assembly

Führungsstange / Guide Rod
beidseitig verstellbar / Adjustable on both sides
Länge [mm] / Length [mm]:1669
Konusmaß [mm] / Cone Size [mm]:32
Rohr-Ø [mm] / Pipe Ø [mm]:42
mit Zubehör / with accessories

(8) (82) (132) (106) (96) (117) (173)

34528 01 — **20581086**
31961 01
34527 01

FM 9/260	12.01 - 09.05	1.VA / 1st front axle	(12)
FM 9/300	12.01 - 09.05	2.VA / 2nd FA	(14)
FM 9/340	12.01 - 09.05	Gerade Vorderachse / Straight front axle	(85)
FM 9/380	12.01 - 09.05		

6 Spurstange / Rod Assembly

Führungsstange / Guide Rod
einseitig verstellbar / Adjustable on one side
Länge [mm] / Length [mm]:1634
Konusmaß [mm] / Cone Size [mm]:28,6
Rohr-Ø [mm] / Pipe Ø [mm]:50
mit Zubehör / with accessories

(8) (82) (133) (106) (96) (117) (173)

37223 01 — **22159759**
37235 01
22647 01

FM 9/260	12.01 - 09.05	für Fahrzeuge mit Blattfederung / for leaf-spring suspension vehicles	(142)
FM 9/300	12.01 - 09.05	Fahrgestellhöhe niedrig 850 mm / height of chassis low 850 mm	(58)
FM 9/340	12.01 - 09.05		
FM 9/380	12.01 - 09.05		
FM 9/420	12.01 - 09.05		
FM 9/460	12.01 - 09.05		

14 Stange/Strebe, Stabilisator / Rod/Strut, stabiliser

Koppelstange / Coupling Rod
nicht verstellbar / not adjustable
Länge [mm] / Length [mm]:325
Konusmaß [mm] / Cone Size [mm]:22
Rohr-Ø [mm] / Pipe Ø [mm]:30
mit Zubehör / with accessories

(10) (97) (177) (106) (96) (117) (173)

22315 01 — **20477805**

FM 9/260	12.01 - 09.05	für Fahrzeuge mit Luftfederung / for pneumatic suspension vehicles	(143)
FM 9/300	12.01 - 09.05		
FM 9/340	12.01 - 09.05		
FM 9/380	12.01 - 09.05		
FM 9/420	12.01 - 09.05		
FM 9/460	12.01 - 09.05		

FM 9/260	12.01 - 09.05	für Fahrzeuge mit Blattfederung / for leaf-spring suspension vehicles	(142)
FM 9/300	12.01 - 09.05	für Fahrzeuge mit verstärktem Stabilisator / for vehicles with reinforced stabiliser	(152)
FM 9/340	12.01 - 09.05		
FM 9/380	12.01 - 09.05		
FM 9/420	12.01 - 09.05		
FM 9/460	12.01 - 09.05		

14 Stange/Strebe, Stabilisator / Rod/Strut, stabiliser

Koppelstange / Coupling Rod
nicht verstellbar / not adjustable
Länge [mm] / Length [mm]:325
Konusmaß [mm] / Cone Size [mm]:22

(10) (97) (177) (106) (96)

34604 01 — **21446333**

FM 9/260	12.01 - 09.05	für Fahrzeuge mit Blattfederung / for leaf-spring suspension vehicles	(142)
FM 9/300	12.01 - 09.05		
FM 9/340	12.01 - 09.05		
FM 9/380	12.01 - 09.05		
FM 9/420	12.01 - 09.05		
FM 9/460	12.01 - 09.05		

VOLVO

FM 9 | 8x2 | 12.01 - 09.05

10

Lenker, Radaufhängung / Track Control Arm (3)
Längslenker / Trailing Arm (107)
Länge [mm] / Length [mm]:625 (106)
Bohrung-Ø 1 [mm] / Bore Ø 1 [mm]:17 (39)
Bohrung-Ø 2 [mm] / Bore Ø 2 [mm]:17 (40)
Lochabstand 1/Lochabstand 2 / Hole Pitch 1/ Hole Pitch 2:115 / 115 (103)
nicht verstellbar / not adjustable (177)
Molekularlager / Molecular Bearing (108)

34680 01 **20517494**

FM 9/260	12.01 - 09.05
FM 9/300	12.01 - 09.05
FM 9/340	12.01 - 09.05
FM 9/380	12.01 - 09.05
FM 9/420	12.01 - 09.05
FM 9/460	12.01 - 09.05

▽
1.HA / 1st RA (11)
2.HA / 2nd RA (13)
für Fahrzeuge mit Luftfederung / for pneumatic suspension vehicles (143)

FM 9 — 8x4 — 12.01 - 09.05

Pos				Ref.
1	**Lenkstange / Centre Rod Assembly** Schubstange / Push Rod einseitig verstellbar / Adjustable on one side Länge [mm] / Length [mm]:868 Konusmaß [mm] / Cone Size [mm]:28,6 Rohr-Ø [mm] / Pipe Ø [mm]:50 mit Zubehör / with accessories			(4) (122) (133) (106) (96) (117) (173)
			25789 01 20393065 11946 02	
	FM 9/260 FM 9/300 FM 9/340 FM 9/380 FM 9/420 FM 9/460	12.01 - 09.05 12.01 - 09.05 12.01 - 09.05 12.01 - 09.05 12.01 - 09.05 12.01 - 09.05	LHD Lenkstockhebel zur 1. VA / Pitman arm to 1st front axle Gerade Vorderachse / Straight front axle Für Fahrzeuge mit einfacher Servolenkung / For vehicles with simple power steering erhöhte Bodenfreiheit / increased ground clearance	(102) (85) (83) (134)
1	**Lenkstange / Centre Rod Assembly** Schubstange / Push Rod einseitig verstellbar / Adjustable on one side Länge [mm] / Length [mm]:863 Konusmaß [mm] / Cone Size [mm]:28,6 Rohr-Ø [mm] / Pipe Ø [mm]:52 mit Zubehör / with accessories			(4) (122) (133) (106) (96) (117) (173)
			38803 01 21106952 27547 02 37235 01	
	FM 9/260 FM 9/300 FM 9/340 FM 9/380 FM 9/420 FM 9/460	12.01 - 09.05 12.01 - 09.05 12.01 - 09.05 12.01 - 09.05 12.01 - 09.05 12.01 - 09.05	RHD Lenkstockhebel zur 1. VA / Pitman arm to 1st front axle Blattfeder / Leaf spring	(102) (38)
1	**Lenkstange / Centre Rod Assembly** Schubstange / Push Rod einseitig verstellbar / Adjustable on one side Länge [mm] / Length [mm]:881 Konusmaß [mm] / Cone Size [mm]:28,6 Rohr-Ø [mm] / Pipe Ø [mm]:50 mit Zubehör / with accessories			(4) (122) (133) (106) (96) (117) (173)
			38804 01 21106968 27547 02 37235 01	
	FM 9/260 FM 9/300 FM 9/340 FM 9/380 FM 9/420 FM 9/460	12.01 - 09.05 12.01 - 09.05 12.01 - 09.05 12.01 - 09.05 12.01 - 09.05 12.01 - 09.05	RHD Lenkstockhebel zur 1. VA / Pitman arm to 1st front axle für Fahrzeuge mit Luftfederung / for pneumatic suspension vehicles	(102) (143)
2	**Lenkstange / Centre Rod Assembly** Schubstange / Push Rod einseitig verstellbar / Adjustable on one side Länge [mm] / Length [mm]:563 Konusmaß [mm] / Cone Size [mm]:28,6 Rohr-Ø [mm] / Pipe Ø [mm]:48 mit Zubehör / with accessories			(4) (122) (133) (106) (96) (117) (173)
			37978 01 22159741 27547 02 37235 01	
	FM 9/260 FM 9/300 FM 9/340 FM 9/380 FM 9/420 FM 9/460	12.01 - 09.05 12.01 - 09.05 12.01 - 09.05 12.01 - 09.05 12.01 - 09.05 12.01 - 09.05	Zwischenhebel zur Vorderachse 2 / Control arm to front axle 2	(126)
3	**Lenkstange / Centre Rod Assembly** Schubstange / Push Rod einseitig verstellbar / Adjustable on one side Länge [mm] / Length [mm]:2139 Konusmaß [mm] / Cone Size [mm]:28,6 Rohr-Ø [mm] / Pipe Ø [mm]:62 mit Zubehör / with accessories			(4) (122) (133) (106) (96) (117) (173)
			31885 01 20453063 35854 01	
	FM 9/260 FM 9/300 FM 9/340 FM 9/380 FM 9/420 FM 9/460	12.01 - 09.05 12.01 - 09.05 12.01 - 09.05 12.01 - 09.05 12.01 - 09.05 12.01 - 09.05	LHD am Lenkhebel / at steering arm Achsabstand [mm] / Centre Distance [mm]:1795 1.VA / 1st front axle 2.VA / 2nd FA Lenkstockhebel zum Zwischenhebel / Pitman Arm to 1st control arm	(128) (21) (12) (14) (100)

VOLVO

FM 9 | 8x4 | 12.01 - 09.05

3 Lenkstange / Centre Rod Assembly — 31886 01 — 20581632

35854 01

Schubstange / Push Rod (4)
einseitig verstellbar / Adjustable on one side (122)
Länge [mm] / Length [mm]:2339 (133)
Konusmaß [mm] / Cone Size [mm]:28,6 (106)
Rohr-Ø [mm] / Pipe Ø [mm]:62 (96)
mit Zubehör / with accessories (117) (173)

FM 9/260	12.01 - 09.05	LHD	
FM 9/300	12.01 - 09.05	am Lenkhebel / at steering arm	(128)
FM 9/340	12.01 - 09.05	Lenkstockhebel zum Zwischenhebel / Pitman Arm to 1st control arm	(100)
FM 9/380	12.01 - 09.05	Achsabstand [mm] / Centre Distance [mm]:1995	(21)
FM 9/420	12.01 - 09.05	1.VA / 1st front axle	(12)
FM 9/460	12.01 - 09.05	2.VA / 2nd FA	(14)

3 Lenkstange / Centre Rod Assembly — 34698 01 — 20584291

35854 01

Schubstange / Push Rod (4)
einseitig verstellbar / Adjustable on one side (122)
Länge [mm] / Length [mm]:2139 (133)
Konusmaß [mm] / Cone Size [mm]:28,6 (106)
Rohr-Ø [mm] / Pipe Ø [mm]:62 (96)
mit Zubehör / with accessories (117) (173)

FM 9/260	12.01 - 09.05	RHD	
FM 9/300	12.01 - 09.05	am Lenkhebel / at steering arm	(128)
FM 9/340	12.01 - 09.05	Lenkstockhebel zum Zwischenhebel / Pitman Arm to 1st control arm	(100)
FM 9/380	12.01 - 09.05	Achsabstand [mm] / Centre Distance [mm]:1795	(21)
FM 9/420	12.01 - 09.05	1.VA / 1st front axle	(12)
FM 9/460	12.01 - 09.05	2.VA / 2nd FA	(14)

3 Lenkstange / Centre Rod Assembly — 35948 01 — 20581633

35854 01

Schubstange / Push Rod (4)
einseitig verstellbar / Adjustable on one side (122)
Länge [mm] / Length [mm]:2339 (133)
Konusmaß [mm] / Cone Size [mm]:28,6 (106)
Rohr-Ø [mm] / Pipe Ø [mm]:62 (96)
mit Zubehör / with accessories (117) (173)

FM 9/260	12.01 - 09.05	RHD	
FM 9/300	12.01 - 09.05	am Lenkhebel / at steering arm	(128)
FM 9/340	12.01 - 09.05	Lenkstockhebel zum Zwischenhebel / Pitman Arm to 1st control arm	(100)
FM 9/380	12.01 - 09.05	Achsabstand [mm] / Centre Distance [mm]:1995	(21)
FM 9/420	12.01 - 09.05	1.VA / 1st front axle	(12)
FM 9/460	12.01 - 09.05	2.VA / 2nd FA	(14)

4 Spurstangenkopf / Tie Rod End — 27633 01 — 20374698

am Lenkzylinder / at steering cylinder (9) (129)
Länge [mm] / Length [mm]:88 (106)
Gewindemaß / Thread Size:M26x1,5 (86)
mit Innengewinde / with internal thread (167)
mit Rechtsgewinde / with right-hand thread (170)
Konusmaß [mm] / Cone Size [mm]:28,6 (96)
mit Zubehör / with accessories (173)

FM 9/260	12.01 - 09.05	am Lenkzylinder / at steering cylinder	(129)
FM 9/300	12.01 - 09.05		
FM 9/340	12.01 - 09.05		
FM 9/380	12.01 - 09.05		
FM 9/420	12.01 - 09.05		
FM 9/460	12.01 - 09.05		

6 Spurstange / Rod Assembly — 22822 01 — 3986450

11946 02
11947 02

Führungsstange / Guide Rod (8)
beidseitig verstellbar / Adjustable on both sides (82) (132)
Länge [mm] / Length [mm]:1645 (106)
Konusmaß [mm] / Cone Size [mm]:28,6 (96)
Rohr-Ø [mm] / Pipe Ø [mm]:42 (117)
mit Zubehör / with accessories (173)

FM 9/260	12.01 - 09.05	1.VA / 1st front axle	(12)
FM 9/300	12.01 - 09.05	2.VA / 2nd FA	(14)
FM 9/340	12.01 - 09.05	Gerade Vorderachse / Straight front axle	(85)
FM 9/380	12.01 - 09.05	erhöhte Bodenfreiheit / increased ground clearance	(134)
FM 9/420	12.01 - 09.05		
FM 9/460	12.01 - 09.05		

6 Spurstange / Rod Assembly

Führungsstange / Guide Rod
beidseitig verstellbar / Adjustable on both sides
Länge [mm] / Length [mm]:1669
Konusmaß [mm] / Cone Size [mm]:32
Rohr-Ø [mm] / Pipe Ø [mm]:42
mit Zubehör / with accessories

(8) (82) (132) (106) (96) (117) (173)

34528 01 **20581086**

31961 01
34527 01

FM 9/260	12.01 - 09.05	1.VA / 1st front axle	(12)
FM 9/300	12.01 - 09.05	2.VA / 2nd FA	(14)
FM 9/340	12.01 - 09.05	Gerade Vorderachse / Straight front axle	(85)
FM 9/380	12.01 - 09.05		

6 Spurstange / Rod Assembly

Führungsstange / Guide Rod
einseitig verstellbar / Adjustable on one side
Länge [mm] / Length [mm]:1634
Konusmaß [mm] / Cone Size [mm]:28,6
Rohr-Ø [mm] / Pipe Ø [mm]:50
mit Zubehör / with accessories

(8) (82) (133) (106) (96) (117) (173)

37223 01 **22159759**

37235 01
22647 01

FM 9/260	12.01 - 09.05	für Fahrzeuge mit Blattfederung / for leaf-spring suspension vehicles	(142)
FM 9/300	12.01 - 09.05	Fahrgestellhöhe niedrig 850 mm / height of chassis low 850 mm	(58)
FM 9/340	12.01 - 09.05		
FM 9/380	12.01 - 09.05		
FM 9/420	12.01 - 09.05		
FM 9/460	12.01 - 09.05		

14 Stange/Strebe, Stabilisator / Rod/Strut, stabiliser

Koppelstange / Coupling Rod
nicht verstellbar / not adjustable
Länge [mm] / Length [mm]:325
Konusmaß [mm] / Cone Size [mm]:22
Rohr-Ø [mm] / Pipe Ø [mm]:30
mit Zubehör / with accessories

(10) (97) (177) (106) (96) (117) (173)

22315 01 **20477805**

FM 9/260	12.01 - 09.05	für Fahrzeuge mit Blattfederung / for leaf-spring suspension vehicles	(142)
FM 9/300	12.01 - 09.05	für Fahrzeuge mit verstärktem Stabilisator / for vehicles with reinforced stabiliser	(152)
FM 9/340	12.01 - 09.05		
FM 9/380	12.01 - 09.05		
FM 9/420	12.01 - 09.05		
FM 9/460	12.01 - 09.05		
FM 9/260	12.01 - 09.05	für Fahrzeuge mit Luftfederung / for pneumatic suspension vehicles	(143)
FM 9/300	12.01 - 09.05		
FM 9/340	12.01 - 09.05		
FM 9/380	12.01 - 09.05		
FM 9/420	12.01 - 09.05		
FM 9/460	12.01 - 09.05		

14 Stange/Strebe, Stabilisator / Rod/Strut, stabiliser

Koppelstange / Coupling Rod
nicht verstellbar / not adjustable
Länge [mm] / Length [mm]:325
Konusmaß [mm] / Cone Size [mm]:22

(10) (97) (177) (106) (96)

34604 01 **21446333**

FM 9/260	12.01 - 09.05	für Fahrzeuge mit Blattfederung / for leaf-spring suspension vehicles	(142)
FM 9/300	12.01 - 09.05		
FM 9/340	12.01 - 09.05		
FM 9/380	12.01 - 09.05		
FM 9/420	12.01 - 09.05		
FM 9/460	12.01 - 09.05		

10 Lenker, Radaufhängung / Track Control Arm

Längslenker / Trailing Arm
Länge [mm] / Length [mm]:625
Bohrung-Ø 1 [mm] / Bore Ø 1 [mm]:17
Bohrung-Ø 2 [mm] / Bore Ø 2 [mm]:17
Lochabstand 1/Lochabstand 2 / Hole Pitch 1/ Hole Pitch 2:115 / 115
nicht verstellbar / not adjustable
Molekularlager / Molecular Bearing

(3) (107) (106) (39) (40) (103) (177) (108)

34680 01 **20517494**

FM 9/260	12.01 - 09.05	▽	
FM 9/300	12.01 - 09.05	1.HA / 1st RA	(11)
FM 9/340	12.01 - 09.05	2.HA / 2nd RA	(13)
FM 9/380	12.01 - 09.05	für Fahrzeuge mit Luftfederung / for pneumatic suspension vehicles	(143)
FM 9/420	12.01 - 09.05		
FM 9/460	12.01 - 09.05		

VOLVO

FM 9 | 8x4 | 12.01 - 09.05

10 Lenker, Radaufhängung / Track Control Arm

Längslenker / Trailing Arm	(3)
Länge [mm] / Length [mm]:510	(107)
Bohrung-Ø 1 [mm] / Bore Ø 1 [mm]:21	(106)
Bohrung-Ø 2 [mm] / Bore Ø 2 [mm]:21	(39)
Lochabstand 1/Lochabstand 2 / Hole Pitch 1/ Hole Pitch 2:130 / 130	(40)
Molekularlager / Molecular Bearing	(103)
	(108)

35272 01 — 21051052
® 34609 01

FM 9/380	12.01 - 09.05
FM 9/420	12.01 - 09.05
FM 9/460	12.01 - 09.05

▽
1.HA / 1st RA (11)
2.HA / 2nd RA (13)
Blattfeder / Leaf spring (38)
Aggregat / Unit (25)
Achslast [t] / Axle Load [t]:30 (24)
Achslast [t] / Axle Load [t]:32 (24)
Hinterachsgehäuse gegossen / rear axle housing cast (89)

8 Lenker, Radaufhängung / Track Control Arm

Dreieckslenker (Nfz) / Wishbone (CV)	(3)
Länge [mm] / Length [mm]:662,4	(46)
Rohr-Ø [mm] / Pipe Ø [mm]:48	(106)
Bohrung-Ø 1 [mm] / Bore Ø 1 [mm]:19	(117)
Bohrung-Ø 2 [mm] / Bore Ø 2 [mm]:19	(39)
Lochabstand 1/Lochabstand 2 / Hole Pitch 1/ Hole Pitch 2:115/115	(40)
	(103)

26058 01 — 7420741703
® 25208 01
® 30672 01

FM 9/260	12.01 - 09.05
FM 9/300	12.01 - 09.05
FM 9/340	12.01 - 09.05
FM 9/380	12.01 - 09.05
FM 9/420	12.01 - 09.05
FM 9/460	12.01 - 09.05

1.HA / 1st RA (11)
2.HA / 2nd RA (13)
Blattfeder / Leaf spring (38)

8 Lenker, Radaufhängung / Track Control Arm

Dreieckslenker (Nfz) / Wishbone (CV)	(3)
Länge [mm] / Length [mm]:575	(46)
Rohr-Ø [mm] / Pipe Ø [mm]:48	(106)
Bohrung-Ø 1 [mm] / Bore Ø 1 [mm]:17	(117)
Bohrung-Ø 2 [mm] / Bore Ø 2 [mm]:17	(39)
Lochabstand 1/Lochabstand 2 / Hole Pitch 1/ Hole Pitch 2:115 / 115	(40)
nicht verstellbar / not adjustable	(103)
Molekularlager / Molecular Bearing	(177)
	(108)

31960 01 — 20443046

FM 9/260	12.01 - 09.05
FM 9/300	12.01 - 09.05
FM 9/340	12.01 - 09.05
FM 9/380	12.01 - 09.05
FM 9/420	12.01 - 09.05
FM 9/460	12.01 - 09.05

für Fahrzeuge mit Blattfederung / for leaf-spring suspension vehicles (142)

8 Lenker, Radaufhängung / Track Control Arm

Dreieckslenker (Nfz) / Wishbone (CV)	(3)
Länge [mm] / Length [mm]:671	(46)
Rohr-Ø [mm] / Pipe Ø [mm]:58	(106)
Bohrung-Ø 1 [mm] / Bore Ø 1 [mm]:23	(117)
Bohrung-Ø 2 [mm] / Bore Ø 2 [mm]:23	(39)
Lochabstand 1/Lochabstand 2 / Hole Pitch 1/ Hole Pitch 2:130/130	(40)
	(103)

35009 01 — 22318834
® 28706 01

FM 9/260	12.01 - 09.05
FM 9/300	12.01 - 09.05
FM 9/340	12.01 - 09.05
FM 9/380	12.01 - 09.05
FM 9/420	12.01 - 09.05
FM 9/460	12.01 - 09.05

1.HA / 1st RA (11)
2.HA / 2nd RA (13)
Aggregat / Unit (25)
Blattfeder / Leaf spring (38)
Achslast [t] / Axle Load [t]:26 (24)
Achslast [t] / Axle Load [t]:32 (24)

8 Lenker, Radaufhängung / Track Control Arm

Dreieckslenker (Nfz) / Wishbone (CV)	(3)
Länge [mm] / Length [mm]:662,2	(46)
Rohr-Ø [mm] / Pipe Ø [mm]:51	(106)
Bohrung-Ø 1 [mm] / Bore Ø 1 [mm]:21	(117)
Bohrung-Ø 2 [mm] / Bore Ø 2 [mm]:17,5	(39)
Lochabstand 1/Lochabstand 2 / Hole Pitch 1/ Hole Pitch 2:115	(40)
Molekularlager / Molecular Bearing	(103)
	(108)

36148 01 — 22238525

FM 9/260	12.01 - 09.05
FM 9/300	12.01 - 09.05
FM 9/340	12.01 - 09.05
FM 9/380	12.01 - 09.05
FM 9/420	12.01 - 09.05
FM 9/460	12.01 - 09.05

△
1.HA / 1st RA (11)
2.HA / 2nd RA (13)
für Fahrzeuge mit Luftfederung / for pneumatic suspension vehicles (143)

6 Spurstange / Rod Assembly

Führungsstange / Guide Rod
beidseitig verstellbar / Adjustable on both sides (132)
Länge [mm] / Length [mm]:1669 (106)
Konusmaß [mm] / Cone Size [mm]:32 (96)
Rohr-Ø [mm] / Pipe Ø [mm]:42 (117)
mit Zubehör / with accessories (173)

(8) (82)

34528 01 — 20581086
31961 01
34527 01

FM 9/300	12.01 - 09.05	1.VA / 1st front axle	(12)
FM 9/340	12.01 - 09.05	2.VA / 2nd FA	(14)
		Gerade Vorderachse / Straight front axle	(85)

14 Stange/Strebe, Stabilisator / Rod/Strut, stabiliser

Koppelstange / Coupling Rod (10) (97)
nicht verstellbar / not adjustable (177)
Länge [mm] / Length [mm]:325 (106)
Konusmaß [mm] / Cone Size [mm]:22 (96)
Rohr-Ø [mm] / Pipe Ø [mm]:30 (117)
mit Zubehör / with accessories (173)

22315 01 — 20477805

FM 9/300	12.01 - 09.05	für Fahrzeuge mit Blattfederung / for leaf-spring suspension vehicles	(142)
FM 9/340	12.01 - 09.05	für Fahrzeuge mit verstärktem Stabilisator / for vehicles with reinforced stabiliser	(152)
FM 9/300	12.01 - 09.05	für Fahrzeuge mit Luftfederung / for pneumatic suspension vehicles	(143)
FM 9/340	12.01 - 09.05		

14 Stange/Strebe, Stabilisator / Rod/Strut, stabiliser

Koppelstange / Coupling Rod (10) (97)
nicht verstellbar / not adjustable (177)
Länge [mm] / Length [mm]:325 (106)
Konusmaß [mm] / Cone Size [mm]:22 (96)

34604 01 — 21446333

FM 9/300	12.01 - 09.05	für Fahrzeuge mit Blattfederung / for leaf-spring suspension vehicles	(142)
FM 9/340	12.01 - 09.05		

10 Lenker, Radaufhängung / Track Control Arm

Längslenker / Trailing Arm (3) (107)
beidseitig verstellbar / Adjustable on both sides (132)
Länge [mm] / Length [mm]:621 (106)
Lochabstand 1/Lochabstand 2 / Hole Pitch 1/ Hole Pitch 2:100/100 (103)
Bohrung-Ø 1 [mm] / Bore Ø 1 [mm]:17 (39)
Bohrung-Ø 2 [mm] / Bore Ø 2 [mm]:17 (40)
Rohr-Ø [mm] / Pipe Ø [mm]:48 (117)

20198 01 — 1621419
® 19677 01

FM 9/300	12.01 - 09.05	1.HA / 1st RA	(11)
		2.HA / 2nd RA	(13)
		für Fahrzeuge mit Blattfederung / for leaf-spring suspension vehicles	(142)
		Achsausführung / Axle Version:BRASILIEN	(22)

10 Lenker, Radaufhängung / Track Control Arm

Längslenker / Trailing Arm (3) (107)
Länge [mm] / Length [mm]:575 (106)
Rohr-Ø [mm] / Pipe Ø [mm]:46 (117)
Bohrung-Ø 1 [mm] / Bore Ø 1 [mm]:17 (39)
Bohrung-Ø 2 [mm] / Bore Ø 2 [mm]:17 (40)
Lochabstand 1/Lochabstand 2 / Hole Pitch 1/ Hole Pitch 2:100/100 (103)

25671 01 — 8074268
® 19677 01

FM 9/300	12.01 - 09.05	1.HA / 1st RA	(11)
FM 9/340	12.01 - 09.05	2.HA / 2nd RA	(13)
		für Fahrzeuge mit Blattfederung / for leaf-spring suspension vehicles	(142)
		Achsausführung / Axle Version:BRASILIEN	(22)

10 Lenker, Radaufhängung / Track Control Arm

Längslenker / Trailing Arm (3) (107)
Länge [mm] / Length [mm]:625 (106)
Bohrung-Ø 1 [mm] / Bore Ø 1 [mm]:17 (39)
Bohrung-Ø 2 [mm] / Bore Ø 2 [mm]:17 (40)
Lochabstand 1/Lochabstand 2 / Hole Pitch 1/ Hole Pitch 2:115 / 115 (103)
nicht verstellbar / not adjustable (177)
Molekularlager / Molecular Bearing (108)

34680 01 — 20517494

FM 9/300	12.01 - 09.05	1.HA / 1st RA	(11)
FM 9/340	12.01 - 09.05	2.HA / 2nd RA	(13)
		für Fahrzeuge mit Luftfederung / for pneumatic suspension vehicles	(143)

VOLVO

FM 9 — 8x4/4 — 12.01 - 09.05

10 — Lenker, Radaufhängung / Track Control Arm

Längslenker / Trailing Arm	(107)
Länge [mm] / Length [mm]:510	(106)
Bohrung-Ø 1 [mm] / Bore Ø 1 [mm]:21	(39)
Bohrung-Ø 2 [mm] / Bore Ø 2 [mm]:21	(40)
Lochabstand 1/Lochabstand 2 / Hole Pitch 1/ Hole Pitch 2:130 / 130	(103)
Molekularlager / Molecular Bearing	(108)

35272 01 — 21051052
® 34609 01

FM 9/300	12.01 - 09.05
FM 9/340	12.01 - 09.05

▽

1.HA / 1st RA	(11)
2.HA / 2nd RA	(13)
Blattfeder / Leaf spring	(38)
Aggregat / Unit	(25)
Achslast [t] / Axle Load [t]:30	(24)
Achslast [t] / Axle Load [t]:32	(24)
Hinterachsgehäuse gegossen / rear axle housing cast	(89)

10 — Lenker, Radaufhängung / Track Control Arm

Längslenker / Trailing Arm	(107)
Länge [mm] / Length [mm]:571	(106)
Rohr-Ø [mm] / Pipe Ø [mm]:48	(117)
Bohrung-Ø 1 [mm] / Bore Ø 1 [mm]:21	(39)
Bohrung-Ø 2 [mm] / Bore Ø 2 [mm]:21	(40)
Lochabstand 1/Lochabstand 2 / Hole Pitch 1/ Hole Pitch 2:130/130	(103)
einseitig verstellbar / Adjustable on one side	(133)

38703 01 — 22355428
® 29464 01

FM 9/300	12.01 - 09.05
FM 9/340	12.01 - 09.05

▽

1.HA / 1st RA	(11)
2.HA / 2nd RA	(13)
für Fahrzeuge mit Blattfederung / for leaf-spring suspension vehicles	(142)
Aggregatlast 26t / aggregate load 26t	(28)
Hinterachsgehäuse Guss / rear axle housing cast	(88)

FM 9/300	12.01 - 09.05
FM 9/340	12.01 - 09.05

▽ (P)

1.HA / 1st RA	(11)
2.HA / 2nd RA	(13)
für Fahrzeuge mit Blattfederung / for leaf-spring suspension vehicles	(142)
Aggregatlast 26t / aggregate load 26t	(28)
Aggregatlast 23t / aggregate load 23t	(27)
Hinterachsgehäuse Guss / rear axle housing cast	(88)

8 — Lenker, Radaufhängung / Track Control Arm

Dreieckslenker (Nfz) / Wishbone (CV)	(46)
Länge [mm] / Length [mm]:671	(106)
Rohr-Ø [mm] / Pipe Ø [mm]:58	(117)
Bohrung-Ø 1 [mm] / Bore Ø 1 [mm]:23	(39)
Bohrung-Ø 2 [mm] / Bore Ø 2 [mm]:23	(40)
Lochabstand 1/Lochabstand 2 / Hole Pitch 1/ Hole Pitch 2:130/130	(103)

35009 01 — 22318834
® 28706 01

FM 9/300	12.01 - 09.05
FM 9/340	12.01 - 09.05

1.HA / 1st RA	(11)
2.HA / 2nd RA	(13)
Aggregat / Unit	(25)
Blattfeder / Leaf spring	(38)
Achslast [t] / Axle Load [t]:26	(24)
Achslast [t] / Axle Load [t]:32	(24)

8 — Lenker, Radaufhängung / Track Control Arm

Dreieckslenker (Nfz) / Wishbone (CV)	(46)
Länge [mm] / Length [mm]:662,2	(106)
Rohr-Ø [mm] / Pipe Ø [mm]:51	(117)
Bohrung-Ø 1 [mm] / Bore Ø 1 [mm]:21	(39)
Bohrung-Ø 2 [mm] / Bore Ø 2 [mm]:17,5	(40)
Lochabstand 1/Lochabstand 2 / Hole Pitch 1/ Hole Pitch 2:115	(103)
Molekularlager / Molecular Bearing	(108)

36148 01 — 22238525

FM 9/300	12.01 - 09.05
FM 9/340	12.01 - 09.05

△

1.HA / 1st RA	(11)
2.HA / 2nd RA	(13)
für Fahrzeuge mit Luftfederung / for pneumatic suspension vehicles	(143)

FM 9 — 8x4/4 — 12.01 - 09.05

	Reparatursatz, Lenker / Repair Kit, link	(6)	**34609 01** **20702095**
	für Längslenker / for drag link	(158)	
	Lochabstand 1/Lochabstand 2 / Hole Pitch 1/ Hole Pitch 2:130	(103)	
	Bohrung-Ø 1 [mm] / Bore Ø 1 [mm]:21	(39)	
	Molekularlager / Molecular Bearing	(108)	
	mit Sicherungsring / with lock ring	(172)	
	mit Distanzhülse / with spacer sleeve	(165)	
	FM 9/300 12.01 - 09.05 FM 9/340 12.01 - 09.05		▽ Blattfeder / Leaf spring (38) Doppelachsaggregat / Tandem-axle Assembly (45) Achslast [t] / Axle Load [t]:30 (24) Achslast [t] / Axle Load [t]:32 (24) Fahrhöhe 231 - 250 mm / ride height 231 - 250 mm (71) Fahrhöhe 251 - 270 mm / ride height 251 - 270 mm (73) Hinterachsgehäuse gegossen / rear axle housing cast (89)
	Reparatursatz, Lenker / Repair Kit, link	(6)	**34610 01** **20702096**
	für Längslenker / for drag link	(158)	
	Lochabstand 1/Lochabstand 2 / Hole Pitch 1/ Hole Pitch 2:130	(103)	
	Bohrung-Ø 1 [mm] / Bore Ø 1 [mm]:21	(39)	
	Molekularlager / Molecular Bearing	(108)	
	mit Sicherungsring / with lock ring	(172)	
	mit Distanzhülse / with spacer sleeve	(165)	
	FM 9/300 12.01 - 09.05 FM 9/340 12.01 - 09.05		▽ Blattfeder / Leaf spring (38) Doppelachsaggregat / Tandem-axle Assembly (45) Achslast [t] / Axle Load [t]:26 (24) Fahrhöhe 231 - 250 mm / ride height 231 - 250 mm (71) Fahrhöhe 251 - 270 mm / ride height 251 - 270 mm (73) Fahrhöhe 291 - 310 mm / ride height 291 - 310 mm (74) Fahrhöhe 331 - 350 mm / ride height 331 - 350 mm (75) Hinterachsgehäuse gegossen / rear axle housing cast (89)

VOLVO

FM 10 | 4x2 | 09.98 - 12.01

1 Lenkstange / Centre Rod Assembly

Schubstange / Push Rod (122)
einseitig verstellbar / Adjustable on one side (133)
Länge [mm] / Length [mm]:861 (106)
Konusmaß [mm] / Cone Size [mm]:28,6 (96)
Rohr-Ø [mm] / Pipe Ø [mm]:52 (117)
mit Zubehör / with accessories (173)

19663 01 — **20393069**
11946 02

FM 10/320, 18 t	04.99 - 12.01	Lenkstockhebel zur 1. VA / Pitman arm to 1st front axle (102)
FM 10/320, 16 t	03.00 - 09.03	LHD
FM 10/360	04.99 - 12.01	----------
		Lenkstockhebel zur 1. VA / Pitman arm to 1st front axle (102)
		LHD
		1.VA / 1st front axle (12)
		Blattfeder / Leaf spring (38)

		Lenkstockhebel zur 1. VA / Pitman arm to 1st front axle (102)
		LHD
		Mot. TD122FS
		Länderausführung: Brasilien / Country Version: Brazil (105)
		Chass. E670784->
		Fahrgestellhöhe Hoch 1010 mm / height of chassis high 1010 mm (54)
		Fahrgestellhöhe niedrig 850 mm / height of chassis low 850 mm (58)
		oelgefüllte Nabe / the driving collar is filled with oil (178)

1 Lenkstange / Centre Rod Assembly

Schubstange / Push Rod (122)
einseitig verstellbar / Adjustable on one side (133)
Länge [mm] / Length [mm]:888 (106)
Konusmaß [mm] / Cone Size [mm]:28,6 (96)
Rohr-Ø [mm] / Pipe Ø [mm]:52 (117)
mit Zubehör / with accessories (173)

19689 01 — **20393073**
11946 02

FM 10/320, 18 t	04.99 - 12.01	RHD
FM 10/320, 16 t	03.00 - 09.03	Lenkstockhebel zur 1. VA / Pitman arm to 1st front axle (102)
FM 10/360	04.99 - 12.01	1.VA / 1st front axle (12)
		für Fahrzeuge mit Luftfederung / for pneumatic suspension vehicles (143)
		Fahrgestellhöhe niedrig 850 mm / height of chassis low 850 mm (58)

1 Lenkstange / Centre Rod Assembly

Schubstange / Push Rod (122)
einseitig verstellbar / Adjustable on one side (133)
Länge [mm] / Length [mm]:861 (106)
Konusmaß [mm] / Cone Size [mm]:28,6 (96)
Rohr-Ø [mm] / Pipe Ø [mm]:52 (117)
mit Zubehör / with accessories (173)

19873 01 — **20393063**
11946 02

FM 10/320, 18 t	04.99 - 12.01	RHD
FM 10/320, 16 t	03.00 - 09.03	Lenkstockhebel zur 1. VA / Pitman arm to 1st front axle (102)
FM 10/360	04.99 - 12.01	1.VA / 1st front axle (12)
		Blattfeder / Leaf spring (38)
		oelgefüllte Nabe / the driving collar is filled with oil (178)
		Fahrgestellhöhe Hoch 1010 mm / height of chassis high 1010 mm (54)
		Fahrgestellhöhe niedrig 850 mm / height of chassis low 850 mm (58)

1 Lenkstange / Centre Rod Assembly

Schubstange / Push Rod (122)
Länge [mm] / Length [mm]:881 (106)
Konusmaß [mm] / Cone Size [mm]:28,6 (96)
Rohr-Ø [mm] / Pipe Ø [mm]:52 (117)
mit Zubehör / with accessories (173)

22791 01 — **20393061**
11946 02

FM 10/320, 18 t	04.99 - 12.01	LHD
FM 10/320, 16 t	03.00 - 09.03	Lenkstockhebel zur 1. VA / Pitman arm to 1st front axle (102)
FM 10/360	04.99 - 12.01	für Fahrzeuge mit Luftfederung / for pneumatic suspension vehicles (143)
		Fahrgestellhöhe Standard 950 mm / height of chassis standard 950mm (55)
		geringe Bodenfreiheit / low chassis clearance (163)

VOLVO

FM 10 — 4x2 — 09.98 - 12.01

1 Lenkstange / Centre Rod Assembly

Schubstange / Push Rod
einseitig verstellbar / Adjustable on one side
Länge [mm] / Length [mm]:888 (106)
Konusmaß [mm] / Cone Size [mm]:28,6 (96)
Rohr-Ø [mm] / Pipe Ø [mm]:52 (117)
mit Zubehör / with accessories (173)

(4) (122) (133)

22792 01 — 20393071
11946 02

FM 10/320, 18 t	04.99 - 12.01
FM 10/320, 16 t	03.00 - 09.03
FM 10/360	04.99 - 12.01

LHD
Lenkstockhebel zur 1. VA / Pitman arm to 1st front axle (102)
für Fahrzeuge mit Luftfederung / for pneumatic suspension vehicles (143)
Fahrgestellhöhe niedrig 850 mm / height of chassis low 850 mm (58)

1 Lenkstange / Centre Rod Assembly

Schubstange / Push Rod
einseitig verstellbar / Adjustable on one side
Länge [mm] / Length [mm]:881 (106)
Konusmaß [mm] / Cone Size [mm]:28,6 (96)
Rohr-Ø [mm] / Pipe Ø [mm]:52 (117)
mit Zubehör / with accessories (173)

(4) (122) (133)

23553 01 — 20393059
11946 02

FM 10/320, 18 t	04.99 - 12.01
FM 10/320, 16 t	03.00 - 09.03
FM 10/360	04.99 - 12.01

RHD
Lenkstockhebel zur 1. VA / Pitman arm to 1st front axle (102)
für Fahrzeuge mit Luftfederung / for pneumatic suspension vehicles (143)
Gerade Vorderachse / Straight front axle (85)
erhöhte Bodenfreiheit / increased ground clearance (134)
oelgefüllte Nabe / the driving collar is filled with oil (178)

1 Lenkstange / Centre Rod Assembly

Schubstange / Push Rod
einseitig verstellbar / Adjustable on one side
Länge [mm] / Length [mm]:868 (106)
Konusmaß [mm] / Cone Size [mm]:28,6 (96)
Rohr-Ø [mm] / Pipe Ø [mm]:50 (117)
mit Zubehör / with accessories (173)

(4) (122) (133)

25255 01 — 20393067
11946 02

FM 10/320, 18 t	04.99 - 12.01
FM 10/320, 16 t	03.00 - 09.03
FM 10/360	04.99 - 12.01

RHD
Lenkstockhebel zur 1. VA / Pitman arm to 1st front axle (102)
Blattfeder / Leaf spring (38)

1 Lenkstange / Centre Rod Assembly

Schubstange / Push Rod
einseitig verstellbar / Adjustable on one side
Länge [mm] / Length [mm]:868 (106)
Konusmaß [mm] / Cone Size [mm]:28,6 (96)
Rohr-Ø [mm] / Pipe Ø [mm]:50 (117)
mit Zubehör / with accessories (173)

(4) (122) (133)

25789 01 — 20393065
11946 02

FM 10/320, 18 t	04.99 - 12.01
FM 10/320, 16 t	03.00 - 09.03
FM 10/360	04.99 - 12.01

LHD
Lenkstockhebel zur 1. VA / Pitman arm to 1st front axle (102)
Gerade Vorderachse / Straight front axle (85)
erhöhte Bodenfreiheit / increased ground clearance (134)

1 Lenkstange / Centre Rod Assembly

Schubstange / Push Rod
einseitig verstellbar / Adjustable on one side
Länge [mm] / Length [mm]:863 (106)
Konusmaß [mm] / Cone Size [mm]:28,6 (96)
Rohr-Ø [mm] / Pipe Ø [mm]:52 (117)
mit Zubehör / with accessories (173)

(4) (122) (133)

37458 01 — 22159733
27547 02
37235 01

FM 10/320, 18 t	04.99 - 12.01
FM 10/320, 16 t	03.00 - 09.03
FM 10/360	04.99 - 12.01

LHD
Lenkstockhebel zur 1. VA / Pitman arm to 1st front axle (102)
Blattfeder / Leaf spring (38)

1 Lenkstange / Centre Rod Assembly

Schubstange / Push Rod
einseitig verstellbar / Adjustable on one side
Länge [mm] / Length [mm]:863 (106)
Konusmaß [mm] / Cone Size [mm]:28,6 (96)
Rohr-Ø [mm] / Pipe Ø [mm]:52 (117)
mit Zubehör / with accessories (173)

(4) (122) (133)

38803 01 — 21106952
27547 02
37235 01

FM 10/320, 18 t	04.99 - 12.01
FM 10/320, 16 t	03.00 - 09.03
FM 10/360	04.99 - 12.01

RHD
Lenkstockhebel zur 1. VA / Pitman arm to 1st front axle (102)
Blattfeder / Leaf spring (38)

VOLVO

FM 10 | 4x2 | 09.98 - 12.01

1 Lenkstange / Centre Rod Assembly

Schubstange / Push Rod (4)
einseitig verstellbar / Adjustable on one side (122)
Länge [mm] / Length [mm]:881 (133)
Konusmaß [mm] / Cone Size [mm]:28,6 (106)
Rohr-Ø [mm] / Pipe Ø [mm]:50 (96)
mit Zubehör / with accessories (117) (173)

38804 01 — 21106968
27547 02
37235 01

FM 10/320, 18 t	04.99 - 12.01	RHD	
FM 10/320, 16 t	03.00 - 09.03	Lenkstockhebel zur 1. VA / Pitman arm to 1st front axle	(102)
FM 10/360	04.99 - 12.01	für Fahrzeuge mit Luftfederung / for pneumatic suspension vehicles	(143)

6 Spurstange / Rod Assembly

Führungsstange / Guide Rod (8)
einseitig verstellbar / Adjustable on one side (82)
Länge [mm] / Length [mm]:1640 (133)
Konusmaß [mm] / Cone Size [mm]:28,6 (106)
Rohr-Ø [mm] / Pipe Ø [mm]:58 (96)
mit Zubehör / with accessories (117) (173)

37222 01 — 22159762
37235 01
22647 01

FM 10/320, 18 t	04.99 - 12.01	geringe Bodenfreiheit / low chassis clearance	(163)
FM 10/320, 16 t	03.00 - 09.03		
FM 10/360	04.99 - 12.01		

14 Stange/Strebe, Stabilisator / Rod/Strut, stabiliser

Koppelstange / Coupling Rod (10)
nicht verstellbar / not adjustable (97)
Länge [mm] / Length [mm]:325 (177)
Konusmaß [mm] / Cone Size [mm]:22 (106)
Rohr-Ø [mm] / Pipe Ø [mm]:30 (96)
mit Zubehör / with accessories (117) (173)

22315 01 — 20477805

FM 10/320, 18 t	04.99 - 12.01	für Fahrzeuge mit Blattfederung / for leaf-spring suspension vehicles	(142)
FM 10/320, 16 t	03.00 - 09.03	Länderausführung: Brasilien / Country Version: Brazil	(105)
FM 10/360	04.99 - 12.01		
FM 10/320, 18 t	04.99 - 12.01	für Fahrzeuge mit Blattfederung / for leaf-spring suspension vehicles	(142)
FM 10/320, 16 t	03.00 - 09.03	für Fahrzeuge mit verstärktem Stabilisator / for vehicles with reinforced stabiliser	(152)
FM 10/360	04.99 - 12.01		

14 Stange/Strebe, Stabilisator / Rod/Strut, stabiliser

Koppelstange / Coupling Rod (10)
nicht verstellbar / not adjustable (97)
Länge [mm] / Length [mm]:340 (177)
Konusmaß [mm] / Cone Size [mm]:22 (106)
Rohr-Ø [mm] / Pipe Ø [mm]:30 (96)
ohne Zubehör / without accessories (117) (181)

27717 01 — 20477807

FM 10/320, 18 t	04.99 - 12.01	für Fahrzeuge mit Luftfederung / for pneumatic suspension vehicles	(143)
FM 10/320, 16 t	03.00 - 09.03		
FM 10/360	04.99 - 12.01		

10 Lenker, Radaufhängung / Track Control Arm

Längslenker / Trailing Arm (3)
Länge [mm] / Length [mm]:625 (107)
Bohrung-Ø 1 [mm] / Bore Ø 1 [mm]:17 (106)
Bohrung-Ø 2 [mm] / Bore Ø 2 [mm]:17 (39)
Lochabstand 1/Lochabstand 2 / Hole Pitch 1/ Hole Pitch 2:115 / 115 (40)
nicht verstellbar / not adjustable (103)
Molekularlager / Molecular Bearing (177) (108)

34680 01 — 20517494

FM 10/320, 18 t	04.99 - 12.01	▽	
FM 10/320, 16 t	03.00 - 09.03	für Fahrzeuge mit Luftfederung / for pneumatic suspension vehicles	(143)
FM 10/360	04.99 - 12.01	01.2004->	

8 Lenker, Radaufhängung / Track Control Arm

Dreieckslenker (Nfz) / Wishbone (CV) (3)
Länge [mm] / Length [mm]:662,4 (46)
Rohr-Ø [mm] / Pipe Ø [mm]:48 (106)
Bohrung-Ø 1 [mm] / Bore Ø 1 [mm]:19 (117)
Bohrung-Ø 2 [mm] / Bore Ø 2 [mm]:19 (39)
Lochabstand 1/Lochabstand 2 / Hole Pitch 1/ Hole Pitch 2:115/115 (40) (103)

26058 01 — 7420741703
® 25208 01
® 30672 01

FM 10/320, 18 t	04.99 - 12.01	Antriebsachse / Drive Axle	(32)
FM 10/320, 16 t	03.00 - 09.03	für Fahrzeuge mit Luftfederung / for pneumatic suspension vehicles	(143)
FM 10/360	04.99 - 12.01	Chass. 1202645->	
		Chass. A527108->	
		Chass. B281986->	

VOLVO

FM 10 | 4x2 | 09.98 - 12.01

8	**Lenker, Radaufhängung / Track Control Arm**		(3)	**26813 01** **20382314**
	Dreieckslenker (Nfz) / Wishbone (CV)		(46)	® 30672 01
	Länge [mm] / Length [mm]:649		(106)	® 31963 01
	Rohr-Ø [mm] / Pipe Ø [mm]:48		(117)	
	für / for:Aussengelenk		(135)	
	Bohrung-Ø 1 [mm] / Bore Ø 1 [mm]:17		(39)	
	Bohrung-Ø 2 [mm] / Bore Ø 2 [mm]:17		(40)	
	Lochabstand 1/Lochabstand 2 / Hole Pitch 1/ Hole Pitch 2:115		(103)	
	für / for:Zentralgelenk		(135)	
	Lochabstand 1/Lochabstand 2 / Hole Pitch 1/ Hole Pitch 2:155		(103)	
	Bohrung-Ø 1 [mm] / Bore Ø 1 [mm]:19,5		(39)	
	Bohrung-Ø 2 [mm] / Bore Ø 2 [mm]:19,5		(40)	
	FM 10/320, 18 t	04.99 - 12.01		Antriebsachse / Drive Axle (32)
	FM 10/320, 16 t	03.00 - 09.03		für Fahrzeuge mit Luftfederung / for pneumatic suspension vehicles (143)
	FM 10/360	04.99 - 12.01		->Chass. 1202645
				->Chass. A527108
				->Chass. B281986
8	**Lenker, Radaufhängung / Track Control Arm**		(3)	**27765 01** **20556490**
	Dreieckslenker (Nfz) / Wishbone (CV)		(46)	® 27859 01
	Länge [mm] / Length [mm]:677,3		(106)	® 26028 01
	Rohr-Ø [mm] / Pipe Ø [mm]:48		(117)	
	Bohrung-Ø 1 [mm] / Bore Ø 1 [mm]:15		(39)	
	Bohrung-Ø 2 [mm] / Bore Ø 2 [mm]:15		(40)	
	Lochabstand 1/Lochabstand 2 / Hole Pitch 1/ Hole Pitch 2:145 / 30		(103)	
	Lage/Grad / Position / Degree:83°		(98)	
	FM 10/320, 18 t	04.99 - 12.01		für Fahrzeuge mit Luftfederung / for pneumatic suspension vehicles (143)
	FM 10/320, 16 t	03.00 - 09.03		
	FM 10/360	04.99 - 12.01		
	Kugelkopf, Schaltgestänge		(1)	**19542 01** **1668179**
	Ball Head, gearshift linkage			
	am Schaltgestänge / at gearshift linkage		(130)	
	Länge [mm] / Length [mm]:97		(106)	
	Konusmaß [mm] / Cone Size [mm]:16		(96)	
	Gewindemaß / Thread Size:M16x1,5		(86)	
	mit Rechtsgewinde / with right-hand thread		(170)	
	FM 10/320, 18 t	04.99 - 12.01		
	FM 10/320, 16 t	03.00 - 09.03		
	FM 10/360	04.99 - 12.01		

VOLVO

FM 10 | 6x2 | 09.98 - 12.01

1 Lenkstange / Centre Rod Assembly

Schubstange / Push Rod (4)
einseitig verstellbar / Adjustable on one side (122)
Länge [mm] / Length [mm]:861 (133)
Konusmaß [mm] / Cone Size [mm]:28,6 (106)
Rohr-Ø [mm] / Pipe Ø [mm]:52 (96)
mit Zubehör / with accessories (117)
(173)

19663 01 **20393069**
11946 02

FM 10/320, 26 t	04.99 - 12.01	Lenkstockhebel zur 1. VA / Pitman arm to 1st front axle (102)
FM 10/320, 23 t	03.00 - 09.03	LHD
FM 10/360	04.99 - 12.01	----------
		Lenkstockhebel zur 1. VA / Pitman arm to 1st front axle (102)
		LHD
		1.VA / 1st front axle (12)
		Blattfeder / Leaf spring (38)

		Lenkstockhebel zur 1. VA / Pitman arm to 1st front axle (102)
		LHD
		Mot. TD122FS
		Länderausführung: Brasilien / Country Version: Brazil (105)
		Chass. E670784->
		Fahrgestellhöhe Hoch 1010 mm / height of chassis high 1010 mm (54)
		Fahrgestellhöhe niedrig 850 mm / height of chassis low 850 mm (58)
		oelgefüllte Nabe / the driving collar is filled with oil (178)

1 Lenkstange / Centre Rod Assembly

Schubstange / Push Rod (4)
einseitig verstellbar / Adjustable on one side (122)
Länge [mm] / Length [mm]:888 (133)
Konusmaß [mm] / Cone Size [mm]:28,6 (106)
Rohr-Ø [mm] / Pipe Ø [mm]:52 (96)
mit Zubehör / with accessories (117)
(173)

19689 01 **20393073**
11946 02

FM 10/320, 26 t	04.99 - 12.01	RHD
FM 10/320, 23 t	03.00 - 09.03	Lenkstockhebel zur 1. VA / Pitman arm to 1st front axle (102)
FM 10/360	04.99 - 12.01	1.VA / 1st front axle (12)
		für Fahrzeuge mit Luftfederung / for pneumatic suspension vehicles (143)
		Fahrgestellhöhe niedrig 850 mm / height of chassis low 850 mm (58)

1 Lenkstange / Centre Rod Assembly

Schubstange / Push Rod (4)
einseitig verstellbar / Adjustable on one side (122)
Länge [mm] / Length [mm]:861 (133)
Konusmaß [mm] / Cone Size [mm]:28,6 (106)
Rohr-Ø [mm] / Pipe Ø [mm]:52 (96)
mit Zubehör / with accessories (117)
(173)

19873 01 **20393063**
11946 02

FM 10/320, 26 t	04.99 - 12.01	RHD
FM 10/320, 23 t	03.00 - 09.03	Lenkstockhebel zur 1. VA / Pitman arm to 1st front axle (102)
FM 10/360	04.99 - 12.01	1.VA / 1st front axle (12)
		Blattfeder / Leaf spring (38)
		oelgefüllte Nabe / the driving collar is filled with oil (178)
		Fahrgestellhöhe Hoch 1010 mm / height of chassis high 1010 mm (54)
		Fahrgestellhöhe niedrig 850 mm / height of chassis low 850 mm (58)

1 Lenkstange / Centre Rod Assembly

Schubstange / Push Rod (4)
Länge [mm] / Length [mm]:881 (122)
Konusmaß [mm] / Cone Size [mm]:28,6 (106)
Rohr-Ø [mm] / Pipe Ø [mm]:52 (96)
mit Zubehör / with accessories (117)
(173)

22791 01 **20393061**
11946 02

FM 10/320, 26 t	04.99 - 12.01	LHD
FM 10/320, 23 t	03.00 - 09.03	Lenkstockhebel zur 1. VA / Pitman arm to 1st front axle (102)
FM 10/360	04.99 - 12.01	für Fahrzeuge mit Luftfederung / for pneumatic suspension vehicles (143)
		Fahrgestellhöhe Standard 950 mm / height of chassis standard 950mm (55)
		geringe Bodenfreiheit / low chassis clearance (163)

FM 10 — 6x2 — 09.98 - 12.01

1 — Lenkstange / Centre Rod Assembly — 22792 01 — 20393071

Schubstange / Push Rod (4)
einseitig verstellbar / Adjustable on one side (122)
Länge [mm] / Length [mm]:888 (133)
Konusmaß [mm] / Cone Size [mm]:28,6 (106)
Rohr-Ø [mm] / Pipe Ø [mm]:52 (96)
mit Zubehör / with accessories (117)
(173)

11946 02

FM 10/320, 26 t	04.99 - 12.01
FM 10/320, 23 t	03.00 - 09.03
FM 10/360	04.99 - 12.01

LHD
Lenkstockhebel zur 1. VA / Pitman arm to 1st front axle (102)
für Fahrzeuge mit Luftfederung / for pneumatic suspension vehicles (143)
Fahrgestellhöhe niedrig 850 mm / height of chassis low 850 mm (58)

1 — Lenkstange / Centre Rod Assembly — 23553 01 — 20393059

Schubstange / Push Rod (4)
einseitig verstellbar / Adjustable on one side (122)
Länge [mm] / Length [mm]:881 (133)
Konusmaß [mm] / Cone Size [mm]:28,6 (106)
Rohr-Ø [mm] / Pipe Ø [mm]:52 (96)
mit Zubehör / with accessories (117)
(173)

11946 02

FM 10/320, 26 t	04.99 - 12.01
FM 10/320, 23 t	03.00 - 09.03
FM 10/360	04.99 - 12.01

RHD
Lenkstockhebel zur 1. VA / Pitman arm to 1st front axle (102)
für Fahrzeuge mit Luftfederung / for pneumatic suspension vehicles (143)
Gerade Vorderachse / Straight front axle (85)
erhöhte Bodenfreiheit / increased ground clearance (134)
oelgefüllte Nabe / the driving collar is filled with oil (178)

1 — Lenkstange / Centre Rod Assembly — 25255 01 — 20393067

Schubstange / Push Rod (4)
einseitig verstellbar / Adjustable on one side (122)
Länge [mm] / Length [mm]:868 (133)
Konusmaß [mm] / Cone Size [mm]:28,6 (106)
Rohr-Ø [mm] / Pipe Ø [mm]:50 (96)
mit Zubehör / with accessories (117)
(173)

11946 02

FM 10/320, 26 t	04.99 - 12.01
FM 10/320, 23 t	03.00 - 09.03
FM 10/360	04.99 - 12.01

RHD
Lenkstockhebel zur 1. VA / Pitman arm to 1st front axle (102)
Blattfeder / Leaf spring (38)

1 — Lenkstange / Centre Rod Assembly — 25789 01 — 20393065

Schubstange / Push Rod (4)
einseitig verstellbar / Adjustable on one side (122)
Länge [mm] / Length [mm]:868 (133)
Konusmaß [mm] / Cone Size [mm]:28,6 (106)
Rohr-Ø [mm] / Pipe Ø [mm]:50 (96)
mit Zubehör / with accessories (117)
(173)

11946 02

FM 10/320, 26 t	04.99 - 12.01
FM 10/320, 23 t	03.00 - 09.03
FM 10/360	04.99 - 12.01

LHD
Lenkstockhebel zur 1. VA / Pitman arm to 1st front axle (102)
Gerade Vorderachse / Straight front axle (85)
erhöhte Bodenfreiheit / increased ground clearance (134)

1 — Lenkstange / Centre Rod Assembly — 37458 01 — 22159733

Schubstange / Push Rod (4)
einseitig verstellbar / Adjustable on one side (122)
Länge [mm] / Length [mm]:863 (133)
Konusmaß [mm] / Cone Size [mm]:28,6 (106)
Rohr-Ø [mm] / Pipe Ø [mm]:52 (96)
mit Zubehör / with accessories (117)
(173)

27547 02
37235 01

FM 10/320, 26 t	04.99 - 12.01
FM 10/320, 23 t	03.00 - 09.03
FM 10/360	04.99 - 12.01

LHD
Lenkstockhebel zur 1. VA / Pitman arm to 1st front axle (102)
Blattfeder / Leaf spring (38)

1 — Lenkstange / Centre Rod Assembly — 38803 01 — 21106952

Schubstange / Push Rod (4)
einseitig verstellbar / Adjustable on one side (122)
Länge [mm] / Length [mm]:863 (133)
Konusmaß [mm] / Cone Size [mm]:28,6 (106)
Rohr-Ø [mm] / Pipe Ø [mm]:52 (96)
mit Zubehör / with accessories (117)
(173)

27547 02
37235 01

FM 10/320, 26 t	04.99 - 12.01
FM 10/320, 23 t	03.00 - 09.03
FM 10/360	04.99 - 12.01

RHD
Lenkstockhebel zur 1. VA / Pitman arm to 1st front axle (102)
Blattfeder / Leaf spring (38)

VOLVO

FM 10 | 6x2 | 09.98 - 12.01

1 Lenkstange / Centre Rod Assembly

Schubstange / Push Rod (4)
einseitig verstellbar / Adjustable on one side (122)
Länge [mm] / Length [mm]:881 (133)
Konusmaß [mm] / Cone Size [mm]:28,6 (106)
Rohr-Ø [mm] / Pipe Ø [mm]:50 (96)
mit Zubehör / with accessories (117) (173)

38804 01 — 21106968
27547 02
37235 01

FM 10/320, 26 t	04.99 - 12.01	RHD Lenkstockhebel zur 1. VA / Pitman arm to 1st front axle für Fahrzeuge mit Luftfederung / for pneumatic suspension vehicles	(102) (143)
FM 10/320, 23 t	03.00 - 09.03		
FM 10/360	04.99 - 12.01		

6 Spurstange / Rod Assembly

Führungsstange / Guide Rod (8)
einseitig verstellbar / Adjustable on one side (82)
Länge [mm] / Length [mm]:1640 (133)
Konusmaß [mm] / Cone Size [mm]:28,6 (106)
Rohr-Ø [mm] / Pipe Ø [mm]:58 (96)
mit Zubehör / with accessories (117) (173)

37222 01 — 22159762
37235 01
22647 01

FM 10/320, 26 t	04.99 - 12.01	geringe Bodenfreiheit / low chassis clearance	(163)
FM 10/320, 23 t	03.00 - 09.03		
FM 10/360	04.99 - 12.01		

14 Stange/Strebe, Stabilisator / Rod/Strut, stabiliser

Koppelstange / Coupling Rod (10)
nicht verstellbar / not adjustable (97)
Länge [mm] / Length [mm]:325 (177)
Konusmaß [mm] / Cone Size [mm]:22 (106)
Rohr-Ø [mm] / Pipe Ø [mm]:30 (96)
mit Zubehör / with accessories (117) (173)

22315 01 — 20477805

FM 10/320, 26 t	04.99 - 12.01	für Fahrzeuge mit Blattfederung / for leaf-spring suspension vehicles	(142)
FM 10/320, 23 t	03.00 - 09.03	für Fahrzeuge mit verstärktem Stabilisator / for vehicles with reinforced stabiliser	(152)
FM 10/360	04.99 - 12.01		
FM 10/320, 26 t	04.99 - 12.01	für Fahrzeuge mit Blattfederung / for leaf-spring suspension vehicles Länderausführung: Brasilien / Country Version: Brazil	(142) (105)
FM 10/320, 23 t	03.00 - 09.03		
FM 10/360	04.99 - 12.01		

14 Stange/Strebe, Stabilisator / Rod/Strut, stabiliser

Koppelstange / Coupling Rod (10)
nicht verstellbar / not adjustable (97)
Länge [mm] / Length [mm]:340 (177)
Konusmaß [mm] / Cone Size [mm]:22 (106)
Rohr-Ø [mm] / Pipe Ø [mm]:30 (96)
ohne Zubehör / without accessories (117) (181)

27717 01 — 20477807

FM 10/320, 26 t	04.99 - 12.01	für Fahrzeuge mit Luftfederung / for pneumatic suspension vehicles	(143)
FM 10/320, 23 t	03.00 - 09.03		
FM 10/360	04.99 - 12.01		

5 Spurstangenkopf / Tie Rod End

am Lenkzylinder / at steering cylinder (9)
Länge [mm] / Length [mm]:88 (129)
Gewindemaß / Thread Size:M26x1,5 (106)
mit Innengewinde / with internal thread (86)
mit Rechtsgewinde / with right-hand thread (167)
Konusmaß [mm] / Cone Size [mm]:28,6 (170)
mit Zubehör / with accessories (96) (173)

27633 01 — 20374698

FM 10/320, 26 t	04.99 - 12.01	Schleppachse / Tag Axle	(120)
FM 10/320, 23 t	03.00 - 09.03		
FM 10/360	04.99 - 12.01		

FM 10 — 6x2 — 09.98 - 12.01

10 — Lenker, Radaufhängung / Track Control Arm

Längslenker / Trailing Arm (107)
Länge [mm] / Length [mm]:666 (106)
Rohr-Ø [mm] / Pipe Ø [mm]:48 (117)
Bohrung-Ø 1 [mm] / Bore Ø 1 [mm]:15 (39)
Bohrung-Ø 2 [mm] / Bore Ø 2 [mm]:52 (40)
Lochabstand 1/Lochabstand 2 / Hole Pitch 1/ Hole Pitch 2:125 / 30 (103)
nicht verstellbar / not adjustable (177)
Molekularlager / Molecular Bearing (108)

25529 01 — **1082104**
® 11970 01
® 11952 01

FM 10/320, 26 t FM 10/320, 23 t FM 10/360	04.99 - 12.01 03.00 - 09.03 04.99 - 12.01	Antriebsachse / Drive Axle (32) für Fahrzeuge mit gelenkter Nachlaufachse / for vehicles with hinged trailing axle (146) für Fahrzeuge mit starrer Nachlaufachse / for vehicles with rigid trailing axle (149) sechs Luftfederbälge / six air bellows (182)
FM 10/320, 26 t FM 10/320, 23 t FM 10/360	04.99 - 12.01 03.00 - 09.03 04.99 - 12.01	Antriebsachse / Drive Axle (32) acht Luftfederbälge / eight air bellows (127) Fahrgestellhöhe Standard 950 mm / height of chassis standard 950mm (55)

10 — Lenker, Radaufhängung / Track Control Arm

Längslenker / Trailing Arm (107)
Länge [mm] / Length [mm]:666 (106)
Rohr-Ø [mm] / Pipe Ø [mm]:48 (117)
Bohrung-Ø [mm] / Bore Ø [mm]:14 (42)
Lochabstand 1/Lochabstand 2 / Hole Pitch 1/ Hole Pitch 2:125 / 30 (103)
nicht verstellbar / not adjustable (177)
Molekularlager / Molecular Bearing (108)

26812 01 — **1589817**
® 11970 01

FM 10/320, 26 t FM 10/320, 23 t FM 10/360	04.99 - 12.01 03.00 - 09.03 04.99 - 12.01	Schleppachse / Tag Axle (120) für Fahrzeuge mit starrer Nachlaufachse / for vehicles with rigid trailing axle (149) nicht für Liftachse / not for lift axle (176) sechs Luftfederbälge / six air bellows (182)
FM 10/320, 26 t FM 10/320, 23 t FM 10/360	04.99 - 12.01 03.00 - 09.03 04.99 - 12.01	Schleppachse / Tag Axle (120) sechs Luftfederbälge / six air bellows (182)

8 — Lenker, Radaufhängung / Track Control Arm

Dreieckslenker (Nfz) / Wishbone (CV) (46)
Länge [mm] / Length [mm]:660,3 (106)
Lochabstand 1/Lochabstand 2 / Hole Pitch 1/ Hole Pitch 2:145 / 30 (103)
Bohrung-Ø [mm] / Bore Ø [mm]:15 (42)
Rohr-Ø [mm] / Pipe Ø [mm]:48 (117)

27762 01 — **20556492**
® 27859 01
® 26028 01

FM 10/320, 26 t FM 10/320, 23 t FM 10/360	04.99 - 12.01 03.00 - 09.03 04.99 - 12.01	Antriebsachse / Drive Axle (32) Vorlaufachse / Leading Axle (125) für Fahrzeuge mit Luftfederung / for pneumatic suspension vehicles (143) sechs Luftfederbälge / six air bellows (182)

8 — Lenker, Radaufhängung / Track Control Arm

Dreieckslenker (Nfz) / Wishbone (CV) (46)
Länge [mm] / Length [mm]:677,3 (106)
Rohr-Ø [mm] / Pipe Ø [mm]:48 (117)
Bohrung-Ø [mm] / Bore Ø [mm]:15 (42)
Lochabstand 1/Lochabstand 2 / Hole Pitch 1/ Hole Pitch 2:145 / 30 (103)
Lage/Grad / Position / Degree:90° (98)

27764 01 — **20556491**
® 27859 01
® 26028 01

FM 10/320, 26 t FM 10/320, 23 t FM 10/360	04.99 - 12.01 03.00 - 09.03 04.99 - 12.01	Antriebsachse / Drive Axle (32) Blattfeder / Leaf spring (38)
FM 10/320, 26 t FM 10/320, 23 t FM 10/360	04.99 - 12.01 03.00 - 09.03 04.99 - 12.01	Antriebsachse / Drive Axle (32) für Fahrzeuge mit Luftfederung / for pneumatic suspension vehicles (143) sechs Luftfederbälge / six air bellows (182)
FM 10/320, 26 t FM 10/320, 23 t FM 10/360	04.99 - 12.01 03.00 - 09.03 04.99 - 12.01	Antriebsachse / Drive Axle (32) für Fahrzeuge mit Luftfederung / for pneumatic suspension vehicles (143) acht Luftfederbälge / eight air bellows (127)
FM 10/320, 26 t FM 10/320, 23 t FM 10/360	04.99 - 12.01 03.00 - 09.03 04.99 - 12.01	Schleppachse / Tag Axle (120) für Fahrzeuge mit Luftfederung / for pneumatic suspension vehicles (143) sechs Luftfederbälge / six air bellows (182)

VOLVO

FM 10 | 6x2 | 09.98 - 12.01

8 Lenker, Radaufhängung / Track Control Arm

Dreieckslenker (Nfz) / Wishbone (CV) (3)(46)
Länge [mm] / Length [mm]:677,3 (106)
Rohr-Ø [mm] / Pipe Ø [mm]:48 (117)
Bohrung-Ø 1 [mm] / Bore Ø 1 [mm]:15 (39)
Bohrung-Ø 2 [mm] / Bore Ø 2 [mm]:15 (40)
Lochabstand 1/Lochabstand 2 / Hole Pitch 1/ Hole Pitch 2:145 / 30 (103)
Lage/Grad / Position / Degree:83° (98)

27765 01 **20556490**
® 27859 01
® 26028 01

FM 10/320, 26 t	04.99 - 12.01	Schleppachse / Tag Axle	(120)
FM 10/320, 23 t	03.00 - 09.03	für Fahrzeuge mit Luftfederung / for pneumatic suspension vehicles	(143)
FM 10/360	04.99 - 12.01	Antriebsachse mit Stahlfederung / Drive axle with steel spring suspension	(34)

8 Lenker, Radaufhängung / Track Control Arm

Dreieckslenker (Nfz) / Wishbone (CV) (3)(46)
Länge [mm] / Length [mm]:666,3 (106)
Rohr-Ø [mm] / Pipe Ø [mm]:48 (117)
Bohrung-Ø 1 [mm] / Bore Ø 1 [mm]:15 (39)
Bohrung-Ø 2 [mm] / Bore Ø 2 [mm]:15 (40)
Lochabstand 1/Lochabstand 2 / Hole Pitch 1/ Hole Pitch 2:145 / 30 (103)

27767 01 **20556488**
® 27859 01
® 26028 01

FM 10/320, 26 t	04.99 - 12.01	Schleppachse / Tag Axle	(120)
FM 10/320, 23 t	03.00 - 09.03	für Fahrzeuge mit Luftfederung / for pneumatic suspension vehicles	(143)
FM 10/360	04.99 - 12.01	Fahrgestellhöhe Standard 950 mm / height of chassis standard 950mm	(55)
		acht Luftfederbälge / eight air bellows	(127)

Kugelkopf, Schaltgestänge / Ball Head, gearshift linkage

am Schaltgestänge / at gearshift linkage (1)(130)
Länge [mm] / Length [mm]:97 (106)
Konusmaß [mm] / Cone Size [mm]:16 (96)
Gewindemaß / Thread Size:M16x1,5 (86)
mit Rechtsgewinde / with right-hand thread (170)

19542 01 **1668179**

FM 10/320, 26 t	04.99 - 12.01
FM 10/320, 23 t	03.00 - 09.03
FM 10/360	04.99 - 12.01

Spurstangenkopf / Tie Rod End

Länge [mm] / Length [mm]:120 (9)(106)
Gewindemaß / Thread Size:M30x1,5 (86)
mit Außengewinde / with external thread (164)
mit Rechtsgewinde / with right-hand thread (170)
Konusmaß [mm] / Cone Size [mm]:28,6 (96)
mit Zubehör / with accessories (173)

11946 02 **1698846**

FM 10/320, 26 t	04.99 - 12.01	Vorlaufachse / Leading Axle	(125)
FM 10/320, 23 t	03.00 - 09.03	für Fahrzeuge mit starrer Vorlaufachse / for vehicles with rigid leading axle	(150)
FM 10/360	04.99 - 12.01		

Spurstangenkopf / Tie Rod End

Länge [mm] / Length [mm]:120 (9)(106)
Gewindemaß / Thread Size:M30x1,5 (86)
mit Linksgewinde / with left-hand thread (168)
mit Außengewinde / with external thread (164)
Konusmaß [mm] / Cone Size [mm]:28,6 (96)
mit Zubehör / with accessories (173)

11947 02 **1698847**

FM 10/320, 26 t	04.99 - 12.01	Vorlaufachse / Leading Axle	(125)
FM 10/320, 23 t	03.00 - 09.03	für Fahrzeuge mit starrer Vorlaufachse / for vehicles with rigid leading axle	(150)
FM 10/360	04.99 - 12.01		

FM 10 — 6x4 — 09.98 - 12.01

Pos				
1	**Lenkstange / Centre Rod Assembly** Schubstange / Push Rod einseitig verstellbar / Adjustable on one side Länge [mm] / Length [mm]:861 Konusmaß [mm] / Cone Size [mm]:28,6 Rohr-Ø [mm] / Pipe Ø [mm]:52 mit Zubehör / with accessories	(4) (122) (133) (106) (96) (117) (173)	**19663 01** 20393069 11946 02 	
	FM 10/320, 23 t 03.00 - 09.03		LHD Lenkstockhebel zur 1. VA / Pitman arm to 1st front axle 1.VA / 1st front axle Blattfeder / Leaf spring Fahrgestellhöhe Hoch 1010 mm / height of chassis high 1010 mm Fahrgestellhöhe niedrig 850 mm / height of chassis low 850 mm	(102) (12) (38) (54) (58)
1	**Lenkstange / Centre Rod Assembly** Schubstange / Push Rod einseitig verstellbar / Adjustable on one side Länge [mm] / Length [mm]:888 Konusmaß [mm] / Cone Size [mm]:28,6 Rohr-Ø [mm] / Pipe Ø [mm]:52 mit Zubehör / with accessories	(4) (122) (133) (106) (96) (117) (173)	**19689 01** 20393073 11946 02 	
	FM 10/320, 23 t 03.00 - 09.03		RHD Lenkstockhebel zur 1. VA / Pitman arm to 1st front axle 1.VA / 1st front axle für Fahrzeuge mit Luftfederung / for pneumatic suspension vehicles Fahrgestellhöhe niedrig 850 mm / height of chassis low 850 mm	(102) (12) (143) (58)
1	**Lenkstange / Centre Rod Assembly** Schubstange / Push Rod einseitig verstellbar / Adjustable on one side Länge [mm] / Length [mm]:861 Konusmaß [mm] / Cone Size [mm]:28,6 Rohr-Ø [mm] / Pipe Ø [mm]:52 mit Zubehör / with accessories	(4) (122) (133) (106) (96) (117) (173)	**19873 01** 20393063 11946 02 	
	FM 10/320, 23 t 03.00 - 09.03		RHD Lenkstockhebel zur 1. VA / Pitman arm to 1st front axle 1.VA / 1st front axle Blattfeder / Leaf spring oelgefüllte Nabe / the driving collar is filled with oil Fahrgestellhöhe Hoch 1010 mm / height of chassis high 1010 mm Fahrgestellhöhe niedrig 850 mm / height of chassis low 850 mm	(102) (12) (38) (178) (54) (58)
1	**Lenkstange / Centre Rod Assembly** Schubstange / Push Rod Länge [mm] / Length [mm]:881 Konusmaß [mm] / Cone Size [mm]:28,6 Rohr-Ø [mm] / Pipe Ø [mm]:52 mit Zubehör / with accessories	(4) (122) (106) (96) (117) (173)	**22791 01** 20393061 11946 02 	
	FM 10/320, 23 t 03.00 - 09.03		LHD Lenkstockhebel zur 1. VA / Pitman arm to 1st front axle für Fahrzeuge mit Luftfederung / for pneumatic suspension vehicles oelgefüllte Nabe / the driving collar is filled with oil Gerade Vorderachse / Straight front axle	(102) (143) (178) (85)
1	**Lenkstange / Centre Rod Assembly** Schubstange / Push Rod einseitig verstellbar / Adjustable on one side Länge [mm] / Length [mm]:888 Konusmaß [mm] / Cone Size [mm]:28,6 Rohr-Ø [mm] / Pipe Ø [mm]:52 mit Zubehör / with accessories	(4) (122) (133) (106) (96) (117) (173)	**22792 01** 20393071 11946 02 	
	FM 10/320, 23 t 03.00 - 09.03		LHD Lenkstockhebel zur 1. VA / Pitman arm to 1st front axle für Fahrzeuge mit Luftfederung / for pneumatic suspension vehicles Fahrgestellhöhe niedrig 850 mm / height of chassis low 850 mm	(102) (143) (58)

VOLVO

FM 10 | 6x4 | 09.98 - 12.01

1 Lenkstange / Centre Rod Assembly

Schubstange / Push Rod (4)
einseitig verstellbar / Adjustable on one side (122)
Länge [mm] / Length [mm]:868 (133)
Konusmaß [mm] / Cone Size [mm]:28,6 (106)
Rohr-Ø [mm] / Pipe Ø [mm]:50 (96)
mit Zubehör / with accessories (117) (173)

25255 01 — 20393067
11946 02

FM 10	04.99 - 12.01	RHD Lenkstockhebel zur 1. VA / Pitman arm to 1st front axle Blattfeder / Leaf spring	(102) (38)
FM 10/320, 23 t	03.00 - 09.03		

1 Lenkstange / Centre Rod Assembly

Schubstange / Push Rod (4)
einseitig verstellbar / Adjustable on one side (122)
Länge [mm] / Length [mm]:868 (133)
Konusmaß [mm] / Cone Size [mm]:28,6 (106)
Rohr-Ø [mm] / Pipe Ø [mm]:50 (96)
mit Zubehör / with accessories (117) (173)

25789 01 — 20393065
11946 02

FM 10/320, 23 t	03.00 - 09.03	LHD Lenkstockhebel zur 1. VA / Pitman arm to 1st front axle Blattfeder / Leaf spring Gerade Vorderachse / Straight front axle erhöhte Bodenfreiheit / increased ground clearance	(102) (38) (85) (134)
FM 10	04.99 - 12.01	LHD Lenkstockhebel zur 1. VA / Pitman arm to 1st front axle Gerade Vorderachse / Straight front axle erhöhte Bodenfreiheit / increased ground clearance	(102) (85) (134)

1 Lenkstange / Centre Rod Assembly

Schubstange / Push Rod (4)
einseitig verstellbar / Adjustable on one side (122)
Länge [mm] / Length [mm]:863 (133)
Konusmaß [mm] / Cone Size [mm]:28,6 (106)
Rohr-Ø [mm] / Pipe Ø [mm]:52 (96)
mit Zubehör / with accessories (117) (173)

37458 01 — 22159733
27547 02
37235 01

FM 10/320, 23 t	03.00 - 09.03	LHD Lenkstockhebel zur 1. VA / Pitman arm to 1st front axle Blattfeder / Leaf spring	(102) (38)

1 Lenkstange / Centre Rod Assembly

Schubstange / Push Rod (4)
einseitig verstellbar / Adjustable on one side (122)
Länge [mm] / Length [mm]:863 (133)
Konusmaß [mm] / Cone Size [mm]:28,6 (106)
Rohr-Ø [mm] / Pipe Ø [mm]:52 (96)
mit Zubehör / with accessories (117) (173)

38803 01 — 21106952
27547 02
37235 01

FM 10/320, 23 t	03.00 - 09.03	RHD Lenkstockhebel zur 1. VA / Pitman arm to 1st front axle Blattfeder / Leaf spring	(102) (38)

1 Lenkstange / Centre Rod Assembly

Schubstange / Push Rod (4)
einseitig verstellbar / Adjustable on one side (122)
Länge [mm] / Length [mm]:881 (133)
Konusmaß [mm] / Cone Size [mm]:28,6 (106)
Rohr-Ø [mm] / Pipe Ø [mm]:50 (96)
mit Zubehör / with accessories (117) (173)

38804 01 — 21106968
27547 02
37235 01

FM 10	04.99 - 12.01	RHD Lenkstockhebel zur 1. VA / Pitman arm to 1st front axle für Fahrzeuge mit Luftfederung / for pneumatic suspension vehicles	(102) (143)
FM 10/320, 23 t	03.00 - 09.03		

FM 10 | 6x4 | 09.98 - 12.01

Pos				Ref.
6	**Spurstange / Rod Assembly** Führungsstange / Guide Rod beidseitig verstellbar / Adjustable on both sides Länge [mm] / Length [mm]:1645 Konusmaß [mm] / Cone Size [mm]:28,6 Rohr-Ø [mm] / Pipe Ø [mm]:42 mit Zubehör / with accessories			(8) (82) (132) (106) (96) (117) (173)
			22822 01 3986450 11946 02 11947 02 	
	FM 10/320, 23 t	03.00 - 09.03	Gerade Vorderachse / Straight front axle erhöhte Bodenfreiheit / increased ground clearance	(85) (134)
6	**Spurstange / Rod Assembly** Führungsstange / Guide Rod beidseitig verstellbar / Adjustable on both sides Länge [mm] / Length [mm]:1669 Konusmaß [mm] / Cone Size [mm]:32 Rohr-Ø [mm] / Pipe Ø [mm]:42 mit Zubehör / with accessories			(8) (82) (132) (106) (96) (117) (173)
			34528 01 20581086 31961 01 34527 01 	
	FM 10/320, 23 t	03.00 - 09.03	für Fahrzeuge mit Blattfederung / for leaf-spring suspension vehicles Gekröpfte Vorderachse / Offset front axle geringe Bodenfreiheit / low chassis clearance Fahrhöhe 151 - 190 mm / ride height 151 - 190 mm Fahrhöhe 186 - 245 mm / ride height 186 - 245 mm	(142) (84) (163) (64) (69)
	FM 10/320, 23 t	03.00 - 09.03	Gerade Vorderachse / Straight front axle	(85)
6	**Spurstange / Rod Assembly** Führungsstange / Guide Rod einseitig verstellbar / Adjustable on one side Länge [mm] / Length [mm]:1640 Konusmaß [mm] / Cone Size [mm]:28,6 Rohr-Ø [mm] / Pipe Ø [mm]:58 mit Zubehör / with accessories			(8) (82) (133) (106) (96) (117) (173)
			37222 01 22159762 37235 01 22647 01 	
	FM 10/320, 23 t	03.00 - 09.03	geringe Bodenfreiheit / low chassis clearance	(163)
6	**Spurstange / Rod Assembly** Führungsstange / Guide Rod einseitig verstellbar / Adjustable on one side Länge [mm] / Length [mm]:1634 Konusmaß [mm] / Cone Size [mm]:28,6 Rohr-Ø [mm] / Pipe Ø [mm]:50 mit Zubehör / with accessories			(8) (82) (133) (106) (96) (117) (173)
			37223 01 22159759 37235 01 22647 01 	
	FM 10/320, 23 t	03.00 - 09.03	für Fahrzeuge mit Luftfederung / for pneumatic suspension vehicles Fahrgestellhöhe niedrig 850 mm / height of chassis low 850 mm	(143) (58)
6	**Spurstange / Rod Assembly** Führungsstange / Guide Rod einseitig verstellbar / Adjustable on one side Länge [mm] / Length [mm]:1660 Konusmaß [mm] / Cone Size [mm]:32 Rohr-Ø [mm] / Pipe Ø [mm]:60 mit Zubehör / with accessories			(8) (82) (133) (106) (96) (117) (173)
			37227 01 22159753 37235 01 	
	FM 10/320, 23 t	03.00 - 09.03	für Fahrzeuge mit Luftfederung / for pneumatic suspension vehicles Achslast [t] / Axle Load [t]:8,2 für Links-/Rechtslenker / for left-/right-hand traffic Fahrgestellhöhe niedrig 850 mm / height of chassis low 850 mm	(143) (24) (156) (58)
12	**Lenker, Radaufhängung / Track Control Arm** Längslenker / Trailing Arm Länge [mm] / Length [mm]:799 Rohr-Ø [mm] / Pipe Ø [mm]:48 Bohrung-Ø 1 [mm] / Bore Ø 1 [mm]:17 Bohrung-Ø 2 [mm] / Bore Ø 2 [mm]:17 Lochabstand 1/Lochabstand 2 / Hole Pitch 1/ Hole Pitch 2:115 / 115 Molekularlager / Molecular Bearing			(3) (107) (106) (117) (39) (40) (103) (108)
			33291 01 21106157 ® 25208 01 	
	FM 10/320, 23 t	03.00 - 09.03	für Fahrzeuge mit Luftfederung / for pneumatic suspension vehicles Fahrgestellhöhe medium 900 mm / height of chassis medium 900 mm Fahrgestellhöhe Standard 950 mm / height of chassis standard 950mm	(143) (57) (55)

VOLVO

FM 10 | 6x4 | 09.98 - 12.01

14 Stange/Strebe, Stabilisator / Rod/Strut, stabiliser

Koppelstange / Coupling Rod (10) (97)
nicht verstellbar / not adjustable (177)
Länge [mm] / Length [mm]:325 (106)
Konusmaß [mm] / Cone Size [mm]:22 (96)
Rohr-Ø [mm] / Pipe Ø [mm]:30 (117)
mit Zubehör / with accessories (173)

22315 01 **20477805**

FM 10/320, 23 t	03.00 - 09.03	für Fahrzeuge mit Blattfederung / for leaf-spring suspension vehicles für Fahrzeuge mit verstärktem Stabilisator / for vehicles with reinforced stabiliser	(142) (152)
FM 10/320, 23 t	03.00 - 09.03	für Fahrzeuge mit Luftfederung / for pneumatic suspension vehicles	(143)
FM 10/320, 23 t	03.00 - 09.03	für Fahrzeuge mit Blattfederung / for leaf-spring suspension vehicles Länderausführung: Brasilien / Country Version: Brazil	(142) (105)
FM 10	04.99 - 12.01	für Fahrzeuge mit Blattfederung / for leaf-spring suspension vehicles für Fahrzeuge mit verstärktem Stabilisator / for vehicles with reinforced stabiliser	(142) (152)
FM 10	04.99 - 12.01	für Fahrzeuge mit Blattfederung / for leaf-spring suspension vehicles Länderausführung: Brasilien / Country Version: Brazil	(142) (105)

14 Stange/Strebe, Stabilisator / Rod/Strut, stabiliser

Koppelstange / Coupling Rod (10) (97)
nicht verstellbar / not adjustable (177)
Länge [mm] / Length [mm]:340 (106)
Konusmaß [mm] / Cone Size [mm]:22 (96)
Rohr-Ø [mm] / Pipe Ø [mm]:30 (117)
ohne Zubehör / without accessories (181)

27717 01 **20477807**

FM 10/320, 23 t	03.00 - 09.03	für Fahrzeuge mit Luftfederung / for pneumatic suspension vehicles Fahrgestellhöhe medium 900 mm / height of chassis medium 900 mm Fahrgestellhöhe Standard 950 mm / height of chassis standard 950mm Fahrgestellhöhe Hoch 1010 mm / height of chassis high 1010 mm	(143) (57) (55) (54)

14 Stange/Strebe, Stabilisator / Rod/Strut, stabiliser

Koppelstange / Coupling Rod (10) (97)
nicht verstellbar / not adjustable (177)
Länge [mm] / Length [mm]:325 (106)
Konusmaß [mm] / Cone Size [mm]:22 (96)

34604 01 **21446333**

FM 10/320, 23 t	03.00 - 09.03	für Fahrzeuge mit Luftfederung / for pneumatic suspension vehicles	(143)

14 Stange/Strebe, Stabilisator / Rod/Strut, stabiliser

Koppelstange / Coupling Rod (10) (97)
nicht verstellbar / not adjustable (177)
Länge [mm] / Length [mm]:275 (106)
Konusmaß [mm] / Cone Size [mm]:22 (96)
Rohr-Ø [mm] / Pipe Ø [mm]:30 (117)
mit Zubehör / with accessories (173)

34797 01 **20477803**

FM 10/320, 23 t	03.00 - 09.03	für Fahrzeuge mit Luftfederung / for pneumatic suspension vehicles Fahrgestellhöhe 810mm / chassis height 810mm Fahrgestellhöhe 850mm / chassis height 850mm	(143) (51) (52)

7 Spurstange / Rod Assembly

Führungsstange / Guide Rod (8) (82)
einseitig verstellbar / Adjustable on one side (133)
Länge [mm] / Length [mm]:1818 (106)
Konusmaß [mm] / Cone Size [mm]:28,6 (96)
Rohr-Ø [mm] / Pipe Ø [mm]:52 (117)
mit Zubehör / with accessories (173)

37225 01 **22159769**
37235 01
27547 02

FM 10/320, 23 t	03.00 - 09.03	Schleppachse / Tag Axle für Fahrzeuge mit Luftfederung / for pneumatic suspension vehicles Achsausführung / Axle Version:6X4/4	(120) (143) (22)

FM 10 6x4 09.98 - 12.01

10 Lenker, Radaufhängung / Track Control Arm

Längslenker / Trailing Arm	(107)
beidseitig verstellbar / Adjustable on both sides	(132)
Länge [mm] / Length [mm]:621	(106)
Lochabstand 1/Lochabstand 2 / Hole Pitch 1/ Hole Pitch 2:100/100	(103)
Bohrung-Ø 1 [mm] / Bore Ø 1 [mm]:17	(39)
Bohrung-Ø 2 [mm] / Bore Ø 2 [mm]:17	(40)
Rohr-Ø [mm] / Pipe Ø [mm]:48	(117)

20198 01 — 1621419

® 19677 01

FM 10/320, 26 t	04.99 - 12.01
FM 10/320, 23 t	03.00 - 09.03

1.HA / 1st RA	(11)
2.HA / 2nd RA	(13)
für Fahrzeuge mit Blattfederung / for leaf-spring suspension vehicles	(142)
Achsausführung / Axle Version:BRASILIEN	(22)

10 Lenker, Radaufhängung / Track Control Arm

Längslenker / Trailing Arm	(107)
Länge [mm] / Length [mm]:575	(106)
Rohr-Ø [mm] / Pipe Ø [mm]:46	(117)
Bohrung-Ø 1 [mm] / Bore Ø 1 [mm]:17	(39)
Bohrung-Ø 2 [mm] / Bore Ø 2 [mm]:17	(40)
Lochabstand 1/Lochabstand 2 / Hole Pitch 1/ Hole Pitch 2:100/100	(103)

25671 01 — 8074268

® 19677 01

FM 10/320, 26 t	04.99 - 12.01
FM 10/320, 23 t	03.00 - 09.03

1.HA / 1st RA	(11)
2.HA / 2nd RA	(13)
für Fahrzeuge mit Blattfederung / for leaf-spring suspension vehicles	(142)
Achsausführung / Axle Version:BRASILIEN	(22)

10 Lenker, Radaufhängung / Track Control Arm

Längslenker / Trailing Arm	(107)
Länge [mm] / Length [mm]:625	(106)
Bohrung-Ø 1 [mm] / Bore Ø 1 [mm]:17	(39)
Bohrung-Ø 2 [mm] / Bore Ø 2 [mm]:17	(40)
Lochabstand 1/Lochabstand 2 / Hole Pitch 1/ Hole Pitch 2:115 / 115	(103)
nicht verstellbar / not adjustable	(177)
Molekularlager / Molecular Bearing	(108)

34680 01 — 20517494

FM 10/320, 23 t	03.00 - 09.03

1.HA / 1st RA	(11)
2.HA / 2nd RA	(13)
für Fahrzeuge mit Luftfederung / for pneumatic suspension vehicles	(143)
01.2004->	

10 Lenker, Radaufhängung / Track Control Arm

Längslenker / Trailing Arm	(107)
Länge [mm] / Length [mm]:510	(106)
Bohrung-Ø 1 [mm] / Bore Ø 1 [mm]:17	(39)
Bohrung-Ø 2 [mm] / Bore Ø 2 [mm]:17	(40)
Lochabstand 1/Lochabstand 2 / Hole Pitch 1/ Hole Pitch 2:115 / 115	(103)
Molekularlager / Molecular Bearing	(108)

35270 01 — 20443044

® 25208 01

FM 10/320, 23 t	03.00 - 09.03

1.HA / 1st RA	(11)
2.HA / 2nd RA	(13)
Blattfeder / Leaf spring	(38)
Aggregat / Unit	(25)
Chass. A557645->	
Chass. B330018->	
Hinterachsgehäuse gegossen / rear axle housing cast	(89)

VOLVO

FM 10 | 6x4 | 09.98 - 12.01

10 Lenker, Radaufhängung / Track Control Arm

38703 01 — 22355428
® 29464 01

Längslenker / Trailing Arm (3)(107)
Länge [mm] / Length [mm]:571 (106)
Rohr-Ø [mm] / Pipe Ø [mm]:48 (117)
Bohrung-Ø 1 [mm] / Bore Ø 1 [mm]:21 (39)
Bohrung-Ø 2 [mm] / Bore Ø 2 [mm]:21 (40)
Lochabstand 1/Lochabstand 2 / Hole Pitch 1/ Hole Pitch 2:130/130 (103)
einseitig verstellbar / Adjustable on one side (133)

FM 10/320, 23 t	03.00 - 09.03	1.HA / 1st RA (11) 2.HA / 2nd RA (13) für Fahrzeuge mit Luftfederung / for pneumatic suspension vehicles (143) Aggregatlast 26t / aggregate load 26t (28) Hinterachsgehäuse Guss / rear axle housing cast (88)
FM 10/320, 23 t	03.00 - 09.03	1.HA / 1st RA (11) 2.HA / 2nd RA (13) für Fahrzeuge mit Luftfederung / for pneumatic suspension vehicles (143) Aggregatlast 26t / aggregate load 26t (28) Aggregatlast 23t / aggregate load 23t (27) Hinterachsgehäuse Guss / rear axle housing cast (88)

8 Lenker, Radaufhängung / Track Control Arm

25116 01 — 3172829
® 31963 01

Dreieckslenker (Nfz) / Wishbone (CV) (3)(46)
Länge [mm] / Length [mm]:677 (106)
Rohr-Ø [mm] / Pipe Ø [mm]:48 (117)
Bohrung-Ø 1 [mm] / Bore Ø 1 [mm]:17 (39)
Bohrung-Ø 2 [mm] / Bore Ø 2 [mm]:17 (40)
Lochabstand 1/Lochabstand 2 / Hole Pitch 1/ Hole Pitch 2:115/115 (103)

FM 10/320, 23 t	03.00 - 09.03	1.HA / 1st RA (11) 2.HA / 2nd RA (13) Blattfeder / Leaf spring (38) ->Chass. A557645 ->Chass. B330018
FM 10/320, 23 t	03.00 - 09.03	1.HA / 1st RA (11) 2.HA / 2nd RA (13) Blattfeder / Leaf spring (38) Länderausführung: Brasilien / Country Version: Brazil (105)
FM 10/320, 23 t	03.00 - 09.03	1.HA / 1st RA (11) für Fahrzeuge mit Luftfederung / for pneumatic suspension vehicles (143)
FM 10	04.99 - 12.01	1.HA / 1st RA (11) 2.HA / 2nd RA (13) Blattfeder / Leaf spring (38)
FM 10	04.99 - 12.01	1.HA / 1st RA (11) für Fahrzeuge mit Luftfederung / for pneumatic suspension vehicles (143)

8 Lenker, Radaufhängung / Track Control Arm

26058 01 — 7420741703
® 25208 01
® 30672 01

Dreieckslenker (Nfz) / Wishbone (CV) (3)(46)
Länge [mm] / Length [mm]:662,4 (106)
Rohr-Ø [mm] / Pipe Ø [mm]:48 (117)
Bohrung-Ø 1 [mm] / Bore Ø 1 [mm]:19 (39)
Bohrung-Ø 2 [mm] / Bore Ø 2 [mm]:19 (40)
Lochabstand 1/Lochabstand 2 / Hole Pitch 1/ Hole Pitch 2:115/115 (103)

FM 10/320, 23 t	03.00 - 09.03	1.HA / 1st RA (11) 2.HA / 2nd RA (13) Blattfeder / Leaf spring (38)

8 Lenker, Radaufhängung / Track Control Arm

26813 01 — 20382314
® 30672 01
® 31963 01

Dreieckslenker (Nfz) / Wishbone (CV) (3)(46)
Länge [mm] / Length [mm]:649 (106)
Rohr-Ø [mm] / Pipe Ø [mm]:48 (117)
für / for:Aussengelenk (135)
Bohrung-Ø 1 [mm] / Bore Ø 1 [mm]:17 (39)
Bohrung-Ø 2 [mm] / Bore Ø 2 [mm]:17 (40)
Lochabstand 1/Lochabstand 2 / Hole Pitch 1/ Hole Pitch 2:115 (103)
für / for:Zentralgelenk (135)
Lochabstand 1/Lochabstand 2 / Hole Pitch 1/ Hole Pitch 2:155 (103)
Bohrung-Ø 1 [mm] / Bore Ø 1 [mm]:19,5 (39)
Bohrung-Ø 2 [mm] / Bore Ø 2 [mm]:19,5 (40)

FM 10 FM 10/320, 23 t	04.99 - 12.01 03.00 - 09.03	2.HA / 2nd RA (13) für Fahrzeuge mit Luftfederung / for pneumatic suspension vehicles (143)

FM 10 | 6x4 | 09.98 - 12.01

8 Lenker, Radaufhängung / Track Control Arm

Dreieckslenker (Nfz) / Wishbone (CV) (46)
Länge [mm] / Length [mm]:575 (106)
Rohr-Ø [mm] / Pipe Ø [mm]:48 (117)
Bohrung-Ø 1 [mm] / Bore Ø 1 [mm]:17 (39)
Bohrung-Ø 2 [mm] / Bore Ø 2 [mm]:17 (40)
Lochabstand 1/Lochabstand 2 / Hole Pitch 1/ Hole Pitch 2:115 / 115 (103)
nicht verstellbar / not adjustable (177)
Molekularlager / Molecular Bearing (108)

31960 01 **20443046**

FM 10/320, 23 t	03.00 - 09.03	für Fahrzeuge mit Blattfederung / for leaf-spring suspension vehicles	(142)

8 Lenker, Radaufhängung / Track Control Arm

Dreieckslenker (Nfz) / Wishbone (CV) (46)
Länge [mm] / Length [mm]:671 (106)
Rohr-Ø [mm] / Pipe Ø [mm]:58 (117)
Bohrung-Ø 1 [mm] / Bore Ø 1 [mm]:23 (39)
Bohrung-Ø 2 [mm] / Bore Ø 2 [mm]:23 (40)
Lochabstand 1/Lochabstand 2 / Hole Pitch 1/ Hole Pitch 2:130/130 (103)

35009 01 **22318834**
® 28706 01

FM 10	04.99 - 12.01	1.HA / 1st RA	(11)
FM 10/320, 23 t	03.00 - 09.03	2.HA / 2nd RA	(13)
		Aggregat / Unit	(25)
		Blattfeder / Leaf spring	(38)
		Achslast [t] / Axle Load [t]:26	(24)
		Achslast [t] / Axle Load [t]:32	(24)

13 Stange/Strebe, Stabilisator / Rod/Strut, stabiliser

Koppelstange / Coupling Rod (97)
Länge [mm] / Length [mm]:435 (106)
Konusmaß [mm] / Cone Size [mm]:28,6 (96)
Rohr-Ø [mm] / Pipe Ø [mm]:36 (117)
mit Zubehör / with accessories (173)
Fahrgestellhöhe: Standard / Standard ride height (59)
für 25 mm Halteplatte / for 25 mm holdingplate (136)

27626 01 **3987354**

FM 10/320, 23 t	03.00 - 09.03		

13 Stange/Strebe, Stabilisator / Rod/Strut, stabiliser

Koppelstange / Coupling Rod (97)
Länge [mm] / Length [mm]:435 (106)
Konusmaß [mm] / Cone Size [mm]:28,6 (96)
Rohr-Ø [mm] / Pipe Ø [mm]:36 (117)
mit Zubehör / with accessories (173)
für 30 mm Halteplatte / for 30 mm holder plate (138)

30595 01 **20443061**

FM 10/320, 23 t	03.00 - 09.03	->09.2009	

13 Stange/Strebe, Stabilisator / Rod/Strut, stabiliser

Koppelstange / Coupling Rod (97)
Länge [mm] / Length [mm]:380 (106)
Konusmaß [mm] / Cone Size [mm]:28,6 (96)
Rohr-Ø [mm] / Pipe Ø [mm]:36 (117)
mit Zubehör / with accessories (173)
für 30 mm Halteplatte / for 30 mm holder plate (138)

31182 01 **20443062**

FM 10/320, 23 t	03.00 - 09.03	->05.2009	
		Fahrhöhe 171 - 190 mm / ride height 171 - 190 mm	(67)

13 Stange/Strebe, Stabilisator / Rod/Strut, stabiliser

Koppelstange / Coupling Rod (97)
Länge [mm] / Length [mm]:350 (106)
Konusmaß [mm] / Cone Size [mm]:28,6 (96)
Rohr-Ø [mm] / Pipe Ø [mm]:36 (117)
mit Zubehör / with accessories (173)
für 30 mm Halteplatte / for 30 mm holder plate (138)

31183 01 **20443063**

FM 10/320, 23 t	03.00 - 09.03	->05.2010	
		Fahrhöhe 131 - 170 mm / ride height 131 - 170 mm	(62)

13 Stange/Strebe, Stabilisator / Rod/Strut, stabiliser

Koppelstange / Coupling Rod (97)
Länge [mm] / Length [mm]:350 (106)
Konusmaß [mm] / Cone Size [mm]:28,6 (96)
Rohr-Ø [mm] / Pipe Ø [mm]:36 (117)
mit Zubehör / with accessories (173)
für 25 mm Halteplatte / for 25 mm holdingplate (136)

31185 01 **3987356**

FM 10/320, 23 t	03.00 - 09.03	Fahrgestellhöhe niedrig 850 mm / height of chassis low 850 mm	(58)

VOLVO

FM 10 | 6x4 | 09.98 - 12.01

Pos				Ref.
13	**Stange/Strebe, Stabilisator / Rod/Strut, stabiliser** Koppelstange / Coupling Rod Länge [mm] / Length [mm]:350 Konusmaß [mm] / Cone Size [mm]:32 Rohr-Ø [mm] / Pipe Ø [mm]:36 mit Zubehör / with accessories Schrauben-/Mutternausführung: selbstsichernd / Bolt / Nut Version: Self-locking für 27 mm Halteplatte / for 27 mm holdingplate	(10) (97) (106) (96) (117) (173) (121) (137)	**36694 01** **21176251** 	
	FM 10/320, 23 t 03.00 - 09.03		Fahrhöhe 131 - 170 mm / ride height 131 - 170 mm	(62)
13	**Stange/Strebe, Stabilisator / Rod/Strut, stabiliser** Koppelstange / Coupling Rod Länge [mm] / Length [mm]:435 Konusmaß [mm] / Cone Size [mm]:28,6 Konusmaß [mm] / Cone Size [mm]:32 Rohr-Ø [mm] / Pipe Ø [mm]:36 mit Zubehör / with accessories für 27 mm Halteplatte / for 27 mm holdingplate	(10) (97) (106) (96) (96) (117) (173) (137)	**36695 01** **20443061** 	
	FM 10/320, 23 t 03.00 - 09.03		->09.2009	
13	**Stange/Strebe, Stabilisator / Rod/Strut, stabiliser** Koppelstange / Coupling Rod Länge [mm] / Length [mm]:380 Konusmaß [mm] / Cone Size [mm]:28,6 Konusmaß [mm] / Cone Size [mm]:32 Rohr-Ø [mm] / Pipe Ø [mm]:36 mit Zubehör / with accessories für 27 mm Halteplatte / for 27 mm holdingplate	(10) (97) (106) (96) (96) (117) (173) (137)	**36696 01** **20443062** 	
	FM 10/320, 23 t 03.00 - 09.03		->05.2009 Fahrhöhe 171 - 190 mm / ride height 171 - 190 mm	(67)
13	**Stange/Strebe, Stabilisator / Rod/Strut, stabiliser** Koppelstange / Coupling Rod Länge [mm] / Length [mm]:350 Konusmaß [mm] / Cone Size [mm]:28,6 Konusmaß [mm] / Cone Size [mm]:32 Rohr-Ø [mm] / Pipe Ø [mm]:36 mit Zubehör / with accessories für 27 mm Halteplatte / for 27 mm holdingplate	(10) (97) (106) (96) (96) (117) (173) (137)	**36697 01** **20443063** 	
	FM 10/320, 23 t 03.00 - 09.03		->05.2010 Fahrhöhe 131 - 170 mm / ride height 131 - 170 mm	(62)
	Kugelkopf, Schaltgestänge **Ball Head, gearshift linkage** am Schaltgestänge / at gearshift linkage Länge [mm] / Length [mm]:97 Konusmaß [mm] / Cone Size [mm]:16 Gewindemaß / Thread Size:M16x1,5 mit Rechtsgewinde / with right-hand thread	(1) (130) (106) (96) (86) (170)	**19542 01** **1668179** 	
	FM 10/320, 23 t 03.00 - 09.03		für / for:PTOE-DIF/PTOE-DIH --- für / for:UPTOFLYW	(135) (135)
	Lagerung, Stabilisatorkoppelstange **Mounting, stabilizer coupling rod** für Koppelstange / for coupling rod Länge [mm] / Length [mm]:206 Dicke/Stärke [mm] / Thickness [mm]:27	(2) (155) (106) (44)	**36698 01** **21286847** 	
	FM 10/320, 23 t 03.00 - 09.03			

FM 10 | 6x4 | 09.98 - 12.01

	Reparatursatz, Lenker / Repair Kit, link	(6)	**34609 01** **20702095**
	für Längslenker / for drag link	(158)	
	Lochabstand 1/Lochabstand 2 / Hole Pitch 1/ Hole Pitch 2:130	(103)	
	Bohrung-Ø 1 [mm] / Bore Ø 1 [mm]:21	(39)	
	Molekularlager / Molecular Bearing	(108)	
	mit Sicherungsring / with lock ring	(172)	
	mit Distanzhülse / with spacer sleeve	(165)	
	FM 10/320, 23 t 03.00 - 09.03		▽
			Blattfeder / Leaf spring (38)
			Doppelachsaggregat / Tandem-axle Assembly (45)
			Achslast [t] / Axle Load [t]:30 (24)
			Achslast [t] / Axle Load [t]:32 (24)
			Fahrhöhe 231 - 250 mm / ride height 231 - 250 mm (71)
			Fahrhöhe 251 - 270 mm / ride height 251 - 270 mm (73)
			Hinterachsgehäuse gegossen / rear axle housing cast (89)
	Reparatursatz, Lenker / Repair Kit, link	(6)	**34610 01** **20702096**
	für Längslenker / for drag link	(158)	
	Lochabstand 1/Lochabstand 2 / Hole Pitch 1/ Hole Pitch 2:130	(103)	
	Bohrung-Ø 1 [mm] / Bore Ø 1 [mm]:21	(39)	
	Molekularlager / Molecular Bearing	(108)	
	mit Sicherungsring / with lock ring	(172)	
	mit Distanzhülse / with spacer sleeve	(165)	
	FM 10/320, 23 t 03.00 - 09.03		▽
			Blattfeder / Leaf spring (38)
			Doppelachsaggregat / Tandem-axle Assembly (45)
			Achslast [t] / Axle Load [t]:26 (24)
			Fahrhöhe 231 - 250 mm / ride height 231 - 250 mm (71)
			Fahrhöhe 251 - 270 mm / ride height 251 - 270 mm (73)
			Fahrhöhe 291 - 310 mm / ride height 291 - 310 mm (74)
			Fahrhöhe 331 - 350 mm / ride height 331 - 350 mm (75)
			Hinterachsgehäuse gegossen / rear axle housing cast (89)

VOLVO

FM 10 | 8x2 | 09.98 - 12.01

Pos				Ref.
1	**Lenkstange / Centre Rod Assembly** Schubstange / Push Rod einseitig verstellbar / Adjustable on one side Länge [mm] / Length [mm]:869 Konusmaß [mm] / Cone Size [mm]:28,6 Rohr-Ø [mm] / Pipe Ø [mm]:50 mit Zubehör / with accessories	(4) (122) (133) (106) (96) (117) (173)	**23523 01** **20393079** 11946 02 	
	FM 10 04.99 - 12.01		Lenkstockhebel zur 1. VA / Pitman arm to 1st front axle erhöhte Bodenfreiheit / increased ground clearance	(102) (134)
1	**Lenkstange / Centre Rod Assembly** Schubstange / Push Rod einseitig verstellbar / Adjustable on one side Länge [mm] / Length [mm]:869 Konusmaß [mm] / Cone Size [mm]:28,6 Rohr-Ø [mm] / Pipe Ø [mm]:50 mit Zubehör / with accessories	(4) (122) (133) (106) (96) (117) (173)	**25010 01** **20393075** 11946 02 	
	FM 10 04.99 - 12.01		LHD Lenkstockhebel zur 1. VA / Pitman arm to 1st front axle erhöhte Bodenfreiheit / increased ground clearance nicht für Fahrzeuge mit kleinem Wendekreis / not for vehicles with smallish turn radius	 (102) (134) (175)
1	**Lenkstange / Centre Rod Assembly** Schubstange / Push Rod einseitig verstellbar / Adjustable on one side Länge [mm] / Length [mm]:868 Konusmaß [mm] / Cone Size [mm]:28,6 Rohr-Ø [mm] / Pipe Ø [mm]:50 mit Zubehör / with accessories	(4) (122) (133) (106) (96) (117) (173)	**25255 01** **20393067** 11946 02 	
	FM 10 04.99 - 12.01		RHD Lenkstockhebel zur 1. VA / Pitman arm to 1st front axle Gerade Vorderachse / Straight front axle erhöhte Bodenfreiheit / increased ground clearance	 (102) (85) (134)
2	**Lenkstange / Centre Rod Assembly** Schubstange / Push Rod beidseitig verstellbar / Adjustable on both sides Länge [mm] / Length [mm]:572 Konusmaß [mm] / Cone Size [mm]:28,6 Rohr-Ø [mm] / Pipe Ø [mm]:38 mit Zubehör / with accessories	(4) (122) (132) (106) (96) (117) (173)	**24382 01** **20393083** 11946 02 11947 02 	
	FM 10 04.99 - 12.01		Zwischenhebel zur Vorderachse 2 / Control arm to front axle 2 erhöhte Bodenfreiheit / increased ground clearance	(126) (134)
3	**Lenkstange / Centre Rod Assembly** Schubstange / Push Rod Länge [mm] / Length [mm]:2111 Konusmaß [mm] / Cone Size [mm]:28,6 Rohr-Ø [mm] / Pipe Ø [mm]:52 nicht verstellbar / not adjustable mit Zubehör / with accessories	(4) (122) (106) (96) (117) (177) (173)	**25438 01** **24425654** 	
	FM 10 04.99 - 12.01		RHD am Lenkhebel / at steering arm Lenkstockhebel zum Zwischenhebel / Pitman Arm to 1st control arm Gerade Vorderachse / Straight front axle erhöhte Bodenfreiheit / increased ground clearance	 (128) (100) (85) (134)
3	**Lenkstange / Centre Rod Assembly** Schubstange / Push Rod nicht verstellbar / not adjustable Länge [mm] / Length [mm]:2111 Konusmaß [mm] / Cone Size [mm]:28,6 Rohr-Ø [mm] / Pipe Ø [mm]:52 mit Zubehör / with accessories	(4) (122) (177) (106) (96) (117) (173)	**25439 01** **24425658** 	
	FM 10 04.99 - 12.01		LHD am Lenkhebel / at steering arm Lenkstockhebel zum Zwischenhebel / Pitman Arm to 1st control arm Gerade Vorderachse / Straight front axle erhöhte Bodenfreiheit / increased ground clearance	 (128) (100) (85) (134)

Pos				Ref.

VOLVO

FM 10 8x2 09.98 - 12.01

4	**Spurstangenkopf / Tie Rod End** am Lenkzylinder / at steering cylinder Länge [mm] / Length [mm]:100 mit Innengewinde / with internal thread mit Rechtsgewinde / with right-hand thread Gewindemaß / Thread Size:M26x1,5 Konusmaß [mm] / Cone Size [mm]:38 mit Zubehör / with accessories	(9) (129) (106) (167) (170) (86) (96) (173)	**27632 01** **8151876** 	
	FM 10	04.99 - 12.01	am Lenkzylinder / at steering cylinder	(129)
6	**Spurstange / Rod Assembly** Führungsstange / Guide Rod Länge [mm] / Length [mm]:1674 Konusmaß [mm] / Cone Size [mm]:28,6 Rohr-Ø [mm] / Pipe Ø [mm]:42 beidseitig verstellbar / Adjustable on both sides mit Zubehör / with accessories	(8) (82) (106) (96) (117) (132) (173)	**26064 01** **8156123** 27623 01 	
	FM 10	04.99 - 12.01	1.VA / 1st front axle für Fahrzeuge mit kleinem Wendekreis / for vehicles with smallish turn radius	(12) (148)
14	**Stange/Strebe, Stabilisator / Rod/Strut, stabiliser** Koppelstange / Coupling Rod nicht verstellbar / not adjustable Länge [mm] / Length [mm]:325 Konusmaß [mm] / Cone Size [mm]:22 Rohr-Ø [mm] / Pipe Ø [mm]:30 mit Zubehör / with accessories	(10) (97) (177) (106) (96) (117) (173)	**22315 01** **20477805** 	
	FM 10	04.99 - 12.01	für Fahrzeuge mit Blattfederung / for leaf-spring suspension vehicles für Fahrzeuge mit verstärktem Stabilisator / for vehicles with reinforced stabiliser	(142) (152)
	FM 10	04.99 - 12.01	für Fahrzeuge mit Blattfederung / for leaf-spring suspension vehicles Länderausführung: Brasilien / Country Version: Brazil	(142) (105)

FM 10 8x2/4 09.98 - 12.01

14	**Stange/Strebe, Stabilisator / Rod/Strut, stabiliser** Koppelstange / Coupling Rod nicht verstellbar / not adjustable Länge [mm] / Length [mm]:325 Konusmaß [mm] / Cone Size [mm]:22 Rohr-Ø [mm] / Pipe Ø [mm]:30 mit Zubehör / with accessories	(10) (97) (177) (106) (96) (117) (173)	**22315 01** **20477805** 	
	FM 10	04.99 - 12.01	für Fahrzeuge mit Blattfederung / for leaf-spring suspension vehicles für Fahrzeuge mit verstärktem Stabilisator / for vehicles with reinforced stabiliser	(142) (152)
	FM 10	04.99 - 12.01	für Fahrzeuge mit Blattfederung / for leaf-spring suspension vehicles Länderausführung: Brasilien / Country Version: Brazil	(142) (105)

VOLVO

FM 10 | 8x4 | 09.98 - 12.01

Pos				Ref.
1	**Lenkstange / Centre Rod Assembly** Schubstange / Push Rod einseitig verstellbar / Adjustable on one side Länge [mm] / Length [mm]:869 Konusmaß [mm] / Cone Size [mm]:28,6 Rohr-Ø [mm] / Pipe Ø [mm]:50 mit Zubehör / with accessories	(4) (122) (133) (106) (96) (117) (173)	**23523 01** **20393079** 11946 02 	
	FM 10 04.99 - 12.01		Lenkstockhebel zur 1. VA / Pitman arm to 1st front axle erhöhte Bodenfreiheit / increased ground clearance	(102) (134)
1	**Lenkstange / Centre Rod Assembly** Schubstange / Push Rod einseitig verstellbar / Adjustable on one side Länge [mm] / Length [mm]:869 Konusmaß [mm] / Cone Size [mm]:28,6 Rohr-Ø [mm] / Pipe Ø [mm]:50 mit Zubehör / with accessories	(4) (122) (133) (106) (96) (117) (173)	**25010 01** **20393075** 11946 02 	
	FM 10 04.99 - 12.01		LHD Lenkstockhebel zur 1. VA / Pitman arm to 1st front axle erhöhte Bodenfreiheit / increased ground clearance nicht für Fahrzeuge mit kleinem Wendekreis / not for vehicles with smallish turn radius	 (102) (134) (175)
1	**Lenkstange / Centre Rod Assembly** Schubstange / Push Rod einseitig verstellbar / Adjustable on one side Länge [mm] / Length [mm]:868 Konusmaß [mm] / Cone Size [mm]:28,6 Rohr-Ø [mm] / Pipe Ø [mm]:50 mit Zubehör / with accessories	(4) (122) (133) (106) (96) (117) (173)	**25255 01** **20393067** 11946 02 	
	FM 10 04.99 - 12.01		RHD Lenkstockhebel zur 1. VA / Pitman arm to 1st front axle Gerade Vorderachse / Straight front axle erhöhte Bodenfreiheit / increased ground clearance	 (102) (85) (134)
2	**Lenkstange / Centre Rod Assembly** Schubstange / Push Rod beidseitig verstellbar / Adjustable on both sides Länge [mm] / Length [mm]:572 Konusmaß [mm] / Cone Size [mm]:28,6 Rohr-Ø [mm] / Pipe Ø [mm]:38 mit Zubehör / with accessories	(4) (122) (132) (106) (96) (117) (173)	**24382 01** **20393083** 11946 02 11947 02 	
	FM 10 04.99 - 12.01		Zwischenhebel zur Vorderachse 2 / Control arm to front axle 2 erhöhte Bodenfreiheit / increased ground clearance	(126) (134)
3	**Lenkstange / Centre Rod Assembly** Schubstange / Push Rod Länge [mm] / Length [mm]:2111 Konusmaß [mm] / Cone Size [mm]:28,6 Rohr-Ø [mm] / Pipe Ø [mm]:52 nicht verstellbar / not adjustable mit Zubehör / with accessories	(4) (122) (106) (96) (117) (177) (173)	**25438 01** **24425654** 	
	FM 10 04.99 - 12.01		RHD am Lenkhebel / at steering arm Lenkstockhebel zum Zwischenhebel / Pitman Arm to 1st control arm Gerade Vorderachse / Straight front axle erhöhte Bodenfreiheit / increased ground clearance	 (128) (100) (85) (134)
3	**Lenkstange / Centre Rod Assembly** Schubstange / Push Rod nicht verstellbar / not adjustable Länge [mm] / Length [mm]:2111 Konusmaß [mm] / Cone Size [mm]:28,6 Rohr-Ø [mm] / Pipe Ø [mm]:52 mit Zubehör / with accessories	(4) (122) (177) (106) (96) (117) (173)	**25439 01** **24425658** 	
	FM 10 04.99 - 12.01		LHD am Lenkhebel / at steering arm Lenkstockhebel zum Zwischenhebel / Pitman Arm to 1st control arm Gerade Vorderachse / Straight front axle erhöhte Bodenfreiheit / increased ground clearance	 (128) (100) (85) (134)

FM 10 | 8x4 | 09.98 - 12.01

3 Lenkstange / Centre Rod Assembly

Schubstange / Push Rod (4)
nicht verstellbar / not adjustable (122)
Länge [mm] / Length [mm]:2140 (177)
Konusmaß [mm] / Cone Size [mm]:28,6 (106)
Rohr-Ø [mm] / Pipe Ø [mm]:52 (96)
(117)

25440 01 — 24425660

FM 10	04.99 - 12.01	RHD	
		am Lenkhebel / at steering arm	(128)
		Lenkstockhebel zum Zwischenhebel / Pitman Arm to 1st control arm	(100)
		erhöhte Bodenfreiheit / increased ground clearance	(134)

3 Lenkstange / Centre Rod Assembly

Schubstange / Push Rod (4)
nicht verstellbar / not adjustable (122)
Länge [mm] / Length [mm]:2140 (177)
Konusmaß [mm] / Cone Size [mm]:28,6 (106)
Rohr-Ø [mm] / Pipe Ø [mm]:52 (96)
mit Zubehör / with accessories (117)
(173)

25441 01 — 24425662

FM 10	04.99 - 12.01	am Lenkhebel / at steering arm	(128)
		Lenkstockhebel zum Zwischenhebel / Pitman Arm to 1st control arm	(100)
		erhöhte Bodenfreiheit / increased ground clearance	(134)

4 Spurstangenkopf / Tie Rod End

am Lenkzylinder / at steering cylinder (9)
Länge [mm] / Length [mm]:100 (129)
mit Innengewinde / with internal thread (106)
mit Rechtsgewinde / with right-hand thread (167)
Gewindemaß / Thread Size:M26x1,5 (170)
Konusmaß [mm] / Cone Size [mm]:38 (86)
mit Zubehör / with accessories (96)
(173)

27632 01 — 8151876

FM 10	04.99 - 12.01	am Lenkzylinder / at steering cylinder	(129)

6 Spurstange / Rod Assembly

Führungsstange / Guide Rod (8)
Länge [mm] / Length [mm]:1674 (82)
Konusmaß [mm] / Cone Size [mm]:28,6 (106)
Rohr-Ø [mm] / Pipe Ø [mm]:42 (96)
beidseitig verstellbar / Adjustable on both sides (117)
mit Zubehör / with accessories (132)
(173)

26064 01 — 8156123

= 27623 01

FM 10	04.99 - 12.01	1.VA / 1st front axle	(12)
		für Fahrzeuge mit kleinem Wendekreis / for vehicles with smallish turn radius	(148)

14 Stange/Strebe, Stabilisator / Rod/Strut, stabiliser

Koppelstange / Coupling Rod (10)
nicht verstellbar / not adjustable (97)
Länge [mm] / Length [mm]:325 (177)
Konusmaß [mm] / Cone Size [mm]:22 (106)
Rohr-Ø [mm] / Pipe Ø [mm]:30 (96)
mit Zubehör / with accessories (117)
(173)

22315 01 — 20477805

FM 10	04.99 - 12.01	für Fahrzeuge mit Blattfederung / for leaf-spring suspension vehicles	(142)
		Länderausführung: Brasilien / Country Version: Brazil	(105)
FM 10	04.99 - 12.01	für Fahrzeuge mit Blattfederung / for leaf-spring suspension vehicles	(142)
		für Fahrzeuge mit verstärktem Stabilisator / for vehicles with reinforced stabiliser	(152)

8 Lenker, Radaufhängung / Track Control Arm

Dreieckslenker (Nfz) / Wishbone (CV) (3)
Länge [mm] / Length [mm]:677 (46)
Rohr-Ø [mm] / Pipe Ø [mm]:48 (106)
Bohrung-Ø 1 [mm] / Bore Ø 1 [mm]:17 (117)
Bohrung-Ø 2 [mm] / Bore Ø 2 [mm]:17 (39)
Lochabstand 1/Lochabstand 2 / Hole Pitch 1/ Hole Pitch 2:115/115 (40)
(103)

25116 01 — 3172829

® 31963 01

FM 10	04.99 - 12.01	1.HA / 1st RA	(11)
		2.HA / 2nd RA	(13)
		Blattfeder / Leaf spring	(38)
FM 10	04.99 - 12.01	1.HA / 1st RA	(11)
		für Fahrzeuge mit Luftfederung / for pneumatic suspension vehicles	(143)

VOLVO

FM 10 — 8x4 — 09.98 - 12.01

8	**Lenker, Radaufhängung / Track Control Arm** Dreieckslenker (Nfz) / Wishbone (CV) Länge [mm] / Length [mm]:649 Rohr-Ø [mm] / Pipe Ø [mm]:48 für / for:Aussengelenk Bohrung-Ø 1 [mm] / Bore Ø 1 [mm]:17 Bohrung-Ø 2 [mm] / Bore Ø 2 [mm]:17 Lochabstand 1/Lochabstand 2 / Hole Pitch 1/ Hole Pitch 2:115 für / for:Zentralgelenk Lochabstand 1/Lochabstand 2 / Hole Pitch 1/ Hole Pitch 2:155 Bohrung-Ø 1 [mm] / Bore Ø 1 [mm]:19,5 Bohrung-Ø 2 [mm] / Bore Ø 2 [mm]:19,5	(3) (46) (106) (117) (135) (39) (40) (103) (135) (103) (39) (40)	**26813 01** **20382314** ® 30672 01 ® 31963 01	
	FM 10 — 04.99 - 12.01		2.HA / 2nd RA für Fahrzeuge mit Luftfederung / for pneumatic suspension vehicles	(13) (143)
8	**Lenker, Radaufhängung / Track Control Arm** Dreieckslenker (Nfz) / Wishbone (CV) Länge [mm] / Length [mm]:671 Rohr-Ø [mm] / Pipe Ø [mm]:58 Bohrung-Ø 1 [mm] / Bore Ø 1 [mm]:23 Bohrung-Ø 2 [mm] / Bore Ø 2 [mm]:23 Lochabstand 1/Lochabstand 2 / Hole Pitch 1/ Hole Pitch 2:130/130	(3) (46) (106) (117) (39) (40) (103)	**35009 01** **22318834** ® 28706 01	
	FM 10 — 04.99 - 12.01		1.HA / 1st RA 2.HA / 2nd RA Aggregat / Unit Blattfeder / Leaf spring Achslast [t] / Axle Load [t]:26 Achslast [t] / Axle Load [t]:32	(11) (13) (25) (38) (24) (24)

FM 10 — 8x4/4 — 09.98 - 12.01

14	**Stange/Strebe, Stabilisator / Rod/Strut, stabiliser** Koppelstange / Coupling Rod nicht verstellbar / not adjustable Länge [mm] / Length [mm]:325 Konusmaß [mm] / Cone Size [mm]:22 Rohr-Ø [mm] / Pipe Ø [mm]:30 mit Zubehör / with accessories	(10) (97) (177) (106) (96) (117) (173)	**22315 01** **20477805**	
	FM 10 — 04.99 - 12.01		für Fahrzeuge mit Blattfederung / for leaf-spring suspension vehicles Länderausführung: Brasilien / Country Version: Brazil	(142) (105)
	FM 10 — 04.99 - 12.01		für Fahrzeuge mit Blattfederung / for leaf-spring suspension vehicles für Fahrzeuge mit verstärktem Stabilisator / for vehicles with reinforced stabiliser	(142) (152)
8	**Lenker, Radaufhängung / Track Control Arm** Dreieckslenker (Nfz) / Wishbone (CV) Länge [mm] / Length [mm]:677 Rohr-Ø [mm] / Pipe Ø [mm]:48 Bohrung-Ø 1 [mm] / Bore Ø 1 [mm]:17 Bohrung-Ø 2 [mm] / Bore Ø 2 [mm]:17 Lochabstand 1/Lochabstand 2 / Hole Pitch 1/ Hole Pitch 2:115/115	(3) (46) (106) (117) (39) (40) (103)	**25116 01** **3172829** ® 31963 01	
	FM 10 — 04.99 - 12.01		1.HA / 1st RA 2.HA / 2nd RA Blattfeder / Leaf spring	(11) (13) (38)
	FM 10 — 04.99 - 12.01		1.HA / 1st RA für Fahrzeuge mit Luftfederung / for pneumatic suspension vehicles	(11) (143)

1 Lenkstange / Centre Rod Assembly

Schubstange / Push Rod (122)
einseitig verstellbar / Adjustable on one side (133)
Länge [mm] / Length [mm]:861 (106)
Konusmaß [mm] / Cone Size [mm]:28,6 (96)
Rohr-Ø [mm] / Pipe Ø [mm]:52 (117)
mit Zubehör / with accessories (173)

(4)

19663 01 **20393069**
11946 02

FM 12/340, 18 t, Pritsche/Fahrgestell / Flatbed/Chassis(109)	08.98 - 09.05	LHD Lenkstockhebel zur 1. VA / Pitman arm to 1st front axle (102) 1.VA / 1st front axle (12) Blattfeder / Leaf spring (38) Fahrgestellhöhe Hoch 1010 mm / height of chassis high 1010 mm (54) Fahrgestellhöhe niedrig 850 mm / height of chassis low 850 mm (58)
FM 12/340, 18 t, Sattelzugmaschine / Truck Tractor(118)	08.98 - 09.05	
FM 12/380, Pritsche/Fahrgestell / Flatbed/Chassis(109)	08.98 - 09.05	
FM 12/380, Sattelzugmaschine / Truck Tractor(118)	08.98 - 09.05	
FM 12/420, Pritsche/Fahrgestell / Flatbed/Chassis(109)	08.98 - 09.05	
FM 12/420, Sattelzugmaschine / Truck Tractor(118)	08.98 - 09.05	
FM 12/460 4x2, Pritsche/Fahrgestell / Flatbed/Chassis(109)	01.03 -	
FM 12/460 4x2, Sattelzugmaschine / Truck Tractor(118)	01.03 -	
FM 12/340, 16 t	02.00 - 09.03	Lenkstockhebel zur 1. VA / Pitman arm to 1st front axle (102) LHD ---------- Lenkstockhebel zur 1. VA / Pitman arm to 1st front axle (102) LHD 1.VA / 1st front axle (12) Blattfeder / Leaf spring (38) ---------- Lenkstockhebel zur 1. VA / Pitman arm to 1st front axle (102) LHD Mot. TD122FS Länderausführung: Brasilien / Country Version: Brazil (105) Chass. E670784-> Fahrgestellhöhe Hoch 1010 mm / height of chassis high 1010 mm (54) Fahrgestellhöhe niedrig 850 mm / height of chassis low 850 mm (58) oelgefüllte Nabe / the driving collar is filled with oil (178)

1 Lenkstange / Centre Rod Assembly

Schubstange / Push Rod (122)
einseitig verstellbar / Adjustable on one side (133)
Länge [mm] / Length [mm]:888 (106)
Konusmaß [mm] / Cone Size [mm]:28,6 (96)
Rohr-Ø [mm] / Pipe Ø [mm]:52 (117)
mit Zubehör / with accessories (173)

(4)

19689 01 **20393073**
11946 02

FM 12/340, 16 t	02.00 - 09.03	RHD Lenkstockhebel zur 1. VA / Pitman arm to 1st front axle (102) 1.VA / 1st front axle (12) für Fahrzeuge mit Luftfederung / for pneumatic suspension vehicles (143) Fahrgestellhöhe niedrig 850 mm / height of chassis low 850 mm (58)
FM 12/340, 18 t, Pritsche/Fahrgestell / Flatbed/Chassis(109)	08.98 - 09.05	
FM 12/340, 18 t, Sattelzugmaschine / Truck Tractor(118)	08.98 - 09.05	
FM 12/380, Pritsche/Fahrgestell / Flatbed/Chassis(109)	08.98 - 09.05	
FM 12/380, Sattelzugmaschine / Truck Tractor(118)	08.98 - 09.05	
FM 12/420, Pritsche/Fahrgestell / Flatbed/Chassis(109)	08.98 - 09.05	
FM 12/420, Sattelzugmaschine / Truck Tractor(118)	08.98 - 09.05	
FM 12/460 4x2, Pritsche/Fahrgestell / Flatbed/Chassis(109)	01.03 -	
FM 12/460 4x2, Sattelzugmaschine / Truck Tractor(118)	01.03 -	

1 Lenkstange / Centre Rod Assembly

Schubstange / Push Rod (122)
einseitig verstellbar / Adjustable on one side (133)
Länge [mm] / Length [mm]:861 (106)
Konusmaß [mm] / Cone Size [mm]:28,6 (96)
Rohr-Ø [mm] / Pipe Ø [mm]:52 (117)
mit Zubehör / with accessories (173)

(4)

19873 01 **20393063**
11946 02

FM 12/340, 16 t	02.00 - 09.03	RHD Lenkstockhebel zur 1. VA / Pitman arm to 1st front axle (102) 1.VA / 1st front axle (12) Blattfeder / Leaf spring (38) oelgefüllte Nabe / the driving collar is filled with oil (178) Fahrgestellhöhe Hoch 1010 mm / height of chassis high 1010 mm (54) Fahrgestellhöhe niedrig 850 mm / height of chassis low 850 mm (58)
FM 12/340, 18 t, Pritsche/Fahrgestell / Flatbed/Chassis(109)	08.98 - 09.05	
FM 12/340, 18 t, Sattelzugmaschine / Truck Tractor(118)	08.98 - 09.05	
FM 12/380, Pritsche/Fahrgestell / Flatbed/Chassis(109)	08.98 - 09.05	
FM 12/380, Sattelzugmaschine / Truck Tractor(118)	08.98 - 09.05	
FM 12/420, Pritsche/Fahrgestell / Flatbed/Chassis(109)	08.98 - 09.05	
FM 12/420, Sattelzugmaschine / Truck Tractor(118)	08.98 - 09.05	
FM 12/460 4x2, Pritsche/Fahrgestell / Flatbed/Chassis(109)	01.03 -	
FM 12/460 4x2, Sattelzugmaschine / Truck Tractor(118)	01.03 -	

VOLVO

FM 12 — 4x2 — 08.98 - 09.05

1 Lenkstange / Centre Rod Assembly

Schubstange / Push Rod (122)
Länge [mm] / Length [mm]:881 (106)
Konusmaß [mm] / Cone Size [mm]:28,6 (96)
Rohr-Ø [mm] / Pipe Ø [mm]:52 (117)
mit Zubehör / with accessories (173)

(4)

22791 01 **20393061**
11946 02

FM 12/340, 18 t, Pritsche/Fahrgestell / Flatbed/Chassis(109)	08.98 - 09.05	LHD
FM 12/340, 18 t, Sattelzugmaschine / Truck Tractor(118)	08.98 - 09.05	Lenkstockhebel zur 1. VA / Pitman arm to 1st front axle (102)
FM 12/380, Pritsche/Fahrgestell / Flatbed/Chassis(109)	08.98 - 09.05	für Fahrzeuge mit Luftfederung / for pneumatic suspension vehicles (143)
FM 12/380, Sattelzugmaschine / Truck Tractor(118)	08.98 - 09.05	oelgefüllte Nabe / the driving collar is filled with oil (178)
FM 12/420, Pritsche/Fahrgestell / Flatbed/Chassis(109)	08.98 - 09.05	Gerade Vorderachse / Straight front axle (85)
FM 12/420, Sattelzugmaschine / Truck Tractor(118)	08.98 - 09.05	
FM 12/460 4x2, Pritsche/Fahrgestell / Flatbed/Chassis(109)	01.03 -	
FM 12/460 4x2, Sattelzugmaschine / Truck Tractor(118)	01.03 -	
FM 12/340, 16 t	02.00 - 09.03	LHD
		Lenkstockhebel zur 1. VA / Pitman arm to 1st front axle (102)
		für Fahrzeuge mit Luftfederung / for pneumatic suspension vehicles (143)
		Fahrgestellhöhe Standard 950 mm / height of chassis standard 950mm (55)
		geringe Bodenfreiheit / low chassis clearance (163)

1 Lenkstange / Centre Rod Assembly

Schubstange / Push Rod (122)
einseitig verstellbar / Adjustable on one side (133)
Länge [mm] / Length [mm]:888 (106)
Konusmaß [mm] / Cone Size [mm]:28,6 (96)
Rohr-Ø [mm] / Pipe Ø [mm]:52 (117)
mit Zubehör / with accessories (173)

(4)

22792 01 **20393071**
11946 02

FM 12/340, 16 t	02.00 - 09.03	LHD
FM 12/340, 18 t, Pritsche/Fahrgestell / Flatbed/Chassis(109)	08.98 - 09.05	Lenkstockhebel zur 1. VA / Pitman arm to 1st front axle (102)
FM 12/340, 18 t, Sattelzugmaschine / Truck Tractor(118)	08.98 - 09.05	für Fahrzeuge mit Luftfederung / for pneumatic suspension vehicles (143)
FM 12/380, Pritsche/Fahrgestell / Flatbed/Chassis(109)	08.98 - 09.05	Fahrgestellhöhe niedrig 850 mm / height of chassis low 850 mm (58)
FM 12/380, Sattelzugmaschine / Truck Tractor(118)	08.98 - 09.05	
FM 12/420, Pritsche/Fahrgestell / Flatbed/Chassis(109)	08.98 - 09.05	
FM 12/420, Sattelzugmaschine / Truck Tractor(118)	08.98 - 09.05	
FM 12/460 4x2, Pritsche/Fahrgestell / Flatbed/Chassis(109)	01.03 -	
FM 12/460 4x2, Sattelzugmaschine / Truck Tractor(118)	01.03 -	

1 Lenkstange / Centre Rod Assembly

Schubstange / Push Rod (122)
einseitig verstellbar / Adjustable on one side (133)
Länge [mm] / Length [mm]:881 (106)
Konusmaß [mm] / Cone Size [mm]:28,6 (96)
Rohr-Ø [mm] / Pipe Ø [mm]:52 (117)
mit Zubehör / with accessories (173)

(4)

23553 01 **20393059**
11946 02

FM 12/340, 16 t	02.00 - 09.03	RHD
FM 12/340, 18 t, Pritsche/Fahrgestell / Flatbed/Chassis(109)	08.98 - 09.05	Lenkstockhebel zur 1. VA / Pitman arm to 1st front axle (102)
FM 12/340, 18 t, Sattelzugmaschine / Truck Tractor(118)	08.98 - 09.05	für Fahrzeuge mit Luftfederung / for pneumatic suspension vehicles (143)
FM 12/380, Pritsche/Fahrgestell / Flatbed/Chassis(109)	08.98 - 09.05	Gerade Vorderachse / Straight front axle (85)
FM 12/380, Sattelzugmaschine / Truck Tractor(118)	08.98 - 09.05	erhöhte Bodenfreiheit / increased ground clearance (134)
FM 12/420, Pritsche/Fahrgestell / Flatbed/Chassis(109)	08.98 - 09.05	oelgefüllte Nabe / the driving collar is filled with oil (178)
FM 12/420, Sattelzugmaschine / Truck Tractor(118)	08.98 - 09.05	
FM 12/460 4x2, Pritsche/Fahrgestell / Flatbed/Chassis(109)	01.03 -	
FM 12/460 4x2, Sattelzugmaschine / Truck Tractor(118)	01.03 -	

1 Lenkstange / Centre Rod Assembly

Schubstange / Push Rod (122)
einseitig verstellbar / Adjustable on one side (133)
Länge [mm] / Length [mm]:868 (106)
Konusmaß [mm] / Cone Size [mm]:28,6 (96)
Rohr-Ø [mm] / Pipe Ø [mm]:50 (117)
mit Zubehör / with accessories (173)

25255 01 — **20393067**
11946 02

FM 12/340, 16 t	02.00 - 09.03
FM 12/340, 18 t, Pritsche/Fahrgestell / Flatbed/Chassis(109)	08.98 - 09.05
FM 12/340, 18 t, Sattelzugmaschine / Truck Tractor(118)	08.98 - 09.05
FM 12/380, Pritsche/Fahrgestell / Flatbed/Chassis(109)	08.98 - 09.05
FM 12/380, Sattelzugmaschine / Truck Tractor(118)	08.98 - 09.05
FM 12/420, Pritsche/Fahrgestell / Flatbed/Chassis(109)	08.98 - 09.05
FM 12/420, Sattelzugmaschine / Truck Tractor(118)	08.98 - 09.05
FM 12/460 4x2, Pritsche/Fahrgestell / Flatbed/Chassis(109)	01.03 -
FM 12/460 4x2, Sattelzugmaschine / Truck Tractor(118)	01.03 -

RHD
Lenkstockhebel zur 1. VA / Pitman arm to 1st front axle (102)
Blattfeder / Leaf spring (38)

1 Lenkstange / Centre Rod Assembly

Schubstange / Push Rod (122)
einseitig verstellbar / Adjustable on one side (133)
Länge [mm] / Length [mm]:868 (106)
Konusmaß [mm] / Cone Size [mm]:28,6 (96)
Rohr-Ø [mm] / Pipe Ø [mm]:50 (117)
mit Zubehör / with accessories (173)

25789 01 — **20393065**
11946 02

FM 12/340, 18 t, Pritsche/Fahrgestell / Flatbed/Chassis(109)	08.98 - 09.05
FM 12/340, 18 t, Sattelzugmaschine / Truck Tractor(118)	08.98 - 09.05
FM 12/380, Pritsche/Fahrgestell / Flatbed/Chassis(109)	08.98 - 09.05
FM 12/380, Sattelzugmaschine / Truck Tractor(118)	08.98 - 09.05
FM 12/420, Pritsche/Fahrgestell / Flatbed/Chassis(109)	08.98 - 09.05
FM 12/420, Sattelzugmaschine / Truck Tractor(118)	08.98 - 09.05
FM 12/460 4x2, Pritsche/Fahrgestell / Flatbed/Chassis(109)	01.03 -
FM 12/460 4x2, Sattelzugmaschine / Truck Tractor(118)	01.03 -

LHD
Lenkstockhebel zur 1. VA / Pitman arm to 1st front axle (102)
Blattfeder / Leaf spring (38)
Gerade Vorderachse / Straight front axle (85)
erhöhte Bodenfreiheit / increased ground clearance (134)

FM 12/340, 16 t	02.00 - 09.03

LHD
Lenkstockhebel zur 1. VA / Pitman arm to 1st front axle (102)
Gerade Vorderachse / Straight front axle (85)
erhöhte Bodenfreiheit / increased ground clearance (134)

1 Lenkstange / Centre Rod Assembly

Schubstange / Push Rod (122)
einseitig verstellbar / Adjustable on one side (133)
Länge [mm] / Length [mm]:863 (106)
Konusmaß [mm] / Cone Size [mm]:28,6 (96)
Rohr-Ø [mm] / Pipe Ø [mm]:52 (117)
mit Zubehör / with accessories (173)

37458 01 — **22159733**
27547 02
37235 01

FM 12/340, 16 t	02.00 - 09.03
FM 12/340, 18 t, Pritsche/Fahrgestell / Flatbed/Chassis(109)	08.98 - 09.05
FM 12/340, 18 t, Sattelzugmaschine / Truck Tractor(118)	08.98 - 09.05
FM 12/380, Pritsche/Fahrgestell / Flatbed/Chassis(109)	08.98 - 09.05
FM 12/380, Sattelzugmaschine / Truck Tractor(118)	08.98 - 09.05
FM 12/420, Pritsche/Fahrgestell / Flatbed/Chassis(109)	08.98 - 09.05
FM 12/420, Sattelzugmaschine / Truck Tractor(118)	08.98 - 09.05
FM 12/460 4x2, Pritsche/Fahrgestell / Flatbed/Chassis(109)	01.03 -
FM 12/460 4x2, Sattelzugmaschine / Truck Tractor(118)	01.03 -

LHD
Lenkstockhebel zur 1. VA / Pitman arm to 1st front axle (102)
Blattfeder / Leaf spring (38)

1 Lenkstange / Centre Rod Assembly

Schubstange / Push Rod (122)
einseitig verstellbar / Adjustable on one side (133)
Länge [mm] / Length [mm]:863 (106)
Konusmaß [mm] / Cone Size [mm]:28,6 (96)
Rohr-Ø [mm] / Pipe Ø [mm]:52 (117)
mit Zubehör / with accessories (173)

38803 01 — **21106952**
27547 02
37235 01

FM 12/340, 16 t	02.00 - 09.03
FM 12/420, Pritsche/Fahrgestell / Flatbed/Chassis(109)	08.98 - 09.05
FM 12/420, Sattelzugmaschine / Truck Tractor(118)	08.98 - 09.05
FM 12/460 4x2, Pritsche/Fahrgestell / Flatbed/Chassis(109)	01.03 -
FM 12/460 4x2, Sattelzugmaschine / Truck Tractor(118)	01.03 -

RHD
Lenkstockhebel zur 1. VA / Pitman arm to 1st front axle (102)
Blattfeder / Leaf spring (38)

VOLVO

FM 12 — 4x2 — 08.98 - 09.05

1 Lenkstange / Centre Rod Assembly

Schubstange / Push Rod
einseitig verstellbar / Adjustable on one side
Länge [mm] / Length [mm]:881
Konusmaß [mm] / Cone Size [mm]:28,6
Rohr-Ø [mm] / Pipe Ø [mm]:50
mit Zubehör / with accessories

(4) (122) (133) (106) (96) (117) (173)

38804 01 — **21106968**
27547 02
37235 01

FM 12/340, 16 t	02.00 - 09.03	RHD
FM 12/340, 18 t, Pritsche/Fahrgestell / Flatbed/Chassis(109)	08.98 - 09.05	Lenkstockhebel zur 1. VA / Pitman arm to 1st front axle (102)
FM 12/340, 18 t, Sattelzugmaschine / Truck Tractor(118)	08.98 - 09.05	für Fahrzeuge mit Luftfederung / for pneumatic suspension vehicles (143)
FM 12/380, Pritsche/Fahrgestell / Flatbed/Chassis(109)	08.98 - 09.05	
FM 12/380, Sattelzugmaschine / Truck Tractor(118)	08.98 - 09.05	
FM 12/420, Pritsche/Fahrgestell / Flatbed/Chassis(109)	08.98 - 09.05	
FM 12/420, Sattelzugmaschine / Truck Tractor(118)	08.98 - 09.05	
FM 12/460 4x2, Pritsche/Fahrgestell / Flatbed/Chassis(109)	01.03 -	
FM 12/460 4x2, Sattelzugmaschine / Truck Tractor(118)	01.03 -	

6 Spurstange / Rod Assembly

Führungsstange / Guide Rod
beidseitig verstellbar / Adjustable on both sides
Länge [mm] / Length [mm]:1645
Konusmaß [mm] / Cone Size [mm]:28,6
Rohr-Ø [mm] / Pipe Ø [mm]:42
mit Zubehör / with accessories

(8) (82) (132) (106) (96) (117) (173)

22822 01 — **3986450**
11946 02
11947 02

FM 12/340, 18 t, Pritsche/Fahrgestell / Flatbed/Chassis(109)	08.98 - 09.05	Gerade Vorderachse / Straight front axle (85)
FM 12/340, 18 t, Sattelzugmaschine / Truck Tractor(118)	08.98 - 09.05	erhöhte Bodenfreiheit / increased ground clearance (134)
FM 12/380, Pritsche/Fahrgestell / Flatbed/Chassis(109)	08.98 - 09.05	
FM 12/380, Sattelzugmaschine / Truck Tractor(118)	08.98 - 09.05	
FM 12/420, Pritsche/Fahrgestell / Flatbed/Chassis(109)	08.98 - 09.05	
FM 12/420, Sattelzugmaschine / Truck Tractor(118)	08.98 - 09.05	
FM 12/460 4x2, Pritsche/Fahrgestell / Flatbed/Chassis(109)	01.03 -	
FM 12/460 4x2, Sattelzugmaschine / Truck Tractor(118)	01.03 -	

6 Spurstange / Rod Assembly

Führungsstange / Guide Rod
beidseitig verstellbar / Adjustable on both sides
Länge [mm] / Length [mm]:1669
Konusmaß [mm] / Cone Size [mm]:32
Rohr-Ø [mm] / Pipe Ø [mm]:42
mit Zubehör / with accessories

(8) (82) (132) (106) (96) (117) (173)

34528 01 — **20581086**
31961 01
34527 01

FM 12/340, 18 t, Pritsche/Fahrgestell / Flatbed/Chassis(109)	08.98 - 09.05	für Fahrzeuge mit Blattfederung / for leaf-spring suspension vehicles (142)
FM 12/340, 18 t, Sattelzugmaschine / Truck Tractor(118)	08.98 - 09.05	Gekröpfte Vorderachse / Offset front axle (84)
FM 12/380, Pritsche/Fahrgestell / Flatbed/Chassis(109)	08.98 - 09.05	geringe Bodenfreiheit / low chassis clearance (163)
FM 12/380, Sattelzugmaschine / Truck Tractor(118)	08.98 - 09.05	Fahrhöhe 151 - 190 mm / ride height 151 - 190 mm (64)
FM 12/420, Pritsche/Fahrgestell / Flatbed/Chassis(109)	08.98 - 09.05	Fahrhöhe 186 - 245 mm / ride height 186 - 245 mm (69)
FM 12/420, Sattelzugmaschine / Truck Tractor(118)	08.98 - 09.05	
FM 12/460	08.98 - 09.05	
FM 12/460 4x2, Pritsche/Fahrgestell / Flatbed/Chassis(109)	01.03 -	

FM 12/340, 18 t, Pritsche/Fahrgestell / Flatbed/Chassis(109)	08.98 - 09.05	Gerade Vorderachse / Straight front axle (85)
FM 12/340, 18 t, Sattelzugmaschine / Truck Tractor(118)	08.98 - 09.05	
FM 12/380, Pritsche/Fahrgestell / Flatbed/Chassis(109)	08.98 - 09.05	
FM 12/380, Sattelzugmaschine / Truck Tractor(118)	08.98 - 09.05	
FM 12/420, Pritsche/Fahrgestell / Flatbed/Chassis(109)	08.98 - 09.05	
FM 12/420, Sattelzugmaschine / Truck Tractor(118)	08.98 - 09.05	
FM 12/460	08.98 - 09.05	
FM 12/460 4x2, Pritsche/Fahrgestell / Flatbed/Chassis(109)	01.03 -	

6 **Spurstange / Rod Assembly** (8)
Führungsstange / Guide Rod (82)
einseitig verstellbar / Adjustable on one side (133)
Länge [mm] / Length [mm]:1640 (106)
Konusmaß [mm] / Cone Size [mm]:28,6 (96)
Rohr-Ø [mm] / Pipe Ø [mm]:58 (117)
mit Zubehör / with accessories (173)

37222 01 **22159762**
37235 01
22647 01

FM 12/340, 16 t	02.00 - 09.03	geringe Bodenfreiheit / low chassis clearance	(163)
FM 12/340, 18 t, Pritsche/Fahrgestell / Flatbed/Chassis(109)	08.98 - 09.05		
FM 12/340, 18 t, Sattelzugmaschine / Truck Tractor(118)	08.98 - 09.05		
FM 12/380, Pritsche/Fahrgestell / Flatbed/Chassis(109)	08.98 - 09.05		
FM 12/380, Sattelzugmaschine / Truck Tractor(118)	08.98 - 09.05		
FM 12/420, Pritsche/Fahrgestell / Flatbed/Chassis(109)	08.98 - 09.05		
FM 12/420, Sattelzugmaschine / Truck Tractor(118)	08.98 - 09.05		
FM 12/460 4x2, Pritsche/Fahrgestell / Flatbed/Chassis(109)	01.03 -		
FM 12/460 4x2, Sattelzugmaschine / Truck Tractor(118)	01.03 -		

6 **Spurstange / Rod Assembly** (8)
Führungsstange / Guide Rod (82)
einseitig verstellbar / Adjustable on one side (133)
Länge [mm] / Length [mm]:1634 (106)
Konusmaß [mm] / Cone Size [mm]:28,6 (96)
Rohr-Ø [mm] / Pipe Ø [mm]:50 (117)
mit Zubehör / with accessories (173)

37223 01 **22159759**
37235 01
22647 01

FM 12/340, 18 t, Pritsche/Fahrgestell / Flatbed/Chassis(109)	08.98 - 09.05	für Fahrzeuge mit Blattfederung / for leaf-spring suspension vehicles	(142)
		Fahrgestellhöhe niedrig 850 mm / height of chassis low 850 mm	(58)
FM 12/340, 18 t, Sattelzugmaschine / Truck Tractor(118)	08.98 - 09.05		
FM 12/380, Pritsche/Fahrgestell / Flatbed/Chassis(109)	08.98 - 09.05		
FM 12/380, Sattelzugmaschine / Truck Tractor(118)	08.98 - 09.05		
FM 12/420, Pritsche/Fahrgestell / Flatbed/Chassis(109)	08.98 - 09.05		
FM 12/420, Sattelzugmaschine / Truck Tractor(118)	08.98 - 09.05		
FM 12/460 4x2, Pritsche/Fahrgestell / Flatbed/Chassis(109)	01.03 -		
FM 12/460 4x2, Sattelzugmaschine / Truck Tractor(118)	01.03 -		

6 **Spurstange / Rod Assembly** (8)
Führungsstange / Guide Rod (82)
einseitig verstellbar / Adjustable on one side (133)
Länge [mm] / Length [mm]:1660 (106)
Rohr-Ø [mm] / Pipe Ø [mm]:60 (117)
Konusmaß [mm] / Cone Size [mm]:28,6 (96)
mit Zubehör / with accessories (173)

37224 01 **22159760**
37235 01
22647 01

FM 12/340, 18 t, Pritsche/Fahrgestell / Flatbed/Chassis(109)	08.98 - 09.05	für Fahrzeuge mit Luftfederung / for pneumatic suspension vehicles	(143)
		Fahrgestellhöhe niedrig 850 mm / height of chassis low 850 mm	(58)
FM 12/340, 18 t, Sattelzugmaschine / Truck Tractor(118)	08.98 - 09.05		
FM 12/380, Pritsche/Fahrgestell / Flatbed/Chassis(109)	08.98 - 09.05		
FM 12/380, Sattelzugmaschine / Truck Tractor(118)	08.98 - 09.05		
FM 12/420, Pritsche/Fahrgestell / Flatbed/Chassis(109)	08.98 - 09.05		
FM 12/420, Sattelzugmaschine / Truck Tractor(118)	08.98 - 09.05		
FM 12/460 4x2, Pritsche/Fahrgestell / Flatbed/Chassis(109)	01.03 -		
FM 12/460 4x2, Sattelzugmaschine / Truck Tractor(118)	01.03 -		

6 **Spurstange / Rod Assembly** (8)
Führungsstange / Guide Rod (82)
einseitig verstellbar / Adjustable on one side (133)
Länge [mm] / Length [mm]:1660 (106)
Konusmaß [mm] / Cone Size [mm]:32 (96)
Rohr-Ø [mm] / Pipe Ø [mm]:60 (117)
mit Zubehör / with accessories (173)

37227 01 **22159753**
37235 01

FM 12/340, 18 t, Pritsche/Fahrgestell / Flatbed/Chassis(109)	08.98 - 09.05	für Fahrzeuge mit Luftfederung / for pneumatic suspension vehicles	(143)
		Achslast [t] / Axle Load [t]:8,2	(24)
FM 12/340, 18 t, Sattelzugmaschine / Truck Tractor(118)	08.98 - 09.05	für Links-/Rechtslenker / for left-/right-hand traffic	(156)
FM 12/380, Pritsche/Fahrgestell / Flatbed/Chassis(109)	08.98 - 09.05	Fahrgestellhöhe niedrig 850 mm / height of chassis low 850 mm	(58)
FM 12/380, Sattelzugmaschine / Truck Tractor(118)	08.98 - 09.05		
FM 12/420, Pritsche/Fahrgestell / Flatbed/Chassis(109)	08.98 - 09.05		
FM 12/420, Sattelzugmaschine / Truck Tractor(118)	08.98 - 09.05		
FM 12/460 4x2, Pritsche/Fahrgestell / Flatbed/Chassis(109)	01.03 -		
FM 12/460 4x2, Sattelzugmaschine / Truck Tractor(118)	01.03 -		

VOLVO

FM 12 | 4x2 | 08.98 - 09.05

12 Lenker, Radaufhängung / Track Control Arm

Längslenker / Trailing Arm
Länge [mm] / Length [mm]:799
Rohr-Ø [mm] / Pipe Ø [mm]:48
Bohrung-Ø 1 [mm] / Bore Ø 1 [mm]:17
Bohrung-Ø 2 [mm] / Bore Ø 2 [mm]:17
Lochabstand 1/Lochabstand 2 / Hole Pitch 1/ Hole Pitch 2:115 / 115
Molekularlager / Molecular Bearing

(3) (107) (106) (117) (39) (40) (103) (108)

33291 01 **21106157**
® 25208 01

FM 12/340, 18 t, Pritsche/Fahrgestell / Flatbed/Chassis(109)	08.98 - 09.05	für Fahrzeuge mit Luftfederung / for pneumatic suspension vehicles	(143)
FM 12/340, 18 t, Sattelzugmaschine / Truck Tractor(118)	08.98 - 09.05	Fahrgestellhöhe medium 900 mm / height of chassis medium 900 mm	(57)
FM 12/380, Pritsche/Fahrgestell / Flatbed/Chassis(109)	08.98 - 09.05	Fahrgestellhöhe Standard 950 mm / height of chassis standard 950mm	(55)
FM 12/380, Sattelzugmaschine / Truck Tractor(118)	08.98 - 09.05		
FM 12/420, Pritsche/Fahrgestell / Flatbed/Chassis(109)	08.98 - 09.05		
FM 12/420, Sattelzugmaschine / Truck Tractor(118)	08.98 - 09.05		
FM 12/460 4x2, Pritsche/Fahrgestell / Flatbed/Chassis(109)	01.03 -		
FM 12/460 4x2, Sattelzugmaschine / Truck Tractor(118)	01.03 -		

14 Stange/Strebe, Stabilisator / Rod/Strut, stabiliser

Koppelstange / Coupling Rod
nicht verstellbar / not adjustable
Länge [mm] / Length [mm]:325
Konusmaß [mm] / Cone Size [mm]:22
Rohr-Ø [mm] / Pipe Ø [mm]:30
mit Zubehör / with accessories

(10) (97) (177) (106) (96) (117) (173)

22315 01 **20477805**

FM 12/340, 18 t, Pritsche/Fahrgestell / Flatbed/Chassis(109)	08.98 - 09.05	für Fahrzeuge mit Blattfederung / for leaf-spring suspension vehicles	(142)
FM 12/340, 18 t, Sattelzugmaschine / Truck Tractor(118)	08.98 - 09.05	für Fahrzeuge mit verstärktem Stabilisator / for vehicles with reinforced stabiliser	(152)
FM 12/380, Pritsche/Fahrgestell / Flatbed/Chassis(109)	08.98 - 09.05		
FM 12/380, Sattelzugmaschine / Truck Tractor(118)	08.98 - 09.05		
FM 12/420, Pritsche/Fahrgestell / Flatbed/Chassis(109)	08.98 - 09.05		
FM 12/420, Sattelzugmaschine / Truck Tractor(118)	08.98 - 09.05		
FM 12/460	08.98 - 09.05		
FM 12/460 4x2, Pritsche/Fahrgestell / Flatbed/Chassis(109)	01.03 -		
FM 12/460 4x2, Sattelzugmaschine / Truck Tractor(118)	01.03 -		
FM 12/340, 18 t, Pritsche/Fahrgestell / Flatbed/Chassis(109)	08.98 - 09.05	für Fahrzeuge mit Luftfederung / for pneumatic suspension vehicles	(143)
FM 12/340, 18 t, Sattelzugmaschine / Truck Tractor(118)	08.98 - 09.05		
FM 12/380, Pritsche/Fahrgestell / Flatbed/Chassis(109)	08.98 - 09.05		
FM 12/380, Sattelzugmaschine / Truck Tractor(118)	08.98 - 09.05		
FM 12/420, Pritsche/Fahrgestell / Flatbed/Chassis(109)	08.98 - 09.05		
FM 12/420, Sattelzugmaschine / Truck Tractor(118)	08.98 - 09.05		
FM 12/460	08.98 - 09.05		
FM 12/460 4x2, Pritsche/Fahrgestell / Flatbed/Chassis(109)	01.03 -		
FM 12/460 4x2, Sattelzugmaschine / Truck Tractor(118)	01.03 -		
FM 12/340, 18 t, Pritsche/Fahrgestell / Flatbed/Chassis(109)	08.98 - 09.05	für Fahrzeuge mit Blattfederung / for leaf-spring suspension vehicles Länderausführung: Brasilien / Country Version: Brazil	(142) (105)
FM 12/340, 18 t, Sattelzugmaschine / Truck Tractor(118)	08.98 - 09.05		
FM 12/380, Pritsche/Fahrgestell / Flatbed/Chassis(109)	08.98 - 09.05		
FM 12/380, Sattelzugmaschine / Truck Tractor(118)	08.98 - 09.05		
FM 12/420, Pritsche/Fahrgestell / Flatbed/Chassis(109)	08.98 - 09.05		
FM 12/420, Sattelzugmaschine / Truck Tractor(118)	08.98 - 09.05		
FM 12/460	08.98 - 09.05		
FM 12/460 4x2, Pritsche/Fahrgestell / Flatbed/Chassis(109)	01.03 -		
FM 12/460 4x2, Sattelzugmaschine / Truck Tractor(118)	01.03 -		
FM 12/340, 16 t	02.00 - 09.03	für Fahrzeuge mit Blattfederung / for leaf-spring suspension vehicles für Fahrzeuge mit verstärktem Stabilisator / for vehicles with reinforced stabiliser	(142) (152)
FM 12/340, 16 t	02.00 - 09.03	für Fahrzeuge mit Blattfederung / for leaf-spring suspension vehicles Länderausführung: Brasilien / Country Version: Brazil	(142) (105)

14 **Stange/Strebe, Stabilisator / Rod/Strut, stabiliser** (10)
Koppelstange / Coupling Rod (97)
nicht verstellbar / not adjustable (177)
Länge [mm] / Length [mm]:340 (106)
Konusmaß [mm] / Cone Size [mm]:22 (96)
Rohr-Ø [mm] / Pipe Ø [mm]:30 (117)
ohne Zubehör / without accessories (181)

27717 01 **20477807**

FM 12/340, 18 t, Pritsche/Fahrgestell / Flatbed/Chassis(109)	08.98 - 09.05	für Fahrzeuge mit Luftfederung / for pneumatic suspension vehicles (143)
FM 12/340, 18 t, Sattelzugmaschine / Truck Tractor(118)	08.98 - 09.05	Fahrgestellhöhe medium 900 mm / height of chassis medium 900 mm (57)
FM 12/380, Pritsche/Fahrgestell / Flatbed/Chassis(109)	08.98 - 09.05	Fahrgestellhöhe Standard 950 mm / height of chassis standard 950mm (55)
FM 12/380, Sattelzugmaschine / Truck Tractor(118)	08.98 - 09.05	Fahrgestellhöhe Hoch 1010 mm / height of chassis high 1010 mm (54)
FM 12/420, Pritsche/Fahrgestell / Flatbed/Chassis(109)	08.98 - 09.05	
FM 12/420, Sattelzugmaschine / Truck Tractor(118)	08.98 - 09.05	
FM 12/460 4x2, Pritsche/Fahrgestell / Flatbed/Chassis(109)	01.03 -	
FM 12/460 4x2, Sattelzugmaschine / Truck Tractor(118)	01.03 -	
FM 12/340, 16 t	02.00 - 09.03	für Fahrzeuge mit Luftfederung / for pneumatic suspension vehicles (143)

14 **Stange/Strebe, Stabilisator / Rod/Strut, stabiliser** (10)
Koppelstange / Coupling Rod (97)
nicht verstellbar / not adjustable (177)
Länge [mm] / Length [mm]:325 (106)
Konusmaß [mm] / Cone Size [mm]:22 (96)

34604 01 **21446333**

FM 12/340, 18 t, Pritsche/Fahrgestell / Flatbed/Chassis(109)	08.98 - 09.05	für Fahrzeuge mit Blattfederung / for leaf-spring suspension vehicles (142)
FM 12/340, 18 t, Sattelzugmaschine / Truck Tractor(118)	08.98 - 09.05	
FM 12/380, Pritsche/Fahrgestell / Flatbed/Chassis(109)	08.98 - 09.05	
FM 12/380, Sattelzugmaschine / Truck Tractor(118)	08.98 - 09.05	
FM 12/420, Pritsche/Fahrgestell / Flatbed/Chassis(109)	08.98 - 09.05	
FM 12/420, Sattelzugmaschine / Truck Tractor(118)	08.98 - 09.05	
FM 12/460	08.98 - 09.05	
FM 12/460 4x2, Pritsche/Fahrgestell / Flatbed/Chassis(109)	01.03 -	
FM 12/460 4x2, Sattelzugmaschine / Truck Tractor(118)	01.03 -	

14 **Stange/Strebe, Stabilisator / Rod/Strut, stabiliser** (10)
Koppelstange / Coupling Rod (97)
nicht verstellbar / not adjustable (177)
Länge [mm] / Length [mm]:275 (106)
Konusmaß [mm] / Cone Size [mm]:22 (96)
Rohr-Ø [mm] / Pipe Ø [mm]:30 (117)
mit Zubehör / with accessories (173)

34797 01 **20477803**

FM 12/340, 18 t, Pritsche/Fahrgestell / Flatbed/Chassis(109)	08.98 - 09.05	für Fahrzeuge mit Luftfederung / for pneumatic suspension vehicles (143)
FM 12/340, 18 t, Sattelzugmaschine / Truck Tractor(118)	08.98 - 09.05	Fahrgestellhöhe 810mm / chassis height 810mm (51)
FM 12/380, Pritsche/Fahrgestell / Flatbed/Chassis(109)	08.98 - 09.05	Fahrgestellhöhe 850mm / chassis height 850mm (52)
FM 12/380, Sattelzugmaschine / Truck Tractor(118)	08.98 - 09.05	
FM 12/420, Pritsche/Fahrgestell / Flatbed/Chassis(109)	08.98 - 09.05	
FM 12/420, Sattelzugmaschine / Truck Tractor(118)	08.98 - 09.05	
FM 12/460	08.98 - 09.05	
FM 12/460 4x2, Pritsche/Fahrgestell / Flatbed/Chassis(109)	01.03 -	
FM 12/460 4x2, Sattelzugmaschine / Truck Tractor(118)	01.03 -	

10 **Lenker, Radaufhängung / Track Control Arm** (3)
Längslenker / Trailing Arm (107)
für Dreieckslenker (Nfz) / for wishbone (CV) (140)
Länge [mm] / Length [mm]:449 (106)
Rohr-Ø [mm] / Pipe Ø [mm]:48 (117)
Bohrung-Ø 1 [mm] / Bore Ø 1 [mm]:17 (39)
Bohrung-Ø 2 [mm] / Bore Ø 2 [mm]:17 (40)
Lochabstand 1/Lochabstand 2 / Hole Pitch 1/ Hole Pitch 2:115 / 115 (103)
nicht verstellbar / not adjustable (177)
Molekularlager / Molecular Bearing (108)

31958 01 **20453123**
® 25208 01

FM 12/340, 18 t, Pritsche/Fahrgestell / Flatbed/Chassis(109)	08.98 - 09.05	△
FM 12/340, 18 t, Sattelzugmaschine / Truck Tractor(118)	08.98 - 09.05	für Fahrzeuge mit Luftfederung / for pneumatic suspension vehicles (143)
FM 12/380, Pritsche/Fahrgestell / Flatbed/Chassis(109)	08.98 - 09.05	04.2004->
FM 12/380, Sattelzugmaschine / Truck Tractor(118)	08.98 - 09.05	Fahrgestellhöhe extra niedrig 810 mm / height of chassis extra low 810 mm (56)
FM 12/420, Pritsche/Fahrgestell / Flatbed/Chassis(109)	08.98 - 09.05	
FM 12/420, Sattelzugmaschine / Truck Tractor(118)	08.98 - 09.05	
FM 12/460	08.98 - 09.05	
FM 12/460 4x2, Pritsche/Fahrgestell / Flatbed/Chassis(109)	01.03 -	
FM 12/460 4x2, Sattelzugmaschine / Truck Tractor(118)	01.03 -	

VOLVO

FM 12 | 4x2 | 08.98 - 09.05

10 Lenker, Radaufhängung / Track Control Arm

(3)
Längslenker / Trailing Arm (107)
Länge [mm] / Length [mm]:625 (106)
Bohrung-Ø 1 [mm] / Bore Ø 1 [mm]:17 (39)
Bohrung-Ø 2 [mm] / Bore Ø 2 [mm]:17 (40)
Lochabstand 1/Lochabstand 2 / Hole Pitch 1/ Hole Pitch 2:115 / 115 (103)
nicht verstellbar / not adjustable (177)
Molekularlager / Molecular Bearing (108)

34680 01 **20517494**

FM 12/340, 16 t	02.00 - 09.03	▽ für Fahrzeuge mit Luftfederung / for pneumatic suspension vehicles 01.2004->	(143)
FM 12/340, 18 t, Pritsche/Fahrgestell / Flatbed/Chassis(109)	08.98 - 09.05		
FM 12/340, 18 t, Sattelzugmaschine / Truck Tractor(118)	08.98 - 09.05		
FM 12/380, Pritsche/Fahrgestell / Flatbed/Chassis(109)	08.98 - 09.05		
FM 12/380, Sattelzugmaschine / Truck Tractor(118)	08.98 - 09.05		
FM 12/420, Pritsche/Fahrgestell / Flatbed/Chassis(109)	08.98 - 09.05		
FM 12/420, Sattelzugmaschine / Truck Tractor(118)	08.98 - 09.05		
FM 12/460	08.98 - 09.05		

8 Lenker, Radaufhängung / Track Control Arm

(3)
Dreieckslenker (Nfz) / Wishbone (CV) (46)
Länge [mm] / Length [mm]:662,4 (106)
Rohr-Ø [mm] / Pipe Ø [mm]:48 (117)
Bohrung-Ø 1 [mm] / Bore Ø 1 [mm]:19 (39)
Bohrung-Ø 2 [mm] / Bore Ø 2 [mm]:19 (40)
Lochabstand 1/Lochabstand 2 / Hole Pitch 1/ Hole Pitch 2:115/115 (103)

26058 01 **7420741703**
® 25208 01
® 30672 01

FM 12/340, 18 t, Pritsche/Fahrgestell / Flatbed/Chassis(109)	08.98 - 09.05	für Fahrzeuge mit Luftfederung / for pneumatic suspension vehicles ->Chass. A833235	(143)
FM 12/340, 18 t, Sattelzugmaschine / Truck Tractor(118)	08.98 - 09.05	->Chass. B321098	
FM 12/380, Pritsche/Fahrgestell / Flatbed/Chassis(109)	08.98 - 09.05	Fahrgestellhöhe Standard 950 mm / height of chassis standard 950mm	(55)
FM 12/380, Sattelzugmaschine / Truck Tractor(118)	08.98 - 09.05		
FM 12/420, Pritsche/Fahrgestell / Flatbed/Chassis(109)	08.98 - 09.05		
FM 12/420, Sattelzugmaschine / Truck Tractor(118)	08.98 - 09.05		
FM 12/460	08.98 - 09.05		
FM 12/460 4x2, Pritsche/Fahrgestell / Flatbed/Chassis(109)	01.03 -		
FM 12/460 4x2, Sattelzugmaschine / Truck Tractor(118)	01.03 -		
FM 12/340, 18 t, Pritsche/Fahrgestell / Flatbed/Chassis(109)	08.98 - 09.05	für Fahrzeuge mit Luftfederung / for pneumatic suspension vehicles Chass. 1202645->	(143)
FM 12/340, 18 t, Sattelzugmaschine / Truck Tractor(118)	08.98 - 09.05	Chass. A527108->	
FM 12/380, Pritsche/Fahrgestell / Flatbed/Chassis(109)	08.98 - 09.05	Chass. B281986->	
FM 12/380, Sattelzugmaschine / Truck Tractor(118)	08.98 - 09.05	Fahrgestellhöhe niedrig 850 mm / height of chassis low 850 mm	(58)
FM 12/420, Pritsche/Fahrgestell / Flatbed/Chassis(109)	08.98 - 09.05	Fahrgestellhöhe medium 900 mm / height of chassis medium 900 mm	(57)
FM 12/420, Sattelzugmaschine / Truck Tractor(118)	08.98 - 09.05		
FM 12/460	08.98 - 09.05		
FM 12/460 4x2, Pritsche/Fahrgestell / Flatbed/Chassis(109)	01.03 -		
FM 12/460 4x2, Sattelzugmaschine / Truck Tractor(118)	01.03 -		
FM 12/340, 16 t	02.00 - 09.03	Antriebsachse / Drive Axle	(32)
		für Fahrzeuge mit Luftfederung / for pneumatic suspension vehicles	(143)
		Chass. 1202645->	
		Chass. A527108->	
		Chass. B281986->	

FM 12 — 4x2 — 08.98 - 09.05

8 Lenker, Radaufhängung / Track Control Arm

Dreieckslenker (Nfz) / Wishbone (CV) (3)(46)
Länge [mm] / Length [mm]:649 (106)
Rohr-Ø [mm] / Pipe Ø [mm]:48 (117)
für / for:Aussengelenk (135)
Bohrung-Ø 1 [mm] / Bore Ø 1 [mm]:17 (39)
Bohrung-Ø 2 [mm] / Bore Ø 2 [mm]:17 (40)
Lochabstand 1/Lochabstand 2 / Hole Pitch 1/ Hole Pitch 2:115 (103)
für / for:Zentralgelenk (135)
Lochabstand 1/Lochabstand 2 / Hole Pitch 1/ Hole Pitch 2:155 (103)
Bohrung-Ø 1 [mm] / Bore Ø 1 [mm]:19,5 (39)
Bohrung-Ø 2 [mm] / Bore Ø 2 [mm]:19,5 (40)

26813 01 **20382314**
® 30672 01
® 31963 01

FM 12/340, 18 t, Pritsche/Fahrgestell / Flatbed/Chassis(109)	08.98 - 09.05	für Fahrzeuge mit Luftfederung / for pneumatic suspension vehicles (143) ->Chass. A527108 ->Chass. B281986 Fahrgestellhöhe niedrig 850 mm / height of chassis low 850 mm (58) Fahrgestellhöhe medium 900 mm / height of chassis medium 900 mm (57)
FM 12/340, 18 t, Sattelzugmaschine / Truck Tractor(118)	08.98 - 09.05	
FM 12/380, Pritsche/Fahrgestell / Flatbed/Chassis(109)	08.98 - 09.05	
FM 12/380, Sattelzugmaschine / Truck Tractor(118)	08.98 - 09.05	
FM 12/420, Pritsche/Fahrgestell / Flatbed/Chassis(109)	08.98 - 09.05	
FM 12/420, Sattelzugmaschine / Truck Tractor(118)	08.98 - 09.05	
FM 12/460	08.98 - 09.05	
FM 12/460 4x2, Pritsche/Fahrgestell / Flatbed/Chassis(109)	01.03 -	
FM 12/460 4x2, Sattelzugmaschine / Truck Tractor(118)	01.03 -	
FM 12/340, 16 t	02.00 - 09.03	Antriebsachse / Drive Axle (32) für Fahrzeuge mit Luftfederung / for pneumatic suspension vehicles (143) ->Chass. 1202645 ->Chass. A527108 ->Chass. B281986

8 Lenker, Radaufhängung / Track Control Arm

Dreieckslenker (Nfz) / Wishbone (CV) (3)(46)
Länge [mm] / Length [mm]:660,3 (106)
Lochabstand 1/Lochabstand 2 / Hole Pitch 1/ Hole Pitch 2:145 / 30 (103)
Bohrung-Ø [mm] / Bore Ø [mm]:15 (42)
Rohr-Ø [mm] / Pipe Ø [mm]:48 (117)

27762 01 **20556492**
® 27859 01
® 26028 01

FM 12/420, Sattelzugmaschine / Truck Tractor(118)	08.98 - 09.05	Antriebsachse / Drive Axle (32) Vorlaufachse / Leading Axle (125) für Fahrzeuge mit Luftfederung / for pneumatic suspension vehicles (143) sechs Luftfederbälge / six air bellows (182)

8 Lenker, Radaufhängung / Track Control Arm

Dreieckslenker (Nfz) / Wishbone (CV) (3)(46)
Länge [mm] / Length [mm]:677,3 (106)
Rohr-Ø [mm] / Pipe Ø [mm]:48 (117)
Bohrung-Ø 1 [mm] / Bore Ø 1 [mm]:15 (39)
Bohrung-Ø 2 [mm] / Bore Ø 2 [mm]:15 (40)
Lochabstand 1/Lochabstand 2 / Hole Pitch 1/ Hole Pitch 2:145 / 30 (103)
Lage/Grad / Position / Degree:83° (98)

27765 01 **20556490**
® 27859 01
® 26028 01

FM 12/340, 18 t, Pritsche/Fahrgestell / Flatbed/Chassis(109)	08.98 - 09.05	Antriebsachse / Drive Axle (32) für Fahrzeuge mit Luftfederung / for pneumatic suspension vehicles (143)
FM 12/340, 18 t, Sattelzugmaschine / Truck Tractor(118)	08.98 - 09.05	
FM 12/380, Pritsche/Fahrgestell / Flatbed/Chassis(109)	08.98 - 09.05	
FM 12/380, Sattelzugmaschine / Truck Tractor(118)	08.98 - 09.05	
FM 12/420, Pritsche/Fahrgestell / Flatbed/Chassis(109)	08.98 - 09.05	
FM 12/420, Sattelzugmaschine / Truck Tractor(118)	08.98 - 09.05	
FM 12/460	08.98 - 09.05	
FM 12/340, 16 t	02.00 - 09.03	für Fahrzeuge mit Luftfederung / for pneumatic suspension vehicles (143)

13 Stange/Strebe, Stabilisator / Rod/Strut, stabiliser

Koppelstange / Coupling Rod (10)(97)
Länge [mm] / Length [mm]:435 (106)
Konusmaß [mm] / Cone Size [mm]:28,6 (96)
Rohr-Ø [mm] / Pipe Ø [mm]:36 (117)
mit Zubehör / with accessories (173)
Fahrgestellhöhe: Standard / Standard ride height (59)
für 25 mm Halteplatte / for 25 mm holdingplate (136)

27626 01 **3987354**

FM 12/340, 18 t, Pritsche/Fahrgestell / Flatbed/Chassis(109)	08.98 - 09.05
FM 12/340, 18 t, Sattelzugmaschine / Truck Tractor(118)	08.98 - 09.05
FM 12/380, Pritsche/Fahrgestell / Flatbed/Chassis(109)	08.98 - 09.05
FM 12/380, Sattelzugmaschine / Truck Tractor(118)	08.98 - 09.05
FM 12/420, Pritsche/Fahrgestell / Flatbed/Chassis(109)	08.98 - 09.05
FM 12/420, Sattelzugmaschine / Truck Tractor(118)	08.98 - 09.05
FM 12/460 4x2, Pritsche/Fahrgestell / Flatbed/Chassis(109)	01.03 -
FM 12/460 4x2, Sattelzugmaschine / Truck Tractor(118)	01.03 -

VOLVO

FM 12 | 4x2 | 08.98 - 09.05

13

Stange/Strebe, Stabilisator / Rod/Strut, stabiliser (10)
Koppelstange / Coupling Rod (97)
Länge [mm] / Length [mm]:435 (106)
Konusmaß [mm] / Cone Size [mm]:28,6 (96)
Rohr-Ø [mm] / Pipe Ø [mm]:36 (117)
mit Zubehör / with accessories (173)
für 30 mm Halteplatte / for 30 mm holder plate (138)

30595 01 — 20443061

FM 12/340, 18 t, Pritsche/Fahrgestell / Flatbed/Chassis(109)	08.98 - 09.05	->09.2009
FM 12/340, 18 t, Sattelzugmaschine / Truck Tractor(118)	08.98 - 09.05	
FM 12/380, Pritsche/Fahrgestell / Flatbed/Chassis(109)	08.98 - 09.05	
FM 12/380, Sattelzugmaschine / Truck Tractor(118)	08.98 - 09.05	
FM 12/420, Pritsche/Fahrgestell / Flatbed/Chassis(109)	08.98 - 09.05	
FM 12/420, Sattelzugmaschine / Truck Tractor(118)	08.98 - 09.05	
FM 12/460 4x2, Pritsche/Fahrgestell / Flatbed/Chassis(109)	01.03 -	
FM 12/460 4x2, Sattelzugmaschine / Truck Tractor(118)	01.03 -	

13

Stange/Strebe, Stabilisator / Rod/Strut, stabiliser (10)
Koppelstange / Coupling Rod (97)
Länge [mm] / Length [mm]:380 (106)
Konusmaß [mm] / Cone Size [mm]:28,6 (96)
Rohr-Ø [mm] / Pipe Ø [mm]:36 (117)
mit Zubehör / with accessories (173)
für 25 mm Halteplatte / for 25 mm holdingplate (136)

30966 01 — 3987355

FM 12/340, 18 t, Pritsche/Fahrgestell / Flatbed/Chassis(109)	08.98 - 09.05	Fahrgestellhöhe medium 900 mm / height of chassis medium 900 mm (57)
FM 12/340, 18 t, Sattelzugmaschine / Truck Tractor(118)	08.98 - 09.05	
FM 12/380, Pritsche/Fahrgestell / Flatbed/Chassis(109)	08.98 - 09.05	
FM 12/380, Sattelzugmaschine / Truck Tractor(118)	08.98 - 09.05	
FM 12/420, Pritsche/Fahrgestell / Flatbed/Chassis(109)	08.98 - 09.05	
FM 12/420, Sattelzugmaschine / Truck Tractor(118)	08.98 - 09.05	
FM 12/460 4x2, Pritsche/Fahrgestell / Flatbed/Chassis(109)	01.03 -	
FM 12/460 4x2, Sattelzugmaschine / Truck Tractor(118)	01.03 -	

13

Stange/Strebe, Stabilisator / Rod/Strut, stabiliser (10)
Koppelstange / Coupling Rod (97)
Länge [mm] / Length [mm]:380 (106)
Konusmaß [mm] / Cone Size [mm]:28,6 (96)
Rohr-Ø [mm] / Pipe Ø [mm]:36 (117)
mit Zubehör / with accessories (173)
für 30 mm Halteplatte / for 30 mm holder plate (138)

31182 01 — 20443062

FM 12/340, 18 t, Pritsche/Fahrgestell / Flatbed/Chassis(109)	08.98 - 09.05	->05.2009 Fahrhöhe 171 - 190 mm / ride height 171 - 190 mm (67)
FM 12/340, 18 t, Sattelzugmaschine / Truck Tractor(118)	08.98 - 09.05	
FM 12/380, Pritsche/Fahrgestell / Flatbed/Chassis(109)	08.98 - 09.05	
FM 12/380, Sattelzugmaschine / Truck Tractor(118)	08.98 - 09.05	
FM 12/420, Pritsche/Fahrgestell / Flatbed/Chassis(109)	08.98 - 09.05	
FM 12/420, Sattelzugmaschine / Truck Tractor(118)	08.98 - 09.05	
FM 12/460 4x2, Pritsche/Fahrgestell / Flatbed/Chassis(109)	01.03 -	
FM 12/460 4x2, Sattelzugmaschine / Truck Tractor(118)	01.03 -	

13

Stange/Strebe, Stabilisator / Rod/Strut, stabiliser (10)
Koppelstange / Coupling Rod (97)
Länge [mm] / Length [mm]:350 (106)
Konusmaß [mm] / Cone Size [mm]:28,6 (96)
Rohr-Ø [mm] / Pipe Ø [mm]:36 (117)
mit Zubehör / with accessories (173)
für 30 mm Halteplatte / for 30 mm holder plate (138)

31183 01 — 20443063

FM 12/340, 18 t, Pritsche/Fahrgestell / Flatbed/Chassis(109)	08.98 - 09.05	->05.2010 Fahrhöhe 131 - 170 mm / ride height 131 - 170 mm (62)
FM 12/340, 18 t, Sattelzugmaschine / Truck Tractor(118)	08.98 - 09.05	
FM 12/380, Pritsche/Fahrgestell / Flatbed/Chassis(109)	08.98 - 09.05	
FM 12/380, Sattelzugmaschine / Truck Tractor(118)	08.98 - 09.05	
FM 12/420, Pritsche/Fahrgestell / Flatbed/Chassis(109)	08.98 - 09.05	
FM 12/420, Sattelzugmaschine / Truck Tractor(118)	08.98 - 09.05	
FM 12/460 4x2, Pritsche/Fahrgestell / Flatbed/Chassis(109)	01.03 -	
FM 12/460 4x2, Sattelzugmaschine / Truck Tractor(118)	01.03 -	

13 **Stange/Strebe, Stabilisator / Rod/Strut, stabiliser** (10)
Koppelstange / Coupling Rod (97)
Länge [mm] / Length [mm]:350 (106)
Konusmaß [mm] / Cone Size [mm]:28,6 (96)
Rohr-Ø [mm] / Pipe Ø [mm]:36 (117)
mit Zubehör / with accessories (173)
für 25 mm Halteplatte / for 25 mm holdingplate (136)

31185 01 **3987356**

FM 12/340, 18 t, Pritsche/Fahrgestell / Flatbed/Chassis(109)	08.98 - 09.05	Fahrgestellhöhe niedrig 850 mm / height of chassis low 850 mm	(58)
FM 12/340, 18 t, Sattelzugmaschine / Truck Tractor(118)	08.98 - 09.05		
FM 12/380, Pritsche/Fahrgestell / Flatbed/Chassis(109)	08.98 - 09.05		
FM 12/380, Sattelzugmaschine / Truck Tractor(118)	08.98 - 09.05		
FM 12/420, Pritsche/Fahrgestell / Flatbed/Chassis(109)	08.98 - 09.05		
FM 12/420, Sattelzugmaschine / Truck Tractor(118)	08.98 - 09.05		
FM 12/460 4x2, Pritsche/Fahrgestell / Flatbed/Chassis(109)	01.03 -		
FM 12/460 4x2, Sattelzugmaschine / Truck Tractor(118)	01.03 -		

13 **Stange/Strebe, Stabilisator / Rod/Strut, stabiliser** (10)
Koppelstange / Coupling Rod (97)
Länge [mm] / Length [mm]:435 (106)
Konusmaß [mm] / Cone Size [mm]:32 (96)
Rohr-Ø [mm] / Pipe Ø [mm]:36 (117)
mit Zubehör / with accessories (173)
für 27 mm Halteplatte / for 27 mm holdingplate (137)

36692 01 **21119064**

FM 12/460 4x2	01.03 - ...	05.2009->	
FM 12/460 4x2, Sattelzugmaschine / Truck Tractor(118)	01.03 -		

13 **Stange/Strebe, Stabilisator / Rod/Strut, stabiliser** (10)
Koppelstange / Coupling Rod (97)
Länge [mm] / Length [mm]:380 (106)
Konusmaß [mm] / Cone Size [mm]:32 (96)
Rohr-Ø [mm] / Pipe Ø [mm]:36 (117)
mit Zubehör / with accessories (173)
für 27 mm Halteplatte / for 27 mm holdingplate (137)

36693 01 **21119067**

FM 12/460 4x2	01.03 - ...	05.2009->	
FM 12/460 4x2, Sattelzugmaschine / Truck Tractor(118)	01.03 -	Fahrhöhe 171 - 190 mm / ride height 171 - 190 mm	(67)

13 **Stange/Strebe, Stabilisator / Rod/Strut, stabiliser** (10)
Koppelstange / Coupling Rod (97)
Länge [mm] / Length [mm]:350 (106)
Konusmaß [mm] / Cone Size [mm]:32 (96)
Rohr-Ø [mm] / Pipe Ø [mm]:36 (117)
mit Zubehör / with accessories (173)
Schrauben-/Mutternausführung: selbstsichernd / Bolt / Nut Version: Self-locking (121)
für 27 mm Halteplatte / for 27 mm holdingplate (137)

36694 01 **21176251**

FM 12/340, 18 t, Pritsche/Fahrgestell / Flatbed/Chassis(109)	08.98 - 09.05	Fahrhöhe 131 - 170 mm / ride height 131 - 170 mm	(62)
FM 12/340, 18 t, Sattelzugmaschine / Truck Tractor(118)	08.98 - 09.05		
FM 12/380, Pritsche/Fahrgestell / Flatbed/Chassis(109)	08.98 - 09.05		
FM 12/380, Sattelzugmaschine / Truck Tractor(118)	08.98 - 09.05		
FM 12/420, Pritsche/Fahrgestell / Flatbed/Chassis(109)	08.98 - 09.05		
FM 12/420, Sattelzugmaschine / Truck Tractor(118)	08.98 - 09.05		
FM 12/460 4x2, Pritsche/Fahrgestell / Flatbed/Chassis(109)	01.03 -		
FM 12/460 4x2, Sattelzugmaschine / Truck Tractor(118)	01.03 -		

13 **Stange/Strebe, Stabilisator / Rod/Strut, stabiliser** (10)
Koppelstange / Coupling Rod (97)
Länge [mm] / Length [mm]:435 (106)
Konusmaß [mm] / Cone Size [mm]:28,6 (96)
Konusmaß [mm] / Cone Size [mm]:32 (96)
Rohr-Ø [mm] / Pipe Ø [mm]:36 (117)
mit Zubehör / with accessories (173)
für 27 mm Halteplatte / for 27 mm holdingplate (137)

36695 01 **20443061**

FM 12/340, 18 t, Pritsche/Fahrgestell / Flatbed/Chassis(109)	08.98 - 09.05	->09.2009	
FM 12/340, 18 t, Sattelzugmaschine / Truck Tractor(118)	08.98 - 09.05		
FM 12/380, Pritsche/Fahrgestell / Flatbed/Chassis(109)	08.98 - 09.05		
FM 12/380, Sattelzugmaschine / Truck Tractor(118)	08.98 - 09.05		
FM 12/420, Pritsche/Fahrgestell / Flatbed/Chassis(109)	08.98 - 09.05		
FM 12/420, Sattelzugmaschine / Truck Tractor(118)	08.98 - 09.05		
FM 12/460 4x2, Pritsche/Fahrgestell / Flatbed/Chassis(109)	01.03 -		
FM 12/460 4x2, Sattelzugmaschine / Truck Tractor(118)	01.03 -		

VOLVO

FM 12 | 4x2 | 08.98 - 09.05

13 Stange/Strebe, Stabilisator / Rod/Strut, stabiliser

36696 01 — 20443062

Koppelstange / Coupling Rod	(10) (97)	
Länge [mm] / Length [mm]:380	(106)	
Konusmaß [mm] / Cone Size [mm]:28,6	(96)	
Konusmaß [mm] / Cone Size [mm]:32	(96)	
Rohr-Ø [mm] / Pipe Ø [mm]:36	(117)	
mit Zubehör / with accessories	(173)	
für 27 mm Halteplatte / for 27 mm holdingplate	(137)	

FM 12/340, 18 t, Pritsche/Fahrgestell / Flatbed/Chassis(109)	08.98 - 09.05	->05.2009 Fahrhöhe 171 - 190 mm / ride height 171 - 190 mm	(67)
FM 12/340, 18 t, Sattelzugmaschine / Truck Tractor(118)	08.98 - 09.05		
FM 12/380, Pritsche/Fahrgestell / Flatbed/Chassis(109)	08.98 - 09.05		
FM 12/380, Sattelzugmaschine / Truck Tractor(118)	08.98 - 09.05		
FM 12/420, Pritsche/Fahrgestell / Flatbed/Chassis(109)	08.98 - 09.05		
FM 12/420, Sattelzugmaschine / Truck Tractor(118)	08.98 - 09.05		
FM 12/460 4x2, Pritsche/Fahrgestell / Flatbed/Chassis(109)	01.03 -		
FM 12/460 4x2, Sattelzugmaschine / Truck Tractor(118)	01.03 -		

13 Stange/Strebe, Stabilisator / Rod/Strut, stabiliser

36697 01 — 20443063

Koppelstange / Coupling Rod	(10) (97)	
Länge [mm] / Length [mm]:350	(106)	
Konusmaß [mm] / Cone Size [mm]:28,6	(96)	
Konusmaß [mm] / Cone Size [mm]:32	(96)	
Rohr-Ø [mm] / Pipe Ø [mm]:36	(117)	
mit Zubehör / with accessories	(173)	
für 27 mm Halteplatte / for 27 mm holdingplate	(137)	

FM 12/340, 18 t, Pritsche/Fahrgestell / Flatbed/Chassis(109)	08.98 - 09.05	->05.2010 Fahrhöhe 131 - 170 mm / ride height 131 - 170 mm	(62)
FM 12/340, 18 t, Sattelzugmaschine / Truck Tractor(118)	08.98 - 09.05		
FM 12/380, Pritsche/Fahrgestell / Flatbed/Chassis(109)	08.98 - 09.05		
FM 12/380, Sattelzugmaschine / Truck Tractor(118)	08.98 - 09.05		
FM 12/420, Pritsche/Fahrgestell / Flatbed/Chassis(109)	08.98 - 09.05		
FM 12/420, Sattelzugmaschine / Truck Tractor(118)	08.98 - 09.05		
FM 12/460 4x2, Pritsche/Fahrgestell / Flatbed/Chassis(109)	01.03 -		
FM 12/460 4x2, Sattelzugmaschine / Truck Tractor(118)	01.03 -		

Kugelkopf, Schaltgestänge / Ball Head, gearshift linkage

19542 01 — 1668179

am Schaltgestänge / at gearshift linkage	(1) (130)	
Länge [mm] / Length [mm]:97	(106)	
Konusmaß [mm] / Cone Size [mm]:16	(96)	
Gewindemaß / Thread Size:M16x1,5	(86)	
mit Rechtsgewinde / with right-hand thread	(170)	

FM 12/340, 18 t, Pritsche/Fahrgestell / Flatbed/Chassis(109)	08.98 - 09.05	für / for:PTOE-DIF/PTOE-DIH ---------- für / for:UPTOFLYW	(135) (135)
FM 12/340, 18 t, Sattelzugmaschine / Truck Tractor(118)	08.98 - 09.05		
FM 12/380, Pritsche/Fahrgestell / Flatbed/Chassis(109)	08.98 - 09.05		
FM 12/380, Sattelzugmaschine / Truck Tractor(118)	08.98 - 09.05		
FM 12/420, Pritsche/Fahrgestell / Flatbed/Chassis(109)	08.98 - 09.05		
FM 12/420, Sattelzugmaschine / Truck Tractor(118)	08.98 - 09.05		
FM 12/460 4x2, Pritsche/Fahrgestell / Flatbed/Chassis(109)	01.03 -		
FM 12/460 4x2, Sattelzugmaschine / Truck Tractor(118)	01.03 -		
FM 12/340, 16 t	02.00 - 09.03		

Lagerung, Stabilisatorkoppelstange / Mounting, stabilizer coupling rod

36698 01 — 21286847

für Koppelstange / for coupling rod	(2) (155)	
Länge [mm] / Length [mm]:206	(106)	
Dicke/Stärke [mm] / Thickness [mm]:27	(44)	

FM 12/340, 18 t, Pritsche/Fahrgestell / Flatbed/Chassis(109)	08.98 - 09.05	
FM 12/340, 18 t, Sattelzugmaschine / Truck Tractor(118)	08.98 - 09.05	
FM 12/380, Pritsche/Fahrgestell / Flatbed/Chassis(109)	08.98 - 09.05	
FM 12/380, Sattelzugmaschine / Truck Tractor(118)	08.98 - 09.05	
FM 12/420, Pritsche/Fahrgestell / Flatbed/Chassis(109)	08.98 - 09.05	
FM 12/420, Sattelzugmaschine / Truck Tractor(118)	08.98 - 09.05	
FM 12/460 4x2, Pritsche/Fahrgestell / Flatbed/Chassis(109)	01.03 -	
FM 12/460 4x2, Sattelzugmaschine / Truck Tractor(118)	01.03 -	

FM 12 | 4x4 | 08.98 - 09.05

1 Lenkstange / Centre Rod Assembly

Schubstange / Push Rod (122)
einseitig verstellbar / Adjustable on one side (133)
Länge [mm] / Length [mm]:824 (106)
Konusmaß [mm] / Cone Size [mm]:28,6 (96)
Rohr-Ø [mm] / Pipe Ø [mm]:50 (117)
mit Zubehör / with accessories (173)

26779 01 — **21106933**
27547 02

FM 12	08.98 -	LHD Lenkstockhebel zur 1. VA / Pitman arm to 1st front axle	(102)

1 Lenkstange / Centre Rod Assembly

Schubstange / Push Rod (122)
einseitig verstellbar / Adjustable on one side (133)
Länge [mm] / Length [mm]:881 (106)
Konusmaß [mm] / Cone Size [mm]:28,6 (96)
Rohr-Ø [mm] / Pipe Ø [mm]:50 (117)
mit Zubehör / with accessories (173)

38804 01 — **21106968**
27547 02
37235 01

FM 12	08.98 -	RHD Lenkstockhebel zur 1. VA / Pitman arm to 1st front axle für Fahrzeuge mit Luftfederung / for pneumatic suspension vehicles	(102) (143)

3 Lenkstange / Centre Rod Assembly

Schubstange / Push Rod (122)
nicht verstellbar / not adjustable (177)
Länge [mm] / Length [mm]:160,0 (106)
Konusmaß [mm] / Cone Size [mm]:28,6 (96)
Rohr-Ø [mm] / Pipe Ø [mm]:25 (117)
mit Zubehör / with accessories (173)

26778 01 — **20367555**

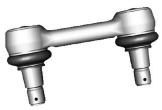

FM 12	08.98 -	LHD am Lenkhebel / at steering arm Lenkstockhebel zum Zwischenhebel / Pitman Arm to 1st control arm	(128) (100)

6 Spurstange / Rod Assembly

Führungsstange / Guide Rod (82)
beidseitig verstellbar / Adjustable on both sides (132)
Länge [mm] / Length [mm]:1528 (106)
Konusmaß [mm] / Cone Size [mm]:30 (96)
Rohr-Ø [mm] / Pipe Ø [mm]:42 (117)
mit Zubehör / with accessories (173)

31539 01 — **20742126**
11492 03
11505 03

FM 12	08.98 -		

14 Stange/Strebe, Stabilisator / Rod/Strut, stabiliser

Koppelstange / Coupling Rod (97)
nicht verstellbar / not adjustable (177)
Länge [mm] / Length [mm]:325 (106)
Konusmaß [mm] / Cone Size [mm]:22 (96)
Rohr-Ø [mm] / Pipe Ø [mm]:30 (117)
mit Zubehör / with accessories (173)

22315 01 — **20477805**

FM 12	08.98 -	für Fahrzeuge mit Luftfederung / for pneumatic suspension vehicles	(143)
FM 12	08.98 -	für Fahrzeuge mit Blattfederung / for leaf-spring suspension vehicles für Fahrzeuge mit verstärktem Stabilisator / for vehicles with reinforced stabiliser	(142) (152)
FM 12	08.98 -	für Fahrzeuge mit Blattfederung / for leaf-spring suspension vehicles Länderausführung: Brasilien / Country Version: Brazil	(142) (105)

14 Stange/Strebe, Stabilisator / Rod/Strut, stabiliser

Koppelstange / Coupling Rod (97)
nicht verstellbar / not adjustable (177)
Länge [mm] / Length [mm]:325 (106)
Konusmaß [mm] / Cone Size [mm]:22 (96)

34604 01 — **21446333**

FM 12	08.98 -	für Fahrzeuge mit Blattfederung / for leaf-spring suspension vehicles	(142)

VOLVO

FM 12 | 6x2 | 08.98 - 09.05

1 Lenkstange / Centre Rod Assembly

Schubstange / Push Rod (122)
einseitig verstellbar / Adjustable on one side (133)
Länge [mm] / Length [mm]:861 (106)
Konusmaß [mm] / Cone Size [mm]:28,6 (96)
Rohr-Ø [mm] / Pipe Ø [mm]:52 (117)
mit Zubehör / with accessories (173)

19663 01 — 20393069
11946 02

FM 12/340, 25 t	08.98 - 09.05	LHD
FM 12/340, 26 t	08.98 - 09.05	Lenkstockhebel zur 1. VA / Pitman arm to 1st front axle (102)
FM 12/380, 25 t	08.98 - 09.05	1.VA / 1st front axle (12)
FM 12/380, 26 t	08.98 - 09.05	Blattfeder / Leaf spring (38)
FM 12/420, 25 t	08.98 - 09.05	Fahrgestellhöhe Hoch 1010 mm / height of chassis high 1010 mm (54)
FM 12/420, 26 t	08.98 - 09.05	Fahrgestellhöhe niedrig 850 mm / height of chassis low 850 mm (58)
FM 12/460	08.98 - 09.05	
FM 12/460 6x2	01.03 -	

1 Lenkstange / Centre Rod Assembly

Schubstange / Push Rod (122)
einseitig verstellbar / Adjustable on one side (133)
Länge [mm] / Length [mm]:888 (106)
Konusmaß [mm] / Cone Size [mm]:28,6 (96)
Rohr-Ø [mm] / Pipe Ø [mm]:52 (117)
mit Zubehör / with accessories (173)

19689 01 — 20393073
11946 02

FM 12/340, 25 t	08.98 - 09.05	RHD
FM 12/340, 26 t	08.98 - 09.05	Lenkstockhebel zur 1. VA / Pitman arm to 1st front axle (102)
FM 12/380, 25 t	08.98 - 09.05	1.VA / 1st front axle (12)
FM 12/380, 26 t	08.98 - 09.05	für Fahrzeuge mit Luftfederung / for pneumatic suspension vehicles (143)
FM 12/420, 25 t	08.98 - 09.05	Fahrgestellhöhe niedrig 850 mm / height of chassis low 850 mm (58)
FM 12/420, 26 t	08.98 - 09.05	
FM 12/460	08.98 - 09.05	
FM 12/460 6x2	01.03 -	

1 Lenkstange / Centre Rod Assembly

Schubstange / Push Rod (122)
einseitig verstellbar / Adjustable on one side (133)
Länge [mm] / Length [mm]:861 (106)
Konusmaß [mm] / Cone Size [mm]:28,6 (96)
Rohr-Ø [mm] / Pipe Ø [mm]:52 (117)
mit Zubehör / with accessories (173)

19873 01 — 20393063
11946 02

FM 12/340, 25 t	08.98 - 09.05	RHD
FM 12/340, 26 t	08.98 - 09.05	Lenkstockhebel zur 1. VA / Pitman arm to 1st front axle (102)
FM 12/380, 25 t	08.98 - 09.05	1.VA / 1st front axle (12)
FM 12/380, 26 t	08.98 - 09.05	Blattfeder / Leaf spring (38)
FM 12/420, 25 t	08.98 - 09.05	oelgefüllte Nabe / the driving collar is filled with oil (178)
FM 12/420, 26 t	08.98 - 09.05	Fahrgestellhöhe Hoch 1010 mm / height of chassis high 1010 mm (54)
FM 12/460	08.98 - 09.05	Fahrgestellhöhe niedrig 850 mm / height of chassis low 850 mm (58)
FM 12/460 6x2	01.03 -	

1 Lenkstange / Centre Rod Assembly

Schubstange / Push Rod (122)
Länge [mm] / Length [mm]:881 (106)
Konusmaß [mm] / Cone Size [mm]:28,6 (96)
Rohr-Ø [mm] / Pipe Ø [mm]:52 (117)
mit Zubehör / with accessories (173)

22791 01 — 20393061
11946 02

FM 12/340, 25 t	08.98 - 09.05	LHD
FM 12/340, 26 t	08.98 - 09.05	Lenkstockhebel zur 1. VA / Pitman arm to 1st front axle (102)
FM 12/380, 25 t	08.98 - 09.05	für Fahrzeuge mit Luftfederung / for pneumatic suspension vehicles (143)
FM 12/380, 26 t	08.98 - 09.05	oelgefüllte Nabe / the driving collar is filled with oil (178)
FM 12/420, 25 t	08.98 - 09.05	Gerade Vorderachse / Straight front axle (85)
FM 12/420, 26 t	08.98 - 09.05	
FM 12/460	08.98 - 09.05	
FM 12/460 6x2	01.03 -	

VOLVO

FM 12 — 6x2 — 08.98 - 09.05

1 Lenkstange / Centre Rod Assembly

Schubstange / Push Rod (122)
einseitig verstellbar / Adjustable on one side (133)
Länge [mm] / Length [mm]:888 (106)
Konusmaß [mm] / Cone Size [mm]:28,6 (96)
Rohr-Ø [mm] / Pipe Ø [mm]:52 (117)
mit Zubehör / with accessories (173)

(4)

22792 01 — **20393071**
11946 02

FM 12/340, 25 t	08.98 - 09.05	
FM 12/340, 26 t	08.98 - 09.05	
FM 12/380, 25 t	08.98 - 09.05	
FM 12/380, 26 t	08.98 - 09.05	
FM 12/420, 25 t	08.98 - 09.05	
FM 12/420, 26 t	08.98 - 09.05	
FM 12/460	08.98 - 09.05	
FM 12/460 6x2	01.03 -	

LHD
Lenkstockhebel zur 1. VA / Pitman arm to 1st front axle (102)
für Fahrzeuge mit Luftfederung / for pneumatic suspension vehicles (143)
Fahrgestellhöhe niedrig 850 mm / height of chassis low 850 mm (58)

1 Lenkstange / Centre Rod Assembly

Schubstange / Push Rod (122)
einseitig verstellbar / Adjustable on one side (133)
Länge [mm] / Length [mm]:881 (106)
Konusmaß [mm] / Cone Size [mm]:28,6 (96)
Rohr-Ø [mm] / Pipe Ø [mm]:52 (117)
mit Zubehör / with accessories (173)

(4)

23553 01 — **20393059**
11946 02

FM 12/340, 25 t	08.98 - 09.05	
FM 12/340, 26 t	08.98 - 09.05	
FM 12/380, 25 t	08.98 - 09.05	
FM 12/380, 26 t	08.98 - 09.05	
FM 12/420, 25 t	08.98 - 09.05	
FM 12/420, 26 t	08.98 - 09.05	
FM 12/460	08.98 - 09.05	
FM 12/460 6x2	01.03 -	

RHD
Lenkstockhebel zur 1. VA / Pitman arm to 1st front axle (102)
für Fahrzeuge mit Luftfederung / for pneumatic suspension vehicles (143)
Gerade Vorderachse / Straight front axle (85)
erhöhte Bodenfreiheit / increased ground clearance (134)
oelgefüllte Nabe / the driving collar is filled with oil (178)

1 Lenkstange / Centre Rod Assembly

Schubstange / Push Rod (122)
einseitig verstellbar / Adjustable on one side (133)
Länge [mm] / Length [mm]:868 (106)
Konusmaß [mm] / Cone Size [mm]:28,6 (96)
Rohr-Ø [mm] / Pipe Ø [mm]:50 (117)
mit Zubehör / with accessories (173)

(4)

25255 01 — **20393067**
11946 02

FM 12/340, 25 t	08.98 - 09.05	
FM 12/340, 26 t	08.98 - 09.05	
FM 12/380, 25 t	08.98 - 09.05	
FM 12/380, 26 t	08.98 - 09.05	
FM 12/420, 25 t	08.98 - 09.05	
FM 12/420, 26 t	08.98 - 09.05	
FM 12/460	08.98 - 09.05	
FM 12/460 6x2	01.03 -	

RHD
Lenkstockhebel zur 1. VA / Pitman arm to 1st front axle (102)
Blattfeder / Leaf spring (38)

1 Lenkstange / Centre Rod Assembly

Schubstange / Push Rod (122)
einseitig verstellbar / Adjustable on one side (133)
Länge [mm] / Length [mm]:868 (106)
Konusmaß [mm] / Cone Size [mm]:28,6 (96)
Rohr-Ø [mm] / Pipe Ø [mm]:50 (117)
mit Zubehör / with accessories (173)

(4)

25789 01 — **20393065**
11946 02

FM 12/340, 25 t	08.98 - 09.05	
FM 12/340, 26 t	08.98 - 09.05	
FM 12/380, 25 t	08.98 - 09.05	
FM 12/380, 26 t	08.98 - 09.05	
FM 12/420, 25 t	08.98 - 09.05	
FM 12/420, 26 t	08.98 - 09.05	
FM 12/460	08.98 - 09.05	
FM 12/460 6x2	01.03 -	

LHD
Lenkstockhebel zur 1. VA / Pitman arm to 1st front axle (102)
Blattfeder / Leaf spring (38)
Gerade Vorderachse / Straight front axle (85)
erhöhte Bodenfreiheit / increased ground clearance (134)

VOLVO

FM 12 | 6x2 | 08.98 - 09.05

1 Lenkstange / Centre Rod Assembly

Schubstange / Push Rod
einseitig verstellbar / Adjustable on one side
Länge [mm] / Length [mm]:863
Konusmaß [mm] / Cone Size [mm]:28,6
Rohr-Ø [mm] / Pipe Ø [mm]:52
mit Zubehör / with accessories

(4) (122) (133) (106) (96) (117) (173)

37458 01 **22159733**
27547 02
37235 01

FM 12/340, 25 t	08.98 - 09.05
FM 12/340, 26 t	08.98 - 09.05
FM 12/380, 25 t	08.98 - 09.05
FM 12/380, 26 t	08.98 - 09.05
FM 12/420, 25 t	08.98 - 09.05
FM 12/420, 26 t	08.98 - 09.05
FM 12/460	08.98 - 09.05
FM 12/460 6x2	01.03 -

LHD
Lenkstockhebel zur 1. VA / Pitman arm to 1st front axle
Blattfeder / Leaf spring

(102) (38)

1 Lenkstange / Centre Rod Assembly

Schubstange / Push Rod
einseitig verstellbar / Adjustable on one side
Länge [mm] / Length [mm]:863
Konusmaß [mm] / Cone Size [mm]:28,6
Rohr-Ø [mm] / Pipe Ø [mm]:52
mit Zubehör / with accessories

(4) (122) (133) (106) (96) (117) (173)

38803 01 **21106952**
27547 02
37235 01

FM 12/420, 25 t	08.98 - 09.05
FM 12/420, 26 t	08.98 - 09.05
FM 12/460	08.98 - 09.05
FM 12/460 6x2	01.03 -

RHD
Lenkstockhebel zur 1. VA / Pitman arm to 1st front axle
Blattfeder / Leaf spring

(102) (38)

1 Lenkstange / Centre Rod Assembly

Schubstange / Push Rod
einseitig verstellbar / Adjustable on one side
Länge [mm] / Length [mm]:881
Konusmaß [mm] / Cone Size [mm]:28,6
Rohr-Ø [mm] / Pipe Ø [mm]:50
mit Zubehör / with accessories

(4) (122) (133) (106) (96) (117) (173)

38804 01 **21106968**
27547 02
37235 01

FM 12/340, 25 t	08.98 - 09.05
FM 12/340, 26 t	08.98 - 09.05
FM 12/380, 25 t	08.98 - 09.05
FM 12/380, 26 t	08.98 - 09.05
FM 12/420, 25 t	08.98 - 09.05
FM 12/420, 26 t	08.98 - 09.05
FM 12/460	08.98 - 09.05
FM 12/460 6x2	01.03 -

RHD
Lenkstockhebel zur 1. VA / Pitman arm to 1st front axle
für Fahrzeuge mit Luftfederung / for pneumatic suspension vehicles

(102) (143)

6 Spurstange / Rod Assembly

Führungsstange / Guide Rod
beidseitig verstellbar / Adjustable on both sides
Länge [mm] / Length [mm]:1645
Konusmaß [mm] / Cone Size [mm]:28,6
Rohr-Ø [mm] / Pipe Ø [mm]:42
mit Zubehör / with accessories

(8) (82) (132) (106) (96) (117) (173)

22822 01 **3986450**
11946 02
11947 02

FM 12/340, 25 t	08.98 - 09.05
FM 12/340, 26 t	08.98 - 09.05
FM 12/380, 25 t	08.98 - 09.05
FM 12/380, 26 t	08.98 - 09.05
FM 12/420, 25 t	08.98 - 09.05
FM 12/420, 26 t	08.98 - 09.05
FM 12/460	08.98 - 09.05
FM 12/460 6x2	01.03 -

Gerade Vorderachse / Straight front axle
erhöhte Bodenfreiheit / increased ground clearance

(85) (134)

FM 12 | 6x2 | 08.98 - 09.05

Pos						
6	**Spurstange / Rod Assembly** Führungsstange / Guide Rod beidseitig verstellbar / Adjustable on both sides Länge [mm] / Length [mm]:1669 Konusmaß [mm] / Cone Size [mm]:32 Rohr-Ø [mm] / Pipe Ø [mm]:42 mit Zubehör / with accessories	(8) (82) (132) (106) (96) (117) (173)	**34528 01** 20581086 31961 01 34527 01 			
	FM 12/340, 25 t FM 12/340, 26 t FM 12/380, 25 t FM 12/380, 26 t FM 12/420, 25 t FM 12/420, 26 t FM 12/460 FM 12/460 6x2	08.98 - 09.05 08.98 - 09.05 08.98 - 09.05 08.98 - 09.05 08.98 - 09.05 08.98 - 09.05 08.98 - 09.05 01.03 -	Gerade Vorderachse / Straight front axle	(85)		
	FM 12/340, 25 t FM 12/340, 26 t FM 12/380, 25 t FM 12/380, 26 t FM 12/420, 25 t FM 12/420, 26 t FM 12/460 FM 12/460 6x2	08.98 - 09.05 08.98 - 09.05 08.98 - 09.05 08.98 - 09.05 08.98 - 09.05 08.98 - 09.05 08.98 - 09.05 01.03 -	für Fahrzeuge mit Blattfederung / for leaf-spring suspension vehicles Gekröpfte Vorderachse / Offset front axle geringe Bodenfreiheit / low chassis clearance Fahrhöhe 151 - 190 mm / ride height 151 - 190 mm Fahrhöhe 186 - 245 mm / ride height 186 - 245 mm	(142) (84) (163) (64) (69)		
6	**Spurstange / Rod Assembly** Führungsstange / Guide Rod einseitig verstellbar / Adjustable on one side Länge [mm] / Length [mm]:1640 Konusmaß [mm] / Cone Size [mm]:28,6 Rohr-Ø [mm] / Pipe Ø [mm]:58 mit Zubehör / with accessories	(8) (82) (133) (106) (96) (117) (173)	**37222 01** 22159762 37235 01 22647 01 			
	FM 12/340, 25 t FM 12/340, 26 t FM 12/380, 25 t FM 12/380, 26 t FM 12/420, 25 t FM 12/420, 26 t FM 12/460 FM 12/460 6x2	08.98 - 09.05 08.98 - 09.05 08.98 - 09.05 08.98 - 09.05 08.98 - 09.05 08.98 - 09.05 08.98 - 09.05 01.03 -	geringe Bodenfreiheit / low chassis clearance	(163)		
6	**Spurstange / Rod Assembly** Führungsstange / Guide Rod einseitig verstellbar / Adjustable on one side Länge [mm] / Length [mm]:1634 Konusmaß [mm] / Cone Size [mm]:28,6 Rohr-Ø [mm] / Pipe Ø [mm]:50 mit Zubehör / with accessories	(8) (82) (133) (106) (96) (117) (173)	**37223 01** 22159759 37235 01 22647 01 			
	FM 12/340, 25 t FM 12/340, 26 t FM 12/380, 25 t FM 12/380, 26 t FM 12/420, 25 t FM 12/420, 26 t FM 12/460 FM 12/460 6x2	08.98 - 09.05 08.98 - 09.05 08.98 - 09.05 08.98 - 09.05 08.98 - 09.05 08.98 - 09.05 08.98 - 09.05 01.03 -	für Fahrzeuge mit Blattfederung / for leaf-spring suspension vehicles Fahrgestellhöhe niedrig 850 mm / height of chassis low 850 mm	(142) (58)		
6	**Spurstange / Rod Assembly** Führungsstange / Guide Rod einseitig verstellbar / Adjustable on one side Länge [mm] / Length [mm]:1660 Rohr-Ø [mm] / Pipe Ø [mm]:60 Konusmaß [mm] / Cone Size [mm]:28,6 mit Zubehör / with accessories	(8) (82) (133) (106) (117) (96) (173)	**37224 01** 22159760 37235 01 22647 01 			
	FM 12/340, 25 t FM 12/340, 26 t FM 12/380, 25 t FM 12/380, 26 t FM 12/420, 25 t FM 12/420, 26 t FM 12/460 FM 12/460 6x2	08.98 - 09.05 08.98 - 09.05 08.98 - 09.05 08.98 - 09.05 08.98 - 09.05 08.98 - 09.05 08.98 - 09.05 01.03 -	für Fahrzeuge mit Luftfederung / for pneumatic suspension vehicles Fahrgestellhöhe niedrig 850 mm / height of chassis low 850 mm	(143) (58)		

VOLVO

FM 12 — 6x2 — 08.98 - 09.05

6 Spurstange / Rod Assembly

Führungsstange / Guide Rod (8)(82)
einseitig verstellbar / Adjustable on one side (133)
Länge [mm] / Length [mm]:1660 (106)
Konusmaß [mm] / Cone Size [mm]:32 (96)
Rohr-Ø [mm] / Pipe Ø [mm]:60 (117)
mit Zubehör / with accessories (173)

37227 01 — 22159753
37235 01

FM 12/340, 25 t	08.98 - 09.05	für Fahrzeuge mit Luftfederung / for pneumatic suspension vehicles	(143)
FM 12/340, 26 t	08.98 - 09.05	Achslast [t] / Axle Load [t]:8,2	(24)
FM 12/380, 25 t	08.98 - 09.05	für Links-/Rechtslenker / for left-/right-hand traffic	(156)
FM 12/380, 26 t	08.98 - 09.05	Fahrgestellhöhe niedrig 850 mm / height of chassis low 850 mm	(58)
FM 12/420, 25 t	08.98 - 09.05		
FM 12/420, 26 t	08.98 - 09.05		
FM 12/460	08.98 - 09.05		
FM 12/460 6x2	01.03 -		

12 Lenker, Radaufhängung / Track Control Arm

Längslenker / Trailing Arm (3)(107)
Länge [mm] / Length [mm]:799 (106)
Rohr-Ø [mm] / Pipe Ø [mm]:48 (117)
Bohrung-Ø 1 [mm] / Bore Ø 1 [mm]:17 (39)
Bohrung-Ø 2 [mm] / Bore Ø 2 [mm]:17 (40)
Lochabstand 1/Lochabstand 2 / Hole Pitch 1/ Hole Pitch 2:115 / 115 (103)
Molekularlager / Molecular Bearing (108)

33291 01 — 21106157
® 25208 01

FM 12/340, 25 t	08.98 - 09.05	für Fahrzeuge mit Luftfederung / for pneumatic suspension vehicles	(143)
FM 12/340, 26 t	08.98 - 09.05	Fahrgestellhöhe medium 900 mm / height of chassis medium 900 mm	(57)
FM 12/380, 25 t	08.98 - 09.05	Fahrgestellhöhe Standard 950 mm / height of chassis standard 950mm	(55)
FM 12/380, 26 t	08.98 - 09.05		
FM 12/420, 25 t	08.98 - 09.05		
FM 12/420, 26 t	08.98 - 09.05		
FM 12/460	08.98 - 09.05		
FM 12/460 6x2	01.03 -		

14 Stange/Strebe, Stabilisator / Rod/Strut, stabiliser

Koppelstange / Coupling Rod (10)(97)
nicht verstellbar / not adjustable (177)
Länge [mm] / Length [mm]:325 (106)
Konusmaß [mm] / Cone Size [mm]:22 (96)
Rohr-Ø [mm] / Pipe Ø [mm]:30 (117)
mit Zubehör / with accessories (173)

22315 01 — 20477805

FM 12/340, 25 t	08.98 - 09.05	für Fahrzeuge mit Luftfederung / for pneumatic suspension vehicles	(143)
FM 12/340, 26 t	08.98 - 09.05		
FM 12/380, 25 t	08.98 - 09.05		
FM 12/380, 26 t	08.98 - 09.05		
FM 12/420, 25 t	08.98 - 09.05		
FM 12/420, 26 t	08.98 - 09.05		
FM 12/460	08.98 - 09.05		
FM 12/460 6x2	01.03 -		
FM 12/340, 25 t	08.98 - 09.05	für Fahrzeuge mit Blattfederung / for leaf-spring suspension vehicles	(142)
FM 12/340, 26 t	08.98 - 09.05	für Fahrzeuge mit verstärktem Stabilisator / for vehicles with reinforced stabiliser	(152)
FM 12/380, 25 t	08.98 - 09.05		
FM 12/380, 26 t	08.98 - 09.05		
FM 12/420, 25 t	08.98 - 09.05		
FM 12/420, 26 t	08.98 - 09.05		
FM 12/460	08.98 - 09.05		
FM 12/460 6x2	01.03 -		
FM 12/340, 25 t	08.98 - 09.05	für Fahrzeuge mit Blattfederung / for leaf-spring suspension vehicles	(142)
FM 12/340, 26 t	08.98 - 09.05	Länderausführung: Brasilien / Country Version: Brazil	(105)
FM 12/380, 25 t	08.98 - 09.05		
FM 12/380, 26 t	08.98 - 09.05		
FM 12/420, 25 t	08.98 - 09.05		
FM 12/420, 26 t	08.98 - 09.05		
FM 12/460	08.98 - 09.05		
FM 12/460 6x2	01.03 -		

Pos				Ref.

VOLVO

FM 12 6x2 08.98 - 09.05

14	**Stange/Strebe, Stabilisator / Rod/Strut, stabiliser** Koppelstange / Coupling Rod nicht verstellbar / not adjustable Länge [mm] / Length [mm]:340 Konusmaß [mm] / Cone Size [mm]:22 Rohr-Ø [mm] / Pipe Ø [mm]:30 ohne Zubehör / without accessories	(10) (97) (177) (106) (96) (117) (181)	**27717 01** **20477807** 	
	FM 12/340, 25 t FM 12/340, 26 t FM 12/380, 25 t FM 12/380, 26 t FM 12/420, 25 t FM 12/420, 26 t FM 12/460 FM 12/460 6x2	08.98 - 09.05 08.98 - 09.05 08.98 - 09.05 08.98 - 09.05 08.98 - 09.05 08.98 - 09.05 08.98 - 09.05 01.03 -	für Fahrzeuge mit Luftfederung / for pneumatic suspension vehicles Fahrgestellhöhe medium 900 mm / height of chassis medium 900 mm Fahrgestellhöhe Standard 950 mm / height of chassis standard 950mm Fahrgestellhöhe Hoch 1010 mm / height of chassis high 1010 mm	(143) (57) (55) (54)
14	**Stange/Strebe, Stabilisator / Rod/Strut, stabiliser** Koppelstange / Coupling Rod nicht verstellbar / not adjustable Länge [mm] / Length [mm]:325 Konusmaß [mm] / Cone Size [mm]:22	(10) (97) (177) (106) (96)	**34604 01** **21446333** 	
	FM 12/340, 25 t FM 12/340, 26 t FM 12/380, 25 t FM 12/380, 26 t FM 12/420, 25 t FM 12/420, 26 t FM 12/460 FM 12/460 6x2	08.98 - 09.05 08.98 - 09.05 08.98 - 09.05 08.98 - 09.05 08.98 - 09.05 08.98 - 09.05 08.98 - 09.05 01.03 -	für Fahrzeuge mit Blattfederung / for leaf-spring suspension vehicles	(142)
14	**Stange/Strebe, Stabilisator / Rod/Strut, stabiliser** Koppelstange / Coupling Rod nicht verstellbar / not adjustable Länge [mm] / Length [mm]:275 Konusmaß [mm] / Cone Size [mm]:22 Rohr-Ø [mm] / Pipe Ø [mm]:30 mit Zubehör / with accessories	(10) (97) (177) (106) (96) (117) (173)	**34797 01** **20477803** 	
	FM 12/340, 25 t FM 12/340, 26 t FM 12/380, 25 t FM 12/380, 26 t FM 12/420, 25 t FM 12/420, 26 t FM 12/460 FM 12/460 6x2	08.98 - 09.05 08.98 - 09.05 08.98 - 09.05 08.98 - 09.05 08.98 - 09.05 08.98 - 09.05 08.98 - 09.05 01.03 -	für Fahrzeuge mit Luftfederung / for pneumatic suspension vehicles Fahrgestellhöhe 810mm / chassis height 810mm Fahrgestellhöhe 850mm / chassis height 850mm	(143) (51) (52)
5	**Spurstangenkopf / Tie Rod End** am Lenkzylinder / at steering cylinder Länge [mm] / Length [mm]:88 Gewindemaß / Thread Size:M26x1,5 mit Innengewinde / with internal thread mit Rechtsgewinde / with right-hand thread Konusmaß [mm] / Cone Size [mm]:28,6 mit Zubehör / with accessories	(9) (129) (106) (86) (167) (170) (96) (173)	**27633 01** **20374698** 	
	FM 12/340, 25 t FM 12/340, 26 t FM 12/380, 25 t FM 12/380, 26 t FM 12/420, 25 t FM 12/420, 26 t FM 12/460 FM 12/460 6x2	08.98 - 09.05 08.98 - 09.05 08.98 - 09.05 08.98 - 09.05 08.98 - 09.05 08.98 - 09.05 08.98 - 09.05 01.03 -	Schleppachse / Tag Axle	(120)

VOLVO

FM 12 | 6x2 | 08.98 - 09.05

5 Spurstangenkopf / Tie Rod End

27634 01 — 3987648

am Lenkzylinder / at steering cylinder (9)(129)
Länge [mm] / Length [mm]:88 (106)
Konusmaß [mm] / Cone Size [mm]:28,6 (96)
Innengewinde [mm] / Inner thread [mm]:M26x1,5 (92)
mit Rechtsgewinde / with right-hand thread (170)
mit Zubehör / with accessories (173)

FM 12/340, 25 t	08.98 - 09.05	Vorlaufachse / Leading Axle für Fahrzeuge mit gelenkter Vorlaufachse / for vehicles with hinged leading axle	(125) (147)
FM 12/340, 26 t	08.98 - 09.05		
FM 12/380, 25 t	08.98 - 09.05		
FM 12/380, 26 t	08.98 - 09.05		
FM 12/420, 25 t	08.98 - 09.05		
FM 12/420, 26 t	08.98 - 09.05		
FM 12/460	08.98 - 09.05		
FM 12/460 6x2	01.03 -		
FM 12/340, 25 t	08.98 - 09.05	Schleppachse / Tag Axle für Fahrzeuge mit gelenkter Nachlaufachse / for vehicles with hinged trailing axle	(120) (146)
FM 12/340, 26 t	08.98 - 09.05		
FM 12/380, 25 t	08.98 - 09.05		
FM 12/380, 26 t	08.98 - 09.05		
FM 12/420, 25 t	08.98 - 09.05		
FM 12/420, 26 t	08.98 - 09.05		
FM 12/460	08.98 - 09.05		
FM 12/460 6x2	01.03 -		

5 Spurstangenkopf / Tie Rod End

28792 01 — 3193731

am Lenkzylinder / at steering cylinder (9)(129)
Länge [mm] / Length [mm]:120 (106)
Konusmaß [mm] / Cone Size [mm]:28,6 (96)
Innengewinde [mm] / Inner thread [mm]:26x1,5 (92)
mit Rechtsgewinde / with right-hand thread (170)
mit Zubehör / with accessories (173)

FM 12/340, 25 t	08.98 - 09.05	Vorlaufachse / Leading Axle	(125)
FM 12/340, 26 t	08.98 - 09.05		
FM 12/380, 25 t	08.98 - 09.05		
FM 12/380, 26 t	08.98 - 09.05		
FM 12/420, 25 t	08.98 - 09.05		
FM 12/420, 26 t	08.98 - 09.05		
FM 12/460	08.98 - 09.05		
FM 12/460 6x2	01.03 -		
FM 12/340, 25 t	08.98 - 09.05	Schleppachse / Tag Axle	(120)
FM 12/340, 26 t	08.98 - 09.05		
FM 12/380, 25 t	08.98 - 09.05		
FM 12/380, 26 t	08.98 - 09.05		
FM 12/420, 25 t	08.98 - 09.05		
FM 12/420, 26 t	08.98 - 09.05		
FM 12/460	08.98 - 09.05		
FM 12/460 6x2	01.03 -		

7 Spurstange / Rod Assembly

22822 01 — 3986450

11946 02
11947 02

Führungsstange / Guide Rod (8)(82)
beidseitig verstellbar / Adjustable on both sides (132)
Länge [mm] / Length [mm]:1645 (106)
Konusmaß [mm] / Cone Size [mm]:28,6 (96)
Rohr-Ø [mm] / Pipe Ø [mm]:42 (117)
mit Zubehör / with accessories (173)

FM 12/340, 25 t	08.98 - 09.05	Vorlaufachse / Leading Axle für Fahrzeuge mit gelenkter Vorlaufachse / for vehicles with hinged leading axle	(125) (147)
FM 12/340, 26 t	08.98 - 09.05		
FM 12/380, 25 t	08.98 - 09.05		
FM 12/380, 26 t	08.98 - 09.05		
FM 12/420, 25 t	08.98 - 09.05		
FM 12/420, 26 t	08.98 - 09.05		
FM 12/460	08.98 - 09.05		
FM 12/460 6x2	01.03 -		

FM 12 | 6x2 | 08.98 - 09.05

7 Spurstange / Rod Assembly

35333 01 — 1628207
27623 01

Führungsstange / Guide Rod (8)(82)
beidseitig verstellbar / Adjustable on both sides (132)
Länge [mm] / Length [mm]:368 (106)
Konusmaß [mm] / Cone Size [mm]:28,6 (96)
Rohr-Ø [mm] / Pipe Ø [mm]:38 (117)
mit Zubehör / with accessories (173)

FM 12/340, 25 t	08.98 - 09.05	Schleppachse / Tag Axle	(120)
FM 12/340, 26 t	08.98 - 09.05	für Fahrzeuge mit gelenkter Nachlaufachse / for vehicles with hinged trailing axle	(146)
FM 12/380, 25 t	08.98 - 09.05		
FM 12/380, 26 t	08.98 - 09.05	am Lenkzylinder / at steering cylinder	(129)
FM 12/420, 25 t	08.98 - 09.05		
FM 12/420, 26 t	08.98 - 09.05		
FM 12/460	08.98 - 09.05		
FM 12/460 6x2	01.03 -		

7 Spurstange / Rod Assembly

37225 01 — 22159769
37235 01
27547 02

Führungsstange / Guide Rod (8)(82)
einseitig verstellbar / Adjustable on one side (133)
Länge [mm] / Length [mm]:1818 (106)
Konusmaß [mm] / Cone Size [mm]:28,6 (96)
Rohr-Ø [mm] / Pipe Ø [mm]:52 (117)
mit Zubehör / with accessories (173)

FM 12/340, 25 t	08.98 - 09.05	Schleppachse / Tag Axle	(120)
FM 12/340, 26 t	08.98 - 09.05	für Fahrzeuge mit Luftfederung / for pneumatic suspension vehicles	(143)
FM 12/380, 25 t	08.98 - 09.05	acht Luftfederbälge / eight air bellows	(127)
FM 12/380, 26 t	08.98 - 09.05		
FM 12/420, 25 t	08.98 - 09.05		
FM 12/420, 26 t	08.98 - 09.05		
FM 12/460	08.98 - 09.05		
FM 12/460 6x2	01.03 -		

FM 12/340, 25 t	08.98 - 09.05	Vorlaufachse / Leading Axle	(125)
FM 12/340, 26 t	08.98 - 09.05	für Fahrzeuge mit Luftfederung / for pneumatic suspension vehicles	(143)
FM 12/380, 25 t	08.98 - 09.05	acht Luftfederbälge / eight air bellows	(127)
FM 12/380, 26 t	08.98 - 09.05		
FM 12/420, 25 t	08.98 - 09.05		
FM 12/420, 26 t	08.98 - 09.05		
FM 12/460	08.98 - 09.05		
FM 12/460 6x2	01.03 -		

7 Spurstange / Rod Assembly

37230 01 — 22159758
37235 01
27547 02

Führungsstange / Guide Rod (8)(82)
einseitig verstellbar / Adjustable on one side (133)
Länge [mm] / Length [mm]:1025 (106)
Konusmaß [mm] / Cone Size [mm]:28,6 (96)
Rohr-Ø [mm] / Pipe Ø [mm]:48 (117)
mit Zubehör / with accessories (173)

FM 12/340, 25 t	08.98 - 09.05	Vorlaufachse / Leading Axle	(125)
FM 12/340, 26 t	08.98 - 09.05	für Fahrzeuge mit starrer Vorlaufachse / for vehicles with rigid leading axle	(150)
FM 12/380, 25 t	08.98 - 09.05		
FM 12/380, 26 t	08.98 - 09.05		
FM 12/420, 25 t	08.98 - 09.05		
FM 12/420, 26 t	08.98 - 09.05		
FM 12/460	08.98 - 09.05		

7 Spurstange / Rod Assembly

37234 01 — 22159757
37235 01

Führungsstange / Guide Rod (8)(82)
einseitig verstellbar / Adjustable on one side (133)
Länge [mm] / Length [mm]:1818 (106)
Konusmaß [mm] / Cone Size [mm]:32 (96)
Rohr-Ø [mm] / Pipe Ø [mm]:52 (117)
mit Zubehör / with accessories (173)

FM 12/340, 25 t	08.98 - 09.05	Vorlaufachse / Leading Axle	(125)
FM 12/340, 26 t	08.98 - 09.05		
FM 12/380, 25 t	08.98 - 09.05		
FM 12/380, 26 t	08.98 - 09.05		
FM 12/420, 25 t	08.98 - 09.05		
FM 12/420, 26 t	08.98 - 09.05		
FM 12/460	08.98 - 09.05		

VOLVO

FM 12 | 6x2 | 08.98 - 09.05

10 Lenker, Radaufhängung / Track Control Arm

Längslenker / Trailing Arm (107)
Länge [mm] / Length [mm]:666 (106)
Rohr-Ø [mm] / Pipe Ø [mm]:48 (117)
Bohrung-Ø 1 [mm] / Bore Ø 1 [mm]:15 (39)
Bohrung-Ø 2 [mm] / Bore Ø 2 [mm]:52 (40)
Lochabstand 1/Lochabstand 2 / Hole Pitch 1/ Hole Pitch 2:125 / 30 (103)
nicht verstellbar / not adjustable (177)
Molekularlager / Molecular Bearing (108)

(3)

25529 01 **1082104**
® 11970 01
® 11952 01

FM 12/340, 25 t	08.98 - 09.05	▽ Antriebsachse / Drive Axle (32) sechs Luftfederbälge / six air bellows (182)
FM 12/340, 26 t	08.98 - 09.05	
FM 12/380, 25 t	08.98 - 09.05	
FM 12/380, 26 t	08.98 - 09.05	
FM 12/420, 26 t	08.98 - 09.05	
FM 12/460	08.98 - 09.05	
FM 12/460 6x2	01.03 -	
FM 12/340, 25 t	08.98 - 09.05	▽ Antriebsachse / Drive Axle (32) für Fahrzeuge mit starrer Nachlaufachse / for vehicles with rigid trailing axle (149) für Fahrzeuge mit gelenkter Nachlaufachse / for vehicles with hinged trailing axle (146) Fahrgestellhöhe Standard 950 mm / height of chassis standard 950mm (55) acht Luftfederbälge / eight air bellows (127)
FM 12/340, 26 t	08.98 - 09.05	
FM 12/380, 25 t	08.98 - 09.05	
FM 12/380, 26 t	08.98 - 09.05	
FM 12/420, 26 t	08.98 - 09.05	
FM 12/460	08.98 - 09.05	
FM 12/460 6x2	01.03 -	
FM 12/420, 25 t	08.98 - 09.05	▽ Antriebsachse / Drive Axle (32) sechs Luftfederbälge / six air bellows (182)

10 Lenker, Radaufhängung / Track Control Arm

Längslenker / Trailing Arm (107)
Länge [mm] / Length [mm]:666 (106)
Rohr-Ø [mm] / Pipe Ø [mm]:48 (117)
Bohrung-Ø [mm] / Bore Ø [mm]:14 (42)
Lochabstand 1/Lochabstand 2 / Hole Pitch 1/ Hole Pitch 2:125 / 30 (103)
nicht verstellbar / not adjustable (177)
Molekularlager / Molecular Bearing (108)

(3)

26812 01 **1589817**
® 11970 01

FM 12/340, 25 t	08.98 - 09.05	Schleppachse / Tag Axle (120) für Fahrzeuge mit starrer Nachlaufachse / for vehicles with rigid trailing axle (149) sechs Luftfederbälge / six air bellows (182)
FM 12/340, 26 t	08.98 - 09.05	
FM 12/380, 25 t	08.98 - 09.05	
FM 12/380, 26 t	08.98 - 09.05	
FM 12/420, 25 t	08.98 - 09.05	
FM 12/420, 26 t	08.98 - 09.05	
FM 12/460	08.98 - 09.05	
FM 12/460 6x2	01.03 -	
FM 12/460 6x2	01.03 -	

10 Lenker, Radaufhängung / Track Control Arm

Längslenker / Trailing Arm (107)
Länge [mm] / Length [mm]:625 (106)
Bohrung-Ø 1 [mm] / Bore Ø 1 [mm]:17 (39)
Bohrung-Ø 2 [mm] / Bore Ø 2 [mm]:17 (40)
Lochabstand 1/Lochabstand 2 / Hole Pitch 1/ Hole Pitch 2:115 / 115 (103)
nicht verstellbar / not adjustable (177)
Molekularlager / Molecular Bearing (108)

(3)

34680 01 **20517494**

FM 12/340, 25 t	08.98 - 09.05	▽ Schleppachse / Tag Axle (120) für Fahrzeuge mit Luftfederung / for pneumatic suspension vehicles 01.2004-> (143) acht Luftfederbälge / eight air bellows (127)
FM 12/340, 26 t	08.98 - 09.05	
FM 12/380, 25 t	08.98 - 09.05	
FM 12/380, 26 t	08.98 - 09.05	
FM 12/420, 25 t	08.98 - 09.05	
FM 12/420, 26 t	08.98 - 09.05	
FM 12/460	08.98 - 09.05	
FM 12/460 6x2	01.03 -	
FM 12/340, 25 t	08.98 - 09.05	▽ Vorlaufachse / Leading Axle (125) für Fahrzeuge mit Luftfederung / for pneumatic suspension vehicles 01.2004-> (143) acht Luftfederbälge / eight air bellows (127)
FM 12/340, 26 t	08.98 - 09.05	
FM 12/380, 25 t	08.98 - 09.05	
FM 12/380, 26 t	08.98 - 09.05	
FM 12/420, 25 t	08.98 - 09.05	
FM 12/420, 26 t	08.98 - 09.05	
FM 12/460	08.98 - 09.05	
FM 12/460 6x2	01.03 -	
FM 12/340, 25 t	08.98 - 09.05	▽ Antriebsachse / Drive Axle (32) für Fahrzeuge mit Luftfederung / for pneumatic suspension vehicles 01.2004-> (143) acht Luftfederbälge / eight air bellows (127)
FM 12/340, 26 t	08.98 - 09.05	
FM 12/380, 25 t	08.98 - 09.05	
FM 12/380, 26 t	08.98 - 09.05	
FM 12/420, 25 t	08.98 - 09.05	
FM 12/420, 26 t	08.98 - 09.05	
FM 12/460	08.98 - 09.05	
FM 12/460 6x2	01.03 -	

VOLVO

FM 12 — 6x2 — 08.98 - 09.05

8 Lenker, Radaufhängung / Track Control Arm

Dreieckslenker (Nfz) / Wishbone (CV) (3)
Länge [mm] / Length [mm]:660,3 (46)
Lochabstand 1/Lochabstand 2 / Hole Pitch 1/ Hole Pitch 2:145 / 30 (106)
Bohrung-Ø [mm] / Bore Ø [mm]:15 (103)
Rohr-Ø [mm] / Pipe Ø [mm]:48 (42)
(117)

27762 01 **20556492**
® 27859 01
® 26028 01

FM 12/340, 25 t	08.98 - 09.05	Antriebsachse / Drive Axle	(32)
FM 12/340, 26 t	08.98 - 09.05	Vorlaufachse / Leading Axle	(125)
FM 12/380, 25 t	08.98 - 09.05	für Fahrzeuge mit Luftfederung / for pneumatic suspension vehicles	(143)
FM 12/380, 26 t	08.98 - 09.05	sechs Luftfederbälge / six air bellows	(182)
FM 12/420, 25 t	08.98 - 09.05		
FM 12/420, 26 t	08.98 - 09.05		
FM 12/460	08.98 - 09.05		
FM 12/460 6x2	01.03 -		

8 Lenker, Radaufhängung / Track Control Arm

Dreieckslenker (Nfz) / Wishbone (CV) (3)
Länge [mm] / Length [mm]:677,3 (46)
Rohr-Ø [mm] / Pipe Ø [mm]:48 (106)
Bohrung-Ø [mm] / Bore Ø [mm]:15 (117)
Lochabstand 1/Lochabstand 2 / Hole Pitch 1/ Hole Pitch 2:145 / 30 (42)
Lage/Grad / Position / Degree:90° (103)
(98)

27764 01 **20556491**
® 27859 01
® 26028 01

FM 12/340, 25 t	08.98 - 09.05	Antriebsachse / Drive Axle	(32)
FM 12/340, 26 t	08.98 - 09.05	acht Luftfederbälge / eight air bellows	(127)
FM 12/380, 25 t	08.98 - 09.05	Fahrgestellhöhe Standard 950 mm / height of chassis standard 950mm	(55)
FM 12/380, 26 t	08.98 - 09.05		
FM 12/420, 25 t	08.98 - 09.05		
FM 12/460 6x2	01.03 -		
FM 12/340, 25 t	08.98 - 09.05	Schleppachse / Tag Axle	(120)
FM 12/340, 26 t	08.98 - 09.05	für Fahrzeuge mit Luftfederung / for pneumatic suspension vehicles	(143)
FM 12/380, 25 t	08.98 - 09.05	Antriebsachse mit Stahlfederung / Drive axle with steel spring suspension	(34)
FM 12/380, 26 t	08.98 - 09.05		
FM 12/420, 25 t	08.98 - 09.05		
FM 12/460 6x2	01.03 -		
FM 12/340, 25 t	08.98 - 09.05	Antriebsachse / Drive Axle	(32)
FM 12/340, 26 t	08.98 - 09.05	sechs Luftfederbälge / six air bellows	(182)
FM 12/380, 25 t	08.98 - 09.05		
FM 12/380, 26 t	08.98 - 09.05		
FM 12/420, 25 t	08.98 - 09.05		
FM 12/460 6x2	01.03 -		
FM 12/420, 26 t	08.98 - 09.05	Schleppachse / Tag Axle	(120)
FM 12/460	08.98 - 09.05	für Fahrzeuge mit Luftfederung / for pneumatic suspension vehicles	(143)
		Antriebsachse mit Stahlfederung / Drive axle with steel spring suspension	(34)
FM 12/420, 26 t	08.98 - 09.05	Antriebsachse / Drive Axle	(32)
FM 12/460	08.98 - 09.05	acht Luftfederbälge / eight air bellows	(127)
		Fahrgestellhöhe Standard 950 mm / height of chassis standard 950mm	(55)

8 Lenker, Radaufhängung / Track Control Arm

Dreieckslenker (Nfz) / Wishbone (CV) (3)
Länge [mm] / Length [mm]:677,3 (46)
Rohr-Ø [mm] / Pipe Ø [mm]:48 (106)
Bohrung-Ø 1 [mm] / Bore Ø 1 [mm]:15 (117)
Bohrung-Ø 2 [mm] / Bore Ø 2 [mm]:15 (39)
Lochabstand 1/Lochabstand 2 / Hole Pitch 1/ Hole Pitch 2:145 / 30 (40)
Lage/Grad / Position / Degree:83° (103)
(98)

27765 01 **20556490**
® 27859 01
® 26028 01

FM 12/340, 25 t	08.98 - 09.05	Schleppachse / Tag Axle	(120)
FM 12/340, 26 t	08.98 - 09.05		
FM 12/380, 25 t	08.98 - 09.05		
FM 12/380, 26 t	08.98 - 09.05		
FM 12/420, 25 t	08.98 - 09.05		
FM 12/420, 26 t	08.98 - 09.05		
FM 12/460	08.98 - 09.05		
FM 12/460 6x2	01.03 -		
FM 12/340, 25 t	08.98 - 09.05	Schleppachse / Tag Axle	(120)
FM 12/340, 26 t	08.98 - 09.05	für Fahrzeuge mit Luftfederung / for pneumatic suspension vehicles	(143)
FM 12/380, 25 t	08.98 - 09.05	sechs Luftfederbälge / six air bellows	(182)
FM 12/380, 26 t	08.98 - 09.05		
FM 12/420, 25 t	08.98 - 09.05		
FM 12/420, 26 t	08.98 - 09.05		
FM 12/460	08.98 - 09.05		
FM 12/460 6x2	01.03 -		

VOLVO

FM 12 | 6x2 | 08.98 - 09.05

8 Lenker, Radaufhängung / Track Control Arm

Dreieckslenker (Nfz) / Wishbone (CV) (3)(46)
Länge [mm] / Length [mm]:666,3 (106)
Rohr-Ø [mm] / Pipe Ø [mm]:48 (117)
Bohrung-Ø 1 [mm] / Bore Ø 1 [mm]:15 (39)
Bohrung-Ø 2 [mm] / Bore Ø 2 [mm]:15 (40)
Lochabstand 1/Lochabstand 2 / Hole Pitch 1/ Hole Pitch 2:145 / 30 (103)

27767 01 **20556488**
® 27859 01
® 26028 01

FM 12/340, 25 t	08.98 - 09.05	Schleppachse / Tag Axle	(120)
FM 12/340, 26 t	08.98 - 09.05	für Fahrzeuge mit Luftfederung / for pneumatic suspension vehicles	(143)
FM 12/380, 25 t	08.98 - 09.05	Fahrgestellhöhe Standard 950 mm / height of chassis standard 950mm	(55)
FM 12/380, 26 t	08.98 - 09.05		
FM 12/420, 25 t	08.98 - 09.05	acht Luftfederbälge / eight air bellows	(127)
FM 12/420, 26 t	08.98 - 09.05		
FM 12/460	08.98 - 09.05		
FM 12/460 6x2	01.03 -		

8 Lenker, Radaufhängung / Track Control Arm

Dreieckslenker (Nfz) / Wishbone (CV) (3)(46)
Länge [mm] / Length [mm]:662,2 (106)
Rohr-Ø [mm] / Pipe Ø [mm]:51 (117)
Bohrung-Ø 1 [mm] / Bore Ø 1 [mm]:21 (39)
Bohrung-Ø 2 [mm] / Bore Ø 2 [mm]:17,5 (40)
Lochabstand 1/Lochabstand 2 / Hole Pitch 1/ Hole Pitch 2:115 (103)
Molekularlager / Molecular Bearing (108)

36148 01 **22238525**

FM 12/340, 25 t	08.98 - 09.05	▲	
FM 12/340, 26 t	08.98 - 09.05	Schleppachse / Tag Axle	(120)
FM 12/380, 25 t	08.98 - 09.05	01.2004->	
FM 12/380, 26 t	08.98 - 09.05	acht Luftfederbälge / eight air bellows	(127)
FM 12/420, 25 t	08.98 - 09.05		
FM 12/460 6x2	01.03 -		
FM 12/340, 25 t	08.98 - 09.05	▲	
FM 12/340, 26 t	08.98 - 09.05	Antriebsachse / Drive Axle	(32)
FM 12/380, 25 t	08.98 - 09.05	für Fahrzeuge mit gelenkter Nachlaufachse / for vehicles with hinged trailing axle	(146)
FM 12/380, 26 t	08.98 - 09.05		
FM 12/420, 25 t	08.98 - 09.05	für Fahrzeuge mit starrer Nachlaufachse / for vehicles with rigid trailing axle	(149)
FM 12/460 6x2	01.03 -		
		01.2004->	
		acht Luftfederbälge / eight air bellows	(127)
FM 12/340, 25 t	08.98 - 09.05	▲	
FM 12/340, 26 t	08.98 - 09.05	Vorlaufachse / Leading Axle	(125)
FM 12/380, 25 t	08.98 - 09.05	acht Luftfederbälge / eight air bellows	(127)
FM 12/380, 26 t	08.98 - 09.05		
FM 12/420, 25 t	08.98 - 09.05		
FM 12/460 6x2	01.03 -		
FM 12/340, 25 t	08.98 - 09.05	▲	
FM 12/340, 26 t	08.98 - 09.05	Antriebsachse / Drive Axle	(32)
FM 12/380, 25 t	08.98 - 09.05	für Fahrzeuge mit gelenkter Vorlaufachse / for vehicles with hinged leading axle	(147)
FM 12/380, 26 t	08.98 - 09.05		
FM 12/420, 25 t	08.98 - 09.05	für Fahrzeuge mit starrer Vorlaufachse / for vehicles with rigid leading axle	(150)
FM 12/460 6x2	01.03 -		
		acht Luftfederbälge / eight air bellows	(127)
FM 12/420, 26 t	08.98 - 09.05	▲	
FM 12/460	08.98 - 09.05	Antriebsachse / Drive Axle	(32)
		für Fahrzeuge mit gelenkter Vorlaufachse / for vehicles with hinged leading axle	(147)
		für Fahrzeuge mit starrer Vorlaufachse / for vehicles with rigid leading axle	(150)
		acht Luftfederbälge / eight air bellows	(127)
FM 12/420, 26 t	08.98 - 09.05	▲	
FM 12/460	08.98 - 09.05	Vorlaufachse / Leading Axle	(125)
		acht Luftfederbälge / eight air bellows	(127)

VOLVO

FM 12 6x2 08.98 - 09.05

13	**Stange/Strebe, Stabilisator / Rod/Strut, stabiliser**		(10)	**27626 01** **3987354** 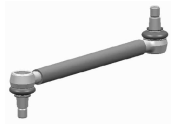
	Koppelstange / Coupling Rod		(97)	
	Länge [mm] / Length [mm]:435		(106)	
	Konusmaß [mm] / Cone Size [mm]:28,6		(96)	
	Rohr-Ø [mm] / Pipe Ø [mm]:36		(117)	
	mit Zubehör / with accessories		(173)	
	Fahrgestellhöhe: Standard / Standard ride height		(59)	
	für 25 mm Halteplatte / for 25 mm holdingplate		(136)	
	FM 12/340, 25 t	08.98 - 09.05		
	FM 12/340, 26 t	08.98 - 09.05		
	FM 12/380, 25 t	08.98 - 09.05		
	FM 12/380, 26 t	08.98 - 09.05		
	FM 12/420, 25 t	08.98 - 09.05		
	FM 12/420, 26 t	08.98 - 09.05		
	FM 12/460	08.98 - 09.05		
	FM 12/460 6x2	01.03 -		
13	**Stange/Strebe, Stabilisator / Rod/Strut, stabiliser**		(10)	**30595 01** **20443061**
	Koppelstange / Coupling Rod		(97)	
	Länge [mm] / Length [mm]:435		(106)	
	Konusmaß [mm] / Cone Size [mm]:28,6		(96)	
	Rohr-Ø [mm] / Pipe Ø [mm]:36		(117)	
	mit Zubehör / with accessories		(173)	
	für 30 mm Halteplatte / for 30 mm holder plate		(138)	
	FM 12/340, 25 t	08.98 - 09.05		->09.2009
	FM 12/340, 26 t	08.98 - 09.05		
	FM 12/380, 25 t	08.98 - 09.05		
	FM 12/380, 26 t	08.98 - 09.05		
	FM 12/420, 25 t	08.98 - 09.05		
	FM 12/420, 26 t	08.98 - 09.05		
	FM 12/460	08.98 - 09.05		
	FM 12/460 6x2	01.03 -		
13	**Stange/Strebe, Stabilisator / Rod/Strut, stabiliser**		(10)	**30966 01** **3987355**
	Koppelstange / Coupling Rod		(97)	
	Länge [mm] / Length [mm]:380		(106)	
	Konusmaß [mm] / Cone Size [mm]:28,6		(96)	
	Rohr-Ø [mm] / Pipe Ø [mm]:36		(117)	
	mit Zubehör / with accessories		(173)	
	für 25 mm Halteplatte / for 25 mm holdingplate		(136)	
	FM 12/340, 25 t	08.98 - 09.05		Fahrgestellhöhe medium 900 mm / height of chassis medium 900 mm (57)
	FM 12/340, 26 t	08.98 - 09.05		
	FM 12/380, 25 t	08.98 - 09.05		
	FM 12/380, 26 t	08.98 - 09.05		
	FM 12/420, 25 t	08.98 - 09.05		
	FM 12/420, 26 t	08.98 - 09.05		
	FM 12/460	08.98 - 09.05		
	FM 12/460 6x2	01.03 -		
13	**Stange/Strebe, Stabilisator / Rod/Strut, stabiliser**		(10)	**31182 01** **20443062**
	Koppelstange / Coupling Rod		(97)	
	Länge [mm] / Length [mm]:380		(106)	
	Konusmaß [mm] / Cone Size [mm]:28,6		(96)	
	Rohr-Ø [mm] / Pipe Ø [mm]:36		(117)	
	mit Zubehör / with accessories		(173)	
	für 30 mm Halteplatte / for 30 mm holder plate		(138)	
	FM 12/340, 25 t	08.98 - 09.05		->05.2009
	FM 12/340, 26 t	08.98 - 09.05		Fahrhöhe 171 - 190 mm / ride height 171 - 190 mm (67)
	FM 12/380, 25 t	08.98 - 09.05		
	FM 12/380, 26 t	08.98 - 09.05		
	FM 12/420, 25 t	08.98 - 09.05		
	FM 12/420, 26 t	08.98 - 09.05		
	FM 12/460	08.98 - 09.05		
	FM 12/460 6x2	01.03 -		

VOLVO

FM 12 — 6x2 — 08.98 - 09.05

13 Stange/Strebe, Stabilisator / Rod/Strut, stabiliser

Koppelstange / Coupling Rod (97)
Länge [mm] / Length [mm]:350 (106)
Konusmaß [mm] / Cone Size [mm]:28,6 (96)
Rohr-Ø [mm] / Pipe Ø [mm]:36 (117)
mit Zubehör / with accessories (173)
für 30 mm Halteplatte / for 30 mm holder plate (138)

31183 01 — 20443063

FM 12/340, 25 t	08.98 - 09.05	->05.2010	
FM 12/340, 26 t	08.98 - 09.05	Fahrhöhe 131 - 170 mm / ride height 131 - 170 mm	(62)
FM 12/380, 25 t	08.98 - 09.05		
FM 12/380, 26 t	08.98 - 09.05		
FM 12/420, 25 t	08.98 - 09.05		
FM 12/420, 26 t	08.98 - 09.05		
FM 12/460	08.98 - 09.05		
FM 12/460 6x2	01.03 -		

13 Stange/Strebe, Stabilisator / Rod/Strut, stabiliser

Koppelstange / Coupling Rod (97)
Länge [mm] / Length [mm]:350 (106)
Konusmaß [mm] / Cone Size [mm]:28,6 (96)
Rohr-Ø [mm] / Pipe Ø [mm]:36 (117)
mit Zubehör / with accessories (173)
für 25 mm Halteplatte / for 25 mm holdingplate (136)

31185 01 — 3987356

FM 12/340, 25 t	08.98 - 09.05	Fahrgestellhöhe niedrig 850 mm / height of chassis low 850 mm	(58)
FM 12/340, 26 t	08.98 - 09.05		
FM 12/380, 25 t	08.98 - 09.05		
FM 12/380, 26 t	08.98 - 09.05		
FM 12/420, 25 t	08.98 - 09.05		
FM 12/420, 26 t	08.98 - 09.05		
FM 12/460	08.98 - 09.05		
FM 12/460 6x2	01.03 -		

13 Stange/Strebe, Stabilisator / Rod/Strut, stabiliser

Koppelstange / Coupling Rod (97)
Länge [mm] / Length [mm]:435 (106)
Konusmaß [mm] / Cone Size [mm]:32 (96)
Rohr-Ø [mm] / Pipe Ø [mm]:36 (117)
mit Zubehör / with accessories (173)
für 27 mm Halteplatte / for 27 mm holdingplate (137)

36692 01 — 21119064

FM 12/460 6x2	01.03 - ...	05.2009->	
FM 12/460 6x2	01.03 -		

13 Stange/Strebe, Stabilisator / Rod/Strut, stabiliser

Koppelstange / Coupling Rod (97)
Länge [mm] / Length [mm]:380 (106)
Konusmaß [mm] / Cone Size [mm]:32 (96)
Rohr-Ø [mm] / Pipe Ø [mm]:36 (117)
mit Zubehör / with accessories (173)
für 27 mm Halteplatte / for 27 mm holdingplate (137)

36693 01 — 21119067

FM 12/460 6x2	01.03 - ...	05.2009->	
FM 12/460 6x2	01.03 -	Fahrhöhe 171 - 190 mm / ride height 171 - 190 mm	(67)

13 Stange/Strebe, Stabilisator / Rod/Strut, stabiliser

Koppelstange / Coupling Rod (97)
Länge [mm] / Length [mm]:350 (106)
Konusmaß [mm] / Cone Size [mm]:32 (96)
Rohr-Ø [mm] / Pipe Ø [mm]:36 (117)
mit Zubehör / with accessories (173)
Schrauben-/Mutternausführung: selbstsichernd / Bolt / Nut Version: Self-locking (121)
für 27 mm Halteplatte / for 27 mm holdingplate (137)

36694 01 — 21176251

FM 12/340, 25 t	08.98 - 09.05	Fahrhöhe 131 - 170 mm / ride height 131 - 170 mm	(62)
FM 12/340, 26 t	08.98 - 09.05		
FM 12/380, 25 t	08.98 - 09.05		
FM 12/380, 26 t	08.98 - 09.05		
FM 12/420, 25 t	08.98 - 09.05		
FM 12/420, 26 t	08.98 - 09.05		
FM 12/460	08.98 - 09.05		
FM 12/460 6x2	01.03 -		

FM 12 | 6x2 | 08.98 - 09.05

13 Stange/Strebe, Stabilisator / Rod/Strut, stabiliser

Koppelstange / Coupling Rod (97)
Länge [mm] / Length [mm]:435 (106)
Konusmaß [mm] / Cone Size [mm]:28,6 (96)
Konusmaß [mm] / Cone Size [mm]:32 (96)
Rohr-Ø [mm] / Pipe Ø [mm]:36 (117)
mit Zubehör / with accessories (173)
für 27 mm Halteplatte / for 27 mm holdingplate (137)

36695 01 — 20443061

FM 12/340, 25 t	08.98 - 09.05	->09.2009	
FM 12/340, 26 t	08.98 - 09.05		
FM 12/380, 25 t	08.98 - 09.05		
FM 12/380, 26 t	08.98 - 09.05		
FM 12/420, 25 t	08.98 - 09.05		
FM 12/420, 26 t	08.98 - 09.05		
FM 12/460	08.98 - 09.05		
FM 12/460 6x2	01.03 -		

13 Stange/Strebe, Stabilisator / Rod/Strut, stabiliser

Koppelstange / Coupling Rod (97)
Länge [mm] / Length [mm]:380 (106)
Konusmaß [mm] / Cone Size [mm]:28,6 (96)
Konusmaß [mm] / Cone Size [mm]:32 (96)
Rohr-Ø [mm] / Pipe Ø [mm]:36 (117)
mit Zubehör / with accessories (173)
für 27 mm Halteplatte / for 27 mm holdingplate (137)

36696 01 — 20443062

FM 12/340, 25 t	08.98 - 09.05	->05.2009	
FM 12/340, 26 t	08.98 - 09.05	Fahrhöhe 171 - 190 mm / ride height 171 - 190 mm	(67)
FM 12/380, 25 t	08.98 - 09.05		
FM 12/380, 26 t	08.98 - 09.05		
FM 12/420, 25 t	08.98 - 09.05		
FM 12/420, 26 t	08.98 - 09.05		
FM 12/460	08.98 - 09.05		
FM 12/460 6x2	01.03 -		

13 Stange/Strebe, Stabilisator / Rod/Strut, stabiliser

Koppelstange / Coupling Rod (97)
Länge [mm] / Length [mm]:350 (106)
Konusmaß [mm] / Cone Size [mm]:28,6 (96)
Konusmaß [mm] / Cone Size [mm]:32 (96)
Rohr-Ø [mm] / Pipe Ø [mm]:36 (117)
mit Zubehör / with accessories (173)
für 27 mm Halteplatte / for 27 mm holdingplate (137)

36697 01 — 20443063

FM 12/340, 25 t	08.98 - 09.05	->05.2010	
FM 12/340, 26 t	08.98 - 09.05	Fahrhöhe 131 - 170 mm / ride height 131 - 170 mm	(62)
FM 12/380, 25 t	08.98 - 09.05		
FM 12/380, 26 t	08.98 - 09.05		
FM 12/420, 25 t	08.98 - 09.05		
FM 12/420, 26 t	08.98 - 09.05		
FM 12/460	08.98 - 09.05		
FM 12/460 6x2	01.03 -		

Kugelkopf, Schaltgestänge / Ball Head, gearshift linkage

am Schaltgestänge / at gearshift linkage (130)
Länge [mm] / Length [mm]:97 (106)
Konusmaß [mm] / Cone Size [mm]:16 (96)
Gewindemaß / Thread Size:M16x1,5 (86)
mit Rechtsgewinde / with right-hand thread (170)

19542 01 — 1668179

FM 12/340, 25 t	08.98 - 09.05	für / for:PTOE-DIF/PTOE-DIH	(135)
FM 12/340, 26 t	08.98 - 09.05	----------	
FM 12/380, 25 t	08.98 - 09.05	für / for:UPTOFLYW	(135)
FM 12/380, 26 t	08.98 - 09.05		
FM 12/420, 25 t	08.98 - 09.05		
FM 12/420, 26 t	08.98 - 09.05		
FM 12/460	08.98 - 09.05		
FM 12/460 6x2	01.03 -		

VOLVO

FM 12 | 6x2 | 08.98 - 09.05

Lenkstange / Centre Rod Assembly

Schubstange / Push Rod
einseitig verstellbar / Adjustable on one side
Länge [mm] / Length [mm]:485
Konusmaß [mm] / Cone Size [mm]:28,6
Rohr-Ø [mm] / Pipe Ø [mm]:48
mit Zubehör / with accessories

(4) (122) (133) (106) (96) (117) (173)

37231 01 22159761
37235 01
27547 02

FM 12/340, 25 t	08.98 - 09.05	Vorlaufachse / Leading Axle für Fahrzeuge mit starrer Vorlaufachse / for vehicles with rigid leading axle	(125) (150)
FM 12/340, 26 t	08.98 - 09.05		
FM 12/380, 25 t	08.98 - 09.05		
FM 12/380, 26 t	08.98 - 09.05		
FM 12/420, 25 t	08.98 - 09.05		
FM 12/420, 26 t	08.98 - 09.05		
FM 12/460	08.98 - 09.05		

Spurstangenkopf / Tie Rod End

Länge [mm] / Length [mm]:120
Gewindemaß / Thread Size:M30x1,5
mit Außengewinde / with external thread
mit Rechtsgewinde / with right-hand thread
Konusmaß [mm] / Cone Size [mm]:28,6
mit Zubehör / with accessories

(9) (106) (86) (164) (170) (96) (173)

11946 02 1698846

FM 12/340, 25 t	08.98 - 09.05	Vorlaufachse / Leading Axle für Fahrzeuge mit starrer Vorlaufachse / for vehicles with rigid leading axle	(125) (150)
FM 12/340, 26 t	08.98 - 09.05		
FM 12/380, 25 t	08.98 - 09.05		
FM 12/380, 26 t	08.98 - 09.05		
FM 12/420, 25 t	08.98 - 09.05		
FM 12/420, 26 t	08.98 - 09.05		
FM 12/460	08.98 - 09.05		

Spurstangenkopf / Tie Rod End

Länge [mm] / Length [mm]:120
Gewindemaß / Thread Size:M30x1,5
mit Linksgewinde / with left-hand thread
mit Außengewinde / with external thread
Konusmaß [mm] / Cone Size [mm]:28,6
mit Zubehör / with accessories

(9) (106) (86) (168) (164) (96) (173)

11947 02 1698847

FM 12/340, 25 t	08.98 - 09.05	Vorlaufachse / Leading Axle für Fahrzeuge mit starrer Vorlaufachse / for vehicles with rigid leading axle	(125) (150)
FM 12/340, 26 t	08.98 - 09.05		
FM 12/380, 25 t	08.98 - 09.05		
FM 12/380, 26 t	08.98 - 09.05		
FM 12/420, 25 t	08.98 - 09.05		
FM 12/420, 26 t	08.98 - 09.05		
FM 12/460	08.98 - 09.05		

Lagerung, Stabilisatorkoppelstange
Mounting, stabilizer coupling rod

für Koppelstange / for coupling rod
Länge [mm] / Length [mm]:206
Dicke/Stärke [mm] / Thickness [mm]:27

(2) (155) (106) (44)

36698 01 21286847

FM 12/340, 25 t	08.98 - 09.05		
FM 12/340, 26 t	08.98 - 09.05		
FM 12/380, 25 t	08.98 - 09.05		
FM 12/380, 26 t	08.98 - 09.05		
FM 12/420, 25 t	08.98 - 09.05		
FM 12/420, 26 t	08.98 - 09.05		
FM 12/460	08.98 - 09.05		
FM 12/460 6x2	01.03 -		

1 Lenkstange / Centre Rod Assembly

Schubstange / Push Rod (122)
einseitig verstellbar / Adjustable on one side (133)
Länge [mm] / Length [mm]:861 (106)
Konusmaß [mm] / Cone Size [mm]:28,6 (96)
Rohr-Ø [mm] / Pipe Ø [mm]:52 (117)
mit Zubehör / with accessories (173)

19663 01 — 20393069
11946 02

FM 12/420, 23 t	03.00 - 09.03
FM 12/340, Pritsche/Fahrgestell / Flatbed/Chassis(109)	08.98 - 09.05
FM 12/340, Sattelzugmaschine / Truck Tractor(118)	08.98 - 09.05
FM 12/380, Pritsche/Fahrgestell / Flatbed/Chassis(109)	08.98 - 09.05
FM 12/380, Sattelzugmaschine / Truck Tractor(118)	08.98 - 09.05
FM 12/420, 26 t, Pritsche/Fahrgestell / Flatbed/Chassis(109)	08.98 - 09.05
FM 12/420, 26 t, Sattelzugmaschine / Truck Tractor(118)	08.98 - 09.05
FM 12/460 6x4, Pritsche/Fahrgestell / Flatbed/Chassis(109)	01.03 -
FM 12/460 6x4, Sattelzugmaschine / Truck Tractor(118)	01.03 -

LHD

Lenkstockhebel zur 1. VA / Pitman arm to 1st front axle (102)
1.VA / 1st front axle (12)
Blattfeder / Leaf spring (38)
Fahrgestellhöhe Hoch 1010 mm / height of chassis high 1010 mm (54)
Fahrgestellhöhe niedrig 850 mm / height of chassis low 850 mm (58)

1 Lenkstange / Centre Rod Assembly

Schubstange / Push Rod (122)
einseitig verstellbar / Adjustable on one side (133)
Länge [mm] / Length [mm]:888 (106)
Konusmaß [mm] / Cone Size [mm]:28,6 (96)
Rohr-Ø [mm] / Pipe Ø [mm]:52 (117)
mit Zubehör / with accessories (173)

19689 01 — 20393073
11946 02

FM 12/420, 23 t	03.00 - 09.03
FM 12/340, Pritsche/Fahrgestell / Flatbed/Chassis(109)	08.98 - 09.05
FM 12/340, Sattelzugmaschine / Truck Tractor(118)	08.98 - 09.05
FM 12/380, Pritsche/Fahrgestell / Flatbed/Chassis(109)	08.98 - 09.05
FM 12/380, Sattelzugmaschine / Truck Tractor(118)	08.98 - 09.05
FM 12/420, 26 t, Pritsche/Fahrgestell / Flatbed/Chassis(109)	08.98 - 09.05
FM 12/420, 26 t, Sattelzugmaschine / Truck Tractor(118)	08.98 - 09.05
FM 12/460 6x4, Pritsche/Fahrgestell / Flatbed/Chassis(109)	01.03 -
FM 12/460 6x4, Sattelzugmaschine / Truck Tractor(118)	01.03 -

RHD

Lenkstockhebel zur 1. VA / Pitman arm to 1st front axle (102)
1.VA / 1st front axle (12)
für Fahrzeuge mit Luftfederung / for pneumatic suspension vehicles (143)
Fahrgestellhöhe niedrig 850 mm / height of chassis low 850 mm (58)

1 Lenkstange / Centre Rod Assembly

Schubstange / Push Rod (122)
einseitig verstellbar / Adjustable on one side (133)
Länge [mm] / Length [mm]:861 (106)
Konusmaß [mm] / Cone Size [mm]:28,6 (96)
Rohr-Ø [mm] / Pipe Ø [mm]:52 (117)
mit Zubehör / with accessories (173)

19873 01 — 20393063
11946 02

FM 12/420, 23 t	03.00 - 09.03
FM 12/340, Pritsche/Fahrgestell / Flatbed/Chassis(109)	08.98 - 09.05
FM 12/340, Sattelzugmaschine / Truck Tractor(118)	08.98 - 09.05
FM 12/380, Pritsche/Fahrgestell / Flatbed/Chassis(109)	08.98 - 09.05
FM 12/380, Sattelzugmaschine / Truck Tractor(118)	08.98 - 09.05
FM 12/420, 26 t, Pritsche/Fahrgestell / Flatbed/Chassis(109)	08.98 - 09.05
FM 12/420, 26 t, Sattelzugmaschine / Truck Tractor(118)	08.98 - 09.05
FM 12/460 6x4, Pritsche/Fahrgestell / Flatbed/Chassis(109)	01.03 -
FM 12/460 6x4, Sattelzugmaschine / Truck Tractor(118)	01.03 -

RHD

Lenkstockhebel zur 1. VA / Pitman arm to 1st front axle (102)
1.VA / 1st front axle (12)
Blattfeder / Leaf spring (38)
oelgefüllte Nabe / the driving collar is filled with oil (178)
Fahrgestellhöhe Hoch 1010 mm / height of chassis high 1010 mm (54)
Fahrgestellhöhe niedrig 850 mm / height of chassis low 850 mm (58)

1 Lenkstange / Centre Rod Assembly

Schubstange / Push Rod (122)
Länge [mm] / Length [mm]:881 (106)
Konusmaß [mm] / Cone Size [mm]:28,6 (96)
Rohr-Ø [mm] / Pipe Ø [mm]:52 (117)
mit Zubehör / with accessories (173)

22791 01 — 20393061
11946 02

FM 12/420, 23 t	03.00 - 09.03
FM 12/340, Pritsche/Fahrgestell / Flatbed/Chassis(109)	08.98 - 09.05
FM 12/340, Sattelzugmaschine / Truck Tractor(118)	08.98 - 09.05
FM 12/380, Pritsche/Fahrgestell / Flatbed/Chassis(109)	08.98 - 09.05
FM 12/380, Sattelzugmaschine / Truck Tractor(118)	08.98 - 09.05
FM 12/420, 26 t, Pritsche/Fahrgestell / Flatbed/Chassis(109)	08.98 - 09.05
FM 12/420, 26 t, Sattelzugmaschine / Truck Tractor(118)	08.98 - 09.05
FM 12/460 6x4, Pritsche/Fahrgestell / Flatbed/Chassis(109)	01.03 -
FM 12/460 6x4, Sattelzugmaschine / Truck Tractor(118)	01.03 -

LHD

Lenkstockhebel zur 1. VA / Pitman arm to 1st front axle (102)
für Fahrzeuge mit Luftfederung / for pneumatic suspension vehicles (143)
oelgefüllte Nabe / the driving collar is filled with oil (178)
Gerade Vorderachse / Straight front axle (85)

VOLVO

FM 12 | 6x4 | 08.98 - 09.05

1 Lenkstange / Centre Rod Assembly

Schubstange / Push Rod (122)
einseitig verstellbar / Adjustable on one side (133)
Länge [mm] / Length [mm]:888 (106)
Konusmaß [mm] / Cone Size [mm]:28,6 (96)
Rohr-Ø [mm] / Pipe Ø [mm]:52 (117)
mit Zubehör / with accessories (173)

(4)

22792 01 **20393071**
11946 02

FM 12/420, 23 t	03.00 - 09.03	
FM 12/340, Pritsche/Fahrgestell / Flatbed/Chassis(109)	08.98 - 09.05	
FM 12/340, Sattelzugmaschine / Truck Tractor(118)	08.98 - 09.05	
FM 12/380, Pritsche/Fahrgestell / Flatbed/Chassis(109)	08.98 - 09.05	
FM 12/380, Sattelzugmaschine / Truck Tractor(118)	08.98 - 09.05	
FM 12/420, 26 t, Pritsche/Fahrgestell / Flatbed/Chassis(109)	08.98 - 09.05	
FM 12/420, 26 t, Sattelzugmaschine / Truck Tractor(118)	08.98 - 09.05	
FM 12/460 6x4, Pritsche/Fahrgestell / Flatbed/Chassis(109)	01.03 -	
FM 12/460 6x4, Sattelzugmaschine / Truck Tractor(118)	01.03 -	

LHD
Lenkstockhebel zur 1. VA / Pitman arm to 1st front axle (102)
für Fahrzeuge mit Luftfederung / for pneumatic suspension vehicles (143)
Fahrgestellhöhe niedrig 850 mm / height of chassis low 850 mm (58)

1 Lenkstange / Centre Rod Assembly

Schubstange / Push Rod (122)
einseitig verstellbar / Adjustable on one side (133)
Länge [mm] / Length [mm]:868 (106)
Konusmaß [mm] / Cone Size [mm]:28,6 (96)
Rohr-Ø [mm] / Pipe Ø [mm]:50 (117)
mit Zubehör / with accessories (173)

(4)

25255 01 **20393067**
11946 02

FM 12/420, 23 t	03.00 - 09.03	
FM 12/340, Pritsche/Fahrgestell / Flatbed/Chassis(109)	08.98 - 09.05	
FM 12/340, Sattelzugmaschine / Truck Tractor(118)	08.98 - 09.05	
FM 12/380, Pritsche/Fahrgestell / Flatbed/Chassis(109)	08.98 - 09.05	
FM 12/380, Sattelzugmaschine / Truck Tractor(118)	08.98 - 09.05	
FM 12/420, 26 t, Pritsche/Fahrgestell / Flatbed/Chassis(109)	08.98 - 09.05	
FM 12/420, 26 t, Sattelzugmaschine / Truck Tractor(118)	08.98 - 09.05	
FM 12/460 6x4, Pritsche/Fahrgestell / Flatbed/Chassis(109)	01.03 -	
FM 12/460 6x4, Sattelzugmaschine / Truck Tractor(118)	01.03 -	

RHD
Lenkstockhebel zur 1. VA / Pitman arm to 1st front axle (102)
Blattfeder / Leaf spring (38)

1 Lenkstange / Centre Rod Assembly

Schubstange / Push Rod (122)
einseitig verstellbar / Adjustable on one side (133)
Länge [mm] / Length [mm]:868 (106)
Konusmaß [mm] / Cone Size [mm]:28,6 (96)
Rohr-Ø [mm] / Pipe Ø [mm]:50 (117)
mit Zubehör / with accessories (173)

(4)

25789 01 **20393065**
11946 02

FM 12/420, 23 t	03.00 - 09.03	
FM 12/340, Pritsche/Fahrgestell / Flatbed/Chassis(109)	08.98 - 09.05	
FM 12/340, Sattelzugmaschine / Truck Tractor(118)	08.98 - 09.05	
FM 12/380, Pritsche/Fahrgestell / Flatbed/Chassis(109)	08.98 - 09.05	
FM 12/380, Sattelzugmaschine / Truck Tractor(118)	08.98 - 09.05	
FM 12/420, 26 t, Pritsche/Fahrgestell / Flatbed/Chassis(109)	08.98 - 09.05	
FM 12/420, 26 t, Sattelzugmaschine / Truck Tractor(118)	08.98 - 09.05	
FM 12/460 6x4, Pritsche/Fahrgestell / Flatbed/Chassis(109)	01.03 -	
FM 12/460 6x4, Sattelzugmaschine / Truck Tractor(118)	01.03 -	

LHD
Lenkstockhebel zur 1. VA / Pitman arm to 1st front axle (102)
Blattfeder / Leaf spring (38)
Gerade Vorderachse / Straight front axle (85)
erhöhte Bodenfreiheit / increased ground clearance (134)

1 Lenkstange / Centre Rod Assembly

Schubstange / Push Rod (122)
einseitig verstellbar / Adjustable on one side (133)
Länge [mm] / Length [mm]:863 (106)
Konusmaß [mm] / Cone Size [mm]:28,6 (96)
Rohr-Ø [mm] / Pipe Ø [mm]:52 (117)
mit Zubehör / with accessories (173)

(4)

37458 01 **22159733**
27547 02
37235 01

FM 12/420, 23 t	03.00 - 09.03	
FM 12/340, Pritsche/Fahrgestell / Flatbed/Chassis(109)	08.98 - 09.05	
FM 12/340, Sattelzugmaschine / Truck Tractor(118)	08.98 - 09.05	
FM 12/380, Pritsche/Fahrgestell / Flatbed/Chassis(109)	08.98 - 09.05	
FM 12/380, Sattelzugmaschine / Truck Tractor(118)	08.98 - 09.05	
FM 12/420, 26 t, Pritsche/Fahrgestell / Flatbed/Chassis(109)	08.98 - 09.05	
FM 12/420, 26 t, Sattelzugmaschine / Truck Tractor(118)	08.98 - 09.05	
FM 12/460 6x4, Pritsche/Fahrgestell / Flatbed/Chassis(109)	01.03 -	
FM 12/460 6x4, Sattelzugmaschine / Truck Tractor(118)	01.03 -	

LHD
Lenkstockhebel zur 1. VA / Pitman arm to 1st front axle (102)
Blattfeder / Leaf spring (38)

FM 12 — 6x4 — 08.98 - 09.05

1 Lenkstange / Centre Rod Assembly

Schubstange / Push Rod
einseitig verstellbar / Adjustable on one side
Länge [mm] / Length [mm]:863
Konusmaß [mm] / Cone Size [mm]:28,6
Rohr-Ø [mm] / Pipe Ø [mm]:52
mit Zubehör / with accessories

(4) (122) (133) (106) (96) (117) (173)

38803 01 — **21106952**

27547 02
37235 01

FM 12/420, 23 t	03.00 - 09.03
FM 12/340, Pritsche/Fahrgestell / Flatbed/Chassis(109)	08.98 - 09.05
FM 12/340, Sattelzugmaschine / Truck Tractor(118)	08.98 - 09.05
FM 12/380, Pritsche/Fahrgestell / Flatbed/Chassis(109)	08.98 - 09.05
FM 12/380, Sattelzugmaschine / Truck Tractor(118)	08.98 - 09.05
FM 12/420, 26 t, Pritsche/Fahrgestell / Flatbed/Chassis(109)	08.98 - 09.05
FM 12/420, 26 t, Sattelzugmaschine / Truck Tractor(118)	08.98 - 09.05
FM 12/460 6x4, Pritsche/Fahrgestell / Flatbed/Chassis(109)	01.03 -
FM 12/460 6x4, Sattelzugmaschine / Truck Tractor(118)	01.03 -

RHD

Lenkstockhebel zur 1. VA / Pitman arm to 1st front axle (102)
Blattfeder / Leaf spring (38)

1 Lenkstange / Centre Rod Assembly

Schubstange / Push Rod
einseitig verstellbar / Adjustable on one side
Länge [mm] / Length [mm]:881
Konusmaß [mm] / Cone Size [mm]:28,6
Rohr-Ø [mm] / Pipe Ø [mm]:50
mit Zubehör / with accessories

(4) (122) (133) (106) (96) (117) (173)

38804 01 — **21106968**

27547 02
37235 01

FM 12/420, 23 t	03.00 - 09.03
FM 12/340, Pritsche/Fahrgestell / Flatbed/Chassis(109)	08.98 - 09.05
FM 12/340, Sattelzugmaschine / Truck Tractor(118)	08.98 - 09.05
FM 12/380, Pritsche/Fahrgestell / Flatbed/Chassis(109)	08.98 - 09.05
FM 12/380, Sattelzugmaschine / Truck Tractor(118)	08.98 - 09.05
FM 12/420, 26 t, Pritsche/Fahrgestell / Flatbed/Chassis(109)	08.98 - 09.05
FM 12/420, 26 t, Sattelzugmaschine / Truck Tractor(118)	08.98 - 09.05
FM 12/460 6x4, Pritsche/Fahrgestell / Flatbed/Chassis(109)	01.03 -
FM 12/460 6x4, Sattelzugmaschine / Truck Tractor(118)	01.03 -

RHD

Lenkstockhebel zur 1. VA / Pitman arm to 1st front axle (102)
für Fahrzeuge mit Luftfederung / for pneumatic suspension vehicles (143)

6 Spurstange / Rod Assembly

Führungsstange / Guide Rod
beidseitig verstellbar / Adjustable on both sides
Länge [mm] / Length [mm]:1645
Konusmaß [mm] / Cone Size [mm]:28,6
Rohr-Ø [mm] / Pipe Ø [mm]:42
mit Zubehör / with accessories

(8) (82) (132) (106) (96) (117) (173)

22822 01 — **3986450**

11946 02
11947 02

FM 12/420, 23 t	03.00 - 09.03
FM 12/340, Pritsche/Fahrgestell / Flatbed/Chassis(109)	08.98 - 09.05
FM 12/340, Sattelzugmaschine / Truck Tractor(118)	08.98 - 09.05
FM 12/380, Pritsche/Fahrgestell / Flatbed/Chassis(109)	08.98 - 09.05
FM 12/380, Sattelzugmaschine / Truck Tractor(118)	08.98 - 09.05
FM 12/420, 26 t, Pritsche/Fahrgestell / Flatbed/Chassis(109)	08.98 - 09.05
FM 12/420, 26 t, Sattelzugmaschine / Truck Tractor(118)	08.98 - 09.05
FM 12/460 6x4, Pritsche/Fahrgestell / Flatbed/Chassis(109)	01.03 -
FM 12/460 6x4, Sattelzugmaschine / Truck Tractor(118)	01.03 -

Gerade Vorderachse / Straight front axle (85)
erhöhte Bodenfreiheit / increased ground clearance (134)

VOLVO

FM 12 | 6x4 | 08.98 - 09.05

6 Spurstange / Rod Assembly

Führungsstange / Guide Rod
beidseitig verstellbar / Adjustable on both sides
Länge [mm] / Length [mm]:1669
Konusmaß [mm] / Cone Size [mm]:32
Rohr-Ø [mm] / Pipe Ø [mm]:42
mit Zubehör / with accessories

(8) (82) (132) (106) (96) (117) (173)

34528 01 **20581086**
31961 01
34527 01

FM 12/420, 23 t	03.00 - 09.03	Gerade Vorderachse / Straight front axle	(85)
FM 12/340, Pritsche/Fahrgestell / Flatbed/Chassis(109)	08.98 - 09.05		
FM 12/340, Sattelzugmaschine / Truck Tractor(118)	08.98 - 09.05		
FM 12/380, Pritsche/Fahrgestell / Flatbed/Chassis(109)	08.98 - 09.05		
FM 12/380, Sattelzugmaschine / Truck Tractor(118)	08.98 - 09.05		
FM 12/420, 26 t, Pritsche/Fahrgestell / Flatbed/Chassis(109)	08.98 - 09.05		
FM 12/420, 26 t, Sattelzugmaschine / Truck Tractor(118)	08.98 - 09.05		
FM 12/460 6x4, Pritsche/Fahrgestell / Flatbed/Chassis(109)	01.03 -		
FM 12/460 6x4, Sattelzugmaschine / Truck Tractor(118)	01.03 -		
FM 12/420, 23 t	03.00 - 09.03	für Fahrzeuge mit Blattfederung / for leaf-spring suspension vehicles	(142)
FM 12/340, Pritsche/Fahrgestell / Flatbed/Chassis(109)	08.98 - 09.05	Gekröpfte Vorderachse / Offset front axle	(84)
FM 12/340, Sattelzugmaschine / Truck Tractor(118)	08.98 - 09.05	geringe Bodenfreiheit / low chassis clearance	(163)
FM 12/380, Pritsche/Fahrgestell / Flatbed/Chassis(109)	08.98 - 09.05	Fahrhöhe 151 - 190 mm / ride height 151 - 190 mm	(64)
FM 12/380, Sattelzugmaschine / Truck Tractor(118)	08.98 - 09.05	Fahrhöhe 186 - 245 mm / ride height 186 - 245 mm	(69)
FM 12/420, 26 t, Pritsche/Fahrgestell / Flatbed/Chassis(109)	08.98 - 09.05		
FM 12/420, 26 t, Sattelzugmaschine / Truck Tractor(118)	08.98 - 09.05		
FM 12/460 6x4, Pritsche/Fahrgestell / Flatbed/Chassis(109)	01.03 -		
FM 12/460 6x4, Sattelzugmaschine / Truck Tractor(118)	01.03 -		

6 Spurstange / Rod Assembly

Führungsstange / Guide Rod
einseitig verstellbar / Adjustable on one side
Länge [mm] / Length [mm]:1640
Konusmaß [mm] / Cone Size [mm]:28,6
Rohr-Ø [mm] / Pipe Ø [mm]:58
mit Zubehör / with accessories

(8) (82) (133) (106) (96) (117) (173)

37222 01 **22159762**
37235 01
22647 01

FM 12/420, 23 t	03.00 - 09.03	geringe Bodenfreiheit / low chassis clearance	(163)
FM 12/340, Pritsche/Fahrgestell / Flatbed/Chassis(109)	08.98 - 09.05		
FM 12/340, Sattelzugmaschine / Truck Tractor(118)	08.98 - 09.05		
FM 12/380, Pritsche/Fahrgestell / Flatbed/Chassis(109)	08.98 - 09.05		
FM 12/380, Sattelzugmaschine / Truck Tractor(118)	08.98 - 09.05		
FM 12/420, 26 t, Pritsche/Fahrgestell / Flatbed/Chassis(109)	08.98 - 09.05		
FM 12/420, 26 t, Sattelzugmaschine / Truck Tractor(118)	08.98 - 09.05		
FM 12/460 6x4, Pritsche/Fahrgestell / Flatbed/Chassis(109)	01.03 -		
FM 12/460 6x4, Sattelzugmaschine / Truck Tractor(118)	01.03 -		

6 Spurstange / Rod Assembly

Führungsstange / Guide Rod
einseitig verstellbar / Adjustable on one side
Länge [mm] / Length [mm]:1634
Konusmaß [mm] / Cone Size [mm]:28,6
Rohr-Ø [mm] / Pipe Ø [mm]:50
mit Zubehör / with accessories

(8) (82) (133) (106) (96) (117) (173)

37223 01 **22159759**
37235 01
22647 01

FM 12/420, 23 t	03.00 - 09.03	für Fahrzeuge mit Blattfederung / for leaf-spring suspension vehicles	(142)
FM 12/340, Pritsche/Fahrgestell / Flatbed/Chassis(109)	08.98 - 09.05	Fahrgestellhöhe niedrig 850 mm / height of chassis low 850 mm	(58)
FM 12/340, Sattelzugmaschine / Truck Tractor(118)	08.98 - 09.05		
FM 12/380, Pritsche/Fahrgestell / Flatbed/Chassis(109)	08.98 - 09.05		
FM 12/380, Sattelzugmaschine / Truck Tractor(118)	08.98 - 09.05		
FM 12/420, 26 t, Pritsche/Fahrgestell / Flatbed/Chassis(109)	08.98 - 09.05		
FM 12/420, 26 t, Sattelzugmaschine / Truck Tractor(118)	08.98 - 09.05		
FM 12/460 6x4, Pritsche/Fahrgestell / Flatbed/Chassis(109)	01.03 -		
FM 12/460 6x4, Sattelzugmaschine / Truck Tractor(118)	01.03 -		

6 Spurstange / Rod Assembly

Führungsstange / Guide Rod
einseitig verstellbar / Adjustable on one side
Länge [mm] / Length [mm]:1660
Konusmaß [mm] / Cone Size [mm]:32
Rohr-Ø [mm] / Pipe Ø [mm]:60
mit Zubehör / with accessories

(8) (82) (133) (106) (96) (117) (173)

37227 01 **22159753**
37235 01

FM 12/420, 23 t	03.00 - 09.03	für Fahrzeuge mit Luftfederung / for pneumatic suspension vehicles	(143)
FM 12/340, Pritsche/Fahrgestell / Flatbed/Chassis(109)	08.98 - 09.05	Achslast [t] / Axle Load [t]:8,2	(24)
FM 12/340, Sattelzugmaschine / Truck Tractor(118)	08.98 - 09.05	für Links-/Rechtslenker / for left-/right-hand traffic	(156)
FM 12/380, Pritsche/Fahrgestell / Flatbed/Chassis(109)	08.98 - 09.05	Fahrgestellhöhe niedrig 850 mm / height of chassis low 850 mm	(58)
FM 12/380, Sattelzugmaschine / Truck Tractor(118)	08.98 - 09.05		
FM 12/420, 26 t, Pritsche/Fahrgestell / Flatbed/Chassis(109)	08.98 - 09.05		
FM 12/420, 26 t, Sattelzugmaschine / Truck Tractor(118)	08.98 - 09.05		
FM 12/460 6x4, Pritsche/Fahrgestell / Flatbed/Chassis(109)	01.03 -		
FM 12/460 6x4, Sattelzugmaschine / Truck Tractor(118)	01.03 -		

12 Lenker, Radaufhängung / Track Control Arm

Längslenker / Trailing Arm
Länge [mm] / Length [mm]:799
Rohr-Ø [mm] / Pipe Ø [mm]:48
Bohrung-Ø 1 [mm] / Bore Ø 1 [mm]:17
Bohrung-Ø 2 [mm] / Bore Ø 2 [mm]:17
Lochabstand 1/Lochabstand 2 / Hole Pitch 1/ Hole Pitch 2:115 / 115
Molekularlager / Molecular Bearing

(3) (107) (106) (117) (39) (40) (103) (108)

33291 01 **21106157**
® 25208 01

FM 12/420, 23 t	03.00 - 09.03	für Fahrzeuge mit Luftfederung / for pneumatic suspension vehicles	(143)
FM 12/340, Pritsche/Fahrgestell / Flatbed/Chassis(109)	08.98 - 09.05	Fahrgestellhöhe medium 900 mm / height of chassis medium 900 mm	(57)
FM 12/340, Sattelzugmaschine / Truck Tractor(118)	08.98 - 09.05	Fahrgestellhöhe Standard 950 mm / height of chassis standard 950mm	(55)
FM 12/380, Pritsche/Fahrgestell / Flatbed/Chassis(109)	08.98 - 09.05		
FM 12/380, Sattelzugmaschine / Truck Tractor(118)	08.98 - 09.05		
FM 12/420, 26 t, Pritsche/Fahrgestell / Flatbed/Chassis(109)	08.98 - 09.05		
FM 12/420, 26 t, Sattelzugmaschine / Truck Tractor(118)	08.98 - 09.05		
FM 12/460 6x4, Pritsche/Fahrgestell / Flatbed/Chassis(109)	01.03 -		
FM 12/460 6x4, Sattelzugmaschine / Truck Tractor(118)	01.03 -		

14 Stange/Strebe, Stabilisator / Rod/Strut, stabiliser

Koppelstange / Coupling Rod
nicht verstellbar / not adjustable
Länge [mm] / Length [mm]:325
Konusmaß [mm] / Cone Size [mm]:22
Rohr-Ø [mm] / Pipe Ø [mm]:30
mit Zubehör / with accessories

(10) (97) (177) (106) (96) (117) (173)

22315 01 **20477805**

FM 12/420, 23 t	03.00 - 09.03	für Fahrzeuge mit Blattfederung / for leaf-spring suspension vehicles	(142)
FM 12/340, Pritsche/Fahrgestell / Flatbed/Chassis(109)	08.98 - 09.05	für Fahrzeuge mit verstärktem Stabilisator / for vehicles with reinforced stabiliser	(152)
FM 12/340, Sattelzugmaschine / Truck Tractor(118)	08.98 - 09.05		
FM 12/380, Pritsche/Fahrgestell / Flatbed/Chassis(109)	08.98 - 09.05		
FM 12/380, Sattelzugmaschine / Truck Tractor(118)	08.98 - 09.05		
FM 12/420, 26 t, Pritsche/Fahrgestell / Flatbed/Chassis(109)	08.98 - 09.05		
FM 12/420, 26 t, Sattelzugmaschine / Truck Tractor(118)	08.98 - 09.05		
FM 12/460 6x4, Pritsche/Fahrgestell / Flatbed/Chassis(109)	01.03 -		
FM 12/460 6x4, Sattelzugmaschine / Truck Tractor(118)	01.03 -		

FM 12/420, 23 t	03.00 - 09.03	für Fahrzeuge mit Blattfederung / for leaf-spring suspension vehicles	(142)
FM 12/340, Pritsche/Fahrgestell / Flatbed/Chassis(109)	08.98 - 09.05	Länderausführung: Brasilien / Country Version: Brazil	(105)
FM 12/340, Sattelzugmaschine / Truck Tractor(118)	08.98 - 09.05		
FM 12/380, Pritsche/Fahrgestell / Flatbed/Chassis(109)	08.98 - 09.05		
FM 12/380, Sattelzugmaschine / Truck Tractor(118)	08.98 - 09.05		
FM 12/420, 26 t, Pritsche/Fahrgestell / Flatbed/Chassis(109)	08.98 - 09.05		
FM 12/420, 26 t, Sattelzugmaschine / Truck Tractor(118)	08.98 - 09.05		
FM 12/460 6x4, Pritsche/Fahrgestell / Flatbed/Chassis(109)	01.03 -		
FM 12/460 6x4, Sattelzugmaschine / Truck Tractor(118)	01.03 -		

FM 12/420, 23 t	03.00 - 09.03	für Fahrzeuge mit Luftfederung / for pneumatic suspension vehicles	(143)
FM 12/340, Pritsche/Fahrgestell / Flatbed/Chassis(109)	08.98 - 09.05		
FM 12/340, Sattelzugmaschine / Truck Tractor(118)	08.98 - 09.05		
FM 12/380, Pritsche/Fahrgestell / Flatbed/Chassis(109)	08.98 - 09.05		
FM 12/380, Sattelzugmaschine / Truck Tractor(118)	08.98 - 09.05		
FM 12/420, 26 t, Pritsche/Fahrgestell / Flatbed/Chassis(109)	08.98 - 09.05		
FM 12/420, 26 t, Sattelzugmaschine / Truck Tractor(118)	08.98 - 09.05		
FM 12/460 6x4, Pritsche/Fahrgestell / Flatbed/Chassis(109)	01.03 -		
FM 12/460 6x4, Sattelzugmaschine / Truck Tractor(118)	01.03 -		

VOLVO

FM 12 | 6x4 | 08.98 - 09.05

14 Stange/Strebe, Stabilisator / Rod/Strut, stabiliser

Koppelstange / Coupling Rod (10) (97)
nicht verstellbar / not adjustable (177)
Länge [mm] / Length [mm]:340 (106)
Konusmaß [mm] / Cone Size [mm]:22 (96)
Rohr-Ø [mm] / Pipe Ø [mm]:30 (117)
ohne Zubehör / without accessories (181)

27717 01 **20477807**

FM 12/420, 23 t	03.00 - 09.03	für Fahrzeuge mit Luftfederung / for pneumatic suspension vehicles (143)
FM 12/340, Pritsche/Fahrgestell / Flatbed/Chassis(109)	08.98 - 09.05	Fahrgestellhöhe medium 900 mm / height of chassis medium 900 mm (57)
FM 12/340, Sattelzugmaschine / Truck Tractor(118)	08.98 - 09.05	Fahrgestellhöhe Standard 950 mm / height of chassis standard 950mm (55)
FM 12/380, Pritsche/Fahrgestell / Flatbed/Chassis(109)	08.98 - 09.05	Fahrgestellhöhe Hoch 1010 mm / height of chassis high 1010 mm (54)
FM 12/380, Sattelzugmaschine / Truck Tractor(118)	08.98 - 09.05	
FM 12/420, 26 t, Pritsche/Fahrgestell / Flatbed/Chassis(109)	08.98 - 09.05	
FM 12/420, 26 t, Sattelzugmaschine / Truck Tractor(118)	08.98 - 09.05	
FM 12/460 6x4, Pritsche/Fahrgestell / Flatbed/Chassis(109)	01.03 -	
FM 12/460 6x4, Sattelzugmaschine / Truck Tractor(118)	01.03 -	

14 Stange/Strebe, Stabilisator / Rod/Strut, stabiliser

Koppelstange / Coupling Rod (10) (97)
nicht verstellbar / not adjustable (177)
Länge [mm] / Length [mm]:325 (106)
Konusmaß [mm] / Cone Size [mm]:22 (96)

34604 01 **21446333**

FM 12/420, 23 t	03.00 - 09.03	für Fahrzeuge mit Blattfederung / for leaf-spring suspension vehicles (142)
FM 12/340, Pritsche/Fahrgestell / Flatbed/Chassis(109)	08.98 - 09.05	
FM 12/340, Sattelzugmaschine / Truck Tractor(118)	08.98 - 09.05	
FM 12/380, Pritsche/Fahrgestell / Flatbed/Chassis(109)	08.98 - 09.05	
FM 12/380, Sattelzugmaschine / Truck Tractor(118)	08.98 - 09.05	
FM 12/420, 26 t, Pritsche/Fahrgestell / Flatbed/Chassis(109)	08.98 - 09.05	
FM 12/420, 26 t, Sattelzugmaschine / Truck Tractor(118)	08.98 - 09.05	
FM 12/460 6x4, Pritsche/Fahrgestell / Flatbed/Chassis(109)	01.03 -	
FM 12/460 6x4, Sattelzugmaschine / Truck Tractor(118)	01.03 -	

14 Stange/Strebe, Stabilisator / Rod/Strut, stabiliser

Koppelstange / Coupling Rod (10) (97)
nicht verstellbar / not adjustable (177)
Länge [mm] / Length [mm]:275 (106)
Konusmaß [mm] / Cone Size [mm]:22 (96)
Rohr-Ø [mm] / Pipe Ø [mm]:30 (117)
mit Zubehör / with accessories (173)

34797 01 **20477803**

FM 12/420, 23 t	03.00 - 09.03	für Fahrzeuge mit Luftfederung / for pneumatic suspension vehicles (143)
FM 12/340, Pritsche/Fahrgestell / Flatbed/Chassis(109)	08.98 - 09.05	Fahrgestellhöhe 810mm / chassis height 810mm (51)
FM 12/340, Sattelzugmaschine / Truck Tractor(118)	08.98 - 09.05	Fahrgestellhöhe 850mm / chassis height 850mm (52)
FM 12/380, Pritsche/Fahrgestell / Flatbed/Chassis(109)	08.98 - 09.05	
FM 12/380, Sattelzugmaschine / Truck Tractor(118)	08.98 - 09.05	
FM 12/420, 26 t, Pritsche/Fahrgestell / Flatbed/Chassis(109)	08.98 - 09.05	
FM 12/420, 26 t, Sattelzugmaschine / Truck Tractor(118)	08.98 - 09.05	
FM 12/460 6x4, Pritsche/Fahrgestell / Flatbed/Chassis(109)	01.03 -	
FM 12/460 6x4, Sattelzugmaschine / Truck Tractor(118)	01.03 -	

7 Spurstange / Rod Assembly

Führungsstange / Guide Rod (8) (82)
einseitig verstellbar / Adjustable on one side (133)
Länge [mm] / Length [mm]:1818 (106)
Konusmaß [mm] / Cone Size [mm]:28,6 (96)
Rohr-Ø [mm] / Pipe Ø [mm]:52 (117)
mit Zubehör / with accessories (173)

37225 01 **22159769**
37235 01
27547 02

FM 12/420, 23 t	03.00 - 09.03	Schleppachse / Tag Axle (120)
FM 12/340, Pritsche/Fahrgestell / Flatbed/Chassis(109)	08.98 - 09.05	für Fahrzeuge mit Luftfederung / for pneumatic suspension vehicles (143)
FM 12/340, Sattelzugmaschine / Truck Tractor(118)	08.98 - 09.05	Achsausführung / Axle Version:6X4/4 (22)
FM 12/380, Pritsche/Fahrgestell / Flatbed/Chassis(109)	08.98 - 09.05	
FM 12/380, Sattelzugmaschine / Truck Tractor(118)	08.98 - 09.05	
FM 12/420, 26 t, Pritsche/Fahrgestell / Flatbed/Chassis(109)	08.98 - 09.05	
FM 12/420, 26 t, Sattelzugmaschine / Truck Tractor(118)	08.98 - 09.05	
FM 12/460 6x4, Pritsche/Fahrgestell / Flatbed/Chassis(109)	01.03 -	

FM 12 | 6x4 | 08.98 - 09.05

10 Lenker, Radaufhängung / Track Control Arm

20198 01 — 1621419

® 19677 01

Längslenker / Trailing Arm (107)
beidseitig verstellbar / Adjustable on both sides (132)
Länge [mm] / Length [mm]:621 (106)
Lochabstand 1/Lochabstand 2 / Hole Pitch 1/ Hole Pitch 2:100/100 (103)
Bohrung-Ø 1 [mm] / Bore Ø 1 [mm]:17 (39)
Bohrung-Ø 2 [mm] / Bore Ø 2 [mm]:17 (40)
Rohr-Ø [mm] / Pipe Ø [mm]:48 (117)

FM 12/420, 23 t	03.00 - 09.03
FM 12/340, Pritsche/Fahrgestell / Flatbed/Chassis(109)	08.98 - 09.05
FM 12/340, Sattelzugmaschine / Truck Tractor(118)	08.98 - 09.05
FM 12/380, Pritsche/Fahrgestell / Flatbed/Chassis(109)	08.98 - 09.05
FM 12/380, Sattelzugmaschine / Truck Tractor(118)	08.98 - 09.05
FM 12/420, 26 t, Pritsche/Fahrgestell / Flatbed/Chassis(109)	08.98 - 09.05
FM 12/420, 26 t, Sattelzugmaschine / Truck Tractor(118)	08.98 - 09.05

1.HA / 1st RA (11)
2.HA / 2nd RA (13)
für Fahrzeuge mit Blattfederung / for leaf-spring suspension vehicles (142)
Achsausführung / Axle Version:BRASILIEN (22)

10 Lenker, Radaufhängung / Track Control Arm

25671 01 — 8074268

® 19677 01

Längslenker / Trailing Arm (107)
Länge [mm] / Length [mm]:575 (106)
Rohr-Ø [mm] / Pipe Ø [mm]:46 (117)
Bohrung-Ø 1 [mm] / Bore Ø 1 [mm]:17 (39)
Bohrung-Ø 2 [mm] / Bore Ø 2 [mm]:17 (40)
Lochabstand 1/Lochabstand 2 / Hole Pitch 1/ Hole Pitch 2:100/100 (103)

FM 12/420, 23 t	03.00 - 09.03
FM 12/340, Pritsche/Fahrgestell / Flatbed/Chassis(109)	08.98 - 09.05
FM 12/340, Sattelzugmaschine / Truck Tractor(118)	08.98 - 09.05
FM 12/380, Pritsche/Fahrgestell / Flatbed/Chassis(109)	08.98 - 09.05
FM 12/380, Sattelzugmaschine / Truck Tractor(118)	08.98 - 09.05
FM 12/420, 26 t, Pritsche/Fahrgestell / Flatbed/Chassis(109)	08.98 - 09.05
FM 12/420, 26 t, Sattelzugmaschine / Truck Tractor(118)	08.98 - 09.05

1.HA / 1st RA (11)
2.HA / 2nd RA (13)
für Fahrzeuge mit Blattfederung / for leaf-spring suspension vehicles (142)
Achsausführung / Axle Version:BRASILIEN (22)

10 Lenker, Radaufhängung / Track Control Arm

26812 01 — 1589817

® 11970 01

Längslenker / Trailing Arm (107)
Länge [mm] / Length [mm]:666 (106)
Rohr-Ø [mm] / Pipe Ø [mm]:48 (117)
Bohrung-Ø [mm] / Bore Ø [mm]:14 (42)
Lochabstand 1/Lochabstand 2 / Hole Pitch 1/ Hole Pitch 2:125 / 30 (103)
nicht verstellbar / not adjustable (177)
Molekularlager / Molecular Bearing (108)

FM 12/460 6x4, Sattelzugmaschine / Truck Tractor(118)	01.03 -

Schleppachse / Tag Axle (120)
für Fahrzeuge mit starrer Nachlaufachse / for vehicles with rigid trailing axle (149)
sechs Luftfederbälge / six air bellows (182)

10 Lenker, Radaufhängung / Track Control Arm

34680 01 — 20517494

Längslenker / Trailing Arm (107)
Länge [mm] / Length [mm]:625 (106)
Bohrung-Ø 1 [mm] / Bore Ø 1 [mm]:17 (39)
Bohrung-Ø 2 [mm] / Bore Ø 2 [mm]:17 (40)
Lochabstand 1/Lochabstand 2 / Hole Pitch 1/ Hole Pitch 2:115 / 115 (103)
nicht verstellbar / not adjustable (177)
Molekularlager / Molecular Bearing (108)

FM 12/420, 23 t	03.00 - 09.03
FM 12/340, Pritsche/Fahrgestell / Flatbed/Chassis(109)	08.98 - 09.05
FM 12/340, Sattelzugmaschine / Truck Tractor(118)	08.98 - 09.05
FM 12/380, Pritsche/Fahrgestell / Flatbed/Chassis(109)	08.98 - 09.05
FM 12/380, Sattelzugmaschine / Truck Tractor(118)	08.98 - 09.05
FM 12/420, 26 t, Pritsche/Fahrgestell / Flatbed/Chassis(109)	08.98 - 09.05
FM 12/420, 26 t, Sattelzugmaschine / Truck Tractor(118)	08.98 - 09.05
FM 12/460 6x4, Pritsche/Fahrgestell / Flatbed/Chassis(109)	01.03 -
FM 12/460 6x4, Sattelzugmaschine / Truck Tractor(118)	01.03 -

1.HA / 1st RA (11)
2.HA / 2nd RA (13)
für Fahrzeuge mit Luftfederung / for pneumatic suspension vehicles (143)
01.2004->

VOLVO

FM 12 | 6x4 | 08.98 - 09.05

10 Lenker, Radaufhängung / Track Control Arm

35270 01 — 20443044

® 25208 01

Längslenker / Trailing Arm (107)
Länge [mm] / Length [mm]:510 (106)
Bohrung-Ø 1 [mm] / Bore Ø 1 [mm]:17 (39)
Bohrung-Ø 2 [mm] / Bore Ø 2 [mm]:17 (40)
Lochabstand 1/Lochabstand 2 / Hole Pitch 1/ Hole Pitch 2:115 / 115 (103)
Molekularlager / Molecular Bearing (108)

FM 12/420, 23 t	03.00 - 09.03	1.HA / 1st RA (11)
FM 12/340, Pritsche/Fahrgestell / Flatbed/Chassis(109)	08.98 - 09.05	2.HA / 2nd RA (13)
FM 12/340, Sattelzugmaschine / Truck Tractor(118)	08.98 - 09.05	Blattfeder / Leaf spring (38)
FM 12/380, Pritsche/Fahrgestell / Flatbed/Chassis(109)	08.98 - 09.05	Aggregat / Unit (25)
FM 12/380, Sattelzugmaschine / Truck Tractor(118)	08.98 - 09.05	Chass. A557645->
FM 12/420, 26 t, Pritsche/Fahrgestell / Flatbed/Chassis(109)	08.98 - 09.05	Chass. B330018->
FM 12/420, 26 t, Sattelzugmaschine / Truck Tractor(118)	08.98 - 09.05	Hinterachsgehäuse gegossen / rear axle housing cast (89)
FM 12/460 6x4, Pritsche/Fahrgestell / Flatbed/Chassis(109)	01.03 -	
FM 12/460 6x4, Sattelzugmaschine / Truck Tractor(118)	01.03 -	

10 Lenker, Radaufhängung / Track Control Arm

38703 01 — 22355428

® 29464 01

Längslenker / Trailing Arm (107)
Länge [mm] / Length [mm]:571 (106)
Rohr-Ø [mm] / Pipe Ø [mm]:48 (117)
Bohrung-Ø 1 [mm] / Bore Ø 1 [mm]:21 (39)
Bohrung-Ø 2 [mm] / Bore Ø 2 [mm]:21 (40)
Lochabstand 1/Lochabstand 2 / Hole Pitch 1/ Hole Pitch 2:130/130 (103)
einseitig verstellbar / Adjustable on one side (133)

FM 12/420, 23 t	03.00 - 09.03	1.HA / 1st RA (11)
FM 12/340, Pritsche/Fahrgestell / Flatbed/Chassis(109)	08.98 - 09.05	2.HA / 2nd RA (13)
FM 12/340, Sattelzugmaschine / Truck Tractor(118)	08.98 - 09.05	für Fahrzeuge mit Blattfederung / for leaf-spring suspension vehicles (142)
FM 12/380, Pritsche/Fahrgestell / Flatbed/Chassis(109)	08.98 - 09.05	Aggregatlast 26t / aggregate load 26t (28)
FM 12/380, Sattelzugmaschine / Truck Tractor(118)	08.98 - 09.05	Aggregatlast 23t / aggregate load 23t (27)
FM 12/420, 26 t, Pritsche/Fahrgestell / Flatbed/Chassis(109)	08.98 - 09.05	Hinterachsgehäuse Guss / rear axle housing cast (88)
FM 12/420, 26 t, Sattelzugmaschine / Truck Tractor(118)	08.98 - 09.05	

FM 12/420, 23 t	03.00 - 09.03	1.HA / 1st RA (11)
FM 12/340, Pritsche/Fahrgestell / Flatbed/Chassis(109)	08.98 - 09.05	2.HA / 2nd RA (13)
FM 12/340, Sattelzugmaschine / Truck Tractor(118)	08.98 - 09.05	für Fahrzeuge mit Blattfederung / for leaf-spring suspension vehicles (142)
FM 12/380, Pritsche/Fahrgestell / Flatbed/Chassis(109)	08.98 - 09.05	Aggregatlast 26t / aggregate load 26t (28)
FM 12/380, Sattelzugmaschine / Truck Tractor(118)	08.98 - 09.05	Hinterachsgehäuse Guss / rear axle housing cast (88)
FM 12/420, 26 t, Pritsche/Fahrgestell / Flatbed/Chassis(109)	08.98 - 09.05	
FM 12/420, 26 t, Sattelzugmaschine / Truck Tractor(118)	08.98 - 09.05	

8 **Lenker, Radaufhängung / Track Control Arm** (3)
Dreieckslenker (Nfz) / Wishbone (CV) (46)
Länge [mm] / Length [mm]:677 (106)
Rohr-Ø [mm] / Pipe Ø [mm]:48 (117)
Bohrung-Ø 1 [mm] / Bore Ø 1 [mm]:17 (39)
Bohrung-Ø 2 [mm] / Bore Ø 2 [mm]:17 (40)
Lochabstand 1/Lochabstand 2 / Hole Pitch 1/ Hole Pitch 2:115/115 (103)

25116 01 **3172829**
® 31963 01

FM 12/420, 23 t	03.00 - 09.03	1.HA / 1st RA	(11)
FM 12/340, Pritsche/Fahrgestell / Flatbed/Chassis(109)	08.98 - 09.05	2.HA / 2nd RA	(13)
FM 12/340, Sattelzugmaschine / Truck Tractor(118)	08.98 - 09.05	Blattfeder / Leaf spring	(38)
FM 12/380, Pritsche/Fahrgestell / Flatbed/Chassis(109)	08.98 - 09.05	->Chass. A557645	
FM 12/380, Sattelzugmaschine / Truck Tractor(118)	08.98 - 09.05	->Chass. B330018	
FM 12/420, 26 t, Pritsche/Fahrgestell / Flatbed/Chassis(109)	08.98 - 09.05		
FM 12/420, 26 t, Sattelzugmaschine / Truck Tractor(118)	08.98 - 09.05		
FM 12/460 6x4, Pritsche/Fahrgestell / Flatbed/Chassis(109)	01.03 -		
FM 12/460 6x4, Sattelzugmaschine / Truck Tractor(118)	01.03 -		
FM 12/420, 23 t	03.00 - 09.03	1.HA / 1st RA	(11)
FM 12/340, Pritsche/Fahrgestell / Flatbed/Chassis(109)	08.98 - 09.05	2.HA / 2nd RA	(13)
FM 12/340, Sattelzugmaschine / Truck Tractor(118)	08.98 - 09.05	Blattfeder / Leaf spring	(38)
FM 12/380, Pritsche/Fahrgestell / Flatbed/Chassis(109)	08.98 - 09.05	Länderausführung: Brasilien / Country Version: Brazil	(105)
FM 12/380, Sattelzugmaschine / Truck Tractor(118)	08.98 - 09.05		
FM 12/420, 26 t, Pritsche/Fahrgestell / Flatbed/Chassis(109)	08.98 - 09.05		
FM 12/420, 26 t, Sattelzugmaschine / Truck Tractor(118)	08.98 - 09.05		
FM 12/460 6x4, Pritsche/Fahrgestell / Flatbed/Chassis(109)	01.03 -		
FM 12/460 6x4, Sattelzugmaschine / Truck Tractor(118)	01.03 -		
FM 12/420, 23 t	03.00 - 09.03	1.HA / 1st RA	(11)
FM 12/340, Pritsche/Fahrgestell / Flatbed/Chassis(109)	08.98 - 09.05	für Fahrzeuge mit Luftfederung / for pneumatic suspension vehicles	(143)
FM 12/340, Sattelzugmaschine / Truck Tractor(118)	08.98 - 09.05		
FM 12/380, Pritsche/Fahrgestell / Flatbed/Chassis(109)	08.98 - 09.05		
FM 12/380, Sattelzugmaschine / Truck Tractor(118)	08.98 - 09.05		
FM 12/420, 26 t, Pritsche/Fahrgestell / Flatbed/Chassis(109)	08.98 - 09.05		
FM 12/420, 26 t, Sattelzugmaschine / Truck Tractor(118)	08.98 - 09.05		
FM 12/460 6x4, Pritsche/Fahrgestell / Flatbed/Chassis(109)	01.03 -		
FM 12/460 6x4, Sattelzugmaschine / Truck Tractor(118)	01.03 -		

8 **Lenker, Radaufhängung / Track Control Arm** (3)
Dreieckslenker (Nfz) / Wishbone (CV) (46)
Länge [mm] / Length [mm]:662,4 (106)
Rohr-Ø [mm] / Pipe Ø [mm]:48 (117)
Bohrung-Ø 1 [mm] / Bore Ø 1 [mm]:19 (39)
Bohrung-Ø 2 [mm] / Bore Ø 2 [mm]:19 (40)
Lochabstand 1/Lochabstand 2 / Hole Pitch 1/ Hole Pitch 2:115/115 (103)

26058 01 **7420741703**
® 25208 01
® 30672 01

FM 12/420, 23 t	03.00 - 09.03	1.HA / 1st RA	(11)
FM 12/340, Pritsche/Fahrgestell / Flatbed/Chassis(109)	08.98 - 09.05	2.HA / 2nd RA	(13)
FM 12/340, Sattelzugmaschine / Truck Tractor(118)	08.98 - 09.05	Blattfeder / Leaf spring	(38)
FM 12/380, Pritsche/Fahrgestell / Flatbed/Chassis(109)	08.98 - 09.05		
FM 12/380, Sattelzugmaschine / Truck Tractor(118)	08.98 - 09.05		
FM 12/420, 26 t, Pritsche/Fahrgestell / Flatbed/Chassis(109)	08.98 - 09.05		
FM 12/460 6x4, Pritsche/Fahrgestell / Flatbed/Chassis(109)	01.03 -		
FM 12/460 6x4, Sattelzugmaschine / Truck Tractor(118)	01.03 -		

VOLVO

FM 12 | 6x4 | 08.98 - 09.05

8

Lenker, Radaufhängung / Track Control Arm (3)
Dreieckslenker (Nfz) / Wishbone (CV) (46)
Länge [mm] / Length [mm]:649 (106)
Rohr-Ø [mm] / Pipe Ø [mm]:48 (117)
für / for:Aussengelenk (135)
Bohrung-Ø 1 [mm] / Bore Ø 1 [mm]:17 (39)
Bohrung-Ø 2 [mm] / Bore Ø 2 [mm]:17 (40)
Lochabstand 1/Lochabstand 2 / Hole Pitch 1/ Hole Pitch 2:115 (103)
für / for:Zentralgelenk (135)
Lochabstand 1/Lochabstand 2 / Hole Pitch 1/ Hole Pitch 2:155 (103)
Bohrung-Ø 1 [mm] / Bore Ø 1 [mm]:19,5 (39)
Bohrung-Ø 2 [mm] / Bore Ø 2 [mm]:19,5 (40)

26813 01 **20382314**
® 30672 01
® 31963 01

FM 12/420, 23 t	03.00 - 09.03	2.HA / 2nd RA	(13)
FM 12/340, Pritsche/Fahrgestell / Flatbed/Chassis(109)	08.98 - 09.05	für Fahrzeuge mit Luftfederung / for pneumatic suspension vehicles	(143)
FM 12/340, Sattelzugmaschine / Truck Tractor(118)	08.98 - 09.05		
FM 12/380, Pritsche/Fahrgestell / Flatbed/Chassis(109)	08.98 - 09.05		
FM 12/380, Sattelzugmaschine / Truck Tractor(118)	08.98 - 09.05		
FM 12/420, 26 t, Pritsche/Fahrgestell / Flatbed/Chassis(109)	08.98 - 09.05		
FM 12/420, 26 t, Sattelzugmaschine / Truck Tractor(118)	08.98 - 09.05		
FM 12/460 6x4, Pritsche/Fahrgestell / Flatbed/Chassis(109)	01.03 -		
FM 12/460 6x4, Sattelzugmaschine / Truck Tractor(118)	01.03 -		

8

Lenker, Radaufhängung / Track Control Arm (3)
Dreieckslenker (Nfz) / Wishbone (CV) (46)
Länge [mm] / Length [mm]:575 (106)
Rohr-Ø [mm] / Pipe Ø [mm]:48 (117)
Bohrung-Ø 1 [mm] / Bore Ø 1 [mm]:17 (39)
Bohrung-Ø 2 [mm] / Bore Ø 2 [mm]:17 (40)
Lochabstand 1/Lochabstand 2 / Hole Pitch 1/ Hole Pitch 2:115 / 115 (103)
nicht verstellbar / not adjustable (177)
Molekularlager / Molecular Bearing (108)

31960 01 **20443046**

FM 12/420, 23 t	03.00 - 09.03		
FM 12/340, Pritsche/Fahrgestell / Flatbed/Chassis(109)	08.98 - 09.05	für Fahrzeuge mit Blattfederung / for leaf-spring suspension vehicles	(142)
FM 12/340, Sattelzugmaschine / Truck Tractor(118)	08.98 - 09.05		
FM 12/380, Pritsche/Fahrgestell / Flatbed/Chassis(109)	08.98 - 09.05		
FM 12/380, Sattelzugmaschine / Truck Tractor(118)	08.98 - 09.05		
FM 12/420, 26 t, Pritsche/Fahrgestell / Flatbed/Chassis(109)	08.98 - 09.05		
FM 12/420, 26 t, Sattelzugmaschine / Truck Tractor(118)	08.98 - 09.05		
FM 12/460 6x4, Pritsche/Fahrgestell / Flatbed/Chassis(109)	01.03 -		
FM 12/460 6x4, Sattelzugmaschine / Truck Tractor(118)	01.03 -		

8

Lenker, Radaufhängung / Track Control Arm (3)
Dreieckslenker (Nfz) / Wishbone (CV) (46)
Länge [mm] / Length [mm]:671 (106)
Rohr-Ø [mm] / Pipe Ø [mm]:58 (117)
Bohrung-Ø 1 [mm] / Bore Ø 1 [mm]:23 (39)
Bohrung-Ø 2 [mm] / Bore Ø 2 [mm]:23 (40)
Lochabstand 1/Lochabstand 2 / Hole Pitch 1/ Hole Pitch 2:130/130 (103)

35009 01 **22318834**
® 28706 01

FM 12/420, 23 t	03.00 - 09.03	1.HA / 1st RA	(11)
FM 12/340, Pritsche/Fahrgestell / Flatbed/Chassis(109)	08.98 - 09.05	2.HA / 2nd RA	(13)
FM 12/340, Sattelzugmaschine / Truck Tractor(118)	08.98 - 09.05	Aggregat / Unit	(25)
FM 12/380, Pritsche/Fahrgestell / Flatbed/Chassis(109)	08.98 - 09.05	Blattfeder / Leaf spring	(38)
FM 12/380, Sattelzugmaschine / Truck Tractor(118)	08.98 - 09.05	Achslast [t] / Axle Load [t]:26	(24)
FM 12/420, 26 t, Pritsche/Fahrgestell / Flatbed/Chassis(109)	08.98 - 09.05	Achslast [t] / Axle Load [t]:32	(24)
FM 12/420, 26 t, Sattelzugmaschine / Truck Tractor(118)	08.98 - 09.05		
FM 12/460 6x4, Pritsche/Fahrgestell / Flatbed/Chassis(109)	01.03 -		
FM 12/460 6x4, Sattelzugmaschine / Truck Tractor(118)	01.03 -		

8 Lenker, Radaufhängung / Track Control Arm

Dreieckslenker (Nfz) / Wishbone (CV) (46)
Länge [mm] / Length [mm]:662,2 (106)
Rohr-Ø [mm] / Pipe Ø [mm]:51 (117)
Bohrung-Ø 1 [mm] / Bore Ø 1 [mm]:21 (39)
Bohrung-Ø 2 [mm] / Bore Ø 2 [mm]:17,5 (40)
Lochabstand 1/Lochabstand 2 / Hole Pitch 1/ Hole Pitch 2:115 (103)
Molekularlager / Molecular Bearing (108)

36148 01 — 22238525

FM 12/420, 26 t, Sattelzugmaschine / Truck Tractor(118)	08.98 - 09.05	▲ 1.HA / 1st RA (11); 2.HA / 2nd RA (13); 01.2004-> für Fahrzeuge mit Luftfederung / for pneumatic suspension vehicles (143)
FM 12/460 6x4, Pritsche/Fahrgestell / Flatbed/Chassis(109)	01.03 -	
FM 12/460 6x4, Sattelzugmaschine / Truck Tractor(118)	01.03 -	
FM 12/420, 26 t, Sattelzugmaschine / Truck Tractor(118)	08.98 - 09.05	▲ 1.HA / 1st RA (11); 2.HA / 2nd RA (13); Chass. A557645->; Chass. B330018-> für Fahrzeuge mit Blattfederung / for leaf-spring suspension vehicles (142)
FM 12/460 6x4, Pritsche/Fahrgestell / Flatbed/Chassis(109)	01.03 -	
FM 12/460 6x4, Sattelzugmaschine / Truck Tractor(118)	01.03 -	

13 Stange/Strebe, Stabilisator / Rod/Strut, stabiliser

Koppelstange / Coupling Rod (97)
Länge [mm] / Length [mm]:435 (106)
Konusmaß [mm] / Cone Size [mm]:28,6 (96)
Rohr-Ø [mm] / Pipe Ø [mm]:36 (117)
mit Zubehör / with accessories (173)
Fahrgestellhöhe: Standard / Standard ride height (59)
für 25 mm Halteplatte / for 25 mm holdingplate (136)

27626 01 — 3987354

FM 12/420, 23 t	03.00 - 09.03
FM 12/340, Pritsche/Fahrgestell / Flatbed/Chassis(109)	08.98 - 09.05
FM 12/340, Sattelzugmaschine / Truck Tractor(118)	08.98 - 09.05
FM 12/380, Pritsche/Fahrgestell / Flatbed/Chassis(109)	08.98 - 09.05
FM 12/380, Sattelzugmaschine / Truck Tractor(118)	08.98 - 09.05
FM 12/420, 26 t, Pritsche/Fahrgestell / Flatbed/Chassis(109)	08.98 - 09.05
FM 12/420, 26 t, Sattelzugmaschine / Truck Tractor(118)	08.98 - 09.05
FM 12/460 6x4, Pritsche/Fahrgestell / Flatbed/Chassis(109)	01.03 -
FM 12/460 6x4, Sattelzugmaschine / Truck Tractor(118)	01.03 -

13 Stange/Strebe, Stabilisator / Rod/Strut, stabiliser

Koppelstange / Coupling Rod (97)
Länge [mm] / Length [mm]:435 (106)
Konusmaß [mm] / Cone Size [mm]:28,6 (96)
Rohr-Ø [mm] / Pipe Ø [mm]:36 (117)
mit Zubehör / with accessories (173)
für 30 mm Halteplatte / for 30 mm holder plate (138)

30595 01 — 20443061

FM 12/420, 23 t	03.00 - 09.03	->09.2009
FM 12/340, Pritsche/Fahrgestell / Flatbed/Chassis(109)	08.98 - 09.05	
FM 12/340, Sattelzugmaschine / Truck Tractor(118)	08.98 - 09.05	
FM 12/380, Pritsche/Fahrgestell / Flatbed/Chassis(109)	08.98 - 09.05	
FM 12/380, Sattelzugmaschine / Truck Tractor(118)	08.98 - 09.05	
FM 12/420, 26 t, Pritsche/Fahrgestell / Flatbed/Chassis(109)	08.98 - 09.05	
FM 12/420, 26 t, Sattelzugmaschine / Truck Tractor(118)	08.98 - 09.05	
FM 12/460 6x4, Pritsche/Fahrgestell / Flatbed/Chassis(109)	01.03 -	
FM 12/460 6x4, Sattelzugmaschine / Truck Tractor(118)	01.03 -	

13 Stange/Strebe, Stabilisator / Rod/Strut, stabiliser

Koppelstange / Coupling Rod (97)
Länge [mm] / Length [mm]:380 (106)
Konusmaß [mm] / Cone Size [mm]:28,6 (96)
Rohr-Ø [mm] / Pipe Ø [mm]:36 (117)
mit Zubehör / with accessories (173)
für 30 mm Halteplatte / for 30 mm holder plate (138)

31182 01 — 20443062

FM 12/420, 23 t	03.00 - 09.03	->05.2009
FM 12/340, Pritsche/Fahrgestell / Flatbed/Chassis(109)	08.98 - 09.05	Fahrhöhe 171 - 190 mm / ride height 171 - 190 mm (67)
FM 12/340, Sattelzugmaschine / Truck Tractor(118)	08.98 - 09.05	
FM 12/380, Pritsche/Fahrgestell / Flatbed/Chassis(109)	08.98 - 09.05	
FM 12/380, Sattelzugmaschine / Truck Tractor(118)	08.98 - 09.05	
FM 12/420, 26 t, Pritsche/Fahrgestell / Flatbed/Chassis(109)	08.98 - 09.05	
FM 12/420, 26 t, Sattelzugmaschine / Truck Tractor(118)	08.98 - 09.05	
FM 12/460 6x4, Pritsche/Fahrgestell / Flatbed/Chassis(109)	01.03 -	
FM 12/460 6x4, Sattelzugmaschine / Truck Tractor(118)	01.03 -	

VOLVO

FM 12 | 6x4 | 08.98 - 09.05

13 Stange/Strebe, Stabilisator / Rod/Strut, stabiliser

31183 01 — 20443063

Koppelstange / Coupling Rod (97)
Länge [mm] / Length [mm]:350 (106)
Konusmaß [mm] / Cone Size [mm]:28,6 (96)
Rohr-Ø [mm] / Pipe Ø [mm]:36 (117)
mit Zubehör / with accessories (173)
für 30 mm Halteplatte / for 30 mm holder plate (138)

FM 12/420, 23 t	03.00 - 09.03	->05.2010	
FM 12/340, Pritsche/Fahrgestell / Flatbed/Chassis(109)	08.98 - 09.05	Fahrhöhe 131 - 170 mm / ride height 131 - 170 mm	(62)
FM 12/340, Sattelzugmaschine / Truck Tractor(118)	08.98 - 09.05		
FM 12/380, Pritsche/Fahrgestell / Flatbed/Chassis(109)	08.98 - 09.05		
FM 12/380, Sattelzugmaschine / Truck Tractor(118)	08.98 - 09.05		
FM 12/420, 26 t, Pritsche/Fahrgestell / Flatbed/Chassis(109)	08.98 - 09.05		
FM 12/420, 26 t, Sattelzugmaschine / Truck Tractor(118)	08.98 - 09.05		
FM 12/460 6x4, Pritsche/Fahrgestell / Flatbed/Chassis(109)	01.03 -		
FM 12/460 6x4, Sattelzugmaschine / Truck Tractor(118)	01.03 -		

13 Stange/Strebe, Stabilisator / Rod/Strut, stabiliser

31185 01 — 3987356

Koppelstange / Coupling Rod (97)
Länge [mm] / Length [mm]:350 (106)
Konusmaß [mm] / Cone Size [mm]:28,6 (96)
Rohr-Ø [mm] / Pipe Ø [mm]:36 (117)
mit Zubehör / with accessories (173)
für 25 mm Halteplatte / for 25 mm holdingplate (136)

FM 12/420, 23 t	03.00 - 09.03	Fahrgestellhöhe niedrig 850 mm / height of chassis low 850 mm	(58)
FM 12/340, Pritsche/Fahrgestell / Flatbed/Chassis(109)	08.98 - 09.05		
FM 12/340, Sattelzugmaschine / Truck Tractor(118)	08.98 - 09.05		
FM 12/380, Pritsche/Fahrgestell / Flatbed/Chassis(109)	08.98 - 09.05		
FM 12/380, Sattelzugmaschine / Truck Tractor(118)	08.98 - 09.05		
FM 12/420, 26 t, Pritsche/Fahrgestell / Flatbed/Chassis(109)	08.98 - 09.05		
FM 12/420, 26 t, Sattelzugmaschine / Truck Tractor(118)	08.98 - 09.05		
FM 12/460 6x4, Pritsche/Fahrgestell / Flatbed/Chassis(109)	01.03 -		
FM 12/460 6x4, Sattelzugmaschine / Truck Tractor(118)	01.03 -		

13 Stange/Strebe, Stabilisator / Rod/Strut, stabiliser

36692 01 — 21119064

Koppelstange / Coupling Rod (97)
Länge [mm] / Length [mm]:435 (106)
Konusmaß [mm] / Cone Size [mm]:32 (96)
Rohr-Ø [mm] / Pipe Ø [mm]:36 (117)
mit Zubehör / with accessories (173)
für 27 mm Halteplatte / for 27 mm holdingplate (137)

FM 12/460 6x4	01.03 - ...	05.2009->	
FM 12/460 6x4, Sattelzugmaschine / Truck Tractor(118)	01.03 -		

13 Stange/Strebe, Stabilisator / Rod/Strut, stabiliser

36693 01 — 21119067

Koppelstange / Coupling Rod (97)
Länge [mm] / Length [mm]:380 (106)
Konusmaß [mm] / Cone Size [mm]:32 (96)
Rohr-Ø [mm] / Pipe Ø [mm]:36 (117)
mit Zubehör / with accessories (173)
für 27 mm Halteplatte / for 27 mm holdingplate (137)

FM 12/460 6x4	01.03 - ...	05.2009->	
FM 12/460 6x4, Sattelzugmaschine / Truck Tractor(118)	01.03 -	Fahrhöhe 171 - 190 mm / ride height 171 - 190 mm	(67)

13 Stange/Strebe, Stabilisator / Rod/Strut, stabiliser

36694 01 — 21176251

Koppelstange / Coupling Rod (97)
Länge [mm] / Length [mm]:350 (106)
Konusmaß [mm] / Cone Size [mm]:32 (96)
Rohr-Ø [mm] / Pipe Ø [mm]:36 (117)
mit Zubehör / with accessories (173)
Schrauben-/Mutternausführung: selbstsichernd / Bolt / Nut Version: Self-locking (121)
für 27 mm Halteplatte / for 27 mm holdingplate (137)

FM 12/420, 23 t	03.00 - 09.03	Fahrhöhe 131 - 170 mm / ride height 131 - 170 mm	(62)
FM 12/340, Pritsche/Fahrgestell / Flatbed/Chassis(109)	08.98 - 09.05		
FM 12/340, Sattelzugmaschine / Truck Tractor(118)	08.98 - 09.05		
FM 12/380, Pritsche/Fahrgestell / Flatbed/Chassis(109)	08.98 - 09.05		
FM 12/380, Sattelzugmaschine / Truck Tractor(118)	08.98 - 09.05		
FM 12/420, 26 t, Pritsche/Fahrgestell / Flatbed/Chassis(109)	08.98 - 09.05		
FM 12/420, 26 t, Sattelzugmaschine / Truck Tractor(118)	08.98 - 09.05		
FM 12/460 6x4, Pritsche/Fahrgestell / Flatbed/Chassis(109)	01.03 -		
FM 12/460 6x4, Sattelzugmaschine / Truck Tractor(118)	01.03 -		

FM 12 | 6x4 | 08.98 - 09.05

13

Stange/Strebe, Stabilisator / Rod/Strut, stabiliser (10)
Koppelstange / Coupling Rod (97)
Länge [mm] / Length [mm]:435 (106)
Konusmaß [mm] / Cone Size [mm]:28,6 (96)
Konusmaß [mm] / Cone Size [mm]:32 (96)
Rohr-Ø [mm] / Pipe Ø [mm]:36 (117)
mit Zubehör / with accessories (173)
für 27 mm Halteplatte / for 27 mm holdingplate (137)

36695 01 **20443061**

FM 12/420, 23 t	03.00 - 09.03	->09.2009
FM 12/340, Pritsche/Fahrgestell / Flatbed/Chassis(109)	08.98 - 09.05	
FM 12/340, Sattelzugmaschine / Truck Tractor(118)	08.98 - 09.05	
FM 12/380, Pritsche/Fahrgestell / Flatbed/Chassis(109)	08.98 - 09.05	
FM 12/380, Sattelzugmaschine / Truck Tractor(118)	08.98 - 09.05	
FM 12/420, 26 t, Pritsche/Fahrgestell / Flatbed/Chassis(109)	08.98 - 09.05	
FM 12/420, 26 t, Sattelzugmaschine / Truck Tractor(118)	08.98 - 09.05	
FM 12/460 6x4, Pritsche/Fahrgestell / Flatbed/Chassis(109)	01.03 -	
FM 12/460 6x4, Sattelzugmaschine / Truck Tractor(118)	01.03 -	

13

Stange/Strebe, Stabilisator / Rod/Strut, stabiliser (10)
Koppelstange / Coupling Rod (97)
Länge [mm] / Length [mm]:380 (106)
Konusmaß [mm] / Cone Size [mm]:28,6 (96)
Konusmaß [mm] / Cone Size [mm]:32 (96)
Rohr-Ø [mm] / Pipe Ø [mm]:36 (117)
mit Zubehör / with accessories (173)
für 27 mm Halteplatte / for 27 mm holdingplate (137)

36696 01 **20443062**

FM 12/420, 23 t	03.00 - 09.03	->05.2009	
FM 12/340, Pritsche/Fahrgestell / Flatbed/Chassis(109)	08.98 - 09.05	Fahrhöhe 171 - 190 mm / ride height 171 - 190 mm	(67)
FM 12/340, Sattelzugmaschine / Truck Tractor(118)	08.98 - 09.05		
FM 12/380, Pritsche/Fahrgestell / Flatbed/Chassis(109)	08.98 - 09.05		
FM 12/380, Sattelzugmaschine / Truck Tractor(118)	08.98 - 09.05		
FM 12/420, 26 t, Pritsche/Fahrgestell / Flatbed/Chassis(109)	08.98 - 09.05		
FM 12/420, 26 t, Sattelzugmaschine / Truck Tractor(118)	08.98 - 09.05		
FM 12/460 6x4, Pritsche/Fahrgestell / Flatbed/Chassis(109)	01.03 -		
FM 12/460 6x4, Sattelzugmaschine / Truck Tractor(118)	01.03 -		

13

Stange/Strebe, Stabilisator / Rod/Strut, stabiliser (10)
Koppelstange / Coupling Rod (97)
Länge [mm] / Length [mm]:350 (106)
Konusmaß [mm] / Cone Size [mm]:28,6 (96)
Konusmaß [mm] / Cone Size [mm]:32 (96)
Rohr-Ø [mm] / Pipe Ø [mm]:36 (117)
mit Zubehör / with accessories (173)
für 27 mm Halteplatte / for 27 mm holdingplate (137)

36697 01 **20443063**

FM 12/420, 23 t	03.00 - 09.03	->05.2010	
FM 12/340, Pritsche/Fahrgestell / Flatbed/Chassis(109)	08.98 - 09.05	Fahrhöhe 131 - 170 mm / ride height 131 - 170 mm	(62)
FM 12/340, Sattelzugmaschine / Truck Tractor(118)	08.98 - 09.05		
FM 12/380, Pritsche/Fahrgestell / Flatbed/Chassis(109)	08.98 - 09.05		
FM 12/380, Sattelzugmaschine / Truck Tractor(118)	08.98 - 09.05		
FM 12/420, 26 t, Pritsche/Fahrgestell / Flatbed/Chassis(109)	08.98 - 09.05		
FM 12/420, 26 t, Sattelzugmaschine / Truck Tractor(118)	08.98 - 09.05		
FM 12/460 6x4, Pritsche/Fahrgestell / Flatbed/Chassis(109)	01.03 -		
FM 12/460 6x4, Sattelzugmaschine / Truck Tractor(118)	01.03 -		

Kugelkopf, Schaltgestänge (1)
Ball Head, gearshift linkage
am Schaltgestänge / at gearshift linkage (130)
Länge [mm] / Length [mm]:97 (106)
Konusmaß [mm] / Cone Size [mm]:16 (96)
Gewindemaß / Thread Size:M16x1,5 (86)
mit Rechtsgewinde / with right-hand thread (170)

19542 01 **1668179**

FM 12/420, 23 t	03.00 - 09.03	für / for:PTOE-DIF/PTOE-DIH	(135)
FM 12/340, Pritsche/Fahrgestell / Flatbed/Chassis(109)	08.98 - 09.05	----------	
FM 12/340, Sattelzugmaschine / Truck Tractor(118)	08.98 - 09.05	für / for:UPTOFLYW	(135)
FM 12/380, Pritsche/Fahrgestell / Flatbed/Chassis(109)	08.98 - 09.05		
FM 12/380, Sattelzugmaschine / Truck Tractor(118)	08.98 - 09.05		
FM 12/420, 26 t, Pritsche/Fahrgestell / Flatbed/Chassis(109)	08.98 - 09.05		
FM 12/420, 26 t, Sattelzugmaschine / Truck Tractor(118)	08.98 - 09.05		
FM 12/460 6x4, Pritsche/Fahrgestell / Flatbed/Chassis(109)	01.03 -		
FM 12/460 6x4, Sattelzugmaschine / Truck Tractor(118)	01.03 -		

VOLVO

FM 12 | 6x4 | 08.98 - 09.05

Lagerung, Stabilisatorkoppelstange / Mounting, stabilizer coupling rod

36698 01 — 21286847

für Koppelstange / for coupling rod (155)
Länge [mm] / Length [mm]:206 (106)
Dicke/Stärke [mm] / Thickness [mm]:27 (44)

(2)

FM 12/420, 23 t	03.00 - 09.03
FM 12/340, Pritsche/Fahrgestell / Flatbed/Chassis(109)	08.98 - 09.05
FM 12/340, Sattelzugmaschine / Truck Tractor(118)	08.98 - 09.05
FM 12/380, Pritsche/Fahrgestell / Flatbed/Chassis(109)	08.98 - 09.05
FM 12/380, Sattelzugmaschine / Truck Tractor(118)	08.98 - 09.05
FM 12/420, 26 t, Pritsche/Fahrgestell / Flatbed/Chassis(109)	08.98 - 09.05
FM 12/420, 26 t, Sattelzugmaschine / Truck Tractor(118)	08.98 - 09.05
FM 12/460 6x4, Pritsche/Fahrgestell / Flatbed/Chassis(109)	01.03 -
FM 12/460 6x4, Sattelzugmaschine / Truck Tractor(118)	01.03 -

Reparatursatz, Lenker / Repair Kit, link

34609 01 — 20702095

für Längslenker / for drag link (158)
Lochabstand 1/Lochabstand 2 / Hole Pitch 1/ Hole Pitch 2:130 (103)
Bohrung-Ø 1 [mm] / Bore Ø 1 [mm]:21 (39)
Molekularlager / Molecular Bearing (108)
mit Sicherungsring / with lock ring (172)
mit Distanzhülse / with spacer sleeve (165)

(6)

FM 12/420, 23 t	03.00 - 09.03
FM 12/340, Pritsche/Fahrgestell / Flatbed/Chassis(109)	08.98 - 09.05
FM 12/340, Sattelzugmaschine / Truck Tractor(118)	08.98 - 09.05
FM 12/380, Pritsche/Fahrgestell / Flatbed/Chassis(109)	08.98 - 09.05
FM 12/380, Sattelzugmaschine / Truck Tractor(118)	08.98 - 09.05
FM 12/420, 26 t, Pritsche/Fahrgestell / Flatbed/Chassis(109)	08.98 - 09.05
FM 12/420, 26 t, Sattelzugmaschine / Truck Tractor(118)	08.98 - 09.05
FM 12/460 6x4, Pritsche/Fahrgestell / Flatbed/Chassis(109)	01.03 -
FM 12/460 6x4, Sattelzugmaschine / Truck Tractor(118)	01.03 -

▽

Blattfeder / Leaf spring	(38)
Doppelachsaggregat / Tandem-axle Assembly	(45)
Achslast [t] / Axle Load [t]:30	(24)
Achslast [t] / Axle Load [t]:32	(24)
Fahrhöhe 231 - 250 mm / ride height 231 - 250 mm	(71)
Fahrhöhe 251 - 270 mm / ride height 251 - 270 mm	(73)
Hinterachsgehäuse gegossen / rear axle housing cast	(89)

Reparatursatz, Lenker / Repair Kit, link

34610 01 — 20702096

für Längslenker / for drag link (158)
Lochabstand 1/Lochabstand 2 / Hole Pitch 1/ Hole Pitch 2:130 (103)
Bohrung-Ø 1 [mm] / Bore Ø 1 [mm]:21 (39)
Molekularlager / Molecular Bearing (108)
mit Sicherungsring / with lock ring (172)
mit Distanzhülse / with spacer sleeve (165)

(6)

FM 12/420, 23 t	03.00 - 09.03
FM 12/340, Pritsche/Fahrgestell / Flatbed/Chassis(109)	08.98 - 09.05
FM 12/340, Sattelzugmaschine / Truck Tractor(118)	08.98 - 09.05
FM 12/380, Pritsche/Fahrgestell / Flatbed/Chassis(109)	08.98 - 09.05
FM 12/380, Sattelzugmaschine / Truck Tractor(118)	08.98 - 09.05
FM 12/420, 26 t, Pritsche/Fahrgestell / Flatbed/Chassis(109)	08.98 - 09.05
FM 12/420, 26 t, Sattelzugmaschine / Truck Tractor(118)	08.98 - 09.05
FM 12/460 6x4, Pritsche/Fahrgestell / Flatbed/Chassis(109)	01.03 -
FM 12/460 6x4, Sattelzugmaschine / Truck Tractor(118)	01.03 -

▽

Blattfeder / Leaf spring	(38)
Doppelachsaggregat / Tandem-axle Assembly	(45)
Achslast [t] / Axle Load [t]:26	(24)
Fahrhöhe 231 - 250 mm / ride height 231 - 250 mm	(71)
Fahrhöhe 251 - 270 mm / ride height 251 - 270 mm	(73)
Fahrhöhe 291 - 310 mm / ride height 291 - 310 mm	(74)
Fahrhöhe 331 - 350 mm / ride height 331 - 350 mm	(75)
Hinterachsgehäuse gegossen / rear axle housing cast	(89)

FM 12 | 6x6 | 08.98 - 09.05

1 Lenkstange / Centre Rod Assembly

Schubstange / Push Rod (4)
einseitig verstellbar / Adjustable on one side (122)
Länge [mm] / Length [mm]:824 (133)
Konusmaß [mm] / Cone Size [mm]:28,6 (106)
Rohr-Ø [mm] / Pipe Ø [mm]:50 (96)
mit Zubehör / with accessories (117) (173)

26779 01 **21106933**
27547 02

FM 12	08.98 -	LHD Lenkstockhebel zur 1. VA / Pitman arm to 1st front axle	(102)

3 Lenkstange / Centre Rod Assembly

Schubstange / Push Rod (4)
nicht verstellbar / not adjustable (122) (177)
Länge [mm] / Length [mm]:160,0 (106)
Konusmaß [mm] / Cone Size [mm]:28,6 (96)
Rohr-Ø [mm] / Pipe Ø [mm]:25 (117)
mit Zubehör / with accessories (173)

26778 01 **20367555**

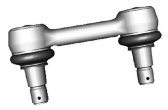

FM 12	08.98 -	LHD am Lenkhebel / at steering arm Lenkstockhebel zum Zwischenhebel / Pitman Arm to 1st control arm	(128) (100)

6 Spurstange / Rod Assembly

Führungsstange / Guide Rod (8)
beidseitig verstellbar / Adjustable on both sides (82) (132)
Länge [mm] / Length [mm]:1528 (106)
Konusmaß [mm] / Cone Size [mm]:30 (96)
Rohr-Ø [mm] / Pipe Ø [mm]:42 (117)
mit Zubehör / with accessories (173)

31539 01 **20742126**
11492 03
11505 03

FM 12	08.98 -		

14 Stange/Strebe, Stabilisator / Rod/Strut, stabiliser

Koppelstange / Coupling Rod (10)
nicht verstellbar / not adjustable (97) (177)
Länge [mm] / Length [mm]:325 (106)
Konusmaß [mm] / Cone Size [mm]:22 (96)
Rohr-Ø [mm] / Pipe Ø [mm]:30 (117)
mit Zubehör / with accessories (173)

22315 01 **20477805**

FM 12	08.98 -	für Fahrzeuge mit Blattfederung / for leaf-spring suspension vehicles für Fahrzeuge mit verstärktem Stabilisator / for vehicles with reinforced stabiliser	(142) (152)
FM 12	08.98 -	für Fahrzeuge mit Luftfederung / for pneumatic suspension vehicles	(143)
FM 12	08.98 -	für Fahrzeuge mit Blattfederung / for leaf-spring suspension vehicles Länderausführung: Brasilien / Country Version: Brazil	(142) (105)

14 Stange/Strebe, Stabilisator / Rod/Strut, stabiliser

Koppelstange / Coupling Rod (10)
nicht verstellbar / not adjustable (97) (177)
Länge [mm] / Length [mm]:325 (106)
Konusmaß [mm] / Cone Size [mm]:22 (96)

34604 01 **21446333**

FM 12	08.98 -	für Fahrzeuge mit Blattfederung / for leaf-spring suspension vehicles	(142)

10 Lenker, Radaufhängung / Track Control Arm

Längslenker / Trailing Arm (3)
Länge [mm] / Length [mm]:625 (107) (106)
Bohrung-Ø 1 [mm] / Bore Ø 1 [mm]:17 (39)
Bohrung-Ø 2 [mm] / Bore Ø 2 [mm]:17 (40)
Lochabstand 1/Lochabstand 2 / Hole Pitch 1/ Hole Pitch 2:115 / 115 (103)
nicht verstellbar / not adjustable (177)
Molekularlager / Molecular Bearing (108)

34680 01 **20517494**

FM 12	08.98 -	▽ 1.HA / 1st RA 2.HA / 2nd RA für Fahrzeuge mit Luftfederung / for pneumatic suspension vehicles 01.2004->	 (11) (13) (143)

VOLVO

FM 12 | 6x6 | 08.98 - 09.05

10

Lenker, Radaufhängung / Track Control Arm (3)
Längslenker / Trailing Arm (107)
Länge [mm] / Length [mm]:510 (106)
Bohrung-Ø 1 [mm] / Bore Ø 1 [mm]:17 (39)
Bohrung-Ø 2 [mm] / Bore Ø 2 [mm]:17 (40)
Lochabstand 1/Lochabstand 2 / Hole Pitch 1/ Hole Pitch 2:115 / 115 (103)
Molekularlager / Molecular Bearing (108)

35270 01 **20443044**
® 25208 01

FM 12 08.98 -

▽
1.HA / 1st RA (11)
2.HA / 2nd RA (13)
Blattfeder / Leaf spring (38)
Aggregat / Unit (25)
Chass. A557645->
Chass. B330018->
Hinterachsgehäuse gegossen / rear axle housing cast (89)

ZF Friedrichshafen AG | ZF Services | Obere Weiden 12 | 97424 Schweinfurt | Germany | info.zf-services@zf.com | www.zf.com

FM 12 | 8x2 | 08.98 - 09.05

Pos				Ref.
1	**Lenkstange / Centre Rod Assembly** Schubstange / Push Rod einseitig verstellbar / Adjustable on one side Länge [mm] / Length [mm]:869 Konusmaß [mm] / Cone Size [mm]:28,6 Rohr-Ø [mm] / Pipe Ø [mm]:50 mit Zubehör / with accessories	(4) (122) (133) (106) (96) (117) (173)	**23523 01** 20393079 11946 02 	
	FM 12		Lenkstockhebel zur 1. VA / Pitman arm to 1st front axle erhöhte Bodenfreiheit / increased ground clearance	(102) (134)
1	**Lenkstange / Centre Rod Assembly** Schubstange / Push Rod einseitig verstellbar / Adjustable on one side Länge [mm] / Length [mm]:863 Konusmaß [mm] / Cone Size [mm]:28,6 Rohr-Ø [mm] / Pipe Ø [mm]:52 mit Zubehör / with accessories	(4) (122) (133) (106) (96) (117) (173)	**37458 01** 22159733 27547 02 37235 01 	
	FM 12		LHD Lenkstockhebel zur 1. VA / Pitman arm to 1st front axle	(102)
1	**Lenkstange / Centre Rod Assembly** Schubstange / Push Rod einseitig verstellbar / Adjustable on one side Länge [mm] / Length [mm]:881 Konusmaß [mm] / Cone Size [mm]:28,6 Rohr-Ø [mm] / Pipe Ø [mm]:50 mit Zubehör / with accessories	(4) (122) (133) (106) (96) (117) (173)	**38804 01** 21106968 27547 02 37235 01 	
	FM 12		RHD Lenkstockhebel zur 1. VA / Pitman arm to 1st front axle für Fahrzeuge mit Luftfederung / for pneumatic suspension vehicles	(102) (143)
2	**Lenkstange / Centre Rod Assembly** Schubstange / Push Rod beidseitig verstellbar / Adjustable on both sides Länge [mm] / Length [mm]:572 Konusmaß [mm] / Cone Size [mm]:28,6 Rohr-Ø [mm] / Pipe Ø [mm]:38 mit Zubehör / with accessories	(4) (122) (132) (106) (96) (117) (173)	**24382 01** 20393083 11946 02 11947 02 	
	FM 12		Zwischenhebel zur Vorderachse 2 / Control arm to front axle 2 erhöhte Bodenfreiheit / increased ground clearance	(126) (134)
6	**Spurstange / Rod Assembly** Führungsstange / Guide Rod beidseitig verstellbar / Adjustable on both sides Länge [mm] / Length [mm]:1645 Konusmaß [mm] / Cone Size [mm]:28,6 Rohr-Ø [mm] / Pipe Ø [mm]:42 mit Zubehör / with accessories	(8) (82) (132) (106) (96) (117) (173)	**22822 01** 3986450 11946 02 11947 02 	
	FM 12		1.VA / 1st front axle 2.VA / 2nd FA Gerade Vorderachse / Straight front axle erhöhte Bodenfreiheit / increased ground clearance	(12) (14) (85) (134)
6	**Spurstange / Rod Assembly** Führungsstange / Guide Rod beidseitig verstellbar / Adjustable on both sides Länge [mm] / Length [mm]:1669 Konusmaß [mm] / Cone Size [mm]:32 Rohr-Ø [mm] / Pipe Ø [mm]:42 mit Zubehör / with accessories	(8) (82) (132) (106) (96) (117) (173)	**34528 01** 20581086 31961 01 34527 01 	
	FM 12		1.VA / 1st front axle 2.VA / 2nd FA Gerade Vorderachse / Straight front axle	(12) (14) (85)

VOLVO

FM 12 | 8x2 | 08.98 - 09.05

Pos			Ref.	
14	**Stange/Strebe, Stabilisator / Rod/Strut, stabiliser** Koppelstange / Coupling Rod nicht verstellbar / not adjustable Länge [mm] / Length [mm]:325 Konusmaß [mm] / Cone Size [mm]:22 Rohr-Ø [mm] / Pipe Ø [mm]:30 mit Zubehör / with accessories		(10) (97) (177) (106) (96) (117) (173)	**22315 01** **20477805**
	FM 12			für Fahrzeuge mit Blattfederung / for leaf-spring suspension vehicles (142) für Fahrzeuge mit verstärktem Stabilisator / for vehicles with reinforced stabiliser (152)
	FM 12			für Fahrzeuge mit Blattfederung / for leaf-spring suspension vehicles (142) Länderausführung: Brasilien / Country Version: Brazil (105)
	FM 12			für Fahrzeuge mit Luftfederung / for pneumatic suspension vehicles (143)
14	**Stange/Strebe, Stabilisator / Rod/Strut, stabiliser** Koppelstange / Coupling Rod nicht verstellbar / not adjustable Länge [mm] / Length [mm]:325 Konusmaß [mm] / Cone Size [mm]:22		(10) (97) (177) (106) (96)	**34604 01** **21446333**
	FM 12			für Fahrzeuge mit Blattfederung / for leaf-spring suspension vehicles (142)
10	**Lenker, Radaufhängung / Track Control Arm** Längslenker / Trailing Arm Länge [mm] / Length [mm]:625 Bohrung-Ø 1 [mm] / Bore Ø 1 [mm]:17 Bohrung-Ø 2 [mm] / Bore Ø 2 [mm]:17 Lochabstand 1/Lochabstand 2 / Hole Pitch 1/ Hole Pitch 2:115 / 115 nicht verstellbar / not adjustable Molekularlager / Molecular Bearing		(3) (107) (106) (39) (40) (103) (177) (108)	**34680 01** **20517494**
	FM 12			▼ 1.HA / 1st RA (11) 2.HA / 2nd RA (13) für Fahrzeuge mit Luftfederung / for pneumatic suspension vehicles 01.2004-> (143)

FM 12 — 8x2/4 — 08.98 - 09.05

1 — Lenkstange / Centre Rod Assembly

Schubstange / Push Rod (4)
einseitig verstellbar / Adjustable on one side (122)
Länge [mm] / Length [mm]:881 (133)
Konusmaß [mm] / Cone Size [mm]:28,6 (106)
Rohr-Ø [mm] / Pipe Ø [mm]:52 (96)
mit Zubehör / with accessories (117) (173)

23553 01 — 20393059
11946 02

FM 12/340	08.98 - 09.05
FM 12/380	08.98 - 09.05
FM 12/420	08.98 - 09.05

RHD

Lenkstockhebel zur 1. VA / Pitman arm to 1st front axle (102)
für Fahrzeuge mit Luftfederung / for pneumatic suspension vehicles (143)
Gerade Vorderachse / Straight front axle (85)
erhöhte Bodenfreiheit / increased ground clearance (134)
oelgefüllte Nabe / the driving collar is filled with oil (178)

1 — Lenkstange / Centre Rod Assembly

Schubstange / Push Rod (4)
einseitig verstellbar / Adjustable on one side (122)
Länge [mm] / Length [mm]:868 (133)
Konusmaß [mm] / Cone Size [mm]:28,6 (106)
Rohr-Ø [mm] / Pipe Ø [mm]:50 (96)
mit Zubehör / with accessories (117) (173)

25789 01 — 20393065
11946 02

FM 12/340	08.98 - 09.05
FM 12/380	08.98 - 09.05
FM 12/420	08.98 - 09.05
FM 12/460 8x2/4	01.03 -

LHD

Lenkstockhebel zur 1. VA / Pitman arm to 1st front axle (102)
Gerade Vorderachse / Straight front axle (85)
Für Fahrzeuge mit einfacher Servolenkung / For vehicles with simple power steering (83)
erhöhte Bodenfreiheit / increased ground clearance (134)

1 — Lenkstange / Centre Rod Assembly

Schubstange / Push Rod (4)
einseitig verstellbar / Adjustable on one side (122)
Länge [mm] / Length [mm]:863 (133)
Konusmaß [mm] / Cone Size [mm]:28,6 (106)
Rohr-Ø [mm] / Pipe Ø [mm]:52 (96)
mit Zubehör / with accessories (117) (173)

38803 01 — 21106952
27547 02
37235 01

FM 12/340	08.98 - 09.05
FM 12/380	08.98 - 09.05
FM 12/420	08.98 - 09.05
FM 12/460 8x2/4	01.03 -

RHD

Lenkstockhebel zur 1. VA / Pitman arm to 1st front axle (102)
Blattfeder / Leaf spring (38)

2 — Lenkstange / Centre Rod Assembly

Schubstange / Push Rod (4)
einseitig verstellbar / Adjustable on one side (122)
Länge [mm] / Length [mm]:563 (133)
Konusmaß [mm] / Cone Size [mm]:28,6 (106)
Rohr-Ø [mm] / Pipe Ø [mm]:48 (96)
mit Zubehör / with accessories (117) (173)

37978 01 — 22159741
27547 02
37235 01

FM 12/340	08.98 - 09.05
FM 12/380	08.98 - 09.05
FM 12/420	08.98 - 09.05
FM 12/460 8x2/4	01.03 -

Zwischenhebel zur Vorderachse 2 / Control arm to front axle 2 (126)

3 — Lenkstange / Centre Rod Assembly

Schubstange / Push Rod (4)
Länge [mm] / Length [mm]:2111 (122) (106)
Konusmaß [mm] / Cone Size [mm]:28,6 (96)
Rohr-Ø [mm] / Pipe Ø [mm]:52 (117)
nicht verstellbar / not adjustable (177)
mit Zubehör / with accessories (173)

25438 01 — 24425654

FM 12/340	08.98 - 09.05
FM 12/380	08.98 - 09.05
FM 12/420	08.98 - 09.05

RHD

am Lenkhebel / at steering arm (128)
Lenkstockhebel zum Zwischenhebel / Pitman Arm to 1st control arm (100)
Gerade Vorderachse / Straight front axle (85)
erhöhte Bodenfreiheit / increased ground clearance (134)

VOLVO

FM 12 | 8x2/4 | 08.98 - 09.05

3 Lenkstange / Centre Rod Assembly

Schubstange / Push Rod (4)
nicht verstellbar / not adjustable (122)
Länge [mm] / Length [mm]:2111 (177)
Konusmaß [mm] / Cone Size [mm]:28,6 (106)
Rohr-Ø [mm] / Pipe Ø [mm]:52 (96)
mit Zubehör / with accessories (117) (173)

25439 01 — 24425658

FM 12/340	08.98 - 09.05
FM 12/380	08.98 - 09.05
FM 12/420	08.98 - 09.05

LHD
am Lenkhebel / at steering arm (128)
Lenkstockhebel zum Zwischenhebel / Pitman Arm to 1st control arm (100)
Gerade Vorderachse / Straight front axle (85)
erhöhte Bodenfreiheit / increased ground clearance (134)

3 Lenkstange / Centre Rod Assembly

Schubstange / Push Rod (4)
nicht verstellbar / not adjustable (122)
Länge [mm] / Length [mm]:2140 (177)
Konusmaß [mm] / Cone Size [mm]:28,6 (106)
Rohr-Ø [mm] / Pipe Ø [mm]:52 (96) (117)

25440 01 — 24425660

FM 12/340	08.98 - 09.05
FM 12/380	08.98 - 09.05
FM 12/420	08.98 - 09.05

RHD
am Lenkhebel / at steering arm (128)
Lenkstockhebel zum Zwischenhebel / Pitman Arm to 1st control arm (100)
erhöhte Bodenfreiheit / increased ground clearance (134)

3 Lenkstange / Centre Rod Assembly

Schubstange / Push Rod (4)
nicht verstellbar / not adjustable (122)
Länge [mm] / Length [mm]:2140 (177)
Konusmaß [mm] / Cone Size [mm]:28,6 (106)
Rohr-Ø [mm] / Pipe Ø [mm]:52 (96)
mit Zubehör / with accessories (117) (173)

25441 01 — 24425662

FM 12/340	08.98 - 09.05
FM 12/380	08.98 - 09.05
FM 12/420	08.98 - 09.05

LHD
am Lenkhebel / at steering arm (128)
Lenkstockhebel zum Zwischenhebel / Pitman Arm to 1st control arm (100)
erhöhte Bodenfreiheit / increased ground clearance (134)

3 Lenkstange / Centre Rod Assembly

Schubstange / Push Rod (4)
einseitig verstellbar / Adjustable on one side (122)
Länge [mm] / Length [mm]:2139 (133)
Konusmaß [mm] / Cone Size [mm]:28,6 (106)
Rohr-Ø [mm] / Pipe Ø [mm]:62 (96)
mit Zubehör / with accessories (117) (173)

31885 01 — 20453063
35854 01

FM 12/340	08.98 - 09.05
FM 12/380	08.98 - 09.05
FM 12/420	08.98 - 09.05
FM 12/460 8x2/4	01.03 -

LHD
am Lenkhebel / at steering arm (128)
Lenkstockhebel zum Zwischenhebel / Pitman Arm to 1st control arm (100)
Achsabstand [mm] / Centre Distance [mm]:1795 (21)
1.VA / 1st front axle (12)
2.VA / 2nd FA (14)

3 Lenkstange / Centre Rod Assembly

Schubstange / Push Rod (4)
einseitig verstellbar / Adjustable on one side (122)
Länge [mm] / Length [mm]:2339 (133)
Konusmaß [mm] / Cone Size [mm]:28,6 (106)
Rohr-Ø [mm] / Pipe Ø [mm]:62 (96)
mit Zubehör / with accessories (117) (173)

31886 01 — 20581632
35854 01

FM 12/340	08.98 - 09.05
FM 12/380	08.98 - 09.05
FM 12/420	08.98 - 09.05
FM 12/460 8x2/4	01.03 -

LHD
am Lenkhebel / at steering arm (128)
Lenkstockhebel zum Zwischenhebel / Pitman Arm to 1st control arm (100)
Achsabstand [mm] / Centre Distance [mm]:1995 (21)
1.VA / 1st front axle (12)
2.VA / 2nd FA (14)

FM 12 | 8x2/4 | 08.98 - 09.05

3 Lenkstange / Centre Rod Assembly

Schubstange / Push Rod (4)
einseitig verstellbar / Adjustable on one side (122)
Länge [mm] / Length [mm]:2139 (133)
Konusmaß [mm] / Cone Size [mm]:28,6 (106)
Rohr-Ø [mm] / Pipe Ø [mm]:62 (96)
mit Zubehör / with accessories (117) (173)

34698 01 — 20584291
35854 01

FM 12/340	08.98 - 09.05
FM 12/380	08.98 - 09.05
FM 12/420	08.98 - 09.05
FM 12/460 8x2/4	01.03 -

RHD
am Lenkhebel / at steering arm (128)
Lenkstockhebel zum Zwischenhebel / Pitman Arm to 1st control arm (100)
Achsabstand [mm] / Centre Distance [mm]:1795 (21)
1.VA / 1st front axle (12)
2.VA / 2nd FA (14)

3 Lenkstange / Centre Rod Assembly

Schubstange / Push Rod (4)
einseitig verstellbar / Adjustable on one side (122)
Länge [mm] / Length [mm]:2339 (133)
Konusmaß [mm] / Cone Size [mm]:28,6 (106)
Rohr-Ø [mm] / Pipe Ø [mm]:62 (96)
mit Zubehör / with accessories (117) (173)

35948 01 — 20581633
35854 01

FM 12/340	08.98 - 09.05
FM 12/380	08.98 - 09.05
FM 12/420	08.98 - 09.05
FM 12/460 8x2/4	01.03 -

RHD
am Lenkhebel / at steering arm (128)
Lenkstockhebel zum Zwischenhebel / Pitman Arm to 1st control arm (100)
Achsabstand [mm] / Centre Distance [mm]:1995 (21)
1.VA / 1st front axle (12)
2.VA / 2nd FA (14)

4 Spurstangenkopf / Tie Rod End

am Lenkzylinder / at steering cylinder (9) (129)
Länge [mm] / Length [mm]:100 (106)
mit Innengewinde / with internal thread (167)
mit Rechtsgewinde / with right-hand thread (170)
Gewindemaß / Thread Size:M26x1,5 (86)
Konusmaß [mm] / Cone Size [mm]:38 (96)
mit Zubehör / with accessories (173)

27632 01 — 8151876

FM 12/340	08.98 - 09.05
FM 12/380	08.98 - 09.05
FM 12/420	08.98 - 09.05
FM 12/460 8x2/4	01.03 -

am Lenkzylinder / at steering cylinder (129)

4 Spurstangenkopf / Tie Rod End

am Lenkzylinder / at steering cylinder (9) (129)
Länge [mm] / Length [mm]:88 (106)
Gewindemaß / Thread Size:M26x1,5 (86)
mit Innengewinde / with internal thread (167)
mit Rechtsgewinde / with right-hand thread (170)
Konusmaß [mm] / Cone Size [mm]:28,6 (96)
mit Zubehör / with accessories (173)

27633 01 — 20374698

FM 12/340	08.98 - 09.05
FM 12/380	08.98 - 09.05
FM 12/420	08.98 - 09.05
FM 12/460 8x2/4	01.03 -

am Lenkzylinder / at steering cylinder (129)

6 Spurstange / Rod Assembly

Führungsstange / Guide Rod (8) (82)
Länge [mm] / Length [mm]:1674 (106)
Konusmaß [mm] / Cone Size [mm]:28,6 (96)
Rohr-Ø [mm] / Pipe Ø [mm]:42 (117)
beidseitig verstellbar / Adjustable on both sides (132)
mit Zubehör / with accessories (173)

26064 01 — 8156123
27623 01

FM 12/340	08.98 - 09.05
FM 12/380	08.98 - 09.05
FM 12/420	08.98 - 09.05
FM 12/460 8x2/4	01.03 -

1.VA / 1st front axle (12)
für Fahrzeuge mit kleinem Wendekreis / for vehicles with smallish turn radius (148)

VOLVO

FM 12 | 8x2/4 | 08.98 - 09.05

6 Spurstange / Rod Assembly

Führungsstange / Guide Rod
beidseitig verstellbar / Adjustable on both sides
Länge [mm] / Length [mm]:1669
Konusmaß [mm] / Cone Size [mm]:32
Rohr-Ø [mm] / Pipe Ø [mm]:42
mit Zubehör / with accessories

(8) (82) (132) (106) (96) (117) (173)

34528 01 **20581086**
31961 01
34527 01

FM 12/340	08.98 - 09.05	1.VA / 1st front axle	(12)
FM 12/380	08.98 - 09.05	2.VA / 2nd FA	(14)
FM 12/420	08.98 - 09.05	Gerade Vorderachse / Straight front axle	(85)
FM 12/460 8x2/4	01.03 -		

6 Spurstange / Rod Assembly

Führungsstange / Guide Rod
einseitig verstellbar / Adjustable on one side
Länge [mm] / Length [mm]:1634
Konusmaß [mm] / Cone Size [mm]:28,6
Rohr-Ø [mm] / Pipe Ø [mm]:50
mit Zubehör / with accessories

(8) (82) (133) (106) (96) (117) (173)

37223 01 **22159759**
37235 01
22647 01

FM 12/340	08.98 - 09.05	für Fahrzeuge mit Blattfederung / for leaf-spring suspension vehicles	(142)
FM 12/380	08.98 - 09.05	Fahrgestellhöhe niedrig 850 mm / height of chassis low 850 mm	(58)
FM 12/420	08.98 - 09.05		
FM 12/460 8x2/4	01.03 -		

14 Stange/Strebe, Stabilisator / Rod/Strut, stabiliser

Koppelstange / Coupling Rod
nicht verstellbar / not adjustable
Länge [mm] / Length [mm]:325
Konusmaß [mm] / Cone Size [mm]:22
Rohr-Ø [mm] / Pipe Ø [mm]:30
mit Zubehör / with accessories

(10) (97) (177) (106) (96) (117) (173)

22315 01 **20477805**

FM 12/340	08.98 - 09.05	für Fahrzeuge mit Blattfederung / for leaf-spring suspension vehicles	(142)
FM 12/380	08.98 - 09.05	Länderausführung: Brasilien / Country Version: Brazil	(105)
FM 12/420	08.98 - 09.05		
FM 12/460 8x2/4	01.03 -		
FM 12/340	08.98 - 09.05	für Fahrzeuge mit Luftfederung / for pneumatic suspension vehicles	(143)
FM 12/380	08.98 - 09.05		
FM 12/420	08.98 - 09.05		
FM 12/460 8x2/4	01.03 -		
FM 12/340	08.98 - 09.05	für Fahrzeuge mit Blattfederung / for leaf-spring suspension vehicles	(142)
FM 12/380	08.98 - 09.05	für Fahrzeuge mit verstärktem Stabilisator / for vehicles with reinforced	(152)
FM 12/420	08.98 - 09.05	stabiliser	
FM 12/460 8x2/4	01.03 -		

14 Stange/Strebe, Stabilisator / Rod/Strut, stabiliser

Koppelstange / Coupling Rod
nicht verstellbar / not adjustable
Länge [mm] / Length [mm]:340
Konusmaß [mm] / Cone Size [mm]:22
Rohr-Ø [mm] / Pipe Ø [mm]:30
ohne Zubehör / without accessories

(10) (97) (177) (106) (96) (117) (181)

27717 01 **20477807**

FM 12/340	08.98 - 09.05	für Fahrzeuge mit Luftfederung / for pneumatic suspension vehicles	(143)
FM 12/380	08.98 - 09.05	Fahrgestellhöhe medium 900 mm / height of chassis medium 900 mm	(57)
FM 12/420	08.98 - 09.05	Fahrgestellhöhe Standard 950 mm / height of chassis standard 950mm	(55)
FM 12/460 8x2/4	01.03 -	Fahrgestellhöhe Hoch 1010 mm / height of chassis high 1010 mm	(54)

14 Stange/Strebe, Stabilisator / Rod/Strut, stabiliser

Koppelstange / Coupling Rod
nicht verstellbar / not adjustable
Länge [mm] / Length [mm]:325
Konusmaß [mm] / Cone Size [mm]:22

(10) (97) (177) (106) (96)

34604 01 **21446333**

FM 12/340	08.98 - 09.05	für Fahrzeuge mit Blattfederung / for leaf-spring suspension vehicles	(142)
FM 12/380	08.98 - 09.05		
FM 12/420	08.98 - 09.05		
FM 12/460 8x2/4	01.03 -		

7 **Spurstange / Rod Assembly** (8)
Führungsstange / Guide Rod (82)
einseitig verstellbar / Adjustable on one side (133)
Länge [mm] / Length [mm]:1818 (106)
Konusmaß [mm] / Cone Size [mm]:28,6 (96)
Rohr-Ø [mm] / Pipe Ø [mm]:52 (117)
mit Zubehör / with accessories (173)

37225 01 **22159769**
37235 01
27547 02

FM 12/460 8x2/4	01.03 -	Schleppachse / Tag Axle	(120)
		für Fahrzeuge mit Luftfederung / for pneumatic suspension vehicles	(143)
		Achsausführung / Axle Version:6X4/4	(22)

10 **Lenker, Radaufhängung / Track Control Arm** (3)
Längslenker / Trailing Arm (107)
Länge [mm] / Length [mm]:625 (106)
Bohrung-Ø 1 [mm] / Bore Ø 1 [mm]:17 (39)
Bohrung-Ø 2 [mm] / Bore Ø 2 [mm]:17 (40)
Lochabstand 1/Lochabstand 2 / Hole Pitch 1/ Hole Pitch 2:115 / 115 (103)
nicht verstellbar / not adjustable (177)
Molekularlager / Molecular Bearing (108)

34680 01 **20517494**

FM 12/340	08.98 - 09.05	▽	
FM 12/380	08.98 - 09.05	1.HA / 1st RA	(11)
FM 12/420	08.98 - 09.05	2.HA / 2nd RA	(13)
FM 12/460 8x2/4	01.03 -	für Fahrzeuge mit Luftfederung / for pneumatic suspension vehicles	(143)
		01.2004->	

8 **Lenker, Radaufhängung / Track Control Arm** (3)
Dreieckslenker (Nfz) / Wishbone (CV) (46)
Länge [mm] / Length [mm]:662,4 (106)
Rohr-Ø [mm] / Pipe Ø [mm]:48 (117)
Bohrung-Ø 1 [mm] / Bore Ø 1 [mm]:19 (39)
Bohrung-Ø 2 [mm] / Bore Ø 2 [mm]:19 (40)
Lochabstand 1/Lochabstand 2 / Hole Pitch 1/ Hole Pitch 2:115/115 (103)

26058 01 **7420741703**
® 25208 01
® 30672 01

FM 12/340	08.98 - 09.05	1.HA / 1st RA	(11)
FM 12/380	08.98 - 09.05	2.HA / 2nd RA	(13)
FM 12/420	08.98 - 09.05	Blattfeder / Leaf spring	(38)
FM 12/460 8x2/4	01.03 -		

Kugelkopf, Schaltgestänge (1)
Ball Head, gearshift linkage
am Schaltgestänge / at gearshift linkage (130)
Länge [mm] / Length [mm]:97 (106)
Konusmaß [mm] / Cone Size [mm]:16 (96)
Gewindemaß / Thread Size:M16x1,5 (86)
mit Rechtsgewinde / with right-hand thread (170)

19542 01 **1668179**

FM 12/340	08.98 - 09.05	für / for:PTOE-DIF/PTOE-DIH	(135)
FM 12/380	08.98 - 09.05	----------	
FM 12/420	08.98 - 09.05	für / for:UPTOFLYW	(135)
FM 12/460 8x2/4	01.03 -		

Reparatursatz, Lenker / Repair Kit, link (6)
für Längslenker / for drag link (158)
Lochabstand 1/Lochabstand 2 / Hole Pitch 1/ Hole Pitch 2:130 (103)
Bohrung-Ø 1 [mm] / Bore Ø 1 [mm]:21 (39)
Molekularlager / Molecular Bearing (108)
mit Sicherungsring / with lock ring (172)
mit Distanzhülse / with spacer sleeve (165)

34609 01 **20702095**

FM 12/340	08.98 - 09.05	▽	
FM 12/380	08.98 - 09.05	Blattfeder / Leaf spring	(38)
FM 12/420	08.98 - 09.05	Doppelachsaggregat / Tandem-axle Assembly	(45)
FM 12/460 8x2/4	01.03 -	Achslast [t] / Axle Load [t]:30	(24)
		Achslast [t] / Axle Load [t]:32	(24)
		Fahrhöhe 231 - 250 mm / ride height 231 - 250 mm	(71)
		Fahrhöhe 251 - 270 mm / ride height 251 - 270 mm	(73)
		Hinterachsgehäuse gegossen / rear axle housing cast	(89)

VOLVO

FM 12 | 8x2/4 | 08.98 - 09.05

Reparatursatz, Lenker / Repair Kit, link (6)
für Längslenker / for drag link (158)
Lochabstand 1/Lochabstand 2 / Hole Pitch 1/ Hole Pitch 2:130 (103)
Bohrung-Ø 1 [mm] / Bore Ø 1 [mm]:21 (39)
Molekularlager / Molecular Bearing (108)
mit Sicherungsring / with lock ring (172)
mit Distanzhülse / with spacer sleeve (165)

34610 01 **20702096**

FM 12/340	08.98 - 09.05	
FM 12/380	08.98 - 09.05	
FM 12/420	08.98 - 09.05	
FM 12/460 8x2/4	01.03 -	

▽

Blattfeder / Leaf spring	(38)
Doppelachsaggregat / Tandem-axle Assembly	(45)
Achslast [t] / Axle Load [t]:26	(24)
Fahrhöhe 231 - 250 mm / ride height 231 - 250 mm	(71)
Fahrhöhe 251 - 270 mm / ride height 251 - 270 mm	(73)
Fahrhöhe 291 - 310 mm / ride height 291 - 310 mm	(74)
Fahrhöhe 331 - 350 mm / ride height 331 - 350 mm	(75)
Hinterachsgehäuse gegossen / rear axle housing cast	(89)

Pos | Ref.

VOLVO

FM 12 | 8x4 | 08.98 - 09.05

Pos	Description	Code	Ref.	Code
1	**Lenkstange / Centre Rod Assembly** Schubstange / Push Rod einseitig verstellbar / Adjustable on one side Länge [mm] / Length [mm]:869 Konusmaß [mm] / Cone Size [mm]:28,6 Rohr-Ø [mm] / Pipe Ø [mm]:50 mit Zubehör / with accessories	(4) (122) (133) (106) (96) (117) (173)	**23523 01** 11946 02	**20393079**
	FM 12		Lenkstockhebel zur 1. VA / Pitman arm to 1st front axle erhöhte Bodenfreiheit / increased ground clearance	(102) (134)
1	**Lenkstange / Centre Rod Assembly** Schubstange / Push Rod einseitig verstellbar / Adjustable on one side Länge [mm] / Length [mm]:863 Konusmaß [mm] / Cone Size [mm]:28,6 Rohr-Ø [mm] / Pipe Ø [mm]:52 mit Zubehör / with accessories	(4) (122) (133) (106) (96) (117) (173)	**37458 01** 27547 02 37235 01	**22159733**
	FM 12		LHD Lenkstockhebel zur 1. VA / Pitman arm to 1st front axle	(102)
1	**Lenkstange / Centre Rod Assembly** Schubstange / Push Rod einseitig verstellbar / Adjustable on one side Länge [mm] / Length [mm]:881 Konusmaß [mm] / Cone Size [mm]:28,6 Rohr-Ø [mm] / Pipe Ø [mm]:50 mit Zubehör / with accessories	(4) (122) (133) (106) (96) (117) (173)	**38804 01** 27547 02 37235 01	**21106968**
	FM 12		RHD Lenkstockhebel zur 1. VA / Pitman arm to 1st front axle für Fahrzeuge mit Luftfederung / for pneumatic suspension vehicles	(102) (143)
2	**Lenkstange / Centre Rod Assembly** Schubstange / Push Rod beidseitig verstellbar / Adjustable on both sides Länge [mm] / Length [mm]:572 Konusmaß [mm] / Cone Size [mm]:28,6 Rohr-Ø [mm] / Pipe Ø [mm]:38 mit Zubehör / with accessories	(4) (122) (132) (106) (96) (117) (173)	**24382 01** 11946 02 11947 02	**20393083**
	FM 12		Zwischenhebel zur Vorderachse 2 / Control arm to front axle 2 erhöhte Bodenfreiheit / increased ground clearance	(126) (134)
6	**Spurstange / Rod Assembly** Führungsstange / Guide Rod beidseitig verstellbar / Adjustable on both sides Länge [mm] / Length [mm]:1645 Konusmaß [mm] / Cone Size [mm]:28,6 Rohr-Ø [mm] / Pipe Ø [mm]:42 mit Zubehör / with accessories	(8) (82) (132) (106) (96) (117) (173)	**22822 01** 11946 02 11947 02	**3986450**
	FM 12		1.VA / 1st front axle 2.VA / 2nd FA Gerade Vorderachse / Straight front axle erhöhte Bodenfreiheit / increased ground clearance	(12) (14) (85) (134)
6	**Spurstange / Rod Assembly** Führungsstange / Guide Rod beidseitig verstellbar / Adjustable on both sides Länge [mm] / Length [mm]:1669 Konusmaß [mm] / Cone Size [mm]:32 Rohr-Ø [mm] / Pipe Ø [mm]:42 mit Zubehör / with accessories	(8) (82) (132) (106) (96) (117) (173)	**34528 01** 31961 01 34527 01	**20581086**
	FM 12		1.VA / 1st front axle 2.VA / 2nd FA Gerade Vorderachse / Straight front axle	(12) (14) (85)

VOLVO

FM 12 | 8x4 | 08.98 - 09.05

14 Stange/Strebe, Stabilisator / Rod/Strut, stabiliser

Koppelstange / Coupling Rod (97)
nicht verstellbar / not adjustable (177)
Länge [mm] / Length [mm]:325 (106)
Konusmaß [mm] / Cone Size [mm]:22 (96)
Rohr-Ø [mm] / Pipe Ø [mm]:30 (117)
mit Zubehör / with accessories (173)

22315 01 **20477805**

FM 12	für Fahrzeuge mit Blattfederung / for leaf-spring suspension vehicles für Fahrzeuge mit verstärktem Stabilisator / for vehicles with reinforced stabiliser	(142) (152)
FM 12	für Fahrzeuge mit Luftfederung / for pneumatic suspension vehicles	(143)
FM 12	für Fahrzeuge mit Blattfederung / for leaf-spring suspension vehicles Länderausführung: Brasilien / Country Version: Brazil	(142) (105)

14 Stange/Strebe, Stabilisator / Rod/Strut, stabiliser

Koppelstange / Coupling Rod (97)
nicht verstellbar / not adjustable (177)
Länge [mm] / Length [mm]:325 (106)
Konusmaß [mm] / Cone Size [mm]:22 (96)

34604 01 **21446333**

FM 12	für Fahrzeuge mit Blattfederung / for leaf-spring suspension vehicles	(142)

10 Lenker, Radaufhängung / Track Control Arm

Längslenker / Trailing Arm (107)
Länge [mm] / Length [mm]:625 (106)
Bohrung-Ø 1 [mm] / Bore Ø 1 [mm]:17 (39)
Bohrung-Ø 2 [mm] / Bore Ø 2 [mm]:17 (40)
Lochabstand 1/Lochabstand 2 / Hole Pitch 1/ Hole Pitch 2:115 / 115 (103)
nicht verstellbar / not adjustable (177)
Molekularlager / Molecular Bearing (108)

34680 01 **20517494**

FM 12	1.HA / 1st RA 2.HA / 2nd RA für Fahrzeuge mit Luftfederung / for pneumatic suspension vehicles 01.2004->	(11) (13) (143)

8 Lenker, Radaufhängung / Track Control Arm

Dreieckslenker (Nfz) / Wishbone (CV) (46)
Länge [mm] / Length [mm]:677 (106)
Rohr-Ø [mm] / Pipe Ø [mm]:48 (117)
Bohrung-Ø 1 [mm] / Bore Ø 1 [mm]:17 (39)
Bohrung-Ø 2 [mm] / Bore Ø 2 [mm]:17 (40)
Lochabstand 1/Lochabstand 2 / Hole Pitch 1/ Hole Pitch 2:115/115 (103)

25116 01 **3172829**
® 31963 01

FM 12	1.HA / 1st RA 2.HA / 2nd RA Blattfeder / Leaf spring ->Chass. A557645 ->Chass. B330018	(11) (13) (38)
FM 12	1.HA / 1st RA für Fahrzeuge mit Luftfederung / for pneumatic suspension vehicles	(11) (143)
FM 12	1.HA / 1st RA 2.HA / 2nd RA Blattfeder / Leaf spring Länderausführung: Brasilien / Country Version: Brazil	(11) (13) (38) (105)

8 Lenker, Radaufhängung / Track Control Arm

Dreieckslenker (Nfz) / Wishbone (CV) (46)
Länge [mm] / Length [mm]:649 (106)
Rohr-Ø [mm] / Pipe Ø [mm]:48 (117)
für / for:Aussengelenk (135)
Bohrung-Ø 1 [mm] / Bore Ø 1 [mm]:17 (39)
Bohrung-Ø 2 [mm] / Bore Ø 2 [mm]:17 (40)
Lochabstand 1/Lochabstand 2 / Hole Pitch 1/ Hole Pitch 2:115 (103)
für / for:Zentralgelenk (135)
Lochabstand 1/Lochabstand 2 / Hole Pitch 1/ Hole Pitch 2:155 (103)
Bohrung-Ø 1 [mm] / Bore Ø 1 [mm]:19,5 (39)
Bohrung-Ø 2 [mm] / Bore Ø 2 [mm]:19,5 (40)

26813 01 **20382314**
® 30672 01
® 31963 01

FM 12	2.HA / 2nd RA für Fahrzeuge mit Luftfederung / for pneumatic suspension vehicles	(13) (143)

FM 12 8x4 08.98 - 09.05

8	**Lenker, Radaufhängung / Track Control Arm**	(3)	**31960 01** **20443046**	
	Dreieckslenker (Nfz) / Wishbone (CV)	(46)		
	Länge [mm] / Length [mm]:575	(106)		
	Rohr-Ø [mm] / Pipe Ø [mm]:48	(117)		
	Bohrung-Ø 1 [mm] / Bore Ø 1 [mm]:17	(39)		
	Bohrung-Ø 2 [mm] / Bore Ø 2 [mm]:17	(40)		
	Lochabstand 1/Lochabstand 2 / Hole Pitch 1/ Hole Pitch 2:115 / 115	(103)		
	nicht verstellbar / not adjustable	(177)		
	Molekularlager / Molecular Bearing	(108)		
	FM 12		für Fahrzeuge mit Blattfederung / for leaf-spring suspension vehicles	(142)
8	**Lenker, Radaufhängung / Track Control Arm**	(3)	**35009 01** **22318834** ® 28706 01	
	Dreieckslenker (Nfz) / Wishbone (CV)	(46)		
	Länge [mm] / Length [mm]:671	(106)		
	Rohr-Ø [mm] / Pipe Ø [mm]:58	(117)		
	Bohrung-Ø 1 [mm] / Bore Ø 1 [mm]:23	(39)		
	Bohrung-Ø 2 [mm] / Bore Ø 2 [mm]:23	(40)		
	Lochabstand 1/Lochabstand 2 / Hole Pitch 1/ Hole Pitch 2:130/130	(103)		
	FM 12		1.HA / 1st RA	(11)
			2.HA / 2nd RA	(13)
			Aggregat / Unit	(25)
			Blattfeder / Leaf spring	(38)
			Achslast [t] / Axle Load [t]:26	(24)
			Achslast [t] / Axle Load [t]:32	(24)

VOLVO

FM 12 | 8x4/4 | 08.98 - 09.05

1 Lenkstange / Centre Rod Assembly

Schubstange / Push Rod (4)
einseitig verstellbar / Adjustable on one side (122)
Länge [mm] / Length [mm]:868 (133)
Konusmaß [mm] / Cone Size [mm]:28,6 (106)
Rohr-Ø [mm] / Pipe Ø [mm]:50 (96)
mit Zubehör / with accessories (117) (173)

25789 01 — 20393065
11946 02

FM 12/340	08.98 - 09.05	LHD	
FM 12H/340	08.98 - 09.05	Lenkstockhebel zur 1. VA / Pitman arm to 1st front axle	(102)
FM 12/380	08.98 - 09.05	Gerade Vorderachse / Straight front axle	(85)
FM 12H/380	08.98 - 09.05	Für Fahrzeuge mit einfacher Servolenkung / For vehicles with simple power steering	(83)
FM 12/420	08.98 - 09.05	erhöhte Bodenfreiheit / increased ground clearance	(134)
FM 12H/420	08.98 - 09.05		
FM 12/460 8x4/4	01.03 -		
FM 12H/460 8x4/4	01.03 -		

1 Lenkstange / Centre Rod Assembly

Schubstange / Push Rod (4)
einseitig verstellbar / Adjustable on one side (122)
Länge [mm] / Length [mm]:863 (133)
Konusmaß [mm] / Cone Size [mm]:28,6 (106)
Rohr-Ø [mm] / Pipe Ø [mm]:52 (96)
mit Zubehör / with accessories (117) (173)

38803 01 — 21106952
27547 02
37235 01

FM 12/340	08.98 - 09.05	RHD	
FM 12H/340	08.98 - 09.05	Lenkstockhebel zur 1. VA / Pitman arm to 1st front axle	(102)
FM 12/380	08.98 - 09.05	Blattfeder / Leaf spring	(38)
FM 12H/380	08.98 - 09.05		
FM 12/420	08.98 - 09.05		
FM 12H/420	08.98 - 09.05		
FM 12/460 8x4/4	01.03 -		
FM 12H/460 8x4/4	01.03 -		

2 Lenkstange / Centre Rod Assembly

Schubstange / Push Rod (4)
einseitig verstellbar / Adjustable on one side (122)
Länge [mm] / Length [mm]:563 (133)
Konusmaß [mm] / Cone Size [mm]:28,6 (106)
Rohr-Ø [mm] / Pipe Ø [mm]:48 (96)
mit Zubehör / with accessories (117) (173)

37978 01 — 22159741
27547 02
37235 01

FM 12/340	08.98 - 09.05	Zwischenhebel zur Vorderachse 2 / Control arm to front axle 2	(126)
FM 12H/340	08.98 - 09.05		
FM 12/380	08.98 - 09.05		
FM 12H/380	08.98 - 09.05		
FM 12/420	08.98 - 09.05		
FM 12H/420	08.98 - 09.05		
FM 12/460 8x4/4	01.03 -		
FM 12H/460 8x4/4	01.03 -		

3 Lenkstange / Centre Rod Assembly

Schubstange / Push Rod (4)
Länge [mm] / Length [mm]:2111 (122) (106)
Konusmaß [mm] / Cone Size [mm]:28,6 (96)
Rohr-Ø [mm] / Pipe Ø [mm]:52 (117)
nicht verstellbar / not adjustable (177)
mit Zubehör / with accessories (173)

25438 01 — 24425654

FM 12/340	08.98 - 09.05	RHD	
FM 12H/340	08.98 - 09.05	am Lenkhebel / at steering arm	(128)
FM 12/380	08.98 - 09.05	Lenkstockhebel zum Zwischenhebel / Pitman Arm to 1st control arm	(100)
FM 12H/380	08.98 - 09.05	Gerade Vorderachse / Straight front axle	(85)
FM 12/420	08.98 - 09.05	erhöhte Bodenfreiheit / increased ground clearance	(134)
FM 12H/420	08.98 - 09.05		

3 Lenkstange / Centre Rod Assembly

Schubstange / Push Rod (4)
nicht verstellbar / not adjustable (122) (177)
Länge [mm] / Length [mm]:2111 (106)
Konusmaß [mm] / Cone Size [mm]:28,6 (96)
Rohr-Ø [mm] / Pipe Ø [mm]:52 (117)
mit Zubehör / with accessories (173)

25439 01 — 24425658

FM 12/340	08.98 - 09.05	LHD	
FM 12H/340	08.98 - 09.05	am Lenkhebel / at steering arm	(128)
FM 12/380	08.98 - 09.05	Lenkstockhebel zum Zwischenhebel / Pitman Arm to 1st control arm	(100)
FM 12H/380	08.98 - 09.05	Gerade Vorderachse / Straight front axle	(85)
FM 12/420	08.98 - 09.05	erhöhte Bodenfreiheit / increased ground clearance	(134)
FM 12H/420	08.98 - 09.05		

FM 12 | 8x4/4 | 08.98 - 09.05

3 Lenkstange / Centre Rod Assembly

Schubstange / Push Rod (4)
nicht verstellbar / not adjustable (122)
Länge [mm] / Length [mm]:2140 (177)
Konusmaß [mm] / Cone Size [mm]:28,6 (106)
Rohr-Ø [mm] / Pipe Ø [mm]:52 (96)
(117)

25440 01 — 24425660

FM 12/340	08.98 - 09.05	RHD	
FM 12H/340	08.98 - 09.05	am Lenkhebel / at steering arm	(128)
FM 12/380	08.98 - 09.05	Lenkstockhebel zum Zwischenhebel / Pitman Arm to 1st control arm	(100)
FM 12H/380	08.98 - 09.05	erhöhte Bodenfreiheit / increased ground clearance	(134)
FM 12/420	08.98 - 09.05		
FM 12H/420	08.98 - 09.05		

3 Lenkstange / Centre Rod Assembly

Schubstange / Push Rod (4)
nicht verstellbar / not adjustable (122)
Länge [mm] / Length [mm]:2140 (177)
Konusmaß [mm] / Cone Size [mm]:28,6 (106)
Rohr-Ø [mm] / Pipe Ø [mm]:52 (96)
mit Zubehör / with accessories (117)
(173)

25441 01 — 24425662

FM 12/340	08.98 - 09.05	LHD	
FM 12H/340	08.98 - 09.05	am Lenkhebel / at steering arm	(128)
FM 12/380	08.98 - 09.05	Lenkstockhebel zum Zwischenhebel / Pitman Arm to 1st control arm	(100)
FM 12H/380	08.98 - 09.05	erhöhte Bodenfreiheit / increased ground clearance	(134)
FM 12/420	08.98 - 09.05		
FM 12H/420	08.98 - 09.05		

3 Lenkstange / Centre Rod Assembly

Schubstange / Push Rod (4)
einseitig verstellbar / Adjustable on one side (122)
Länge [mm] / Length [mm]:2139 (133)
Konusmaß [mm] / Cone Size [mm]:28,6 (106)
Rohr-Ø [mm] / Pipe Ø [mm]:62 (96)
mit Zubehör / with accessories (117)
(173)

31885 01 — 20453063
35854 01

FM 12/340	08.98 - 09.05	LHD	
FM 12H/340	08.98 - 09.05	am Lenkhebel / at steering arm	(128)
FM 12/380	08.98 - 09.05	Lenkstockhebel zum Zwischenhebel / Pitman Arm to 1st control arm	(100)
FM 12H/380	08.98 - 09.05	Achsabstand [mm] / Centre Distance [mm]:1795	(21)
FM 12/420	08.98 - 09.05	1.VA / 1st front axle	(12)
FM 12H/420	08.98 - 09.05	2.VA / 2nd FA	(14)
FM 12/460 8x4/4	01.03 -		
FM 12H/460 8x4/4	01.03 -		

3 Lenkstange / Centre Rod Assembly

Schubstange / Push Rod (4)
einseitig verstellbar / Adjustable on one side (122)
Länge [mm] / Length [mm]:2339 (133)
Konusmaß [mm] / Cone Size [mm]:28,6 (106)
Rohr-Ø [mm] / Pipe Ø [mm]:62 (96)
mit Zubehör / with accessories (117)
(173)

31886 01 — 20581632
35854 01

FM 12/340	08.98 - 09.05	LHD	
FM 12H/340	08.98 - 09.05	am Lenkhebel / at steering arm	(128)
FM 12/380	08.98 - 09.05	Lenkstockhebel zum Zwischenhebel / Pitman Arm to 1st control arm	(100)
FM 12H/380	08.98 - 09.05	Achsabstand [mm] / Centre Distance [mm]:1995	(21)
FM 12/420	08.98 - 09.05	1.VA / 1st front axle	(12)
FM 12H/420	08.98 - 09.05	2.VA / 2nd FA	(14)
FM 12/460 8x4/4	01.03 -		
FM 12H/460 8x4/4	01.03 -		

3 Lenkstange / Centre Rod Assembly

Schubstange / Push Rod (4)
einseitig verstellbar / Adjustable on one side (122)
Länge [mm] / Length [mm]:2139 (133)
Konusmaß [mm] / Cone Size [mm]:28,6 (106)
Rohr-Ø [mm] / Pipe Ø [mm]:62 (96)
mit Zubehör / with accessories (117)
(173)

34698 01 — 20584291
35854 01

FM 12/340	08.98 - 09.05	RHD	
FM 12H/340	08.98 - 09.05	am Lenkhebel / at steering arm	(128)
FM 12/380	08.98 - 09.05	Lenkstockhebel zum Zwischenhebel / Pitman Arm to 1st control arm	(100)
FM 12H/380	08.98 - 09.05	Achsabstand [mm] / Centre Distance [mm]:1795	(21)
FM 12/420	08.98 - 09.05	1.VA / 1st front axle	(12)
FM 12H/420	08.98 - 09.05	2.VA / 2nd FA	(14)
FM 12/460 8x4/4	01.03 -		
FM 12H/460 8x4/4	01.03 -		

VOLVO

FM 12 | 8x4/4 | 08.98 - 09.05

3 Lenkstange / Centre Rod Assembly

Schubstange / Push Rod (122)
einseitig verstellbar / Adjustable on one side (133)
Länge [mm] / Length [mm]:2339 (106)
Konusmaß [mm] / Cone Size [mm]:28,6 (96)
Rohr-Ø [mm] / Pipe Ø [mm]:62 (117)
mit Zubehör / with accessories (173)

35948 01 — 20581633
35854 01

FM 12/340	08.98 - 09.05	RHD
FM 12H/340	08.98 - 09.05	am Lenkhebel / at steering arm (128)
FM 12/380	08.98 - 09.05	Lenkstockhebel zum Zwischenhebel / Pitman Arm to 1st control arm (100)
FM 12H/380	08.98 - 09.05	Achsabstand [mm] / Centre Distance [mm]:1995 (21)
FM 12/420	08.98 - 09.05	1.VA / 1st front axle (12)
FM 12H/420	08.98 - 09.05	2.VA / 2nd FA (14)
FM 12/460 8x4/4	01.03 -	
FM 12H/460 8x4/4	01.03 -	

4 Spurstangenkopf / Tie Rod End

am Lenkzylinder / at steering cylinder (129)
Länge [mm] / Length [mm]:100 (106)
mit Innengewinde / with internal thread (167)
mit Rechtsgewinde / with right-hand thread (170)
Gewindemaß / Thread Size:M26x1,5 (86)
Konusmaß [mm] / Cone Size [mm]:38 (96)
mit Zubehör / with accessories (173)

27632 01 — 8151876

FM 12/340	08.98 - 09.05	am Lenkzylinder / at steering cylinder (129)
FM 12H/340	08.98 - 09.05	
FM 12/380	08.98 - 09.05	
FM 12H/380	08.98 - 09.05	
FM 12/420	08.98 - 09.05	
FM 12H/420	08.98 - 09.05	
FM 12H/460 8x4/4	01.03 -	

4 Spurstangenkopf / Tie Rod End

am Lenkzylinder / at steering cylinder (129)
Länge [mm] / Length [mm]:88 (106)
Gewindemaß / Thread Size:M26x1,5 (86)
mit Innengewinde / with internal thread (167)
mit Rechtsgewinde / with right-hand thread (170)
Konusmaß [mm] / Cone Size [mm]:28,6 (96)
mit Zubehör / with accessories (173)

27633 01 — 20374698

FM 12/340	08.98 - 09.05	am Lenkzylinder / at steering cylinder (129)
FM 12H/340	08.98 - 09.05	
FM 12/380	08.98 - 09.05	
FM 12H/380	08.98 - 09.05	
FM 12/420	08.98 - 09.05	
FM 12H/420	08.98 - 09.05	
FM 12/460 8x4/4	01.03 -	
FM 12H/460 8x4/4	01.03 -	

6 Spurstange / Rod Assembly

Führungsstange / Guide Rod (82)
Länge [mm] / Length [mm]:1674 (106)
Konusmaß [mm] / Cone Size [mm]:28,6 (96)
Rohr-Ø [mm] / Pipe Ø [mm]:42 (117)
beidseitig verstellbar / Adjustable on both sides (132)
mit Zubehör / with accessories (173)

26064 01 — 8156123
27623 01

FM 12/340	08.98 - 09.05	1.VA / 1st front axle (12)
FM 12H/340	08.98 - 09.05	für Fahrzeuge mit kleinem Wendekreis / for vehicles with smallish turn radius (148)
FM 12/380	08.98 - 09.05	
FM 12H/380	08.98 - 09.05	
FM 12/420	08.98 - 09.05	
FM 12H/420	08.98 - 09.05	
FM 12/460 8x4/4	01.03 -	
FM 12H/460 8x4/4	01.03 -	

FM 12 | 8x4/4 | 08.98 - 09.05

6 Spurstange / Rod Assembly

Führungsstange / Guide Rod
beidseitig verstellbar / Adjustable on both sides
Länge [mm] / Length [mm]:1669
Konusmaß [mm] / Cone Size [mm]:32
Rohr-Ø [mm] / Pipe Ø [mm]:42
mit Zubehör / with accessories

(8) (82) (132) (106) (96) (117) (173)

34528 01 **20581086**
31961 01
34527 01

FM 12/340	08.98 - 09.05	1.VA / 1st front axle	(12)
FM 12H/340	08.98 - 09.05	2.VA / 2nd FA	(14)
FM 12/380	08.98 - 09.05	Gerade Vorderachse / Straight front axle	(85)
FM 12H/380	08.98 - 09.05		
FM 12/420	08.98 - 09.05		
FM 12H/420	08.98 - 09.05		
FM 12/460 8x4/4	01.03 -		
FM 12H/460 8x4/4	01.03 -		

6 Spurstange / Rod Assembly

Führungsstange / Guide Rod
einseitig verstellbar / Adjustable on one side
Länge [mm] / Length [mm]:1634
Konusmaß [mm] / Cone Size [mm]:28,6
Rohr-Ø [mm] / Pipe Ø [mm]:50
mit Zubehör / with accessories

(8) (82) (133) (106) (96) (117) (173)

37223 01 **22159759**
37235 01
22647 01

FM 12/340	08.98 - 09.05	für Fahrzeuge mit Blattfederung / for leaf-spring suspension vehicles	(142)
FM 12H/340	08.98 - 09.05	Fahrgestellhöhe niedrig 850 mm / height of chassis low 850 mm	(58)
FM 12/380	08.98 - 09.05		
FM 12H/380	08.98 - 09.05		
FM 12/420	08.98 - 09.05		
FM 12H/420	08.98 - 09.05		
FM 12/460 8x4/4	01.03 -		
FM 12H/460 8x4/4	01.03 -		

14 Stange/Strebe, Stabilisator / Rod/Strut, stabiliser

Koppelstange / Coupling Rod
nicht verstellbar / not adjustable
Länge [mm] / Length [mm]:325
Konusmaß [mm] / Cone Size [mm]:22
Rohr-Ø [mm] / Pipe Ø [mm]:30
mit Zubehör / with accessories

(10) (97) (177) (106) (96) (117) (173)

22315 01 **20477805**

FM 12/340	08.98 - 09.05	für Fahrzeuge mit Luftfederung / for pneumatic suspension vehicles	(143)
FM 12H/340	08.98 - 09.05		
FM 12/380	08.98 - 09.05		
FM 12H/380	08.98 - 09.05		
FM 12/420	08.98 - 09.05		
FM 12H/420	08.98 - 09.05		
FM 12/460 8x4/4	01.03 -		
FM 12H/460 8x4/4	01.03 -		
FM 12/340	08.98 - 09.05	für Fahrzeuge mit Blattfederung / for leaf-spring suspension vehicles	(142)
FM 12H/340	08.98 - 09.05	für Fahrzeuge mit verstärktem Stabilisator / for vehicles with reinforced stabiliser	(152)
FM 12/380	08.98 - 09.05		
FM 12H/380	08.98 - 09.05		
FM 12/420	08.98 - 09.05		
FM 12H/420	08.98 - 09.05		
FM 12/460 8x4/4	01.03 -		
FM 12H/460 8x4/4	01.03 -		
FM 12/340	08.98 - 09.05	für Fahrzeuge mit Blattfederung / for leaf-spring suspension vehicles	(142)
FM 12H/340	08.98 - 09.05	Länderausführung: Brasilien / Country Version: Brazil	(105)
FM 12/380	08.98 - 09.05		
FM 12H/380	08.98 - 09.05		
FM 12/420	08.98 - 09.05		
FM 12H/420	08.98 - 09.05		
FM 12/460 8x4/4	01.03 -		
FM 12H/460 8x4/4	01.03 -		

VOLVO

FM 12 | 8x4/4 | 08.98 - 09.05

14 Stange/Strebe, Stabilisator / Rod/Strut, stabiliser

27717 01 — 20477807

Koppelstange / Coupling Rod	(10) (97)
nicht verstellbar / not adjustable	(177)
Länge [mm] / Length [mm]:340	(106)
Konusmaß [mm] / Cone Size [mm]:22	(96)
Rohr-Ø [mm] / Pipe Ø [mm]:30	(117)
ohne Zubehör / without accessories	(181)

FM 12/340	08.98	- 09.05	für Fahrzeuge mit Luftfederung / for pneumatic suspension vehicles (143)
FM 12H/340	08.98	- 09.05	Fahrgestellhöhe medium 900 mm / height of chassis medium 900 mm (57)
FM 12/380	08.98	- 09.05	Fahrgestellhöhe Standard 950 mm / height of chassis standard 950mm (55)
FM 12H/380	08.98	- 09.05	
FM 12/420	08.98	- 09.05	Fahrgestellhöhe Hoch 1010 mm / height of chassis high 1010 mm (54)
FM 12H/420	08.98	- 09.05	
FM 12/460 8x4/4	01.03	-	
FM 12H/460 8x4/4	01.03	-	

14 Stange/Strebe, Stabilisator / Rod/Strut, stabiliser

34604 01 — 21446333

Koppelstange / Coupling Rod	(10) (97)
nicht verstellbar / not adjustable	(177)
Länge [mm] / Length [mm]:325	(106)
Konusmaß [mm] / Cone Size [mm]:22	(96)

FM 12/340	08.98	- 09.05	für Fahrzeuge mit Blattfederung / for leaf-spring suspension vehicles (142)
FM 12H/340	08.98	- 09.05	
FM 12/380	08.98	- 09.05	
FM 12H/380	08.98	- 09.05	
FM 12/420	08.98	- 09.05	
FM 12H/420	08.98	- 09.05	
FM 12/460 8x4/4	01.03	-	
FM 12H/460 8x4/4	01.03	-	

10 Lenker, Radaufhängung / Track Control Arm

20198 01 — 1621419

® 19677 01

Längslenker / Trailing Arm	(3) (107)
beidseitig verstellbar / Adjustable on both sides	(132)
Länge [mm] / Length [mm]:621	(106)
Lochabstand 1/Lochabstand 2 / Hole Pitch 1/ Hole Pitch 2:100/100	(103)
Bohrung-Ø 1 [mm] / Bore Ø 1 [mm]:17	(39)
Bohrung-Ø 2 [mm] / Bore Ø 2 [mm]:17	(40)
Rohr-Ø [mm] / Pipe Ø [mm]:48	(117)

FM 12/340	08.98	- 09.05	1.HA / 1st RA (11)
FM 12H/340	08.98	- 09.05	2.HA / 2nd RA (13)
FM 12/380	08.98	- 09.05	für Fahrzeuge mit Blattfederung / for leaf-spring suspension vehicles (142)
FM 12H/380	08.98	- 09.05	Achsausführung / Axle Version:BRASILIEN (22)
FM 12/420	08.98	- 09.05	
FM 12H/420	08.98	- 09.05	

10 Lenker, Radaufhängung / Track Control Arm

25671 01 — 8074268

® 19677 01

Längslenker / Trailing Arm	(3) (107)
Länge [mm] / Length [mm]:575	(106)
Rohr-Ø [mm] / Pipe Ø [mm]:46	(117)
Bohrung-Ø 1 [mm] / Bore Ø 1 [mm]:17	(39)
Bohrung-Ø 2 [mm] / Bore Ø 2 [mm]:17	(40)
Lochabstand 1/Lochabstand 2 / Hole Pitch 1/ Hole Pitch 2:100/100	(103)

FM 12/340	08.98	- 09.05	1.HA / 1st RA (11)
FM 12H/340	08.98	- 09.05	2.HA / 2nd RA (13)
FM 12/380	08.98	- 09.05	für Fahrzeuge mit Blattfederung / for leaf-spring suspension vehicles (142)
FM 12H/380	08.98	- 09.05	Achsausführung / Axle Version:BRASILIEN (22)
FM 12/420	08.98	- 09.05	
FM 12H/420	08.98	- 09.05	

10 Lenker, Radaufhängung / Track Control Arm

34680 01 — 20517494

Längslenker / Trailing Arm	(3) (107)
Länge [mm] / Length [mm]:625	(106)
Bohrung-Ø 1 [mm] / Bore Ø 1 [mm]:17	(39)
Bohrung-Ø 2 [mm] / Bore Ø 2 [mm]:17	(40)
Lochabstand 1/Lochabstand 2 / Hole Pitch 1/ Hole Pitch 2:115 / 115	(103)
nicht verstellbar / not adjustable	(177)
Molekularlager / Molecular Bearing	(108)

FM 12/340	08.98	- 09.05	1.HA / 1st RA (11)
FM 12H/340	08.98	- 09.05	2.HA / 2nd RA (13)
FM 12/380	08.98	- 09.05	für Fahrzeuge mit Luftfederung / for pneumatic suspension vehicles (143)
FM 12H/380	08.98	- 09.05	01.2004->
FM 12/420	08.98	- 09.05	
FM 12H/420	08.98	- 09.05	
FM 12/460 8x4/4	01.03	-	
FM 12H/460 8x4/4	01.03	-	

FM 12 — 8x4/4 — 08.98 - 09.05

10 — Lenker, Radaufhängung / Track Control Arm

Längslenker / Trailing Arm
Länge [mm] / Length [mm]:510
Bohrung-Ø 1 [mm] / Bore Ø 1 [mm]:17
Bohrung-Ø 2 [mm] / Bore Ø 2 [mm]:17
Lochabstand 1/Lochabstand 2 / Hole Pitch 1/ Hole Pitch 2:115 / 115
Molekularlager / Molecular Bearing

(3) (107) (106) (39) (40) (103) (108)

35270 01 — 20443044
® 25208 01

FM 12/340	08.98 - 09.05	1.HA / 1st RA (11)
FM 12H/340	08.98 - 09.05	2.HA / 2nd RA (13)
FM 12/380	08.98 - 09.05	Blattfeder / Leaf spring (38)
FM 12H/380	08.98 - 09.05	Aggregat / Unit (25)
FM 12/420	08.98 - 09.05	Chass. A557645->
FM 12H/420	08.98 - 09.05	Chass. B330018->
FM 12/460 8x4/4	01.03 -	Hinterachsgehäuse gegossen / rear axle housing cast (89)
FM 12H/460 8x4/4	01.03 -	

10 — Lenker, Radaufhängung / Track Control Arm

Längslenker / Trailing Arm
Länge [mm] / Length [mm]:571
Rohr-Ø [mm] / Pipe Ø [mm]:48
Bohrung-Ø 1 [mm] / Bore Ø 1 [mm]:21
Bohrung-Ø 2 [mm] / Bore Ø 2 [mm]:21
Lochabstand 1/Lochabstand 2 / Hole Pitch 1/ Hole Pitch 2:130/130
einseitig verstellbar / Adjustable on one side

(3) (107) (106) (117) (39) (40) (103) (133)

38703 01 — 22355428
® 29464 01

FM 12/340	08.98 - 09.05	1.HA / 1st RA (11)
FM 12H/340	08.98 - 09.05	2.HA / 2nd RA (13)
FM 12/380	08.98 - 09.05	für Fahrzeuge mit Blattfederung / for leaf-spring suspension vehicles (142)
FM 12H/380	08.98 - 09.05	Aggregatlast 26t / aggregate load 26t (28)
FM 12/420	08.98 - 09.05	Aggregatlast 23t / aggregate load 23t (27)
FM 12H/420	08.98 - 09.05	Hinterachsgehäuse Guss / rear axle housing cast (88)

FM 12/340	08.98 - 09.05	1.HA / 1st RA (11)
FM 12H/340	08.98 - 09.05	2.HA / 2nd RA (13)
FM 12/380	08.98 - 09.05	für Fahrzeuge mit Blattfederung / for leaf-spring suspension vehicles (142)
FM 12H/380	08.98 - 09.05	Aggregatlast 26t / aggregate load 26t (28)
FM 12/420	08.98 - 09.05	Hinterachsgehäuse Guss / rear axle housing cast (88)
FM 12H/420	08.98 - 09.05	

8 — Lenker, Radaufhängung / Track Control Arm

Dreieckslenker (Nfz) / Wishbone (CV)
Länge [mm] / Length [mm]:677
Rohr-Ø [mm] / Pipe Ø [mm]:48
Bohrung-Ø 1 [mm] / Bore Ø 1 [mm]:17
Bohrung-Ø 2 [mm] / Bore Ø 2 [mm]:17
Lochabstand 1/Lochabstand 2 / Hole Pitch 1/ Hole Pitch 2:115/115

(3) (46) (106) (117) (39) (40) (103)

25116 01 — 3172829
® 31963 01

FM 12/340	08.98 - 09.05	1.HA / 1st RA (11)
FM 12H/340	08.98 - 09.05	2.HA / 2nd RA (13)
FM 12/380	08.98 - 09.05	Blattfeder / Leaf spring (38)
FM 12H/380	08.98 - 09.05	->Chass. A557645
FM 12/420	08.98 - 09.05	->Chass. B330018
FM 12H/420	08.98 - 09.05	
FM 12/460 8x4/4	01.03 -	
FM 12H/460 8x4/4	01.03 -	

FM 12/340	08.98 - 09.05	1.HA / 1st RA (11)
FM 12H/340	08.98 - 09.05	2.HA / 2nd RA (13)
FM 12/380	08.98 - 09.05	Blattfeder / Leaf spring (38)
FM 12H/380	08.98 - 09.05	Länderausführung: Brasilien / Country Version: Brazil (105)
FM 12/420	08.98 - 09.05	
FM 12H/420	08.98 - 09.05	
FM 12/460 8x4/4	01.03 -	
FM 12H/460 8x4/4	01.03 -	

FM 12/340	08.98 - 09.05	1.HA / 1st RA (11)
FM 12H/340	08.98 - 09.05	für Fahrzeuge mit Luftfederung / for pneumatic suspension vehicles (143)
FM 12/380	08.98 - 09.05	
FM 12H/380	08.98 - 09.05	
FM 12/420	08.98 - 09.05	
FM 12H/420	08.98 - 09.05	
FM 12/460 8x4/4	01.03 -	
FM 12H/460 8x4/4	01.03 -	

VOLVO

FM 12 | 8x4/4 | 08.98 - 09.05

8 Lenker, Radaufhängung / Track Control Arm

Dreieckslenker (Nfz) / Wishbone (CV) (46)
Länge [mm] / Length [mm]:662,4 (106)
Rohr-Ø [mm] / Pipe Ø [mm]:48 (117)
Bohrung-Ø 1 [mm] / Bore Ø 1 [mm]:19 (39)
Bohrung-Ø 2 [mm] / Bore Ø 2 [mm]:19 (40)
Lochabstand 1/Lochabstand 2 / Hole Pitch 1/ Hole Pitch 2:115/115 (103)

26058 01 **7420741703**
® 25208 01
® 30672 01

FM 12/340	08.98 - 09.05	1.HA / 1st RA	(11)
FM 12H/340	08.98 - 09.05	2.HA / 2nd RA	(13)
FM 12/380	08.98 - 09.05	Blattfeder / Leaf spring	(38)
FM 12H/380	08.98 - 09.05		
FM 12/420	08.98 - 09.05		
FM 12H/420	08.98 - 09.05		
FM 12/460 8x4/4	01.03 -		
FM 12H/460 8x4/4	01.03 -		

8 Lenker, Radaufhängung / Track Control Arm

Dreieckslenker (Nfz) / Wishbone (CV) (46)
Länge [mm] / Length [mm]:649 (106)
Rohr-Ø [mm] / Pipe Ø [mm]:48 (117)
für / for:Aussengelenk (135)
Bohrung-Ø 1 [mm] / Bore Ø 1 [mm]:17 (39)
Bohrung-Ø 2 [mm] / Bore Ø 2 [mm]:17 (40)
Lochabstand 1/Lochabstand 2 / Hole Pitch 1/ Hole Pitch 2:115 (103)
für / for:Zentralgelenk (135)
Lochabstand 1/Lochabstand 2 / Hole Pitch 1/ Hole Pitch 2:155 (103)
Bohrung-Ø 1 [mm] / Bore Ø 1 [mm]:19,5 (39)
Bohrung-Ø 2 [mm] / Bore Ø 2 [mm]:19,5 (40)

26813 01 **20382314**
® 30672 01
® 31963 01

FM 12/340	08.98 - 09.05	2.HA / 2nd RA	(13)
FM 12H/340	08.98 - 09.05	für Fahrzeuge mit Luftfederung / for pneumatic suspension vehicles	(143)
FM 12/380	08.98 - 09.05		
FM 12H/380	08.98 - 09.05		
FM 12/420	08.98 - 09.05		
FM 12H/420	08.98 - 09.05		
FM 12/460 8x4/4	01.03 -		
FM 12H/460 8x4/4	01.03 -		

8 Lenker, Radaufhängung / Track Control Arm

Dreieckslenker (Nfz) / Wishbone (CV) (46)
Länge [mm] / Length [mm]:671 (106)
Rohr-Ø [mm] / Pipe Ø [mm]:58 (117)
Bohrung-Ø 1 [mm] / Bore Ø 1 [mm]:23 (39)
Bohrung-Ø 2 [mm] / Bore Ø 2 [mm]:23 (40)
Lochabstand 1/Lochabstand 2 / Hole Pitch 1/ Hole Pitch 2:130/130 (103)

35009 01 **22318834**
® 28706 01

FM 12/340	08.98 - 09.05	1.HA / 1st RA	(11)
FM 12H/340	08.98 - 09.05	2.HA / 2nd RA	(13)
FM 12/380	08.98 - 09.05	Aggregat / Unit	(25)
FM 12H/380	08.98 - 09.05	Blattfeder / Leaf spring	(38)
FM 12/420	08.98 - 09.05	Achslast [t] / Axle Load [t]:26	(24)
FM 12H/420	08.98 - 09.05	Achslast [t] / Axle Load [t]:32	(24)
FM 12/460 8x4/4	01.03 -		
FM 12H/460 8x4/4	01.03 -		

8 Lenker, Radaufhängung / Track Control Arm

Dreieckslenker (Nfz) / Wishbone (CV) (46)
Länge [mm] / Length [mm]:662,2 (106)
Rohr-Ø [mm] / Pipe Ø [mm]:51 (117)
Bohrung-Ø 1 [mm] / Bore Ø 1 [mm]:21 (39)
Bohrung-Ø 2 [mm] / Bore Ø 2 [mm]:17,5 (40)
Lochabstand 1/Lochabstand 2 / Hole Pitch 1/ Hole Pitch 2:115 (103)
Molekularlager / Molecular Bearing (108)

36148 01 **22238525**

FM 12/340	08.98 - 09.05	▲	
FM 12H/340	08.98 - 09.05	1.HA / 1st RA	(11)
FM 12/380	08.98 - 09.05	2.HA / 2nd RA	(13)
FM 12H/380	08.98 - 09.05	01.2004->	
FM 12/420	08.98 - 09.05	für Fahrzeuge mit Luftfederung / for pneumatic suspension vehicles	(143)
FM 12H/420	08.98 - 09.05		
FM 12/460 8x4/4	01.03 -		
FM 12H/460 8x4/4	01.03 -		
FM 12/340	08.98 - 09.05	▲	
FM 12H/340	08.98 - 09.05	1.HA / 1st RA	(11)
FM 12/380	08.98 - 09.05	2.HA / 2nd RA	(13)
FM 12H/380	08.98 - 09.05	Chass. A557645->	
FM 12/420	08.98 - 09.05	Chass. B330018->	
FM 12H/420	08.98 - 09.05	für Fahrzeuge mit Blattfederung / for leaf-spring suspension vehicles	(142)
FM 12/460 8x4/4	01.03 -		
FM 12H/460 8x4/4	01.03 -		

ZF Friedrichshafen AG | ZF Services | Obere Weiden 12 | 97424 Schweinfurt | Germany | info.zf-services@zf.com | www.zf.com

Kugelkopf, Schaltgestänge
Ball Head, gearshift linkage (1)

19542 01 — 1668179

am Schaltgestänge / at gearshift linkage (130)
Länge [mm] / Length [mm]:97 (106)
Konusmaß [mm] / Cone Size [mm]:16 (96)
Gewindemaß / Thread Size:M16x1,5 (86)
mit Rechtsgewinde / with right-hand thread (170)

FM 12/340	08.98	- 09.05	für / for:PTOE-DIF/PTOE-DIH (135)
FM 12H/340	08.98	- 09.05	----------
FM 12/380	08.98	- 09.05	für / for:UPTOFLYW (135)
FM 12H/380	08.98	- 09.05	
FM 12/420	08.98	- 09.05	
FM 12H/420	08.98	- 09.05	
FM 12/460 8x4/4	01.03	-	
FM 12H/460 8x4/4	01.03	-	

Reparatursatz, Lenker / Repair Kit, link (6)

34609 01 — 20702095

für Längslenker / for drag link (158)
Lochabstand 1/Lochabstand 2 / Hole Pitch 1/ Hole Pitch 2:130 (103)
Bohrung-Ø 1 [mm] / Bore Ø 1 [mm]:21 (39)
Molekularlager / Molecular Bearing (108)
mit Sicherungsring / with lock ring (172)
mit Distanzhülse / with spacer sleeve (165)

FM 12/340	08.98	- 09.05	▽
FM 12H/340	08.98	- 09.05	Blattfeder / Leaf spring (38)
FM 12/380	08.98	- 09.05	Doppelachsaggregat / Tandem-axle Assembly (45)
FM 12H/380	08.98	- 09.05	Achslast [t] / Axle Load [t]:30 (24)
FM 12/420	08.98	- 09.05	Achslast [t] / Axle Load [t]:32 (24)
FM 12H/420	08.98	- 09.05	Fahrhöhe 231 - 250 mm / ride height 231 - 250 mm (71)
FM 12/460 8x4/4	01.03	-	Fahrhöhe 251 - 270 mm / ride height 251 - 270 mm (73)
FM 12H/460 8x4/4	01.03	-	Hinterachsgehäuse gegossen / rear axle housing cast (89)

Reparatursatz, Lenker / Repair Kit, link (6)

34610 01 — 20702096

für Längslenker / for drag link (158)
Lochabstand 1/Lochabstand 2 / Hole Pitch 1/ Hole Pitch 2:130 (103)
Bohrung-Ø 1 [mm] / Bore Ø 1 [mm]:21 (39)
Molekularlager / Molecular Bearing (108)
mit Sicherungsring / with lock ring (172)
mit Distanzhülse / with spacer sleeve (165)

FM 12/340	08.98	- 09.05	▽
FM 12H/340	08.98	- 09.05	Blattfeder / Leaf spring (38)
FM 12/380	08.98	- 09.05	Doppelachsaggregat / Tandem-axle Assembly (45)
FM 12H/380	08.98	- 09.05	Achslast [t] / Axle Load [t]:26 (24)
FM 12/420	08.98	- 09.05	Fahrhöhe 231 - 250 mm / ride height 231 - 250 mm (71)
FM 12H/420	08.98	- 09.05	Fahrhöhe 251 - 270 mm / ride height 251 - 270 mm (73)
FM 12/460 8x4/4	01.03	-	Fahrhöhe 291 - 310 mm / ride height 291 - 310 mm (74)
FM 12H/460 8x4/4	01.03	-	Fahrhöhe 331 - 350 mm / ride height 331 - 350 mm (75)
			Hinterachsgehäuse gegossen / rear axle housing cast (89)

VOLVO

FMX 4x2 04.10 -

1	**Lenkstange / Centre Rod Assembly** Schubstange / Push Rod einseitig verstellbar / Adjustable on one side Länge [mm] / Length [mm]:863 Konusmaß [mm] / Cone Size [mm]:28,6 Rohr-Ø [mm] / Pipe Ø [mm]:52 mit Zubehör / with accessories		(4) (122) (133) (106) (96) (117) (173)	**37458 01** **22159733** 27547 02 37235 01
	330, Kipper / Dump Truck(93)	04.10 -		LHD Lenkstockhebel zur 1. VA / Pitman arm to 1st front axle (102) 1.VA / 1st front axle (12) für Fahrzeuge mit Blattfederung / for leaf-spring suspension vehicles (142)
	330, Pritsche/Fahrgestell / Flatbed/Chassis(109)	04.10 -		
	330, Sattelzugmaschine / Truck Tractor(118)	04.10 -		
	370, Kipper / Dump Truck(93)	04.10 -		
	370, Pritsche/Fahrgestell / Flatbed/Chassis(109)	04.10 -		
	370, Sattelzugmaschine / Truck Tractor(118)	04.10 -		
	380, Kipper / Dump Truck(93)	04.10 -		
	380, Pritsche/Fahrgestell / Flatbed/Chassis(109)	04.10 -		
	380, Sattelzugmaschine / Truck Tractor(118)	04.10 -		
	410, Kipper / Dump Truck(93)	04.10 -		
	410, Pritsche/Fahrgestell / Flatbed/Chassis(109)	04.10 -		
	410, Sattelzugmaschine / Truck Tractor(118)	04.10 -		
	420, Kipper / Dump Truck(93)	04.10 -		
	420, Pritsche/Fahrgestell / Flatbed/Chassis(109)	04.10 -		
	420, Sattelzugmaschine / Truck Tractor(118)	04.10 -		
	450, Kipper / Dump Truck(93)	04.10 -		
	450, Pritsche/Fahrgestell / Flatbed/Chassis(109)	04.10 -		
	450, Sattelzugmaschine / Truck Tractor(118)	04.10 -		
	460, Kipper / Dump Truck(93)	04.10 -		
	460, Pritsche/Fahrgestell / Flatbed/Chassis(109)	04.10 -		
	460, Sattelzugmaschine / Truck Tractor(118)	04.10 -		
	500, Kipper / Dump Truck(93)	04.10 -		
	500, Pritsche/Fahrgestell / Flatbed/Chassis(109)	04.10 -		
	500, Sattelzugmaschine / Truck Tractor(118)	04.10 -		
	540, Kipper / Dump Truck(93)	04.10 -		
	540, Pritsche/Fahrgestell / Flatbed/Chassis(109)	04.10 -		
	540, Sattelzugmaschine / Truck Tractor(118)	04.10 -		
1	**Lenkstange / Centre Rod Assembly** Schubstange / Push Rod einseitig verstellbar / Adjustable on one side Länge [mm] / Length [mm]:863 Konusmaß [mm] / Cone Size [mm]:28,6 Rohr-Ø [mm] / Pipe Ø [mm]:52 mit Zubehör / with accessories		(4) (122) (133) (106) (96) (117) (173)	**38803 01** **21106952** 27547 02 37235 01
	330, Kipper / Dump Truck(93)	04.10 -		RHD Lenkstockhebel zur 1. VA / Pitman arm to 1st front axle (102) für Fahrzeuge mit Blattfederung / for leaf-spring suspension vehicles (142)
	330, Pritsche/Fahrgestell / Flatbed/Chassis(109)	04.10 -		
	330, Sattelzugmaschine / Truck Tractor(118)	04.10 -		
	370, Kipper / Dump Truck(93)	04.10 -		
	370, Pritsche/Fahrgestell / Flatbed/Chassis(109)	04.10 -		
	370, Sattelzugmaschine / Truck Tractor(118)	04.10 -		
	380, Kipper / Dump Truck(93)	04.10 -		
	380, Pritsche/Fahrgestell / Flatbed/Chassis(109)	04.10 -		
	380, Sattelzugmaschine / Truck Tractor(118)	04.10 -		
	410, Pritsche/Fahrgestell / Flatbed/Chassis(109)	04.10 -		
	410, Sattelzugmaschine / Truck Tractor(118)	04.10 -		
	420, Kipper / Dump Truck(93)	04.10 -		
	420, Pritsche/Fahrgestell / Flatbed/Chassis(109)	04.10 -		
	420, Sattelzugmaschine / Truck Tractor(118)	04.10 -		
	450, Kipper / Dump Truck(93)	04.10 -		
	450, Pritsche/Fahrgestell / Flatbed/Chassis(109)	04.10 -		
	450, Sattelzugmaschine / Truck Tractor(118)	04.10 -		
	460, Kipper / Dump Truck(93)	04.10 -		
	460, Pritsche/Fahrgestell / Flatbed/Chassis(109)	04.10 -		
	460, Sattelzugmaschine / Truck Tractor(118)	04.10 -		
	500, Kipper / Dump Truck(93)	04.10 -		
	500, Pritsche/Fahrgestell / Flatbed/Chassis(109)	04.10 -		
	500, Sattelzugmaschine / Truck Tractor(118)	04.10 -		
	540, Kipper / Dump Truck(93)	04.10 -		
	540, Pritsche/Fahrgestell / Flatbed/Chassis(109)	04.10 -		
	540, Sattelzugmaschine / Truck Tractor(118)	04.10 -		

6

Spurstange / Rod Assembly (8)
Führungsstange / Guide Rod (82)
beidseitig verstellbar / Adjustable on both sides (132)
Länge [mm] / Length [mm]:1645 (106)
Konusmaß [mm] / Cone Size [mm]:28,6 (96)
Rohr-Ø [mm] / Pipe Ø [mm]:42 (117)
mit Zubehör / with accessories (173)

22822 01 **3986450**
11946 02
11947 02

330, Kipper / Dump Truck(93)	04.10 -	Gerade Vorderachse / Straight front axle	(85)
330, Pritsche/Fahrgestell / Flatbed/Chassis(109)	04.10 -		
330, Sattelzugmaschine / Truck Tractor(118)	04.10 -		
370, Kipper / Dump Truck(93)	04.10 -		
370, Pritsche/Fahrgestell / Flatbed/Chassis(109)	04.10 -		
370, Sattelzugmaschine / Truck Tractor(118)	04.10 -		
380, Kipper / Dump Truck(93)	04.10 -		
380, Pritsche/Fahrgestell / Flatbed/Chassis(109)	04.10 -		
380, Sattelzugmaschine / Truck Tractor(118)	04.10 -		
410, Kipper / Dump Truck(93)	04.10 -		
410, Pritsche/Fahrgestell / Flatbed/Chassis(109)	04.10 -		
410, Sattelzugmaschine / Truck Tractor(118)	04.10 -		
420, Kipper / Dump Truck(93)	04.10 -		
420, Pritsche/Fahrgestell / Flatbed/Chassis(109)	04.10 -		
420, Sattelzugmaschine / Truck Tractor(118)	04.10 -		
450, Kipper / Dump Truck(93)	04.10 -		
450, Pritsche/Fahrgestell / Flatbed/Chassis(109)	04.10 -		
450, Sattelzugmaschine / Truck Tractor(118)	04.10 -		
460, Kipper / Dump Truck(93)	04.10 -		
460, Pritsche/Fahrgestell / Flatbed/Chassis(109)	04.10 -		
460, Sattelzugmaschine / Truck Tractor(118)	04.10 -		
500, Kipper / Dump Truck(93)	04.10 -		
500, Pritsche/Fahrgestell / Flatbed/Chassis(109)	04.10 -		
500, Sattelzugmaschine / Truck Tractor(118)	04.10 -		
540, Kipper / Dump Truck(93)	04.10 -		
540, Pritsche/Fahrgestell / Flatbed/Chassis(109)	04.10 -		
540, Sattelzugmaschine / Truck Tractor(118)	04.10 -		

VOLVO

FMX 4x2 04.10 -

6

Spurstange / Rod Assembly (8)
Führungsstange / Guide Rod (82)
beidseitig verstellbar / Adjustable on both sides (132)
Länge [mm] / Length [mm]:1669 (106)
Konusmaß [mm] / Cone Size [mm]:32 (96)
Rohr-Ø [mm] / Pipe Ø [mm]:42 (117)
mit Zubehör / with accessories (173)

34528 01 **20581086**
31961 01
34527 01

330, Kipper / Dump Truck(93)	04.10 -	Gerade Vorderachse / Straight front axle	(85)
330, Pritsche/Fahrgestell / Flatbed/Chassis(109)	04.10 -	erhöhte Bodenfreiheit / increased ground clearance	(134)
330, Sattelzugmaschine / Truck Tractor(118)	04.10 -		
370, Kipper / Dump Truck(93)	04.10 -		
370, Pritsche/Fahrgestell / Flatbed/Chassis(109)	04.10 -		
370, Sattelzugmaschine / Truck Tractor(118)	04.10 -		
380, Kipper / Dump Truck(93)	04.10 -		
380, Pritsche/Fahrgestell / Flatbed/Chassis(109)	04.10 -		
380, Sattelzugmaschine / Truck Tractor(118)	04.10 -		
410, Kipper / Dump Truck(93)	04.10 -		
410, Pritsche/Fahrgestell / Flatbed/Chassis(109)	04.10 -		
410, Sattelzugmaschine / Truck Tractor(118)	04.10 -		
420, Kipper / Dump Truck(93)	04.10 -		
420, Pritsche/Fahrgestell / Flatbed/Chassis(109)	04.10 -		
420, Sattelzugmaschine / Truck Tractor(118)	04.10 -		
450, Kipper / Dump Truck(93)	04.10 -		
450, Pritsche/Fahrgestell / Flatbed/Chassis(109)	04.10 -		
450, Sattelzugmaschine / Truck Tractor(118)	04.10 -		
460, Kipper / Dump Truck(93)	04.10 -		
460, Pritsche/Fahrgestell / Flatbed/Chassis(109)	04.10 -		
460, Sattelzugmaschine / Truck Tractor(118)	04.10 -		
500, Kipper / Dump Truck(93)	04.10 -		
500, Pritsche/Fahrgestell / Flatbed/Chassis(109)	04.10 -		
500, Sattelzugmaschine / Truck Tractor(118)	04.10 -		
540, Kipper / Dump Truck(93)	04.10 -		
540, Pritsche/Fahrgestell / Flatbed/Chassis(109)	04.10 -		
540, Sattelzugmaschine / Truck Tractor(118)	04.10 -		
330, Kipper / Dump Truck(93)	04.10 -	Achslast [t] / Axle Load [t]:7	(24)
330, Pritsche/Fahrgestell / Flatbed/Chassis(109)	04.10 -	Achslast [t] / Axle Load [t]:7,5	(24)
330, Sattelzugmaschine / Truck Tractor(118)	04.10 -	Achslast [t] / Axle Load [t]:8	(24)
370, Kipper / Dump Truck(93)	04.10 -	Gekröpfte Vorderachse / Offset front axle	(84)
370, Pritsche/Fahrgestell / Flatbed/Chassis(109)	04.10 -		
370, Sattelzugmaschine / Truck Tractor(118)	04.10 -		
380, Kipper / Dump Truck(93)	04.10 -		
380, Pritsche/Fahrgestell / Flatbed/Chassis(109)	04.10 -		
380, Sattelzugmaschine / Truck Tractor(118)	04.10 -		
410, Kipper / Dump Truck(93)	04.10 -		
410, Pritsche/Fahrgestell / Flatbed/Chassis(109)	04.10 -		
410, Sattelzugmaschine / Truck Tractor(118)	04.10 -		
420, Kipper / Dump Truck(93)	04.10 -		
420, Pritsche/Fahrgestell / Flatbed/Chassis(109)	04.10 -		
420, Sattelzugmaschine / Truck Tractor(118)	04.10 -		
450, Kipper / Dump Truck(93)	04.10 -		
450, Pritsche/Fahrgestell / Flatbed/Chassis(109)	04.10 -		
450, Sattelzugmaschine / Truck Tractor(118)	04.10 -		
460, Kipper / Dump Truck(93)	04.10 -		
460, Pritsche/Fahrgestell / Flatbed/Chassis(109)	04.10 -		
460, Sattelzugmaschine / Truck Tractor(118)	04.10 -		
500, Kipper / Dump Truck(93)	04.10 -		
500, Pritsche/Fahrgestell / Flatbed/Chassis(109)	04.10 -		
500, Sattelzugmaschine / Truck Tractor(118)	04.10 -		
540, Kipper / Dump Truck(93)	04.10 -		
540, Pritsche/Fahrgestell / Flatbed/Chassis(109)	04.10 -		
540, Sattelzugmaschine / Truck Tractor(118)	04.10 -		

6

Spurstange / Rod Assembly
Führungsstange / Guide Rod
einseitig verstellbar / Adjustable on one side
Länge [mm] / Length [mm]:1660
Konusmaß [mm] / Cone Size [mm]:32
Rohr-Ø [mm] / Pipe Ø [mm]:60
mit Zubehör / with accessories

(8) (82) (133) (106) (96) (117) (173)

37227 01 22159753
37235 01

330, Kipper / Dump Truck(93)	04.10 -	
330, Pritsche/Fahrgestell / Flatbed/Chassis(109)	04.10 -	
330, Sattelzugmaschine / Truck Tractor(118)	04.10 -	
370, Kipper / Dump Truck(93)	04.10 -	
370, Pritsche/Fahrgestell / Flatbed/Chassis(109)	04.10 -	
370, Sattelzugmaschine / Truck Tractor(118)	04.10 -	
380, Kipper / Dump Truck(93)	04.10 -	
380, Pritsche/Fahrgestell / Flatbed/Chassis(109)	04.10 -	
380, Sattelzugmaschine / Truck Tractor(118)	04.10 -	
410, Kipper / Dump Truck(93)	04.10 -	
410, Pritsche/Fahrgestell / Flatbed/Chassis(109)	04.10 -	
410, Sattelzugmaschine / Truck Tractor(118)	04.10 -	
420, Kipper / Dump Truck(93)	04.10 -	
420, Pritsche/Fahrgestell / Flatbed/Chassis(109)	04.10 -	
420, Sattelzugmaschine / Truck Tractor(118)	04.10 -	
450, Kipper / Dump Truck(93)	04.10 -	
450, Pritsche/Fahrgestell / Flatbed/Chassis(109)	04.10 -	
450, Sattelzugmaschine / Truck Tractor(118)	04.10 -	
460, Kipper / Dump Truck(93)	04.10 -	
460, Pritsche/Fahrgestell / Flatbed/Chassis(109)	04.10 -	
460, Sattelzugmaschine / Truck Tractor(118)	04.10 -	
500, Kipper / Dump Truck(93)	04.10 -	
500, Pritsche/Fahrgestell / Flatbed/Chassis(109)	04.10 -	
500, Sattelzugmaschine / Truck Tractor(118)	04.10 -	
540, Kipper / Dump Truck(93)	04.10 -	
540, Pritsche/Fahrgestell / Flatbed/Chassis(109)	04.10 -	
540, Sattelzugmaschine / Truck Tractor(118)	04.10 -	

1.VA / 1st front axle (12)
für Fahrzeuge mit Blattfederung / for leaf-spring suspension vehicles (142)
Achslast [t] / Axle Load [t]:8,2 (24)
für Links-/Rechtslenker / for left-/right-hand traffic (156)

14

Stange/Strebe, Stabilisator / Rod/Strut, stabiliser
Koppelstange / Coupling Rod
nicht verstellbar / not adjustable
Länge [mm] / Length [mm]:325
Konusmaß [mm] / Cone Size [mm]:22

(10) (97) (177) (106) (96)

34604 01 21446333

330, Kipper / Dump Truck(93)	04.10 -	
330, Pritsche/Fahrgestell / Flatbed/Chassis(109)	04.10 -	
330, Sattelzugmaschine / Truck Tractor(118)	04.10 -	
370, Kipper / Dump Truck(93)	04.10 -	
370, Pritsche/Fahrgestell / Flatbed/Chassis(109)	04.10 -	
370, Sattelzugmaschine / Truck Tractor(118)	04.10 -	
380, Kipper / Dump Truck(93)	04.10 -	
380, Pritsche/Fahrgestell / Flatbed/Chassis(109)	04.10 -	
380, Sattelzugmaschine / Truck Tractor(118)	04.10 -	
410, Kipper / Dump Truck(93)	04.10 -	
410, Pritsche/Fahrgestell / Flatbed/Chassis(109)	04.10 -	
410, Sattelzugmaschine / Truck Tractor(118)	04.10 -	
420, Kipper / Dump Truck(93)	04.10 -	
420, Pritsche/Fahrgestell / Flatbed/Chassis(109)	04.10 -	
420, Sattelzugmaschine / Truck Tractor(118)	04.10 -	
450, Kipper / Dump Truck(93)	04.10 -	
450, Pritsche/Fahrgestell / Flatbed/Chassis(109)	04.10 -	
450, Sattelzugmaschine / Truck Tractor(118)	04.10 -	
460, Kipper / Dump Truck(93)	04.10 -	
460, Pritsche/Fahrgestell / Flatbed/Chassis(109)	04.10 -	
460, Sattelzugmaschine / Truck Tractor(118)	04.10 -	
500, Kipper / Dump Truck(93)	04.10 -	
500, Pritsche/Fahrgestell / Flatbed/Chassis(109)	04.10 -	
500, Sattelzugmaschine / Truck Tractor(118)	04.10 -	
540, Kipper / Dump Truck(93)	04.10 -	
540, Pritsche/Fahrgestell / Flatbed/Chassis(109)	04.10 -	
540, Sattelzugmaschine / Truck Tractor(118)	04.10 -	

1.VA / 1st front axle (12)
für Fahrzeuge mit Blattfederung / for leaf-spring suspension vehicles (142)

VOLVO

FMX 4x2 04.10 -

10 Lenker, Radaufhängung / Track Control Arm

Längslenker / Trailing Arm (107)
Länge [mm] / Length [mm]:625 (106)
Bohrung-Ø 1 [mm] / Bore Ø 1 [mm]:17 (39)
Bohrung-Ø 2 [mm] / Bore Ø 2 [mm]:17 (40)
Lochabstand 1/Lochabstand 2 / Hole Pitch 1/ Hole Pitch 2:115 / 115 (103)
nicht verstellbar / not adjustable (177)
Molekularlager / Molecular Bearing (108)

(3)

34680 01 **20517494**

330, Kipper / Dump Truck(93)	04.10 -	
330, Pritsche/Fahrgestell / Flatbed/Chassis(109)	04.10 -	
330, Sattelzugmaschine / Truck Tractor(118)	04.10 -	
370, Kipper / Dump Truck(93)	04.10 -	
370, Pritsche/Fahrgestell / Flatbed/Chassis(109)	04.10 -	
370, Sattelzugmaschine / Truck Tractor(118)	04.10 -	
380, Kipper / Dump Truck(93)	04.10 -	
380, Pritsche/Fahrgestell / Flatbed/Chassis(109)	04.10 -	
380, Sattelzugmaschine / Truck Tractor(118)	04.10 -	
410, Kipper / Dump Truck(93)	04.10 -	
410, Pritsche/Fahrgestell / Flatbed/Chassis(109)	04.10 -	
410, Sattelzugmaschine / Truck Tractor(118)	04.10 -	
420, Kipper / Dump Truck(93)	04.10 -	
420, Pritsche/Fahrgestell / Flatbed/Chassis(109)	04.10 -	
420, Sattelzugmaschine / Truck Tractor(118)	04.10 -	
450, Kipper / Dump Truck(93)	04.10 -	
450, Pritsche/Fahrgestell / Flatbed/Chassis(109)	04.10 -	
450, Sattelzugmaschine / Truck Tractor(118)	04.10 -	
460, Kipper / Dump Truck(93)	04.10 -	
460, Pritsche/Fahrgestell / Flatbed/Chassis(109)	04.10 -	
460, Sattelzugmaschine / Truck Tractor(118)	04.10 -	
500, Kipper / Dump Truck(93)	04.10 -	
500, Pritsche/Fahrgestell / Flatbed/Chassis(109)	04.10 -	
500, Sattelzugmaschine / Truck Tractor(118)	04.10 -	
540, Kipper / Dump Truck(93)	04.10 -	
540, Pritsche/Fahrgestell / Flatbed/Chassis(109)	04.10 -	
540, Sattelzugmaschine / Truck Tractor(118)	04.10 -	

▽
für Fahrzeuge mit Luftfederung / for pneumatic suspension vehicles (143)
Fahrgestellhöhe: Standard / Standard ride height (59)
Fahrgestellhöhe medium 900 mm / height of chassis medium 900 mm (57)

8 Lenker, Radaufhängung / Track Control Arm

Dreieckslenker (Nfz) / Wishbone (CV) (46)
Länge [mm] / Length [mm]:662,4 (106)
Rohr-Ø [mm] / Pipe Ø [mm]:48 (117)
Bohrung-Ø 1 [mm] / Bore Ø 1 [mm]:19 (39)
Bohrung-Ø 2 [mm] / Bore Ø 2 [mm]:19 (40)
Lochabstand 1/Lochabstand 2 / Hole Pitch 1/ Hole Pitch 2:115/115 (103)

(3)

26058 01 **7420741703**
® 25208 01
® 30672 01

330, Kipper / Dump Truck(93)	04.10 -	
330, Pritsche/Fahrgestell / Flatbed/Chassis(109)	04.10 -	
330, Sattelzugmaschine / Truck Tractor(118)	04.10 -	
370, Kipper / Dump Truck(93)	04.10 -	
370, Pritsche/Fahrgestell / Flatbed/Chassis(109)	04.10 -	
370, Sattelzugmaschine / Truck Tractor(118)	04.10 -	
380, Kipper / Dump Truck(93)	04.10 -	
380, Pritsche/Fahrgestell / Flatbed/Chassis(109)	04.10 -	
380, Sattelzugmaschine / Truck Tractor(118)	04.10 -	
410, Kipper / Dump Truck(93)	04.10 -	
410, Pritsche/Fahrgestell / Flatbed/Chassis(109)	04.10 -	
410, Sattelzugmaschine / Truck Tractor(118)	04.10 -	
420, Kipper / Dump Truck(93)	04.10 -	
420, Pritsche/Fahrgestell / Flatbed/Chassis(109)	04.10 -	
420, Sattelzugmaschine / Truck Tractor(118)	04.10 -	
450, Kipper / Dump Truck(93)	04.10 -	
450, Pritsche/Fahrgestell / Flatbed/Chassis(109)	04.10 -	
450, Sattelzugmaschine / Truck Tractor(118)	04.10 -	
460, Kipper / Dump Truck(93)	04.10 -	
460, Pritsche/Fahrgestell / Flatbed/Chassis(109)	04.10 -	
460, Sattelzugmaschine / Truck Tractor(118)	04.10 -	
500, Kipper / Dump Truck(93)	04.10 -	
500, Pritsche/Fahrgestell / Flatbed/Chassis(109)	04.10 -	
500, Sattelzugmaschine / Truck Tractor(118)	04.10 -	
540, Kipper / Dump Truck(93)	04.10 -	
540, Pritsche/Fahrgestell / Flatbed/Chassis(109)	04.10 -	
540, Sattelzugmaschine / Truck Tractor(118)	04.10 -	

▲
für Fahrzeuge mit Luftfederung / for pneumatic suspension vehicles (143)
Fahrgestellhöhe Standard 950 mm / height of chassis standard 950mm (55)
Fahrgestellhöhe medium 900 mm / height of chassis medium 900 mm (57)

13 **Stange/Strebe, Stabilisator / Rod/Strut, stabiliser** (10)(97)(106)(96)(117)(173)(137)
Koppelstange / Coupling Rod
Länge [mm] / Length [mm]:435
Konusmaß [mm] / Cone Size [mm]:32
Rohr-Ø [mm] / Pipe Ø [mm]:36
mit Zubehör / with accessories
für 27 mm Halteplatte / for 27 mm holdingplate

36692 01 **21119064**

330, Kipper / Dump Truck(93)	04.10 -	für Fahrzeuge mit Luftfederung / for pneumatic suspension vehicles	(143)
330, Pritsche/Fahrgestell / Flatbed/Chassis(109)	04.10 -	Fahrhöhe 240 mm / ride height 240 mm	(72)
330, Sattelzugmaschine / Truck Tractor(118)	04.10 -		
370, Kipper / Dump Truck(93)	04.10 -		
370, Pritsche/Fahrgestell / Flatbed/Chassis(109)	04.10 -		
370, Sattelzugmaschine / Truck Tractor(118)	04.10 -		
380, Kipper / Dump Truck(93)	04.10 -		
380, Pritsche/Fahrgestell / Flatbed/Chassis(109)	04.10 -		
380, Sattelzugmaschine / Truck Tractor(118)	04.10 -		
410, Kipper / Dump Truck(93)	04.10 -		
410, Pritsche/Fahrgestell / Flatbed/Chassis(109)	04.10 -		
410, Sattelzugmaschine / Truck Tractor(118)	04.10 -		
420, Kipper / Dump Truck(93)	04.10 -		
420, Pritsche/Fahrgestell / Flatbed/Chassis(109)	04.10 -		
420, Sattelzugmaschine / Truck Tractor(118)	04.10 -		
450, Kipper / Dump Truck(93)	04.10 -		
450, Pritsche/Fahrgestell / Flatbed/Chassis(109)	04.10 -		
450, Sattelzugmaschine / Truck Tractor(118)	04.10 -		
460, Kipper / Dump Truck(93)	04.10 -		
460, Pritsche/Fahrgestell / Flatbed/Chassis(109)	04.10 -		
460, Sattelzugmaschine / Truck Tractor(118)	04.10 -		
500, Kipper / Dump Truck(93)	04.10 -		
500, Pritsche/Fahrgestell / Flatbed/Chassis(109)	04.10 -		
500, Sattelzugmaschine / Truck Tractor(118)	04.10 -		
540, Kipper / Dump Truck(93)	04.10 -		
540, Pritsche/Fahrgestell / Flatbed/Chassis(109)	04.10 -		
540, Sattelzugmaschine / Truck Tractor(118)	04.10 -		

13 **Stange/Strebe, Stabilisator / Rod/Strut, stabiliser** (10)(97)(106)(96)(117)(173)(137)
Koppelstange / Coupling Rod
Länge [mm] / Length [mm]:380
Konusmaß [mm] / Cone Size [mm]:32
Rohr-Ø [mm] / Pipe Ø [mm]:36
mit Zubehör / with accessories
für 27 mm Halteplatte / for 27 mm holdingplate

36693 01 **21119067**

330, Kipper / Dump Truck(93)	04.10 -	für Fahrzeuge mit Luftfederung / for pneumatic suspension vehicles	(143)
330, Pritsche/Fahrgestell / Flatbed/Chassis(109)	04.10 -	Fahrhöhe 180 mm / ride height 180 mm	(68)
330, Sattelzugmaschine / Truck Tractor(118)	04.10 -		
370, Kipper / Dump Truck(93)	04.10 -		
370, Pritsche/Fahrgestell / Flatbed/Chassis(109)	04.10 -		
370, Sattelzugmaschine / Truck Tractor(118)	04.10 -		
380, Kipper / Dump Truck(93)	04.10 -		
380, Pritsche/Fahrgestell / Flatbed/Chassis(109)	04.10 -		
380, Sattelzugmaschine / Truck Tractor(118)	04.10 -		
410, Kipper / Dump Truck(93)	04.10 -		
410, Pritsche/Fahrgestell / Flatbed/Chassis(109)	04.10 -		
410, Sattelzugmaschine / Truck Tractor(118)	04.10 -		
420, Kipper / Dump Truck(93)	04.10 -		
420, Pritsche/Fahrgestell / Flatbed/Chassis(109)	04.10 -		
420, Sattelzugmaschine / Truck Tractor(118)	04.10 -		
450, Kipper / Dump Truck(93)	04.10 -		
450, Pritsche/Fahrgestell / Flatbed/Chassis(109)	04.10 -		
450, Sattelzugmaschine / Truck Tractor(118)	04.10 -		
460, Kipper / Dump Truck(93)	04.10 -		
460, Pritsche/Fahrgestell / Flatbed/Chassis(109)	04.10 -		
460, Sattelzugmaschine / Truck Tractor(118)	04.10 -		
500, Kipper / Dump Truck(93)	04.10 -		
500, Pritsche/Fahrgestell / Flatbed/Chassis(109)	04.10 -		
500, Sattelzugmaschine / Truck Tractor(118)	04.10 -		
540, Kipper / Dump Truck(93)	04.10 -		
540, Pritsche/Fahrgestell / Flatbed/Chassis(109)	04.10 -		
540, Sattelzugmaschine / Truck Tractor(118)	04.10 -		

VOLVO

FMX 4x2 04.10 -

13

Stange/Strebe, Stabilisator / Rod/Strut, stabiliser (10)
Koppelstange / Coupling Rod (97)
Länge [mm] / Length [mm]:350 (106)
Konusmaß [mm] / Cone Size [mm]:32 (96)
Rohr-Ø [mm] / Pipe Ø [mm]:36 (117)
mit Zubehör / with accessories (173)
Schrauben-/Mutternausführung: selbstsichernd / Bolt / Nut Version: Self-locking (121)
für 27 mm Halteplatte / for 27 mm holdingplate (137)

36694 01 **21176251**

330, Kipper / Dump Truck(93)	04.10 -	für Fahrzeuge mit Luftfederung / for pneumatic suspension vehicles (143)
330, Pritsche/Fahrgestell / Flatbed/Chassis(109)	04.10 -	Fahrhöhe 160 mm / ride height 160 mm (65)
330, Sattelzugmaschine / Truck Tractor(118)	04.10 -	
370, Kipper / Dump Truck(93)	04.10 -	
370, Pritsche/Fahrgestell / Flatbed/Chassis(109)	04.10 -	
370, Sattelzugmaschine / Truck Tractor(118)	04.10 -	
380, Kipper / Dump Truck(93)	04.10 -	
380, Pritsche/Fahrgestell / Flatbed/Chassis(109)	04.10 -	
380, Sattelzugmaschine / Truck Tractor(118)	04.10 -	
410, Kipper / Dump Truck(93)	04.10 -	
410, Pritsche/Fahrgestell / Flatbed/Chassis(109)	04.10 -	
410, Sattelzugmaschine / Truck Tractor(118)	04.10 -	
420, Kipper / Dump Truck(93)	04.10 -	
420, Pritsche/Fahrgestell / Flatbed/Chassis(109)	04.10 -	
420, Sattelzugmaschine / Truck Tractor(118)	04.10 -	
450, Kipper / Dump Truck(93)	04.10 -	
450, Pritsche/Fahrgestell / Flatbed/Chassis(109)	04.10 -	
450, Sattelzugmaschine / Truck Tractor(118)	04.10 -	
460, Kipper / Dump Truck(93)	04.10 -	
460, Pritsche/Fahrgestell / Flatbed/Chassis(109)	04.10 -	
460, Sattelzugmaschine / Truck Tractor(118)	04.10 -	
500, Kipper / Dump Truck(93)	04.10 -	
500, Pritsche/Fahrgestell / Flatbed/Chassis(109)	04.10 -	
500, Sattelzugmaschine / Truck Tractor(118)	04.10 -	
540, Kipper / Dump Truck(93)	04.10 -	
540, Pritsche/Fahrgestell / Flatbed/Chassis(109)	04.10 -	
540, Sattelzugmaschine / Truck Tractor(118)	04.10 -	

FMX 4x4 04.10 -

3 Lenkstange / Centre Rod Assembly

Schubstange / Push Rod
nicht verstellbar / not adjustable
Länge [mm] / Length [mm]:160,0
Konusmaß [mm] / Cone Size [mm]:28,6
Rohr-Ø [mm] / Pipe Ø [mm]:25
mit Zubehör / with accessories

(4) (122) (177) (106) (96) (117) (173)

26778 01 **20367555**

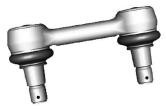

330, Pritsche/Fahrgestell / Flatbed/Chassis(109)	04.10 -	am Lenkhebel / at steering arm	(128)
330, Sattelzugmaschine / Truck Tractor(118)	04.10 -	Lenkstockhebel zum Zwischenhebel / Pitman Arm to 1st control arm	(100)
370, Pritsche/Fahrgestell / Flatbed/Chassis(109)	04.10 -		
370, Sattelzugmaschine / Truck Tractor(118)	04.10 -		
380, 23 t	04.10 -		
380, 21 t, Pritsche/Fahrgestell / Flatbed/Chassis(109)	04.10 -		
380, 21 t, Sattelzugmaschine / Truck Tractor(118)	04.10 -		
410, Pritsche/Fahrgestell / Flatbed/Chassis(109)	04.10 -		
410, Sattelzugmaschine / Truck Tractor(118)	04.10 -		
420, Pritsche/Fahrgestell / Flatbed/Chassis(109)	04.10 -		
420, Sattelzugmaschine / Truck Tractor(118)	04.10 -		
450, Pritsche/Fahrgestell / Flatbed/Chassis(109)	04.10 -		
450, Sattelzugmaschine / Truck Tractor(118)	04.10 -		
460, Pritsche/Fahrgestell / Flatbed/Chassis(109)	04.10 -		
460, Sattelzugmaschine / Truck Tractor(118)	04.10 -		
500, Pritsche/Fahrgestell / Flatbed/Chassis(109)	04.10 -		
500, Sattelzugmaschine / Truck Tractor(118)	04.10 -		
540, Pritsche/Fahrgestell / Flatbed/Chassis(109)	04.10 -		
540, Sattelzugmaschine / Truck Tractor(118)	04.10 -		

6 Spurstange / Rod Assembly

Führungsstange / Guide Rod
beidseitig verstellbar / Adjustable on both sides
Länge [mm] / Length [mm]:1528
Konusmaß [mm] / Cone Size [mm]:30
Rohr-Ø [mm] / Pipe Ø [mm]:42
mit Zubehör / with accessories

(8) (82) (132) (106) (96) (117) (173)

31539 01 **20742126**

11492 03
11505 03

330, Pritsche/Fahrgestell / Flatbed/Chassis(109)	04.10 -
330, Sattelzugmaschine / Truck Tractor(118)	04.10 -
370, Pritsche/Fahrgestell / Flatbed/Chassis(109)	04.10 -
370, Sattelzugmaschine / Truck Tractor(118)	04.10 -
380, 23 t	04.10 -
380, 21 t, Pritsche/Fahrgestell / Flatbed/Chassis(109)	04.10 -
380, 21 t, Sattelzugmaschine / Truck Tractor(118)	04.10 -
410, Pritsche/Fahrgestell / Flatbed/Chassis(109)	04.10 -
410, Sattelzugmaschine / Truck Tractor(118)	04.10 -
420, Pritsche/Fahrgestell / Flatbed/Chassis(109)	04.10 -
420, Sattelzugmaschine / Truck Tractor(118)	04.10 -
450, Pritsche/Fahrgestell / Flatbed/Chassis(109)	04.10 -
450, Sattelzugmaschine / Truck Tractor(118)	04.10 -
460, Pritsche/Fahrgestell / Flatbed/Chassis(109)	04.10 -
460, Sattelzugmaschine / Truck Tractor(118)	04.10 -
500, Pritsche/Fahrgestell / Flatbed/Chassis(109)	04.10 -
500, Sattelzugmaschine / Truck Tractor(118)	04.10 -
540, Pritsche/Fahrgestell / Flatbed/Chassis(109)	04.10 -
540, Sattelzugmaschine / Truck Tractor(118)	04.10 -

VOLVO

FMX 4x4 04.10 -

14 Stange/Strebe, Stabilisator / Rod/Strut, stabiliser

Koppelstange / Coupling Rod
nicht verstellbar / not adjustable
Länge [mm] / Length [mm]:325
Konusmaß [mm] / Cone Size [mm]:22

(10) (97) (177) (106) (96)

34604 01 — 21446333

330, Pritsche/Fahrgestell / Flatbed/Chassis(109)	04.10 -	für Fahrzeuge mit Blattfederung / for leaf-spring suspension vehicles	(142)
330, Sattelzugmaschine / Truck Tractor(118)	04.10 -		
370, Pritsche/Fahrgestell / Flatbed/Chassis(109)	04.10 -		
370, Sattelzugmaschine / Truck Tractor(118)	04.10 -		
380, 23 t	04.10 -		
380, 21 t, Pritsche/Fahrgestell / Flatbed/Chassis(109)	04.10 -		
380, 21 t, Sattelzugmaschine / Truck Tractor(118)	04.10 -		
410, Pritsche/Fahrgestell / Flatbed/Chassis(109)	04.10 -		
410, Sattelzugmaschine / Truck Tractor(118)	04.10 -		
420, Pritsche/Fahrgestell / Flatbed/Chassis(109)	04.10 -		
420, Sattelzugmaschine / Truck Tractor(118)	04.10 -		
450, Pritsche/Fahrgestell / Flatbed/Chassis(109)	04.10 -		
450, Sattelzugmaschine / Truck Tractor(118)	04.10 -		
460, Pritsche/Fahrgestell / Flatbed/Chassis(109)	04.10 -		
460, Sattelzugmaschine / Truck Tractor(118)	04.10 -		
500, Pritsche/Fahrgestell / Flatbed/Chassis(109)	04.10 -		
500, Sattelzugmaschine / Truck Tractor(118)	04.10 -		
540, Pritsche/Fahrgestell / Flatbed/Chassis(109)	04.10 -		
540, Sattelzugmaschine / Truck Tractor(118)	04.10 -		

13 Stange/Strebe, Stabilisator / Rod/Strut, stabiliser

Koppelstange / Coupling Rod
Länge [mm] / Length [mm]:435
Konusmaß [mm] / Cone Size [mm]:32
Rohr-Ø [mm] / Pipe Ø [mm]:36
mit Zubehör / with accessories
für 27 mm Halteplatte / for 27 mm holdingplate

(10) (97) (106) (96) (117) (173) (137)

36692 01 — 21119064

330, Sattelzugmaschine / Truck Tractor(118)	04.10 -	für Fahrzeuge mit Luftfederung / for pneumatic suspension vehicles	(143)
370, Pritsche/Fahrgestell / Flatbed/Chassis(109)	04.10 -	Pritsche/Fahrgestell / Flatbed/Chassis	(109)
370, Sattelzugmaschine / Truck Tractor(118)	04.10 -	Kipper / Dumptruck	(93)
380, 23 t	04.10 -	Fahrhöhe 230 mm / ride height 230 mm	(70)
380, 21 t, Sattelzugmaschine / Truck Tractor(118)	04.10 -		
410, Pritsche/Fahrgestell / Flatbed/Chassis(109)	04.10 -		
410, Sattelzugmaschine / Truck Tractor(118)	04.10 -		
420, Pritsche/Fahrgestell / Flatbed/Chassis(109)	04.10 -		
420, Sattelzugmaschine / Truck Tractor(118)	04.10 -		
450, Pritsche/Fahrgestell / Flatbed/Chassis(109)	04.10 -		
450, Sattelzugmaschine / Truck Tractor(118)	04.10 -		
460, Pritsche/Fahrgestell / Flatbed/Chassis(109)	04.10 -		
460, Sattelzugmaschine / Truck Tractor(118)	04.10 -		
500, Pritsche/Fahrgestell / Flatbed/Chassis(109)	04.10 -		
500, Sattelzugmaschine / Truck Tractor(118)	04.10 -		
540, Pritsche/Fahrgestell / Flatbed/Chassis(109)	04.10 -		
540, Sattelzugmaschine / Truck Tractor(118)	04.10 -		

13 Stange/Strebe, Stabilisator / Rod/Strut, stabiliser

Koppelstange / Coupling Rod
Länge [mm] / Length [mm]:380
Konusmaß [mm] / Cone Size [mm]:32
Rohr-Ø [mm] / Pipe Ø [mm]:36
mit Zubehör / with accessories
für 27 mm Halteplatte / for 27 mm holdingplate

(10) (97) (106) (96) (117) (173) (137)

36693 01 — 21119067

330, Sattelzugmaschine / Truck Tractor(118)	04.10 -	für Fahrzeuge mit Luftfederung / for pneumatic suspension vehicles	(143)
370, Pritsche/Fahrgestell / Flatbed/Chassis(109)	04.10 -	Pritsche/Fahrgestell / Flatbed/Chassis	(109)
370, Sattelzugmaschine / Truck Tractor(118)	04.10 -	Kipper / Dumptruck	(93)
380, 23 t	04.10 -	Fahrhöhe 170 mm / ride height 170 mm	(66)
380, 21 t, Sattelzugmaschine / Truck Tractor(118)	04.10 -	Rahmenhöhe 266 mm / Frame height 266 mm	(114)
410, Pritsche/Fahrgestell / Flatbed/Chassis(109)	04.10 -		
410, Sattelzugmaschine / Truck Tractor(118)	04.10 -		
420, Pritsche/Fahrgestell / Flatbed/Chassis(109)	04.10 -		
420, Sattelzugmaschine / Truck Tractor(118)	04.10 -		
450, Pritsche/Fahrgestell / Flatbed/Chassis(109)	04.10 -		
450, Sattelzugmaschine / Truck Tractor(118)	04.10 -		
460, Pritsche/Fahrgestell / Flatbed/Chassis(109)	04.10 -		
460, Sattelzugmaschine / Truck Tractor(118)	04.10 -		
500, Pritsche/Fahrgestell / Flatbed/Chassis(109)	04.10 -		
500, Sattelzugmaschine / Truck Tractor(118)	04.10 -		
540, Pritsche/Fahrgestell / Flatbed/Chassis(109)	04.10 -		
540, Sattelzugmaschine / Truck Tractor(118)	04.10 -		

13 **Stange/Strebe, Stabilisator / Rod/Strut, stabiliser** (10)
Koppelstange / Coupling Rod (97)
Länge [mm] / Length [mm]:350 (106)
Konusmaß [mm] / Cone Size [mm]:32 (96)
Rohr-Ø [mm] / Pipe Ø [mm]:36 (117)
mit Zubehör / with accessories (173)
Schrauben-/Mutternausführung: selbstsichernd / Bolt / Nut Version: Self-locking (121)
für 27 mm Halteplatte / for 27 mm holdingplate (137)

36694 01 **21176251**

330, Sattelzugmaschine / Truck Tractor(118)	04.10 -	für Fahrzeuge mit Luftfederung / for pneumatic suspension vehicles	(143)
370, Pritsche/Fahrgestell / Flatbed/Chassis(109)	04.10 -	Pritsche/Fahrgestell / Flatbed/Chassis	(109)
370, Sattelzugmaschine / Truck Tractor(118)	04.10 -	Kipper / Dumptruck	(93)
380, 23 t	04.10 -	Fahrhöhe 140 mm / ride height 140 mm	(63)
380, 21 t, Sattelzugmaschine / Truck Tractor(118)	04.10 -		
410, Pritsche/Fahrgestell / Flatbed/Chassis(109)	04.10 -		
410, Sattelzugmaschine / Truck Tractor(118)	04.10 -		
420, Pritsche/Fahrgestell / Flatbed/Chassis(109)	04.10 -		
420, Sattelzugmaschine / Truck Tractor(118)	04.10 -		
450, Pritsche/Fahrgestell / Flatbed/Chassis(109)	04.10 -		
450, Sattelzugmaschine / Truck Tractor(118)	04.10 -		
460, Pritsche/Fahrgestell / Flatbed/Chassis(109)	04.10 -		
460, Sattelzugmaschine / Truck Tractor(118)	04.10 -		
500, Pritsche/Fahrgestell / Flatbed/Chassis(109)	04.10 -		
500, Sattelzugmaschine / Truck Tractor(118)	04.10 -		
540, Pritsche/Fahrgestell / Flatbed/Chassis(109)	04.10 -		
540, Sattelzugmaschine / Truck Tractor(118)	04.10 -		

330, Sattelzugmaschine / Truck Tractor(118)	04.10 -	für Fahrzeuge mit Luftfederung / for pneumatic suspension vehicles	(143)
370, Pritsche/Fahrgestell / Flatbed/Chassis(109)	04.10 -	Pritsche/Fahrgestell / Flatbed/Chassis	(109)
370, Sattelzugmaschine / Truck Tractor(118)	04.10 -	Kipper / Dumptruck	(93)
380, 23 t	04.10 -	Fahrhöhe 170 mm / ride height 170 mm	(66)
380, 21 t, Sattelzugmaschine / Truck Tractor(118)	04.10 -	Rahmenhöhe 300 mm / Frame height 300 mm	(115)
410, Pritsche/Fahrgestell / Flatbed/Chassis(109)	04.10 -		
410, Sattelzugmaschine / Truck Tractor(118)	04.10 -		
420, Pritsche/Fahrgestell / Flatbed/Chassis(109)	04.10 -		
420, Sattelzugmaschine / Truck Tractor(118)	04.10 -		
450, Pritsche/Fahrgestell / Flatbed/Chassis(109)	04.10 -		
450, Sattelzugmaschine / Truck Tractor(118)	04.10 -		
460, Pritsche/Fahrgestell / Flatbed/Chassis(109)	04.10 -		
460, Sattelzugmaschine / Truck Tractor(118)	04.10 -		
500, Pritsche/Fahrgestell / Flatbed/Chassis(109)	04.10 -		
500, Sattelzugmaschine / Truck Tractor(118)	04.10 -		
540, Pritsche/Fahrgestell / Flatbed/Chassis(109)	04.10 -		
540, Sattelzugmaschine / Truck Tractor(118)	04.10 -		

13 **Stange/Strebe, Stabilisator / Rod/Strut, stabiliser** (10)
Koppelstange / Coupling Rod (97)
Länge [mm] / Length [mm]:443 (106)
Konusmaß [mm] / Cone Size [mm]:32 (96)
Rohr-Ø [mm] / Pipe Ø [mm]:38 (117)
mit Zubehör / with accessories (173)
Schrauben-/Mutternausführung: selbstsichernd / Bolt / Nut Version: Self-locking (121)

37707 01 **22318844**

330, Sattelzugmaschine / Truck Tractor(118)	04.10 -	für Fahrzeuge mit Luftfederung / for pneumatic suspension vehicles	(143)
370, Pritsche/Fahrgestell / Flatbed/Chassis(109)	04.10 -	Sattelzugmaschine / Truck Tractor	(118)
370, Sattelzugmaschine / Truck Tractor(118)	04.10 -	Fahrhöhe 230 mm / ride height 230 mm	(70)
380, 23 t	04.10 -		
380, 21 t, Sattelzugmaschine / Truck Tractor(118)	04.10 -		
410, Pritsche/Fahrgestell / Flatbed/Chassis(109)	04.10 -		
410, Sattelzugmaschine / Truck Tractor(118)	04.10 -		
420, Pritsche/Fahrgestell / Flatbed/Chassis(109)	04.10 -		
420, Sattelzugmaschine / Truck Tractor(118)	04.10 -		
450, Pritsche/Fahrgestell / Flatbed/Chassis(109)	04.10 -		
450, Sattelzugmaschine / Truck Tractor(118)	04.10 -		
460, Pritsche/Fahrgestell / Flatbed/Chassis(109)	04.10 -		
460, Sattelzugmaschine / Truck Tractor(118)	04.10 -		
500, Pritsche/Fahrgestell / Flatbed/Chassis(109)	04.10 -		
500, Sattelzugmaschine / Truck Tractor(118)	04.10 -		
540, Pritsche/Fahrgestell / Flatbed/Chassis(109)	04.10 -		
540, Sattelzugmaschine / Truck Tractor(118)	04.10 -		

VOLVO

FMX 6x2 04.10 -

1	**Lenkstange / Centre Rod Assembly** Schubstange / Push Rod einseitig verstellbar / Adjustable on one side Länge [mm] / Length [mm]:863 Konusmaß [mm] / Cone Size [mm]:28,6 Rohr-Ø [mm] / Pipe Ø [mm]:52 mit Zubehör / with accessories		(4) (122) (133) (106) (96) (117) (173)	**37458 01** **22159733** 27547 02 37235 01
	330, 27 t, Pritsche/Fahrgestell / Flatbed/Chassis(109)	04.10 -		LHD Lenkstockhebel zur 1. VA / Pitman arm to 1st front axle (102) 1.VA / 1st front axle (12) für Fahrzeuge mit Blattfederung / for leaf-spring suspension vehicles (142)
	330, 29 t	04.10 -		
	330, 27 t, Sattelzugmaschine / Truck Tractor(118)	04.10 -		
	370, Pritsche/Fahrgestell / Flatbed/Chassis(109)	04.10 -		
	370, Sattelzugmaschine / Truck Tractor(118)	04.10 -		
	380, Kipper / Dump Truck(93)	04.10 -		
	380, Pritsche/Fahrgestell / Flatbed/Chassis(109)	04.10 -		
	380, Sattelzugmaschine / Truck Tractor(118)	04.10 -		
	410, Pritsche/Fahrgestell / Flatbed/Chassis(109)	04.10 -		
	410, Sattelzugmaschine / Truck Tractor(118)	04.10 -		
	420, Pritsche/Fahrgestell / Flatbed/Chassis(109)	04.10 -		
	420, Sattelzugmaschine / Truck Tractor(118)	04.10 -		
	450, Pritsche/Fahrgestell / Flatbed/Chassis(109)	04.10 -		
	450, Sattelzugmaschine / Truck Tractor(118)	04.10 -		
	460, Pritsche/Fahrgestell / Flatbed/Chassis(109)	04.10 -		
	460, Sattelzugmaschine / Truck Tractor(118)	04.10 -		
	500, Pritsche/Fahrgestell / Flatbed/Chassis(109)	04.10 -		
	500, Sattelzugmaschine / Truck Tractor(118)	04.10 -		
	540, Pritsche/Fahrgestell / Flatbed/Chassis(109)	04.10 -		
	540, Sattelzugmaschine / Truck Tractor(118)	04.10 -		
1	**Lenkstange / Centre Rod Assembly** Schubstange / Push Rod einseitig verstellbar / Adjustable on one side Länge [mm] / Length [mm]:863 Konusmaß [mm] / Cone Size [mm]:28,6 Rohr-Ø [mm] / Pipe Ø [mm]:52 mit Zubehör / with accessories		(4) (122) (133) (106) (96) (117) (173)	**38803 01** **21106952** 27547 02 37235 01
	330, 27 t, Pritsche/Fahrgestell / Flatbed/Chassis(109)	04.10 -		RHD Lenkstockhebel zur 1. VA / Pitman arm to 1st front axle (102) für Fahrzeuge mit Blattfederung / for leaf-spring suspension vehicles (142)
	330, 29 t	04.10 -		
	330, 27 t, Sattelzugmaschine / Truck Tractor(118)	04.10 -		
	370, Pritsche/Fahrgestell / Flatbed/Chassis(109)	04.10 -		
	370, Sattelzugmaschine / Truck Tractor(118)	04.10 -		
	380, Kipper / Dump Truck(93)	04.10 -		
	380, Pritsche/Fahrgestell / Flatbed/Chassis(109)	04.10 -		
	380, Sattelzugmaschine / Truck Tractor(118)	04.10 -		
	410, Pritsche/Fahrgestell / Flatbed/Chassis(109)	04.10 -		
	410, Sattelzugmaschine / Truck Tractor(118)	04.10 -		
	420, Pritsche/Fahrgestell / Flatbed/Chassis(109)	04.10 -		
	420, Sattelzugmaschine / Truck Tractor(118)	04.10 -		
	450, Pritsche/Fahrgestell / Flatbed/Chassis(109)	04.10 -		
	450, Sattelzugmaschine / Truck Tractor(118)	04.10 -		
	460, Pritsche/Fahrgestell / Flatbed/Chassis(109)	04.10 -		
	460, Sattelzugmaschine / Truck Tractor(118)	04.10 -		
	500, Pritsche/Fahrgestell / Flatbed/Chassis(109)	04.10 -		
	500, Sattelzugmaschine / Truck Tractor(118)	04.10 -		
	540, Pritsche/Fahrgestell / Flatbed/Chassis(109)	04.10 -		
	540, Sattelzugmaschine / Truck Tractor(118)	04.10 -		

6	**Spurstange / Rod Assembly** Führungsstange / Guide Rod beidseitig verstellbar / Adjustable on both sides Länge [mm] / Length [mm]:1645 Konusmaß [mm] / Cone Size [mm]:28,6 Rohr-Ø [mm] / Pipe Ø [mm]:42 mit Zubehör / with accessories		(8) (82) (132) (106) (96) (117) (173)	**22822 01** **3986450** 11946 02 11947 02 	
	330, 27 t, Pritsche/Fahrgestell / Flatbed/Chassis(109)	04.10 -		Gerade Vorderachse / Straight front axle	(85)
	330, 29 t	04.10 -			
	330, 27 t, Sattelzugmaschine / Truck Tractor(118)	04.10 -			
	370, Pritsche/Fahrgestell / Flatbed/Chassis(109)	04.10 -			
	370, Sattelzugmaschine / Truck Tractor(118)	04.10 -			
	380, Kipper / Dump Truck(93)	04.10 -			
	380, Pritsche/Fahrgestell / Flatbed/Chassis(109)	04.10 -			
	380, Sattelzugmaschine / Truck Tractor(118)	04.10 -			
	410, Pritsche/Fahrgestell / Flatbed/Chassis(109)	04.10 -			
	410, Sattelzugmaschine / Truck Tractor(118)	04.10 -			
	420, Pritsche/Fahrgestell / Flatbed/Chassis(109)	04.10 -			
	420, Sattelzugmaschine / Truck Tractor(118)	04.10 -			
	450, Pritsche/Fahrgestell / Flatbed/Chassis(109)	04.10 -			
	450, Sattelzugmaschine / Truck Tractor(118)	04.10 -			
	460, Pritsche/Fahrgestell / Flatbed/Chassis(109)	04.10 -			
	460, Sattelzugmaschine / Truck Tractor(118)	04.10 -			
	500, Pritsche/Fahrgestell / Flatbed/Chassis(109)	04.10 -			
	500, Sattelzugmaschine / Truck Tractor(118)	04.10 -			
	540, Pritsche/Fahrgestell / Flatbed/Chassis(109)	04.10 -			
	540, Sattelzugmaschine / Truck Tractor(118)	04.10 -			
6	**Spurstange / Rod Assembly** Führungsstange / Guide Rod beidseitig verstellbar / Adjustable on both sides Länge [mm] / Length [mm]:1669 Konusmaß [mm] / Cone Size [mm]:32 Rohr-Ø [mm] / Pipe Ø [mm]:42 mit Zubehör / with accessories		(8) (82) (132) (106) (96) (117) (173)	**34528 01** **20581086** 31961 01 34527 01 	
	330, 27 t, Pritsche/Fahrgestell / Flatbed/Chassis(109)	04.10 -		Gerade Vorderachse / Straight front axle	(85)
	330, 29 t	04.10 -		erhöhte Bodenfreiheit / increased ground clearance	(134)
	330, 27 t, Sattelzugmaschine / Truck Tractor(118)	04.10 -			
	370, Pritsche/Fahrgestell / Flatbed/Chassis(109)	04.10 -			
	370, Sattelzugmaschine / Truck Tractor(118)	04.10 -			
	380, Kipper / Dump Truck(93)	04.10 -			
	380, Pritsche/Fahrgestell / Flatbed/Chassis(109)	04.10 -			
	380, Sattelzugmaschine / Truck Tractor(118)	04.10 -			
	410, Pritsche/Fahrgestell / Flatbed/Chassis(109)	04.10 -			
	410, Sattelzugmaschine / Truck Tractor(118)	04.10 -			
	420, Pritsche/Fahrgestell / Flatbed/Chassis(109)	04.10 -			
	420, Sattelzugmaschine / Truck Tractor(118)	04.10 -			
	450, Pritsche/Fahrgestell / Flatbed/Chassis(109)	04.10 -			
	450, Sattelzugmaschine / Truck Tractor(118)	04.10 -			
	460, Pritsche/Fahrgestell / Flatbed/Chassis(109)	04.10 -			
	460, Sattelzugmaschine / Truck Tractor(118)	04.10 -			
	500, Pritsche/Fahrgestell / Flatbed/Chassis(109)	04.10 -			
	500, Sattelzugmaschine / Truck Tractor(118)	04.10 -			
	540, Pritsche/Fahrgestell / Flatbed/Chassis(109)	04.10 -			
	540, Sattelzugmaschine / Truck Tractor(118)	04.10 -			
	330, 27 t, Pritsche/Fahrgestell / Flatbed/Chassis(109)	04.10 -		Achslast [t] / Axle Load [t]:7	(24)
	330, 29 t	04.10 -		Achslast [t] / Axle Load [t]:7,5	(24)
	330, 27 t, Sattelzugmaschine / Truck Tractor(118)	04.10 -		Achslast [t] / Axle Load [t]:8	(24)
	370, Pritsche/Fahrgestell / Flatbed/Chassis(109)	04.10 -		Gekröpfte Vorderachse / Offset front axle	(84)
	370, Sattelzugmaschine / Truck Tractor(118)	04.10 -			
	380, Kipper / Dump Truck(93)	04.10 -			
	380, Pritsche/Fahrgestell / Flatbed/Chassis(109)	04.10 -			
	380, Sattelzugmaschine / Truck Tractor(118)	04.10 -			
	410, Pritsche/Fahrgestell / Flatbed/Chassis(109)	04.10 -			
	410, Sattelzugmaschine / Truck Tractor(118)	04.10 -			
	420, Pritsche/Fahrgestell / Flatbed/Chassis(109)	04.10 -			
	420, Sattelzugmaschine / Truck Tractor(118)	04.10 -			
	450, Pritsche/Fahrgestell / Flatbed/Chassis(109)	04.10 -			
	450, Sattelzugmaschine / Truck Tractor(118)	04.10 -			
	460, Pritsche/Fahrgestell / Flatbed/Chassis(109)	04.10 -			
	460, Sattelzugmaschine / Truck Tractor(118)	04.10 -			
	500, Pritsche/Fahrgestell / Flatbed/Chassis(109)	04.10 -			
	500, Sattelzugmaschine / Truck Tractor(118)	04.10 -			
	540, Pritsche/Fahrgestell / Flatbed/Chassis(109)	04.10 -			
	540, Sattelzugmaschine / Truck Tractor(118)	04.10 -			

VOLVO

FMX 6x2 04.10 -

6 Spurstange / Rod Assembly

Führungsstange / Guide Rod
einseitig verstellbar / Adjustable on one side
Länge [mm] / Length [mm]:1660
Konusmaß [mm] / Cone Size [mm]:32
Rohr-Ø [mm] / Pipe Ø [mm]:60
mit Zubehör / with accessories

(8) (82) (133) (106) (96) (117) (173)

37227 01 **22159753**
37235 01

330, 27 t, Pritsche/Fahrgestell / Flatbed/Chassis(109)	04.10 -	1.VA / 1st front axle	(12)
330, 29 t	04.10 -	für Fahrzeuge mit Blattfederung / for leaf-spring suspension vehicles	(142)
330, 27 t, Sattelzugmaschine / Truck Tractor(118)	04.10 -	Achslast [t] / Axle Load [t]:8,2	(24)
370, Pritsche/Fahrgestell / Flatbed/Chassis(109)	04.10 -	für Links-/Rechtslenker / for left-/right-hand traffic	(156)
370, Sattelzugmaschine / Truck Tractor(118)	04.10 -		
380, Kipper / Dump Truck(93)	04.10 -		
380, Pritsche/Fahrgestell / Flatbed/Chassis(109)	04.10 -		
380, Sattelzugmaschine / Truck Tractor(118)	04.10 -		
410, Pritsche/Fahrgestell / Flatbed/Chassis(109)	04.10 -		
410, Sattelzugmaschine / Truck Tractor(118)	04.10 -		
420, Pritsche/Fahrgestell / Flatbed/Chassis(109)	04.10 -		
420, Sattelzugmaschine / Truck Tractor(118)	04.10 -		
450, Pritsche/Fahrgestell / Flatbed/Chassis(109)	04.10 -		
450, Sattelzugmaschine / Truck Tractor(118)	04.10 -		
460, Pritsche/Fahrgestell / Flatbed/Chassis(109)	04.10 -		
460, Sattelzugmaschine / Truck Tractor(118)	04.10 -		
500, Pritsche/Fahrgestell / Flatbed/Chassis(109)	04.10 -		
500, Sattelzugmaschine / Truck Tractor(118)	04.10 -		
540, Pritsche/Fahrgestell / Flatbed/Chassis(109)	04.10 -		
540, Sattelzugmaschine / Truck Tractor(118)	04.10 -		

14 Stange/Strebe, Stabilisator / Rod/Strut, stabiliser

Koppelstange / Coupling Rod
nicht verstellbar / not adjustable
Länge [mm] / Length [mm]:325
Konusmaß [mm] / Cone Size [mm]:22

(10) (97) (177) (106) (96)

34604 01 **21446333**

330, 27 t, Pritsche/Fahrgestell / Flatbed/Chassis(109)	04.10 -	1.VA / 1st front axle	(12)
330, 29 t	04.10 -	für Fahrzeuge mit Blattfederung / for leaf-spring suspension vehicles	(142)
330, 27 t, Sattelzugmaschine / Truck Tractor(118)	04.10 -		
370, Pritsche/Fahrgestell / Flatbed/Chassis(109)	04.10 -		
370, Sattelzugmaschine / Truck Tractor(118)	04.10 -		
380, Kipper / Dump Truck(93)	04.10 -		
380, Pritsche/Fahrgestell / Flatbed/Chassis(109)	04.10 -		
380, Sattelzugmaschine / Truck Tractor(118)	04.10 -		
410, Pritsche/Fahrgestell / Flatbed/Chassis(109)	04.10 -		
410, Sattelzugmaschine / Truck Tractor(118)	04.10 -		
420, Pritsche/Fahrgestell / Flatbed/Chassis(109)	04.10 -		
420, Sattelzugmaschine / Truck Tractor(118)	04.10 -		
450, Pritsche/Fahrgestell / Flatbed/Chassis(109)	04.10 -		
450, Sattelzugmaschine / Truck Tractor(118)	04.10 -		
460, Pritsche/Fahrgestell / Flatbed/Chassis(109)	04.10 -		
460, Sattelzugmaschine / Truck Tractor(118)	04.10 -		
500, Pritsche/Fahrgestell / Flatbed/Chassis(109)	04.10 -		
500, Sattelzugmaschine / Truck Tractor(118)	04.10 -		
540, Pritsche/Fahrgestell / Flatbed/Chassis(109)	04.10 -		
540, Sattelzugmaschine / Truck Tractor(118)	04.10 -		

7	**Spurstange / Rod Assembly** Führungsstange / Guide Rod beidseitig verstellbar / Adjustable on both sides Länge [mm] / Length [mm]:368 Konusmaß [mm] / Cone Size [mm]:28,6 Rohr-Ø [mm] / Pipe Ø [mm]:38 mit Zubehör / with accessories		(8) (82) (132) (106) (96) (117) (173)	**35333 01** **1628207** 27623 01 	
	330, 27 t, Pritsche/Fahrgestell / Flatbed/Chassis(109)	04.10 -		am Lenkzylinder / at steering cylinder	(129)
	330, 29 t	04.10 -		Schleppachse / Tag Axle	(120)
	330, 27 t, Sattelzugmaschine / Truck Tractor(118)	04.10 -		für Fahrzeuge mit Luftfederung / for pneumatic suspension vehicles	(143)
	370, Pritsche/Fahrgestell / Flatbed/Chassis(109)	04.10 -			
	370, Sattelzugmaschine / Truck Tractor(118)	04.10 -			
	380, Kipper / Dump Truck(93)	04.10 -			
	380, Pritsche/Fahrgestell / Flatbed/Chassis(109)	04.10 -			
	380, Sattelzugmaschine / Truck Tractor(118)	04.10 -			
	410, Pritsche/Fahrgestell / Flatbed/Chassis(109)	04.10 -			
	410, Sattelzugmaschine / Truck Tractor(118)	04.10 -			
	420, Pritsche/Fahrgestell / Flatbed/Chassis(109)	04.10 -			
	420, Sattelzugmaschine / Truck Tractor(118)	04.10 -			
	450, Pritsche/Fahrgestell / Flatbed/Chassis(109)	04.10 -			
	450, Sattelzugmaschine / Truck Tractor(118)	04.10 -			
	460, Pritsche/Fahrgestell / Flatbed/Chassis(109)	04.10 -			
	460, Sattelzugmaschine / Truck Tractor(118)	04.10 -			
	500, Pritsche/Fahrgestell / Flatbed/Chassis(109)	04.10 -			
	500, Sattelzugmaschine / Truck Tractor(118)	04.10 -			
	540, Pritsche/Fahrgestell / Flatbed/Chassis(109)	04.10 -			
	540, Sattelzugmaschine / Truck Tractor(118)	04.10 -			
7	**Spurstange / Rod Assembly** Führungsstange / Guide Rod einseitig verstellbar / Adjustable on one side Länge [mm] / Length [mm]:1025 Konusmaß [mm] / Cone Size [mm]:28,6 Rohr-Ø [mm] / Pipe Ø [mm]:48 mit Zubehör / with accessories		(8) (82) (133) (106) (96) (117) (173)	**37230 01** **22159758** 37235 01 27547 02 	
	330, 27 t, Pritsche/Fahrgestell / Flatbed/Chassis(109)	04.10 -		Vorlaufachse / Leading Axle	(125)
	330, 29 t	04.10 -		für Fahrzeuge mit starrer Vorlaufachse / for vehicles with rigid leading axle	(150)
	330, 27 t, Sattelzugmaschine / Truck Tractor(118)	04.10 -			
	370, Pritsche/Fahrgestell / Flatbed/Chassis(109)	04.10 -			
	370, Sattelzugmaschine / Truck Tractor(118)	04.10 -			
	380, Kipper / Dump Truck(93)	04.10 -			
	380, Pritsche/Fahrgestell / Flatbed/Chassis(109)	04.10 -			
	380, Sattelzugmaschine / Truck Tractor(118)	04.10 -			
	410, Pritsche/Fahrgestell / Flatbed/Chassis(109)	04.10 -			
	420, Pritsche/Fahrgestell / Flatbed/Chassis(109)	04.10 -			
	420, Sattelzugmaschine / Truck Tractor(118)	04.10 -			
	450, Sattelzugmaschine / Truck Tractor(118)	04.10 -			
	460, Pritsche/Fahrgestell / Flatbed/Chassis(109)	04.10 -			
	460, Sattelzugmaschine / Truck Tractor(118)	04.10 -			
	500, Pritsche/Fahrgestell / Flatbed/Chassis(109)	04.10 -			
	500, Sattelzugmaschine / Truck Tractor(118)	04.10 -			
	540, Pritsche/Fahrgestell / Flatbed/Chassis(109)	04.10 -			
	540, Sattelzugmaschine / Truck Tractor(118)	04.10 -			

VOLVO

FMX 6x2 04.10 -

10 Lenker, Radaufhängung / Track Control Arm

34680 01 — 20517494

Längslenker / Trailing Arm	(107)
Länge [mm] / Length [mm]:625	(106)
Bohrung-Ø 1 [mm] / Bore Ø 1 [mm]:17	(39)
Bohrung-Ø 2 [mm] / Bore Ø 2 [mm]:17	(40)
Lochabstand 1/Lochabstand 2 / Hole Pitch 1/ Hole Pitch 2:115 / 115	(103)
nicht verstellbar / not adjustable	(177)
Molekularlager / Molecular Bearing	(108)

330, 27 t, Pritsche/Fahrgestell / Flatbed/Chassis(109)	04.10 -	▽ für Fahrzeuge mit Luftfederung / for pneumatic suspension vehicles (143)
330, 29 t	04.10 -	
330, 27 t, Sattelzugmaschine / Truck Tractor(118)	04.10 -	
370, Pritsche/Fahrgestell / Flatbed/Chassis(109)	04.10 -	
370, Sattelzugmaschine / Truck Tractor(118)	04.10 -	
380, Kipper / Dump Truck(93)	04.10 -	
380, Pritsche/Fahrgestell / Flatbed/Chassis(109)	04.10 -	
380, Sattelzugmaschine / Truck Tractor(118)	04.10 -	
410, Pritsche/Fahrgestell / Flatbed/Chassis(109)	04.10 -	
410, Sattelzugmaschine / Truck Tractor(118)	04.10 -	
420, Pritsche/Fahrgestell / Flatbed/Chassis(109)	04.10 -	
420, Sattelzugmaschine / Truck Tractor(118)	04.10 -	
450, Pritsche/Fahrgestell / Flatbed/Chassis(109)	04.10 -	
450, Sattelzugmaschine / Truck Tractor(118)	04.10 -	
460, Pritsche/Fahrgestell / Flatbed/Chassis(109)	04.10 -	
460, Sattelzugmaschine / Truck Tractor(118)	04.10 -	
500, Pritsche/Fahrgestell / Flatbed/Chassis(109)	04.10 -	
500, Sattelzugmaschine / Truck Tractor(118)	04.10 -	
540, Pritsche/Fahrgestell / Flatbed/Chassis(109)	04.10 -	
540, Sattelzugmaschine / Truck Tractor(118)	04.10 -	

8 Lenker, Radaufhängung / Track Control Arm

36148 01 — 22238525

Dreieckslenker (Nfz) / Wishbone (CV)	(46)
Länge [mm] / Length [mm]:662,2	(106)
Rohr-Ø [mm] / Pipe Ø [mm]:51	(117)
Bohrung-Ø 1 [mm] / Bore Ø 1 [mm]:21	(39)
Bohrung-Ø 2 [mm] / Bore Ø 2 [mm]:17,5	(40)
Lochabstand 1/Lochabstand 2 / Hole Pitch 1/ Hole Pitch 2:115	(103)
Molekularlager / Molecular Bearing	(108)

330, 27 t, Pritsche/Fahrgestell / Flatbed/Chassis(109)	04.10 -	△ für Fahrzeuge mit Luftfederung / for pneumatic suspension vehicles (143)
330, 29 t	04.10 -	
330, 27 t, Sattelzugmaschine / Truck Tractor(118)	04.10 -	
370, Pritsche/Fahrgestell / Flatbed/Chassis(109)	04.10 -	
370, Sattelzugmaschine / Truck Tractor(118)	04.10 -	
380, Kipper / Dump Truck(93)	04.10 -	
380, Pritsche/Fahrgestell / Flatbed/Chassis(109)	04.10 -	
380, Sattelzugmaschine / Truck Tractor(118)	04.10 -	
410, Pritsche/Fahrgestell / Flatbed/Chassis(109)	04.10 -	
410, Sattelzugmaschine / Truck Tractor(118)	04.10 -	
420, Pritsche/Fahrgestell / Flatbed/Chassis(109)	04.10 -	
420, Sattelzugmaschine / Truck Tractor(118)	04.10 -	
450, Pritsche/Fahrgestell / Flatbed/Chassis(109)	04.10 -	
450, Sattelzugmaschine / Truck Tractor(118)	04.10 -	
460, Pritsche/Fahrgestell / Flatbed/Chassis(109)	04.10 -	
460, Sattelzugmaschine / Truck Tractor(118)	04.10 -	
500, Pritsche/Fahrgestell / Flatbed/Chassis(109)	04.10 -	
500, Sattelzugmaschine / Truck Tractor(118)	04.10 -	
540, Pritsche/Fahrgestell / Flatbed/Chassis(109)	04.10 -	
540, Sattelzugmaschine / Truck Tractor(118)	04.10 -	

FMX 6x2 04.10 -

13 **Stange/Strebe, Stabilisator / Rod/Strut, stabiliser** (10)
Koppelstange / Coupling Rod (97)
Länge [mm] / Length [mm]:435 (106)
Konusmaß [mm] / Cone Size [mm]:32 (96)
Rohr-Ø [mm] / Pipe Ø [mm]:36 (117)
mit Zubehör / with accessories (173)
für 27 mm Halteplatte / for 27 mm holdingplate (137)

36692 01 **21119064**

330, 27 t, Pritsche/Fahrgestell / Flatbed/Chassis(109)	04.10 -	für Fahrzeuge mit Luftfederung / for pneumatic suspension vehicles	(143)
330, 29 t	04.10 -	Fahrhöhe 240 mm / ride height 240 mm	(72)
330, 27 t, Sattelzugmaschine / Truck Tractor(118)	04.10 -		
370, Pritsche/Fahrgestell / Flatbed/Chassis(109)	04.10 -		
370, Sattelzugmaschine / Truck Tractor(118)	04.10 -		
380, Kipper / Dump Truck(93)	04.10 -		
380, Pritsche/Fahrgestell / Flatbed/Chassis(109)	04.10 -		
380, Sattelzugmaschine / Truck Tractor(118)	04.10 -		
410, Pritsche/Fahrgestell / Flatbed/Chassis(109)	04.10 -		
410, Sattelzugmaschine / Truck Tractor(118)	04.10 -		
420, Pritsche/Fahrgestell / Flatbed/Chassis(109)	04.10 -		
420, Sattelzugmaschine / Truck Tractor(118)	04.10 -		
450, Pritsche/Fahrgestell / Flatbed/Chassis(109)	04.10 -		
450, Sattelzugmaschine / Truck Tractor(118)	04.10 -		
460, Pritsche/Fahrgestell / Flatbed/Chassis(109)	04.10 -		
460, Sattelzugmaschine / Truck Tractor(118)	04.10 -		
500, Pritsche/Fahrgestell / Flatbed/Chassis(109)	04.10 -		
500, Sattelzugmaschine / Truck Tractor(118)	04.10 -		
540, Pritsche/Fahrgestell / Flatbed/Chassis(109)	04.10 -		
540, Sattelzugmaschine / Truck Tractor(118)	04.10 -		

13 **Stange/Strebe, Stabilisator / Rod/Strut, stabiliser** (10)
Koppelstange / Coupling Rod (97)
Länge [mm] / Length [mm]:380 (106)
Konusmaß [mm] / Cone Size [mm]:32 (96)
Rohr-Ø [mm] / Pipe Ø [mm]:36 (117)
mit Zubehör / with accessories (173)
für 27 mm Halteplatte / for 27 mm holdingplate (137)

36693 01 **21119067**

330, 27 t, Pritsche/Fahrgestell / Flatbed/Chassis(109)	04.10 -	Schleppachse / Tag Axle	(120)
330, 29 t	04.10 -	für Fahrzeuge mit Luftfederung / for pneumatic suspension vehicles	(143)
330, 27 t, Sattelzugmaschine / Truck Tractor(118)	04.10 -	Fahrhöhe 180 mm / ride height 180 mm	(68)
370, Pritsche/Fahrgestell / Flatbed/Chassis(109)	04.10 -		
370, Sattelzugmaschine / Truck Tractor(118)	04.10 -		
380, Kipper / Dump Truck(93)	04.10 -		
380, Pritsche/Fahrgestell / Flatbed/Chassis(109)	04.10 -		
380, Sattelzugmaschine / Truck Tractor(118)	04.10 -		
410, Pritsche/Fahrgestell / Flatbed/Chassis(109)	04.10 -		
410, Sattelzugmaschine / Truck Tractor(118)	04.10 -		
420, Pritsche/Fahrgestell / Flatbed/Chassis(109)	04.10 -		
420, Sattelzugmaschine / Truck Tractor(118)	04.10 -		
450, Pritsche/Fahrgestell / Flatbed/Chassis(109)	04.10 -		
450, Sattelzugmaschine / Truck Tractor(118)	04.10 -		
460, Pritsche/Fahrgestell / Flatbed/Chassis(109)	04.10 -		
460, Sattelzugmaschine / Truck Tractor(118)	04.10 -		
500, Pritsche/Fahrgestell / Flatbed/Chassis(109)	04.10 -		
500, Sattelzugmaschine / Truck Tractor(118)	04.10 -		
540, Pritsche/Fahrgestell / Flatbed/Chassis(109)	04.10 -		
540, Sattelzugmaschine / Truck Tractor(118)	04.10 -		

330, 27 t, Pritsche/Fahrgestell / Flatbed/Chassis(109)	04.10 -	Antriebsachse / Drive Axle	(32)
330, 29 t	04.10 -	für Fahrzeuge mit Luftfederung / for pneumatic suspension vehicles	(143)
330, 27 t, Sattelzugmaschine / Truck Tractor(118)	04.10 -	Fahrgestellhöhe medium 900 mm / height of chassis medium 900 mm	(57)
370, Pritsche/Fahrgestell / Flatbed/Chassis(109)	04.10 -		
370, Sattelzugmaschine / Truck Tractor(118)	04.10 -		
380, Kipper / Dump Truck(93)	04.10 -		
380, Pritsche/Fahrgestell / Flatbed/Chassis(109)	04.10 -		
380, Sattelzugmaschine / Truck Tractor(118)	04.10 -		
410, Pritsche/Fahrgestell / Flatbed/Chassis(109)	04.10 -		
410, Sattelzugmaschine / Truck Tractor(118)	04.10 -		
420, Pritsche/Fahrgestell / Flatbed/Chassis(109)	04.10 -		
420, Sattelzugmaschine / Truck Tractor(118)	04.10 -		
450, Pritsche/Fahrgestell / Flatbed/Chassis(109)	04.10 -		
450, Sattelzugmaschine / Truck Tractor(118)	04.10 -		
460, Pritsche/Fahrgestell / Flatbed/Chassis(109)	04.10 -		
460, Sattelzugmaschine / Truck Tractor(118)	04.10 -		
500, Pritsche/Fahrgestell / Flatbed/Chassis(109)	04.10 -		
500, Sattelzugmaschine / Truck Tractor(118)	04.10 -		
540, Pritsche/Fahrgestell / Flatbed/Chassis(109)	04.10 -		
540, Sattelzugmaschine / Truck Tractor(118)	04.10 -		

VOLVO

FMX 6x2 04.10 -

13

Stange/Strebe, Stabilisator / Rod/Strut, stabiliser

Koppelstange / Coupling Rod (97)
Länge [mm] / Length [mm]:350 (106)
Konusmaß [mm] / Cone Size [mm]:32 (96)
Rohr-Ø [mm] / Pipe Ø [mm]:36 (117)
mit Zubehör / with accessories (173)
Schrauben-/Mutternausführung: selbstsichernd / Bolt / Nut Version: Self-locking (121)
für 27 mm Halteplatte / for 27 mm holdingplate (137)

36694 01 **21176251**

330, 27 t, Pritsche/Fahrgestell / Flatbed/Chassis(109)	04.10 -	
330, 29 t	04.10 -	
330, 27 t, Sattelzugmaschine / Truck Tractor(118)	04.10 -	
370, Pritsche/Fahrgestell / Flatbed/Chassis(109)	04.10 -	
370, Sattelzugmaschine / Truck Tractor(118)	04.10 -	
380, Kipper / Dump Truck(93)	04.10 -	
380, Pritsche/Fahrgestell / Flatbed/Chassis(109)	04.10 -	
380, Sattelzugmaschine / Truck Tractor(118)	04.10 -	
410, Pritsche/Fahrgestell / Flatbed/Chassis(109)	04.10 -	
410, Sattelzugmaschine / Truck Tractor(118)	04.10 -	
420, Pritsche/Fahrgestell / Flatbed/Chassis(109)	04.10 -	
420, Sattelzugmaschine / Truck Tractor(118)	04.10 -	
450, Pritsche/Fahrgestell / Flatbed/Chassis(109)	04.10 -	
450, Sattelzugmaschine / Truck Tractor(118)	04.10 -	
460, Pritsche/Fahrgestell / Flatbed/Chassis(109)	04.10 -	
460, Sattelzugmaschine / Truck Tractor(118)	04.10 -	
500, Pritsche/Fahrgestell / Flatbed/Chassis(109)	04.10 -	
500, Sattelzugmaschine / Truck Tractor(118)	04.10 -	
540, Pritsche/Fahrgestell / Flatbed/Chassis(109)	04.10 -	
540, Sattelzugmaschine / Truck Tractor(118)	04.10 -	

Schleppachse / Tag Axle (120)
für Fahrzeuge mit Luftfederung / for pneumatic suspension vehicles (143)
Fahrhöhe 160 mm / ride height 160 mm (65)

Lenkstange / Centre Rod Assembly

Schubstange / Push Rod (4)
einseitig verstellbar / Adjustable on one side (122)
Länge [mm] / Length [mm]:485 (133)
Konusmaß [mm] / Cone Size [mm]:28,6 (106)
Rohr-Ø [mm] / Pipe Ø [mm]:48 (96)
mit Zubehör / with accessories (117)
(173)

37231 01 **22159761**
37235 01
27547 02

330, 27 t, Pritsche/Fahrgestell / Flatbed/Chassis(109)	04.10 -	
330, 29 t	04.10 -	
330, 27 t, Sattelzugmaschine / Truck Tractor(118)	04.10 -	
370, Pritsche/Fahrgestell / Flatbed/Chassis(109)	04.10 -	
370, Sattelzugmaschine / Truck Tractor(118)	04.10 -	
380, Kipper / Dump Truck(93)	04.10 -	
380, Pritsche/Fahrgestell / Flatbed/Chassis(109)	04.10 -	
380, Sattelzugmaschine / Truck Tractor(118)	04.10 -	
410, Pritsche/Fahrgestell / Flatbed/Chassis(109)	04.10 -	
410, Sattelzugmaschine / Truck Tractor(118)	04.10 -	
420, Pritsche/Fahrgestell / Flatbed/Chassis(109)	04.10 -	
420, Sattelzugmaschine / Truck Tractor(118)	04.10 -	
450, Sattelzugmaschine / Truck Tractor(118)	04.10 -	
460, Pritsche/Fahrgestell / Flatbed/Chassis(109)	04.10 -	
460, Sattelzugmaschine / Truck Tractor(118)	04.10 -	
500, Pritsche/Fahrgestell / Flatbed/Chassis(109)	04.10 -	
500, Sattelzugmaschine / Truck Tractor(118)	04.10 -	
540, Pritsche/Fahrgestell / Flatbed/Chassis(109)	04.10 -	
540, Sattelzugmaschine / Truck Tractor(118)	04.10 -	

Vorlaufachse / Leading Axle (125)
für Fahrzeuge mit starrer Vorlaufachse / for vehicles with rigid leading axle (150)

Pos				Ref.
1	**Lenkstange / Centre Rod Assembly** Schubstange / Push Rod einseitig verstellbar / Adjustable on one side Länge [mm] / Length [mm]:863 Konusmaß [mm] / Cone Size [mm]:28,6 Rohr-Ø [mm] / Pipe Ø [mm]:52 mit Zubehör / with accessories			(4) (122) (133) (106) (96) (117) (173)
	330, 27 t, Pritsche/Fahrgestell / Flatbed/Chassis(109)	04.10 -	**37458 01** 22159733 27547 02 37235 01 LHD Lenkstockhebel zur 1. VA / Pitman arm to 1st front axle 1.VA / 1st front axle für Fahrzeuge mit Blattfederung / for leaf-spring suspension vehicles	(102) (12) (142)
	330, 21 t	04.10 -		
	330, 27 t, Sattelzugmaschine / Truck Tractor(118)	04.10 -		
	370, Pritsche/Fahrgestell / Flatbed/Chassis(109)	04.10 -		
	370, Sattelzugmaschine / Truck Tractor(118)	04.10 -		
	380, Kipper / Dump Truck(93)	04.10 -		
	380, Pritsche/Fahrgestell / Flatbed/Chassis(109)	04.10 -		
	380, Sattelzugmaschine / Truck Tractor(118)	04.10 -		
	410, Pritsche/Fahrgestell / Flatbed/Chassis(109)	04.10 -		
	410, Sattelzugmaschine / Truck Tractor(118)	04.10 -		
	420, Pritsche/Fahrgestell / Flatbed/Chassis(109)	04.10 -		
	420, Sattelzugmaschine / Truck Tractor(118)	04.10 -		
	430	04.10 -		
	450, Pritsche/Fahrgestell / Flatbed/Chassis(109)	04.10 -		
	450, Sattelzugmaschine / Truck Tractor(118)	04.10 -		
	460, Pritsche/Fahrgestell / Flatbed/Chassis(109)	04.10 -		
	460, Sattelzugmaschine / Truck Tractor(118)	04.10 -		
	500, Pritsche/Fahrgestell / Flatbed/Chassis(109)	04.10 -		
	500, Sattelzugmaschine / Truck Tractor(118)	04.10 -		
	540, Pritsche/Fahrgestell / Flatbed/Chassis(109)	04.10 -		
	540, Sattelzugmaschine / Truck Tractor(118)	04.10 -		
1	**Lenkstange / Centre Rod Assembly** Schubstange / Push Rod einseitig verstellbar / Adjustable on one side Länge [mm] / Length [mm]:863 Konusmaß [mm] / Cone Size [mm]:28,6 Rohr-Ø [mm] / Pipe Ø [mm]:52 mit Zubehör / with accessories			(4) (122) (133) (106) (96) (117) (173)
	330, 27 t, Pritsche/Fahrgestell / Flatbed/Chassis(109)	04.10 -	**38803 01** 21106952 27547 02 37235 01 RHD Lenkstockhebel zur 1. VA / Pitman arm to 1st front axle für Fahrzeuge mit Blattfederung / for leaf-spring suspension vehicles	(102) (142)
	330, 21 t	04.10 -		
	330, 27 t, Sattelzugmaschine / Truck Tractor(118)	04.10 -		
	370, Pritsche/Fahrgestell / Flatbed/Chassis(109)	04.10 -		
	370, Sattelzugmaschine / Truck Tractor(118)	04.10 -		
	380, Kipper / Dump Truck(93)	04.10 -		
	380, Pritsche/Fahrgestell / Flatbed/Chassis(109)	04.10 -		
	380, Sattelzugmaschine / Truck Tractor(118)	04.10 -		
	410, Pritsche/Fahrgestell / Flatbed/Chassis(109)	04.10 -		
	410, Sattelzugmaschine / Truck Tractor(118)	04.10 -		
	420, Pritsche/Fahrgestell / Flatbed/Chassis(109)	04.10 -		
	420, Sattelzugmaschine / Truck Tractor(118)	04.10 -		
	430	04.10 -		
	450, Pritsche/Fahrgestell / Flatbed/Chassis(109)	04.10 -		
	450, Sattelzugmaschine / Truck Tractor(118)	04.10 -		
	460, Pritsche/Fahrgestell / Flatbed/Chassis(109)	04.10 -		
	460, Sattelzugmaschine / Truck Tractor(118)	04.10 -		
	500, Pritsche/Fahrgestell / Flatbed/Chassis(109)	04.10 -		
	500, Sattelzugmaschine / Truck Tractor(118)	04.10 -		
	540, Pritsche/Fahrgestell / Flatbed/Chassis(109)	04.10 -		
	540, Sattelzugmaschine / Truck Tractor(118)	04.10 -		

VOLVO

FMX 6x2/4 04.10 -

6 Spurstange / Rod Assembly

Führungsstange / Guide Rod
beidseitig verstellbar / Adjustable on both sides
Länge [mm] / Length [mm]:1645
Konusmaß [mm] / Cone Size [mm]:28,6
Rohr-Ø [mm] / Pipe Ø [mm]:42
mit Zubehör / with accessories

(8) (82) (132) (106) (96) (117) (173)

22822 01 **3986450**
11946 02
11947 02

330, 27 t, Pritsche/Fahrgestell / Flatbed/Chassis(109)	04.10 -	Gerade Vorderachse / Straight front axle	(85)
330, 21 t	04.10 -		
330, 27 t, Sattelzugmaschine / Truck Tractor(118)	04.10 -		
370, Pritsche/Fahrgestell / Flatbed/Chassis(109)	04.10 -		
370, Sattelzugmaschine / Truck Tractor(118)	04.10 -		
380, Kipper / Dump Truck(93)	04.10 -		
380, Pritsche/Fahrgestell / Flatbed/Chassis(109)	04.10 -		
380, Sattelzugmaschine / Truck Tractor(118)	04.10 -		
410, Pritsche/Fahrgestell / Flatbed/Chassis(109)	04.10 -		
410, Sattelzugmaschine / Truck Tractor(118)	04.10 -		
420, Pritsche/Fahrgestell / Flatbed/Chassis(109)	04.10 -		
420, Sattelzugmaschine / Truck Tractor(118)	04.10 -		
430	04.10 -		
450, Pritsche/Fahrgestell / Flatbed/Chassis(109)	04.10 -		
450, Sattelzugmaschine / Truck Tractor(118)	04.10 -		
460, Pritsche/Fahrgestell / Flatbed/Chassis(109)	04.10 -		
460, Sattelzugmaschine / Truck Tractor(118)	04.10 -		
500, Pritsche/Fahrgestell / Flatbed/Chassis(109)	04.10 -		
500, Sattelzugmaschine / Truck Tractor(118)	04.10 -		
540, Pritsche/Fahrgestell / Flatbed/Chassis(109)	04.10 -		
540, Sattelzugmaschine / Truck Tractor(118)	04.10 -		

6 Spurstange / Rod Assembly

Führungsstange / Guide Rod
beidseitig verstellbar / Adjustable on both sides
Länge [mm] / Length [mm]:1669
Konusmaß [mm] / Cone Size [mm]:32
Rohr-Ø [mm] / Pipe Ø [mm]:42
mit Zubehör / with accessories

(8) (82) (132) (106) (96) (117) (173)

34528 01 **20581086**
31961 01
34527 01

330, 27 t, Pritsche/Fahrgestell / Flatbed/Chassis(109)	04.10 -	Achslast [t] / Axle Load [t]:7	(24)
330, 21 t	04.10 -	Achslast [t] / Axle Load [t]:7,5	(24)
330, 27 t, Sattelzugmaschine / Truck Tractor(118)	04.10 -	Achslast [t] / Axle Load [t]:8	(24)
370, Pritsche/Fahrgestell / Flatbed/Chassis(109)	04.10 -	Gekröpfte Vorderachse / Offset front axle	(84)
370, Sattelzugmaschine / Truck Tractor(118)	04.10 -		
380, Kipper / Dump Truck(93)	04.10 -		
380, Pritsche/Fahrgestell / Flatbed/Chassis(109)	04.10 -		
380, Sattelzugmaschine / Truck Tractor(118)	04.10 -		
410, Pritsche/Fahrgestell / Flatbed/Chassis(109)	04.10 -		
410, Sattelzugmaschine / Truck Tractor(118)	04.10 -		
420, Pritsche/Fahrgestell / Flatbed/Chassis(109)	04.10 -		
420, Sattelzugmaschine / Truck Tractor(118)	04.10 -		
430	04.10 -		
450, Pritsche/Fahrgestell / Flatbed/Chassis(109)	04.10 -		
450, Sattelzugmaschine / Truck Tractor(118)	04.10 -		
460, Pritsche/Fahrgestell / Flatbed/Chassis(109)	04.10 -		
460, Sattelzugmaschine / Truck Tractor(118)	04.10 -		
500, Pritsche/Fahrgestell / Flatbed/Chassis(109)	04.10 -		
500, Sattelzugmaschine / Truck Tractor(118)	04.10 -		
540, Pritsche/Fahrgestell / Flatbed/Chassis(109)	04.10 -		
540, Sattelzugmaschine / Truck Tractor(118)	04.10 -		
330, 27 t, Pritsche/Fahrgestell / Flatbed/Chassis(109)	04.10 -	Gerade Vorderachse / Straight front axle	(85)
330, 21 t	04.10 -	erhöhte Bodenfreiheit / increased ground clearance	(134)
330, 27 t, Sattelzugmaschine / Truck Tractor(118)	04.10 -		
370, Pritsche/Fahrgestell / Flatbed/Chassis(109)	04.10 -		
370, Sattelzugmaschine / Truck Tractor(118)	04.10 -		
380, Kipper / Dump Truck(93)	04.10 -		
380, Pritsche/Fahrgestell / Flatbed/Chassis(109)	04.10 -		
380, Sattelzugmaschine / Truck Tractor(118)	04.10 -		
410, Pritsche/Fahrgestell / Flatbed/Chassis(109)	04.10 -		
410, Sattelzugmaschine / Truck Tractor(118)	04.10 -		
420, Pritsche/Fahrgestell / Flatbed/Chassis(109)	04.10 -		
420, Sattelzugmaschine / Truck Tractor(118)	04.10 -		
430	04.10 -		
450, Pritsche/Fahrgestell / Flatbed/Chassis(109)	04.10 -		
450, Sattelzugmaschine / Truck Tractor(118)	04.10 -		
460, Pritsche/Fahrgestell / Flatbed/Chassis(109)	04.10 -		
460, Sattelzugmaschine / Truck Tractor(118)	04.10 -		
500, Pritsche/Fahrgestell / Flatbed/Chassis(109)	04.10 -		
500, Sattelzugmaschine / Truck Tractor(118)	04.10 -		
540, Pritsche/Fahrgestell / Flatbed/Chassis(109)	04.10 -		
540, Sattelzugmaschine / Truck Tractor(118)	04.10 -		

6

Spurstange / Rod Assembly (8)
Führungsstange / Guide Rod (82)
einseitig verstellbar / Adjustable on one side (133)
Länge [mm] / Length [mm]:1660 (106)
Konusmaß [mm] / Cone Size [mm]:32 (96)
Rohr-Ø [mm] / Pipe Ø [mm]:60 (117)
mit Zubehör / with accessories (173)

37227 01 **22159753**
37235 01

330, 27 t, Pritsche/Fahrgestell / Flatbed/Chassis(109)	04.10 -	1.VA / 1st front axle	(12)
330, 21 t	04.10 -	für Fahrzeuge mit Blattfederung / for leaf-spring suspension vehicles	(142)
330, 27 t, Sattelzugmaschine / Truck Tractor(118)	04.10 -	Achslast [t] / Axle Load [t]:8,2	(24)
370, Pritsche/Fahrgestell / Flatbed/Chassis(109)	04.10 -	für Links-/Rechtslenker / for left-/right-hand traffic	(156)
370, Sattelzugmaschine / Truck Tractor(118)	04.10 -		
380, Kipper / Dump Truck(93)	04.10 -		
380, Pritsche/Fahrgestell / Flatbed/Chassis(109)	04.10 -		
380, Sattelzugmaschine / Truck Tractor(118)	04.10 -		
410, Pritsche/Fahrgestell / Flatbed/Chassis(109)	04.10 -		
410, Sattelzugmaschine / Truck Tractor(118)	04.10 -		
420, Pritsche/Fahrgestell / Flatbed/Chassis(109)	04.10 -		
420, Sattelzugmaschine / Truck Tractor(118)	04.10 -		
430	04.10 -		
450, Pritsche/Fahrgestell / Flatbed/Chassis(109)	04.10 -		
450, Sattelzugmaschine / Truck Tractor(118)	04.10 -		
460, Pritsche/Fahrgestell / Flatbed/Chassis(109)	04.10 -		
460, Sattelzugmaschine / Truck Tractor(118)	04.10 -		
500, Pritsche/Fahrgestell / Flatbed/Chassis(109)	04.10 -		
500, Sattelzugmaschine / Truck Tractor(118)	04.10 -		
540, Pritsche/Fahrgestell / Flatbed/Chassis(109)	04.10 -		
540, Sattelzugmaschine / Truck Tractor(118)	04.10 -		

14

Stange/Strebe, Stabilisator / Rod/Strut, stabiliser (10)
Koppelstange / Coupling Rod (97)
nicht verstellbar / not adjustable (177)
Länge [mm] / Length [mm]:325 (106)
Konusmaß [mm] / Cone Size [mm]:22 (96)

34604 01 **21446333**

330, 27 t, Pritsche/Fahrgestell / Flatbed/Chassis(109)	04.10 -	1.VA / 1st front axle	(12)
330, 21 t	04.10 -	für Fahrzeuge mit Blattfederung / for leaf-spring suspension vehicles	(142)
330, 27 t, Sattelzugmaschine / Truck Tractor(118)	04.10 -		
370, Pritsche/Fahrgestell / Flatbed/Chassis(109)	04.10 -		
370, Sattelzugmaschine / Truck Tractor(118)	04.10 -		
380, Kipper / Dump Truck(93)	04.10 -		
380, Pritsche/Fahrgestell / Flatbed/Chassis(109)	04.10 -		
380, Sattelzugmaschine / Truck Tractor(118)	04.10 -		
410, Pritsche/Fahrgestell / Flatbed/Chassis(109)	04.10 -		
410, Sattelzugmaschine / Truck Tractor(118)	04.10 -		
420, Pritsche/Fahrgestell / Flatbed/Chassis(109)	04.10 -		
420, Sattelzugmaschine / Truck Tractor(118)	04.10 -		
430	04.10 -		
450, Pritsche/Fahrgestell / Flatbed/Chassis(109)	04.10 -		
450, Sattelzugmaschine / Truck Tractor(118)	04.10 -		
460, Pritsche/Fahrgestell / Flatbed/Chassis(109)	04.10 -		
460, Sattelzugmaschine / Truck Tractor(118)	04.10 -		
500, Pritsche/Fahrgestell / Flatbed/Chassis(109)	04.10 -		
500, Sattelzugmaschine / Truck Tractor(118)	04.10 -		
540, Pritsche/Fahrgestell / Flatbed/Chassis(109)	04.10 -		
540, Sattelzugmaschine / Truck Tractor(118)	04.10 -		

VOLVO

FMX 6x2/4 04.10 -

7 Spurstange / Rod Assembly

(8)
Führungsstange / Guide Rod (82)
beidseitig verstellbar / Adjustable on both sides (132)
Länge [mm] / Length [mm]:368 (106)
Konusmaß [mm] / Cone Size [mm]:28,6 (96)
Rohr-Ø [mm] / Pipe Ø [mm]:38 (117)
mit Zubehör / with accessories (173)

35333 01 **1628207**
27623 01

330, 27 t, Pritsche/Fahrgestell / Flatbed/Chassis(109)	04.10 -	am Lenkzylinder / at steering cylinder	(129)
330, 21 t	04.10 -	Schleppachse / Tag Axle	(120)
330, 27 t, Sattelzugmaschine / Truck Tractor(118)	04.10 -	für Fahrzeuge mit Luftfederung / for pneumatic suspension vehicles	(143)
370, Pritsche/Fahrgestell / Flatbed/Chassis(109)	04.10 -		
370, Sattelzugmaschine / Truck Tractor(118)	04.10 -		
380, Kipper / Dump Truck(93)	04.10 -		
380, Pritsche/Fahrgestell / Flatbed/Chassis(109)	04.10 -		
380, Sattelzugmaschine / Truck Tractor(118)	04.10 -		
410, Pritsche/Fahrgestell / Flatbed/Chassis(109)	04.10 -		
410, Sattelzugmaschine / Truck Tractor(118)	04.10 -		
420, Pritsche/Fahrgestell / Flatbed/Chassis(109)	04.10 -		
420, Sattelzugmaschine / Truck Tractor(118)	04.10 -		
430	04.10 -		
450, Pritsche/Fahrgestell / Flatbed/Chassis(109)	04.10 -		
450, Sattelzugmaschine / Truck Tractor(118)	04.10 -		
460, Pritsche/Fahrgestell / Flatbed/Chassis(109)	04.10 -		
460, Sattelzugmaschine / Truck Tractor(118)	04.10 -		
500, Pritsche/Fahrgestell / Flatbed/Chassis(109)	04.10 -		
500, Sattelzugmaschine / Truck Tractor(118)	04.10 -		
540, Pritsche/Fahrgestell / Flatbed/Chassis(109)	04.10 -		
540, Sattelzugmaschine / Truck Tractor(118)	04.10 -		

10 Lenker, Radaufhängung / Track Control Arm

(3)
Längslenker / Trailing Arm (107)
Länge [mm] / Length [mm]:625 (106)
Bohrung-Ø 1 [mm] / Bore Ø 1 [mm]:17 (39)
Bohrung-Ø 2 [mm] / Bore Ø 2 [mm]:17 (40)
Lochabstand 1/Lochabstand 2 / Hole Pitch 1/ Hole Pitch 2:115 / 115 (103)
nicht verstellbar / not adjustable (177)
Molekularlager / Molecular Bearing (108)

34680 01 **20517494**

330, 27 t, Pritsche/Fahrgestell / Flatbed/Chassis(109)	04.10 -	▽	
330, 21 t	04.10 -	für Fahrzeuge mit Luftfederung / for pneumatic suspension vehicles	(143)
330, 27 t, Sattelzugmaschine / Truck Tractor(118)	04.10 -		
370, Pritsche/Fahrgestell / Flatbed/Chassis(109)	04.10 -		
370, Sattelzugmaschine / Truck Tractor(118)	04.10 -		
380, Kipper / Dump Truck(93)	04.10 -		
380, Pritsche/Fahrgestell / Flatbed/Chassis(109)	04.10 -		
380, Sattelzugmaschine / Truck Tractor(118)	04.10 -		
410, Pritsche/Fahrgestell / Flatbed/Chassis(109)	04.10 -		
410, Sattelzugmaschine / Truck Tractor(118)	04.10 -		
420, Pritsche/Fahrgestell / Flatbed/Chassis(109)	04.10 -		
420, Sattelzugmaschine / Truck Tractor(118)	04.10 -		
430	04.10 -		
450, Pritsche/Fahrgestell / Flatbed/Chassis(109)	04.10 -		
450, Sattelzugmaschine / Truck Tractor(118)	04.10 -		
460, Pritsche/Fahrgestell / Flatbed/Chassis(109)	04.10 -		
460, Sattelzugmaschine / Truck Tractor(118)	04.10 -		
500, Pritsche/Fahrgestell / Flatbed/Chassis(109)	04.10 -		
500, Sattelzugmaschine / Truck Tractor(118)	04.10 -		
540, Pritsche/Fahrgestell / Flatbed/Chassis(109)	04.10 -		
540, Sattelzugmaschine / Truck Tractor(118)	04.10 -		

8 **Lenker, Radaufhängung / Track Control Arm** (3)
Dreieckslenker (Nfz) / Wishbone (CV) (46)
Länge [mm] / Length [mm]:662,2 (106)
Rohr-Ø [mm] / Pipe Ø [mm]:51 (117)
Bohrung-Ø 1 [mm] / Bore Ø 1 [mm]:21 (39)
Bohrung-Ø 2 [mm] / Bore Ø 2 [mm]:17,5 (40)
Lochabstand 1/Lochabstand 2 / Hole Pitch 1/ Hole Pitch 2:115 (103)
Molekularlager / Molecular Bearing (108)

36148 01 **22238525**

330, 27 t, Pritsche/Fahrgestell / Flatbed/Chassis(109)	04.10 -	▲ für Fahrzeuge mit Luftfederung / for pneumatic suspension vehicles (143)
330, 21 t	04.10 -	
330, 27 t, Sattelzugmaschine / Truck Tractor(118)	04.10 -	
370, Pritsche/Fahrgestell / Flatbed/Chassis(109)	04.10 -	
370, Sattelzugmaschine / Truck Tractor(118)	04.10 -	
380, Kipper / Dump Truck(93)	04.10 -	
380, Pritsche/Fahrgestell / Flatbed/Chassis(109)	04.10 -	
380, Sattelzugmaschine / Truck Tractor(118)	04.10 -	
410, Pritsche/Fahrgestell / Flatbed/Chassis(109)	04.10 -	
410, Sattelzugmaschine / Truck Tractor(118)	04.10 -	
420, Pritsche/Fahrgestell / Flatbed/Chassis(109)	04.10 -	
420, Sattelzugmaschine / Truck Tractor(118)	04.10 -	
430	04.10 -	
450, Pritsche/Fahrgestell / Flatbed/Chassis(109)	04.10 -	
450, Sattelzugmaschine / Truck Tractor(118)	04.10 -	
460, Pritsche/Fahrgestell / Flatbed/Chassis(109)	04.10 -	
460, Sattelzugmaschine / Truck Tractor(118)	04.10 -	
500, Pritsche/Fahrgestell / Flatbed/Chassis(109)	04.10 -	
500, Sattelzugmaschine / Truck Tractor(118)	04.10 -	
540, Pritsche/Fahrgestell / Flatbed/Chassis(109)	04.10 -	
540, Sattelzugmaschine / Truck Tractor(118)	04.10 -	

13 **Stange/Strebe, Stabilisator / Rod/Strut, stabiliser** (10)
Koppelstange / Coupling Rod (97)
Länge [mm] / Length [mm]:435 (106)
Konusmaß [mm] / Cone Size [mm]:32 (96)
Rohr-Ø [mm] / Pipe Ø [mm]:36 (117)
mit Zubehör / with accessories (173)
für 27 mm Halteplatte / for 27 mm holdingplate (137)

36692 01 **21119064**

330, 27 t, Pritsche/Fahrgestell / Flatbed/Chassis(109)	04.10 -	für Fahrzeuge mit Luftfederung / for pneumatic suspension vehicles (143)
330, 21 t	04.10 -	Fahrhöhe 240 mm / ride height 240 mm (72)
330, 27 t, Sattelzugmaschine / Truck Tractor(118)	04.10 -	
370, Pritsche/Fahrgestell / Flatbed/Chassis(109)	04.10 -	
370, Sattelzugmaschine / Truck Tractor(118)	04.10 -	
380, Kipper / Dump Truck(93)	04.10 -	
380, Pritsche/Fahrgestell / Flatbed/Chassis(109)	04.10 -	
380, Sattelzugmaschine / Truck Tractor(118)	04.10 -	
410, Pritsche/Fahrgestell / Flatbed/Chassis(109)	04.10 -	
410, Sattelzugmaschine / Truck Tractor(118)	04.10 -	
420, Pritsche/Fahrgestell / Flatbed/Chassis(109)	04.10 -	
420, Sattelzugmaschine / Truck Tractor(118)	04.10 -	
430	04.10 -	
450, Pritsche/Fahrgestell / Flatbed/Chassis(109)	04.10 -	
450, Sattelzugmaschine / Truck Tractor(118)	04.10 -	
460, Pritsche/Fahrgestell / Flatbed/Chassis(109)	04.10 -	
460, Sattelzugmaschine / Truck Tractor(118)	04.10 -	
500, Pritsche/Fahrgestell / Flatbed/Chassis(109)	04.10 -	
500, Sattelzugmaschine / Truck Tractor(118)	04.10 -	
540, Pritsche/Fahrgestell / Flatbed/Chassis(109)	04.10 -	
540, Sattelzugmaschine / Truck Tractor(118)	04.10 -	

VOLVO

FMX 6x2/4 04.10 -

13

Stange/Strebe, Stabilisator / Rod/Strut, stabiliser (10)
Koppelstange / Coupling Rod (97)
Länge [mm] / Length [mm]:380 (106)
Konusmaß [mm] / Cone Size [mm]:32 (96)
Rohr-Ø [mm] / Pipe Ø [mm]:36 (117)
mit Zubehör / with accessories (173)
für 27 mm Halteplatte / for 27 mm holdingplate (137)

36693 01 **21119067**

330, 27 t, Pritsche/Fahrgestell / Flatbed/Chassis(109)	04.10 -	Schleppachse / Tag Axle	(120)
330, 21 t	04.10 -	für Fahrzeuge mit Luftfederung / for pneumatic suspension vehicles	(143)
330, 27 t, Sattelzugmaschine / Truck Tractor(118)	04.10 -	Fahrhöhe 180 mm / ride height 180 mm	(68)
370, Pritsche/Fahrgestell / Flatbed/Chassis(109)	04.10 -		
370, Sattelzugmaschine / Truck Tractor(118)	04.10 -		
380, Kipper / Dump Truck(93)	04.10 -		
380, Pritsche/Fahrgestell / Flatbed/Chassis(109)	04.10 -		
380, Sattelzugmaschine / Truck Tractor(118)	04.10 -		
410, Pritsche/Fahrgestell / Flatbed/Chassis(109)	04.10 -		
410, Sattelzugmaschine / Truck Tractor(118)	04.10 -		
420, Pritsche/Fahrgestell / Flatbed/Chassis(109)	04.10 -		
420, Sattelzugmaschine / Truck Tractor(118)	04.10 -		
430	04.10 -		
450, Pritsche/Fahrgestell / Flatbed/Chassis(109)	04.10 -		
450, Sattelzugmaschine / Truck Tractor(118)	04.10 -		
460, Pritsche/Fahrgestell / Flatbed/Chassis(109)	04.10 -		
460, Sattelzugmaschine / Truck Tractor(118)	04.10 -		
500, Pritsche/Fahrgestell / Flatbed/Chassis(109)	04.10 -		
500, Sattelzugmaschine / Truck Tractor(118)	04.10 -		
540, Pritsche/Fahrgestell / Flatbed/Chassis(109)	04.10 -		
540, Sattelzugmaschine / Truck Tractor(118)	04.10 -		
330, 27 t, Pritsche/Fahrgestell / Flatbed/Chassis(109)	04.10 -	Antriebsachse / Drive Axle	(32)
330, 21 t	04.10 -	für Fahrzeuge mit Luftfederung / for pneumatic suspension vehicles	(143)
330, 27 t, Sattelzugmaschine / Truck Tractor(118)	04.10 -	Fahrgestellhöhe medium 900 mm / height of chassis medium 900 mm	(57)
370, Pritsche/Fahrgestell / Flatbed/Chassis(109)	04.10 -		
370, Sattelzugmaschine / Truck Tractor(118)	04.10 -		
380, Kipper / Dump Truck(93)	04.10 -		
380, Pritsche/Fahrgestell / Flatbed/Chassis(109)	04.10 -		
380, Sattelzugmaschine / Truck Tractor(118)	04.10 -		
410, Pritsche/Fahrgestell / Flatbed/Chassis(109)	04.10 -		
410, Sattelzugmaschine / Truck Tractor(118)	04.10 -		
420, Pritsche/Fahrgestell / Flatbed/Chassis(109)	04.10 -		
420, Sattelzugmaschine / Truck Tractor(118)	04.10 -		
430	04.10 -		
450, Pritsche/Fahrgestell / Flatbed/Chassis(109)	04.10 -		
450, Sattelzugmaschine / Truck Tractor(118)	04.10 -		
460, Pritsche/Fahrgestell / Flatbed/Chassis(109)	04.10 -		
460, Sattelzugmaschine / Truck Tractor(118)	04.10 -		
500, Pritsche/Fahrgestell / Flatbed/Chassis(109)	04.10 -		
500, Sattelzugmaschine / Truck Tractor(118)	04.10 -		
540, Pritsche/Fahrgestell / Flatbed/Chassis(109)	04.10 -		
540, Sattelzugmaschine / Truck Tractor(118)	04.10 -		

13

Stange/Strebe, Stabilisator / Rod/Strut, stabiliser (10)
Koppelstange / Coupling Rod (97)
Länge [mm] / Length [mm]:350 (106)
Konusmaß [mm] / Cone Size [mm]:32 (96)
Rohr-Ø [mm] / Pipe Ø [mm]:36 (117)
mit Zubehör / with accessories (173)
Schrauben-/Mutternausführung: selbstsichernd / Bolt / Nut Version: Self-locking (121)
für 27 mm Halteplatte / for 27 mm holdingplate (137)

36694 01 **21176251**

330, 27 t, Pritsche/Fahrgestell / Flatbed/Chassis(109)	04.10 -	Schleppachse / Tag Axle	(120)
330, 21 t	04.10 -	für Fahrzeuge mit Luftfederung / for pneumatic suspension vehicles	(143)
330, 27 t, Sattelzugmaschine / Truck Tractor(118)	04.10 -	Fahrhöhe 160 mm / ride height 160 mm	(65)
370, Pritsche/Fahrgestell / Flatbed/Chassis(109)	04.10 -		
370, Sattelzugmaschine / Truck Tractor(118)	04.10 -		
380, Kipper / Dump Truck(93)	04.10 -		
380, Pritsche/Fahrgestell / Flatbed/Chassis(109)	04.10 -		
380, Sattelzugmaschine / Truck Tractor(118)	04.10 -		
410, Pritsche/Fahrgestell / Flatbed/Chassis(109)	04.10 -		
410, Sattelzugmaschine / Truck Tractor(118)	04.10 -		
420, Pritsche/Fahrgestell / Flatbed/Chassis(109)	04.10 -		
420, Sattelzugmaschine / Truck Tractor(118)	04.10 -		
430	04.10 -		
450, Pritsche/Fahrgestell / Flatbed/Chassis(109)	04.10 -		
450, Sattelzugmaschine / Truck Tractor(118)	04.10 -		
460, Pritsche/Fahrgestell / Flatbed/Chassis(109)	04.10 -		
460, Sattelzugmaschine / Truck Tractor(118)	04.10 -		
500, Pritsche/Fahrgestell / Flatbed/Chassis(109)	04.10 -		
500, Sattelzugmaschine / Truck Tractor(118)	04.10 -		
540, Pritsche/Fahrgestell / Flatbed/Chassis(109)	04.10 -		
540, Sattelzugmaschine / Truck Tractor(118)	04.10 -		

1

Lenkstange / Centre Rod Assembly (4)
Schubstange / Push Rod (122)
einseitig verstellbar / Adjustable on one side (133)
Länge [mm] / Length [mm]:863 (106)
Konusmaß [mm] / Cone Size [mm]:28,6 (96)
Rohr-Ø [mm] / Pipe Ø [mm]:52 (117)
mit Zubehör / with accessories (173)

37458 01 **22159733**
27547 02
37235 01

380, 280 kW	01.12 -	Lenkstockhebel zur 1. VA / Pitman arm to 1st front axle	(102)
420, 309-313 kW	01.12 -	für Linksverkehr / for left-hand traffic	(157)
440, 29 t	01.11 - 12.11	1.VA / 1st front axle	(12)
460, 338 kW, 23 t	01.12 -	für Fahrzeuge mit Blattfederung / for leaf-spring suspension vehicles	(142)
460, 338-343 kW	01.12 -		
500, 368-373 kW, Sattelzugmaschine / Truck Tractor(118)	01.12 -		
330, 29 t, Kipper / Dump Truck(93)	04.10 -		
330, 34 t, Pritsche/Fahrgestell / Flatbed/Chassis(109)	04.10 -		
330, 29 t, Pritsche/Fahrgestell / Flatbed/Chassis(109)	04.10 -		
330, 29 t, Sattelzugmaschine / Truck Tractor(118)	04.10 -		
330, 34 t, Sattelzugmaschine / Truck Tractor(118)	04.10 -		
370, 34 t, Kipper / Dump Truck(93)	04.10 -		
370, 29 t, Pritsche/Fahrgestell / Flatbed/Chassis(109)	04.10 -		
370, 29 t, Sattelzugmaschine / Truck Tractor(118)	04.10 -		
370, 34 t, Sattelzugmaschine / Truck Tractor(118)	04.10 -		
380, 280-285 kW, 27 t	04.10 -		
380, 280-285 kW, 35 t	04.10 -		
380, 280-285 kW, 34 t, Pritsche/Fahrgestell / Flatbed/Chassis(109)	04.10 -		
380, 280-285 kW, 29 t, Sattelzugmaschine / Truck Tractor(118)	04.10 -		
380, 280-285 kW, 34 t, Sattelzugmaschine / Truck Tractor(118)	04.10 -		
410, 34 t, Kipper / Dump Truck(93)	04.10 -		
410, 29 t, Sattelzugmaschine / Truck Tractor(118)	04.10 -		
420, 309 kW, 29 t, Kipper / Dump Truck(93)	04.10 -		
420, 309 kW, 34 t, Pritsche/Fahrgestell / Flatbed/Chassis(109)	04.10 -		
420, 309 kW, 29 t, Sattelzugmaschine / Truck Tractor(118)	04.10 -		
450, 34 t, Kipper / Dump Truck(93)	04.10 -		
450, 29 t, Pritsche/Fahrgestell / Flatbed/Chassis(109)	04.10 -		
450, 34 t, Pritsche/Fahrgestell / Flatbed/Chassis(109)	04.10 -		
450, 34 t, Sattelzugmaschine / Truck Tractor(118)	04.10 -		
450, 29 t, Sattelzugmaschine / Truck Tractor(118)	04.10 -		
460, 338 kW, 29 t, Kipper / Dump Truck(93)	04.10 -		
460, 338 kW, 34 t, Kipper / Dump Truck(93)	04.10 -		
460, 338 kW, 29 t, Pritsche/Fahrgestell / Flatbed/Chassis(109)	04.10 -		
460, 338 kW, 34 t, Sattelzugmaschine / Truck Tractor(118)	04.10 -		
460, 338 kW, 29 t, Sattelzugmaschine / Truck Tractor(118)	04.10 -		
500, 368 kW, 29 t, Kipper / Dump Truck(93)	04.10 -		
500, 368 kW, 29 t, Pritsche/Fahrgestell / Flatbed/Chassis(109)	04.10 -		
500, 368 kW, 34 t, Sattelzugmaschine / Truck Tractor(118)	04.10 -		
500, 368 kW, 29 t, Sattelzugmaschine / Truck Tractor(118)	04.10 -		
540, 34 t, Kipper / Dump Truck(93)	04.10 -		
540, 29 t, Kipper / Dump Truck(93)	04.10 -		
540, 29 t, Pritsche/Fahrgestell / Flatbed/Chassis(109)	04.10 -		
540, 29 t, Sattelzugmaschine / Truck Tractor(118)	04.10 -		
540, 34 t, Sattelzugmaschine / Truck Tractor(118)	04.10 -		

VOLVO

FMX 6x4 04.10 -

1

Lenkstange / Centre Rod Assembly

Schubstange / Push Rod (4)
einseitig verstellbar / Adjustable on one side (122)
Länge [mm] / Length [mm]:863 (133)
Konusmaß [mm] / Cone Size [mm]:28,6 (106)
Rohr-Ø [mm] / Pipe Ø [mm]:52 (96)
mit Zubehör / with accessories (117)
(173)

38803 01 **21106952**
27547 02
37235 01

380, 280 kW	01.12 -	
420, 309-313 kW	01.12 -	
440, 29 t	01.11 - 12.11	
460, 338 kW, 23 t	01.12 -	
460, 338-343 kW	01.12 -	
500, 368-373 kW, Sattelzugmaschine / Truck Tractor(118)	01.12 -	
330, 35 t	04.10 -	
330, 29 t, Kipper / Dump Truck(93)	04.10 -	
330, 34 t, Kipper / Dump Truck(93)	04.10 -	
330, 34 t, Pritsche/Fahrgestell / Flatbed/Chassis(109)	04.10 -	
330, 29 t, Pritsche/Fahrgestell / Flatbed/Chassis(109)	04.10 -	
330, 29 t, Sattelzugmaschine / Truck Tractor(118)	04.10 -	
330, 34 t, Sattelzugmaschine / Truck Tractor(118)	04.10 -	
370, 29 t, Kipper / Dump Truck(93)	04.10 -	
370, 34 t, Kipper / Dump Truck(93)	04.10 -	
370, 29 t, Pritsche/Fahrgestell / Flatbed/Chassis(109)	04.10 -	
370, 34 t, Pritsche/Fahrgestell / Flatbed/Chassis(109)	04.10 -	
370, 29 t, Sattelzugmaschine / Truck Tractor(118)	04.10 -	
370, 34 t, Sattelzugmaschine / Truck Tractor(118)	04.10 -	
380, 280-285 kW, 27 t	04.10 -	
380, 280-285 kW, 35 t	04.10 -	
380, 280-285 kW, 34 t, Kipper / Dump Truck(93)	04.10 -	
380, 280-285 kW, 29 t, Pritsche/Fahrgestell / Flatbed/Chassis(109)	04.10 -	
380, 280-285 kW, 34 t, Pritsche/Fahrgestell / Flatbed/Chassis(109)	04.10 -	
380, 280-285 kW, 29 t, Sattelzugmaschine / Truck Tractor(118)	04.10 -	
380, 280-285 kW, 34 t, Sattelzugmaschine / Truck Tractor(118)	04.10 -	
400	04.10 -	
410, 34 t, Kipper / Dump Truck(93)	04.10 -	
410, 29 t, Kipper / Dump Truck(93)	04.10 -	
410, 29 t, Pritsche/Fahrgestell / Flatbed/Chassis(109)	04.10 -	
410, 34 t, Pritsche/Fahrgestell / Flatbed/Chassis(109)	04.10 -	
410, 29 t, Sattelzugmaschine / Truck Tractor(118)	04.10 -	
410, 34 t, Sattelzugmaschine / Truck Tractor(118)	04.10 -	
420, 309 kW, 29 t, Kipper / Dump Truck(93)	04.10 -	
420, 309 kW, 34 t, Kipper / Dump Truck(93)	04.10 -	
420, 309 kW, 34 t, Pritsche/Fahrgestell / Flatbed/Chassis(109)	04.10 -	
420, 309 kW, 29 t, Pritsche/Fahrgestell / Flatbed/Chassis(109)	04.10 -	
420, 309 kW, 34 t, Sattelzugmaschine / Truck Tractor(118)	04.10 -	
420, 309 kW, 29 t, Sattelzugmaschine / Truck Tractor(118)	04.10 -	
440, 35 t	04.10 -	
450, 34 t, Kipper / Dump Truck(93)	04.10 -	
450, 29 t, Kipper / Dump Truck(93)	04.10 -	
450, 29 t, Pritsche/Fahrgestell / Flatbed/Chassis(109)	04.10 -	
450, 34 t, Pritsche/Fahrgestell / Flatbed/Chassis(109)	04.10 -	
450, 34 t, Sattelzugmaschine / Truck Tractor(118)	04.10 -	
450, 29 t, Sattelzugmaschine / Truck Tractor(118)	04.10 -	
460, 338 kW, 29 t, Kipper / Dump Truck(93)	04.10 -	
460, 338 kW, 34 t, Kipper / Dump Truck(93)	04.10 -	
460, 338 kW, 29 t, Pritsche/Fahrgestell / Flatbed/Chassis(109)	04.10 -	
460, 338 kW, 34 t, Pritsche/Fahrgestell / Flatbed/Chassis(109)	04.10 -	
460, 338 kW, 34 t, Sattelzugmaschine / Truck Tractor(118)	04.10 -	
460, 338 kW, 29 t, Sattelzugmaschine / Truck Tractor(118)	04.10 -	
480	04.10 -	
500, 368 kW, 34 t, Kipper / Dump Truck(93)	04.10 -	
500, 368 kW, 29 t, Kipper / Dump Truck(93)	04.10 -	
500, 368 kW, 34 t, Pritsche/Fahrgestell / Flatbed/Chassis(109)	04.10 -	
500, 368 kW, 29 t, Pritsche/Fahrgestell / Flatbed/Chassis(109)	04.10 -	

RHD

Lenkstockhebel zur 1. VA / Pitman arm to 1st front axle (102)
für Fahrzeuge mit Blattfederung / for leaf-spring suspension vehicles (142)

FMX 6x4 04.10 -

Pos					Ref.
1	**Lenkstange / Centre Rod Assembly** Schubstange / Push Rod einseitig verstellbar / Adjustable on one side Länge [mm] / Length [mm]:863 Konusmaß [mm] / Cone Size [mm]:28,6 Rohr-Ø [mm] / Pipe Ø [mm]:52 mit Zubehör / with accessories		(4) (122) (133) (106) (96) (117) (173)	**38803 01** **21106952** 27547 02 37235 01 	
	500, 368 kW, 34 t, Sattelzugmaschine / Truck Tractor(118)	04.10 -		RHD Lenkstockhebel zur 1. VA / Pitman arm to 1st front axle für Fahrzeuge mit Blattfederung / for leaf-spring suspension vehicles	(102) (142)
	500, 368 kW, 29 t, Sattelzugmaschine / Truck Tractor(118)	04.10 -			
	540, 34 t, Kipper / Dump Truck(93)	04.10 -			
	540, 29 t, Kipper / Dump Truck(93)	04.10 -			
	540, 29 t, Pritsche/Fahrgestell / Flatbed/Chassis(109)	04.10 -			
	540, 34 t, Pritsche/Fahrgestell / Flatbed/Chassis(109)	04.10 -			
	540, 29 t, Sattelzugmaschine / Truck Tractor(118)	04.10 -			
	540, 34 t, Sattelzugmaschine / Truck Tractor(118)	04.10 -			

VOLVO

FMX 6x4 04.10 -

6

Spurstange / Rod Assembly

Führungsstange / Guide Rod
beidseitig verstellbar / Adjustable on both sides
Länge [mm] / Length [mm]:1645
Konusmaß [mm] / Cone Size [mm]:28,6
Rohr-Ø [mm] / Pipe Ø [mm]:42
mit Zubehör / with accessories

(8) (82) (132) (106) (96) (117) (173)

22822 01 **3986450**
11946 02
11947 02

380, 280 kW	01.12 -	Gerade Vorderachse / Straight front axle (85)
420, 309-313 kW	01.12 -	
440, 29 t	01.11 - 12.11	
460, 338 kW, 23 t	01.12 -	
460, 338-343 kW	01.12 -	
500, 368-373 kW, Sattelzugmaschine / Truck Tractor(118)	01.12 -	
330, 35 t	04.10 -	
330, 29 t, Kipper / Dump Truck(93)	04.10 -	
330, 34 t, Kipper / Dump Truck(93)	04.10 -	
330, 34 t, Pritsche/Fahrgestell / Flatbed/Chassis(109)	04.10 -	
330, 29 t, Pritsche/Fahrgestell / Flatbed/Chassis(109)	04.10 -	
330, 29 t, Sattelzugmaschine / Truck Tractor(118)	04.10 -	
330, 34 t, Sattelzugmaschine / Truck Tractor(118)	04.10 -	
370, 29 t, Kipper / Dump Truck(93)	04.10 -	
370, 34 t, Kipper / Dump Truck(93)	04.10 -	
370, 29 t, Pritsche/Fahrgestell / Flatbed/Chassis(109)	04.10 -	
370, 34 t, Pritsche/Fahrgestell / Flatbed/Chassis(109)	04.10 -	
370, 29 t, Sattelzugmaschine / Truck Tractor(118)	04.10 -	
370, 34 t, Sattelzugmaschine / Truck Tractor(118)	04.10 -	
380, 280-285 kW, 27 t	04.10 -	
380, 280-285 kW, 35 t	04.10 -	
380, 280-285 kW, 34 t, Kipper / Dump Truck(93)	04.10 -	
380, 280-285 kW, 29 t, Pritsche/Fahrgestell / Flatbed/Chassis(109)	04.10 -	
380, 280-285 kW, 34 t, Pritsche/Fahrgestell / Flatbed/Chassis(109)	04.10 -	
380, 280-285 kW, 29 t, Sattelzugmaschine / Truck Tractor(118)	04.10 -	
380, 280-285 kW, 34 t, Sattelzugmaschine / Truck Tractor(118)	04.10 -	
400	04.10 -	
410, 34 t, Kipper / Dump Truck(93)	04.10 -	
410, 29 t, Kipper / Dump Truck(93)	04.10 -	
410, 29 t, Pritsche/Fahrgestell / Flatbed/Chassis(109)	04.10 -	
410, 34 t, Pritsche/Fahrgestell / Flatbed/Chassis(109)	04.10 -	
410, 29 t, Sattelzugmaschine / Truck Tractor(118)	04.10 -	
410, 34 t, Sattelzugmaschine / Truck Tractor(118)	04.10 -	
420, 309 kW, 29 t, Kipper / Dump Truck(93)	04.10 -	
420, 309 kW, 34 t, Kipper / Dump Truck(93)	04.10 -	
420, 309 kW, 34 t, Pritsche/Fahrgestell / Flatbed/Chassis(109)	04.10 -	
420, 309 kW, 29 t, Pritsche/Fahrgestell / Flatbed/Chassis(109)	04.10 -	
420, 309 kW, 34 t, Sattelzugmaschine / Truck Tractor(118)	04.10 -	
420, 309 kW, 29 t, Sattelzugmaschine / Truck Tractor(118)	04.10 -	
440, 35 t	04.10 -	
450, 34 t, Kipper / Dump Truck(93)	04.10 -	
450, 29 t, Kipper / Dump Truck(93)	04.10 -	
450, 29 t, Pritsche/Fahrgestell / Flatbed/Chassis(109)	04.10 -	
450, 34 t, Pritsche/Fahrgestell / Flatbed/Chassis(109)	04.10 -	
450, 34 t, Sattelzugmaschine / Truck Tractor(118)	04.10 -	
450, 29 t, Sattelzugmaschine / Truck Tractor(118)	04.10 -	
460, 338 kW, 29 t, Kipper / Dump Truck(93)	04.10 -	
460, 338 kW, 34 t, Kipper / Dump Truck(93)	04.10 -	
460, 338 kW, 29 t, Pritsche/Fahrgestell / Flatbed/Chassis(109)	04.10 -	
460, 338 kW, 34 t, Pritsche/Fahrgestell / Flatbed/Chassis(109)	04.10 -	
460, 338 kW, 34 t, Sattelzugmaschine / Truck Tractor(118)	04.10 -	
460, 338 kW, 29 t, Sattelzugmaschine / Truck Tractor(118)	04.10 -	
480	04.10 -	
500, 368 kW, 34 t, Kipper / Dump Truck(93)	04.10 -	
500, 368 kW, 29 t, Kipper / Dump Truck(93)	04.10 -	
500, 368 kW, 34 t, Pritsche/Fahrgestell / Flatbed/Chassis(109)	04.10 -	
500, 368 kW, 29 t, Pritsche/Fahrgestell / Flatbed/Chassis(109)	04.10 -	

FMX 6x4 04.10 -

6	**Spurstange / Rod Assembly** Führungsstange / Guide Rod beidseitig verstellbar / Adjustable on both sides Länge [mm] / Length [mm]:1645 Konusmaß [mm] / Cone Size [mm]:28,6 Rohr-Ø [mm] / Pipe Ø [mm]:42 mit Zubehör / with accessories		(8) (82) (132) (106) (96) (117) (173)	**22822 01** **3986450** 11946 02 11947 02 	
	500, 368 kW, 34 t, Sattelzugmaschine / Truck Tractor(118)	04.10 -		Gerade Vorderachse / Straight front axle	(85)
	500, 368 kW, 29 t, Sattelzugmaschine / Truck Tractor(118)	04.10 -			
	540, 34 t, Kipper / Dump Truck(93)	04.10 -			
	540, 29 t, Kipper / Dump Truck(93)	04.10 -			
	540, 29 t, Pritsche/Fahrgestell / Flatbed/Chassis(109)	04.10 -			
	540, 34 t, Pritsche/Fahrgestell / Flatbed/Chassis(109)	04.10 -			
	540, 29 t, Sattelzugmaschine / Truck Tractor(118)	04.10 -			

VOLVO

FMX 6x4 04.10 -

6

Spurstange / Rod Assembly

Führungsstange / Guide Rod
beidseitig verstellbar / Adjustable on both sides
Länge [mm] / Length [mm]:1669
Konusmaß [mm] / Cone Size [mm]:32
Rohr-Ø [mm] / Pipe Ø [mm]:42
mit Zubehör / with accessories

(8) (82) (132) (106) (96) (117) (173)

34528 01 **20581086**
31961 01
34527 01

380, 280 kW	01.12 -	
420, 309-313 kW	01.12 -	
440, 29 t	01.11 - 12.11	
460, 338 kW, 23 t	01.12 -	
460, 338-343 kW	01.12 -	
500, 368-373 kW, Sattelzugmaschine / Truck Tractor(118)	01.12 -	
330, 35 t	04.10 -	
330, 29 t, Kipper / Dump Truck(93)	04.10 -	
330, 34 t, Kipper / Dump Truck(93)	04.10 -	
330, 34 t, Pritsche/Fahrgestell / Flatbed/Chassis(109)	04.10 -	
330, 29 t, Pritsche/Fahrgestell / Flatbed/Chassis(109)	04.10 -	
330, 29 t, Sattelzugmaschine / Truck Tractor(118)	04.10 -	
330, 34 t, Sattelzugmaschine / Truck Tractor(118)	04.10 -	
370, 29 t, Kipper / Dump Truck(93)	04.10 -	
370, 34 t, Kipper / Dump Truck(93)	04.10 -	
370, 29 t, Pritsche/Fahrgestell / Flatbed/Chassis(109)	04.10 -	
370, 34 t, Pritsche/Fahrgestell / Flatbed/Chassis(109)	04.10 -	
370, 29 t, Sattelzugmaschine / Truck Tractor(118)	04.10 -	
370, 34 t, Sattelzugmaschine / Truck Tractor(118)	04.10 -	
380, 280-285 kW, 27 t	04.10 -	
380, 280-285 kW, 35 t	04.10 -	
380, 280-285 kW, 34 t, Kipper / Dump Truck(93)	04.10 -	
380, 280-285 kW, 29 t, Pritsche/Fahrgestell / Flatbed/Chassis(109)	04.10 -	
380, 280-285 kW, 34 t, Pritsche/Fahrgestell / Flatbed/Chassis(109)	04.10 -	
380, 280-285 kW, 29 t, Sattelzugmaschine / Truck Tractor(118)	04.10 -	
380, 280-285 kW, 34 t, Sattelzugmaschine / Truck Tractor(118)	04.10 -	
400	04.10 -	
410, 34 t, Kipper / Dump Truck(93)	04.10 -	
410, 29 t, Kipper / Dump Truck(93)	04.10 -	
410, 29 t, Pritsche/Fahrgestell / Flatbed/Chassis(109)	04.10 -	
410, 34 t, Pritsche/Fahrgestell / Flatbed/Chassis(109)	04.10 -	
410, 29 t, Sattelzugmaschine / Truck Tractor(118)	04.10 -	
410, 34 t, Sattelzugmaschine / Truck Tractor(118)	04.10 -	
420, 309 kW, 29 t, Kipper / Dump Truck(93)	04.10 -	
420, 309 kW, 34 t, Kipper / Dump Truck(93)	04.10 -	
420, 309 kW, 34 t, Pritsche/Fahrgestell / Flatbed/Chassis(109)	04.10 -	
420, 309 kW, 29 t, Pritsche/Fahrgestell / Flatbed/Chassis(109)	04.10 -	
420, 309 kW, 34 t, Sattelzugmaschine / Truck Tractor(118)	04.10 -	
420, 309 kW, 29 t, Sattelzugmaschine / Truck Tractor(118)	04.10 -	
440, 35 t	04.10 -	
450, 34 t, Kipper / Dump Truck(93)	04.10 -	
450, 29 t, Kipper / Dump Truck(93)	04.10 -	
450, 29 t, Pritsche/Fahrgestell / Flatbed/Chassis(109)	04.10 -	
450, 34 t, Pritsche/Fahrgestell / Flatbed/Chassis(109)	04.10 -	
450, 34 t, Sattelzugmaschine / Truck Tractor(118)	04.10 -	
450, 29 t, Sattelzugmaschine / Truck Tractor(118)	04.10 -	
460, 338 kW, 29 t, Kipper / Dump Truck(93)	04.10 -	
460, 338 kW, 34 t, Kipper / Dump Truck(93)	04.10 -	
460, 338 kW, 29 t, Pritsche/Fahrgestell / Flatbed/Chassis(109)	04.10 -	
460, 338 kW, 34 t, Pritsche/Fahrgestell / Flatbed/Chassis(109)	04.10 -	
460, 338 kW, 34 t, Sattelzugmaschine / Truck Tractor(118)	04.10 -	
460, 338 kW, 29 t, Sattelzugmaschine / Truck Tractor(118)	04.10 -	
480	04.10 -	
500, 368 kW, 34 t, Kipper / Dump Truck(93)	04.10 -	
500, 368 kW, 29 t, Kipper / Dump Truck(93)	04.10 -	
500, 368 kW, 34 t, Pritsche/Fahrgestell / Flatbed/Chassis(109)	04.10 -	
500, 368 kW, 29 t, Pritsche/Fahrgestell / Flatbed/Chassis(109)	04.10 -	

Gerade Vorderachse / Straight front axle (85)
erhöhte Bodenfreiheit / increased ground clearance (134)

Pos					
6	**Spurstange / Rod Assembly** Führungsstange / Guide Rod beidseitig verstellbar / Adjustable on both sides Länge [mm] / Length [mm]:1669 Konusmaß [mm] / Cone Size [mm]:32 Rohr-Ø [mm] / Pipe Ø [mm]:42 mit Zubehör / with accessories		(8) (82) (132) (106) (96) (117) (173)	**34528 01** **20581086** 31961 01 34527 01 	
	500, 368 kW, 34 t, Sattelzugmaschine / Truck Tractor(118)	04.10 -		Gerade Vorderachse / Straight front axle erhöhte Bodenfreiheit / increased ground clearance	(85) (134)
	500, 368 kW, 29 t, Sattelzugmaschine / Truck Tractor(118)	04.10 -			
	540, 34 t, Kipper / Dump Truck(93)	04.10 -			
	540, 29 t, Kipper / Dump Truck(93)	04.10 -			
	540, 29 t, Pritsche/Fahrgestell / Flatbed/Chassis(109)	04.10 -			
	540, 34 t, Pritsche/Fahrgestell / Flatbed/Chassis(109)	04.10 -			
	540, 29 t, Sattelzugmaschine / Truck Tractor(118)	04.10 -			
	540, 34 t, Sattelzugmaschine / Truck Tractor(118)	04.10 -			

VOLVO

FMX 6x4 04.10 -

6

Spurstange / Rod Assembly

Führungsstange / Guide Rod (8)
beidseitig verstellbar / Adjustable on both sides (82)
Länge [mm] / Length [mm]:1669 (132)
Konusmaß [mm] / Cone Size [mm]:32 (106)
Rohr-Ø [mm] / Pipe Ø [mm]:42 (96)
mit Zubehör / with accessories (117)
(173)

34528 01 **20581086**
31961 01
34527 01

380, 280 kW	01.12 -	Achslast [t] / Axle Load [t]:7	(24)
420, 309-313 kW	01.12 -	Achslast [t] / Axle Load [t]:7,5	(24)
440, 29 t	01.11 - 12.11	Achslast [t] / Axle Load [t]:8	(24)
460, 338 kW, 23 t	01.12 -	Gekröpfte Vorderachse / Offset front axle	(84)
460, 338-343 kW	01.12 -		
500, 368-373 kW, Sattelzugmaschine / Truck Tractor(118)	01.12 -		
330, 35 t	04.10 -		
330, 29 t, Kipper / Dump Truck(93)	04.10 -		
330, 34 t, Kipper / Dump Truck(93)	04.10 -		
330, 34 t, Pritsche/Fahrgestell / Flatbed/Chassis(109)	04.10 -		
330, 29 t, Pritsche/Fahrgestell / Flatbed/Chassis(109)	04.10 -		
330, 29 t, Sattelzugmaschine / Truck Tractor(118)	04.10 -		
330, 34 t, Sattelzugmaschine / Truck Tractor(118)	04.10 -		
370, 29 t, Kipper / Dump Truck(93)	04.10 -		
370, 34 t, Kipper / Dump Truck(93)	04.10 -		
370, 29 t, Pritsche/Fahrgestell / Flatbed/Chassis(109)	04.10 -		
370, 34 t, Pritsche/Fahrgestell / Flatbed/Chassis(109)	04.10 -		
370, 29 t, Sattelzugmaschine / Truck Tractor(118)	04.10 -		
370, 34 t, Sattelzugmaschine / Truck Tractor(118)	04.10 -		
380, 280-285 kW, 27 t	04.10 -		
380, 280-285 kW, 35 t	04.10 -		
380, 280-285 kW, 34 t, Kipper / Dump Truck(93)	04.10 -		
380, 280-285 kW, 29 t, Pritsche/Fahrgestell / Flatbed/Chassis(109)	04.10 -		
380, 280-285 kW, 34 t, Pritsche/Fahrgestell / Flatbed/Chassis(109)	04.10 -		
380, 280-285 kW, 29 t, Sattelzugmaschine / Truck Tractor(118)	04.10 -		
380, 280-285 kW, 34 t, Sattelzugmaschine / Truck Tractor(118)	04.10 -		
400	04.10 -		
410, 34 t, Kipper / Dump Truck(93)	04.10 -		
410, 29 t, Kipper / Dump Truck(93)	04.10 -		
410, 29 t, Pritsche/Fahrgestell / Flatbed/Chassis(109)	04.10 -		
410, 34 t, Pritsche/Fahrgestell / Flatbed/Chassis(109)	04.10 -		
410, 29 t, Sattelzugmaschine / Truck Tractor(118)	04.10 -		
410, 34 t, Sattelzugmaschine / Truck Tractor(118)	04.10 -		
420, 309 kW, 29 t, Kipper / Dump Truck(93)	04.10 -		
420, 309 kW, 34 t, Kipper / Dump Truck(93)	04.10 -		
420, 309 kW, 34 t, Pritsche/Fahrgestell / Flatbed/Chassis(109)	04.10 -		
420, 309 kW, 29 t, Pritsche/Fahrgestell / Flatbed/Chassis(109)	04.10 -		
420, 309 kW, 34 t, Sattelzugmaschine / Truck Tractor(118)	04.10 -		
420, 309 kW, 29 t, Sattelzugmaschine / Truck Tractor(118)	04.10 -		
440, 35 t	04.10 -		
450, 34 t, Kipper / Dump Truck(93)	04.10 -		
450, 29 t, Kipper / Dump Truck(93)	04.10 -		
450, 29 t, Pritsche/Fahrgestell / Flatbed/Chassis(109)	04.10 -		
450, 34 t, Pritsche/Fahrgestell / Flatbed/Chassis(109)	04.10 -		
450, 34 t, Sattelzugmaschine / Truck Tractor(118)	04.10 -		
450, 29 t, Sattelzugmaschine / Truck Tractor(118)	04.10 -		
460, 338 kW, 29 t, Kipper / Dump Truck(93)	04.10 -		
460, 338 kW, 34 t, Kipper / Dump Truck(93)	04.10 -		
460, 338 kW, 29 t, Pritsche/Fahrgestell / Flatbed/Chassis(109)	04.10 -		
460, 338 kW, 34 t, Pritsche/Fahrgestell / Flatbed/Chassis(109)	04.10 -		
460, 338 kW, 34 t, Sattelzugmaschine / Truck Tractor(118)	04.10 -		
460, 338 kW, 29 t, Sattelzugmaschine / Truck Tractor(118)	04.10 -		
480	04.10 -		
500, 368 kW, 34 t, Kipper / Dump Truck(93)	04.10 -		
500, 368 kW, 29 t, Kipper / Dump Truck(93)	04.10 -		
500, 368 kW, 34 t, Pritsche/Fahrgestell / Flatbed/Chassis(109)	04.10 -		
500, 368 kW, 29 t, Pritsche/Fahrgestell / Flatbed/Chassis(109)	04.10 -		

6	**Spurstange / Rod Assembly** Führungsstange / Guide Rod beidseitig verstellbar / Adjustable on both sides Länge [mm] / Length [mm]:1669 Konusmaß [mm] / Cone Size [mm]:32 Rohr-Ø [mm] / Pipe Ø [mm]:42 mit Zubehör / with accessories		(8) (82) (132) (106) (96) (117) (173)	**34528 01** **20581086** 31961 01 34527 01
	500, 368 kW, 34 t, Sattelzugmaschine / Truck Tractor(118)	04.10 -		Achslast [t] / Axle Load [t]:7 (24) Achslast [t] / Axle Load [t]:7,5 (24) Achslast [t] / Axle Load [t]:8 (24) Gekröpfte Vorderachse / Offset front axle (84)
	500, 368 kW, 29 t, Sattelzugmaschine / Truck Tractor(118)	04.10 -		
	540, 34 t, Kipper / Dump Truck(93)	04.10 -		
	540, 29 t, Kipper / Dump Truck(93)	04.10 -		
	540, 29 t, Pritsche/Fahrgestell / Flatbed/Chassis(109)	04.10 -		
	540, 34 t, Pritsche/Fahrgestell / Flatbed/Chassis(109)	04.10 -		
	540, 29 t, Sattelzugmaschine / Truck Tractor(118)	04.10 -		
	540, 34 t, Sattelzugmaschine / Truck Tractor(118)	04.10 -		

VOLVO

FMX 6x4 04.10 -

6

Spurstange / Rod Assembly (8)
Führungsstange / Guide Rod (82)
einseitig verstellbar / Adjustable on one side (133)
Länge [mm] / Length [mm]:1634 (106)
Konusmaß [mm] / Cone Size [mm]:28,6 (96)
Rohr-Ø [mm] / Pipe Ø [mm]:50 (117)
mit Zubehör / with accessories (173)

37223 01 **22159759**
37235 01
22647 01

380, 280 kW	01.12 -	
420, 309-313 kW	01.12 -	
440, 29 t	01.11 - 12.11	
460, 338 kW, 23 t	01.12 -	
460, 338-343 kW	01.12 -	
500, 368-373 kW, Sattelzugmaschine / Truck Tractor(118)	01.12 -	
330, 35 t	04.10 -	
330, 29 t, Kipper / Dump Truck(93)	04.10 -	
330, 34 t, Kipper / Dump Truck(93)	04.10 -	
330, 34 t, Pritsche/Fahrgestell / Flatbed/Chassis(109)	04.10 -	
330, 29 t, Pritsche/Fahrgestell / Flatbed/Chassis(109)	04.10 -	
330, 29 t, Sattelzugmaschine / Truck Tractor(118)	04.10 -	
330, 34 t, Sattelzugmaschine / Truck Tractor(118)	04.10 -	
370, 29 t, Kipper / Dump Truck(93)	04.10 -	
370, 34 t, Kipper / Dump Truck(93)	04.10 -	
370, 29 t, Pritsche/Fahrgestell / Flatbed/Chassis(109)	04.10 -	
370, 34 t, Pritsche/Fahrgestell / Flatbed/Chassis(109)	04.10 -	
370, 29 t, Sattelzugmaschine / Truck Tractor(118)	04.10 -	
370, 34 t, Sattelzugmaschine / Truck Tractor(118)	04.10 -	
380, 280-285 kW, 27 t	04.10 -	
380, 280-285 kW, 35 t	04.10 -	
380, 280-285 kW, 34 t, Kipper / Dump Truck(93)	04.10 -	
380, 280-285 kW, 29 t, Pritsche/Fahrgestell / Flatbed/Chassis(109)	04.10 -	
380, 280-285 kW, 34 t, Pritsche/Fahrgestell / Flatbed/Chassis(109)	04.10 -	
380, 280-285 kW, 29 t, Sattelzugmaschine / Truck Tractor(118)	04.10 -	
380, 280-285 kW, 34 t, Sattelzugmaschine / Truck Tractor(118)	04.10 -	
400	04.10 -	
410, 34 t, Kipper / Dump Truck(93)	04.10 -	
410, 29 t, Kipper / Dump Truck(93)	04.10 -	
410, 29 t, Pritsche/Fahrgestell / Flatbed/Chassis(109)	04.10 -	
410, 34 t, Pritsche/Fahrgestell / Flatbed/Chassis(109)	04.10 -	
410, 29 t, Sattelzugmaschine / Truck Tractor(118)	04.10 -	
410, 34 t, Sattelzugmaschine / Truck Tractor(118)	04.10 -	
420, 309 kW, 29 t, Kipper / Dump Truck(93)	04.10 -	
420, 309 kW, 34 t, Kipper / Dump Truck(93)	04.10 -	
420, 309 kW, 34 t, Pritsche/Fahrgestell / Flatbed/Chassis(109)	04.10 -	
420, 309 kW, 29 t, Pritsche/Fahrgestell / Flatbed/Chassis(109)	04.10 -	
420, 309 kW, 34 t, Sattelzugmaschine / Truck Tractor(118)	04.10 -	
420, 309 kW, 29 t, Sattelzugmaschine / Truck Tractor(118)	04.10 -	
440, 35 t	04.10 -	
450, 34 t, Kipper / Dump Truck(93)	04.10 -	
450, 29 t, Kipper / Dump Truck(93)	04.10 -	
450, 29 t, Pritsche/Fahrgestell / Flatbed/Chassis(109)	04.10 -	
450, 34 t, Pritsche/Fahrgestell / Flatbed/Chassis(109)	04.10 -	
450, 34 t, Sattelzugmaschine / Truck Tractor(118)	04.10 -	
450, 29 t, Sattelzugmaschine / Truck Tractor(118)	04.10 -	
460, 338 kW, 29 t, Kipper / Dump Truck(93)	04.10 -	
460, 338 kW, 34 t, Kipper / Dump Truck(93)	04.10 -	
460, 338 kW, 29 t, Pritsche/Fahrgestell / Flatbed/Chassis(109)	04.10 -	
460, 338 kW, 34 t, Pritsche/Fahrgestell / Flatbed/Chassis(109)	04.10 -	
460, 338 kW, 34 t, Sattelzugmaschine / Truck Tractor(118)	04.10 -	
460, 338 kW, 29 t, Sattelzugmaschine / Truck Tractor(118)	04.10 -	
480	04.10 -	
500, 368 kW, 34 t, Kipper / Dump Truck(93)	04.10 -	
500, 368 kW, 29 t, Kipper / Dump Truck(93)	04.10 -	
500, 368 kW, 34 t, Pritsche/Fahrgestell / Flatbed/Chassis(109)	04.10 -	
500, 368 kW, 29 t, Pritsche/Fahrgestell / Flatbed/Chassis(109)	04.10 -	

Rahmenhöhe 266 mm / Frame height 266 mm (114)
Gekröpfte Vorderachse / Offset front axle (84)

6	**Spurstange / Rod Assembly** Führungsstange / Guide Rod einseitig verstellbar / Adjustable on one side Länge [mm] / Length [mm]:1634 Konusmaß [mm] / Cone Size [mm]:28,6 Rohr-Ø [mm] / Pipe Ø [mm]:50 mit Zubehör / with accessories		(8) (82) (133) (106) (96) (117) (173)	**37223 01** **22159759** 37235 01 22647 01	
	500, 368 kW, 34 t, Sattelzugmaschine / Truck Tractor(118)	04.10 -		Rahmenhöhe 266 mm / Frame height 266 mm Gekröpfte Vorderachse / Offset front axle	(114) (84)
	500, 368 kW, 29 t, Sattelzugmaschine / Truck Tractor(118)	04.10 -			
	540, 34 t, Kipper / Dump Truck(93)	04.10 -			
	540, 29 t, Kipper / Dump Truck(93)	04.10 -			
	540, 29 t, Pritsche/Fahrgestell / Flatbed/Chassis(109)	04.10 -			
	540, 34 t, Pritsche/Fahrgestell / Flatbed/Chassis(109)	04.10 -			
	540, 29 t, Sattelzugmaschine / Truck Tractor(118)	04.10 -			
	540, 34 t, Sattelzugmaschine / Truck Tractor(118)	04.10 -			

VOLVO

FMX 6x4 04.10 -

6

Spurstange / Rod Assembly

Führungsstange / Guide Rod	(82)
einseitig verstellbar / Adjustable on one side	(133)
Länge [mm] / Length [mm]:1660	(106)
Konusmaß [mm] / Cone Size [mm]:32	(96)
Rohr-Ø [mm] / Pipe Ø [mm]:60	(117)
mit Zubehör / with accessories	(173)

(8)

37227 01 **22159753**

37235 01

380, 280 kW	01.12 -	
420, 309-313 kW	01.12 -	
440, 29 t	01.11 - 12.11	
460, 338 kW, 23 t	01.12 -	
460, 338-343 kW	01.12 -	
500, 368-373 kW, Sattelzugmaschine / Truck Tractor(118)	01.12 -	
330, 35 t	04.10 -	
330, 29 t, Kipper / Dump Truck(93)	04.10 -	
330, 34 t, Kipper / Dump Truck(93)	04.10 -	
330, 34 t, Pritsche/Fahrgestell / Flatbed/Chassis(109)	04.10 -	
330, 29 t, Pritsche/Fahrgestell / Flatbed/Chassis(109)	04.10 -	
330, 29 t, Sattelzugmaschine / Truck Tractor(118)	04.10 -	
330, 34 t, Sattelzugmaschine / Truck Tractor(118)	04.10 -	
370, 29 t, Kipper / Dump Truck(93)	04.10 -	
370, 34 t, Kipper / Dump Truck(93)	04.10 -	
370, 29 t, Pritsche/Fahrgestell / Flatbed/Chassis(109)	04.10 -	
370, 34 t, Pritsche/Fahrgestell / Flatbed/Chassis(109)	04.10 -	
370, 29 t, Sattelzugmaschine / Truck Tractor(118)	04.10 -	
370, 34 t, Sattelzugmaschine / Truck Tractor(118)	04.10 -	
380, 280-285 kW, 27 t	04.10 -	
380, 280-285 kW, 35 t	04.10 -	
380, 280-285 kW, 34 t, Kipper / Dump Truck(93)	04.10 -	
380, 280-285 kW, 29 t, Pritsche/Fahrgestell / Flatbed/Chassis(109)	04.10 -	
380, 280-285 kW, 34 t, Pritsche/Fahrgestell / Flatbed/Chassis(109)	04.10 -	
380, 280-285 kW, 29 t, Sattelzugmaschine / Truck Tractor(118)	04.10 -	
380, 280-285 kW, 34 t, Sattelzugmaschine / Truck Tractor(118)	04.10 -	
400	04.10 -	
410, 34 t, Kipper / Dump Truck(93)	04.10 -	
410, 29 t, Kipper / Dump Truck(93)	04.10 -	
410, 29 t, Pritsche/Fahrgestell / Flatbed/Chassis(109)	04.10 -	
410, 34 t, Pritsche/Fahrgestell / Flatbed/Chassis(109)	04.10 -	
410, 29 t, Sattelzugmaschine / Truck Tractor(118)	04.10 -	
410, 34 t, Sattelzugmaschine / Truck Tractor(118)	04.10 -	
420, 309 kW, 29 t, Kipper / Dump Truck(93)	04.10 -	
420, 309 kW, 34 t, Kipper / Dump Truck(93)	04.10 -	
420, 309 kW, 34 t, Pritsche/Fahrgestell / Flatbed/Chassis(109)	04.10 -	
420, 309 kW, 29 t, Pritsche/Fahrgestell / Flatbed/Chassis(109)	04.10 -	
420, 309 kW, 34 t, Sattelzugmaschine / Truck Tractor(118)	04.10 -	
420, 309 kW, 29 t, Sattelzugmaschine / Truck Tractor(118)	04.10 -	
440, 35 t	04.10 -	
450, 34 t, Kipper / Dump Truck(93)	04.10 -	
450, 29 t, Kipper / Dump Truck(93)	04.10 -	
450, 29 t, Pritsche/Fahrgestell / Flatbed/Chassis(109)	04.10 -	
450, 34 t, Pritsche/Fahrgestell / Flatbed/Chassis(109)	04.10 -	
450, 34 t, Sattelzugmaschine / Truck Tractor(118)	04.10 -	
450, 29 t, Sattelzugmaschine / Truck Tractor(118)	04.10 -	
460, 338 kW, 29 t, Kipper / Dump Truck(93)	04.10 -	
460, 338 kW, 34 t, Kipper / Dump Truck(93)	04.10 -	
460, 338 kW, 29 t, Pritsche/Fahrgestell / Flatbed/Chassis(109)	04.10 -	
460, 338 kW, 34 t, Pritsche/Fahrgestell / Flatbed/Chassis(109)	04.10 -	
460, 338 kW, 34 t, Sattelzugmaschine / Truck Tractor(118)	04.10 -	
460, 338 kW, 29 t, Sattelzugmaschine / Truck Tractor(118)	04.10 -	
480	04.10 -	
500, 368 kW, 34 t, Kipper / Dump Truck(93)	04.10 -	
500, 368 kW, 29 t, Kipper / Dump Truck(93)	04.10 -	
500, 368 kW, 34 t, Pritsche/Fahrgestell / Flatbed/Chassis(109)	04.10 -	
500, 368 kW, 29 t, Pritsche/Fahrgestell / Flatbed/Chassis(109)	04.10 -	
500, 368 kW, 34 t, Sattelzugmaschine / Truck Tractor(118)	04.10 -	

1.VA / 1st front axle	(12)
für Fahrzeuge mit Blattfederung / for leaf-spring suspension vehicles	(142)
Achslast [t] / Axle Load [t]:8,2	(24)
für Links-/Rechtslenker / for left-/right-hand traffic	(156)

6	**Spurstange / Rod Assembly** Führungsstange / Guide Rod einseitig verstellbar / Adjustable on one side Länge [mm] / Length [mm]:1660 Konusmaß [mm] / Cone Size [mm]:32 Rohr-Ø [mm] / Pipe Ø [mm]:60 mit Zubehör / with accessories		(8) (82) (133) (106) (96) (117) (173)	**37227 01** **22159753** 37235 01	
	500, 368 kW, 29 t, Sattelzugmaschine / Truck Tractor(118)	04.10 -		1.VA / 1st front axle für Fahrzeuge mit Blattfederung / for leaf-spring suspension vehicles Achslast [t] / Axle Load [t]:8,2 für Links-/Rechtslenker / for left-/right-hand traffic	(12) (142) (24) (156)
	540, 34 t, Kipper / Dump Truck(93)	04.10 -			
	540, 29 t, Kipper / Dump Truck(93)	04.10 -			
	540, 29 t, Pritsche/Fahrgestell / Flatbed/Chassis(109)	04.10 -			
	540, 34 t, Pritsche/Fahrgestell / Flatbed/Chassis(109)	04.10 -			
	540, 29 t, Sattelzugmaschine / Truck Tractor(118)	04.10 -			
	540, 34 t, Sattelzugmaschine / Truck Tractor(118)	04.10 -			

VOLVO

FMX 6x4 04.10 -

6

Spurstange / Rod Assembly

Führungsstange / Guide Rod (8)
einseitig verstellbar / Adjustable on one side (82)
Länge [mm] / Length [mm]:1678 (133)
Konusmaß [mm] / Cone Size [mm]:32 (106)
Rohr-Ø [mm] / Pipe Ø [mm]:50 (96)
mit Zubehör / with accessories (117)
(173)

38684 01 22159754
37235 01

380, 280 kW	01.12 -	
420, 309-313 kW	01.12 -	
440, 29 t	01.11 - 12.11	
460, 338 kW, 23 t	01.12 -	
460, 338-343 kW	01.12 -	
500, 368-373 kW, Sattelzugmaschine / Truck Tractor(118)	01.12 -	
330, 35 t	04.10 -	
330, 29 t, Kipper / Dump Truck(93)	04.10 -	
330, 34 t, Kipper / Dump Truck(93)	04.10 -	
330, 34 t, Pritsche/Fahrgestell / Flatbed/Chassis(109)	04.10 -	
330, 29 t, Pritsche/Fahrgestell / Flatbed/Chassis(109)	04.10 -	
330, 29 t, Sattelzugmaschine / Truck Tractor(118)	04.10 -	
330, 34 t, Sattelzugmaschine / Truck Tractor(118)	04.10 -	
370, 29 t, Kipper / Dump Truck(93)	04.10 -	
370, 34 t, Kipper / Dump Truck(93)	04.10 -	
370, 29 t, Pritsche/Fahrgestell / Flatbed/Chassis(109)	04.10 -	
370, 34 t, Pritsche/Fahrgestell / Flatbed/Chassis(109)	04.10 -	
370, 29 t, Sattelzugmaschine / Truck Tractor(118)	04.10 -	
370, 34 t, Sattelzugmaschine / Truck Tractor(118)	04.10 -	
380, 280-285 kW, 27 t	04.10 -	
380, 280-285 kW, 35 t	04.10 -	
380, 280-285 kW, 34 t, Kipper / Dump Truck(93)	04.10 -	
380, 280-285 kW, 29 t, Pritsche/Fahrgestell / Flatbed/Chassis(109)	04.10 -	
380, 280-285 kW, 34 t, Pritsche/Fahrgestell / Flatbed/Chassis(109)	04.10 -	
380, 280-285 kW, 29 t, Sattelzugmaschine / Truck Tractor(118)	04.10 -	
380, 280-285 kW, 34 t, Sattelzugmaschine / Truck Tractor(118)	04.10 -	
400	04.10 -	
410, 34 t, Kipper / Dump Truck(93)	04.10 -	
410, 29 t, Kipper / Dump Truck(93)	04.10 -	
410, 29 t, Pritsche/Fahrgestell / Flatbed/Chassis(109)	04.10 -	
410, 34 t, Pritsche/Fahrgestell / Flatbed/Chassis(109)	04.10 -	
410, 29 t, Sattelzugmaschine / Truck Tractor(118)	04.10 -	
410, 34 t, Sattelzugmaschine / Truck Tractor(118)	04.10 -	
420, 309 kW, 29 t, Kipper / Dump Truck(93)	04.10 -	
420, 309 kW, 34 t, Kipper / Dump Truck(93)	04.10 -	
420, 309 kW, 34 t, Pritsche/Fahrgestell / Flatbed/Chassis(109)	04.10 -	
420, 309 kW, 29 t, Pritsche/Fahrgestell / Flatbed/Chassis(109)	04.10 -	
420, 309 kW, 34 t, Sattelzugmaschine / Truck Tractor(118)	04.10 -	
420, 309 kW, 29 t, Sattelzugmaschine / Truck Tractor(118)	04.10 -	
440, 35 t	04.10 -	
450, 34 t, Kipper / Dump Truck(93)	04.10 -	
450, 29 t, Kipper / Dump Truck(93)	04.10 -	
450, 29 t, Pritsche/Fahrgestell / Flatbed/Chassis(109)	04.10 -	
450, 34 t, Pritsche/Fahrgestell / Flatbed/Chassis(109)	04.10 -	
450, 34 t, Sattelzugmaschine / Truck Tractor(118)	04.10 -	
450, 29 t, Sattelzugmaschine / Truck Tractor(118)	04.10 -	
460, 338 kW, 29 t, Kipper / Dump Truck(93)	04.10 -	
460, 338 kW, 34 t, Kipper / Dump Truck(93)	04.10 -	
460, 338 kW, 29 t, Pritsche/Fahrgestell / Flatbed/Chassis(109)	04.10 -	
460, 338 kW, 34 t, Pritsche/Fahrgestell / Flatbed/Chassis(109)	04.10 -	
460, 338 kW, 34 t, Sattelzugmaschine / Truck Tractor(118)	04.10 -	
460, 338 kW, 29 t, Sattelzugmaschine / Truck Tractor(118)	04.10 -	
480	04.10 -	
500, 368 kW, 34 t, Kipper / Dump Truck(93)	04.10 -	
500, 368 kW, 29 t, Kipper / Dump Truck(93)	04.10 -	
500, 368 kW, 34 t, Pritsche/Fahrgestell / Flatbed/Chassis(109)	04.10 -	
500, 368 kW, 29 t, Pritsche/Fahrgestell / Flatbed/Chassis(109)	04.10 -	
500, 368 kW, 34 t, Sattelzugmaschine / Truck Tractor(118)	04.10 -	

Achslast [t] / Axle Load [t]:8,5	(24)
Achslast [t] / Axle Load [t]:9	(24)
Gekröpfte Vorderachse / Offset front axle	(84)

VOLVO

FMX 6x4 04.10 -

Pos					
6	**Spurstange / Rod Assembly**		(8)	**38684 01** 37235 01	**22159754**
	Führungsstange / Guide Rod		(82)		
	einseitig verstellbar / Adjustable on one side		(133)		
	Länge [mm] / Length [mm]:1678		(106)		
	Konusmaß [mm] / Cone Size [mm]:32		(96)		
	Rohr-Ø [mm] / Pipe Ø [mm]:50		(117)		
	mit Zubehör / with accessories		(173)		
	500, 368 kW, 29 t, Sattelzugmaschine / Truck Tractor(118)	04.10 -		Achslast [t] / Axle Load [t]:8,5	(24)
	540, 34 t, Kipper / Dump Truck(93)	04.10 -		Achslast [t] / Axle Load [t]:9	(24)
	540, 29 t, Kipper / Dump Truck(93)	04.10 -		Gekröpfte Vorderachse / Offset front axle	(84)
	540, 29 t, Pritsche/Fahrgestell / Flatbed/Chassis(109)	04.10 -			
	540, 34 t, Pritsche/Fahrgestell / Flatbed/Chassis(109)	04.10 -			
	540, 29 t, Sattelzugmaschine / Truck Tractor(118)	04.10 -			
	540, 34 t, Sattelzugmaschine / Truck Tractor(118)	04.10 -			

VOLVO

FMX 6x4 04.10 -

14

Stange/Strebe, Stabilisator / Rod/Strut, stabiliser

Koppelstange / Coupling Rod
nicht verstellbar / not adjustable
Länge [mm] / Length [mm]:325
Konusmaß [mm] / Cone Size [mm]:22

(10) (97) (177) (106) (96)

34604 01 **21446333**

380, 280 kW	01.12 -	
420, 309-313 kW	01.12 -	
440, 29 t	01.11 - 12.11	
460, 338 kW, 23 t	01.12 -	
460, 338-343 kW	01.12 -	
500, 368-373 kW, Sattelzugmaschine / Truck Tractor(118)	01.12 -	
330, 35 t	04.10 -	
330, 29 t, Kipper / Dump Truck(93)	04.10 -	
330, 34 t, Kipper / Dump Truck(93)	04.10 -	
330, 34 t, Pritsche/Fahrgestell / Flatbed/Chassis(109)	04.10 -	
330, 29 t, Pritsche/Fahrgestell / Flatbed/Chassis(109)	04.10 -	
330, 29 t, Sattelzugmaschine / Truck Tractor(118)	04.10 -	
330, 34 t, Sattelzugmaschine / Truck Tractor(118)	04.10 -	
370, 29 t, Kipper / Dump Truck(93)	04.10 -	
370, 34 t, Kipper / Dump Truck(93)	04.10 -	
370, 29 t, Pritsche/Fahrgestell / Flatbed/Chassis(109)	04.10 -	
370, 34 t, Pritsche/Fahrgestell / Flatbed/Chassis(109)	04.10 -	
370, 29 t, Sattelzugmaschine / Truck Tractor(118)	04.10 -	
370, 34 t, Sattelzugmaschine / Truck Tractor(118)	04.10 -	
380, 280-285 kW, 27 t	04.10 -	
380, 280-285 kW, 35 t	04.10 -	
380, 280-285 kW, 34 t, Kipper / Dump Truck(93)	04.10 -	
380, 280-285 kW, 29 t, Pritsche/Fahrgestell / Flatbed/Chassis(109)	04.10 -	
380, 280-285 kW, 34 t, Pritsche/Fahrgestell / Flatbed/Chassis(109)	04.10 -	
380, 280-285 kW, 29 t, Sattelzugmaschine / Truck Tractor(118)	04.10 -	
380, 280-285 kW, 34 t, Sattelzugmaschine / Truck Tractor(118)	04.10 -	
400	04.10 -	
410, 34 t, Kipper / Dump Truck(93)	04.10 -	
410, 29 t, Kipper / Dump Truck(93)	04.10 -	
410, 29 t, Pritsche/Fahrgestell / Flatbed/Chassis(109)	04.10 -	
410, 34 t, Pritsche/Fahrgestell / Flatbed/Chassis(109)	04.10 -	
410, 29 t, Sattelzugmaschine / Truck Tractor(118)	04.10 -	
410, 34 t, Sattelzugmaschine / Truck Tractor(118)	04.10 -	
420, 309 kW, 29 t, Kipper / Dump Truck(93)	04.10 -	
420, 309 kW, 34 t, Kipper / Dump Truck(93)	04.10 -	
420, 309 kW, 34 t, Pritsche/Fahrgestell / Flatbed/Chassis(109)	04.10 -	
420, 309 kW, 29 t, Pritsche/Fahrgestell / Flatbed/Chassis(109)	04.10 -	
420, 309 kW, 34 t, Sattelzugmaschine / Truck Tractor(118)	04.10 -	
420, 309 kW, 29 t, Sattelzugmaschine / Truck Tractor(118)	04.10 -	
440, 35 t	04.10 -	
450, 34 t, Kipper / Dump Truck(93)	04.10 -	
450, 29 t, Kipper / Dump Truck(93)	04.10 -	
450, 29 t, Pritsche/Fahrgestell / Flatbed/Chassis(109)	04.10 -	
450, 34 t, Pritsche/Fahrgestell / Flatbed/Chassis(109)	04.10 -	
450, 34 t, Sattelzugmaschine / Truck Tractor(118)	04.10 -	
450, 29 t, Sattelzugmaschine / Truck Tractor(118)	04.10 -	
460, 338 kW, 29 t, Kipper / Dump Truck(93)	04.10 -	
460, 338 kW, 34 t, Kipper / Dump Truck(93)	04.10 -	
460, 338 kW, 29 t, Pritsche/Fahrgestell / Flatbed/Chassis(109)	04.10 -	
460, 338 kW, 34 t, Pritsche/Fahrgestell / Flatbed/Chassis(109)	04.10 -	
460, 338 kW, 34 t, Sattelzugmaschine / Truck Tractor(118)	04.10 -	
460, 338 kW, 29 t, Sattelzugmaschine / Truck Tractor(118)	04.10 -	
480	04.10 -	
500, 368 kW, 34 t, Kipper / Dump Truck(93)	04.10 -	
500, 368 kW, 29 t, Kipper / Dump Truck(93)	04.10 -	
500, 368 kW, 34 t, Pritsche/Fahrgestell / Flatbed/Chassis(109)	04.10 -	
500, 368 kW, 29 t, Pritsche/Fahrgestell / Flatbed/Chassis(109)	04.10 -	
500, 368 kW, 34 t, Sattelzugmaschine / Truck Tractor(118)	04.10 -	

1.VA / 1st front axle (12)
für Fahrzeuge mit Blattfederung / for leaf-spring suspension vehicles (142)

ZF Friedrichshafen AG | ZF Services | Obere Weiden 12 | 97424 Schweinfurt | Germany | info.zf-services@zf.com | www.zf.com

FMX 6x4 04.10 -

14	**Stange/Strebe, Stabilisator / Rod/Strut, stabiliser** Koppelstange / Coupling Rod nicht verstellbar / not adjustable Länge [mm] / Length [mm]:325 Konusmaß [mm] / Cone Size [mm]:22		(10) (97) (177) (106) (96)	**34604 01** **21446333** 	
	500, 368 kW, 29 t, Sattelzugmaschine / Truck Tractor(118)	04.10 -		1.VA / 1st front axle für Fahrzeuge mit Blattfederung / for leaf-spring suspension vehicles	(12) (142)
	540, 34 t, Kipper / Dump Truck(93)	04.10 -			
	540, 29 t, Kipper / Dump Truck(93)	04.10 -			
	540, 29 t, Pritsche/Fahrgestell / Flatbed/Chassis(109)	04.10 -			
	540, 34 t, Pritsche/Fahrgestell / Flatbed/Chassis(109)	04.10 -			
	540, 29 t, Sattelzugmaschine / Truck Tractor(118)	04.10 -			
	540, 34 t, Sattelzugmaschine / Truck Tractor(118)	04.10 -			

VOLVO

FMX 6x4 04.10 -

10

Lenker, Radaufhängung / Track Control Arm

Längslenker / Trailing Arm	(107)
Länge [mm] / Length [mm]:625	(106)
Bohrung-Ø 1 [mm] / Bore Ø 1 [mm]:17	(39)
Bohrung-Ø 2 [mm] / Bore Ø 2 [mm]:17	(40)
Lochabstand 1/Lochabstand 2 / Hole Pitch 1/ Hole Pitch 2:115 / 115	(103)
nicht verstellbar / not adjustable	(177)
Molekularlager / Molecular Bearing	(108)

(3)

34680 01 **20517494**

380, 280 kW	01.12 -	
420, 309-313 kW	01.12 -	
440, 29 t	01.11 - 12.11	
460, 338 kW, 23 t	01.12 -	
460, 338-343 kW	01.12 -	
500, 368-373 kW, Sattelzugmaschine / Truck Tractor(118)	01.12 -	
330, 35 t	04.10 -	
330, 29 t, Kipper / Dump Truck(93)	04.10 -	
330, 34 t, Kipper / Dump Truck(93)	04.10 -	
330, 34 t, Pritsche/Fahrgestell / Flatbed/Chassis(109)	04.10 -	
330, 29 t, Pritsche/Fahrgestell / Flatbed/Chassis(109)	04.10 -	
330, 29 t, Sattelzugmaschine / Truck Tractor(118)	04.10 -	
330, 34 t, Sattelzugmaschine / Truck Tractor(118)	04.10 -	
370, 29 t, Kipper / Dump Truck(93)	04.10 -	
370, 34 t, Kipper / Dump Truck(93)	04.10 -	
370, 29 t, Pritsche/Fahrgestell / Flatbed/Chassis(109)	04.10 -	
370, 34 t, Pritsche/Fahrgestell / Flatbed/Chassis(109)	04.10 -	
370, 29 t, Sattelzugmaschine / Truck Tractor(118)	04.10 -	
370, 34 t, Sattelzugmaschine / Truck Tractor(118)	04.10 -	
380, 280-285 kW, 27 t	04.10 -	
380, 280-285 kW, 35 t	04.10 -	
380, 280-285 kW, 34 t, Kipper / Dump Truck(93)	04.10 -	
380, 280-285 kW, 29 t, Pritsche/Fahrgestell / Flatbed/Chassis(109)	04.10 -	
380, 280-285 kW, 34 t, Pritsche/Fahrgestell / Flatbed/Chassis(109)	04.10 -	
380, 280-285 kW, 29 t, Sattelzugmaschine / Truck Tractor(118)	04.10 -	
380, 280-285 kW, 34 t, Sattelzugmaschine / Truck Tractor(118)	04.10 -	
400	04.10 -	
410, 34 t, Kipper / Dump Truck(93)	04.10 -	
410, 29 t, Kipper / Dump Truck(93)	04.10 -	
410, 29 t, Pritsche/Fahrgestell / Flatbed/Chassis(109)	04.10 -	
410, 34 t, Pritsche/Fahrgestell / Flatbed/Chassis(109)	04.10 -	
410, 29 t, Sattelzugmaschine / Truck Tractor(118)	04.10 -	
410, 34 t, Sattelzugmaschine / Truck Tractor(118)	04.10 -	
420, 309 kW, 29 t, Kipper / Dump Truck(93)	04.10 -	
420, 309 kW, 34 t, Kipper / Dump Truck(93)	04.10 -	
420, 309 kW, 34 t, Pritsche/Fahrgestell / Flatbed/Chassis(109)	04.10 -	
420, 309 kW, 29 t, Pritsche/Fahrgestell / Flatbed/Chassis(109)	04.10 -	
420, 309 kW, 34 t, Sattelzugmaschine / Truck Tractor(118)	04.10 -	
420, 309 kW, 29 t, Sattelzugmaschine / Truck Tractor(118)	04.10 -	
440, 35 t	04.10 -	
450, 34 t, Kipper / Dump Truck(93)	04.10 -	
450, 29 t, Kipper / Dump Truck(93)	04.10 -	
450, 29 t, Pritsche/Fahrgestell / Flatbed/Chassis(109)	04.10 -	
450, 34 t, Pritsche/Fahrgestell / Flatbed/Chassis(109)	04.10 -	
450, 34 t, Sattelzugmaschine / Truck Tractor(118)	04.10 -	
450, 29 t, Sattelzugmaschine / Truck Tractor(118)	04.10 -	
460, 338 kW, 29 t, Kipper / Dump Truck(93)	04.10 -	
460, 338 kW, 34 t, Kipper / Dump Truck(93)	04.10 -	
460, 338 kW, 29 t, Pritsche/Fahrgestell / Flatbed/Chassis(109)	04.10 -	
460, 338 kW, 34 t, Pritsche/Fahrgestell / Flatbed/Chassis(109)	04.10 -	
460, 338 kW, 34 t, Sattelzugmaschine / Truck Tractor(118)	04.10 -	
460, 338 kW, 29 t, Sattelzugmaschine / Truck Tractor(118)	04.10 -	
480	04.10 -	
500, 368 kW, 34 t, Kipper / Dump Truck(93)	04.10 -	
500, 368 kW, 29 t, Kipper / Dump Truck(93)	04.10 -	
500, 368 kW, 34 t, Pritsche/Fahrgestell / Flatbed/Chassis(109)	04.10 -	
500, 368 kW, 29 t, Pritsche/Fahrgestell / Flatbed/Chassis(109)	04.10 -	
500, 368 kW, 34 t, Sattelzugmaschine / Truck Tractor(118)	04.10 -	

▽

1.HA / 1st RA	(11)
2.HA / 2nd RA	(13)
für Fahrzeuge mit Luftfederung / for pneumatic suspension vehicles	(143)

10

Lenker, Radaufhängung / Track Control Arm (3)
Längslenker / Trailing Arm (107)
Länge [mm] / Length [mm]:625 (106)
Bohrung-Ø 1 [mm] / Bore Ø 1 [mm]:17 (39)
Bohrung-Ø 2 [mm] / Bore Ø 2 [mm]:17 (40)
Lochabstand 1/Lochabstand 2 / Hole Pitch 1/ Hole Pitch 2:115 / 115 (103)
nicht verstellbar / not adjustable (177)
Molekularlager / Molecular Bearing (108)

34680 01 **20517494**

500, 368 kW, 29 t, Sattelzugmaschine / Truck Tractor(118)	04.10 -	
540, 34 t, Kipper / Dump Truck(93)	04.10 -	
540, 29 t, Kipper / Dump Truck(93)	04.10 -	
540, 29 t, Pritsche/Fahrgestell / Flatbed/Chassis(109)	04.10 -	
540, 34 t, Pritsche/Fahrgestell / Flatbed/Chassis(109)	04.10 -	
540, 29 t, Sattelzugmaschine / Truck Tractor(118)	04.10 -	
540, 34 t, Sattelzugmaschine / Truck Tractor(118)	04.10 -	

▽
1.HA / 1st RA (11)
2.HA / 2nd RA (13)
für Fahrzeuge mit Luftfederung / for pneumatic suspension vehicles (143)

VOLVO

FMX 6x4 04.10 -

10

Lenker, Radaufhängung / Track Control Arm

Längslenker / Trailing Arm	(3)
Länge [mm] / Length [mm]:510	(107)
Bohrung-Ø 1 [mm] / Bore Ø 1 [mm]:17	(106)
Bohrung-Ø 2 [mm] / Bore Ø 2 [mm]:17	(39)
Lochabstand 1/Lochabstand 2 / Hole Pitch 1/ Hole Pitch 2:115 / 115	(40)
Molekularlager / Molecular Bearing	(103)
	(108)

35270 01 **20443044**

® 25208 01

380, 280 kW	01.12 -	
420, 309-313 kW	01.12 -	
440, 29 t	01.11 - 12.11	
460, 338 kW, 23 t	01.12 -	
460, 338-343 kW	01.12 -	
500, 368-373 kW, Sattelzugmaschine / Truck Tractor(118)	01.12 -	
330, 35 t	04.10 -	
330, 29 t, Kipper / Dump Truck(93)	04.10 -	
330, 34 t, Kipper / Dump Truck(93)	04.10 -	
330, 34 t, Pritsche/Fahrgestell / Flatbed/Chassis(109)	04.10 -	
330, 29 t, Pritsche/Fahrgestell / Flatbed/Chassis(109)	04.10 -	
330, 29 t, Sattelzugmaschine / Truck Tractor(118)	04.10 -	
330, 34 t, Sattelzugmaschine / Truck Tractor(118)	04.10 -	
370, 29 t, Kipper / Dump Truck(93)	04.10 -	
370, 34 t, Kipper / Dump Truck(93)	04.10 -	
370, 29 t, Pritsche/Fahrgestell / Flatbed/Chassis(109)	04.10 -	
370, 34 t, Pritsche/Fahrgestell / Flatbed/Chassis(109)	04.10 -	
370, 29 t, Sattelzugmaschine / Truck Tractor(118)	04.10 -	
370, 34 t, Sattelzugmaschine / Truck Tractor(118)	04.10 -	
380, 280-285 kW, 27 t	04.10 -	
380, 280-285 kW, 35 t	04.10 -	
380, 280-285 kW, 34 t, Kipper / Dump Truck(93)	04.10 -	
380, 280-285 kW, 29 t, Pritsche/Fahrgestell / Flatbed/Chassis(109)	04.10 -	
380, 280-285 kW, 34 t, Pritsche/Fahrgestell / Flatbed/Chassis(109)	04.10 -	
380, 280-285 kW, 29 t, Sattelzugmaschine / Truck Tractor(118)	04.10 -	
380, 280-285 kW, 34 t, Sattelzugmaschine / Truck Tractor(118)	04.10 -	
400	04.10 -	
410, 34 t, Kipper / Dump Truck(93)	04.10 -	
410, 29 t, Kipper / Dump Truck(93)	04.10 -	
410, 29 t, Pritsche/Fahrgestell / Flatbed/Chassis(109)	04.10 -	
410, 34 t, Pritsche/Fahrgestell / Flatbed/Chassis(109)	04.10 -	
410, 29 t, Sattelzugmaschine / Truck Tractor(118)	04.10 -	
410, 34 t, Sattelzugmaschine / Truck Tractor(118)	04.10 -	
420, 309 kW, 29 t, Kipper / Dump Truck(93)	04.10 -	
420, 309 kW, 34 t, Kipper / Dump Truck(93)	04.10 -	
420, 309 kW, 34 t, Pritsche/Fahrgestell / Flatbed/Chassis(109)	04.10 -	
420, 309 kW, 29 t, Pritsche/Fahrgestell / Flatbed/Chassis(109)	04.10 -	
420, 309 kW, 34 t, Sattelzugmaschine / Truck Tractor(118)	04.10 -	
420, 309 kW, 29 t, Sattelzugmaschine / Truck Tractor(118)	04.10 -	
440, 35 t	04.10 -	
450, 34 t, Kipper / Dump Truck(93)	04.10 -	
450, 29 t, Kipper / Dump Truck(93)	04.10 -	
450, 29 t, Pritsche/Fahrgestell / Flatbed/Chassis(109)	04.10 -	
450, 34 t, Pritsche/Fahrgestell / Flatbed/Chassis(109)	04.10 -	
450, 34 t, Sattelzugmaschine / Truck Tractor(118)	04.10 -	
450, 29 t, Sattelzugmaschine / Truck Tractor(118)	04.10 -	
460, 338 kW, 29 t, Kipper / Dump Truck(93)	04.10 -	
460, 338 kW, 34 t, Kipper / Dump Truck(93)	04.10 -	
460, 338 kW, 29 t, Pritsche/Fahrgestell / Flatbed/Chassis(109)	04.10 -	
460, 338 kW, 34 t, Pritsche/Fahrgestell / Flatbed/Chassis(109)	04.10 -	
460, 338 kW, 34 t, Sattelzugmaschine / Truck Tractor(118)	04.10 -	
460, 338 kW, 29 t, Sattelzugmaschine / Truck Tractor(118)	04.10 -	
480	04.10 -	
500, 368 kW, 34 t, Kipper / Dump Truck(93)	04.10 -	
500, 368 kW, 29 t, Kipper / Dump Truck(93)	04.10 -	
500, 368 kW, 34 t, Pritsche/Fahrgestell / Flatbed/Chassis(109)	04.10 -	
500, 368 kW, 29 t, Pritsche/Fahrgestell / Flatbed/Chassis(109)	04.10 -	
500, 368 kW, 34 t, Sattelzugmaschine / Truck Tractor(118)	04.10 -	

1.HA / 1st RA	(11)
2.HA / 2nd RA	(13)
für Fahrzeuge mit Blattfederung / for leaf-spring suspension vehicles	(142)

FMX 6x4 04.10 -

10

Lenker, Radaufhängung / Track Control Arm (3)
Längslenker / Trailing Arm (107)
Länge [mm] / Length [mm]:510 (106)
Bohrung-Ø 1 [mm] / Bore Ø 1 [mm]:17 (39)
Bohrung-Ø 2 [mm] / Bore Ø 2 [mm]:17 (40)
Lochabstand 1/Lochabstand 2 / Hole Pitch 1/ Hole Pitch 2:115 / 115 (103)
Molekularlager / Molecular Bearing (108)

35270 01 **20443044**
® 25208 01

500, 368 kW, 29 t, Sattelzugmaschine / Truck Tractor(118)	04.10 -	
540, 34 t, Kipper / Dump Truck(93)	04.10 -	
540, 29 t, Kipper / Dump Truck(93)	04.10 -	
540, 29 t, Pritsche/Fahrgestell / Flatbed/Chassis(109)	04.10 -	
540, 34 t, Pritsche/Fahrgestell / Flatbed/Chassis(109)	04.10 -	
540, 29 t, Sattelzugmaschine / Truck Tractor(118)	04.10 -	
540, 34 t, Sattelzugmaschine / Truck Tractor(118)	04.10 -	

P

1.HA / 1st RA (11)
2.HA / 2nd RA (13)
für Fahrzeuge mit Blattfederung / for leaf-spring suspension vehicles (142)

VOLVO

FMX 6x4 04.10 -

10

Lenker, Radaufhängung / Track Control Arm (3)
Längslenker / Trailing Arm (107)
Länge [mm] / Length [mm]:515 (106)
Bohrung-Ø 1 [mm] / Bore Ø 1 [mm]:21 (39)
Bohrung-Ø 2 [mm] / Bore Ø 2 [mm]:21 (40)
Lochabstand 1/Lochabstand 2 / Hole Pitch 1/ Hole Pitch 2:130 / 130 (103)
Molekularlager / Molecular Bearing (108)

35271 01 **21051046**
® 34610 01

380, 280 kW	01.12 -	
420, 309-313 kW	01.12 -	
440, 29 t	01.11 - 12.11	
460, 338 kW, 23 t	01.12 -	
460, 338-343 kW	01.12 -	
500, 368-373 kW, Sattelzugmaschine / Truck Tractor(118)	01.12 -	
330, 35 t	04.10 -	
330, 29 t, Kipper / Dump Truck(93)	04.10 -	
330, 34 t, Kipper / Dump Truck(93)	04.10 -	
330, 34 t, Pritsche/Fahrgestell / Flatbed/Chassis(109)	04.10 -	
330, 29 t, Pritsche/Fahrgestell / Flatbed/Chassis(109)	04.10 -	
330, 29 t, Sattelzugmaschine / Truck Tractor(118)	04.10 -	
330, 34 t, Sattelzugmaschine / Truck Tractor(118)	04.10 -	
370, 29 t, Kipper / Dump Truck(93)	04.10 -	
370, 34 t, Kipper / Dump Truck(93)	04.10 -	
370, 29 t, Pritsche/Fahrgestell / Flatbed/Chassis(109)	04.10 -	
370, 34 t, Pritsche/Fahrgestell / Flatbed/Chassis(109)	04.10 -	
370, 29 t, Sattelzugmaschine / Truck Tractor(118)	04.10 -	
370, 34 t, Sattelzugmaschine / Truck Tractor(118)	04.10 -	
380, 280-285 kW, 27 t	04.10 -	
380, 280-285 kW, 35 t	04.10 -	
380, 280-285 kW, 34 t, Kipper / Dump Truck(93)	04.10 -	
380, 280-285 kW, 29 t, Pritsche/Fahrgestell / Flatbed/Chassis(109)	04.10 -	
380, 280-285 kW, 34 t, Pritsche/Fahrgestell / Flatbed/Chassis(109)	04.10 -	
380, 280-285 kW, 29 t, Sattelzugmaschine / Truck Tractor(118)	04.10 -	
380, 280-285 kW, 34 t, Sattelzugmaschine / Truck Tractor(118)	04.10 -	
400	04.10 -	
410, 34 t, Kipper / Dump Truck(93)	04.10 -	
410, 29 t, Kipper / Dump Truck(93)	04.10 -	
410, 29 t, Pritsche/Fahrgestell / Flatbed/Chassis(109)	04.10 -	
410, 34 t, Pritsche/Fahrgestell / Flatbed/Chassis(109)	04.10 -	
410, 29 t, Sattelzugmaschine / Truck Tractor(118)	04.10 -	
410, 34 t, Sattelzugmaschine / Truck Tractor(118)	04.10 -	
420, 309 kW, 29 t, Kipper / Dump Truck(93)	04.10 -	
420, 309 kW, 34 t, Kipper / Dump Truck(93)	04.10 -	
420, 309 kW, 34 t, Pritsche/Fahrgestell / Flatbed/Chassis(109)	04.10 -	
420, 309 kW, 29 t, Pritsche/Fahrgestell / Flatbed/Chassis(109)	04.10 -	
420, 309 kW, 34 t, Sattelzugmaschine / Truck Tractor(118)	04.10 -	
420, 309 kW, 29 t, Sattelzugmaschine / Truck Tractor(118)	04.10 -	
440, 35 t	04.10 -	
450, 34 t, Kipper / Dump Truck(93)	04.10 -	
450, 29 t, Kipper / Dump Truck(93)	04.10 -	
450, 29 t, Pritsche/Fahrgestell / Flatbed/Chassis(109)	04.10 -	
450, 34 t, Pritsche/Fahrgestell / Flatbed/Chassis(109)	04.10 -	
450, 34 t, Sattelzugmaschine / Truck Tractor(118)	04.10 -	
450, 29 t, Sattelzugmaschine / Truck Tractor(118)	04.10 -	
460, 338 kW, 29 t, Kipper / Dump Truck(93)	04.10 -	
460, 338 kW, 34 t, Kipper / Dump Truck(93)	04.10 -	
460, 338 kW, 29 t, Pritsche/Fahrgestell / Flatbed/Chassis(109)	04.10 -	
460, 338 kW, 34 t, Pritsche/Fahrgestell / Flatbed/Chassis(109)	04.10 -	
460, 338 kW, 34 t, Sattelzugmaschine / Truck Tractor(118)	04.10 -	
460, 338 kW, 29 t, Sattelzugmaschine / Truck Tractor(118)	04.10 -	
480	04.10 -	
500, 368 kW, 34 t, Kipper / Dump Truck(93)	04.10 -	
500, 368 kW, 29 t, Kipper / Dump Truck(93)	04.10 -	
500, 368 kW, 34 t, Pritsche/Fahrgestell / Flatbed/Chassis(109)	04.10 -	
500, 368 kW, 29 t, Pritsche/Fahrgestell / Flatbed/Chassis(109)	04.10 -	
500, 368 kW, 34 t, Sattelzugmaschine / Truck Tractor(118)	04.10 -	

1.HA / 1st RA	(11)
2.HA / 2nd RA	(13)
für Fahrzeuge mit Blattfederung / for leaf-spring suspension vehicles	(142)
Aggregatlast 30t / aggregate load 30t	(29)
Aggregatlast 32t / aggregate load 32t	(30)

FMX 6x4 04.10 -

10

Lenker, Radaufhängung / Track Control Arm (3)
Längslenker / Trailing Arm (107)
Länge [mm] / Length [mm]:515 (106)
Bohrung-Ø 1 [mm] / Bore Ø 1 [mm]:21 (39)
Bohrung-Ø 2 [mm] / Bore Ø 2 [mm]:21 (40)
Lochabstand 1/Lochabstand 2 / Hole Pitch 1/ Hole Pitch 2:130 / 130 (103)
Molekularlager / Molecular Bearing (108)

35271 01 **21051046**
® 34610 01

500, 368 kW, 29 t, Sattelzugmaschine / Truck Tractor(118)	04.10 -	
540, 34 t, Kipper / Dump Truck(93)	04.10 -	
540, 29 t, Kipper / Dump Truck(93)	04.10 -	
540, 29 t, Pritsche/Fahrgestell / Flatbed/Chassis(109)	04.10 -	
540, 34 t, Pritsche/Fahrgestell / Flatbed/Chassis(109)	04.10 -	
540, 29 t, Sattelzugmaschine / Truck Tractor(118)	04.10 -	
540, 34 t, Sattelzugmaschine / Truck Tractor(118)	04.10 -	

▽
1.HA / 1st RA (11)
2.HA / 2nd RA (13)
für Fahrzeuge mit Blattfederung / for leaf-spring suspension vehicles (142)
Aggregatlast 30t / aggregate load 30t (29)
Aggregatlast 32t / aggregate load 32t (30)

VOLVO

FMX 6x4 04.10 -

10

Lenker, Radaufhängung / Track Control Arm

Längslenker / Trailing Arm	(3)
Länge [mm] / Length [mm]:510	(107)
Bohrung-Ø 1 [mm] / Bore Ø 1 [mm]:21	(106)
Bohrung-Ø 2 [mm] / Bore Ø 2 [mm]:21	(39)
Lochabstand 1/Lochabstand 2 / Hole Pitch 1/ Hole Pitch 2:130 / 130	(40)
Molekularlager / Molecular Bearing	(103)
	(108)

35272 01 **21051052**

® 34609 01

380, 280 kW	01.12 -	
420, 309-313 kW	01.12 -	
440, 29 t	01.11 - 12.11	
460, 338 kW, 23 t	01.12 -	
460, 338-343 kW	01.12 -	
500, 368-373 kW, Sattelzugmaschine / Truck Tractor(118)	01.12 -	
330, 35 t	04.10 -	
330, 29 t, Kipper / Dump Truck(93)	04.10 -	
330, 34 t, Kipper / Dump Truck(93)	04.10 -	
330, 34 t, Pritsche/Fahrgestell / Flatbed/Chassis(109)	04.10 -	
330, 29 t, Pritsche/Fahrgestell / Flatbed/Chassis(109)	04.10 -	
330, 29 t, Sattelzugmaschine / Truck Tractor(118)	04.10 -	
330, 34 t, Sattelzugmaschine / Truck Tractor(118)	04.10 -	
370, 29 t, Kipper / Dump Truck(93)	04.10 -	
370, 34 t, Kipper / Dump Truck(93)	04.10 -	
370, 29 t, Pritsche/Fahrgestell / Flatbed/Chassis(109)	04.10 -	
370, 34 t, Pritsche/Fahrgestell / Flatbed/Chassis(109)	04.10 -	
370, 29 t, Sattelzugmaschine / Truck Tractor(118)	04.10 -	
370, 34 t, Sattelzugmaschine / Truck Tractor(118)	04.10 -	
380, 280-285 kW, 27 t	04.10 -	
380, 280-285 kW, 35 t	04.10 -	
380, 280-285 kW, 34 t, Kipper / Dump Truck(93)	04.10 -	
380, 280-285 kW, 29 t, Pritsche/Fahrgestell / Flatbed/Chassis(109)	04.10 -	
380, 280-285 kW, 34 t, Pritsche/Fahrgestell / Flatbed/Chassis(109)	04.10 -	
380, 280-285 kW, 29 t, Sattelzugmaschine / Truck Tractor(118)	04.10 -	
380, 280-285 kW, 34 t, Sattelzugmaschine / Truck Tractor(118)	04.10 -	
400	04.10 -	
410, 34 t, Kipper / Dump Truck(93)	04.10 -	
410, 29 t, Kipper / Dump Truck(93)	04.10 -	
410, 29 t, Pritsche/Fahrgestell / Flatbed/Chassis(109)	04.10 -	
410, 34 t, Pritsche/Fahrgestell / Flatbed/Chassis(109)	04.10 -	
410, 29 t, Sattelzugmaschine / Truck Tractor(118)	04.10 -	
410, 34 t, Sattelzugmaschine / Truck Tractor(118)	04.10 -	
420, 309 kW, 29 t, Kipper / Dump Truck(93)	04.10 -	
420, 309 kW, 34 t, Kipper / Dump Truck(93)	04.10 -	
420, 309 kW, 34 t, Pritsche/Fahrgestell / Flatbed/Chassis(109)	04.10 -	
420, 309 kW, 29 t, Pritsche/Fahrgestell / Flatbed/Chassis(109)	04.10 -	
420, 309 kW, 34 t, Sattelzugmaschine / Truck Tractor(118)	04.10 -	
420, 309 kW, 29 t, Sattelzugmaschine / Truck Tractor(118)	04.10 -	
440, 35 t	04.10 -	
450, 34 t, Kipper / Dump Truck(93)	04.10 -	
450, 29 t, Kipper / Dump Truck(93)	04.10 -	
450, 29 t, Pritsche/Fahrgestell / Flatbed/Chassis(109)	04.10 -	
450, 34 t, Pritsche/Fahrgestell / Flatbed/Chassis(109)	04.10 -	
450, 34 t, Sattelzugmaschine / Truck Tractor(118)	04.10 -	
450, 29 t, Sattelzugmaschine / Truck Tractor(118)	04.10 -	
460, 338 kW, 29 t, Kipper / Dump Truck(93)	04.10 -	
460, 338 kW, 34 t, Kipper / Dump Truck(93)	04.10 -	
460, 338 kW, 29 t, Pritsche/Fahrgestell / Flatbed/Chassis(109)	04.10 -	
460, 338 kW, 34 t, Pritsche/Fahrgestell / Flatbed/Chassis(109)	04.10 -	
460, 338 kW, 34 t, Sattelzugmaschine / Truck Tractor(118)	04.10 -	
460, 338 kW, 29 t, Sattelzugmaschine / Truck Tractor(118)	04.10 -	
480	04.10 -	
500, 368 kW, 34 t, Kipper / Dump Truck(93)	04.10 -	
500, 368 kW, 29 t, Kipper / Dump Truck(93)	04.10 -	
500, 368 kW, 34 t, Pritsche/Fahrgestell / Flatbed/Chassis(109)	04.10 -	
500, 368 kW, 29 t, Pritsche/Fahrgestell / Flatbed/Chassis(109)	04.10 -	
500, 368 kW, 34 t, Sattelzugmaschine / Truck Tractor(118)	04.10 -	

1.HA / 1st RA	(11)
2.HA / 2nd RA	(13)
für Fahrzeuge mit Blattfederung / for leaf-spring suspension vehicles	(142)
Aggregatlast 26t / aggregate load 26t	(28)

FMX 6x4 04.10 -

10

Lenker, Radaufhängung / Track Control Arm (3)
Längslenker / Trailing Arm (107)
Länge [mm] / Length [mm]:510 (106)
Bohrung-Ø 1 [mm] / Bore Ø 1 [mm]:21 (39)
Bohrung-Ø 2 [mm] / Bore Ø 2 [mm]:21 (40)
Lochabstand 1/Lochabstand 2 / Hole Pitch 1/ Hole Pitch 2:130 / 130 (103)
Molekularlager / Molecular Bearing (108)

35272 01 **21051052**
® 34609 01

500, 368 kW, 29 t, Sattelzugmaschine / Truck Tractor(118)	04.10	-
540, 34 t, Kipper / Dump Truck(93)	04.10	-
540, 29 t, Kipper / Dump Truck(93)	04.10	-
540, 29 t, Pritsche/Fahrgestell / Flatbed/Chassis(109)	04.10	-
540, 34 t, Pritsche/Fahrgestell / Flatbed/Chassis(109)	04.10	-
540, 29 t, Sattelzugmaschine / Truck Tractor(118)	04.10	-
540, 34 t, Sattelzugmaschine / Truck Tractor(118)	04.10	-

▽
1.HA / 1st RA (11)
2.HA / 2nd RA (13)
für Fahrzeuge mit Blattfederung / for leaf-spring suspension vehicles (142)
Aggregatlast 26t / aggregate load 26t (28)

VOLVO

FMX 6x4 04.10 -

8

Lenker, Radaufhängung / Track Control Arm

Dreieckslenker (Nfz) / Wishbone (CV) (3)
Länge [mm] / Length [mm]:662,4 (46)
Rohr-Ø [mm] / Pipe Ø [mm]:48 (106)
Bohrung-Ø 1 [mm] / Bore Ø 1 [mm]:19 (117)
Bohrung-Ø 2 [mm] / Bore Ø 2 [mm]:19 (39)
Lochabstand 1/Lochabstand 2 / Hole Pitch 1/ Hole Pitch 2:115/115 (40)
(103)

26058 01 **7420741703**
® 25208 01
® 30672 01

380, 280 kW	01.12 -	
420, 309-313 kW	01.12 -	
440, 29 t	01.11 - 12.11	
460, 338 kW, 23 t	01.12 -	
460, 338-343 kW	01.12 -	
500, 368-373 kW, Sattelzugmaschine / Truck Tractor(118)	01.12 -	
330, 35 t	04.10 -	
330, 29 t, Kipper / Dump Truck(93)	04.10 -	
330, 34 t, Kipper / Dump Truck(93)	04.10 -	
330, 34 t, Pritsche/Fahrgestell / Flatbed/Chassis(109)	04.10 -	
330, 29 t, Pritsche/Fahrgestell / Flatbed/Chassis(109)	04.10 -	
330, 29 t, Sattelzugmaschine / Truck Tractor(118)	04.10 -	
330, 34 t, Sattelzugmaschine / Truck Tractor(118)	04.10 -	
370, 29 t, Kipper / Dump Truck(93)	04.10 -	
370, 34 t, Kipper / Dump Truck(93)	04.10 -	
370, 29 t, Pritsche/Fahrgestell / Flatbed/Chassis(109)	04.10 -	
370, 34 t, Pritsche/Fahrgestell / Flatbed/Chassis(109)	04.10 -	
370, 29 t, Sattelzugmaschine / Truck Tractor(118)	04.10 -	
370, 34 t, Sattelzugmaschine / Truck Tractor(118)	04.10 -	
380, 280-285 kW, 27 t	04.10 -	
380, 280-285 kW, 35 t	04.10 -	
380, 280-285 kW, 34 t, Kipper / Dump Truck(93)	04.10 -	
380, 280-285 kW, 29 t, Pritsche/Fahrgestell / Flatbed/Chassis(109)	04.10 -	
380, 280-285 kW, 34 t, Pritsche/Fahrgestell / Flatbed/Chassis(109)	04.10 -	
380, 280-285 kW, 29 t, Sattelzugmaschine / Truck Tractor(118)	04.10 -	
380, 280-285 kW, 34 t, Sattelzugmaschine / Truck Tractor(118)	04.10 -	
400	04.10 -	
410, 34 t, Kipper / Dump Truck(93)	04.10 -	
410, 29 t, Kipper / Dump Truck(93)	04.10 -	
410, 29 t, Pritsche/Fahrgestell / Flatbed/Chassis(109)	04.10 -	
410, 34 t, Pritsche/Fahrgestell / Flatbed/Chassis(109)	04.10 -	
410, 29 t, Sattelzugmaschine / Truck Tractor(118)	04.10 -	
410, 34 t, Sattelzugmaschine / Truck Tractor(118)	04.10 -	
420, 309 kW, 29 t, Kipper / Dump Truck(93)	04.10 -	
420, 309 kW, 34 t, Kipper / Dump Truck(93)	04.10 -	
420, 309 kW, 34 t, Pritsche/Fahrgestell / Flatbed/Chassis(109)	04.10 -	
420, 309 kW, 29 t, Pritsche/Fahrgestell / Flatbed/Chassis(109)	04.10 -	
420, 309 kW, 34 t, Sattelzugmaschine / Truck Tractor(118)	04.10 -	
420, 309 kW, 29 t, Sattelzugmaschine / Truck Tractor(118)	04.10 -	
440, 35 t	04.10 -	
450, 34 t, Kipper / Dump Truck(93)	04.10 -	
450, 29 t, Kipper / Dump Truck(93)	04.10 -	
450, 29 t, Pritsche/Fahrgestell / Flatbed/Chassis(109)	04.10 -	
450, 34 t, Pritsche/Fahrgestell / Flatbed/Chassis(109)	04.10 -	
450, 34 t, Sattelzugmaschine / Truck Tractor(118)	04.10 -	
450, 29 t, Sattelzugmaschine / Truck Tractor(118)	04.10 -	
460, 338 kW, 29 t, Kipper / Dump Truck(93)	04.10 -	
460, 338 kW, 34 t, Kipper / Dump Truck(93)	04.10 -	
460, 338 kW, 29 t, Pritsche/Fahrgestell / Flatbed/Chassis(109)	04.10 -	
460, 338 kW, 34 t, Pritsche/Fahrgestell / Flatbed/Chassis(109)	04.10 -	
460, 338 kW, 34 t, Sattelzugmaschine / Truck Tractor(118)	04.10 -	
460, 338 kW, 29 t, Sattelzugmaschine / Truck Tractor(118)	04.10 -	
480	04.10 -	
500, 368 kW, 34 t, Kipper / Dump Truck(93)	04.10 -	
500, 368 kW, 29 t, Kipper / Dump Truck(93)	04.10 -	
500, 368 kW, 34 t, Pritsche/Fahrgestell / Flatbed/Chassis(109)	04.10 -	
500, 368 kW, 29 t, Pritsche/Fahrgestell / Flatbed/Chassis(109)	04.10 -	

P

1.HA / 1st RA (11)
2.HA / 2nd RA (13)
für Fahrzeuge mit Blattfederung / for leaf-spring suspension vehicles (142)

FMX 6x4 04.10 -

8

Lenker, Radaufhängung / Track Control Arm (3)
Dreieckslenker (Nfz) / Wishbone (CV) (46)
Länge [mm] / Length [mm]:662,4 (106)
Rohr-Ø [mm] / Pipe Ø [mm]:48 (117)
Bohrung-Ø 1 [mm] / Bore Ø 1 [mm]:19 (39)
Bohrung-Ø 2 [mm] / Bore Ø 2 [mm]:19 (40)
Lochabstand 1/Lochabstand 2 / Hole Pitch 1/ Hole Pitch 2:115/115 (103)

26058 01 **7420741703**
® 25208 01
® 30672 01

500, 368 kW, 34 t, Sattelzugmaschine / Truck Tractor(118)	04.10	-
500, 368 kW, 29 t, Sattelzugmaschine / Truck Tractor(118)	04.10	-
540, 34 t, Kipper / Dump Truck(93)	04.10	-
540, 29 t, Kipper / Dump Truck(93)	04.10	-
540, 29 t, Pritsche/Fahrgestell / Flatbed/Chassis(109)	04.10	-
540, 34 t, Pritsche/Fahrgestell / Flatbed/Chassis(109)	04.10	-
540, 29 t, Sattelzugmaschine / Truck Tractor(118)	04.10	-
540, 34 t, Sattelzugmaschine / Truck Tractor(118)	04.10	-

P

1.HA / 1st RA (11)
2.HA / 2nd RA (13)
für Fahrzeuge mit Blattfederung / for leaf-spring suspension vehicles (142)

VOLVO

FMX 6x4 04.10 -

8

Lenker, Radaufhängung / Track Control Arm

Dreieckslenker (Nfz) / Wishbone (CV)	(46)
Länge [mm] / Length [mm]:671	(106)
Rohr-Ø [mm] / Pipe Ø [mm]:58	(117)
Bohrung-Ø 1 [mm] / Bore Ø 1 [mm]:23	(39)
Bohrung-Ø 2 [mm] / Bore Ø 2 [mm]:23	(40)
Lochabstand 1/Lochabstand 2 / Hole Pitch 1/ Hole Pitch 2:130/130	(103)

(3)

35009 01 **22318834**

® 28706 01

380, 280 kW	01.12 -
420, 309-313 kW	01.12 -
440, 29 t	01.11 - 12.11
460, 338 kW, 23 t	01.12 -
460, 338-343 kW	01.12 -
500, 368-373 kW, Sattelzugmaschine / Truck Tractor(118)	01.12 -
330, 35 t	04.10 -
330, 29 t, Kipper / Dump Truck(93)	04.10 -
330, 34 t, Kipper / Dump Truck(93)	04.10 -
330, 34 t, Pritsche/Fahrgestell / Flatbed/Chassis(109)	04.10 -
330, 29 t, Pritsche/Fahrgestell / Flatbed/Chassis(109)	04.10 -
330, 29 t, Sattelzugmaschine / Truck Tractor(118)	04.10 -
330, 34 t, Sattelzugmaschine / Truck Tractor(118)	04.10 -
370, 29 t, Kipper / Dump Truck(93)	04.10 -
370, 34 t, Kipper / Dump Truck(93)	04.10 -
370, 29 t, Pritsche/Fahrgestell / Flatbed/Chassis(109)	04.10 -
370, 34 t, Pritsche/Fahrgestell / Flatbed/Chassis(109)	04.10 -
370, 29 t, Sattelzugmaschine / Truck Tractor(118)	04.10 -
370, 34 t, Sattelzugmaschine / Truck Tractor(118)	04.10 -
380, 280-285 kW, 27 t	04.10 -
380, 280-285 kW, 35 t	04.10 -
380, 280-285 kW, 34 t, Kipper / Dump Truck(93)	04.10 -
380, 280-285 kW, 29 t, Pritsche/Fahrgestell / Flatbed/Chassis(109)	04.10 -
380, 280-285 kW, 34 t, Pritsche/Fahrgestell / Flatbed/Chassis(109)	04.10 -
380, 280-285 kW, 29 t, Sattelzugmaschine / Truck Tractor(118)	04.10 -
380, 280-285 kW, 34 t, Sattelzugmaschine / Truck Tractor(118)	04.10 -
400	04.10 -
410, 34 t, Kipper / Dump Truck(93)	04.10 -
410, 29 t, Kipper / Dump Truck(93)	04.10 -
410, 29 t, Pritsche/Fahrgestell / Flatbed/Chassis(109)	04.10 -
410, 34 t, Pritsche/Fahrgestell / Flatbed/Chassis(109)	04.10 -
410, 29 t, Sattelzugmaschine / Truck Tractor(118)	04.10 -
410, 34 t, Sattelzugmaschine / Truck Tractor(118)	04.10 -
420, 309 kW, 29 t, Kipper / Dump Truck(93)	04.10 -
420, 309 kW, 34 t, Kipper / Dump Truck(93)	04.10 -
420, 309 kW, 34 t, Pritsche/Fahrgestell / Flatbed/Chassis(109)	04.10 -
420, 309 kW, 29 t, Pritsche/Fahrgestell / Flatbed/Chassis(109)	04.10 -
420, 309 kW, 34 t, Sattelzugmaschine / Truck Tractor(118)	04.10 -
420, 309 kW, 29 t, Sattelzugmaschine / Truck Tractor(118)	04.10 -
440, 35 t	04.10 -
450, 34 t, Kipper / Dump Truck(93)	04.10 -
450, 29 t, Kipper / Dump Truck(93)	04.10 -
450, 29 t, Pritsche/Fahrgestell / Flatbed/Chassis(109)	04.10 -
450, 34 t, Pritsche/Fahrgestell / Flatbed/Chassis(109)	04.10 -
450, 34 t, Sattelzugmaschine / Truck Tractor(118)	04.10 -
450, 29 t, Sattelzugmaschine / Truck Tractor(118)	04.10 -
460, 338 kW, 29 t, Kipper / Dump Truck(93)	04.10 -
460, 338 kW, 34 t, Kipper / Dump Truck(93)	04.10 -
460, 338 kW, 29 t, Pritsche/Fahrgestell / Flatbed/Chassis(109)	04.10 -
460, 338 kW, 34 t, Pritsche/Fahrgestell / Flatbed/Chassis(109)	04.10 -
460, 338 kW, 34 t, Sattelzugmaschine / Truck Tractor(118)	04.10 -
460, 338 kW, 29 t, Sattelzugmaschine / Truck Tractor(118)	04.10 -
480	04.10 -
500, 368 kW, 34 t, Kipper / Dump Truck(93)	04.10 -
500, 368 kW, 29 t, Kipper / Dump Truck(93)	04.10 -
500, 368 kW, 34 t, Pritsche/Fahrgestell / Flatbed/Chassis(109)	04.10 -
500, 368 kW, 29 t, Pritsche/Fahrgestell / Flatbed/Chassis(109)	04.10 -
500, 368 kW, 34 t, Sattelzugmaschine / Truck Tractor(118)	04.10 -

▲

1.HA / 1st RA	(11)
2.HA / 2nd RA	(13)
für Fahrzeuge mit Blattfederung / for leaf-spring suspension vehicles	(142)
Aggregatlast 23t / aggregate load 23t	(27)
Aggregatlast 26t / aggregate load 26t	(28)
Aggregatlast 32t / aggregate load 32t	(30)

8

Lenker, Radaufhängung / Track Control Arm (3)
Dreieckslenker (Nfz) / Wishbone (CV) (46)
Länge [mm] / Length [mm]:671 (106)
Rohr-Ø [mm] / Pipe Ø [mm]:58 (117)
Bohrung-Ø 1 [mm] / Bore Ø 1 [mm]:23 (39)
Bohrung-Ø 2 [mm] / Bore Ø 2 [mm]:23 (40)
Lochabstand 1/Lochabstand 2 / Hole Pitch 1/ Hole Pitch 2:130/130 (103)

35009 01 **22318834**
® 28706 01

500, 368 kW, 29 t, Sattelzugmaschine / Truck Tractor(118)	04.10 -	
540, 34 t, Kipper / Dump Truck(93)	04.10 -	
540, 29 t, Kipper / Dump Truck(93)	04.10 -	
540, 29 t, Pritsche/Fahrgestell / Flatbed/Chassis(109)	04.10 -	
540, 34 t, Pritsche/Fahrgestell / Flatbed/Chassis(109)	04.10 -	
540, 29 t, Sattelzugmaschine / Truck Tractor(118)	04.10 -	
540, 34 t, Sattelzugmaschine / Truck Tractor(118)	04.10 -	

△

1.HA / 1st RA	(11)
2.HA / 2nd RA	(13)
für Fahrzeuge mit Blattfederung / for leaf-spring suspension vehicles	(142)
Aggregatlast 23t / aggregate load 23t	(27)
Aggregatlast 26t / aggregate load 26t	(28)
Aggregatlast 32t / aggregate load 32t	(30)

VOLVO

FMX 6x4 04.10 -

8

Lenker, Radaufhängung / Track Control Arm

Dreieckslenker (Nfz) / Wishbone (CV)	(3) (46)
Länge [mm] / Length [mm]:662,2	(106)
Rohr-Ø [mm] / Pipe Ø [mm]:51	(117)
Bohrung-Ø 1 [mm] / Bore Ø 1 [mm]:21	(39)
Bohrung-Ø 2 [mm] / Bore Ø 2 [mm]:17,5	(40)
Lochabstand 1/Lochabstand 2 / Hole Pitch 1/ Hole Pitch 2:115	(103)
Molekularlager / Molecular Bearing	(108)

36148 01 **22238525**

380, 280 kW	01.12 -
420, 309-313 kW	01.12 -
440, 29 t	01.11 - 12.11
460, 338 kW, 23 t	01.12 -
460, 338-343 kW	01.12 -
500, 368-373 kW, Sattelzugmaschine / Truck Tractor(118)	01.12 -
330, 35 t	04.10 -
330, 29 t, Kipper / Dump Truck(93)	04.10 -
330, 34 t, Kipper / Dump Truck(93)	04.10 -
330, 34 t, Pritsche/Fahrgestell / Flatbed/Chassis(109)	04.10 -
330, 29 t, Pritsche/Fahrgestell / Flatbed/Chassis(109)	04.10 -
330, 29 t, Sattelzugmaschine / Truck Tractor(118)	04.10 -
330, 34 t, Sattelzugmaschine / Truck Tractor(118)	04.10 -
370, 29 t, Kipper / Dump Truck(93)	04.10 -
370, 34 t, Kipper / Dump Truck(93)	04.10 -
370, 29 t, Pritsche/Fahrgestell / Flatbed/Chassis(109)	04.10 -
370, 34 t, Pritsche/Fahrgestell / Flatbed/Chassis(109)	04.10 -
370, 29 t, Sattelzugmaschine / Truck Tractor(118)	04.10 -
370, 34 t, Sattelzugmaschine / Truck Tractor(118)	04.10 -
380, 280-285 kW, 27 t	04.10 -
380, 280-285 kW, 35 t	04.10 -
380, 280-285 kW, 34 t, Kipper / Dump Truck(93)	04.10 -
380, 280-285 kW, 29 t, Pritsche/Fahrgestell / Flatbed/Chassis(109)	04.10 -
380, 280-285 kW, 34 t, Pritsche/Fahrgestell / Flatbed/Chassis(109)	04.10 -
380, 280-285 kW, 29 t, Sattelzugmaschine / Truck Tractor(118)	04.10 -
380, 280-285 kW, 34 t, Sattelzugmaschine / Truck Tractor(118)	04.10 -
400	04.10 -
410, 34 t, Kipper / Dump Truck(93)	04.10 -
410, 29 t, Kipper / Dump Truck(93)	04.10 -
410, 29 t, Pritsche/Fahrgestell / Flatbed/Chassis(109)	04.10 -
410, 34 t, Pritsche/Fahrgestell / Flatbed/Chassis(109)	04.10 -
410, 29 t, Sattelzugmaschine / Truck Tractor(118)	04.10 -
410, 34 t, Sattelzugmaschine / Truck Tractor(118)	04.10 -
420, 309 kW, 29 t, Kipper / Dump Truck(93)	04.10 -
420, 309 kW, 34 t, Kipper / Dump Truck(93)	04.10 -
420, 309 kW, 34 t, Pritsche/Fahrgestell / Flatbed/Chassis(109)	04.10 -
420, 309 kW, 29 t, Pritsche/Fahrgestell / Flatbed/Chassis(109)	04.10 -
420, 309 kW, 34 t, Sattelzugmaschine / Truck Tractor(118)	04.10 -
420, 309 kW, 29 t, Sattelzugmaschine / Truck Tractor(118)	04.10 -
440, 35 t	04.10 -
450, 34 t, Kipper / Dump Truck(93)	04.10 -
450, 29 t, Kipper / Dump Truck(93)	04.10 -
450, 29 t, Pritsche/Fahrgestell / Flatbed/Chassis(109)	04.10 -
450, 34 t, Pritsche/Fahrgestell / Flatbed/Chassis(109)	04.10 -
450, 34 t, Sattelzugmaschine / Truck Tractor(118)	04.10 -
450, 29 t, Sattelzugmaschine / Truck Tractor(118)	04.10 -
460, 338 kW, 29 t, Kipper / Dump Truck(93)	04.10 -
460, 338 kW, 34 t, Kipper / Dump Truck(93)	04.10 -
460, 338 kW, 29 t, Pritsche/Fahrgestell / Flatbed/Chassis(109)	04.10 -
460, 338 kW, 34 t, Pritsche/Fahrgestell / Flatbed/Chassis(109)	04.10 -
460, 338 kW, 34 t, Sattelzugmaschine / Truck Tractor(118)	04.10 -
460, 338 kW, 29 t, Sattelzugmaschine / Truck Tractor(118)	04.10 -
480	04.10 -
500, 368 kW, 34 t, Kipper / Dump Truck(93)	04.10 -
500, 368 kW, 29 t, Kipper / Dump Truck(93)	04.10 -
500, 368 kW, 34 t, Pritsche/Fahrgestell / Flatbed/Chassis(109)	04.10 -
500, 368 kW, 29 t, Pritsche/Fahrgestell / Flatbed/Chassis(109)	04.10 -
500, 368 kW, 34 t, Sattelzugmaschine / Truck Tractor(118)	04.10 -

▲

1.HA / 1st RA	(11)
2.HA / 2nd RA	(13)
für Fahrzeuge mit Luftfederung / for pneumatic suspension vehicles	(143)

8

Lenker, Radaufhängung / Track Control Arm (3)
Dreieckslenker (Nfz) / Wishbone (CV) (46)
Länge [mm] / Length [mm]:662,2 (106)
Rohr-Ø [mm] / Pipe Ø [mm]:51 (117)
Bohrung-Ø 1 [mm] / Bore Ø 1 [mm]:21 (39)
Bohrung-Ø 2 [mm] / Bore Ø 2 [mm]:17,5 (40)
Lochabstand 1/Lochabstand 2 / Hole Pitch 1/ Hole Pitch 2:115 (103)
Molekularlager / Molecular Bearing (108)

36148 01 **22238525**

500, 368 kW, 29 t, Sattelzugmaschine / Truck Tractor(118)	04.10 -	
540, 34 t, Kipper / Dump Truck(93)	04.10 -	
540, 29 t, Kipper / Dump Truck(93)	04.10 -	
540, 29 t, Pritsche/Fahrgestell / Flatbed/Chassis(109)	04.10 -	
540, 34 t, Pritsche/Fahrgestell / Flatbed/Chassis(109)	04.10 -	
540, 29 t, Sattelzugmaschine / Truck Tractor(118)	04.10 -	
540, 34 t, Sattelzugmaschine / Truck Tractor(118)	04.10 -	

▲
1.HA / 1st RA (11)
2.HA / 2nd RA (13)
für Fahrzeuge mit Luftfederung / for pneumatic suspension vehicles (143)

VOLVO

FMX 6x4 04.10 -

13

Stange/Strebe, Stabilisator / Rod/Strut, stabiliser

Koppelstange / Coupling Rod (10)
Länge [mm] / Length [mm]:435 (97)
Konusmaß [mm] / Cone Size [mm]:28,6 (106)
Rohr-Ø [mm] / Pipe Ø [mm]:36 (96)
mit Zubehör / with accessories (117)
für 30 mm Halteplatte / for 30 mm holder plate (173) (138)

30595 01 **20443061**

380, 280 kW	01.12 -	->10.2010
420, 309-313 kW	01.12 -	für Fahrzeuge mit Luftfederung / for pneumatic suspension vehicles (143)
440, 29 t	01.11 - 12.11	Fahrhöhe 240 mm / ride height 240 mm (72)
460, 338 kW, 23 t	01.12 -	
460, 338-343 kW	01.12 -	
500, 368-373 kW, Sattelzugmaschine / Truck Tractor(118)	01.12 -	
330, 35 t	04.10 -	
330, 29 t, Kipper / Dump Truck(93)	04.10 -	
330, 34 t, Kipper / Dump Truck(93)	04.10 -	
330, 34 t, Pritsche/Fahrgestell / Flatbed/Chassis(109)	04.10 -	
330, 29 t, Pritsche/Fahrgestell / Flatbed/Chassis(109)	04.10 -	
330, 29 t, Sattelzugmaschine / Truck Tractor(118)	04.10 -	
330, 34 t, Sattelzugmaschine / Truck Tractor(118)	04.10 -	
370, 29 t, Kipper / Dump Truck(93)	04.10 -	
370, 34 t, Kipper / Dump Truck(93)	04.10 -	
370, 29 t, Pritsche/Fahrgestell / Flatbed/Chassis(109)	04.10 -	
370, 34 t, Pritsche/Fahrgestell / Flatbed/Chassis(109)	04.10 -	
370, 29 t, Sattelzugmaschine / Truck Tractor(118)	04.10 -	
370, 34 t, Sattelzugmaschine / Truck Tractor(118)	04.10 -	
380, 280-285 kW, 27 t	04.10 -	
380, 280-285 kW, 35 t	04.10 -	
380, 280-285 kW, 34 t, Kipper / Dump Truck(93)	04.10 -	
380, 280-285 kW, 29 t, Pritsche/Fahrgestell / Flatbed/Chassis(109)	04.10 -	
380, 280-285 kW, 34 t, Pritsche/Fahrgestell / Flatbed/Chassis(109)	04.10 -	
380, 280-285 kW, 29 t, Sattelzugmaschine / Truck Tractor(118)	04.10 -	
380, 280-285 kW, 34 t, Sattelzugmaschine / Truck Tractor(118)	04.10 -	
400	04.10 -	
410, 34 t, Kipper / Dump Truck(93)	04.10 -	
410, 29 t, Kipper / Dump Truck(93)	04.10 -	
410, 29 t, Pritsche/Fahrgestell / Flatbed/Chassis(109)	04.10 -	
410, 34 t, Pritsche/Fahrgestell / Flatbed/Chassis(109)	04.10 -	
410, 29 t, Sattelzugmaschine / Truck Tractor(118)	04.10 -	
410, 34 t, Sattelzugmaschine / Truck Tractor(118)	04.10 -	
420, 309 kW, 29 t, Kipper / Dump Truck(93)	04.10 -	
420, 309 kW, 34 t, Kipper / Dump Truck(93)	04.10 -	
420, 309 kW, 34 t, Pritsche/Fahrgestell / Flatbed/Chassis(109)	04.10 -	
420, 309 kW, 29 t, Pritsche/Fahrgestell / Flatbed/Chassis(109)	04.10 -	
420, 309 kW, 34 t, Sattelzugmaschine / Truck Tractor(118)	04.10 -	
420, 309 kW, 29 t, Sattelzugmaschine / Truck Tractor(118)	04.10 -	
440, 35 t	04.10 -	
450, 34 t, Kipper / Dump Truck(93)	04.10 -	
450, 29 t, Kipper / Dump Truck(93)	04.10 -	
450, 29 t, Pritsche/Fahrgestell / Flatbed/Chassis(109)	04.10 -	
450, 34 t, Pritsche/Fahrgestell / Flatbed/Chassis(109)	04.10 -	
450, 34 t, Sattelzugmaschine / Truck Tractor(118)	04.10 -	
450, 29 t, Sattelzugmaschine / Truck Tractor(118)	04.10 -	
460, 338 kW, 29 t, Kipper / Dump Truck(93)	04.10 -	
460, 338 kW, 34 t, Kipper / Dump Truck(93)	04.10 -	
460, 338 kW, 29 t, Pritsche/Fahrgestell / Flatbed/Chassis(109)	04.10 -	
460, 338 kW, 34 t, Pritsche/Fahrgestell / Flatbed/Chassis(109)	04.10 -	
460, 338 kW, 34 t, Sattelzugmaschine / Truck Tractor(118)	04.10 -	
460, 338 kW, 29 t, Sattelzugmaschine / Truck Tractor(118)	04.10 -	
480	04.10 -	
500, 368 kW, 34 t, Kipper / Dump Truck(93)	04.10 -	
500, 368 kW, 29 t, Kipper / Dump Truck(93)	04.10 -	
500, 368 kW, 34 t, Pritsche/Fahrgestell / Flatbed/Chassis(109)	04.10 -	
500, 368 kW, 29 t, Pritsche/Fahrgestell / Flatbed/Chassis(109)	04.10 -	
500, 368 kW, 34 t, Sattelzugmaschine / Truck Tractor(118)	04.10 -	

13

Stange/Strebe, Stabilisator / Rod/Strut, stabiliser (10)
Koppelstange / Coupling Rod (97)
Länge [mm] / Length [mm]:435 (106)
Konusmaß [mm] / Cone Size [mm]:28,6 (96)
Rohr-Ø [mm] / Pipe Ø [mm]:36 (117)
mit Zubehör / with accessories (173)
für 30 mm Halteplatte / for 30 mm holder plate (138)

30595 01 **20443061**

500, 368 kW, 29 t, Sattelzugmaschine / Truck Tractor(118)	04.10 -	->10.2010 für Fahrzeuge mit Luftfederung / for pneumatic suspension vehicles	(143)
540, 34 t, Kipper / Dump Truck(93)	04.10 -	Fahrhöhe 240 mm / ride height 240 mm	(72)
540, 29 t, Kipper / Dump Truck(93)	04.10 -		
540, 29 t, Pritsche/Fahrgestell / Flatbed/Chassis(109)	04.10 -		
540, 34 t, Pritsche/Fahrgestell / Flatbed/Chassis(109)	04.10 -		
540, 29 t, Sattelzugmaschine / Truck Tractor(118)	04.10 -		
540, 34 t, Sattelzugmaschine / Truck Tractor(118)	04.10 -		

VOLVO

FMX 6x4 04.10 -

13

Stange/Strebe, Stabilisator / Rod/Strut, stabiliser

Koppelstange / Coupling Rod (10)(97)
Länge [mm] / Length [mm]:380 (106)
Konusmaß [mm] / Cone Size [mm]:28,6 (96)
Rohr-Ø [mm] / Pipe Ø [mm]:36 (117)
mit Zubehör / with accessories (173)
für 30 mm Halteplatte / for 30 mm holder plate (138)

31182 01 **20443062**

380, 280 kW	01.12 -	->10.2010
420, 309-313 kW	01.12 -	für Fahrzeuge mit Luftfederung / for pneumatic suspension vehicles (143)
440, 29 t	01.11 - 12.11	Fahrhöhe 180 mm / ride height 180 mm (68)
460, 338 kW, 23 t	01.12 -	
460, 338-343 kW	01.12 -	
500, 368-373 kW, Sattelzugmaschine / Truck Tractor(118)	01.12 -	
330, 35 t	04.10 -	
330, 29 t, Kipper / Dump Truck(93)	04.10 -	
330, 34 t, Kipper / Dump Truck(93)	04.10 -	
330, 34 t, Pritsche/Fahrgestell / Flatbed/Chassis(109)	04.10 -	
330, 29 t, Pritsche/Fahrgestell / Flatbed/Chassis(109)	04.10 -	
330, 29 t, Sattelzugmaschine / Truck Tractor(118)	04.10 -	
330, 34 t, Sattelzugmaschine / Truck Tractor(118)	04.10 -	
370, 29 t, Kipper / Dump Truck(93)	04.10 -	
370, 34 t, Kipper / Dump Truck(93)	04.10 -	
370, 29 t, Pritsche/Fahrgestell / Flatbed/Chassis(109)	04.10 -	
370, 34 t, Pritsche/Fahrgestell / Flatbed/Chassis(109)	04.10 -	
370, 29 t, Sattelzugmaschine / Truck Tractor(118)	04.10 -	
370, 34 t, Sattelzugmaschine / Truck Tractor(118)	04.10 -	
380, 280-285 kW, 27 t	04.10 -	
380, 280-285 kW, 35 t	04.10 -	
380, 280-285 kW, 34 t, Kipper / Dump Truck(93)	04.10 -	
380, 280-285 kW, 29 t, Pritsche/Fahrgestell / Flatbed/Chassis(109)	04.10 -	
380, 280-285 kW, 34 t, Pritsche/Fahrgestell / Flatbed/Chassis(109)	04.10 -	
380, 280-285 kW, 29 t, Sattelzugmaschine / Truck Tractor(118)	04.10 -	
380, 280-285 kW, 34 t, Sattelzugmaschine / Truck Tractor(118)	04.10 -	
400	04.10 -	
410, 34 t, Kipper / Dump Truck(93)	04.10 -	
410, 29 t, Kipper / Dump Truck(93)	04.10 -	
410, 29 t, Pritsche/Fahrgestell / Flatbed/Chassis(109)	04.10 -	
410, 34 t, Pritsche/Fahrgestell / Flatbed/Chassis(109)	04.10 -	
410, 29 t, Sattelzugmaschine / Truck Tractor(118)	04.10 -	
410, 34 t, Sattelzugmaschine / Truck Tractor(118)	04.10 -	
420, 309 kW, 29 t, Kipper / Dump Truck(93)	04.10 -	
420, 309 kW, 34 t, Kipper / Dump Truck(93)	04.10 -	
420, 309 kW, 34 t, Pritsche/Fahrgestell / Flatbed/Chassis(109)	04.10 -	
420, 309 kW, 29 t, Pritsche/Fahrgestell / Flatbed/Chassis(109)	04.10 -	
420, 309 kW, 34 t, Sattelzugmaschine / Truck Tractor(118)	04.10 -	
420, 309 kW, 29 t, Sattelzugmaschine / Truck Tractor(118)	04.10 -	
440, 35 t	04.10 -	
450, 34 t, Kipper / Dump Truck(93)	04.10 -	
450, 29 t, Kipper / Dump Truck(93)	04.10 -	
450, 29 t, Pritsche/Fahrgestell / Flatbed/Chassis(109)	04.10 -	
450, 34 t, Pritsche/Fahrgestell / Flatbed/Chassis(109)	04.10 -	
450, 34 t, Sattelzugmaschine / Truck Tractor(118)	04.10 -	
450, 29 t, Sattelzugmaschine / Truck Tractor(118)	04.10 -	
460, 338 kW, 29 t, Kipper / Dump Truck(93)	04.10 -	
460, 338 kW, 34 t, Kipper / Dump Truck(93)	04.10 -	
460, 338 kW, 29 t, Pritsche/Fahrgestell / Flatbed/Chassis(109)	04.10 -	
460, 338 kW, 34 t, Pritsche/Fahrgestell / Flatbed/Chassis(109)	04.10 -	
460, 338 kW, 34 t, Sattelzugmaschine / Truck Tractor(118)	04.10 -	
460, 338 kW, 29 t, Sattelzugmaschine / Truck Tractor(118)	04.10 -	
480	04.10 -	
500, 368 kW, 34 t, Kipper / Dump Truck(93)	04.10 -	
500, 368 kW, 29 t, Kipper / Dump Truck(93)	04.10 -	
500, 368 kW, 34 t, Pritsche/Fahrgestell / Flatbed/Chassis(109)	04.10 -	
500, 368 kW, 29 t, Pritsche/Fahrgestell / Flatbed/Chassis(109)	04.10 -	
500, 368 kW, 34 t, Sattelzugmaschine / Truck Tractor(118)	04.10 -	

FMX 6x4 04.10 -

13 **Stange/Strebe, Stabilisator / Rod/Strut, stabiliser** (10)
Koppelstange / Coupling Rod (97)
Länge [mm] / Length [mm]:380 (106)
Konusmaß [mm] / Cone Size [mm]:28,6 (96)
Rohr-Ø [mm] / Pipe Ø [mm]:36 (117)
mit Zubehör / with accessories (173)
für 30 mm Halteplatte / for 30 mm holder plate (138)

31182 01 **20443062**

500, 368 kW, 29 t, Sattelzugmaschine / Truck Tractor(118)	04.10 -	->10.2010	
		für Fahrzeuge mit Luftfederung / for pneumatic suspension vehicles	(143)
540, 34 t, Kipper / Dump Truck(93)	04.10 -	Fahrhöhe 180 mm / ride height 180 mm	(68)
540, 29 t, Kipper / Dump Truck(93)	04.10 -		
540, 29 t, Pritsche/Fahrgestell / Flatbed/Chassis(109)	04.10 -		
540, 34 t, Pritsche/Fahrgestell / Flatbed/Chassis(109)	04.10 -		
540, 29 t, Sattelzugmaschine / Truck Tractor(118)	04.10 -		
540, 34 t, Sattelzugmaschine / Truck Tractor(118)	04.10 -		

13 **Stange/Strebe, Stabilisator / Rod/Strut, stabiliser** (10)
Koppelstange / Coupling Rod (97)
Länge [mm] / Length [mm]:350 (106)
Konusmaß [mm] / Cone Size [mm]:28,6 (96)
Rohr-Ø [mm] / Pipe Ø [mm]:36 (117)
mit Zubehör / with accessories (173)
für 30 mm Halteplatte / for 30 mm holder plate (138)

31183 01 **20443063**

380, 280 kW	01.12 -	->10.2010	
420, 309-313 kW	01.12 -	für Fahrzeuge mit Luftfederung / for pneumatic suspension vehicles	(143)
440, 29 t	01.11 - 12.11	Fahrhöhe 140 mm / ride height 140 mm	(63)
460, 338 kW, 23 t	01.12 -	Fahrhöhe 160 mm / ride height 160 mm	(65)
460, 338-343 kW	01.12 -		
500, 368-373 kW, Sattelzugmaschine / Truck Tractor(118)	01.12 -		
330, 29 t, Kipper / Dump Truck(93)	04.10 -		
330, 29 t, Pritsche/Fahrgestell / Flatbed/Chassis(109)	04.10 -		
330, 29 t, Sattelzugmaschine / Truck Tractor(118)	04.10 -		
330, 34 t, Sattelzugmaschine / Truck Tractor(118)	04.10 -		
370, 34 t, Kipper / Dump Truck(93)	04.10 -		
370, 29 t, Pritsche/Fahrgestell / Flatbed/Chassis(109)	04.10 -		
370, 29 t, Sattelzugmaschine / Truck Tractor(118)	04.10 -		
370, 34 t, Sattelzugmaschine / Truck Tractor(118)	04.10 -		
380, 280-285 kW, 27 t	04.10 -		
380, 280-285 kW, 35 t	04.10 -		
380, 280-285 kW, 34 t, Pritsche/Fahrgestell / Flatbed/Chassis(109)	04.10 -		
380, 280-285 kW, 29 t, Sattelzugmaschine / Truck Tractor(118)	04.10 -		
380, 280-285 kW, 34 t, Sattelzugmaschine / Truck Tractor(118)	04.10 -		
410, 34 t, Kipper / Dump Truck(93)	04.10 -		
410, 29 t, Sattelzugmaschine / Truck Tractor(118)	04.10 -		
420, 309 kW, 29 t, Kipper / Dump Truck(93)	04.10 -		
420, 309 kW, 34 t, Pritsche/Fahrgestell / Flatbed/Chassis(109)	04.10 -		
420, 309 kW, 29 t, Sattelzugmaschine / Truck Tractor(118)	04.10 -		
450, 34 t, Kipper / Dump Truck(93)	04.10 -		
450, 29 t, Pritsche/Fahrgestell / Flatbed/Chassis(109)	04.10 -		
450, 34 t, Pritsche/Fahrgestell / Flatbed/Chassis(109)	04.10 -		
450, 34 t, Sattelzugmaschine / Truck Tractor(118)	04.10 -		
450, 29 t, Sattelzugmaschine / Truck Tractor(118)	04.10 -		
460, 338 kW, 29 t, Kipper / Dump Truck(93)	04.10 -		
460, 338 kW, 34 t, Kipper / Dump Truck(93)	04.10 -		
460, 338 kW, 29 t, Pritsche/Fahrgestell / Flatbed/Chassis(109)	04.10 -		
460, 338 kW, 34 t, Sattelzugmaschine / Truck Tractor(118)	04.10 -		
460, 338 kW, 29 t, Sattelzugmaschine / Truck Tractor(118)	04.10 -		
500, 368 kW, 29 t, Kipper / Dump Truck(93)	04.10 -		
500, 368 kW, 29 t, Pritsche/Fahrgestell / Flatbed/Chassis(109)	04.10 -		
500, 368 kW, 29 t, Sattelzugmaschine / Truck Tractor(118)	04.10 -		
540, 34 t, Kipper / Dump Truck(93)	04.10 -		
540, 29 t, Kipper / Dump Truck(93)	04.10 -		
540, 29 t, Pritsche/Fahrgestell / Flatbed/Chassis(109)	04.10 -		
540, 29 t, Sattelzugmaschine / Truck Tractor(118)	04.10 -		
540, 34 t, Sattelzugmaschine / Truck Tractor(118)	04.10 -		

VOLVO

FMX 6x4 04.10 -

13

Stange/Strebe, Stabilisator / Rod/Strut, stabiliser

Koppelstange / Coupling Rod (10) (97)
Länge [mm] / Length [mm]:435 (106)
Konusmaß [mm] / Cone Size [mm]:32 (96)
Rohr-Ø [mm] / Pipe Ø [mm]:36 (117)
mit Zubehör / with accessories (173)
für 27 mm Halteplatte / for 27 mm holdingplate (137)

36692 01 21119064

380, 280 kW	01.12 -	
420, 309-313 kW	01.12 -	
440, 29 t	01.11 - 12.11	
460, 338 kW, 23 t	01.12 -	
460, 338-343 kW	01.12 -	
500, 368-373 kW, Sattelzugmaschine / Truck Tractor(118)	01.12 -	
330, 35 t	04.10 -	
330, 29 t, Kipper / Dump Truck(93)	04.10 -	
330, 34 t, Kipper / Dump Truck(93)	04.10 -	
330, 34 t, Pritsche/Fahrgestell / Flatbed/Chassis(109)	04.10 -	
330, 29 t, Pritsche/Fahrgestell / Flatbed/Chassis(109)	04.10 -	
330, 29 t, Sattelzugmaschine / Truck Tractor(118)	04.10 -	
330, 34 t, Sattelzugmaschine / Truck Tractor(118)	04.10 -	
370, 29 t, Kipper / Dump Truck(93)	04.10 -	
370, 34 t, Kipper / Dump Truck(93)	04.10 -	
370, 29 t, Pritsche/Fahrgestell / Flatbed/Chassis(109)	04.10 -	
370, 34 t, Pritsche/Fahrgestell / Flatbed/Chassis(109)	04.10 -	
370, 29 t, Sattelzugmaschine / Truck Tractor(118)	04.10 -	
370, 34 t, Sattelzugmaschine / Truck Tractor(118)	04.10 -	
380, 280-285 kW, 27 t	04.10 -	
380, 280-285 kW, 35 t	04.10 -	
380, 280-285 kW, 34 t, Kipper / Dump Truck(93)	04.10 -	
380, 280-285 kW, 29 t, Pritsche/Fahrgestell / Flatbed/Chassis(109)	04.10 -	
380, 280-285 kW, 34 t, Pritsche/Fahrgestell / Flatbed/Chassis(109)	04.10 -	
380, 280-285 kW, 29 t, Sattelzugmaschine / Truck Tractor(118)	04.10 -	
380, 280-285 kW, 34 t, Sattelzugmaschine / Truck Tractor(118)	04.10 -	
400	04.10 -	
410, 34 t, Kipper / Dump Truck(93)	04.10 -	
410, 29 t, Kipper / Dump Truck(93)	04.10 -	
410, 29 t, Pritsche/Fahrgestell / Flatbed/Chassis(109)	04.10 -	
410, 34 t, Pritsche/Fahrgestell / Flatbed/Chassis(109)	04.10 -	
410, 29 t, Sattelzugmaschine / Truck Tractor(118)	04.10 -	
410, 34 t, Sattelzugmaschine / Truck Tractor(118)	04.10 -	
420, 309 kW, 29 t, Kipper / Dump Truck(93)	04.10 -	
420, 309 kW, 34 t, Kipper / Dump Truck(93)	04.10 -	
420, 309 kW, 34 t, Pritsche/Fahrgestell / Flatbed/Chassis(109)	04.10 -	
420, 309 kW, 29 t, Pritsche/Fahrgestell / Flatbed/Chassis(109)	04.10 -	
420, 309 kW, 34 t, Sattelzugmaschine / Truck Tractor(118)	04.10 -	
420, 309 kW, 29 t, Sattelzugmaschine / Truck Tractor(118)	04.10 -	
440, 35 t	04.10 -	
450, 34 t, Kipper / Dump Truck(93)	04.10 -	
450, 29 t, Kipper / Dump Truck(93)	04.10 -	
450, 29 t, Pritsche/Fahrgestell / Flatbed/Chassis(109)	04.10 -	
450, 34 t, Pritsche/Fahrgestell / Flatbed/Chassis(109)	04.10 -	
450, 34 t, Sattelzugmaschine / Truck Tractor(118)	04.10 -	
450, 29 t, Sattelzugmaschine / Truck Tractor(118)	04.10 -	
460, 338 kW, 29 t, Kipper / Dump Truck(93)	04.10 -	
460, 338 kW, 34 t, Kipper / Dump Truck(93)	04.10 -	
460, 338 kW, 29 t, Pritsche/Fahrgestell / Flatbed/Chassis(109)	04.10 -	
460, 338 kW, 34 t, Pritsche/Fahrgestell / Flatbed/Chassis(109)	04.10 -	
460, 338 kW, 34 t, Sattelzugmaschine / Truck Tractor(118)	04.10 -	
460, 338 kW, 29 t, Sattelzugmaschine / Truck Tractor(118)	04.10 -	
480	04.10 -	
500, 368 kW, 34 t, Kipper / Dump Truck(93)	04.10 -	
500, 368 kW, 29 t, Kipper / Dump Truck(93)	04.10 -	
500, 368 kW, 34 t, Pritsche/Fahrgestell / Flatbed/Chassis(109)	04.10 -	
500, 368 kW, 29 t, Pritsche/Fahrgestell / Flatbed/Chassis(109)	04.10 -	
500, 368 kW, 34 t, Sattelzugmaschine / Truck Tractor(118)	04.10 -	

für Fahrzeuge mit Luftfederung / for pneumatic suspension vehicles	(143)
10.2010->	
Fahrhöhe 240 mm / ride height 240 mm	(72)

FMX 6x4 04.10 -

13

Stange/Strebe, Stabilisator / Rod/Strut, stabiliser (10)
Koppelstange / Coupling Rod (97)
Länge [mm] / Length [mm]:435 (106)
Konusmaß [mm] / Cone Size [mm]:32 (96)
Rohr-Ø [mm] / Pipe Ø [mm]:36 (117)
mit Zubehör / with accessories (173)
für 27 mm Halteplatte / for 27 mm holdingplate (137)

36692 01 **21119064**

500, 368 kW, 29 t, Sattelzugmaschine / Truck Tractor(118)	04.10 -	für Fahrzeuge mit Luftfederung / for pneumatic suspension vehicles 10.2010->	(143)
540, 34 t, Kipper / Dump Truck(93)	04.10 -	Fahrhöhe 240 mm / ride height 240 mm	(72)
540, 29 t, Kipper / Dump Truck(93)	04.10 -		
540, 29 t, Pritsche/Fahrgestell / Flatbed/Chassis(109)	04.10 -		
540, 34 t, Pritsche/Fahrgestell / Flatbed/Chassis(109)	04.10 -		
540, 29 t, Sattelzugmaschine / Truck Tractor(118)	04.10 -		
540, 34 t, Sattelzugmaschine / Truck Tractor(118)	04.10 -		

VOLVO

FMX 6x4 04.10 -

13

Stange/Strebe, Stabilisator / Rod/Strut, stabiliser

Koppelstange / Coupling Rod (10) (97)
Länge [mm] / Length [mm]:380 (106)
Konusmaß [mm] / Cone Size [mm]:32 (96)
Rohr-Ø [mm] / Pipe Ø [mm]:36 (117)
mit Zubehör / with accessories (173)
für 27 mm Halteplatte / for 27 mm holdingplate (137)

36693 01 21119067

380, 280 kW	01.12 -	
420, 309-313 kW	01.12 -	
440, 29 t	01.11 - 12.11	
460, 338 kW, 23 t	01.12 -	
460, 338-343 kW	01.12 -	
500, 368-373 kW, Sattelzugmaschine / Truck Tractor(118)	01.12 -	
330, 35 t	04.10 -	
330, 29 t, Kipper / Dump Truck(93)	04.10 -	
330, 34 t, Kipper / Dump Truck(93)	04.10 -	
330, 34 t, Pritsche/Fahrgestell / Flatbed/Chassis(109)	04.10 -	
330, 29 t, Pritsche/Fahrgestell / Flatbed/Chassis(109)	04.10 -	
330, 29 t, Sattelzugmaschine / Truck Tractor(118)	04.10 -	
330, 34 t, Sattelzugmaschine / Truck Tractor(118)	04.10 -	
370, 29 t, Kipper / Dump Truck(93)	04.10 -	
370, 34 t, Kipper / Dump Truck(93)	04.10 -	
370, 29 t, Pritsche/Fahrgestell / Flatbed/Chassis(109)	04.10 -	
370, 34 t, Pritsche/Fahrgestell / Flatbed/Chassis(109)	04.10 -	
370, 29 t, Sattelzugmaschine / Truck Tractor(118)	04.10 -	
370, 34 t, Sattelzugmaschine / Truck Tractor(118)	04.10 -	
380, 280-285 kW, 27 t	04.10 -	
380, 280-285 kW, 35 t	04.10 -	
380, 280-285 kW, 34 t, Kipper / Dump Truck(93)	04.10 -	
380, 280-285 kW, 29 t, Pritsche/Fahrgestell / Flatbed/Chassis(109)	04.10 -	
380, 280-285 kW, 34 t, Pritsche/Fahrgestell / Flatbed/Chassis(109)	04.10 -	
380, 280-285 kW, 29 t, Sattelzugmaschine / Truck Tractor(118)	04.10 -	
380, 280-285 kW, 34 t, Sattelzugmaschine / Truck Tractor(118)	04.10 -	
400	04.10 -	
410, 34 t, Kipper / Dump Truck(93)	04.10 -	
410, 29 t, Kipper / Dump Truck(93)	04.10 -	
410, 29 t, Pritsche/Fahrgestell / Flatbed/Chassis(109)	04.10 -	
410, 34 t, Pritsche/Fahrgestell / Flatbed/Chassis(109)	04.10 -	
410, 29 t, Sattelzugmaschine / Truck Tractor(118)	04.10 -	
410, 34 t, Sattelzugmaschine / Truck Tractor(118)	04.10 -	
420, 309 kW, 29 t, Kipper / Dump Truck(93)	04.10 -	
420, 309 kW, 34 t, Kipper / Dump Truck(93)	04.10 -	
420, 309 kW, 34 t, Pritsche/Fahrgestell / Flatbed/Chassis(109)	04.10 -	
420, 309 kW, 29 t, Pritsche/Fahrgestell / Flatbed/Chassis(109)	04.10 -	
420, 309 kW, 34 t, Sattelzugmaschine / Truck Tractor(118)	04.10 -	
420, 309 kW, 29 t, Sattelzugmaschine / Truck Tractor(118)	04.10 -	
440, 35 t	04.10 -	
450, 34 t, Kipper / Dump Truck(93)	04.10 -	
450, 29 t, Kipper / Dump Truck(93)	04.10 -	
450, 29 t, Pritsche/Fahrgestell / Flatbed/Chassis(109)	04.10 -	
450, 34 t, Pritsche/Fahrgestell / Flatbed/Chassis(109)	04.10 -	
450, 34 t, Sattelzugmaschine / Truck Tractor(118)	04.10 -	
450, 29 t, Sattelzugmaschine / Truck Tractor(118)	04.10 -	
460, 338 kW, 29 t, Kipper / Dump Truck(93)	04.10 -	
460, 338 kW, 34 t, Kipper / Dump Truck(93)	04.10 -	
460, 338 kW, 29 t, Pritsche/Fahrgestell / Flatbed/Chassis(109)	04.10 -	
460, 338 kW, 34 t, Pritsche/Fahrgestell / Flatbed/Chassis(109)	04.10 -	
460, 338 kW, 34 t, Sattelzugmaschine / Truck Tractor(118)	04.10 -	
460, 338 kW, 29 t, Sattelzugmaschine / Truck Tractor(118)	04.10 -	
480	04.10 -	
500, 368 kW, 34 t, Kipper / Dump Truck(93)	04.10 -	
500, 368 kW, 29 t, Kipper / Dump Truck(93)	04.10 -	
500, 368 kW, 34 t, Pritsche/Fahrgestell / Flatbed/Chassis(109)	04.10 -	
500, 368 kW, 29 t, Pritsche/Fahrgestell / Flatbed/Chassis(109)	04.10 -	
500, 368 kW, 34 t, Sattelzugmaschine / Truck Tractor(118)	04.10 -	

für Fahrzeuge mit Luftfederung / for pneumatic suspension vehicles	(143)
10.2010->	
Fahrhöhe 180 mm / ride height 180 mm	(68)

FMX 6x4 04.10 -

13

Stange/Strebe, Stabilisator / Rod/Strut, stabiliser (10)
Koppelstange / Coupling Rod (97)
Länge [mm] / Length [mm]:380 (106)
Konusmaß [mm] / Cone Size [mm]:32 (96)
Rohr-Ø [mm] / Pipe Ø [mm]:36 (117)
mit Zubehör / with accessories (173)
für 27 mm Halteplatte / for 27 mm holdingplate (137)

36693 01 **21119067**

500, 368 kW, 29 t, Sattelzugmaschine / Truck Tractor(118)	04.10 -	für Fahrzeuge mit Luftfederung / for pneumatic suspension vehicles 10.2010->	(143)
540, 34 t, Kipper / Dump Truck(93)	04.10 -	Fahrhöhe 180 mm / ride height 180 mm	(68)
540, 29 t, Kipper / Dump Truck(93)	04.10 -		
540, 29 t, Pritsche/Fahrgestell / Flatbed/Chassis(109)	04.10 -		
540, 34 t, Pritsche/Fahrgestell / Flatbed/Chassis(109)	04.10 -		
540, 29 t, Sattelzugmaschine / Truck Tractor(118)	04.10 -		
540, 34 t, Sattelzugmaschine / Truck Tractor(118)	04.10 -		

VOLVO

FMX 6x4 04.10 -

13

Stange/Strebe, Stabilisator / Rod/Strut, stabiliser

36694 01 21176251

Koppelstange / Coupling Rod (97)
Länge [mm] / Length [mm]:350 (106)
Konusmaß [mm] / Cone Size [mm]:32 (96)
Rohr-Ø [mm] / Pipe Ø [mm]:36 (117)
mit Zubehör / with accessories (173)
Schrauben-/Mutternausführung: selbstsichernd / Bolt / Nut Version: Self-locking (121)
für 27 mm Halteplatte / for 27 mm holdingplate (137)

380, 280 kW	01.12 -	
420, 309-313 kW	01.12 -	
440, 29 t	01.11 - 12.11	
460, 338 kW, 23 t	01.12 -	
460, 338-343 kW	01.12 -	
500, 368-373 kW, Sattelzugmaschine / Truck Tractor(118)	01.12 -	
330, 35 t	04.10 -	
330, 29 t, Kipper / Dump Truck(93)	04.10 -	
330, 34 t, Kipper / Dump Truck(93)	04.10 -	
330, 34 t, Pritsche/Fahrgestell / Flatbed/Chassis(109)	04.10 -	
330, 29 t, Pritsche/Fahrgestell / Flatbed/Chassis(109)	04.10 -	
330, 29 t, Sattelzugmaschine / Truck Tractor(118)	04.10 -	
330, 34 t, Sattelzugmaschine / Truck Tractor(118)	04.10 -	
370, 29 t, Kipper / Dump Truck(93)	04.10 -	
370, 34 t, Kipper / Dump Truck(93)	04.10 -	
370, 29 t, Pritsche/Fahrgestell / Flatbed/Chassis(109)	04.10 -	
370, 34 t, Pritsche/Fahrgestell / Flatbed/Chassis(109)	04.10 -	
370, 29 t, Sattelzugmaschine / Truck Tractor(118)	04.10 -	
370, 34 t, Sattelzugmaschine / Truck Tractor(118)	04.10 -	
380, 280-285 kW, 27 t	04.10 -	
380, 280-285 kW, 35 t	04.10 -	
380, 280-285 kW, 34 t, Kipper / Dump Truck(93)	04.10 -	
380, 280-285 kW, 29 t, Pritsche/Fahrgestell / Flatbed/Chassis(109)	04.10 -	
380, 280-285 kW, 34 t, Pritsche/Fahrgestell / Flatbed/Chassis(109)	04.10 -	
380, 280-285 kW, 29 t, Sattelzugmaschine / Truck Tractor(118)	04.10 -	
380, 280-285 kW, 34 t, Sattelzugmaschine / Truck Tractor(118)	04.10 -	
400	04.10 -	
410, 34 t, Kipper / Dump Truck(93)	04.10 -	
410, 29 t, Kipper / Dump Truck(93)	04.10 -	
410, 29 t, Pritsche/Fahrgestell / Flatbed/Chassis(109)	04.10 -	
410, 34 t, Pritsche/Fahrgestell / Flatbed/Chassis(109)	04.10 -	
410, 29 t, Sattelzugmaschine / Truck Tractor(118)	04.10 -	
410, 34 t, Sattelzugmaschine / Truck Tractor(118)	04.10 -	
420, 309 kW, 29 t, Kipper / Dump Truck(93)	04.10 -	
420, 309 kW, 34 t, Kipper / Dump Truck(93)	04.10 -	
420, 309 kW, 34 t, Pritsche/Fahrgestell / Flatbed/Chassis(109)	04.10 -	
420, 309 kW, 29 t, Pritsche/Fahrgestell / Flatbed/Chassis(109)	04.10 -	
420, 309 kW, 34 t, Sattelzugmaschine / Truck Tractor(118)	04.10 -	
420, 309 kW, 29 t, Sattelzugmaschine / Truck Tractor(118)	04.10 -	
440, 35 t	04.10 -	
450, 34 t, Kipper / Dump Truck(93)	04.10 -	
450, 29 t, Kipper / Dump Truck(93)	04.10 -	
450, 29 t, Pritsche/Fahrgestell / Flatbed/Chassis(109)	04.10 -	
450, 34 t, Pritsche/Fahrgestell / Flatbed/Chassis(109)	04.10 -	
450, 34 t, Sattelzugmaschine / Truck Tractor(118)	04.10 -	
450, 29 t, Sattelzugmaschine / Truck Tractor(118)	04.10 -	
460, 338 kW, 29 t, Kipper / Dump Truck(93)	04.10 -	
460, 338 kW, 34 t, Kipper / Dump Truck(93)	04.10 -	
460, 338 kW, 29 t, Pritsche/Fahrgestell / Flatbed/Chassis(109)	04.10 -	
460, 338 kW, 34 t, Pritsche/Fahrgestell / Flatbed/Chassis(109)	04.10 -	
460, 338 kW, 34 t, Sattelzugmaschine / Truck Tractor(118)	04.10 -	
460, 338 kW, 29 t, Sattelzugmaschine / Truck Tractor(118)	04.10 -	
480	04.10 -	
500, 368 kW, 34 t, Kipper / Dump Truck(93)	04.10 -	
500, 368 kW, 29 t, Kipper / Dump Truck(93)	04.10 -	
500, 368 kW, 34 t, Pritsche/Fahrgestell / Flatbed/Chassis(109)	04.10 -	
500, 368 kW, 29 t, Pritsche/Fahrgestell / Flatbed/Chassis(109)	04.10 -	

für Fahrzeuge mit Luftfederung / for pneumatic suspension vehicles (143)
10.2010->
Fahrhöhe 140 mm / ride height 140 mm (63)
Fahrhöhe 160 mm / ride height 160 mm (65)

13 **Stange/Strebe, Stabilisator / Rod/Strut, stabiliser** (10)
Koppelstange / Coupling Rod (97)
Länge [mm] / Length [mm]:350 (106)
Konusmaß [mm] / Cone Size [mm]:32 (96)
Rohr-Ø [mm] / Pipe Ø [mm]:36 (117)
mit Zubehör / with accessories (173)
Schrauben-/Mutternausführung: selbstsichernd / Bolt / Nut Version: Self-locking (121)
für 27 mm Halteplatte / for 27 mm holdingplate (137)

36694 01 **21176251**

500, 368 kW, 34 t, Sattelzugmaschine / Truck Tractor(118)	04.10 -	für Fahrzeuge mit Luftfederung / for pneumatic suspension vehicles 10.2010->	(143)
500, 368 kW, 29 t, Sattelzugmaschine / Truck Tractor(118)	04.10 -	Fahrhöhe 140 mm / ride height 140 mm	(63)
540, 34 t, Kipper / Dump Truck(93)	04.10 -	Fahrhöhe 160 mm / ride height 160 mm	(65)
540, 29 t, Kipper / Dump Truck(93)	04.10 -		
540, 29 t, Pritsche/Fahrgestell / Flatbed/Chassis(109)	04.10 -		
540, 34 t, Pritsche/Fahrgestell / Flatbed/Chassis(109)	04.10 -		
540, 29 t, Sattelzugmaschine / Truck Tractor(118)	04.10 -		
540, 34 t, Sattelzugmaschine / Truck Tractor(118)	04.10 -		

VOLVO

FMX 6x4 04.10 -

13

Stange/Strebe, Stabilisator / Rod/Strut, stabiliser

Koppelstange / Coupling Rod (97)
Länge [mm] / Length [mm]:435 (106)
Konusmaß [mm] / Cone Size [mm]:28,6 (96)
Konusmaß [mm] / Cone Size [mm]:32 (96)
Rohr-Ø [mm] / Pipe Ø [mm]:36 (117)
mit Zubehör / with accessories (173)
für 27 mm Halteplatte / for 27 mm holdingplate (137)

(10)

36695 01 20443061

380, 280 kW	01.12 -	->10.2010
420, 309-313 kW	01.12 -	für Fahrzeuge mit Luftfederung / for pneumatic suspension vehicles (143)
440, 29 t	01.11 - 12.11	Fahrhöhe 240 mm / ride height 240 mm (72)
460, 338 kW, 23 t	01.12 -	
460, 338-343 kW	01.12 -	
500, 368-373 kW, Sattelzugmaschine / Truck Tractor(118)	01.12 -	
330, 35 t	04.10 -	
330, 29 t, Kipper / Dump Truck(93)	04.10 -	
330, 34 t, Kipper / Dump Truck(93)	04.10 -	
330, 34 t, Pritsche/Fahrgestell / Flatbed/Chassis(109)	04.10 -	
330, 29 t, Pritsche/Fahrgestell / Flatbed/Chassis(109)	04.10 -	
330, 29 t, Sattelzugmaschine / Truck Tractor(118)	04.10 -	
330, 34 t, Sattelzugmaschine / Truck Tractor(118)	04.10 -	
370, 29 t, Kipper / Dump Truck(93)	04.10 -	
370, 34 t, Kipper / Dump Truck(93)	04.10 -	
370, 29 t, Pritsche/Fahrgestell / Flatbed/Chassis(109)	04.10 -	
370, 34 t, Pritsche/Fahrgestell / Flatbed/Chassis(109)	04.10 -	
370, 29 t, Sattelzugmaschine / Truck Tractor(118)	04.10 -	
370, 34 t, Sattelzugmaschine / Truck Tractor(118)	04.10 -	
380, 280-285 kW, 27 t	04.10 -	
380, 280-285 kW, 35 t	04.10 -	
380, 280-285 kW, 34 t, Kipper / Dump Truck(93)	04.10 -	
380, 280-285 kW, 29 t, Pritsche/Fahrgestell / Flatbed/Chassis(109)	04.10 -	
380, 280-285 kW, 34 t, Pritsche/Fahrgestell / Flatbed/Chassis(109)	04.10 -	
380, 280-285 kW, 29 t, Sattelzugmaschine / Truck Tractor(118)	04.10 -	
380, 280-285 kW, 34 t, Sattelzugmaschine / Truck Tractor(118)	04.10 -	
400	04.10 -	
410, 34 t, Kipper / Dump Truck(93)	04.10 -	
410, 29 t, Kipper / Dump Truck(93)	04.10 -	
410, 29 t, Pritsche/Fahrgestell / Flatbed/Chassis(109)	04.10 -	
410, 34 t, Pritsche/Fahrgestell / Flatbed/Chassis(109)	04.10 -	
410, 29 t, Sattelzugmaschine / Truck Tractor(118)	04.10 -	
410, 34 t, Sattelzugmaschine / Truck Tractor(118)	04.10 -	
420, 309 kW, 29 t, Kipper / Dump Truck(93)	04.10 -	
420, 309 kW, 34 t, Kipper / Dump Truck(93)	04.10 -	
420, 309 kW, 34 t, Pritsche/Fahrgestell / Flatbed/Chassis(109)	04.10 -	
420, 309 kW, 29 t, Pritsche/Fahrgestell / Flatbed/Chassis(109)	04.10 -	
420, 309 kW, 34 t, Sattelzugmaschine / Truck Tractor(118)	04.10 -	
420, 309 kW, 29 t, Sattelzugmaschine / Truck Tractor(118)	04.10 -	
440, 35 t	04.10 -	
450, 34 t, Kipper / Dump Truck(93)	04.10 -	
450, 29 t, Kipper / Dump Truck(93)	04.10 -	
450, 29 t, Pritsche/Fahrgestell / Flatbed/Chassis(109)	04.10 -	
450, 34 t, Pritsche/Fahrgestell / Flatbed/Chassis(109)	04.10 -	
450, 34 t, Sattelzugmaschine / Truck Tractor(118)	04.10 -	
450, 29 t, Sattelzugmaschine / Truck Tractor(118)	04.10 -	
460, 338 kW, 29 t, Kipper / Dump Truck(93)	04.10 -	
460, 338 kW, 34 t, Kipper / Dump Truck(93)	04.10 -	
460, 338 kW, 29 t, Pritsche/Fahrgestell / Flatbed/Chassis(109)	04.10 -	
460, 338 kW, 34 t, Pritsche/Fahrgestell / Flatbed/Chassis(109)	04.10 -	
460, 338 kW, 34 t, Sattelzugmaschine / Truck Tractor(118)	04.10 -	
460, 338 kW, 29 t, Sattelzugmaschine / Truck Tractor(118)	04.10 -	
480	04.10 -	
500, 368 kW, 34 t, Kipper / Dump Truck(93)	04.10 -	
500, 368 kW, 29 t, Kipper / Dump Truck(93)	04.10 -	
500, 368 kW, 34 t, Pritsche/Fahrgestell / Flatbed/Chassis(109)	04.10 -	
500, 368 kW, 29 t, Pritsche/Fahrgestell / Flatbed/Chassis(109)	04.10 -	
500, 368 kW, 34 t, Sattelzugmaschine / Truck Tractor(118)	04.10 -	

ZF Friedrichshafen AG | ZF Services | Obere Weiden 12 | 97424 Schweinfurt | Germany | info.zf-services@zf.com | www.zf.com

VOLVO

FMX 6x4 04.10 -

13

Stange/Strebe, Stabilisator / Rod/Strut, stabiliser (10)
Koppelstange / Coupling Rod (97)
Länge [mm] / Length [mm]:435 (106)
Konusmaß [mm] / Cone Size [mm]:28,6 (96)
Konusmaß [mm] / Cone Size [mm]:32 (96)
Rohr-Ø [mm] / Pipe Ø [mm]:36 (117)
mit Zubehör / with accessories (173)
für 27 mm Halteplatte / for 27 mm holdingplate (137)

36695 01 **20443061**

500, 368 kW, 29 t, Sattelzugmaschine / Truck Tractor(118)	04.10 -	->10.2010 für Fahrzeuge mit Luftfederung / for pneumatic suspension vehicles	(143)
540, 34 t, Kipper / Dump Truck(93)	04.10 -	Fahrhöhe 240 mm / ride height 240 mm	(72)
540, 29 t, Kipper / Dump Truck(93)	04.10 -		
540, 29 t, Pritsche/Fahrgestell / Flatbed/Chassis(109)	04.10 -		
540, 34 t, Pritsche/Fahrgestell / Flatbed/Chassis(109)	04.10 -		
540, 29 t, Sattelzugmaschine / Truck Tractor(118)	04.10 -		
540, 34 t, Sattelzugmaschine / Truck Tractor(118)	04.10 -		

VOLVO

FMX 6x4 04.10 -

13

Stange/Strebe, Stabilisator / Rod/Strut, stabiliser

Koppelstange / Coupling Rod (97)
Länge [mm] / Length [mm]:380 (106)
Konusmaß [mm] / Cone Size [mm]:28,6 (96)
Konusmaß [mm] / Cone Size [mm]:32 (96)
Rohr-Ø [mm] / Pipe Ø [mm]:36 (117)
mit Zubehör / with accessories (173)
für 27 mm Halteplatte / for 27 mm holdingplate (137)

(10)

36696 01 20443062

380, 280 kW	01.12 -	->10.2010
420, 309-313 kW	01.12 -	für Fahrzeuge mit Luftfederung / for pneumatic suspension vehicles (143)
440, 29 t	01.11 - 12.11	Fahrhöhe 180 mm / ride height 180 mm (68)
460, 338 kW, 23 t	01.12 -	
460, 338-343 kW	01.12 -	
500, 368-373 kW, Sattelzugmaschine / Truck Tractor(118)	01.12 -	
330, 35 t	04.10 -	
330, 29 t, Kipper / Dump Truck(93)	04.10 -	
330, 34 t, Kipper / Dump Truck(93)	04.10 -	
330, 34 t, Pritsche/Fahrgestell / Flatbed/Chassis(109)	04.10 -	
330, 29 t, Pritsche/Fahrgestell / Flatbed/Chassis(109)	04.10 -	
330, 29 t, Sattelzugmaschine / Truck Tractor(118)	04.10 -	
330, 34 t, Sattelzugmaschine / Truck Tractor(118)	04.10 -	
370, 29 t, Kipper / Dump Truck(93)	04.10 -	
370, 34 t, Kipper / Dump Truck(93)	04.10 -	
370, 29 t, Pritsche/Fahrgestell / Flatbed/Chassis(109)	04.10 -	
370, 34 t, Pritsche/Fahrgestell / Flatbed/Chassis(109)	04.10 -	
370, 29 t, Sattelzugmaschine / Truck Tractor(118)	04.10 -	
370, 34 t, Sattelzugmaschine / Truck Tractor(118)	04.10 -	
380, 280-285 kW, 27 t	04.10 -	
380, 280-285 kW, 35 t	04.10 -	
380, 280-285 kW, 34 t, Kipper / Dump Truck(93)	04.10 -	
380, 280-285 kW, 29 t, Pritsche/Fahrgestell / Flatbed/Chassis(109)	04.10 -	
380, 280-285 kW, 34 t, Pritsche/Fahrgestell / Flatbed/Chassis(109)	04.10 -	
380, 280-285 kW, 29 t, Sattelzugmaschine / Truck Tractor(118)	04.10 -	
380, 280-285 kW, 34 t, Sattelzugmaschine / Truck Tractor(118)	04.10 -	
400	04.10 -	
410, 34 t, Kipper / Dump Truck(93)	04.10 -	
410, 29 t, Kipper / Dump Truck(93)	04.10 -	
410, 29 t, Pritsche/Fahrgestell / Flatbed/Chassis(109)	04.10 -	
410, 34 t, Pritsche/Fahrgestell / Flatbed/Chassis(109)	04.10 -	
410, 29 t, Sattelzugmaschine / Truck Tractor(118)	04.10 -	
410, 34 t, Sattelzugmaschine / Truck Tractor(118)	04.10 -	
420, 309 kW, 29 t, Kipper / Dump Truck(93)	04.10 -	
420, 309 kW, 34 t, Kipper / Dump Truck(93)	04.10 -	
420, 309 kW, 34 t, Pritsche/Fahrgestell / Flatbed/Chassis(109)	04.10 -	
420, 309 kW, 29 t, Pritsche/Fahrgestell / Flatbed/Chassis(109)	04.10 -	
420, 309 kW, 34 t, Sattelzugmaschine / Truck Tractor(118)	04.10 -	
420, 309 kW, 29 t, Sattelzugmaschine / Truck Tractor(118)	04.10 -	
440, 35 t	04.10 -	
450, 34 t, Kipper / Dump Truck(93)	04.10 -	
450, 29 t, Kipper / Dump Truck(93)	04.10 -	
450, 29 t, Pritsche/Fahrgestell / Flatbed/Chassis(109)	04.10 -	
450, 34 t, Pritsche/Fahrgestell / Flatbed/Chassis(109)	04.10 -	
450, 34 t, Sattelzugmaschine / Truck Tractor(118)	04.10 -	
450, 29 t, Sattelzugmaschine / Truck Tractor(118)	04.10 -	
460, 338 kW, 29 t, Kipper / Dump Truck(93)	04.10 -	
460, 338 kW, 34 t, Kipper / Dump Truck(93)	04.10 -	
460, 338 kW, 29 t, Pritsche/Fahrgestell / Flatbed/Chassis(109)	04.10 -	
460, 338 kW, 34 t, Pritsche/Fahrgestell / Flatbed/Chassis(109)	04.10 -	
460, 338 kW, 34 t, Sattelzugmaschine / Truck Tractor(118)	04.10 -	
460, 338 kW, 29 t, Sattelzugmaschine / Truck Tractor(118)	04.10 -	
480	04.10 -	
500, 368 kW, 34 t, Kipper / Dump Truck(93)	04.10 -	
500, 368 kW, 29 t, Kipper / Dump Truck(93)	04.10 -	
500, 368 kW, 34 t, Pritsche/Fahrgestell / Flatbed/Chassis(109)	04.10 -	
500, 368 kW, 29 t, Pritsche/Fahrgestell / Flatbed/Chassis(109)	04.10 -	
500, 368 kW, 34 t, Sattelzugmaschine / Truck Tractor(118)	04.10 -	

ZF Friedrichshafen AG | ZF Services | Obere Weiden 12 | 97424 Schweinfurt | Germany | info.zf-services@zf.com | www.zf.com

VOLVO

FMX 6x4 04.10 -

13

Stange/Strebe, Stabilisator / Rod/Strut, stabiliser (10)
Koppelstange / Coupling Rod (97)
Länge [mm] / Length [mm]:380 (106)
Konusmaß [mm] / Cone Size [mm]:28,6 (96)
Konusmaß [mm] / Cone Size [mm]:32 (96)
Rohr-Ø [mm] / Pipe Ø [mm]:36 (117)
mit Zubehör / with accessories (173)
für 27 mm Halteplatte / for 27 mm holdingplate (137)

36696 01 **20443062**

500, 368 kW, 29 t, Sattelzugmaschine / Truck Tractor(118)	04.10 -	->10.2010 für Fahrzeuge mit Luftfederung / for pneumatic suspension vehicles	(143)
540, 34 t, Kipper / Dump Truck(93)	04.10 -	Fahrhöhe 180 mm / ride height 180 mm	(68)
540, 29 t, Kipper / Dump Truck(93)	04.10 -		
540, 29 t, Pritsche/Fahrgestell / Flatbed/Chassis(109)	04.10 -		
540, 34 t, Pritsche/Fahrgestell / Flatbed/Chassis(109)	04.10 -		
540, 29 t, Sattelzugmaschine / Truck Tractor(118)	04.10 -		
540, 34 t, Sattelzugmaschine / Truck Tractor(118)	04.10 -		

VOLVO

FMX 6x4 04.10 -

Lagerung, Stabilisatorkoppelstange
Mounting, stabilizer coupling rod
für Koppelstange / for coupling rod (155)
Länge [mm] / Length [mm]:206 (106)
Dicke/Stärke [mm] / Thickness [mm]:27 (44)

(2)

36698 01 21286847

380, 280 kW	01.12 -	->10.2010		
420, 309-313 kW	01.12 -	für Fahrzeuge mit Luftfederung / for pneumatic suspension vehicles	(143)	
440, 29 t	01.11 - 12.11			
460, 338 kW, 23 t	01.12 -			
460, 338-343 kW	01.12 -			
500, 368-373 kW, Sattelzugmaschine / Truck Tractor(118)	01.12 -			
330, 35 t	04.10 -			
330, 29 t, Kipper / Dump Truck(93)	04.10 -			
330, 34 t, Kipper / Dump Truck(93)	04.10 -			
330, 34 t, Pritsche/Fahrgestell / Flatbed/Chassis(109)	04.10 -			
330, 29 t, Pritsche/Fahrgestell / Flatbed/Chassis(109)	04.10 -			
330, 29 t, Sattelzugmaschine / Truck Tractor(118)	04.10 -			
330, 34 t, Sattelzugmaschine / Truck Tractor(118)	04.10 -			
370, 29 t, Kipper / Dump Truck(93)	04.10 -			
370, 34 t, Kipper / Dump Truck(93)	04.10 -			
370, 29 t, Pritsche/Fahrgestell / Flatbed/Chassis(109)	04.10 -			
370, 34 t, Pritsche/Fahrgestell / Flatbed/Chassis(109)	04.10 -			
370, 29 t, Sattelzugmaschine / Truck Tractor(118)	04.10 -			
370, 34 t, Sattelzugmaschine / Truck Tractor(118)	04.10 -			
380, 280-285 kW, 27 t	04.10 -			
380, 280-285 kW, 35 t	04.10 -			
380, 280-285 kW, 34 t, Kipper / Dump Truck(93)	04.10 -			
380, 280-285 kW, 29 t, Pritsche/Fahrgestell / Flatbed/Chassis(109)	04.10 -			
380, 280-285 kW, 34 t, Pritsche/Fahrgestell / Flatbed/Chassis(109)	04.10 -			
380, 280-285 kW, 29 t, Sattelzugmaschine / Truck Tractor(118)	04.10 -			
380, 280-285 kW, 34 t, Sattelzugmaschine / Truck Tractor(118)	04.10 -			
400	04.10 -			
410, 34 t, Kipper / Dump Truck(93)	04.10 -			
410, 29 t, Kipper / Dump Truck(93)	04.10 -			
410, 29 t, Pritsche/Fahrgestell / Flatbed/Chassis(109)	04.10 -			
410, 34 t, Pritsche/Fahrgestell / Flatbed/Chassis(109)	04.10 -			
410, 29 t, Sattelzugmaschine / Truck Tractor(118)	04.10 -			
410, 34 t, Sattelzugmaschine / Truck Tractor(118)	04.10 -			
420, 309 kW, 29 t, Kipper / Dump Truck(93)	04.10 -			
420, 309 kW, 34 t, Kipper / Dump Truck(93)	04.10 -			
420, 309 kW, 34 t, Pritsche/Fahrgestell / Flatbed/Chassis(109)	04.10 -			
420, 309 kW, 29 t, Pritsche/Fahrgestell / Flatbed/Chassis(109)	04.10 -			
420, 309 kW, 34 t, Sattelzugmaschine / Truck Tractor(118)	04.10 -			
420, 309 kW, 29 t, Sattelzugmaschine / Truck Tractor(118)	04.10 -			
440, 35 t	04.10 -			
450, 34 t, Kipper / Dump Truck(93)	04.10 -			
450, 29 t, Kipper / Dump Truck(93)	04.10 -			
450, 29 t, Pritsche/Fahrgestell / Flatbed/Chassis(109)	04.10 -			
450, 34 t, Pritsche/Fahrgestell / Flatbed/Chassis(109)	04.10 -			
450, 34 t, Sattelzugmaschine / Truck Tractor(118)	04.10 -			
450, 29 t, Sattelzugmaschine / Truck Tractor(118)	04.10 -			
460, 338 kW, 29 t, Kipper / Dump Truck(93)	04.10 -			
460, 338 kW, 34 t, Kipper / Dump Truck(93)	04.10 -			
460, 338 kW, 29 t, Pritsche/Fahrgestell / Flatbed/Chassis(109)	04.10 -			
460, 338 kW, 34 t, Pritsche/Fahrgestell / Flatbed/Chassis(109)	04.10 -			
460, 338 kW, 34 t, Sattelzugmaschine / Truck Tractor(118)	04.10 -			
460, 338 kW, 29 t, Sattelzugmaschine / Truck Tractor(118)	04.10 -			
480	04.10 -			
500, 368 kW, 34 t, Kipper / Dump Truck(93)	04.10 -			
500, 368 kW, 29 t, Kipper / Dump Truck(93)	04.10 -			
500, 368 kW, 34 t, Pritsche/Fahrgestell / Flatbed/Chassis(109)	04.10 -			
500, 368 kW, 29 t, Pritsche/Fahrgestell / Flatbed/Chassis(109)	04.10 -			
500, 368 kW, 34 t, Sattelzugmaschine / Truck Tractor(118)	04.10 -			

FMX 6x4 04.10 -

	Lagerung, Stabilisatorkoppelstange **Mounting, stabilizer coupling rod** für Koppelstange / for coupling rod Länge [mm] / Length [mm]:206 Dicke/Stärke [mm] / Thickness [mm]:27		(2) (155) (106) (44)	**36698 01** **21286847** 	
	500, 368 kW, 29 t, Sattelzugmaschine / Truck Tractor(118)	04.10 -		->10.2010 für Fahrzeuge mit Luftfederung / for pneumatic suspension vehicles	(143)
	540, 34 t, Kipper / Dump Truck(93)	04.10 -			
	540, 29 t, Kipper / Dump Truck(93)	04.10 -			
	540, 29 t, Pritsche/Fahrgestell / Flatbed/Chassis(109)	04.10 -			
	540, 34 t, Pritsche/Fahrgestell / Flatbed/Chassis(109)	04.10 -			
	540, 29 t, Sattelzugmaschine / Truck Tractor(118)	04.10 -			
	540, 34 t, Sattelzugmaschine / Truck Tractor(118)	04.10 -			

VOLVO

FMX 6x4 04.10 -

Lagerung, Stabilisatorkoppelstange
Mounting, stabilizer coupling rod
für Koppelstange / for coupling rod
Länge [mm] / Length [mm]:206
Dicke/Stärke [mm] / Thickness [mm]:27

(2)
(155)
(106)
(44)

36698 01 **21286847**

380, 280 kW	01.12 -	
420, 309-313 kW	01.12 -	
440, 29 t	01.11 - 12.11	
460, 338 kW, 23 t	01.12 -	
460, 338-343 kW	01.12 -	
500, 368-373 kW, Sattelzugmaschine / Truck Tractor(118)	01.12 -	
330, 35 t	04.10 -	
330, 29 t, Kipper / Dump Truck(93)	04.10 -	
330, 34 t, Kipper / Dump Truck(93)	04.10 -	
330, 34 t, Pritsche/Fahrgestell / Flatbed/Chassis(109)	04.10 -	
330, 29 t, Pritsche/Fahrgestell / Flatbed/Chassis(109)	04.10 -	
330, 29 t, Sattelzugmaschine / Truck Tractor(118)	04.10 -	
330, 34 t, Sattelzugmaschine / Truck Tractor(118)	04.10 -	
370, 29 t, Kipper / Dump Truck(93)	04.10 -	
370, 34 t, Kipper / Dump Truck(93)	04.10 -	
370, 29 t, Pritsche/Fahrgestell / Flatbed/Chassis(109)	04.10 -	
370, 34 t, Pritsche/Fahrgestell / Flatbed/Chassis(109)	04.10 -	
370, 29 t, Sattelzugmaschine / Truck Tractor(118)	04.10 -	
370, 34 t, Sattelzugmaschine / Truck Tractor(118)	04.10 -	
380, 280-285 kW, 27 t	04.10 -	
380, 280-285 kW, 35 t	04.10 -	
380, 280-285 kW, 34 t, Kipper / Dump Truck(93)	04.10 -	
380, 280-285 kW, 29 t, Pritsche/Fahrgestell / Flatbed/Chassis(109)	04.10 -	
380, 280-285 kW, 34 t, Pritsche/Fahrgestell / Flatbed/Chassis(109)	04.10 -	
380, 280-285 kW, 29 t, Sattelzugmaschine / Truck Tractor(118)	04.10 -	
380, 280-285 kW, 34 t, Sattelzugmaschine / Truck Tractor(118)	04.10 -	
400	04.10 -	
410, 34 t, Kipper / Dump Truck(93)	04.10 -	
410, 29 t, Kipper / Dump Truck(93)	04.10 -	
410, 29 t, Pritsche/Fahrgestell / Flatbed/Chassis(109)	04.10 -	
410, 34 t, Pritsche/Fahrgestell / Flatbed/Chassis(109)	04.10 -	
410, 29 t, Sattelzugmaschine / Truck Tractor(118)	04.10 -	
410, 34 t, Sattelzugmaschine / Truck Tractor(118)	04.10 -	
420, 309 kW, 29 t, Kipper / Dump Truck(93)	04.10 -	
420, 309 kW, 34 t, Kipper / Dump Truck(93)	04.10 -	
420, 309 kW, 34 t, Pritsche/Fahrgestell / Flatbed/Chassis(109)	04.10 -	
420, 309 kW, 29 t, Pritsche/Fahrgestell / Flatbed/Chassis(109)	04.10 -	
420, 309 kW, 34 t, Sattelzugmaschine / Truck Tractor(118)	04.10 -	
420, 309 kW, 29 t, Sattelzugmaschine / Truck Tractor(118)	04.10 -	
440, 35 t	04.10 -	
450, 34 t, Kipper / Dump Truck(93)	04.10 -	
450, 29 t, Kipper / Dump Truck(93)	04.10 -	
450, 29 t, Pritsche/Fahrgestell / Flatbed/Chassis(109)	04.10 -	
450, 34 t, Pritsche/Fahrgestell / Flatbed/Chassis(109)	04.10 -	
450, 34 t, Sattelzugmaschine / Truck Tractor(118)	04.10 -	
450, 29 t, Sattelzugmaschine / Truck Tractor(118)	04.10 -	
460, 338 kW, 29 t, Kipper / Dump Truck(93)	04.10 -	
460, 338 kW, 34 t, Kipper / Dump Truck(93)	04.10 -	
460, 338 kW, 29 t, Pritsche/Fahrgestell / Flatbed/Chassis(109)	04.10 -	
460, 338 kW, 34 t, Pritsche/Fahrgestell / Flatbed/Chassis(109)	04.10 -	
460, 338 kW, 34 t, Sattelzugmaschine / Truck Tractor(118)	04.10 -	
460, 338 kW, 29 t, Sattelzugmaschine / Truck Tractor(118)	04.10 -	
480	04.10 -	
500, 368 kW, 34 t, Kipper / Dump Truck(93)	04.10 -	
500, 368 kW, 29 t, Kipper / Dump Truck(93)	04.10 -	
500, 368 kW, 34 t, Pritsche/Fahrgestell / Flatbed/Chassis(109)	04.10 -	
500, 368 kW, 29 t, Pritsche/Fahrgestell / Flatbed/Chassis(109)	04.10 -	
500, 368 kW, 34 t, Sattelzugmaschine / Truck Tractor(118)	04.10 -	

FMX 6x4 04.10 -

	Lagerung, Stabilisatorkoppelstange **Mounting, stabilizer coupling rod** für Koppelstange / for coupling rod Länge [mm] / Length [mm]:206 Dicke/Stärke [mm] / Thickness [mm]:27		(2) (155) (106) (44)	**36698 01** **21286847**
	500, 368 kW, 29 t, Sattelzugmaschine / Truck Tractor(118)	04.10 -		
	540, 34 t, Kipper / Dump Truck(93)	04.10 -		
	540, 29 t, Kipper / Dump Truck(93)	04.10 -		
	540, 29 t, Pritsche/Fahrgestell / Flatbed/Chassis(109)	04.10 -		
	540, 34 t, Pritsche/Fahrgestell / Flatbed/Chassis(109)	04.10 -		
	540, 29 t, Sattelzugmaschine / Truck Tractor(118)	04.10 -		
	540, 34 t, Sattelzugmaschine / Truck Tractor(118)	04.10 -		

VOLVO

FMX 6x6 04.10 -

3

Lenkstange / Centre Rod Assembly

Schubstange / Push Rod (4)
nicht verstellbar / not adjustable (122)
Länge [mm] / Length [mm]:160,0 (177)
Konusmaß [mm] / Cone Size [mm]:28,6 (106)
Rohr-Ø [mm] / Pipe Ø [mm]:25 (96)
mit Zubehör / with accessories (117)
(173)

26778 01 **20367555**

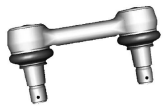

380, 280 kW	01.11 -	am Lenkhebel / at steering arm	(128)
420, 309-313 kW	01.11 -	Lenkstockhebel zum Zwischenhebel / Pitman Arm to 1st control arm	(100)
460, 338-343 kW	04.10 -		
500, 368-373 kW	01.11 -		
540, 397-403 kW	01.11 -		
330, 35 t	04.10 -		
330, 34 t, Kipper / Dump Truck(93)	04.10 -		
330, 29 t, Kipper / Dump Truck(93)	04.10 -		
330, 29 t, Sattelzugmaschine / Truck Tractor(118)	04.10 -		
330, 34 t, Sattelzugmaschine / Truck Tractor(118)	04.10 -		
370, 29 t, Kipper / Dump Truck(93)	04.10 -		
370, 34 t, Kipper / Dump Truck(93)	04.10 -		
370, 34 t, Sattelzugmaschine / Truck Tractor(118)	04.10 -		
370, 29 t, Sattelzugmaschine / Truck Tractor(118)	04.10 -		
380, 280-285 kW, 35 t	04.10 -		
380, 280-285 kW, 34 t, Kipper / Dump Truck(93)	04.10 -		
380, 280-285 kW, 29 t, Kipper / Dump Truck(93)	04.10 -		
380, 280-285 kW, 29 t, Sattelzugmaschine / Truck Tractor(118)	04.10 -		
380, 280-285 kW, 34 t, Sattelzugmaschine / Truck Tractor(118)	04.10 -		
410, 34 t, Kipper / Dump Truck(93)	04.10 -		
410, 29 t, Kipper / Dump Truck(93)	04.10 -		
410, 29 t, Sattelzugmaschine / Truck Tractor(118)	04.10 -		
410, 34 t, Sattelzugmaschine / Truck Tractor(118)	04.10 -		
420, 309 kW, 34 t, Kipper / Dump Truck(93)	04.10 -		
420, 309 kW, 29 t, Kipper / Dump Truck(93)	04.10 -		
420, 309 kW, 29 t, Sattelzugmaschine / Truck Tractor(118)	04.10 -		
420, 309 kW, 34 t, Sattelzugmaschine / Truck Tractor(118)	04.10 -		
450, 29 t, Kipper / Dump Truck(93)	04.10 -		
450, 34 t, Kipper / Dump Truck(93)	04.10 -		
450, 29 t, Sattelzugmaschine / Truck Tractor(118)	04.10 -		
450, 34 t, Sattelzugmaschine / Truck Tractor(118)	04.10 -		
460, 338 kW, 34 t, Kipper / Dump Truck(93)	04.10 -		
460, 338 kW, 29 t, Kipper / Dump Truck(93)	04.10 -		
460, 338 kW, 34 t, Sattelzugmaschine / Truck Tractor(118)	04.10 -		
460, 338 kW, 29 t, Sattelzugmaschine / Truck Tractor(118)	04.10 -		
500, 368 kW, 29 t, Kipper / Dump Truck(93)	04.10 -		
500, 368 kW, 34 t, Kipper / Dump Truck(93)	04.10 -		
500, 368 kW, 29 t, Sattelzugmaschine / Truck Tractor(118)	04.10 -		
500, 368 kW, 34 t, Sattelzugmaschine / Truck Tractor(118)	04.10 -		
540, 397 kW, 29 t, Kipper / Dump Truck(93)	04.10 -		
540, 397 kW, 34 t, Kipper / Dump Truck(93)	04.10 -		
540, 397 kW, 34 t, Sattelzugmaschine / Truck Tractor(118)	04.10 -		
540, 397 kW, 29 t, Sattelzugmaschine / Truck Tractor(118)	04.10 -		

6

Spurstange / Rod Assembly
Führungsstange / Guide Rod
beidseitig verstellbar / Adjustable on both sides
Länge [mm] / Length [mm]:1528
Konusmaß [mm] / Cone Size [mm]:30
Rohr-Ø [mm] / Pipe Ø [mm]:42
mit Zubehör / with accessories

(8) (82) (132) (106) (96) (117) (173)

31539 01 **20742126**
11492 03
11505 03

380, 280 kW	01.11 -
420, 309-313 kW	01.11 -
460, 338-343 kW	04.10 -
500, 368-373 kW	01.11 -
540, 397-403 kW	01.11 -
330, 35 t	04.10 -
330, 34 t, Kipper / Dump Truck(93)	04.10 -
330, 29 t, Kipper / Dump Truck(93)	04.10 -
330, 29 t, Sattelzugmaschine / Truck Tractor(118)	04.10 -
330, 34 t, Sattelzugmaschine / Truck Tractor(118)	04.10 -
370, 29 t, Kipper / Dump Truck(93)	04.10 -
370, 34 t, Kipper / Dump Truck(93)	04.10 -
370, 34 t, Sattelzugmaschine / Truck Tractor(118)	04.10 -
370, 29 t, Sattelzugmaschine / Truck Tractor(118)	04.10 -
380, 280-285 kW, 35 t	04.10 -
380, 280-285 kW, 34 t, Kipper / Dump Truck(93)	04.10 -
380, 280-285 kW, 29 t, Kipper / Dump Truck(93)	04.10 -
380, 280-285 kW, 29 t, Sattelzugmaschine / Truck Tractor(118)	04.10 -
380, 280-285 kW, 34 t, Sattelzugmaschine / Truck Tractor(118)	04.10 -
410, 34 t, Kipper / Dump Truck(93)	04.10 -
410, 29 t, Kipper / Dump Truck(93)	04.10 -
410, 29 t, Sattelzugmaschine / Truck Tractor(118)	04.10 -
410, 34 t, Sattelzugmaschine / Truck Tractor(118)	04.10 -
420, 309 kW, 34 t, Kipper / Dump Truck(93)	04.10 -
420, 309 kW, 29 t, Kipper / Dump Truck(93)	04.10 -
420, 309 kW, 29 t, Sattelzugmaschine / Truck Tractor(118)	04.10 -
420, 309 kW, 34 t, Sattelzugmaschine / Truck Tractor(118)	04.10 -
450, 29 t, Kipper / Dump Truck(93)	04.10 -
450, 34 t, Kipper / Dump Truck(93)	04.10 -
450, 29 t, Sattelzugmaschine / Truck Tractor(118)	04.10 -
450, 34 t, Sattelzugmaschine / Truck Tractor(118)	04.10 -
460, 338 kW, 34 t, Kipper / Dump Truck(93)	04.10 -
460, 338 kW, 29 t, Kipper / Dump Truck(93)	04.10 -
460, 338 kW, 34 t, Sattelzugmaschine / Truck Tractor(118)	04.10 -
460, 338 kW, 29 t, Sattelzugmaschine / Truck Tractor(118)	04.10 -
500, 368 kW, 29 t, Kipper / Dump Truck(93)	04.10 -
500, 368 kW, 34 t, Kipper / Dump Truck(93)	04.10 -
500, 368 kW, 29 t, Sattelzugmaschine / Truck Tractor(118)	04.10 -
500, 368 kW, 34 t, Sattelzugmaschine / Truck Tractor(118)	04.10 -
540, 397 kW, 29 t, Kipper / Dump Truck(93)	04.10 -
540, 397 kW, 34 t, Kipper / Dump Truck(93)	04.10 -
540, 397 kW, 34 t, Sattelzugmaschine / Truck Tractor(118)	04.10 -
540, 397 kW, 29 t, Sattelzugmaschine / Truck Tractor(118)	04.10 -

VOLVO

FMX 6x6 04.10 -

14

Stange/Strebe, Stabilisator / Rod/Strut, stabiliser
Koppelstange / Coupling Rod
nicht verstellbar / not adjustable
Länge [mm] / Length [mm]:325
Konusmaß [mm] / Cone Size [mm]:22

(10) (97) (177) (106) (96)

34604 01 **21446333**

380, 280 kW	01.11 -	für Fahrzeuge mit Blattfederung / for leaf-spring suspension vehicles	(142)
420, 309-313 kW	01.11 -		
460, 338-343 kW	04.10 -		
500, 368-373 kW	01.11 -		
540, 397-403 kW	01.11 -		
330, 35 t	04.10 -		
330, 34 t, Kipper / Dump Truck(93)	04.10 -		
330, 29 t, Kipper / Dump Truck(93)	04.10 -		
330, 29 t, Sattelzugmaschine / Truck Tractor(118)	04.10 -		
330, 34 t, Sattelzugmaschine / Truck Tractor(118)	04.10 -		
370, 29 t, Kipper / Dump Truck(93)	04.10 -		
370, 34 t, Kipper / Dump Truck(93)	04.10 -		
370, 34 t, Sattelzugmaschine / Truck Tractor(118)	04.10 -		
370, 29 t, Sattelzugmaschine / Truck Tractor(118)	04.10 -		
380, 280-285 kW, 35 t	04.10 -		
380, 280-285 kW, 34 t, Kipper / Dump Truck(93)	04.10 -		
380, 280-285 kW, 29 t, Kipper / Dump Truck(93)	04.10 -		
380, 280-285 kW, 29 t, Sattelzugmaschine / Truck Tractor(118)	04.10 -		
380, 280-285 kW, 34 t, Sattelzugmaschine / Truck Tractor(118)	04.10 -		
410, 34 t, Kipper / Dump Truck(93)	04.10 -		
410, 29 t, Kipper / Dump Truck(93)	04.10 -		
410, 29 t, Sattelzugmaschine / Truck Tractor(118)	04.10 -		
410, 34 t, Sattelzugmaschine / Truck Tractor(118)	04.10 -		
420, 309 kW, 34 t, Kipper / Dump Truck(93)	04.10 -		
420, 309 kW, 29 t, Kipper / Dump Truck(93)	04.10 -		
420, 309 kW, 29 t, Sattelzugmaschine / Truck Tractor(118)	04.10 -		
420, 309 kW, 34 t, Sattelzugmaschine / Truck Tractor(118)	04.10 -		
450, 29 t, Kipper / Dump Truck(93)	04.10 -		
450, 34 t, Kipper / Dump Truck(93)	04.10 -		
450, 29 t, Sattelzugmaschine / Truck Tractor(118)	04.10 -		
450, 34 t, Sattelzugmaschine / Truck Tractor(118)	04.10 -		
460, 338 kW, 34 t, Kipper / Dump Truck(93)	04.10 -		
460, 338 kW, 29 t, Kipper / Dump Truck(93)	04.10 -		
460, 338 kW, 34 t, Sattelzugmaschine / Truck Tractor(118)	04.10 -		
460, 338 kW, 29 t, Sattelzugmaschine / Truck Tractor(118)	04.10 -		
500, 368 kW, 29 t, Kipper / Dump Truck(93)	04.10 -		
500, 368 kW, 34 t, Kipper / Dump Truck(93)	04.10 -		
500, 368 kW, 29 t, Sattelzugmaschine / Truck Tractor(118)	04.10 -		
500, 368 kW, 34 t, Sattelzugmaschine / Truck Tractor(118)	04.10 -		
540, 397 kW, 29 t, Kipper / Dump Truck(93)	04.10 -		
540, 397 kW, 34 t, Kipper / Dump Truck(93)	04.10 -		
540, 397 kW, 34 t, Sattelzugmaschine / Truck Tractor(118)	04.10 -		
540, 397 kW, 29 t, Sattelzugmaschine / Truck Tractor(118)	04.10 -		

14

Stange/Strebe, Stabilisator / Rod/Strut, stabiliser (10)
Koppelstange / Coupling Rod (97)
nicht verstellbar / not adjustable (177)
Länge [mm] / Length [mm]:275 (106)
Konusmaß [mm] / Cone Size [mm]:22 (96)
Rohr-Ø [mm] / Pipe Ø [mm]:30 (117)
mit Zubehör / with accessories (173)

34797 01 **20477803**

380, 280 kW	01.11 -	für Fahrzeuge mit Luftfederung / for pneumatic suspension vehicles	(143)
420, 309-313 kW	01.11 -	Fahrhöhe 90 mm / ride height 90 mm	(78)
460, 338-343 kW	04.10 -	Fahrhöhe 110 mm / ride height 110 mm	(60)
500, 368-373 kW	01.11 -	Fahrhöhe 130 mm / ride height 130 mm	(61)
540, 397-403 kW	01.11 -	für Fahrzeuge mit Achsschwinge / for vehicles with axle carrier	(141)
330, 34 t, Kipper / Dump Truck(93)	04.10 -		
330, 29 t, Sattelzugmaschine / Truck Tractor(118)	04.10 -		
330, 34 t, Sattelzugmaschine / Truck Tractor(118)	04.10 -		
370, 29 t, Kipper / Dump Truck(93)	04.10 -		
370, 34 t, Kipper / Dump Truck(93)	04.10 -		
370, 34 t, Sattelzugmaschine / Truck Tractor(118)	04.10 -		
370, 29 t, Sattelzugmaschine / Truck Tractor(118)	04.10 -		
380, 280-285 kW, 34 t, Kipper / Dump Truck(93)	04.10 -		
380, 280-285 kW, 29 t, Sattelzugmaschine / Truck Tractor(118)	04.10 -		
380, 280-285 kW, 34 t, Sattelzugmaschine / Truck Tractor(118)	04.10 -		
410, 34 t, Kipper / Dump Truck(93)	04.10 -		
410, 29 t, Kipper / Dump Truck(93)	04.10 -		
410, 29 t, Sattelzugmaschine / Truck Tractor(118)	04.10 -		
410, 34 t, Sattelzugmaschine / Truck Tractor(118)	04.10 -		
420, 309 kW, 34 t, Kipper / Dump Truck(93)	04.10 -		
420, 309 kW, 29 t, Kipper / Dump Truck(93)	04.10 -		
420, 309 kW, 29 t, Sattelzugmaschine / Truck Tractor(118)	04.10 -		
420, 309 kW, 34 t, Sattelzugmaschine / Truck Tractor(118)	04.10 -		
450, 29 t, Kipper / Dump Truck(93)	04.10 -		
450, 34 t, Kipper / Dump Truck(93)	04.10 -		
450, 29 t, Sattelzugmaschine / Truck Tractor(118)	04.10 -		
450, 34 t, Sattelzugmaschine / Truck Tractor(118)	04.10 -		
460, 338 kW, 34 t, Kipper / Dump Truck(93)	04.10 -		
460, 338 kW, 29 t, Kipper / Dump Truck(93)	04.10 -		
460, 338 kW, 34 t, Sattelzugmaschine / Truck Tractor(118)	04.10 -		
460, 338 kW, 29 t, Sattelzugmaschine / Truck Tractor(118)	04.10 -		
500, 368 kW, 29 t, Kipper / Dump Truck(93)	04.10 -		
500, 368 kW, 34 t, Kipper / Dump Truck(93)	04.10 -		
500, 368 kW, 29 t, Sattelzugmaschine / Truck Tractor(118)	04.10 -		
500, 368 kW, 34 t, Sattelzugmaschine / Truck Tractor(118)	04.10 -		
540, 397 kW, 29 t, Kipper / Dump Truck(93)	04.10 -		
540, 397 kW, 34 t, Kipper / Dump Truck(93)	04.10 -		
540, 397 kW, 34 t, Sattelzugmaschine / Truck Tractor(118)	04.10 -		
540, 397 kW, 29 t, Sattelzugmaschine / Truck Tractor(118)	04.10 -		

VOLVO

FMX 6x6 04.10 -

10

Lenker, Radaufhängung / Track Control Arm (3)
Längslenker / Trailing Arm (107)
Länge [mm] / Length [mm]:510 (106)
Bohrung-Ø 1 [mm] / Bore Ø 1 [mm]:17 (39)
Bohrung-Ø 2 [mm] / Bore Ø 2 [mm]:17 (40)
Lochabstand 1/Lochabstand 2 / Hole Pitch 1/ Hole Pitch 2:115 / 115 (103)
Molekularlager / Molecular Bearing (108)

35270 01 **20443044**
® 25208 01

380, 280 kW	01.11	-
420, 309-313 kW	01.11	-
460, 338-343 kW	04.10	-
500, 368-373 kW	01.11	-
540, 397-403 kW	01.11	-
330, 34 t, Kipper / Dump Truck(93)	04.10	-
330, 29 t, Sattelzugmaschine / Truck Tractor(118)	04.10	-
330, 34 t, Sattelzugmaschine / Truck Tractor(118)	04.10	-
370, 29 t, Kipper / Dump Truck(93)	04.10	-
370, 34 t, Kipper / Dump Truck(93)	04.10	-
370, 34 t, Sattelzugmaschine / Truck Tractor(118)	04.10	-
370, 29 t, Sattelzugmaschine / Truck Tractor(118)	04.10	-
380, 280-285 kW, 34 t, Kipper / Dump Truck(93)	04.10	-
380, 280-285 kW, 29 t, Sattelzugmaschine / Truck Tractor(118)	04.10	-
380, 280-285 kW, 34 t, Sattelzugmaschine / Truck Tractor(118)	04.10	-
410, 34 t, Kipper / Dump Truck(93)	04.10	-
410, 29 t, Kipper / Dump Truck(93)	04.10	-
410, 29 t, Sattelzugmaschine / Truck Tractor(118)	04.10	-
410, 34 t, Sattelzugmaschine / Truck Tractor(118)	04.10	-
420, 309 kW, 34 t, Kipper / Dump Truck(93)	04.10	-
420, 309 kW, 29 t, Kipper / Dump Truck(93)	04.10	-
420, 309 kW, 29 t, Sattelzugmaschine / Truck Tractor(118)	04.10	-
420, 309 kW, 34 t, Sattelzugmaschine / Truck Tractor(118)	04.10	-
450, 29 t, Kipper / Dump Truck(93)	04.10	-
450, 34 t, Kipper / Dump Truck(93)	04.10	-
450, 29 t, Sattelzugmaschine / Truck Tractor(118)	04.10	-
450, 34 t, Sattelzugmaschine / Truck Tractor(118)	04.10	-
460, 338 kW, 34 t, Kipper / Dump Truck(93)	04.10	-
460, 338 kW, 29 t, Kipper / Dump Truck(93)	04.10	-
460, 338 kW, 34 t, Sattelzugmaschine / Truck Tractor(118)	04.10	-
460, 338 kW, 29 t, Sattelzugmaschine / Truck Tractor(118)	04.10	-
500, 368 kW, 29 t, Kipper / Dump Truck(93)	04.10	-
500, 368 kW, 34 t, Kipper / Dump Truck(93)	04.10	-
500, 368 kW, 29 t, Sattelzugmaschine / Truck Tractor(118)	04.10	-
500, 368 kW, 34 t, Sattelzugmaschine / Truck Tractor(118)	04.10	-
540, 397 kW, 29 t, Kipper / Dump Truck(93)	04.10	-
540, 397 kW, 34 t, Kipper / Dump Truck(93)	04.10	-
540, 397 kW, 34 t, Sattelzugmaschine / Truck Tractor(118)	04.10	-
540, 397 kW, 29 t, Sattelzugmaschine / Truck Tractor(118)	04.10	-

P

1.HA / 1st RA (11)
2.HA / 2nd RA (13)
Doppelachsaggregat / Tandem-axle Assembly (45)
Achslast [t] / Axle Load [t]:21 (24)

10

Lenker, Radaufhängung / Track Control Arm (3)
Längslenker / Trailing Arm (107)
Länge [mm] / Length [mm]:515 (106)
Bohrung-Ø 1 [mm] / Bore Ø 1 [mm]:21 (39)
Bohrung-Ø 2 [mm] / Bore Ø 2 [mm]:21 (40)
Lochabstand 1/Lochabstand 2 / Hole Pitch 1/ Hole Pitch 2:130 / 130 (103)
Molekularlager / Molecular Bearing (108)

35271 01 **21051046**
® 34610 01

380, 280 kW	01.11 -	
420, 309-313 kW	01.11 -	
460, 338-343 kW	04.10 -	
500, 368-373 kW	01.11 -	
540, 397-403 kW	01.11 -	
330, 35 t	04.10 -	
330, 34 t, Kipper / Dump Truck(93)	04.10 -	
330, 29 t, Kipper / Dump Truck(93)	04.10 -	
330, 29 t, Sattelzugmaschine / Truck Tractor(118)	04.10 -	
330, 34 t, Sattelzugmaschine / Truck Tractor(118)	04.10 -	
370, 29 t, Kipper / Dump Truck(93)	04.10 -	
370, 34 t, Kipper / Dump Truck(93)	04.10 -	
370, 34 t, Sattelzugmaschine / Truck Tractor(118)	04.10 -	
370, 29 t, Sattelzugmaschine / Truck Tractor(118)	04.10 -	
380, 280-285 kW, 35 t	04.10 -	
380, 280-285 kW, 34 t, Kipper / Dump Truck(93)	04.10 -	
380, 280-285 kW, 29 t, Kipper / Dump Truck(93)	04.10 -	
380, 280-285 kW, 29 t, Sattelzugmaschine / Truck Tractor(118)	04.10 -	
380, 280-285 kW, 34 t, Sattelzugmaschine / Truck Tractor(118)	04.10 -	
410, 34 t, Kipper / Dump Truck(93)	04.10 -	
410, 29 t, Kipper / Dump Truck(93)	04.10 -	
410, 29 t, Sattelzugmaschine / Truck Tractor(118)	04.10 -	
410, 34 t, Sattelzugmaschine / Truck Tractor(118)	04.10 -	
420, 309 kW, 34 t, Kipper / Dump Truck(93)	04.10 -	
420, 309 kW, 29 t, Kipper / Dump Truck(93)	04.10 -	
420, 309 kW, 29 t, Sattelzugmaschine / Truck Tractor(118)	04.10 -	
420, 309 kW, 34 t, Sattelzugmaschine / Truck Tractor(118)	04.10 -	
450, 29 t, Kipper / Dump Truck(93)	04.10 -	
450, 34 t, Kipper / Dump Truck(93)	04.10 -	
450, 29 t, Sattelzugmaschine / Truck Tractor(118)	04.10 -	
450, 34 t, Sattelzugmaschine / Truck Tractor(118)	04.10 -	
460, 338 kW, 34 t, Kipper / Dump Truck(93)	04.10 -	
460, 338 kW, 29 t, Kipper / Dump Truck(93)	04.10 -	
460, 338 kW, 34 t, Sattelzugmaschine / Truck Tractor(118)	04.10 -	
460, 338 kW, 29 t, Sattelzugmaschine / Truck Tractor(118)	04.10 -	
500, 368 kW, 29 t, Kipper / Dump Truck(93)	04.10 -	
500, 368 kW, 34 t, Kipper / Dump Truck(93)	04.10 -	
500, 368 kW, 29 t, Sattelzugmaschine / Truck Tractor(118)	04.10 -	
500, 368 kW, 34 t, Sattelzugmaschine / Truck Tractor(118)	04.10 -	
540, 397 kW, 29 t, Kipper / Dump Truck(93)	04.10 -	
540, 397 kW, 34 t, Kipper / Dump Truck(93)	04.10 -	
540, 397 kW, 34 t, Sattelzugmaschine / Truck Tractor(118)	04.10 -	
540, 397 kW, 29 t, Sattelzugmaschine / Truck Tractor(118)	04.10 -	

▽
1.HA / 1st RA (11)
2.HA / 2nd RA (13)
für Fahrzeuge mit Blattfederung / for leaf-spring suspension vehicles (142)
Aggregatlast 26t / aggregate load 26t (28)

VOLVO

FMX 6x6 04.10 -

10

Lenker, Radaufhängung / Track Control Arm (3)
Längslenker / Trailing Arm (107)
Länge [mm] / Length [mm]:510 (106)
Bohrung-Ø 1 [mm] / Bore Ø 1 [mm]:21 (39)
Bohrung-Ø 2 [mm] / Bore Ø 2 [mm]:21 (40)
Lochabstand 1/Lochabstand 2 / Hole Pitch 1/ Hole Pitch 2:130 / 130 (103)
Molekularlager / Molecular Bearing (108)

35272 01 **21051052**
® 34609 01

380, 280 kW	01.11	-
420, 309-313 kW	01.11	-
460, 338-343 kW	04.10	-
500, 368-373 kW	01.11	-
540, 397-403 kW	01.11	-
330, 35 t	04.10	-
330, 34 t, Kipper / Dump Truck(93)	04.10	-
330, 29 t, Kipper / Dump Truck(93)	04.10	-
330, 29 t, Sattelzugmaschine / Truck Tractor(118)	04.10	-
330, 34 t, Sattelzugmaschine / Truck Tractor(118)	04.10	-
370, 29 t, Kipper / Dump Truck(93)	04.10	-
370, 34 t, Kipper / Dump Truck(93)	04.10	-
370, 34 t, Sattelzugmaschine / Truck Tractor(118)	04.10	-
370, 29 t, Sattelzugmaschine / Truck Tractor(118)	04.10	-
380, 280-285 kW, 35 t	04.10	-
380, 280-285 kW, 34 t, Kipper / Dump Truck(93)	04.10	-
380, 280-285 kW, 29 t, Kipper / Dump Truck(93)	04.10	-
380, 280-285 kW, 29 t, Sattelzugmaschine / Truck Tractor(118)	04.10	-
380, 280-285 kW, 34 t, Sattelzugmaschine / Truck Tractor(118)	04.10	-
410, 34 t, Kipper / Dump Truck(93)	04.10	-
410, 29 t, Kipper / Dump Truck(93)	04.10	-
410, 29 t, Sattelzugmaschine / Truck Tractor(118)	04.10	-
410, 34 t, Sattelzugmaschine / Truck Tractor(118)	04.10	-
420, 309 kW, 34 t, Kipper / Dump Truck(93)	04.10	-
420, 309 kW, 29 t, Kipper / Dump Truck(93)	04.10	-
420, 309 kW, 29 t, Sattelzugmaschine / Truck Tractor(118)	04.10	-
420, 309 kW, 34 t, Sattelzugmaschine / Truck Tractor(118)	04.10	-
450, 29 t, Kipper / Dump Truck(93)	04.10	-
450, 34 t, Kipper / Dump Truck(93)	04.10	-
450, 29 t, Sattelzugmaschine / Truck Tractor(118)	04.10	-
450, 34 t, Sattelzugmaschine / Truck Tractor(118)	04.10	-
460, 338 kW, 34 t, Kipper / Dump Truck(93)	04.10	-
460, 338 kW, 29 t, Kipper / Dump Truck(93)	04.10	-
460, 338 kW, 34 t, Sattelzugmaschine / Truck Tractor(118)	04.10	-
460, 338 kW, 29 t, Sattelzugmaschine / Truck Tractor(118)	04.10	-
500, 368 kW, 29 t, Kipper / Dump Truck(93)	04.10	-
500, 368 kW, 34 t, Kipper / Dump Truck(93)	04.10	-
500, 368 kW, 29 t, Sattelzugmaschine / Truck Tractor(118)	04.10	-
500, 368 kW, 34 t, Sattelzugmaschine / Truck Tractor(118)	04.10	-
540, 397 kW, 29 t, Kipper / Dump Truck(93)	04.10	-
540, 397 kW, 34 t, Kipper / Dump Truck(93)	04.10	-
540, 397 kW, 34 t, Sattelzugmaschine / Truck Tractor(118)	04.10	-
540, 397 kW, 29 t, Sattelzugmaschine / Truck Tractor(118)	04.10	-

▽
1.HA / 1st RA (11)
2.HA / 2nd RA (13)
für Fahrzeuge mit Blattfederung / for leaf-spring suspension vehicles (142)
Aggregatlast 32t / aggregate load 32t (30)

8

Lenker, Radaufhängung / Track Control Arm

Dreieckslenker (Nfz) / Wishbone (CV)	(3)
Länge [mm] / Length [mm]:662,4	(46)
Rohr-Ø [mm] / Pipe Ø [mm]:48	(106)
Bohrung-Ø 1 [mm] / Bore Ø 1 [mm]:19	(117)
Bohrung-Ø 2 [mm] / Bore Ø 2 [mm]:19	(39)
Lochabstand 1/Lochabstand 2 / Hole Pitch 1/ Hole Pitch 2:115/115	(40)
	(103)

26058 01 **7420741703**

® 25208 01

® 30672 01

380, 280 kW	01.11 -
420, 309-313 kW	01.11 -
460, 338-343 kW	04.10 -
500, 368-373 kW	01.11 -
540, 397-403 kW	01.11 -
330, 34 t, Kipper / Dump Truck(93)	04.10 -
330, 29 t, Sattelzugmaschine / Truck Tractor(118)	04.10 -
330, 34 t, Sattelzugmaschine / Truck Tractor(118)	04.10 -
370, 29 t, Kipper / Dump Truck(93)	04.10 -
370, 34 t, Kipper / Dump Truck(93)	04.10 -
370, 34 t, Sattelzugmaschine / Truck Tractor(118)	04.10 -
370, 29 t, Sattelzugmaschine / Truck Tractor(118)	04.10 -
380, 280-285 kW, 34 t, Kipper / Dump Truck(93)	04.10 -
380, 280-285 kW, 29 t, Sattelzugmaschine / Truck Tractor(118)	04.10 -
380, 280-285 kW, 34 t, Sattelzugmaschine / Truck Tractor(118)	04.10 -
410, 34 t, Kipper / Dump Truck(93)	04.10 -
410, 29 t, Kipper / Dump Truck(93)	04.10 -
410, 29 t, Sattelzugmaschine / Truck Tractor(118)	04.10 -
410, 34 t, Sattelzugmaschine / Truck Tractor(118)	04.10 -
420, 309 kW, 34 t, Kipper / Dump Truck(93)	04.10 -
420, 309 kW, 29 t, Kipper / Dump Truck(93)	04.10 -
420, 309 kW, 29 t, Sattelzugmaschine / Truck Tractor(118)	04.10 -
420, 309 kW, 34 t, Sattelzugmaschine / Truck Tractor(118)	04.10 -
450, 29 t, Kipper / Dump Truck(93)	04.10 -
450, 34 t, Kipper / Dump Truck(93)	04.10 -
450, 29 t, Sattelzugmaschine / Truck Tractor(118)	04.10 -
450, 34 t, Sattelzugmaschine / Truck Tractor(118)	04.10 -
460, 338 kW, 34 t, Kipper / Dump Truck(93)	04.10 -
460, 338 kW, 29 t, Kipper / Dump Truck(93)	04.10 -
460, 338 kW, 34 t, Sattelzugmaschine / Truck Tractor(118)	04.10 -
460, 338 kW, 29 t, Sattelzugmaschine / Truck Tractor(118)	04.10 -
500, 368 kW, 29 t, Kipper / Dump Truck(93)	04.10 -
500, 368 kW, 34 t, Kipper / Dump Truck(93)	04.10 -
500, 368 kW, 29 t, Sattelzugmaschine / Truck Tractor(118)	04.10 -
500, 368 kW, 34 t, Sattelzugmaschine / Truck Tractor(118)	04.10 -
540, 397 kW, 29 t, Kipper / Dump Truck(93)	04.10 -
540, 397 kW, 34 t, Kipper / Dump Truck(93)	04.10 -
540, 397 kW, 34 t, Sattelzugmaschine / Truck Tractor(118)	04.10 -
540, 397 kW, 29 t, Sattelzugmaschine / Truck Tractor(118)	04.10 -

1.HA / 1st RA	(11)
2.HA / 2nd RA	(13)
Doppelachsaggregat / Tandem-axle Assembly	(45)
Achslast [t] / Axle Load [t]:21	(24)

VOLVO

FMX 6x6 04.10 -

8

Lenker, Radaufhängung / Track Control Arm (3)
Dreieckslenker (Nfz) / Wishbone (CV) (46)
Länge [mm] / Length [mm]:671 (106)
Rohr-Ø [mm] / Pipe Ø [mm]:58 (117)
Bohrung-Ø 1 [mm] / Bore Ø 1 [mm]:23 (39)
Bohrung-Ø 2 [mm] / Bore Ø 2 [mm]:23 (40)
Lochabstand 1/Lochabstand 2 / Hole Pitch 1/ Hole Pitch 2:130/130 (103)

35009 01 **22318834**
® 28706 01

380, 280 kW	01.11 -	
420, 309-313 kW	01.11 -	
460, 338-343 kW	04.10 -	
500, 368-373 kW	01.11 -	
540, 397-403 kW	01.11 -	
330, 35 t	04.10 -	
330, 34 t, Kipper / Dump Truck(93)	04.10 -	
330, 29 t, Kipper / Dump Truck(93)	04.10 -	
330, 29 t, Sattelzugmaschine / Truck Tractor(118)	04.10 -	
330, 34 t, Sattelzugmaschine / Truck Tractor(118)	04.10 -	
370, 29 t, Kipper / Dump Truck(93)	04.10 -	
370, 34 t, Kipper / Dump Truck(93)	04.10 -	
370, 34 t, Sattelzugmaschine / Truck Tractor(118)	04.10 -	
370, 29 t, Sattelzugmaschine / Truck Tractor(118)	04.10 -	
380, 280-285 kW, 35 t	04.10 -	
380, 280-285 kW, 34 t, Kipper / Dump Truck(93)	04.10 -	
380, 280-285 kW, 29 t, Kipper / Dump Truck(93)	04.10 -	
380, 280-285 kW, 29 t, Sattelzugmaschine / Truck Tractor(118)	04.10 -	
380, 280-285 kW, 34 t, Sattelzugmaschine / Truck Tractor(118)	04.10 -	
410, 34 t, Kipper / Dump Truck(93)	04.10 -	
410, 29 t, Kipper / Dump Truck(93)	04.10 -	
410, 29 t, Sattelzugmaschine / Truck Tractor(118)	04.10 -	
410, 34 t, Sattelzugmaschine / Truck Tractor(118)	04.10 -	
420, 309 kW, 34 t, Kipper / Dump Truck(93)	04.10 -	
420, 309 kW, 29 t, Kipper / Dump Truck(93)	04.10 -	
420, 309 kW, 29 t, Sattelzugmaschine / Truck Tractor(118)	04.10 -	
420, 309 kW, 34 t, Sattelzugmaschine / Truck Tractor(118)	04.10 -	
450, 29 t, Kipper / Dump Truck(93)	04.10 -	
450, 34 t, Kipper / Dump Truck(93)	04.10 -	
450, 29 t, Sattelzugmaschine / Truck Tractor(118)	04.10 -	
450, 34 t, Sattelzugmaschine / Truck Tractor(118)	04.10 -	
460, 338 kW, 34 t, Kipper / Dump Truck(93)	04.10 -	
460, 338 kW, 29 t, Kipper / Dump Truck(93)	04.10 -	
460, 338 kW, 34 t, Sattelzugmaschine / Truck Tractor(118)	04.10 -	
460, 338 kW, 29 t, Sattelzugmaschine / Truck Tractor(118)	04.10 -	
500, 368 kW, 29 t, Kipper / Dump Truck(93)	04.10 -	
500, 368 kW, 34 t, Kipper / Dump Truck(93)	04.10 -	
500, 368 kW, 29 t, Sattelzugmaschine / Truck Tractor(118)	04.10 -	
500, 368 kW, 34 t, Sattelzugmaschine / Truck Tractor(118)	04.10 -	
540, 397 kW, 29 t, Kipper / Dump Truck(93)	04.10 -	
540, 397 kW, 34 t, Kipper / Dump Truck(93)	04.10 -	
540, 397 kW, 34 t, Sattelzugmaschine / Truck Tractor(118)	04.10 -	
540, 397 kW, 29 t, Sattelzugmaschine / Truck Tractor(118)	04.10 -	

▲
für Fahrzeuge mit Blattfederung / for leaf-spring suspension vehicles (142)
1.HA / 1st RA (11)
2.HA / 2nd RA (13)

8

Lenker, Radaufhängung / Track Control Arm (3)
Dreieckslenker (Nfz) / Wishbone (CV) (46)
Länge [mm] / Length [mm]:646,5 (106)
Rohr-Ø [mm] / Pipe Ø [mm]:62 (117)
Bohrung-Ø 1 [mm] / Bore Ø 1 [mm]:23 (39)
Bohrung-Ø 2 [mm] / Bore Ø 2 [mm]:23 (40)
Lochabstand 1/Lochabstand 2 / Hole Pitch 1/ Hole Pitch 2:165/165 (103)

35610 01 **22318835**
® 38231 01

380, 280 kW	01.11 -	
420, 309-313 kW	01.11 -	
460, 338-343 kW	04.10 -	
500, 368-373 kW	01.11 -	
540, 397-403 kW	01.11 -	
330, 34 t, Kipper / Dump Truck(93)	04.10 -	
330, 29 t, Sattelzugmaschine / Truck Tractor(118)	04.10 -	
330, 34 t, Sattelzugmaschine / Truck Tractor(118)	04.10 -	
370, 29 t, Kipper / Dump Truck(93)	04.10 -	
370, 34 t, Kipper / Dump Truck(93)	04.10 -	
370, 34 t, Sattelzugmaschine / Truck Tractor(118)	04.10 -	
370, 29 t, Sattelzugmaschine / Truck Tractor(118)	04.10 -	
380, 280-285 kW, 34 t, Kipper / Dump Truck(93)	04.10 -	
380, 280-285 kW, 29 t, Sattelzugmaschine / Truck Tractor(118)	04.10 -	
380, 280-285 kW, 34 t, Sattelzugmaschine / Truck Tractor(118)	04.10 -	
410, 34 t, Kipper / Dump Truck(93)	04.10 -	
410, 29 t, Kipper / Dump Truck(93)	04.10 -	
410, 29 t, Sattelzugmaschine / Truck Tractor(118)	04.10 -	
410, 34 t, Sattelzugmaschine / Truck Tractor(118)	04.10 -	
420, 309 kW, 34 t, Kipper / Dump Truck(93)	04.10 -	
420, 309 kW, 29 t, Kipper / Dump Truck(93)	04.10 -	
420, 309 kW, 29 t, Sattelzugmaschine / Truck Tractor(118)	04.10 -	
420, 309 kW, 34 t, Sattelzugmaschine / Truck Tractor(118)	04.10 -	
450, 29 t, Kipper / Dump Truck(93)	04.10 -	
450, 34 t, Kipper / Dump Truck(93)	04.10 -	
450, 29 t, Sattelzugmaschine / Truck Tractor(118)	04.10 -	
450, 34 t, Sattelzugmaschine / Truck Tractor(118)	04.10 -	
460, 338 kW, 34 t, Kipper / Dump Truck(93)	04.10 -	
460, 338 kW, 29 t, Kipper / Dump Truck(93)	04.10 -	
460, 338 kW, 34 t, Sattelzugmaschine / Truck Tractor(118)	04.10 -	
460, 338 kW, 29 t, Sattelzugmaschine / Truck Tractor(118)	04.10 -	
500, 368 kW, 29 t, Kipper / Dump Truck(93)	04.10 -	
500, 368 kW, 34 t, Kipper / Dump Truck(93)	04.10 -	
500, 368 kW, 29 t, Sattelzugmaschine / Truck Tractor(118)	04.10 -	
500, 368 kW, 34 t, Sattelzugmaschine / Truck Tractor(118)	04.10 -	
540, 397 kW, 29 t, Kipper / Dump Truck(93)	04.10 -	
540, 397 kW, 34 t, Kipper / Dump Truck(93)	04.10 -	
540, 397 kW, 34 t, Sattelzugmaschine / Truck Tractor(118)	04.10 -	
540, 397 kW, 29 t, Sattelzugmaschine / Truck Tractor(118)	04.10 -	

△

1.HA / 1st RA	(11)
2.HA / 2nd RA	(13)
Blattfeder / Leaf spring	(38)
Doppelachsaggregat / Tandem-axle Assembly	(45)
Achslast [t] / Axle Load [t]:32	(24)

VOLVO

FMX 6x6 04.10 -

8

Lenker, Radaufhängung / Track Control Arm

Dreieckslenker (Nfz) / Wishbone (CV) (3)
Länge [mm] / Length [mm]:646,5 (46)
Rohr-Ø [mm] / Pipe Ø [mm]:62 (106)
Bohrung-Ø 1 [mm] / Bore Ø 1 [mm]:23 (117)
Bohrung-Ø 2 [mm] / Bore Ø 2 [mm]:23 (39)
Lochabstand 1/Lochabstand 2 / Hole Pitch 1/ Hole Pitch 2:165/165 (40) (103)

35610 01 **22318835**
® 38231 01

380, 280 kW	01.11 -
420, 309-313 kW	01.11 -
460, 338-343 kW	04.10 -
500, 368-373 kW	01.11 -
540, 397-403 kW	01.11 -
330, 34 t, Kipper / Dump Truck(93)	04.10 -
330, 29 t, Sattelzugmaschine / Truck Tractor(118)	04.10 -
330, 34 t, Sattelzugmaschine / Truck Tractor(118)	04.10 -
370, 29 t, Kipper / Dump Truck(93)	04.10 -
370, 34 t, Kipper / Dump Truck(93)	04.10 -
370, 34 t, Sattelzugmaschine / Truck Tractor(118)	04.10 -
370, 29 t, Sattelzugmaschine / Truck Tractor(118)	04.10 -
380, 280-285 kW, 34 t, Kipper / Dump Truck(93)	04.10 -
380, 280-285 kW, 29 t, Sattelzugmaschine / Truck Tractor(118)	04.10 -
380, 280-285 kW, 34 t, Sattelzugmaschine / Truck Tractor(118)	04.10 -
410, 34 t, Kipper / Dump Truck(93)	04.10 -
410, 29 t, Kipper / Dump Truck(93)	04.10 -
410, 29 t, Sattelzugmaschine / Truck Tractor(118)	04.10 -
410, 34 t, Sattelzugmaschine / Truck Tractor(118)	04.10 -
420, 309 kW, 34 t, Kipper / Dump Truck(93)	04.10 -
420, 309 kW, 29 t, Kipper / Dump Truck(93)	04.10 -
420, 309 kW, 29 t, Sattelzugmaschine / Truck Tractor(118)	04.10 -
420, 309 kW, 34 t, Sattelzugmaschine / Truck Tractor(118)	04.10 -
450, 29 t, Kipper / Dump Truck(93)	04.10 -
450, 34 t, Kipper / Dump Truck(93)	04.10 -
450, 29 t, Sattelzugmaschine / Truck Tractor(118)	04.10 -
450, 34 t, Sattelzugmaschine / Truck Tractor(118)	04.10 -
460, 338 kW, 34 t, Kipper / Dump Truck(93)	04.10 -
460, 338 kW, 29 t, Kipper / Dump Truck(93)	04.10 -
460, 338 kW, 34 t, Sattelzugmaschine / Truck Tractor(118)	04.10 -
460, 338 kW, 29 t, Sattelzugmaschine / Truck Tractor(118)	04.10 -
500, 368 kW, 29 t, Kipper / Dump Truck(93)	04.10 -
500, 368 kW, 34 t, Kipper / Dump Truck(93)	04.10 -
500, 368 kW, 29 t, Sattelzugmaschine / Truck Tractor(118)	04.10 -
500, 368 kW, 34 t, Sattelzugmaschine / Truck Tractor(118)	04.10 -
540, 397 kW, 29 t, Kipper / Dump Truck(93)	04.10 -
540, 397 kW, 34 t, Kipper / Dump Truck(93)	04.10 -
540, 397 kW, 34 t, Sattelzugmaschine / Truck Tractor(118)	04.10 -
540, 397 kW, 29 t, Sattelzugmaschine / Truck Tractor(118)	04.10 -

△

1.HA / 1st RA	(11)
2.HA / 2nd RA	(13)
Blattfeder / Leaf spring	(38)
Doppelachsaggregat / Tandem-axle Assembly	(45)
Pritsche/Fahrgestell / Flatbed/Chassis	(109)
Kipper / Dumptruck	(93)
Trommelbremse / Drum Brake	(123)

13

Stange/Strebe, Stabilisator / Rod/Strut, stabiliser (10)
Koppelstange / Coupling Rod (97)
Länge [mm] / Length [mm]:443 (106)
Konusmaß [mm] / Cone Size [mm]:32 (96)
Rohr-Ø [mm] / Pipe Ø [mm]:38 (117)
mit Zubehör / with accessories (173)
Schrauben-/Mutternausführung: selbstsichernd / Bolt / Nut Version: Self-locking (121)

37707 01 **22318844**

380, 280 kW	01.11 -	für Fahrzeuge mit Luftfederung / for pneumatic suspension vehicles	(143)
420, 309-313 kW	01.11 -	Fahrhöhe 230 mm / ride height 230 mm	(70)
460, 338-343 kW	04.10 -		
500, 368-373 kW	01.11 -		
540, 397-403 kW	01.11 -		
330, 34 t, Kipper / Dump Truck(93)	04.10 -		
370, 29 t, Kipper / Dump Truck(93)	04.10 -		
370, 34 t, Kipper / Dump Truck(93)	04.10 -		
380, 280-285 kW, 34 t, Kipper / Dump Truck(93)	04.10 -		
410, 34 t, Kipper / Dump Truck(93)	04.10 -		
410, 29 t, Kipper / Dump Truck(93)	04.10 -		
420, 309 kW, 34 t, Kipper / Dump Truck(93)	04.10 -		
420, 309 kW, 29 t, Kipper / Dump Truck(93)	04.10 -		
450, 29 t, Kipper / Dump Truck(93)	04.10 -		
450, 34 t, Kipper / Dump Truck(93)	04.10 -		
460, 338 kW, 34 t, Kipper / Dump Truck(93)	04.10 -		
460, 338 kW, 29 t, Kipper / Dump Truck(93)	04.10 -		
500, 368 kW, 29 t, Kipper / Dump Truck(93)	04.10 -		
500, 368 kW, 34 t, Kipper / Dump Truck(93)	04.10 -		
540, 397 kW, 29 t, Kipper / Dump Truck(93)	04.10 -		
540, 397 kW, 34 t, Kipper / Dump Truck(93)	04.10 -		
330, 29 t, Sattelzugmaschine / Truck Tractor(118)	04.10 -	Druckstange / Pressure Rod	(47)
330, 34 t, Sattelzugmaschine / Truck Tractor(118)	04.10 -	für Fahrzeuge mit Luftfederung / for pneumatic suspension vehicles	(143)
370, 34 t, Sattelzugmaschine / Truck Tractor(118)	04.10 -	Fahrhöhe 230 mm / ride height 230 mm	(70)
370, 29 t, Sattelzugmaschine / Truck Tractor(118)	04.10 -		
380, 280-285 kW, 29 t, Sattelzugmaschine / Truck Tractor(118)	04.10 -		
380, 280-285 kW, 34 t, Sattelzugmaschine / Truck Tractor(118)	04.10 -		
410, 29 t, Sattelzugmaschine / Truck Tractor(118)	04.10 -		
410, 34 t, Sattelzugmaschine / Truck Tractor(118)	04.10 -		
420, 309 kW, 29 t, Sattelzugmaschine / Truck Tractor(118)	04.10 -		
420, 309 kW, 34 t, Sattelzugmaschine / Truck Tractor(118)	04.10 -		
450, 29 t, Sattelzugmaschine / Truck Tractor(118)	04.10 -		
450, 34 t, Sattelzugmaschine / Truck Tractor(118)	04.10 -		
460, 338 kW, 34 t, Sattelzugmaschine / Truck Tractor(118)	04.10 -		
460, 338 kW, 29 t, Sattelzugmaschine / Truck Tractor(118)	04.10 -		
500, 368 kW, 29 t, Sattelzugmaschine / Truck Tractor(118)	04.10 -		
500, 368 kW, 34 t, Sattelzugmaschine / Truck Tractor(118)	04.10 -		
540, 397 kW, 34 t, Sattelzugmaschine / Truck Tractor(118)	04.10 -		
540, 397 kW, 29 t, Sattelzugmaschine / Truck Tractor(118)	04.10 -		

VOLVO

FMX 6x6 04.10 -

13

Stange/Strebe, Stabilisator / Rod/Strut, stabiliser (10)
Koppelstange / Coupling Rod (97)
Länge [mm] / Length [mm]:443 (106)
Konusmaß [mm] / Cone Size [mm]:32 (96)
Rohr-Ø [mm] / Pipe Ø [mm]:38 (117)
mit Zubehör / with accessories (173)
Schrauben-/Mutternausführung: selbstsichernd / Bolt / Nut Version: Self-locking (121)

37707 01 **22318844**

330, 29 t, Sattelzugmaschine / Truck Tractor(118)	04.10 -	für Fahrzeuge mit Luftfederung / for pneumatic suspension vehicles (143)
330, 34 t, Sattelzugmaschine / Truck Tractor(118)	04.10 -	Fahrhöhe 230 mm / ride height 230 mm (70)
370, 34 t, Sattelzugmaschine / Truck Tractor(118)	04.10 -	
370, 29 t, Sattelzugmaschine / Truck Tractor(118)	04.10 -	
380, 280-285 kW, 29 t, Sattelzugmaschine / Truck Tractor(118)	04.10 -	
380, 280-285 kW, 34 t, Sattelzugmaschine / Truck Tractor(118)	04.10 -	
410, 29 t, Sattelzugmaschine / Truck Tractor(118)	04.10 -	
410, 34 t, Sattelzugmaschine / Truck Tractor(118)	04.10 -	
420, 309 kW, 29 t, Sattelzugmaschine / Truck Tractor(118)	04.10 -	
420, 309 kW, 34 t, Sattelzugmaschine / Truck Tractor(118)	04.10 -	
450, 29 t, Sattelzugmaschine / Truck Tractor(118)	04.10 -	
450, 34 t, Sattelzugmaschine / Truck Tractor(118)	04.10 -	
460, 338 kW, 34 t, Sattelzugmaschine / Truck Tractor(118)	04.10 -	
460, 338 kW, 29 t, Sattelzugmaschine / Truck Tractor(118)	04.10 -	
500, 368 kW, 29 t, Sattelzugmaschine / Truck Tractor(118)	04.10 -	
500, 368 kW, 34 t, Sattelzugmaschine / Truck Tractor(118)	04.10 -	
540, 397 kW, 34 t, Sattelzugmaschine / Truck Tractor(118)	04.10 -	
540, 397 kW, 29 t, Sattelzugmaschine / Truck Tractor(118)	04.10 -	

FMX 8x2 04.10 -

Pos					
1	**Lenkstange / Centre Rod Assembly** Schubstange / Push Rod einseitig verstellbar / Adjustable on one side Länge [mm] / Length [mm]:863 Konusmaß [mm] / Cone Size [mm]:28,6 Rohr-Ø [mm] / Pipe Ø [mm]:52 mit Zubehör / with accessories	(4) (122) (133) (106) (96) (117) (173)	**38803 01** 21106952 27547 02 37235 01 		
	330 04.10 - 380 04.10 -		RHD Lenkstockhebel zur 1. VA / Pitman arm to 1st front axle für Fahrzeuge mit Blattfederung / for leaf-spring suspension vehicles	(102) (142)	
2	**Lenkstange / Centre Rod Assembly** Schubstange / Push Rod einseitig verstellbar / Adjustable on one side Länge [mm] / Length [mm]:563 Konusmaß [mm] / Cone Size [mm]:28,6 Rohr-Ø [mm] / Pipe Ø [mm]:48 mit Zubehör / with accessories	(4) (122) (133) (106) (96) (117) (173)	**37978 01** 22159741 27547 02 37235 01 		
	330 04.10 - 380 04.10 -		Zwischenhebel zur Vorderachse 2 / Control arm to front axle 2	(126)	
3	**Lenkstange / Centre Rod Assembly** Schubstange / Push Rod einseitig verstellbar / Adjustable on one side Länge [mm] / Length [mm]:2339 Konusmaß [mm] / Cone Size [mm]:28,6 Rohr-Ø [mm] / Pipe Ø [mm]:62 mit Zubehör / with accessories	(4) (122) (133) (106) (96) (117) (173)	**31886 01** 20581632 35854 01 		
	330 04.10 - 380 04.10 -		LHD am Lenkhebel / at steering arm Lenkstockhebel zum Zwischenhebel / Pitman Arm to 1st control arm	(128) (100)	
3	**Lenkstange / Centre Rod Assembly** Schubstange / Push Rod einseitig verstellbar / Adjustable on one side Länge [mm] / Length [mm]:2139 Konusmaß [mm] / Cone Size [mm]:28,6 Rohr-Ø [mm] / Pipe Ø [mm]:62 mit Zubehör / with accessories	(4) (122) (133) (106) (96) (117) (173)	**34698 01** 20584291 35854 01 		
	330 04.10 - 380 04.10 -		RHD am Lenkhebel / at steering arm Lenkstockhebel zum Zwischenhebel / Pitman Arm to 1st control arm Achsabstand [mm] / Centre Distance [mm]:1795	(128) (100) (21)	
3	**Lenkstange / Centre Rod Assembly** Schubstange / Push Rod einseitig verstellbar / Adjustable on one side Länge [mm] / Length [mm]:2339 Konusmaß [mm] / Cone Size [mm]:28,6 Rohr-Ø [mm] / Pipe Ø [mm]:62 mit Zubehör / with accessories	(4) (122) (133) (106) (96) (117) (173)	**35948 01** 20581633 35854 01 		
	330 04.10 - 380 04.10 -		RHD am Lenkhebel / at steering arm Lenkstockhebel zum Zwischenhebel / Pitman Arm to 1st control arm Achsabstand [mm] / Centre Distance [mm]:1995	(128) (100) (21)	
4	**Spurstangenkopf / Tie Rod End** am Lenkzylinder / at steering cylinder Länge [mm] / Length [mm]:88 Gewindemaß / Thread Size:M26x1,5 mit Innengewinde / with internal thread mit Rechtsgewinde / with right-hand thread Konusmaß [mm] / Cone Size [mm]:28,6 mit Zubehör / with accessories	(9) (129) (106) (86) (167) (170) (96) (173)	**27633 01** 20374698 		
	330 04.10 - 380 04.10 -		am Lenkzylinder / at steering cylinder	(129)	

VOLVO

FMX 8x2 04.10 -

6 Spurstange / Rod Assembly

Führungsstange / Guide Rod
beidseitig verstellbar / Adjustable on both sides
Länge [mm] / Length [mm]:1645
Konusmaß [mm] / Cone Size [mm]:28,6
Rohr-Ø [mm] / Pipe Ø [mm]:42
mit Zubehör / with accessories

(8) (82) (132) (106) (96) (117) (173)

22822 01 **3986450**
11946 02
11947 02

330	04.10 -	1.VA / 1st front axle	(12)
380	04.10 -	2.VA / 2nd FA	(14)
		Gerade Vorderachse / Straight front axle	(85)
330	04.10 -	RHD	
380	04.10 -	2.VA / 2nd FA	(14)
		Länderausführung: Australien / Country Version: Australia	(104)
		Gekröpfte Vorderachse / Offset front axle	(84)

6 Spurstange / Rod Assembly

Führungsstange / Guide Rod
beidseitig verstellbar / Adjustable on both sides
Länge [mm] / Length [mm]:1669
Konusmaß [mm] / Cone Size [mm]:32
Rohr-Ø [mm] / Pipe Ø [mm]:42
mit Zubehör / with accessories

(8) (82) (132) (106) (96) (117) (173)

34528 01 **20581086**
31961 01
34527 01

330	04.10 -	RHD	
380	04.10 -	1.VA / 1st front axle	(12)
		Länderausführung: Australien / Country Version: Australia	(104)
		Gekröpfte Vorderachse / Offset front axle	(84)
330	04.10 -	1.VA / 1st front axle	(12)
380	04.10 -	2.VA / 2nd FA	(14)

6 Spurstange / Rod Assembly

Führungsstange / Guide Rod
einseitig verstellbar / Adjustable on one side
Länge [mm] / Length [mm]:1634
Konusmaß [mm] / Cone Size [mm]:28,6
Rohr-Ø [mm] / Pipe Ø [mm]:50
mit Zubehör / with accessories

(8) (82) (133) (106) (96) (117) (173)

37223 01 **22159759**
37235 01
22647 01

330	04.10 -	1.VA / 1st front axle	(12)
380	04.10 -	2.VA / 2nd FA	(14)
		Achsabstand [mm] / Centre Distance [mm]:1795	(21)
		Gekröpfte Vorderachse / Offset front axle	(84)

6 Spurstange / Rod Assembly

Führungsstange / Guide Rod
einseitig verstellbar / Adjustable on one side
Länge [mm] / Length [mm]:1660
Konusmaß [mm] / Cone Size [mm]:32
Rohr-Ø [mm] / Pipe Ø [mm]:60
mit Zubehör / with accessories

(8) (82) (133) (106) (96) (117) (173)

37227 01 **22159753**
37235 01

330	04.10 -	1.VA / 1st front axle	(12)
380	04.10 -	für Fahrzeuge mit Blattfederung / for leaf-spring suspension vehicles	(142)
		Achslast [t] / Axle Load [t]:8,2	(24)
		für Links-/Rechtslenker / for left-/right-hand traffic	(156)

6 Spurstange / Rod Assembly

Führungsstange / Guide Rod
einseitig verstellbar / Adjustable on one side
Länge [mm] / Length [mm]:1678
Konusmaß [mm] / Cone Size [mm]:32
Rohr-Ø [mm] / Pipe Ø [mm]:50
mit Zubehör / with accessories

(8) (82) (133) (106) (96) (117) (173)

38684 01 **22159754**
37235 01

330	04.10 -	Achslast [t] / Axle Load [t]:8,5	(24)
380	04.10 -	Achslast [t] / Axle Load [t]:9	(24)
		Gekröpfte Vorderachse / Offset front axle	(84)

Pos					Ref.

VOLVO

FMX 8x2 04.10 -

14	**Stange/Strebe, Stabilisator / Rod/Strut, stabiliser** Koppelstange / Coupling Rod nicht verstellbar / not adjustable Länge [mm] / Length [mm]:325 Konusmaß [mm] / Cone Size [mm]:22	(10) (97) (177) (106) (96)	**34604 01** **21446333** 	
	330 04.10 - 380 04.10 -		für Fahrzeuge mit Blattfederung / for leaf-spring suspension vehicles	(142)
10	**Lenker, Radaufhängung / Track Control Arm** Längslenker / Trailing Arm Länge [mm] / Length [mm]:625 Bohrung-Ø 1 [mm] / Bore Ø 1 [mm]:17 Bohrung-Ø 2 [mm] / Bore Ø 2 [mm]:17 Lochabstand 1/Lochabstand 2 / Hole Pitch 1/ Hole Pitch 2:115 / 115 nicht verstellbar / not adjustable Molekularlager / Molecular Bearing	(3) (107) (106) (39) (40) (103) (177) (108)	**34680 01** **20517494** 	
	330 04.10 - 380 04.10 -		1.HA / 1st RA 2.HA / 2nd RA für Fahrzeuge mit Luftfederung / for pneumatic suspension vehicles	(11) (13) (143)
10	**Lenker, Radaufhängung / Track Control Arm** Längslenker / Trailing Arm Länge [mm] / Length [mm]:510 Bohrung-Ø 1 [mm] / Bore Ø 1 [mm]:17 Bohrung-Ø 2 [mm] / Bore Ø 2 [mm]:17 Lochabstand 1/Lochabstand 2 / Hole Pitch 1/ Hole Pitch 2:115 / 115 Molekularlager / Molecular Bearing	(3) (107) (106) (39) (40) (103) (108)	**35270 01** **20443044** ® 25208 01 	
	330 04.10 - 380 04.10 -		1.HA / 1st RA 2.HA / 2nd RA für Fahrzeuge mit Blattfederung / for leaf-spring suspension vehicles	(11) (13) (142)
10	**Lenker, Radaufhängung / Track Control Arm** Längslenker / Trailing Arm Länge [mm] / Length [mm]:515 Bohrung-Ø 1 [mm] / Bore Ø 1 [mm]:21 Bohrung-Ø 2 [mm] / Bore Ø 2 [mm]:21 Lochabstand 1/Lochabstand 2 / Hole Pitch 1/ Hole Pitch 2:130 / 130 Molekularlager / Molecular Bearing	(3) (107) (106) (39) (40) (103) (108)	**35271 01** **21051046** ® 34610 01 	
	330 04.10 - 380 04.10 -		1.HA / 1st RA 2.HA / 2nd RA für Fahrzeuge mit Blattfederung / for leaf-spring suspension vehicles Aggregatlast 30t / aggregate load 30t Aggregatlast 32t / aggregate load 32t	(11) (13) (142) (29) (30)
10	**Lenker, Radaufhängung / Track Control Arm** Längslenker / Trailing Arm Länge [mm] / Length [mm]:510 Bohrung-Ø 1 [mm] / Bore Ø 1 [mm]:21 Bohrung-Ø 2 [mm] / Bore Ø 2 [mm]:21 Lochabstand 1/Lochabstand 2 / Hole Pitch 1/ Hole Pitch 2:130 / 130 Molekularlager / Molecular Bearing	(3) (107) (106) (39) (40) (103) (108)	**35272 01** **21051052** ® 34609 01 	
	330 04.10 - 380 04.10 -		1.HA / 1st RA 2.HA / 2nd RA für Fahrzeuge mit Blattfederung / for leaf-spring suspension vehicles Aggregatlast 26t / aggregate load 26t	(11) (13) (142) (28)

VOLVO

FMX 8x2 04.10 -

8 Lenker, Radaufhängung / Track Control Arm

Dreieckslenker (Nfz) / Wishbone (CV) (46)
Länge [mm] / Length [mm]:662,4 (106)
Rohr-Ø [mm] / Pipe Ø [mm]:48 (117)
Bohrung-Ø 1 [mm] / Bore Ø 1 [mm]:19 (39)
Bohrung-Ø 2 [mm] / Bore Ø 2 [mm]:19 (40)
Lochabstand 1/Lochabstand 2 / Hole Pitch 1/ Hole Pitch 2:115/115 (103)

26058 01 7420741703
® 25208 01
® 30672 01

330	04.10 -	1.HA / 1st RA	(11)
380	04.10 -	2.HA / 2nd RA	(13)
		für Fahrzeuge mit Blattfederung / for leaf-spring suspension vehicles	(142)

8 Lenker, Radaufhängung / Track Control Arm

Dreieckslenker (Nfz) / Wishbone (CV) (46)
Länge [mm] / Length [mm]:671 (106)
Rohr-Ø [mm] / Pipe Ø [mm]:58 (117)
Bohrung-Ø 1 [mm] / Bore Ø 1 [mm]:23 (39)
Bohrung-Ø 2 [mm] / Bore Ø 2 [mm]:23 (40)
Lochabstand 1/Lochabstand 2 / Hole Pitch 1/ Hole Pitch 2:130/130 (103)

35009 01 22318834
® 28706 01

330	04.10 -	1.HA / 1st RA	(11)
380	04.10 -	2.HA / 2nd RA	(13)
		für Fahrzeuge mit Blattfederung / for leaf-spring suspension vehicles	(142)
		Aggregatlast 23t / aggregate load 23t	(27)
		Aggregatlast 26t / aggregate load 26t	(28)
		Aggregatlast 32t / aggregate load 32t	(30)

8 Lenker, Radaufhängung / Track Control Arm

Dreieckslenker (Nfz) / Wishbone (CV) (46)
Länge [mm] / Length [mm]:662,2 (106)
Rohr-Ø [mm] / Pipe Ø [mm]:51 (117)
Bohrung-Ø 1 [mm] / Bore Ø 1 [mm]:21 (39)
Bohrung-Ø 2 [mm] / Bore Ø 2 [mm]:17,5 (40)
Lochabstand 1/Lochabstand 2 / Hole Pitch 1/ Hole Pitch 2:115 (103)
Molekularlager / Molecular Bearing (108)

36148 01 22238525

330	04.10 -	1.HA / 1st RA	(11)
380	04.10 -	2.HA / 2nd RA	(13)
		für Fahrzeuge mit Luftfederung / for pneumatic suspension vehicles	(143)

13 Stange/Strebe, Stabilisator / Rod/Strut, stabiliser

Koppelstange / Coupling Rod (97)
Länge [mm] / Length [mm]:435 (106)
Konusmaß [mm] / Cone Size [mm]:28,6 (96)
Rohr-Ø [mm] / Pipe Ø [mm]:36 (117)
mit Zubehör / with accessories (173)
für 30 mm Halteplatte / for 30 mm holder plate (138)

30595 01 20443061

330	04.10 -	->10.2010	
380	04.10 -	für Fahrzeuge mit Luftfederung / for pneumatic suspension vehicles	(143)
		Fahrhöhe 240 mm / ride height 240 mm	(72)

13 Stange/Strebe, Stabilisator / Rod/Strut, stabiliser

Koppelstange / Coupling Rod (97)
Länge [mm] / Length [mm]:380 (106)
Konusmaß [mm] / Cone Size [mm]:28,6 (96)
Rohr-Ø [mm] / Pipe Ø [mm]:36 (117)
mit Zubehör / with accessories (173)
für 30 mm Halteplatte / for 30 mm holder plate (138)

31182 01 20443062

330	04.10 -	->10.2010	
380	04.10 -	für Fahrzeuge mit Luftfederung / for pneumatic suspension vehicles	(143)
		Fahrhöhe 180 mm / ride height 180 mm	(68)

13 Stange/Strebe, Stabilisator / Rod/Strut, stabiliser

Koppelstange / Coupling Rod (97)
Länge [mm] / Length [mm]:435 (106)
Konusmaß [mm] / Cone Size [mm]:32 (96)
Rohr-Ø [mm] / Pipe Ø [mm]:36 (117)
mit Zubehör / with accessories (173)
für 27 mm Halteplatte / for 27 mm holdingplate (137)

36692 01 21119064

330	04.10 -	für Fahrzeuge mit Luftfederung / for pneumatic suspension vehicles	(143)
380	04.10 -	10.2010->	
		Fahrhöhe 240 mm / ride height 240 mm	(72)

FMX 8x2 04.10 -

13 **Stange/Strebe, Stabilisator / Rod/Strut, stabiliser** (10)
Koppelstange / Coupling Rod (97)
Länge [mm] / Length [mm]:380 (106)
Konusmaß [mm] / Cone Size [mm]:32 (96)
Rohr-Ø [mm] / Pipe Ø [mm]:36 (117)
mit Zubehör / with accessories (173)
für 27 mm Halteplatte / for 27 mm holdingplate (137)

36693 01 **21119067**

330	04.10 -	für Fahrzeuge mit Luftfederung / for pneumatic suspension vehicles	(143)
380	04.10 -	10.2010->	
		Fahrhöhe 180 mm / ride height 180 mm	(68)

13 **Stange/Strebe, Stabilisator / Rod/Strut, stabiliser** (10)
Koppelstange / Coupling Rod (97)
Länge [mm] / Length [mm]:350 (106)
Konusmaß [mm] / Cone Size [mm]:32 (96)
Rohr-Ø [mm] / Pipe Ø [mm]:36 (117)
mit Zubehör / with accessories (173)
Schrauben-/Mutternausführung: selbstsichernd / Bolt / Nut Version: Self-locking (121)
für 27 mm Halteplatte / for 27 mm holdingplate (137)

36694 01 **21176251**

330	04.10 -	Schleppachse / Tag Axle	(120)
380	04.10 -	für Fahrzeuge mit Luftfederung / for pneumatic suspension vehicles	(143)
		10.2010->	
		Fahrhöhe 140 mm / ride height 140 mm	(63)
		Fahrhöhe 160 mm / ride height 160 mm	(65)

13 **Stange/Strebe, Stabilisator / Rod/Strut, stabiliser** (10)
Koppelstange / Coupling Rod (97)
Länge [mm] / Length [mm]:435 (106)
Konusmaß [mm] / Cone Size [mm]:28,6 (96)
Konusmaß [mm] / Cone Size [mm]:32 (96)
Rohr-Ø [mm] / Pipe Ø [mm]:36 (117)
mit Zubehör / with accessories (173)
für 27 mm Halteplatte / for 27 mm holdingplate (137)

36695 01 **20443061**

330	04.10 -	->10.2010	
380	04.10 -	für Fahrzeuge mit Luftfederung / for pneumatic suspension vehicles	(143)
		Fahrhöhe 240 mm / ride height 240 mm	(72)

13 **Stange/Strebe, Stabilisator / Rod/Strut, stabiliser** (10)
Koppelstange / Coupling Rod (97)
Länge [mm] / Length [mm]:380 (106)
Konusmaß [mm] / Cone Size [mm]:28,6 (96)
Konusmaß [mm] / Cone Size [mm]:32 (96)
Rohr-Ø [mm] / Pipe Ø [mm]:36 (117)
mit Zubehör / with accessories (173)
für 27 mm Halteplatte / for 27 mm holdingplate (137)

36696 01 **20443062**

330	04.10 -	->10.2010	
380	04.10 -	für Fahrzeuge mit Luftfederung / for pneumatic suspension vehicles	(143)
		Fahrhöhe 180 mm / ride height 180 mm	(68)

Lagerung, Stabilisatorkoppelstange (2)
Mounting, stabilizer coupling rod
für Koppelstange / for coupling rod (155)
Länge [mm] / Length [mm]:206 (106)
Dicke/Stärke [mm] / Thickness [mm]:27 (44)

36698 01 **21286847**

330	04.10 -	->10.2010	
380	04.10 -	für Fahrzeuge mit Luftfederung / for pneumatic suspension vehicles	(143)

VOLVO

FMX 8x2/4 04.10 -

Pos					Ref.
1	**Lenkstange / Centre Rod Assembly** Schubstange / Push Rod einseitig verstellbar / Adjustable on one side Länge [mm] / Length [mm]:863 Konusmaß [mm] / Cone Size [mm]:28,6 Rohr-Ø [mm] / Pipe Ø [mm]:52 mit Zubehör / with accessories			**37458 01** **22159733** 27547 02 37235 01 	(4) (122) (133) (106) (96) (117) (173)
	330 370 380 410 420 450 460 500 540	04.10 - 04.10 - 04.10 - 04.10 - 04.10 - 04.10 - 04.10 - 04.10 - 04.10 -		LHD Lenkstockhebel zur 1. VA / Pitman arm to 1st front axle 1.VA / 1st front axle für Fahrzeuge mit Luftfederung / for pneumatic suspension vehicles	(102) (12) (143)
1	**Lenkstange / Centre Rod Assembly** Schubstange / Push Rod einseitig verstellbar / Adjustable on one side Länge [mm] / Length [mm]:863 Konusmaß [mm] / Cone Size [mm]:28,6 Rohr-Ø [mm] / Pipe Ø [mm]:52 mit Zubehör / with accessories			**38803 01** **21106952** 27547 02 37235 01 	(4) (122) (133) (106) (96) (117) (173)
	330 370 380 410 420 450 460 500 540	04.10 - 04.10 - 04.10 - 04.10 - 04.10 - 04.10 - 04.10 - 04.10 - 04.10 -		RHD Lenkstockhebel zur 1. VA / Pitman arm to 1st front axle für Fahrzeuge mit Blattfederung / for leaf-spring suspension vehicles	(102) (142)
2	**Lenkstange / Centre Rod Assembly** Schubstange / Push Rod einseitig verstellbar / Adjustable on one side Länge [mm] / Length [mm]:563 Konusmaß [mm] / Cone Size [mm]:28,6 Rohr-Ø [mm] / Pipe Ø [mm]:48 mit Zubehör / with accessories			**37978 01** **22159741** 27547 02 37235 01 	(4) (122) (133) (106) (96) (117) (173)
	330 370 380 410 420 450 460 500 540	04.10 - 04.10 - 04.10 - 04.10 - 04.10 - 04.10 - 04.10 - 04.10 - 04.10 -		Zwischenhebel zur Vorderachse 2 / Control arm to front axle 2	(126)
3	**Lenkstange / Centre Rod Assembly** Schubstange / Push Rod einseitig verstellbar / Adjustable on one side Länge [mm] / Length [mm]:2339 Konusmaß [mm] / Cone Size [mm]:28,6 Rohr-Ø [mm] / Pipe Ø [mm]:62 mit Zubehör / with accessories			**31886 01** **20581632** 35854 01 	(4) (122) (133) (106) (96) (117) (173)
	330 370 380 410 420 450 460 500 540	04.10 - 04.10 - 04.10 - 04.10 - 04.10 - 04.10 - 04.10 - 04.10 - 04.10 -		LHD am Lenkhebel / at steering arm Lenkstockhebel zum Zwischenhebel / Pitman Arm to 1st control arm	(128) (100)

FMX 8x2/4 04.10 -

3 Lenkstange / Centre Rod Assembly

Schubstange / Push Rod (4)
einseitig verstellbar / Adjustable on one side (122)
Länge [mm] / Length [mm]:2139 (133)
Konusmaß [mm] / Cone Size [mm]:28,6 (106)
Rohr-Ø [mm] / Pipe Ø [mm]:62 (96)
mit Zubehör / with accessories (117) (173)

34698 01 — 20584291
35854 01

330	04.10 -	RHD am Lenkhebel / at steering arm Lenkstockhebel zum Zwischenhebel / Pitman Arm to 1st control arm Achsabstand [mm] / Centre Distance [mm]:1795	(128) (100) (21)
370	04.10 -		
380	04.10 -		
410	04.10 -		
420	04.10 -		
450	04.10 -		
460	04.10 -		
500	04.10 -		
540	04.10 -		

3 Lenkstange / Centre Rod Assembly

Schubstange / Push Rod (4)
einseitig verstellbar / Adjustable on one side (122)
Länge [mm] / Length [mm]:2339 (133)
Konusmaß [mm] / Cone Size [mm]:28,6 (106)
Rohr-Ø [mm] / Pipe Ø [mm]:62 (96)
mit Zubehör / with accessories (117) (173)

35948 01 — 20581633
35854 01

330	04.10 -	RHD am Lenkhebel / at steering arm Lenkstockhebel zum Zwischenhebel / Pitman Arm to 1st control arm Achsabstand [mm] / Centre Distance [mm]:1995	(128) (100) (21)
370	04.10 -		
380	04.10 -		
410	04.10 -		
420	04.10 -		
450	04.10 -		
460	04.10 -		
500	04.10 -		
540	04.10 -		

4 Spurstangenkopf / Tie Rod End

Länge [mm] / Length [mm]:88 (9)
Gewindemaß / Thread Size:M26x1,5 (129)
mit Innengewinde / with internal thread (106)
mit Rechtsgewinde / with right-hand thread (86)
Konusmaß [mm] / Cone Size [mm]:28,6 (167)
mit Zubehör / with accessories (170) (96) (173)

27633 01 — 20374698

330	04.10 -	am Lenkzylinder / at steering cylinder (129)
370	04.10 -	
380	04.10 -	
410	04.10 -	
420	04.10 -	
450	04.10 -	
460	04.10 -	
500	04.10 -	
540	04.10 -	

6 Spurstange / Rod Assembly

Führungsstange / Guide Rod (8)
beidseitig verstellbar / Adjustable on both sides (82)
Länge [mm] / Length [mm]:1645 (132)
Konusmaß [mm] / Cone Size [mm]:28,6 (106)
Rohr-Ø [mm] / Pipe Ø [mm]:42 (96)
mit Zubehör / with accessories (117) (173)

22822 01 — 3986450
11946 02
11947 02

330	04.10 -	RHD 2.VA / 2nd FA Länderausführung: Australien / Country Version: Australia Gekröpfte Vorderachse / Offset front axle	(14) (104) (84)
370	04.10 -		
380	04.10 -		
410	04.10 -		
420	04.10 -		
450	04.10 -		
460	04.10 -		
500	04.10 -		
540	04.10 -		
330	04.10 -	1.VA / 1st front axle 2.VA / 2nd FA Gerade Vorderachse / Straight front axle	(12) (14) (85)
370	04.10 -		
380	04.10 -		
410	04.10 -		
420	04.10 -		
450	04.10 -		
460	04.10 -		
500	04.10 -		
540	04.10 -		

VOLVO

FMX 8x2/4 04.10 -

6 Spurstange / Rod Assembly

Führungsstange / Guide Rod
beidseitig verstellbar / Adjustable on both sides
Länge [mm] / Length [mm]:1669
Konusmaß [mm] / Cone Size [mm]:32
Rohr-Ø [mm] / Pipe Ø [mm]:42
mit Zubehör / with accessories

(8) (82) (132) (106) (96) (117) (173)

34528 01 **20581086**
31961 01
34527 01

330	04.10 -	1.VA / 1st front axle	(12)
370	04.10 -	2.VA / 2nd FA	(14)
380	04.10 -		
410	04.10 -		
420	04.10 -		
450	04.10 -		
460	04.10 -		
500	04.10 -		
540	04.10 -		
330	04.10 -	RHD 1.VA / 1st front axle Länderausführung: Australien / Country Version: Australia Gekröpfte Vorderachse / Offset front axle	(12) (104) (84)
370	04.10 -		
380	04.10 -		
410	04.10 -		
420	04.10 -		
450	04.10 -		
460	04.10 -		
500	04.10 -		
540	04.10 -		

6 Spurstange / Rod Assembly

Führungsstange / Guide Rod
einseitig verstellbar / Adjustable on one side
Länge [mm] / Length [mm]:1634
Konusmaß [mm] / Cone Size [mm]:28,6
Rohr-Ø [mm] / Pipe Ø [mm]:50
mit Zubehör / with accessories

(8) (82) (133) (106) (96) (117) (173)

37223 01 **22159759**
37235 01
22647 01

330	04.10 -	1.VA / 1st front axle	(12)
370	04.10 -	2.VA / 2nd FA	(14)
380	04.10 -	Achsabstand [mm] / Centre Distance [mm]:1795	(21)
410	04.10 -	Gekröpfte Vorderachse / Offset front axle	(84)
420	04.10 -		
450	04.10 -		
460	04.10 -		
500	04.10 -		
540	04.10 -		

6 Spurstange / Rod Assembly

Führungsstange / Guide Rod
einseitig verstellbar / Adjustable on one side
Länge [mm] / Length [mm]:1660
Konusmaß [mm] / Cone Size [mm]:32
Rohr-Ø [mm] / Pipe Ø [mm]:60
mit Zubehör / with accessories

(8) (82) (133) (106) (96) (117) (173)

37227 01 **22159753**
37235 01

330	04.10 -	1.VA / 1st front axle	(12)
370	04.10 -	für Fahrzeuge mit Blattfederung / for leaf-spring suspension vehicles	(142)
380	04.10 -	Achslast [t] / Axle Load [t]:8,2	(24)
410	04.10 -	für Links-/Rechtslenker / for left-/right-hand traffic	(156)
420	04.10 -		
450	04.10 -		
460	04.10 -		
500	04.10 -		
540	04.10 -		

6 Spurstange / Rod Assembly

Führungsstange / Guide Rod
einseitig verstellbar / Adjustable on one side
Länge [mm] / Length [mm]:1678
Konusmaß [mm] / Cone Size [mm]:32
Rohr-Ø [mm] / Pipe Ø [mm]:50
mit Zubehör / with accessories

(8) (82) (133) (106) (96) (117) (173)

38684 01 **22159754**
37235 01

330	04.10 -	Achslast [t] / Axle Load [t]:8,5	(24)
370	04.10 -	Achslast [t] / Axle Load [t]:9	(24)
380	04.10 -	Gekröpfte Vorderachse / Offset front axle	(84)
410	04.10 -		
420	04.10 -		
450	04.10 -		
460	04.10 -		
500	04.10 -		
540	04.10 -		

FMX 8x2/4 04.10 -

14	**Stange/Strebe, Stabilisator / Rod/Strut, stabiliser** Koppelstange / Coupling Rod nicht verstellbar / not adjustable Länge [mm] / Length [mm]:325 Konusmaß [mm] / Cone Size [mm]:22	(10) (97) (177) (106) (96)	**34604 01** **21446333** 		
	330 04.10 - 370 04.10 - 380 04.10 - 410 04.10 - 420 04.10 - 450 04.10 - 460 04.10 - 500 04.10 - 540 04.10 -		für Fahrzeuge mit Blattfederung / for leaf-spring suspension vehicles	(142)	
10	**Lenker, Radaufhängung / Track Control Arm** Längslenker / Trailing Arm Länge [mm] / Length [mm]:625 Bohrung-Ø 1 [mm] / Bore Ø 1 [mm]:17 Bohrung-Ø 2 [mm] / Bore Ø 2 [mm]:17 Lochabstand 1/Lochabstand 2 / Hole Pitch 1/ Hole Pitch 2:115 / 115 nicht verstellbar / not adjustable Molekularlager / Molecular Bearing	(3) (107) (106) (39) (40) (103) (177) (108)	**34680 01** **20517494** 		
	330 04.10 - 370 04.10 - 380 04.10 - 410 04.10 - 420 04.10 - 450 04.10 - 460 04.10 - 500 04.10 - 540 04.10 -		▽ 1.HA / 1st RA 2.HA / 2nd RA für Fahrzeuge mit Luftfederung / for pneumatic suspension vehicles	(11) (13) (143)	
10	**Lenker, Radaufhängung / Track Control Arm** Längslenker / Trailing Arm Länge [mm] / Length [mm]:510 Bohrung-Ø 1 [mm] / Bore Ø 1 [mm]:17 Bohrung-Ø 2 [mm] / Bore Ø 2 [mm]:17 Lochabstand 1/Lochabstand 2 / Hole Pitch 1/ Hole Pitch 2:115 / 115 Molekularlager / Molecular Bearing	(3) (107) (106) (39) (40) (103) (108)	**35270 01** **20443044** ® 25208 01 		
	330 04.10 - 370 04.10 - 380 04.10 - 410 04.10 - 420 04.10 - 450 04.10 - 460 04.10 - 500 04.10 - 540 04.10 -		▽ (P) 1.HA / 1st RA 2.HA / 2nd RA für Fahrzeuge mit Blattfederung / for leaf-spring suspension vehicles	(11) (13) (142)	
10	**Lenker, Radaufhängung / Track Control Arm** Längslenker / Trailing Arm Länge [mm] / Length [mm]:515 Bohrung-Ø 1 [mm] / Bore Ø 1 [mm]:21 Bohrung-Ø 2 [mm] / Bore Ø 2 [mm]:21 Lochabstand 1/Lochabstand 2 / Hole Pitch 1/ Hole Pitch 2:130 / 130 Molekularlager / Molecular Bearing	(3) (107) (106) (39) (40) (103) (108)	**35271 01** **21051046** ® 34610 01 		
	330 04.10 - 370 04.10 - 380 04.10 - 410 04.10 - 420 04.10 - 450 04.10 - 460 04.10 - 500 04.10 - 540 04.10 -		▽ 1.HA / 1st RA 2.HA / 2nd RA für Fahrzeuge mit Blattfederung / for leaf-spring suspension vehicles Aggregatlast 30t / aggregate load 30t Aggregatlast 32t / aggregate load 32t	(11) (13) (142) (29) (30)	

VOLVO

FMX 8x2/4 04.10 -

10 Lenker, Radaufhängung / Track Control Arm

Längslenker / Trailing Arm
Länge [mm] / Length [mm]:510 (106)
Bohrung-Ø 1 [mm] / Bore Ø 1 [mm]:21 (39)
Bohrung-Ø 2 [mm] / Bore Ø 2 [mm]:21 (40)
Lochabstand 1/Lochabstand 2 / Hole Pitch 1/ Hole Pitch 2:130 / 130 (103)
Molekularlager / Molecular Bearing (108)

(3)

35272 01 **21051052**
® 34609 01

330	04.10 -
370	04.10 -
380	04.10 -
410	04.10 -
420	04.10 -
450	04.10 -
460	04.10 -
500	04.10 -
540	04.10 -

▽
1.HA / 1st RA (11)
2.HA / 2nd RA (13)
für Fahrzeuge mit Blattfederung / for leaf-spring suspension vehicles (142)
Aggregatlast 26t / aggregate load 26t (28)

8 Lenker, Radaufhängung / Track Control Arm

Dreieckslenker (Nfz) / Wishbone (CV)
Länge [mm] / Length [mm]:662,4 (106)
Rohr-Ø [mm] / Pipe Ø [mm]:48 (117)
Bohrung-Ø 1 [mm] / Bore Ø 1 [mm]:19 (39)
Bohrung-Ø 2 [mm] / Bore Ø 2 [mm]:19 (40)
Lochabstand 1/Lochabstand 2 / Hole Pitch 1/ Hole Pitch 2:115/115 (103)

(3)
(46)

26058 01 **7420741703**
® 25208 01
® 30672 01

330	04.10 -
370	04.10 -
380	04.10 -
410	04.10 -
420	04.10 -
450	04.10 -
460	04.10 -
500	04.10 -
540	04.10 -

△ Ⓟ
1.HA / 1st RA (11)
2.HA / 2nd RA (13)
für Fahrzeuge mit Blattfederung / for leaf-spring suspension vehicles (142)

8 Lenker, Radaufhängung / Track Control Arm

Dreieckslenker (Nfz) / Wishbone (CV)
Länge [mm] / Length [mm]:671 (106)
Rohr-Ø [mm] / Pipe Ø [mm]:58 (117)
Bohrung-Ø 1 [mm] / Bore Ø 1 [mm]:23 (39)
Bohrung-Ø 2 [mm] / Bore Ø 2 [mm]:23 (40)
Lochabstand 1/Lochabstand 2 / Hole Pitch 1/ Hole Pitch 2:130/130 (103)

(3)
(46)

35009 01 **22318834**
® 28706 01

330	04.10 -
370	04.10 -
380	04.10 -
410	04.10 -
420	04.10 -
450	04.10 -
460	04.10 -
500	04.10 -
540	04.10 -

△
1.HA / 1st RA (11)
2.HA / 2nd RA (13)
für Fahrzeuge mit Blattfederung / for leaf-spring suspension vehicles (142)
Aggregatlast 23t / aggregate load 23t (27)
Aggregatlast 26t / aggregate load 26t (28)
Aggregatlast 32t / aggregate load 32t (30)

8 Lenker, Radaufhängung / Track Control Arm

Dreieckslenker (Nfz) / Wishbone (CV)
Länge [mm] / Length [mm]:662,2 (106)
Rohr-Ø [mm] / Pipe Ø [mm]:51 (117)
Bohrung-Ø 1 [mm] / Bore Ø 1 [mm]:21 (39)
Bohrung-Ø 2 [mm] / Bore Ø 2 [mm]:17,5 (40)
Lochabstand 1/Lochabstand 2 / Hole Pitch 1/ Hole Pitch 2:115 (103)
Molekularlager / Molecular Bearing (108)

(3)
(46)

36148 01 **22238525**

330	04.10 -
370	04.10 -
380	04.10 -
410	04.10 -
420	04.10 -
450	04.10 -
460	04.10 -
500	04.10 -
540	04.10 -

△
1.HA / 1st RA (11)
2.HA / 2nd RA (13)
für Fahrzeuge mit Luftfederung / for pneumatic suspension vehicles (143)

FMX 8x2/4 04.10 -

13	**Stange/Strebe, Stabilisator / Rod/Strut, stabiliser** Koppelstange / Coupling Rod Länge [mm] / Length [mm]:435 Konusmaß [mm] / Cone Size [mm]:28,6 Rohr-Ø [mm] / Pipe Ø [mm]:36 mit Zubehör / with accessories für 30 mm Halteplatte / for 30 mm holder plate		(10) (97) (106) (96) (117) (173) (138)	**30595 01** **20443061** 	
	330	04.10 -		->10.2010 für Fahrzeuge mit Luftfederung / for pneumatic suspension vehicles Fahrhöhe 240 mm / ride height 240 mm	(143) (72)
	370	04.10 -			
	380	04.10 -			
	410	04.10 -			
	420	04.10 -			
	450	04.10 -			
	460	04.10 -			
	500	04.10 -			
	540	04.10 -			
13	**Stange/Strebe, Stabilisator / Rod/Strut, stabiliser** Koppelstange / Coupling Rod Länge [mm] / Length [mm]:380 Konusmaß [mm] / Cone Size [mm]:28,6 Rohr-Ø [mm] / Pipe Ø [mm]:36 mit Zubehör / with accessories für 30 mm Halteplatte / for 30 mm holder plate		(10) (97) (106) (96) (117) (173) (138)	**31182 01** **20443062** 	
	330	04.10 -		->10.2010 für Fahrzeuge mit Luftfederung / for pneumatic suspension vehicles Fahrhöhe 180 mm / ride height 180 mm	(143) (68)
	370	04.10 -			
	380	04.10 -			
	410	04.10 -			
	420	04.10 -			
	450	04.10 -			
	460	04.10 -			
	500	04.10 -			
	540	04.10 -			
13	**Stange/Strebe, Stabilisator / Rod/Strut, stabiliser** Koppelstange / Coupling Rod Länge [mm] / Length [mm]:435 Konusmaß [mm] / Cone Size [mm]:32 Rohr-Ø [mm] / Pipe Ø [mm]:36 mit Zubehör / with accessories für 27 mm Halteplatte / for 27 mm holdingplate		(10) (97) (106) (96) (117) (173) (137)	**36692 01** **21119064** 	
	330	04.10 -		für Fahrzeuge mit Luftfederung / for pneumatic suspension vehicles 10.2010->\nFahrhöhe 240 mm / ride height 240 mm	(143) (72)
	370	04.10 -			
	380	04.10 -			
	410	04.10 -			
	420	04.10 -			
	450	04.10 -			
	460	04.10 -			
	500	04.10 -			
	540	04.10 -			
13	**Stange/Strebe, Stabilisator / Rod/Strut, stabiliser** Koppelstange / Coupling Rod Länge [mm] / Length [mm]:380 Konusmaß [mm] / Cone Size [mm]:32 Rohr-Ø [mm] / Pipe Ø [mm]:36 mit Zubehör / with accessories für 27 mm Halteplatte / for 27 mm holdingplate		(10) (97) (106) (96) (117) (173) (137)	**36693 01** **21119067** 	
	330	04.10 -		für Fahrzeuge mit Luftfederung / for pneumatic suspension vehicles 10.2010->\nFahrhöhe 180 mm / ride height 180 mm	(143) (68)
	370	04.10 -			
	380	04.10 -			
	410	04.10 -			
	420	04.10 -			
	450	04.10 -			
	460	04.10 -			
	500	04.10 -			

VOLVO

FMX 8x2/4 04.10 -

13

Stange/Strebe, Stabilisator / Rod/Strut, stabiliser (10)
Koppelstange / Coupling Rod (97)
Länge [mm] / Length [mm]:350 (106)
Konusmaß [mm] / Cone Size [mm]:32 (96)
Rohr-Ø [mm] / Pipe Ø [mm]:36 (117)
mit Zubehör / with accessories (173)
Schrauben-/Mutternausführung: selbstsichernd / Bolt / Nut Version: Self-locking (121)
für 27 mm Halteplatte / for 27 mm holdingplate (137)

36694 01 **21176251**

330	04.10 -	Schleppachse / Tag Axle	(120)
370	04.10 -	für Fahrzeuge mit Luftfederung / for pneumatic suspension vehicles	(143)
380	04.10 -	10.2010->	
410	04.10 -	Fahrhöhe 140 mm / ride height 140 mm	(63)
420	04.10 -	Fahrhöhe 160 mm / ride height 160 mm	(65)
450	04.10 -		
460	04.10 -		
500	04.10 -		
540	04.10 -		

13

Stange/Strebe, Stabilisator / Rod/Strut, stabiliser (10)
Koppelstange / Coupling Rod (97)
Länge [mm] / Length [mm]:435 (106)
Konusmaß [mm] / Cone Size [mm]:28,6 (96)
Konusmaß [mm] / Cone Size [mm]:32 (96)
Rohr-Ø [mm] / Pipe Ø [mm]:36 (117)
mit Zubehör / with accessories (173)
für 27 mm Halteplatte / for 27 mm holdingplate (137)

36695 01 **20443061**

330	04.10 -	->10.2010	
370	04.10 -	für Fahrzeuge mit Luftfederung / for pneumatic suspension vehicles	(143)
380	04.10 -	Fahrhöhe 240 mm / ride height 240 mm	(72)
410	04.10 -		
420	04.10 -		
450	04.10 -		
460	04.10 -		
500	04.10 -		
540	04.10 -		

13

Stange/Strebe, Stabilisator / Rod/Strut, stabiliser (10)
Koppelstange / Coupling Rod (97)
Länge [mm] / Length [mm]:380 (106)
Konusmaß [mm] / Cone Size [mm]:28,6 (96)
Konusmaß [mm] / Cone Size [mm]:32 (96)
Rohr-Ø [mm] / Pipe Ø [mm]:36 (117)
mit Zubehör / with accessories (173)
für 27 mm Halteplatte / for 27 mm holdingplate (137)

36696 01 **20443062**

330	04.10 -	->10.2010	
370	04.10 -	für Fahrzeuge mit Luftfederung / for pneumatic suspension vehicles	(143)
380	04.10 -	Fahrhöhe 180 mm / ride height 180 mm	(68)
410	04.10 -		
420	04.10 -		
450	04.10 -		
460	04.10 -		
500	04.10 -		
540	04.10 -		

Lagerung, Stabilisatorkoppelstange (2)
Mounting, stabilizer coupling rod
für Koppelstange / for coupling rod (155)
Länge [mm] / Length [mm]:206 (106)
Dicke/Stärke [mm] / Thickness [mm]:27 (44)

36698 01 **21286847**

330	04.10 -	->10.2010	
370	04.10 -	für Fahrzeuge mit Luftfederung / for pneumatic suspension vehicles	(143)
380	04.10 -		
410	04.10 -		
420	04.10 -		
450	04.10 -		
460	04.10 -		
500	04.10 -		
540	04.10 -		

1	**Lenkstange / Centre Rod Assembly** Schubstange / Push Rod einseitig verstellbar / Adjustable on one side Länge [mm] / Length [mm]:863 Konusmaß [mm] / Cone Size [mm]:28,6 Rohr-Ø [mm] / Pipe Ø [mm]:52 mit Zubehör / with accessories	(4) (122) (133) (106) (96) (117) (173)	**37458 01** **22159733** 27547 02 37235 01 	
	330 04.10 - 370 04.10 - 380 04.10 - 410 04.10 - 420 04.10 - 450 04.10 - 460 04.10 - 500 04.10 - 540 04.10 -		LHD Lenkstockhebel zur 1. VA / Pitman arm to 1st front axle 1.VA / 1st front axle 2.VA / 2nd FA für Fahrzeuge mit Blattfederung / for leaf-spring suspension vehicles	(102) (12) (14) (142)
1	**Lenkstange / Centre Rod Assembly** Schubstange / Push Rod einseitig verstellbar / Adjustable on one side Länge [mm] / Length [mm]:863 Konusmaß [mm] / Cone Size [mm]:28,6 Rohr-Ø [mm] / Pipe Ø [mm]:52 mit Zubehör / with accessories	(4) (122) (133) (106) (96) (117) (173)	**38803 01** **21106952** 27547 02 37235 01 	
	330 04.10 - 370 04.10 - 410 04.10 - 420 04.10 - 450 04.10 - 460 04.10 - 500 04.10 - 540 04.10 -		RHD Lenkstockhebel zur 1. VA / Pitman arm to 1st front axle für Fahrzeuge mit Blattfederung / for leaf-spring suspension vehicles	(102) (142)
2	**Lenkstange / Centre Rod Assembly** Schubstange / Push Rod einseitig verstellbar / Adjustable on one side Länge [mm] / Length [mm]:563 Konusmaß [mm] / Cone Size [mm]:28,6 Rohr-Ø [mm] / Pipe Ø [mm]:48 mit Zubehör / with accessories	(4) (122) (133) (106) (96) (117) (173)	**37978 01** **22159741** 27547 02 37235 01 	
	330 04.10 - 370 04.10 - 380 04.10 - 410 04.10 - 420 04.10 - 450 04.10 - 460 04.10 - 500 04.10 - 540 04.10 -		Zwischenhebel zur Vorderachse 2 / Control arm to front axle 2	(126)
3	**Lenkstange / Centre Rod Assembly** Schubstange / Push Rod einseitig verstellbar / Adjustable on one side Länge [mm] / Length [mm]:2339 Konusmaß [mm] / Cone Size [mm]:28,6 Rohr-Ø [mm] / Pipe Ø [mm]:62 mit Zubehör / with accessories	(4) (122) (133) (106) (96) (117) (173)	**31886 01** **20581632** 35854 01 	
	330 04.10 - 370 04.10 - 380 04.10 - 410 04.10 - 420 04.10 - 450 04.10 - 460 04.10 - 500 04.10 - 540 04.10 -		LHD am Lenkhebel / at steering arm Lenkstockhebel zum Zwischenhebel / Pitman Arm to 1st control arm	(128) (100)

VOLVO

FMX 8x2/6 04.10 -

3 Lenkstange / Centre Rod Assembly

Schubstange / Push Rod (4)
einseitig verstellbar / Adjustable on one side (122)
Länge [mm] / Length [mm]:2139 (133)
Konusmaß [mm] / Cone Size [mm]:28,6 (106)
Rohr-Ø [mm] / Pipe Ø [mm]:62 (96)
mit Zubehör / with accessories (117) (173)

34698 01 — 20584291
35854 01

330	04.10 -	RHD am Lenkhebel / at steering arm (128) Lenkstockhebel zum Zwischenhebel / Pitman Arm to 1st control arm (100) Achsabstand [mm] / Centre Distance [mm]:1795 (21)
370	04.10 -	
380	04.10 -	
410	04.10 -	
420	04.10 -	
450	04.10 -	
460	04.10 -	
500	04.10 -	
540	04.10 -	

3 Lenkstange / Centre Rod Assembly

Schubstange / Push Rod (4)
einseitig verstellbar / Adjustable on one side (122)
Länge [mm] / Length [mm]:2339 (133)
Konusmaß [mm] / Cone Size [mm]:28,6 (106)
Rohr-Ø [mm] / Pipe Ø [mm]:62 (96)
mit Zubehör / with accessories (117) (173)

35948 01 — 20581633
35854 01

330	04.10 -	RHD am Lenkhebel / at steering arm (128) Lenkstockhebel zum Zwischenhebel / Pitman Arm to 1st control arm (100) Achsabstand [mm] / Centre Distance [mm]:1995 (21)
370	04.10 -	
380	04.10 -	
410	04.10 -	
420	04.10 -	
450	04.10 -	
460	04.10 -	
500	04.10 -	
540	04.10 -	

4 Spurstangenkopf / Tie Rod End

am Lenkzylinder / at steering cylinder (9)
Länge [mm] / Length [mm]:88 (129)
Gewindemaß / Thread Size:M26x1,5 (106)
mit Innengewinde / with internal thread (86)
mit Rechtsgewinde / with right-hand thread (167)
Konusmaß [mm] / Cone Size [mm]:28,6 (170)
mit Zubehör / with accessories (96) (173)

27633 01 — 20374698

330	04.10 -	am Lenkzylinder / at steering cylinder (129)
370	04.10 -	
380	04.10 -	
410	04.10 -	
420	04.10 -	
450	04.10 -	
460	04.10 -	
500	04.10 -	
540	04.10 -	

6 Spurstange / Rod Assembly

Führungsstange / Guide Rod (8)
beidseitig verstellbar / Adjustable on both sides (82)
Länge [mm] / Length [mm]:1645 (132)
Konusmaß [mm] / Cone Size [mm]:28,6 (106)
Rohr-Ø [mm] / Pipe Ø [mm]:42 (96)
mit Zubehör / with accessories (117) (173)

22822 01 — 3986450
11946 02
11947 02

330	04.10 -	1.VA / 1st front axle (12) 2.VA / 2nd FA (14) Gerade Vorderachse / Straight front axle (85)
370	04.10 -	
380	04.10 -	
410	04.10 -	
420	04.10 -	
450	04.10 -	
460	04.10 -	
500	04.10 -	
540	04.10 -	
330	04.10 -	RHD 2.VA / 2nd FA (14) Länderausführung: Australien / Country Version: Australia (104) Gekröpfte Vorderachse / Offset front axle (84)
370	04.10 -	
380	04.10 -	
410	04.10 -	
420	04.10 -	
450	04.10 -	
460	04.10 -	
500	04.10 -	
540	04.10 -	

FMX 8x2/6 04.10 -

6 Spurstange / Rod Assembly

Führungsstange / Guide Rod (8)
beidseitig verstellbar / Adjustable on both sides (82)
Länge [mm] / Length [mm]:1669 (132)
Konusmaß [mm] / Cone Size [mm]:32 (106)
Rohr-Ø [mm] / Pipe Ø [mm]:42 (96)
mit Zubehör / with accessories (117) (173)

34528 01 **20581086**
31961 01
34527 01

330	04.10 -	1.VA / 1st front axle	(12)
370	04.10 -	2.VA / 2nd FA	(14)
380	04.10 -		
410	04.10 -		
420	04.10 -		
450	04.10 -		
460	04.10 -		
500	04.10 -		
540	04.10 -		
330	04.10 -	RHD	
370	04.10 -	1.VA / 1st front axle	(12)
380	04.10 -	Länderausführung: Australien / Country Version: Australia	(104)
410	04.10 -	Gekröpfte Vorderachse / Offset front axle	(84)
420	04.10 -		
450	04.10 -		
460	04.10 -		
500	04.10 -		
540	04.10 -		

6 Spurstange / Rod Assembly

Führungsstange / Guide Rod (8)
einseitig verstellbar / Adjustable on one side (82)
Länge [mm] / Length [mm]:1634 (133)
Konusmaß [mm] / Cone Size [mm]:28,6 (106)
Rohr-Ø [mm] / Pipe Ø [mm]:50 (96)
mit Zubehör / with accessories (117) (173)

37223 01 **22159759**
37235 01
22647 01

330	04.10 -	1.VA / 1st front axle	(12)
370	04.10 -	2.VA / 2nd FA	(14)
380	04.10 -	Achsabstand [mm] / Centre Distance [mm]:1795	(21)
410	04.10 -	Gekröpfte Vorderachse / Offset front axle	(84)
420	04.10 -		
450	04.10 -		
460	04.10 -		
500	04.10 -		
540	04.10 -		

6 Spurstange / Rod Assembly

Führungsstange / Guide Rod (8)
einseitig verstellbar / Adjustable on one side (82)
Länge [mm] / Length [mm]:1660 (133)
Konusmaß [mm] / Cone Size [mm]:32 (106)
Rohr-Ø [mm] / Pipe Ø [mm]:60 (96)
mit Zubehör / with accessories (117) (173)

37227 01 **22159753**
37235 01

330	04.10 -	1.VA / 1st front axle	(12)
370	04.10 -	für Fahrzeuge mit Blattfederung / for leaf-spring suspension vehicles	(142)
380	04.10 -	Achslast [t] / Axle Load [t]:8,2	(24)
410	04.10 -	für Links-/Rechtslenker / for left-/right-hand traffic	(156)
420	04.10 -		
450	04.10 -		
460	04.10 -		
500	04.10 -		
540	04.10 -		

6 Spurstange / Rod Assembly

Führungsstange / Guide Rod (8)
einseitig verstellbar / Adjustable on one side (82)
Länge [mm] / Length [mm]:1678 (133)
Konusmaß [mm] / Cone Size [mm]:32 (106)
Rohr-Ø [mm] / Pipe Ø [mm]:50 (96)
mit Zubehör / with accessories (117) (173)

38684 01 **22159754**
37235 01

330	04.10 -	Achslast [t] / Axle Load [t]:8,5	(24)
370	04.10 -	Achslast [t] / Axle Load [t]:9	(24)
380	04.10 -	Gekröpfte Vorderachse / Offset front axle	(84)
410	04.10 -		
420	04.10 -		
450	04.10 -		
460	04.10 -		
500	04.10 -		
540	04.10 -		

VOLVO

FMX 8x2/6 04.10 -

14 Stange/Strebe, Stabilisator / Rod/Strut, stabiliser

Koppelstange / Coupling Rod
nicht verstellbar / not adjustable
Länge [mm] / Length [mm]:325
Konusmaß [mm] / Cone Size [mm]:22

(10) (97) (177) (106) (96)

34604 01 **21446333**

330	04.10 -	für Fahrzeuge mit Blattfederung / for leaf-spring suspension vehicles	(142)
370	04.10 -		
380	04.10 -		
410	04.10 -		
420	04.10 -		
450	04.10 -		
460	04.10 -		
500	04.10 -		
540	04.10 -		
330	04.10 -	1.VA / 1st front axle für Fahrzeuge mit Blattfederung / for leaf-spring suspension vehicles	(12) (142)
370	04.10 -		
380	04.10 -		
410	04.10 -		
420	04.10 -		
450	04.10 -		
460	04.10 -		
500	04.10 -		
540	04.10 -		

22 Lenkstange / Centre Rod Assembly

Schubstange / Push Rod
einseitig verstellbar / Adjustable on one side
Länge [mm] / Length [mm]:485
Konusmaß [mm] / Cone Size [mm]:28,6
Rohr-Ø [mm] / Pipe Ø [mm]:48
mit Zubehör / with accessories

(4) (122) (133) (106) (96) (117) (173)

37231 01 **22159761**
37235 01
27547 02

330	04.10 -	Lenkstange an Lenkspurhebel / Steering Rod at track-rod arm Vorlaufachse / Leading Axle für Fahrzeuge mit starrer Vorlaufachse / for vehicles with rigid leading axle	(99) (125) (150)
370	04.10 -		
380	04.10 -		
410	04.10 -		
420	04.10 -		
450	04.10 -		
460	04.10 -		
500	04.10 -		
540	04.10 -		

5 Spurstangenkopf / Tie Rod End

am Lenkzylinder / at steering cylinder
Länge [mm] / Length [mm]:88
Konusmaß [mm] / Cone Size [mm]:28,6
Innengewinde [mm] / Inner thread [mm]:M26x1,5
mit Rechtsgewinde / with right-hand thread
mit Zubehör / with accessories

(9) (129) (106) (96) (92) (170) (173)

27634 01 **3987648**

330	04.10 -	am Lenkzylinder / at steering cylinder Schleppachse / Tag Axle für Fahrzeuge mit gelenkter Nachlaufachse / for vehicles with hinged trailing axle	(129) (120) (146)
370	04.10 -		
380	04.10 -		
410	04.10 -		
420	04.10 -		
450	04.10 -		
460	04.10 -		
500	04.10 -		
540	04.10 -		

5 Spurstangenkopf / Tie Rod End

am Lenkzylinder / at steering cylinder
Länge [mm] / Length [mm]:120
Konusmaß [mm] / Cone Size [mm]:28,6
Innengewinde [mm] / Inner thread [mm]:26x1,5
mit Rechtsgewinde / with right-hand thread
mit Zubehör / with accessories

(9) (129) (106) (96) (92) (170) (173)

28792 01 **3193731**

330	04.10 -	am Lenkzylinder / at steering cylinder Vorlaufachse / Leading Axle für Fahrzeuge mit gelenkter Vorlaufachse / for vehicles with hinged leading axle Schleppachse / Tag Axle für Fahrzeuge mit gelenkter Nachlaufachse / for vehicles with hinged trailing axle	(129) (125) (147) (120) (146)
370	04.10 -		
380	04.10 -		
410	04.10 -		
420	04.10 -		
460	04.10 -		
500	04.10 -		
540	04.10 -		

7 **Spurstange / Rod Assembly** (8)
Führungsstange / Guide Rod (82)
beidseitig verstellbar / Adjustable on both sides (132)
Länge [mm] / Length [mm]:368 (106)
Konusmaß [mm] / Cone Size [mm]:28,6 (96)
Rohr-Ø [mm] / Pipe Ø [mm]:38 (117)
mit Zubehör / with accessories (173)

35333 01 1628207
27623 01

330	04.10 -	am Lenkzylinder / at steering cylinder (129)
370	04.10 -	Schleppachse / Tag Axle (120)
380	04.10 -	für Fahrzeuge mit Luftfederung / for pneumatic suspension vehicles (143)
410	04.10 -	
420	04.10 -	
450	04.10 -	
460	04.10 -	
500	04.10 -	
540	04.10 -	

7 **Spurstange / Rod Assembly** (8)
Führungsstange / Guide Rod (82)
einseitig verstellbar / Adjustable on one side (133)
Länge [mm] / Length [mm]:1025 (106)
Konusmaß [mm] / Cone Size [mm]:28,6 (96)
Rohr-Ø [mm] / Pipe Ø [mm]:48 (117)
mit Zubehör / with accessories (173)

37230 01 22159758
37235 01
27547 02

330	04.10 -	Vorlaufachse / Leading Axle (125)
370	04.10 -	für Fahrzeuge mit starrer Vorlaufachse / for vehicles with rigid leading axle (150)
380	04.10 -	
410	04.10 -	
420	04.10 -	
450	04.10 -	
460	04.10 -	
500	04.10 -	
540	04.10 -	

10 **Lenker, Radaufhängung / Track Control Arm** (3)
Längslenker / Trailing Arm (107)
Länge [mm] / Length [mm]:625 (106)
Bohrung-Ø 1 [mm] / Bore Ø 1 [mm]:17 (39)
Bohrung-Ø 2 [mm] / Bore Ø 2 [mm]:17 (40)
Lochabstand 1/Lochabstand 2 / Hole Pitch 1/ Hole Pitch 2:115 / 115 (103)
nicht verstellbar / not adjustable (177)
Molekularlager / Molecular Bearing (108)

34680 01 20517494

330	04.10 -	▽
370	04.10 -	für Fahrzeuge mit Luftfederung / for pneumatic suspension vehicles (143)
380	04.10 -	
410	04.10 -	
420	04.10 -	
450	04.10 -	
460	04.10 -	
500	04.10 -	
540	04.10 -	

8 **Lenker, Radaufhängung / Track Control Arm** (3)
Dreieckslenker (Nfz) / Wishbone (CV) (46)
Länge [mm] / Length [mm]:662,2 (106)
Rohr-Ø [mm] / Pipe Ø [mm]:51 (117)
Bohrung-Ø 1 [mm] / Bore Ø 1 [mm]:21 (39)
Bohrung-Ø 2 [mm] / Bore Ø 2 [mm]:17,5 (40)
Lochabstand 1/Lochabstand 2 / Hole Pitch 1/ Hole Pitch 2:115 (103)
Molekularlager / Molecular Bearing (108)

36148 01 22238525

330	04.10 -	△
370	04.10 -	für Fahrzeuge mit Luftfederung / for pneumatic suspension vehicles (143)
380	04.10 -	
410	04.10 -	
420	04.10 -	
450	04.10 -	
460	04.10 -	
500	04.10 -	
540	04.10 -	

VOLVO

FMX 8x2/6 04.10 -

Pos			Ref.	
13	**Stange/Strebe, Stabilisator / Rod/Strut, stabiliser** Koppelstange / Coupling Rod Länge [mm] / Length [mm]:435 Konusmaß [mm] / Cone Size [mm]:28,6 Rohr-Ø [mm] / Pipe Ø [mm]:36 mit Zubehör / with accessories für 30 mm Halteplatte / for 30 mm holder plate		(10) (97) (106) (96) (117) (173) (138)	**30595 01** **20443061**
	330	04.10 -		->10.2010 für Fahrzeuge mit Luftfederung / for pneumatic suspension vehicles (143) Fahrhöhe 240 mm / ride height 240 mm (72)
	370	04.10 -		
	380	04.10 -		
	410	04.10 -		
	420	04.10 -		
	450	04.10 -		
	460	04.10 -		
	500	04.10 -		
	540	04.10 -		
13	**Stange/Strebe, Stabilisator / Rod/Strut, stabiliser** Koppelstange / Coupling Rod Länge [mm] / Length [mm]:380 Konusmaß [mm] / Cone Size [mm]:28,6 Rohr-Ø [mm] / Pipe Ø [mm]:36 mit Zubehör / with accessories für 30 mm Halteplatte / for 30 mm holder plate		(10) (97) (106) (96) (117) (173) (138)	**31182 01** **20443062**
	330	04.10 -		->10.2010 für Fahrzeuge mit Luftfederung / for pneumatic suspension vehicles (143) Fahrhöhe 180 mm / ride height 180 mm (68)
	370	04.10 -		
	380	04.10 -		
	410	04.10 -		
	420	04.10 -		
	450	04.10 -		
	460	04.10 -		
	500	04.10 -		
	540	04.10 -		
13	**Stange/Strebe, Stabilisator / Rod/Strut, stabiliser** Koppelstange / Coupling Rod Länge [mm] / Length [mm]:435 Konusmaß [mm] / Cone Size [mm]:32 Rohr-Ø [mm] / Pipe Ø [mm]:36 mit Zubehör / with accessories für 27 mm Halteplatte / for 27 mm holdingplate		(10) (97) (106) (96) (117) (173) (137)	**36692 01** **21119064**
	330	04.10 -		für Fahrzeuge mit Luftfederung / for pneumatic suspension vehicles (143) 10.2010->Fahrhöhe 240 mm / ride height 240 mm (72)
	370	04.10 -		
	380	04.10 -		
	410	04.10 -		
	420	04.10 -		
	450	04.10 -		
	460	04.10 -		
	500	04.10 -		
	540	04.10 -		
13	**Stange/Strebe, Stabilisator / Rod/Strut, stabiliser** Koppelstange / Coupling Rod Länge [mm] / Length [mm]:380 Konusmaß [mm] / Cone Size [mm]:32 Rohr-Ø [mm] / Pipe Ø [mm]:36 mit Zubehör / with accessories für 27 mm Halteplatte / for 27 mm holdingplate		(10) (97) (106) (96) (117) (173) (137)	**36693 01** **21119067**
	330	04.10 -		Antriebsachse / Drive Axle (32) für Fahrzeuge mit Luftfederung / for pneumatic suspension vehicles (143) 10.2010->Fahrhöhe 180 mm / ride height 180 mm (68)
	370	04.10 -		
	380	04.10 -		
	410	04.10 -		
	420	04.10 -		
	450	04.10 -		
	460	04.10 -		
	500	04.10 -		
	540	04.10 -		

FMX 8x2/6 04.10 -

13

Stange/Strebe, Stabilisator / Rod/Strut, stabiliser

Koppelstange / Coupling Rod (97)
Länge [mm] / Length [mm]:350 (106)
Konusmaß [mm] / Cone Size [mm]:32 (96)
Rohr-Ø [mm] / Pipe Ø [mm]:36 (117)
mit Zubehör / with accessories (173)
Schrauben-/Mutternausführung: selbstsichernd / Bolt / Nut Version: Self-locking (121)
für 27 mm Halteplatte / for 27 mm holdingplate (137)

36694 01 **21176251**

330	04.10 -	Schleppachse / Tag Axle	(120)
370	04.10 -	für Fahrzeuge mit Luftfederung / for pneumatic suspension vehicles	(143)
380	04.10 -	10.2010->	
410	04.10 -	Fahrhöhe 160 mm / ride height 160 mm	(65)
420	04.10 -		
450	04.10 -		
460	04.10 -		
500	04.10 -		
540	04.10 -		

13

Stange/Strebe, Stabilisator / Rod/Strut, stabiliser

Koppelstange / Coupling Rod (97)
Länge [mm] / Length [mm]:435 (106)
Konusmaß [mm] / Cone Size [mm]:28,6 (96)
Konusmaß [mm] / Cone Size [mm]:32 (96)
Rohr-Ø [mm] / Pipe Ø [mm]:36 (117)
mit Zubehör / with accessories (173)
für 27 mm Halteplatte / for 27 mm holdingplate (137)

36695 01 **20443061**

330	04.10 -	->10.2010	
370	04.10 -	für Fahrzeuge mit Luftfederung / for pneumatic suspension vehicles	(143)
380	04.10 -	Fahrhöhe 240 mm / ride height 240 mm	(72)
410	04.10 -		
420	04.10 -		
450	04.10 -		
460	04.10 -		
500	04.10 -		
540	04.10 -		

13

Stange/Strebe, Stabilisator / Rod/Strut, stabiliser

Koppelstange / Coupling Rod (97)
Länge [mm] / Length [mm]:380 (106)
Konusmaß [mm] / Cone Size [mm]:28,6 (96)
Konusmaß [mm] / Cone Size [mm]:32 (96)
Rohr-Ø [mm] / Pipe Ø [mm]:36 (117)
mit Zubehör / with accessories (173)
für 27 mm Halteplatte / for 27 mm holdingplate (137)

36696 01 **20443062**

330	04.10 -	->10.2010	
370	04.10 -	für Fahrzeuge mit Luftfederung / for pneumatic suspension vehicles	(143)
380	04.10 -	Fahrhöhe 180 mm / ride height 180 mm	(68)
410	04.10 -		
420	04.10 -		
450	04.10 -		
460	04.10 -		
500	04.10 -		
540	04.10 -		

VOLVO

FMX 8x4 04.10 -

1 Lenkstange / Centre Rod Assembly

Schubstange / Push Rod
einseitig verstellbar / Adjustable on one side
Länge [mm] / Length [mm]:863
Konusmaß [mm] / Cone Size [mm]:28,6
Rohr-Ø [mm] / Pipe Ø [mm]:52
mit Zubehör / with accessories

(4) (122) (133) (106) (96) (117) (173)

37458 01 **22159733**
27547 02
37235 01

380, 280 kW	01.11 -	
400, 29 t	01.11 - 12.11	
420	01.11 -	
460	01.11 -	
480	01.11 - 12.11	
540	01.11 -	
400, 35 t	04.10 -	

LHD
Lenkstockhebel zur 1. VA / Pitman arm to 1st front axle (102)
1.VA / 1st front axle (12)
für Fahrzeuge mit Luftfederung / for pneumatic suspension vehicles (143)

1 Lenkstange / Centre Rod Assembly

Schubstange / Push Rod
einseitig verstellbar / Adjustable on one side
Länge [mm] / Length [mm]:863
Konusmaß [mm] / Cone Size [mm]:28,6
Rohr-Ø [mm] / Pipe Ø [mm]:52
mit Zubehör / with accessories

(4) (122) (133) (106) (96) (117) (173)

38803 01 **21106952**
27547 02
37235 01

380, 280 kW	01.11 -	
400, 29 t	01.11 - 12.11	
420	01.11 -	
460	01.11 -	
480	01.11 - 12.11	
540	01.11 -	
330, 37 t	04.10 -	
330, 42 t	04.10 -	
380, 280-285 kW, 37 t	04.10 -	
380, 280-285 kW, 42 t	04.10 -	
400, 35 t	04.10 -	

RHD
Lenkstockhebel zur 1. VA / Pitman arm to 1st front axle (102)
für Fahrzeuge mit Blattfederung / for leaf-spring suspension vehicles (142)

2 Lenkstange / Centre Rod Assembly

Schubstange / Push Rod
einseitig verstellbar / Adjustable on one side
Länge [mm] / Length [mm]:563
Konusmaß [mm] / Cone Size [mm]:28,6
Rohr-Ø [mm] / Pipe Ø [mm]:48
mit Zubehör / with accessories

(4) (122) (133) (106) (96) (117) (173)

37978 01 **22159741**
27547 02
37235 01

380, 280 kW	01.11 -	
400, 29 t	01.11 - 12.11	
420	01.11 -	
460	01.11 -	
480	01.11 - 12.11	
540	01.11 -	
330, 37 t	04.10 -	
330, 42 t	04.10 -	
380, 280-285 kW, 37 t	04.10 -	
380, 280-285 kW, 42 t	04.10 -	
400, 35 t	04.10 -	

Zwischenhebel zur Vorderachse 2 / Control arm to front axle 2 (126)

3 Lenkstange / Centre Rod Assembly

Schubstange / Push Rod
einseitig verstellbar / Adjustable on one side
Länge [mm] / Length [mm]:2339
Konusmaß [mm] / Cone Size [mm]:28,6
Rohr-Ø [mm] / Pipe Ø [mm]:62
mit Zubehör / with accessories

(4) (122) (133) (106) (96) (117) (173)

31886 01 **20581632**
35854 01

380, 280 kW	01.11 -	
400, 29 t	01.11 - 12.11	
420	01.11 -	
460	01.11 -	
480	01.11 - 12.11	
540	01.11 -	
330, 37 t	04.10 -	
330, 42 t	04.10 -	
380, 280-285 kW, 37 t	04.10 -	
380, 280-285 kW, 42 t	04.10 -	
400, 35 t	04.10 -	

LHD
am Lenkhebel / at steering arm (128)
Lenkstockhebel zum Zwischenhebel / Pitman Arm to 1st control arm (100)

3	**Lenkstange / Centre Rod Assembly** Schubstange / Push Rod einseitig verstellbar / Adjustable on one side Länge [mm] / Length [mm]:2139 Konusmaß [mm] / Cone Size [mm]:28,6 Rohr-Ø [mm] / Pipe Ø [mm]:62 mit Zubehör / with accessories		(4) (122) (133) (106) (96) (117) (173)	**34698 01** **20584291** 35854 01
	380, 280 kW 400, 29 t 420 460 480 540 330, 37 t 330, 42 t 380, 280-285 kW, 37 t 380, 280-285 kW, 42 t 400, 35 t	01.11 - 01.11 - 12.11 01.11 - 01.11 - 01.11 - 12.11 01.11 - 04.10 - 04.10 - 04.10 - 04.10 - 04.10 -		RHD am Lenkhebel / at steering arm (128) Lenkstockhebel zum Zwischenhebel / Pitman Arm to 1st control arm (100) Achsabstand [mm] / Centre Distance [mm]:1795 (21)
3	**Lenkstange / Centre Rod Assembly** Schubstange / Push Rod einseitig verstellbar / Adjustable on one side Länge [mm] / Length [mm]:2339 Konusmaß [mm] / Cone Size [mm]:28,6 Rohr-Ø [mm] / Pipe Ø [mm]:62 mit Zubehör / with accessories		(4) (122) (133) (106) (96) (117) (173)	**35948 01** **20581633** 35854 01
	380, 280 kW 400, 29 t 420 460 480 540 330, 37 t 330, 42 t 380, 280-285 kW, 37 t 380, 280-285 kW, 42 t 400, 35 t	01.11 - 01.11 - 12.11 01.11 - 01.11 - 01.11 - 12.11 01.11 - 04.10 - 04.10 - 04.10 - 04.10 - 04.10 -		RHD am Lenkhebel / at steering arm (128) Lenkstockhebel zum Zwischenhebel / Pitman Arm to 1st control arm (100) Achsabstand [mm] / Centre Distance [mm]:1995 (21)
4	**Spurstangenkopf / Tie Rod End** am Lenkzylinder / at steering cylinder Länge [mm] / Length [mm]:88 Gewindemaß / Thread Size:M26x1,5 mit Innengewinde / with internal thread mit Rechtsgewinde / with right-hand thread Konusmaß [mm] / Cone Size [mm]:28,6 mit Zubehör / with accessories		(9) (129) (106) (86) (167) (170) (96) (173)	**27633 01** **20374698**
	380, 280 kW 400, 29 t 420 460 480 540 330, 37 t 330, 42 t 380, 280-285 kW, 37 t 380, 280-285 kW, 42 t 400, 35 t	01.11 - 01.11 - 12.11 01.11 - 01.11 - 01.11 - 12.11 01.11 - 04.10 - 04.10 - 04.10 - 04.10 - 04.10 -		am Lenkzylinder / at steering cylinder (129)

VOLVO

FMX 8x4 04.10 -

6	**Spurstange / Rod Assembly** Führungsstange / Guide Rod beidseitig verstellbar / Adjustable on both sides Länge [mm] / Length [mm]:1645 Konusmaß [mm] / Cone Size [mm]:28,6 Rohr-Ø [mm] / Pipe Ø [mm]:42 mit Zubehör / with accessories		(8) (82) (132) (106) (96) (117) (173)	**22822 01** **3986450** 11946 02 11947 02
	380, 280 kW 400, 29 t 420 460 480 540 330, 37 t 330, 42 t 380, 280-285 kW, 37 t 380, 280-285 kW, 42 t 400, 35 t	01.11 - 01.11 - 12.11 01.11 - 01.11 - 01.11 - 12.11 01.11 - 04.10 - 04.10 - 04.10 - 04.10 - 04.10 -		1.VA / 1st front axle 2.VA / 2nd FA Gerade Vorderachse / Straight front axle
	380, 280 kW 400, 29 t 420 460 480 540 330, 37 t 330, 42 t 380, 280-285 kW, 37 t 380, 280-285 kW, 42 t 400, 35 t	01.11 - 01.11 - 12.11 01.11 - 01.11 - 01.11 - 12.11 01.11 - 04.10 - 04.10 - 04.10 - 04.10 - 04.10 -		RHD 2.VA / 2nd FA Länderausführung: Australien / Country Version: Australia Gekröpfte Vorderachse / Offset front axle
6	**Spurstange / Rod Assembly** Führungsstange / Guide Rod beidseitig verstellbar / Adjustable on both sides Länge [mm] / Length [mm]:1669 Konusmaß [mm] / Cone Size [mm]:32 Rohr-Ø [mm] / Pipe Ø [mm]:42 mit Zubehör / with accessories		(8) (82) (132) (106) (96) (117) (173)	**34528 01** **20581086** 31961 01 34527 01
	380, 280 kW 400, 29 t 420 460 480 540 330, 37 t 330, 42 t 380, 280-285 kW, 37 t 380, 280-285 kW, 42 t 400, 35 t	01.11 - 01.11 - 12.11 01.11 - 01.11 - 01.11 - 12.11 01.11 - 04.10 - 04.10 - 04.10 - 04.10 - 04.10 -		1.VA / 1st front axle 2.VA / 2nd FA
	380, 280 kW 400, 29 t 420 460 480 540 330, 37 t 330, 42 t 380, 280-285 kW, 37 t 380, 280-285 kW, 42 t 400, 35 t	01.11 - 01.11 - 12.11 01.11 - 01.11 - 01.11 - 12.11 01.11 - 04.10 - 04.10 - 04.10 - 04.10 - 04.10 -		RHD 1.VA / 1st front axle Länderausführung: Australien / Country Version: Australia Gekröpfte Vorderachse / Offset front axle

FMX 8x4 04.10 -

6 Spurstange / Rod Assembly

Führungsstange / Guide Rod
einseitig verstellbar / Adjustable on one side
Länge [mm] / Length [mm]:1634
Konusmaß [mm] / Cone Size [mm]:28,6
Rohr-Ø [mm] / Pipe Ø [mm]:50
mit Zubehör / with accessories

(8) (82) (133) (106) (96) (117) (173)

37223 01 **22159759**
37235 01
22647 01

380, 280 kW	01.11 -	1.VA / 1st front axle	(12)
400, 29 t	01.11 - 12.11	2.VA / 2nd FA	(14)
420	01.11 -	Achsabstand [mm] / Centre Distance [mm]:1795	(21)
460	01.11 -	Gekröpfte Vorderachse / Offset front axle	(84)
480	01.11 - 12.11		
540	01.11 -		
330, 37 t	04.10 -		
330, 42 t	04.10 -		
380, 280-285 kW, 37 t	04.10 -		
380, 280-285 kW, 42 t	04.10 -		
400, 35 t	04.10 -		

6 Spurstange / Rod Assembly

Führungsstange / Guide Rod
einseitig verstellbar / Adjustable on one side
Länge [mm] / Length [mm]:1660
Konusmaß [mm] / Cone Size [mm]:32
Rohr-Ø [mm] / Pipe Ø [mm]:60
mit Zubehör / with accessories

(8) (82) (133) (106) (96) (117) (173)

37227 01 **22159753**
37235 01

380, 280 kW	01.11 -	1.VA / 1st front axle	(12)
400, 29 t	01.11 - 12.11	für Fahrzeuge mit Blattfederung / for leaf-spring suspension vehicles	(142)
420	01.11 -	Achslast [t] / Axle Load [t]:8,2	(24)
460	01.11 -	für Links-/Rechtslenker / for left-/right-hand traffic	(156)
480	01.11 - 12.11		
540	01.11 -		
330, 37 t	04.10 -		
330, 42 t	04.10 -		
380, 280-285 kW, 37 t	04.10 -		
380, 280-285 kW, 42 t	04.10 -		
400, 35 t	04.10 -		

6 Spurstange / Rod Assembly

Führungsstange / Guide Rod
einseitig verstellbar / Adjustable on one side
Länge [mm] / Length [mm]:1678
Konusmaß [mm] / Cone Size [mm]:32
Rohr-Ø [mm] / Pipe Ø [mm]:50
mit Zubehör / with accessories

(8) (82) (133) (106) (96) (117) (173)

38684 01 **22159754**
37235 01

380, 280 kW	01.11 -	Achslast [t] / Axle Load [t]:8,5	(24)
400, 29 t	01.11 - 12.11	Achslast [t] / Axle Load [t]:9	(24)
420	01.11 -	Gekröpfte Vorderachse / Offset front axle	(84)
460	01.11 -		
480	01.11 - 12.11		
540	01.11 -		
330, 37 t	04.10 -		
330, 42 t	04.10 -		
380, 280-285 kW, 37 t	04.10 -		
380, 280-285 kW, 42 t	04.10 -		
400, 35 t	04.10 -		

14 Stange/Strebe, Stabilisator / Rod/Strut, stabiliser

Koppelstange / Coupling Rod
nicht verstellbar / not adjustable
Länge [mm] / Length [mm]:325
Konusmaß [mm] / Cone Size [mm]:22

(10) (97) (177) (106) (96)

34604 01 **21446333**

380, 280 kW	01.11 -	für Fahrzeuge mit Blattfederung / for leaf-spring suspension vehicles	(142)
400, 29 t	01.11 - 12.11		
420	01.11 -		
460	01.11 -		
480	01.11 - 12.11		
540	01.11 -		
330, 37 t	04.10 -		
330, 42 t	04.10 -		
380, 280-285 kW, 37 t	04.10 -		
380, 280-285 kW, 42 t	04.10 -		
400, 35 t	04.10 -		

VOLVO

FMX 8x4 04.10 -

10 Lenker, Radaufhängung / Track Control Arm

Längslenker / Trailing Arm
Länge [mm] / Length [mm]:625 (106)
Bohrung-Ø 1 [mm] / Bore Ø 1 [mm]:17 (39)
Bohrung-Ø 2 [mm] / Bore Ø 2 [mm]:17 (40)
Lochabstand 1/Lochabstand 2 / Hole Pitch 1/ Hole Pitch 2:115 / 115 (103)
nicht verstellbar / not adjustable (177)
Molekularlager / Molecular Bearing (108)

(3) (107)

34680 01 **20517494**

380, 280 kW	01.11 -	
400, 29 t	01.11 - 12.11	
420	01.11 -	
460	01.11 -	
480	01.11 - 12.11	
540	01.11 -	
330, 37 t	04.10 -	
330, 42 t	04.10 -	
380, 280-285 kW, 37 t	04.10 -	
380, 280-285 kW, 42 t	04.10 -	
400, 35 t	04.10 -	

1.HA / 1st RA (11)
2.HA / 2nd RA (13)
für Fahrzeuge mit Luftfederung / for pneumatic suspension vehicles (143)

10 Lenker, Radaufhängung / Track Control Arm

Längslenker / Trailing Arm
Länge [mm] / Length [mm]:510 (106)
Bohrung-Ø 1 [mm] / Bore Ø 1 [mm]:17 (39)
Bohrung-Ø 2 [mm] / Bore Ø 2 [mm]:17 (40)
Lochabstand 1/Lochabstand 2 / Hole Pitch 1/ Hole Pitch 2:115 / 115 (103)
Molekularlager / Molecular Bearing (108)

(3) (107)

35270 01 **20443044**
® 25208 01

380, 280 kW	01.11 -	
400, 29 t	01.11 - 12.11	
420	01.11 -	
460	01.11 -	
480	01.11 - 12.11	
540	01.11 -	
330, 37 t	04.10 -	
330, 42 t	04.10 -	
380, 280-285 kW, 37 t	04.10 -	
380, 280-285 kW, 42 t	04.10 -	
400, 35 t	04.10 -	

1.HA / 1st RA (11)
2.HA / 2nd RA (13)
für Fahrzeuge mit Blattfederung / for leaf-spring suspension vehicles (142)

10 Lenker, Radaufhängung / Track Control Arm

Längslenker / Trailing Arm
Länge [mm] / Length [mm]:515 (106)
Bohrung-Ø 1 [mm] / Bore Ø 1 [mm]:21 (39)
Bohrung-Ø 2 [mm] / Bore Ø 2 [mm]:21 (40)
Lochabstand 1/Lochabstand 2 / Hole Pitch 1/ Hole Pitch 2:130 / 130 (103)
Molekularlager / Molecular Bearing (108)

(3) (107)

35271 01 **21051046**
® 34610 01

380, 280 kW	01.11 -	
400, 29 t	01.11 - 12.11	
420	01.11 -	
460	01.11 -	
480	01.11 - 12.11	
540	01.11 -	
330, 37 t	04.10 -	
330, 42 t	04.10 -	
380, 280-285 kW, 37 t	04.10 -	
380, 280-285 kW, 42 t	04.10 -	
400, 35 t	04.10 -	

1.HA / 1st RA (11)
2.HA / 2nd RA (13)
für Fahrzeuge mit Blattfederung / for leaf-spring suspension vehicles (142)
Aggregatlast 30t / aggregate load 30t (29)
Aggregatlast 32t / aggregate load 32t (30)

10 Lenker, Radaufhängung / Track Control Arm

Längslenker / Trailing Arm
Länge [mm] / Length [mm]:510 (106)
Bohrung-Ø 1 [mm] / Bore Ø 1 [mm]:21 (39)
Bohrung-Ø 2 [mm] / Bore Ø 2 [mm]:21 (40)
Lochabstand 1/Lochabstand 2 / Hole Pitch 1/ Hole Pitch 2:130 / 130 (103)
Molekularlager / Molecular Bearing (108)

(3) (107)

35272 01 **21051052**
® 34609 01

380, 280 kW	01.11 -	
400, 29 t	01.11 - 12.11	
420	01.11 -	
460	01.11 -	
480	01.11 - 12.11	
540	01.11 -	
330, 37 t	04.10 -	
330, 42 t	04.10 -	
380, 280-285 kW, 37 t	04.10 -	
380, 280-285 kW, 42 t	04.10 -	
400, 35 t	04.10 -	

1.HA / 1st RA (11)
2.HA / 2nd RA (13)
für Fahrzeuge mit Blattfederung / for leaf-spring suspension vehicles (142)
Aggregatlast 26t / aggregate load 26t (28)

VOLVO

FMX 8x4 04.10 -

8 Lenker, Radaufhängung / Track Control Arm

Dreieckslenker (Nfz) / Wishbone (CV) (46)
Länge [mm] / Length [mm]:662,4 (106)
Rohr-Ø [mm] / Pipe Ø [mm]:48 (117)
Bohrung-Ø 1 [mm] / Bore Ø 1 [mm]:19 (39)
Bohrung-Ø 2 [mm] / Bore Ø 2 [mm]:19 (40)
Lochabstand 1/Lochabstand 2 / Hole Pitch 1/ Hole Pitch 2:115/115 (103)

(3)

26058 01 **7420741703**
® 25208 01
® 30672 01

380, 280 kW	01.11 -	1.HA / 1st RA	(11)
400, 29 t	01.11 - 12.11	2.HA / 2nd RA	(13)
420	01.11 -	für Fahrzeuge mit Blattfederung / for leaf-spring suspension vehicles	(142)
460	01.11 -		
480	01.11 - 12.11		
540	01.11 -		
330, 37 t	04.10 -		
330, 42 t	04.10 -		
380, 280-285 kW, 37 t	04.10 -		
380, 280-285 kW, 42 t	04.10 -		
400, 35 t	04.10 -		

8 Lenker, Radaufhängung / Track Control Arm

Dreieckslenker (Nfz) / Wishbone (CV) (46)
Länge [mm] / Length [mm]:671 (106)
Rohr-Ø [mm] / Pipe Ø [mm]:58 (117)
Bohrung-Ø 1 [mm] / Bore Ø 1 [mm]:23 (39)
Bohrung-Ø 2 [mm] / Bore Ø 2 [mm]:23 (40)
Lochabstand 1/Lochabstand 2 / Hole Pitch 1/ Hole Pitch 2:130/130 (103)

(3)

35009 01 **22318834**
® 28706 01

380, 280 kW	01.11 -	1.HA / 1st RA	(11)
400, 29 t	01.11 - 12.11	2.HA / 2nd RA	(13)
420	01.11 -	für Fahrzeuge mit Blattfederung / for leaf-spring suspension vehicles	(142)
460	01.11 -	Aggregatlast 23t / aggregate load 23t	(27)
480	01.11 - 12.11	Aggregatlast 26t / aggregate load 26t	(28)
540	01.11 -	Aggregatlast 32t / aggregate load 32t	(30)
330, 37 t	04.10 -		
330, 42 t	04.10 -		
380, 280-285 kW, 37 t	04.10 -		
380, 280-285 kW, 42 t	04.10 -		
400, 35 t	04.10 -		

8 Lenker, Radaufhängung / Track Control Arm

Dreieckslenker (Nfz) / Wishbone (CV) (46)
Länge [mm] / Length [mm]:662,2 (106)
Rohr-Ø [mm] / Pipe Ø [mm]:51 (117)
Bohrung-Ø 1 [mm] / Bore Ø 1 [mm]:21 (39)
Bohrung-Ø 2 [mm] / Bore Ø 2 [mm]:17,5 (40)
Lochabstand 1/Lochabstand 2 / Hole Pitch 1/ Hole Pitch 2:115 (103)
Molekularlager / Molecular Bearing (108)

(3)

36148 01 **22238525**

380, 280 kW	01.11 -	1.HA / 1st RA	(11)
400, 29 t	01.11 - 12.11	2.HA / 2nd RA	(13)
420	01.11 -	für Fahrzeuge mit Luftfederung / for pneumatic suspension vehicles	(143)
460	01.11 -		
480	01.11 - 12.11		
540	01.11 -		
330, 37 t	04.10 -		
330, 42 t	04.10 -		
380, 280-285 kW, 37 t	04.10 -		
380, 280-285 kW, 42 t	04.10 -		
400, 35 t	04.10 -		

13 Stange/Strebe, Stabilisator / Rod/Strut, stabiliser

Koppelstange / Coupling Rod (97)
Länge [mm] / Length [mm]:435 (106)
Konusmaß [mm] / Cone Size [mm]:28,6 (96)
Rohr-Ø [mm] / Pipe Ø [mm]:36 (117)
mit Zubehör / with accessories (173)
für 30 mm Halteplatte / for 30 mm holder plate (138)

(10)

30595 01 **20443061**

380, 280 kW	01.11 -	->10.2010	
400, 29 t	01.11 - 12.11	für Fahrzeuge mit Luftfederung / for pneumatic suspension vehicles	(143)
420	01.11 -	Fahrhöhe 240 mm / ride height 240 mm	(72)
460	01.11 -		
480	01.11 - 12.11		
540	01.11 -		
330, 37 t	04.10 -		
330, 42 t	04.10 -		
380, 280-285 kW, 37 t	04.10 -		
380, 280-285 kW, 42 t	04.10 -		
400, 35 t	04.10 -		

VOLVO

FMX 8x4 04.10 -

13

Stange/Strebe, Stabilisator / Rod/Strut, stabiliser (10)
Koppelstange / Coupling Rod (97)
Länge [mm] / Length [mm]:380 (106)
Konusmaß [mm] / Cone Size [mm]:28,6 (96)
Rohr-Ø [mm] / Pipe Ø [mm]:36 (117)
mit Zubehör / with accessories (173)
für 30 mm Halteplatte / for 30 mm holder plate (138)

31182 01 **20443062**

380, 280 kW	01.11 -	->10.2010	
400, 29 t	01.11 - 12.11	für Fahrzeuge mit Luftfederung / for pneumatic suspension vehicles	(143)
420	01.11 -	Fahrhöhe 180 mm / ride height 180 mm	(68)
460	01.11 -		
480	01.11 - 12.11		
540	01.11 -		
330, 37 t	04.10 -		
330, 42 t	04.10 -		
380, 280-285 kW, 37 t	04.10 -		
380, 280-285 kW, 42 t	04.10 -		
400, 35 t	04.10 -		

13

Stange/Strebe, Stabilisator / Rod/Strut, stabiliser (10)
Koppelstange / Coupling Rod (97)
Länge [mm] / Length [mm]:435 (106)
Konusmaß [mm] / Cone Size [mm]:32 (96)
Rohr-Ø [mm] / Pipe Ø [mm]:36 (117)
mit Zubehör / with accessories (173)
für 27 mm Halteplatte / for 27 mm holdingplate (137)

36692 01 **21119064**

380, 280 kW	01.11 -	für Fahrzeuge mit Luftfederung / for pneumatic suspension vehicles	(143)
400, 29 t	01.11 - 12.11	10.2010->	
420	01.11 -	Fahrhöhe 240 mm / ride height 240 mm	(72)
460	01.11 -		
480	01.11 - 12.11		
540	01.11 -		
330, 37 t	04.10 -		
330, 42 t	04.10 -		
380, 280-285 kW, 37 t	04.10 -		
380, 280-285 kW, 42 t	04.10 -		
400, 35 t	04.10 -		

13

Stange/Strebe, Stabilisator / Rod/Strut, stabiliser (10)
Koppelstange / Coupling Rod (97)
Länge [mm] / Length [mm]:380 (106)
Konusmaß [mm] / Cone Size [mm]:32 (96)
Rohr-Ø [mm] / Pipe Ø [mm]:36 (117)
mit Zubehör / with accessories (173)
für 27 mm Halteplatte / for 27 mm holdingplate (137)

36693 01 **21119067**

380, 280 kW	01.11 -	für Fahrzeuge mit Luftfederung / for pneumatic suspension vehicles	(143)
400, 29 t	01.11 - 12.11	10.2010->	
420	01.11 -	Fahrhöhe 180 mm / ride height 180 mm	(68)
460	01.11 -		
480	01.11 - 12.11		
540	01.11 -		
330, 37 t	04.10 -		
330, 42 t	04.10 -		
380, 280-285 kW, 37 t	04.10 -		
380, 280-285 kW, 42 t	04.10 -		
400, 35 t	04.10 -		

13

Stange/Strebe, Stabilisator / Rod/Strut, stabiliser (10)
Koppelstange / Coupling Rod (97)
Länge [mm] / Length [mm]:350 (106)
Konusmaß [mm] / Cone Size [mm]:32 (96)
Rohr-Ø [mm] / Pipe Ø [mm]:36 (117)
mit Zubehör / with accessories (173)
Schrauben-/Mutternausführung: selbstsichernd / Bolt / Nut Version: Self-locking (121)
für 27 mm Halteplatte / for 27 mm holdingplate (137)

36694 01 **21176251**

380, 280 kW	01.11 -	für Fahrzeuge mit Luftfederung / for pneumatic suspension vehicles	(143)
400, 29 t	01.11 - 12.11	10.2010->	
420	01.11 -	Fahrhöhe 140 mm / ride height 140 mm	(63)
460	01.11 -	Fahrhöhe 160 mm / ride height 160 mm	(65)
480	01.11 - 12.11		
540	01.11 -		
330, 37 t	04.10 -		
330, 42 t	04.10 -		
380, 280-285 kW, 37 t	04.10 -		
380, 280-285 kW, 42 t	04.10 -		
400, 35 t	04.10 -		

13 **Stange/Strebe, Stabilisator / Rod/Strut, stabiliser** (10)
Koppelstange / Coupling Rod (97)
Länge [mm] / Length [mm]:435 (106)
Konusmaß [mm] / Cone Size [mm]:28,6 (96)
Konusmaß [mm] / Cone Size [mm]:32 (96)
Rohr-Ø [mm] / Pipe Ø [mm]:36 (117)
mit Zubehör / with accessories (173)
für 27 mm Halteplatte / for 27 mm holdingplate (137)

36695 01 **20443061**

380, 280 kW	01.11 -	->10.2010	
400, 29 t	01.11 - 12.11	für Fahrzeuge mit Luftfederung / for pneumatic suspension vehicles	(143)
420	01.11 -	Fahrhöhe 240 mm / ride height 240 mm	(72)
460	01.11 -		
480	01.11 - 12.11		
540	01.11 -		
330, 37 t	04.10 -		
330, 42 t	04.10 -		
380, 280-285 kW, 37 t	04.10 -		
380, 280-285 kW, 42 t	04.10 -		
400, 35 t	04.10 -		

13 **Stange/Strebe, Stabilisator / Rod/Strut, stabiliser** (10)
Koppelstange / Coupling Rod (97)
Länge [mm] / Length [mm]:380 (106)
Konusmaß [mm] / Cone Size [mm]:28,6 (96)
Konusmaß [mm] / Cone Size [mm]:32 (96)
Rohr-Ø [mm] / Pipe Ø [mm]:36 (117)
mit Zubehör / with accessories (173)
für 27 mm Halteplatte / for 27 mm holdingplate (137)

36696 01 **20443062**

380, 280 kW	01.11 -	->10.2010	
400, 29 t	01.11 - 12.11	für Fahrzeuge mit Luftfederung / for pneumatic suspension vehicles	(143)
420	01.11 -	Fahrhöhe 180 mm / ride height 180 mm	(68)
460	01.11 -		
480	01.11 - 12.11		
540	01.11 -		
330, 37 t	04.10 -		
330, 42 t	04.10 -		
380, 280-285 kW, 37 t	04.10 -		
380, 280-285 kW, 42 t	04.10 -		
400, 35 t	04.10 -		

Lagerung, Stabilisatorkoppelstange (2)
Mounting, stabilizer coupling rod
für Koppelstange / for coupling rod (155)
Länge [mm] / Length [mm]:206 (106)
Dicke/Stärke [mm] / Thickness [mm]:27 (44)

36698 01 **21286847**

380, 280 kW	01.11 -	->10.2010	
400, 29 t	01.11 - 12.11	für Fahrzeuge mit Luftfederung / for pneumatic suspension vehicles	(143)
420	01.11 -		
460	01.11 -		
480	01.11 - 12.11		
540	01.11 -		
330, 37 t	04.10 -		
330, 42 t	04.10 -		
380, 280-285 kW, 37 t	04.10 -		
380, 280-285 kW, 42 t	04.10 -		
400, 35 t	04.10 -		

VOLVO

FMX 8x4/4 04.10 -

1

Lenkstange / Centre Rod Assembly
Schubstange / Push Rod
einseitig verstellbar / Adjustable on one side
Länge [mm] / Length [mm]:863
Konusmaß [mm] / Cone Size [mm]:28,6
Rohr-Ø [mm] / Pipe Ø [mm]:52
mit Zubehör / with accessories

(4) (122) (133) (106) (96) (117) (173)

37458 01 **22159733**
27547 02
37235 01

330, 37 t, Kipper / Dump Truck(93)	04.10 -	
330, 35 t, Kipper / Dump Truck(93)	04.10 -	
330, 37 t, Pritsche/Fahrgestell / Flatbed/Chassis(109)	04.10 -	
330, 42 t	04.10 -	
330, 35 t, Pritsche/Fahrgestell / Flatbed/Chassis(109)	04.10 -	
330, 35 t, Sattelzugmaschine / Truck Tractor(118)	04.10 -	
370, 37 t, Kipper / Dump Truck(93)	04.10 -	
370, 35 t, Kipper / Dump Truck(93)	04.10 -	
370, 42 t	04.10 -	
370, 37 t, Pritsche/Fahrgestell / Flatbed/Chassis(109)	04.10 -	
370, 35 t, Pritsche/Fahrgestell / Flatbed/Chassis(109)	04.10 -	
370, 35 t, Sattelzugmaschine / Truck Tractor(118)	04.10 -	
380, 37 t, Kipper / Dump Truck(93)	04.10 -	
380, 35 t, Kipper / Dump Truck(93)	04.10 -	
380, 42 t	04.10 -	
380, 37 t, Pritsche/Fahrgestell / Flatbed/Chassis(109)	04.10 -	
380, 35 t, Pritsche/Fahrgestell / Flatbed/Chassis(109)	04.10 -	
380, 35 t, Sattelzugmaschine / Truck Tractor(118)	04.10 -	
410, 37 t, Kipper / Dump Truck(93)	04.10 -	
410, 35 t, Kipper / Dump Truck(93)	04.10 -	
410, 42 t	04.10 -	
410, 37 t, Pritsche/Fahrgestell / Flatbed/Chassis(109)	04.10 -	
410, 35 t, Pritsche/Fahrgestell / Flatbed/Chassis(109)	04.10 -	
410, 35 t, Sattelzugmaschine / Truck Tractor(118)	04.10 -	
420, 37 t, Kipper / Dump Truck(93)	04.10 -	
420, 35 t, Kipper / Dump Truck(93)	04.10 -	
420, 35 t, Pritsche/Fahrgestell / Flatbed/Chassis(109)	04.10 -	
420, 37 t, Pritsche/Fahrgestell / Flatbed/Chassis(109)	04.10 -	
420, 42 t	04.10 -	
420, 35 t, Sattelzugmaschine / Truck Tractor(118)	04.10 -	
440	04.10 -	
450, 37 t, Kipper / Dump Truck(93)	04.10 -	
450, 35 t, Kipper / Dump Truck(93)	04.10 -	
450, 37 t, Pritsche/Fahrgestell / Flatbed/Chassis(109)	04.10 -	
450, 42 t	04.10 -	
450, 35 t, Pritsche/Fahrgestell / Flatbed/Chassis(109)	04.10 -	
450, 35 t, Sattelzugmaschine / Truck Tractor(118)	04.10 -	
460, 35 t, Kipper / Dump Truck(93)	04.10 -	
460, 37 t, Kipper / Dump Truck(93)	04.10 -	
460, 35 t, Pritsche/Fahrgestell / Flatbed/Chassis(109)	04.10 -	
460, 42 t	04.10 -	
460, 37 t, Pritsche/Fahrgestell / Flatbed/Chassis(109)	04.10 -	
460, 35 t, Sattelzugmaschine / Truck Tractor(118)	04.10 -	
480	04.10 -	
500, 35 t, Kipper / Dump Truck(93)	04.10 -	
500, 37 t, Kipper / Dump Truck(93)	04.10 -	
500, 37 t, Pritsche/Fahrgestell / Flatbed/Chassis(109)	04.10 -	
500, 35 t, Pritsche/Fahrgestell / Flatbed/Chassis(109)	04.10 -	
500, 42 t	04.10 -	
500, 35 t, Sattelzugmaschine / Truck Tractor(118)	04.10 -	
540, 37 t, Kipper / Dump Truck(93)	04.10 -	
540, 35 t, Kipper / Dump Truck(93)	04.10 -	
540, 35 t, Pritsche/Fahrgestell / Flatbed/Chassis(109)	04.10 -	
540, 37 t, Pritsche/Fahrgestell / Flatbed/Chassis(109)	04.10 -	
540, 42 t	04.10 -	
540, 35 t, Sattelzugmaschine / Truck Tractor(118)	04.10 -	

LHD

Lenkstockhebel zur 1. VA / Pitman arm to 1st front axle (102)
1.VA / 1st front axle (12)
für Fahrzeuge mit Luftfederung / for pneumatic suspension vehicles (143)

1

Lenkstange / Centre Rod Assembly
Schubstange / Push Rod
einseitig verstellbar / Adjustable on one side
Länge [mm] / Length [mm]:863
Konusmaß [mm] / Cone Size [mm]:28,6
Rohr-Ø [mm] / Pipe Ø [mm]:52
mit Zubehör / with accessories

(4) (122) (133) (106) (96) (117) (173)

38803 01 **21106952**
27547 02
37235 01

330, 37 t, Kipper / Dump Truck(93)	04.10 -	
330, 35 t, Kipper / Dump Truck(93)	04.10 -	
330, 37 t, Pritsche/Fahrgestell / Flatbed/Chassis(109)	04.10 -	
330, 42 t	04.10 -	
330, 35 t, Pritsche/Fahrgestell / Flatbed/Chassis(109)	04.10 -	
330, 35 t, Sattelzugmaschine / Truck Tractor(118)	04.10 -	
370, 37 t, Kipper / Dump Truck(93)	04.10 -	
370, 35 t, Kipper / Dump Truck(93)	04.10 -	
370, 42 t	04.10 -	
370, 37 t, Pritsche/Fahrgestell / Flatbed/Chassis(109)	04.10 -	
370, 35 t, Pritsche/Fahrgestell / Flatbed/Chassis(109)	04.10 -	
370, 35 t, Sattelzugmaschine / Truck Tractor(118)	04.10 -	
380, 37 t, Kipper / Dump Truck(93)	04.10 -	
380, 35 t, Kipper / Dump Truck(93)	04.10 -	
380, 42 t	04.10 -	
380, 37 t, Pritsche/Fahrgestell / Flatbed/Chassis(109)	04.10 -	
380, 35 t, Pritsche/Fahrgestell / Flatbed/Chassis(109)	04.10 -	
380, 35 t, Sattelzugmaschine / Truck Tractor(118)	04.10 -	
410, 37 t, Kipper / Dump Truck(93)	04.10 -	
410, 35 t, Kipper / Dump Truck(93)	04.10 -	
410, 42 t	04.10 -	
410, 37 t, Pritsche/Fahrgestell / Flatbed/Chassis(109)	04.10 -	
410, 35 t, Pritsche/Fahrgestell / Flatbed/Chassis(109)	04.10 -	
410, 35 t, Sattelzugmaschine / Truck Tractor(118)	04.10 -	
420, 37 t, Kipper / Dump Truck(93)	04.10 -	
420, 35 t, Kipper / Dump Truck(93)	04.10 -	
420, 35 t, Pritsche/Fahrgestell / Flatbed/Chassis(109)	04.10 -	
420, 37 t, Pritsche/Fahrgestell / Flatbed/Chassis(109)	04.10 -	
420, 42 t	04.10 -	
420, 35 t, Sattelzugmaschine / Truck Tractor(118)	04.10 -	
440	04.10 -	
450, 37 t, Kipper / Dump Truck(93)	04.10 -	
450, 35 t, Kipper / Dump Truck(93)	04.10 -	
450, 37 t, Pritsche/Fahrgestell / Flatbed/Chassis(109)	04.10 -	
450, 42 t	04.10 -	
450, 35 t, Pritsche/Fahrgestell / Flatbed/Chassis(109)	04.10 -	
450, 35 t, Sattelzugmaschine / Truck Tractor(118)	04.10 -	
460, 35 t, Kipper / Dump Truck(93)	04.10 -	
460, 37 t, Kipper / Dump Truck(93)	04.10 -	
460, 35 t, Pritsche/Fahrgestell / Flatbed/Chassis(109)	04.10 -	
460, 42 t	04.10 -	
460, 37 t, Pritsche/Fahrgestell / Flatbed/Chassis(109)	04.10 -	
460, 35 t, Sattelzugmaschine / Truck Tractor(118)	04.10 -	
480	04.10 -	
500, 35 t, Kipper / Dump Truck(93)	04.10 -	
500, 37 t, Kipper / Dump Truck(93)	04.10 -	
500, 37 t, Pritsche/Fahrgestell / Flatbed/Chassis(109)	04.10 -	
500, 35 t, Pritsche/Fahrgestell / Flatbed/Chassis(109)	04.10 -	
500, 42 t	04.10 -	
500, 35 t, Sattelzugmaschine / Truck Tractor(118)	04.10 -	
540, 37 t, Kipper / Dump Truck(93)	04.10 -	
540, 35 t, Kipper / Dump Truck(93)	04.10 -	
540, 35 t, Pritsche/Fahrgestell / Flatbed/Chassis(109)	04.10 -	
540, 37 t, Pritsche/Fahrgestell / Flatbed/Chassis(109)	04.10 -	
540, 42 t	04.10 -	
540, 35 t, Sattelzugmaschine / Truck Tractor(118)	04.10 -	

RHD

Lenkstockhebel zur 1. VA / Pitman arm to 1st front axle (102)
für Fahrzeuge mit Blattfederung / for leaf-spring suspension vehicles (142)

VOLVO

FMX 8x4/4 04.10 -

2

Lenkstange / Centre Rod Assembly (4)
Schubstange / Push Rod (122)
einseitig verstellbar / Adjustable on one side (133)
Länge [mm] / Length [mm]:563 (106)
Konusmaß [mm] / Cone Size [mm]:28,6 (96)
Rohr-Ø [mm] / Pipe Ø [mm]:48 (117)
mit Zubehör / with accessories (173)

37978 01 **22159741**
27547 02
37235 01

330, 37 t, Kipper / Dump Truck(93)	04.10 -	Zwischenhebel zur Vorderachse 2 / Control arm to front axle 2	(126)
330, 35 t, Kipper / Dump Truck(93)	04.10 -		
330, 37 t, Pritsche/Fahrgestell / Flatbed/Chassis(109)	04.10 -		
330, 42 t	04.10 -		
330, 35 t, Pritsche/Fahrgestell / Flatbed/Chassis(109)	04.10 -		
330, 35 t, Sattelzugmaschine / Truck Tractor(118)	04.10 -		
370, 37 t, Kipper / Dump Truck(93)	04.10 -		
370, 35 t, Kipper / Dump Truck(93)	04.10 -		
370, 42 t	04.10 -		
370, 37 t, Pritsche/Fahrgestell / Flatbed/Chassis(109)	04.10 -		
370, 35 t, Pritsche/Fahrgestell / Flatbed/Chassis(109)	04.10 -		
370, 35 t, Sattelzugmaschine / Truck Tractor(118)	04.10 -		
380, 37 t, Kipper / Dump Truck(93)	04.10 -		
380, 35 t, Kipper / Dump Truck(93)	04.10 -		
380, 42 t	04.10 -		
380, 37 t, Pritsche/Fahrgestell / Flatbed/Chassis(109)	04.10 -		
380, 35 t, Pritsche/Fahrgestell / Flatbed/Chassis(109)	04.10 -		
380, 35 t, Sattelzugmaschine / Truck Tractor(118)	04.10 -		
410, 37 t, Kipper / Dump Truck(93)	04.10 -		
410, 35 t, Kipper / Dump Truck(93)	04.10 -		
410, 42 t	04.10 -		
410, 37 t, Pritsche/Fahrgestell / Flatbed/Chassis(109)	04.10 -		
410, 35 t, Pritsche/Fahrgestell / Flatbed/Chassis(109)	04.10 -		
410, 35 t, Sattelzugmaschine / Truck Tractor(118)	04.10 -		
420, 37 t, Kipper / Dump Truck(93)	04.10 -		
420, 35 t, Kipper / Dump Truck(93)	04.10 -		
420, 35 t, Pritsche/Fahrgestell / Flatbed/Chassis(109)	04.10 -		
420, 37 t, Pritsche/Fahrgestell / Flatbed/Chassis(109)	04.10 -		
420, 42 t	04.10 -		
420, 35 t, Sattelzugmaschine / Truck Tractor(118)	04.10 -		
440	04.10 -		
450, 37 t, Kipper / Dump Truck(93)	04.10 -		
450, 35 t, Kipper / Dump Truck(93)	04.10 -		
450, 37 t, Pritsche/Fahrgestell / Flatbed/Chassis(109)	04.10 -		
450, 42 t	04.10 -		
450, 35 t, Pritsche/Fahrgestell / Flatbed/Chassis(109)	04.10 -		
450, 35 t, Sattelzugmaschine / Truck Tractor(118)	04.10 -		
460, 35 t, Kipper / Dump Truck(93)	04.10 -		
460, 37 t, Kipper / Dump Truck(93)	04.10 -		
460, 35 t, Pritsche/Fahrgestell / Flatbed/Chassis(109)	04.10 -		
460, 42 t	04.10 -		
460, 37 t, Pritsche/Fahrgestell / Flatbed/Chassis(109)	04.10 -		
460, 35 t, Sattelzugmaschine / Truck Tractor(118)	04.10 -		
480	04.10 -		
500, 35 t, Kipper / Dump Truck(93)	04.10 -		
500, 37 t, Kipper / Dump Truck(93)	04.10 -		
500, 37 t, Pritsche/Fahrgestell / Flatbed/Chassis(109)	04.10 -		
500, 35 t, Pritsche/Fahrgestell / Flatbed/Chassis(109)	04.10 -		
500, 42 t	04.10 -		
500, 35 t, Sattelzugmaschine / Truck Tractor(118)	04.10 -		
540, 37 t, Kipper / Dump Truck(93)	04.10 -		
540, 35 t, Kipper / Dump Truck(93)	04.10 -		
540, 35 t, Pritsche/Fahrgestell / Flatbed/Chassis(109)	04.10 -		
540, 37 t, Pritsche/Fahrgestell / Flatbed/Chassis(109)	04.10 -		
540, 42 t	04.10 -		
540, 35 t, Sattelzugmaschine / Truck Tractor(118)	04.10 -		

3

Lenkstange / Centre Rod Assembly (4)
Schubstange / Push Rod (122)
einseitig verstellbar / Adjustable on one side (133)
Länge [mm] / Length [mm]:2339 (106)
Konusmaß [mm] / Cone Size [mm]:28,6 (96)
Rohr-Ø [mm] / Pipe Ø [mm]:62 (117)
mit Zubehör / with accessories (173)

31886 01 **20581632**
35854 01

330, 37 t, Kipper / Dump Truck(93)	04.10 -	LHD	
330, 35 t, Kipper / Dump Truck(93)	04.10 -	am Lenkhebel / at steering arm	(128)
330, 37 t, Pritsche/Fahrgestell / Flatbed/Chassis(109)	04.10 -	Lenkstockhebel zum Zwischenhebel / Pitman Arm to 1st control arm	(100)
330, 42 t	04.10 -		
330, 35 t, Pritsche/Fahrgestell / Flatbed/Chassis(109)	04.10 -		
330, 35 t, Sattelzugmaschine / Truck Tractor(118)	04.10 -		
370, 37 t, Kipper / Dump Truck(93)	04.10 -		
370, 35 t, Kipper / Dump Truck(93)	04.10 -		
370, 42 t	04.10 -		
370, 37 t, Pritsche/Fahrgestell / Flatbed/Chassis(109)	04.10 -		
370, 35 t, Pritsche/Fahrgestell / Flatbed/Chassis(109)	04.10 -		
370, 35 t, Sattelzugmaschine / Truck Tractor(118)	04.10 -		
380, 37 t, Kipper / Dump Truck(93)	04.10 -		
380, 35 t, Kipper / Dump Truck(93)	04.10 -		
380, 42 t	04.10 -		
380, 37 t, Pritsche/Fahrgestell / Flatbed/Chassis(109)	04.10 -		
380, 35 t, Pritsche/Fahrgestell / Flatbed/Chassis(109)	04.10 -		
380, 35 t, Sattelzugmaschine / Truck Tractor(118)	04.10 -		
410, 37 t, Kipper / Dump Truck(93)	04.10 -		
410, 35 t, Kipper / Dump Truck(93)	04.10 -		
410, 42 t	04.10 -		
410, 37 t, Pritsche/Fahrgestell / Flatbed/Chassis(109)	04.10 -		
410, 35 t, Pritsche/Fahrgestell / Flatbed/Chassis(109)	04.10 -		
410, 35 t, Sattelzugmaschine / Truck Tractor(118)	04.10 -		
420, 37 t, Kipper / Dump Truck(93)	04.10 -		
420, 35 t, Kipper / Dump Truck(93)	04.10 -		
420, 35 t, Pritsche/Fahrgestell / Flatbed/Chassis(109)	04.10 -		
420, 37 t, Pritsche/Fahrgestell / Flatbed/Chassis(109)	04.10 -		
420, 42 t	04.10 -		
420, 35 t, Sattelzugmaschine / Truck Tractor(118)	04.10 -		
440	04.10 -		
450, 37 t, Kipper / Dump Truck(93)	04.10 -		
450, 35 t, Kipper / Dump Truck(93)	04.10 -		
450, 37 t, Pritsche/Fahrgestell / Flatbed/Chassis(109)	04.10 -		
450, 42 t	04.10 -		
450, 35 t, Pritsche/Fahrgestell / Flatbed/Chassis(109)	04.10 -		
450, 35 t, Sattelzugmaschine / Truck Tractor(118)	04.10 -		
460, 35 t, Kipper / Dump Truck(93)	04.10 -		
460, 37 t, Kipper / Dump Truck(93)	04.10 -		
460, 35 t, Pritsche/Fahrgestell / Flatbed/Chassis(109)	04.10 -		
460, 42 t	04.10 -		
460, 37 t, Pritsche/Fahrgestell / Flatbed/Chassis(109)	04.10 -		
460, 35 t, Sattelzugmaschine / Truck Tractor(118)	04.10 -		
480	04.10 -		
500, 35 t, Kipper / Dump Truck(93)	04.10 -		
500, 37 t, Kipper / Dump Truck(93)	04.10 -		
500, 37 t, Pritsche/Fahrgestell / Flatbed/Chassis(109)	04.10 -		
500, 35 t, Pritsche/Fahrgestell / Flatbed/Chassis(109)	04.10 -		
500, 42 t	04.10 -		
500, 35 t, Sattelzugmaschine / Truck Tractor(118)	04.10 -		
540, 37 t, Kipper / Dump Truck(93)	04.10 -		
540, 35 t, Kipper / Dump Truck(93)	04.10 -		
540, 35 t, Pritsche/Fahrgestell / Flatbed/Chassis(109)	04.10 -		
540, 37 t, Pritsche/Fahrgestell / Flatbed/Chassis(109)	04.10 -		
540, 42 t	04.10 -		
540, 35 t, Sattelzugmaschine / Truck Tractor(118)	04.10 -		

VOLVO

FMX 8x4/4 04.10 -

3

Lenkstange / Centre Rod Assembly

Schubstange / Push Rod (4)
einseitig verstellbar / Adjustable on one side (122)
Länge [mm] / Length [mm]:2139 (133)
Konusmaß [mm] / Cone Size [mm]:28,6 (106)
Rohr-Ø [mm] / Pipe Ø [mm]:62 (96)
mit Zubehör / with accessories (117) (173)

34698 01 **20584291**
35854 01

330, 37 t, Kipper / Dump Truck(93)	04.10 -	RHD	
330, 35 t, Kipper / Dump Truck(93)	04.10 -	am Lenkhebel / at steering arm	(128)
330, 37 t, Pritsche/Fahrgestell / Flatbed/Chassis(109)	04.10 -	Lenkstockhebel zum Zwischenhebel / Pitman Arm to 1st control arm	(100)
330, 42 t	04.10 -	Achsabstand [mm] / Centre Distance [mm]:1795	(21)
330, 35 t, Pritsche/Fahrgestell / Flatbed/Chassis(109)	04.10 -		
330, 35 t, Sattelzugmaschine / Truck Tractor(118)	04.10 -		
370, 37 t, Kipper / Dump Truck(93)	04.10 -		
370, 35 t, Kipper / Dump Truck(93)	04.10 -		
370, 42 t	04.10 -		
370, 37 t, Pritsche/Fahrgestell / Flatbed/Chassis(109)	04.10 -		
370, 35 t, Pritsche/Fahrgestell / Flatbed/Chassis(109)	04.10 -		
370, 35 t, Sattelzugmaschine / Truck Tractor(118)	04.10 -		
380, 37 t, Kipper / Dump Truck(93)	04.10 -		
380, 35 t, Kipper / Dump Truck(93)	04.10 -		
380, 42 t	04.10 -		
380, 37 t, Pritsche/Fahrgestell / Flatbed/Chassis(109)	04.10 -		
380, 35 t, Pritsche/Fahrgestell / Flatbed/Chassis(109)	04.10 -		
380, 35 t, Sattelzugmaschine / Truck Tractor(118)	04.10 -		
410, 37 t, Kipper / Dump Truck(93)	04.10 -		
410, 35 t, Kipper / Dump Truck(93)	04.10 -		
410, 42 t	04.10 -		
410, 37 t, Pritsche/Fahrgestell / Flatbed/Chassis(109)	04.10 -		
410, 35 t, Pritsche/Fahrgestell / Flatbed/Chassis(109)	04.10 -		
410, 35 t, Sattelzugmaschine / Truck Tractor(118)	04.10 -		
420, 37 t, Kipper / Dump Truck(93)	04.10 -		
420, 35 t, Kipper / Dump Truck(93)	04.10 -		
420, 35 t, Pritsche/Fahrgestell / Flatbed/Chassis(109)	04.10 -		
420, 37 t, Pritsche/Fahrgestell / Flatbed/Chassis(109)	04.10 -		
420, 42 t	04.10 -		
420, 35 t, Sattelzugmaschine / Truck Tractor(118)	04.10 -		
440	04.10 -		
450, 37 t, Kipper / Dump Truck(93)	04.10 -		
450, 35 t, Kipper / Dump Truck(93)	04.10 -		
450, 37 t, Pritsche/Fahrgestell / Flatbed/Chassis(109)	04.10 -		
450, 42 t	04.10 -		
450, 35 t, Pritsche/Fahrgestell / Flatbed/Chassis(109)	04.10 -		
450, 35 t, Sattelzugmaschine / Truck Tractor(118)	04.10 -		
460, 35 t, Kipper / Dump Truck(93)	04.10 -		
460, 37 t, Kipper / Dump Truck(93)	04.10 -		
460, 35 t, Pritsche/Fahrgestell / Flatbed/Chassis(109)	04.10 -		
460, 42 t	04.10 -		
460, 37 t, Pritsche/Fahrgestell / Flatbed/Chassis(109)	04.10 -		
460, 35 t, Sattelzugmaschine / Truck Tractor(118)	04.10 -		
480	04.10 -		
500, 35 t, Kipper / Dump Truck(93)	04.10 -		
500, 37 t, Kipper / Dump Truck(93)	04.10 -		
500, 37 t, Pritsche/Fahrgestell / Flatbed/Chassis(109)	04.10 -		
500, 35 t, Pritsche/Fahrgestell / Flatbed/Chassis(109)	04.10 -		
500, 42 t	04.10 -		
500, 35 t, Sattelzugmaschine / Truck Tractor(118)	04.10 -		
540, 37 t, Kipper / Dump Truck(93)	04.10 -		
540, 35 t, Kipper / Dump Truck(93)	04.10 -		
540, 35 t, Pritsche/Fahrgestell / Flatbed/Chassis(109)	04.10 -		
540, 37 t, Pritsche/Fahrgestell / Flatbed/Chassis(109)	04.10 -		
540, 42 t	04.10 -		
540, 35 t, Sattelzugmaschine / Truck Tractor(118)	04.10 -		

3

Lenkstange / Centre Rod Assembly

Schubstange / Push Rod (4)
einseitig verstellbar / Adjustable on one side (122)
Länge [mm] / Length [mm]:2339 (133)
Konusmaß [mm] / Cone Size [mm]:28,6 (106)
Rohr-Ø [mm] / Pipe Ø [mm]:62 (96)
mit Zubehör / with accessories (117)
(173)

35948 01 **20581633**

35854 01

330, 37 t, Kipper / Dump Truck(93)	04.10 -	RHD	
330, 35 t, Kipper / Dump Truck(93)	04.10 -	am Lenkhebel / at steering arm	(128)
330, 37 t, Pritsche/Fahrgestell / Flatbed/Chassis(109)	04.10 -	Lenkstockhebel zum Zwischenhebel / Pitman Arm to 1st control arm	(100)
330, 42 t	04.10 -	Achsabstand [mm] / Centre Distance [mm]:1995	(21)
330, 35 t, Pritsche/Fahrgestell / Flatbed/Chassis(109)	04.10 -		
330, 35 t, Sattelzugmaschine / Truck Tractor(118)	04.10 -		
370, 37 t, Kipper / Dump Truck(93)	04.10 -		
370, 35 t, Kipper / Dump Truck(93)	04.10 -		
370, 42 t	04.10 -		
370, 37 t, Pritsche/Fahrgestell / Flatbed/Chassis(109)	04.10 -		
370, 35 t, Pritsche/Fahrgestell / Flatbed/Chassis(109)	04.10 -		
370, 35 t, Sattelzugmaschine / Truck Tractor(118)	04.10 -		
380, 37 t, Kipper / Dump Truck(93)	04.10 -		
380, 35 t, Kipper / Dump Truck(93)	04.10 -		
380, 42 t	04.10 -		
380, 37 t, Pritsche/Fahrgestell / Flatbed/Chassis(109)	04.10 -		
380, 35 t, Pritsche/Fahrgestell / Flatbed/Chassis(109)	04.10 -		
380, 35 t, Sattelzugmaschine / Truck Tractor(118)	04.10 -		
410, 37 t, Kipper / Dump Truck(93)	04.10 -		
410, 35 t, Kipper / Dump Truck(93)	04.10 -		
410, 42 t	04.10 -		
410, 37 t, Pritsche/Fahrgestell / Flatbed/Chassis(109)	04.10 -		
410, 35 t, Pritsche/Fahrgestell / Flatbed/Chassis(109)	04.10 -		
410, 35 t, Sattelzugmaschine / Truck Tractor(118)	04.10 -		
420, 37 t, Kipper / Dump Truck(93)	04.10 -		
420, 35 t, Kipper / Dump Truck(93)	04.10 -		
420, 35 t, Pritsche/Fahrgestell / Flatbed/Chassis(109)	04.10 -		
420, 37 t, Pritsche/Fahrgestell / Flatbed/Chassis(109)	04.10 -		
420, 42 t	04.10 -		
420, 35 t, Sattelzugmaschine / Truck Tractor(118)	04.10 -		
440	04.10 -		
450, 37 t, Kipper / Dump Truck(93)	04.10 -		
450, 35 t, Kipper / Dump Truck(93)	04.10 -		
450, 37 t, Pritsche/Fahrgestell / Flatbed/Chassis(109)	04.10 -		
450, 42 t	04.10 -		
450, 35 t, Pritsche/Fahrgestell / Flatbed/Chassis(109)	04.10 -		
450, 35 t, Sattelzugmaschine / Truck Tractor(118)	04.10 -		
460, 35 t, Kipper / Dump Truck(93)	04.10 -		
460, 37 t, Kipper / Dump Truck(93)	04.10 -		
460, 35 t, Pritsche/Fahrgestell / Flatbed/Chassis(109)	04.10 -		
460, 42 t	04.10 -		
460, 37 t, Pritsche/Fahrgestell / Flatbed/Chassis(109)	04.10 -		
460, 35 t, Sattelzugmaschine / Truck Tractor(118)	04.10 -		
480	04.10 -		
500, 35 t, Kipper / Dump Truck(93)	04.10 -		
500, 37 t, Kipper / Dump Truck(93)	04.10 -		
500, 37 t, Pritsche/Fahrgestell / Flatbed/Chassis(109)	04.10 -		
500, 35 t, Pritsche/Fahrgestell / Flatbed/Chassis(109)	04.10 -		
500, 42 t	04.10 -		
500, 35 t, Sattelzugmaschine / Truck Tractor(118)	04.10 -		
540, 37 t, Kipper / Dump Truck(93)	04.10 -		
540, 35 t, Kipper / Dump Truck(93)	04.10 -		
540, 35 t, Pritsche/Fahrgestell / Flatbed/Chassis(109)	04.10 -		
540, 37 t, Pritsche/Fahrgestell / Flatbed/Chassis(109)	04.10 -		
540, 42 t	04.10 -		
540, 35 t, Sattelzugmaschine / Truck Tractor(118)	04.10 -		

VOLVO

FMX 8x4/4 04.10 -

4	**Spurstangenkopf / Tie Rod End** am Lenkzylinder / at steering cylinder Länge [mm] / Length [mm]:88 Gewindemaß / Thread Size:M26x1,5 mit Innengewinde / with internal thread mit Rechtsgewinde / with right-hand thread Konusmaß [mm] / Cone Size [mm]:28,6 mit Zubehör / with accessories		(9) (129) (106) (86) (167) (170) (96) (173)	**27633 01**	**20374698**
	330, 37 t, Kipper / Dump Truck(93)	04.10 -		am Lenkzylinder / at steering cylinder	(129)
	330, 35 t, Kipper / Dump Truck(93)	04.10 -			
	330, 37 t, Pritsche/Fahrgestell / Flatbed/Chassis(109)	04.10 -			
	330, 42 t	04.10 -			
	330, 35 t, Pritsche/Fahrgestell / Flatbed/Chassis(109)	04.10 -			
	330, 35 t, Sattelzugmaschine / Truck Tractor(118)	04.10 -			
	370, 37 t, Kipper / Dump Truck(93)	04.10 -			
	370, 35 t, Kipper / Dump Truck(93)	04.10 -			
	370, 42 t	04.10 -			
	370, 37 t, Pritsche/Fahrgestell / Flatbed/Chassis(109)	04.10 -			
	370, 35 t, Pritsche/Fahrgestell / Flatbed/Chassis(109)	04.10 -			
	370, 35 t, Sattelzugmaschine / Truck Tractor(118)	04.10 -			
	380, 37 t, Kipper / Dump Truck(93)	04.10 -			
	380, 35 t, Kipper / Dump Truck(93)	04.10 -			
	380, 42 t	04.10 -			
	380, 37 t, Pritsche/Fahrgestell / Flatbed/Chassis(109)	04.10 -			
	380, 35 t, Pritsche/Fahrgestell / Flatbed/Chassis(109)	04.10 -			
	380, 35 t, Sattelzugmaschine / Truck Tractor(118)	04.10 -			
	410, 37 t, Kipper / Dump Truck(93)	04.10 -			
	410, 35 t, Kipper / Dump Truck(93)	04.10 -			
	410, 42 t	04.10 -			
	410, 37 t, Pritsche/Fahrgestell / Flatbed/Chassis(109)	04.10 -			
	410, 35 t, Pritsche/Fahrgestell / Flatbed/Chassis(109)	04.10 -			
	410, 35 t, Sattelzugmaschine / Truck Tractor(118)	04.10 -			
	420, 37 t, Kipper / Dump Truck(93)	04.10 -			
	420, 35 t, Kipper / Dump Truck(93)	04.10 -			
	420, 35 t, Pritsche/Fahrgestell / Flatbed/Chassis(109)	04.10 -			
	420, 37 t, Pritsche/Fahrgestell / Flatbed/Chassis(109)	04.10 -			
	420, 42 t	04.10 -			
	420, 35 t, Sattelzugmaschine / Truck Tractor(118)	04.10 -			
	440	04.10 -			
	450, 37 t, Kipper / Dump Truck(93)	04.10 -			
	450, 35 t, Kipper / Dump Truck(93)	04.10 -			
	450, 37 t, Pritsche/Fahrgestell / Flatbed/Chassis(109)	04.10 -			
	450, 42 t	04.10 -			
	450, 35 t, Pritsche/Fahrgestell / Flatbed/Chassis(109)	04.10 -			
	450, 35 t, Sattelzugmaschine / Truck Tractor(118)	04.10 -			
	460, 35 t, Kipper / Dump Truck(93)	04.10 -			
	460, 37 t, Kipper / Dump Truck(93)	04.10 -			
	460, 35 t, Pritsche/Fahrgestell / Flatbed/Chassis(109)	04.10 -			
	460, 42 t	04.10 -			
	460, 37 t, Pritsche/Fahrgestell / Flatbed/Chassis(109)	04.10 -			
	460, 35 t, Sattelzugmaschine / Truck Tractor(118)	04.10 -			
	480	04.10 -			
	500, 35 t, Kipper / Dump Truck(93)	04.10 -			
	500, 37 t, Kipper / Dump Truck(93)	04.10 -			
	500, 37 t, Pritsche/Fahrgestell / Flatbed/Chassis(109)	04.10 -			
	500, 35 t, Pritsche/Fahrgestell / Flatbed/Chassis(109)	04.10 -			
	500, 42 t	04.10 -			
	500, 35 t, Sattelzugmaschine / Truck Tractor(118)	04.10 -			
	540, 37 t, Kipper / Dump Truck(93)	04.10 -			
	540, 35 t, Kipper / Dump Truck(93)	04.10 -			
	540, 35 t, Pritsche/Fahrgestell / Flatbed/Chassis(109)	04.10 -			
	540, 37 t, Pritsche/Fahrgestell / Flatbed/Chassis(109)	04.10 -			
	540, 42 t	04.10 -			
	540, 35 t, Sattelzugmaschine / Truck Tractor(118)	04.10 -			

6

Spurstange / Rod Assembly (8)
Führungsstange / Guide Rod (82)
beidseitig verstellbar / Adjustable on both sides (132)
Länge [mm] / Length [mm]:1645 (106)
Konusmaß [mm] / Cone Size [mm]:28,6 (96)
Rohr-Ø [mm] / Pipe Ø [mm]:42 (117)
mit Zubehör / with accessories (173)

22822 01 **3986450**
11946 02
11947 02

330, 37 t, Kipper / Dump Truck(93)	04.10 -	1.VA / 1st front axle	(12)
330, 35 t, Kipper / Dump Truck(93)	04.10 -	2.VA / 2nd FA	(14)
330, 37 t, Pritsche/Fahrgestell / Flatbed/Chassis(109)	04.10 -	Gerade Vorderachse / Straight front axle	(85)
330, 42 t	04.10 -		
330, 35 t, Pritsche/Fahrgestell / Flatbed/Chassis(109)	04.10 -		
330, 35 t, Sattelzugmaschine / Truck Tractor(118)	04.10 -		
370, 37 t, Kipper / Dump Truck(93)	04.10 -		
370, 35 t, Kipper / Dump Truck(93)	04.10 -		
370, 42 t	04.10 -		
370, 37 t, Pritsche/Fahrgestell / Flatbed/Chassis(109)	04.10 -		
370, 35 t, Pritsche/Fahrgestell / Flatbed/Chassis(109)	04.10 -		
370, 35 t, Sattelzugmaschine / Truck Tractor(118)	04.10 -		
380, 37 t, Kipper / Dump Truck(93)	04.10 -		
380, 35 t, Kipper / Dump Truck(93)	04.10 -		
380, 42 t	04.10 -		
380, 37 t, Pritsche/Fahrgestell / Flatbed/Chassis(109)	04.10 -		
380, 35 t, Pritsche/Fahrgestell / Flatbed/Chassis(109)	04.10 -		
380, 35 t, Sattelzugmaschine / Truck Tractor(118)	04.10 -		
410, 37 t, Kipper / Dump Truck(93)	04.10 -		
410, 35 t, Kipper / Dump Truck(93)	04.10 -		
410, 42 t	04.10 -		
410, 37 t, Pritsche/Fahrgestell / Flatbed/Chassis(109)	04.10 -		
410, 35 t, Pritsche/Fahrgestell / Flatbed/Chassis(109)	04.10 -		
410, 35 t, Sattelzugmaschine / Truck Tractor(118)	04.10 -		
420, 37 t, Kipper / Dump Truck(93)	04.10 -		
420, 35 t, Kipper / Dump Truck(93)	04.10 -		
420, 35 t, Pritsche/Fahrgestell / Flatbed/Chassis(109)	04.10 -		
420, 37 t, Pritsche/Fahrgestell / Flatbed/Chassis(109)	04.10 -		
420, 42 t	04.10 -		
420, 35 t, Sattelzugmaschine / Truck Tractor(118)	04.10 -		
440	04.10 -		
450, 37 t, Kipper / Dump Truck(93)	04.10 -		
450, 35 t, Kipper / Dump Truck(93)	04.10 -		
450, 37 t, Pritsche/Fahrgestell / Flatbed/Chassis(109)	04.10 -		
450, 42 t	04.10 -		
450, 35 t, Pritsche/Fahrgestell / Flatbed/Chassis(109)	04.10 -		
450, 35 t, Sattelzugmaschine / Truck Tractor(118)	04.10 -		
460, 35 t, Kipper / Dump Truck(93)	04.10 -		
460, 37 t, Kipper / Dump Truck(93)	04.10 -		
460, 35 t, Pritsche/Fahrgestell / Flatbed/Chassis(109)	04.10 -		
460, 42 t	04.10 -		
460, 37 t, Pritsche/Fahrgestell / Flatbed/Chassis(109)	04.10 -		
460, 35 t, Sattelzugmaschine / Truck Tractor(118)	04.10 -		
480	04.10 -		
500, 35 t, Kipper / Dump Truck(93)	04.10 -		
500, 37 t, Kipper / Dump Truck(93)	04.10 -		
500, 37 t, Pritsche/Fahrgestell / Flatbed/Chassis(109)	04.10 -		
500, 35 t, Pritsche/Fahrgestell / Flatbed/Chassis(109)	04.10 -		
500, 42 t	04.10 -		
500, 35 t, Sattelzugmaschine / Truck Tractor(118)	04.10 -		
540, 37 t, Kipper / Dump Truck(93)	04.10 -		
540, 35 t, Kipper / Dump Truck(93)	04.10 -		
540, 35 t, Pritsche/Fahrgestell / Flatbed/Chassis(109)	04.10 -		
540, 37 t, Pritsche/Fahrgestell / Flatbed/Chassis(109)	04.10 -		
540, 42 t	04.10 -		
540, 35 t, Sattelzugmaschine / Truck Tractor(118)	04.10 -		

VOLVO

FMX 8x4/4 04.10 -

6

Spurstange / Rod Assembly

Führungsstange / Guide Rod
beidseitig verstellbar / Adjustable on both sides
Länge [mm] / Length [mm]:1645
Konusmaß [mm] / Cone Size [mm]:28,6
Rohr-Ø [mm] / Pipe Ø [mm]:42
mit Zubehör / with accessories

(8) (82) (132) (106) (96) (117) (173)

22822 01 **3986450**

11946 02
11947 02

330, 37 t, Kipper / Dump Truck(93)	04.10 -	
330, 35 t, Kipper / Dump Truck(93)	04.10 -	
330, 37 t, Pritsche/Fahrgestell / Flatbed/Chassis(109)	04.10 -	
330, 42 t	04.10 -	
330, 35 t, Pritsche/Fahrgestell / Flatbed/Chassis(109)	04.10 -	
330, 35 t, Sattelzugmaschine / Truck Tractor(118)	04.10 -	
370, 37 t, Kipper / Dump Truck(93)	04.10 -	
370, 35 t, Kipper / Dump Truck(93)	04.10 -	
370, 42 t	04.10 -	
370, 37 t, Pritsche/Fahrgestell / Flatbed/Chassis(109)	04.10 -	
370, 35 t, Pritsche/Fahrgestell / Flatbed/Chassis(109)	04.10 -	
370, 35 t, Sattelzugmaschine / Truck Tractor(118)	04.10 -	
380, 37 t, Kipper / Dump Truck(93)	04.10 -	
380, 35 t, Kipper / Dump Truck(93)	04.10 -	
380, 42 t	04.10 -	
380, 37 t, Pritsche/Fahrgestell / Flatbed/Chassis(109)	04.10 -	
380, 35 t, Pritsche/Fahrgestell / Flatbed/Chassis(109)	04.10 -	
380, 35 t, Sattelzugmaschine / Truck Tractor(118)	04.10 -	
410, 37 t, Kipper / Dump Truck(93)	04.10 -	
410, 35 t, Kipper / Dump Truck(93)	04.10 -	
410, 42 t	04.10 -	
410, 37 t, Pritsche/Fahrgestell / Flatbed/Chassis(109)	04.10 -	
410, 35 t, Pritsche/Fahrgestell / Flatbed/Chassis(109)	04.10 -	
410, 35 t, Sattelzugmaschine / Truck Tractor(118)	04.10 -	
420, 37 t, Kipper / Dump Truck(93)	04.10 -	
420, 35 t, Kipper / Dump Truck(93)	04.10 -	
420, 35 t, Pritsche/Fahrgestell / Flatbed/Chassis(109)	04.10 -	
420, 37 t, Pritsche/Fahrgestell / Flatbed/Chassis(109)	04.10 -	
420, 42 t	04.10 -	
420, 35 t, Sattelzugmaschine / Truck Tractor(118)	04.10 -	
440	04.10 -	
450, 37 t, Kipper / Dump Truck(93)	04.10 -	
450, 35 t, Kipper / Dump Truck(93)	04.10 -	
450, 37 t, Pritsche/Fahrgestell / Flatbed/Chassis(109)	04.10 -	
450, 42 t	04.10 -	
450, 35 t, Pritsche/Fahrgestell / Flatbed/Chassis(109)	04.10 -	
450, 35 t, Sattelzugmaschine / Truck Tractor(118)	04.10 -	
460, 35 t, Kipper / Dump Truck(93)	04.10 -	
460, 37 t, Kipper / Dump Truck(93)	04.10 -	
460, 35 t, Pritsche/Fahrgestell / Flatbed/Chassis(109)	04.10 -	
460, 42 t	04.10 -	
460, 37 t, Pritsche/Fahrgestell / Flatbed/Chassis(109)	04.10 -	
460, 35 t, Sattelzugmaschine / Truck Tractor(118)	04.10 -	
480	04.10 -	
500, 35 t, Kipper / Dump Truck(93)	04.10 -	
500, 37 t, Kipper / Dump Truck(93)	04.10 -	
500, 37 t, Pritsche/Fahrgestell / Flatbed/Chassis(109)	04.10 -	
500, 35 t, Pritsche/Fahrgestell / Flatbed/Chassis(109)	04.10 -	
500, 42 t	04.10 -	
500, 35 t, Sattelzugmaschine / Truck Tractor(118)	04.10 -	
540, 37 t, Kipper / Dump Truck(93)	04.10 -	
540, 35 t, Kipper / Dump Truck(93)	04.10 -	
540, 35 t, Pritsche/Fahrgestell / Flatbed/Chassis(109)	04.10 -	
540, 37 t, Pritsche/Fahrgestell / Flatbed/Chassis(109)	04.10 -	
540, 42 t	04.10 -	
540, 35 t, Sattelzugmaschine / Truck Tractor(118)	04.10 -	

RHD

2.VA / 2nd FA (14)
Länderausführung: Australien / Country Version: Australia (104)
Gekröpfte Vorderachse / Offset front axle (84)

6

Spurstange / Rod Assembly (8)
Führungsstange / Guide Rod (82)
beidseitig verstellbar / Adjustable on both sides (132)
Länge [mm] / Length [mm]:1669 (106)
Konusmaß [mm] / Cone Size [mm]:32 (96)
Rohr-Ø [mm] / Pipe Ø [mm]:42 (117)
mit Zubehör / with accessories (173)

34528 01 **20581086**
31961 01
34527 01

330, 37 t, Kipper / Dump Truck(93)	04.10 -	1.VA / 1st front axle	(12)
330, 35 t, Kipper / Dump Truck(93)	04.10 -	2.VA / 2nd FA	(14)
330, 37 t, Pritsche/Fahrgestell / Flatbed/Chassis(109)	04.10 -		
330, 42 t	04.10 -		
330, 35 t, Pritsche/Fahrgestell / Flatbed/Chassis(109)	04.10 -		
330, 35 t, Sattelzugmaschine / Truck Tractor(118)	04.10 -		
370, 37 t, Kipper / Dump Truck(93)	04.10 -		
370, 35 t, Kipper / Dump Truck(93)	04.10 -		
370, 42 t	04.10 -		
370, 37 t, Pritsche/Fahrgestell / Flatbed/Chassis(109)	04.10 -		
370, 35 t, Pritsche/Fahrgestell / Flatbed/Chassis(109)	04.10 -		
370, 35 t, Sattelzugmaschine / Truck Tractor(118)	04.10 -		
380, 37 t, Kipper / Dump Truck(93)	04.10 -		
380, 35 t, Kipper / Dump Truck(93)	04.10 -		
380, 42 t	04.10 -		
380, 37 t, Pritsche/Fahrgestell / Flatbed/Chassis(109)	04.10 -		
380, 35 t, Pritsche/Fahrgestell / Flatbed/Chassis(109)	04.10 -		
380, 35 t, Sattelzugmaschine / Truck Tractor(118)	04.10 -		
410, 37 t, Kipper / Dump Truck(93)	04.10 -		
410, 35 t, Kipper / Dump Truck(93)	04.10 -		
410, 42 t	04.10 -		
410, 37 t, Pritsche/Fahrgestell / Flatbed/Chassis(109)	04.10 -		
410, 35 t, Pritsche/Fahrgestell / Flatbed/Chassis(109)	04.10 -		
410, 35 t, Sattelzugmaschine / Truck Tractor(118)	04.10 -		
420, 37 t, Kipper / Dump Truck(93)	04.10 -		
420, 35 t, Kipper / Dump Truck(93)	04.10 -		
420, 35 t, Pritsche/Fahrgestell / Flatbed/Chassis(109)	04.10 -		
420, 37 t, Pritsche/Fahrgestell / Flatbed/Chassis(109)	04.10 -		
420, 42 t	04.10 -		
420, 35 t, Sattelzugmaschine / Truck Tractor(118)	04.10 -		
440	04.10 -		
450, 37 t, Kipper / Dump Truck(93)	04.10 -		
450, 35 t, Kipper / Dump Truck(93)	04.10 -		
450, 37 t, Pritsche/Fahrgestell / Flatbed/Chassis(109)	04.10 -		
450, 42 t	04.10 -		
450, 35 t, Pritsche/Fahrgestell / Flatbed/Chassis(109)	04.10 -		
450, 35 t, Sattelzugmaschine / Truck Tractor(118)	04.10 -		
460, 35 t, Kipper / Dump Truck(93)	04.10 -		
460, 37 t, Kipper / Dump Truck(93)	04.10 -		
460, 35 t, Pritsche/Fahrgestell / Flatbed/Chassis(109)	04.10 -		
460, 42 t	04.10 -		
460, 37 t, Pritsche/Fahrgestell / Flatbed/Chassis(109)	04.10 -		
460, 35 t, Sattelzugmaschine / Truck Tractor(118)	04.10 -		
480	04.10 -		
500, 35 t, Kipper / Dump Truck(93)	04.10 -		
500, 37 t, Kipper / Dump Truck(93)	04.10 -		
500, 37 t, Pritsche/Fahrgestell / Flatbed/Chassis(109)	04.10 -		
500, 35 t, Pritsche/Fahrgestell / Flatbed/Chassis(109)	04.10 -		
500, 42 t	04.10 -		
500, 35 t, Sattelzugmaschine / Truck Tractor(118)	04.10 -		
540, 37 t, Kipper / Dump Truck(93)	04.10 -		
540, 35 t, Kipper / Dump Truck(93)	04.10 -		
540, 35 t, Pritsche/Fahrgestell / Flatbed/Chassis(109)	04.10 -		
540, 37 t, Pritsche/Fahrgestell / Flatbed/Chassis(109)	04.10 -		
540, 42 t	04.10 -		
540, 35 t, Sattelzugmaschine / Truck Tractor(118)	04.10 -		

VOLVO

FMX 8x4/4 04.10 -

6

Spurstange / Rod Assembly

Führungsstange / Guide Rod
beidseitig verstellbar / Adjustable on both sides
Länge [mm] / Length [mm]:1669
Konusmaß [mm] / Cone Size [mm]:32
Rohr-Ø [mm] / Pipe Ø [mm]:42
mit Zubehör / with accessories

(8) (82) (132) (106) (96) (117) (173)

34528 01 **20581086**

31961 01
34527 01

330, 37 t, Kipper / Dump Truck(93)	04.10 -	
330, 35 t, Kipper / Dump Truck(93)	04.10 -	
330, 37 t, Pritsche/Fahrgestell / Flatbed/Chassis(109)	04.10 -	
330, 42 t	04.10 -	
330, 35 t, Pritsche/Fahrgestell / Flatbed/Chassis(109)	04.10 -	
330, 35 t, Sattelzugmaschine / Truck Tractor(118)	04.10 -	
370, 37 t, Kipper / Dump Truck(93)	04.10 -	
370, 35 t, Kipper / Dump Truck(93)	04.10 -	
370, 42 t	04.10 -	
370, 37 t, Pritsche/Fahrgestell / Flatbed/Chassis(109)	04.10 -	
370, 35 t, Pritsche/Fahrgestell / Flatbed/Chassis(109)	04.10 -	
370, 35 t, Sattelzugmaschine / Truck Tractor(118)	04.10 -	
380, 37 t, Kipper / Dump Truck(93)	04.10 -	
380, 35 t, Kipper / Dump Truck(93)	04.10 -	
380, 42 t	04.10 -	
380, 37 t, Pritsche/Fahrgestell / Flatbed/Chassis(109)	04.10 -	
380, 35 t, Pritsche/Fahrgestell / Flatbed/Chassis(109)	04.10 -	
380, 35 t, Sattelzugmaschine / Truck Tractor(118)	04.10 -	
410, 37 t, Kipper / Dump Truck(93)	04.10 -	
410, 35 t, Kipper / Dump Truck(93)	04.10 -	
410, 42 t	04.10 -	
410, 37 t, Pritsche/Fahrgestell / Flatbed/Chassis(109)	04.10 -	
410, 35 t, Pritsche/Fahrgestell / Flatbed/Chassis(109)	04.10 -	
410, 35 t, Sattelzugmaschine / Truck Tractor(118)	04.10 -	
420, 37 t, Kipper / Dump Truck(93)	04.10 -	
420, 35 t, Kipper / Dump Truck(93)	04.10 -	
420, 35 t, Pritsche/Fahrgestell / Flatbed/Chassis(109)	04.10 -	
420, 37 t, Pritsche/Fahrgestell / Flatbed/Chassis(109)	04.10 -	
420, 42 t	04.10 -	
420, 35 t, Sattelzugmaschine / Truck Tractor(118)	04.10 -	
440	04.10 -	
450, 37 t, Kipper / Dump Truck(93)	04.10 -	
450, 35 t, Kipper / Dump Truck(93)	04.10 -	
450, 37 t, Pritsche/Fahrgestell / Flatbed/Chassis(109)	04.10 -	
450, 42 t	04.10 -	
450, 35 t, Pritsche/Fahrgestell / Flatbed/Chassis(109)	04.10 -	
450, 35 t, Sattelzugmaschine / Truck Tractor(118)	04.10 -	
460, 35 t, Kipper / Dump Truck(93)	04.10 -	
460, 37 t, Kipper / Dump Truck(93)	04.10 -	
460, 35 t, Pritsche/Fahrgestell / Flatbed/Chassis(109)	04.10 -	
460, 42 t	04.10 -	
460, 37 t, Pritsche/Fahrgestell / Flatbed/Chassis(109)	04.10 -	
460, 35 t, Sattelzugmaschine / Truck Tractor(118)	04.10 -	
480	04.10 -	
500, 35 t, Kipper / Dump Truck(93)	04.10 -	
500, 37 t, Kipper / Dump Truck(93)	04.10 -	
500, 37 t, Pritsche/Fahrgestell / Flatbed/Chassis(109)	04.10 -	
500, 35 t, Pritsche/Fahrgestell / Flatbed/Chassis(109)	04.10 -	
500, 42 t	04.10 -	
500, 35 t, Sattelzugmaschine / Truck Tractor(118)	04.10 -	
540, 37 t, Kipper / Dump Truck(93)	04.10 -	
540, 35 t, Kipper / Dump Truck(93)	04.10 -	
540, 35 t, Pritsche/Fahrgestell / Flatbed/Chassis(109)	04.10 -	
540, 37 t, Pritsche/Fahrgestell / Flatbed/Chassis(109)	04.10 -	
540, 42 t	04.10 -	
540, 35 t, Sattelzugmaschine / Truck Tractor(118)	04.10 -	

RHD

1.VA / 1st front axle (12)
Länderausführung: Australien / Country Version: Australia (104)
Gekröpfte Vorderachse / Offset front axle (84)

6

Spurstange / Rod Assembly

Führungsstange / Guide Rod
einseitig verstellbar / Adjustable on one side
Länge [mm] / Length [mm]:1634
Konusmaß [mm] / Cone Size [mm]:28,6
Rohr-Ø [mm] / Pipe Ø [mm]:50
mit Zubehör / with accessories

(8)
(82)
(133)
(106)
(96)
(117)
(173)

37223 01 **22159759**
37235 01
22647 01

330, 37 t, Kipper / Dump Truck(93)	04.10 -	
330, 35 t, Kipper / Dump Truck(93)	04.10 -	
330, 37 t, Pritsche/Fahrgestell / Flatbed/Chassis(109)	04.10 -	
330, 42 t	04.10 -	
330, 35 t, Pritsche/Fahrgestell / Flatbed/Chassis(109)	04.10 -	
330, 35 t, Sattelzugmaschine / Truck Tractor(118)	04.10 -	
370, 37 t, Kipper / Dump Truck(93)	04.10 -	
370, 35 t, Kipper / Dump Truck(93)	04.10 -	
370, 42 t	04.10 -	
370, 37 t, Pritsche/Fahrgestell / Flatbed/Chassis(109)	04.10 -	
370, 35 t, Pritsche/Fahrgestell / Flatbed/Chassis(109)	04.10 -	
370, 35 t, Sattelzugmaschine / Truck Tractor(118)	04.10 -	
380, 37 t, Kipper / Dump Truck(93)	04.10 -	
380, 35 t, Kipper / Dump Truck(93)	04.10 -	
380, 42 t	04.10 -	
380, 37 t, Pritsche/Fahrgestell / Flatbed/Chassis(109)	04.10 -	
380, 35 t, Pritsche/Fahrgestell / Flatbed/Chassis(109)	04.10 -	
380, 35 t, Sattelzugmaschine / Truck Tractor(118)	04.10 -	
410, 37 t, Kipper / Dump Truck(93)	04.10 -	
410, 35 t, Kipper / Dump Truck(93)	04.10 -	
410, 42 t	04.10 -	
410, 37 t, Pritsche/Fahrgestell / Flatbed/Chassis(109)	04.10 -	
410, 35 t, Pritsche/Fahrgestell / Flatbed/Chassis(109)	04.10 -	
410, 35 t, Sattelzugmaschine / Truck Tractor(118)	04.10 -	
420, 37 t, Kipper / Dump Truck(93)	04.10 -	
420, 35 t, Kipper / Dump Truck(93)	04.10 -	
420, 35 t, Pritsche/Fahrgestell / Flatbed/Chassis(109)	04.10 -	
420, 37 t, Pritsche/Fahrgestell / Flatbed/Chassis(109)	04.10 -	
420, 42 t	04.10 -	
420, 35 t, Sattelzugmaschine / Truck Tractor(118)	04.10 -	
440	04.10 -	
450, 37 t, Kipper / Dump Truck(93)	04.10 -	
450, 35 t, Kipper / Dump Truck(93)	04.10 -	
450, 37 t, Pritsche/Fahrgestell / Flatbed/Chassis(109)	04.10 -	
450, 42 t	04.10 -	
450, 35 t, Pritsche/Fahrgestell / Flatbed/Chassis(109)	04.10 -	
450, 35 t, Sattelzugmaschine / Truck Tractor(118)	04.10 -	
460, 35 t, Kipper / Dump Truck(93)	04.10 -	
460, 37 t, Kipper / Dump Truck(93)	04.10 -	
460, 35 t, Pritsche/Fahrgestell / Flatbed/Chassis(109)	04.10 -	
460, 42 t	04.10 -	
460, 37 t, Pritsche/Fahrgestell / Flatbed/Chassis(109)	04.10 -	
460, 35 t, Sattelzugmaschine / Truck Tractor(118)	04.10 -	
480	04.10 -	
500, 35 t, Kipper / Dump Truck(93)	04.10 -	
500, 37 t, Kipper / Dump Truck(93)	04.10 -	
500, 37 t, Pritsche/Fahrgestell / Flatbed/Chassis(109)	04.10 -	
500, 35 t, Pritsche/Fahrgestell / Flatbed/Chassis(109)	04.10 -	
500, 42 t	04.10 -	
500, 35 t, Sattelzugmaschine / Truck Tractor(118)	04.10 -	
540, 37 t, Kipper / Dump Truck(93)	04.10 -	
540, 35 t, Kipper / Dump Truck(93)	04.10 -	
540, 35 t, Pritsche/Fahrgestell / Flatbed/Chassis(109)	04.10 -	
540, 37 t, Pritsche/Fahrgestell / Flatbed/Chassis(109)	04.10 -	
540, 42 t	04.10 -	
540, 35 t, Sattelzugmaschine / Truck Tractor(118)	04.10 -	

1.VA / 1st front axle	(12)
2.VA / 2nd FA	(14)
Achsabstand [mm] / Centre Distance [mm]:1795	(21)
Gekröpfte Vorderachse / Offset front axle	(84)

VOLVO

FMX 8x4/4 04.10 -

6

Spurstange / Rod Assembly

Führungsstange / Guide Rod (8)
einseitig verstellbar / Adjustable on one side (82)
Länge [mm] / Length [mm]:1660 (133)
Konusmaß [mm] / Cone Size [mm]:32 (106)
Rohr-Ø [mm] / Pipe Ø [mm]:60 (96)
mit Zubehör / with accessories (117)
(173)

37227 01 **22159753**
37235 01

330, 37 t, Kipper / Dump Truck(93)	04.10 -	1.VA / 1st front axle	(12)
330, 35 t, Kipper / Dump Truck(93)	04.10 -	für Fahrzeuge mit Blattfederung / for leaf-spring suspension vehicles	(142)
330, 37 t, Pritsche/Fahrgestell / Flatbed/Chassis(109)	04.10 -	Achslast [t] / Axle Load [t]:8,2	(24)
330, 42 t	04.10 -	für Links-/Rechtslenker / for left-/right-hand traffic	(156)
330, 35 t, Pritsche/Fahrgestell / Flatbed/Chassis(109)	04.10 -		
330, 35 t, Sattelzugmaschine / Truck Tractor(118)	04.10 -		
370, 37 t, Kipper / Dump Truck(93)	04.10 -		
370, 35 t, Kipper / Dump Truck(93)	04.10 -		
370, 42 t	04.10 -		
370, 37 t, Pritsche/Fahrgestell / Flatbed/Chassis(109)	04.10 -		
370, 35 t, Pritsche/Fahrgestell / Flatbed/Chassis(109)	04.10 -		
370, 35 t, Sattelzugmaschine / Truck Tractor(118)	04.10 -		
380, 37 t, Kipper / Dump Truck(93)	04.10 -		
380, 35 t, Kipper / Dump Truck(93)	04.10 -		
380, 42 t	04.10 -		
380, 37 t, Pritsche/Fahrgestell / Flatbed/Chassis(109)	04.10 -		
380, 35 t, Pritsche/Fahrgestell / Flatbed/Chassis(109)	04.10 -		
380, 35 t, Sattelzugmaschine / Truck Tractor(118)	04.10 -		
410, 37 t, Kipper / Dump Truck(93)	04.10 -		
410, 35 t, Kipper / Dump Truck(93)	04.10 -		
410, 42 t	04.10 -		
410, 37 t, Pritsche/Fahrgestell / Flatbed/Chassis(109)	04.10 -		
410, 35 t, Pritsche/Fahrgestell / Flatbed/Chassis(109)	04.10 -		
410, 35 t, Sattelzugmaschine / Truck Tractor(118)	04.10 -		
420, 37 t, Kipper / Dump Truck(93)	04.10 -		
420, 35 t, Kipper / Dump Truck(93)	04.10 -		
420, 35 t, Pritsche/Fahrgestell / Flatbed/Chassis(109)	04.10 -		
420, 37 t, Pritsche/Fahrgestell / Flatbed/Chassis(109)	04.10 -		
420, 42 t	04.10 -		
420, 35 t, Sattelzugmaschine / Truck Tractor(118)	04.10 -		
440	04.10 -		
450, 37 t, Kipper / Dump Truck(93)	04.10 -		
450, 35 t, Kipper / Dump Truck(93)	04.10 -		
450, 37 t, Pritsche/Fahrgestell / Flatbed/Chassis(109)	04.10 -		
450, 42 t	04.10 -		
450, 35 t, Pritsche/Fahrgestell / Flatbed/Chassis(109)	04.10 -		
450, 35 t, Sattelzugmaschine / Truck Tractor(118)	04.10 -		
460, 35 t, Kipper / Dump Truck(93)	04.10 -		
460, 37 t, Kipper / Dump Truck(93)	04.10 -		
460, 35 t, Pritsche/Fahrgestell / Flatbed/Chassis(109)	04.10 -		
460, 42 t	04.10 -		
460, 37 t, Pritsche/Fahrgestell / Flatbed/Chassis(109)	04.10 -		
460, 35 t, Sattelzugmaschine / Truck Tractor(118)	04.10 -		
480	04.10 -		
500, 35 t, Kipper / Dump Truck(93)	04.10 -		
500, 37 t, Kipper / Dump Truck(93)	04.10 -		
500, 37 t, Pritsche/Fahrgestell / Flatbed/Chassis(109)	04.10 -		
500, 35 t, Pritsche/Fahrgestell / Flatbed/Chassis(109)	04.10 -		
500, 42 t	04.10 -		
500, 35 t, Sattelzugmaschine / Truck Tractor(118)	04.10 -		
540, 37 t, Kipper / Dump Truck(93)	04.10 -		
540, 35 t, Kipper / Dump Truck(93)	04.10 -		
540, 35 t, Pritsche/Fahrgestell / Flatbed/Chassis(109)	04.10 -		
540, 37 t, Pritsche/Fahrgestell / Flatbed/Chassis(109)	04.10 -		
540, 42 t	04.10 -		
540, 35 t, Sattelzugmaschine / Truck Tractor(118)	04.10 -		

6

Spurstange / Rod Assembly

Führungsstange / Guide Rod
einseitig verstellbar / Adjustable on one side
Länge [mm] / Length [mm]:1678
Konusmaß [mm] / Cone Size [mm]:32
Rohr-Ø [mm] / Pipe Ø [mm]:50
mit Zubehör / with accessories

(8) (82) (133) (106) (96) (117) (173)

38684 01 **22159754**
37235 01

330, 35 t, Kipper / Dump Truck(93)	04.10 -	Achslast [t] / Axle Load [t]:8,5	(24)
330, 37 t, Pritsche/Fahrgestell / Flatbed/Chassis(109)	04.10 -	Achslast [t] / Axle Load [t]:9	(24)
330, 42 t	04.10 -	Gekröpfte Vorderachse / Offset front axle	(84)
330, 35 t, Pritsche/Fahrgestell / Flatbed/Chassis(109)	04.10 -		
330, 35 t, Sattelzugmaschine / Truck Tractor(118)	04.10 -		
370, 37 t, Kipper / Dump Truck(93)	04.10 -		
370, 35 t, Kipper / Dump Truck(93)	04.10 -		
370, 42 t	04.10 -		
370, 37 t, Pritsche/Fahrgestell / Flatbed/Chassis(109)	04.10 -		
370, 35 t, Pritsche/Fahrgestell / Flatbed/Chassis(109)	04.10 -		
370, 35 t, Sattelzugmaschine / Truck Tractor(118)	04.10 -		
380, 37 t, Kipper / Dump Truck(93)	04.10 -		
380, 35 t, Kipper / Dump Truck(93)	04.10 -		
380, 42 t	04.10 -		
380, 37 t, Pritsche/Fahrgestell / Flatbed/Chassis(109)	04.10 -		
380, 35 t, Pritsche/Fahrgestell / Flatbed/Chassis(109)	04.10 -		
380, 35 t, Sattelzugmaschine / Truck Tractor(118)	04.10 -		
410, 37 t, Kipper / Dump Truck(93)	04.10 -		
410, 35 t, Kipper / Dump Truck(93)	04.10 -		
410, 42 t	04.10 -		
410, 37 t, Pritsche/Fahrgestell / Flatbed/Chassis(109)	04.10 -		
410, 35 t, Pritsche/Fahrgestell / Flatbed/Chassis(109)	04.10 -		
410, 35 t, Sattelzugmaschine / Truck Tractor(118)	04.10 -		
420, 37 t, Kipper / Dump Truck(93)	04.10 -		
420, 35 t, Kipper / Dump Truck(93)	04.10 -		
420, 35 t, Pritsche/Fahrgestell / Flatbed/Chassis(109)	04.10 -		
420, 37 t, Pritsche/Fahrgestell / Flatbed/Chassis(109)	04.10 -		
420, 42 t	04.10 -		
420, 35 t, Sattelzugmaschine / Truck Tractor(118)	04.10 -		
440	04.10 -		
450, 37 t, Kipper / Dump Truck(93)	04.10 -		
450, 35 t, Kipper / Dump Truck(93)	04.10 -		
450, 37 t, Pritsche/Fahrgestell / Flatbed/Chassis(109)	04.10 -		
450, 42 t	04.10 -		
450, 35 t, Pritsche/Fahrgestell / Flatbed/Chassis(109)	04.10 -		
450, 35 t, Sattelzugmaschine / Truck Tractor(118)	04.10 -		
460, 35 t, Kipper / Dump Truck(93)	04.10 -		
460, 37 t, Kipper / Dump Truck(93)	04.10 -		
460, 35 t, Pritsche/Fahrgestell / Flatbed/Chassis(109)	04.10 -		
460, 42 t	04.10 -		
460, 37 t, Pritsche/Fahrgestell / Flatbed/Chassis(109)	04.10 -		
460, 35 t, Sattelzugmaschine / Truck Tractor(118)	04.10 -		
480	04.10 -		
500, 35 t, Kipper / Dump Truck(93)	04.10 -		
500, 37 t, Kipper / Dump Truck(93)	04.10 -		
500, 37 t, Pritsche/Fahrgestell / Flatbed/Chassis(109)	04.10 -		
500, 35 t, Pritsche/Fahrgestell / Flatbed/Chassis(109)	04.10 -		
500, 42 t	04.10 -		
500, 35 t, Sattelzugmaschine / Truck Tractor(118)	04.10 -		
540, 37 t, Kipper / Dump Truck(93)	04.10 -		
540, 35 t, Kipper / Dump Truck(93)	04.10 -		
540, 35 t, Pritsche/Fahrgestell / Flatbed/Chassis(109)	04.10 -		
540, 37 t, Pritsche/Fahrgestell / Flatbed/Chassis(109)	04.10 -		
540, 42 t	04.10 -		
540, 35 t, Sattelzugmaschine / Truck Tractor(118)	04.10 -		

VOLVO

FMX 8x4/4 04.10 -

14

Stange/Strebe, Stabilisator / Rod/Strut, stabiliser
Koppelstange / Coupling Rod
nicht verstellbar / not adjustable
Länge [mm] / Length [mm]:325
Konusmaß [mm] / Cone Size [mm]:22

(10) (97) (177) (106) (96)

34604 01 **21446333**

330, 37 t, Kipper / Dump Truck(93)	04.10 -		für Fahrzeuge mit Blattfederung / for leaf-spring suspension vehicles	(142)
330, 35 t, Kipper / Dump Truck(93)	04.10 -			
330, 37 t, Pritsche/Fahrgestell / Flatbed/Chassis(109)	04.10 -			
330, 42 t	04.10 -			
330, 35 t, Pritsche/Fahrgestell / Flatbed/Chassis(109)	04.10 -			
330, 35 t, Sattelzugmaschine / Truck Tractor(118)	04.10 -			
370, 37 t, Kipper / Dump Truck(93)	04.10 -			
370, 35 t, Kipper / Dump Truck(93)	04.10 -			
370, 42 t	04.10 -			
370, 37 t, Pritsche/Fahrgestell / Flatbed/Chassis(109)	04.10 -			
370, 35 t, Pritsche/Fahrgestell / Flatbed/Chassis(109)	04.10 -			
370, 35 t, Sattelzugmaschine / Truck Tractor(118)	04.10 -			
380, 37 t, Kipper / Dump Truck(93)	04.10 -			
380, 35 t, Kipper / Dump Truck(93)	04.10 -			
380, 42 t	04.10 -			
380, 37 t, Pritsche/Fahrgestell / Flatbed/Chassis(109)	04.10 -			
380, 35 t, Pritsche/Fahrgestell / Flatbed/Chassis(109)	04.10 -			
380, 35 t, Sattelzugmaschine / Truck Tractor(118)	04.10 -			
410, 37 t, Kipper / Dump Truck(93)	04.10 -			
410, 35 t, Kipper / Dump Truck(93)	04.10 -			
410, 42 t	04.10 -			
410, 37 t, Pritsche/Fahrgestell / Flatbed/Chassis(109)	04.10 -			
410, 35 t, Pritsche/Fahrgestell / Flatbed/Chassis(109)	04.10 -			
410, 35 t, Sattelzugmaschine / Truck Tractor(118)	04.10 -			
420, 37 t, Kipper / Dump Truck(93)	04.10 -			
420, 35 t, Kipper / Dump Truck(93)	04.10 -			
420, 35 t, Pritsche/Fahrgestell / Flatbed/Chassis(109)	04.10 -			
420, 37 t, Pritsche/Fahrgestell / Flatbed/Chassis(109)	04.10 -			
420, 42 t	04.10 -			
420, 35 t, Sattelzugmaschine / Truck Tractor(118)	04.10 -			
440	04.10 -			
450, 37 t, Kipper / Dump Truck(93)	04.10 -			
450, 35 t, Kipper / Dump Truck(93)	04.10 -			
450, 37 t, Pritsche/Fahrgestell / Flatbed/Chassis(109)	04.10 -			
450, 42 t	04.10 -			
450, 35 t, Pritsche/Fahrgestell / Flatbed/Chassis(109)	04.10 -			
450, 35 t, Sattelzugmaschine / Truck Tractor(118)	04.10 -			
460, 35 t, Kipper / Dump Truck(93)	04.10 -			
460, 37 t, Kipper / Dump Truck(93)	04.10 -			
460, 35 t, Pritsche/Fahrgestell / Flatbed/Chassis(109)	04.10 -			
460, 42 t	04.10 -			
460, 37 t, Pritsche/Fahrgestell / Flatbed/Chassis(109)	04.10 -			
460, 35 t, Sattelzugmaschine / Truck Tractor(118)	04.10 -			
480	04.10 -			
500, 35 t, Kipper / Dump Truck(93)	04.10 -			
500, 37 t, Kipper / Dump Truck(93)	04.10 -			
500, 37 t, Pritsche/Fahrgestell / Flatbed/Chassis(109)	04.10 -			
500, 35 t, Pritsche/Fahrgestell / Flatbed/Chassis(109)	04.10 -			
500, 42 t	04.10 -			
500, 35 t, Sattelzugmaschine / Truck Tractor(118)	04.10 -			
540, 37 t, Kipper / Dump Truck(93)	04.10 -			
540, 35 t, Kipper / Dump Truck(93)	04.10 -			
540, 35 t, Pritsche/Fahrgestell / Flatbed/Chassis(109)	04.10 -			
540, 37 t, Pritsche/Fahrgestell / Flatbed/Chassis(109)	04.10 -			
540, 42 t	04.10 -			
540, 35 t, Sattelzugmaschine / Truck Tractor(118)	04.10 -			

10

Lenker, Radaufhängung / Track Control Arm (3)
Längslenker / Trailing Arm (107)
Länge [mm] / Length [mm]:625 (106)
Bohrung-Ø 1 [mm] / Bore Ø 1 [mm]:17 (39)
Bohrung-Ø 2 [mm] / Bore Ø 2 [mm]:17 (40)
Lochabstand 1/Lochabstand 2 / Hole Pitch 1/ Hole Pitch 2:115 / 115 (103)
nicht verstellbar / not adjustable (177)
Molekularlager / Molecular Bearing (108)

34680 01 **20517494**

330, 37 t, Kipper / Dump Truck(93)	04.10	-
330, 35 t, Kipper / Dump Truck(93)	04.10	-
330, 37 t, Pritsche/Fahrgestell / Flatbed/Chassis(109)	04.10	-
330, 42 t	04.10	-
330, 35 t, Pritsche/Fahrgestell / Flatbed/Chassis(109)	04.10	-
330, 35 t, Sattelzugmaschine / Truck Tractor(118)	04.10	-
370, 37 t, Kipper / Dump Truck(93)	04.10	-
370, 35 t, Kipper / Dump Truck(93)	04.10	-
370, 42 t	04.10	-
370, 37 t, Pritsche/Fahrgestell / Flatbed/Chassis(109)	04.10	-
370, 35 t, Pritsche/Fahrgestell / Flatbed/Chassis(109)	04.10	-
370, 35 t, Sattelzugmaschine / Truck Tractor(118)	04.10	-
380, 37 t, Kipper / Dump Truck(93)	04.10	-
380, 35 t, Kipper / Dump Truck(93)	04.10	-
380, 42 t	04.10	-
380, 37 t, Pritsche/Fahrgestell / Flatbed/Chassis(109)	04.10	-
380, 35 t, Pritsche/Fahrgestell / Flatbed/Chassis(109)	04.10	-
380, 35 t, Sattelzugmaschine / Truck Tractor(118)	04.10	-
410, 37 t, Kipper / Dump Truck(93)	04.10	-
410, 35 t, Kipper / Dump Truck(93)	04.10	-
410, 42 t	04.10	-
410, 37 t, Pritsche/Fahrgestell / Flatbed/Chassis(109)	04.10	-
410, 35 t, Pritsche/Fahrgestell / Flatbed/Chassis(109)	04.10	-
410, 35 t, Sattelzugmaschine / Truck Tractor(118)	04.10	-
420, 37 t, Kipper / Dump Truck(93)	04.10	-
420, 35 t, Kipper / Dump Truck(93)	04.10	-
420, 35 t, Pritsche/Fahrgestell / Flatbed/Chassis(109)	04.10	-
420, 37 t, Pritsche/Fahrgestell / Flatbed/Chassis(109)	04.10	-
420, 42 t	04.10	-
420, 35 t, Sattelzugmaschine / Truck Tractor(118)	04.10	-
440	04.10	-
450, 37 t, Kipper / Dump Truck(93)	04.10	-
450, 35 t, Kipper / Dump Truck(93)	04.10	-
450, 37 t, Pritsche/Fahrgestell / Flatbed/Chassis(109)	04.10	-
450, 42 t	04.10	-
450, 35 t, Pritsche/Fahrgestell / Flatbed/Chassis(109)	04.10	-
450, 35 t, Sattelzugmaschine / Truck Tractor(118)	04.10	-
460, 35 t, Kipper / Dump Truck(93)	04.10	-
460, 37 t, Kipper / Dump Truck(93)	04.10	-
460, 35 t, Pritsche/Fahrgestell / Flatbed/Chassis(109)	04.10	-
460, 42 t	04.10	-
460, 37 t, Pritsche/Fahrgestell / Flatbed/Chassis(109)	04.10	-
460, 35 t, Sattelzugmaschine / Truck Tractor(118)	04.10	-
480	04.10	-
500, 35 t, Kipper / Dump Truck(93)	04.10	-
500, 37 t, Kipper / Dump Truck(93)	04.10	-
500, 37 t, Pritsche/Fahrgestell / Flatbed/Chassis(109)	04.10	-
500, 35 t, Pritsche/Fahrgestell / Flatbed/Chassis(109)	04.10	-
500, 42 t	04.10	-
500, 35 t, Sattelzugmaschine / Truck Tractor(118)	04.10	-
540, 37 t, Kipper / Dump Truck(93)	04.10	-
540, 35 t, Kipper / Dump Truck(93)	04.10	-
540, 35 t, Pritsche/Fahrgestell / Flatbed/Chassis(109)	04.10	-
540, 37 t, Pritsche/Fahrgestell / Flatbed/Chassis(109)	04.10	-
540, 42 t	04.10	-
540, 35 t, Sattelzugmaschine / Truck Tractor(118)	04.10	-

▽
1.HA / 1st RA (11)
2.HA / 2nd RA (13)
für Fahrzeuge mit Luftfederung / for pneumatic suspension vehicles (143)

VOLVO

FMX 8x4/4 04.10 -

10

Lenker, Radaufhängung / Track Control Arm (3)
Längslenker / Trailing Arm (107)
Länge [mm] / Length [mm]:510 (106)
Bohrung-Ø 1 [mm] / Bore Ø 1 [mm]:17 (39)
Bohrung-Ø 2 [mm] / Bore Ø 2 [mm]:17 (40)
Lochabstand 1/Lochabstand 2 / Hole Pitch 1/ Hole Pitch 2:115 / 115 (103)
Molekularlager / Molecular Bearing (108)

35270 01 **20443044**
® 25208 01

330, 37 t, Kipper / Dump Truck(93)	04.10 -	
330, 35 t, Kipper / Dump Truck(93)	04.10 -	
330, 37 t, Pritsche/Fahrgestell / Flatbed/Chassis(109)	04.10 -	
330, 42 t	04.10 -	
330, 35 t, Pritsche/Fahrgestell / Flatbed/Chassis(109)	04.10 -	
330, 35 t, Sattelzugmaschine / Truck Tractor(118)	04.10 -	
370, 37 t, Kipper / Dump Truck(93)	04.10 -	
370, 35 t, Kipper / Dump Truck(93)	04.10 -	
370, 42 t	04.10 -	
370, 37 t, Pritsche/Fahrgestell / Flatbed/Chassis(109)	04.10 -	
370, 35 t, Pritsche/Fahrgestell / Flatbed/Chassis(109)	04.10 -	
370, 35 t, Sattelzugmaschine / Truck Tractor(118)	04.10 -	
380, 37 t, Kipper / Dump Truck(93)	04.10 -	
380, 35 t, Kipper / Dump Truck(93)	04.10 -	
380, 42 t	04.10 -	
380, 37 t, Pritsche/Fahrgestell / Flatbed/Chassis(109)	04.10 -	
380, 35 t, Pritsche/Fahrgestell / Flatbed/Chassis(109)	04.10 -	
380, 35 t, Sattelzugmaschine / Truck Tractor(118)	04.10 -	
410, 37 t, Kipper / Dump Truck(93)	04.10 -	
410, 35 t, Kipper / Dump Truck(93)	04.10 -	
410, 42 t	04.10 -	
410, 37 t, Pritsche/Fahrgestell / Flatbed/Chassis(109)	04.10 -	
410, 35 t, Pritsche/Fahrgestell / Flatbed/Chassis(109)	04.10 -	
410, 35 t, Sattelzugmaschine / Truck Tractor(118)	04.10 -	
420, 37 t, Kipper / Dump Truck(93)	04.10 -	
420, 35 t, Kipper / Dump Truck(93)	04.10 -	
420, 35 t, Pritsche/Fahrgestell / Flatbed/Chassis(109)	04.10 -	
420, 37 t, Pritsche/Fahrgestell / Flatbed/Chassis(109)	04.10 -	
420, 42 t	04.10 -	
420, 35 t, Sattelzugmaschine / Truck Tractor(118)	04.10 -	
440	04.10 -	
450, 37 t, Kipper / Dump Truck(93)	04.10 -	
450, 35 t, Kipper / Dump Truck(93)	04.10 -	
450, 37 t, Pritsche/Fahrgestell / Flatbed/Chassis(109)	04.10 -	
450, 42 t	04.10 -	
450, 35 t, Pritsche/Fahrgestell / Flatbed/Chassis(109)	04.10 -	
450, 35 t, Sattelzugmaschine / Truck Tractor(118)	04.10 -	
460, 35 t, Kipper / Dump Truck(93)	04.10 -	
460, 37 t, Kipper / Dump Truck(93)	04.10 -	
460, 35 t, Pritsche/Fahrgestell / Flatbed/Chassis(109)	04.10 -	
460, 42 t	04.10 -	
460, 37 t, Pritsche/Fahrgestell / Flatbed/Chassis(109)	04.10 -	
460, 35 t, Sattelzugmaschine / Truck Tractor(118)	04.10 -	
480	04.10 -	
500, 35 t, Kipper / Dump Truck(93)	04.10 -	
500, 37 t, Kipper / Dump Truck(93)	04.10 -	
500, 37 t, Pritsche/Fahrgestell / Flatbed/Chassis(109)	04.10 -	
500, 35 t, Pritsche/Fahrgestell / Flatbed/Chassis(109)	04.10 -	
500, 42 t	04.10 -	
500, 35 t, Sattelzugmaschine / Truck Tractor(118)	04.10 -	
540, 37 t, Kipper / Dump Truck(93)	04.10 -	
540, 35 t, Kipper / Dump Truck(93)	04.10 -	
540, 35 t, Pritsche/Fahrgestell / Flatbed/Chassis(109)	04.10 -	
540, 37 t, Pritsche/Fahrgestell / Flatbed/Chassis(109)	04.10 -	
540, 42 t	04.10 -	
540, 35 t, Sattelzugmaschine / Truck Tractor(118)	04.10 -	

P

1.HA / 1st RA (11)
2.HA / 2nd RA (13)
für Fahrzeuge mit Blattfederung / for leaf-spring suspension vehicles (142)

10

Lenker, Radaufhängung / Track Control Arm (3)
Längslenker / Trailing Arm (107)
Länge [mm] / Length [mm]:515 (106)
Bohrung-Ø 1 [mm] / Bore Ø 1 [mm]:21 (39)
Bohrung-Ø 2 [mm] / Bore Ø 2 [mm]:21 (40)
Lochabstand 1/Lochabstand 2 / Hole Pitch 1/ Hole Pitch 2:130 / 130 (103)
Molekularlager / Molecular Bearing (108)

35271 01 **21051046**
® 34610 01

330, 37 t, Kipper / Dump Truck(93)	04.10 -
330, 35 t, Kipper / Dump Truck(93)	04.10 -
330, 37 t, Pritsche/Fahrgestell / Flatbed/Chassis(109)	04.10 -
330, 42 t	04.10 -
330, 35 t, Pritsche/Fahrgestell / Flatbed/Chassis(109)	04.10 -
330, 35 t, Sattelzugmaschine / Truck Tractor(118)	04.10 -
370, 37 t, Kipper / Dump Truck(93)	04.10 -
370, 35 t, Kipper / Dump Truck(93)	04.10 -
370, 42 t	04.10 -
370, 37 t, Pritsche/Fahrgestell / Flatbed/Chassis(109)	04.10 -
370, 35 t, Pritsche/Fahrgestell / Flatbed/Chassis(109)	04.10 -
370, 35 t, Sattelzugmaschine / Truck Tractor(118)	04.10 -
380, 37 t, Kipper / Dump Truck(93)	04.10 -
380, 35 t, Kipper / Dump Truck(93)	04.10 -
380, 42 t	04.10 -
380, 37 t, Pritsche/Fahrgestell / Flatbed/Chassis(109)	04.10 -
380, 35 t, Pritsche/Fahrgestell / Flatbed/Chassis(109)	04.10 -
380, 35 t, Sattelzugmaschine / Truck Tractor(118)	04.10 -
410, 37 t, Kipper / Dump Truck(93)	04.10 -
410, 35 t, Kipper / Dump Truck(93)	04.10 -
410, 42 t	04.10 -
410, 37 t, Pritsche/Fahrgestell / Flatbed/Chassis(109)	04.10 -
410, 35 t, Pritsche/Fahrgestell / Flatbed/Chassis(109)	04.10 -
410, 35 t, Sattelzugmaschine / Truck Tractor(118)	04.10 -
420, 37 t, Kipper / Dump Truck(93)	04.10 -
420, 35 t, Kipper / Dump Truck(93)	04.10 -
420, 35 t, Pritsche/Fahrgestell / Flatbed/Chassis(109)	04.10 -
420, 37 t, Pritsche/Fahrgestell / Flatbed/Chassis(109)	04.10 -
420, 42 t	04.10 -
420, 35 t, Sattelzugmaschine / Truck Tractor(118)	04.10 -
440	04.10 -
450, 37 t, Kipper / Dump Truck(93)	04.10 -
450, 35 t, Kipper / Dump Truck(93)	04.10 -
450, 37 t, Pritsche/Fahrgestell / Flatbed/Chassis(109)	04.10 -
450, 42 t	04.10 -
450, 35 t, Pritsche/Fahrgestell / Flatbed/Chassis(109)	04.10 -
450, 35 t, Sattelzugmaschine / Truck Tractor(118)	04.10 -
460, 35 t, Kipper / Dump Truck(93)	04.10 -
460, 37 t, Kipper / Dump Truck(93)	04.10 -
460, 35 t, Pritsche/Fahrgestell / Flatbed/Chassis(109)	04.10 -
460, 42 t	04.10 -
460, 37 t, Pritsche/Fahrgestell / Flatbed/Chassis(109)	04.10 -
460, 35 t, Sattelzugmaschine / Truck Tractor(118)	04.10 -
480	04.10 -
500, 35 t, Kipper / Dump Truck(93)	04.10 -
500, 37 t, Kipper / Dump Truck(93)	04.10 -
500, 37 t, Pritsche/Fahrgestell / Flatbed/Chassis(109)	04.10 -
500, 35 t, Pritsche/Fahrgestell / Flatbed/Chassis(109)	04.10 -
500, 42 t	04.10 -
500, 35 t, Sattelzugmaschine / Truck Tractor(118)	04.10 -
540, 37 t, Kipper / Dump Truck(93)	04.10 -
540, 35 t, Kipper / Dump Truck(93)	04.10 -
540, 35 t, Pritsche/Fahrgestell / Flatbed/Chassis(109)	04.10 -
540, 37 t, Pritsche/Fahrgestell / Flatbed/Chassis(109)	04.10 -
540, 42 t	04.10 -
540, 35 t, Sattelzugmaschine / Truck Tractor(118)	04.10 -

▽

1.HA / 1st RA	(11)
2.HA / 2nd RA	(13)
für Fahrzeuge mit Blattfederung / for leaf-spring suspension vehicles	(142)
Aggregatlast 30t / aggregate load 30t	(29)
Aggregatlast 32t / aggregate load 32t	(30)

VOLVO

FMX 8x4/4 04.10 -

10

Lenker, Radaufhängung / Track Control Arm

Längslenker / Trailing Arm	(107)
Länge [mm] / Length [mm]:510	(106)
Bohrung-Ø 1 [mm] / Bore Ø 1 [mm]:21	(39)
Bohrung-Ø 2 [mm] / Bore Ø 2 [mm]:21	(40)
Lochabstand 1/Lochabstand 2 / Hole Pitch 1/ Hole Pitch 2:130 / 130	(103)
Molekularlager / Molecular Bearing	(108)

(3)

35272 01 **21051052**

® 34609 01

330, 37 t, Kipper / Dump Truck(93)	04.10 -	
330, 35 t, Kipper / Dump Truck(93)	04.10 -	
330, 37 t, Pritsche/Fahrgestell / Flatbed/Chassis(109)	04.10 -	
330, 42 t	04.10 -	
330, 35 t, Pritsche/Fahrgestell / Flatbed/Chassis(109)	04.10 -	
330, 35 t, Sattelzugmaschine / Truck Tractor(118)	04.10 -	
370, 37 t, Kipper / Dump Truck(93)	04.10 -	
370, 35 t, Kipper / Dump Truck(93)	04.10 -	
370, 42 t	04.10 -	
370, 37 t, Pritsche/Fahrgestell / Flatbed/Chassis(109)	04.10 -	
370, 35 t, Pritsche/Fahrgestell / Flatbed/Chassis(109)	04.10 -	
370, 35 t, Sattelzugmaschine / Truck Tractor(118)	04.10 -	
380, 37 t, Kipper / Dump Truck(93)	04.10 -	
380, 35 t, Kipper / Dump Truck(93)	04.10 -	
380, 42 t	04.10 -	
380, 37 t, Pritsche/Fahrgestell / Flatbed/Chassis(109)	04.10 -	
380, 35 t, Pritsche/Fahrgestell / Flatbed/Chassis(109)	04.10 -	
380, 35 t, Sattelzugmaschine / Truck Tractor(118)	04.10 -	
410, 37 t, Kipper / Dump Truck(93)	04.10 -	
410, 35 t, Kipper / Dump Truck(93)	04.10 -	
410, 42 t	04.10 -	
410, 37 t, Pritsche/Fahrgestell / Flatbed/Chassis(109)	04.10 -	
410, 35 t, Pritsche/Fahrgestell / Flatbed/Chassis(109)	04.10 -	
410, 35 t, Sattelzugmaschine / Truck Tractor(118)	04.10 -	
420, 37 t, Kipper / Dump Truck(93)	04.10 -	
420, 35 t, Kipper / Dump Truck(93)	04.10 -	
420, 35 t, Pritsche/Fahrgestell / Flatbed/Chassis(109)	04.10 -	
420, 37 t, Pritsche/Fahrgestell / Flatbed/Chassis(109)	04.10 -	
420, 42 t	04.10 -	
420, 35 t, Sattelzugmaschine / Truck Tractor(118)	04.10 -	
440	04.10 -	
450, 37 t, Kipper / Dump Truck(93)	04.10 -	
450, 35 t, Kipper / Dump Truck(93)	04.10 -	
450, 37 t, Pritsche/Fahrgestell / Flatbed/Chassis(109)	04.10 -	
450, 42 t	04.10 -	
450, 35 t, Pritsche/Fahrgestell / Flatbed/Chassis(109)	04.10 -	
450, 35 t, Sattelzugmaschine / Truck Tractor(118)	04.10 -	
460, 35 t, Kipper / Dump Truck(93)	04.10 -	
460, 37 t, Kipper / Dump Truck(93)	04.10 -	
460, 35 t, Pritsche/Fahrgestell / Flatbed/Chassis(109)	04.10 -	
460, 42 t	04.10 -	
460, 37 t, Pritsche/Fahrgestell / Flatbed/Chassis(109)	04.10 -	
460, 35 t, Sattelzugmaschine / Truck Tractor(118)	04.10 -	
480	04.10 -	
500, 35 t, Kipper / Dump Truck(93)	04.10 -	
500, 37 t, Kipper / Dump Truck(93)	04.10 -	
500, 37 t, Pritsche/Fahrgestell / Flatbed/Chassis(109)	04.10 -	
500, 35 t, Pritsche/Fahrgestell / Flatbed/Chassis(109)	04.10 -	
500, 42 t	04.10 -	
500, 35 t, Sattelzugmaschine / Truck Tractor(118)	04.10 -	
540, 37 t, Kipper / Dump Truck(93)	04.10 -	
540, 35 t, Kipper / Dump Truck(93)	04.10 -	
540, 35 t, Pritsche/Fahrgestell / Flatbed/Chassis(109)	04.10 -	
540, 37 t, Pritsche/Fahrgestell / Flatbed/Chassis(109)	04.10 -	
540, 42 t	04.10 -	
540, 35 t, Sattelzugmaschine / Truck Tractor(118)	04.10 -	

1.HA / 1st RA	(11)
2.HA / 2nd RA	(13)
für Fahrzeuge mit Blattfederung / for leaf-spring suspension vehicles	(142)
Aggregatlast 26t / aggregate load 26t	(28)

8

Lenker, Radaufhängung / Track Control Arm

Dreieckslenker (Nfz) / Wishbone (CV) (3)
Länge [mm] / Length [mm]:662,4 (46)
Rohr-Ø [mm] / Pipe Ø [mm]:48 (106)
Bohrung-Ø 1 [mm] / Bore Ø 1 [mm]:19 (117)
Bohrung-Ø 2 [mm] / Bore Ø 2 [mm]:19 (39)
Lochabstand 1/Lochabstand 2 / Hole Pitch 1/ Hole Pitch 2:115/115 (40) (103)

26058 01 **7420741703**

® 25208 01
® 30672 01

330, 37 t, Kipper / Dump Truck(93)	04.10 -	
330, 35 t, Kipper / Dump Truck(93)	04.10 -	
330, 37 t, Pritsche/Fahrgestell / Flatbed/Chassis(109)	04.10 -	
330, 42 t	04.10 -	
330, 35 t, Pritsche/Fahrgestell / Flatbed/Chassis(109)	04.10 -	
330, 35 t, Sattelzugmaschine / Truck Tractor(118)	04.10 -	
370, 37 t, Kipper / Dump Truck(93)	04.10 -	
370, 35 t, Kipper / Dump Truck(93)	04.10 -	
370, 42 t	04.10 -	
370, 37 t, Pritsche/Fahrgestell / Flatbed/Chassis(109)	04.10 -	
370, 35 t, Pritsche/Fahrgestell / Flatbed/Chassis(109)	04.10 -	
370, 35 t, Sattelzugmaschine / Truck Tractor(118)	04.10 -	
380, 37 t, Kipper / Dump Truck(93)	04.10 -	
380, 35 t, Kipper / Dump Truck(93)	04.10 -	
380, 42 t	04.10 -	
380, 37 t, Pritsche/Fahrgestell / Flatbed/Chassis(109)	04.10 -	
380, 35 t, Pritsche/Fahrgestell / Flatbed/Chassis(109)	04.10 -	
380, 35 t, Sattelzugmaschine / Truck Tractor(118)	04.10 -	
410, 37 t, Kipper / Dump Truck(93)	04.10 -	
410, 35 t, Kipper / Dump Truck(93)	04.10 -	
410, 42 t	04.10 -	
410, 37 t, Pritsche/Fahrgestell / Flatbed/Chassis(109)	04.10 -	
410, 35 t, Pritsche/Fahrgestell / Flatbed/Chassis(109)	04.10 -	
410, 35 t, Sattelzugmaschine / Truck Tractor(118)	04.10 -	
420, 37 t, Kipper / Dump Truck(93)	04.10 -	
420, 35 t, Kipper / Dump Truck(93)	04.10 -	
420, 35 t, Pritsche/Fahrgestell / Flatbed/Chassis(109)	04.10 -	
420, 37 t, Pritsche/Fahrgestell / Flatbed/Chassis(109)	04.10 -	
420, 42 t	04.10 -	
420, 35 t, Sattelzugmaschine / Truck Tractor(118)	04.10 -	
440	04.10 -	
450, 37 t, Kipper / Dump Truck(93)	04.10 -	
450, 35 t, Kipper / Dump Truck(93)	04.10 -	
450, 37 t, Pritsche/Fahrgestell / Flatbed/Chassis(109)	04.10 -	
450, 42 t	04.10 -	
450, 35 t, Pritsche/Fahrgestell / Flatbed/Chassis(109)	04.10 -	
450, 35 t, Sattelzugmaschine / Truck Tractor(118)	04.10 -	
460, 35 t, Kipper / Dump Truck(93)	04.10 -	
460, 37 t, Kipper / Dump Truck(93)	04.10 -	
460, 35 t, Pritsche/Fahrgestell / Flatbed/Chassis(109)	04.10 -	
460, 42 t	04.10 -	
460, 37 t, Pritsche/Fahrgestell / Flatbed/Chassis(109)	04.10 -	
460, 35 t, Sattelzugmaschine / Truck Tractor(118)	04.10 -	
480	04.10 -	
500, 35 t, Kipper / Dump Truck(93)	04.10 -	
500, 37 t, Kipper / Dump Truck(93)	04.10 -	
500, 37 t, Pritsche/Fahrgestell / Flatbed/Chassis(109)	04.10 -	
500, 35 t, Pritsche/Fahrgestell / Flatbed/Chassis(109)	04.10 -	
500, 42 t	04.10 -	
500, 35 t, Sattelzugmaschine / Truck Tractor(118)	04.10 -	
540, 37 t, Kipper / Dump Truck(93)	04.10 -	
540, 35 t, Kipper / Dump Truck(93)	04.10 -	
540, 35 t, Pritsche/Fahrgestell / Flatbed/Chassis(109)	04.10 -	
540, 37 t, Pritsche/Fahrgestell / Flatbed/Chassis(109)	04.10 -	
540, 42 t	04.10 -	
540, 35 t, Sattelzugmaschine / Truck Tractor(118)	04.10 -	

1.HA / 1st RA (11)
2.HA / 2nd RA (13)
für Fahrzeuge mit Blattfederung / for leaf-spring suspension vehicles (142)

VOLVO

FMX 8x4/4 04.10 -

8

Lenker, Radaufhängung / Track Control Arm (3)
Dreieckslenker (Nfz) / Wishbone (CV) (46)
Länge [mm] / Length [mm]:671 (106)
Rohr-Ø [mm] / Pipe Ø [mm]:58 (117)
Bohrung-Ø 1 [mm] / Bore Ø 1 [mm]:23 (39)
Bohrung-Ø 2 [mm] / Bore Ø 2 [mm]:23 (40)
Lochabstand 1/Lochabstand 2 / Hole Pitch 1/ Hole Pitch 2:130/130 (103)

35009 01 **22318834**
® 28706 01

330, 37 t, Kipper / Dump Truck(93)	04.10 -	
330, 35 t, Kipper / Dump Truck(93)	04.10 -	
330, 37 t, Pritsche/Fahrgestell / Flatbed/Chassis(109)	04.10 -	
330, 42 t	04.10 -	
330, 35 t, Pritsche/Fahrgestell / Flatbed/Chassis(109)	04.10 -	
330, 35 t, Sattelzugmaschine / Truck Tractor(118)	04.10 -	
370, 37 t, Kipper / Dump Truck(93)	04.10 -	
370, 35 t, Kipper / Dump Truck(93)	04.10 -	
370, 42 t	04.10 -	
370, 37 t, Pritsche/Fahrgestell / Flatbed/Chassis(109)	04.10 -	
370, 35 t, Pritsche/Fahrgestell / Flatbed/Chassis(109)	04.10 -	
370, 35 t, Sattelzugmaschine / Truck Tractor(118)	04.10 -	
380, 37 t, Kipper / Dump Truck(93)	04.10 -	
380, 35 t, Kipper / Dump Truck(93)	04.10 -	
380, 42 t	04.10 -	
380, 37 t, Pritsche/Fahrgestell / Flatbed/Chassis(109)	04.10 -	
380, 35 t, Pritsche/Fahrgestell / Flatbed/Chassis(109)	04.10 -	
380, 35 t, Sattelzugmaschine / Truck Tractor(118)	04.10 -	
410, 37 t, Kipper / Dump Truck(93)	04.10 -	
410, 35 t, Kipper / Dump Truck(93)	04.10 -	
410, 42 t	04.10 -	
410, 37 t, Pritsche/Fahrgestell / Flatbed/Chassis(109)	04.10 -	
410, 35 t, Pritsche/Fahrgestell / Flatbed/Chassis(109)	04.10 -	
410, 35 t, Sattelzugmaschine / Truck Tractor(118)	04.10 -	
420, 37 t, Kipper / Dump Truck(93)	04.10 -	
420, 35 t, Kipper / Dump Truck(93)	04.10 -	
420, 35 t, Pritsche/Fahrgestell / Flatbed/Chassis(109)	04.10 -	
420, 37 t, Pritsche/Fahrgestell / Flatbed/Chassis(109)	04.10 -	
420, 42 t	04.10 -	
420, 35 t, Sattelzugmaschine / Truck Tractor(118)	04.10 -	
440	04.10 -	
450, 37 t, Kipper / Dump Truck(93)	04.10 -	
450, 35 t, Kipper / Dump Truck(93)	04.10 -	
450, 37 t, Pritsche/Fahrgestell / Flatbed/Chassis(109)	04.10 -	
450, 42 t	04.10 -	
450, 35 t, Pritsche/Fahrgestell / Flatbed/Chassis(109)	04.10 -	
450, 35 t, Sattelzugmaschine / Truck Tractor(118)	04.10 -	
460, 35 t, Kipper / Dump Truck(93)	04.10 -	
460, 37 t, Kipper / Dump Truck(93)	04.10 -	
460, 35 t, Pritsche/Fahrgestell / Flatbed/Chassis(109)	04.10 -	
460, 42 t	04.10 -	
460, 37 t, Pritsche/Fahrgestell / Flatbed/Chassis(109)	04.10 -	
460, 35 t, Sattelzugmaschine / Truck Tractor(118)	04.10 -	
480	04.10 -	
500, 35 t, Kipper / Dump Truck(93)	04.10 -	
500, 37 t, Kipper / Dump Truck(93)	04.10 -	
500, 37 t, Pritsche/Fahrgestell / Flatbed/Chassis(109)	04.10 -	
500, 35 t, Pritsche/Fahrgestell / Flatbed/Chassis(109)	04.10 -	
500, 42 t	04.10 -	
500, 35 t, Sattelzugmaschine / Truck Tractor(118)	04.10 -	
540, 37 t, Kipper / Dump Truck(93)	04.10 -	
540, 35 t, Kipper / Dump Truck(93)	04.10 -	
540, 35 t, Pritsche/Fahrgestell / Flatbed/Chassis(109)	04.10 -	
540, 37 t, Pritsche/Fahrgestell / Flatbed/Chassis(109)	04.10 -	
540, 42 t	04.10 -	
540, 35 t, Sattelzugmaschine / Truck Tractor(118)	04.10 -	

▲

1.HA / 1st RA	(11)
2.HA / 2nd RA	(13)
für Fahrzeuge mit Blattfederung / for leaf-spring suspension vehicles	(142)
Aggregatlast 23t / aggregate load 23t	(27)
Aggregatlast 26t / aggregate load 26t	(28)
Aggregatlast 32t / aggregate load 32t	(30)

8

Lenker, Radaufhängung / Track Control Arm (3)
Dreieckslenker (Nfz) / Wishbone (CV) (46)
Länge [mm] / Length [mm]:662,2 (106)
Rohr-Ø [mm] / Pipe Ø [mm]:51 (117)
Bohrung-Ø 1 [mm] / Bore Ø 1 [mm]:21 (39)
Bohrung-Ø 2 [mm] / Bore Ø 2 [mm]:17,5 (40)
Lochabstand 1/Lochabstand 2 / Hole Pitch 1/ Hole Pitch 2:115 (103)
Molekularlager / Molecular Bearing (108)

36148 01 **22238525**

330, 37 t, Kipper / Dump Truck(93)	04.10	-
330, 35 t, Kipper / Dump Truck(93)	04.10	-
330, 37 t, Pritsche/Fahrgestell / Flatbed/Chassis(109)	04.10	-
330, 42 t	04.10	-
330, 35 t, Pritsche/Fahrgestell / Flatbed/Chassis(109)	04.10	-
330, 35 t, Sattelzugmaschine / Truck Tractor(118)	04.10	-
370, 37 t, Kipper / Dump Truck(93)	04.10	-
370, 35 t, Kipper / Dump Truck(93)	04.10	-
370, 42 t	04.10	-
370, 37 t, Pritsche/Fahrgestell / Flatbed/Chassis(109)	04.10	-
370, 35 t, Pritsche/Fahrgestell / Flatbed/Chassis(109)	04.10	-
370, 35 t, Sattelzugmaschine / Truck Tractor(118)	04.10	-
380, 37 t, Kipper / Dump Truck(93)	04.10	-
380, 35 t, Kipper / Dump Truck(93)	04.10	-
380, 42 t	04.10	-
380, 37 t, Pritsche/Fahrgestell / Flatbed/Chassis(109)	04.10	-
380, 35 t, Pritsche/Fahrgestell / Flatbed/Chassis(109)	04.10	-
380, 35 t, Sattelzugmaschine / Truck Tractor(118)	04.10	-
410, 37 t, Kipper / Dump Truck(93)	04.10	-
410, 35 t, Kipper / Dump Truck(93)	04.10	-
410, 42 t	04.10	-
410, 37 t, Pritsche/Fahrgestell / Flatbed/Chassis(109)	04.10	-
410, 35 t, Pritsche/Fahrgestell / Flatbed/Chassis(109)	04.10	-
410, 35 t, Sattelzugmaschine / Truck Tractor(118)	04.10	-
420, 37 t, Kipper / Dump Truck(93)	04.10	-
420, 35 t, Kipper / Dump Truck(93)	04.10	-
420, 35 t, Pritsche/Fahrgestell / Flatbed/Chassis(109)	04.10	-
420, 37 t, Pritsche/Fahrgestell / Flatbed/Chassis(109)	04.10	-
420, 42 t	04.10	-
420, 35 t, Sattelzugmaschine / Truck Tractor(118)	04.10	-
440	04.10	-
450, 37 t, Kipper / Dump Truck(93)	04.10	-
450, 35 t, Kipper / Dump Truck(93)	04.10	-
450, 37 t, Pritsche/Fahrgestell / Flatbed/Chassis(109)	04.10	-
450, 42 t	04.10	-
450, 35 t, Pritsche/Fahrgestell / Flatbed/Chassis(109)	04.10	-
450, 35 t, Sattelzugmaschine / Truck Tractor(118)	04.10	-
460, 35 t, Kipper / Dump Truck(93)	04.10	-
460, 37 t, Kipper / Dump Truck(93)	04.10	-
460, 35 t, Pritsche/Fahrgestell / Flatbed/Chassis(109)	04.10	-
460, 42 t	04.10	-
460, 37 t, Pritsche/Fahrgestell / Flatbed/Chassis(109)	04.10	-
460, 35 t, Sattelzugmaschine / Truck Tractor(118)	04.10	-
480	04.10	-
500, 35 t, Kipper / Dump Truck(93)	04.10	-
500, 37 t, Kipper / Dump Truck(93)	04.10	-
500, 37 t, Pritsche/Fahrgestell / Flatbed/Chassis(109)	04.10	-
500, 35 t, Pritsche/Fahrgestell / Flatbed/Chassis(109)	04.10	-
500, 42 t	04.10	-
500, 35 t, Sattelzugmaschine / Truck Tractor(118)	04.10	-
540, 37 t, Kipper / Dump Truck(93)	04.10	-
540, 35 t, Kipper / Dump Truck(93)	04.10	-
540, 35 t, Pritsche/Fahrgestell / Flatbed/Chassis(109)	04.10	-
540, 37 t, Pritsche/Fahrgestell / Flatbed/Chassis(109)	04.10	-
540, 42 t	04.10	-
540, 35 t, Sattelzugmaschine / Truck Tractor(118)	04.10	-

▲
1.HA / 1st RA (11)
2.HA / 2nd RA (13)
für Fahrzeuge mit Luftfederung / for pneumatic suspension vehicles (143)

VOLVO

FMX 8x4/4 04.10 -

13

Stange/Strebe, Stabilisator / Rod/Strut, stabiliser

Koppelstange / Coupling Rod
Länge [mm] / Length [mm]:435
Konusmaß [mm] / Cone Size [mm]:28,6
Rohr-Ø [mm] / Pipe Ø [mm]:36
mit Zubehör / with accessories
für 30 mm Halteplatte / for 30 mm holder plate

(10) (97) (106) (96) (117) (173) (138)

30595 01 **20443061**

330, 37 t, Kipper / Dump Truck(93)	04.10 -	->10.2010	
330, 35 t, Kipper / Dump Truck(93)	04.10 -	für Fahrzeuge mit Luftfederung / for pneumatic suspension vehicles	(143)
330, 37 t, Pritsche/Fahrgestell / Flatbed/Chassis(109)	04.10 -	Fahrhöhe 240 mm / ride height 240 mm	(72)
330, 42 t	04.10 -		
330, 35 t, Pritsche/Fahrgestell / Flatbed/Chassis(109)	04.10 -		
330, 35 t, Sattelzugmaschine / Truck Tractor(118)	04.10 -		
370, 37 t, Kipper / Dump Truck(93)	04.10 -		
370, 35 t, Kipper / Dump Truck(93)	04.10 -		
370, 42 t	04.10 -		
370, 37 t, Pritsche/Fahrgestell / Flatbed/Chassis(109)	04.10 -		
370, 35 t, Pritsche/Fahrgestell / Flatbed/Chassis(109)	04.10 -		
370, 35 t, Sattelzugmaschine / Truck Tractor(118)	04.10 -		
380, 37 t, Kipper / Dump Truck(93)	04.10 -		
380, 35 t, Kipper / Dump Truck(93)	04.10 -		
380, 42 t	04.10 -		
380, 37 t, Pritsche/Fahrgestell / Flatbed/Chassis(109)	04.10 -		
380, 35 t, Pritsche/Fahrgestell / Flatbed/Chassis(109)	04.10 -		
380, 35 t, Sattelzugmaschine / Truck Tractor(118)	04.10 -		
410, 37 t, Kipper / Dump Truck(93)	04.10 -		
410, 35 t, Kipper / Dump Truck(93)	04.10 -		
410, 42 t	04.10 -		
410, 37 t, Pritsche/Fahrgestell / Flatbed/Chassis(109)	04.10 -		
410, 35 t, Pritsche/Fahrgestell / Flatbed/Chassis(109)	04.10 -		
410, 35 t, Sattelzugmaschine / Truck Tractor(118)	04.10 -		
420, 37 t, Kipper / Dump Truck(93)	04.10 -		
420, 35 t, Kipper / Dump Truck(93)	04.10 -		
420, 35 t, Pritsche/Fahrgestell / Flatbed/Chassis(109)	04.10 -		
420, 37 t, Pritsche/Fahrgestell / Flatbed/Chassis(109)	04.10 -		
420, 42 t	04.10 -		
420, 35 t, Sattelzugmaschine / Truck Tractor(118)	04.10 -		
440	04.10 -		
450, 37 t, Kipper / Dump Truck(93)	04.10 -		
450, 35 t, Kipper / Dump Truck(93)	04.10 -		
450, 37 t, Pritsche/Fahrgestell / Flatbed/Chassis(109)	04.10 -		
450, 42 t	04.10 -		
450, 35 t, Pritsche/Fahrgestell / Flatbed/Chassis(109)	04.10 -		
450, 35 t, Sattelzugmaschine / Truck Tractor(118)	04.10 -		
460, 35 t, Kipper / Dump Truck(93)	04.10 -		
460, 37 t, Kipper / Dump Truck(93)	04.10 -		
460, 35 t, Pritsche/Fahrgestell / Flatbed/Chassis(109)	04.10 -		
460, 42 t	04.10 -		
460, 37 t, Pritsche/Fahrgestell / Flatbed/Chassis(109)	04.10 -		
460, 35 t, Sattelzugmaschine / Truck Tractor(118)	04.10 -		
480	04.10 -		
500, 35 t, Kipper / Dump Truck(93)	04.10 -		
500, 37 t, Kipper / Dump Truck(93)	04.10 -		
500, 37 t, Pritsche/Fahrgestell / Flatbed/Chassis(109)	04.10 -		
500, 35 t, Pritsche/Fahrgestell / Flatbed/Chassis(109)	04.10 -		
500, 42 t	04.10 -		
500, 35 t, Sattelzugmaschine / Truck Tractor(118)	04.10 -		
540, 37 t, Kipper / Dump Truck(93)	04.10 -		
540, 35 t, Kipper / Dump Truck(93)	04.10 -		
540, 35 t, Pritsche/Fahrgestell / Flatbed/Chassis(109)	04.10 -		
540, 37 t, Pritsche/Fahrgestell / Flatbed/Chassis(109)	04.10 -		
540, 42 t	04.10 -		
540, 35 t, Sattelzugmaschine / Truck Tractor(118)	04.10 -		

FMX 8x4/4 04.10 -

13

Stange/Strebe, Stabilisator / Rod/Strut, stabiliser

Koppelstange / Coupling Rod
Länge [mm] / Length [mm]:380
Konusmaß [mm] / Cone Size [mm]:28,6
Rohr-Ø [mm] / Pipe Ø [mm]:36
mit Zubehör / with accessories
für 30 mm Halteplatte / for 30 mm holder plate

(10) (97) (106) (96) (117) (173) (138)

31182 01 **20443062**

330, 37 t, Kipper / Dump Truck(93)	04.10 -	->10.2010	
330, 35 t, Kipper / Dump Truck(93)	04.10 -	für Fahrzeuge mit Luftfederung / for pneumatic suspension vehicles	(143)
330, 37 t, Pritsche/Fahrgestell / Flatbed/Chassis(109)	04.10 -	Fahrhöhe 180 mm / ride height 180 mm	(68)
330, 42 t	04.10 -		
330, 35 t, Pritsche/Fahrgestell / Flatbed/Chassis(109)	04.10 -		
330, 35 t, Sattelzugmaschine / Truck Tractor(118)	04.10 -		
370, 37 t, Kipper / Dump Truck(93)	04.10 -		
370, 35 t, Kipper / Dump Truck(93)	04.10 -		
370, 42 t	04.10 -		
370, 37 t, Pritsche/Fahrgestell / Flatbed/Chassis(109)	04.10 -		
370, 35 t, Pritsche/Fahrgestell / Flatbed/Chassis(109)	04.10 -		
370, 35 t, Sattelzugmaschine / Truck Tractor(118)	04.10 -		
380, 37 t, Kipper / Dump Truck(93)	04.10 -		
380, 35 t, Kipper / Dump Truck(93)	04.10 -		
380, 42 t	04.10 -		
380, 37 t, Pritsche/Fahrgestell / Flatbed/Chassis(109)	04.10 -		
380, 35 t, Pritsche/Fahrgestell / Flatbed/Chassis(109)	04.10 -		
380, 35 t, Sattelzugmaschine / Truck Tractor(118)	04.10 -		
410, 37 t, Kipper / Dump Truck(93)	04.10 -		
410, 35 t, Kipper / Dump Truck(93)	04.10 -		
410, 42 t	04.10 -		
410, 37 t, Pritsche/Fahrgestell / Flatbed/Chassis(109)	04.10 -		
410, 35 t, Pritsche/Fahrgestell / Flatbed/Chassis(109)	04.10 -		
410, 35 t, Sattelzugmaschine / Truck Tractor(118)	04.10 -		
420, 37 t, Kipper / Dump Truck(93)	04.10 -		
420, 35 t, Kipper / Dump Truck(93)	04.10 -		
420, 35 t, Pritsche/Fahrgestell / Flatbed/Chassis(109)	04.10 -		
420, 37 t, Pritsche/Fahrgestell / Flatbed/Chassis(109)	04.10 -		
420, 42 t	04.10 -		
420, 35 t, Sattelzugmaschine / Truck Tractor(118)	04.10 -		
440	04.10 -		
450, 37 t, Kipper / Dump Truck(93)	04.10 -		
450, 35 t, Kipper / Dump Truck(93)	04.10 -		
450, 37 t, Pritsche/Fahrgestell / Flatbed/Chassis(109)	04.10 -		
450, 42 t	04.10 -		
450, 35 t, Pritsche/Fahrgestell / Flatbed/Chassis(109)	04.10 -		
450, 35 t, Sattelzugmaschine / Truck Tractor(118)	04.10 -		
460, 35 t, Kipper / Dump Truck(93)	04.10 -		
460, 37 t, Kipper / Dump Truck(93)	04.10 -		
460, 35 t, Pritsche/Fahrgestell / Flatbed/Chassis(109)	04.10 -		
460, 42 t	04.10 -		
460, 37 t, Pritsche/Fahrgestell / Flatbed/Chassis(109)	04.10 -		
460, 35 t, Sattelzugmaschine / Truck Tractor(118)	04.10 -		
480	04.10 -		
500, 35 t, Kipper / Dump Truck(93)	04.10 -		
500, 37 t, Kipper / Dump Truck(93)	04.10 -		
500, 37 t, Pritsche/Fahrgestell / Flatbed/Chassis(109)	04.10 -		
500, 35 t, Pritsche/Fahrgestell / Flatbed/Chassis(109)	04.10 -		
500, 42 t	04.10 -		
500, 35 t, Sattelzugmaschine / Truck Tractor(118)	04.10 -		
540, 37 t, Kipper / Dump Truck(93)	04.10 -		
540, 35 t, Kipper / Dump Truck(93)	04.10 -		
540, 35 t, Pritsche/Fahrgestell / Flatbed/Chassis(109)	04.10 -		
540, 37 t, Pritsche/Fahrgestell / Flatbed/Chassis(109)	04.10 -		
540, 42 t	04.10 -		
540, 35 t, Sattelzugmaschine / Truck Tractor(118)	04.10 -		

VOLVO

FMX 8x4/4 04.10 -

13

Stange/Strebe, Stabilisator / Rod/Strut, stabiliser (10)
Koppelstange / Coupling Rod (97)
Länge [mm] / Length [mm]:435 (106)
Konusmaß [mm] / Cone Size [mm]:32 (96)
Rohr-Ø [mm] / Pipe Ø [mm]:36 (117)
mit Zubehör / with accessories (173)
für 27 mm Halteplatte / for 27 mm holdingplate (137)

36692 01 **21119064**

330, 37 t, Kipper / Dump Truck(93)	04.10 -	für Fahrzeuge mit Luftfederung / for pneumatic suspension vehicles	(143)
330, 35 t, Kipper / Dump Truck(93)	04.10 -	10.2010->	
330, 37 t, Pritsche/Fahrgestell / Flatbed/Chassis(109)	04.10 -	Fahrhöhe 240 mm / ride height 240 mm	(72)
330, 42 t	04.10 -		
330, 35 t, Pritsche/Fahrgestell / Flatbed/Chassis(109)	04.10 -		
330, 35 t, Sattelzugmaschine / Truck Tractor(118)	04.10 -		
370, 37 t, Kipper / Dump Truck(93)	04.10 -		
370, 35 t, Kipper / Dump Truck(93)	04.10 -		
370, 42 t	04.10 -		
370, 37 t, Pritsche/Fahrgestell / Flatbed/Chassis(109)	04.10 -		
370, 35 t, Pritsche/Fahrgestell / Flatbed/Chassis(109)	04.10 -		
370, 35 t, Sattelzugmaschine / Truck Tractor(118)	04.10 -		
380, 37 t, Kipper / Dump Truck(93)	04.10 -		
380, 35 t, Kipper / Dump Truck(93)	04.10 -		
380, 42 t	04.10 -		
380, 37 t, Pritsche/Fahrgestell / Flatbed/Chassis(109)	04.10 -		
380, 35 t, Pritsche/Fahrgestell / Flatbed/Chassis(109)	04.10 -		
380, 35 t, Sattelzugmaschine / Truck Tractor(118)	04.10 -		
410, 37 t, Kipper / Dump Truck(93)	04.10 -		
410, 35 t, Kipper / Dump Truck(93)	04.10 -		
410, 42 t	04.10 -		
410, 37 t, Pritsche/Fahrgestell / Flatbed/Chassis(109)	04.10 -		
410, 35 t, Pritsche/Fahrgestell / Flatbed/Chassis(109)	04.10 -		
410, 35 t, Sattelzugmaschine / Truck Tractor(118)	04.10 -		
420, 37 t, Kipper / Dump Truck(93)	04.10 -		
420, 35 t, Kipper / Dump Truck(93)	04.10 -		
420, 35 t, Pritsche/Fahrgestell / Flatbed/Chassis(109)	04.10 -		
420, 37 t, Pritsche/Fahrgestell / Flatbed/Chassis(109)	04.10 -		
420, 42 t	04.10 -		
420, 35 t, Sattelzugmaschine / Truck Tractor(118)	04.10 -		
440	04.10 -		
450, 37 t, Kipper / Dump Truck(93)	04.10 -		
450, 35 t, Kipper / Dump Truck(93)	04.10 -		
450, 37 t, Pritsche/Fahrgestell / Flatbed/Chassis(109)	04.10 -		
450, 42 t	04.10 -		
450, 35 t, Pritsche/Fahrgestell / Flatbed/Chassis(109)	04.10 -		
450, 35 t, Sattelzugmaschine / Truck Tractor(118)	04.10 -		
460, 35 t, Kipper / Dump Truck(93)	04.10 -		
460, 37 t, Kipper / Dump Truck(93)	04.10 -		
460, 35 t, Pritsche/Fahrgestell / Flatbed/Chassis(109)	04.10 -		
460, 42 t	04.10 -		
460, 37 t, Pritsche/Fahrgestell / Flatbed/Chassis(109)	04.10 -		
460, 35 t, Sattelzugmaschine / Truck Tractor(118)	04.10 -		
480	04.10 -		
500, 35 t, Kipper / Dump Truck(93)	04.10 -		
500, 37 t, Kipper / Dump Truck(93)	04.10 -		
500, 37 t, Pritsche/Fahrgestell / Flatbed/Chassis(109)	04.10 -		
500, 35 t, Pritsche/Fahrgestell / Flatbed/Chassis(109)	04.10 -		
500, 42 t	04.10 -		
500, 35 t, Sattelzugmaschine / Truck Tractor(118)	04.10 -		
540, 37 t, Kipper / Dump Truck(93)	04.10 -		
540, 35 t, Kipper / Dump Truck(93)	04.10 -		
540, 35 t, Pritsche/Fahrgestell / Flatbed/Chassis(109)	04.10 -		
540, 37 t, Pritsche/Fahrgestell / Flatbed/Chassis(109)	04.10 -		
540, 42 t	04.10 -		
540, 35 t, Sattelzugmaschine / Truck Tractor(118)	04.10 -		

13

Stange/Strebe, Stabilisator / Rod/Strut, stabiliser

Koppelstange / Coupling Rod (97)
Länge [mm] / Length [mm]:380 (106)
Konusmaß [mm] / Cone Size [mm]:32 (96)
Rohr-Ø [mm] / Pipe Ø [mm]:36 (117)
mit Zubehör / with accessories (173)
für 27 mm Halteplatte / for 27 mm holdingplate (137)

(10)

36693 01 **21119067**

330, 35 t, Kipper / Dump Truck(93)	04.10 -	für Fahrzeuge mit Luftfederung / for pneumatic suspension vehicles	(143)
330, 37 t, Pritsche/Fahrgestell / Flatbed/Chassis(109)	04.10 -	10.2010->	
330, 42 t	04.10 -	Fahrhöhe 180 mm / ride height 180 mm	(68)
330, 35 t, Pritsche/Fahrgestell / Flatbed/Chassis(109)	04.10 -		
330, 35 t, Sattelzugmaschine / Truck Tractor(118)	04.10 -		
370, 35 t, Kipper / Dump Truck(93)	04.10 -		
370, 42 t	04.10 -		
370, 37 t, Pritsche/Fahrgestell / Flatbed/Chassis(109)	04.10 -		
370, 35 t, Pritsche/Fahrgestell / Flatbed/Chassis(109)	04.10 -		
370, 35 t, Sattelzugmaschine / Truck Tractor(118)	04.10 -		
380, 37 t, Kipper / Dump Truck(93)	04.10 -		
380, 35 t, Kipper / Dump Truck(93)	04.10 -		
380, 42 t	04.10 -		
380, 37 t, Pritsche/Fahrgestell / Flatbed/Chassis(109)	04.10 -		
380, 35 t, Pritsche/Fahrgestell / Flatbed/Chassis(109)	04.10 -		
380, 35 t, Sattelzugmaschine / Truck Tractor(118)	04.10 -		
410, 35 t, Kipper / Dump Truck(93)	04.10 -		
410, 42 t	04.10 -		
410, 37 t, Pritsche/Fahrgestell / Flatbed/Chassis(109)	04.10 -		
410, 35 t, Pritsche/Fahrgestell / Flatbed/Chassis(109)	04.10 -		
410, 35 t, Sattelzugmaschine / Truck Tractor(118)	04.10 -		
420, 37 t, Kipper / Dump Truck(93)	04.10 -		
420, 35 t, Kipper / Dump Truck(93)	04.10 -		
420, 35 t, Pritsche/Fahrgestell / Flatbed/Chassis(109)	04.10 -		
420, 37 t, Pritsche/Fahrgestell / Flatbed/Chassis(109)	04.10 -		
420, 42 t	04.10 -		
420, 35 t, Sattelzugmaschine / Truck Tractor(118)	04.10 -		
440	04.10 -		
450, 35 t, Kipper / Dump Truck(93)	04.10 -		
450, 37 t, Pritsche/Fahrgestell / Flatbed/Chassis(109)	04.10 -		
450, 42 t	04.10 -		
450, 35 t, Pritsche/Fahrgestell / Flatbed/Chassis(109)	04.10 -		
450, 35 t, Sattelzugmaschine / Truck Tractor(118)	04.10 -		
460, 35 t, Kipper / Dump Truck(93)	04.10 -		
460, 37 t, Kipper / Dump Truck(93)	04.10 -		
460, 35 t, Pritsche/Fahrgestell / Flatbed/Chassis(109)	04.10 -		
460, 42 t	04.10 -		
460, 37 t, Pritsche/Fahrgestell / Flatbed/Chassis(109)	04.10 -		
460, 35 t, Sattelzugmaschine / Truck Tractor(118)	04.10 -		
480	04.10 -		
500, 35 t, Kipper / Dump Truck(93)	04.10 -		
500, 37 t, Kipper / Dump Truck(93)	04.10 -		
500, 37 t, Pritsche/Fahrgestell / Flatbed/Chassis(109)	04.10 -		
500, 35 t, Pritsche/Fahrgestell / Flatbed/Chassis(109)	04.10 -		
500, 42 t	04.10 -		
500, 35 t, Sattelzugmaschine / Truck Tractor(118)	04.10 -		
540, 37 t, Kipper / Dump Truck(93)	04.10 -		
540, 35 t, Kipper / Dump Truck(93)	04.10 -		
540, 35 t, Pritsche/Fahrgestell / Flatbed/Chassis(109)	04.10 -		
540, 37 t, Pritsche/Fahrgestell / Flatbed/Chassis(109)	04.10 -		
540, 42 t	04.10 -		
540, 35 t, Sattelzugmaschine / Truck Tractor(118)	04.10 -		

VOLVO

FMX 8x4/4 04.10 -

13

Stange/Strebe, Stabilisator / Rod/Strut, stabiliser (10)
Koppelstange / Coupling Rod (97)
Länge [mm] / Length [mm]:350 (106)
Konusmaß [mm] / Cone Size [mm]:32 (96)
Rohr-Ø [mm] / Pipe Ø [mm]:36 (117)
mit Zubehör / with accessories (173)
Schrauben-/Mutternausführung: selbstsichernd / Bolt / Nut Version: Self-locking (121)
für 27 mm Halteplatte / for 27 mm holdingplate (137)

36694 01 **21176251**

330, 37 t, Kipper / Dump Truck(93)	04.10 -	
330, 35 t, Kipper / Dump Truck(93)	04.10 -	
330, 37 t, Pritsche/Fahrgestell / Flatbed/Chassis(109)	04.10 -	
330, 42 t	04.10 -	
330, 35 t, Pritsche/Fahrgestell / Flatbed/Chassis(109)	04.10 -	
330, 35 t, Sattelzugmaschine / Truck Tractor(118)	04.10 -	
370, 37 t, Kipper / Dump Truck(93)	04.10 -	
370, 35 t, Kipper / Dump Truck(93)	04.10 -	
370, 42 t	04.10 -	
370, 37 t, Pritsche/Fahrgestell / Flatbed/Chassis(109)	04.10 -	
370, 35 t, Pritsche/Fahrgestell / Flatbed/Chassis(109)	04.10 -	
370, 35 t, Sattelzugmaschine / Truck Tractor(118)	04.10 -	
380, 37 t, Kipper / Dump Truck(93)	04.10 -	
380, 35 t, Kipper / Dump Truck(93)	04.10 -	
380, 42 t	04.10 -	
380, 37 t, Pritsche/Fahrgestell / Flatbed/Chassis(109)	04.10 -	
380, 35 t, Pritsche/Fahrgestell / Flatbed/Chassis(109)	04.10 -	
380, 35 t, Sattelzugmaschine / Truck Tractor(118)	04.10 -	
410, 37 t, Kipper / Dump Truck(93)	04.10 -	
410, 35 t, Kipper / Dump Truck(93)	04.10 -	
410, 42 t	04.10 -	
410, 37 t, Pritsche/Fahrgestell / Flatbed/Chassis(109)	04.10 -	
410, 35 t, Pritsche/Fahrgestell / Flatbed/Chassis(109)	04.10 -	
410, 35 t, Sattelzugmaschine / Truck Tractor(118)	04.10 -	
420, 37 t, Kipper / Dump Truck(93)	04.10 -	
420, 35 t, Kipper / Dump Truck(93)	04.10 -	
420, 35 t, Pritsche/Fahrgestell / Flatbed/Chassis(109)	04.10 -	
420, 37 t, Pritsche/Fahrgestell / Flatbed/Chassis(109)	04.10 -	
420, 42 t	04.10 -	
420, 35 t, Sattelzugmaschine / Truck Tractor(118)	04.10 -	
440	04.10 -	
450, 37 t, Kipper / Dump Truck(93)	04.10 -	
450, 35 t, Kipper / Dump Truck(93)	04.10 -	
450, 37 t, Pritsche/Fahrgestell / Flatbed/Chassis(109)	04.10 -	
450, 42 t	04.10 -	
450, 35 t, Pritsche/Fahrgestell / Flatbed/Chassis(109)	04.10 -	
450, 35 t, Sattelzugmaschine / Truck Tractor(118)	04.10 -	
460, 35 t, Kipper / Dump Truck(93)	04.10 -	
460, 37 t, Kipper / Dump Truck(93)	04.10 -	
460, 35 t, Pritsche/Fahrgestell / Flatbed/Chassis(109)	04.10 -	
460, 42 t	04.10 -	
460, 37 t, Pritsche/Fahrgestell / Flatbed/Chassis(109)	04.10 -	
460, 35 t, Sattelzugmaschine / Truck Tractor(118)	04.10 -	
480	04.10 -	
500, 35 t, Kipper / Dump Truck(93)	04.10 -	
500, 37 t, Kipper / Dump Truck(93)	04.10 -	
500, 37 t, Pritsche/Fahrgestell / Flatbed/Chassis(109)	04.10 -	
500, 35 t, Pritsche/Fahrgestell / Flatbed/Chassis(109)	04.10 -	
500, 42 t	04.10 -	
500, 35 t, Sattelzugmaschine / Truck Tractor(118)	04.10 -	
540, 37 t, Kipper / Dump Truck(93)	04.10 -	
540, 35 t, Kipper / Dump Truck(93)	04.10 -	
540, 35 t, Pritsche/Fahrgestell / Flatbed/Chassis(109)	04.10 -	
540, 37 t, Pritsche/Fahrgestell / Flatbed/Chassis(109)	04.10 -	
540, 42 t	04.10 -	
540, 35 t, Sattelzugmaschine / Truck Tractor(118)	04.10 -	

für Fahrzeuge mit Luftfederung / for pneumatic suspension vehicles 10.2010->	(143)
Fahrhöhe 140 mm / ride height 140 mm	(63)
Fahrhöhe 160 mm / ride height 160 mm	(65)

13 **Stange/Strebe, Stabilisator / Rod/Strut, stabiliser** (10)
Koppelstange / Coupling Rod (97)
Länge [mm] / Length [mm]:435 (106)
Konusmaß [mm] / Cone Size [mm]:28,6 (96)
Konusmaß [mm] / Cone Size [mm]:32 (96)
Rohr-Ø [mm] / Pipe Ø [mm]:36 (117)
mit Zubehör / with accessories (173)
für 27 mm Halteplatte / for 27 mm holdingplate (137)

36695 01 **20443061**

330, 37 t, Kipper / Dump Truck(93)	04.10 -	->10.2010	
330, 35 t, Kipper / Dump Truck(93)	04.10 -	für Fahrzeuge mit Luftfederung / for pneumatic suspension vehicles	(143)
330, 37 t, Pritsche/Fahrgestell / Flatbed/Chassis(109)	04.10 -	Fahrhöhe 240 mm / ride height 240 mm	(72)
330, 42 t	04.10 -		
330, 35 t, Pritsche/Fahrgestell / Flatbed/Chassis(109)	04.10 -		
330, 35 t, Sattelzugmaschine / Truck Tractor(118)	04.10 -		
370, 37 t, Kipper / Dump Truck(93)	04.10 -		
370, 35 t, Kipper / Dump Truck(93)	04.10 -		
370, 42 t	04.10 -		
370, 37 t, Pritsche/Fahrgestell / Flatbed/Chassis(109)	04.10 -		
370, 35 t, Pritsche/Fahrgestell / Flatbed/Chassis(109)	04.10 -		
370, 35 t, Sattelzugmaschine / Truck Tractor(118)	04.10 -		
380, 37 t, Kipper / Dump Truck(93)	04.10 -		
380, 35 t, Kipper / Dump Truck(93)	04.10 -		
380, 42 t	04.10 -		
380, 37 t, Pritsche/Fahrgestell / Flatbed/Chassis(109)	04.10 -		
380, 35 t, Pritsche/Fahrgestell / Flatbed/Chassis(109)	04.10 -		
380, 35 t, Sattelzugmaschine / Truck Tractor(118)	04.10 -		
410, 37 t, Kipper / Dump Truck(93)	04.10 -		
410, 35 t, Kipper / Dump Truck(93)	04.10 -		
410, 42 t	04.10 -		
410, 37 t, Pritsche/Fahrgestell / Flatbed/Chassis(109)	04.10 -		
410, 35 t, Pritsche/Fahrgestell / Flatbed/Chassis(109)	04.10 -		
410, 35 t, Sattelzugmaschine / Truck Tractor(118)	04.10 -		
420, 37 t, Kipper / Dump Truck(93)	04.10 -		
420, 35 t, Kipper / Dump Truck(93)	04.10 -		
420, 35 t, Pritsche/Fahrgestell / Flatbed/Chassis(109)	04.10 -		
420, 37 t, Pritsche/Fahrgestell / Flatbed/Chassis(109)	04.10 -		
420, 42 t	04.10 -		
420, 35 t, Sattelzugmaschine / Truck Tractor(118)	04.10 -		
440	04.10 -		
450, 37 t, Kipper / Dump Truck(93)	04.10 -		
450, 35 t, Kipper / Dump Truck(93)	04.10 -		
450, 37 t, Pritsche/Fahrgestell / Flatbed/Chassis(109)	04.10 -		
450, 42 t	04.10 -		
450, 35 t, Pritsche/Fahrgestell / Flatbed/Chassis(109)	04.10 -		
450, 35 t, Sattelzugmaschine / Truck Tractor(118)	04.10 -		
460, 35 t, Kipper / Dump Truck(93)	04.10 -		
460, 37 t, Kipper / Dump Truck(93)	04.10 -		
460, 35 t, Pritsche/Fahrgestell / Flatbed/Chassis(109)	04.10 -		
460, 42 t	04.10 -		
460, 37 t, Pritsche/Fahrgestell / Flatbed/Chassis(109)	04.10 -		
460, 35 t, Sattelzugmaschine / Truck Tractor(118)	04.10 -		
480	04.10 -		
500, 35 t, Kipper / Dump Truck(93)	04.10 -		
500, 37 t, Kipper / Dump Truck(93)	04.10 -		
500, 37 t, Pritsche/Fahrgestell / Flatbed/Chassis(109)	04.10 -		
500, 35 t, Pritsche/Fahrgestell / Flatbed/Chassis(109)	04.10 -		
500, 42 t	04.10 -		
500, 35 t, Sattelzugmaschine / Truck Tractor(118)	04.10 -		
540, 37 t, Kipper / Dump Truck(93)	04.10 -		
540, 35 t, Kipper / Dump Truck(93)	04.10 -		
540, 35 t, Pritsche/Fahrgestell / Flatbed/Chassis(109)	04.10 -		
540, 37 t, Pritsche/Fahrgestell / Flatbed/Chassis(109)	04.10 -		
540, 42 t	04.10 -		
540, 35 t, Sattelzugmaschine / Truck Tractor(118)	04.10 -		

VOLVO

FMX 8x4/4 04.10 -

13

Stange/Strebe, Stabilisator / Rod/Strut, stabiliser

Koppelstange / Coupling Rod (97)
Länge [mm] / Length [mm]:380 (106)
Konusmaß [mm] / Cone Size [mm]:28,6 (96)
Konusmaß [mm] / Cone Size [mm]:32 (96)
Rohr-Ø [mm] / Pipe Ø [mm]:36 (117)
mit Zubehör / with accessories (173)
für 27 mm Halteplatte / for 27 mm holdingplate (137)

(10)

36696 01 20443062

330, 37 t, Kipper / Dump Truck(93)	04.10 -	->10.2010
330, 35 t, Kipper / Dump Truck(93)	04.10 -	für Fahrzeuge mit Luftfederung / for pneumatic suspension vehicles (143)
330, 37 t, Pritsche/Fahrgestell / Flatbed/Chassis(109)	04.10 -	Fahrhöhe 180 mm / ride height 180 mm (68)
330, 42 t	04.10 -	
330, 35 t, Pritsche/Fahrgestell / Flatbed/Chassis(109)	04.10 -	
330, 35 t, Sattelzugmaschine / Truck Tractor(118)	04.10 -	
370, 37 t, Kipper / Dump Truck(93)	04.10 -	
370, 35 t, Kipper / Dump Truck(93)	04.10 -	
370, 42 t	04.10 -	
370, 37 t, Pritsche/Fahrgestell / Flatbed/Chassis(109)	04.10 -	
370, 35 t, Pritsche/Fahrgestell / Flatbed/Chassis(109)	04.10 -	
370, 35 t, Sattelzugmaschine / Truck Tractor(118)	04.10 -	
380, 37 t, Kipper / Dump Truck(93)	04.10 -	
380, 35 t, Kipper / Dump Truck(93)	04.10 -	
380, 42 t	04.10 -	
380, 37 t, Pritsche/Fahrgestell / Flatbed/Chassis(109)	04.10 -	
380, 35 t, Pritsche/Fahrgestell / Flatbed/Chassis(109)	04.10 -	
380, 35 t, Sattelzugmaschine / Truck Tractor(118)	04.10 -	
410, 37 t, Kipper / Dump Truck(93)	04.10 -	
410, 35 t, Kipper / Dump Truck(93)	04.10 -	
410, 42 t	04.10 -	
410, 37 t, Pritsche/Fahrgestell / Flatbed/Chassis(109)	04.10 -	
410, 35 t, Pritsche/Fahrgestell / Flatbed/Chassis(109)	04.10 -	
410, 35 t, Sattelzugmaschine / Truck Tractor(118)	04.10 -	
420, 37 t, Kipper / Dump Truck(93)	04.10 -	
420, 35 t, Kipper / Dump Truck(93)	04.10 -	
420, 35 t, Pritsche/Fahrgestell / Flatbed/Chassis(109)	04.10 -	
420, 37 t, Pritsche/Fahrgestell / Flatbed/Chassis(109)	04.10 -	
420, 42 t	04.10 -	
420, 35 t, Sattelzugmaschine / Truck Tractor(118)	04.10 -	
440	04.10 -	
450, 37 t, Kipper / Dump Truck(93)	04.10 -	
450, 35 t, Kipper / Dump Truck(93)	04.10 -	
450, 37 t, Pritsche/Fahrgestell / Flatbed/Chassis(109)	04.10 -	
450, 42 t	04.10 -	
450, 35 t, Pritsche/Fahrgestell / Flatbed/Chassis(109)	04.10 -	
450, 35 t, Sattelzugmaschine / Truck Tractor(118)	04.10 -	
460, 35 t, Kipper / Dump Truck(93)	04.10 -	
460, 37 t, Kipper / Dump Truck(93)	04.10 -	
460, 35 t, Pritsche/Fahrgestell / Flatbed/Chassis(109)	04.10 -	
460, 42 t	04.10 -	
460, 37 t, Pritsche/Fahrgestell / Flatbed/Chassis(109)	04.10 -	
460, 35 t, Sattelzugmaschine / Truck Tractor(118)	04.10 -	
480	04.10 -	
500, 35 t, Kipper / Dump Truck(93)	04.10 -	
500, 37 t, Kipper / Dump Truck(93)	04.10 -	
500, 37 t, Pritsche/Fahrgestell / Flatbed/Chassis(109)	04.10 -	
500, 35 t, Pritsche/Fahrgestell / Flatbed/Chassis(109)	04.10 -	
500, 42 t	04.10 -	
500, 35 t, Sattelzugmaschine / Truck Tractor(118)	04.10 -	
540, 37 t, Kipper / Dump Truck(93)	04.10 -	
540, 35 t, Kipper / Dump Truck(93)	04.10 -	
540, 35 t, Pritsche/Fahrgestell / Flatbed/Chassis(109)	04.10 -	
540, 37 t, Pritsche/Fahrgestell / Flatbed/Chassis(109)	04.10 -	
540, 42 t	04.10 -	
540, 35 t, Sattelzugmaschine / Truck Tractor(118)	04.10 -	

Lagerung, Stabilisatorkoppelstange
Mounting, stabilizer coupling rod
für Koppelstange / for coupling rod
Länge [mm] / Length [mm]:206
Dicke/Stärke [mm] / Thickness [mm]:27

(2)
(155)
(106)
(44)

36698 01 **21286847**

330, 37 t, Kipper / Dump Truck(93)	04.10 -	->10.2010	
330, 35 t, Kipper / Dump Truck(93)	04.10 -	für Fahrzeuge mit Luftfederung / for pneumatic suspension vehicles	(143)
330, 37 t, Pritsche/Fahrgestell / Flatbed/Chassis(109)	04.10 -		
330, 42 t	04.10 -		
330, 35 t, Pritsche/Fahrgestell / Flatbed/Chassis(109)	04.10 -		
330, 35 t, Sattelzugmaschine / Truck Tractor(118)	04.10 -		
370, 37 t, Kipper / Dump Truck(93)	04.10 -		
370, 35 t, Kipper / Dump Truck(93)	04.10 -		
370, 42 t	04.10 -		
370, 37 t, Pritsche/Fahrgestell / Flatbed/Chassis(109)	04.10 -		
370, 35 t, Pritsche/Fahrgestell / Flatbed/Chassis(109)	04.10 -		
370, 35 t, Sattelzugmaschine / Truck Tractor(118)	04.10 -		
380, 37 t, Kipper / Dump Truck(93)	04.10 -		
380, 35 t, Kipper / Dump Truck(93)	04.10 -		
380, 42 t	04.10 -		
380, 37 t, Pritsche/Fahrgestell / Flatbed/Chassis(109)	04.10 -		
380, 35 t, Pritsche/Fahrgestell / Flatbed/Chassis(109)	04.10 -		
380, 35 t, Sattelzugmaschine / Truck Tractor(118)	04.10 -		
410, 37 t, Kipper / Dump Truck(93)	04.10 -		
410, 35 t, Kipper / Dump Truck(93)	04.10 -		
410, 42 t	04.10 -		
410, 37 t, Pritsche/Fahrgestell / Flatbed/Chassis(109)	04.10 -		
410, 35 t, Pritsche/Fahrgestell / Flatbed/Chassis(109)	04.10 -		
410, 35 t, Sattelzugmaschine / Truck Tractor(118)	04.10 -		
420, 37 t, Kipper / Dump Truck(93)	04.10 -		
420, 35 t, Kipper / Dump Truck(93)	04.10 -		
420, 35 t, Pritsche/Fahrgestell / Flatbed/Chassis(109)	04.10 -		
420, 37 t, Pritsche/Fahrgestell / Flatbed/Chassis(109)	04.10 -		
420, 42 t	04.10 -		
420, 35 t, Sattelzugmaschine / Truck Tractor(118)	04.10 -		
440	04.10 -		
450, 37 t, Kipper / Dump Truck(93)	04.10 -		
450, 35 t, Kipper / Dump Truck(93)	04.10 -		
450, 37 t, Pritsche/Fahrgestell / Flatbed/Chassis(109)	04.10 -		
450, 42 t	04.10 -		
450, 35 t, Pritsche/Fahrgestell / Flatbed/Chassis(109)	04.10 -		
450, 35 t, Sattelzugmaschine / Truck Tractor(118)	04.10 -		
460, 35 t, Kipper / Dump Truck(93)	04.10 -		
460, 37 t, Kipper / Dump Truck(93)	04.10 -		
460, 35 t, Pritsche/Fahrgestell / Flatbed/Chassis(109)	04.10 -		
460, 42 t	04.10 -		
460, 37 t, Pritsche/Fahrgestell / Flatbed/Chassis(109)	04.10 -		
460, 35 t, Sattelzugmaschine / Truck Tractor(118)	04.10 -		
480	04.10 -		
500, 35 t, Kipper / Dump Truck(93)	04.10 -		
500, 37 t, Kipper / Dump Truck(93)	04.10 -		
500, 37 t, Pritsche/Fahrgestell / Flatbed/Chassis(109)	04.10 -		
500, 35 t, Pritsche/Fahrgestell / Flatbed/Chassis(109)	04.10 -		
500, 42 t	04.10 -		
500, 35 t, Sattelzugmaschine / Truck Tractor(118)	04.10 -		
540, 37 t, Kipper / Dump Truck(93)	04.10 -		
540, 35 t, Kipper / Dump Truck(93)	04.10 -		
540, 35 t, Pritsche/Fahrgestell / Flatbed/Chassis(109)	04.10 -		
540, 37 t, Pritsche/Fahrgestell / Flatbed/Chassis(109)	04.10 -		
540, 42 t	04.10 -		
540, 35 t, Sattelzugmaschine / Truck Tractor(118)	04.10 -		

VOLVO

FMX II 4x2 04.12 -

1 Lenkstange / Centre Rod Assembly

Schubstange / Push Rod
einseitig verstellbar / Adjustable on one side
Länge [mm] / Length [mm]:900
Konusmaß [mm] / Cone Size [mm]:28,6
Rohr-Ø [mm] / Pipe Ø [mm]:52
mit Zubehör / with accessories

(4) (122) (133) (106) (96) (117) (173)

38660 01 **21698607**
37235 01

330, Kipper / Dump Truck(93)	04.12 -	
330, Pritsche/Fahrgestell / Flatbed/Chassis(109)	04.12 -	
330, Sattelzugmaschine / Truck Tractor(118)	09.13 -	
370, Kipper / Dump Truck(93)	09.13 -	
370, Pritsche/Fahrgestell / Flatbed/Chassis(109)	09.13 -	
370, Sattelzugmaschine / Truck Tractor(118)	09.13 -	
410, Kipper / Dump Truck(93)	09.13 -	
410, Pritsche/Fahrgestell / Flatbed/Chassis(109)	09.13 -	
410, Sattelzugmaschine / Truck Tractor(118)	09.13 -	
420, Kipper / Dump Truck(93)	09.13 -	
420, Pritsche/Fahrgestell / Flatbed/Chassis(109)	09.13 -	
420, Sattelzugmaschine / Truck Tractor(118)	09.13 -	
450, Kipper / Dump Truck(93)	09.13 -	
450, Pritsche/Fahrgestell / Flatbed/Chassis(109)	09.13 -	
450, Sattelzugmaschine / Truck Tractor(118)	09.13 -	
460, Kipper / Dump Truck(93)	09.13 -	
460, Pritsche/Fahrgestell / Flatbed/Chassis(109)	09.13 -	
460, Sattelzugmaschine / Truck Tractor(118)	09.13 -	
500, Kipper / Dump Truck(93)	09.13 -	
500, Pritsche/Fahrgestell / Flatbed/Chassis(109)	09.13 -	
500, Sattelzugmaschine / Truck Tractor(118)	09.13 -	
540, Kipper / Dump Truck(93)	09.13 -	
540, Pritsche/Fahrgestell / Flatbed/Chassis(109)	09.13 -	
540, Sattelzugmaschine / Truck Tractor(118)	09.13 -	

LHD

Lenkstockhebel zur 1. VA / Pitman arm to 1st front axle (102)
für Fahrzeuge mit Luftfederung / for pneumatic suspension vehicles (143)

1 Lenkstange / Centre Rod Assembly

Schubstange / Push Rod
einseitig verstellbar / Adjustable on one side
Länge [mm] / Length [mm]:900
Konusmaß [mm] / Cone Size [mm]:28,6
Rohr-Ø [mm] / Pipe Ø [mm]:52
mit Zubehör / with accessories

(4) (122) (133) (106) (96) (117) (173)

38661 01 **21698608**
37235 01

330, Kipper / Dump Truck(93)	04.12 -	
330, Pritsche/Fahrgestell / Flatbed/Chassis(109)	04.12 -	
330, Sattelzugmaschine / Truck Tractor(118)	09.13 -	
370, Kipper / Dump Truck(93)	09.13 -	
370, Pritsche/Fahrgestell / Flatbed/Chassis(109)	09.13 -	
370, Sattelzugmaschine / Truck Tractor(118)	09.13 -	
410, Kipper / Dump Truck(93)	09.13 -	
410, Pritsche/Fahrgestell / Flatbed/Chassis(109)	09.13 -	
410, Sattelzugmaschine / Truck Tractor(118)	09.13 -	
420, Kipper / Dump Truck(93)	09.13 -	
420, Pritsche/Fahrgestell / Flatbed/Chassis(109)	09.13 -	
420, Sattelzugmaschine / Truck Tractor(118)	09.13 -	
450, Kipper / Dump Truck(93)	09.13 -	
450, Pritsche/Fahrgestell / Flatbed/Chassis(109)	09.13 -	
450, Sattelzugmaschine / Truck Tractor(118)	09.13 -	
460, Kipper / Dump Truck(93)	09.13 -	
460, Pritsche/Fahrgestell / Flatbed/Chassis(109)	09.13 -	
460, Sattelzugmaschine / Truck Tractor(118)	09.13 -	
500, Kipper / Dump Truck(93)	09.13 -	
500, Pritsche/Fahrgestell / Flatbed/Chassis(109)	09.13 -	
500, Sattelzugmaschine / Truck Tractor(118)	09.13 -	
540, Kipper / Dump Truck(93)	09.13 -	
540, Pritsche/Fahrgestell / Flatbed/Chassis(109)	09.13 -	
540, Sattelzugmaschine / Truck Tractor(118)	09.13 -	

RHD

Lenkstockhebel zur 1. VA / Pitman arm to 1st front axle (102)
für Fahrzeuge mit Luftfederung / for pneumatic suspension vehicles (143)

1

Lenkstange / Centre Rod Assembly
Schubstange / Push Rod
einseitig verstellbar / Adjustable on one side
Länge [mm] / Length [mm]:895
Konusmaß [mm] / Cone Size [mm]:28,6
Rohr-Ø [mm] / Pipe Ø [mm]:52
mit Zubehör / with accessories

(4) (122) (133) (106) (96) (117) (173)

38662 01 **22380814**
37235 01

330, Kipper / Dump Truck(93)	04.12 -	
330, Pritsche/Fahrgestell / Flatbed/Chassis(109)	04.12 -	
330, Sattelzugmaschine / Truck Tractor(118)	09.13 -	
370, Kipper / Dump Truck(93)	09.13 -	
370, Pritsche/Fahrgestell / Flatbed/Chassis(109)	09.13 -	
370, Sattelzugmaschine / Truck Tractor(118)	09.13 -	
410, Kipper / Dump Truck(93)	09.13 -	
410, Pritsche/Fahrgestell / Flatbed/Chassis(109)	09.13 -	
410, Sattelzugmaschine / Truck Tractor(118)	09.13 -	
420, Kipper / Dump Truck(93)	09.13 -	
420, Pritsche/Fahrgestell / Flatbed/Chassis(109)	09.13 -	
420, Sattelzugmaschine / Truck Tractor(118)	09.13 -	
450, Kipper / Dump Truck(93)	09.13 -	
450, Pritsche/Fahrgestell / Flatbed/Chassis(109)	09.13 -	
450, Sattelzugmaschine / Truck Tractor(118)	09.13 -	
460, Kipper / Dump Truck(93)	09.13 -	
460, Pritsche/Fahrgestell / Flatbed/Chassis(109)	09.13 -	
460, Sattelzugmaschine / Truck Tractor(118)	09.13 -	
500, Kipper / Dump Truck(93)	09.13 -	
500, Pritsche/Fahrgestell / Flatbed/Chassis(109)	09.13 -	
500, Sattelzugmaschine / Truck Tractor(118)	09.13 -	
540, Kipper / Dump Truck(93)	09.13 -	
540, Pritsche/Fahrgestell / Flatbed/Chassis(109)	09.13 -	
540, Sattelzugmaschine / Truck Tractor(118)	09.13 -	

LHD

Lenkstockhebel zur 1. VA / Pitman arm to 1st front axle (102)
für Fahrzeuge mit Blattfederung / for leaf-spring suspension vehicles (142)

1

Lenkstange / Centre Rod Assembly
Schubstange / Push Rod
einseitig verstellbar / Adjustable on one side
Länge [mm] / Length [mm]:895
Konusmaß [mm] / Cone Size [mm]:28,6
Rohr-Ø [mm] / Pipe Ø [mm]:52
mit Zubehör / with accessories

(4) (122) (133) (106) (96) (117) (173)

38663 01 **22380817**
37235 01

330, Kipper / Dump Truck(93)	04.12 -	
330, Pritsche/Fahrgestell / Flatbed/Chassis(109)	04.12 -	
330, Sattelzugmaschine / Truck Tractor(118)	09.13 -	
370, Kipper / Dump Truck(93)	09.13 -	
370, Pritsche/Fahrgestell / Flatbed/Chassis(109)	09.13 -	
370, Sattelzugmaschine / Truck Tractor(118)	09.13 -	
410, Kipper / Dump Truck(93)	09.13 -	
410, Pritsche/Fahrgestell / Flatbed/Chassis(109)	09.13 -	
410, Sattelzugmaschine / Truck Tractor(118)	09.13 -	
420, Kipper / Dump Truck(93)	09.13 -	
420, Pritsche/Fahrgestell / Flatbed/Chassis(109)	09.13 -	
420, Sattelzugmaschine / Truck Tractor(118)	09.13 -	
450, Kipper / Dump Truck(93)	09.13 -	
450, Pritsche/Fahrgestell / Flatbed/Chassis(109)	09.13 -	
450, Sattelzugmaschine / Truck Tractor(118)	09.13 -	
460, Kipper / Dump Truck(93)	09.13 -	
460, Pritsche/Fahrgestell / Flatbed/Chassis(109)	09.13 -	
460, Sattelzugmaschine / Truck Tractor(118)	09.13 -	
500, Kipper / Dump Truck(93)	09.13 -	
500, Pritsche/Fahrgestell / Flatbed/Chassis(109)	09.13 -	
500, Sattelzugmaschine / Truck Tractor(118)	09.13 -	
540, Kipper / Dump Truck(93)	09.13 -	
540, Pritsche/Fahrgestell / Flatbed/Chassis(109)	09.13 -	
540, Sattelzugmaschine / Truck Tractor(118)	09.13 -	

RHD

Lenkstockhebel zur 1. VA / Pitman arm to 1st front axle (102)
für Fahrzeuge mit Blattfederung / for leaf-spring suspension vehicles (142)

VOLVO

FMX II 4x2 04.12 -

6

Spurstange / Rod Assembly (8)
Führungsstange / Guide Rod (82)
einseitig verstellbar / Adjustable on one side (133)
Länge [mm] / Length [mm]:1671 (106)
Konusmaß [mm] / Cone Size [mm]:32 (96)
Rohr-Ø [mm] / Pipe Ø [mm]:60 (117)
mit Zubehör / with accessories (173)

38677 01 **22159764**
37235 01

330, Kipper / Dump Truck(93)	04.12 -	für Fahrzeuge mit Luftfederung / for pneumatic suspension vehicles	(143)
330, Pritsche/Fahrgestell / Flatbed/Chassis(109)	04.12 -	Abgasnorm: Euro 5 / Exhaust Emission Norm: Euro 5	(19)
330, Sattelzugmaschine / Truck Tractor(118)	09.13 -		
370, Kipper / Dump Truck(93)	09.13 -		
370, Pritsche/Fahrgestell / Flatbed/Chassis(109)	09.13 -		
370, Sattelzugmaschine / Truck Tractor(118)	09.13 -		
410, Kipper / Dump Truck(93)	09.13 -		
410, Pritsche/Fahrgestell / Flatbed/Chassis(109)	09.13 -		
410, Sattelzugmaschine / Truck Tractor(118)	09.13 -		
420, Kipper / Dump Truck(93)	09.13 -		
420, Pritsche/Fahrgestell / Flatbed/Chassis(109)	09.13 -		
420, Sattelzugmaschine / Truck Tractor(118)	09.13 -		
450, Kipper / Dump Truck(93)	09.13 -		
450, Pritsche/Fahrgestell / Flatbed/Chassis(109)	09.13 -		
450, Sattelzugmaschine / Truck Tractor(118)	09.13 -		
460, Kipper / Dump Truck(93)	09.13 -		
460, Pritsche/Fahrgestell / Flatbed/Chassis(109)	09.13 -		
460, Sattelzugmaschine / Truck Tractor(118)	09.13 -		
500, Kipper / Dump Truck(93)	09.13 -		
500, Pritsche/Fahrgestell / Flatbed/Chassis(109)	09.13 -		
500, Sattelzugmaschine / Truck Tractor(118)	09.13 -		
540, Kipper / Dump Truck(93)	09.13 -		
540, Pritsche/Fahrgestell / Flatbed/Chassis(109)	09.13 -		
540, Sattelzugmaschine / Truck Tractor(118)	09.13 -		

6

Spurstange / Rod Assembly (8)
Führungsstange / Guide Rod (82)
einseitig verstellbar / Adjustable on one side (133)
Länge [mm] / Length [mm]:1693 (106)
Konusmaß [mm] / Cone Size [mm]:32 (96)
Rohr-Ø [mm] / Pipe Ø [mm]:60 (117)
mit Zubehör / with accessories (173)
Schrauben-/Mutternausführung: selbstsichernd / Bolt / Nut Version: Self-locking (121)

38678 01 **22159755**
37235 01

330, Kipper / Dump Truck(93)	04.12 -	für Fahrzeuge mit Luftfederung / for pneumatic suspension vehicles	(143)
330, Pritsche/Fahrgestell / Flatbed/Chassis(109)	04.12 -	Abgasnorm: Euro 6 / Exhaust Emission Norm: Euro 6	(20)
330, Sattelzugmaschine / Truck Tractor(118)	09.13 -		
370, Kipper / Dump Truck(93)	09.13 -		
370, Pritsche/Fahrgestell / Flatbed/Chassis(109)	09.13 -		
370, Sattelzugmaschine / Truck Tractor(118)	09.13 -		
410, Kipper / Dump Truck(93)	09.13 -		
410, Pritsche/Fahrgestell / Flatbed/Chassis(109)	09.13 -		
410, Sattelzugmaschine / Truck Tractor(118)	09.13 -		
420, Kipper / Dump Truck(93)	09.13 -		
420, Pritsche/Fahrgestell / Flatbed/Chassis(109)	09.13 -		
420, Sattelzugmaschine / Truck Tractor(118)	09.13 -		
450, Kipper / Dump Truck(93)	09.13 -		
450, Pritsche/Fahrgestell / Flatbed/Chassis(109)	09.13 -		
450, Sattelzugmaschine / Truck Tractor(118)	09.13 -		
460, Kipper / Dump Truck(93)	09.13 -		
460, Pritsche/Fahrgestell / Flatbed/Chassis(109)	09.13 -		
460, Sattelzugmaschine / Truck Tractor(118)	09.13 -		
500, Kipper / Dump Truck(93)	09.13 -		
500, Pritsche/Fahrgestell / Flatbed/Chassis(109)	09.13 -		
500, Sattelzugmaschine / Truck Tractor(118)	09.13 -		
540, Kipper / Dump Truck(93)	09.13 -		
540, Pritsche/Fahrgestell / Flatbed/Chassis(109)	09.13 -		
540, Sattelzugmaschine / Truck Tractor(118)	09.13 -		

14

Stange/Strebe, Stabilisator / Rod/Strut, stabiliser
Koppelstange / Coupling Rod
nicht verstellbar / not adjustable
Länge [mm] / Length [mm]:340
Konusmaß [mm] / Cone Size [mm]:22
Rohr-Ø [mm] / Pipe Ø [mm]:30
ohne Zubehör / without accessories

(10) (97) (177) (106) (96) (117) (181)

27717 01 **20477807**

330, Kipper / Dump Truck(93)	04.12 -	für Fahrzeuge mit Luftfederung / for pneumatic suspension vehicles	(143)
330, Pritsche/Fahrgestell / Flatbed/Chassis(109)	04.12 -	Fahrhöhe 180 mm / ride height 180 mm	(68)
330, Sattelzugmaschine / Truck Tractor(118)	09.13 -	für Fahrzeuge mit Achsschwinge / for vehicles with axle carrier	(141)
370, Kipper / Dump Truck(93)	09.13 -		
370, Pritsche/Fahrgestell / Flatbed/Chassis(109)	09.13 -		
370, Sattelzugmaschine / Truck Tractor(118)	09.13 -		
410, Kipper / Dump Truck(93)	09.13 -		
410, Pritsche/Fahrgestell / Flatbed/Chassis(109)	09.13 -		
410, Sattelzugmaschine / Truck Tractor(118)	09.13 -		
420, Kipper / Dump Truck(93)	09.13 -		
420, Pritsche/Fahrgestell / Flatbed/Chassis(109)	09.13 -		
420, Sattelzugmaschine / Truck Tractor(118)	09.13 -		
450, Kipper / Dump Truck(93)	09.13 -		
450, Pritsche/Fahrgestell / Flatbed/Chassis(109)	09.13 -		
450, Sattelzugmaschine / Truck Tractor(118)	09.13 -		
460, Kipper / Dump Truck(93)	09.13 -		
460, Pritsche/Fahrgestell / Flatbed/Chassis(109)	09.13 -		
460, Sattelzugmaschine / Truck Tractor(118)	09.13 -		
500, Kipper / Dump Truck(93)	09.13 -		
500, Pritsche/Fahrgestell / Flatbed/Chassis(109)	09.13 -		
500, Sattelzugmaschine / Truck Tractor(118)	09.13 -		
540, Kipper / Dump Truck(93)	09.13 -		
540, Pritsche/Fahrgestell / Flatbed/Chassis(109)	09.13 -		
540, Sattelzugmaschine / Truck Tractor(118)	09.13 -		
330, Kipper / Dump Truck(93)	04.12 -	für Fahrzeuge mit Luftfederung / for pneumatic suspension vehicles	(143)
330, Pritsche/Fahrgestell / Flatbed/Chassis(109)	04.12 -	für Fahrzeuge ohne Achsschwinge / for vehicles without axle rocker	(153)
330, Sattelzugmaschine / Truck Tractor(118)	09.13 -		
370, Kipper / Dump Truck(93)	09.13 -		
370, Pritsche/Fahrgestell / Flatbed/Chassis(109)	09.13 -		
370, Sattelzugmaschine / Truck Tractor(118)	09.13 -		
410, Kipper / Dump Truck(93)	09.13 -		
410, Pritsche/Fahrgestell / Flatbed/Chassis(109)	09.13 -		
410, Sattelzugmaschine / Truck Tractor(118)	09.13 -		
420, Kipper / Dump Truck(93)	09.13 -		
420, Pritsche/Fahrgestell / Flatbed/Chassis(109)	09.13 -		
420, Sattelzugmaschine / Truck Tractor(118)	09.13 -		
450, Kipper / Dump Truck(93)	09.13 -		
450, Pritsche/Fahrgestell / Flatbed/Chassis(109)	09.13 -		
450, Sattelzugmaschine / Truck Tractor(118)	09.13 -		
460, Kipper / Dump Truck(93)	09.13 -		
460, Pritsche/Fahrgestell / Flatbed/Chassis(109)	09.13 -		
460, Sattelzugmaschine / Truck Tractor(118)	09.13 -		
500, Kipper / Dump Truck(93)	09.13 -		
500, Pritsche/Fahrgestell / Flatbed/Chassis(109)	09.13 -		
500, Sattelzugmaschine / Truck Tractor(118)	09.13 -		
540, Kipper / Dump Truck(93)	09.13 -		
540, Pritsche/Fahrgestell / Flatbed/Chassis(109)	09.13 -		
540, Sattelzugmaschine / Truck Tractor(118)	09.13 -		

VOLVO

FMX II 4x2 04.12 -

14 Stange/Strebe, Stabilisator / Rod/Strut, stabiliser

Koppelstange / Coupling Rod
nicht verstellbar / not adjustable
Länge [mm] / Length [mm]:325
Konusmaß [mm] / Cone Size [mm]:22

(10) (97) (177) (106) (96)

34604 01 **21446333**

330, Kipper / Dump Truck(93)	04.12 -	
330, Pritsche/Fahrgestell / Flatbed/Chassis(109)	04.12 -	
330, Sattelzugmaschine / Truck Tractor(118)	09.13 -	
370, Kipper / Dump Truck(93)	09.13 -	
370, Pritsche/Fahrgestell / Flatbed/Chassis(109)	09.13 -	
370, Sattelzugmaschine / Truck Tractor(118)	09.13 -	
410, Kipper / Dump Truck(93)	09.13 -	
410, Pritsche/Fahrgestell / Flatbed/Chassis(109)	09.13 -	
410, Sattelzugmaschine / Truck Tractor(118)	09.13 -	
420, Kipper / Dump Truck(93)	09.13 -	
420, Pritsche/Fahrgestell / Flatbed/Chassis(109)	09.13 -	
420, Sattelzugmaschine / Truck Tractor(118)	09.13 -	
450, Kipper / Dump Truck(93)	09.13 -	
450, Pritsche/Fahrgestell / Flatbed/Chassis(109)	09.13 -	
450, Sattelzugmaschine / Truck Tractor(118)	09.13 -	
460, Kipper / Dump Truck(93)	09.13 -	
460, Pritsche/Fahrgestell / Flatbed/Chassis(109)	09.13 -	
460, Sattelzugmaschine / Truck Tractor(118)	09.13 -	
500, Kipper / Dump Truck(93)	09.13 -	
500, Pritsche/Fahrgestell / Flatbed/Chassis(109)	09.13 -	
500, Sattelzugmaschine / Truck Tractor(118)	09.13 -	
540, Kipper / Dump Truck(93)	09.13 -	
540, Pritsche/Fahrgestell / Flatbed/Chassis(109)	09.13 -	
540, Sattelzugmaschine / Truck Tractor(118)	09.13 -	

für Fahrzeuge mit Blattfederung / for leaf-spring suspension vehicles (142)

14 Stange/Strebe, Stabilisator / Rod/Strut, stabiliser

Koppelstange / Coupling Rod
nicht verstellbar / not adjustable
Länge [mm] / Length [mm]:275
Konusmaß [mm] / Cone Size [mm]:22
Rohr-Ø [mm] / Pipe Ø [mm]:30
mit Zubehör / with accessories

(10) (97) (177) (106) (96) (117) (173)

34797 01 **20477803**

330, Kipper / Dump Truck(93)	04.12 -	
330, Pritsche/Fahrgestell / Flatbed/Chassis(109)	04.12 -	
330, Sattelzugmaschine / Truck Tractor(118)	09.13 -	
370, Kipper / Dump Truck(93)	09.13 -	
370, Pritsche/Fahrgestell / Flatbed/Chassis(109)	09.13 -	
370, Sattelzugmaschine / Truck Tractor(118)	09.13 -	
410, Kipper / Dump Truck(93)	09.13 -	
410, Pritsche/Fahrgestell / Flatbed/Chassis(109)	09.13 -	
410, Sattelzugmaschine / Truck Tractor(118)	09.13 -	
420, Kipper / Dump Truck(93)	09.13 -	
420, Pritsche/Fahrgestell / Flatbed/Chassis(109)	09.13 -	
420, Sattelzugmaschine / Truck Tractor(118)	09.13 -	
450, Kipper / Dump Truck(93)	09.13 -	
450, Pritsche/Fahrgestell / Flatbed/Chassis(109)	09.13 -	
450, Sattelzugmaschine / Truck Tractor(118)	09.13 -	
460, Kipper / Dump Truck(93)	09.13 -	
460, Pritsche/Fahrgestell / Flatbed/Chassis(109)	09.13 -	
460, Sattelzugmaschine / Truck Tractor(118)	09.13 -	
500, Kipper / Dump Truck(93)	09.13 -	
500, Pritsche/Fahrgestell / Flatbed/Chassis(109)	09.13 -	
500, Sattelzugmaschine / Truck Tractor(118)	09.13 -	
540, Kipper / Dump Truck(93)	09.13 -	
540, Pritsche/Fahrgestell / Flatbed/Chassis(109)	09.13 -	
540, Sattelzugmaschine / Truck Tractor(118)	09.13 -	

für Fahrzeuge mit Luftfederung / for pneumatic suspension vehicles (143)
Fahrhöhe 90 mm / ride height 90 mm (78)
Fahrhöhe 110 mm / ride height 110 mm (60)
Fahrhöhe 130 mm / ride height 130 mm (61)
für Fahrzeuge mit Achsschwinge / for vehicles with axle carrier (141)

10 **Lenker, Radaufhängung / Track Control Arm** (3)
Längslenker / Trailing Arm (107)
für Dreieckslenker (Nfz) / for wishbone (CV) (140)
Länge [mm] / Length [mm]:449 (106)
Rohr-Ø [mm] / Pipe Ø [mm]:48 (117)
Bohrung-Ø 1 [mm] / Bore Ø 1 [mm]:17 (39)
Bohrung-Ø 2 [mm] / Bore Ø 2 [mm]:17 (40)
Lochabstand 1/Lochabstand 2 / Hole Pitch 1/ Hole Pitch 2:115 / 115 (103)
nicht verstellbar / not adjustable (177)
Molekularlager / Molecular Bearing (108)

31958 01 **20453123**
® 25208 01

330, Kipper / Dump Truck(93)	04.12 -	
330, Pritsche/Fahrgestell / Flatbed/Chassis(109)	04.12 -	
330, Sattelzugmaschine / Truck Tractor(118)	09.13 -	
370, Kipper / Dump Truck(93)	09.13 -	
370, Pritsche/Fahrgestell / Flatbed/Chassis(109)	09.13 -	
370, Sattelzugmaschine / Truck Tractor(118)	09.13 -	
410, Kipper / Dump Truck(93)	09.13 -	
410, Pritsche/Fahrgestell / Flatbed/Chassis(109)	09.13 -	
410, Sattelzugmaschine / Truck Tractor(118)	09.13 -	
420, Kipper / Dump Truck(93)	09.13 -	
420, Pritsche/Fahrgestell / Flatbed/Chassis(109)	09.13 -	
420, Sattelzugmaschine / Truck Tractor(118)	09.13 -	
450, Kipper / Dump Truck(93)	09.13 -	
450, Pritsche/Fahrgestell / Flatbed/Chassis(109)	09.13 -	
450, Sattelzugmaschine / Truck Tractor(118)	09.13 -	
460, Kipper / Dump Truck(93)	09.13 -	
460, Pritsche/Fahrgestell / Flatbed/Chassis(109)	09.13 -	
460, Sattelzugmaschine / Truck Tractor(118)	09.13 -	
500, Kipper / Dump Truck(93)	09.13 -	
500, Pritsche/Fahrgestell / Flatbed/Chassis(109)	09.13 -	
500, Sattelzugmaschine / Truck Tractor(118)	09.13 -	
540, Kipper / Dump Truck(93)	09.13 -	
540, Pritsche/Fahrgestell / Flatbed/Chassis(109)	09.13 -	
540, Sattelzugmaschine / Truck Tractor(118)	09.13 -	

▲
für Fahrzeuge mit Luftfederung / for pneumatic suspension vehicles (143)
Fahrhöhe 70 mm / ride height 70 mm (77)

10 **Lenker, Radaufhängung / Track Control Arm** (3)
Längslenker / Trailing Arm (107)
Länge [mm] / Length [mm]:625 (106)
Bohrung-Ø 1 [mm] / Bore Ø 1 [mm]:17 (39)
Bohrung-Ø 2 [mm] / Bore Ø 2 [mm]:17 (40)
Lochabstand 1/Lochabstand 2 / Hole Pitch 1/ Hole Pitch 2:115/115 (103)
nicht verstellbar / not adjustable (177)
Molekularlager / Molecular Bearing (108)

38691 01 **21196798**

330, Kipper / Dump Truck(93)	04.12 -	
330, Pritsche/Fahrgestell / Flatbed/Chassis(109)	04.12 -	
330, Sattelzugmaschine / Truck Tractor(118)	09.13 -	
370, Kipper / Dump Truck(93)	09.13 -	
370, Pritsche/Fahrgestell / Flatbed/Chassis(109)	09.13 -	
370, Sattelzugmaschine / Truck Tractor(118)	09.13 -	
410, Kipper / Dump Truck(93)	09.13 -	
410, Pritsche/Fahrgestell / Flatbed/Chassis(109)	09.13 -	
410, Sattelzugmaschine / Truck Tractor(118)	09.13 -	
420, Kipper / Dump Truck(93)	09.13 -	
420, Pritsche/Fahrgestell / Flatbed/Chassis(109)	09.13 -	
420, Sattelzugmaschine / Truck Tractor(118)	09.13 -	
450, Kipper / Dump Truck(93)	09.13 -	
450, Pritsche/Fahrgestell / Flatbed/Chassis(109)	09.13 -	
450, Sattelzugmaschine / Truck Tractor(118)	09.13 -	
460, Kipper / Dump Truck(93)	09.13 -	
460, Pritsche/Fahrgestell / Flatbed/Chassis(109)	09.13 -	
460, Sattelzugmaschine / Truck Tractor(118)	09.13 -	
500, Kipper / Dump Truck(93)	09.13 -	
500, Pritsche/Fahrgestell / Flatbed/Chassis(109)	09.13 -	
500, Sattelzugmaschine / Truck Tractor(118)	09.13 -	
540, Kipper / Dump Truck(93)	09.13 -	
540, Pritsche/Fahrgestell / Flatbed/Chassis(109)	09.13 -	
540, Sattelzugmaschine / Truck Tractor(118)	09.13 -	

▼
für Fahrzeuge mit Luftfederung / for pneumatic suspension vehicles (143)

VOLVO

FMX II 4x2 04.12 -

8 Lenker, Radaufhängung / Track Control Arm

36148 01 22238525

Dreieckslenker (Nfz) / Wishbone (CV)	(46)
Länge [mm] / Length [mm]:662,2	(106)
Rohr-Ø [mm] / Pipe Ø [mm]:51	(117)
Bohrung-Ø 1 [mm] / Bore Ø 1 [mm]:21	(39)
Bohrung-Ø 2 [mm] / Bore Ø 2 [mm]:17,5	(40)
Lochabstand 1/Lochabstand 2 / Hole Pitch 1/ Hole Pitch 2:115	(103)
Molekularlager / Molecular Bearing	(108)

330, Kipper / Dump Truck(93)	04.12 -	▲	
330, Pritsche/Fahrgestell / Flatbed/Chassis(109)	04.12 -	für Fahrzeuge mit Luftfederung / for pneumatic suspension vehicles	(143)
330, Sattelzugmaschine / Truck Tractor(118)	09.13 -	1.HA / 1st RA	(11)
370, Kipper / Dump Truck(93)	09.13 -		
370, Pritsche/Fahrgestell / Flatbed/Chassis(109)	09.13 -		
370, Sattelzugmaschine / Truck Tractor(118)	09.13 -		
410, Kipper / Dump Truck(93)	09.13 -		
410, Pritsche/Fahrgestell / Flatbed/Chassis(109)	09.13 -		
410, Sattelzugmaschine / Truck Tractor(118)	09.13 -		
420, Kipper / Dump Truck(93)	09.13 -		
420, Pritsche/Fahrgestell / Flatbed/Chassis(109)	09.13 -		
420, Sattelzugmaschine / Truck Tractor(118)	09.13 -		
450, Kipper / Dump Truck(93)	09.13 -		
450, Pritsche/Fahrgestell / Flatbed/Chassis(109)	09.13 -		
450, Sattelzugmaschine / Truck Tractor(118)	09.13 -		
460, Kipper / Dump Truck(93)	09.13 -		
460, Pritsche/Fahrgestell / Flatbed/Chassis(109)	09.13 -		
460, Sattelzugmaschine / Truck Tractor(118)	09.13 -		
500, Kipper / Dump Truck(93)	09.13 -		
500, Pritsche/Fahrgestell / Flatbed/Chassis(109)	09.13 -		
500, Sattelzugmaschine / Truck Tractor(118)	09.13 -		
540, Kipper / Dump Truck(93)	09.13 -		
540, Pritsche/Fahrgestell / Flatbed/Chassis(109)	09.13 -		
540, Sattelzugmaschine / Truck Tractor(118)	09.13 -		

13 Stange/Strebe, Stabilisator / Rod/Strut, stabiliser

36694 01 21176251

Koppelstange / Coupling Rod	(97)
Länge [mm] / Length [mm]:350	(106)
Konusmaß [mm] / Cone Size [mm]:32	(96)
Rohr-Ø [mm] / Pipe Ø [mm]:36	(117)
mit Zubehör / with accessories	(173)
Schrauben-/Mutternausführung: selbstsichernd / Bolt / Nut Version: Self-locking	(121)
für 27 mm Halteplatte / for 27 mm holdingplate	(137)

330, Kipper / Dump Truck(93)	04.12 -		
330, Pritsche/Fahrgestell / Flatbed/Chassis(109)	04.12 -	Achslast [t] / Axle Load [t]:11,5	(24)
370, Kipper / Dump Truck(93)	09.13 -	Achslast [t] / Axle Load [t]:13	(24)
370, Pritsche/Fahrgestell / Flatbed/Chassis(109)	09.13 -	für Fahrzeuge mit Luftfederung / for pneumatic suspension vehicles	(143)
410, Kipper / Dump Truck(93)	09.13 -	Fahrhöhe 140 mm / ride height 140 mm	(63)
410, Pritsche/Fahrgestell / Flatbed/Chassis(109)	09.13 -		
420, Kipper / Dump Truck(93)	09.13 -		
420, Pritsche/Fahrgestell / Flatbed/Chassis(109)	09.13 -		
450, Kipper / Dump Truck(93)	09.13 -		
450, Pritsche/Fahrgestell / Flatbed/Chassis(109)	09.13 -		
460, Kipper / Dump Truck(93)	09.13 -		
460, Pritsche/Fahrgestell / Flatbed/Chassis(109)	09.13 -		
500, Kipper / Dump Truck(93)	09.13 -		
500, Pritsche/Fahrgestell / Flatbed/Chassis(109)	09.13 -		
540, Pritsche/Fahrgestell / Flatbed/Chassis(109)	09.13 -		

330, Kipper / Dump Truck(93)	04.12 -		
330, Pritsche/Fahrgestell / Flatbed/Chassis(109)	04.12 -	für Fahrzeuge mit Luftfederung / for pneumatic suspension vehicles	(143)
370, Kipper / Dump Truck(93)	09.13 -	Fahrhöhe 170 mm / ride height 170 mm	(66)
370, Pritsche/Fahrgestell / Flatbed/Chassis(109)	09.13 -	Rahmenhöhe 300 mm / Frame height 300 mm	(115)
410, Kipper / Dump Truck(93)	09.13 -		
410, Pritsche/Fahrgestell / Flatbed/Chassis(109)	09.13 -		
420, Kipper / Dump Truck(93)	09.13 -		
420, Pritsche/Fahrgestell / Flatbed/Chassis(109)	09.13 -		
450, Kipper / Dump Truck(93)	09.13 -		
450, Pritsche/Fahrgestell / Flatbed/Chassis(109)	09.13 -		
460, Kipper / Dump Truck(93)	09.13 -		
460, Pritsche/Fahrgestell / Flatbed/Chassis(109)	09.13 -		
500, Kipper / Dump Truck(93)	09.13 -		
500, Pritsche/Fahrgestell / Flatbed/Chassis(109)	09.13 -		
540, Pritsche/Fahrgestell / Flatbed/Chassis(109)	09.13 -		

540, Kipper / Dump Truck(93)	09.13 -		
		Achslast [t] / Axle Load [t]:11,5	(24)
		Achslast [t] / Axle Load [t]:13	(24)
		für Fahrzeuge mit Luftfederung / for pneumatic suspension vehicles	(143)
		Fahrhöhe 140 mm / ride height 140 mm	(63)

13 **Stange/Strebe, Stabilisator / Rod/Strut, stabiliser** (10)
Koppelstange / Coupling Rod (97)
Länge [mm] / Length [mm]:443 (106)
Konusmaß [mm] / Cone Size [mm]:32 (96)
Rohr-Ø [mm] / Pipe Ø [mm]:38 (117)
mit Zubehör / with accessories (173)
Schrauben-/Mutternausführung: selbstsichernd / Bolt / Nut Version: Self-locking (121)

37707 01 **22318844**

330, Sattelzugmaschine / Truck Tractor(118)	09.13 -	
370, Sattelzugmaschine / Truck Tractor(118)	09.13 -	
410, Sattelzugmaschine / Truck Tractor(118)	09.13 -	
420, Sattelzugmaschine / Truck Tractor(118)	09.13 -	
450, Sattelzugmaschine / Truck Tractor(118)	09.13 -	
460, Sattelzugmaschine / Truck Tractor(118)	09.13 -	
500, Sattelzugmaschine / Truck Tractor(118)	09.13 -	
540, Sattelzugmaschine / Truck Tractor(118)	09.13 -	

für Fahrzeuge mit Luftfederung / for pneumatic suspension vehicles (143)
Fahrhöhe 230 mm / ride height 230 mm (70)

13 **Stange/Strebe, Stabilisator / Rod/Strut, stabiliser** (10)
Koppelstange / Coupling Rod (97)
nicht verstellbar / not adjustable (177)
Länge [mm] / Length [mm]:373 (106)
Konusmaß [mm] / Cone Size [mm]:32 (96)
Rohr-Ø [mm] / Pipe Ø [mm]:38 (117)
mit Zubehör / with accessories (173)
Schrauben-/Mutternausführung: selbstsichernd / Bolt / Nut Version: Self-locking (121)

38685 01 **22318841**

330, Sattelzugmaschine / Truck Tractor(118)	09.13 -	
370, Sattelzugmaschine / Truck Tractor(118)	09.13 -	
410, Sattelzugmaschine / Truck Tractor(118)	09.13 -	
420, Sattelzugmaschine / Truck Tractor(118)	09.13 -	
450, Sattelzugmaschine / Truck Tractor(118)	09.13 -	
460, Sattelzugmaschine / Truck Tractor(118)	09.13 -	
500, Sattelzugmaschine / Truck Tractor(118)	09.13 -	
540, Sattelzugmaschine / Truck Tractor(118)	09.13 -	

für Fahrzeuge mit Luftfederung / for pneumatic suspension vehicles (143)
Fahrhöhe 170 mm / ride height 170 mm (66)

13 **Stange/Strebe, Stabilisator / Rod/Strut, stabiliser** (10)
Koppelstange / Coupling Rod (97)
nicht verstellbar / not adjustable (177)
Länge [mm] / Length [mm]:343 (106)
Konusmaß [mm] / Cone Size [mm]:32 (96)
Rohr-Ø [mm] / Pipe Ø [mm]:38 (117)
mit Zubehör / with accessories (173)
Schrauben-/Mutternausführung: selbstsichernd / Bolt / Nut Version: Self-locking (121)

38686 01 **22318840**

330, Kipper / Dump Truck(93)	04.12 -	
330, Pritsche/Fahrgestell / Flatbed/Chassis(109)	04.12 -	
370, Kipper / Dump Truck(93)	09.13 -	
370, Pritsche/Fahrgestell / Flatbed/Chassis(109)	09.13 -	
410, Kipper / Dump Truck(93)	09.13 -	
410, Pritsche/Fahrgestell / Flatbed/Chassis(109)	09.13 -	
420, Kipper / Dump Truck(93)	09.13 -	
420, Pritsche/Fahrgestell / Flatbed/Chassis(109)	09.13 -	
450, Kipper / Dump Truck(93)	09.13 -	
450, Pritsche/Fahrgestell / Flatbed/Chassis(109)	09.13 -	
460, Kipper / Dump Truck(93)	09.13 -	
460, Pritsche/Fahrgestell / Flatbed/Chassis(109)	09.13 -	
500, Kipper / Dump Truck(93)	09.13 -	
500, Pritsche/Fahrgestell / Flatbed/Chassis(109)	09.13 -	
540, Kipper / Dump Truck(93)	09.13 -	
540, Pritsche/Fahrgestell / Flatbed/Chassis(109)	09.13 -	

für Fahrzeuge mit Luftfederung / for pneumatic suspension vehicles (143)
Fahrhöhe 110 mm / ride height 110 mm (60)

330, Sattelzugmaschine / Truck Tractor(118)	09.13 -	
370, Sattelzugmaschine / Truck Tractor(118)	09.13 -	
410, Sattelzugmaschine / Truck Tractor(118)	09.13 -	
420, Sattelzugmaschine / Truck Tractor(118)	09.13 -	
450, Sattelzugmaschine / Truck Tractor(118)	09.13 -	
460, Sattelzugmaschine / Truck Tractor(118)	09.13 -	
500, Sattelzugmaschine / Truck Tractor(118)	09.13 -	
540, Sattelzugmaschine / Truck Tractor(118)	09.13 -	

für Fahrzeuge mit Luftfederung / for pneumatic suspension vehicles (143)
Fahrhöhe 140 mm / ride height 140 mm (63)

VOLVO

FMX II 4x2 04.12 -

13	**Stange/Strebe, Stabilisator / Rod/Strut, stabiliser** Koppelstange / Coupling Rod nicht verstellbar / not adjustable Länge [mm] / Length [mm]:283 Konusmaß [mm] / Cone Size [mm]:32 Rohr-Ø [mm] / Pipe Ø [mm]:38 mit Zubehör / with accessories Schrauben-/Mutternausführung: selbstsichernd / Bolt / Nut Version: Self-locking		(10) (97) (177) (106) (96) (117) (173) (121)	**38687 01** **22318839** 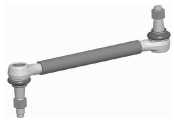
	330, Sattelzugmaschine / Truck Tractor(118)	09.13 -		für Fahrzeuge mit Luftfederung / for pneumatic suspension vehicles (143) Fahrhöhe 70 mm / ride height 70 mm (77)
	370, Sattelzugmaschine / Truck Tractor(118)	09.13 -		
	410, Sattelzugmaschine / Truck Tractor(118)	09.13 -		
	420, Sattelzugmaschine / Truck Tractor(118)	09.13 -		
	450, Sattelzugmaschine / Truck Tractor(118)	09.13 -		
	460, Sattelzugmaschine / Truck Tractor(118)	09.13 -		
	500, Sattelzugmaschine / Truck Tractor(118)	09.13 -		
	540, Sattelzugmaschine / Truck Tractor(118)	09.13 -		

6 **Spurstange / Rod Assembly** (8)
Führungsstange / Guide Rod (82)
beidseitig verstellbar / Adjustable on both sides (132)
Länge [mm] / Length [mm]:1689 (106)
Konusmaß [mm] / Cone Size [mm]:32 (96)
Rohr-Ø [mm] / Pipe Ø [mm]:42 (117)
mit Zubehör / with accessories (173)
Schrauben-/Mutternausführung: selbstsichernd / Bolt / Nut Version: Self-locking (121)

38668 01 **21190960**
34527 01
31961 01

330, Pritsche/Fahrgestell / Flatbed/Chassis(109)	04.12 -	1.VA / 1st front axle	(12)
330, Sattelzugmaschine / Truck Tractor(118)	09.13 -	für Fahrzeuge mit Blattfederung / for leaf-spring suspension vehicles	(142)
370, Pritsche/Fahrgestell / Flatbed/Chassis(109)	09.13 -		
370, Sattelzugmaschine / Truck Tractor(118)	09.13 -		
410, Pritsche/Fahrgestell / Flatbed/Chassis(109)	09.13 -		
410, Sattelzugmaschine / Truck Tractor(118)	09.13 -		
420, Pritsche/Fahrgestell / Flatbed/Chassis(109)	09.13 -		
420, Sattelzugmaschine / Truck Tractor(118)	09.13 -		
450, Pritsche/Fahrgestell / Flatbed/Chassis(109)	09.13 -		
450, Sattelzugmaschine / Truck Tractor(118)	09.13 -		
460, Pritsche/Fahrgestell / Flatbed/Chassis(109)	09.13 -		
460, Sattelzugmaschine / Truck Tractor(118)	09.13 -		
500, Pritsche/Fahrgestell / Flatbed/Chassis(109)	09.13 -		
500, Sattelzugmaschine / Truck Tractor(118)	09.13 -		
540, Pritsche/Fahrgestell / Flatbed/Chassis(109)	09.13 -		
540, Sattelzugmaschine / Truck Tractor(118)	09.13 -		

10 **Lenker, Radaufhängung / Track Control Arm** (3)
Längslenker / Trailing Arm (107)
Länge [mm] / Length [mm]:625 (106)
Bohrung-Ø 1 [mm] / Bore Ø 1 [mm]:17 (39)
Bohrung-Ø 2 [mm] / Bore Ø 2 [mm]:17 (40)
Lochabstand 1/Lochabstand 2 / Hole Pitch 1/ Hole Pitch 2:115/115 (103)
nicht verstellbar / not adjustable (177)
Molekularlager / Molecular Bearing (108)

38691 01 **21196798**

330, Pritsche/Fahrgestell / Flatbed/Chassis(109)	04.12 -	▽	
330, Sattelzugmaschine / Truck Tractor(118)	09.13 -	für Fahrzeuge mit Luftfederung / for pneumatic suspension vehicles	(143)
370, Pritsche/Fahrgestell / Flatbed/Chassis(109)	09.13 -		
370, Sattelzugmaschine / Truck Tractor(118)	09.13 -		
410, Pritsche/Fahrgestell / Flatbed/Chassis(109)	09.13 -		
410, Sattelzugmaschine / Truck Tractor(118)	09.13 -		
420, Pritsche/Fahrgestell / Flatbed/Chassis(109)	09.13 -		
420, Sattelzugmaschine / Truck Tractor(118)	09.13 -		
450, Pritsche/Fahrgestell / Flatbed/Chassis(109)	09.13 -		
450, Sattelzugmaschine / Truck Tractor(118)	09.13 -		
460, Pritsche/Fahrgestell / Flatbed/Chassis(109)	09.13 -		
460, Sattelzugmaschine / Truck Tractor(118)	09.13 -		
500, Pritsche/Fahrgestell / Flatbed/Chassis(109)	09.13 -		
500, Sattelzugmaschine / Truck Tractor(118)	09.13 -		
540, Pritsche/Fahrgestell / Flatbed/Chassis(109)	09.13 -		
540, Sattelzugmaschine / Truck Tractor(118)	09.13 -		

8 **Lenker, Radaufhängung / Track Control Arm** (3)
Dreieckslenker (Nfz) / Wishbone (CV) (46)
Länge [mm] / Length [mm]:662,2 (106)
Rohr-Ø [mm] / Pipe Ø [mm]:51 (117)
Bohrung-Ø 1 [mm] / Bore Ø 1 [mm]:21 (39)
Bohrung-Ø 2 [mm] / Bore Ø 2 [mm]:17,5 (40)
Lochabstand 1/Lochabstand 2 / Hole Pitch 1/ Hole Pitch 2:115 (103)
Molekularlager / Molecular Bearing (108)

36148 01 **22238525**

330, Pritsche/Fahrgestell / Flatbed/Chassis(109)	04.12 -	△	
330, Sattelzugmaschine / Truck Tractor(118)	09.13 -	für Fahrzeuge mit Luftfederung / for pneumatic suspension vehicles	(143)
370, Pritsche/Fahrgestell / Flatbed/Chassis(109)	09.13 -	1.HA / 1st RA	(11)
370, Sattelzugmaschine / Truck Tractor(118)	09.13 -		
410, Pritsche/Fahrgestell / Flatbed/Chassis(109)	09.13 -		
410, Sattelzugmaschine / Truck Tractor(118)	09.13 -		
420, Pritsche/Fahrgestell / Flatbed/Chassis(109)	09.13 -		
420, Sattelzugmaschine / Truck Tractor(118)	09.13 -		
450, Pritsche/Fahrgestell / Flatbed/Chassis(109)	09.13 -		
450, Sattelzugmaschine / Truck Tractor(118)	09.13 -		
460, Pritsche/Fahrgestell / Flatbed/Chassis(109)	09.13 -		
460, Sattelzugmaschine / Truck Tractor(118)	09.13 -		
500, Pritsche/Fahrgestell / Flatbed/Chassis(109)	09.13 -		
500, Sattelzugmaschine / Truck Tractor(118)	09.13 -		
540, Pritsche/Fahrgestell / Flatbed/Chassis(109)	09.13 -		
540, Sattelzugmaschine / Truck Tractor(118)	09.13 -		

VOLVO

FMX II 4x4 04.12 -

13 Stange/Strebe, Stabilisator / Rod/Strut, stabiliser

36692 01 21119064

Koppelstange / Coupling Rod (97)
Länge [mm] / Length [mm]:435 (106)
Konusmaß [mm] / Cone Size [mm]:32 (96)
Rohr-Ø [mm] / Pipe Ø [mm]:36 (117)
mit Zubehör / with accessories (173)
für 27 mm Halteplatte / for 27 mm holdingplate (137)

330, Pritsche/Fahrgestell / Flatbed/Chassis(109)	04.12 -	
370, Pritsche/Fahrgestell / Flatbed/Chassis(109)	09.13 -	
410, Pritsche/Fahrgestell / Flatbed/Chassis(109)	09.13 -	
420, Pritsche/Fahrgestell / Flatbed/Chassis(109)	09.13 -	
450, Pritsche/Fahrgestell / Flatbed/Chassis(109)	09.13 -	
460, Pritsche/Fahrgestell / Flatbed/Chassis(109)	09.13 -	
500, Pritsche/Fahrgestell / Flatbed/Chassis(109)	09.13 -	
540, Pritsche/Fahrgestell / Flatbed/Chassis(109)	09.13 -	

Achslast [t] / Axle Load [t]:11,5 (24)
Achslast [t] / Axle Load [t]:13 (24)
für Fahrzeuge mit Luftfederung / for pneumatic suspension vehicles (143)
Fahrhöhe 230 mm / ride height 230 mm (70)

13 Stange/Strebe, Stabilisator / Rod/Strut, stabiliser

36693 01 21119067

Koppelstange / Coupling Rod (97)
Länge [mm] / Length [mm]:380 (106)
Konusmaß [mm] / Cone Size [mm]:32 (96)
Rohr-Ø [mm] / Pipe Ø [mm]:36 (117)
mit Zubehör / with accessories (173)
für 27 mm Halteplatte / for 27 mm holdingplate (137)

330, Pritsche/Fahrgestell / Flatbed/Chassis(109)	04.12 -	
370, Pritsche/Fahrgestell / Flatbed/Chassis(109)	09.13 -	
410, Pritsche/Fahrgestell / Flatbed/Chassis(109)	09.13 -	
420, Pritsche/Fahrgestell / Flatbed/Chassis(109)	09.13 -	
450, Pritsche/Fahrgestell / Flatbed/Chassis(109)	09.13 -	
460, Pritsche/Fahrgestell / Flatbed/Chassis(109)	09.13 -	
500, Pritsche/Fahrgestell / Flatbed/Chassis(109)	09.13 -	
540, Pritsche/Fahrgestell / Flatbed/Chassis(109)	09.13 -	

Achslast [t] / Axle Load [t]:11,5 (24)
Achslast [t] / Axle Load [t]:13 (24)
für Fahrzeuge mit Luftfederung / for pneumatic suspension vehicles (143)
Rahmenhöhe 266 mm / Frame height 266 mm (114)
Fahrhöhe 170 mm / ride height 170 mm (66)

13 Stange/Strebe, Stabilisator / Rod/Strut, stabiliser

36694 01 21176251

Koppelstange / Coupling Rod (97)
Länge [mm] / Length [mm]:350 (106)
Konusmaß [mm] / Cone Size [mm]:32 (96)
Rohr-Ø [mm] / Pipe Ø [mm]:36 (117)
mit Zubehör / with accessories (173)
Schrauben-/Mutternausführung: selbstsichernd / Bolt / Nut Version: Self-locking (121)
für 27 mm Halteplatte / for 27 mm holdingplate (137)

330, Pritsche/Fahrgestell / Flatbed/Chassis(109)	04.12 -	
330, Sattelzugmaschine / Truck Tractor(118)	09.13 -	
370, Pritsche/Fahrgestell / Flatbed/Chassis(109)	09.13 -	
370, Sattelzugmaschine / Truck Tractor(118)	09.13 -	
410, Pritsche/Fahrgestell / Flatbed/Chassis(109)	09.13 -	
410, Sattelzugmaschine / Truck Tractor(118)	09.13 -	
420, Pritsche/Fahrgestell / Flatbed/Chassis(109)	09.13 -	
420, Sattelzugmaschine / Truck Tractor(118)	09.13 -	
450, Pritsche/Fahrgestell / Flatbed/Chassis(109)	09.13 -	
450, Sattelzugmaschine / Truck Tractor(118)	09.13 -	
460, Pritsche/Fahrgestell / Flatbed/Chassis(109)	09.13 -	
460, Sattelzugmaschine / Truck Tractor(118)	09.13 -	
500, Pritsche/Fahrgestell / Flatbed/Chassis(109)	09.13 -	
500, Sattelzugmaschine / Truck Tractor(118)	09.13 -	
540, Pritsche/Fahrgestell / Flatbed/Chassis(109)	09.13 -	
540, Sattelzugmaschine / Truck Tractor(118)	09.13 -	

für Fahrzeuge mit Luftfederung / for pneumatic suspension vehicles (143)
Fahrhöhe 170 mm / ride height 170 mm (66)
Rahmenhöhe 300 mm / Frame height 300 mm (115)

330, Pritsche/Fahrgestell / Flatbed/Chassis(109)	04.12 -	
330, Sattelzugmaschine / Truck Tractor(118)	09.13 -	
370, Pritsche/Fahrgestell / Flatbed/Chassis(109)	09.13 -	
370, Sattelzugmaschine / Truck Tractor(118)	09.13 -	
410, Pritsche/Fahrgestell / Flatbed/Chassis(109)	09.13 -	
410, Sattelzugmaschine / Truck Tractor(118)	09.13 -	
420, Pritsche/Fahrgestell / Flatbed/Chassis(109)	09.13 -	
420, Sattelzugmaschine / Truck Tractor(118)	09.13 -	
450, Pritsche/Fahrgestell / Flatbed/Chassis(109)	09.13 -	
450, Sattelzugmaschine / Truck Tractor(118)	09.13 -	
460, Pritsche/Fahrgestell / Flatbed/Chassis(109)	09.13 -	
460, Sattelzugmaschine / Truck Tractor(118)	09.13 -	
500, Pritsche/Fahrgestell / Flatbed/Chassis(109)	09.13 -	
500, Sattelzugmaschine / Truck Tractor(118)	09.13 -	
540, Pritsche/Fahrgestell / Flatbed/Chassis(109)	09.13 -	
540, Sattelzugmaschine / Truck Tractor(118)	09.13 -	

Achslast [t] / Axle Load [t]:11,5 (24)
Achslast [t] / Axle Load [t]:13 (24)
für Fahrzeuge mit Luftfederung / for pneumatic suspension vehicles (143)
Fahrhöhe 140 mm / ride height 140 mm (63)

13 **Stange/Strebe, Stabilisator / Rod/Strut, stabiliser**
Koppelstange / Coupling Rod
Länge [mm] / Length [mm]:443
Konusmaß [mm] / Cone Size [mm]:32
Rohr-Ø [mm] / Pipe Ø [mm]:38
mit Zubehör / with accessories
Schrauben-/Mutternausführung: selbstsichernd / Bolt / Nut Version: Self-locking
(10) (97) (106) (96) (117) (173) (121)

37707 01 **22318844**

330, Sattelzugmaschine / Truck Tractor(118)	09.13 -	
370, Sattelzugmaschine / Truck Tractor(118)	09.13 -	
410, Sattelzugmaschine / Truck Tractor(118)	09.13 -	
420, Sattelzugmaschine / Truck Tractor(118)	09.13 -	
450, Sattelzugmaschine / Truck Tractor(118)	09.13 -	
460, Sattelzugmaschine / Truck Tractor(118)	09.13 -	
500, Sattelzugmaschine / Truck Tractor(118)	09.13 -	
540, Sattelzugmaschine / Truck Tractor(118)	09.13 -	

für Fahrzeuge mit Luftfederung / for pneumatic suspension vehicles (143)
Fahrhöhe 230 mm / ride height 230 mm (70)

13 **Stange/Strebe, Stabilisator / Rod/Strut, stabiliser**
Koppelstange / Coupling Rod
nicht verstellbar / not adjustable
Länge [mm] / Length [mm]:373
Konusmaß [mm] / Cone Size [mm]:32
Rohr-Ø [mm] / Pipe Ø [mm]:38
mit Zubehör / with accessories
Schrauben-/Mutternausführung: selbstsichernd / Bolt / Nut Version: Self-locking
(10) (97) (177) (106) (96) (117) (173) (121)

38685 01 **22318841**

330, Sattelzugmaschine / Truck Tractor(118)	09.13 -	
370, Sattelzugmaschine / Truck Tractor(118)	09.13 -	
410, Sattelzugmaschine / Truck Tractor(118)	09.13 -	
420, Sattelzugmaschine / Truck Tractor(118)	09.13 -	
450, Sattelzugmaschine / Truck Tractor(118)	09.13 -	
460, Sattelzugmaschine / Truck Tractor(118)	09.13 -	
500, Sattelzugmaschine / Truck Tractor(118)	09.13 -	
540, Sattelzugmaschine / Truck Tractor(118)	09.13 -	

für Fahrzeuge mit Luftfederung / for pneumatic suspension vehicles (143)
Fahrhöhe 170 mm / ride height 170 mm (66)

13 **Stange/Strebe, Stabilisator / Rod/Strut, stabiliser**
Koppelstange / Coupling Rod
nicht verstellbar / not adjustable
Länge [mm] / Length [mm]:343
Konusmaß [mm] / Cone Size [mm]:32
Rohr-Ø [mm] / Pipe Ø [mm]:38
mit Zubehör / with accessories
Schrauben-/Mutternausführung: selbstsichernd / Bolt / Nut Version: Self-locking
(10) (97) (177) (106) (96) (117) (173) (121)

38686 01 **22318840**

330, Pritsche/Fahrgestell / Flatbed/Chassis(109)	04.12 -	
370, Pritsche/Fahrgestell / Flatbed/Chassis(109)	09.13 -	
410, Pritsche/Fahrgestell / Flatbed/Chassis(109)	09.13 -	
420, Pritsche/Fahrgestell / Flatbed/Chassis(109)	09.13 -	
450, Pritsche/Fahrgestell / Flatbed/Chassis(109)	09.13 -	
460, Pritsche/Fahrgestell / Flatbed/Chassis(109)	09.13 -	
500, Pritsche/Fahrgestell / Flatbed/Chassis(109)	09.13 -	
540, Pritsche/Fahrgestell / Flatbed/Chassis(109)	09.13 -	

Antriebsachse / Drive Axle (32)
für Fahrzeuge mit Luftfederung / for pneumatic suspension vehicles (143)
Fahrhöhe 140 mm / ride height 140 mm (63)

330, Pritsche/Fahrgestell / Flatbed/Chassis(109)	04.12 -	
370, Pritsche/Fahrgestell / Flatbed/Chassis(109)	09.13 -	
410, Pritsche/Fahrgestell / Flatbed/Chassis(109)	09.13 -	
420, Pritsche/Fahrgestell / Flatbed/Chassis(109)	09.13 -	
450, Pritsche/Fahrgestell / Flatbed/Chassis(109)	09.13 -	
460, Pritsche/Fahrgestell / Flatbed/Chassis(109)	09.13 -	
500, Pritsche/Fahrgestell / Flatbed/Chassis(109)	09.13 -	
540, Pritsche/Fahrgestell / Flatbed/Chassis(109)	09.13 -	

für Fahrzeuge mit Luftfederung / for pneumatic suspension vehicles (143)
Fahrhöhe 110 mm / ride height 110 mm (60)

330, Sattelzugmaschine / Truck Tractor(118)	09.13 -	
370, Sattelzugmaschine / Truck Tractor(118)	09.13 -	
410, Sattelzugmaschine / Truck Tractor(118)	09.13 -	
420, Sattelzugmaschine / Truck Tractor(118)	09.13 -	
450, Sattelzugmaschine / Truck Tractor(118)	09.13 -	
460, Sattelzugmaschine / Truck Tractor(118)	09.13 -	
500, Sattelzugmaschine / Truck Tractor(118)	09.13 -	
540, Sattelzugmaschine / Truck Tractor(118)	09.13 -	

für Fahrzeuge mit Luftfederung / for pneumatic suspension vehicles (143)
Fahrhöhe 140 mm / ride height 140 mm (63)

VOLVO

FMX II 4x4 04.12 -

13	**Stange/Strebe, Stabilisator / Rod/Strut, stabiliser** Koppelstange / Coupling Rod nicht verstellbar / not adjustable Länge [mm] / Length [mm]:283 Konusmaß [mm] / Cone Size [mm]:32 Rohr-Ø [mm] / Pipe Ø [mm]:38 mit Zubehör / with accessories Schrauben-/Mutternausführung: selbstsichernd / Bolt / Nut Version: Self-locking		(10) (97) (177) (106) (96) (117) (173) (121)	**38687 01** **22318839** 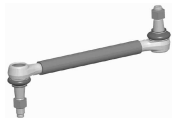
	330, Sattelzugmaschine / Truck Tractor(118)	09.13 -		für Fahrzeuge mit Luftfederung / for pneumatic suspension vehicles (143) Fahrhöhe 70 mm / ride height 70 mm (77)
	370, Sattelzugmaschine / Truck Tractor(118)	09.13 -		
	410, Sattelzugmaschine / Truck Tractor(118)	09.13 -		
	420, Sattelzugmaschine / Truck Tractor(118)	09.13 -		
	450, Sattelzugmaschine / Truck Tractor(118)	09.13 -		
	460, Sattelzugmaschine / Truck Tractor(118)	09.13 -		
	500, Sattelzugmaschine / Truck Tractor(118)	09.13 -		
	540, Sattelzugmaschine / Truck Tractor(118)	09.13 -		
	Lagerung, Stabilisatorkoppelstange **Mounting, stabilizer coupling rod** für Koppelstange / for coupling rod Länge [mm] / Length [mm]:206 Dicke/Stärke [mm] / Thickness [mm]:27		(2) (155) (106) (44)	**36698 01** **21286847**
	330, Pritsche/Fahrgestell / Flatbed/Chassis(109)	04.12 -		für Fahrzeuge mit Luftfederung / for pneumatic suspension vehicles (143)
	370, Pritsche/Fahrgestell / Flatbed/Chassis(109)	09.13 -		
	410, Pritsche/Fahrgestell / Flatbed/Chassis(109)	09.13 -		
	420, Pritsche/Fahrgestell / Flatbed/Chassis(109)	09.13 -		
	450, Pritsche/Fahrgestell / Flatbed/Chassis(109)	09.13 -		
	460, Pritsche/Fahrgestell / Flatbed/Chassis(109)	09.13 -		
	500, Pritsche/Fahrgestell / Flatbed/Chassis(109)	09.13 -		
	540, Pritsche/Fahrgestell / Flatbed/Chassis(109)	09.13 -		

1 **Lenkstange / Centre Rod Assembly** (4)
Schubstange / Push Rod (122)
einseitig verstellbar / Adjustable on one side (133)
Länge [mm] / Length [mm]:900 (106)
Konusmaß [mm] / Cone Size [mm]:28,6 (96)
Rohr-Ø [mm] / Pipe Ø [mm]:52 (117)
mit Zubehör / with accessories (173)

38660 01 **21698607**
37235 01

330, Pritsche/Fahrgestell / Flatbed/Chassis(109)	09.13 -	
330, Sattelzugmaschine / Truck Tractor(118)	09.13 -	
370, Pritsche/Fahrgestell / Flatbed/Chassis(109)	09.13 -	
370, Sattelzugmaschine / Truck Tractor(118)	09.13 -	
380	04.12 -	
410, Pritsche/Fahrgestell / Flatbed/Chassis(109)	09.13 -	
410, Sattelzugmaschine / Truck Tractor(118)	09.13 -	
420, Pritsche/Fahrgestell / Flatbed/Chassis(109)	09.13 -	
420, Sattelzugmaschine / Truck Tractor(118)	09.13 -	
450, Pritsche/Fahrgestell / Flatbed/Chassis(109)	09.13 -	
450, Sattelzugmaschine / Truck Tractor(118)	09.13 -	
460, Pritsche/Fahrgestell / Flatbed/Chassis(109)	09.13 -	
460, Sattelzugmaschine / Truck Tractor(118)	09.13 -	
500, Pritsche/Fahrgestell / Flatbed/Chassis(109)	09.13 -	
500, Sattelzugmaschine / Truck Tractor(118)	09.13 -	
540, Pritsche/Fahrgestell / Flatbed/Chassis(109)	09.13 -	
540, Sattelzugmaschine / Truck Tractor(118)	09.13 -	

LHD
Lenkstockhebel zur 1. VA / Pitman arm to 1st front axle (102)
für Fahrzeuge mit Luftfederung / for pneumatic suspension vehicles (143)

1 **Lenkstange / Centre Rod Assembly** (4)
Schubstange / Push Rod (122)
einseitig verstellbar / Adjustable on one side (133)
Länge [mm] / Length [mm]:900 (106)
Konusmaß [mm] / Cone Size [mm]:28,6 (96)
Rohr-Ø [mm] / Pipe Ø [mm]:52 (117)
mit Zubehör / with accessories (173)

38661 01 **21698608**
37235 01

330, Pritsche/Fahrgestell / Flatbed/Chassis(109)	09.13 -	
330, Sattelzugmaschine / Truck Tractor(118)	09.13 -	
370, Pritsche/Fahrgestell / Flatbed/Chassis(109)	09.13 -	
370, Sattelzugmaschine / Truck Tractor(118)	09.13 -	
380	04.12 -	
410, Pritsche/Fahrgestell / Flatbed/Chassis(109)	09.13 -	
410, Sattelzugmaschine / Truck Tractor(118)	09.13 -	
420, Pritsche/Fahrgestell / Flatbed/Chassis(109)	09.13 -	
420, Sattelzugmaschine / Truck Tractor(118)	09.13 -	
450, Pritsche/Fahrgestell / Flatbed/Chassis(109)	09.13 -	
450, Sattelzugmaschine / Truck Tractor(118)	09.13 -	
460, Pritsche/Fahrgestell / Flatbed/Chassis(109)	09.13 -	
460, Sattelzugmaschine / Truck Tractor(118)	09.13 -	
500, Pritsche/Fahrgestell / Flatbed/Chassis(109)	09.13 -	
500, Sattelzugmaschine / Truck Tractor(118)	09.13 -	
540, Pritsche/Fahrgestell / Flatbed/Chassis(109)	09.13 -	
540, Sattelzugmaschine / Truck Tractor(118)	09.13 -	

RHD
Lenkstockhebel zur 1. VA / Pitman arm to 1st front axle (102)
für Fahrzeuge mit Luftfederung / for pneumatic suspension vehicles (143)

1 **Lenkstange / Centre Rod Assembly** (4)
Schubstange / Push Rod (122)
einseitig verstellbar / Adjustable on one side (133)
Länge [mm] / Length [mm]:895 (106)
Konusmaß [mm] / Cone Size [mm]:28,6 (96)
Rohr-Ø [mm] / Pipe Ø [mm]:52 (117)
mit Zubehör / with accessories (173)

38662 01 **22380814**
37235 01

330, Pritsche/Fahrgestell / Flatbed/Chassis(109)	09.13 -	
330, Sattelzugmaschine / Truck Tractor(118)	09.13 -	
370, Pritsche/Fahrgestell / Flatbed/Chassis(109)	09.13 -	
370, Sattelzugmaschine / Truck Tractor(118)	09.13 -	
380	04.12 -	
410, Pritsche/Fahrgestell / Flatbed/Chassis(109)	09.13 -	
410, Sattelzugmaschine / Truck Tractor(118)	09.13 -	
420, Pritsche/Fahrgestell / Flatbed/Chassis(109)	09.13 -	
420, Sattelzugmaschine / Truck Tractor(118)	09.13 -	
450, Pritsche/Fahrgestell / Flatbed/Chassis(109)	09.13 -	
450, Sattelzugmaschine / Truck Tractor(118)	09.13 -	
460, Pritsche/Fahrgestell / Flatbed/Chassis(109)	09.13 -	
460, Sattelzugmaschine / Truck Tractor(118)	09.13 -	
500, Pritsche/Fahrgestell / Flatbed/Chassis(109)	09.13 -	
500, Sattelzugmaschine / Truck Tractor(118)	09.13 -	
540, Pritsche/Fahrgestell / Flatbed/Chassis(109)	09.13 -	
540, Sattelzugmaschine / Truck Tractor(118)	09.13 -	

LHD
Lenkstockhebel zur 1. VA / Pitman arm to 1st front axle (102)
für Fahrzeuge mit Blattfederung / for leaf-spring suspension vehicles (142)

VOLVO

FMX II 6x2 04.12 -

1 Lenkstange / Centre Rod Assembly

Schubstange / Push Rod
einseitig verstellbar / Adjustable on one side
Länge [mm] / Length [mm]:895
Konusmaß [mm] / Cone Size [mm]:28,6
Rohr-Ø [mm] / Pipe Ø [mm]:52
mit Zubehör / with accessories

(4) (122) (133) (106) (96) (117) (173)

38663 01 **22380817**
37235 01

330, Pritsche/Fahrgestell / Flatbed/Chassis(109)	09.13 -	
330, Sattelzugmaschine / Truck Tractor(118)	09.13 -	
370, Pritsche/Fahrgestell / Flatbed/Chassis(109)	09.13 -	
370, Sattelzugmaschine / Truck Tractor(118)	09.13 -	
380	04.12 -	
410, Pritsche/Fahrgestell / Flatbed/Chassis(109)	09.13 -	
410, Sattelzugmaschine / Truck Tractor(118)	09.13 -	
420, Pritsche/Fahrgestell / Flatbed/Chassis(109)	09.13 -	
420, Sattelzugmaschine / Truck Tractor(118)	09.13 -	
450, Pritsche/Fahrgestell / Flatbed/Chassis(109)	09.13 -	
450, Sattelzugmaschine / Truck Tractor(118)	09.13 -	
460, Pritsche/Fahrgestell / Flatbed/Chassis(109)	09.13 -	
460, Sattelzugmaschine / Truck Tractor(118)	09.13 -	
500, Pritsche/Fahrgestell / Flatbed/Chassis(109)	09.13 -	
500, Sattelzugmaschine / Truck Tractor(118)	09.13 -	
540, Pritsche/Fahrgestell / Flatbed/Chassis(109)	09.13 -	
540, Sattelzugmaschine / Truck Tractor(118)	09.13 -	

RHD
Lenkstockhebel zur 1. VA / Pitman arm to 1st front axle (102)
für Fahrzeuge mit Blattfederung / for leaf-spring suspension vehicles (142)

6 Spurstange / Rod Assembly

Führungsstange / Guide Rod
einseitig verstellbar / Adjustable on one side
Länge [mm] / Length [mm]:1671
Konusmaß [mm] / Cone Size [mm]:32
Rohr-Ø [mm] / Pipe Ø [mm]:60
mit Zubehör / with accessories

(8) (82) (133) (106) (96) (117) (173)

38677 01 **22159764**
37235 01

330, Pritsche/Fahrgestell / Flatbed/Chassis(109)	09.13 -	
330, Sattelzugmaschine / Truck Tractor(118)	09.13 -	
370, Pritsche/Fahrgestell / Flatbed/Chassis(109)	09.13 -	
370, Sattelzugmaschine / Truck Tractor(118)	09.13 -	
380	04.12 -	
410, Pritsche/Fahrgestell / Flatbed/Chassis(109)	09.13 -	
410, Sattelzugmaschine / Truck Tractor(118)	09.13 -	
420, Pritsche/Fahrgestell / Flatbed/Chassis(109)	09.13 -	
420, Sattelzugmaschine / Truck Tractor(118)	09.13 -	
450, Pritsche/Fahrgestell / Flatbed/Chassis(109)	09.13 -	
450, Sattelzugmaschine / Truck Tractor(118)	09.13 -	
460, Pritsche/Fahrgestell / Flatbed/Chassis(109)	09.13 -	
460, Sattelzugmaschine / Truck Tractor(118)	09.13 -	
500, Pritsche/Fahrgestell / Flatbed/Chassis(109)	09.13 -	
500, Sattelzugmaschine / Truck Tractor(118)	09.13 -	
540, Pritsche/Fahrgestell / Flatbed/Chassis(109)	09.13 -	
540, Sattelzugmaschine / Truck Tractor(118)	09.13 -	

für Fahrzeuge mit Luftfederung / for pneumatic suspension vehicles (143)
Abgasnorm: Euro 5 / Exhaust Emission Norm: Euro 5 (19)

6 Spurstange / Rod Assembly

Führungsstange / Guide Rod
einseitig verstellbar / Adjustable on one side
Länge [mm] / Length [mm]:1693
Konusmaß [mm] / Cone Size [mm]:32
Rohr-Ø [mm] / Pipe Ø [mm]:60
mit Zubehör / with accessories
Schrauben-/Mutternausführung: selbstsichernd / Bolt / Nut Version: Self-locking

(8) (82) (133) (106) (96) (117) (173) (121)

38678 01 **22159755**
37235 01

330, Pritsche/Fahrgestell / Flatbed/Chassis(109)	09.13 -	
330, Sattelzugmaschine / Truck Tractor(118)	09.13 -	
370, Pritsche/Fahrgestell / Flatbed/Chassis(109)	09.13 -	
370, Sattelzugmaschine / Truck Tractor(118)	09.13 -	
380	04.12 -	
410, Pritsche/Fahrgestell / Flatbed/Chassis(109)	09.13 -	
410, Sattelzugmaschine / Truck Tractor(118)	09.13 -	
420, Pritsche/Fahrgestell / Flatbed/Chassis(109)	09.13 -	
420, Sattelzugmaschine / Truck Tractor(118)	09.13 -	
450, Pritsche/Fahrgestell / Flatbed/Chassis(109)	09.13 -	
450, Sattelzugmaschine / Truck Tractor(118)	09.13 -	
460, Pritsche/Fahrgestell / Flatbed/Chassis(109)	09.13 -	
460, Sattelzugmaschine / Truck Tractor(118)	09.13 -	
500, Pritsche/Fahrgestell / Flatbed/Chassis(109)	09.13 -	
500, Sattelzugmaschine / Truck Tractor(118)	09.13 -	
540, Pritsche/Fahrgestell / Flatbed/Chassis(109)	09.13 -	
540, Sattelzugmaschine / Truck Tractor(118)	09.13 -	

für Fahrzeuge mit Luftfederung / for pneumatic suspension vehicles (143)
Abgasnorm: Euro 6 / Exhaust Emission Norm: Euro 6 (20)

14 **Stange/Strebe, Stabilisator / Rod/Strut, stabiliser**
Koppelstange / Coupling Rod
nicht verstellbar / not adjustable
Länge [mm] / Length [mm]:340
Konusmaß [mm] / Cone Size [mm]:22
Rohr-Ø [mm] / Pipe Ø [mm]:30
ohne Zubehör / without accessories

(10) (97) (177) (106) (96) (117) (181)

27717 01 **20477807**

330, Pritsche/Fahrgestell / Flatbed/Chassis(109)	09.13 -	für Fahrzeuge mit Luftfederung / for pneumatic suspension vehicles	(143)
330, Sattelzugmaschine / Truck Tractor(118)	09.13 -	für Fahrzeuge ohne Achsschwinge / for vehicles without axle rocker	(153)
370, Pritsche/Fahrgestell / Flatbed/Chassis(109)	09.13 -		
370, Sattelzugmaschine / Truck Tractor(118)	09.13 -		
380	04.12 -		
410, Pritsche/Fahrgestell / Flatbed/Chassis(109)	09.13 -		
420, Pritsche/Fahrgestell / Flatbed/Chassis(109)	09.13 -		
420, Sattelzugmaschine / Truck Tractor(118)	09.13 -		
450, Pritsche/Fahrgestell / Flatbed/Chassis(109)	09.13 -		
450, Sattelzugmaschine / Truck Tractor(118)	09.13 -		
460, Pritsche/Fahrgestell / Flatbed/Chassis(109)	09.13 -		
460, Sattelzugmaschine / Truck Tractor(118)	09.13 -		
500, Pritsche/Fahrgestell / Flatbed/Chassis(109)	09.13 -		
500, Sattelzugmaschine / Truck Tractor(118)	09.13 -		
540, Pritsche/Fahrgestell / Flatbed/Chassis(109)	09.13 -		
540, Sattelzugmaschine / Truck Tractor(118)	09.13 -		
330, Pritsche/Fahrgestell / Flatbed/Chassis(109)	09.13 -	für Fahrzeuge mit Luftfederung / for pneumatic suspension vehicles	(143)
330, Sattelzugmaschine / Truck Tractor(118)	09.13 -	Fahrhöhe 180 mm / ride height 180 mm	(68)
370, Pritsche/Fahrgestell / Flatbed/Chassis(109)	09.13 -	für Fahrzeuge mit Achsschwinge / for vehicles with axle carrier	(141)
370, Sattelzugmaschine / Truck Tractor(118)	09.13 -		
380	04.12 -		
410, Pritsche/Fahrgestell / Flatbed/Chassis(109)	09.13 -		
420, Pritsche/Fahrgestell / Flatbed/Chassis(109)	09.13 -		
420, Sattelzugmaschine / Truck Tractor(118)	09.13 -		
450, Pritsche/Fahrgestell / Flatbed/Chassis(109)	09.13 -		
450, Sattelzugmaschine / Truck Tractor(118)	09.13 -		
460, Pritsche/Fahrgestell / Flatbed/Chassis(109)	09.13 -		
460, Sattelzugmaschine / Truck Tractor(118)	09.13 -		
500, Pritsche/Fahrgestell / Flatbed/Chassis(109)	09.13 -		
500, Sattelzugmaschine / Truck Tractor(118)	09.13 -		
540, Pritsche/Fahrgestell / Flatbed/Chassis(109)	09.13 -		
540, Sattelzugmaschine / Truck Tractor(118)	09.13 -		
410, Sattelzugmaschine / Truck Tractor(118)	09.13 -	für Fahrzeuge mit Luftfederung / for pneumatic suspension vehicles	(143)
		für Fahrzeuge ohne Achsschwinge / for vehicles without axle rocker	(153)

14 **Stange/Strebe, Stabilisator / Rod/Strut, stabiliser**
Koppelstange / Coupling Rod
nicht verstellbar / not adjustable
Länge [mm] / Length [mm]:325
Konusmaß [mm] / Cone Size [mm]:22

(10) (97) (177) (106) (96)

34604 01 **21446333**

330, Pritsche/Fahrgestell / Flatbed/Chassis(109)	09.13 -	für Fahrzeuge mit Blattfederung / for leaf-spring suspension vehicles	(142)
330, Sattelzugmaschine / Truck Tractor(118)	09.13 -		
370, Pritsche/Fahrgestell / Flatbed/Chassis(109)	09.13 -		
370, Sattelzugmaschine / Truck Tractor(118)	09.13 -		
380	04.12 -		
410, Pritsche/Fahrgestell / Flatbed/Chassis(109)	09.13 -		
410, Sattelzugmaschine / Truck Tractor(118)	09.13 -		
420, Pritsche/Fahrgestell / Flatbed/Chassis(109)	09.13 -		
420, Sattelzugmaschine / Truck Tractor(118)	09.13 -		
450, Pritsche/Fahrgestell / Flatbed/Chassis(109)	09.13 -		
450, Sattelzugmaschine / Truck Tractor(118)	09.13 -		
460, Pritsche/Fahrgestell / Flatbed/Chassis(109)	09.13 -		
460, Sattelzugmaschine / Truck Tractor(118)	09.13 -		
500, Pritsche/Fahrgestell / Flatbed/Chassis(109)	09.13 -		
500, Sattelzugmaschine / Truck Tractor(118)	09.13 -		
540, Pritsche/Fahrgestell / Flatbed/Chassis(109)	09.13 -		
540, Sattelzugmaschine / Truck Tractor(118)	09.13 -		

VOLVO

FMX II 6x2 04.12 -

14 Stange/Strebe, Stabilisator / Rod/Strut, stabiliser

Koppelstange / Coupling Rod (10)
nicht verstellbar / not adjustable (97)
Länge [mm] / Length [mm]:275 (177)
Konusmaß [mm] / Cone Size [mm]:22 (106)
Rohr-Ø [mm] / Pipe Ø [mm]:30 (96)
mit Zubehör / with accessories (117)
(173)

34797 01 20477803

330, Pritsche/Fahrgestell / Flatbed/Chassis(109)	09.13 -	
330, Sattelzugmaschine / Truck Tractor(118)	09.13 -	
370, Pritsche/Fahrgestell / Flatbed/Chassis(109)	09.13 -	
370, Sattelzugmaschine / Truck Tractor(118)	09.13 -	
380	04.12 -	
410, Pritsche/Fahrgestell / Flatbed/Chassis(109)	09.13 -	
410, Sattelzugmaschine / Truck Tractor(118)	09.13 -	
420, Pritsche/Fahrgestell / Flatbed/Chassis(109)	09.13 -	
420, Sattelzugmaschine / Truck Tractor(118)	09.13 -	
450, Pritsche/Fahrgestell / Flatbed/Chassis(109)	09.13 -	
450, Sattelzugmaschine / Truck Tractor(118)	09.13 -	
460, Pritsche/Fahrgestell / Flatbed/Chassis(109)	09.13 -	
460, Sattelzugmaschine / Truck Tractor(118)	09.13 -	
500, Pritsche/Fahrgestell / Flatbed/Chassis(109)	09.13 -	
500, Sattelzugmaschine / Truck Tractor(118)	09.13 -	
540, Pritsche/Fahrgestell / Flatbed/Chassis(109)	09.13 -	
540, Sattelzugmaschine / Truck Tractor(118)	09.13 -	

für Fahrzeuge mit Luftfederung / for pneumatic suspension vehicles (143)
Fahrhöhe 90 mm / ride height 90 mm (78)
Fahrhöhe 110 mm / ride height 110 mm (60)
Fahrhöhe 130 mm / ride height 130 mm (61)
für Fahrzeuge mit Achsschwinge / for vehicles with axle carrier (141)

7 Spurstange / Rod Assembly

Führungsstange / Guide Rod (8)
einseitig verstellbar / Adjustable on one side (82)
Länge [mm] / Length [mm]:686 (133)
Konusmaß [mm] / Cone Size [mm]:28,6 (106)
Rohr-Ø [mm] / Pipe Ø [mm]:46 (96)
mit Zubehör / with accessories (117)
(173)

38664 01 21481655
22647 01
37235 01

330, Pritsche/Fahrgestell / Flatbed/Chassis(109)	09.13 -	
330, Sattelzugmaschine / Truck Tractor(118)	09.13 -	
370, Pritsche/Fahrgestell / Flatbed/Chassis(109)	09.13 -	
370, Sattelzugmaschine / Truck Tractor(118)	09.13 -	
380	04.12 -	
410, Pritsche/Fahrgestell / Flatbed/Chassis(109)	09.13 -	
410, Sattelzugmaschine / Truck Tractor(118)	09.13 -	
420, Pritsche/Fahrgestell / Flatbed/Chassis(109)	09.13 -	
420, Sattelzugmaschine / Truck Tractor(118)	09.13 -	
450, Pritsche/Fahrgestell / Flatbed/Chassis(109)	09.13 -	
450, Sattelzugmaschine / Truck Tractor(118)	09.13 -	
460, Pritsche/Fahrgestell / Flatbed/Chassis(109)	09.13 -	
460, Sattelzugmaschine / Truck Tractor(118)	09.13 -	
500, Pritsche/Fahrgestell / Flatbed/Chassis(109)	09.13 -	
500, Sattelzugmaschine / Truck Tractor(118)	09.13 -	
540, Pritsche/Fahrgestell / Flatbed/Chassis(109)	09.13 -	
540, Sattelzugmaschine / Truck Tractor(118)	09.13 -	

Schleppachse / Tag Axle (120)
für Fahrzeuge mit starrer Nachlaufachse / for vehicles with rigid trailing axle (149)
mit Einfachbereifung / with single tyres (166)

7 Spurstange / Rod Assembly

Führungsstange / Guide Rod (8)
einseitig verstellbar / Adjustable on one side (82)
Länge [mm] / Length [mm]:1818 (133)
Konusmaß [mm] / Cone Size [mm]:32 (106)
Rohr-Ø [mm] / Pipe Ø [mm]:48 (96)
mit Zubehör / with accessories (117)
Schrauben-/Mutternausführung: selbstsichernd / Bolt / Nut Version: Self-locking (173)
(121)

38680 01 22159765
37235 01

330, Pritsche/Fahrgestell / Flatbed/Chassis(109)	09.13 -	
330, Sattelzugmaschine / Truck Tractor(118)	09.13 -	
370, Pritsche/Fahrgestell / Flatbed/Chassis(109)	09.13 -	
370, Sattelzugmaschine / Truck Tractor(118)	09.13 -	
380	04.12 -	
410, Pritsche/Fahrgestell / Flatbed/Chassis(109)	09.13 -	
410, Sattelzugmaschine / Truck Tractor(118)	09.13 -	
420, Pritsche/Fahrgestell / Flatbed/Chassis(109)	09.13 -	
420, Sattelzugmaschine / Truck Tractor(118)	09.13 -	
450, Pritsche/Fahrgestell / Flatbed/Chassis(109)	09.13 -	
450, Sattelzugmaschine / Truck Tractor(118)	09.13 -	
460, Pritsche/Fahrgestell / Flatbed/Chassis(109)	09.13 -	
460, Sattelzugmaschine / Truck Tractor(118)	09.13 -	
500, Pritsche/Fahrgestell / Flatbed/Chassis(109)	09.13 -	
500, Sattelzugmaschine / Truck Tractor(118)	09.13 -	
540, Pritsche/Fahrgestell / Flatbed/Chassis(109)	09.13 -	
540, Sattelzugmaschine / Truck Tractor(118)	09.13 -	

Vorlaufachse / Leading Axle (125)
für Fahrzeuge mit starrer Vorlaufachse / for vehicles with rigid leading axle (150)

10 **Lenker, Radaufhängung / Track Control Arm** (3)
Längslenker / Trailing Arm (107)
Länge [mm] / Length [mm]:625 (106)
Bohrung-Ø 1 [mm] / Bore Ø 1 [mm]:17 (39)
Bohrung-Ø 2 [mm] / Bore Ø 2 [mm]:17 (40)
Lochabstand 1/Lochabstand 2 / Hole Pitch 1/ Hole Pitch 2:115/115 (103)
nicht verstellbar / not adjustable (177)
Molekularlager / Molecular Bearing (108)

38691 01 **21196798**

330, Pritsche/Fahrgestell / Flatbed/Chassis(109)	09.13 -	
330, Sattelzugmaschine / Truck Tractor(118)	09.13 -	
370, Pritsche/Fahrgestell / Flatbed/Chassis(109)	09.13 -	
370, Sattelzugmaschine / Truck Tractor(118)	09.13 -	
380	04.12 -	
410, Pritsche/Fahrgestell / Flatbed/Chassis(109)	09.13 -	
410, Sattelzugmaschine / Truck Tractor(118)	09.13 -	
420, Pritsche/Fahrgestell / Flatbed/Chassis(109)	09.13 -	
420, Sattelzugmaschine / Truck Tractor(118)	09.13 -	
450, Pritsche/Fahrgestell / Flatbed/Chassis(109)	09.13 -	
450, Sattelzugmaschine / Truck Tractor(118)	09.13 -	
460, Pritsche/Fahrgestell / Flatbed/Chassis(109)	09.13 -	
460, Sattelzugmaschine / Truck Tractor(118)	09.13 -	
500, Pritsche/Fahrgestell / Flatbed/Chassis(109)	09.13 -	
500, Sattelzugmaschine / Truck Tractor(118)	09.13 -	
540, Pritsche/Fahrgestell / Flatbed/Chassis(109)	09.13 -	
540, Sattelzugmaschine / Truck Tractor(118)	09.13 -	

▽
1.HA / 1st RA (11)
2.HA / 2nd RA (13)
für Fahrzeuge mit Luftfederung / for pneumatic suspension vehicles (143)

8 **Lenker, Radaufhängung / Track Control Arm** (3)
Dreieckslenker (Nfz) / Wishbone (CV) (46)
Länge [mm] / Length [mm]:662,2 (106)
Rohr-Ø [mm] / Pipe Ø [mm]:51 (117)
Bohrung-Ø 1 [mm] / Bore Ø 1 [mm]:21 (39)
Bohrung-Ø 2 [mm] / Bore Ø 2 [mm]:17,5 (40)
Lochabstand 1/Lochabstand 2 / Hole Pitch 1/ Hole Pitch 2:115 (103)
Molekularlager / Molecular Bearing (108)

36148 01 **22238525**

330, Pritsche/Fahrgestell / Flatbed/Chassis(109)	09.13 -	
330, Sattelzugmaschine / Truck Tractor(118)	09.13 -	
370, Pritsche/Fahrgestell / Flatbed/Chassis(109)	09.13 -	
370, Sattelzugmaschine / Truck Tractor(118)	09.13 -	
380	04.12 -	
410, Pritsche/Fahrgestell / Flatbed/Chassis(109)	09.13 -	
410, Sattelzugmaschine / Truck Tractor(118)	09.13 -	
420, Pritsche/Fahrgestell / Flatbed/Chassis(109)	09.13 -	
420, Sattelzugmaschine / Truck Tractor(118)	09.13 -	
450, Pritsche/Fahrgestell / Flatbed/Chassis(109)	09.13 -	
450, Sattelzugmaschine / Truck Tractor(118)	09.13 -	
460, Pritsche/Fahrgestell / Flatbed/Chassis(109)	09.13 -	
460, Sattelzugmaschine / Truck Tractor(118)	09.13 -	
500, Pritsche/Fahrgestell / Flatbed/Chassis(109)	09.13 -	
500, Sattelzugmaschine / Truck Tractor(118)	09.13 -	
540, Pritsche/Fahrgestell / Flatbed/Chassis(109)	09.13 -	
540, Sattelzugmaschine / Truck Tractor(118)	09.13 -	

△
für Fahrzeuge mit Luftfederung / for pneumatic suspension vehicles (143)
1.HA / 1st RA (11)
2.HA / 2nd RA (13)

VOLVO

FMX II 6x2 04.12 -

13

Stange/Strebe, Stabilisator / Rod/Strut, stabiliser

Koppelstange / Coupling Rod (10) (97)
Länge [mm] / Length [mm]:443 (106)
Konusmaß [mm] / Cone Size [mm]:32 (96)
Rohr-Ø [mm] / Pipe Ø [mm]:38 (117)
mit Zubehör / with accessories (173)
Schrauben-/Mutternausführung: selbstsichernd / Bolt / Nut Version: Self-locking (121)

37707 01 **22318844**

370, Pritsche/Fahrgestell / Flatbed/Chassis(109)	09.13 -	
380	04.12 -	
410, Pritsche/Fahrgestell / Flatbed/Chassis(109)	09.13 -	
420, Pritsche/Fahrgestell / Flatbed/Chassis(109)	09.13 -	
450, Pritsche/Fahrgestell / Flatbed/Chassis(109)	09.13 -	
460, Pritsche/Fahrgestell / Flatbed/Chassis(109)	09.13 -	
500, Pritsche/Fahrgestell / Flatbed/Chassis(109)	09.13 -	

Schleppachse / Tag Axle (120)
für Fahrzeuge mit Luftfederung / for pneumatic suspension vehicles (143)
Fahrhöhe 230 mm / ride height 230 mm (70)

370, Pritsche/Fahrgestell / Flatbed/Chassis(109)	09.13 -	
380	04.12 -	
410, Pritsche/Fahrgestell / Flatbed/Chassis(109)	09.13 -	
420, Pritsche/Fahrgestell / Flatbed/Chassis(109)	09.13 -	
450, Pritsche/Fahrgestell / Flatbed/Chassis(109)	09.13 -	
460, Pritsche/Fahrgestell / Flatbed/Chassis(109)	09.13 -	
500, Pritsche/Fahrgestell / Flatbed/Chassis(109)	09.13 -	

Antriebsachse / Drive Axle (32)
für Fahrzeuge mit Luftfederung / for pneumatic suspension vehicles (143)
Fahrhöhe 230 mm / ride height 230 mm (70)

330, Pritsche/Fahrgestell / Flatbed/Chassis(109)	09.13 -	
330, Sattelzugmaschine / Truck Tractor(118)	09.13 -	
370, Sattelzugmaschine / Truck Tractor(118)	09.13 -	
410, Sattelzugmaschine / Truck Tractor(118)	09.13 -	
420, Sattelzugmaschine / Truck Tractor(118)	09.13 -	
450, Sattelzugmaschine / Truck Tractor(118)	09.13 -	
460, Sattelzugmaschine / Truck Tractor(118)	09.13 -	
500, Sattelzugmaschine / Truck Tractor(118)	09.13 -	
540, Pritsche/Fahrgestell / Flatbed/Chassis(109)	09.13 -	
540, Sattelzugmaschine / Truck Tractor(118)	09.13 -	

Schleppachse / Tag Axle (120)
für Fahrzeuge mit Luftfederung / for pneumatic suspension vehicles (143)
Fahrhöhe 230 mm / ride height 230 mm (70)

13

Stange/Strebe, Stabilisator / Rod/Strut, stabiliser

Koppelstange / Coupling Rod (10) (97)
nicht verstellbar / not adjustable (177)
Länge [mm] / Length [mm]:373 (106)
Konusmaß [mm] / Cone Size [mm]:32 (96)
Rohr-Ø [mm] / Pipe Ø [mm]:38 (117)
mit Zubehör / with accessories (173)
Schrauben-/Mutternausführung: selbstsichernd / Bolt / Nut Version: Self-locking (121)

38685 01 **22318841**

330, Pritsche/Fahrgestell / Flatbed/Chassis(109)	09.13 -	
330, Sattelzugmaschine / Truck Tractor(118)	09.13 -	
370, Pritsche/Fahrgestell / Flatbed/Chassis(109)	09.13 -	
370, Sattelzugmaschine / Truck Tractor(118)	09.13 -	
380	04.12 -	
410, Pritsche/Fahrgestell / Flatbed/Chassis(109)	09.13 -	
410, Sattelzugmaschine / Truck Tractor(118)	09.13 -	
420, Pritsche/Fahrgestell / Flatbed/Chassis(109)	09.13 -	
420, Sattelzugmaschine / Truck Tractor(118)	09.13 -	
450, Pritsche/Fahrgestell / Flatbed/Chassis(109)	09.13 -	
450, Sattelzugmaschine / Truck Tractor(118)	09.13 -	
460, Pritsche/Fahrgestell / Flatbed/Chassis(109)	09.13 -	
460, Sattelzugmaschine / Truck Tractor(118)	09.13 -	
500, Pritsche/Fahrgestell / Flatbed/Chassis(109)	09.13 -	
500, Sattelzugmaschine / Truck Tractor(118)	09.13 -	
540, Pritsche/Fahrgestell / Flatbed/Chassis(109)	09.13 -	
540, Sattelzugmaschine / Truck Tractor(118)	09.13 -	

Antriebsachse / Drive Axle (32)
für Fahrzeuge mit Luftfederung / for pneumatic suspension vehicles (143)
Fahrhöhe 170 mm / ride height 170 mm (66)
Fahrhöhe 110 mm / ride height 110 mm (60)

330, Pritsche/Fahrgestell / Flatbed/Chassis(109)	09.13 -	
330, Sattelzugmaschine / Truck Tractor(118)	09.13 -	
370, Pritsche/Fahrgestell / Flatbed/Chassis(109)	09.13 -	
370, Sattelzugmaschine / Truck Tractor(118)	09.13 -	
380	04.12 -	
410, Pritsche/Fahrgestell / Flatbed/Chassis(109)	09.13 -	
410, Sattelzugmaschine / Truck Tractor(118)	09.13 -	
420, Pritsche/Fahrgestell / Flatbed/Chassis(109)	09.13 -	
420, Sattelzugmaschine / Truck Tractor(118)	09.13 -	
450, Pritsche/Fahrgestell / Flatbed/Chassis(109)	09.13 -	
450, Sattelzugmaschine / Truck Tractor(118)	09.13 -	
460, Pritsche/Fahrgestell / Flatbed/Chassis(109)	09.13 -	
460, Sattelzugmaschine / Truck Tractor(118)	09.13 -	
500, Pritsche/Fahrgestell / Flatbed/Chassis(109)	09.13 -	
500, Sattelzugmaschine / Truck Tractor(118)	09.13 -	
540, Pritsche/Fahrgestell / Flatbed/Chassis(109)	09.13 -	
540, Sattelzugmaschine / Truck Tractor(118)	09.13 -	

Schleppachse / Tag Axle (120)
für Fahrzeuge mit Luftfederung / for pneumatic suspension vehicles (143)
Fahrhöhe 170 mm / ride height 170 mm (66)
Fahrhöhe 110 mm / ride height 110 mm (60)

13

Stange/Strebe, Stabilisator / Rod/Strut, stabiliser (10)
Koppelstange / Coupling Rod (97)
nicht verstellbar / not adjustable (177)
Länge [mm] / Length [mm]:343 (106)
Konusmaß [mm] / Cone Size [mm]:32 (96)
Rohr-Ø [mm] / Pipe Ø [mm]:38 (117)
mit Zubehör / with accessories (173)
Schrauben-/Mutternausführung: selbstsichernd / Bolt / Nut Version: Self-locking (121)

38686 01 22318840

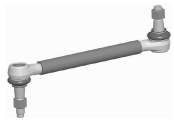

330, Pritsche/Fahrgestell / Flatbed/Chassis(109)	09.13 -	Schleppachse / Tag Axle	(120)
330, Sattelzugmaschine / Truck Tractor(118)	09.13 -	für Fahrzeuge mit Luftfederung / for pneumatic suspension vehicles	(143)
370, Pritsche/Fahrgestell / Flatbed/Chassis(109)	09.13 -	Fahrhöhe 140 mm / ride height 140 mm	(63)
370, Sattelzugmaschine / Truck Tractor(118)	09.13 -		
380	04.12 -		
410, Pritsche/Fahrgestell / Flatbed/Chassis(109)	09.13 -		
410, Sattelzugmaschine / Truck Tractor(118)	09.13 -		
420, Pritsche/Fahrgestell / Flatbed/Chassis(109)	09.13 -		
420, Sattelzugmaschine / Truck Tractor(118)	09.13 -		
450, Pritsche/Fahrgestell / Flatbed/Chassis(109)	09.13 -		
450, Sattelzugmaschine / Truck Tractor(118)	09.13 -		
460, Pritsche/Fahrgestell / Flatbed/Chassis(109)	09.13 -		
460, Sattelzugmaschine / Truck Tractor(118)	09.13 -		
500, Pritsche/Fahrgestell / Flatbed/Chassis(109)	09.13 -		
500, Sattelzugmaschine / Truck Tractor(118)	09.13 -		
540, Pritsche/Fahrgestell / Flatbed/Chassis(109)	09.13 -		
540, Sattelzugmaschine / Truck Tractor(118)	09.13 -		

330, Pritsche/Fahrgestell / Flatbed/Chassis(109)	09.13 -	Antriebsachse / Drive Axle	(32)
330, Sattelzugmaschine / Truck Tractor(118)	09.13 -	für Fahrzeuge mit Luftfederung / for pneumatic suspension vehicles	(143)
370, Pritsche/Fahrgestell / Flatbed/Chassis(109)	09.13 -	Fahrhöhe 140 mm / ride height 140 mm	(63)
370, Sattelzugmaschine / Truck Tractor(118)	09.13 -		
380	04.12 -		
410, Pritsche/Fahrgestell / Flatbed/Chassis(109)	09.13 -		
410, Sattelzugmaschine / Truck Tractor(118)	09.13 -		
420, Pritsche/Fahrgestell / Flatbed/Chassis(109)	09.13 -		
420, Sattelzugmaschine / Truck Tractor(118)	09.13 -		
450, Pritsche/Fahrgestell / Flatbed/Chassis(109)	09.13 -		
450, Sattelzugmaschine / Truck Tractor(118)	09.13 -		
460, Pritsche/Fahrgestell / Flatbed/Chassis(109)	09.13 -		
460, Sattelzugmaschine / Truck Tractor(118)	09.13 -		
500, Pritsche/Fahrgestell / Flatbed/Chassis(109)	09.13 -		
500, Sattelzugmaschine / Truck Tractor(118)	09.13 -		
540, Pritsche/Fahrgestell / Flatbed/Chassis(109)	09.13 -		
540, Sattelzugmaschine / Truck Tractor(118)	09.13 -		

VOLVO

FMX II 6x2/4 04.12 -

1	**Lenkstange / Centre Rod Assembly** Schubstange / Push Rod einseitig verstellbar / Adjustable on one side Länge [mm] / Length [mm]:900 Konusmaß [mm] / Cone Size [mm]:28,6 Rohr-Ø [mm] / Pipe Ø [mm]:52 mit Zubehör / with accessories		(4) (122) (133) (106) (96) (117) (173)	**38660 01** 21698607 37235 01 	
	330, 21 t	04.12 -		LHD Lenkstockhebel zur 1. VA / Pitman arm to 1st front axle für Fahrzeuge mit Luftfederung / for pneumatic suspension vehicles	(102) (143)
	330, 27 t, Pritsche/Fahrgestell / Flatbed/Chassis(109)	09.13 -			
	330, 27 t, Sattelzugmaschine / Truck Tractor(118)	09.13 -			
	370, Pritsche/Fahrgestell / Flatbed/Chassis(109)	09.13 -			
	370, Sattelzugmaschine / Truck Tractor(118)	09.13 -			
	410, Pritsche/Fahrgestell / Flatbed/Chassis(109)	09.13 -			
	410, Sattelzugmaschine / Truck Tractor(118)	09.13 -			
	420, Pritsche/Fahrgestell / Flatbed/Chassis(109)	09.13 -			
	420, Sattelzugmaschine / Truck Tractor(118)	09.13 -			
	450, Pritsche/Fahrgestell / Flatbed/Chassis(109)	09.13 -			
	450, Sattelzugmaschine / Truck Tractor(118)	09.13 -			
	460, Pritsche/Fahrgestell / Flatbed/Chassis(109)	09.13 -			
	460, Sattelzugmaschine / Truck Tractor(118)	09.13 -			
	500, Pritsche/Fahrgestell / Flatbed/Chassis(109)	09.13 -			
	500, Sattelzugmaschine / Truck Tractor(118)	09.13 -			
	540, Pritsche/Fahrgestell / Flatbed/Chassis(109)	09.13 -			
	540, Sattelzugmaschine / Truck Tractor(118)	09.13 -			
1	**Lenkstange / Centre Rod Assembly** Schubstange / Push Rod einseitig verstellbar / Adjustable on one side Länge [mm] / Length [mm]:900 Konusmaß [mm] / Cone Size [mm]:28,6 Rohr-Ø [mm] / Pipe Ø [mm]:52 mit Zubehör / with accessories		(4) (122) (133) (106) (96) (117) (173)	**38661 01** 21698608 37235 01 	
	330, 21 t	04.12 -		RHD Lenkstockhebel zur 1. VA / Pitman arm to 1st front axle für Fahrzeuge mit Luftfederung / for pneumatic suspension vehicles	(102) (143)
	330, 27 t, Pritsche/Fahrgestell / Flatbed/Chassis(109)	09.13 -			
	330, 27 t, Sattelzugmaschine / Truck Tractor(118)	09.13 -			
	370, Pritsche/Fahrgestell / Flatbed/Chassis(109)	09.13 -			
	370, Sattelzugmaschine / Truck Tractor(118)	09.13 -			
	410, Pritsche/Fahrgestell / Flatbed/Chassis(109)	09.13 -			
	410, Sattelzugmaschine / Truck Tractor(118)	09.13 -			
	420, Pritsche/Fahrgestell / Flatbed/Chassis(109)	09.13 -			
	420, Sattelzugmaschine / Truck Tractor(118)	09.13 -			
	450, Pritsche/Fahrgestell / Flatbed/Chassis(109)	09.13 -			
	450, Sattelzugmaschine / Truck Tractor(118)	09.13 -			
	460, Pritsche/Fahrgestell / Flatbed/Chassis(109)	09.13 -			
	460, Sattelzugmaschine / Truck Tractor(118)	09.13 -			
	500, Pritsche/Fahrgestell / Flatbed/Chassis(109)	09.13 -			
	500, Sattelzugmaschine / Truck Tractor(118)	09.13 -			
	540, Pritsche/Fahrgestell / Flatbed/Chassis(109)	09.13 -			
	540, Sattelzugmaschine / Truck Tractor(118)	09.13 -			
1	**Lenkstange / Centre Rod Assembly** Schubstange / Push Rod einseitig verstellbar / Adjustable on one side Länge [mm] / Length [mm]:895 Konusmaß [mm] / Cone Size [mm]:28,6 Rohr-Ø [mm] / Pipe Ø [mm]:52 mit Zubehör / with accessories		(4) (122) (133) (106) (96) (117) (173)	**38662 01** 22380814 37235 01 	
	330, 21 t	04.12 -		LHD Lenkstockhebel zur 1. VA / Pitman arm to 1st front axle für Fahrzeuge mit Blattfederung / for leaf-spring suspension vehicles	(102) (142)
	330, 27 t, Pritsche/Fahrgestell / Flatbed/Chassis(109)	09.13 -			
	330, 27 t, Sattelzugmaschine / Truck Tractor(118)	09.13 -			
	370, Pritsche/Fahrgestell / Flatbed/Chassis(109)	09.13 -			
	370, Sattelzugmaschine / Truck Tractor(118)	09.13 -			
	410, Pritsche/Fahrgestell / Flatbed/Chassis(109)	09.13 -			
	410, Sattelzugmaschine / Truck Tractor(118)	09.13 -			
	420, Pritsche/Fahrgestell / Flatbed/Chassis(109)	09.13 -			
	420, Sattelzugmaschine / Truck Tractor(118)	09.13 -			
	450, Pritsche/Fahrgestell / Flatbed/Chassis(109)	09.13 -			
	450, Sattelzugmaschine / Truck Tractor(118)	09.13 -			
	460, Pritsche/Fahrgestell / Flatbed/Chassis(109)	09.13 -			
	460, Sattelzugmaschine / Truck Tractor(118)	09.13 -			
	500, Pritsche/Fahrgestell / Flatbed/Chassis(109)	09.13 -			
	500, Sattelzugmaschine / Truck Tractor(118)	09.13 -			
	540, Pritsche/Fahrgestell / Flatbed/Chassis(109)	09.13 -			
	540, Sattelzugmaschine / Truck Tractor(118)	09.13 -			

1 Lenkstange / Centre Rod Assembly

Schubstange / Push Rod
einseitig verstellbar / Adjustable on one side
Länge [mm] / Length [mm]:895
Konusmaß [mm] / Cone Size [mm]:28,6
Rohr-Ø [mm] / Pipe Ø [mm]:52
mit Zubehör / with accessories

(4) (122) (133) (106) (96) (117) (173)

38663 01 **22380817**
37235 01

330, 21 t	04.12 -	
330, 27 t, Pritsche/Fahrgestell / Flatbed/Chassis(109)	09.13 -	
330, 27 t, Sattelzugmaschine / Truck Tractor(118)	09.13 -	
370, Pritsche/Fahrgestell / Flatbed/Chassis(109)	09.13 -	
370, Sattelzugmaschine / Truck Tractor(118)	09.13 -	
410, Pritsche/Fahrgestell / Flatbed/Chassis(109)	09.13 -	
410, Sattelzugmaschine / Truck Tractor(118)	09.13 -	
420, Pritsche/Fahrgestell / Flatbed/Chassis(109)	09.13 -	
420, Sattelzugmaschine / Truck Tractor(118)	09.13 -	
450, Pritsche/Fahrgestell / Flatbed/Chassis(109)	09.13 -	
450, Sattelzugmaschine / Truck Tractor(118)	09.13 -	
460, Pritsche/Fahrgestell / Flatbed/Chassis(109)	09.13 -	
460, Sattelzugmaschine / Truck Tractor(118)	09.13 -	
500, Pritsche/Fahrgestell / Flatbed/Chassis(109)	09.13 -	
500, Sattelzugmaschine / Truck Tractor(118)	09.13 -	
540, Pritsche/Fahrgestell / Flatbed/Chassis(109)	09.13 -	
540, Sattelzugmaschine / Truck Tractor(118)	09.13 -	

RHD
Lenkstockhebel zur 1. VA / Pitman arm to 1st front axle (102)
für Fahrzeuge mit Blattfederung / for leaf-spring suspension vehicles (142)

6 Spurstange / Rod Assembly

Führungsstange / Guide Rod
einseitig verstellbar / Adjustable on one side
Länge [mm] / Length [mm]:1671
Konusmaß [mm] / Cone Size [mm]:32
Rohr-Ø [mm] / Pipe Ø [mm]:60
mit Zubehör / with accessories

(8) (82) (133) (106) (96) (117) (173)

38677 01 **22159764**
37235 01

330, 21 t	04.12 -	
330, 27 t, Pritsche/Fahrgestell / Flatbed/Chassis(109)	09.13 -	
330, 27 t, Sattelzugmaschine / Truck Tractor(118)	09.13 -	
370, Pritsche/Fahrgestell / Flatbed/Chassis(109)	09.13 -	
370, Sattelzugmaschine / Truck Tractor(118)	09.13 -	
410, Pritsche/Fahrgestell / Flatbed/Chassis(109)	09.13 -	
410, Sattelzugmaschine / Truck Tractor(118)	09.13 -	
420, Pritsche/Fahrgestell / Flatbed/Chassis(109)	09.13 -	
420, Sattelzugmaschine / Truck Tractor(118)	09.13 -	
450, Pritsche/Fahrgestell / Flatbed/Chassis(109)	09.13 -	
450, Sattelzugmaschine / Truck Tractor(118)	09.13 -	
460, Pritsche/Fahrgestell / Flatbed/Chassis(109)	09.13 -	
460, Sattelzugmaschine / Truck Tractor(118)	09.13 -	
500, Pritsche/Fahrgestell / Flatbed/Chassis(109)	09.13 -	
500, Sattelzugmaschine / Truck Tractor(118)	09.13 -	
540, Pritsche/Fahrgestell / Flatbed/Chassis(109)	09.13 -	
540, Sattelzugmaschine / Truck Tractor(118)	09.13 -	

für Fahrzeuge mit Luftfederung / for pneumatic suspension vehicles (143)
Abgasnorm: Euro 5 / Exhaust Emission Norm: Euro 5 (19)

6 Spurstange / Rod Assembly

Führungsstange / Guide Rod
einseitig verstellbar / Adjustable on one side
Länge [mm] / Length [mm]:1693
Konusmaß [mm] / Cone Size [mm]:32
Rohr-Ø [mm] / Pipe Ø [mm]:60
mit Zubehör / with accessories
Schrauben-/Mutternausführung: selbstsichernd / Bolt / Nut Version: Self-locking

(8) (82) (133) (106) (96) (117) (173) (121)

38678 01 **22159755**
37235 01

330, 21 t	04.12 -	
330, 27 t, Pritsche/Fahrgestell / Flatbed/Chassis(109)	09.13 -	
330, 27 t, Sattelzugmaschine / Truck Tractor(118)	09.13 -	
370, Pritsche/Fahrgestell / Flatbed/Chassis(109)	09.13 -	
370, Sattelzugmaschine / Truck Tractor(118)	09.13 -	
410, Pritsche/Fahrgestell / Flatbed/Chassis(109)	09.13 -	
410, Sattelzugmaschine / Truck Tractor(118)	09.13 -	
420, Pritsche/Fahrgestell / Flatbed/Chassis(109)	09.13 -	
420, Sattelzugmaschine / Truck Tractor(118)	09.13 -	
450, Pritsche/Fahrgestell / Flatbed/Chassis(109)	09.13 -	
450, Sattelzugmaschine / Truck Tractor(118)	09.13 -	
460, Pritsche/Fahrgestell / Flatbed/Chassis(109)	09.13 -	
460, Sattelzugmaschine / Truck Tractor(118)	09.13 -	
500, Pritsche/Fahrgestell / Flatbed/Chassis(109)	09.13 -	
500, Sattelzugmaschine / Truck Tractor(118)	09.13 -	
540, Pritsche/Fahrgestell / Flatbed/Chassis(109)	09.13 -	
540, Sattelzugmaschine / Truck Tractor(118)	09.13 -	

für Fahrzeuge mit Luftfederung / for pneumatic suspension vehicles (143)
Abgasnorm: Euro 6 / Exhaust Emission Norm: Euro 6 (20)

VOLVO

FMX II 6x2/4 04.12 -

14 **Stange/Strebe, Stabilisator / Rod/Strut, stabiliser**
Koppelstange / Coupling Rod
nicht verstellbar / not adjustable
Länge [mm] / Length [mm]:340
Konusmaß [mm] / Cone Size [mm]:22
Rohr-Ø [mm] / Pipe Ø [mm]:30
ohne Zubehör / without accessories

(10) (97) (177) (106) (96) (117) (181)

27717 01 **20477807**

330, 21 t	04.12 -	für Fahrzeuge mit Luftfederung / for pneumatic suspension vehicles	(143)
330, 27 t, Pritsche/Fahrgestell / Flatbed/Chassis(109)	09.13 -	Fahrhöhe 180 mm / ride height 180 mm	(68)
330, 27 t, Sattelzugmaschine / Truck Tractor(118)	09.13 -	für Fahrzeuge mit Achsschwinge / for vehicles with axle carrier	(141)
370, Pritsche/Fahrgestell / Flatbed/Chassis(109)	09.13 -		
370, Sattelzugmaschine / Truck Tractor(118)	09.13 -		
410, Pritsche/Fahrgestell / Flatbed/Chassis(109)	09.13 -		
410, Sattelzugmaschine / Truck Tractor(118)	09.13 -		
420, Pritsche/Fahrgestell / Flatbed/Chassis(109)	09.13 -		
420, Sattelzugmaschine / Truck Tractor(118)	09.13 -		
450, Pritsche/Fahrgestell / Flatbed/Chassis(109)	09.13 -		
450, Sattelzugmaschine / Truck Tractor(118)	09.13 -		
460, Pritsche/Fahrgestell / Flatbed/Chassis(109)	09.13 -		
460, Sattelzugmaschine / Truck Tractor(118)	09.13 -		
500, Pritsche/Fahrgestell / Flatbed/Chassis(109)	09.13 -		
500, Sattelzugmaschine / Truck Tractor(118)	09.13 -		
540, Pritsche/Fahrgestell / Flatbed/Chassis(109)	09.13 -		
540, Sattelzugmaschine / Truck Tractor(118)	09.13 -		

330, 21 t	04.12 -	für Fahrzeuge mit Luftfederung / for pneumatic suspension vehicles	(143)
330, 27 t, Pritsche/Fahrgestell / Flatbed/Chassis(109)	09.13 -	für Fahrzeuge ohne Achsschwinge / for vehicles without axle rocker	(153)
330, 27 t, Sattelzugmaschine / Truck Tractor(118)	09.13 -		
370, Pritsche/Fahrgestell / Flatbed/Chassis(109)	09.13 -		
370, Sattelzugmaschine / Truck Tractor(118)	09.13 -		
410, Pritsche/Fahrgestell / Flatbed/Chassis(109)	09.13 -		
410, Sattelzugmaschine / Truck Tractor(118)	09.13 -		
420, Pritsche/Fahrgestell / Flatbed/Chassis(109)	09.13 -		
420, Sattelzugmaschine / Truck Tractor(118)	09.13 -		
450, Pritsche/Fahrgestell / Flatbed/Chassis(109)	09.13 -		
450, Sattelzugmaschine / Truck Tractor(118)	09.13 -		
460, Pritsche/Fahrgestell / Flatbed/Chassis(109)	09.13 -		
460, Sattelzugmaschine / Truck Tractor(118)	09.13 -		
500, Pritsche/Fahrgestell / Flatbed/Chassis(109)	09.13 -		
500, Sattelzugmaschine / Truck Tractor(118)	09.13 -		
540, Pritsche/Fahrgestell / Flatbed/Chassis(109)	09.13 -		
540, Sattelzugmaschine / Truck Tractor(118)	09.13 -		

14 **Stange/Strebe, Stabilisator / Rod/Strut, stabiliser**
Koppelstange / Coupling Rod
nicht verstellbar / not adjustable
Länge [mm] / Length [mm]:325
Konusmaß [mm] / Cone Size [mm]:22

(10) (97) (177) (106) (96)

34604 01 **21446333**

330, 21 t	04.12 -	für Fahrzeuge mit Blattfederung / for leaf-spring suspension vehicles	(142)
330, 27 t, Pritsche/Fahrgestell / Flatbed/Chassis(109)	09.13 -		
330, 27 t, Sattelzugmaschine / Truck Tractor(118)	09.13 -		
370, Pritsche/Fahrgestell / Flatbed/Chassis(109)	09.13 -		
370, Sattelzugmaschine / Truck Tractor(118)	09.13 -		
410, Pritsche/Fahrgestell / Flatbed/Chassis(109)	09.13 -		
410, Sattelzugmaschine / Truck Tractor(118)	09.13 -		
420, Pritsche/Fahrgestell / Flatbed/Chassis(109)	09.13 -		
420, Sattelzugmaschine / Truck Tractor(118)	09.13 -		
450, Pritsche/Fahrgestell / Flatbed/Chassis(109)	09.13 -		
450, Sattelzugmaschine / Truck Tractor(118)	09.13 -		
460, Pritsche/Fahrgestell / Flatbed/Chassis(109)	09.13 -		
460, Sattelzugmaschine / Truck Tractor(118)	09.13 -		
500, Pritsche/Fahrgestell / Flatbed/Chassis(109)	09.13 -		
500, Sattelzugmaschine / Truck Tractor(118)	09.13 -		
540, Pritsche/Fahrgestell / Flatbed/Chassis(109)	09.13 -		
540, Sattelzugmaschine / Truck Tractor(118)	09.13 -		

14 **Stange/Strebe, Stabilisator / Rod/Strut, stabiliser** (10)
Koppelstange / Coupling Rod (97)
nicht verstellbar / not adjustable (177)
Länge [mm] / Length [mm]:275 (106)
Konusmaß [mm] / Cone Size [mm]:22 (96)
Rohr-Ø [mm] / Pipe Ø [mm]:30 (117)
mit Zubehör / with accessories (173)

34797 01 **20477803**

330, 21 t	04.12	-	
330, 27 t, Pritsche/Fahrgestell / Flatbed/Chassis(109)	09.13	-	
330, 27 t, Sattelzugmaschine / Truck Tractor(118)	09.13	-	
370, Pritsche/Fahrgestell / Flatbed/Chassis(109)	09.13	-	
370, Sattelzugmaschine / Truck Tractor(118)	09.13	-	
410, Pritsche/Fahrgestell / Flatbed/Chassis(109)	09.13	-	
410, Sattelzugmaschine / Truck Tractor(118)	09.13	-	
420, Pritsche/Fahrgestell / Flatbed/Chassis(109)	09.13	-	
420, Sattelzugmaschine / Truck Tractor(118)	09.13	-	
450, Pritsche/Fahrgestell / Flatbed/Chassis(109)	09.13	-	
450, Sattelzugmaschine / Truck Tractor(118)	09.13	-	
460, Pritsche/Fahrgestell / Flatbed/Chassis(109)	09.13	-	
460, Sattelzugmaschine / Truck Tractor(118)	09.13	-	
500, Pritsche/Fahrgestell / Flatbed/Chassis(109)	09.13	-	
500, Sattelzugmaschine / Truck Tractor(118)	09.13	-	
540, Pritsche/Fahrgestell / Flatbed/Chassis(109)	09.13	-	
540, Sattelzugmaschine / Truck Tractor(118)	09.13	-	

für Fahrzeuge mit Luftfederung / for pneumatic suspension vehicles (143)
Fahrhöhe 90 mm / ride height 90 mm (78)
Fahrhöhe 110 mm / ride height 110 mm (60)
Fahrhöhe 130 mm / ride height 130 mm (61)
für Fahrzeuge mit Achsschwinge / for vehicles with axle carrier (141)

5 **Spurstangenkopf / Tie Rod End** (9)
am Lenkzylinder / at steering cylinder (129)
Länge [mm] / Length [mm]:88 (106)
Innengewinde / Inner Thread (91)
mit Rechtsgewinde / with right-hand thread (170)
Gewindemaß / Thread Size:M26x1,5 (86)
Außengewinde / Outer Thread (36)
Gewindemaß / Thread Size:M20x1,5 (86)
Konusmaß [mm] / Cone Size [mm]:28,6 (96)
mit Zubehör / with accessories (173)
Schrauben-/Mutternausführung: selbstsichernd / Bolt / Nut Version: Self-locking (121)

38693 01 **21431675**

330, 21 t	04.12	-	
330, 27 t, Pritsche/Fahrgestell / Flatbed/Chassis(109)	09.13	-	
330, 27 t, Sattelzugmaschine / Truck Tractor(118)	09.13	-	
370, Pritsche/Fahrgestell / Flatbed/Chassis(109)	09.13	-	
370, Sattelzugmaschine / Truck Tractor(118)	09.13	-	
410, Pritsche/Fahrgestell / Flatbed/Chassis(109)	09.13	-	
410, Sattelzugmaschine / Truck Tractor(118)	09.13	-	
420, Pritsche/Fahrgestell / Flatbed/Chassis(109)	09.13	-	
420, Sattelzugmaschine / Truck Tractor(118)	09.13	-	
450, Pritsche/Fahrgestell / Flatbed/Chassis(109)	09.13	-	
450, Sattelzugmaschine / Truck Tractor(118)	09.13	-	
460, Pritsche/Fahrgestell / Flatbed/Chassis(109)	09.13	-	
460, Sattelzugmaschine / Truck Tractor(118)	09.13	-	
500, Pritsche/Fahrgestell / Flatbed/Chassis(109)	09.13	-	
500, Sattelzugmaschine / Truck Tractor(118)	09.13	-	
540, Pritsche/Fahrgestell / Flatbed/Chassis(109)	09.13	-	
540, Sattelzugmaschine / Truck Tractor(118)	09.13	-	

am Lenkzylinder / at steering cylinder (129)
Schleppachse / Tag Axle (120)
für Fahrzeuge mit gelenkter Nachlaufachse / for vehicles with hinged trailing axle (146)

VOLVO

FMX II 6x2/4 04.12 -

5

Spurstangenkopf / Tie Rod End (9)
am Lenkzylinder / at steering cylinder (129)
Länge [mm] / Length [mm]:120 (106)
Innengewinde / Inner Thread (91)
mit Rechtsgewinde / with right-hand thread (170)
Gewindemaß / Thread Size:M26x1,5 (86)
Außengewinde / Outer Thread (36)
Gewindemaß / Thread Size:M20x1,5 (86)
Konusmaß [mm] / Cone Size [mm]:28,6 (96)
mit Zubehör / with accessories (173)
Schrauben-/Mutternausführung: selbstsichernd / Bolt / Nut Version: Self-locking (121)

38694 01 **21431678**

330, 21 t	04.12 -	am Lenkzylinder / at steering cylinder	(129)
330, 27 t, Pritsche/Fahrgestell / Flatbed/Chassis(109)	09.13 -	Schleppachse / Tag Axle	(120)
330, 27 t, Sattelzugmaschine / Truck Tractor(118)	09.13 -	für Fahrzeuge mit gelenkter Nachlaufachse / for vehicles with hinged trailing axle	(146)
370, Pritsche/Fahrgestell / Flatbed/Chassis(109)	09.13 -		
370, Sattelzugmaschine / Truck Tractor(118)	09.13 -	Vorlaufachse / Leading Axle	(125)
410, Pritsche/Fahrgestell / Flatbed/Chassis(109)	09.13 -	für Fahrzeuge mit gelenkter Vorlaufachse / for vehicles with hinged leading axle	(147)
410, Sattelzugmaschine / Truck Tractor(118)	09.13 -		
420, Pritsche/Fahrgestell / Flatbed/Chassis(109)	09.13 -		
420, Sattelzugmaschine / Truck Tractor(118)	09.13 -		
450, Pritsche/Fahrgestell / Flatbed/Chassis(109)	09.13 -		
450, Sattelzugmaschine / Truck Tractor(118)	09.13 -		
460, Pritsche/Fahrgestell / Flatbed/Chassis(109)	09.13 -		
460, Sattelzugmaschine / Truck Tractor(118)	09.13 -		
500, Pritsche/Fahrgestell / Flatbed/Chassis(109)	09.13 -		
500, Sattelzugmaschine / Truck Tractor(118)	09.13 -		
540, Pritsche/Fahrgestell / Flatbed/Chassis(109)	09.13 -		
540, Sattelzugmaschine / Truck Tractor(118)	09.13 -		

5

Spurstangenkopf / Tie Rod End (9)
am Lenkzylinder / at steering cylinder (129)
Länge [mm] / Length [mm]:194 (106)
Innengewinde / Inner Thread (91)
mit Rechtsgewinde / with right-hand thread (170)
Gewindemaß / Thread Size:M26x1,5 (86)
Außengewinde / Outer Thread (36)
Gewindemaß / Thread Size:M20x1,5 (86)
Konusmaß [mm] / Cone Size [mm]:28,6 (96)
mit Zubehör / with accessories (173)
Schrauben-/Mutternausführung: selbstsichernd / Bolt / Nut Version: Self-locking (121)

38695 01 **21431680**

330, 21 t	04.12 -	am Lenkzylinder / at steering cylinder	(129)
330, 27 t, Pritsche/Fahrgestell / Flatbed/Chassis(109)	09.13 -	Vorlaufachse / Leading Axle	(125)
330, 27 t, Sattelzugmaschine / Truck Tractor(118)	09.13 -	für Fahrzeuge mit gelenkter Vorlaufachse / for vehicles with hinged leading axle	(147)
370, Pritsche/Fahrgestell / Flatbed/Chassis(109)	09.13 -		
370, Sattelzugmaschine / Truck Tractor(118)	09.13 -		
410, Pritsche/Fahrgestell / Flatbed/Chassis(109)	09.13 -		
410, Sattelzugmaschine / Truck Tractor(118)	09.13 -		
420, Pritsche/Fahrgestell / Flatbed/Chassis(109)	09.13 -		
420, Sattelzugmaschine / Truck Tractor(118)	09.13 -		
450, Pritsche/Fahrgestell / Flatbed/Chassis(109)	09.13 -		
450, Sattelzugmaschine / Truck Tractor(118)	09.13 -		
460, Pritsche/Fahrgestell / Flatbed/Chassis(109)	09.13 -		
460, Sattelzugmaschine / Truck Tractor(118)	09.13 -		
500, Pritsche/Fahrgestell / Flatbed/Chassis(109)	09.13 -		
500, Sattelzugmaschine / Truck Tractor(118)	09.13 -		
540, Pritsche/Fahrgestell / Flatbed/Chassis(109)	09.13 -		
540, Sattelzugmaschine / Truck Tractor(118)	09.13 -		

7 **Spurstange / Rod Assembly** (8)
Führungsstange / Guide Rod (82)
beidseitig verstellbar / Adjustable on both sides (132)
Länge [mm] / Length [mm]:1596 (106)
Konusmaß [mm] / Cone Size [mm]:32 (96)
Rohr-Ø [mm] / Pipe Ø [mm]:42 (117)
mit Zubehör / with accessories (173)
mit Sicherungsmutter / with lock nut (171)

38670 01 **21366951**

330, 21 t	04.12 -	Vorlaufachse / Leading Axle	(125)
330, 27 t, Pritsche/Fahrgestell / Flatbed/Chassis(109)	09.13 -	für Fahrzeuge mit gelenkter Vorlaufachse / for vehicles with hinged leading axle	(147)
330, 27 t, Sattelzugmaschine / Truck Tractor(118)	09.13 -		
370, Pritsche/Fahrgestell / Flatbed/Chassis(109)	09.13 -	bei RAS (hydraulisch zwangsgelenkte Nachlaufachse) / With RAS (hydraulic positively steered trailing axle)	(131)
370, Sattelzugmaschine / Truck Tractor(118)	09.13 -		
410, Pritsche/Fahrgestell / Flatbed/Chassis(109)	09.13 -		
410, Sattelzugmaschine / Truck Tractor(118)	09.13 -		
420, Pritsche/Fahrgestell / Flatbed/Chassis(109)	09.13 -		
420, Sattelzugmaschine / Truck Tractor(118)	09.13 -		
450, Pritsche/Fahrgestell / Flatbed/Chassis(109)	09.13 -		
450, Sattelzugmaschine / Truck Tractor(118)	09.13 -		
460, Pritsche/Fahrgestell / Flatbed/Chassis(109)	09.13 -		
460, Sattelzugmaschine / Truck Tractor(118)	09.13 -		
500, Pritsche/Fahrgestell / Flatbed/Chassis(109)	09.13 -		
500, Sattelzugmaschine / Truck Tractor(118)	09.13 -		
540, Pritsche/Fahrgestell / Flatbed/Chassis(109)	09.13 -		
540, Sattelzugmaschine / Truck Tractor(118)	09.13 -		

7 **Spurstange / Rod Assembly** (8)
Führungsstange / Guide Rod (82)
einseitig verstellbar / Adjustable on one side (133)
Länge [mm] / Length [mm]:1818 (106)
Konusmaß [mm] / Cone Size [mm]:32 (96)
Rohr-Ø [mm] / Pipe Ø [mm]:48 (117)
mit Zubehör / with accessories (173)
Schrauben-/Mutternausführung: selbstsichernd / Bolt / Nut Version: Self-locking (121)

38680 01 **22159765**
37235 01

330, 21 t	04.12 -	Schleppachse / Tag Axle	(120)
330, 27 t, Pritsche/Fahrgestell / Flatbed/Chassis(109)	09.13 -	für Fahrzeuge mit gelenkter Nachlaufachse / for vehicles with hinged trailing axle	(146)
330, 27 t, Sattelzugmaschine / Truck Tractor(118)	09.13 -		
370, Pritsche/Fahrgestell / Flatbed/Chassis(109)	09.13 -	bei RAS (hydraulisch zwangsgelenkte Nachlaufachse) / With RAS (hydraulic positively steered trailing axle)	(131)
370, Sattelzugmaschine / Truck Tractor(118)	09.13 -		
410, Pritsche/Fahrgestell / Flatbed/Chassis(109)	09.13 -		
410, Sattelzugmaschine / Truck Tractor(118)	09.13 -		
420, Pritsche/Fahrgestell / Flatbed/Chassis(109)	09.13 -		
420, Sattelzugmaschine / Truck Tractor(118)	09.13 -		
450, Pritsche/Fahrgestell / Flatbed/Chassis(109)	09.13 -		
450, Sattelzugmaschine / Truck Tractor(118)	09.13 -		
460, Pritsche/Fahrgestell / Flatbed/Chassis(109)	09.13 -		
460, Sattelzugmaschine / Truck Tractor(118)	09.13 -		
500, Pritsche/Fahrgestell / Flatbed/Chassis(109)	09.13 -		
500, Sattelzugmaschine / Truck Tractor(118)	09.13 -		
540, Pritsche/Fahrgestell / Flatbed/Chassis(109)	09.13 -		
540, Sattelzugmaschine / Truck Tractor(118)	09.13 -		

10 **Lenker, Radaufhängung / Track Control Arm** (3)
Längslenker / Trailing Arm (107)
Länge [mm] / Length [mm]:625 (106)
Bohrung-Ø 1 [mm] / Bore Ø 1 [mm]:17 (39)
Bohrung-Ø 2 [mm] / Bore Ø 2 [mm]:17 (40)
Lochabstand 1/Lochabstand 2 / Hole Pitch 1/ Hole Pitch 2:115/115 (103)
nicht verstellbar / not adjustable (177)
Molekularlager / Molecular Bearing (108)

38691 01 **21196798**

330, 21 t	04.12 -	▽	
330, 27 t, Pritsche/Fahrgestell / Flatbed/Chassis(109)	09.13 -		
330, 27 t, Sattelzugmaschine / Truck Tractor(118)	09.13 -	1.HA / 1st RA	(11)
370, Pritsche/Fahrgestell / Flatbed/Chassis(109)	09.13 -	2.HA / 2nd RA	(13)
370, Sattelzugmaschine / Truck Tractor(118)	09.13 -	für Fahrzeuge mit Luftfederung / for pneumatic suspension vehicles	(143)
410, Pritsche/Fahrgestell / Flatbed/Chassis(109)	09.13 -		
410, Sattelzugmaschine / Truck Tractor(118)	09.13 -		
420, Pritsche/Fahrgestell / Flatbed/Chassis(109)	09.13 -		
420, Sattelzugmaschine / Truck Tractor(118)	09.13 -		
450, Pritsche/Fahrgestell / Flatbed/Chassis(109)	09.13 -		
450, Sattelzugmaschine / Truck Tractor(118)	09.13 -		
460, Pritsche/Fahrgestell / Flatbed/Chassis(109)	09.13 -		
460, Sattelzugmaschine / Truck Tractor(118)	09.13 -		
500, Pritsche/Fahrgestell / Flatbed/Chassis(109)	09.13 -		
500, Sattelzugmaschine / Truck Tractor(118)	09.13 -		
540, Pritsche/Fahrgestell / Flatbed/Chassis(109)	09.13 -		
540, Sattelzugmaschine / Truck Tractor(118)	09.13 -		

VOLVO

FMX II 6x2/4 04.12 -

8 Lenker, Radaufhängung / Track Control Arm

36148 01 22238525

Dreieckslenker (Nfz) / Wishbone (CV)	(46)
Länge [mm] / Length [mm]:662,2	(106)
Rohr-Ø [mm] / Pipe Ø [mm]:51	(117)
Bohrung-Ø 1 [mm] / Bore Ø 1 [mm]:21	(39)
Bohrung-Ø 2 [mm] / Bore Ø 2 [mm]:17,5	(40)
Lochabstand 1/Lochabstand 2 / Hole Pitch 1/ Hole Pitch 2:115	(103)
Molekularlager / Molecular Bearing	(108)

330, 21 t	04.12 -	
330, 27 t, Pritsche/Fahrgestell / Flatbed/Chassis(109)	09.13 -	
330, 27 t, Sattelzugmaschine / Truck Tractor(118)	09.13 -	
370, Pritsche/Fahrgestell / Flatbed/Chassis(109)	09.13 -	
370, Sattelzugmaschine / Truck Tractor(118)	09.13 -	
410, Pritsche/Fahrgestell / Flatbed/Chassis(109)	09.13 -	
410, Sattelzugmaschine / Truck Tractor(118)	09.13 -	
420, Pritsche/Fahrgestell / Flatbed/Chassis(109)	09.13 -	
420, Sattelzugmaschine / Truck Tractor(118)	09.13 -	
450, Pritsche/Fahrgestell / Flatbed/Chassis(109)	09.13 -	
450, Sattelzugmaschine / Truck Tractor(118)	09.13 -	
460, Pritsche/Fahrgestell / Flatbed/Chassis(109)	09.13 -	
460, Sattelzugmaschine / Truck Tractor(118)	09.13 -	
500, Pritsche/Fahrgestell / Flatbed/Chassis(109)	09.13 -	
500, Sattelzugmaschine / Truck Tractor(118)	09.13 -	
540, Pritsche/Fahrgestell / Flatbed/Chassis(109)	09.13 -	
540, Sattelzugmaschine / Truck Tractor(118)	09.13 -	

▲	
für Fahrzeuge mit Luftfederung / for pneumatic suspension vehicles	(143)
1.HA / 1st RA	(11)
2.HA / 2nd RA	(13)

13 Stange/Strebe, Stabilisator / Rod/Strut, stabiliser

36694 01 21176251

Koppelstange / Coupling Rod	(97)
Länge [mm] / Length [mm]:350	(106)
Konusmaß [mm] / Cone Size [mm]:32	(96)
Rohr-Ø [mm] / Pipe Ø [mm]:36	(117)
mit Zubehör / with accessories	(173)
Schrauben-/Mutternausführung: selbstsichernd / Bolt / Nut Version: Self-locking	(121)
für 27 mm Halteplatte / for 27 mm holdingplate	(137)

330, 27 t, Pritsche/Fahrgestell / Flatbed/Chassis(109)	09.13 -	
370, Pritsche/Fahrgestell / Flatbed/Chassis(109)	09.13 -	
410, Pritsche/Fahrgestell / Flatbed/Chassis(109)	09.13 -	
450, Pritsche/Fahrgestell / Flatbed/Chassis(109)	09.13 -	

Achslast [t] / Axle Load [t]:11,5	(24)
Achslast [t] / Axle Load [t]:13	(24)
für Fahrzeuge mit Luftfederung / for pneumatic suspension vehicles	(143)
Fahrhöhe 140 mm / ride height 140 mm	(63)

330, 27 t, Pritsche/Fahrgestell / Flatbed/Chassis(109)	09.13 -	
370, Pritsche/Fahrgestell / Flatbed/Chassis(109)	09.13 -	
410, Pritsche/Fahrgestell / Flatbed/Chassis(109)	09.13 -	
450, Pritsche/Fahrgestell / Flatbed/Chassis(109)	09.13 -	

für Fahrzeuge mit Luftfederung / for pneumatic suspension vehicles	(143)
Fahrhöhe 170 mm / ride height 170 mm	(66)
Rahmenhöhe 300 mm / Frame height 300 mm	(115)

13

Stange/Strebe, Stabilisator / Rod/Strut, stabiliser (10)
Koppelstange / Coupling Rod (97)
Länge [mm] / Length [mm]:443 (106)
Konusmaß [mm] / Cone Size [mm]:32 (96)
Rohr-Ø [mm] / Pipe Ø [mm]:38 (117)
mit Zubehör / with accessories (173)
Schrauben-/Mutternausführung: selbstsichernd / Bolt / Nut Version: Self-locking (121)

37707 01 **22318844**

330, 21 t	04.12 -	Schleppachse / Tag Axle	(120)
330, 27 t, Pritsche/Fahrgestell / Flatbed/Chassis(109)	09.13 -	für Fahrzeuge mit Luftfederung / for pneumatic suspension vehicles	(143)
330, 27 t, Sattelzugmaschine / Truck Tractor(118)	09.13 -	Fahrhöhe 230 mm / ride height 230 mm	(70)
370, Pritsche/Fahrgestell / Flatbed/Chassis(109)	09.13 -		
370, Sattelzugmaschine / Truck Tractor(118)	09.13 -		
410, Pritsche/Fahrgestell / Flatbed/Chassis(109)	09.13 -		
410, Sattelzugmaschine / Truck Tractor(118)	09.13 -		
420, Pritsche/Fahrgestell / Flatbed/Chassis(109)	09.13 -		
420, Sattelzugmaschine / Truck Tractor(118)	09.13 -		
450, Pritsche/Fahrgestell / Flatbed/Chassis(109)	09.13 -		
450, Sattelzugmaschine / Truck Tractor(118)	09.13 -		
460, Pritsche/Fahrgestell / Flatbed/Chassis(109)	09.13 -		
460, Sattelzugmaschine / Truck Tractor(118)	09.13 -		
500, Pritsche/Fahrgestell / Flatbed/Chassis(109)	09.13 -		
500, Sattelzugmaschine / Truck Tractor(118)	09.13 -		
540, Pritsche/Fahrgestell / Flatbed/Chassis(109)	09.13 -		
540, Sattelzugmaschine / Truck Tractor(118)	09.13 -		

330, 21 t	04.12 -	Antriebsachse / Drive Axle	(32)
330, 27 t, Pritsche/Fahrgestell / Flatbed/Chassis(109)	09.13 -	für Fahrzeuge mit Luftfederung / for pneumatic suspension vehicles	(143)
330, 27 t, Sattelzugmaschine / Truck Tractor(118)	09.13 -	Fahrhöhe 230 mm / ride height 230 mm	(70)
370, Pritsche/Fahrgestell / Flatbed/Chassis(109)	09.13 -		
370, Sattelzugmaschine / Truck Tractor(118)	09.13 -		
410, Pritsche/Fahrgestell / Flatbed/Chassis(109)	09.13 -		
410, Sattelzugmaschine / Truck Tractor(118)	09.13 -		
420, Pritsche/Fahrgestell / Flatbed/Chassis(109)	09.13 -		
420, Sattelzugmaschine / Truck Tractor(118)	09.13 -		
450, Pritsche/Fahrgestell / Flatbed/Chassis(109)	09.13 -		
450, Sattelzugmaschine / Truck Tractor(118)	09.13 -		
460, Pritsche/Fahrgestell / Flatbed/Chassis(109)	09.13 -		
460, Sattelzugmaschine / Truck Tractor(118)	09.13 -		
500, Pritsche/Fahrgestell / Flatbed/Chassis(109)	09.13 -		
500, Sattelzugmaschine / Truck Tractor(118)	09.13 -		
540, Pritsche/Fahrgestell / Flatbed/Chassis(109)	09.13 -		
540, Sattelzugmaschine / Truck Tractor(118)	09.13 -		

VOLVO

FMX II 6x2/4 04.12 -

13

Stange/Strebe, Stabilisator / Rod/Strut, stabiliser (10)
Koppelstange / Coupling Rod (97)
nicht verstellbar / not adjustable (177)
Länge [mm] / Length [mm]:373 (106)
Konusmaß [mm] / Cone Size [mm]:32 (96)
Rohr-Ø [mm] / Pipe Ø [mm]:38 (117)
mit Zubehör / with accessories (173)
Schrauben-/Mutternausführung: selbstsichernd / Bolt / Nut Version: Self-locking (121)

38685 01 **22318841**

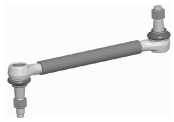

330, 21 t	04.12 -	Schleppachse / Tag Axle	(120)
330, 27 t, Pritsche/Fahrgestell / Flatbed/Chassis(109)	09.13 -	für Fahrzeuge mit Luftfederung / for pneumatic suspension vehicles	(143)
330, 27 t, Sattelzugmaschine / Truck Tractor(118)	09.13 -	Fahrhöhe 170 mm / ride height 170 mm	(66)
370, Pritsche/Fahrgestell / Flatbed/Chassis(109)	09.13 -	Fahrhöhe 110 mm / ride height 110 mm	(60)
370, Sattelzugmaschine / Truck Tractor(118)	09.13 -		
410, Pritsche/Fahrgestell / Flatbed/Chassis(109)	09.13 -		
410, Sattelzugmaschine / Truck Tractor(118)	09.13 -		
420, Pritsche/Fahrgestell / Flatbed/Chassis(109)	09.13 -		
420, Sattelzugmaschine / Truck Tractor(118)	09.13 -		
450, Pritsche/Fahrgestell / Flatbed/Chassis(109)	09.13 -		
450, Sattelzugmaschine / Truck Tractor(118)	09.13 -		
460, Pritsche/Fahrgestell / Flatbed/Chassis(109)	09.13 -		
460, Sattelzugmaschine / Truck Tractor(118)	09.13 -		
500, Pritsche/Fahrgestell / Flatbed/Chassis(109)	09.13 -		
500, Sattelzugmaschine / Truck Tractor(118)	09.13 -		
540, Pritsche/Fahrgestell / Flatbed/Chassis(109)	09.13 -		
540, Sattelzugmaschine / Truck Tractor(118)	09.13 -		

330, 21 t	04.12 -	Antriebsachse / Drive Axle	(32)
330, 27 t, Pritsche/Fahrgestell / Flatbed/Chassis(109)	09.13 -	für Fahrzeuge mit Luftfederung / for pneumatic suspension vehicles	(143)
330, 27 t, Sattelzugmaschine / Truck Tractor(118)	09.13 -	Fahrhöhe 170 mm / ride height 170 mm	(66)
370, Pritsche/Fahrgestell / Flatbed/Chassis(109)	09.13 -	Fahrhöhe 110 mm / ride height 110 mm	(60)
370, Sattelzugmaschine / Truck Tractor(118)	09.13 -		
410, Pritsche/Fahrgestell / Flatbed/Chassis(109)	09.13 -		
410, Sattelzugmaschine / Truck Tractor(118)	09.13 -		
420, Pritsche/Fahrgestell / Flatbed/Chassis(109)	09.13 -		
420, Sattelzugmaschine / Truck Tractor(118)	09.13 -		
450, Pritsche/Fahrgestell / Flatbed/Chassis(109)	09.13 -		
450, Sattelzugmaschine / Truck Tractor(118)	09.13 -		
460, Pritsche/Fahrgestell / Flatbed/Chassis(109)	09.13 -		
460, Sattelzugmaschine / Truck Tractor(118)	09.13 -		
500, Pritsche/Fahrgestell / Flatbed/Chassis(109)	09.13 -		
500, Sattelzugmaschine / Truck Tractor(118)	09.13 -		
540, Pritsche/Fahrgestell / Flatbed/Chassis(109)	09.13 -		
540, Sattelzugmaschine / Truck Tractor(118)	09.13 -		

13

Stange/Strebe, Stabilisator / Rod/Strut, stabiliser (10)
Koppelstange / Coupling Rod (97)
nicht verstellbar / not adjustable (177)
Länge [mm] / Length [mm]:343 (106)
Konusmaß [mm] / Cone Size [mm]:32 (96)
Rohr-Ø [mm] / Pipe Ø [mm]:38 (117)
mit Zubehör / with accessories (173)
Schrauben-/Mutternausführung: selbstsichernd / Bolt / Nut Version: Self-locking (121)

38686 01 22318840

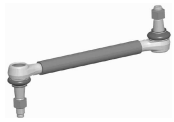

330, 21 t	04.12 -	Antriebsachse / Drive Axle	(32)
330, 27 t, Pritsche/Fahrgestell / Flatbed/Chassis(109)	09.13 -	für Fahrzeuge mit Luftfederung / for pneumatic suspension vehicles	(143)
330, 27 t, Sattelzugmaschine / Truck Tractor(118)	09.13 -	Fahrhöhe 140 mm / ride height 140 mm	(63)
370, Pritsche/Fahrgestell / Flatbed/Chassis(109)	09.13 -		
370, Sattelzugmaschine / Truck Tractor(118)	09.13 -		
410, Pritsche/Fahrgestell / Flatbed/Chassis(109)	09.13 -		
410, Sattelzugmaschine / Truck Tractor(118)	09.13 -		
420, Pritsche/Fahrgestell / Flatbed/Chassis(109)	09.13 -		
420, Sattelzugmaschine / Truck Tractor(118)	09.13 -		
450, Pritsche/Fahrgestell / Flatbed/Chassis(109)	09.13 -		
450, Sattelzugmaschine / Truck Tractor(118)	09.13 -		
460, Pritsche/Fahrgestell / Flatbed/Chassis(109)	09.13 -		
460, Sattelzugmaschine / Truck Tractor(118)	09.13 -		
500, Pritsche/Fahrgestell / Flatbed/Chassis(109)	09.13 -		
500, Sattelzugmaschine / Truck Tractor(118)	09.13 -		
540, Pritsche/Fahrgestell / Flatbed/Chassis(109)	09.13 -		
540, Sattelzugmaschine / Truck Tractor(118)	09.13 -		

330, 21 t	04.12 -	Schleppachse / Tag Axle	(120)
330, 27 t, Pritsche/Fahrgestell / Flatbed/Chassis(109)	09.13 -	für Fahrzeuge mit Luftfederung / for pneumatic suspension vehicles	(143)
330, 27 t, Sattelzugmaschine / Truck Tractor(118)	09.13 -	Fahrhöhe 140 mm / ride height 140 mm	(63)
370, Pritsche/Fahrgestell / Flatbed/Chassis(109)	09.13 -		
370, Sattelzugmaschine / Truck Tractor(118)	09.13 -		
410, Pritsche/Fahrgestell / Flatbed/Chassis(109)	09.13 -		
410, Sattelzugmaschine / Truck Tractor(118)	09.13 -		
420, Pritsche/Fahrgestell / Flatbed/Chassis(109)	09.13 -		
420, Sattelzugmaschine / Truck Tractor(118)	09.13 -		
450, Pritsche/Fahrgestell / Flatbed/Chassis(109)	09.13 -		
450, Sattelzugmaschine / Truck Tractor(118)	09.13 -		
460, Pritsche/Fahrgestell / Flatbed/Chassis(109)	09.13 -		
460, Sattelzugmaschine / Truck Tractor(118)	09.13 -		
500, Pritsche/Fahrgestell / Flatbed/Chassis(109)	09.13 -		
500, Sattelzugmaschine / Truck Tractor(118)	09.13 -		
540, Pritsche/Fahrgestell / Flatbed/Chassis(109)	09.13 -		
540, Sattelzugmaschine / Truck Tractor(118)	09.13 -		

VOLVO

FMX II 6x4 04.12 -

1

Lenkstange / Centre Rod Assembly (4)
Schubstange / Push Rod (122)
einseitig verstellbar / Adjustable on one side (133)
Länge [mm] / Length [mm]:900 (106)
Konusmaß [mm] / Cone Size [mm]:28,6 (96)
Rohr-Ø [mm] / Pipe Ø [mm]:52 (117)
mit Zubehör / with accessories (173)

38660 01 **21698607**
37235 01

330, 29 t, Kipper / Dump Truck(93)	04.12 -	
330, 29 t, Pritsche/Fahrgestell / Flatbed/Chassis(109)	04.12 -	
330, 34 t, Kipper / Dump Truck(93)	09.13 -	
330, 34 t, Pritsche/Fahrgestell / Flatbed/Chassis(109)	09.13 -	
330, 34 t, Sattelzugmaschine / Truck Tractor(118)	09.13 -	
330, 29 t, Sattelzugmaschine / Truck Tractor(118)	09.13 -	
370, 29 t, Kipper / Dump Truck(93)	09.13 -	
370, 34 t, Kipper / Dump Truck(93)	09.13 -	
370, 29 t, Pritsche/Fahrgestell / Flatbed/Chassis(109)	09.13 -	
370, 34 t, Pritsche/Fahrgestell / Flatbed/Chassis(109)	09.13 -	
370, 29 t, Sattelzugmaschine / Truck Tractor(118)	09.13 -	
370, 34 t, Sattelzugmaschine / Truck Tractor(118)	09.13 -	
410, 29 t, Kipper / Dump Truck(93)	09.13 -	
410, 34 t, Kipper / Dump Truck(93)	09.13 -	
410, 34 t, Pritsche/Fahrgestell / Flatbed/Chassis(109)	09.13 -	
410, 29 t, Pritsche/Fahrgestell / Flatbed/Chassis(109)	09.13 -	
410, 29 t, Sattelzugmaschine / Truck Tractor(118)	09.13 -	
410, 34 t, Sattelzugmaschine / Truck Tractor(118)	09.13 -	
420, 34 t, Kipper / Dump Truck(93)	09.13 -	
420, 29 t, Kipper / Dump Truck(93)	09.13 -	
420, 34 t, Pritsche/Fahrgestell / Flatbed/Chassis(109)	09.13 -	
420, 29 t, Pritsche/Fahrgestell / Flatbed/Chassis(109)	09.13 -	
420, 29 t, Sattelzugmaschine / Truck Tractor(118)	09.13 -	
420, 34 t, Sattelzugmaschine / Truck Tractor(118)	09.13 -	
450, 34 t, Kipper / Dump Truck(93)	09.13 -	
450, 29 t, Kipper / Dump Truck(93)	09.13 -	
450, 34 t, Pritsche/Fahrgestell / Flatbed/Chassis(109)	09.13 -	
450, 29 t, Pritsche/Fahrgestell / Flatbed/Chassis(109)	09.13 -	
450, 34 t, Sattelzugmaschine / Truck Tractor(118)	09.13 -	
450, 29 t, Sattelzugmaschine / Truck Tractor(118)	09.13 -	
460, 34 t, Kipper / Dump Truck(93)	09.13 -	
460, 29 t, Kipper / Dump Truck(93)	09.13 -	
460, 34 t, Pritsche/Fahrgestell / Flatbed/Chassis(109)	09.13 -	
460, 29 t, Pritsche/Fahrgestell / Flatbed/Chassis(109)	09.13 -	
460, 29 t, Sattelzugmaschine / Truck Tractor(118)	09.13 -	
460, 34 t, Sattelzugmaschine / Truck Tractor(118)	09.13 -	
500, 34 t, Kipper / Dump Truck(93)	09.13 -	
500, 29 t, Kipper / Dump Truck(93)	09.13 -	
500, 29 t, Pritsche/Fahrgestell / Flatbed/Chassis(109)	09.13 -	
500, 34 t, Pritsche/Fahrgestell / Flatbed/Chassis(109)	09.13 -	
500, 34 t, Sattelzugmaschine / Truck Tractor(118)	09.13 -	
500, 29 t, Sattelzugmaschine / Truck Tractor(118)	09.13 -	
540, 34 t, Kipper / Dump Truck(93)	09.13 -	
540, 29 t, Kipper / Dump Truck(93)	09.13 -	
540, 29 t, Pritsche/Fahrgestell / Flatbed/Chassis(109)	09.13 -	
540, 34 t, Pritsche/Fahrgestell / Flatbed/Chassis(109)	09.13 -	
540, 29 t, Sattelzugmaschine / Truck Tractor(118)	09.13 -	
540, 34 t, Sattelzugmaschine / Truck Tractor(118)	09.13 -	

LHD

Lenkstockhebel zur 1. VA / Pitman arm to 1st front axle (102)
für Fahrzeuge mit Luftfederung / for pneumatic suspension vehicles (143)

1

Lenkstange / Centre Rod Assembly (4)
Schubstange / Push Rod (122)
einseitig verstellbar / Adjustable on one side (133)
Länge [mm] / Length [mm]:900 (106)
Konusmaß [mm] / Cone Size [mm]:28,6 (96)
Rohr-Ø [mm] / Pipe Ø [mm]:52 (117)
mit Zubehör / with accessories (173)

38661 01 **21698608**
37235 01

330, 29 t, Kipper / Dump Truck(93)	04.12 -	
330, 29 t, Pritsche/Fahrgestell / Flatbed/Chassis(109)	04.12 -	
330, 34 t, Kipper / Dump Truck(93)	09.13 -	
330, 34 t, Pritsche/Fahrgestell / Flatbed/Chassis(109)	09.13 -	
330, 34 t, Sattelzugmaschine / Truck Tractor(118)	09.13 -	
330, 29 t, Sattelzugmaschine / Truck Tractor(118)	09.13 -	
370, 29 t, Kipper / Dump Truck(93)	09.13 -	
370, 34 t, Kipper / Dump Truck(93)	09.13 -	
370, 29 t, Pritsche/Fahrgestell / Flatbed/Chassis(109)	09.13 -	
370, 34 t, Pritsche/Fahrgestell / Flatbed/Chassis(109)	09.13 -	
370, 29 t, Sattelzugmaschine / Truck Tractor(118)	09.13 -	
370, 34 t, Sattelzugmaschine / Truck Tractor(118)	09.13 -	
410, 29 t, Kipper / Dump Truck(93)	09.13 -	
410, 34 t, Kipper / Dump Truck(93)	09.13 -	
410, 34 t, Pritsche/Fahrgestell / Flatbed/Chassis(109)	09.13 -	
410, 29 t, Pritsche/Fahrgestell / Flatbed/Chassis(109)	09.13 -	
410, 29 t, Sattelzugmaschine / Truck Tractor(118)	09.13 -	
410, 34 t, Sattelzugmaschine / Truck Tractor(118)	09.13 -	
420, 34 t, Kipper / Dump Truck(93)	09.13 -	
420, 29 t, Kipper / Dump Truck(93)	09.13 -	
420, 34 t, Pritsche/Fahrgestell / Flatbed/Chassis(109)	09.13 -	
420, 29 t, Pritsche/Fahrgestell / Flatbed/Chassis(109)	09.13 -	
420, 29 t, Sattelzugmaschine / Truck Tractor(118)	09.13 -	
420, 34 t, Sattelzugmaschine / Truck Tractor(118)	09.13 -	
450, 34 t, Kipper / Dump Truck(93)	09.13 -	
450, 29 t, Kipper / Dump Truck(93)	09.13 -	
450, 34 t, Pritsche/Fahrgestell / Flatbed/Chassis(109)	09.13 -	
450, 29 t, Pritsche/Fahrgestell / Flatbed/Chassis(109)	09.13 -	
450, 34 t, Sattelzugmaschine / Truck Tractor(118)	09.13 -	
450, 29 t, Sattelzugmaschine / Truck Tractor(118)	09.13 -	
460, 34 t, Kipper / Dump Truck(93)	09.13 -	
460, 29 t, Kipper / Dump Truck(93)	09.13 -	
460, 34 t, Pritsche/Fahrgestell / Flatbed/Chassis(109)	09.13 -	
460, 29 t, Pritsche/Fahrgestell / Flatbed/Chassis(109)	09.13 -	
460, 29 t, Sattelzugmaschine / Truck Tractor(118)	09.13 -	
460, 34 t, Sattelzugmaschine / Truck Tractor(118)	09.13 -	
500, 34 t, Kipper / Dump Truck(93)	09.13 -	
500, 29 t, Kipper / Dump Truck(93)	09.13 -	
500, 29 t, Pritsche/Fahrgestell / Flatbed/Chassis(109)	09.13 -	
500, 34 t, Pritsche/Fahrgestell / Flatbed/Chassis(109)	09.13 -	
500, 34 t, Sattelzugmaschine / Truck Tractor(118)	09.13 -	
500, 29 t, Sattelzugmaschine / Truck Tractor(118)	09.13 -	
540, 34 t, Kipper / Dump Truck(93)	09.13 -	
540, 29 t, Kipper / Dump Truck(93)	09.13 -	
540, 29 t, Pritsche/Fahrgestell / Flatbed/Chassis(109)	09.13 -	
540, 34 t, Pritsche/Fahrgestell / Flatbed/Chassis(109)	09.13 -	
540, 29 t, Sattelzugmaschine / Truck Tractor(118)	09.13 -	
540, 34 t, Sattelzugmaschine / Truck Tractor(118)	09.13 -	

RHD

Lenkstockhebel zur 1. VA / Pitman arm to 1st front axle (102)
für Fahrzeuge mit Luftfederung / for pneumatic suspension vehicles (143)

VOLVO

FMX II 6x4 04.12 -

1

Lenkstange / Centre Rod Assembly (4)
Schubstange / Push Rod (122)
einseitig verstellbar / Adjustable on one side (133)
Länge [mm] / Length [mm]:895 (106)
Konusmaß [mm] / Cone Size [mm]:28,6 (96)
Rohr-Ø [mm] / Pipe Ø [mm]:52 (117)
mit Zubehör / with accessories (173)

38662 01 **22380814**
37235 01

330, 29 t, Kipper / Dump Truck(93)	04.12 -	
330, 29 t, Pritsche/Fahrgestell / Flatbed/Chassis(109)	04.12 -	
330, 34 t, Kipper / Dump Truck(93)	09.13 -	
330, 34 t, Pritsche/Fahrgestell / Flatbed/Chassis(109)	09.13 -	
330, 34 t, Sattelzugmaschine / Truck Tractor(118)	09.13 -	
330, 29 t, Sattelzugmaschine / Truck Tractor(118)	09.13 -	
370, 29 t, Kipper / Dump Truck(93)	09.13 -	
370, 34 t, Kipper / Dump Truck(93)	09.13 -	
370, 29 t, Pritsche/Fahrgestell / Flatbed/Chassis(109)	09.13 -	
370, 34 t, Pritsche/Fahrgestell / Flatbed/Chassis(109)	09.13 -	
370, 29 t, Sattelzugmaschine / Truck Tractor(118)	09.13 -	
370, 34 t, Sattelzugmaschine / Truck Tractor(118)	09.13 -	
410, 29 t, Kipper / Dump Truck(93)	09.13 -	
410, 34 t, Kipper / Dump Truck(93)	09.13 -	
410, 34 t, Pritsche/Fahrgestell / Flatbed/Chassis(109)	09.13 -	
410, 29 t, Pritsche/Fahrgestell / Flatbed/Chassis(109)	09.13 -	
410, 29 t, Sattelzugmaschine / Truck Tractor(118)	09.13 -	
410, 34 t, Sattelzugmaschine / Truck Tractor(118)	09.13 -	
420, 34 t, Kipper / Dump Truck(93)	09.13 -	
420, 29 t, Kipper / Dump Truck(93)	09.13 -	
420, 34 t, Pritsche/Fahrgestell / Flatbed/Chassis(109)	09.13 -	
420, 29 t, Pritsche/Fahrgestell / Flatbed/Chassis(109)	09.13 -	
420, 29 t, Sattelzugmaschine / Truck Tractor(118)	09.13 -	
420, 34 t, Sattelzugmaschine / Truck Tractor(118)	09.13 -	
450, 34 t, Kipper / Dump Truck(93)	09.13 -	
450, 29 t, Kipper / Dump Truck(93)	09.13 -	
450, 34 t, Pritsche/Fahrgestell / Flatbed/Chassis(109)	09.13 -	
450, 29 t, Pritsche/Fahrgestell / Flatbed/Chassis(109)	09.13 -	
450, 34 t, Sattelzugmaschine / Truck Tractor(118)	09.13 -	
450, 29 t, Sattelzugmaschine / Truck Tractor(118)	09.13 -	
460, 34 t, Kipper / Dump Truck(93)	09.13 -	
460, 29 t, Kipper / Dump Truck(93)	09.13 -	
460, 34 t, Pritsche/Fahrgestell / Flatbed/Chassis(109)	09.13 -	
460, 29 t, Pritsche/Fahrgestell / Flatbed/Chassis(109)	09.13 -	
460, 29 t, Sattelzugmaschine / Truck Tractor(118)	09.13 -	
460, 34 t, Sattelzugmaschine / Truck Tractor(118)	09.13 -	
500, 34 t, Kipper / Dump Truck(93)	09.13 -	
500, 29 t, Kipper / Dump Truck(93)	09.13 -	
500, 29 t, Pritsche/Fahrgestell / Flatbed/Chassis(109)	09.13 -	
500, 34 t, Pritsche/Fahrgestell / Flatbed/Chassis(109)	09.13 -	
500, 34 t, Sattelzugmaschine / Truck Tractor(118)	09.13 -	
500, 29 t, Sattelzugmaschine / Truck Tractor(118)	09.13 -	
540, 34 t, Kipper / Dump Truck(93)	09.13 -	
540, 29 t, Kipper / Dump Truck(93)	09.13 -	
540, 29 t, Pritsche/Fahrgestell / Flatbed/Chassis(109)	09.13 -	
540, 34 t, Pritsche/Fahrgestell / Flatbed/Chassis(109)	09.13 -	
540, 29 t, Sattelzugmaschine / Truck Tractor(118)	09.13 -	
540, 34 t, Sattelzugmaschine / Truck Tractor(118)	09.13 -	

LHD

Lenkstockhebel zur 1. VA / Pitman arm to 1st front axle (102)
für Fahrzeuge mit Blattfederung / for leaf-spring suspension vehicles (142)

1

Lenkstange / Centre Rod Assembly (4)
Schubstange / Push Rod (122)
einseitig verstellbar / Adjustable on one side (133)
Länge [mm] / Length [mm]:895 (106)
Konusmaß [mm] / Cone Size [mm]:28,6 (96)
Rohr-Ø [mm] / Pipe Ø [mm]:52 (117)
mit Zubehör / with accessories (173)

38663 01 **22380817**
37235 01

330, 29 t, Kipper / Dump Truck(93)	04.12 -	
330, 29 t, Pritsche/Fahrgestell / Flatbed/Chassis(109)	04.12 -	
330, 34 t, Kipper / Dump Truck(93)	09.13 -	
330, 34 t, Pritsche/Fahrgestell / Flatbed/Chassis(109)	09.13 -	
330, 34 t, Sattelzugmaschine / Truck Tractor(118)	09.13 -	
330, 29 t, Sattelzugmaschine / Truck Tractor(118)	09.13 -	
370, 29 t, Kipper / Dump Truck(93)	09.13 -	
370, 34 t, Kipper / Dump Truck(93)	09.13 -	
370, 29 t, Pritsche/Fahrgestell / Flatbed/Chassis(109)	09.13 -	
370, 34 t, Pritsche/Fahrgestell / Flatbed/Chassis(109)	09.13 -	
370, 29 t, Sattelzugmaschine / Truck Tractor(118)	09.13 -	
370, 34 t, Sattelzugmaschine / Truck Tractor(118)	09.13 -	
410, 29 t, Kipper / Dump Truck(93)	09.13 -	
410, 34 t, Kipper / Dump Truck(93)	09.13 -	
410, 34 t, Pritsche/Fahrgestell / Flatbed/Chassis(109)	09.13 -	
410, 29 t, Pritsche/Fahrgestell / Flatbed/Chassis(109)	09.13 -	
410, 29 t, Sattelzugmaschine / Truck Tractor(118)	09.13 -	
410, 34 t, Sattelzugmaschine / Truck Tractor(118)	09.13 -	
420, 34 t, Kipper / Dump Truck(93)	09.13 -	
420, 29 t, Kipper / Dump Truck(93)	09.13 -	
420, 34 t, Pritsche/Fahrgestell / Flatbed/Chassis(109)	09.13 -	
420, 29 t, Pritsche/Fahrgestell / Flatbed/Chassis(109)	09.13 -	
420, 29 t, Sattelzugmaschine / Truck Tractor(118)	09.13 -	
420, 34 t, Sattelzugmaschine / Truck Tractor(118)	09.13 -	
450, 34 t, Kipper / Dump Truck(93)	09.13 -	
450, 29 t, Kipper / Dump Truck(93)	09.13 -	
450, 34 t, Pritsche/Fahrgestell / Flatbed/Chassis(109)	09.13 -	
450, 29 t, Pritsche/Fahrgestell / Flatbed/Chassis(109)	09.13 -	
450, 34 t, Sattelzugmaschine / Truck Tractor(118)	09.13 -	
450, 29 t, Sattelzugmaschine / Truck Tractor(118)	09.13 -	
460, 34 t, Kipper / Dump Truck(93)	09.13 -	
460, 29 t, Kipper / Dump Truck(93)	09.13 -	
460, 34 t, Pritsche/Fahrgestell / Flatbed/Chassis(109)	09.13 -	
460, 29 t, Pritsche/Fahrgestell / Flatbed/Chassis(109)	09.13 -	
460, 29 t, Sattelzugmaschine / Truck Tractor(118)	09.13 -	
460, 34 t, Sattelzugmaschine / Truck Tractor(118)	09.13 -	
500, 34 t, Kipper / Dump Truck(93)	09.13 -	
500, 29 t, Kipper / Dump Truck(93)	09.13 -	
500, 29 t, Pritsche/Fahrgestell / Flatbed/Chassis(109)	09.13 -	
500, 34 t, Pritsche/Fahrgestell / Flatbed/Chassis(109)	09.13 -	
500, 34 t, Sattelzugmaschine / Truck Tractor(118)	09.13 -	
500, 29 t, Sattelzugmaschine / Truck Tractor(118)	09.13 -	
540, 34 t, Kipper / Dump Truck(93)	09.13 -	
540, 29 t, Kipper / Dump Truck(93)	09.13 -	
540, 29 t, Pritsche/Fahrgestell / Flatbed/Chassis(109)	09.13 -	
540, 34 t, Pritsche/Fahrgestell / Flatbed/Chassis(109)	09.13 -	
540, 29 t, Sattelzugmaschine / Truck Tractor(118)	09.13 -	
540, 34 t, Sattelzugmaschine / Truck Tractor(118)	09.13 -	

RHD

Lenkstockhebel zur 1. VA / Pitman arm to 1st front axle (102)
für Fahrzeuge mit Blattfederung / for leaf-spring suspension vehicles (142)

VOLVO

FMX II 6x4 04.12 -

14

Stange/Strebe, Stabilisator / Rod/Strut, stabiliser (10)
Koppelstange / Coupling Rod (97)
nicht verstellbar / not adjustable (177)
Länge [mm] / Length [mm]:340 (106)
Konusmaß [mm] / Cone Size [mm]:22 (96)
Rohr-Ø [mm] / Pipe Ø [mm]:30 (117)
ohne Zubehör / without accessories (181)

27717 01 **20477807**

330, 29 t, Kipper / Dump Truck(93)	04.12 -	
330, 29 t, Pritsche/Fahrgestell / Flatbed/Chassis(109)	04.12 -	
330, 34 t, Kipper / Dump Truck(93)	09.13 -	
330, 34 t, Pritsche/Fahrgestell / Flatbed/Chassis(109)	09.13 -	
330, 34 t, Sattelzugmaschine / Truck Tractor(118)	09.13 -	
330, 29 t, Sattelzugmaschine / Truck Tractor(118)	09.13 -	
370, 29 t, Kipper / Dump Truck(93)	09.13 -	
370, 34 t, Kipper / Dump Truck(93)	09.13 -	
370, 29 t, Pritsche/Fahrgestell / Flatbed/Chassis(109)	09.13 -	
370, 34 t, Pritsche/Fahrgestell / Flatbed/Chassis(109)	09.13 -	
370, 29 t, Sattelzugmaschine / Truck Tractor(118)	09.13 -	
370, 34 t, Sattelzugmaschine / Truck Tractor(118)	09.13 -	
410, 29 t, Kipper / Dump Truck(93)	09.13 -	
410, 34 t, Kipper / Dump Truck(93)	09.13 -	
410, 34 t, Pritsche/Fahrgestell / Flatbed/Chassis(109)	09.13 -	
410, 29 t, Pritsche/Fahrgestell / Flatbed/Chassis(109)	09.13 -	
410, 29 t, Sattelzugmaschine / Truck Tractor(118)	09.13 -	
410, 34 t, Sattelzugmaschine / Truck Tractor(118)	09.13 -	
420, 34 t, Kipper / Dump Truck(93)	09.13 -	
420, 29 t, Kipper / Dump Truck(93)	09.13 -	
420, 34 t, Pritsche/Fahrgestell / Flatbed/Chassis(109)	09.13 -	
420, 29 t, Pritsche/Fahrgestell / Flatbed/Chassis(109)	09.13 -	
420, 29 t, Sattelzugmaschine / Truck Tractor(118)	09.13 -	
420, 34 t, Sattelzugmaschine / Truck Tractor(118)	09.13 -	
450, 34 t, Kipper / Dump Truck(93)	09.13 -	
450, 29 t, Kipper / Dump Truck(93)	09.13 -	
450, 34 t, Pritsche/Fahrgestell / Flatbed/Chassis(109)	09.13 -	
450, 29 t, Pritsche/Fahrgestell / Flatbed/Chassis(109)	09.13 -	
450, 34 t, Sattelzugmaschine / Truck Tractor(118)	09.13 -	
450, 29 t, Sattelzugmaschine / Truck Tractor(118)	09.13 -	
460, 34 t, Kipper / Dump Truck(93)	09.13 -	
460, 29 t, Kipper / Dump Truck(93)	09.13 -	
460, 34 t, Pritsche/Fahrgestell / Flatbed/Chassis(109)	09.13 -	
460, 29 t, Pritsche/Fahrgestell / Flatbed/Chassis(109)	09.13 -	
460, 29 t, Sattelzugmaschine / Truck Tractor(118)	09.13 -	
460, 34 t, Sattelzugmaschine / Truck Tractor(118)	09.13 -	
500, 34 t, Kipper / Dump Truck(93)	09.13 -	
500, 29 t, Kipper / Dump Truck(93)	09.13 -	
500, 29 t, Pritsche/Fahrgestell / Flatbed/Chassis(109)	09.13 -	
500, 34 t, Pritsche/Fahrgestell / Flatbed/Chassis(109)	09.13 -	
500, 34 t, Sattelzugmaschine / Truck Tractor(118)	09.13 -	
500, 29 t, Sattelzugmaschine / Truck Tractor(118)	09.13 -	
540, 34 t, Kipper / Dump Truck(93)	09.13 -	
540, 29 t, Kipper / Dump Truck(93)	09.13 -	
540, 29 t, Pritsche/Fahrgestell / Flatbed/Chassis(109)	09.13 -	
540, 34 t, Pritsche/Fahrgestell / Flatbed/Chassis(109)	09.13 -	
540, 29 t, Sattelzugmaschine / Truck Tractor(118)	09.13 -	
540, 34 t, Sattelzugmaschine / Truck Tractor(118)	09.13 -	

für Fahrzeuge mit Luftfederung / for pneumatic suspension vehicles (143)
Fahrhöhe 180 mm / ride height 180 mm (68)
für Fahrzeuge mit Achsschwinge / for vehicles with axle carrier (141)

14

Stange/Strebe, Stabilisator / Rod/Strut, stabiliser
Koppelstange / Coupling Rod
nicht verstellbar / not adjustable
Länge [mm] / Length [mm]:340
Konusmaß [mm] / Cone Size [mm]:22
Rohr-Ø [mm] / Pipe Ø [mm]:30
ohne Zubehör / without accessories

(10) (97) (177) (106) (96) (117) (181)

27717 01 **20477807**

330, 29 t, Kipper / Dump Truck(93)	04.12 -	für Fahrzeuge mit Luftfederung / for pneumatic suspension vehicles	(143)
330, 29 t, Pritsche/Fahrgestell / Flatbed/Chassis(109)	04.12 -	für Fahrzeuge ohne Achsschwinge / for vehicles without axle rocker	(153)
330, 34 t, Kipper / Dump Truck(93)	09.13 -		
330, 34 t, Pritsche/Fahrgestell / Flatbed/Chassis(109)	09.13 -		
330, 34 t, Sattelzugmaschine / Truck Tractor(118)	09.13 -		
330, 29 t, Sattelzugmaschine / Truck Tractor(118)	09.13 -		
370, 29 t, Kipper / Dump Truck(93)	09.13 -		
370, 34 t, Kipper / Dump Truck(93)	09.13 -		
370, 29 t, Pritsche/Fahrgestell / Flatbed/Chassis(109)	09.13 -		
370, 34 t, Pritsche/Fahrgestell / Flatbed/Chassis(109)	09.13 -		
370, 29 t, Sattelzugmaschine / Truck Tractor(118)	09.13 -		
370, 34 t, Sattelzugmaschine / Truck Tractor(118)	09.13 -		
410, 29 t, Kipper / Dump Truck(93)	09.13 -		
410, 34 t, Kipper / Dump Truck(93)	09.13 -		
410, 34 t, Pritsche/Fahrgestell / Flatbed/Chassis(109)	09.13 -		
410, 29 t, Pritsche/Fahrgestell / Flatbed/Chassis(109)	09.13 -		
410, 29 t, Sattelzugmaschine / Truck Tractor(118)	09.13 -		
410, 34 t, Sattelzugmaschine / Truck Tractor(118)	09.13 -		
420, 34 t, Kipper / Dump Truck(93)	09.13 -		
420, 29 t, Kipper / Dump Truck(93)	09.13 -		
420, 34 t, Pritsche/Fahrgestell / Flatbed/Chassis(109)	09.13 -		
420, 29 t, Pritsche/Fahrgestell / Flatbed/Chassis(109)	09.13 -		
420, 29 t, Sattelzugmaschine / Truck Tractor(118)	09.13 -		
420, 34 t, Sattelzugmaschine / Truck Tractor(118)	09.13 -		
450, 34 t, Kipper / Dump Truck(93)	09.13 -		
450, 29 t, Kipper / Dump Truck(93)	09.13 -		
450, 34 t, Pritsche/Fahrgestell / Flatbed/Chassis(109)	09.13 -		
450, 29 t, Pritsche/Fahrgestell / Flatbed/Chassis(109)	09.13 -		
450, 34 t, Sattelzugmaschine / Truck Tractor(118)	09.13 -		
450, 29 t, Sattelzugmaschine / Truck Tractor(118)	09.13 -		
460, 34 t, Kipper / Dump Truck(93)	09.13 -		
460, 29 t, Kipper / Dump Truck(93)	09.13 -		
460, 34 t, Pritsche/Fahrgestell / Flatbed/Chassis(109)	09.13 -		
460, 29 t, Pritsche/Fahrgestell / Flatbed/Chassis(109)	09.13 -		
460, 29 t, Sattelzugmaschine / Truck Tractor(118)	09.13 -		
460, 34 t, Sattelzugmaschine / Truck Tractor(118)	09.13 -		
500, 34 t, Kipper / Dump Truck(93)	09.13 -		
500, 29 t, Kipper / Dump Truck(93)	09.13 -		
500, 29 t, Pritsche/Fahrgestell / Flatbed/Chassis(109)	09.13 -		
500, 34 t, Pritsche/Fahrgestell / Flatbed/Chassis(109)	09.13 -		
500, 34 t, Sattelzugmaschine / Truck Tractor(118)	09.13 -		
500, 29 t, Sattelzugmaschine / Truck Tractor(118)	09.13 -		
540, 34 t, Kipper / Dump Truck(93)	09.13 -		
540, 29 t, Kipper / Dump Truck(93)	09.13 -		
540, 29 t, Pritsche/Fahrgestell / Flatbed/Chassis(109)	09.13 -		
540, 34 t, Pritsche/Fahrgestell / Flatbed/Chassis(109)	09.13 -		
540, 29 t, Sattelzugmaschine / Truck Tractor(118)	09.13 -		
540, 34 t, Sattelzugmaschine / Truck Tractor(118)	09.13 -		

VOLVO

FMX II 6x4 04.12 -

14

Stange/Strebe, Stabilisator / Rod/Strut, stabiliser
Koppelstange / Coupling Rod
nicht verstellbar / not adjustable
Länge [mm] / Length [mm]:325
Konusmaß [mm] / Cone Size [mm]:22

(10) (97) (177) (106) (96)

34604 01 **21446333**

330, 29 t, Kipper / Dump Truck(93)	04.12 -	
330, 29 t, Pritsche/Fahrgestell / Flatbed/Chassis(109)	04.12 -	
330, 34 t, Kipper / Dump Truck(93)	09.13 -	
330, 34 t, Pritsche/Fahrgestell / Flatbed/Chassis(109)	09.13 -	
330, 34 t, Sattelzugmaschine / Truck Tractor(118)	09.13 -	
330, 29 t, Sattelzugmaschine / Truck Tractor(118)	09.13 -	
370, 29 t, Kipper / Dump Truck(93)	09.13 -	
370, 29 t, Pritsche/Fahrgestell / Flatbed/Chassis(109)	09.13 -	
370, 34 t, Pritsche/Fahrgestell / Flatbed/Chassis(109)	09.13 -	
370, 29 t, Sattelzugmaschine / Truck Tractor(118)	09.13 -	
370, 34 t, Sattelzugmaschine / Truck Tractor(118)	09.13 -	
410, 29 t, Kipper / Dump Truck(93)	09.13 -	
410, 34 t, Kipper / Dump Truck(93)	09.13 -	
410, 34 t, Pritsche/Fahrgestell / Flatbed/Chassis(109)	09.13 -	
410, 29 t, Pritsche/Fahrgestell / Flatbed/Chassis(109)	09.13 -	
410, 29 t, Sattelzugmaschine / Truck Tractor(118)	09.13 -	
410, 34 t, Sattelzugmaschine / Truck Tractor(118)	09.13 -	
420, 34 t, Kipper / Dump Truck(93)	09.13 -	
420, 29 t, Kipper / Dump Truck(93)	09.13 -	
420, 34 t, Pritsche/Fahrgestell / Flatbed/Chassis(109)	09.13 -	
420, 29 t, Pritsche/Fahrgestell / Flatbed/Chassis(109)	09.13 -	
420, 29 t, Sattelzugmaschine / Truck Tractor(118)	09.13 -	
420, 34 t, Sattelzugmaschine / Truck Tractor(118)	09.13 -	
450, 34 t, Kipper / Dump Truck(93)	09.13 -	
450, 29 t, Kipper / Dump Truck(93)	09.13 -	
450, 34 t, Pritsche/Fahrgestell / Flatbed/Chassis(109)	09.13 -	
450, 29 t, Pritsche/Fahrgestell / Flatbed/Chassis(109)	09.13 -	
450, 34 t, Sattelzugmaschine / Truck Tractor(118)	09.13 -	
450, 29 t, Sattelzugmaschine / Truck Tractor(118)	09.13 -	
460, 34 t, Kipper / Dump Truck(93)	09.13 -	
460, 29 t, Kipper / Dump Truck(93)	09.13 -	
460, 34 t, Pritsche/Fahrgestell / Flatbed/Chassis(109)	09.13 -	
460, 29 t, Pritsche/Fahrgestell / Flatbed/Chassis(109)	09.13 -	
460, 29 t, Sattelzugmaschine / Truck Tractor(118)	09.13 -	
460, 34 t, Sattelzugmaschine / Truck Tractor(118)	09.13 -	
500, 34 t, Kipper / Dump Truck(93)	09.13 -	
500, 29 t, Kipper / Dump Truck(93)	09.13 -	
500, 29 t, Pritsche/Fahrgestell / Flatbed/Chassis(109)	09.13 -	
500, 34 t, Pritsche/Fahrgestell / Flatbed/Chassis(109)	09.13 -	
500, 34 t, Sattelzugmaschine / Truck Tractor(118)	09.13 -	
500, 29 t, Sattelzugmaschine / Truck Tractor(118)	09.13 -	
540, 34 t, Kipper / Dump Truck(93)	09.13 -	
540, 29 t, Kipper / Dump Truck(93)	09.13 -	
540, 29 t, Pritsche/Fahrgestell / Flatbed/Chassis(109)	09.13 -	
540, 34 t, Pritsche/Fahrgestell / Flatbed/Chassis(109)	09.13 -	
540, 29 t, Sattelzugmaschine / Truck Tractor(118)	09.13 -	
540, 34 t, Sattelzugmaschine / Truck Tractor(118)	09.13 -	

für Fahrzeuge mit Blattfederung / for leaf-spring suspension vehicles (142)

14

Stange/Strebe, Stabilisator / Rod/Strut, stabiliser (10)
Koppelstange / Coupling Rod (97)
nicht verstellbar / not adjustable (177)
Länge [mm] / Length [mm]:275 (106)
Konusmaß [mm] / Cone Size [mm]:22 (96)
Rohr-Ø [mm] / Pipe Ø [mm]:30 (117)
mit Zubehör / with accessories (173)

34797 01 **20477803**

330, 29 t, Kipper / Dump Truck(93)	04.12	-
330, 29 t, Pritsche/Fahrgestell / Flatbed/Chassis(109)	04.12	-
330, 34 t, Kipper / Dump Truck(93)	09.13	-
330, 34 t, Pritsche/Fahrgestell / Flatbed/Chassis(109)	09.13	-
330, 34 t, Sattelzugmaschine / Truck Tractor(118)	09.13	-
330, 29 t, Sattelzugmaschine / Truck Tractor(118)	09.13	-
370, 29 t, Kipper / Dump Truck(93)	09.13	-
370, 34 t, Kipper / Dump Truck(93)	09.13	-
370, 29 t, Pritsche/Fahrgestell / Flatbed/Chassis(109)	09.13	-
370, 34 t, Pritsche/Fahrgestell / Flatbed/Chassis(109)	09.13	-
370, 29 t, Sattelzugmaschine / Truck Tractor(118)	09.13	-
370, 34 t, Sattelzugmaschine / Truck Tractor(118)	09.13	-
410, 29 t, Kipper / Dump Truck(93)	09.13	-
410, 34 t, Kipper / Dump Truck(93)	09.13	-
410, 34 t, Pritsche/Fahrgestell / Flatbed/Chassis(109)	09.13	-
410, 29 t, Pritsche/Fahrgestell / Flatbed/Chassis(109)	09.13	-
410, 29 t, Sattelzugmaschine / Truck Tractor(118)	09.13	-
410, 34 t, Sattelzugmaschine / Truck Tractor(118)	09.13	-
420, 34 t, Kipper / Dump Truck(93)	09.13	-
420, 29 t, Kipper / Dump Truck(93)	09.13	-
420, 34 t, Pritsche/Fahrgestell / Flatbed/Chassis(109)	09.13	-
420, 29 t, Pritsche/Fahrgestell / Flatbed/Chassis(109)	09.13	-
420, 29 t, Sattelzugmaschine / Truck Tractor(118)	09.13	-
420, 34 t, Sattelzugmaschine / Truck Tractor(118)	09.13	-
450, 34 t, Kipper / Dump Truck(93)	09.13	-
450, 29 t, Kipper / Dump Truck(93)	09.13	-
450, 34 t, Pritsche/Fahrgestell / Flatbed/Chassis(109)	09.13	-
450, 29 t, Pritsche/Fahrgestell / Flatbed/Chassis(109)	09.13	-
450, 34 t, Sattelzugmaschine / Truck Tractor(118)	09.13	-
450, 29 t, Sattelzugmaschine / Truck Tractor(118)	09.13	-
460, 34 t, Kipper / Dump Truck(93)	09.13	-
460, 29 t, Kipper / Dump Truck(93)	09.13	-
460, 34 t, Pritsche/Fahrgestell / Flatbed/Chassis(109)	09.13	-
460, 29 t, Pritsche/Fahrgestell / Flatbed/Chassis(109)	09.13	-
460, 29 t, Sattelzugmaschine / Truck Tractor(118)	09.13	-
460, 34 t, Sattelzugmaschine / Truck Tractor(118)	09.13	-
500, 34 t, Kipper / Dump Truck(93)	09.13	-
500, 29 t, Kipper / Dump Truck(93)	09.13	-
500, 29 t, Pritsche/Fahrgestell / Flatbed/Chassis(109)	09.13	-
500, 34 t, Pritsche/Fahrgestell / Flatbed/Chassis(109)	09.13	-
500, 34 t, Sattelzugmaschine / Truck Tractor(118)	09.13	-
500, 29 t, Sattelzugmaschine / Truck Tractor(118)	09.13	-
540, 34 t, Kipper / Dump Truck(93)	09.13	-
540, 29 t, Kipper / Dump Truck(93)	09.13	-
540, 29 t, Pritsche/Fahrgestell / Flatbed/Chassis(109)	09.13	-
540, 34 t, Pritsche/Fahrgestell / Flatbed/Chassis(109)	09.13	-
540, 29 t, Sattelzugmaschine / Truck Tractor(118)	09.13	-
540, 34 t, Sattelzugmaschine / Truck Tractor(118)	09.13	-

für Fahrzeuge mit Luftfederung / for pneumatic suspension vehicles (143)
Fahrhöhe 90 mm / ride height 90 mm (78)
Fahrhöhe 110 mm / ride height 110 mm (60)
Fahrhöhe 130 mm / ride height 130 mm (61)
für Fahrzeuge mit Achsschwinge / for vehicles with axle carrier (141)

VOLVO

FMX II 6x4 04.12 -

10

Lenker, Radaufhängung / Track Control Arm

Längslenker / Trailing Arm	(3)
Länge [mm] / Length [mm]:510	(107)
Bohrung-Ø 1 [mm] / Bore Ø 1 [mm]:17	(106)
Bohrung-Ø 2 [mm] / Bore Ø 2 [mm]:17	(39)
Lochabstand 1/Lochabstand 2 / Hole Pitch 1/ Hole Pitch 2:115 / 115	(40)
Molekularlager / Molecular Bearing	(103)
	(108)

35270 01 **20443044**

® 25208 01

330, 29 t, Kipper / Dump Truck(93)	04.12	-
330, 29 t, Pritsche/Fahrgestell / Flatbed/Chassis(109)	04.12	-
330, 34 t, Kipper / Dump Truck(93)	09.13	-
330, 34 t, Pritsche/Fahrgestell / Flatbed/Chassis(109)	09.13	-
330, 34 t, Sattelzugmaschine / Truck Tractor(118)	09.13	-
330, 29 t, Sattelzugmaschine / Truck Tractor(118)	09.13	-
370, 29 t, Kipper / Dump Truck(93)	09.13	-
370, 34 t, Kipper / Dump Truck(93)	09.13	-
370, 29 t, Pritsche/Fahrgestell / Flatbed/Chassis(109)	09.13	-
370, 34 t, Pritsche/Fahrgestell / Flatbed/Chassis(109)	09.13	-
370, 29 t, Sattelzugmaschine / Truck Tractor(118)	09.13	-
370, 34 t, Sattelzugmaschine / Truck Tractor(118)	09.13	-
410, 29 t, Kipper / Dump Truck(93)	09.13	-
410, 34 t, Kipper / Dump Truck(93)	09.13	-
410, 34 t, Pritsche/Fahrgestell / Flatbed/Chassis(109)	09.13	-
410, 29 t, Pritsche/Fahrgestell / Flatbed/Chassis(109)	09.13	-
410, 29 t, Sattelzugmaschine / Truck Tractor(118)	09.13	-
410, 34 t, Sattelzugmaschine / Truck Tractor(118)	09.13	-
420, 34 t, Kipper / Dump Truck(93)	09.13	-
420, 29 t, Kipper / Dump Truck(93)	09.13	-
420, 34 t, Pritsche/Fahrgestell / Flatbed/Chassis(109)	09.13	-
420, 29 t, Pritsche/Fahrgestell / Flatbed/Chassis(109)	09.13	-
420, 29 t, Sattelzugmaschine / Truck Tractor(118)	09.13	-
420, 34 t, Sattelzugmaschine / Truck Tractor(118)	09.13	-
450, 34 t, Kipper / Dump Truck(93)	09.13	-
450, 29 t, Kipper / Dump Truck(93)	09.13	-
450, 34 t, Pritsche/Fahrgestell / Flatbed/Chassis(109)	09.13	-
450, 29 t, Pritsche/Fahrgestell / Flatbed/Chassis(109)	09.13	-
450, 34 t, Sattelzugmaschine / Truck Tractor(118)	09.13	-
450, 29 t, Sattelzugmaschine / Truck Tractor(118)	09.13	-
460, 34 t, Kipper / Dump Truck(93)	09.13	-
460, 29 t, Kipper / Dump Truck(93)	09.13	-
460, 34 t, Pritsche/Fahrgestell / Flatbed/Chassis(109)	09.13	-
460, 29 t, Pritsche/Fahrgestell / Flatbed/Chassis(109)	09.13	-
460, 29 t, Sattelzugmaschine / Truck Tractor(118)	09.13	-
460, 34 t, Sattelzugmaschine / Truck Tractor(118)	09.13	-
500, 34 t, Kipper / Dump Truck(93)	09.13	-
500, 29 t, Kipper / Dump Truck(93)	09.13	-
500, 29 t, Pritsche/Fahrgestell / Flatbed/Chassis(109)	09.13	-
500, 34 t, Pritsche/Fahrgestell / Flatbed/Chassis(109)	09.13	-
500, 34 t, Sattelzugmaschine / Truck Tractor(118)	09.13	-
500, 29 t, Sattelzugmaschine / Truck Tractor(118)	09.13	-
540, 34 t, Kipper / Dump Truck(93)	09.13	-
540, 29 t, Kipper / Dump Truck(93)	09.13	-
540, 29 t, Pritsche/Fahrgestell / Flatbed/Chassis(109)	09.13	-
540, 34 t, Pritsche/Fahrgestell / Flatbed/Chassis(109)	09.13	-
540, 29 t, Sattelzugmaschine / Truck Tractor(118)	09.13	-
540, 34 t, Sattelzugmaschine / Truck Tractor(118)	09.13	-

P

1.HA / 1st RA	(11)
2.HA / 2nd RA	(13)
für Fahrzeuge mit Blattfederung / for leaf-spring suspension vehicles	(142)
Aggregatlast 21t / aggregate load 21t	(26)

10

Lenker, Radaufhängung / Track Control Arm (3)
Längslenker / Trailing Arm (107)
Länge [mm] / Length [mm]:515 (106)
Bohrung-Ø 1 [mm] / Bore Ø 1 [mm]:21 (39)
Bohrung-Ø 2 [mm] / Bore Ø 2 [mm]:21 (40)
Lochabstand 1/Lochabstand 2 / Hole Pitch 1/ Hole Pitch 2:130 / 130 (103)
Molekularlager / Molecular Bearing (108)

35271 01 **21051046**
® 34610 01

330, 29 t, Kipper / Dump Truck(93)	04.12	-
330, 29 t, Pritsche/Fahrgestell / Flatbed/Chassis(109)	04.12	-
330, 34 t, Kipper / Dump Truck(93)	09.13	-
330, 34 t, Pritsche/Fahrgestell / Flatbed/Chassis(109)	09.13	-
330, 34 t, Sattelzugmaschine / Truck Tractor(118)	09.13	-
330, 29 t, Sattelzugmaschine / Truck Tractor(118)	09.13	-
370, 29 t, Kipper / Dump Truck(93)	09.13	-
370, 34 t, Kipper / Dump Truck(93)	09.13	-
370, 29 t, Pritsche/Fahrgestell / Flatbed/Chassis(109)	09.13	-
370, 34 t, Pritsche/Fahrgestell / Flatbed/Chassis(109)	09.13	-
370, 29 t, Sattelzugmaschine / Truck Tractor(118)	09.13	-
370, 34 t, Sattelzugmaschine / Truck Tractor(118)	09.13	-
410, 29 t, Kipper / Dump Truck(93)	09.13	-
410, 34 t, Kipper / Dump Truck(93)	09.13	-
410, 34 t, Pritsche/Fahrgestell / Flatbed/Chassis(109)	09.13	-
410, 29 t, Pritsche/Fahrgestell / Flatbed/Chassis(109)	09.13	-
410, 29 t, Sattelzugmaschine / Truck Tractor(118)	09.13	-
410, 34 t, Sattelzugmaschine / Truck Tractor(118)	09.13	-
420, 34 t, Kipper / Dump Truck(93)	09.13	-
420, 29 t, Kipper / Dump Truck(93)	09.13	-
420, 34 t, Pritsche/Fahrgestell / Flatbed/Chassis(109)	09.13	-
420, 29 t, Pritsche/Fahrgestell / Flatbed/Chassis(109)	09.13	-
420, 29 t, Sattelzugmaschine / Truck Tractor(118)	09.13	-
420, 34 t, Sattelzugmaschine / Truck Tractor(118)	09.13	-
450, 34 t, Kipper / Dump Truck(93)	09.13	-
450, 29 t, Kipper / Dump Truck(93)	09.13	-
450, 34 t, Pritsche/Fahrgestell / Flatbed/Chassis(109)	09.13	-
450, 29 t, Pritsche/Fahrgestell / Flatbed/Chassis(109)	09.13	-
450, 34 t, Sattelzugmaschine / Truck Tractor(118)	09.13	-
450, 29 t, Sattelzugmaschine / Truck Tractor(118)	09.13	-
460, 34 t, Kipper / Dump Truck(93)	09.13	-
460, 29 t, Kipper / Dump Truck(93)	09.13	-
460, 34 t, Pritsche/Fahrgestell / Flatbed/Chassis(109)	09.13	-
460, 29 t, Pritsche/Fahrgestell / Flatbed/Chassis(109)	09.13	-
460, 29 t, Sattelzugmaschine / Truck Tractor(118)	09.13	-
460, 34 t, Sattelzugmaschine / Truck Tractor(118)	09.13	-
500, 34 t, Kipper / Dump Truck(93)	09.13	-
500, 29 t, Kipper / Dump Truck(93)	09.13	-
500, 29 t, Pritsche/Fahrgestell / Flatbed/Chassis(109)	09.13	-
500, 34 t, Pritsche/Fahrgestell / Flatbed/Chassis(109)	09.13	-
500, 34 t, Sattelzugmaschine / Truck Tractor(118)	09.13	-
500, 29 t, Sattelzugmaschine / Truck Tractor(118)	09.13	-
540, 34 t, Kipper / Dump Truck(93)	09.13	-
540, 29 t, Kipper / Dump Truck(93)	09.13	-
540, 29 t, Pritsche/Fahrgestell / Flatbed/Chassis(109)	09.13	-
540, 34 t, Pritsche/Fahrgestell / Flatbed/Chassis(109)	09.13	-
540, 29 t, Sattelzugmaschine / Truck Tractor(118)	09.13	-
540, 34 t, Sattelzugmaschine / Truck Tractor(118)	09.13	-

1.HA / 1st RA	(11)
2.HA / 2nd RA	(13)
für Fahrzeuge mit Blattfederung / for leaf-spring suspension vehicles	(142)
Blattfeder / Leaf spring	(38)
Aggregatlast 26t / aggregate load 26t	(28)

VOLVO

FMX II 6x4 04.12 -

10

Lenker, Radaufhängung / Track Control Arm

Längslenker / Trailing Arm	(3)
Länge [mm] / Length [mm]:510	(107)
Bohrung-Ø 1 [mm] / Bore Ø 1 [mm]:21	(106)
Bohrung-Ø 2 [mm] / Bore Ø 2 [mm]:21	(39)
Lochabstand 1/Lochabstand 2 / Hole Pitch 1/ Hole Pitch 2:130 / 130	(40)
Molekularlager / Molecular Bearing	(103)
	(108)

35272 01 **21051052**

® 34609 01

330, 29 t, Kipper / Dump Truck(93)	04.12	-
330, 29 t, Pritsche/Fahrgestell / Flatbed/Chassis(109)	04.12	-
330, 34 t, Kipper / Dump Truck(93)	09.13	-
330, 34 t, Pritsche/Fahrgestell / Flatbed/Chassis(109)	09.13	-
330, 34 t, Sattelzugmaschine / Truck Tractor(118)	09.13	-
330, 29 t, Sattelzugmaschine / Truck Tractor(118)	09.13	-
370, 29 t, Kipper / Dump Truck(93)	09.13	-
370, 34 t, Kipper / Dump Truck(93)	09.13	-
370, 29 t, Pritsche/Fahrgestell / Flatbed/Chassis(109)	09.13	-
370, 34 t, Pritsche/Fahrgestell / Flatbed/Chassis(109)	09.13	-
370, 29 t, Sattelzugmaschine / Truck Tractor(118)	09.13	-
370, 34 t, Sattelzugmaschine / Truck Tractor(118)	09.13	-
410, 29 t, Kipper / Dump Truck(93)	09.13	-
410, 34 t, Kipper / Dump Truck(93)	09.13	-
410, 34 t, Pritsche/Fahrgestell / Flatbed/Chassis(109)	09.13	-
410, 29 t, Pritsche/Fahrgestell / Flatbed/Chassis(109)	09.13	-
410, 29 t, Sattelzugmaschine / Truck Tractor(118)	09.13	-
410, 34 t, Sattelzugmaschine / Truck Tractor(118)	09.13	-
420, 34 t, Kipper / Dump Truck(93)	09.13	-
420, 29 t, Kipper / Dump Truck(93)	09.13	-
420, 34 t, Pritsche/Fahrgestell / Flatbed/Chassis(109)	09.13	-
420, 29 t, Pritsche/Fahrgestell / Flatbed/Chassis(109)	09.13	-
420, 29 t, Sattelzugmaschine / Truck Tractor(118)	09.13	-
420, 34 t, Sattelzugmaschine / Truck Tractor(118)	09.13	-
450, 34 t, Kipper / Dump Truck(93)	09.13	-
450, 29 t, Kipper / Dump Truck(93)	09.13	-
450, 34 t, Pritsche/Fahrgestell / Flatbed/Chassis(109)	09.13	-
450, 29 t, Pritsche/Fahrgestell / Flatbed/Chassis(109)	09.13	-
450, 34 t, Sattelzugmaschine / Truck Tractor(118)	09.13	-
450, 29 t, Sattelzugmaschine / Truck Tractor(118)	09.13	-
460, 34 t, Kipper / Dump Truck(93)	09.13	-
460, 29 t, Kipper / Dump Truck(93)	09.13	-
460, 34 t, Pritsche/Fahrgestell / Flatbed/Chassis(109)	09.13	-
460, 29 t, Pritsche/Fahrgestell / Flatbed/Chassis(109)	09.13	-
460, 29 t, Sattelzugmaschine / Truck Tractor(118)	09.13	-
460, 34 t, Sattelzugmaschine / Truck Tractor(118)	09.13	-
500, 34 t, Kipper / Dump Truck(93)	09.13	-
500, 29 t, Kipper / Dump Truck(93)	09.13	-
500, 29 t, Pritsche/Fahrgestell / Flatbed/Chassis(109)	09.13	-
500, 34 t, Pritsche/Fahrgestell / Flatbed/Chassis(109)	09.13	-
500, 34 t, Sattelzugmaschine / Truck Tractor(118)	09.13	-
500, 29 t, Sattelzugmaschine / Truck Tractor(118)	09.13	-
540, 34 t, Kipper / Dump Truck(93)	09.13	-
540, 29 t, Kipper / Dump Truck(93)	09.13	-
540, 29 t, Pritsche/Fahrgestell / Flatbed/Chassis(109)	09.13	-
540, 34 t, Pritsche/Fahrgestell / Flatbed/Chassis(109)	09.13	-
540, 29 t, Sattelzugmaschine / Truck Tractor(118)	09.13	-
540, 34 t, Sattelzugmaschine / Truck Tractor(118)	09.13	-

1.HA / 1st RA	(11)
2.HA / 2nd RA	(13)
Blattfeder / Leaf spring	(38)
für Fahrzeuge mit Blattfederung / for leaf-spring suspension vehicles	(142)
Aggregatlast 32t / aggregate load 32t	(30)

10

Lenker, Radaufhängung / Track Control Arm (3)
Längslenker / Trailing Arm (107)
Länge [mm] / Length [mm]:625 (106)
Bohrung-Ø 1 [mm] / Bore Ø 1 [mm]:17 (39)
Bohrung-Ø 2 [mm] / Bore Ø 2 [mm]:17 (40)
Lochabstand 1/Lochabstand 2 / Hole Pitch 1/ Hole Pitch 2:115/115 (103)
nicht verstellbar / not adjustable (177)
Molekularlager / Molecular Bearing (108)

38691 01 **21196798**

330, 29 t, Kipper / Dump Truck(93)	04.12	-
330, 29 t, Pritsche/Fahrgestell / Flatbed/Chassis(109)	04.12	-
330, 34 t, Kipper / Dump Truck(93)	09.13	-
330, 34 t, Pritsche/Fahrgestell / Flatbed/Chassis(109)	09.13	-
330, 34 t, Sattelzugmaschine / Truck Tractor(118)	09.13	-
330, 29 t, Sattelzugmaschine / Truck Tractor(118)	09.13	-
370, 29 t, Kipper / Dump Truck(93)	09.13	-
370, 34 t, Kipper / Dump Truck(93)	09.13	-
370, 29 t, Pritsche/Fahrgestell / Flatbed/Chassis(109)	09.13	-
370, 34 t, Pritsche/Fahrgestell / Flatbed/Chassis(109)	09.13	-
370, 29 t, Sattelzugmaschine / Truck Tractor(118)	09.13	-
370, 34 t, Sattelzugmaschine / Truck Tractor(118)	09.13	-
410, 29 t, Kipper / Dump Truck(93)	09.13	-
410, 34 t, Kipper / Dump Truck(93)	09.13	-
410, 34 t, Pritsche/Fahrgestell / Flatbed/Chassis(109)	09.13	-
410, 29 t, Pritsche/Fahrgestell / Flatbed/Chassis(109)	09.13	-
410, 29 t, Sattelzugmaschine / Truck Tractor(118)	09.13	-
410, 34 t, Sattelzugmaschine / Truck Tractor(118)	09.13	-
420, 34 t, Kipper / Dump Truck(93)	09.13	-
420, 29 t, Kipper / Dump Truck(93)	09.13	-
420, 34 t, Pritsche/Fahrgestell / Flatbed/Chassis(109)	09.13	-
420, 29 t, Pritsche/Fahrgestell / Flatbed/Chassis(109)	09.13	-
420, 29 t, Sattelzugmaschine / Truck Tractor(118)	09.13	-
420, 34 t, Sattelzugmaschine / Truck Tractor(118)	09.13	-
450, 34 t, Kipper / Dump Truck(93)	09.13	-
450, 29 t, Kipper / Dump Truck(93)	09.13	-
450, 34 t, Pritsche/Fahrgestell / Flatbed/Chassis(109)	09.13	-
450, 29 t, Pritsche/Fahrgestell / Flatbed/Chassis(109)	09.13	-
450, 34 t, Sattelzugmaschine / Truck Tractor(118)	09.13	-
450, 29 t, Sattelzugmaschine / Truck Tractor(118)	09.13	-
460, 34 t, Kipper / Dump Truck(93)	09.13	-
460, 29 t, Kipper / Dump Truck(93)	09.13	-
460, 34 t, Pritsche/Fahrgestell / Flatbed/Chassis(109)	09.13	-
460, 29 t, Pritsche/Fahrgestell / Flatbed/Chassis(109)	09.13	-
460, 29 t, Sattelzugmaschine / Truck Tractor(118)	09.13	-
460, 34 t, Sattelzugmaschine / Truck Tractor(118)	09.13	-
500, 34 t, Kipper / Dump Truck(93)	09.13	-
500, 29 t, Kipper / Dump Truck(93)	09.13	-
500, 29 t, Pritsche/Fahrgestell / Flatbed/Chassis(109)	09.13	-
500, 34 t, Pritsche/Fahrgestell / Flatbed/Chassis(109)	09.13	-
500, 34 t, Sattelzugmaschine / Truck Tractor(118)	09.13	-
500, 29 t, Sattelzugmaschine / Truck Tractor(118)	09.13	-
540, 34 t, Kipper / Dump Truck(93)	09.13	-
540, 29 t, Kipper / Dump Truck(93)	09.13	-
540, 29 t, Pritsche/Fahrgestell / Flatbed/Chassis(109)	09.13	-
540, 34 t, Pritsche/Fahrgestell / Flatbed/Chassis(109)	09.13	-
540, 29 t, Sattelzugmaschine / Truck Tractor(118)	09.13	-
540, 34 t, Sattelzugmaschine / Truck Tractor(118)	09.13	-

1.HA / 1st RA (11)
2.HA / 2nd RA (13)
für Fahrzeuge mit Luftfederung / for pneumatic suspension vehicles (143)

VOLVO

FMX II 6x4 04.12 -

8

Lenker, Radaufhängung / Track Control Arm (3)
Dreieckslenker (Nfz) / Wishbone (CV) (46)
Länge [mm] / Length [mm]:662,4 (106)
Rohr-Ø [mm] / Pipe Ø [mm]:48 (117)
Bohrung-Ø 1 [mm] / Bore Ø 1 [mm]:19 (39)
Bohrung-Ø 2 [mm] / Bore Ø 2 [mm]:19 (40)
Lochabstand 1/Lochabstand 2 / Hole Pitch 1/ Hole Pitch 2:115/115 (103)

26058 01 **7420741703**
® 25208 01
® 30672 01

330, 29 t, Kipper / Dump Truck(93)	04.12 -
330, 29 t, Pritsche/Fahrgestell / Flatbed/Chassis(109)	04.12 -
330, 34 t, Kipper / Dump Truck(93)	09.13 -
330, 34 t, Pritsche/Fahrgestell / Flatbed/Chassis(109)	09.13 -
330, 34 t, Sattelzugmaschine / Truck Tractor(118)	09.13 -
330, 29 t, Sattelzugmaschine / Truck Tractor(118)	09.13 -
370, 29 t, Kipper / Dump Truck(93)	09.13 -
370, 34 t, Kipper / Dump Truck(93)	09.13 -
370, 29 t, Pritsche/Fahrgestell / Flatbed/Chassis(109)	09.13 -
370, 34 t, Pritsche/Fahrgestell / Flatbed/Chassis(109)	09.13 -
370, 29 t, Sattelzugmaschine / Truck Tractor(118)	09.13 -
370, 34 t, Sattelzugmaschine / Truck Tractor(118)	09.13 -
410, 29 t, Kipper / Dump Truck(93)	09.13 -
410, 34 t, Kipper / Dump Truck(93)	09.13 -
410, 34 t, Pritsche/Fahrgestell / Flatbed/Chassis(109)	09.13 -
410, 29 t, Pritsche/Fahrgestell / Flatbed/Chassis(109)	09.13 -
410, 29 t, Sattelzugmaschine / Truck Tractor(118)	09.13 -
410, 34 t, Sattelzugmaschine / Truck Tractor(118)	09.13 -
420, 34 t, Kipper / Dump Truck(93)	09.13 -
420, 29 t, Kipper / Dump Truck(93)	09.13 -
420, 34 t, Pritsche/Fahrgestell / Flatbed/Chassis(109)	09.13 -
420, 29 t, Pritsche/Fahrgestell / Flatbed/Chassis(109)	09.13 -
420, 29 t, Sattelzugmaschine / Truck Tractor(118)	09.13 -
420, 34 t, Sattelzugmaschine / Truck Tractor(118)	09.13 -
450, 34 t, Kipper / Dump Truck(93)	09.13 -
450, 29 t, Kipper / Dump Truck(93)	09.13 -
450, 34 t, Pritsche/Fahrgestell / Flatbed/Chassis(109)	09.13 -
450, 29 t, Pritsche/Fahrgestell / Flatbed/Chassis(109)	09.13 -
450, 34 t, Sattelzugmaschine / Truck Tractor(118)	09.13 -
450, 29 t, Sattelzugmaschine / Truck Tractor(118)	09.13 -
460, 34 t, Kipper / Dump Truck(93)	09.13 -
460, 29 t, Kipper / Dump Truck(93)	09.13 -
460, 34 t, Pritsche/Fahrgestell / Flatbed/Chassis(109)	09.13 -
460, 29 t, Pritsche/Fahrgestell / Flatbed/Chassis(109)	09.13 -
460, 29 t, Sattelzugmaschine / Truck Tractor(118)	09.13 -
460, 34 t, Sattelzugmaschine / Truck Tractor(118)	09.13 -
500, 34 t, Kipper / Dump Truck(93)	09.13 -
500, 29 t, Kipper / Dump Truck(93)	09.13 -
500, 29 t, Pritsche/Fahrgestell / Flatbed/Chassis(109)	09.13 -
500, 34 t, Pritsche/Fahrgestell / Flatbed/Chassis(109)	09.13 -
500, 34 t, Sattelzugmaschine / Truck Tractor(118)	09.13 -
500, 29 t, Sattelzugmaschine / Truck Tractor(118)	09.13 -
540, 34 t, Kipper / Dump Truck(93)	09.13 -
540, 29 t, Kipper / Dump Truck(93)	09.13 -
540, 29 t, Pritsche/Fahrgestell / Flatbed/Chassis(109)	09.13 -
540, 34 t, Pritsche/Fahrgestell / Flatbed/Chassis(109)	09.13 -
540, 29 t, Sattelzugmaschine / Truck Tractor(118)	09.13 -
540, 34 t, Sattelzugmaschine / Truck Tractor(118)	09.13 -

1.HA / 1st RA (11)
2.HA / 2nd RA (13)
für Fahrzeuge mit Blattfederung / for leaf-spring suspension vehicles (142)
Aggregatlast 21t / aggregate load 21t (26)

8

Lenker, Radaufhängung / Track Control Arm (3)
Dreieckslenker (Nfz) / Wishbone (CV) (46)
Länge [mm] / Length [mm]:671 (106)
Rohr-Ø [mm] / Pipe Ø [mm]:58 (117)
Bohrung-Ø 1 [mm] / Bore Ø 1 [mm]:23 (39)
Bohrung-Ø 2 [mm] / Bore Ø 2 [mm]:23 (40)
Lochabstand 1/Lochabstand 2 / Hole Pitch 1/ Hole Pitch 2:130/130 (103)

35009 01 **22318834**
® 28706 01

330, 29 t, Kipper / Dump Truck(93)	04.12	-
330, 29 t, Pritsche/Fahrgestell / Flatbed/Chassis(109)	04.12	-
330, 34 t, Kipper / Dump Truck(93)	09.13	-
330, 34 t, Pritsche/Fahrgestell / Flatbed/Chassis(109)	09.13	-
330, 34 t, Sattelzugmaschine / Truck Tractor(118)	09.13	-
330, 29 t, Sattelzugmaschine / Truck Tractor(118)	09.13	-
370, 29 t, Kipper / Dump Truck(93)	09.13	-
370, 34 t, Kipper / Dump Truck(93)	09.13	-
370, 29 t, Pritsche/Fahrgestell / Flatbed/Chassis(109)	09.13	-
370, 34 t, Pritsche/Fahrgestell / Flatbed/Chassis(109)	09.13	-
370, 29 t, Sattelzugmaschine / Truck Tractor(118)	09.13	-
370, 34 t, Sattelzugmaschine / Truck Tractor(118)	09.13	-
410, 29 t, Kipper / Dump Truck(93)	09.13	-
410, 34 t, Kipper / Dump Truck(93)	09.13	-
410, 34 t, Pritsche/Fahrgestell / Flatbed/Chassis(109)	09.13	-
410, 29 t, Pritsche/Fahrgestell / Flatbed/Chassis(109)	09.13	-
410, 29 t, Sattelzugmaschine / Truck Tractor(118)	09.13	-
410, 34 t, Sattelzugmaschine / Truck Tractor(118)	09.13	-
420, 34 t, Kipper / Dump Truck(93)	09.13	-
420, 29 t, Kipper / Dump Truck(93)	09.13	-
420, 34 t, Pritsche/Fahrgestell / Flatbed/Chassis(109)	09.13	-
420, 29 t, Pritsche/Fahrgestell / Flatbed/Chassis(109)	09.13	-
420, 29 t, Sattelzugmaschine / Truck Tractor(118)	09.13	-
420, 34 t, Sattelzugmaschine / Truck Tractor(118)	09.13	-
450, 34 t, Kipper / Dump Truck(93)	09.13	-
450, 29 t, Kipper / Dump Truck(93)	09.13	-
450, 34 t, Pritsche/Fahrgestell / Flatbed/Chassis(109)	09.13	-
450, 29 t, Pritsche/Fahrgestell / Flatbed/Chassis(109)	09.13	-
450, 34 t, Sattelzugmaschine / Truck Tractor(118)	09.13	-
450, 29 t, Sattelzugmaschine / Truck Tractor(118)	09.13	-
460, 34 t, Kipper / Dump Truck(93)	09.13	-
460, 29 t, Kipper / Dump Truck(93)	09.13	-
460, 34 t, Pritsche/Fahrgestell / Flatbed/Chassis(109)	09.13	-
460, 29 t, Pritsche/Fahrgestell / Flatbed/Chassis(109)	09.13	-
460, 29 t, Sattelzugmaschine / Truck Tractor(118)	09.13	-
460, 34 t, Sattelzugmaschine / Truck Tractor(118)	09.13	-
500, 34 t, Kipper / Dump Truck(93)	09.13	-
500, 29 t, Kipper / Dump Truck(93)	09.13	-
500, 29 t, Pritsche/Fahrgestell / Flatbed/Chassis(109)	09.13	-
500, 34 t, Pritsche/Fahrgestell / Flatbed/Chassis(109)	09.13	-
500, 34 t, Sattelzugmaschine / Truck Tractor(118)	09.13	-
500, 29 t, Sattelzugmaschine / Truck Tractor(118)	09.13	-
540, 34 t, Kipper / Dump Truck(93)	09.13	-
540, 29 t, Kipper / Dump Truck(93)	09.13	-
540, 29 t, Pritsche/Fahrgestell / Flatbed/Chassis(109)	09.13	-
540, 34 t, Pritsche/Fahrgestell / Flatbed/Chassis(109)	09.13	-
540, 29 t, Sattelzugmaschine / Truck Tractor(118)	09.13	-
540, 34 t, Sattelzugmaschine / Truck Tractor(118)	09.13	-

△

1.HA / 1st RA	(11)
2.HA / 2nd RA	(13)
Blattfeder / Leaf spring	(38)
für Fahrzeuge mit Blattfederung / for leaf-spring suspension vehicles	(142)
Aggregatlast 26t / aggregate load 26t	(28)

VOLVO

FMX II 6x4 04.12 -

8

Lenker, Radaufhängung / Track Control Arm

Dreieckslenker (Nfz) / Wishbone (CV)	(3) (46)
Länge [mm] / Length [mm]:646,5	(106)
Rohr-Ø [mm] / Pipe Ø [mm]:62	(117)
Bohrung-Ø 1 [mm] / Bore Ø 1 [mm]:23	(39)
Bohrung-Ø 2 [mm] / Bore Ø 2 [mm]:23	(40)
Lochabstand 1/Lochabstand 2 / Hole Pitch 1/ Hole Pitch 2:165/165	(103)

35610 01 **22318835**

® 38231 01

330, 29 t, Kipper / Dump Truck(93)	04.12 -
330, 29 t, Pritsche/Fahrgestell / Flatbed/Chassis(109)	04.12 -
330, 34 t, Kipper / Dump Truck(93)	09.13 -
330, 34 t, Pritsche/Fahrgestell / Flatbed/Chassis(109)	09.13 -
330, 34 t, Sattelzugmaschine / Truck Tractor(118)	09.13 -
330, 29 t, Sattelzugmaschine / Truck Tractor(118)	09.13 -
370, 29 t, Kipper / Dump Truck(93)	09.13 -
370, 34 t, Kipper / Dump Truck(93)	09.13 -
370, 29 t, Pritsche/Fahrgestell / Flatbed/Chassis(109)	09.13 -
370, 34 t, Pritsche/Fahrgestell / Flatbed/Chassis(109)	09.13 -
370, 29 t, Sattelzugmaschine / Truck Tractor(118)	09.13 -
370, 34 t, Sattelzugmaschine / Truck Tractor(118)	09.13 -
410, 29 t, Kipper / Dump Truck(93)	09.13 -
410, 34 t, Kipper / Dump Truck(93)	09.13 -
410, 34 t, Pritsche/Fahrgestell / Flatbed/Chassis(109)	09.13 -
410, 29 t, Pritsche/Fahrgestell / Flatbed/Chassis(109)	09.13 -
410, 29 t, Sattelzugmaschine / Truck Tractor(118)	09.13 -
410, 34 t, Sattelzugmaschine / Truck Tractor(118)	09.13 -
420, 34 t, Kipper / Dump Truck(93)	09.13 -
420, 29 t, Kipper / Dump Truck(93)	09.13 -
420, 34 t, Pritsche/Fahrgestell / Flatbed/Chassis(109)	09.13 -
420, 29 t, Pritsche/Fahrgestell / Flatbed/Chassis(109)	09.13 -
420, 29 t, Sattelzugmaschine / Truck Tractor(118)	09.13 -
420, 34 t, Sattelzugmaschine / Truck Tractor(118)	09.13 -
450, 34 t, Kipper / Dump Truck(93)	09.13 -
450, 29 t, Kipper / Dump Truck(93)	09.13 -
450, 34 t, Pritsche/Fahrgestell / Flatbed/Chassis(109)	09.13 -
450, 29 t, Pritsche/Fahrgestell / Flatbed/Chassis(109)	09.13 -
450, 34 t, Sattelzugmaschine / Truck Tractor(118)	09.13 -
450, 29 t, Sattelzugmaschine / Truck Tractor(118)	09.13 -
460, 34 t, Kipper / Dump Truck(93)	09.13 -
460, 29 t, Kipper / Dump Truck(93)	09.13 -
460, 34 t, Pritsche/Fahrgestell / Flatbed/Chassis(109)	09.13 -
460, 29 t, Pritsche/Fahrgestell / Flatbed/Chassis(109)	09.13 -
460, 29 t, Sattelzugmaschine / Truck Tractor(118)	09.13 -
460, 34 t, Sattelzugmaschine / Truck Tractor(118)	09.13 -
500, 34 t, Kipper / Dump Truck(93)	09.13 -
500, 29 t, Kipper / Dump Truck(93)	09.13 -
500, 29 t, Pritsche/Fahrgestell / Flatbed/Chassis(109)	09.13 -
500, 34 t, Pritsche/Fahrgestell / Flatbed/Chassis(109)	09.13 -
500, 34 t, Sattelzugmaschine / Truck Tractor(118)	09.13 -
500, 29 t, Sattelzugmaschine / Truck Tractor(118)	09.13 -
540, 34 t, Kipper / Dump Truck(93)	09.13 -
540, 29 t, Kipper / Dump Truck(93)	09.13 -
540, 29 t, Pritsche/Fahrgestell / Flatbed/Chassis(109)	09.13 -
540, 34 t, Pritsche/Fahrgestell / Flatbed/Chassis(109)	09.13 -
540, 29 t, Sattelzugmaschine / Truck Tractor(118)	09.13 -
540, 34 t, Sattelzugmaschine / Truck Tractor(118)	09.13 -

△

1.HA / 1st RA	(11)
2.HA / 2nd RA	(13)
Blattfeder / Leaf spring	(38)
für Fahrzeuge mit Blattfederung / for leaf-spring suspension vehicles	(142)
Trommelbremse / Drum Brake	(123)

8

Lenker, Radaufhängung / Track Control Arm (3)
Dreieckslenker (Nfz) / Wishbone (CV) (46)
Länge [mm] / Length [mm]:646,5 (106)
Rohr-Ø [mm] / Pipe Ø [mm]:62 (117)
Bohrung-Ø 1 [mm] / Bore Ø 1 [mm]:23 (39)
Bohrung-Ø 2 [mm] / Bore Ø 2 [mm]:23 (40)
Lochabstand 1/Lochabstand 2 / Hole Pitch 1/ Hole Pitch 2:165/165 (103)

35610 01 **22318835**
® 38231 01

330, 29 t, Kipper / Dump Truck(93)	04.12	-
330, 29 t, Pritsche/Fahrgestell / Flatbed/Chassis(109)	04.12	-
330, 34 t, Kipper / Dump Truck(93)	09.13	-
330, 34 t, Pritsche/Fahrgestell / Flatbed/Chassis(109)	09.13	-
330, 34 t, Sattelzugmaschine / Truck Tractor(118)	09.13	-
330, 29 t, Sattelzugmaschine / Truck Tractor(118)	09.13	-
370, 29 t, Kipper / Dump Truck(93)	09.13	-
370, 34 t, Kipper / Dump Truck(93)	09.13	-
370, 29 t, Pritsche/Fahrgestell / Flatbed/Chassis(109)	09.13	-
370, 34 t, Pritsche/Fahrgestell / Flatbed/Chassis(109)	09.13	-
370, 29 t, Sattelzugmaschine / Truck Tractor(118)	09.13	-
370, 34 t, Sattelzugmaschine / Truck Tractor(118)	09.13	-
410, 29 t, Kipper / Dump Truck(93)	09.13	-
410, 34 t, Kipper / Dump Truck(93)	09.13	-
410, 34 t, Pritsche/Fahrgestell / Flatbed/Chassis(109)	09.13	-
410, 29 t, Pritsche/Fahrgestell / Flatbed/Chassis(109)	09.13	-
410, 29 t, Sattelzugmaschine / Truck Tractor(118)	09.13	-
410, 34 t, Sattelzugmaschine / Truck Tractor(118)	09.13	-
420, 34 t, Kipper / Dump Truck(93)	09.13	-
420, 29 t, Kipper / Dump Truck(93)	09.13	-
420, 34 t, Pritsche/Fahrgestell / Flatbed/Chassis(109)	09.13	-
420, 29 t, Pritsche/Fahrgestell / Flatbed/Chassis(109)	09.13	-
420, 29 t, Sattelzugmaschine / Truck Tractor(118)	09.13	-
420, 34 t, Sattelzugmaschine / Truck Tractor(118)	09.13	-
450, 34 t, Kipper / Dump Truck(93)	09.13	-
450, 29 t, Kipper / Dump Truck(93)	09.13	-
450, 34 t, Pritsche/Fahrgestell / Flatbed/Chassis(109)	09.13	-
450, 29 t, Pritsche/Fahrgestell / Flatbed/Chassis(109)	09.13	-
450, 34 t, Sattelzugmaschine / Truck Tractor(118)	09.13	-
450, 29 t, Sattelzugmaschine / Truck Tractor(118)	09.13	-
460, 34 t, Kipper / Dump Truck(93)	09.13	-
460, 29 t, Kipper / Dump Truck(93)	09.13	-
460, 34 t, Pritsche/Fahrgestell / Flatbed/Chassis(109)	09.13	-
460, 29 t, Pritsche/Fahrgestell / Flatbed/Chassis(109)	09.13	-
460, 29 t, Sattelzugmaschine / Truck Tractor(118)	09.13	-
460, 34 t, Sattelzugmaschine / Truck Tractor(118)	09.13	-
500, 34 t, Kipper / Dump Truck(93)	09.13	-
500, 29 t, Kipper / Dump Truck(93)	09.13	-
500, 29 t, Pritsche/Fahrgestell / Flatbed/Chassis(109)	09.13	-
500, 34 t, Pritsche/Fahrgestell / Flatbed/Chassis(109)	09.13	-
500, 34 t, Sattelzugmaschine / Truck Tractor(118)	09.13	-
500, 29 t, Sattelzugmaschine / Truck Tractor(118)	09.13	-
540, 34 t, Kipper / Dump Truck(93)	09.13	-
540, 29 t, Kipper / Dump Truck(93)	09.13	-
540, 29 t, Pritsche/Fahrgestell / Flatbed/Chassis(109)	09.13	-
540, 34 t, Pritsche/Fahrgestell / Flatbed/Chassis(109)	09.13	-
540, 29 t, Sattelzugmaschine / Truck Tractor(118)	09.13	-
540, 34 t, Sattelzugmaschine / Truck Tractor(118)	09.13	-

△

1.HA / 1st RA	(11)
2.HA / 2nd RA	(13)
Blattfeder / Leaf spring	(38)
für Fahrzeuge mit Blattfederung / for leaf-spring suspension vehicles	(142)
Aggregatlast 32t / aggregate load 32t	(30)
Feder - verstärkte Ausführung / spring - execution strengthened	(80)

VOLVO

FMX II 6x4 04.12 -

8

Lenker, Radaufhängung / Track Control Arm

Dreieckslenker (Nfz) / Wishbone (CV)	(3) (46)
Länge [mm] / Length [mm]:662,2	(106)
Rohr-Ø [mm] / Pipe Ø [mm]:51	(117)
Bohrung-Ø 1 [mm] / Bore Ø 1 [mm]:21	(39)
Bohrung-Ø 2 [mm] / Bore Ø 2 [mm]:17,5	(40)
Lochabstand 1/Lochabstand 2 / Hole Pitch 1/ Hole Pitch 2:115	(103)
Molekularlager / Molecular Bearing	(108)

36148 01 **22238525**

330, 29 t, Kipper / Dump Truck(93)	04.12 -
330, 29 t, Pritsche/Fahrgestell / Flatbed/Chassis(109)	04.12 -
330, 34 t, Kipper / Dump Truck(93)	09.13 -
330, 34 t, Pritsche/Fahrgestell / Flatbed/Chassis(109)	09.13 -
330, 34 t, Sattelzugmaschine / Truck Tractor(118)	09.13 -
330, 29 t, Sattelzugmaschine / Truck Tractor(118)	09.13 -
370, 29 t, Kipper / Dump Truck(93)	09.13 -
370, 34 t, Kipper / Dump Truck(93)	09.13 -
370, 29 t, Pritsche/Fahrgestell / Flatbed/Chassis(109)	09.13 -
370, 34 t, Pritsche/Fahrgestell / Flatbed/Chassis(109)	09.13 -
370, 29 t, Sattelzugmaschine / Truck Tractor(118)	09.13 -
370, 34 t, Sattelzugmaschine / Truck Tractor(118)	09.13 -
410, 29 t, Kipper / Dump Truck(93)	09.13 -
410, 34 t, Kipper / Dump Truck(93)	09.13 -
410, 34 t, Pritsche/Fahrgestell / Flatbed/Chassis(109)	09.13 -
410, 29 t, Pritsche/Fahrgestell / Flatbed/Chassis(109)	09.13 -
410, 29 t, Sattelzugmaschine / Truck Tractor(118)	09.13 -
410, 34 t, Sattelzugmaschine / Truck Tractor(118)	09.13 -
420, 34 t, Kipper / Dump Truck(93)	09.13 -
420, 29 t, Kipper / Dump Truck(93)	09.13 -
420, 34 t, Pritsche/Fahrgestell / Flatbed/Chassis(109)	09.13 -
420, 29 t, Pritsche/Fahrgestell / Flatbed/Chassis(109)	09.13 -
420, 29 t, Sattelzugmaschine / Truck Tractor(118)	09.13 -
420, 34 t, Sattelzugmaschine / Truck Tractor(118)	09.13 -
450, 34 t, Kipper / Dump Truck(93)	09.13 -
450, 29 t, Kipper / Dump Truck(93)	09.13 -
450, 34 t, Pritsche/Fahrgestell / Flatbed/Chassis(109)	09.13 -
450, 29 t, Pritsche/Fahrgestell / Flatbed/Chassis(109)	09.13 -
450, 34 t, Sattelzugmaschine / Truck Tractor(118)	09.13 -
450, 29 t, Sattelzugmaschine / Truck Tractor(118)	09.13 -
460, 34 t, Kipper / Dump Truck(93)	09.13 -
460, 29 t, Kipper / Dump Truck(93)	09.13 -
460, 34 t, Pritsche/Fahrgestell / Flatbed/Chassis(109)	09.13 -
460, 29 t, Pritsche/Fahrgestell / Flatbed/Chassis(109)	09.13 -
460, 29 t, Sattelzugmaschine / Truck Tractor(118)	09.13 -
460, 34 t, Sattelzugmaschine / Truck Tractor(118)	09.13 -
500, 34 t, Kipper / Dump Truck(93)	09.13 -
500, 29 t, Kipper / Dump Truck(93)	09.13 -
500, 29 t, Pritsche/Fahrgestell / Flatbed/Chassis(109)	09.13 -
500, 34 t, Pritsche/Fahrgestell / Flatbed/Chassis(109)	09.13 -
500, 34 t, Sattelzugmaschine / Truck Tractor(118)	09.13 -
500, 29 t, Sattelzugmaschine / Truck Tractor(118)	09.13 -
540, 34 t, Kipper / Dump Truck(93)	09.13 -
540, 29 t, Kipper / Dump Truck(93)	09.13 -
540, 29 t, Pritsche/Fahrgestell / Flatbed/Chassis(109)	09.13 -
540, 34 t, Pritsche/Fahrgestell / Flatbed/Chassis(109)	09.13 -
540, 29 t, Sattelzugmaschine / Truck Tractor(118)	09.13 -
540, 34 t, Sattelzugmaschine / Truck Tractor(118)	09.13 -

▲

für Fahrzeuge mit Luftfederung / for pneumatic suspension vehicles	(143)
1.HA / 1st RA	(11)
2.HA / 2nd RA	(13)

13

Stange/Strebe, Stabilisator / Rod/Strut, stabiliser (10)
Koppelstange / Coupling Rod (97)
Länge [mm] / Length [mm]:443 (106)
Konusmaß [mm] / Cone Size [mm]:32 (96)
Rohr-Ø [mm] / Pipe Ø [mm]:38 (117)
mit Zubehör / with accessories (173)
Schrauben-/Mutternausführung: selbstsichernd / Bolt / Nut Version: Self-locking (121)

37707 01 **22318844**

330, 29 t, Kipper / Dump Truck(93)	04.12	-
330, 29 t, Pritsche/Fahrgestell / Flatbed/Chassis(109)	04.12	-
330, 34 t, Kipper / Dump Truck(93)	09.13	-
330, 34 t, Pritsche/Fahrgestell / Flatbed/Chassis(109)	09.13	-
330, 34 t, Sattelzugmaschine / Truck Tractor(118)	09.13	-
330, 29 t, Sattelzugmaschine / Truck Tractor(118)	09.13	-
370, 29 t, Kipper / Dump Truck(93)	09.13	-
370, 34 t, Kipper / Dump Truck(93)	09.13	-
370, 29 t, Pritsche/Fahrgestell / Flatbed/Chassis(109)	09.13	-
370, 34 t, Pritsche/Fahrgestell / Flatbed/Chassis(109)	09.13	-
370, 29 t, Sattelzugmaschine / Truck Tractor(118)	09.13	-
370, 34 t, Sattelzugmaschine / Truck Tractor(118)	09.13	-
410, 29 t, Kipper / Dump Truck(93)	09.13	-
410, 34 t, Kipper / Dump Truck(93)	09.13	-
410, 34 t, Pritsche/Fahrgestell / Flatbed/Chassis(109)	09.13	-
410, 29 t, Pritsche/Fahrgestell / Flatbed/Chassis(109)	09.13	-
410, 29 t, Sattelzugmaschine / Truck Tractor(118)	09.13	-
410, 34 t, Sattelzugmaschine / Truck Tractor(118)	09.13	-
420, 34 t, Kipper / Dump Truck(93)	09.13	-
420, 29 t, Kipper / Dump Truck(93)	09.13	-
420, 34 t, Pritsche/Fahrgestell / Flatbed/Chassis(109)	09.13	-
420, 29 t, Pritsche/Fahrgestell / Flatbed/Chassis(109)	09.13	-
420, 29 t, Sattelzugmaschine / Truck Tractor(118)	09.13	-
420, 34 t, Sattelzugmaschine / Truck Tractor(118)	09.13	-
450, 34 t, Kipper / Dump Truck(93)	09.13	-
450, 29 t, Kipper / Dump Truck(93)	09.13	-
450, 34 t, Pritsche/Fahrgestell / Flatbed/Chassis(109)	09.13	-
450, 29 t, Pritsche/Fahrgestell / Flatbed/Chassis(109)	09.13	-
450, 34 t, Sattelzugmaschine / Truck Tractor(118)	09.13	-
450, 29 t, Sattelzugmaschine / Truck Tractor(118)	09.13	-
460, 34 t, Kipper / Dump Truck(93)	09.13	-
460, 29 t, Kipper / Dump Truck(93)	09.13	-
460, 34 t, Pritsche/Fahrgestell / Flatbed/Chassis(109)	09.13	-
460, 29 t, Pritsche/Fahrgestell / Flatbed/Chassis(109)	09.13	-
460, 29 t, Sattelzugmaschine / Truck Tractor(118)	09.13	-
460, 34 t, Sattelzugmaschine / Truck Tractor(118)	09.13	-
500, 34 t, Kipper / Dump Truck(93)	09.13	-
500, 29 t, Kipper / Dump Truck(93)	09.13	-
500, 29 t, Pritsche/Fahrgestell / Flatbed/Chassis(109)	09.13	-
500, 34 t, Pritsche/Fahrgestell / Flatbed/Chassis(109)	09.13	-
500, 34 t, Sattelzugmaschine / Truck Tractor(118)	09.13	-
500, 29 t, Sattelzugmaschine / Truck Tractor(118)	09.13	-
540, 34 t, Kipper / Dump Truck(93)	09.13	-
540, 29 t, Kipper / Dump Truck(93)	09.13	-
540, 29 t, Pritsche/Fahrgestell / Flatbed/Chassis(109)	09.13	-
540, 34 t, Pritsche/Fahrgestell / Flatbed/Chassis(109)	09.13	-
540, 29 t, Sattelzugmaschine / Truck Tractor(118)	09.13	-
540, 34 t, Sattelzugmaschine / Truck Tractor(118)	09.13	-

1.HA / 1st RA (11)
2.HA / 2nd RA (13)
für Fahrzeuge mit Luftfederung / for pneumatic suspension vehicles (143)
Fahrhöhe 230 mm / ride height 230 mm (70)

VOLVO

FMX II 6x4 04.12 -

13

Stange/Strebe, Stabilisator / Rod/Strut, stabiliser (10)
Koppelstange / Coupling Rod (97)
nicht verstellbar / not adjustable (177)
Länge [mm] / Length [mm]:373 (106)
Konusmaß [mm] / Cone Size [mm]:32 (96)
Rohr-Ø [mm] / Pipe Ø [mm]:38 (117)
mit Zubehör / with accessories (173)
Schrauben-/Mutternausführung: selbstsichernd / Bolt / Nut Version: Self-locking (121)

38685 01 **22318841**

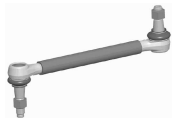

330, 29 t, Kipper / Dump Truck(93)	04.12	-
330, 29 t, Pritsche/Fahrgestell / Flatbed/Chassis(109)	04.12	-
330, 34 t, Kipper / Dump Truck(93)	09.13	-
330, 34 t, Pritsche/Fahrgestell / Flatbed/Chassis(109)	09.13	-
330, 34 t, Sattelzugmaschine / Truck Tractor(118)	09.13	-
330, 29 t, Sattelzugmaschine / Truck Tractor(118)	09.13	-
370, 29 t, Kipper / Dump Truck(93)	09.13	-
370, 34 t, Kipper / Dump Truck(93)	09.13	-
370, 29 t, Pritsche/Fahrgestell / Flatbed/Chassis(109)	09.13	-
370, 34 t, Pritsche/Fahrgestell / Flatbed/Chassis(109)	09.13	-
370, 29 t, Sattelzugmaschine / Truck Tractor(118)	09.13	-
370, 34 t, Sattelzugmaschine / Truck Tractor(118)	09.13	-
410, 29 t, Kipper / Dump Truck(93)	09.13	-
410, 34 t, Kipper / Dump Truck(93)	09.13	-
410, 34 t, Pritsche/Fahrgestell / Flatbed/Chassis(109)	09.13	-
410, 29 t, Pritsche/Fahrgestell / Flatbed/Chassis(109)	09.13	-
410, 29 t, Sattelzugmaschine / Truck Tractor(118)	09.13	-
410, 34 t, Sattelzugmaschine / Truck Tractor(118)	09.13	-
420, 34 t, Kipper / Dump Truck(93)	09.13	-
420, 29 t, Kipper / Dump Truck(93)	09.13	-
420, 34 t, Pritsche/Fahrgestell / Flatbed/Chassis(109)	09.13	-
420, 29 t, Pritsche/Fahrgestell / Flatbed/Chassis(109)	09.13	-
420, 29 t, Sattelzugmaschine / Truck Tractor(118)	09.13	-
420, 34 t, Sattelzugmaschine / Truck Tractor(118)	09.13	-
450, 34 t, Kipper / Dump Truck(93)	09.13	-
450, 29 t, Kipper / Dump Truck(93)	09.13	-
450, 34 t, Pritsche/Fahrgestell / Flatbed/Chassis(109)	09.13	-
450, 29 t, Pritsche/Fahrgestell / Flatbed/Chassis(109)	09.13	-
450, 34 t, Sattelzugmaschine / Truck Tractor(118)	09.13	-
450, 29 t, Sattelzugmaschine / Truck Tractor(118)	09.13	-
460, 34 t, Kipper / Dump Truck(93)	09.13	-
460, 29 t, Kipper / Dump Truck(93)	09.13	-
460, 34 t, Pritsche/Fahrgestell / Flatbed/Chassis(109)	09.13	-
460, 29 t, Pritsche/Fahrgestell / Flatbed/Chassis(109)	09.13	-
460, 29 t, Sattelzugmaschine / Truck Tractor(118)	09.13	-
460, 34 t, Sattelzugmaschine / Truck Tractor(118)	09.13	-
500, 34 t, Kipper / Dump Truck(93)	09.13	-
500, 29 t, Kipper / Dump Truck(93)	09.13	-
500, 29 t, Pritsche/Fahrgestell / Flatbed/Chassis(109)	09.13	-
500, 34 t, Pritsche/Fahrgestell / Flatbed/Chassis(109)	09.13	-
500, 34 t, Sattelzugmaschine / Truck Tractor(118)	09.13	-
500, 29 t, Sattelzugmaschine / Truck Tractor(118)	09.13	-
540, 34 t, Kipper / Dump Truck(93)	09.13	-
540, 29 t, Kipper / Dump Truck(93)	09.13	-
540, 29 t, Pritsche/Fahrgestell / Flatbed/Chassis(109)	09.13	-
540, 34 t, Pritsche/Fahrgestell / Flatbed/Chassis(109)	09.13	-
540, 29 t, Sattelzugmaschine / Truck Tractor(118)	09.13	-
540, 34 t, Sattelzugmaschine / Truck Tractor(118)	09.13	-

1.HA / 1st RA (11)
2.HA / 2nd RA (13)
für Fahrzeuge mit Luftfederung / for pneumatic suspension vehicles (143)
Fahrhöhe 170 mm / ride height 170 mm (66)

13

Stange/Strebe, Stabilisator / Rod/Strut, stabiliser (10)
Koppelstange / Coupling Rod (97)
nicht verstellbar / not adjustable (177)
Länge [mm] / Length [mm]:343 (106)
Konusmaß [mm] / Cone Size [mm]:32 (96)
Rohr-Ø [mm] / Pipe Ø [mm]:38 (117)
mit Zubehör / with accessories (173)
Schrauben-/Mutternausführung: selbstsichernd / Bolt / Nut Version: Self-locking (121)

38686 01 22318840

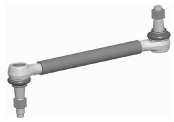

330, 29 t, Kipper / Dump Truck(93)	04.12	-
330, 29 t, Pritsche/Fahrgestell / Flatbed/Chassis(109)	04.12	-
330, 34 t, Kipper / Dump Truck(93)	09.13	-
330, 34 t, Pritsche/Fahrgestell / Flatbed/Chassis(109)	09.13	-
330, 34 t, Sattelzugmaschine / Truck Tractor(118)	09.13	-
330, 29 t, Sattelzugmaschine / Truck Tractor(118)	09.13	-
370, 29 t, Kipper / Dump Truck(93)	09.13	-
370, 34 t, Kipper / Dump Truck(93)	09.13	-
370, 29 t, Pritsche/Fahrgestell / Flatbed/Chassis(109)	09.13	-
370, 34 t, Pritsche/Fahrgestell / Flatbed/Chassis(109)	09.13	-
370, 29 t, Sattelzugmaschine / Truck Tractor(118)	09.13	-
370, 34 t, Sattelzugmaschine / Truck Tractor(118)	09.13	-
410, 29 t, Kipper / Dump Truck(93)	09.13	-
410, 34 t, Kipper / Dump Truck(93)	09.13	-
410, 34 t, Pritsche/Fahrgestell / Flatbed/Chassis(109)	09.13	-
410, 29 t, Pritsche/Fahrgestell / Flatbed/Chassis(109)	09.13	-
410, 29 t, Sattelzugmaschine / Truck Tractor(118)	09.13	-
410, 34 t, Sattelzugmaschine / Truck Tractor(118)	09.13	-
420, 34 t, Kipper / Dump Truck(93)	09.13	-
420, 29 t, Kipper / Dump Truck(93)	09.13	-
420, 34 t, Pritsche/Fahrgestell / Flatbed/Chassis(109)	09.13	-
420, 29 t, Pritsche/Fahrgestell / Flatbed/Chassis(109)	09.13	-
420, 29 t, Sattelzugmaschine / Truck Tractor(118)	09.13	-
420, 34 t, Sattelzugmaschine / Truck Tractor(118)	09.13	-
450, 34 t, Kipper / Dump Truck(93)	09.13	-
450, 29 t, Kipper / Dump Truck(93)	09.13	-
450, 34 t, Pritsche/Fahrgestell / Flatbed/Chassis(109)	09.13	-
450, 29 t, Pritsche/Fahrgestell / Flatbed/Chassis(109)	09.13	-
450, 34 t, Sattelzugmaschine / Truck Tractor(118)	09.13	-
450, 29 t, Sattelzugmaschine / Truck Tractor(118)	09.13	-
460, 34 t, Kipper / Dump Truck(93)	09.13	-
460, 29 t, Kipper / Dump Truck(93)	09.13	-
460, 34 t, Pritsche/Fahrgestell / Flatbed/Chassis(109)	09.13	-
460, 29 t, Pritsche/Fahrgestell / Flatbed/Chassis(109)	09.13	-
460, 29 t, Sattelzugmaschine / Truck Tractor(118)	09.13	-
460, 34 t, Sattelzugmaschine / Truck Tractor(118)	09.13	-
500, 34 t, Kipper / Dump Truck(93)	09.13	-
500, 29 t, Kipper / Dump Truck(93)	09.13	-
500, 29 t, Pritsche/Fahrgestell / Flatbed/Chassis(109)	09.13	-
500, 34 t, Pritsche/Fahrgestell / Flatbed/Chassis(109)	09.13	-
500, 34 t, Sattelzugmaschine / Truck Tractor(118)	09.13	-
500, 29 t, Sattelzugmaschine / Truck Tractor(118)	09.13	-
540, 34 t, Kipper / Dump Truck(93)	09.13	-
540, 29 t, Kipper / Dump Truck(93)	09.13	-
540, 29 t, Pritsche/Fahrgestell / Flatbed/Chassis(109)	09.13	-
540, 34 t, Pritsche/Fahrgestell / Flatbed/Chassis(109)	09.13	-
540, 29 t, Sattelzugmaschine / Truck Tractor(118)	09.13	-
540, 34 t, Sattelzugmaschine / Truck Tractor(118)	09.13	-

1.HA / 1st RA (11)
2.HA / 2nd RA (13)
für Fahrzeuge mit Luftfederung / for pneumatic suspension vehicles (143)
Fahrhöhe 140 mm / ride height 140 mm (63)

VOLVO

FMX II 6x4 04.12 -

13

Stange/Strebe, Stabilisator / Rod/Strut, stabiliser (10)
Koppelstange / Coupling Rod (97)
nicht verstellbar / not adjustable (177)
Länge [mm] / Length [mm]:395 (106)
Konusmaß [mm] / Cone Size [mm]:32 (96)
Rohr-Ø [mm] / Pipe Ø [mm]:38 (117)
mit Zubehör / with accessories (173)
Schrauben-/Mutternausführung: selbstsichernd / Bolt / Nut Version: Self-locking (121)

38688 01 **22318842**

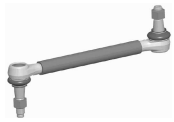

330, 29 t, Kipper / Dump Truck(93)	04.12	-
330, 29 t, Pritsche/Fahrgestell / Flatbed/Chassis(109)	04.12	-
330, 34 t, Kipper / Dump Truck(93)	09.13	-
330, 34 t, Pritsche/Fahrgestell / Flatbed/Chassis(109)	09.13	-
330, 34 t, Sattelzugmaschine / Truck Tractor(118)	09.13	-
330, 29 t, Sattelzugmaschine / Truck Tractor(118)	09.13	-
370, 29 t, Kipper / Dump Truck(93)	09.13	-
370, 34 t, Kipper / Dump Truck(93)	09.13	-
370, 29 t, Pritsche/Fahrgestell / Flatbed/Chassis(109)	09.13	-
370, 34 t, Pritsche/Fahrgestell / Flatbed/Chassis(109)	09.13	-
370, 29 t, Sattelzugmaschine / Truck Tractor(118)	09.13	-
370, 34 t, Sattelzugmaschine / Truck Tractor(118)	09.13	-
410, 29 t, Kipper / Dump Truck(93)	09.13	-
410, 34 t, Kipper / Dump Truck(93)	09.13	-
410, 34 t, Pritsche/Fahrgestell / Flatbed/Chassis(109)	09.13	-
410, 29 t, Pritsche/Fahrgestell / Flatbed/Chassis(109)	09.13	-
410, 29 t, Sattelzugmaschine / Truck Tractor(118)	09.13	-
410, 34 t, Sattelzugmaschine / Truck Tractor(118)	09.13	-
420, 34 t, Kipper / Dump Truck(93)	09.13	-
420, 29 t, Kipper / Dump Truck(93)	09.13	-
420, 34 t, Pritsche/Fahrgestell / Flatbed/Chassis(109)	09.13	-
420, 29 t, Pritsche/Fahrgestell / Flatbed/Chassis(109)	09.13	-
420, 29 t, Sattelzugmaschine / Truck Tractor(118)	09.13	-
420, 34 t, Sattelzugmaschine / Truck Tractor(118)	09.13	-
450, 34 t, Kipper / Dump Truck(93)	09.13	-
450, 29 t, Kipper / Dump Truck(93)	09.13	-
450, 34 t, Pritsche/Fahrgestell / Flatbed/Chassis(109)	09.13	-
450, 29 t, Pritsche/Fahrgestell / Flatbed/Chassis(109)	09.13	-
450, 34 t, Sattelzugmaschine / Truck Tractor(118)	09.13	-
450, 29 t, Sattelzugmaschine / Truck Tractor(118)	09.13	-
460, 34 t, Kipper / Dump Truck(93)	09.13	-
460, 29 t, Kipper / Dump Truck(93)	09.13	-
460, 34 t, Pritsche/Fahrgestell / Flatbed/Chassis(109)	09.13	-
460, 29 t, Pritsche/Fahrgestell / Flatbed/Chassis(109)	09.13	-
460, 29 t, Sattelzugmaschine / Truck Tractor(118)	09.13	-
460, 34 t, Sattelzugmaschine / Truck Tractor(118)	09.13	-
500, 34 t, Kipper / Dump Truck(93)	09.13	-
500, 29 t, Kipper / Dump Truck(93)	09.13	-
500, 29 t, Pritsche/Fahrgestell / Flatbed/Chassis(109)	09.13	-
500, 34 t, Pritsche/Fahrgestell / Flatbed/Chassis(109)	09.13	-
500, 34 t, Sattelzugmaschine / Truck Tractor(118)	09.13	-
500, 29 t, Sattelzugmaschine / Truck Tractor(118)	09.13	-
540, 34 t, Kipper / Dump Truck(93)	09.13	-
540, 29 t, Kipper / Dump Truck(93)	09.13	-
540, 29 t, Pritsche/Fahrgestell / Flatbed/Chassis(109)	09.13	-
540, 34 t, Pritsche/Fahrgestell / Flatbed/Chassis(109)	09.13	-
540, 29 t, Sattelzugmaschine / Truck Tractor(118)	09.13	-
540, 34 t, Sattelzugmaschine / Truck Tractor(118)	09.13	-

1.HA / 1st RA	(11)
2.HA / 2nd RA	(13)
für Fahrzeuge mit Luftfederung / for pneumatic suspension vehicles	(143)
für Fahrzeuge mit verstärktem Fahrwerk / for vehicles with heavy duty suspension	(151)
Fahrhöhe 230 mm / ride height 230 mm	(70)

1

Lenkstange / Centre Rod Assembly (4)
Schubstange / Push Rod (122)
einseitig verstellbar / Adjustable on one side (133)
Länge [mm] / Length [mm]:900 (106)
Konusmaß [mm] / Cone Size [mm]:28,6 (96)
Rohr-Ø [mm] / Pipe Ø [mm]:52 (117)
mit Zubehör / with accessories (173)

38658 01 **21661836**
37235 01

330, 29 t, Kipper / Dump Truck(93)	04.12 -	
330, 34 t, Kipper / Dump Truck(93)	09.13 -	
330, 29 t, Sattelzugmaschine / Truck Tractor(118)	09.13 -	
330, 34 t, Sattelzugmaschine / Truck Tractor(118)	09.13 -	
370, 29 t, Kipper / Dump Truck(93)	09.13 -	
370, 34 t, Kipper / Dump Truck(93)	09.13 -	
370, 29 t, Sattelzugmaschine / Truck Tractor(118)	09.13 -	
370, 34 t, Sattelzugmaschine / Truck Tractor(118)	09.13 -	
410, 34 t, Kipper / Dump Truck(93)	09.13 -	
410, 29 t, Kipper / Dump Truck(93)	09.13 -	
410, 29 t, Sattelzugmaschine / Truck Tractor(118)	09.13 -	
410, 34 t, Sattelzugmaschine / Truck Tractor(118)	09.13 -	
420, 29 t, Kipper / Dump Truck(93)	09.13 -	
420, 34 t, Kipper / Dump Truck(93)	09.13 -	
420, 34 t, Sattelzugmaschine / Truck Tractor(118)	09.13 -	
420, 29 t, Sattelzugmaschine / Truck Tractor(118)	09.13 -	
450, 29 t, Kipper / Dump Truck(93)	09.13 -	
450, 34 t, Kipper / Dump Truck(93)	09.13 -	
450, 29 t, Sattelzugmaschine / Truck Tractor(118)	09.13 -	
450, 34 t, Sattelzugmaschine / Truck Tractor(118)	09.13 -	
460, 29 t, Kipper / Dump Truck(93)	09.13 -	
460, 34 t, Kipper / Dump Truck(93)	09.13 -	
460, 29 t, Sattelzugmaschine / Truck Tractor(118)	09.13 -	
460, 34 t, Sattelzugmaschine / Truck Tractor(118)	09.13 -	
500, 34 t, Kipper / Dump Truck(93)	09.13 -	
500, 29 t, Kipper / Dump Truck(93)	09.13 -	
500, 29 t, Sattelzugmaschine / Truck Tractor(118)	09.13 -	
500, 34 t, Sattelzugmaschine / Truck Tractor(118)	09.13 -	
540, 29 t, Kipper / Dump Truck(93)	09.13 -	
540, 34 t, Kipper / Dump Truck(93)	09.13 -	
540, 34 t, Sattelzugmaschine / Truck Tractor(118)	09.13 -	
540, 29 t, Sattelzugmaschine / Truck Tractor(118)	09.13 -	

LHD
Lenkstockhebel zur 1. VA / Pitman arm to 1st front axle (102)

1

Lenkstange / Centre Rod Assembly (4)
Schubstange / Push Rod (122)
einseitig verstellbar / Adjustable on one side (133)
Länge [mm] / Length [mm]:900 (106)
Konusmaß [mm] / Cone Size [mm]:28,6 (96)
Rohr-Ø [mm] / Pipe Ø [mm]:52 (117)
mit Zubehör / with accessories (173)

38659 01 **21661837**
37235 01

330, 29 t, Kipper / Dump Truck(93)	04.12 -	
330, 34 t, Kipper / Dump Truck(93)	09.13 -	
330, 29 t, Sattelzugmaschine / Truck Tractor(118)	09.13 -	
330, 34 t, Sattelzugmaschine / Truck Tractor(118)	09.13 -	
370, 29 t, Kipper / Dump Truck(93)	09.13 -	
370, 34 t, Kipper / Dump Truck(93)	09.13 -	
370, 29 t, Sattelzugmaschine / Truck Tractor(118)	09.13 -	
370, 34 t, Sattelzugmaschine / Truck Tractor(118)	09.13 -	
410, 34 t, Kipper / Dump Truck(93)	09.13 -	
410, 29 t, Kipper / Dump Truck(93)	09.13 -	
410, 29 t, Sattelzugmaschine / Truck Tractor(118)	09.13 -	
410, 34 t, Sattelzugmaschine / Truck Tractor(118)	09.13 -	
420, 29 t, Kipper / Dump Truck(93)	09.13 -	
420, 34 t, Kipper / Dump Truck(93)	09.13 -	
420, 34 t, Sattelzugmaschine / Truck Tractor(118)	09.13 -	
420, 29 t, Sattelzugmaschine / Truck Tractor(118)	09.13 -	
450, 29 t, Kipper / Dump Truck(93)	09.13 -	
450, 34 t, Kipper / Dump Truck(93)	09.13 -	
450, 29 t, Sattelzugmaschine / Truck Tractor(118)	09.13 -	
450, 34 t, Sattelzugmaschine / Truck Tractor(118)	09.13 -	
460, 29 t, Kipper / Dump Truck(93)	09.13 -	
460, 34 t, Kipper / Dump Truck(93)	09.13 -	
460, 29 t, Sattelzugmaschine / Truck Tractor(118)	09.13 -	
460, 34 t, Sattelzugmaschine / Truck Tractor(118)	09.13 -	
500, 34 t, Kipper / Dump Truck(93)	09.13 -	
500, 29 t, Kipper / Dump Truck(93)	09.13 -	
500, 29 t, Sattelzugmaschine / Truck Tractor(118)	09.13 -	
500, 34 t, Sattelzugmaschine / Truck Tractor(118)	09.13 -	
540, 29 t, Kipper / Dump Truck(93)	09.13 -	
540, 34 t, Kipper / Dump Truck(93)	09.13 -	
540, 34 t, Sattelzugmaschine / Truck Tractor(118)	09.13 -	
540, 29 t, Sattelzugmaschine / Truck Tractor(118)	09.13 -	

RHD
Lenkstockhebel zur 1. VA / Pitman arm to 1st front axle (102)

VOLVO

FMX II 6x6 04.12 -

6 Spurstange / Rod Assembly

Führungsstange / Guide Rod
beidseitig verstellbar / Adjustable on both sides
Länge [mm] / Length [mm]:1689
Konusmaß [mm] / Cone Size [mm]:32
Rohr-Ø [mm] / Pipe Ø [mm]:42
mit Zubehör / with accessories
Schrauben-/Mutternausführung: selbstsichernd / Bolt / Nut Version: Self-locking

(8) (82) (132) (106) (96) (117) (173) (121)

38668 01 **21190960**
34527 01
31961 01

330, 29 t, Kipper / Dump Truck(93)	04.12 -	1.VA / 1st front axle	(12)
330, 34 t, Kipper / Dump Truck(93)	09.13 -	für Fahrzeuge mit Blattfederung / for leaf-spring suspension vehicles	(142)
330, 29 t, Sattelzugmaschine / Truck Tractor(118)	09.13 -		
330, 34 t, Sattelzugmaschine / Truck Tractor(118)	09.13 -		
370, 29 t, Kipper / Dump Truck(93)	09.13 -		
370, 34 t, Kipper / Dump Truck(93)	09.13 -		
370, 29 t, Sattelzugmaschine / Truck Tractor(118)	09.13 -		
370, 34 t, Sattelzugmaschine / Truck Tractor(118)	09.13 -		
410, 34 t, Kipper / Dump Truck(93)	09.13 -		
410, 29 t, Kipper / Dump Truck(93)	09.13 -		
410, 29 t, Sattelzugmaschine / Truck Tractor(118)	09.13 -		
410, 34 t, Sattelzugmaschine / Truck Tractor(118)	09.13 -		
420, 29 t, Kipper / Dump Truck(93)	09.13 -		
420, 34 t, Kipper / Dump Truck(93)	09.13 -		
420, 34 t, Sattelzugmaschine / Truck Tractor(118)	09.13 -		
420, 29 t, Sattelzugmaschine / Truck Tractor(118)	09.13 -		
450, 29 t, Kipper / Dump Truck(93)	09.13 -		
450, 34 t, Kipper / Dump Truck(93)	09.13 -		
450, 29 t, Sattelzugmaschine / Truck Tractor(118)	09.13 -		
450, 34 t, Sattelzugmaschine / Truck Tractor(118)	09.13 -		
460, 29 t, Kipper / Dump Truck(93)	09.13 -		
460, 34 t, Kipper / Dump Truck(93)	09.13 -		
460, 29 t, Sattelzugmaschine / Truck Tractor(118)	09.13 -		
460, 34 t, Sattelzugmaschine / Truck Tractor(118)	09.13 -		
500, 34 t, Kipper / Dump Truck(93)	09.13 -		
500, 29 t, Kipper / Dump Truck(93)	09.13 -		
500, 29 t, Sattelzugmaschine / Truck Tractor(118)	09.13 -		
500, 34 t, Sattelzugmaschine / Truck Tractor(118)	09.13 -		
540, 29 t, Kipper / Dump Truck(93)	09.13 -		
540, 34 t, Kipper / Dump Truck(93)	09.13 -		
540, 34 t, Sattelzugmaschine / Truck Tractor(118)	09.13 -		
540, 29 t, Sattelzugmaschine / Truck Tractor(118)	09.13 -		

14 Stange/Strebe, Stabilisator / Rod/Strut, stabiliser

Koppelstange / Coupling Rod
nicht verstellbar / not adjustable
Länge [mm] / Length [mm]:275
Konusmaß [mm] / Cone Size [mm]:22
Rohr-Ø [mm] / Pipe Ø [mm]:30
mit Zubehör / with accessories

(10) (97) (177) (106) (96) (117) (173)

34797 01 **20477803**

330, 29 t, Kipper / Dump Truck(93)	04.12 -	für Fahrzeuge mit Luftfederung / for pneumatic suspension vehicles	(143)
		Fahrhöhe 90 mm / ride height 90 mm	(78)
		Fahrhöhe 110 mm / ride height 110 mm	(60)
		Fahrhöhe 130 mm / ride height 130 mm	(61)
		für Fahrzeuge mit Achsschwinge / for vehicles with axle carrier	(141)

10 **Lenker, Radaufhängung / Track Control Arm** (3)
Längslenker / Trailing Arm (107)
Länge [mm] / Length [mm]:510 (106)
Bohrung-Ø 1 [mm] / Bore Ø 1 [mm]:17 (39)
Bohrung-Ø 2 [mm] / Bore Ø 2 [mm]:17 (40)
Lochabstand 1/Lochabstand 2 / Hole Pitch 1/ Hole Pitch 2:115 / 115 (103)
Molekularlager / Molecular Bearing (108)

35270 01 20443044
® 25208 01

330, 29 t, Kipper / Dump Truck(93)	04.12 -	
330, 34 t, Kipper / Dump Truck(93)	09.13 -	
330, 29 t, Sattelzugmaschine / Truck Tractor(118)	09.13 -	
330, 34 t, Sattelzugmaschine / Truck Tractor(118)	09.13 -	
370, 29 t, Kipper / Dump Truck(93)	09.13 -	
370, 34 t, Kipper / Dump Truck(93)	09.13 -	
370, 29 t, Sattelzugmaschine / Truck Tractor(118)	09.13 -	
370, 34 t, Sattelzugmaschine / Truck Tractor(118)	09.13 -	
410, 34 t, Kipper / Dump Truck(93)	09.13 -	
410, 29 t, Kipper / Dump Truck(93)	09.13 -	
410, 29 t, Sattelzugmaschine / Truck Tractor(118)	09.13 -	
410, 34 t, Sattelzugmaschine / Truck Tractor(118)	09.13 -	
420, 29 t, Kipper / Dump Truck(93)	09.13 -	
420, 34 t, Kipper / Dump Truck(93)	09.13 -	
420, 34 t, Sattelzugmaschine / Truck Tractor(118)	09.13 -	
420, 29 t, Sattelzugmaschine / Truck Tractor(118)	09.13 -	
450, 29 t, Kipper / Dump Truck(93)	09.13 -	
450, 34 t, Kipper / Dump Truck(93)	09.13 -	
450, 29 t, Sattelzugmaschine / Truck Tractor(118)	09.13 -	
450, 34 t, Sattelzugmaschine / Truck Tractor(118)	09.13 -	
460, 29 t, Kipper / Dump Truck(93)	09.13 -	
460, 34 t, Kipper / Dump Truck(93)	09.13 -	
460, 29 t, Sattelzugmaschine / Truck Tractor(118)	09.13 -	
460, 34 t, Sattelzugmaschine / Truck Tractor(118)	09.13 -	
500, 34 t, Kipper / Dump Truck(93)	09.13 -	
500, 29 t, Kipper / Dump Truck(93)	09.13 -	
500, 29 t, Sattelzugmaschine / Truck Tractor(118)	09.13 -	
500, 34 t, Sattelzugmaschine / Truck Tractor(118)	09.13 -	
540, 29 t, Kipper / Dump Truck(93)	09.13 -	
540, 34 t, Kipper / Dump Truck(93)	09.13 -	
540, 34 t, Sattelzugmaschine / Truck Tractor(118)	09.13 -	
540, 29 t, Sattelzugmaschine / Truck Tractor(118)	09.13 -	

▽ (P)
1.HA / 1st RA (11)
2.HA / 2nd RA (13)
für Fahrzeuge mit Blattfederung / for leaf-spring suspension vehicles (142)
Aggregatlast 21t / aggregate load 21t (26)

10 **Lenker, Radaufhängung / Track Control Arm** (3)
Längslenker / Trailing Arm (107)
Länge [mm] / Length [mm]:515 (106)
Bohrung-Ø 1 [mm] / Bore Ø 1 [mm]:21 (39)
Bohrung-Ø 2 [mm] / Bore Ø 2 [mm]:21 (40)
Lochabstand 1/Lochabstand 2 / Hole Pitch 1/ Hole Pitch 2:130 / 130 (103)
Molekularlager / Molecular Bearing (108)

35271 01 21051046
® 34610 01

330, 29 t, Kipper / Dump Truck(93)	04.12 -	
330, 34 t, Kipper / Dump Truck(93)	09.13 -	
330, 29 t, Sattelzugmaschine / Truck Tractor(118)	09.13 -	
330, 34 t, Sattelzugmaschine / Truck Tractor(118)	09.13 -	
370, 29 t, Kipper / Dump Truck(93)	09.13 -	
370, 34 t, Kipper / Dump Truck(93)	09.13 -	
370, 29 t, Sattelzugmaschine / Truck Tractor(118)	09.13 -	
370, 34 t, Sattelzugmaschine / Truck Tractor(118)	09.13 -	
410, 34 t, Kipper / Dump Truck(93)	09.13 -	
410, 29 t, Kipper / Dump Truck(93)	09.13 -	
410, 29 t, Sattelzugmaschine / Truck Tractor(118)	09.13 -	
410, 34 t, Sattelzugmaschine / Truck Tractor(118)	09.13 -	
420, 29 t, Kipper / Dump Truck(93)	09.13 -	
420, 34 t, Kipper / Dump Truck(93)	09.13 -	
420, 34 t, Sattelzugmaschine / Truck Tractor(118)	09.13 -	
420, 29 t, Sattelzugmaschine / Truck Tractor(118)	09.13 -	
450, 29 t, Kipper / Dump Truck(93)	09.13 -	
450, 34 t, Kipper / Dump Truck(93)	09.13 -	
450, 29 t, Sattelzugmaschine / Truck Tractor(118)	09.13 -	
450, 34 t, Sattelzugmaschine / Truck Tractor(118)	09.13 -	
460, 29 t, Kipper / Dump Truck(93)	09.13 -	
460, 34 t, Kipper / Dump Truck(93)	09.13 -	
460, 29 t, Sattelzugmaschine / Truck Tractor(118)	09.13 -	
460, 34 t, Sattelzugmaschine / Truck Tractor(118)	09.13 -	
500, 34 t, Kipper / Dump Truck(93)	09.13 -	
500, 29 t, Kipper / Dump Truck(93)	09.13 -	
500, 29 t, Sattelzugmaschine / Truck Tractor(118)	09.13 -	
500, 34 t, Sattelzugmaschine / Truck Tractor(118)	09.13 -	
540, 29 t, Kipper / Dump Truck(93)	09.13 -	
540, 34 t, Kipper / Dump Truck(93)	09.13 -	
540, 34 t, Sattelzugmaschine / Truck Tractor(118)	09.13 -	
540, 29 t, Sattelzugmaschine / Truck Tractor(118)	09.13 -	

▽
1.HA / 1st RA (11)
2.HA / 2nd RA (13)
für Fahrzeuge mit Blattfederung / for leaf-spring suspension vehicles (142)
Blattfeder / Leaf spring (38)
Aggregatlast 26t / aggregate load 26t (28)

VOLVO

FMX II 6x6 04.12 -

10

Lenker, Radaufhängung / Track Control Arm (3)
Längslenker / Trailing Arm (107)
Länge [mm] / Length [mm]:510 (106)
Bohrung-Ø 1 [mm] / Bore Ø 1 [mm]:21 (39)
Bohrung-Ø 2 [mm] / Bore Ø 2 [mm]:21 (40)
Lochabstand 1/Lochabstand 2 / Hole Pitch 1/ Hole Pitch 2:130 / 130 (103)
Molekularlager / Molecular Bearing (108)

35272 01 21051052
® 34609 01

330, 29 t, Kipper / Dump Truck(93)	04.12	-
330, 34 t, Kipper / Dump Truck(93)	09.13	-
330, 29 t, Sattelzugmaschine / Truck Tractor(118)	09.13	-
330, 34 t, Sattelzugmaschine / Truck Tractor(118)	09.13	-
370, 29 t, Kipper / Dump Truck(93)	09.13	-
370, 34 t, Kipper / Dump Truck(93)	09.13	-
370, 29 t, Sattelzugmaschine / Truck Tractor(118)	09.13	-
370, 34 t, Sattelzugmaschine / Truck Tractor(118)	09.13	-
410, 34 t, Kipper / Dump Truck(93)	09.13	-
410, 29 t, Kipper / Dump Truck(93)	09.13	-
410, 29 t, Sattelzugmaschine / Truck Tractor(118)	09.13	-
410, 34 t, Sattelzugmaschine / Truck Tractor(118)	09.13	-
420, 29 t, Kipper / Dump Truck(93)	09.13	-
420, 34 t, Kipper / Dump Truck(93)	09.13	-
420, 34 t, Sattelzugmaschine / Truck Tractor(118)	09.13	-
420, 29 t, Sattelzugmaschine / Truck Tractor(118)	09.13	-
450, 29 t, Kipper / Dump Truck(93)	09.13	-
450, 34 t, Kipper / Dump Truck(93)	09.13	-
450, 29 t, Sattelzugmaschine / Truck Tractor(118)	09.13	-
450, 34 t, Sattelzugmaschine / Truck Tractor(118)	09.13	-
460, 29 t, Kipper / Dump Truck(93)	09.13	-
460, 34 t, Kipper / Dump Truck(93)	09.13	-
460, 29 t, Sattelzugmaschine / Truck Tractor(118)	09.13	-
460, 34 t, Sattelzugmaschine / Truck Tractor(118)	09.13	-
500, 34 t, Kipper / Dump Truck(93)	09.13	-
500, 29 t, Kipper / Dump Truck(93)	09.13	-
500, 29 t, Sattelzugmaschine / Truck Tractor(118)	09.13	-
500, 34 t, Sattelzugmaschine / Truck Tractor(118)	09.13	-
540, 29 t, Kipper / Dump Truck(93)	09.13	-
540, 34 t, Kipper / Dump Truck(93)	09.13	-
540, 34 t, Sattelzugmaschine / Truck Tractor(118)	09.13	-
540, 29 t, Sattelzugmaschine / Truck Tractor(118)	09.13	-

▽
1.HA / 1st RA (11)
2.HA / 2nd RA (13)
Blattfeder / Leaf spring (38)
für Fahrzeuge mit Blattfederung / for leaf-spring suspension vehicles (142)
Aggregatlast 32t / aggregate load 32t (30)

10

Lenker, Radaufhängung / Track Control Arm (3)
Längslenker / Trailing Arm (107)
Länge [mm] / Length [mm]:625 (106)
Bohrung-Ø 1 [mm] / Bore Ø 1 [mm]:17 (39)
Bohrung-Ø 2 [mm] / Bore Ø 2 [mm]:17 (40)
Lochabstand 1/Lochabstand 2 / Hole Pitch 1/ Hole Pitch 2:115/115 (103)
nicht verstellbar / not adjustable (177)
Molekularlager / Molecular Bearing (108)

38691 01 21196798

330, 29 t, Kipper / Dump Truck(93)	04.12	-
330, 34 t, Kipper / Dump Truck(93)	09.13	-
330, 29 t, Sattelzugmaschine / Truck Tractor(118)	09.13	-
330, 34 t, Sattelzugmaschine / Truck Tractor(118)	09.13	-
370, 29 t, Kipper / Dump Truck(93)	09.13	-
370, 34 t, Kipper / Dump Truck(93)	09.13	-
370, 29 t, Sattelzugmaschine / Truck Tractor(118)	09.13	-
370, 34 t, Sattelzugmaschine / Truck Tractor(118)	09.13	-
410, 34 t, Kipper / Dump Truck(93)	09.13	-
410, 29 t, Kipper / Dump Truck(93)	09.13	-
410, 29 t, Sattelzugmaschine / Truck Tractor(118)	09.13	-
410, 34 t, Sattelzugmaschine / Truck Tractor(118)	09.13	-
420, 29 t, Kipper / Dump Truck(93)	09.13	-
420, 34 t, Kipper / Dump Truck(93)	09.13	-
420, 34 t, Sattelzugmaschine / Truck Tractor(118)	09.13	-
420, 29 t, Sattelzugmaschine / Truck Tractor(118)	09.13	-
450, 29 t, Kipper / Dump Truck(93)	09.13	-
450, 34 t, Kipper / Dump Truck(93)	09.13	-
450, 29 t, Sattelzugmaschine / Truck Tractor(118)	09.13	-
450, 34 t, Sattelzugmaschine / Truck Tractor(118)	09.13	-
460, 29 t, Kipper / Dump Truck(93)	09.13	-
460, 34 t, Kipper / Dump Truck(93)	09.13	-
460, 29 t, Sattelzugmaschine / Truck Tractor(118)	09.13	-
460, 34 t, Sattelzugmaschine / Truck Tractor(118)	09.13	-
500, 34 t, Kipper / Dump Truck(93)	09.13	-
500, 29 t, Kipper / Dump Truck(93)	09.13	-
500, 29 t, Sattelzugmaschine / Truck Tractor(118)	09.13	-
500, 34 t, Sattelzugmaschine / Truck Tractor(118)	09.13	-
540, 29 t, Kipper / Dump Truck(93)	09.13	-
540, 34 t, Kipper / Dump Truck(93)	09.13	-
540, 34 t, Sattelzugmaschine / Truck Tractor(118)	09.13	-
540, 29 t, Sattelzugmaschine / Truck Tractor(118)	09.13	-

▽
1.HA / 1st RA (11)
2.HA / 2nd RA (13)
für Fahrzeuge mit Luftfederung / for pneumatic suspension vehicles (143)

8 **Lenker, Radaufhängung / Track Control Arm**

Dreieckslenker (Nfz) / Wishbone (CV) (46)
Länge [mm] / Length [mm]:662,4 (106)
Rohr-Ø [mm] / Pipe Ø [mm]:48 (117)
Bohrung-Ø 1 [mm] / Bore Ø 1 [mm]:19 (39)
Bohrung-Ø 2 [mm] / Bore Ø 2 [mm]:19 (40)
Lochabstand 1/Lochabstand 2 / Hole Pitch 1/ Hole Pitch 2:115/115 (103)

(3)

26058 01 **7420741703**
® 25208 01
® 30672 01

330, 29 t, Kipper / Dump Truck(93)	04.12 -	
330, 34 t, Kipper / Dump Truck(93)	09.13 -	
330, 29 t, Sattelzugmaschine / Truck Tractor(118)	09.13 -	
330, 34 t, Sattelzugmaschine / Truck Tractor(118)	09.13 -	
370, 29 t, Kipper / Dump Truck(93)	09.13 -	
370, 34 t, Kipper / Dump Truck(93)	09.13 -	
370, 29 t, Sattelzugmaschine / Truck Tractor(118)	09.13 -	
370, 34 t, Sattelzugmaschine / Truck Tractor(118)	09.13 -	
410, 34 t, Kipper / Dump Truck(93)	09.13 -	
410, 29 t, Kipper / Dump Truck(93)	09.13 -	
410, 29 t, Sattelzugmaschine / Truck Tractor(118)	09.13 -	
410, 34 t, Sattelzugmaschine / Truck Tractor(118)	09.13 -	
420, 29 t, Kipper / Dump Truck(93)	09.13 -	
420, 34 t, Kipper / Dump Truck(93)	09.13 -	
420, 34 t, Sattelzugmaschine / Truck Tractor(118)	09.13 -	
420, 29 t, Sattelzugmaschine / Truck Tractor(118)	09.13 -	
450, 29 t, Kipper / Dump Truck(93)	09.13 -	
450, 34 t, Kipper / Dump Truck(93)	09.13 -	
450, 29 t, Sattelzugmaschine / Truck Tractor(118)	09.13 -	
450, 34 t, Sattelzugmaschine / Truck Tractor(118)	09.13 -	
460, 29 t, Kipper / Dump Truck(93)	09.13 -	
460, 34 t, Kipper / Dump Truck(93)	09.13 -	
460, 29 t, Sattelzugmaschine / Truck Tractor(118)	09.13 -	
460, 34 t, Sattelzugmaschine / Truck Tractor(118)	09.13 -	
500, 34 t, Kipper / Dump Truck(93)	09.13 -	
500, 29 t, Kipper / Dump Truck(93)	09.13 -	
500, 29 t, Sattelzugmaschine / Truck Tractor(118)	09.13 -	
500, 34 t, Sattelzugmaschine / Truck Tractor(118)	09.13 -	
540, 29 t, Kipper / Dump Truck(93)	09.13 -	
540, 34 t, Kipper / Dump Truck(93)	09.13 -	
540, 34 t, Sattelzugmaschine / Truck Tractor(118)	09.13 -	
540, 29 t, Sattelzugmaschine / Truck Tractor(118)	09.13 -	

△ Ⓟ
1.HA / 1st RA (11)
2.HA / 2nd RA (13)
für Fahrzeuge mit Blattfederung / for leaf-spring suspension vehicles (142)
Aggregatlast 21t / aggregate load 21t (26)

8 **Lenker, Radaufhängung / Track Control Arm**

Dreieckslenker (Nfz) / Wishbone (CV) (46)
Länge [mm] / Length [mm]:671 (106)
Rohr-Ø [mm] / Pipe Ø [mm]:58 (117)
Bohrung-Ø 1 [mm] / Bore Ø 1 [mm]:23 (39)
Bohrung-Ø 2 [mm] / Bore Ø 2 [mm]:23 (40)
Lochabstand 1/Lochabstand 2 / Hole Pitch 1/ Hole Pitch 2:130/130 (103)

(3)

35009 01 **22318834**
® 28706 01

330, 29 t, Kipper / Dump Truck(93)	04.12 -	
330, 34 t, Kipper / Dump Truck(93)	09.13 -	
330, 29 t, Sattelzugmaschine / Truck Tractor(118)	09.13 -	
330, 34 t, Sattelzugmaschine / Truck Tractor(118)	09.13 -	
370, 29 t, Kipper / Dump Truck(93)	09.13 -	
370, 34 t, Kipper / Dump Truck(93)	09.13 -	
370, 29 t, Sattelzugmaschine / Truck Tractor(118)	09.13 -	
370, 34 t, Sattelzugmaschine / Truck Tractor(118)	09.13 -	
410, 34 t, Kipper / Dump Truck(93)	09.13 -	
410, 29 t, Kipper / Dump Truck(93)	09.13 -	
410, 29 t, Sattelzugmaschine / Truck Tractor(118)	09.13 -	
410, 34 t, Sattelzugmaschine / Truck Tractor(118)	09.13 -	
420, 29 t, Kipper / Dump Truck(93)	09.13 -	
420, 34 t, Kipper / Dump Truck(93)	09.13 -	
420, 34 t, Sattelzugmaschine / Truck Tractor(118)	09.13 -	
420, 29 t, Sattelzugmaschine / Truck Tractor(118)	09.13 -	
450, 29 t, Kipper / Dump Truck(93)	09.13 -	
450, 34 t, Kipper / Dump Truck(93)	09.13 -	
450, 29 t, Sattelzugmaschine / Truck Tractor(118)	09.13 -	
450, 34 t, Sattelzugmaschine / Truck Tractor(118)	09.13 -	
460, 29 t, Kipper / Dump Truck(93)	09.13 -	
460, 34 t, Kipper / Dump Truck(93)	09.13 -	
460, 29 t, Sattelzugmaschine / Truck Tractor(118)	09.13 -	
460, 34 t, Sattelzugmaschine / Truck Tractor(118)	09.13 -	
500, 34 t, Kipper / Dump Truck(93)	09.13 -	
500, 29 t, Kipper / Dump Truck(93)	09.13 -	
500, 29 t, Sattelzugmaschine / Truck Tractor(118)	09.13 -	
500, 34 t, Sattelzugmaschine / Truck Tractor(118)	09.13 -	
540, 29 t, Kipper / Dump Truck(93)	09.13 -	
540, 34 t, Kipper / Dump Truck(93)	09.13 -	
540, 34 t, Sattelzugmaschine / Truck Tractor(118)	09.13 -	
540, 29 t, Sattelzugmaschine / Truck Tractor(118)	09.13 -	

△
1.HA / 1st RA (11)
2.HA / 2nd RA (13)
Blattfeder / Leaf spring (38)
für Fahrzeuge mit Blattfederung / for leaf-spring suspension vehicles (142)
Aggregatlast 26t / aggregate load 26t (28)

VOLVO

FMX II 6x6 04.12 -

8 **Lenker, Radaufhängung / Track Control Arm** **35610 01** **22318835**

® 38231 01

Dreieckslenker (Nfz) / Wishbone (CV) (46)
Länge [mm] / Length [mm]:646,5 (106)
Rohr-Ø [mm] / Pipe Ø [mm]:62 (117)
Bohrung-Ø 1 [mm] / Bore Ø 1 [mm]:23 (39)
Bohrung-Ø 2 [mm] / Bore Ø 2 [mm]:23 (40)
Lochabstand 1/Lochabstand 2 / Hole Pitch 1/ Hole Pitch 2:165/165 (103)

330, 29 t, Kipper / Dump Truck(93)	04.12	-
330, 34 t, Kipper / Dump Truck(93)	09.13	-
330, 29 t, Sattelzugmaschine / Truck Tractor(118)	09.13	-
330, 34 t, Sattelzugmaschine / Truck Tractor(118)	09.13	-
370, 29 t, Kipper / Dump Truck(93)	09.13	-
370, 34 t, Kipper / Dump Truck(93)	09.13	-
370, 29 t, Sattelzugmaschine / Truck Tractor(118)	09.13	-
370, 34 t, Sattelzugmaschine / Truck Tractor(118)	09.13	-
410, 34 t, Kipper / Dump Truck(93)	09.13	-
410, 29 t, Kipper / Dump Truck(93)	09.13	-
410, 29 t, Sattelzugmaschine / Truck Tractor(118)	09.13	-
410, 34 t, Sattelzugmaschine / Truck Tractor(118)	09.13	-
420, 29 t, Kipper / Dump Truck(93)	09.13	-
420, 34 t, Kipper / Dump Truck(93)	09.13	-
420, 34 t, Sattelzugmaschine / Truck Tractor(118)	09.13	-
420, 29 t, Sattelzugmaschine / Truck Tractor(118)	09.13	-
450, 29 t, Kipper / Dump Truck(93)	09.13	-
450, 34 t, Kipper / Dump Truck(93)	09.13	-
450, 29 t, Sattelzugmaschine / Truck Tractor(118)	09.13	-
450, 34 t, Sattelzugmaschine / Truck Tractor(118)	09.13	-
460, 29 t, Kipper / Dump Truck(93)	09.13	-
460, 34 t, Kipper / Dump Truck(93)	09.13	-
460, 29 t, Sattelzugmaschine / Truck Tractor(118)	09.13	-
460, 34 t, Sattelzugmaschine / Truck Tractor(118)	09.13	-
500, 34 t, Kipper / Dump Truck(93)	09.13	-
500, 29 t, Kipper / Dump Truck(93)	09.13	-
500, 29 t, Sattelzugmaschine / Truck Tractor(118)	09.13	-
500, 34 t, Sattelzugmaschine / Truck Tractor(118)	09.13	-
540, 29 t, Kipper / Dump Truck(93)	09.13	-
540, 34 t, Kipper / Dump Truck(93)	09.13	-
540, 34 t, Sattelzugmaschine / Truck Tractor(118)	09.13	-
540, 29 t, Sattelzugmaschine / Truck Tractor(118)	09.13	-

△
1.HA / 1st RA (11)
2.HA / 2nd RA (13)
Blattfeder / Leaf spring (38)
für Fahrzeuge mit Blattfederung / for leaf-spring suspension vehicles (142)
Aggregatlast 32t / aggregate load 32t (30)
Feder - verstärkte Ausführung / spring - execution strengthened (80)

8 **Lenker, Radaufhängung / Track Control Arm** **36148 01** **22238525**

Dreieckslenker (Nfz) / Wishbone (CV) (46)
Länge [mm] / Length [mm]:662,2 (106)
Rohr-Ø [mm] / Pipe Ø [mm]:51 (117)
Bohrung-Ø 1 [mm] / Bore Ø 1 [mm]:21 (39)
Bohrung-Ø 2 [mm] / Bore Ø 2 [mm]:17,5 (40)
Lochabstand 1/Lochabstand 2 / Hole Pitch 1/ Hole Pitch 2:115 (103)
Molekularlager / Molecular Bearing (108)

330, 29 t, Kipper / Dump Truck(93)	04.12	-
330, 34 t, Kipper / Dump Truck(93)	09.13	-
330, 29 t, Sattelzugmaschine / Truck Tractor(118)	09.13	-
330, 34 t, Sattelzugmaschine / Truck Tractor(118)	09.13	-
370, 29 t, Kipper / Dump Truck(93)	09.13	-
370, 34 t, Kipper / Dump Truck(93)	09.13	-
370, 29 t, Sattelzugmaschine / Truck Tractor(118)	09.13	-
370, 34 t, Sattelzugmaschine / Truck Tractor(118)	09.13	-
410, 34 t, Kipper / Dump Truck(93)	09.13	-
410, 29 t, Kipper / Dump Truck(93)	09.13	-
410, 29 t, Sattelzugmaschine / Truck Tractor(118)	09.13	-
410, 34 t, Sattelzugmaschine / Truck Tractor(118)	09.13	-
420, 29 t, Kipper / Dump Truck(93)	09.13	-
420, 34 t, Kipper / Dump Truck(93)	09.13	-
420, 34 t, Sattelzugmaschine / Truck Tractor(118)	09.13	-
420, 29 t, Sattelzugmaschine / Truck Tractor(118)	09.13	-
450, 29 t, Kipper / Dump Truck(93)	09.13	-
450, 34 t, Kipper / Dump Truck(93)	09.13	-
450, 29 t, Sattelzugmaschine / Truck Tractor(118)	09.13	-
450, 34 t, Sattelzugmaschine / Truck Tractor(118)	09.13	-
460, 29 t, Kipper / Dump Truck(93)	09.13	-
460, 34 t, Kipper / Dump Truck(93)	09.13	-
460, 29 t, Sattelzugmaschine / Truck Tractor(118)	09.13	-
460, 34 t, Sattelzugmaschine / Truck Tractor(118)	09.13	-
500, 34 t, Kipper / Dump Truck(93)	09.13	-
500, 29 t, Kipper / Dump Truck(93)	09.13	-
500, 29 t, Sattelzugmaschine / Truck Tractor(118)	09.13	-
500, 34 t, Sattelzugmaschine / Truck Tractor(118)	09.13	-
540, 29 t, Kipper / Dump Truck(93)	09.13	-
540, 34 t, Kipper / Dump Truck(93)	09.13	-
540, 34 t, Sattelzugmaschine / Truck Tractor(118)	09.13	-
540, 29 t, Sattelzugmaschine / Truck Tractor(118)	09.13	-

△
für Fahrzeuge mit Luftfederung / for pneumatic suspension vehicles (143)
1.HA / 1st RA (11)
2.HA / 2nd RA (13)

13 **Stange/Strebe, Stabilisator / Rod/Strut, stabiliser** (10)
Koppelstange / Coupling Rod (97)
Länge [mm] / Length [mm]:350 (106)
Konusmaß [mm] / Cone Size [mm]:32 (96)
Rohr-Ø [mm] / Pipe Ø [mm]:36 (117)
mit Zubehör / with accessories (173)
Schrauben-/Mutternausführung: selbstsichernd / Bolt / Nut Version: Self-locking (121)
für 27 mm Halteplatte / for 27 mm holdingplate (137)

36694 01 **21176251**

330, 29 t, Kipper / Dump Truck(93)	04.12 -	Achslast [t] / Axle Load [t]:11,5 (24) Achslast [t] / Axle Load [t]:13 (24) für Fahrzeuge mit Luftfederung / for pneumatic suspension vehicles (143) Fahrhöhe 140 mm / ride height 140 mm (63)
330, 29 t, Kipper / Dump Truck(93)	04.12 -	für Fahrzeuge mit Luftfederung / for pneumatic suspension vehicles (143) Fahrhöhe 170 mm / ride height 170 mm (66) Rahmenhöhe 300 mm / Frame height 300 mm (115)

13 **Stange/Strebe, Stabilisator / Rod/Strut, stabiliser** (10)
Koppelstange / Coupling Rod (97)
Länge [mm] / Length [mm]:443 (106)
Konusmaß [mm] / Cone Size [mm]:32 (96)
Rohr-Ø [mm] / Pipe Ø [mm]:38 (117)
mit Zubehör / with accessories (173)
Schrauben-/Mutternausführung: selbstsichernd / Bolt / Nut Version: Self-locking (121)

37707 01 **22318844**

330, 29 t, Kipper / Dump Truck(93)	04.12 -	1.HA / 1st RA (11) 2.HA / 2nd RA (13) für Fahrzeuge mit Luftfederung / for pneumatic suspension vehicles (143) Fahrhöhe 230 mm / ride height 230 mm (70)
330, 34 t, Kipper / Dump Truck(93)	09.13 -	
330, 29 t, Sattelzugmaschine / Truck Tractor(118)	09.13 -	
330, 34 t, Sattelzugmaschine / Truck Tractor(118)	09.13 -	
370, 29 t, Kipper / Dump Truck(93)	09.13 -	
370, 34 t, Kipper / Dump Truck(93)	09.13 -	
370, 29 t, Sattelzugmaschine / Truck Tractor(118)	09.13 -	
370, 34 t, Sattelzugmaschine / Truck Tractor(118)	09.13 -	
410, 34 t, Kipper / Dump Truck(93)	09.13 -	
410, 29 t, Kipper / Dump Truck(93)	09.13 -	
410, 29 t, Sattelzugmaschine / Truck Tractor(118)	09.13 -	
410, 34 t, Sattelzugmaschine / Truck Tractor(118)	09.13 -	
420, 29 t, Kipper / Dump Truck(93)	09.13 -	
420, 34 t, Kipper / Dump Truck(93)	09.13 -	
420, 34 t, Sattelzugmaschine / Truck Tractor(118)	09.13 -	
420, 29 t, Sattelzugmaschine / Truck Tractor(118)	09.13 -	
450, 29 t, Kipper / Dump Truck(93)	09.13 -	
450, 34 t, Kipper / Dump Truck(93)	09.13 -	
450, 29 t, Sattelzugmaschine / Truck Tractor(118)	09.13 -	
450, 34 t, Sattelzugmaschine / Truck Tractor(118)	09.13 -	
460, 29 t, Kipper / Dump Truck(93)	09.13 -	
460, 34 t, Kipper / Dump Truck(93)	09.13 -	
460, 29 t, Sattelzugmaschine / Truck Tractor(118)	09.13 -	
460, 34 t, Sattelzugmaschine / Truck Tractor(118)	09.13 -	
500, 34 t, Kipper / Dump Truck(93)	09.13 -	
500, 29 t, Kipper / Dump Truck(93)	09.13 -	
500, 29 t, Sattelzugmaschine / Truck Tractor(118)	09.13 -	
500, 34 t, Sattelzugmaschine / Truck Tractor(118)	09.13 -	
540, 29 t, Kipper / Dump Truck(93)	09.13 -	
540, 34 t, Kipper / Dump Truck(93)	09.13 -	
540, 34 t, Sattelzugmaschine / Truck Tractor(118)	09.13 -	
540, 29 t, Sattelzugmaschine / Truck Tractor(118)	09.13 -	

VOLVO

FMX II 6x6 04.12 -

13

Stange/Strebe, Stabilisator / Rod/Strut, stabiliser (10)
Koppelstange / Coupling Rod (97)
nicht verstellbar / not adjustable (177)
Länge [mm] / Length [mm]:373 (106)
Konusmaß [mm] / Cone Size [mm]:32 (96)
Rohr-Ø [mm] / Pipe Ø [mm]:38 (117)
mit Zubehör / with accessories (173)
Schrauben-/Mutternausführung: selbstsichernd / Bolt / Nut Version: Self-locking (121)

38685 01 **22318841**

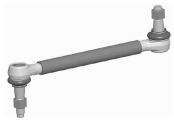

330, 29 t, Kipper / Dump Truck(93)	04.12 -	
330, 34 t, Kipper / Dump Truck(93)	09.13 -	
330, 29 t, Sattelzugmaschine / Truck Tractor(118)	09.13 -	
330, 34 t, Sattelzugmaschine / Truck Tractor(118)	09.13 -	
370, 29 t, Kipper / Dump Truck(93)	09.13 -	
370, 34 t, Kipper / Dump Truck(93)	09.13 -	
370, 29 t, Sattelzugmaschine / Truck Tractor(118)	09.13 -	
370, 34 t, Sattelzugmaschine / Truck Tractor(118)	09.13 -	
410, 34 t, Kipper / Dump Truck(93)	09.13 -	
410, 29 t, Kipper / Dump Truck(93)	09.13 -	
410, 29 t, Sattelzugmaschine / Truck Tractor(118)	09.13 -	
410, 34 t, Sattelzugmaschine / Truck Tractor(118)	09.13 -	
420, 29 t, Kipper / Dump Truck(93)	09.13 -	
420, 34 t, Kipper / Dump Truck(93)	09.13 -	
420, 34 t, Sattelzugmaschine / Truck Tractor(118)	09.13 -	
420, 29 t, Sattelzugmaschine / Truck Tractor(118)	09.13 -	
450, 29 t, Kipper / Dump Truck(93)	09.13 -	
450, 34 t, Kipper / Dump Truck(93)	09.13 -	
450, 29 t, Sattelzugmaschine / Truck Tractor(118)	09.13 -	
450, 34 t, Sattelzugmaschine / Truck Tractor(118)	09.13 -	
460, 29 t, Kipper / Dump Truck(93)	09.13 -	
460, 34 t, Kipper / Dump Truck(93)	09.13 -	
460, 29 t, Sattelzugmaschine / Truck Tractor(118)	09.13 -	
460, 34 t, Sattelzugmaschine / Truck Tractor(118)	09.13 -	
500, 34 t, Kipper / Dump Truck(93)	09.13 -	
500, 29 t, Kipper / Dump Truck(93)	09.13 -	
500, 29 t, Sattelzugmaschine / Truck Tractor(118)	09.13 -	
500, 34 t, Sattelzugmaschine / Truck Tractor(118)	09.13 -	
540, 29 t, Kipper / Dump Truck(93)	09.13 -	
540, 34 t, Kipper / Dump Truck(93)	09.13 -	
540, 34 t, Sattelzugmaschine / Truck Tractor(118)	09.13 -	
540, 29 t, Sattelzugmaschine / Truck Tractor(118)	09.13 -	

1.HA / 1st RA (11)
2.HA / 2nd RA (13)
für Fahrzeuge mit Luftfederung / for pneumatic suspension vehicles (143)
Fahrhöhe 170 mm / ride height 170 mm (66)

13

Stange/Strebe, Stabilisator / Rod/Strut, stabiliser (10)
Koppelstange / Coupling Rod (97)
nicht verstellbar / not adjustable (177)
Länge [mm] / Length [mm]:343 (106)
Konusmaß [mm] / Cone Size [mm]:32 (96)
Rohr-Ø [mm] / Pipe Ø [mm]:38 (117)
mit Zubehör / with accessories (173)
Schrauben-/Mutternausführung: selbstsichernd / Bolt / Nut Version: Self-locking (121)

38686 01 22318840

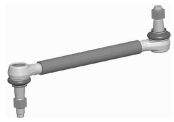

330, 29 t, Kipper / Dump Truck(93)	04.12	-
330, 34 t, Kipper / Dump Truck(93)	09.13	-
330, 29 t, Sattelzugmaschine / Truck Tractor(118)	09.13	-
330, 34 t, Sattelzugmaschine / Truck Tractor(118)	09.13	-
370, 29 t, Kipper / Dump Truck(93)	09.13	-
370, 34 t, Kipper / Dump Truck(93)	09.13	-
370, 29 t, Sattelzugmaschine / Truck Tractor(118)	09.13	-
370, 34 t, Sattelzugmaschine / Truck Tractor(118)	09.13	-
410, 34 t, Kipper / Dump Truck(93)	09.13	-
410, 29 t, Kipper / Dump Truck(93)	09.13	-
410, 29 t, Sattelzugmaschine / Truck Tractor(118)	09.13	-
410, 34 t, Sattelzugmaschine / Truck Tractor(118)	09.13	-
420, 29 t, Kipper / Dump Truck(93)	09.13	-
420, 34 t, Kipper / Dump Truck(93)	09.13	-
420, 34 t, Sattelzugmaschine / Truck Tractor(118)	09.13	-
420, 29 t, Sattelzugmaschine / Truck Tractor(118)	09.13	-
450, 29 t, Kipper / Dump Truck(93)	09.13	-
450, 34 t, Kipper / Dump Truck(93)	09.13	-
450, 29 t, Sattelzugmaschine / Truck Tractor(118)	09.13	-
450, 34 t, Sattelzugmaschine / Truck Tractor(118)	09.13	-
460, 29 t, Kipper / Dump Truck(93)	09.13	-
460, 34 t, Kipper / Dump Truck(93)	09.13	-
460, 29 t, Sattelzugmaschine / Truck Tractor(118)	09.13	-
460, 34 t, Sattelzugmaschine / Truck Tractor(118)	09.13	-
500, 34 t, Kipper / Dump Truck(93)	09.13	-
500, 29 t, Kipper / Dump Truck(93)	09.13	-
500, 29 t, Sattelzugmaschine / Truck Tractor(118)	09.13	-
500, 34 t, Sattelzugmaschine / Truck Tractor(118)	09.13	-
540, 29 t, Kipper / Dump Truck(93)	09.13	-
540, 34 t, Kipper / Dump Truck(93)	09.13	-
540, 34 t, Sattelzugmaschine / Truck Tractor(118)	09.13	-
540, 29 t, Sattelzugmaschine / Truck Tractor(118)	09.13	-

1.HA / 1st RA (11)
2.HA / 2nd RA (13)
für Fahrzeuge mit Luftfederung / for pneumatic suspension vehicles (143)
Fahrhöhe 140 mm / ride height 140 mm (63)

VOLVO

FMX II 6x6 04.12 -

13

Stange/Strebe, Stabilisator / Rod/Strut, stabiliser (10)
Koppelstange / Coupling Rod (97)
nicht verstellbar / not adjustable (177)
Länge [mm] / Length [mm]:395 (106)
Konusmaß [mm] / Cone Size [mm]:32 (96)
Rohr-Ø [mm] / Pipe Ø [mm]:38 (117)
mit Zubehör / with accessories (173)
Schrauben-/Mutternausführung: selbstsichernd / Bolt / Nut Version: Self-locking (121)

38688 01 **22318842**

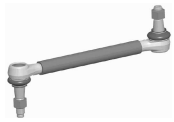

330, 29 t, Kipper / Dump Truck(93)	04.12	-
330, 34 t, Kipper / Dump Truck(93)	09.13	-
330, 29 t, Sattelzugmaschine / Truck Tractor(118)	09.13	-
330, 34 t, Sattelzugmaschine / Truck Tractor(118)	09.13	-
370, 29 t, Kipper / Dump Truck(93)	09.13	-
370, 34 t, Kipper / Dump Truck(93)	09.13	-
370, 29 t, Sattelzugmaschine / Truck Tractor(118)	09.13	-
370, 34 t, Sattelzugmaschine / Truck Tractor(118)	09.13	-
410, 34 t, Kipper / Dump Truck(93)	09.13	-
410, 29 t, Kipper / Dump Truck(93)	09.13	-
410, 29 t, Sattelzugmaschine / Truck Tractor(118)	09.13	-
410, 34 t, Sattelzugmaschine / Truck Tractor(118)	09.13	-
420, 29 t, Kipper / Dump Truck(93)	09.13	-
420, 34 t, Kipper / Dump Truck(93)	09.13	-
420, 34 t, Sattelzugmaschine / Truck Tractor(118)	09.13	-
420, 29 t, Sattelzugmaschine / Truck Tractor(118)	09.13	-
450, 29 t, Kipper / Dump Truck(93)	09.13	-
450, 34 t, Kipper / Dump Truck(93)	09.13	-
450, 29 t, Sattelzugmaschine / Truck Tractor(118)	09.13	-
450, 34 t, Sattelzugmaschine / Truck Tractor(118)	09.13	-
460, 29 t, Kipper / Dump Truck(93)	09.13	-
460, 34 t, Kipper / Dump Truck(93)	09.13	-
460, 29 t, Sattelzugmaschine / Truck Tractor(118)	09.13	-
460, 34 t, Sattelzugmaschine / Truck Tractor(118)	09.13	-
500, 34 t, Kipper / Dump Truck(93)	09.13	-
500, 29 t, Kipper / Dump Truck(93)	09.13	-
500, 29 t, Sattelzugmaschine / Truck Tractor(118)	09.13	-
500, 34 t, Sattelzugmaschine / Truck Tractor(118)	09.13	-
540, 29 t, Kipper / Dump Truck(93)	09.13	-
540, 34 t, Kipper / Dump Truck(93)	09.13	-
540, 34 t, Sattelzugmaschine / Truck Tractor(118)	09.13	-
540, 29 t, Sattelzugmaschine / Truck Tractor(118)	09.13	-

1.HA / 1st RA	(11)
2.HA / 2nd RA	(13)
für Fahrzeuge mit Luftfederung / for pneumatic suspension vehicles	(143)
für Fahrzeuge mit verstärktem Fahrwerk / for vehicles with heavy duty suspension	(151)
Fahrhöhe 230 mm / ride height 230 mm	(70)

FMX II 8x2/4 04.12 -

Pos				Ref.
1	**Lenkstange / Centre Rod Assembly** Schubstange / Push Rod einseitig verstellbar / Adjustable on one side Länge [mm] / Length [mm]:900 Konusmaß [mm] / Cone Size [mm]:28,6 Rohr-Ø [mm] / Pipe Ø [mm]:52 mit Zubehör / with accessories		(4) (122) (133) (106) (96) (117) (173)	**38660 01** **21698607** 37235 01
	330 370 410 420 450 460 500 540	09.13 - 09.13 - 09.13 - 09.13 - 09.13 - 09.13 - 09.13 - 09.13 -		LHD Lenkstockhebel zur 1. VA / Pitman arm to 1st front axle für Fahrzeuge mit Luftfederung / for pneumatic suspension vehicles (102) (143)
1	**Lenkstange / Centre Rod Assembly** Schubstange / Push Rod einseitig verstellbar / Adjustable on one side Länge [mm] / Length [mm]:900 Konusmaß [mm] / Cone Size [mm]:28,6 Rohr-Ø [mm] / Pipe Ø [mm]:52 mit Zubehör / with accessories		(4) (122) (133) (106) (96) (117) (173)	**38661 01** **21698608** 37235 01
	330 370 410 420 450 460 500 540	09.13 - 09.13 - 09.13 - 09.13 - 09.13 - 09.13 - 09.13 - 09.13 -		RHD Lenkstockhebel zur 1. VA / Pitman arm to 1st front axle für Fahrzeuge mit Luftfederung / for pneumatic suspension vehicles (102) (143)
1	**Lenkstange / Centre Rod Assembly** Schubstange / Push Rod einseitig verstellbar / Adjustable on one side Länge [mm] / Length [mm]:895 Konusmaß [mm] / Cone Size [mm]:28,6 Rohr-Ø [mm] / Pipe Ø [mm]:52 mit Zubehör / with accessories		(4) (122) (133) (106) (96) (117) (173)	**38662 01** **22380814** 37235 01
	330 370 410 420 450 460 500 540	09.13 - 09.13 - 09.13 - 09.13 - 09.13 - 09.13 - 09.13 - 09.13 -		LHD Lenkstockhebel zur 1. VA / Pitman arm to 1st front axle für Fahrzeuge mit Blattfederung / for leaf-spring suspension vehicles (102) (142)
1	**Lenkstange / Centre Rod Assembly** Schubstange / Push Rod einseitig verstellbar / Adjustable on one side Länge [mm] / Length [mm]:895 Konusmaß [mm] / Cone Size [mm]:28,6 Rohr-Ø [mm] / Pipe Ø [mm]:52 mit Zubehör / with accessories		(4) (122) (133) (106) (96) (117) (173)	**38663 01** **22380817** 37235 01
	330 370 410 420 450 460 500 540	09.13 - 09.13 - 09.13 - 09.13 - 09.13 - 09.13 - 09.13 - 09.13 -		RHD Lenkstockhebel zur 1. VA / Pitman arm to 1st front axle für Fahrzeuge mit Blattfederung / for leaf-spring suspension vehicles (102) (142)

VOLVO

FMX II 8x2/4 04.12 -

3 Lenkstange / Centre Rod Assembly

Schubstange / Push Rod
einseitig verstellbar / Adjustable on one side
Länge [mm] / Length [mm]:2200
Konusmaß [mm] / Cone Size [mm]:28,6
Rohr-Ø [mm] / Pipe Ø [mm]:62
mit Zubehör / with accessories

(4) (122) (133) (106) (96) (117) (173)

38666 01 **21157977**

330 370 410 420 450 460 500 540	09.13 - 09.13 - 09.13 - 09.13 - 09.13 - 09.13 - 09.13 - 09.13 -	RHD am Lenkhebel / at steering arm Achsabstand [mm] / Centre Distance [mm]:1995 1.VA / 1st front axle 2.VA / 2nd FA ohne Abgasreinigung / without emission control Abgasanlage nach oben / Schalldämpfer hinter Fahrerhaus / exhaust system upwards / silencer behind cab	 (128) (21) (12) (14) (179) (17)
330 370 410 420 450 460 500 540	09.13 - 09.13 - 09.13 - 09.13 - 09.13 - 09.13 - 09.13 - 09.13 -	RHD am Lenkhebel / at steering arm Achsabstand [mm] / Centre Distance [mm]:1995 1.VA / 1st front axle 2.VA / 2nd FA ohne Vorbereitung für Kranaufbau / without preparation for crane construction für Fahrzeuge mit SCR - Katalysator / for vehicles with scr-catalyst	 (128) (21) (12) (14) (180) (145)

3 Lenkstange / Centre Rod Assembly

Schubstange / Push Rod
einseitig verstellbar / Adjustable on one side
Länge [mm] / Length [mm]:2200
Konusmaß [mm] / Cone Size [mm]:28,6
Rohr-Ø [mm] / Pipe Ø [mm]:60
mit Zubehör / with accessories

(4) (122) (133) (106) (96) (117) (173)

38667 01 **21544445**

330 370 410 420 450 460 500 540	09.13 - 09.13 - 09.13 - 09.13 - 09.13 - 09.13 - 09.13 - 09.13 -	RHD am Lenkhebel / at steering arm 1.VA / 1st front axle 2.VA / 2nd FA Achsabstand [mm] / Centre Distance [mm]:1995 für Biodiesel geeignet / suitable for biodiesel für Fahrzeuge mit SCR - Katalysator / for vehicles with scr-catalyst	 (128) (12) (14) (21) (139) (145)
330 370 410 420 450 460 500 540	09.13 - 09.13 - 09.13 - 09.13 - 09.13 - 09.13 - 09.13 - 09.13 -	RHD am Lenkhebel / at steering arm 1.VA / 1st front axle 2.VA / 2nd FA Achsabstand [mm] / Centre Distance [mm]:1995 Abgasanlage mit zwei Schalldämpfer / exhaust system with two silencer	 (128) (12) (14) (21) (16)
330 370 410 420 450 460 500 540	09.13 - 09.13 - 09.13 - 09.13 - 09.13 - 09.13 - 09.13 - 09.13 -	RHD am Lenkhebel / at steering arm 1.VA / 1st front axle 2.VA / 2nd FA Achsabstand [mm] / Centre Distance [mm]:1995 ohne Abgasreinigung / without emission control Abgasanlage unten / exhaust system below	 (128) (12) (14) (21) (179) (18)
330 370 410 420 450 460 500 540	09.13 - 09.13 - 09.13 - 09.13 - 09.13 - 09.13 - 09.13 - 09.13 -	RHD am Lenkhebel / at steering arm 1.VA / 1st front axle 2.VA / 2nd FA Achsabstand [mm] / Centre Distance [mm]:1995 für Fahrzeuge mit Rußpartikelfilter / for vehicles with soot filter für Fahrzeuge mit SCR - Katalysator / for vehicles with scr-catalyst Abgasanlage mit einem Schalldämpfer / exhaust system with one silencer	 (128) (12) (14) (21) (144) (145) (15)

Pos				Ref.
4	**Spurstangenkopf / Tie Rod End** am Lenkzylinder / at steering cylinder Länge [mm] / Length [mm]:105 Innengewinde / Inner Thread mit Rechtsgewinde / with right-hand thread Gewindemaß / Thread Size:M30x1,5 Außengewinde / Outer Thread Gewindemaß / Thread Size:M24x1,5 Konusmaß [mm] / Cone Size [mm]:32 mit Zubehör / with accessories Schrauben-/Mutternausführung: selbstsichernd / Bolt / Nut Version: Self-locking		(9) (129) (106) (91) (170) (86) (36) (86) (96) (173) (121)	**38692 01** **21446028** 	
	330 09.13 - 370 09.13 - 410 09.13 - 420 09.13 - 450 09.13 - 460 09.13 - 500 09.13 - 540 09.13 -		am Lenkhebel / at steering arm am Lenkzylinder / at steering cylinder	(128) (129)
6	**Spurstange / Rod Assembly** Führungsstange / Guide Rod beidseitig verstellbar / Adjustable on both sides Länge [mm] / Length [mm]:1689 Konusmaß [mm] / Cone Size [mm]:32 Rohr-Ø [mm] / Pipe Ø [mm]:42 mit Zubehör / with accessories Schrauben-/Mutternausführung: selbstsichernd / Bolt / Nut Version: Self-locking		(8) (82) (132) (106) (96) (117) (173) (121)	**38668 01** **21190960** 34527 01 31961 01 	
	330 09.13 - 370 09.13 - 410 09.13 - 420 09.13 - 450 09.13 - 460 09.13 - 500 09.13 - 540 09.13 -		1.VA / 1st front axle für Fahrzeuge mit Blattfederung / for leaf-spring suspension vehicles	(12) (142)
6	**Spurstange / Rod Assembly** Führungsstange / Guide Rod beidseitig verstellbar / Adjustable on both sides Länge [mm] / Length [mm]:1668 Konusmaß [mm] / Cone Size [mm]:32 Rohr-Ø [mm] / Pipe Ø [mm]:42 mit Zubehör / with accessories Schrauben-/Mutternausführung: selbstsichernd / Bolt / Nut Version: Self-locking		(8) (82) (132) (106) (96) (117) (173) (121)	**38669 01** **22325737** 34527 01 31961 01 	
	330 09.13 - 370 09.13 - 410 09.13 - 420 09.13 - 450 09.13 - 460 09.13 - 500 09.13 - 540 09.13 -		2.VA / 2nd FA für Fahrzeuge mit Blattfederung / for leaf-spring suspension vehicles	(14) (142)
14	**Stange/Strebe, Stabilisator / Rod/Strut, stabiliser** Koppelstange / Coupling Rod nicht verstellbar / not adjustable Länge [mm] / Length [mm]:325 Konusmaß [mm] / Cone Size [mm]:22		(10) (97) (177) (106) (96)	**34604 01** **21446333** 	
	330 09.13 - 370 09.13 - 410 09.13 - 420 09.13 - 450 09.13 - 460 09.13 - 500 09.13 - 540 09.13 -		für Fahrzeuge mit Blattfederung / for leaf-spring suspension vehicles	(142)

Pos				Ref.

VOLVO

FMX II 8x2/4 04.12 -

5	**Spurstangenkopf / Tie Rod End**	(9)	**38693 01**	**21431675**
	am Lenkzylinder / at steering cylinder	(129)		
	Länge [mm] / Length [mm]:88	(106)		
	Innengewinde / Inner Thread	(91)		
	mit Rechtsgewinde / with right-hand thread	(170)		
	Gewindemaß / Thread Size:M26x1,5	(86)		
	Außengewinde / Outer Thread	(36)		
	Gewindemaß / Thread Size:M20x1,5	(86)		
	Konusmaß [mm] / Cone Size [mm]:28,6	(96)		
	mit Zubehör / with accessories	(173)		
	Schrauben-/Mutternausführung: selbstsichernd / Bolt / Nut Version: Self-locking	(121)		
	330 09.13 -		am Lenkzylinder / at steering cylinder	(129)
	370 09.13 -		Schleppachse / Tag Axle	(120)
	410 09.13 -		für Fahrzeuge mit gelenkter Nachlaufachse / for vehicles with hinged trailing axle	(146)
	420 09.13 -			
	450 09.13 -			
	460 09.13 -			
	500 09.13 -			
	540 09.13 -			
5	**Spurstangenkopf / Tie Rod End**	(9)	**38694 01**	**21431678**
	am Lenkzylinder / at steering cylinder	(129)		
	Länge [mm] / Length [mm]:120	(106)		
	Innengewinde / Inner Thread	(91)		
	mit Rechtsgewinde / with right-hand thread	(170)		
	Gewindemaß / Thread Size:M26x1,5	(86)		
	Außengewinde / Outer Thread	(36)		
	Gewindemaß / Thread Size:M20x1,5	(86)		
	Konusmaß [mm] / Cone Size [mm]:28,6	(96)		
	mit Zubehör / with accessories	(173)		
	Schrauben-/Mutternausführung: selbstsichernd / Bolt / Nut Version: Self-locking	(121)		
	330 09.13 -		am Lenkzylinder / at steering cylinder	(129)
	370 09.13 -		Schleppachse / Tag Axle	(120)
	410 09.13 -		für Fahrzeuge mit gelenkter Nachlaufachse / for vehicles with hinged trailing axle	(146)
	420 09.13 -			
	450 09.13 -		Vorlaufachse / Leading Axle	(125)
	460 09.13 -		für Fahrzeuge mit gelenkter Vorlaufachse / for vehicles with hinged leading axle	(147)
	500 09.13 -			
	540 09.13 -			
5	**Spurstangenkopf / Tie Rod End**	(9)	**38695 01**	**21431680**
	am Lenkzylinder / at steering cylinder	(129)		
	Länge [mm] / Length [mm]:194	(106)		
	Innengewinde / Inner Thread	(91)		
	mit Rechtsgewinde / with right-hand thread	(170)		
	Gewindemaß / Thread Size:M26x1,5	(86)		
	Außengewinde / Outer Thread	(36)		
	Gewindemaß / Thread Size:M20x1,5	(86)		
	Konusmaß [mm] / Cone Size [mm]:28,6	(96)		
	mit Zubehör / with accessories	(173)		
	Schrauben-/Mutternausführung: selbstsichernd / Bolt / Nut Version: Self-locking	(121)		
	330 09.13 -		am Lenkzylinder / at steering cylinder	(129)
	370 09.13 -		Vorlaufachse / Leading Axle	(125)
	410 09.13 -		für Fahrzeuge mit gelenkter Vorlaufachse / for vehicles with hinged leading axle	(147)
	420 09.13 -			
	450 09.13 -			
	460 09.13 -			
	500 09.13 -			
	540 09.13 -			

FMX II 8x2/4 04.12 -

7 Spurstange / Rod Assembly

Führungsstange / Guide Rod
einseitig verstellbar / Adjustable on one side
Länge [mm] / Length [mm]:1025
Konusmaß [mm] / Cone Size [mm]:28,6
Rohr-Ø [mm] / Pipe Ø [mm]:48
mit Zubehör / with accessories

(8) (82) (133) (106) (96) (117) (173)

37230 01 **22159758**
37235 01
27547 02

330	09.13 -	Vorlaufachse / Leading Axle für Fahrzeuge mit starrer Vorlaufachse / for vehicles with rigid leading axle	(125) (150)
370	09.13 -		
410	09.13 -		
420	09.13 -		
450	09.13 -		
460	09.13 -		
500	09.13 -		
540	09.13 -		

7 Spurstange / Rod Assembly

Führungsstange / Guide Rod
einseitig verstellbar / Adjustable on one side
Länge [mm] / Length [mm]:686
Konusmaß [mm] / Cone Size [mm]:28,6
Rohr-Ø [mm] / Pipe Ø [mm]:46
mit Zubehör / with accessories

(8) (82) (133) (106) (96) (117) (173)

38664 01 **21481655**
22647 01
37235 01

330	09.13 -	Schleppachse / Tag Axle für Fahrzeuge mit starrer Nachlaufachse / for vehicles with rigid trailing axle mit Einfachbereifung / with single tyres	(120) (149) (166)
370	09.13 -		
410	09.13 -		
420	09.13 -		
450	09.13 -		
460	09.13 -		
500	09.13 -		
540	09.13 -		

7 Spurstange / Rod Assembly

Führungsstange / Guide Rod
beidseitig verstellbar / Adjustable on both sides
Länge [mm] / Length [mm]:1596
Konusmaß [mm] / Cone Size [mm]:32
Rohr-Ø [mm] / Pipe Ø [mm]:42
mit Zubehör / with accessories
mit Sicherungsmutter / with lock nut

(8) (82) (132) (106) (96) (117) (173) (171)

38670 01 **21366951**

330	09.13 -	Vorlaufachse / Leading Axle für Fahrzeuge mit gelenkter Vorlaufachse / for vehicles with hinged leading axle bei RAS (hydraulisch zwangsgelenkte Nachlaufachse) / With RAS (hydraulic positively steered trailing axle)	(125) (147) (131)
370	09.13 -		
410	09.13 -		
420	09.13 -		
450	09.13 -		
460	09.13 -		
500	09.13 -		
540	09.13 -		

7 Spurstange / Rod Assembly

Führungsstange / Guide Rod
einseitig verstellbar / Adjustable on one side
Länge [mm] / Length [mm]:1818
Konusmaß [mm] / Cone Size [mm]:32
Rohr-Ø [mm] / Pipe Ø [mm]:48
mit Zubehör / with accessories
Schrauben-/Mutternausführung: selbstsichernd / Bolt / Nut Version: Self-locking

(8) (82) (133) (106) (96) (117) (173) (121)

38680 01 **22159765**
37235 01

330	09.13 -	Vorlaufachse / Leading Axle für Fahrzeuge mit starrer Vorlaufachse / for vehicles with rigid leading axle	(125) (150)
370	09.13 -		
410	09.13 -		
420	09.13 -		
450	09.13 -		
460	09.13 -		
500	09.13 -		
540	09.13 -		
330	09.13 -	Schleppachse / Tag Axle für Fahrzeuge mit gelenkter Nachlaufachse / for vehicles with hinged trailing axle bei RAS (hydraulisch zwangsgelenkte Nachlaufachse) / With RAS (hydraulic positively steered trailing axle)	(120) (146) (131)
370	09.13 -		
410	09.13 -		
420	09.13 -		
450	09.13 -		
460	09.13 -		
500	09.13 -		
540	09.13 -		

VOLVO

FMX II 8x2/4 04.12 -

10 Lenker, Radaufhängung / Track Control Arm

38691 01 — 21196798

Längslenker / Trailing Arm (107)
Länge [mm] / Length [mm]:625 (106)
Bohrung-Ø 1 [mm] / Bore Ø 1 [mm]:17 (39)
Bohrung-Ø 2 [mm] / Bore Ø 2 [mm]:17 (40)
Lochabstand 1/Lochabstand 2 / Hole Pitch 1/ Hole Pitch 2:115/115 (103)
nicht verstellbar / not adjustable (177)
Molekularlager / Molecular Bearing (108)

330	09.13 -	▽ Antriebsachse / Drive Axle für Fahrzeuge mit Luftfederung / for pneumatic suspension vehicles	(32) (143)
370	09.13 -		
410	09.13 -		
420	09.13 -		
450	09.13 -		
460	09.13 -		
500	09.13 -		
540	09.13 -		
330	09.13 -	▽ Schleppachse / Tag Axle für Fahrzeuge mit Luftfederung / for pneumatic suspension vehicles	(120) (143)
370	09.13 -		
410	09.13 -		
420	09.13 -		
450	09.13 -		
460	09.13 -		
500	09.13 -		
540	09.13 -		

8 Lenker, Radaufhängung / Track Control Arm

36148 01 — 22238525

Dreieckslenker (Nfz) / Wishbone (CV) (46)
Länge [mm] / Length [mm]:662,2 (106)
Rohr-Ø [mm] / Pipe Ø [mm]:51 (117)
Bohrung-Ø 1 [mm] / Bore Ø 1 [mm]:21 (39)
Bohrung-Ø 2 [mm] / Bore Ø 2 [mm]:17,5 (40)
Lochabstand 1/Lochabstand 2 / Hole Pitch 1/ Hole Pitch 2:115 (103)
Molekularlager / Molecular Bearing (108)

330	09.13 -	△ für Fahrzeuge mit Luftfederung / for pneumatic suspension vehicles Schleppachse / Tag Axle	(143) (120)
370	09.13 -		
410	09.13 -		
420	09.13 -		
450	09.13 -		
460	09.13 -		
500	09.13 -		
540	09.13 -		
330	09.13 -	△ für Fahrzeuge mit Luftfederung / for pneumatic suspension vehicles Antriebsachse / Drive Axle	(143) (32)
370	09.13 -		
410	09.13 -		
420	09.13 -		
450	09.13 -		
460	09.13 -		
500	09.13 -		
540	09.13 -		

13 Stange/Strebe, Stabilisator / Rod/Strut, stabiliser

37707 01 — 22318844

Koppelstange / Coupling Rod (97)
Länge [mm] / Length [mm]:443 (106)
Konusmaß [mm] / Cone Size [mm]:32 (96)
Rohr-Ø [mm] / Pipe Ø [mm]:38 (117)
mit Zubehör / with accessories (173)
Schrauben-/Mutternausführung: selbstsichernd / Bolt / Nut Version: Self-locking (121)

330	09.13 -	Schleppachse / Tag Axle für Fahrzeuge mit Luftfederung / for pneumatic suspension vehicles Fahrhöhe 230 mm / ride height 230 mm	(120) (143) (70)
370	09.13 -		
410	09.13 -	Schleppachse / Tag Axle für Fahrzeuge mit Luftfederung / for pneumatic suspension vehicles Fahrhöhe 230 mm / ride height 230 mm	(120) (143) (70)
420	09.13 -		
450	09.13 -		
460	09.13 -		
500	09.13 -		
540	09.13 -		
410	09.13 -	Antriebsachse / Drive Axle für Fahrzeuge mit Luftfederung / for pneumatic suspension vehicles Fahrhöhe 230 mm / ride height 230 mm	(32) (143) (70)
420	09.13 -		
450	09.13 -		
460	09.13 -		
500	09.13 -		
540	09.13 -		

FMX II 8x2/4 04.12 -

13	**Stange/Strebe, Stabilisator / Rod/Strut, stabiliser** Koppelstange / Coupling Rod nicht verstellbar / not adjustable Länge [mm] / Length [mm]:373 Konusmaß [mm] / Cone Size [mm]:32 Rohr-Ø [mm] / Pipe Ø [mm]:38 mit Zubehör / with accessories Schrauben-/Mutternausführung: selbstsichernd / Bolt / Nut Version: Self-locking	(10) (97) (177) (106) (96) (117) (173) (121)	**38685 01** **22318841** 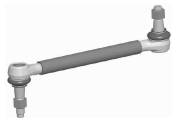	
	330 09.13 - 370 09.13 - 410 09.13 - 420 09.13 - 450 09.13 - 460 09.13 - 500 09.13 - 540 09.13 -		Antriebsachse / Drive Axle für Fahrzeuge mit gelenkter Nachlaufachse / for vehicles with hinged trailing axle für Fahrzeuge mit Luftfederung / for pneumatic suspension vehicles Fahrhöhe 170 mm / ride height 170 mm	(32) (146) (143) (66)
	330 09.13 - 370 09.13 - 410 09.13 - 420 09.13 - 450 09.13 - 460 09.13 - 500 09.13 - 540 09.13 -		Antriebsachse / Drive Axle für Fahrzeuge mit gelenkter Vorlaufachse / for vehicles with hinged leading axle für Fahrzeuge mit Luftfederung / for pneumatic suspension vehicles Fahrhöhe 170 mm / ride height 170 mm	(32) (147) (143) (66)
13	**Stange/Strebe, Stabilisator / Rod/Strut, stabiliser** Koppelstange / Coupling Rod nicht verstellbar / not adjustable Länge [mm] / Length [mm]:343 Konusmaß [mm] / Cone Size [mm]:32 Rohr-Ø [mm] / Pipe Ø [mm]:38 mit Zubehör / with accessories Schrauben-/Mutternausführung: selbstsichernd / Bolt / Nut Version: Self-locking	(10) (97) (177) (106) (96) (117) (173) (121)	**38686 01** **22318840** 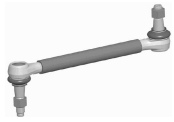	
	330 09.13 - 370 09.13 - 410 09.13 - 420 09.13 - 450 09.13 - 460 09.13 - 500 09.13 - 540 09.13 -		Antriebsachse / Drive Axle für Fahrzeuge mit Luftfederung / for pneumatic suspension vehicles Fahrhöhe 140 mm / ride height 140 mm	(32) (143) (63)
	330 09.13 - 370 09.13 - 410 09.13 - 420 09.13 - 450 09.13 - 460 09.13 - 500 09.13 - 540 09.13 -		Schleppachse / Tag Axle für Fahrzeuge mit Luftfederung / for pneumatic suspension vehicles Fahrhöhe 140 mm / ride height 140 mm	(120) (143) (63)

VOLVO

FMX II 8x2/6 04.12 -

1 Lenkstange / Centre Rod Assembly

Schubstange / Push Rod
einseitig verstellbar / Adjustable on one side
Länge [mm] / Length [mm]:900
Konusmaß [mm] / Cone Size [mm]:28,6
Rohr-Ø [mm] / Pipe Ø [mm]:52
mit Zubehör / with accessories

(4) (122) (133) (106) (96) (117) (173)

38660 01 **21698607**
37235 01

330	09.13 -
370	09.13 -
410	09.13 -
420	09.13 -
450	09.13 -
460	09.13 -
500	09.13 -
540	09.13 -

LHD
Lenkstockhebel zur 1. VA / Pitman arm to 1st front axle
für Fahrzeuge mit Luftfederung / for pneumatic suspension vehicles

(102) (143)

1 Lenkstange / Centre Rod Assembly

Schubstange / Push Rod
einseitig verstellbar / Adjustable on one side
Länge [mm] / Length [mm]:900
Konusmaß [mm] / Cone Size [mm]:28,6
Rohr-Ø [mm] / Pipe Ø [mm]:52
mit Zubehör / with accessories

(4) (122) (133) (106) (96) (117) (173)

38661 01 **21698608**
37235 01

330	09.13 -
370	09.13 -
410	09.13 -
420	09.13 -
450	09.13 -
460	09.13 -
500	09.13 -
540	09.13 -

RHD
Lenkstockhebel zur 1. VA / Pitman arm to 1st front axle
für Fahrzeuge mit Luftfederung / for pneumatic suspension vehicles

(102) (143)

1 Lenkstange / Centre Rod Assembly

Schubstange / Push Rod
einseitig verstellbar / Adjustable on one side
Länge [mm] / Length [mm]:895
Konusmaß [mm] / Cone Size [mm]:28,6
Rohr-Ø [mm] / Pipe Ø [mm]:52
mit Zubehör / with accessories

(4) (122) (133) (106) (96) (117) (173)

38662 01 **22380814**
37235 01

330	09.13 -
370	09.13 -
410	09.13 -
420	09.13 -
450	09.13 -
460	09.13 -
500	09.13 -
540	09.13 -

LHD
Lenkstockhebel zur 1. VA / Pitman arm to 1st front axle
für Fahrzeuge mit Blattfederung / for leaf-spring suspension vehicles

(102) (142)

1 Lenkstange / Centre Rod Assembly

Schubstange / Push Rod
einseitig verstellbar / Adjustable on one side
Länge [mm] / Length [mm]:895
Konusmaß [mm] / Cone Size [mm]:28,6
Rohr-Ø [mm] / Pipe Ø [mm]:52
mit Zubehör / with accessories

(4) (122) (133) (106) (96) (117) (173)

38663 01 **22380817**
37235 01

330	09.13 -
370	09.13 -
410	09.13 -
420	09.13 -
450	09.13 -
460	09.13 -
500	09.13 -
540	09.13 -

RHD
Lenkstockhebel zur 1. VA / Pitman arm to 1st front axle
für Fahrzeuge mit Blattfederung / for leaf-spring suspension vehicles

(102) (142)

3	**Lenkstange / Centre Rod Assembly** Schubstange / Push Rod einseitig verstellbar / Adjustable on one side Länge [mm] / Length [mm]:2200 Konusmaß [mm] / Cone Size [mm]:28,6 Rohr-Ø [mm] / Pipe Ø [mm]:62 mit Zubehör / with accessories		(4) (122) (133) (106) (96) (117) (173)	**38666 01** **21157977**
	330 370 410 420 450 460 500 540	09.13 - 09.13 - 09.13 - 09.13 - 09.13 - 09.13 - 09.13 - 09.13 -		RHD am Lenkhebel / at steering arm (128) Achsabstand [mm] / Centre Distance [mm]:1995 (21) 1.VA / 1st front axle (12) 2.VA / 2nd FA (14) ohne Abgasreinigung / without emission control (179) Abgasanlage nach oben / Schalldämpfer hinter Fahrerhaus / exhaust system upwards / silencer behind cab (17)
	330 370 410 420 450 460 500 540	09.13 - 09.13 - 09.13 - 09.13 - 09.13 - 09.13 - 09.13 - 09.13 -		RHD am Lenkhebel / at steering arm (128) Achsabstand [mm] / Centre Distance [mm]:1995 (21) 1.VA / 1st front axle (12) 2.VA / 2nd FA (14) ohne Vorbereitung für Kranaufbau / without preparation for crane construction (180) für Fahrzeuge mit SCR - Katalysator / for vehicles with scr-catalyst (145)
3	**Lenkstange / Centre Rod Assembly** Schubstange / Push Rod einseitig verstellbar / Adjustable on one side Länge [mm] / Length [mm]:2200 Konusmaß [mm] / Cone Size [mm]:28,6 Rohr-Ø [mm] / Pipe Ø [mm]:60 mit Zubehör / with accessories		(4) (122) (133) (106) (96) (117) (173)	**38667 01** **21544445**
	330 370 410 420 450 460 500 540	09.13 - 09.13 - 09.13 - 09.13 - 09.13 - 09.13 - 09.13 - 09.13 -		RHD am Lenkhebel / at steering arm (128) 1.VA / 1st front axle (12) 2.VA / 2nd FA (14) Achsabstand [mm] / Centre Distance [mm]:1995 (21) Abgasanlage mit zwei Schalldämpfer / exhaust system with two silencer (16)
	330 370 410 420 450 460 500 540	09.13 - 09.13 - 09.13 - 09.13 - 09.13 - 09.13 - 09.13 - 09.13 -		RHD am Lenkhebel / at steering arm (128) 1.VA / 1st front axle (12) 2.VA / 2nd FA (14) Achsabstand [mm] / Centre Distance [mm]:1995 (21) ohne Abgasreinigung / without emission control (179) Abgasanlage unten / exhaust system below (18)
	330 370 410 420 450 460 500 540	09.13 - 09.13 - 09.13 - 09.13 - 09.13 - 09.13 - 09.13 - 09.13 -		RHD am Lenkhebel / at steering arm (128) 1.VA / 1st front axle (12) 2.VA / 2nd FA (14) Achsabstand [mm] / Centre Distance [mm]:1995 (21) für Fahrzeuge mit Rußpartikelfilter / for vehicles with soot filter (144) für Fahrzeuge mit SCR - Katalysator / for vehicles with scr-catalyst (145) Abgasanlage mit einem Schalldämpfer / exhaust system with one silencer (15)
	330 370 410 420 450 460 500 540	09.13 - 09.13 - 09.13 - 09.13 - 09.13 - 09.13 - 09.13 - 09.13 -		RHD am Lenkhebel / at steering arm (128) 1.VA / 1st front axle (12) 2.VA / 2nd FA (14) Achsabstand [mm] / Centre Distance [mm]:1995 (21) für Biodiesel geeignet / suitable for biodiesel (139) für Fahrzeuge mit SCR - Katalysator / for vehicles with scr-catalyst (145)

VOLVO

FMX II 8x2/6 04.12 -

4 Spurstangenkopf / Tie Rod End

38692 01 — 21446028

am Lenzylinder / at steering cylinder (129)
Länge [mm] / Length [mm]:105 (106)
Innengewinde / Inner Thread (91)
mit Rechtsgewinde / with right-hand thread (170)
Gewindemaß / Thread Size:M30x1,5 (86)
Außengewinde / Outer Thread (36)
Gewindemaß / Thread Size:M24x1,5 (86)
Konusmaß [mm] / Cone Size [mm]:32 (96)
mit Zubehör / with accessories (173)
Schrauben-/Mutternausführung: selbstsichernd / Bolt / Nut Version: Self-locking (121)

330	09.13 -	am Lenkhebel / at steering arm	(128)
370	09.13 -	am Lenkzylinder / at steering cylinder	(129)
410	09.13 -		
420	09.13 -		
450	09.13 -		
460	09.13 -		
500	09.13 -		
540	09.13 -		

6 Spurstange / Rod Assembly

38668 01 — 21190960

34527 01
31961 01

Führungsstange / Guide Rod (82)
beidseitig verstellbar / Adjustable on both sides (132)
Länge [mm] / Length [mm]:1689 (106)
Konusmaß [mm] / Cone Size [mm]:32 (96)
Rohr-Ø [mm] / Pipe Ø [mm]:42 (117)
mit Zubehör / with accessories (173)
Schrauben-/Mutternausführung: selbstsichernd / Bolt / Nut Version: Self-locking (121)

330	09.13 -	1.VA / 1st front axle	(12)
370	09.13 -	für Fahrzeuge mit Blattfederung / for leaf-spring suspension vehicles	(142)
410	09.13 -		
420	09.13 -		
450	09.13 -		
460	09.13 -		
500	09.13 -		
540	09.13 -		

6 Spurstange / Rod Assembly

38669 01 — 22325737

34527 01
31961 01

Führungsstange / Guide Rod (82)
beidseitig verstellbar / Adjustable on both sides (132)
Länge [mm] / Length [mm]:1668 (106)
Konusmaß [mm] / Cone Size [mm]:32 (96)
Rohr-Ø [mm] / Pipe Ø [mm]:42 (117)
mit Zubehör / with accessories (173)
Schrauben-/Mutternausführung: selbstsichernd / Bolt / Nut Version: Self-locking (121)

330	09.13 -	2.VA / 2nd FA	(14)
370	09.13 -	für Fahrzeuge mit Blattfederung / for leaf-spring suspension vehicles	(142)
410	09.13 -		
420	09.13 -		
450	09.13 -		
460	09.13 -		
500	09.13 -		
540	09.13 -		

14 Stange/Strebe, Stabilisator / Rod/Strut, stabiliser

34604 01 — 21446333

Koppelstange / Coupling Rod (97)
nicht verstellbar / not adjustable (177)
Länge [mm] / Length [mm]:325 (106)
Konusmaß [mm] / Cone Size [mm]:22 (96)

330	09.13 -		
370	09.13 -	für Fahrzeuge mit Blattfederung / for leaf-spring suspension vehicles	(142)
410	09.13 -		
420	09.13 -		
450	09.13 -		
460	09.13 -		
500	09.13 -		
540	09.13 -		

5 **Spurstangenkopf / Tie Rod End** (9)
am Lenkzylinder / at steering cylinder (129)
Länge [mm] / Length [mm]:88 (106)
Innengewinde / Inner Thread (91)
mit Rechtsgewinde / with right-hand thread (170)
Gewindemaß / Thread Size:M26x1,5 (86)
Außengewinde / Outer Thread (36)
Gewindemaß / Thread Size:M20x1,5 (86)
Konusmaß [mm] / Cone Size [mm]:28,6 (96)
mit Zubehör / with accessories (173)
Schrauben-/Mutternausführung: selbstsichernd / Bolt / Nut Version: Self-locking (121)

38693 01 **21431675**

330	09.13 -	am Lenkzylinder / at steering cylinder	(129)
370	09.13 -	Schleppachse / Tag Axle	(120)
410	09.13 -	für Fahrzeuge mit gelenkter Nachlaufachse / for vehicles with hinged trailing axle	(146)
420	09.13 -		
450	09.13 -		
460	09.13 -		
500	09.13 -		
540	09.13 -		

5 **Spurstangenkopf / Tie Rod End** (9)
am Lenkzylinder / at steering cylinder (129)
Länge [mm] / Length [mm]:120 (106)
Innengewinde / Inner Thread (91)
mit Rechtsgewinde / with right-hand thread (170)
Gewindemaß / Thread Size:M26x1,5 (86)
Außengewinde / Outer Thread (36)
Gewindemaß / Thread Size:M20x1,5 (86)
Konusmaß [mm] / Cone Size [mm]:28,6 (96)
mit Zubehör / with accessories (173)
Schrauben-/Mutternausführung: selbstsichernd / Bolt / Nut Version: Self-locking (121)

38694 01 **21431678**

330	09.13 -	am Lenkzylinder / at steering cylinder	(129)
370	09.13 -	Schleppachse / Tag Axle	(120)
410	09.13 -	für Fahrzeuge mit gelenkter Nachlaufachse / for vehicles with hinged trailing axle	(146)
420	09.13 -		
450	09.13 -	Vorlaufachse / Leading Axle	(125)
460	09.13 -	für Fahrzeuge mit gelenkter Vorlaufachse / for vehicles with hinged leading axle	(147)
500	09.13 -		
540	09.13 -		

5 **Spurstangenkopf / Tie Rod End** (9)
am Lenkzylinder / at steering cylinder (129)
Länge [mm] / Length [mm]:194 (106)
Innengewinde / Inner Thread (91)
mit Rechtsgewinde / with right-hand thread (170)
Gewindemaß / Thread Size:M26x1,5 (86)
Außengewinde / Outer Thread (36)
Gewindemaß / Thread Size:M20x1,5 (86)
Konusmaß [mm] / Cone Size [mm]:28,6 (96)
mit Zubehör / with accessories (173)
Schrauben-/Mutternausführung: selbstsichernd / Bolt / Nut Version: Self-locking (121)

38695 01 **21431680**

330	09.13 -	am Lenkzylinder / at steering cylinder	(129)
370	09.13 -	Vorlaufachse / Leading Axle	(125)
410	09.13 -	für Fahrzeuge mit gelenkter Vorlaufachse / for vehicles with hinged leading axle	(147)
420	09.13 -		
450	09.13 -		
460	09.13 -		
500	09.13 -		
540	09.13 -		

VOLVO

FMX II 8x2/6 04.12 -

Pos			Ref.		
7	**Spurstange / Rod Assembly** Führungsstange / Guide Rod einseitig verstellbar / Adjustable on one side Länge [mm] / Length [mm]:1025 Konusmaß [mm] / Cone Size [mm]:28,6 Rohr-Ø [mm] / Pipe Ø [mm]:48 mit Zubehör / with accessories		(8) (82) (133) (106) (96) (117) (173)	**37230 01** 22159758 37235 01 27547 02 	
	330 370 410 420 450 460 500 540	09.13 - 09.13 - 09.13 - 09.13 - 09.13 - 09.13 - 09.13 - 09.13 -		Vorlaufachse / Leading Axle für Fahrzeuge mit starrer Vorlaufachse / for vehicles with rigid leading axle	(125) (150)
7	**Spurstange / Rod Assembly** Führungsstange / Guide Rod einseitig verstellbar / Adjustable on one side Länge [mm] / Length [mm]:686 Konusmaß [mm] / Cone Size [mm]:28,6 Rohr-Ø [mm] / Pipe Ø [mm]:46 mit Zubehör / with accessories		(8) (82) (133) (106) (96) (117) (173)	**38664 01** 21481655 22647 01 37235 01 	
	330 370 410 420 450 460 500 540	09.13 - 09.13 - 09.13 - 09.13 - 09.13 - 09.13 - 09.13 - 09.13 -		Schleppachse / Tag Axle für Fahrzeuge mit starrer Nachlaufachse / for vehicles with rigid trailing axle mit Einfachbereifung / with single tyres	(120) (149) (166)
7	**Spurstange / Rod Assembly** Führungsstange / Guide Rod beidseitig verstellbar / Adjustable on both sides Länge [mm] / Length [mm]:1596 Konusmaß [mm] / Cone Size [mm]:32 Rohr-Ø [mm] / Pipe Ø [mm]:42 mit Zubehör / with accessories mit Sicherungsmutter / with lock nut		(8) (82) (132) (106) (96) (117) (173) (171)	**38670 01** 21366951 	
	330 370 410 420 450 460 500 540	09.13 - 09.13 - 09.13 - 09.13 - 09.13 - 09.13 - 09.13 - 09.13 -		Vorlaufachse / Leading Axle für Fahrzeuge mit gelenkter Vorlaufachse / for vehicles with hinged leading axle bei RAS (hydraulisch zwangsgelenkte Nachlaufachse) / With RAS (hydraulic positively steered trailing axle)	(125) (147) (131)
7	**Spurstange / Rod Assembly** Führungsstange / Guide Rod einseitig verstellbar / Adjustable on one side Länge [mm] / Length [mm]:1818 Konusmaß [mm] / Cone Size [mm]:32 Rohr-Ø [mm] / Pipe Ø [mm]:48 mit Zubehör / with accessories Schrauben-/Mutternausführung: selbstsichernd / Bolt / Nut Version: Self-locking		(8) (82) (133) (106) (96) (117) (173) (121)	**38680 01** 22159765 37235 01 	
	330 370 410 420 450 460 500 540	09.13 - 09.13 - 09.13 - 09.13 - 09.13 - 09.13 - 09.13 - 09.13 -		Vorlaufachse / Leading Axle für Fahrzeuge mit starrer Vorlaufachse / for vehicles with rigid leading axle	(125) (150)
	330 370 410 420 450 460 500 540	09.13 - 09.13 - 09.13 - 09.13 - 09.13 - 09.13 - 09.13 - 09.13 -		Schleppachse / Tag Axle für Fahrzeuge mit gelenkter Nachlaufachse / for vehicles with hinged trailing axle bei RAS (hydraulisch zwangsgelenkte Nachlaufachse) / With RAS (hydraulic positively steered trailing axle)	(120) (146) (131)

FMX II 8x2/6 04.12 -

10 Lenker, Radaufhängung / Track Control Arm

38691 01 — 21196798

Längslenker / Trailing Arm (3) (107)
Länge [mm] / Length [mm]:625 (106)
Bohrung-Ø 1 [mm] / Bore Ø 1 [mm]:17 (39)
Bohrung-Ø 2 [mm] / Bore Ø 2 [mm]:17 (40)
Lochabstand 1/Lochabstand 2 / Hole Pitch 1/ Hole Pitch 2:115/115 (103)
nicht verstellbar / not adjustable (177)
Molekularlager / Molecular Bearing (108)

330	09.13 -	▽ Schleppachse / Tag Axle für Fahrzeuge mit Luftfederung / for pneumatic suspension vehicles	(120) (143)
370	09.13 -		
410	09.13 -		
420	09.13 -		
450	09.13 -		
460	09.13 -		
500	09.13 -		
540	09.13 -		
330	09.13 -	▽ Antriebsachse / Drive Axle für Fahrzeuge mit Luftfederung / for pneumatic suspension vehicles	(32) (143)
370	09.13 -		
410	09.13 -		
420	09.13 -		
450	09.13 -		
460	09.13 -		
500	09.13 -		
540	09.13 -		

8 Lenker, Radaufhängung / Track Control Arm

36148 01 — 22238525

Dreieckslenker (Nfz) / Wishbone (CV) (3) (46)
Länge [mm] / Length [mm]:662,2 (106)
Rohr-Ø [mm] / Pipe Ø [mm]:51 (117)
Bohrung-Ø 1 [mm] / Bore Ø 1 [mm]:21 (39)
Bohrung-Ø 2 [mm] / Bore Ø 2 [mm]:17,5 (40)
Lochabstand 1/Lochabstand 2 / Hole Pitch 1/ Hole Pitch 2:115 (103)
Molekularlager / Molecular Bearing (108)

330	09.13 -	△ für Fahrzeuge mit Luftfederung / for pneumatic suspension vehicles Antriebsachse / Drive Axle	(143) (32)
370	09.13 -		
410	09.13 -		
420	09.13 -		
450	09.13 -		
460	09.13 -		
500	09.13 -		
540	09.13 -		
330	09.13 -	△ für Fahrzeuge mit Luftfederung / for pneumatic suspension vehicles Schleppachse / Tag Axle	(143) (120)
370	09.13 -		
410	09.13 -		
420	09.13 -		
450	09.13 -		
460	09.13 -		
500	09.13 -		
540	09.13 -		

13 Stange/Strebe, Stabilisator / Rod/Strut, stabiliser

37707 01 — 22318844

Koppelstange / Coupling Rod (10) (97)
Länge [mm] / Length [mm]:443 (106)
Konusmaß [mm] / Cone Size [mm]:32 (96)
Rohr-Ø [mm] / Pipe Ø [mm]:38 (117)
mit Zubehör / with accessories (173)
Schrauben-/Mutternausführung: selbstsichernd / Bolt / Nut Version: Self-locking (121)

330	09.13 -	Schleppachse / Tag Axle für Fahrzeuge mit Luftfederung / for pneumatic suspension vehicles Fahrhöhe 230 mm / ride height 230 mm	(120) (143) (70)
370	09.13 -		
410	09.13 -		
420	09.13 -		
450	09.13 -		
460	09.13 -		
500	09.13 -		
540	09.13 -		
330	09.13 -	Antriebsachse / Drive Axle für Fahrzeuge mit Luftfederung / for pneumatic suspension vehicles Fahrhöhe 230 mm / ride height 230 mm	(32) (143) (70)
370	09.13 -		
410	09.13 -		
420	09.13 -		
450	09.13 -		
460	09.13 -		
500	09.13 -		
540	09.13 -		

VOLVO

FMX II 8x2/6 04.12 -

13

Stange/Strebe, Stabilisator / Rod/Strut, stabiliser
Koppelstange / Coupling Rod
nicht verstellbar / not adjustable
Länge [mm] / Length [mm]:373
Konusmaß [mm] / Cone Size [mm]:32
Rohr-Ø [mm] / Pipe Ø [mm]:38
mit Zubehör / with accessories
Schrauben-/Mutternausführung: selbstsichernd / Bolt / Nut Version: Self-locking
(10) (97) (177) (106) (96) (117) (173) (121)

38685 01 22318841

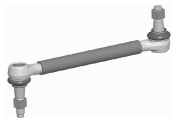

330	09.13 -	Antriebsachse / Drive Axle für Fahrzeuge mit gelenkter Nachlaufachse / for vehicles with hinged trailing axle für Fahrzeuge mit Luftfederung / for pneumatic suspension vehicles Fahrhöhe 170 mm / ride height 170 mm	(32) (146) (143) (66)
370	09.13 -		
410	09.13 -		
420	09.13 -		
450	09.13 -		
460	09.13 -		
500	09.13 -		
540	09.13 -		
330	09.13 -	Antriebsachse / Drive Axle für Fahrzeuge mit gelenkter Vorlaufachse / for vehicles with hinged leading axle für Fahrzeuge mit Luftfederung / for pneumatic suspension vehicles Fahrhöhe 170 mm / ride height 170 mm	(32) (147) (143) (66)
370	09.13 -		
410	09.13 -		
420	09.13 -		
450	09.13 -		
460	09.13 -		
500	09.13 -		
540	09.13 -		

13

Stange/Strebe, Stabilisator / Rod/Strut, stabiliser
Koppelstange / Coupling Rod
nicht verstellbar / not adjustable
Länge [mm] / Length [mm]:343
Konusmaß [mm] / Cone Size [mm]:32
Rohr-Ø [mm] / Pipe Ø [mm]:38
mit Zubehör / with accessories
Schrauben-/Mutternausführung: selbstsichernd / Bolt / Nut Version: Self-locking
(10) (97) (177) (106) (96) (117) (173) (121)

38686 01 22318840

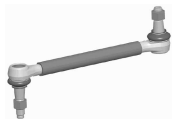

330	09.13 -	Schleppachse / Tag Axle für Fahrzeuge mit Luftfederung / for pneumatic suspension vehicles Fahrhöhe 140 mm / ride height 140 mm	(120) (143) (63)
370	09.13 -		
410	09.13 -		
420	09.13 -		
450	09.13 -		
460	09.13 -		
500	09.13 -		
540	09.13 -		
330	09.13 -	Antriebsachse / Drive Axle für Fahrzeuge mit Luftfederung / for pneumatic suspension vehicles Fahrhöhe 140 mm / ride height 140 mm	(32) (143) (63)
370	09.13 -		
410	09.13 -		
420	09.13 -		
450	09.13 -		
460	09.13 -		
500	09.13 -		
540	09.13 -		

1

Lenkstange / Centre Rod Assembly (4)
Schubstange / Push Rod (122)
einseitig verstellbar / Adjustable on one side (133)
Länge [mm] / Length [mm]:900 (106)
Konusmaß [mm] / Cone Size [mm]:28,6 (96)
Rohr-Ø [mm] / Pipe Ø [mm]:52 (117)
mit Zubehör / with accessories (173)

38660 01 **21698607**
37235 01

330, 37 t, Kipper / Dump Truck(93)	09.13 -	
330, 35 t, Kipper / Dump Truck(93)	09.13 -	
330, 37 t, Pritsche/Fahrgestell / Flatbed/Chassis(109)	09.13 -	
330, 35 t, Pritsche/Fahrgestell / Flatbed/Chassis(109)	09.13 -	
330, 42 t	09.13 -	
330, 35 t, Sattelzugmaschine / Truck Tractor(118)	09.13 -	
370, 37 t, Kipper / Dump Truck(93)	09.13 -	
370, 35 t, Kipper / Dump Truck(93)	09.13 -	
370, 35 t, Pritsche/Fahrgestell / Flatbed/Chassis(109)	09.13 -	
370, 42 t	09.13 -	
370, 37 t, Pritsche/Fahrgestell / Flatbed/Chassis(109)	09.13 -	
370, 35 t, Sattelzugmaschine / Truck Tractor(118)	09.13 -	
410, 35 t, Kipper / Dump Truck(93)	09.13 -	
410, 37 t, Kipper / Dump Truck(93)	09.13 -	
410, 35 t, Pritsche/Fahrgestell / Flatbed/Chassis(109)	09.13 -	
410, 42 t	09.13 -	
410, 37 t, Pritsche/Fahrgestell / Flatbed/Chassis(109)	09.13 -	
410, 35 t, Sattelzugmaschine / Truck Tractor(118)	09.13 -	
420, 35 t, Kipper / Dump Truck(93)	09.13 -	
420, 37 t, Kipper / Dump Truck(93)	09.13 -	
420, 42 t	09.13 -	
420, 37 t, Pritsche/Fahrgestell / Flatbed/Chassis(109)	09.13 -	
420, 35 t, Pritsche/Fahrgestell / Flatbed/Chassis(109)	09.13 -	
420, 35 t, Sattelzugmaschine / Truck Tractor(118)	09.13 -	
450, 37 t, Kipper / Dump Truck(93)	09.13 -	
450, 35 t, Kipper / Dump Truck(93)	09.13 -	
450, 42 t	09.13 -	
450, 35 t, Pritsche/Fahrgestell / Flatbed/Chassis(109)	09.13 -	
450, 37 t, Pritsche/Fahrgestell / Flatbed/Chassis(109)	09.13 -	
450, 35 t, Sattelzugmaschine / Truck Tractor(118)	09.13 -	
460, 35 t, Kipper / Dump Truck(93)	09.13 -	
460, 37 t, Kipper / Dump Truck(93)	09.13 -	
460, 35 t, Pritsche/Fahrgestell / Flatbed/Chassis(109)	09.13 -	
460, 37 t, Pritsche/Fahrgestell / Flatbed/Chassis(109)	09.13 -	
460, 42 t	09.13 -	
460, 35 t, Sattelzugmaschine / Truck Tractor(118)	09.13 -	
500, 37 t, Kipper / Dump Truck(93)	09.13 -	
500, 35 t, Kipper / Dump Truck(93)	09.13 -	
500, 37 t, Pritsche/Fahrgestell / Flatbed/Chassis(109)	09.13 -	
500, 35 t, Pritsche/Fahrgestell / Flatbed/Chassis(109)	09.13 -	
500, 42 t	09.13 -	
500, 35 t, Sattelzugmaschine / Truck Tractor(118)	09.13 -	
540, 37 t, Kipper / Dump Truck(93)	09.13 -	
540, 35 t, Kipper / Dump Truck(93)	09.13 -	
540, 35 t, Pritsche/Fahrgestell / Flatbed/Chassis(109)	09.13 -	
540, 42 t	09.13 -	
540, 37 t, Pritsche/Fahrgestell / Flatbed/Chassis(109)	09.13 -	
540, 35 t, Sattelzugmaschine / Truck Tractor(118)	09.13 -	

LHD

Lenkstockhebel zur 1. VA / Pitman arm to 1st front axle (102)
für Fahrzeuge mit Luftfederung / for pneumatic suspension vehicles (143)

VOLVO

FMX II 8x4/4 04.12 -

1

Lenkstange / Centre Rod Assembly (4)
Schubstange / Push Rod (122)
einseitig verstellbar / Adjustable on one side (133)
Länge [mm] / Length [mm]:900 (106)
Konusmaß [mm] / Cone Size [mm]:28,6 (96)
Rohr-Ø [mm] / Pipe Ø [mm]:52 (117)
mit Zubehör / with accessories (173)

38661 01 **21698608**
37235 01

330, 37 t, Kipper / Dump Truck(93)	09.13 -	
330, 35 t, Kipper / Dump Truck(93)	09.13 -	
330, 37 t, Pritsche/Fahrgestell / Flatbed/Chassis(109)	09.13 -	
330, 35 t, Pritsche/Fahrgestell / Flatbed/Chassis(109)	09.13 -	
330, 42 t	09.13 -	
330, 35 t, Sattelzugmaschine / Truck Tractor(118)	09.13 -	
370, 37 t, Kipper / Dump Truck(93)	09.13 -	
370, 35 t, Kipper / Dump Truck(93)	09.13 -	
370, 35 t, Pritsche/Fahrgestell / Flatbed/Chassis(109)	09.13 -	
370, 42 t	09.13 -	
370, 37 t, Pritsche/Fahrgestell / Flatbed/Chassis(109)	09.13 -	
370, 35 t, Sattelzugmaschine / Truck Tractor(118)	09.13 -	
410, 35 t, Kipper / Dump Truck(93)	09.13 -	
410, 37 t, Kipper / Dump Truck(93)	09.13 -	
410, 35 t, Pritsche/Fahrgestell / Flatbed/Chassis(109)	09.13 -	
410, 42 t	09.13 -	
410, 37 t, Pritsche/Fahrgestell / Flatbed/Chassis(109)	09.13 -	
410, 35 t, Sattelzugmaschine / Truck Tractor(118)	09.13 -	
420, 35 t, Kipper / Dump Truck(93)	09.13 -	
420, 37 t, Kipper / Dump Truck(93)	09.13 -	
420, 42 t	09.13 -	
420, 37 t, Pritsche/Fahrgestell / Flatbed/Chassis(109)	09.13 -	
420, 35 t, Pritsche/Fahrgestell / Flatbed/Chassis(109)	09.13 -	
420, 35 t, Sattelzugmaschine / Truck Tractor(118)	09.13 -	
450, 37 t, Kipper / Dump Truck(93)	09.13 -	
450, 35 t, Kipper / Dump Truck(93)	09.13 -	
450, 42 t	09.13 -	
450, 35 t, Pritsche/Fahrgestell / Flatbed/Chassis(109)	09.13 -	
450, 37 t, Pritsche/Fahrgestell / Flatbed/Chassis(109)	09.13 -	
450, 35 t, Sattelzugmaschine / Truck Tractor(118)	09.13 -	
460, 35 t, Kipper / Dump Truck(93)	09.13 -	
460, 37 t, Kipper / Dump Truck(93)	09.13 -	
460, 35 t, Pritsche/Fahrgestell / Flatbed/Chassis(109)	09.13 -	
460, 37 t, Pritsche/Fahrgestell / Flatbed/Chassis(109)	09.13 -	
460, 42 t	09.13 -	
460, 35 t, Sattelzugmaschine / Truck Tractor(118)	09.13 -	
500, 37 t, Kipper / Dump Truck(93)	09.13 -	
500, 35 t, Kipper / Dump Truck(93)	09.13 -	
500, 37 t, Pritsche/Fahrgestell / Flatbed/Chassis(109)	09.13 -	
500, 35 t, Pritsche/Fahrgestell / Flatbed/Chassis(109)	09.13 -	
500, 42 t	09.13 -	
500, 35 t, Sattelzugmaschine / Truck Tractor(118)	09.13 -	
540, 37 t, Kipper / Dump Truck(93)	09.13 -	
540, 35 t, Kipper / Dump Truck(93)	09.13 -	
540, 35 t, Pritsche/Fahrgestell / Flatbed/Chassis(109)	09.13 -	
540, 42 t	09.13 -	
540, 37 t, Pritsche/Fahrgestell / Flatbed/Chassis(109)	09.13 -	
540, 35 t, Sattelzugmaschine / Truck Tractor(118)	09.13 -	

RHD

Lenkstockhebel zur 1. VA / Pitman arm to 1st front axle (102)
für Fahrzeuge mit Luftfederung / for pneumatic suspension vehicles (143)

1

Lenkstange / Centre Rod Assembly (4)
Schubstange / Push Rod (122)
einseitig verstellbar / Adjustable on one side (133)
Länge [mm] / Length [mm]:895 (106)
Konusmaß [mm] / Cone Size [mm]:28,6 (96)
Rohr-Ø [mm] / Pipe Ø [mm]:52 (117)
mit Zubehör / with accessories (173)

38662 01 **22380814**
37235 01

330, 37 t, Kipper / Dump Truck(93)	09.13 -	
330, 35 t, Kipper / Dump Truck(93)	09.13 -	
330, 37 t, Pritsche/Fahrgestell / Flatbed/Chassis(109)	09.13 -	
330, 35 t, Pritsche/Fahrgestell / Flatbed/Chassis(109)	09.13 -	
330, 42 t	09.13 -	
330, 35 t, Sattelzugmaschine / Truck Tractor(118)	09.13 -	
370, 37 t, Kipper / Dump Truck(93)	09.13 -	
370, 35 t, Kipper / Dump Truck(93)	09.13 -	
370, 35 t, Pritsche/Fahrgestell / Flatbed/Chassis(109)	09.13 -	
370, 42 t	09.13 -	
370, 37 t, Pritsche/Fahrgestell / Flatbed/Chassis(109)	09.13 -	
370, 35 t, Sattelzugmaschine / Truck Tractor(118)	09.13 -	
410, 35 t, Kipper / Dump Truck(93)	09.13 -	
410, 37 t, Kipper / Dump Truck(93)	09.13 -	
410, 35 t, Pritsche/Fahrgestell / Flatbed/Chassis(109)	09.13 -	
410, 42 t	09.13 -	
410, 37 t, Pritsche/Fahrgestell / Flatbed/Chassis(109)	09.13 -	
410, 35 t, Sattelzugmaschine / Truck Tractor(118)	09.13 -	
420, 35 t, Kipper / Dump Truck(93)	09.13 -	
420, 37 t, Kipper / Dump Truck(93)	09.13 -	
420, 42 t	09.13 -	
420, 37 t, Pritsche/Fahrgestell / Flatbed/Chassis(109)	09.13 -	
420, 35 t, Pritsche/Fahrgestell / Flatbed/Chassis(109)	09.13 -	
420, 35 t, Sattelzugmaschine / Truck Tractor(118)	09.13 -	
450, 37 t, Kipper / Dump Truck(93)	09.13 -	
450, 35 t, Kipper / Dump Truck(93)	09.13 -	
450, 42 t	09.13 -	
450, 35 t, Pritsche/Fahrgestell / Flatbed/Chassis(109)	09.13 -	
450, 37 t, Pritsche/Fahrgestell / Flatbed/Chassis(109)	09.13 -	
450, 35 t, Sattelzugmaschine / Truck Tractor(118)	09.13 -	
460, 35 t, Kipper / Dump Truck(93)	09.13 -	
460, 37 t, Kipper / Dump Truck(93)	09.13 -	
460, 35 t, Pritsche/Fahrgestell / Flatbed/Chassis(109)	09.13 -	
460, 37 t, Pritsche/Fahrgestell / Flatbed/Chassis(109)	09.13 -	
460, 42 t	09.13 -	
460, 35 t, Sattelzugmaschine / Truck Tractor(118)	09.13 -	
500, 37 t, Kipper / Dump Truck(93)	09.13 -	
500, 35 t, Kipper / Dump Truck(93)	09.13 -	
500, 37 t, Pritsche/Fahrgestell / Flatbed/Chassis(109)	09.13 -	
500, 35 t, Pritsche/Fahrgestell / Flatbed/Chassis(109)	09.13 -	
500, 42 t	09.13 -	
500, 35 t, Sattelzugmaschine / Truck Tractor(118)	09.13 -	
540, 37 t, Kipper / Dump Truck(93)	09.13 -	
540, 35 t, Kipper / Dump Truck(93)	09.13 -	
540, 35 t, Pritsche/Fahrgestell / Flatbed/Chassis(109)	09.13 -	
540, 42 t	09.13 -	
540, 37 t, Pritsche/Fahrgestell / Flatbed/Chassis(109)	09.13 -	
540, 35 t, Sattelzugmaschine / Truck Tractor(118)	09.13 -	

LHD

Lenkstockhebel zur 1. VA / Pitman arm to 1st front axle (102)
für Fahrzeuge mit Blattfederung / for leaf-spring suspension vehicles (142)

VOLVO

FMX II 8x4/4 04.12 -

1

Lenkstange / Centre Rod Assembly (4)
Schubstange / Push Rod (122)
einseitig verstellbar / Adjustable on one side (133)
Länge [mm] / Length [mm]:895 (106)
Konusmaß [mm] / Cone Size [mm]:28,6 (96)
Rohr-Ø [mm] / Pipe Ø [mm]:52 (117)
mit Zubehör / with accessories (173)

38663 01 **22380817**
37235 01

330, 37 t, Kipper / Dump Truck(93)	09.13 -	
330, 35 t, Kipper / Dump Truck(93)	09.13 -	
330, 37 t, Pritsche/Fahrgestell / Flatbed/Chassis(109)	09.13 -	
330, 35 t, Pritsche/Fahrgestell / Flatbed/Chassis(109)	09.13 -	
330, 42 t	09.13 -	
330, 35 t, Sattelzugmaschine / Truck Tractor(118)	09.13 -	
370, 37 t, Kipper / Dump Truck(93)	09.13 -	
370, 35 t, Kipper / Dump Truck(93)	09.13 -	
370, 35 t, Pritsche/Fahrgestell / Flatbed/Chassis(109)	09.13 -	
370, 42 t	09.13 -	
370, 37 t, Pritsche/Fahrgestell / Flatbed/Chassis(109)	09.13 -	
370, 35 t, Sattelzugmaschine / Truck Tractor(118)	09.13 -	
410, 35 t, Kipper / Dump Truck(93)	09.13 -	
410, 37 t, Kipper / Dump Truck(93)	09.13 -	
410, 35 t, Pritsche/Fahrgestell / Flatbed/Chassis(109)	09.13 -	
410, 42 t	09.13 -	
410, 37 t, Pritsche/Fahrgestell / Flatbed/Chassis(109)	09.13 -	
410, 35 t, Sattelzugmaschine / Truck Tractor(118)	09.13 -	
420, 35 t, Kipper / Dump Truck(93)	09.13 -	
420, 37 t, Kipper / Dump Truck(93)	09.13 -	
420, 42 t	09.13 -	
420, 37 t, Pritsche/Fahrgestell / Flatbed/Chassis(109)	09.13 -	
420, 35 t, Pritsche/Fahrgestell / Flatbed/Chassis(109)	09.13 -	
420, 35 t, Sattelzugmaschine / Truck Tractor(118)	09.13 -	
450, 37 t, Kipper / Dump Truck(93)	09.13 -	
450, 35 t, Kipper / Dump Truck(93)	09.13 -	
450, 42 t	09.13 -	
450, 35 t, Pritsche/Fahrgestell / Flatbed/Chassis(109)	09.13 -	
450, 37 t, Pritsche/Fahrgestell / Flatbed/Chassis(109)	09.13 -	
450, 35 t, Sattelzugmaschine / Truck Tractor(118)	09.13 -	
460, 35 t, Kipper / Dump Truck(93)	09.13 -	
460, 37 t, Kipper / Dump Truck(93)	09.13 -	
460, 35 t, Pritsche/Fahrgestell / Flatbed/Chassis(109)	09.13 -	
460, 37 t, Pritsche/Fahrgestell / Flatbed/Chassis(109)	09.13 -	
460, 42 t	09.13 -	
460, 35 t, Sattelzugmaschine / Truck Tractor(118)	09.13 -	
500, 37 t, Kipper / Dump Truck(93)	09.13 -	
500, 35 t, Kipper / Dump Truck(93)	09.13 -	
500, 37 t, Pritsche/Fahrgestell / Flatbed/Chassis(109)	09.13 -	
500, 35 t, Pritsche/Fahrgestell / Flatbed/Chassis(109)	09.13 -	
500, 42 t	09.13 -	
500, 35 t, Sattelzugmaschine / Truck Tractor(118)	09.13 -	
540, 37 t, Kipper / Dump Truck(93)	09.13 -	
540, 35 t, Kipper / Dump Truck(93)	09.13 -	
540, 35 t, Pritsche/Fahrgestell / Flatbed/Chassis(109)	09.13 -	
540, 42 t	09.13 -	
540, 37 t, Pritsche/Fahrgestell / Flatbed/Chassis(109)	09.13 -	
540, 35 t, Sattelzugmaschine / Truck Tractor(118)	09.13 -	

RHD

Lenkstockhebel zur 1. VA / Pitman arm to 1st front axle (102)
für Fahrzeuge mit Blattfederung / for leaf-spring suspension vehicles (142)

3

Lenkstange / Centre Rod Assembly (4)
Schubstange / Push Rod (122)
einseitig verstellbar / Adjustable on one side (133)
Länge [mm] / Length [mm]:2200 (106)
Konusmaß [mm] / Cone Size [mm]:28,6 (96)
Rohr-Ø [mm] / Pipe Ø [mm]:62 (117)
mit Zubehör / with accessories (173)

38666 01 21157977

330, 37 t, Kipper / Dump Truck(93)	09.13 -	
330, 35 t, Kipper / Dump Truck(93)	09.13 -	
330, 37 t, Pritsche/Fahrgestell / Flatbed/Chassis(109)	09.13 -	
330, 35 t, Pritsche/Fahrgestell / Flatbed/Chassis(109)	09.13 -	
330, 42 t	09.13 -	
330, 35 t, Sattelzugmaschine / Truck Tractor(118)	09.13 -	
370, 37 t, Kipper / Dump Truck(93)	09.13 -	
370, 35 t, Kipper / Dump Truck(93)	09.13 -	
370, 35 t, Pritsche/Fahrgestell / Flatbed/Chassis(109)	09.13 -	
370, 42 t	09.13 -	
370, 37 t, Pritsche/Fahrgestell / Flatbed/Chassis(109)	09.13 -	
370, 35 t, Sattelzugmaschine / Truck Tractor(118)	09.13 -	
410, 35 t, Kipper / Dump Truck(93)	09.13 -	
410, 37 t, Kipper / Dump Truck(93)	09.13 -	
410, 35 t, Pritsche/Fahrgestell / Flatbed/Chassis(109)	09.13 -	
410, 42 t	09.13 -	
410, 37 t, Pritsche/Fahrgestell / Flatbed/Chassis(109)	09.13 -	
410, 35 t, Sattelzugmaschine / Truck Tractor(118)	09.13 -	
420, 35 t, Kipper / Dump Truck(93)	09.13 -	
420, 37 t, Kipper / Dump Truck(93)	09.13 -	
420, 42 t	09.13 -	
420, 37 t, Pritsche/Fahrgestell / Flatbed/Chassis(109)	09.13 -	
420, 35 t, Pritsche/Fahrgestell / Flatbed/Chassis(109)	09.13 -	
420, 35 t, Sattelzugmaschine / Truck Tractor(118)	09.13 -	
450, 37 t, Kipper / Dump Truck(93)	09.13 -	
450, 35 t, Kipper / Dump Truck(93)	09.13 -	
450, 42 t	09.13 -	
450, 35 t, Pritsche/Fahrgestell / Flatbed/Chassis(109)	09.13 -	
450, 37 t, Pritsche/Fahrgestell / Flatbed/Chassis(109)	09.13 -	
450, 35 t, Sattelzugmaschine / Truck Tractor(118)	09.13 -	
460, 35 t, Kipper / Dump Truck(93)	09.13 -	
460, 37 t, Kipper / Dump Truck(93)	09.13 -	
460, 35 t, Pritsche/Fahrgestell / Flatbed/Chassis(109)	09.13 -	
460, 37 t, Pritsche/Fahrgestell / Flatbed/Chassis(109)	09.13 -	
460, 42 t	09.13 -	
460, 35 t, Sattelzugmaschine / Truck Tractor(118)	09.13 -	
500, 37 t, Kipper / Dump Truck(93)	09.13 -	
500, 35 t, Kipper / Dump Truck(93)	09.13 -	
500, 37 t, Pritsche/Fahrgestell / Flatbed/Chassis(109)	09.13 -	
500, 35 t, Pritsche/Fahrgestell / Flatbed/Chassis(109)	09.13 -	
500, 42 t	09.13 -	
500, 35 t, Sattelzugmaschine / Truck Tractor(118)	09.13 -	
540, 37 t, Kipper / Dump Truck(93)	09.13 -	
540, 35 t, Kipper / Dump Truck(93)	09.13 -	
540, 35 t, Pritsche/Fahrgestell / Flatbed/Chassis(109)	09.13 -	
540, 42 t	09.13 -	
540, 37 t, Pritsche/Fahrgestell / Flatbed/Chassis(109)	09.13 -	
540, 35 t, Sattelzugmaschine / Truck Tractor(118)	09.13 -	

RHD

am Lenkhebel / at steering arm	(128)
Achsabstand [mm] / Centre Distance [mm]:1995	(21)
1.VA / 1st front axle	(12)
2.VA / 2nd FA	(14)
ohne Abgasreinigung / without emission control	(179)
Abgasanlage nach oben / Schalldämpfer hinter Fahrerhaus / exhaust system upwards / silencer behind cab	(17)

VOLVO

FMX II 8x4/4 04.12 -

3

Lenkstange / Centre Rod Assembly

Schubstange / Push Rod (4)
einseitig verstellbar / Adjustable on one side (122)
Länge [mm] / Length [mm]:2200 (133)
Konusmaß [mm] / Cone Size [mm]:28,6 (106)
Rohr-Ø [mm] / Pipe Ø [mm]:62 (96)
mit Zubehör / with accessories (117) (173)

38666 01 21157977

330, 37 t, Kipper / Dump Truck(93)	09.13 -	
330, 35 t, Kipper / Dump Truck(93)	09.13 -	
330, 37 t, Pritsche/Fahrgestell / Flatbed/Chassis(109)	09.13 -	
330, 35 t, Pritsche/Fahrgestell / Flatbed/Chassis(109)	09.13 -	
330, 42 t	09.13 -	
330, 35 t, Sattelzugmaschine / Truck Tractor(118)	09.13 -	
370, 37 t, Kipper / Dump Truck(93)	09.13 -	
370, 35 t, Kipper / Dump Truck(93)	09.13 -	
370, 35 t, Pritsche/Fahrgestell / Flatbed/Chassis(109)	09.13 -	
370, 42 t	09.13 -	
370, 37 t, Pritsche/Fahrgestell / Flatbed/Chassis(109)	09.13 -	
370, 35 t, Sattelzugmaschine / Truck Tractor(118)	09.13 -	
410, 35 t, Kipper / Dump Truck(93)	09.13 -	
410, 37 t, Kipper / Dump Truck(93)	09.13 -	
410, 35 t, Pritsche/Fahrgestell / Flatbed/Chassis(109)	09.13 -	
410, 42 t	09.13 -	
410, 37 t, Pritsche/Fahrgestell / Flatbed/Chassis(109)	09.13 -	
410, 35 t, Sattelzugmaschine / Truck Tractor(118)	09.13 -	
420, 35 t, Kipper / Dump Truck(93)	09.13 -	
420, 37 t, Kipper / Dump Truck(93)	09.13 -	
420, 42 t	09.13 -	
420, 37 t, Pritsche/Fahrgestell / Flatbed/Chassis(109)	09.13 -	
420, 35 t, Pritsche/Fahrgestell / Flatbed/Chassis(109)	09.13 -	
420, 35 t, Sattelzugmaschine / Truck Tractor(118)	09.13 -	
450, 37 t, Kipper / Dump Truck(93)	09.13 -	
450, 35 t, Kipper / Dump Truck(93)	09.13 -	
450, 42 t	09.13 -	
450, 35 t, Pritsche/Fahrgestell / Flatbed/Chassis(109)	09.13 -	
450, 37 t, Pritsche/Fahrgestell / Flatbed/Chassis(109)	09.13 -	
450, 35 t, Sattelzugmaschine / Truck Tractor(118)	09.13 -	
460, 35 t, Kipper / Dump Truck(93)	09.13 -	
460, 37 t, Kipper / Dump Truck(93)	09.13 -	
460, 35 t, Pritsche/Fahrgestell / Flatbed/Chassis(109)	09.13 -	
460, 37 t, Pritsche/Fahrgestell / Flatbed/Chassis(109)	09.13 -	
460, 42 t	09.13 -	
460, 35 t, Sattelzugmaschine / Truck Tractor(118)	09.13 -	
500, 37 t, Kipper / Dump Truck(93)	09.13 -	
500, 35 t, Kipper / Dump Truck(93)	09.13 -	
500, 37 t, Pritsche/Fahrgestell / Flatbed/Chassis(109)	09.13 -	
500, 35 t, Pritsche/Fahrgestell / Flatbed/Chassis(109)	09.13 -	
500, 42 t	09.13 -	
500, 35 t, Sattelzugmaschine / Truck Tractor(118)	09.13 -	
540, 37 t, Kipper / Dump Truck(93)	09.13 -	
540, 35 t, Kipper / Dump Truck(93)	09.13 -	
540, 35 t, Pritsche/Fahrgestell / Flatbed/Chassis(109)	09.13 -	
540, 42 t	09.13 -	
540, 37 t, Pritsche/Fahrgestell / Flatbed/Chassis(109)	09.13 -	
540, 35 t, Sattelzugmaschine / Truck Tractor(118)	09.13 -	

RHD

am Lenkhebel / at steering arm	(128)
Achsabstand [mm] / Centre Distance [mm]:1995	(21)
1.VA / 1st front axle	(12)
2.VA / 2nd FA	(14)
ohne Vorbereitung für Kranaufbau / without preparation for crane construction	(180)
für Fahrzeuge mit SCR - Katalysator / for vehicles with scr-catalyst	(145)

3

Lenkstange / Centre Rod Assembly

Schubstange / Push Rod (4)
einseitig verstellbar / Adjustable on one side (122)
Länge [mm] / Length [mm]:2200 (133)
Konusmaß [mm] / Cone Size [mm]:28,6 (106)
Rohr-Ø [mm] / Pipe Ø [mm]:60 (96)
mit Zubehör / with accessories (117) (173)

38667 01 21544445

330, 37 t, Kipper / Dump Truck(93)	09.13 -	
330, 35 t, Kipper / Dump Truck(93)	09.13 -	
330, 37 t, Pritsche/Fahrgestell / Flatbed/Chassis(109)	09.13 -	
330, 35 t, Pritsche/Fahrgestell / Flatbed/Chassis(109)	09.13 -	
330, 42 t	09.13 -	
330, 35 t, Sattelzugmaschine / Truck Tractor(118)	09.13 -	
370, 37 t, Kipper / Dump Truck(93)	09.13 -	
370, 35 t, Kipper / Dump Truck(93)	09.13 -	
370, 35 t, Pritsche/Fahrgestell / Flatbed/Chassis(109)	09.13 -	
370, 42 t	09.13 -	
370, 37 t, Pritsche/Fahrgestell / Flatbed/Chassis(109)	09.13 -	
370, 35 t, Sattelzugmaschine / Truck Tractor(118)	09.13 -	
410, 35 t, Kipper / Dump Truck(93)	09.13 -	
410, 37 t, Kipper / Dump Truck(93)	09.13 -	
410, 35 t, Pritsche/Fahrgestell / Flatbed/Chassis(109)	09.13 -	
410, 42 t	09.13 -	
410, 37 t, Pritsche/Fahrgestell / Flatbed/Chassis(109)	09.13 -	
410, 35 t, Sattelzugmaschine / Truck Tractor(118)	09.13 -	
420, 35 t, Kipper / Dump Truck(93)	09.13 -	
420, 37 t, Kipper / Dump Truck(93)	09.13 -	
420, 42 t	09.13 -	
420, 37 t, Pritsche/Fahrgestell / Flatbed/Chassis(109)	09.13 -	
420, 35 t, Pritsche/Fahrgestell / Flatbed/Chassis(109)	09.13 -	
420, 35 t, Sattelzugmaschine / Truck Tractor(118)	09.13 -	
450, 37 t, Kipper / Dump Truck(93)	09.13 -	
450, 35 t, Kipper / Dump Truck(93)	09.13 -	
450, 42 t	09.13 -	
450, 35 t, Pritsche/Fahrgestell / Flatbed/Chassis(109)	09.13 -	
450, 37 t, Pritsche/Fahrgestell / Flatbed/Chassis(109)	09.13 -	
450, 35 t, Sattelzugmaschine / Truck Tractor(118)	09.13 -	
460, 35 t, Kipper / Dump Truck(93)	09.13 -	
460, 37 t, Kipper / Dump Truck(93)	09.13 -	
460, 35 t, Pritsche/Fahrgestell / Flatbed/Chassis(109)	09.13 -	
460, 37 t, Pritsche/Fahrgestell / Flatbed/Chassis(109)	09.13 -	
460, 42 t	09.13 -	
460, 35 t, Sattelzugmaschine / Truck Tractor(118)	09.13 -	
500, 37 t, Kipper / Dump Truck(93)	09.13 -	
500, 35 t, Kipper / Dump Truck(93)	09.13 -	
500, 37 t, Pritsche/Fahrgestell / Flatbed/Chassis(109)	09.13 -	
500, 35 t, Pritsche/Fahrgestell / Flatbed/Chassis(109)	09.13 -	
500, 42 t	09.13 -	
500, 35 t, Sattelzugmaschine / Truck Tractor(118)	09.13 -	
540, 37 t, Kipper / Dump Truck(93)	09.13 -	
540, 35 t, Kipper / Dump Truck(93)	09.13 -	
540, 35 t, Pritsche/Fahrgestell / Flatbed/Chassis(109)	09.13 -	
540, 42 t	09.13 -	
540, 37 t, Pritsche/Fahrgestell / Flatbed/Chassis(109)	09.13 -	
540, 35 t, Sattelzugmaschine / Truck Tractor(118)	09.13 -	

RHD

am Lenkhebel / at steering arm	(128)
1.VA / 1st front axle	(12)
2.VA / 2nd FA	(14)
Achsabstand [mm] / Centre Distance [mm]:1995	(21)
ohne Abgasreinigung / without emission control	(179)
Abgasanlage unten / exhaust system below	(18)

VOLVO

FMX II 8x4/4 04.12 -

3

Lenkstange / Centre Rod Assembly (4)
Schubstange / Push Rod (122)
einseitig verstellbar / Adjustable on one side (133)
Länge [mm] / Length [mm]:2200 (106)
Konusmaß [mm] / Cone Size [mm]:28,6 (96)
Rohr-Ø [mm] / Pipe Ø [mm]:60 (117)
mit Zubehör / with accessories (173)

38667 01 **21544445**

330, 37 t, Kipper / Dump Truck(93)	09.13 -	
330, 35 t, Kipper / Dump Truck(93)	09.13 -	
330, 37 t, Pritsche/Fahrgestell / Flatbed/Chassis(109)	09.13 -	
330, 35 t, Pritsche/Fahrgestell / Flatbed/Chassis(109)	09.13 -	
330, 42 t	09.13 -	
330, 35 t, Sattelzugmaschine / Truck Tractor(118)	09.13 -	
370, 37 t, Kipper / Dump Truck(93)	09.13 -	
370, 35 t, Kipper / Dump Truck(93)	09.13 -	
370, 35 t, Pritsche/Fahrgestell / Flatbed/Chassis(109)	09.13 -	
370, 42 t	09.13 -	
370, 37 t, Pritsche/Fahrgestell / Flatbed/Chassis(109)	09.13 -	
370, 35 t, Sattelzugmaschine / Truck Tractor(118)	09.13 -	
410, 35 t, Kipper / Dump Truck(93)	09.13 -	
410, 37 t, Kipper / Dump Truck(93)	09.13 -	
410, 35 t, Pritsche/Fahrgestell / Flatbed/Chassis(109)	09.13 -	
410, 42 t	09.13 -	
410, 37 t, Pritsche/Fahrgestell / Flatbed/Chassis(109)	09.13 -	
410, 35 t, Sattelzugmaschine / Truck Tractor(118)	09.13 -	
420, 35 t, Kipper / Dump Truck(93)	09.13 -	
420, 37 t, Kipper / Dump Truck(93)	09.13 -	
420, 42 t	09.13 -	
420, 37 t, Pritsche/Fahrgestell / Flatbed/Chassis(109)	09.13 -	
420, 35 t, Pritsche/Fahrgestell / Flatbed/Chassis(109)	09.13 -	
420, 35 t, Sattelzugmaschine / Truck Tractor(118)	09.13 -	
450, 37 t, Kipper / Dump Truck(93)	09.13 -	
450, 35 t, Kipper / Dump Truck(93)	09.13 -	
450, 42 t	09.13 -	
450, 35 t, Pritsche/Fahrgestell / Flatbed/Chassis(109)	09.13 -	
450, 37 t, Pritsche/Fahrgestell / Flatbed/Chassis(109)	09.13 -	
450, 35 t, Sattelzugmaschine / Truck Tractor(118)	09.13 -	
460, 35 t, Kipper / Dump Truck(93)	09.13 -	
460, 37 t, Kipper / Dump Truck(93)	09.13 -	
460, 35 t, Pritsche/Fahrgestell / Flatbed/Chassis(109)	09.13 -	
460, 37 t, Pritsche/Fahrgestell / Flatbed/Chassis(109)	09.13 -	
460, 42 t	09.13 -	
460, 35 t, Sattelzugmaschine / Truck Tractor(118)	09.13 -	
500, 37 t, Kipper / Dump Truck(93)	09.13 -	
500, 35 t, Kipper / Dump Truck(93)	09.13 -	
500, 37 t, Pritsche/Fahrgestell / Flatbed/Chassis(109)	09.13 -	
500, 35 t, Pritsche/Fahrgestell / Flatbed/Chassis(109)	09.13 -	
500, 42 t	09.13 -	
500, 35 t, Sattelzugmaschine / Truck Tractor(118)	09.13 -	
540, 37 t, Kipper / Dump Truck(93)	09.13 -	
540, 35 t, Kipper / Dump Truck(93)	09.13 -	
540, 35 t, Pritsche/Fahrgestell / Flatbed/Chassis(109)	09.13 -	
540, 42 t	09.13 -	
540, 37 t, Pritsche/Fahrgestell / Flatbed/Chassis(109)	09.13 -	
540, 35 t, Sattelzugmaschine / Truck Tractor(118)	09.13 -	

RHD

am Lenkhebel / at steering arm	(128)
1.VA / 1st front axle	(12)
2.VA / 2nd FA	(14)
Achsabstand [mm] / Centre Distance [mm]:1995	(21)
Abgasanlage mit zwei Schalldämpfer / exhaust system with two silencer	(16)

3

Lenkstange / Centre Rod Assembly

Schubstange / Push Rod
einseitig verstellbar / Adjustable on one side
Länge [mm] / Length [mm]:2200
Konusmaß [mm] / Cone Size [mm]:28,6
Rohr-Ø [mm] / Pipe Ø [mm]:60
mit Zubehör / with accessories

(4) (122) (133) (106) (96) (117) (173)

38667 01 **21544445**

330, 37 t, Kipper / Dump Truck(93)	09.13 -	
330, 35 t, Kipper / Dump Truck(93)	09.13 -	
330, 37 t, Pritsche/Fahrgestell / Flatbed/Chassis(109)	09.13 -	
330, 35 t, Pritsche/Fahrgestell / Flatbed/Chassis(109)	09.13 -	
330, 42 t	09.13 -	
330, 35 t, Sattelzugmaschine / Truck Tractor(118)	09.13 -	
370, 37 t, Kipper / Dump Truck(93)	09.13 -	
370, 35 t, Kipper / Dump Truck(93)	09.13 -	
370, 35 t, Pritsche/Fahrgestell / Flatbed/Chassis(109)	09.13 -	
370, 42 t	09.13 -	
370, 37 t, Pritsche/Fahrgestell / Flatbed/Chassis(109)	09.13 -	
370, 35 t, Sattelzugmaschine / Truck Tractor(118)	09.13 -	
410, 35 t, Kipper / Dump Truck(93)	09.13 -	
410, 37 t, Kipper / Dump Truck(93)	09.13 -	
410, 35 t, Pritsche/Fahrgestell / Flatbed/Chassis(109)	09.13 -	
410, 42 t	09.13 -	
410, 37 t, Pritsche/Fahrgestell / Flatbed/Chassis(109)	09.13 -	
410, 35 t, Sattelzugmaschine / Truck Tractor(118)	09.13 -	
420, 35 t, Kipper / Dump Truck(93)	09.13 -	
420, 37 t, Kipper / Dump Truck(93)	09.13 -	
420, 42 t	09.13 -	
420, 37 t, Pritsche/Fahrgestell / Flatbed/Chassis(109)	09.13 -	
420, 35 t, Pritsche/Fahrgestell / Flatbed/Chassis(109)	09.13 -	
420, 35 t, Sattelzugmaschine / Truck Tractor(118)	09.13 -	
450, 37 t, Kipper / Dump Truck(93)	09.13 -	
450, 35 t, Kipper / Dump Truck(93)	09.13 -	
450, 42 t	09.13 -	
450, 35 t, Pritsche/Fahrgestell / Flatbed/Chassis(109)	09.13 -	
450, 37 t, Pritsche/Fahrgestell / Flatbed/Chassis(109)	09.13 -	
450, 35 t, Sattelzugmaschine / Truck Tractor(118)	09.13 -	
460, 35 t, Kipper / Dump Truck(93)	09.13 -	
460, 37 t, Kipper / Dump Truck(93)	09.13 -	
460, 35 t, Pritsche/Fahrgestell / Flatbed/Chassis(109)	09.13 -	
460, 37 t, Pritsche/Fahrgestell / Flatbed/Chassis(109)	09.13 -	
460, 42 t	09.13 -	
460, 35 t, Sattelzugmaschine / Truck Tractor(118)	09.13 -	
500, 37 t, Kipper / Dump Truck(93)	09.13 -	
500, 35 t, Kipper / Dump Truck(93)	09.13 -	
500, 37 t, Pritsche/Fahrgestell / Flatbed/Chassis(109)	09.13 -	
500, 35 t, Pritsche/Fahrgestell / Flatbed/Chassis(109)	09.13 -	
500, 42 t	09.13 -	
500, 35 t, Sattelzugmaschine / Truck Tractor(118)	09.13 -	
540, 37 t, Kipper / Dump Truck(93)	09.13 -	
540, 35 t, Kipper / Dump Truck(93)	09.13 -	
540, 35 t, Pritsche/Fahrgestell / Flatbed/Chassis(109)	09.13 -	
540, 42 t	09.13 -	
540, 37 t, Pritsche/Fahrgestell / Flatbed/Chassis(109)	09.13 -	
540, 35 t, Sattelzugmaschine / Truck Tractor(118)	09.13 -	

RHD

am Lenkhebel / at steering arm	(128)
1.VA / 1st front axle	(12)
2.VA / 2nd FA	(14)
Achsabstand [mm] / Centre Distance [mm]:1995	(21)
für Biodiesel geeignet / suitable for biodiesel	(139)
für Fahrzeuge mit SCR - Katalysator / for vehicles with scr-catalyst	(145)

VOLVO

FMX II 8x4/4 04.12 -

3

Lenkstange / Centre Rod Assembly

Schubstange / Push Rod (4)
einseitig verstellbar / Adjustable on one side (122)
Länge [mm] / Length [mm]:2200 (133)
Konusmaß [mm] / Cone Size [mm]:28,6 (106)
Rohr-Ø [mm] / Pipe Ø [mm]:60 (96)
mit Zubehör / with accessories (117) (173)

38667 01 21544445

330, 37 t, Kipper / Dump Truck(93)	09.13 -	
330, 35 t, Kipper / Dump Truck(93)	09.13 -	
330, 37 t, Pritsche/Fahrgestell / Flatbed/Chassis(109)	09.13 -	
330, 35 t, Pritsche/Fahrgestell / Flatbed/Chassis(109)	09.13 -	
330, 42 t	09.13 -	
330, 35 t, Sattelzugmaschine / Truck Tractor(118)	09.13 -	
370, 37 t, Kipper / Dump Truck(93)	09.13 -	
370, 35 t, Kipper / Dump Truck(93)	09.13 -	
370, 35 t, Pritsche/Fahrgestell / Flatbed/Chassis(109)	09.13 -	
370, 42 t	09.13 -	
370, 37 t, Pritsche/Fahrgestell / Flatbed/Chassis(109)	09.13 -	
370, 35 t, Sattelzugmaschine / Truck Tractor(118)	09.13 -	
410, 35 t, Kipper / Dump Truck(93)	09.13 -	
410, 37 t, Kipper / Dump Truck(93)	09.13 -	
410, 35 t, Pritsche/Fahrgestell / Flatbed/Chassis(109)	09.13 -	
410, 42 t	09.13 -	
410, 37 t, Pritsche/Fahrgestell / Flatbed/Chassis(109)	09.13 -	
410, 35 t, Sattelzugmaschine / Truck Tractor(118)	09.13 -	
420, 35 t, Kipper / Dump Truck(93)	09.13 -	
420, 37 t, Kipper / Dump Truck(93)	09.13 -	
420, 42 t	09.13 -	
420, 37 t, Pritsche/Fahrgestell / Flatbed/Chassis(109)	09.13 -	
420, 35 t, Pritsche/Fahrgestell / Flatbed/Chassis(109)	09.13 -	
420, 35 t, Sattelzugmaschine / Truck Tractor(118)	09.13 -	
450, 37 t, Kipper / Dump Truck(93)	09.13 -	
450, 35 t, Kipper / Dump Truck(93)	09.13 -	
450, 42 t	09.13 -	
450, 35 t, Pritsche/Fahrgestell / Flatbed/Chassis(109)	09.13 -	
450, 37 t, Pritsche/Fahrgestell / Flatbed/Chassis(109)	09.13 -	
450, 35 t, Sattelzugmaschine / Truck Tractor(118)	09.13 -	
460, 35 t, Kipper / Dump Truck(93)	09.13 -	
460, 37 t, Kipper / Dump Truck(93)	09.13 -	
460, 35 t, Pritsche/Fahrgestell / Flatbed/Chassis(109)	09.13 -	
460, 37 t, Pritsche/Fahrgestell / Flatbed/Chassis(109)	09.13 -	
460, 42 t	09.13 -	
460, 35 t, Sattelzugmaschine / Truck Tractor(118)	09.13 -	
500, 37 t, Kipper / Dump Truck(93)	09.13 -	
500, 35 t, Kipper / Dump Truck(93)	09.13 -	
500, 37 t, Pritsche/Fahrgestell / Flatbed/Chassis(109)	09.13 -	
500, 35 t, Pritsche/Fahrgestell / Flatbed/Chassis(109)	09.13 -	
500, 42 t	09.13 -	
500, 35 t, Sattelzugmaschine / Truck Tractor(118)	09.13 -	
540, 37 t, Kipper / Dump Truck(93)	09.13 -	
540, 35 t, Kipper / Dump Truck(93)	09.13 -	
540, 35 t, Pritsche/Fahrgestell / Flatbed/Chassis(109)	09.13 -	
540, 42 t	09.13 -	
540, 37 t, Pritsche/Fahrgestell / Flatbed/Chassis(109)	09.13 -	
540, 35 t, Sattelzugmaschine / Truck Tractor(118)	09.13 -	

RHD

am Lenkhebel / at steering arm	(128)
1.VA / 1st front axle	(12)
2.VA / 2nd FA	(14)
Achsabstand [mm] / Centre Distance [mm]:1995	(21)
für Fahrzeuge mit Rußpartikelfilter / for vehicles with soot filter	(144)
für Fahrzeuge mit SCR - Katalysator / for vehicles with scr-catalyst	(145)
Abgasanlage mit einem Schalldämpfer / exhaust system with one silencer	(15)

4

Spurstangenkopf / Tie Rod End (9)
am Lenkzylinder / at steering cylinder (129)
Länge [mm] / Length [mm]:105 (106)
Innengewinde / Inner Thread (91)
mit Rechtsgewinde / with right-hand thread (170)
Gewindemaß / Thread Size:M30x1,5 (86)
Außengewinde / Outer Thread (36)
Gewindemaß / Thread Size:M24x1,5 (86)
Konusmaß [mm] / Cone Size [mm]:32 (96)
mit Zubehör / with accessories (173)
Schrauben-/Mutternausführung: selbstsichernd / Bolt / Nut Version: Self-locking (121)

38692 01 **21446028**

330, 37 t, Kipper / Dump Truck(93)	09.13 -	am Lenkhebel / at steering arm	(128)
330, 35 t, Kipper / Dump Truck(93)	09.13 -	am Lenkzylinder / at steering cylinder	(129)
330, 37 t, Pritsche/Fahrgestell / Flatbed/Chassis(109)	09.13 -		
330, 35 t, Pritsche/Fahrgestell / Flatbed/Chassis(109)	09.13 -		
330, 42 t	09.13 -		
330, 35 t, Sattelzugmaschine / Truck Tractor(118)	09.13 -		
370, 37 t, Kipper / Dump Truck(93)	09.13 -		
370, 35 t, Kipper / Dump Truck(93)	09.13 -		
370, 35 t, Pritsche/Fahrgestell / Flatbed/Chassis(109)	09.13 -		
370, 42 t	09.13 -		
370, 37 t, Pritsche/Fahrgestell / Flatbed/Chassis(109)	09.13 -		
370, 35 t, Sattelzugmaschine / Truck Tractor(118)	09.13 -		
410, 35 t, Kipper / Dump Truck(93)	09.13 -		
410, 37 t, Kipper / Dump Truck(93)	09.13 -		
410, 35 t, Pritsche/Fahrgestell / Flatbed/Chassis(109)	09.13 -		
410, 42 t	09.13 -		
410, 37 t, Pritsche/Fahrgestell / Flatbed/Chassis(109)	09.13 -		
410, 35 t, Sattelzugmaschine / Truck Tractor(118)	09.13 -		
420, 35 t, Kipper / Dump Truck(93)	09.13 -		
420, 37 t, Kipper / Dump Truck(93)	09.13 -		
420, 42 t	09.13 -		
420, 37 t, Pritsche/Fahrgestell / Flatbed/Chassis(109)	09.13 -		
420, 35 t, Pritsche/Fahrgestell / Flatbed/Chassis(109)	09.13 -		
420, 35 t, Sattelzugmaschine / Truck Tractor(118)	09.13 -		
450, 37 t, Kipper / Dump Truck(93)	09.13 -		
450, 35 t, Kipper / Dump Truck(93)	09.13 -		
450, 42 t	09.13 -		
450, 35 t, Pritsche/Fahrgestell / Flatbed/Chassis(109)	09.13 -		
450, 37 t, Pritsche/Fahrgestell / Flatbed/Chassis(109)	09.13 -		
450, 35 t, Sattelzugmaschine / Truck Tractor(118)	09.13 -		
460, 35 t, Kipper / Dump Truck(93)	09.13 -		
460, 37 t, Kipper / Dump Truck(93)	09.13 -		
460, 35 t, Pritsche/Fahrgestell / Flatbed/Chassis(109)	09.13 -		
460, 37 t, Pritsche/Fahrgestell / Flatbed/Chassis(109)	09.13 -		
460, 42 t	09.13 -		
460, 35 t, Sattelzugmaschine / Truck Tractor(118)	09.13 -		
500, 37 t, Kipper / Dump Truck(93)	09.13 -		
500, 35 t, Kipper / Dump Truck(93)	09.13 -		
500, 37 t, Pritsche/Fahrgestell / Flatbed/Chassis(109)	09.13 -		
500, 35 t, Pritsche/Fahrgestell / Flatbed/Chassis(109)	09.13 -		
500, 42 t	09.13 -		
540, 37 t, Kipper / Dump Truck(93)	09.13 -		
540, 35 t, Kipper / Dump Truck(93)	09.13 -		
540, 35 t, Pritsche/Fahrgestell / Flatbed/Chassis(109)	09.13 -		
540, 42 t	09.13 -		
540, 37 t, Pritsche/Fahrgestell / Flatbed/Chassis(109)	09.13 -		
540, 35 t, Sattelzugmaschine / Truck Tractor(118)	09.13 -		

VOLVO

FMX II 8x4/4 04.12 -

6

Spurstange / Rod Assembly (8)
Führungsstange / Guide Rod (82)
beidseitig verstellbar / Adjustable on both sides (132)
Länge [mm] / Length [mm]:1689 (106)
Konusmaß [mm] / Cone Size [mm]:32 (96)
Rohr-Ø [mm] / Pipe Ø [mm]:42 (117)
mit Zubehör / with accessories (173)
Schrauben-/Mutternausführung: selbstsichernd / Bolt / Nut Version: Self-locking (121)

38668 01 **21190960**
34527 01
31961 01

330, 37 t, Kipper / Dump Truck(93)	09.13 -	1.VA / 1st front axle	(12)
330, 35 t, Kipper / Dump Truck(93)	09.13 -	für Fahrzeuge mit Blattfederung / for leaf-spring suspension vehicles	(142)
330, 37 t, Pritsche/Fahrgestell / Flatbed/Chassis(109)	09.13 -		
330, 35 t, Pritsche/Fahrgestell / Flatbed/Chassis(109)	09.13 -		
330, 42 t	09.13 -		
330, 35 t, Sattelzugmaschine / Truck Tractor(118)	09.13 -		
370, 37 t, Kipper / Dump Truck(93)	09.13 -		
370, 35 t, Kipper / Dump Truck(93)	09.13 -		
370, 35 t, Pritsche/Fahrgestell / Flatbed/Chassis(109)	09.13 -		
370, 42 t	09.13 -		
370, 37 t, Pritsche/Fahrgestell / Flatbed/Chassis(109)	09.13 -		
370, 35 t, Sattelzugmaschine / Truck Tractor(118)	09.13 -		
410, 35 t, Kipper / Dump Truck(93)	09.13 -		
410, 37 t, Kipper / Dump Truck(93)	09.13 -		
410, 35 t, Pritsche/Fahrgestell / Flatbed/Chassis(109)	09.13 -		
410, 42 t	09.13 -		
410, 37 t, Pritsche/Fahrgestell / Flatbed/Chassis(109)	09.13 -		
410, 35 t, Sattelzugmaschine / Truck Tractor(118)	09.13 -		
420, 35 t, Kipper / Dump Truck(93)	09.13 -		
420, 37 t, Kipper / Dump Truck(93)	09.13 -		
420, 42 t	09.13 -		
420, 37 t, Pritsche/Fahrgestell / Flatbed/Chassis(109)	09.13 -		
420, 35 t, Pritsche/Fahrgestell / Flatbed/Chassis(109)	09.13 -		
420, 35 t, Sattelzugmaschine / Truck Tractor(118)	09.13 -		
450, 37 t, Kipper / Dump Truck(93)	09.13 -		
450, 35 t, Kipper / Dump Truck(93)	09.13 -		
450, 42 t	09.13 -		
450, 35 t, Pritsche/Fahrgestell / Flatbed/Chassis(109)	09.13 -		
450, 37 t, Pritsche/Fahrgestell / Flatbed/Chassis(109)	09.13 -		
450, 35 t, Sattelzugmaschine / Truck Tractor(118)	09.13 -		
460, 35 t, Kipper / Dump Truck(93)	09.13 -		
460, 37 t, Kipper / Dump Truck(93)	09.13 -		
460, 35 t, Pritsche/Fahrgestell / Flatbed/Chassis(109)	09.13 -		
460, 37 t, Pritsche/Fahrgestell / Flatbed/Chassis(109)	09.13 -		
460, 42 t	09.13 -		
460, 35 t, Sattelzugmaschine / Truck Tractor(118)	09.13 -		
500, 37 t, Kipper / Dump Truck(93)	09.13 -		
500, 35 t, Kipper / Dump Truck(93)	09.13 -		
500, 37 t, Pritsche/Fahrgestell / Flatbed/Chassis(109)	09.13 -		
500, 35 t, Pritsche/Fahrgestell / Flatbed/Chassis(109)	09.13 -		
500, 42 t	09.13 -		
500, 35 t, Sattelzugmaschine / Truck Tractor(118)	09.13 -		
540, 37 t, Kipper / Dump Truck(93)	09.13 -		
540, 35 t, Kipper / Dump Truck(93)	09.13 -		
540, 35 t, Pritsche/Fahrgestell / Flatbed/Chassis(109)	09.13 -		
540, 42 t	09.13 -		
540, 37 t, Pritsche/Fahrgestell / Flatbed/Chassis(109)	09.13 -		
540, 35 t, Sattelzugmaschine / Truck Tractor(118)	09.13 -		

6

Spurstange / Rod Assembly (8)
Führungsstange / Guide Rod (82)
beidseitig verstellbar / Adjustable on both sides (132)
Länge [mm] / Length [mm]:1668 (106)
Konusmaß [mm] / Cone Size [mm]:32 (96)
Rohr-Ø [mm] / Pipe Ø [mm]:42 (117)
mit Zubehör / with accessories (173)
Schrauben-/Mutternausführung: selbstsichernd / Bolt / Nut Version: Self-locking (121)

38669 01 **22325737**
34527 01
31961 01

330, 37 t, Kipper / Dump Truck(93)	09.13 -	
330, 35 t, Kipper / Dump Truck(93)	09.13 -	
330, 37 t, Pritsche/Fahrgestell / Flatbed/Chassis(109)	09.13 -	
330, 35 t, Pritsche/Fahrgestell / Flatbed/Chassis(109)	09.13 -	
330, 42 t	09.13 -	
330, 35 t, Sattelzugmaschine / Truck Tractor(118)	09.13 -	
370, 37 t, Kipper / Dump Truck(93)	09.13 -	
370, 35 t, Kipper / Dump Truck(93)	09.13 -	
370, 35 t, Pritsche/Fahrgestell / Flatbed/Chassis(109)	09.13 -	
370, 42 t	09.13 -	
370, 37 t, Pritsche/Fahrgestell / Flatbed/Chassis(109)	09.13 -	
370, 35 t, Sattelzugmaschine / Truck Tractor(118)	09.13 -	
410, 35 t, Kipper / Dump Truck(93)	09.13 -	
410, 37 t, Kipper / Dump Truck(93)	09.13 -	
410, 35 t, Pritsche/Fahrgestell / Flatbed/Chassis(109)	09.13 -	
410, 42 t	09.13 -	
410, 37 t, Pritsche/Fahrgestell / Flatbed/Chassis(109)	09.13 -	
410, 35 t, Sattelzugmaschine / Truck Tractor(118)	09.13 -	
420, 35 t, Kipper / Dump Truck(93)	09.13 -	
420, 37 t, Kipper / Dump Truck(93)	09.13 -	
420, 42 t	09.13 -	
420, 37 t, Pritsche/Fahrgestell / Flatbed/Chassis(109)	09.13 -	
420, 35 t, Pritsche/Fahrgestell / Flatbed/Chassis(109)	09.13 -	
420, 35 t, Sattelzugmaschine / Truck Tractor(118)	09.13 -	
450, 37 t, Kipper / Dump Truck(93)	09.13 -	
450, 35 t, Kipper / Dump Truck(93)	09.13 -	
450, 42 t	09.13 -	
450, 35 t, Pritsche/Fahrgestell / Flatbed/Chassis(109)	09.13 -	
450, 37 t, Pritsche/Fahrgestell / Flatbed/Chassis(109)	09.13 -	
450, 35 t, Sattelzugmaschine / Truck Tractor(118)	09.13 -	
460, 35 t, Kipper / Dump Truck(93)	09.13 -	
460, 37 t, Kipper / Dump Truck(93)	09.13 -	
460, 35 t, Pritsche/Fahrgestell / Flatbed/Chassis(109)	09.13 -	
460, 37 t, Pritsche/Fahrgestell / Flatbed/Chassis(109)	09.13 -	
460, 42 t	09.13 -	
460, 35 t, Sattelzugmaschine / Truck Tractor(118)	09.13 -	
500, 37 t, Kipper / Dump Truck(93)	09.13 -	
500, 35 t, Kipper / Dump Truck(93)	09.13 -	
500, 37 t, Pritsche/Fahrgestell / Flatbed/Chassis(109)	09.13 -	
500, 35 t, Pritsche/Fahrgestell / Flatbed/Chassis(109)	09.13 -	
500, 42 t	09.13 -	
500, 35 t, Sattelzugmaschine / Truck Tractor(118)	09.13 -	
540, 37 t, Kipper / Dump Truck(93)	09.13 -	
540, 35 t, Kipper / Dump Truck(93)	09.13 -	
540, 35 t, Pritsche/Fahrgestell / Flatbed/Chassis(109)	09.13 -	
540, 42 t	09.13 -	
540, 37 t, Pritsche/Fahrgestell / Flatbed/Chassis(109)	09.13 -	
540, 35 t, Sattelzugmaschine / Truck Tractor(118)	09.13 -	

2.VA / 2nd FA (14)
für Fahrzeuge mit Blattfederung / for leaf-spring suspension vehicles (142)

VOLVO

FMX II 8x4/4 04.12 -

14

Stange/Strebe, Stabilisator / Rod/Strut, stabiliser
Koppelstange / Coupling Rod
nicht verstellbar / not adjustable
Länge [mm] / Length [mm]:325
Konusmaß [mm] / Cone Size [mm]:22

(10) (97) (177) (106) (96)

34604 01 **21446333**

330, 37 t, Kipper / Dump Truck(93)	09.13 -	
330, 35 t, Kipper / Dump Truck(93)	09.13 -	
330, 37 t, Pritsche/Fahrgestell / Flatbed/Chassis(109)	09.13 -	
330, 35 t, Pritsche/Fahrgestell / Flatbed/Chassis(109)	09.13 -	
330, 42 t	09.13 -	
330, 35 t, Sattelzugmaschine / Truck Tractor(118)	09.13 -	
370, 37 t, Kipper / Dump Truck(93)	09.13 -	
370, 35 t, Kipper / Dump Truck(93)	09.13 -	
370, 35 t, Pritsche/Fahrgestell / Flatbed/Chassis(109)	09.13 -	
370, 42 t	09.13 -	
370, 37 t, Pritsche/Fahrgestell / Flatbed/Chassis(109)	09.13 -	
370, 35 t, Sattelzugmaschine / Truck Tractor(118)	09.13 -	
410, 35 t, Kipper / Dump Truck(93)	09.13 -	
410, 37 t, Kipper / Dump Truck(93)	09.13 -	
410, 35 t, Pritsche/Fahrgestell / Flatbed/Chassis(109)	09.13 -	
410, 42 t	09.13 -	
410, 37 t, Pritsche/Fahrgestell / Flatbed/Chassis(109)	09.13 -	
410, 35 t, Sattelzugmaschine / Truck Tractor(118)	09.13 -	
420, 35 t, Kipper / Dump Truck(93)	09.13 -	
420, 37 t, Kipper / Dump Truck(93)	09.13 -	
420, 42 t	09.13 -	
420, 37 t, Pritsche/Fahrgestell / Flatbed/Chassis(109)	09.13 -	
420, 35 t, Pritsche/Fahrgestell / Flatbed/Chassis(109)	09.13 -	
420, 35 t, Sattelzugmaschine / Truck Tractor(118)	09.13 -	
450, 37 t, Kipper / Dump Truck(93)	09.13 -	
450, 35 t, Kipper / Dump Truck(93)	09.13 -	
450, 42 t	09.13 -	
450, 35 t, Pritsche/Fahrgestell / Flatbed/Chassis(109)	09.13 -	
450, 37 t, Pritsche/Fahrgestell / Flatbed/Chassis(109)	09.13 -	
450, 35 t, Sattelzugmaschine / Truck Tractor(118)	09.13 -	
460, 35 t, Kipper / Dump Truck(93)	09.13 -	
460, 37 t, Kipper / Dump Truck(93)	09.13 -	
460, 35 t, Pritsche/Fahrgestell / Flatbed/Chassis(109)	09.13 -	
460, 37 t, Pritsche/Fahrgestell / Flatbed/Chassis(109)	09.13 -	
460, 42 t	09.13 -	
460, 35 t, Sattelzugmaschine / Truck Tractor(118)	09.13 -	
500, 37 t, Kipper / Dump Truck(93)	09.13 -	
500, 35 t, Kipper / Dump Truck(93)	09.13 -	
500, 37 t, Pritsche/Fahrgestell / Flatbed/Chassis(109)	09.13 -	
500, 35 t, Pritsche/Fahrgestell / Flatbed/Chassis(109)	09.13 -	
500, 42 t	09.13 -	
500, 35 t, Sattelzugmaschine / Truck Tractor(118)	09.13 -	
540, 37 t, Kipper / Dump Truck(93)	09.13 -	
540, 35 t, Kipper / Dump Truck(93)	09.13 -	
540, 35 t, Pritsche/Fahrgestell / Flatbed/Chassis(109)	09.13 -	
540, 42 t	09.13 -	
540, 37 t, Pritsche/Fahrgestell / Flatbed/Chassis(109)	09.13 -	
540, 35 t, Sattelzugmaschine / Truck Tractor(118)	09.13 -	

für Fahrzeuge mit Blattfederung / for leaf-spring suspension vehicles (142)

5

Spurstangenkopf / Tie Rod End (9)
am Lenkzylinder / at steering cylinder (129)
Länge [mm] / Length [mm]:194 (106)
Innengewinde / Inner Thread (91)
mit Rechtsgewinde / with right-hand thread (170)
Gewindemaß / Thread Size:M26x1,5 (86)
Außengewinde / Outer Thread (36)
Gewindemaß / Thread Size:M20x1,5 (86)
Konusmaß [mm] / Cone Size [mm]:28,6 (96)
mit Zubehör / with accessories (173)
Schrauben-/Mutternausführung: selbstsichernd / Bolt / Nut Version: Self-locking (121)

38695 01 **21431680**

330, 37 t, Kipper / Dump Truck(93)	09.13 -	am Lenkzylinder / at steering cylinder	(129)
330, 35 t, Kipper / Dump Truck(93)	09.13 -	Schleppachse / Tag Axle	(120)
330, 37 t, Pritsche/Fahrgestell / Flatbed/Chassis(109)	09.13 -	für Fahrzeuge mit gelenkter Nachlaufachse / for vehicles with hinged trailing axle	(146)
330, 35 t, Pritsche/Fahrgestell / Flatbed/Chassis(109)	09.13 -		
330, 42 t	09.13 -		
330, 35 t, Sattelzugmaschine / Truck Tractor(118)	09.13 -		
370, 37 t, Kipper / Dump Truck(93)	09.13 -		
370, 35 t, Kipper / Dump Truck(93)	09.13 -		
370, 35 t, Pritsche/Fahrgestell / Flatbed/Chassis(109)	09.13 -		
370, 42 t	09.13 -		
370, 37 t, Pritsche/Fahrgestell / Flatbed/Chassis(109)	09.13 -		
370, 35 t, Sattelzugmaschine / Truck Tractor(118)	09.13 -		
410, 35 t, Kipper / Dump Truck(93)	09.13 -		
410, 37 t, Kipper / Dump Truck(93)	09.13 -		
410, 35 t, Pritsche/Fahrgestell / Flatbed/Chassis(109)	09.13 -		
410, 42 t	09.13 -		
410, 37 t, Pritsche/Fahrgestell / Flatbed/Chassis(109)	09.13 -		
410, 35 t, Sattelzugmaschine / Truck Tractor(118)	09.13 -		
420, 35 t, Kipper / Dump Truck(93)	09.13 -		
420, 37 t, Kipper / Dump Truck(93)	09.13 -		
420, 42 t	09.13 -		
420, 37 t, Pritsche/Fahrgestell / Flatbed/Chassis(109)	09.13 -		
420, 35 t, Pritsche/Fahrgestell / Flatbed/Chassis(109)	09.13 -		
420, 35 t, Sattelzugmaschine / Truck Tractor(118)	09.13 -		
450, 37 t, Kipper / Dump Truck(93)	09.13 -		
450, 35 t, Kipper / Dump Truck(93)	09.13 -		
450, 42 t	09.13 -		
450, 35 t, Pritsche/Fahrgestell / Flatbed/Chassis(109)	09.13 -		
450, 37 t, Pritsche/Fahrgestell / Flatbed/Chassis(109)	09.13 -		
450, 35 t, Sattelzugmaschine / Truck Tractor(118)	09.13 -		
460, 35 t, Kipper / Dump Truck(93)	09.13 -		
460, 37 t, Kipper / Dump Truck(93)	09.13 -		
460, 35 t, Pritsche/Fahrgestell / Flatbed/Chassis(109)	09.13 -		
460, 37 t, Pritsche/Fahrgestell / Flatbed/Chassis(109)	09.13 -		
460, 42 t	09.13 -		
460, 35 t, Sattelzugmaschine / Truck Tractor(118)	09.13 -		
500, 37 t, Kipper / Dump Truck(93)	09.13 -		
500, 35 t, Kipper / Dump Truck(93)	09.13 -		
500, 37 t, Pritsche/Fahrgestell / Flatbed/Chassis(109)	09.13 -		
500, 35 t, Pritsche/Fahrgestell / Flatbed/Chassis(109)	09.13 -		
500, 42 t	09.13 -		
500, 35 t, Sattelzugmaschine / Truck Tractor(118)	09.13 -		
540, 37 t, Kipper / Dump Truck(93)	09.13 -		
540, 35 t, Kipper / Dump Truck(93)	09.13 -		
540, 35 t, Pritsche/Fahrgestell / Flatbed/Chassis(109)	09.13 -		
540, 42 t	09.13 -		
540, 37 t, Pritsche/Fahrgestell / Flatbed/Chassis(109)	09.13 -		
540, 35 t, Sattelzugmaschine / Truck Tractor(118)	09.13 -		

VOLVO

FMX II 8x4/4 04.12 -

7

Spurstange / Rod Assembly

Führungsstange / Guide Rod (82)
einseitig verstellbar / Adjustable on one side (133)
Länge [mm] / Length [mm]:1668 (106)
Konusmaß [mm] / Cone Size [mm]:32 (96)
Rohr-Ø [mm] / Pipe Ø [mm]:50 (117)
mit Zubehör / with accessories (173)
Schrauben-/Mutternausführung: selbstsichernd / Bolt / Nut Version: Self-locking (121)

(8)

38683 01 **22159767**
37235 01

330, 37 t, Kipper / Dump Truck(93)	09.13 -	Schleppachse / Tag Axle	(120)
330, 35 t, Kipper / Dump Truck(93)	09.13 -	für Fahrzeuge mit gelenkter Nachlaufachse / for vehicles with hinged trailing axle	(146)
330, 37 t, Pritsche/Fahrgestell / Flatbed/Chassis(109)	09.13 -		
330, 35 t, Pritsche/Fahrgestell / Flatbed/Chassis(109)	09.13 -	bei RAS (hydraulisch zwangsgelenkte Nachlaufachse) / With RAS (hydraulic positively steered trailing axle)	(131)
330, 42 t	09.13 -		
330, 35 t, Sattelzugmaschine / Truck Tractor(118)	09.13 -		
370, 37 t, Kipper / Dump Truck(93)	09.13 -		
370, 35 t, Kipper / Dump Truck(93)	09.13 -		
370, 35 t, Pritsche/Fahrgestell / Flatbed/Chassis(109)	09.13 -		
370, 42 t	09.13 -		
370, 37 t, Pritsche/Fahrgestell / Flatbed/Chassis(109)	09.13 -		
370, 35 t, Sattelzugmaschine / Truck Tractor(118)	09.13 -		
410, 35 t, Kipper / Dump Truck(93)	09.13 -		
410, 37 t, Kipper / Dump Truck(93)	09.13 -		
410, 35 t, Pritsche/Fahrgestell / Flatbed/Chassis(109)	09.13 -		
410, 42 t	09.13 -		
410, 37 t, Pritsche/Fahrgestell / Flatbed/Chassis(109)	09.13 -		
410, 35 t, Sattelzugmaschine / Truck Tractor(118)	09.13 -		
420, 35 t, Kipper / Dump Truck(93)	09.13 -		
420, 37 t, Kipper / Dump Truck(93)	09.13 -		
420, 42 t	09.13 -		
420, 37 t, Pritsche/Fahrgestell / Flatbed/Chassis(109)	09.13 -		
420, 35 t, Pritsche/Fahrgestell / Flatbed/Chassis(109)	09.13 -		
420, 35 t, Sattelzugmaschine / Truck Tractor(118)	09.13 -		
450, 37 t, Kipper / Dump Truck(93)	09.13 -		
450, 35 t, Kipper / Dump Truck(93)	09.13 -		
450, 42 t	09.13 -		
450, 35 t, Pritsche/Fahrgestell / Flatbed/Chassis(109)	09.13 -		
450, 37 t, Pritsche/Fahrgestell / Flatbed/Chassis(109)	09.13 -		
450, 35 t, Sattelzugmaschine / Truck Tractor(118)	09.13 -		
460, 35 t, Kipper / Dump Truck(93)	09.13 -		
460, 37 t, Kipper / Dump Truck(93)	09.13 -		
460, 35 t, Pritsche/Fahrgestell / Flatbed/Chassis(109)	09.13 -		
460, 37 t, Pritsche/Fahrgestell / Flatbed/Chassis(109)	09.13 -		
460, 42 t	09.13 -		
460, 35 t, Sattelzugmaschine / Truck Tractor(118)	09.13 -		
500, 37 t, Kipper / Dump Truck(93)	09.13 -		
500, 35 t, Kipper / Dump Truck(93)	09.13 -		
500, 37 t, Pritsche/Fahrgestell / Flatbed/Chassis(109)	09.13 -		
500, 35 t, Pritsche/Fahrgestell / Flatbed/Chassis(109)	09.13 -		
500, 42 t	09.13 -		
500, 35 t, Sattelzugmaschine / Truck Tractor(118)	09.13 -		
540, 37 t, Kipper / Dump Truck(93)	09.13 -		
540, 35 t, Kipper / Dump Truck(93)	09.13 -		
540, 35 t, Pritsche/Fahrgestell / Flatbed/Chassis(109)	09.13 -		
540, 42 t	09.13 -		
540, 37 t, Pritsche/Fahrgestell / Flatbed/Chassis(109)	09.13 -		
540, 35 t, Sattelzugmaschine / Truck Tractor(118)	09.13 -		

10

Lenker, Radaufhängung / Track Control Arm (3)
Längslenker / Trailing Arm (107)
Länge [mm] / Length [mm]:510 (106)
Bohrung-Ø 1 [mm] / Bore Ø 1 [mm]:17 (39)
Bohrung-Ø 2 [mm] / Bore Ø 2 [mm]:17 (40)
Lochabstand 1/Lochabstand 2 / Hole Pitch 1/ Hole Pitch 2:115 / 115 (103)
Molekularlager / Molecular Bearing (108)

35270 01 **20443044**
® 25208 01

330, 37 t, Kipper / Dump Truck(93)	09.13	-
330, 35 t, Kipper / Dump Truck(93)	09.13	-
330, 37 t, Pritsche/Fahrgestell / Flatbed/Chassis(109)	09.13	-
330, 35 t, Pritsche/Fahrgestell / Flatbed/Chassis(109)	09.13	-
330, 42 t	09.13	-
330, 35 t, Sattelzugmaschine / Truck Tractor(118)	09.13	-
370, 37 t, Kipper / Dump Truck(93)	09.13	-
370, 35 t, Kipper / Dump Truck(93)	09.13	-
370, 35 t, Pritsche/Fahrgestell / Flatbed/Chassis(109)	09.13	-
370, 42 t	09.13	-
370, 37 t, Pritsche/Fahrgestell / Flatbed/Chassis(109)	09.13	-
370, 35 t, Sattelzugmaschine / Truck Tractor(118)	09.13	-
410, 35 t, Kipper / Dump Truck(93)	09.13	-
410, 37 t, Kipper / Dump Truck(93)	09.13	-
410, 35 t, Pritsche/Fahrgestell / Flatbed/Chassis(109)	09.13	-
410, 42 t	09.13	-
410, 37 t, Pritsche/Fahrgestell / Flatbed/Chassis(109)	09.13	-
410, 35 t, Sattelzugmaschine / Truck Tractor(118)	09.13	-
420, 35 t, Kipper / Dump Truck(93)	09.13	-
420, 37 t, Kipper / Dump Truck(93)	09.13	-
420, 42 t	09.13	-
420, 37 t, Pritsche/Fahrgestell / Flatbed/Chassis(109)	09.13	-
420, 35 t, Pritsche/Fahrgestell / Flatbed/Chassis(109)	09.13	-
420, 35 t, Sattelzugmaschine / Truck Tractor(118)	09.13	-
450, 37 t, Kipper / Dump Truck(93)	09.13	-
450, 35 t, Kipper / Dump Truck(93)	09.13	-
450, 42 t	09.13	-
450, 35 t, Pritsche/Fahrgestell / Flatbed/Chassis(109)	09.13	-
450, 37 t, Pritsche/Fahrgestell / Flatbed/Chassis(109)	09.13	-
450, 35 t, Sattelzugmaschine / Truck Tractor(118)	09.13	-
460, 35 t, Kipper / Dump Truck(93)	09.13	-
460, 37 t, Kipper / Dump Truck(93)	09.13	-
460, 35 t, Pritsche/Fahrgestell / Flatbed/Chassis(109)	09.13	-
460, 37 t, Pritsche/Fahrgestell / Flatbed/Chassis(109)	09.13	-
460, 42 t	09.13	-
460, 35 t, Sattelzugmaschine / Truck Tractor(118)	09.13	-
500, 37 t, Kipper / Dump Truck(93)	09.13	-
500, 35 t, Kipper / Dump Truck(93)	09.13	-
500, 37 t, Pritsche/Fahrgestell / Flatbed/Chassis(109)	09.13	-
500, 35 t, Pritsche/Fahrgestell / Flatbed/Chassis(109)	09.13	-
500, 42 t	09.13	-
500, 35 t, Sattelzugmaschine / Truck Tractor(118)	09.13	-
540, 37 t, Kipper / Dump Truck(93)	09.13	-
540, 35 t, Kipper / Dump Truck(93)	09.13	-
540, 35 t, Pritsche/Fahrgestell / Flatbed/Chassis(109)	09.13	-
540, 42 t	09.13	-
540, 37 t, Pritsche/Fahrgestell / Flatbed/Chassis(109)	09.13	-
540, 35 t, Sattelzugmaschine / Truck Tractor(118)	09.13	-

1.HA / 1st RA (11)
2.HA / 2nd RA (13)
für Fahrzeuge mit Blattfederung / for leaf-spring suspension vehicles (142)
Aggregatlast 21t / aggregate load 21t (26)

VOLVO

FMX II 8x4/4 04.12 -

10

Lenker, Radaufhängung / Track Control Arm (3)
Längslenker / Trailing Arm (107)
Länge [mm] / Length [mm]:515 (106)
Bohrung-Ø 1 [mm] / Bore Ø 1 [mm]:21 (39)
Bohrung-Ø 2 [mm] / Bore Ø 2 [mm]:21 (40)
Lochabstand 1/Lochabstand 2 / Hole Pitch 1/ Hole Pitch 2:130 / 130 (103)
Molekularlager / Molecular Bearing (108)

35271 01 **21051046**
® 34610 01

330, 37 t, Kipper / Dump Truck(93)	09.13 -	
330, 35 t, Kipper / Dump Truck(93)	09.13 -	
330, 37 t, Pritsche/Fahrgestell / Flatbed/Chassis(109)	09.13 -	
330, 35 t, Pritsche/Fahrgestell / Flatbed/Chassis(109)	09.13 -	
330, 42 t	09.13 -	
330, 35 t, Sattelzugmaschine / Truck Tractor(118)	09.13 -	
370, 37 t, Kipper / Dump Truck(93)	09.13 -	
370, 35 t, Kipper / Dump Truck(93)	09.13 -	
370, 35 t, Pritsche/Fahrgestell / Flatbed/Chassis(109)	09.13 -	
370, 42 t	09.13 -	
370, 37 t, Pritsche/Fahrgestell / Flatbed/Chassis(109)	09.13 -	
370, 35 t, Sattelzugmaschine / Truck Tractor(118)	09.13 -	
410, 35 t, Kipper / Dump Truck(93)	09.13 -	
410, 37 t, Kipper / Dump Truck(93)	09.13 -	
410, 35 t, Pritsche/Fahrgestell / Flatbed/Chassis(109)	09.13 -	
410, 42 t	09.13 -	
410, 37 t, Pritsche/Fahrgestell / Flatbed/Chassis(109)	09.13 -	
410, 35 t, Sattelzugmaschine / Truck Tractor(118)	09.13 -	
420, 35 t, Kipper / Dump Truck(93)	09.13 -	
420, 37 t, Kipper / Dump Truck(93)	09.13 -	
420, 42 t	09.13 -	
420, 37 t, Pritsche/Fahrgestell / Flatbed/Chassis(109)	09.13 -	
420, 35 t, Pritsche/Fahrgestell / Flatbed/Chassis(109)	09.13 -	
420, 35 t, Sattelzugmaschine / Truck Tractor(118)	09.13 -	
450, 37 t, Kipper / Dump Truck(93)	09.13 -	
450, 35 t, Kipper / Dump Truck(93)	09.13 -	
450, 42 t	09.13 -	
450, 35 t, Pritsche/Fahrgestell / Flatbed/Chassis(109)	09.13 -	
450, 37 t, Pritsche/Fahrgestell / Flatbed/Chassis(109)	09.13 -	
450, 35 t, Sattelzugmaschine / Truck Tractor(118)	09.13 -	
460, 35 t, Kipper / Dump Truck(93)	09.13 -	
460, 37 t, Kipper / Dump Truck(93)	09.13 -	
460, 35 t, Pritsche/Fahrgestell / Flatbed/Chassis(109)	09.13 -	
460, 37 t, Pritsche/Fahrgestell / Flatbed/Chassis(109)	09.13 -	
460, 42 t	09.13 -	
460, 35 t, Sattelzugmaschine / Truck Tractor(118)	09.13 -	
500, 37 t, Kipper / Dump Truck(93)	09.13 -	
500, 35 t, Kipper / Dump Truck(93)	09.13 -	
500, 37 t, Pritsche/Fahrgestell / Flatbed/Chassis(109)	09.13 -	
500, 35 t, Pritsche/Fahrgestell / Flatbed/Chassis(109)	09.13 -	
500, 42 t	09.13 -	
500, 35 t, Sattelzugmaschine / Truck Tractor(118)	09.13 -	
540, 37 t, Kipper / Dump Truck(93)	09.13 -	
540, 35 t, Kipper / Dump Truck(93)	09.13 -	
540, 35 t, Pritsche/Fahrgestell / Flatbed/Chassis(109)	09.13 -	
540, 42 t	09.13 -	
540, 37 t, Pritsche/Fahrgestell / Flatbed/Chassis(109)	09.13 -	
540, 35 t, Sattelzugmaschine / Truck Tractor(118)	09.13 -	

▽
1.HA / 1st RA (11)
2.HA / 2nd RA (13)
für Fahrzeuge mit Blattfederung / for leaf-spring suspension vehicles (142)
Blattfeder / Leaf spring (38)
Aggregatlast 26t / aggregate load 26t (28)

VOLVO

FMX II 8x4/4 04.12 -

10

Lenker, Radaufhängung / Track Control Arm (3)
Längslenker / Trailing Arm (107)
Länge [mm] / Length [mm]:510 (106)
Bohrung-Ø 1 [mm] / Bore Ø 1 [mm]:21 (39)
Bohrung-Ø 2 [mm] / Bore Ø 2 [mm]:21 (40)
Lochabstand 1/Lochabstand 2 / Hole Pitch 1/ Hole Pitch 2:130 / 130 (103)
Molekularlager / Molecular Bearing (108)

35272 01 **21051052**
® 34609 01

330, 37 t, Kipper / Dump Truck(93)	09.13 -	
330, 35 t, Kipper / Dump Truck(93)	09.13 -	
330, 37 t, Pritsche/Fahrgestell / Flatbed/Chassis(109)	09.13 -	
330, 35 t, Pritsche/Fahrgestell / Flatbed/Chassis(109)	09.13 -	
330, 42 t	09.13 -	
330, 35 t, Sattelzugmaschine / Truck Tractor(118)	09.13 -	
370, 37 t, Kipper / Dump Truck(93)	09.13 -	
370, 35 t, Kipper / Dump Truck(93)	09.13 -	
370, 35 t, Pritsche/Fahrgestell / Flatbed/Chassis(109)	09.13 -	
370, 42 t	09.13 -	
370, 37 t, Pritsche/Fahrgestell / Flatbed/Chassis(109)	09.13 -	
370, 35 t, Sattelzugmaschine / Truck Tractor(118)	09.13 -	
410, 35 t, Kipper / Dump Truck(93)	09.13 -	
410, 37 t, Kipper / Dump Truck(93)	09.13 -	
410, 35 t, Pritsche/Fahrgestell / Flatbed/Chassis(109)	09.13 -	
410, 42 t	09.13 -	
410, 37 t, Pritsche/Fahrgestell / Flatbed/Chassis(109)	09.13 -	
410, 35 t, Sattelzugmaschine / Truck Tractor(118)	09.13 -	
420, 35 t, Kipper / Dump Truck(93)	09.13 -	
420, 37 t, Kipper / Dump Truck(93)	09.13 -	
420, 42 t	09.13 -	
420, 37 t, Pritsche/Fahrgestell / Flatbed/Chassis(109)	09.13 -	
420, 35 t, Pritsche/Fahrgestell / Flatbed/Chassis(109)	09.13 -	
420, 35 t, Sattelzugmaschine / Truck Tractor(118)	09.13 -	
450, 37 t, Kipper / Dump Truck(93)	09.13 -	
450, 35 t, Kipper / Dump Truck(93)	09.13 -	
450, 42 t	09.13 -	
450, 35 t, Pritsche/Fahrgestell / Flatbed/Chassis(109)	09.13 -	
450, 37 t, Pritsche/Fahrgestell / Flatbed/Chassis(109)	09.13 -	
450, 35 t, Sattelzugmaschine / Truck Tractor(118)	09.13 -	
460, 35 t, Kipper / Dump Truck(93)	09.13 -	
460, 37 t, Kipper / Dump Truck(93)	09.13 -	
460, 35 t, Pritsche/Fahrgestell / Flatbed/Chassis(109)	09.13 -	
460, 37 t, Pritsche/Fahrgestell / Flatbed/Chassis(109)	09.13 -	
460, 42 t	09.13 -	
460, 35 t, Sattelzugmaschine / Truck Tractor(118)	09.13 -	
500, 37 t, Kipper / Dump Truck(93)	09.13 -	
500, 35 t, Kipper / Dump Truck(93)	09.13 -	
500, 37 t, Pritsche/Fahrgestell / Flatbed/Chassis(109)	09.13 -	
500, 35 t, Pritsche/Fahrgestell / Flatbed/Chassis(109)	09.13 -	
500, 42 t	09.13 -	
500, 35 t, Sattelzugmaschine / Truck Tractor(118)	09.13 -	
540, 37 t, Kipper / Dump Truck(93)	09.13 -	
540, 35 t, Kipper / Dump Truck(93)	09.13 -	
540, 35 t, Pritsche/Fahrgestell / Flatbed/Chassis(109)	09.13 -	
540, 42 t	09.13 -	
540, 37 t, Pritsche/Fahrgestell / Flatbed/Chassis(109)	09.13 -	
540, 35 t, Sattelzugmaschine / Truck Tractor(118)	09.13 -	

▽
1.HA / 1st RA (11)
2.HA / 2nd RA (13)
Blattfeder / Leaf spring (38)
für Fahrzeuge mit Blattfederung / for leaf-spring suspension vehicles (142)
Aggregatlast 32t / aggregate load 32t (30)

VOLVO

FMX II 8x4/4 04.12 -

10

Lenker, Radaufhängung / Track Control Arm (3)
Längslenker / Trailing Arm (107)
Länge [mm] / Length [mm]:510 (106)
Bohrung-Ø 1 [mm] / Bore Ø 1 [mm]:21 (39)
Bohrung-Ø 2 [mm] / Bore Ø 2 [mm]:21 (40)
Lochabstand 1/Lochabstand 2 / Hole Pitch 1/ Hole Pitch 2:130 / 130 (103)
Molekularlager / Molecular Bearing (108)

35272 01 **21051052**
® 34609 01

330, 37 t, Kipper / Dump Truck(93)	09.13 -	
330, 35 t, Kipper / Dump Truck(93)	09.13 -	
330, 37 t, Pritsche/Fahrgestell / Flatbed/Chassis(109)	09.13 -	
330, 35 t, Pritsche/Fahrgestell / Flatbed/Chassis(109)	09.13 -	
330, 42 t	09.13 -	
330, 35 t, Sattelzugmaschine / Truck Tractor(118)	09.13 -	
370, 37 t, Kipper / Dump Truck(93)	09.13 -	
370, 35 t, Kipper / Dump Truck(93)	09.13 -	
370, 35 t, Pritsche/Fahrgestell / Flatbed/Chassis(109)	09.13 -	
370, 42 t	09.13 -	
370, 37 t, Pritsche/Fahrgestell / Flatbed/Chassis(109)	09.13 -	
370, 35 t, Sattelzugmaschine / Truck Tractor(118)	09.13 -	
410, 35 t, Kipper / Dump Truck(93)	09.13 -	
410, 37 t, Kipper / Dump Truck(93)	09.13 -	
410, 35 t, Pritsche/Fahrgestell / Flatbed/Chassis(109)	09.13 -	
410, 42 t	09.13 -	
410, 37 t, Pritsche/Fahrgestell / Flatbed/Chassis(109)	09.13 -	
410, 35 t, Sattelzugmaschine / Truck Tractor(118)	09.13 -	
420, 35 t, Kipper / Dump Truck(93)	09.13 -	
420, 37 t, Kipper / Dump Truck(93)	09.13 -	
420, 42 t	09.13 -	
420, 37 t, Pritsche/Fahrgestell / Flatbed/Chassis(109)	09.13 -	
420, 35 t, Pritsche/Fahrgestell / Flatbed/Chassis(109)	09.13 -	
420, 35 t, Sattelzugmaschine / Truck Tractor(118)	09.13 -	
450, 37 t, Kipper / Dump Truck(93)	09.13 -	
450, 35 t, Kipper / Dump Truck(93)	09.13 -	
450, 42 t	09.13 -	
450, 35 t, Pritsche/Fahrgestell / Flatbed/Chassis(109)	09.13 -	
450, 37 t, Pritsche/Fahrgestell / Flatbed/Chassis(109)	09.13 -	
450, 35 t, Sattelzugmaschine / Truck Tractor(118)	09.13 -	
460, 35 t, Kipper / Dump Truck(93)	09.13 -	
460, 37 t, Kipper / Dump Truck(93)	09.13 -	
460, 35 t, Pritsche/Fahrgestell / Flatbed/Chassis(109)	09.13 -	
460, 37 t, Pritsche/Fahrgestell / Flatbed/Chassis(109)	09.13 -	
460, 42 t	09.13 -	
460, 35 t, Sattelzugmaschine / Truck Tractor(118)	09.13 -	
500, 37 t, Kipper / Dump Truck(93)	09.13 -	
500, 35 t, Kipper / Dump Truck(93)	09.13 -	
500, 37 t, Pritsche/Fahrgestell / Flatbed/Chassis(109)	09.13 -	
500, 35 t, Pritsche/Fahrgestell / Flatbed/Chassis(109)	09.13 -	
500, 42 t	09.13 -	
500, 35 t, Sattelzugmaschine / Truck Tractor(118)	09.13 -	
540, 37 t, Kipper / Dump Truck(93)	09.13 -	
540, 35 t, Kipper / Dump Truck(93)	09.13 -	
540, 35 t, Pritsche/Fahrgestell / Flatbed/Chassis(109)	09.13 -	
540, 42 t	09.13 -	
540, 37 t, Pritsche/Fahrgestell / Flatbed/Chassis(109)	09.13 -	
540, 35 t, Sattelzugmaschine / Truck Tractor(118)	09.13 -	

▽
1.HA / 1st RA (11)
2.HA / 2nd RA (13)
Blattfeder / Leaf spring (38)
für Fahrzeuge mit Blattfederung / for leaf-spring suspension vehicles (142)
Trommelbremse / Drum Brake (123)

8

Lenker, Radaufhängung / Track Control Arm (3)
Dreieckslenker (Nfz) / Wishbone (CV) (46)
Länge [mm] / Length [mm]:662,4 (106)
Rohr-Ø [mm] / Pipe Ø [mm]:48 (117)
Bohrung-Ø 1 [mm] / Bore Ø 1 [mm]:19 (39)
Bohrung-Ø 2 [mm] / Bore Ø 2 [mm]:19 (40)
Lochabstand 1/Lochabstand 2 / Hole Pitch 1/ Hole Pitch 2:115/115 (103)

26058 01 **7420741703**
® 25208 01
® 30672 01

330, 37 t, Kipper / Dump Truck(93)	09.13 -	
330, 35 t, Kipper / Dump Truck(93)	09.13 -	
330, 37 t, Pritsche/Fahrgestell / Flatbed/Chassis(109)	09.13 -	
330, 35 t, Pritsche/Fahrgestell / Flatbed/Chassis(109)	09.13 -	
330, 42 t	09.13 -	
330, 35 t, Sattelzugmaschine / Truck Tractor(118)	09.13 -	
370, 37 t, Kipper / Dump Truck(93)	09.13 -	
370, 35 t, Kipper / Dump Truck(93)	09.13 -	
370, 35 t, Pritsche/Fahrgestell / Flatbed/Chassis(109)	09.13 -	
370, 42 t	09.13 -	
370, 37 t, Pritsche/Fahrgestell / Flatbed/Chassis(109)	09.13 -	
370, 35 t, Sattelzugmaschine / Truck Tractor(118)	09.13 -	
410, 35 t, Kipper / Dump Truck(93)	09.13 -	
410, 37 t, Kipper / Dump Truck(93)	09.13 -	
410, 35 t, Pritsche/Fahrgestell / Flatbed/Chassis(109)	09.13 -	
410, 42 t	09.13 -	
410, 37 t, Pritsche/Fahrgestell / Flatbed/Chassis(109)	09.13 -	
410, 35 t, Sattelzugmaschine / Truck Tractor(118)	09.13 -	
420, 35 t, Kipper / Dump Truck(93)	09.13 -	
420, 37 t, Kipper / Dump Truck(93)	09.13 -	
420, 42 t	09.13 -	
420, 37 t, Pritsche/Fahrgestell / Flatbed/Chassis(109)	09.13 -	
420, 35 t, Pritsche/Fahrgestell / Flatbed/Chassis(109)	09.13 -	
420, 35 t, Sattelzugmaschine / Truck Tractor(118)	09.13 -	
450, 37 t, Kipper / Dump Truck(93)	09.13 -	
450, 35 t, Kipper / Dump Truck(93)	09.13 -	
450, 42 t	09.13 -	
450, 35 t, Pritsche/Fahrgestell / Flatbed/Chassis(109)	09.13 -	
450, 37 t, Pritsche/Fahrgestell / Flatbed/Chassis(109)	09.13 -	
450, 35 t, Sattelzugmaschine / Truck Tractor(118)	09.13 -	
460, 35 t, Kipper / Dump Truck(93)	09.13 -	
460, 37 t, Kipper / Dump Truck(93)	09.13 -	
460, 35 t, Pritsche/Fahrgestell / Flatbed/Chassis(109)	09.13 -	
460, 37 t, Pritsche/Fahrgestell / Flatbed/Chassis(109)	09.13 -	
460, 42 t	09.13 -	
460, 35 t, Sattelzugmaschine / Truck Tractor(118)	09.13 -	
500, 37 t, Kipper / Dump Truck(93)	09.13 -	
500, 35 t, Kipper / Dump Truck(93)	09.13 -	
500, 37 t, Pritsche/Fahrgestell / Flatbed/Chassis(109)	09.13 -	
500, 35 t, Pritsche/Fahrgestell / Flatbed/Chassis(109)	09.13 -	
500, 42 t	09.13 -	
500, 35 t, Sattelzugmaschine / Truck Tractor(118)	09.13 -	
540, 37 t, Kipper / Dump Truck(93)	09.13 -	
540, 35 t, Kipper / Dump Truck(93)	09.13 -	
540, 35 t, Pritsche/Fahrgestell / Flatbed/Chassis(109)	09.13 -	
540, 42 t	09.13 -	
540, 37 t, Pritsche/Fahrgestell / Flatbed/Chassis(109)	09.13 -	
540, 35 t, Sattelzugmaschine / Truck Tractor(118)	09.13 -	

1.HA / 1st RA (11)
2.HA / 2nd RA (13)
für Fahrzeuge mit Blattfederung / for leaf-spring suspension vehicles (142)
Aggregatlast 21t / aggregate load 21t (26)

VOLVO

FMX II 8x4/4 04.12 -

8

Lenker, Radaufhängung / Track Control Arm (3)
Dreieckslenker (Nfz) / Wishbone (CV) (46)
Länge [mm] / Length [mm]:671 (106)
Rohr-Ø [mm] / Pipe Ø [mm]:58 (117)
Bohrung-Ø 1 [mm] / Bore Ø 1 [mm]:23 (39)
Bohrung-Ø 2 [mm] / Bore Ø 2 [mm]:23 (40)
Lochabstand 1/Lochabstand 2 / Hole Pitch 1/ Hole Pitch 2:130/130 (103)

35009 01 **22318834**
® 28706 01

330, 37 t, Kipper / Dump Truck(93)	09.13 -	
330, 35 t, Kipper / Dump Truck(93)	09.13 -	
330, 37 t, Pritsche/Fahrgestell / Flatbed/Chassis(109)	09.13 -	
330, 35 t, Pritsche/Fahrgestell / Flatbed/Chassis(109)	09.13 -	
330, 42 t	09.13 -	
330, 35 t, Sattelzugmaschine / Truck Tractor(118)	09.13 -	
370, 37 t, Kipper / Dump Truck(93)	09.13 -	
370, 35 t, Kipper / Dump Truck(93)	09.13 -	
370, 35 t, Pritsche/Fahrgestell / Flatbed/Chassis(109)	09.13 -	
370, 42 t	09.13 -	
370, 37 t, Pritsche/Fahrgestell / Flatbed/Chassis(109)	09.13 -	
370, 35 t, Sattelzugmaschine / Truck Tractor(118)	09.13 -	
410, 35 t, Kipper / Dump Truck(93)	09.13 -	
410, 37 t, Kipper / Dump Truck(93)	09.13 -	
410, 35 t, Pritsche/Fahrgestell / Flatbed/Chassis(109)	09.13 -	
410, 42 t	09.13 -	
410, 37 t, Pritsche/Fahrgestell / Flatbed/Chassis(109)	09.13 -	
410, 35 t, Sattelzugmaschine / Truck Tractor(118)	09.13 -	
420, 35 t, Kipper / Dump Truck(93)	09.13 -	
420, 37 t, Kipper / Dump Truck(93)	09.13 -	
420, 42 t	09.13 -	
420, 37 t, Pritsche/Fahrgestell / Flatbed/Chassis(109)	09.13 -	
420, 35 t, Pritsche/Fahrgestell / Flatbed/Chassis(109)	09.13 -	
420, 35 t, Sattelzugmaschine / Truck Tractor(118)	09.13 -	
450, 37 t, Kipper / Dump Truck(93)	09.13 -	
450, 35 t, Kipper / Dump Truck(93)	09.13 -	
450, 42 t	09.13 -	
450, 35 t, Pritsche/Fahrgestell / Flatbed/Chassis(109)	09.13 -	
450, 37 t, Pritsche/Fahrgestell / Flatbed/Chassis(109)	09.13 -	
450, 35 t, Sattelzugmaschine / Truck Tractor(118)	09.13 -	
460, 35 t, Kipper / Dump Truck(93)	09.13 -	
460, 37 t, Kipper / Dump Truck(93)	09.13 -	
460, 35 t, Pritsche/Fahrgestell / Flatbed/Chassis(109)	09.13 -	
460, 37 t, Pritsche/Fahrgestell / Flatbed/Chassis(109)	09.13 -	
460, 42 t	09.13 -	
460, 35 t, Sattelzugmaschine / Truck Tractor(118)	09.13 -	
500, 37 t, Kipper / Dump Truck(93)	09.13 -	
500, 35 t, Kipper / Dump Truck(93)	09.13 -	
500, 37 t, Pritsche/Fahrgestell / Flatbed/Chassis(109)	09.13 -	
500, 35 t, Pritsche/Fahrgestell / Flatbed/Chassis(109)	09.13 -	
500, 42 t	09.13 -	
500, 35 t, Sattelzugmaschine / Truck Tractor(118)	09.13 -	
540, 37 t, Kipper / Dump Truck(93)	09.13 -	
540, 35 t, Kipper / Dump Truck(93)	09.13 -	
540, 35 t, Pritsche/Fahrgestell / Flatbed/Chassis(109)	09.13 -	
540, 42 t	09.13 -	
540, 37 t, Pritsche/Fahrgestell / Flatbed/Chassis(109)	09.13 -	
540, 35 t, Sattelzugmaschine / Truck Tractor(118)	09.13 -	

△

1.HA / 1st RA	(11)
2.HA / 2nd RA	(13)
Blattfeder / Leaf spring	(38)
für Fahrzeuge mit Blattfederung / for leaf-spring suspension vehicles	(142)
Aggregatlast 26t / aggregate load 26t	(28)

FMX II 8x4/4 04.12 -

8

Lenker, Radaufhängung / Track Control Arm

Dreieckslenker (Nfz) / Wishbone (CV)	(3) (46)
Länge [mm] / Length [mm]:646,5	(106)
Rohr-Ø [mm] / Pipe Ø [mm]:62	(117)
Bohrung-Ø 1 [mm] / Bore Ø 1 [mm]:23	(39)
Bohrung-Ø 2 [mm] / Bore Ø 2 [mm]:23	(40)
Lochabstand 1/Lochabstand 2 / Hole Pitch 1/ Hole Pitch 2:165/165	(103)

35610 01 **22318835**

® 38231 01

330, 37 t, Kipper / Dump Truck(93)	09.13	-
330, 35 t, Kipper / Dump Truck(93)	09.13	-
330, 37 t, Pritsche/Fahrgestell / Flatbed/Chassis(109)	09.13	-
330, 35 t, Pritsche/Fahrgestell / Flatbed/Chassis(109)	09.13	-
330, 42 t	09.13	-
330, 35 t, Sattelzugmaschine / Truck Tractor(118)	09.13	-
370, 37 t, Kipper / Dump Truck(93)	09.13	-
370, 35 t, Kipper / Dump Truck(93)	09.13	-
370, 35 t, Pritsche/Fahrgestell / Flatbed/Chassis(109)	09.13	-
370, 42 t	09.13	-
370, 37 t, Pritsche/Fahrgestell / Flatbed/Chassis(109)	09.13	-
370, 35 t, Sattelzugmaschine / Truck Tractor(118)	09.13	-
410, 35 t, Kipper / Dump Truck(93)	09.13	-
410, 37 t, Kipper / Dump Truck(93)	09.13	-
410, 35 t, Pritsche/Fahrgestell / Flatbed/Chassis(109)	09.13	-
410, 42 t	09.13	-
410, 37 t, Pritsche/Fahrgestell / Flatbed/Chassis(109)	09.13	-
410, 35 t, Sattelzugmaschine / Truck Tractor(118)	09.13	-
420, 35 t, Kipper / Dump Truck(93)	09.13	-
420, 37 t, Kipper / Dump Truck(93)	09.13	-
420, 42 t	09.13	-
420, 37 t, Pritsche/Fahrgestell / Flatbed/Chassis(109)	09.13	-
420, 35 t, Pritsche/Fahrgestell / Flatbed/Chassis(109)	09.13	-
420, 35 t, Sattelzugmaschine / Truck Tractor(118)	09.13	-
450, 37 t, Kipper / Dump Truck(93)	09.13	-
450, 35 t, Kipper / Dump Truck(93)	09.13	-
450, 42 t	09.13	-
450, 35 t, Pritsche/Fahrgestell / Flatbed/Chassis(109)	09.13	-
450, 37 t, Pritsche/Fahrgestell / Flatbed/Chassis(109)	09.13	-
450, 35 t, Sattelzugmaschine / Truck Tractor(118)	09.13	-
460, 35 t, Kipper / Dump Truck(93)	09.13	-
460, 37 t, Kipper / Dump Truck(93)	09.13	-
460, 35 t, Pritsche/Fahrgestell / Flatbed/Chassis(109)	09.13	-
460, 37 t, Pritsche/Fahrgestell / Flatbed/Chassis(109)	09.13	-
460, 42 t	09.13	-
460, 35 t, Sattelzugmaschine / Truck Tractor(118)	09.13	-
500, 37 t, Kipper / Dump Truck(93)	09.13	-
500, 35 t, Kipper / Dump Truck(93)	09.13	-
500, 37 t, Pritsche/Fahrgestell / Flatbed/Chassis(109)	09.13	-
500, 35 t, Pritsche/Fahrgestell / Flatbed/Chassis(109)	09.13	-
500, 42 t	09.13	-
500, 35 t, Sattelzugmaschine / Truck Tractor(118)	09.13	-
540, 37 t, Kipper / Dump Truck(93)	09.13	-
540, 35 t, Kipper / Dump Truck(93)	09.13	-
540, 35 t, Pritsche/Fahrgestell / Flatbed/Chassis(109)	09.13	-
540, 42 t	09.13	-
540, 37 t, Pritsche/Fahrgestell / Flatbed/Chassis(109)	09.13	-
540, 35 t, Sattelzugmaschine / Truck Tractor(118)	09.13	-

▲

1.HA / 1st RA	(11)
2.HA / 2nd RA	(13)
Blattfeder / Leaf spring	(38)
für Fahrzeuge mit Blattfederung / for leaf-spring suspension vehicles	(142)
Aggregatlast 32t / aggregate load 32t	(30)
Feder - verstärkte Ausführung / spring - execution strengthened	(80)

VOLVO

FMX II 8x4/4 04.12 -

8

Lenker, Radaufhängung / Track Control Arm

Dreieckslenker (Nfz) / Wishbone (CV)	(3) (46)
Länge [mm] / Length [mm]:662,2	(106)
Rohr-Ø [mm] / Pipe Ø [mm]:51	(117)
Bohrung-Ø 1 [mm] / Bore Ø 1 [mm]:21	(39)
Bohrung-Ø 2 [mm] / Bore Ø 2 [mm]:17,5	(40)
Lochabstand 1/Lochabstand 2 / Hole Pitch 1/ Hole Pitch 2:115	(103)
Molekularlager / Molecular Bearing	(108)

36148 01 **22238525**

330, 37 t, Kipper / Dump Truck(93)	09.13 -	
330, 35 t, Kipper / Dump Truck(93)	09.13 -	
330, 37 t, Pritsche/Fahrgestell / Flatbed/Chassis(109)	09.13 -	
330, 35 t, Pritsche/Fahrgestell / Flatbed/Chassis(109)	09.13 -	
330, 42 t	09.13 -	
330, 35 t, Sattelzugmaschine / Truck Tractor(118)	09.13 -	
370, 37 t, Kipper / Dump Truck(93)	09.13 -	
370, 35 t, Kipper / Dump Truck(93)	09.13 -	
370, 35 t, Pritsche/Fahrgestell / Flatbed/Chassis(109)	09.13 -	
370, 42 t	09.13 -	
370, 37 t, Pritsche/Fahrgestell / Flatbed/Chassis(109)	09.13 -	
370, 35 t, Sattelzugmaschine / Truck Tractor(118)	09.13 -	
410, 35 t, Kipper / Dump Truck(93)	09.13 -	
410, 37 t, Kipper / Dump Truck(93)	09.13 -	
410, 35 t, Pritsche/Fahrgestell / Flatbed/Chassis(109)	09.13 -	
410, 42 t	09.13 -	
410, 37 t, Pritsche/Fahrgestell / Flatbed/Chassis(109)	09.13 -	
410, 35 t, Sattelzugmaschine / Truck Tractor(118)	09.13 -	
420, 35 t, Kipper / Dump Truck(93)	09.13 -	
420, 37 t, Kipper / Dump Truck(93)	09.13 -	
420, 42 t	09.13 -	
420, 37 t, Pritsche/Fahrgestell / Flatbed/Chassis(109)	09.13 -	
420, 35 t, Pritsche/Fahrgestell / Flatbed/Chassis(109)	09.13 -	
420, 35 t, Sattelzugmaschine / Truck Tractor(118)	09.13 -	
450, 37 t, Kipper / Dump Truck(93)	09.13 -	
450, 35 t, Kipper / Dump Truck(93)	09.13 -	
450, 42 t	09.13 -	
450, 35 t, Pritsche/Fahrgestell / Flatbed/Chassis(109)	09.13 -	
450, 37 t, Pritsche/Fahrgestell / Flatbed/Chassis(109)	09.13 -	
450, 35 t, Sattelzugmaschine / Truck Tractor(118)	09.13 -	
460, 35 t, Kipper / Dump Truck(93)	09.13 -	
460, 37 t, Kipper / Dump Truck(93)	09.13 -	
460, 35 t, Pritsche/Fahrgestell / Flatbed/Chassis(109)	09.13 -	
460, 37 t, Pritsche/Fahrgestell / Flatbed/Chassis(109)	09.13 -	
460, 42 t	09.13 -	
460, 35 t, Sattelzugmaschine / Truck Tractor(118)	09.13 -	
500, 37 t, Kipper / Dump Truck(93)	09.13 -	
500, 35 t, Kipper / Dump Truck(93)	09.13 -	
500, 37 t, Pritsche/Fahrgestell / Flatbed/Chassis(109)	09.13 -	
500, 35 t, Pritsche/Fahrgestell / Flatbed/Chassis(109)	09.13 -	
500, 42 t	09.13 -	
500, 35 t, Sattelzugmaschine / Truck Tractor(118)	09.13 -	
540, 37 t, Kipper / Dump Truck(93)	09.13 -	
540, 35 t, Kipper / Dump Truck(93)	09.13 -	
540, 35 t, Pritsche/Fahrgestell / Flatbed/Chassis(109)	09.13 -	
540, 42 t	09.13 -	
540, 37 t, Pritsche/Fahrgestell / Flatbed/Chassis(109)	09.13 -	
540, 35 t, Sattelzugmaschine / Truck Tractor(118)	09.13 -	

▲

für Fahrzeuge mit Luftfederung / for pneumatic suspension vehicles	(143)
1.HA / 1st RA	(11)
2.HA / 2nd RA	(13)

13 **Stange/Strebe, Stabilisator / Rod/Strut, stabiliser**

Koppelstange / Coupling Rod (97)
Länge [mm] / Length [mm]:443 (106)
Konusmaß [mm] / Cone Size [mm]:32 (96)
Rohr-Ø [mm] / Pipe Ø [mm]:38 (117)
mit Zubehör / with accessories (173)
Schrauben-/Mutternausführung: selbstsichernd / Bolt / Nut Version: Self-locking (121)

37707 01 **22318844**

330, 37 t, Kipper / Dump Truck(93)	09.13	-
330, 35 t, Kipper / Dump Truck(93)	09.13	-
330, 37 t, Pritsche/Fahrgestell / Flatbed/Chassis(109)	09.13	-
330, 35 t, Pritsche/Fahrgestell / Flatbed/Chassis(109)	09.13	-
330, 42 t	09.13	-
330, 35 t, Sattelzugmaschine / Truck Tractor(118)	09.13	-
370, 37 t, Kipper / Dump Truck(93)	09.13	-
370, 35 t, Kipper / Dump Truck(93)	09.13	-
370, 35 t, Pritsche/Fahrgestell / Flatbed/Chassis(109)	09.13	-
370, 42 t	09.13	-
370, 37 t, Pritsche/Fahrgestell / Flatbed/Chassis(109)	09.13	-
370, 35 t, Sattelzugmaschine / Truck Tractor(118)	09.13	-
410, 35 t, Kipper / Dump Truck(93)	09.13	-
410, 37 t, Kipper / Dump Truck(93)	09.13	-
410, 35 t, Pritsche/Fahrgestell / Flatbed/Chassis(109)	09.13	-
410, 42 t	09.13	-
410, 37 t, Pritsche/Fahrgestell / Flatbed/Chassis(109)	09.13	-
410, 35 t, Sattelzugmaschine / Truck Tractor(118)	09.13	-
420, 35 t, Kipper / Dump Truck(93)	09.13	-
420, 37 t, Kipper / Dump Truck(93)	09.13	-
420, 42 t	09.13	-
420, 37 t, Pritsche/Fahrgestell / Flatbed/Chassis(109)	09.13	-
420, 35 t, Pritsche/Fahrgestell / Flatbed/Chassis(109)	09.13	-
420, 35 t, Sattelzugmaschine / Truck Tractor(118)	09.13	-
450, 37 t, Kipper / Dump Truck(93)	09.13	-
450, 35 t, Kipper / Dump Truck(93)	09.13	-
450, 42 t	09.13	-
450, 35 t, Pritsche/Fahrgestell / Flatbed/Chassis(109)	09.13	-
450, 37 t, Pritsche/Fahrgestell / Flatbed/Chassis(109)	09.13	-
450, 35 t, Sattelzugmaschine / Truck Tractor(118)	09.13	-
460, 35 t, Kipper / Dump Truck(93)	09.13	-
460, 37 t, Kipper / Dump Truck(93)	09.13	-
460, 35 t, Pritsche/Fahrgestell / Flatbed/Chassis(109)	09.13	-
460, 37 t, Pritsche/Fahrgestell / Flatbed/Chassis(109)	09.13	-
460, 42 t	09.13	-
460, 35 t, Sattelzugmaschine / Truck Tractor(118)	09.13	-
500, 37 t, Kipper / Dump Truck(93)	09.13	-
500, 35 t, Kipper / Dump Truck(93)	09.13	-
500, 37 t, Pritsche/Fahrgestell / Flatbed/Chassis(109)	09.13	-
500, 35 t, Pritsche/Fahrgestell / Flatbed/Chassis(109)	09.13	-
500, 42 t	09.13	-
500, 35 t, Sattelzugmaschine / Truck Tractor(118)	09.13	-
540, 37 t, Kipper / Dump Truck(93)	09.13	-
540, 35 t, Kipper / Dump Truck(93)	09.13	-
540, 35 t, Pritsche/Fahrgestell / Flatbed/Chassis(109)	09.13	-
540, 42 t	09.13	-
540, 37 t, Pritsche/Fahrgestell / Flatbed/Chassis(109)	09.13	-
540, 35 t, Sattelzugmaschine / Truck Tractor(118)	09.13	-

Antriebsachse / Drive Axle (32)
für Fahrzeuge mit gelenkter Nachlaufachse / for vehicles with hinged trailing axle (146)
für Fahrzeuge mit Luftfederung / for pneumatic suspension vehicles (143)
Fahrhöhe 230 mm / ride height 230 mm (70)

VOLVO

FMX II 8x4/4 04.12 -

13

Stange/Strebe, Stabilisator / Rod/Strut, stabiliser (10)
Koppelstange / Coupling Rod (97)
Länge [mm] / Length [mm]:443 (106)
Konusmaß [mm] / Cone Size [mm]:32 (96)
Rohr-Ø [mm] / Pipe Ø [mm]:38 (117)
mit Zubehör / with accessories (173)
Schrauben-/Mutternausführung: selbstsichernd / Bolt / Nut Version: Self-locking (121)

37707 01 **22318844**

330, 37 t, Kipper / Dump Truck(93)	09.13	-
330, 35 t, Kipper / Dump Truck(93)	09.13	-
330, 37 t, Pritsche/Fahrgestell / Flatbed/Chassis(109)	09.13	-
330, 35 t, Pritsche/Fahrgestell / Flatbed/Chassis(109)	09.13	-
330, 42 t	09.13	-
330, 35 t, Sattelzugmaschine / Truck Tractor(118)	09.13	-
370, 37 t, Kipper / Dump Truck(93)	09.13	-
370, 35 t, Kipper / Dump Truck(93)	09.13	-
370, 35 t, Pritsche/Fahrgestell / Flatbed/Chassis(109)	09.13	-
370, 42 t	09.13	-
370, 37 t, Pritsche/Fahrgestell / Flatbed/Chassis(109)	09.13	-
370, 35 t, Sattelzugmaschine / Truck Tractor(118)	09.13	-
410, 35 t, Kipper / Dump Truck(93)	09.13	-
410, 37 t, Kipper / Dump Truck(93)	09.13	-
410, 35 t, Pritsche/Fahrgestell / Flatbed/Chassis(109)	09.13	-
410, 42 t	09.13	-
410, 37 t, Pritsche/Fahrgestell / Flatbed/Chassis(109)	09.13	-
410, 35 t, Sattelzugmaschine / Truck Tractor(118)	09.13	-
420, 35 t, Kipper / Dump Truck(93)	09.13	-
420, 37 t, Kipper / Dump Truck(93)	09.13	-
420, 42 t	09.13	-
420, 37 t, Pritsche/Fahrgestell / Flatbed/Chassis(109)	09.13	-
420, 35 t, Pritsche/Fahrgestell / Flatbed/Chassis(109)	09.13	-
420, 35 t, Sattelzugmaschine / Truck Tractor(118)	09.13	-
450, 37 t, Kipper / Dump Truck(93)	09.13	-
450, 35 t, Kipper / Dump Truck(93)	09.13	-
450, 42 t	09.13	-
450, 35 t, Pritsche/Fahrgestell / Flatbed/Chassis(109)	09.13	-
450, 37 t, Pritsche/Fahrgestell / Flatbed/Chassis(109)	09.13	-
450, 35 t, Sattelzugmaschine / Truck Tractor(118)	09.13	-
460, 35 t, Kipper / Dump Truck(93)	09.13	-
460, 37 t, Kipper / Dump Truck(93)	09.13	-
460, 35 t, Pritsche/Fahrgestell / Flatbed/Chassis(109)	09.13	-
460, 37 t, Pritsche/Fahrgestell / Flatbed/Chassis(109)	09.13	-
460, 42 t	09.13	-
460, 35 t, Sattelzugmaschine / Truck Tractor(118)	09.13	-
500, 37 t, Kipper / Dump Truck(93)	09.13	-
500, 35 t, Kipper / Dump Truck(93)	09.13	-
500, 37 t, Pritsche/Fahrgestell / Flatbed/Chassis(109)	09.13	-
500, 35 t, Pritsche/Fahrgestell / Flatbed/Chassis(109)	09.13	-
500, 42 t	09.13	-
500, 35 t, Sattelzugmaschine / Truck Tractor(118)	09.13	-
540, 37 t, Kipper / Dump Truck(93)	09.13	-
540, 35 t, Kipper / Dump Truck(93)	09.13	-
540, 35 t, Pritsche/Fahrgestell / Flatbed/Chassis(109)	09.13	-
540, 42 t	09.13	-
540, 37 t, Pritsche/Fahrgestell / Flatbed/Chassis(109)	09.13	-
540, 35 t, Sattelzugmaschine / Truck Tractor(118)	09.13	-

Schleppachse / Tag Axle (120)
für Fahrzeuge mit gelenkter Nachlaufachse / for vehicles with hinged trailing axle (146)
für Fahrzeuge mit Luftfederung / for pneumatic suspension vehicles (143)
Fahrhöhe 230 mm / ride height 230 mm (70)

13

Stange/Strebe, Stabilisator / Rod/Strut, stabiliser (10)
Koppelstange / Coupling Rod (97)
nicht verstellbar / not adjustable (177)
Länge [mm] / Length [mm]:373 (106)
Konusmaß [mm] / Cone Size [mm]:32 (96)
Rohr-Ø [mm] / Pipe Ø [mm]:38 (117)
mit Zubehör / with accessories (173)
Schrauben-/Mutternausführung: selbstsichernd / Bolt / Nut Version: Self-locking (121)

38685 01 **22318841**

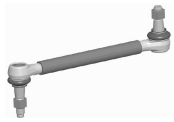

330, 37 t, Kipper / Dump Truck(93)	09.13	-
330, 35 t, Kipper / Dump Truck(93)	09.13	-
330, 37 t, Pritsche/Fahrgestell / Flatbed/Chassis(109)	09.13	-
330, 35 t, Pritsche/Fahrgestell / Flatbed/Chassis(109)	09.13	-
330, 42 t	09.13	-
330, 35 t, Sattelzugmaschine / Truck Tractor(118)	09.13	-
370, 37 t, Kipper / Dump Truck(93)	09.13	-
370, 35 t, Kipper / Dump Truck(93)	09.13	-
370, 35 t, Pritsche/Fahrgestell / Flatbed/Chassis(109)	09.13	-
370, 42 t	09.13	-
370, 37 t, Pritsche/Fahrgestell / Flatbed/Chassis(109)	09.13	-
370, 35 t, Sattelzugmaschine / Truck Tractor(118)	09.13	-
410, 35 t, Kipper / Dump Truck(93)	09.13	-
410, 37 t, Kipper / Dump Truck(93)	09.13	-
410, 35 t, Pritsche/Fahrgestell / Flatbed/Chassis(109)	09.13	-
410, 42 t	09.13	-
410, 37 t, Pritsche/Fahrgestell / Flatbed/Chassis(109)	09.13	-
410, 35 t, Sattelzugmaschine / Truck Tractor(118)	09.13	-
420, 35 t, Kipper / Dump Truck(93)	09.13	-
420, 37 t, Kipper / Dump Truck(93)	09.13	-
420, 42 t	09.13	-
420, 37 t, Pritsche/Fahrgestell / Flatbed/Chassis(109)	09.13	-
420, 35 t, Pritsche/Fahrgestell / Flatbed/Chassis(109)	09.13	-
420, 35 t, Sattelzugmaschine / Truck Tractor(118)	09.13	-
450, 37 t, Kipper / Dump Truck(93)	09.13	-
450, 35 t, Kipper / Dump Truck(93)	09.13	-
450, 42 t	09.13	-
450, 35 t, Pritsche/Fahrgestell / Flatbed/Chassis(109)	09.13	-
450, 37 t, Pritsche/Fahrgestell / Flatbed/Chassis(109)	09.13	-
450, 35 t, Sattelzugmaschine / Truck Tractor(118)	09.13	-
460, 35 t, Kipper / Dump Truck(93)	09.13	-
460, 37 t, Kipper / Dump Truck(93)	09.13	-
460, 35 t, Pritsche/Fahrgestell / Flatbed/Chassis(109)	09.13	-
460, 37 t, Pritsche/Fahrgestell / Flatbed/Chassis(109)	09.13	-
460, 42 t	09.13	-
460, 35 t, Sattelzugmaschine / Truck Tractor(118)	09.13	-
500, 37 t, Kipper / Dump Truck(93)	09.13	-
500, 35 t, Kipper / Dump Truck(93)	09.13	-
500, 37 t, Pritsche/Fahrgestell / Flatbed/Chassis(109)	09.13	-
500, 35 t, Pritsche/Fahrgestell / Flatbed/Chassis(109)	09.13	-
500, 42 t	09.13	-
500, 35 t, Sattelzugmaschine / Truck Tractor(118)	09.13	-
540, 37 t, Kipper / Dump Truck(93)	09.13	-
540, 35 t, Kipper / Dump Truck(93)	09.13	-
540, 35 t, Pritsche/Fahrgestell / Flatbed/Chassis(109)	09.13	-
540, 42 t	09.13	-
540, 37 t, Pritsche/Fahrgestell / Flatbed/Chassis(109)	09.13	-
540, 35 t, Sattelzugmaschine / Truck Tractor(118)	09.13	-

Antriebsachse / Drive Axle (32)
für Fahrzeuge mit gelenkter Nachlaufachse / for vehicles with hinged trailing axle (146)
für Fahrzeuge mit Luftfederung / for pneumatic suspension vehicles (143)
Fahrhöhe 170 mm / ride height 170 mm (66)

VOLVO

FMX II 8x4/4 04.12 -

13

Stange/Strebe, Stabilisator / Rod/Strut, stabiliser (10)
Koppelstange / Coupling Rod (97)
nicht verstellbar / not adjustable (177)
Länge [mm] / Length [mm]:373 (106)
Konusmaß [mm] / Cone Size [mm]:32 (96)
Rohr-Ø [mm] / Pipe Ø [mm]:38 (117)
mit Zubehör / with accessories (173)
Schrauben-/Mutternausführung: selbstsichernd / Bolt / Nut Version: Self-locking (121)

38685 01 **22318841**

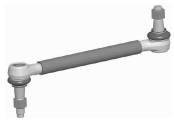

330, 37 t, Kipper / Dump Truck(93)	09.13 -	
330, 35 t, Kipper / Dump Truck(93)	09.13 -	
330, 37 t, Pritsche/Fahrgestell / Flatbed/Chassis(109)	09.13 -	
330, 35 t, Pritsche/Fahrgestell / Flatbed/Chassis(109)	09.13 -	
330, 42 t	09.13 -	
330, 35 t, Sattelzugmaschine / Truck Tractor(118)	09.13 -	
370, 37 t, Kipper / Dump Truck(93)	09.13 -	
370, 35 t, Kipper / Dump Truck(93)	09.13 -	
370, 35 t, Pritsche/Fahrgestell / Flatbed/Chassis(109)	09.13 -	
370, 42 t	09.13 -	
370, 37 t, Pritsche/Fahrgestell / Flatbed/Chassis(109)	09.13 -	
370, 35 t, Sattelzugmaschine / Truck Tractor(118)	09.13 -	
410, 35 t, Kipper / Dump Truck(93)	09.13 -	
410, 37 t, Kipper / Dump Truck(93)	09.13 -	
410, 35 t, Pritsche/Fahrgestell / Flatbed/Chassis(109)	09.13 -	
410, 42 t	09.13 -	
410, 37 t, Pritsche/Fahrgestell / Flatbed/Chassis(109)	09.13 -	
410, 35 t, Sattelzugmaschine / Truck Tractor(118)	09.13 -	
420, 35 t, Kipper / Dump Truck(93)	09.13 -	
420, 37 t, Kipper / Dump Truck(93)	09.13 -	
420, 42 t	09.13 -	
420, 37 t, Pritsche/Fahrgestell / Flatbed/Chassis(109)	09.13 -	
420, 35 t, Pritsche/Fahrgestell / Flatbed/Chassis(109)	09.13 -	
420, 35 t, Sattelzugmaschine / Truck Tractor(118)	09.13 -	
450, 37 t, Kipper / Dump Truck(93)	09.13 -	
450, 35 t, Kipper / Dump Truck(93)	09.13 -	
450, 42 t	09.13 -	
450, 35 t, Pritsche/Fahrgestell / Flatbed/Chassis(109)	09.13 -	
450, 37 t, Pritsche/Fahrgestell / Flatbed/Chassis(109)	09.13 -	
450, 35 t, Sattelzugmaschine / Truck Tractor(118)	09.13 -	
460, 35 t, Kipper / Dump Truck(93)	09.13 -	
460, 37 t, Kipper / Dump Truck(93)	09.13 -	
460, 35 t, Pritsche/Fahrgestell / Flatbed/Chassis(109)	09.13 -	
460, 37 t, Pritsche/Fahrgestell / Flatbed/Chassis(109)	09.13 -	
460, 42 t	09.13 -	
460, 35 t, Sattelzugmaschine / Truck Tractor(118)	09.13 -	
500, 37 t, Kipper / Dump Truck(93)	09.13 -	
500, 35 t, Kipper / Dump Truck(93)	09.13 -	
500, 37 t, Pritsche/Fahrgestell / Flatbed/Chassis(109)	09.13 -	
500, 35 t, Pritsche/Fahrgestell / Flatbed/Chassis(109)	09.13 -	
500, 42 t	09.13 -	
500, 35 t, Sattelzugmaschine / Truck Tractor(118)	09.13 -	
540, 37 t, Kipper / Dump Truck(93)	09.13 -	
540, 35 t, Kipper / Dump Truck(93)	09.13 -	
540, 35 t, Pritsche/Fahrgestell / Flatbed/Chassis(109)	09.13 -	
540, 42 t	09.13 -	
540, 37 t, Pritsche/Fahrgestell / Flatbed/Chassis(109)	09.13 -	
540, 35 t, Sattelzugmaschine / Truck Tractor(118)	09.13 -	

Schleppachse / Tag Axle (120)
für Fahrzeuge mit gelenkter Nachlaufachse / for vehicles with hinged trailing axle (146)
für Fahrzeuge mit Luftfederung / for pneumatic suspension vehicles (143)
Fahrhöhe 170 mm / ride height 170 mm (66)

13

Stange/Strebe, Stabilisator / Rod/Strut, stabiliser (10)
Koppelstange / Coupling Rod (97)
nicht verstellbar / not adjustable (177)
Länge [mm] / Length [mm]:373 (106)
Konusmaß [mm] / Cone Size [mm]:32 (96)
Rohr-Ø [mm] / Pipe Ø [mm]:38 (117)
mit Zubehör / with accessories (173)
Schrauben-/Mutternausführung: selbstsichernd / Bolt / Nut Version: Self-locking (121)

38685 01 **22318841**

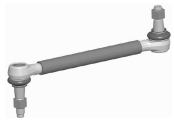

330, 37 t, Kipper / Dump Truck(93)	09.13 -	
330, 35 t, Kipper / Dump Truck(93)	09.13 -	
330, 37 t, Pritsche/Fahrgestell / Flatbed/Chassis(109)	09.13 -	
330, 35 t, Pritsche/Fahrgestell / Flatbed/Chassis(109)	09.13 -	
330, 42 t	09.13 -	
330, 35 t, Sattelzugmaschine / Truck Tractor(118)	09.13 -	
370, 37 t, Kipper / Dump Truck(93)	09.13 -	
370, 35 t, Kipper / Dump Truck(93)	09.13 -	
370, 35 t, Pritsche/Fahrgestell / Flatbed/Chassis(109)	09.13 -	
370, 42 t	09.13 -	
370, 37 t, Pritsche/Fahrgestell / Flatbed/Chassis(109)	09.13 -	
370, 35 t, Sattelzugmaschine / Truck Tractor(118)	09.13 -	
410, 35 t, Kipper / Dump Truck(93)	09.13 -	
410, 37 t, Kipper / Dump Truck(93)	09.13 -	
410, 35 t, Pritsche/Fahrgestell / Flatbed/Chassis(109)	09.13 -	
410, 42 t	09.13 -	
410, 37 t, Pritsche/Fahrgestell / Flatbed/Chassis(109)	09.13 -	
410, 35 t, Sattelzugmaschine / Truck Tractor(118)	09.13 -	
420, 35 t, Kipper / Dump Truck(93)	09.13 -	
420, 37 t, Kipper / Dump Truck(93)	09.13 -	
420, 42 t	09.13 -	
420, 37 t, Pritsche/Fahrgestell / Flatbed/Chassis(109)	09.13 -	
420, 35 t, Pritsche/Fahrgestell / Flatbed/Chassis(109)	09.13 -	
420, 35 t, Sattelzugmaschine / Truck Tractor(118)	09.13 -	
450, 37 t, Kipper / Dump Truck(93)	09.13 -	
450, 35 t, Kipper / Dump Truck(93)	09.13 -	
450, 42 t	09.13 -	
450, 35 t, Pritsche/Fahrgestell / Flatbed/Chassis(109)	09.13 -	
450, 37 t, Pritsche/Fahrgestell / Flatbed/Chassis(109)	09.13 -	
450, 35 t, Sattelzugmaschine / Truck Tractor(118)	09.13 -	
460, 35 t, Kipper / Dump Truck(93)	09.13 -	
460, 37 t, Kipper / Dump Truck(93)	09.13 -	
460, 35 t, Pritsche/Fahrgestell / Flatbed/Chassis(109)	09.13 -	
460, 37 t, Pritsche/Fahrgestell / Flatbed/Chassis(109)	09.13 -	
460, 42 t	09.13 -	
460, 35 t, Sattelzugmaschine / Truck Tractor(118)	09.13 -	
500, 37 t, Kipper / Dump Truck(93)	09.13 -	
500, 35 t, Kipper / Dump Truck(93)	09.13 -	
500, 37 t, Pritsche/Fahrgestell / Flatbed/Chassis(109)	09.13 -	
500, 35 t, Pritsche/Fahrgestell / Flatbed/Chassis(109)	09.13 -	
500, 42 t	09.13 -	
500, 35 t, Sattelzugmaschine / Truck Tractor(118)	09.13 -	
540, 37 t, Kipper / Dump Truck(93)	09.13 -	
540, 35 t, Kipper / Dump Truck(93)	09.13 -	
540, 35 t, Pritsche/Fahrgestell / Flatbed/Chassis(109)	09.13 -	
540, 42 t	09.13 -	
540, 37 t, Pritsche/Fahrgestell / Flatbed/Chassis(109)	09.13 -	
540, 35 t, Sattelzugmaschine / Truck Tractor(118)	09.13 -	

Antriebsachse / Drive Axle (32)
für Fahrzeuge mit gelenkter Vorlaufachse / for vehicles with hinged leading axle (147)
für Fahrzeuge mit Luftfederung / for pneumatic suspension vehicles (143)
Fahrhöhe 170 mm / ride height 170 mm (66)

VOLVO

FMX II 8x4/4 04.12 -

13

Stange/Strebe, Stabilisator / Rod/Strut, stabiliser (10)
Koppelstange / Coupling Rod (97)
nicht verstellbar / not adjustable (177)
Länge [mm] / Length [mm]:343 (106)
Konusmaß [mm] / Cone Size [mm]:32 (96)
Rohr-Ø [mm] / Pipe Ø [mm]:38 (117)
mit Zubehör / with accessories (173)
Schrauben-/Mutternausführung: selbstsichernd / Bolt / Nut Version: Self-locking (121)

38686 01 **22318840**

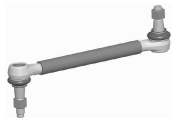

330, 37 t, Kipper / Dump Truck(93)	09.13 -	
330, 35 t, Kipper / Dump Truck(93)	09.13 -	
330, 37 t, Pritsche/Fahrgestell / Flatbed/Chassis(109)	09.13 -	
330, 35 t, Pritsche/Fahrgestell / Flatbed/Chassis(109)	09.13 -	
330, 42 t	09.13 -	
330, 35 t, Sattelzugmaschine / Truck Tractor(118)	09.13 -	
370, 37 t, Kipper / Dump Truck(93)	09.13 -	
370, 35 t, Kipper / Dump Truck(93)	09.13 -	
370, 35 t, Pritsche/Fahrgestell / Flatbed/Chassis(109)	09.13 -	
370, 42 t	09.13 -	
370, 37 t, Pritsche/Fahrgestell / Flatbed/Chassis(109)	09.13 -	
370, 35 t, Sattelzugmaschine / Truck Tractor(118)	09.13 -	
410, 35 t, Kipper / Dump Truck(93)	09.13 -	
410, 37 t, Kipper / Dump Truck(93)	09.13 -	
410, 35 t, Pritsche/Fahrgestell / Flatbed/Chassis(109)	09.13 -	
410, 42 t	09.13 -	
410, 37 t, Pritsche/Fahrgestell / Flatbed/Chassis(109)	09.13 -	
410, 35 t, Sattelzugmaschine / Truck Tractor(118)	09.13 -	
420, 35 t, Kipper / Dump Truck(93)	09.13 -	
420, 37 t, Kipper / Dump Truck(93)	09.13 -	
420, 42 t	09.13 -	
420, 37 t, Pritsche/Fahrgestell / Flatbed/Chassis(109)	09.13 -	
420, 35 t, Pritsche/Fahrgestell / Flatbed/Chassis(109)	09.13 -	
420, 35 t, Sattelzugmaschine / Truck Tractor(118)	09.13 -	
450, 37 t, Kipper / Dump Truck(93)	09.13 -	
450, 35 t, Kipper / Dump Truck(93)	09.13 -	
450, 42 t	09.13 -	
450, 35 t, Pritsche/Fahrgestell / Flatbed/Chassis(109)	09.13 -	
450, 37 t, Pritsche/Fahrgestell / Flatbed/Chassis(109)	09.13 -	
450, 35 t, Sattelzugmaschine / Truck Tractor(118)	09.13 -	
460, 35 t, Kipper / Dump Truck(93)	09.13 -	
460, 37 t, Kipper / Dump Truck(93)	09.13 -	
460, 35 t, Pritsche/Fahrgestell / Flatbed/Chassis(109)	09.13 -	
460, 37 t, Pritsche/Fahrgestell / Flatbed/Chassis(109)	09.13 -	
460, 42 t	09.13 -	
460, 35 t, Sattelzugmaschine / Truck Tractor(118)	09.13 -	
500, 37 t, Kipper / Dump Truck(93)	09.13 -	
500, 35 t, Kipper / Dump Truck(93)	09.13 -	
500, 37 t, Pritsche/Fahrgestell / Flatbed/Chassis(109)	09.13 -	
500, 35 t, Pritsche/Fahrgestell / Flatbed/Chassis(109)	09.13 -	
500, 42 t	09.13 -	
500, 35 t, Sattelzugmaschine / Truck Tractor(118)	09.13 -	
540, 37 t, Kipper / Dump Truck(93)	09.13 -	
540, 35 t, Kipper / Dump Truck(93)	09.13 -	
540, 35 t, Pritsche/Fahrgestell / Flatbed/Chassis(109)	09.13 -	
540, 42 t	09.13 -	
540, 37 t, Pritsche/Fahrgestell / Flatbed/Chassis(109)	09.13 -	
540, 35 t, Sattelzugmaschine / Truck Tractor(118)	09.13 -	

Antriebsachse / Drive Axle (32)
für Fahrzeuge mit gelenkter Nachlaufachse / for vehicles with hinged trailing axle (146)
für Fahrzeuge mit Luftfederung / for pneumatic suspension vehicles (143)
Fahrhöhe 140 mm / ride height 140 mm (63)

1	**Lenkstange / Centre Rod Assembly** Schubstange / Push Rod einseitig verstellbar / Adjustable on one side Länge [mm] / Length [mm]:900 Konusmaß [mm] / Cone Size [mm]:28,6 Rohr-Ø [mm] / Pipe Ø [mm]:52 mit Zubehör / with accessories	(4) (122) (133) (106) (96) (117) (173)	**38658 01** 21661836 37235 01		
	330 09.13 - 370 09.13 - 410 09.13 - 420 09.13 - 450 09.13 - 460 09.13 - 500 09.13 - 540 09.13 -		LHD Lenkstockhebel zur 1. VA / Pitman arm to 1st front axle	(102)	
1	**Lenkstange / Centre Rod Assembly** Schubstange / Push Rod einseitig verstellbar / Adjustable on one side Länge [mm] / Length [mm]:900 Konusmaß [mm] / Cone Size [mm]:28,6 Rohr-Ø [mm] / Pipe Ø [mm]:52 mit Zubehör / with accessories	(4) (122) (133) (106) (96) (117) (173)	**38659 01** 21661837 37235 01		
	330 09.13 - 370 09.13 - 420 09.13 - 450 09.13 - 460 09.13 - 500 09.13 - 540 09.13 -		RHD Lenkstockhebel zur 1. VA / Pitman arm to 1st front axle	(102)	
4	**Spurstangenkopf / Tie Rod End** am Lenkzylinder / at steering cylinder Länge [mm] / Length [mm]:105 Innengewinde / Inner Thread mit Rechtsgewinde / with right-hand thread Gewindemaß / Thread Size:M30x1,5 Außengewinde / Outer Thread Gewindemaß / Thread Size:M24x1,5 Konusmaß [mm] / Cone Size [mm]:32 mit Zubehör / with accessories Schrauben-/Mutternausführung: selbstsichernd / Bolt / Nut Version: Self-locking	(9) (129) (106) (91) (170) (86) (36) (86) (96) (173) (121)	**38692 01** 21446028		
	330 09.13 - 370 09.13 - 410 09.13 - 420 09.13 - 450 09.13 - 460 09.13 - 500 09.13 - 540 09.13 -		am Lenkhebel / at steering arm am Lenkzylinder / at steering cylinder	(128) (129)	
6	**Spurstange / Rod Assembly** Führungsstange / Guide Rod beidseitig verstellbar / Adjustable on both sides Länge [mm] / Length [mm]:1689 Konusmaß [mm] / Cone Size [mm]:32 Rohr-Ø [mm] / Pipe Ø [mm]:42 mit Zubehör / with accessories Schrauben-/Mutternausführung: selbstsichernd / Bolt / Nut Version: Self-locking	(8) (82) (132) (106) (96) (117) (173) (121)	**38668 01** 21190960 34527 01 31961 01		
	330 09.13 - 370 09.13 - 410 09.13 - 420 09.13 - 450 09.13 - 460 09.13 - 500 09.13 - 540 09.13 -		1.VA / 1st front axle für Fahrzeuge mit Blattfederung / for leaf-spring suspension vehicles	(12) (142)	

VOLVO

FMX II 8x6/4 04.12 -

6 Spurstange / Rod Assembly

Führungsstange / Guide Rod
einseitig verstellbar / Adjustable on one side
Länge [mm] / Length [mm]:1668
Konusmaß [mm] / Cone Size [mm]:32
Rohr-Ø [mm] / Pipe Ø [mm]:50
mit Zubehör / with accessories
Schrauben-/Mutternausführung: selbstsichernd / Bolt / Nut Version: Self-locking

(8) (82) (133) (106) (96) (117) (173) (121)

38681 01 **22159766**
37235 01

330	09.13 -	2.VA / 2nd FA (14)
370	09.13 -	für Fahrzeuge mit Blattfederung / for leaf-spring suspension vehicles (142)
410	09.13 -	
420	09.13 -	
450	09.13 -	
460	09.13 -	
500	09.13 -	
540	09.13 -	

10 Lenker, Radaufhängung / Track Control Arm

Längslenker / Trailing Arm
Länge [mm] / Length [mm]:510
Bohrung-Ø 1 [mm] / Bore Ø 1 [mm]:17
Bohrung-Ø 2 [mm] / Bore Ø 2 [mm]:17
Lochabstand 1/Lochabstand 2 / Hole Pitch 1/ Hole Pitch 2:115 / 115
Molekularlager / Molecular Bearing

(3) (107) (106) (39) (40) (103) (108)

35270 01 **20443044**
® 25208 01

330	09.13 -	P
370	09.13 -	1.HA / 1st RA (11)
410	09.13 -	2.HA / 2nd RA (13)
420	09.13 -	für Fahrzeuge mit Blattfederung / for leaf-spring suspension vehicles (142)
450	09.13 -	Aggregatlast 21t / aggregate load 21t (26)
460	09.13 -	
500	09.13 -	
540	09.13 -	

10 Lenker, Radaufhängung / Track Control Arm

Längslenker / Trailing Arm
Länge [mm] / Length [mm]:515
Bohrung-Ø 1 [mm] / Bore Ø 1 [mm]:21
Bohrung-Ø 2 [mm] / Bore Ø 2 [mm]:21
Lochabstand 1/Lochabstand 2 / Hole Pitch 1/ Hole Pitch 2:130 / 130
Molekularlager / Molecular Bearing

(3) (107) (106) (39) (40) (103) (108)

35271 01 **21051046**
® 34610 01

330	09.13 -	1.HA / 1st RA (11)
370	09.13 -	2.HA / 2nd RA (13)
410	09.13 -	für Fahrzeuge mit Blattfederung / for leaf-spring suspension vehicles (142)
420	09.13 -	Blattfeder / Leaf spring (38)
450	09.13 -	Aggregatlast 26t / aggregate load 26t (28)
460	09.13 -	
500	09.13 -	
540	09.13 -	

10 Lenker, Radaufhängung / Track Control Arm

Längslenker / Trailing Arm
Länge [mm] / Length [mm]:510
Bohrung-Ø 1 [mm] / Bore Ø 1 [mm]:21
Bohrung-Ø 2 [mm] / Bore Ø 2 [mm]:21
Lochabstand 1/Lochabstand 2 / Hole Pitch 1/ Hole Pitch 2:130 / 130
Molekularlager / Molecular Bearing

(3) (107) (106) (39) (40) (103) (108)

35272 01 **21051052**
® 34609 01

330	09.13 -	1.HA / 1st RA (11)
370	09.13 -	2.HA / 2nd RA (13)
410	09.13 -	Blattfeder / Leaf spring (38)
420	09.13 -	für Fahrzeuge mit Blattfederung / for leaf-spring suspension vehicles (142)
450	09.13 -	Aggregatlast 32t / aggregate load 32t (30)
460	09.13 -	
500	09.13 -	
540	09.13 -	
330	09.13 -	1.HA / 1st RA (11)
370	09.13 -	2.HA / 2nd RA (13)
410	09.13 -	Blattfeder / Leaf spring (38)
420	09.13 -	für Fahrzeuge mit Blattfederung / for leaf-spring suspension vehicles (142)
450	09.13 -	Trommelbremse / Drum Brake (123)
460	09.13 -	
500	09.13 -	
540	09.13 -	

FMX II 8x6/4 04.12 -

8	**Lenker, Radaufhängung / Track Control Arm** Dreieckslenker (Nfz) / Wishbone (CV) Länge [mm] / Length [mm]:662,4 Rohr-Ø [mm] / Pipe Ø [mm]:48 Bohrung-Ø 1 [mm] / Bore Ø 1 [mm]:19 Bohrung-Ø 2 [mm] / Bore Ø 2 [mm]:19 Lochabstand 1/Lochabstand 2 / Hole Pitch 1/ Hole Pitch 2:115/115	(3) (46) (106) (117) (39) (40) (103)	**26058 01** **7420741703** ® 25208 01 ® 30672 01 	
	330 09.13 - 370 09.13 - 410 09.13 - 420 09.13 - 450 09.13 - 460 09.13 - 500 09.13 - 540 09.13 -		△ Ⓟ 1.HA / 1st RA 2.HA / 2nd RA für Fahrzeuge mit Blattfederung / for leaf-spring suspension vehicles Aggregatlast 21t / aggregate load 21t	(11) (13) (142) (26)
8	**Lenker, Radaufhängung / Track Control Arm** Dreieckslenker (Nfz) / Wishbone (CV) Länge [mm] / Length [mm]:671 Rohr-Ø [mm] / Pipe Ø [mm]:58 Bohrung-Ø 1 [mm] / Bore Ø 1 [mm]:23 Bohrung-Ø 2 [mm] / Bore Ø 2 [mm]:23 Lochabstand 1/Lochabstand 2 / Hole Pitch 1/ Hole Pitch 2:130/130	(3) (46) (106) (117) (39) (40) (103)	**35009 01** **22318834** ® 28706 01 	
	330 09.13 - 370 09.13 - 410 09.13 - 420 09.13 - 450 09.13 - 460 09.13 - 500 09.13 - 540 09.13 -		△ 1.HA / 1st RA 2.HA / 2nd RA Blattfeder / Leaf spring für Fahrzeuge mit Blattfederung / for leaf-spring suspension vehicles Aggregatlast 26t / aggregate load 26t	(11) (13) (38) (142) (28)
8	**Lenker, Radaufhängung / Track Control Arm** Dreieckslenker (Nfz) / Wishbone (CV) Länge [mm] / Length [mm]:646,5 Rohr-Ø [mm] / Pipe Ø [mm]:62 Bohrung-Ø 1 [mm] / Bore Ø 1 [mm]:23 Bohrung-Ø 2 [mm] / Bore Ø 2 [mm]:23 Lochabstand 1/Lochabstand 2 / Hole Pitch 1/ Hole Pitch 2:165/165	(3) (46) (106) (117) (39) (40) (103)	**35610 01** **22318835** ® 38231 01 	
	330 09.13 - 370 09.13 - 410 09.13 - 420 09.13 - 450 09.13 - 460 09.13 - 500 09.13 - 540 09.13 -		△ 1.HA / 1st RA 2.HA / 2nd RA Blattfeder / Leaf spring für Fahrzeuge mit Blattfederung / for leaf-spring suspension vehicles Aggregatlast 32t / aggregate load 32t Feder - verstärkte Ausführung / spring - execution strengthened	(11) (13) (38) (142) (30) (80)

Komponentenstückliste/Component part list

		Ref.
Spurstangenkopf / Tie Rod End Länge [mm] / Length [mm]:105 Außengewinde [mm] / Outer thread [mm]:M24x1,5 mit Außengewinde / with external thread mit Rechtsgewinde / with right-hand thread Konusmaß [mm] / Cone Size [mm]:22 mit Zubehör / with accessories	(9) (106) (37) (164) (170) (96) (173)	**11380 01**
Spurstangenkopf / Tie Rod End Länge [mm] / Length [mm]:115 Gewindemaß / Thread Size:M30x1,5 mit Außengewinde / with external thread mit Rechtsgewinde / with right-hand thread Konusmaß [mm] / Cone Size [mm]:26 mit Zubehör / with accessories	(9) (106) (86) (164) (170) (96) (173)	**11402 01**
Spurstangenkopf / Tie Rod End Länge [mm] / Length [mm]:115 Gewindemaß / Thread Size:M30x1,5 mit Außengewinde / with external thread mit Linksgewinde / with left-hand thread Konusmaß [mm] / Cone Size [mm]:26 mit Zubehör / with accessories	(9) (106) (86) (164) (168) (96) (173)	**11403 01** **3096212**
Spurstangenkopf / Tie Rod End Länge [mm] / Length [mm]:120 Gewindemaß / Thread Size:M30x1,5 mit Außengewinde / with external thread mit Linksgewinde / with left-hand thread Konusmaß [mm] / Cone Size [mm]:30 mit Zubehör / with accessories	(9) (106) (86) (164) (168) (96) (173)	**11492 03** **20742129**
Spurstangenkopf / Tie Rod End Länge [mm] / Length [mm]:120 Gewindemaß / Thread Size:M30x1,5 mit Außengewinde / with external thread mit Rechtsgewinde / with right-hand thread Konusmaß [mm] / Cone Size [mm]:30 mit Zubehör / with accessories	(9) (106) (86) (164) (170) (96) (173)	**11505 03** **20742127**
Spurstangenkopf / Tie Rod End Länge [mm] / Length [mm]:120 Gewindemaß / Thread Size:M30x1,5 mit Außengewinde / with external thread mit Rechtsgewinde / with right-hand thread Konusmaß [mm] / Cone Size [mm]:28,6 mit Zubehör / with accessories	(9) (106) (86) (164) (170) (96) (173)	**11946 02** **1698846**
Spurstangenkopf / Tie Rod End Länge [mm] / Length [mm]:120 Gewindemaß / Thread Size:M30x1,5 mit Linksgewinde / with left-hand thread mit Außengewinde / with external thread Konusmaß [mm] / Cone Size [mm]:28,6 mit Zubehör / with accessories	(9) (106) (86) (168) (164) (96) (173)	**11947 02** **1698847**
Reparatursatz, Lenker / Repair Kit, link für Längslenker / for drag link Innendurchmesser [mm] / Inner diameter [mm]:52	(6) (158) (90)	**11952 01** **1135080**
Reparatursatz, Lenker / Repair Kit, link für Längslenker / for drag link Lochabstand 1/Lochabstand 2 / Hole Pitch 1/ Hole Pitch 2:125 / 30 Bohrung-Ø [mm] / Bore Ø [mm]:14	(6) (158) (103) (42)	**11970 01** **1598588**

		Ref.
Reparatursatz, Lenker / Repair Kit, link für Längslenker / for drag link Lochabstand 1/Lochabstand 2 / Hole Pitch 1/ Hole Pitch 2:100 Bohrung-Ø [mm] / Bore Ø [mm]:17 Molekularlager / Molecular Bearing	(6) (158) (103) (42) (108)	**19677 01** **275988**
Spurstangenkopf / Tie Rod End Länge [mm] / Length [mm]:150 Gewindemaß / Thread Size:M30x1,5 mit Außengewinde / with external thread mit Rechtsgewinde / with right-hand thread Konusmaß [mm] / Cone Size [mm]:30 gekröpft / Off-set mit Zubehör / with accessories	(9) (106) (86) (164) (170) (96) (162) (173)	**21440 01**
Schraube, Spureinstellung / Bolt, wheel alignment DIN/ISO / DIN / ISO:DIN 22mm/ISO 21mm Länge [mm] / Length [mm]:110 Innengewinde [mm] / Inner thread [mm]:M30x1,5 mit Rechtsgewinde / with right-hand thread Außengewinde [mm] / Outer thread [mm]:M38x1,5 mit Linksgewinde / with left-hand thread	(7) (43) (106) (92) (170) (37) (168)	**21971 01** **21264203** 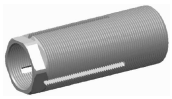
Spurstangenkopf / Tie Rod End für Führungsstange / for guide bar Länge [mm] / Length [mm]:145 Gewindemaß / Thread Size:M30x1,5 mit Außengewinde / with external thread mit Rechtsgewinde / with right-hand thread gekröpft / Off-set Konusmaß [mm] / Cone Size [mm]:28,6 mit Zubehör / with accessories	(9) (154) (106) (86) (164) (170) (162) (96) (173)	**22647 01** **21263974**
Reparatursatz, Lenker / Repair Kit, link für Längslenker / for drag link Lochabstand 1/Lochabstand 2 / Hole Pitch 1/ Hole Pitch 2:115 Bohrung-Ø 1 [mm] / Bore Ø 1 [mm]:17 Dicke/Stärke [mm] / Thickness [mm]:24 Molekularlager / Molecular Bearing mit Sicherungsring / with lock ring	(6) (158) (103) (39) (44) (108) (172)	**25208 01** **85104224**
Reparatursatz, Lenker / Repair Kit, link für Dreieckslenker (Nfz) / for wishbone (CV) Außendurchmesser [mm] / Outer diameter [mm]:138,5 Bohrung-Ø 1 [mm] / Bore Ø 1 [mm]:14 Bohrung-Ø 2 [mm] / Bore Ø 2 [mm]:16 Bohrung-Ø 3 [mm] / Bore Ø 3 [mm]:14 Gummimetallager / Rubber-metal Bearing	(6) (140) (35) (39) (40) (41) (87)	**26028 01** **20554908**
Spurstangenkopf / Tie Rod End Länge [mm] / Length [mm]:141 Gewindemaß / Thread Size:M30x1,5 mit Außengewinde / with external thread mit Rechtsgewinde / with right-hand thread Konusmaß [mm] / Cone Size [mm]:28,6 mit Zubehör / with accessories	(9) (106) (86) (164) (170) (96) (173)	**27547 02** **21263821**
Spurstangenkopf / Tie Rod End für Schubstange / for push rod Länge [mm] / Length [mm]:115 Gewindemaß / Thread Size:M30x1,5 mit Außengewinde / with external thread mit Rechtsgewinde / with right-hand thread Konusmaß [mm] / Cone Size [mm]:28,6 mit Zubehör / with accessories	(9) (161) (106) (86) (164) (170) (96) (173)	**27623 01** **85125126**
Reparatursatz, Lenker / Repair Kit, link für Dreieckslenker (Nfz) / for wishbone (CV) Lochabstand 1/Lochabstand 2 / Hole Pitch 1/ Hole Pitch 2:145 / 30 Bohrung-Ø [mm] / Bore Ø [mm]:15	(6) (140) (103) (42)	**27859 01** **1628107**

Komponentenstückliste/Component part list

		Ref.
Reparatursatz, Lenker / Repair Kit, link für Dreieckslenker (Nfz) / for wishbone (CV) Lochabstand 1/Lochabstand 2 / Hole Pitch 1/ Hole Pitch 2:130 Bohrung-Ø 1 [mm] / Bore Ø 1 [mm]:23 Bohrung-Ø 2 [mm] / Bore Ø 2 [mm]:23 Molekularlager / Molecular Bearing	(6) (140) (103) (39) (40) (108)	**28706 01**
Reparatursatz, Lenker / Repair Kit, link für Querlenker / for control arm für Längslenker / for drag link Lochabstand 1/Lochabstand 2 / Hole Pitch 1/ Hole Pitch 2:130/130 Bohrung-Ø 1 [mm] / Bore Ø 1 [mm]:21 Bohrung-Ø 2 [mm] / Bore Ø 2 [mm]:21 Molekularlager / Molecular Bearing	(6) (160) (158) (103) (39) (40) (108)	**29464 01**
Reparatursatz, Lenker / Repair Kit, link für Dreieckslenker (Nfz) / for wishbone (CV)	(6) (140)	**30672 01** **20741710**
Spurstangenkopf / Tie Rod End für Führungsstange / for guide bar Länge [mm] / Length [mm]:135 Gewindemaß / Thread Size:M30x1,5 mit Außengewinde / with external thread mit Linksgewinde / with left-hand thread Konusmaß [mm] / Cone Size [mm]:32 mit Zubehör / with accessories	(9) (154) (106) (86) (164) (168) (96) (173)	**31961 01** **20710008**
Reparatursatz, Lenker / Repair Kit, link für Längslenker / for drag link Lochabstand 1/Lochabstand 2 / Hole Pitch 1/ Hole Pitch 2:115 / 115 Bohrung-Ø 1 [mm] / Bore Ø 1 [mm]:17 Bohrung-Ø 2 [mm] / Bore Ø 2 [mm]:20 Molekularlager / Molecular Bearing	(6) (158) (103) (39) (40) (108)	**31963 01** **3092452**
Spurstangenkopf / Tie Rod End für Führungsstange / for guide bar Länge [mm] / Length [mm]:135 Gewindemaß / Thread Size:M30x1,5 mit Außengewinde / with external thread mit Rechtsgewinde / with right-hand thread Konusmaß [mm] / Cone Size [mm]:32 mit Zubehör / with accessories	(9) (154) (106) (86) (164) (170) (96) (173)	**34527 01** **20581089**
Reparatursatz, Lenker / Repair Kit, link für Längslenker / for drag link Lochabstand 1/Lochabstand 2 / Hole Pitch 1/ Hole Pitch 2:130 Bohrung-Ø 1 [mm] / Bore Ø 1 [mm]:21 Molekularlager / Molecular Bearing mit Sicherungsring / with lock ring mit Distanzhülse / with spacer sleeve	(6) (158) (103) (39) (108) (172) (165)	**34609 01** **20702095**
Reparatursatz, Lenker / Repair Kit, link für Längslenker / for drag link Lochabstand 1/Lochabstand 2 / Hole Pitch 1/ Hole Pitch 2:130 Bohrung-Ø 1 [mm] / Bore Ø 1 [mm]:21 Molekularlager / Molecular Bearing mit Sicherungsring / with lock ring mit Distanzhülse / with spacer sleeve	(6) (158) (103) (39) (108) (172) (165)	**34610 01** **20702096**
Spurstangenkopf / Tie Rod End Länge [mm] / Length [mm]:120 Gewindemaß / Thread Size:M38x1,5 mit Außengewinde / with external thread mit Rechtsgewinde / with right-hand thread Konusmaß [mm] / Cone Size [mm]:28,6 mit Zubehör / with accessories	(9) (106) (86) (164) (170) (96) (173)	**35854 01** **85119942**

		Ref.
Schraube, Spureinstellung / Bolt, wheel alignment DIN/ISO / DIN / ISO:ISO 21mm Länge [mm] / Length [mm]:93 Innengewinde [mm] / Inner thread [mm]:M30x1,5 mit Rechtsgewinde / with right-hand thread Außengewinde [mm] / Outer thread [mm]:M38x1,5 mit Linksgewinde / with left-hand thread	(7) (43) (106) (92) (170) (37) (168)	**37235 01** 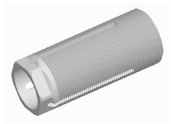
Reparatursatz, Lenker / Repair Kit, link für Dreieckslenker (Nfz) / for wishbone (CV) mit Zubehör / with accessories	(6) (140) (173)	**38231 01** **20864583**

Arithmetische Liste / Part number list

Artikelnummer Article No.	Seite Page	Hersteller Manufacturer
11380 01	347 886	**VOLVO**
11402 01	347 348 350 351 355 886	**VOLVO**
11403 01	355 886	**VOLVO**
11492 03	8 9 12 13 15 17 18 349 354 355 356 385 445 521 537 585 615 643 709 886	**VOLVO**
11505 03	8 9 12 13 15 17 18 348 349 351 353 354 355 356 385 445 521 537 585 615 643 709 886	**VOLVO**
11946 02	68 78 137 138 139 140 153 154 155 156 157 173 174 175 183 184 185 186 187 188 206 207 208 214 216 217 224 225 226 227 238 239 240 241 253 254 255 256 262 263 264 270 271 272 273 283 284 285 291 292 294 496 497 501 502 504 507 508 511 513 516 523 532 539 541 543 544 550 551 554 555 558 559 560 561 568 570 573 574 575 576 586 587 588 592 600 601 602 603 617 619 625 628 637 647 654 662 663 722 727 734 742 755 756 886	**VOLVO**
11947 02	68 78 140 157 175 188 206 214 227 241 256 264 273 283 285 291 294 504 511 513 516 523 532 541 544 558 561 568 570 576 588 592 600 603 617 625 637 647 654 662 663 722 727 734 742 755 756 886	**VOLVO**
11952 01	144 504 557 594 886	**VOLVO**
11970 01	144 164 178 246 258 267 504 557 594 607 886	**VOLVO**
18475 01	347	**VOLVO**
19337 01	25 151 236	**VOLVO**
19521 01	137 153 173 183 224 238 253 262 270	**VOLVO**
19522 01	150 171 181 202 212 222 235 251 260 269 280 287 296	**VOLVO**
19526 01	208 217 284 292	**VOLVO**
19542 01	150 171 181 202 212 222 235 251 261 269 281 287 296 500 506 510 553 558 566 584 599 613 623 635	**VOLVO**
19663 01	137 153 173 183 184 207 216 224 238 253 270 496 501 507 550 554 559 573 586 601	**VOLVO**
19673 01	151 171 181 203 212 223 235 251 261 269 281 287 296	**VOLVO**
19677 01	193 194 220 276 277 295 298 509 514 534 547 563 607 632 886 887	**VOLVO**

ZF Friedrichshafen AG | ZF Services | Obere Weiden 12 | 97424 Schweinfurt | Germany | info.zf-services@zf.com | www.zf.com

Artikelnummer Article No.	Seite Page	Hersteller Manufacturer
19689 01	137 154 173 184 224 238 253 262 270 496 501 507 550 554 559 573 586 601	**VOLVO**
19873 01	138 154 173 185 225 239 253 262 270 496 501 507 550 554 559 573 586 601	**VOLVO**
19884 01	138 154 174 185 225 239 254 262 271	**VOLVO**
19889 01	138 155 174 186 225 239 254 263 271	**VOLVO**
20198 01	193 220 276 295 298 534 547 563 607 632	**VOLVO**
21440 01	9 10 13 15 16 18 887	**VOLVO**
21971 01	1 2 3 4 5 6 7 8 11 12 14 15 17 887	**VOLVO**
22315 01	143 152 160 176 191 205 211 220 230 237 243 257 265 275 282 286 289 290 294 298 499 503 508 512 514 518 522 525 533 538 541 545 547 552 556 562 569 571 572 578 585 590 605 615 618 622 626 631	**VOLVO**
22647 01	19 27 46 141 142 158 159 176 189 211 219 228 229 242 256 265 273 274 286 294 360 498 503 508 516 517 521 523 524 532 537 541 545 552 556 561 577 589 604 622 631 668 669 722 728 735 743 759 794 843 850 887	**VOLVO**
22791 01	139 155 174 186 225 239 254 263 271 496 501 507 550 554 559 574 586 601	**VOLVO**
22792 01	139 156 174 187 207 216 226 240 254 263 271 497 501 507 551 555 559 574 587 602	**VOLVO**
22822 01	68 78 140 157 175 188 206 214 227 241 256 264 273 285 294 504 516 523 532 541 544 561 576 588 592 603 617 625 637 647 654 662 663 722 727 734 742 755 756	**VOLVO**
23523 01	214 291 511 513 568 570 617 625	**VOLVO**
23553 01	139 156 175 207 226 240 255 263 283 497 502 551 555 574 587 619	**VOLVO**
24382 01	283 291 511 513 568 570 617 625	**VOLVO**
25010 01	283 291 511 513 568 570	**VOLVO**
25116 01	509 514 564 571 572 609 626 633	**VOLVO**

Arithmetische Liste / Part number list

Artikelnummer Article No.	Seite Page	Hersteller Manufacturer
25208 01	4 18 20 21 22 27 47 49 50 69 70 75 84 109 111 121 129 131 142 145 159 176 190 195 196 215 221 229 232 243 256 265 274 278 296 305 327 329 338 343 344 360 366 368 424 425 428 446 454 472 473 481 484 499 518 519 524 533 535 546 552 561 563 564 578 579 580 590 605 608 609 616 623 633 634 640 678 679 684 685 712 715 723 724 729 730 744 745 764 767 783 816 820 831 833 869 873 884 885 887	**VOLVO**
25253 01	188 208 217 284 292	**VOLVO**
25255 01	226 240 255 263 272 283 291 497 511 513 539 551 555 560 568 570 575 587 602	**VOLVO**
25438 01	511 513 568 570 619 628	**VOLVO**
25439 01	511 513 568 570 620 628	**VOLVO**
25440 01	208 217 512 571 620 629	**VOLVO**
25441 01	209 217 512 571 620 629	**VOLVO**
25529 01	504 557 594	**VOLVO**
25671 01	194 220 277 295 298 509 514 534 547 563 607 632	**VOLVO**
25720 02	347 350	**VOLVO**

Artikelnummer Article No.	Seite Page	Hersteller Manufacturer
25789 01	156 207 208 216 217 226 240 255 264 272 292 497 502 508 543 551 555 560 575 587 602 619 628	**VOLVO**
26028 01	146 165 166 178 179 212 222 232 247 248 258 259 267 287 296 499 505 553 557 558 581 595 596 887	**VOLVO**
26058 01	4 18 22 50 70 111 121 131 145 196 215 221 232 278 296 329 338 344 368 428 454 473 484 499 519 535 546 552 564 580 609 623 634 640 684 685 715 724 730 745 767 820 833 873 885	**VOLVO**
26064 01	210 219 286 294 512 514 569 571 621 630	**VOLVO**
26778 01	152 205 237 282 384 444 456 521 537 585 615 643 708	**VOLVO**
26779 01	152 205 237 282 384 444 456 521 537 585 615	**VOLVO**
26812 01	164 178 246 258 267 504 557 594 607	**VOLVO**
26813 01	509 514 553 564 572 581 610 626 634	**VOLVO**

ZF Friedrichshafen AG | ZF Services | Obere Weiden 12 | 97424 Schweinfurt | Germany | info.zf-services@zf.com | www.zf.com

Artikelnummer Article No.	Seite Page	Hersteller Manufacturer
27547 02	19 26 28 39 46 67 92 101 114 115 116 119 124 126 140 152 157 163 172 175 178 187 188 193 205 206 207 208 214 216 217 227 237 241 245 246 252 255 258 264 272 282 283 284 291 292 312 319 332 333 336 340 357 384 394 407 444 456 458 498 502 508 516 517 521 523 524 527 530 532 533 537 539 543 551 552 555 556 560 562 575 576 585 588 593 600 602 603 606 615 617 619 623 625 628 636 646 649 652 653 659 660 661 721 726 733 736 737 740 748 749 750 843 850 887	**VOLVO**
27621 01 ▲	144	**VOLVO**
27623 01	42 137 138 153 154 155 163 173 174 183 185 186 188 208 210 217 219 224 225 238 239 253 254 262 263 267 270 271 284 286 292 294 410 512 514 527 569 571 593 621 630 649 656 737 887	**VOLVO**
27626 01	146 500 565 581 597 611	**VOLVO**
27632 01	210 218 285 293 512 514 569 571 621 630	**VOLVO**
27633 01	161 177 210 219 244 257 266 285 293 503 540 544 556 591 621 630 721 727 734 741 754	**VOLVO**
27634 01	162 177 245 257 266 503 526 592 736	**VOLVO**
27717 01	82 90 98 108 143 160 177 192 211 220 230 243 257 266 275 286 295 303 310 317 325 361 362 392 409 419 499 503 509 518 525 552 556 562 579 591 606 622 632 781 793 800 812 813	**VOLVO**
27762 01	165 178 247 258 505 557 581 595	**VOLVO**
27763 01	165 179	**VOLVO**
27764 01	146 165 179 232 247 259 505 557 595	**VOLVO**
27765 01	146 166 179 232 248 259 267 499 505 553 558 581 595	**VOLVO**
27767 01	212 222 287 296 505 558 596	**VOLVO**
27859 01	146 165 166 178 179 212 222 232 247 248 258 259 267 287 296 499 505 553 557 558 581 595 596 887	**VOLVO**
28706 01	30 50 112 121 131 196 215 222 278 296 329 338 344 428 455 473 484 509 515 535 546 548 565 572 610 627 634 686 687 716 724 730 745 768 821 833 874 885 887 888	**VOLVO**

Arithmetische Liste / Part number list

Artikelnummer Article No.	Seite Page	Hersteller Manufacturer
28792 01	162 178 245 258 266 526 538 592 736	**VOLVO**
29438 01	354	**VOLVO**
29458 01	355	**VOLVO**
29464 01	195 221 277 295 299 535 548 564 608 633 888	**VOLVO**
29503 01	348 349 351	**VOLVO**
30595 01	22 31 42 50 59 63 70 76 132 147 168 180 197 232 249 259 267 278 369 386 398 411 430 447 459 466 474 486 520 529 565 582 597 611 690 691 724 731 738 745 770	**VOLVO**
30672 01	4 18 22 50 70 111 121 131 145 196 215 221 232 278 296 329 338 344 368 428 454 473 484 499 509 514 519 535 546 552 553 564 572 580 581 609 610 623 626 634 640 684 685 715 724 730 745 767 820 833 873 885 888	**VOLVO**
30756 01	210 219 285 293	**VOLVO**
30966 01	147 500 582 597	**VOLVO**
31182 01	22 32 43 51 59 64 71 76 132 147 168 180 198 233 249 259 268 278 370 386 399 412 431 447 459 466 474 486 520 530 565 582 597 611 692 693 724 731 738 746 771	**VOLVO**
31183 01	23 33 43 51 59 64 71 76 132 148 168 180 198 233 249 259 268 279 371 387 400 412 432 448 459 466 474 487 565 582 598 612 693	**VOLVO**
31185 01	565 583 598 612	**VOLVO**
31539 01	385 445 521 537 585 615 643 708 709	**VOLVO**
31885 01	58 62 67 74 125 209 218 284 292 456 464 471 477 540 543 620 629	**VOLVO**
31886 01	58 62 67 74 125 209 218 284 293 456 464 471 477 540 544 620 629 721 726 733 740 751	**VOLVO**
31958 01	21 84 145 305 366 519 579 783	**VOLVO**
31960 01	535 546 565 610 627	**VOLVO**
31961 01	19 26 41 46 68 80 89 96 107 116 120 127 128 141 158 175 206 211 214 219 228 241 256 264 273 286 289 290 294 298 301 309 315 316 323 324 333 337 342 358 359 391 409 417 418 457 465 471 479 516 523 532 541 545 547 561 576 589 604 617 622 625 631 638 647 654 664 665 666 667 722 728 735 742 757 758 787 830 841 848 864 865 883 888	**VOLVO**

Artikelnummer Article No.	Seite Page	Hersteller Manufacturer
31963 01	509 514 553 564 571 572 581 609 610 626 633 634 888	**VOLVO**
33291 01	20 27 47 142 159 176 190 229 243 256 265 274 360 518 524 533 561 578 590 605	**VOLVO**
33576 01	8 12 15 17	**VOLVO**
33577 01	9 13 15 18	**VOLVO**
33580 01	5 11 14 17	**VOLVO**
33581 01	1 2 3 4 5 11 14 17	**VOLVO**
33582 01	6 11 14 17	**VOLVO**
33583 01	6 11 14 17	**VOLVO**
34527 01	19 26 41 46 68 80 89 96 107 116 120 127 128 141 158 175 206 211 214 219 228 241 256 264 273 286 289 290 294 298 301 309 315 316 323 324 333 337 342 358 359 391 409 417 418 457 465 471 479 516 523 532 541 545 547 561 576 589 604 617 622 625 631 638 647 654 664 665 666 667 722 728 735 742 757 758 787 830 841 848 864 865 883 888	**VOLVO**
34528 01	19 26 41 46 68 141 158 175 206 211 214 219 228 241 256 264 273 286 289 290 294 298 357 358 359 391 409 417 418 457 465 471 479 516 523 532 541 545 547 561 576 589 604 617 622 625 631 638 647 654 664 665 666 667 722 728 735 742 757 758	**VOLVO**
34604 01	20 28 41 47 59 63 69 75 83 90 98 109 116 120 128 144 152 161 177 192 205 211 220 231 237 244 257 266 276 282 287 289 290 295 298 304 311 317 326 333 337 342 363 392 410 420 454 458 472 479 518 522 525 533 538 541 545 547 562 579 585 591 606 615 618 622 626 632 639 644 648 655 674 675 710 723 729 736 743 762 782 793 800 814 841 848 866	**VOLVO**

Arithmetische Liste / Part number list

Artikelnummer Article No.	Seite Page	Hersteller Manufacturer
34609 01	49 56 61 66 70 73 75 77 110 130 136 204 213 223 281 287 289 290 297 299 328 427 441 442 446 452 454 462 469 473 476 483 494 534 536 538 546 548 549 567 614 623 635 682 683 714 723 730 744 766 818 832 871 872 884 888	**VOLVO**
34610 01	49 57 61 66 70 73 75 77 110 120 129 136 204 213 223 282 288 289 290 297 299 327 337 343 426 443 446 453 454 463 470 472 476 482 495 536 549 567 614 624 635 680 681 713 723 729 744 765 817 831 870 884 888	**VOLVO**
34680 01	21 29 42 48 59 63 69 75 128 145 164 178 194 205 206 212 214 221 231 247 258 267 367 385 395 411 423 445 458 465 472 480 519 522 528 534 538 542 545 547 552 563 580 594 607 615 618 623 626 632 640 650 656 676 677 723 729 737 744 763	**VOLVO**
34696 01	349 355	**VOLVO**
34698 01	58 62 67 74 125 209 218 285 293 457 464 471 478 540 544 621 629 721 727 734 741 752	**VOLVO**
34797 01	21 28 41 48 69 83 91 99 109 144 161 177 193 231 244 257 266 276 304 311 317 326 364 365 393 410 421 422 458 519 526 533 562 579 591 606 711 782 794 801 815 830	**VOLVO**
35009 01	30 50 112 121 131 196 215 222 278 296 329 338 344 428 455 473 484 509 515 535 546 548 565 572 610 627 634 686 687 716 724 730 745 768 821 833 874 885	**VOLVO**
35270 01	18 49 69 75 109 129 195 221 327 343 424 425 446 454 472 481 563 608 616 633 678 679 712 723 729 744 764 816 831 869 884	**VOLVO**
35271 01	49 70 75 110 120 129 327 337 343 426 446 454 472 482 680 681 713 723 729 744 765 817 831 870 884	**VOLVO**

Artikelnummer Article No.	Seite Page	Hersteller Manufacturer
35272 01	49 70 75 110 130 328 427 446 454 473 483 534 538 546 548 682 683 714 723 730 744 766 818 832 871 872 884	**VOLVO**
35333 01	42 163 267 410 527 593 649 656 737	**VOLVO**
35592 01	356	**VOLVO**
35593 01	348 350 351	**VOLVO**
35610 01	330 345 429 455 473 485 717 718 822 823 834 875 885	**VOLVO**
35854 01	58 62 67 68 74 125 126 209 210 218 284 285 292 293 456 457 464 465 471 477 478 540 543 544 620 621 629 630 721 726 727 733 734 740 741 751 752 753 888	**VOLVO**
35948 01	58 62 68 74 126 210 218 285 293 457 465 471 478 540 544 621 630 721 727 734 741 753	**VOLVO**
36148 01	30 85 93 102 112 117 121 132 167 179 197 222 248 306 313 320 330 334 338 345 396 397 529 536 546 548 596 611 634 650 657 688 689 724 730 737 745 769 784 787 795 804 824 834 844 851 876	**VOLVO**
36174 01	7 12 14 17	**VOLVO**
36692 01	23 34 43 52 59 64 71 76 85 132 148 169 180 199 233 249 259 268 279 306 372 373 387 401 413 433 448 460 467 474 487 583 598 612 641 644 651 657 694 695 724 731 738 746 772 788	**VOLVO**
36693 01	23 35 44 52 60 64 71 76 85 133 148 169 180 199 233 250 260 268 279 306 374 375 388 402 413 434 449 460 467 474 488 583 598 612 641 644 651 658 696 697 725 731 738 746 773 788	**VOLVO**
36694 01	24 36 44 53 60 65 72 76 86 133 149 169 180 200 234 250 260 268 279 307 376 377 378 388 403 414 435 449 460 467 474 489 566 583 598 612 642 645 652 658 698 699 725 732 739 746 774 784 788 804 835	**VOLVO**
36695 01	24 37 44 53 60 65 72 77 133 149 170 181 200 234 250 260 268 280 379 389 404 414 436 450 461 468 475 490 520 530 566 583 599 613 700 701 725 732 739 747 775	**VOLVO**

Arithmetische Liste / Part number list

Artikelnummer Article No.	Seite Page	Hersteller Manufacturer
36696 01	24 38 45 54 60 65 72 77 133 149 170 181 201 234 250 260 268 280 380 389 405 415 437 450 461 468 475 490 520 530 566 584 599 613 702 703 725 732 739 747 776	**VOLVO**
36697 01	25 39 45 54 60 65 72 77 133 150 170 181 201 234 251 260 269 280 381 390 406 415 438 451 461 468 475 491 566 584 599 613	**VOLVO**
36698 01	25 40 45 55 60 66 73 77 136 151 172 182 203 235 252 261 269 281 383 390 408 416 440 451 462 469 475 493 520 531 566 584 600 614 704 705 706 707 725 732 747 777 790	**VOLVO**
36717 01	1 2 3 4	**VOLVO**
37222 01	141 158 176 189 228 242 256 265 273 498 503 508 516 552 556 561 577 589 604	**VOLVO**
37223 01	19 27 46 141 158 176 189 211 219 228 242 256 265 274 286 294 360 517 521 523 532 537 541 545 561 577 589 604 622 631 668 669 722 728 735 743 759	**VOLVO**
37224 01	142 159 176 229 242 256 265 517 524 577 589	**VOLVO**
37225 01	163 178 193 245 258 527 562 593 606 623	**VOLVO**
37226 01	517 524 533	**VOLVO**
37227 01	20 27 41 47 58 63 68 74 127 142 159 190 229 242 274 360 517 524 561 577 590 605 639 648 655 670 671 722 728 735 743 760	**VOLVO**
37228 01	9 13 15 18	**VOLVO**
37229 01	10 13 16 18	**VOLVO**
37230 01	28 92 101 116 163 246 312 319 333 394 458 527 593 649 737 843 850	**VOLVO**
37231 01	39 172 252 407 530 600 652 736	**VOLVO**
37234 01	29 164 246 394 528 593	**VOLVO**

Artikelnummer Article No.	Seite Page	Hersteller Manufacturer
37235 01	9 10 13 15 16 18 19 20 26 27 28 29 39 41 46 47 58 63 67 68 74 79 80 81 82 89 90 92 95 96 97 101 102 106 107 108 114 115 116 117 119 123 124 125 126 127 140 141 142 157 158 159 163 164 172 175 176 178 187 188 189 190 193 206 207 208 211 214 216 217 219 227 228 229 237 241 242 245 246 252 255 256 258 264 265 272 273 274 283 284 286 291 292 294 300 301 302 303 309 310 312 315 316 317 319 322 323 324 325 332 333 334 336 340 341 357 360 394 407 458 498 502 503 508 516 517 521 523 524 527 528 530 532 533 537 539 541 543 545 551 552 555 556 560 561 562 575 576 577 585 588 589 590 593 600 602 603 604 605 606 617 619 622 623 625 628 631 636 639 646 648 649 652 653 655 659 660 661 668 669 670 671 672 673 721 722 726 728 733	**VOLVO**
37235 01	735 736 737 740 743 748 749 750 759 760 761 778 779 780 791 792 794 798 799 803 808 809 810 811 829 839 843 846 850 853 854 855 856 868 883 884 888 889	**VOLVO**
37458 01	19 26 46 67 140 157 175 187 206 207 214 216 227 241 255 264 272 357 498 502 508 516 551 555 560 575 588 602 617 625 636 646 653 659 726 733 740 748	**VOLVO**
37707 01	86 93 103 113 117 122 134 307 313 320 331 334 339 345 382 407 416 439 455 462 475 492 493 645 719 720 785 789 796 805 825 835 844 851 877 878	**VOLVO**
37978 01	208 217 284 292 539 543 619 628 721 726 733 740 750	**VOLVO**
38231 01	330 345 429 455 473 485 717 718 822 823 834 875 885 889	**VOLVO**
38656 01	114 115 119 124 126 332 336 340	**VOLVO**
38657 01	115 119 125 332 336 341	**VOLVO**
38658 01	829 883	**VOLVO**
38659 01	829 883	**VOLVO**
38660 01	79 300 778 791 798 808 839 846 853	**VOLVO**
38661 01	79 89 95 106 300 309 315 322 778 791 798 809 839 846 854	**VOLVO**

Arithmetische Liste / Part number list

Artikelnummer Article No.	Seite Page	Hersteller Manufacturer
38662 01	79 89 95 106 114 119 123 300 309 315 322 332 336 340 779 791 798 810 839 846 855	**VOLVO**
38663 01	80 95 106 114 123 301 309 315 323 779 792 799 811 839 846 856	**VOLVO**
38664 01	794 843 850	**VOLVO**
38665 01	115 119 126 332 336 341	**VOLVO**
38666 01	840 847 857 858	**VOLVO**
38667 01	840 847 859 860 861 862	**VOLVO**
38668 01	80 96 107 116 120 127 301 309 315 323 333 337 342 787 830 841 848 864 883	**VOLVO**
38669 01	80 89 96 107 116 120 128 301 309 316 324 333 337 342 841 848 865	**VOLVO**
38670 01	92 101 312 319 803 843 850	**VOLVO**
38671 01	352	**VOLVO**
38672 01	352	**VOLVO**
38673 01	352	**VOLVO**
38674 01	348 349 353	**VOLVO**
38675 01	7 12 15	**VOLVO**
38676 01	8 12 15	**VOLVO**
38677 01	81 89 96 302 310 316 780 792 799	**VOLVO**
38678 01	81 89 97 302 310 316 780 792 799	**VOLVO**
38679 01	81 90 97 107 302 310 316 324	**VOLVO**
38680 01	92 102 117 312 319 334 794 803 843 850	**VOLVO**
38681 01	884	**VOLVO**
38682 01	16	**VOLVO**
38683 01	868	**VOLVO**
38684 01	82 90 97 108 303 310 317 325 672 673 722 728 735 743 761	**VOLVO**
38685 01	87 93 104 113 118 122 135 307 313 321 331 335 339 346 785 789 796 806 826 836 845 852 879 880 881	**VOLVO**
38686 01	87 94 105 113 118 122 135 308 314 321 331 335 339 346 785 789 797 807 827 837 845 852 882	**VOLVO**
38687 01	87 308 786 790	**VOLVO**
38688 01	122 136 339 346 828 838	**VOLVO**
38689 01	83 91 99 304 311 318	**VOLVO**
38690 01	84 91 99 305 311 318	**VOLVO**
38691 01	84 93 102 111 117 121 130 305 313 320 328 334 338 343 783 787 795 803 819 832 844 851	**VOLVO**
38692 01	115 120 127 333 337 341 841 848 863 883	**VOLVO**
38693 01	16 91 100 311 318 801 842 849	**VOLVO**
38694 01	16 92 100 312 318 802 842 849	**VOLVO**
38695 01	92 101 312 319 802 842 849 867	**VOLVO**
38696 01	88 94 105 308 314 321	**VOLVO**
38703 01	195 221 277 295 299 535 548 564 608 633	**VOLVO**

Artikelnummer Article No.	Seite Page	Hersteller Manufacturer
38803 01	140 208 216 283 291 498 502 508 521 532 537 539 543 551 555 560 575 588 603 619 628 636 646 653 660 661 721 726 733 740 749	**VOLVO**
38804 01	140 157 175 188 206 214 227 237 241 255 264 272 357 498 502 508 516 523 532 539 543 552 556 560 576 585 588 603 617 625	**VOLVO**

Vergleichs-Nr. Compare No.	Artikelnummer Article No.
VOLVO	
1075005	19521 01
1082104	25529 01
1088987	19526 01
1135080	11952 01
1589817	26812 01
1598588	11970 01
1621419	20198 01
1628107	27859 01
1628207	35333 01
1668179	19542 01
1696684	19522 01
1696685	19673 01
1698846	11946 02
1698847	11947 02
20367555	26778 01
20374698	27633 01
20382314	26813 01
20393059	23553 01
20393061	22791 01
20393063	19873 01
20393065	25789 01
20393067	25255 01
20393069	19663 01
20393071	22792 01
20393073	19689 01
20393075	25010 01
20393079	23523 01
20393083	24382 01
20428433	25253 01
20443044	35270 01
20443046	31960 01
20443061	30595 01
20443061	36695 01
20443062	31182 01
20443062	36696 01

Vergleichs-Nr. Compare No.	Artikelnummer Article No.
VOLVO	
20443063	31183 01
20443063	36697 01
20453063	31885 01
20453123	31958 01
20477803	34797 01
20477805	22315 01
20477807	27717 01
20517494	34680 01
20554908	26028 01
20556488	27767 01
20556490	27765 01
20556491	27764 01
20556492	27762 01
20556493	27763 01
20581086	34528 01
20581089	34527 01
20581632	31886 01
20581633	35948 01
20582399	34696 01
20584291	34698 01
20702095	34609 01
20702096	34610 01
20709844	25720 02
20710008	31961 01
20741710	30672 01
20742126	31539 01
20742127	11505 03
20742129	11492 03
20818840	35593 01
20818854	29503 01
20864583	38231 01
20892962	38671 01
21051046	35271 01
21051052	35272 01
21106157	33291 01

Vergleichs-Nr. Compare No.	Artikelnummer Article No.
VOLVO	
21106933	26779 01
21106952	38803 01
21106968	38804 01
21119064	36692 01
21119067	36693 01
21157977	38666 01
21176251	36694 01
21190960	38668 01
21196798	38691 01
21263821	27547 02
21263974	22647 01
21264203	21971 01
21286847	36698 01
21366951	38670 01
21431675	38693 01
21431678	38694 01
21431680	38695 01
21446028	38692 01
21446333	34604 01
21481655	38664 01
21527474	38656 01
21544445	38667 01
21560873	38676 01
21560889	33583 01
21560894	33580 01
21560898	38675 01
21560905	36174 01
21560965	33576 01
21560968	33577 01
21604110	38696 01
21611887	38689 01
21661836	38658 01
21661837	38659 01
21698607	38660 01
21698608	38661 01

Vergleichsliste / Cross reference list

Vergleichs-Nr. Compare No.	Artikelnummer Article No.
VOLVO	
21935324	38673 01
21957525	38657 01
22080430	38665 01
22084224	38690 01
22159733	37458 01
22159741	37978 01
22159753	37227 01
22159754	38684 01
22159755	38678 01
22159756	38679 01
22159757	37234 01
22159758	37230 01
22159759	37223 01
22159760	37224 01
22159761	37231 01
22159762	37222 01
22159763	37226 01
22159764	38677 01
22159765	38680 01
22159766	38681 01
22159767	38683 01
22159768	38682 01
22159769	37225 01
22163635	37228 01
22163637	37229 01
22238525	36148 01
22318834	35009 01
22318835	35610 01
22318839	38687 01
22318840	38686 01
22318841	38685 01
22318842	38688 01
22318844	37707 01
22325737	38669 01
22355428	38703 01
22380814	38662 01
22380817	38663 01
22482974	35592 01
22482975	29438 01
24425654	25438 01
24425658	25439 01
24425660	25440 01
24425662	25441 01
275988	19677 01
3092452	31963 01
3096212	11403 01
3099128	30756 01
3124480	18475 01
3172829	25116 01
3193731	28792 01
3986450	22822 01
3987354	27626 01
3987355	30966 01
3987356	31185 01
3987648	27634 01
7420741703	26058 01
7421560865	33581 01
7421560882	33582 01
8074268	25671 01
8151876	27632 01
8156123	26064 01

Vergleichs-Nr. Compare No.	Artikelnummer Article No.
VOLVO	
8190034	27621 01
82052972	38674 01
82165564	38672 01
85104224	25208 01
85114190	19889 01
85114200	19884 01
85119942	35854 01
85125126	27623 01
948372	19337 01

Vergleichs-Nr. Compare No.	Artikelnummer Article No.

ZF Friedrichshafen AG | ZF Services | Obere Weiden 12 | 97424 Schweinfurt | Germany | info.zf-services@zf.com | www.zf.com

Artikelnummer Article No.	Seite Page	Hersteller Manufacturer
25720 02	347 350	**VOLVO**
29438 01	354	**VOLVO**
29458 01	355	**VOLVO**
29503 01	348 349 351	**VOLVO**
31539 01	385 445 521 537 585 615 643 708 709	**VOLVO**
33291 01	20 27 47 142 159 176 190 229 243 256 265 274 360 518 524 533 561 578 590 605	**VOLVO**
33576 01	8 12 15 17	**VOLVO**
33577 01	9 13 15 18	**VOLVO**
33580 01	5 11 14 17	**VOLVO**
33581 01	1 2 3 4 5 11 14 17	**VOLVO**
33582 01	6 11 14 17	**VOLVO**
33583 01	6 11 14 17	**VOLVO**
34528 01	19 26 41 46 68 141 158 175 206 211 214 219 228 241 256 264 273 286 289 290 294 298 357 358 359 391 409 417 418 457 465 471 479 516 523 532 541 545 547 561 576 589 604 617 622 625 631 638 647 654 664 665 666 667 722 728 735 742 757 758	**VOLVO**

Artikelnummer Article No.	Seite Page	Hersteller Manufacturer
34604 01	20 28 41 47 59 63 69 75 83 90 98 109 116 120 128 144 152 161 177 192 205 211 220 231 237 244 257 266 276 282 287 289 290 295 298 304 311 317 326 333 337 342 363 392 410 420 454 458 472 479 518 522 525 533 538 541 545 547 562 579 585 591 606 615 618 622 626 632 639 644 648 655 674 675 710 723 729 736 743 762 782 793 800 814 841 848 866	**VOLVO**
34609 01	49 56 61 66 70 73 75 77 110 130 136 204 213 223 281 287 289 290 297 299 328 427 441 442 446 452 454 462 469 473 476 483 494 534 536 538 546 548 549 567 614 623 635 682 683 714 723 730 744 766 818 832 871 872 884 888	**VOLVO**

Neuaufnahmen / New to range

Artikelnummer Article No.	Seite Page	Hersteller Manufacturer
34610 01	49 57 61 66 70 73 75 77 110 120 129 136 204 213 223 282 288 289 290 297 299 327 337 343 426 443 446 453 454 463 470 472 476 482 495 536 549 567 614 624 635 680 681 713 723 729 744 765 817 831 870 884 888	**VOLVO**
34680 01	21 29 42 48 59 63 69 75 128 145 164 178 194 205 206 212 214 221 231 247 258 267 367 385 395 411 423 445 458 465 472 480 519 522 528 534 538 542 545 547 552 563 580 594 607 615 618 623 626 632 640 650 656 676 677 723 729 737 744 763	**VOLVO**
34696 01	349 355	**VOLVO**
34698 01	58 62 67 74 125 209 218 285 293 457 464 471 478 540 544 621 629 721 727 734 741 752	**VOLVO**
34797 01	21 28 41 48 69 83 91 99 109 144 161 177 193 231 244 257 266 276 304 311 317 326 364 365 393 410 421 422 458 519 526 533 562 579 591 606 711 782 794 801 815 830	**VOLVO**
35009 01	30 50 112 121 131 196 215 222 278 296 329 338 344 428 455 473 484 509 515 535 546 548 565 572 610 627 634 686 687 716 724 730 745 768 821 833 874 885	**VOLVO**
35270 01	18 49 69 75 109 129 195 221 327 343 424 425 446 454 472 481 563 608 616 633 678 679 712 723 729 744 764 816 831 869 884	**VOLVO**
35271 01	49 70 75 110 120 129 327 337 343 426 446 454 472 482 680 681 713 723 729 744 765 817 831 870 884	**VOLVO**
35272 01	49 70 75 110 130 328 427 446 454 473 483 534 538 546 548 682 683 714 723 730 744 766 818 832 871 872 884	**VOLVO**
35333 01	42 163 267 410 527 593 649 656 737	**VOLVO**
35592 01	356	**VOLVO**
35593 01	348 350 351	**VOLVO**
35610 01	330 345 429 455 473 485 717 718 822 823 834 875 885	**VOLVO**
35948 01	58 62 68 74 126 210 218 285 293 457 465 471 478 540 544 621 630 721 727 734 741 753	**VOLVO**

Artikelnummer Article No.	Seite Page	Hersteller Manufacturer
36148 01	30 85 93 102 112 117 121 132 167 179 197 222 248 306 313 320 330 334 338 345 396 397 529 536 546 548 596 611 634 650 657 688 689 724 730 737 745 769 784 787 795 804 824 834 844 851 876	**VOLVO**
36174 01	7 12 14 17	**VOLVO**
36692 01	23 34 43 52 59 64 71 76 85 132 148 169 180 199 233 249 259 268 279 306 372 373 387 401 413 433 448 460 467 474 487 583 598 612 641 644 651 657 694 695 724 731 738 746 772 788	**VOLVO**
36693 01	23 35 44 52 60 64 71 76 85 133 148 169 180 199 233 250 260 268 279 306 374 375 388 402 413 434 449 460 467 474 488 583 598 612 641 644 651 658 696 697 725 731 738 746 773 788	**VOLVO**

Artikelnummer Article No.	Seite Page	Hersteller Manufacturer
36694 01	24 36 44 53 60 65 72 76 86 133 149 169 180 200 234 250 260 268 279 307 376 377 378 388 403 414 435 449 460 467 474 489 566 583 598 612 642 645 652 658 698 699 725 732 739 746 774 784 788 804 835	**VOLVO**
36695 01	24 37 44 53 60 65 72 77 133 149 170 181 200 234 250 260 268 280 379 389 404 414 436 450 461 468 475 490 520 530 566 583 599 613 700 701 725 732 739 747 775	**VOLVO**
36696 01	24 38 45 54 60 65 72 77 133 149 170 181 201 234 250 260 268 280 380 389 405 415 437 450 461 468 475 490 520 530 566 584 599 613 702 703 725 732 739 747 776	**VOLVO**
36697 01	25 39 45 54 60 65 72 77 133 150 170 181 201 234 251 260 269 280 381 390 406 415 438 451 461 468 475 491 566 584 599 613	**VOLVO**

Neuaufnahmen / New to range

Artikelnummer Article No.	Seite Page	Hersteller Manufacturer
36698 01	25 40 45 55 60 66 73 77 136 151 172 182 203 235 252 261 269 281 383 390 408 416 440 451 462 469 475 493 520 531 566 584 600 614 704 705 706 707 725 732 747 777 790	**VOLVO**
36717 01	1 2 3 4	**VOLVO**
37222 01	141 158 176 189 228 242 256 265 273 498 503 508 516 552 556 561 577 589 604	**VOLVO**
37223 01	19 27 46 141 158 176 189 211 219 228 242 256 265 274 286 294 360 517 521 523 532 537 541 545 561 577 589 604 622 631 668 669 722 728 735 743 759	**VOLVO**
37224 01	142 159 176 229 242 256 265 517 524 577 589	**VOLVO**
37225 01	163 178 193 245 258 527 562 593 606 623	**VOLVO**
37226 01	517 524 533	**VOLVO**
37227 01	20 27 41 47 58 63 68 74 127 142 159 190 229 242 274 360 517 524 561 577 590 605 639 648 655 670 671 722 728 735 743 760	**VOLVO**
37228 01	9 13 15 18	**VOLVO**
37229 01	10 13 16 18	**VOLVO**

Artikelnummer Article No.	Seite Page	Hersteller Manufacturer
37230 01	28 92 101 116 163 246 312 319 333 394 458 527 593 649 737 843 850	**VOLVO**
37231 01	39 172 252 407 530 600 652 736	**VOLVO**
37234 01	29 164 246 394 528 593	**VOLVO**
37458 01	19 26 46 67 140 157 175 187 206 207 214 216 227 241 255 264 272 357 498 502 508 516 551 555 560 575 588 602 617 625 636 646 653 659 726 733 740 748	**VOLVO**
37707 01	86 93 103 113 117 122 134 307 313 320 331 334 339 345 382 407 416 439 455 462 475 492 493 645 719 720 785 789 796 805 825 835 844 851 877 878	**VOLVO**
37978 01	208 217 284 292 539 543 619 628 721 726 733 740 750	**VOLVO**
38656 01	114 115 119 124 126 332 336 340	**VOLVO**
38657 01	115 119 125 332 336 341	**VOLVO**
38658 01	829 883	**VOLVO**
38659 01	829 883	**VOLVO**
38660 01	79 300 778 791 798 808 839 846 853	**VOLVO**
38661 01	79 89 95 106 300 309 315 322 778 791 798 809 839 846 854	**VOLVO**
38662 01	79 89 95 106 114 119 123 300 309 315 322 332 336 340 779 791 798 810 839 846 855	**VOLVO**

ZF Friedrichshafen AG | ZF Services | Obere Weiden 12 | 97424 Schweinfurt | Germany | info.zf-services@zf.com | www.zf.com

Artikelnummer Article No.	Seite Page	Hersteller Manufacturer
38663 01	80 95 106 114 123 301 309 315 323 779 792 799 811 839 846 856	**VOLVO**
38664 01	794 843 850	**VOLVO**
38665 01	115 119 126 332 336 341	**VOLVO**
38666 01	840 847 857 858	**VOLVO**
38667 01	840 847 859 860 861 862	**VOLVO**
38668 01	80 96 107 116 120 127 301 309 315 323 333 337 342 787 830 841 848 864 883	**VOLVO**
38669 01	80 89 96 107 116 120 128 301 309 316 324 333 337 342 841 848 865	**VOLVO**
38670 01	92 101 312 319 803 843 850	**VOLVO**
38671 01	352	**VOLVO**
38672 01	352	**VOLVO**
38673 01	352	**VOLVO**
38674 01	348 349 353	**VOLVO**
38675 01	7 12 15	**VOLVO**
38676 01	8 12 15	**VOLVO**
38677 01	81 89 96 302 310 316 780 792 799	**VOLVO**
38678 01	81 89 97 302 310 316 780 792 799	**VOLVO**
38679 01	81 90 97 107 302 310 316 324	**VOLVO**
38680 01	92 102 117 312 319 334 794 803 843 850	**VOLVO**
38681 01	884	**VOLVO**
38682 01	16	**VOLVO**
38683 01	868	**VOLVO**
38684 01	82 90 97 108 303 310 317 325 672 673 722 728 735 743 761	**VOLVO**
38685 01	87 93 104 113 118 122 135 307 313 321 331 335 339 346 785 789 796 806 826 836 845 852 879 880 881	**VOLVO**
38686 01	87 94 105 113 118 122 135 308 314 321 331 335 339 346 785 789 797 807 827 837 845 852 882	**VOLVO**
38687 01	87 308 786 790	**VOLVO**
38688 01	122 136 339 346 828 838	**VOLVO**
38689 01	83 91 99 304 311 318	**VOLVO**
38690 01	84 91 99 305 311 318	**VOLVO**
38691 01	84 93 102 111 117 121 130 305 313 320 328 334 338 343 783 787 795 803 819 832 844 851	**VOLVO**
38692 01	115 120 127 333 337 341 841 848 863 883	**VOLVO**
38693 01	16 91 100 311 318 801 842 849	**VOLVO**
38694 01	16 92 100 312 318 802 842 849	**VOLVO**
38695 01	92 101 312 319 802 842 849 867	**VOLVO**
38696 01	88 94 105 308 314 321	**VOLVO**
38703 01	195 221 277 295 299 535 548 564 608 633	**VOLVO**
38803 01	140 208 216 283 291 498 502 508 521 532 537 539 543 551 555 560 575 588 603 619 628 636 646 653 660 661 721 726 733 740 749	**VOLVO**

Neuaufnahmen / New to range

Artikelnummer Article No.	Seite Page	Hersteller Manufacturer
38804 01	140 157 175 188 206 214 227 237 241 255 264 272 357 498 502 508 516 523 532 539 543 552 556 560 576 585 588 603 617 625	**VOLVO**

Artikelnummer Article No.	Seite Page	Hersteller Manufacturer

Geänderte Bestellnummer / Amended part numbers

Artikelnummer alt Article No. old	Artikelnummer neu Article No. new
11393 01	21440 01
11492 02	11492 03
11505 02	11505 03
11505 04	11505 03
11727 01	11402 01
19675 01	11403 01
22531 01	38703 01
22793 01	37458 01
22794 01	37222 01
25034 01	34680 01
27874 01	37223 01
27893 01	37224 01
28091 01	38803 01
28791 01	37225 01
29836 01	35009 01
30468 01	31963 01
30948 01	37978 01
31186 01	36698 01
31310 01	37226 01
31956 01	37227 01
31965 01	38804 01
33574 01	37228 01
33575 01	37229 01
34655 01	36148 01
35532 01	37230 01
35533 01	37231 01
36735 01	37234 01

Artikelnummer alt Article No. old	Artikelnummer neu Article No. new

Artikelnummer alt Article No. old	Artikelnummer neu Article No. new

Geänderte Bestellnummer / Amended part numbers

Artikelnummer neu Article No. new	Artikelnummer alt Article No. old
11402 01	11727 01
11403 01	19675 01
11492 03	11492 02
11505 03	11505 02
11505 03	11505 04
21440 01	11393 01
31963 01	30468 01
34680 01	25034 01
35009 01	29836 01
36148 01	34655 01
36698 01	31186 01
37222 01	22794 01
37223 01	27874 01
37224 01	27893 01
37225 01	28791 01
37226 01	31310 01
37227 01	31956 01
37228 01	33574 01
37229 01	33575 01
37230 01	35532 01
37231 01	35533 01
37234 01	36735 01
37458 01	22793 01
37978 01	30948 01
38703 01	22531 01
38803 01	28091 01

Artikelnummer neu Article No. new	Artikelnummer alt Article No. old
38804 01	31965 01

Artikelnummer neu Article No. new	Artikelnummer alt Article No. old

ZF Friedrichshafen AG | ZF Services | Obere Weiden 12 | 97424 Schweinfurt | Germany | info.zf-services@zf.com | www.zf.com

Artikelnummer Article No.	Artikelnummer Article No.	Artikelnummer Article No.
19525 01		
19668 01		
19687 01		
19729 01		
20999 01		
21861 01		
23028 01		
23520 01		
23532 01		
23542 01		
23545 01		

© ZF Friedrichshafen AG, ZF Services - 21.09.16

Version 01 | Valid from 11.2016

LEMFÖRDER

05644 IN

DE VOLVO | Lenkungs- und Fahrwerkteile für Nfz

EN VOLVO | Steering and suspension parts for CV

FR VOLVO | Pièces de direction et de châssis pour véhicules industriels

ES VOLVO | Piezas de dirección y suspensión para vehículos industriales

IT VOLVO | Componenti dello sterzo e dell'autotelaio per veicoli industriali

PL VOLVO | Elementy układu kierowniczego i podwozia do pojazdów użytkowych

RU VOLVO | Детали рулевого управления и подвески для коммерческого транспорта

EL VOLVO | Εξαρτήματα συστήματος διεύθυνσης και ανάρτησης για φορτηγά

ZH VOLVO | 商用车转向系统部件和底盘部件

ZF Friedrichshafen AG
ZF Services
Obere Weiden 12 · 97424 Schweinfurt · Germany
Borgwardstraße 16 · 28279 Bremen · Germany
info.zf-services@zf.com · www.zf.com

TecCom

TecAlliance
Certified Data Supplier