Edition 2016

Car Division

Lenkung und Aufhängung
Steering and Suspension
Direction et Suspension
Dirección y Suspensión
Parti Sterzo e Sospensione

Modelle N-Z
Models N-Z

- febi ProKit – garantiert vollständige Sätze mit allen zur Reparatur benötigten Teilen.
- febi ProKit – guarantees complete kits with all the parts required for a repair.
- febi ProKit – vous êtes surs d'avoir le kit complet regroupant l'ensemble des pièces nécessaires pour une réparation.
- febi ProKit – garantizamos que el kit contiene todas las piezas necesarias para la reparación.
- febi ProKit – garantisce kit completi di tutti i componenti necessari alla riparazione.

www.febi.com

febi bilstein

bilstein group	I
Unternehmen · Company	II
Katalogleitfaden · Catalogue guide	IV
Seitenübersicht · Page overview	VIII
Register · Index	XIII
Unser Portfolio · Our portfolio	XIV
febi ProKit	XVI
Verwendung Vorderachse · Front axle applications	1 - 637
Verwendung Hinterachse · Rear axle applications	638 - 755
Ref.-Nr. > febi Nr. · ref. number > febi number	756 - 846
febi Nr. > Ref.-Nr. · febi number > ref. number	847 - 886

Schutzgebühr · Protection Costs 7,65 €

bilsteingroup®

ALLEINE STARK, IM TEAM UNSCHLAGBAR

Die bilstein group ist eine familiengeführte, konzernunabhängige Unternehmensgruppe, unter deren starkem Dach die renommierten Produktmarken febi, SWAG und Blue Print vereint werden.

Als ein führender Spezialist im weltweiten Automotive Aftermarket bietet die bilstein group Verschleißteile und Reparaturlösungen für alle gängigen Fahrzeugtypen der Bereiche PKW und NKW.

Das in Breite und Tiefe außergewöhnliche Sortiment umfasst rund 47.000 verschiedene Produkte und wird durch praxisorientierte Serviceleistungen ergänzt. Damit wird die bilstein group selbst höchsten Ansprüchen gerecht.

Weitere Informationen erhalten Sie unter:
www.bilsteingroup.com

INDIVIDUALLY STRONG, UNBEATABLE AS A TEAM

The bilstein group is a family-run, independent group of companies providing a single strong umbrella under which the prestigious product brands febi, SWAG and Blue Print are united.

As a leading specialist in the global automotive aftermarket, the bilstein group offers spare parts and repair solutions to fit all popular makes of cars and commercial vehicles.

The range, which is exceptional in its breadth and depth, comprises approximately 47,000 different products and is supplemented by practice-oriented services. The bilstein group can therefore meet even the highest requirements.

Get more information at: www.bilsteingroup.com

Lösungen „Made in Germany“ – Weltweit zu Hause

Mit mehr als 30.000 verschiedenen Ersatzteilen für PKW und NKW bietet febi bilstein ein stetig wachsendes Komplettprogramm für die professionelle Fahrzeugreparatur aller gängigen Marken und Modelle.

Kundeninteressen im Fokus

Als starker Partner von Handel und Werkstatt legen wir größten Wert auf Qualitätssicherung und Service-Orientierung. Daher finden Sie bei febi bilstein nur Produkte in geprüfter Erstausrüstungsqualität.

Zukunft im Blick

Als Lieferant und Hersteller nutzen wir unser langjähriges Know-how und modernste Fertigungstechnologien, um den steigenden Erwartungen des Marktes jederzeit zu entsprechen. Kontinuierlich investieren wir daher in den Ausbau unserer Eigenfertigung, in Prüfeinrichtungen und die Erweiterung des Maschinenparks. Denn nur so können wir unserem Anspruch und den Erwartungen unserer Partner an eine überzeugende Qualitätssicherung gerecht werden.

febi bilstein Mehrwerte

- Erstausrüstungsqualität
- Lösungen „Made in Germany“
- Herstellerkompetenz
- Lieferung „Just in time“ in 140 Länder

Solutions „Made in Germany“ – At home all over the world

With a product line of over 30,000 different parts for cars and commercial vehicles, febi bilstein offers a complete and constantly growing range of professional vehicle repair products for all current vehicle makes and models.

Focusing on our customers’ interests

As a strong partner to the vehicle trade and workshops, our top priorities are quality assurance and service. This is why you will only find products of tested original equipment quality at febi bilstein.

Looking to the future

As a supplier and manufacturer, we use the know-how we have acquired over many years and state-of-the-art manufacturing technologies in order to meet the growing expectations of the market at all times.
For this reason we are continually investing in the expansion of our in-house production, testing equipment and machinery at febi bilstein. Only this way are we able to fulfil both our own requirements and our partners‘ expectations in terms of credible quality assurance.

febi bilstein added value

- Original equipment quality
- Solutions „Made in Germany“
- Manufacturing expertise
- Just in time delivery in more than 140 countries

D

Benutzerhinweise: übersichtlich und einfach

Im febi Katalog befinden sich folgende Angaben:

1. Fahrzeugtyp
2. Modell
3. Modelljahr
4. Foto mit febi Nr.
5. Querverweis zur jeweils anderen Achse
6. febi ProKit
7. febi Nr.
8. Referenznummer
9. Teilebezeichnung in Deutsch und Englisch
10. Abgrenzungen und Ausnahmen (grundsätzlich gelten die abgebildeten Teile für alle Motor- und Ausstattungsvarianten; Ausnahmen werden in dieser Liste hervorgehoben)
11. Abmessungen

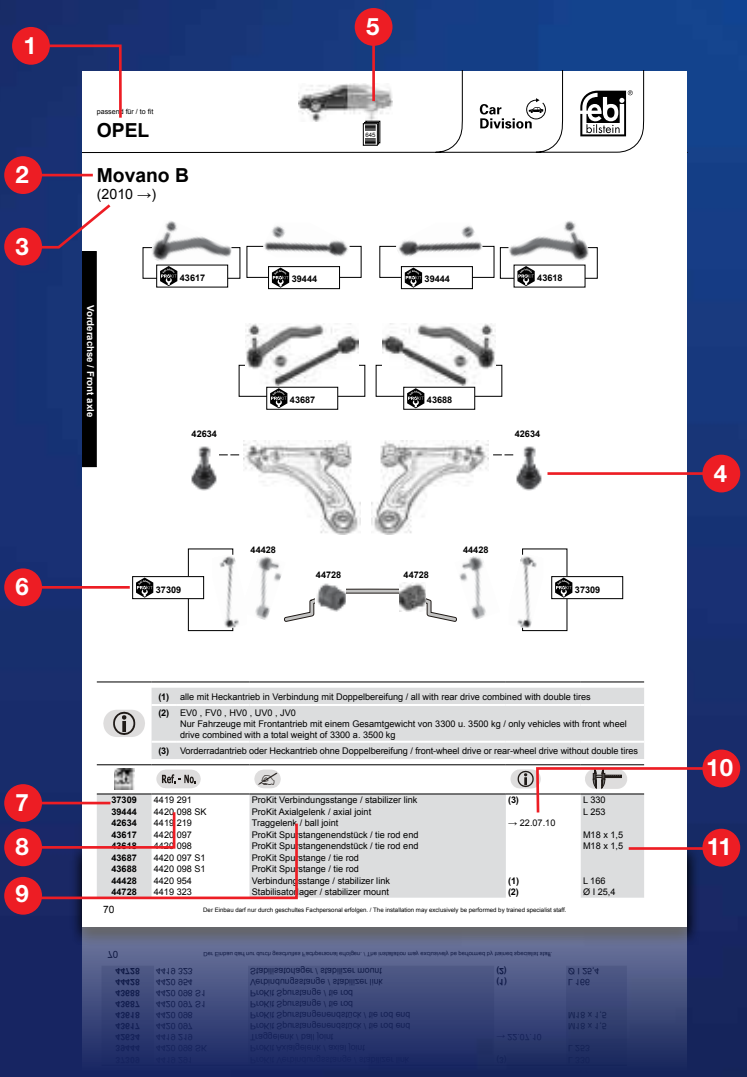

GB

User notes: clear and simple

The febi catalogue contains the following information:

1. Vehicle type
2. Model
3. Model year
4. Photo with febi number
5. Cross reference to the other axle
6. febi ProKit
7. febi number
8. Reference number
9. Part description in German and English
10. Restrictions and exceptions in general, the parts shown apply to all engine and design variants; exceptions are highlighted in this list)
11. Dimensions

F

Information utilisateur: claire et simple

Les indications suivantes se trouvent
Dans le catalogue febi:

1. Type de véhicule
2. Modèle
3. Année de fabrication
4. Photo avec N° febi
5. Renvoi à l'autre axe
6. febi ProKit
7. N° febi
8. N° de référence
9. Désignation de pièce en allemand et en français
10. Limitations et exceptions (les pièces représentées sont en principe valables pour toutes les variantes de motorisations et d'équipements; les exceptions sont mises en évidence dans cette liste)
11. Dimensions

E

Para el usuario: claro y simple

En el catálogo febi se encuentran los
Siguientes datos:

1. Tipo de vehículo
2. Modelo
3. Año de fabricación
4. Foto con Nº de febi
5. Referencia cruzada al otro eje respective
6. febi ProKit
7. Nº de febi
8. Número de referencia
9. Denominación de pieza en alemán e inglés
10. Delimitaciones y excepciones (generalmente, las piezas visualizadas son válidas para todas las variantes de motor y equipamiento; las excepciones están resaltadas en esta lista)
11. Dimensiones

I

Indicazioni per l'utente: chiare e semplici

Nel catalogo febi vi sono i seguenti dati:

1. Tipo veicolo
2. Modello
3. Anno modello
4. Foto con Nr. febi
5. Riferimento incrociato all'altro asse
6. febi ProKit
7. Nr. febi
8. N. di riferimento
9. Descrizione del pezzo in lingua tedesca ed inglese
10. Limitazioni ed eccezioni (di norma i pezzi illustrati valgono per tutte le varianti di motore ed allestimento; eccezioni vengono evidenziate nella presente lista)
11. Dimensioni

D

Ersatzteile finden: komfortabel und schnell

- Sie kennen den Fahrzeugtyp und haben eine Referenznummer des Fahrzeugherstellers:

  Referenz-Nr. → febi Nr. → Seitenzahl

- Die Anordnung der Referenznummern entspricht der Sortierreihenfolge der Fahrzeughersteller:

  febi Nr. → Referenz-Nr. → Seitenzahl

- Diese Liste ist nach febi Nr. aufsteigend sortiert.

Hinweis: Eine Liste der Symbole und Abkürzungen mit Erklärungen in verschiedenen Sprachen finden Sie auf der Katalog-Umschlagseite.

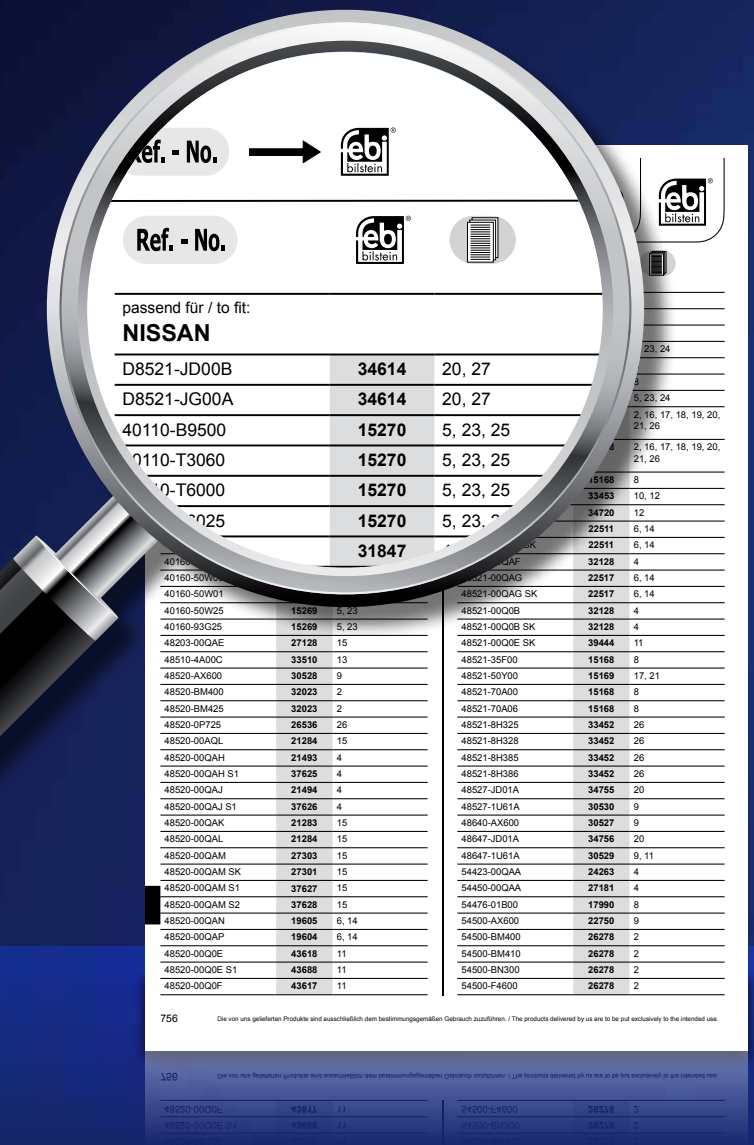

GB

Find every part: quick and convenient

- You know the vehicle type and the vehicle manufacturer‘s reference number:

  Reference number → febi number → Page number

- The positioning of the reference numbers corresponds to the vehicle manufacturer‘s sorting sequence:

  febi number → Reference number → Page number

- This list is sorted by febi number in ascending order.

Note: On the catalogue cover, you will find a list of symbols and abbreviations with explanations in different languages.

F

Trouvez vos pièces facilement et rapidement

- Vous connaissez le type du véhicule et avez la référence de son constructeur:

  Référence → N° febi → Numéro de page

- Le classement des références correspond à l’ordre de classement du constructeur de véhicules:

  N° febi → Référence → Numéro de page

- Cette liste est triée par référence febi, en ordre croissant.

Note: Sur la couverture du catalogue, vous trouverez la liste des symboles et des abréviations avec les explications dans différentes langues.

E

Búsqueda de cualquier recambio: rápida y cómoda

- Sabe usted cuál es el tipo de vehículo y tiene un número de referencia del fabricante del vehículo:

  Nº de referencia → Nº de febi → Nº de página

- La clasificación de los números de referencia corresponden al orden de clasificación de los fabricantes de vehículos:

  Nº de febi → Nº de referencia → Nº de página

- En esta lista se indican las referencias de febi en orden ascendiente.

Nota: En la cubierta del catálogo usted encuentra un listado de todos los símbolos y las abreviaciones respectivamente, en los diferentes idiomas.

I

Trovate comodamente e velocemente i pezzi di ricambio

- Se si è a conoscenza del tipo di veicolo e inoltre in possesso di un numero di riferimento del costruttore del veicolo:

  Rif. comparativo → Rif. febi → Page N°

  La classificazione dei numeri di riferimento corrisponde alla sequenza utilizzata dai costruttori:

  Rif. febi → Rif. comparativo → Page N°

- Questa lista è per riferimento febi in ordine crescente.

Nota: Nell‘interno della copertina troverete una lista di simboli e abbreviazioni e relative spiegazioni in diverse lingue.

passend für to fit	Vorderachse front axle	Hinterachse rear axle
Nissan		
100 NX (B13)	1	-
Almera (N15) / (N16)	2	-
Almera Tino (V10)	3	-
Interstar (X70)	4	-
Juke (F15E) / King Cab / Pick Up (D21)	5	-
Kubistar (X76)	6	-
Maxima (A32) / (CA33)	7	-
Micra (K10) / (K11)	8	638
Micra (K12) / Micra C+C (CK12E)	9	-
Murano (Z50)	-	638
Murano (Z51)	10	638
Navara (D40M)	10	-
Note (E11)	11	-
NV400 (X62)	11	639
Pathfinder (R50)	12	639
Pathfinder (R51)	12	640
Patrol (Y60)	13	640
Pixo	13	-
Platina	14	-
Primastar (X83)	15	-
Primera Limousine (P10E)	16	-
Primera Wagon (W10)	17	-
Primera (P10 / W10)	-	640
Primera (P11 / WP11)	18	-
Primera (P12 / WP12)	19	640
Qashqai (J10E / +2 / JJ10E)	20	641
Serena (C23M)	20	-
Sunny (N14 / Y10)	21	-
Teana (J31)	-	641
Teana (J32) / (J32R)	22	641
Terrano I (WD21)	23	-
Terrano II (R20)	24	642
Urvan (E23/E24)	25	-
Vanette Cargo (HC23)	26	-
X-Trail (T30)	26	642
X-Trail (T31) / (T31R)	27	642

passend für to fit	Vorderachse front axle	Hinterachse rear axle
Opel		
Astra J	42-44	-
Calibra	45-46	644
Cascada / Combo C	47	-
Combo D / Commodore C	48	-
Corsa A	49	-
Corsa B	50-51	-
Corsa C	52-53	-
Corsa D	54	-
Corsa E	55	-
Frontera A / Frontera B	56-57	-
Insignia	58	644
Kadett C	59	-
Kadett D	59-60	-
Kadett E	61-62	-
Manta B	63	-
Meriva A / Meriva B	64-65	-
Mokka	66	-
Monterey A / Monterey B	67	-
Movano A	68-69	-
Movano B	70	645
Monza	71	-
Omega A	72-73	645
Omega B	74	646
Rekord E	75	-
Senator A	76	-
Senator B	77	647
Signum	78	648
Tigra A	79-80	-
Tigra B TwinTop	81	-
Vectra A	82-85	649
Vectra B	86	650
Vectra C	87	651
Vivaro A	88-89	-
Zafira A	90-91	-
Zafira B	92-93	-
Zafira C	94	-

Opel		
Adam	28	-
Agila A / Agila B	29-30	-
Antara	31	643
Ampera / Arena	32	-
Ascona C	33-34	-
Astra F	35-37	-
Astra G	38-39	-
Astra H	40-41	-

Peugeot		
106	95-96	-
107	97	-
205	98-99	-
206	100-101	-
206 SW	102-103	-
206 CC	104-105	-
206 +	106	-
207 / CC / SW	107	-

Peugeot

passend für to fit	Vorderachse front axle	Hinterachse rear axle
208	108-109	-
301	110	-
306	111-113	-
307 / CC / SW	114-115	-
308 / CC / SW	116-117	-
308 II	118	-
309	119-120	-
405	121-122	-
406	123	652
407 / Coupé	124-125	653
504	126	-
505	127	-
508	128-129	653
604	130	-
605	131	654
607	132	654
806	133	-
807	134	-
1007	135	-
2008	136	-
3008	137	655
4007	138	655
4008	139	655
5008	140-141	-
Bipper / Tepee	142	-
Boxer I + II	143	-
Boxer III	144	656
Expert I + II	145	-
Expert III / Tepee	146	-
J5	147	656
Partner I	148-151	-
Partner II	152-153	-
Partner III / Tepee	154	-
RCZ	155	-

Porsche

911 Carrera / Turbo (996)	156	659
911 Carrera 2 / 2-S (997)	157	659
924	158	-
Boxster (986) / (987)	159	657
Cayenne (955) S / GTS / Turbo	160	-
Cayenne (958) S / GTS / Turbo S	161	-
Cayenne S / Turbo S (A2) / Cayenne (9P)	161	-
Cayenne (9P)	161	-
Cayman (987)	162	658
Panamera (970)	162	-

Renault

passend für to fit	Vorderachse front axle	Hinterachse rear axle
R5	163	-
R9 / R11	164	-
R12	165	-
R15 / R17 / R18	166	-
R19	167	-
R20 / R30	168	-
R21	169-170	-
R25	171	-
Avantime	172	-
Clio 1	173-174	-
Clio 2 / Symbol	175-176	660
Clio 3	177	-
Clio 4	178	-
Duster	178	661
Espace 1 / Espace 2	179-180	-
Espace 3 / Espace 4	181-182	-
Fluence	183	-
Kangoo 1	184	-
Kangoo 2	185	-
Koleos	186	660
Laguna 1	187	-
Laguna 2	188-189	-
Laguna 3	190	-
Logan 1	191	-
Master 2	192-193	-
Master 1	194	-
Master 3	195	662
Megane 1 / Coupé	196-197	-
Megane 1 / Scenic	198-199	-
Megane 2	200-201	-
Megane 3	202-203	-
Megane Generation	204	-
Modus	205	-
Rapid	206	-
Safrane	207	-
Sandero 1	208	-
Scenic 2	209	-
Scenic 3	210	-
Thalia	211	-
Trafic 1	212	662
Trafic 2	213	-
Twingo 1	214	-
Twingo 2	215	-
Twizy	216	-
Vel Satis	217	-
Wind / Zoe	218	-

passend für to fit	Vorderachse front axle	Hinterachse rear axle
Rover		
25	219	-
75 (RJ)	219	663
200 (3+5 Türer/3+5 door saloons)	220	663
200 (Coupé / Cabrio)	220	-
400	221	663
600 / Austin Metro	222	-
MG ZR/ZT	223	663
Mini	223	-
Saab		
9-3 I	224	-
9-3 II	225	664
9-5 I	226	665
9-5 II	227	-
90 / 99 / 900 I	228	-
900 II	229	-
9000	230	-
Seat		
Alhambra (7V8)	231	666
Alhambra (7V9)	232-233	666
Alhambra (710)	234-235	667
Altea (5P)	236-237	668-669
Arosa (6H)	238-241	-
Cordoba (6K)	242-244	-
Cordoba / Vario (6K)	245-247	-
Cordoba / Vario (6L)	248-251	-
Exeo (3R)	252-253	670
Ibiza (6K)	254-258	-
Ibiza (6L)	259-261	-
Ibiza (6J)	262-263	-
Inca (9K)	264	-
Leon (1M)	265-267	671
Leon (1P)	268-271	672-673
Leon (5F)	272-273	674
Marbella	274	-
Mii (KF)	275	-
Toledo (1L)	276-282	-
Toledo (1M)	283-285	-
Toledo (5P)	286-287	672-673
Toledo (KG3)	288-289	-
Škoda		
Citigo (NF)	290-291	-
Fabia (6Y)	292-295	-
Fabia II (5J)	296-297	-

passend für to fit	Vorderachse front axle	Hinterachse rear axle
Škoda		
Fabia III (NJ) / Favorit 785 Forman	298	-
Felicia (4X) (6X)	299	-
Octavia (1U)	300-303	675
Octavia (1Z)	304-305	676-677
Octavia (5E / NL3 / NR3)	306	675
Pick-Up (6U)	307	-
Rapid (NH / NK)	308-309	-
Roomster (5J)	310-313	-
Superb (3U)	314-315	-
Superb (3T)	316-317	678-679
Yeti 4x4 (5L)	318-319	678-679
Smart		
City Coupé / Cabrio	320	-
Crossblade / Forfour (BM 454)	321	-
Fortwo / Cabrio (BM 450)	322	680
Fortwo / Cabrio / Coupé (BM 451)	323	-
Roadster (BM 452)	324	-
Subaru		
E 12 (D11)	325	-
Forester (S10)	325	681
Forester (S11)	326	681
Forester (S12)	327	-
Impreza (G10)	327	682
Impreza (G11)	328	682
Impreza (G12)	328	-
Justy IV (M300) / Legacy I (B10)	329	-
Legacy II (B11)	329	683
Legacy III (B12) / Legacy IV (B13)	330	684
Suzuki		
Alto / Alto V	331	-
Baleno	332	-
Carry	332	-
Grand Vitara / Grand Vitara / XL	333	-
Ignis	334	-
Jimny	334	-
Splash	335	-
Swift I	336	-
Swift II	336	685
Swift III	337	-
SX-4 / Vitara	338	-
Wagon R+	339	685
Wagon R+ II	339	-
X-90	339	-

passend für to fit	Vorderachse front axle	Hinterachse rear axle
Toyota		
Alphard (GGH20)	340	-
Auris (_E15_) / (_X10_)	341	-
Avalon (_X20_) / (_X30_)	342	-
Avensis (_T22_)	343	687
Avensis (_T25_) / (_T27_)	344	687
Avensis Verso (ACM/20)	344	-
Aygo (WNB10)	345	-
Camry (_V2_)	346	688
Camry (_V10_)	346	-
Camry (_V20_)	347	-
Camry (_V30/31_)	348	688
Camry (_V36_)	349	688
Camry (_V40_)	349	-
Carina (_T15_)	350	-
Carina (_T17_)	350	689
Carina (_T19_)	351	689
Celica (_T16_) / (_T18_)	352	690
Celica (_ T20_)	353	690
Celica (ZZT23)	353	-
Corolla (_E8_) / (_E9_)	354	-
Corolla (_E10_)	355	-
Corolla (_E11_)	356	691
Corolla (_E12_)	357	691
Corolla (_E15_)	357	-
Corolla Verso (_E12_)	358	-
Corona (AT190/210ST191/210)	359	-
Corona (AT220/CT220/ST210)	359	691
Corona (AT151/CT150/ST15)	360	-
Crown (GS151/JZS155)	360	-
Dyna (LY100/YY100)	361	-
Echo / Verso (NCP 12/13/20)	362	-
Hiace III (_H10_)	362	-
Hiace IV (_H1_H2_)	363	-
Hilux 2WD (N5)	363	-
Highlander (U20)	364	692
Hilux (RN 125)	364	-
Land Cruiser (J7_J8)	365	693
Land Cruiser (J9)	365	694
Land Cruiser (J10)	366	694
Land Cruiser (J12)	366	694
MR 2 (ZZW20) / (ZZW30)	367	-
Noah (ZRR70)	367	-
Paseo (EL44)	368	-
Picnic (_XM10_)	368	-
Previa (R1) / (R3)	369	-
Previa (_R5_)	369	-

passend für to fit	Vorderachse front axle	Hinterachse rear axle
Toyota		
Prius (NHW11) / (NHW20)	370	-
RAV 4 I (_SXA1/10/11/16_)	371	-
RAV 4 I (_BEA11_)	372	-
RAV 4 II (_XA2_)	372	695
RAV 4 III (_A3_)	373	695
Rukus	374	-
Scion (_10_)	375	-
Scion XA/XB (_NCP_)	375	-
Scion XB (_AZE_)	375	-
Sienna (_L_)	376	-
Solara	377	-
Spacio (AE111)	378	-
Starlet (_P7 / P8 / P9_)	379	-
Supra (MA70) / (JZA80)	380	-
Tacoma (_RN22_) / (_RZ/VZ_)	381	-
Tarago (_R1_) / (_R3_) / (_R5_)	382	-
Tercel (_EL31_) / (_EL40/42/53_)	383	-
Tundra (_CK30/40_)	383	-
4 Runner	384	697
Vios / Soluna Vios	385	-
Wish (_ANE11_) / (_ZNE10_)	386	-
Wish (_ZGE10_)	386	-
Yaris / Yaris Verso	387	-
Auris (ADE157)	-	686
Avalon (MCX10)	-	686
Corolla	-	690
FJ Cruiser (US)	-	692
Highlander (U25)	-	692
Kluger (_U28_)	-	693
MR 2 (_W2_) / (_W3_)	-	695
Scion TC / Solara (_V20_)	-	696
Vauxhall		
Adam	388	-
Agila Mk I / Mk II	389	-
Antara	390	698
Ampera / Arena	391	-
Astra Mk I	391	-
Astra Mk II	391-393	-
Astra Mk III	394-397	-
Astra Mk IV	398-399	-
Astra Mk V	400-401	-
Astra Mk VI	402-404	-
Calibra	405-406	699
Carlton	407-408	700
Cascada / Cavalier Mk II	409	-

passend für to fit	Vorderachse front axle	Hinterachse rear axle
Vauxhall		
Cavalier Mk III	410-415	701
Corsa Mk I	416-417	-
Corsa Mk II	418-419	-
Corsa Mk III	420	-
Corsa Mk IV	421	-
Combo Mk II	422	-
Combo Mk III / Frontera Mk I	423	-
Frontera Mk II	424	-
Insignia	425	701
Meriva Mk I	426	-
Meriva Mk II	427	-
Movano Mk I	428-429	-
Movano Mk II	430	702
Mokka	431	-
Nova	432	-
Omega	433-434	702
Royale	435	-
Senator Mk II	436	703
Signum	437	704
Tigra	438-439	-
Tigra TwinTop	440	-
Vectra Mk I	441	705
Vectra Mk II	442-443	706
Viceroy	444	-
Vivaro A	444-445	-
Zafira Mk I	446-447	-
Zafira Mk II	448-449	-
Zafira Mk III	450	-
Volkswagen		
Amarok (2H)	451	-
Bora (1J)	452-455	707
Caddy (14)	457	-
Caddy (9K)	458-459	-
Caddy (2K)	460-461	708
Caddy (2C)	462-463	707
Caddy Pickup (9U)	464	-
CC (3C)	465	710
Corrado (50)	466-468	-
Crafter (2E)	469	709
Derby 1 / Derby 2	469	-
Eos (1F)	470-471	712-713
Fox (5Z)	472-474	-
Golf 1 (17) / Cabrio (15)	475-476	-
Golf 2 (19/1G)	477-478	-
Golf 3 (1H)	479-482	-

passend für to fit	Vorderachse front axle	Hinterachse rear axle
Volkswagen		
Golf 3 Variant (1H)	483-486	-
Golf 3 Cabrio (1E)	487-489	-
Golf 4 (ex.) 4 Motion (1J)	490-491	-
Golf 4 4 Motion (1J)	492-495	711
Golf 5 / Plus (1K)	496-497	714-715
Golf 6 / Plus (1K)	498-499	716-717
Golf 7 (5G)	500	718
Golf 7 Sportsvan	501	-
Jetta 1 (16)	502-503	-
Jetta 2 (16/1G)	504-507	-
Jetta 2 Syncro	508	-
Jetta (16)	509	722
Jetta (1K)	510-511	719-721
Käfer	512-513	-
LT (28/29) (21)	514-516	-
LT 28 / LT 35	517-518	723
LT 46	518	723
Lupo (6x)	519-521	-
New Beetle (1C/9C)	522-525	723
New Beetle Cabrio (1Y)	526	-
New Beetle (5C1)	527	724
New Beetle (5C7)	528	-
Passat 1 (32)	529	-
Passat 2 (32)	530-534	-
Passat 3 (31/3A)	535-540	-
Passat 4 4motion	541	725
Passat 4 (3B)	542-543	725
Passat 5	544-545	726-727
Passat CC (3C)	544-545	730-731
Passat (Typ 36)	546	-
Passat 6 (A32)	547	728-729
Phaeton (3D)	548	732
Polo 1 / 2 (80/86/87)	549	-
Polo 3 (6N1)	550-551	-
Polo 3 (6N2)	552-553	-
Polo 4 (9N)	554-558	-
Polo (6C)	559	-
Polo Classic / Variant (6K)	560-563	-
Polo (6R)	564-565	-
Santana (32)	566-569	-
Scirocco 1+2 (53)	570-571	-
Scirocco 3 (13)	572-573	730-731
Sharan (7M8/7M9/7M6)	574	732
Sharan (7N)	575	733
Tiguan (5N)	576-577	734-735
Touareg (7L)	578-579	736

passend für to fit	Vorderachse front axle	Hinterachse rear axle
Volkswagen		
Touran (1T)	580-581	738-739
Touareg (7P)	582	737
Transporter Typ 3 (24)	583-584	740
Transporter T4 (70)	585-586	-
Transporter T4 (7D)	587-588	-
Transporter T5 (7H/7J)	589	740
Typ 3 (1500 / 1600)	590	-
up! (121) / e-up! (BL1)	591	-
Vento (1H)	592-596	-
Bora 4 4motion (1J)	-	711
Golf 6 Cabrio (51)	-	718
Tranporter T4 / Multivan	-	740
Volvo		
240 → 260	597-599	741
340 → 360	600	-
440 → 460	601	742
480	602	742
740 → 760	603-604	743
780	605	-
850	605-606	744
940 → 960	607-609	745
C 30	610-611	747
C 70 I	612-613	745
C 70 II	614-615	747
S 40 I	616-617	746
S 40 II	618-619	747
S 60 I	620-621	748
S 60 II	622-623	749
S 70 I	624-625	749
S 80 I	633	753
S 80 II	634	754
S 90	635	754
V 40 II	626	750
V 40 Cross Country	627	750
V 40 I	616-617	746
V 50	618-619	747
V 60	622-623	749
V 70 I	624-625	-
V 70 II	628-629	751
V 70 III	632	752
V 70 XC , XC 70 II	630-631	751
V 90	635	754
XC 60	636	755
XC 70 III	632	752
XC 90 I	637	755

Vorderachse · front axle
Seite · Page 1 - 637

Hinterachse · rear axle
Seite · Page 638 - 755

Ref.-Nr. > febi Nr. · ref. number > febi number
Seite · Page 756 - 846

febi Nr. > Ref.-Nr. · febi number > ref. number
Seite · Page 847 - 886

Alle PKW-Kataloge

Sie können unsere Kataloge entweder in gedruckter Form bestellen (www.febi.com) oder in unserer Online-Teilesuche (www.febi-parts.com) durchblättern!

All Car Catalogues

You can either order our catalogues in printed form (www.febi.com) or browse through them in our online parts search system (www.febi-parts.com)!

Linienkataloge PKW · Line Catalogues for Cars

90135 Achs- und Lenkmanschetten
Axle and Steering Boots

90665 febi*plus* · D

90300 Gasfedern und Dämpfer
Gas Springs and Dampers

90261 Elektrik „Motor/Getriebe“
Electric „Engine/transmission“

90262 Elektrik „Heizung/Klima“
Electric „Heating/climate control“

90263 Elektrik „Bremse“
Electric „Brake“

90264 Elektrik „Karrosserie“
Electric „Body“

90155 Gummimetallteile für Fahrwerke
Rubber/Metal Parts for Suspension

90313 Kardanwellenzubehör
Propeller Shaft Accessories

90151 Lenkung und Aufhängung
Steering and Suspension

90154 Motor- und Getriebelager
Engine and Transmission Mountings

90890 ProKit · D

90137 Riemenscheiben
Pulleys

90357 Steuertriebkomponenten Benzinmotoren
Belt Drive Components · Petrol Engines

90358 Steuertriebkomponenten Dieselmotoren
Belt Drive Components · Diesel Engines

Broschüren PKW · Brochures for Cars

90450 Flüssigkeiten · D

90451 Fluids · GB

90452 Liquides · F

90454 Liquidos · ES

90455 Жидкости · RUS

90573 Radbefestigung · Wheel Fastening

90646 Innenraumfilter · Cabin Air Filters

91018 Wartungspakete · D

febi ProKit – Unser Zeichen für komplette Reparatursätze.

- **Schnell.**
  febi ProKits beinhalten unter einer einzigen Artikelnummer vollständige Sätze mit allen für die fachgerechte Reparatur benötigten Teilen. Kein erneutes Suchen, kein Warten auf fehlende Ersatzteile!
- **Effizient.**
  Mit febi ProKits können Reparaturen ohne Unterbrechung durchgeführt werden. Für Sie bedeutet das mehr Ertrag und gleichzeitig zufriedenere Kunden!
- **Sicher.**
  Kein langes Prüfen des Inhalts, febi ProKits sind garantiert komplett!
- **Einfach.**
  Achten Sie in allen Teilesuchmedien auf das febi ProKit-Zeichen!

Besuchen Sie uns auch unter:
www.febiProKit.com

febi ProKit – Our symbol for complete repair kits.

- **Fast.**
  The febi ProKit contains a complete kit with all the parts required for a repair under one part number. No repeated searching for missing Components!
- **Efficient.**
  With the febi ProKit, repairs can be completed in one go. This means more income for you and at the same time customers who are even more satisfied!
- **Safe.**
  No need to spend time checking the contents, the febi ProKit is guaranteed to be complete!
- **Simple.**
  Look for the febi ProKit symbol in all parts identification media!

You can also visit us on:
www.febiProKit.com

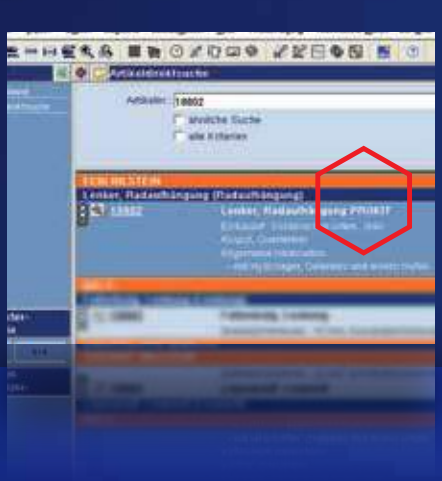

100 NX (B13)
(10/90 → 10/94)

15467

15465

Ref. - No.		
15465	54500-52Y70	Querlenker / control arm
15467	54501-52Y70	Querlenker / control arm

Almera (N15)
(1995 → 2000)

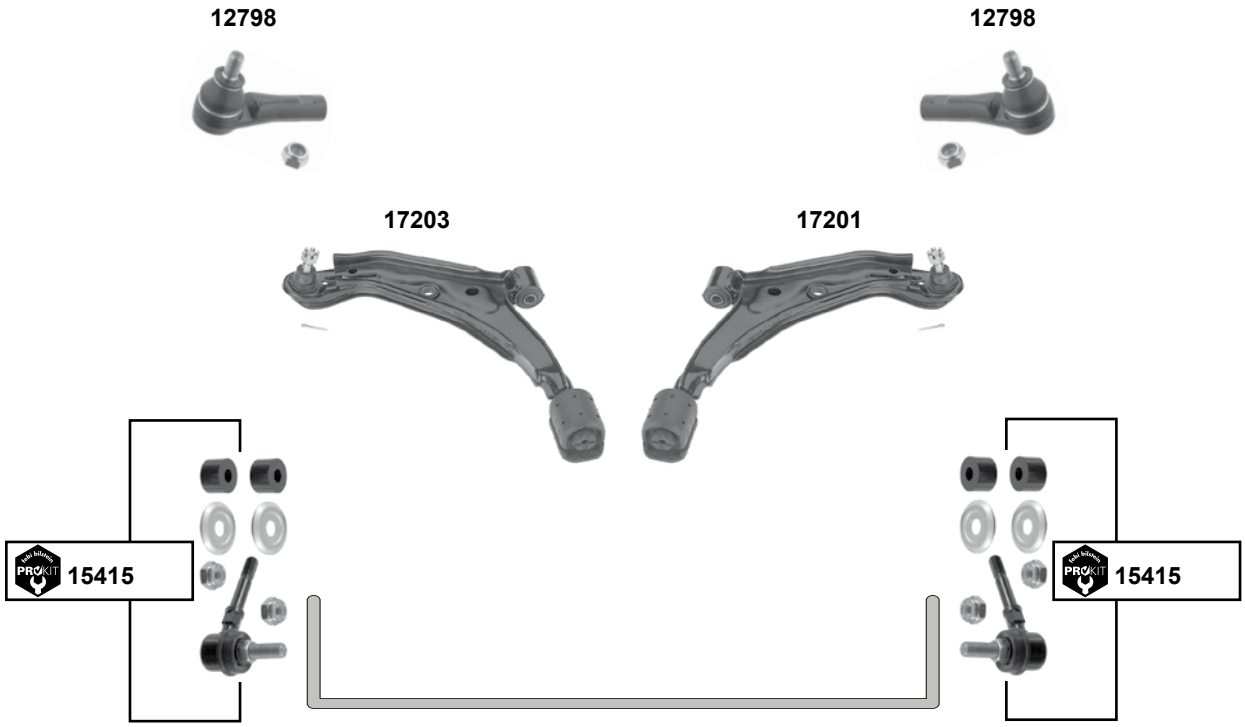

Almera (N16)
(2000 →)

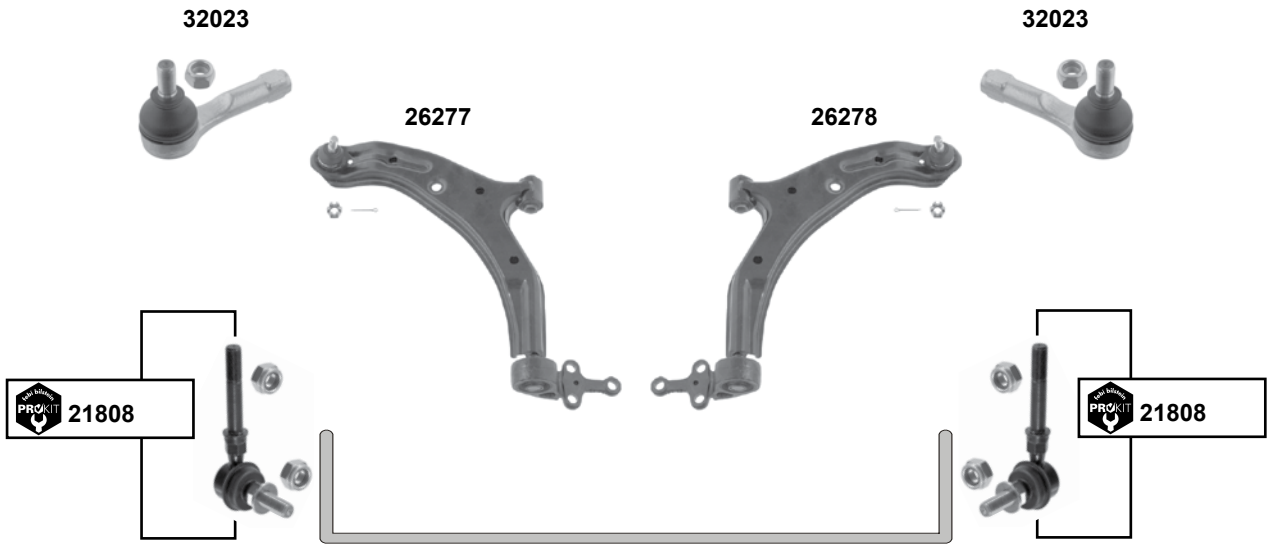

	Ref. - No.			
12798	48520-73J25	Spurstangenendstück / tie rod end		M10 x 1,25
15415	54618-50Y00	ProKit Verbindungsstange / stabilizer link		M10 x 1,25
17201	54500-0M060	Querlenker / control arm		
17203	54501-0M060	Querlenker / control arm		
21808	54618-4M400	ProKit Verbindungsstange / stabilizer link		M10 x 1,25
26277	54501-4M410	Querlenker / control arm		
26278	54500-4M410	Querlenker / control arm		
32023	48520-BM425	Spurstangenendstück / tie rod end		M12 x 1,25

Der Einbau darf nur durch geschultes Fachpersonal erfolgen. / The installation may exclusively be performed by trained specialist staff.

Almera Tino (V10)
(05/00 →)

	Ref. - No.			
27463	54668-4U000	ProKit Verbindungsstange links / connecting rod left		L 65 M10x1,25
27464	54618-4U000	ProKit Verbindungsstange rechts / connecting rod right		L 65 M10x1,25

Interstar (X70)
(2002 →)

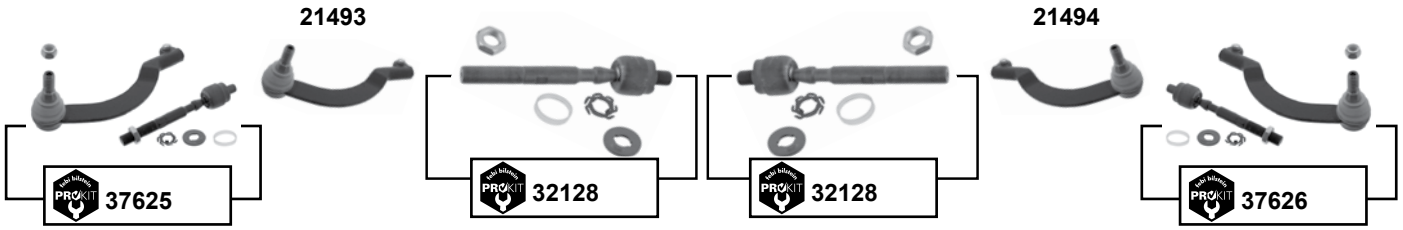

oben / upper

unten / lower

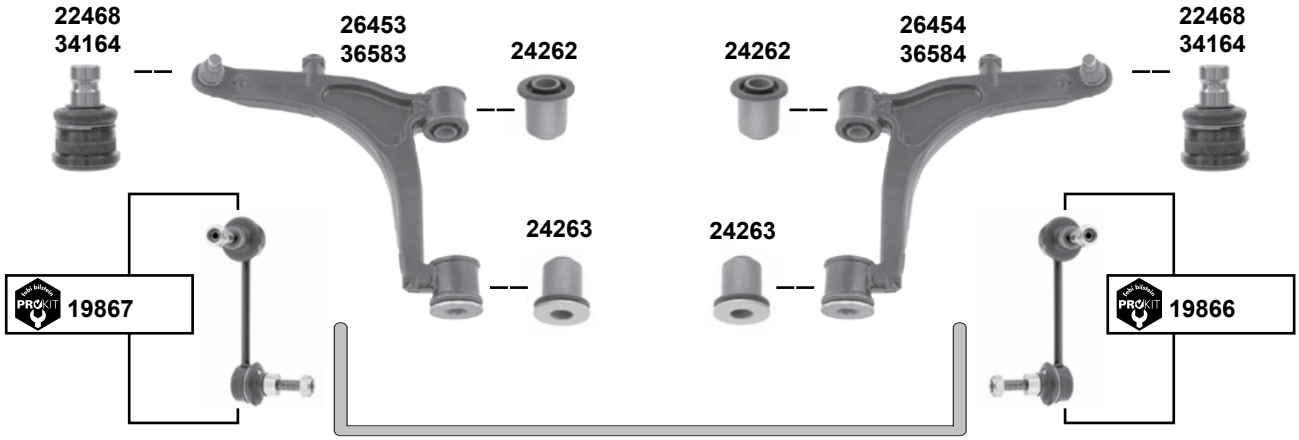

febi bilstein	Ref. - No.			
19866	54618-00QAA	ProKit Verbindungsstange / stabilizer link		L 130
19867	54618-00QAB	ProKit Verbindungsstange / stabilizer link		L 130
21493	48520-00QAH	Spurstangenendstück / tie rod end		L 225
21494	48520-00QAJ	Spurstangenendstück / tie rod end		L 225
22468	40160-00QAD	Traggelenk / ball joint	→ 07	Ø A 22
22710	40160-00QAB	Traggelenk / ball joint		Ø A 22
24262	54570-00QAA	Querlenkerlager / control arm mount		
24263	54423-00QAA	Querlenkerlager / control arm mount		
26453	54501-00QAE	Querlenker / control arm	→ 06	
26454	54500-00QAE	Querlenker / control arm	→ 06	
27181	54450-00QAA	Querlenkerlager / control arm mount		
31847	40110-00QAB	Traggelenk / ball joint		ØA 15/101
32128	48521-00Q0B SK	ProKit Spurstange / tie rod		L 174,5
34164	40160-00Q0B	Traggelenk / ball joint	09.07 →	Ø A 24
36583	54501-00Q0E	Querlenker / control arm	07 →	
36584	54500-00Q0E	Querlenker / control arm	07 →	
37625	48520-00QAH S1	ProKit Spurstange / tie rod		
37626	48520-00QAJ S1	ProKit Spurstange / tie rod		

Der Einbau darf nur durch geschultes Fachpersonal erfolgen. / The installation may exclusively be performed by trained specialist staff.

Juke (F15E)
(2010 →)

King Cab / Pick Up (D21)
(1985 → 1998)

oben / upper

unten / lower

	Ref. - No.			
15266	48520-7F000	Spurstangenendstück / tie rod end		M12 x 1,25
15269	40160-93G25	Traggelenk / ball joint	4WD	M18 x 1,5
15270	40110-01G25	Traggelenk / ball joint		M14 x 1,5
34067	54613-JD04A	Stabilisatorlager / stabilizer mount	**(mot.)** 1,6	Ø I 21

Kubistar (X76)
(2003 →)

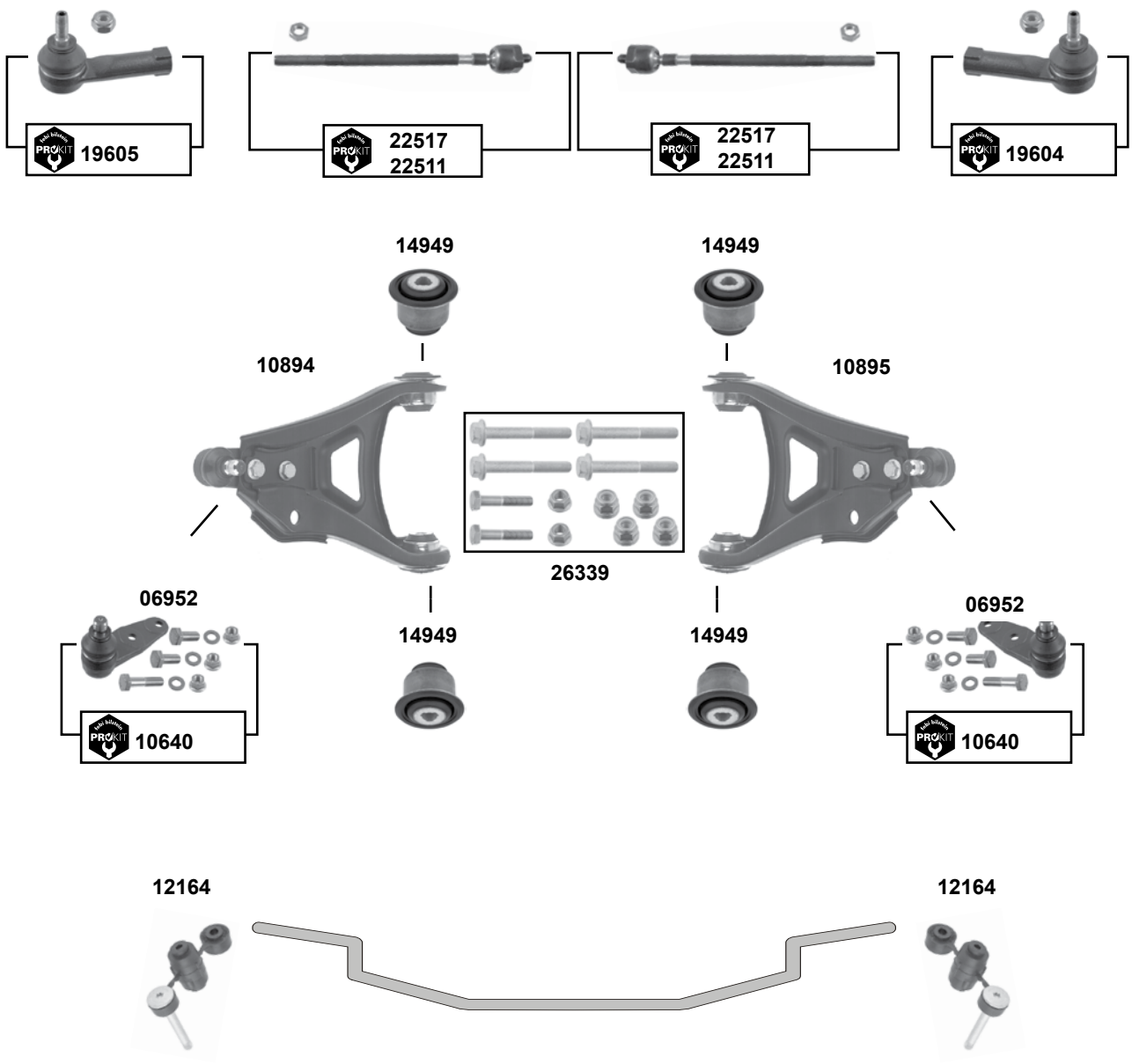

	Ref. - No.			
06952	54501-00QAH S2	Traggelenk / ball joint		
10640	54501-00QAH S1	ProKit Traggelenk / ball joint		
10894	54501-00QAH	Querlenker / control arm		
10895	54500-00QAH	Querlenker / control arm		
12164	54616-00QAA	Stabilisatorlager außen / stabilizer mount outer	gelb / yellow	
14949	54560-00QAB	Querlenkerlager / control arm mount		45,5x46
19604	48520-00QAP	ProKit Spurstangenendstück / tie rod end		
19605	48520-00QAN	ProKit Spurstangenendstück / tie rod end		
22511	48521-00QAA SK	ProKit Spurstange / tie rod	man.	
22517	48521-00QAG SK	ProKit Spurstange / tie rod	servo	
26339	54500-00QAH S1	Schraubensatz / screw kit		

Der Einbau darf nur durch geschultes Fachpersonal erfolgen. / The installation may exclusively be performed by trained specialist staff.

Maxima (A32)
(1995 → 2000)

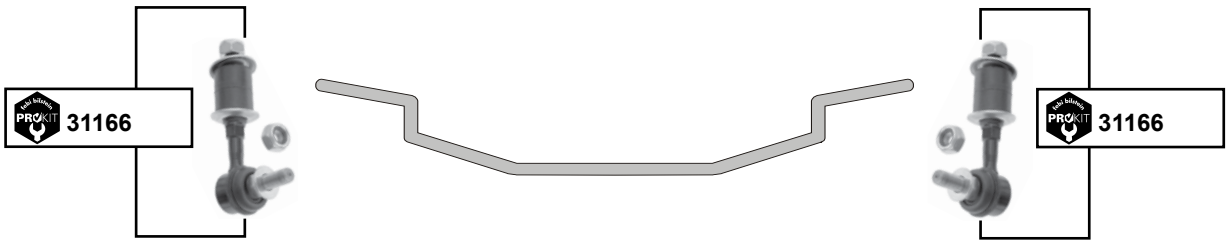

Maxima (CA33)
(2000 →)

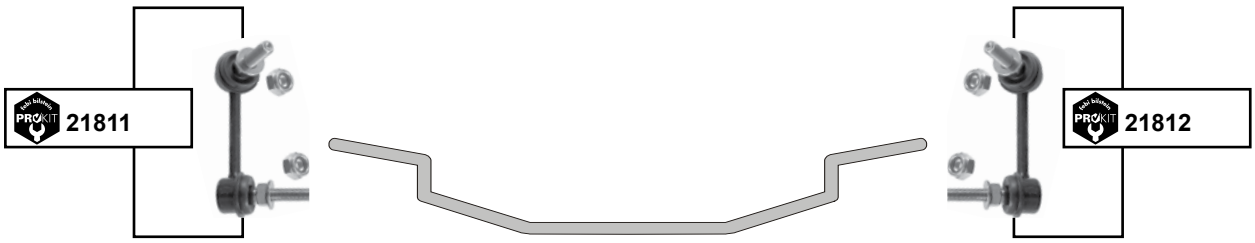

	Ref. - No.			
21811	54668-2Y000	ProKit Verbindungsstange / stabilizer link		L 90
21812	54618-2Y000	ProKit Verbindungsstange / stabilizer link		L 90
31166	54618-0E000	ProKit Verbindungsstange / stabilizer link		L 100

Micra (K10)
(1982 → 1992)

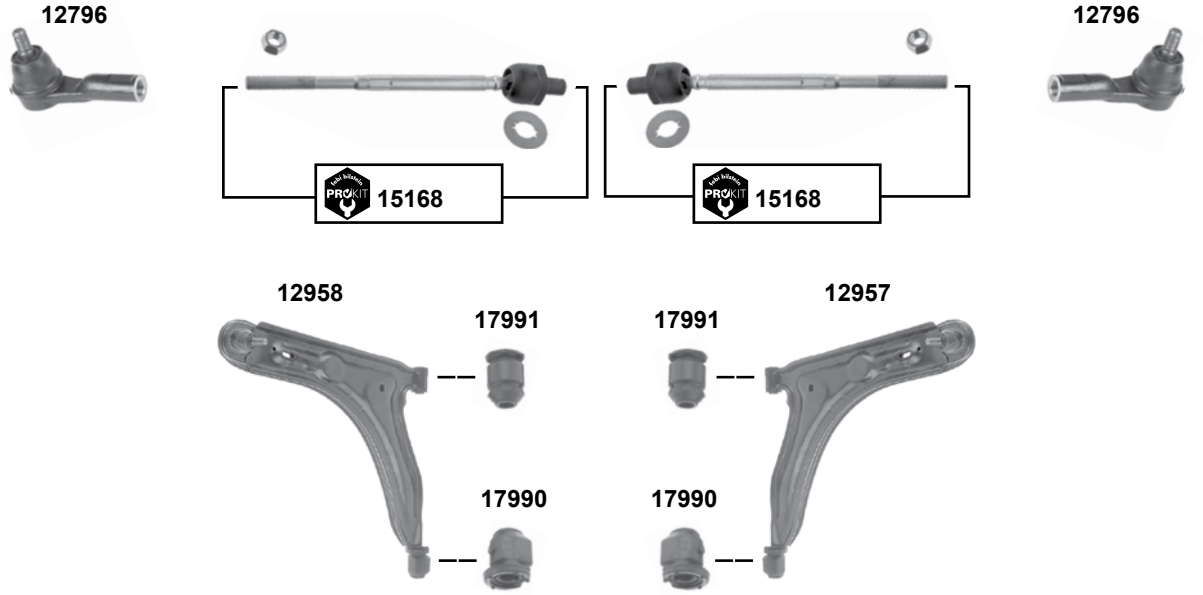

Micra (K11)
(1992 → 2003)

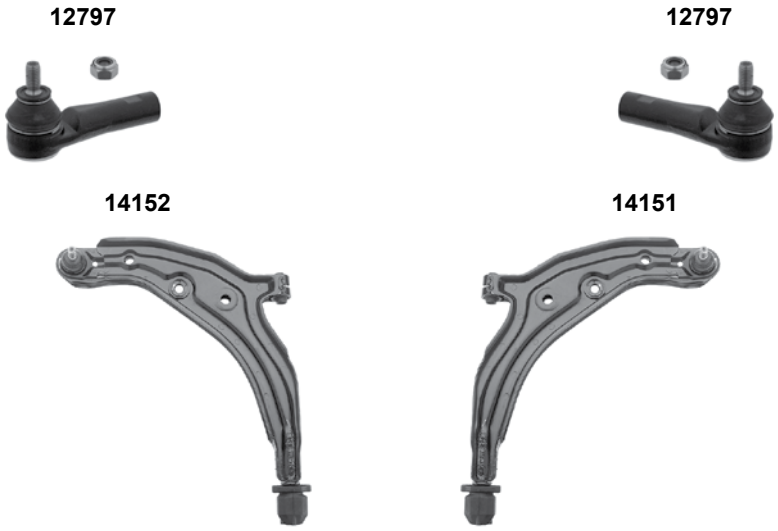

(1) 1,0 (Benzin, CG10DE), 1,3 (Benzin, CG13DE)

febi	Ref. - No.		ⓘ	
12796	48520-17B25	Spurstangenendstück / tie rod end		M10 x 1,25
12797	48520-6F625	Spurstangenendstück / tie rod end		M10 x 1,25
12957	54500-21B00	Querlenker / control arm		
12958	54501-21B00	Querlenker / control arm		
14151	54500-4F105	Querlenker / control arm	08/92 → 02/98 / **(1)**	
14152	54501-4F105	Querlenker / control arm	08/92 → 02/98 / **(1)**	
15168	48521-70A06	ProKit Spurstange / tie rod	02/85 →	L 280
17990	54476-01B00	Querlenkerlager / control arm mount		
17991	54535-01B00	Querlenkerlager / control arm mount		

Der Einbau darf nur durch geschultes Fachpersonal erfolgen. / The installation may exclusively be performed by trained specialist staff.

Micra (K12)
(2003 →)

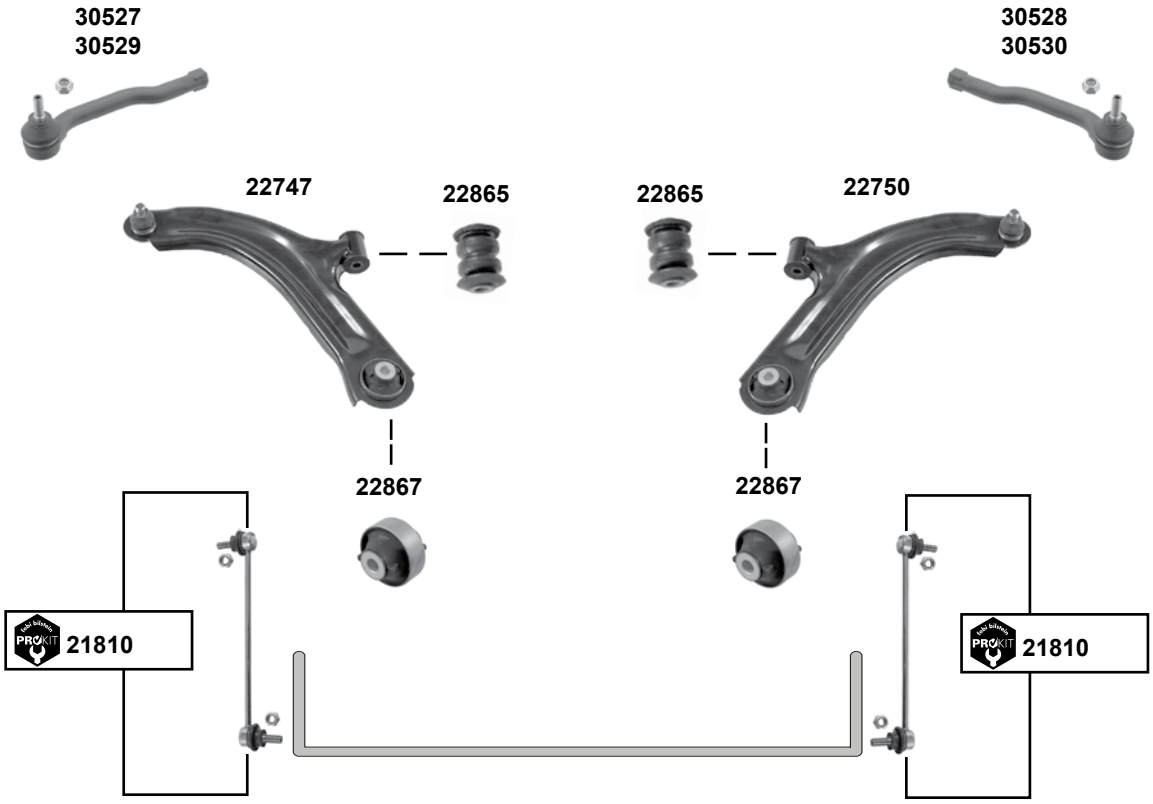

Micra C+C (CK12E)
(2005 →)

	Ref. - No.			
21810	54618-AX600	ProKit Verbindungsstange / stabilizer link		L 248
22747	54501-AX600	Querlenker / control arm		
22750	54500-AX600	Querlenker / control arm		
22865	54560-AX600	Querlenkerlager / control arm mount		Ø A 40
22867	54570-AX600	Querlenkerlager / control arm mount		Ø A 58
30527	48640-AX600	Spurstangenendstück / tie rod end	→ 04	
30528	48520-AX600	Spurstangenendstück / tie rod end	→ 04	
30529	48647-1U61A	Spurstangenendstück / tie rod end	07 →	
30530	48527-1U61A	Spurstangenendstück / tie rod end	07 →	

Murano (Z51)
(2008 →)

Navara (D40M)
(05/05 →)

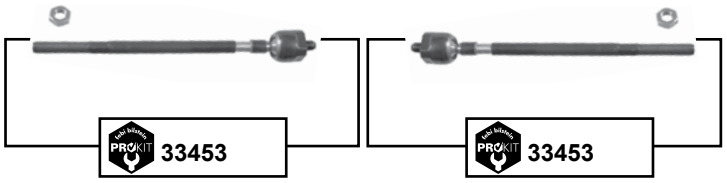

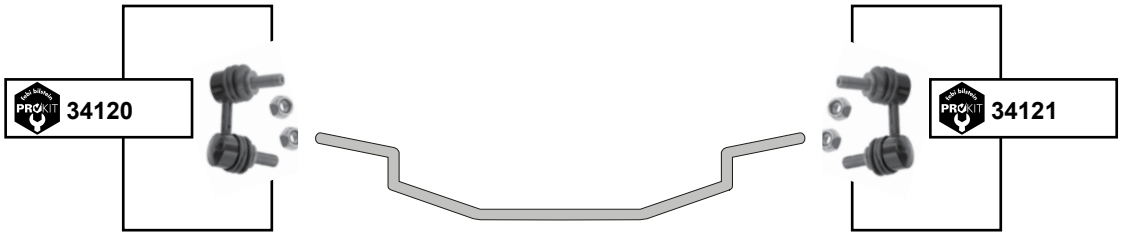

(1) (D40M) 05/05 → 2,5 D (YD25DDTi)
01/10 → 3,0 D (V9X)

febi bilstein	Ref. - No.			
30985	54668-JD00A	ProKit Verbindungsstange / stabilizer link		L 300
30986	54618-JD00A	ProKit Verbindungsstange / stabilizer link		L 300
33453	48521-EA000	ProKit Axialgelenk / axial joint	2,5 (Diesel, YD25DDTi)	L 203
34120	54668-EA010	ProKit Verbindungsstange / stabilizer link	**(1)**	L 64,5
34121	54618-EA010	ProKit Verbindungsstange / stabilizer link	**(1)**	L 64,5

Der Einbau darf nur durch geschultes Fachpersonal erfolgen. / The installation may exclusively be performed by trained specialist staff.

Note (E11)
(2006 →)

NV400 (X62)
(2011 →)

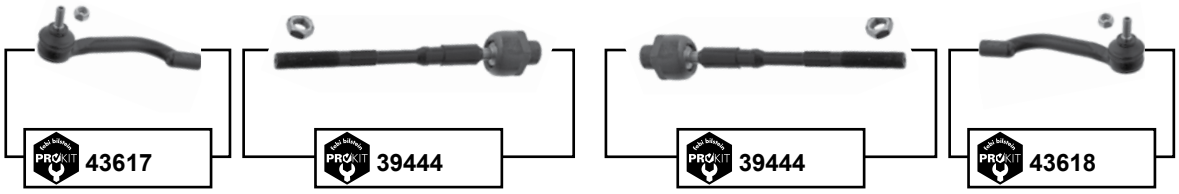

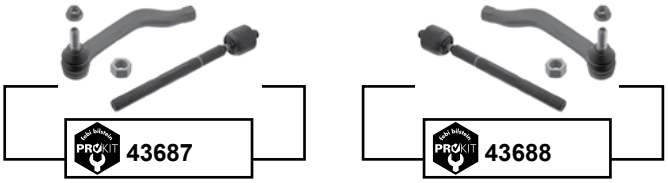

	Ref. - No.			
30529	48647-1U61A	Spurstangenendstück / tie rod end		L 200
30530	48527-1U61A	Spurstangenendstück / tie rod end		L 200
39444	48521-00Q0E SK	ProKit Axialgelenk / axial joint	2,3L Diesel (M9T)	
43617	48520-00Q0F	ProKit Spurstangenendstück / tie rod end	2,3L Diesel (M9T)	
43618	48520-00Q0E	ProKit Spurstangenendstück / tie rod end	2,3L Diesel (M9T)	
43687	48520-00Q0F S1	ProKit Spurstange / tie rod	2,3L Diesel (M9T)	
43688	48520-00Q0E S1	ProKit Spurstange / tie rod	2,3L Diesel (M9T)	

Pathfinder (R50)
(1997 → 2004)

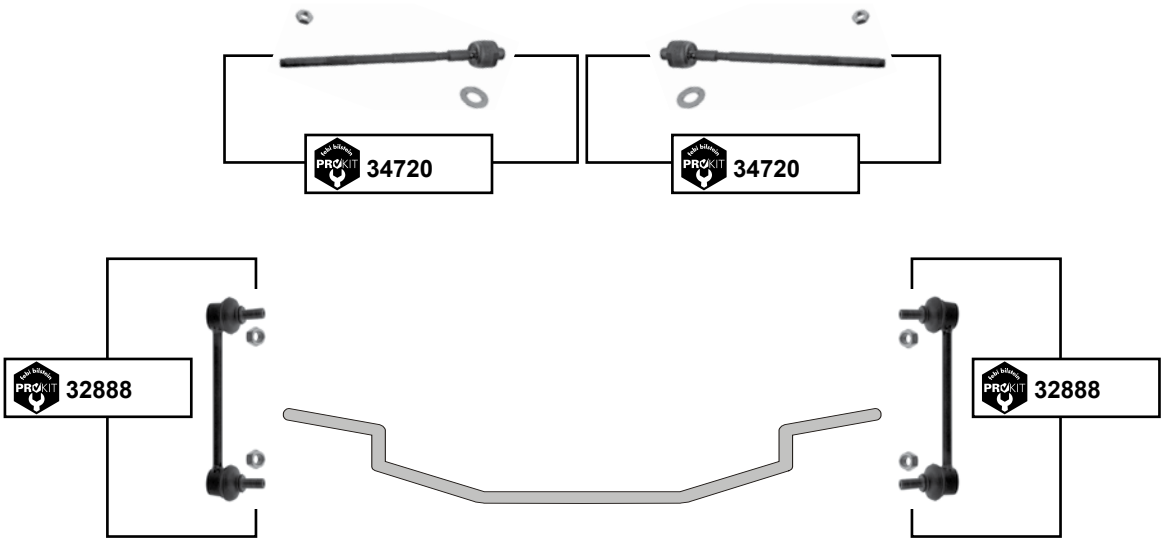

Pathfinder (R51)
(2005 →)

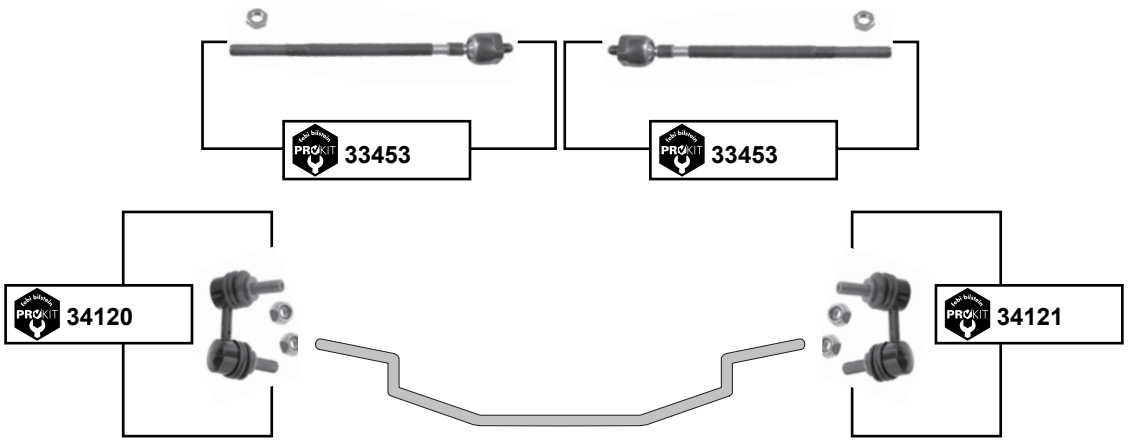

(1)	(R50)	10/97 → 07/00 / 3,3 (Benzin, VG33E)
		07/00 → / 3,5 (Benzin, VQ35DE)
(2)	(R51M)	06/05 → 2,5 D (YD25DDTi), 4,0 B (VQ40DE)
		01/10 → 3,0 D (V9X)
(3)	(R50)	10/97 → 07/00 **(mot.)** VG33E
		07/00 → 08/02 **(mot.)** VQ35DE

febi bilstein	Ref. - No.			
32888	54618-0W001	ProKit Verbindungsstange / stabilizer link	**(1)**	L 190
33453	48521-EA000	ProKit Axialgelenk / axial joint	4,0 (Benzin, VQ40DE)	L 203
34120	54668-EA010	ProKit Verbindungsstange / stabilizer link	**(2)**	L 64,5
34121	54618-EA010	ProKit Verbindungsstange / stabilizer link	**(2)**	L 64,5
34720	48521-0W025	ProKit Axialgelenk / axial joint	**(3)**	L 328

Der Einbau darf nur durch geschultes Fachpersonal erfolgen. / The installation may exclusively be performed by trained specialist staff.

Patrol (Y60)
(1987 → 1997)

Pixo
(2009 →)

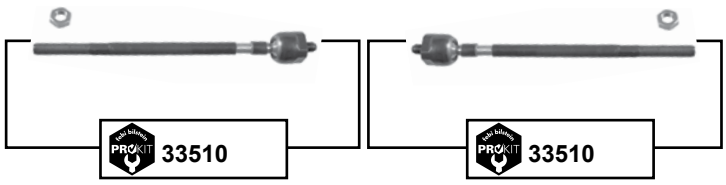

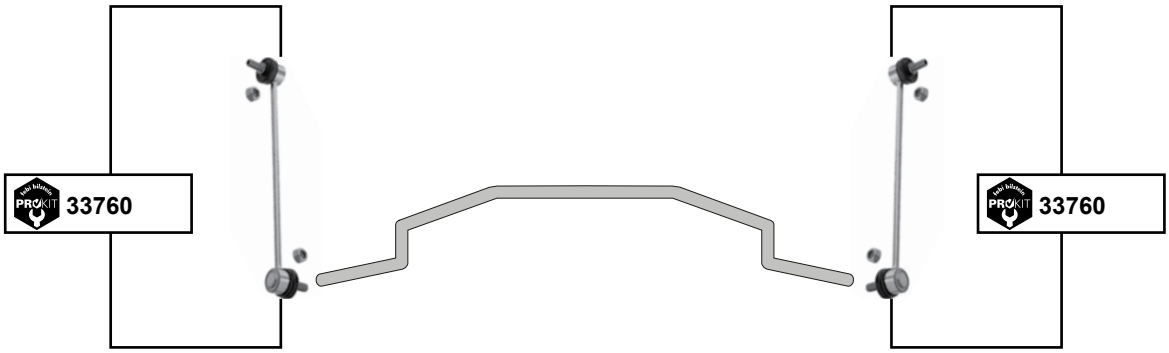

Ref. - No.			
15421	56260-01J10	ProKit Verbindungsstange / stabilizer link	M10 x 1,25
33510	48510-4A00C	ProKit Axialgelenk / axial joint	L 290
33760	54616-4A00B	ProKit Verbindungsstange / stabilizer link	L 282

Platina
(1998 →)

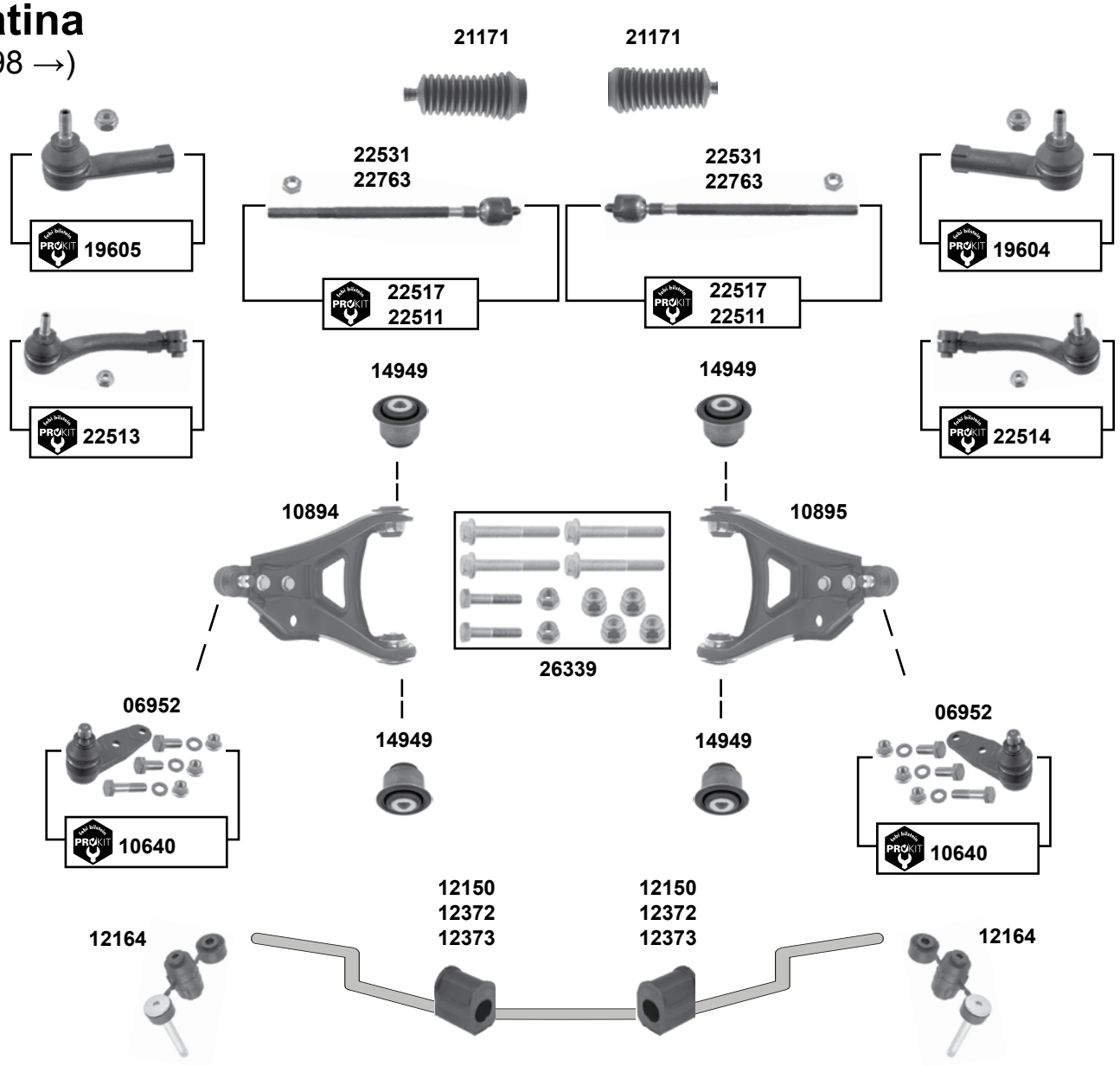

febi bilstein	Ref. - No.			
06952	54501-00QAH S2	Traggelenk / ball joint		Ø A 16
10640	54501-00QAH S1	ProKit Traggelenk / ball joint		
10894	54501-00QAH	Querlenker / control arm		
10895	54500-00QAH	Querlenker / control arm		
12150	77 00 798 053	Stabilisatorlager / stabilizer mount		Ø I 22
12164	54616-00QAA	Stabilisatorlager / stabilizer mount	**(ex.)** RS V6	
12372	77 00 835 929	Stabilisatorlager / stabilizer mount		Ø I 24
12373	77 00 785 788	Stabilisatorlager / stabilizer mount		Ø I 23
14949	54560-00QAB	Querlenkerlager / control arm mount		45,5x46
19604	48520-00QAP	ProKit Spurstangenendstück / tie rod end	12/99 →	M10 x 1,25
19605	48520-00QAN	ProKit Spurstangenendstück / tie rod end	12/99 →	M10 x 1,25
21171	77 01 469 496	Lenkmanschette / steering boot	SMI servo	
22511	48521-00QAA SK	ProKit Spurstange / tie rod	man. 12/99 →	
22513	77 01 471 145	ProKit Spurstangenendstück / tie rod end	→ 12/99	
22514	77 01 471 146	ProKit Spurstangenendstück / tie rod end	→ 12/99	
22517	48521-00QAG SK	ProKit Spurstange / tie rod	SMI servo 12/99 →	
22531	77 01 471 145	Spurstange / tie rod	servo → 12/99	
22763	77 01 472 734 SK	Spurstange / tie rod	TRW servo 12/99 →	
26339	54500-00QAH S1	Schraubensatz / screw kit	**(ex.)** RS V6	

Der Einbau darf nur durch geschultes Fachpersonal erfolgen. / The installation may exclusively be performed by trained specialist staff.

Primastar (X83)
(2001 →)

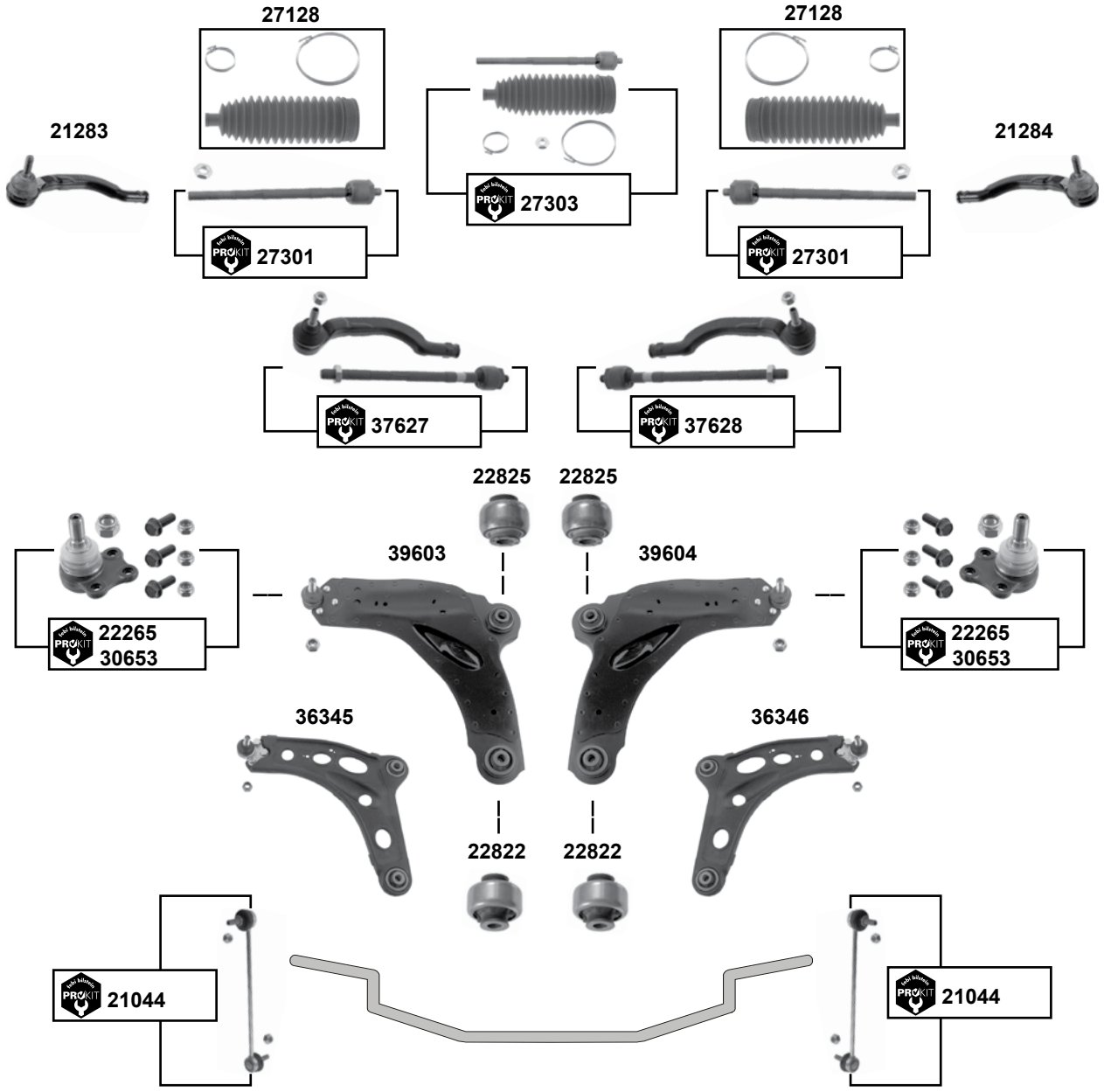

	Ref. - No.			
21044	54616-00QAC	ProKit Verbindungsstange / stabilizer link		L 280
21283	48520-00QAK	Spurstangenendstück / tie rod end		M14 x 1,5
21284	48520-00QAL	Spurstangenendstück / tie rod end		M14 x 1,5
22265	40160-00Q0C	ProKit Traggelenk / ball joint	07/02 → 10/06	M16 x 1,5
22822	54503-00Q0B SK3	Querlenkerlager / control arm mount		Ø A 58/27
22825	54503-00Q0B SK2	Querlenkerlager / control arm mount		
27128	48203-00QAE	Rep. Satz Lenkmanschette / rep. kit steering boot	03 →	L 205
27301	48520-00QAM SK	ProKit Spurstange / tie rod	03 →	L 245
27303	48520-00QAM	ProKit Spurstange beidseitig / tie rod both sides	03 →	
30653	40160-00Q0A	ProKit Traggelenk / ball joint	10/06 →	M16 x 1,5
36345	54503-00Q0E	Querlenker / control arm	12/06 →	
36346	54502-00Q0E	Querlenker / control arm	12/06 →	
37627	48520-00QAM S1	ProKit Spurstange / tie rod		
37628	48520-00QAM S2	ProKit Spurstange / tie rod		
39603	54503-00Q0B	Querlenker / control arm	→ 12/06	
39604	54502-00Q0B	Querlenker / control arm	→ 12/06	

Primera Limousine (P10E)
(1990 → 1996)

12798

12798

oben / upper

12962

12961

unten / lower

12960

12959

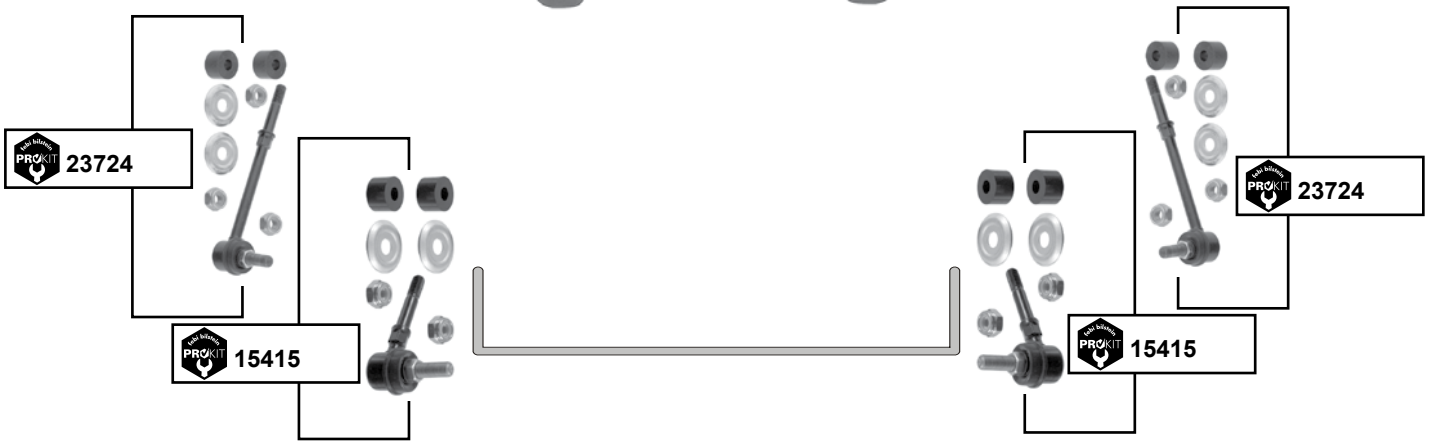

febi bilstein	Ref. - No.			
12798	48520-73J25	Spurstangenendstück / tie rod end		M10 x 1,25
12959	54500-86J00	Querlenker / control arm	**(ex.)** 4WD	
12960	54501-86J00	Querlenker / control arm	**(ex.)** 4WD	
12961	54524-2F010	Querlenker / control arm	94 →	
12962	54525-2F010	Querlenker / control arm	94 →	
15415	54618-50Y00	ProKit Verbindungsstange / stabilizer link	**(mot.)** 1.6	M10 x 1,25
23724	54618-86J25	ProKIt Verbindungsstange / stabilizer link	**(ex.) (mot.)** 1.6	L 165

Der Einbau darf nur durch geschultes Fachpersonal erfolgen. / The installation may exclusively be performed by trained specialist staff.

Primera Wagon (W10)
(1990 → 1998)

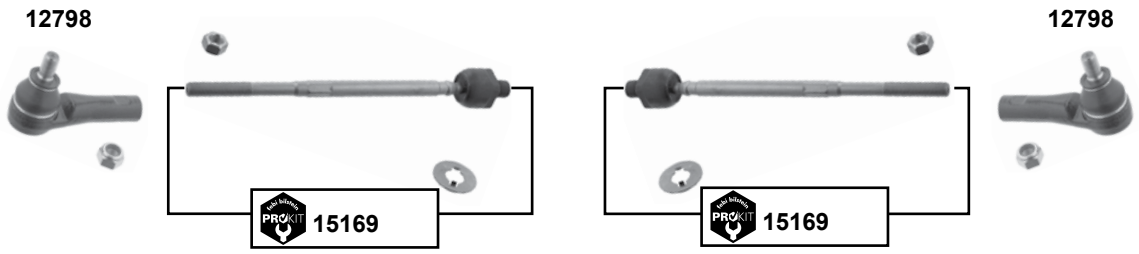

	Ref. - No.			
12798	48520-73J25	Spurstangenendstück / tie rod end		M10 x 1,25
15169	48521-50Y00	ProKit Spurstange / tie rod	**(ex.) 4WD**	L 290
15415	54618-50Y00	ProKit Verbindungsstange / stabilizer link		M10 x 1,25

Primera (P11 / WP11)
(1996 → 2002)

12798

12798

oben / upper

12962

12961

unten / lower

14150

14149

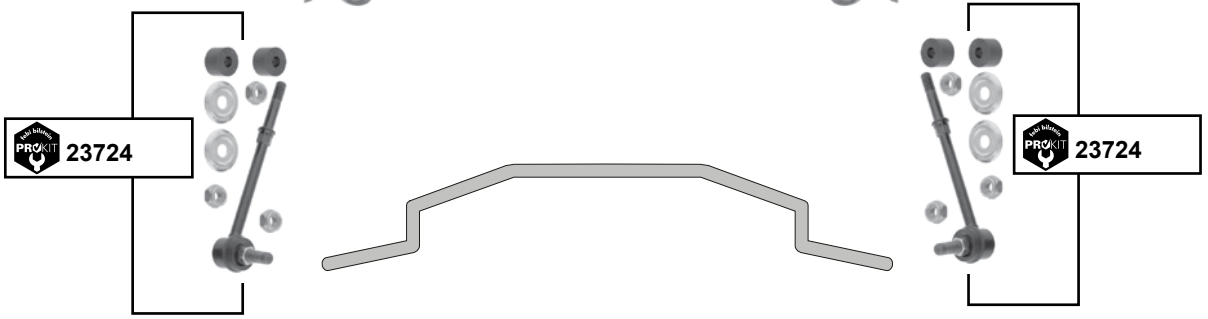

	Ref. - No.			
12798	48520-73J25	Spurstangenendstück / tie rod end		
12961	54524-2F010	Querlenker / control arm		
12962	54525-2F010	Querlenker / control arm		
14149	54500-2F500	Querlenker / control arm		
14150	54501-2F500	Querlenker / control arm		
23724	54618-86J25	ProKit Verbindungsstange / stabilizer link		L 165

Der Einbau darf nur durch geschultes Fachpersonal erfolgen. / The installation may exclusively be performed by trained specialist staff.

Primera (P12 / WP12)
(2002 →)

12798

12798

24417

24418

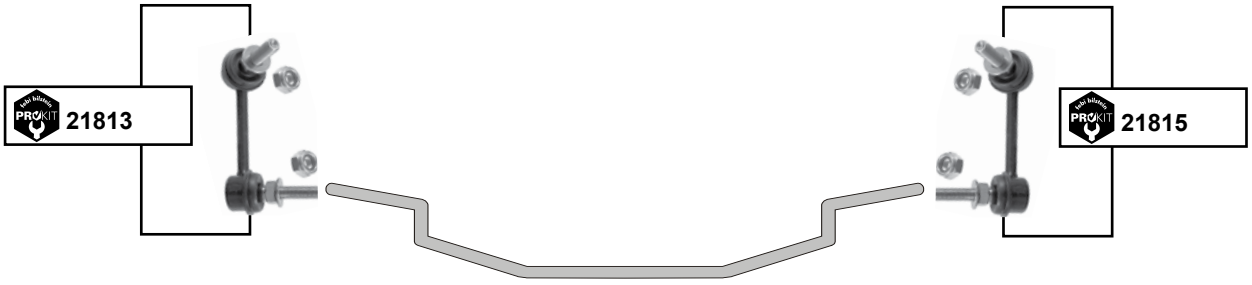

	Ref. - No.			
12798	48520-73J25	Spurstangenendstück / tie rod end		M10 x 1,25
21813	54668-AU000	ProKit Verbindungsstange / stabilizer link		L 65
21815	54618-AU000	ProKit Verbindungsstange / stabilizer link		L 65
24417	54525-AV601	Querlenker links / control arm left	03/02 →	
24418	54524-AV601	Querlenker rechts / control arm right	03/02 →	

Qashqai (J10E / +2 / JJ10E)
(2006 →)

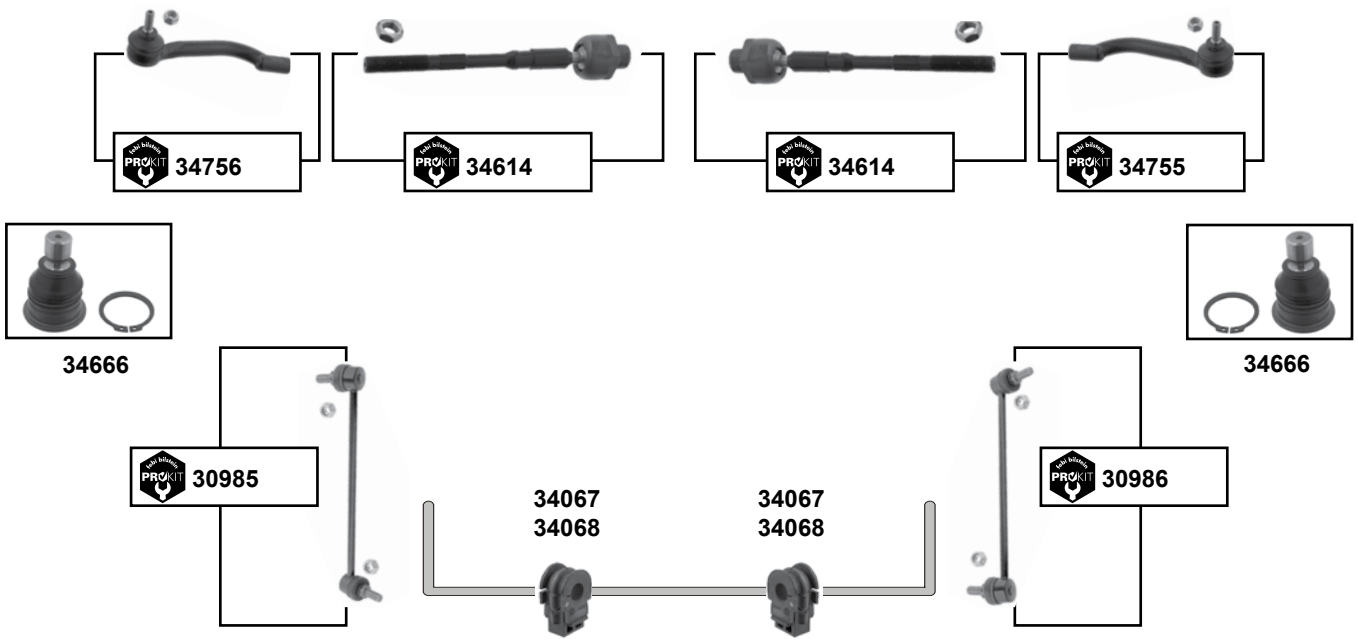

Serena (C23M)
(1992 →)

(1)	Qashqai (J10E) : 12/06 → **(mot.)** 1,6 / 1,5 / 2,0 Qashqai +2 (JJ10E) : 08/08 → **(mot.)** 1,6 / 1,5 / 2,0	**(2)** Qashqai (J10E) : 04/07 → **(mot.)** 2,0
(3)	Qashqai (J10E) 04/07 → **(mot.)** 2,0 Diesel M9R, **(mot.)** 1,6 Benzin HR16DE, **(mot.)** 2,0 Benzin (MR20DE) Qashqai (JJ10E) 08/08 → **(mot.)** 1,6 Benzin HR16DE, **(mot.)** 2,0 Benzin MR20DE, **(mot.)** 1,5 Diesel K9K	
(4)	Qashqai (J10E) 12/06 → **(mot.)** HR16DE, MR20DE, K9K, M9R Qashqai (JJ10E) 08/08 → **(mot.)** HR16DE, MR20DE, K9K, M9R	

febi bilstein	Ref. - No.			
12798	48520-73J25	Spurstangenendstück / tie rod end		M10 x 1,25
23515	54618-9C002	ProKit Verbindungsstange / stabilizer link		L 131 12x1,5
23516	54668-9C000	ProKit Verbindungsstange / stabilizer link		L 131 12x1,5
30985	54668-JD00A	ProKit Verbindungsstange / stabilizer link	**(1)**	L 300
30986	54618-JD00A	ProKit Verbindungsstange / stabilizer link	**(1)**	L 300
34067	54613-JD04A	Stabilisatorlager / stabilizer mount	**(2)**	Ø I 21
34068	54613-JD17A	Stabilisatorlager / stabilizer mount	**(3)**	Ø I 17
34614	D8521-JD00B	ProKit Axialgelenk / axial joint	J10, JJ10 02/07 →	L 233
34666	54500-JD000 S1	Traggelenk / ball joint	**(4)**	
34755	48527-JD01A	ProKit Spurstangenendstück / tie rod end	**(4)**	M10 x 1,25
34756	48647-JD01A	ProKit Spurstangenendstück / tie rod end	**(4)**	M10 x 1,25

Der Einbau darf nur durch geschultes Fachpersonal erfolgen. / The installation may exclusively be performed by trained specialist staff.

Sunny (N14 / Y10)
(1990 → 1998)

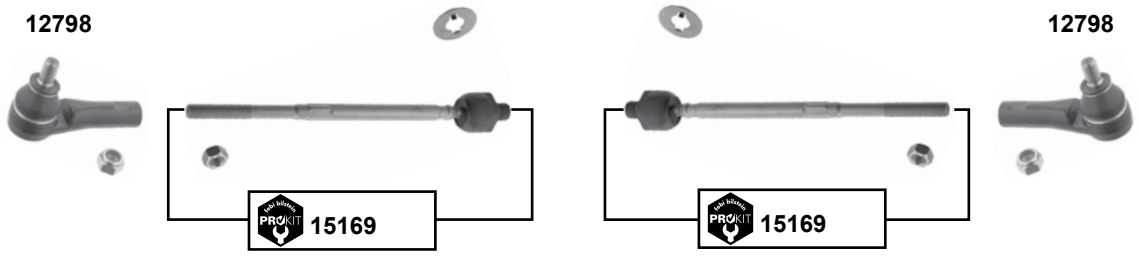

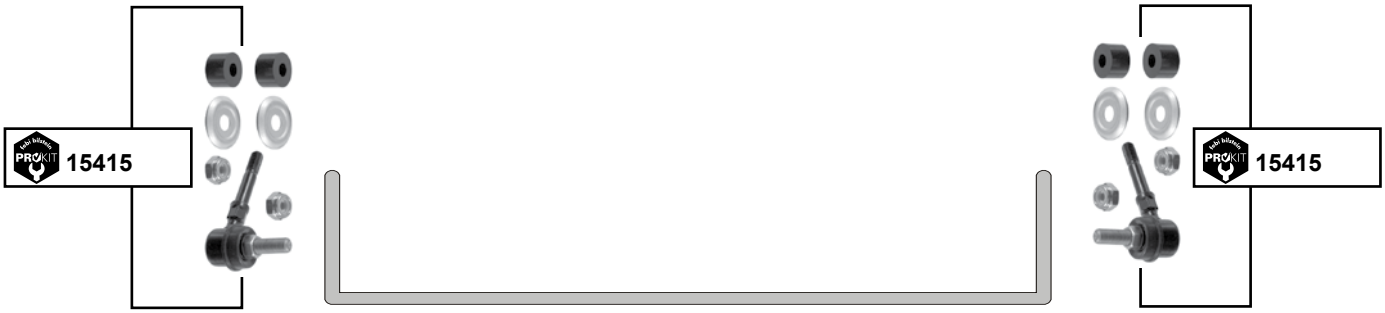

	Ref. - No.			
12798	48520-73J25	Spurstangenendstück / tie rod end		M10 x 1,25
15169	48521-50Y00	ProKit Spurstange / tie rod	**(ex.)** 4WD	L 290
15415	54618-50Y00	ProKit Verbindungsstange / stabilizer link		M10 x 1,25
15465	54500-52Y70	Querlenker / control arm	**(ex.)** 2.0 GTI-R	
15467	54501-52Y70	Querlenker / control arm	**(ex.)** 2.0 GTI-R	

Teana (J32)
(2008 →)

Teana (J32R)
(2009 →)

	Ref. - No.			
30985	54668-JD00A	ProKit Verbindungsstange / stabilizer link		L 300
30986	54618-JD00A	ProKit Verbindungsstange / stabilizer link		L 300

Der Einbau darf nur durch geschultes Fachpersonal erfolgen. / The installation may exclusively be performed by trained specialist staff.

Terrano I (WD21)
(1987 → 1997)

oben / upper

unten / lower

Ref. - No.			
15266	48520-7F000	Spurstangenendstück / tie rod end	M12 x 1,25
15269	40160-93G25	Traggelenk / ball joint	M18 x 1,5
15270	40110-01G25	Traggelenk / ball joint	M14 x 1,5

Terrano II (R20)
(1993 →)

	Ref. - No.			
15266	48520-7F000	Spurstangenendstück / tie rod end		M12 x 1,25
23171	54618-0F000	ProKit Verbindungsstange / stabilizer link		M12/10x1,25

Der Einbau darf nur durch geschultes Fachpersonal erfolgen. / The installation may exclusively be performed by trained specialist staff.

Urvan (E23/E24)
(1986 → 1995)

oben / upper

Ref. - No.			
15270	40110-01G25	Traggelenk / ball joint	M14 x 1,5

Vanette Cargo (HC23)
(1995 →)

X-Trail (T30)
(2001 →)

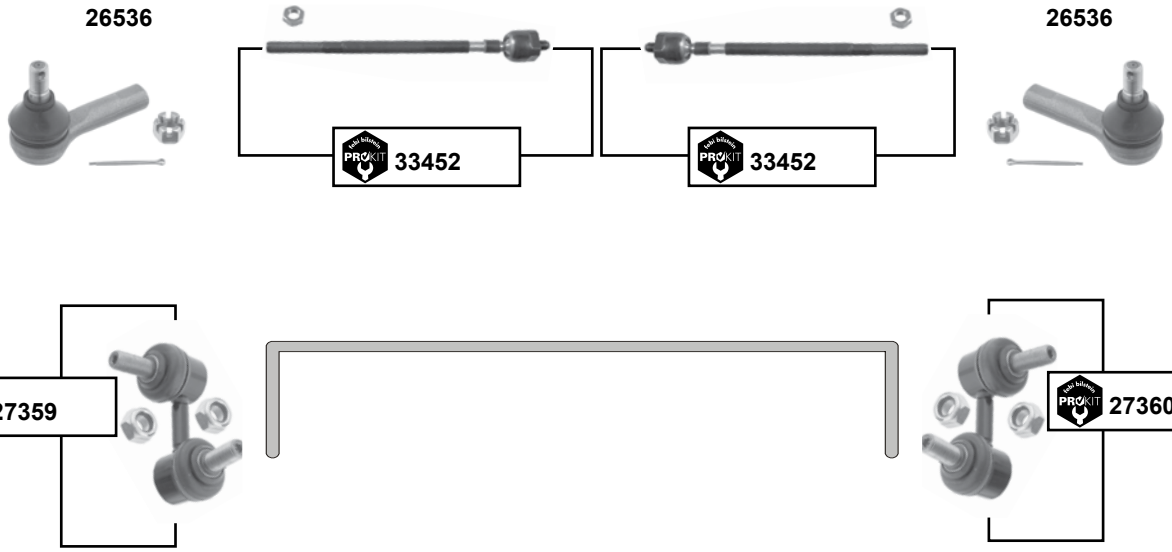

	Ref. - No.			
12798	48520-73J25	Spurstangenendstück / tie rod end		M10 x 1,25
23515	54618-9C002	ProKit Verbindungsstange / stabilizer link		L 131
23516	54668-9C000	ProKit Verbindungsstange / stabilizer link	06/01 →	L 65 M12x1,25
26536	48520-0P725	Spurstangenendstück / tie rod end		L 95
27359	54668-8H300	ProKit Verbindungsstange / stabilizer link	06/01 →	L 65 M12x1,25
27360	54618-8H300	ProKit Verbindungsstange / stabilizer link	06/01 →	L 65 M12x1,25
33452	48521-8H386	ProKit Axialgelenk / axial joint		L 287

Der Einbau darf nur durch geschultes Fachpersonal erfolgen. / The installation may exclusively be performed by trained specialist staff.

X-Trail (T31)
(2007 →)

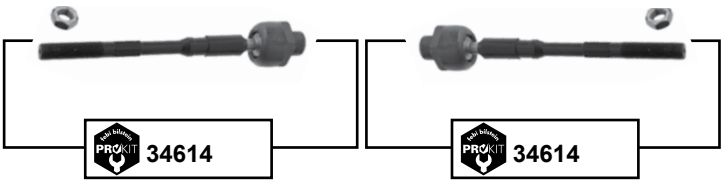

X-Trail (T31R)
(2009 →)

(1) 03/07 → **(mot.)** 2,0 Benzin (MR20DE), **(mot.)** 2,5 Benzin (QR25DE), **(mot.)** Diesel (M9R)

	Ref. - No.			
30985	54668-JD00A	ProKit Verbindungsstange / stabilizer link	**(mot.)** 2,0 / 2,5	L 300
30986	54618-JD00A	ProKit Verbindungsstange / stabilizer link	**(mot.)** 2,0 / 2,5	L 300
34614	D8521-JD00B	ProKit Axialgelenk / axial joint	**(1)**	L 233

Adam
(2013 →)

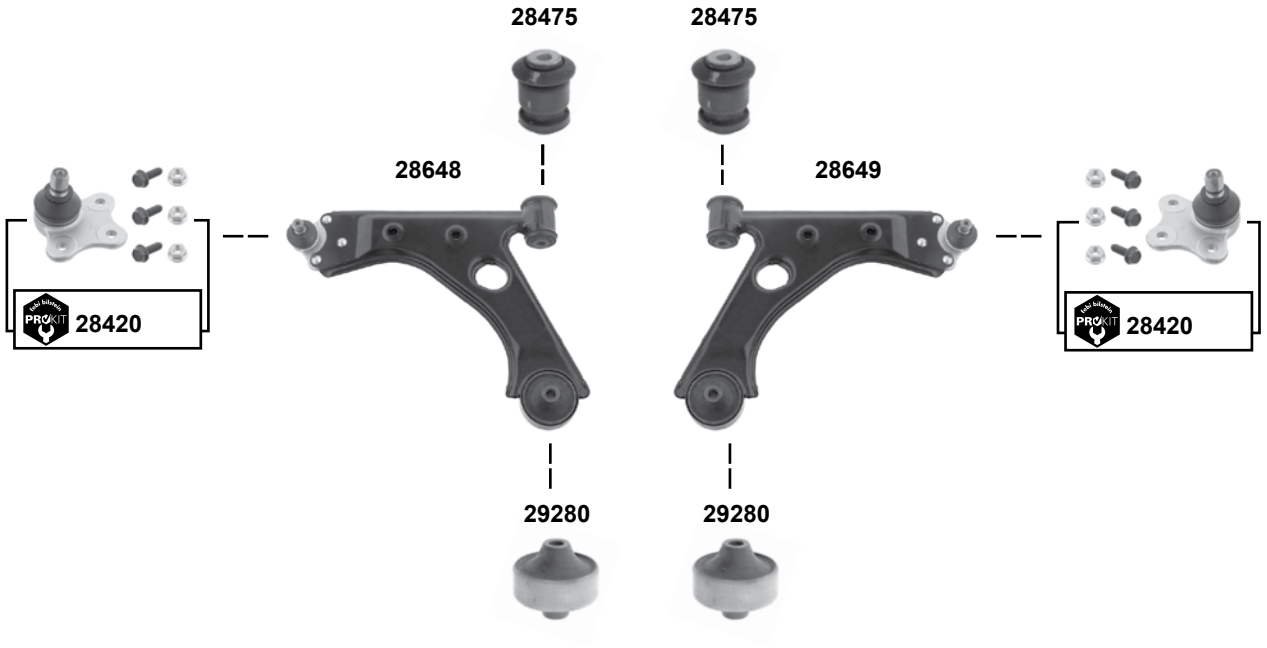

(1) **(ex.)** B1,4NEH / LPG Sport

febi bilstein	Ref. - No.			
28420	0352 087	ProKit Traggelenk / ball joint		
28475	0352 380	Querlenkerlager / control arm mount		Ø 16/12x52x68
28648	5352 039	Querlenker / control arm		
28649	5352 038	Querlenker / control arm		
29280	0352 864	Querlenkerlager / control arm mount		12x72x66
38586	0350 181	Stabilisatorsatz / stabilizer kit	(1)	L 1045
45219	0350 233	ProKit Verbindungsstange / stabilizer link		L 310

Der Einbau darf nur durch geschultes Fachpersonal erfolgen. / The installation may exclusively be performed by trained specialist staff.

Agila A
(2000 → 2008)

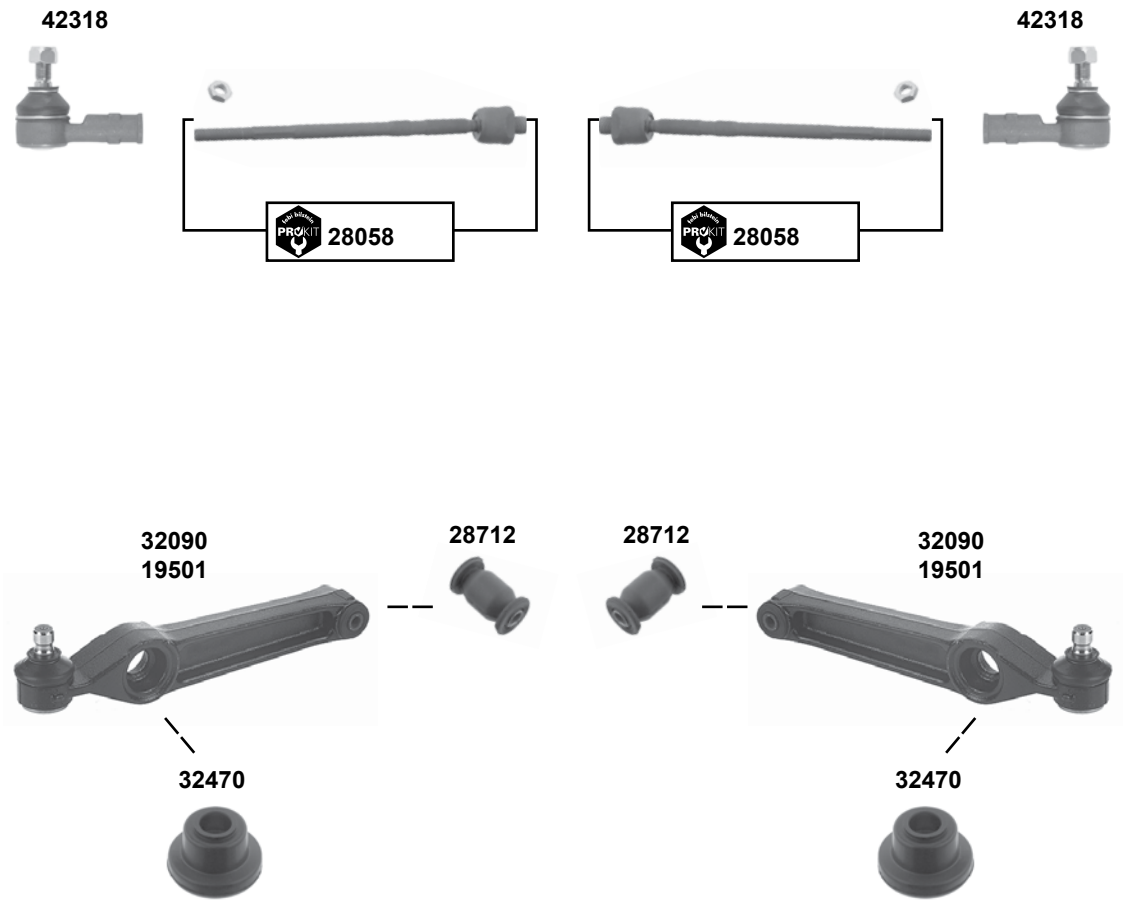

	Ref. - No.			
19501	4705 172	Querlenker / control arm	**(ch.)** → 1G075421	
28058	4701 745	ProKit Spurstange / tie rod		L 263
28712	4703 866	Querlenkerlager / control arm mount		52x28
32090	4707 280	Querlenker/ control arm	**(ch.)** 1G075422 →	
32470	4705 409	Stabilisatorlager / stabilizer mount		Ø A 48 / I 20
42318	4705 716	Spurstangenendstück / tie rod end		M14 x 1,5

Agila B
(2008 →)

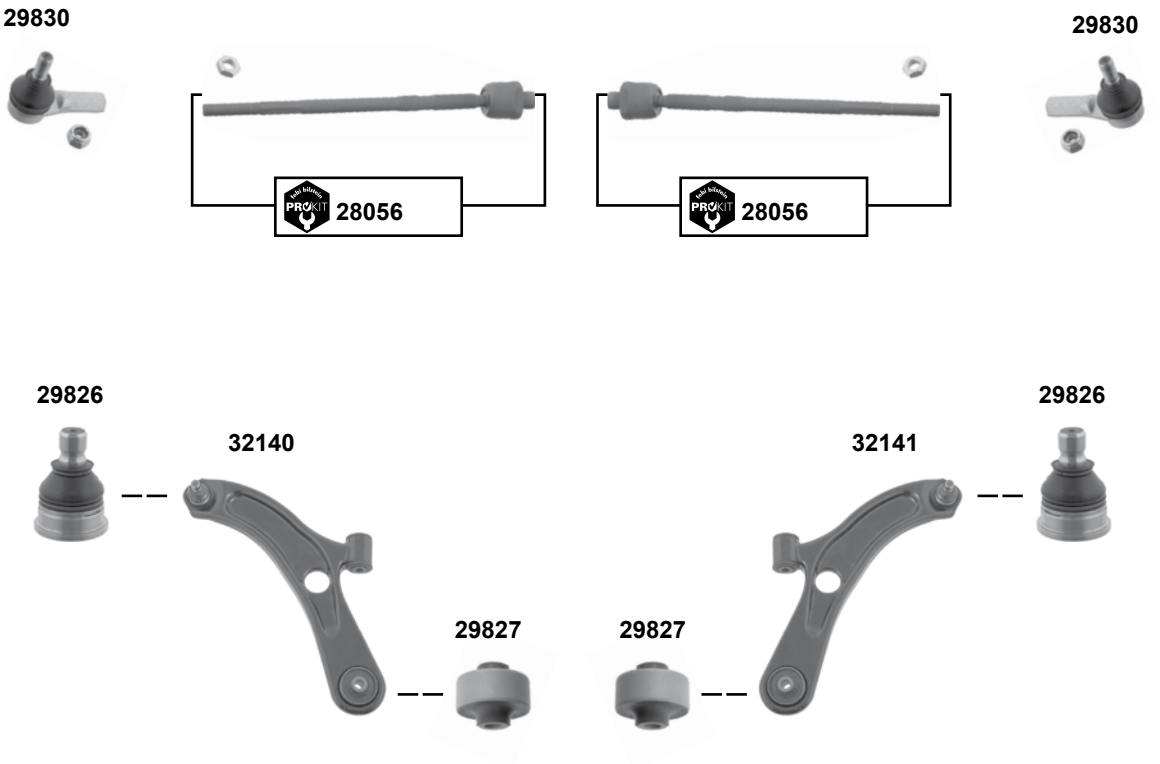

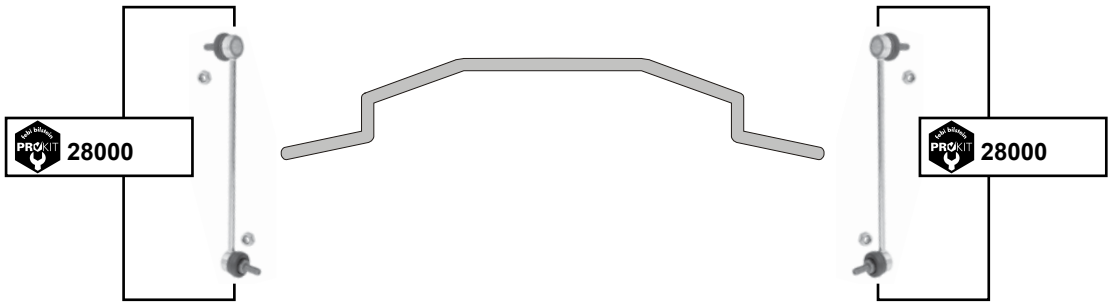

	Ref. - No.			
28000	4709 702	ProKit Verbindungsstange / stabilizer link		L 300
28056	4709 161	ProKit Spurstange / tie rod		L 306
29826	4708 299 S1	Traggelenk / ball joint		
29827	4708 299 S2	Querlenkerlager / control arm mount		60x50
29830	4709 195	Spurstangenendstück / tie rod end		M12 x 1,25
32140	4708 300	Querlenker / control arm		
32141	4708 299	Querlenker / control arm		

Der Einbau darf nur durch geschultes Fachpersonal erfolgen. / The installation may exclusively be performed by trained specialist staff.

Antara
(2006 →)

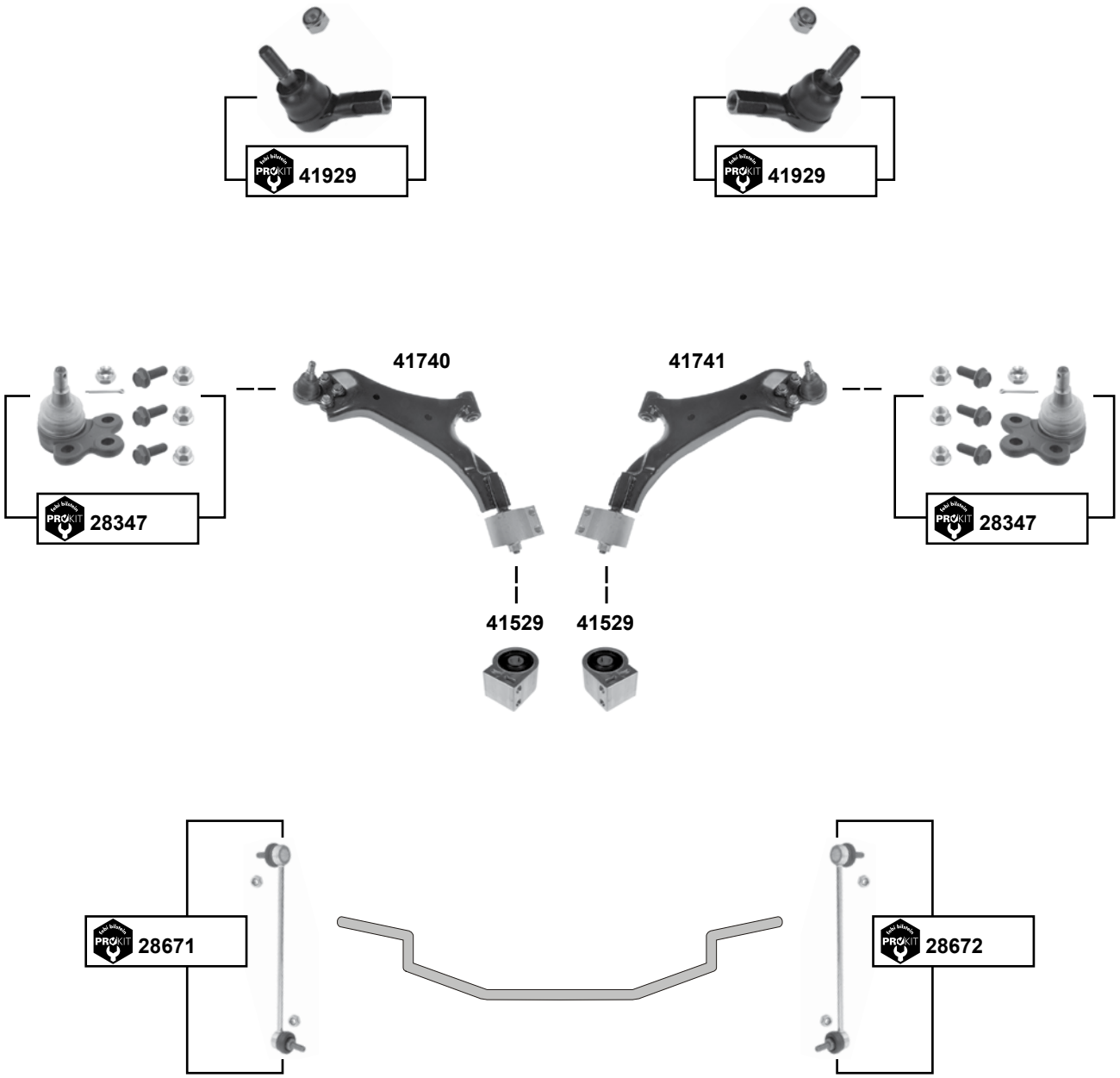

(1) **(ch.)** → AB999999, → A3999999

(2) **(ch.)** → 80999999, → AB999999, → A3999999

	Ref. - No.			
28347	4810 831 SK	ProKit Traggelenk / ball joint	**(2)**	
28671	4817 516	ProKit Verbindungsstange / stabilizer link	**(1)**	L 286
28672	4817 515	ProKit Verbindungsstange / stabilizer link	**(1)**	L 286
41529	4817 869	Querlenkerlager / control arm mount	**(2)**	
41740	4810 831	Querlenker / control arm		
41741	4812 870	Querlenker / control arm		
41929	4803 429	ProKit Spurstangenendstück / tie rod end		

Ampera
(2011 →)

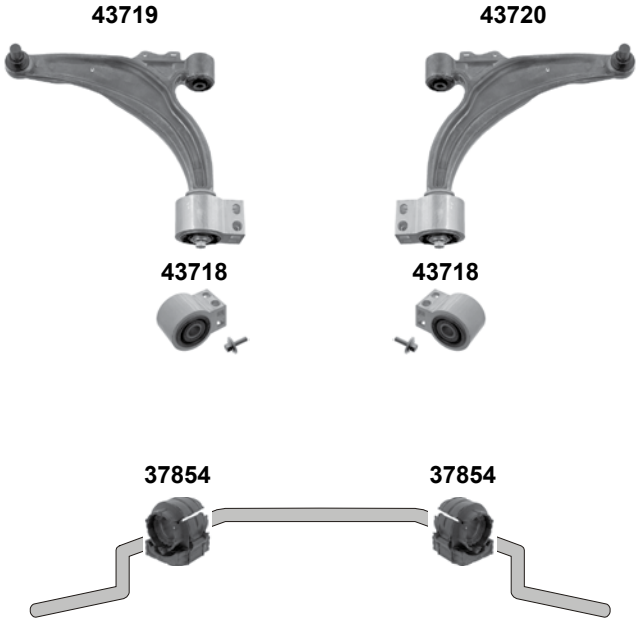

Arena
(1997 → 2001)

febi bilstein	Ref. - No.			
09685	4403 661	Spurstangenendstück / tie rod end	servo	M14 x 1,5
09686	4403 641	Traggelenk / ball joint		
37854	0350 621	Stabilisatorlager / stabilizer mount		Ø I 25
43718	0352 491	Querlenkerlager / control arm mount		106 x80 x65
43719	0352 492	Querlenker / control arm		
43720	0352 493	Querlenker / control arm		

Der Einbau darf nur durch geschultes Fachpersonal erfolgen. / The installation may exclusively be performed by trained specialist staff.

Ascona C
(1981 → 1988)

man.

servo

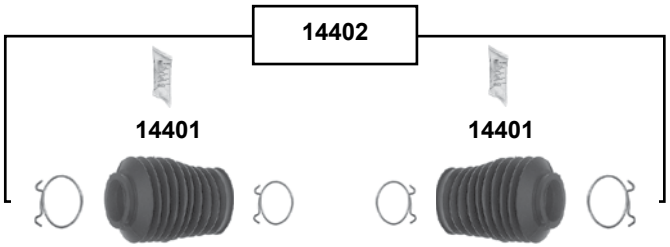

	Ref. - No.			
02629	0322 575	Einstellbolzen / adjusting bolt		M16 x 1,5
02633	0322 125	Spurstange / tie rod		L 429
02634	0322 126	Spurstange / tie rod		L 429
02635	0324 039	ProKit Spurstangenendstück / tie rod end		M16x1,5 RHT
02636	0324 038	ProKit Spurstangenendstück / tie rod end		M16x1,5 LHT
02761	0902 828 S1	Rep. Satz Lenkmanschette / rep. kit steering boot		
03180	0902 828	Lenkmanschette / steering boot		
14401	1609 073 S1	Lenkmanschette / steering boot		
14402	1609 073 SK	Lenkmanschette / steering boot		

Ascona C
(1981 → 1988)

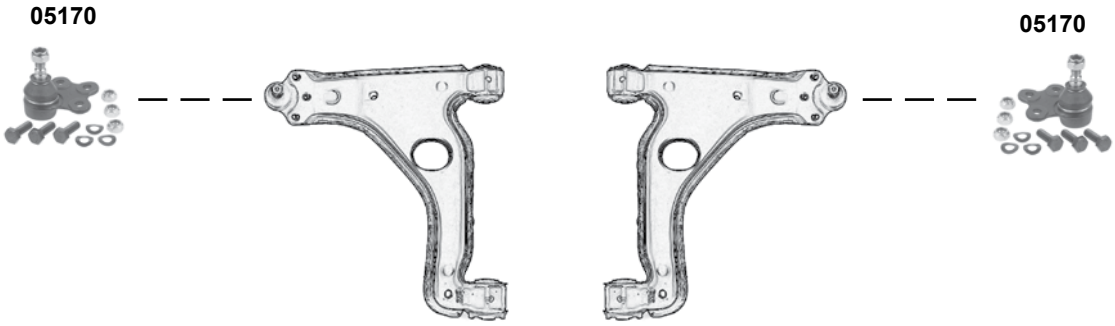

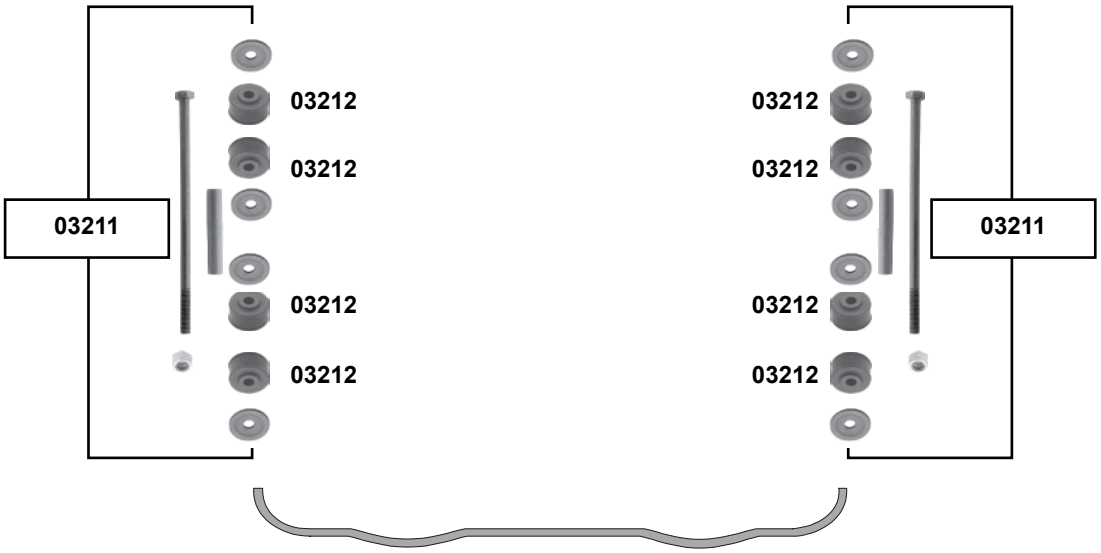

Ref. - No.			
03211	1603 149	Rep. Satz Stabilisatorlager / rep. kit stabilizer mount	
03212	0350 153	Verbindungsstangenlager / stabilizer link bush	8,5x30x19
05170	1603 167	Traggelenk / ball joint	M12 x 1,5

Der Einbau darf nur durch geschultes Fachpersonal erfolgen. / The installation may exclusively be performed by trained specialist staff.

Astra F
(1991 → 1998)

(ch.) → R 2595225, R 5111734, R 8145949

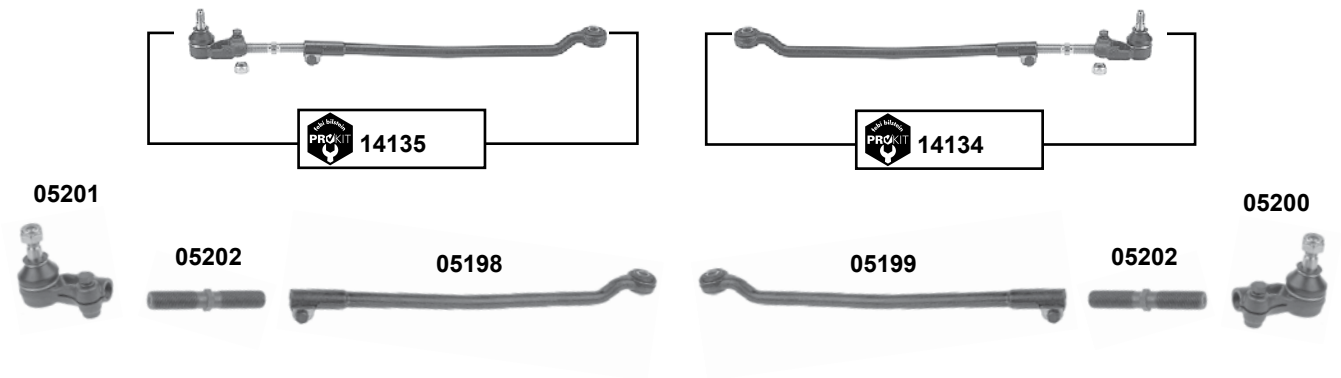

(ch.) R 2595226, R 5111735, R 8145950 →

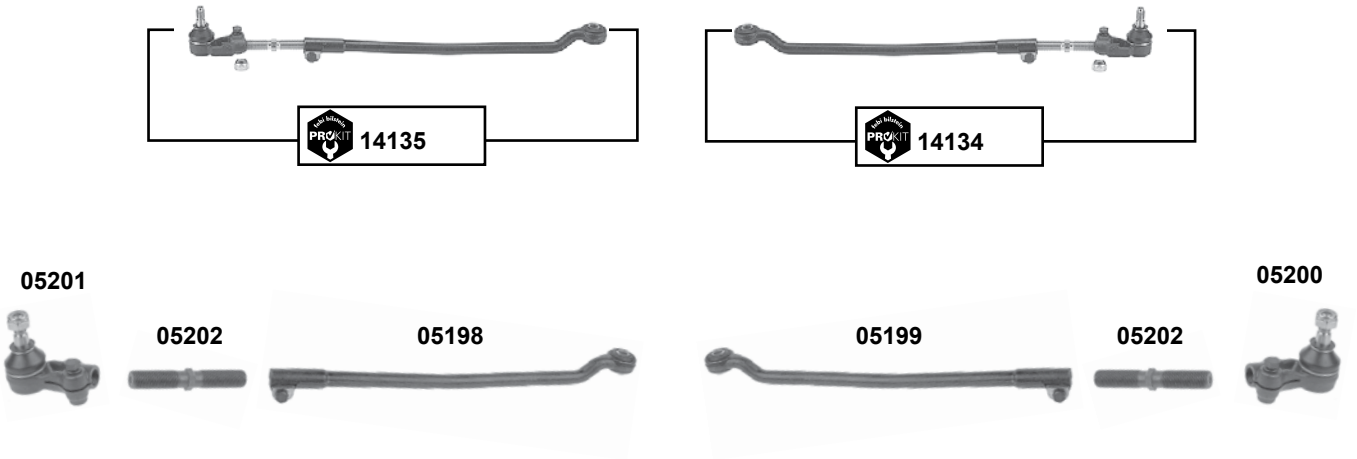

	Ref. - No.			
05198	0322 147	Spurstange / tie rod		L 434
05199	0322 146	Spurstange / tie rod		L 434
05200	0324 056	Spurstangenendstück / tie rod end		M16x1,5 LHT
05201	0324 055	Spurstangenendstück / tie rod end		M16x1,5 RHT
05202	0322 577	Einstellbolzen / adjusting bolt		M16x2x105,5
14134	0322 146 S1	ProKit Spurstange / tie rod		
14135	0322 147 S1	ProKit Spurstange / tie rod		

Astra F
(1991 → 1998)

(ch.) → R 2595225, R 5111734, R 8145949

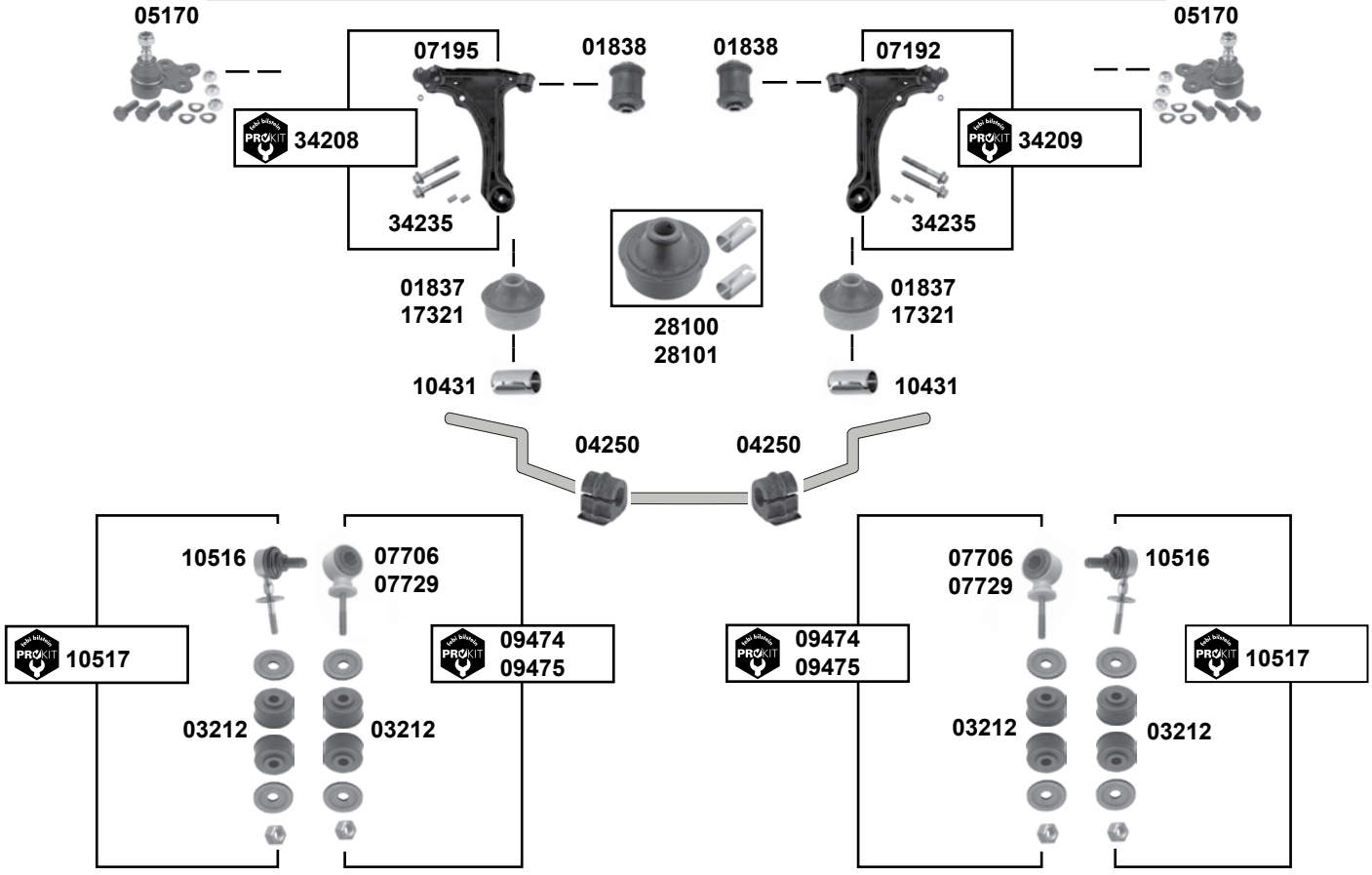

(1) **(ch.)** → P 2603822
(ch.) → P 8146889

(2) **(ch.)** P 2603823 → R 2595225
(ch.) P 5000000 → R 5111734
(ch.) P 8146890 → R 8145949

febi	Ref. - No.			
01837	0352 348	Querlenkerlager / control arm mount	**(1)**	16x60x58
01838	0352 300	Querlenkerlager / control arm mount	**(1)**	12x39x60
03212	0350 153	Verbindungsstangenlager / stabilizer link bush		8,5x30x19
04250	0350 078	Stabilisatorlager / stabilizer mount		Ø I 20
05170	1603 167	Traggelenk / ball joint		M12 x 1,5
07192	0352 192	Querlenker / control arm	inkl. 2x10431 **(ex.)** GSI	
07195	0352 193	Querlenker / control arm	inkl. 2x10431 **(ex.)** GSI	
07706	0350 260	Verbindungsstange / stabilizer link		Ø I 22
07729	0350 261	Verbindungsstange / stabilizer link		Ø I 18
09474	0350 260 S1	ProKit Verbindungsstange / stabilizer link		
09475	0350 261 S1	ProKit Verbindungsstange / stabilizer link		
10431	0353 460	Hülse / sleeve		16,3x30
10516	0350 263	Verbindungsstange / stabilizer link		L 86
10517	0350 263 S1	ProKit Verbindungsstange / stabilizer link		L 86
17321	0352 352	Querlenkerlager / control arm mount	**(2)**	
28100	0352 348 S1	Querlenkerlager / control arm mount	**(1)**	16x60x58
28101	0352 352 S1	Querlenkerlager / control arm mount	**(2)**	16x60x58
34208	0352 193 S1	ProKit Querlenker / control arm	**(ex.)** GSI	
34209	0352 192 S1	ProKit Querlenker / control arm	**(ex.)** GSI	
34235	2026 745 S1	Schraubensatz für Querlenker / screw kit for control arm		

Der Einbau darf nur durch geschultes Fachpersonal erfolgen. / The installation may exclusively be performed by trained specialist staff.

Astra F
(1991 → 1998)

(ch.) R 2595226, R 5111735, R 8145950 →

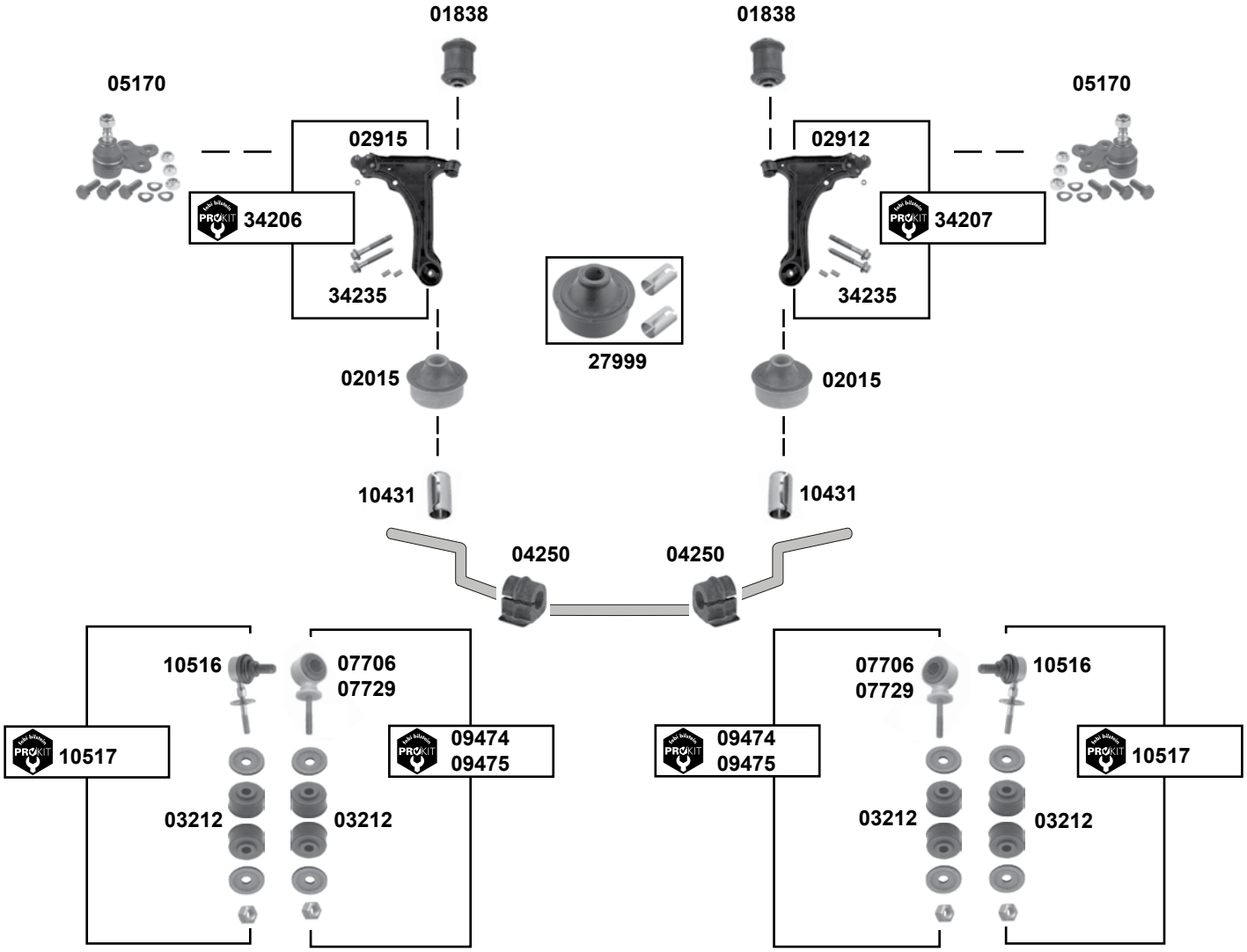

	Ref. - No.			
01838	0352 300	Querlenkerlager / control arm mount		12x39x60
02015	0352 356	Querlenkerlager / control arm mount		16x60x58
02912	5352 000	Querlenker / control arm	inkl. 2x10431 **(ex.)** GSI	
02915	5352 001	Querlenker / control arm	inkl. 2x10431 **(ex.)** GSI	
03212	0350 153	Verbindungsstangenlager / stabilizer link bush		8,5x30x19
04250	0350 078	Stabilisatorlager / stabilizer mount		Ø I 22
05170	1603 167	Traggelenk / ball joint		M12 x 1,5
07706	0350 260	Verbindungsstange / stabilizer link		Ø I 22
07729	0350 261	Verbindungsstange / stabilizer link		Ø I 18
09474	0350 260 S1	ProKit Verbindungsstange / stabilizer link		
09475	0350 261 S1	ProKit Verbindungsstange / stabilizer link		
10431	0353 460	Hülse / sleeve		16,3x30
10516	0350 263	Verbindungsstange / stabilizer link		L 86
10517	0350 263 S1	ProKit Verbindungsstange / stabilizer link		L 86
27999	0352 356 S1	Querlenkerlager / control arm mount		16x60x58
34206	5352 001 S1	ProKit Querlenker / control arm	**(ex.)** GSI	
34207	5352 000 S1	ProKit Querlenker / control arm	**(ex.)** GSI	
34235	2026 745 S1	Schraubensatz für Querlenker / screw kit for control arm		

Astra G
(1998 → 2004)

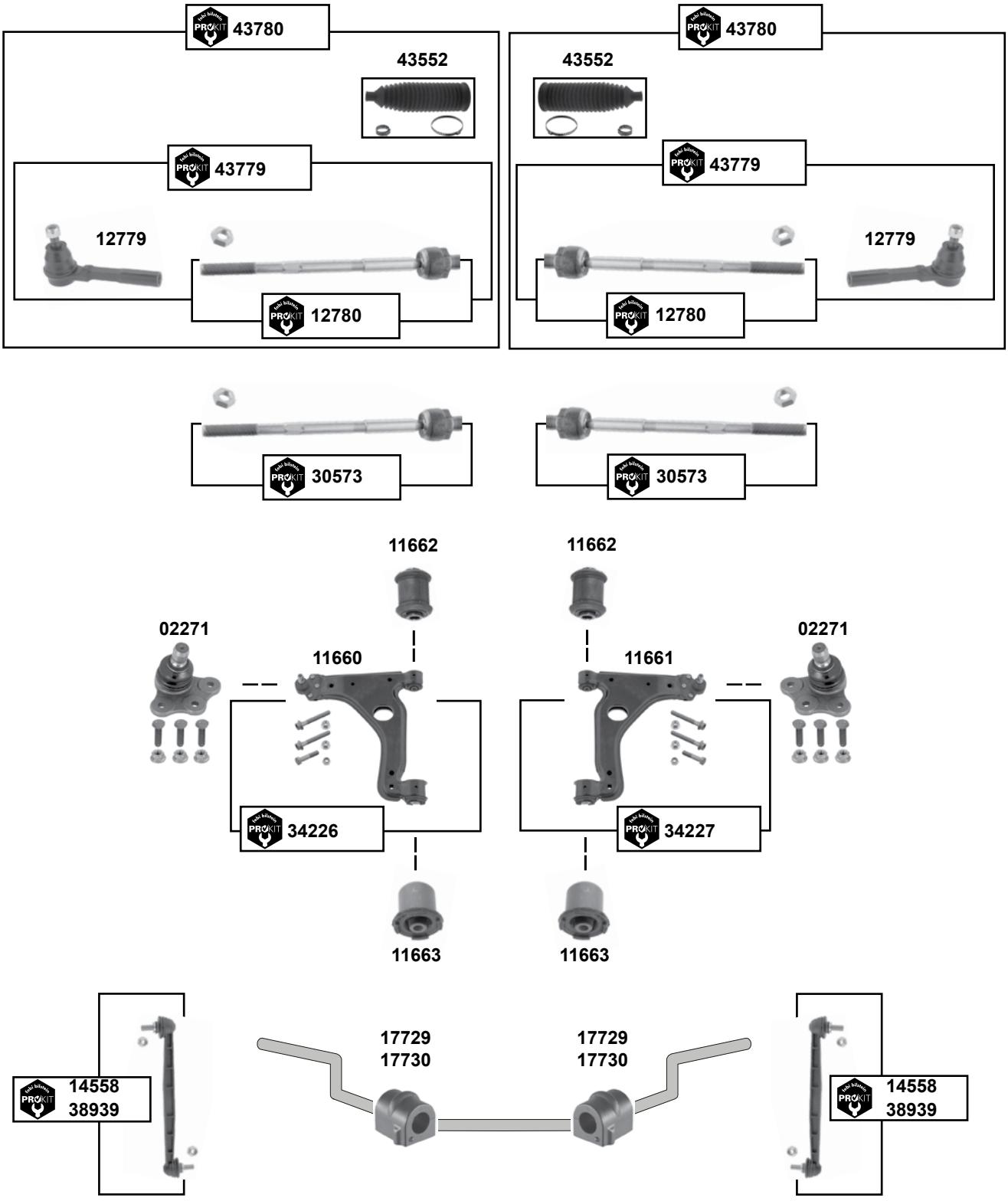

Der Einbau darf nur durch geschultes Fachpersonal erfolgen. / The installation may exclusively be performed by trained specialist staff.

Astra G
(1998 → 2004)

(1)	1.2 **(ch.)** →X 2999999 / X 5999999 / X 6999999 / X 8999999
(2)	1.2 **(ch.)** Y 2000001 / Y 5000001 / Y 6000001 / Y 8000001 → 1.4 / 1.6 / 1.8 / 2.0 / 1.7 TD / DTI / 2.0 DI / DTI
(3)	Z1,4 XEP **+** servo elektronisch / electronic // Coupe/Cabrio + **servo** TRW
(4)	Nur für TRW-Lenkung / TRW-steering only

	Ref. - No.			
02271	0352 800	Traggelenk / ball joint		Ø A 18
11660	5352 016	Querlenker / control arm		
11661	5352 017	Querlenker / control arm		
11662	0352 364	Querlenkerlager / control arm mount		12x36,5x60
11663	0352 365	Querlenkerlager / control arm mount		12x45/48x60
12779	1603 542	Spurstangenendstück / tie rod end	**(ex.)** OPC	M14x1,5 RHT
12780	1603 213	ProKit Spurstange / tie rod	**(ex.)** OPC	L 300
14558	0350 614	ProKit Verbindungsstange / stabilizer link	**OLD**	L 300
17729	0350 130	Stabilisatorlager / stabilizer mount	**(1)**	Ø I 16
17730	0350 138	Stabilisatorlager / stabilizer mount	**(2)**	Ø I 18
30573	1603 644 SK	ProKit Spurstange / tie rod	**(3)**	L 304
34226	5352 016 S1	ProKit Querlenker / control arm		
34227	5352 017 S1	ProKit Querlenker / control arm		
38939	0350 176	ProKit Verbindungsstange / stabilizer link	**NEW**	L 350
43552	1609 356	Lenkmanschettensatz / steering boot set	**(4)**	L 211
43779	1603 643 S5	ProKit Spurstange / tie rod	**(4)**	M18 x 1,5
43780	1603 643 S6	ProKit Spurstange / tie rod	**(4)**	M18 x 1,5

Astra H
(2004 → 2009)

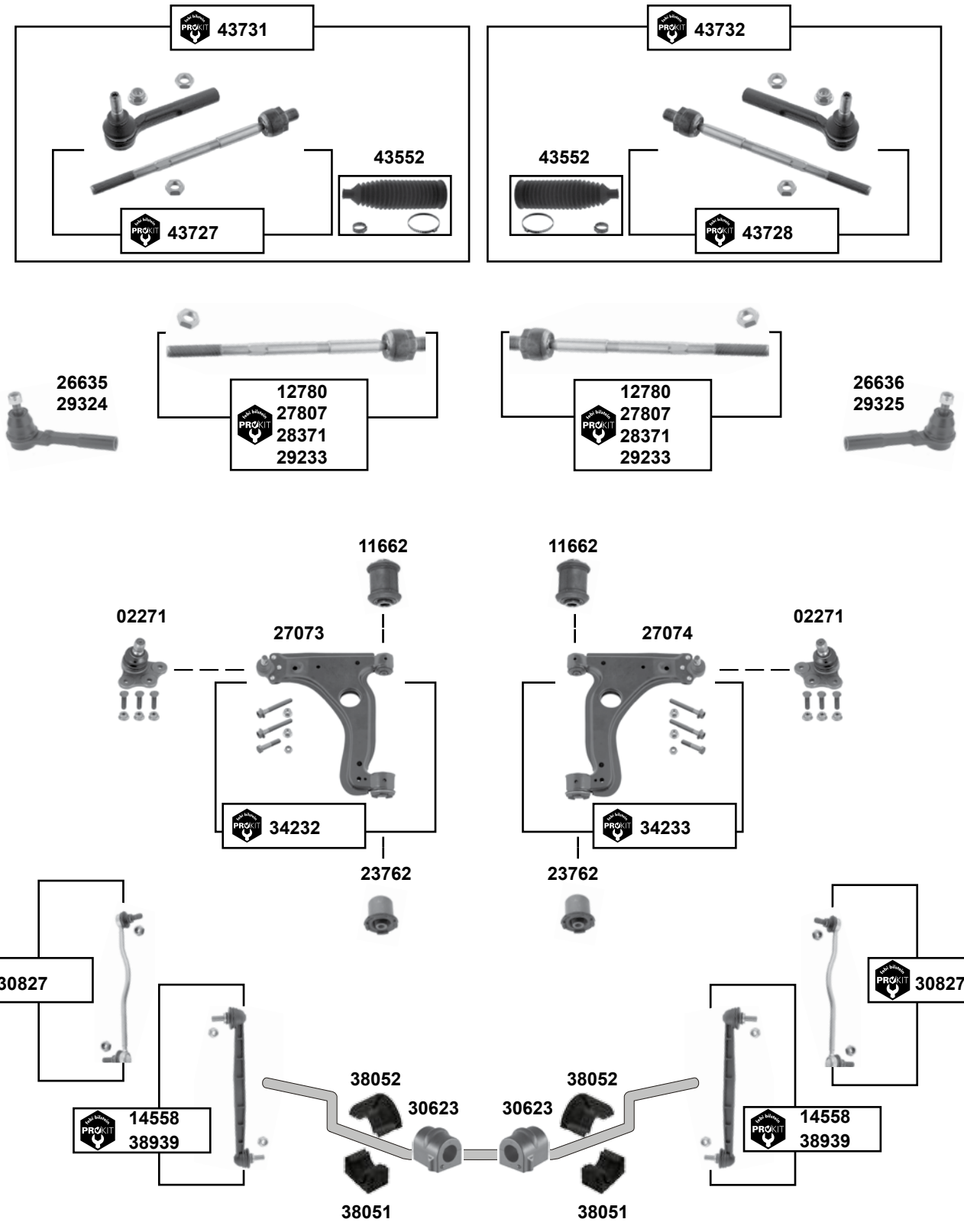

Der Einbau darf nur durch geschultes Fachpersonal erfolgen. / The installation may exclusively be performed by trained specialist staff.

Astra H
(2004 → 2009)

(1)	servo ZF **(ex.)** **Sport**
(2)	servo ZF **Sport** **(ex.) 18/19“**
(3)	servo ZF **Sport** , **(ex.) 18/19“**
(4)	TRW **Generation II**
(5)	**Schrägheck/Hatchback (ch.)** → 52999999, 55999999, 58999999
(6)	Nur für TRW-Lenkung / TRW-steering only **(ch.)** 72094720 , **(ch.)** 75080481 , **(ch.)** 78048189 , **(ch.)** 8B000001, **(ch.)** 7G-
(7)	**(ch.)** 72094720 - , **(ch.)** 75080481 - , **(ch.)** 78048189 - , **(ch.)** 8B000001 - , **(ch.)** 7G -

	Ref. - No.			
02271	0352 800	Traggelenk / ball joint		
11662	0352 364	Querlenkerlager / control arm mount		12x36,5x60
12780	1603 213	ProKit Spurstange / tie rod	**(4)** servo	L 283
14558	0350 614	ProKit Verbindungsstange / stabilizer link	**(ex.)** IDS+/ OLD	L 300
23762	0352 324	Querlenkerlager / control arm mount		12x46x60
26635	1603 266	Spurstangenendstück / tie rod end	servo ZF	M14 x 1,5
26636	1603 267	Spurstangenendstück / tie rod end	servo ZF	M14 x 1,5
27073	5352 029	Querlenker / control arm		
27074	5352 030	Querlenker / control arm		
27807	1603 357 SK	ProKit Spurstange / tie rod	**(1)**	L 295
28371	1603 358 SK	ProKit Spurstange / tie rod	**(2)**	L 279
29233	1603 359 SK	ProKit Spurstange / tie rod	**(3)**	L 279
29324	1603 289	Spurstangenendstück / tie rod end	servo TRW	M14 x 1,5
29325	1603 288	Spurstangenendstück / tie rod end	servo TRW	M14 x 1,5
30623	0350 161	Stabilisatorlager / stabilizer mount	**(5)**	Ø I 21
30827	0350 613	ProKit Verbindungsstange / stabilizer link	IDS+	
34232	5352 029 S1	ProKit Querlenker links / control arm left		
34233	5352 030 S1	ProKit Querlenker rechts / control arm right		
38051	0350 391	Stabilisatorlager, unten / stabilizer mount, lower	nur/only Cabrio	Ø I 24
38052	0350 390	Stabilisatorlager, oben / stabilizer mount, upper	nur/only Cabrio	Ø I 24
38939	0350 176	ProKit Verbindungsstange / stabilizer link	**(ex.)** IDS+/ NEW	L 350
43552	1609 356	Lenkmanschettensatz / steering boot set	**(6)**	L 211
43727	1603 643 S1	ProKit Spurstange / tie rod	**(4)**	M18 x 1,5
43728	1603 643 S2	ProKit Spurstange / tie rod	**(4)**	M18 x 1,5
43731	1603 643 S3	ProKit Spurstange / tie rod	**(4) (7)**	M18 x 1,5
43732	1603 643 S4	ProKit Spurstange / tie rod	**(4) (7)**	M18 x 1,5

Astra J
(2009 → 2015)

45095

45095

45096

45096

Der Einbau darf nur durch geschultes Fachpersonal erfolgen. / The installation may exclusively be performed by trained specialist staff.

Astra J
(2009 → 2015)

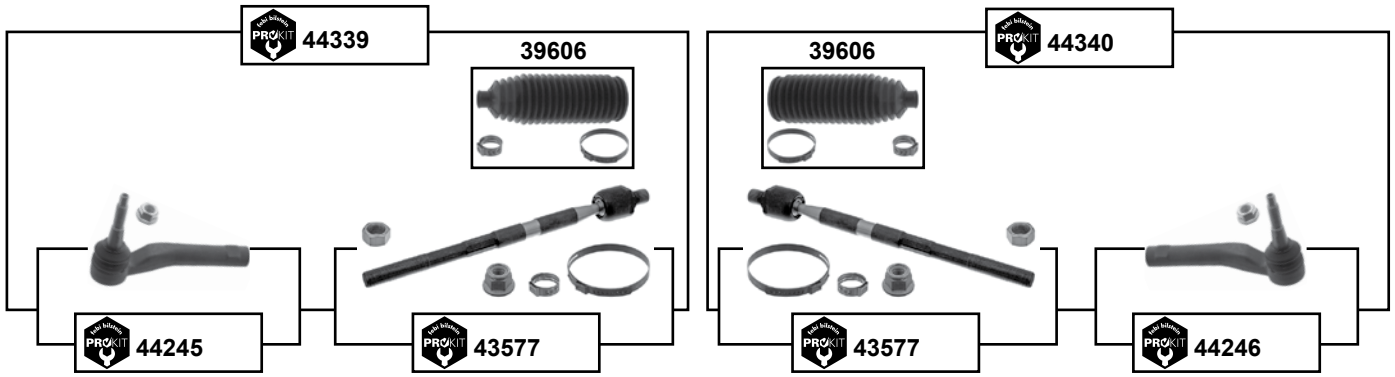

	(1)	**(ch.)** → A3999999 / A8999999 / AG999999
	(2)	3-türer / doors mit / with servo
	(3)	Coupe : Nur mit hydraulischer servo / combined with hydraulical servo
	(4)	5-türer / doors / servo / **(ch.)** C1000001 → , **(ch.)** B3000001 → , **(ch.)** B8000001 → , **(ch.)** BG000001 →
	(5)	→ **(ch.)** A3999999 / → **(ch.)** A8999999 / → **(ch.)** AG999999
	(6)	3-türer / doors **E - servo**
	(7)	5-türer / doors **E - servo**

	Ref. - No.			
39606	0902 010	Rep. Satz Lenkmanschette / rep. kit steering boot	servo	
43577	0920 005	ProKit Axialgelenk / axial joint	**(1)** servo	L 294
44156	1609 187	ProKit Axialgelenk / axial joint	Coupe **E - servo**	L 223
44245	1609 185	ProKit Spurstangenendstück / tie rod end	**(2)**	M12 x 1,75
44246	1609 186	ProKit Spurstangenendstück / tie rod end	**(2)**	M12 x 1,75
44249	1609 187 S1	ProKit Spurstange / tie rod	**(6)**	
44250	1609 187 S2	ProKit Spurstange / tie rod	**(6)**	
44338	0920 005 S1	ProKit Spurstange / tie rod	**(5) (7)**	
44339	0920 005 S2	ProKit Spurstange / tie rod	**(2) (5)**	L 396
44340	0920 005 S3	ProKit Spurstange / tie rod	**(2) (5)**	L 396
44424	1609 169	ProKit Axialgelenk / axial joint	**(3)**	L 228
44434	1609 169 S1	ProKit Spurstange / tie rod	**(3)**	
44446	0920 007	ProKit Axialgelenk / axial joint	**(4)**	L284
44447	0920 007 S1	ProKit Spurstange / tie rod	servo	
45095	1609 182 SK1	Lenkmanschette / steering boot	**E - servo**	
45096	1609 182	Lenkmanschettensatz / steering boot set	**E - servo**	

Astra J
(2009 → 2015)

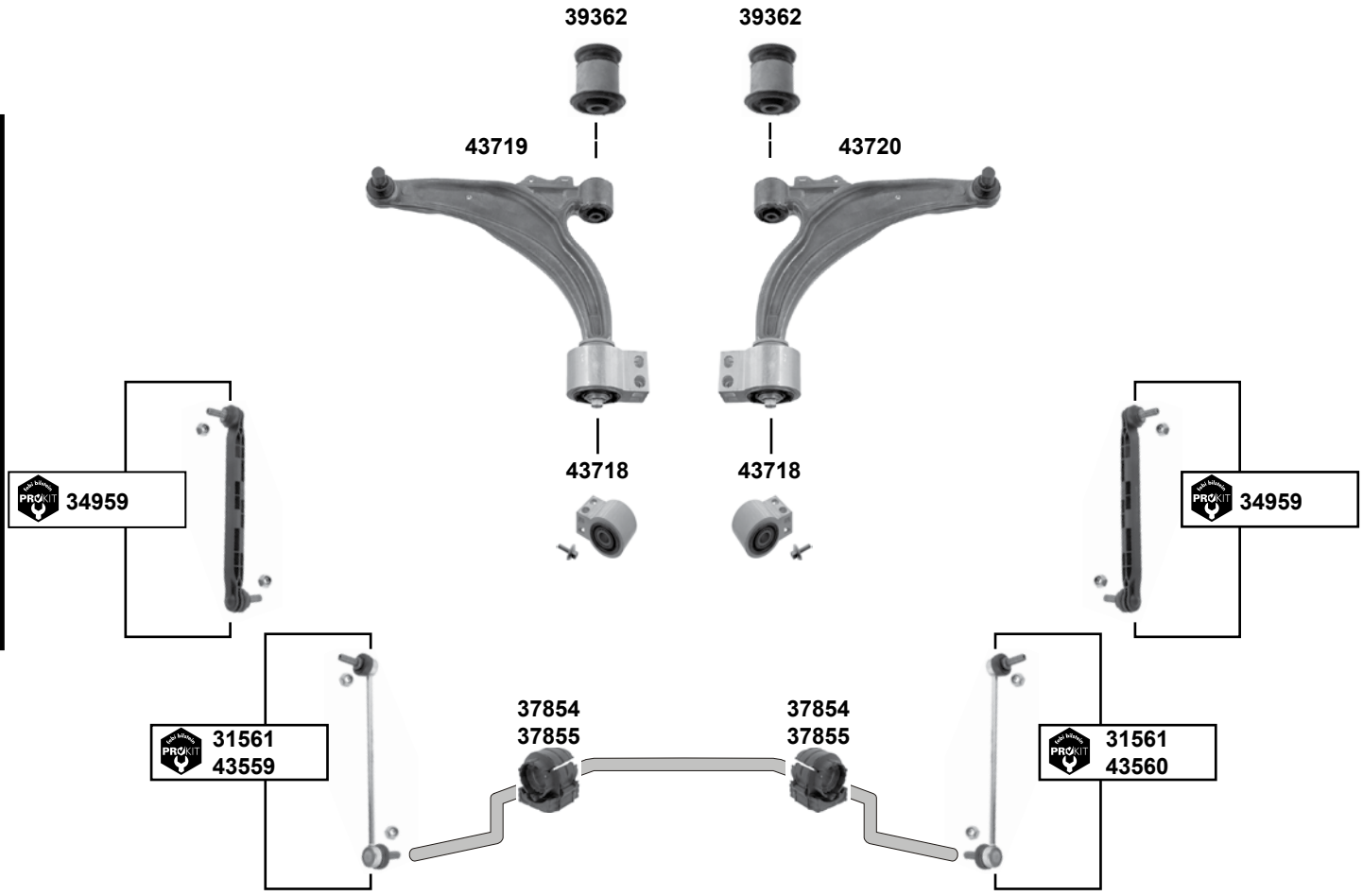

	(1)	Für Fahrzeuge mit Flexride Fahrwerk (aktives Fahrwerk) / for vehicles with flexride chassis only
	(2)	alle **(ex.**) Flexride Fahrwerk / all **(ex.)** flexride chassis
	(3)	**(ch.)** B8106940 - B8999999 / **(ch.)** BG140001 - BG999999 **(ch.)** C0000001 → / **(ch.)** C1000001 → / **(ch.)** C3000001 → / **(ch.)** C8000001 / → **(ch.)** CG000001 → **(ex.)** Biturbo
	(4)	**(mot.)** A 2,0 NFT 3-türer // alle / all 5-türer
	(5)	A2,0DTR , A2,0DTH , Y2,0DTJ , Z2,0DTC nur 3-türer / 3-doors only
	(6)	(5-türer / doors Schrägheck / Sufenheck / Caravan) außer / except Biturbo

febi bilstein	Ref. - No.			
31561	0350 618	ProKit Verbindungsstange / stabilizer link	**(1)**	L 303,5
34959	0350 617	ProKit Verbindungsstange / stabilizer link	**(2)**	L 304
37854	0350 621	Stabilisatorlager / stabilizer mount	**(4)**	Ø I 25
37855	0350 622	Stabilisatorlager / stabilizer mount	**(5)**	Ø I 23
39362	0352 866	Querlenkerlager / control arm mount	**(6)**	12x52x60
43559	0350 192	ProKit Verbindungsstange / stabilizer link	3-türer / doors	L 290
43560	0350 193	ProKit Verbindungsstange / stabilizer link	3-türer / doors	L 290
43718	0352 491	Querlenkerlager / control arm mount	**(6)**	106x80x65
43719	0352 492	Querlenker / control arm	**(3)**	
43720	0352 493	Querlenker / control arm	**(3)**	

Der Einbau darf nur durch geschultes Fachpersonal erfolgen. / The installation may exclusively be performed by trained specialist staff.

Calibra
(1990 → 1997)

man.

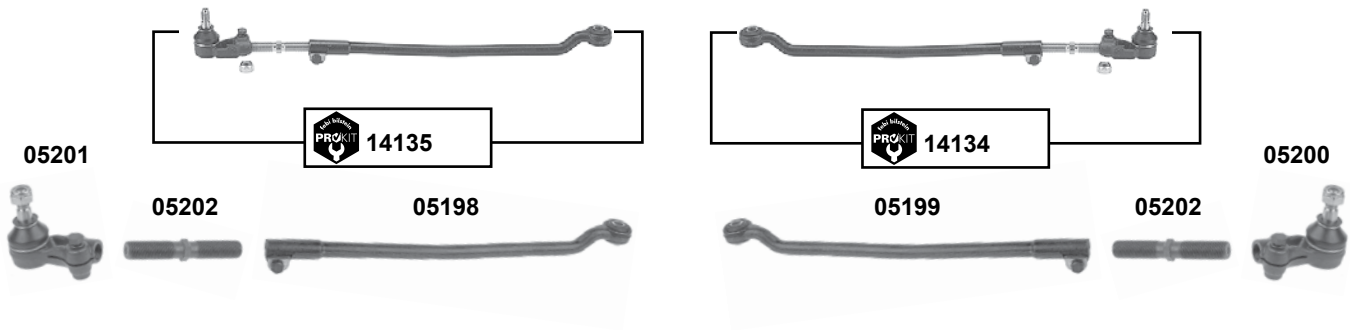

servo

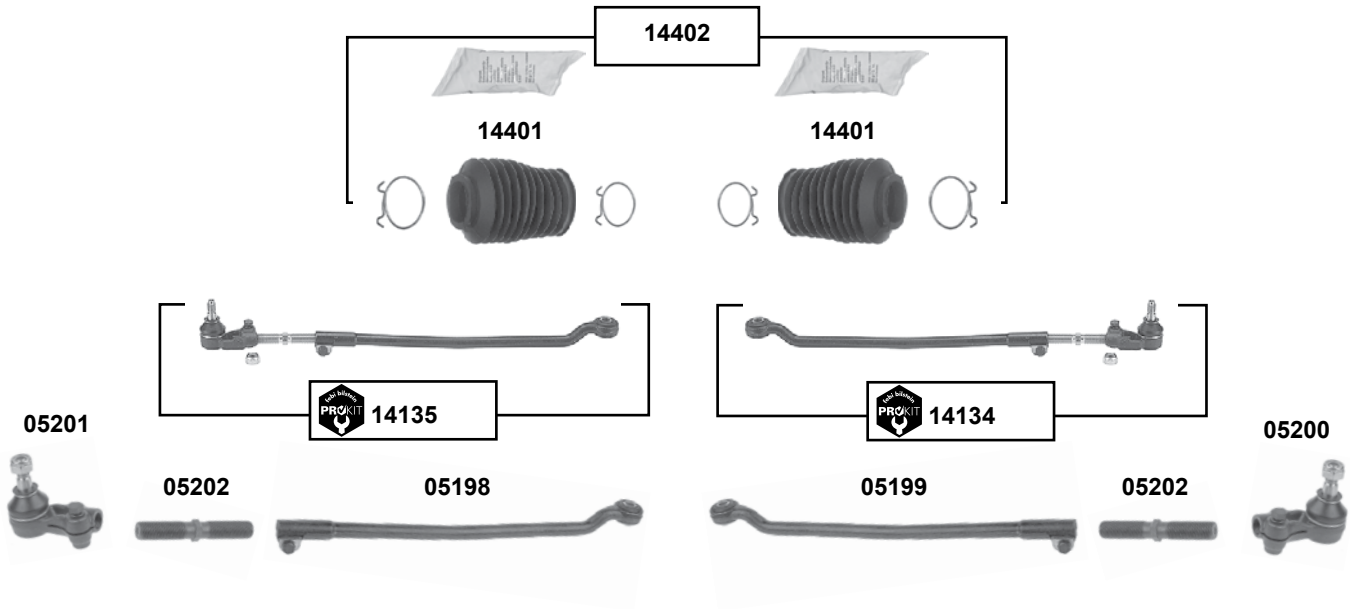

	Ref. - No.			
05198	0322 147	Spurstange / tie rod		L 434
05199	0322 146	Spurstange / tie rod		L 434
05200	0324 056	Spurstangenendstück / tie rod end		M16x1,5 LHT
05201	0324 055	Spurstangenendstück / tie rod end		M16x1,5 RHT
05202	0322 577	Einstellbolzen / adjusting bolt		M16x2x105,5
14134	0322 146 S1	ProKit Spurstange / tie rod		
14135	0322 147 S1	ProKit Spurstange / tie rod		
14401	1609 073 S1	Lenkmanschette / steering boot	LHD / für/to fit servo ZF	
14402	1609 073 SK	Lenkmanschette / steering boot	LHD / für/to fit servo ZF	

Calibra
(1990 → 1997)

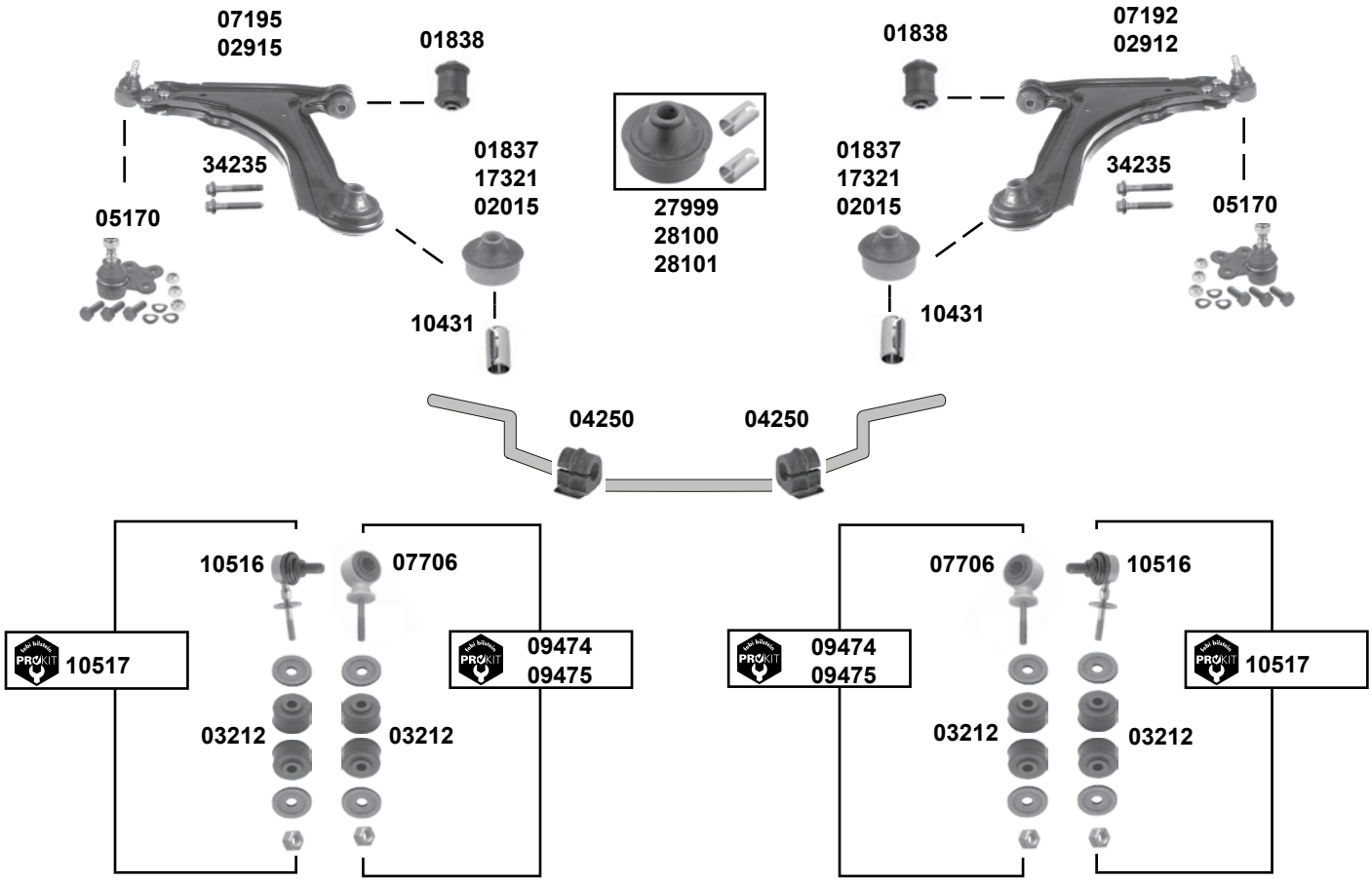

(1)	2.0 i (85kW)	**(ch.)** → R 9003127	**(3)**	2.0 i (85kW) 2.0 i 16V → 2.5 V6	**(ch.)** R 9003128 → **(ch.)** R 9003175 →
(2)	2.0 i 16V → 2.5 V6	**(ch.)** → R 9003174	**(4)**	2.0 i (85kW) / 2.0 i 16V	**(ch.)** R 9003128 →

febi bilstein	Ref. - No.			
01837	0352 348	Querlenkerlager / control arm mount	**(1)**	16x60x58
01838	0352 300	Querlenkerlager / control arm mount	2.0 i (85 kW)	12x39x60
02015	0352 356	Querlenkerlager / control arm mount	**(3)**	16x60x58
02912	5352 000	Querlenker / control arm	**(4)** inkl. 2x10431	
02915	5352 000	Querlenker / control arm	**(4)** inkl. 2x10431	
03212	0350 153	Verbindungsstangenlager / stabilizer link bush		8,5x30x19
04250	0350 078	Stabilisatorlager / stabilizer mount		Ø I 22
05170	1603 167	Traggelenk / ball joint	**(ex.)** 2.5 V6	M12 x 1,5
07192	0352 192	Querlenker / control arm	**(1)** inkl. 2x10431	
07195	0352 193	Querlenker / control arm	**(1)** inkl. 2x10431	
07706	0350 260	Verbindungsstange / stabilizer link		Ø I 22
09474	0350 260 S1	ProKit Verbindungsstange / stabilizer link		
09475	0350 261 S1	ProKit Verbindungsstange / stabilizer link		
10431	0353 460	Hülse / sleeve		16,3x30
10516	0350 263	Verbindungsstange / stabilizer link		L 86
10517	0350 263 S1	ProKit Verbindungsstange / stabilizer link		L 86
17321	0352 352	Querlenkerlager / control arm mount	**(2)**	
27999	0352 356 S1	Querlenkerlager / control arm mount	**(3)**	16x60x58
28100	0352 348 S1	Querlenkerlager / control arm mount	**(1)**	16x60x58
28101	0352 352 S1	Querlenkerlager / control arm mount	**(2)**	
34235	2026 745 S1	Schraubensatz für Querlenker / screw kit for control arm		

Der Einbau darf nur durch geschultes Fachpersonal erfolgen. / The installation may exclusively be performed by trained specialist staff.

Cascada
(2013 →)

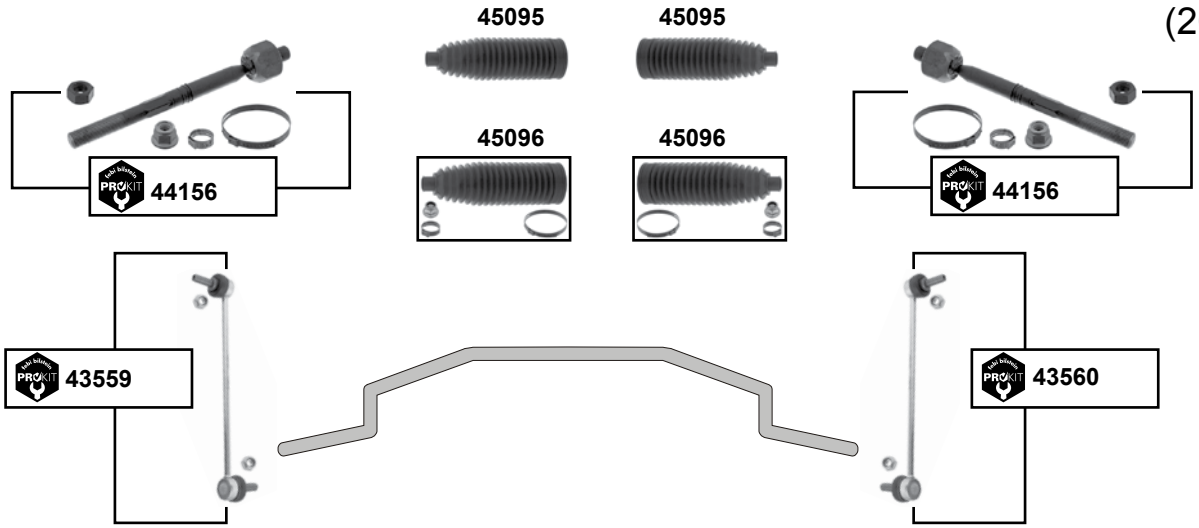

Combo C
(2001 → 2010)

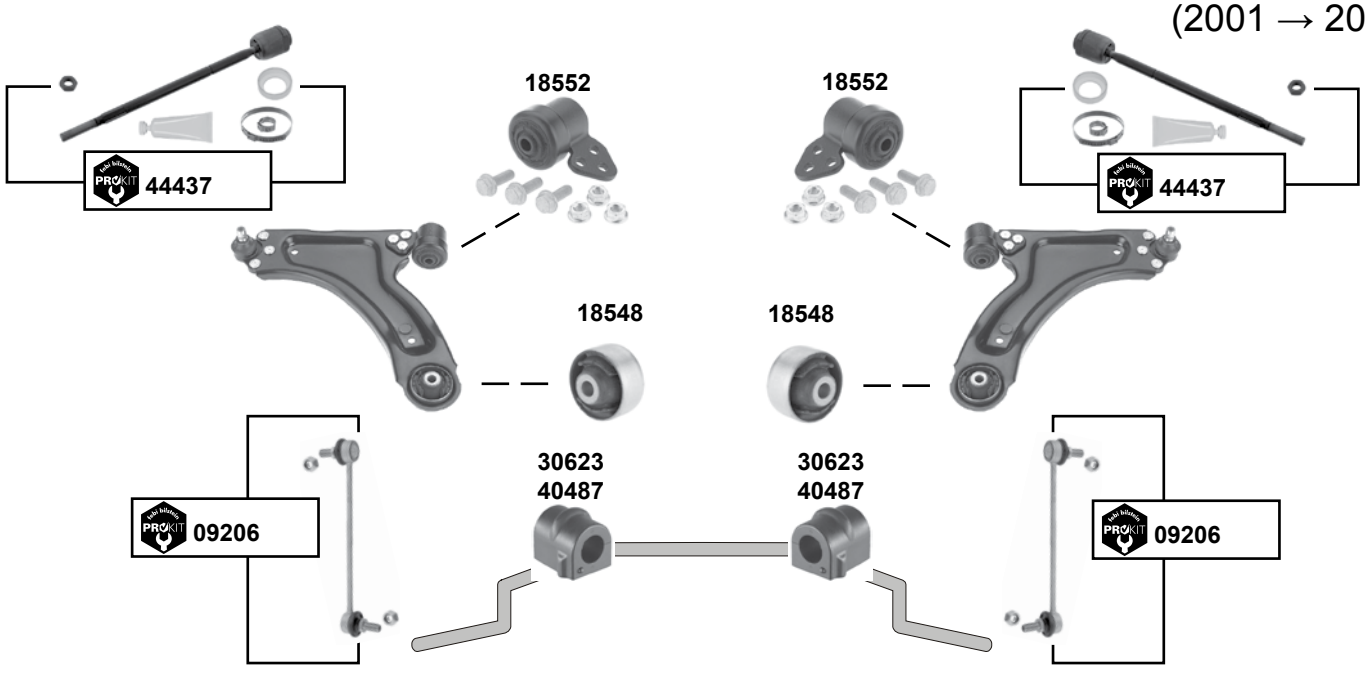

(1) F06 → **(ch.)** 33999999 / F25 alle / all

(2) F06 **(ch.)** 43000001 →, 74000001 →

(3) **(ex.)** Z13DTJ / servo

	Ref. - No.			
09206	0350 610	ProKit Verbindungsstange / connecting rod		L 243,5
18548	0352 320	Querlenkerlager / control arm mount		13x61x46
18552	0352 309	Querlenkerlager / control arm mount		12x59x70
30623	0350 161	Stabilisatorlager / stabilizer mount	**(2)**	
40487	0350 143	Stabilisatorlager / stabilizer mount	**(1)**	Ø 22
43559	0350 192	ProKit Verbindungsstange / stabilizer link		L 290
43560	0350 193	ProKit Verbindungsstange / stabilizer link		L 290
44156	1609 187	ProKit Axialgelenk / axial joint	E - servo	L 223
44437	1603 843	ProKit Axialgelenk / axial joint	**(3)**	L 317
45095	1609 182 SK1	Lenkmanschette / steering boot	E - servo	
45096	1609 182	Lenkmanschettensatz / steering boot set	E - servo	

Combo D
(2011 →)

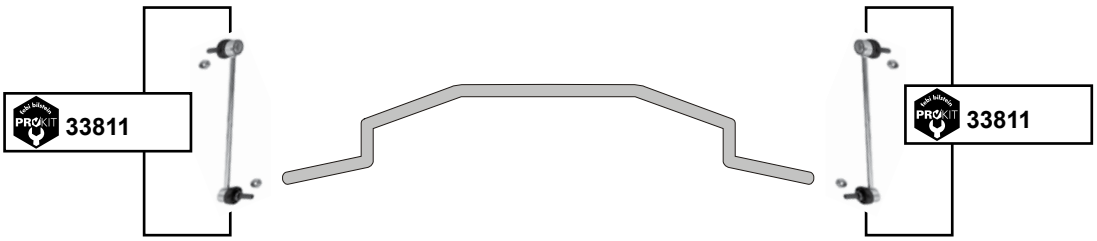

Commodore C
(1978 → 1982)

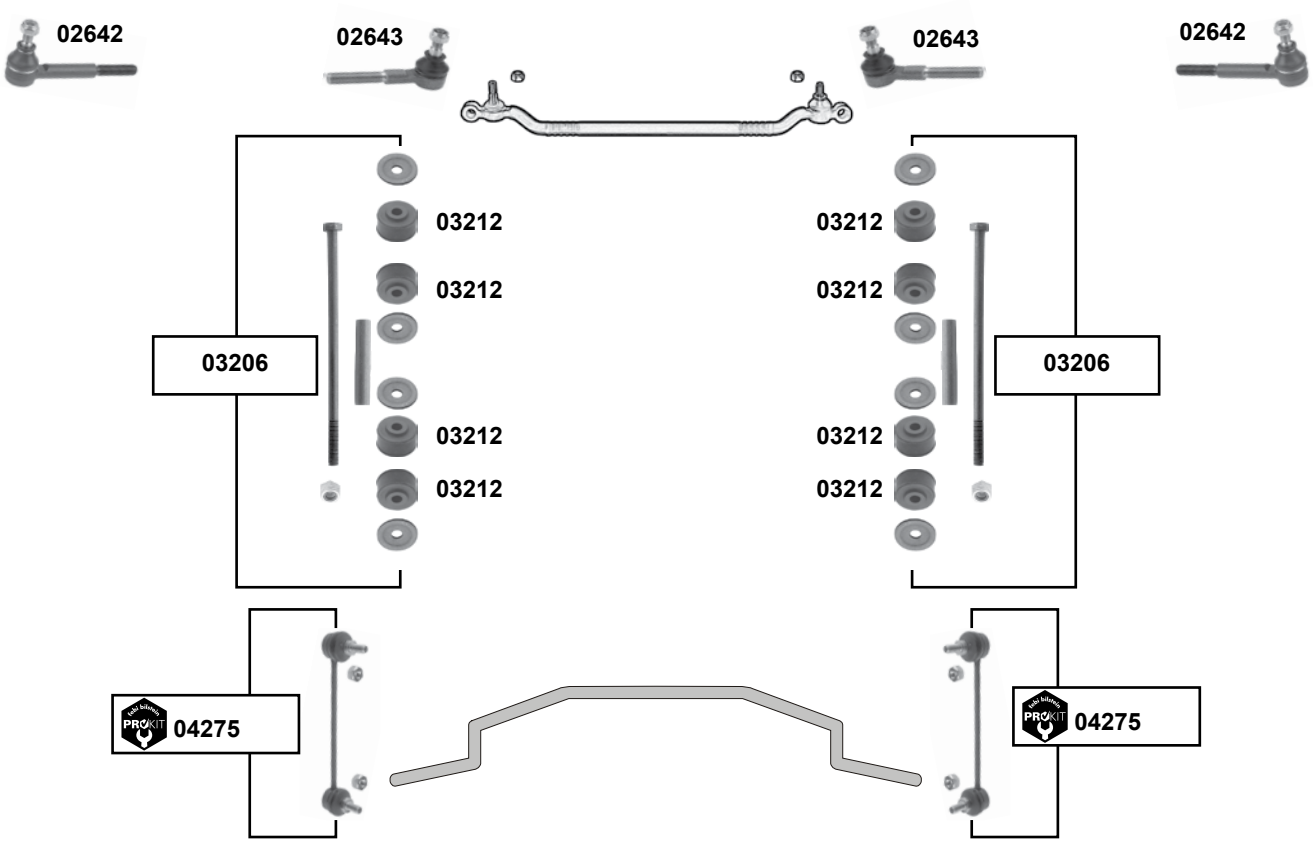

	Ref. - No.			
02642	0324 044	Spurstangenendstück / tie rod end		M14x1,5 LHT
02643	0324 045	Spurstangenendstück / tie rod end		M14x1,5 RHT
03206	1603 147	Rep. Satz Stabilisatorlager / rep. kit stabilizer mount		
03212	0350 153	Verbindungsstangenlager / stabilizer link bush		8,5x30x19
04275	0350 602	ProKit Verbindungsstange / stabilizer link		L 195
33811	0350 198	ProKit Verbindungsstange / stabilizer link		L 297

Der Einbau darf nur durch geschultes Fachpersonal erfolgen. / The installation may exclusively be performed by trained specialist staff.

Corsa A
(1982 → 1993)

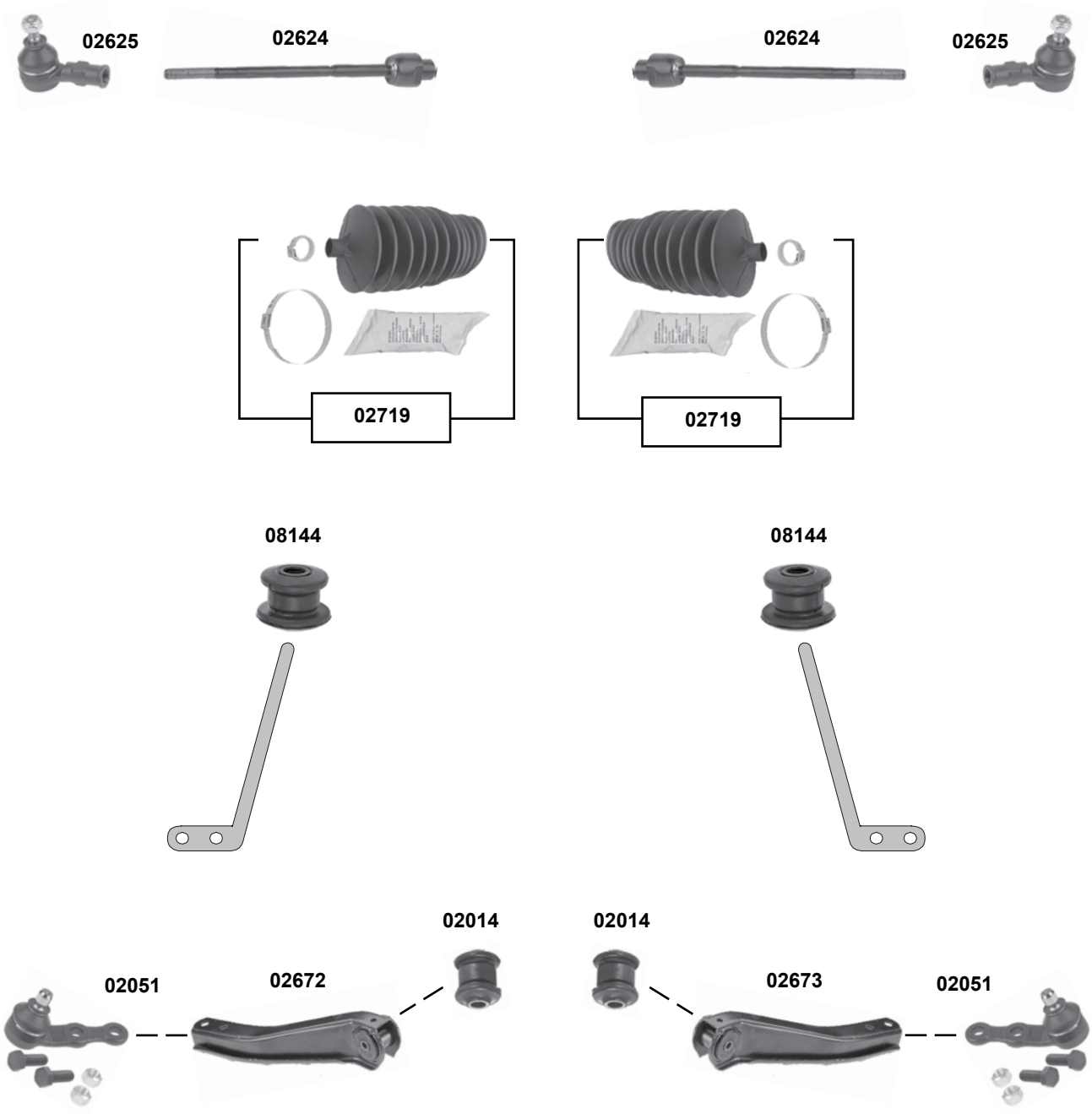

	Ref. - No.			
02014	0352 327	Querlenkerlager / control arm mount		10x35x52
02051	1603 187	Traggelenk / ball joint		Ø A 15
02624	0322 149	Spurstange / tie rod		L 300
02625	1603 645	Spurstangenendstück / tie rod end		M12x1,5 RHT
02672	0352 043	Querlenker / control arm		
02673	0352 044	Querlenker / control arm		
02719	0902 826	Rep. Satz Lenkmanschette / rep. kit steering boot		
08144	0353 560	Zugstrebenlager / tension rod mount		14x32/45x36

Corsa B
(1993 → 2001)

(ch.) → V 3023597, V 4166925, V 6066279

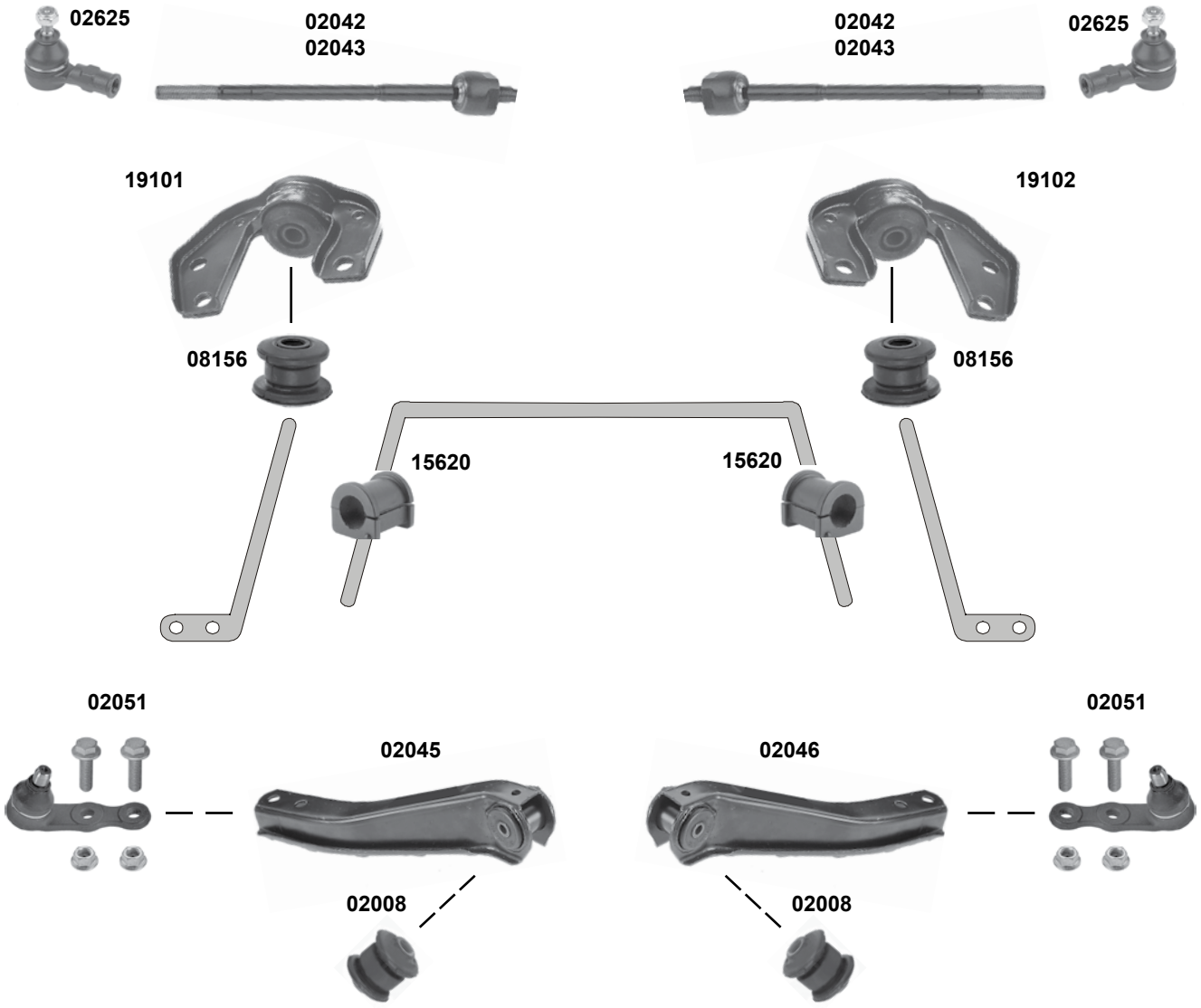

(1) Combo **(ch.)** V 3037204 →

febi bilstein	Ref. - No.			
02008	0352 301	Querlenkerlager / control arm mount		10x35x52
02042	1603 453 SK	Spurstange / tie rod	man. / E - servo	L 325
02043	0322 158	Spurstange / tie rod	servo	L 290
02045	0352 003	Querlenker / control arm		
02046	0352 002	Querlenker / control arm		
02051	1603 187	Traggelenk / ball joint		Ø A 15
02625	1603 645	Spurstangenendstück / tie rod end		M12x1,5 RHT
08156	0353 561	Zugstrebenlager / tension rod mount		14x36/50x40
15620	0350 127	Stabilisatorlager / stabilizer mount		Ø I 21,5
19101	0353 281	Halter / mount	**(1)**	
19102	0353 280	Halter / mount	**(1)**	

Der Einbau darf nur durch geschultes Fachpersonal erfolgen. / The installation may exclusively be performed by trained specialist staff.

Corsa B
(1993 → 2001)

(ch.) V 3023598, V 4166926, V 6066280 →

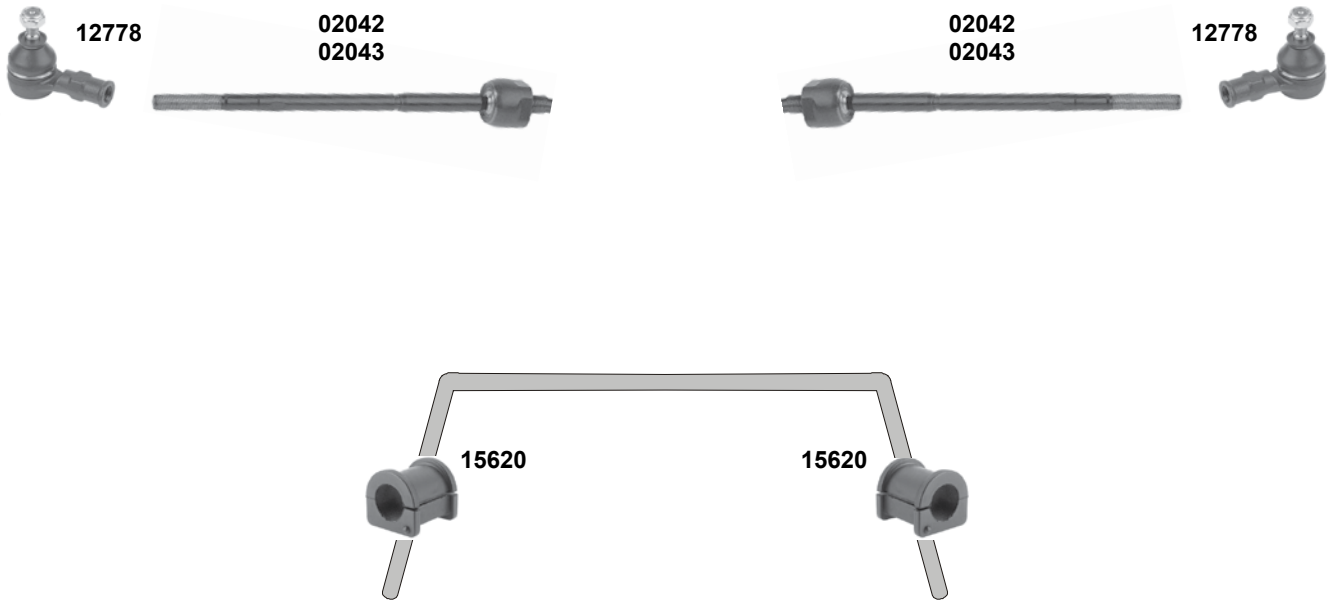

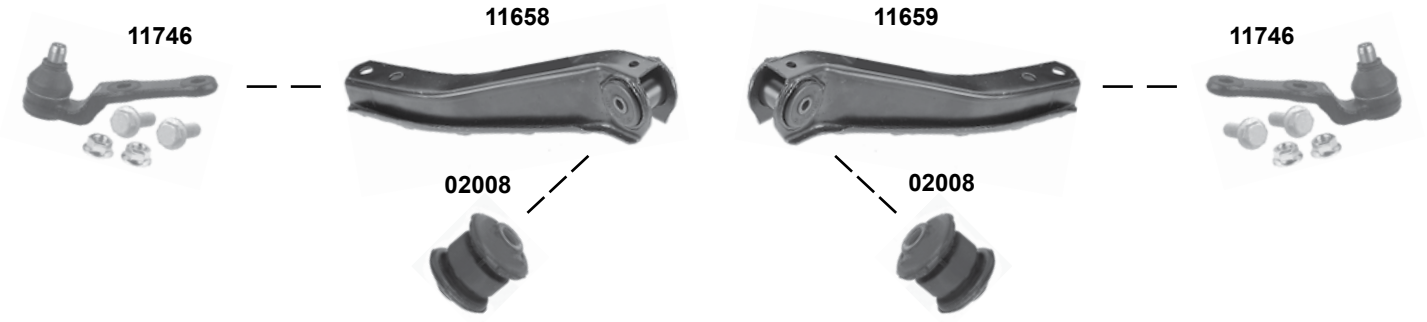

	Ref. - No.			
02008	0352 301	Querlenkerlager / control arm mount		10x35x52
02042	1603 453 SK	Spurstange / tie rod	man. / E - servo	L 325
02043	0322 158	Spurstange / tie rod	servo	
11658	5352 011	Querlenker / control arm		
11659	5352 012	Querlenker / control arm		
11746	1603 202	Traggelenk / ball joint		Ø A 15
12778	1603 455	Spurstangenendstück / tie rod end		M12x1,5 RHT
15620	0350 127	Stabilisatorlager / stabilizer mount		Ø I 21,5

Corsa C
(2001 → 2006)

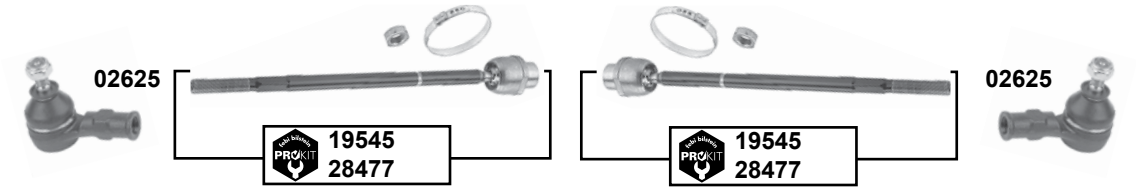

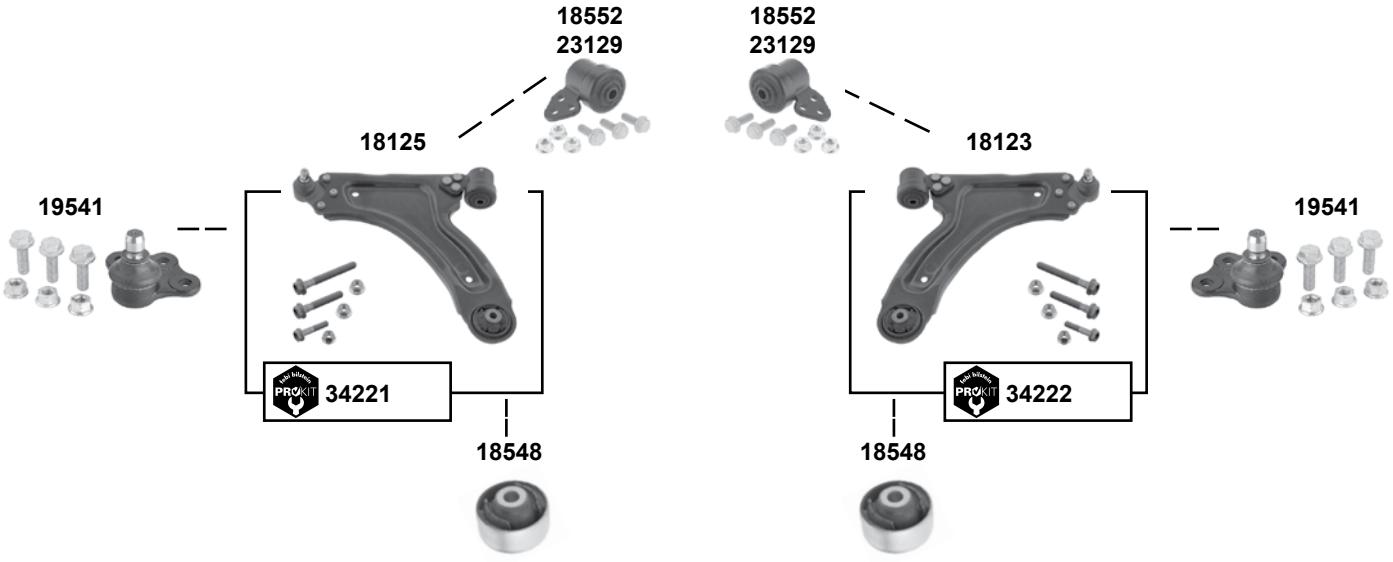

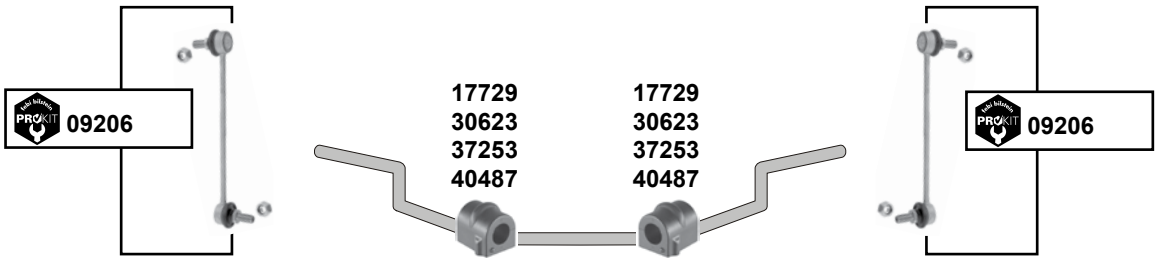

Der Einbau darf nur durch geschultes Fachpersonal erfolgen. / The installation may exclusively be performed by trained specialist staff.

Corsa C
(2001 → 2006)

	(1)	**(ch.)** 33999999 → ,**(ch.)** 34999999 → **(ch.)** 36999999 →	**(2)**	**(ch.)** 43000001 →, **(ch.)** 44000001 → **(ch.)** 46000001 →
	(3)	**(ex.)** Combo **(mot.)** 1,0 / 1,2 / Y 1,3 DT / Z 1,3 DT / 1,4 / Z 1,7 DTH alle / all **(ex.)** Sport / **(ex.)** HD		
	(4)	**(ex.)** Combo **(mot.)** Z 1,0 XE / Z 1,2 XE / für Fahrzeuge mit / for cars with HD **(ex.)** Sport → **(ch.)** 14999999, 16999999		
	(5)	**(ex.)** Combo **(mot.)** Z 1,4 XE für Fahrzeuge mit / for cars with Sport oder /or HD → **(ch.)** 14999999, 16999999		
	(6)	Combo für alle Fahrzeuge **(ex.)** / Combo for all cars **(ex.)** HD		

	Ref. - No.			
02625	1603 645	Spurstangenendstück / tie rod end	**(1)**	M12x1,5 RHT
09206	0350 610	ProKit Verbindungsstange / stabilizer link	**(ex.)** Combo	L 243,5
17729	0350 130	Stabilisatorlager / stabilizer mount		Ø I 16
18123	0352 063	Querlenker / control arm	**(ex.)** Sport / HD	
18125	0352 061	Querlenker / control arm	**(ex.)** Sport / HD	
18548	0352 320	Querlenkerlager / control arm mount		Ø A 59,5
18552	0352 309	Querlenkerlager / control arm mount	**(ex.)** HD	Ø A 60/49
19541	0352 803	Traggelenk / ball joint		
19545	1603 845	ProKit Spurstange / tie rod	**(1)**	L 315
23129	0352 377	Querlenkerlager / control arm mount	HD	Ø A60/49
28477	1603 844	ProKit Spurstange / tie rod	**(2)**	L 318
30623	0350 161	Stabilisatorlager / stabilizer mount	**(2)**	Ø I 21
34221	0352 061 S1	ProKit Querlenker / control arm	**(3) (4) (5) (6)**	
34222	0352 063 S1	ProKit Querlenker / control arm	**(3) (4) (5) (6)**	
37253	0350 104	Stabilisatorlager / stabilizer mount	**(ex.)** HD	Ø I 15 L 43,5
40487	0350 143	Stabilisatorlager / stabilizer mount		Ø 22

Corsa D
(2006 → 2014)

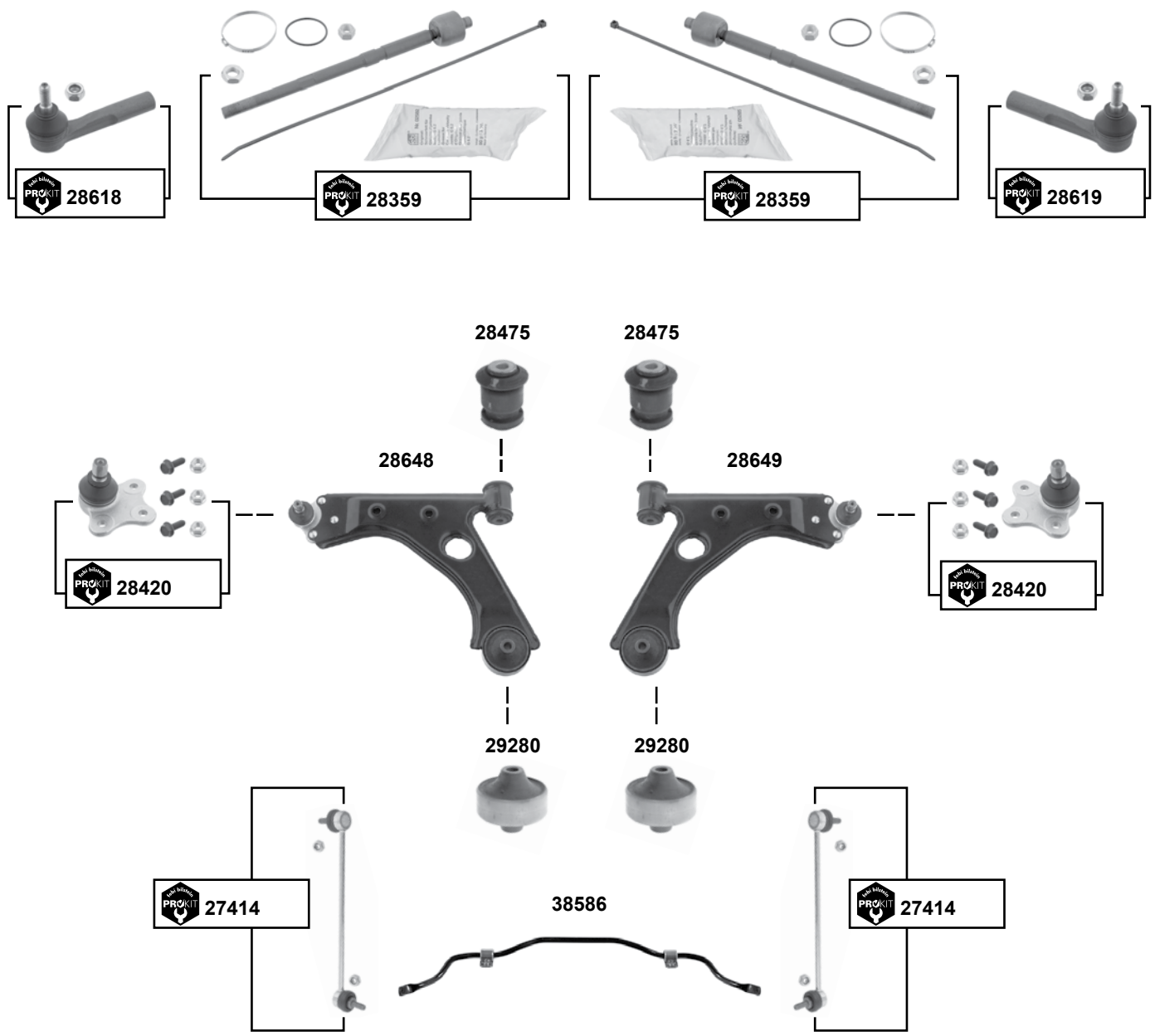

(1) **(ch.)** → 94170397, 96065974

Ref. - No.				
27414	0350 175	ProKit Verbindungsstange / stabilizer link		L 301
28359	1603 543	ProKit Spurstange / tie rod		L 305
28420	0352 087	ProKit Traggelenk / ball joint		Ø A 16
28475	0352 380	Querlenkerlager / control arm mount		12x52x68
28618	1603 544	ProKit Spurstangenendstück / tie rod end	**(1)**	M14 x 1,5
28619	1603 545	ProKit Spurstangenendstück / tie rod end	**(1)**	M14 x 1,5
28648	5352 039	Querlenker / control arm		
28649	5352 038	Querlenker / control arm		
29280	0352 864	Querlenkerlager / control arm mount		12x72x66
38586	0350 181	Stabilisatorsatz / stabilizer set		L 1045

Der Einbau darf nur durch geschultes Fachpersonal erfolgen. / The installation may exclusively be performed by trained specialist staff.

Corsa E
(2014 →)

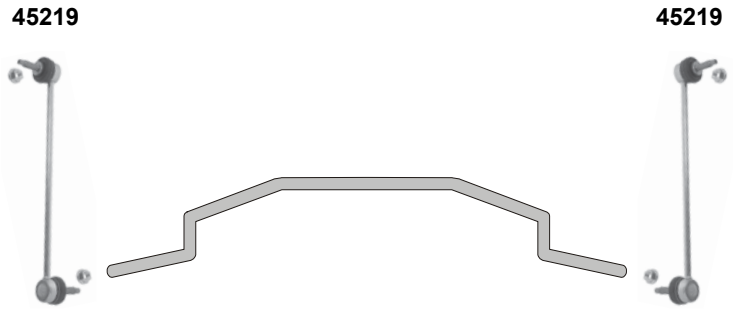

	Ref. - No.			
28420	0352 087	ProKit Traggelenk / ball joint		Ø A 16
28475	0352 380	Querlenkerlager / control arm mount		12x52x68
29280	0352 864	Querlenkerlager / control arm mount		12x72x66
45219	0350 233	Verbindungsstange / stabilizer link		L 310

Frontera A
(1992 → 1998)

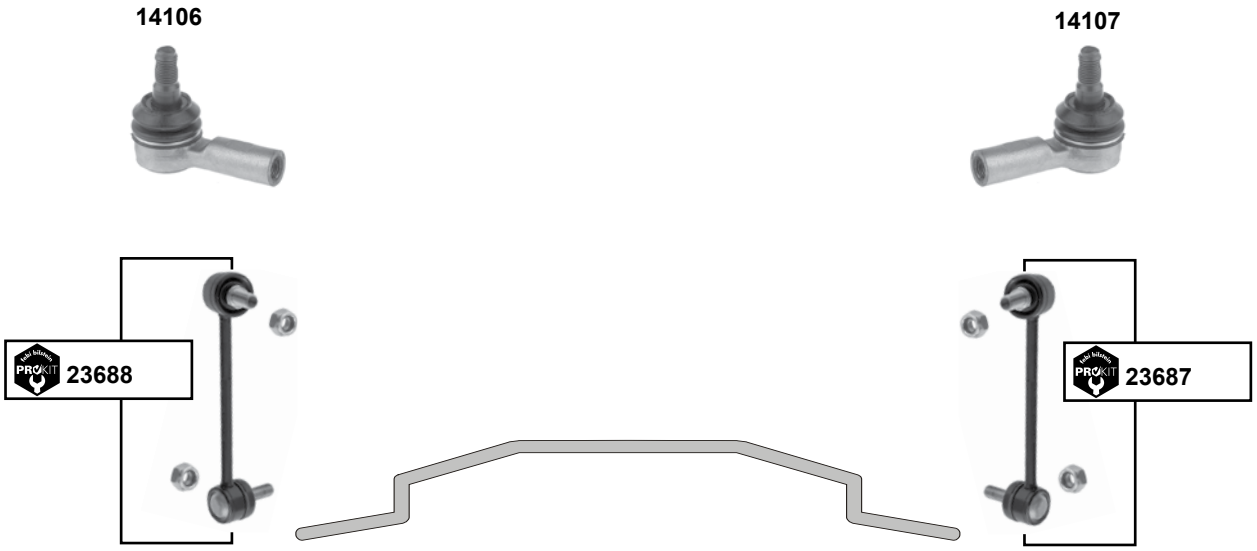

oben / upper

unten / lower

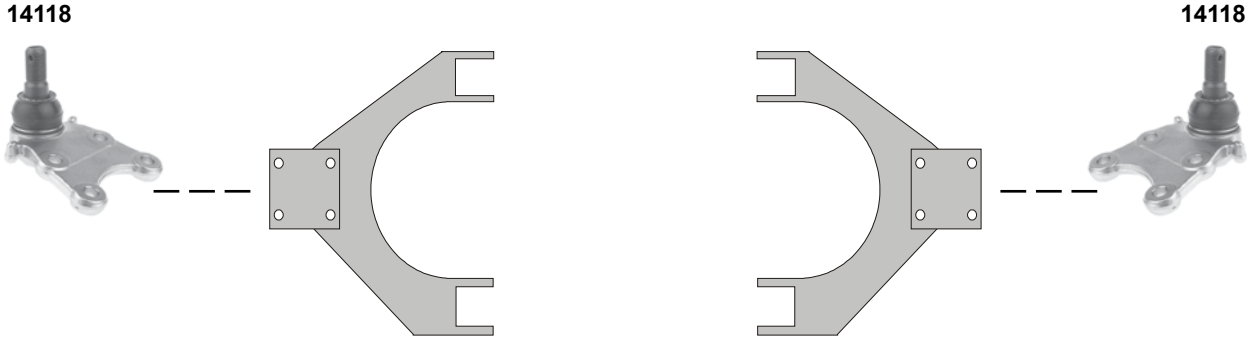

febi bilstein	Ref. - No.		ⓘ	
14106	0324 057	Spurstangenendstück / tie rod end		M14 x 1,5
14107	0324 058	Spurstangenendstück / tie rod end		M14 x 1,5
14117	0310 821	Traggelenk / ball joint	**(ch.)** → SV 720102	M18 x 1,5
14118	0352 828	Traggelenk / ball joint		M18 x 1,5
23687	0350 608	ProKit Verbindungsstange / stabilizer link	**(ch.)** SV 720103 →	L 150
23688	0350 607	ProKit Verbindungsstange / stabilizer link	**(ch.)** SV 720103 →	L 150
26125	0310 823	Traggelenk / ball joint	**(ch.)** SV 720103 →	M14 x 1,5

Der Einbau darf nur durch geschultes Fachpersonal erfolgen. / The installation may exclusively be performed by trained specialist staff.

Frontera B
(1998 → 2004)

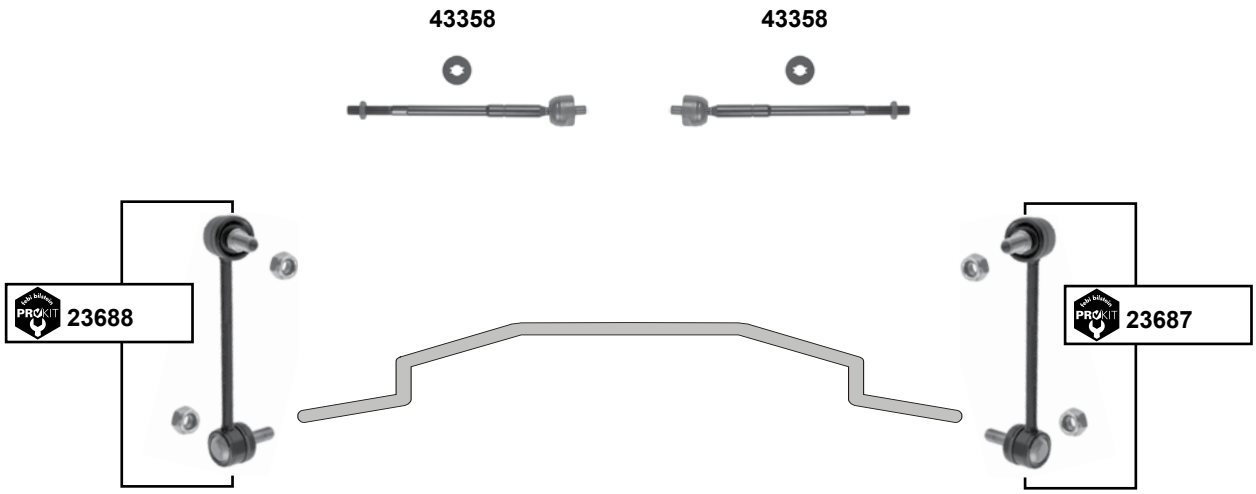

oben / upper

unten / lower

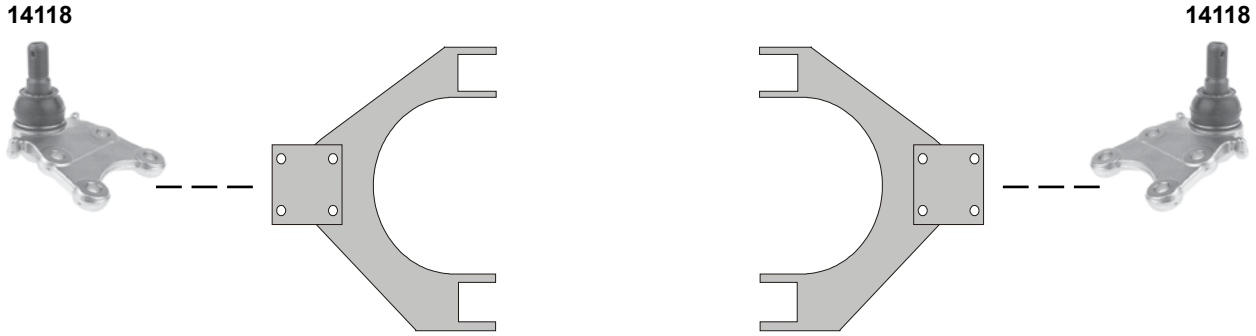

	Ref. - No.			
14118	0352 828	Traggelenk / ball joint		M18 x 1,5
23687	0350 608	ProKit Verbindungsstange / stabilizer link		L 150
23688	0350 607	ProKit Verbindungsstange / stabilizer link		L 150
26125	0310 823	Traggelenk / ball joint		M14 x 1,5
43358	0900 905	Axialgelenk / axial joint		L 312

Insignia
(2008 →)

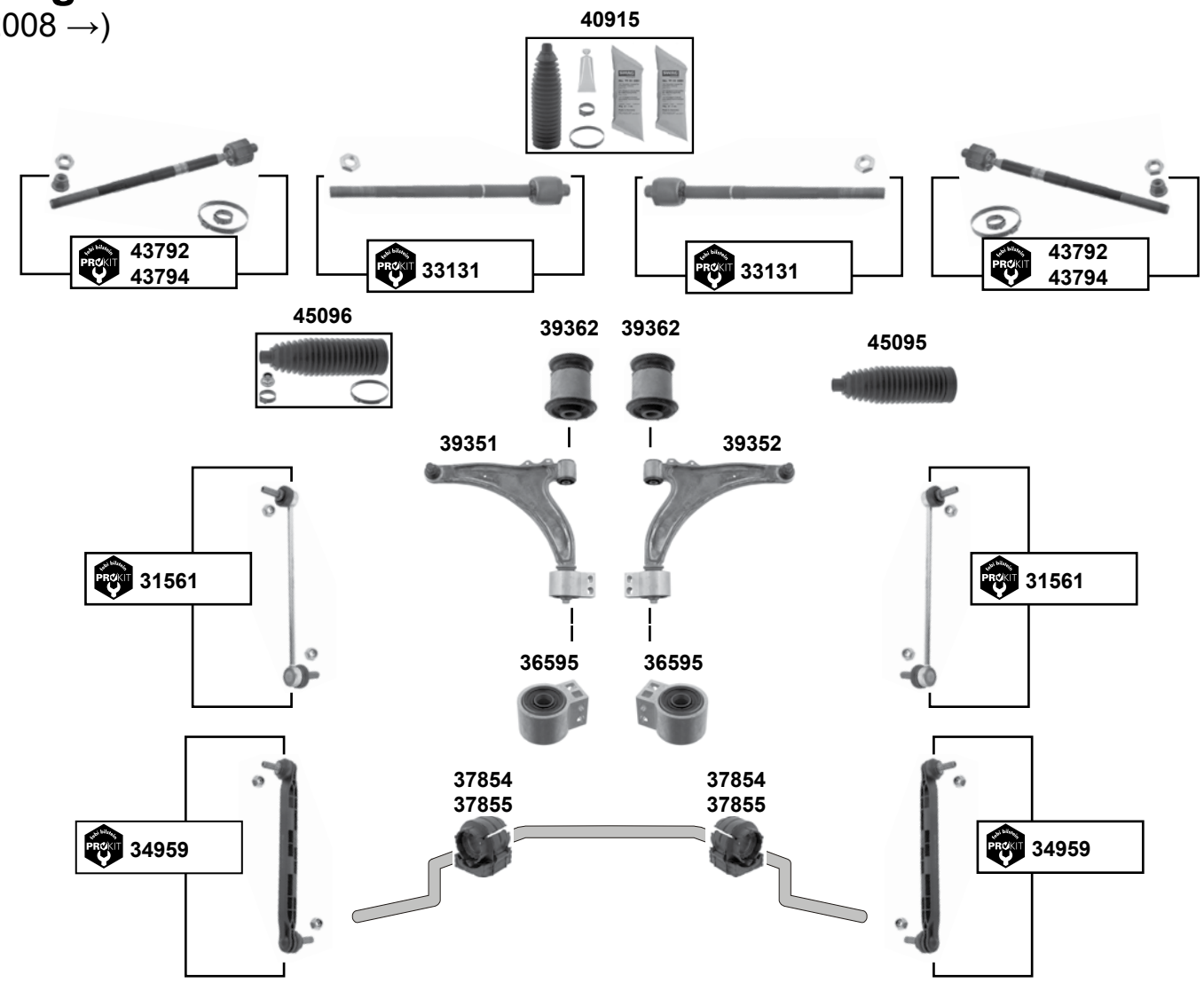

	(1)	Für Fahrzeuge mit Flexride Fahrwerk (aktives Fahrwerk) / for vehicles with flexride chassis only
	(2)	alle **(ex.)** Flexride Fahrwerk / all **(ex.)** flexride chassis
	(3)	für reduzierten Stellweg der Zahnstange / for reduced range of the steering rack POC / NJ0
	(4)	für normalen Stellweg der Zahnstange / for normal range of the steering rack POC / NJ1
	(5)	**(ex.)** 4x4 / **(ch.)** POC XJ6 / **(ch.)** POC XJ2 / **(ch.)** POC XJ4

febi bilstein	Ref. - No.			
31561	0350 618	ProKit Verbindungsstange / stabilizer link	**(1)**	L 303,5
33131	6606 030 SK	ProKit Axialgelenk ohne Endstück / axial joint without end		L 209
34959	0350 617	ProKit Verbindungsstange / stabilizer link	**(2)**	L 304
36595	0352 868	Querlenkerlager / control arm mount		Ø I 22
37854	0350 621	Stabilisatorlager / stabilizer mount		Ø I 25
37855	0350 622	Stabilisatorlager / stabilizer mount		Ø I 23
39351	0352 520	Querlenker / control arm	**(5)**	
39352	0352 521	Querlenker / control arm	**(5)**	
39362	0352 866	Querlenkerlager / control arm mount		12x52x60
40915	1609 357	Lenkmanschettensatz / steering boot set	servo	
43792	1609 183	ProKit Axialgelenk ohne Endstück / axial joint without end	**(3)** E - servo	L 314
43794	1609 181	ProKit Axialgelenk ohne Endstück / axial joint without end	**(4)** E - servo	L 311
45095	1609 182 SK1	Lenkmanschette / steering boot	E - servo	
45096	1609 182	Lenkmanschettensatz / steering boot set	E - servo	

Der Einbau darf nur durch geschultes Fachpersonal erfolgen. / The installation may exclusively be performed by trained specialist staff.

Kadett C
(1973 → 1979)

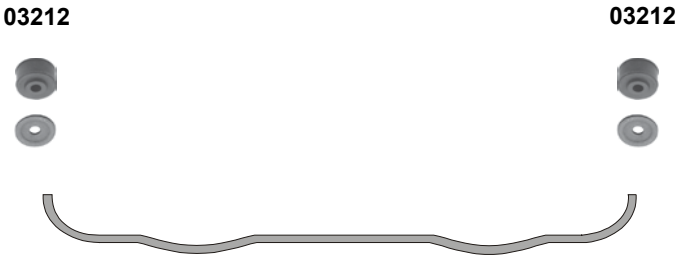

Kadett D
(1979 → 1982)

(ch.) → C 2500000, C 5000090

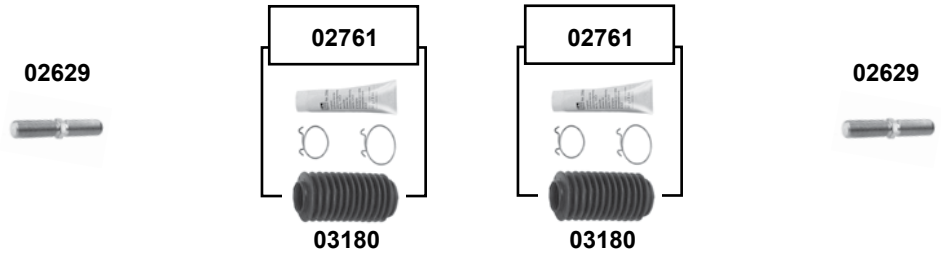

	Ref. - No.			
02629	0322 575	Einstellbolzen / adjusting bolt		M16x1,5x98,5
02761	0902 828 S1	Rep. Satz Lenkmanschette / rep. kit steering boot		
03180	0902 828	Lenkmanschette / steering boot		
03212	0350 153	Verbindungsstangenlager / stabilizer link bush		8,5x30x19

Kadett D
(1979 → 1984)

(ch.) C 2500001, C 5000091 →

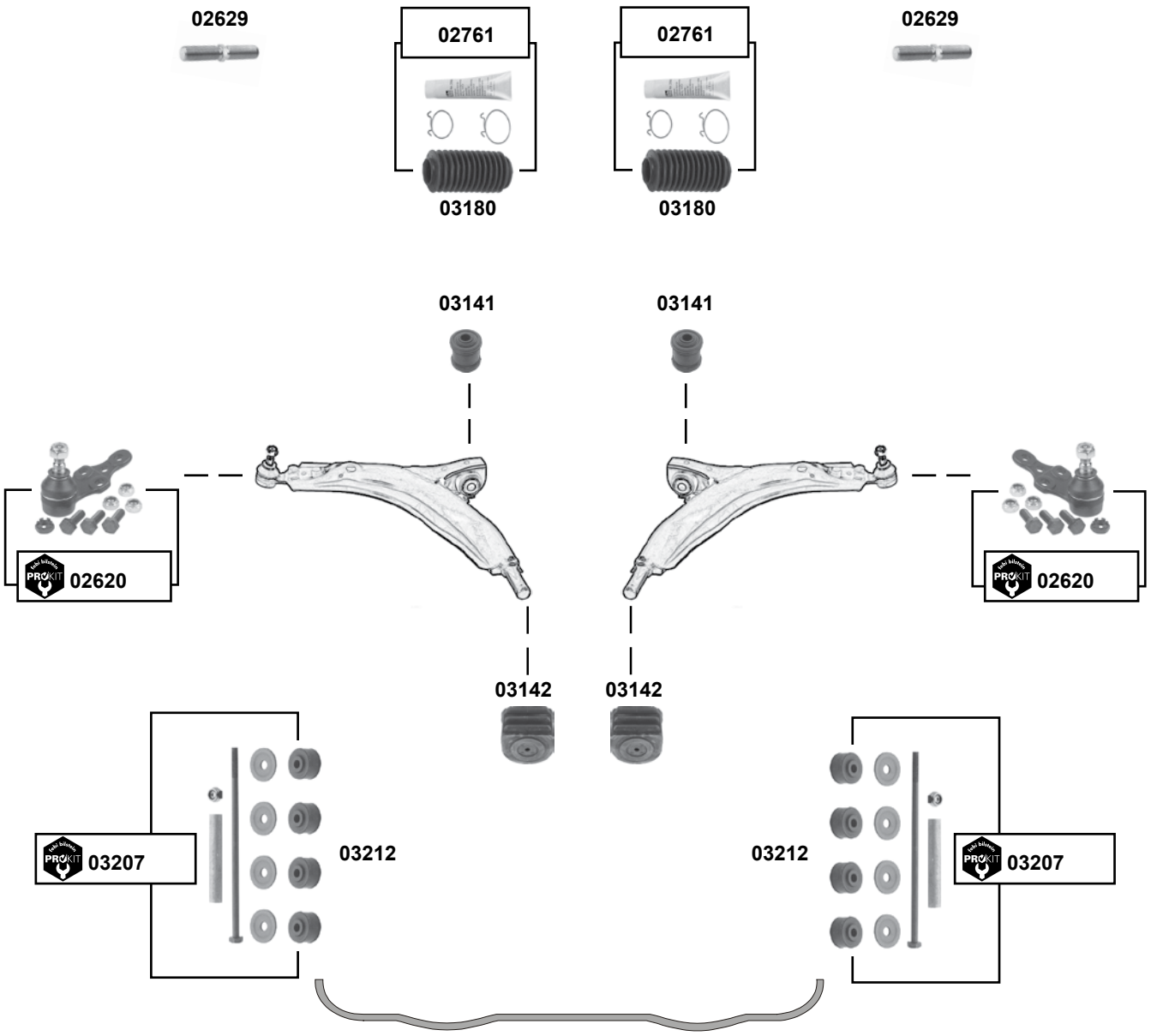

(1) **(ch.)** FD 2630572 / D 5109110 / CE 173724 →

	Ref. - No.			
02620	1603 164	ProKit Traggelenk / ball joint		M12 x 1,5
02629	0322 575	Einstellbolzen / adjusting bolt		M16x1,5x98,5
02761	0902 828 S1	Rep. Satz Lenkmanschette / rep. kit steering boot		
03141	0352 349	Querlenkerlager / control arm mount	für / to fit Caravan	14,5x46x59
03142	0352 335	Querlenkerlager / control arm mount	für / to fit Caravan	21x56x54,5
03180	0902 828	Lenkmanschette / steering boot		
03207	1603 148	ProKit Stabilisatorlager / stabilizer mount	**(1)**	
03212	0350 153	Verbindungsstangenlager / stabilizer link bush		8,5x30x19

Der Einbau darf nur durch geschultes Fachpersonal erfolgen. / The installation may exclusively be performed by trained specialist staff.

Kadett E
(1984 → 1994)

man.

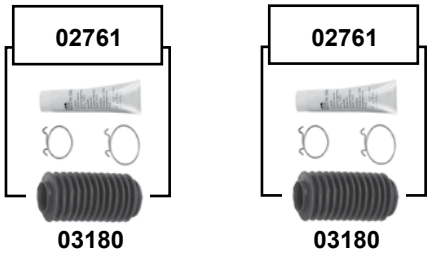

servo

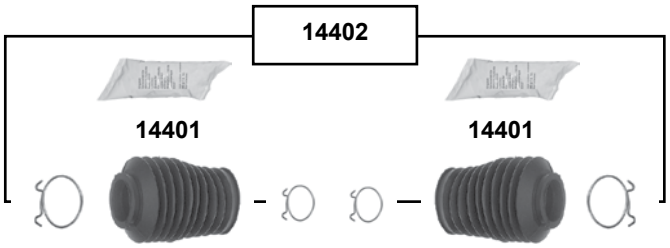

	Ref. - No.			
02629	0322 575	Einstellbolzen / adjusting bolt		M16x1,5x98,5
02633	0322 125	Spurstange / tie rod		L 429
02634	0322 126	Spurstange / tie rod		L 429
02635	0324 039	ProKit Spurstangenendstück / tie rod end		M16x1,5 RHT
02636	0324 038	ProKit Spurstangenendstück / tie rod end		M16x1,5 LHT
02761	0902 828 S1	Rep. Satz Lenkmanschette / rep. kit steering boot		
03180	0902 828	Lenkmanschette / steering boot		
14401	1609 073 S1	Lenkmanschette / steering boot	LHD / für/to fit servo ZF	
14402	1609 073 SK	Lenkmanschette / steering boot	LHD / für/to fit servo ZF	

Kadett E
(1984 → 1994)

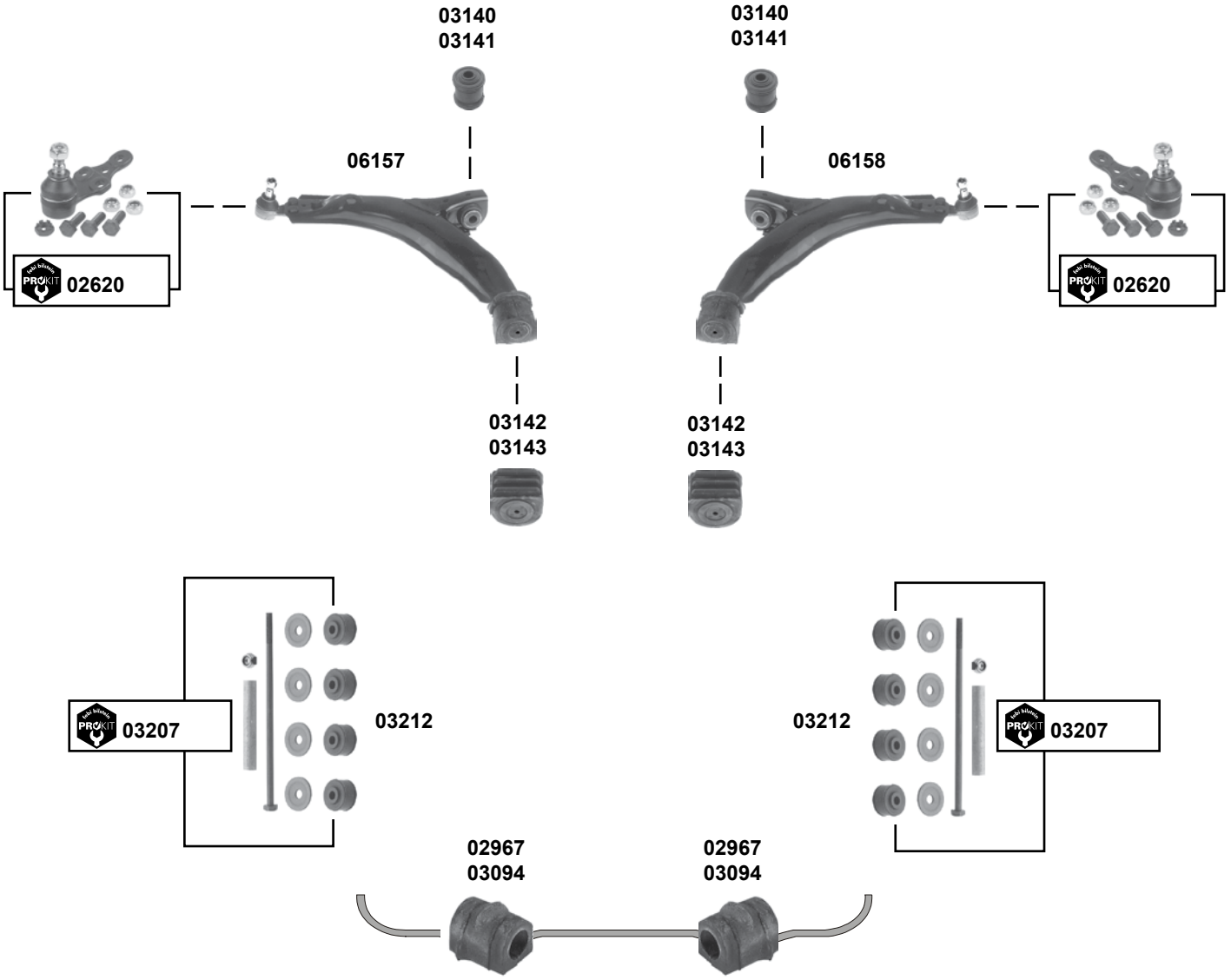

(1)	1.8 E / SE Caravan, 2.0 Cabrio / Stufenheck / GSi / GTE
(2)	**(ex.)** 1.8 E / SE Caravan, 2.0 Cabrio / Stufenheck / GSi / GTE

febi bilstein	Ref. - No.			
02620	1603 164	ProKit Traggelenk / ball joint		M12 x 1,5
02967	0350 113	Stabilisatorlager / stabilizer mount		Ø I 20
03094	0350 112	Stabilisatorlager / stabilizer mount		Ø I 17,5
03140	0352 330	Querlenkerlager / control arm mount	**(1)**	59x43,5x14,5
03141	0352 349	Querlenkerlager / control arm mount	**(2)**	59x46x14,5
03142	0352 335	Querlenkerlager / control arm mount	**(2)**	21x56x54,5
03143	0352 338	Querlenkerlager / control arm mount	**(1)**	21x56x54,5
03207	1603 148	ProKit Stabilisatorlager / stabilizer mount		
03212	0350 153	Verbindungsstangenlager / stabilizer link bush		8,5x30x19
06157	5352 014	Querlenker / control arm	**(2)**	
06158	0352 172	Querlenker / control arm	**(2)**	

Der Einbau darf nur durch geschultes Fachpersonal erfolgen. / The installation may exclusively be performed by trained specialist staff.

Manta B
(1975 → 1981)

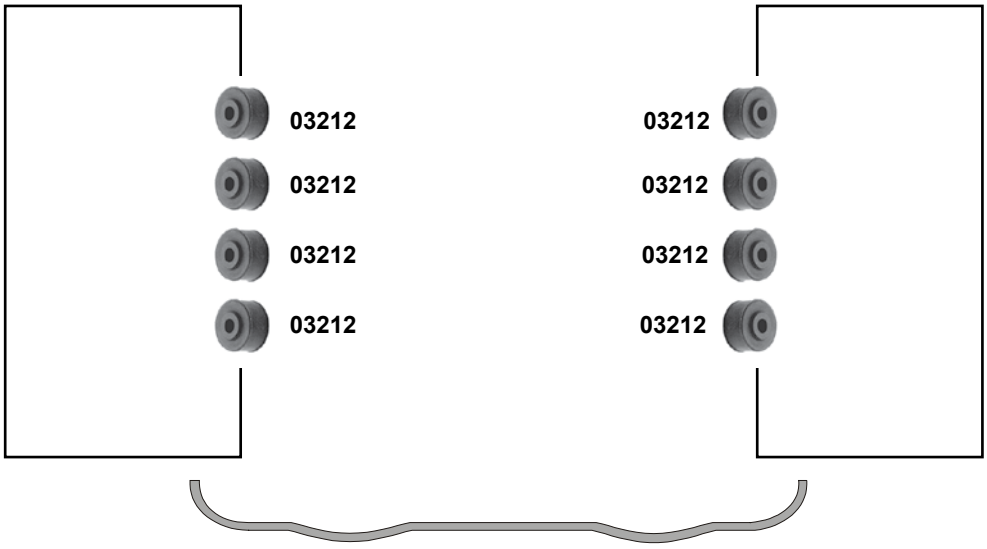

Ref. - No.			
03212	0350 153	Verbindungsstangenlager / stabilizer link bush	8,5x30x19

Meriva A
(2003 → 2010)

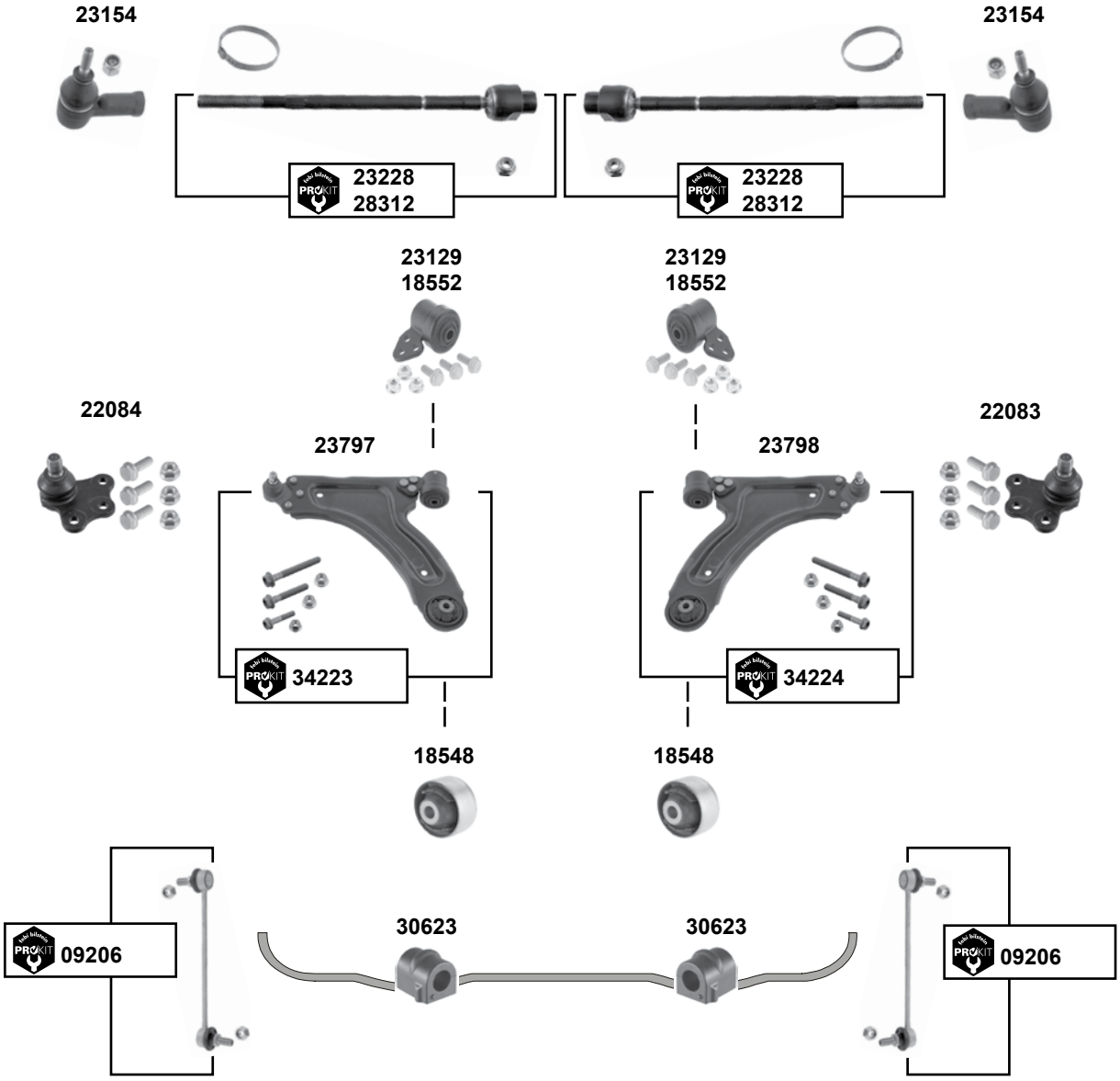

Ref. - No.			
09206	0350 610	ProKit Verbindungsstange / stabilizer link	L 243,5
18548	0352 320	Gummilager / rubber mounting	12x60x27/46
18552	0352 378	Querlenkerlagersatz / control arm mount kit	**(ex.)** Z 1,6 LET 12x59x70
22083	5352 026	Traggelenk / ball joint	Ø A 16
22084	5352 025	Traggelenk / ball joint	Ø A 16
23129	0352 377	Gummilager / rubber mounting	Z 1,6 LET 12x49/50x70
23154	1603 240 SK	Spurstangenendstück / tie rod end	E- servo M14 x 1,5
23228	1603 240	ProKit Spurstange / tie rod	E- servo L 333
23797	5352 027	Querlenker / control arm	**(ex.)** OPC
23798	5352 028	Querlenker / control arm	**(ex.)** OPC
28312	1603 428	ProKit Spurstange / tie rod	**(ex.)** servo L 332
30623	0350 161	Stabilisatorlager / stabilizer mount	
34223	5352 027 S1	ProKit Querlenker links / control arm left	**(ex.)** OPC + VXR
34224	5352 028 S1	ProKit Querlenker rechts / control arm right	**(ex.)** OPC + VXR

Der Einbau darf nur durch geschultes Fachpersonal erfolgen. / The installation may exclusively be performed by trained specialist staff.

Meriva B
(2010 →)

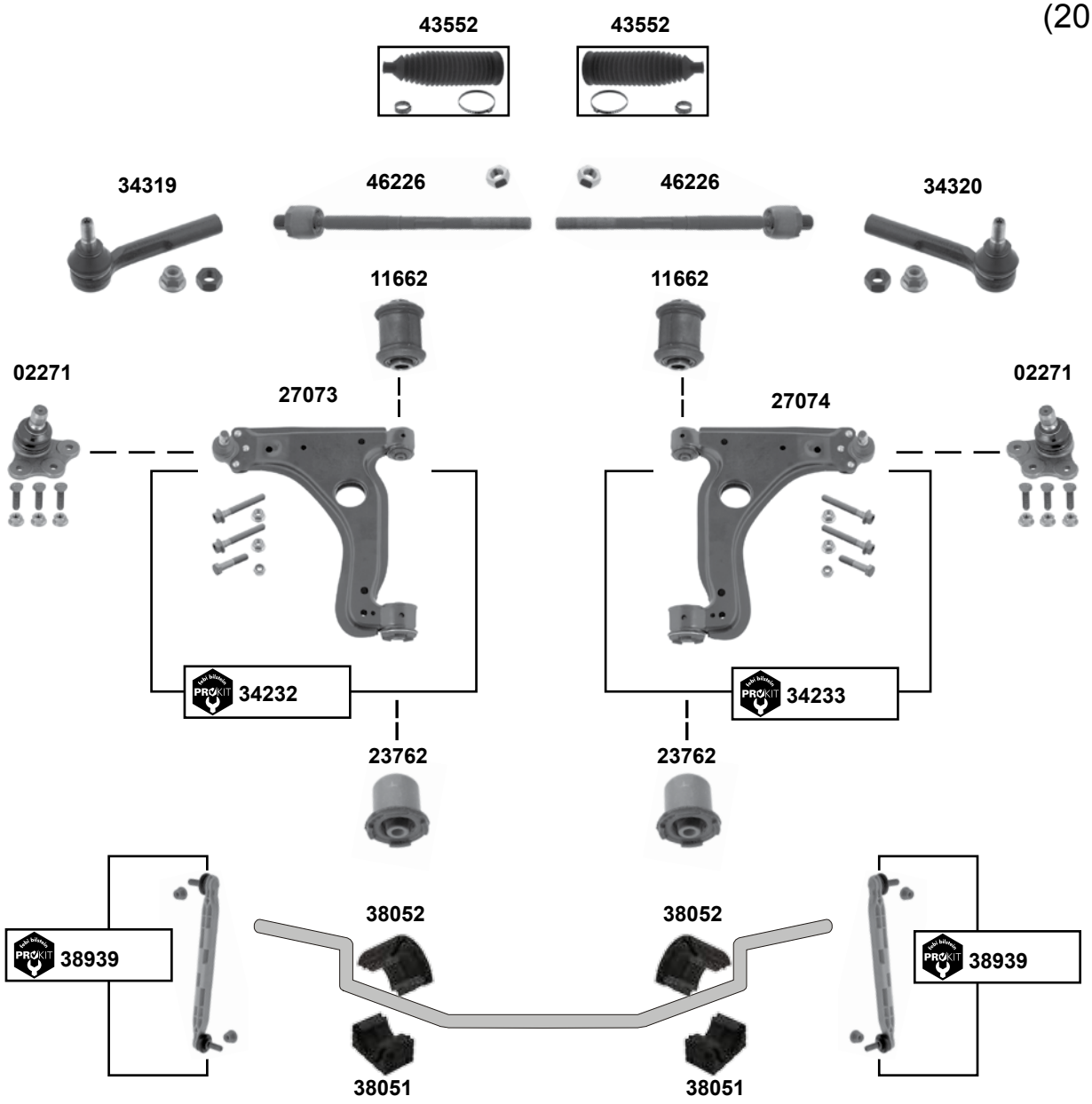

(1) Nur für TRW-Lenkung / TRW-steering only

	Ref. - No.			
02271	0352 800	Traggelenk / ball joint		
11662	0352 364	Querlenkerlager / control arm mount		12x36,5x60
23762	0352 324	Querlenkerlager / control arm mount		12x46x60
27073	5352 029	Querlenker / control arm		
27074	5352 030	Querlenker / control arm		
34232	5352 029 S1	ProKit Querlenker links / control arm left		
34233	5352 030 S1	ProKit Querlenker rechts / control arm right		
34319	1609 013	Spurstangenendstück / tie rod end		
34320	1609 012	Spurstangenendstück / tie rod end		
38051	0350 391	Stabilisatorlager, unten / stabilizer mount, lower		Ø I 24-25,5
38052	0350 390	Stabilisatorlager, oben / stabilizer mount, upper		Ø I 24-25,5
38939	0350 176	ProKit Verbindungsstange / stabilizer link		L 350
43552	1609 356	Lenkmanschettensatz / steering boot set	**(1)**	L 211
46226	1609 011 SK1	Axialgelenk / axial joint	POC 1	L276

Mokka
(2013 →)

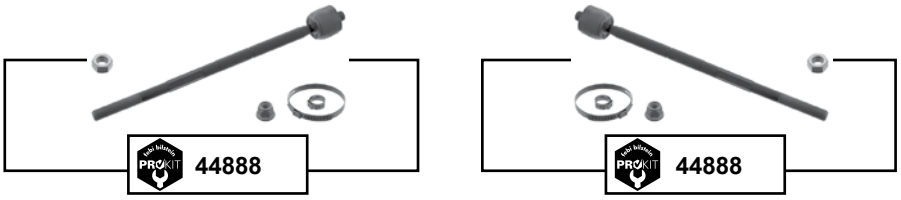

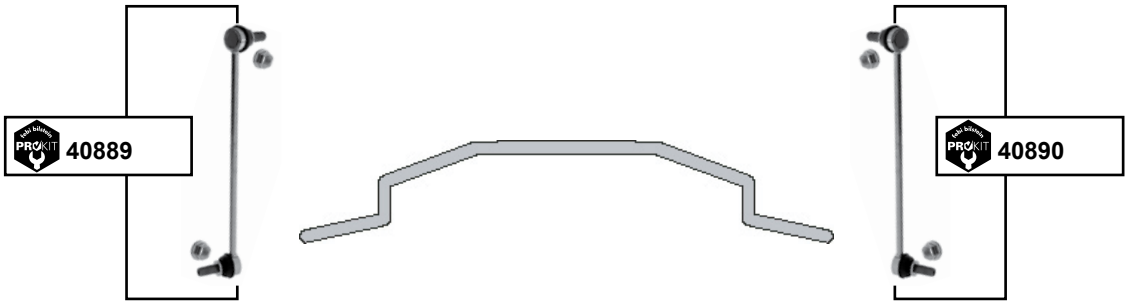

Ref. - No.			
40889	0350 231	ProKit Verbindungsstange / stabilizer link	L 286
40890	0350 232	ProKit Verbindungsstange / stabilizer link	L 286
44888	1609 213	ProKit Axialgelenk / axial joint	E - servo L 334

Der Einbau darf nur durch geschultes Fachpersonal erfolgen. / The installation may exclusively be performed by trained specialist staff.

Monterey A
(1992 → 1997)

14106

14107

14118

Monterey B
(1998 → 2000)

14106

14107

	Ref. - No.			
14106	0324 057	Spurstangenendstück / tie rod end		M14 x 1,5
14107	0324 058	Spurstangenendstück / tie rod end		M14 x 1,5
14118	0352 828	Traggelenk / ball joint		M18 x 1,5

Movano A
(1998 → 2010)

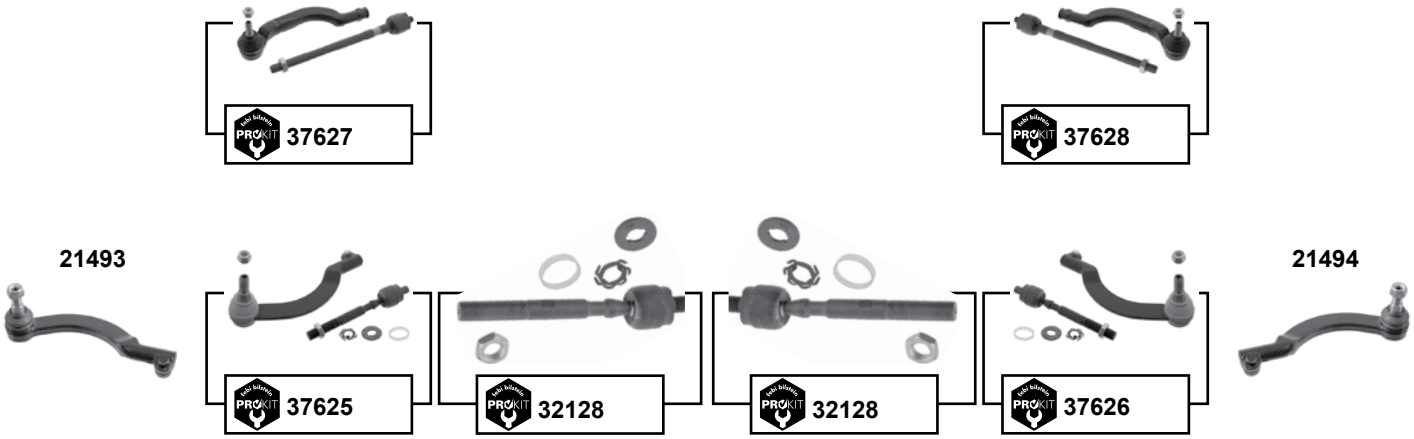

oben / upper

unten / lower

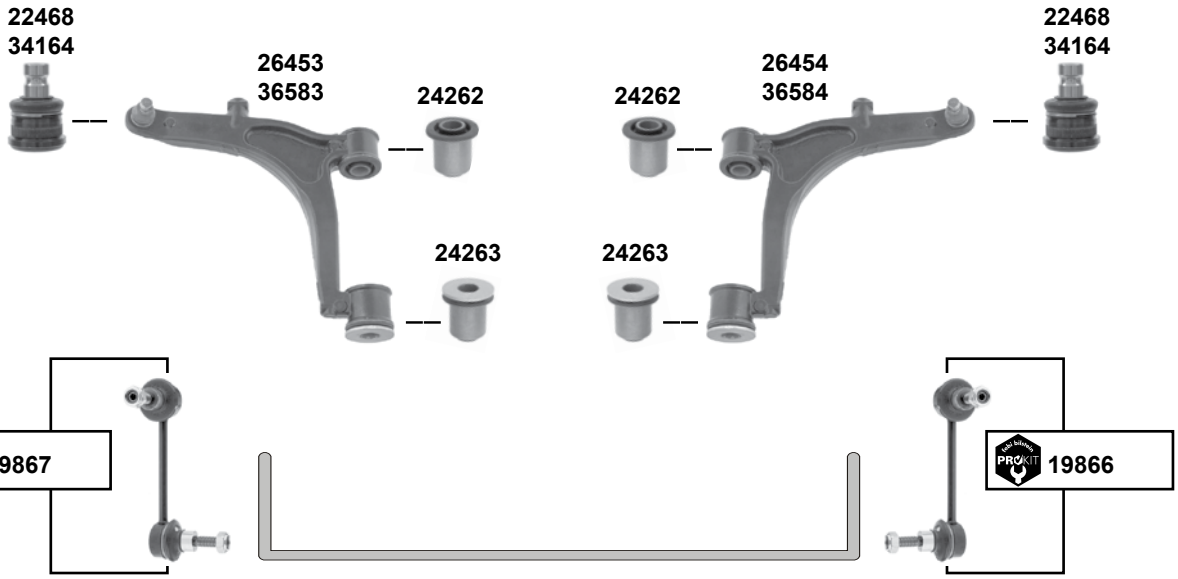

Der Einbau darf nur durch geschultes Fachpersonal erfolgen. / The installation may exclusively be performed by trained specialist staff.

Movano A
(1998 → 2010)

(1)	ED **(ch.)** B809446 → / FD **(ch.)** BB35303 → / FD **(ch.)** J023003 → HD **(ch.)** B784591 → / JD **(ch.)** B794054 → / UD **(ch.)** B822153 → außer Fahrzeuge mit erhöhtem Bodenabstand / except vehicles with increased ground distance
(2)	ED **(ch.)** → B810866 / FD **(ch.)** → BB57431 / HD **(ch.)** → B785825 / JD **(ch.)** → B794913 / UD **(ch.)** → B825494
(3)	**(ch.)** → B810866 (ED) / **(ch.)** → BB54731 (ED) / **(ch.)** → B785825 (ED) / **(ch.)** → B794913 (ED) / **(ch.)** → B825494 (ED)

	Ref. - No.			
19866	4500 199	ProKit Verbindungsstange / stabilizer link		L 130
19867	4500 198	ProKit Verbindungsstange / stabilizer link		L 130
21493	4501 262	Spurstangenendstück / tie rod end		L 225
21494	4501 263	Spurstangenendstück / tie rod end		L 225
22468	4401 909	Traggelenk / ball joint		Ø A 22
22710	4500 254	Traggelenk / ball joint	→ 09/02	
24262	4500 094	Querlenkerlager / control arm mount		
24263	4500 095	Querlenkerlager / control arm mount		
26453	4418 212	Querlenker / control arm		
26454	4418 213	Querlenker / control arm		
27181	4500 091	Querlenkerlager oben / upper control arm mount		M10 x 1,5
31847	4401 910	Traggelenk / ball joint		Ø A15/101
32128	4501 261 SK	ProKit Spurstange / tie rod		L 174,5
34164	4418 631	Traggelenk / ball joint	**(1)**	Ø A 24
36583	4418 629	Querlenker / control arm	07 → 10 **(1)**	
36584	4418 630	Querlenker / control arm	07 → 10 **(1)**	
37625	4501 261 S1	ProKit Spurstange / tie rod	**(3)**	
37626	4501 261 S2	ProKit Spurstange / tie rod	**(3)**	
37627	4408 474 S1	ProKit Spurstange / tie rod	**(2)**	
37628	4408 474 S2	ProKit Spurstange / tie rod	**(2)**	

Movano B
(2010 →)

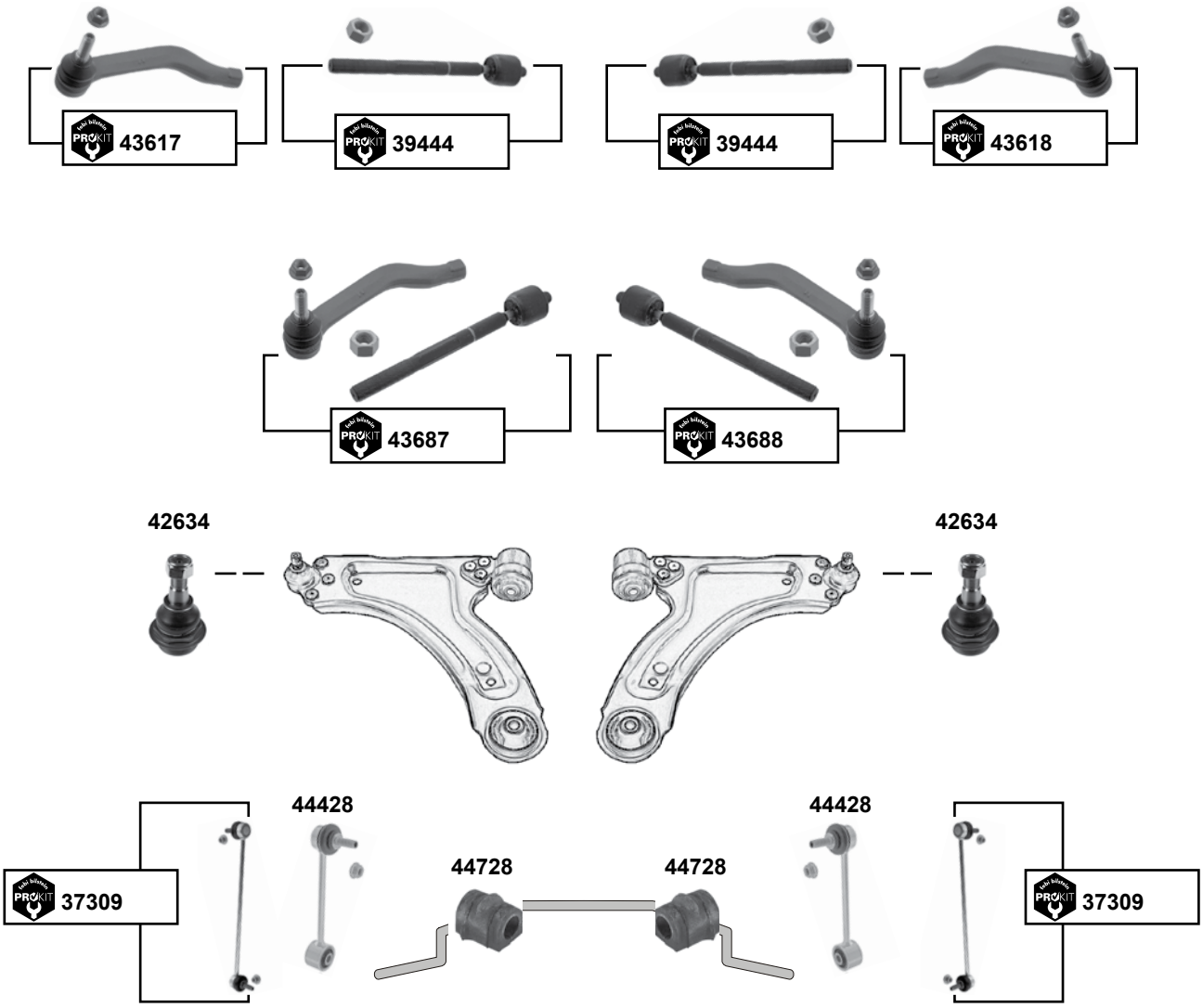

	(1)	alle mit Heckantrieb in Verbindung mit Doppelbereifung / all with rear drive combined with double tires
	(2)	EV0 , FV0 , HV0 , UV0 , JV0 Nur Fahrzeuge mit Frontantrieb mit einem Gesamtgewicht von 3300 u. 3500 kg / only vehicles with front wheel drive combined with a total weight of 3300 a. 3500 kg
	(3)	Vorderradantrieb oder Heckantrieb ohne Doppelbereifung / front-wheel drive or rear-wheel drive without double tires

	Ref. - No.			
37309	4419 291	ProKit Verbindungsstange / stabilizer link	**(3)**	L 330
39444	4420 098 SK	ProKit Axialgelenk / axial joint		L 253
42634	4419 219	Traggelenk / ball joint	→ 22.07.10	
43617	4420 097	ProKit Spurstangenendstück / tie rod end		M18 x 1,5
43618	4420 098	ProKit Spurstangenendstück / tie rod end		M18 x 1,5
43687	4420 097 S1	ProKit Spurstange / tie rod		
43688	4420 098 S1	ProKit Spurstange / tie rod		
44428	4420 954	Verbindungsstange / stabilizer link	**(1)**	L 166
44728	4419 323	Stabilisatorlager / stabilizer mount	**(2)**	Ø I 25,4

Der Einbau darf nur durch geschultes Fachpersonal erfolgen. / The installation may exclusively be performed by trained specialist staff.

Monza
(1978 → 1987)

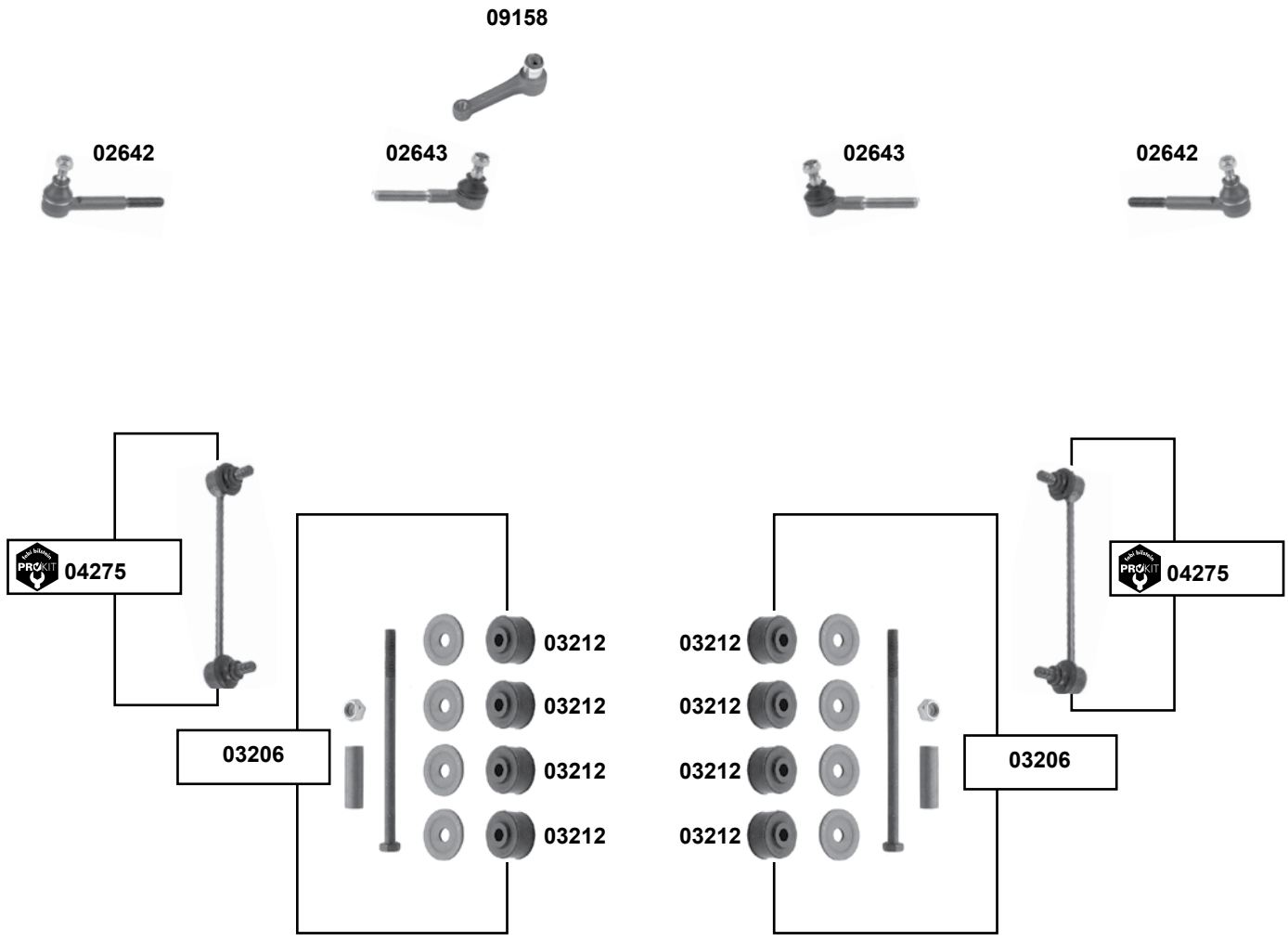

	Ref. - No.			
02642	0324 044	Spurstangenendstück / tie rod end		M14x1,5 LHT
02643	0324 045	Spurstangenendstück / tie rod end		M14x1,5 RHT
03206	1603 147	Rep. Satz Stabilisatorlager / rep. kit stabilizer		
03212	0350 153	Verbindungsstangenlager / stabilizer link bush		8,5x30x19
04275	0350 602	ProKit Verbindungsstange / stabilizer link		L 195
09158	0920 367	Lenkhebel / steering arm		L 121 Ø I 18

Omega A
(1986 → 1994)

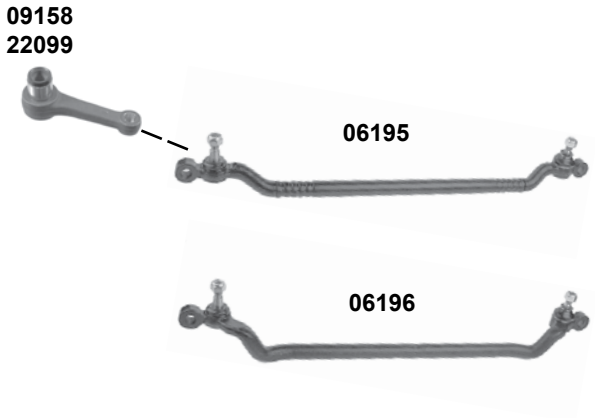

(1)	Omega 1.8, 2.0, 2.6, 3.0
(2)	Omega 2.3D, 2.3TD, 2.4
(3)	Omega 1.8, 2.0, 2.4

	Ref. - No.			
05191	0322 173	Spurstange / tie rod		L 347
05193	0322 174	Spurstange / tie rod		L 347
06191	0322 176	Spurstangenendstück / tie rod end	**(ch.)** H 1169261 →	M14x1,5 LHT
06192	0322 172	Spurstangenendstück / tie rod end	**(ch.)** H 1169261 →	M14x1,5 RHT
06193	0322 171	Spurstangenendstück / tie rod end	**(ch.)** H 1169261 →	M14x1,5 LHT
06194	0322 175	Spurstangenendstück / tie rod end	**(ch.)** H 1169261 →	M14x1,5 RHT
06195	0322 148	Spurstange / tie rod	**(1)** LHD	L 572
06196	0322 145	Spurstange / tie rod	**(2)** LHD	L 572
09158	0920 367	Lenkhebel / steering arm		L 121 Ø 18
22099	0920 355	Lenkhebel / steering arm	**(3)**	L 110 Ø 18

Der Einbau darf nur durch geschultes Fachpersonal erfolgen. / The installation may exclusively be performed by trained specialist staff.

Omega A
(1986 → 1994)

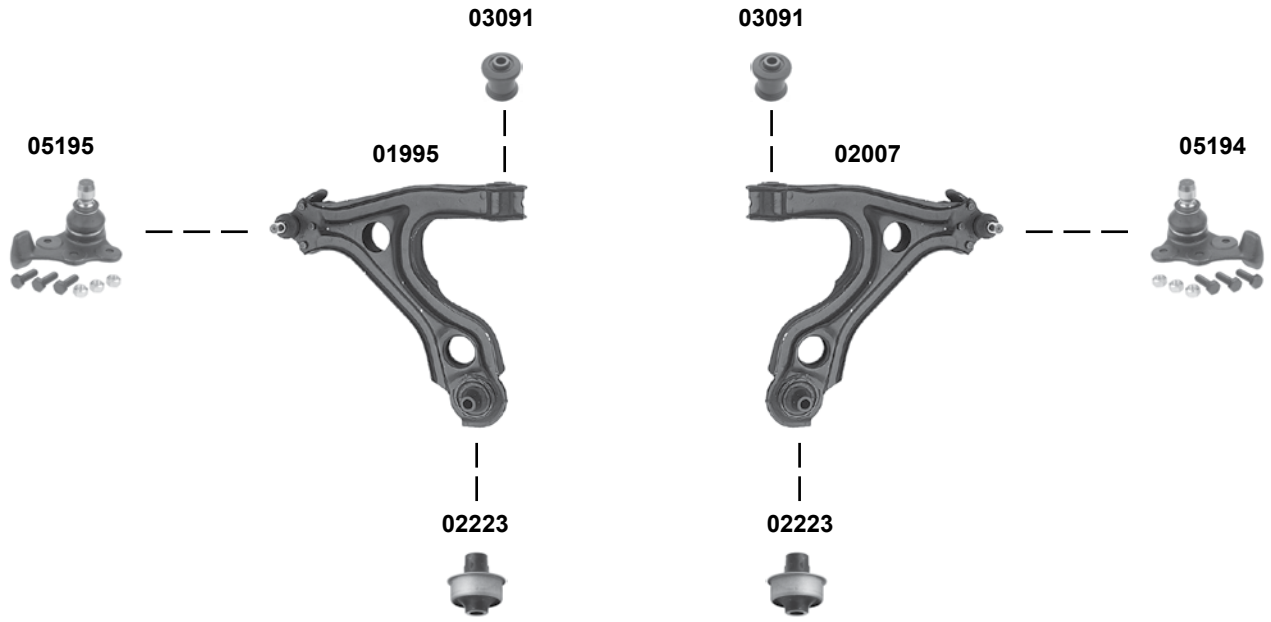

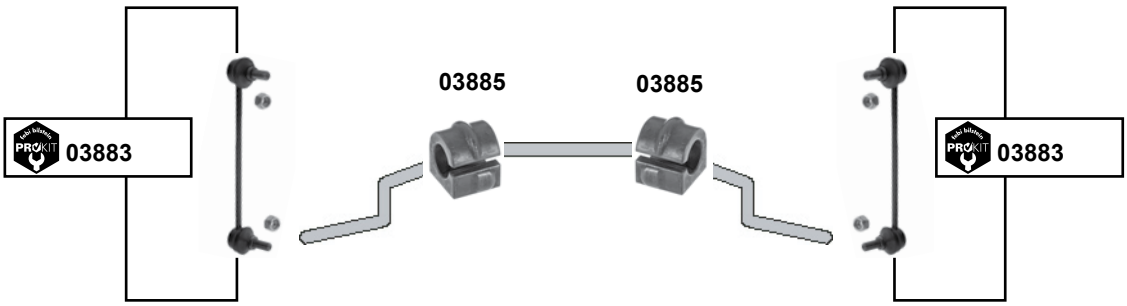

	Ref. - No.			
01995	0352 135	Querlenker / control arm		
02007	0352 136	Querlenker / control arm		
02223	0352 355	Querlenkerlager / control arm mount		16x60x69,5
03091	0352 341	Querlenkerlager / control arm mount		12x41/47x60
03883	0350 609	ProKit Verbindungsstange / stabilizer link		L 225
03885	0350 116	Stabilisatorlager / stabilizer mount		Ø I 22
05194	0352 827	Traggelenk / ball joint		Ø A 18
05195	0352 826	Traggelenk / ball joint		Ø A 18

Omega B
(1994 → 2003)

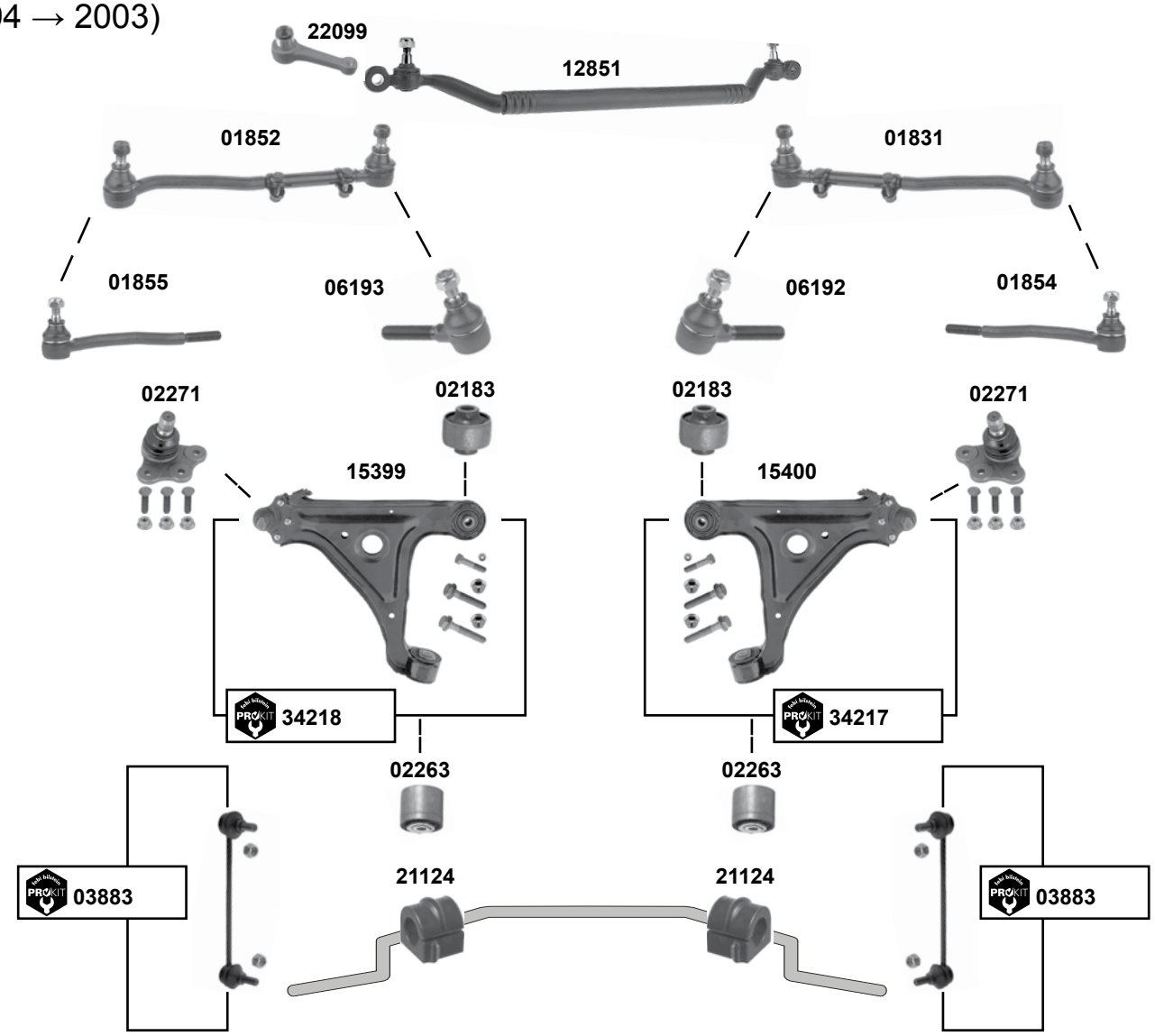

(1) **(ch.)** → X 1999999 alle / all
(ch.) Y 2000000 → **(ex.)** Sport

febi	Ref. - No.			
01831	0322 168	Spurstange / tie rod	**(ch.)** → X 1999999	L 354
01852	0322 194	Spurstange / tie rod	**(ch.)** → X 1999999	L 354
01854	0324 155	Spurstangenendstück / tie rod end	**(ch.)** → X 1999999	M14 x1,5 LHT
01855	0322 179	Spurstangenendstück / tie rod end	**(ch.)** → X 1999999	M14x1,5 RHT
02183	0352 303	Querlenkerlager / control arm mount		14x49x45,5
02263	0352 302	Querlenkerlager / control arm mount		14x58,5x56
02271	0352 800	Traggelenk / ball joint	**(ch.)** → W 1172238	Ø A 18
03883	0350 609	ProKit Verbindungsstange / stabilizer link		L 225
06192	0322 172	Spurstangenendstück / tie rod end		M14x1,5 RHT
06193	0322 171	Spurstangenendstück / tie rod end		M14x1,5 LHT
12851	0322 166	Spurstange / tie rod	**(1)** LHD	L 605
15399	0352 029	Querlenker / control arm		
15400	0352 028	Querlenker / control arm		
21124	0350 147	Stabilisatorlager / stabilizer mount		Ø I 23
22099	0920 355	Lenkhebel / steering arm		L 110 / Ø I 18
34217	0352 028 S1	ProKit Querlenker / control arm		
34218	0352 029 S1	ProKit Querlenker / control arm		

Der Einbau darf nur durch geschultes Fachpersonal erfolgen. / The installation may exclusively be performed by trained specialist staff.

Rekord E
(1977 → 1986)

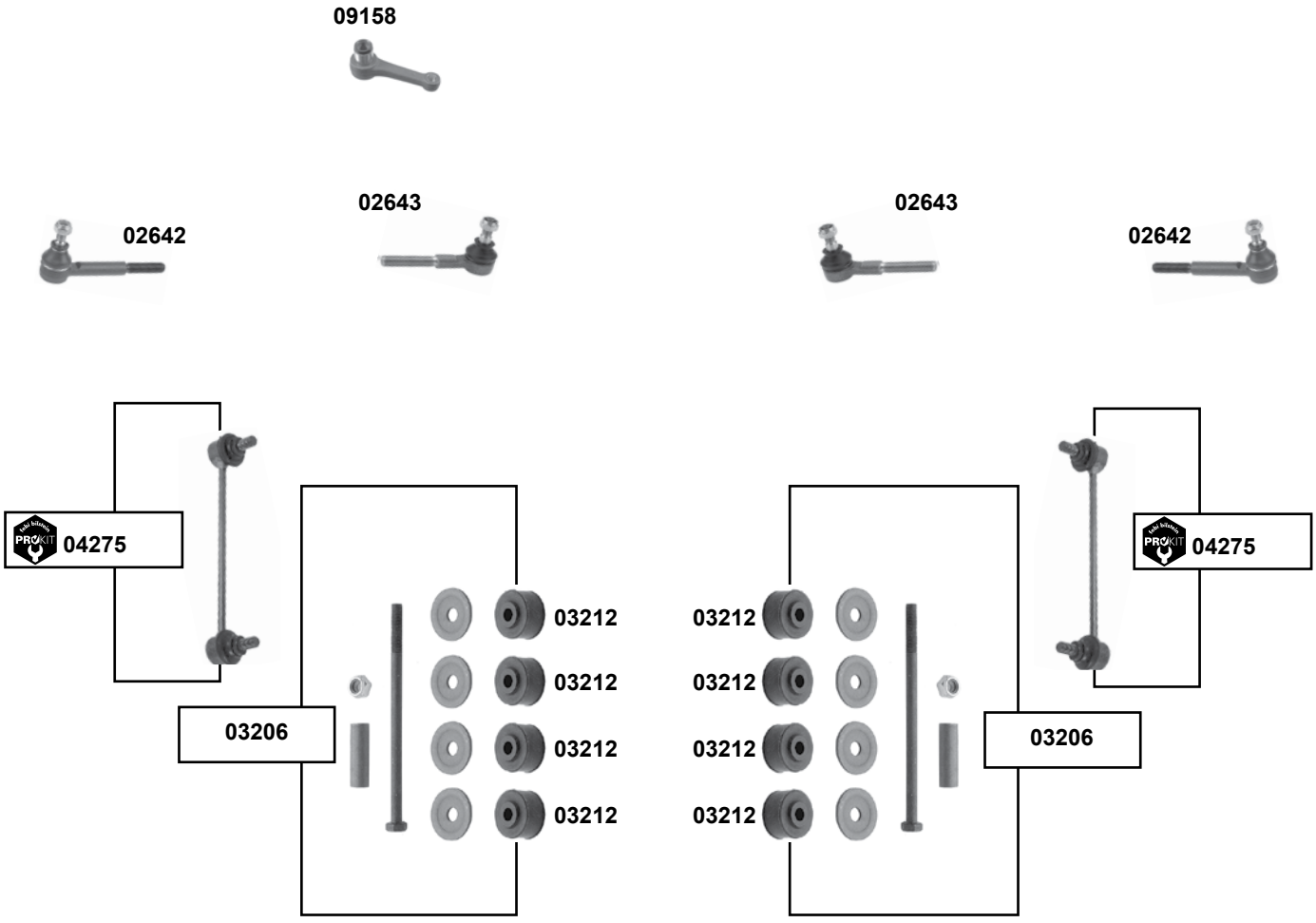

	Ref. - No.			
02642	0324 044	Spurstangenendstück / tie rod end		M14x1,5 LHT
02643	0324 045	Spurstangenendstück / tie rod end		M14x1,5 RHT
03206	1603 147	Rep. Satz Stabilisatorlager / rep. kit stabilizer		
03212	0350 153	Verbindungsstangenlager / stabilizer link bush		8,5x30x19
04275	0350 602	ProKit Verbindungsstange / stabilizer link		L 195
09158	0920 367	Lenkhebel / steering arm		L 121

Senator A
(1978 → 1987)

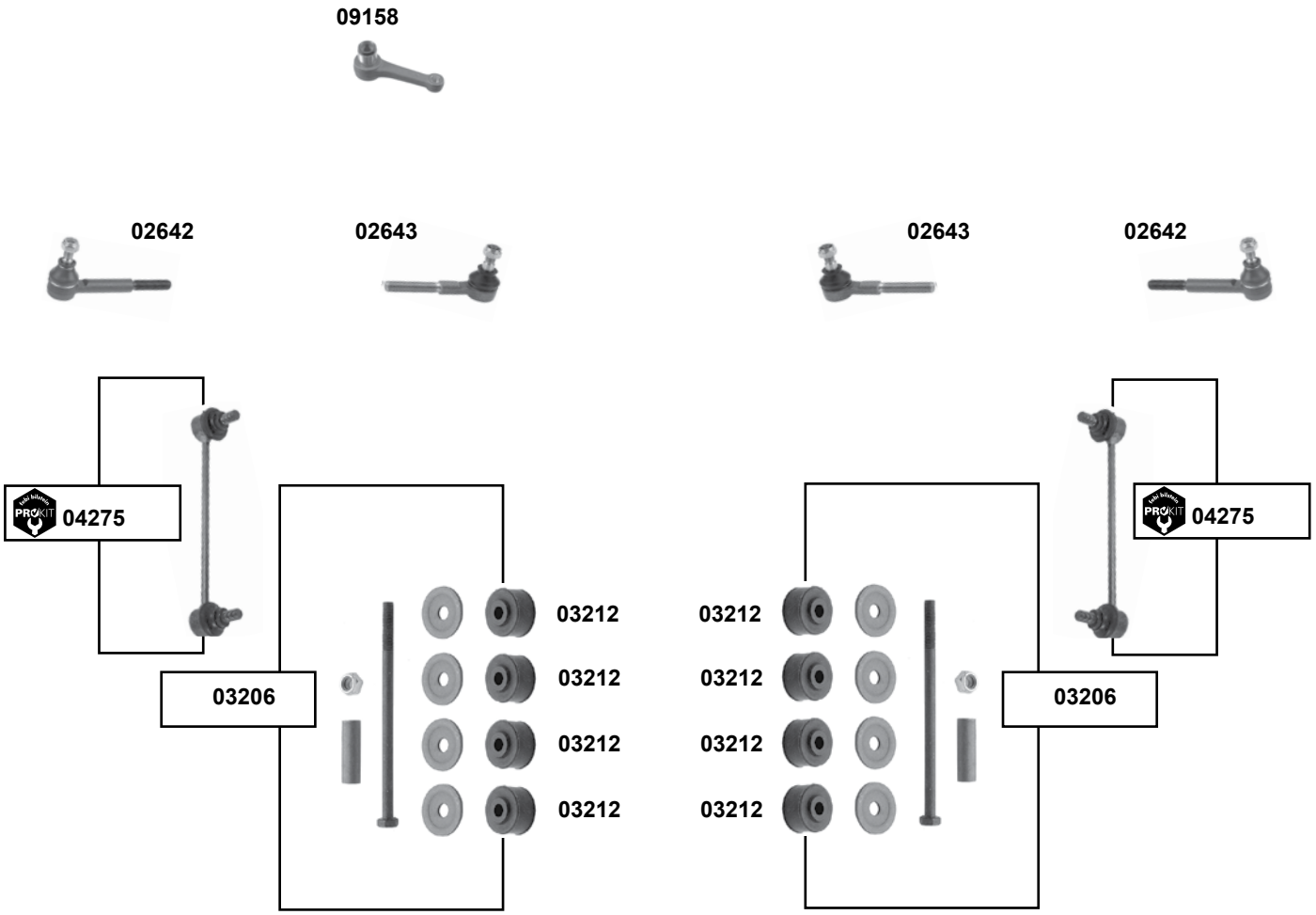

febi bilstein	Ref. - No.			
02642	0324 044	Spurstangenendstück / tie rod end		M14x1,5 LHT
02643	0324 045	Spurstangenendstück / tie rod end		M14x1,5 RHT
03206	1603 147	Rep. Satz Stabilisatorlager / rep. kit stabilizer		
03212	0350 153	Verbindungsstangenlager / stabilizer link bush		8,5x30x19
04275	0350 602	ProKit Verbindungsstange / stabilizer link		L 195
09158	0920 367	Lenkhebel / steering arm		L 121

Der Einbau darf nur durch geschultes Fachpersonal erfolgen. / The installation may exclusively be performed by trained specialist staff.

Senator B
(1986 → 1994)

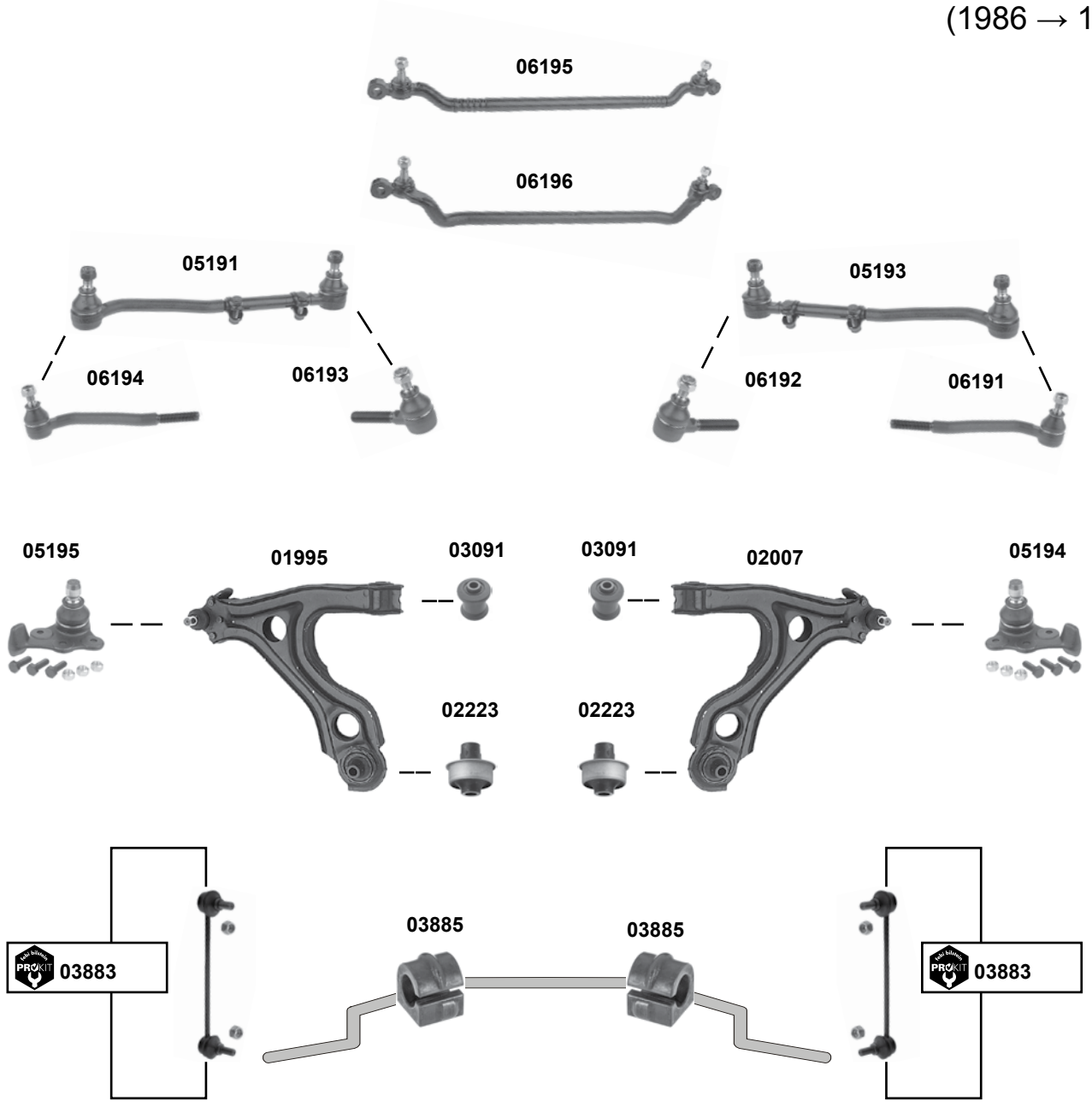

	Ref. - No.			
01995	0352 135	Querlenker / control arm		
02007	0352 136	Querlenker / control arm		
02223	0352 355	Querlenkerlager / control arm mount		16x60x69,5
03091	0352 341	Querlenkerlager / control arm mount		12x41/47x60
03883	0350 609	ProKit Verbindungsstange / stabilizer link		L 225
03885	0350 116	Stabilisatorlager / stabilizer mount		Ø I 22
05191	0322 173	Spurstange / tie rod		L 347
05193	0322 174	Spurstange / tie rod		L 347
05194	0352 827	Traggelenk / ball joint		Ø A 18
05195	0352 826	Traggelenk / ball joint		Ø A 18
06191	0322 176	Spurstangenendstück / tie rod end	**(ch.)** H 1169261 →	M14x1,5 LHT
06192	0322 172	Spurstangenendstück / tie rod end	**(ch.)** H 1169261 →	M14x1,5 RHT
06193	0322 171	Spurstangenendstück / tie rod end	**(ch.)** H 1169261 →	M14x1,5 LHT
06194	0322 175	Spurstangenendstück / tie rod end	**(ch.)** H 1169261 →	M14x1,5 RHT
06195	0322 148	Spurstange / tie rod	LHD	L 572
06196	0322 145	Spurstange / tie rod	LHD	L 572

Signum
(2003 → 2008)

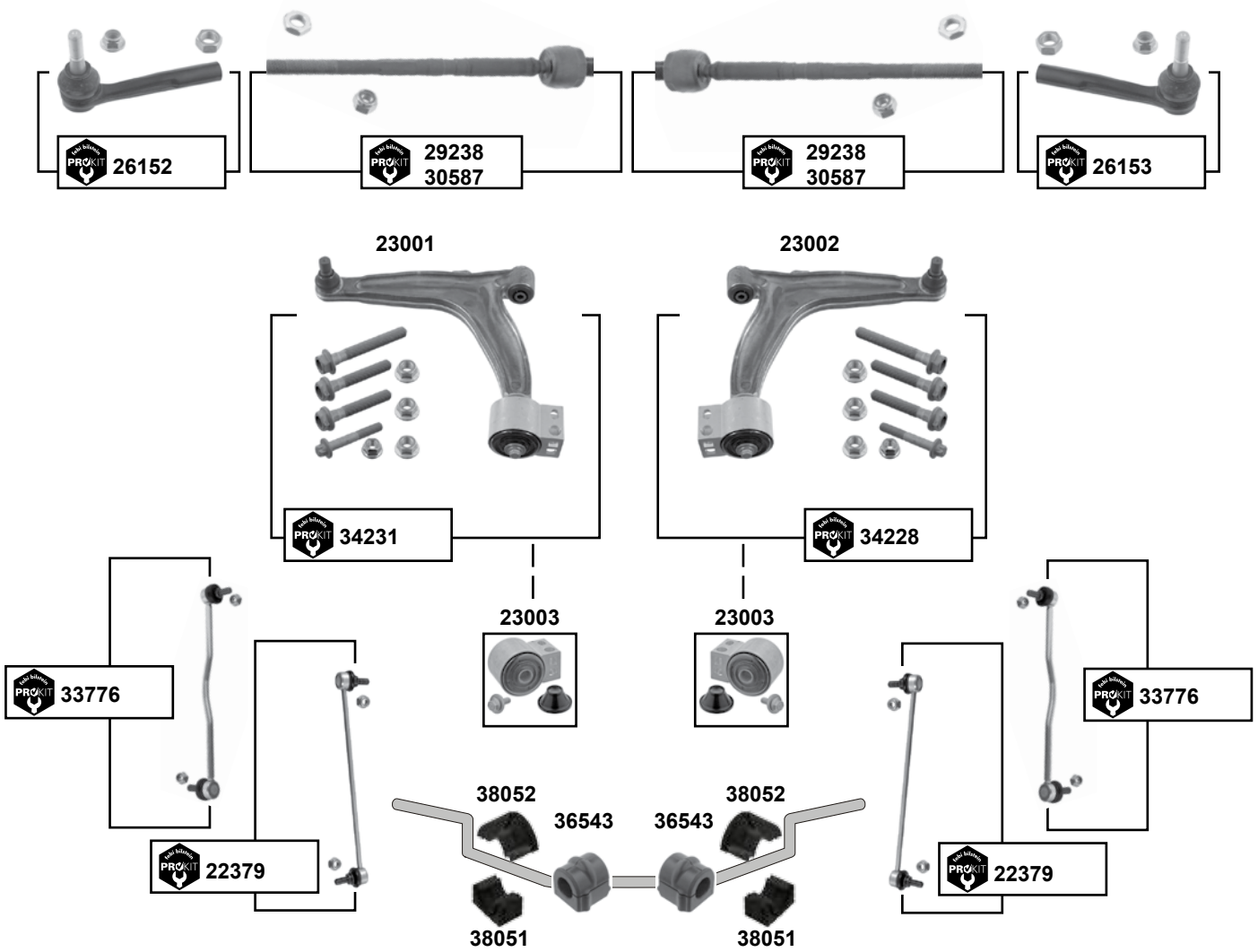

(1) 18“ → **(ch.)** 41000001 → 61039489

(2) **(ex.)** IDS+ alle/ all / IDS+ **(ch.)** → 31999999

(3) nur Fahrzeuge mit IDS + Fahrwerk / vehicles with IDS + chassis only / **(ch.)** 41000001→

(4) → 05 / **(ch.)** → 51999999

febi bilstein	Ref. - No.			
22379	0350 615	ProKit Verbindungsstange / stabilizer link	**(2)**	L 355
23001	0352 051	Querlenker / control arm	Alu / alloy	
23002	0352 052	Querlenker / control arm	Alu / alloy	
23003	0352 319	Rep.Satz Querlenker / rep.kit control arm		
26152	1603 227	ProKit Spurstangenendstück / tie rod end		M14 x 1,5
26153	1603 228	ProKit Spurstangenendstück / tie rod end		M14 x 1,5
29238	1603 416 SK	ProKit Spurstange / tie rod	→ 17“	L 284
30587	1603 417 SK	ProKit Spurstange / tie rod	**(1)**	L 305
33776	0350 612	ProKit Verbindungsstange / stabilizer link	**(3)**	L 395
34228	0352 052 S1	ProKit Querlenker rechts / control arm right	**(ex.)** OPC/VXR	
34231	0352 051 S1	ProKit Querlenker links / control arm left	**(ex.)** OPC/VXR	
36543	0350 145	Stabilisatorlager / stabilizer mount	**(4)**	Ø I 23,3
38051	0350 391	Stabilisatorlager, unten / stabilizer mount, lower	**(ch.)** 61000001 →	Ø I 24
38052	0350 390	Stabilisatorlager, oben / stabilizer mount, upper	**(ch.)** 61000001 →	Ø I 24

Der Einbau darf nur durch geschultes Fachpersonal erfolgen. / The installation may exclusively be performed by trained specialist staff.

Tigra A
(1994 → 2000)

(ch.) → V 3023597, V 4166925, V 6066279

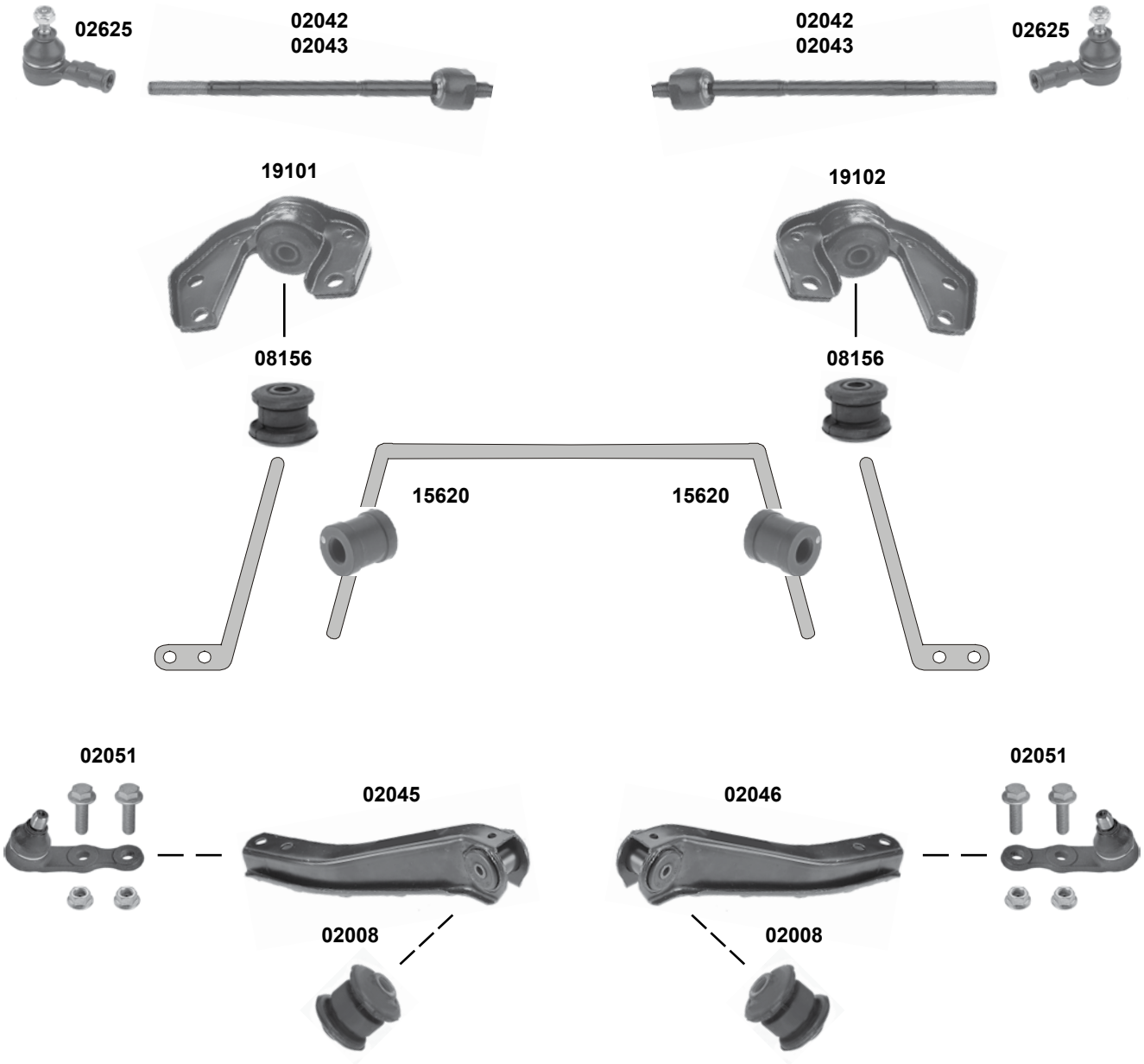

	Ref. - No.			
02008	0352 301	Querlenkerlager / control arm mount		10x35x52
02042	1603 453 SK	Spurstange / tie rod	man. / E - servo	L 325
02043	0322 158	Spurstange / tie rod	servo	L 290
02045	0352 003	Querlenker / control arm		
02046	0352 002	Querlenker / control arm		
02051	1603 187	Traggelenk / ball joint		Ø A 15
02625	1603 645	Spurstangenendstück / tie rod end		M12x1,5 RHT
08156	0353 561	Zugstrebenlager / tension rod mount		14x36/50x40
15620	0350 127	Stabilisatorlager / stabilizer mount		Ø I 21,5
19101	0353 281	Halter / mount		
19102	0353 280	Halter / mount		

Der Einbau darf nur durch geschultes Fachpersonal erfolgen. / The installation may exclusively be performed by trained specialist staff.

Tigra A
(1994 → 2000)

(ch.) V 3023598, V 4166926, V 6066280 →

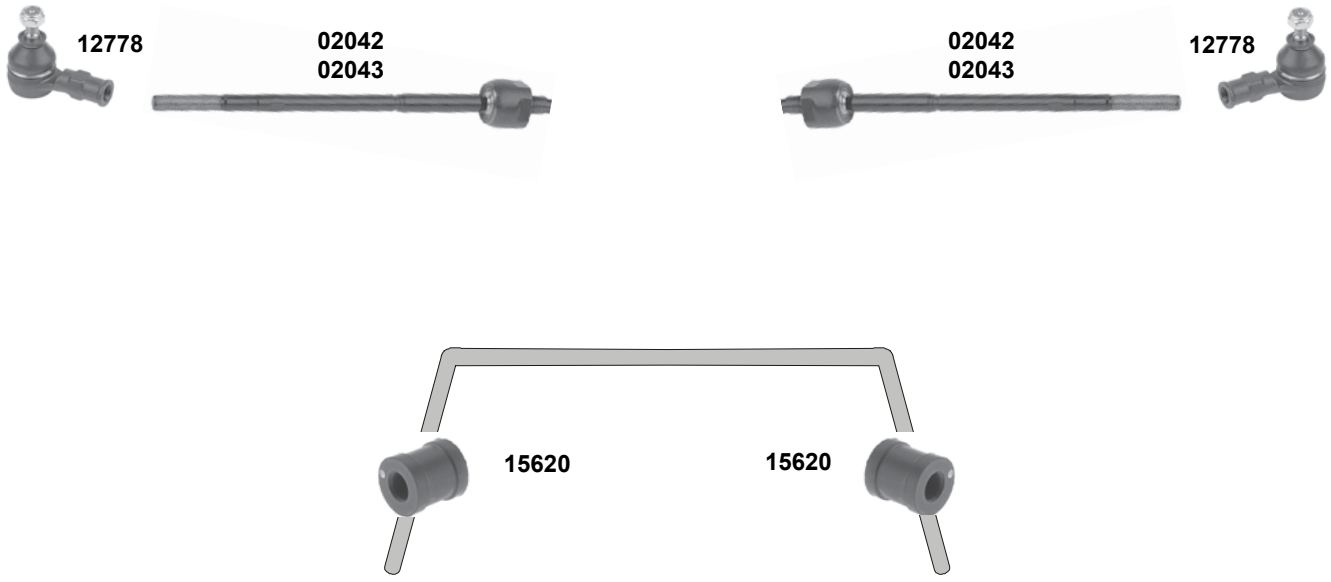

	Ref. - No.			
02008	0352 301	Querlenkerlager / control arm mount		10x35x52
02042	1603 453 SK	Spurstange / tie rod	man. / E - servo	L 325
02043	0322 158	Spurstange / tie rod	servo	L 300
11658	5352 011	Querlenker / control arm		
11659	5352 012	Querlenker / control arm		
11746	1603 202	Traggelenk / ball joint		Ø A 15
12778	1603 455	Spurstangenendstück / tie rod end		M12x1,5 RHT
15620	0350 127	Stabilisatorlager / stabilizer mount		Ø I 21,5

Der Einbau darf nur durch geschultes Fachpersonal erfolgen. / The installation may exclusively be performed by trained specialist staff.

Tigra B TwinTop
(2004 → 2009)

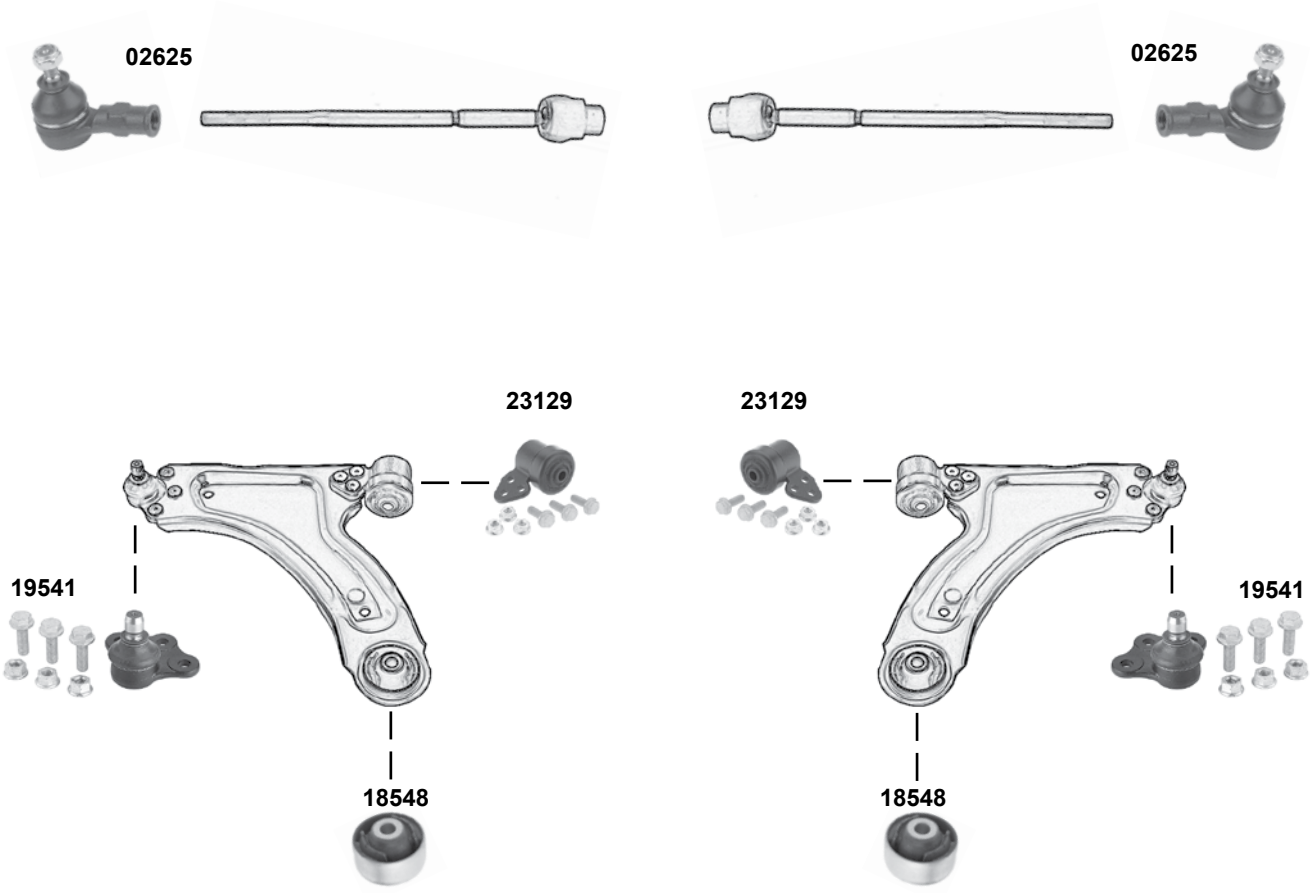

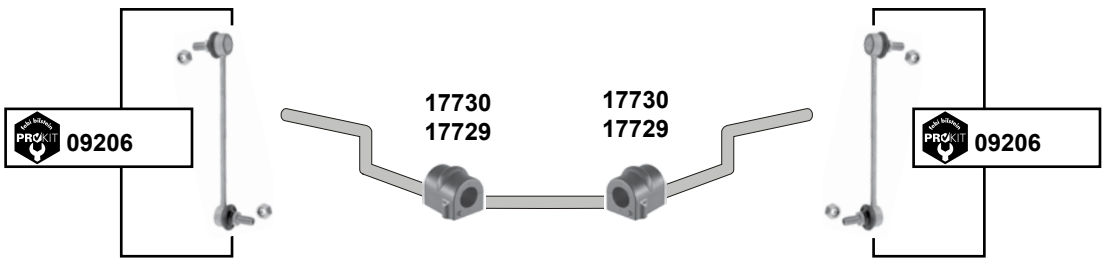

	Ref. - No.			
02625	1603 645	Spurstangenendstück / tie rod end		M12 x 1,5
09206	0350 610	ProKit Verbindungsstange / stabilizer link		L 243,5
17729	0350 130	Stabilisatorlager / stabilizer mount		Ø I 16
17730	0350 138	Stabilisatorlager / stabilizer mount		Ø I 18
18548	0352 320	Querlenkerlager / control arm mount		Ø A 59,5
19541	0352 803	Traggelenk / ball joint		
23129	0352 377	Querlenkerlager / control arm mount	**(ch.)** → 5E999999	

Vectra A
(1988 → 1995)

1.4 → 2.0 i (ex.)16 V
1.7 D / TD

man.

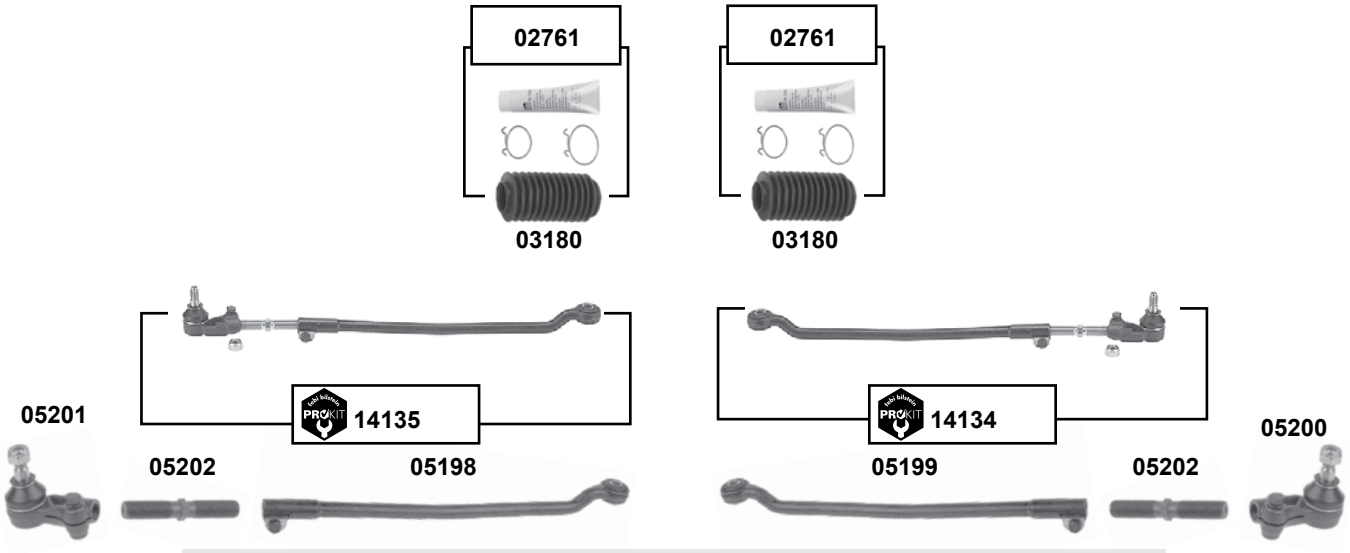

servo

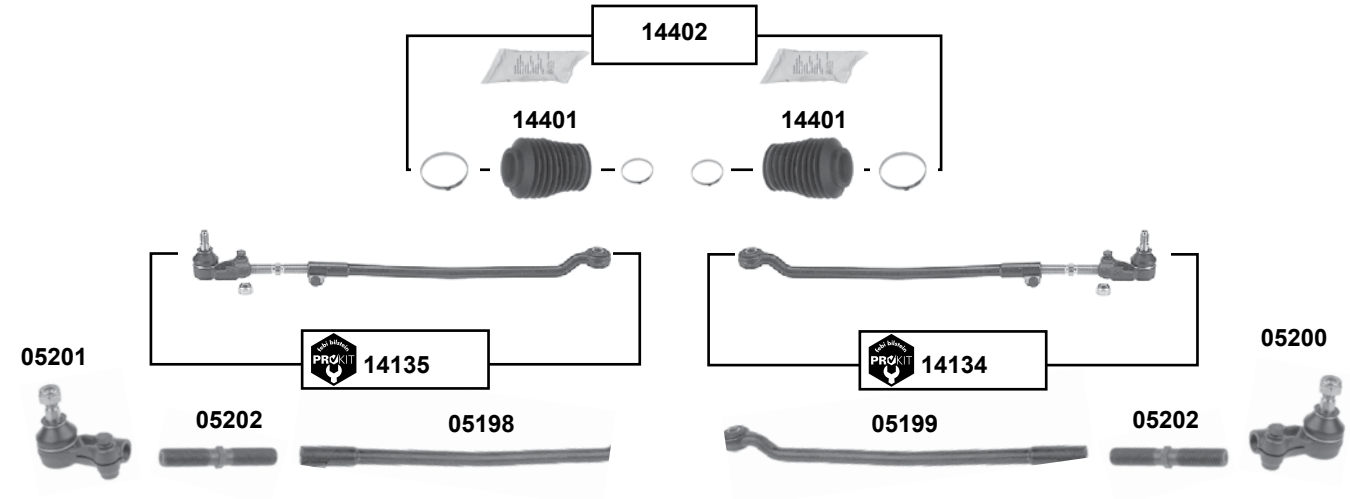

(1) **(ch.)** → M 1300367
(ch.) → M 5396085
(ch.) → NV 102027

febi bilstein	Ref. - No.			
02761	0902 828 S1	Rep. Satz Lenkmanschette / rep. kit steering boot	**(1)**	
03180	0902 828	Lenkmanschette / steering boot	**(1)**	
05198	0322 147	Spurstange / tie rod		L 434
05199	0322 146	Spurstange / tie rod		L 434
05200	0324 056	Spurstangenendstück / tie rod end		M16x2 LHT
05201	0324 055	Spurstangenendstück / tie rod end		M16x2 RHT
05202	0322 577	Einstellbolzen / adjusting bolt		M16x2x105,5
14134	0322 146 S1	ProKit Spurstange / tie rod		M16 x 2
14135	0322 147 S1	ProKit Spurstange / tie rod		M16 x 2
14401	1609 073 S1	Lenkmanschette / steering boot	LHD / für/to fit servo ZF	
14402	1609 073 SK	Lenkmanschette / steering boot	LHD / für/to fit servo ZF	

Der Einbau darf nur durch geschultes Fachpersonal erfolgen. / The installation may exclusively be performed by trained specialist staff.

Vectra A

(1988 → 1995)

1.4 → 2.0 i (ex.)16 V

1.7 D / TD

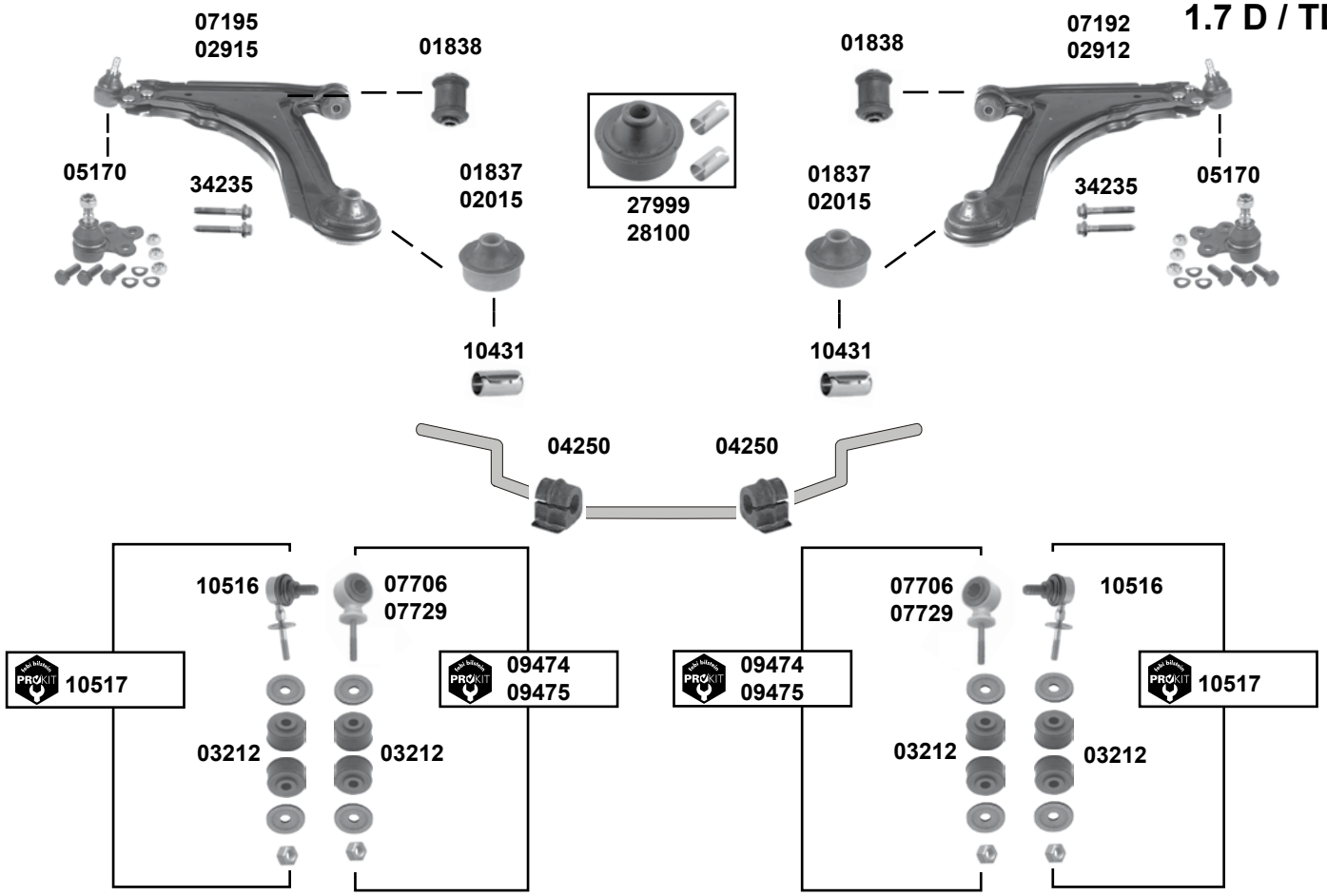

(1)	**(ch.)** → R 1049313 **(ch.)** → R 5112256 **(ch.)** → R 7540515
(2)	**(ch.)** R 1049314 → **(ch.)** R 5112257 → **(ch.)** R 7540516 →

	Ref. - No.			
01837	0352 348	Querlenkerlager / control arm mount	**(1)**	16x60x58
01838	0352 300	Querlenkerlager / control arm mount		12x39x60
02015	0352 356	Querlenkerlager / control arm mount	**(2)**	16x60x58
02912	5352 000	Querlenker / control arm	**(2)** inkl. 2x10431	
02915	5352 001	Querlenker / control arm	**(2)** inkl. 2x10431	
03212	0350 153	Verbindungsstangenlager / stabilizer link bush		8,5x30x19
04250	0350 078	Stabilisatorlager / stabilizer mount		Ø I 20
05170	1603 167	Traggelenk / ball joint		M12 x 1,5
07192	0352 192	Querlenker / control arm	**(1)** inkl. 2x10431	
07195	0352 193	Querlenker / control arm	**(1)** inkl. 2x10431	
07706	0350 260	Verbindungsstange / stabilizer link		Ø I 22
07729	0350 261	Verbindungsstange / stabilizer link		Ø I 18
09474	0350 260 S1	ProKit Verbindungsstange / stabilizer link		
09475	0350 261 S1	ProKit Verbindungsstange / stabilizer link		
10431	0353 460	Hülse / sleeve		16,3x30
10516	0350 263	Verbindungsstange / stabilizer link		L 86
10517	0350 263 S1	ProKit Verbindungsstange / stabilizer link		L 86
27999	0352 356 S1	Querlenkerlager / control arm mount	**(2)**	16x60x58
28100	0352 348 S1	Querlenkerlager / control arm mount	**(1)**	16x60x58
34235	2026 745 S1	Schraubensatz für Querlenker / screw kit for control arm		

Vectra A

(1988 → 1995)

2.0 i 16V → 2.5 V6

man.

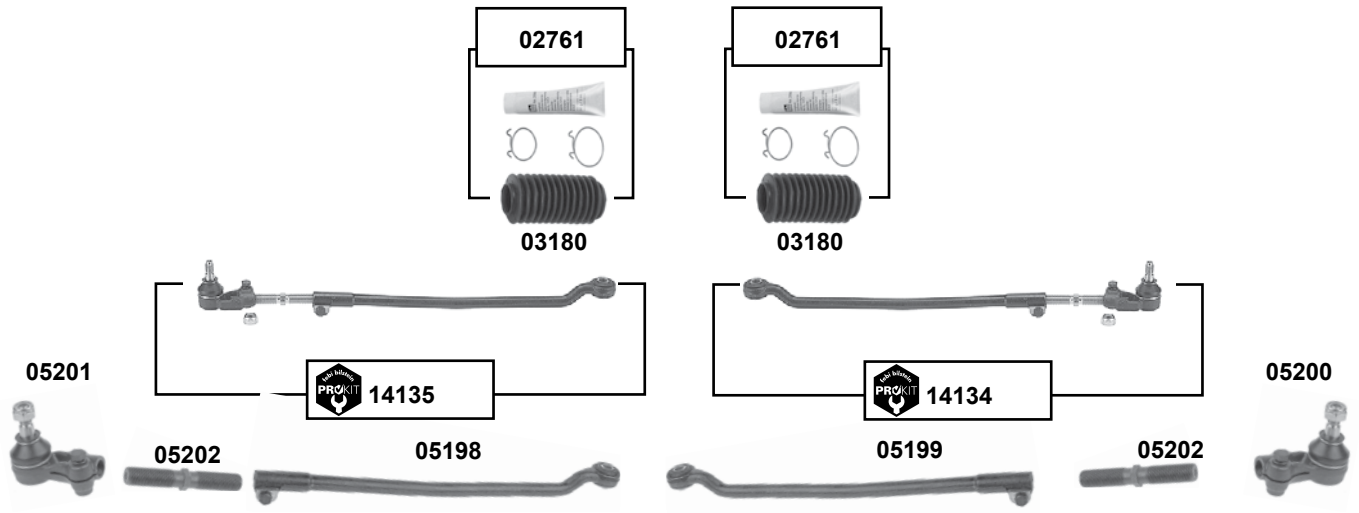

servo

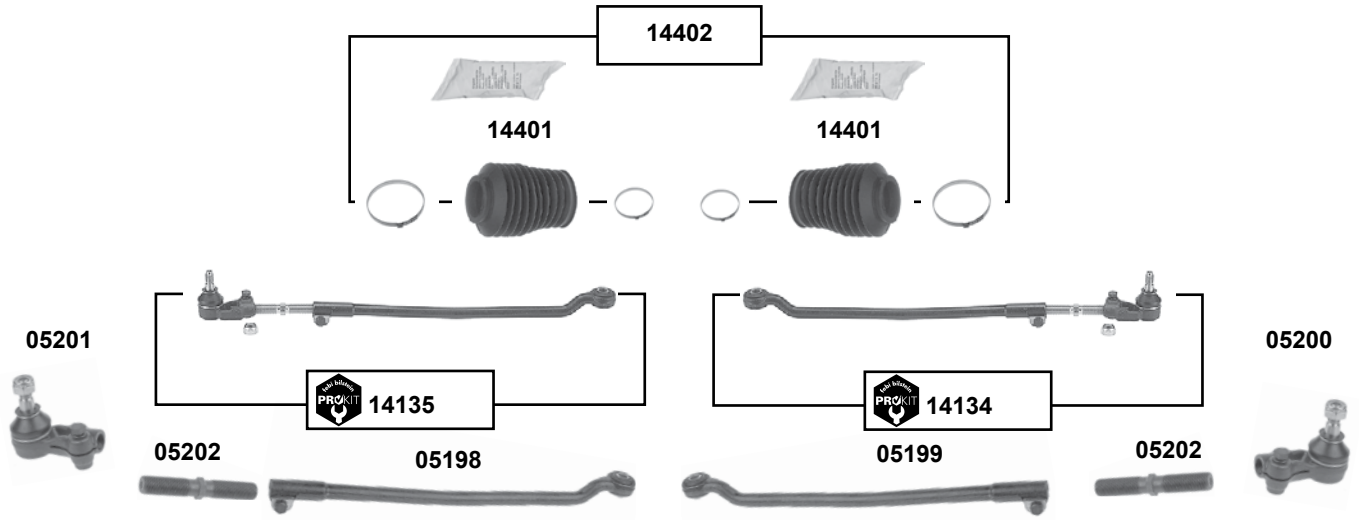

(1) **(ch.)** → M 1300367
(ch.) → M 5396085
(ch.) → NV 102027

febi bilstein	Ref. - No.			
02761	0902 828 S1	Rep. Satz Lenkmanschette / rep. kit steering boot	**(1)**	
03180	0902 828	Lenkmanschette / steering boot	**(1)**	
05198	0322 147	Spurstange / tie rod		L 434
05199	0322 146	Spurstange / tie rod		L 434
05200	0324 056	Spurstangenendstück / tie rod end		M16x1,5 LHT
05201	0324 055	Spurstangenendstück / tie rod end		M16x1,5 RHT
05202	0322 577	Einstellbolzen / adjusting bolt		M16x2x105,5
14134	0322 146 S1	ProKit Spurstange / tie rod		M16 x 2
14135	0322 147 S1	ProKit Spurstange / tie rod		M16 x 2
14401	1609 073 S1	Lenkmanschette / steering boot	LHD / für/to fit servo ZF	
14402	1609 073 SK	Lenkmanschette / steering boot	LHD / für/to fit servo ZF	

Der Einbau darf nur durch geschultes Fachpersonal erfolgen. / The installation may exclusively be performed by trained specialist staff.

Vectra A

(1988 → 1995)

2.0 i 16V → 2.5 V6

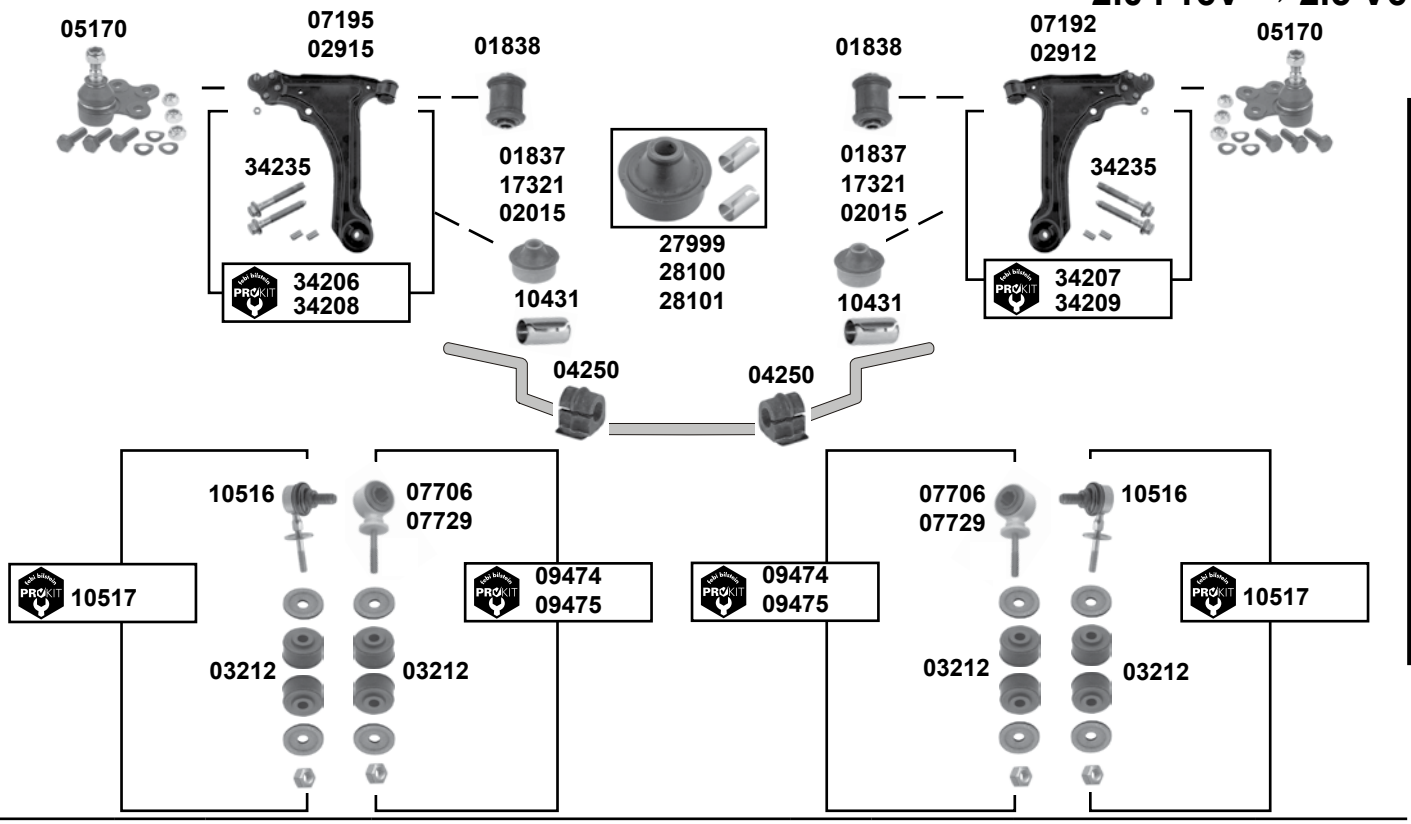

(1)	**(ch.)** → NV 535971 / P 1001687 / P 5004910	**(3)**	**(ch.)** NV 535972 / P 1001688 / P 5004911 →
(2)	**(ch.)** R 75440516 / R 1049315 / R 5112257 →	**(4)**	**(ch.)** → R 75440515 / R 1049314 / R 5112256

	Ref. - No.			
01837	0352 348	Querlenkerlager / control arm mount	**(1) (ex.)** 2.5 V6	16x60x58
01838	0352 300	Querlenkerlager / control arm mount	**(1) (ex.)** 2.5 V6	12x39x60
02015	0352 356	Querlenkerlager / control arm mount	**(2) (ex.)** 2.5 V6	16x60x58
02912	5352 000	Querlenker / control arm	**(2) (ex.)** 2.5 V6	
02915	5352 001	Querlenker / control arm	**(2) (ex.)** 2.5 V6	
03212	0350 153	Verbindungsstangenlager / stabilizer link bush		8,5x30x19
04250	0350 078	Stabilisatorlager / stabilizer mount		Ø I 20
05170	1603 167	Traggelenk / ball joint	**(ex.)** 2.5 V6	M12 x 1,5
07192	0352 192	Querlenker / control arm	**(4) (ex.)** 2.5 V6	
07195	0352 193	Querlenker / control arm	**(4) (ex.)** 2.5 V6	
07706	0350 260	Verbindungsstange / stabilizer link		Ø I 22
07729	0350 261	Verbindungsstange / stabilizer link		Ø I 18
09474	0350 260 S1	ProKit Verbindungsstange / stabilizer link		
09475	0350 261 S1	ProKit Verbindungsstange / stabilizer link		
10431	0353 460	Hülse / sleeve		16,3x30
10516	0350 263	Verbindungsstange / stabilizer link		
10517	0350 263 S1	ProKit Verbindungsstange / stabilizer link		
17321	0352 352	Querlenkerlager / control arm mount	**(3) (4) (ex.)** 2.5 V6	Ø I 12
27999	0352 356 S1	Querlenkerlager / control arm mount	**(2) (ex.)** 2.5 V6	16x60x58
28100	0352 348 S1	Querlenkerlager / control arm mount	**(1) (ex.)** 2.5 V6	16x60x58
28101	0352 352 S1	Querlenkerlager / control arm mount	**(3) (4) (ex.)** 2.5 V6	
34206	5352 001 S1	ProKit Querlenker links / control arm left	**(2)**	
34207	5352 000 S1	ProKit Querlenker rechts / control arm right	**(2)**	
34208	0352 193 S1	ProKit Querlenker links / control arm left	**(4)**	
34209	0352 192 S1	ProKit Querlenker rechts / control arm right	**(4)**	
34235	2026 745 S1	Schraubensatz für Querlenker / screw kit for control arm		

Vectra B
(1995 → 2002)

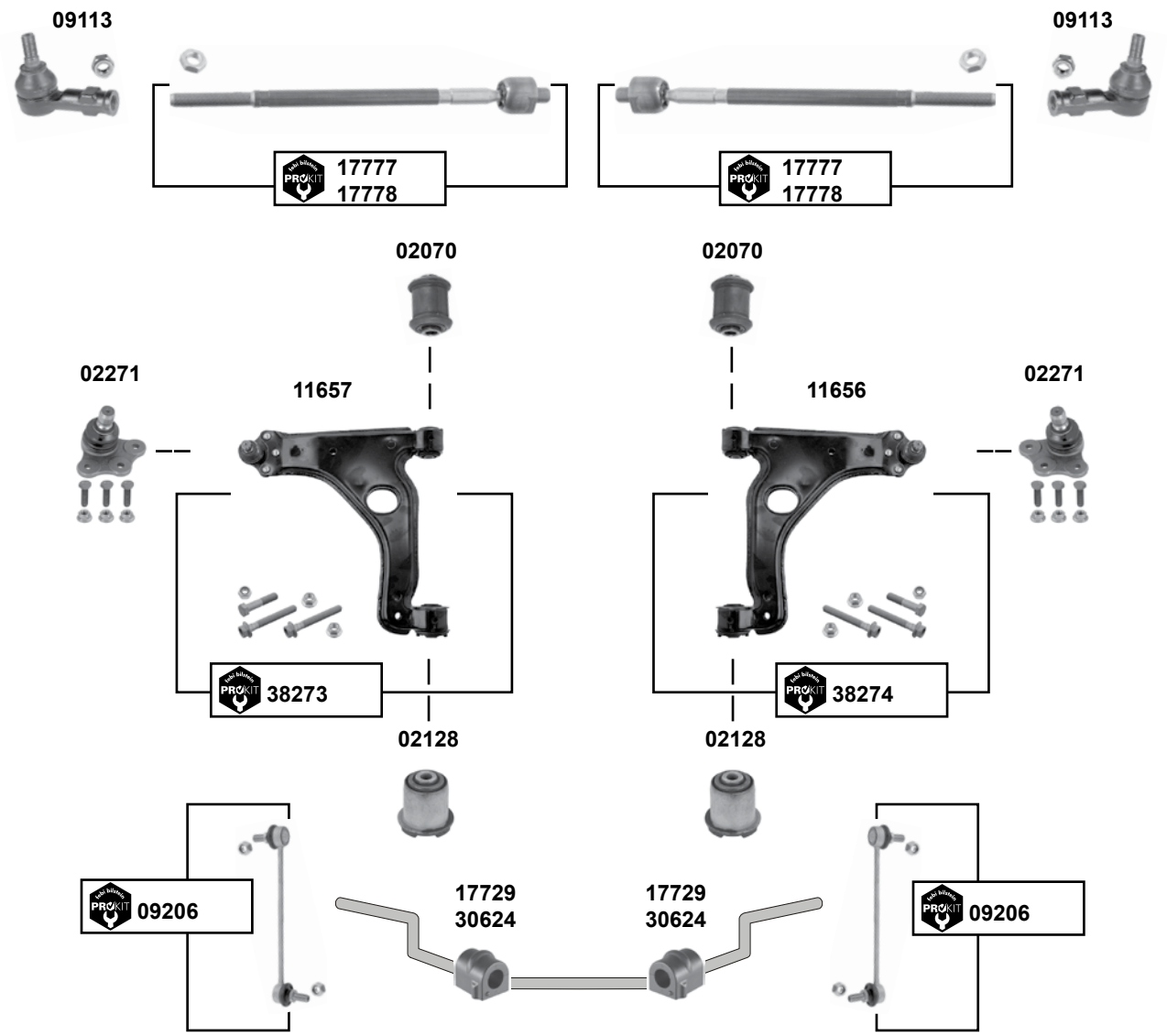

(1) **(ch.)** → W 1999999 / W 5999999 / W 7999999
(ch.) XL 000001 → XL 999999

(2) **(ex.)** Sport **(ch.)** X 1000001, X 7000001 YL 000001 → // Sport **(ch.)** Y 1000001, Y 7000001 →

febi bilstein	Ref. - No.			
09113	0324 063	Spurstangenendstück / tie rod end		M14 x 1,5
02070	0352 357	Querlenkerlager / control arm mount		12x36,5x60
02128	0352 358	Querlenkerlager / control arm mount		12x47,5x60
02271	0352 800	Traggelenk / ball joint		Ø A 18
09206	0350 610	ProKit Verbindungsstange / stabilizer link		L 243,5
11656	0352 030	Querlenker / control arm		
11657	5352 005	Querlenker / control arm		
17729	0350 130	Stabilisatorlager / stabilizer mount	**(1) (ex.)** Sport	Ø I 16
17777	1603 199 SK	ProKit Spurstange / tie rod	servo Saginaw	L 360
17778	1603 206 SK	ProKit Spurstange / tie rod	servo ZF	L 360
30624	0350 086	Stabilisatorlager / stabilizer mount	**(2)**	Ø I 17
38273	5352 005 S1	ProKit Querlenker / control arm		
38274	0352 030 S1	ProKit Querlenker / control arm		

Der Einbau darf nur durch geschultes Fachpersonal erfolgen. / The installation may exclusively be performed by trained specialist staff.

Vectra C
(2002 → 2008)

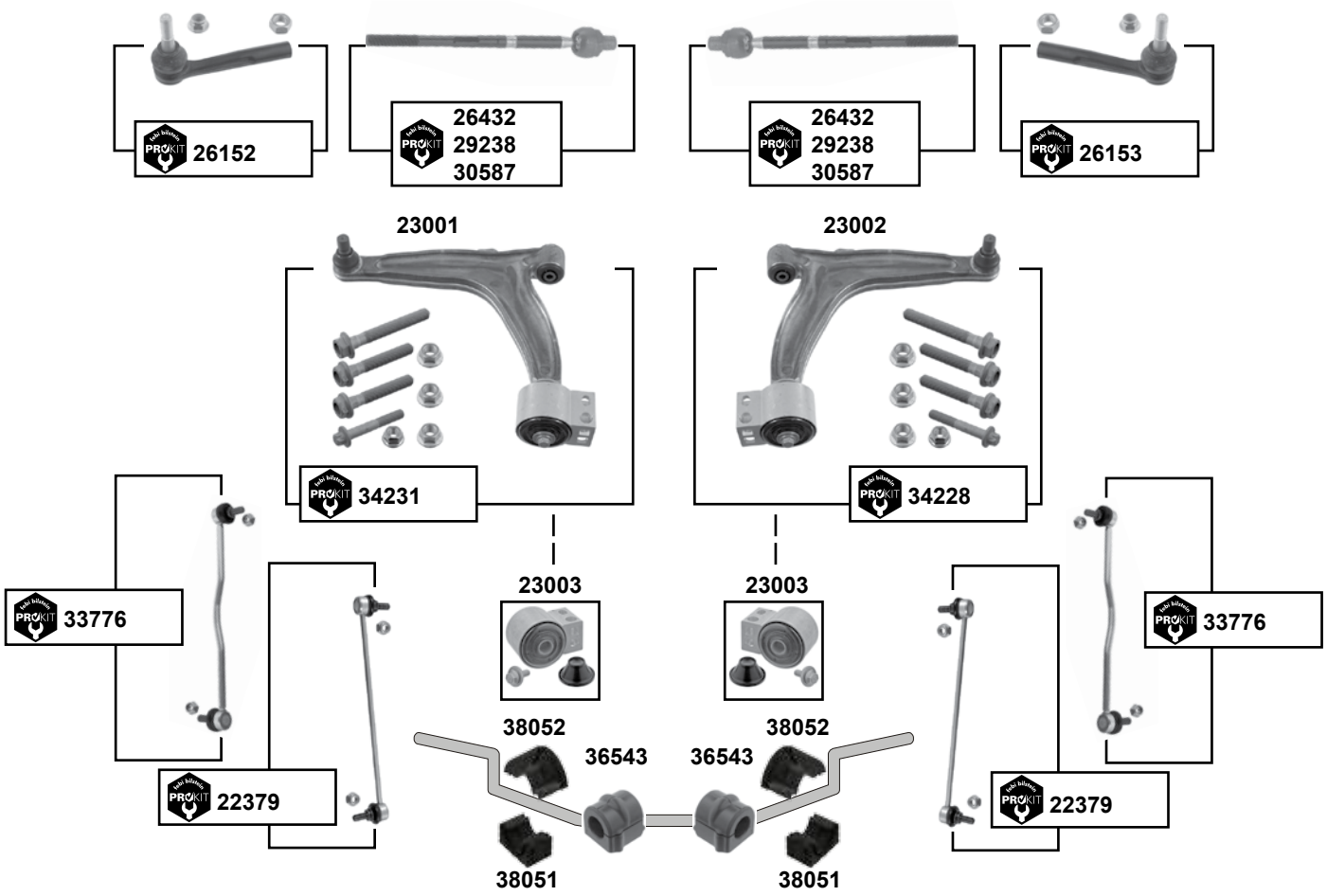

(1) Limousine: → 17“ / **(ch.)** 31032141, 3804656 →
Caravan : → 17“ alle / all

(2) → **(ch.)** 31032140, 38040655 / **(ex.)** Caravan

(3) Limousine: 18“ → / **(ch.)** → 61039489
Caravan : 18“ → alle / all

(4) **(ex.) IDS+ alle/ all // IDS+**
(ch.) → 31999999, 38999999 / Caravan:→ 17“

(5) nur Fahrzeuge mit IDS + Fahrwerk / only vehicles with IDS + chassis / **(ch.)** 41000001,48000001 →

(6) → 05 / **(ch.)** → 410105077, 48008980
→ 05 / **(ch.)** 41010578 → 51999999, 48008981 → 58999999 / **(ex.)** HD

	Ref. - No.			
22379	0350 615	ProKit Verbindungsstange / connecting rod	**(4)**	L 355
23001	0352 051	Querlenker / control arm	Alu / alloy	
23002	0352 052	Querlenker / control arm	Alu / alloy	
23003	0352 319	Rep.Satz Querlenker / rep.kit control arm		
26152	1603 227	ProKit Spurstangenendstück / tie rod end		M14 x 1,5
26153	1603 228	ProKit Spurstangenendstück / tie rod end		M14 x 1,5
26432	1603 415 SK	ProKit Spurstange / tie rod	**(2)**	L 300
29238	1603 416 SK	ProKit Spurstange / tie rod	**(1)**	L 300
30587	1603 417 SK	ProKit Spurstange / tie rod	**(3)**	L 305
33776	0350 612	ProKit Verbindungsstange / stabilizer link	**(5)**	L 395
34228	0352 052 S1	ProKit Querlenker rechts / control arm right	**(ex.)** OPC / VXR	
34231	0352 051 S1	ProKit Querlenker links / control arm left	**(ex.)** OPC / VXR	
36543	0350 145	Stabilisatorlager / stabilizer mount	**(6)**	Ø I 23,3
38051	0350 391	Stabilisatorlager, unten / stabilizer mount, lower	**(ch.)** 61000001 →	Ø I 24
38052	0350 390	Stabilisatorlager, oben / stabilizer mount, upper	**(ch.)** 61000001 →	Ø I 24

Vivaro A
(2001 → 2014)

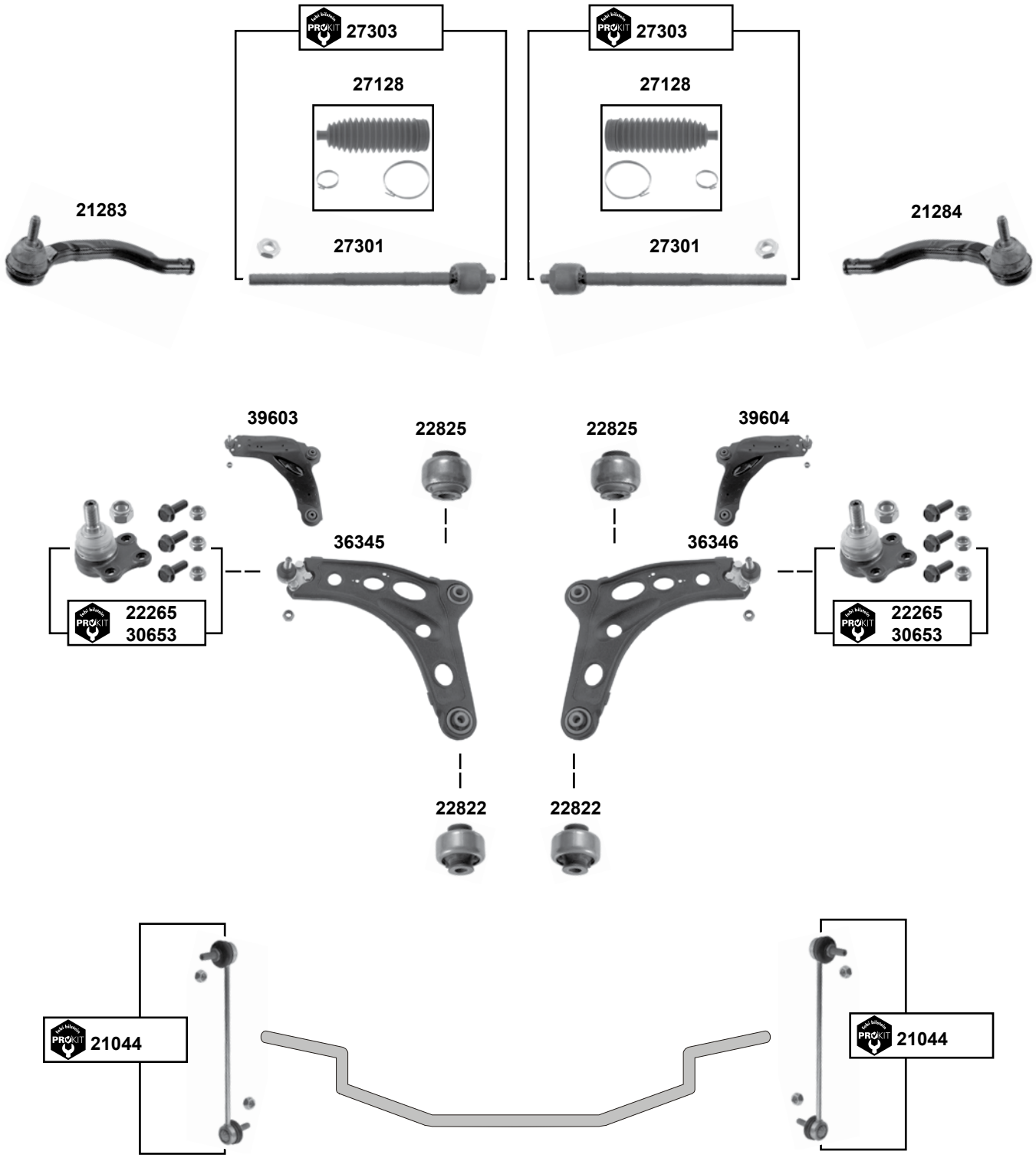

Der Einbau darf nur durch geschultes Fachpersonal erfolgen. / The installation may exclusively be performed by trained specialist staff.

Vivaro A
(2001 → 2014)

(1)	**(ch.)** C 7V621198, C 7V721613 →	**(3)**	07 → / **(ch.)** 7V600001 → / 7Y000001 →
(2)	**(ch.)** → C 7V621197, C 7V721612	**(4)**	Blech / metal sheet ; → (ch.) 6V999999, 6Y699999

	Ref. - No.			
21044	4417 973	ProKit Verbindungsstange / stabilizer link		L 280
21283	4408 510	Spurstangenendstück / tie rod end		L 230
21284	4408 511	Spurstangenendstück / tie rod end		L 230
22265	4419 075	ProKit Traggelenk / ball joint	**(2)**	Ø I 10
22822	4418 223 SK3	Querlenkerlager / control arm mount		Ø A 58
22825	4418 223 SK2	Querlenkerlager / control arm mount		Ø A 55
27128	4408 476	Lenkmanschettensatz		L 205
27301	4408 474 SK	Spurstange / tie rod		L 265
27303	4408 474	ProKit Lenkmanschette / steering boot		
30653	4431 869	ProKit Traggelenk / ball joint	**(1)**	Ø I 12
36345	4421 647	Querlenker / control arm	**(3)**	
36346	4421 646	Querlenker / control arm	**(3)**	
39603	4418 223	Querlenker / control arm	**(4)**	
39604	4418 224	Querlenker / control arm	**(4)**	

Zafira A
(1998 → 2005)

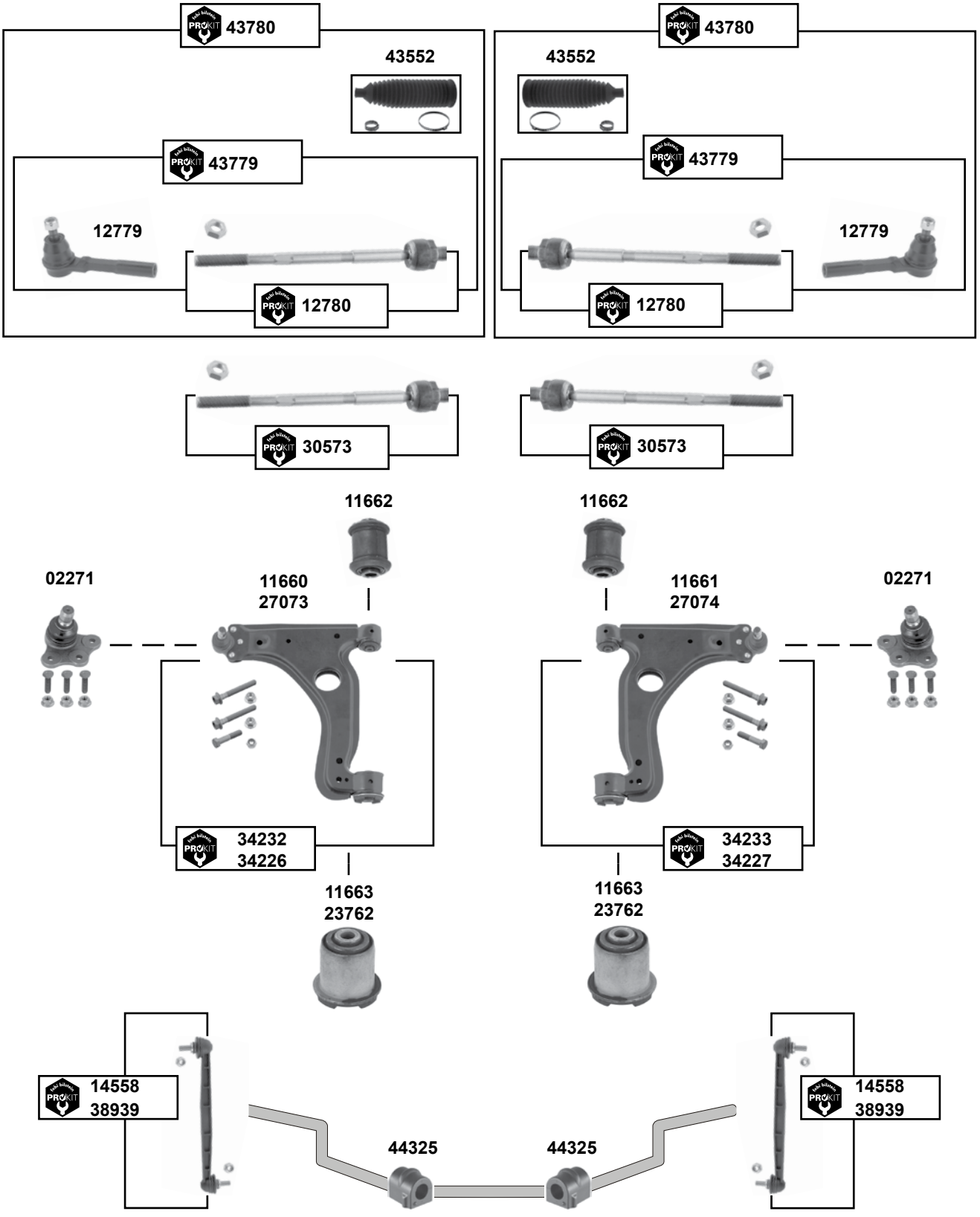

Der Einbau darf nur durch geschultes Fachpersonal erfolgen. / The installation may exclusively be performed by trained specialist staff.

Zafira A
(1998 → 2005)

(1) Nur für TRW-Lenkung / TRW-steering only

	Ref. - No.			
02271	0352 800	Traggelenk / ball joint	**(ch.)** 42125090, 4G000001→	Ø A 18
11660	5352 016	Querlenker / control arm	**(ch.)** → 42125089	
11661	5352 017	Querlenker / control arm	**(ch.)** → 42125089	
11662	0352 364	Querlenkerlager / control arm mount	**(ch.)** 42125090, 4G000001→	12x36,5x60
11663	0352 365	Querlenkerlager / control arm mount	**(ch.)** → 42125089	12x45/48x60
12779	1603 542	Spurstangenendstück / tie rod end		M14x1,5 RHT
12780	1603 213	ProKit Spurstange / tie rod		L 300
14558	0350 614	ProKit Verbindungsstange / stabilizer link	OLD	L 300
23762	0352 324	Querlenker / control arm	**(ch.)** 42125090 →	12x46x60
27073	5352 029	Querlenker / control arm	**(ch.)** 42125090, 4G000001→	
27074	5352 030	Querlenker / control arm	**(ch.)** 42125090, 4G000001→	
30573	1603 644 SK	ProKit Spurstange / tie rod	**(mot.)** Z 2,0 LET	L 304
34226	5352 016 S1	ProKit Querlenker / control arm	→ **(ch.)** 42125089	
34227	5352 017 S1	ProKit Querlenker / control arm	→ **(ch.)** 42125089	
34232	5352 029 S1	ProKit Querlenker / control arm	**(ch.)** 42125090, 4G000001 →	
34233	5352 030 S1	ProKit Querlenker / control arm	**(ch.)** 42125090, 4G000001 →	
38939	0350 176	ProKit Verbindungsstange / stabilizer link	NEW	L 350
43552	1609 356	Lenkmanschettensatz / steering boot set	**(1)**	L 211
43779	1603 643 S5	ProKit Spurstange / tie rod	**(1)**	M18 x 1,5
43780	1603 643 S6	ProKit Spurstange / tie rod	**(1)**	M18 x 1,5
44325	0350 093	Stabilisatorlager / stabilizer mount	**(1)**	ØI 24

Zafira B
(2005 → 2011)

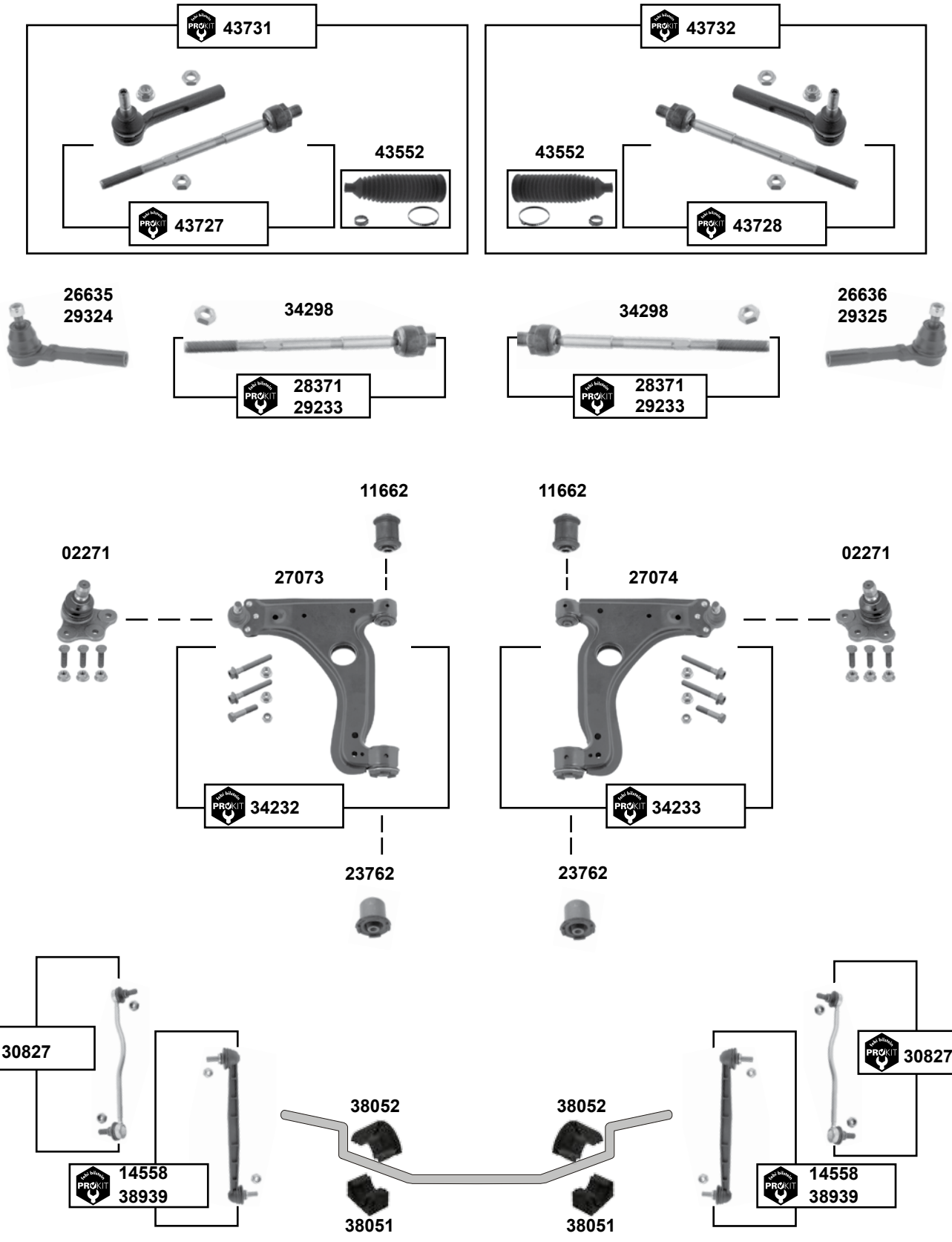

Der Einbau darf nur durch geschultes Fachpersonal erfolgen. / The installation may exclusively be performed by trained specialist staff.

Zafira B
(2005 → 2011)

(1)	**servo TRW // Z1,6 XEP, XER, XE1 alle/ all Z1,8 XER (ex.) ESP**
(2)	Fahrzeuge mit TRW 2. Generation Lenkung / vehicles with TRW 2. generation steering
(3)	servo ZF, **(ex.) 18"** **/ (mot.)** Y 1,6YNG / Z16YNG / Z16XNT / A16XNT / Z 1,7 DTR / Z17DTJ / A17DTJ / A17DTR / Z 1,8 XER / A18XER / Z 1,9 DT / Z 1,9 DTL / Z 1,9 DTH / Z 2,0 LER / Z 2,0 LEH
(4)	Nur für TRW-Lenkung / TRW-steering only // **(ch.)** 72095157- **(ch.)** 7G066982-
(5)	Z1,6 XEP, XER, XE1, A16XER alle/ all // Z1,8XER, A18XER **(ex.)** ESP
(6)	**(ch.)** 72095157 - , **(ch.)** 7G066982 - Z1,6 XEP, XER, XE1, A16XER alle/ all // Z1,8XER, A18XER **(ex.)** ESP

	Ref. - No.			
02271	0352 800	Traggelenk / ball joint		Ø A 18
11662	0352 364	Querlenkerlager / control arm mount		12x36,5x60
14558	0350 614	ProKit Verbindungsstange / stabilizer link	**(ex.)** IDS+/ OLD	L 300
23762	0352 324	Querlenker / control arm		12x46x60
26635	1603 266	Spurstangenendstück / tie rod end	servo ZF	M14 x 1,5
26636	1603 267	Spurstangenendstück / tie rod end	servo ZF	M14 x 1,5
27073	5352 029	Querlenker / control arm		
27074	5352 030	Querlenker / control arm		
28371	1603 358 SK	ProKit Spurstange / tie rod	**(3)**	L 279
29233	1603 359 SK	ProKit Spurstange / tie rod	18"	L 279
29324	1603 289	Spurstangenendstück / tie rod end	**(1)** servo TRW	M14 x 1,5
29325	1603 288	Spurstangenendstück / tie rod end	**(1)** servo TRW	M14 x 1,5
30827	0350 613	ProKit Verbindungsstange / stabilizer link	IDS+	
34232	5352 029 S1	ProKit Querlenker links / control arm left		
34233	5352 030 S1	ProKit Querlenker rechts / control arm right		
34298	1603 642 SK	Spurstange / tie rod	**(2)**	
38051	0350 391	Stabilisatorlager, unten / stabilizer mount, lower		Ø I 24
38052	0350 390	Stabilisatorlager, oben / stabilizer mount, upper		Ø I 24
38939	0350 176	ProKit Verbindungsstange / stabilizer link	**(ex.)** IDS+/ NEW	L 350
43552	1609 356	Lenkmanschettensatz / steering boot set	**(4)**	L 211
43727	1603 643 S1	ProKit Spurstange / tie rod	**(2) (5)**	M18 x 1,5
43728	1603 643 S2	ProKit Spurstange / tie rod	**(2) (5)**	M18 x 1,5
43731	1603 643 S3	ProKit Spurstange / tie rod	**(2) (6)**	M18 x 1,5
43732	1603 643 S4	ProKit Spurstange / tie rod	**(2) (6)**	M18 x 1,5

Zafira C
(2012 →)

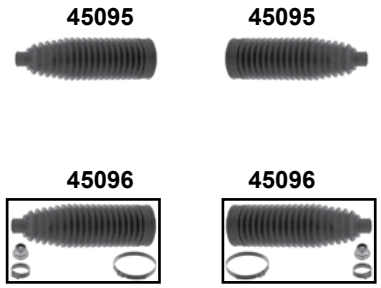

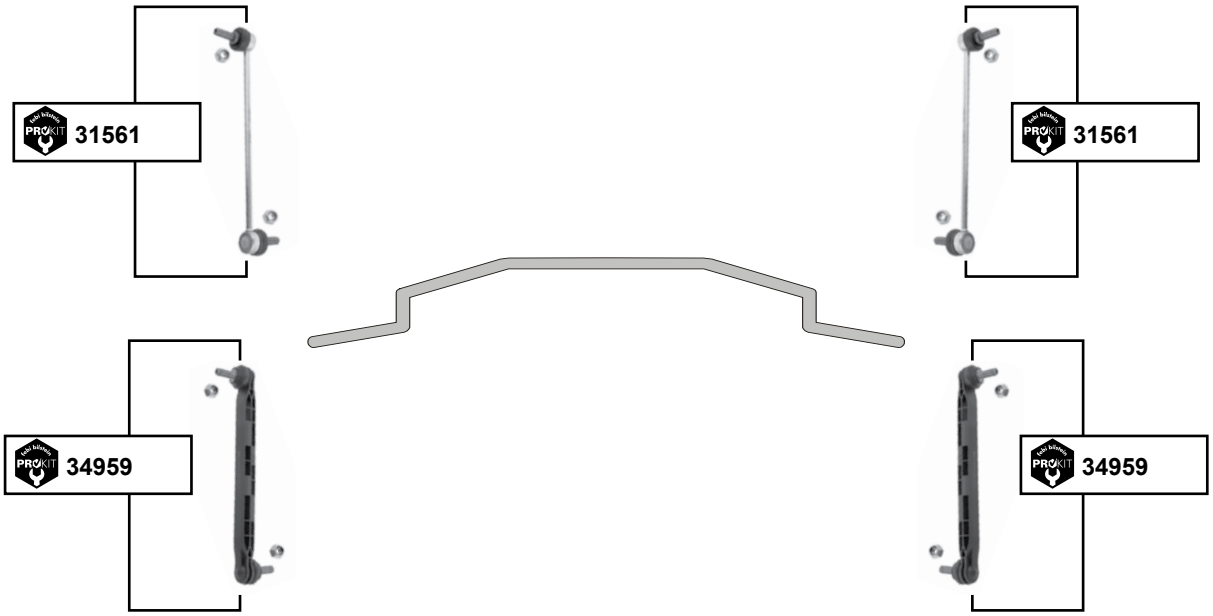

(1)	Für Fahrzeuge mit Flexride Fahrwerk (aktives Fahrwerk) / for vehicles with flexride chassis only
(2)	alle **(ex.)** Flexride Fahrwerk / all **(ex.)** flexride chassis

febi bilstein	Ref. - No.			
31561	0350 618	ProKit Verbindungsstange / stabilizer link	**(1)**	L 303,5
34959	0350 617	ProKit Verbindungsstange / stabilizer link	**(2)**	L 304
45095	1609 182 SK1	Lenkmanschette / steering boot	E - servo	
45096	1609 182	Lenkmanschettensatz / steering boot set	E - servo	

Der Einbau darf nur durch geschultes Fachpersonal erfolgen. / The installation may exclusively be performed by trained specialist staff.

106
(1991 → 2005)

LHD

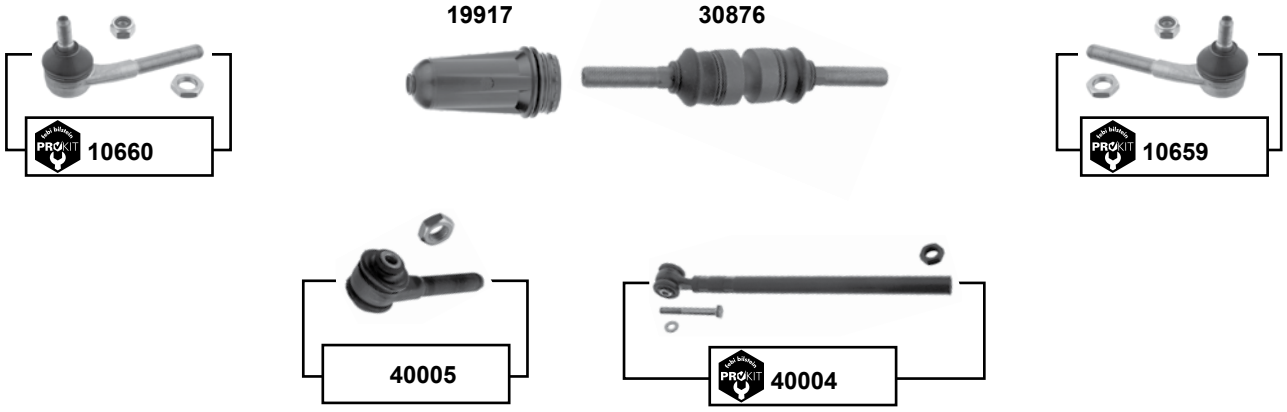

RHD

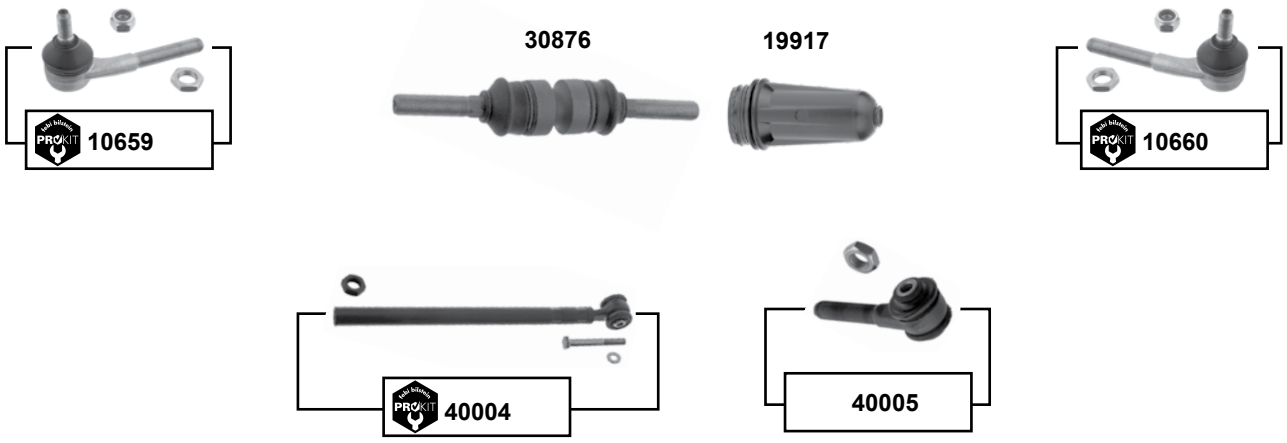

(1)	**RHD (ex.) servo** **O** 07233 → **servo** alle / all	**LHD (ex.) servo** **O** 07141 → **servo** **O** 07112 →
(2)	**RHD (ex.) servo** → **O** 07232 **servo** alle / all	**LHD (ex.) servo** → **O** 07140 **servo** → **O** 07111

	Ref. - No.			
10659	3817.41	ProKit Spurstangenendstück / tie rod end		M10 x 1,25
10660	3817.42	ProKit Spurstangenendstück / tie rod end		M10 x 1,25
19917	4066.32	Lenkmanschette / steering boot		
30876	3817.47	Spurstange / tie rod	**(1)**	L 215
40004	3817.36 S1	ProKit Axialgelenk / axial joint	**(2)**	L 350
40005	3817.33	Spurstangenendstück / tie rod end	**(2)**	M14 x 1,5

106
(1991 → 2005)

→ 55 kW (75 PS) (ex.) Sport

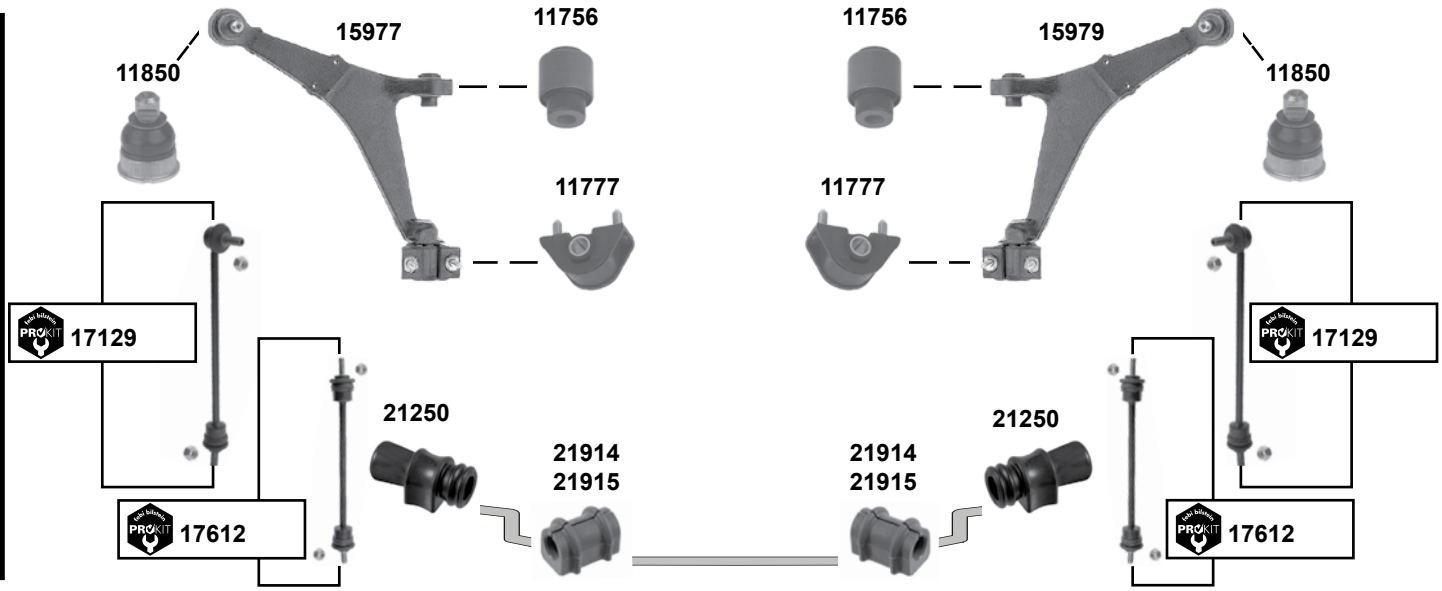

→ 55 kW (75 PS) Sport
65 kW (88 PS) → alle/all

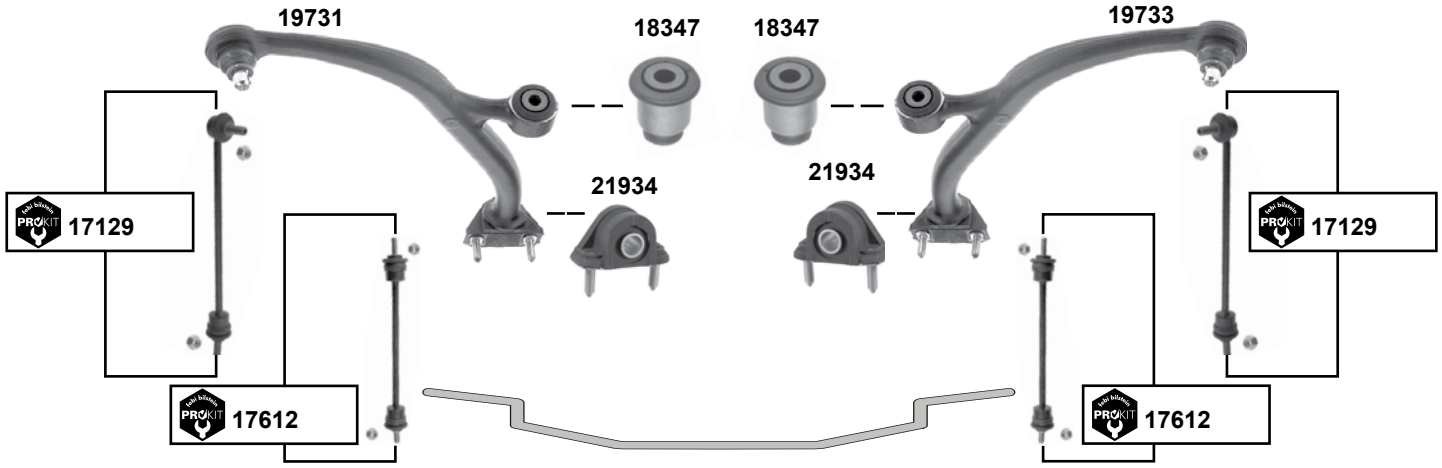

	Ref. - No.			
11756	3523.50	Querlenkerlager / control arm mount		12x34x48
11777	3523.51	Querlenkerlager / control arm mount		
11850	3640.36	Traggelenk / ball joint		Ø A 16
15977	3520.78	Querlenker / control arm		
15979	3520.79	Querlenker / control arm		
17129	5087.40	ProKit Verbindungsstange / connecting rod	05/95 →	L 300
17612	5087.33	ProKit Verbindungsstange / connecting rod	→ 05/95	L 300
18347	3523.52	Querlenkerlager / control arm mount		12x34x48
19731	3520.92	Querlenker / control arm		
19733	3520.93	Querlenker / control arm		
21250	5094.59	Stabilisatorlager / stabilizer mount		Ø I 19
21914	5094.56	Stabilisatorlager / stabilizer mount		Ø I 19
21915	5094.57	Stabilisatorlager / stabilizer mount		Ø I 21
21934	3523.53	Querlenkerlager / control arm mount		

Der Einbau darf nur durch geschultes Fachpersonal erfolgen. / The installation may exclusively be performed by trained specialist staff.

107
(2005 →)

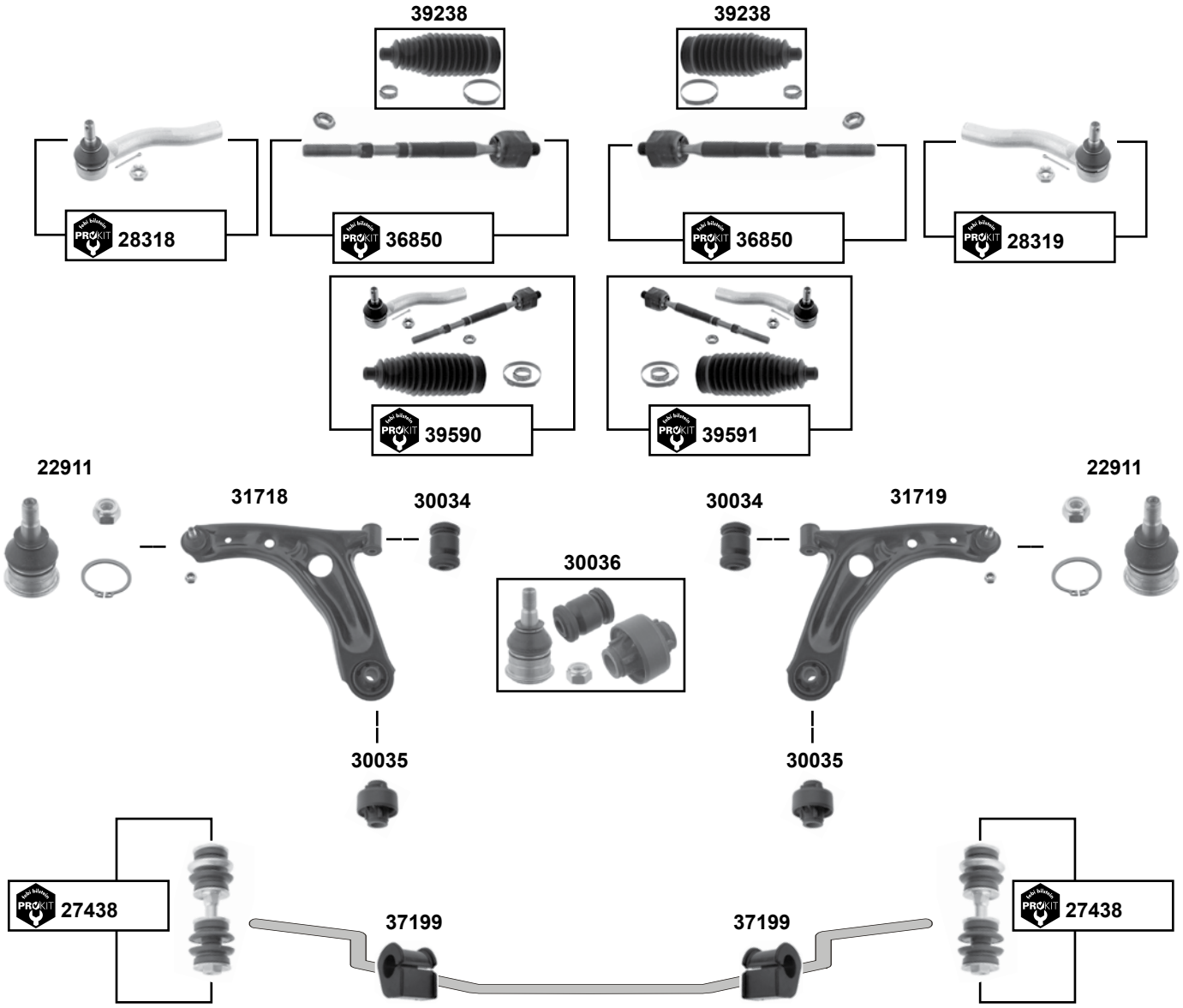

	Ref. - No.			
22911	3520.QS S1	Traggelenk / ball joint		M12 x 1,25
27438	5091.10 S1	ProKit Verbindungsstange / connecting rod		L 92
28318	3817.63	ProKit Spurstangenendstück / tie rod end		M12 x 1,25
28319	3817.64	ProKit Spurstangenendstück / tie rod end		M12 x 1,25
30034	3520.Q2 S2	Querlenkerlager / control arm mount		A Ø 33
30035	3520.Q2 S3	Querlenkerlager / control arm mount		A Ø 57,3
30036	3520.Q2 S4	Rep.Satz Querlenker / rep. kit control arm		
31718	3520.Q2	Querlenker / control arm		M12 x 1,25
31719	3521.L3	Querlenker / control arm		M12 x 1,25
36850	4001.33 S1	ProKit Axialgelenk / axial joint		L 223
37199	5094.A8	Stabilisatorlager / stabilizer mount		Ø I 22
39238	4066.A3	Rep. Satz Lenkmanschette / rep. kit steering boot		L 170
39590	4001.33 S2	ProKit Spurstange / tie rod		
39591	4001.33 S3	ProKit Spurstange / tie rod		

205
(1983 → 1996)

man.

servo

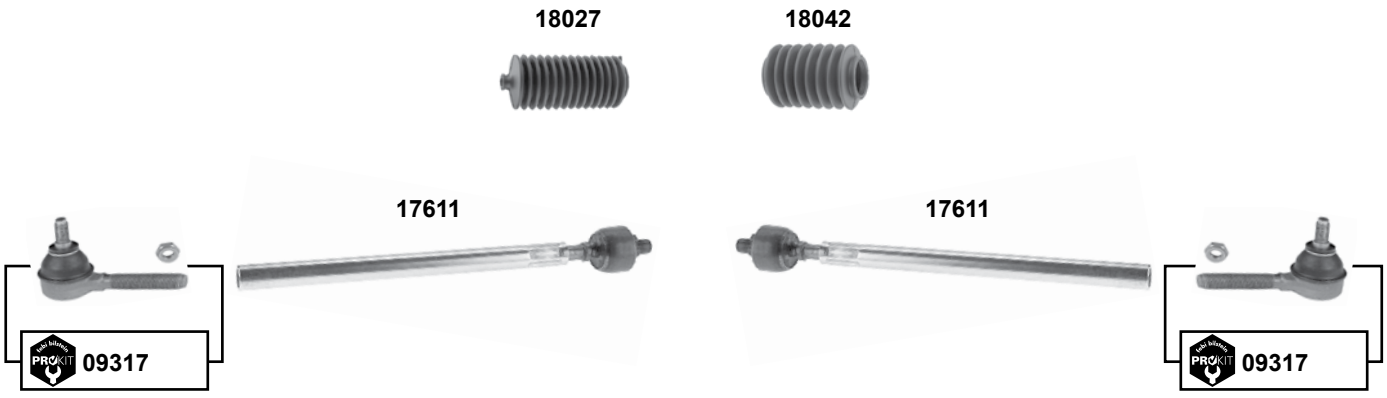

	Ref. - No.			
09317	3817.50	ProKit Spurstangenendstück / tie rod end		M10 x 1,25
17611	3812.95	Spurstange / tie rod		M14 x 1,5
18027	4066.20	Lenkmanschette / steering boot		
18042	4066.22	Lenkmanschette / steering boot		

Der Einbau darf nur durch geschultes Fachpersonal erfolgen. / The installation may exclusively be performed by trained specialist staff.

205
(1983 → 1996)

(ex.) Rallye / GTI / Turbo - Diesel

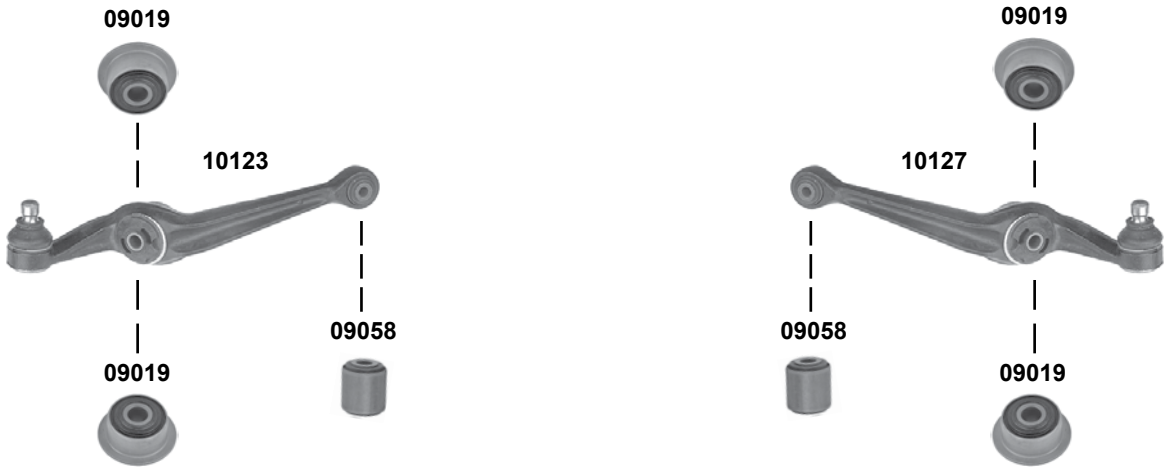

Rallye / GTI / Turbo - Diesel

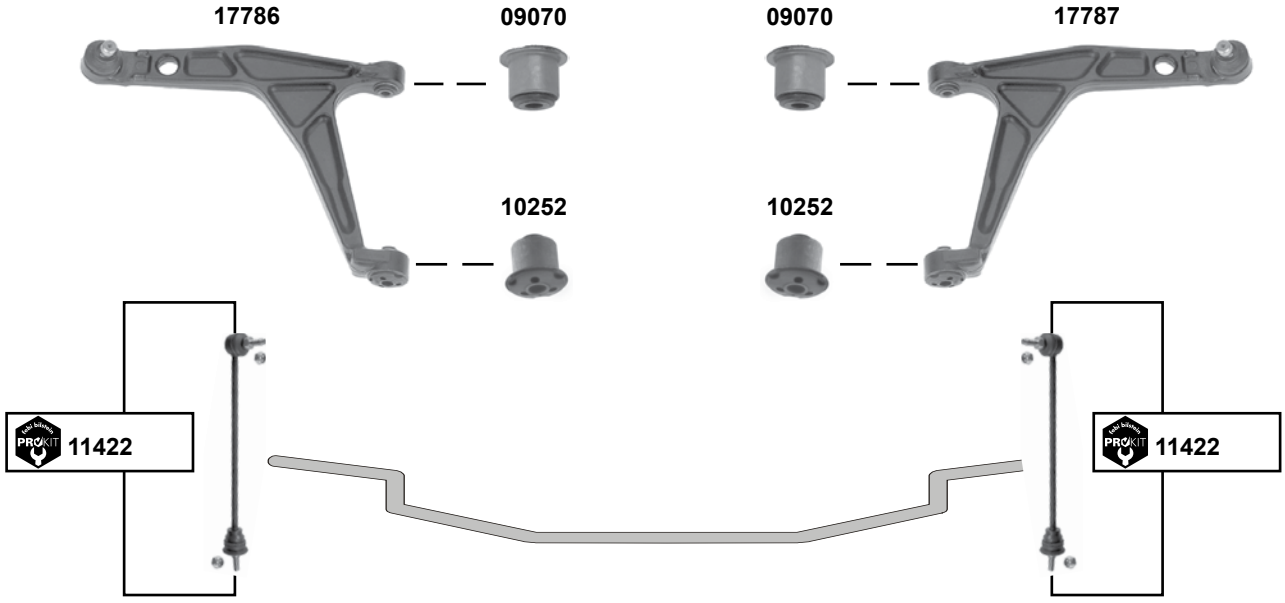

	Ref. - No.			
09019	3523.49	Stabilisatorlager / stabilizer mount		36x12x25
09058	3523.20	Querlenkerlager / control arm mount		10x28x34
09070	3523.31	Querlenkerlager / control arm mount		10x28x34
10123	3520.51	Querlenker / control arm		
10127	3521.34	Querlenker / control arm		
10252	3523.23	Querlenkerlager / control arm mount		31/42x12x38
11422	5087.32	ProKit Verbindungsstange / connecting rod		L 312
17786	3520.54	Querlenker / control arm		
17787	3521.37	Querlenker / control arm		

206
(1998 → 2006)

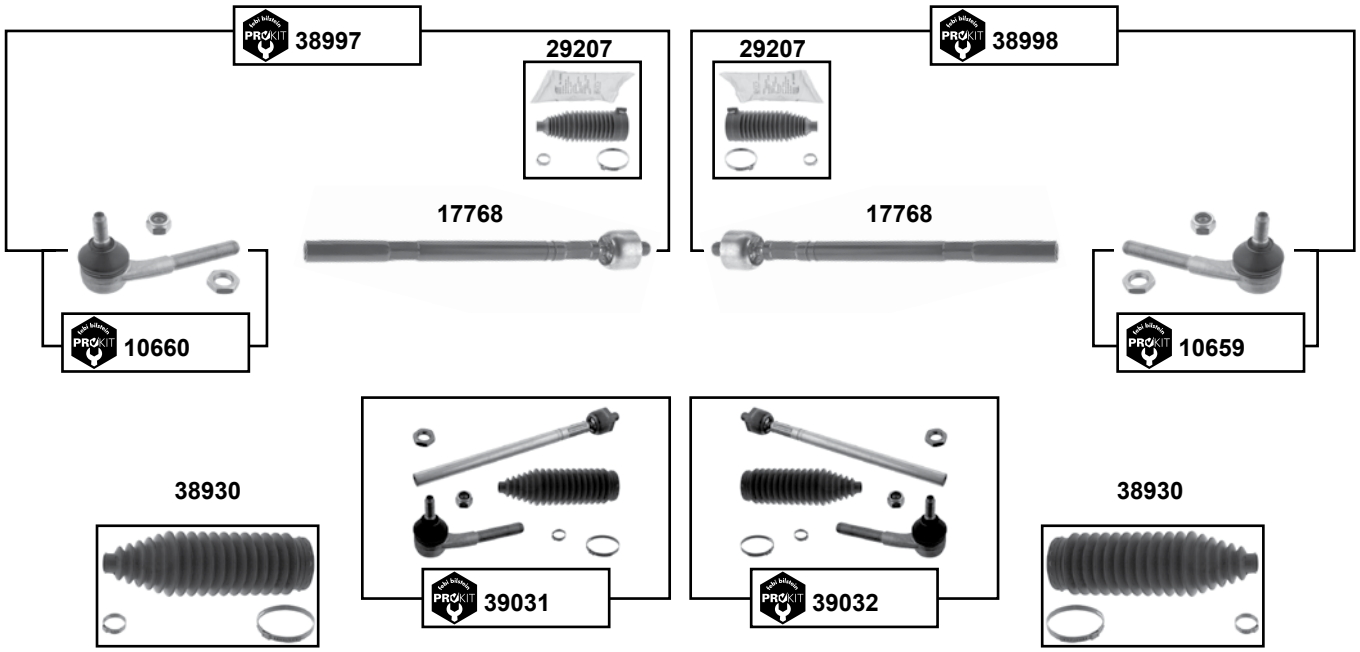

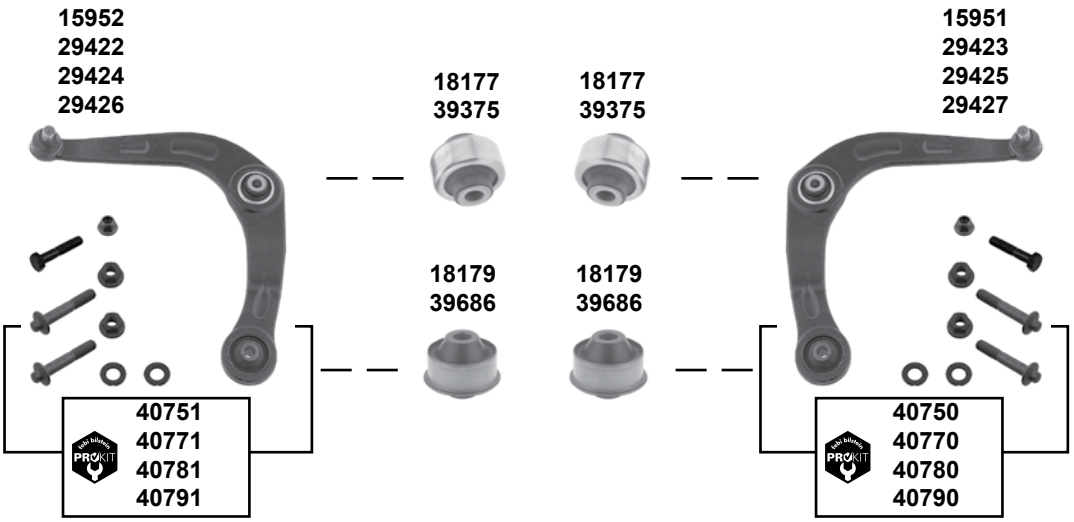

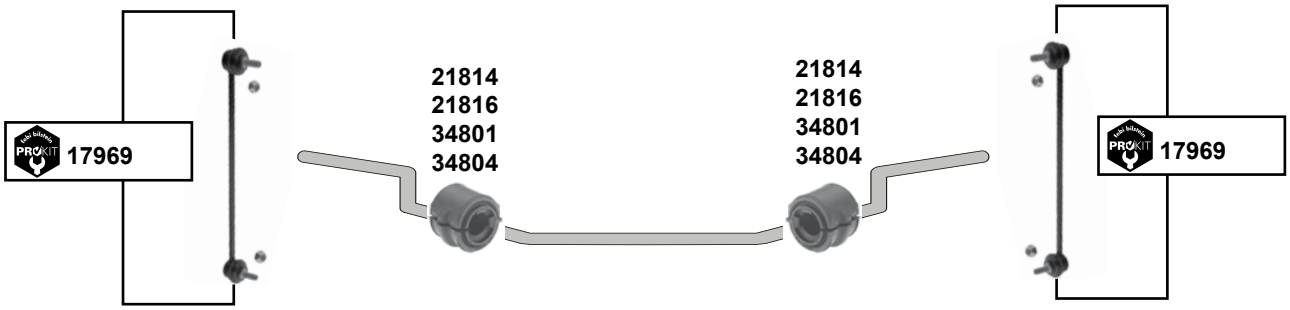

Der Einbau darf nur durch geschultes Fachpersonal erfolgen. / The installation may exclusively be performed by trained specialist staff.

206
(1998 → 2006)

(1)	**(mot.)** 1,1 // 1,4 8V // 1,6 16V // 1,4 HDI // 1,9 D // 2,0 HDI 90 → O 09440
(2)	**(mot.)** 1,4 16V // 1,6 HDI außer/except GTI/S16
(3)	**(mot.)** 1,1 i / 1,4 i / 1,6 i / 1,9 D / 1,4 HDI / 2,0 HDI O 09441 →
(4)	**(mot.)** 1,6 16V → O 09506 // 2,0 S16 / 2,0 RC / 1,6 HDI
(5)	**3-Türer / 3-door (mot.)** 1,1 / 1,4 8V / 1,6 i / 1,4 HDI / 1,9 D / 2,0 HDI / **5-Türer / 5-door (mot.)** alle /all
(6)	**(mot.)** 1,1 / 1,4 8V / 1,9 D → O 09275
(7)	**(mot.)** 1,6 i / 1,6 16V → O 09122 **/ (mot.)** 2,0 HDI → O 09085
(8)	**(mot.)** 1,9 (DW8/DW8B) ab / from O 09276 → **/ 1,6** (DV6TED4) / **(mot.)** 2,0 (DW10TD) ab / from O 09086 → **(mot.)** 1,1 (TU1JP) ab / from O 09276 / **(mot.)** 1,4 (TU3JP) ab / from 09276 → **(mot.)** 1,6 (TU5JP) ab / from O 09123 → / **(mot.)** 1,6 (TU5JP) ab / from O 09123/10584 → **(mot.)** 1,4 (ET3J) / **(mot.)** 2,0 (EW10J4) / 1,4 (TU3A) / 1,4 (DV4TD) ab / from O 09191
(9)	**(mot.)** 1,4 (TU3AF) // **(mot.)** 1,6 (TU5JP4) ab / from O 10584 → **(mot.)** 1,6 (TU5J4G) / 2,0 (EW10J4S) **(mot.)** 1,4 (TU3A) / 1,4 (DV4TD) / 1,6 (DV6TED4)
(10)	**(mot.)** DV6TED4 3TR/5TR (GTI/S16) / EW10J4 3TR / EW10JS4 3TR / **mot.)** TU5JP4 3TR → O 09506 **(mot.)** TU5JP4 5TR → O 09530
(11)	**(mot.)** DV6TED4 / TU5JP4 / TU5JP4G / EW10J4 / EW10 J4S / DV4TD / ET3J4

	Ref. - No.			
10659	3817.41	ProKit Spurstangenendstück / tie rod end		M10 x 1,25
10660	3817.42	ProKit Spurstangenendstück / tie rod end		M10 x 1,25
15951	3521.C8	Querlenker / control arm	**(1)**	
15952	3520.G8	Querlenker / control arm	**(1)**	
17768	3812.C5	Spurstange / tie rod		L 300
17969	5087.74	ProKit Verbindungsstange / connecting rod		L 335
18177	3523.76	Querlenkerlager / control arm mount	**(5)**	14x55x50,5
18179	3523.77	Querlenkerlager / control arm mount	**(5)**	Ø A 55
21814	5094.81	Stabilisatorlager / stabilizer mount	**(6)**	Ø I 18
21816	5094.80	Stabilisatorlager / stabilizer mount	**(7)**	Ø I 19
29207	4066.73	Rep. Satz Lenkmanschette / rep. kit steering boot	servo	
29422	3520.W0	Querlenker / control arm	**(3)**	
29423	3521.S1	Querlenker / control arm	**(3)**	
29424	3520.V6	Querlenker / control arm	**(4)**	
29425	3521.R7	Querlenker / control arm	**(4)**	
29426	3520.V7	Querlenker / control arm	**(2)**	
29427	3521.R9	Querlenker / control arm	**(2)**	
34801	5094.82	Stabilisatorlager / stabilizer mount	**(8)**	Ø I 20
34804	5094.95	Stabilisatorlager / stabilizer mount	**(9)**	Ø I 21
38930	4066.56 S1	Rep. Satz Lenkmanschette / rep. kit steering boot	**(ex.)** servo	L 208
38997	3812.C5 S1	ProKit Spurstange / tie rod	servo	
38998	3812.C5 S2	ProKit Spurstange / tie rod	servo	
39031	3812.C5 S3	ProKit Spurstange / tie rod	**(ex.)** servo	
39032	3812.C5 S4	ProKit Spurstange / tie rod	**(ex.)** servo	
39375	3523.AS	Querlenkerlager / control arm mount	**(10)**	ØI 14,1 A 55,3
39686	3523.80	Querlenkerlager / control arm mount	**(11)**	ØI 14,3 A 55,5
40750	3521.C8 S1	ProKit Querlenker / control arm	**(1)**	
40751	3520.G8 S1	ProKit Querlenker / control arm	**(1)**	
40770	3521.R9 S1	ProKit Querlenker / control arm	**(2)**	
40771	3520.V7 S1	ProKit Querlenker / control arm	**(2)**	
40780	3521.R7 S1	ProKit Querlenker / control arm	**(4)**	
40781	3520.V6 S1	ProKit Querlenker / control arm	**(4)**	
40790	3521.S1 S1	ProKit Querlenker / control arm	**(3)**	
40791	3520.W0 S1	ProKit Querlenker / control arm	**(3)**	

206 SW
(2002 → 2007)

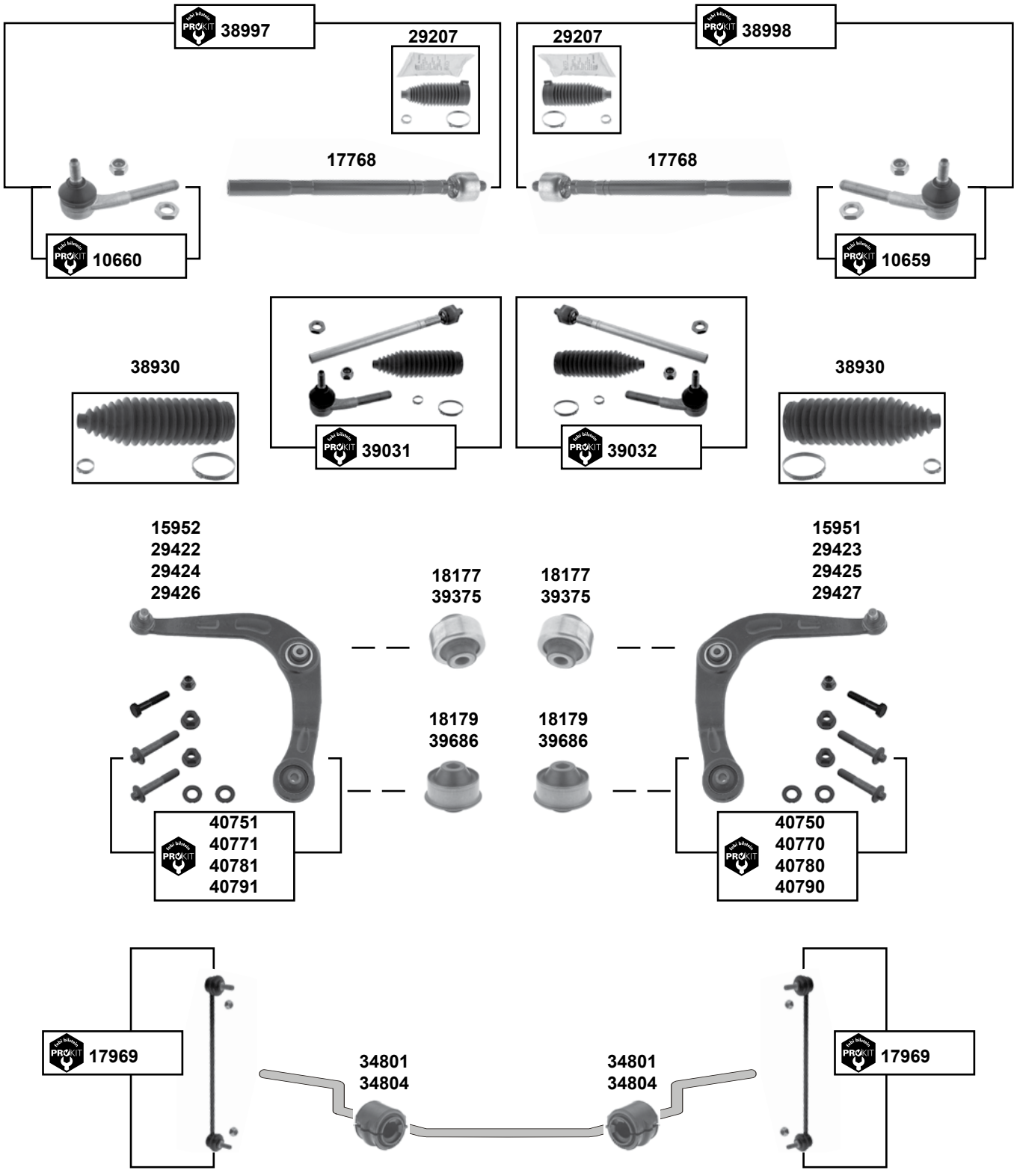

Der Einbau darf nur durch geschultes Fachpersonal erfolgen. / The installation may exclusively be performed by trained specialist staff.

206 SW
(2002 → 2007)

(1)	**(mot.)** 1,1 / 1,4 / 1,4 HDI / 2,0 HDI → O 09440
(2)	**(mot.)** 1,6 i O 09452 → / **(mot.)** DV6TED4 **(ex.)** GTI/S 16 / **(mot.)** ET3J4
(3)	**(mot.)** 1,1 / 1,4 8V / 1,4 16V / 1,4 HDI / 2,0 HDI O 09441 →
(4)	**(mot.)** 1,6 16V → O 09451 / 1,6 HDI / 2,0 16V
(5)	**(mot.)** 1,1 / 1,4 8V / 1,4 HDI / 2,0 HDI
(6)	**(mot.)** 1,4 (ET3J4)
(7)	**(mot.)** 1,6 (DV6TED) / 2,0 (DW10TD)
(8)	07.02 → **(mot.)** DV6TED4 / EW10J4 / TU5JP4 O 09233-09451 → **(ex.)** ESCAPADE
(9)	**(mot.)** DV6TED4 / EW10J4 // TU5JP4 O 09233 →

	Ref. - No.			
10659	3817.41	ProKit Spurstangenendstück / tie rod end		M10 x 1,25
10660	3817.42	ProKit Spurstangenendstück / tie rod end		M10 x 1,25
15951	3521.C8	Querlenker / control arm	**(1)**	
15952	3520.G8	Querlenker / control arm	**(1)**	
17768	3812.C5	Axialgelenk / axial joint		L 300
17969	5087.74	ProKit Verbindungsstange / connecting rod		L 335
18177	3523.76	Querlenkerlager / control arm mount	**(5)**	14x55x50,5
18179	3523.77	Querlenkerlager / control arm mount	**(5)**	14x55,4x48,8
29207	4066.73	Rep. Satz Lenkmanschette / rep. kit steering boot	servo	
29422	3520.W0	Querlenker / control arm	**(3)**	
29423	3521.S1	Querlenker / control arm	**(3)**	
29424	3520.V6	Querlenker / control arm	**(4)**	
29425	3521.R7	Querlenker / control arm	**(4)**	
29426	3520.V7	Querlenker / control arm	**(2)**	
29427	3521.R9	Querlenker / control arm	**(2)**	
34801	5094.82	Stabilisatorlager / stabilizer mount	**(6)**	Ø I 20
34804	5094.95	Stabilisatorlager / stabilizer mount	**(7)**	Ø I 21
38930	4066.56 S1	Rep. Satz Lenkmanschette / rep. kit steering boot	**(ex.)** servo	L 208
38997	3812.C5 S1	ProKit Spurstange / tie rod	servo	
38998	3812.C5 S2	ProKit Spurstange / tie rod	servo	
39031	3812.C5 S3	ProKit Spurstange / tie rod	**(ex.)** servo	
39032	3812.C5 S4	ProKit Spurstange / tie rod	**(ex.)** servo	
39375	3523.AS	Querlenkerlager / control arm mount	**(8)**	ØI 14,1 A 55,3
39686	3523.80	Querlenkerlager / control arm mount	**(9)**	ØI 14,3 A 55,5
40750	3521.C8 S1	ProKit Querlenker / control arm	**(1)**	
40751	3520.G8 S1	ProKit Querlenker / control arm	**(1)**	
40770	3521.R9 S1	ProKit Querlenker / control arm	**(2)**	
40771	3520.V7 S1	ProKit Querlenker / control arm	**(2)**	
40780	3521.R7 S1	ProKit Querlenker / control arm	**(4)**	
40781	3520.V6 S1	ProKit Querlenker / control arm	**(4)**	
40790	3521.S1 S1	ProKit Querlenker / control arm	**(3)**	
40791	3520.W0 S1	ProKit Querlenker / control arm	**(3)**	

206 CC
(2000 → 2007)

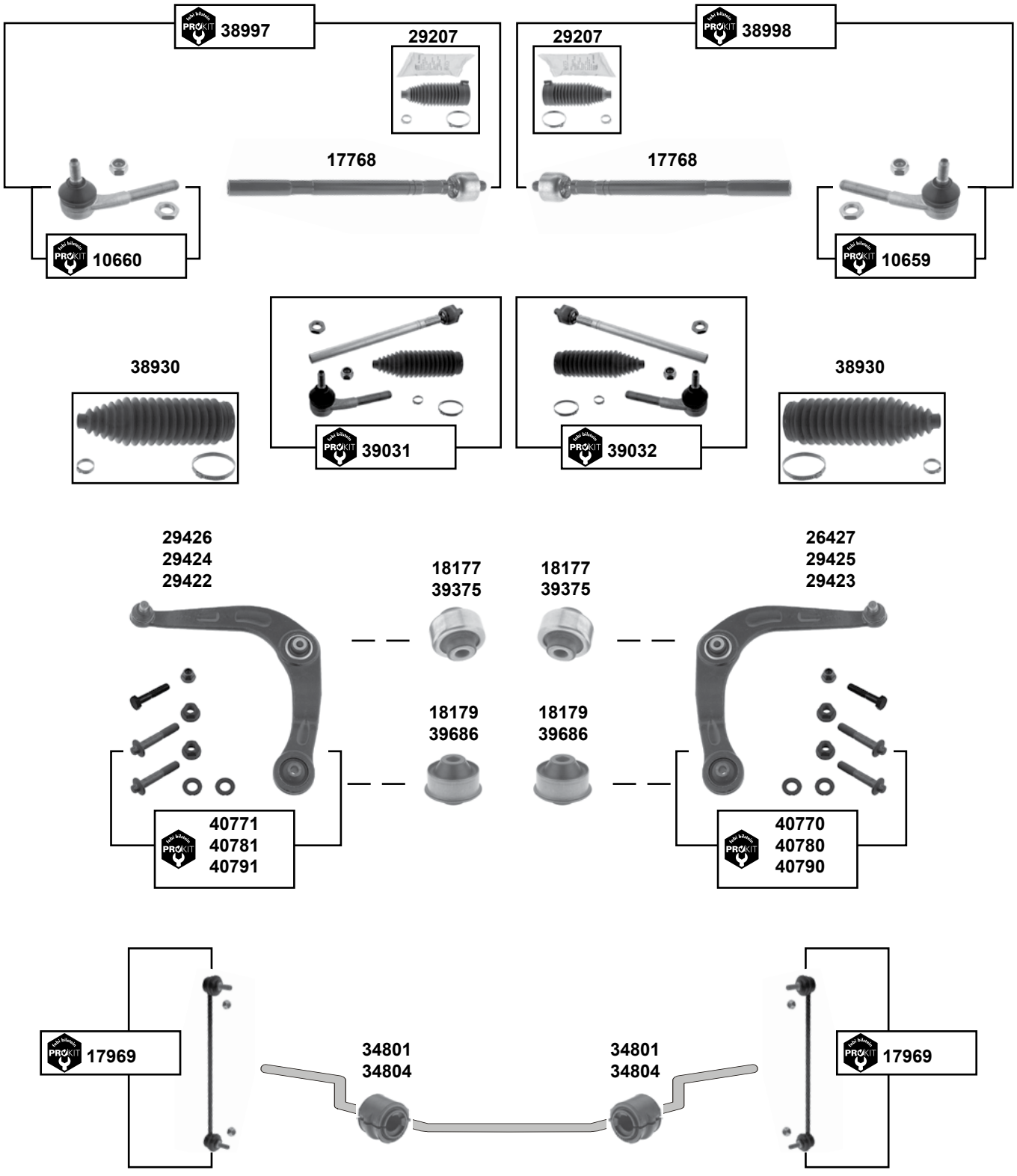

Der Einbau darf nur durch geschultes Fachpersonal erfolgen. / The installation may exclusively be performed by trained specialist staff.

206 CC
(2000 → 2007)

(1)	**(mot.)** 1,6 16V / MAN O 09440 → // **(mot.)** 2,0 S16 → O 9440 // **(mot.)** 1,6 HDI
(2)	**(mot.)** 1,6 16V / AUT O 09440 →
(3)	**(mot.)** 1,6 16V / 2,0 S16 → O 09439
(4)	**(mot.)** 1,6 (TU5JP4) / 2,0 (EW10J4) → O 10555
(5)	**(mot.)** 1,6 (DV6TED4) / 2,0 (EW10J4) O 10556 →
(6)	**(mot.)** EW10J4 → O 09440
(7)	**(mot.)** EW10J4 / DV6TED4 // TU5JP4 BVM O 09440 →

	Ref. - No.			
10659	3817.41	ProKit Spurstangenendstück / tie rod end		M10 x 1,25
10660	3817.42	ProKit Spurstangenendstück / tie rod end		M10 x 1,25
17768	3812.C5	Axialgelenk / axial joint		L 300
17969	5087.74	ProKit Verbindungsstange / connecting rod		L 335
18177	3523.76	Querlenkerlager / control arm mount		14x55x50,5
18179	3523.77	Querlenkerlager / control arm mount		14x55,4x48,8
29207	4066.73	Rep. Satz Lenkmanschette / rep. kit steering boot	servo	
29422	3520.W0	Querlenker / control arm	**(2)**	
29423	3521.S1	Querlenker / control arm	**(2)**	
29424	3520.V6	Querlenker / control arm	**(3)**	
29425	3521.R7	Querlenker / control arm	**(3)**	
29426	3520.V7	Querlenker / control arm	**(1)**	
29427	3521.R9	Querlenker / control arm	**(1)**	
34801	5094.82	Stabilisatorlager / stabilizer mount	**(4)**	Ø I 20
34804	5094.95	Stabilisatorlager / stabilizer mount	**(5)**	Ø I 21
38930	4066.56 S1	Rep. Satz Lenkmanschette / rep. kit steering boot	**(ex.)** servo	L 208
38997	3812.C5 S1	ProKit Spurstange / tie rod	servo	
38998	3812.C5 S2	ProKit Spurstange / tie rod	servo	
39031	3812.C5 S3	ProKit Spurstange / tie rod	**(ex.)** servo	
39032	3812.C5 S4	ProKit Spurstange / tie rod	**(ex.)** servo	
39375	3523.AS	Querlenkerlager / control arm mount	**(6)**	ØI 14,1 A 55,3
39686	3523.80	Querlenkerlager / control arm mount	**(7)**	ØI 14,3 A 55,5
40770	3521.C8 S1	ProKit Querlenker / control arm	**(1)**	
40771	3520.V7 S1	ProKit Querlenker / control arm	**(1)**	
40780	3521.R7 S1	ProKit Querlenker / control arm	**(3)**	
40781	3520.V6 S1	ProKit Querlenker / control arm	**(3)**	
40790	3521.S1 S1	ProKit Querlenker / control arm	**(2)**	
40791	3520.W0 S1	ProKit Querlenker / control arm	**(2)**	

206 +
(2009 →)

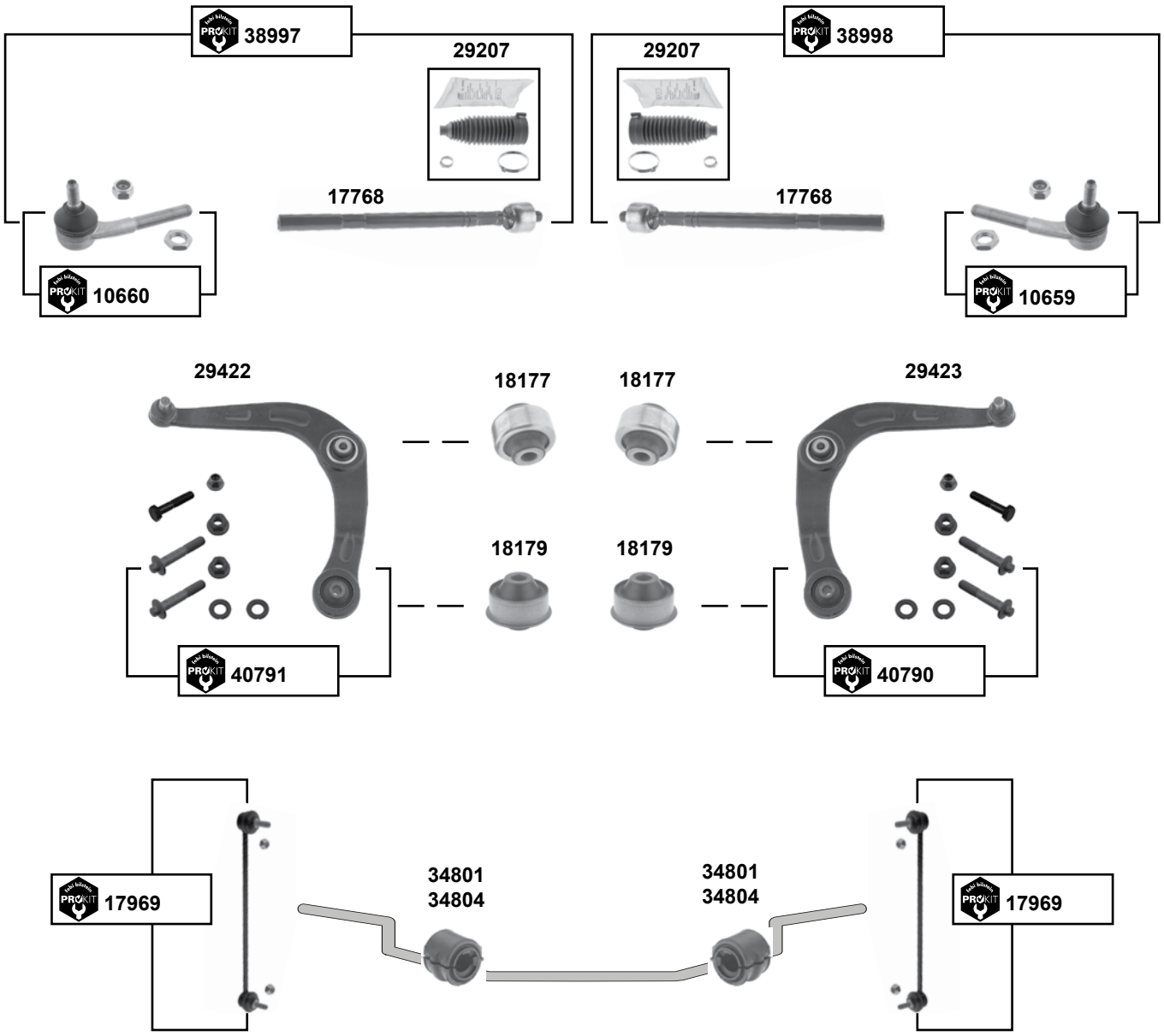

	Ref. - No.			
10659	3817.41	ProKit Spurstangenendstück / tie rod end		M10 x 1,25
10660	3817.42	ProKit Spurstangenendstück / tie rod end		M10 x 1,25
17768	3812.C5	Axialgelenk / axial joint		L 300
17969	5087.74	ProKit Verbindungsstange / connecting rod		L 335
18177	3523.76	Querlenkerlager / control arm mount		14x55x50,5
18179	3523.77	Querlenkerlager / control arm mount		14x55,4x48,8
29207	4066.73	Rep. Satz Lenkmanschette / rep. kit steering boot	servo	
29422	3520.W0	Querlenker / control arm		
29423	3521.S1	Querlenker / control arm		
34801	5094.82	Stabilisatorlager / stabilizer mount	O 11705 →	Ø I 20
34804	5094.95	Stabilisatorlager / stabilizer mount	O 11705 →	Ø I 21
38997	3812.C5 S1	ProKit Spurstange / tie rod		
38998	3812.C5 S2	ProKit Spurstange / tie rod		
40790	3521.S1 S1	ProKit Querlenker / control arm		
40791	3520.W0 S1	ProKit Querlenker / control arm		

Der Einbau darf nur durch geschultes Fachpersonal erfolgen. / The installation may exclusively be performed by trained specialist staff.

207 / CC / SW
(2006 →)

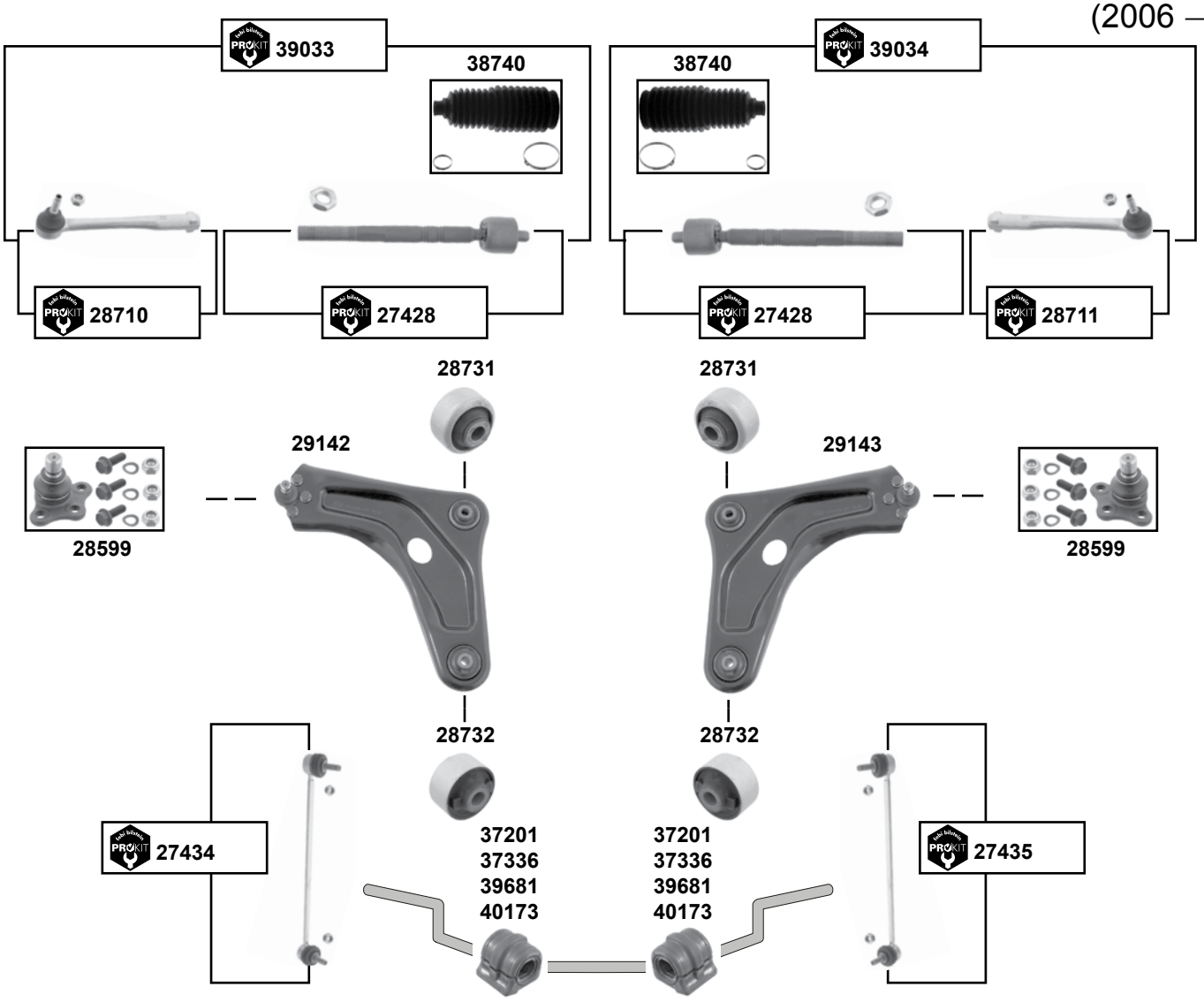

(1) **(mot.)** (DV6DTED) → O 12529 // **(mot.)** (EP6DT) O 11326 → // **(ex.)** EP6DTS

Ref. - No.			
27428	3812.E8	ProKit Axialgelenk / axial joint	L 213
27434	5087.69	ProKit Verbindungsstange / connecting rod	L 330 M10x1,5
27435	5087.68	ProKit Verbindungsstange / connecting rod	L 330 M10x1,5
28599	3640.62	Traggelenk / ball joint	
28710	3817.67	ProKit Spurstangenendstück / tie rod end	SW / CC 07 → M10 x 1,25
28711	3817.68	ProKit Spurstangenendstück / tie rod end	SW / CC 07 → M10 x 1,25
28731	3520.R7 S1	Querlenkerlager / control arm mount	Ø A 56,1
28732	3520.R7 S2	Querlenkerlager / control arm mount	Ø A 56,2
29142	3520.R7	Querlenker / control arm	**(1)**
29143	3521.N8	Querlenker / control arm	**(1)**
37201	5094.C1	Stabilisatorlager / stabilizer mount	Ø I 20
37336	5094.C2	Stabilisatorlager / stabilizer mount	Ø I 21
38740	4066.80	Rep. Satz Lenkmanschette / rep. kit steering boot	L 175
39033	3812.E8 S1	ProKit Spurstange / tie rod	
39034	3812.E8 S2	ProKit Spurstange / tie rod	
39681	5094.C5	Stabilisatorlager / stabilizer mount	Ø I 23
40173	5094.C3	Stabilisatorlager / stabilizer mount	Ø I 22

208
(2012 →)

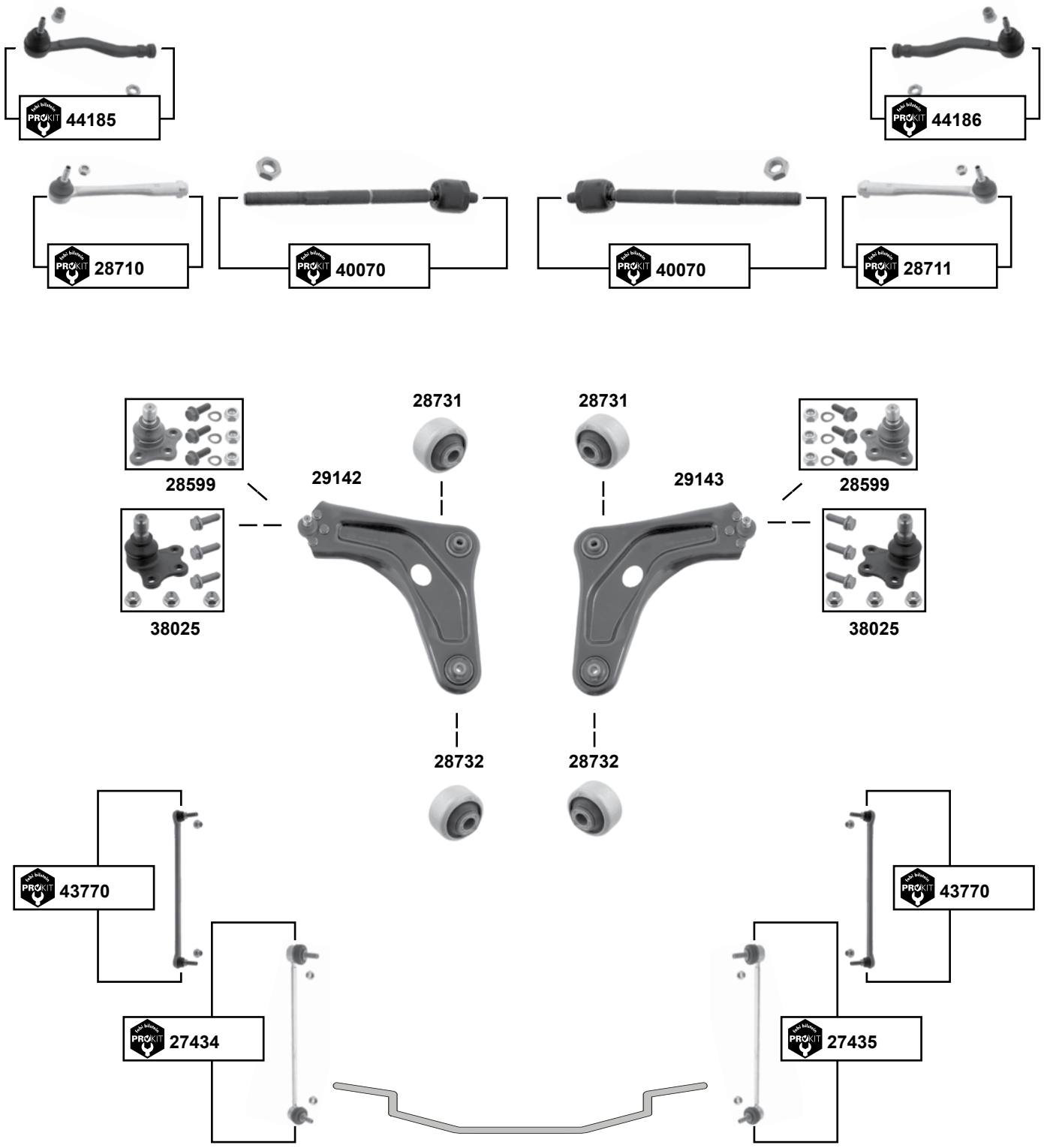

Der Einbau darf nur durch geschultes Fachpersonal erfolgen. / The installation may exclusively be performed by trained specialist staff.

208
(2012 →)

(1)	mit Ø Bremsscheibe 266 mm / with Ø brake disc 266 mm
(2)	mit Ø Bremsscheibe 302 mm / with Ø brake disc 302 mm / Achsschenkel Ø82 / knuckle assembly Ø82
(3)	**(ex.) (mot.)** EP6CDT / EP6CDTX

	Ref. - No.			
27434	5087.69	ProKit Verbindungsstange / connecting rod	**(2)**	L 330 M10x1,5
27435	5087.68	ProKit Verbindungsstange / connecting rod	**(2)**	L 330 M10x1,5
28599	3640.62	Traggelenk / ball joint	**(2)**	
28710	3817.67	ProKit Spurstangenendstück / tie rod end	**(mot.)** EP6CDT	M10 x 1,25
28711	3817.68	ProKit Spurstangenendstück / tie rod end	**(mot.)** EP6CDT	M10 x 1,25
28731	3520.R7 S1	Querlenkerlager / control arm mount	**(2)**	Ø A 56,1
28732	3520.R7 S2	Querlenkerlager / control arm mount	**(2)**	Ø A 56,2
29142	3520.R7	Querlenker / control arm	**(2)**	
29143	3521.N8	Querlenker / control arm	**(2)**	
38025	3640.77 S1	Traggelenk / ball joint	**(1)**	M10 x 1,5
40070	16 080 253 80	ProKit Axialgelenk / axial joint	**(3)**	L 240M14x1,5
43770	5087.71	ProKit Verbindungsstange / connecting rod	**(1)** → O 13523	L 330 M10x1,5
44185	16 080 252 80	ProKit Spurstangenendstück / tie rod end	**(ex.)** EP6CDT	M 14 x 1,5
44186	16 080 251 80	ProKit Spurstangenendstück / tie rod end	**(ex.)** EP6CDT	M 14 x 1,5

301
(2012 →)

38740

38740

38025

38025

febi bilstein	Ref. - No.			
27434	5087.69	ProKit Verbindungsstange / connecting rod		L 330 M10x1,5
27435	5087.68	ProKit Verbindungsstange / connecting rod		L 330 M10x1,5
38025	3640.77 S1	Traggelenk / ball joint		M10 x 1,5
38740	4066.80	Rep. Satz Lenkmanschette / rep. kit steering boot		L 175

Der Einbau darf nur durch geschultes Fachpersonal erfolgen. / The installation may exclusively be performed by trained specialist staff.

306
(1993 → 2001)

→ Modell 96

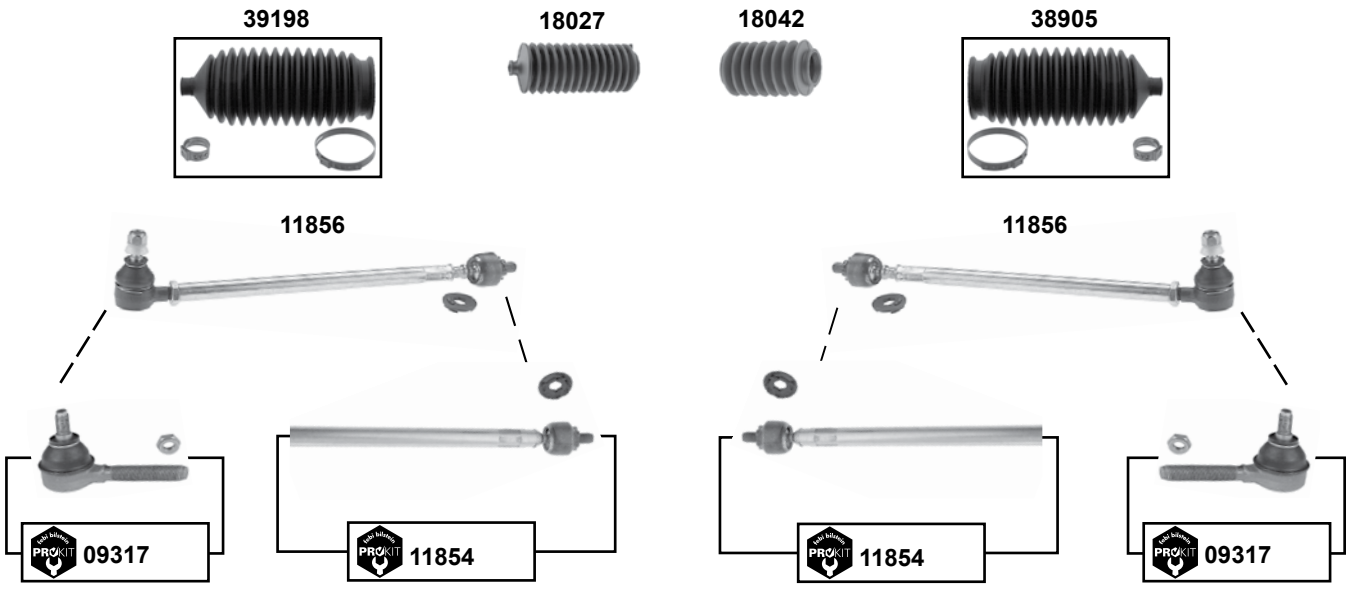

Modell 97 →

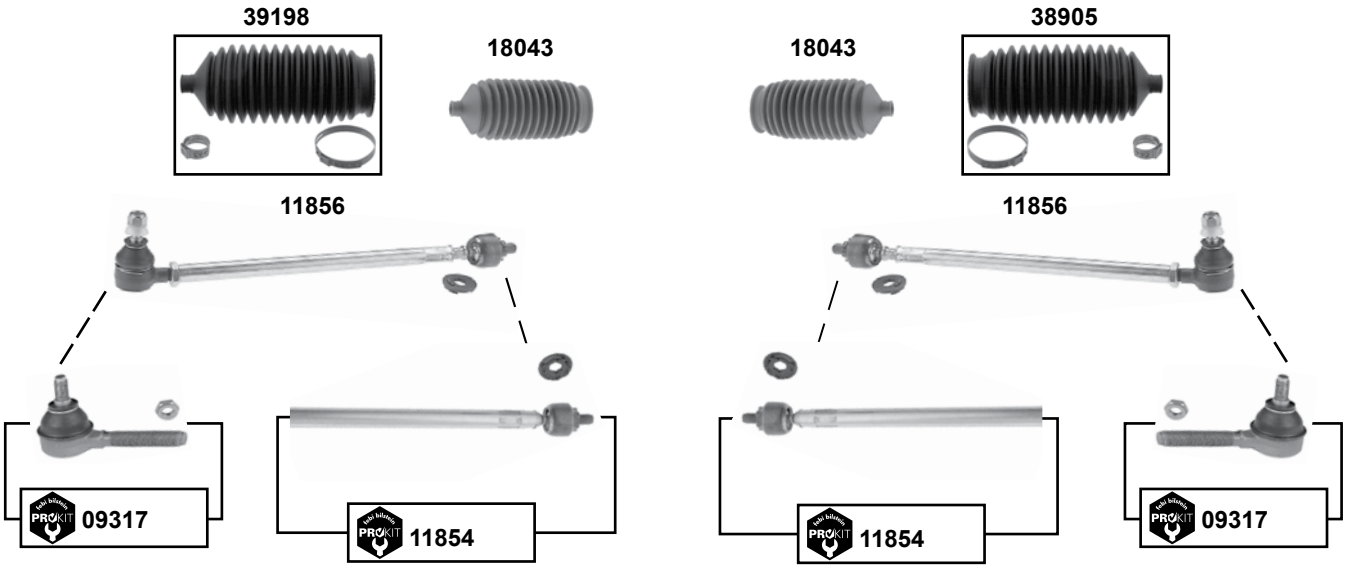

	Ref. - No.			
09317	3817.50	ProKit Spurstangenendstück / tie rod end		M10 x 1,25
11854	3812.92	ProKit Spurstange / tie rod		L 375
11856	3812.92 S1	Spurstange / tie rod		
18027	4066.20	Lenkmanschette / steering boot	**(ex.)** man. O 06658 →	
18042	4066.22	Lenkmanschette / steering boot	**(ex.)** man. O 06658 →	
18043	4066.43	Lenkmanschette / steering boot		
38905	4066.44	Rep. Satz Lenkmanschette / rep. kit steering boot	**(ex.)** servo O 06657 →	L 196,6
39198	4066.43 S1	Rep. Satz Lenkmanschette / rep. kit steering boot	**(ex.)** servo O 06657 →	L 154,5

306
(1993 → 2001)

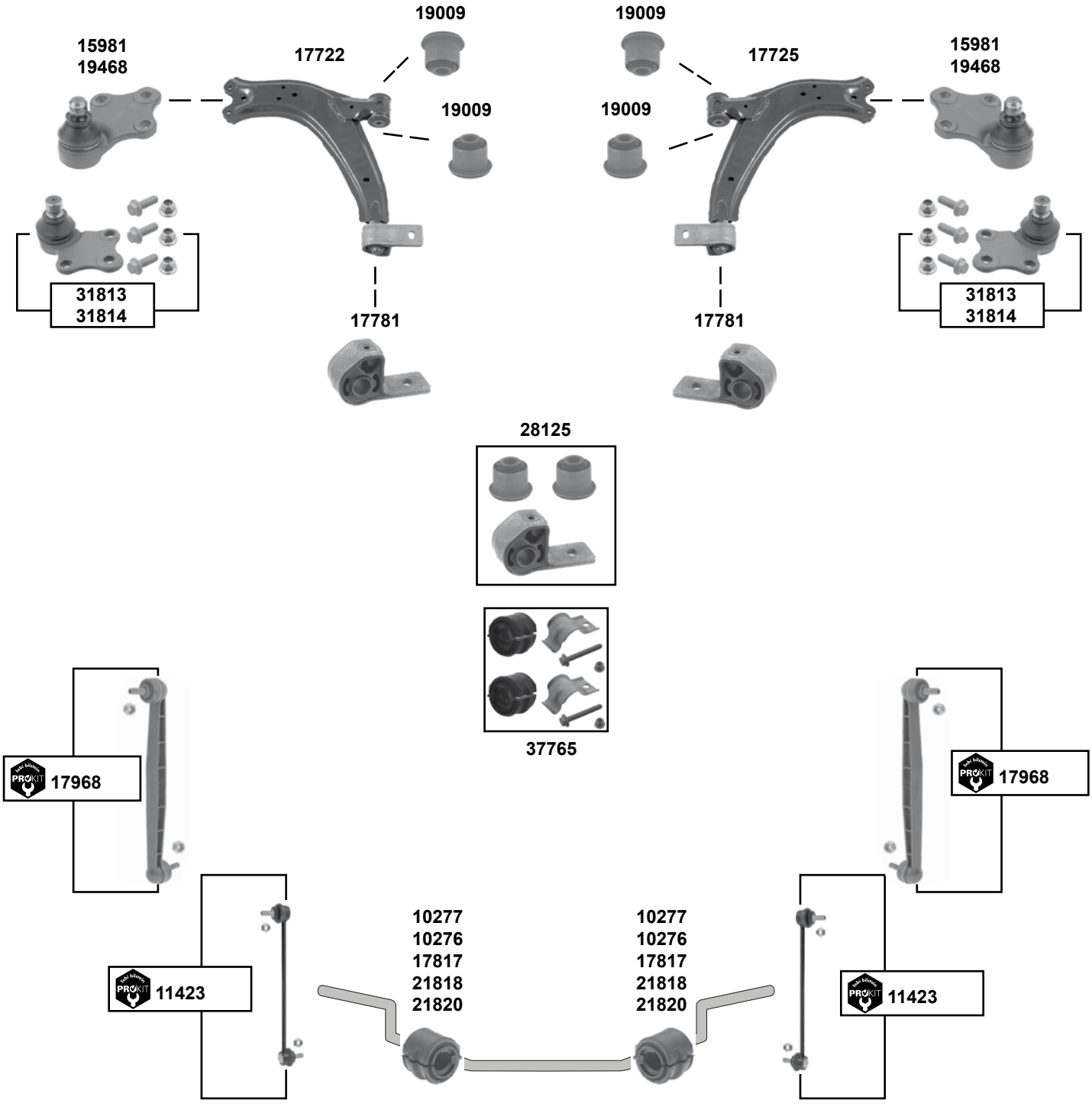

Der Einbau darf nur durch geschultes Fachpersonal erfolgen. / The installation may exclusively be performed by trained specialist staff.

306
(1993 → 2001)

(1)	→ O 07905 / **(ex.) (mot.)** 1,9 D ; 2,0 HDI	**(2)**	O 07906 → / **(ex.) (mot.)** 1,9 D ; 2,0 HDI	
(3)	04/93 → 04/97	**Sport**		
	05/97 → 05/01	Benzin **(mot.)** TU, TU5JP, DW8, XU, XUD verstärkte Aufhängung reinforced suspension **(mot.)** DW10TD, XU, XUD, XU10J4R **Sport** **(mot.)** XU7JP, XU7JP4 O 08575 →		

	Ref. - No.			
10276	5094.63	Stabilisatorlager / stabilizer mount		Ø I 17
10277	5094.64	Stabilisatorlager / stabilizer mount		Ø I 18
11423	5087.61	ProKit Verbindungsstange / connecting rod	→ 06/94	L 300
15981	3640.37	Traggelenk / ball joint	**(1)**	Ø A 16
17722	3520.H5	Querlenker / control arm		
17725	3521.E5	Querlenker / control arm		
17781	3523.75	Querlenkerlager / control arm mount	**(ex.) Sport**	
17817	5094.65	Stabilisatorlager / stabilizer mount		Ø I 21
17968	5087.42	ProKit Verbindungsstange / connecting rod	06/94 →	L 300
19009	3520.H5 S1	Querlenkerlager / control arm mount	**Sport**	
19468	3640.48	Traggelenk / ball joint	**(2)**	Ø A 18
21818	5094.77	Stabilisatorlager / stabilizer mount		Ø I 22
21820	5094.66	Stabilisatorlager / stabilizer mount		Ø I 19
28125	3520.H5 S2	Querlenkerlager / control arm mount	**(ex.) Sport**	
31813	3640.37 S1	Rep. Satz Traggelenk / rep. kit ball joint	**(2)**	Ø A 16
31814	3640.48 S1	Rep. Satz Traggelenk / rep. kit ball joint	**(1)**	Ø A 18
37765	5094.65 S1	Stabilisatorlagersatz / stabilizer mount kit	**(3)**	

307 / CC / SW
(2001 → 2007)

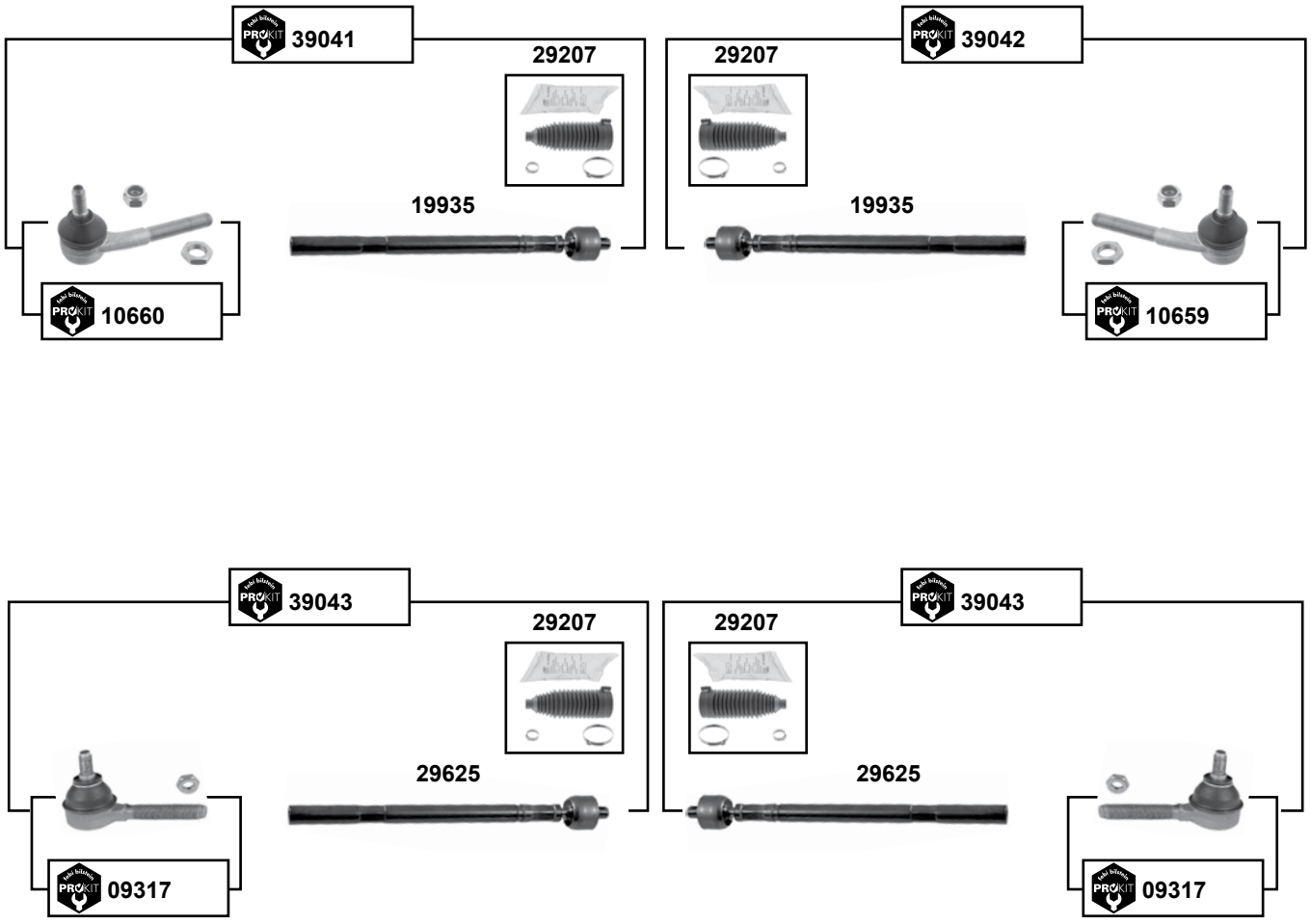

(1) → 2005 **LHD** = O → 1031087 / O → 1052276 / O → 10492UW / **RHD** = O → 10310

(2) → **05 LHD** = O1031188 → / O1052377 → / O10493UW → **RHD** = O10311 →
05 → **07 LHD** = O →10919 / O1092088 → / O109277 →

(3) SW 2002 → / CC 2003 →

	Ref. - No.			
09317	3817.50	ProKit Spurstangenendstück / tie rod end	**(3)** / O 10311→	
10659	3817.41	ProKit Spurstangenendstück / tie rod end	**(3)** / O → 10310	M10 x 1,25
10660	3817.42	ProKit Spurstangenendstück / tie rod end	**(3)** / O → 10310	M10 x 1,25
19935	3812.E0	Spurstange / tie rod	**(1) / (3)**	L 340
29207	4066.73	Rep. Satz Lenkmanschette / rep. kit steering boot	**(3)** / servo	
29625	3812.E5	Spurstange / tie rod	**(2) / (3)**	L 359
39041	3812.E0 S4	ProKit Spurstange / tie rod	→ O 10310	
39042	3812.E0 S5	ProKit Spurstange / tie rod	→ O 10310	
39043	3812.E5 S3	ProKit Spurstange / tie rod	O 10311 →	

Der Einbau darf nur durch geschultes Fachpersonal erfolgen. / The installation may exclusively be performed by trained specialist staff.

307 / CC / SW
(2001 → 2007)

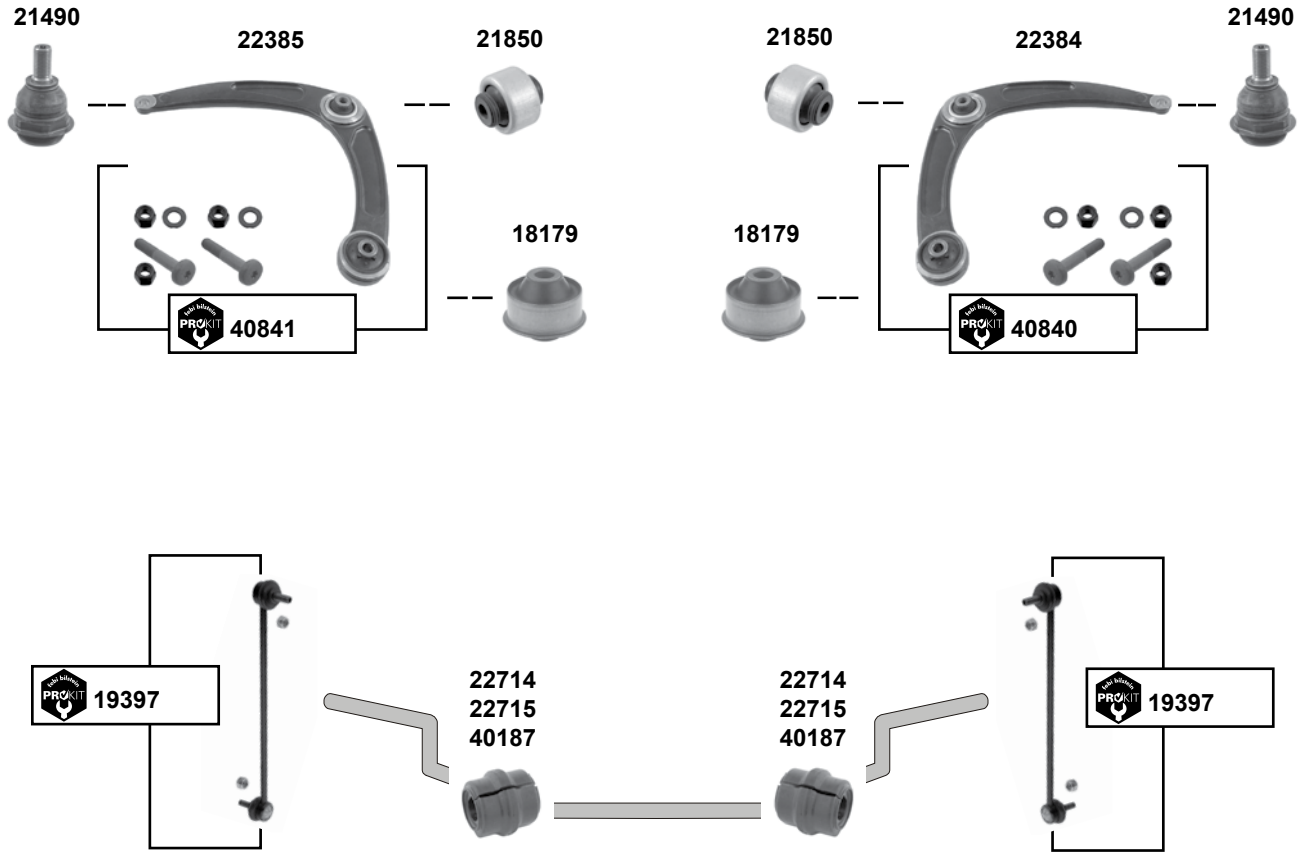

(1)	Limousine Break	**(mot.)** EW10J4 / DW10TD / DW10ATED **(mot.)** TU3JP / ET3J4 / TU5JP4
(2)	Limousine	**(mot.)** TU3JP / ET3J4 / TU5JP4 / DV4TD
(3)	307 CC SW	→ 04/05 **(mot.)** DV6ATED4 / DV6TED4 → 04/05 **(mot.)** EW10J4S O 09731 → → 04/05 **(mot.)** EW10J4 / DW10TD O 08827-10103 → → 04/05 **(mot.)** EW10A O 10290 → → 04/05 **(mot.)** DW10BTED4 O 09877 → → 04/05 **(mot.)** DW10ATED O 08974 →

	Ref. - No.			
18179	3523.92	Querlenkerlager / control arm mount		
19397	5087.78	ProKit Verbindungsstange / connecting rod		
21490	3640.73	Traggelenk / ball joint		
21850	3523.91	Querlenkerlager / control arm mount		Ø A 55
22384	3521.P3	Querlenker / control arm		
22385	3520.S2	Querlenker / control arm		
22714	5094.87	Stabilisatorlager / stabilizer mount	**(2)**	Ø I 21
22715	5094.E0	Stabilisatorlager / stabilizer mount	**(1)**	Ø I 22
40187	5094.E3	Stabilisatorlager / stabilizer mount	**(3)**	Ø I 23
40840	3521.P3 S1	ProKit Querlenker / control arm		
40841	3520.S2 S1	ProKit Querlenker / control arm		

308 / CC / SW
(2007 → 2013)

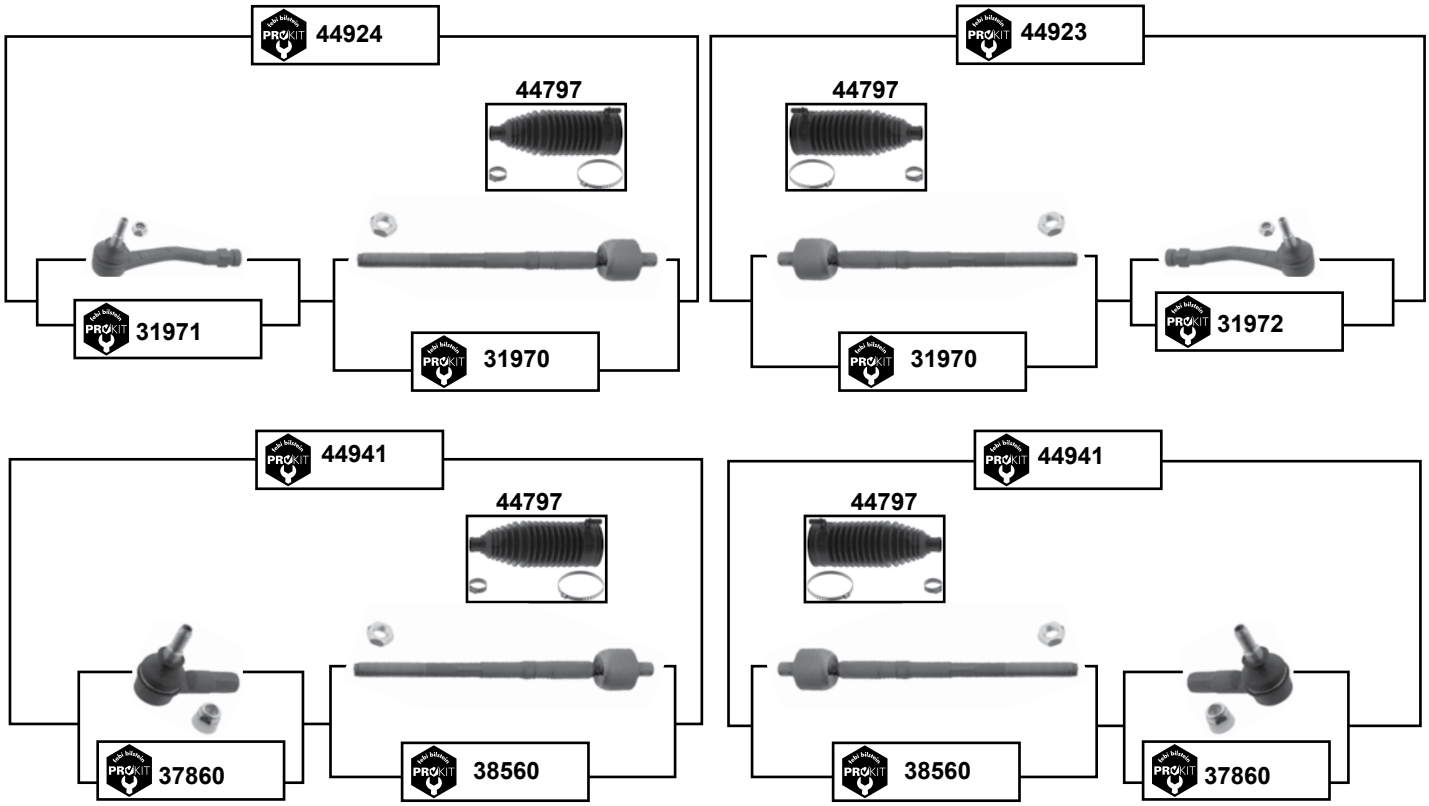

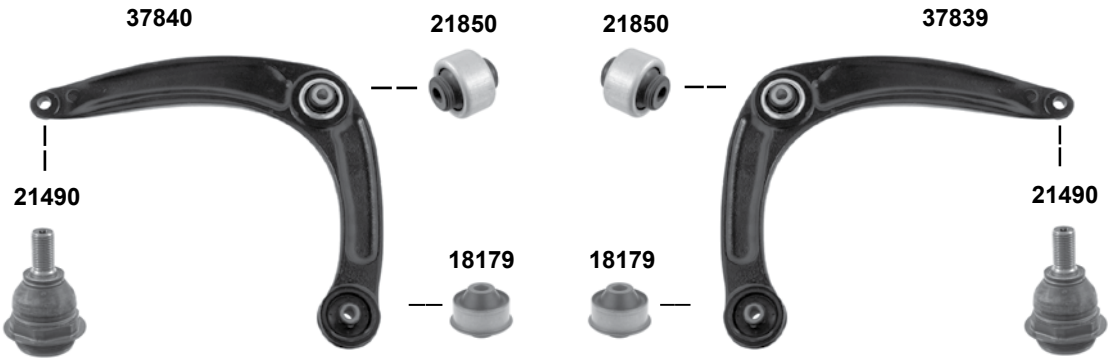

Der Einbau darf nur durch geschultes Fachpersonal erfolgen. / The installation may exclusively be performed by trained specialist staff.

308 / CC / SW
(2007 → 2013)

(1) **(mot.)** EP6CDTX / O 12047 →

(2) **(mot.)** EP6CDTX O →12047

	Ref. - No.			
18179	3523.92	Querlenkerlager / control arm mount		A Ø 55
19397	98 049 474 80	ProKit Verbindungsstange / connecting rod		L 335
21490	3640.73	Traggelenk / ball joint		
21850	3523.91	Querlenkerlager / control arm mount		Ø A 55
31970	3812.F2	ProKit Axialgelenk / axial joint		L 272
31971	3817.89	ProKit Spurstangenendstück / tie rod end	**(ex.)** EP6CDTX	M10 x 1,5
31972	3817.88	ProKit Spurstangenendstück / tie rod end	**(ex.)** EP6CDTX	M10 x 1,5
37839	3521.R3	Querlenker / control arm		
37840	3520.V2	Querlenker / control arm		
37860	3817.73	ProKit Spurstangenendstück / tie rod end	**(1)**	M14 x 1,5
38560	3812.F8	ProKit Axialgelenk / axial joint	**(1)**	L 380
39682	5094.E2	Stabilisatorlager / stabilizer mount	→ O 11433	Ø I 22,5
39683	5094.F2	Stabilisatorlager / stabilizer mount		Ø I 23,5
40187	5094.E3	Stabilisatorlager / stabilizer mount		Ø I 23
44797	4066.82	Rep. Satz Lenkmanschette / rep. kit steering boot		L187,4
44923	3812.F2 S1	ProKit Spurstange / tie rod	**(ex.)** EP6CDTX	
44924	3812.F2 S2	ProKit Spurstange / tie rod	**(ex.)** EP6CDTX	
44941	3812.F8 S1	ProKit Spurstange / tie rod	**(2)**	

PEUGEOT

Car Division

308 II (T9)

(2013 →)

Ref. - No.			
44720	98 069 071 80	ProKit Verbindungsstange / connecting rod	M10 x 1,5

Der Einbau darf nur durch geschultes Fachpersonal erfolgen. / The installation may exclusively be performed by trained specialist staff.

309
(1986 → 1993)

man.

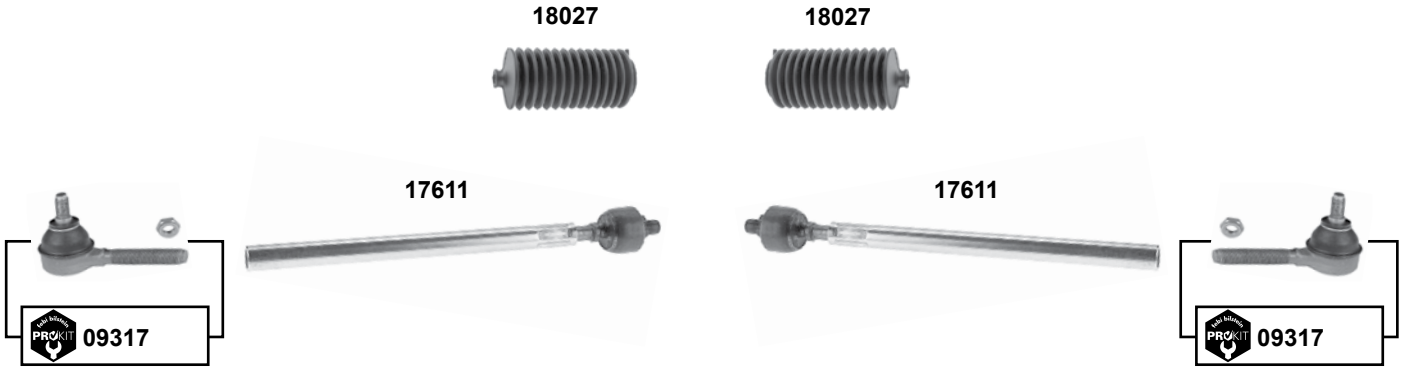

servo

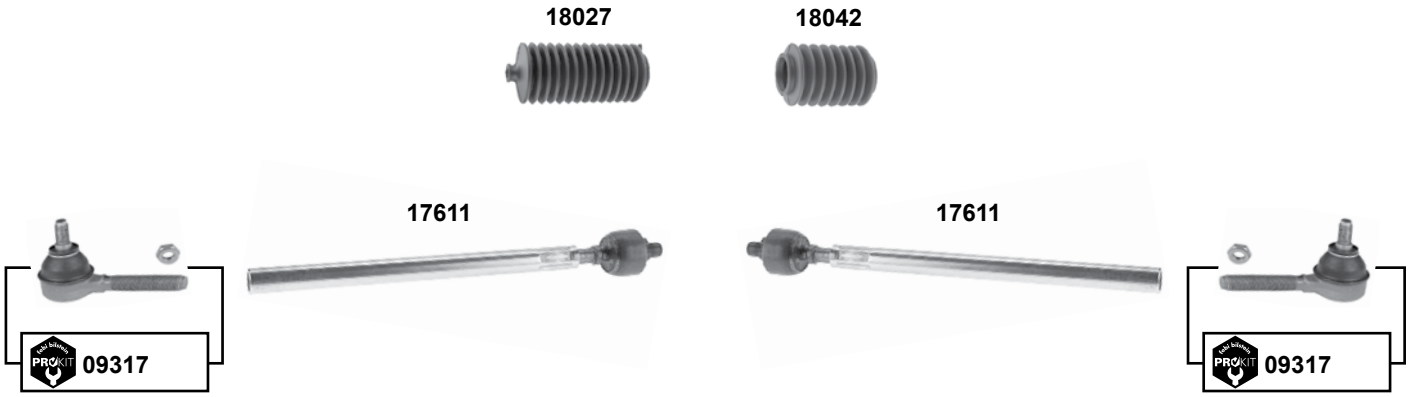

Ref. - No.			
09317	3817.50	ProKit Spurstangenendstück / tie rod end	M10 x 1,25
17611	3812.95	Spurstange / tie rod	
18027	4066.20	Lenkmanschette / steering boot	
18042	4066.22	Lenkmanschette / steering boot	

309
(1986 → 1993)
(ex.) GTI / (ex.) Turbo - Diesel

GTI
Turbo - Diesel

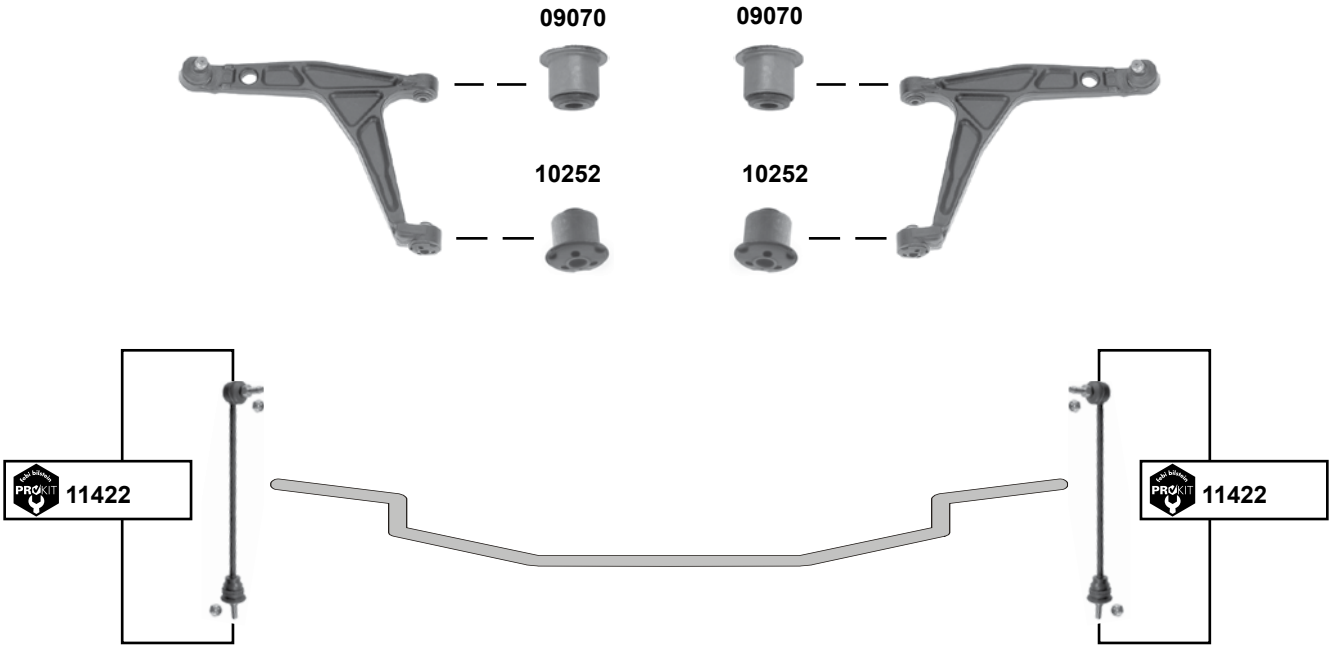

(1) **(ch.)** S 2108018 → **(mot.)** E1, G1, J2, XU5M, XU5J, XU5JA, XU9J1, XU92C, XUD7, XUD9
(mot.) TU **alle / all**

febi bilstein	Ref. - No.			
09070	3523.31	Querlenkerlager / control arm mount		12x36x25
10252	3523.23	Querlenkerlager / control arm mount		12x31/42x38
11422	5087.32	ProKit Verbindungsstange / connecting rod		L 312
19831	3520.60	Querlenker / control arm	**(1)**	
19833	3521.41	Querlenker / control arm	**(1)**	

Der Einbau darf nur durch geschultes Fachpersonal erfolgen. / The installation may exclusively be performed by trained specialist staff.

405
(1988 → 1996)

man.

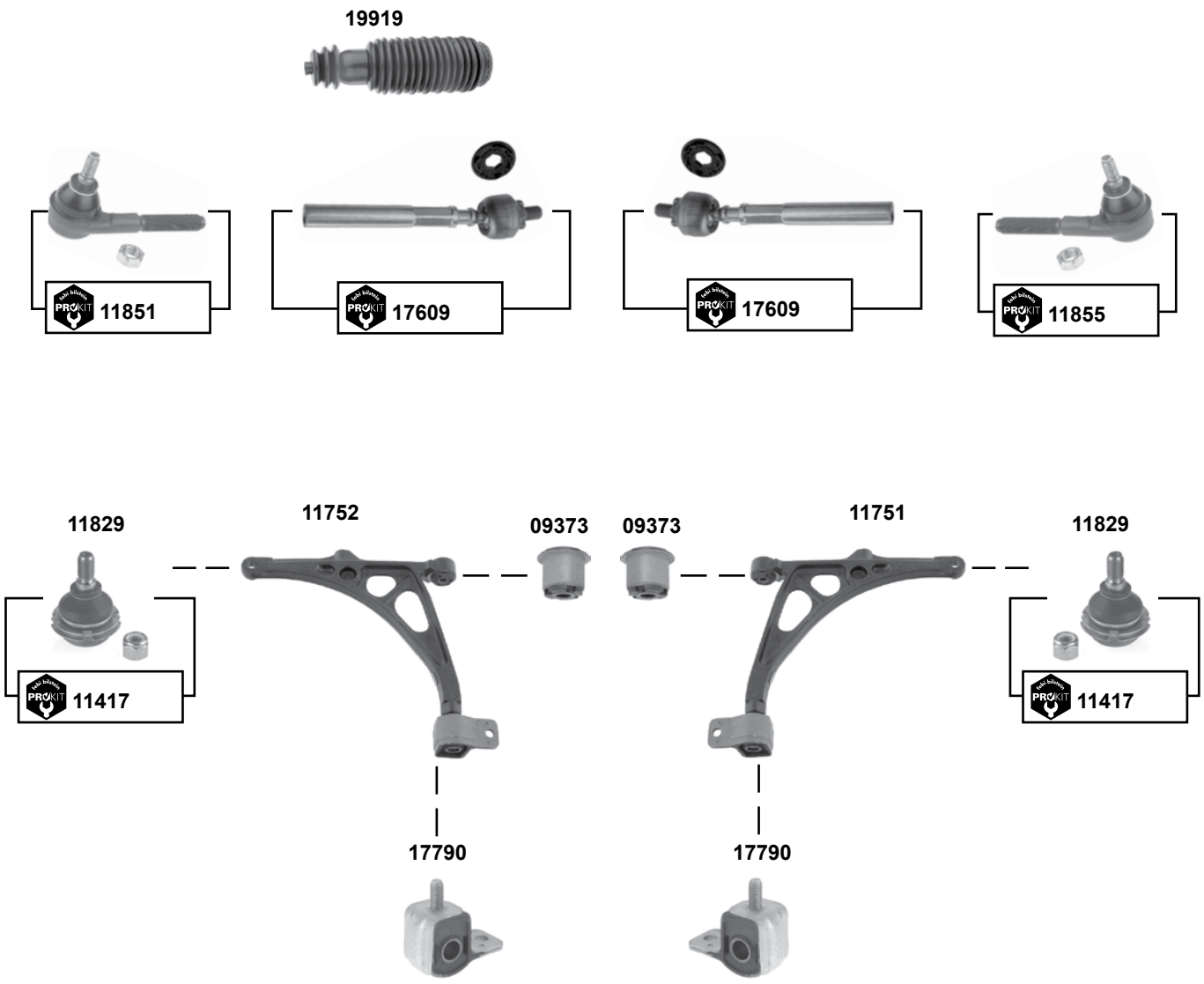

	Ref. - No.			
09373	3523.40	Querlenkerlager / control arm mount		12x33x38
11417	3640.21	ProKit Traggelenk / ball joint	**(ch.)** → S 71358275	M12 x 1,5
11751	3521.G4	Querlenker / control arm	**(ch.)** 71358280 →	
11752	3520.K4	Querlenker / control arm	**(ch.)** 71358280 →	
11829	3640.34	Traggelenk / ball joint	**(ch.)** S 71358276 →	M14 x 1,5
11851	3817.48	ProKit Spurstangenendstück / tie rod end		M10 x 1,25
11855	3817.49	ProKit Spurstangenendstück / tie rod end		M10 x 1,25
17609	3812.98	ProKit Spurstange / tie rod	**(ex.)** 2.0 Turbo	L 180
17790	3523.89	Querlenkerlager / control arm mount		
19919	4066.37	Lenkmanschette / steering boot		

405
(1988 → 1996)

servo

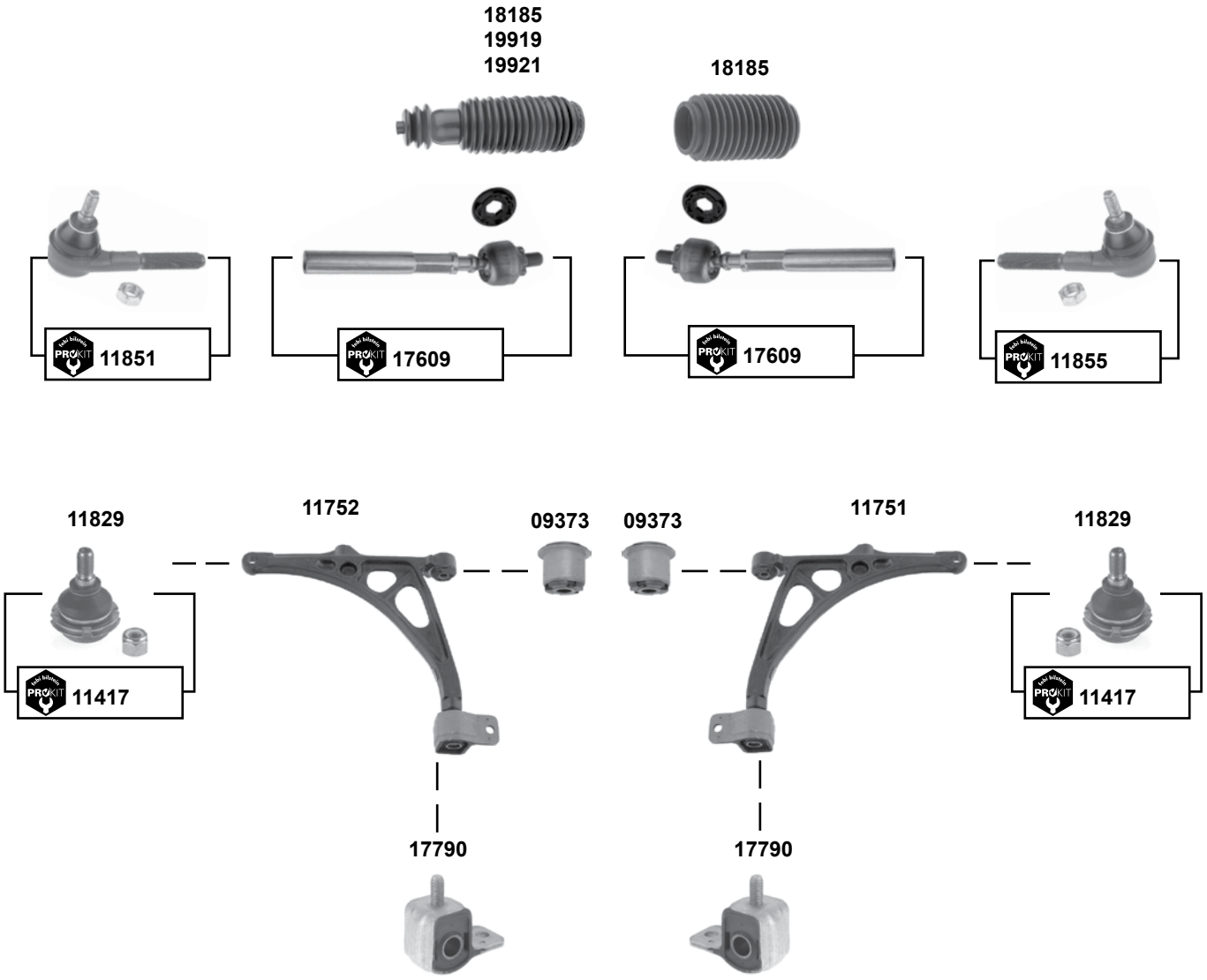

(1)	**(ex.)** 2.0 Turbo 1988 → 1992 / links / left / gauche / izquierdo / sx
(2)	**(ex.)** 2.0 Turbo 1993 → 1996

febi bilstein	Ref. - No.			
09373	3523.40	Querlenkerlager / control arm mount		12x33x38
11417	3640.21	ProKit Traggelenk / ball joint	**(ch.)** → S 71358275	M12 x 1,5
11751	3521.G4	Querlenker / control arm	**(ch.)** 71358280 →	
11752	3520.K4	Querlenker / control arm	**(ch.)** 71358280 →	
11829	3640.34	Traggelenk / ball joint	**(ch.)** S 71358276 →	M14 x 1,5
11851	3817.48	ProKit Spurstangenendstück / tie rod end		M10 x 1,25
11855	3817.49	ProKit Spurstangenendstück / tie rod end		M10 x 1,25
17609	3812.98	ProKit Spurstange / tie rod	**(ex.)** 2.0 Turbo	L 180
17790	3523.89	Querlenkerlager / control arm mount		
18185	4066.30	Lenkmanschette / steering boot	**(1)**	
19919	4066.37	Lenkmanschette / steering boot	**(2)**	
19921	4066.42	Lenkmanschette / steering boot	2.0 Turbo	Ø I 18

Der Einbau darf nur durch geschultes Fachpersonal erfolgen. / The installation may exclusively be performed by trained specialist staff.

406
(1996 → 2004)

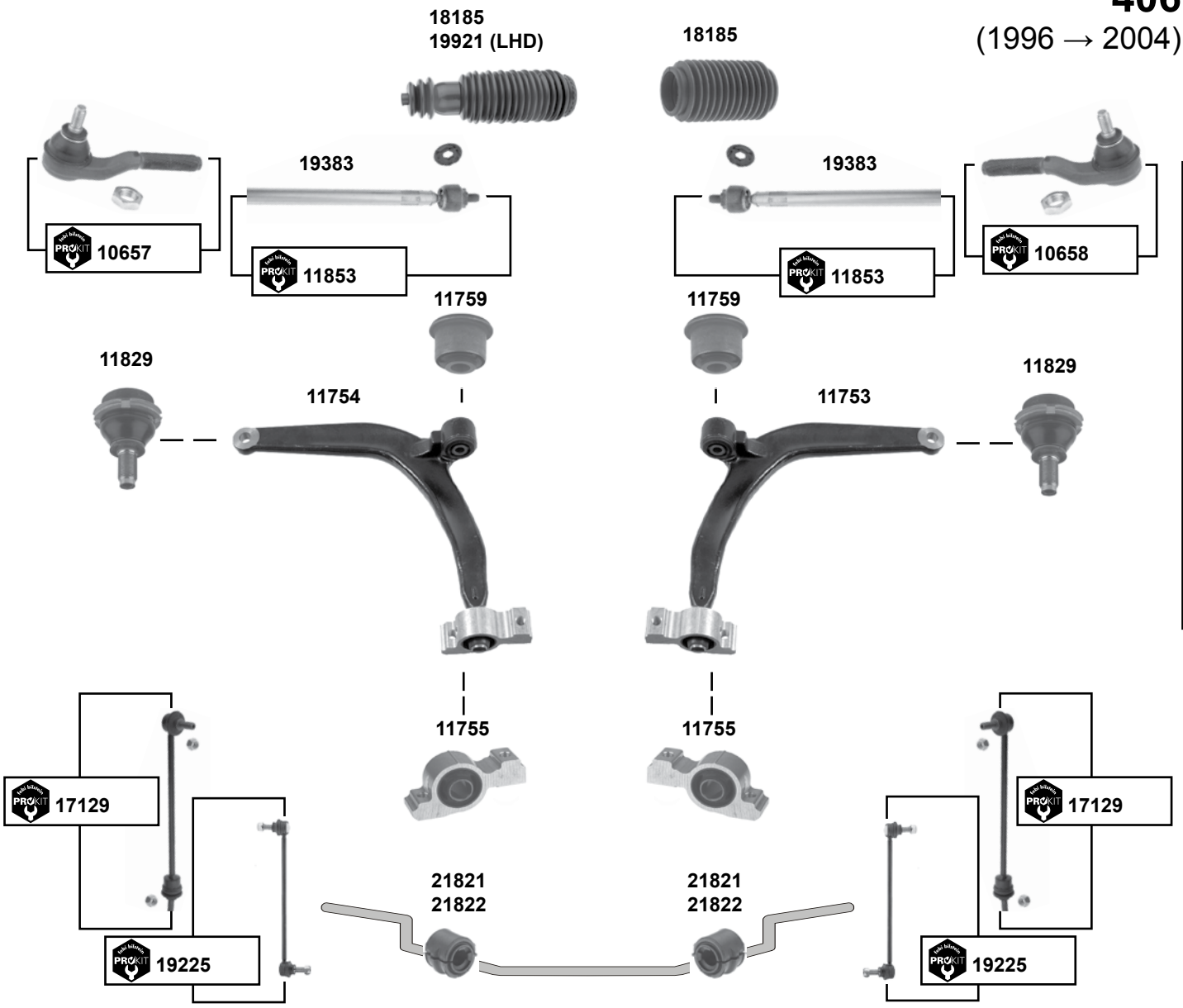

(1) Beachten Sie bitte die Abmessung / please pay attention to the dimension / respecter les dimensions / tenga en cuenta las medidas / fate attenzione alla misura

	Ref. - No.			
10657	3817.40	ProKit Spurstangenendstück / tie rod end		M10 x 1,25
10658	3817.39	ProKit Spurstangenendstück / tie rod end		M10 x 1,25
11753	3521.E1	Querlenker / control arm		
11754	3520.H1	Querlenker / control arm		
11755	3523.61	Querlenkerlager / control arm mount		
11759	3523.60	Querlenkerlager / control arm mount		
11829	3640.34	Traggelenk / ball joint		M14 x 1,5
11853	3812.A9	ProKit Spurstange / tie rod	**(1) (ex.)** variable servo. → O 7664	L 330
17129	5087.40	ProKit Verbindungsstange / connecting rod		L 300
18185	4066.30	Lenkmanschette / steering boot	**(1) (ex.)** variable servo. O 7665→	L 120
19225	5087.60	ProKit Verbindungsstange / connecting rod		
19383	3812.C4	Spurstange / tie rod	**(1)** variable servo.	
19921	4066.42	Lenkmanschette / steering boot	**(1) (ex.)** variable servo.	Ø I 18
21821	5094.74	Stabilisatorlager / stabilizer mount		Ø I 23
21822	5094.75	Stabilisatorlager / stabilizer mount		Ø I 24

407 / Coupe
(2004 →)

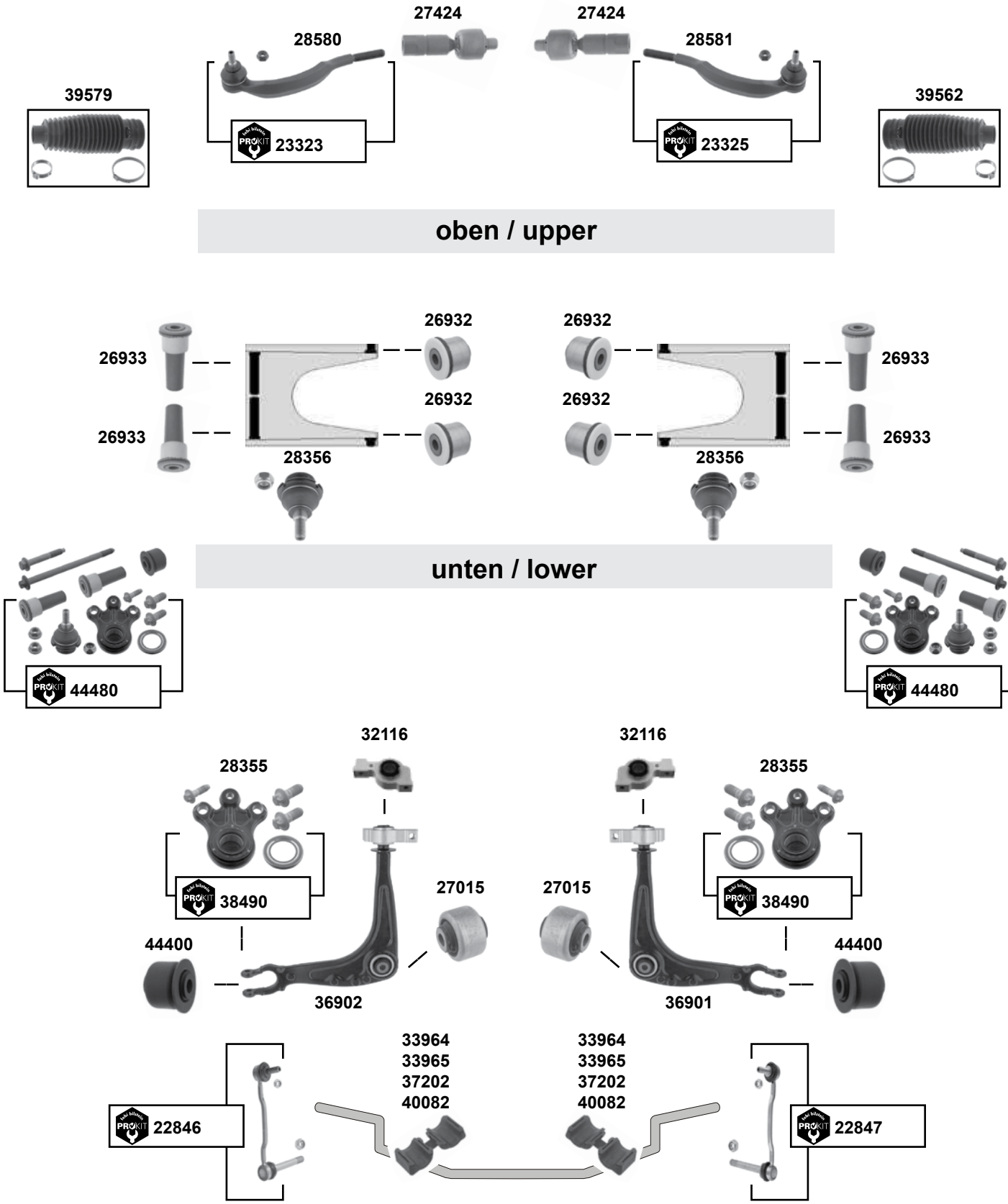

Der Einbau darf nur durch geschultes Fachpersonal erfolgen. / The installation may exclusively be performed by trained specialist staff.

407 / Coupe
(2004 →)

	Ref. - No.			
22846	5087.52	ProKit Verbindungsstange / connecting rod		
22847	5087.53	ProKit Verbindungsstange / connecting rod		
23323	3817.58	ProKit Spurstangenendstück / tie rod end	→ O 10597	
23325	3817.57	ProKit Spurstangenendstück / tie rod end	→ O 10597	
26932	3523.CA	Querlenkerlager / control arm mount		
26933	3523.AZ	Querlenkerlager / control arm mount		
27015	3523.AQ	Querlenkerlager / control arm mount		A Ø 56
27424	3812.E7	Spurstange / tie rod		L106 M16x1,5
28355	3640.72	Traggelenk / ball joint	O 10983 →	
28356	3640.74	Traggelenk / ball joint		M14 x 1,25
28580	3817.65	Spurstangenendstück / tie rod end	O 10598 →	
28581	3817.66	Spurstangenendstück / tie rod end	O 10598 →	
32116	3520.N6 S1	Querlenkerlager / control arm mount		M14 x 1,25
33964	5094.A1	Stabilisatorlager / stabilizer mount		Ø I 25
33965	5094.99	Stabilisatorlager / stabilizer mount		Ø I 24
36901	3521.J6	Querlenker / conrol arm	**(ex.)** variable Federung	M12 x 1,75
36902	3520.N6	Querlenker / conrol arm	**(ex.)** variable Federung	M12 x 1,75
37202	5094.A0	Stabilisatorlager / stabilizer mount	04 / 05 →	Ø I 24,5
38490	3640.69 S1	ProKit Traggelenk / ball joint	O 10983 →	M14/10x1,5
39562	4066.71	Rep. Satz Lenkmanschette / rep. kit steering boot		
39579	4066.72	Rep. Satz Lenkmanschette / rep. kit steering boot		Ø I 24/48
40082	5094.98	Stabilisatorlager / stabilizer mount		Ø I 23,5
44400	3656.04 S1	Achsschenkellager / knuckle assembly mount		A Ø 40
44480	3656.04 S2	ProKit Achsschenkellagersatz / knuckle Top Bearing Kit		

504
(1968 → 1982)

Ref. - No.			
09317	3817.50	ProKit Spurstangenendstück / tie rod end	M10 x 1,25
18027	4066.20	Lenkmanschette / steering boot	
25231	3640.27	Traggelenk / ball joint	M12 x 1,25

Der Einbau darf nur durch geschultes Fachpersonal erfolgen. / The installation may exclusively be performed by trained specialist staff.

505
(1979 → 1990)

25231

25231

Ref. - No.			
09317	3817.50	ProKit Spurstangenendstück / tie rod end	M10 x 1,25
25231	3640.27	Traggelenk / ball joint	M12 x 1,25

508
(2010 →)

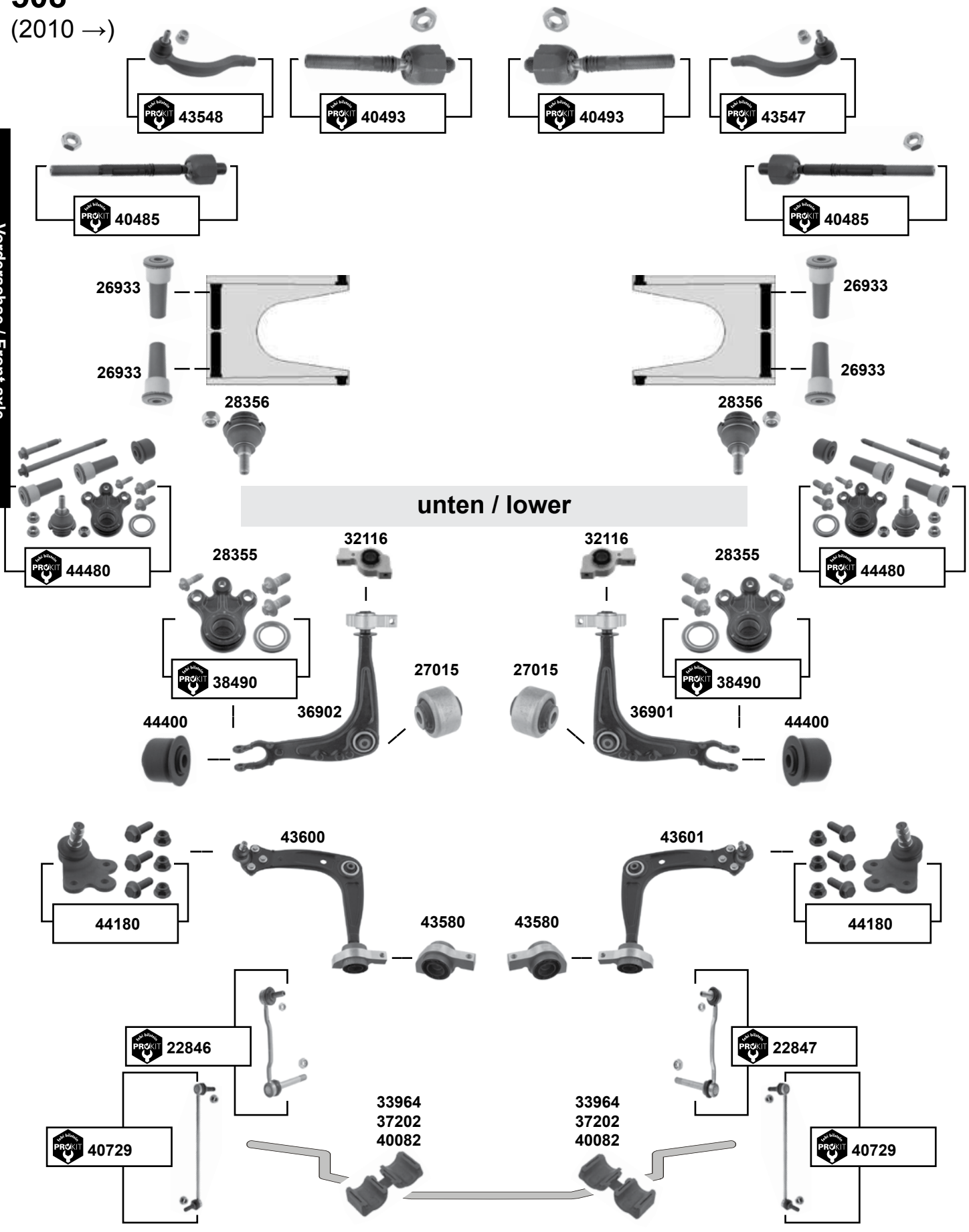

Der Einbau darf nur durch geschultes Fachpersonal erfolgen. / The installation may exclusively be performed by trained specialist staff.

508
(2010 →)

(1)	**(ex.)** McPherson Vorderachse / front axle
(2)	Vorderachse Typ VH10 / front suspension type VH10
(3)	McPherson Vorderachse / front axle **(ex.)** Break 4x4

	Ref. - No.			
22846	5087.52	ProKit Verbindungsstange / connecting rod	**(2)**	
22847	5087.53	ProKit Verbindungsstange / connecting rod	**(2)**	
26933	3523.AZ	Querlenkerlager/ control arm mount	**(2)**	
27015	3523.AQ	Querlenkerlager / control arm mount		A Ø 56
28355	3640.69	Traggelenk / ball joint	**(2)**	M14 x 1,5
28356	3640.74	Traggelenk / ball joint	**(2)**	M14/42x1,5
32116	3520.N6 S1	Querlenkerlager / control arm mount	**(2)**	M14 x 1,25
33964	5094.A1	Stabilisatorlager / stabilizer mount	**(3)**	Ø I 25
36901	3521.J6	Querlenker / conrol arm	**(1)**	
36902	3520.N6	Querlenker / conrol arm	**(1)**	
37202	5094.A0	Stabilisatorlager / stabilizer mount		Ø I 24,5
38490	3640.69 S1	ProKit Traggelenk / ball joint	**(2)**	M14/10x1,5
40082	5094.98	Stabilisatorlager / stabilizer mount	**(1)**	Ø I 23,5
40493	3812.F3	ProKit Axialgelenk / axial joint	**(2)**	L 145
40485	3812.G3 SK	ProKit Axialgelenk / axial joint	**(3)**	L 225
40729	5087.76	ProKit Verbindungsstange / connecting rod	**(3)**	L 345
43547	16 099 483 80	ProKit Spurstangenendstück / tie rod end	**(2)**	M12 x 1,5
43548	16 099 482 80	ProKit Spurstangenendstück / tie rod end	**(2)**	M12 x 1,5
43580	3520.Y0 SK	Querlenkerlager / control arm mount	**(3)**	M12 x 1,75
43600	3520.Y0	Querlenker / conrol arm	**(3)**	
43601	3521.V1	Querlenker / conrol arm	**(3)**	
44180	3640.83	Traggelenk / ball joint	**(3)**	M12 x 1,5
44400	3656.04 S1	Achsschenkellager / knuckle assembly mount	**(2)**	Ø A 40
44480	3656.04 S2	ProKit Achsschenkellagersatz / knuckle top bearing kit	**(2)**	

604
(1977 → 1986)

25231

25231

Ref. - No.			
09317	3817.50	ProKit Spurstangenendstück / tie rod end	M10 x 1,25
25231	3640.27	Traggelenk / ball joint	M12 x 1,25

Der Einbau darf nur durch geschultes Fachpersonal erfolgen. / The installation may exclusively be performed by trained specialist staff.

605
(1990 → 2000)

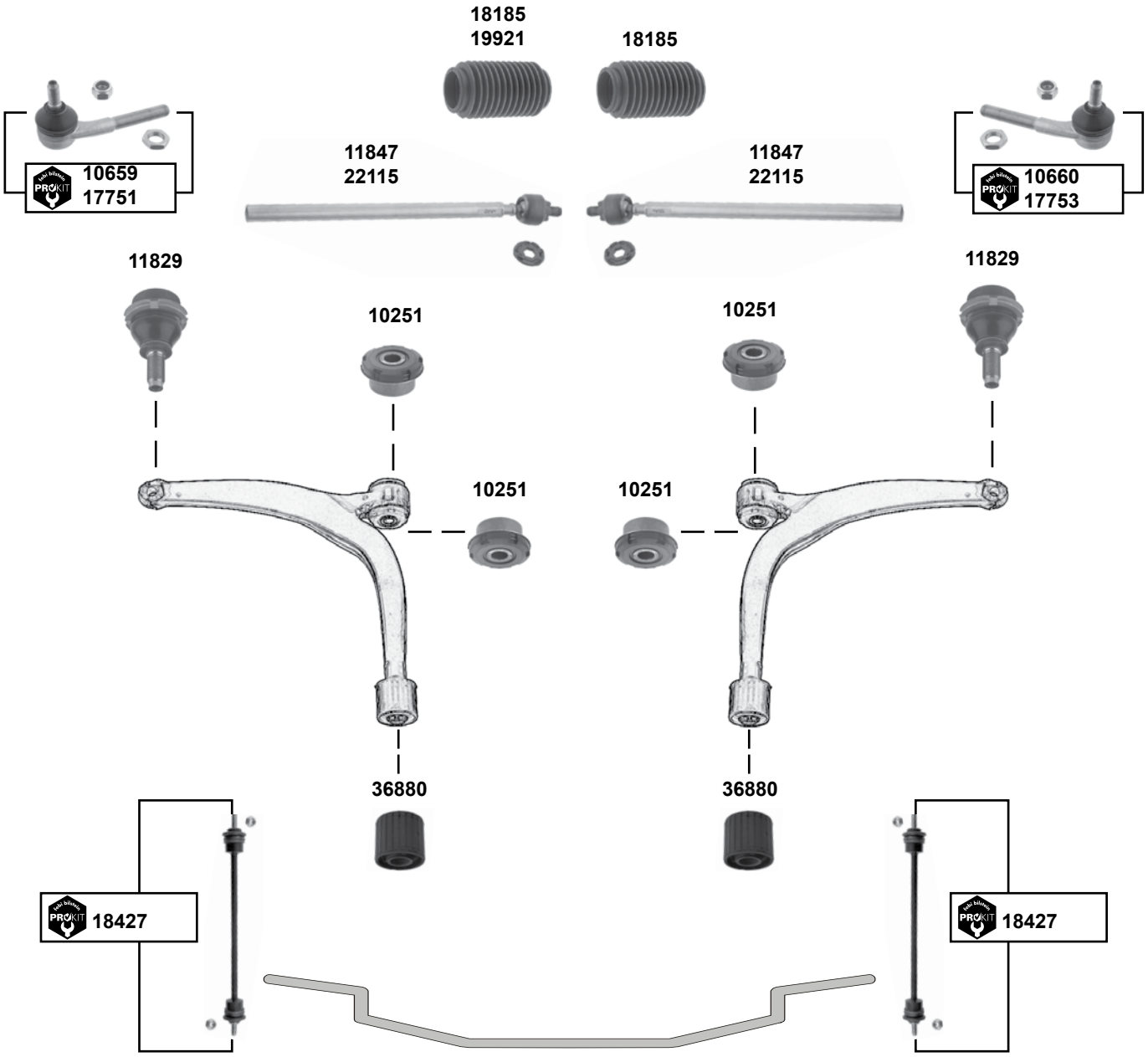

(1) → 09/99 ZPJ / ZPJ4
XU10J2TE, XU (Abmessung beachten / note dimensions)

	Ref. - No.			
10251	3523.43	Querlenkerlager / control arm mount		40x14x25,5
10659	3817.41	ProKit Spurstangenendstück / tie rod end	→ 94 / servo.	M10 x 1,25
10660	3817.42	ProKit Spurstangenendstück / tie rod end	→ 94 / servo.	M10 x 1,25
11829	3640.34	Traggelenk / ball joint		M14 x 1,5
11847	3812.99	ProKit Spurstange / tie rod	→94 / servo.	Ø A 18
17751	3817.43	ProKit Spurstangenendstück / tie rod end	94 →	M10 x 1,25
17753	3817.44	ProKit Spurstangenendstück / tie rod end	94 →	M10 x 1,25
18185	4066.30	Lenkmanschette / steering boot	servo.	
18427	5087.49	ProKit Verbindungsstange / connecting rod		
19921	4066.42	Lenkmanschette / steering boot		Ø I 18
22115	3812.A6	Spurstange / tie rod	94 →	Ø A 22
36880	3523.96	Querlenkerlager / control arm mount	**(1)**	50x20x45

607
(2000 → 2010)

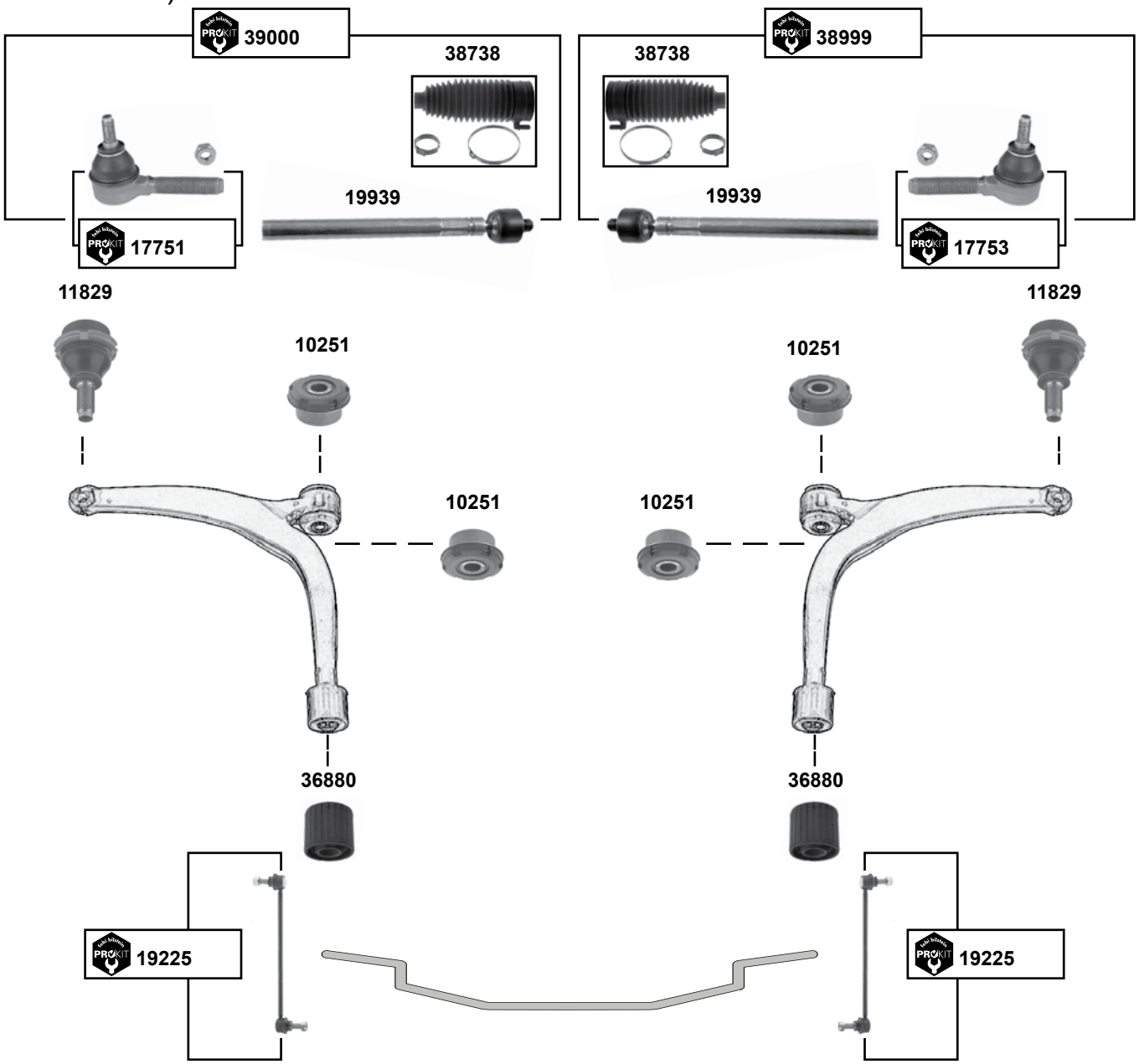

(1)	05/00 → 11/04	ES9J4S → O 09303 EW10J4 , EW12J4, DW10ATED FAP → O 09708 DW10ATED DW12TED4

febi bilstein	Ref. - No.			
10251	3523.43	Querlenkerlager / control arm mount		40x14x25,5
11829	3640.34	Traggelenk / ball joint		M14 x 1,5
17751	3817.43	ProKit Spurstangenendstück / tie rod end		M10 x 1,25
17753	3817.44	ProKit Spurstangenendstück / tie rod end		
19225	5087.60	ProKit Verbindungsstange / connecting rod		
19939	3812.C7	Spurstange / tie rod		
36880	3523.96	Querlenkerlager / control arm mount	**(1)**	50x20x45
38738	4066.74	Rep. Satz Lenkmanschette / rep. kit steering boot		L 175
38999	3812.C7 S1	ProKit Spurstange / tie rod		
39000	3812.C7 S2	ProKit Spurstange / tie rod		

Der Einbau darf nur durch geschultes Fachpersonal erfolgen. / The installation may exclusively be performed by trained specialist staff.

806
(1994 → 2002)

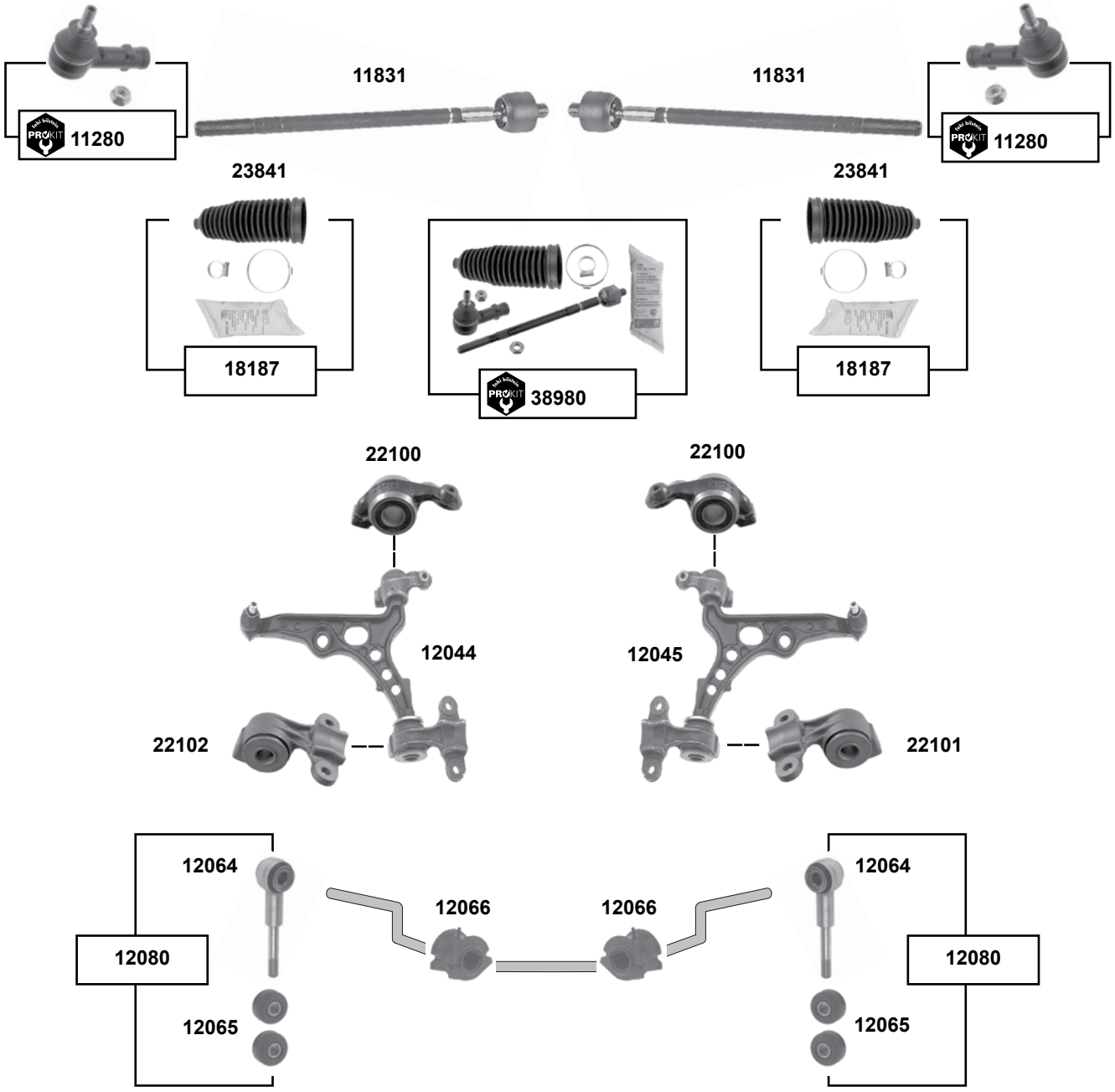

	Ref. - No.			
11280	4059.09	ProKit Spurstangenendstück / tie rod end		M12 x 1,25
11831	3812.A4	Axialgelenk / axial joint		L 320
12044	3520.P4	Querlenker / control arm		
12045	3521.K4	Querlenker / control arm		
12064	5087.35	Verbindungsstange / connecting rod		M12 x 1,25
12065	5093.15	Gummilager / rubber mount		12x38
12066	5094.69	Stabilisatorlager / stabilizer mount		Ø I 24
12080	5087.35 S1	Rep. Satz Verbindungsstange / rep. kit connecting rod		
18187	4066.41	Rep. Satz Lenkmanschette / rep. kit steering boot		
22100	3520.G9 S1	Querlenkerlager / control arm mount		
22101	3521.C9 S1	Querlenkerlager / control arm mount		
22102	3520.G9 S2	Querlenkerlager / control arm mount		
23841	4066.41 SK	Lenkmanschette / steering boot		
38980	3812.A4 S1	ProKit Spurstange / tie rod		

PEUGEOT

Car Division

febi bilstein

807
(2002 →)

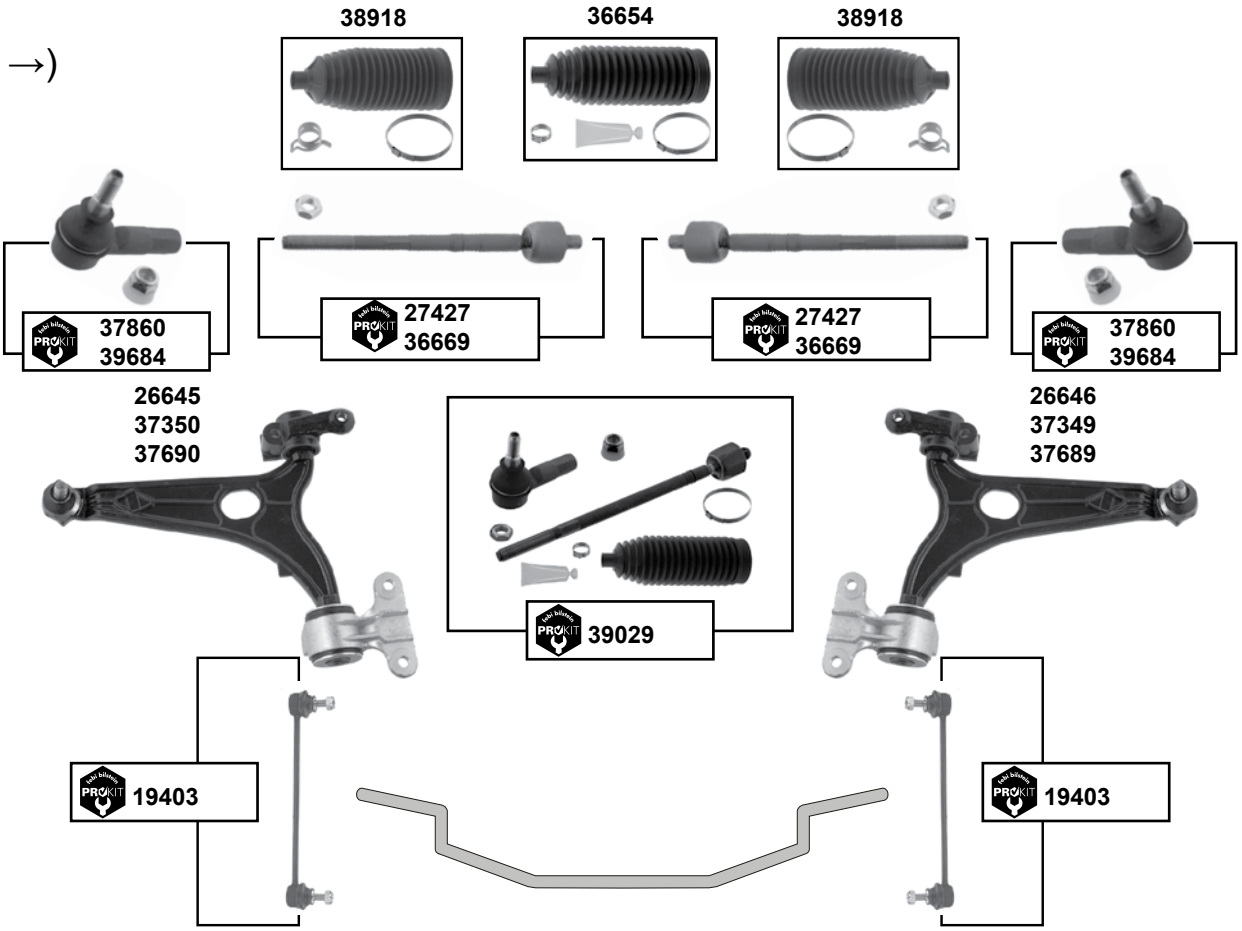

(1)	**(ex.)** 2,2 HDI / → **O** 10823
(2)	DW12BTED4 / DW10CTED4 E-hydr. O 12257 →
(3)	**(mot.)** DW12BTED4 → O 12256 / DW10CTED4 O 12257 →
(4)	**(mot.)** DW12BTED4, DW10CTED4
(5)	**(mot.)** DW10CTED4, DW12BTED4 E-hydr. → O 12256
(6)	**(mot.)** DW10CTED4, DW12BTED4
(7)	**(mot.)** DW10BTED4, DW10UTED4, EW10A, DW10CB, DW10ATED4, DW12TED4 O 10824 →
(8)	**(mot.)** DW10CB + E-hydr. O 12257 → / E-hydr. O 10549 → 12256 **(ex.)** DW12BTED4
(9)	**(ex.) (mot.)** DW12BTED4 , DW10CTED4

febi bilstein	Ref. - No.			
19403	5087.51	ProKit Verbindungsstange / connecting rod		
26645	3520.P6	Querlenker / conrol arm	**(1)**	
26646	3521.K6	Querlenker / conrol arm	**(1)**	
27427	3812.E2	ProKit Spurstange / tie rod	**(ex.)** 2,0 HDI	L 315
36654	4066.83	Rep. Satz Lenkmanschette / rep. kit steering boot	**(2)**	L 185
36669	3812.F0	ProKit Axialgelenk mit Mutter / axial joint with nut	**(3)**	L 307
37349	16 075 107 80	Querlenker / control arm	**(7)**	M14 x 1,5
37350	16 075 106 80	Querlenker / control arm	**(7)**	M14 x 1,5
37689	3521.S0	Querlenker / control arm	**(6)**	M14 x 1,5
37690	3520.V8	Querlenker / control arm	**(6)**	M14 x 1,5
37860	3817.73	ProKit Spurstangenendstück / tie rod end	**(4)**	M14 x 1,5
38918	4066.79	Rep. Satz Lenkmanschette / rep. kit steering boot	**(8)**	L 176
39029	3812.F0 S1	ProKit Spurstange / tie rod	**(5)**	
39684	4059.12	ProKit Spurstangenendstück / tie rod end	**(9)**	

Der Einbau darf nur durch geschultes Fachpersonal erfolgen. / The installation may exclusively be performed by trained specialist staff.

1007
(2005 → 2010)

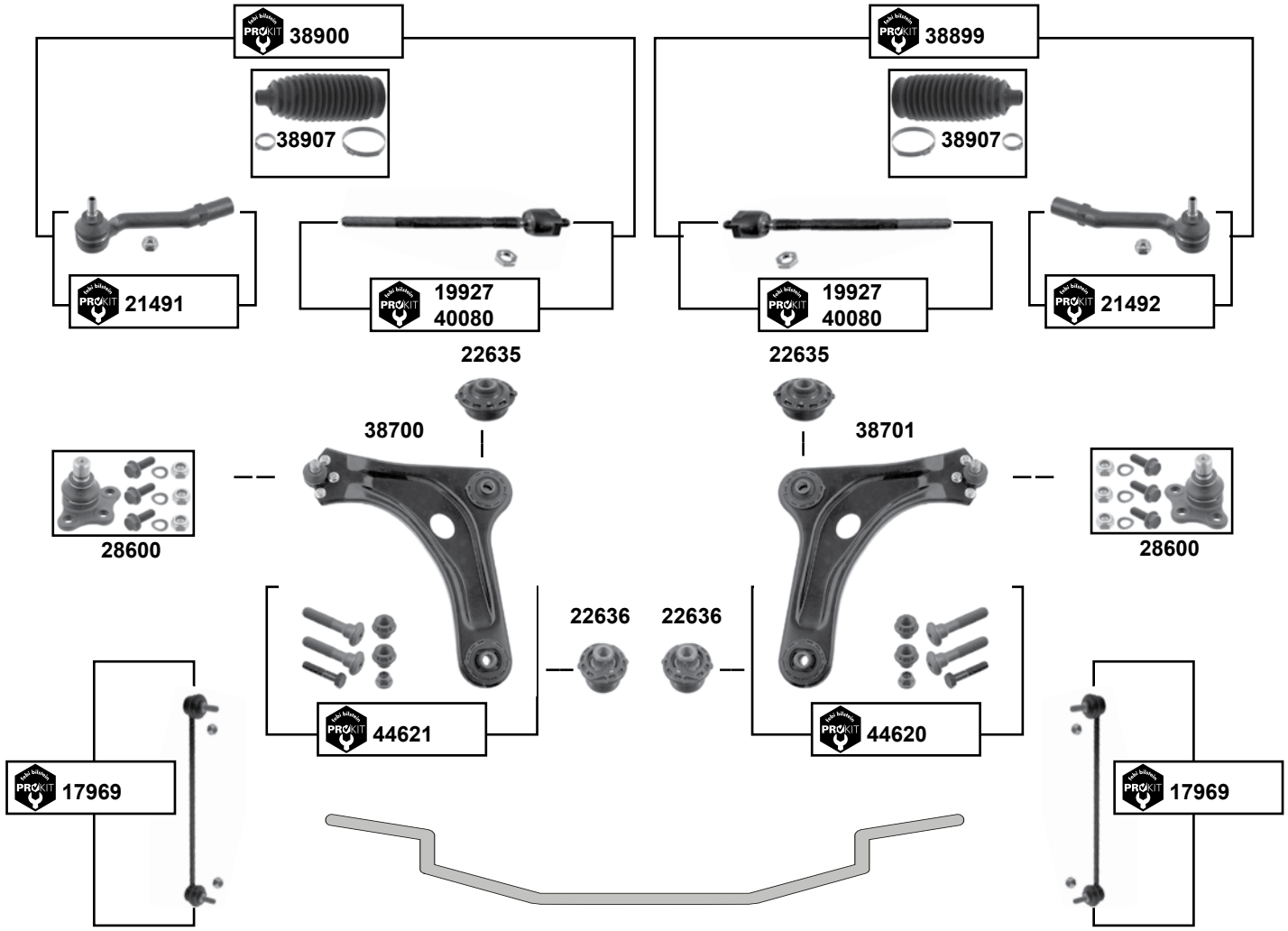

(1)	**(mot.)** DV4TD, ET3J4, TU3A, TU3JP + LHD // TU5JP4 // RHD → O 10618		
(2)	04/05 → // → O 11017 **(ex.)** DV6TED4		
(3)	**(mot.)** DV4TD, ET3J4, TU3A, TU3JP / TU5JP4 → O 10618		
(4)	**(mot.)** DV6TED4, / TU5JP4 O 10619 →	**(5)**	alle / all→ O 11017 **(ex.) (mot.)** DV6TED4

	Ref. - No.			
17969	5087.74	ProKit Verbindungsstange / connecting rod		L 335
19927	3812.E1	ProKit Spurstange / tie rod	→ O 10618	L 257
21491	3817.55	ProKit Spurstangenendstück / tie rod end		M14 x 1,5
21492	3817.56	ProKit Spurstangenendstück / tie rod end		M14 x 1,5
22635	3523.98	Querlenkerlager / control arm mounting		
22636	3523.AA	Querlenkerlager / control arm mounting		
28600	3640.66	Traggelenk / ball joint		
38700	3520.P1	Querlenker / control arm	**(2)**	
38701	3521.K1	Querlenker / control arm	**(2)**	
38899	3812.E1 S1	ProKit Spurstange / tie rod	**(3)**	
38900	3812.E1 S2	ProKit Spurstange / tie rod	**(3)**	
38907	4066.69	Rep. Satz Lenkmanschette / rep. kit steering boot	**(1)**	L 167,1
40080	3812.E6	ProKit Axialgelenk / axial joint	**(4)**	L 255
44620	3521.R2 S3	ProKit Querlenker / control arm	**(5)**	
44621	3520.V1 S3	ProKit Querlenker / control arm	**(5)**	

PEUGEOT

Car Division

2008
(2013 →)

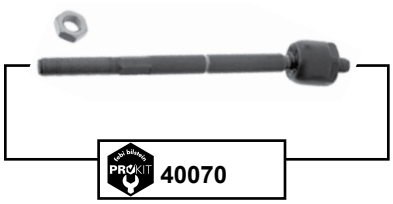

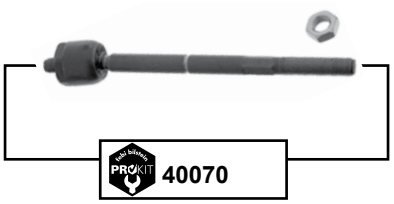

	Ref. - No.			
40070	16 080 253 80	ProKit Axialgelenk / axial joint		L 240M14x1,5
44185	16 080 252 80	ProKit Spurstangenendstück / tie rod end		M 14 x 1,5
44186	16 080 251 80	ProKit Spurstangenendstück / tie rod end		M 14 x 1,5

Der Einbau darf nur durch geschultes Fachpersonal erfolgen. / The installation may exclusively be performed by trained specialist staff.

3008
(2009 →)

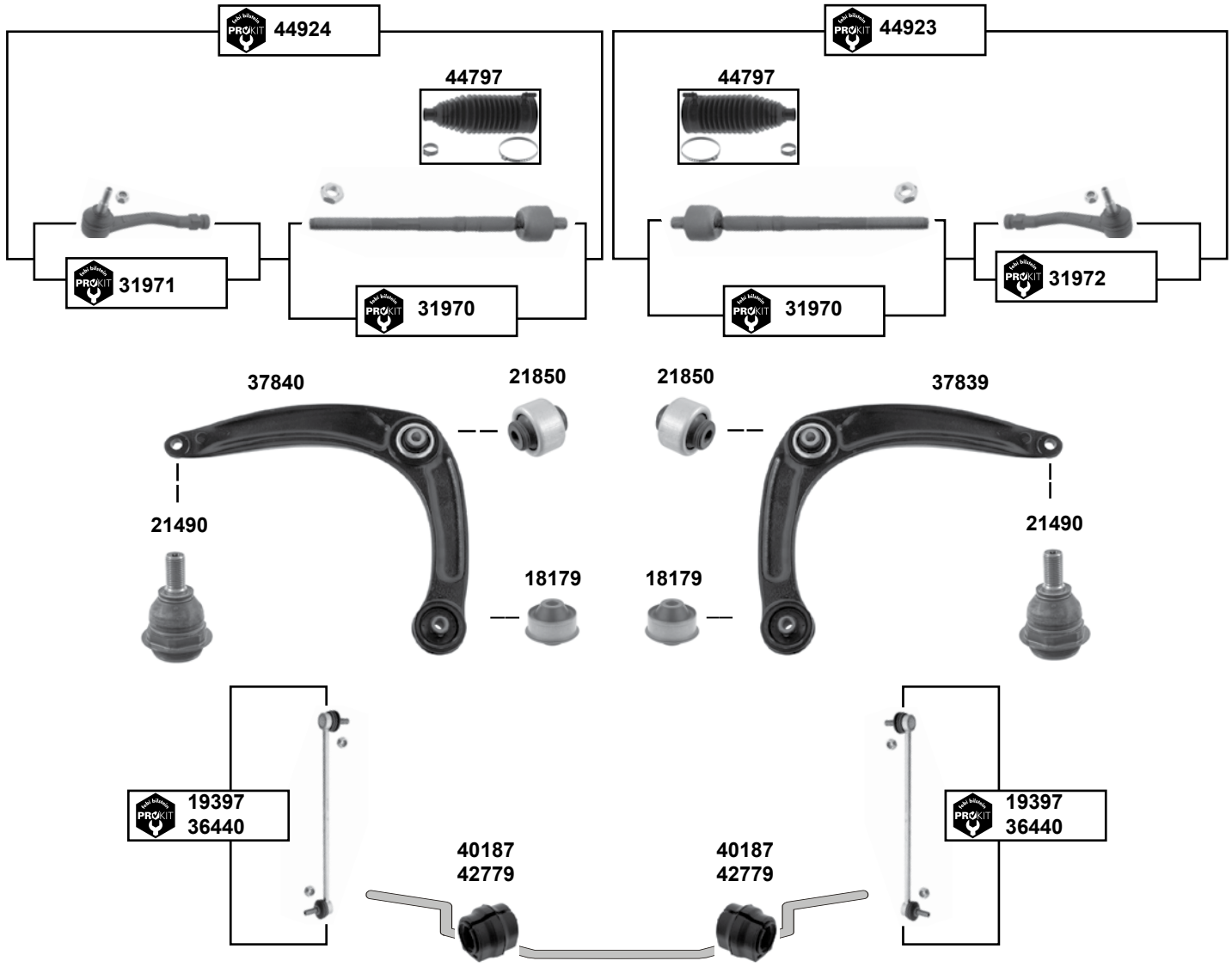

(1) **(ex.)** Hybridantrieb / **(ex.)** hybrid drive

(2) für Fahrzeuge mit Hybridantrieb / for vehicles with hybrid drive

	Ref. - No.			
18179	3523.92	Querlenkerlager / control arm mount		Ø A 55
19397	98 049 474 80	ProKit Verbindungsstange / connecting rod	**(1)**	L 335
21490	3640.73	Traggelenk / ball joint		
21850	3523.91	Querlenkerlager / control arm mount		Ø A 55
31970	3812.F2	ProKit Axialgelenk / axial joint		L 272
31971	3817.89	ProKit Spurstangenendstück / tie rod end		M10 x 1,5
31972	3817.88	ProKit Spurstangenendstück / tie rod end		M10 x 1,5
36440	98 049 474 80	ProKit Verbindungsstange / connecting rod	**(2)**	L 335
37839	3521.R3	Querlenker / control arm		
37840	3520.V2	Querlenker / control arm		
40187	5094.E3	Stabilisatorlager / stabilizer mount	**(1)** O 12397 →	Ø I 23
42779	5094.E7	Stabilisatorlager / stabilizer mount	**(2)** O 12397 →	Ø I 25
44797	4066.82	Rep. Satz Lenkmanschette / rep. kit steering boot		L187,4
44923	3812.F2 S1	ProKit Spurstange / tie rod	DW10CTED4	
44924	3812.F2 S2	ProKit Spurstange / tie rod	DW10CTED4	

4007
(2007 →)

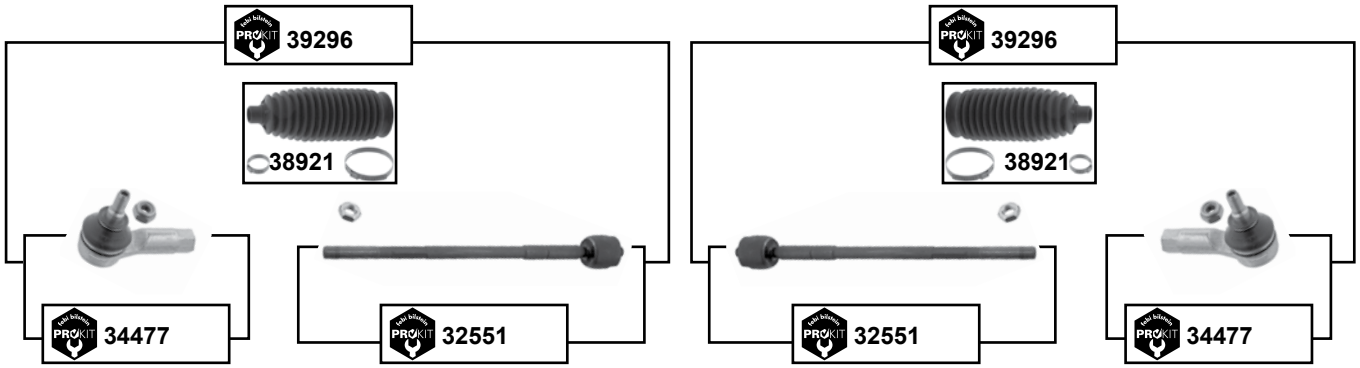

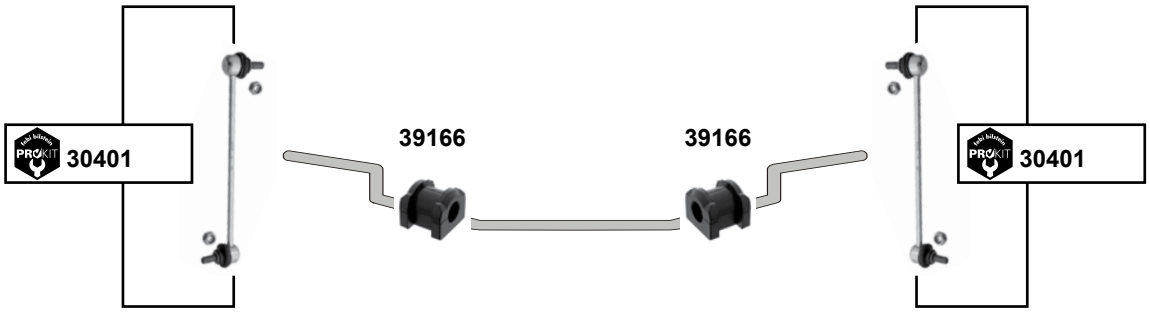

(1) **(mot.)** 2,4L MMC, DW12METED4 → O 12010

	Ref. - No.			
30401	5087.58	ProKit Verbindungsstange / connecting rod		L 265
32551	4001.69 S1	ProKit Axialgelenk / axial joint		
34477	3817.74	ProKit Spurstangenendstück / tie rod end		M10 x 1,25
36286	16 099 106 80	Querlenkerlager / control arm mounting		Ø A 60
38170	3520.X9	Querlenker / control arm		
38171	3521.V0	Querlenker / control arm		
38921	4066.84	Rep. Satz Lenkmanschette / rep. kit steering boot	**(1)**	L 172
39166	5094.C6	Stabilisatorlager / stabilizer mount		Ø I 21
39296	4001.69 S1	ProKit Spurstange / tie rod	**(1)**	

Der Einbau darf nur durch geschultes Fachpersonal erfolgen. / The installation may exclusively be performed by trained specialist staff.

4008
(2012 →)

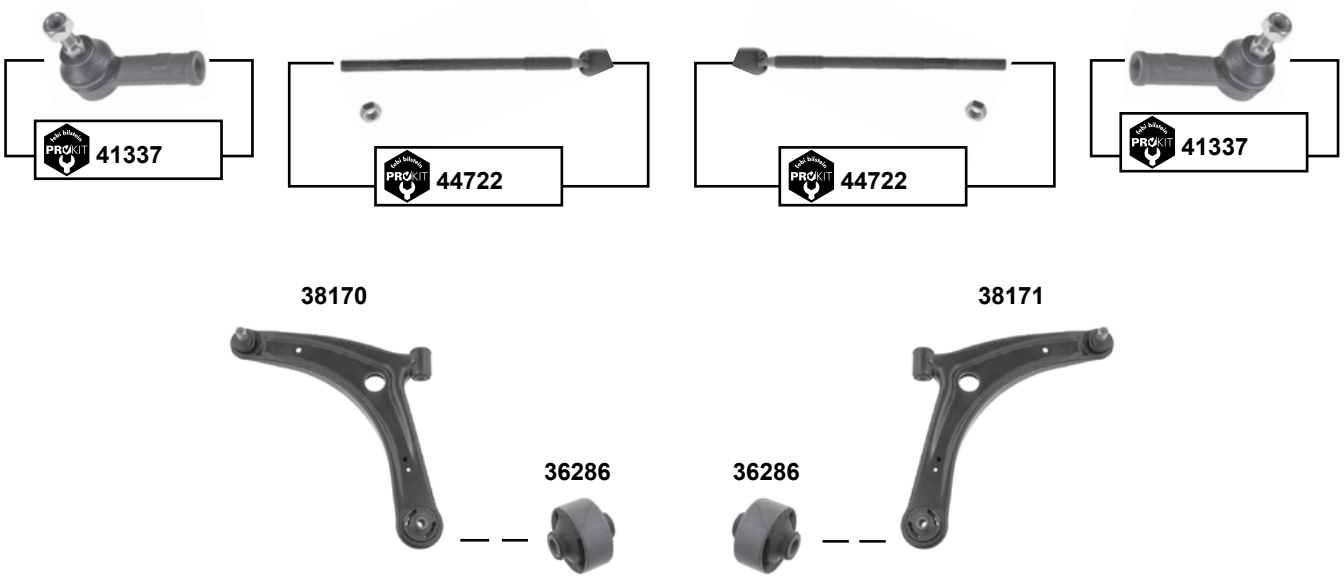

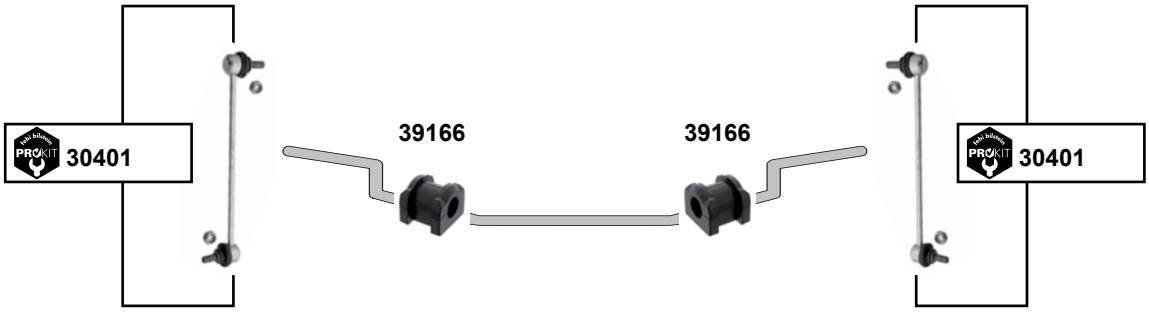

Ref. - No.				
30401	5087.58	ProKit Verbindungsstange / connecting rod		L 265
36286	16 099 106 80	Querlenkerlager / control arm mounting	→ O 13510	Ø A 60
38170	3520.X9	Querlenker / control arm	→ O 13510	
38171	3521.V0	Querlenker / control arm	→ O 13510	
39166	5094.C6	Stabilisatorlager / stabilizer mount		Ø I 21
41337	16 075 024 80	ProKit Verbindungsstange / connecting rod		M10 x 1,25
44722	16 075 025 80	ProKit Axialgelenk / axial joint		M14 x 1,5

5008
(2009 →)

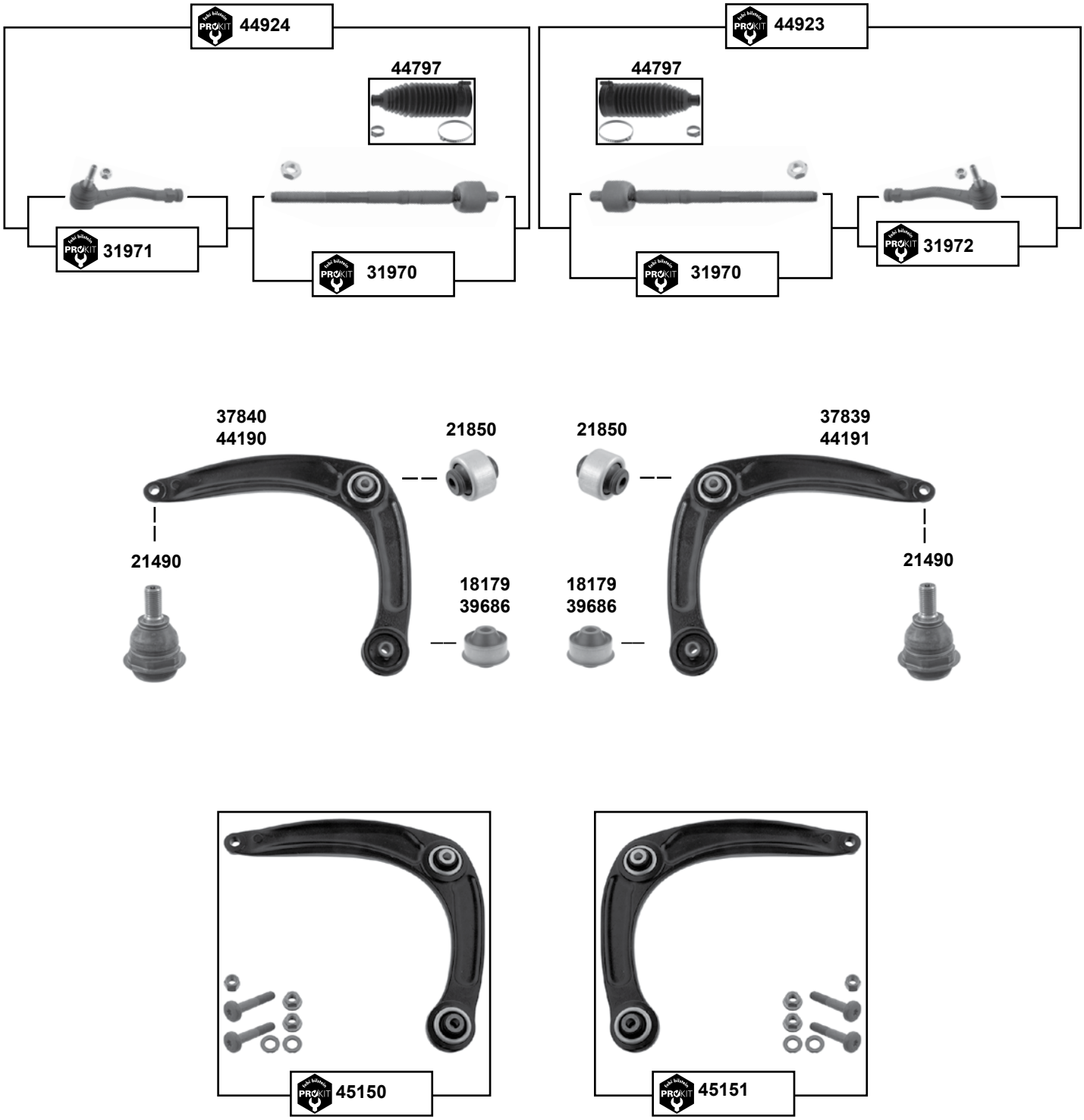

Der Einbau darf nur durch geschultes Fachpersonal erfolgen. / The installation may exclusively be performed by trained specialist staff.

5008
(2009 →)

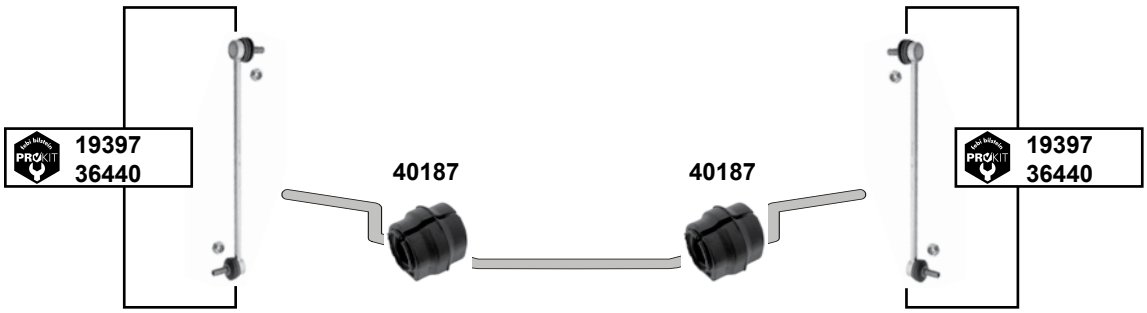

	Ref. - No.			
18179	3523.92	Querlenkerlager / control arm mount	→ O 13174	A Ø 55
19397	98 049 474 80	ProKit Verbindungsstange / connecting rod		L 335
21490	3640.73	Traggelenk / ball joint		
21850	3523.91	Querlenkerlager / control arm mount		Ø A 55,5
31970	3812.F2	ProKit Axialgelenk / axial joint		L 272
31971	3817.89	ProKit Spurstangenendstück / tie rod end		M10 x 1,5
31972	3817.88	ProKit Spurstangenendstück / tie rod end		M10 x 1,5
36440	98 049 474 80	ProKit Verbindungsstange / connecting rod	→ O 13110	L 335
37839	3521.R3	Querlenker / control arm	→ O 13173	
37840	3520.V2	Querlenker / control arm	→ O 13173	
39686	3523.80	Querlenkerlager / control arm mount	O 13175 →	Ø I14,3 A 55,5
40187	5094.E3	Stabilisatorlager / stabilizer mount		Ø I 23
44190	98 056 074 80	Querlenker / control arm	O 13174 →	
44191	98 056 073 80	Querlenker / control arm	O 13174 →	
44797	4066.82	Rep. Satz Lenkmanschette / rep. kit steering boot		L187,4
44923	3812.F2 S1	ProKit Spurstange / tie rod		
44924	3812.F2 S2	ProKit Spurstange / tie rod		
45150	98 056 074 80 S1	Querlenker / control arm	O 13174→13883	
45151	98 056 073 80 S1	Querlenker / control arm	O 13174→13883	

Bipper / Tepee
(2008 →)

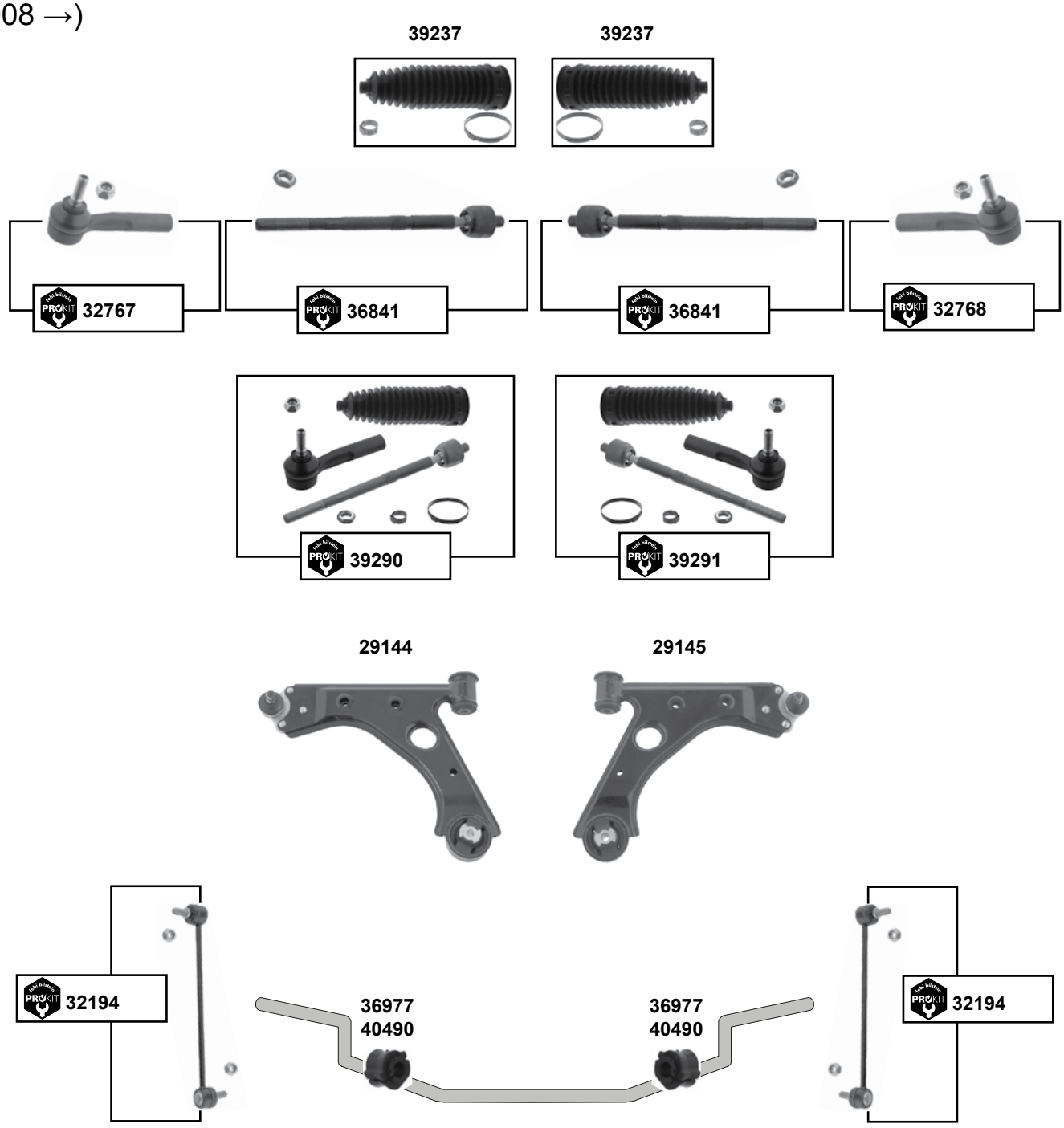

febi bilstein	Ref. - No.			
29144	3520.Y4	Querlenker / control arm		
29145	3521.V5	Querlenker / control arm		
32194	5087.70	ProKit Verbindungsstange / connecting rod		L 290
32767	3817.86	ProKit Spurstangenendstück / tie rod end		M10 x 1,25
32768	3817.87	ProKit Spurstangenendstück / tie rod end		M10 x 1,25
36977	5094.E5	Stabilisatorlager / stabilizer mount		Ø I 21
36841	4001.77 S1	ProKit Axialgelenk mit Mutter / axial joint with nut		L 288
39237	4066.95	Rep. Satz Lenkmanschette / rep. kit steering boot		
39290	4001.77 S2	ProKit Spurstange / tie rod		
39291	4001.77 S3	ProKit Spurstange / tie rod		
40490	5094.C8	Stabilisatorlager / stabilizer mount		Ø I 20

Der Einbau darf nur durch geschultes Fachpersonal erfolgen. / The installation may exclusively be performed by trained specialist staff.

Boxer I + II
(1994 → 2006)

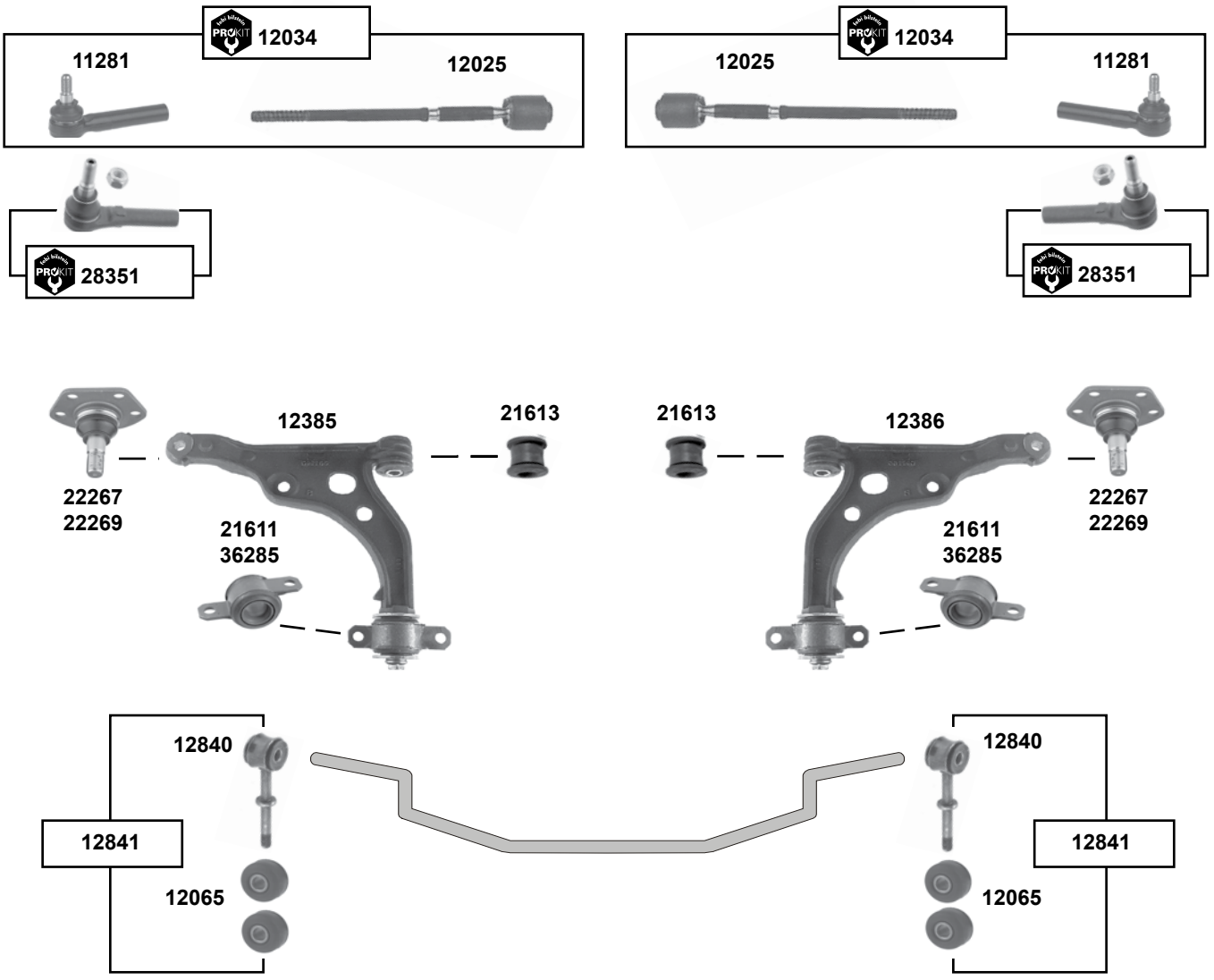

(1) ↓1,8t

(2) (ex.) ↓1,8t

(3) **(ch.)** 17175291 →

(4) Boxer I 94 → 02
Boxer II 02 → 06 **alle / all** → **(ch.)** 17175290

	Ref. - No.			
11281	4018.A3	Spurstangenendstück / tie rod end	**(4)**	M12 x 1,25
12025	4018.A4	Spurstange / tie rod	servo	L 320
12034	4006.24 S1	ProKit Spurstange / tie rod	servo	
12065	5093.15	Gummilager / rubber mounting		12x38
12385	3520.N3	Querlenker / control arm	**(2)**	
12386	3521.J3	Querlenker / control arm	**(2)**	
12840	5087.37	Verbindungsstange / connecting rod		M12 x 1,25
12841	5087.37 S1	Rep. Satz Verbindungsstange / rep. kit connecting rod		
21611	3523.94	Querlenkerlager / control arm mount	02 → **(ch.)** →17226522	
21613	3523.93	Querlenkerlager / control arm mount		
22267	3640.55	Traggelenk / ball joint	02/01 → **(2)**	
22269	3640.54	Traggelenk / ball joint	02/01 → **(1)**	
28351	4018.E0	ProKit Spurstangenendstück / tie rod end	02 → 06 / **(3)**	M14 x 1,5
36285	3523.AP	Querlenkerlager / control arm mount	02 → **(ch.)** 17226523 →	Ø A 77

Boxer III
(2006 →)

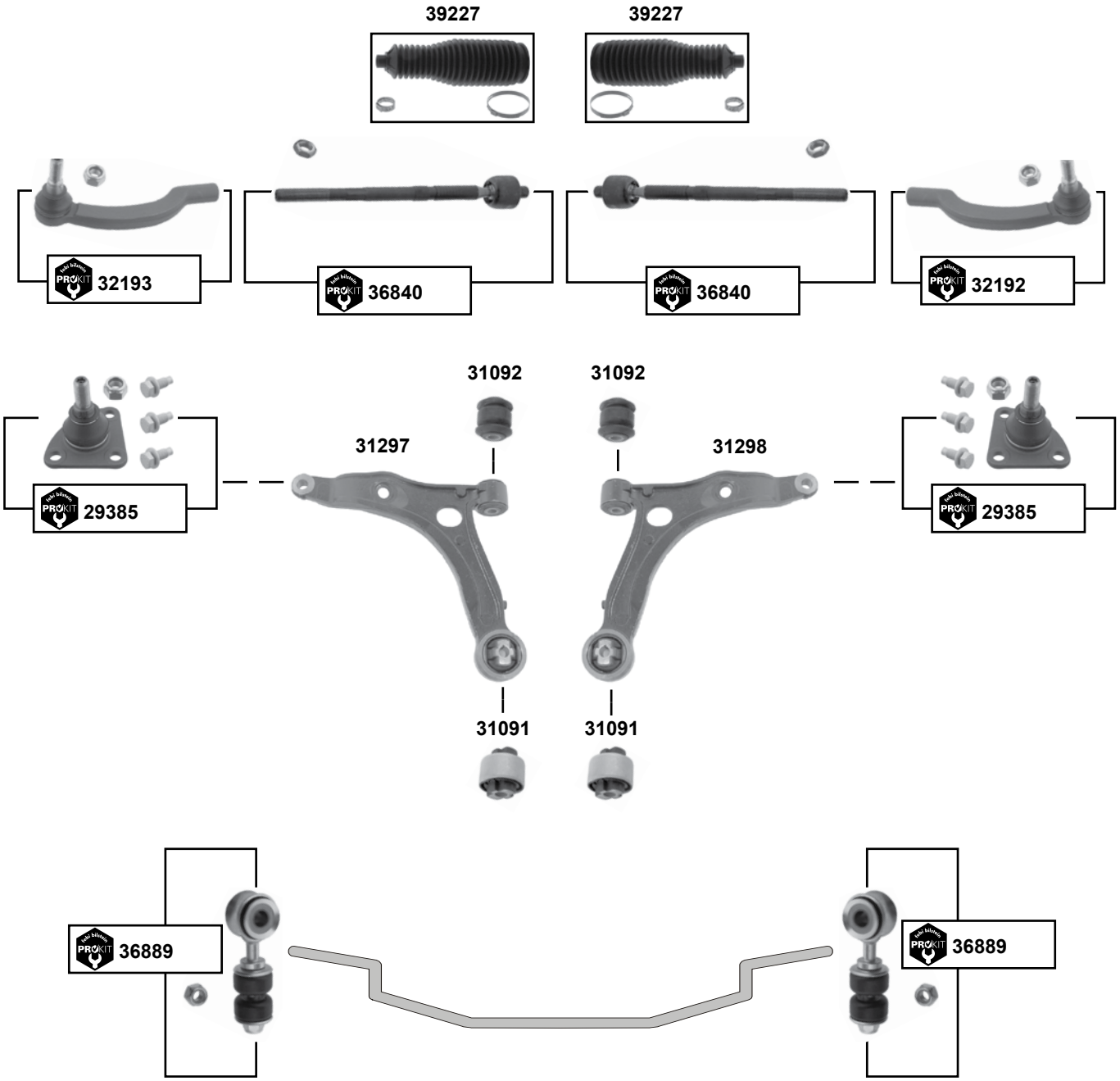

	Ref. - No.			
29385	3640.67	ProKit Traggelenk / ball joint		M18 x 1,5
31091	3520.S0 S2	Querlenkerlager / control arm mount		Ø A 73,35 H76
31092	3520.S0 S1	Querlenkerlager / control arm mount		Ø A 57 H64,7
31297	3520.S0	Querlenker / control arm		
31298	3521.P1	Querlenker / control arm		
32192	3817.70	ProKit Spurstangenendstück / tie rod end		M14 x 1,5
32193	3817.77	ProKit Spurstangenendstück / tie rod end		M14 x 1,5
36840	4001.E4 S1	ProKit Axialgelenk mit Mutter / axial joint with nut		L 280
36889	5081.N9 S1	ProKit Verbindungsstange / connecting rod		L 112
39227	4066.86	Rep. Satz Lenkmanschette / rep. kit steering boot		

Der Einbau darf nur durch geschultes Fachpersonal erfolgen. / The installation may exclusively be performed by trained specialist staff.

Expert I + II
(1996 → 2007)

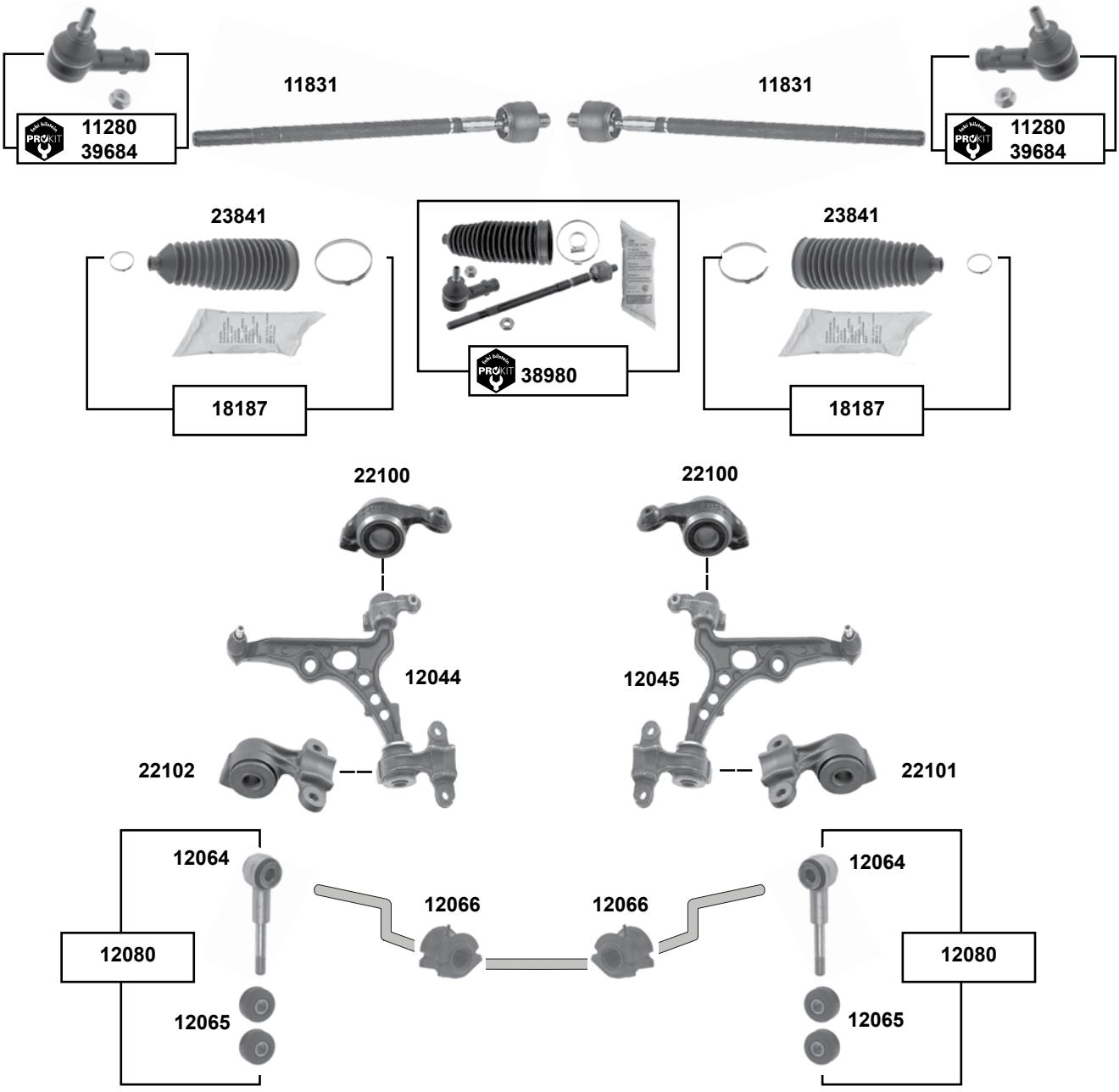

	Ref. - No.			
11280	4059.09	ProKit Spurstangenendstück / tie rod end	→ O 09792	M12 x 1,25
11831	3812.A4	Spurstange / tie rod		L 320
12044	3520.P4	Querlenker / control arm		
12045	3521.K4	Querlenker / control arm		
12064	5087.35	Verbindungsstange / connecting rod		M12 x 1,25
12065	5093.15	Gummilager / rubber mounting		12x38
12066	5094.69	Stabilisatorlager / stabilizer mount		Ø I 24
12080	5087.35 S1	Rep. Satz Verbindungsstange / rep. kit connecting rod		
18187	4066.41	Rep. Satz Lenkmanschette / rep. kit steering boot		
22100	3520.G9 S1	Querlenkerlager / control arm mount		
22101	3521.C9 S1	Querlenkerlager / control arm mount		
22102	3520.G9 S2	Querlenkerlager / control arm mount		
23841	4066.41 SK	Lenkmanschette / steering boot		
38980	3812.A4 S1	ProKit Spurstange / tie rod		
39684	4059.12	ProKit Spurstangenendstück / tie rod end	O 09793 →	

Expert III / Tepee
(2007 →)

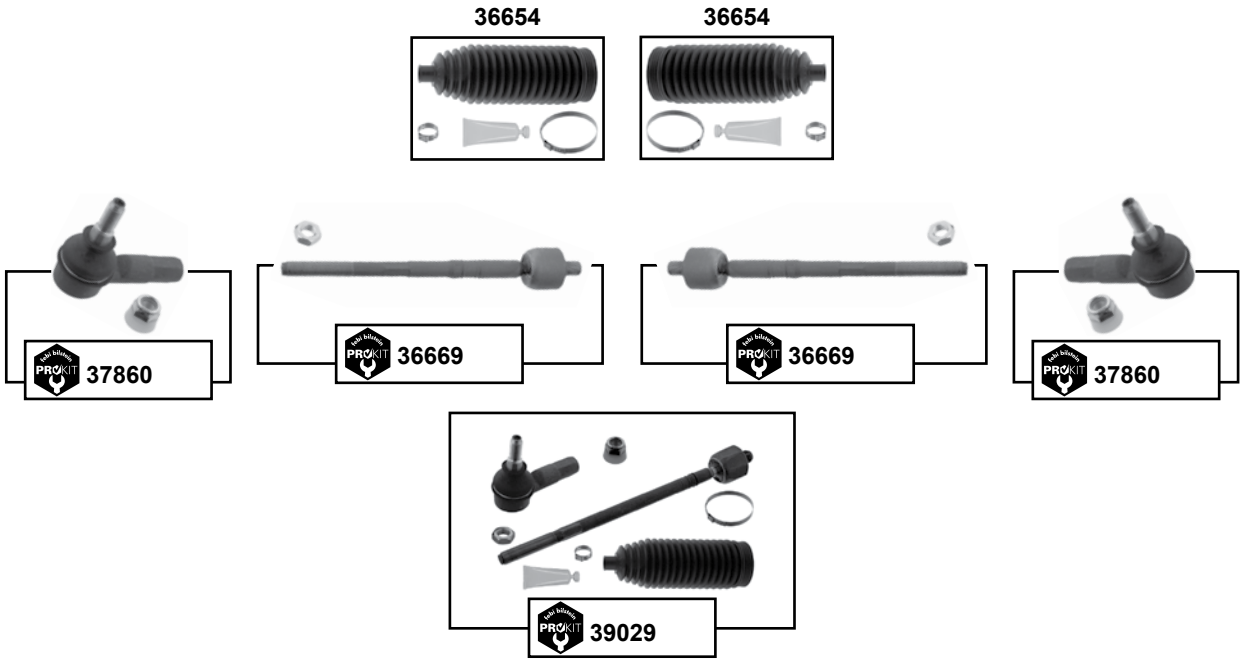

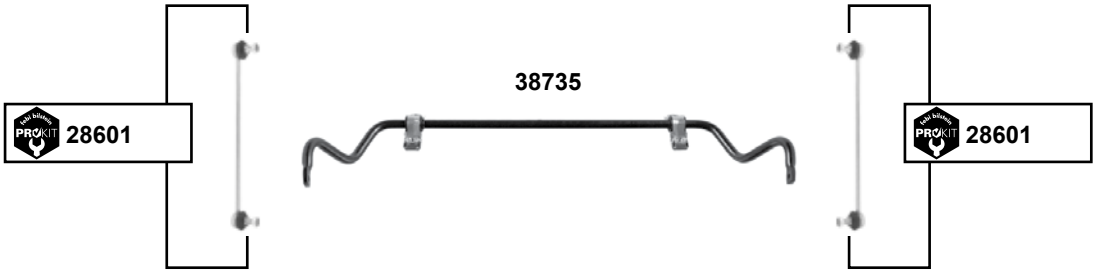

	Ref. - No.			
28601	5087.56	ProKit Verbindungsstange / connecting rod		L 263
36654	4066.83	Rep. Satz Lenkmanschette / rep. kit steering boot		L 185
36669	3812.F0	ProKit Axialgelenk mit Mutter / axial joint with nut		L 307
37689	3521.S0	Querlenker / control arm		
37690	3520.V8	Querlenker / control arm		
37860	3817.73	ProKit Spurstangenendstück / tie rod end		M14 x 1,5
38735	14 401 772 80	Stabilisator / stabilizer		L 1140
39029	3812.F0 S1	ProKit Spurstange / tie rod		

Der Einbau darf nur durch geschultes Fachpersonal erfolgen. / The installation may exclusively be performed by trained specialist staff.

J5
(1982 → 1992)

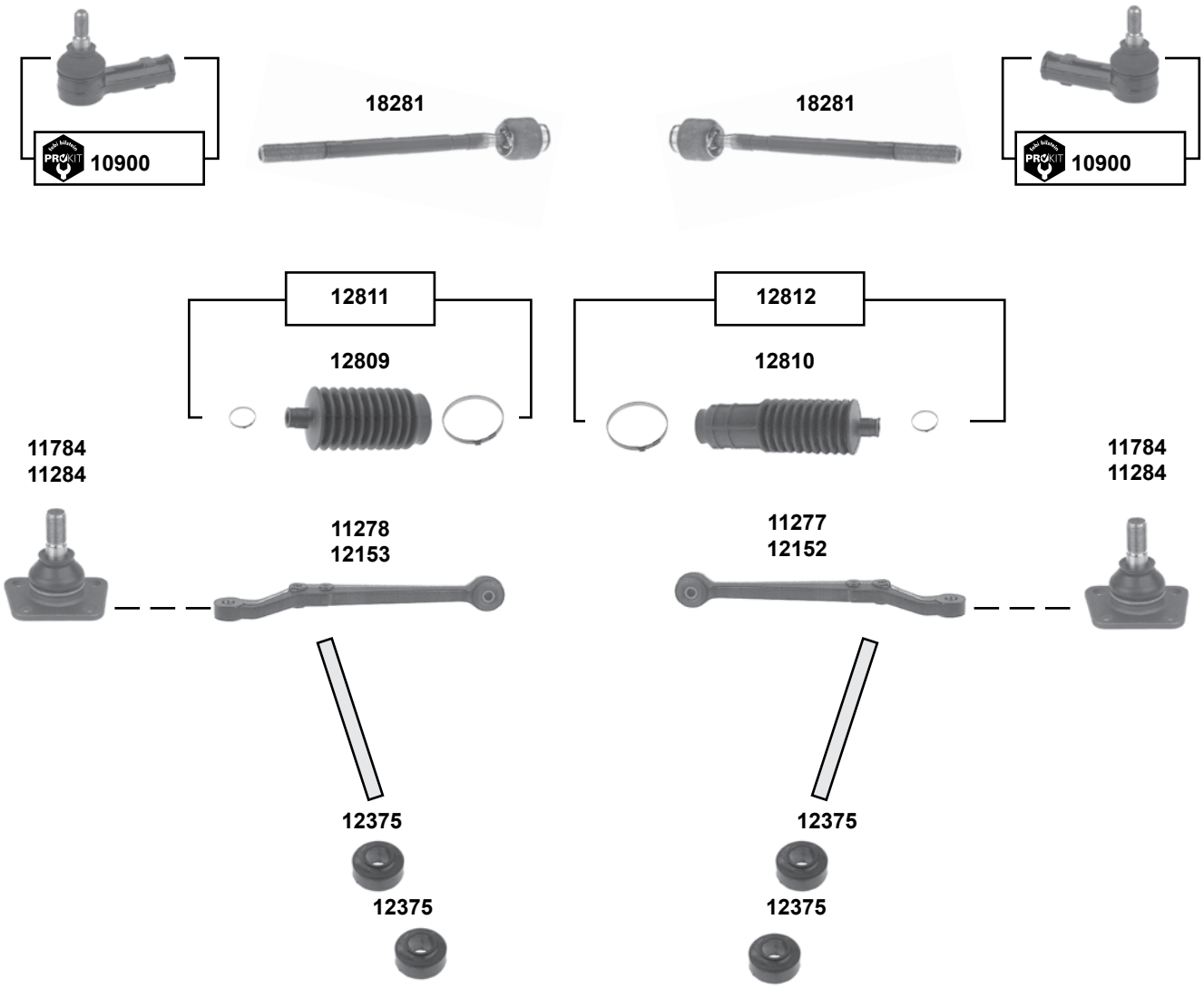

(1) (ex.) ↓1,8t

(2) **J5**: 1,8B **(mot.)** XM7T 1,9D **(mot.)** XUD9, XUD9A 2,0B **(mot.)** XN1T, XN1P, XN1TA 2,5D **(mot.)** CRD93L, CRD93, CRD93LS
J5 4x4: 2,0B **(mot.)** XN1T 2,5D **(mot.)** RD93L, CRD93, CRD93LS

Ref. - No.			
10900	3817.11	ProKit Spurstangenendstück / tie rod end	M12 x 1,25
11277	3521.52	Querlenker / control arm	**(1) (2)** 01/86 →
11278	3520.76	Querlenker / control arm	**(1) (2)** 01/86 →
11284	3640.26	Traggelenk / ball joint	**(ch.)** S 244300 → M16 x 1,5
11784	3640.17	Traggelenk / ball joint	**(ch.)** → S 244300 M14 x 1,5
12152	3521.53	Querlenker / control arm	**(2)**
12153	3520.77	Querlenker / control arm	**(2)**
12375	3561.08	Zugstrebenlager / tension rod mount	22x48x24,5
12809	4066.18	Lenkmanschette / steering boot	man.
12810	4066.19	Lenkmanschette / steering boot	man.
12811	4066.18 S1	Rep. Satz Lenkmanschette / rep. kit steering boot	man.
12812	4066.19 S1	Rep. Satz Lenkmanschette / rep. kit steering boot	man.
18281	3812.27	Spurstange / tie rod	man. L 288

Partner I
(1996 → 2002)

man.

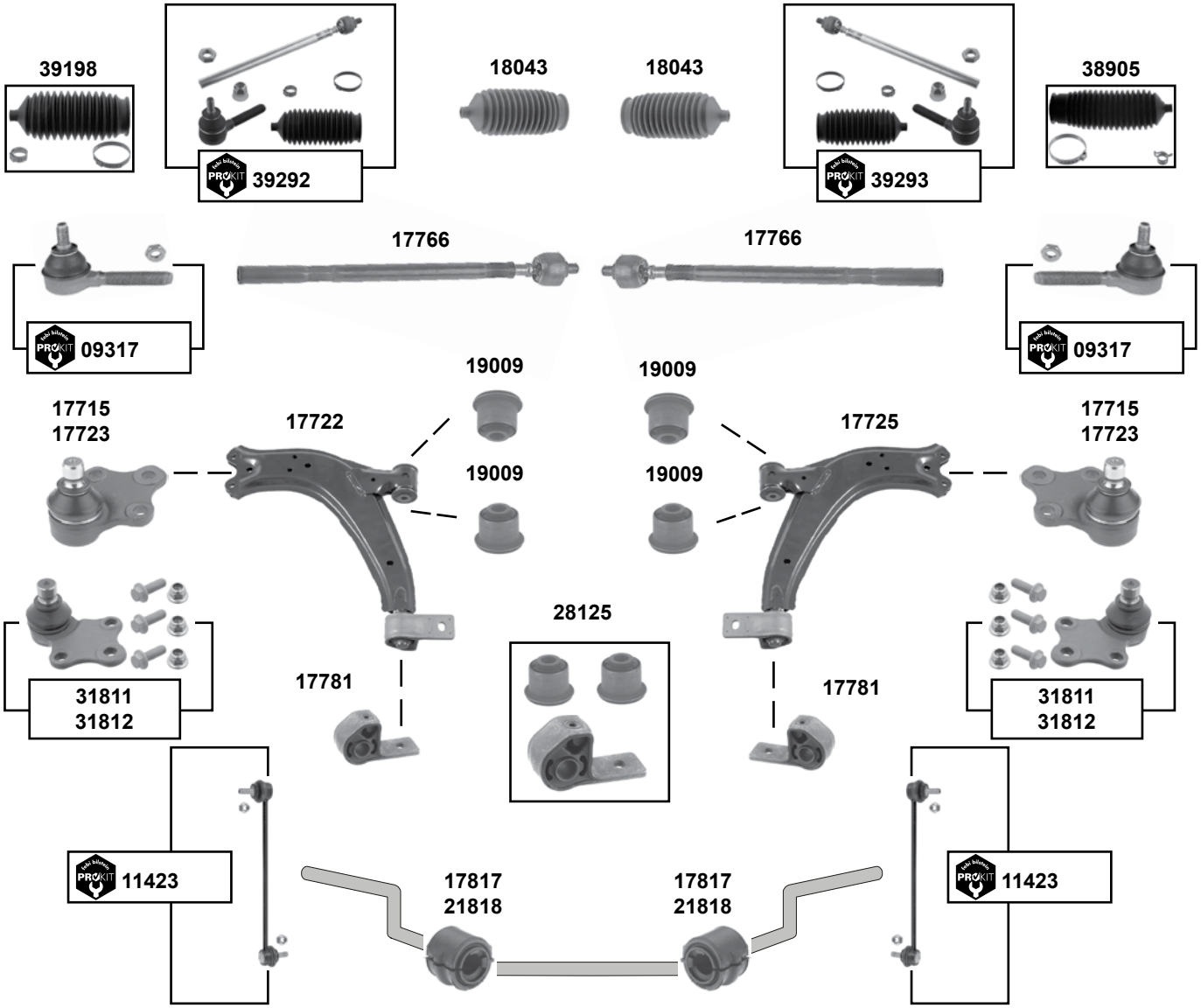

febi bilstein	Ref. - No.			
09317	3817.50	ProKit Spurstangenendstück / tie rod end		M10 x1,25
11423	5087.61	ProKit Verbindungsstange / connecting rod		L 300
17715	3640.51	Traggelenk / ball joint	**(ex.)** 2,0 HDI / O 07973 →	Ø A 18
17722	3520.H5	Querlenker / control arm	**(ex.)** 2.0 HDI	
17723	3640.42	Traggelenk / ball joint	**(ex.)** 2,0 HDI / → O 07972	Ø A 16
17725	3521.E5	Querlenker / control arm	**(ex.)** 2.0 HDI	
17766	3812.C0	Spurstange / tie rod	**(ex.)** 2.0 HDI	L 345
17781	3523.75	Querlenkerlager / control arm mount	**(ex.)** 2.0 HDI	
17817	5094.65	Stabilisatorlager / stabilizer mount		Ø I 21
18043	4066.43	Lenkmanschette / steering boot		
19009	3520.H5 S1	Querlenkerlager / control arm mount		
21818	5094.77	Stabilisatorlager / stabilizer mount		Ø I 22
28125	3520.H5 S2	Querlenkerlager / control arm mount	**(ex.)** HDI	
31811	3640.51 S1	Rep. Satz Traggelenk / rep. kit ball joint	**(ex.)** 2,0 HDI / O 07973 →	Ø A 18
31812	3640.42 S1	Rep. Satz Traggelenk / rep. kit ball joint	**(ex.)** 2,0 HDI / → O 07972	Ø A 16
38905	4066.44	Rep. Satz Lenkmanschette / rep. kit steering boot		L 196,6
39198	4066.43 S1	Rep. Satz Lenkmanschette / rep. kit steering boot	**(mot.)** DW10TD	L 154,5
39292	3812.C0 S1	ProKit Spurstange / tie rod		
39293	3812.C0 S2	ProKit Spurstange / tie rod		

Der Einbau darf nur durch geschultes Fachpersonal erfolgen. / The installation may exclusively be performed by trained specialist staff.

Partner I
(1996 → 2002)

servo

(ex.) 2.0 HDI

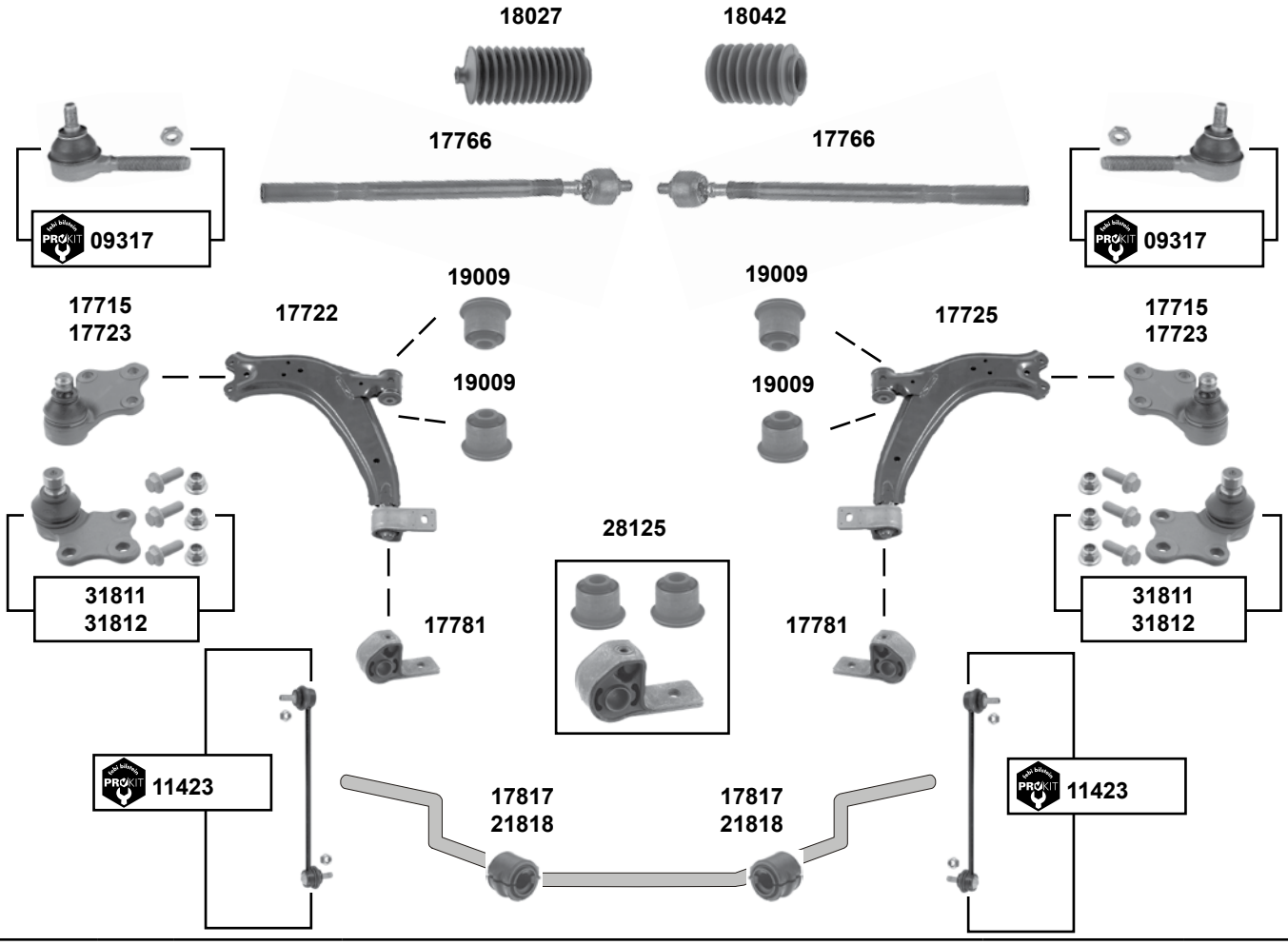

(1) **(ex.)** Multifunktionsdach / multifunctional roof

	Ref. - No.			
09317	3817.50	ProKit Spurstangenendstück / tie rod end		M10 x 1,25
11423	5087.61	ProKit Verbindungsstange / connecting rod		L 300
17715	3640.51	Traggelenk / ball joint	O 7973 →	Ø A 18
17722	3520.H5	Querlenker / control arm	**(1)**	
17723	3640.42	Traggelenk / ball joint	→ O 7972	Ø A 16
17725	3521.E5	Querlenker / control arm	**(1)**	
17766	3812.C0	Spurstange / tie rod		L 345
17781	3523.75	Querlenkerlager / control arm mount		
17817	5094.65	Stabilisatorlager / stabilizer mount		Ø I 21
18027	4066.20	Lenkmanschette / steering boot		
18042	4066.22	Lenkmanschette / steering boot		
19009	3520.H5 S1	Querlenkerlager / control arm mount		
21818	5094.77	Stabilisatorlager / stabilizer mount		Ø I 22
28125	3520.H5 S2	Querlenkerlager / control arm mount	**(ex.)** HDI	
31811	3640.51 S1	Rep. Satz Traggelenk / rep. kit ball joint	O 07973→	Ø A 18
31812	3640.42 S1	Rep. Satz Traggelenk / rep. kit ball joint	→ O 07972	Ø A 16

Partner I
(1996 → 2002)

servo

2.0 HDI

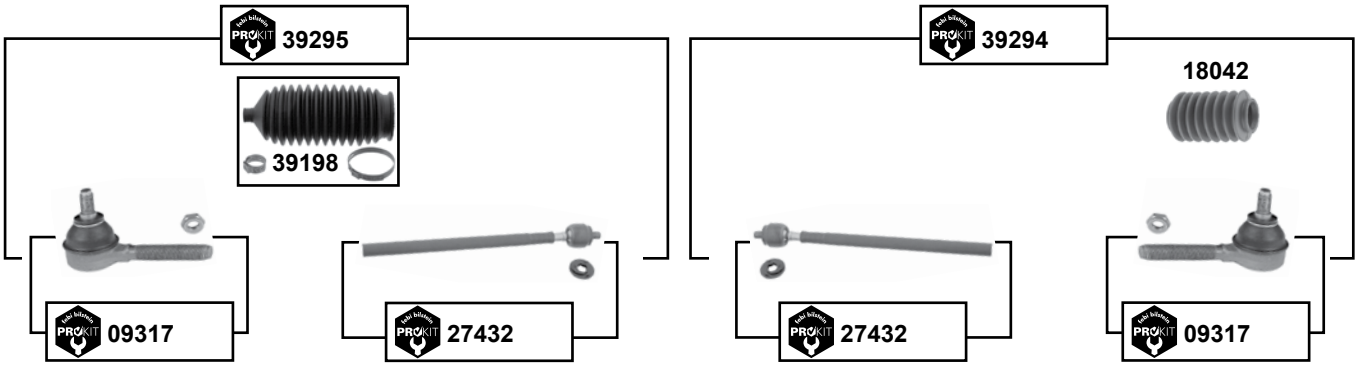

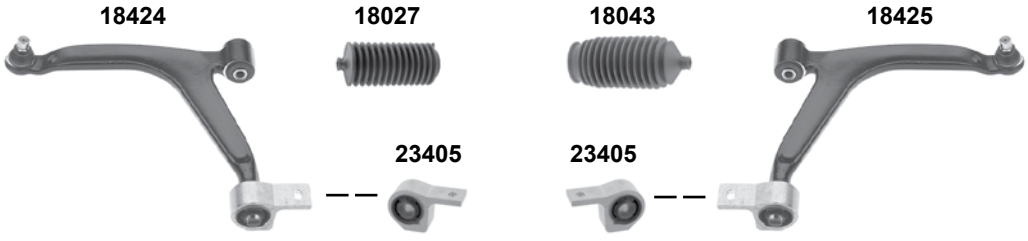

Der Einbau darf nur durch geschultes Fachpersonal erfolgen. / The installation may exclusively be performed by trained specialist staff.

Partner I
(1996 → 2002)

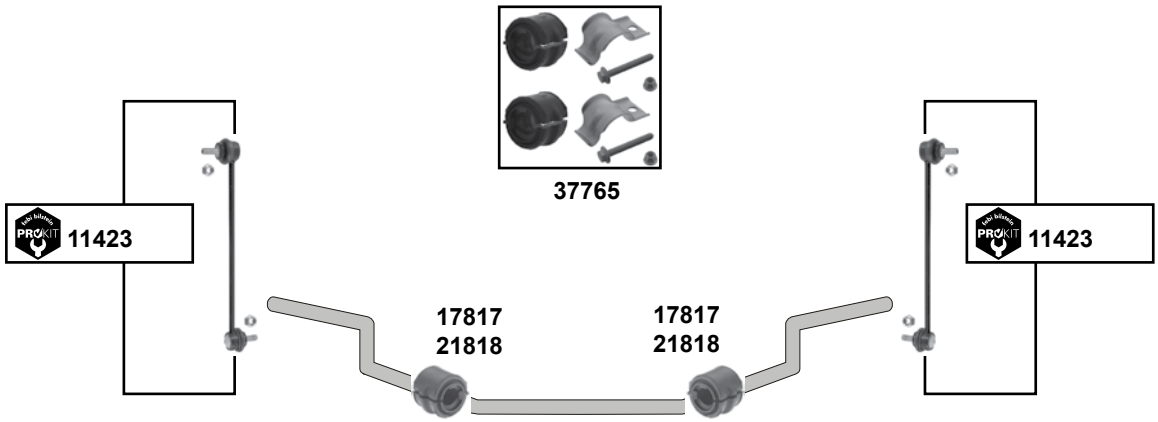

(1) **(mot.)** DW10TD /
(mot.) DW8B Multifunktionsdach / multifunctional roof / normale Aufhängung / normal suspension
4X4 verstärkte Aufhängung vorne + hinten / reinforced supension front + rear / O 08364 →

(2) alle mit erhöhte Aufhängung / all with increased suspension
Kurzlieferwagen 475, 600 normale Aufhängung / standard suspension / **(ex.)** DW10TD
alle mit verstärkte Aufhängung → O 08364 / all with reinforced suspension → O 08364

	Ref. - No.			
09317	3817.50	ProKit Spurstangenendstück / tie rod end		M10 x 1,25
11423	5087.61	ProKit Verbindungsstange / connecting rod		L 300
17817	5094.65	Stabilisatorlager / stabilizer mount		Ø I 21
18027	4066.20	Lenkmanschette / steering boot		
18042	4066.22	Lenkmanschette / steering boot		
18043	4066.43	Lenkmanschette / steering boot		
18424	3520.V3	Querlenker / control arm	**(1)**	
18425	3521.R4	Querlenker / control arm	**(1)**	
21818	5094.77	Stabilisatorlager / stabilizer mount		Ø I 22
23405	3523.83	Querlenkerlager / control arm mount		
27432	3812.C6	ProKit Spurstange / tie rod		
37765	5094.65 S1	Stabilisatorlagersatz / stabilizer mount kit	**(2)**	
39198	4066.43 S1	Rep. Satz Lenkmanschette / rep. kit steering boot	**(ex.)** servo	
39294	3812.C6 S2	ProKit Spurstange / tie rod	DW10TD → O 10830	
39295	3812.C6 S1	ProKit Spurstange / tie rod	DW10TD → O 10830	

Partner II
(2002 → 2008)

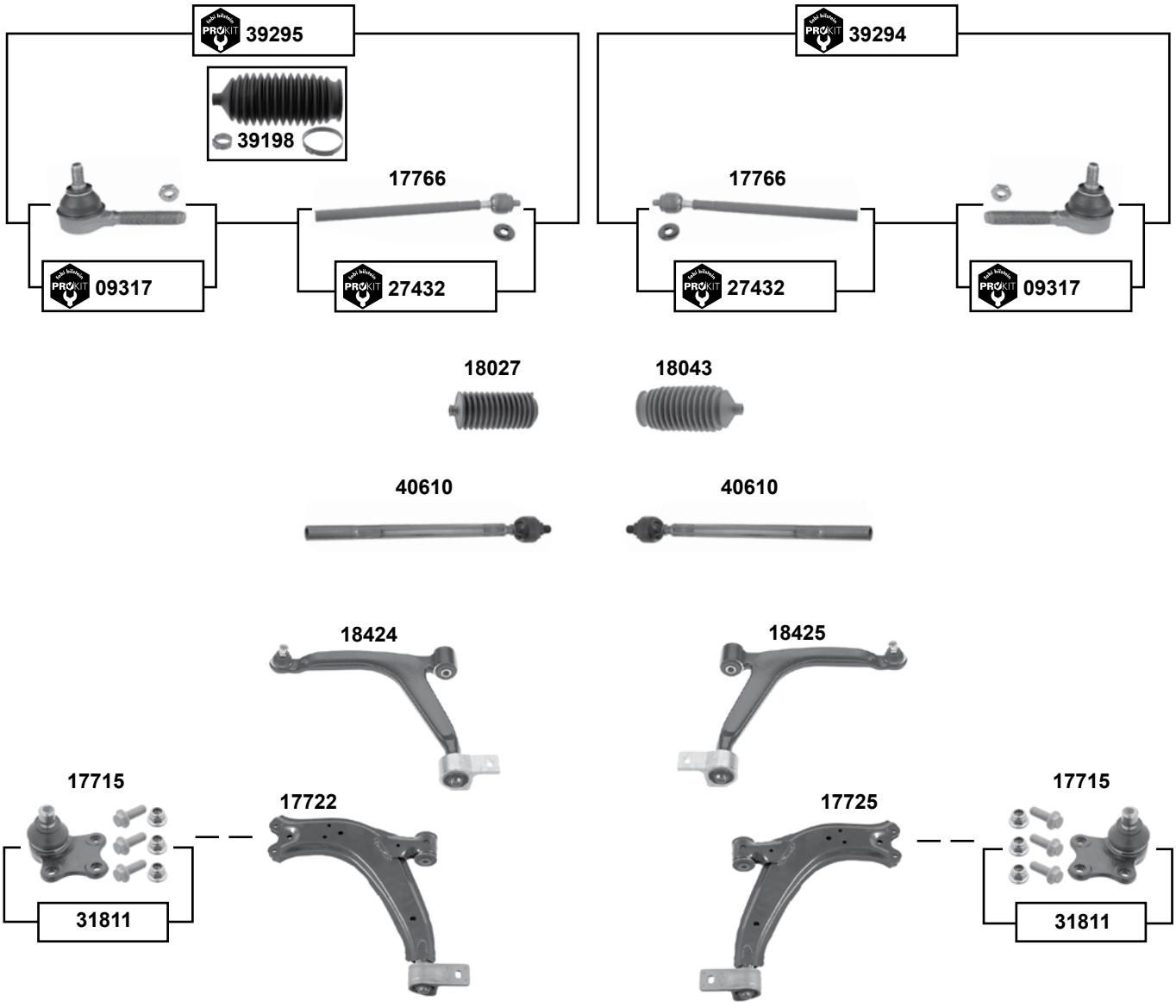

Der Einbau darf nur durch geschultes Fachpersonal erfolgen. / The installation may exclusively be performed by trained specialist staff.

Partner II
(2002 → 2008)

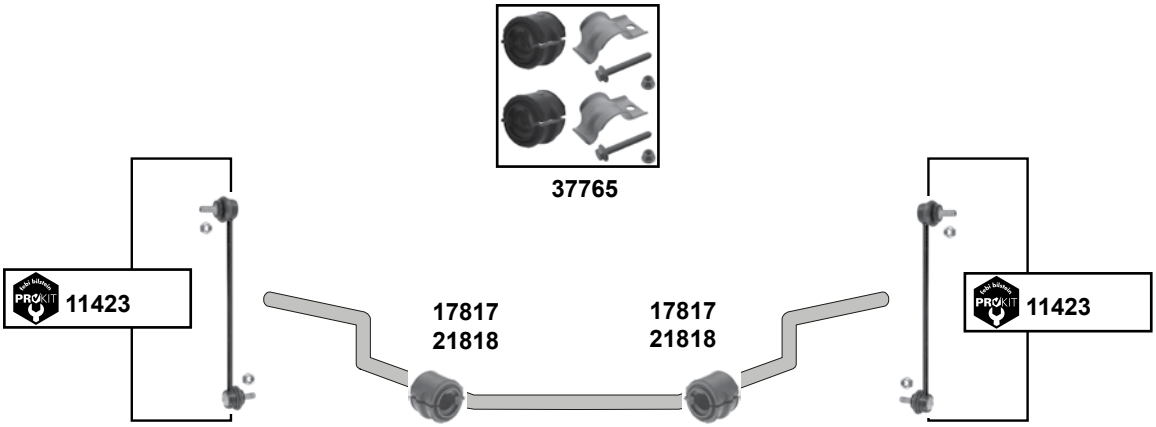

(1)	man. / **(ex.)** 2,0 HDI / 1,6 HDI / 1,6 16V
(2)	**(mot.)** 1,6 HDI / 1,6 HDI 90 / 2,0 HDI / 1,4 / 1,6 16V
(3)	**(mot.)** 1,4
(4)	↓0,8t
(5)	**(ex.)** HD
(6)	**(mot.)** DW8B / TU1JP / TU3JP / TU5JP / TU3A
(7)	**(mot.)** DW10TD → O 10016
(8)	alle / all → O 10562 / **(ex.)** DW8B, DW10TD, DV6DTED M, Kurzlieferwagen 800
(9)	**(mot.)** DV6ATED4, DV6B, DW10TD

	Ref. - No.			
09317	3817.50	ProKit Spurstangenendstück / tie rod end		M10 x 1,25
11423	5087.61	ProKit Verbindungsstange / connecting rod		L 300
17715	3640.51	Traggelenk / ball joint	**(1)**	Ø 16
17722	3520.H5	Querlenker / control arm	**(3) (5)**	
17725	3521.E5	Querlenker / control arm	**(3) (5)**	
17766	3812.C0	Axialgelenk / axial joint	**(6)**	L 345
17817	5094.65	Stabilisatorlager / stabilizer mount		Ø I 21
18027	4066.20	Lenkmanschette / steering boot		
18043	4066.43	Lenkmanschette / steering boot		
18424	3520.V3	Querlenker / control arm	**(2) (4)**	
18425	3521.R4	Querlenker / control arm	**(2) (4)**	
21818	5094.77	Stabilisatorlager / stabilizer mount		Ø I 22
27432	3812.C6	ProKit Spurstange / tie rod	**(7)**	
31811	3640.51 S1	Rep. Satz Traggelenk / rep. kit ball joint	**(1)**	Ø A 18
37765	5094.65 S1	Stabilisatorlagersatz / stabilizer mount kit	**(8)**	
39198	4066.43 S1	Rep. Satz Lenkmanschette / rep. kit steering boot	**(9)**	L 154,5
39294	3812.C6 S2	ProKit Spurstange / tie rod	DW10TD → O 10016	
39295	3812.C6 S1	ProKit Spurstange / tie rod	DW10TD → O 10016	
40610	3812.E4	Axialgelenk / axial joint	**(9)**	L 355

Partner III / Tepee
(2008 →)

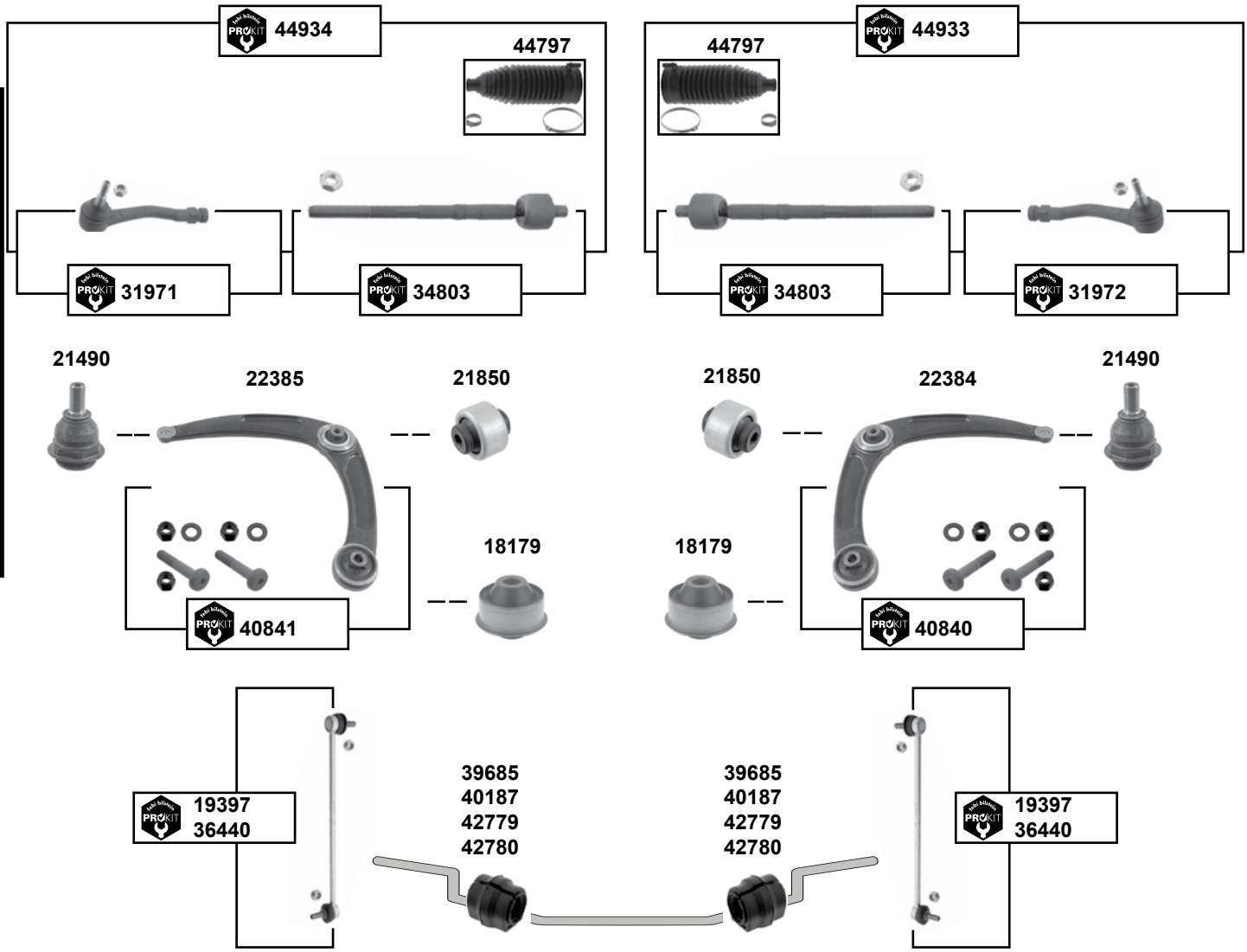

febi	Ref. - No.			
18179	3523.92	Querlenkerlager / control arm mount		Ø A 55
19397	98 049 474 80	ProKit Verbindungsstange / connecting rod		L 335
21490	3640.73	Traggelenk / ball joint		
21850	3523.91	Querlenkerlager / control arm mount		Ø A 55
22384	3521.P3	Querlenker / control arm		
22385	3520.S2	Querlenker / control arm		
31971	3817.89	ProKit Spurstangenendstück / tie rod end		M10 x 1,5
31972	3817.88	ProKit Spurstangenendstück / tie rod end		M10 x 1,5
34803	3812.F4	ProKit Axialgelenk / axial joint		L 280
36440	98 049 474 80	ProKit Verbindungsstange / connecting rod		
39685	5094.E6	Stabilisatorlager / stabilizer mount		Ø I 24,5
40187	5094.E3	Stabilisatorlager / stabilizer mount		Ø I 23
40840	3521.P3 S1	ProKit Querlenker / control arm		
40841	3520.S2 S1	ProKit Querlenker / control arm		
42779	5094.E7	Stabilisatorlager / stabilizer mount		Ø I 25
42780	5094.E4	Stabilisatorlager / stabilizer mount		Ø I 24
44797	4066.82	Rep. Satz Lenkmanschette / rep. kit steering boot		L187,4
44933	3812.F4 S1	ProKit Spurstange / tie rod		
44934	3812.F4 S2	ProKit Spurstange / tie rod		

Der Einbau darf nur durch geschultes Fachpersonal erfolgen. / The installation may exclusively be performed by trained specialist staff.

RCZ
(2010 →)

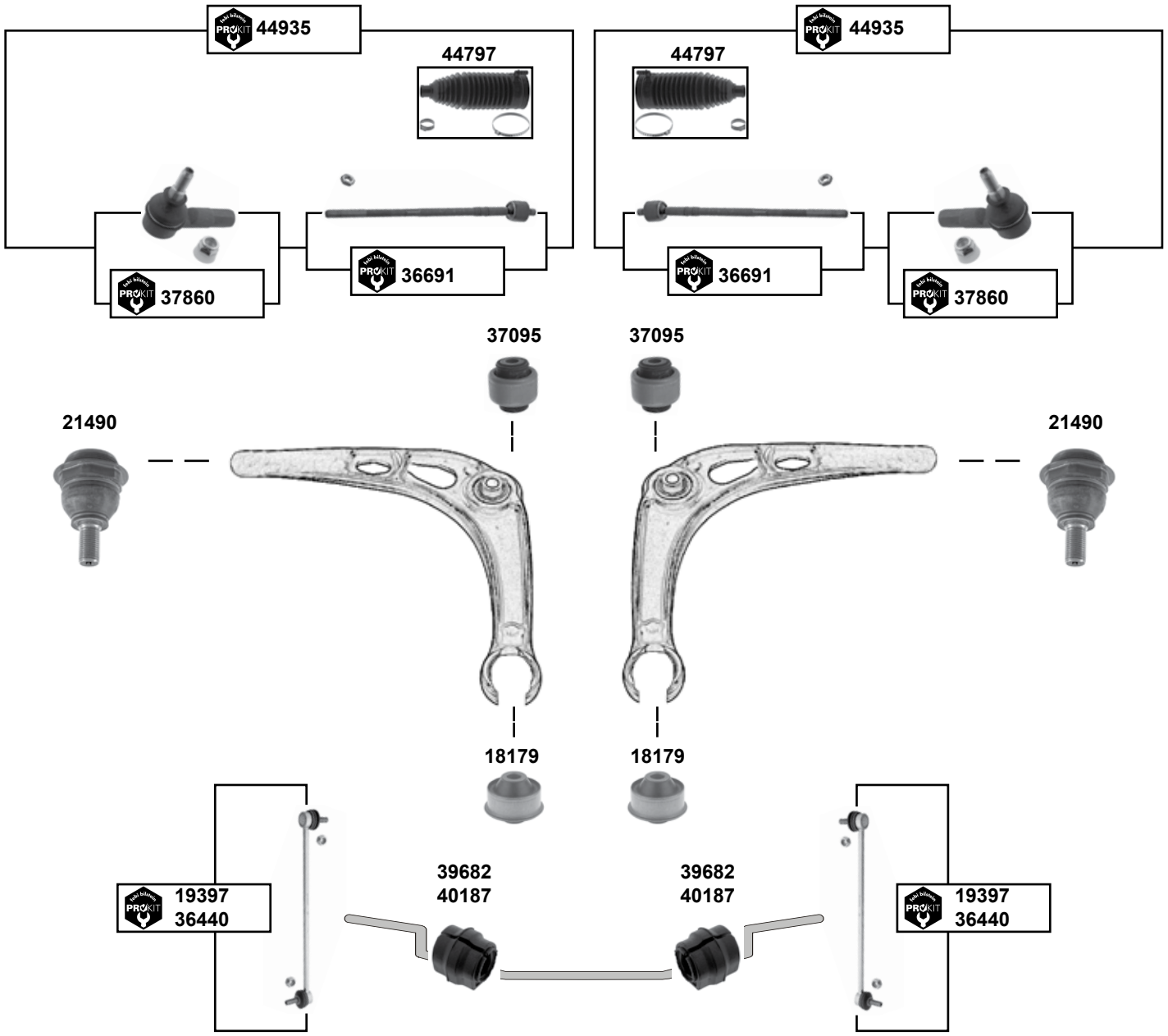

(1) Ø A Radlager 83 mm / Ø A wheel bearing 83 mm

	Ref. - No.			
18179	3523.92	Querlenkerlager / control arm mount		Ø A 55
19397	98 049 474 80	ProKit Verbindungsstange / connecting rod		
21490	3640.73	Traggelenk / ball joint		
36440	98 049 474 80	ProKit Verbindungsstange / connecting rod	→ O 13110	
36691	3812.F7	ProKit Axialgelenk mit Mutter / axial joint with nut		L 385
37095	3523.CW	Querlenkerlager / control arm mount		Ø A 55,5
37860	3817.73	ProKit Spurstangenendstück / tie rod end	**(1)**	M14 x 1,5
39682	5094.E2	Stabilisatorlager / stabilizer mount		Ø I 22,5
40187	5094.E3	Stabilisatorlager / stabilizer mount		Ø I 23
44797	4066.82	Rep. Satz Lenkmanschette / rep. kit steering boot		L187,4
44935	3812.F7 S1	ProKit Spurstange / tie rod	**(1)**	

911 Carrera / Turbo (996)

(1998 → 2005)

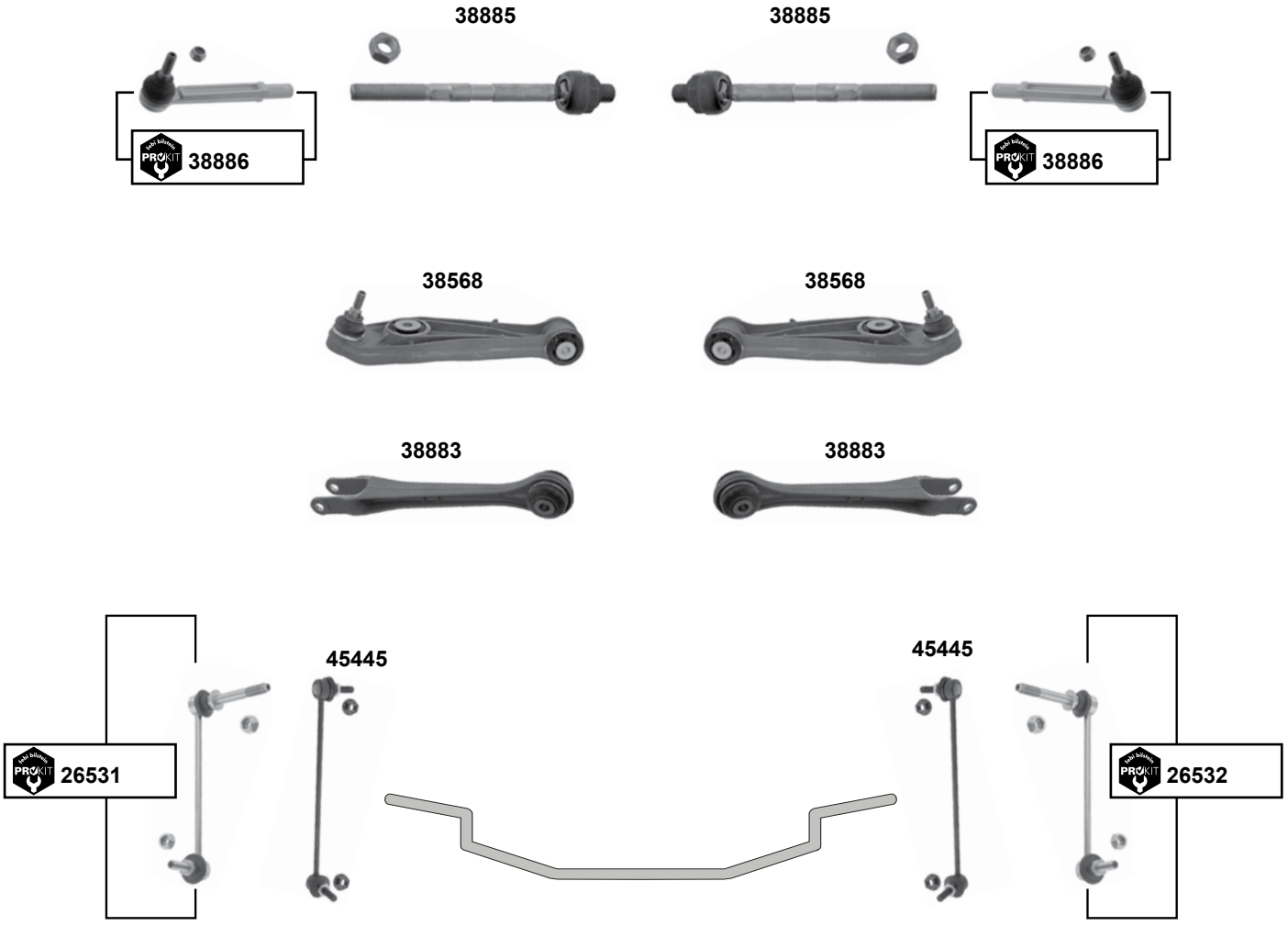

	Ref. - No.			
26531	996 343 069 04	ProKit Verbindungsstange / connecting rod	**(ex.)** Turbo	L 200
26532	996 343 070 04	ProKit Verbindungsstange / connecting rod	**(ex.)** Turbo	L 200
38568	996 341 053 16	Querlenker / control arm		
38883	996 341 043 06	Querlenker / control arm		
38885	996 347 322 03	Axialgelenk / axial joint		L 214
38886	996 347 131 04	ProKit Spurstangenendstück / tie rod end		
45445	996 343 073 05 S1	ProKit Verbindungsstange / connecting rod		L 284

Der Einbau darf nur durch geschultes Fachpersonal erfolgen. / The installation may exclusively be performed by trained specialist staff.

911 Carrera 2 / 2-S (997)
(2005 →)

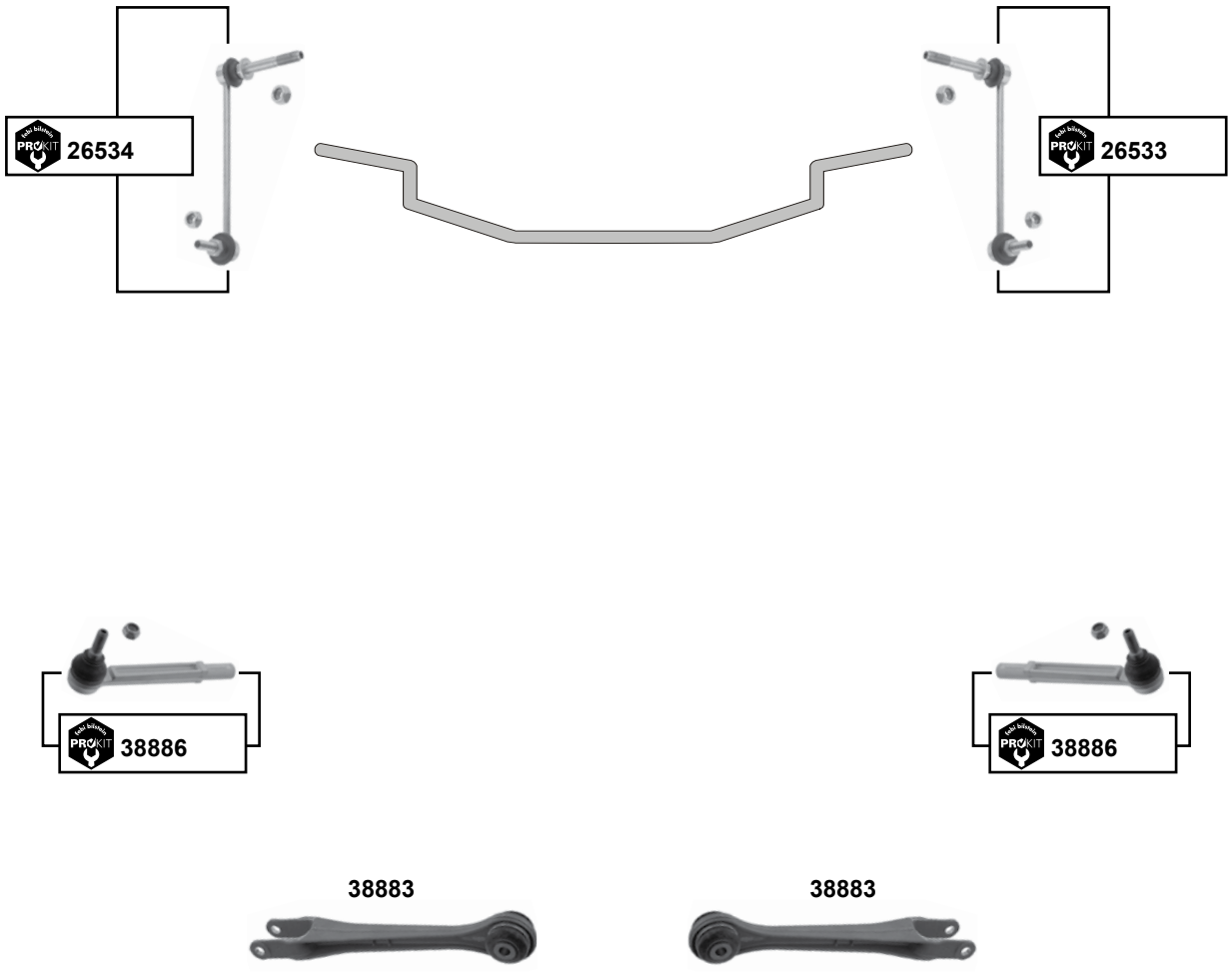

	Ref. - No.			
26533	997 343 070 02	ProKit Verbindungsstange / connecting rod		L 200
26534	997 343 069 02	ProKit Verbindungsstange / connecting rod		L 200
38883	996 341 043 06	Querlenker / control arm	**(ex.) 2-S**	
38886	996 347 131 04	ProKit Spurstangenendstück / tie rod end	**(ex.) 2-S**	

924
(1975 → 1989)

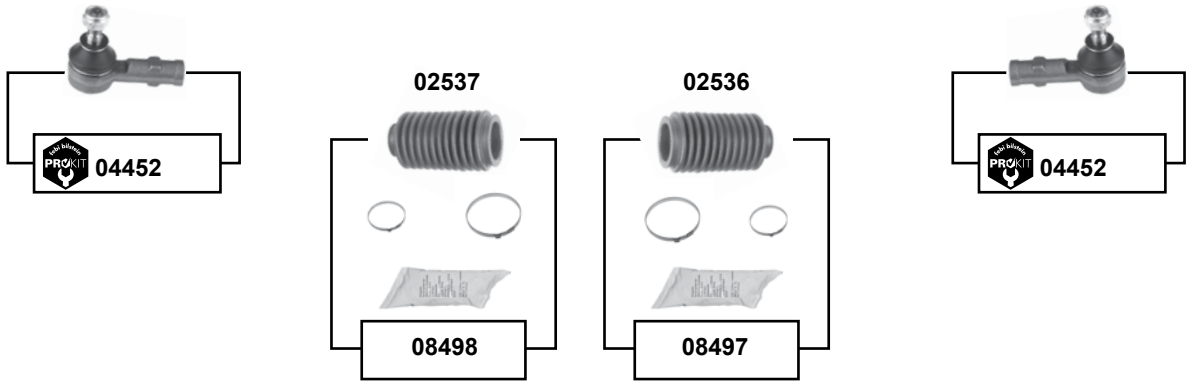

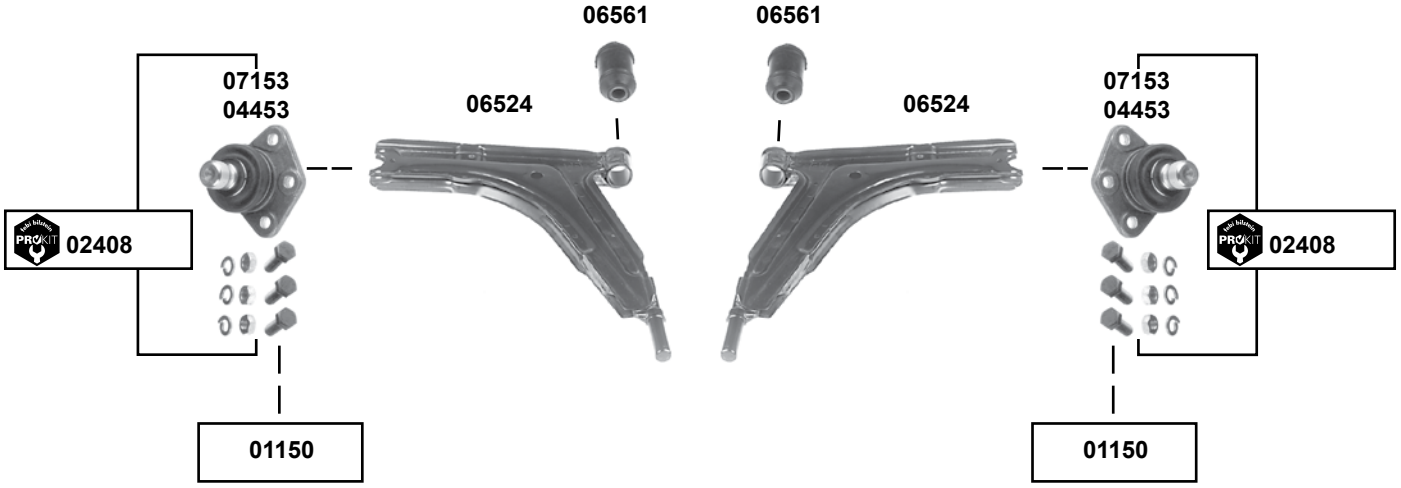

	Ref. - No.			
01150	171 407 365 F S1	Rep. Satz Traggelenk / rep. kit ball joint		
02408	171 407 365 C S1	ProKit Traggelenk / ball joint		
02536	171 419 832 C	Lenkmanschette / steering boot		
02537	191 419 831	Lenkmanschette / steering boot		
04452	171 419 812	ProKit Spurstangenendstück / tie rod end		M14x1,5 RHT
04453	171 407 365 F	Traggelenk / ball joint		Ø A 17
06524	171 407 153 D	Querlenker ohne Gummilager / control arm excl. rubber mounts		
06561	171 407 182 D	Querlenkerlager / control arm mount		12x32x61
07153	171 407 365 C	Traggelenk / ball joint		Ø A 15
08497	171 419 832 C S1	Rep. Satz Lenkmanschette / rep. kit steering boot		
08498	191 419 831 S	Rep. Satz Lenkmanschette / rep. kit steering boot		

Der Einbau darf nur durch geschultes Fachpersonal erfolgen. / The installation may exclusively be performed by trained specialist staff.

Boxster (986)
(1996 → 2004)

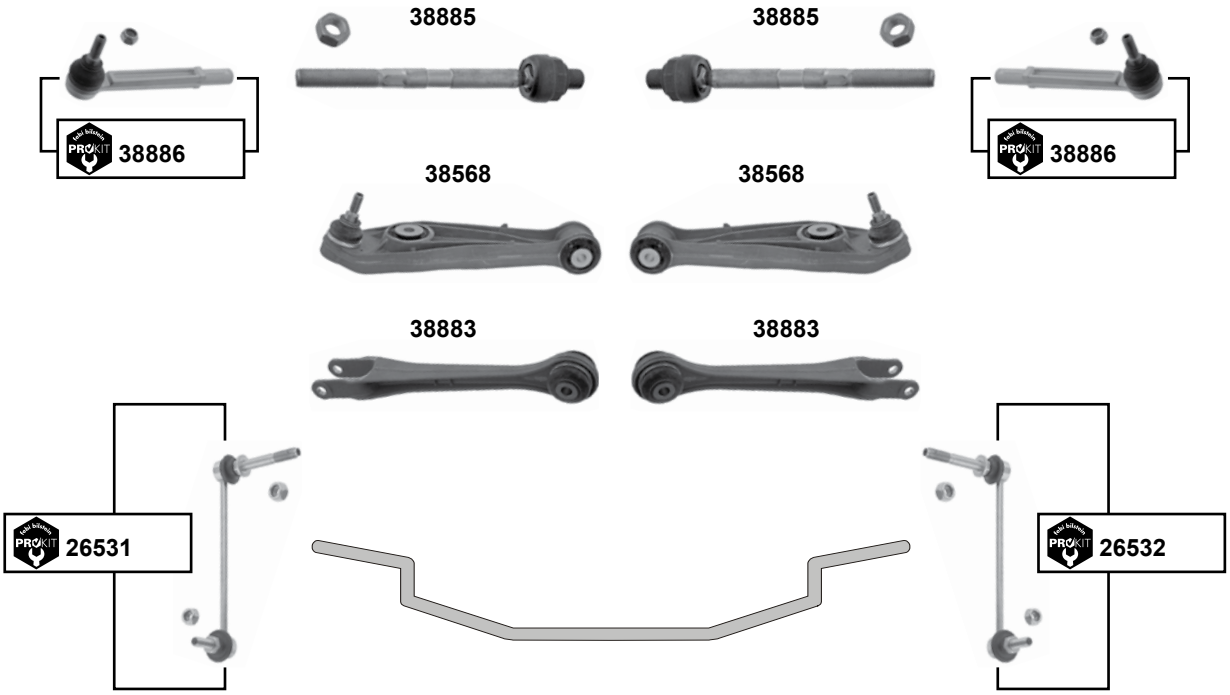

Boxster (987)
(2004 → 2012)

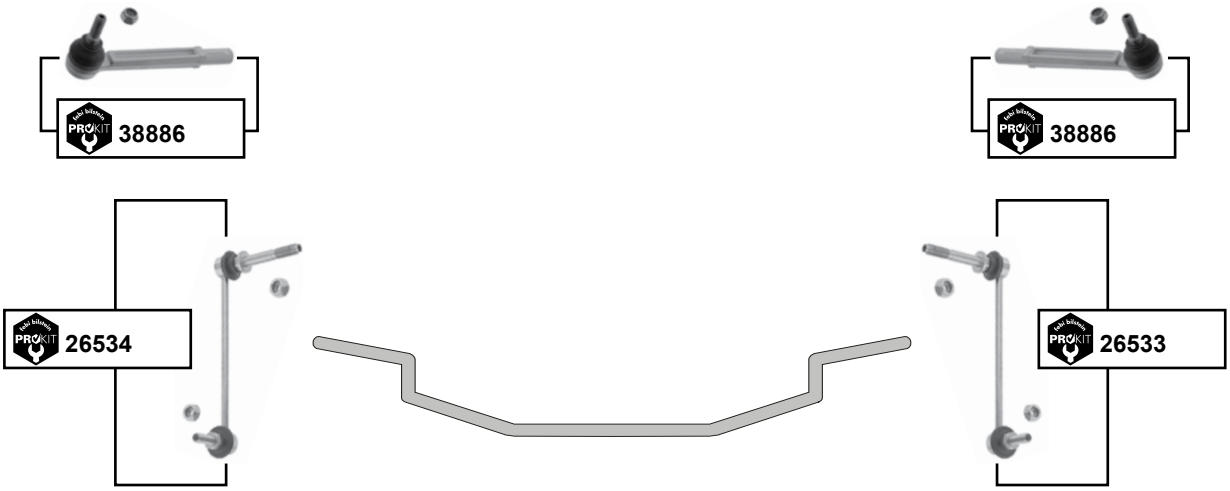

	Ref. - No.			
26531	996 343 069 04	ProKit Verbindungsstange / connecting rod		L 200
26532	996 343 070 04	ProKit Verbindungsstange / connecting rod		L 200
26533	997 343 070 02	ProKit Verbindungsstange / connecting rod		L 200
26534	997 343 069 02	ProKit Verbindungsstange / connecting rod		L 200
38568	996 341 053 16	Querlenker / control arm		
38883	996 341 043 06	Querlenker / control arm		
38885	996 347 322 03	Axialgelenk / axial joint		L 214
38886	996 347 131 04	ProKit Spurstangenendstück / tie rod end		

Cayenne (955) S / GTS / Turbo
(2002 → 2010)

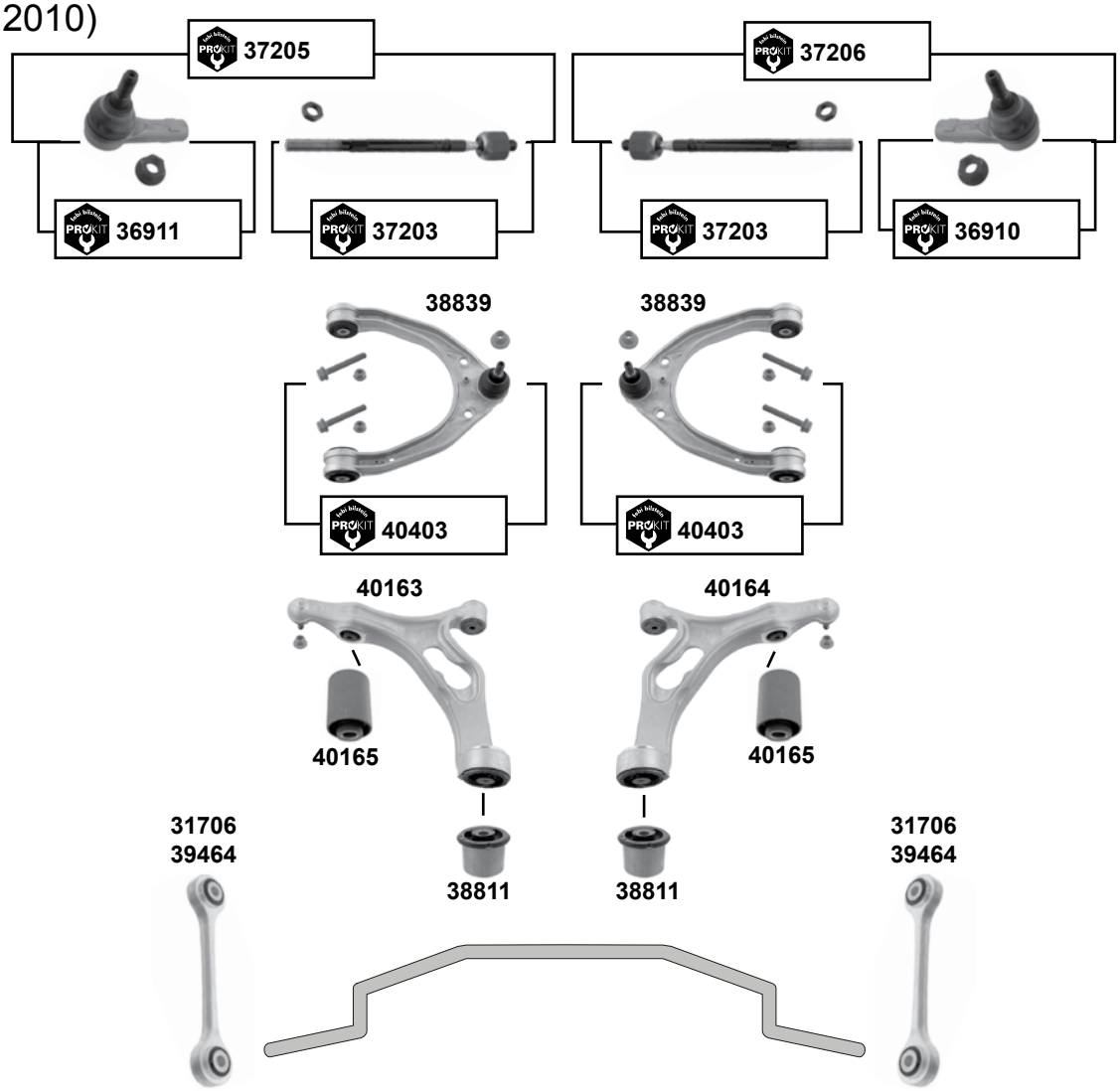

(1)	**(ex.)** PR-E81 / E8A // 04 → 08 PR-1LK Scheibenbremse / brake disc 330x32 mm **(ch.)** → 9P8LA34847
(2)	**(ex.)** PR-E81 / D5Z
(3)	Cayenne Turbo: 3,0D, 4,5B Cayenne S / Cayenne GTS / Cayenne Turbo S: alle / all
(4)	Cayenne S 3,2B, 4,5B Cayenne Turbo 4,5B →12/06 Cayenne GTS / Turbo: alle / all 06 → / O 955 341 017 33 / 955 341 018 33 Cayenne S 3,6B, 4,8B 07 → / O 955 341 017 33 / 955 341 018 33

febi bilstein	Ref. - No.			
31706	955 343 069 00	Verbindungsstange / connecting rod	03 → / PR-0AB	L 244,2
36910	955 347 132 22	ProKit Spurstangenendstück / tie rod end	03 →	M16 x 1,5
36911	955 347 131 22	ProKit Spurstangenendstück / tie rod end	03 →	M16 x 1,5
37203	955 347 010 22	ProKit Axialgelenk / axial joint	**(2)** 03 →	L 320
37205	955 347 031 22	ProKit Spurstange / tie rod	**(2)** 03 →	
37206	955 347 032 22	ProKit Spurstange / tie rod	**(2)** 03 →	
38811	955 341 242 04	Querlenkerlager / control arm mounting	**(4)**	H 72 ØA 61
38839	955 341 027 02 S1	Rep. Satz Querlenker / rep. kit control arm	→ 10	
39464	955 343 069 10	Verbindungsstange / connecting rod	PR-0AW	L 265
40163	955 341 017 33 S1	Querlenker / control arm	**(1)**	Stahlguss
40164	955 341 018 33 S1	Querlenker / control arm	**(1)**	Stahlguss
40165	7L0 412 333 A	Querlenkerlager / control arm mount	**(3)**	H 74 ØI 14
40403	955 341 027 02 S2	ProKit Querlenker / control arm	→ 10	

Der Einbau darf nur durch geschultes Fachpersonal erfolgen. / The installation may exclusively be performed by trained specialist staff.

Cayenne (958) S / GTS / Turbo S
(2002 →)

Cayenne S / Turbo S (A2)
(2002 →)

Cayenne (9P)
(2002 → 2006)

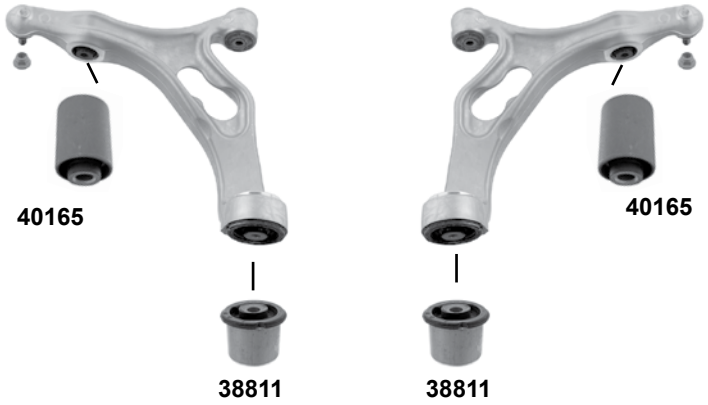

(1) Cayenne S / Turbo S (A2): alle / all
Cayenne (958) GTS / Turbo S: alle / all
Cayenne S (958): 3,0B, 3,0D, 3,0H, 3,6B, 4,8B 06/2010 →
Cayenne (9): 4,5B

	Ref. - No.			
38811	955 341 242 04	Querlenkerlager / control arm mount	**4,5B**	H 72 ØA 61
40165	7L0 412 333 A	Querlenkerlager / control arm mount	**(1)**	H 74 ØI 14

Cayman (987)
(2005 →)

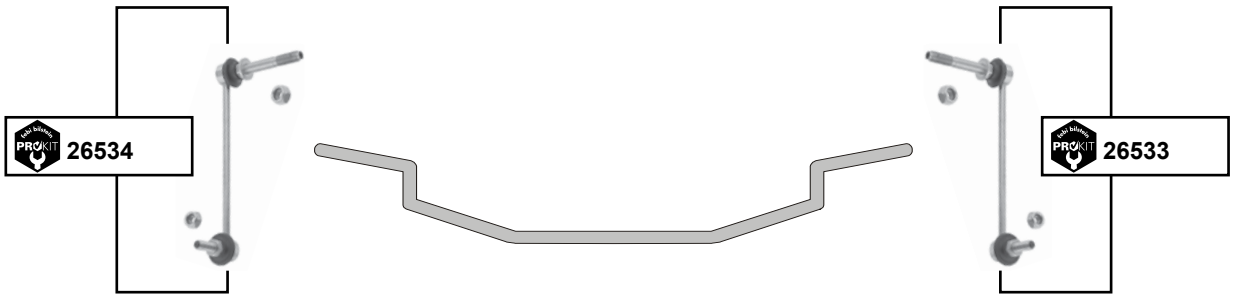

Panamera (970)
(2011 →)

	Ref. - No.			
26533	997 343 070 02	ProKit Verbindungsstange / connecting rod		L 200
26534	997 343 069 02	ProKit Verbindungsstange / connecting rod		L 200
40165	7L0 412 333 A	Querlenkerlager / control arm mount		H 74 ØI 14

Der Einbau darf nur durch geschultes Fachpersonal erfolgen. / The installation may exclusively be performed by trained specialist staff.

R5
(1985 → 1990)

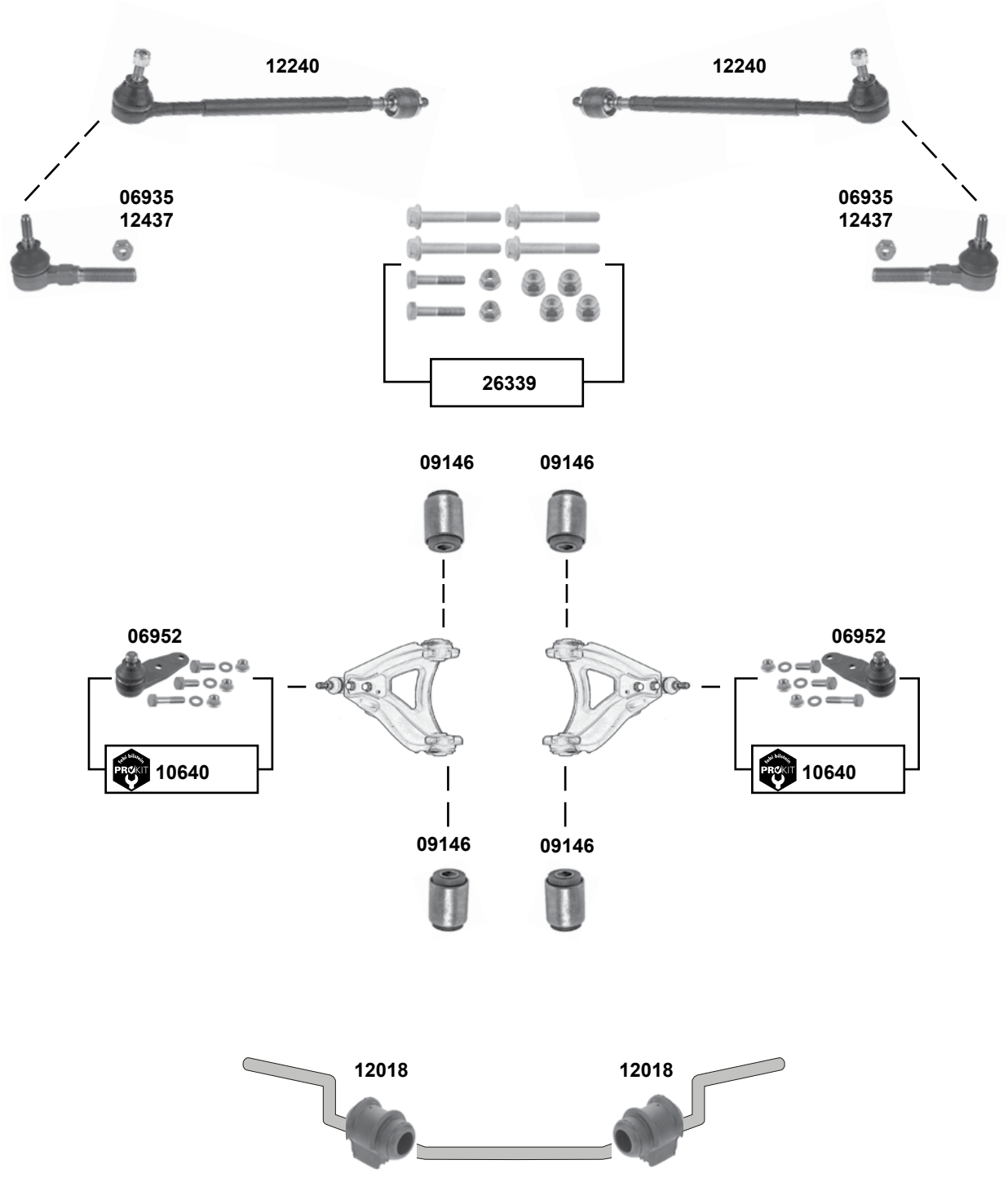

	Ref. - No.			
06935	77 01 461 141	Spurstangenendstück / tie rod end	OLD	M14 x 1,5
06952	77 01 468 883 S2	Traggelenk / ball joint		Ø A 16
09146	77 04 000 681	Querlenkerlager / control arm mount		12x32x46
10640	77 01 468 883	ProKit Traggelenk / ball joint		
12018	77 00 760 265	Stabilisatorlager / stabilizer mount		Ø I 23
12240	77 01 463 346	Spurstange / tie rod		
12437	77 01 469 231	Spurstangenendstück / tie rod end	NEW	M14 x 1,5
26339	77 00 763 538 S1	Schraubensatz / screw kit		

R9
(1982 → 1989)

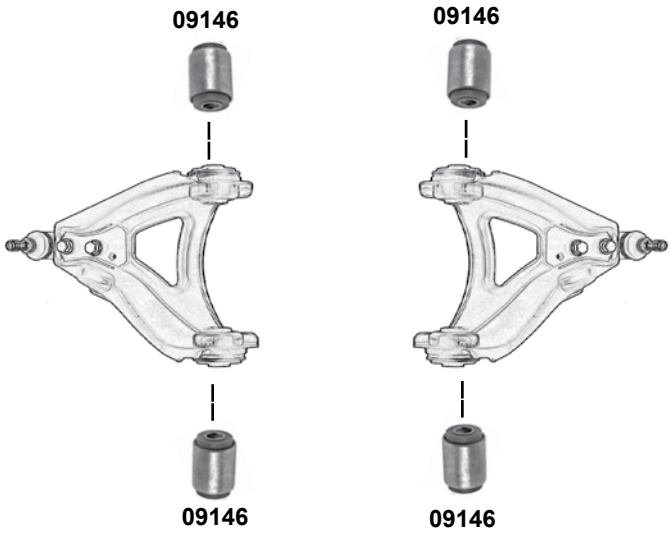

R11
(1982 → 1989)

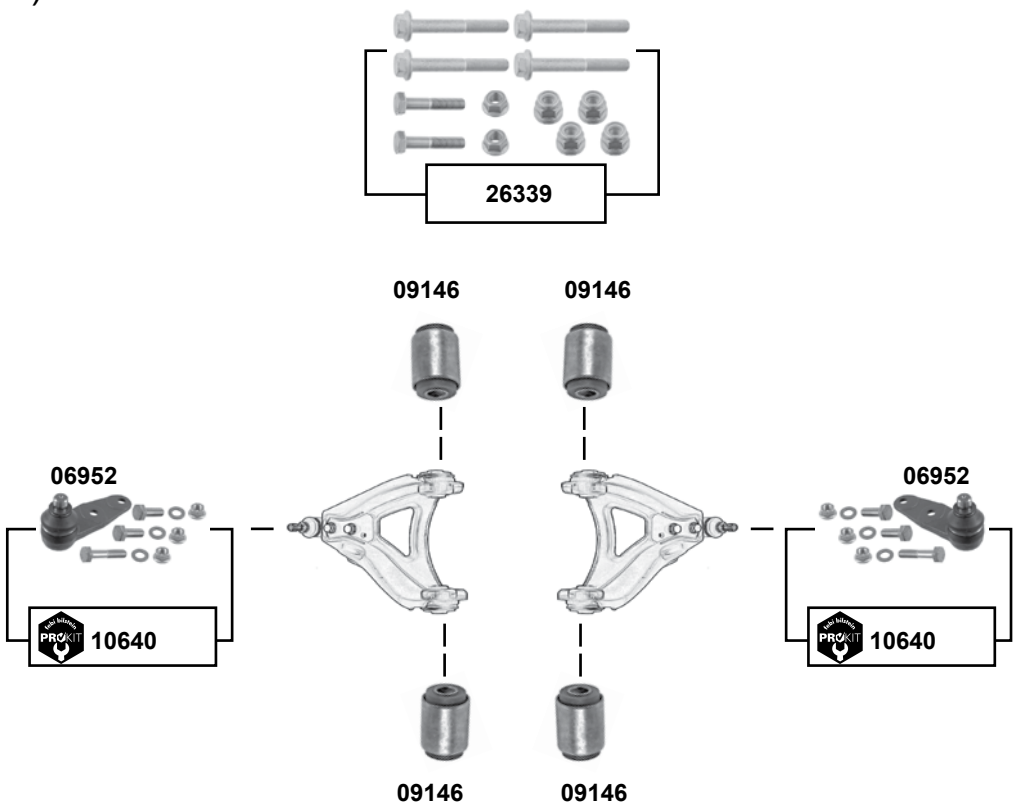

	Ref. - No.			
06952	77 01 468 883 S2	Traggelenk / ball joint		Ø A 16
09146	77 04 000 681	Querlenkerlager / control arm mount		12x32x46
10640	77 01 468 883	ProKit Traggelenk / ball joint		
26339	77 00 763 538 S1	Schraubensatz / screw kit		

Der Einbau darf nur durch geschultes Fachpersonal erfolgen. / The installation may exclusively be performed by trained specialist staff.

R12
(1969 → 1980)

oben / upper

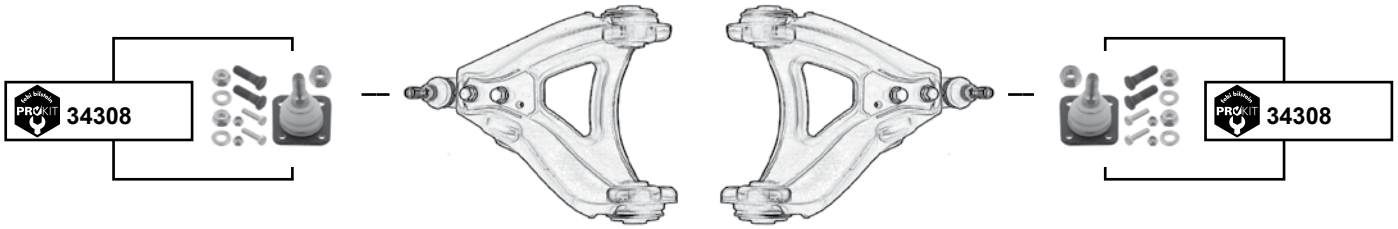

unten / lower

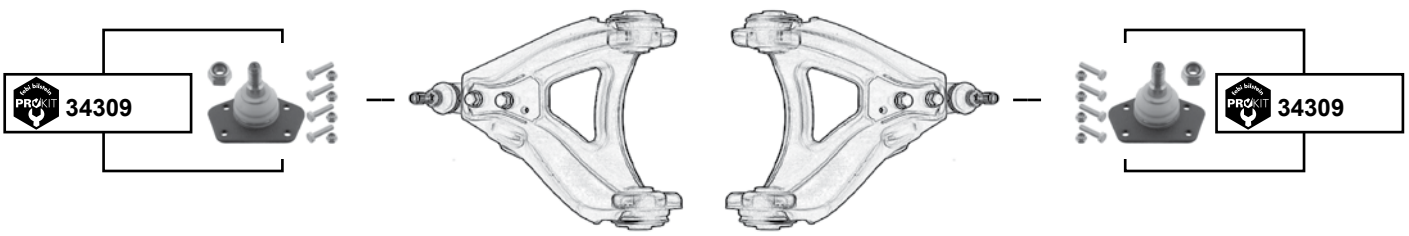

Ref. - No.		
34308	77 01 468 820	ProKit Traggelenk / ball joint
34309	77 01 468 821	ProKit Traggelenk / ball joint

R15 / R17 / R18
(1972 → 1986)

oben / upper

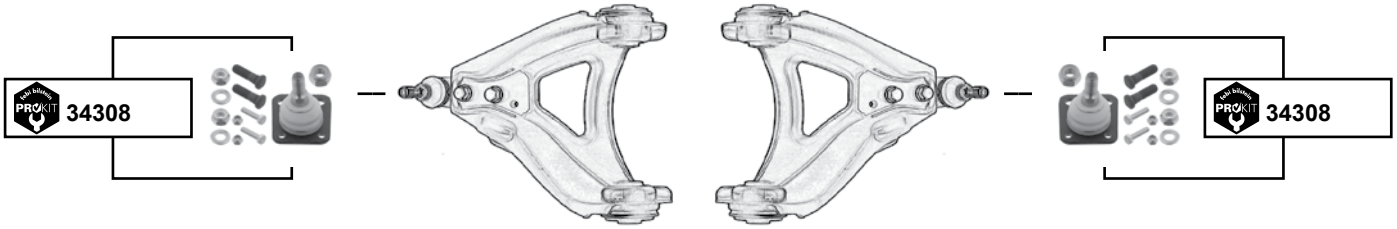

unten / lower

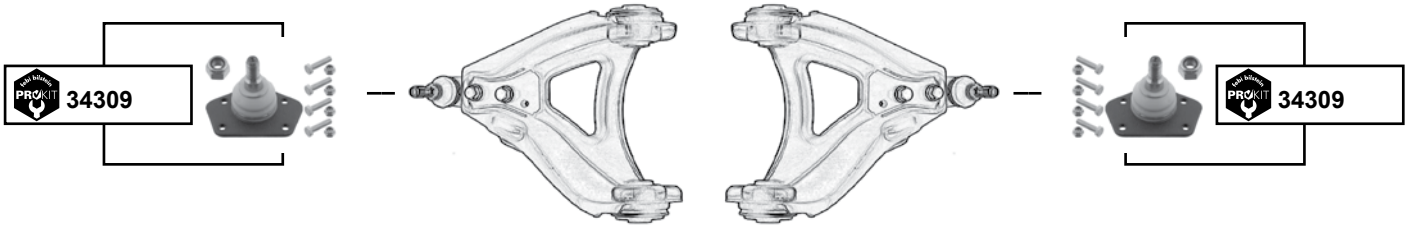

(1) R 15 / R17 72 → 80
R 18 78 → 86

	Ref. - No.		
34308	77 01 468 820	ProKit Traggelenk / ball joint	**(1)**
34309	77 01 468 821	ProKit Traggelenk / ball joint	**(1)**

Der Einbau darf nur durch geschultes Fachpersonal erfolgen. / The installation may exclusively be performed by trained specialist staff.

R19

(1989 → 1995)

(ex.) 1.8 16V

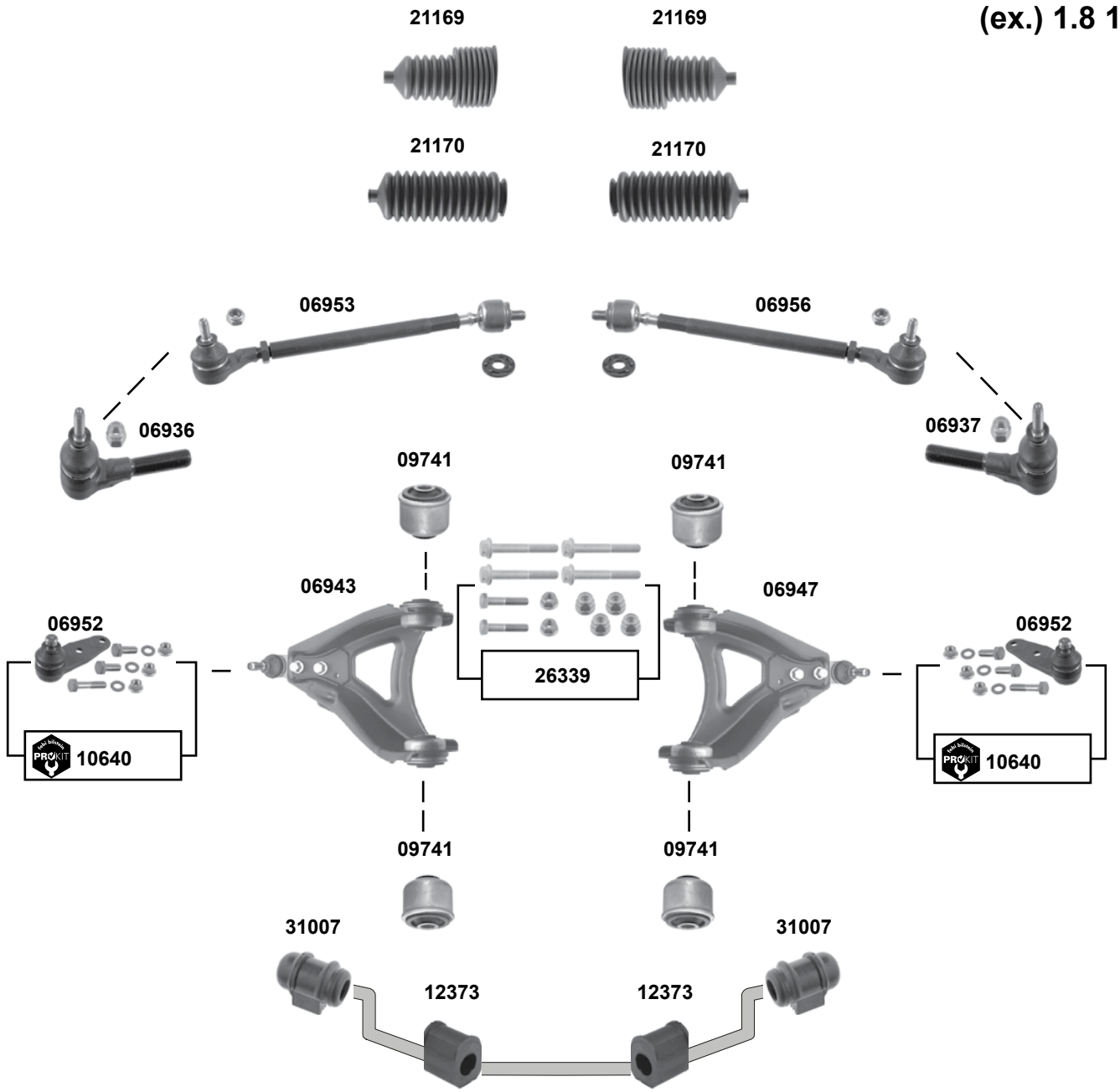

	Ref. - No.			
06936	60 00 030 047	Spurstangenendstück / tie rod end		M14 x 1,5
06937	60 00 030 048	Spurstangenendstück / tie rod end		M14 x 1,5
06943	82 00 737 134	Querlenker / control arm		
06947	82 00 737 135	Querlenker / control arm		
06952	77 01 468 883 S2	Traggelenk / ball joint		Ø A 16
06953	77 01 467 235 S1	Spurstange / tie rod		
06956	77 01 467 237 S1	Spurstange / tie rod		
09741	77 00 840 741	Querlenkerlager / control arm mount		12x45x46
10640	77 01 468 883	ProKit Traggelenk / ball joint		
12373	77 00 785 788	Stabilisatorlager / stabilizer mount		Ø I 22
21169	77 01 469 617	Lenkmanschette / steering boot	servo	
21170	77 01 469 497	Lenkmanschette / steering boot	man.	
26339	77 00 763 538 S1	Schraubensatz / screw kit		
31007	77 00 784 170	Stabilisatorlager / stabilizer mount		Ø I 18

R20 / R30
(1977 → 1983)

oben / upper

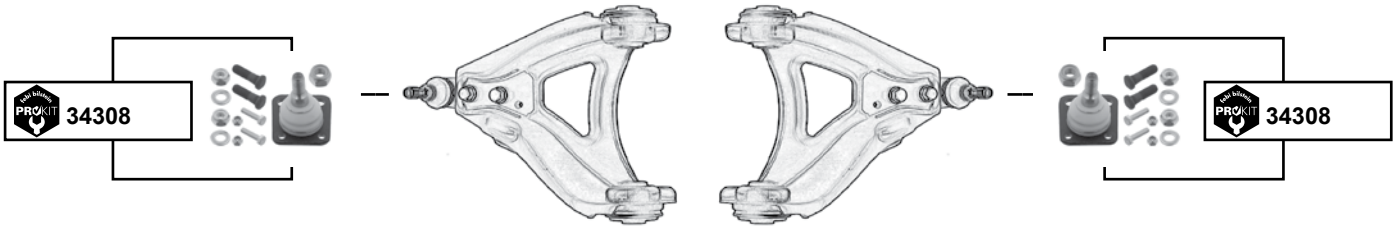

unten / lower

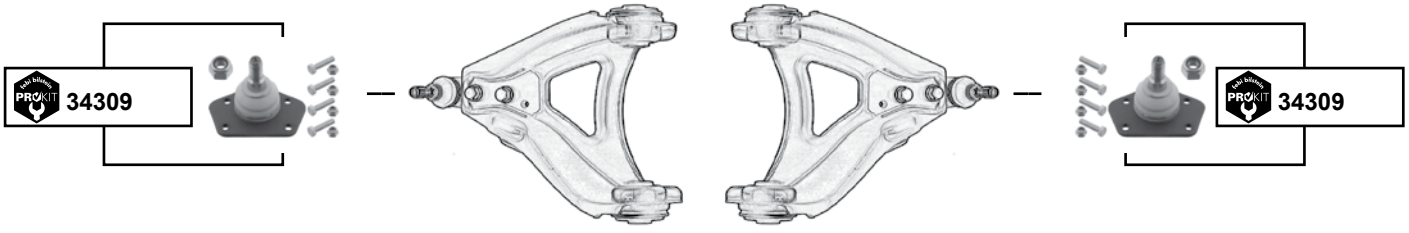

Ref. - No.		
34308	77 01 468 820	ProKit Traggelenk / ball joint
34309	77 01 468 821	ProKit Traggelenk / ball joint

Der Einbau darf nur durch geschultes Fachpersonal erfolgen. / The installation may exclusively be performed by trained specialist staff.

R21

(1986 → 1994)

1.4 → 1.9

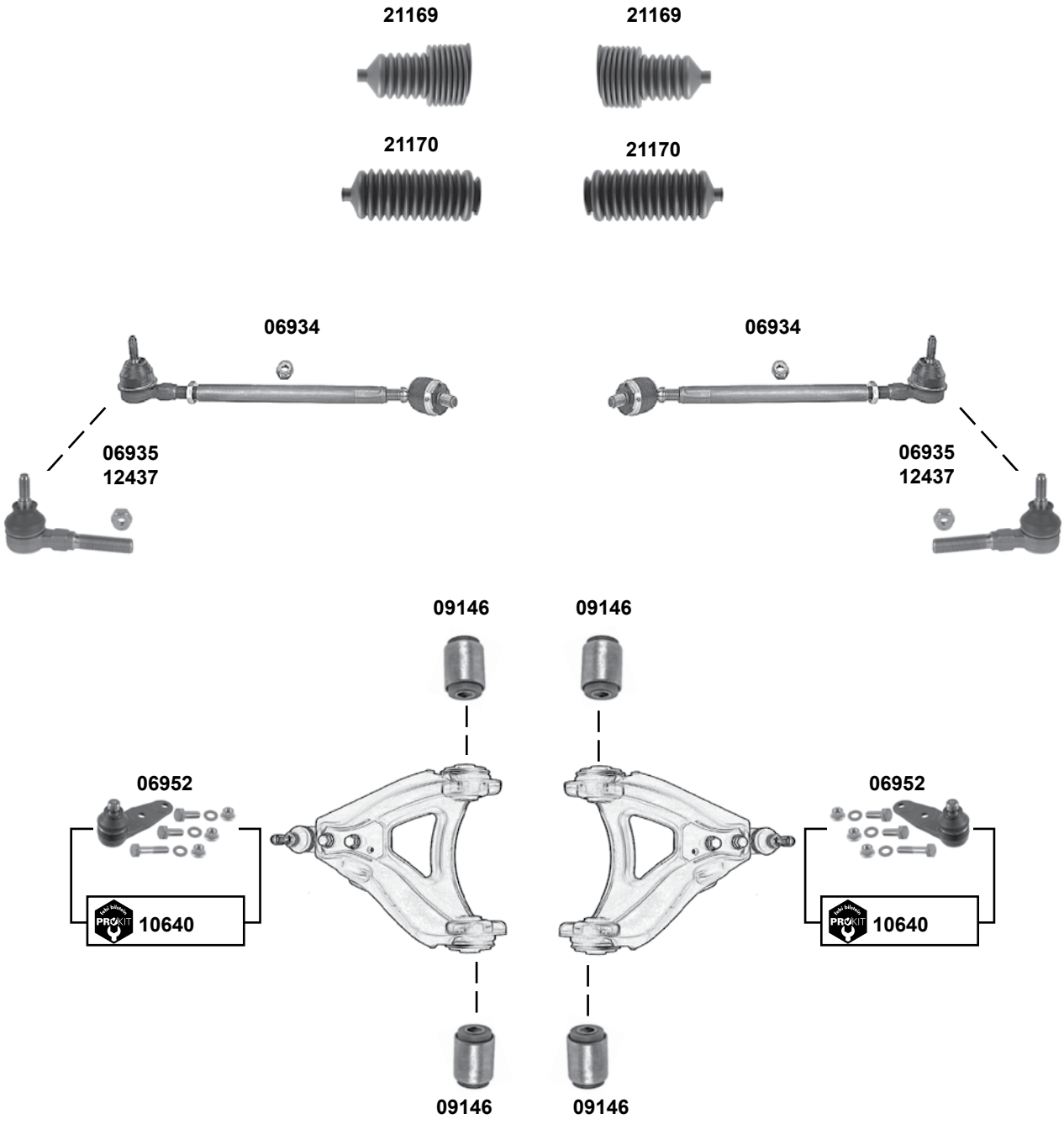

	Ref. - No.		
06934	77 01 464 015	Spurstange / tie rod	servo.
06935	77 01 461 141	Spurstangenendstück / tie rod end	OLD M14 x 1,5
06952	77 01 468 883 S2	Traggelenk / ball joint	Ø A 16
09146	77 04 000 681	Querlenkerlager / control arm mount	12x32x46
10640	77 01 468 883	ProKit Traggelenk / ball joint	
12437	77 01 469 231	Spurstangenendstück / tie rod end	NEW M14 x 1,5
21169	77 01 469 617	Lenkmanschette / steering boot	Nevada / servo
21170	77 01 469 497	Lenkmanschette / steering boot	Nevada / man.

R21
(1986 → 1994)

2.0 → 2.2
2.1 D → 2.1 TD

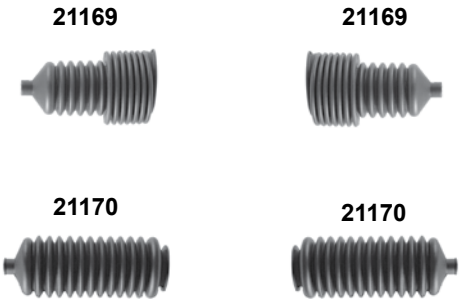

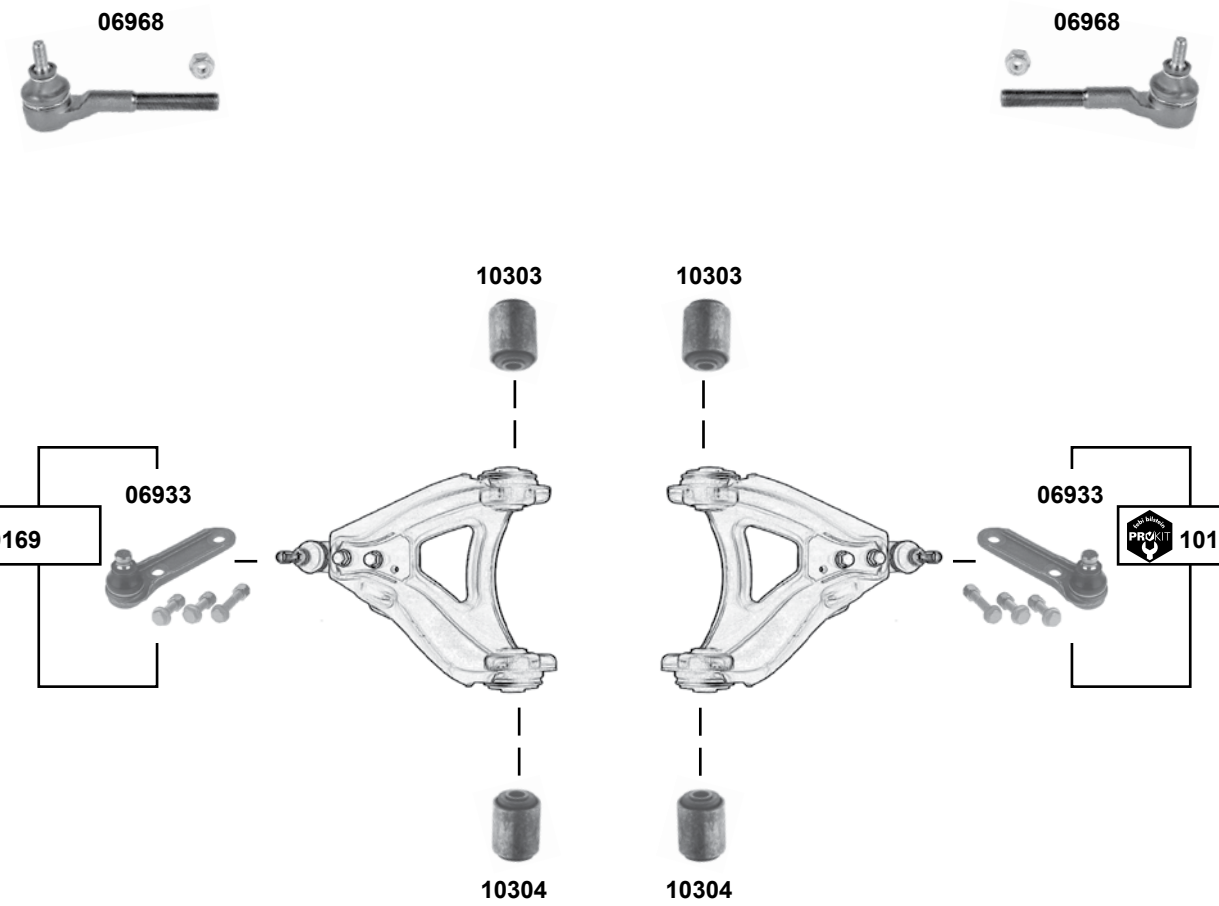

febi bilstein	Ref. - No.			
06933	77 01 464 037 S1	Traggelenk / ball joint		Ø A 18
06968	77 01 469 230	Spurstangenendstück / tie rod end		M14 x 1,5
10303	77 00 754 515	Querlenkerlager / control arm mount		12x36x51
10304	77 00 772 687	Querlenkerlager / control arm mount		12x36x48,5
10169	77 01 464 037	ProKit Traggelenk / ball joint		
21169	77 01 469 617	Lenkmanschette / steering boot	Nevada / servo	
21170	77 01 469 497	Lenkmanschette / steering boot	Nevada / man.	

Der Einbau darf nur durch geschultes Fachpersonal erfolgen. / The installation may exclusively be performed by trained specialist staff.

R25
(1984 → 1993)

oben / upper

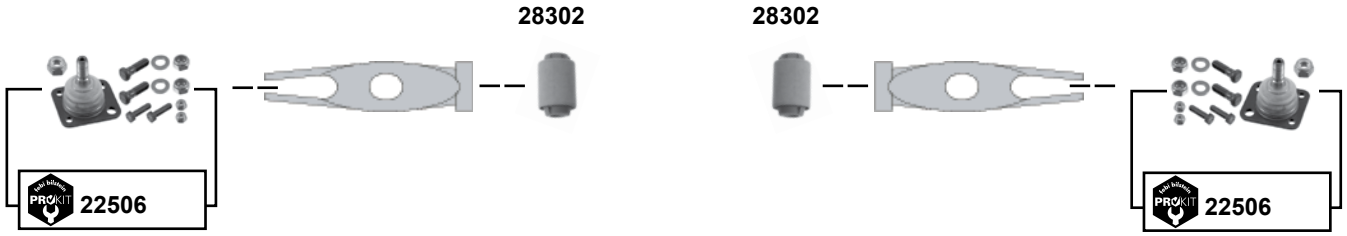

unten / lower

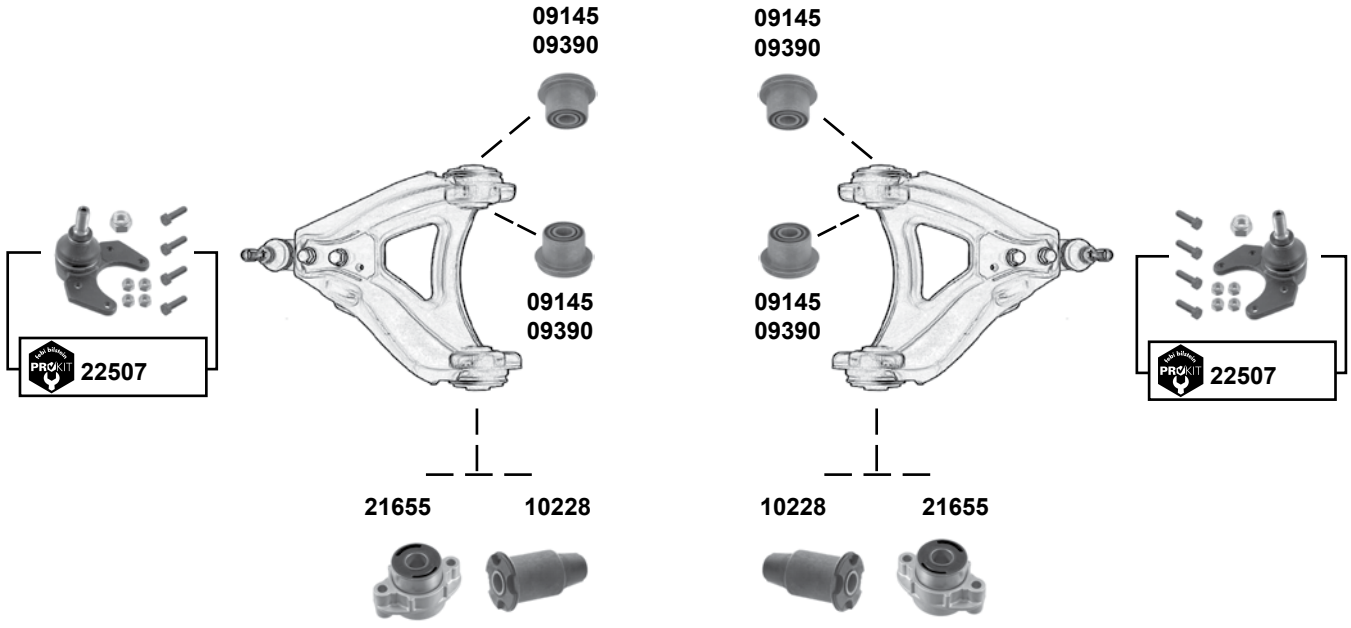

	Ref. - No.			
09145	77 00 781 463	Querlenkerlager / control arm mount	03/88 →	
09390	77 04 002 466	Querlenkerlager / control arm mount	→ 03/88	
10228	77 00 777 540	Querlenkerlager / control arm mount	→ 03/88	
12437	77 01 469 231	Spurstangenendstück / tie rod end		
21655	77 00 781 441	Querlenkerlager / control arm mount	03/88 →	
22506	77 01 469 228	ProKit Traggelenk / ball joint		
22507	77 01 465 689	ProKit Traggelenk / ball joint		
28302	77 04 001 734	Querlenkerlager / control arm mount		

Avantime
(2001 → 2003)

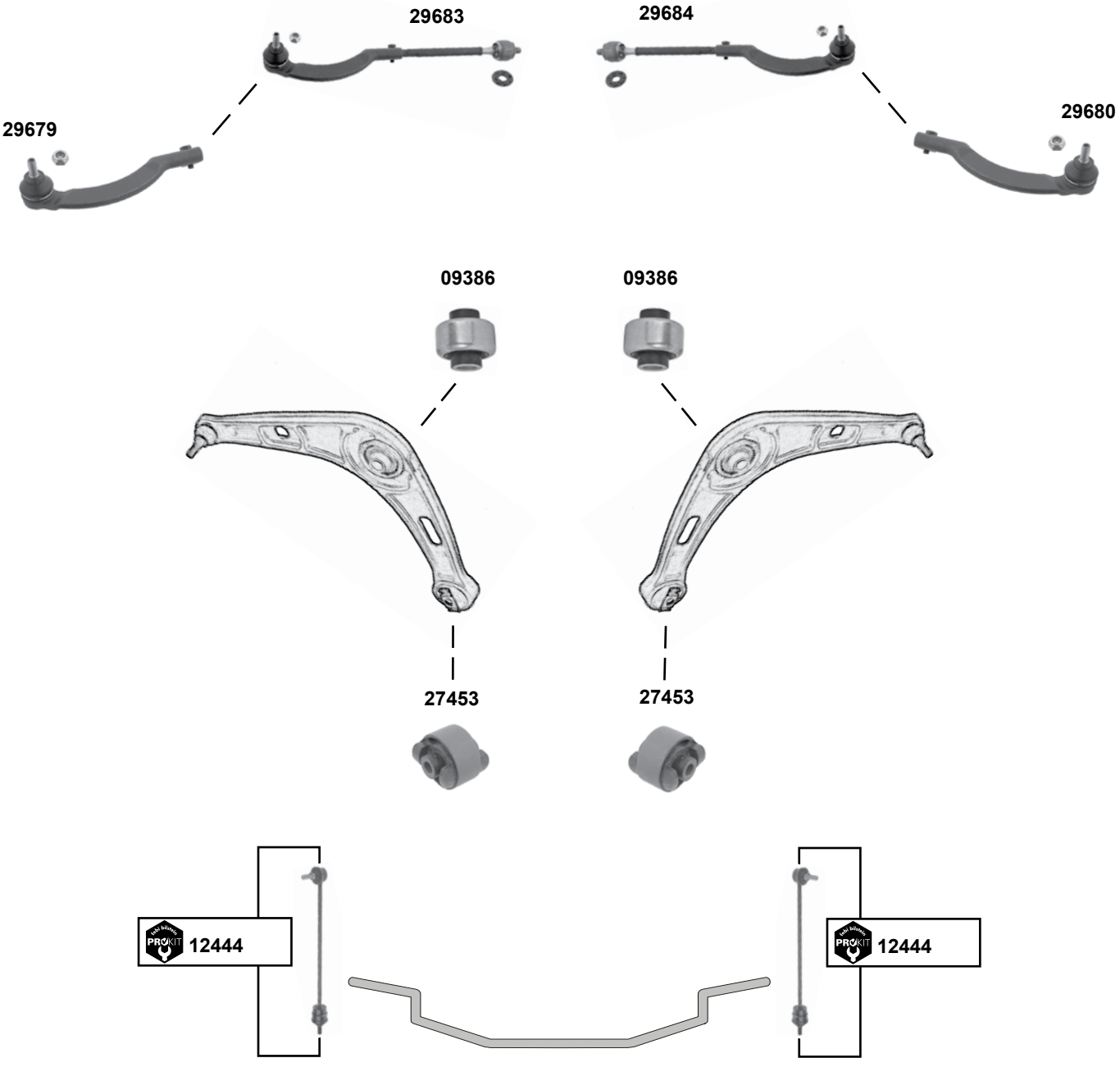

	Ref. - No.			
09386	77 00 822 503	Querlenkerlager / control arm mount		
12444	77 00 805 494	ProKit Verbindungsstange / connecting rod		L 390
27453	60 25 311 529	Querlenkerlager / control arm mount		
29679	60 25 370 229	Spurstangenendstück / tie rod end		M14 x 1,5
29680	60 25 370 230	Spurstangenendstück / tie rod end		M14 x 1,5
29683	60 25 370 493	Spurstange / tie rod		M14 x 1,5
29684	60 25 370 494	Spurstange / tie rod		M14 x 1,5

Der Einbau darf nur durch geschultes Fachpersonal erfolgen. / The installation may exclusively be performed by trained specialist staff.

Clio 1
(1985 → 1998)

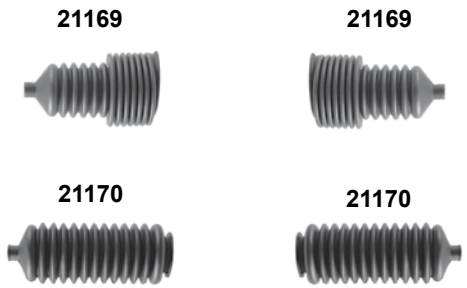

→ 07/94

08/94 →

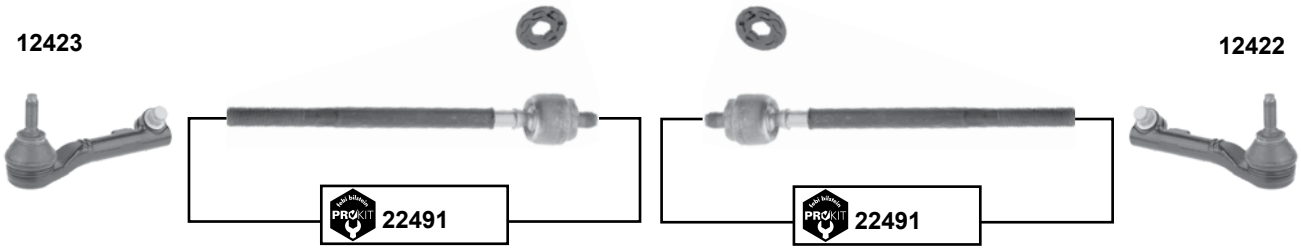

	Ref. - No.			
06957	77 01 467 271	Spurstange / tie rod	→ 07/94	
06958	77 01 467 272	Spurstange / tie rod	→ 07/94	
06964	60 00 003 065	Spurstangenendstück / tie rod end	→ 07/94	M14 x 1,5
06966	60 00 030 064	Spurstangenendstück / tie rod end	→ 07/94	M14 x 1,5
12422	77 01 041 312	Spurstangenendstück / tie rod end	08/94 →	
12423	77 01 041 311	Spurstangenendstück / tie rod end	08/94 →	
21169	77 01 469 617	Lenkmanschette / steering boot	servo	
21170	77 01 469 497	Lenkmanschette / steering boot	man.	
22491	77 01 469 778 SK	ProKit Spurstange / tie rod	08/94 →	

Clio 1
(1985 → 1998)

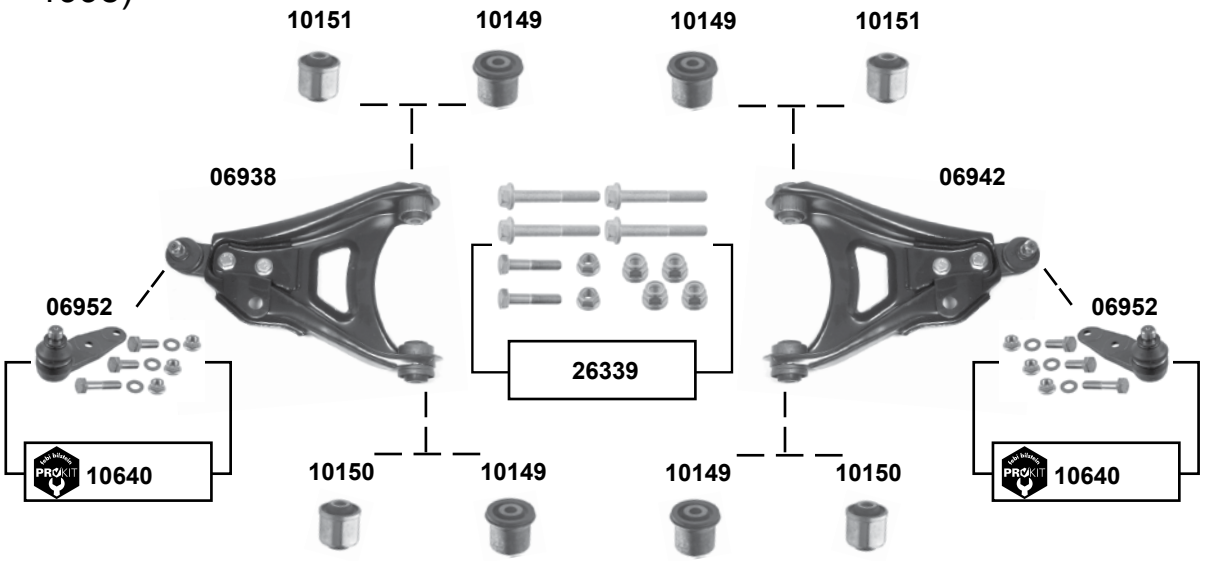

für / to fit Stabi Ø A 22

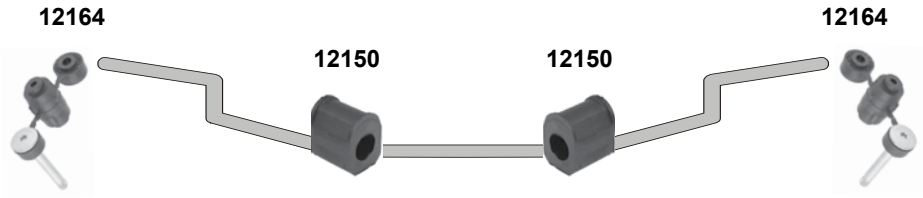

für / to fit Stabi Ø A 23

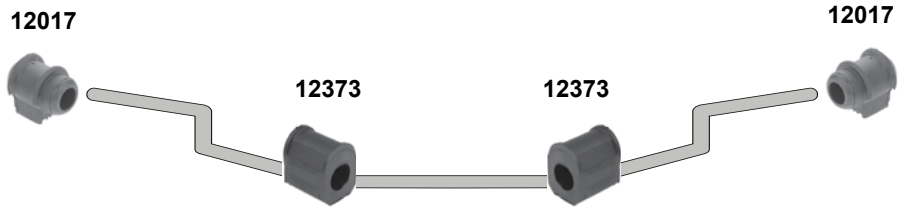

(1)	(ex.)	S / RSi / RTi / 16V / Williams
(2)		S / RSi / RTi / 16V

febi bilstein	Ref. - No.			
06938	77 00 794 386	Querlenker / control arm	**(1)**	
06942	77 00 794 387	Querlenker / control arm	**(1)**	
06952	77 01 468 883 S2	Traggelenk / ball joint		Ø A 16
10149	77 00 799 066	Querlenkerlager / control arm mount	**(2)**	40x12x46
10150	77 00 799 064	Querlenkerlager / control arm mount	**(1)**	40x12x46
10151	77 00 799 065	Querlenkerlager / control arm mount	**(1)**	40x12x46
10640	77 01 468 883	ProKit Traggelenk / ball joint		
12017	77 00 760 264	Stabilisatorlager / stabilizer mount		Ø I 23
12150	77 00 798 053	Stabilisatorlager / stabilizer mount		Ø I 22
12164	77 00 799 404	Stabilisatorlager / stabilizer mount		
12373	77 00 785 788	Stabilisatorlager / stabilizer mount		Ø I 23
26339	77 00 763 538 S1	Schraubensatz / screw kit		

Der Einbau darf nur durch geschultes Fachpersonal erfolgen. / The installation may exclusively be performed by trained specialist staff.

Clio 2 / Symbol
(1998 → 2005)

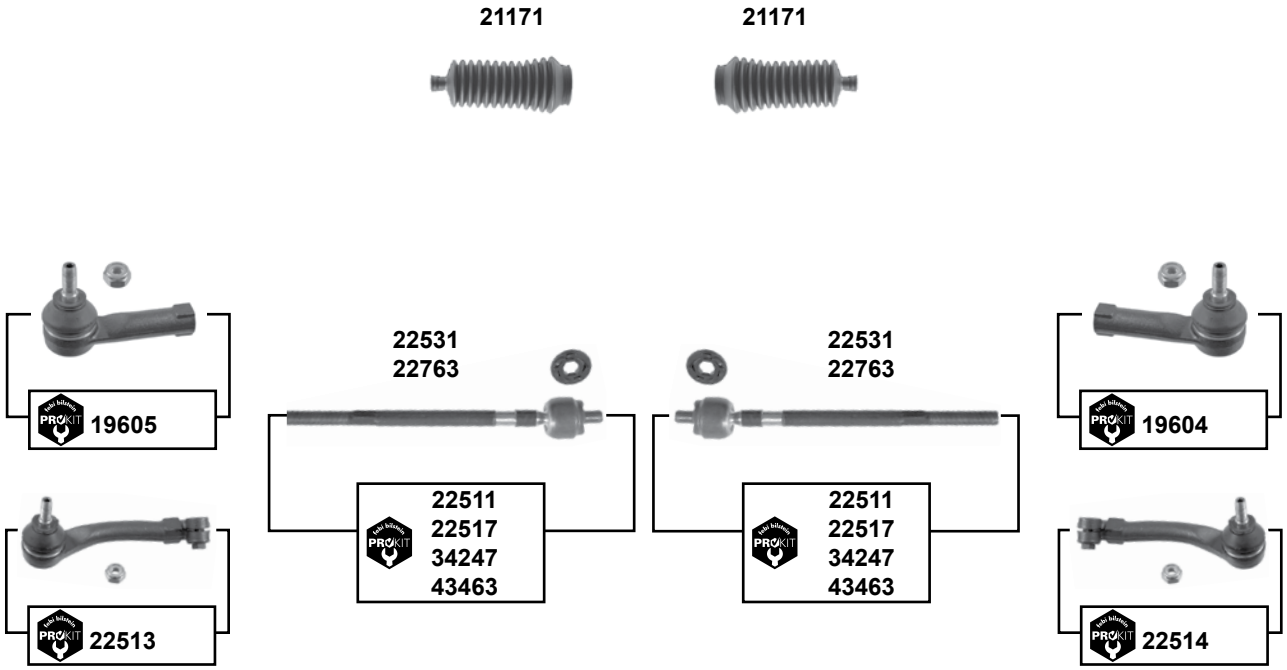

	Ref. - No.			
19604	77 01 047 813	ProKit Spurstangenendstück / tie rod end	12/99 → 05	M10 x 1,25
19605	77 01 047 812	ProKit Spurstangenendstück / tie rod end	12/99 → 05	M10 x 1,25
21171	77 01 469 496	Lenkmanschette / steering boot	SMI servo	
22511	77 01 472 113 SK	ProKit Axialgelenk / axial joint	man. 12/99 →	
22513	77 01 476 762	ProKit Spurstangenendstück / tie rod end	→ 12/99	
22514	77 01 476 763	ProKit Spurstangenendstück / tie rod end	→ 12/99	
22517	77 01 472 120 SK	ProKit Axialgelenk / axial joint	SMI servo 12/99 →	
22531	77 01 471 125 SK	Spurstange / tie rod	servo → 12/99	
22763	77 01 472 734 SK	Spurstange / tie rod	TRW servo 12/99 →	
34247	77 01 471 124 SK	ProKit Axialgelenk / axial joint	98 → 12/99 / **(ex.)** servo	L 240
43463	77 01 471 143 SK	ProKit Axialgelenk / axial joint	TRW servo → 12/99	L 240

Clio 2 / Symbol
(1998 → 2005)

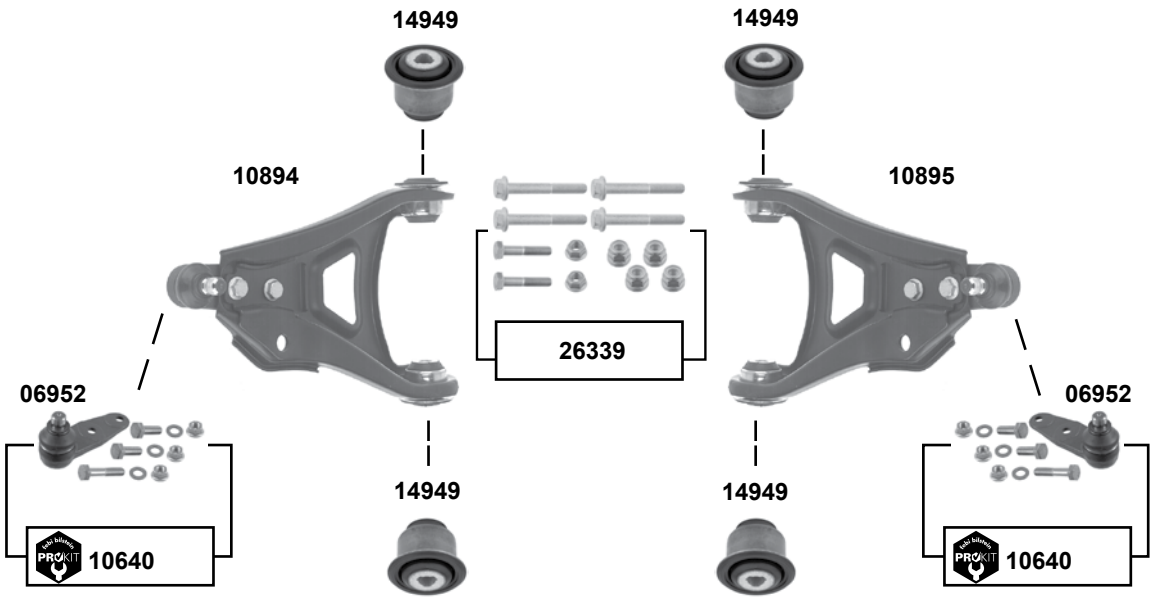

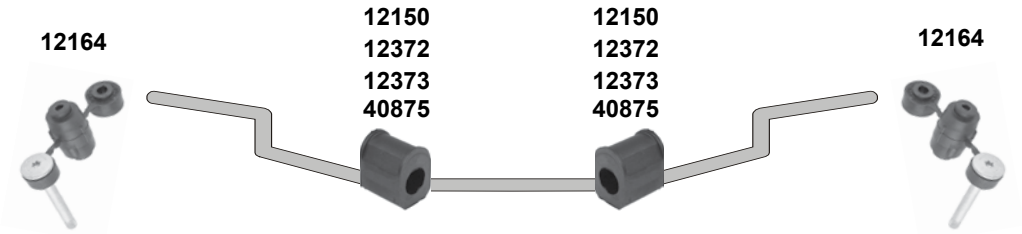

(1) CB15,C,G,N,S,T // CB0M // CB20,1,2

febi bilstein	Ref. - No.			
06952	77 01 468 883 S2	Traggelenk / ball joint		Ø A 16
10640	77 01 468 883	ProKit Traggelenk / ball joint		
10894	82 00 197 179	Querlenker / control arm		
10895	82 00 197 187	Querlenker / control arm		
12150	77 00 798 053	Stabilisatorlager / stabilizer mount		Ø I 22
12164	77 00 799 404	Stabilisatorlager / stabilizer mount		
12372	77 00 835 929	Stabilisatorlager / stabilizer mount		Ø I 24
12373	77 00 785 788	Stabilisatorlager / stabilizer mount		Ø I 23
14949	82 00 651 161	Querlenkerlager / control arm mount		45,5x46
26339	77 00 763 538 S1	Schraubensatz / screw kit	**(ex.)** RS V6	
40875	77 00 847 383	Stabilisatorlager / stabilizer mount	**(1)**	Ø I 23,5

Der Einbau darf nur durch geschultes Fachpersonal erfolgen. / The installation may exclusively be performed by trained specialist staff.

Clio 3
(2005 → 2012)

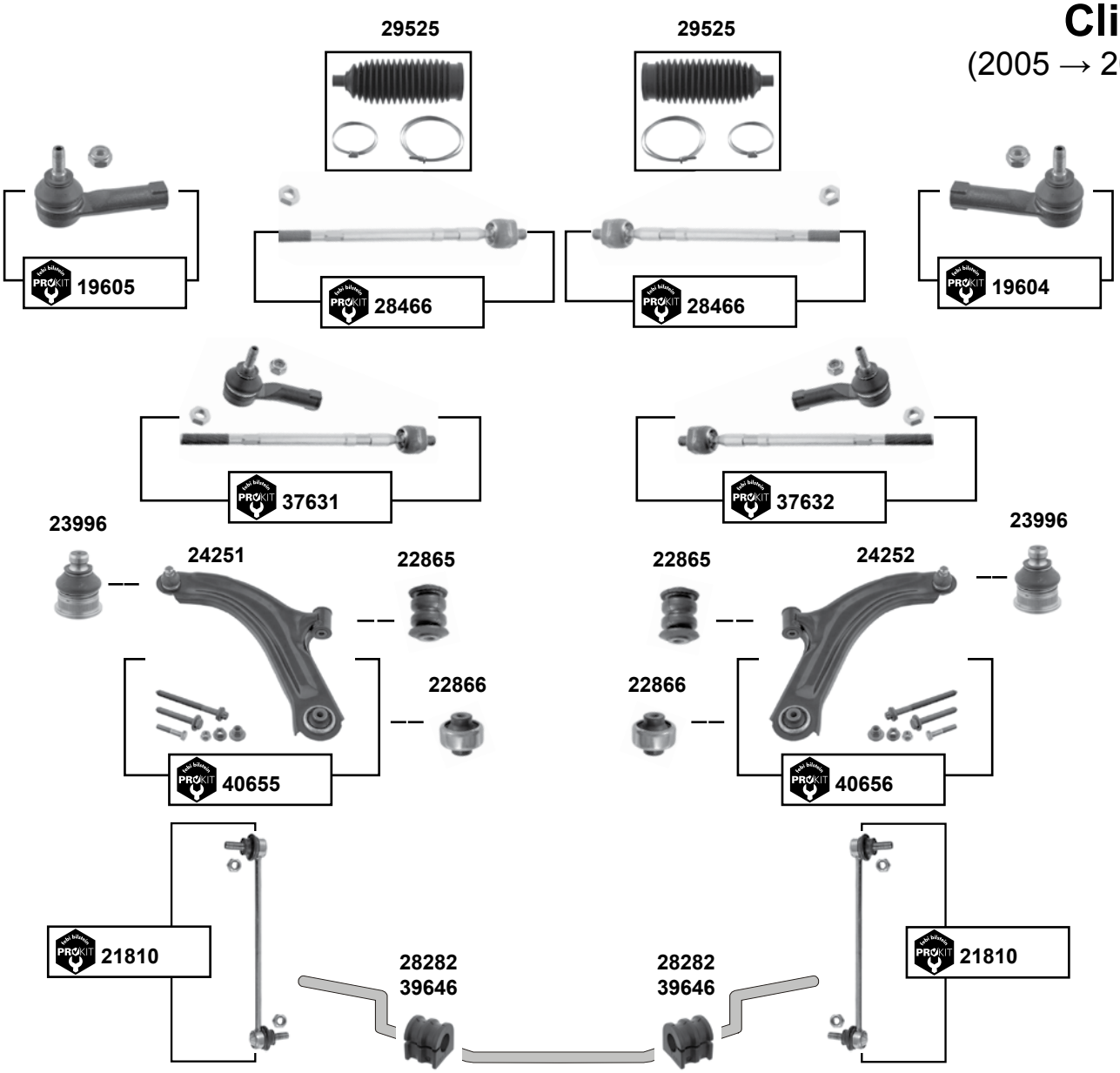

(1) Grandtour: KR00,2,4,9,A,E,G,H,J,P,S / KR10,6,7,A,B,C,H,N,T,U,V / KR21 08 →

(2) nur / only: CRON / CR1D

Ref. - No.			
19604	77 01 047 813	ProKit Spurstangenendstück / tie rod end	M10 x 1,25
19605	77 01 047 812	ProKit Spurstangenendstück / tie rod end	M10 x 1,25
21810	82 00 127 308	ProKit Verbindungsstange / connecting rod	L 248
22865	82 00 183 569	Querlenkerlager / rubber mount	Ø A 40 H55
22866	82 00 183 570	Querlenkerlager / rubber mount	Ø A 68 H53
23996	40 16 047 93R	Traggelenk / ball joint	Ø A 18
24251	82 00 744 091	Querlenker / control arm	
24252	82 00 744 092	Querlenker / control arm	
28282	77 01 056 678	Stabilisatorlager / stabilizer mount	**(2)** Ø I 19,5
28466	77 01 475 841 SK	ProKit Spurstange / tie rod	L 310
29525	77 01 475 840	Lenkmanschette / steering boot	servo SMI
37631	77 01 475 841 S1	ProKit Spurstange / tie rod	
37632	77 01 475 841 S2	ProKit Spurstange / tie rod	
39646	77 01 059 672	Stabilisatorlager / stabilizer mount	**(1)** Ø I 20,5
40655	82 00 744 091 S1	ProKit Querlenker / control arm	
40656	82 00 744 092 S1	ProKit Querlenker / control arm	

Clio 4
(2013 →)

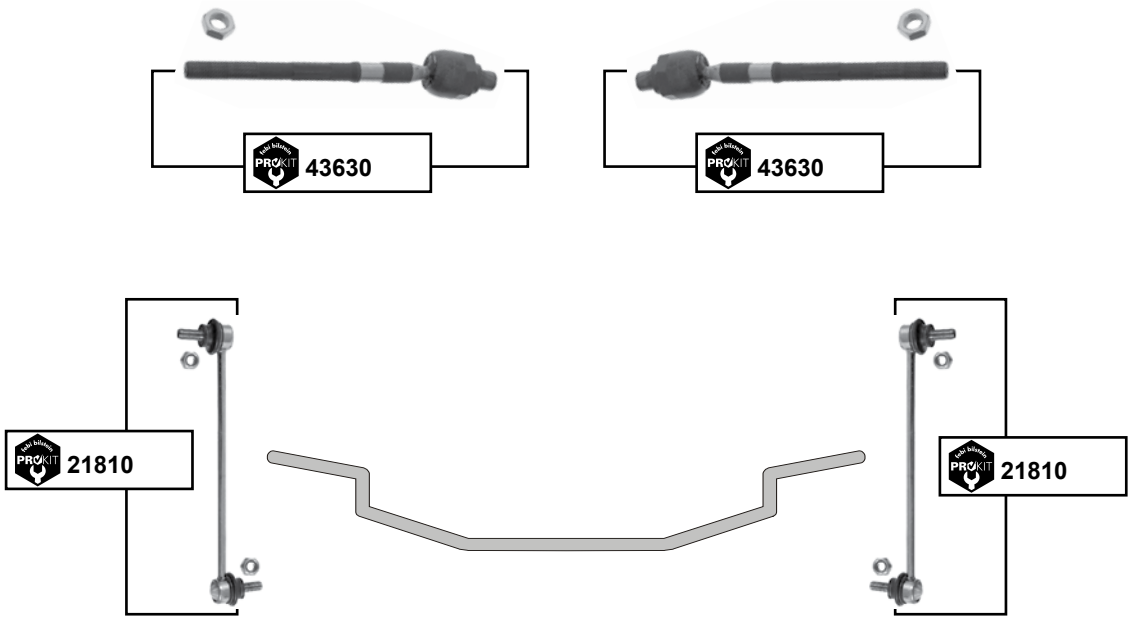

Duster
(2010 →)

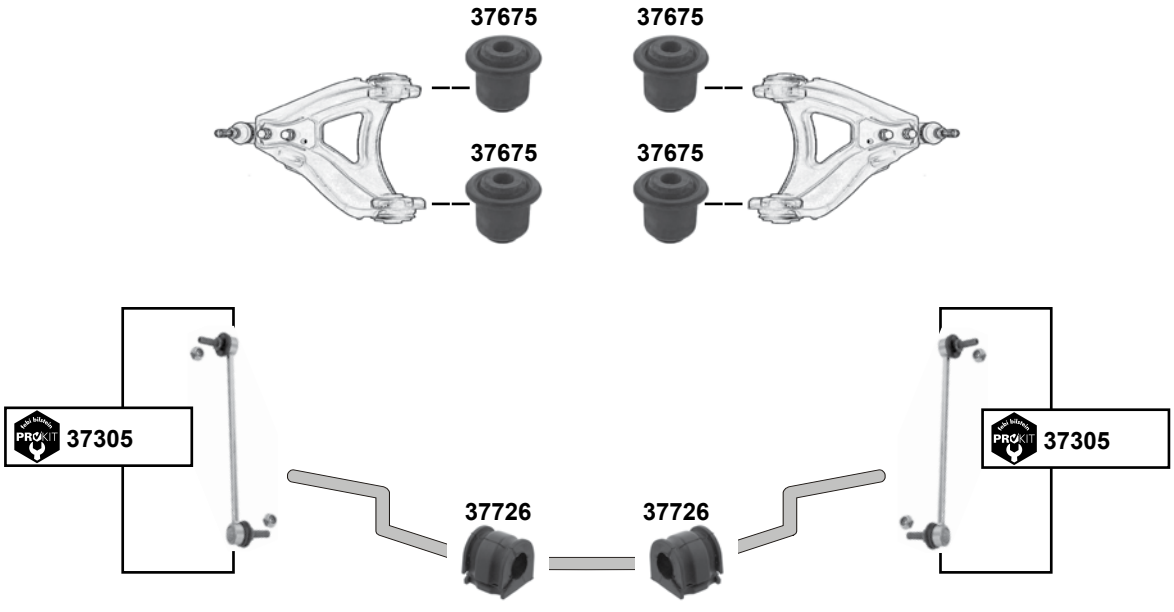

	Ref. - No.			
21810	82 00 127 308	ProKit Verbindungsstange / connecting rod		L 248
37305	82 00 814 411	ProKit Verbindungsstange / connecting rod	alle / all	L 294
37675	54 56 027 88R	Querlenkerlager / control arm mount		Ø A 40,5 / 37
37726	54 61 142 37R	Stabilisatorlager / stabilizer mount		Ø I 18,5
43630	48 52 110 71R SK	ProKit Axialgelenk / axial joint		L 232

Der Einbau darf nur durch geschultes Fachpersonal erfolgen. / The installation may exclusively be performed by trained specialist staff.

Espace 1
(1984 → 1990)

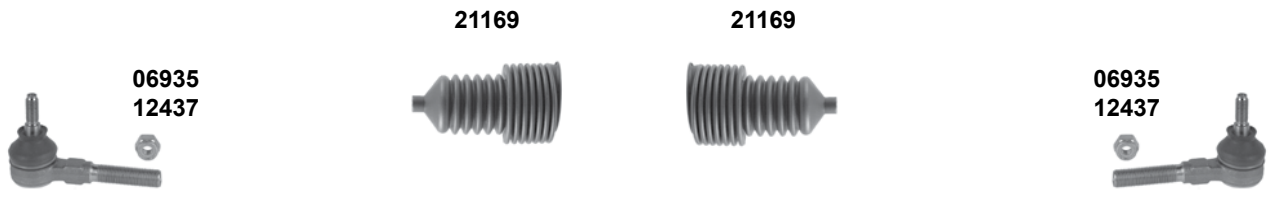

oben / upper

unten / lower

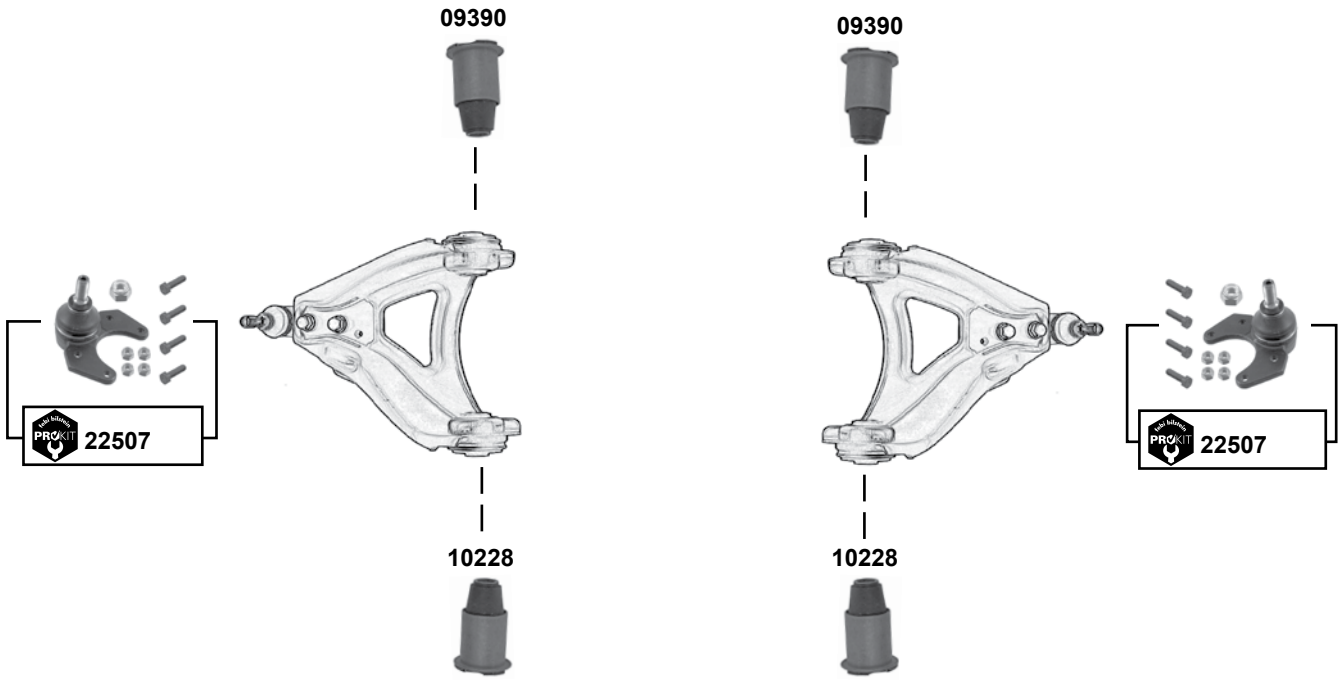

	Ref. - No.			
06935	77 01 461 141	Spurstangenendstück / tie rod end	OLD	M14 x 1,5
09390	77 04 002 466	Querlenkerlager / control arm mount		40x16x83
10228	77 00 777 540	Querlenkerlager / control arm mount		40x16x83
12437	77 01 469 231	Spurstangenendstück / tie rod end	NEW	M14 x 1,5
21169	77 01 469 617	Lenkmanschette / steering boot	servo	
22506	77 01 469 228	ProKit Traggelenk / ball joint		
22507	77 01 465 689	ProKit Traggelenk / ball joint		

Espace 2
(1991 → 1996)

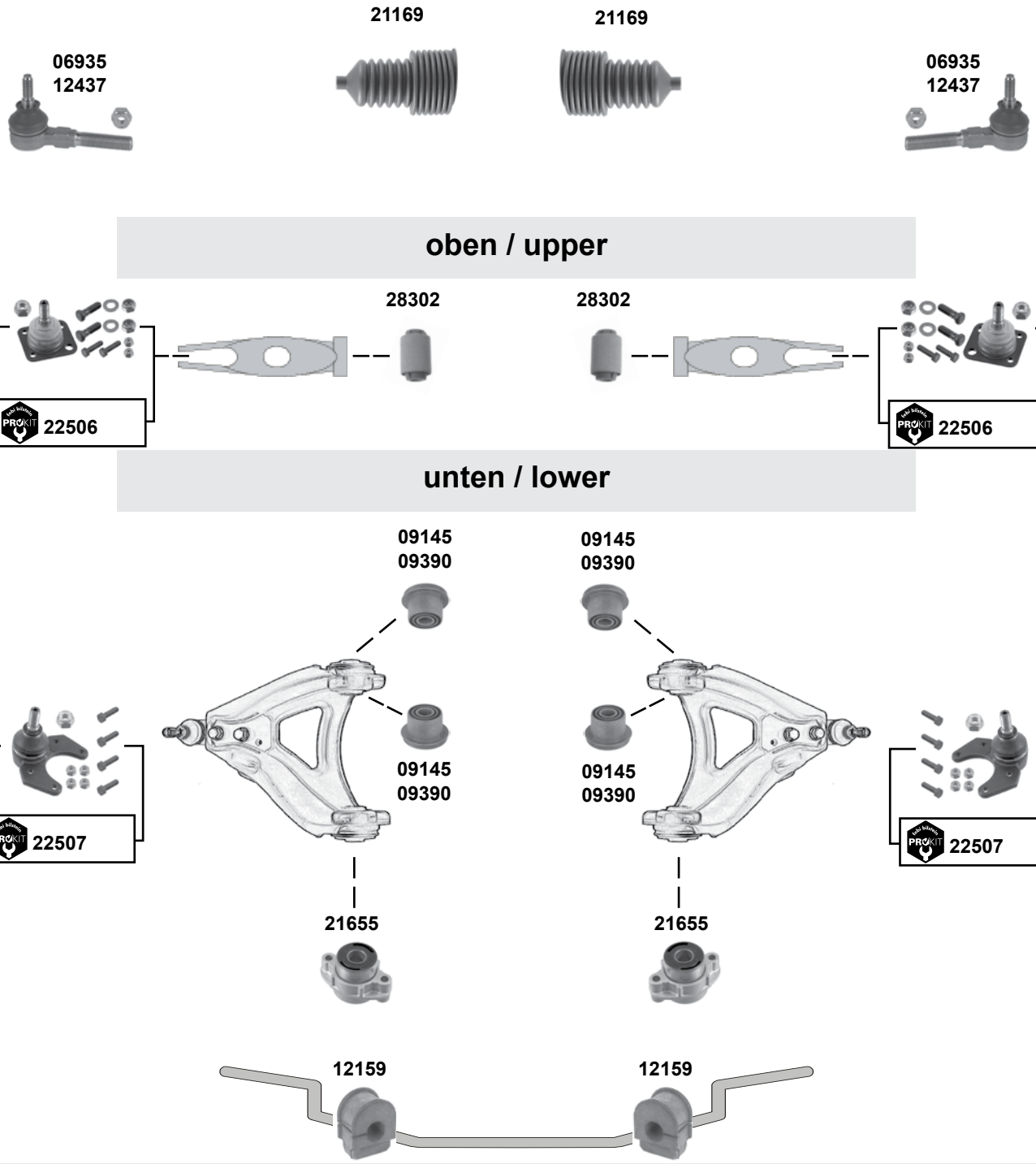

febi bilstein	Ref. - No.			
06935	77 01 461 141	Spurstangenendstück / tie rod end	OLD	M14 x 1,5
09145	77 00 781 463	Querlenkerlager / control arm mount		
09390	77 04 002 466	Querlenkerlager / control arm mount		
12159	77 00 797 821	Stabilisatorlager / stabilizer mount		Ø I 22
12437	77 01 469 231	Spurstangenendstück / tie rod end	NEW	M14 x 1,5
21169	77 01 469 617	Lenkmanschette / steering boot	servo	
21655	77 00 781 441	Querlenkerlager / control arm mount		
22506	77 01 469 228	ProKit Traggelenk / ball joint		
22507	77 01 465 689	ProKit Traggelenk / ball joint		
28302	77 04 001 734	Querlenkerlager / control arm mount		

Der Einbau darf nur durch geschultes Fachpersonal erfolgen. / The installation may exclusively be performed by trained specialist staff.

Espace 3
(1997 → 2002)

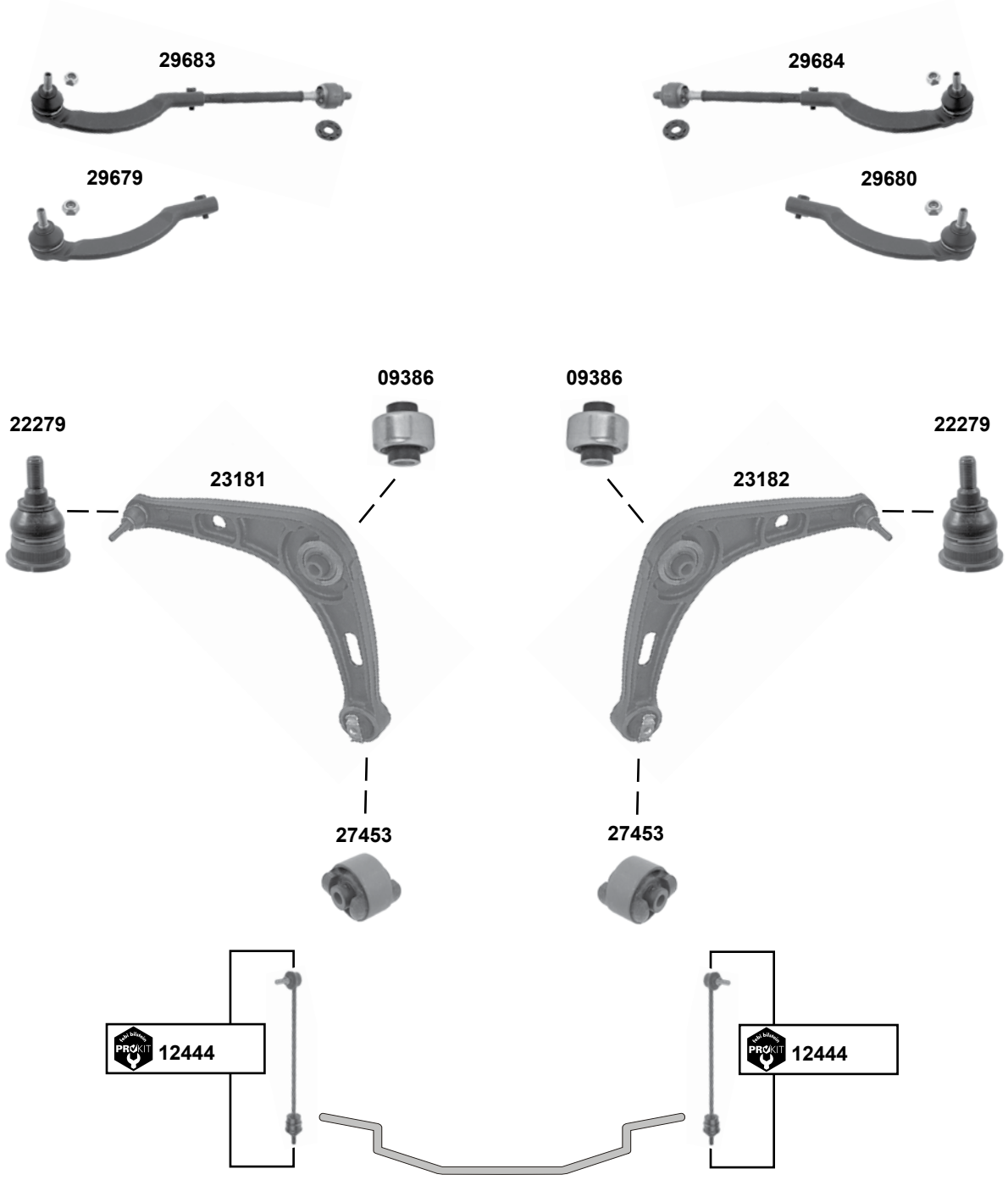

	Ref. - No.			
09386	77 00 822 503	Querlenkerlager / control arm mount		
12444	77 00 805 494	ProKit Verbindungsstange / connecting rod		L 390
22279	60 25 308 155	Traggelenk / ball joint		M12 x 1,0
23181	60 25 307 649	Querlenker / control arm		
23182	60 25 307 650	Querlenker / control arm		
27453	60 25 311 529	Querlenkerlager / control arm mount		
29679	60 25 370 229	Spurstangenendstück / tie rod end		M14 x 1,5
29680	60 25 370 230	Spurstangenendstück / tie rod end		M14 x 1,5
29683	60 25 370 493	Spurstange / tie rod		M14 x 1,5
29684	60 25 370 494	Spurstange / tie rod		M14 x 1,5

Espace 4
(2002 → 2015)

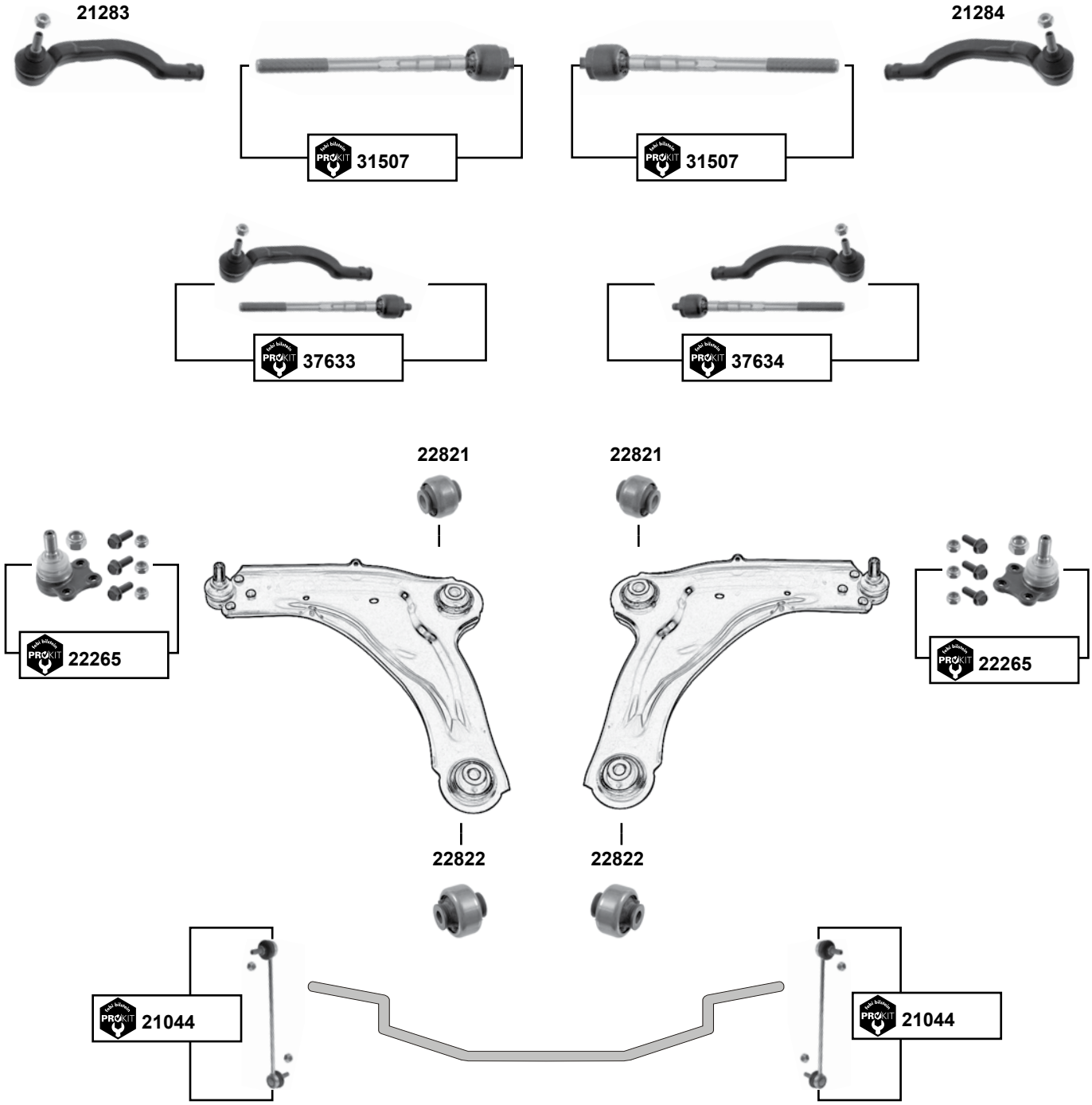

febi bilstein	Ref. - No.			
21044	82 00 661 217	ProKit Verbindungsstange / connecting rod		L 280
21283	77 01 049 282	Spurstangenendstück / tie rod end		M12 x 1,5
21284	77 01 049 283	Spurstangenendstück / tie rod end		M12 x 1,5
22265	77 01 478 029	ProKit Traggelenk / ball joint		
22821	82 00 002 868	Querlenkerlager / control arm mount		
22822	82 00 002 869	Querlenkerlager / control arm mount		
31507	77 01 478 522 SK	ProKit Spurstange / tie rod		L 247
37633	77 01 478 552 S1	ProKit Spurstange / tie rod		
37634	77 01 478 552 S2	ProKit Spurstange / tie rod		

Der Einbau darf nur durch geschultes Fachpersonal erfolgen. / The installation may exclusively be performed by trained specialist staff.

Fluence
(2010 →)

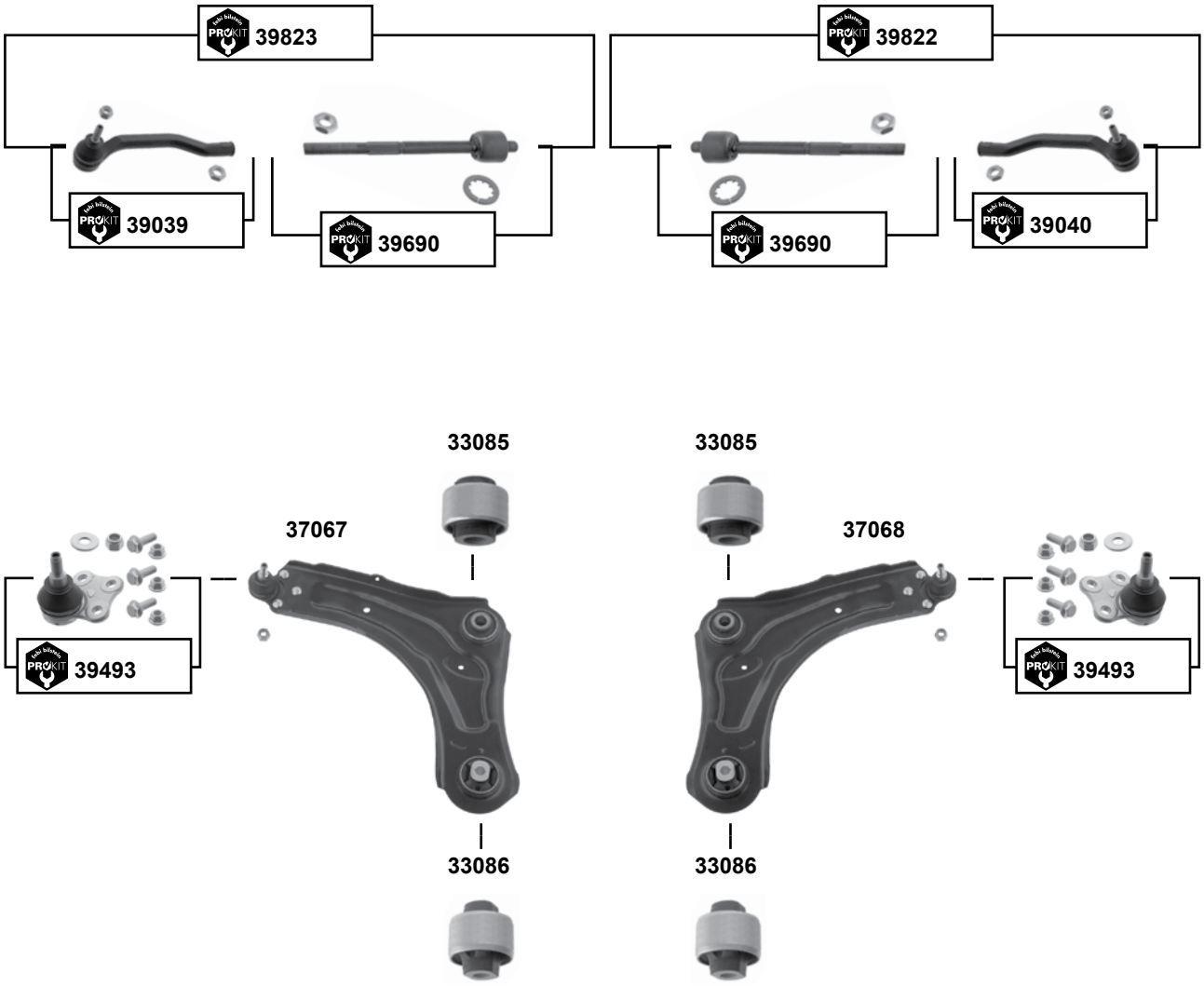

(1)	L301,2,4,5,6,7,B,C,D,F,G,H,J,K,L,M,P,R,S,T,V,W,Z
(2)	L301,2,4,5,6,7,A,B,C,D,E,F,G,H,J,K,L,M,P,R,S,T,V,W,Z

	Ref. - No.			
33085	54 56 000 05R	Querlenkerlager / control arm mount	**(1)**	Ø A 55
33086	54 56 000 04R	Querlenkerlager / control arm mount	**(1)**	Ø A 58
37067	54 50 140 55R	Querlenker / control arm	**(2)**	
37068	54 50 092 07R	Querlenker / control arm	**(2)**	
39039	48 52 027 10R	ProKit Spurstangenendstück / tie rod end		L 210
39040	48 52 046 80R	ProKit Spurstangenendstück / tie rod end		L 210
39493	40 16 090 60R	ProKit Traggelenk / ball joint		
39690	48 52 156 12 R SK	ProKit Axialgelenk / axial joint		L 214
39822	48 52 046 80R S1	ProKit Spurstange / tie rod		
39823	48 52 027 10R S1	ProKit Spurstange / tie rod		

Kangoo 1
(1998 → 2008)

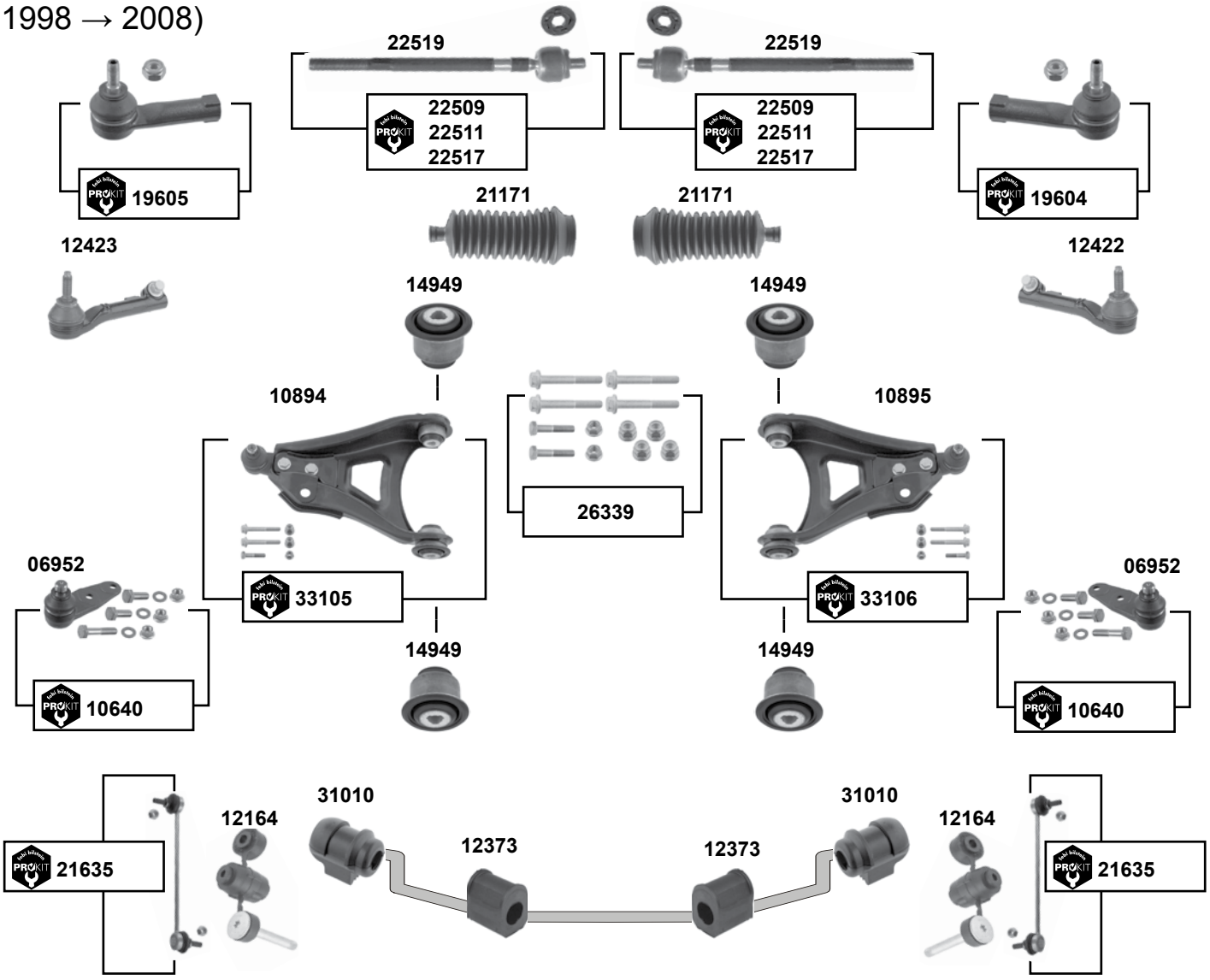

	Ref. - No.			
06952	77 01 468 883 S2	Traggelenk / ball joint	**(ex.)** 4x4	Ø A 16
10640	77 01 468 883	ProKit Traggelenk / ball joint	**(ex.)** 4x4	
10894	82 00 197 179	Querlenker / control arm	**(ex.)** 4x4	
10895	82 00 197 187	Querlenker / control arm	**(ex.)** 4x4	
12164	77 00 799 404	Stabilisatorlager / stabilizer mount	**(ex.)** 4x4	
12373	77 00 785 788	Stabilisatorlager / stabilizer mount		Ø I 23
12422	77 01 041 312	Spurstangenendstück / tie rod end	→ 02/99	M10 x 1,25
12423	77 01 041 311	Spurstangenendstück / tie rod end	→ 02/99	M10 x 1,25
14949	82 00 651 161	Querlenkerlager / control arm mount	**(ex.)** 4x4	45,5x46
19604	77 01 047 813	ProKit Spurstangenendstück / tie rod end	02/99 → 08	
19605	77 01 047 812	ProKit Spurstangenendstück / tie rod end	02/99 → 08	
21171	77 01 469 496	Lenkmanschette / steering boot	servo SMI	
21635	77 00 437 136	ProKit Verbindungsstange / connecting rod	4x4	
22509	77 01 470 763 SK	ProKit Axialgelenk / axial joint	→ 02/99 man.	
22511	77 01 472 113 SK	ProKit Axialgelenk / axial joint	02/99 → man.	
22517	77 01 472 120 SK	ProKit Axialgelenk / axial joint	02/99 → servo	
22519	77 01 470 764 SK	Spurstange / tie rod	→ 02/99 servo	
26339	77 00 763 538 S1	Schraubensatz / screw kit		
31010	77 00 314 855	Stabilisatorlager / stabilizer mount		Ø I 23
33105	82 00 197 179 S1	ProKit Querlenker / control arm		
33106	82 00 197 187 S1	ProKit Querlenker / control arm		

Der Einbau darf nur durch geschultes Fachpersonal erfolgen. / The installation may exclusively be performed by trained specialist staff.

Kangoo 2
(2008 →)

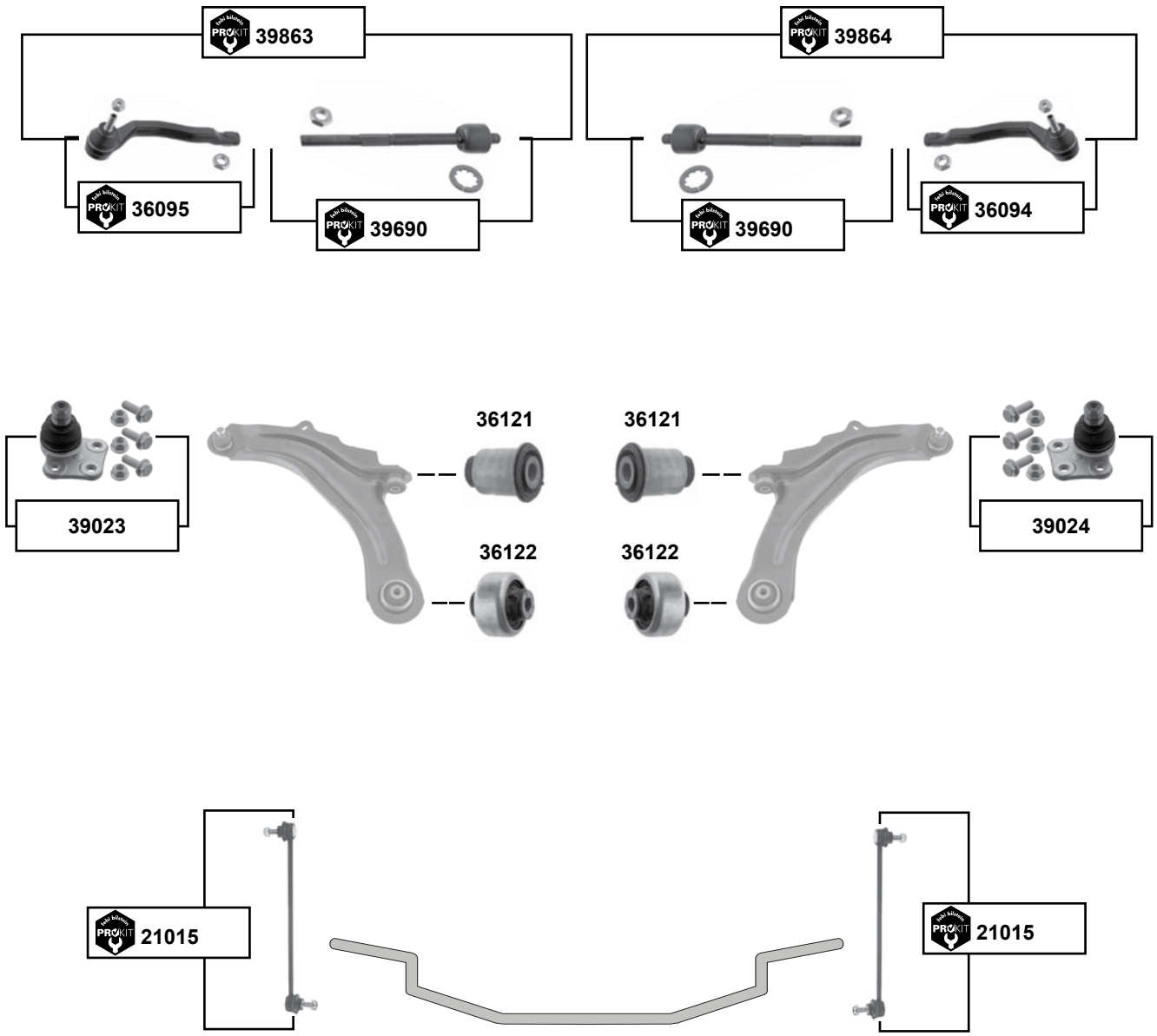

(1) FW00,1,4,5,A,B,C,D,E,F,G,H,K,L,N,P,U,W,Y,Z // KW00,1,4,5,A,B,C,D,E,F,G,H,K,L,N,P,U,V,W,Y

	Ref. - No.			
21015	82 00 669 065	ProKit Verbindungsstange / connecting rod		L 285
36094	77 01 478 408	ProKit Spurstangenendstück / tie rod end	**(1)**	L 200
36095	77 01 478 407	ProKit Spurstangenendstück / tie rod end	**(1)**	L 200
36121	82 00 586 564	Querlenkerlager / control arm mount	**(1)**	Ø A 40,3/33
36122	82 00 586 570	Querlenkerlager / control arm mount	**(1)**	Ø A 58
39023	82 00 586 561 S1	Traggelenk / ball joint	FW0 / KW0	Ø A 20
39024	82 00 586 567 S1	Traggelenk / ball joint		Ø A 20
39690	48 52 156 12R SK	ProKit Axialgelenk / axial joint		L 214
39863	77 01 478 407 S1	ProKit Spurstange / tie rod		
39864	77 01 478 408 S1	ProKit Spurstange / tie rod		

Koleos
(2008 →)

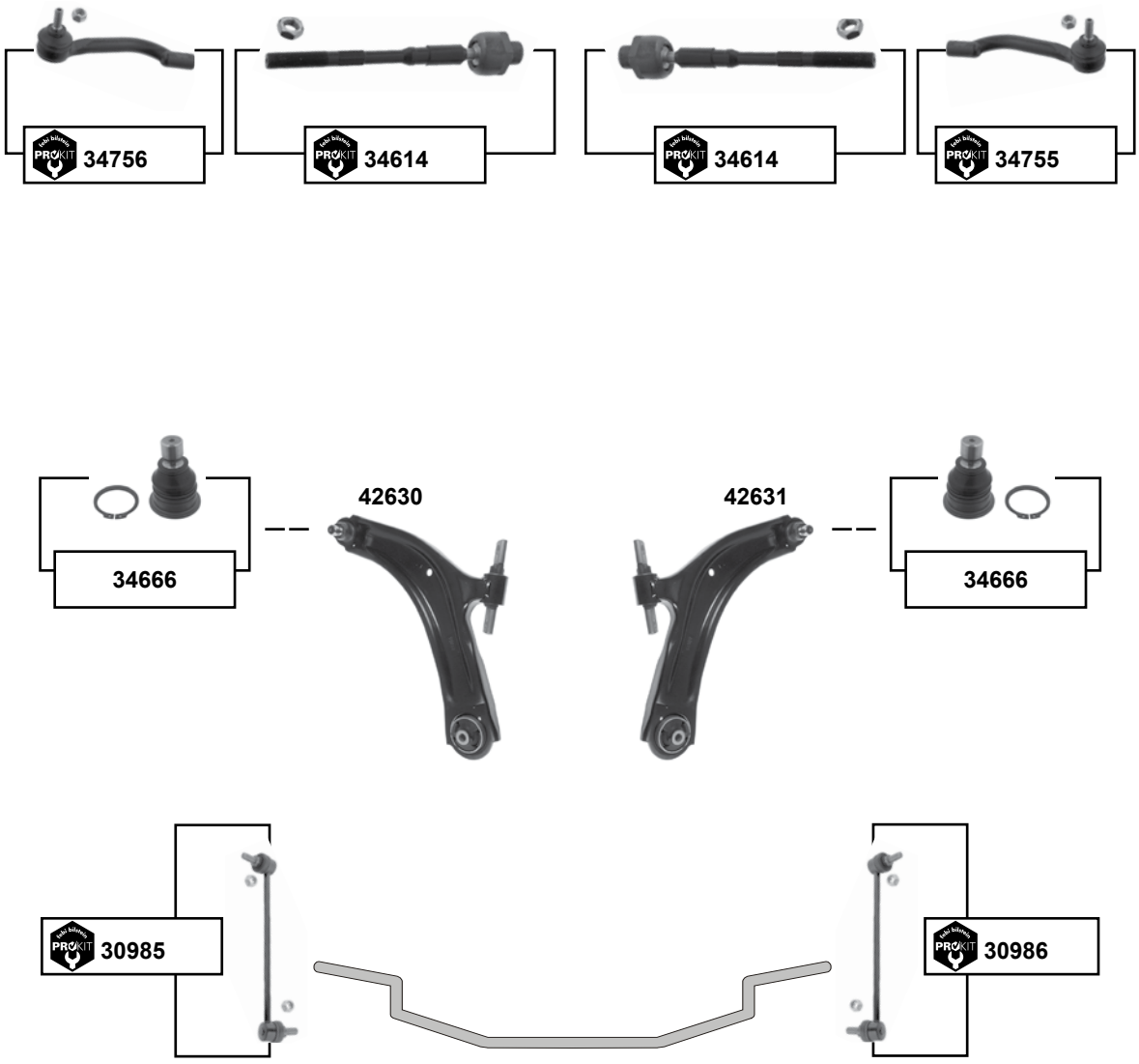

Ref. - No.			
30985	54 66 8J0 00A	ProKit Verbindungsstange / connecting rod	L 300
30986	54 61 8J0 00A	ProKit Verbindungsstange / connecting rod	L 300
34614	D8 52 1JG 00A	ProKit Axialgelenk / axial joint	L 233
34666	54 50 0JY 00A S1	Traggelenk / ball joint	Ø 20
34755	D8 52 0JY 00A	ProKit Spurstangenendstück / tie rod end	M10 x 1,25
34756	D8 64 0JY 00A	ProKit Spurstangenendstück / tie rod end	M10 x 1,25
42630	54 50 551 12R	Querlenker / control arm	
42631	54 50 404 45R	Querlenker / control arm	

Der Einbau darf nur durch geschultes Fachpersonal erfolgen. / The installation may exclusively be performed by trained specialist staff.

Laguna 1
(1996 → 2001)

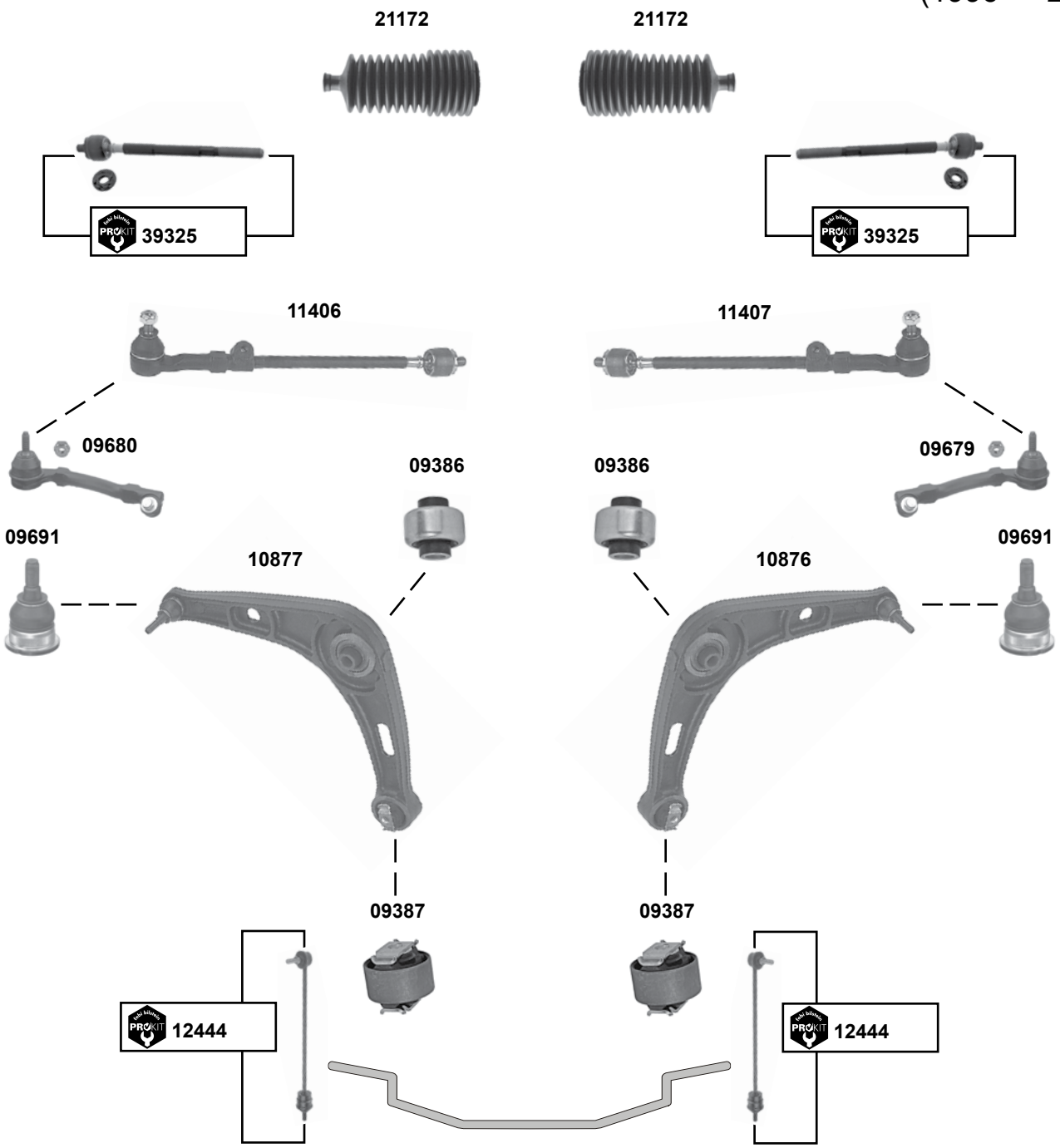

	Ref. - No.			
09386	77 00 822 503	Querlenkerlager / control arm mount		
09387	77 00 824 042	Querlenkerlager / control arm mount		12x59x55
09679	60 00 022 736	Spurstangenendstück / tie rod end		M14 x 1,5
09680	60 00 022 737	Spurstangenendstück / tie rod end		M14 x 1,5
09691	77 00 421 804	Traggelenk / ball joint		Ø A 16
10876	77 00 413 494	Querlenker / control arm		
10877	77 00 413 493	Querlenker / control arm		
11406	77 01 467 501	Spurstange / tie rod		
11407	77 01 467 502	Spurstange / tie rod		
12444	77 00 805 494	ProKit Verbindungsstange / connecting rod		L 390
21172	77 01 469 657	Lenkmanschette / steering boot		
39325	77 01 469 665 SK	ProKit Axialgelenk / axial joint		L 265

Laguna 2
(2001 → 2007)

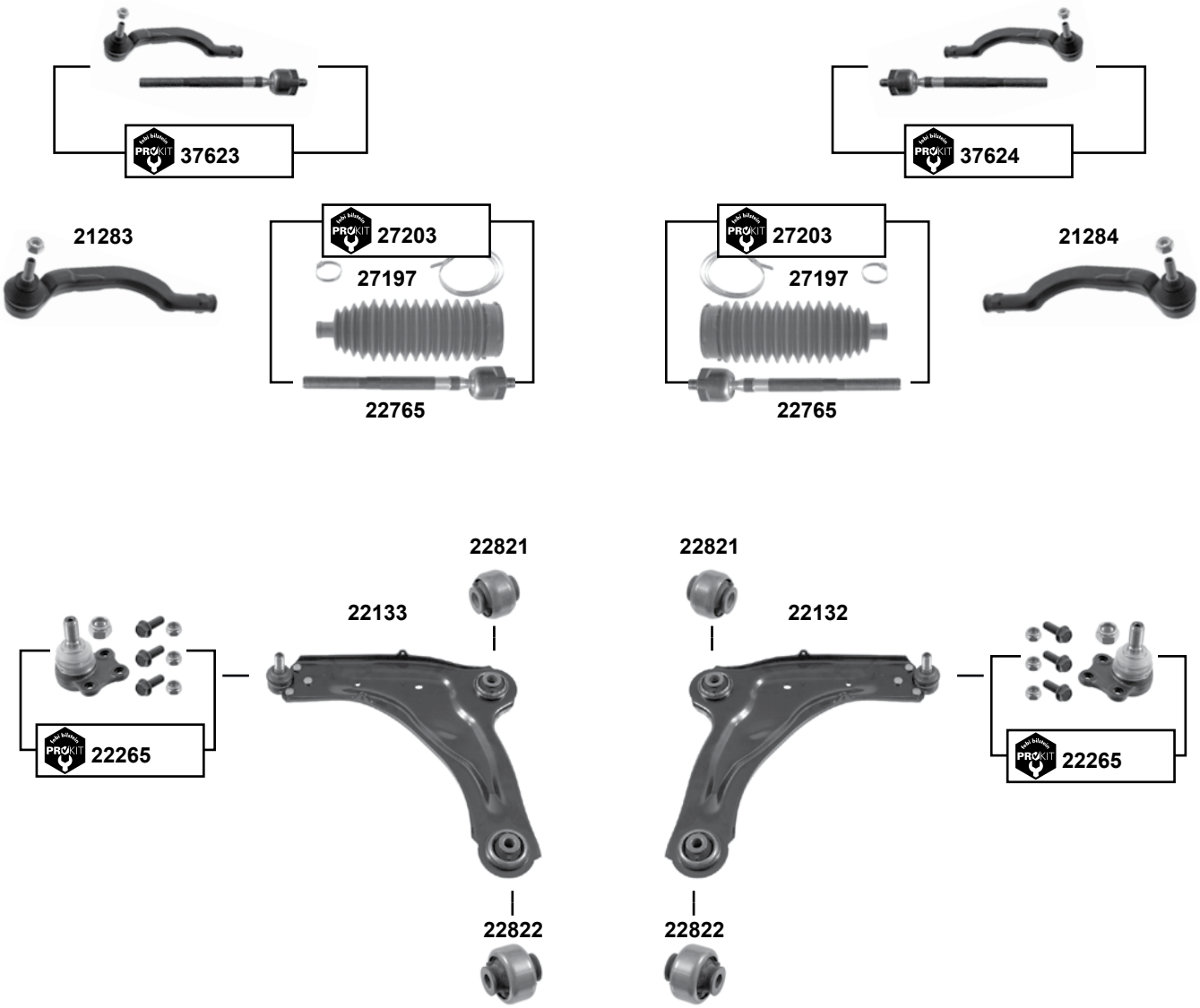

Der Einbau darf nur durch geschultes Fachpersonal erfolgen. / The installation may exclusively be performed by trained specialist staff.

Laguna 2
(2001 → 2007)

(1)	BG0F, G, W, Y, BG00, 1, 2, 9, BG10, KG0F, G, W, Y, 0, 1, 2, 9 **(ch.)** → M0D0504
(2)	BG0A,B,C,D,E,J,K,L,M,N,R,S,U,V / BG04,6,8 / BG1L,M / KG04,6,8,A,B,C,D,E,J,K,L,M,N,R,S,U,V / KG10
(3)	BG00, 1, 2, 9, F, G, W, Y, BG10, KG00, 1, 2, 9, F, G, W, Y **(ch.)** M0D0504 →
(4)	BG03,5,P,T,Z / BG12,3,4,A,G,H,K,N,ST,V,W,Y / KG03,5,P,T,V,W,Y / KG12,3,4,A,G,H,N,S,T,V,W,Y

	Ref. - No.			
21044	82 00 661 217	ProKit Verbindungsstange / connecting rod		L 280
21283	77 01 049 282	Spurstangenendstück / tie rod end		M12 x 1,5
21284	77 01 049 283	Spurstangenendstück / tie rod end		M12 x 1,5
22132	82 00 602 613	Querlenker / control arm		
22133	82 00 602 612	Querlenker / control arm		
22265	77 01 478 029	ProKit Traggelenk / ball joint		
22765	77 01 472 766 SK	Spurstange / tie rod		L 216
22821	82 00 002 868	Querlenkerlager / control arm mount	**(1) (2)**	Ø I 19,5
22822	82 00 002 869	Querlenkerlager / control arm mount		
27197	77 01 472 765	Lenkmanschettesatz / steering boot set		L 190
27203	77 01 472 766	ProKit Spurstange / tie rod		
28281	82 00 272 594	Sabilisatorlager / stabilizer mount		Ø I 19,5
29946	82 00 272 596	Schelle / clamp		
37623	77 01 472 766 S1	ProKit Spurstange / tie rod		
37624	77 01 472 766 S2	ProKit Spurstange / tie rod		
45044	82 00 455 604	Stabilisatorlager / stabilizer mount	**(3) (4)**	Ø I 21

Laguna 3
(2007 →)

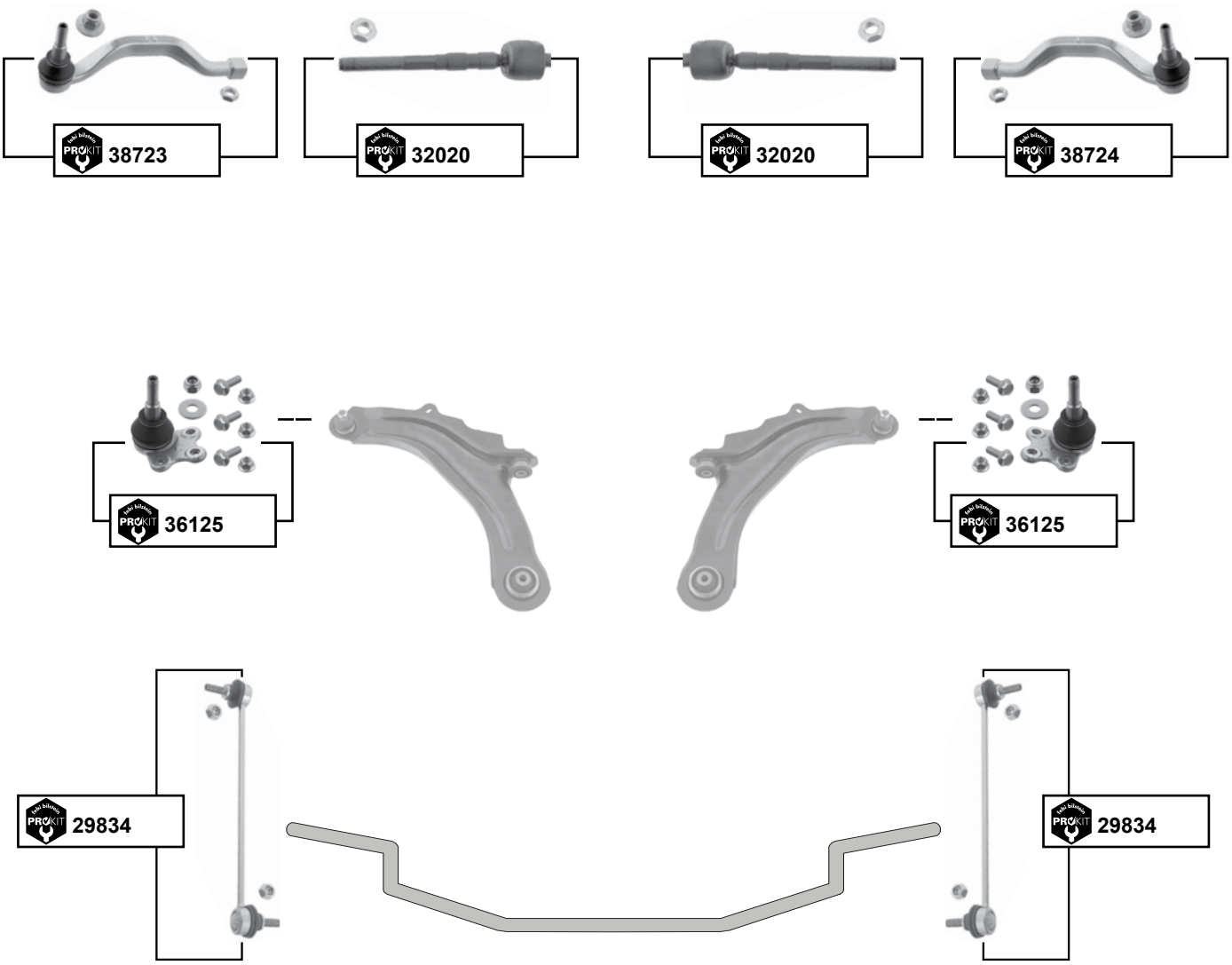

	(1)	BT0 / BT1 / DT0 / DT1 / KT0 / KT1
	(2)	BT00,1,3,4,5,6,8,9,A,C,D,E,F,G,H,J,K,M,N,P,T,R,U,W,Y BT11,2,3,4,5,8,9,A,C,D,E,F,H,J,M,N,S,W DT01,3,6,9,B,C,G,H,K,M,N,P,V,Y DT11,2,3,5,8,9,C,D,E,F,M,N,U,W KT01,3,8,9,A,C,D,F,G,H,J,K,M,N,P,R,W,Y KT11,2,3,4,5,8,9,A,C,D,E,F,H,N,S

febi bilstein	Ref. - No.			
29834	54 61 800 01R	ProKit Verbindungsstange / connecting rod		L 130
32020	48 52 100 01R SK	ProKit Spurstange / tie rod		L 190
36125	40 16 000 04R	ProKit Traggelenk / ball joint	**(2)**	
38723	48 52 000 01R	ProKit Spurstangenendstück / tie rod end	**(1)**	L 240
38724	48 52 000 02R	ProKit Spurstangenendstück / tie rod end	**(1)**	L 240

Der Einbau darf nur durch geschultes Fachpersonal erfolgen. / The installation may exclusively be performed by trained specialist staff.

Logan 1
(2004 → 2013)

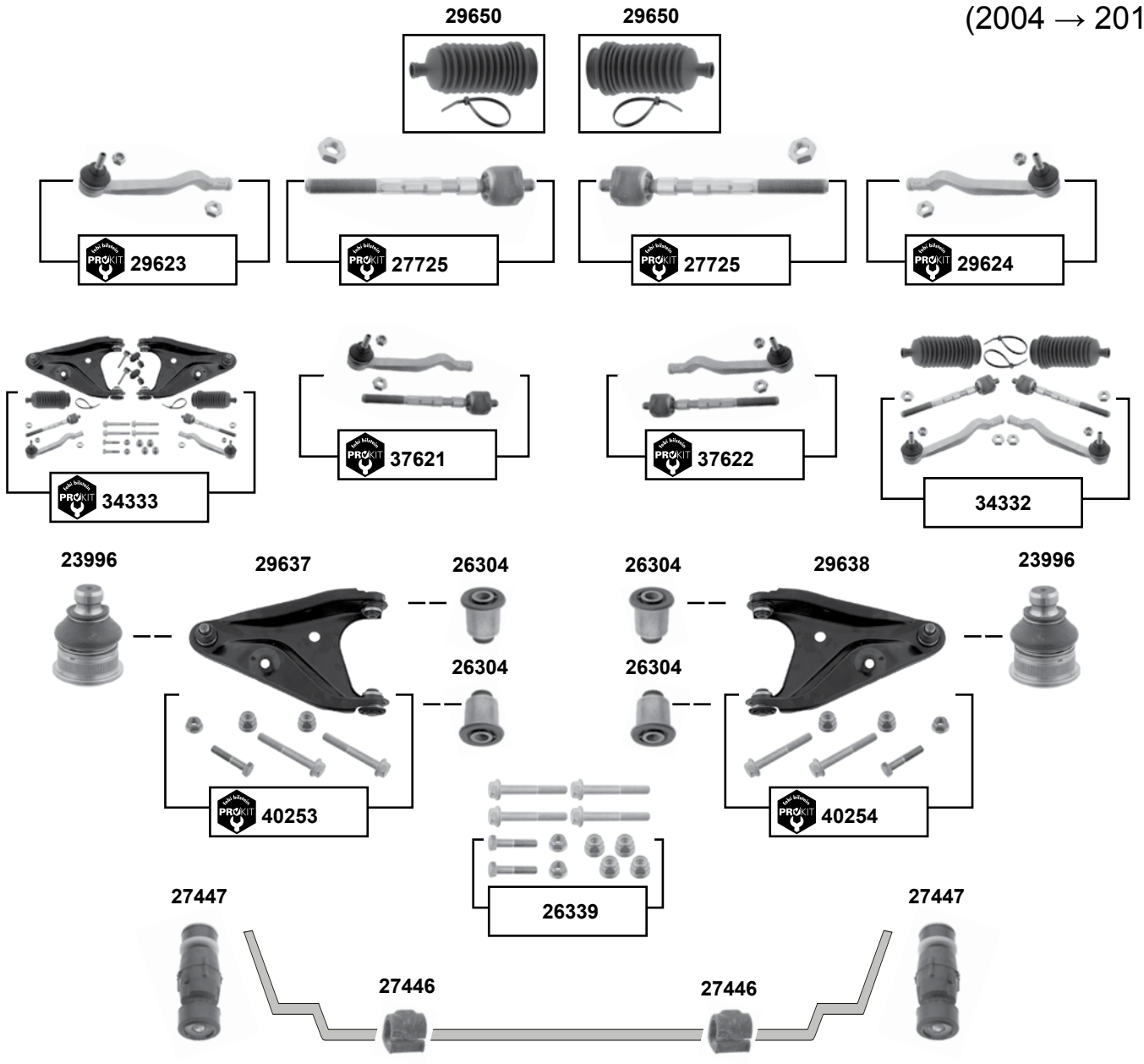

	Ref. - No.			
23996	82 00 298 455 S1	Traggelenk / ball joint		Ø A 18
26304	60 40 002 245	Querlenkerlager / control arm mount		H 42
26339	77 00 763 538 S1	Schraubensatz / screw kit		
27446	60 01 547 140	Stabilisatorlager / stabilizer mount		Ø I 23
27447	60 01 547 138	Stabilisatorlager / stabilizer mount		M8 x 1,25
27725	60 01 550 441	ProKit Spurstange / tie rod		M12 x 1
29623	60 01 550 442	ProKit Spurstangenendstück / tie rod end		L 213
29624	60 01 550 443	ProKit Spurstangenendstück / tie rod end		L 213
29637	60 01 550 446	Querlenker / control arm		
29638	60 01 550 447	Querlenker / control arm		
29650	60 01 547 607	Rep. Satz Lenkmanschette / rep. kit steering boot		L 187
34332	60 01 550 442 S1	Spurstangensatz / tie rod set		
34333	60 01 550 446 S1	ProKit Querlenkersatz / control arm kit		
37621	60 01 550 442 S2	ProKit Spurstange / tie rod		
37622	60 01 550 443 S2	ProKit Spurstange / tie rod		
40253	60 01 550 446 S2	ProKit Querlenker / control arm		
40254	60 01 550 447 S2	ProKit Querlenker / control arm		

Master 2
(1998 → 2010)

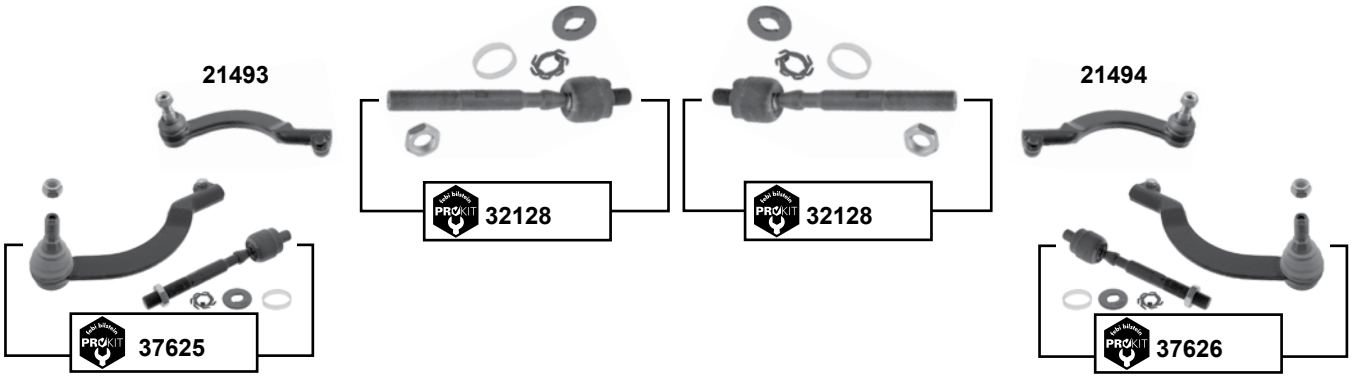

oben / upper

unten / lower

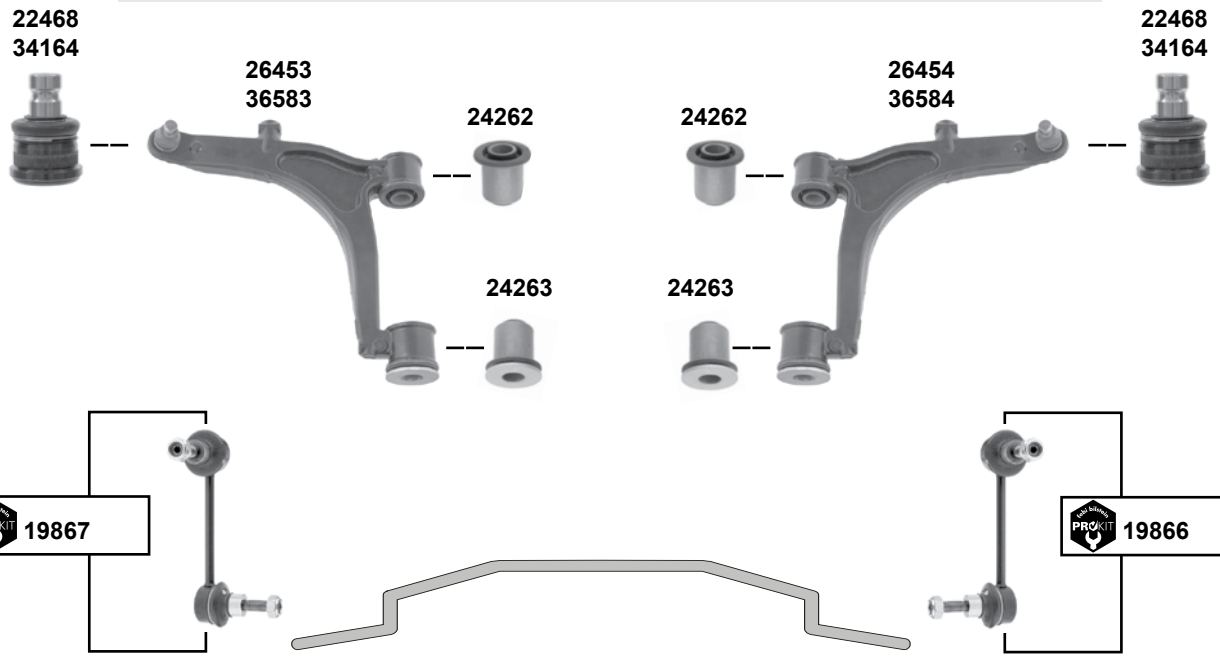

Der Einbau darf nur durch geschultes Fachpersonal erfolgen. / The installation may exclusively be performed by trained specialist staff.

Master 2
(1998 → 2010)

	Ref. - No.			
19866	82 00 713 523	ProKit Verbindungsstange / connecting rod		L 130
19867	82 00 713 522	ProKit Verbindungsstange / connecting rod		L 130
21493	77 01 470 363	Spurstangenendstück / tie rod end		M14 x 1,5
21494	77 01 470 364	Spurstangenendstück / tie rod end		M14 x 1,5
22468	77 01 056 969	Traggelenk / ball joint	98 → 09/07	Ø A 22
22710	77 00 312 851	Traggelenk / ball joint	→ 09/02	
24262	77 00 302 122	Querlenkerlager / control arm mount		Ø A 55,5
24263	77 00 302 123	Querlenkerlager / control arm mount		Ø A 55,5
26453	82 00 767 822	Querlenker / control arm	98 → 09/07	
26454	82 00 767 825	Querlenker / control arm	98 → 09/07	
27181	77 00 302 115	Querlenkerlager / control arm mount		
27179	77 00 302 116	Querlenkerlager / control arm mount		
31847	77 01 056 970	Traggelenk / ball joint		Ø A15/101
32128	77 01 470 362 SK	ProKit Spurstange / tie rod		L 174,5
34164	77 01 070 154	Traggelenk / ball joint	09/07 → 10	Ø A 24
36583	82 00 750 273	Querlenker / control arm	09/07 → 10	
36584	82 00 750 274	Querlenker / control arm	09/07 → 10	
37625	77 01 470 363 S1	ProKit Spurstange / tie rod		
37626	77 01 470 364 S1	ProKit Spurstange / tie rod		

Master 1
(1980 → 1998)

oben / upper

unten / lower

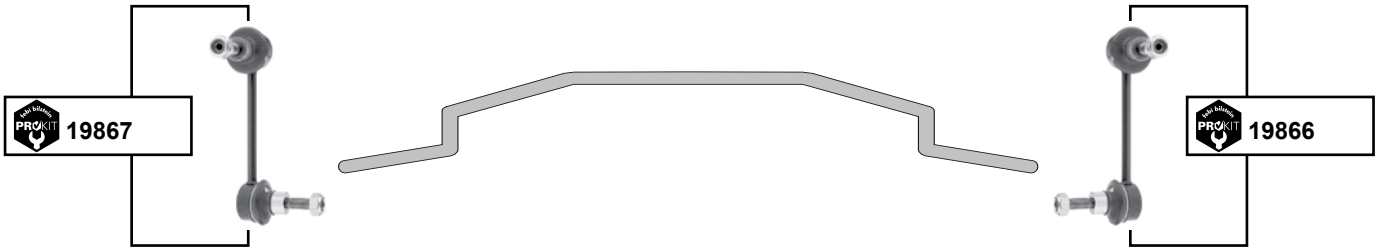

	Ref. - No.			
19866	82 00 713 523	ProKit Verbindungsstange / connecting rod		L 130
19867	82 00 713 522	ProKit Verbindungsstange / connecting rod		L 130
22169	77 01 462 427	Spurstangenendstück / tie rod end		L 100
22233	77 01 462 692	ProKit Traggelenk / ball joint		M16 x 1,5
22234	77 01 462 693	ProKit Traggelenk / ball joint		M16 x 1,5

Der Einbau darf nur durch geschultes Fachpersonal erfolgen. / The installation may exclusively be performed by trained specialist staff.

Master 3
(2010 →)

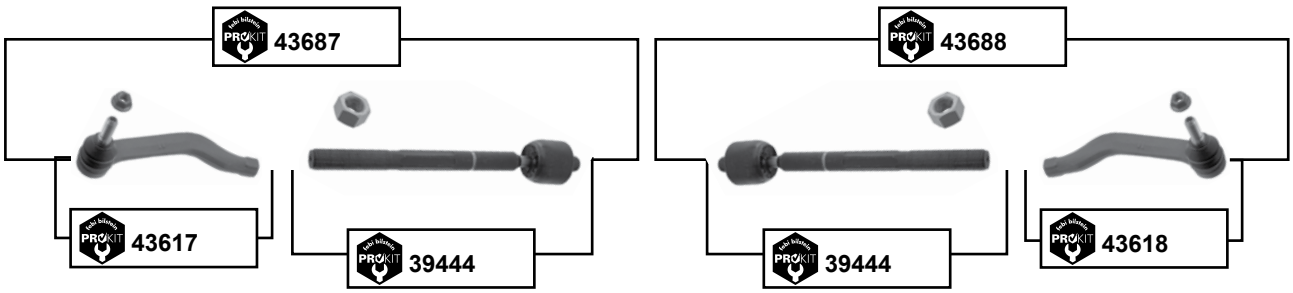

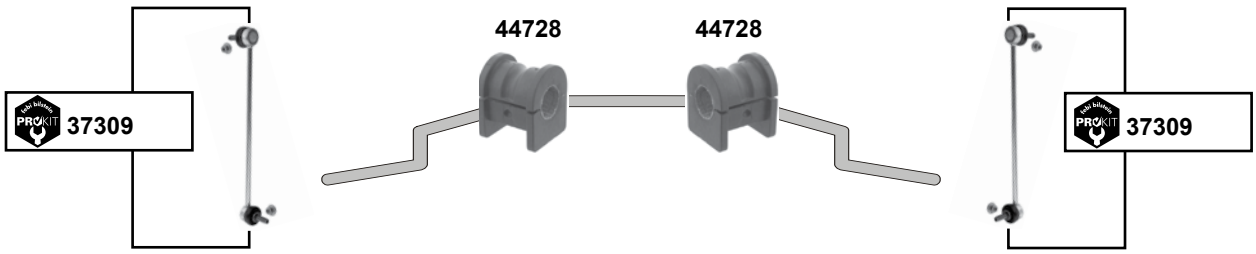

(1) FV0A, B, C, D, E, F, G, H, J,K / UV0A, B, C, D, E, F, G, H, J, K, M
nur Fahrzeuge mit Frontantrieb / only vehicles with front wheel drive

(2) EV0A,B,C,D,E,F,G,H,J/ JV0A,B,C,D,F,G,H,J

	Ref. - No.			
37309	54 61 800 04R	ProKit Verbindungsstange / connecting rod		L 330
39444	48 52 123 73R SK	ProKit Axialgelenk / axial joint		
43617	48 52 067 30R	ProKit Spurstangenendstück / tie rod end		L 235
43618	48 52 007 80R	ProKit Spurstangenendstück / tie rod end		L 235
43687	48 52 067 30R S1	ProKit Spurstange / tie rod		
43688	48 52 007 80R S1	ProKit Spurstange / tie rod		
44728	54 61 312 53R	Stabilisatorlager / stabilizer mount	**(1) (2)**	Ø I 25,4

Megane 1 / Coupé

(1996 → 2003)

(ex.) 1.9 DTI/DCI
(ex.) 2.0 16 V

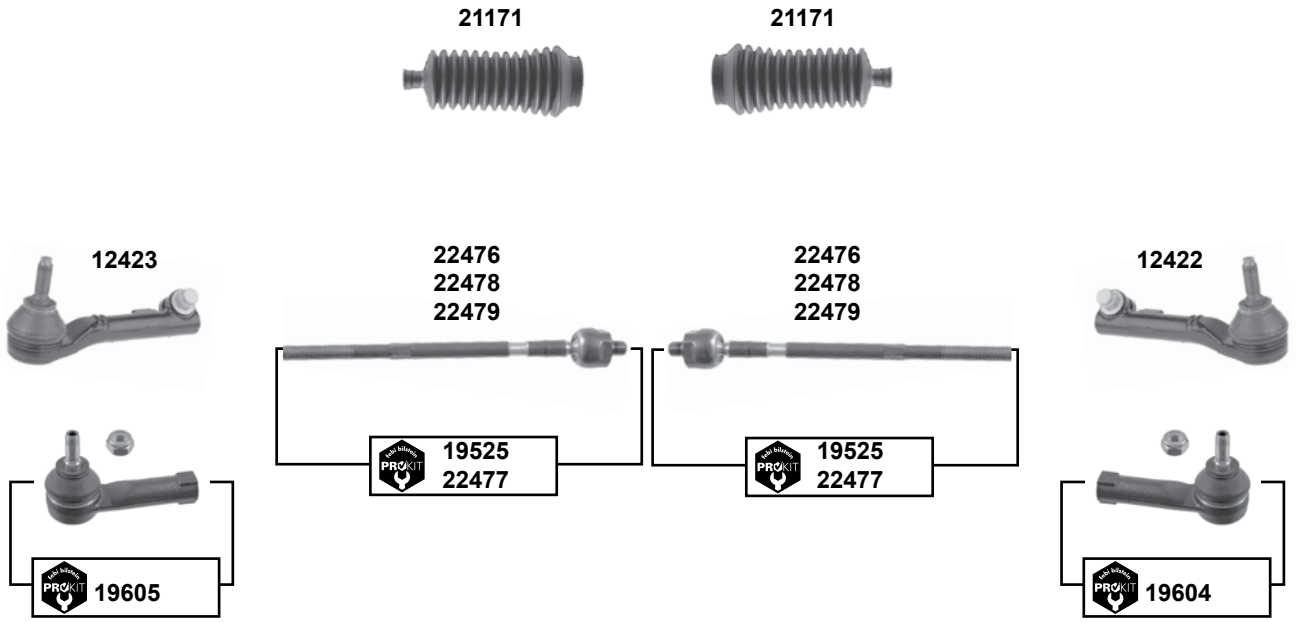

	Ref. - No.			
12422	77 01 041 312	Spurstangenendstück / tie rod end	→ 02/99	M10 x 1,25
12423	77 01 041 311	Spurstangenendstück / tie rod end	→ 02/99	M10 x 1,25
19525	77 01 469 280 SK	ProKit Spurstange / tie rod	→ 02/99, TRW	
19604	77 01 047 813	ProKit Spurstangenendstück / tie rod end	SMI 02/99 →, TRW	M10 x 1,25
19605	77 01 047 812	ProKit Spurstangenendstück / tie rod end	SMI 02/99 →, TRW	M10 x 1,25
21171	77 01 469 496	Lenkmanschette / steering boot	servo SMI	
22476	77 01 472 087 SK	Spurstange / tie rod	02/99 → TRW	
22477	77 01 469 502 SK	ProKit Spurstange / tie rod	96 → 08/98, SMI	
22478	77 01 471 885 SK	Spurstange / tie rod	08/98 → 02/99, SMI	
22479	77 01 471 844 SK	Spurstange / tie rod	03/99 → SMI	

Der Einbau darf nur durch geschultes Fachpersonal erfolgen. / The installation may exclusively be performed by trained specialist staff.

Megane 1 / Coupé

(1996 → 2003)

(ex.) 1.9 DTI/DCI
(ex.) 2.0 16 V

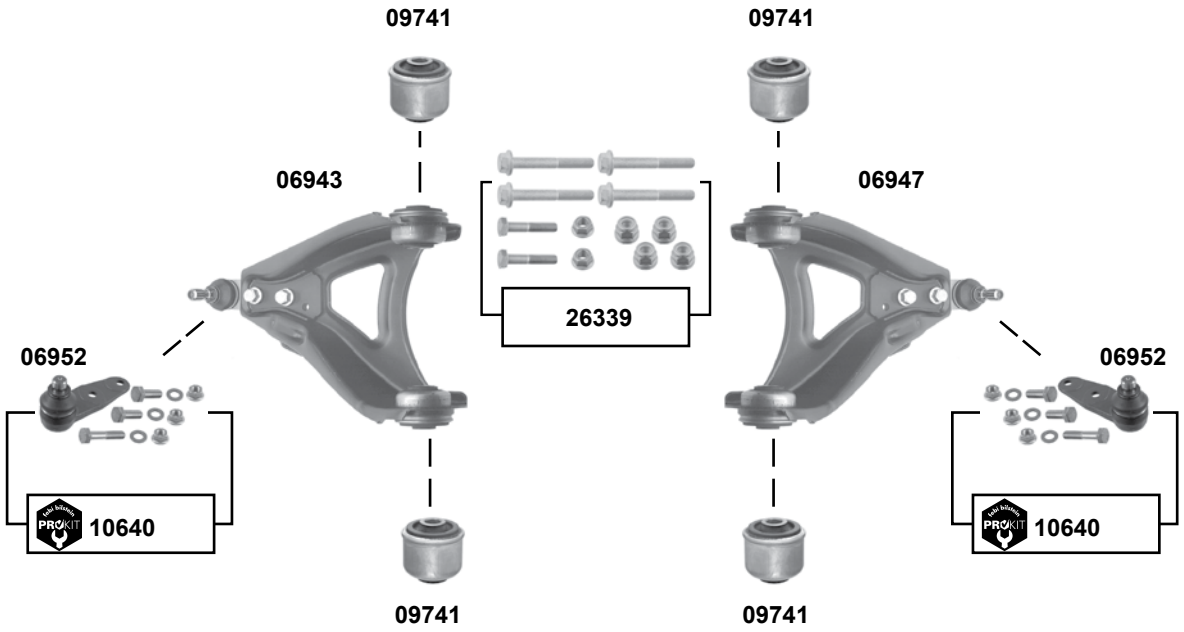

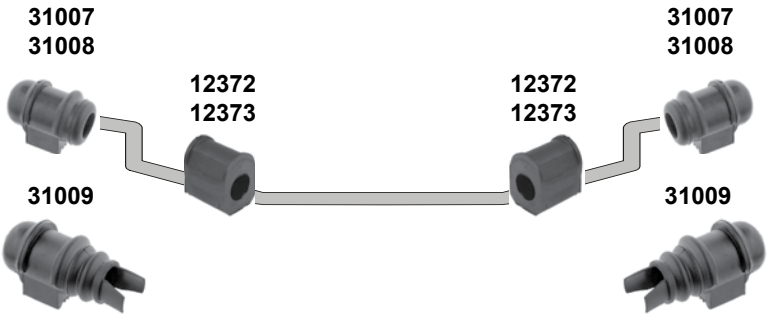

	Ref. - No.			
06943	82 00 737 134	Querlenker / control arm		
06947	82 00 737 135	Querlenker / control arm		
06952	77 01 468 883 S2	Traggelenk / ball joint		Ø A 16
09741	77 00 840 741	Querlenkerlager / control arm mount		12x45x46
10640	77 01 468 883	ProKit Traggelenk / ball joint		
12372	77 00 835 929	Stabilisatorlager / stabilizer mount		Ø I 24
12373	77 00 785 788	Stabilisatorlager / stabilizer mount		Ø I 23
26339	77 00 763 538 S1	Schraubensatz / screw kit		
31007	77 00 784 170	Stabilisatorlager / stabilizer mount		Ø I 18
31008	77 00 784 171	Stabilisatorlager / stabilizer mount		Ø I 24
31009	82 00 150 759	Stabilisatorlager / stabilizer mount	(ex.) HD	Ø I 24,5

Megane 1 / Scenic

(1996 → 2003)

1.9 DCI / DTI / 2,0 16V

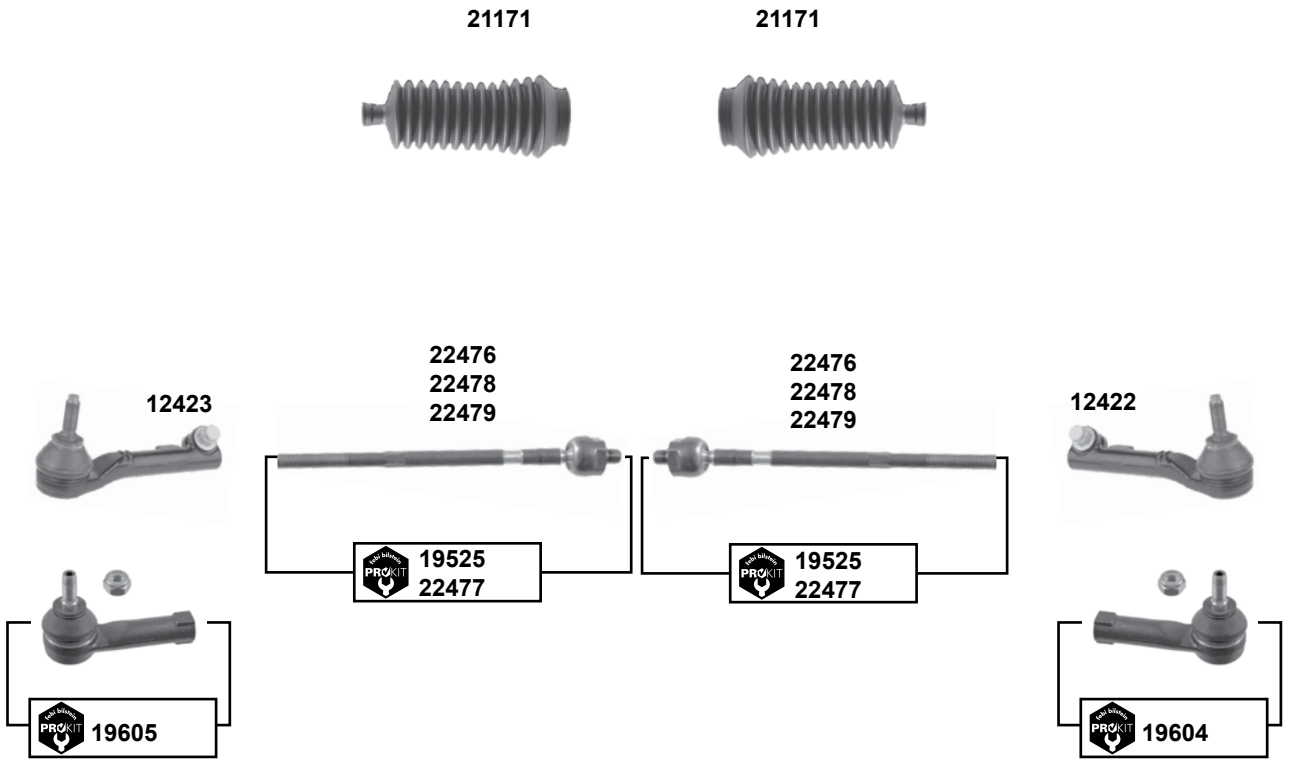

	Ref. - No.			
12422	77 01 041 312	Spurstangenendstück / tie rod end	→ 02/99	M10 x 1,25
12423	77 01 041 311	Spurstangenendstück / tie rod end	→ 02/99	M10 x 1,25
19525	77 01 469 280 SK	ProKit Spurstange / tie rod	→ 02/99; TRW	
19604	77 01 047 813	ProKit Spurstangenendstück / tie rod end	SMI 02/99 →, TRW	M10 x 1,25
19605	77 01 047 812	ProKit Spurstangenendstück / tie rod end	SMI 02/99 →, TRW	M10 x 1,25
21171	77 01 469 496	Lenkmanschette / steering boot	servo SMI	
22476	77 01 472 087 SK	Spurstange / tie rod	02/99 →, TRW	
22477	77 01 469 502 SK	ProKit Spurstange / tie rod	96 → 08/98, SMI	
22478	77 01 471 885 SK	Spurstange / tie rod	08/98 → 02/99, SMI	
22479	77 01 471 844 SK	Spurstange / tie rod	03/99 → , SMI	

Der Einbau darf nur durch geschultes Fachpersonal erfolgen. / The installation may exclusively be performed by trained specialist staff.

Megane 1 / Scenic

(1996 → 2003)

1.9 DCI / DTI / 2,0 16V

→ 08/97 (ex.) 4x4

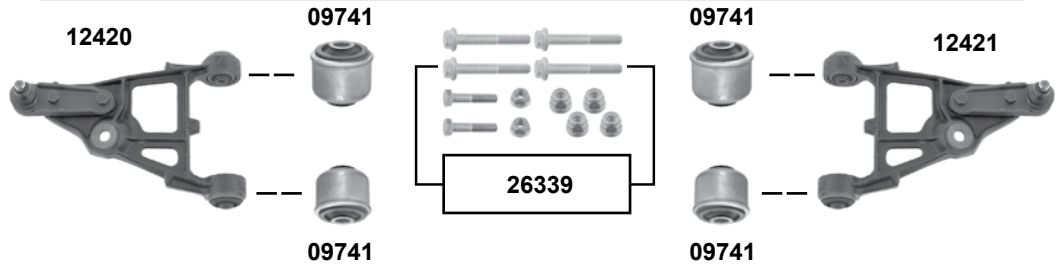

09/97 → (ex.) 4x4

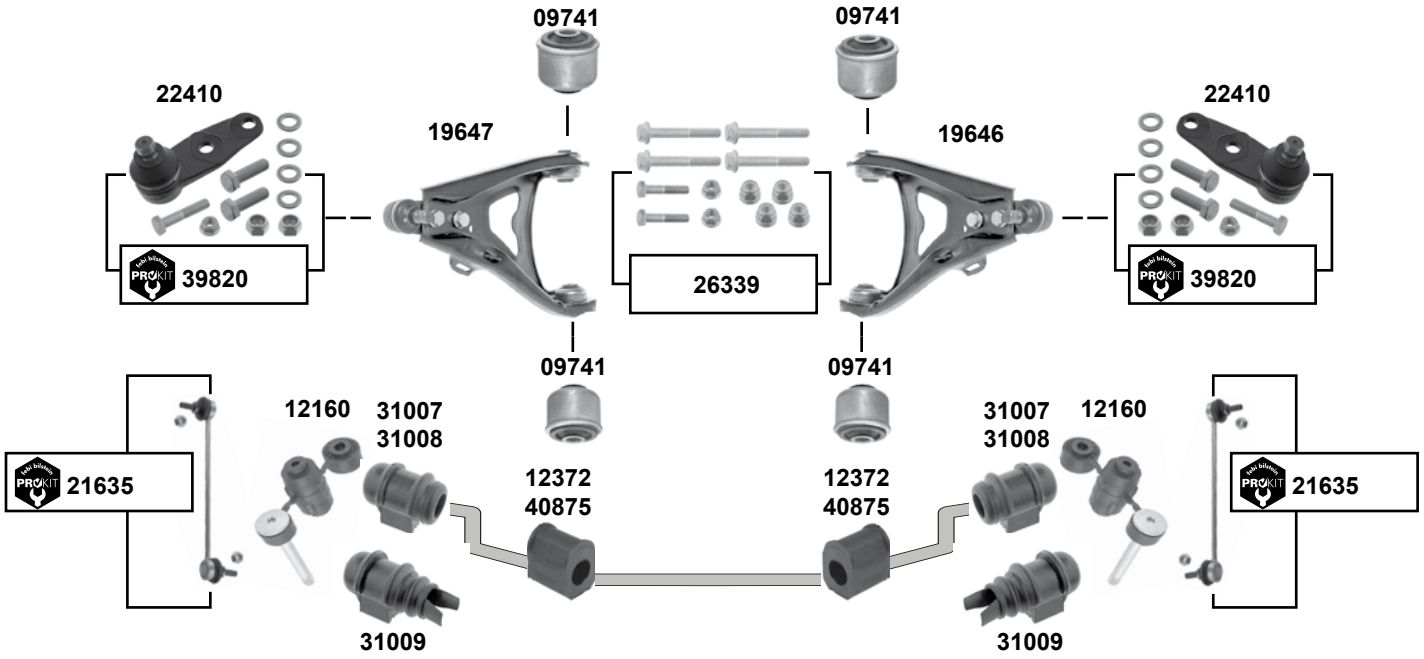

(1) Megane DA0H
Scenic FA0Y,JA0G,J,N 03 → 05/98 // JA0F 03 → 05/98 AUT // JA0K,Y 03 → 10/97

febi	Ref. - No.			
09741	77 00 840 741	Querlenkerlager / control arm mount		12x45x46
12160	77 00 847 382	Stabilisatorlager / stabilizer mount	**(ex.)** 4x4	
12372	77 00 835 929	Stabilisatorlager / stabilizer mount	**(ex.)** 4x4	Ø I 24
12420	77 00 834 916	Querlenker / control arm	→ 08/97	
12421	77 00 834 917	Querlenker / control arm	→ 08/97	
19646	82 00 737 133	Querlenker / control arm	09/97 →	
19647	82 00 737 132	Querlenker / control arm	09/97 →	
21635	77 00 437 136	ProKit Verbindungsstange / connecting rod	4x4	
22410	77 00 430 766 S1	Traggelenk / ball joint		
26339	77 00 763 538 S1	Schraubensatz / screw kit		
31007	77 00 784 170	Stabilisatorlager / stabilizer mount		Ø I 18
31008	77 00 784 171	Stabilisatorlager / stabilizer mount		Ø I 24
31009	82 00 150 759	Stabilisatorlager / stabilizer mount	**(ex.)** HD	Ø I 24,5
39820	77 00 430 766 S2	ProKit Traggelenk / ball joint		
40875	77 00 847 383	Stabilisatorlager / stabilizer mount	**(1)**	Ø I 23,5

Megane 2
(2002 → 2008)

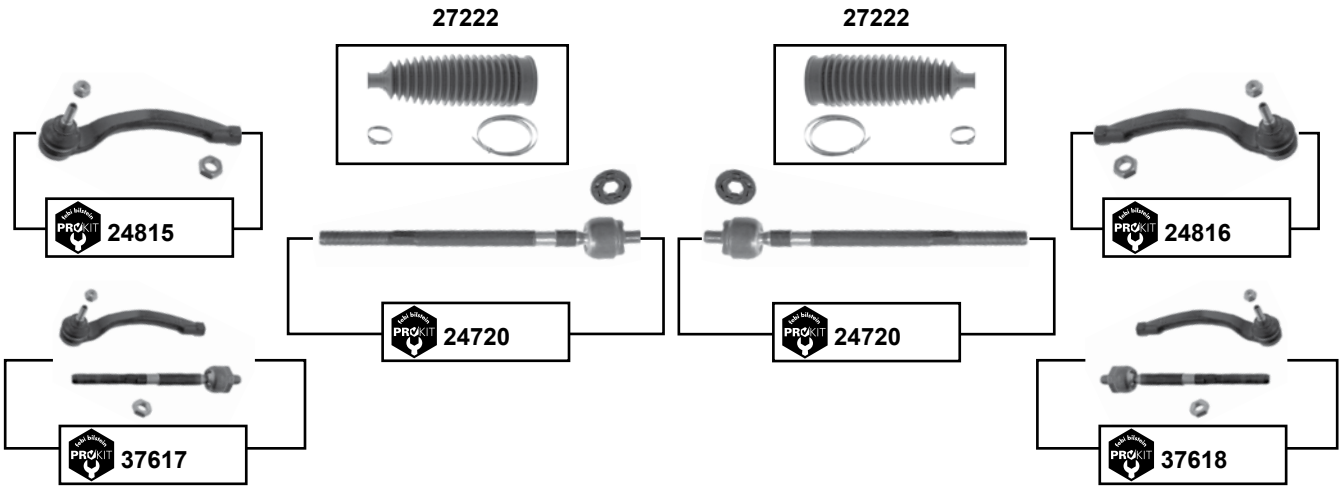

Der Einbau darf nur durch geschultes Fachpersonal erfolgen. / The installation may exclusively be performed by trained specialist staff.

Megane 2
(2002 → 2008)

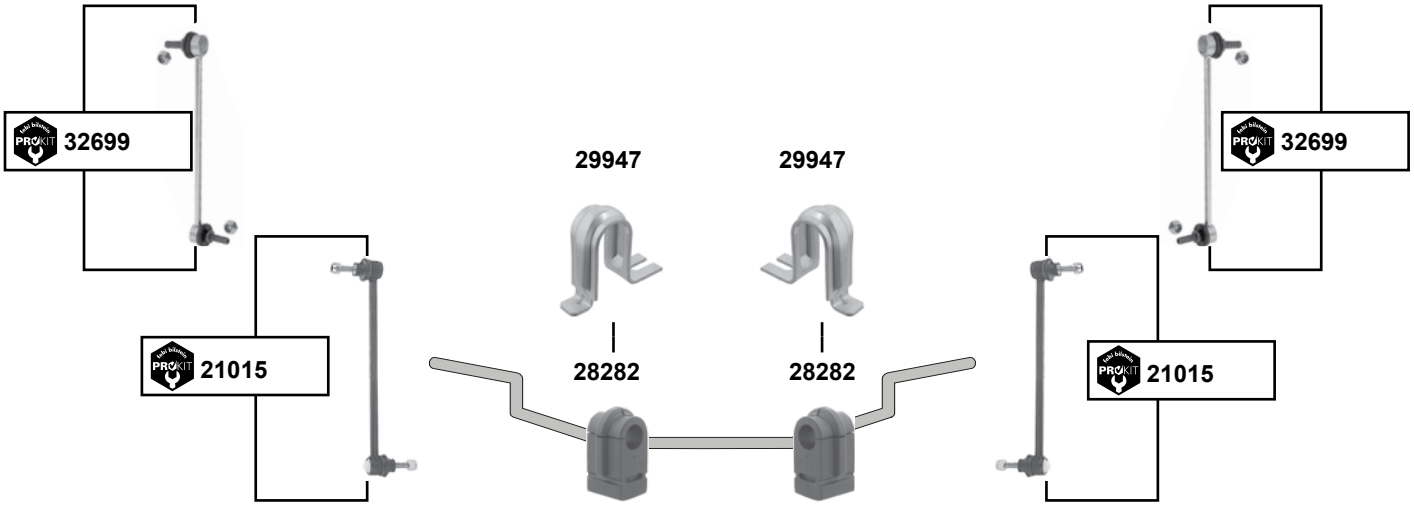

	Ref. - No.			
21015	82 00 669 065	ProKit Verbindungsstange / connecting rod	**(ex.)** HD	L 285
22134	82 00 255 761	Querlenker / control arm	→ 01/03	
22135	82 00 255 760	Querlenker / control arm	→ 01/03	
22818	82 00 242 025	Querlenkerlager / control arm mount		
22819	82 00 041 166	Querlenkerlager / control arm mount		
23995	82 00 255 761 S1	Traggelenk / ball joint	→ 01/03	Ø A 16
23996	40 16 047 93R	Traggelenk / ball joint	01/03 →	Ø A 18
24083	82 00 679 063	Querlenker / control arm	01/03 →	
24084	82 00 679 067	Querlenker / control arm	01/03 →	
24720	77 01 474 448 SK	ProKit Spurstange / tie rod		L 215
24815	77 01 474 795	ProKit Spurstangenendstück / tie rod end		
24816	77 01 474 796	ProKit Spurstangenendstück / tie rod end		
27222	77 01 474 447	Rep. Satz Lenkmanschette / rep. kit steering boot		L190
28282	77 01 056 678	Stabilisatorlager / stabilizer mount		Ø I 19,5
29947	77 01 056 095	Schelle / clamp		
32699	82 00 669 066	ProKit Verbindungsstange / connecting rod	HD	L 266
37617	77 01 474 795 S1	ProKit Spurstange / tie rod		
37618	77 07 474 796 S1	ProKit Spurstange / tie rod		

Megane 3
(2008 →)

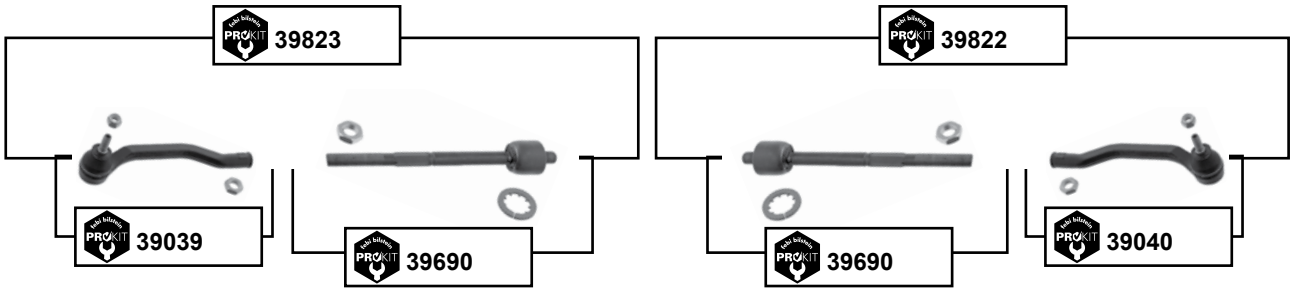

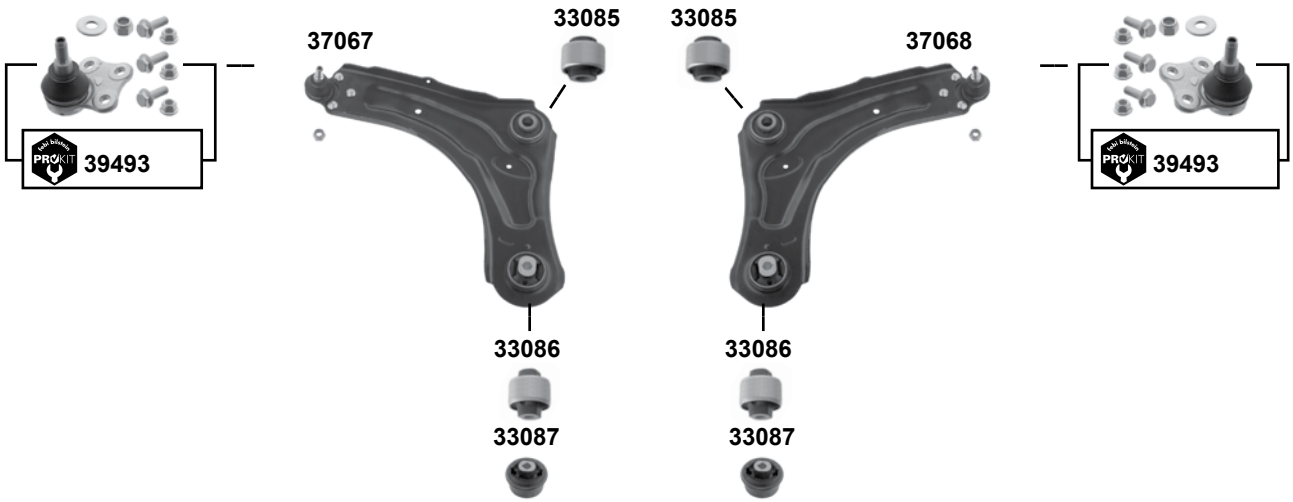

Der Einbau darf nur durch geschultes Fachpersonal erfolgen. / The installation may exclusively be performed by trained specialist staff.

Megane 3
(2008 →)

(1)	BZ03,9,A,B,C,D,F,G,H,J,K,L,N,U,Y / BZ1A,B,F,G,H,J,K,M,P,V,W DZ03,9,A,B,C,D,F,G,J,K,L,N,U,Y / DZ1A,B,E,F,G,H,K,M,P,S,V,W EZ03,9,B,D,F,J,K,L,U / EZ1G,P,S,T,U,V KZ03,9,A,B,C,D,F,G,H,J,K,N,U,Y / KZ1,A,B,F,G,M,P,S,V,W
(2)	BZ09,K,L,Y / DZ09,K,L,Y / EZ09,B,D,J,K,L / EZ1T / Hydraulisch / hydraulic
(3)	BZ03,A,B,C,D,F,G,H,J,N,U / BZ1A,B,F,G,H,J,K,M,P,V,W DZ03,A,B,C,D,F,G,J,N,U / DZ1A,B,E,F,G,H,K,M,P,S,V,W EZ03,F,J,U / EZ1G,P,S,U,V KZ03,9,A,B,C,D,F,G,H,J,K,N,U,Y / KZ1,A,B,F,G,M,P,S,V,W
(4)	BZ03,6,A,B,C,D,F,G,H,J,N,U / BZ1A,B,E,F,G,H,J,K,M;p;R,S,V,W,Y DZ03,A,B,c,D,F,G,J,N,U / DZ1A,B,E,F,G,H,J,K,M,P,S,U,V,W,Y EZ03,7,B,F,J,N,U / EZ1E,G,K,P,S,U,V,Q KZ03,9,A,B,C,D,F,G,H,J,N,U / KZ1A,B,F,G,M,P,R,S,U,V,W,Y
(5)	BZ00,3,6,9,A,B,C,D,F,G,H,J,K,L,N,T,U,Y / BZ11,2,4,6,A,B,E,F,G,H,J,K,M,P,R,S,T,U,V,W,Y / BZ20,7 / DZ00,3,9,A,B,C,D,F,G,J,K,L,N,U,Y / DZ11,4,6,A,B,E,F,G,H,J,K,M,P,S,T,U,V,W,Y / DZ20,7
(6)	KZ00,3,9,B,D,F,G,H,J,K,L,N,U / KZ11,2,4,A,G,M,P,R,S,T,U,V,W / KZ20,3,7 **Sport**
(7)	DZ17,N / EZ0K,L / EZ1T / KZ00,3,9,B,D,F,G,H,J,K,L,N,U / KZ11,2,4,6,A,B,F,G,M,P,R,S,T,U,V,W,Y **(ex.)** **Sport**
(8)	EZ00,3,7,9,B,D,F,J,N,U / EZ11,4,6,E,G,K,P;S,U,V,Y / KZ0A,C,Y

	Ref. - No.			
33085	54 56 000 05R	Querlenkerlager / control arm mount	**(1)**	Ø A 55
33086	54 56 000 04R	Querlenkerlager / control arm mount	**(3)**	Ø A 58
33087	54 56 016 84R	Querlenkerlager / control arm mount	**(2)**	Ø A 70/79,5
37067	54 50 140 55R	Querlenker / control arm	**(4)**	
37068	54 50 092 07R	Querlenker / control arm	**(4)**	
38822	54 61 800 02R	ProKit Verbindungsstange / connecting rod		L 274
39039	48 52 027 10R	ProKit Spurstangenendstück / tie rod end		L 210
39040	48 52 046 80R	ProKit Spurstangenendstück / tie rod end		L 210
39493	40 16 090 60R	ProKit Traggelenk / ball joint		
39690	48 52 156 12R SK	ProKit Axialgelenk / axial joint		L 214
39822	48 52 046 80R S1	ProKit Spurstange / tie rod		
39823	48 52 027 10R S1	ProKit Spurstange / tie rod		
40144	54 61 200 05R	Stabilisatorlager / stabilizer mount	**(5) (6)**	Ø I 20
44483	54 61 200 07R	Stabilisatorlager / stabilizer mount	**(7) (8)**	Ø I 22

Megane Generation
(2010 →)

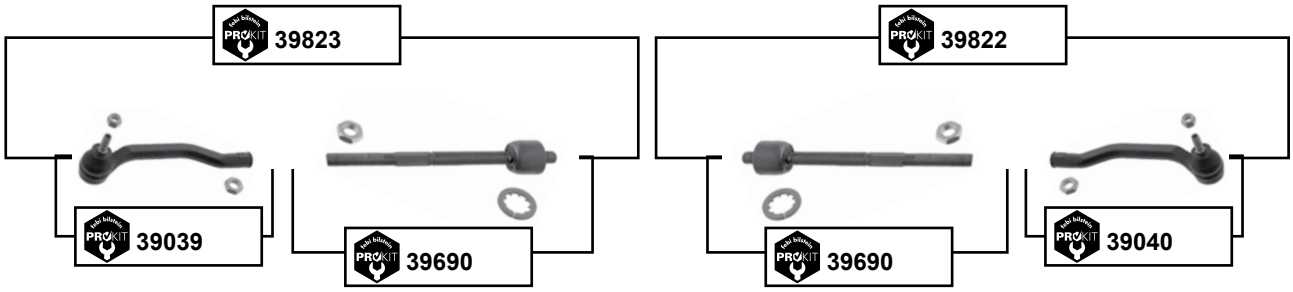

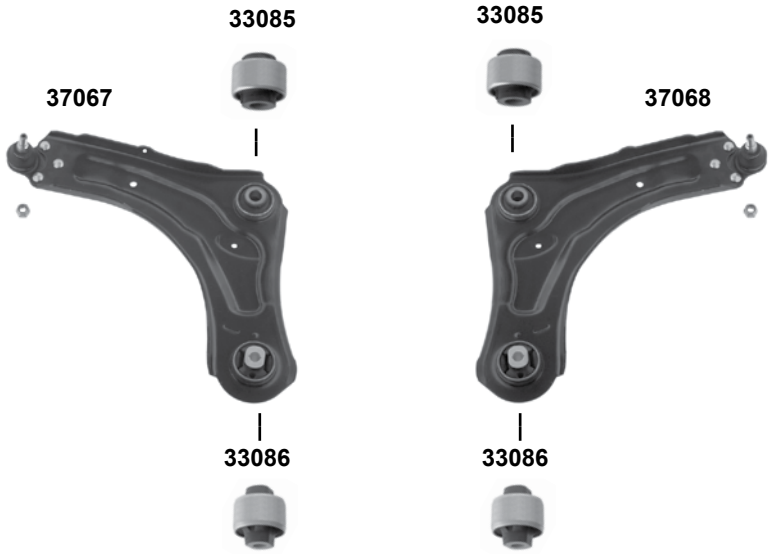

(1) B301,3,A,B,C,D,E,F,G,J,K,L,M,P,R,S,T,V

	Ref. - No.			
33085	54 56 000 05R	Querlenkerlager / control arm mount	**(1)**	Ø A 55
33086	54 56 000 04R	Querlenkerlager / control arm mount	**(1)**	Ø A 58
37067	54 50 140 55R	Querlenker / control arm	**(1)**	
37068	54 50 092 07R	Querlenker / control arm	**(1)**	
39039	48 52 027 10R	ProKit Spurstangenendstück / tie rod end		L 210
39040	48 52 046 80R	ProKit Spurstangenendstück / tie rod end		L 210
39690	48 52 156 12R SK	ProKit Axialgelenk / axial joint		L 214
39822	48 52 046 80R S1	ProKit Spurstange / tie rod		
39823	48 52 027 10R S1	ProKit Spurstange / tie rod		

Der Einbau darf nur durch geschultes Fachpersonal erfolgen. / The installation may exclusively be performed by trained specialist staff.

Modus
(2004 →)

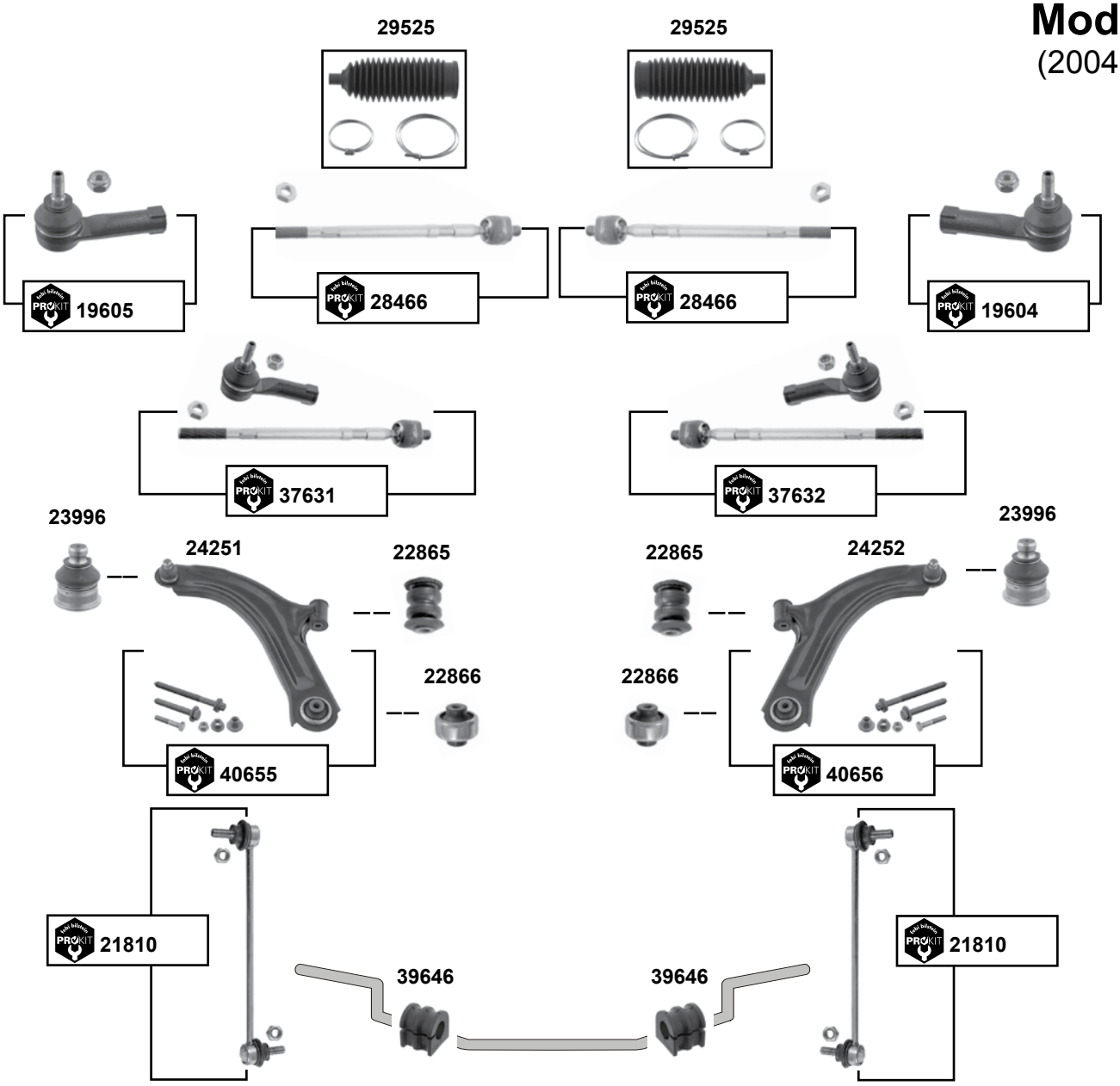

(1) FPOC,D,E,F,G,K,P / FP1B / JP16,7,B,C,D,E,F,G
JP01,2,3,4,5,6,7,9,A,B,C,D,E,F,G,H,J,K,L,M,P,R,S,T,U,V,W,Y

	Ref. - No.			
19604	77 01 047 813	ProKit Spurstangenendstück / tie rod end		M10 x 1,25
19605	77 01 047 812	ProKit Spurstangenendstück / tie rod end		M10 x 1,25
21810	82 00 127 308	ProKit Verbindungsstange / connecting rod		L 248
22865	82 00 183 569	Querlenkerlager / rubber mount		Ø A 40 H55
22866	82 00 183 570	Querlenkerlager / rubber mount		Ø A 68 H53
23996	82 00 298 455 S1	Traggelenk / ball joint		Ø A 18
24251	82 00 744 091	Querlenker / control arm		
24252	82 00 744 092	Querlenker / control arm		
28466	77 01 475 841 SK	ProKit Spurstange / tie rod		L 310
29525	77 01 475 840	Lenkmanschette / steering boot	servo SMI	
37631	77 01 475 841 S1	ProKit Spurstange / tie rod		
37632	77 01 475 841 S2	ProKit Spurstange / tie rod		
39646	77 01 059 672	Stabilisatorlager / stabilizer mount	**(1)**	Ø I 20,5
40655	82 00 744 091 S1	ProKit Querlenker / control arm		
40656	82 00 744 092 S1	ProKit Querlenker / control arm		

Rapid
(1986 → 1998)

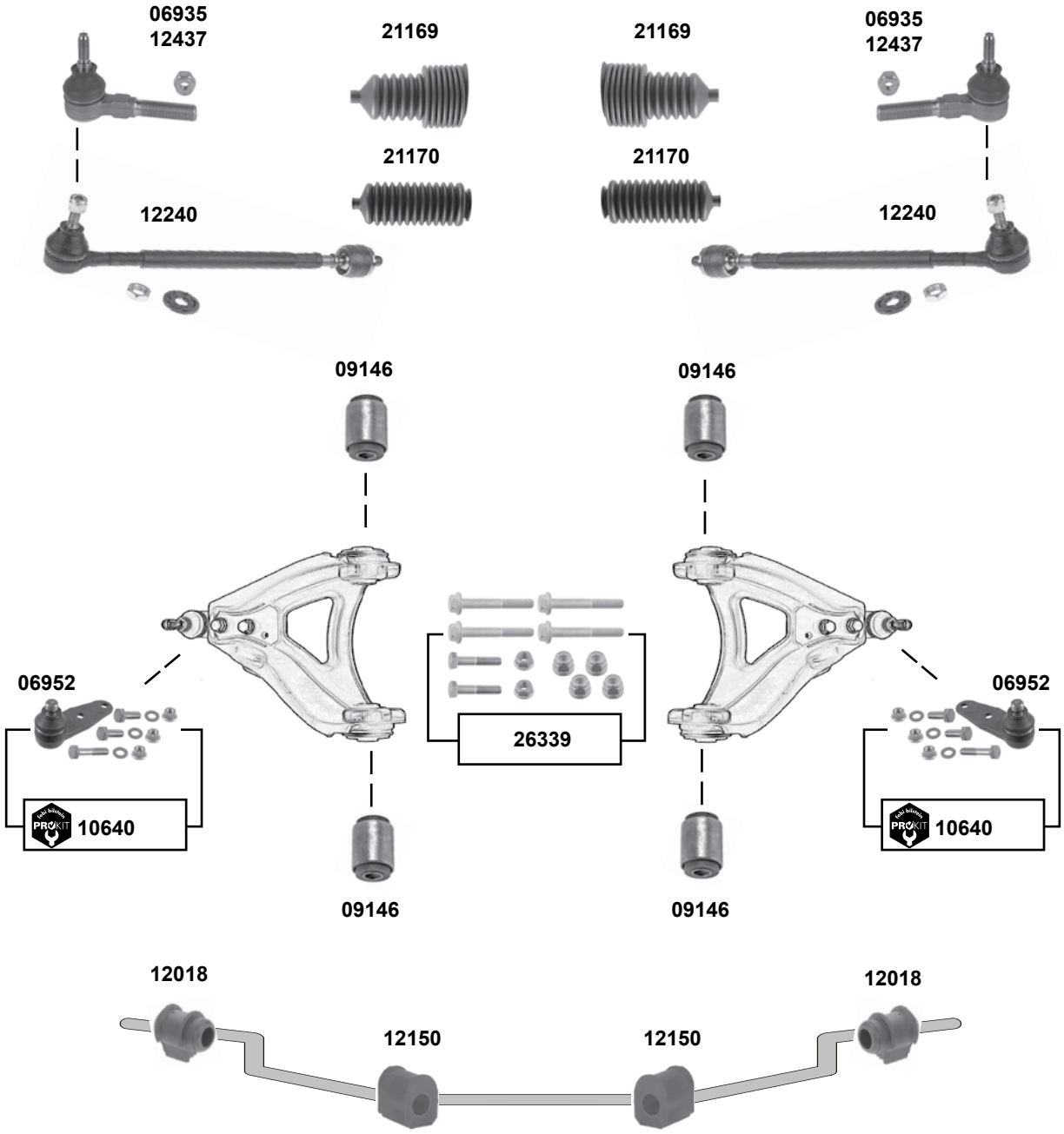

	Ref. - No.			
06935	77 01 461 141	Spurstangenendstück / tie rod end	OLD	Ø I 23
06952	77 01 468 883 S2	Traggelenk / ball joint		Ø A 16
09146	77 04 000 681	Querlenkerlager / control arm mount		
10640	77 01 468 883	ProKit Traggelenk / ball joint		
12018	77 00 760 265	Stabilisatorlager / stabilizer mount		
12150	77 00 798 053	Stabilisatorlager / stabilizer mount		Ø I 22
12240	77 01 463 346	Spurstange / tie rod		
12437	77 01 469 231	Spurstangenendstück / tie rod end	NEW	
21169	77 01 469 617	Lenkmanschette / steering boot	servo	
21170	77 01 469 497	Lenkmanschette / steering boot	man.	
26339	77 00 763 538 S1	Schraubensatz / screw kit		

Der Einbau darf nur durch geschultes Fachpersonal erfolgen. / The installation may exclusively be performed by trained specialist staff.

Safrane
(1992 → 2000)

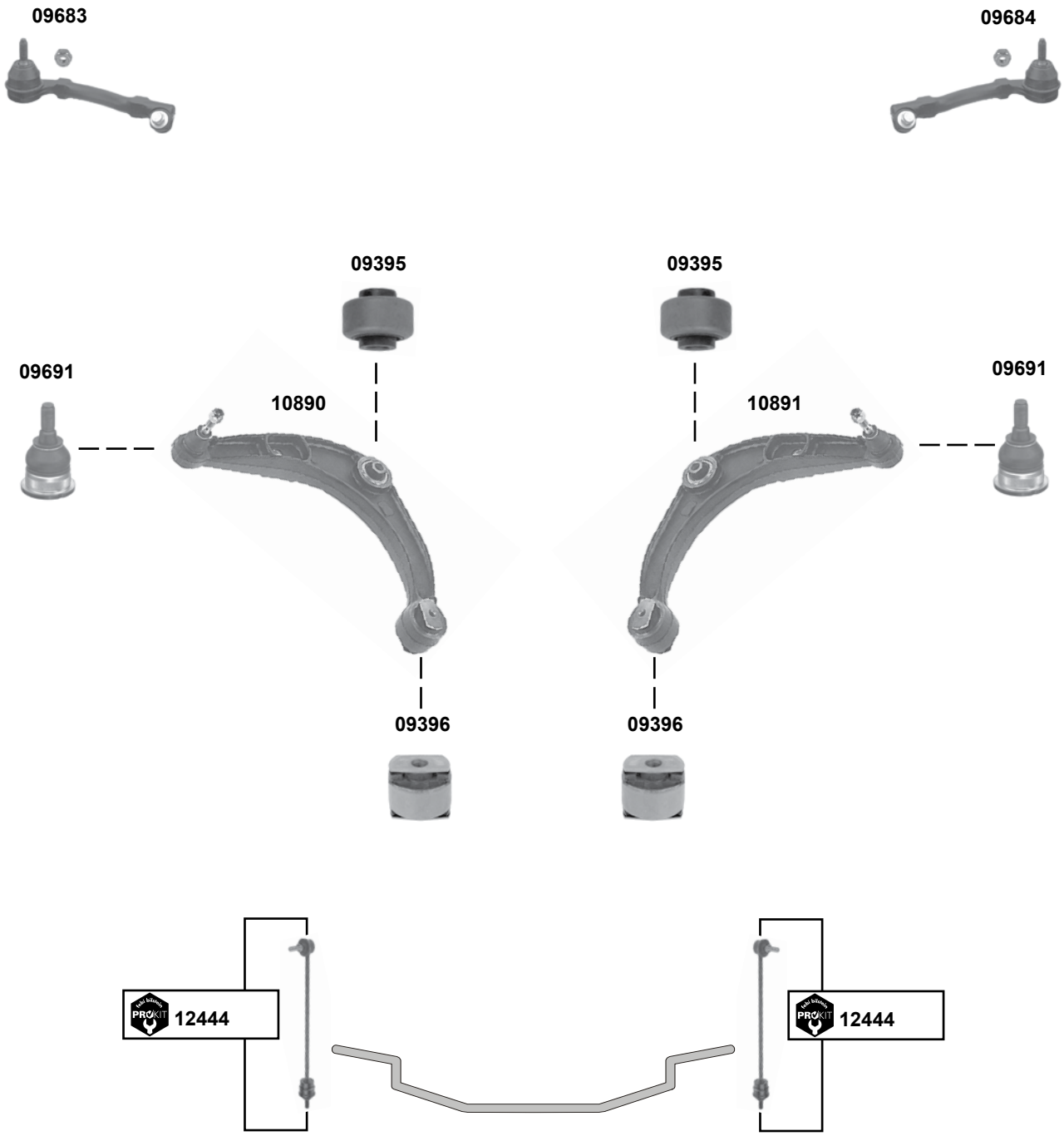

	Ref. - No.			
09395	77 00 806 239	Querlenkerlager / control arm mount		55x18x46
09396	77 00 806 238	Querlenkerlager / control arm mount		57,5x12,5x50
09683	60 00 022 714	Spurstangenendstück / tie rod end		M14 x 1,5
09684	60 00 022 715	Spurstangenendstück / tie rod end		M14 x 1,5
09691	77 00 421 804	ProKit Traggelenk / ball joint		Ø A 16
10890	77 00 807 580	Querlenker / control arm		
10891	77 00 807 581	Querlenker / control arm		
12444	77 00 805 494	ProKit Verbindungsstange / connecting rod		L 390

Sandero 1
(2008 → 2013)

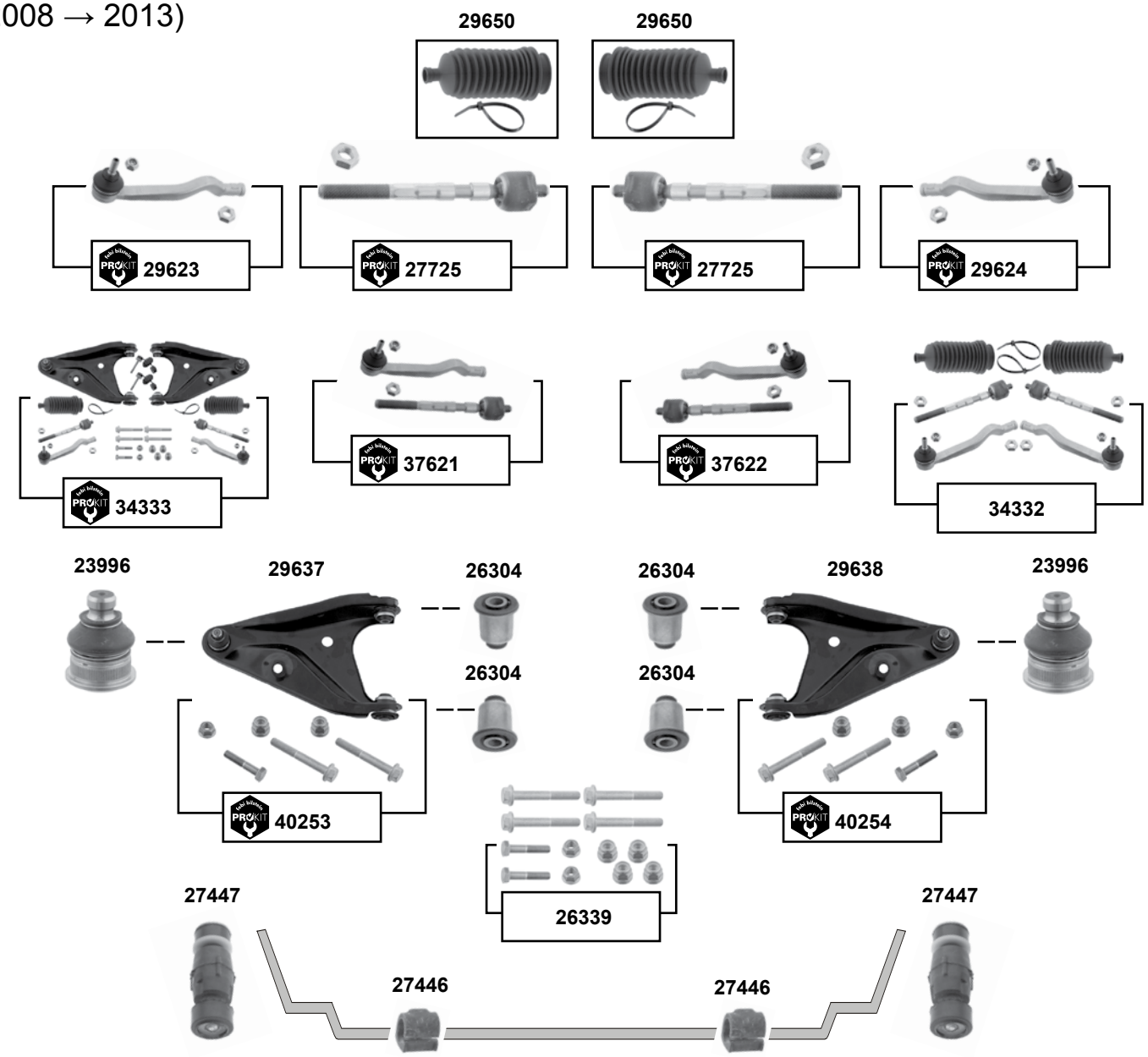

	Ref. - No.			
23996	82 00 298 455 S1	Traggelenk / ball joint		Ø A 18
26304	60 40 002 245	Querlenkerlager / control arm mount		H 42
26339	77 00 763 538 S1	Schraubensatz / screw kit		
27446	60 01 547 140	Stabilisatorlager / stabilizer mount		Ø I 23
27447	60 01 547 138	Stabilisatorlager / stabilizer mount		M8 x 1,25
27725	60 01 550 441	ProKit Spurstange / tie rod		
29623	60 01 550 442	ProKit Spurstangenendstück / tie rod end		L 213
29624	60 01 550 443	ProKit Spurstangenendstück / tie rod end		L 213
29637	60 01 550 446	Querlenker / control arm		
29638	60 01 550 447	Querlenker / control arm		
29650	60 01 547 607	Rep. Satz Lenkmanschette / rep. kit steering boot		L187
34332	60 01 550 442 S1	Spurstangensatz / tie rod set		
34333	60 01 550 446 S1	ProKit Querlenkersatz / control arm kit		
37621	60 01 550 442 S2	ProKit Spurstange / tie rod		
37622	60 01 550 443 S2	ProKit Spurstange / tie rod		
40253	60 01 550 446 S2	ProKit Querlenker / control arm		
40254	60 01 550 447 S2	ProKit Querlenker / control arm		

Der Einbau darf nur durch geschultes Fachpersonal erfolgen. / The installation may exclusively be performed by trained specialist staff.

Scenic 2
(2003 → 2009)

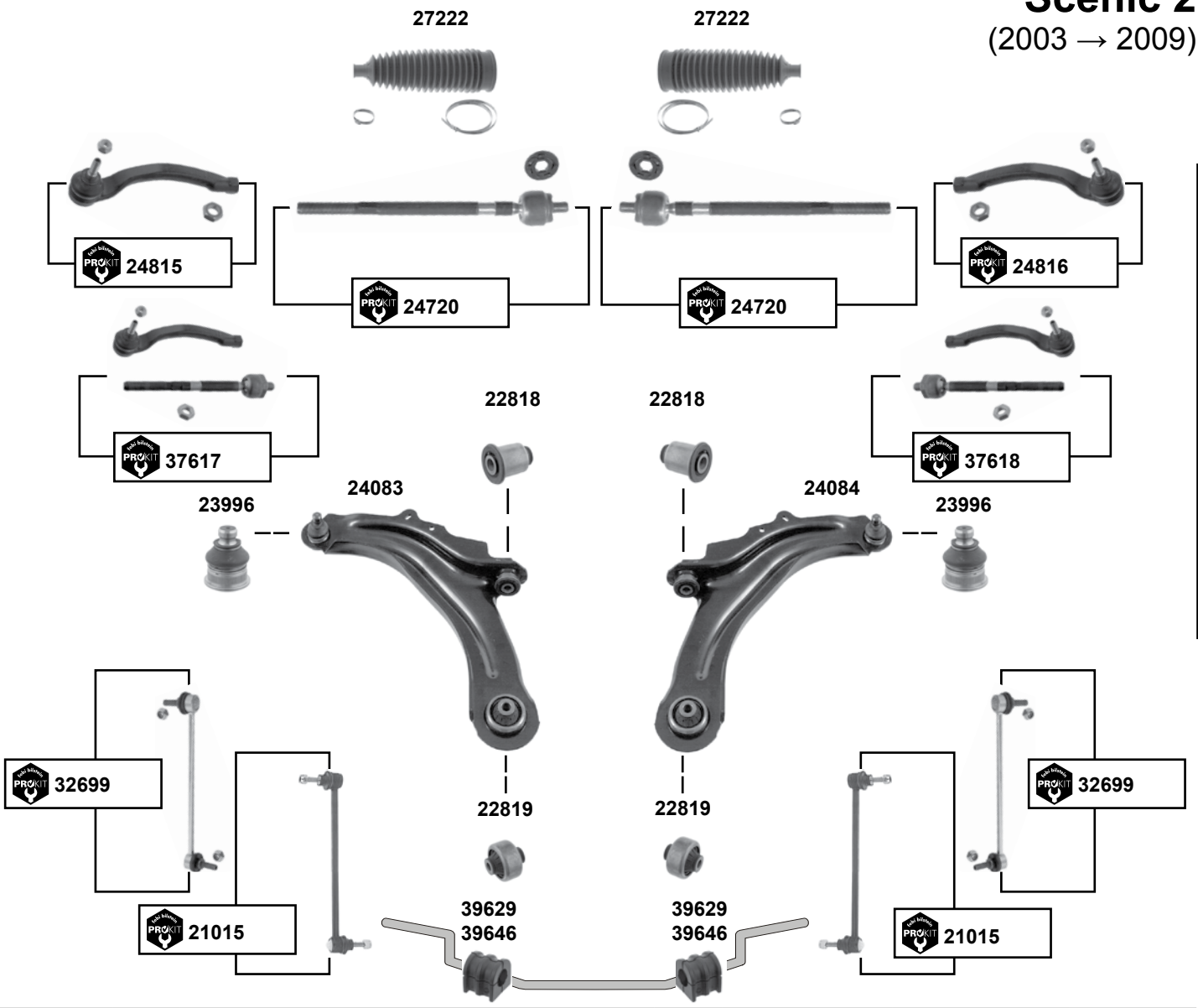

(1) JM02,5,BC,F,G,H,J,S,U,W,Y 03 → 09
JM12,3,4,5,6,7,A,B,D,E,F,G,K,N,R,S,T,U,Y 03 → 09
JM2C,N 03 → 09
JM0T / JM1M 09/06 → 09

(2) JM2A,B,T,V,Y 03 → 09
JM0T, JM1M 03 → 09/06

	Ref. - No.			
21015	82 00 669 065	ProKit Verbindungsstange / connecting rod	**(ex.)** HD	L 285
22818	82 00 242 025	Querlenkerlager / control arm mount		Ø A 32
22819	82 00 041 166	Querlenkerlager / control arm mount		Ø A 58
23996	40 16 047 93R	Traggelenk / ball joint		Ø A 18
24083	82 00 679 063	Querlenker / control arm		
24084	82 00 679 067	Querlenker / control arm		
24720	77 01 474 448 SK	ProKit Spurstange / tie rod		L 215
24815	77 01 474 795	ProKit Spurstangenendstück / tie rod end		L 200
24816	77 01 474 796	ProKit Spurstangenendstück / tie rod end		L 200
27222	77 01 474 447	Rep. Satz Lenkmanschette / rep. kit steering boot		L190
32699	82 00 669 066	ProKit Verbindungsstange / connecting rod	HD	L 266
37617	77 01 474 795 S1	ProKit Spurstange / tie rod		
37618	77 01 474 796 S1	ProKit Spurstange / tie rod		
39629	77 01 059 966	Stabilisatorlager / stabilizer mount	**(1)**	Ø I 20,5
39646	77 01 059 672	Stabilisatorlager / stabilizer mount	**(2)**	Ø I 21,5

Scenic 3
(2009 →)

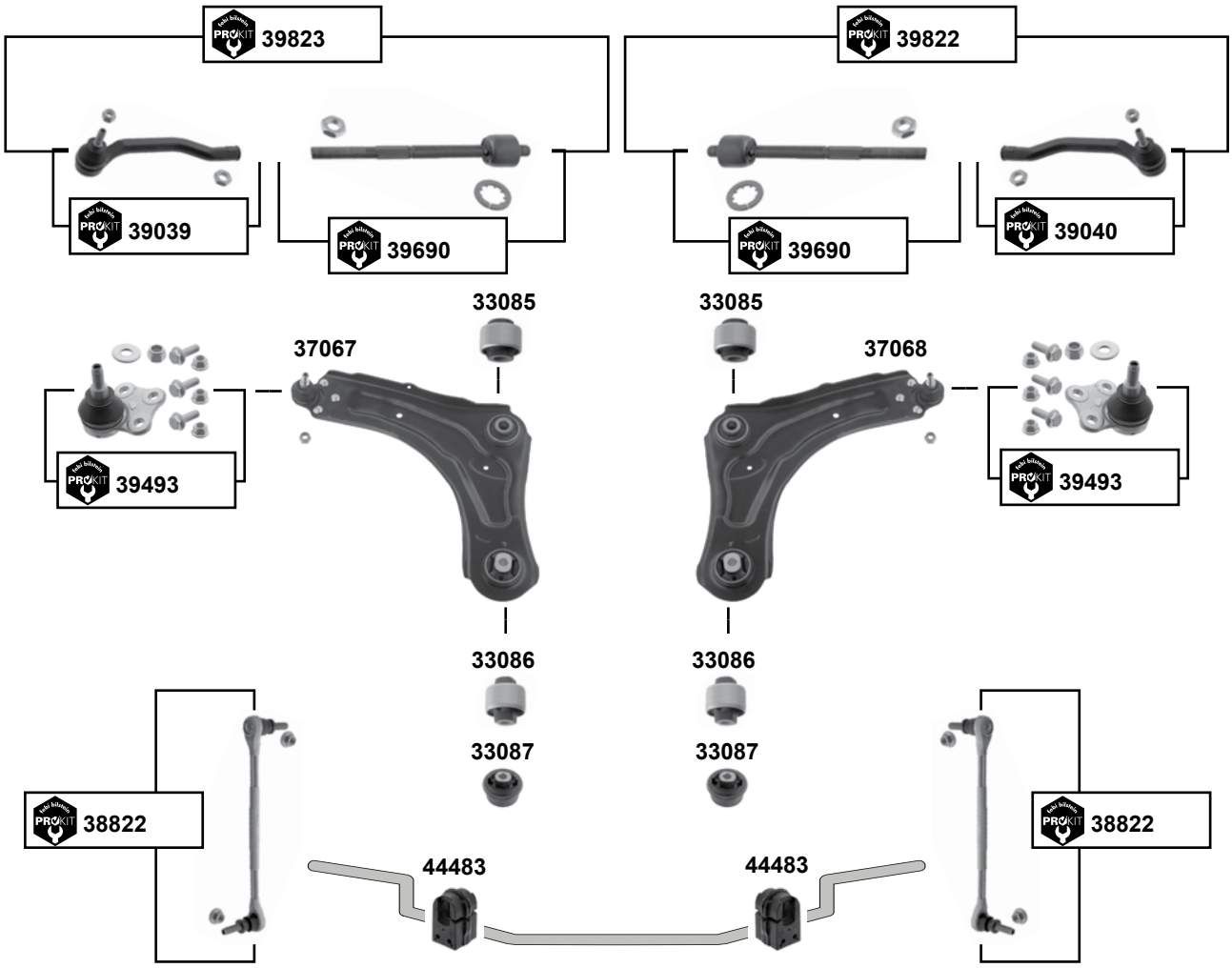

(1)	JZ00,2,3,7,9,A,B,D,F,G,J,L,N,U,Y JZ1B,E,G,H,J,K,M,P,S,U,V,W,Y	**(2)**	JZ02,3,A,B,D / JZ1B,G,H,M,U,Y nur / only 15“ **(ex.)** Grand Scenic
(3)	JZ00,7,9,F,G,J,L,N,Y / JZ1E,J,K,P,S,V,W JZ02,3,A,B,D,U / JZ1B,G,H,M,U,Y **(ex.)** 15“ **(ex.)** Grand Scenic / Grand Scenic alle / all		
(4)	JZ02,3,A,B,D,U,JZ1B,G,H,M,U,Ynur / only 15“ **(ex.)** Grand Scenic		
(5)	JZ00,2,3,7,9,A,B,D,F,G,J,L,N,U,Y / JZ11,2,4,6,B,E,G,H,J,K,M,P,S,U,V,W,Y		

ebi bilstein	Ref. - No.			
33085	54 56 000 05R	Querlenkerlager / control arm mount	**(1)**	Ø A 55
33086	54 56 000 04R	Querlenkerlager / control arm mount	**(2)**	Ø A 58
33087	54 56 016 84R	Querlenkerlager / control arm mount	**(3)**	Ø A 70/79,5
37067	54 50 140 55R	Querlenker / control arm	**(4)**	
37068	54 50 092 07R	Querlenker / control arm	**(4)**	
38822	54 61 800 02R	ProKit Verbindungsstange / connecting rod		L 274
39039	48 52 027 10R	ProKit Spurstangenendstück / tie rod end		L 210
39040	48 52 046 80R	ProKit Spurstangenendstück / tie rod end		L 210
39493	40 16 090 60R	ProKit Traggelenk / ball joint		
39690	48 52 156 12R SK	ProKit Axialgelenk / axial joint		L 214
39822	48 52 046 80R S1	ProKit Spurstange / tie rod		
39823	48 52 027 10R S1	ProKit Spurstange / tie rod		
44483	54 61 200 07R	Stabilisatorlager / stabilizer mount	**(5)**	Ø I 22

Der Einbau darf nur durch geschultes Fachpersonal erfolgen. / The installation may exclusively be performed by trained specialist staff.

Thalia
(1998 → 2003)

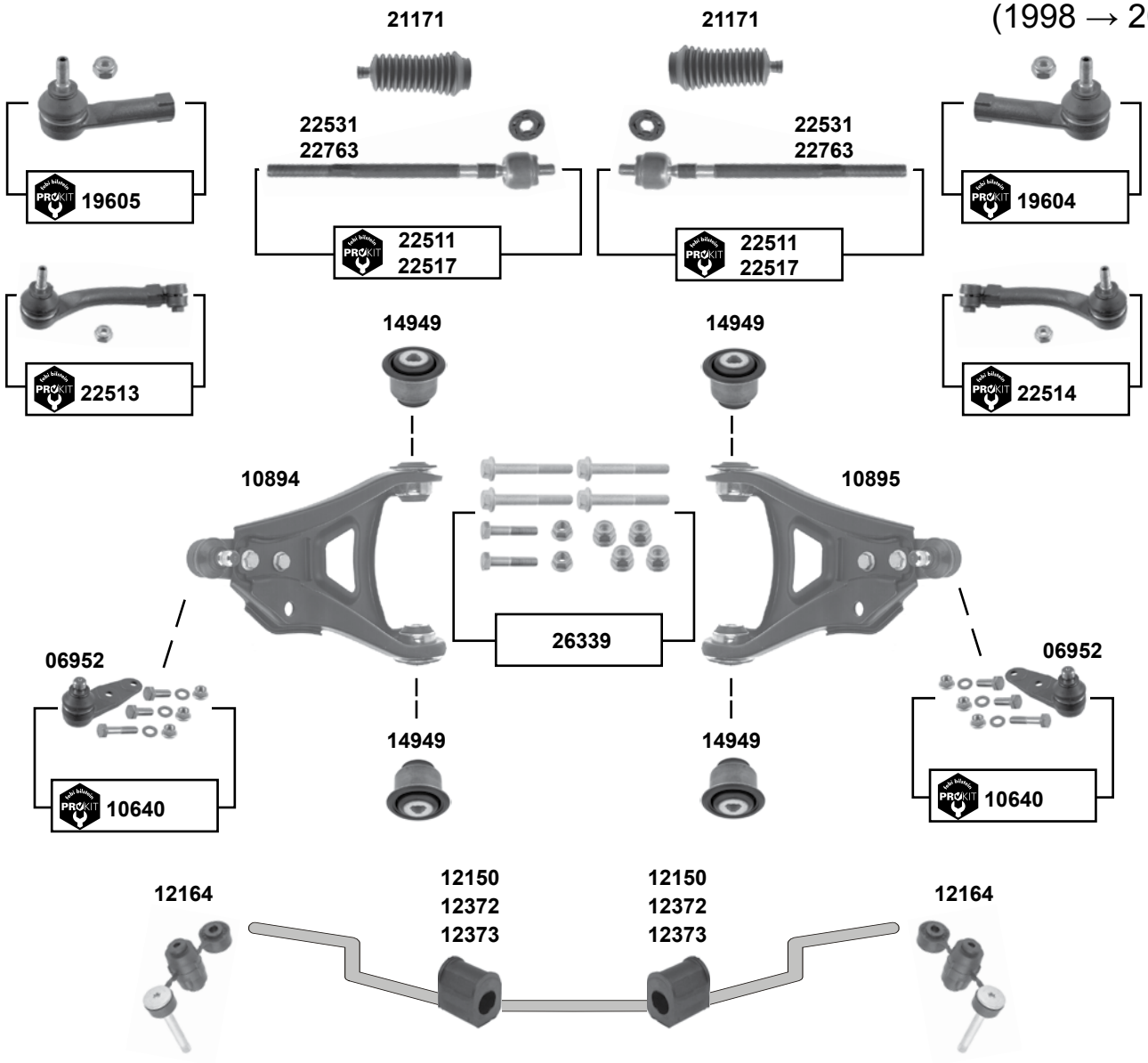

	Ref. - No.			
06952	77 01 468 883 S2	Traggelenk / ball joint		Ø A 16
10640	77 01 468 883	ProKit Traggelenk / ball joint		
10894	82 00 197 179	Querlenker / control arm		
10895	82 00 197 187	Querlenker / control arm		
12150	77 00 798 053	Stabilisatorlager / stabilizer mount		Ø I 22
12164	77 00 799 404	Stabilisatorlager / stabilizer mount		
12372	77 00 835 929	Stabilisatorlager / stabilizer mount		Ø I 24
12373	77 00 785 788	Stabilisatorlager / stabilizer mount		Ø I 23
14949	82 00 651 161	Querlenkerlager / control arm mount		45,5x46
19604	77 01 047 813	ProKit Spurstangenendstück / tie rod end	12/99 →	M10 x 1,25
19605	77 01 047 812	ProKit Spurstangenendstück / tie rod end	12/99 →	M10 x 1,25
21171	77 01 469 496	Lenkmanschette / steering boot	SMI servo	
22511	77 01 472 113 SK	ProKit Axialgelenk / axial joint	man. 12/99 →	
22513	77 01 476 762	ProKit Spurstangenendstück / tie rod end	→ 12/99	
22514	77 01 476 763	ProKit Spurstangenendstück / tie rod end	→ 12/99	
22517	77 01 472 120 SK	ProKit Axialgelenk / axial joint	SMI servo 12/99 →	
22531	77 01 471 125 SK	Spurstange / tie rod	servo → 12/99	
22763	77 01 472 734 SK	Spurstange / tie rod	TRW servo 12/99 →	
26339	77 00 763 538 S1	Schraubensatz / screw kit		

Trafic 1
(1989 → 2001)

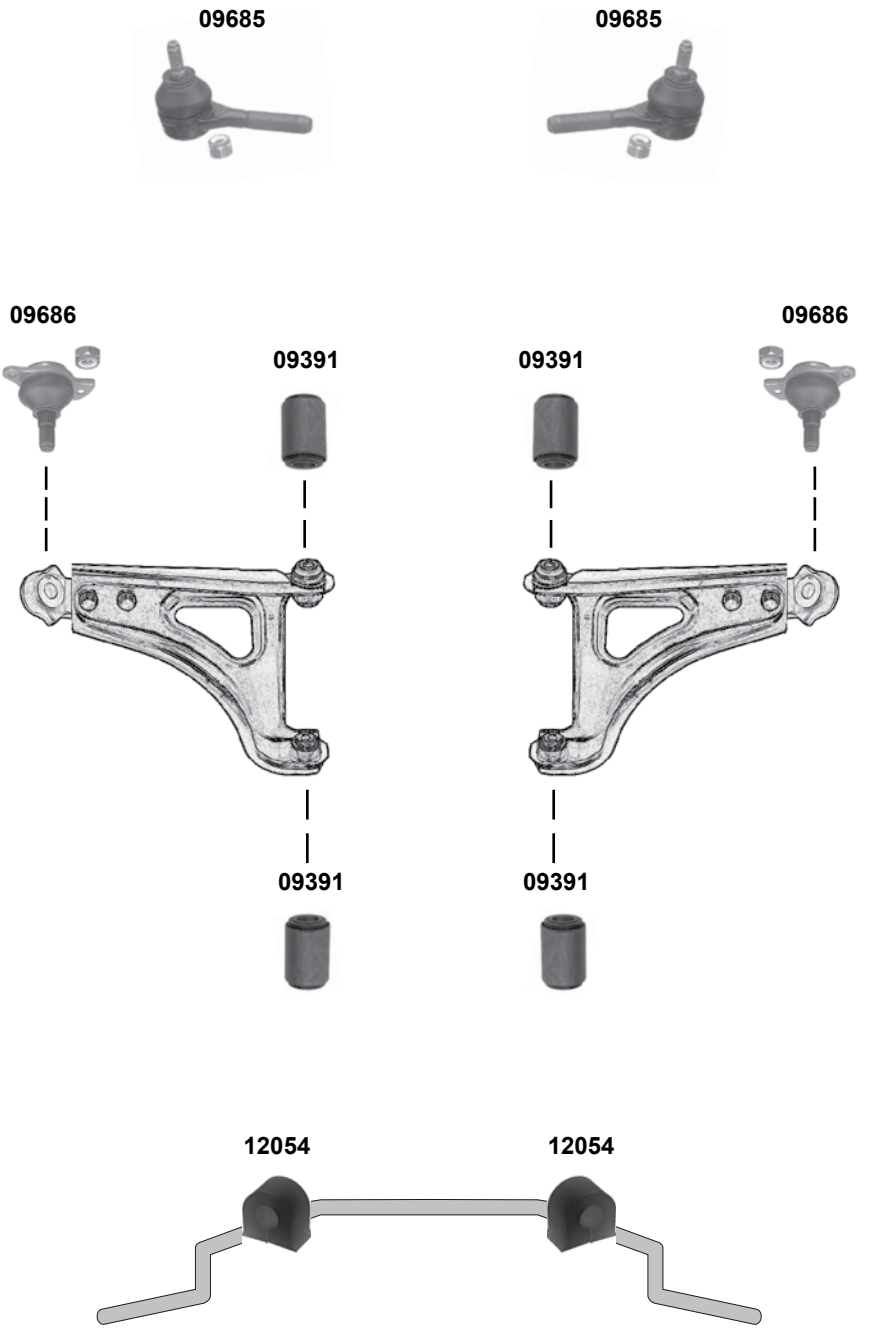

	Ref. - No.			
09391	77 01 349 064	Querlenkerlager / control arm mount		36x18x58,5
09685	77 01 461 770	Spurstangenendstück / tie rod end		M14 x 1,5
09686	77 01 461 667	Rep. Satz Traggelenk / rep. kit ball joint		Ø A 18
12054	77 00 667 186	Stabilisatorlager / stabilizer mount		Ø I 25,5

Der Einbau darf nur durch geschultes Fachpersonal erfolgen. / The installation may exclusively be performed by trained specialist staff.

Trafic 2
(2001 →)

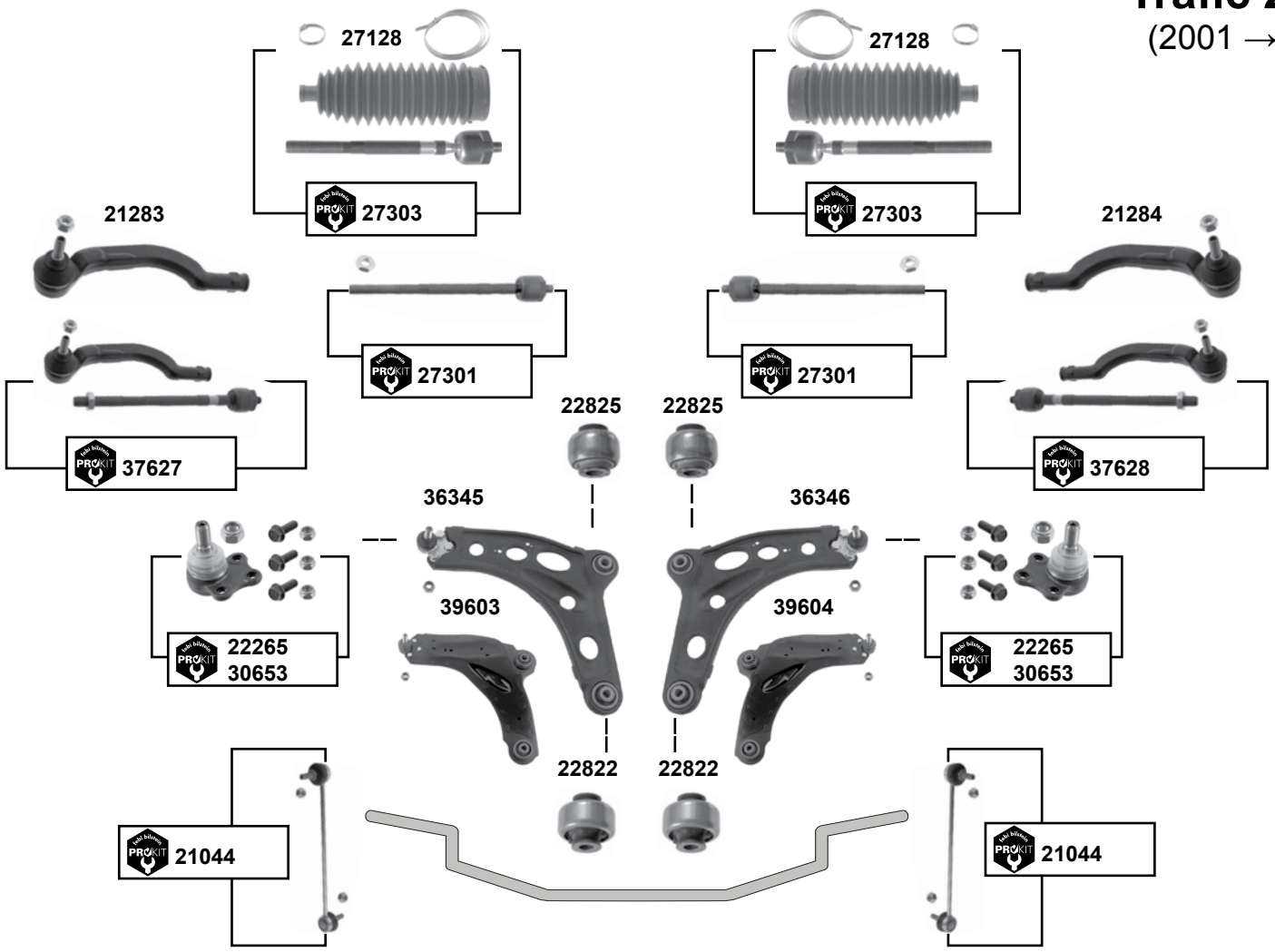

(1) EL00,1,H,J,M,P,R,S,V / FL00,1,2,P,R,S,U,V,W / JL00,1,2,P,R,S,U,V,W : 01 →
EL0L / FL0H,J,K,L,M,N / JL0H,K,L,M,N : 12/06 → (mit Stahlfelge / with steel rim)
EL0L / FL0H,J,K,L,M,N / JL0H,K,L,M,N : 01 → (mit Alufelge / alu steel rim)

(2) EL0A,B,C,D / FL0A,B,C,G / JL0A,B,C,D,G: 01 →
EL0L / FL0H,J,K,L,M,N / JL0H,J,K,L,M,N: 01 → 12/06 (mit Stahlfelge / with steel rim)

(3) EL0H,J,M,R,V / FL0R,U,V,W / JL0R,U,V,W 01 →
EL0L / FL0C,H,J,K,L,M,N / JL0H,J,K,L,M,N 12/06 →

Ref. - No.			
21044	82 00 661 217	ProKit Verbindungsstange / connecting rod	L 280
21283	77 01 049 282	Spurstangenendstück / tie rod end	M12 x 1,5
21284	77 01 049 283	Spurstangenendstück / tie rod end	M12 x 1,5
22265	77 01 478 029	ProKit Traggelenk / ball joint	Ø I 10
22822	82 00 002 869	Querlenkerlager / control arm mount	
22825	82 00 049 624	Querlenkerlager / control arm mount	
27128	77 01 473 334	Lenkmanschettensatz / steering boot set	
27301	77 01 473 333 SK	ProKit Axialgelenk / axial joint	
27303	77 01 473 333	ProKit Axialgelenk / axial joint	
30653	77 01 477 385	ProKit Traggelenk / ball joint	**(3)** Ø I 12
36345	82 00 876 659	Querlenker / control arm	**(1)** Stahlguß
36346	82 00 876 657	Querlenker / control arm	**(1)** Stahlguß
37627	77 01 473 333 S1	ProKit Spurstange / tie rod	
37628	77 01 473 333 S2	ProKit Spurstange / tie rod	
39603	82 00 565 072	Querlenker / control arm	**(2)** Stahlblech
39604	82 00 565 079	Querlenker / control arm	**(2)** Stahlblech

Twingo 1
(1992 → 2007)

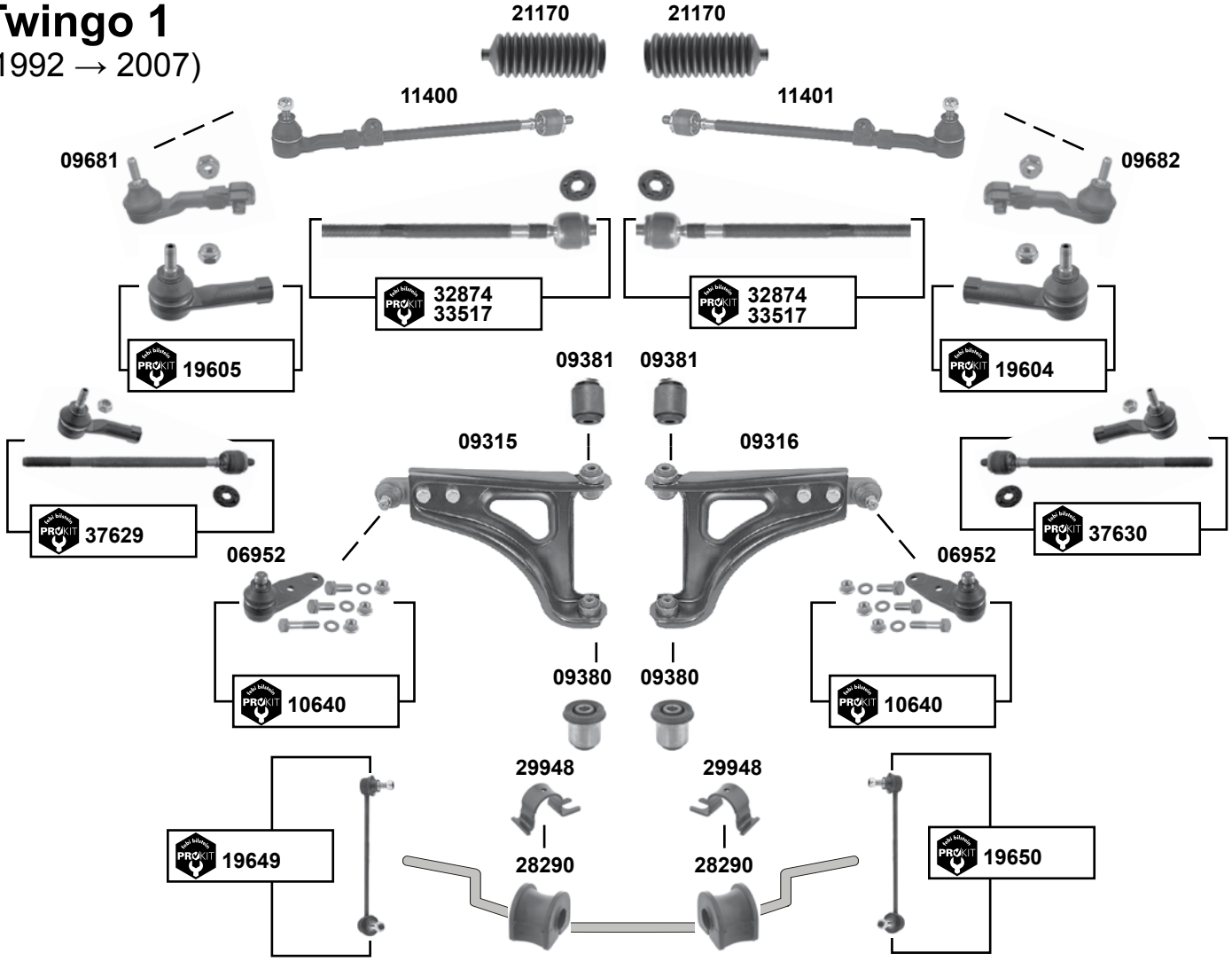

(1) C066,8 / S066,8 : 12/99 → 08 / C06C,D,G,H,K : 92 → 08

Ref. - No.				
06952	77 01 468 883 S2	Traggelenk / ball joint	09/92 →	
09315	82 00 737 125	Querlenker / control arm		
09316	82 00 737 126	Querlenker / control arm		
09380	77 00 831 364	Querlenkerlager / control arm mount		36x12x46
09381	77 00 819 929	Querlenkerlager / control arm mount		38x12x46
09681	60 00 022 730	Spurstangenendstück / tie rod end	→12/99	M14 x 1,5
09682	60 00 022 731	Spurstangenendstück / tie rod end	→12/99	M14 x 1,5
10640	77 01 468 883	ProKit Traggelenk / ball joint	09/92 →	
11400	77 01 467 218	Spurstange / tie rod	92 → 12/99	
11401	77 01 467 219	Spurstange / tie rod	92 → 12/99	
19604	77 01 047 813	ProKit Spurstangenendstück / tie rod end	**(1)**	M10 x 1,25
19605	77 01 047 812	ProKit Spurstangenendstück / tie rod end	**(1)**	M10 x 1,25
19649	82 00 040 618	ProKit Verbindungsstange / connecting rod		L 255
19650	82 00 050 191	ProKit Verbindungsstange / connecting rod		L 255
21170	77 01 469 497	Lenkmanschette / steering boot		
28290	82 00 024 373	Stabilisatorlager / stabilizer mount		Ø I 16
29948	82 00 040 642	Schelle / clamp		
32874	77 01 473 498 SK	ProKit Axialgelenk / axial joint	12/99 → 07	L 316
33517	77 01 469 517 SK	ProKit Axialgelenk / axial joint	92 → 12/99	L 291
37629	77 01 473 498 S1	ProKit Spurstange / tie rod	12/99 → 07	
37630	77 01 473 498 S2	ProKit Spurstange / tie rod	12/99 → 07	

Der Einbau darf nur durch geschultes Fachpersonal erfolgen. / The installation may exclusively be performed by trained specialist staff.

Twingo 2
(2007 → 2014)

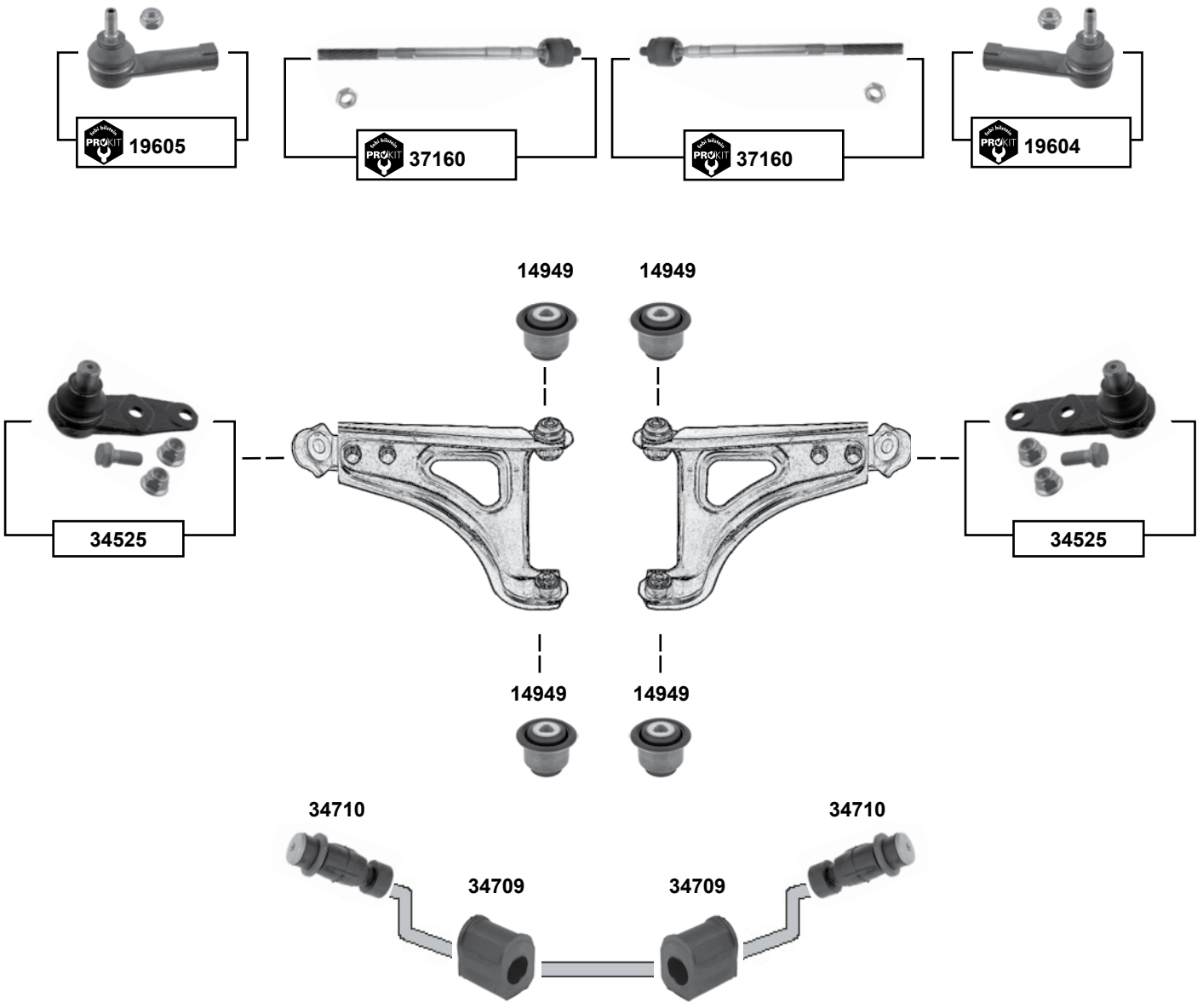

(1)	CN00,3,4,C,E,F,P,U / GN03,C,E CN01,A,B,K,V / GN01 nur / only ESP
(2)	CN03,4,A,B,C,D,E,F,K,P,U,V / GN01,3,C,D,E CN00,1 09/08 →

Ref. - No.			
14949	82 00 651 161	Querlenkerlager / control arm mount	45,5x46
19604	77 01 047 813	ProKit Spurstangenendstück / tie rod end	M10 x 1,25
19605	77 01 047 812	ProKit Spurstangenendstück / tie rod end	M10 x 1,25
34525	82 00 942 396 S1	Rep. Satz Traggelenk / rep. kit ball joint	**(ex.)** CN03 Ø A 18
34709	82 00 554 863	Stabilisatorlager / stabilizer mount	**(1)** Ø I 24
34710	82 00 891 487	Stabilisatorlager / stabilizer mount	**(2)** M12 x 1,25
37160	77 01 477 878 SK	ProKit Axialgelenk / axial joint	L 303,5

Twizy
(2012 →)

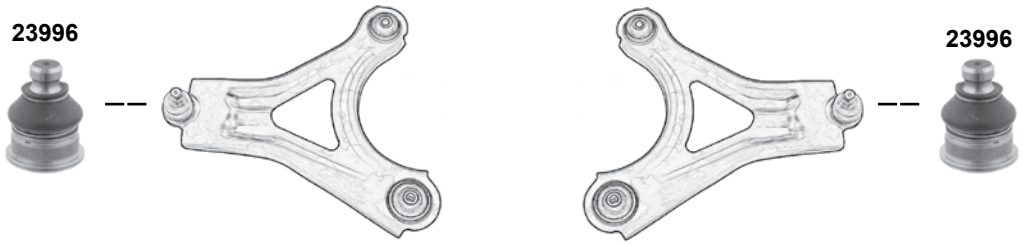

Ref. - No.		
23996	40 16 047 93R	Traggelenk / ball joint
27447	60 01 547 138	Stabilisatorlager / stabilizer mount

Ø A 18
M8 x 1,25

Der Einbau darf nur durch geschultes Fachpersonal erfolgen. / The installation may exclusively be performed by trained specialist staff.

Vel Satis
(2002 →)

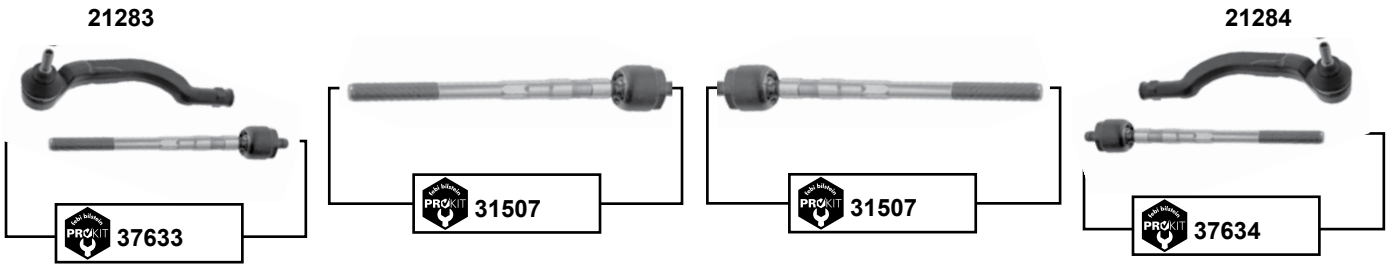

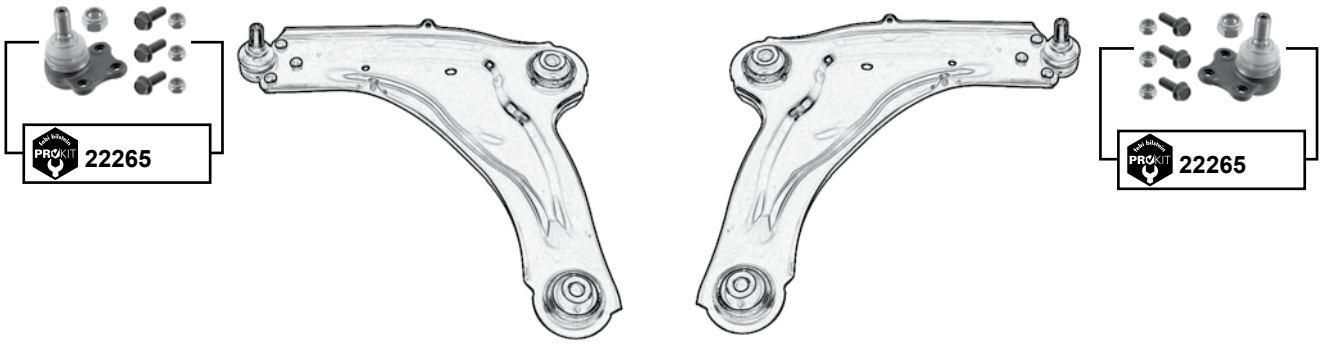

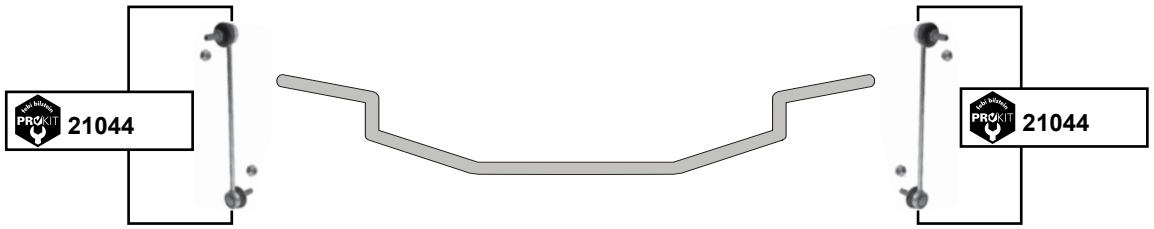

	Ref. - No.			
21044	82 00 661 217	ProKit Verbindungsstange / connecting rod		L 280
21283	77 01 049 282	Spurstangenendstück / tie rod end		M10 x 1,5
21284	77 01 049 283	Spurstangenendstück / tie rod end		M10 x 1,5
22265	77 01 478 029	ProKit Traggelenk / ball joint		
31507	77 01 478 522 SK	ProKit Spurstange / tie rod		L 247
37633	77 01 478 552 S1	ProKit Spurstange / tie rod		
37634	77 01 478 552 S2	ProKit Spurstange / tie rod		

Wind
(2010 →)

Zoe
(2012 →)

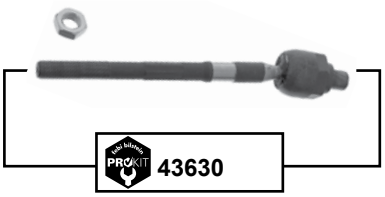

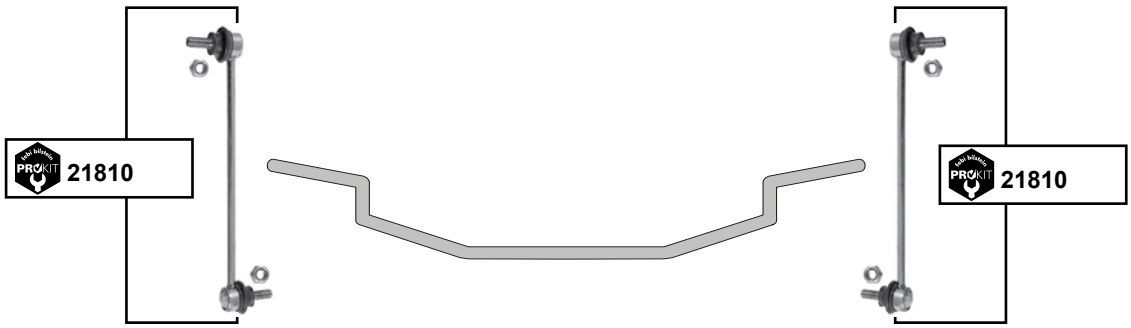

	Ref. - No.			
19604	77 01 047 813	ProKit Spurstangenendstück / tie rod end		M10 x 1,25
19605	77 01 047 812	ProKit Spurstangenendstück / tie rod end		M10 x 1,25
21810	82 00 127 308	ProKit Verbindungsstange / connecting rod		L 248
43630	48 52 110 71R SK	ProKit Axialgelenk / axial joint		L 232

Der Einbau darf nur durch geschultes Fachpersonal erfolgen. / The installation may exclusively be performed by trained specialist staff.

25
(11/99 →)

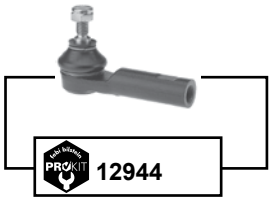

75 (RJ)
(02/99 →)

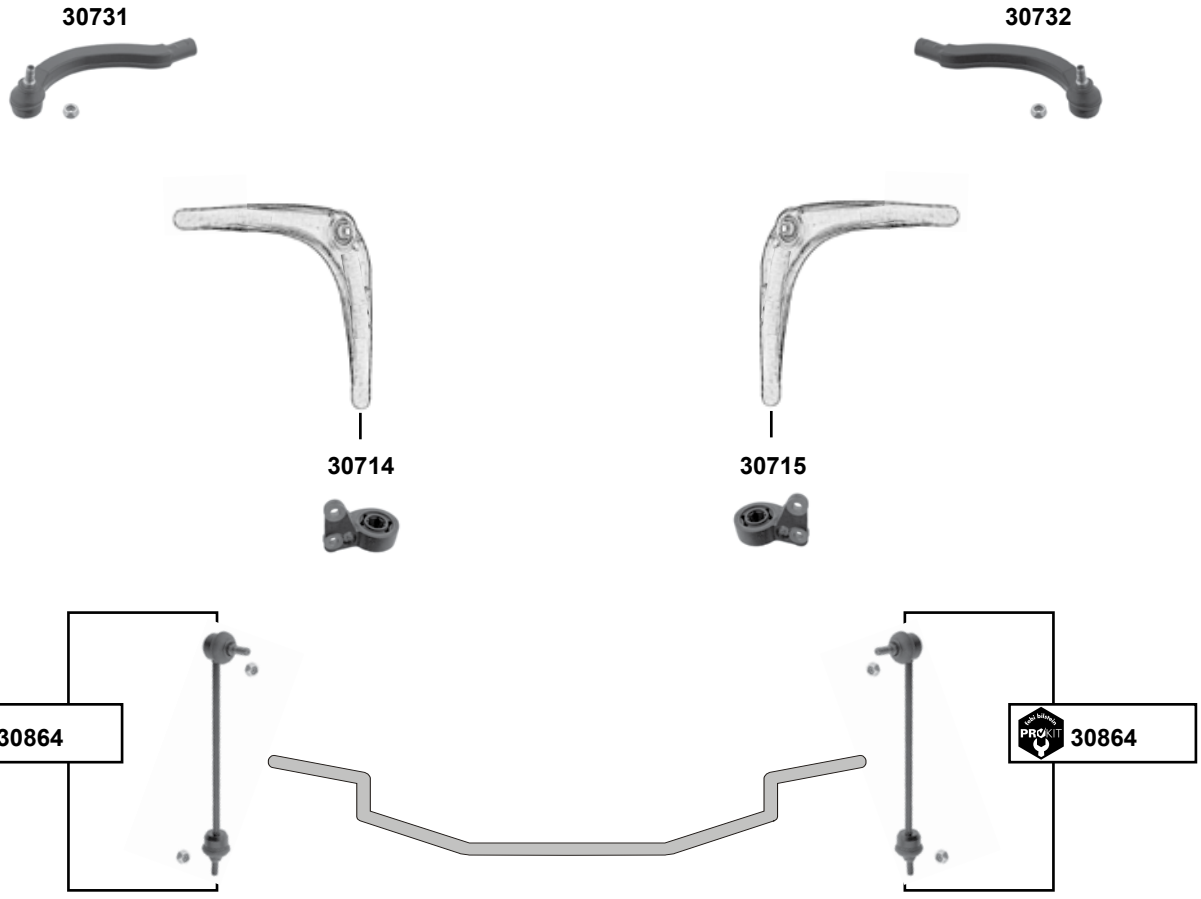

	Ref. - No.			
12944	GSJ 826	ProKit Spurstangenendstück / tie rod end		M14 x 1,5
30714	RBX 101771	Querlenkerlager / control arm mount		
30715	RBX 101761	Querlenkerlager / control arm mount		
30731	QJB100180	Spurstangenendstück / tie rod end		M14 x 1,5
30732	QJB100180	Spurstangenendstück / tie rod end		M14 x 1,5
30864	RBM100240	ProKit Verbindungsstange / connecting rod		L 309

200 (3+5 Türer/3+5 door saloons)
(10/92 →)

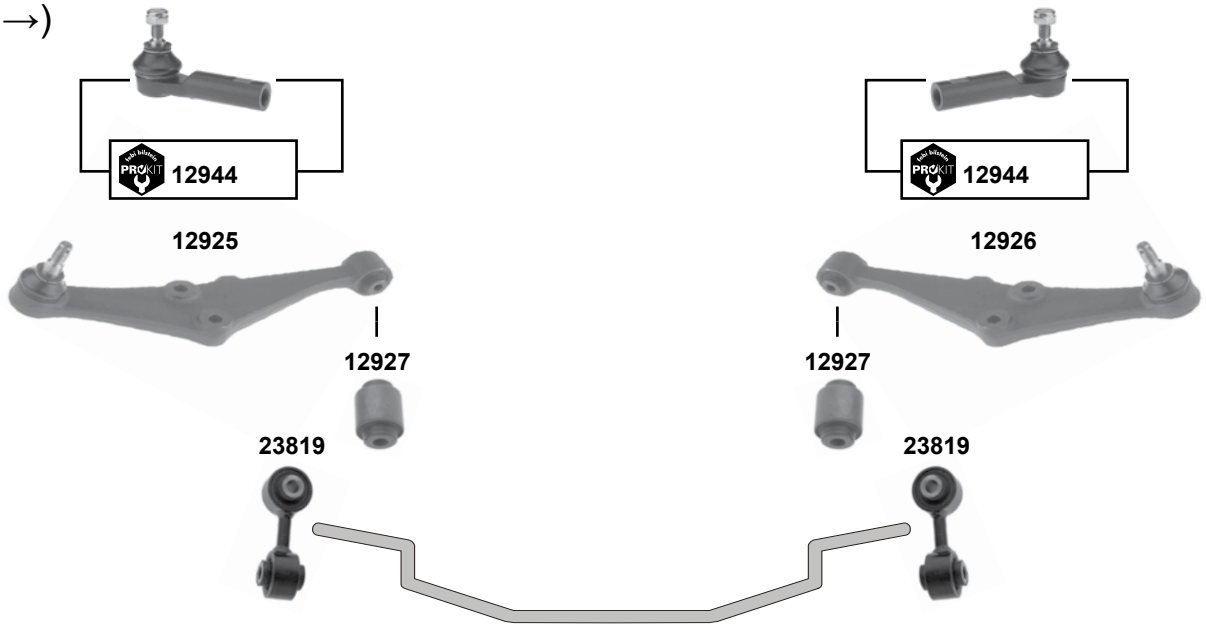

200 (Coupé / Cabrio)
(03/96 →)

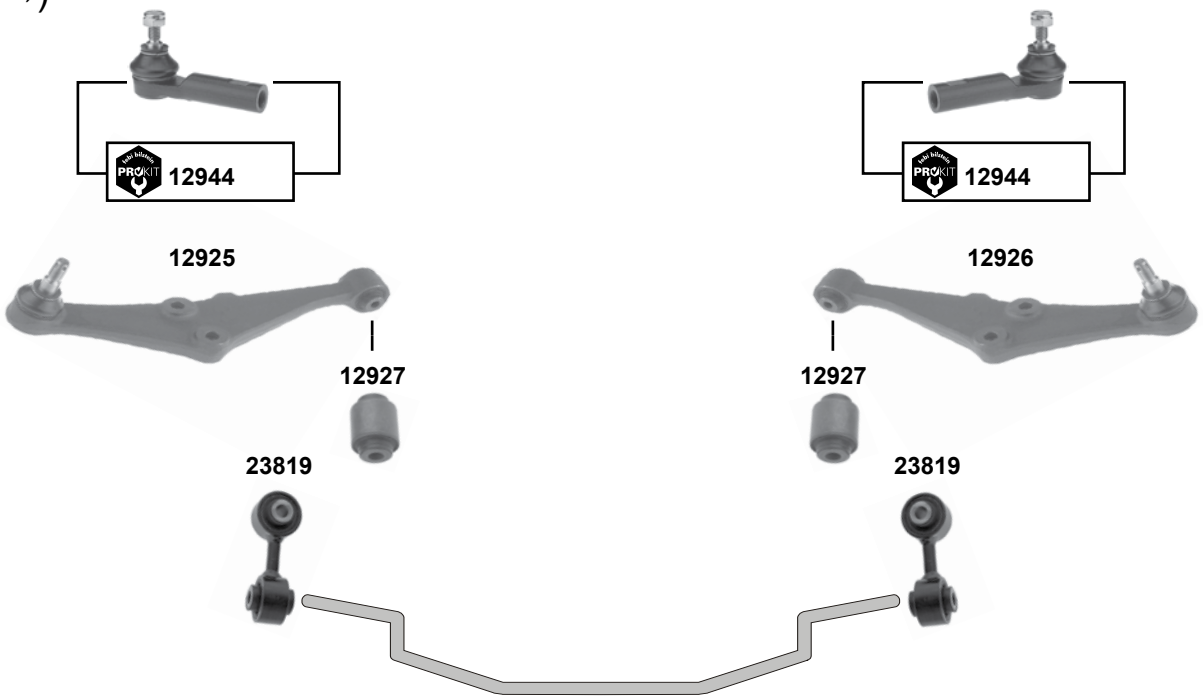

	(1)	3+5 Türer / 3+5 door saloons **alle / all** → 02/96 Coupé / Cabrio **alle / all** 03/96 →11/99	**(2)**	3+5 Türer / 3+5 door saloons → 03/00 Coupé / Cabrio → 03/00

	Ref. - No.			
12925	GSJ 413	Querlenker / control arm		
12926	GSJ 414	Querlenker / control arm		
12927	EGP 1673	Querlenkerlager / control arm mount		10x32x50
12944	GSJ 826	ProKit Spurstangenendstück / tie rod end	**(1)**	M14 x 1,5
23819	EGP 1662	Verbindungsstange / connecting rod	**(2)**	L 66

Der Einbau darf nur durch geschultes Fachpersonal erfolgen. / The installation may exclusively be performed by trained specialist staff.

400
(10/92 → 02/96)

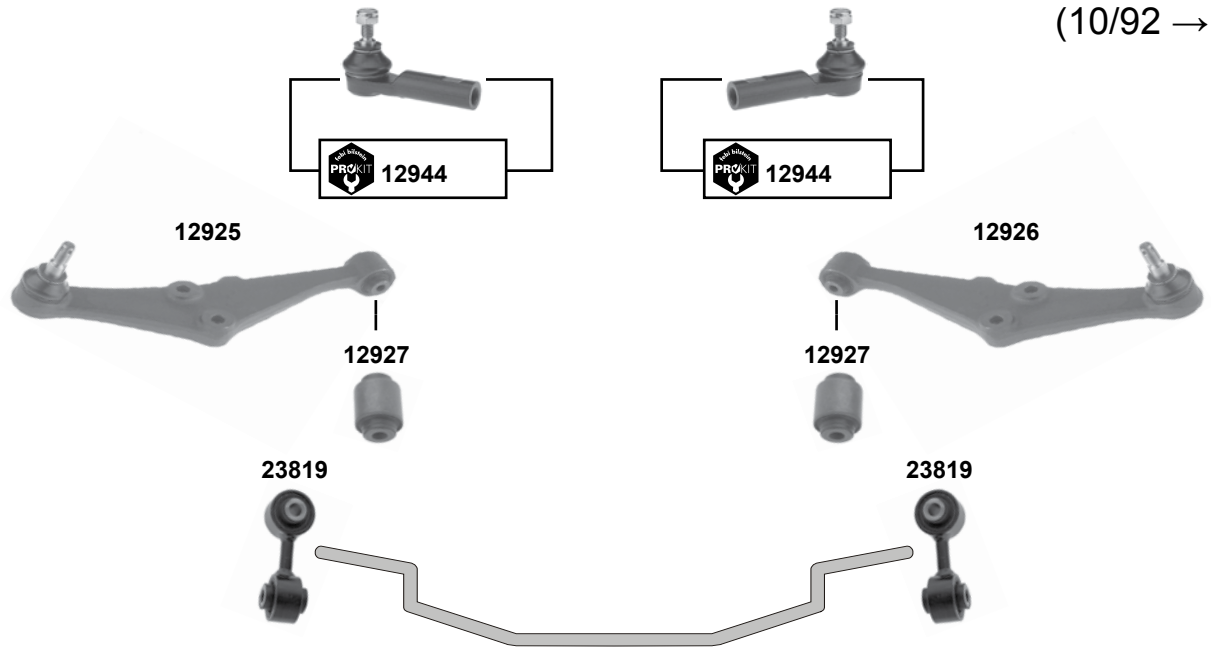

400
(03/96 →)

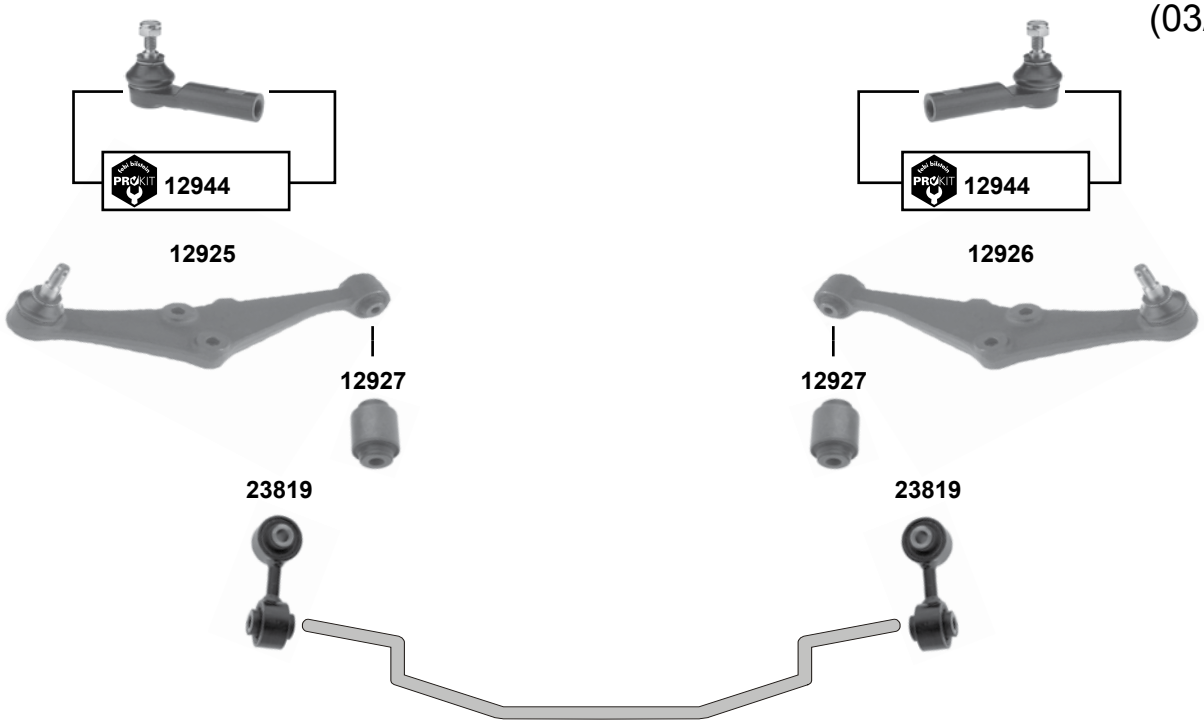

(1) 3+5 Türer / 3+5 door saloons **alle / all** → 03/00
Coupé / Cabrio **alle / all** → 03/00

(2) 3+5 Türer / 3+5 door saloons → 03/00
Coupé / Cabrio → 03/00

	Ref. - No.			
12925	GSJ 413	Querlenker / control arm		
12926	GSJ 414	Querlenker / control arm		
12927	EGP 1673	Querlenkerlager / control arm mount		10x32x50
12944	GSJ 826	ProKit Spurstangenendstück / tie rod end	**(1)**	M14 x 1,5
23819	EGP 1662	Verbindungsstange / connecting rod	**(2)**	L 66

Der Einbau darf nur durch geschultes Fachpersonal erfolgen. / The installation may exclusively be performed by trained specialist staff.

600
(10/92 →)

Austin Metro
(11/84 → 1990)

	Ref. - No.			
12946	GSJ 407	Spurstangenendstück / tie rod end	servo	M14 x 1,5
14131	GSJ 734	ProKit Spurstangenendstück / tie rod end		
15495	GSJ 1002	ProKit Traggelenk / ball joint		

Der Einbau darf nur durch geschultes Fachpersonal erfolgen. / The installation may exclusively be performed by trained specialist staff.

MG ZR/ZT
(11/99 →)

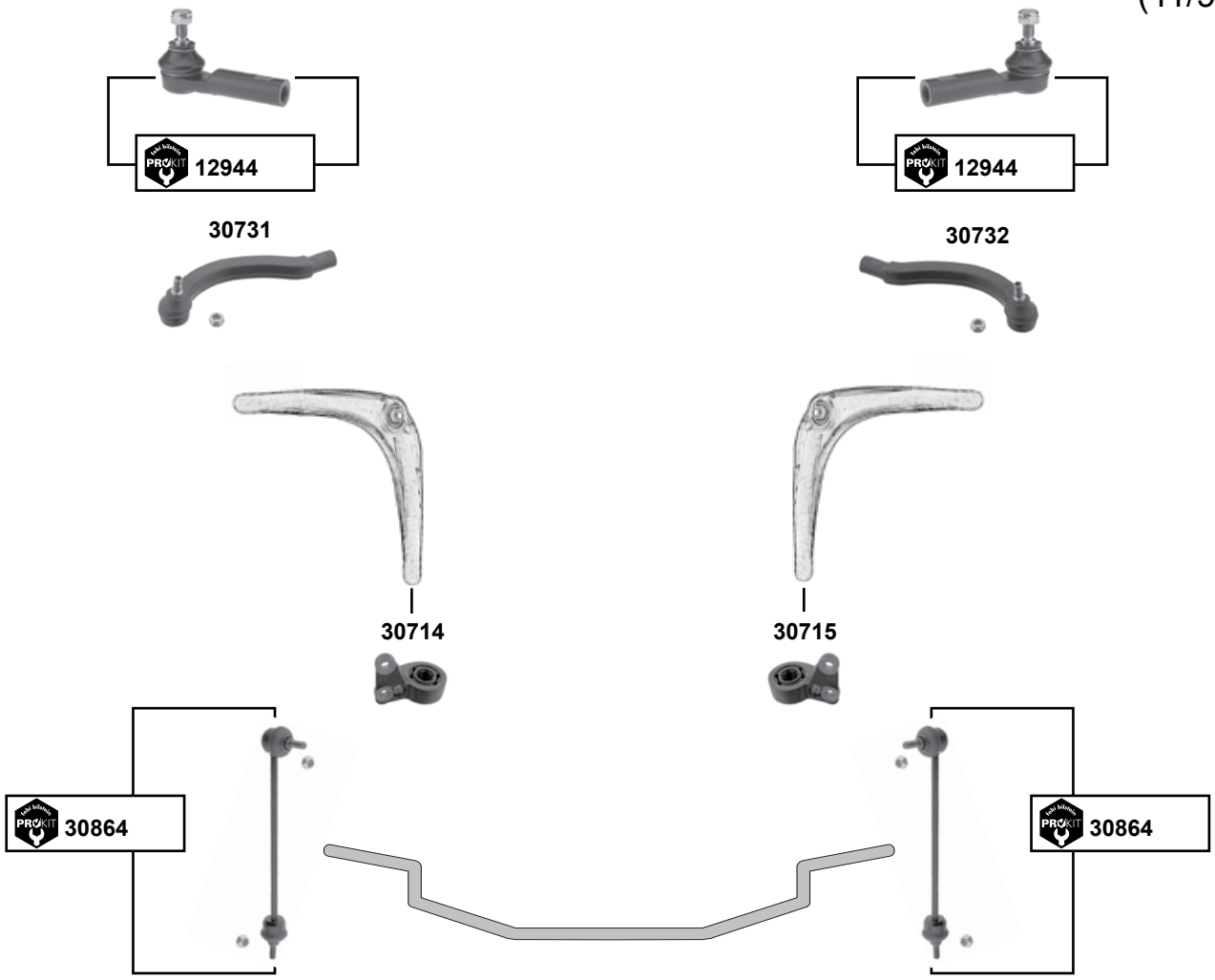

Mini
(1985 →)

Ref. - No.			
12944	QJB 100120	ProKit Spurstangenendstück / tie rod end	ZR	
14131	GSJ 734	ProKit Spurstangenendstück / tie rod end	ZT 06/01 →	
30714	RBX 101771	Querlenkerlager / control arm mount	ZT 06/01 →	
30715	RBX 101761	Querlenkerlager / control arm mount	ZT 06/01 →	
30731	QJB100180	Spurstangenendstück / tie rod end	ZT 06/01 →	M14 x 1,5
30732	QJB100180	Spurstangenendstück / tie rod end	ZT 06/01 →	M14 x 1,5
30864	RBM100240	ProKit Verbindungsstange / connecting rod	ZT 06/01 →	L 309

9-3 I
(1998 → 2002)

oben / upper

unten / lower

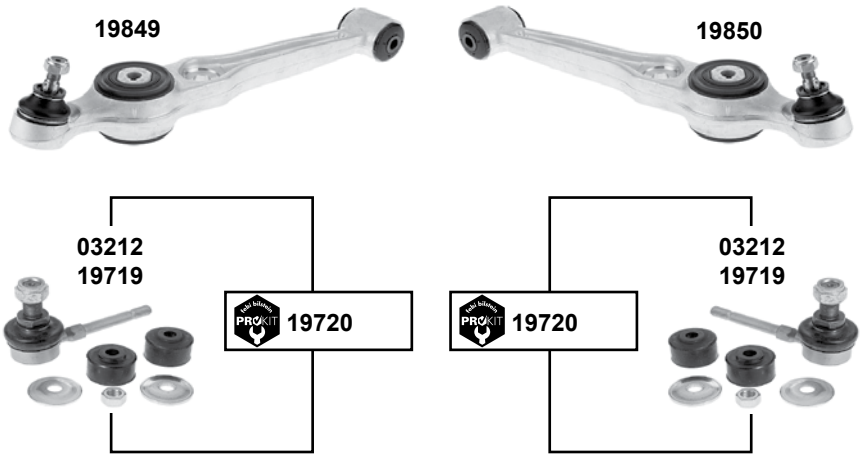

(1) **(ch.)** → 22029908 , **(ch.)** → 27008847

febi bilstein	Ref. - No.			
03212	42 46 112	Verbindungsstangenlager / connecting rod bearing		
05198	42 42 673	Spurstange / tie rod	**(1)** / servo	M16 x 2
05199	42 42 681	Spurstange / tie rod	**(1)** / servo	M16 x 2
05200	42 42 756	Spurstangenendstück / tie rod end		M16 x 2
05201	42 42 749	Spurstangenendstück / tie rod end		M16 x 2
05202	42 42 731	Einstellbolzen / adjusting bolt		M16 x 2
10431	42 46 062	Hülse / sleeve		15x16,3x3
14134	42 42 681 S1	ProKit Spurstange / tie rod	**(1)** / servo	M16 x 2
14135	42 42 673 S1	ProKit Spurstange / tie rod	**(1)** / servo	M16 x 2
19719	45 44 599	Verbindungsstange / connecting rod		L 88
19720	45 44 599 S1	ProKit Verbindungsstange / connecting rod		
19849	45 43 450	Querlenker / control arm		
19850	45 43 468	Querlenker / control arm		

Der Einbau darf nur durch geschultes Fachpersonal erfolgen. / The installation may exclusively be performed by trained specialist staff.

9-3 II

(2002 → 2011)

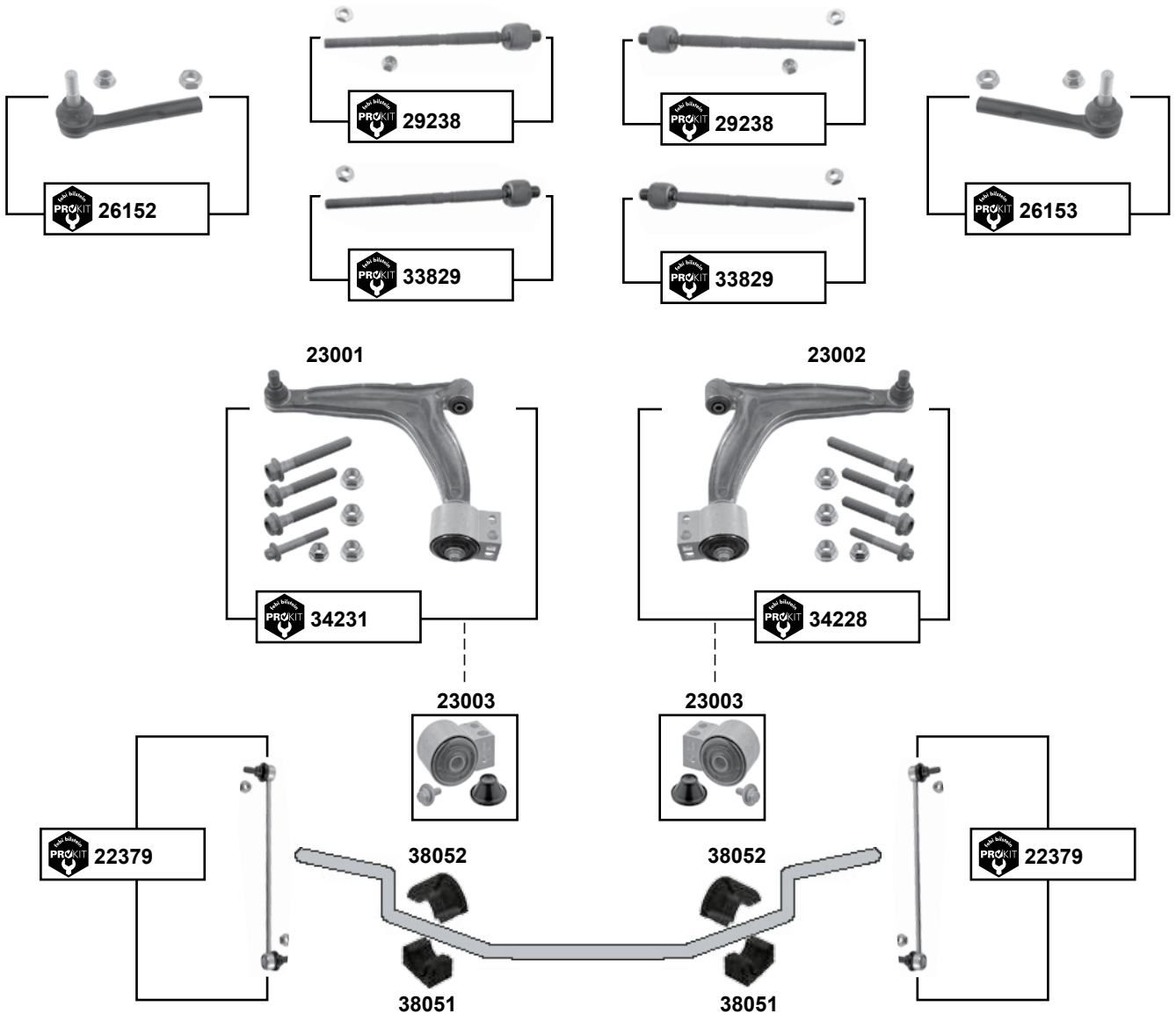

(1)	**(mot.)** Z 1,8 XE / Z 1,9 DT / Z 1,9 DTH → **06**
(2)	B 284 **(ex.)** 4x4 / **06** → Z 1,8 XE, Z 1,9 DT, Z 1,9 DTH / **07** → Z 1,9 DTR / **08** →

	Ref. - No.			
22379	13 237 130	ProKit Verbindungsstange / connecting rod		L355
23001	12 796 013	Querlenker / control arm	Alu / alloy	
23002	12 796 014	Querlenker / control arm	Alu / alloy	
23003	12 786 412	Rep. Satz Querlenker / rep. kit control arm		
26152	93 172 254	ProKit Spurstangenendstück / tie rod end		M14 x 1,5
26153	93 172 255	ProKit Spurstangenendstück / tie rod end		M14 x 1,5
29238	93 191 672 SK	ProKit Axialgelenk / axial joint	**(1)**	
33829	93 191 674 SK	ProKit Axialgelenk / axial joint	**(2)**	L 289
34228	12 796 014 S1	ProKit Querlenker / control arm		
34231	24 413 015 S1	ProKit Querlenker / control arm		
38051	13 204 071	Stabilisatorlager, unten / stabilizer mount, lower		Ø I 24
38052	13 204 070	Stabilisatorlager, oben / stabilizer mount, upper		Ø I 24

9-5 I
(1998 → 2010)

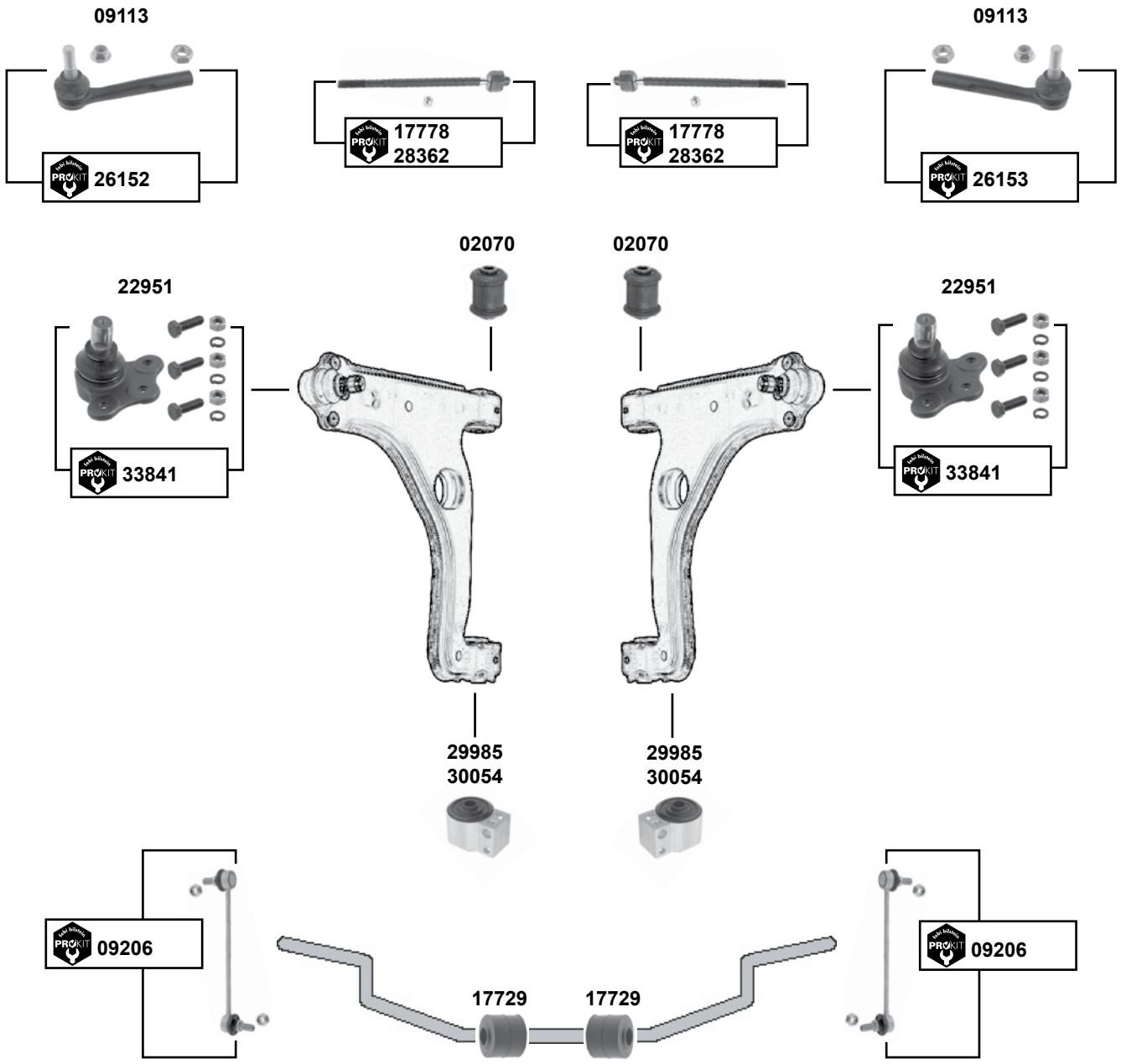

febi bilstein	Ref. - No.			
02070	45 66 899	Querlenkerlager / control arm mount		12x36,5x6
09113	48 36 540	Spurstangenendstück / tie rod end	servo / → 01	M14 x 1,5
09206	52 36 823	ProKit Verbindungsstange / connecting rod		L 243,5
17729	90 468 567	Stabilisatorlager / stabilizer mount	**(ch.)** →3034800	Ø I 10
17778	48 36 557	ProKit Axialgelenk / axial joint	servo / → 01	L 360
22951	52 31 683	Traggelenk / ball joint	→ 01	Ø A 18
26152	93 172 254	ProKit Spurstangenendstück / tie rod end	servo / 02 →	M14 x 1,5
26153	93 172 255	ProKit Spurstangenendstück / tie rod end	servo / 02 →	M14 x 1,5
28362	93 194 335	ProKit Axialgelenk / axial joint	servo / 02 →	L 301
29985	50 63 391	Querlenkerlager / control arm mount	→ 01	
30054	52 33 374	Querlenkerlager / control arm mount	02 →	
33841	52 37 516	ProKit Traggelenk / ball joint	02 →	

Der Einbau darf nur durch geschultes Fachpersonal erfolgen. / The installation may exclusively be performed by trained specialist staff.

9-5 II
(2010 → 2011)

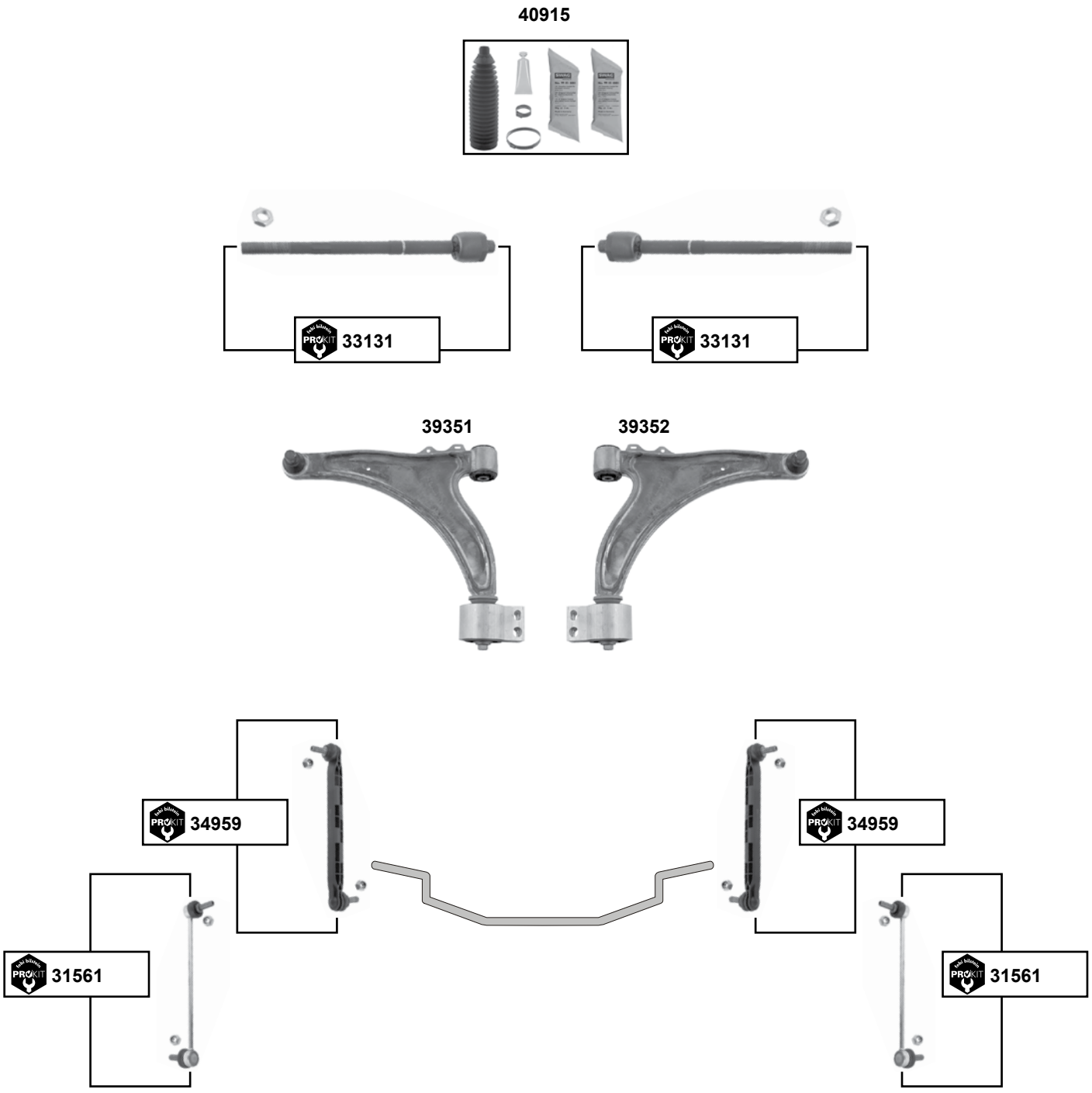

	Ref. - No.			
31561	13 258 058	ProKit Verbindungsstange / connecting rod	**(ex.)** Sport	L 303,5
33131	13 271 996 SK	ProKit Axialgelenk / axial joint	**(ex.)** Sport	L 324
34959	13 219 141	ProKit Verbindungsstange / connecting rod	**(ex.)** Sport **/ EDC**	L 304
39351	0352 520	Querlenker / control arm		
39352	0352 521	Querlenker / control arm		
40915	13271036	Lenkmanschettensatz / steering boot set	servo	

90
(08/74 → 09/87)

12951

12951

99
(08/74 → 09/84)

12951

12951

900 I
(11/78 → 09/93)

12963

22761

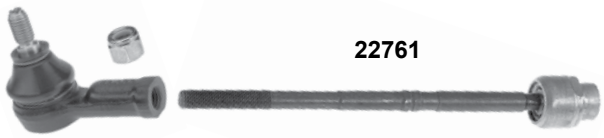

22761

12963

12951

12951

	Ref. - No.			
12951	89 93 321	Traggelenk / ball joint	900 I 01/85 →	M12 x 1,25
12963	89 93 560	Spurstangenendstück / tie rod end	11/86 →	M14x2 RHT
22761	89 88 941 SK	Spurstange / tie rod	servo	L270

Der Einbau darf nur durch geschultes Fachpersonal erfolgen. / The installation may exclusively be performed by trained specialist staff.

900 II
(09/93 → 02/98)

oben / upper

unten / lower

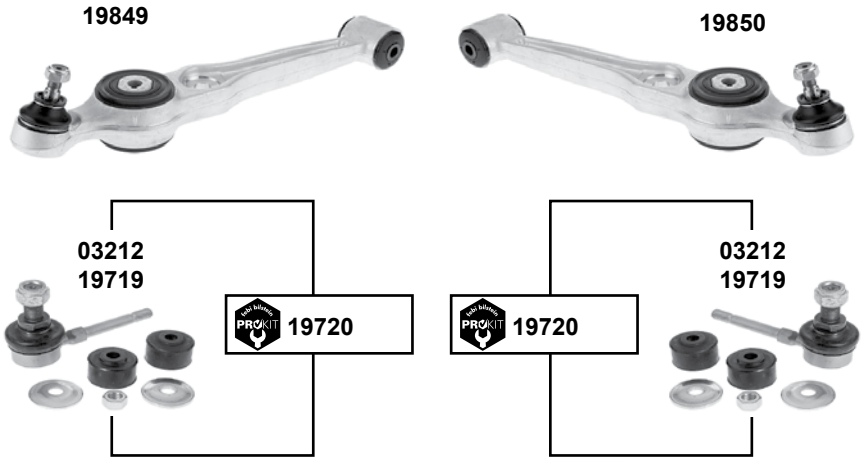

(1) **(ch.)** S7014773 →, **(ch.)** S2012272 →

Ref. - No.			
03212	42 46 112	Verbindungsstangenlager / connecting rod bearing	
05198	42 42 673	Spurstange / tie rod	servo M16 x 2
05199	42 42 681	Spurstange / tie rod	servo M16 x 2
05200	42 42 756	Spurstangenendstück / tie rod end	M16 x 2
05201	42 42 749	Spurstangenendstück / tie rod end	M16 x 2
05202	42 42 731	Einstellbolzen / adjusting bolt	M16 x 2
10431	42 46 062	Hülse / sleeve	15x16,3x30
14134	42 42 681 S1	ProKit Spurstange / tie rod	servo M16 x 2
14135	42 42 673 S1	ProKit Spurstange / tie rod	servo M16 x 2
19719	45 44 599	Verbindungsstange / connecting rod	**(1)**
19720	45 44 599 S1	ProKit Verbindungsstange / connecting rod	**(1)**
19849	45 43 450	Querlenker / control arm	**(1)**
19850	45 43 468	Querlenker / control arm	**(1)**

9000
(03/86 → 12/98)

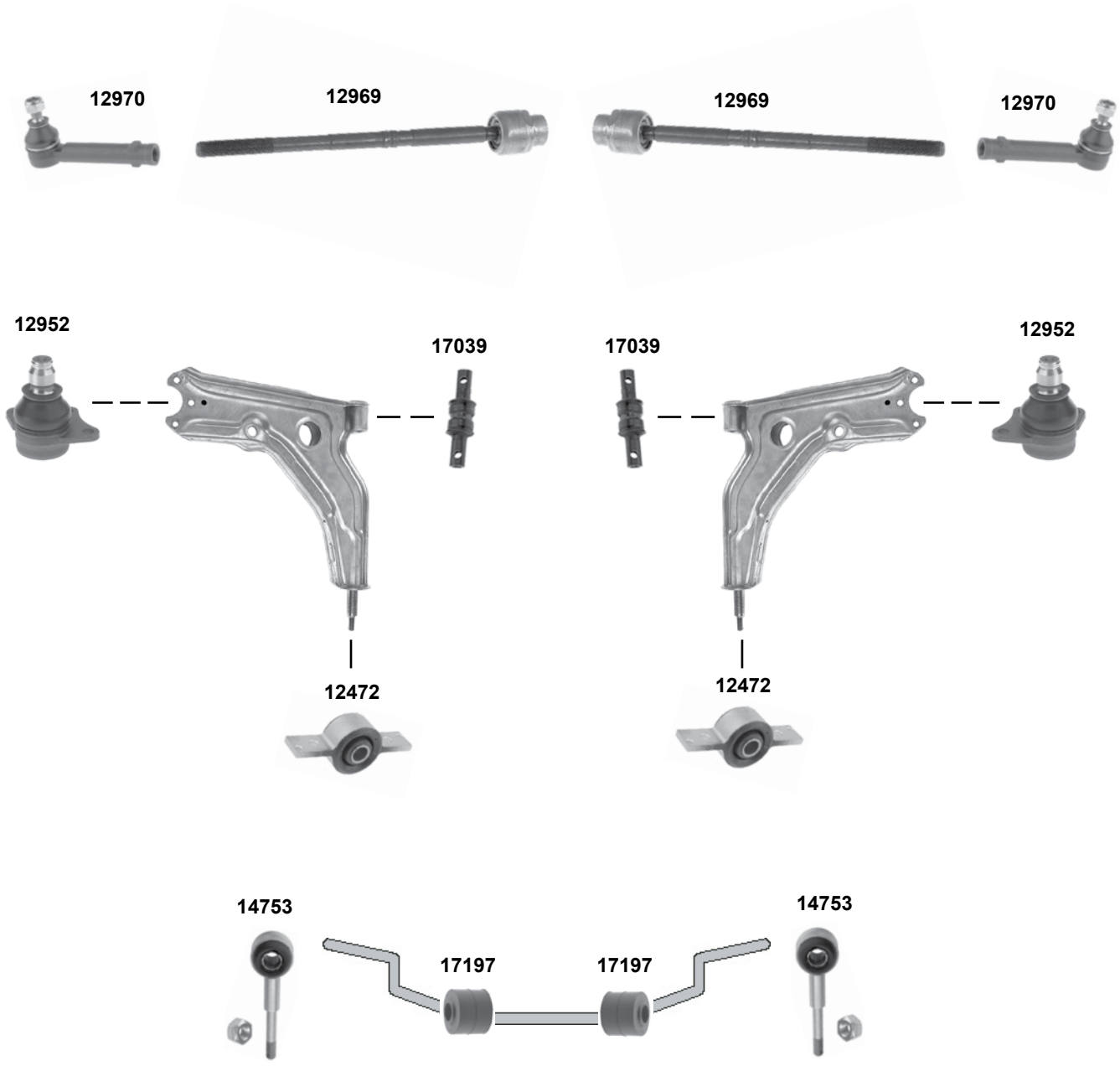

febi bilstein	Ref. - No.			
12472	89 65 253	Querlenkerlager / control arm	→ 91	
12952	89 72 135	Traggelenk / ball joint		M14 x 1,5
12969	89 62 250	Spurstange / tie rod	servo	
12970	89 93 453	Spurstangenendstück / tie rod end	servo	M12 x 1,5
14753	89 58 944	Verbindungsstange / connecting rod		
17039	89 61 476	Querlenkerlager / control arm mount		29/34x136
17197	89 53 986	Stabilisatorlager / stabilizer mount		Ø I 10

Der Einbau darf nur durch geschultes Fachpersonal erfolgen. / The installation may exclusively be performed by trained specialist staff.

Alhambra (7V8)
(1996 → 2010)

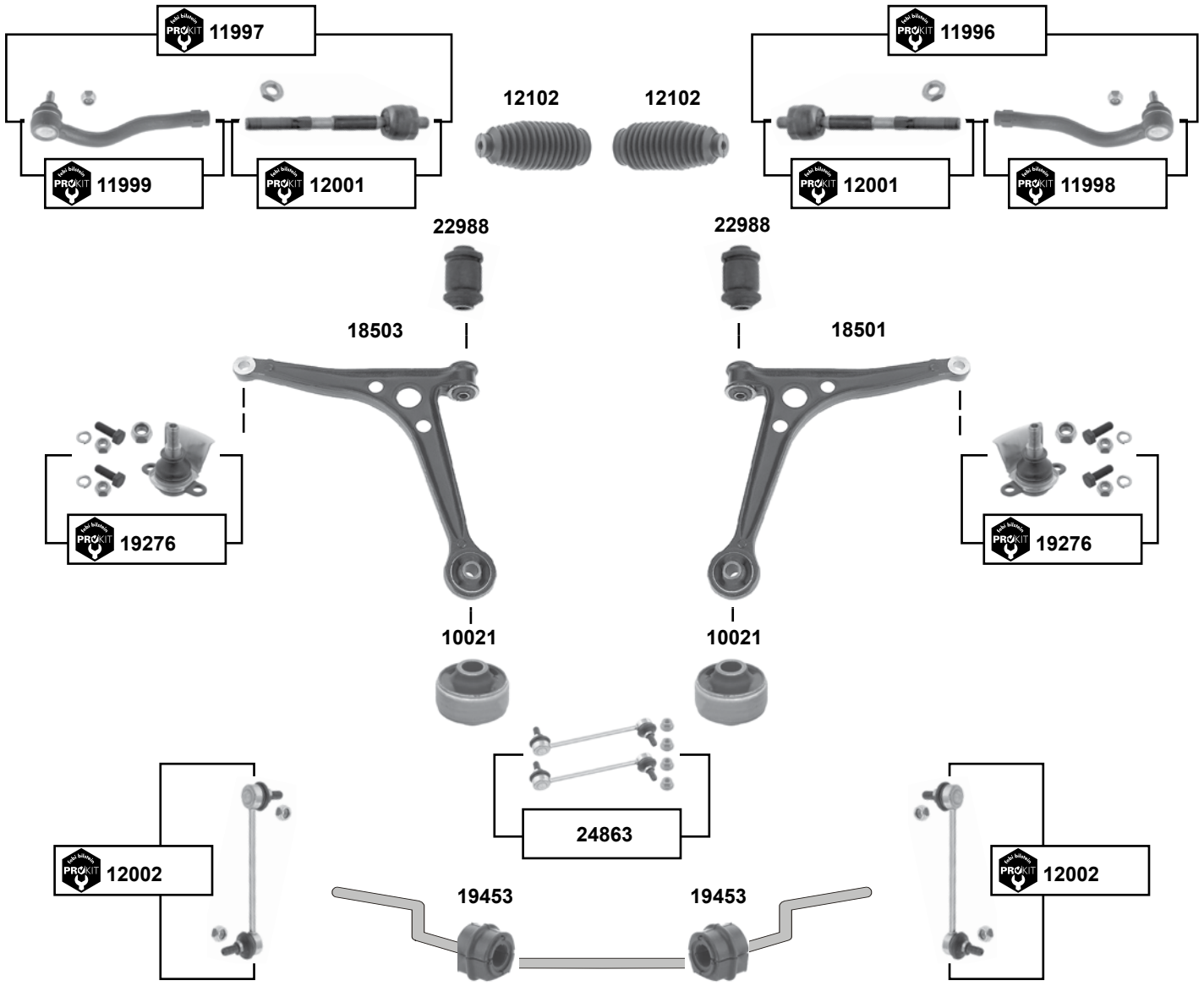

(1) ohne exzentrische Buchse für Spur-Sturz/-einstellung / without eccentric bushing for track-chamber/-gauge

	Ref. - No.			
10021	7M0 407 181 A	Querlenkerlager / control arm mount		18x60x50
11996	7M3 422 804 A	ProKit Spurstange mit Endstück / tie rod with end		
11997	7M3 422 803 A	ProKit Spurstange mit Endstück / tie rod with end		
11998	7M3 422 818	ProKit Spurstangenendstück / tie rod end		M12 x 1,5
11999	7M3 422 817	ProKit Spurstangenendstück / tie rod end		M12 x 1,5
12001	7M3 422 810	ProKit Spurstange / tie rod		
12002	7M3 411 317 C	ProKit Verbindungsstange / connecting rod	**(ch.)** 7-M-S-001830 →	L 205
12102	7M3 422 831	Lenkmanschette / steering boot	96 → 00	
18501	7M0 407 152 B	Querlenker / control arm	96 → 00	
18503	7M0 407 151 B	Querlenker / control arm	96 → 00	
19276	7M3 407 365 C	ProKit Traggelenk / ball joint	96 → 00	M14 x 1,5
19453	7M0 411 031	Stabilisatorlager / stabilizer mount	96 → 00	Ø I 17
22988	7M0 501 541	Querlenkerlager / control arm mount	96 → 00 **(1)**	Ø A 35
24863	7M3 498 317	Verbindungsstangensatz / connecting rod set		L 205

Alhambra (7V9)
(2001 → 2010)

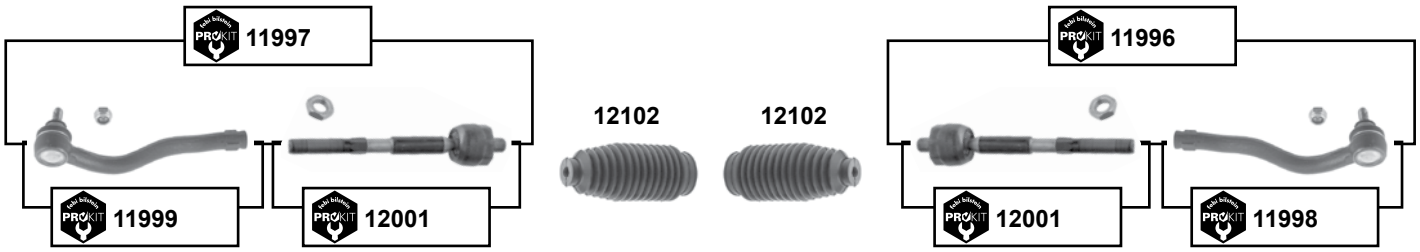

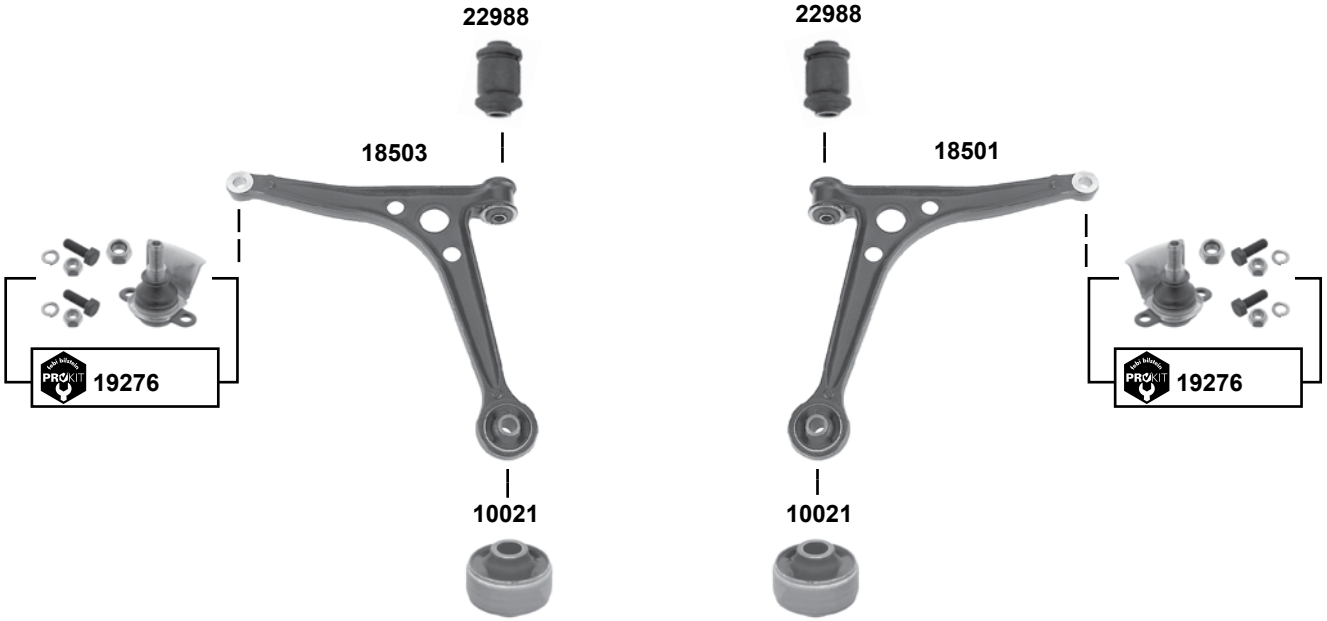

Der Einbau darf nur durch geschultes Fachpersonal erfolgen. / The installation may exclusively be performed by trained specialist staff.

Alhambra (7V9)
(2001 → 2010)

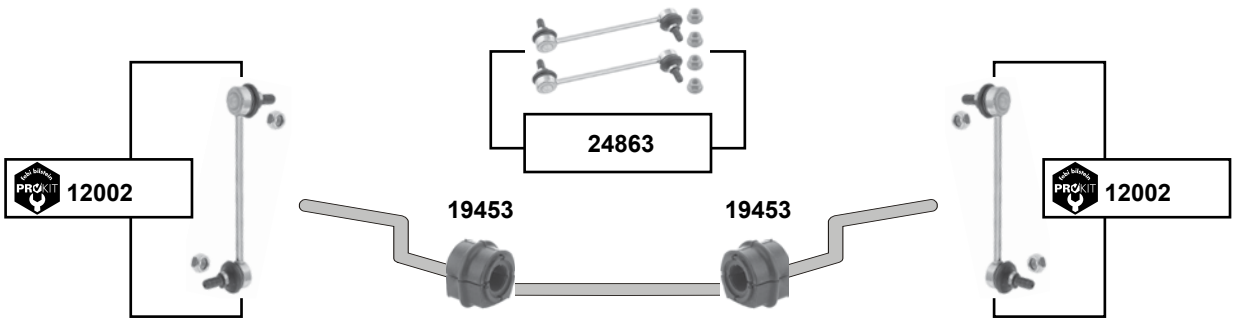

(1) ohne exzentrische Buchse für Spur-Sturz/-einstellung / without eccentric bushing for track-chamber/-gauge

	Ref. - No.			
10021	7M0 407 181 A	Querlenkerlager / control arm mount		18x60x50
11996	7M3 422 804 A	ProKit Spurstange mit Endstück / tie rod with end		
11997	7M3 422 803 A	ProKit Spurstange mit Endstück / tie rod with end		
11998	7M3 422 818	ProKit Spurstangenendstück / tie rod end		M12 x 1,5
11999	7M3 422 817	ProKit Spurstangenendstück / tie rod end		M12 x 1,5
12001	7M3 422 810	ProKit Spurstange / tie rod		
12002	7M3 411 317 C	ProKit Verbindungsstange / connecting rod	→ 04 **(ch.)** → 7M-4-519000	L 205
12102	7M3 422 831	Lenkmanschette / steering boot		
18501	7M0 407 152 B	Querlenker / control arm		
18503	7M0 407 151 B	Querlenker / control arm		
19276	7M3 407 365 C	ProKit Traggelenk / ball joint		M14 x 1,5
19453	7M0 411 031	Stabilisatorlager / stabilizer mount		Ø I 17
22988	7M0 501 541	Querlenkerlager / control arm mount	**(1)**	Ø A 35
24863	7M3 498 317	Verbindungsstangensatz / connecting rod set	→ 05	L 205

Alhambra (710)
(2011 →)

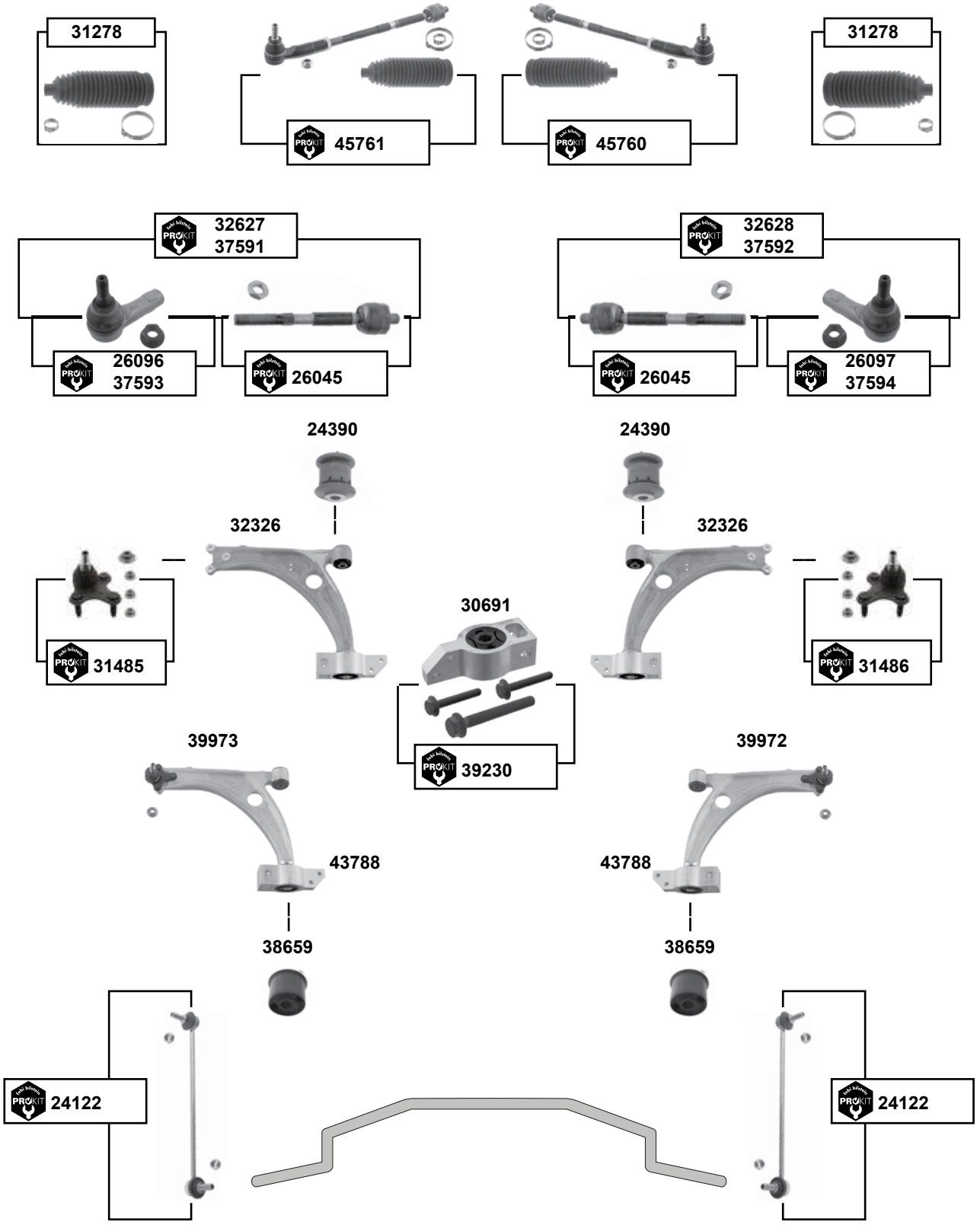

Der Einbau darf nur durch geschultes Fachpersonal erfolgen. / The installation may exclusively be performed by trained specialist staff.

Alhambra (710)
(2011 →)

(1) PR-F0A ; nicht für Sonderfahrzeuge / not for special purpose vehicles

(2) **(mot.)** CDAA / CCZA, für Taxifahrzeuge / for taxis

	Ref. - No.			
24122	1K0 411 315 R	ProKit Verbindungsstange / connecting rod		
24390	1K0 407 182	Querlenkerlager / control arm mount		Ø A 48 H 54
26045	1K0 423 810 A	ProKit Axialgelenk / axial joint		
26096	1K0 423 811 E	ProKit Spurstangenendstück / tie rod end	RHT	
26097	1K0 423 812 E	ProKit Spurstangenendstück / tie rod end	RHT	
30691	3C0 199 231 D	Querlenkerlager / control arm mount		
31278	1K0 423 831 A S1	Rep. Satz Lenkmanschette / rep. kit steering boot		Ø I 15,5 L190
31485	3C0 407 365 B S1	ProKit Traggelenk / ball joint		
31486	3C0 407 366 B S1	ProKit Traggelenk / ball joint		
32326	3C0 407 151 G	Querlenker / control arm	PR-F0A	
32627	1K0 423 810 A S1	ProKit Spurstange / tie rod	RHT	
32628	1K0 423 810 A S2	ProKit Spurstange / tie rod	RHT	
37591	1K0 423 811 K S1	ProKit Spurstange / tie rod	LHT	L 448
37592	1K0 423 812 K S1	ProKit Spurstange / tie rod	LHT	L 448
37593	1K0 423 811 K	ProKit Spurstangenendstück / tie rod end	LHT	M16 x 1,5
37594	1K0 423 812 K	ProKit Spurstangenendstück / tie rod end	LHT	M16 x 1,5
38659	1K0 407 183 G	Querlenkerlager / control arm mount	**(2)**	
39230	3C0 199 231 E S1	ProKit Querlenkerlagersatz / control arm mount kit		
39972	3C0 407 151 G S1	Querlenker / control arm	**(1)**	
39973	3C0 407 151 G S2	Querlenker / control arm	**(1)**	
43788	3C0 199 231 F	Querlenkerlager / control arm mount	**(2)**	
45760	1K0 423 810 A S4	ProKit Spurstange / tie rod	RHT	
45761	1K0 423 810 A S3	ProKit Spurstange / tie rod	RHT	

Altea (5P)
(2004 →)

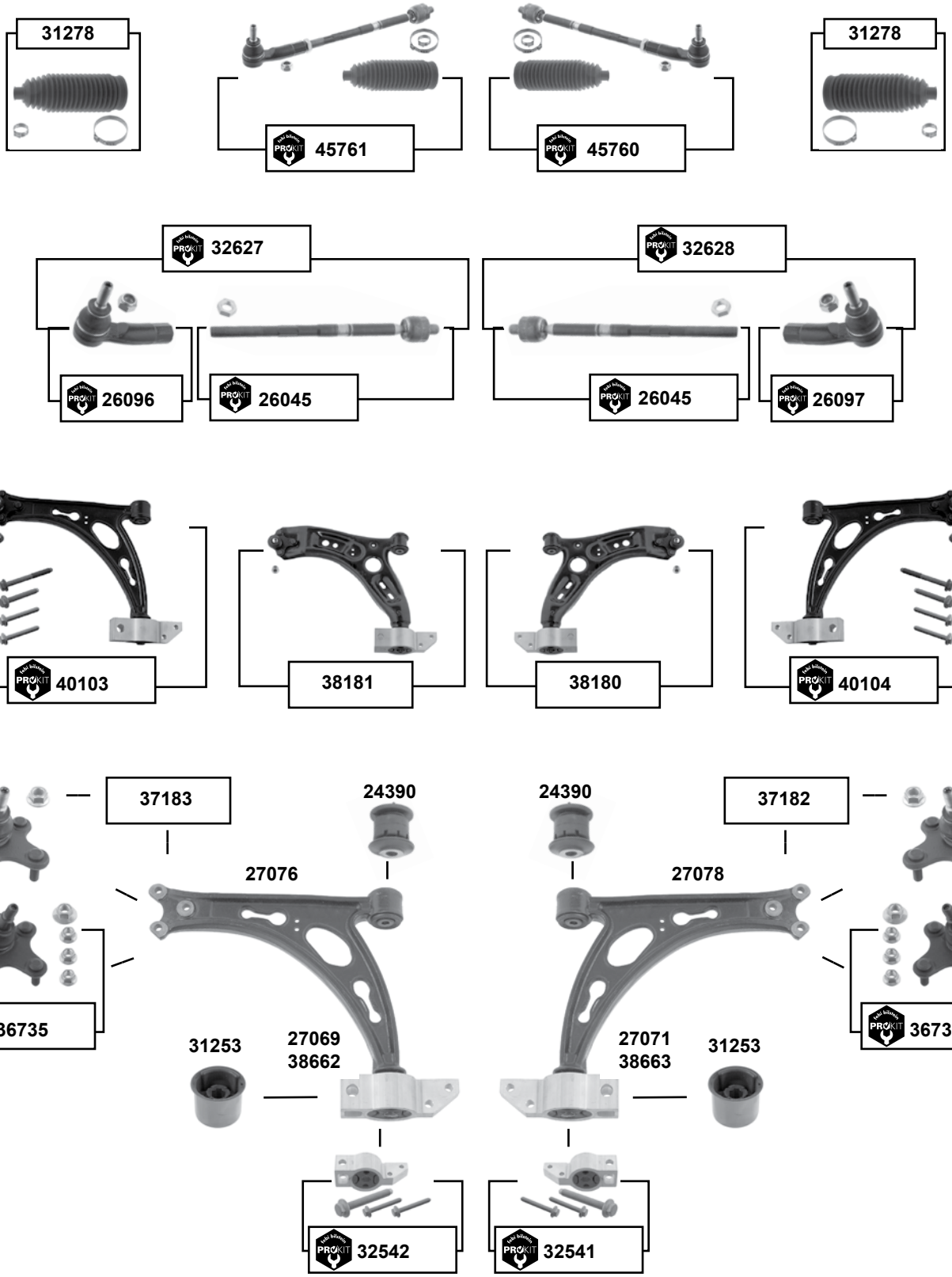

Der Einbau darf nur durch geschultes Fachpersonal erfolgen. / The installation may exclusively be performed by trained specialist staff.

Altea (5P)
(2004 →)

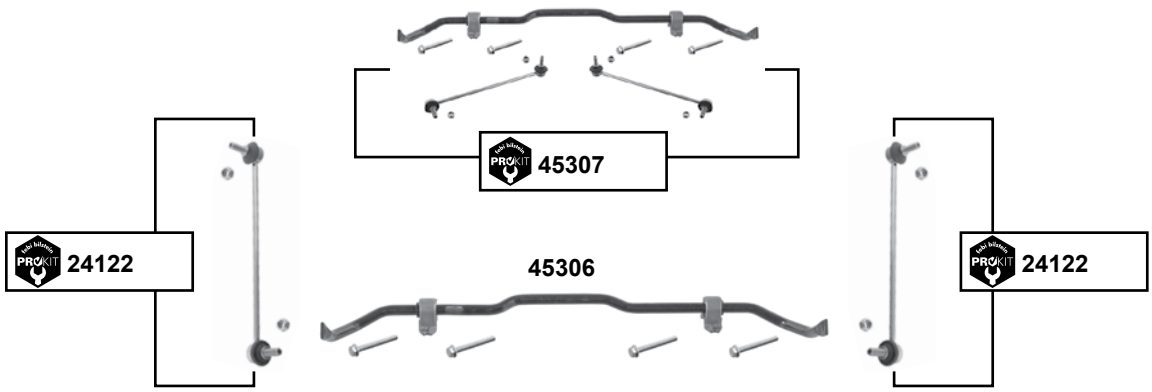

(1)	→ **(ch.)** 5P-4-000 500 / **(mot.)** BJB / BKC / BKD / AZV / BXE
(2)	Stahl-Gussausführung / keine Mischverbauung mit der Blechausführung zulässig / cast iron execution / not mixable with metall execution
(3)	**(ch.)** 5P-7-000001 → / **(ch.)** → 5P-A-045000

	Ref. - No.			
24122	1K0 411 315 R	ProKit Verbindungsstange / connecting rod		
24390	1K0 407 182	Querlenkerlager / control arm mount		Ø A 48 H 54
26045	1K0 423 810 A	ProKit Axialgelenk / axial joint		
26082	1K0 407 365 C	Traggelenk / ball joint		
26083	1K0 407 366 C	Traggelenk / ball joint		
26096	1K0 423 811 E	ProKit Spurstangenendstück / tie rod end		
26097	1K0 423 812 E	ProKit Spurstangenendstück / tie rod end		
27069	1K0 199 231 J	Querlenkerlager mit Gehäuse / control arm mount with housing	→ 2006	
27071	1K0 199 232 J	Querlenkerlager mit Gehäuse / control arm mount with housing	→ 2006	
27076	1K0 407 151 AC	Querlenker, kpl. / control arm, cpl.	**(1) (2)**	
27078	1K0 407 152 AC	Querlenker, kpl. / control arm, cpl.	**(1) (2)**	
31253	1K0 407 183 E	Querlenkerlager / control arm mount	→ 2006	Ø A 63
31278	1K0 423 831 A S1	Rep. Satz Lenkmanschette / rep. kit steering boot		Ø I 15,5 L190
32541	1K0 199 232 J S1	ProKit Querlenkerlagersatz / control arm mounting kit	→ 2006	
32542	1K0 199 231 J S1	ProKit Querlenkerlagersatz / control arm mounting kit	→ 2006	
32627	1K0 423 810 A S1	ProKit Spurstange / tie rod		
32628	1K0 423 810 A S2	ProKit Spurstange / tie rod		
36735	1K0 407 365 C S1	ProKit Traggelenk / ball joint		
36736	1K0 407 366 C S1	ProKit Traggelenk / ball joint		
37182	1K0 407 152 AC S1	Rep. Satz Querlenker mit Traggelenk / control arm with ball joint		
37183	1K0 407 151 AC S1	Rep. Satz Querlenker mit Traggelenk / control arm with ball joint		
38180	1K0 407 152 BC S1	Rep. Satz Querlenker / rep. kit control arm	Stahl / steel	
38181	1K0 407 151 BC S1	Rep. Satz Querlenker / rep. kit control arm	Stahl / steel	
38662	1K0 199 231 K	Querlenkerlager mit Gehäuse / control arm mount with housing	Aluminium	
38663	1K0 199 232 K	Querlenkerlager mit Gehäuse / control arm mount with housing	Aluminium	
40103	1K0 407 151 AC S2	ProKit Querlenker / control arm	**(3)**	
40104	1K0 407 152 AC S2	ProKit Querlenker / control arm	**(3)**	
45306	1K0 411 303 BK S1	Stabilisatorsatz / stabilizer kit	PR-0AE	
45307	1K0 411 303 BK S2	ProKit Stabilisatorsatz / stabilizer kit	PR-0AE	
45760	1K0 423 810 A S4	ProKit Spurstange / tie rod		
45761	1K0 423 810 A S3	ProKit Spurstange / tie rod		

Arosa (6H)
(1997 → 2004)

man.

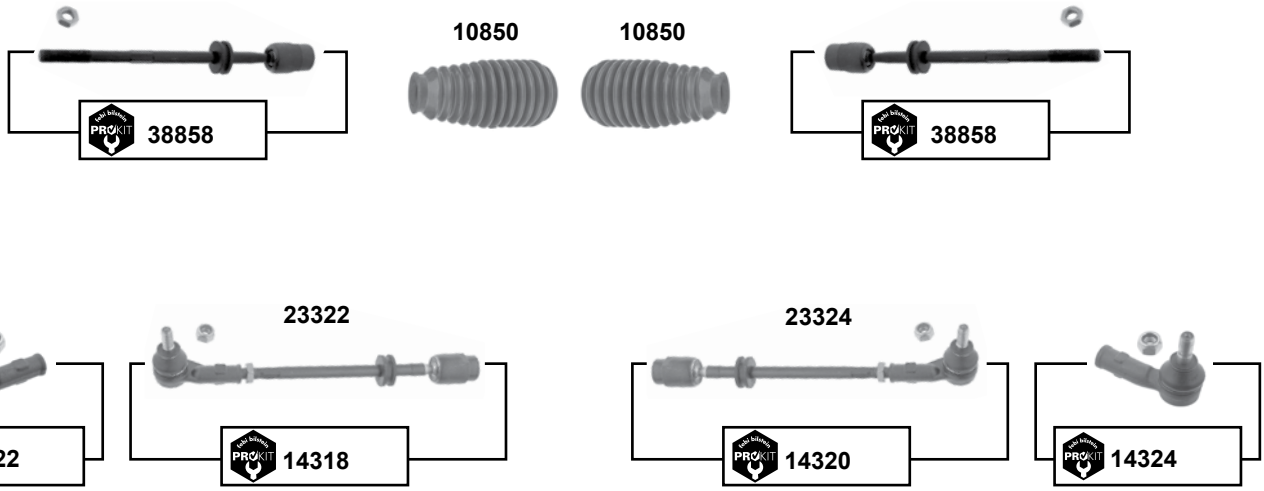

servo

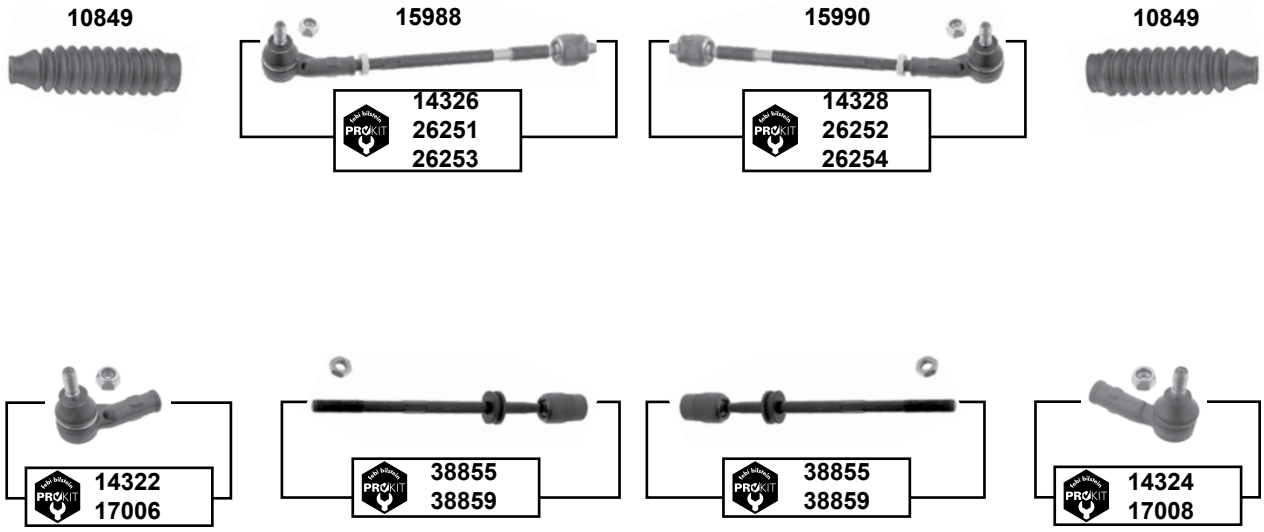

Der Einbau darf nur durch geschultes Fachpersonal erfolgen. / The installation may exclusively be performed by trained specialist staff.

Arosa (6H)
(1997 → 2004)

(1) 1998 → 2003 = **alle / all //** 2003 → = 1,0/1,4 8V/1,7 SDi

(2) **(ch.)** 6H-W-027 754 → / **(ch.)** → 6H-W-055 365

(3) **(mot.)** AFK, AQQ, AMF, AUB

(4) **(ch.)** → 6H-W-055 365 / **(mot.)** AER, ALL, AEX, AKV, APQ, AKU

	Ref. - No.			
10849	6N0 422 831	Lenkmanschette / steering boot		
10850	6N0 419 831	Lenkmanschette / steering boot		
14318	6N0 419 803	ProKit Spurstange / tie rod	**(ch.)** → 6H-W-055 365	
14320	6N0 419 804	ProKit Spurstange / tie rod	**(ch.)** → 6H-W-055 365	
14322	6N0 422 811	ProKit Spurstangenendstück / tie rod end	**(ch.)** → 6H-W-027 753	M12 x 1,5
14324	6N0 422 812	ProKit Spurstangenendstück / tie rod end	**(ch.)** → 6H-W-027 753	M12 x 1,5
14326	6N0 422 803 A	ProKit Spurstange / tie rod	**(ch.)** → 6H-W-027 753	M12 x 1,5
14328	6N0 422 804 A	ProKit Spurstange / tie rod	**(ch.)** → 6H-W-027 753	M12 x 1,5
15988	6X0 422 803	Spurstange / tie rod	**(1) (ch.)** 6H-W-055 366 →	M12 x 1,5
15990	6X0 422 804	Spurstange / tie rod	**(1) (ch.)** 6H-W-055 366 →	M12 x 1,5
17006	6E0 419 811	ProKit Spurstangenendstück / tie rod end	**(ch.)** 6H-W-027 754 →	M12 x 1,5
17008	6E0 419 812	ProKit Spurstangenendstück / tie rod end	**(ch.)** 6H-W-027 754 →	M12 x 1,5
23322	6X0 419 803 A	Spurstange / tie rod	**(ch.)** 6H-W-055 366 →	
23324	6X0 419 804 A	Spurstange / tie rod	**(ch.)** 6H-W-055 366 →	
26251	6N0 422 803 C	ProKit Spurstange / tie rod	**(3)**	
26252	6N0 422 804 C	ProKit Spurstange / tie rod	**(3)**	
26253	6N0 422 803 D	ProKit Spurstange / tie rod	**(2)**	M12 x 1,5
26254	6N0 422 804 D	ProKit Spurstange / tie rod	**(2)**	M12 x 1,5
38855	6X0 422 810	ProKit Axialgelenk / axial joint	**(ch.)** 6H-W-055 366 →	
38858	6N0 419 810	ProKit Axialgelenk / axial joint	**(4)**	
38859	6N0 422 810 A	ProKit Axialgelenk / axial joint	**(ch.)** → 6H-W-027 753	

Arosa (6H)
(1997 → 2004)

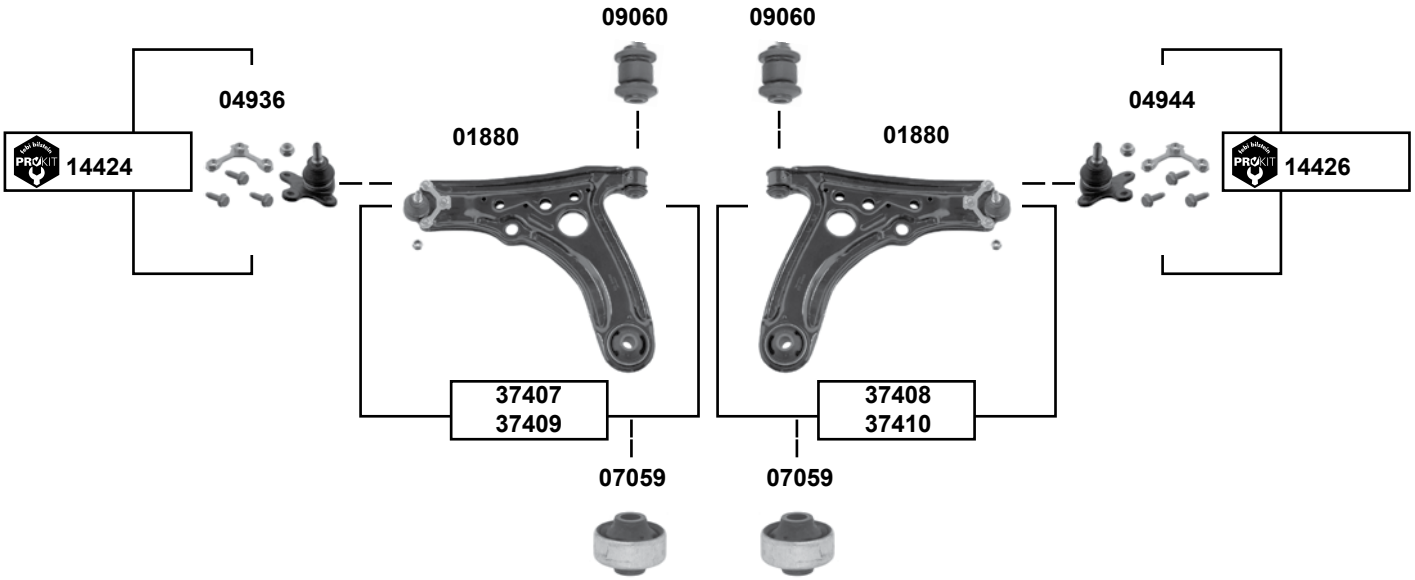

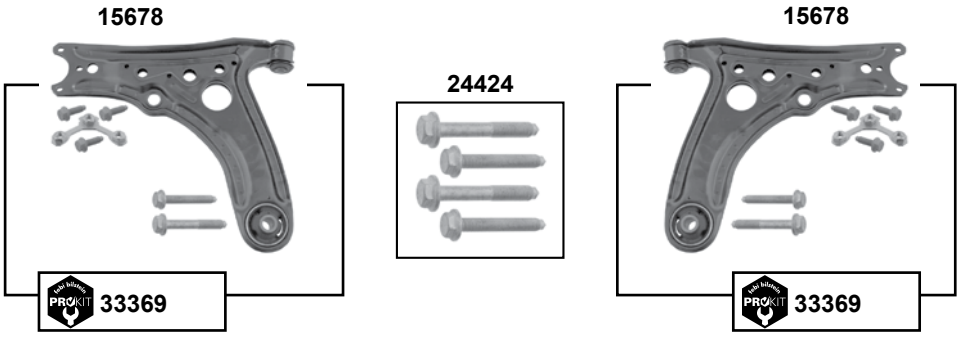

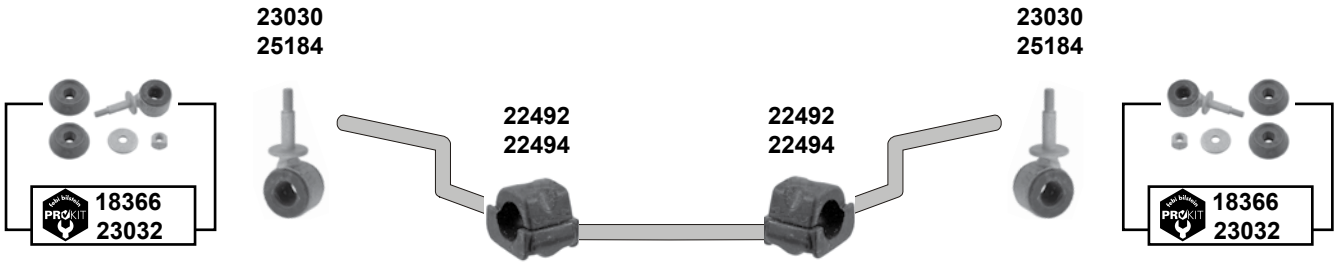

Der Einbau darf nur durch geschultes Fachpersonal erfolgen. / The installation may exclusively be performed by trained specialist staff.

Arosa (6H)
(1997 → 2004)

(1) 98 → 04 / **(ch.)** 6H-W-055 366 →

(2) **(mot.)** AER, AEX, AHT, AKK, AKV, ALD, ALL, ANV, ANW, APQ **(ch.)** → 6H-Y-028 000
Einbauseite: Vorderachse links / fitting side: front axle left
(mot.) AKU, AUC, AUD **(ch.)** → 6H-Y-028 000 / **(ch.)** 6H-1-000 001 →
Einbauseite: Vorderachse links / fitting side: front axle left
(mot.) AQQ **(ch.)** →6H-Y-028000 Einbauseite: Vorderachse rechts / fitting side: front axle right
(mot.) AFK, AMF **(ch.)** →6H-Y-028 000 / **(ch.)** 6H-1-000 001 →
Einbauseite: Vorderachse rechts / fitting side: front axle right
(mot.) AUB Einbauseite: Vorderachse rechts / fitting side: front axle right

(3) **(mot.)** AER, AEX, AHT, AKK, AKV, ALD, ALL, ANV, ANW, APQ **(ch.)** → 6H-Y-028 000
Einbauseite: Vorderachse recht / fitting side: front axle right
(mot.) AKU, AUC, AUD **(ch.)** → 6H-Y-028 000 / **(ch.)** 6H-1-000 001 →
Einbauseite: Vorderachse rechts / fitting side: front axle right
(mot.) AQQ **(ch.)** →6H-Y-028000 Einbauseite: Vorderachse links / fitting side: front axle left
(mot.) AFK, AMF **(ch.)** →6H-Y-028 000 / **(ch.)** 6H-1-000 001 → Einbauseite: Vorderachse links / fitting side: front axle left
(mot.) AUB Einbauseite: Vorderachse links / fitting side: front axle left

	Ref. - No.			
01880	6N0 407 151 B	Querlenker / control arm	**(ch.)** → 6H-W-055 365	
04936	6N0 407 365	Traggelenk / ball joint	**(2)**	M10 x 1
04944	6N0 407 365 A	Traggelenk / ball joint	**(3)**	M10 x 1
07059	6N0 407 181	Querlenkerlager / control arm mount		17x61x46
09060	6N0 407 182	Querlenkerlager / control arm mount		10x28x47
14424	6N0 407 365 S1	ProKit Traggelenk / ball joint		M10 x 1
14426	6N0 407 365 A S1	ProKit Traggelenk / ball joint		M10 x 1
15678	6X0 407 151 A	Querlenker / control arm	**(ch.)** 6H-W-055 366 →	
18366	6N0 411 315 C S1	ProKit Verbindungsstange / connecting rod		
24424	N 904 840 03 S3	Schraubensatz für Querlenker / screw kit for control arm		
22492	6X0 411 313	Stabilisatorlager / stabilizer mount		Ø I 18
22494	6X0 411 313 A	Stabilisatorlager / stabilizer mount		Ø I 20
23030	6N0 411 315 D	Verbindungsstange / connecting rod		
23032	6N0 411 315 D S1	ProKit Verbindungsstange / connecting rod	01 →	
25184	6N0 411 315	Verbindungsstange / connecting rod		
33369	6X0 407 151 A S1	ProKit Querlenker / control arm	**(1)**	
37407	6X0 407 151 A S2	Rep. Satz Querlenker / rep. kit control arm	**(ch.)** 6H-W-055 366 →	
37408	6X0 407 151 A S3	Rep. Satz Querlenker / rep. kit control arm	**(ch.)** 6H-W-055 366 →	
37409	6N0 407 151 B S1	Rep. Satz Querlenker / rep. kit control arm	**(ch.)** → 6H-W-055 365	
37410	6N0 407 151 B S2	Rep. Satz Querlenker / rep. kit control arm	**(ch.)** → 6H-W-055 365	

Cordoba (6K)
(1993 → 1999)

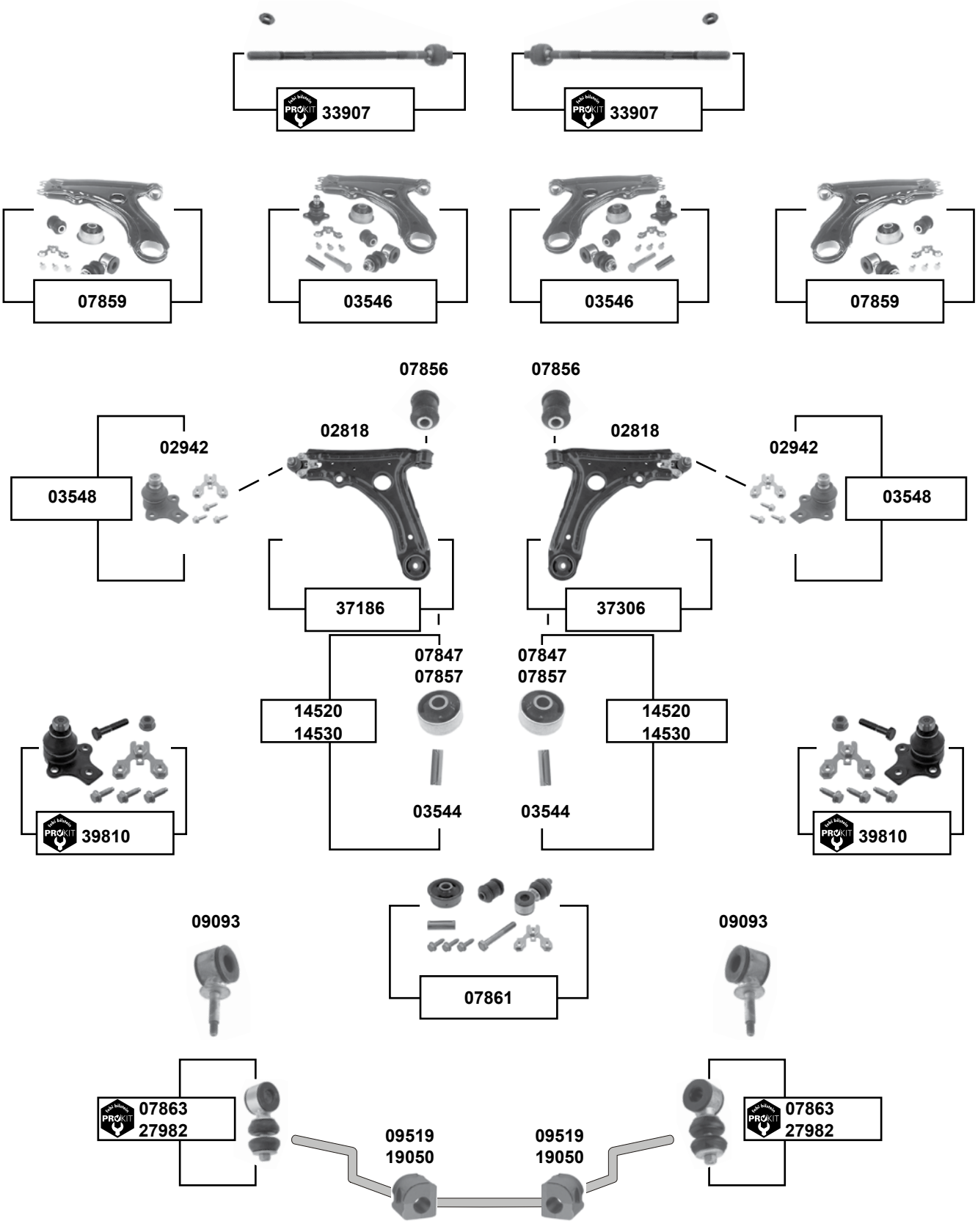

Der Einbau darf nur durch geschultes Fachpersonal erfolgen. / The installation may exclusively be performed by trained specialist staff.

Cordoba (6K)
(1993 → 1999)

(1)	**(ch.)** → 6K-V-143400 **alle / all** / **(ch.)** 6K-V-143401 → 1.0 / 1.3 / 1.4 / 1.6 (55kw)
(2)	**(ch.)** 6K-V-143401 → 1,6 (74kw); Diesel
(3)	93 → 94 **(ch.)** → 6K-ZR036 750 / → 6K-ZR546 756
(4)	93 → 94 **(ch.)** → 6K-ZR040 000 / → 6K-ZR550 000
(5)	→ 12/1994 **(ch.)** → 6K-ZR-040 000 / 6K-ZR-550 000

	Ref. - No.			
02818	191 407 151 B	Querlenker mit Gummilager / control arm incl. rubber mounts		
02942	357 407 365	Traggelenk / ball joint		Ø A 19
03544	191 407 190 A	Hülse / sleeve		50x17
03546	191 407 153 A S3	Rep. Satz Querlenker / rep. kit control arm		
03548	357 407 365 S1	Rep. Satz Traggelenk / rep. kit ball joint		
07847	191 407 181 D	Querlenkerlager / control arm mount	NEW	17x60x41
07856	357 407 182	Querlenkerlager / control arm mount		12x33x54
07857	191 407 181 B	Querlenkerlager / control arm mount	OLD	17x60x41
07859	191 407 153 A S2	Rep. Satz Querlenker / rep. kit control arm	→ 12/1994	
07861	191 407 153 S1	Montagesatz / mounting kit	**(5)**	
07863	191 411 315 B S1	ProKit Verbindungsstange / connecting rod	**(4)**	Metall
09093	191 411 315 B	Verbindungsstange / connecting rod	**(5)**	
09519	191 411 314	Stabilisatorlager / stabilizer mount	**(1)**	Ø I 17
14520	191 407 181 B S1	Querlenkerlager mit Hülse / control arm mount with sleeve	OLD	
14530	191 407 181 D S1	Querlenkerlager mit Hülse / control arm mount with sleeve	NEW	
19050	1H0 411 314	Stabilisatorlager / stabilizer mount	**(2)**	Ø I 19
27982	6K0 411 315 S1	ProKit Verbindungsstange / connecting rod		Ø I 16,5
33907	191 422 810 A	ProKit Axialgelenk / axial joint	**(3)** servo	
37186	191 407 151 B S1	Rep. Satz Querlenker / rep. kit control arm		
37306	191 407 151 B S2	Rep. Satz Querlenker / rep. kit control arm		
39810	357 407 365 S2	ProKit Traggelenk / ball joint		

Cordoba (6K)
(1993 → 1999)

man.

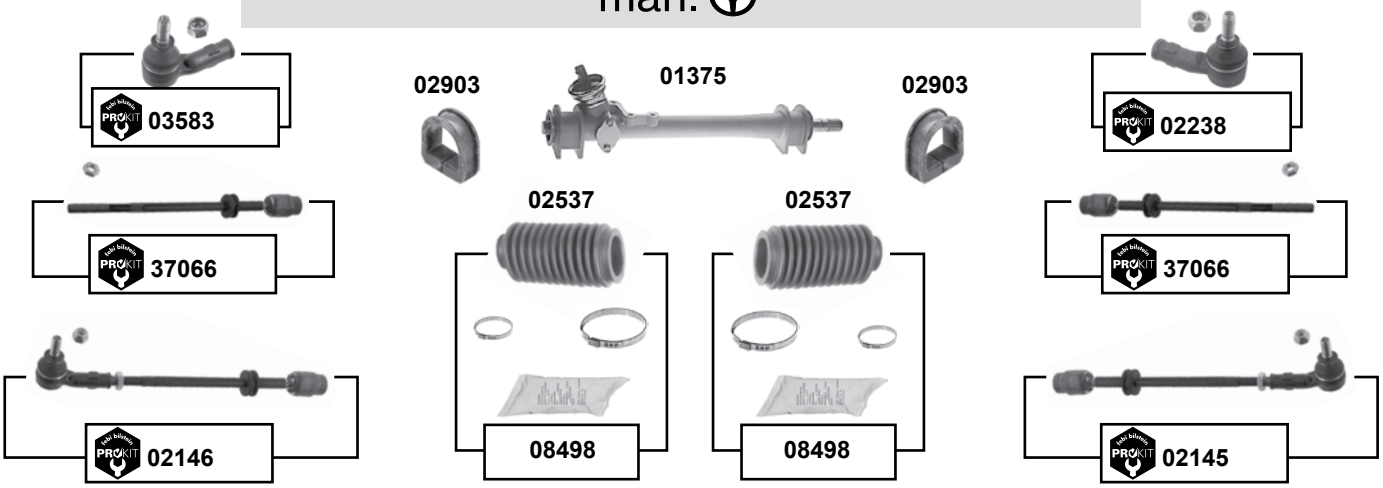

servo

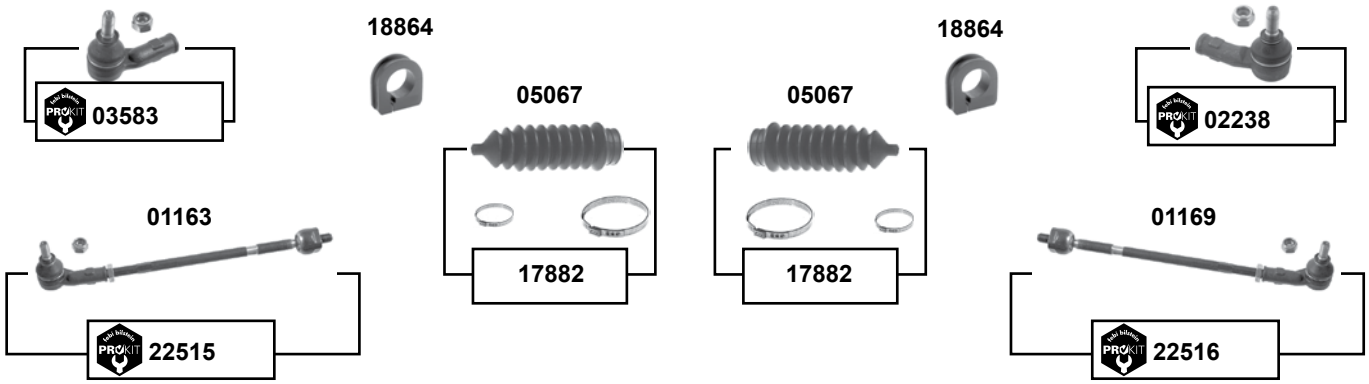

(1) **(ch.)** 6K-ZR546757 → 6K-TR081919

febi bilstein	Ref. - No.			
01163	191 422 803 A	Spurstange / tie rod	**(ch.)** → 6K-ZR546756	M12 x 1,5
01169	191 422 804 A	Spurstange / tie rod	**(ch.)** → 6K-ZR546756	M12 x 1,5
01375	191 419 063 C	Lenkgetriebe / steering gear	LHD	
02145	191 419 804	ProKit Spurstange / tie rod		M12 x 1,5
02146	191 419 803	ProKit Spurstange / tie rod		M12 x 1,5
02238	191 419 812	ProKit Spurstangenendstück / tie rod end		M12 x 1,5
02537	191 419 831	Lenkmanschette / steering boot		
02903	191 419 883	Lenkgetriebelager / steering gear bearing		B 28
03583	191 419 811	ProKit Spurstangenendstück / tie rod end		M12 x 1,5
05067	1H0 422 831 B	Lenkmanschette / steering boot		
08498	191 419 831 S1	Rep. Satz Lenkmanschette / rep. kit steering boot		
17882	1H0 422 831 B S1	Rep. Satz Lenkmanschette / rep. kit steering boot		
18864	1H0 422 884	Lenkgetriebelager / steering gear bearing	**(ch.)** → 6K-TR018 919	
22515	6K0 422 803	ProKit Spurstange / tie rod	**(1)**	
22516	6K0 422 804	ProKit Spurstange / tie rod	**(1)**	
37066	191 419 810 A	ProKit Spurstange / tie rod		M12 x 1,5

Der Einbau darf nur durch geschultes Fachpersonal erfolgen. / The installation may exclusively be performed by trained specialist staff.

Cordoba / Vario (6K)
(1999 → 2002)

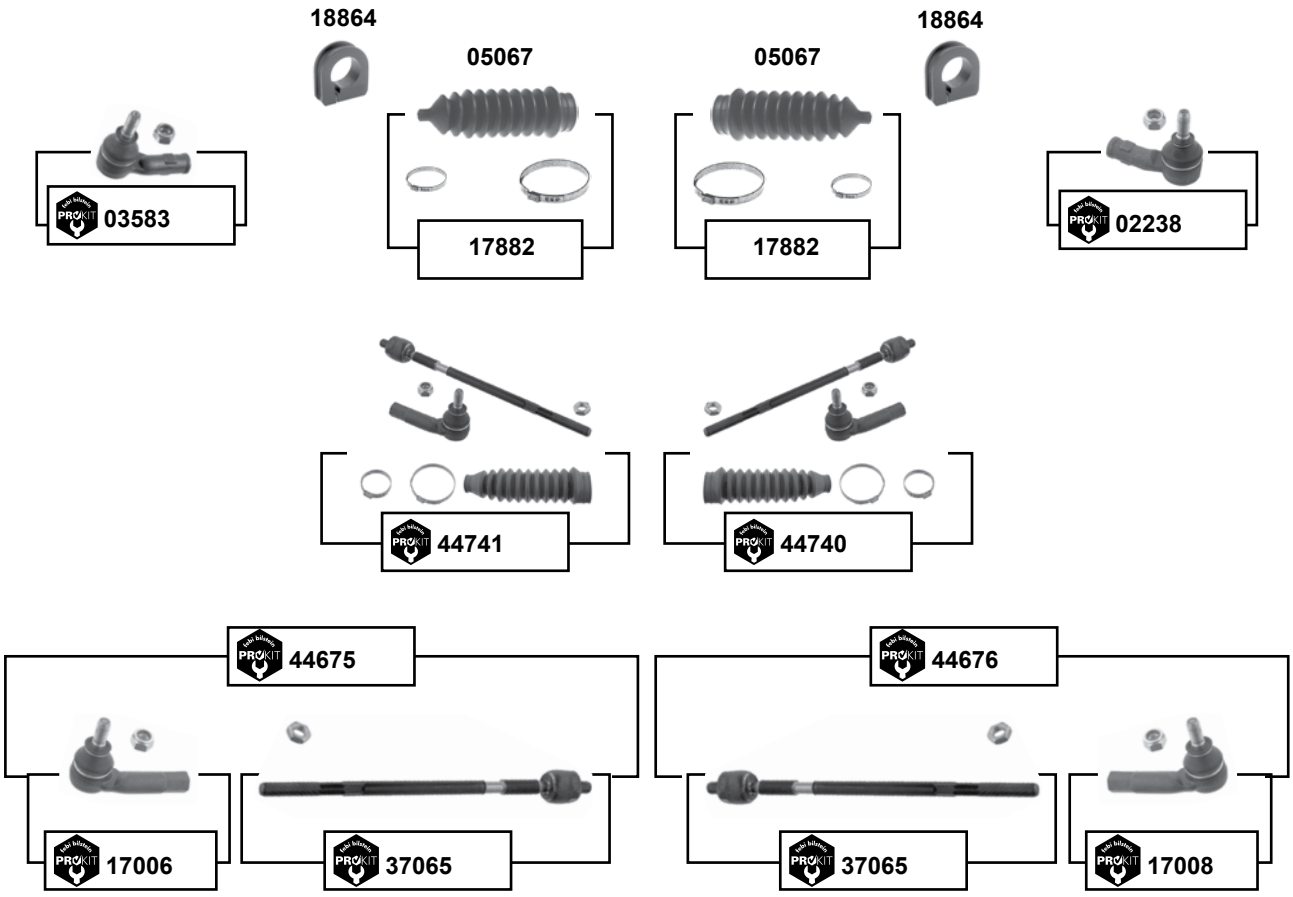

(1)	**(ch.)** → 6K-1-180000
(2)	**(ch.)** 6K-1-180001 →
(3)	**(ch.)** → 6K-X-400 001 / **(ch.)** 6K-TR130 000 → // Ausstattungsvariante / Equipment Variation : SX
(4)	**(ch.)** 6K-TR130 000 → / **(ex.)** **Sport**

	Ref. - No.			
02238	191 419 812	ProKit Spurstangenendstück / tie rod end	**(1)**	M12 x 1,5
03583	191 419 811	ProKit Spurstangenendstück / tie rod end	**(1)**	M12 x 1,5
05067	1H0 422 831 B	Lenkmanschette / steering boot	**(1)**	
17006	6E0 419 811	ProKit Spurstangenendstück / tie rod end	**(2)**	
17008	6E0 419 812	ProKit Spurstangenendstück / tie rod end	**(2)**	M12 x 1,5
17882	1H0 422 831 B S1	Rep. Satz Lenkmanschette / rep. kit steering boot	**(1)**	
18864	1H0 422 884	Lenkgetriebelager / steering gear bearing		
37065	6K0 422 810 E	ProKit Axialgelenk / axial joint		
44675	6K0 422 803 E	ProKit Spurstange / tie rod	**(3)**	M12 x 1,5
44676	6K0 422 804 E	ProKit Spurstange / tie rod	**(3)**	M12 x 1,5
44740	6K0 422 804 E S1	ProKit Spurstange / tie rod	**(4)**	
44741	6K0 422 803 E S1	ProKit Spurstange / tie rod	**(4)**	

Cordoba / Vario (6K)
(1999 → 2002)

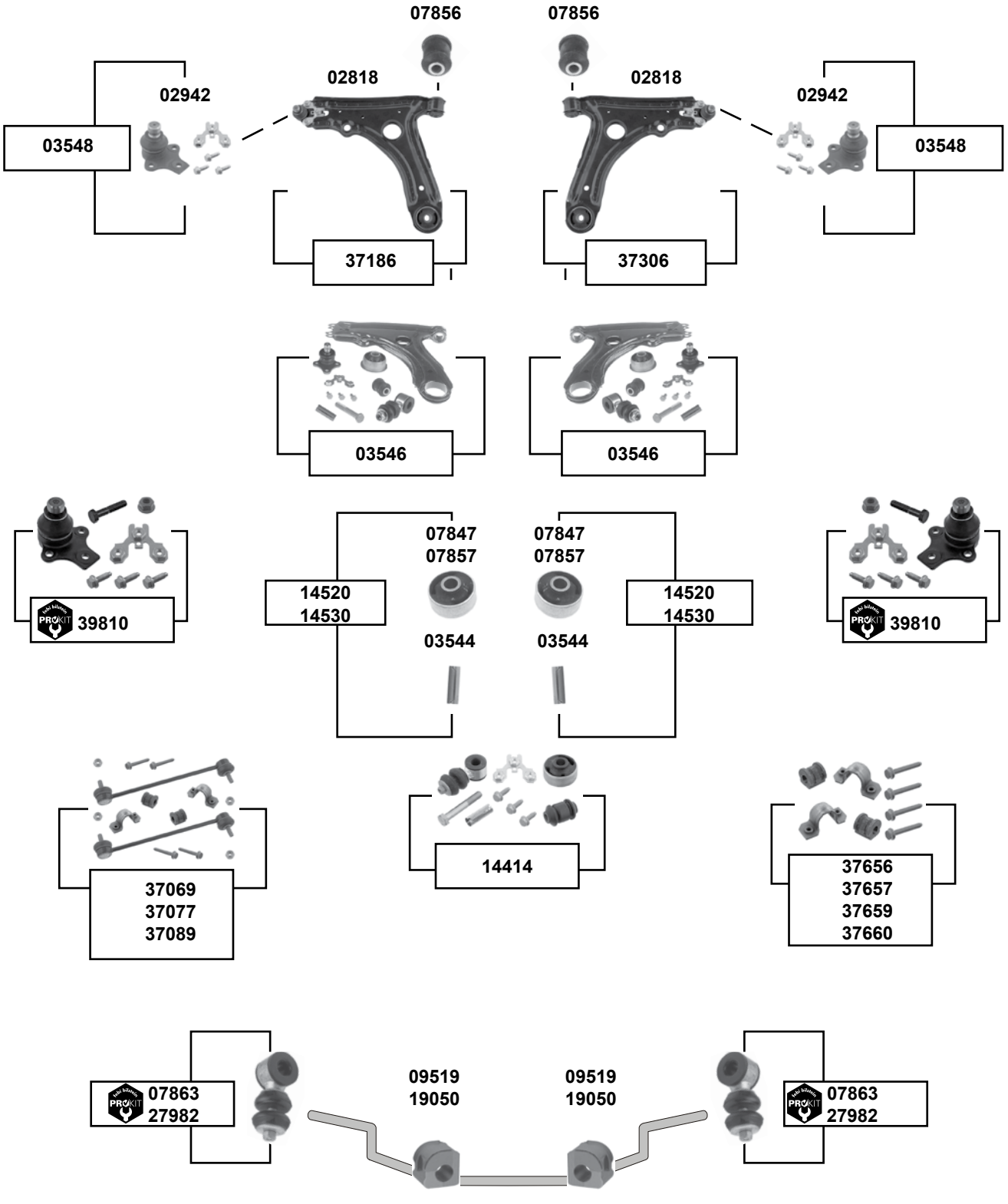

Der Einbau darf nur durch geschultes Fachpersonal erfolgen. / The installation may exclusively be performed by trained specialist staff.

Cordoba / Vario (6K)
(1999 → 2002)

(1)	1.0 / 1.4 (44 kW)	**alle / all**
	1.6 (55 kW) **(ch.)**	→ 6K-X-430579
(2)	1,6 (74kw); Diesel **(ch.)** 6K-V-143401 →	
(3)	PR-0AQ / **(ch.)** 6L-8-157 035 →	
(4)	PR-0AR / **(ch.)** 6L-8-157 035 →	
(5)	**(ch.)** 6L-8-041 365 → / PR-0AR	

	Ref. - No.			
02818	191 407 151 B	Querlenker mit Gummilager / control arm incl. rubber mounts		
02942	357 407 365	Traggelenk / ball joint		Ø A 19
03544	191 407 190 A	Hülse / sleeve		50x17
03546	191 407 153 A S3	Rep. Satz Querlenker / rep. kit control arm		
03548	357 407 365 S1	Rep. Satz Traggelenk / rep. kit ball joint		
07847	191 407 181 D	Querlenkerlager / control arm mount	NEW	17x60x41
07856	357 407 182	Querlenkerlager / control arm mount		12x33x54
07857	191 407 181 B	Querlenkerlager / control arm mount	OLD	17x60x41
07863	191 411 315 B S1	ProKit Verbindungsstange / connecting rod		
09519	191 411 314	Stabilisatorlager / stabilizer mount	**(1)**	Ø I 17
14414	191 407 153 S2	Montagesatz / mounting kit		
14520	191 407 181 B S1	Querlenkerlager mit Hülse / control arm mount with sleeve	OLD	
14530	191 407 181 D S1	Querlenkerlager mit Hülse / control arm mount with sleeve	NEW	
19050	1H0 411 314	Stabilisatorlager / stabilizer mount	**(2)**	Ø I 19
27982	6K0 411 315 S1	ProKit Verbindungsstange / connecting rod		Ø I 16,5
37069	6Q0 411 314 Q S1	Stabilisatorlagersatz / anti roll bar bush kit	**(4)**	
37077	6Q0 411 314 P S1	Stabilisatorlagersatz / anti roll bar bush kit	**(3)**	
37089	6Q0 411 314 R S2	Stabilisatorlagersatz / anti roll bar bush kit	PR-0AS	
37186	191 407 151 B S1	Rep. Satz Querlenker / rep. kit control arm		
37306	191 407 151 B S2	Rep. Satz Querlenker / rep. kit control arm		
37656	6Q0 411 314 R S3	Stabilisatorlagersatz / anti roll bar bush kit	**(2)**	Ø I 18
37657	6Q0 411 314 P S2	Stabilisatorlagersatz / anti roll bar bush kit	PR-0AQ	Ø I 16
37659	6Q0 411 314 R S4	Stabilisatorlagersatz / anti roll bar bush kit	PR-0AQ	Ø I 18
37660	6Q0 411 314 Q S2	Stabilisatorlagersatz / anti roll bar bush kit	**(5)**	Ø I 17
39810	357 407 365 S2	ProKit Traggelenk / ball joint		

Cordoba / Vario (6L)
(2002 →)

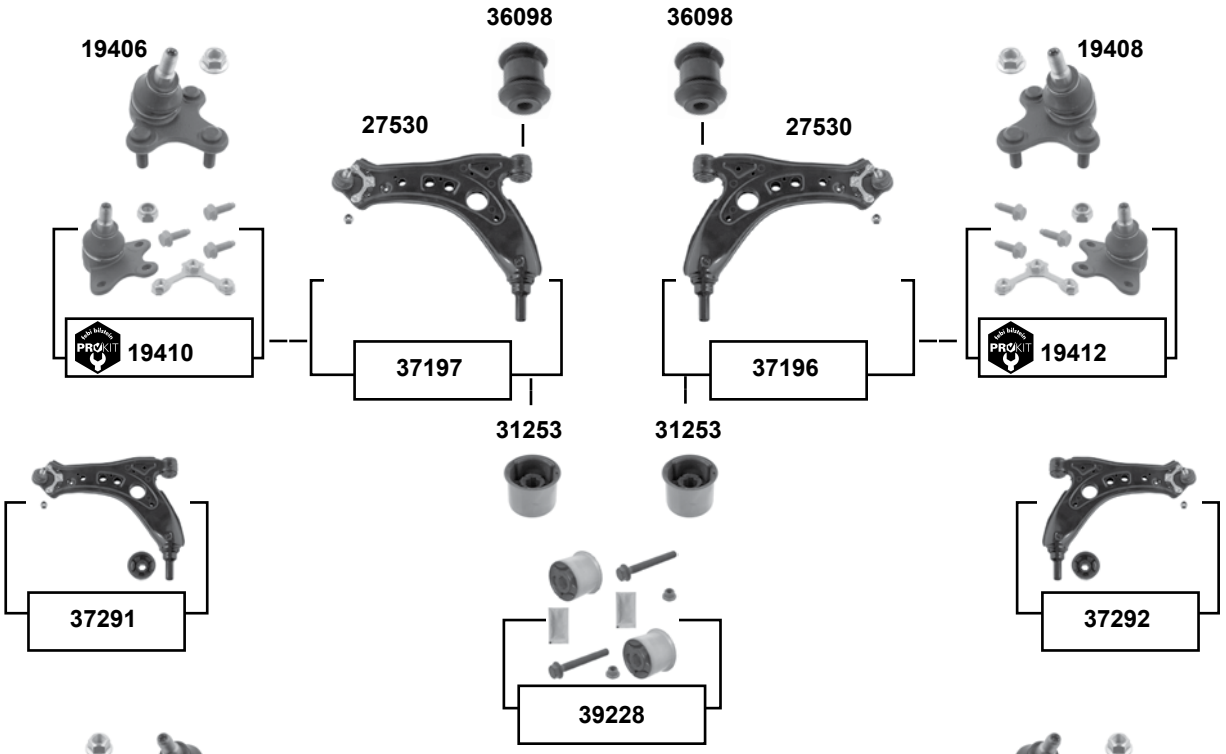

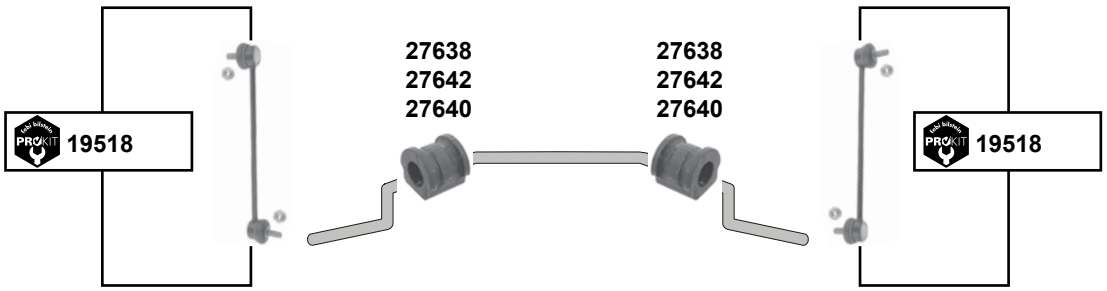

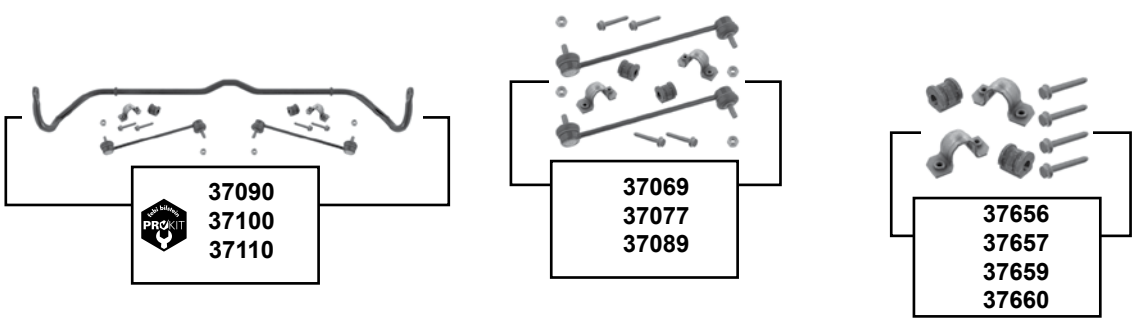

Der Einbau darf nur durch geschultes Fachpersonal erfolgen. / The installation may exclusively be performed by trained specialist staff.

Cordoba / Vario (6L)
(2002 →)

(1) 03 → / **(ex.)** Cupra R: BPX/BUK/BLZ

(2) → 09 **(ch.)** → 6L-3-164 392 / PR-0AS

	Ref. - No.			
19406	6Q0 407 365 M	Traggelenk / ball joint		
19408	6Q0 407 366 M	Traggelenk / ball joint		
19410	6Q0 407 365 M S1	ProKit Traggelenk / ball joint	→ 09 **/ (ch.)** → 6L-8-185 000	
19412	6Q0 407 366 M S1	ProKit Traggelenk / ball joint	→ 09 **/ (ch.)** → 6L-8-185 000	
19518	6Q0 411 315 Q	ProKit Verbindungsstange / connecting rod	03 →	
27530	6Q0 407 151 L	Querlenker / control arm	→ 08 **(ch.)** → 6L-8-157 034	
27638	6Q0 411 314 P	Stabilisatorlager / stabilizer mount	**(ch.)** 6L-3-164 393 →	Ø I 16
27640	6Q0 411 314 Q	Stabilisatorlager / stabilizer mount	06 →	Ø I 17
27642	6Q0 411 314 R	Stabilisatorlager / stabilizer mount	**(ch.)** → 6L-3-164 392	Ø I 18
31253	1K0 407 183 E	Querlenkerlager / control arm mount	**(1)**	Ø A 63
36051	6R0 407 365 A	ProKit Traggelenk / ball joint	**(ch.)** 6L-8-173 860 →	
36052	6R0 407 366 A	ProKit Traggelenk / ball joint	**(ch.)** 6L-8-173 860 →	
36098	6Q0 407 182 A	Querlenkerlager / control arm mount	**(ch.)** → 6L-8-157 034	Ø A 32
36922	6R0 407 152 E	Querlenker / control arm	**(ch.)** 6L-8-173 860 →	
36923	6R0 407 151 E	Querlenker / control arm	**(ch.)** 6L-8-173 860 →	
36925	6R0 407 151 E S1	Rep. Satz Querlenker / rep. kit control arm	**(ch.)** 6L-8-173 860 →	
36926	6R0 407 152 E S1	Rep. Satz Querlenker / rep. kit control arm	**(ch.)** 6L-8-173 860 →	
37069	6Q0 411 314 Q S1	Stabilisatorlagersatz / anti roll bar bush kit	PR-0AR / **(ch.)** 6L-8-157 035 →	
37077	6Q0 411 314 P S1	Stabilisatorlagersatz / anti roll bar bush kit	PR-0AQ / **(ch.)** 6L-8-157 035 →	
37089	6Q0 411 314 R S2	Stabilisatorlagersatz / anti roll bar bush kit	PR-0AS	
37090	6Q0 411 305 AL S2	ProKit Stabilisatorsatz / stabilizer kit	PR-0AQ / **(ch.)** 6L-8-157 035 →	
37100	6Q0 411 305 AM S2	ProKit Stabilisatorsatz / stabilizer kit	PR-0AR / **(ch.)** 6L-8-157 035 →	
37110	6Q0 411 305 AN S2	ProKit Stabilisatorsatz / stabilizer kit	PR-0AS	
37196	6Q0 407 151 L S3	Rep. Satz Querlenker / rep. kit control arm		
37197	6Q0 407 151 L S2	Rep. Satz Querlenker / rep. kit control arm		
37291	6Q0 407 151 L S5	Rep. Satz Querlenker / rep. kit control arm		
37292	6Q0 407 151 L S4	Rep. Satz Querlenker / rep. kit control arm		
37656	6Q0 411 314 R S3	Stabilisatorlagersatz / anti roll bar bush kit	**(2)**	Ø I 18
37657	6Q0 411 314 P S2	Stabilisatorlagersatz / anti roll bar bush kit	PR-0AQ	Ø I 16
37659	6Q0 411 314 R S4	Stabilisatorlagersatz / anti roll bar bush kit	PR-0AS	Ø I 18
37660	6Q0 411 314 Q S2	Stabilisatorlagersatz / anti roll bar bush kit	**(ch.)** 6L-8-041 365 → / PR-0AR	Ø I 17
39228	1K0 407 183 E S1	Querlenkerlagersatz / control arm mounting kit		

Cordoba / Vario (6L)
(2003 →)

für / to fit servo TRW

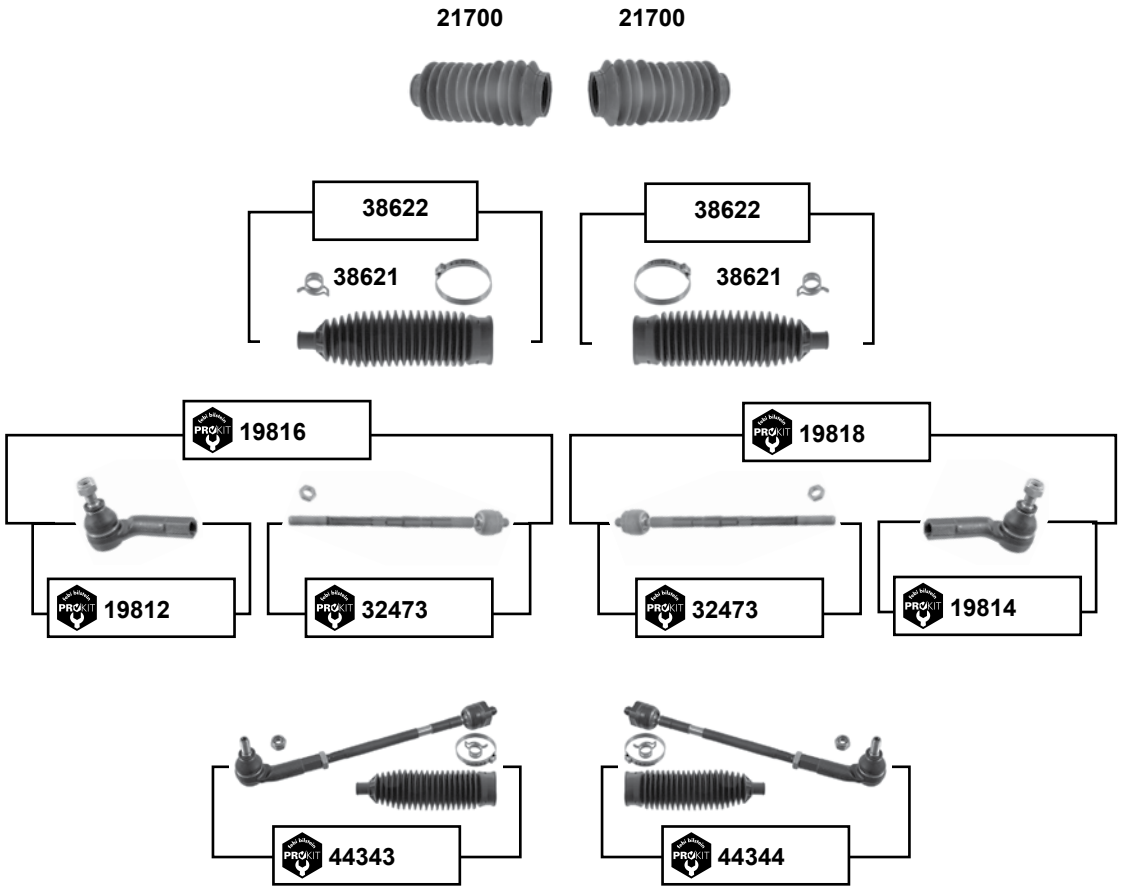

für / to fit servo KOYO

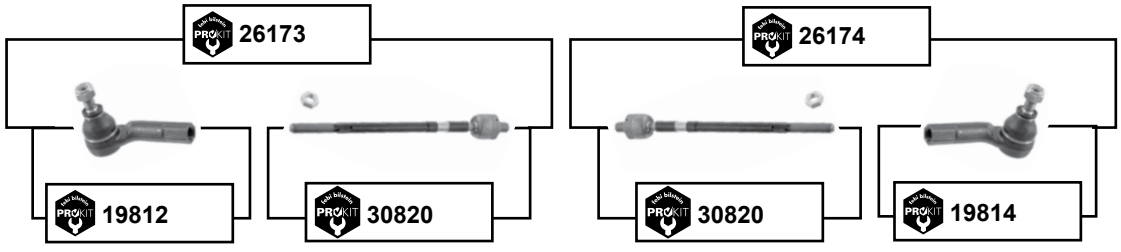

Der Einbau darf nur durch geschultes Fachpersonal erfolgen. / The installation may exclusively be performed by trained specialist staff.

Cordoba / Vario (6L)

(2003 →)

	Ref. - No.			
19812	6R0 423 811	ProKit Spurstangenendstück / tie rod end		
19814	6R0 423 812	ProKit Spurstangenendstück / tie rod end		
19816	6Q0 423 803 E	ProKit Spurstange / tie rod		
19818	6Q0 423 804 E	ProKit Spurstange / tie rod		
21700	6E0 419 831	Lenkmanschette / steering boot	**(ch.)** → 6L-3-162 980	
26173	6Q0 423 803 G	ProKit Spurstange / tie rod		
26174	6Q0 423 804 G	ProKit Spurstange / tie rod		
30820	6Q0 423 810 C	ProKit Axialgelenk / axial joint	03 → 05	M14 x 1,5
32473	6Q0 423 810 P	ProKit Axialgelenk / axial joint	03 →	M14 x 1,5
38621	6Q0 423 831 D	Lenkmanschette / steering boot	**(ch.)** 6L-3-162 980 →	
38622	6Q0 423 831 D S1	Rep. Satz Lenkmanschette / rep. kit steering boot	**(ch.)** 6L-3-162 980 →	
44343	6Q0 423 803 E S1	ProKit Spurstange / tie rod	**(ch.)** 6L-3-162 981 →	
44344	6Q0 423 804 E S1	ProKit Spurstange / tie rod	**(ch.)** 6L-3-162 981 →	

Exeo (3R)
(2009 →)

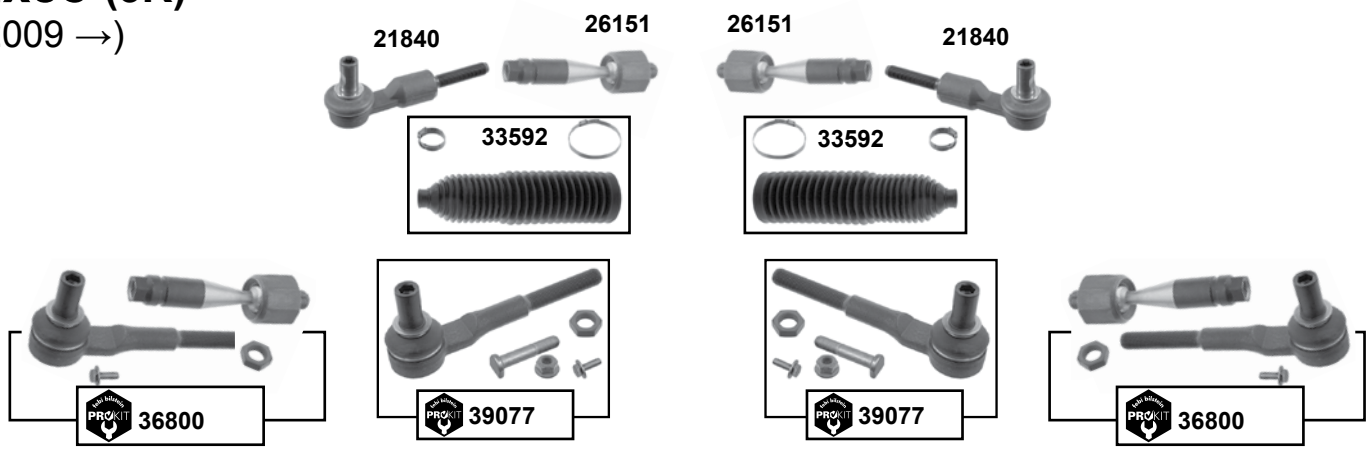

oben / upper

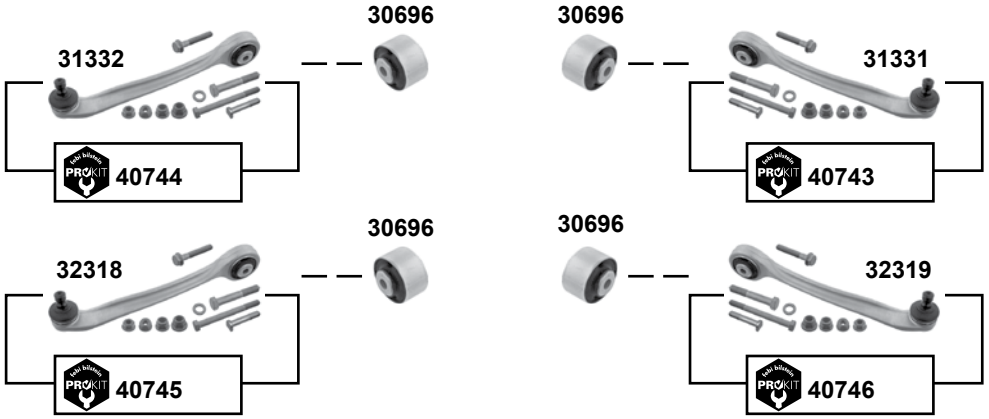

unten / lower

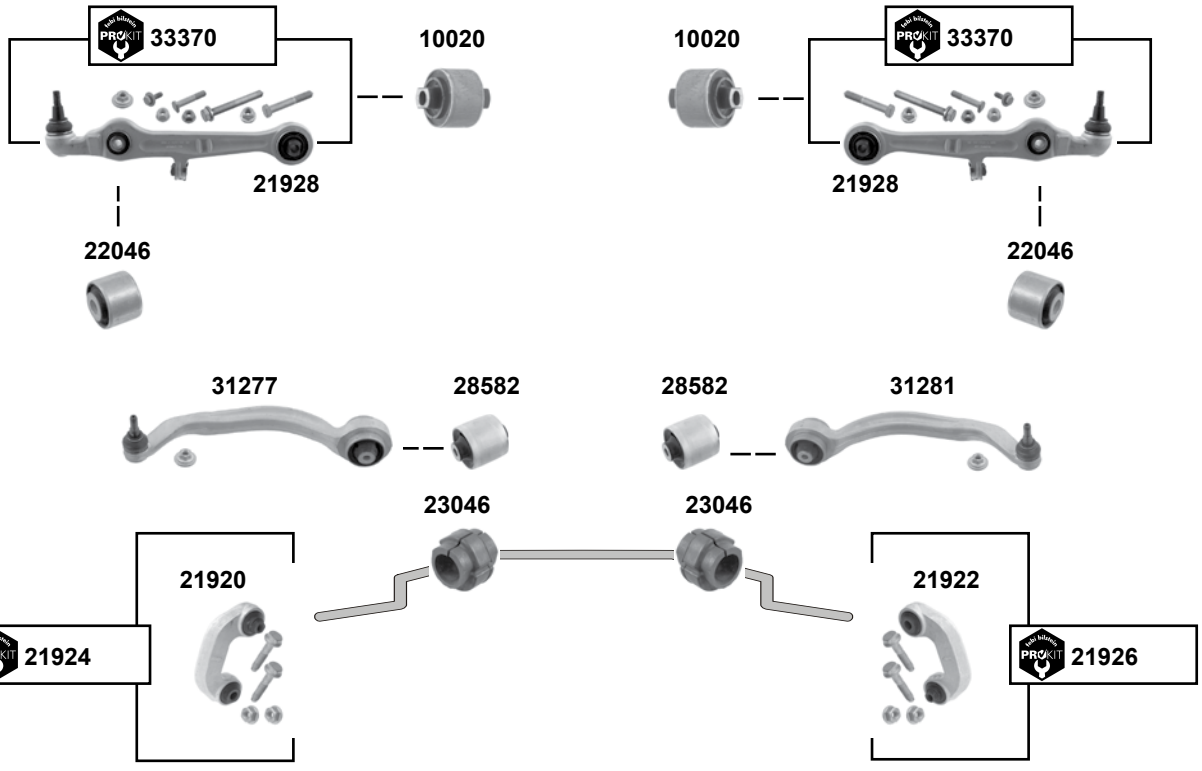

Der Einbau darf nur durch geschultes Fachpersonal erfolgen. / The installation may exclusively be performed by trained specialist staff.

Exeo (3R)
(2009 →)

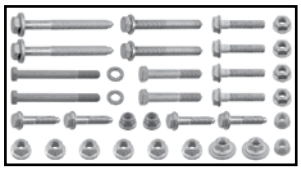

39754
39758

(1) Bitte paarweise tauschen / replace in pairs only

	Ref. - No.			
10020	4D0 407 182 G	Querlenkerlager / control arm mount		Ø A 50 H 60
21840	4F0 498 811 A SK	Spurstangenendstück / tie rod end		
21920	8E0 411 317	Verbindungsstange / connecting rod		
21922	8E0 411 318	Verbindungsstange / connecting rod		
21924	8E0 411 317 S1	ProKit Verbindungsstange / connecting rod		
21926	8E0 411 318 S1	ProKit Verbindungsstange / connecting rod		
21928	8E0 407 151 R	Querlenker, vorne / control arm, front	NEW	
22046	8E0 407 181 C	Querlenkerlager / control arm mount		
23046	4D0 411 327 J	Stabilisatorlager / stabilizer mount		Ø I 29
26151	8E0 422 821 C	Spurstange beidseitig / tie rod both sides		
28582	4F0 407 183 E	Querlenkerlager / control arm mount		Ø A 65,20
30696	8D0 407 515 C	Querlenkerlager / control arm mount		
31277	8E0 407 693 AL	Querlenker / control arm	**(1)**	M12 x 1,5
31281	8E0 407 694 AL	Querlenker / control arm	**(1)**	M12 x 1,5
31331	8E0 407 510 P	Querlenker / control arm		
31332	8E0 407 509 P	Querlenker / control arm		
32318	8E0 407 505 P	Querlenker / control arm	Aluminium	
32319	8E0 407 506 P	Querlenker / control arm	Aluminium	
33370	8E0 407 151 R S1	ProKit Querlenker / control arm		
33592	8D0 419 831 K S1	Rep. Satz Lenkmanschette / rep. kit steering boot		
36800	8E0 422 821 C S1	ProKit Spurstange / tie rod		
39077	4F0 498 811 A S1	ProKit Spurstangenendstück / tie rod end		
39754	KIT 11	Montagesatz / mounting kit		
39758	KIT 12	Montagesatz / mounting kit		
40743	8E0 407 510 P S1	ProKit Querlenker / control arm		
40744	8E0 407 509 P S1	ProKit Querlenker / control arm		
40745	8E0 407 505 P S1	ProKit Querlenker / control arm		
40746	8E0 407 506 P S1	ProKit Querlenker / control arm		

Ibiza (6K)
(1993 → 2002)

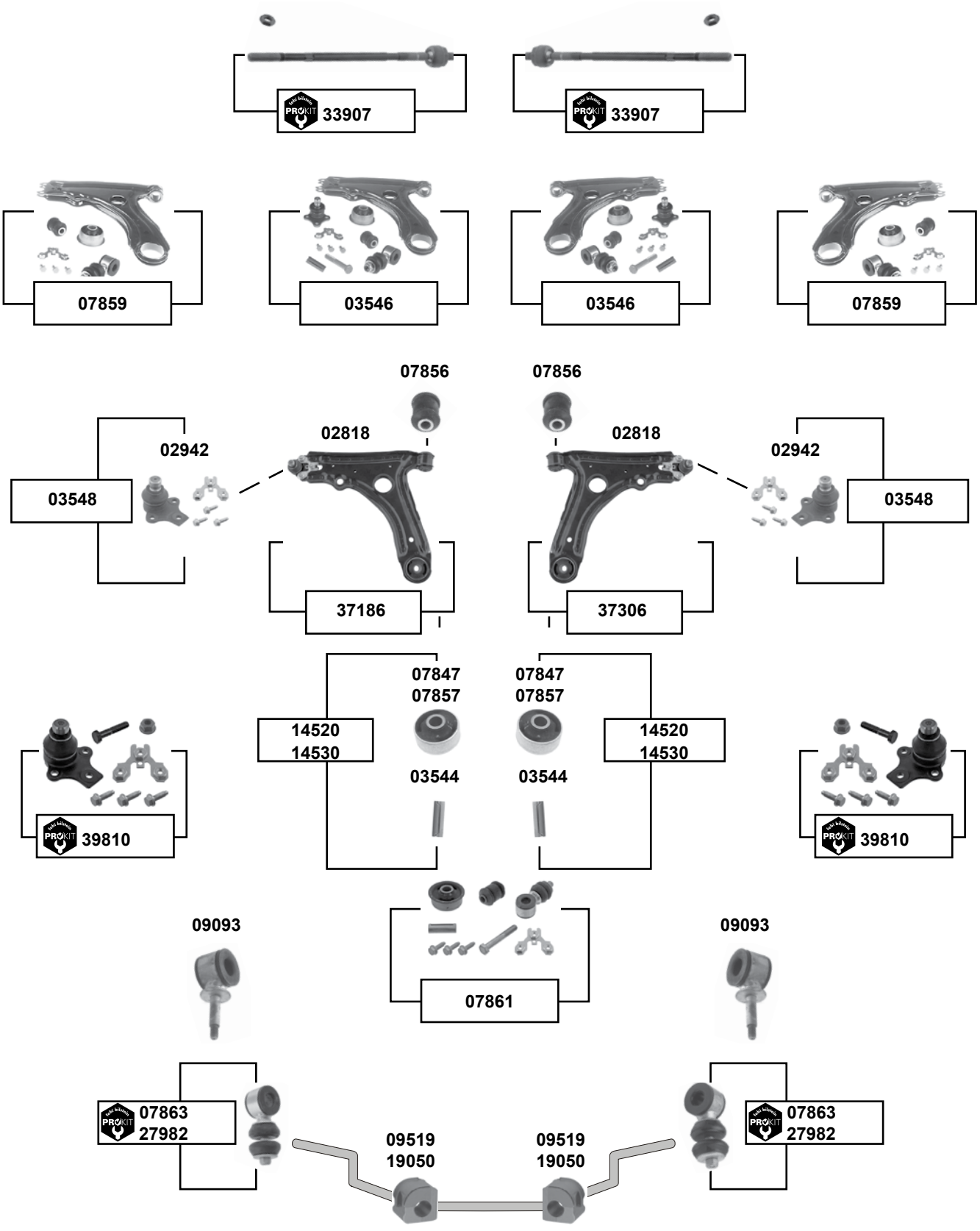

Der Einbau darf nur durch geschultes Fachpersonal erfolgen. / The installation may exclusively be performed by trained specialist staff.

Ibiza (6K)
(1993 → 2002)

(1)	**(ch.)** → 6K-ZR-040 000 / 6K-ZR-550 000
(2)	**(ch.)** → 6K-V-143400 **alle / all** / **(ch.)** 6K-V-143401 → 1.0 / 1.3 / 1.4 / 1.6 (55kw)
(3)	**(ch.)** 6K-V-143401 → 1,6 (74kw); Diesel
(4)	93 → 94 **(ch.)** → 6K-ZR036 750 / → 6K-ZR546 756
(5)	→ 12/1994 **(ch.)** → 6K-ZR-040 000 / 6K-ZR-550 000

	Ref. - No.			
02818	191 407 151 B	Querlenker mit Gummilager / control arm incl. rubber mounts		
02942	357 407 365	Traggelenk / ball joint		Ø A 19
03544	191 407 190 A	Hülse / sleeve		50x17
03546	191 407 153 A S3	Rep. Satz Querlenker / rep. kit control arm		
03548	357 407 365 S1	Rep. Satz Traggelenk / rep. kit ball joint		
07847	191 407 181 D	Querlenkerlager / control arm mount	NEW	17x60x41
07856	357 407 182	Querlenkerlager / control arm mount		12x33x54
07857	191 407 181 B	Querlenkerlager / control arm mount	OLD	17x60x41
07859	191 407 153 A S2	Rep. Satz Querlenker / rep. kit control arm	→ 12/1994	
07861	191 407 153 S1	Montagesatz / mounting kit	**(5)**	
07863	191 411 315 B S1	ProKit Verbindungsstange / connecting rod	**(1)**	
09093	191 411 315 B	Verbindungsstange / connecting rod	**(5)**	
09519	191 411 314	Stabilisatorlager / stabilizer mount	**(2)**	Ø I 17
14520	191 407 181 B S1	Querlenkerlager mit Hülse / control arm mount with sleeve	OLD	
14530	191 407 181 D S1	Querlenkerlager mit Hülse / control arm mount with sleeve	NEW	
19050	1H0 411 314	Stabilisatorlager / stabilizer mount	**(3)**	
27982	6K0 411 315 S1	ProKit Verbindungsstange / connecting rod	**(ch.)** 6K-V-143401 →	Ø I 16,5
33907	191 422 810 A	ProKit Axialgelenk / axial joint	**(4)** servo	
37186	191 407 151 B S1	Rep. Satz Querlenker / rep. kit control arm		
37306	191 407 151 B S2	Rep. Satz Querlenker / rep. kit control arm		
39810	357 407 365 S2	ProKit Traggelenk / ball joint		

Ibiza (6K)
(1993 → 2002)

man.

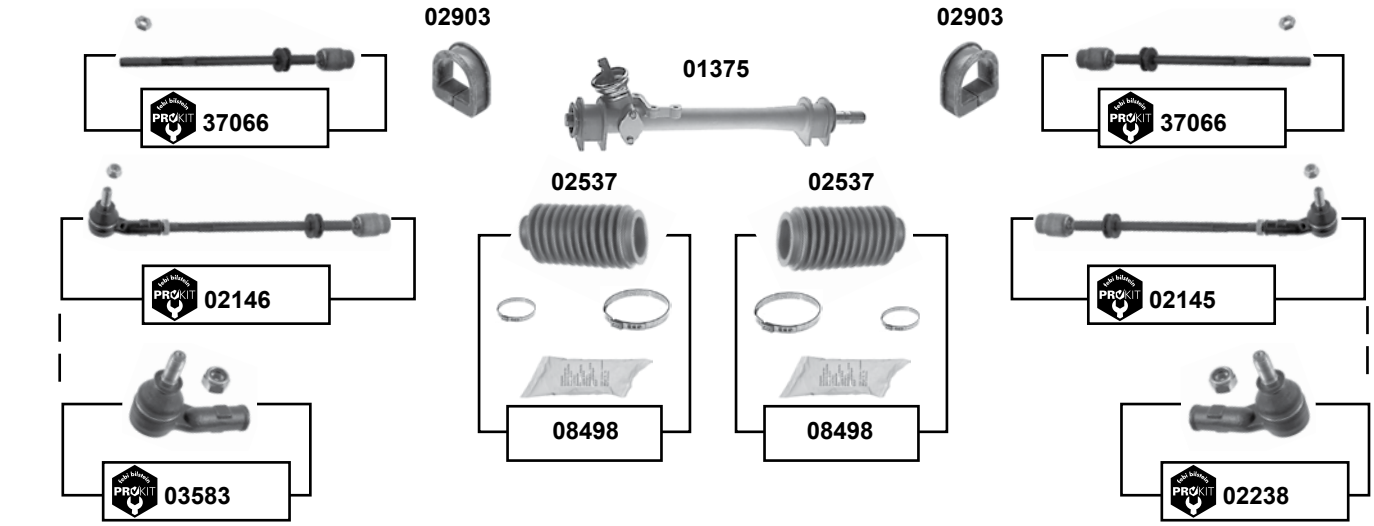

servo

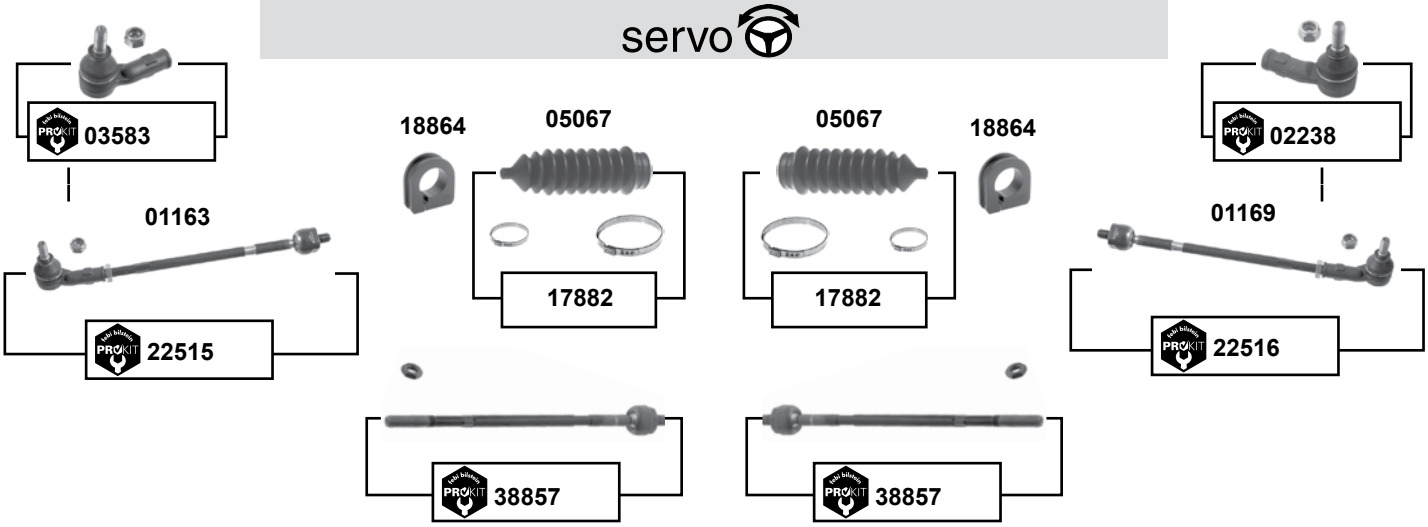

(1)	**(ch.)** 6K-ZR546757 → 6K-TR081919 →	**(2)**	**(ch.)** → 6K-TR-081919 / → 1996
(3)	servo / **(ch.)** 6K-ZR036751 → / 6K-ZR546757 → / 6K-TR081919 → // → 1996		

febi	Ref. - No.			
01163	191 422 803 A	Spurstange / tie rod	**(ch.)** → 6K-ZR546756	
01169	191 422 804 A	Spurstange / tie rod	**(ch.)** → 6K-ZR546756	
01375	191 419 063 C	Lenkgetriebe / steering gear	LHD	
02145	191 419 804	ProKit Spurstange / tie rod		
02146	191 419 803	ProKit Spurstange / tie rod		
02238	191 419 812	ProKit Spurstangenendstück / tie rod end	**(2)**	M12 x 1,5
02537	191 419 831	Lenkmanschette / steering boot		
02903	191 419 883	Lenkgetriebelager / steering gear bearing		
03583	191 419 811	ProKit Spurstangenendstück / tie rod end	**(2)**	M12 x 1,5
05067	1H0 422 831 B	Lenkmanschette / steering boot		
08498	191 419 831 S1	Rep. Satz Lenkmanschette / rep. kit steering boot		
17882	1H0 422 831 B S1	Rep. Satz Lenkmanschette / rep. kit steering boot		
18864	1H0 422 884	Lenkgetriebelager / steering gear bearing	**(ch.)** → 6K-TR018 919	
22515	6K0 422 803	ProKit Spurstange / tie rod	**(1)**	
22516	6K0 422 804	ProKit Spurstange / tie rod	**(1)**	
37066	191 419 810 A	ProKit Spurstange / tie rod		M12 x 1,5
38857	6K0 422 810	ProKit Axialgelenk / axial joint	**(3)**	

Der Einbau darf nur durch geschultes Fachpersonal erfolgen. / The installation may exclusively be performed by trained specialist staff.

Ibiza (6K)
(1999 → 2002)

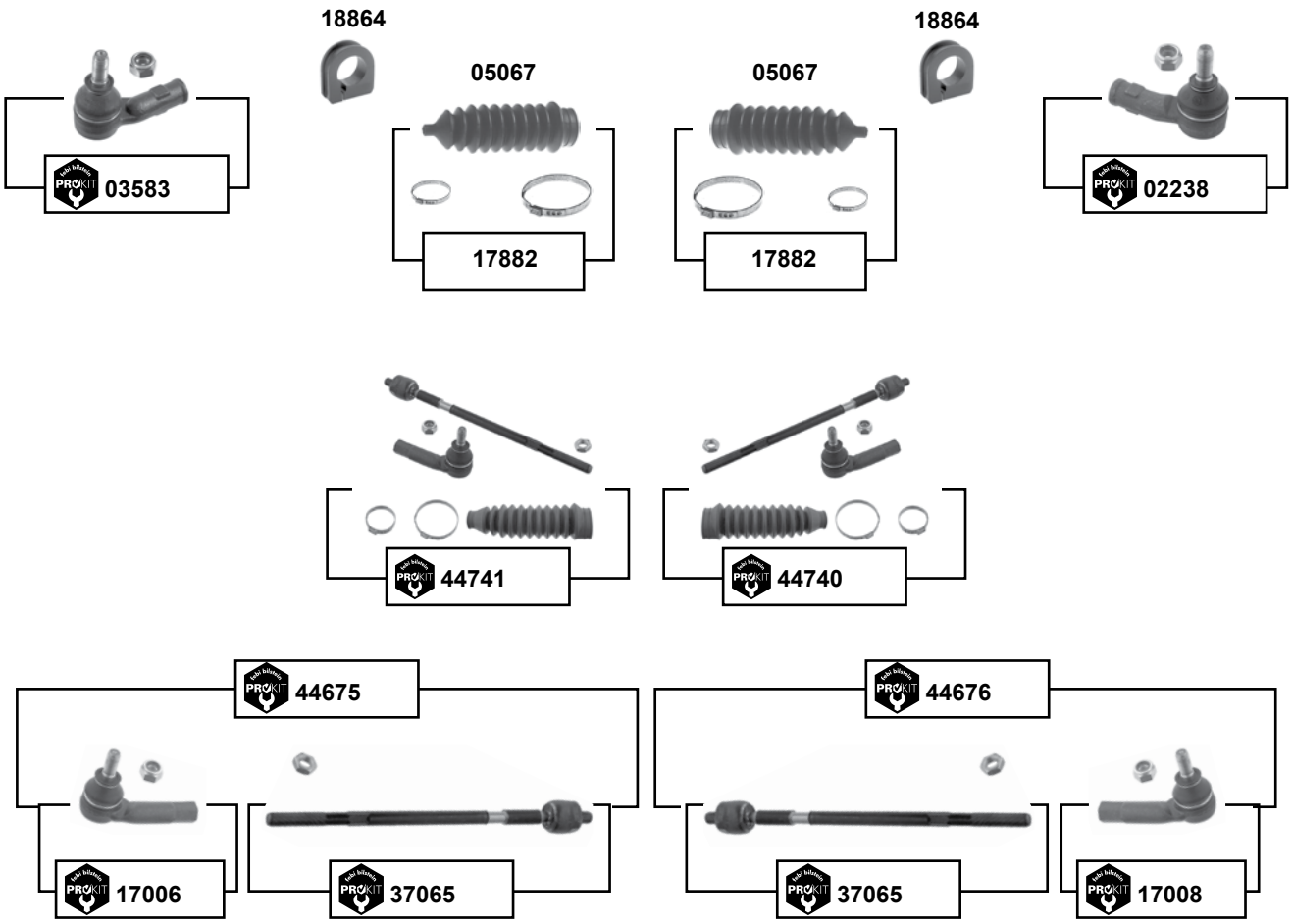

(1) **(ch.)** → 6K-1-180000

(2) **(ch.)** 6K-1-180001 → Sport / servo

(3) **(ch.)** → 6K-X-400 001 / **(ch.)** 6K-TR130 000 → // Ausstattungsvariante / Equipment Variation : GTI

	Ref. - No.			
02238	191 419 812	ProKit Spurstangenendstück / tie rod end	**(1)**	M12 x 1,5
03583	191 419 811	ProKit Spurstangenendstück / tie rod end	**(1)**	M12 x 1,5
05067	1H0 422 831 B	Lenkmanschette / steering boot	**(1)**	
17006	6E0 419 811	ProKit Spurstangenendstück / tie rod end	**(2)**	
17008	6E0 419 812	ProKit Spurstangenendstück / tie rod end	**(2)**	
17882	1H0 422 831 B S1	Rep. Satz Lenkmanschette / rep. kit steering boot	**(1)**	
18864	1H0 422 884	Lenkgetriebelager / steering gear bearing		
37065	6K0 422 810 E	ProKit Axialgelenk / axial joint		
44675	6K0 422 803 E	ProKit Spurstange / tie rod	**(3)**	M12 x 1,5
44676	6K0 422 804 E	ProKit Spurstange / tie rod	**(3)**	M12 x 1,5
44740	6K0 422 804 E S1	ProKit Spurstange / tie rod	**(ch.)** 6K-TR130 000 →	
44741	6K0 422 803 E S1	ProKit Spurstange / tie rod	**(ch.)** 6K-TR130 000 →	

Ibiza (6K)
(1999 → 2002)

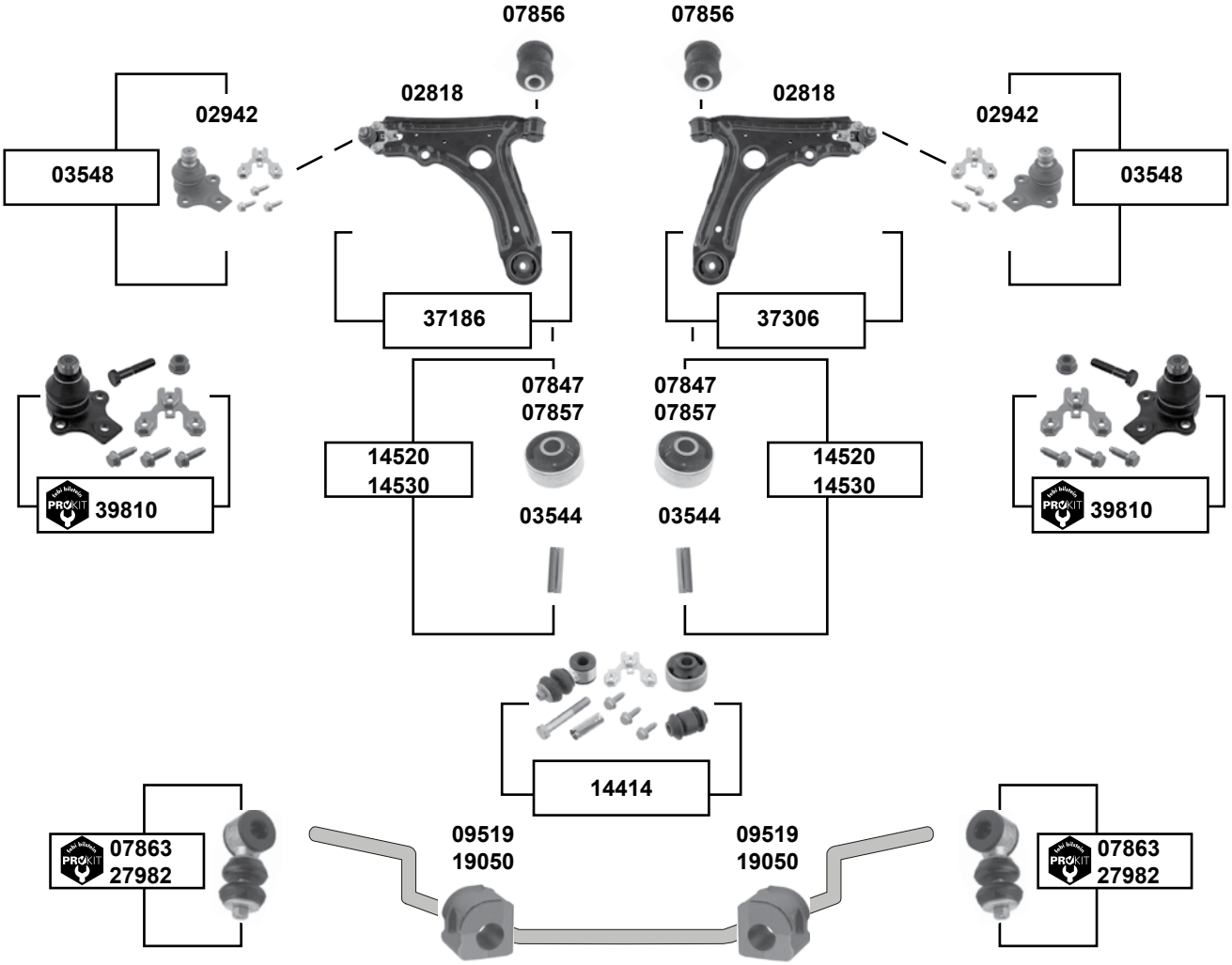

(1)	1.0 / 1.4 (44 kW) **alle / all** 1.6 (55 kW) **(ch.)** → 6K-X-430579
(2)	**(ch.)** 6K-V-143401 → 1,6 (74kw) / 1,8 Diesel

febi bilstein	Ref. - No.			
02818	191 407 151 B	Querlenker mit Gummilager / control arm incl. rubber mounts		
02942	357 407 365	Traggelenk / ball joint		Ø A 19
03544	191 407 190 A	Hülse / sleeve		50x17
03548	357 407 365 S1	Rep. Satz Traggelenk / rep. kit ball joint		
07847	191 407 181 D	Querlenkerlager / control arm mount	NEW	17x60x41
07856	357 407 182	Querlenkerlager / control arm mount		12x33x54
07857	191 407 181 B	Querlenkerlager / control arm mount	OLD	17x60x41
07863	191 411 315 B S	ProKit Verbindungsstange / connecting rod	**(1)**	
09519	191 411 314	Stabilisatorlager / stabilizer mount	**(1)**	Ø I 17
14414	191 407 153 S2	Montagesatz / mounting kit		
14520	191 407 181 B S1	Querlenkerlager mit Hülse / control arm mount with sleeve	OLD	
14530	191 407 181 D S1	Querlenkerlager mit Hülse / control arm mount with sleeve	NEW	
19050	1H0 411 314	Stabilisatorlager / stabilizer mount	**(2)**	Ø I 19
27982	6K0 411 315 S1	ProKit Verbindungsstange / connecting rod	**(2)**	
37186	191 407 151 B S1	Rep. Satz Querlenker / rep. kit control arm		
37306	191 407 151 B S2	Rep. Satz Querlenker / rep. kit control arm		
39810	357 407 365 S2	ProKit Traggelenk / ball joint		

Der Einbau darf nur durch geschultes Fachpersonal erfolgen. / The installation may exclusively be performed by trained specialist staff.

Ibiza (6L)
(2002 →)

für / to fit servo TRW

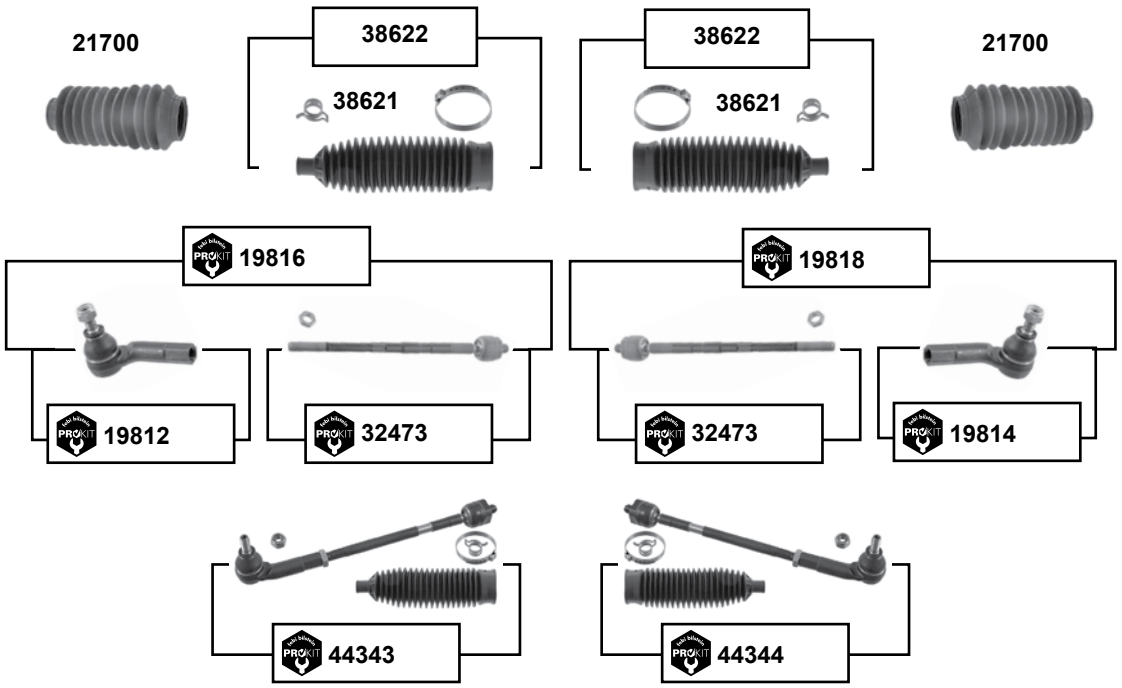

für / to fit servo KOYO

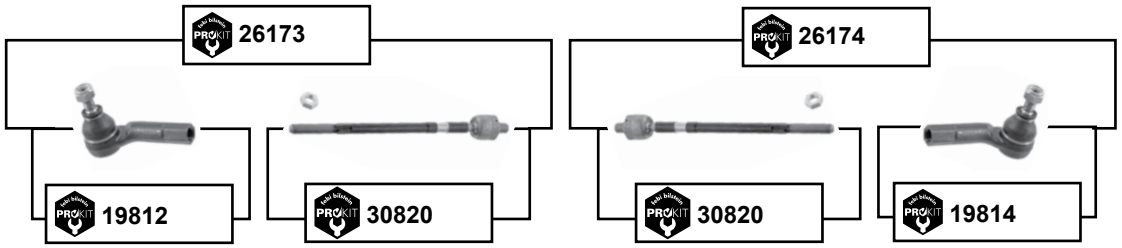

(1) Cupra R (6L) → 10 **(mot.)** BBU / BLZ / BPX

	Ref. - No.			
19812	6R0 423 811	ProKit Spurstangenendstück / tie rod end		
19814	6R0 423 812	ProKit Spurstangenendstück / tie rod end		
19816	6Q0 423 803 E	ProKit Spurstange / tie rod		
19818	6Q0 423 804 E	ProKit Spurstange / tie rod		
21700	6E0 419 831	Lenkmanschette / steering boot	**(ch.)** → 6L-3-162980	
26173	6Q0 423 803 G	ProKit Spurstange / tie rod		
26174	6Q0 423 804 G	ProKit Spurstange / tie rod		
30820	6Q0 423 810 C	ProKit Axialgelenk / axial joint	06 → 10	M14 x 1,5
32473	6Q0 423 810 P	ProKit Axialgelenk / axial joint	→ 10 **(1)**	M14 x 1,5
38621	6Q0 423 831 D	Lenkmanschette / steering boot	**(ch.)** 6L-3-162 980 →	
38622	6Q0 423 831 D S1	Rep. Satz Lenkmanschette / rep. kit steering boot	**(ch.)** 6L-3-162 980 →	
44343	6Q0 423 803 E S1	ProKit Spurstange / tie rod	**(ch.)** 6L-3-162 981 →	
44344	6Q0 423 804 E S1	ProKit Spurstange / tie rod	**(ch.)** 6L-3-162 981 →	

Ibiza (6L)
(2002 →)

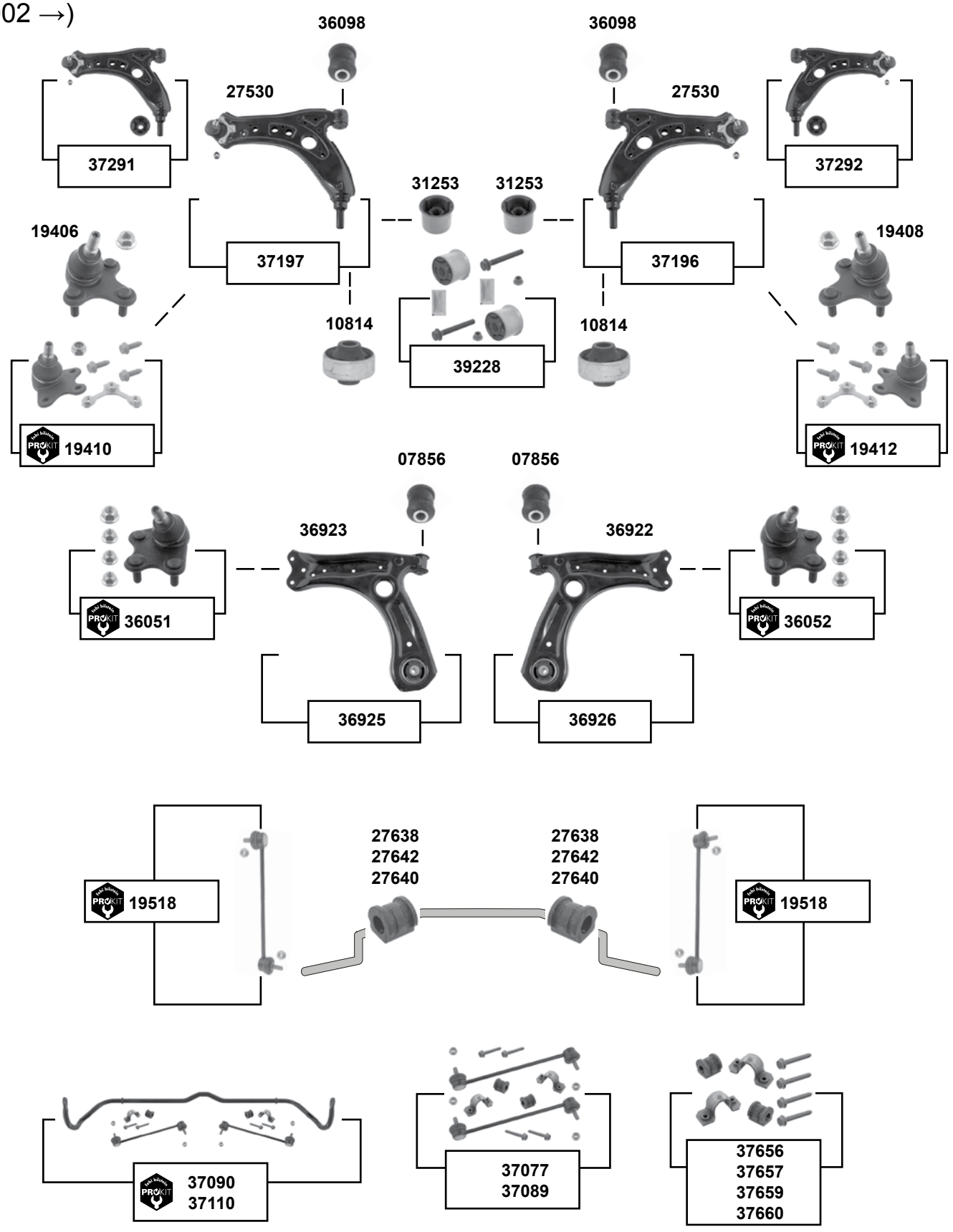

Der Einbau darf nur durch geschultes Fachpersonal erfolgen. / The installation may exclusively be performed by trained specialist staff.

Ibiza (6L)
(2002 →)

(1)	**(ch.)** → 6L-8-157 034 / **(ex.)** CUPRA
(2)	**(ch.)** → 6L-3-164392
(3)	**(ch.)** 6L-3-164393 →
(4)	→ 10 / **(ex.)** Cupra R: BPX/BUK/BLZ
(5)	08 → 10 / **(ex.)** Cupra R **(ch.)** 6L-8-157 035 →
(6)	**(ch.)** 6L-8-157 035 → / PR-0AQ
(7)	→ 09 **(ch.)** → 6L-3-164 392 / PR-0AQ

	Ref. - No.			
07856	357 407 182	Querlenkerlager / control arm mount		Ø A 33
10814	1J0 407 181	Querlenkerlager / control arm mount	**(5)**	Ø A 60 Ø I 13
19406	6Q0 407 365 M	Traggelenk / ball joint		
19408	6Q0 407 366 M	Traggelenk / ball joint		
19410	6Q0 407 365 M S1	ProKit Traggelenk / ball joint		
19412	6Q0 407 366 M S1	ProKit Traggelenk / ball joint		
19518	6Q0 411 315 Q	ProKit Verbindungsstange / connecting rod	→ 10	
27530	6Q0 407 151 L	Querlenker / control arm	**(1)**	
27638	6Q0 411 314 P	Stabilisatorlager / stabilizer mount	**(3)**	Ø I 16
27640	6Q0 411 314 Q	Stabilisatorlager / stabilizer mount	→ 10	Ø I 17
27642	6Q0 411 314 R	Stabilisatorlager / stabilizer mount	**(2)** PR-0AS	Ø I 18
31253	1K0 407 183 E	Querlenkerlager / control arm mount	**(4)**	
36051	6R0 407 365 A	ProKit Traggelenk / ball joint	**(ch.)** 6L-8-173 860 →	
36052	6R0 407 366 A	ProKit Traggelenk / ball joint	**(ch.)** 6L-8-173 860 →	
36098	6Q0 407 182 A	Querlenkerlager / control arm mount		Ø A 32
36922	6R0 407 152 E	Querlenker / control arm	**(ch.)** 6L-8-173 860 →	
36923	6R0 407 151 E	Querlenker / control arm	**(ch.)** 6L-8-173 860 →	
36925	6R0 407 151 E S1	Rep. Satz Querlenker / rep. kit control arm	**(ch.)** 6L-8-173 860 →	
36926	6R0 407 152 E S1	Rep. Satz Querlenker / rep. kit control arm	**(ch.)** 6L-8-173 860 →	
37077	6Q0 411 314 P S1	Stabilisatorlagersatz / anti roll bar bush kit	**(6)**	
37089	6Q0 411 314 R S2	Stabilisatorlagersatz / anti roll bar bush kit	PR-0AS	
37090	6Q0 411 305 AL S2	ProKit Stabilisatorsatz / stabilizer kit	**(6)**	
37110	6Q0 411 305 AN S2	ProKit Stabilisatorsatz / stabilizer kit	PR-0AS	
37196	6Q0 407 151 L S3	Rep. Satz Querlenker / rep. kit control arm	→ 09	
37197	6Q0 407 151 L S2	Rep. Satz Querlenker / rep. kit control arm	→ 09	
37291	6Q0 407 151 L S5	Rep. Satz Querlenker / rep. kit control arm	→ 09	
37292	6Q0 407 151 L S4	Rep. Satz Querlenker / rep. kit control arm	→ 09	
37656	6Q0 411 314 R S3	Stabilisatorlagersatz / anti roll bar bush kit	**(7)**	Ø I 18
37657	6Q0 411 314 P S2	Stabilisatorlagersatz / anti roll bar bush kit	PR-0AQ	Ø I 16
37659	6Q0 411 314 R S4	Stabilisatorlagersatz / anti roll bar bush kit	PR-0AS	Ø I 18
37660	6Q0 411 314 Q S2	Stabilisatorlagersatz / anti roll bar bush kit	PR-0AR	Ø I 17
39228	1K0 407 183 E S1	Querlenkerlagersatz / control arm mounting kit		

Ibiza (6J)
(2009 →)

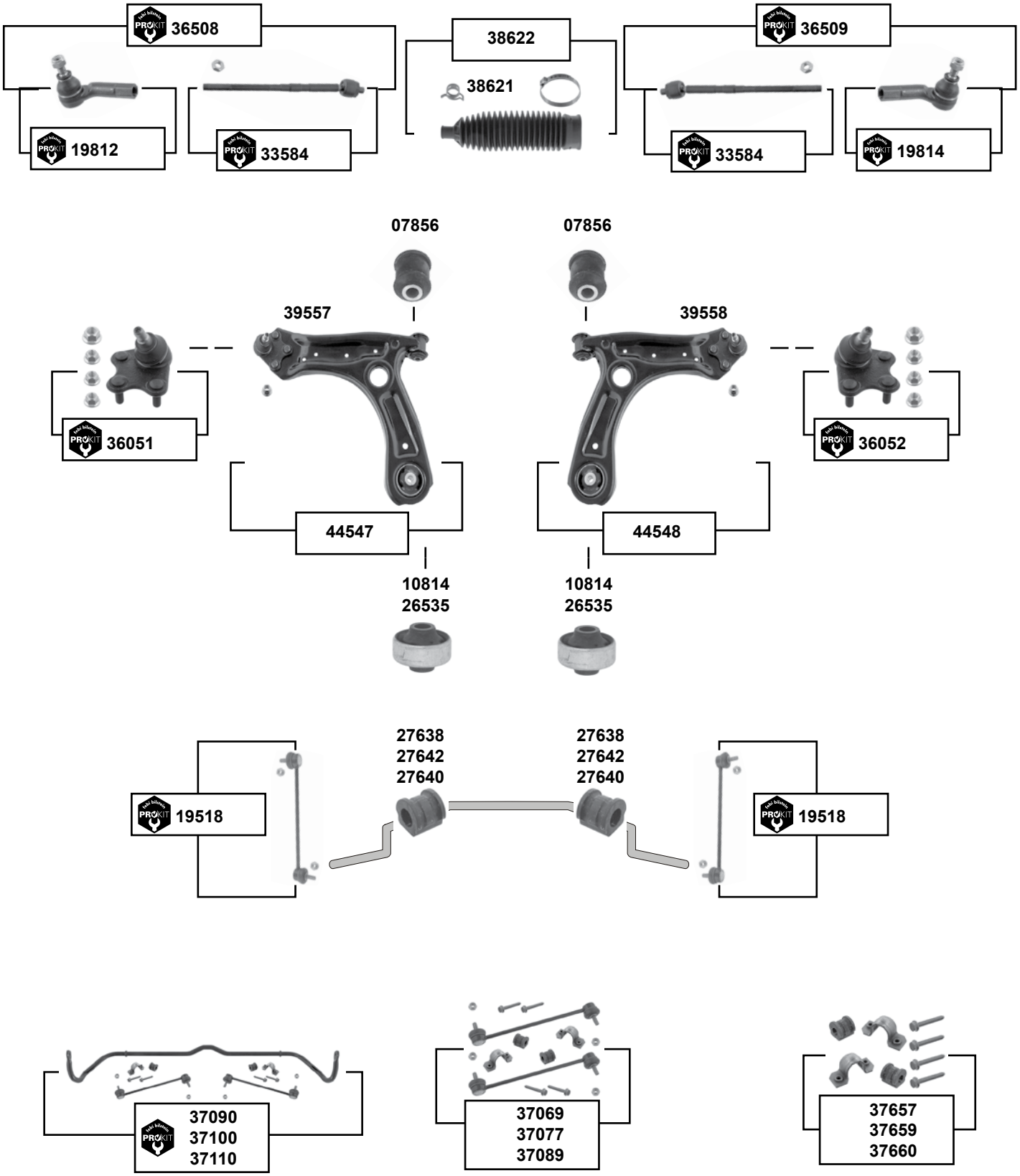

Der Einbau darf nur durch geschultes Fachpersonal erfolgen. / The installation may exclusively be performed by trained specialist staff.

Ibiza (6J)
(2009 →)

(1) PR-G17,G18,G19,G20

Ref. - No.			
07856	357 407 182	Querlenkerlager / control arm mount	
10814	1J0 407 181	Querlenkerlager / control arm mount	09 → / **(ex.)** Sport	Ø A 60 Ø I 13
19518	6Q0 411 315 Q	ProKit Verbindungsstange / connecting rod	09 →	
19812	6RD 423 811 B	ProKit Spurstangenendstück / tie rod end		
19814	6RD 423 812 B	ProKit Spurstangenendstück / tie rod end		
26535	8N0 407 181 B	Querlenkerlager / control arm mount		13x60x41
27638	6Q0 411 314 P	Stabilisatorlager / stabilizer mount		Ø I 16
27640	6Q0 411 314 Q	Stabilisatorlager / stabilizer mount	→ 09	Ø I 17
27642	6Q0 411 314 R	Stabilisatorlager / stabilizer mount	→ 08 / PR-0AS	Ø I 18
33584	6R0 423 810 A	ProKit Axialgelenk / axial joint	09 →	M14 x 1,5
36051	6R0 407 365 A	ProKit Traggelenk / ball joint	**(ch.)** 6L-8-173 860 →	
36052	6R0 407 366 A	ProKit Traggelenk / ball joint	**(ch.)** 6L-8-173 860 →	
36508	6R0 423 803 A	ProKit Spurstange, komplett / tie rod, complete		M12/14x1,5
36509	6R0 423 804 A	ProKit Spurstange, komplett / tie rod, complete		M12/14x1,5
37069	6Q0 411 314 Q S1	Stabilisatorlagersatz / anti roll bar bush kit	08 → / PR-0AR	
37077	6Q0 411 314 P S1	Stabilisatorlagersatz / anti roll bar bush kit	08 → / PR-0AQ	
37089	6Q0 411 314 R S2	Stabilisatorlagersatz / anti roll bar bush kit	08 → / PR-0AS	
37090	6Q0 411 305 AL S2	ProKit Stabilisatorsatz / stabilizer kit	08 → / PR-0AQ	
37100	6Q0 411 305 AM S2	ProKit Stabilisatorsatz / stabilizer kit	08 → / PR-0AR	
37110	6Q0 411 305 AN S2	ProKit Stabilisatorsatz / stabilizer kit	08 → / PR-0AS	
37657	6Q0 411 314 P S2	Stabilisatorlagersatz / anti roll bar bush kit	08 → / PR-0AQ	Ø I 16
37659	6Q0 411 314 R S4	Stabilisatorlagersatz / anti roll bar bush kit	08 → / PR-0AS	Ø I 18
37660	6Q0 411 314 Q S2	Stabilisatorlagersatz / anti roll bar bush kit	08 → / PR-0AR	Ø I 17
38621	6Q0 423 831 D	Rep. Satz Lenkmanschette / rep. kit steering boot	PR-1N2 / 1AC / 1AT	
38622	6Q0 423 831 D S1	Rep. Satz Lenkmanschette / rep. kit steering boot	PR-1N2 / 1AC / 1AT	
39557	6R0 407 151 F	Querlenker / control arm	**(1)**	
39558	6R0 407 152 F	Querlenker / control arm	**(1)**	
44547	6R0 407 151 F S1	Querlenker, **kpl**. / control arm, **cpl**.	**(1)**	
44548	6R0 407 152 F S1	Querlenker, **kpl**. / control arm, **cpl**.	**(1)**	

Inca (6K9)
(1996 → 2003)

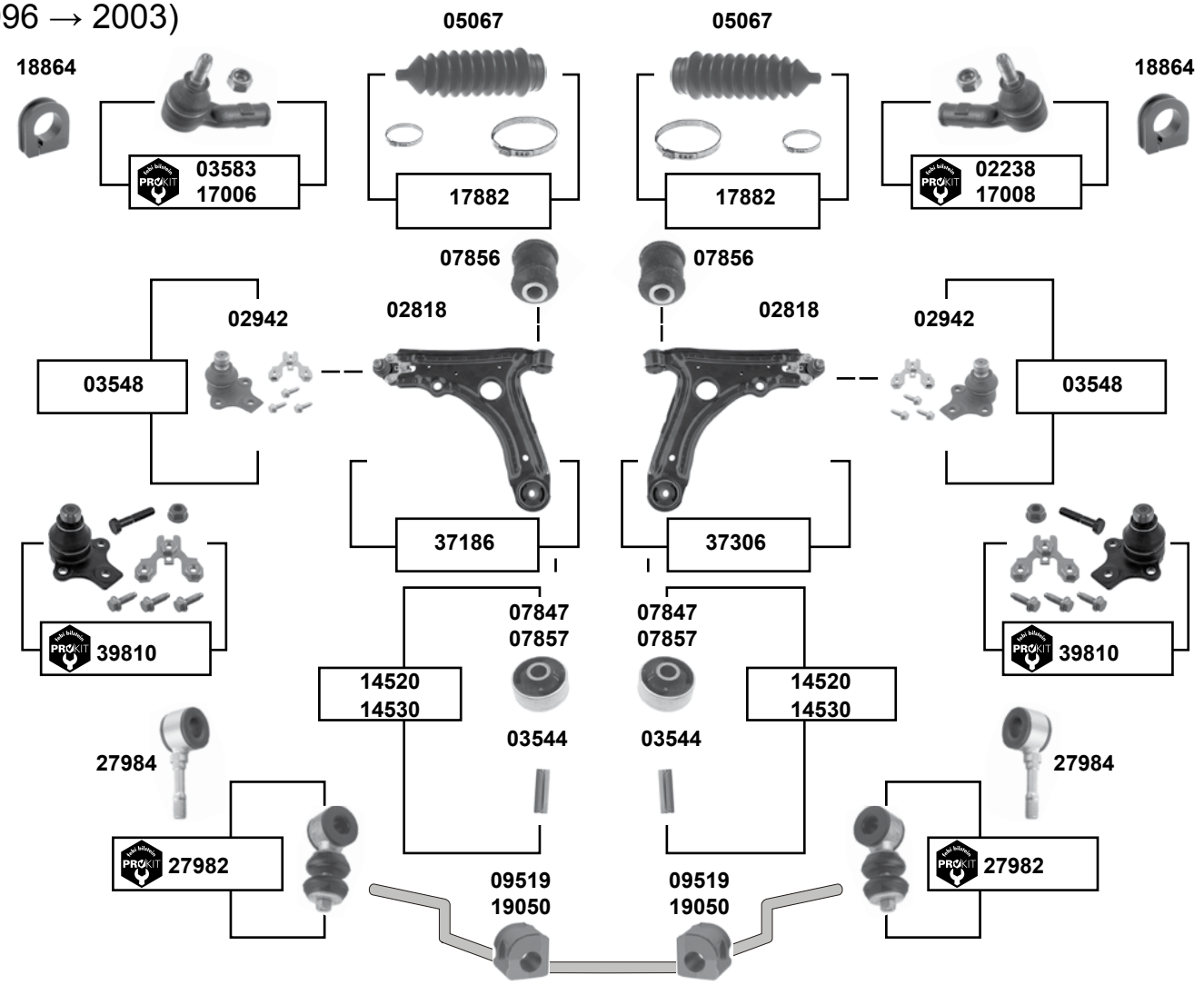

febi bilstein	Ref. - No.		ⓘ	
02238	191 419 812	ProKit Spurstangenendstück / tie rod end	**(ch.)** → 9K-1-013 000	M12 x 1,5
02818	191 407 151 B	Querlenker / control arm		
02942	357 407 365	Rep. Satz Traggelenk / rep. kit ball joint		Ø A 19
03544	191 407 190 A	Hülse / sleeve		50x17
03548	357 407 365 S1	Rep. Satz Traggelenk / rep. kit ball joint		
03583	191 419 811	ProKit Spurstangenendstück / tie rod end	**(ch.)** → 9K-1-013 000	M12 x 1,5
05067	1H0 422 831 B	Lenkmanschette / steering boot		
07847	191 407 181 D	Querlenkerlager / control arm mount	NEW	17x60x41
07856	357 407 182	Querlenkerlager / control arm mount		12x33x54
07857	191 407 181 B	Querlenkerlager / control arm mount	OLD	17x60x41
09519	191 411 314	Stabilisatorlager / stabilizer mount	**(ch.)** → 9K-V-012 500	Ø I 17
14520	191 407 181 B S1	Querlenkerlager mit Hülse / control arm mount with sleeve	OLD	
14530	191 407 181 D S1	Querlenkerlager mit Hülse / control arm mount with sleeve	NEW	
17006	6E0 419 811	ProKit Spurstangenendstück / tie rod end	**(ch.)** 9K-1-013 000 →	
17008	6E0 419 812	ProKit Spurstangenendstück / tie rod end	**(ch.)** 9K-1-013 000 →	
17882	1H0 422 831 B S1	Rep. Satz Lenkmanschette / rep. kit steering boot		
18864	1H0 422 884	Lenkgetriebelager / steering gear bearing	servo	
19050	1H0 411 314	Stabilisatorlager / stabilizer mount	**(ch.)** 9K-V-012 501 →	Ø I 19
27982	6K0 411 315 S1	ProKit Verbindungsstange / connecting rod	**(ch.)** 9K-V-012 501 →	Ø I 16,5
27984	6K0 411 315	Verbindungsstange / connecting rod	**(ch.)** 9K-V-012 501 →	
37186	191 407 151 B S1	Rep. Satz Querlenker / rep kit control arm		
37306	191 407 151 B S2	Rep. Satz Querlenker / rep kit control arm		
39810	357 407 365 S2	ProKit Traggelenk / ball joint		

Der Einbau darf nur durch geschultes Fachpersonal erfolgen. / The installation may exclusively be performed by trained specialist staff.

Leon (1M)
(1999 → 2005)

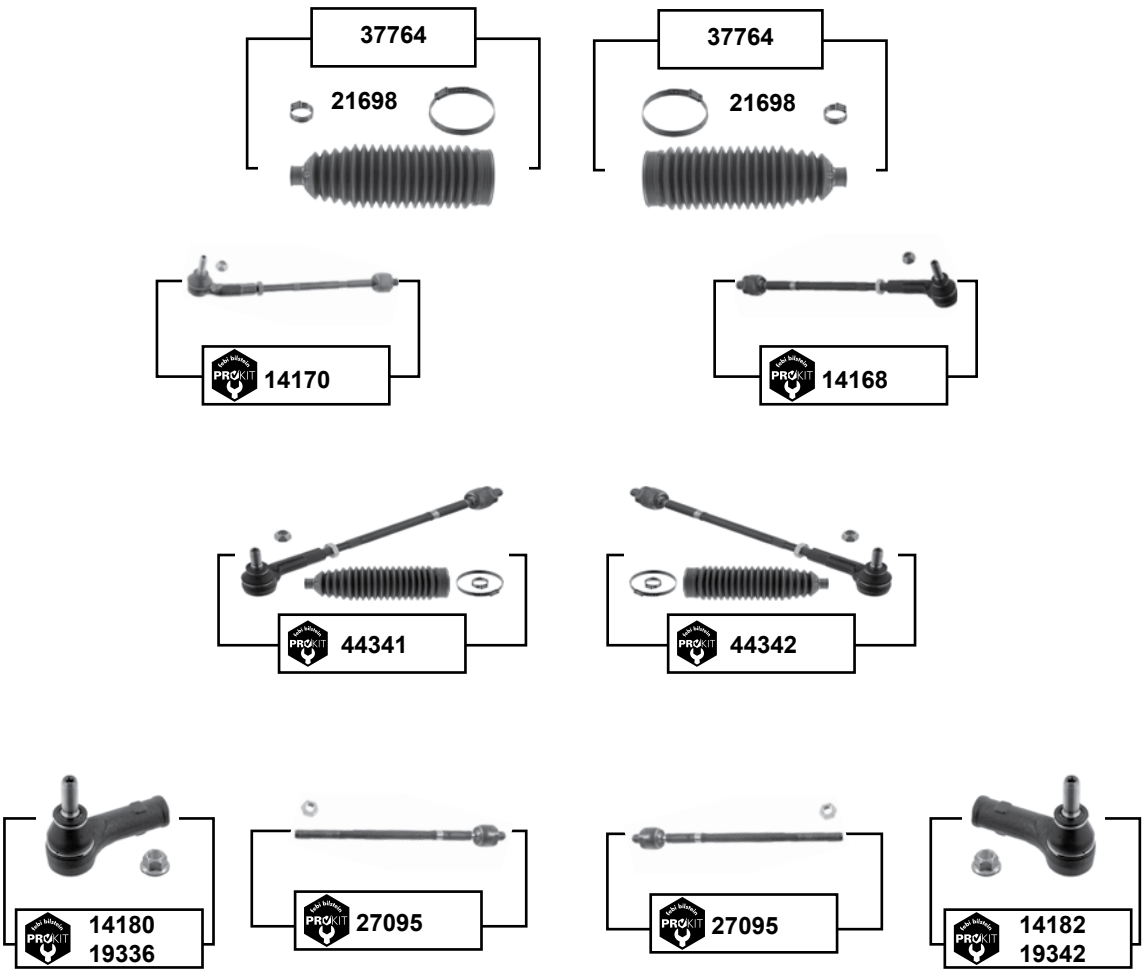

(1) ZF servo / **(ex.)** Cupra

	Ref. - No.			
14168	1J0 422 804 H	ProKit Spurstange / tie rod	**(ex.)** Cupra	
14170	1J0 422 803 H	ProKit Spurstange / tie rod	**(ex.)** Cupra	
14180	1J0 422 811 B	ProKit Spurstangenendstück / tie rod end	**(1)**	M14 x 1,5
14182	1J0 422 812 B	ProKit Spurstangenendstück / tie rod end	**(1)**	M14 x 1,5
19336	8N0 422 811 A	ProKit Spurstangenendstück / tie rod end	Cupra	
19342	8N0 422 812 A	ProKit Spurstangenendstück / tie rod end	Cupra	
21698	1J0 422 831 B	Lenkmanschette / steering boot	**(ex.)** Cupra	
27095	1J0 422 810 B	ProKit Axialgelenk / axial joint		L 321
37764	1J0 422 831 B S1	Rep. Satz Lenkmanschette / rep. kit steering boot		
44341	1J0 422 803 H S1	ProKit Spurstange / tie rod		
44342	1J0 422 804 H S1	ProKit Spurstange / tie rod		

Leon (1M)
(1999 → 2006)

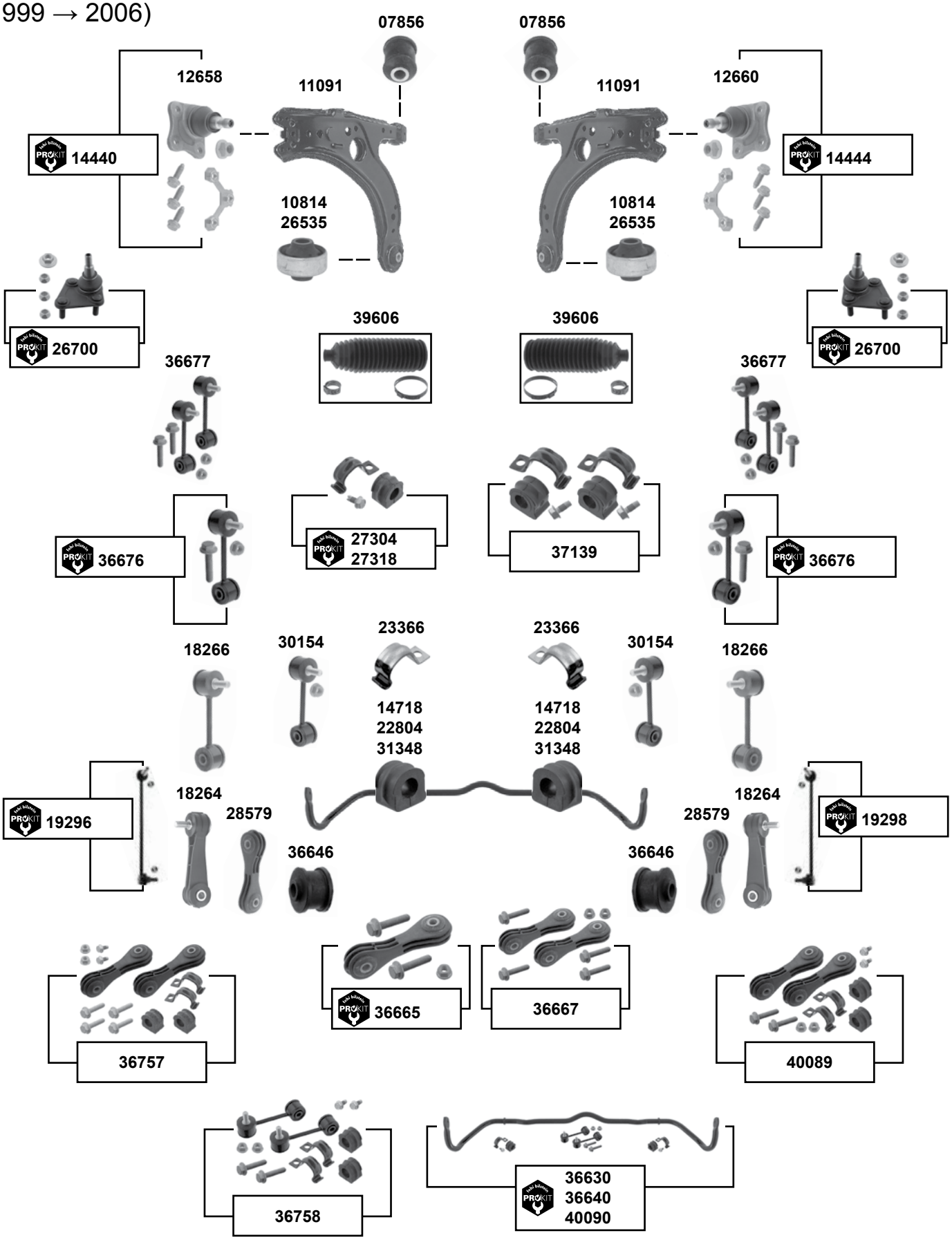

Der Einbau darf nur durch geschultes Fachpersonal erfolgen. / The installation may exclusively be performed by trained specialist staff.

Leon (1M)
(1999 → 2006)

Rep. Sätze / rep. kits

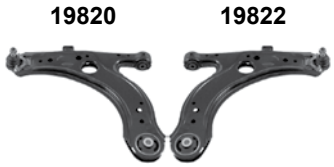

(1)	für/to fit Stabi Ø A 21 **(ch.)** → 1M-X-010 000 PR-0AE	**(3)**	für/to fit **Stabi** Ø A 23 01 → 06 **(ch.)** 1M-1-035 001 → **(ex.)** AJQ/ARY/AUE/ARL/BDE
(2)	00 → 01 **(ch.)** → 1M-1-035 000 02 → 04 **(ch.)** → 1M-4-136 650	**(4)**	**Leon 4** 00 → 06 alle /all **Leon (ex.Leon 4)** 02 → 06 **(ex.)** Ø A 23
(5)	00 → 05 / **(ch.)** 1M-4-136 650 →		
(6)	**(ch.)** 1M-1-035 001 → / PR-0AE / Ø A 23		
(7)	Ø Stabilisator / stabilizer 23 / PR- 0AE // **(ch.)** → 1M-4-136 650 / PR-0AS Ø Stabilisator / stabilizer 20		

	Ref. - No.			
07856	357 407 182	Querlenkerlager / control arm mount	**(ex.)** Cupra R	12x33x54
10814	1J0 407 181	Querlenkerlager / control arm mount	**(ex.)** Cupra R	13x60x41
11091	1J0 407 151 C	Querlenker / control arm	**(ex.)** Cupra R / 00 → 06	
12658	1J0 407 365 H	Traggelenk / ball joint		M12 x 1,5
12660	1J0 407 366 H	Traggelenk / ball joint		M12 x 1,5
14440	1J0 407 365 H S1	ProKit Traggelenk / ball joint	**(ex.)** Cupra R	
14444	1J0 407 366 H S1	ProKit Traggelenk / ball joint	**(ex.)** Cupra R	
14718	1J0 411 314 T	Stabilisatorlager / stabilizer mount	**(7)**	Ø I 23
18264	1J0 411 315 J	Verbindungsstange / connecting rod	**(1)**	L 105
18266	1J0 411 315 G	Verbindungsstange / connecting rod	**(1)**	L 105
19296	1J0 411 315 D	ProKit Verbindungsstange / connecting rod	**(4)**	
19298	1J0 411 316 D	ProKit Verbindungsstange / connecting rod	**(4)**	
19820	1J0 407 365 H S2	Querlenker / control arm	**(ex.)** Cupra R	
19822	1J0 407 366 H S2	Querlenker / control arm	**(ex.)** Cupra R	
22804	1J0 411 314 R	Stabilisatorlager / stabilizer mount		
23366	1J0 411 336 D	Schelle / clamp		
26535	8N0 407 181 B	Querlenkerlager / control arm mount	02 → 06	13x60x41
26700	8N0 407 365 C	ProKit Traggelenk / ball joint	Cupra R	
27304	1J0 411 314 R S1	ProKit Stabilisatorlagersatz / stabilizer mount kit	**(2)**	Ø I 18
27318	1J0 411 314 T S1	ProKit Stabilisatorlagersatz / stabilizer mount kit		Ø I 21
28579	1J0 411 315 K	Verbindungsstange / connecting rod	**(3)**	L 105,5
30154	1J0 411 315 G S1	Verbindungsstange / connecting rod	**(1)**	L 105
31348	1J0 411 314 AC	Stabilisatorlager / stabilizer mount	**(5)**	Ø I 18
36630	1J0 411 305 B S1	ProKit Stabilisatorsatz / stabilizer kit	→ 05 **(ch.)** →1M-1-035 000	
36640	1J0 411 305 E S1	ProKit Stabilisatorsatz / stabilizer kit		
36646	1J0 411 327 A	Verbindungsstangenlager / connecting rod mount	→ 05 **(ch.)** 1M-X-010 001→	Ø A 29
36665	1J0 411 315 K S1	ProKit Verbindungsstange / connection rod	**(ch.)** 1M-1-035 001→	L 105,5
36667	1J0 411 315 K S2	Verbindungsstangensatz / connecting rod set	**(ch.)** 1M-1-035 001→	L 105,5
36676	1J0 411 315 G S1	ProKit Verbindungsstange / connection rod	→ 05 **(ch.)** →1M-1-035 000	
36677	1J0 411 315 G S2	Verbindungsstange / connecting rod	→ 05 **(ch.)** →1M-1-035 000	
36757	1J0 411 315 G S3	Stabilisatorlagersatz / anti roll bar bush kit	→ 05 **(ch.)** →1M-1-035 000	Ø I 21
36758	1J0 411 315 G S4	Stabilisatorlagersatz / anti roll bar bush kit		Ø I 21
37139	1J0 411 314 AC S1	Stabilisatorlagersatz / anti roll bar bush kit	00 → 05	
39606	8N0 422 831 S1	Rep. Satz Lenkmanschette / rep. kit steering boot		
40089	1J0 411 314 T S2	Stabilisatorlagersatz / anti roll bar bush kit	**(6)**	
40090	1J0 411 305 E S2	ProKit Stabilisatorsatz / stabilizer kit	**(6)**	

Leon (1P)
(2005 →)

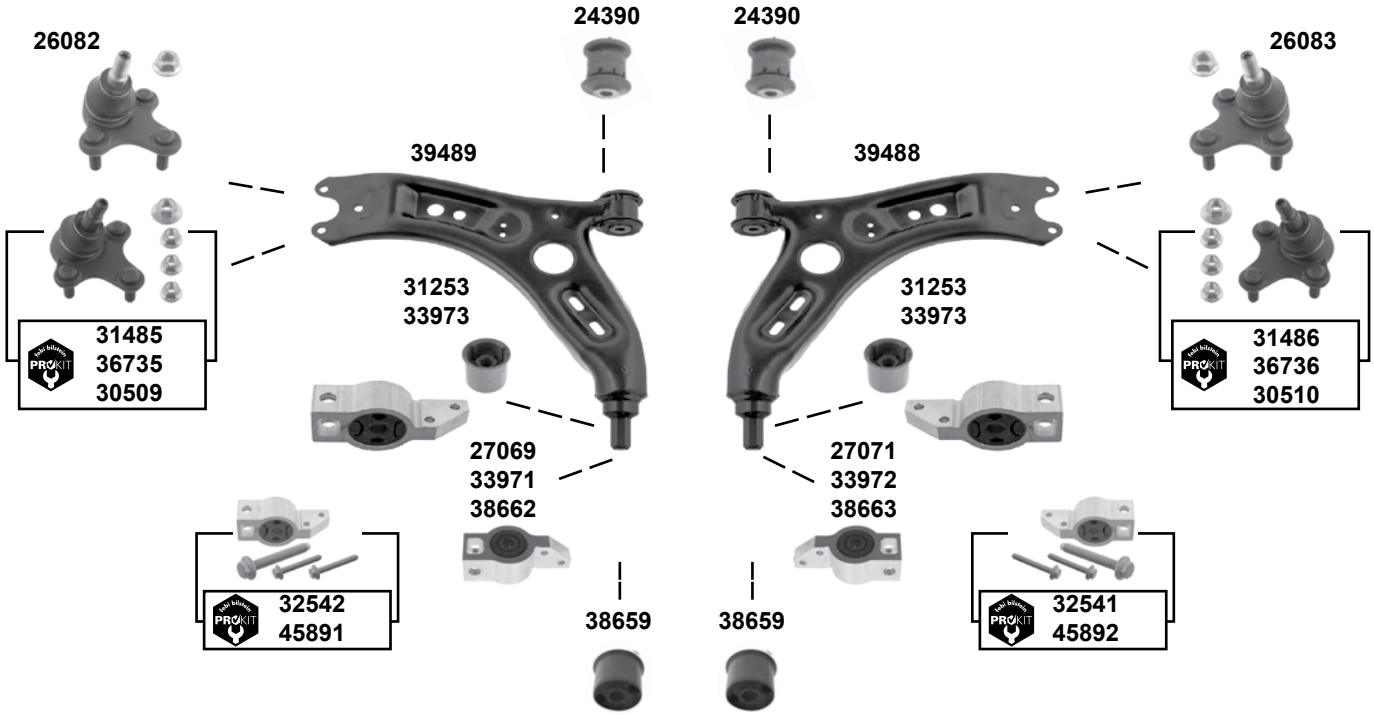

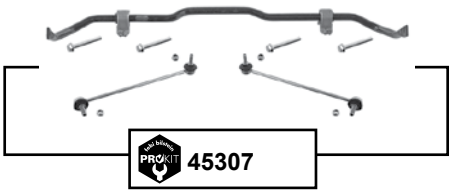

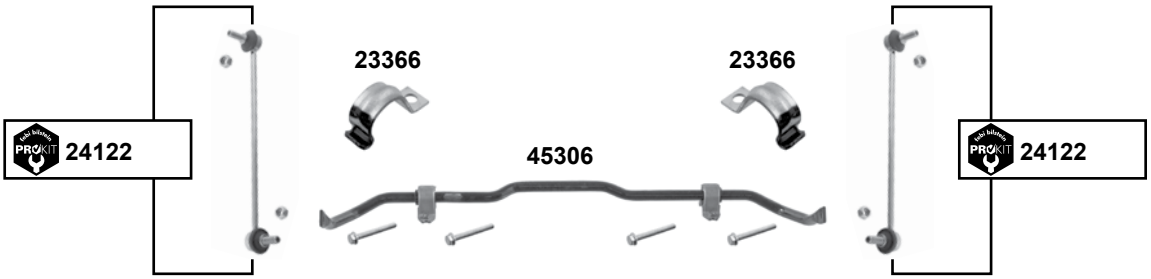

Der Einbau darf nur durch geschultes Fachpersonal erfolgen. / The installation may exclusively be performed by trained specialist staff.

Leon (1P)
(2005 →)

(1)	06 → / PR-1LU/1LB/1LT / Scheibenbremse vorne / brake disc front
(2)	Leon / 4 (1P) 06 → **(mot.)** BWJ / CDLD / CDLA
(3)	06 → / **(ch.)** → 3C-7-020 000
(4)	06 → / **(ch.)** → 1P-6-102 599 alle /all // **(ch.)** 1P-6-102 599 → PR-1LU Scheibenbremse vorne / brake disc front
(5)	**(ch.)** → 1P-A-085 000 **(mot.)** BXF / BXE / BKD / BMM

	Ref. - No.			
23366	1J0 411 336 D	Schelle / clamp		
24122	1K0 411 315 R	ProKit Verbindungsstange / connecting rod	**(3)**	
24390	1K0 407 182	Querlenkerlager / control arm mount	06 →	Ø A 48 H 54
26082	1K0 407 365 C	Traggelenk / ball joint	06 →	
26083	1K0 407 366 C	Traggelenk / ball joint	06 →	
27069	1K0 199 231 J	Querlenkerlager mit Gehäuse/ control arm mount with housing	→ 2006	
27071	1K0 199 232 J	Querlenkerlager mit Gehäuse/ control arm mount with housing	→ 2006	
30509	3C0 407 365 B	ProKit Traggelenk / ball joint	**(4)**	
30510	3C0 407 366 B	ProKit Traggelenk / ball joint	**(4)**	
31253	1K0 407 183 E	Querlenkerlager / control arm mount	06 →	Ø A 63
31485	3C0 407 365 A S1	ProKit Traggelenk / ball joint	**(1)**	
31486	3C0 407 366 A S1	ProKit Traggelenk / ball joint	**(1)**	
32541	1K0 199 232 J S1	ProKit Querlenkerlagersatz / control arm mounting kit		Alu
32542	1K0 199 231 J S1	ProKit Querlenkerlagersatz / control arm mounting kit		Alu
33971	1K0 199 231 N	Querlenkerlager / control arm mount	**(2)** Aluminium	
33972	1K0 199 232 N	Querlenkerlager / control arm mount	**(2)** Aluminium	
33973	8J0 407 183	Querlenkerlager / control arm mount	**(2)**	
36735	1K0 407 365 C S1	ProKit Traggelenk / ball joint		
36736	1K0 407 366 C S1	ProKit Traggelenk / ball joint		
38659	1K0 407 183 G	Querlenkerlager / control arm mount	**(5)**	
38662	1K0 199 231 K	Querlenkerlager mit Gehäuse / control arm mount with housing	**(5)** Aluminium	
38663	1K0 199 232 K	Querlenkerlager mit Gehäuse / control arm mount with housing	**(5)** Aluminium	
39488	1K0 407 152 BC	Querlenker mit Lagern / control arm with bushes	Stahl / steel	
39489	1K0 407 151 BC	Querlenker mit Lagern / control arm with bushes	Stahl / steel	
45306	1K0 411 303 BK S1	Stabilisatorsatz / stabilizer kit	PR-0AD / 0AE	
45307	1K0 411 303 BK S2	ProKit Stabilisatorsatz / stabilizer kit	PR-0AD / 0AE	
45891	1K0 199 231 K S1	ProKit Querlenkerlagersatz / control arm mounting kit	**(5)**	
45892	1K0 199 232 K S1	ProKit Querlenkerlagersatz / control arm mounting kit	**(5)**	

Leon (1P)
(2005 →)

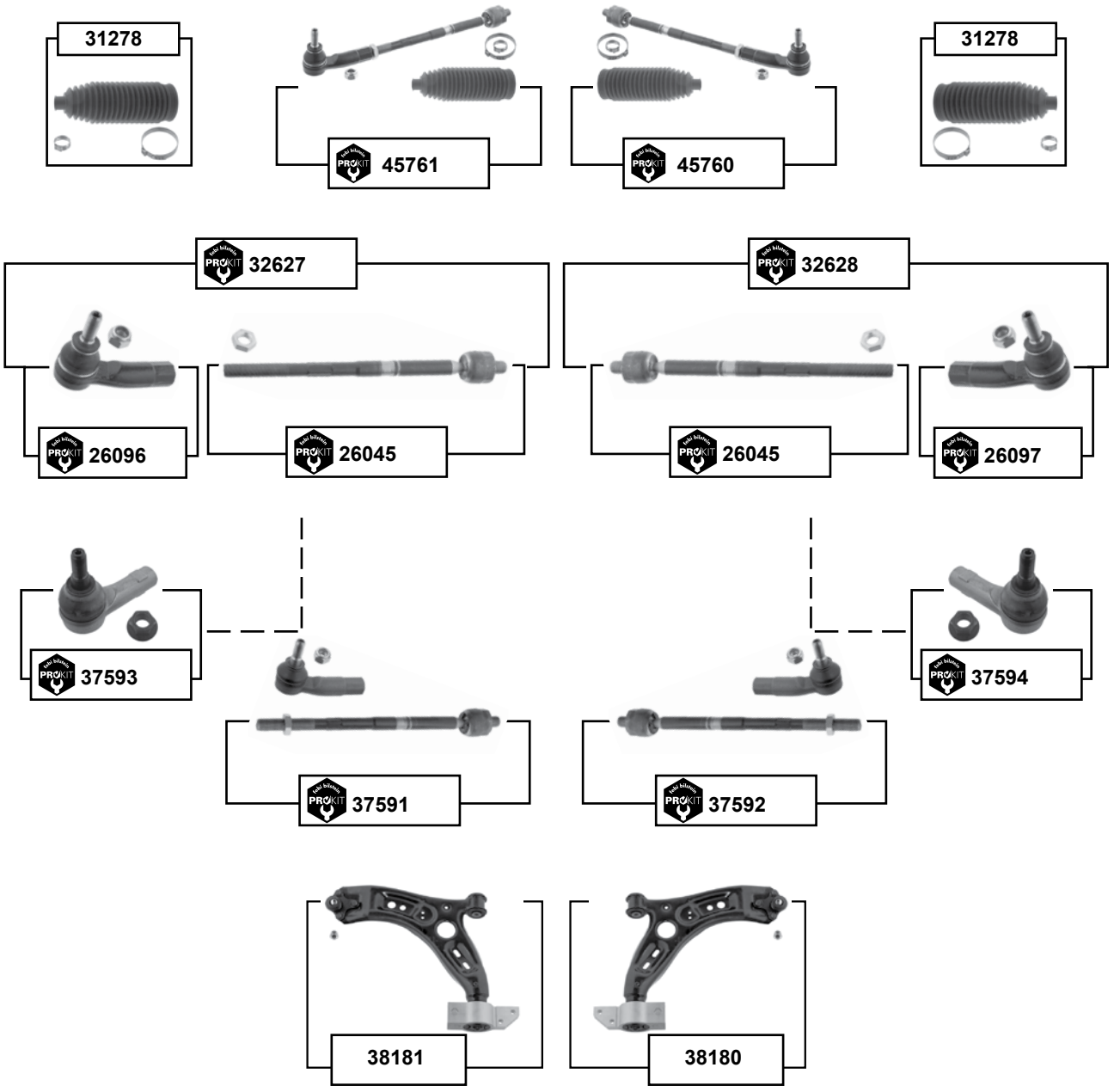

Der Einbau darf nur durch geschultes Fachpersonal erfolgen. / The installation may exclusively be performed by trained specialist staff.

Leon (1P)
(2005 →)

(1)	Leon / 4 (1P) 06 → 10 / → 1P-A-063 000 Leon / 4 (1P) 11 → / PR-1N3 / PR-1N5 = E servo
(2)	PR-1N9 / **(ch.)** 1P-B-000 001 → / servo
(3)	→ 11 PR-1N9 / servo

	Ref. - No.			
26045	1K0 423 810 A	ProKit Axialgelenk / axial joint	06 →	
26096	1K0 423 811 E	ProKit Spurstangenendstück / tie rod end	06 →	
26097	1K0 423 812 E	ProKit Spurstangenendstück / tie rod end	06 →	
31278	1K0 423 831 A S1	Rep. Satz Lenkmanschette / rep. kit steering boot		Ø I 15,5 L190
32627	1K0 423 810 A S1	ProKit Spurstange links / tie rod left	**(1)**	
32628	1K0 423 810 A S2	ProKit Spurstange rechts / tie rod right	**(1)**	
37591	1K0 423 811 K S1	ProKit Spurstange / tie rod	**(2)**	L 448
37592	1K0 423 812 K S1	ProKit Spurstange / tie rod	**(2)**	L 448
37593	1K0 423 811 K	ProKit Spurstangenendstück / tie rod end	**(3)**	M16 x 1,5
37594	1K0 423 812 K	ProKit Spurstangenendstück / tie rod end	**(3)**	M16 x 1,5
38180	1K0 407 152 BC S1	Rep. Satz Querlenker / rep. kit control arm	Stahl / steel	
38181	1K0 407 151 BC S1	Rep. Satz Querlenker / rep. kit control arm	Stahl / steel	
45760	1K0 423 810 A S4	ProKit Spurstange / tie rod	PR-1N3 / PR-1N5	
45761	1K0 423 810 A S3	ProKit Spurstange / tie rod	PR-1N3 / PR-1N5	

Leon (5F)
(2012 →)

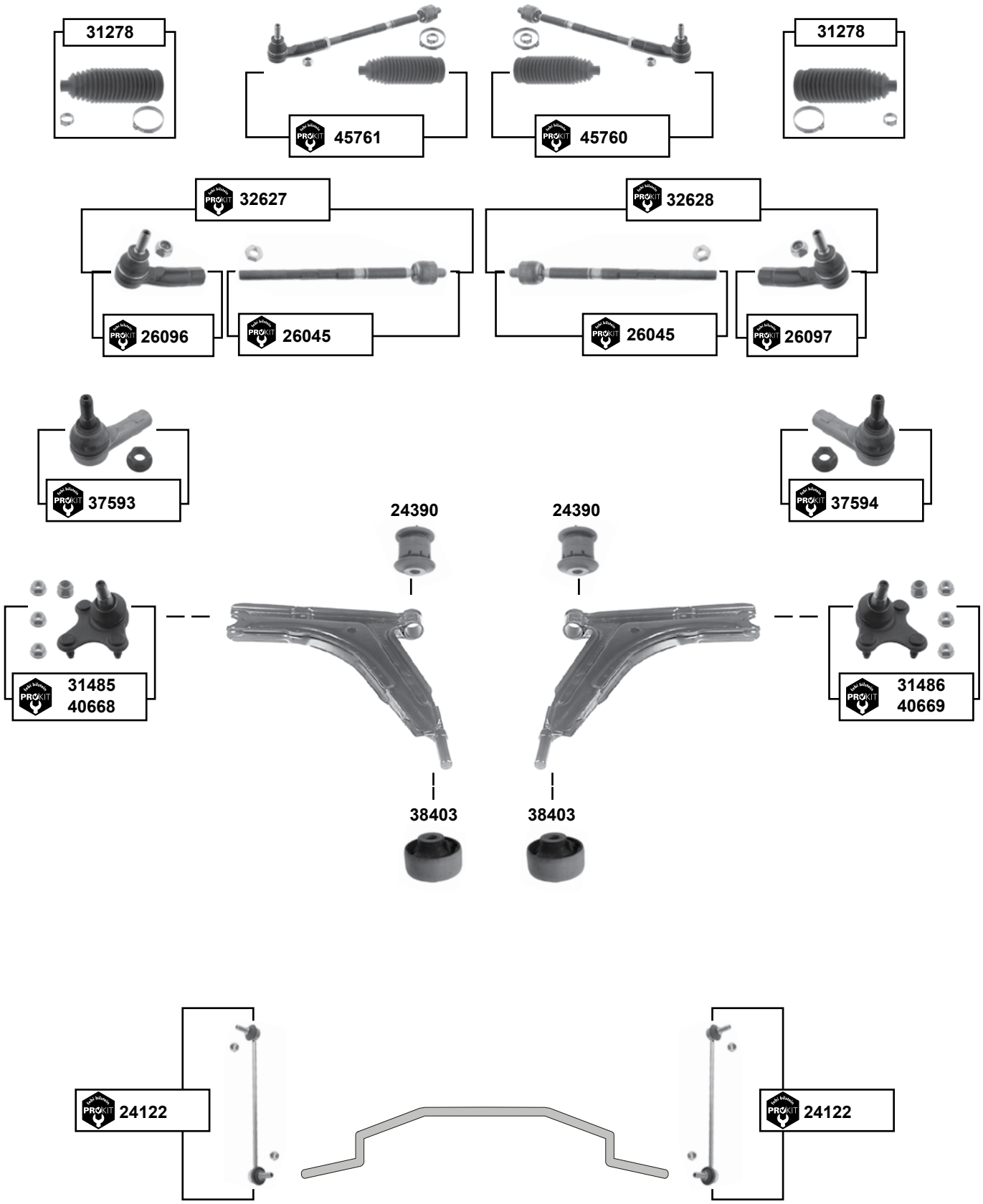

Der Einbau darf nur durch geschultes Fachpersonal erfolgen. / The installation may exclusively be performed by trained specialist staff.

Leon (5F)
(2012 →)

(1) für Bremsscheibendicke / for brake disk thickness 25 mm /
für Bremsscheibendurchmesser / for brake disk diameter 288 mm

	Ref. - No.			
24122	1K0 411 315 R	ProKit Verbindungsstange / connecting rod		
24390	1K0 407 182	Querlenkerlager / control arm mount		Ø A 48 H 54
26045	1K0 423 810 A	ProKit Axialgelenk / axial joint		
26096	1K0 423 811 E	ProKit Spurstangenendstück / tie rod end		
26097	1K0 423 812 E	ProKit Spurstangenendstück / tie rod end		
31278	1K0 423 831 A S1	Rep. Satz Lenkmanschette / rep. kit steering boot		Ø I 15,5 L190
31485	3C0 407 365 A S1	ProKit Traggelenk / ball joint		
31486	3C0 407 366 A S1	ProKit Traggelenk / ball joint		
32627	1K0 423 810 A S1	ProKit Spurstange / tie rod		
32628	1K0 423 810 A S2	ProKit Spurstange / tie rod		
37593	1K0 423 811 K	ProKit Spurstangenendstück / tie rod end		M16 x 1,5
37594	1K0 423 812 K	ProKit Spurstangenendstück / tie rod end		M16 x 1,5
38403	5Q0 407 183 E	Querlenkerlager / control arm mount	PR-1ZE,1ZF,1ZA,1LG	Ø A 65
40668	5Q0 407 365 A S1	ProKit Traggelenk / ball joint	**(1)** PR-1ZE / 1ZP	
40669	5Q0 407 366 A S1	ProKit Traggelenk / ball joint	**(1)** PR-1ZE / 1ZP	
45760	1K0 423 810 A S4	ProKit Spurstange / tie rod		
45761	1K0 423 810 A S3	ProKit Spurstange / tie rod		

Marbella
(1990 → 1997)

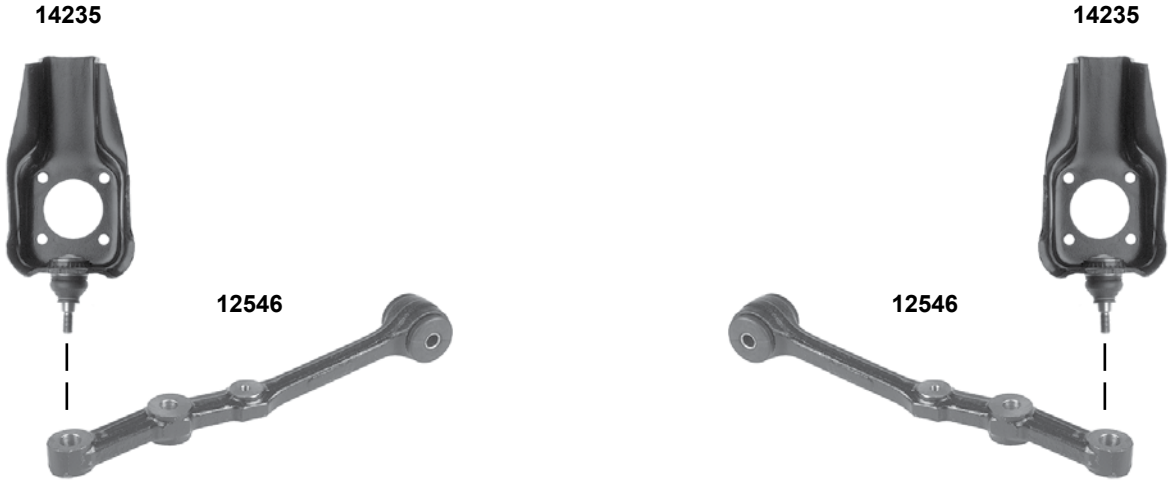

Ref. - No.			
12546	SE028156110A	Querlenker / control arm	
12547	SE141162410A	ProKit Spurstangenendstück / tie rod end	M10 x 1,25
12571	SE141162449A	Spurstange / tie rod	L 280
14235	SE028140104A	Traggelenk / ball joint	M10 x 1,25

Der Einbau darf nur durch geschultes Fachpersonal erfolgen. / The installation may exclusively be performed by trained specialist staff.

Mii (KF)
(2012 →)

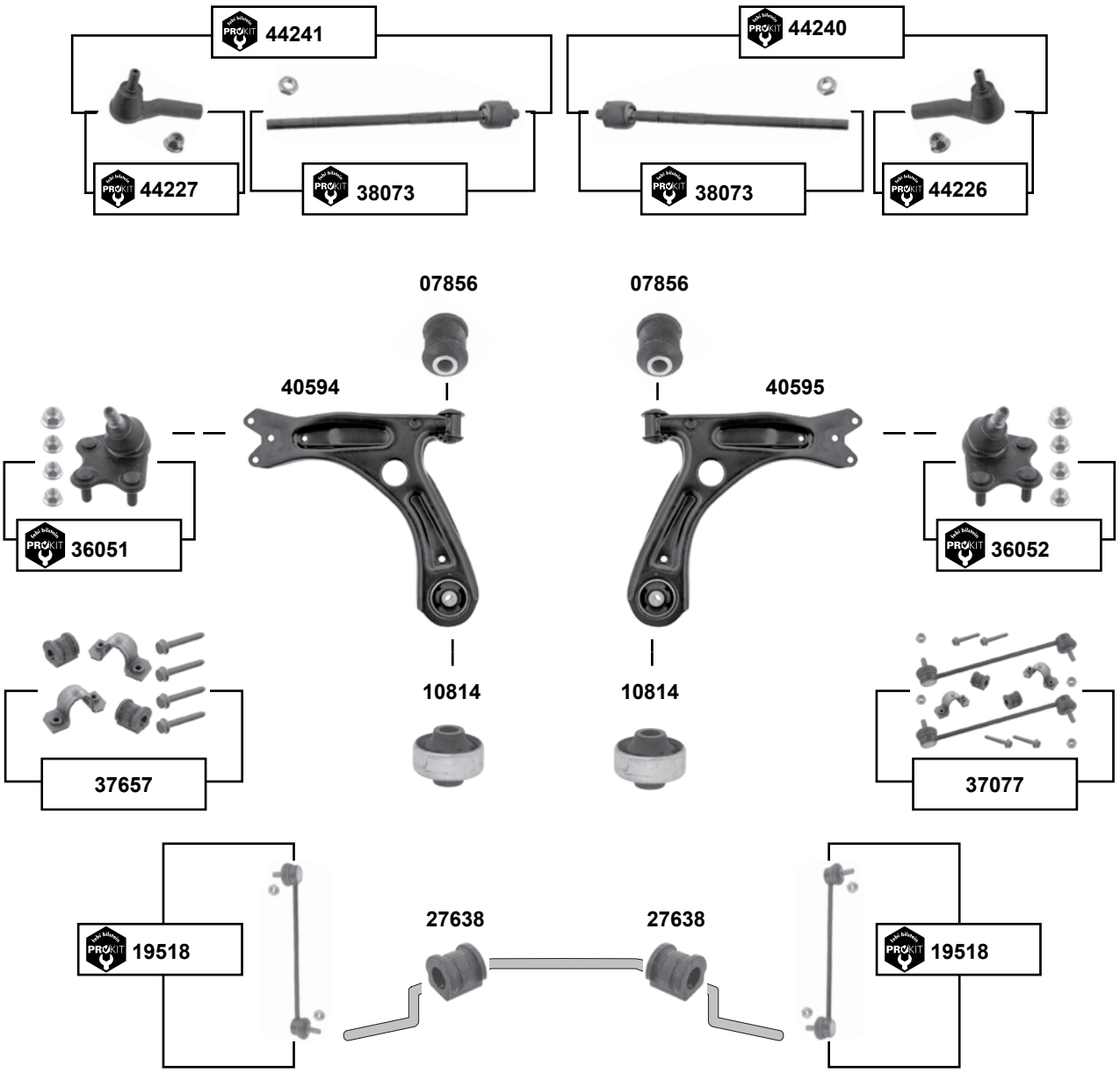

	Ref. - No.			
07856	1J0 407 181	Querlenkerlager / control arm mount		Ø A 33
10814	1J0 407 181	Querlenkerlager hinten / control arm mount rear		Ø A 60 Ø I 13
19518	6Q0 411 315 Q	ProKit Verbindungsstange / connecting rod		
27638	6Q0 411 314 P	Stabilisatorlager / stabilizer mount		Ø I 16
36051	6R0 407 365 A	ProKit Traggelenk / ball joint		
36052	6R0 407 366 A	ProKit Traggelenk / ball joint		
37077	6Q0 411 314 P S1	Stabilisatorlagersatz / anti roll bar bush kit	PR-0AQ	
37657	6Q0 411 314 P S2	Stabilisatorlagersatz / anti roll bar bush kit	08 → / PR-0AQ	Ø I 16
38073	1S0 423 810 A	ProKit Axialgelenk / axial joint		M14 x 1,5
40594	1S0 407 151	Querlenker / control arm		Stahl / steel
40595	1S0 407 152	Querlenker / control arm		Stahl / steel
44240	1S0 423 810 A S1	ProKit Spurstange / tie rod		
44241	1S0 423 810 A S2	ProKit Spurstange / tie rod		
44226	1S0 423 812 A	ProKit Spurstangenendstück / tie rod end		
44227	1S0 423 811 A	ProKit Spurstangenendstück / tie rod end		

Toledo (1L)
(1993 → 1999)

(ex.) 2.0 16V

man.

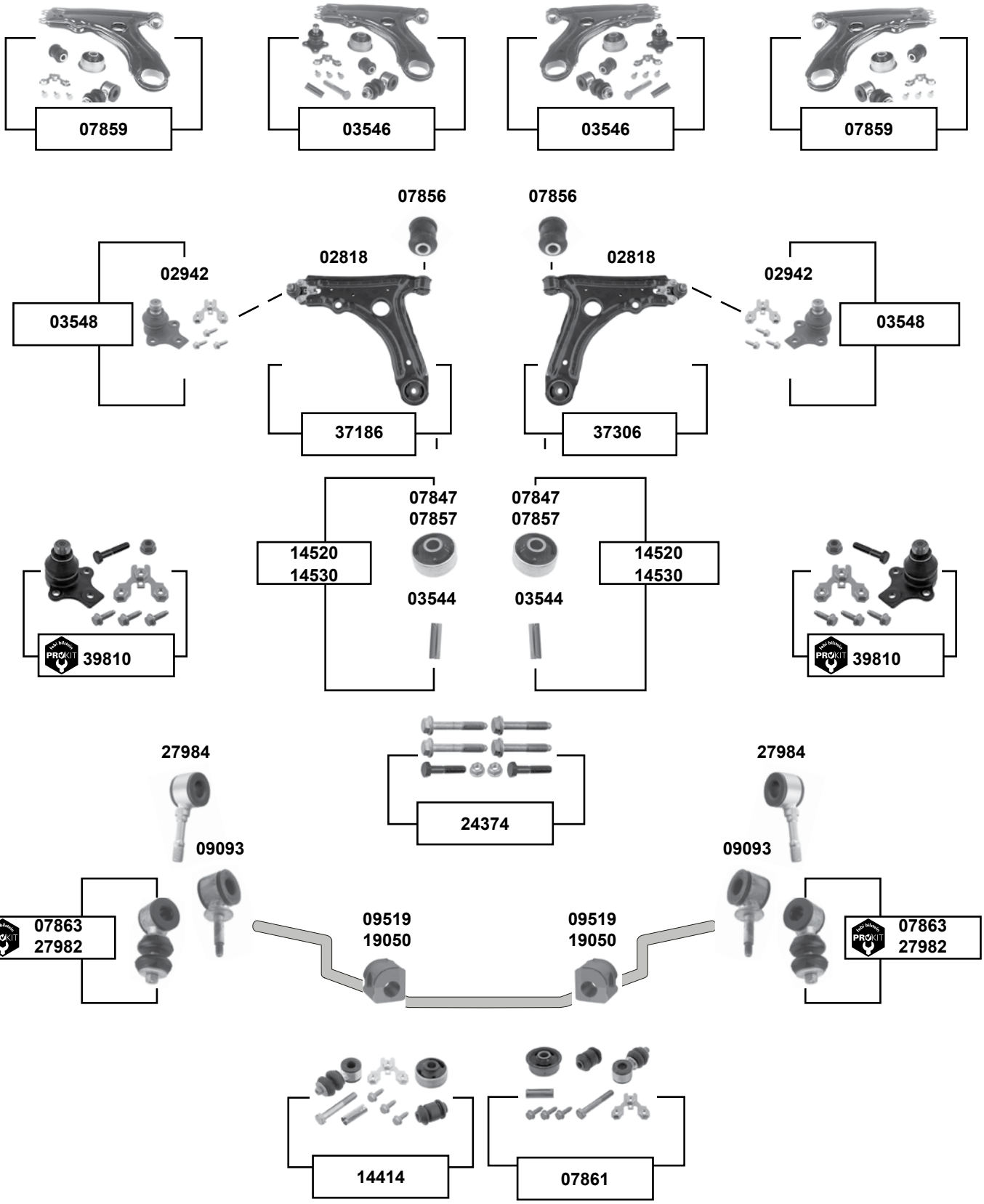

Der Einbau darf nur durch geschultes Fachpersonal erfolgen. / The installation may exclusively be performed by trained specialist staff.

Toledo (1L)
(1993 → 1999)
(ex.) 2.0 16V

(1)	**(ch.)** → 1L-ZD-320 000	
(2)	**(ch.)** → 1L-VR-025 500	**alle / all**
	(ch.) 1L-VR-025 501 →	1.6 (55KW) / 1.8 / 1.9 D / 1.9 TD
(3)	**(ch.)** 1L-VR-025 501 →	1.6 (74KW) / 1,9 TDi
(4)	97 → 99 **(ch.)** 1L-VR025 501 →	
(5)	→ 12/1994 **(ch.)** → 1L-ZD320 000	

	Ref. - No.			
02818	191 407 151 B	Querlenker mit Gummilager / control arm incl. rubber mounts		
02942	357 407 365	Traggelenk / ball joint		Ø A 19
03544	191 407 190 A	Hülse / sleeve		50x17
03546	191 407 153 A S3	Rep. Satz Querlenker / rep. kit control arm		
03548	357 407 365 S1	Rep. Satz Traggelenk / rep. kit ball joint		
07847	191 407 181 D	Querlenkerlager / control arm mount	NEW	17x60x41
07856	357 407 182	Querlenkerlager / control arm mount	**(ex.)** Cupra R	12x33x54
07857	191 407 181 B	Querlenkerlager / control arm mount	OLD	17x60x41
07859	191 407 153 A S2	Rep. Satz Querlenker / rep. kit control arm	→ 12/1994	
07861	191 407 153 S1	Montagesatz / mounting kit	**(5)**	
07863	191 411 315 B S1	ProKit Verbindungsstange / connecting rod	**(1)** 92 → 96	
09093	191 411 315 B	Verbindungsstange / connecting rod	**(1)**	
09519	191 411 314	Stabilisatorlager / stabilizer mount	**(2)**	Ø I 17
14414	191 407 153 S2	Montagesatz / mounting kit	→ 12/1994	
14520	191 407 181 B S1	Querlenkerlager mit Hülse / control arm mount with sleeve	OLD	
14530	191 407 181 D S1	Querlenkerlager mit Hülse / control arm mount with sleeve	NEW	
19050	1H0 411 314	Stabilisatorlager / stabilizer mount	**(3)**	Ø I 19
24374	N 904 840 03 S2	Rep. Satz Schraube / rep. kit screw		
27982	6K0 411 315 S1	ProKit Verbindungsstange / connecting rod	**(4)**	Ø I 19
27984	6K0 411 315	Verbindungsstange / connecting rod	**(4)**	Ø I 19
37186	191 407 151 B S1	Rep. Satz Querlenker / rep. kit control arm		
37306	191 407 151 B S2	Rep. Satz Querlenker / rep. kit control arm		
39810	357 407 365 S2	ProKit Traggelenk / ball joint		

Toledo (1L)
(1993 → 1999)

man.

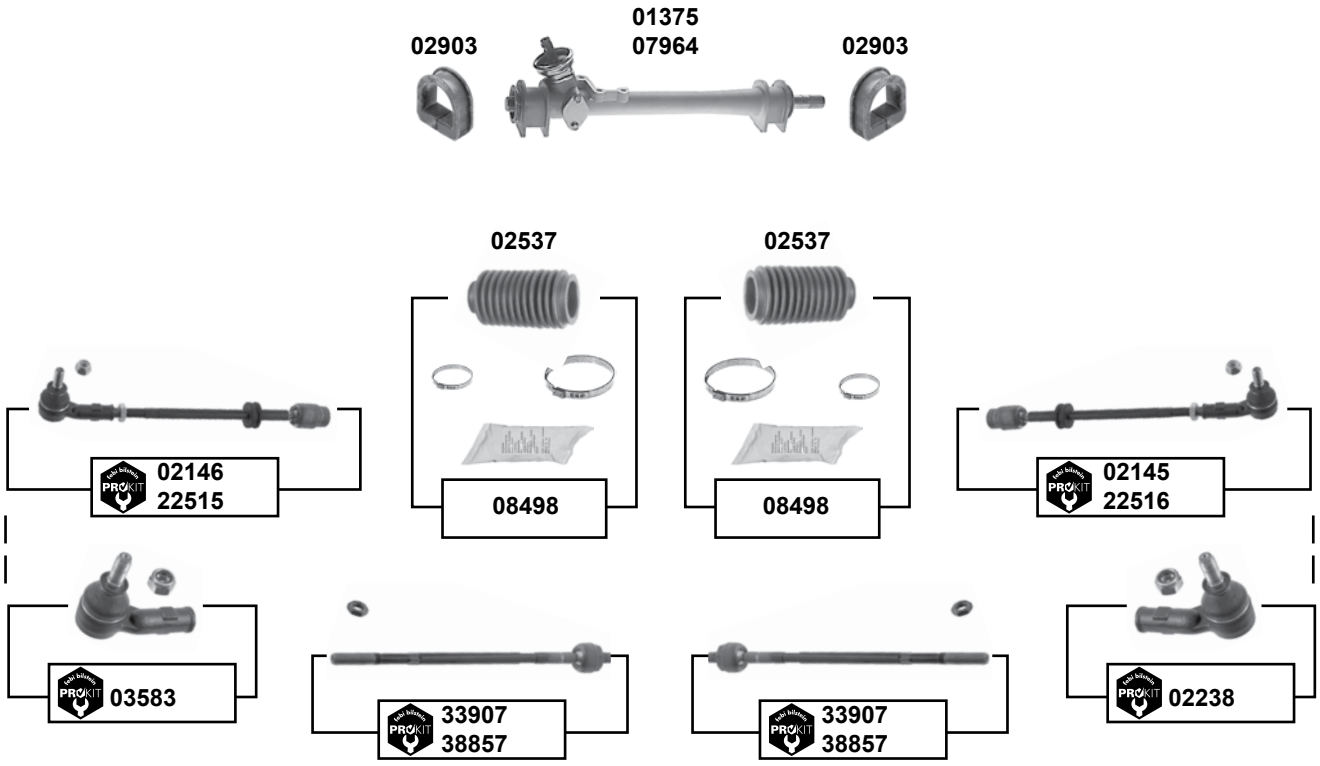

(1)	servo **(mot.)** 1Z **(ch.)** → 1L-ZD073752 servo **(mot.)** 1F/1Y/2E/AAZ/ABN/ABS/ADZ/EZ/PL/RP **(ch.)** 1L-ZD307000 → 1L-ZD073752
(2)	92 → 96 = → 1L-TR016 347 **(mot.) alle/all** 97 → = → 1L-VR003 794 **(mot.)** ABF
(3)	92 **(ch.)** → 1L-ZD307 000
(4)	servo **(ch.)** → 1-LTR-016347 / → 1-LZD-307000

febi	Ref. - No.			
01375	191 419 063 C	Lenkgetriebe / steering gear	LHD **(ch.)** 1L-ZD073 753 →	
02145	191 419 804	ProKit Spurstange / tie rod		
02146	191 419 803	ProKit Spurstange / tie rod		
02238	191 419 812	ProKit Spurstangenendstück / tie rod end	**(2)**	M12 x 1,5
02537	191 419 831	Lenkmanschette / steering boot		
02903	191 419 883	Lenkgetriebelager / steering gear bearing		
03583	191 419 811	ProKit Spurstangenendstück / tie rod end	**(2)**	M12 x 1,5
07964	191 419 063 B	Lenkgetriebe / steering gear	LHD **(ch.)** →1L-ZD073 752	
08498	191 419 831 S1	Rep. Satz Lenkmanschette / rep. kit steering boot		
22515	6K0 422 803	ProKit Spurstange / tie rod	**(1)**	
22516	6K0 422 804	ProKit Spurstange / tie rod	**(1)**	
33907	191 407 151 B S1	ProKit Axialgelenk / axial joint	**(3)**	
38857	6K0 422 810	ProKit Axialgelenk / axial joint	**(4)**	

Der Einbau darf nur durch geschultes Fachpersonal erfolgen. / The installation may exclusively be performed by trained specialist staff.

Toledo (1L)
(1993 → 1999)
(ex.) 2.0 16V

servo

(ch.) → 1L-ZD307 000

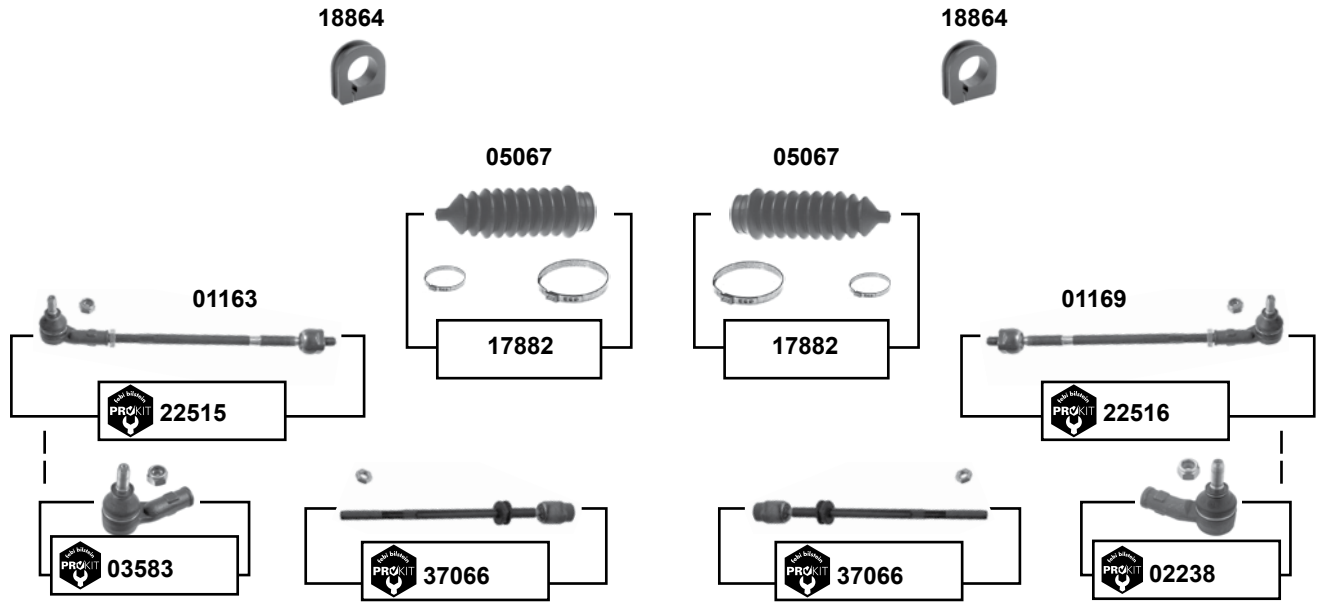

(ch.) 1L-ZD307 001 →

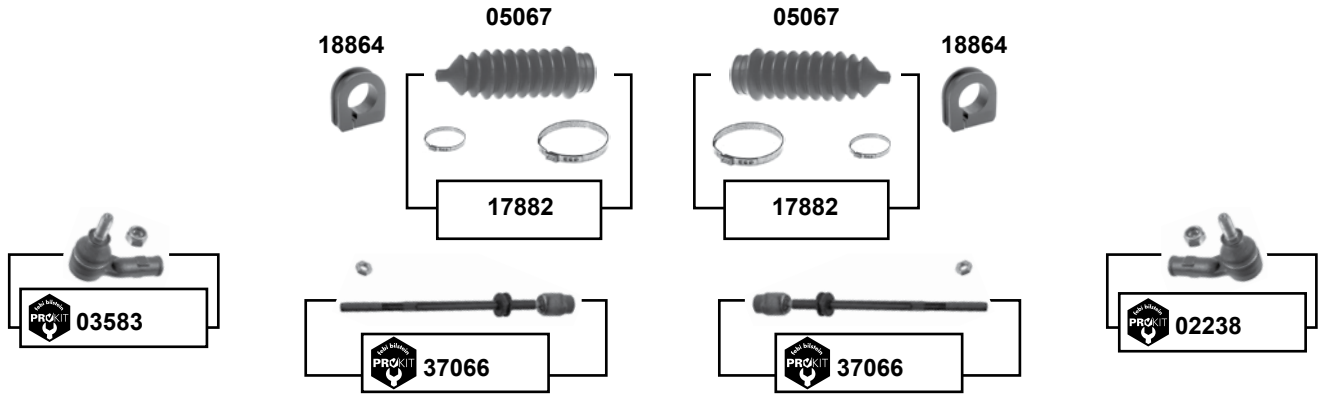

	Ref. - No.			
01163	191 422 803 A	Spurstange / tie rod		
01169	191 422 804 A	Spurstange / tie rod		
02238	191 419 812	ProKit Spurstangenendstück / tie rod end		M12 x 1,5
03583	191 419 811	ProKit Spurstangenendstück / tie rod end		M12 x 1,5
05067	1H0 422 831 B	Lenkmanschette / steering boot		
17882	1H0 422 831 B S1	Rep. Satz Lenkmanschette / rep. kit steering boot		
18864	1H0 422 884	Lenkgetriebelager / steering gear bearing		
22515	6K0 422 803	ProKit Spurstange / tie rod		
22516	6K0 422 804	ProKit Spurstange / tie rod		
37066	191 419 810	ProKit Axialgelenk / axial joint		M12x1,5

Toledo (1L)
(1993 → 1999)
(ex.) 2.0 16V

servo

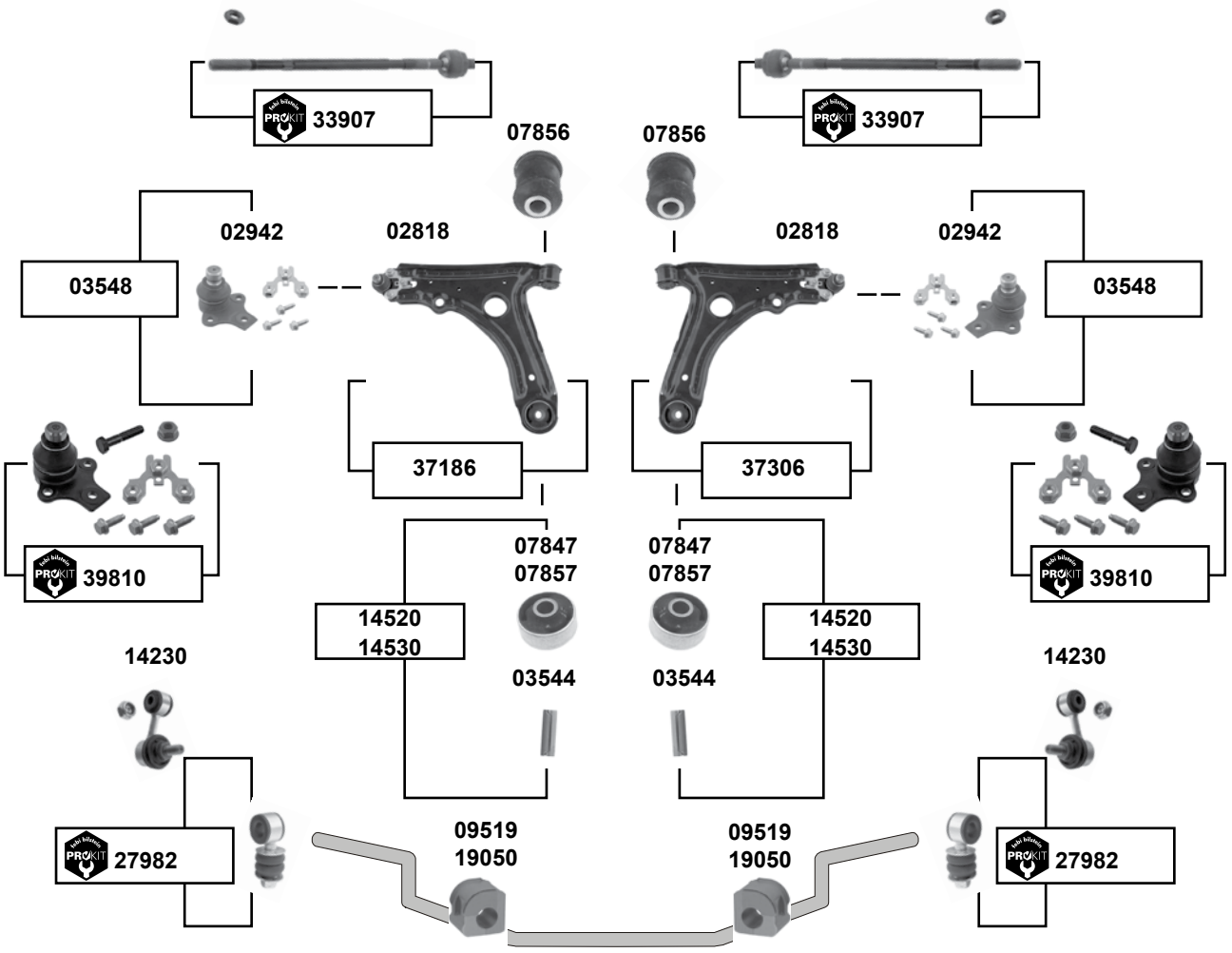

(1)	**(ch.)** → 1L-VR-025500 **alle / all / (ch.)** 1L-VR-025501 → 1.6 (55KW) / 1.8 / 1.9 D / 1.9 TD
(2)	**(ch.)** 1L-VR-025501 → 1.6 (74KW) / 1,9 TDi

febi bilstein	Ref. - No.			
02818	191 407 151 B	Querlenker mit Gummilager / control arm incl. rubber mounts		
02942	357 407 365	Traggelenk / ball joint		Ø A 19
03544	191 407 190 A	Hülse / sleeve		50x17
03548	357 407 365 S1	Rep. Satz Traggelenk / rep. kit ball joint		
07847	191 407 181 D	Querlenkerlager / control arm mount	NEW	17x60x41
07856	357 407 182	Querlenkerlager / control arm mount		12x33x54
07857	191 407 181 B	Querlenkerlager / control arm mount	OLD	17x60x41
09519	191 411 314	Stabilisatorlager / stabilizer mount	**(1)**	Ø I 17
14230	535 411 315	Verbindungsstange / connecting rod	2,0 16V	L 55
14520	191 407 181 B S1	Querlenkerlager mit Hülse / control arm mount with sleeve	OLD	
14530	191 407 181 D S1	Querlenkerlager mit Hülse / control arm mount with sleeve	NEW	
19050	1H0 411 314	Stabilisatorlager / stabilizer mount	**(2)**	Ø I 19
27982	6K0 411 315 S1	ProKit Verbindungsstange / connecting rod	**(1)**	Ø I 16,5
33907	191 422 810 A	ProKit Axialgelenk / axial joint	92 → 1L-ZD307 000	
37186	191 407 151 B S1	Rep. Satz Querlenker / rep. kit control arm		
37306	191 407 151 B S2	Rep. Satz Querlenker / rep. kit control arm		
39810	357 407 365 S2	ProKit Traggelenk / ball joint		

Der Einbau darf nur durch geschultes Fachpersonal erfolgen. / The installation may exclusively be performed by trained specialist staff.

Toledo (1L)
(1993 → 1999)
2.0 16V

(ch.) → 1L-VR003 794

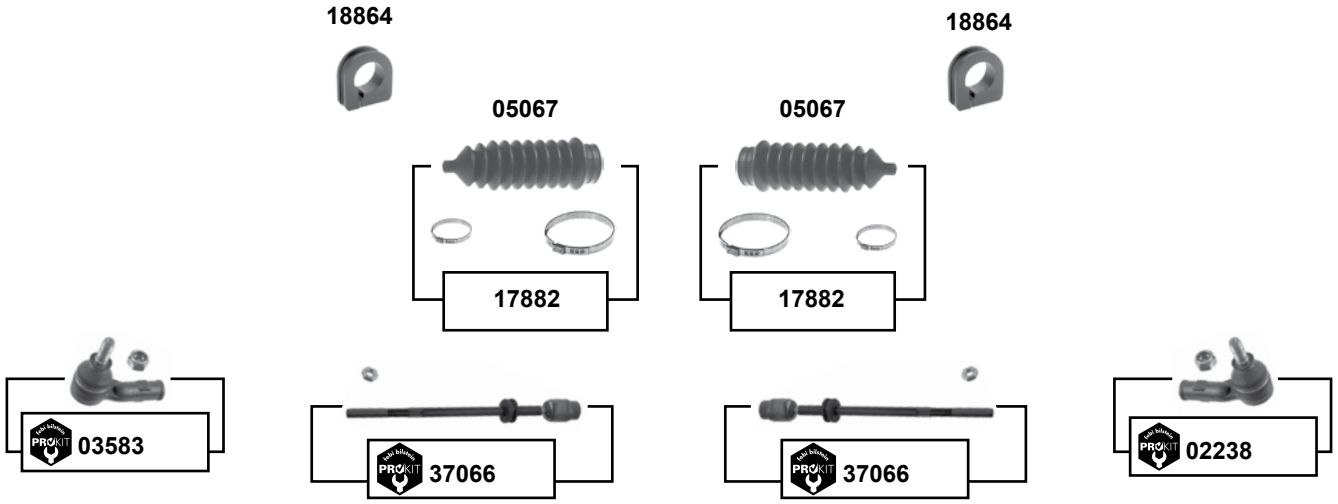

(ch.) 1L-VR003 795 →

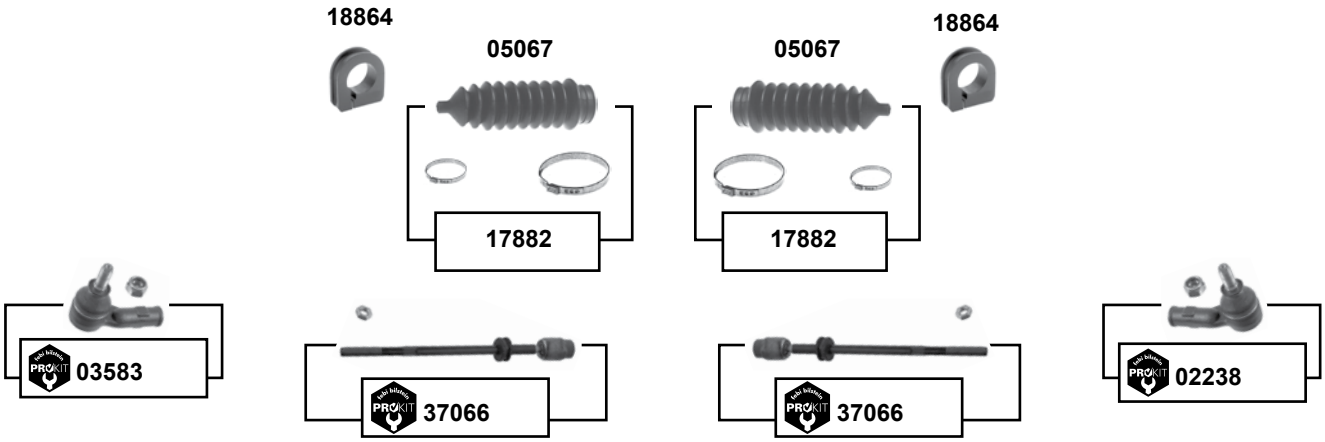

	Ref. - No.			
02238	191 419 812	ProKit Spurstangenendstück / tie rod end		M12 x 1,5
03583	191 419 811	ProKit Spurstangenendstück / tie rod end		M12 x 1,5
05067	1H0 422 831 B	Lenkmanschette / steering boot		
17882	1H0 422 831 B S1	Rep. Satz Lenkmanschette / rep. kit steering boot		
18864	1H0 422 884	Lenkgetriebelager / steering gear bearing		
37066	191 419 810	ProKit Axialgelenk / axial joint		M12 x 1,5

Toledo (1L)
(1991 → 1999)
2.0 16V

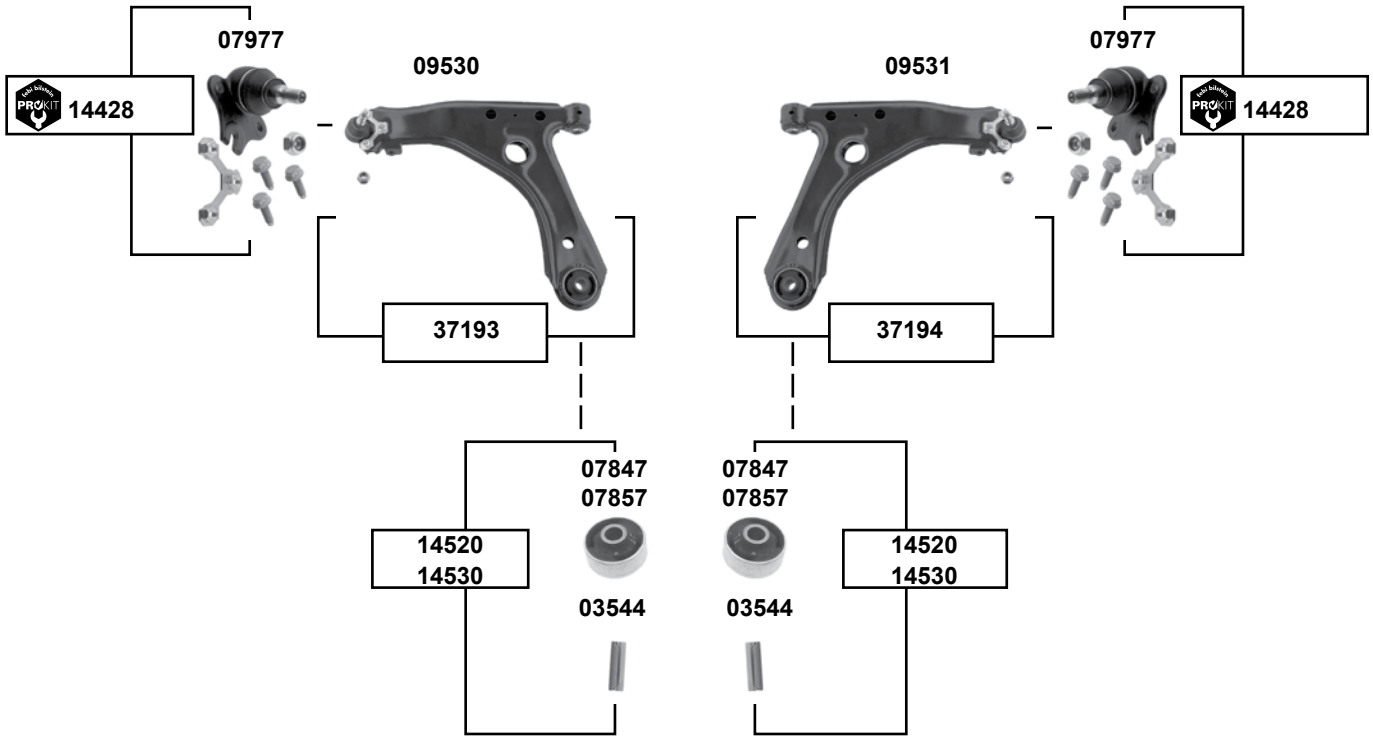

	Ref. - No.			
03544	191 407 190 A	Hülse / sleeve		50x17
07847	191 407 181 D	Querlenkerlager / control arm mount	NEW	12x33x54
07857	191 407 181 B	Querlenkerlager / control arm mount	OLD	17x60x41
07977	1H0 407 365	Traggelenk / ball joint		M12 x 1,5
09530	1H0 407 151 A	Querlenker / control arm		
09531	1H0 407 152	Querlenker / control arm		
14230	535 411 315	Verbindungsstange / connecting rod		
14428	1H0 407 365 S1	ProKit Traggelenk / ball joint		
14520	191 407 181 B S1	Querlenkerlager mit Hülse / control arm mount with sleeve	OLD	
14530	191 407 181 D S1	Querlenkerlager mit Hülse / control arm mount with sleeve	NEW	
19050	1H0 411 314	Stabilisatorlager / stabilizer mount	**(ch.)** 1L-VR 025 501 →	Ø I 19
37193	1H0 407 151 A S1	Querlenker mit Traggelenk / control arm with ball joint	94 → 98	
37194	1H0 407 152 S1	Querlenker mit Traggelenk / control arm with ball joint	94 → 98	

Der Einbau darf nur durch geschultes Fachpersonal erfolgen. / The installation may exclusively be performed by trained specialist staff.

Toledo (1M)
(2000 → 2006)

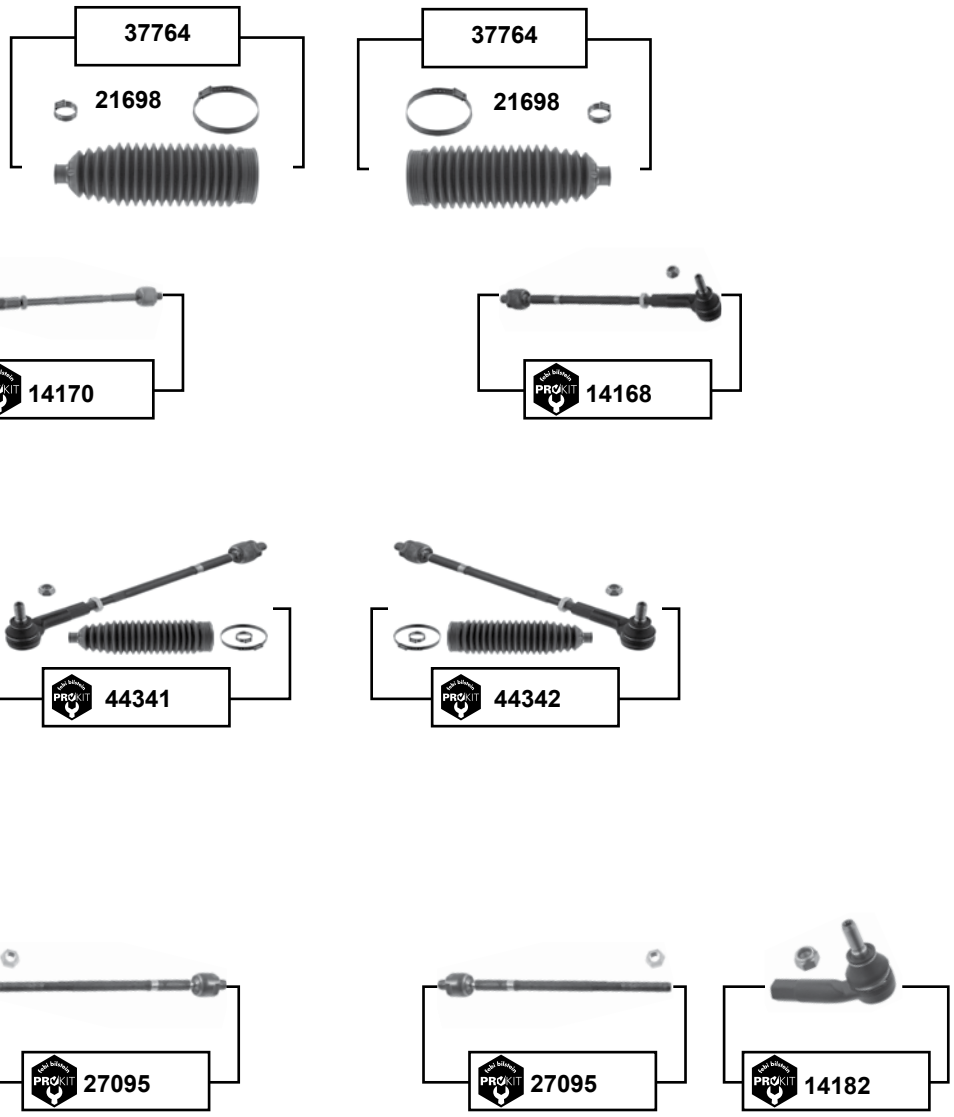

	Ref. - No.			
14168	1J0 422 804 H	ProKit Spurstange / tie rod	ZF servo	
14170	1J0 422 803 H	ProKit Spurstange / tie rod	ZF servo	
14180	1J0 422 811 B	ProKit Spurstangenendstück / tie rod end	ZF	M14 x 1,5
14182	1J0 422 812 B	ProKit Spurstangenendstück / tie rod end	ZF	M14 x 1,5
21698	1J0 422 831 B	Lenkmanschette / steering boot		
27095	1J0 422 810 B	ProKit Axialgelenk / axial joint		L 321
37764	1J0 422 831 B S1	Rep. Satz Lenkmanschette / rep. kit steering boot		
44341	1J0 422 803 H S1	ProKit Spurstange / tie rod		
44342	1J0 422 804 H S1	ProKit Spurstange / tie rod		

Toledo (1M)
(2000 → 2006)

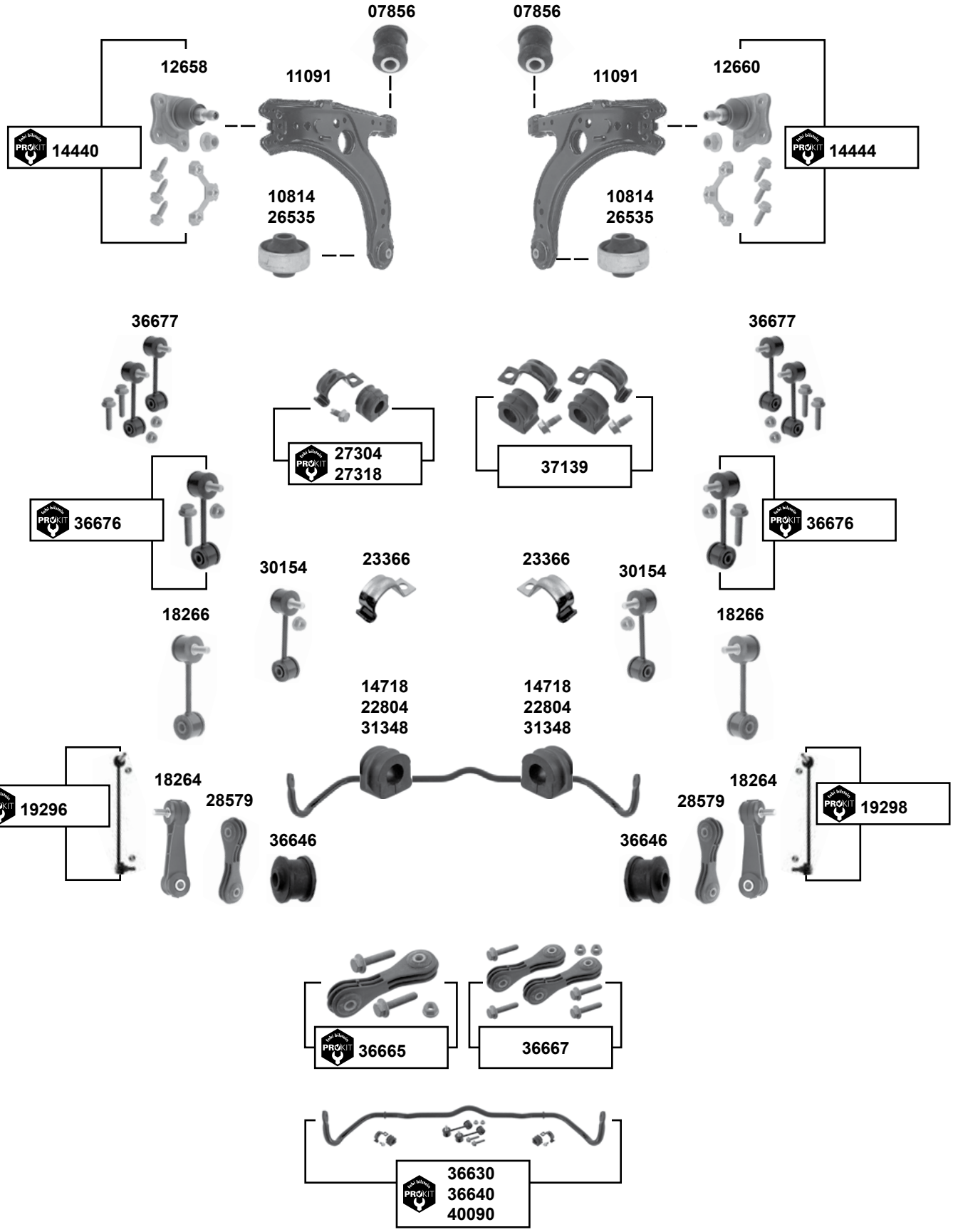

Der Einbau darf nur durch geschultes Fachpersonal erfolgen. / The installation may exclusively be performed by trained specialist staff.

Toledo (1M)
(2000 → 2006)

Rep. Sätze / rep. kits

19820 19822

(1)	**(ch.)** → 1M-4-136650 / Stabi Ø A 21 **alle / all**	**(2)**	→ 05 **(ch.)** → 1M-1-035000
(3)	für/to fit Stabi Ø A 23 01 → 06 **(ch.)** 1M-1-035001 → **(ex.)** AJQ/ARY/AUE/ARL/BDE		
(4)	2002 → 2004 **(ex.)** Stabi Ø A 23		
(5)	99 → 01 **(ch.)** → 1M-1-035 000 / 02 → 04 **(ch.)** → 1M-4-136 650		
(6)	**(ch.)** 1M-1-035 001 → / PR-0AE / Ø A 23	**(7)**	**(ch.)** → 1M-X-010 000 PR-0AE

	Ref. - No.			
07856	357 407 182	Querlenkerlager / control arm mount	**(ex.)** Cupra R	12x33x54
10814	1J0 407 181	Querlenkerlager / control arm mount	**(ex.)** Cupra R / 99 → 04	13x60
11091	1J0 407 151 C	Querlenker / control arm	**(ex.)** Cupra R / 99 → 04	
12658	1J0 407 365 H	Traggelenk / ball joint		M12 x 1,5
12660	1J0 407 366 H	Traggelenk / ball joint		M12 x 1,5
14440	1J0 407 365 M S1	ProKit Traggelenk / ball joint		
14444	1J0 407 366 M S1	ProKit Traggelenk / ball joint		
14718	1J0 411 314 T	Stabilisatorlager / stabilizer mount		Ø I 23
18264	1J0 411 315 J	Verbindungsstange / connecting rod	**(2)**	L 105
18266	1J0 411 315 G	Verbindungsstange / connecting rod	**(7)** Stabi Ø A 23	L 105
19296	1J0 411 315 D	ProKit Verbindungsstange / connecting rod	**(4)**	
19298	1J0 411 316 D	ProKit Verbindungsstange / connecting rod	**(4)**	
19820	1J0 407 365 H S2	Querlenker, kpl. / control arm, cpl.	99 → 01	
19822	1J0 407 366 H S2	Querlenker, kpl. / control arm, cpl.	99 → 01	
22804	1J0 411 314 R	Stabilisatorlager / stabilizer mount	NEW / **(1)**	Ø I 18
23366	1J0 411 336 D	Schelle / clamp		
26535	8N0 407 181 B	Querlenkerlager / control arm mount	02 → 06	13x60x41
27304	1J0 411 314 R S1	ProKit Stabilisatorlagersatz / stabilizer mount kit	**(5)**	Ø I 18
27318	1J0 411 314 T S1	ProKit Stabilisatorlagersatz / stabilizer mount kit		Ø I 21
28579	1J0 411 315 K	Verbindungsstange / connecting rod	**(3)**	L 105,5
30154	1J0 411 315 G S1	Verbindungsstange / connecting rod	**(2)**	L 105 / M10
31348	1J0 411 314 AC	Stabilisatorlager / stabilizer mount	00 → 04	Ø I 18
36630	1J0 411 305 B S1	ProKit Stabilisatorsatz / stabilizer kit	→ 05 **(ch.)** →1M-1-035000	
36640	1J0 411 305 E S1	ProKit Stabilisatorsatz / stabilizer kit		
36646	1J0 411 327 A	Verbindungsstangenlager / connecting rod mount	→ 05 **(ch.)** 1M-X-010001→	Ø A 29
36665	1J0 411 315 K S1	ProKit Verbindungsstange / connection rod	**(ch.)** 1M-1-035 001→	L 105,5
36667	1J0 411 315 K S2	Verbindungsstangensatz / connecting rod set	**(ch.)** 1M-1-035 001→	L 105,5
36676	1J0 411 315 G S1	ProKit Verbindungsstange / connecting rod	**(2)**	
36677	1J0 411 315 G S2	Verbindungsstange / connecting rod	**(2)**	
36757	1J0 411 315 G S3	Stabilisatorlagersatz / anti roll bar bush kit	→ 05 **(ch.)** →1M-1-035000	Ø I 21
36758	1J0 411 315 G S4	Stabilisatorlagersatz / anti roll bar bush kit		Ø I 21
37139	1J0 411 314 AC S1	Stabilisatorlagersatz / anti roll bar bush kit	00 → 05	
40089	1J0 411 314 T S2	Stabilisatorlagersatz / anti roll bar bush kit	**(6)**	
40090	1J0 411 305 E S2	ProKit Stabilisatorsatz / stabilizer kit	**(6)**	

Toledo (5P)
(2005 →)

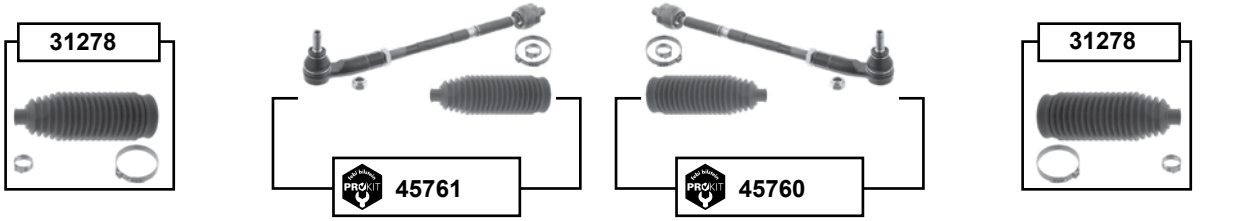

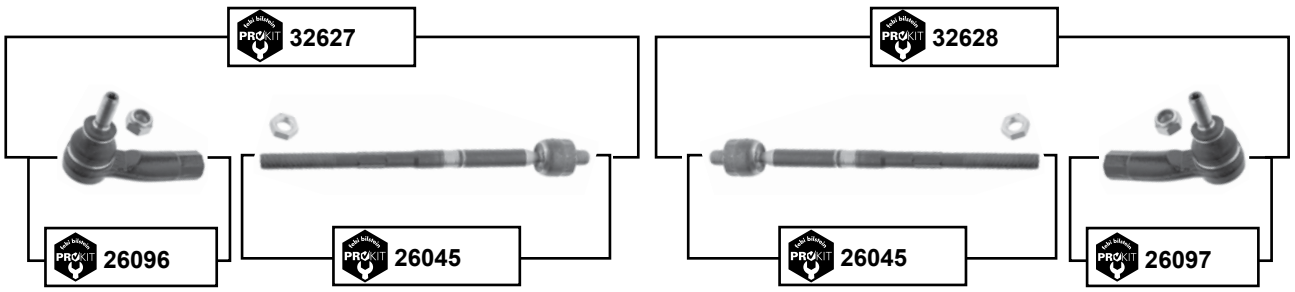

ebi bilstein	Ref. - No.			
26045	1K0 423 810 A	ProKit Axialgelenk / axial joint		
26096	1K0 423 811 E	ProKit Spurstangenendstück / tie rod end		
26097	1K0 423 812 E	ProKit Spurstangenendstück / tie rod end		
31278	1K0 423 831 A S1	Rep. Satz Lenkmanschette / rep. kit steering boot		Ø I 15,5 L190
32627	1K0 423 810 A S1	ProKit Spurstange links / tie rod left		
32628	1K0 423 810 A S2	ProKit Spurstange rechts / tie rod right		
45760	1K0 423 810 A S4	ProKit Spurstange / tie rod		
45761	1K0 423 810 A S3	ProKit Spurstange / tie rod		

Der Einbau darf nur durch geschultes Fachpersonal erfolgen. / The installation may exclusively be performed by trained specialist staff.

Toledo (5P)

(2005 →)

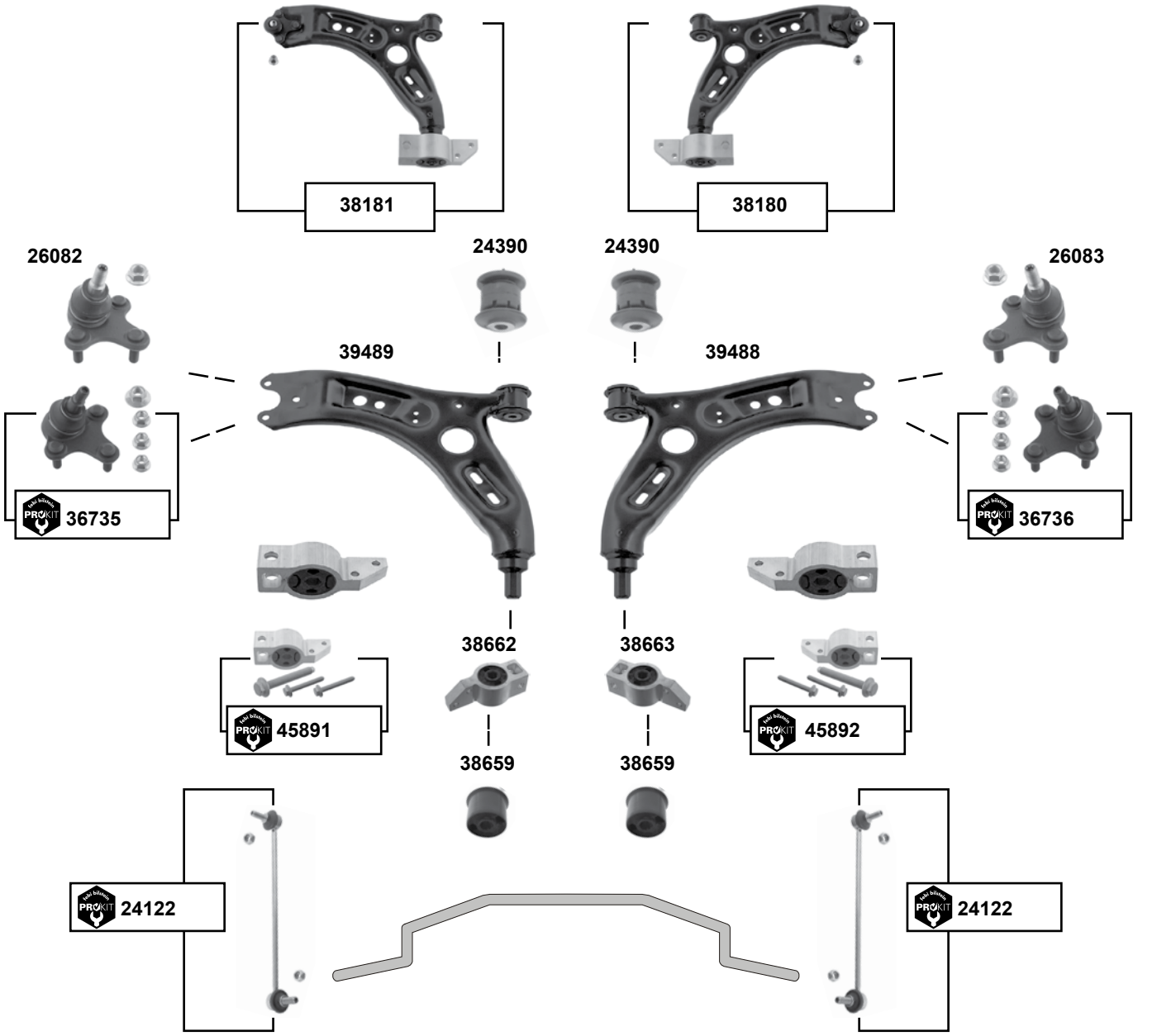

Ref. - No.			
24122	1K0 411 315 R	ProKit Verbindungsstange / connecting rod	
24390	1K0 407 182	Querlenkerlager / control arm mount	Ø A 48 H 54
26082	1K0 407 365 C	Traggelenk / ball joint	
26083	1K0 407 366 C	Traggelenk / ball joint	
36735	1K0 407 365 C S1	ProKit Traggelenk / ball joint	
36736	1K0 407 366 C S1	ProKit Traggelenk / ball joint	
38180	1K0 407 152 BC S1	Rep. Satz Querlenker / rep. kit control arm	Stahl / steel
38181	1K0 407 151 BC S1	Rep. Satz Querlenker / rep. kit control arm	Stahl / steel
38659	1K0 407 183 G	Querlenkerlager / control arm mount	
38662	1K0 199 231 K	Querlenkerlager mit Gehäuse / control arm mount with housing	Aluminium
38663	1K0 199 232 K	Querlenkerlager mit Gehäuse / control arm mount with housing	Aluminium
39488	1K0 407 152 BC	Querlenker mit Lagern / control arm with bushes	Stahl / steel
39489	1K0 407 151 BC	Querlenker mit Lagern / control arm with bushes	Stahl / steel
45891	1K0 199 231 K S1	ProKit Querlenkerlagersatz / control arm mounting kit	
45892	1K0 199 232 K S1	ProKit Querlenkerlagersatz / control arm mounting kit	

Toledo (KG3)
(2012 →)

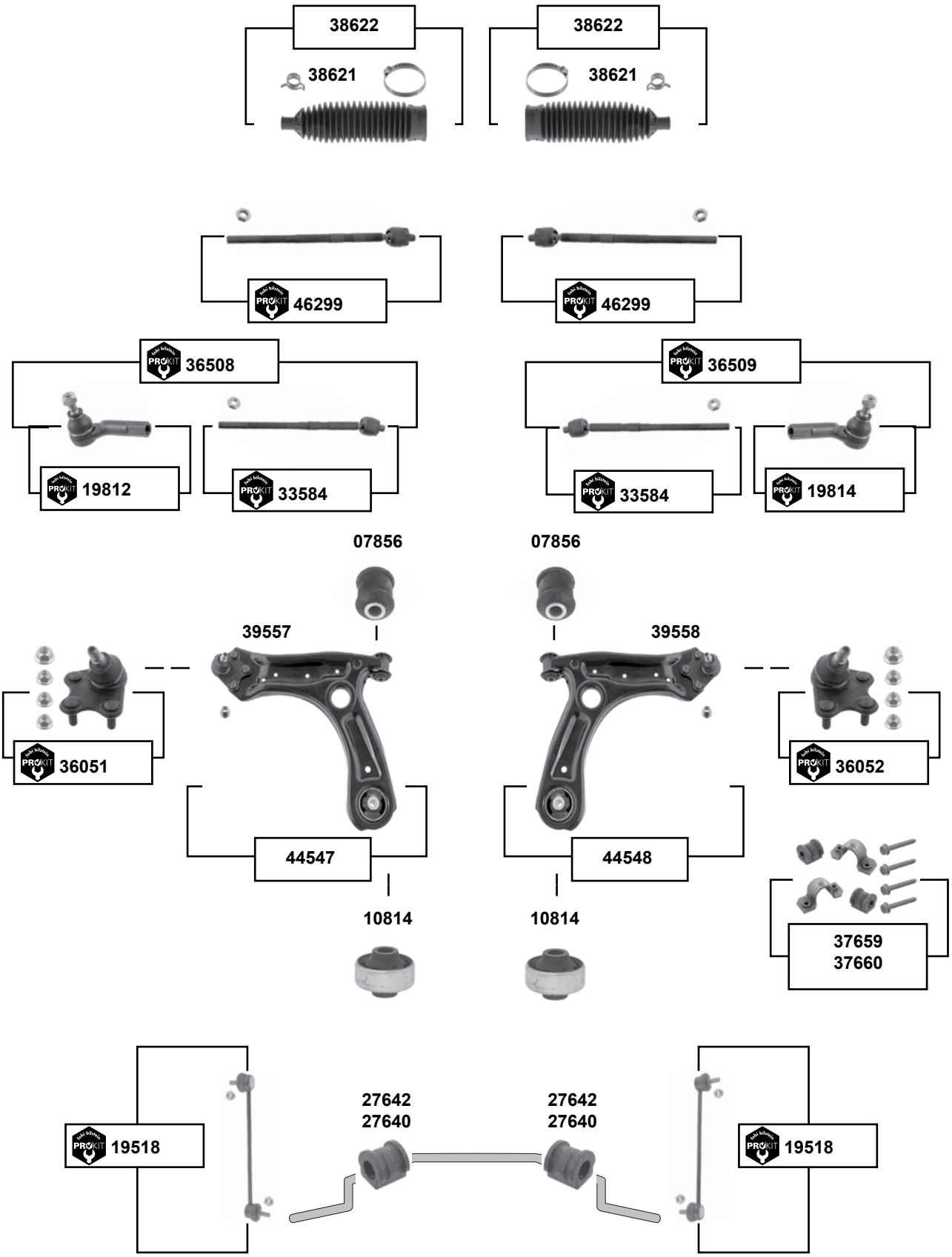

Der Einbau darf nur durch geschultes Fachpersonal erfolgen. / The installation may exclusively be performed by trained specialist staff.

Toledo (KG3)
(2012 →)

(1) PR-1N2 / PR-1AC / PR-1AT / PR-G0C / PR-G0K / PR-G1C // E-hydr.

ebi bilstein	Ref. - No.			
07856	357 407 182	Querlenkerlager / control arm mount		Ø A 33
10814	1J0 407 181	Querlenkerlager / control arm mount		Ø A 60 Ø I 13
19518	6Q0 411 315 Q	ProKit Verbindungsstange / connecting rod		
19812	6R0 423 811	ProKit Spurstangenendstück / tie rod end	**(1)**	
19814	6R0 423 812	ProKit Spurstangenendstück / tie rod end	**(1)**	
27640	6Q0 411 314 Q	Stabilisatorlager / stabilizer mount	PR-0AR	Ø I 19
27642	6Q0 411 314 R	Stabilisatorlager / stabilizer mount	PR-0AS	Ø I 20
33584	6R0 423 810 A	ProKit Axialgelenk / axial joint	PR-1N2 E-hydr.	
36051	6R0 407 365 A	ProKit Traggelenk / ball joint		
36052	6R0 407 366 A	ProKit Traggelenk / ball joint		
36508	6R0 423 803 A	ProKit Spurstange, komplett / tie rod, complete	PR-1N2 E-hydr.	M12/14x1,5
36509	6R0 423 804 A	ProKit Spurstange, komplett / tie rod, complete	PR-1N2 E-hydr.	M12/14x1,5
37659	6Q0 411 314 R S4	Stabilisatorlagersatz / anti roll bar bush kit	PR-0AS	Ø I 20
37660	6Q0 411 314 Q S2	Stabilisatorlagersatz / anti roll bar bush kit	PR-0AR	Ø I 19
38621	6Q0 423 831 D	Lenkmanschette / steering boot	PR-1N2	
38622	6Q0 423 831 D S1	Rep. Satz Lenkmanschette / rep. kit steering boot	PR-1N2	
39557	6R0 407 151 F	Querlenker / control arm		
39558	6R0 407 152 F	Querlenker / control arm		
44547	6R0 407 151 F S1	Querlenker, **kpl**. / control arm, **cpl**.		
44548	6R0 407 152 F S1	Querlenker, **kpl**. / control arm, **cpl**.		
46299	6C0 423 810 C	ProKit Axialgelenk / axial joint	PR-1N2, 1N3	

Citigo (NF)
(2012 →)

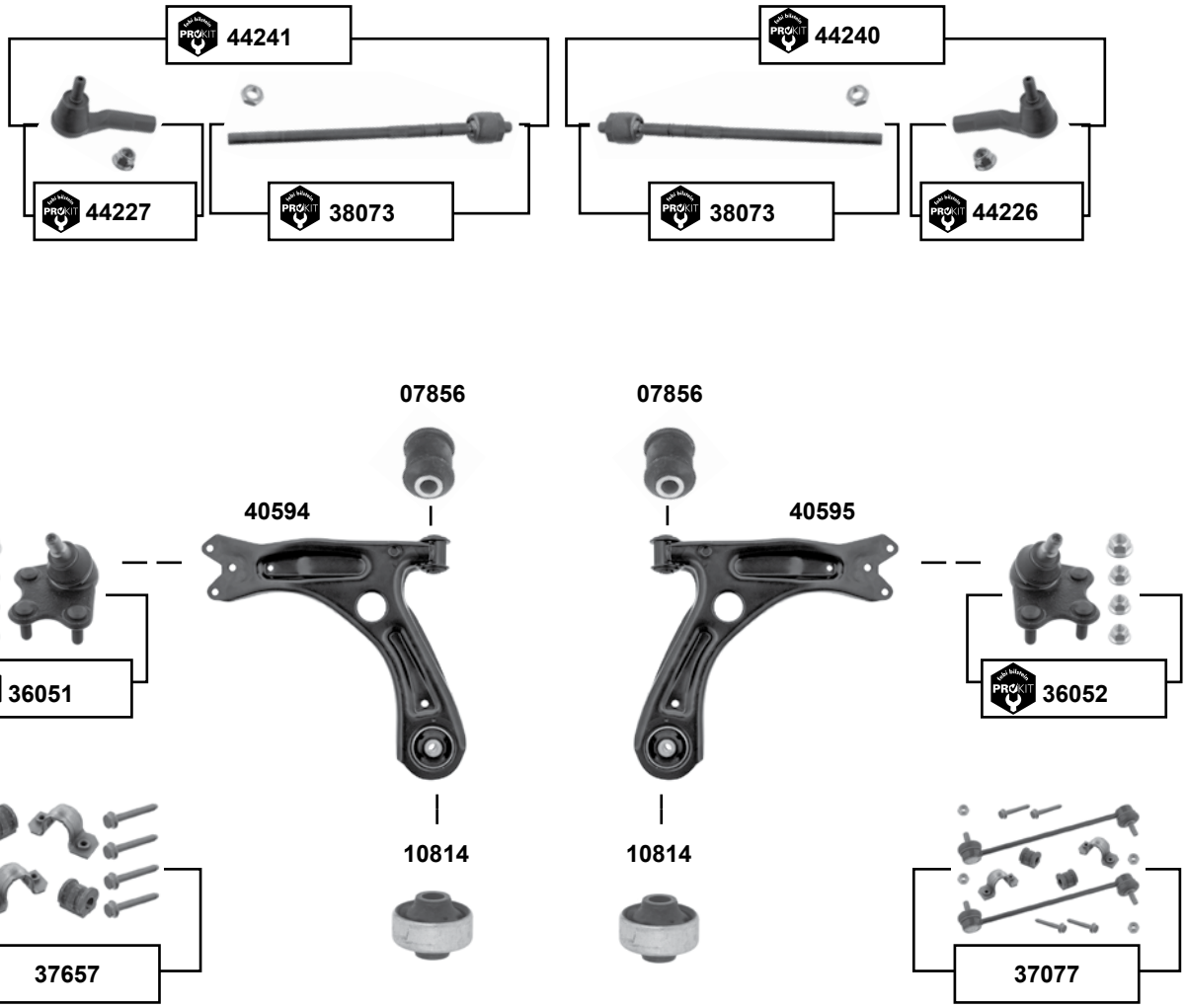

Der Einbau darf nur durch geschultes Fachpersonal erfolgen. / The installation may exclusively be performed by trained specialist staff.

Citigo (NF)
(2012 →)

	Ref. - No.			
07856	1J0 407 181	Querlenkerlager / control arm mount		Ø A 33
10814	1J0 407 181	Querlenkerlager hinten / control arm mount rear		Ø A 60 Ø I 13
19518	6Q0 411 315 Q	ProKit Verbindungsstange / connecting rod		
27638	6Q0 411 314 P	Stabilisatorlager / stabilizer mount		Ø I 16
36051	6R0 407 365 A	ProKit Traggelenk / ball joint		
36052	6R0 407 366 A	ProKit Traggelenk / ball joint		
37077	6Q0 411 314 P S1	Stabilisatorlagersatz / anti roll bar bush kit	PR-0AQ	
37657	6Q0 411 314 P S2	Stabilisatorlagersatz / anti roll bar bush kit	08 → / PR-0AQ	Ø I 16
38073	1S0 423 810 A	ProKit Axialgelenk / axial joint		M14 x 1,5
40594	1S0 407 151	Querlenker / control arm		Stahl / steel
40595	1S0 407 152	Querlenker / control arm		Stahl / steel
44240	1S0 423 810 A S1	ProKit Spurstange / tie rod		
44241	1S0 423 810 A S2	ProKit Spurstange / tie rod		
44226	1S0 423 812 A	ProKit Spurstangenendstück / tie rod end		
44227	1S0 423 811 A	ProKit Spurstangenendstück / tie rod end		

Fabia (6Y)
(2000 → 2008)

man.

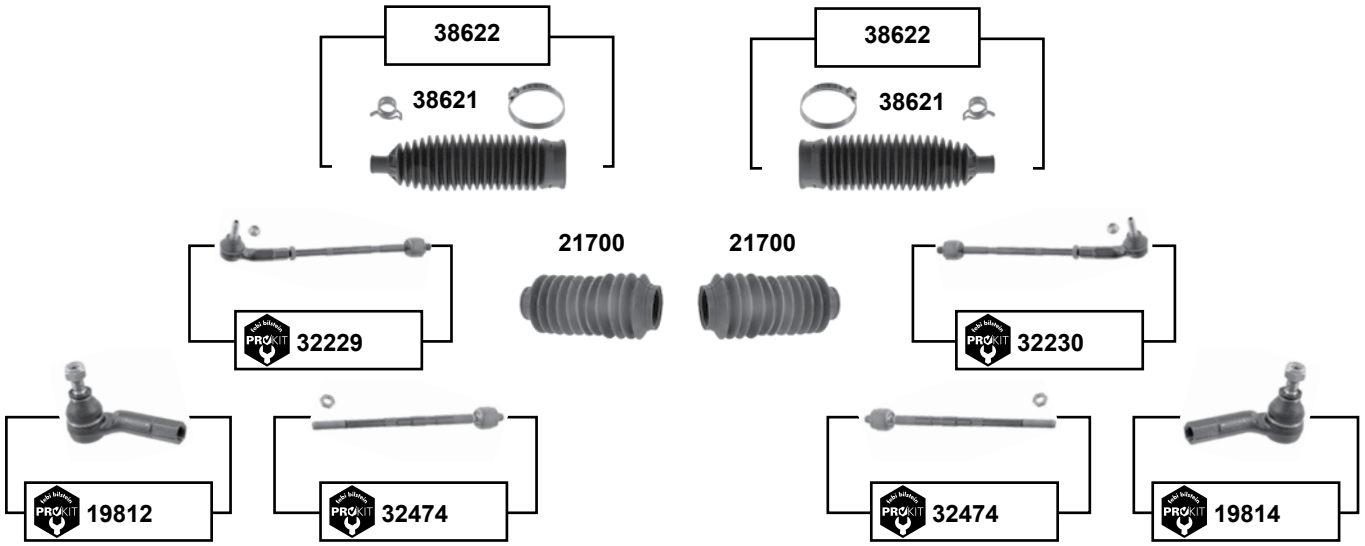

für / to fit servo TRW

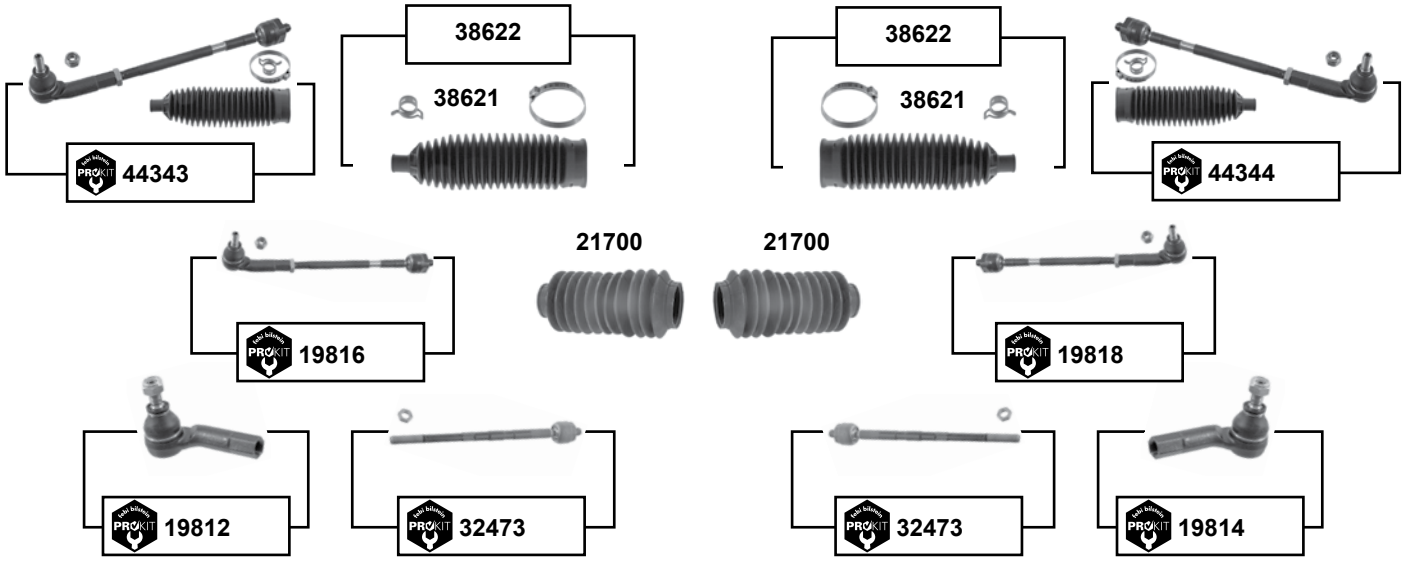

für / to fit servo KOYO

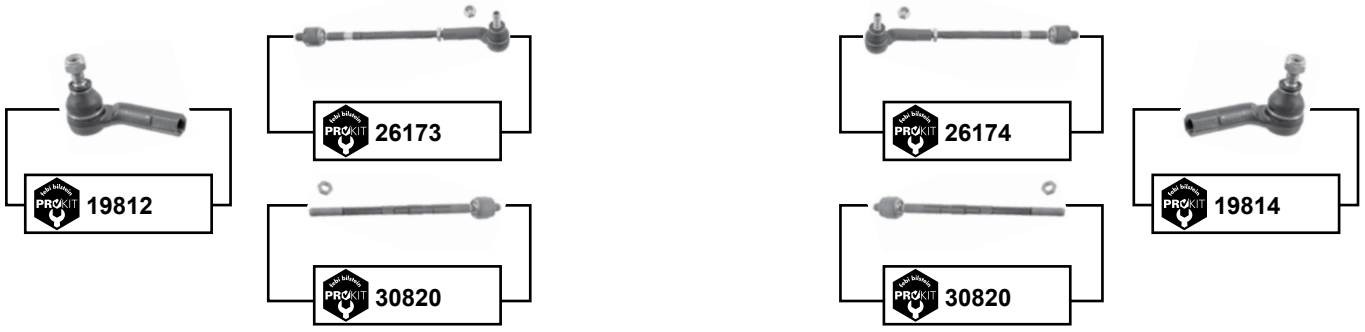

Der Einbau darf nur durch geschultes Fachpersonal erfolgen. / The installation may exclusively be performed by trained specialist staff.

Fabia (6Y)
(2000 → 2008)

(1) **(ch.)** → 6Y-3-736552

(2) **(ch.)** 6Y-3-736553 → / PR-1N2, 1N5

	Ref. - No.			
19812	6R0 423 811	ProKit Spurstangenendstück / tie rod end		
19814	6R0 423 812	ProKit Spurstangenendstück / tie rod end		
19816	6Q0 423 803 P	ProKit Spurstange / tie rod		
19818	6Q0 423 804 P	ProKit Spurstange / tie rod		
21700	6E0 419 831	Lenkmanschette / steering boot	**(1)**	
26173	6Q0 423 803 G	ProKit Spurstange / tie rod		
26174	6Q0 423 804 G	ProKit Spurstange / tie rod		
30820	6Q0 423 810 C	ProKit Axialgelenk / axial joint		M14 x 1,5
32229	6Q0 423 803 F	ProKit Spurstange / tie rod	2002 →	
32230	6Q0 419 804 F	ProKit Spurstange / tie rod		M12 x 1,5
32473	6Q0 423 810 P	ProKit Axialgelenk / axial joint		M14 x 1,5
32474	6Q0 419 810 B	ProKit Axialgelenk / axial joint		M14 x 1,5
38621	6Q0 423 831 D	Lenkmanschette / steering boot	**(2)**	
38622	6Q0 423 831 D S1	Rep. Satz Lenkmanschette / rep. kit steering boot	**(2)**	
44343	6Q0 423 803 P S1	ProKit Spurstange / tie rod	PR-1N2/1N5	
44344	6Q0 423 804 P S1	ProKit Spurstange / tie rod	PR-1N2/1N5	

Fabia (6Y)
(2000 → 2008)

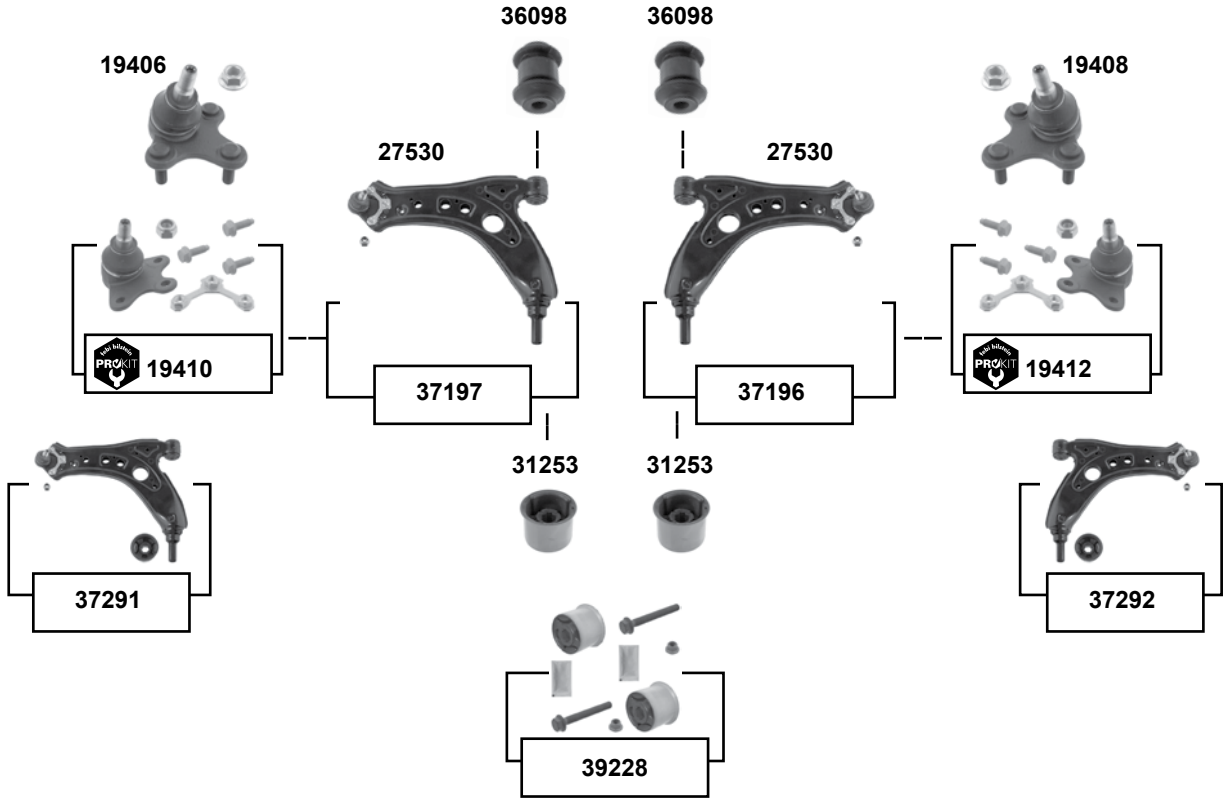

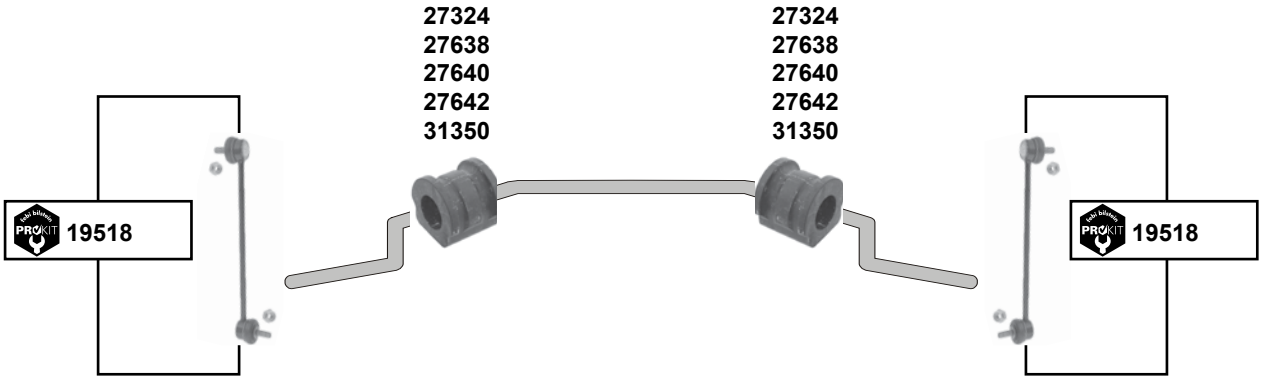

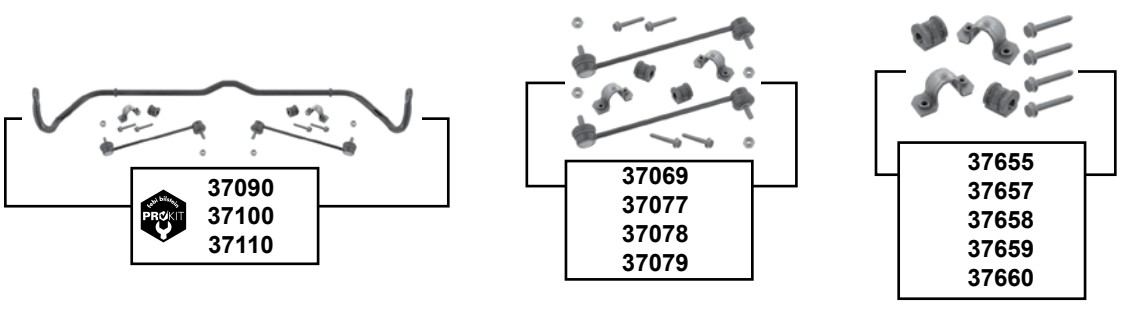

Der Einbau darf nur durch geschultes Fachpersonal erfolgen. / The installation may exclusively be performed by trained specialist staff.

Fabia (6Y)
(2000 → 2008)

(1)	**(ch.)** → 6Y-3-651 670				
(2)	(6Y) 03 → 08 **(ch.)** 6Y-3-651 671 → / (5J) 07→				
(3)	**(ch.)** 6Y-3-651 671 →		**(4)**	(6Y) 00 → 08 / (5J) combi 07 →	
(5)	**Modell (6Y)**	→ 2008			
	Modell (5J)	2007 → 2008 **(ch.)** → 5J-8A502 656 2007 → 2008 **(ch.)** → 5J-8B503 031 2007 → 2008 **(ch.)** → 5J-8K450 960 2007 → 2008 **(ch.)** → 5J-83172 973			
(6)	Fabia / combi (6Y) / 00 → 03 **(ch.)** → 6Y-3-651 670 **(ex.)** **(mot.)** BMD/BME/BKY				
(7)	**Modell (5J)**	**(ch.)** → 5J-8A502 656 / **(ch.)** → 5J-8B503 031 / **(ch.)** → 5J-8K450 960 / **(ch.)** → 5J-83172 973			
	Modell (6Y)	PR-1N0 / 1N2 / 1N4 / 1N5			
(8)	Fabia / combi	**(ch.)** 5J-BB500 000 → / **(ch.)** 5J-BK500 000 → / **(ch.)** 5J-B3008 700 → PR-G02 / G03 / 0AQ für Fahrzeuge mit Standard Fahrwerk / for vehicles with standard chassis			
(9)	**Modell (5J)**	PR-0AQ / für Fahrzeuge ohne tiefergelegtem Fahrwerk / for vehicles without lowered chassis			
(10)	**Modell (5J)**	PR-0AR / für Fahrzeuge mit tiefergelegtem Fahrwerk / for vehicles with lowered chassis			
	Modell (6Y)	PR-0AR / **(ch.)** 6Y-3 651 671 → / → 07			
(11)	**Modell (5J)**	06 → PR-0AR / für Fahrzeuge mit tiefergelegtem Fahrwerk / for vehicles with lowered chassis			
	Modell (6Y)	PR-0AR / **(ch.)** 6Y-3-651 671 →			
(12)	**Modell (5J)**	PR-0AS	**(13)**	**Modell (6Y)**	PR-0AR **(ch.)** → 6Y-3-651 670
	Modell (6Y)	PR-0AS / **(ch.)** 6Y-3-651 671 →	**(14)**	**Modell (6Y)**	PR-0AS **(ch.)** → 6Y-3-651 670

	Ref. - No.			
19406	6Q0 407 365 M	Traggelenk / ball joint		
19408	6Q0 407 366 A	Traggelenk / ball joint		
19410	6Q0 407 365 M S1	ProKit Traggelenk / ball joint	**(7)**	
19412	6Q0 407 366 A S1	ProKit Traggelenk / ball joint	**(7)**	
19518	6Q0 411 315 Q	ProKit Verbindungsstange / connecting rod		
27324	6Q0 411 314 F	Stabilisatorlager / stabilizer mount	**(1)**	Ø I 19,8
27530	6Q0 407 151 L	Querlenker / control arm	**(5)**	
27638	6Q0 411 314 P	Stabilisatorlager / stabilizer mount		Ø I 16
27640	6Q0 411 314 Q	Stabilisatorlager / stabilizer mount	**(2)**	Ø I 17
27642	6Q0 411 314 R	Stabilisatorlager / stabilizer mount	**(3)** PR-0AS	Ø I 18
31253	1K0 407 183 E	Querlenkerlager / control arm mount	**(4)**	Ø A 63
31350	8Z0 411 314 B	Stabilisatorlager / stabilizer mount	**(6)**	Ø I 20,8
36098	6Q0 407 182 A	Querlenkerlager / control arm mount		Ø A 32
37069	6Q0 411 314 Q S1	Stabilisatorlagersatz / anti roll bar bush kit	**(10)**	
37077	6Q0 411 314 P S1	Stabilisatorlagersatz / anti roll bar bush kit	→ 06 **(9)**	
37078	6Q0 411 314 F S1	Stabilisatorlagersatz / anti roll bar bush kit	PR-0AR	
37079	8Z0 411 314 B S1	Stabilisatorlagersatz / anti roll bar bush kit	PR-0AS **(ch.)** → 6Y-3-651 670	
37090	6Q0 411 305 AL S2	ProKit Stabilisatorsatz / stabilizer kit	→ 06 **(9)**	
37100	6Q0 411 305 AM S2	ProKit Stabilisatorsatz / stabilizer kit	**(10)**	
37110	6Q0 411 305 AN S2	ProKit Stabilisatorsatz / stabilizer kit	PR-0AS	
37196	6Q0 407 151 L S3	Rep. Satz Querlenker / rep. kit control arm		
37197	6Q0 407 151 L S2	Rep. Satz Querlenker / rep. kit control arm		
37291	6Q0 407 151 L S5	Rep. Satz Querlenker / rep. kit control arm		
37292	6Q0 407 151 L S4	Rep. Satz Querlenker / rep. kit control arm		
37655	8Z0 411 314 B S2	Stabilisatorlagersatz / anti roll bar bush kit	**(14)**	Ø I 20,8
37657	6Q0 411 314 P S2	Stabilisatorlagersatz / anti roll bar bush kit	**(8)** HD	Ø I 16
37658	6Q0 411 314 F S2	Stabilisatorlagersatz / anti roll bar bush kit	**(13)**	Ø I 19,8
37659	6Q0 411 314 R S4	Stabilisatorlagersatz / anti roll bar bush kit	**(12)**	Ø I 18
37660	6Q0 411 314 Q S2	Stabilisatorlagersatz / anti roll bar bush kit	**(11)**	Ø I 17
39228	1K0 407 183 E S1	Querlenkerlagersatz / control arm mounting kit		

Fabia II (5J)
(2007 →)

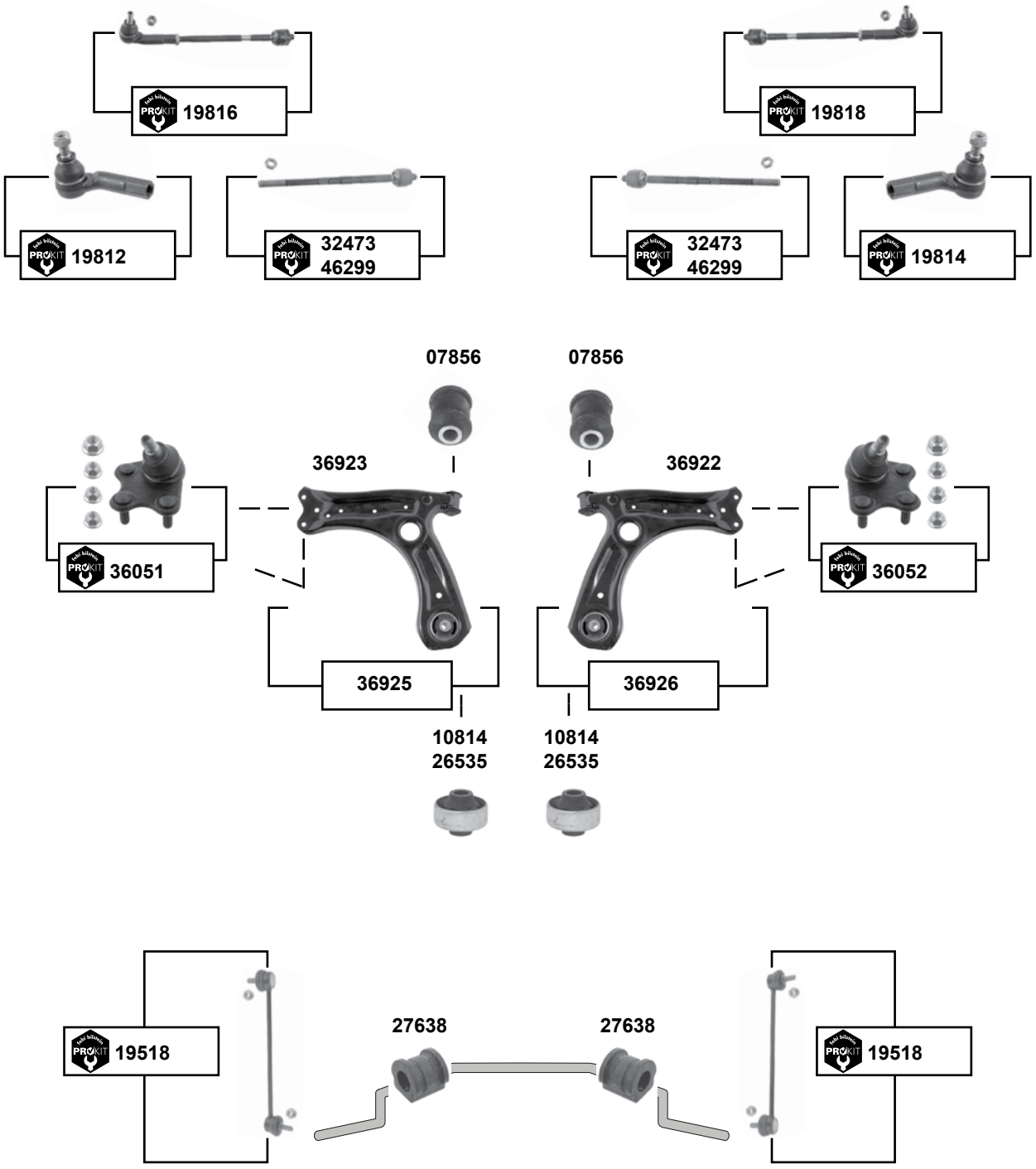

Der Einbau darf nur durch geschultes Fachpersonal erfolgen. / The installation may exclusively be performed by trained specialist staff.

Fabia II (5J)
(2007 →)

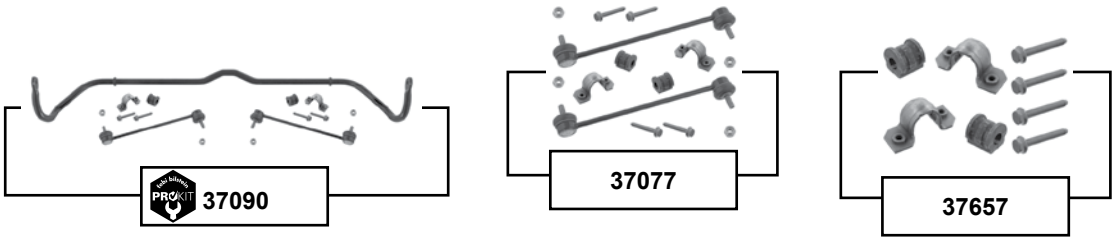

(1)	→ 10 **(ch.)** 5J-8A502 657 → / 5J-8B503 032 → / 5J-8K450 961 → / 5J-83172 974 → 11 → **alle /all**
(2)	**(ch.)** 5J-BB500 000 → / **(ch.)** 5J-BK500 000 → / **(ch.)** 5J-B3008 700 → PR-G02 / G03 / 0AQ / für Fahrzeuge mit Standard Fahrwerk / for vehicles with standard chassis
(3)	→ 09 **(ch.)** 5J-8A502 657 → / 5J-8B503 032 → / 5J-8K450 961 → / 5J-83172 974 → 09 → 10 **(ch.)** → 5J-AG013 530
(4)	**(ch.)** 5J-8A502 657 → / **(ch.)** 5J-8B503 032 → **(ch.)** 5J-8K450 961 → / **(ch.)** 5J-83172 974 →
(5)	**(ch.)** 5J-AG-013 530 → / **(ch.)** 5J-BB-500 580 → **(ch.)** 5J-BK-502 478 → / **(ch.)** 5J-B3-056 973 →

	Ref. - No.			
07856	357 407 182	Querlenkerlager / control arm mount	08 →	Ø A 33
10814	1J0 407 181	Querlenkerlager hinten / control arm mount rear	**(1)**	Ø A 60 Ø I 13
19518	6Q0 411 315 Q	ProKit Verbindungsstange / connecting rod	08 →	
19812	6R0 423 811	ProKit Spurstangenendstück / tie rod end		
19814	6R0 423 812	ProKit Spurstangenendstück / tie rod end		
19816	6Q0 423 803 P	ProKit Spurstange / tie rod		
19818	6Q0 423 804 P	ProKit Spurstange / tie rod		
26535	8N0 407 181 B	Querlenkerlager / control arm mount	PR-G01/G07	H 41 Ø I 14
27638	6Q0 411 314 P	Stabilisatorlager / stabilizer mount		Ø I 16
32473	6Q0 423 810 P	ProKit Axialgelenk / axial joint		M14 x 1,5
36051	6R0 407 365 A	ProKit Traggelenk / ball joint	**(4)**	
36052	6R0 407 366 A	ProKit Traggelenk / ball joint	**(4)**	
36922	6R0 407 152 E	Querlenker / control arm	**(3)**	
36923	6R0 407 151 E	Querlenker / control arm	**(3)**	
36925	6R0 407 151 E S1	Rep. Satz Querlenker / rep. kit control arm	**(5)** 09 →	
36926	6R0 407 152 E S1	Rep. Satz Querlenker / rep. kit control arm	**(5)** 09 →	
37077	6Q0 411 314 P S1	Stabilisatorlagersatz / anti roll bar bush kit	PR-0AQ	
37090	6Q0 411 305 AL S2	ProKit Stabilisatorsatz / stabilizer kit	PR-0AQ	
37657	6Q0 411 314 P S2	Stabilisatorlagersatz / anti roll bar bush kit	**(2)** / HD	Ø I 16
46299	6C0 423 810 C	ProKit Axialgelenk / axial joint		

Fabia III (NJ)
(2014 →)

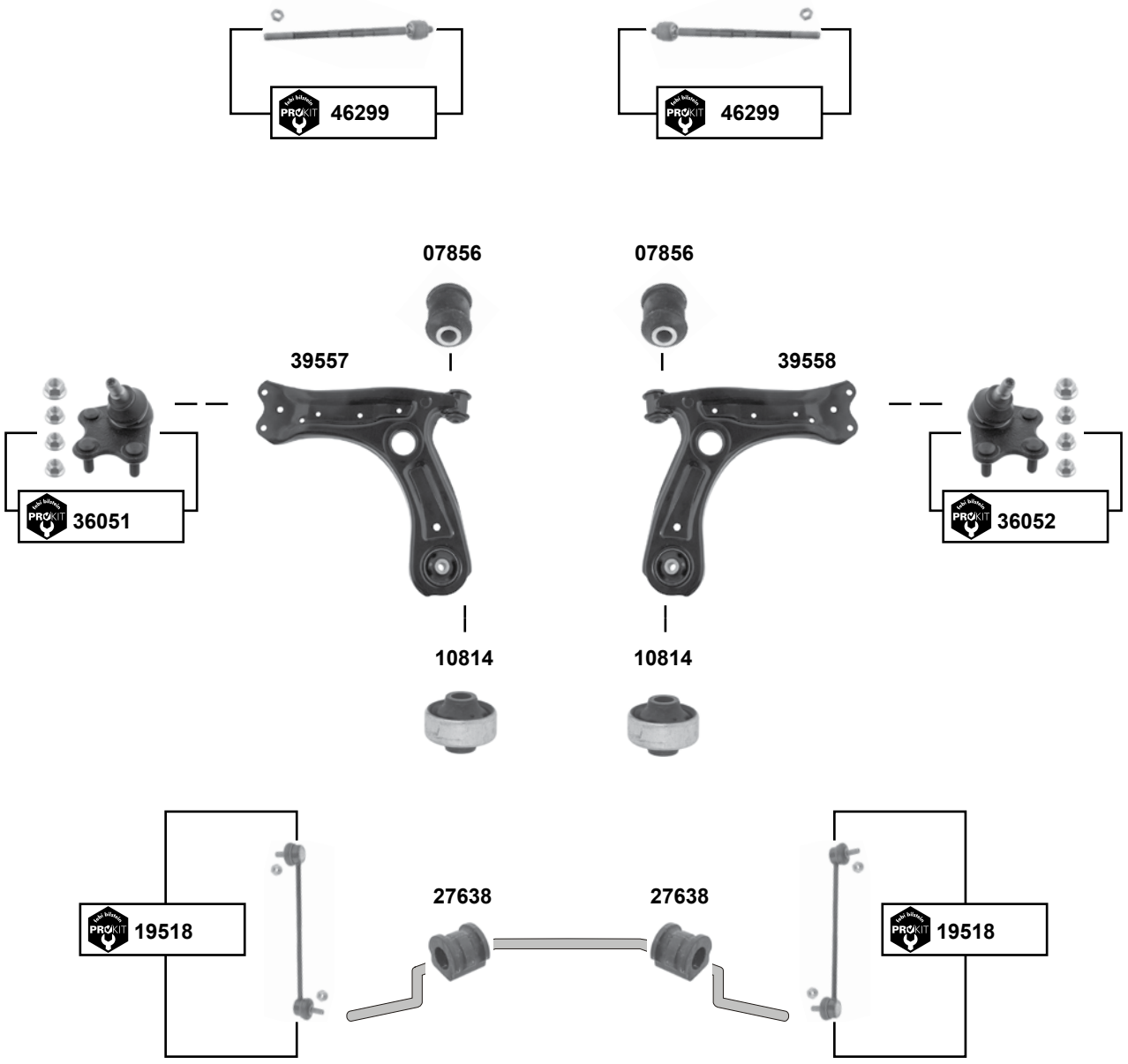

febi bilstein	Ref. - No.			
07856	357 407 182	Querlenkerlager / control arm mount		Ø A 33
10814	1J0 407 181	Querlenkerlager / control arm mount		Ø A 60 Ø I 13
19518	6Q0 411 315 Q	ProKit Verbindungsstange / connection rod		
27638	6Q0 411 314 P	Stabilisatorlager / stabilizer mount		Ø I 18
36051	6R0 407 365 A	ProKit Traggelenk / ball joint		
36052	6R0 407 366 A	ProKit Traggelenk / ball joint		
39557	6R0 407 151 F	Querlenker / control arm		
39558	6R0 407 152 F	Querlenker / control arm		
46299	6C0 423 810 C	ProKit Axialgelenk / axial joint		

Der Einbau darf nur durch geschultes Fachpersonal erfolgen. / The installation may exclusively be performed by trained specialist staff.

Favorit 785 Forman
(1991 → 1995)

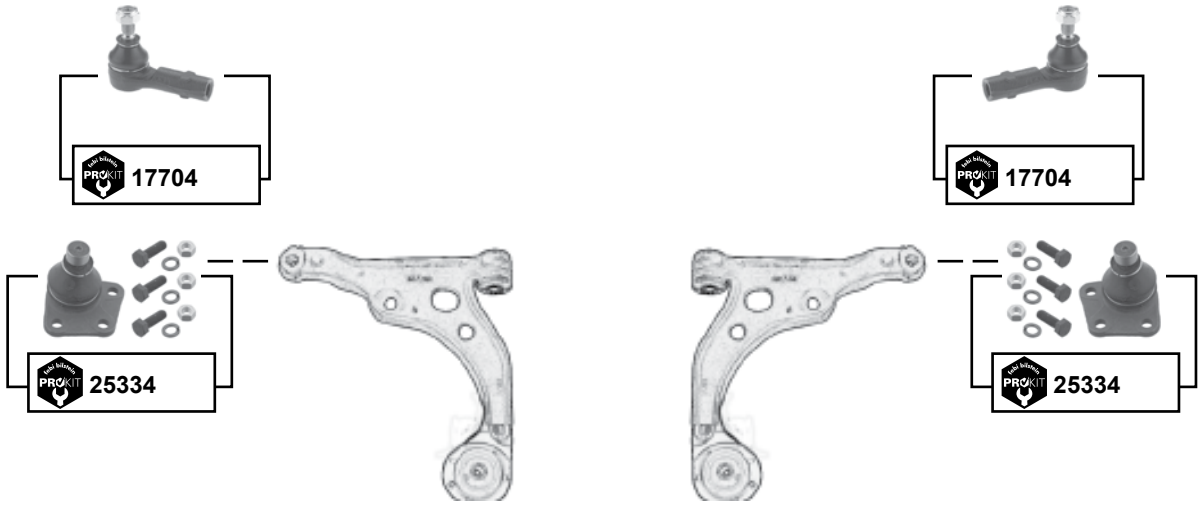

Felicia (4X) (6X)
(2005) (1995 → 2001)

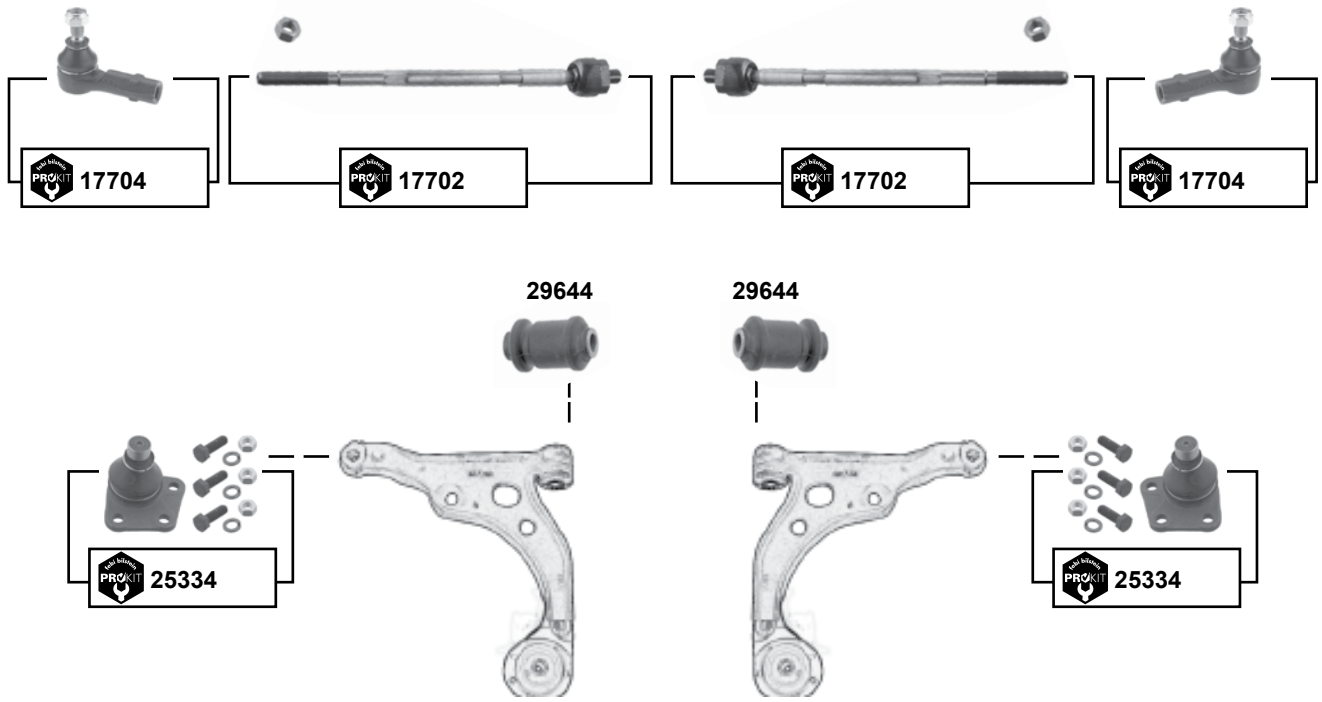

	Ref. - No.			
17702	6U0 422 807	ProKit Spurstange / tie rod	servo	L 335
17704	6U0 422 811	ProKit Spurstangenendstück / tie rod end	servo	M12 x 1,5
25334	6U0 407 365	ProKit Traggelenk / ball joint		Ø A 17
29644	6U0 407 182	Querlenkerlager / control arm mount		Ø A 31,5

Octavia (1U)
(1997 → 2010)

(ch.) → 1U-W-061 000

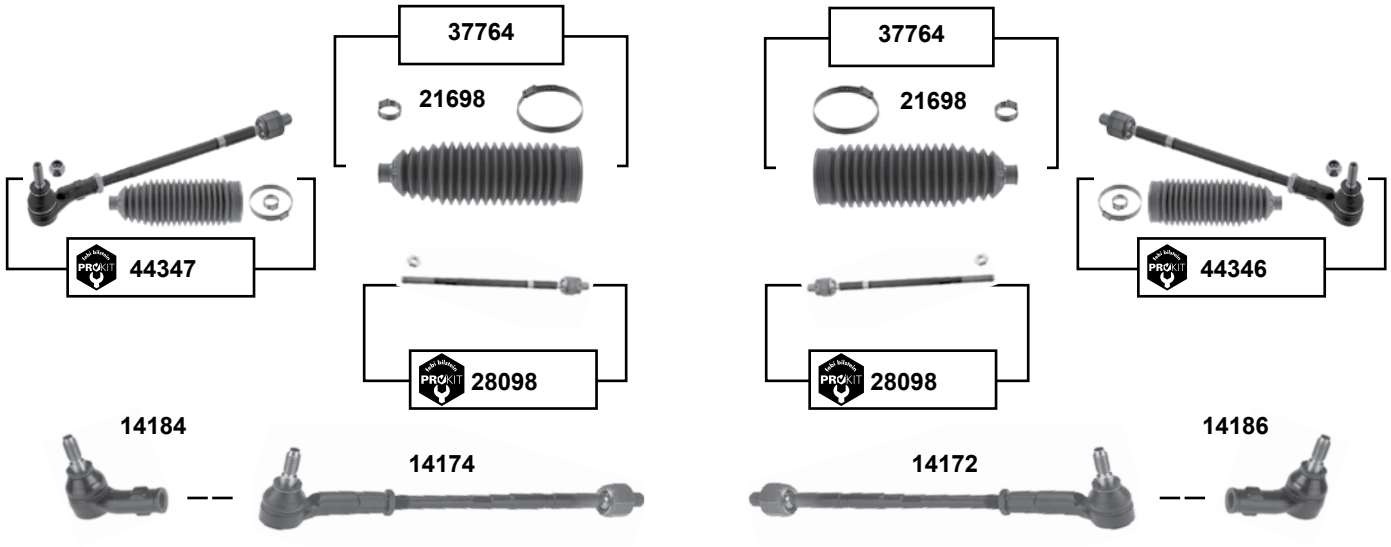

(ch.) 1U-W-061 001 →

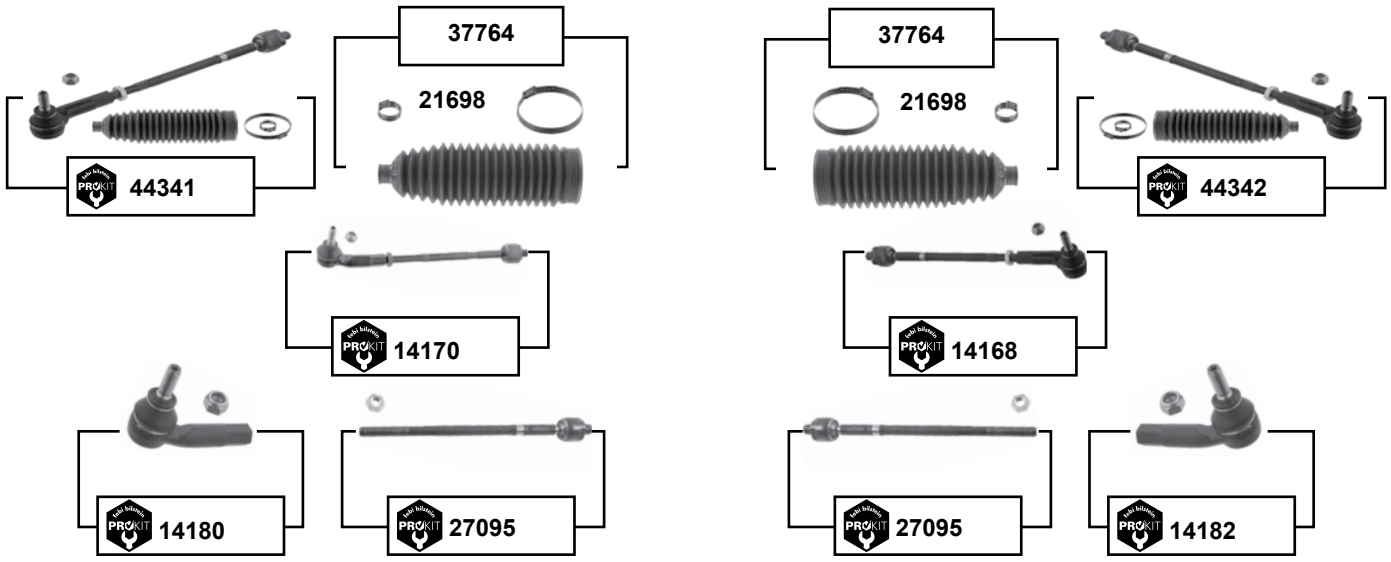

Der Einbau darf nur durch geschultes Fachpersonal erfolgen. / The installation may exclusively be performed by trained specialist staff.

Octavia (1U)
(1997 → 2010)

	Ref. - No.			
14168	1J0 422 804 H	ProKit Spurstange / tie rod		
14170	1J0 422 803 H	ProKit Spurstange / tie rod		
14172	1J0 422 804 A	Spurstange / tie rod		
14174	1J0 422 803 A	Spurstange / tie rod		
14180	1J0 422 811 B	ProKit Spurstangenendstück / tie rod end	**(ch.)** 1U-W-061001 →	M14 x 1,5
14182	1J0 422 812 B	ProKit Spurstangenendstück / tie rod end	**(ch.)** 1U-W-061001 →	M14 x 1,5
14184	1J0 422 811 A	Spurstangenendstück / tie rod end		M14 x 1,5
14186	1J0 422 812 A	Spurstangenendstück / tie rod end		M14 x 1,5
21698	1J0 422 831 B	Lenkmanschette / steering boot		
27095	1J0 422 810 B	ProKit Axialgelenk / axial joint		
28098	1J0 422 810 A	ProKit Axialgelenk / axial joint		
37764	1J0 422 831 B S1	Rep. Satz Lenkmanschette / rep. kit steering boot		
44341	1J0 422 803 H S1	ProKit Spurstange / tie rod		
44342	1J0 422 804 H S1	ProKit Spurstange / tie rod		
44346	1J0 422 804 A S1	ProKit Spurstange / tie rod		
44347	1J0 422 803 A S1	ProKit Spurstange / tie rod		

Octavia (1U)
(1997 → 2010)

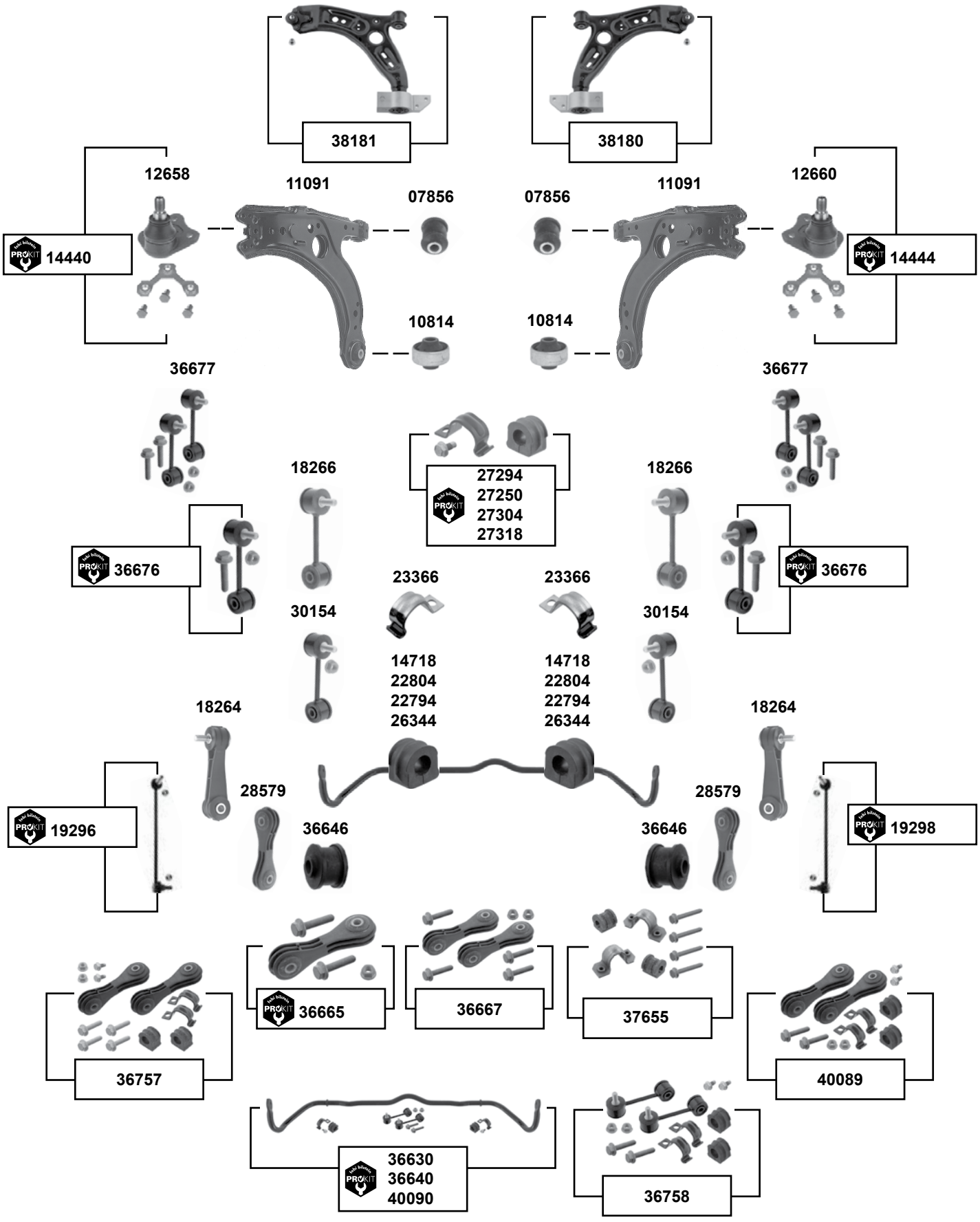

Der Einbau darf nur durch geschultes Fachpersonal erfolgen. / The installation may exclusively be performed by trained specialist staff.

Octavia (1U)
(1997 → 2010)

Rep Sätze / rep. kits

19820

19822

(1)	**(ch.)** → 1U-18438 500 / **(ch.)** → 1U-1-471 000
(2)	**(ch.)** 1U-4A022801 → / **(ch.)** 1U-42948655 → / **(ch.)** 1U-48756166 →
(3)	01 → **(ch.)** 1U-18438 501 → / **(ch.)** 1U-1-471 001 → / **(ch.)** 1U-3A006 219 →
(4)	**(ch.)** → 1U-4A022800 / **(ch.)** → 1U-42948654 / **(ch.)** → 1U-48756165
(5)	**(ch.)** 1U-X-210 001 → / **(ch.)** → 1U-18-438 500
(6)	**(ch.)** 1U-12430 013 → / **(ch.)** 1U-18430 003 → / PR-0AE / Ø A 23

	Ref. - No.			
07856	357 407 182	Querlenkerlager / control arm mount	4x4 /combi	12 x 33 x 54
10814	1J0 407 181	Querlenkerlager / control arm mount		13 x 60 x 41
11091	1J0 407 151 C	Querlenker / control arm		
12658	1J0 407 365 H	Traggelenk / ball joint		M12 x 1,5
12660	1J0 407 366 H	Traggelenk / ball joint		M12 x 1,5
14440	1J0 407 365 H S1	ProKit Traggelenk / ball joint		
14444	1J0 407 366 H S	ProKit Traggelenk / ball joint		
14718	1J0 407 365 H S1	Stabilisatorlager / stabilizer mount		Ø I 21
18264	1J0 411 315 J	Verbindungsstange / connecting rod	Stabi Ø A 21	L 105
18266	1J0 411 315 G	Verbindungsstange / connecting rod		L 105
19296	1J0 411 315 D	ProKit Verbindungsstange / connecting rod		
19298	1J0 411 316 D	ProKit Verbindungsstange / connecting rod		
19820	1J0 407 365 H S2	Querlenker, kpl. / control arm, cpl.		
19822	1J0 407 366 H S2	Querlenker, kpl. / control arm, cpl.		
22794	1J0 411 314 P	Stabilisatorlager / stabilizer mount	**(4)**	Ø I 20
22804	1J0 411 314 R	Stabilisatorlager / stabilizer mount		Ø I 18
23366	1J0 411 336 D	Schelle / clamp		
26344	1J0 411 314 S	Stabilisatorlager / stabilizer mount	**(2)**	Ø I 17
27250	1J0 411 314 S S1	ProKit Stabilisatorlagersatz / stabilizer mount kit		Ø I 17
27294	1J0 411 314 P S1	ProKit Stabilisatorlagersatz / stabilizer mount kit		Ø I 20
27304	1J0 411 314 R S1	ProKit Stabilisatorlagersatz / stabilizer mount		Ø I 18
27318	1J0 411 314 T S1	ProKit Stabilisatorlagersatz / stabilizer mount kit		Ø I 21
28579	1J0 411 315 K	Verbindungsstange / connecting rod	**(3)** NEW	L 105,5
30154	1J0 411 315 G S1	Verbindungsstange / connecting rod	**(1)**	L 105
36630	1J0 411 305 B S1	ProKit Stabilisatorsatz / stabilizer kit		
36640	1J0 411 305 E S1	ProKit Stabilisatorsatz / stabilizer kit		
36646	1J0 411 327 A	Verbindungsstangenlager / connecting rod mount	**(5)**	Ø A 29
36665	1J0 411 315 K S1	ProKit Verbindungsstange / connecting rod		L 105,5
36667	1J0 411 315 K S2	Verbindungsstangensatz / connecting rod set		L 105,5
36676	1J0 411 315 G S1	Verbindungsstange / connecting rod	**(ch.)** → 1U-1-8438 500	
36677	1J0 411 315 G S2	ProKit Verbindungsstange / connecting rod	**(ch.)** → 1U-1-8438 500	
36757	1J0 411 315 G S3	Stabilisatorlagersatz / anti roll bar bush kit		Ø I 21
36758	1J0 411 315 G S4	Stabilisatorlagersatz / anti roll bar bush kit		Ø I 21
37655	8Z0 411 314 B S2	Stabilisatorlagersatz / anti roll bar bush kit		Ø I 20,8
38180	1K0 407 152 BC S1	Rep. Satz Querlenker / rep. kit control arm	Stahl / steel	
38181	1K0 407 151 BC S1	Rep. Satz Querlenker / rep. kit control arm	Stahl / steel	
40089	1J0 411 314 T S2	Stabilisatorlagersatz / anti roll bar bush kit	**(6)**	
40090	1J0 411 305 E S2	ProKit Stabilisatorsatz / stabilizer kit	**(6)**	

Octavia (1Z)
(2004 →)

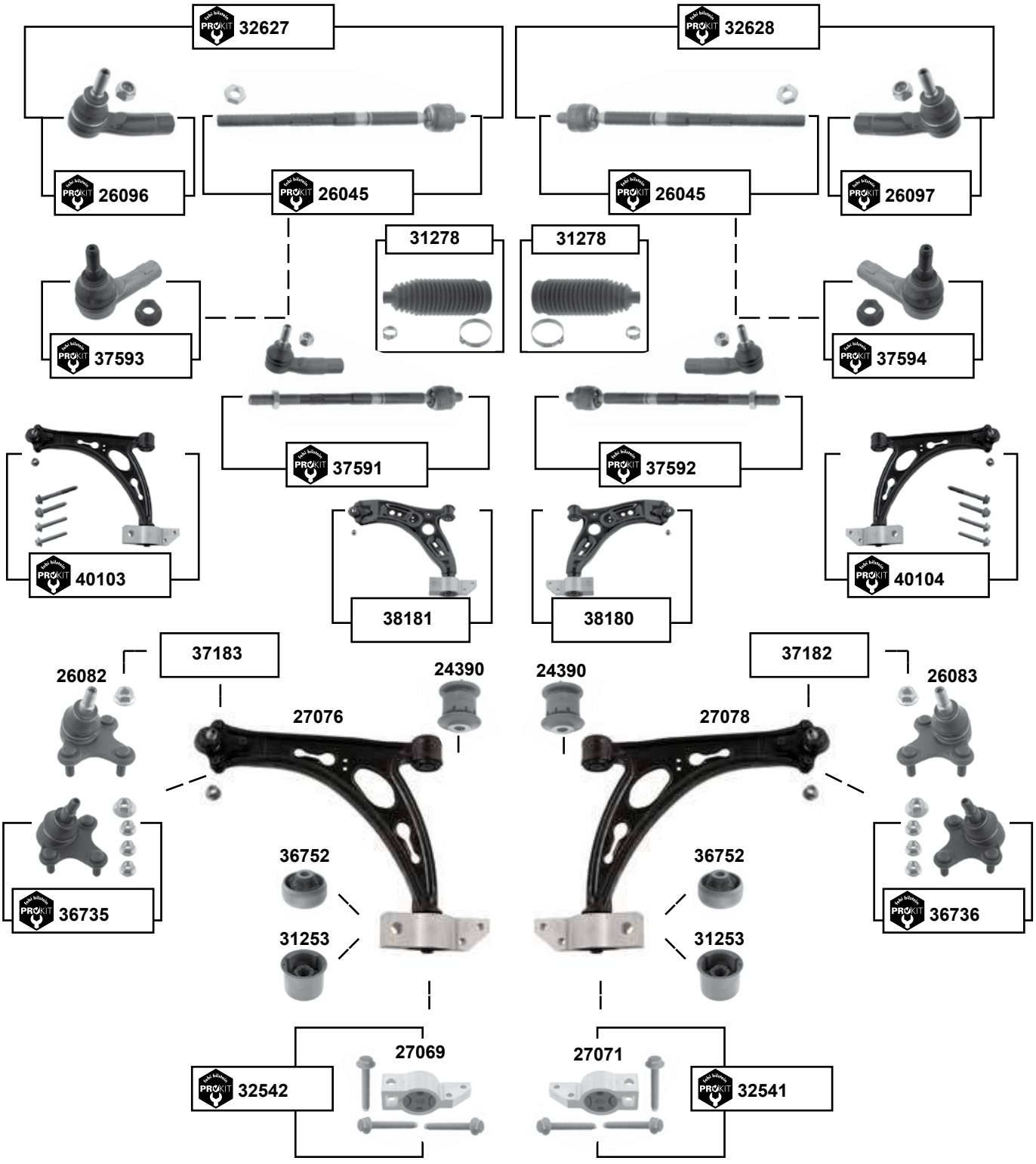

Der Einbau darf nur durch geschultes Fachpersonal erfolgen. / The installation may exclusively be performed by trained specialist staff.

Octavia (1Z)
(2004 →)

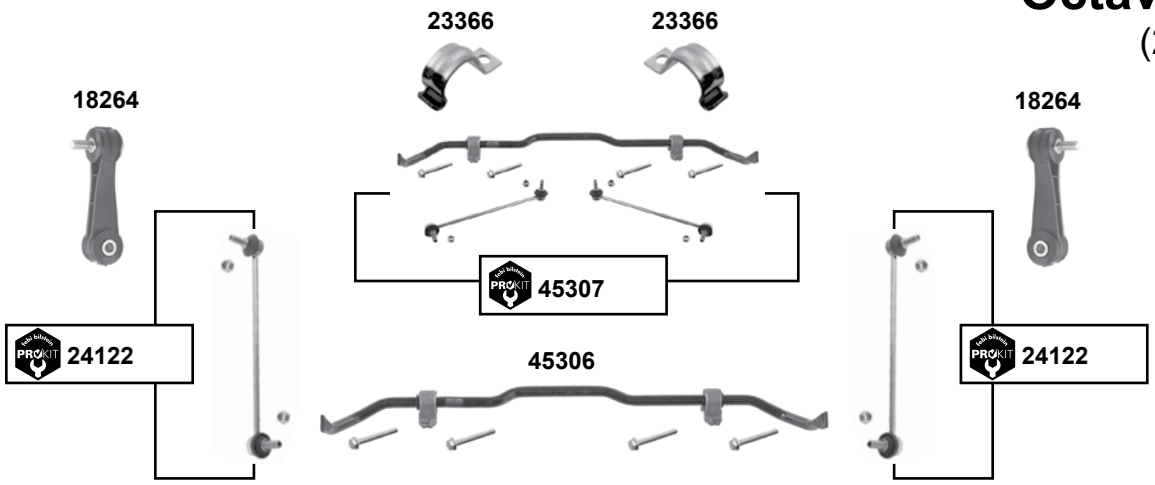

(1) Stahl-Gussausführung / keine Mischverbauung mit der Blechausführung zulässig / cast iron execution / not mixable with metall execution

(2) **(ch.)** → 1Z-BA150648 / **(ch.)** → 1Z-BB153225 / **(ch.)** → 1Z-BD150229 / **(ch.)** → 1Z-B2091806 / **(ch.)** → 1Z-B8029834 // Gummimetalllager / rubber metal mount

(3) **(ch.)** → 1Z-8A156300 / **(ch.)** → 1Z-8B160560 / **(ch.)** → 1Z-8C014469 / **(ch.)** → 1Z-8D150073 / **(ch.)** → 1Z-8K156426 / **(ch.)** → 1Z-82245091 / **(ch.)** → 1Z-88038538

	Ref. - No.			
18264	1J0 411 315 J	Verbindungsstange / connecting rod	Stabi Ø A 21	L 105
23366	1J0 411 336 D	Schelle / clamp		
24122	1K0 411 315 R	ProKit Verbindungsstange / connecting rod		
24390	1K0 407 182	Querlenkerlager / control arm mount		Ø A 48 H 54
26045	1K0 423 810 A	ProKit Spurstange / tie rod		
26082	1K0 407 365 C	Traggelenk / ball joint		
26083	1K0 407 366 C	Traggelenk / ball joint		
26096	1K0 423 811 E	ProKit Spurstangenendstück / tie rod end		
26097	1K0 423 812 E	ProKit Spurstangenendstück / tie rod end		
27069	1K0 199 231 J	Querlenkerlager mit Gehäuse / control arm mount with housing		
27071	1K0 199 232 J	Querlenkerlager mit Gehäuse / control arm mount with housing		
27076	1K0 407 151 AC	Querlenker, kpl. / control arm, cpl.	**(1)** → 08	
27078	1K0 407 152 AC	Querlenker, kpl. / control arm, cpl.	**(1)** → 08	
31253	1K0 407 183 E	Querlenkerlager / control arm mount		Ø A 63
31278	1K0 423 831 A S1	Rep. Satz Lenkmanschette / rep. kit steering boot		Ø I 15,5 L190
32541	1K0 199 232 J S1	Querlenkerlager rechts / control arm mount left		
32542	1K0 199 231 J S1	Querlenkerlager links / control arm mount left		
32627	1K0 423 810 A S1	ProKit Spurstange links / tie rod left		
32628	1K0 423 810 A S2	ProKit Spurstange rechts / tie rod right		
36735	1K0 407 365 C S1	ProKit Traggelenk / ball joint		
36736	1K0 407 366 C S1	ProKit Traggelenk / ball joint		
36752	1K0 407 183 P	Querlenkerlager / control arm mount	**(2)**	Ø I 13
37182	1K0 407 152 AC S1	Rep. Satz Querlenker mit Traggelenk / control arm with ball joint	PR-8Q3	
37183	1K0 407 151 AC S1	Rep. Satz Querlenker mit Traggelenk / control arm with ball joint	PR-8Q3	
37591	1K0 423 811 K S1	ProKit Spurstange / tie rod		L 448
37592	1K0 423 812 K S1	ProKit Spurstange / tie rod		L 448
37593	1K0 423 811 K	ProKit Spurstangenendstück / tie rod end		M16 x 1,5
37594	1K0 423 812 K	ProKit Spurstangenendstück / tie rod end		M16 x 1,5
38180	1K0 407 152 BC S1	Rep. Satz Querlenker / rep. kit control arm	Stahl / steel	
38181	1K0 407 151 BC S1	Rep. Satz Querlenker / rep. kit control arm	Stahl / steel	
40103	1K0 407 151 AC S2	ProKit Querlenker / control arm	**(3)**	
40104	1K0 407 152 AC S2	ProKit Querlenker / control arm	**(3)**	
45306	1K0 411 303 BK S1	Stabilisatorsatz / stabilizer kit	PR-0AD / 0AE	
45307	1K0 411 303 BK S2	ProKit Stabilisatorsatz / stabilizer kit	PR-0AD / 0AE	

Octavia (5E/NL3/NR3)
(2012 →)

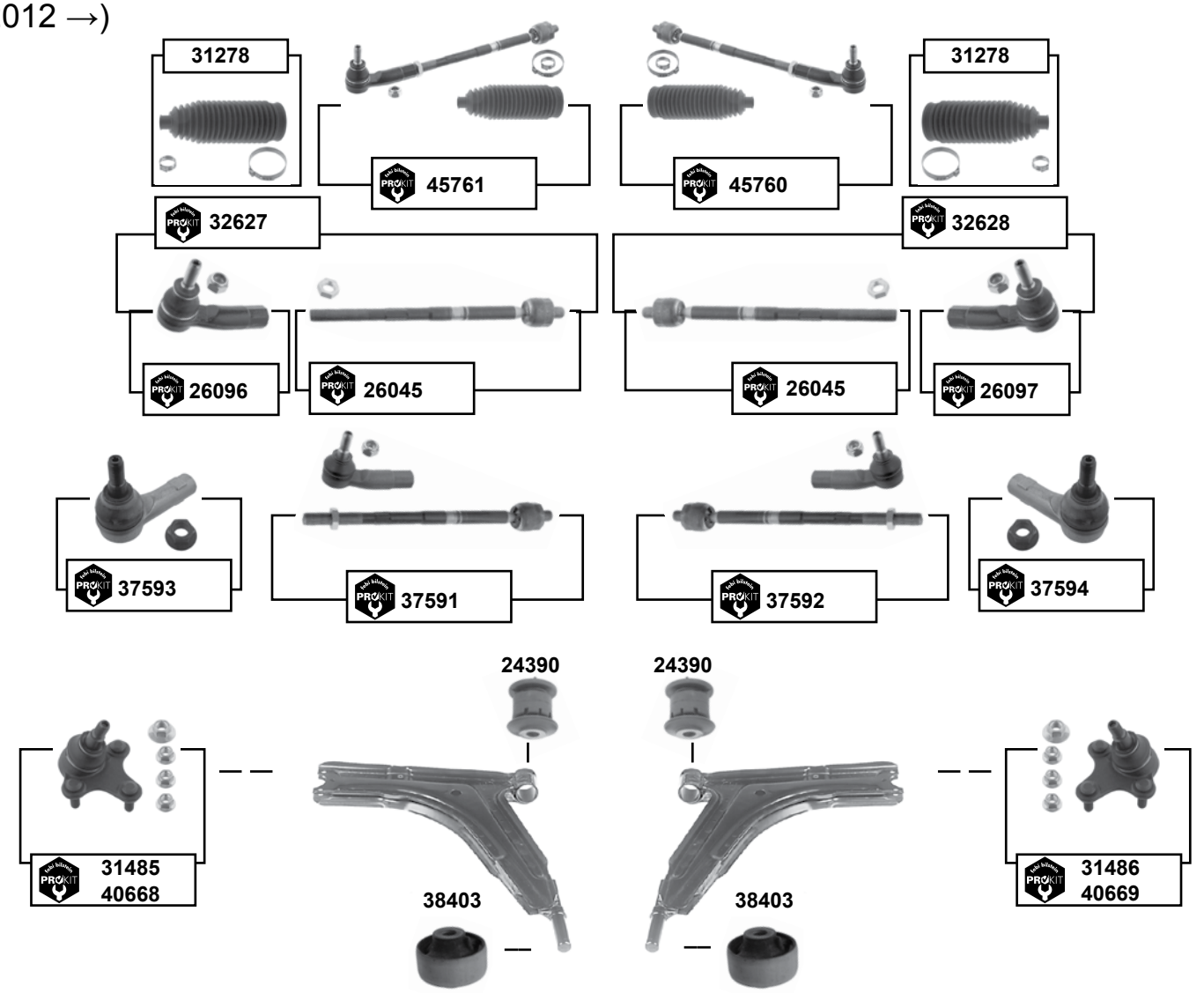

(1) für Bremsscheibendicke / for brake disk thickness 25 mm / für Bremsscheibendurchmesser / for brake disk diameter 288 mm

febi bilstein	Ref. - No.			
24390	1K0 407 182	Querlenkerlager / control arm mount		Ø A 48 H 54
26045	1K0 423 810 A	ProKit Axialgelenk / axial joint		
26096	1K0 423 811 E	ProKit Spurstangenendstück / tie rod end	PR-1N3/1N7 / RHT	
26097	1K0 423 812 E	ProKit Spurstangenendstück / tie rod end	PR-1N3/1N7 / RHT	
31278	1K0 423 831 A S1	Rep. Satz Lenkmanschette / rep. kit steering boot		Ø I 15,5 L190
31485	3C0 407 365 A S1	ProKit Traggelenk / ball joint	PR-1LG / 1ZA	
31486	3C0 407 366 A S1	ProKit Traggelenk / ball joint	PR-1LG / 1ZA	
32627	1K0 423 810 A S1	ProKit Spurstange / tie rod	PR-1N3/1N7 / RHT	
32628	1K0 423 810 A S2	ProKit Spurstange / tie rod	PR-1N3/1N7 / RHT	
37591	1K0 423 811 K S1	ProKit Spurstange / tie rod		L 448
37592	1K0 423 812 K S1	ProKit Spurstange / tie rod		L 448
37593	1K0 423 811 K	ProKit Spurstangenendstück / tie rod end		M16 x 1,5
37594	1K0 423 812 K	ProKit Spurstangenendstück / tie rod end		M16 x 1,5
38403	5Q0 407 183 E	Querlenkerlager / control arm mount	5E / NL3	Ø A 65
40668	5Q0 407 365 A S1	ProKit Traggelenk / ball joint	**(1)** PR-1ZE / 1ZP	
40669	5Q0 407 366 A S1	ProKit Traggelenk / ball joint	**(1)** PR-1ZE / 1ZP	
45760	1K0 423 810 A S4	ProKit Spurstange / tie rod	PR-1N3/1N7 / RHT	
45761	1K0 423 810 A S3	ProKit Spurstange / tie rod	PR-1N3/1N7 / RHT	

Der Einbau darf nur durch geschultes Fachpersonal erfolgen. / The installation may exclusively be performed by trained specialist staff.

Pick-Up (6U)
(1996 → 2001)

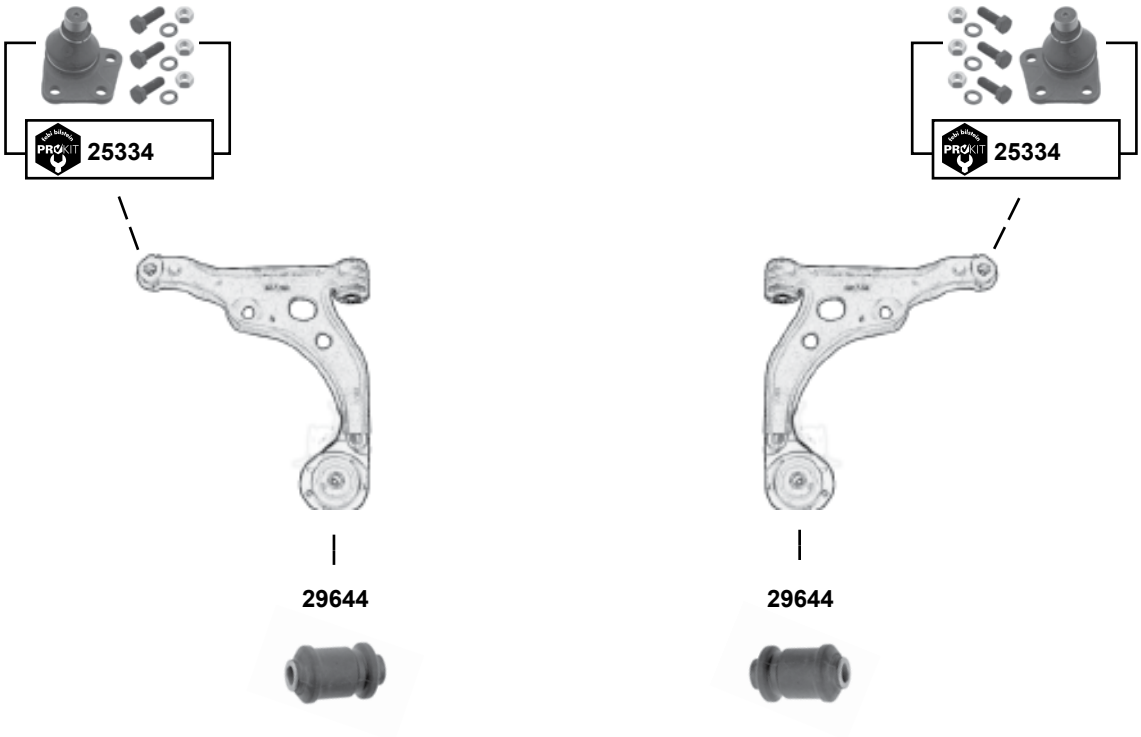

Ref. - No.			
25334	6U0 407 365	ProKit Traggelenk / ball joint	Ø A 17
29644	6U0 407 182	Querlenkerlager / control arm mount	Ø A 31,5

Rapid (NH/NK)
(2012 →)

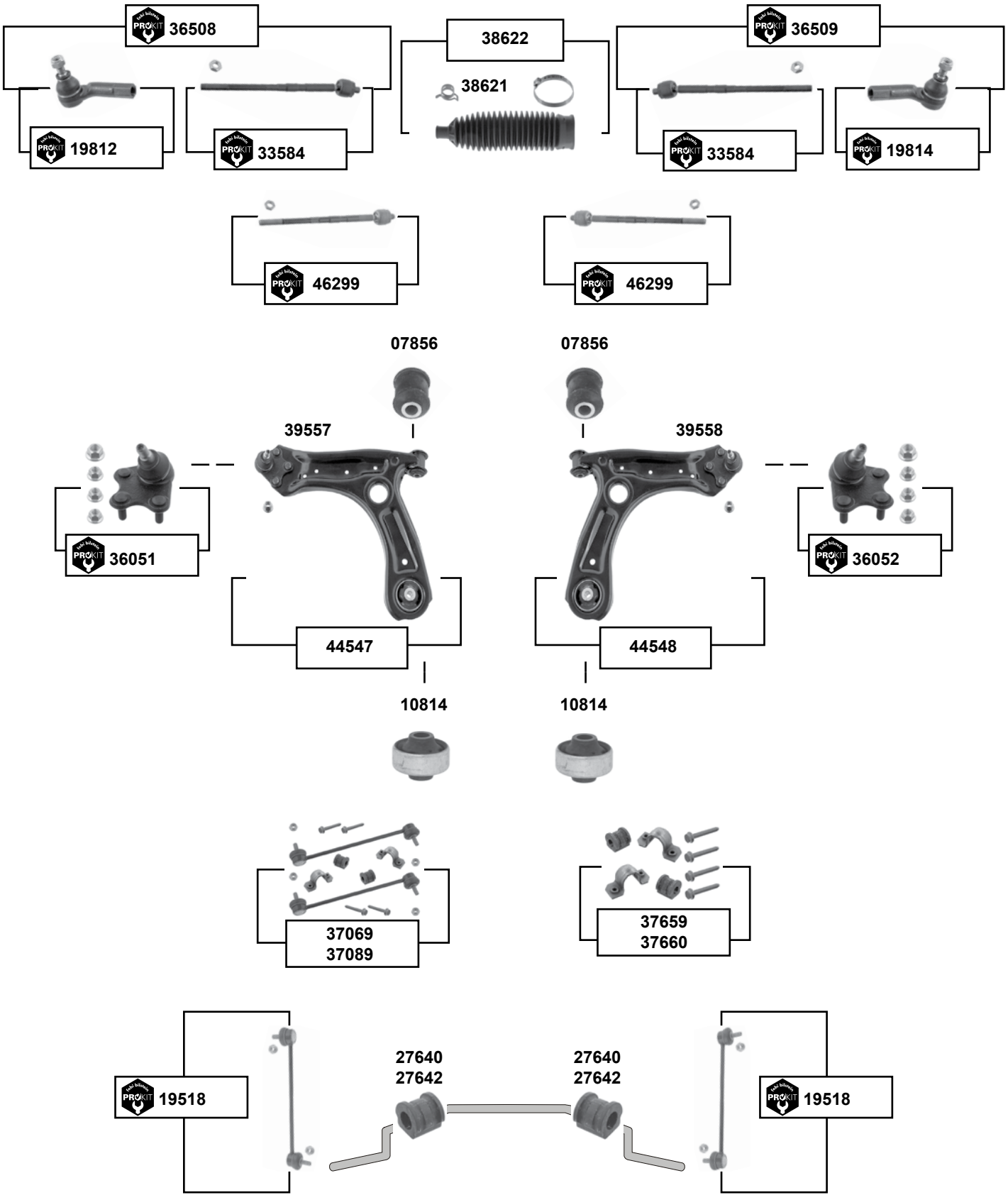

Der Einbau darf nur durch geschultes Fachpersonal erfolgen. / The installation may exclusively be performed by trained specialist staff.

Rapid (NH/NK)
(2012 →)

(1) PR-1N2 / PR-1AC / PR-1AT / PR-G0C / PR-G0K / PR-G1C // E-hydr.

	Ref. - No.			
07856	357 407 182	Querlenkerlager / control arm mount		Ø A 33
10814	1J0 407 181	Querlenkerlager / control arm mount		Ø A 60 Ø I 13
19518	6Q0 411 315 Q	ProKit Verbindungsstange / connecting rod		
19812	6R0 423 811	ProKit Spurstangenendstück / tie rod end	**(1)**	
19814	6R0 423 812	ProKit Spurstangenendstück / tie rod end	**(1)**	
27640	6Q0 411 314 Q	Stabilisatorlager / stabilizer mount	PR-0AR	Ø I 19
27642	6Q0 411 314 R	Stabilisatorlager / stabilizer mount	PR-0AS	Ø I 20
33584	6R0 423 810 A	ProKit Axialgelenk / axial joint	PR-1N2 E-hydr.	
36051	6R0 407 365 A	ProKit Traggelenk / ball joint		
36052	6R0 407 366 A	ProKit Traggelenk / ball joint		
36508	6R0 423 803 A	ProKit Spurstange, komplett / tie rod, complete	PR-1N2 E-hydr.	M12/14x1,5
36509	6R0 423 804 A	ProKit Spurstange, komplett / tie rod, complete	PR-1N2 E-hydr.	M12/14x1,5
37069	6Q0 411 314 Q S1	Stabilisatorlagersatz / anti roll bar bush kit	PR-0AR	
37089	6Q0 411 314 R S2	Stabilisatorlagersatz / anti roll bar bush kit	PR-0AS	
37659	6Q0 411 314 R S4	Stabilisatorlagersatz / anti roll bar bush kit	PR-0AS	Ø I 20
37660	6Q0 411 314 Q S2	Stabilisatorlagersatz / anti roll bar bush kit	PR-0AR	Ø I 19
38621	6Q0 423 831 D	Lenkmanschette / steering boot	PR-1N2	
38622	6Q0 423 831 D S1	Rep. Satz Lenkmanschette / rep. kit steering boot	PR-1N2	
39557	6R0 407 151 F	Querlenker / control arm		
39558	6R0 407 152 F	Querlenker / control arm		
44547	6R0 407 151 F S1	Querlenker, **kpl**. / control arm, **cpl**.		
44548	6R0 407 152 F S1	Querlenker, **kpl**. / control arm, **cpl**.		
46299	6C0 423 810 C	ProKit Axialgelenk / axial joint	PR-1N2, 1N3	

Roomster (5J)
(2006 →)

man.

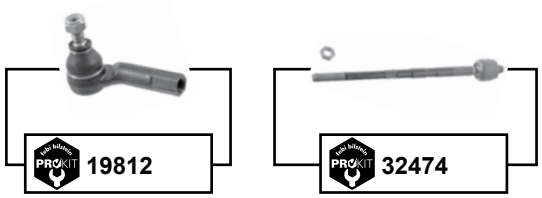

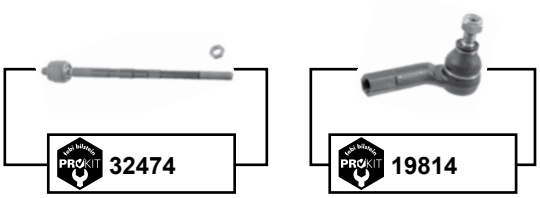

für / to fit servo TRW

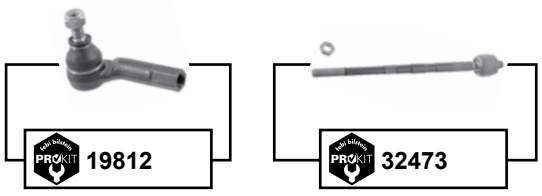

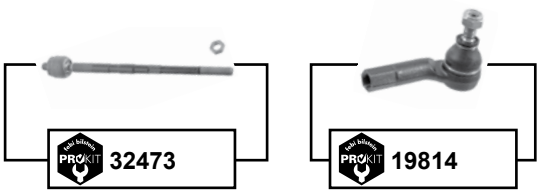

Der Einbau darf nur durch geschultes Fachpersonal erfolgen. / The installation may exclusively be performed by trained specialist staff.

Roomster (5J)
(2006 →)

für / to fit servo KOYO

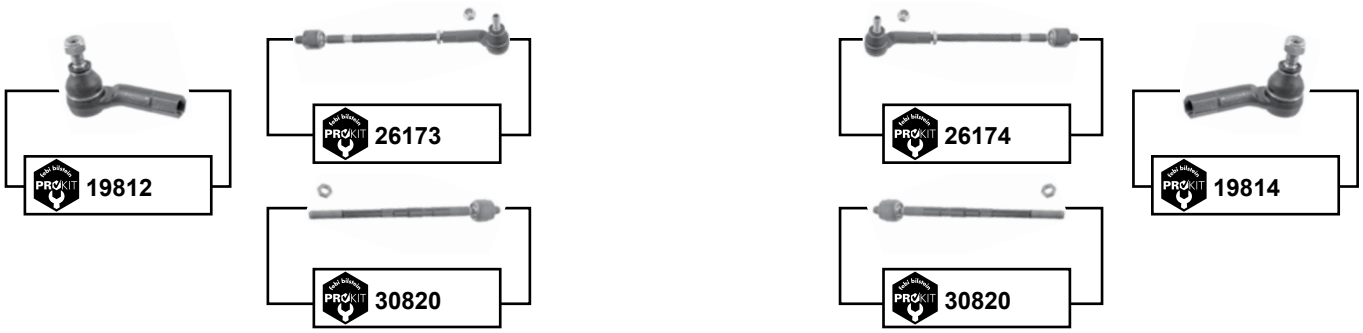

	Ref. - No.			
19812	6R0 423 811	ProKit Spurstangenendstück / tie rod end		
19814	6R0 423 812	ProKit Spurstangenendstück / tie rod end		
19816	6Q0 423 803 P	ProKit Spurstange / tie rod		
19818	6Q0 423 804 P	ProKit Spurstange / tie rod		
26173	6Q0 423 803 G	ProKit Spurstange / tie rod		
26174	6Q0 423 804 G	ProKit Spurstange / tie rod		
30820	6Q0 423 810 C	ProKit Spurstange / tie rod		
32473	6Q0 423 810 P	ProKit Axialgelenk / axial joint		M14 x 1,5
32474	6Q0 419 810 B	ProKit Axialgelenk / axial joint		M14 x 1,5
44343	6Q0 423 803 P S1	ProKit Spurstange / tie rod		
44344	6Q0 423 804PE S1	ProKit Spurstange / tie rod		

Roomster (5J)
(2006 →)

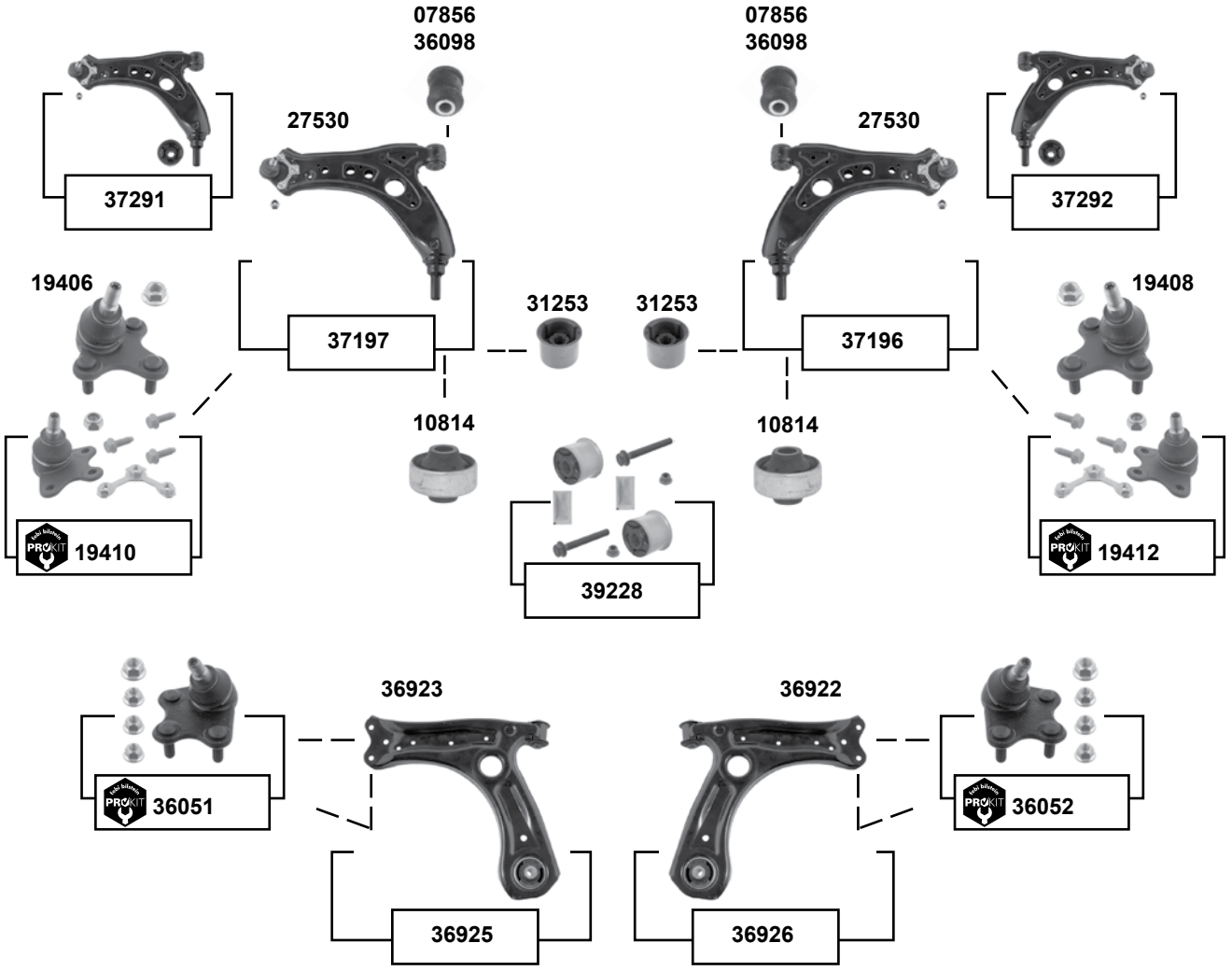

Der Einbau darf nur durch geschultes Fachpersonal erfolgen. / The installation may exclusively be performed by trained specialist staff.

Roomster (5J)
(2006 →)

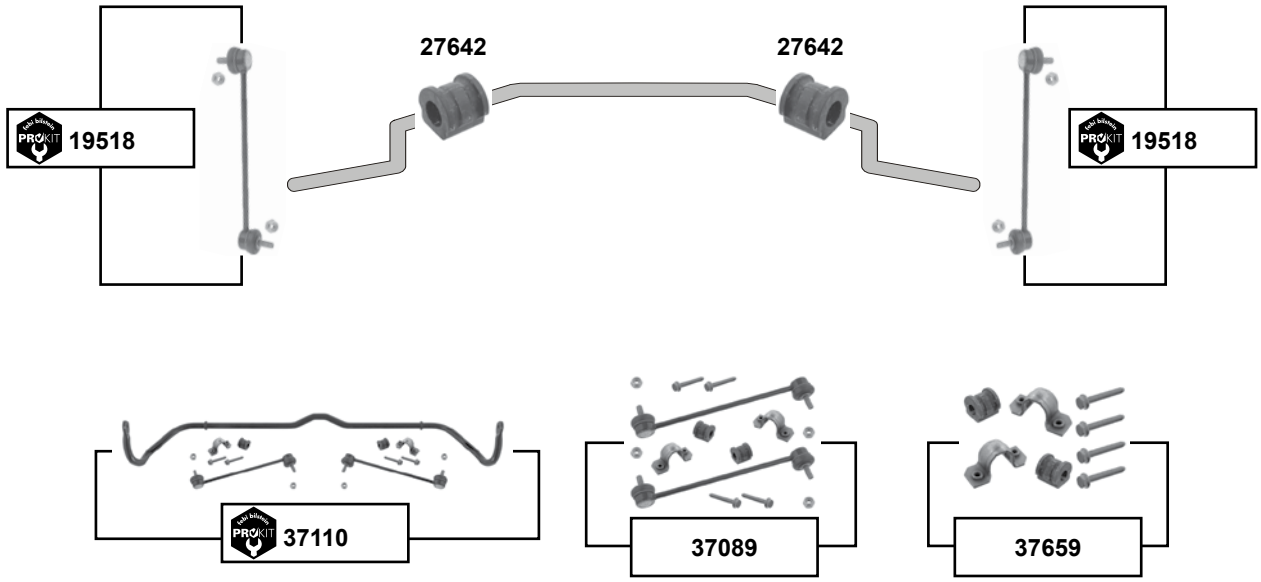

(1)	08 → 10 **(ch.)** 5J-8B600 705 → / **(ch.)** 5J-85069 021 → / 11 → **alle / all**
(2)	→ 08 **(ch.)** → 5J-8B600 704 / **(ch.)** → 5J-85069 020
(3)	**(ch.)** → 5J-8B600 704 / **(ch.)** → 5J-85069 020
(4)	→ 10 **(ch.)** → 5J-9B600 824 / **(ch.)** → 5J-95032 968
(5)	**(ch.)** 5J-8B600 787 → / **(ch.)** 5J-850 666 688 →
(6)	→ 09 **(ch.)** 5J-CB-600 095 → / **(ch.)** 5J-C7-009 705 →
(7)	**(ch.)** → 5J-8B600 704 / **(ch.)** → 5J-85069 020

	Ref. - No.			
07856	357 407 182	Querlenkerlager / control arm mount	**(1)**	Ø A 33
10814	1J0 407 181	Querlenkerlager / control arm mount	**(1)**	
19406	6Q0 407 365 M	Traggelenk / ball joint		
19408	6Q0 407 366 A	Traggelenk / ball joint		
19410	6Q0 407 365 M S1	ProKit Traggelenk / ball joint	**(3)**	
19412	6Q0 407 366 A S1	ProKit Traggelenk / ball joint	**(3)**	
19518	6Q0 411 315 Q	ProKit Verbindungsstange / connecting rod	**(4)**	
27530	6Q0 407 151 L	Querlenker / control arm		
27642	6Q0 411 314 R	Stabilisatorlager / stabilizer mount	PR-0AS	Ø I 18
31253	1K0 407 183 E	Querlenkerlager / control arm mount	**(2)**	Ø A 63
36051	6R0 407 365 A	ProKit Traggelenk / ball joint	**(5)**	
36052	6R0 407 366 A	ProKit Traggelenk / ball joint	**(5)**	
36098	6Q0 407 182 A	Querlenkerlager / control arm mount	**(2)**	Ø A 32
36922	6R0 407 152 E	Querlenker / control arm	**(5)**	
36923	6R0 407 151 E	Querlenker / control arm	**(5)**	
36925	6R0 407 151 E S1	Rep. Satz Querlenker / rep. kit control arm	**(6)**	
36926	6R0 407 152 E S1	Rep. Satz Querlenker / rep. kit control arm	**(6)**	
37089	6Q0 411 314 R S2	Stabilisatorlagersatz / anti roll bar bush kit	PR-0AS	
37110	6Q0 411 305 AN S2	ProKit Stabilisatorsatz / stabilizer kit	PR-0AS	
37196	6Q0 407 151 L S3	Rep. Satz Querlenker / rep. kit control arm		
37197	6Q0 407 151 L S2	Rep. Satz Querlenker / rep. kit control arm		
37291	6Q0 407 151 L S5	Rep. Satz Querlenker / rep. kit control arm		
37292	6Q0 407 151 L S4	Rep. Satz Querlenker / rep. kit control arm		
37659	6Q0 411 314 R S4	Stabilisatorlagersatz / anti roll bar bush kit	PR-0AS	Ø I 18
39228	1K0 407 183 E S1	Querlenkerlagersatz / control arm mounting kit	**(7)**	

Superb (3U)
(2002 → 2008)

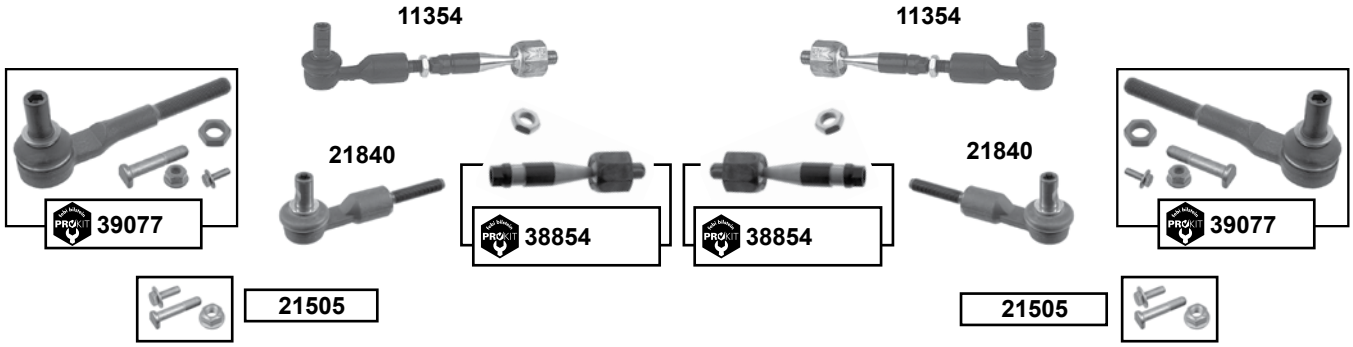

oben / upper

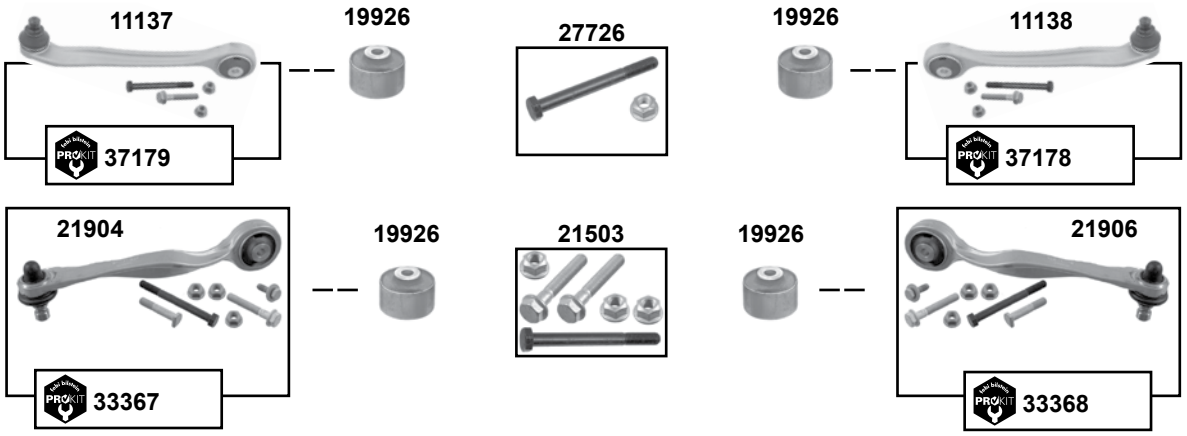

unten / lower

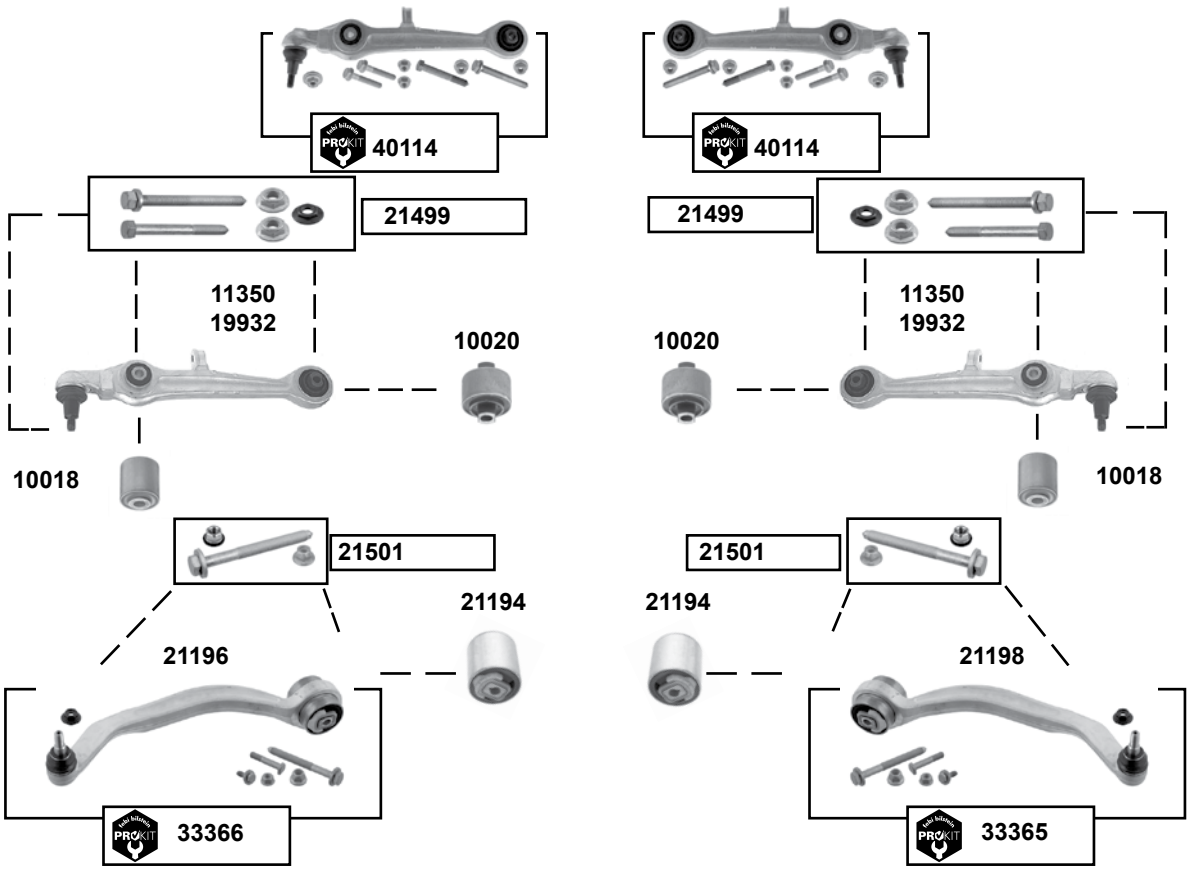

Der Einbau darf nur durch geschultes Fachpersonal erfolgen. / The installation may exclusively be performed by trained specialist staff.

Superb (3U)
(2002 → 2008)

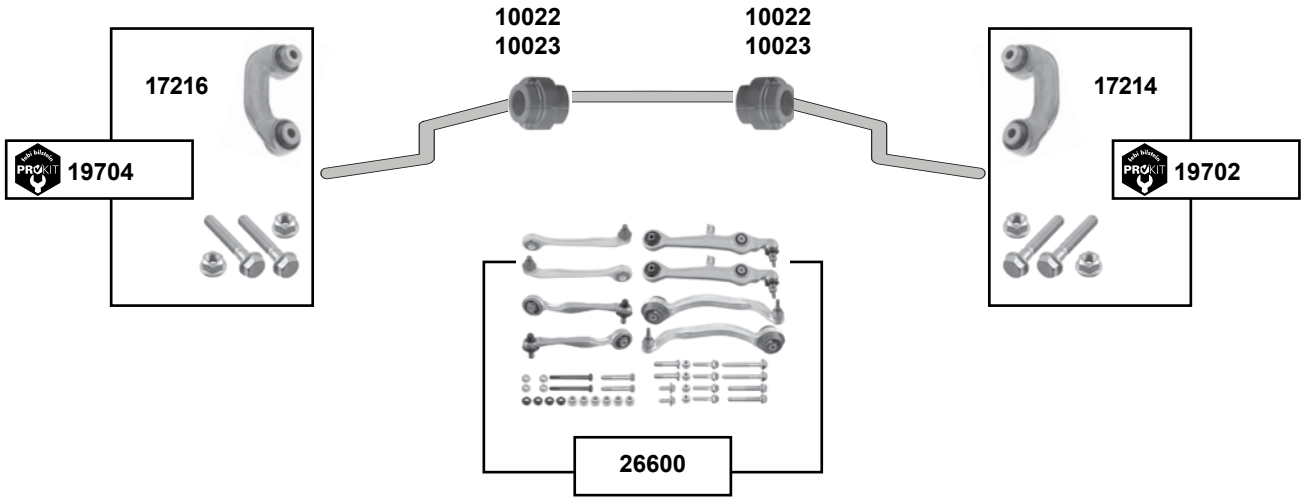

(1) **(ch.)** → 3U-6A300 290 // **(ch.)** → 32U-69116 637

	Ref. - No.			
10018	4D0 407 181 H	Querlenkerlager / control arm mount		12x40x50
10020	4D0 407 182 G	Querlenkerlager / control arm mount		Ø I 12 H 60
10022	4D0 411 327 G	Stabilisatorlager / stabilizer mount		Ø I 25
10023	4D0 411 327 H	Stabilisatorlager / stabilizer mount		Ø I 27
11137	8E0 407 505 A	Querlenker mit Gummilager / control arm with rubber mount		Alu
11138	8E0 407 506 A	Querlenker mit Gummilager / control arm with rubber mount		Alu
11350	4D0 407 151 P	Querlenker / control arm	**(ch.)** → 3U-3-021 397	
11354	4B0 419 801 M	Spurstange / tie rod		
17214	8D0 411 318 D	Verbindungsstange / connecting rod	**(ex.)** 4WD	
17216	8D0 411 317 D	Verbindungsstange / connecting rod	**(ex.)** 4WD	
19702	8D0 411 318 D S1	ProKit Verbindungsstange / connecting rod		
19704	8D0 411 317 D S1	ProKit Verbindungsstange / connecting rod		
19926	4B0 407 515	Querlenkerlager / control arm mount	**(ch.)** 3U-3-021 398 →	
19932	4B3 407 151 K	Querlenker / control arm	**(ch.)** 3U-3-021 398 →	
21194	4D0 407 183 AC	Querlenkerlager / control arm mount		
21196	8E0 407 693 AG	Querlenker, hinten / control arm, rear		Alu
21198	8E0 407 694 AG	Querlenker, hinten / control arm, rear		Alu
21499	-	Schraubensatz / screw kit		
21501	-	Schraubensatz / screw kit		
21503	-	Schraubensatz / screw kit		
21505	-	Schraubensatz / screw kit		
21840	4F0 498 811 A SK	Spurstangenendstück / tie rod end		
21904	8E0 407 509 A	Querlenker / control arm		
21906	8E0 407 510 A	Querlenker / control arm		
26600	8D0 498 998 B	Querlenkersatz / control arm kit	**(ch.)** → 3U-3-021 397	
27726	N 034 790 8 S1	Montagesatz / mounting kit		
33365	8E0 407 694 AG S1	ProKit Querlenker / control arm		
33366	8E0 407 693 AG S1	ProKit Querlenker / control arm		
33367	8E0 407 509 A S1	ProKit Querlenker / control arm		
33368	8E0 407 510 A S1	ProKit Querlenker / control arm		
37178	8E0 407 506 A S1	ProKit Querlenker / control arm		
37179	8E0 407 505 A S2	ProKit Querlenker / control arm		
38854	4B0 419 810 M	ProKit Axialgelenk / axial joint	**(1)**	
39077	4F0 498 811 A S1	ProKit Spurstangenendstück / tie rod end		
40114	4B3 407 151 K S1	ProKit Querlenker / control arm	**(ch.)** 3U-3-021 398 →	

Superb (3T)
(2008 →)

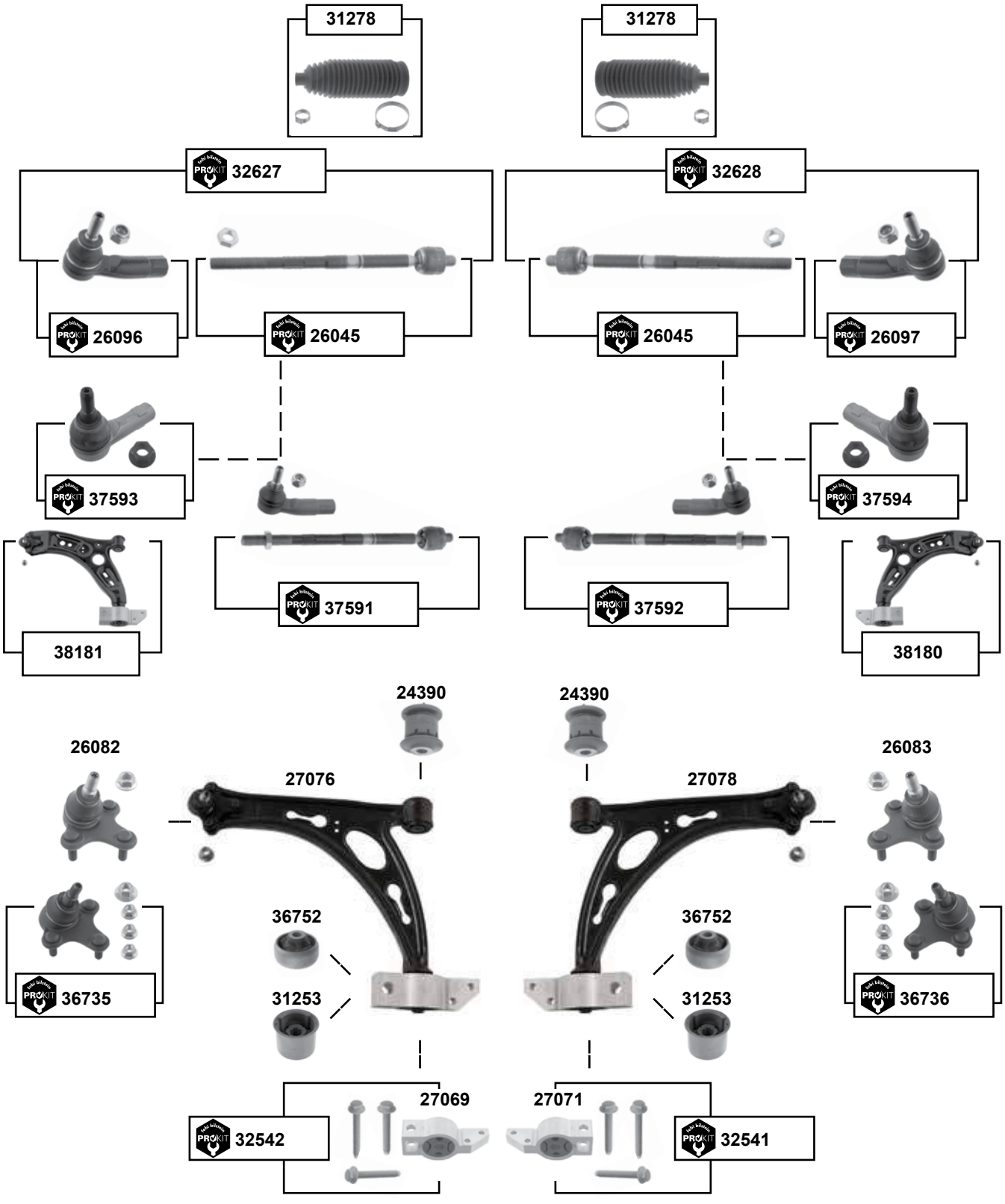

Der Einbau darf nur durch geschultes Fachpersonal erfolgen. / The installation may exclusively be performed by trained specialist staff.

Superb (3T)
(2008 →)

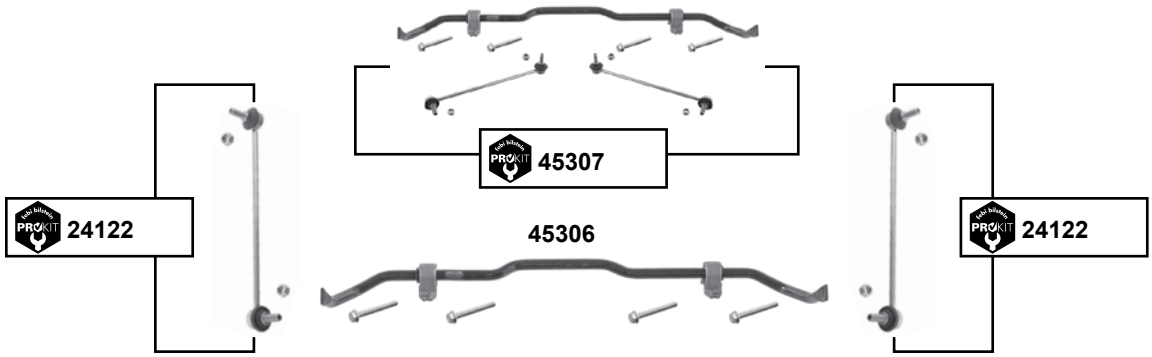

(1) Gummimetalllager / rubber metal mount

	Ref. - No.			
24122	1K0 411 315 R	ProKit Verbindungsstange / connecting rod		
24390	1K0 407 182	Querlenkerlager / control arm mount		Ø A 48 H 54
26045	1K0 423 810 A	ProKit Axialgelenk / axial joint		
26082	1K0 407 365 C	Traggelenk / ball joint		
26083	1K0 407 366 C	Traggelenk / ball joint		
26096	1K0 423 811 E	ProKit Spurstangenendstück / tie rod end		
26097	1K0 423 812 E	ProKit Spurstangenendstück / tie rod end		
27069	1K0 199 231 J	Querlenkerlager mit Gehäuse / control arm mount with housing		
27071	1K0 199 232 J	Querlenkerlager mit Gehäuse / control arm mount with housing		
27076	1K0 407 151 AC	Querlenker, kpl. / control arm, cpl.		
27078	1K0 407 152 AC	Querlenker, kpl. / control arm, cpl.		
31253	1K0 407 183 E	Querlenkerlager / control arm mount		Ø A 63
31278	1K0 423 831 A S1	Rep. Satz Lenkmanschette / rep. kit steering boot		Ø I 15,5 L190
32541	1K0 199 232 J S1	ProKit Querlenkerlagersatz / control arm mounting kit		
32542	1K0 199 231 J S1	ProKit Querlenkerlagersatz / control arm mounting kit		
32627	1K0 423 810 A S1	ProKit Spurstange / tie rod		
32628	1K0 423 810 A S2	ProKit Spurstange / tie rod		
36735	1K0 407 365 C S1	ProKit Traggelenk / ball joint		
36736	1K0 407 366 C S1	ProKit Traggelenk / ball joint		
36752	1K0 407 183 P	Querlenkerlager / control arm mount	**(1)**	Ø I 13
37591	1K0 423 811 K S1	ProKit Spurstange / tie rod		L 448
37592	1K0 423 812 K S1	ProKit Spurstange / tie rod		L 448
37593	1K0 423 811 K	ProKit Spurstangenendstück / tie rod end	→ 10	M16 x 1,5
37594	1K0 423 812 K	ProKit Spurstangenendstück / tie rod end	→ 10	M16 x 1,5
38180	1K0 407 152 BC S1	Rep. Satz Querlenker / rep. kit control arm	Stahl / steel	
38181	1K0 407 151 BC S1	Rep. Satz Querlenker / rep. kit control arm	Stahl / steel	
45306	1K0 411 303 BK S1	Stabilisatorsatz / stabilizer kit	PR-0AE	
45307	1K0 411 303 BK S2	ProKit Stabilisatorsatz / stabilizer kit	PR-0AE	

Yeti 4x4 (5L)
(2010 →)

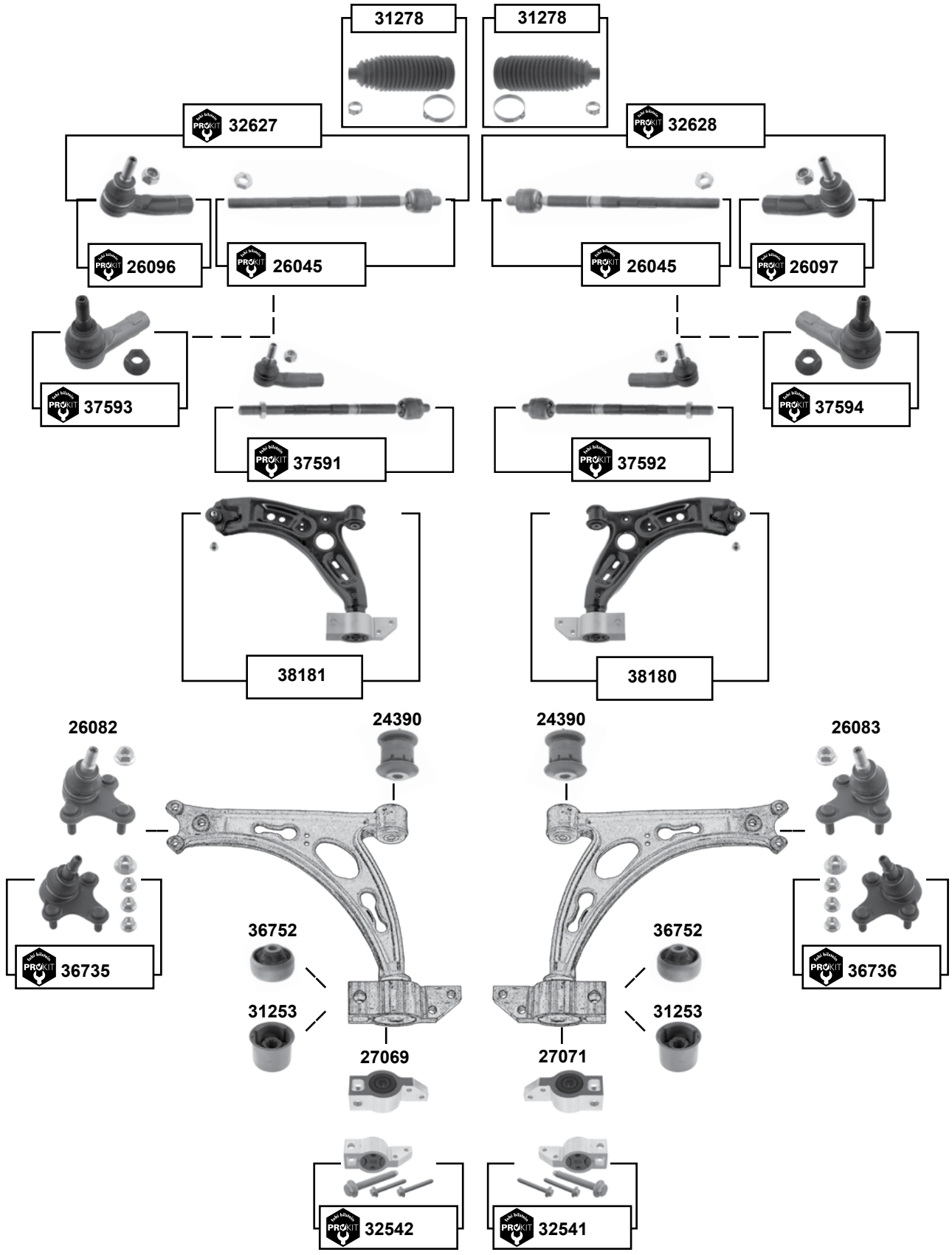

Der Einbau darf nur durch geschultes Fachpersonal erfolgen. / The installation may exclusively be performed by trained specialist staff.

Yeti 4x4 (5L)
(2010 →)

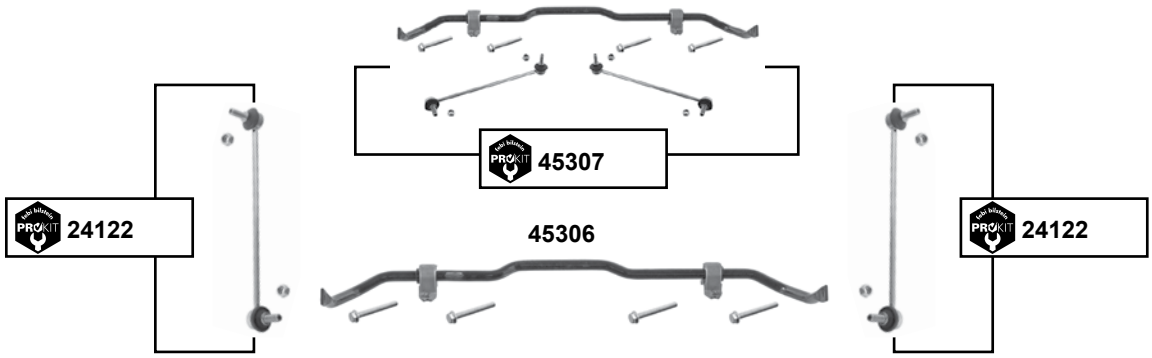

(1) Gummimetalllager / rubber metal mount

	Ref. - No.			
24122	1K0 411 315 R	ProKit Verbindungsstange / connecting rod		
24390	1K0 407 182	Querlenkerlager / control arm mount		Ø A 48 H 54
26045	1K0 423 810 A	ProKit Axialgelenk / axial joint		
26082	1K0 407 365 C	Traggelenk / ball joint		
26083	1K0 407 366 C	Traggelenk / ball joint		
26096	1K0 423 811 E	ProKit Spurstangenendstück / tie rod end		
26097	1K0 423 812 E	ProKit Spurstangenendstück / tie rod end		
27069	1K0 199 231 J	Querlenkerlager mit Gehäuse / control arm mount with housing		
27071	1K0 199 232 J	Querlenkerlager mit Gehäuse / control arm mount with housing		
31253	1K0 407 183 E	Querlenkerlager / control arm mount		Ø A 63
31278	1K0 423 831 A S1	Rep. Satz Lenkmanschette / rep. kit steering boot		Ø I 15,5 L190
32541	1K0 199 232 J S1	ProKit Querlenkerlagersatz / control arm mounting kit		
32542	1K0 199 231 J S1	ProKit Querlenkerlagersatz / control arm mounting kit		
32627	1K0 423 810 A S1	ProKit Spurstange / tie rod		
32628	1K0 423 810 A S2	ProKit Spurstange / tie rod		
36735	1K0 407 365 C S1	ProKit Traggelenk / ball joint		
36736	1K0 407 366 C S1	ProKit Traggelenk / ball joint		
36752	1K0 407 183 P	Querlenkerlager / control arm mount	**(1)**	Ø I 13
37591	1K0 423 811 K S1	ProKit Spurstange / tie rod		L 448
37592	1K0 423 812 K S1	ProKit Spurstange / tie rod		L 448
37593	1K0 423 811 K	ProKit Spurstangenendstück / tie rod end		M16 x 1,5
37594	1K0 423 812 K	ProKit Spurstangenendstück / tie rod end		M16 x 1,5
38180	1K0 407 152 BC S1	Rep. Satz Querlenker / rep. kit control arm	Stahl / steel	
38181	1K0 407 151 BC S1	Rep. Satz Querlenker / rep. kit control arm	Stahl / steel	
45306	1K0 411 303 BK S1	Stabilisatorsatz / stabilizer kit	PR-0AE	
45307	1K0 411 303 BK S2	ProKit Stabilisatorsatz / stabilizer kit	PR-0AE	

City Coupé / Cabrio
(1998 → 2004)

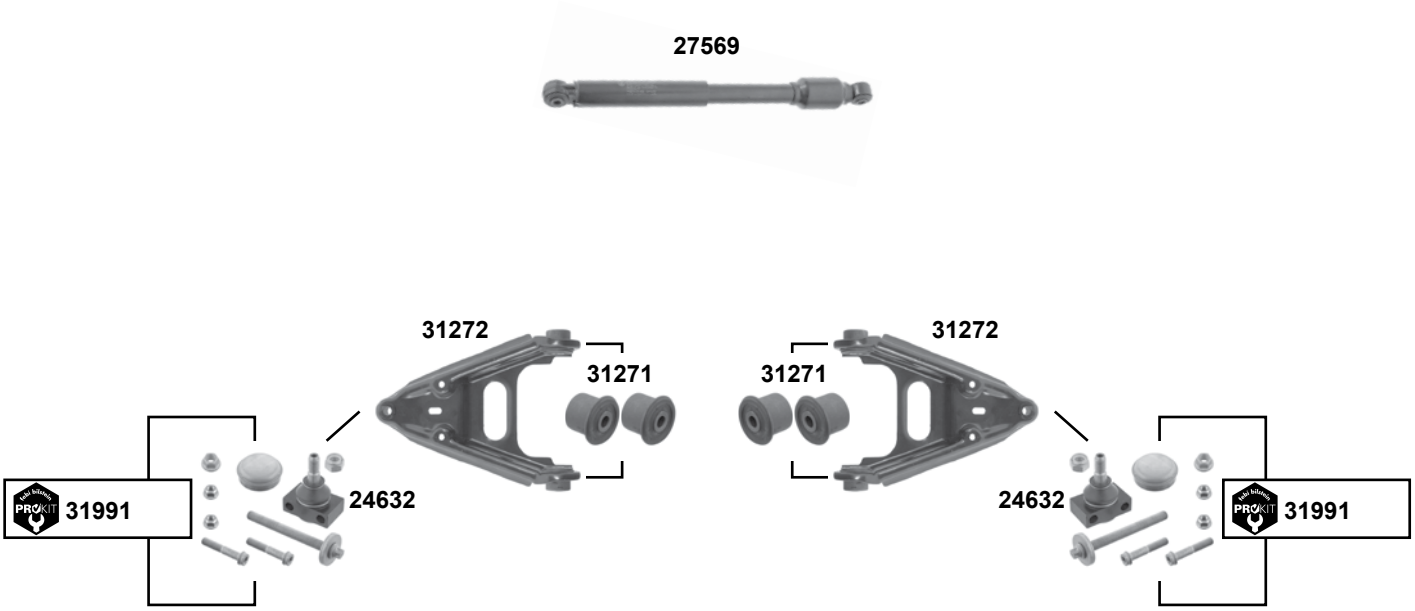

Ref. - No.		
24632	0002271V009000	Traggelenk / ball joint
27569	0004873V002	Lenkungsdämpfer / steering-damper
31271	451 333 00 10	Querlenkerlagersatz / rubber mount
31272	0014141V002000000	Querlenker / control arm
31991	0015642V002000S2	ProKit Traggelenk / ball joint

Der Einbau darf nur durch geschultes Fachpersonal erfolgen. / The installation may exclusively be performed by trained specialist staff.

Crossblade
(2002 →)

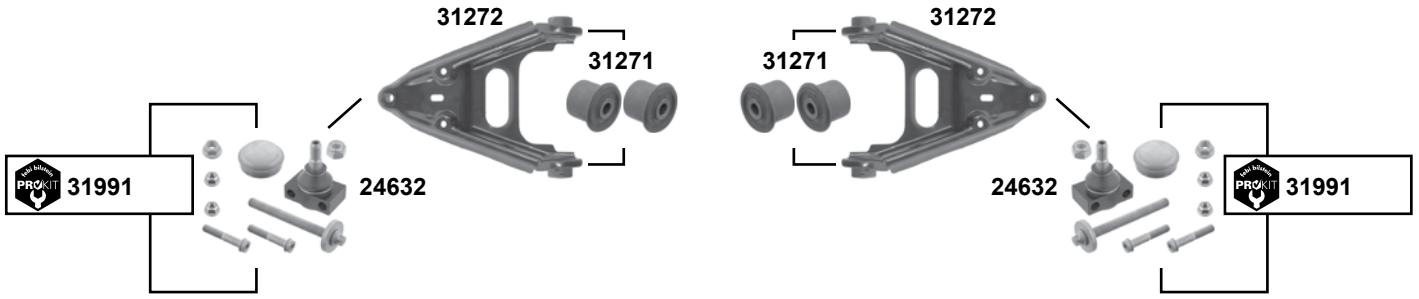

Forfour (BM 454)
(2004 →)

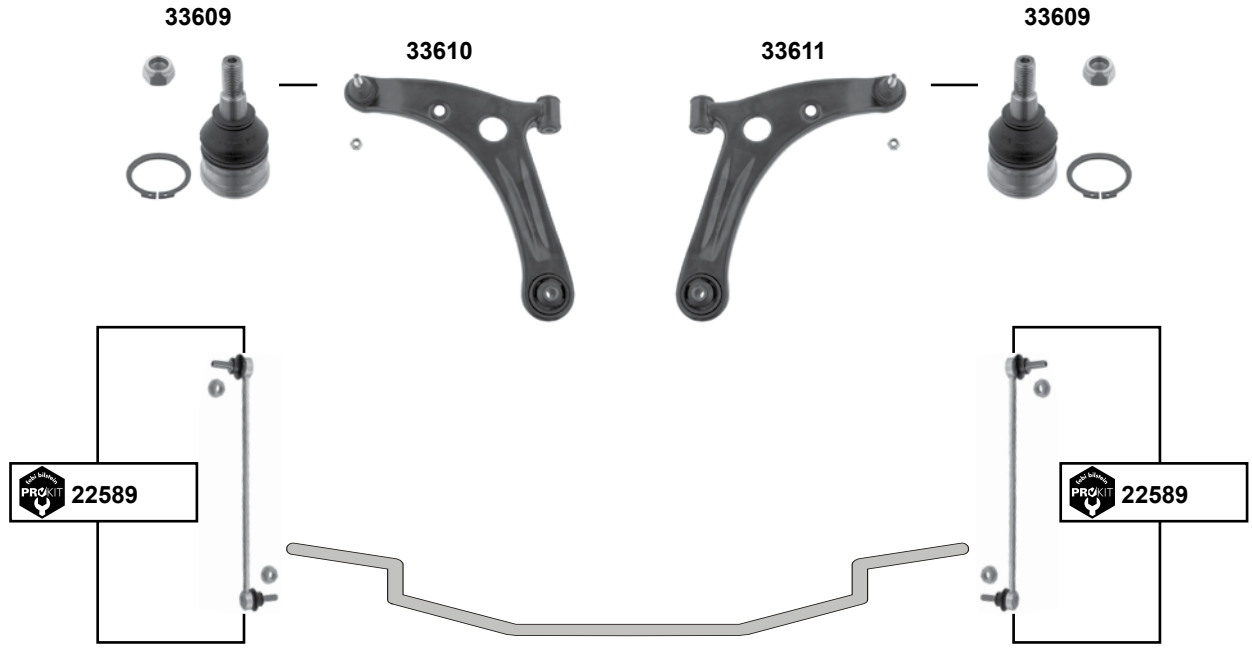

(1) **(ex)** : 1,1 / 1,5 Brabus

Ref. - No.			
22589	454 320 00 10 S1	ProKit Verbindungsstange / connecting rod	L175
24632	2271V00900000	Traggelenk / ball joint	
31271	451 333 00 10	Querlenkerlagersatz / rubber mount	
31272	0014141V002000000	Querlenker / control arm	
31991	0015642V002000S2	Rep. Satz Traggelenk / rep. kit ball joint	
33609	454 333 01 27	ProKit Traggelenk / ball joint	**(1)** M12 x 1,5
33610	454 330 07 07	Querlenker / control arm	**(1)** M12 x 1,5
33611	454 330 08 07	Querlenker / control arm	**(1)** M12 x 1,5

Fortwo / Cabrio (BM 450)
(2004 →)

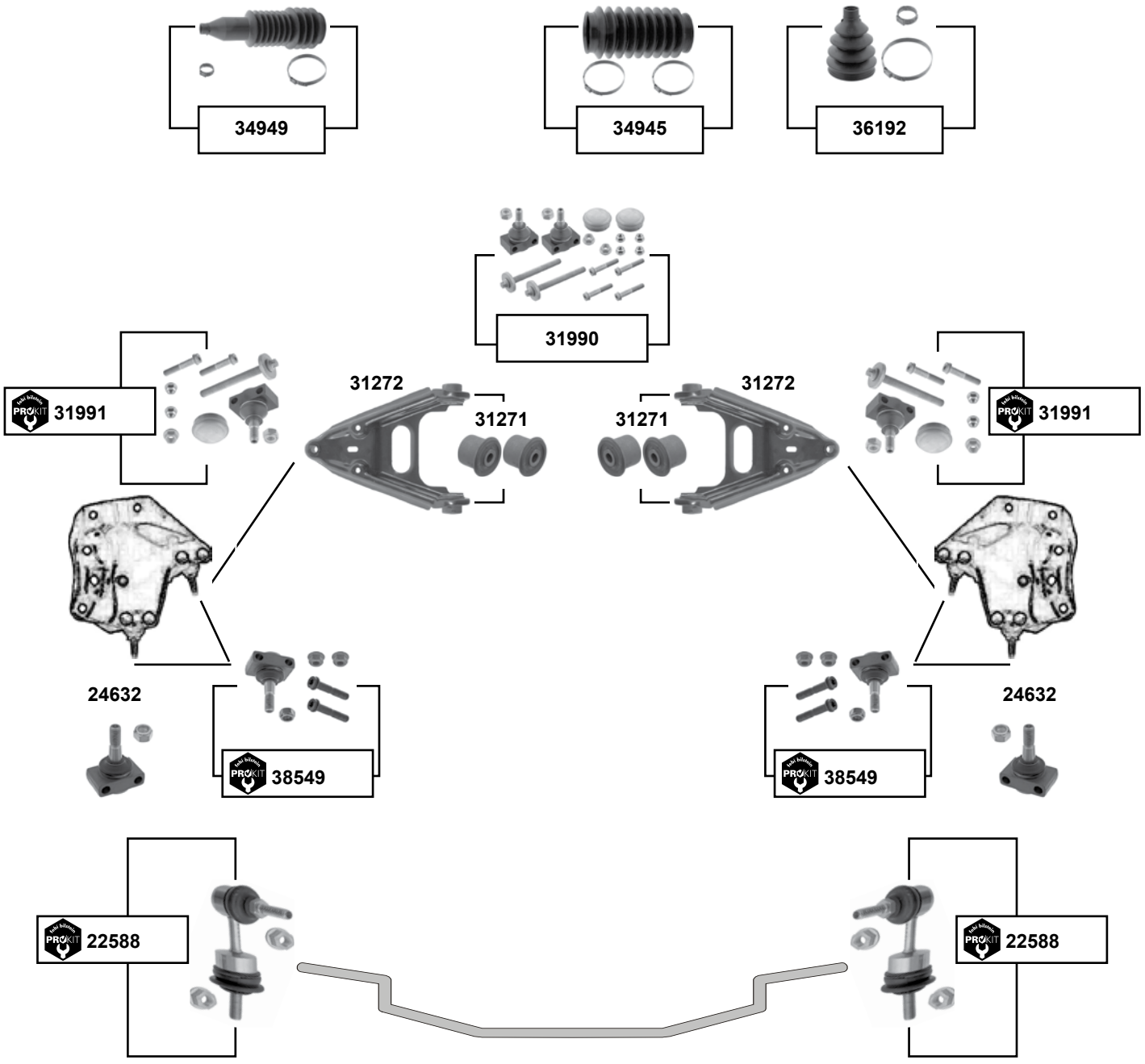

febi bilstein	Ref. - No.			
22588	5102V005	ProKit Verbindungsstange / connecting rod		L 135
24632	0002271V009000	Traggelenk / ball joint		
31271	451 333 00 10	Querlenkerlagersatz / rubber mount		
31272	0014141V002000000	Querlenker / control arm		
31990	0015642V002000000	Traggelenksatz / ball joint kit		
31991	0015642V002000S2	ProKit Traggelenk / ball joint		
34945	Q0004914V002000000S1	Rep. Satz Lenkmanschette / rep. kit steering boot		Ø I 49 / L 136
34949	451 460 00 96	Rep. Satz Lenkmanschette / rep. kit steering boot	links / left	Ø I 49,9 / 14,6 L 206
36192	Q0005374V001000000S1	Rep. Satz Lenkmanschette / rep. kit steering boot		Ø I 49,9 / 14,6 L 136
38549	2271V007000005 S2	ProKit Traggelenk / ball joint		

Der Einbau darf nur durch geschultes Fachpersonal erfolgen. / The installation may exclusively be performed by trained specialist staff.

Fortwo / Cabrio / Coupé (BM 451)
(2007 →)

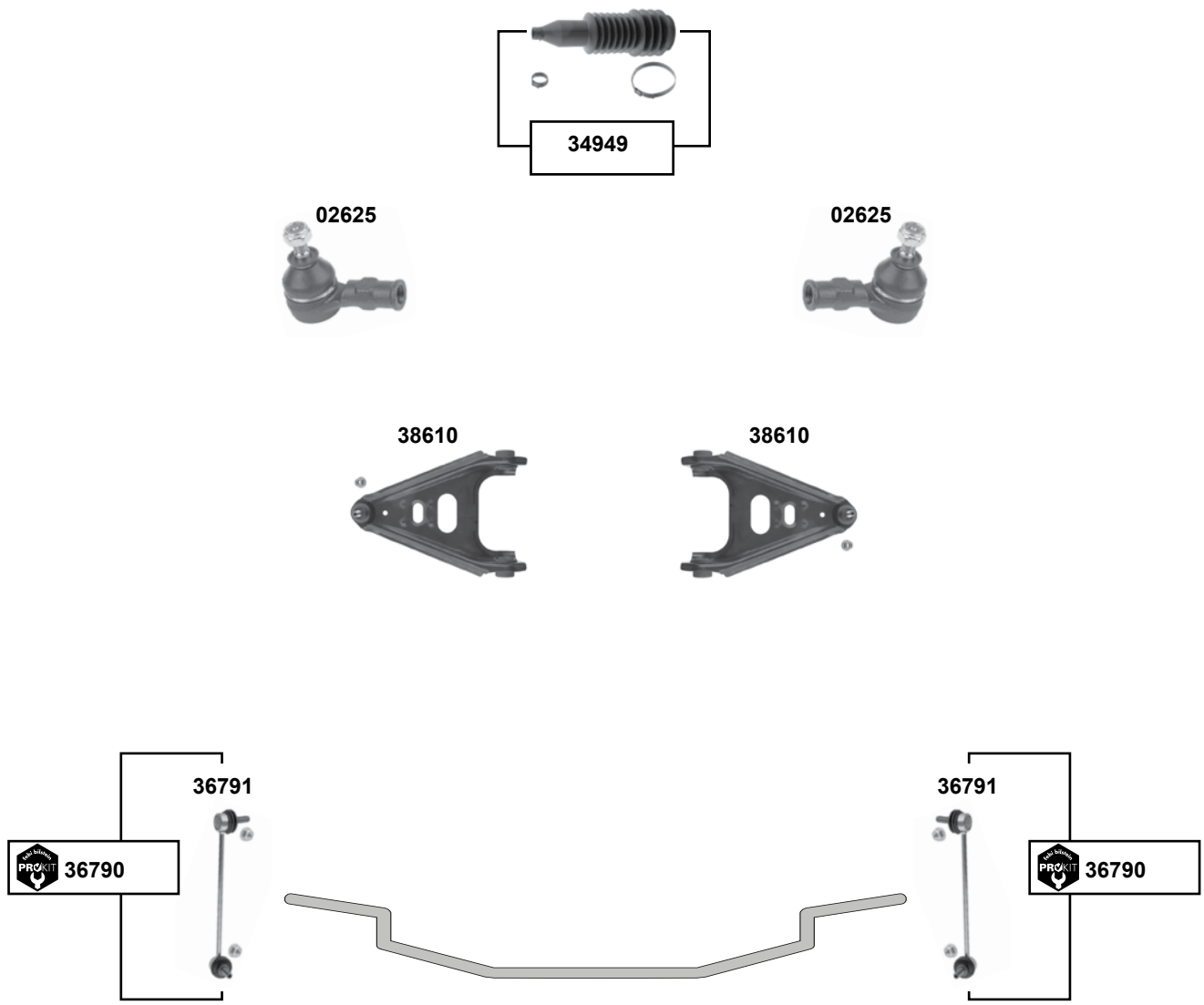

(1) nur für mechanische Lenkung beidseitig / only for mechanical steering both side

Ref. - No.			
02625	451 338 01 37 S1	Spurstangenendstück / tie rod end	M12 x 1,5
34949	451 460 00 96	Rep. Satz Lenkmanschette / rep. kit steering boot **(1)**	Ø I 49,9 / 14,6 L206
36790	451 320 01 89 S1	ProKit Verbindungsstange / connecting rod	
36791	451 320 01 89	Verbindungsstange / connecting rod	
38610	451 330 00 10 S1	Querlenker / control arm	M12 x 1,5

Roadster (BM 452)
(2003 → 2007)

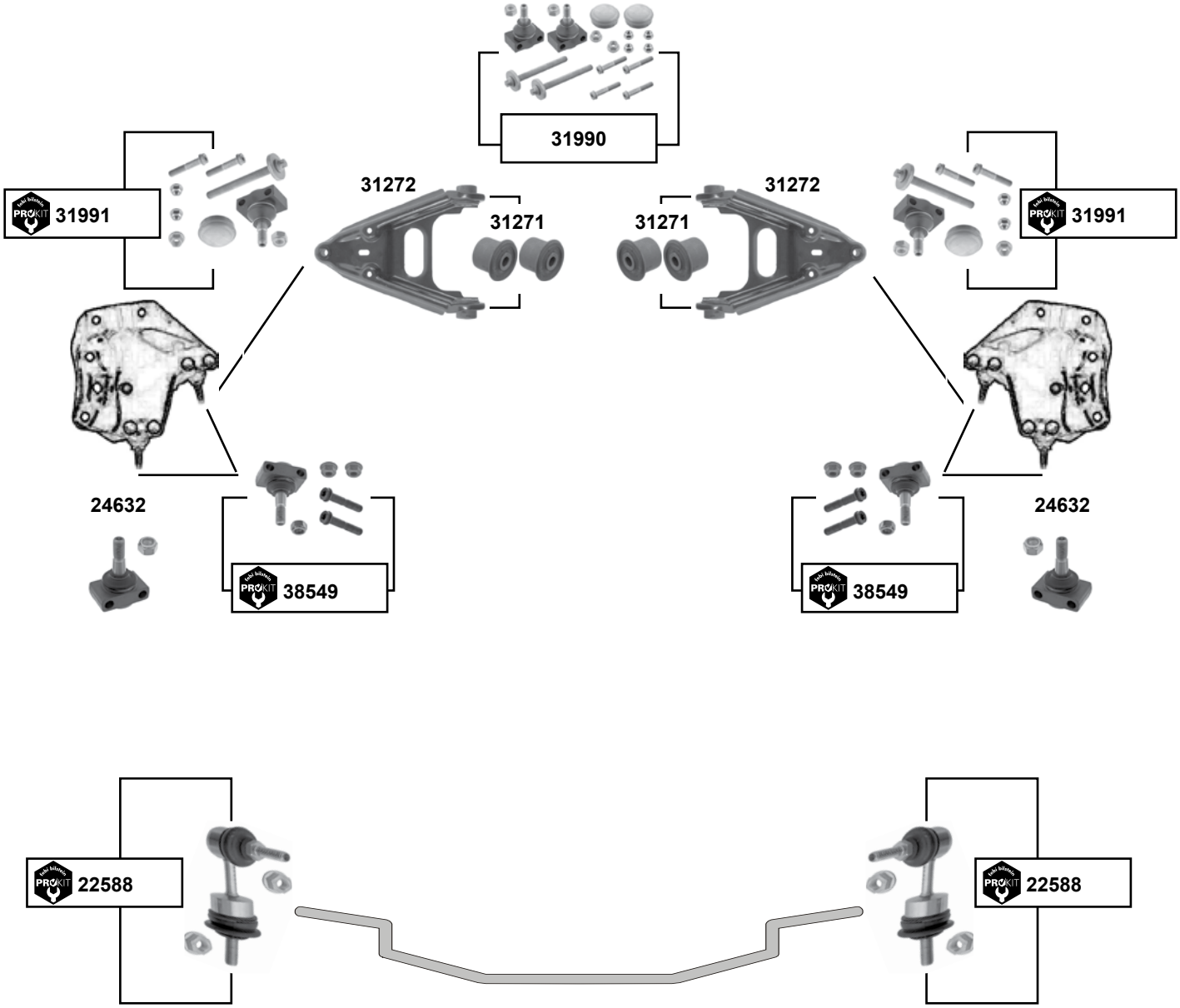

febi bilstein	Ref. - No.			
22588	5102V005	ProKit Verbindungsstange / connecting rod		L 135
24632	0002271V009000	Traggelenk / ball joint		
31271	451 333 00 10	Querlenkerlagersatz / rubber mount		
31272	0014141V002000000	Querlenker / control arm		
31990	0015642V002000000	Traggelenksatz / ball joint kit		
31991	0015642V002000S2	ProKit Traggelenk / ball joint		
38549	2271V007000005 S2	ProKit Traggelenk / ball joint		

Der Einbau darf nur durch geschultes Fachpersonal erfolgen. / The installation may exclusively be performed by trained specialist staff.

E 12 (D11)
(1992 →1998)

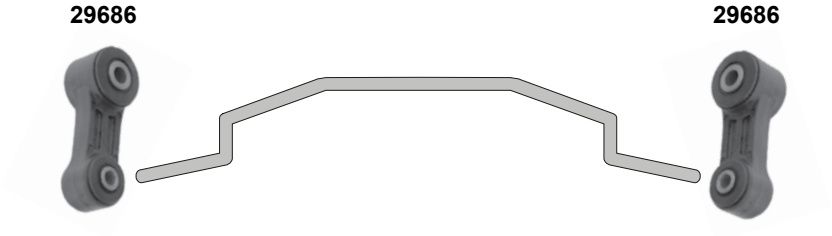

Forester (S10)
(1997 → 2002)

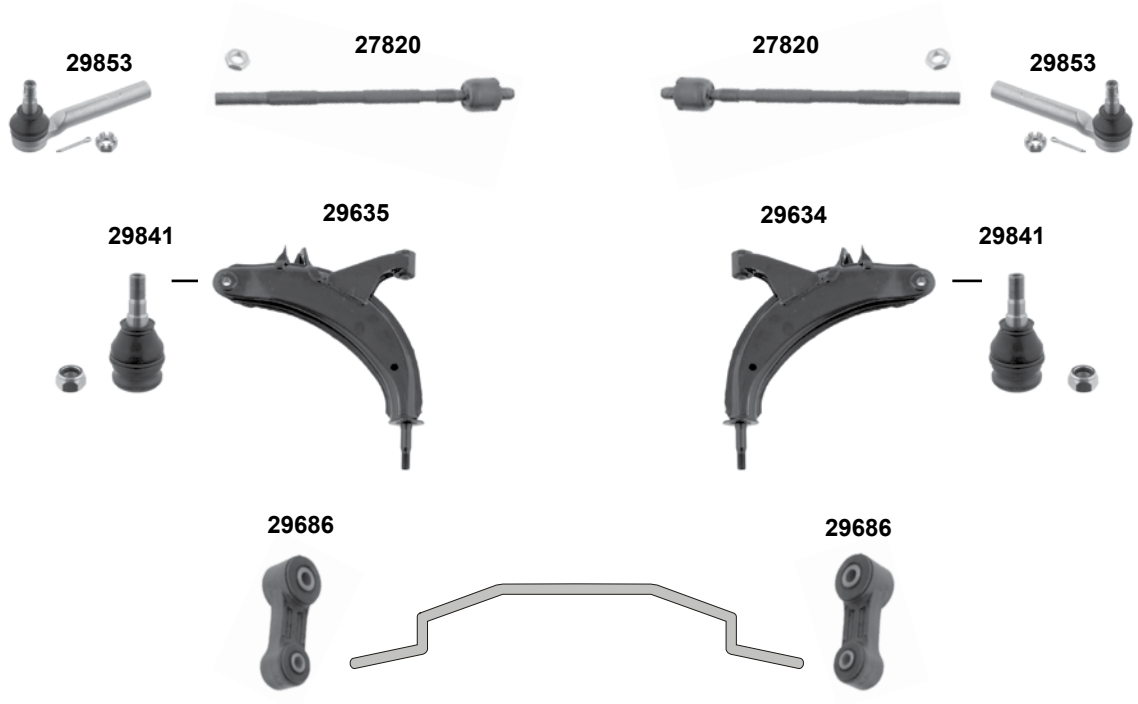

Ref. - No.			
27820	34140FC000	Spurstange / tie rod	L 292
29634	20200AA200	Querlenker / control arm	M16 x 1,25
29635	20200AA210	Querlenker / control arm	M16 x 1,25
29686	20420AA004	Verbindungsstange / connecting rod	L 67
29841	21067GA050	Traggelenk / ball joint	M12 x 1,25
29853	34141AA042	Spurstangenendstück / tie rod end	servo M12 x 1,25

Forester (S11)
(2002 → 2008)

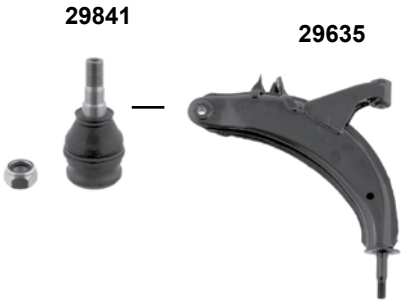

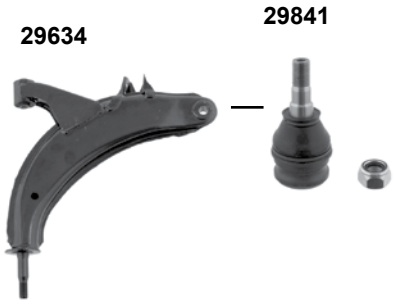

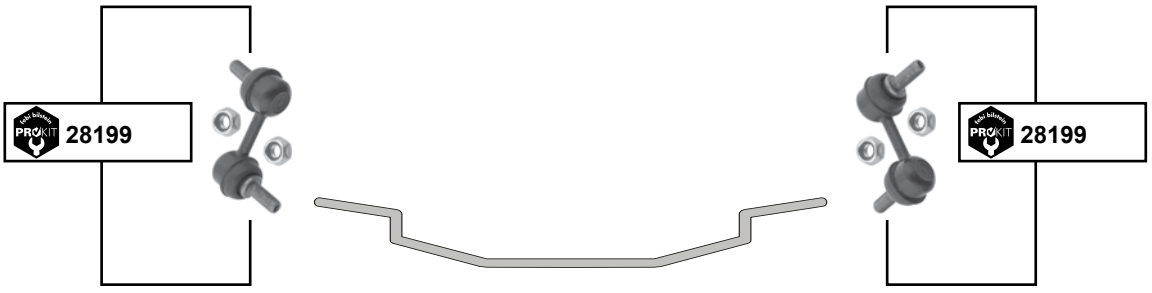

	Ref. - No.			
28199	20470SA000	ProKit Verbindungsstange / connecting rod		L 60
29634	20200AA200	Querlenker / control arm		M16 x 1,25
29635	20200AA210	Querlenker / control arm		M16 x 1,25
29841	21067GA050	Traggelenk / ball joint		M12 x 1,25
29853	34141AA042	Spurstangenendstück / tie rod end	servo	M12 x 1,25

Der Einbau darf nur durch geschultes Fachpersonal erfolgen. / The installation may exclusively be performed by trained specialist staff.

Forester (S12)
(2008 →)

Impreza (G10)
(1992 → 2002)

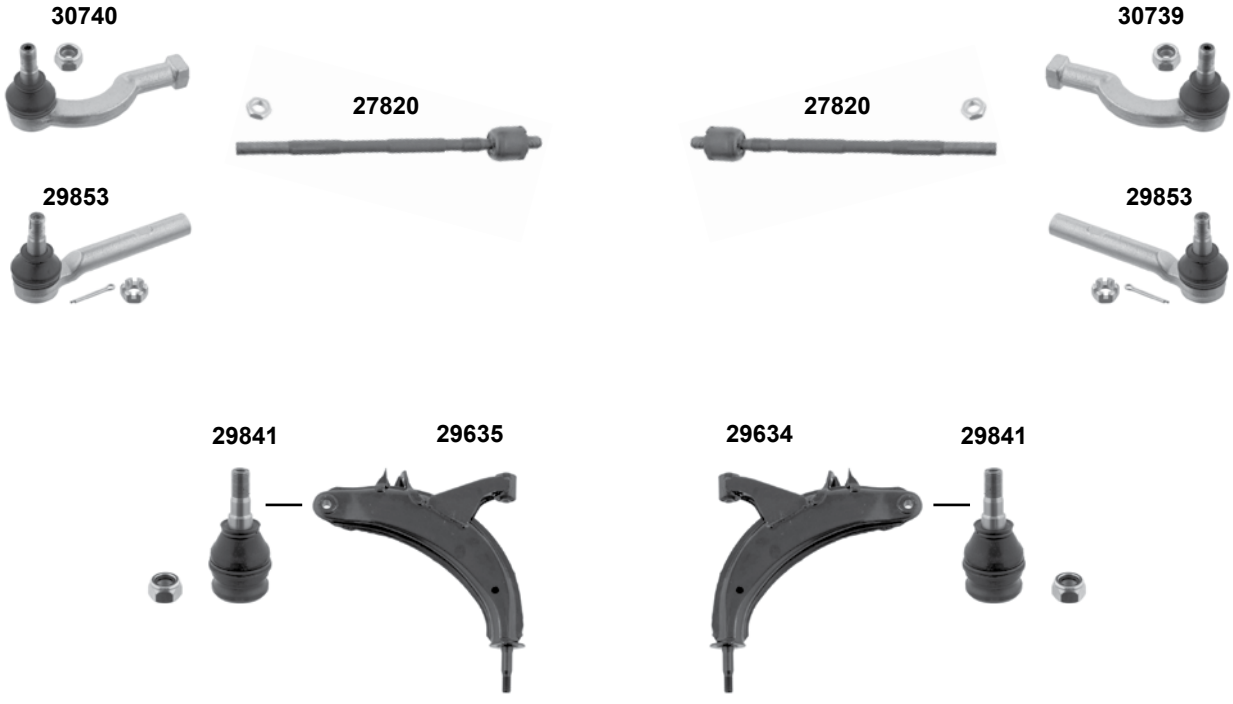

	Ref. - No.			
27820	34140FC000	Spurstange / tie rod		L 292
29634	20200AA200	Querlenker / control arm		M16 x 1,25
29635	20200AA210	Querlenker / control arm		M16 x 1,25
29841	21067GA050	Traggelenk / ball joint		M12 x 1,25
29853	34141AA042	Spurstangenendstück / tie rod end	servo	M12 x 1,25
30739	31320GA190	Spurstangenendstück / tie rod end	**(ex.)** servo	M12 x 1,25
30740	31320GA200	Spurstangenendstück / tie rod end	**(ex.)** servo	M12 x 1,25

Impreza (G11)
(2000 → 2007)

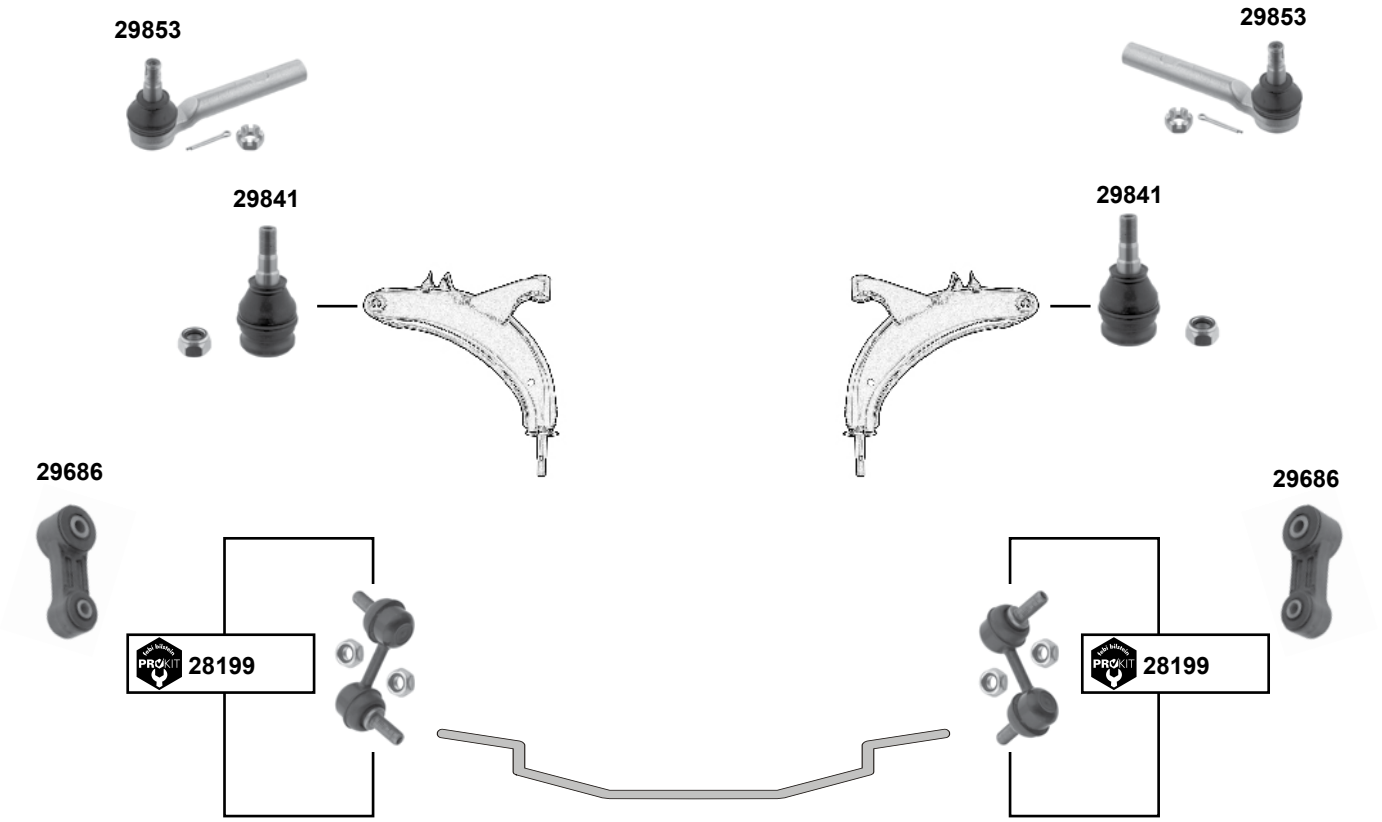

Impreza (G12)
(2008 →)

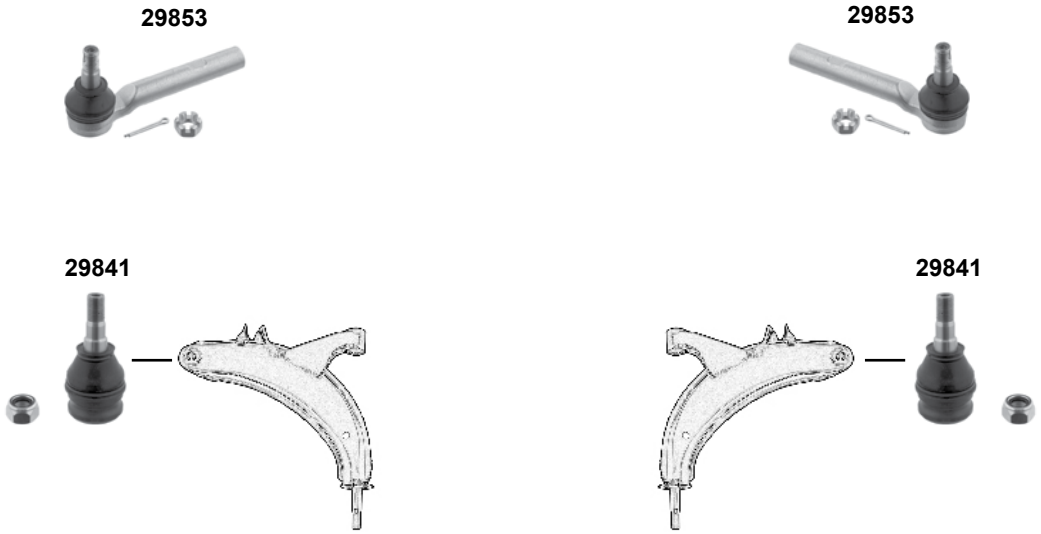

febi bilstein	Ref. - No.			
28199	20470SA000	ProKit Verbindungsstange / connecting rod	Limousine / sedan	L 60
29686	20420AA004	Verbindungsstange / connecting rod		L 67
29841	21067GA050	Traggelenk / ball joint		M12x1,25
29853	34141AA042	Spurstangenendstück / tie rod end	servo	M12x1,25

Der Einbau darf nur durch geschultes Fachpersonal erfolgen. / The installation may exclusively be performed by trained specialist staff.

Justy IV (M300)
(2007 →)

Legacy I (B10)
(1989 → 1994)

Legacy II (B11)
(1993 →1998)

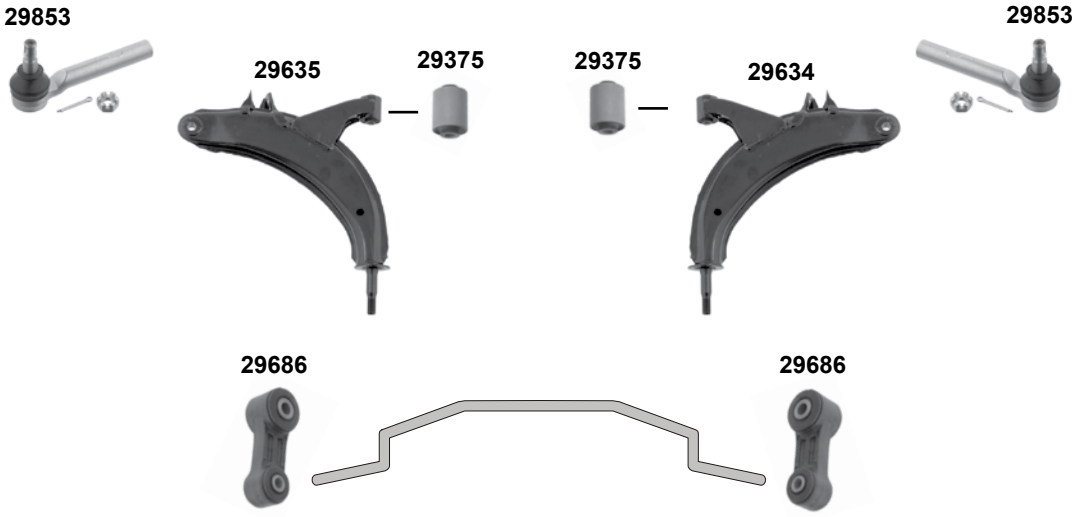

	Ref. - No.			
28271	48831B1010	ProKit Verbindungsstange / connecting rod		L 49
28272	48821B1010	ProKit Verbindungsstange / connecting rod		L 49
29375	20201AA000	Querlenkerlager / control arm mount		Ø A 38
29634	20200AA200	Querlenker / control arm		M16 x 1,25
29635	20200AA210	Querlenker / control arm		M16 x 1,25
29686	20420AA004	Verbindungsstange / connecting rod		L 67
29853	34141AA042	Spurstangenendstück / tie rod end	servo	M12 x 1,25

Legacy III (B12)
(1998 → 2003)

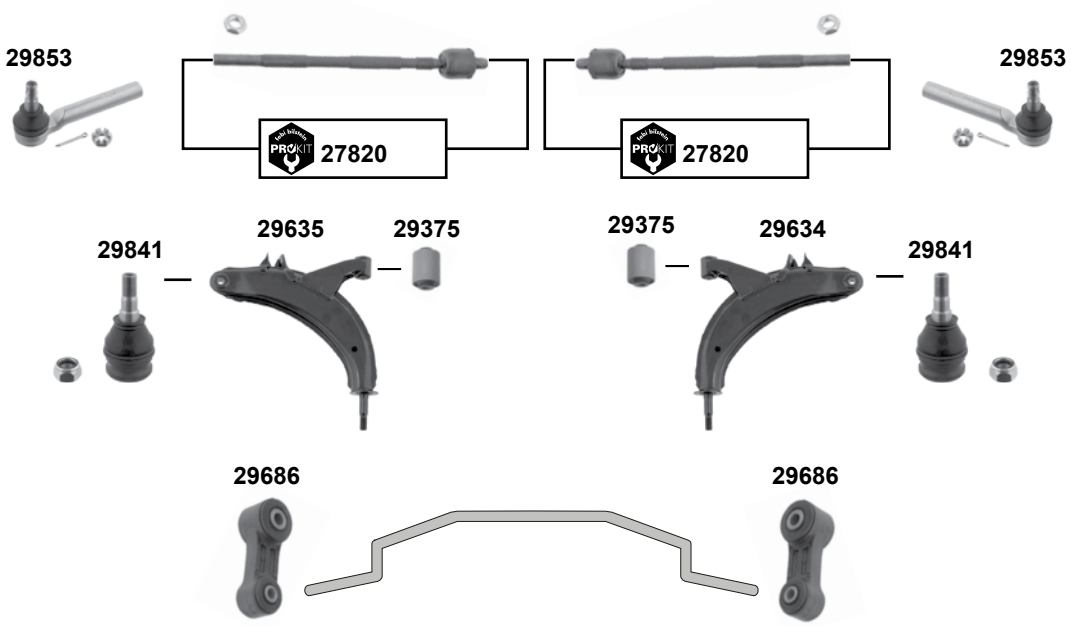

Legacy IV (B13)
(2003 → 2009)

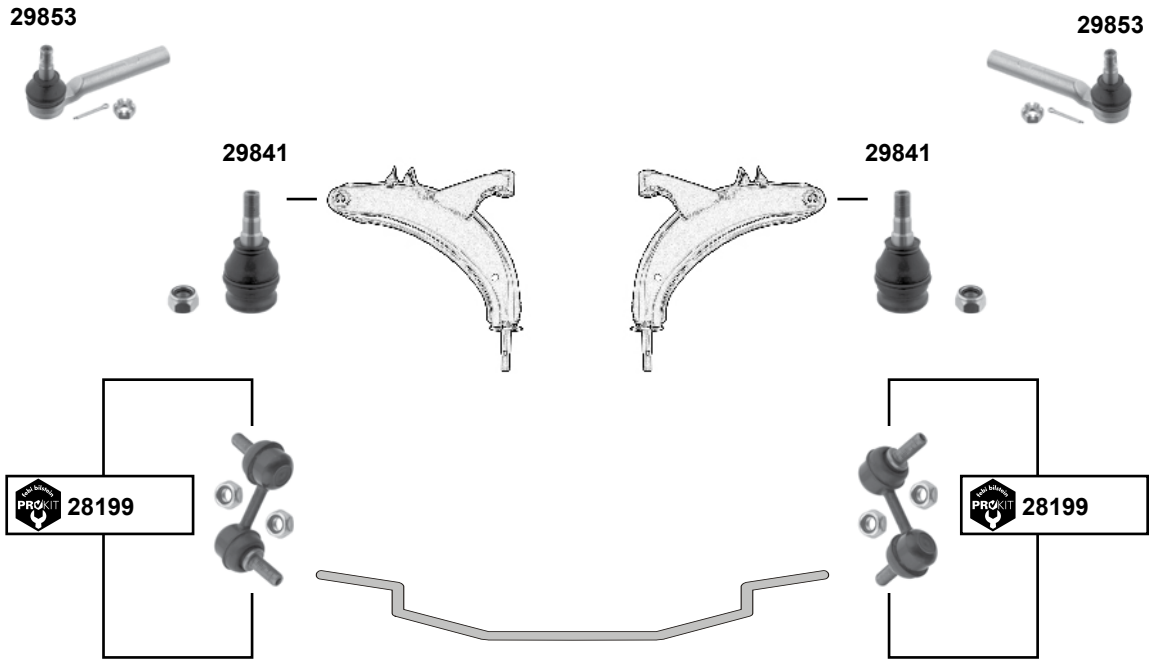

	Ref. - No.			
27820	34140FC000	ProKit Spurstange / tie rod		L 292
28199	20470SA000	ProKit Verbindungsstange / connecting rod		L 60
29375	20201AA000	Querlenkerlager / control arm mount		Ø A 38
29634	20200AA200	Querlenker / control arm		M16 x 1,25
29635	20200AA210	Querlenker / control arm		M16 x 1,25
29686	20420AA004	Verbindungsstange / connecting rod		L 67
29841	21067GA050	Traggelenk / ball joint		M12 x 1,25
29853	34141AA042	Spurstangenendstück / tie rod end	servo	M12 x 1,25

Der Einbau darf nur durch geschultes Fachpersonal erfolgen. / The installation may exclusively be performed by trained specialist staff.

Alto
(1980 →)

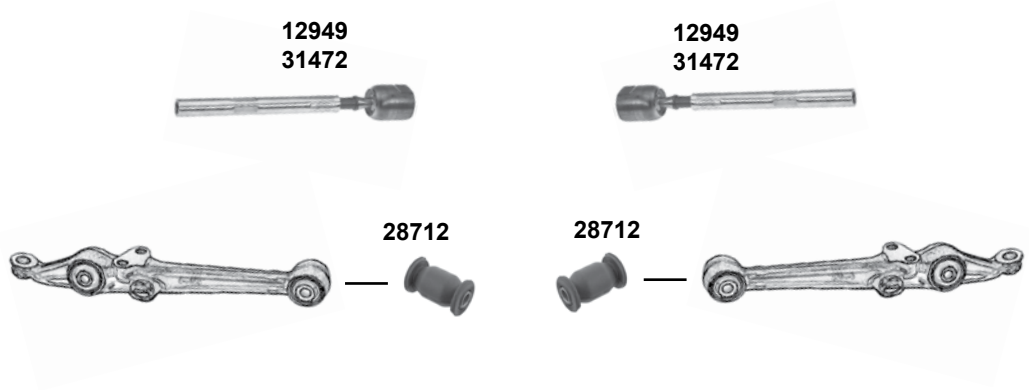

Alto V
(2009 →)

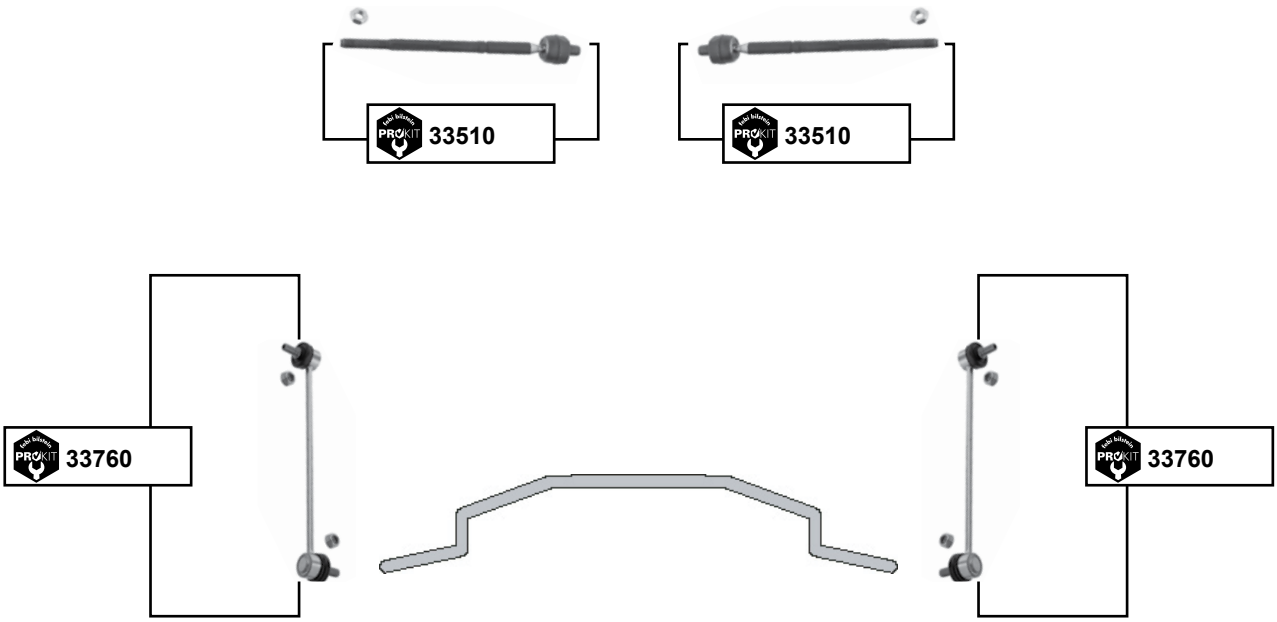

	Ref. - No.			
12949	48830-84000-000	Spurstange / tie rod	01/84 → 12/93	L 222
28712	09319-10030-000	Querlenkerlager / control arm mount		Ø A 49
31472	48830-M70F00	Spurstange / tie rod	09/1994 → 01/2009	L 222
33510	48830M68K00	ProKit Axialgelenk / axial joint		L 290 / M12x1,25
33760	42420M68K00	ProKit Verbindungsstange / connecting rod		L 282

Baleno
(1995 → 2003)

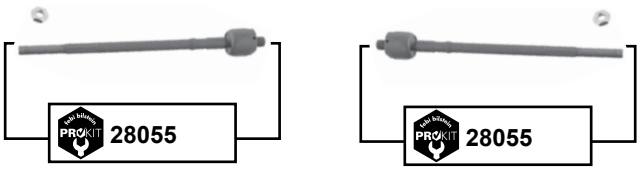

Carry
(1999 →)

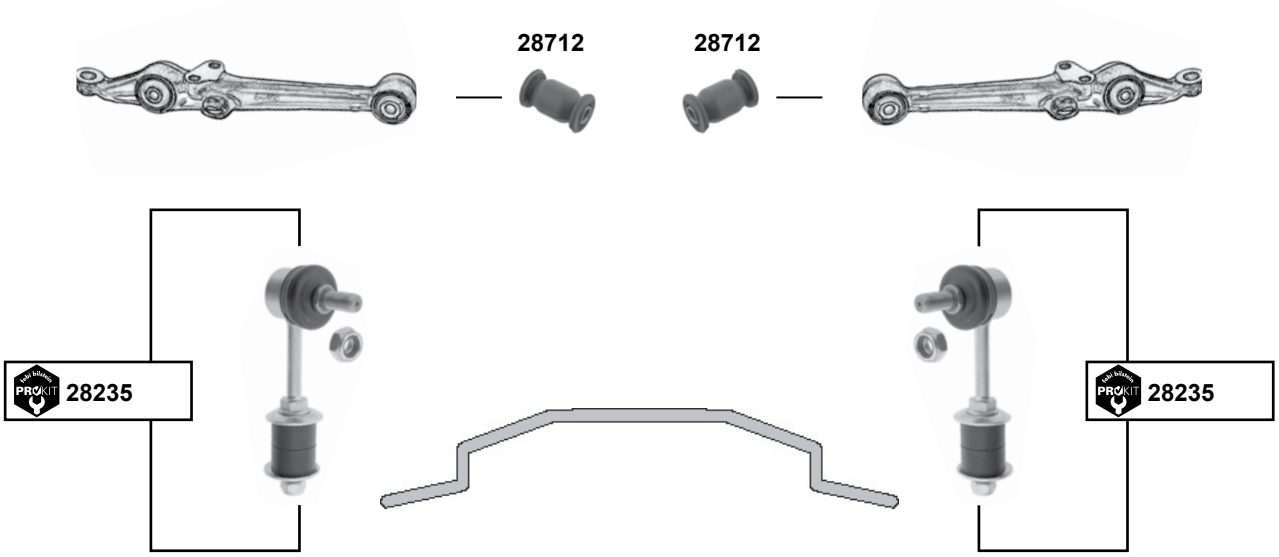

(1)	Carry	11/80 → 10/85	
	Carry S	10/85 → 03/99	

	Ref. - No.			
28055	48830-60G00-000	ProKit Axialgelenk / axial joint		L 306
28235	42420-77A00-000	ProKit Verbindungsstange / connecting rod		L 112
28712	09319-10030-000	Querlenkerlager / control arm mount	**(1)**	Ø A 49

Der Einbau darf nur durch geschultes Fachpersonal erfolgen. / The installation may exclusively be performed by trained specialist staff.

Grand Vitara / XL
(1998 → 2005)

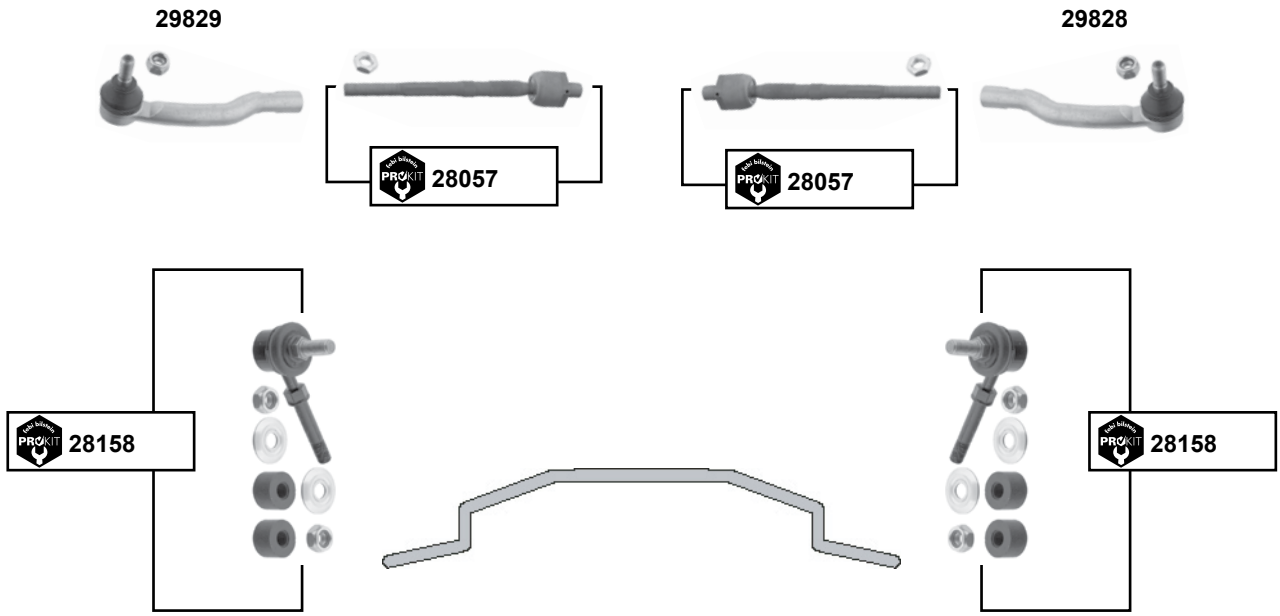

Grand Vitara
(2005 →)

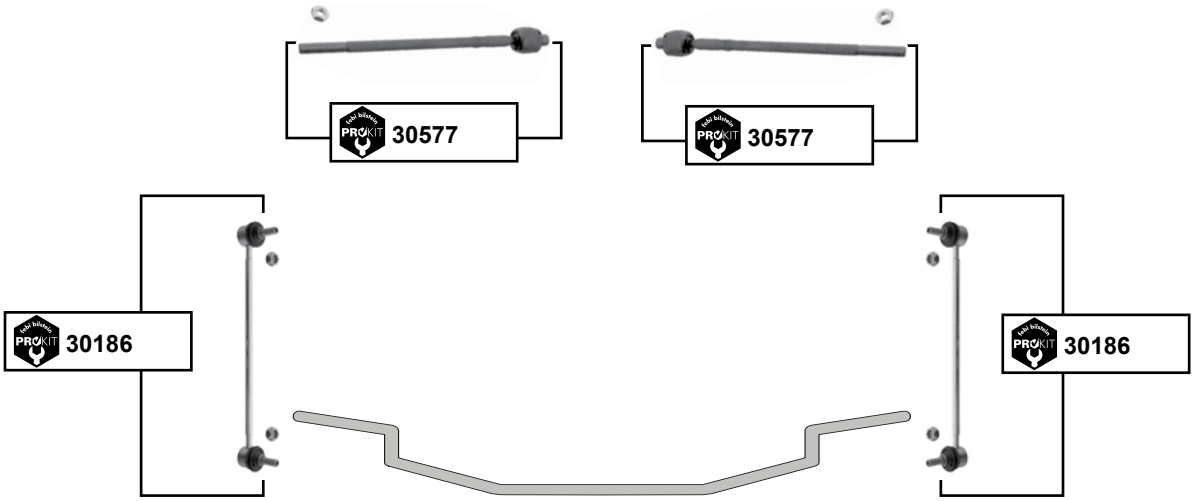

	Ref. - No.			
28057	48830-65D00-000	ProKit Axialgelenk / axial joint		L 227
28158	42420-65D00-000 S1	ProKit Verbindungsstange / connecting rod		L 90
29828	48810-65D01-000	Spurstangenstück / tie rod end		
29829	448820-65D01-000	Spurstangenstück / tie rod end		
30186	42420-65J00-000	ProKit Verbindungsstange / connecting rod		L 300
30577	48830-65J00-000	ProKit Axialgelenk / axial joint		L 343

Ignis
(2003 →)

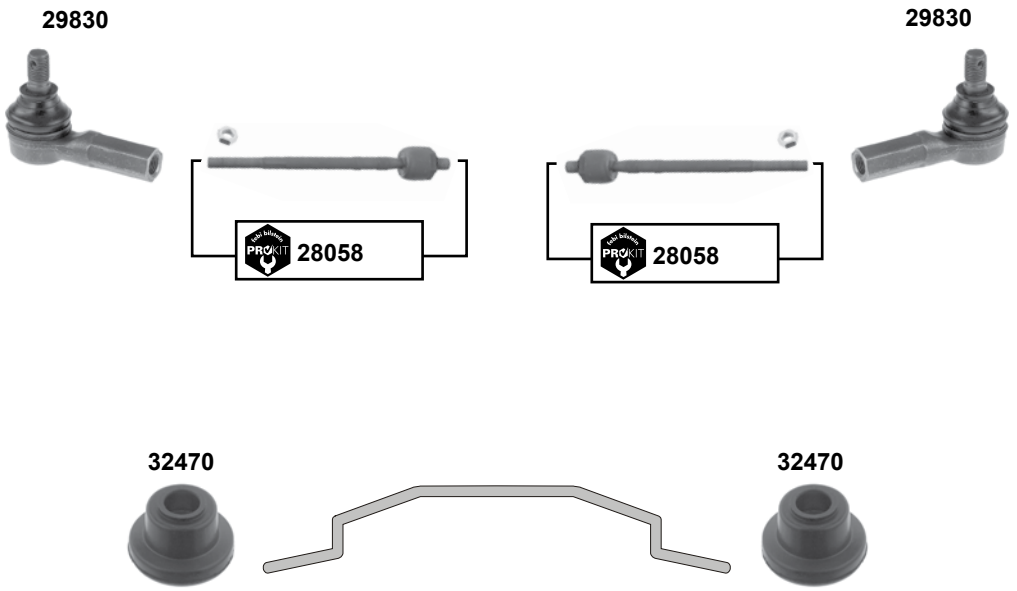

Jimny
(1998 →)

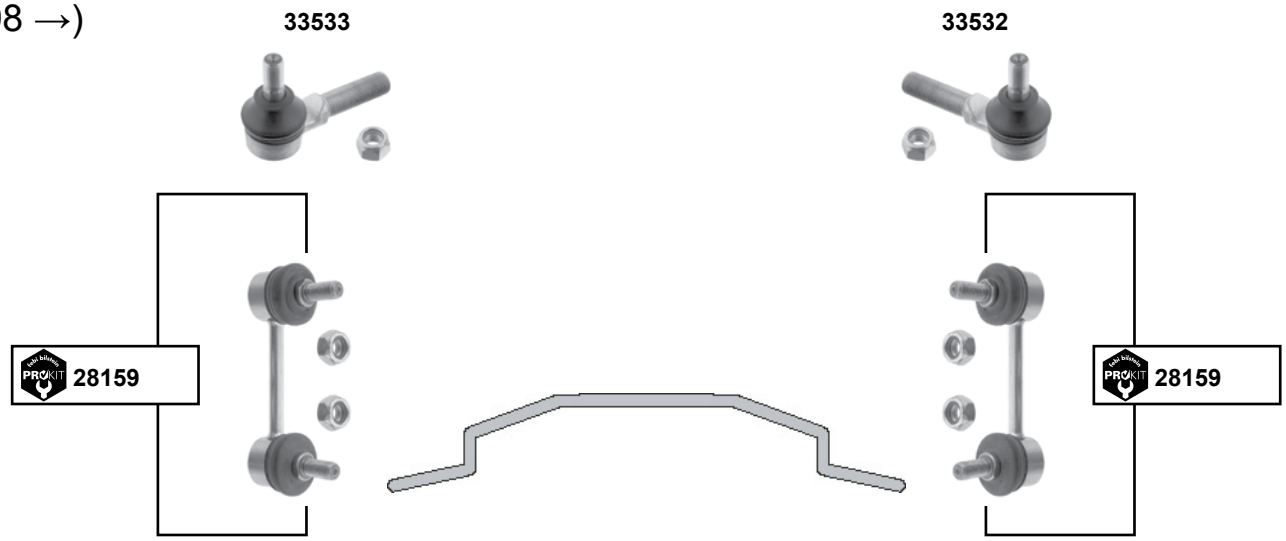

	Ref. - No.			
28058	48830-86G00-000	ProKit Axialgelenk / axial joint		L 263
28159	42420-81A10-000	ProKit Verbindungsstange / connecting rod		L 93
29830	48810-60810-000	Spurstangenstück / tie rod end	1,3 / 1,5	M12 x 1,25
32470	42451-76G00-000	Stabilisatorlager / stabilizer mounting		I Ø 20
33532	48810-81A00-000	Spurstangenendstück / tie rod end	09/98 → 08/05	M12 x 1,25
33533	48820-81A00-000	Spurstangenendstück / tie rod end	09/98 → 08/05	M12 x 1,25

Der Einbau darf nur durch geschultes Fachpersonal erfolgen. / The installation may exclusively be performed by trained specialist staff.

Splash
(2008 →)

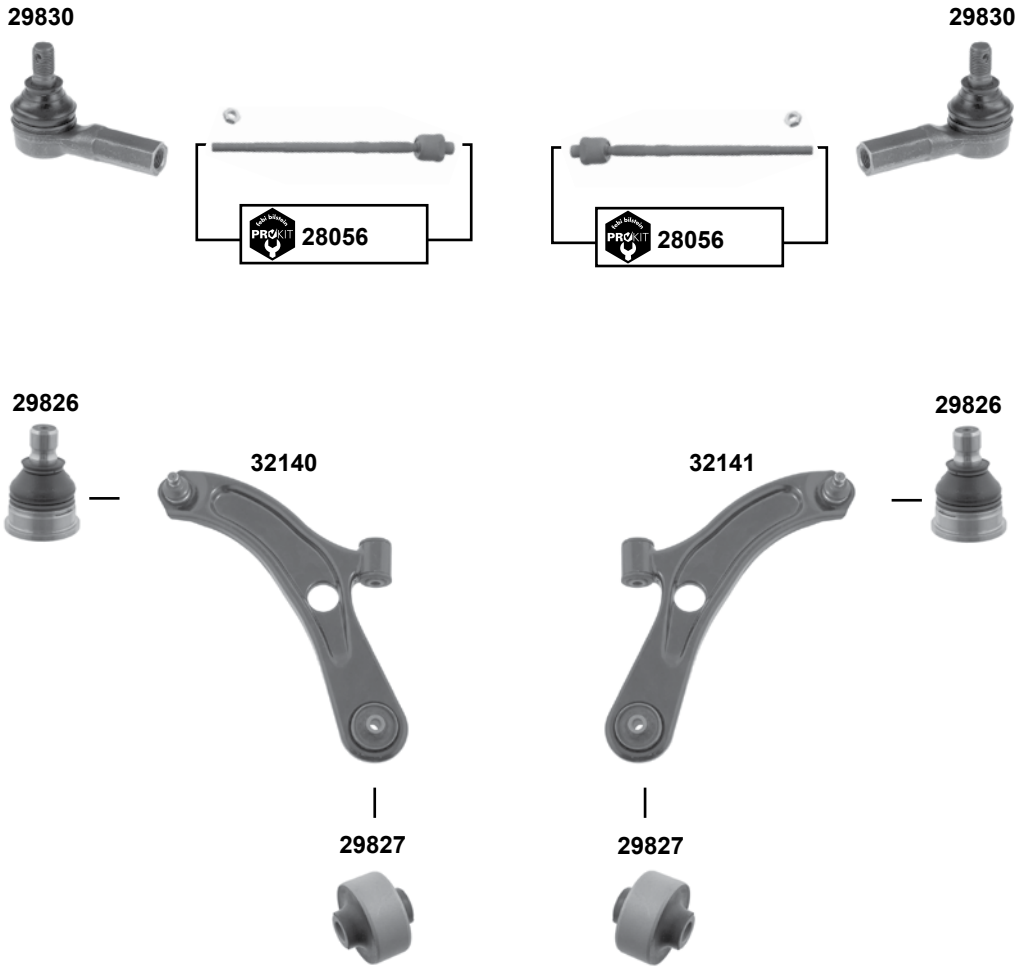

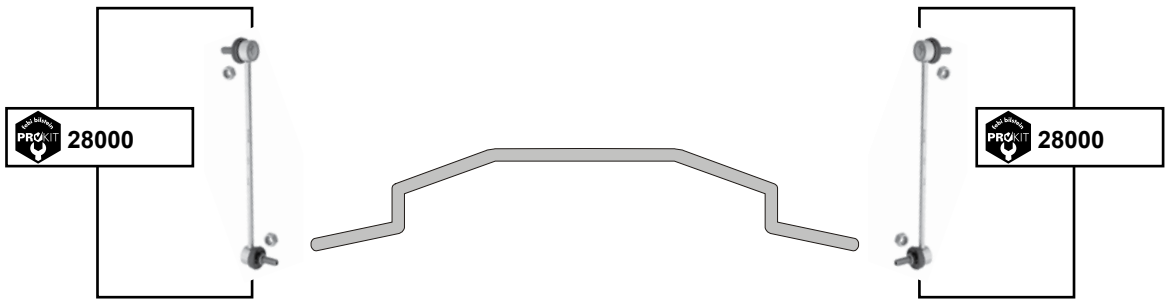

Ref. - No.		
28000	42420-62J00-000	ProKit Verbindungsstange / connecting rod
28056	48830-63J00-000	ProKit Axialgelenk / axial joint
29826	45201-62J00-000 S1	Traggelenk / ball joint
29827	45540-62J00-000 S1	Querlenkerlager / control arm mount
29830	48810-60810-000	Spurstangenendstück / tie rod end
32140	45202-57KA0-000	Querlenkerlager / control arm mount
32141	45201-57KA0-000	Querlenkerlager / control arm mount

L 306	
Ø A 60,11	
M12x1,25	

Swift I + II
(1983 → 2005)

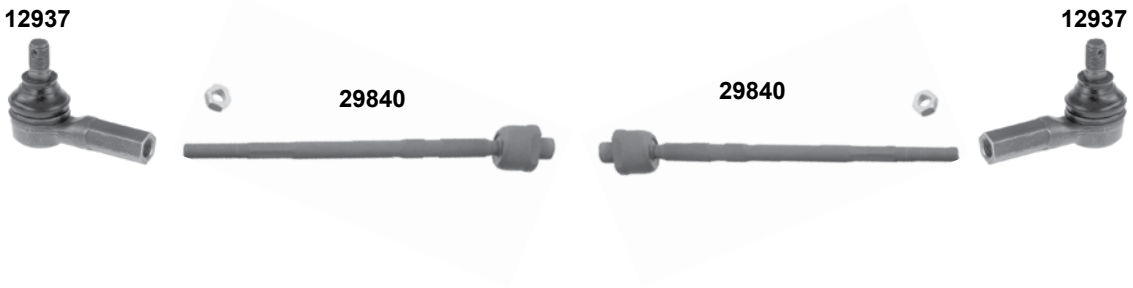

	Ref. - No.			
12937	48810-76G00-000	Spurstangenstück / tie rod end	01/84 →	M12 x 1,25
12938	45200-82000-000	Querlenker / control arm	Swift I → 12/89	
29632	45200-60812-000	Querlenker / control arm	Swift II → 05/01	
29633	45200-60822-000	Querlenker / control arm	Swift II → 05/01	
29840	48830-60B00-000	Axialgelenk / axial joint	Swift II 89 → 01	L 290

Der Einbau darf nur durch geschultes Fachpersonal erfolgen. / The installation may exclusively be performed by trained specialist staff.

Swift III
(2005 →)

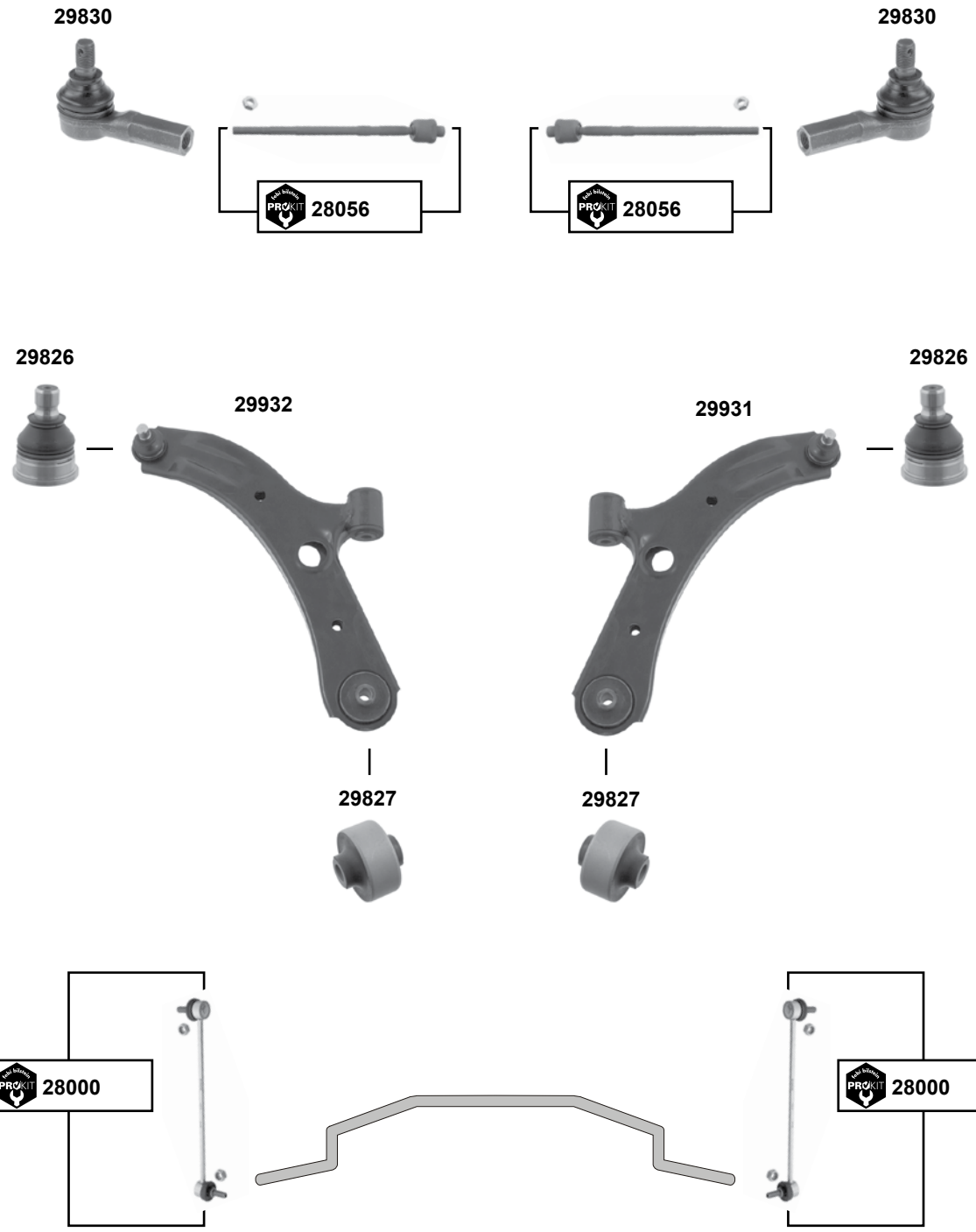

	Ref. - No.			
28000	42420-62J00-000	ProKit Verbindungsstange / connecting rod		L 300
28056	48830-63J00-000	ProKit Axialgelenk / axial joint		L 306
29826	45201-62J00-000 S1	Traggelenk / ball joint		
29827	45540-62J00-000 S1	Querlenkerlager / control arm mount		Ø A 60,11
29830	48810-60810-000	Spurstangenstück / tie rod end		M12 x 1,25
29931	45202-62J00-000	Querlenker / control arm		
29932	45201-62J00-000	Querlenker / control arm	**(mot)** 1,3 / 1,3D / 1,5	

SX-4
(2006 →)

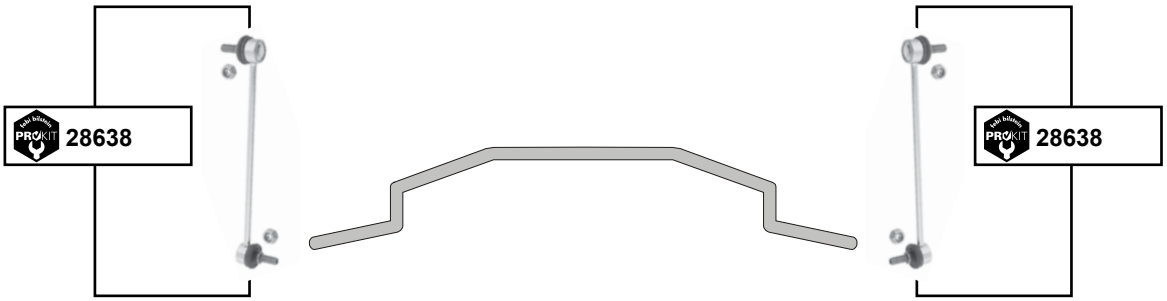

Vitara
(1988 → 1998)

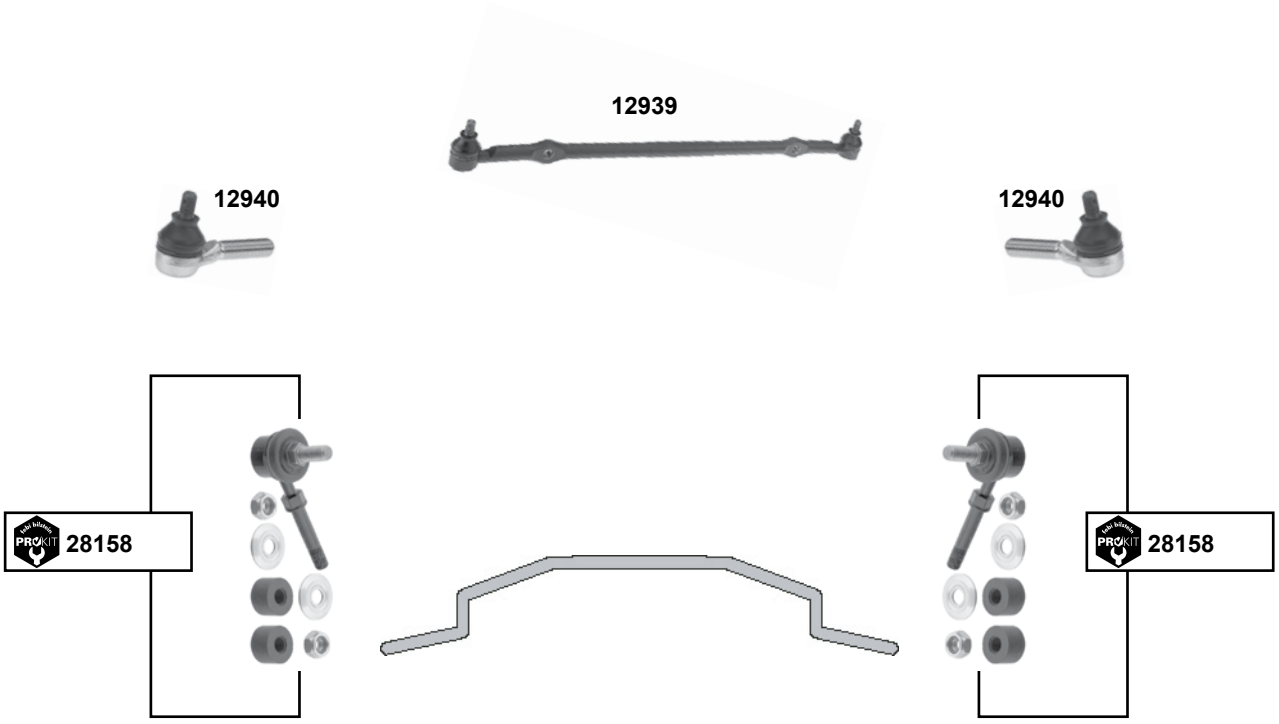

	Ref. - No.			
12939	48850-60A00-000	Spurstange / tie rod		
12940	48810-60A00	Spurstangenendstück / tie rod end		M12 x 1,25
28158	42420-65D00-000 S1	ProKit Verbindungsstange / connecting rod		L 90
28638	42420-80J00-000	ProKit Verbindungsstange / connecting rod		L 270

Der Einbau darf nur durch geschultes Fachpersonal erfolgen. / The installation may exclusively be performed by trained specialist staff.

Wagon R+
(1997→ 2003)

Wagon R+II
(2000 → 2008)

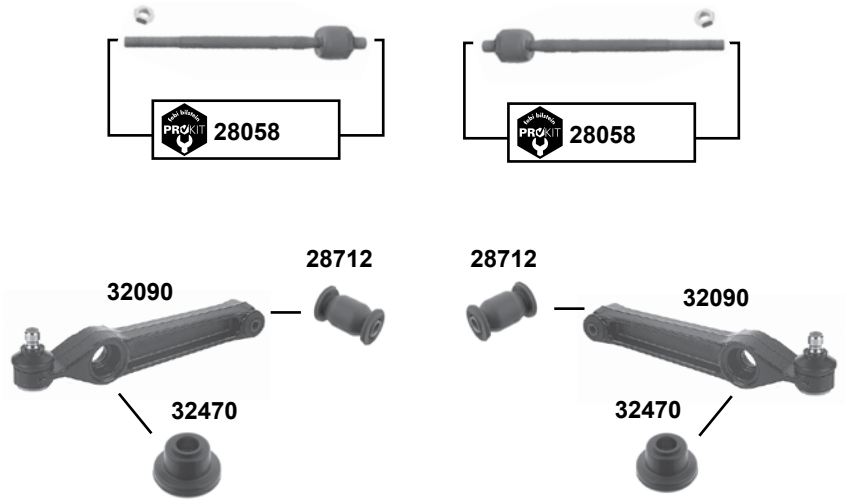

X-90
(1995 →)

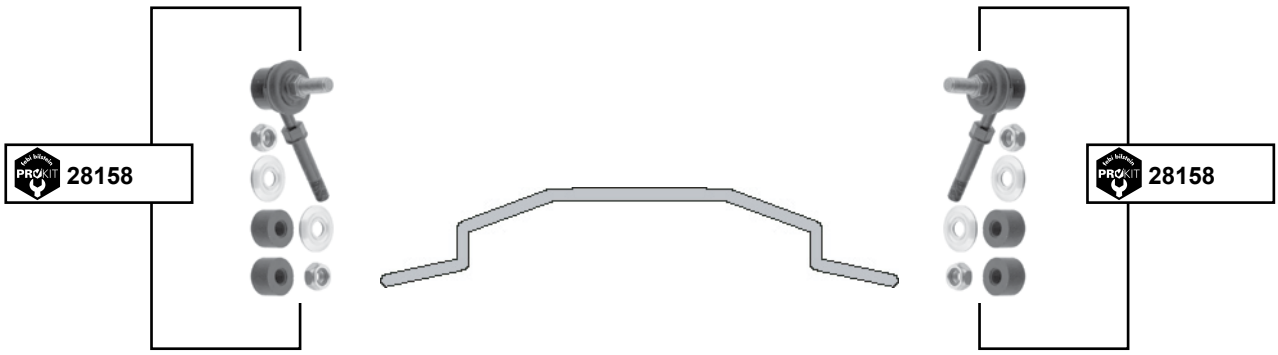

	Ref. - No.			
19501	45200-75F21-000	Querlenker / control arm	**(ch.)** → 140196	
28058	48830-86G00-000	ProKit Axialgelenk / axial joint		L263
28158	42420-65D00-000 S1	ProKit Verbindungsstange / connecting rod		L 90
28712	09319-10030-000	Querlenkerlager / control arm mount		Ø A 49
32090	4500-84E00-000	Querlenker / control arm	**(ch.)** 140197 →	
32470	42451-76G00-000	Stabilisatorlager / stabilizer mounting		Ø I 20

Alphard (GGH20)
(2008 →)

Ref. - No.		
28513	48820-42030	ProKit Verbindungsstange / connecting rod	L 360,5

Der Einbau darf nur durch geschultes Fachpersonal erfolgen. / The installation may exclusively be performed by trained specialist staff.

Auris (_E15_)
(2006 →)

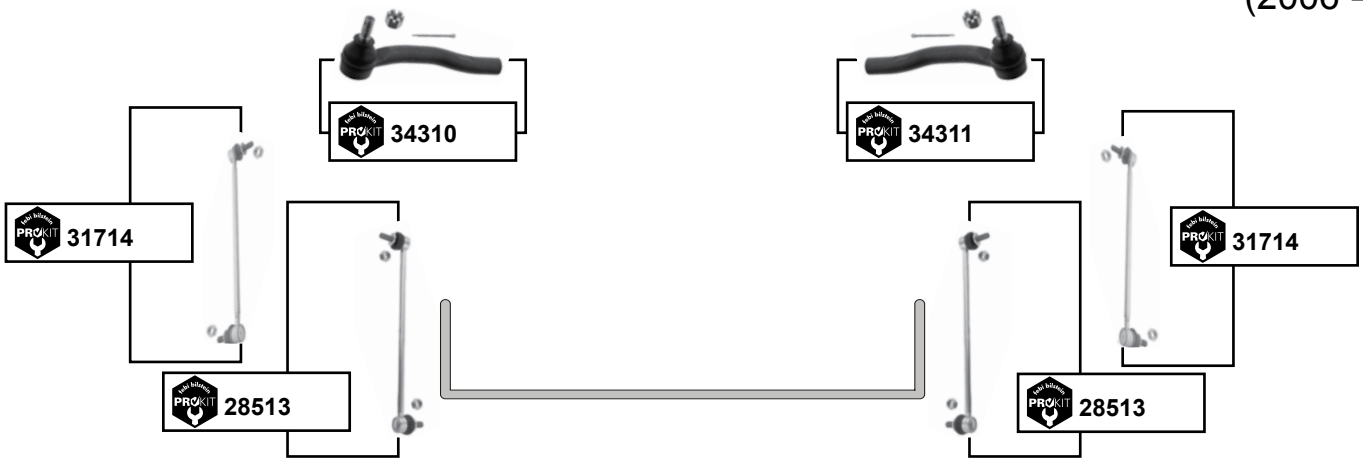

Avalon (_X10_)
(1994 → 1999)

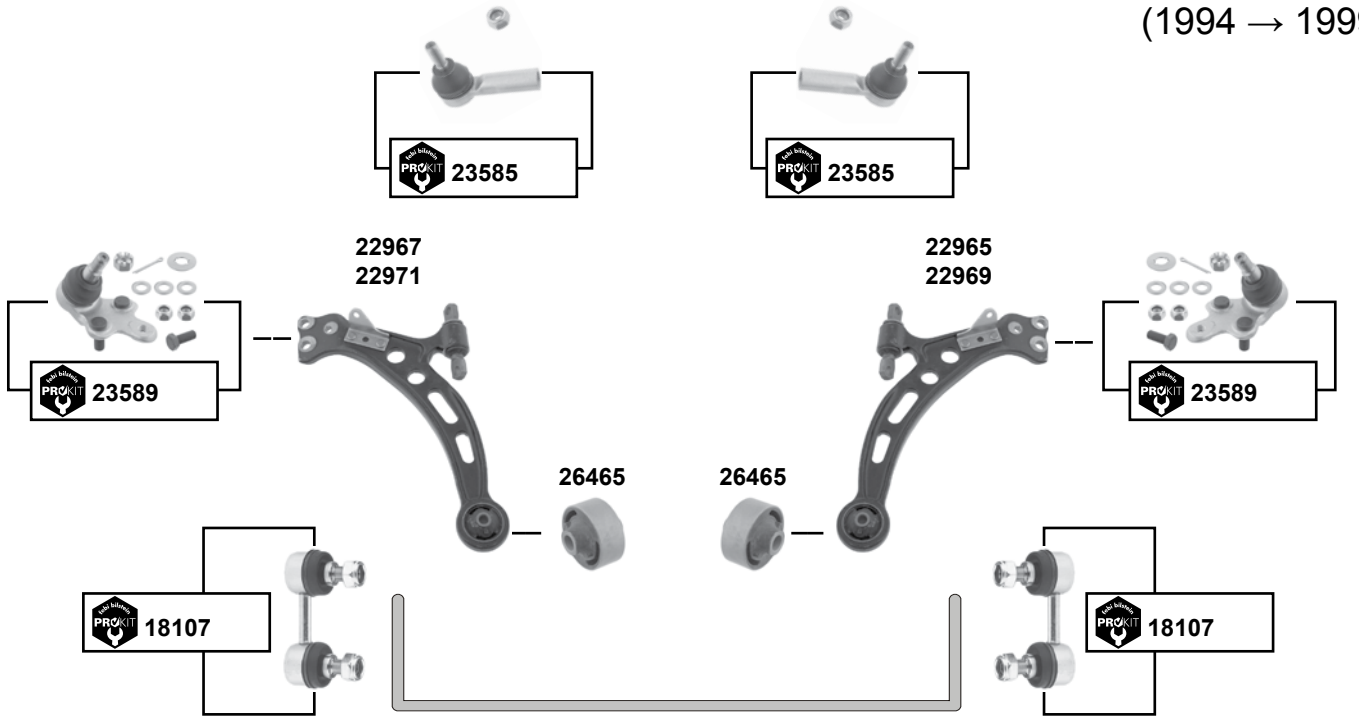

(1) **BM** NRE150 / 02/07 →

(2) **BM** ADE150 / NDE150 / ZRE151 / ZZE150 / 10/06 →

	Ref. - No.			
18107	48820-33010	ProKit Verbindungsstange / connecting rod	→ 08/96	L 60
22965	48068-33020	Querlenker / control arm	→ 08/96	
22967	48069-33020	Querlenker / control arm	→ 08/96	
22969	48068-33030	Querlenker / control arm	08/96 →	
22971	48069-33031	Querlenker / control arm	08/96 →	
23585	45046-29255	ProKit Spurstangenendstück / tie rod end		M12 x 1,25
23589	43330-39435	ProKit Traggelenk / ball joint		
26465	48655-07010	Querlenkerlager / control arm mount		
28513	48820-42030	ProKit Verbindungsstange / connecting rod	**(2)**	L 360,5
31714	48820-02070	ProKit Verbindungsstange / connecting rod	**(1)**	L 360
34310	45047-19215	ProKit Spurstangenendstück / tie rod end		M15 x 1,5
34311	45046-19415	ProKit Spurstangenendstück / tie rod end		M15 x 1,5

Avalon (_X20_)
(1999 →)

Avalon (_X30_)
(2005 →)

Ref. - No.			
23585	45046-29255	ProKit Spurstangenendstück / tie rod end	M12 x 1,25
28592	48820-06040	ProKit Verbindungsstange / connecting rod	L 260,1

Der Einbau darf nur durch geschultes Fachpersonal erfolgen. / The installation may exclusively be performed by trained specialist staff.

Avensis (_T22_)
(1997 → 2003)

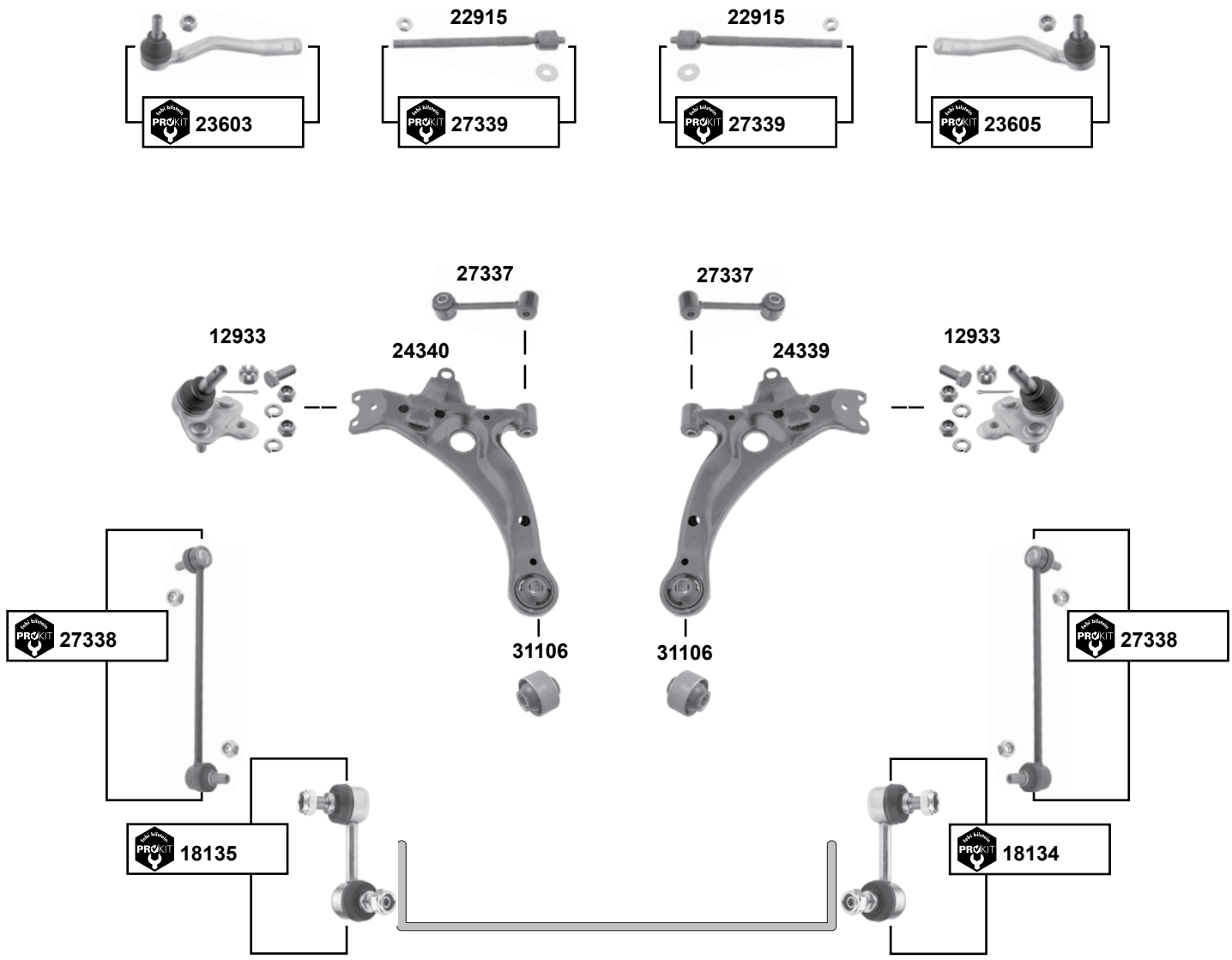

(1) AT22, AZT220, CDT220, CT220, ST220, ZZT22)

	Ref. - No.			
12933	43330-29315	Traggelenk / ball joint		
18134	48820-05012	ProKit Verbindungsstange / connecting rod		
18135	48810-05012	ProKit Verbindungsstange / connecting rod		
22915	45503-05050	Axialgelenk / axial joint	**(1)**	M16 x 1,5
23603	45047-09030	ProKit Spurstangenendstück / tie rod end		
23605	45046-29365	ProKit Spurstangenendstück / tie rod end		
24339	48068-05050	Querlenker / control arm	MAN 07/00 → 02/03	
24340	48069-05050	Querlenker / control arm	MAN 07/00 → 02/03	
27337	48650-20021	Verbindungsstange / connecting rod	MAN	L152
27338	48820-44020	ProKit Verbindungsstange / connecting rod	Verso	L 280
27339	45503-49105	ProKit Spurstange / tie rod		
31106	48061-05010	Querlenkerlager / control arm		

Avensis (_T25_)
(2003 →)

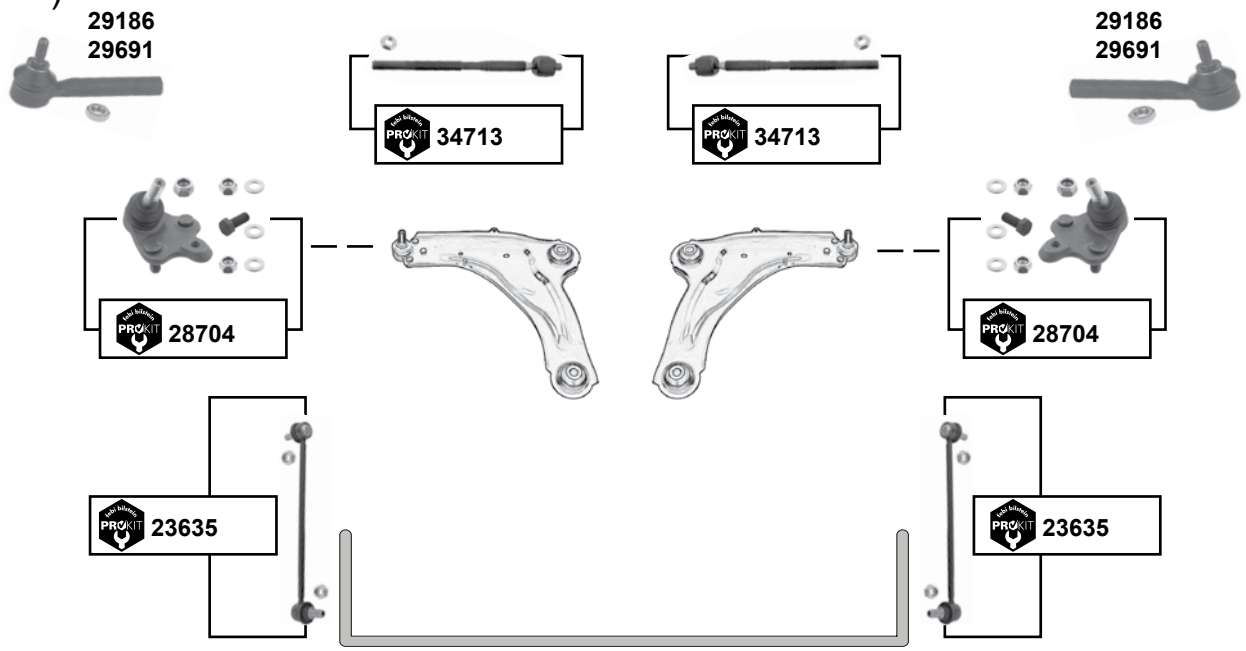

Avensis (_T27_)
(2008 →)

Avensis Verso (ACM/20)
(2001 → 2005)

febi bilstein	Ref. - No.			
23635	48820-47010	ProKit Verbindungsstange / connecting rod		L 285
27338	48820-44020	ProKit Verbindungsstange / connecting rod		L 152
28704	43330-09210 S1	ProKit Traggelenk / ball joint		M14 x 1,5
29186	45046-29425	Spurstangenendstück / tie rod end	**(ex.) (mot.)** 1,6 / 1,8	M12 x 1,25
29691	45046-09230	Spurstangenendstück / tie rod end	**(mot.)** 1,6 / 1,8	M12 x 1,25
31714	48820-02070	ProKit Verbindungsstange / connecting rod		L 360
34713	45503-0F010	ProKit Spurstange / tie rod		L 305

Der Einbau darf nur durch geschultes Fachpersonal erfolgen. / The installation may exclusively be performed by trained specialist staff.

Aygo (WNB10)
(2005 →)

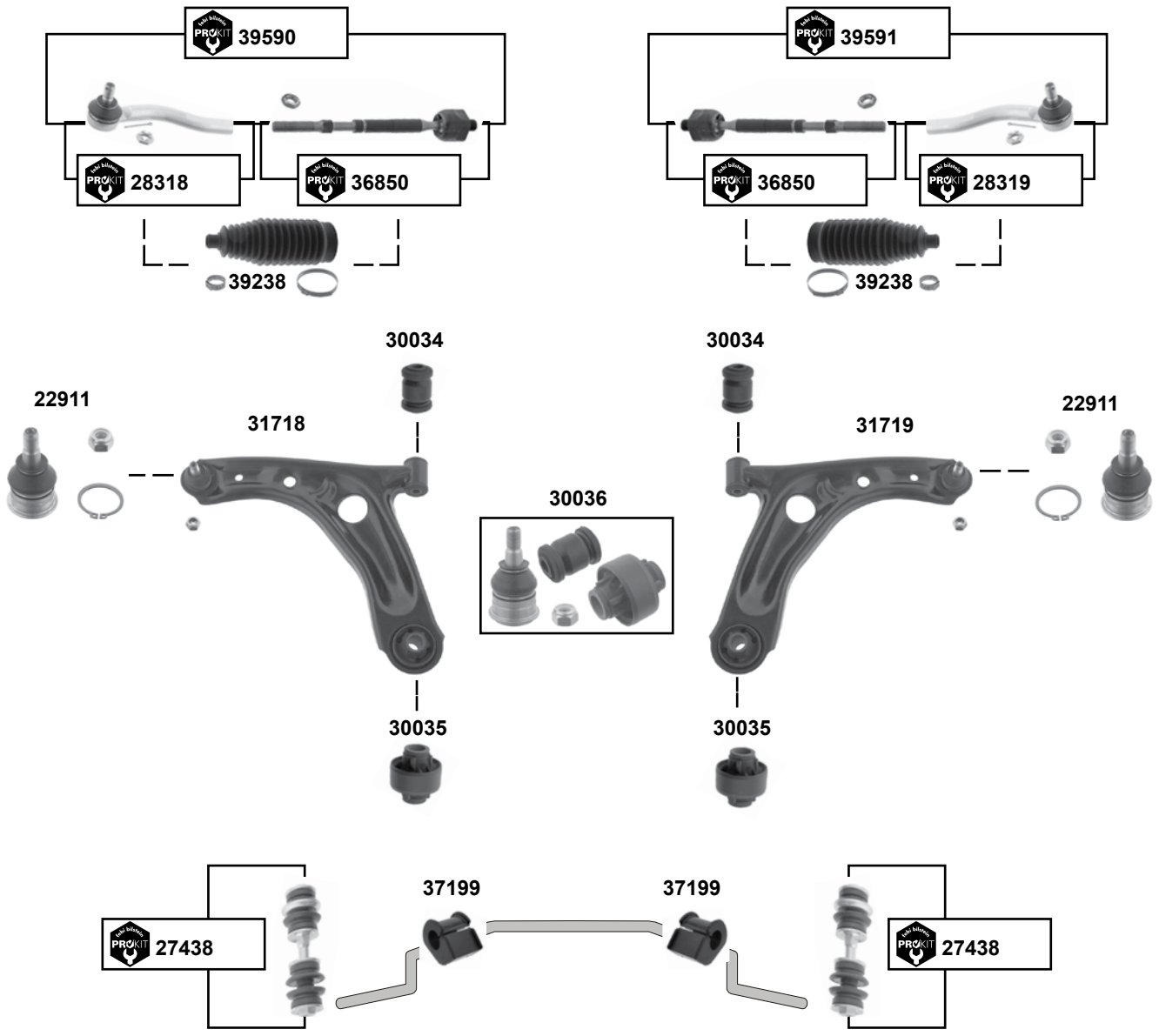

	Ref. - No.			
22911	48069-0H010 S1	Traggelenk / ball joint		M12 x 1,25
27438	48819-70010 S1	ProKit Verbindungsstange / connecting rod		L 92
28318	45047-09125	ProKit Spurstangenendstück / tie rod end		M12 x 1,25
28319	45046-09295	ProKit Spurstangenendstück / tie rod end		M12 x 1,25
30034	48069-0H010 S2	Querlenkerlager / control arm mount		Ø A 33
30035	48069-0H010 S3	Querlenkerlager / control arm mount		Ø A 57,3
30036	48069-0H010 S4	Rep. Satz Querlenker / rep. kit control arm		M12 x 1,25
31718	48069-0H010	Querlenker / control arm		M12 x 1,25
31719	48068-0H010	Querlenker / control arm		M12 x 1,25
36850	45500-0H010 S1	ProKit Axialgelenk / axial joint	07/05→	L 223
37199	48815-0H010	Stabilisatorlager / stabilizer mount		Ø I 22
39238	45535-09180	Lenkmanschettensatz / steering boot set		L 170
39590	45500-0H010 S2	ProKit Axialgelenk / axial joint		
39591	45500-0H010 S3	ProKit Axialgelenk / axial joint		

Camry (_V2_)
(1986 → 1991)

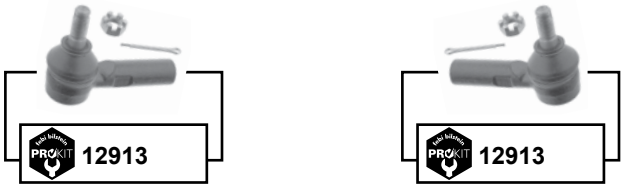

Camry (_V10_)
(1991 → 1996)

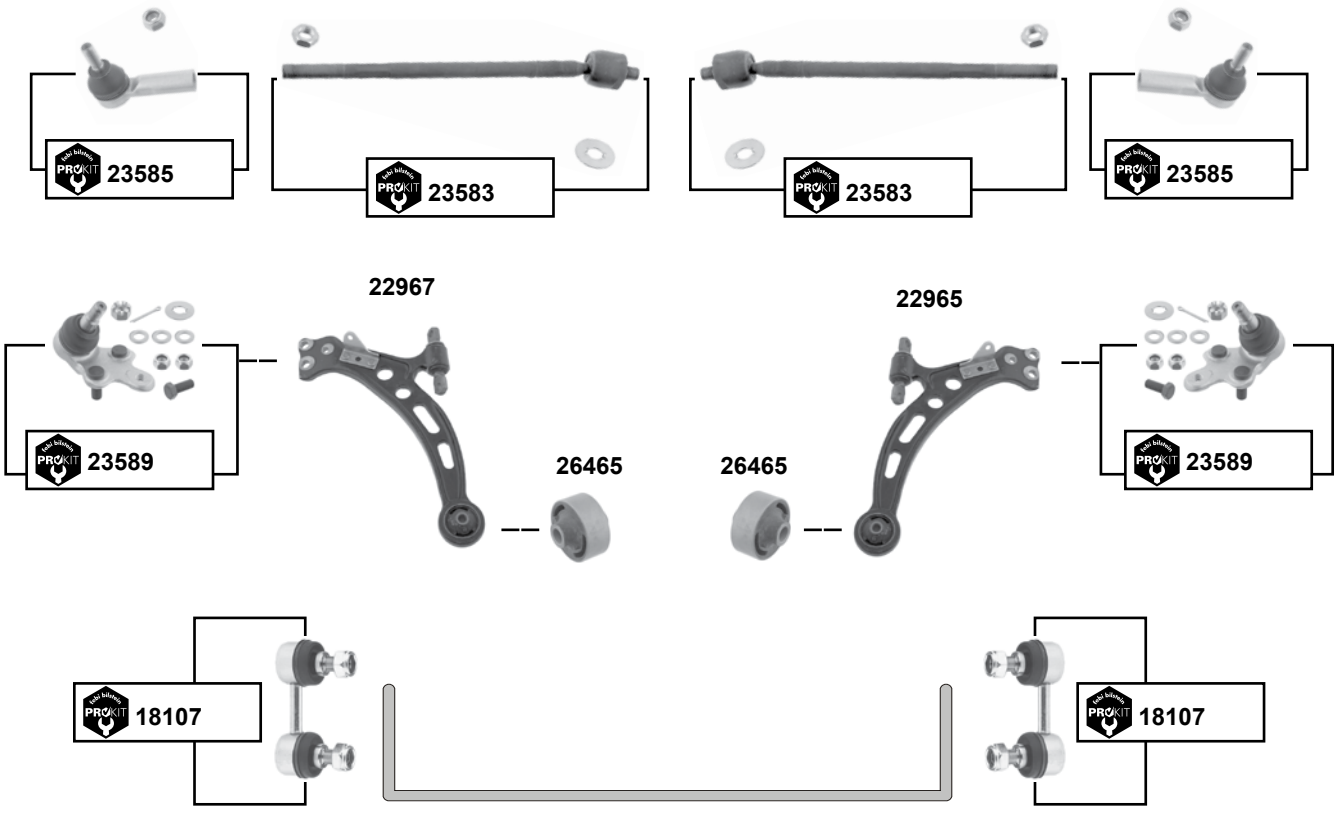

	Ref. - No.			
12913	45046-29305	ProKit Spurstangenendstück / tie rod end		M12 x 1,25
18107	48820-33010	ProKit Verbindungsstange / connecting rod		L 60
22965	48068-33020	Querlenker / control arm	→ 08/96	
22967	48069-33020	Querlenker / control arm	→ 08/96	
23583	45503-39135	ProKit Spurstange / tie rod		L 351
23585	45046-29255	ProKit Spurstangenendstück / tie rod end		M12 x 1,25
23589	43330-39435	ProKit Traggelenk / ball joint		
26465	48655-07010	Querlenkerlager / control arm mount		

Der Einbau darf nur durch geschultes Fachpersonal erfolgen. / The installation may exclusively be performed by trained specialist staff.

Camry (_V20_)
(1996 → 2001)

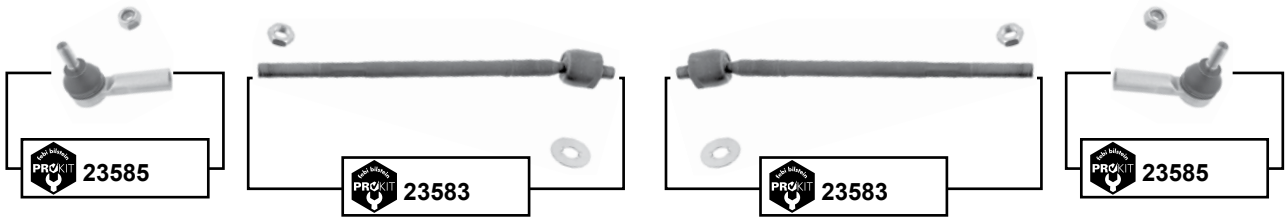

	Ref. - No.			
22969	48068-33030	Querlenker / control arm		
22971	48069-33031	Querlenker / control arm		
23575	48810-33010	ProKit Verbindungsstange / connecting rod		L 285
23577	48820-33020	ProKit Verbindungsstange / connecting rod		L 285
23583	45503-39135	ProKit Spurstange / tie rod		L 351
23585	45046-29255	ProKit Spurstangenendstück / tie rod end		M12 x 1,25
23589	43330-39435	ProKit Traggelenk / ball joint		

Camry (_V30/31_)
(2001 → 2006)

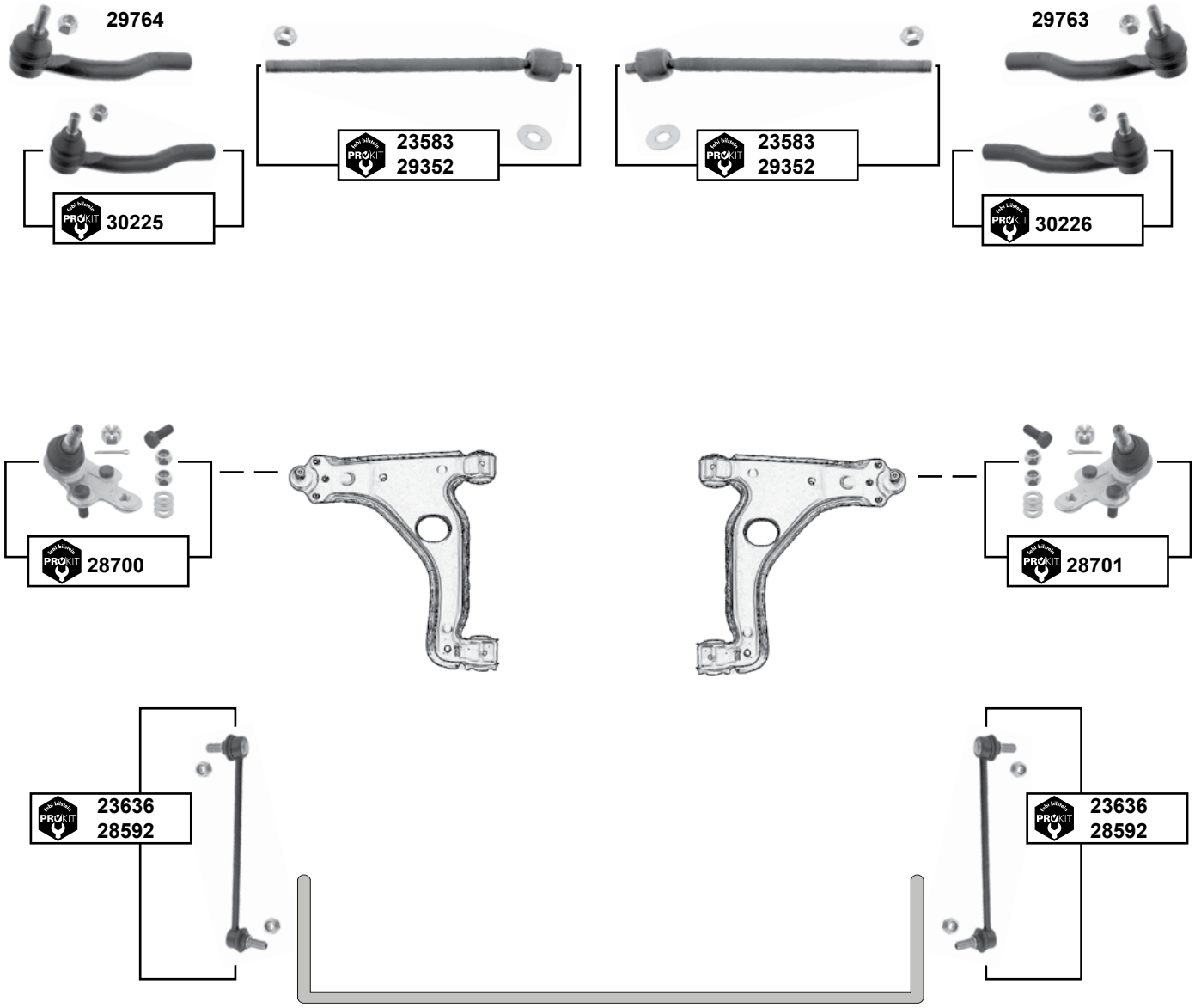

(1)	nur Produktion Japan / only production japan / producion unique au Japon / sólo producción japón / produzione unica giappone
(2)	nur Produktion NA / only production NA / producion unique au NA / sólo producción NA / produzione unica NA

febi bilstein	Ref. - No.			
23583	45503-39135	ProKit Spurstange / tie rod		L 351
23636	48820-28050	ProKit Verbindungsstange / connecting rod	**(1)**	L 260
28592	48820-06040	ProKit Verbindungsstange / connecting rod	**(2)**	L 260
28700	43340-09010 S1	ProKit Traggelenk / ball joint		M14 x 1,5
28701	43330-09560 S1	ProKit Traggelenk / ball joint		M14 x 1,5
29352	45503-39225	ProKit Spurstange / tie rod		L 238
29763	45460-39615	Spurstangenendstück rechts / tie rod end right	08/01 → 07/04	M15 x 1,5
29764	45470-39215	Spurstangenendstück links / tie rod end left	08/01 → 07/04	M15 x 1,5
30225	45470-39225	ProKit Spurstangenendstück / tie rod end	07/04 → 01/06	M15 x 1,5
30226	45460-39635	ProKit Spurstangenendstück / tie rod end	07/04 → 01/06	M15 x 1,5

Der Einbau darf nur durch geschultes Fachpersonal erfolgen. / The installation may exclusively be performed by trained specialist staff.

Camry (_V36_)
(2002 → 2006)

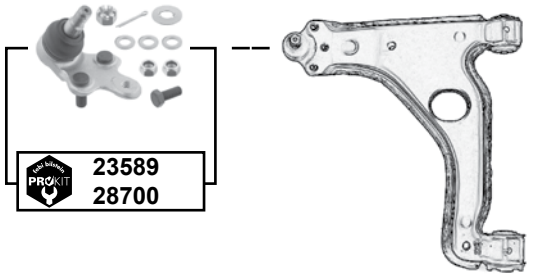

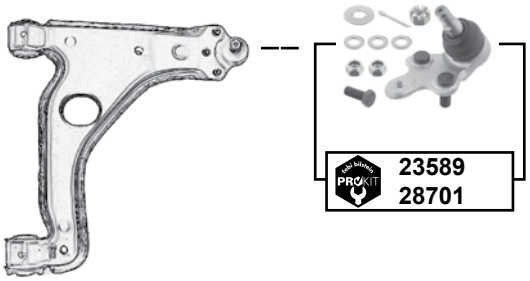

Camry (_V40_)
(2006 →)

	Ref. - No.			
23585	45046-29255	ProKit Spurstangenendstück / tie rod end		M12 x 1,25
23589	43330-39435	ProKit Traggelenk / ball joint		
28700	43340-09010 S1	ProKit Traggelenk / ball joint		M14 x 1,5
28701	43330-09560 S1	ProKit Traggelenk / ball joint		M14 x 1,5
30225	45470-39225	ProKit Spurstangenendstück / tie rod end		M15 x 1,5
30226	45460-39635	ProKit Spurstangenendstück / tie rod end		M15 x 1,5

Carina (_T15_)
(1983 → 1987)

Carina (_T17_)
(1987 → 1992)

	Ref. - No.			
12913	45046-29305	ProKit Spurstangenendstück / tie rod end		M12 x 1,25
18101	48820-20030	ProKit Verbindungsstange / connecting rod		
18103	48810-20010	ProKit Verbindungsstange / connecting rod		

Der Einbau darf nur durch geschultes Fachpersonal erfolgen. / The installation may exclusively be performed by trained specialist staff.

Carina (_T19_)
(1992 → 1997)

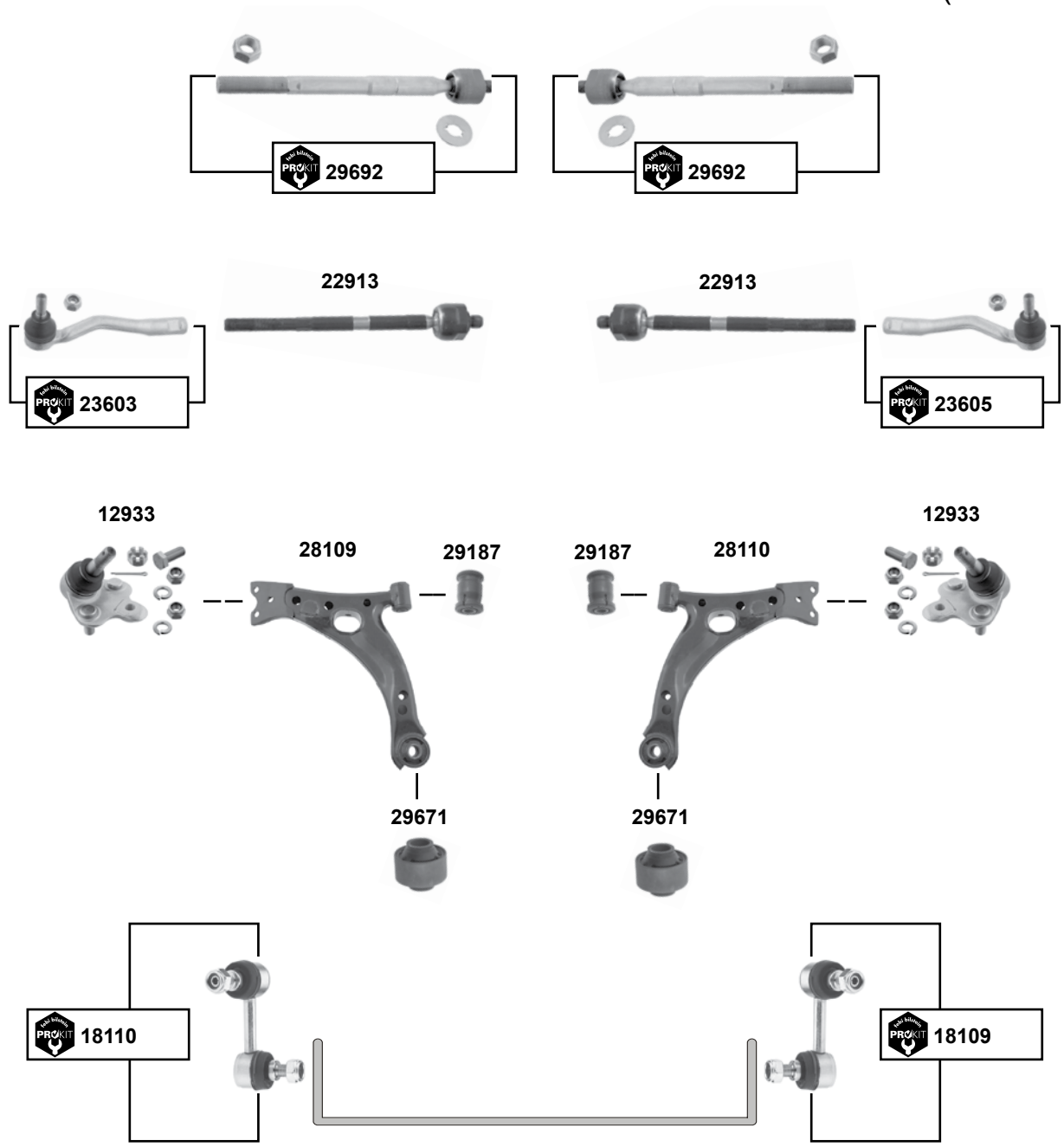

	Ref. - No.			
12933	43330-29315	Traggelenk / ball joint		M14 x 1,5
18109	48820-20040	ProKit Verbindungsstange / connecting rod		M10 x 1,25
18110	48810-20020	ProKit Verbindungsstange / connecting rod		M10 x 1,25
22913	45503-05010	Spurstange / tie rod	servo. ZF	L 238
23603	45047-09030	ProKit Spurstangenendstück / tie rod end		
23605	45046-29365	ProKit Spurstangenendstück / tie rod end		
28109	48069-20260	Querlenker / control arm	→ 01/96	
28110	48068-20260	Querlenker / control arm	→ 01/96	
29187	48069-20260 S1	Querlenkerlager / control arm mount	→ 01/96	Ø A 36,7
29671	48068-20260 S2	Querlenkerlager / control arm mount	→ 01/96	Ø A 60,5
29692	45503-05010	ProKit Spurstange / tie rod		

Celica (_T16_)
(1985 → 1989)

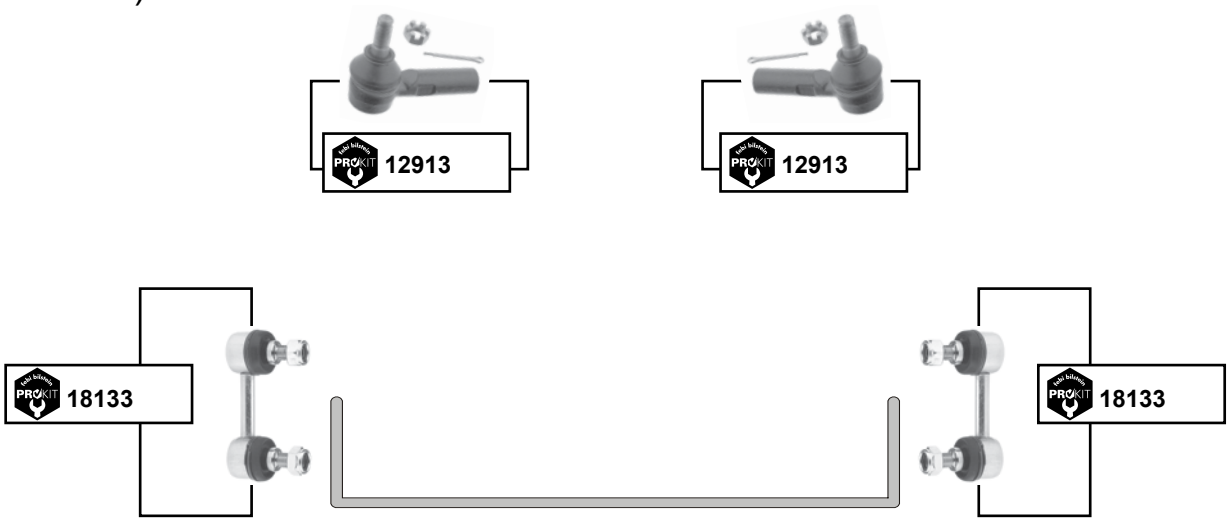

Celica (_T18_)
(1989 → 1993)

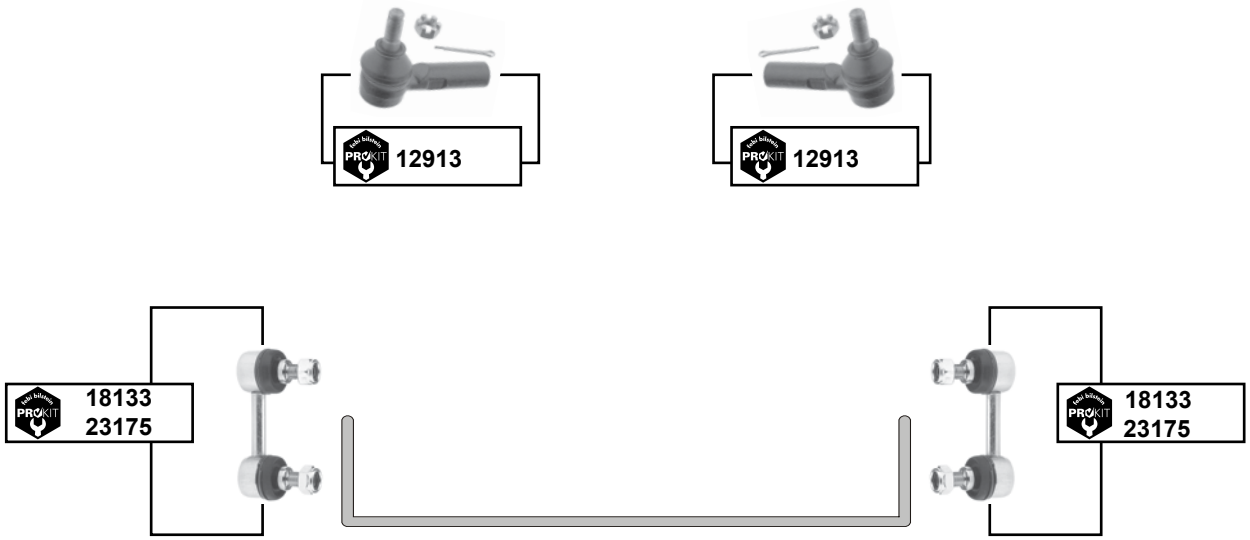

	Ref. - No.			
12913	45046-29305	ProKit Spurstangenendstück / tie rod end		M12 x 1,25
18133	48820-20010	ProKit Verbindungsstange / connecting rod	**(ex.)** 2.0 turbo	
23175	48820-20021	ProKit Verbindungsstange / connecting rod	2.0 turbo	L 55

Der Einbau darf nur durch geschultes Fachpersonal erfolgen. / The installation may exclusively be performed by trained specialist staff.

Celica (_ T20_)
(1993 → 1999)

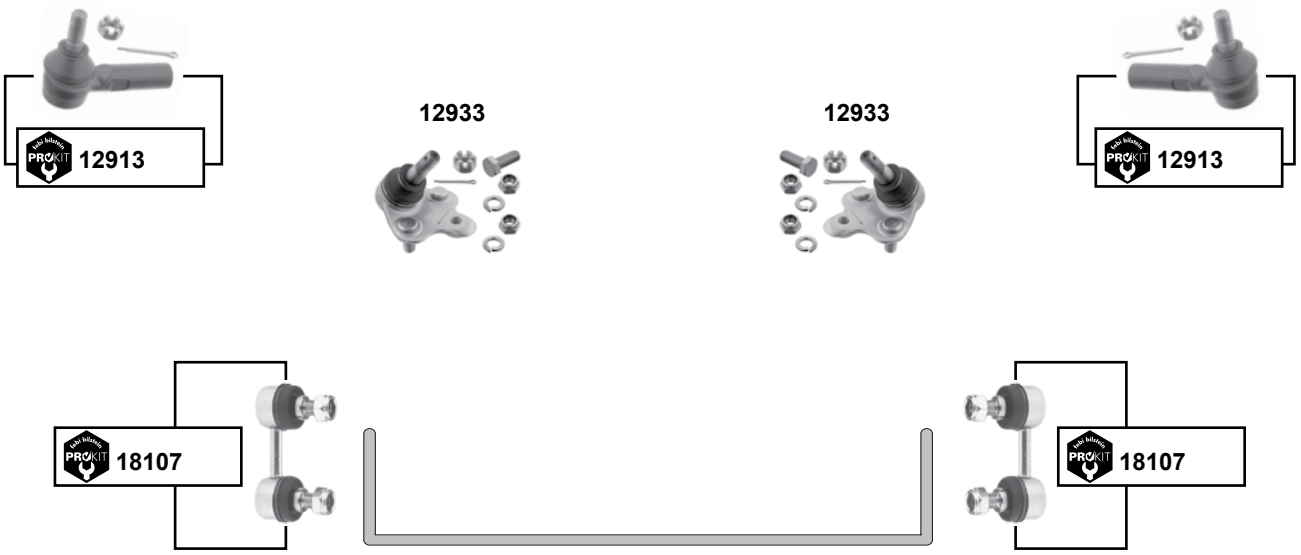

Celica (ZZT23)
(1999 → 2005)

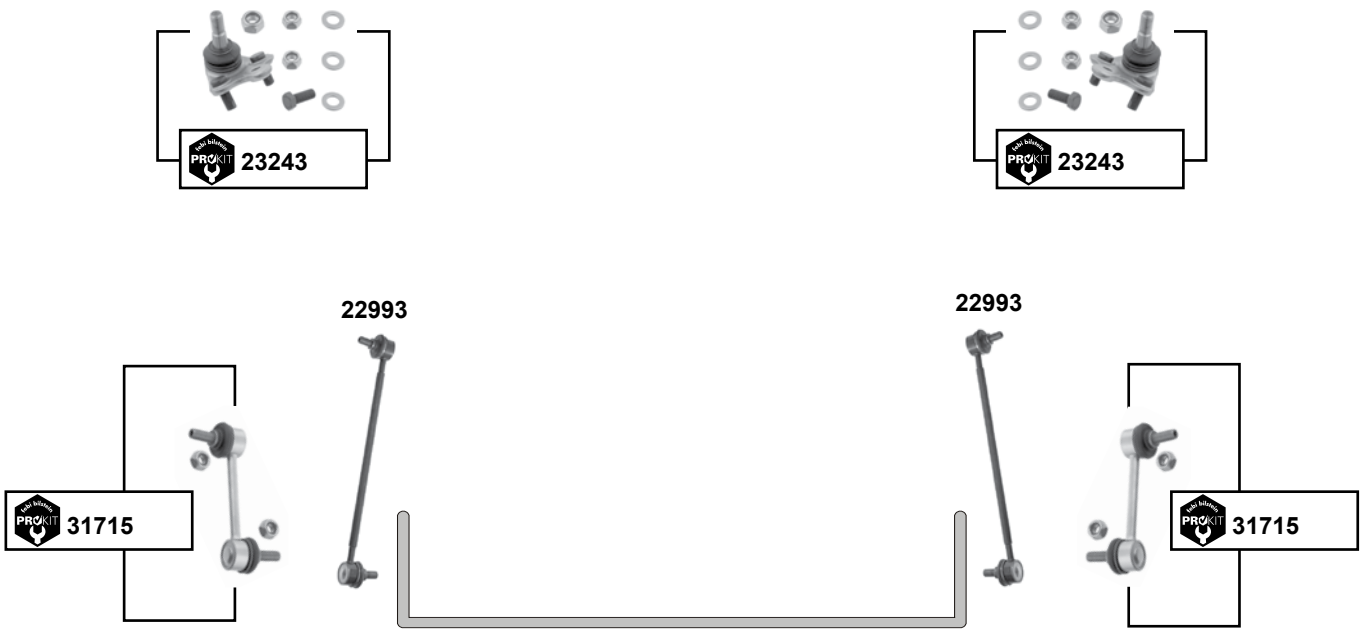

Ref. - No.			
12913	45046-29305	ProKit Spurstangenendstück / tie rod end	M12 x 1,25
12933	43330-29315	Traggelenk / ball joint	M14 x 1,5
18107	48820-33010	ProKit Verbindungsstange / connecting rod	L 60
22993	48820-32010	Verbindungsstange / connecting rod	L 285
23243	43330-19115	ProKit Traggelenk / ball joint	
31715	48820-24010	ProKit Verbindungsstange / connecting rod	L 111

Der Einbau darf nur durch geschultes Fachpersonal erfolgen. / The installation may exclusively be performed by trained specialist staff.

Corolla (_E8_)
(1983 → 1988)

Corolla (_E9_)
(1987 → 1995)

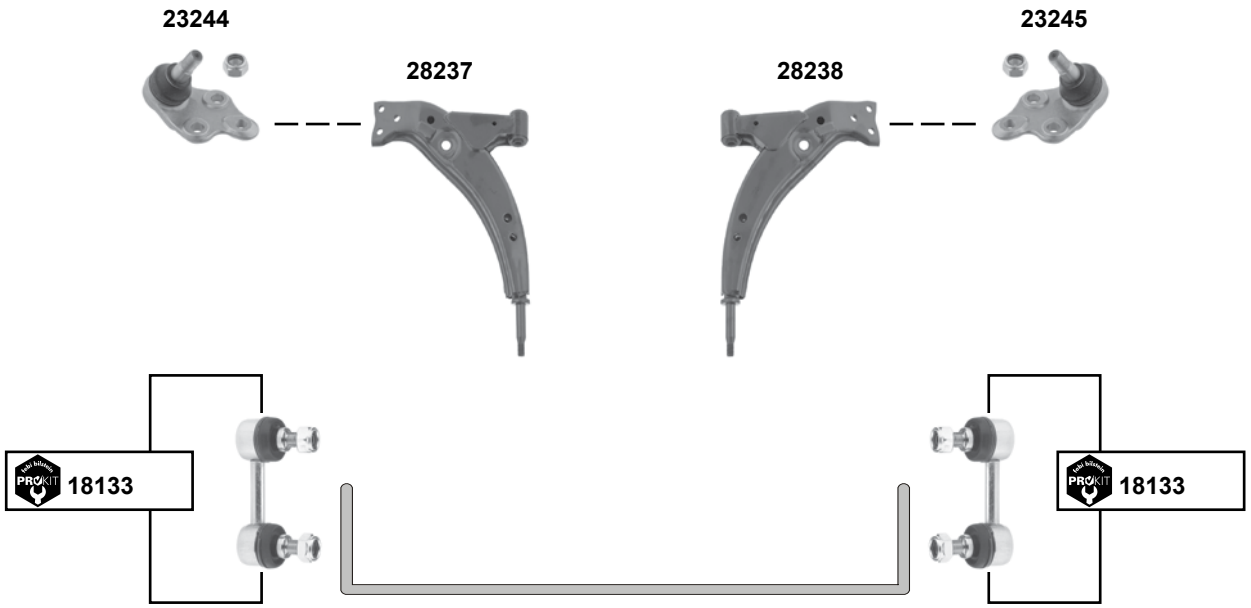

febi	Ref. - No.			
12913	45046-29305	ProKit Spurstangenendstück / tie rod end		M12 x 1,25
18133	48820-20010	ProKit Verbindungsstange / connecting rod		
23244	43340-19016	Traggelenk / ball joint		
23245	43330-19066	Traggelenk / ball joint		
28237	48069-12110	Querlenker / control arm		M14 x 1,5
28238	48068-12110	Querlenker / control arm		M14 x 1,5

Der Einbau darf nur durch geschultes Fachpersonal erfolgen. / The installation may exclusively be performed by trained specialist staff.

Corolla (_E10_)
(1992 → 1997)

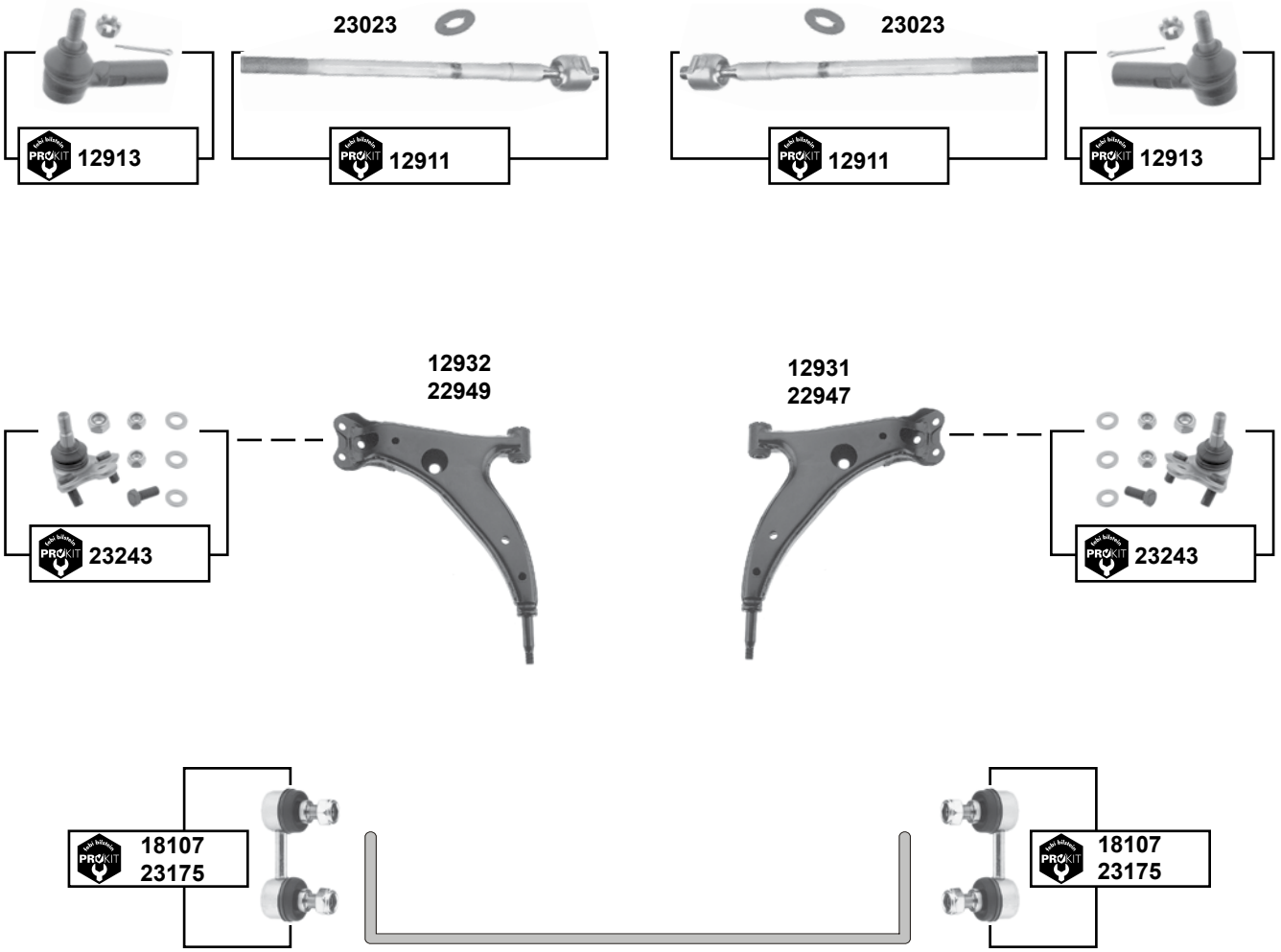

Rep. Sätze / rep. kits

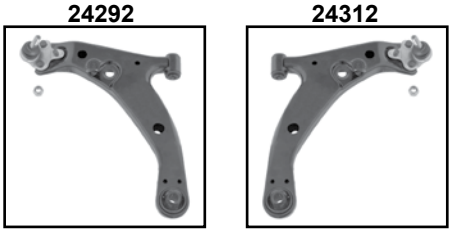

	Ref. - No.			
12911	45503-19205	ProKit Spurstange / tie rod	man.	L 350
12913	45046-29305	ProKit Spurstangenendstück / tie rod end		M12 x 1,25
12931	48068-12140	Querlenker / control arm	→ 05/95	
12932	48069-12140	Querlenker / control arm	→ 05/95	
18107	48820-33010	ProKit Verbindungsstange / connecting rod		L 60
22947	48068-12191	Querlenker / control arm	06/95 →	
22949	48069-12191	Querlenker / control arm	06/95 →	
23023	45503-19215	Spurstange / tie rod	servo	L 350
23175	48820-20021	ProKit Verbindungsstange / connecting rod		L 55
23243	43330-19115	ProKit Traggelenk / ball joint	08/91 → 11/01	
24292	48069-12191 S1	Rep. Satz Querlenker / rep. kit control arm	06/95 →	
24312	48068-12191 S1	Rep. Satz Querlenker / rep. kit control arm	06/95 →	

Corolla (_E11_)
(1997 → 2002)

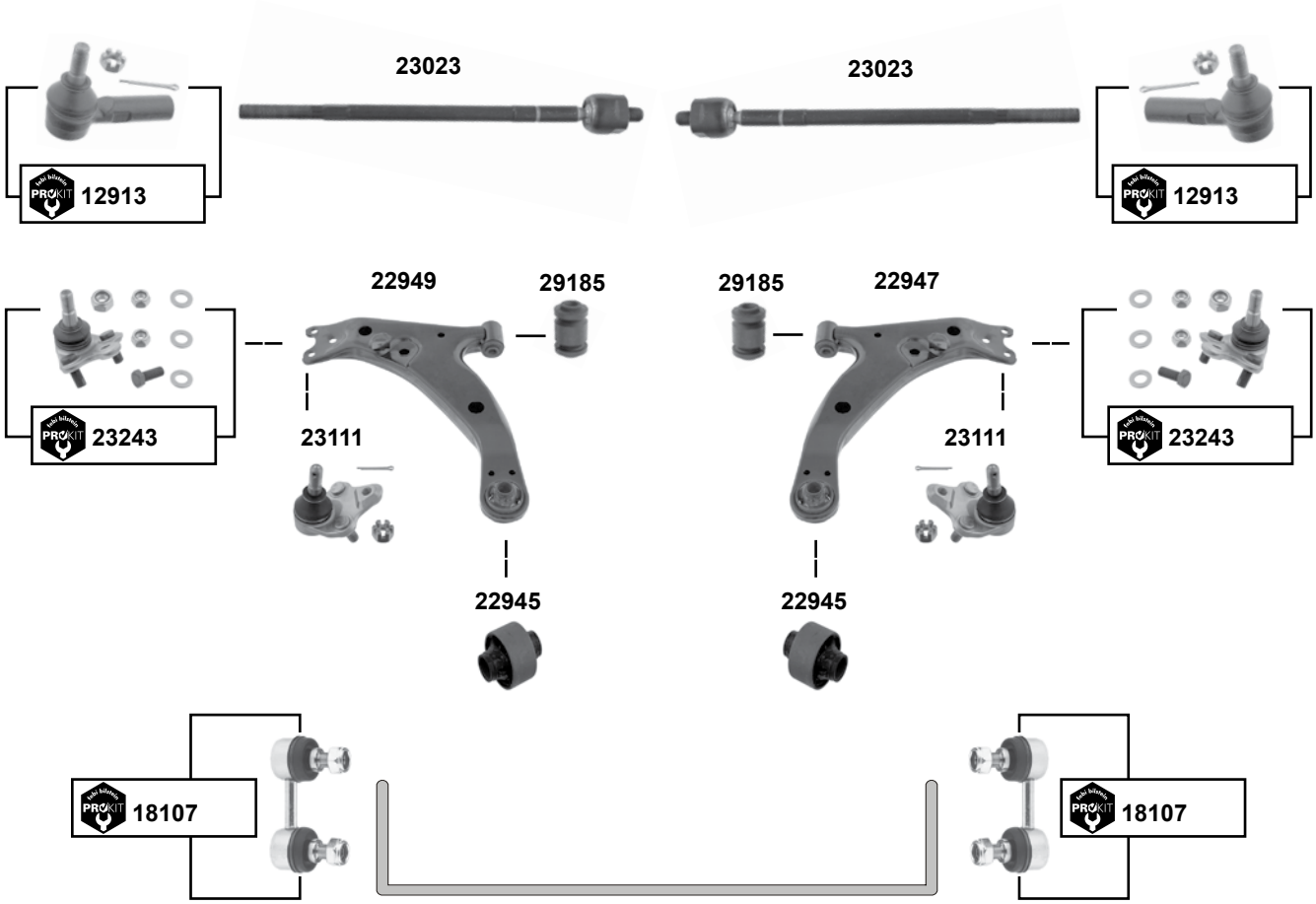

Rep. Sätze / rep. kits

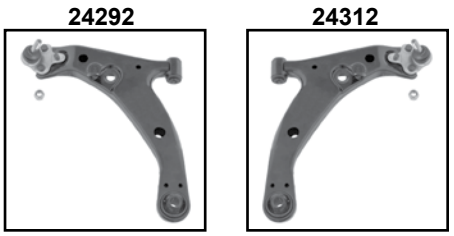

(1)	Sedan / Wagon (Hatchback/Liftback nur Produktion Japan / only production japan / producion unique au Japon / sólo producción japón / produzione unica giappone)
(2)	Hatchback / Liftback nur Produktion GB / only production GB / producion unique au GB / sólo producción GB / produzione unica GB) / 09.98 → 11.01

febi bilstein	Ref. - No.			
12913	45046-29305	ProKit Spurstangenendstück / tie rod end		M12 x 1,25
18107	48820-33010	ProKit Verbindungsstange / connecting rod		L 60
22945	48068-12191 S2	Querlenkerlager / control arm mount		
22947	48068-12191	Querlenker / control arm		
22949	48069-12191	Querlenker / control arm		
23023	45503-19215	Spurstange / tie rod		
23111	43330-09090	Traggelenk / ball joint	**(2)**	
23243	43330-19115	ProKit Traggelenk / ball joint	**(1)** 04/97→ 09/01	
24292	48069-12191 S1	Querlenker / control arm	**(1)**	
24312	48068-12191 S1	Querlenker / control arm	**(1)**	
29185	48068-12191 S3	Querlenkerlager / control arm mount		Ø A 35,4

Der Einbau darf nur durch geschultes Fachpersonal erfolgen. / The installation may exclusively be performed by trained specialist staff.

Corolla (_E12_)
(2002 →)

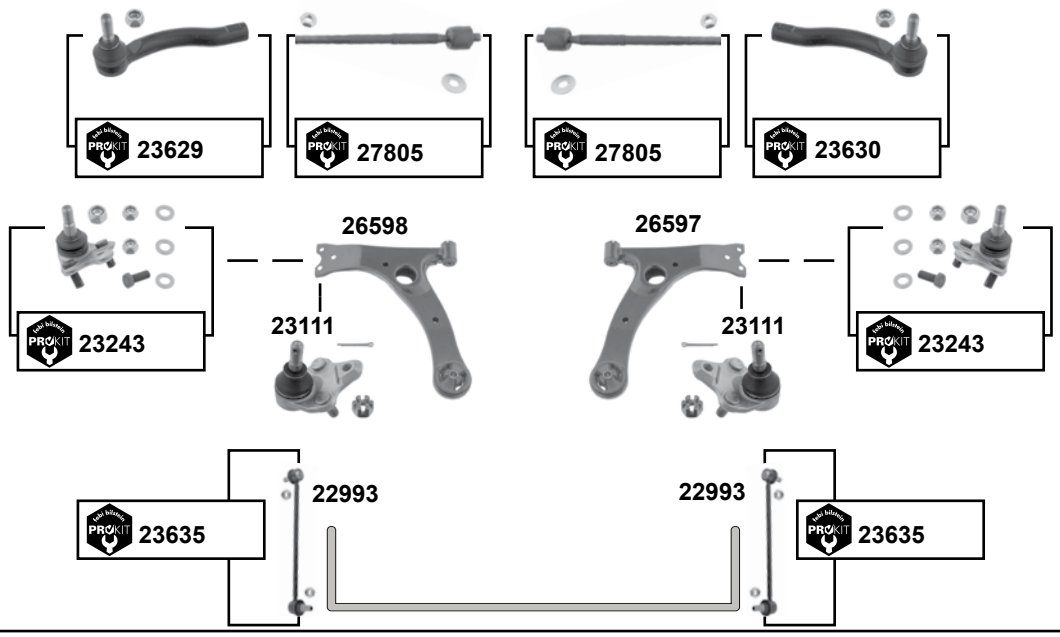

Corolla (_E15_)
(2007 →)

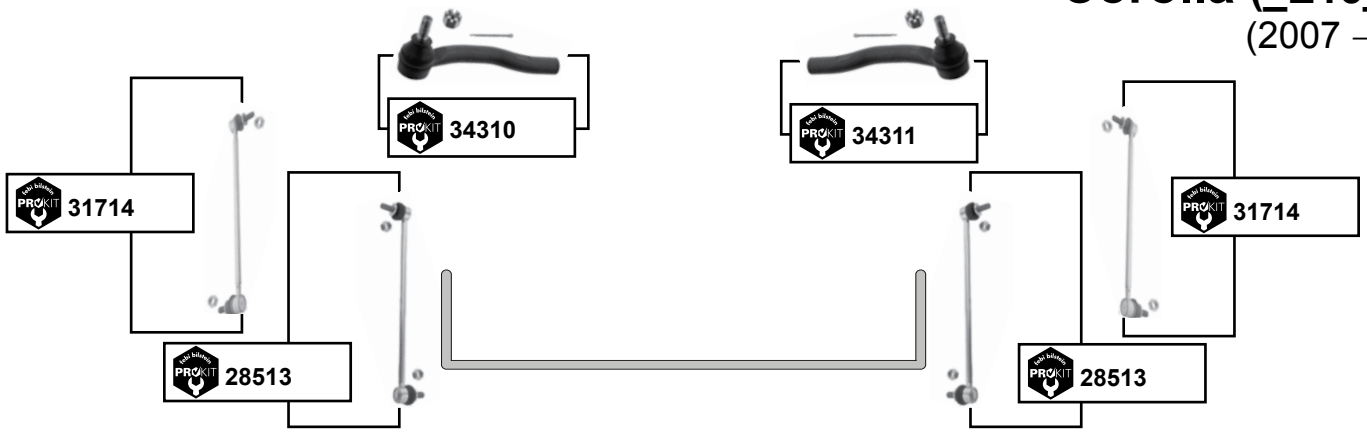

(1)	**BM** ZRE152 / 03/07 →
(2)	**BM** ZRE150/151;ADE150;ZZE150;NDE150 // 07/07 →
(3)	NZE121 08/00 → 08/07 / ZRE120 05/07 → / NZE141 04/07 →
(4)	NDE150/ZRE151/ZZE150 / 10/06 → / ZRE152 03/07 →
(5)	CDE120/10/01 → 10/06 / NDE120/05/04 →10/06 / CE120 / NZE120/121/ ZZE12/08/00 → 08/07 / ZZE130/ 04/02 → NZE141 / 04/07 →

	Ref. - No.			
22993	48820-32010	Verbindungsstange / connecting rod	(Modell) UK	L 285
23111	43330-09090	Traggelenk / ball joint	11/01 → 02/07	
23243	43330-19115	ProKit Traggelenk / ball joint	**(5)**	
23629	45047-19115	ProKit Spurstangenendstück / tie rod end	**(3)**	
23630	45046-19265	ProKit Spurstangenendstück / tie rod end	**(3)**	
23635	48820-47010	ProKit Verbindungsstange / connecting rod	(Modell) Japan	L 285
26597	48068-12260	Querlenker / control arm		
26598	48069-12260	Querlenker / control arm		
27805	45503-19255	ProKit Spurstange / tie rod	(Modell) 08/00→09/06	L 273
28513	48820-42030	ProKit Verbindungsstange / connecting rod	**(1)**	L 360,5
31714	48820-02070	ProKit Verbindungsstange / connecting rod	**(2)**	L 360
34310	45047-19215	ProKit Spurstangenendstück / tie rod end	**(4)**	M15 x 1,5
34311	45046-19415	ProKit Spurstangenendstück / tie rod end	**(4)**	M15 x 1,5

Corolla Verso (_E12_)
(2001 → 2003)

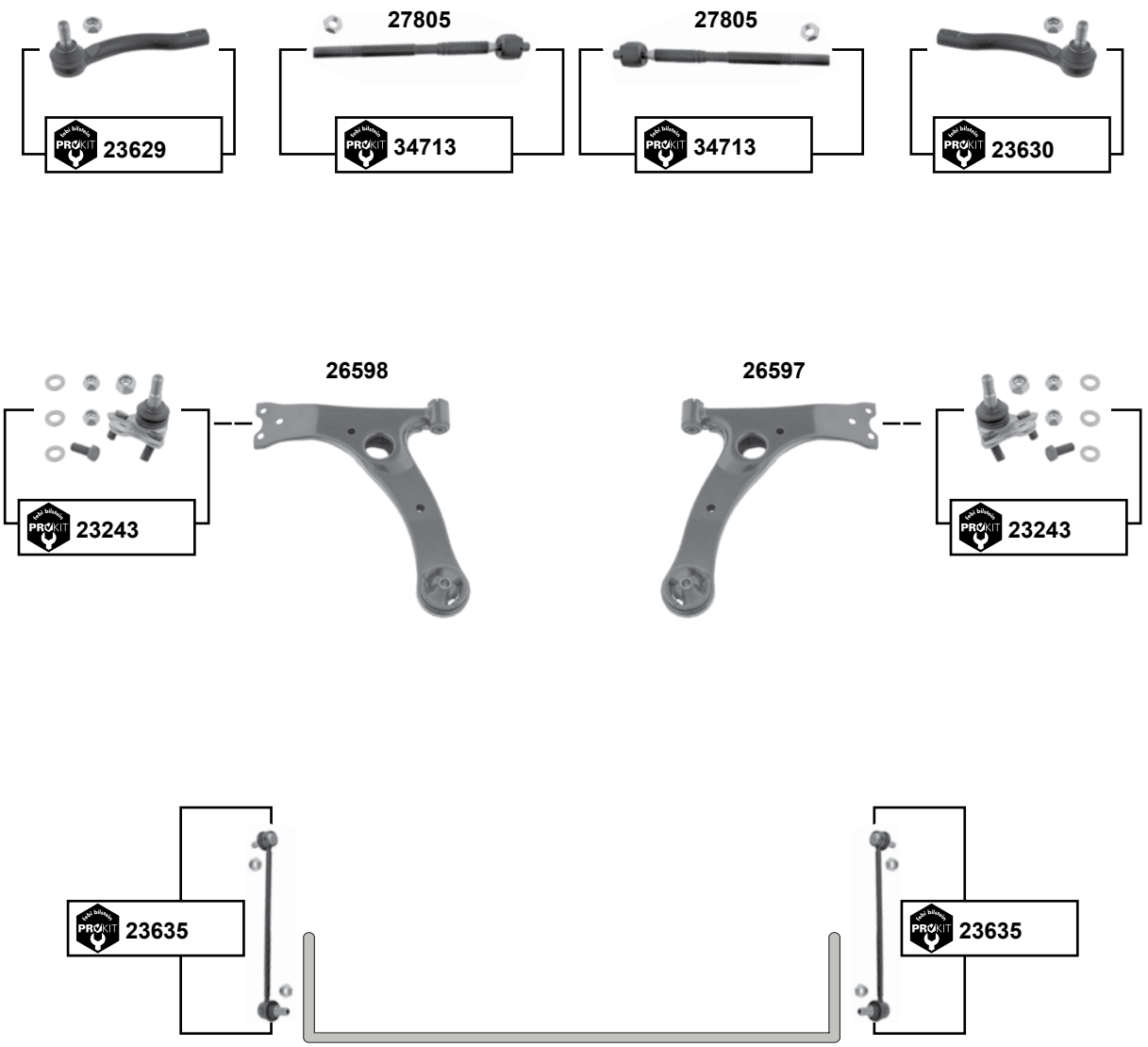

	Ref. - No.			
23243	43330-19115	ProKit Traggelenk / ball joint	09/01 → 01/04	
23629	45047-19115	ProKit Spurstangenendstück / tie rod end	(Modell) 08/00→12/05	
23630	45046-19265	ProKit Spurstangenendstück / tie rod end	(Modell) 08/00→12/05	
23635	48820-47010	ProKit Verbindungsstange / connecting rod	(Modell) Japan	L 285
26597	48068-12260	Querlenker / control arm		
26598	48069-12260	Querlenker / control arm		
27805	45503-19255	Spurstange / tie rod	(modell) 08/00→09/06	L 273
34713	45503-0F010	ProKit Spurstange / tie rod	02/04 →	L 305

Der Einbau darf nur durch geschultes Fachpersonal erfolgen. / The installation may exclusively be performed by trained specialist staff.

Corona (AT190/210ST191/210)
(1996 → 2001)

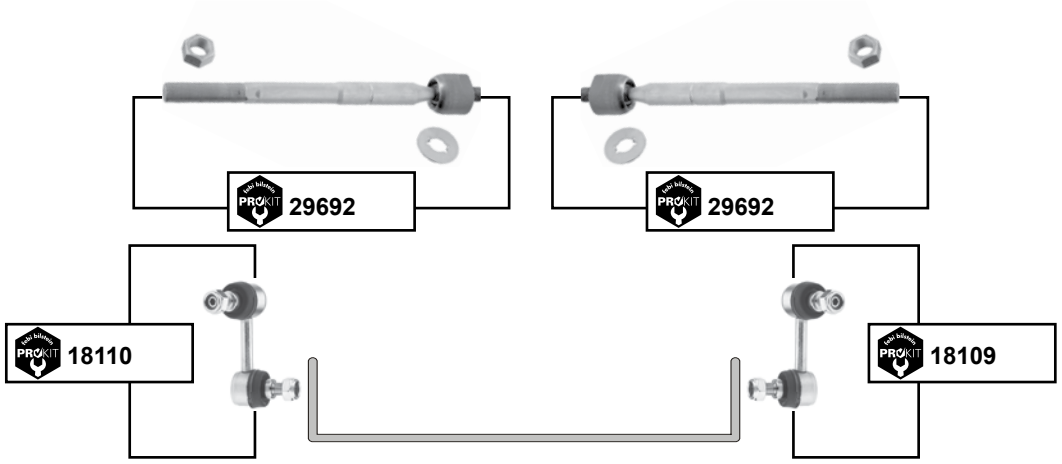

Corona (AT220/CT220/ST210)
(1997 → 2003)

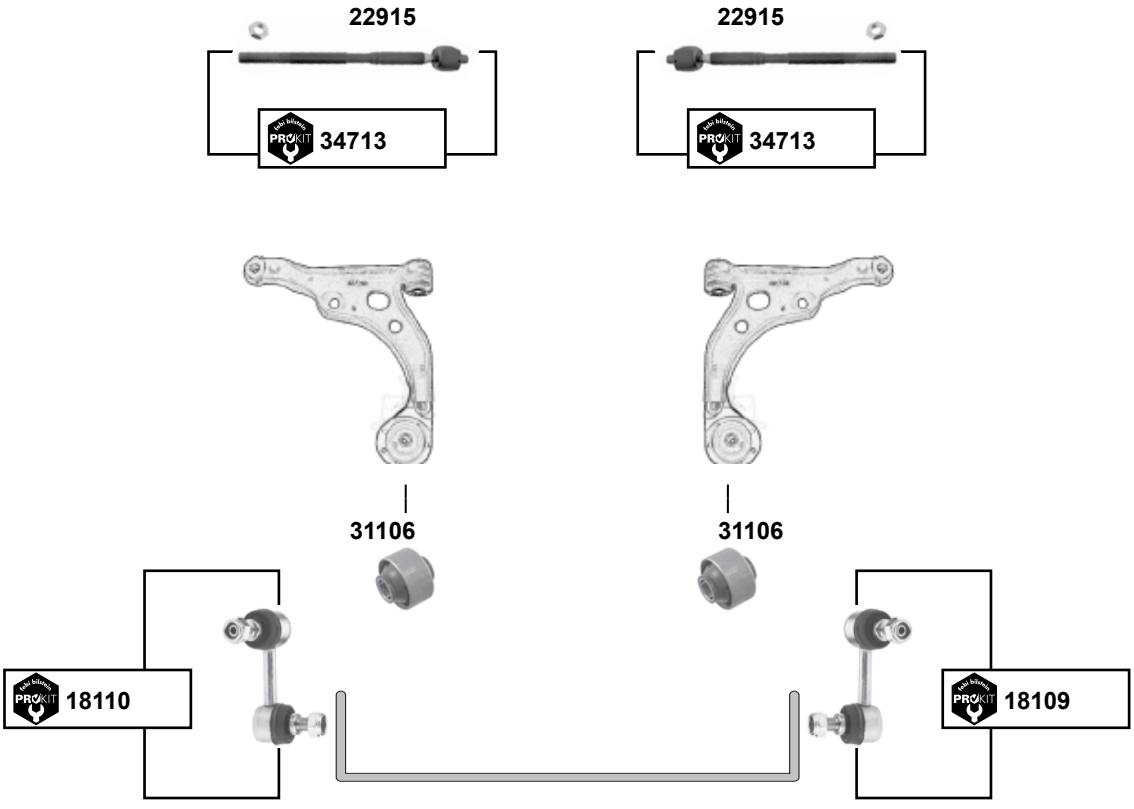

(1) AT190 / CT190 / ST191 // 03/92 → 05/98

(2) AT210 / ST210 // 01/96 → 12/01

	Ref. - No.			
18109	48810-20020	ProKit Verbindungsstange / connecting rod	**(1) (2)**	M10 x 1,25
18110	48820-20040	ProKit Verbindungsstange / connecting rod	**(1) (2)**	M10 x 1,25
22915	45503-05050	Axialgelenk / axial joint	AT220/CT220/ST220	M16 x 1,5
29692	45503-29615	ProKit Spurstange / tie rod		L240,5
31106	48061-05010	Querlenker / control arm		
34713	45503-0F010	ProKit Spurstange / tie rod	01/03 →	L 305

Corona (AT151/CT150/ST15)
(1984 → 1987)

Crown (GS151/JZS155)
(1995 → 2001)

(1) JZS175 // 09/99 →12/03

Ref. - No.			
12913	45046-29305	ProKit Spurstangenendstück / tie rod end	M12 x 1,25
34664	48820-22041	ProKit Verbindungsstange / connecting rod **(1)**	L 107

Der Einbau darf nur durch geschultes Fachpersonal erfolgen. / The installation may exclusively be performed by trained specialist staff.

Dyna (LY100/YY100)
(1995 → 2001)

23246

23246

Ref. - No.		
23246	43330-29515	Traggelenk / ball joint

Echo / Verso (NCP 12/13/20)
(1999 → 2005)

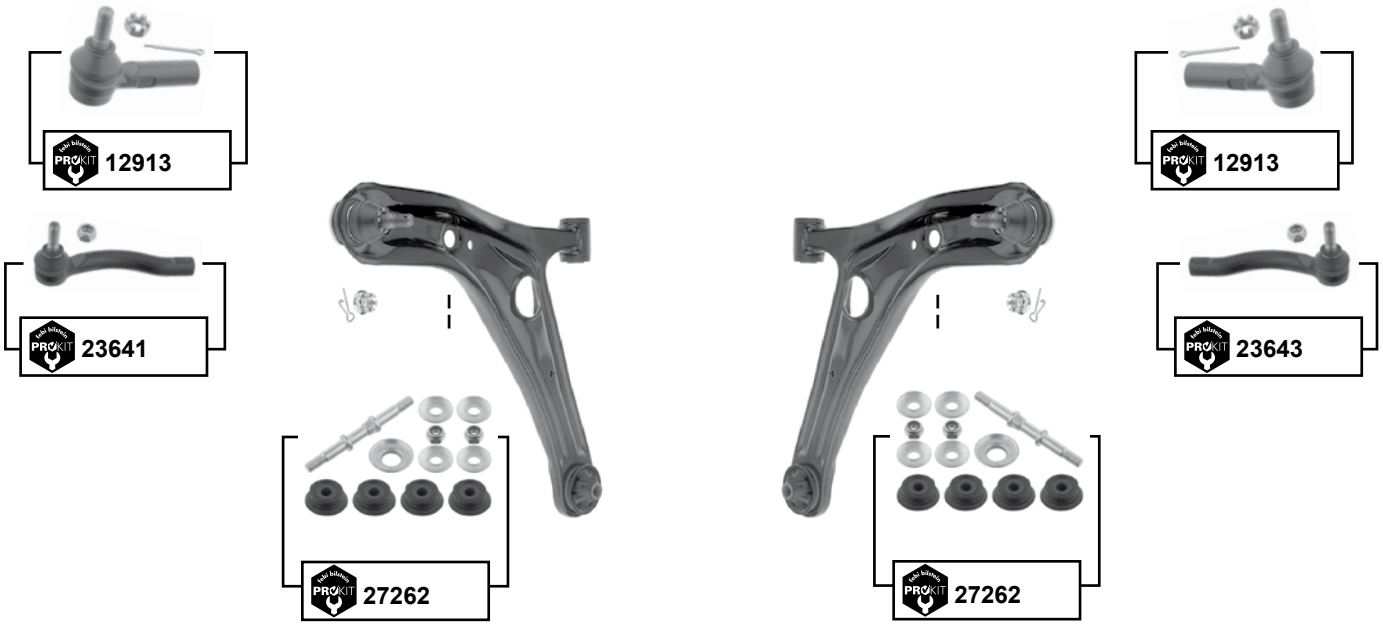

Hiace III (_H10_)
(1989 → 1995)

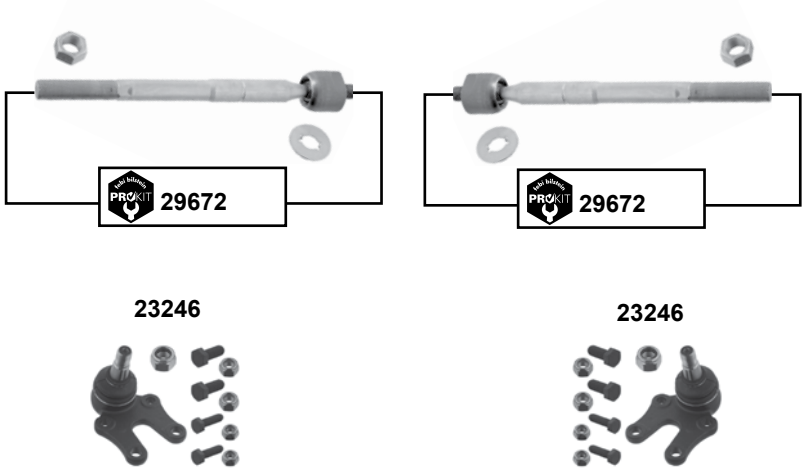

(1) RZH102 / 103 / 104 / 105 / 112 / 113 / 114 / 115 / 125 / 135 / 153 / 154 / 172 / 174 / 184 / LH172 / 174 / 184 / LH10 / 11 / 125 / 135 / 15 // 08/93 → 02/06

febi bilstein	Ref. - No.			
12913	45046-29305	ProKit Spurstangenendstück / tie rod end		M12 x 1,25
23246	43330-29515	Traggelenk / ball joint	**(1)**	
23641	45047-59026	ProKit Spurstangenendstück / tie rod end		M12 x 1,25
23643	45046-59026	ProKit Spurstangenendstück / tie rod end		M12 x 1,25
27262	48819-52010 S1	ProKit Verbindungsstange / connecting rod		L 97,5
29672	45503-29255	ProKit Spurstange / tie rod		L 274,6

Der Einbau darf nur durch geschultes Fachpersonal erfolgen. / The installation may exclusively be performed by trained specialist staff.

Hiace IV (_H1_H2_)
(1995 →)

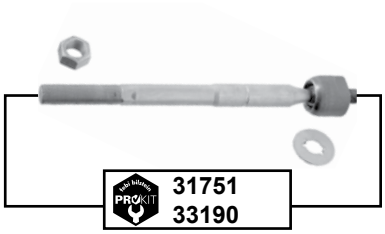

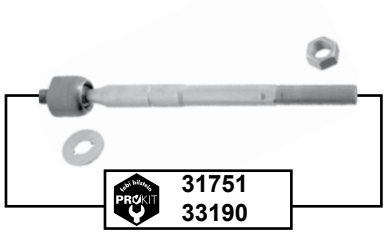

23246

23246

Hilux 2WD (N5)
(1983 →)

23247

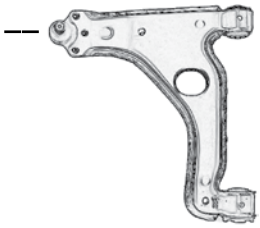

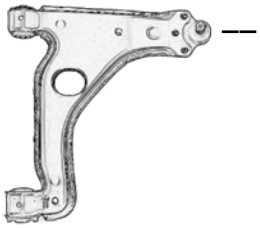

23247

(1) LXH12/22 / RCH13/23 / KLH12/22 / 07/99 → 05/04

(2) LH166/176/08/98 → 08/04/LXH18/28/08/96 → 08/01/RCH18/19/28/29/08/96 → 05/06/KLH18/28/07/99 →

	Ref. - No.			
23246	43330-29515	Traggelenk / ball joint	**(1)**	
23247	43350-39075	Traggelenk / ball joint	08/83 → 06/01	
27260	45406-39185	ProKit Spurstangenendstück / tie rod end		L 204
31751	45503-29565	ProKit Spurstange / tie rod		
33190	45503-29575	ProKit Spurstange / tie rod	**(2)**	L 245

Highlander (U20)
(2001 →)

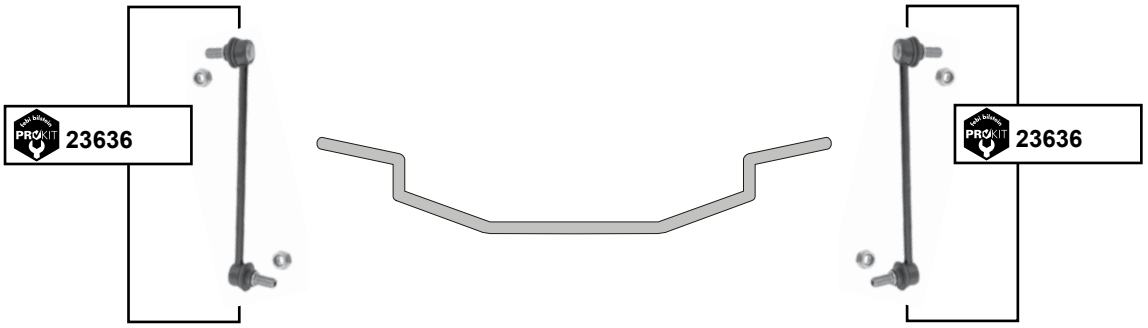

Hilux (RN 125)
(1991 → 1993)

(1) KZN130 / LN130 / VZN130 / LN13 / RN12/13 / VZN120/130 / YN130 08/89 → 11/95

	Ref. - No.			
23636	48820-28050	ProKit Verbindungsstange / connecting rod		L 260
34665	48820-35010	ProKit Verbindungsstange / connecting rod	**(1)**	L 92

Der Einbau darf nur durch geschultes Fachpersonal erfolgen. / The installation may exclusively be performed by trained specialist staff.

Land Cruiser (J7_J8)
(1990 → 1996)

Land Cruiser (J9)
(1996 → 2004)

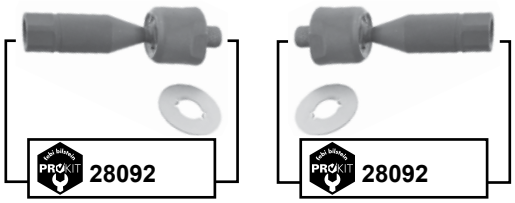

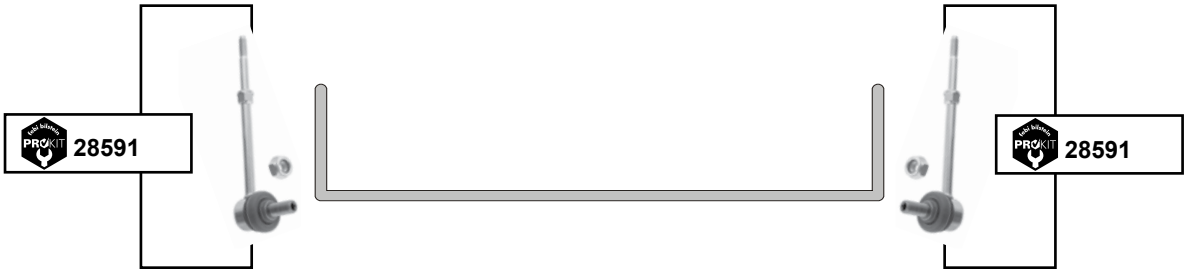

	Ref. - No.			
26736	48810-60010	Verbindungsstange / connecting rod		M12 x 1,25
26737	48820-60010	Verbindungsstange / connecting rod		M12 x 1,25
27511	45047-69085	ProKit Spurstangenkopf links / tie rod end left		L 70
27512	45046-69135	ProKit Spurstangenkopf rechts / tie rod end right		L 70
28092	45503-39075	ProKit Spurstange / tie rod		L 131
28591	48820-AD010	ProKit Verbindungsstange / connecting rod		L 192,6

Land Cruiser (J10)
(1998 → 2002)

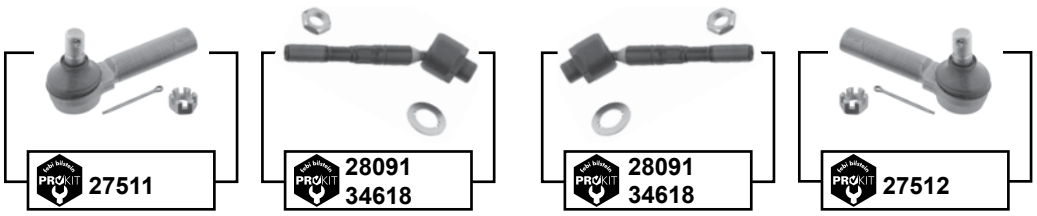

Land Cruiser (J12)
(2002 →)

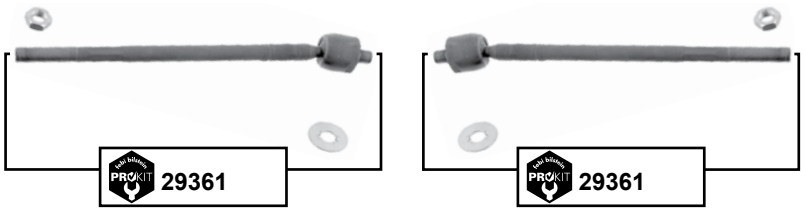

febi bilstein	Ref. - No.			
27335	48820-60050	ProKit Verbindungsstange / connecting rod		L 140
27336	48810-60040	ProKit Verbindungsstange / connecting rod		L 140
27511	45047-69085	ProKit Spurstangenendstück / tie rod end		
27512	45046-69135	ProKit Spurstangenendstück / tie rod end		
28091	45503-69015	ProKit Spurstange / tie rod		L 214
29361	45503-39265	ProKit Spurstange / tie rod		L 261
34618	45503-69025	ProKit Spurstange / tie rod	08/02 → 08/07	L 208

Der Einbau darf nur durch geschultes Fachpersonal erfolgen. / The installation may exclusively be performed by trained specialist staff.

MR 2 (ZZW20)
(1990 → 1999)

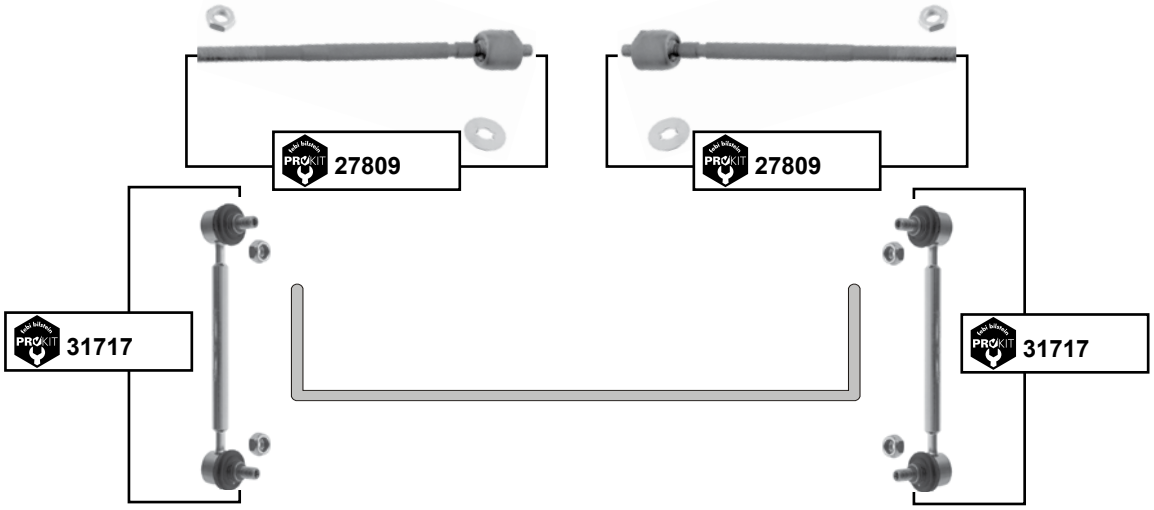

MR 2 (ZZW30)
(1999 →)

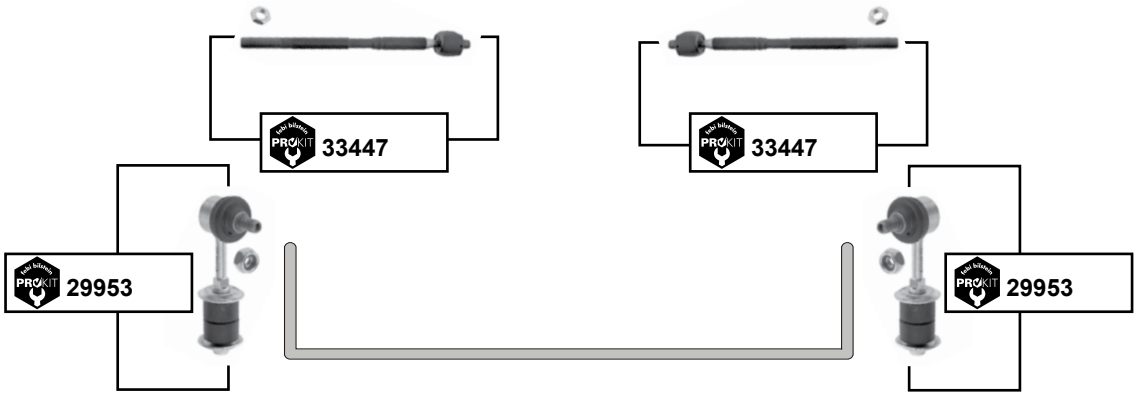

Noah (ZRR70)
(2008 →)

	Ref. - No.			
27809	45503-19145	ProKit Spurstange / tie rod	servo	L 288
29953	48820-17050 S1	ProKit Verbindungsstange / connecting rod	→ 01/05	L 106
30231	45047-49025	Spurstangenendstück links / tie rod end left	→ 05	M15 x 1,5
30232	45046-49095	Spurstangenendstück rechts / tie rod end right	→ 05	M15 x 1,5
31717	48820-17040	ProKit Verbindungsstange / connecting rod		L 204
33447	45503-17040	ProKit Axialgelenk / axial joint	12/99 → 09/05	

Paseo (EL44)
(1991 → 1994)

Picnic (_XM10_)
(1996 → 2001)

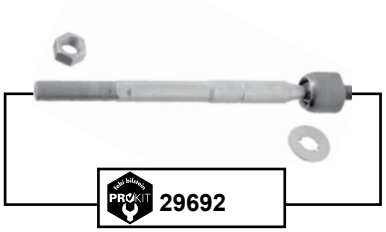

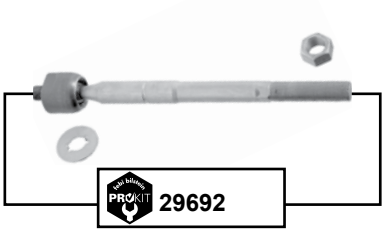

	Ref. - No.			
12933	43330-29315	Traggelenk / ball joint		
18109	48820-20040	ProKit Verbindungsstange / connecting rod	09/96 → 04/00	
18110	48810-20020	ProKit Verbindungsstange / connecting rod	09/96 → 04/00	
23107	43340-19025	ProKit Traggelenk / ball joint		
23109	48810-28020	ProKit Traggelenk / ball joint		
29692	45503-29615	ProKit Spurstange / tie rod		L 240,5

Der Einbau darf nur durch geschultes Fachpersonal erfolgen. / The installation may exclusively be performed by trained specialist staff.

Previa (R1)
(1990 → 2000)

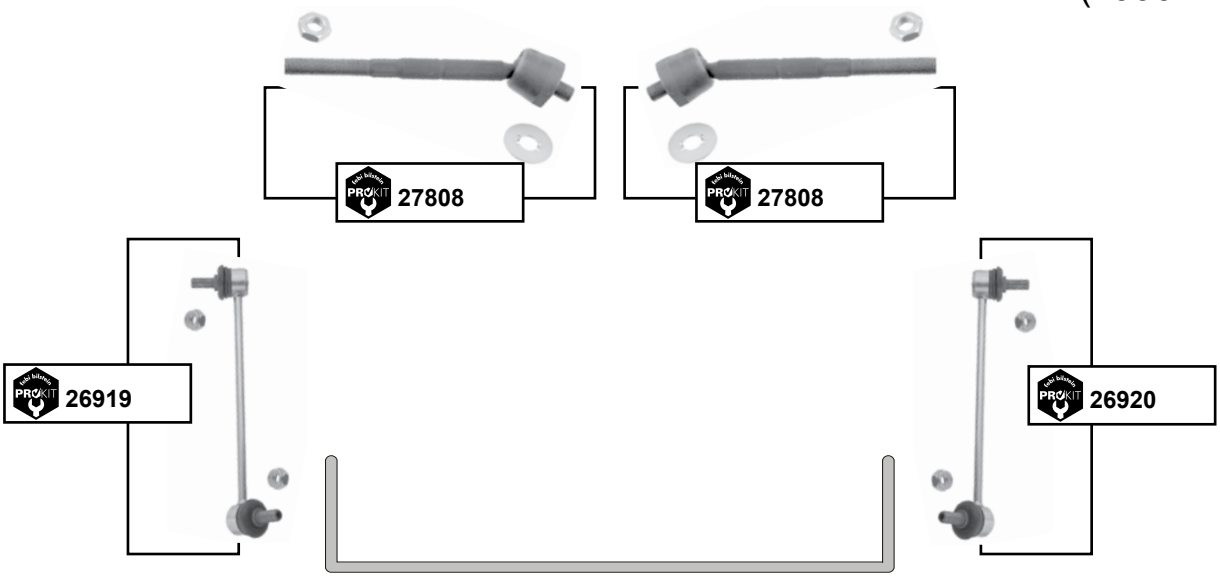

Previa (R3)
(2000 →)

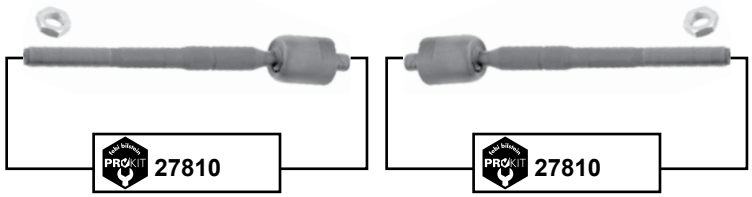

Previa (_R5_)
(2006 →)

	Ref. - No.			
26919	48810-28020	ProKit Verbindungsstange / connecting rod		L 255
26920	48810-28030	ProKit Verbindungsstange / connecting rod		L 255
27808	45503-29295	ProKit Spurstange / tie rod		L 215
27810	45503-29765	ProKit Spurstange / tie rod		L 252
28513	48820-42030	ProKit Verbindungsstange / connecting rod	ACR50, GSR50	L 360,5

Prius (NHW11)
(2000 → 2003)

Prius (NHW20)
(2004 →)

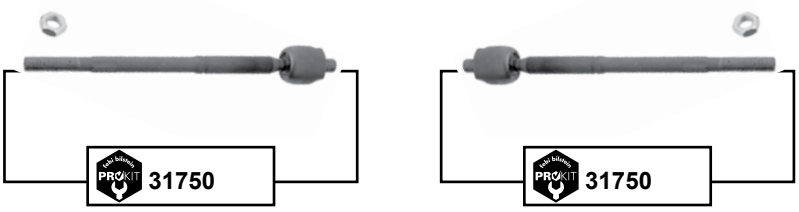

	Ref. - No.			
23243	43330-19115	ProKit Traggelenk / ball joint		
23635	48820-47010	ProKit Verbindungsstange / connecting rod		L 285
31750	45503-47030	ProKit Spurstange / tie rod		L 297

Der Einbau darf nur durch geschultes Fachpersonal erfolgen. / The installation may exclusively be performed by trained specialist staff.

RAV 4 I (_SXA1/10/11/16_)
(1994 → 2000)

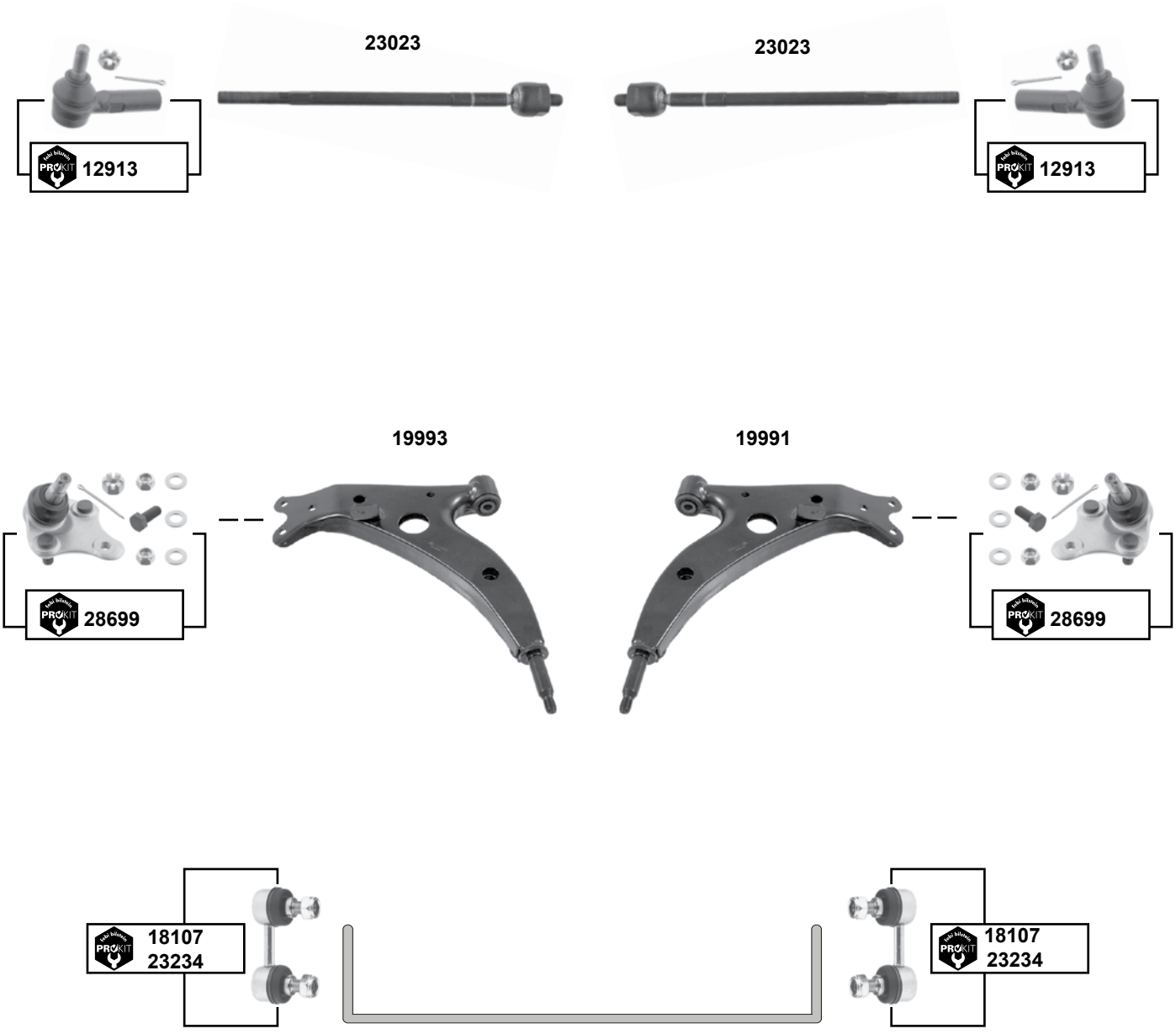

(1) (SXA10) : 08/96 → 08/00
(SXA11,16) : 04/95 → 08/00

	Ref. - No.			
12913	45046-29305	ProKit Spurstangenendstück / tie rod end		M12 x 1,25
18107	48820-33010	ProKit Verbindungsstange / connecting rod		L 60
19991	48068-42022	Querlenker / control arm		
19993	48069-42022	Querlenker / control arm		
23023	45503-19215	Spurstange / tie rod		
23234	48820-42010	ProKit Verbindungsstange / connecting rod	**(1)**	M12 x 1,25
28699	43330-49025 S1	ProKit Traggelenk / ball joint		M14 x 1,5

RAV 4 I (_BEA11_)
(1997 → 2003)

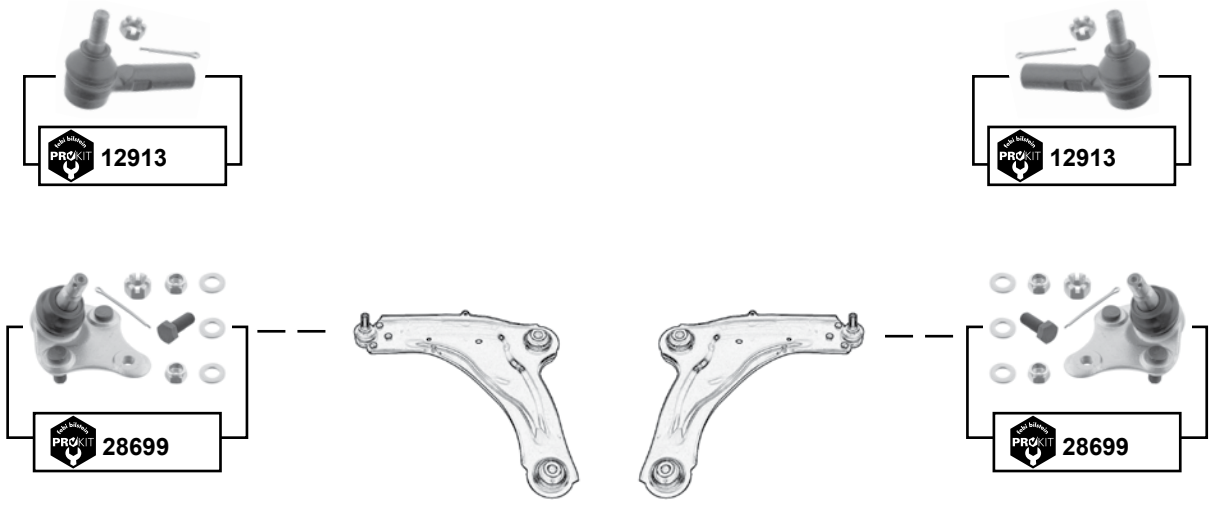

RAV 4 II (_XA2_)
(2000 → 2005)

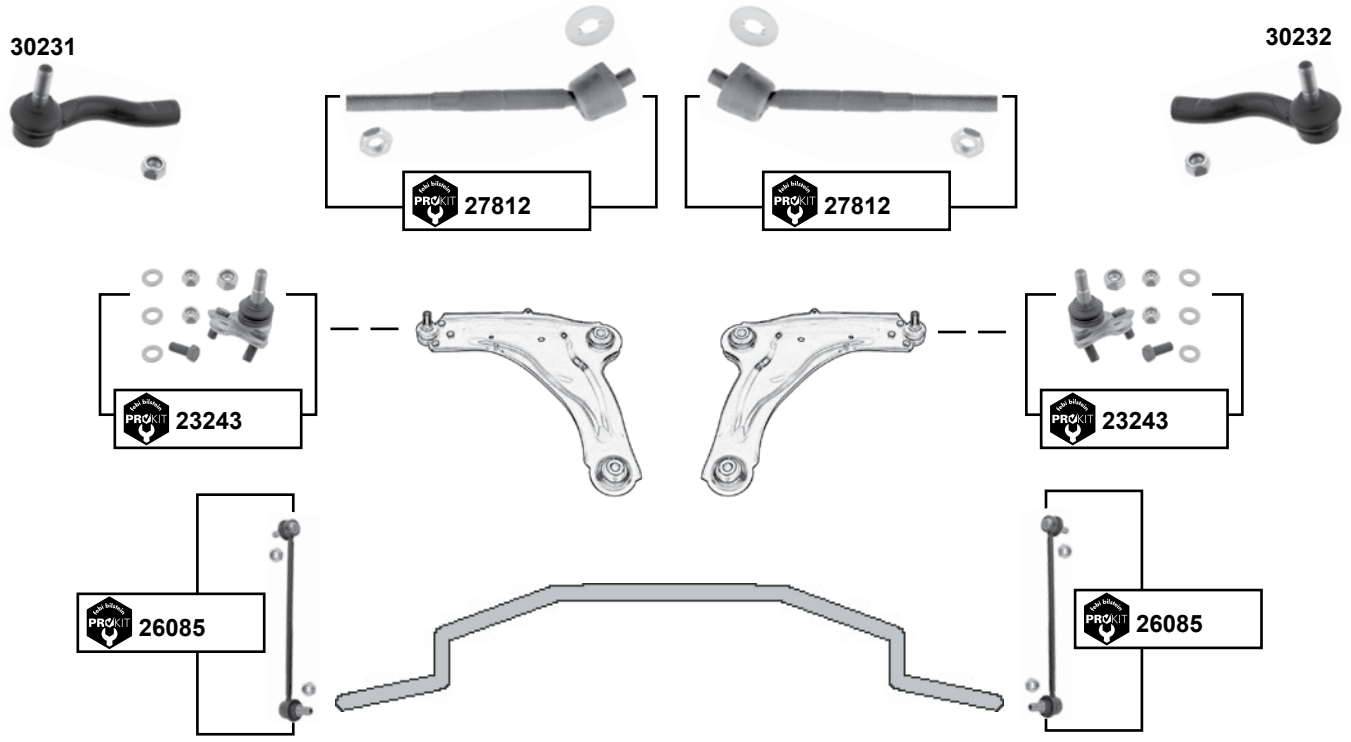

febi bilstein	Ref. - No.			
12913	45046-29305	ProKit Spurstangenendstück / tie rod end		
23243	43330-19115	ProKit Traggelenk / ball joint	08/00 → 11/05	
26085	48820-42020	ProKit Verbindungsstange / connecting rod		L 260
27812	45503-49055	ProKit Spurstange / tie rod	→ 03	L 298
28699	43330-49025 S1	ProKit Traggelenk / ball joint		M14 x 1,5
30231	45047-49025	Spurstangenendstück links / tie rod end left		M15 x 1,5
30232	45046-49095	Spurstangenendstück rechts / tie rod end right		M15 x 1,5

Der Einbau darf nur durch geschultes Fachpersonal erfolgen. / The installation may exclusively be performed by trained specialist staff.

RAV 4 III (_A3_)
(2005 →)

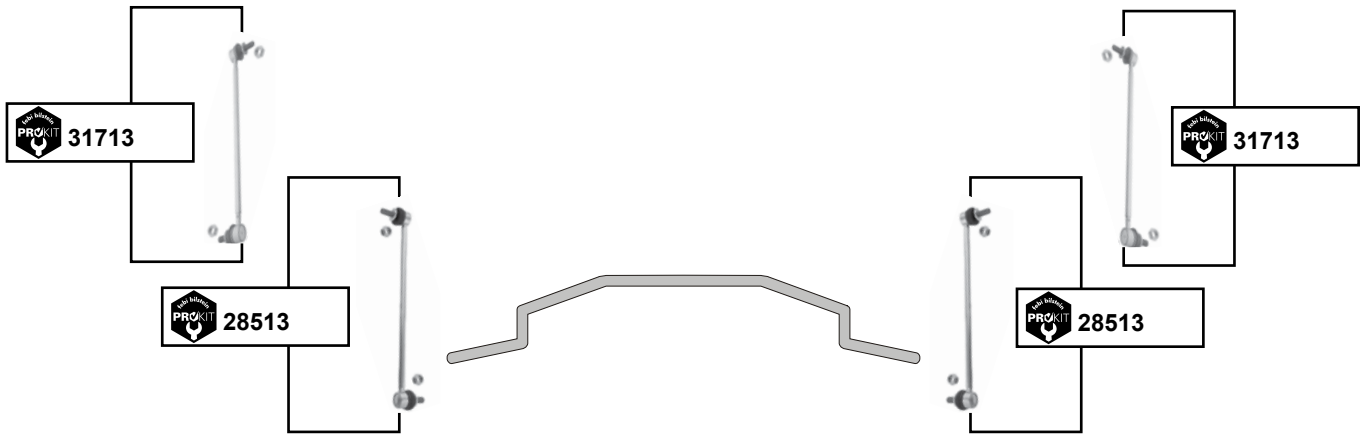

(1) BM ACA30, ALA30, GSA33 11/05 →

	Ref. - No.			
28513	48820-42030	ProKit Verbindungsstange / connecting rod	**(1)**	L 360,5
31713	48820-0R010	ProKit Verbindungsstange / connecting rod	BM ASA3*	L 360

Rukus
(2010 →)

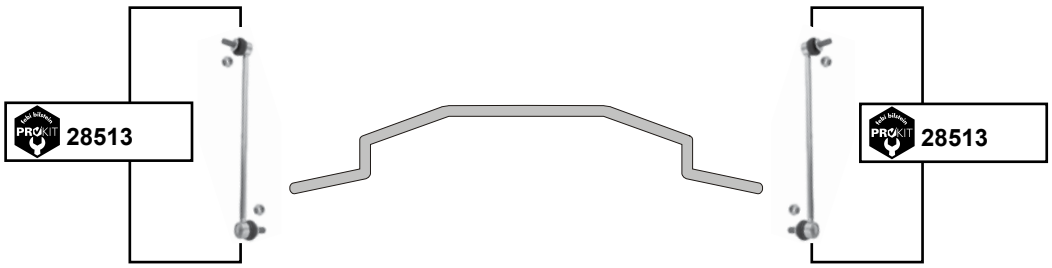

	Ref. - No.			
28513	48820-42030	ProKit Verbindungsstange / connecting rod	AZE151 03/10 →	L 360,5
34310	45047-19215	ProKit Spurstangenendstück / tie rod end		M15 x 1,5
34311	45046-19415	ProKit Spurstangenendstück / tie rod end		M15 x 1,5

Der Einbau darf nur durch geschultes Fachpersonal erfolgen. / The installation may exclusively be performed by trained specialist staff.

Scion (_10_)
(1996 →)

Scion XA/XB (_NCP_)
(2003 → 2006)

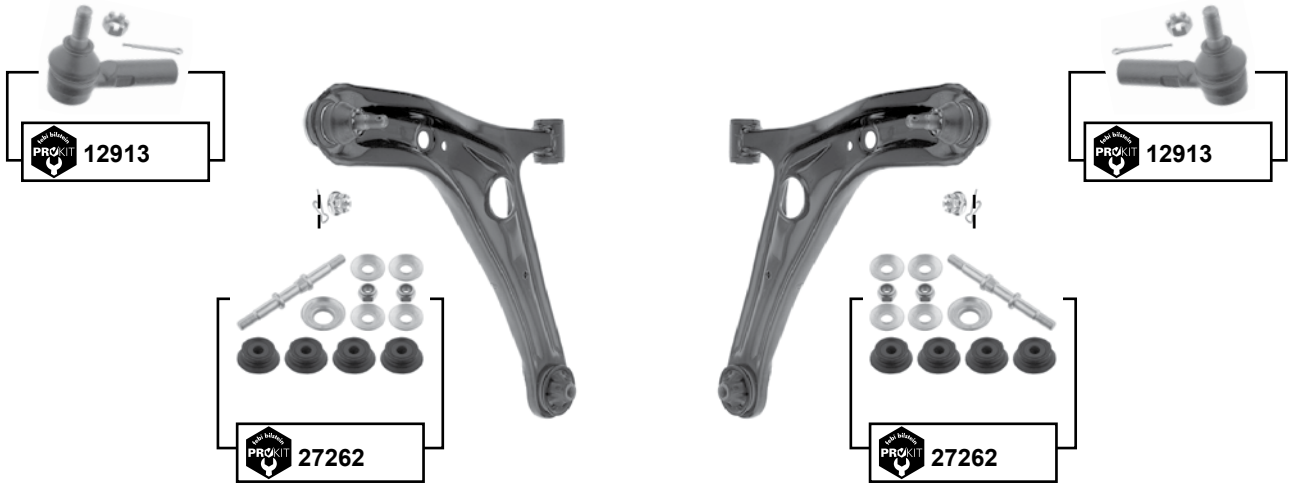

Scion XB (_AZE_)
(2007 →)

	Ref. - No.			
12913	45046-29305	ProKit Spurstangenendstück / tie rod end		
23635	48820-47010	ProKit Verbindungsstange / connecting rod		L 285
27262	48819-52010 S1	ProKit Verbindungsstange / connecting rod	04/03 → 12/06	L 97,5
28513	48820-42030	ProKit Verbindungsstange / connecting rod	Scion xB 03/07 →	L 360,5
30231	45047-49025	Spurstangenendstück / tie rod end	Scion TC 05/04 →	M15 x 1,5
30232	45046-49095	Spurstangenendstück / tie rod end	Scion TC 05/04 →	M15 x 1,5

Sienna (_L_)
(1997 → 2000)

Sienna (_L_)
(2003 →)

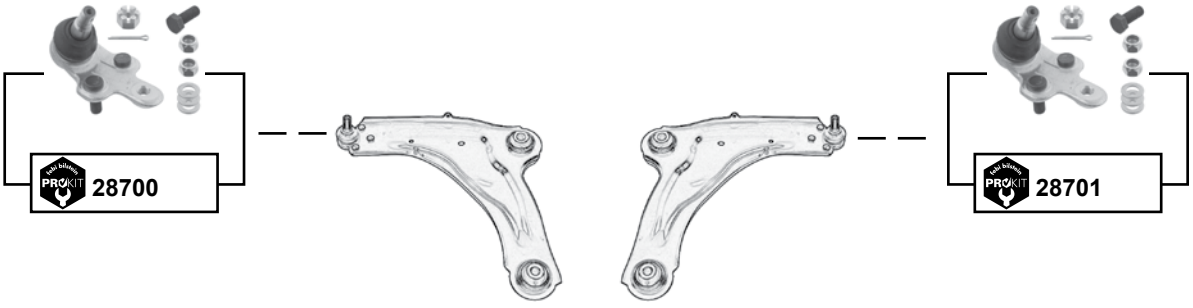

	Ref. - No.			
23589	43330-39435	ProKit Traggelenk / ball joint		
28700	43330-09010 S1	ProKit Traggelenk / ball joint		M14 x 1,5
28701	43330-09560 S1	ProKit Traggelenk / ball joint		M14 x 1,5

Der Einbau darf nur durch geschultes Fachpersonal erfolgen. / The installation may exclusively be performed by trained specialist staff.

Solara
(1998 → 2001)

Solara
(2003 →)

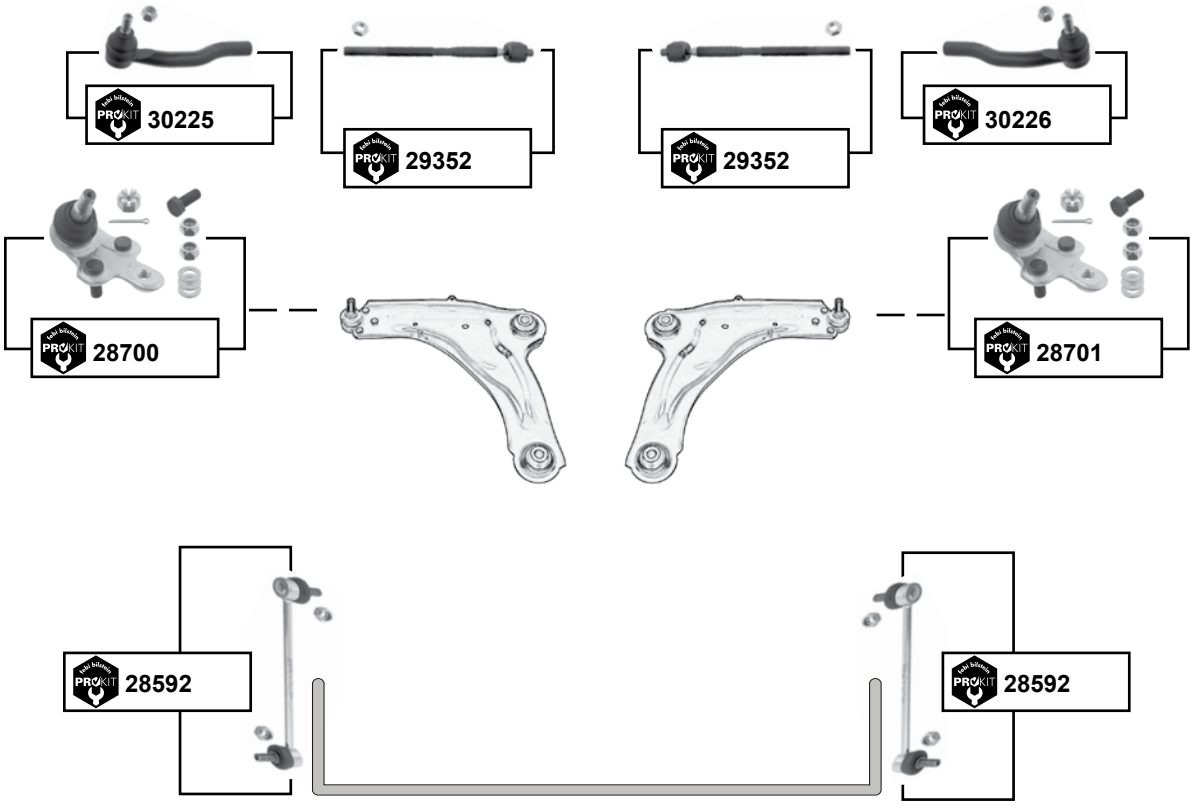

Ref. - No.			
23589	43330-39435	ProKit Traggelenk / ball joint	
28592	48820-06040	ProKit Verbindungsstange / connecting rod	L 260,1
28700	43330-09010 S1	ProKit Traggelenk / ball joint	M14 x 1,5
28701	43330-09560 S1	ProKit Traggelenk / ball joint	M14 x 1,5
29352	45503-39225	ProKit Spurstange / tie rod	L 238
30225	45470-39225	ProKit Spurstangenendstück / tie rod end	07/03 → 03/05 M15 x 1,5
30226	45460-39635	ProKit Spurstangenendstück / tie rod end	07/03 → 03/05 M15 x1,5

Spacio (AE111)
(1998 → 2001)

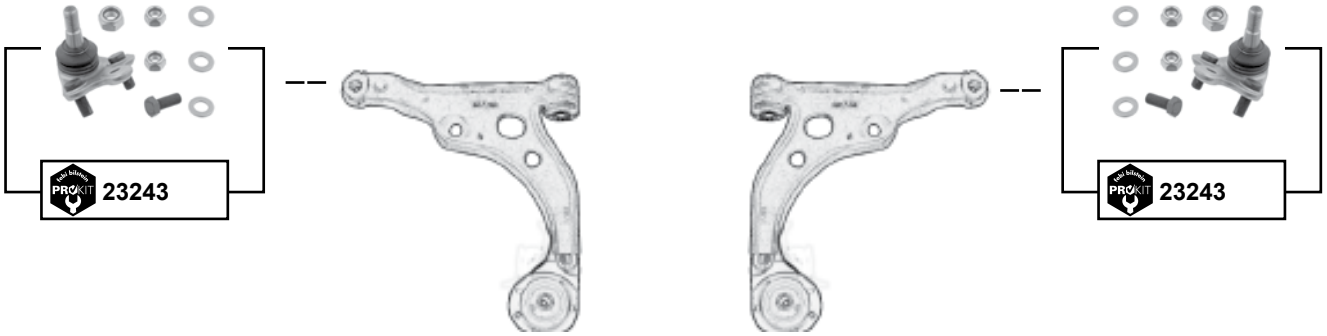

Ref. - No.			
12913	45046-29305	ProKit Spurstangenendstück / tie rod end	M12 x 1,25
23243	43330-19115	ProKit Traggelenk / ball joint	

Der Einbau darf nur durch geschultes Fachpersonal erfolgen. / The installation may exclusively be performed by trained specialist staff.

Starlet (_P7_)
(1984 → 1989)

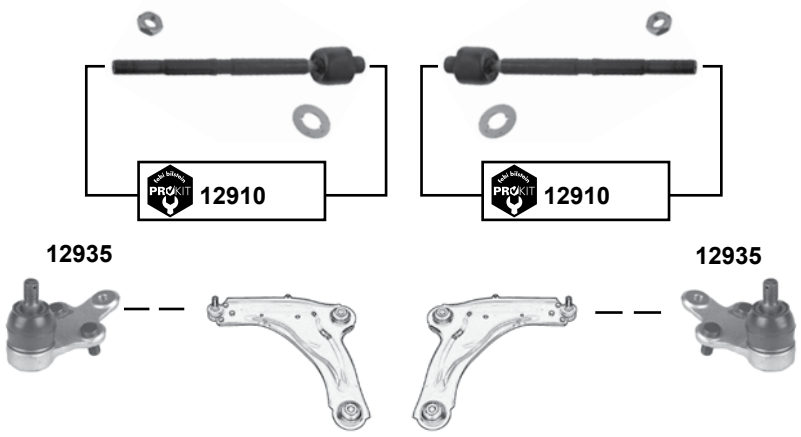

Starlet (_P8_)
(1989 → 1996)

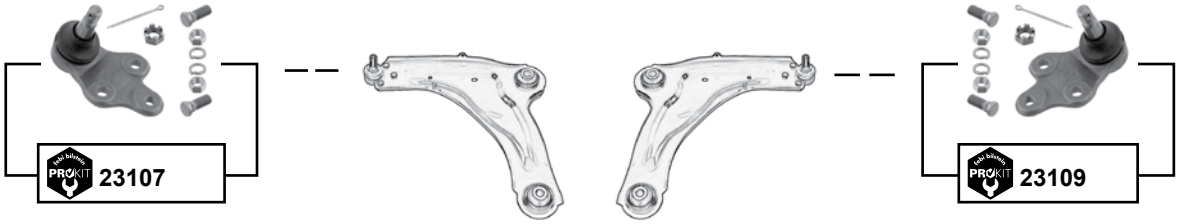

Starlet (_P9_)
(1996 → 1999)

	Ref. - No.			
12910	45503-19075	ProKit Traggelenk / ball joint		
12935	43330-19075	Traggelenk / ball joint		
23107	43340-19025	ProKit Traggelenk / ball joint		
23109	48810-28020	ProKit Traggelenk / ball joint		

Supra (MA70) / (JZA80)
(1991 → 1998)

Ref. - No.			
31715	48820-24010	ProKit Verbindungsstange / connecting rod	L 111

Der Einbau darf nur durch geschultes Fachpersonal erfolgen. / The installation may exclusively be performed by trained specialist staff.

Tacoma (_RZ/VZ_)
(1995 → 2004)

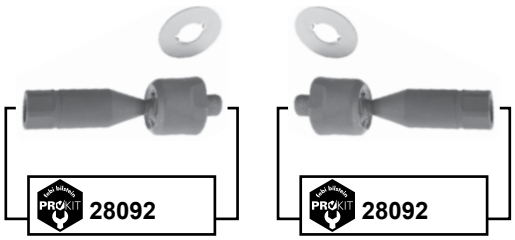

Tacoma (_RN22_)
(2004 →)

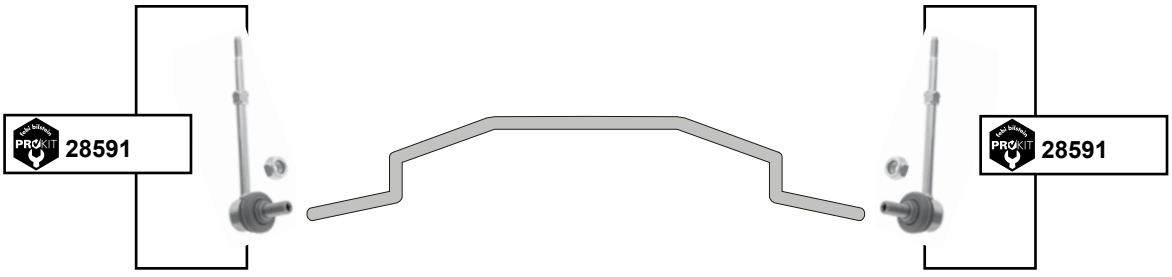

	Ref. - No.			
28092	45503-39075	ProKit Spurstange / tie rod		L 131
28591	48820-AD010	ProKit Verbindungsstange / connecting rod		L 192,6

Tarago (_R1_)
(1990 → 2000)

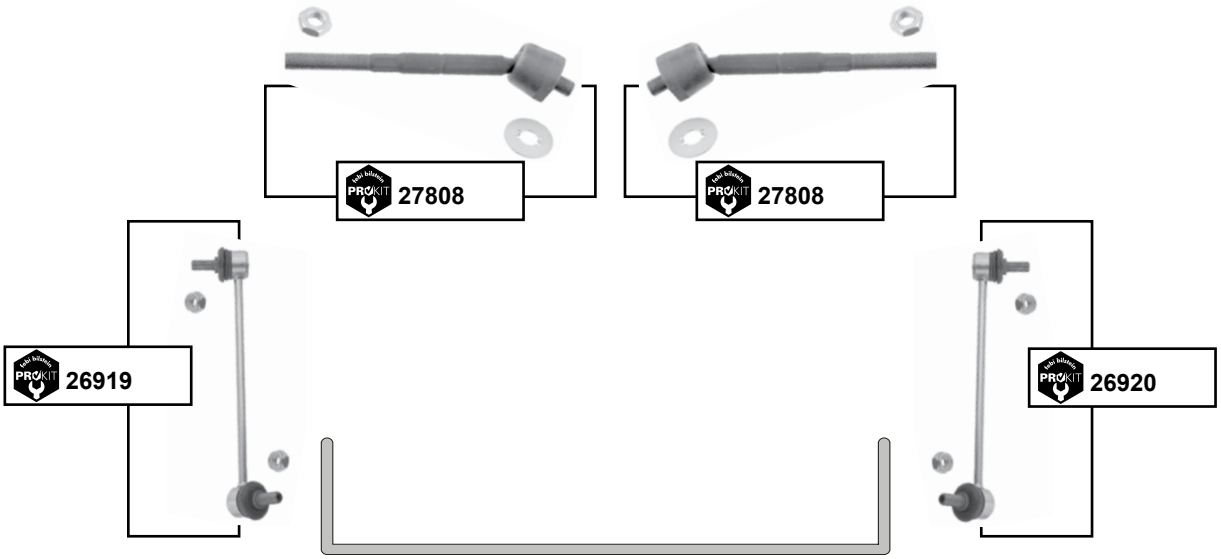

Tarago (_R3_)
(2001 →)

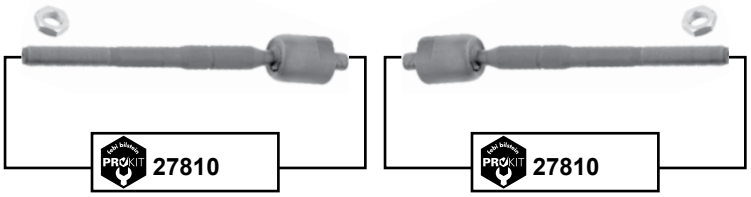

Tarago (_R5_)
(2006 →)

	Ref. - No.			
26919	48810-28020	ProKit Verbindungsstange / connecting rod		L 255
26920	48810-28030	ProKit Verbindungsstange / connecting rod		L 255
27808	45503-29295	ProKit Spurstange / tie rod		L 215
27810	45503-29765	ProKit Spurstange / tie rod		L 252
28513	48820-42030	ProKit Verbindungsstange / connecting rod	ACR50, GSR50	L 360,5

Der Einbau darf nur durch geschultes Fachpersonal erfolgen. / The installation may exclusively be performed by trained specialist staff.

Tercel (_EL31_)
(1986 → 1990)

Tercel (_EL40/42/53_)
(1990 → 1999)

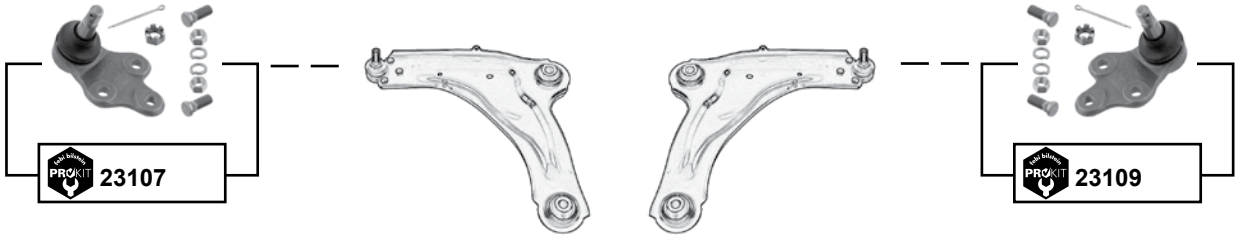

Tundra (_CK30/40_)
(1999 → 2000)

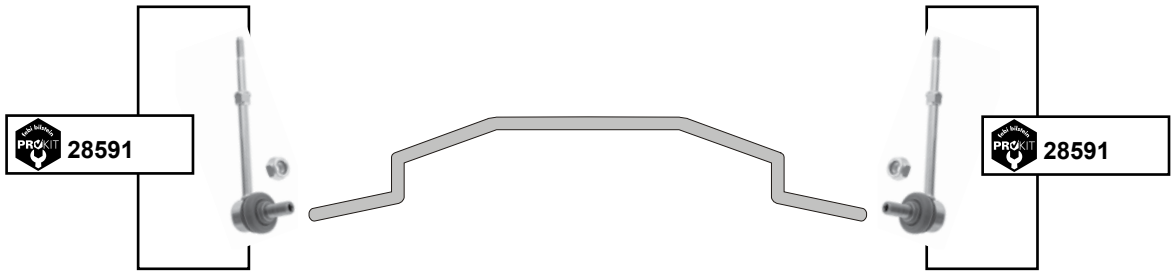

	Ref. - No.			
12913	45046-29305	ProKit Spurstangenendstück / tie rod end		M12 x 1,25
23107	43340-19025	ProKit Traggelenk / ball joint		
23109	48810-28020	ProKit Traggelenk / ball joint		
28591	48820-AD010	ProKit Verbindungsstange / connecting rod		L 192,6

4 Runner (_N 130_)
(1985 → 1995)

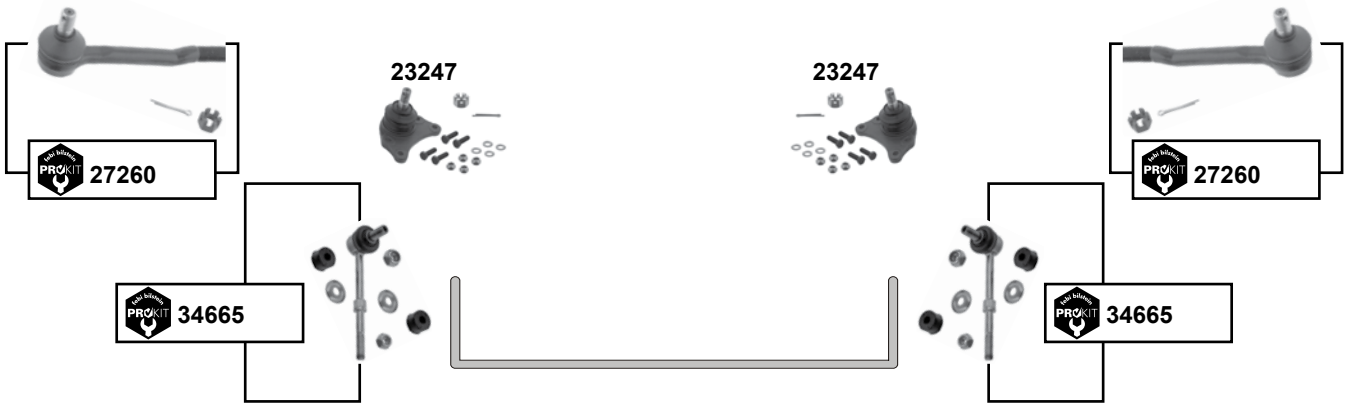

4 Runner
(1996 → 2004)

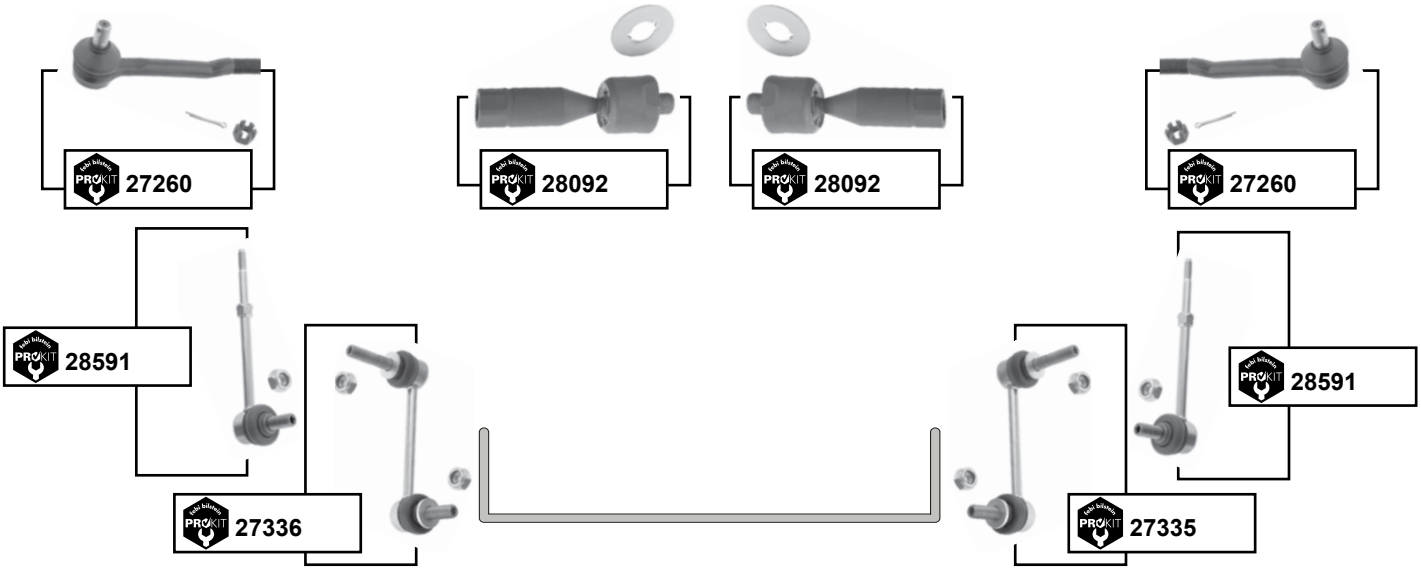

4 Runner (_N21_)
(2002 →)

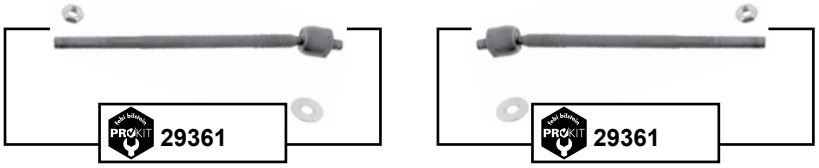

(1) LN5/RN5/7/8/90/VZN85/9// 08/83 → 01/95

(2) LN13/RN12/13/VZN 120/130/YN130 08/89 → 11/95

	Ref. - No.			
23247	43350-39075	Traggelenk / ball joint	**(1)**	
27260	45406-39185	ProKit Spurstangenendstück/ tie rod end		L 204
27335	48820-60050	ProKit Verbindungsstange / connecting rod	02 →	L140
27336	48810-60040	ProKit Verbindungsstange / connecting rod	02 →	L140
28092	45503-39075	ProKit Spurstange / tie rod	95 → 02	L 131
28591	48820-AD010	ProKit Verbindungsstange / connecting rod	95 → 02	L 192,6
29361	45503-39265	ProKit Spurstange / tie rod		L 261
34665	48820-35010	ProKit Verbindungsstange / connecting rod	**(2)**	L 92

Der Einbau darf nur durch geschultes Fachpersonal erfolgen. / The installation may exclusively be performed by trained specialist staff.

Vios / Soluna Vios
(2002 →)

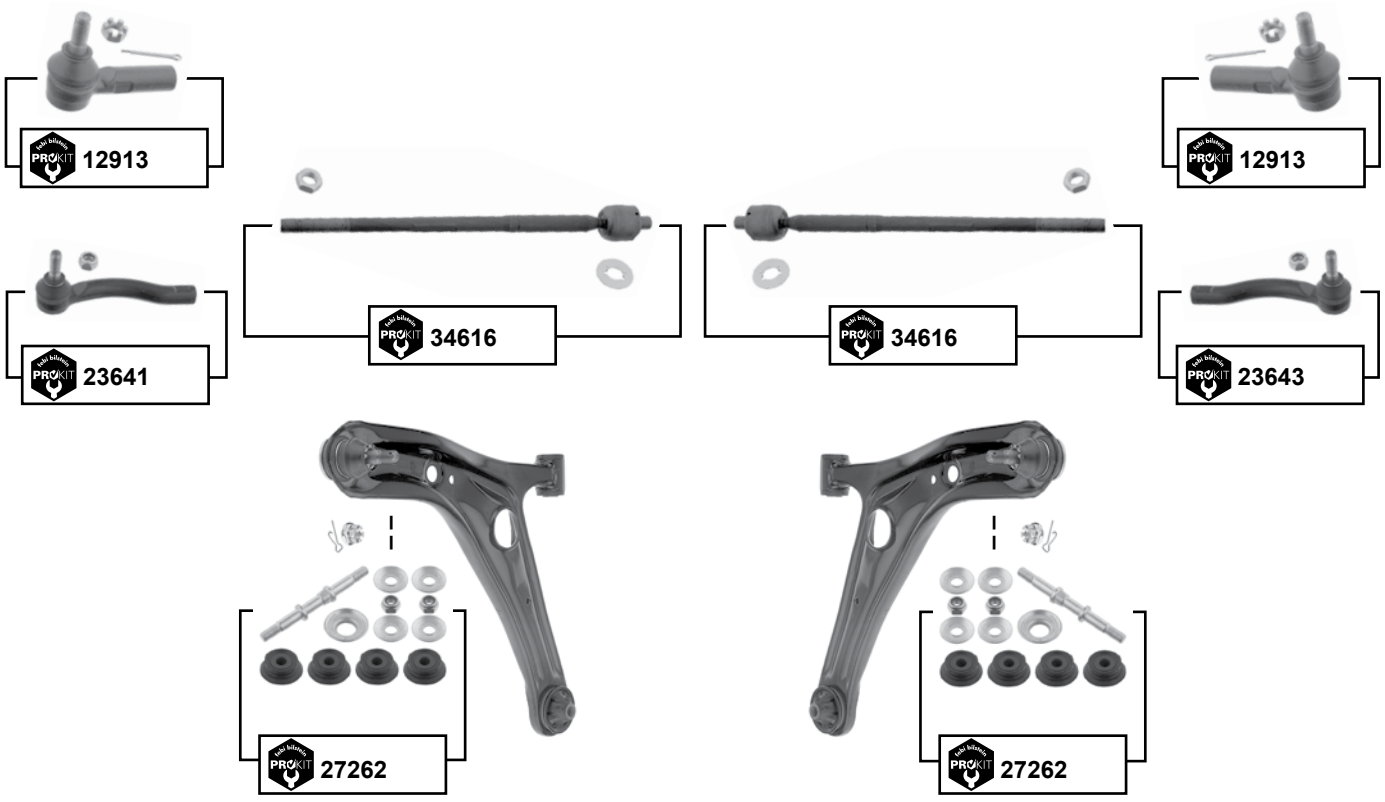

(1)	Vios / Soluna Vios (AXP4) 10/02 → 11/05 Vios / Soluna Vios (NCP4) 12/02 → 09/07 Vios / Soluna Vios (SCP4) 08/06 →	**(2)**	Vios / Soluna Vios (AXP4) 04/04 → 08/06 Vios / Soluna Vios (SCP4) 08/06 →	

	Ref. - No.			
12913	45046-29305	ProKit Spurstangenendstück / tie rod end	**(2)**	M12 x 1,25
23641	45047-59026	ProKit Spurstangenendstück / tie rod end	AXP4 11/05 → 08/06	M12 x 1,25
23643	45046-59026	ProKit Spurstangenendstück / tie rod end	AXP4 11/05 → 08/06	M12 x 1,25
27262	48819-52010 S1	ProKit Verbindungsstange / connecting rod	**(1)**	
34616	45503-59055	ProKit Axialgelenk / tie rod	AXP4 11/05 → 08/06	L 341

Wish (ANE11)
(2003 →)

Wish (_ZNE10_)
(2008 → 2009)

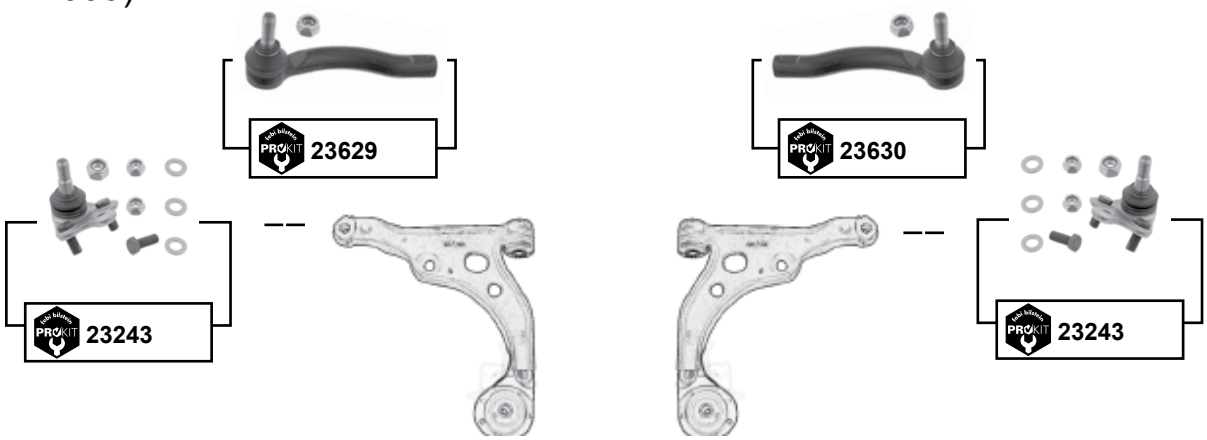

Wish (_ZGE10_)
(2009 →)

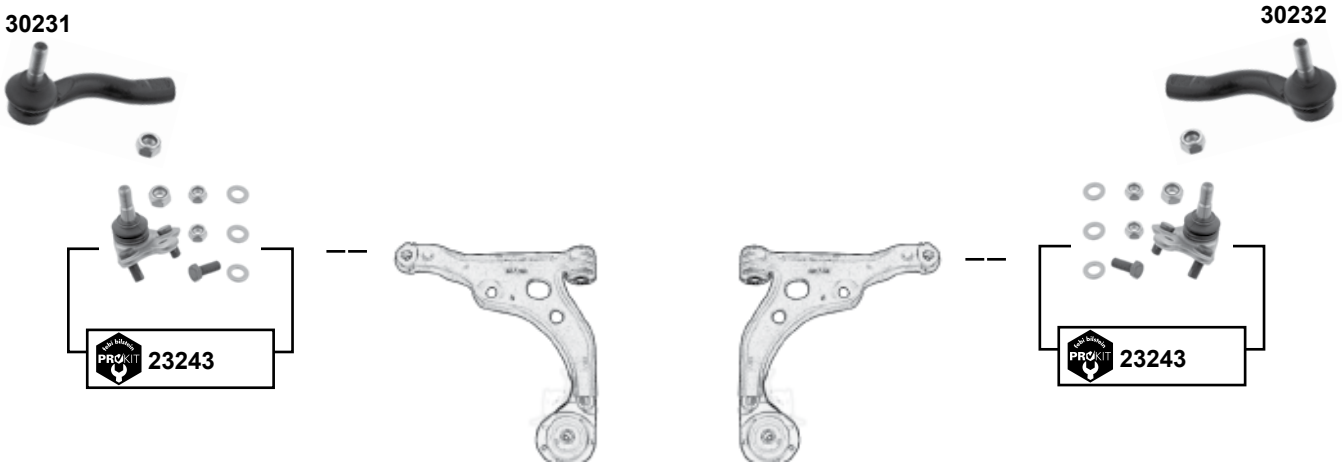

(1)	ZNE10 04/08 → 03/09 ZGE20/21 / 09/09 →
(2)	ANE11 12/03 → ZGE20/21/22 11/09 →

febi	Ref. - No.			
23243	43330-19115	ProKit Traggelenk / ball joint	**(1)**	
23629	45047-19115	ProKit Spurstangenendstück / tie rod end		M12 x 1,25
23630	45046-19265	ProKit Spurstangenendstück / tie rod end		M12 x 1,25
30231	45047-49025	Spurstangenendstück / tie rod end	**(2)**	M15 x 1,5
30232	45046-49095	Spurstangenendstück / tie rod end	**(2)**	M15 x 1,5

Der Einbau darf nur durch geschultes Fachpersonal erfolgen. / The installation may exclusively be performed by trained specialist staff.

Yaris / Yaris Verso
(1999 → 2005)

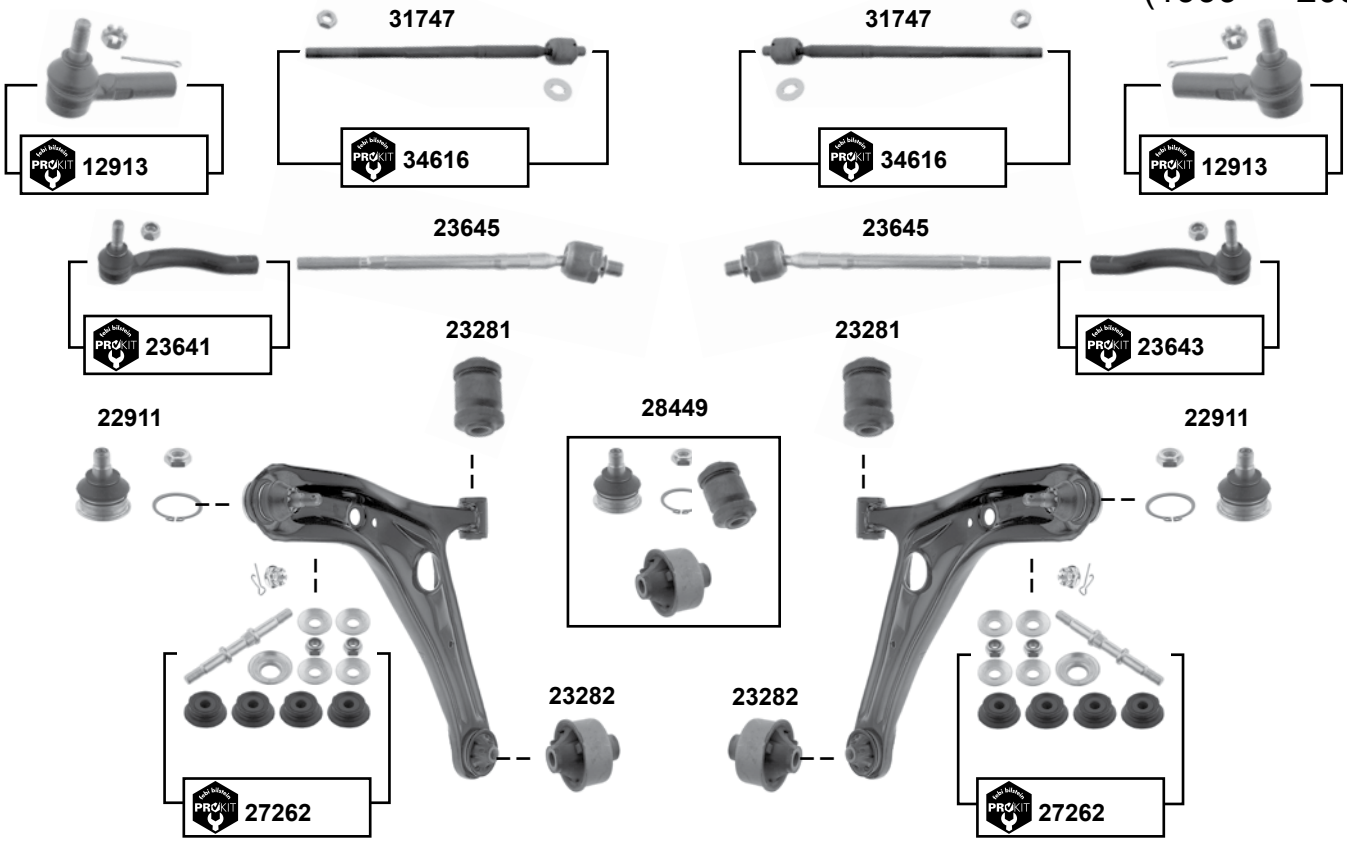

Yaris
(2005 →)

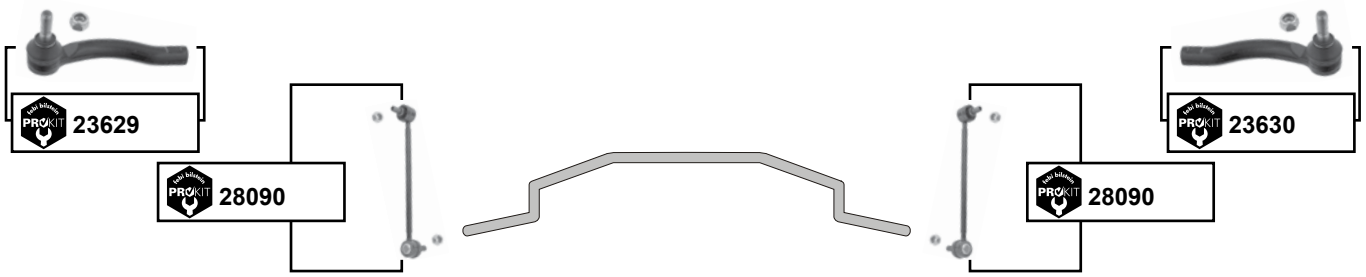

	Ref. - No.			
12913	45046-29305	ProKit Spurstangenendstück / tie rod end	NCP13 01/01 → 08/05	M12 x 1,25
22911	48068-59035 S1	Tragelenk / ball joint		
23281	48068-59035 S3	Querlenkerlager / control arm mount		
23282	48068-59035 S2	Querlenkerlager / control arm mount		
23629	45047-19115	ProKit Spurstangenendstück / tie rod end		M12 x 1,25
23630	45046-19265	ProKit Spurstangenendstück / tie rod end		M12 x 1,25
23641	45047-59026	ProKit Spurstangenendstück / tie rod end		M12 x 1,25
23643	45046-59026	ProKit Spurstangenendstück / tie rod end		M12 x 1,25
23645	45503-59045	Spurstange / tie rod	01/99 → 02/03	L 240
27262	48819-52010 S1	ProKit Verbindungsstange / connecting rod		L 97,5
28090	48820-0D010	ProKit Verbindungsstange / connecting rod		L 360
28449	48068-59035 S4	Rep.Satz Querlenker / rep.kit control arm		
31747	45503-0D030	Spurstange / tie rod	02/03 → 11/05	
34616	45503-59055	ProKit Axialgelenk / tie rod	01/01 → 08/05	L 341

Adam
(2013 →)

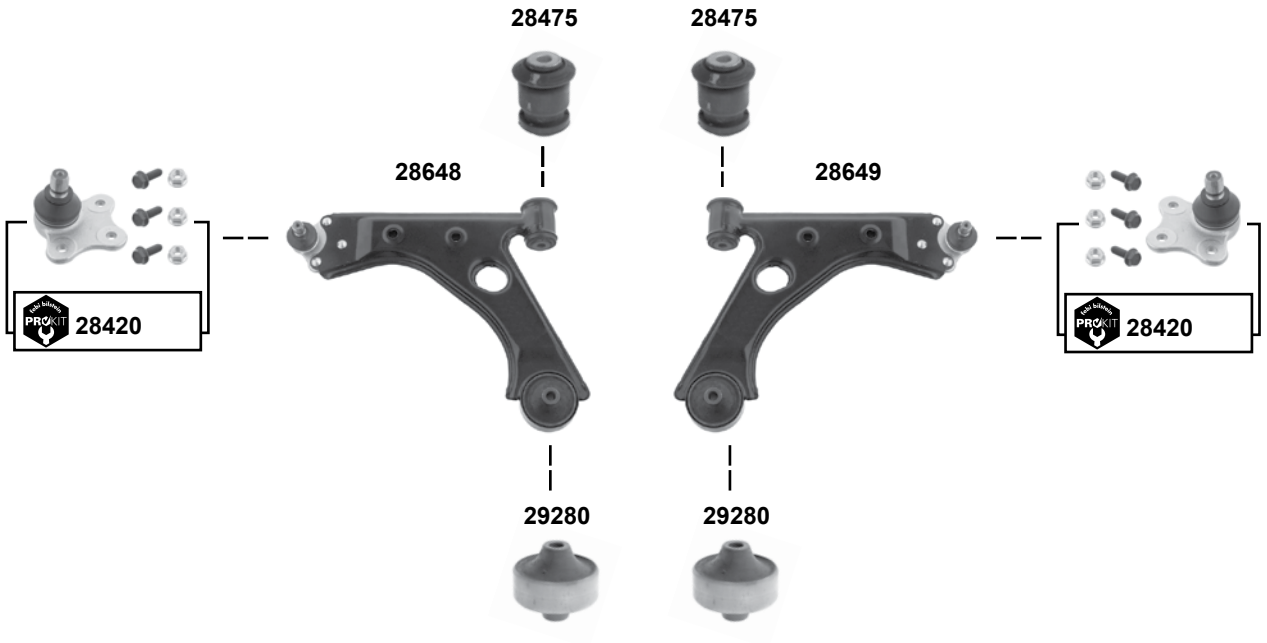

(1) **(ex.)** B1,4NEH / LPG Sport

febi bilstein	Ref. - No.			
28420	93190907	ProKit Traggelenk / ball joint		
28475	13260666	Querlenkerlager / control arm mount		Ø 16/12x52x68
28648	55703230	Querlenker / control arm		
28649	55703231	Querlenker / control arm		
29280	13167940	Querlenkerlager / control arm mount		12x72x66
38586	13343139	Stabilisatorsatz / stabilizer set	(1)	L 1045
45219	13391512	ProKit Verbindungsstange / connecting rod		L 310

Der Einbau darf nur durch geschultes Fachpersonal erfolgen. / The installation may exclusively be performed by trained specialist staff.

Agila Mk I
(2000 → 2007)

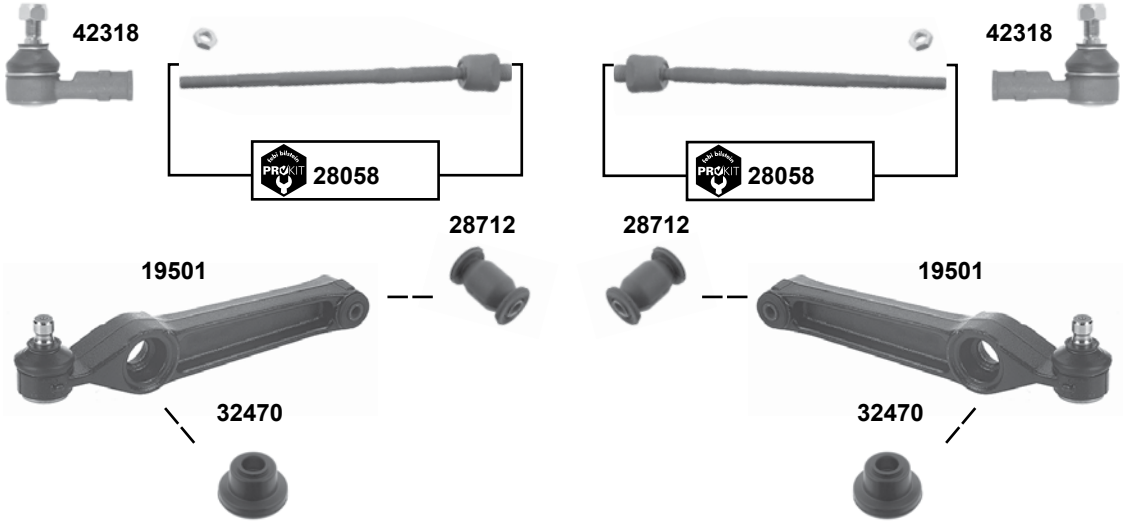

Agila Mk II
(2008 →)

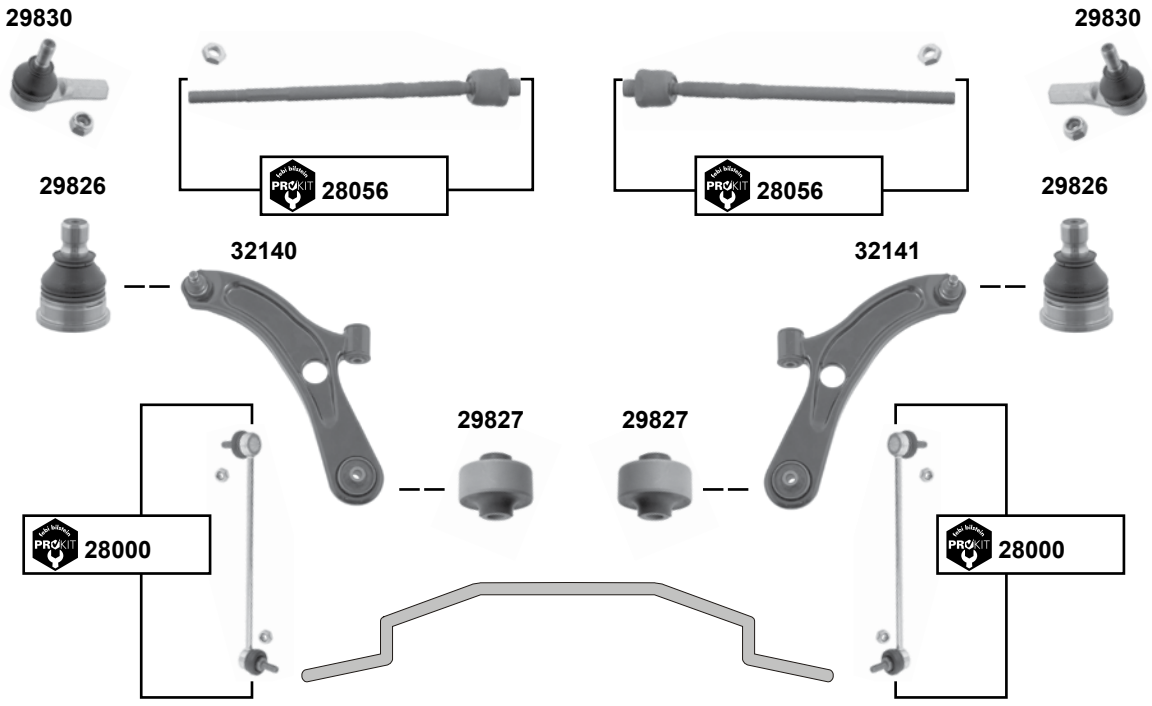

	Ref. - No.			
19501	09208987	Querlenker / control arm	**(ch.)** → 16075421	
28000	93195093	ProKit Verbindungsstange / connecting rod		L 300
28056	93194002	ProKit Spurstange / tie rod		L 306
28058	09204752	ProKit Spurstange / tie rod	00 → 07	L 263
28712	09208989	Querlenkerlager / control arm mount		52x28
29826	93193130 S1	Traggelenk / ball joint		
29827	93193130 S2	Querlenkerlager / control arm mount		60x50
29830	93194035	Spurstangenendstück / tie rod end		M12 x 1,25
32140	93193131	Querlenker / control arm		
32141	93193130	Querlenker / control arm		
32470	09209466	Stabilisatorlager / stabilizer mount		Ø A 48 / I 20
42318	09210351	Spurstangenendstück / tie rod end		M14 x 1,5

Antara
(2006 →)

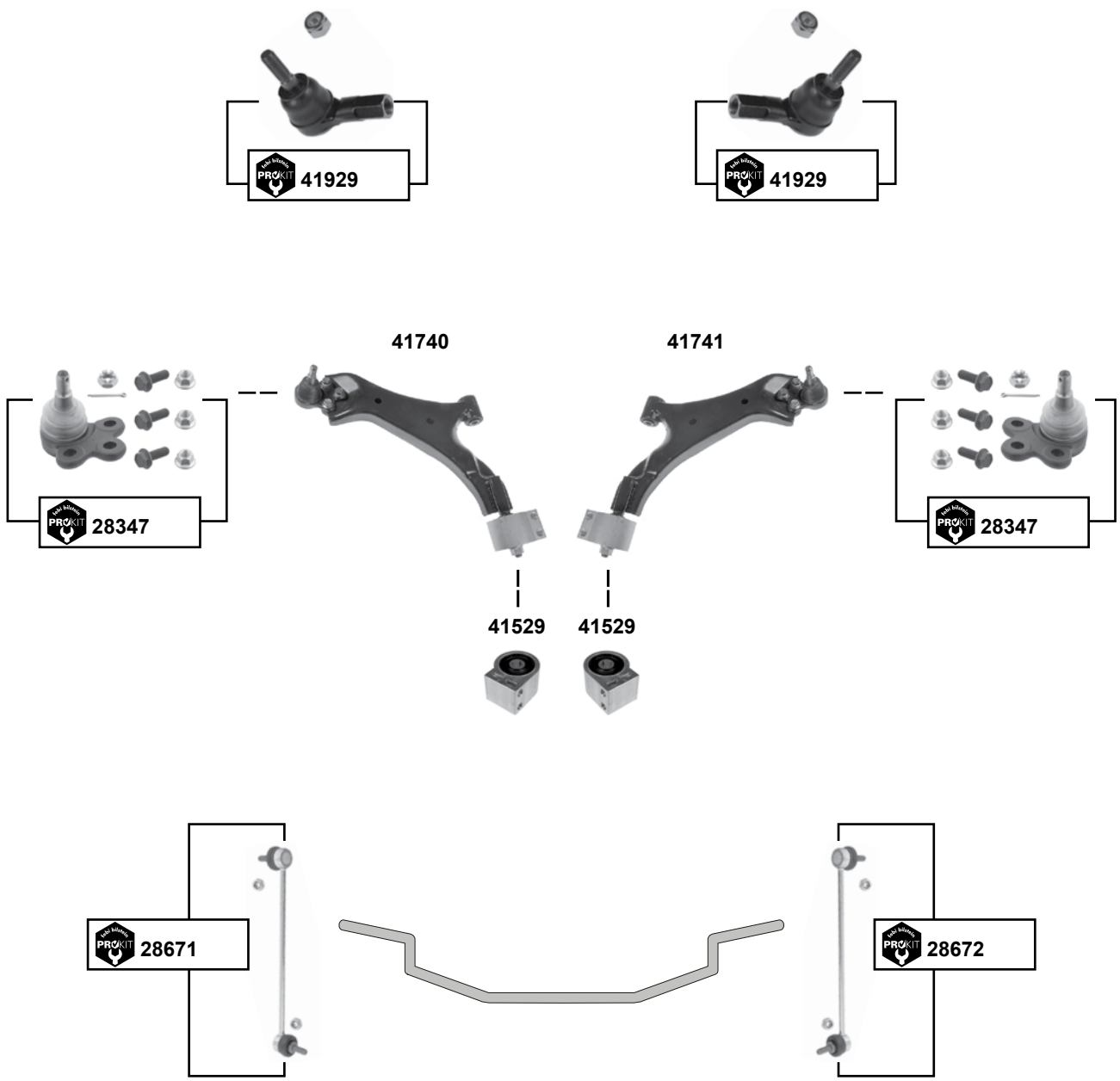

	(1) **(ch.)** → AB999999, → A3999999	**(2)** **(ch.)** → 80999999, → AB999999, → A3999999

	Ref. - No.			
28347	96819161 SK	ProKit Traggelenk / ball joint	**(2)**	
28671	96996450	ProKit Verbindungsstange / connecting rod	**(1)**	L 286
28672	96996451	ProKit Verbindungsstange / connecting rod	**(1)**	L 286
41529	96809676	Querlenkerlager / control arm mount	**(2)**	
41740	96819161	Querlenker / control arm		
41741	96819162	Querlenker / control arm		
41929	96626667	ProKit Spurstangenendstück / tie rod end		

Der Einbau darf nur durch geschultes Fachpersonal erfolgen. / The installation may exclusively be performed by trained specialist staff.

Ampera
(2011 →)

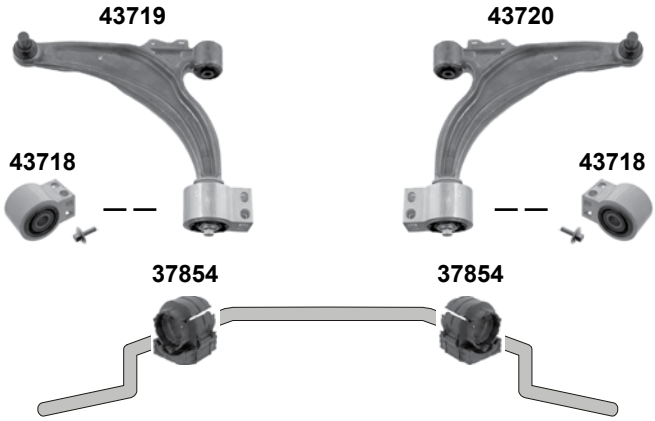

Arena
(1997 → 2001)

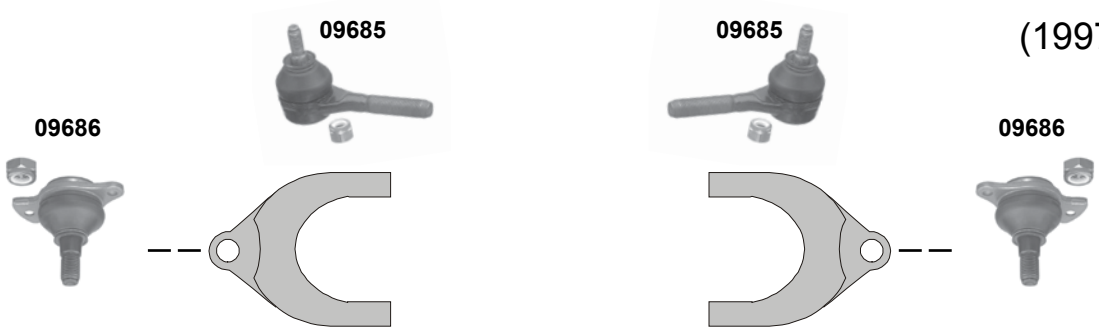

Astra Mk I
(1979 → 1984)

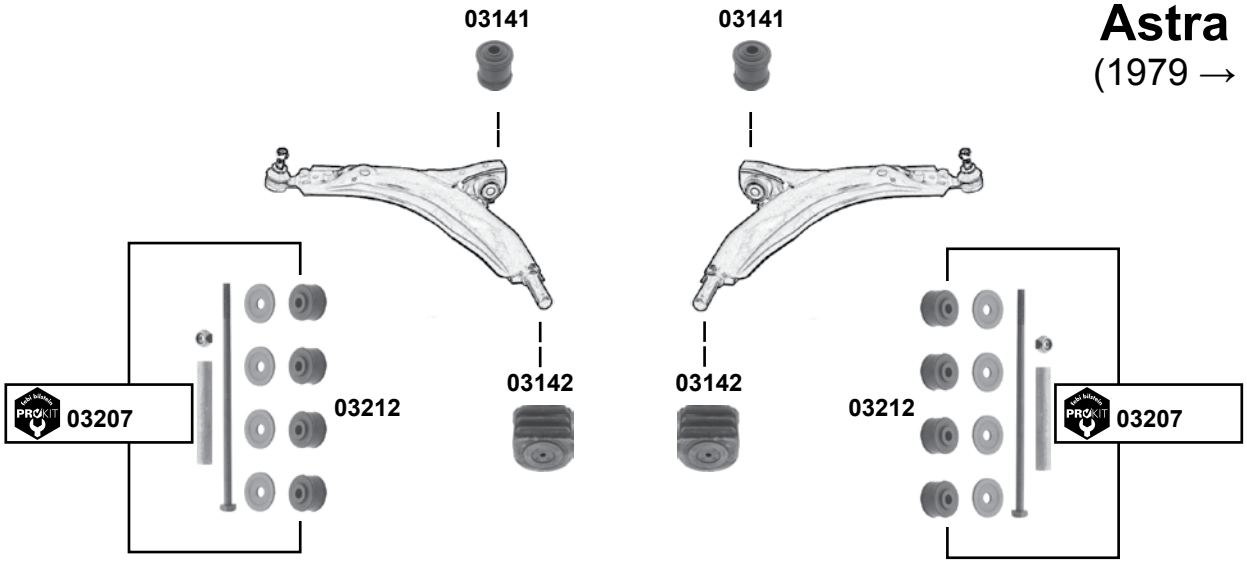

(1) (ch.) FD 2630572 / D 5109110 / CE 173724 →

	Ref. - No.			
03141	90335966	Querlenkerlager / control arm mount	für / to fit Caravan	14,5x46x59
03142	90235040	Querlenkerlager / control arm mount	für / to fit Caravan	21x56x54,5
03207	90009367	ProKit Stabilisatorlager / stabilizer mount	**(1)**	
03212	2875013	Verbindungsstangenlager / connecting rod bearing		8,5x30x19
09685	4403 661	Spurstangenendstück / tie rod end	servo	M14 x 1,5
09686	09111641	Traggelenk / ball joint		
37854	13281782	Stabilisatorlager / stabilizer mount		Ø I 25
43718	13334021	Querlenkerlager / control arm mount		106 x80 x65
43719	13334022	Querlenker / control arm		
43720	13334023	Querlenker / control arm		

Astra Mk II
(1984 → 1994)

man.

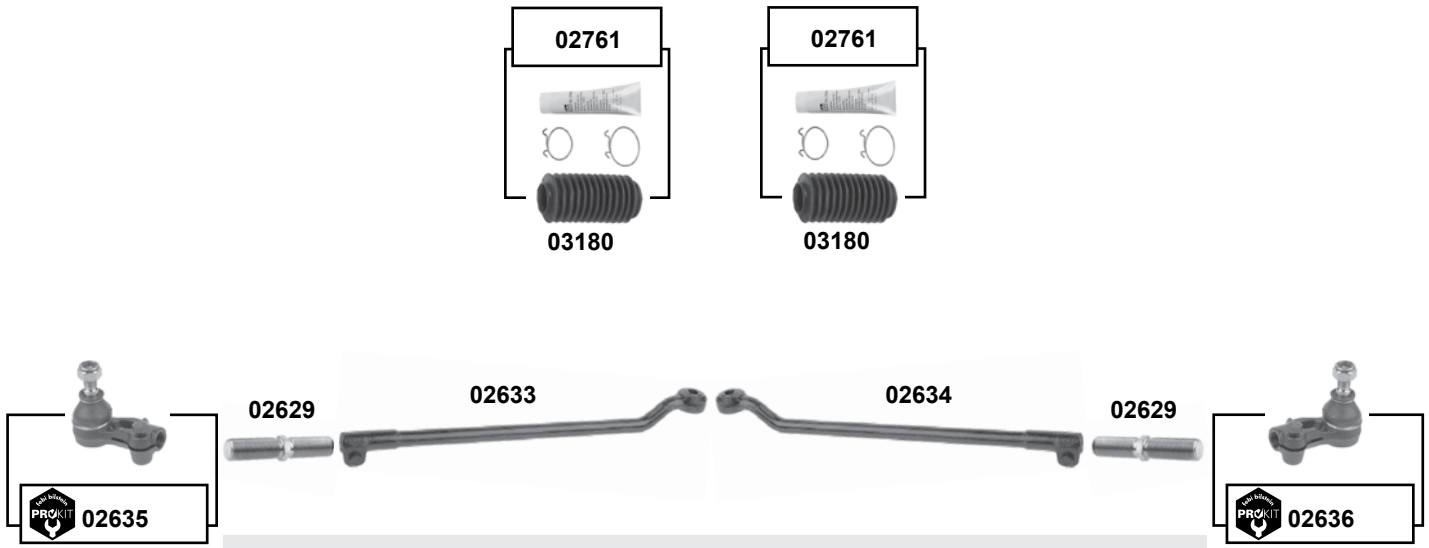

servo

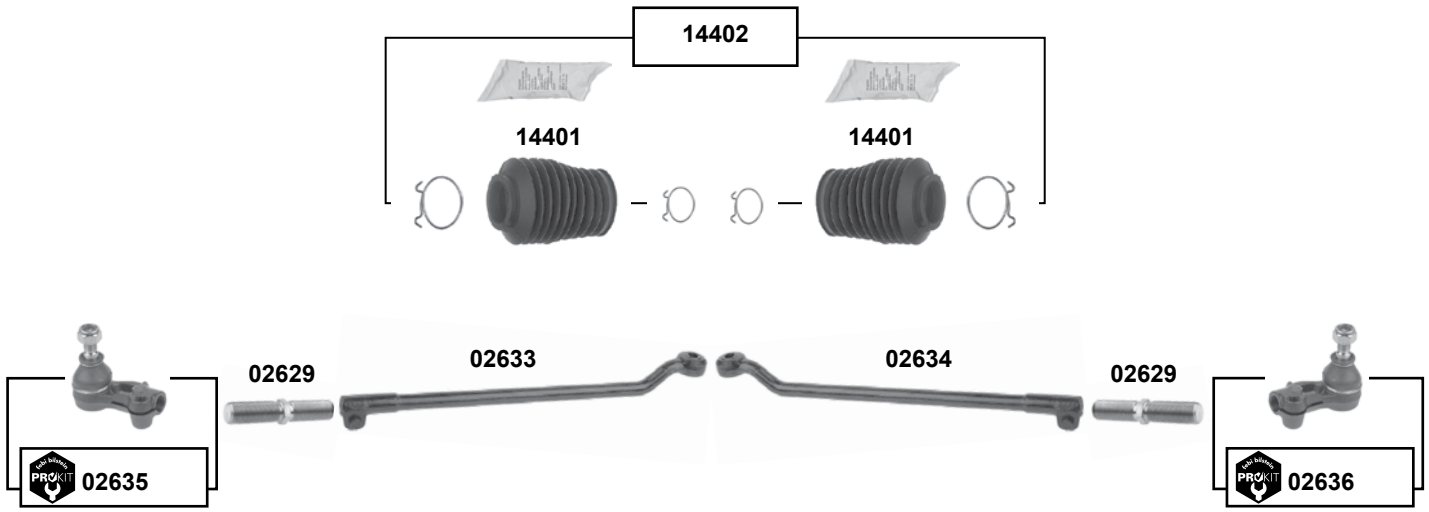

	Ref. - No.			
02629	90105358	Einstellbolzen / adjusting bolt	M16x1,5x98,5	
02633	90125567	Spurstange / tie rod		L 429
02634	90125568	Spurstange / tie rod		L 429
02635	90140007	ProKit Spurstangenendstück / tie rod end		M16x1,5 RHT
02636	90140006	ProKit Spurstangenendstück / tie rod end		M16x1,5 LHT
02761	90345195 S1	Rep. Satz Lenkmanschette / rep. kit steering boot		
03180	90345195	Lenkmanschette / steering boot		
14401	90398968 S1	Lenkmanschette / steering boot	**LHD** / für/to fit servo ZF	
14402	90398968 SK	Lenkmanschette / steering boot	**LHD** / für/to fit servo ZF	

Der Einbau darf nur durch geschultes Fachpersonal erfolgen. / The installation may exclusively be performed by trained specialist staff.

Astra Mk II
(1984 → 1994)

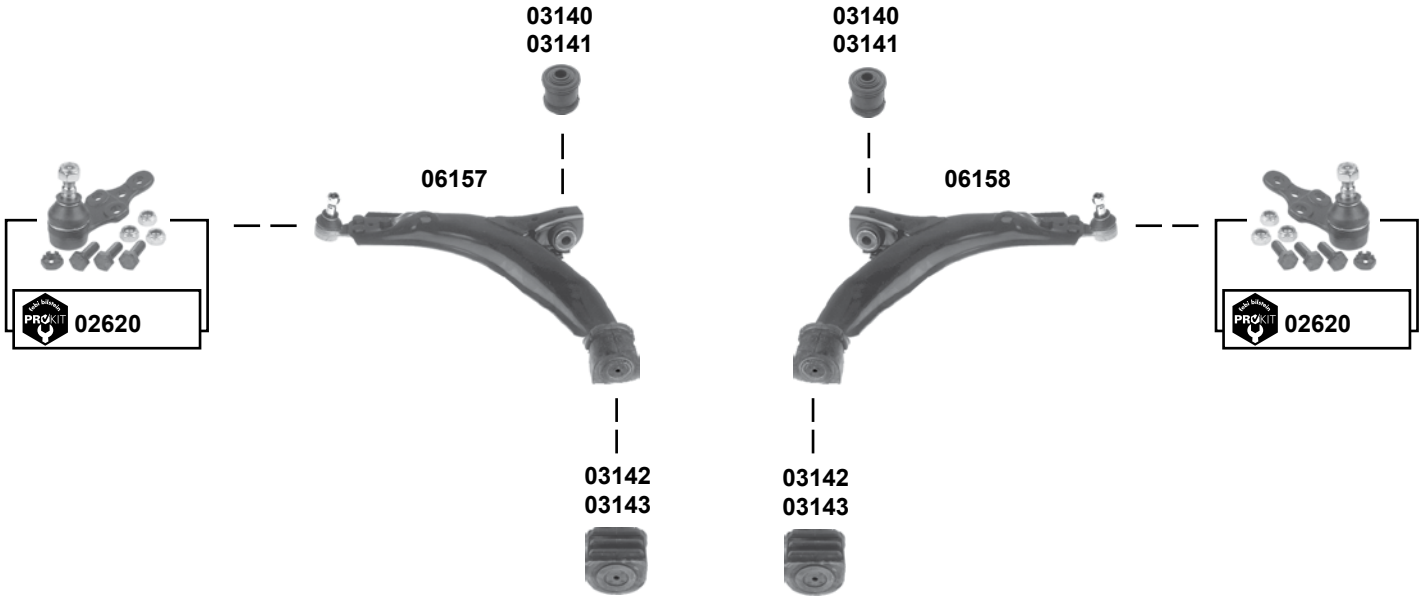

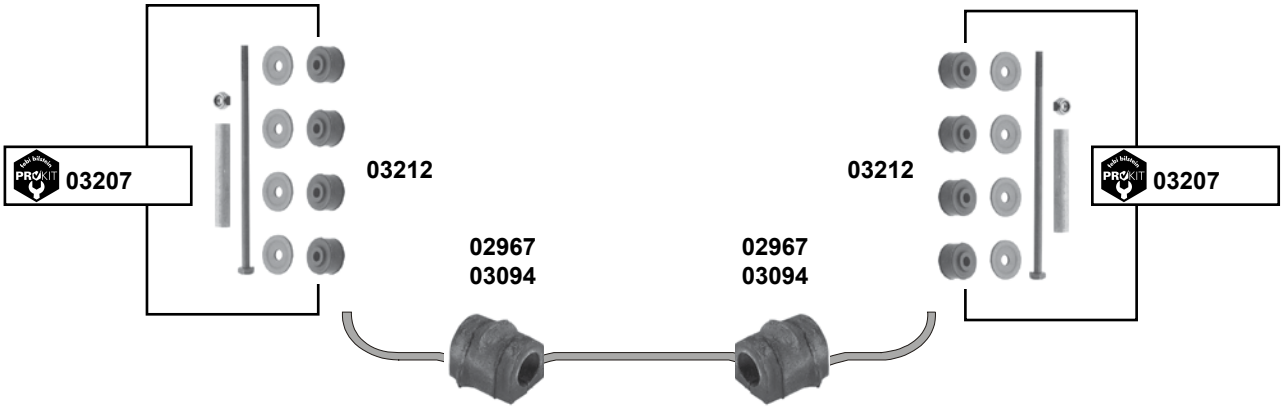

(1) 1.8 E / SE Caravan, 2.0 Cabrio / Stufenheck GSi / GTE

(2) **(ex.)** 1.8 E / SE Caravan, 2.0 Cabrio / Stufenheck GSi / GTE

	Ref. - No.			
02620	90272683	ProKit Traggelenk / ball joint		M12 x 1,5
02967	90235058	Stabilisatorlager / stabilizer mount		Ø I 20
03094	90216574	Stabilisatorlager / stabilizer mount		Ø I 17,5
03140	90193117	Querlenkerlager / control arm mount	**(1)**	59x43,5x14,5
03141	90335966	Querlenkerlager / control arm mount	**(2)**	59x46x14,5
03142	90235040	Querlenkerlager / control arm mount	**(2)**	21x56x54,5
03143	90235041	Querlenkerlager / control arm mount	**(1)**	21x56x54,5
03207	90009367	ProKit Stabilisatorlager / stabilizer mount		
03212	02875013	Verbindungsstangenlager / connecting rod bearing		8,5x30x19
06157	90375505	Querlenker / control arm	**(2)**	
06158	90375506	Querlenker / control arm	**(2)**	

Astra Mk III

(1991 → 1998)

(ch.) → R 2595225, R 5111734, R 8145949

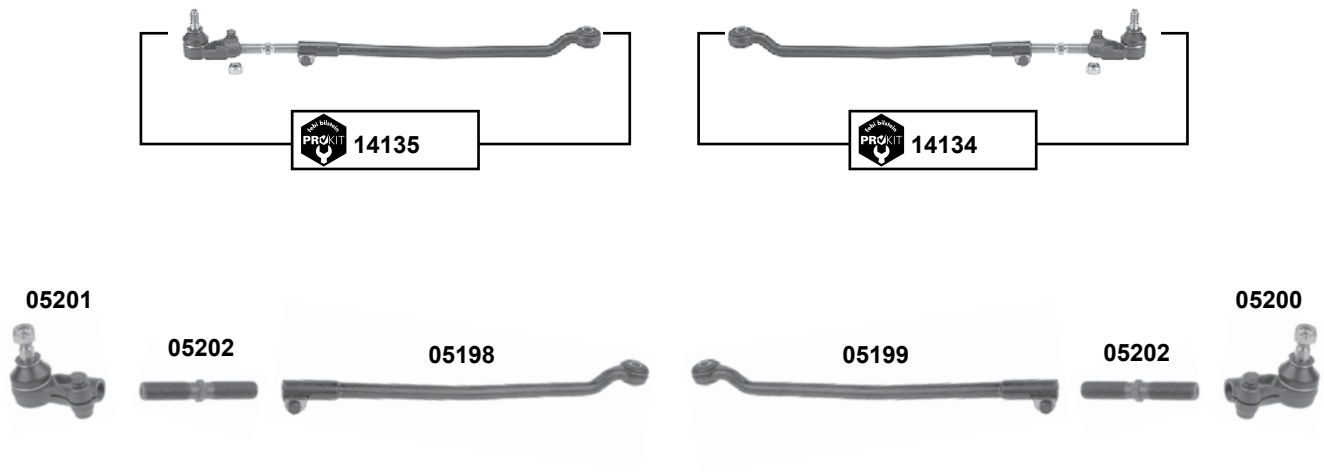

febi bilstein	Ref. - No.			
05198	90373521	Spurstange / tie rod		L 434
05199	90373522	Spurstange / tie rod		L 434
05200	90369705	Spurstangenendstück / tie rod end		M16x1,5 LHT
05201	90369704	Spurstangenendstück / tie rod end		M16x1,5 RHT
05202	90373523	Einstellbolzen / adjusting bol		M16x2x105,5
14134	90373522 S1	ProKit Spurstange / tie rod		
14135	90373521 S1	ProKit Spurstange / tie rod		

Der Einbau darf nur durch geschultes Fachpersonal erfolgen. / The installation may exclusively be performed by trained specialist staff.

Astra Mk III
(1991 → 1998)

(ch.) → R 2595225, R 5111734, R 8145949

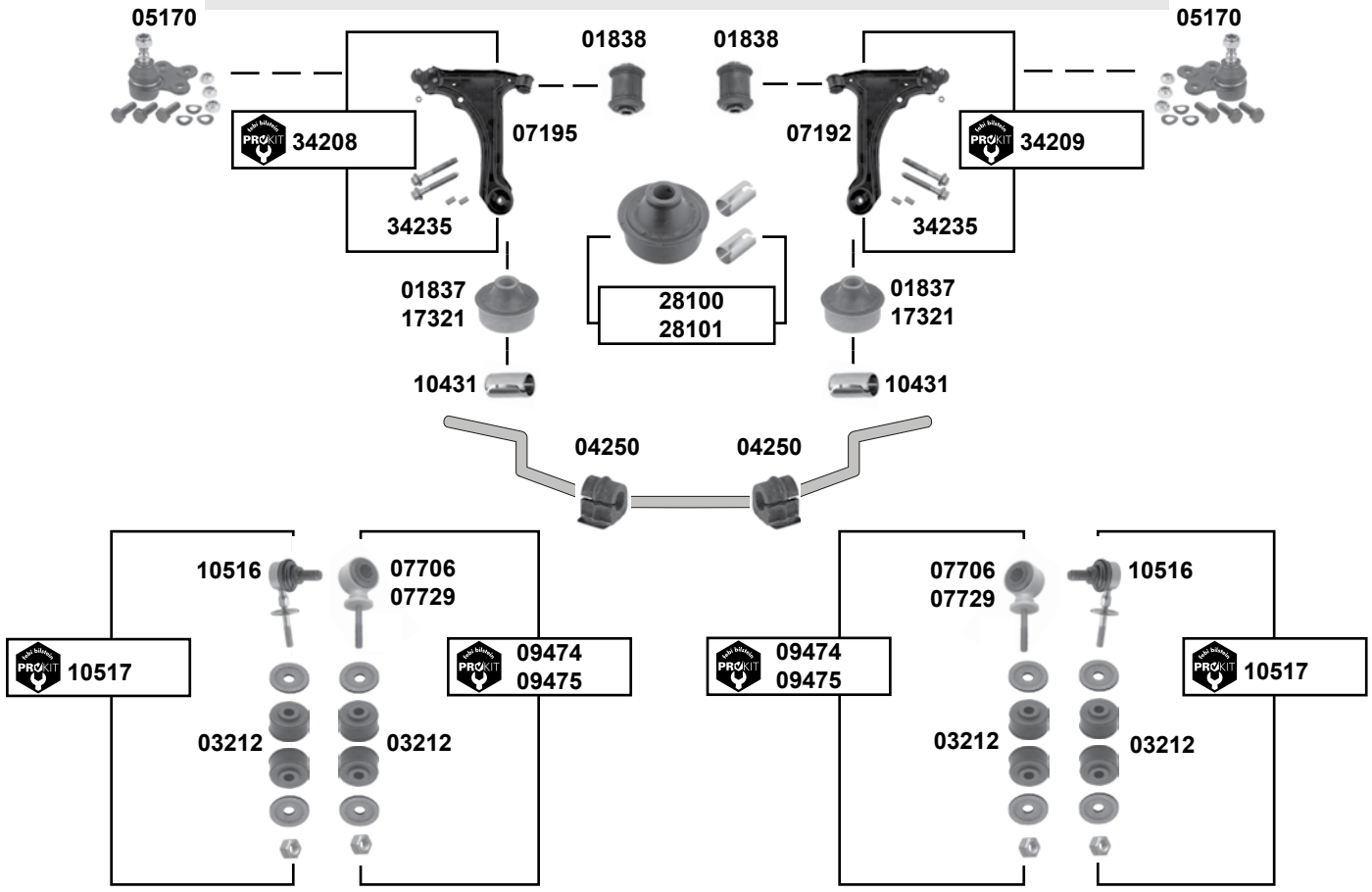

(1) **(ch.)** → P 2603822
(ch.) → P 8146889

(2) **(ch.)** P 2603823 → R 2595225
(ch.) P 5000000 → R 5111734
(ch.) P 8146890 → R 8145949

	Ref. - No.			
01837	90268463	Querlenkerlager / control arm mount	**(1)**	16x60x58
01838	90373778	Querlenkerlager / control arm mount	**(1)**	12x39x60
03212	02875013	Verbindungsstangenlager / connecting rod bearing		8,5x30x19
04250	90447867	Stabilisatorlager / stabilizer mount		Ø I 20
05170	90297863	Traggelenk / ball joint		M12 x 1,5
07192	90495160	Querlenker / control arm	**(ex.)** GSI	
07195	90495159	Querlenker / control arm	**(ex.)** GSI	
07706	90278579	Verbindungsstange / connecting rod		Ø I 22
07729	90278577	Verbindungsstange / connecting rod		Ø I 18
09474	90278579 S1	ProKit Verbindungsstange / connecting rod		
09475	90278577 S1	ProKit Verbindungsstange / connecting rod		
10431	90250709	Hülse / sleeve		16,3x30
10516	90495045	Verbindungsstange / connecting rod		L 86
10517	90495045 S1	ProKit Verbindungsstange / connecting rod		L 86
17321	90373264	Querlenkerlager / control arm mount	**(2)**	
28100	90268463 S1	Querlenkerlager / control arm mount	**(1)**	16x60x58
28101	90373264 S1	Querlenkerlager / control arm mount	**(2)**	16x60x58
34208	90495195 S1	ProKit Querlenker / control arm	**(ex.)** GSI	
34209	90495160 S1	ProKit Querlenker / control arm	**(ex.)** GSI	
34235	11092273 S1	Schraubensatz für Querlenker / screw kit for control arm		

Astra Mk III

(1991 → 1998)

(ch.) R 2595226, R 5111735, R 8145950 →

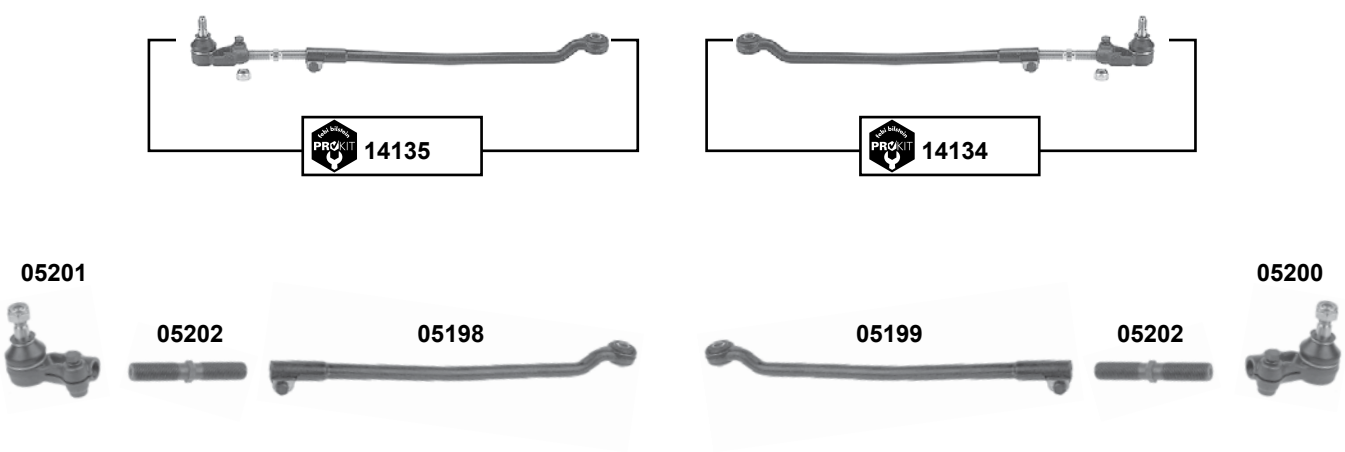

febi	Ref. - No.			
05198	90373521	Spurstange / tie rod		L 434
05199	90373522	Spurstange / tie rod		L 434
05200	90369705	Spurstangenendstück / tie rod end		M16x1,5 LHT
05201	90369704	Spurstangenendstück / tie rod end		M16x1,5 RHT
05202	90373523	Einstellbolzen / adjusting bolt		M16x2x105,5
14134	90373522 S1	ProKit Spurstange / tie rod		
14135	90373521 S1	ProKit Spurstange / tie rod		

Der Einbau darf nur durch geschultes Fachpersonal erfolgen. / The installation may exclusively be performed by trained specialist staff.

Astra Mk III
(1991 → 1998)

(ch.) R 2587416, R 5111735, R 8145950 →

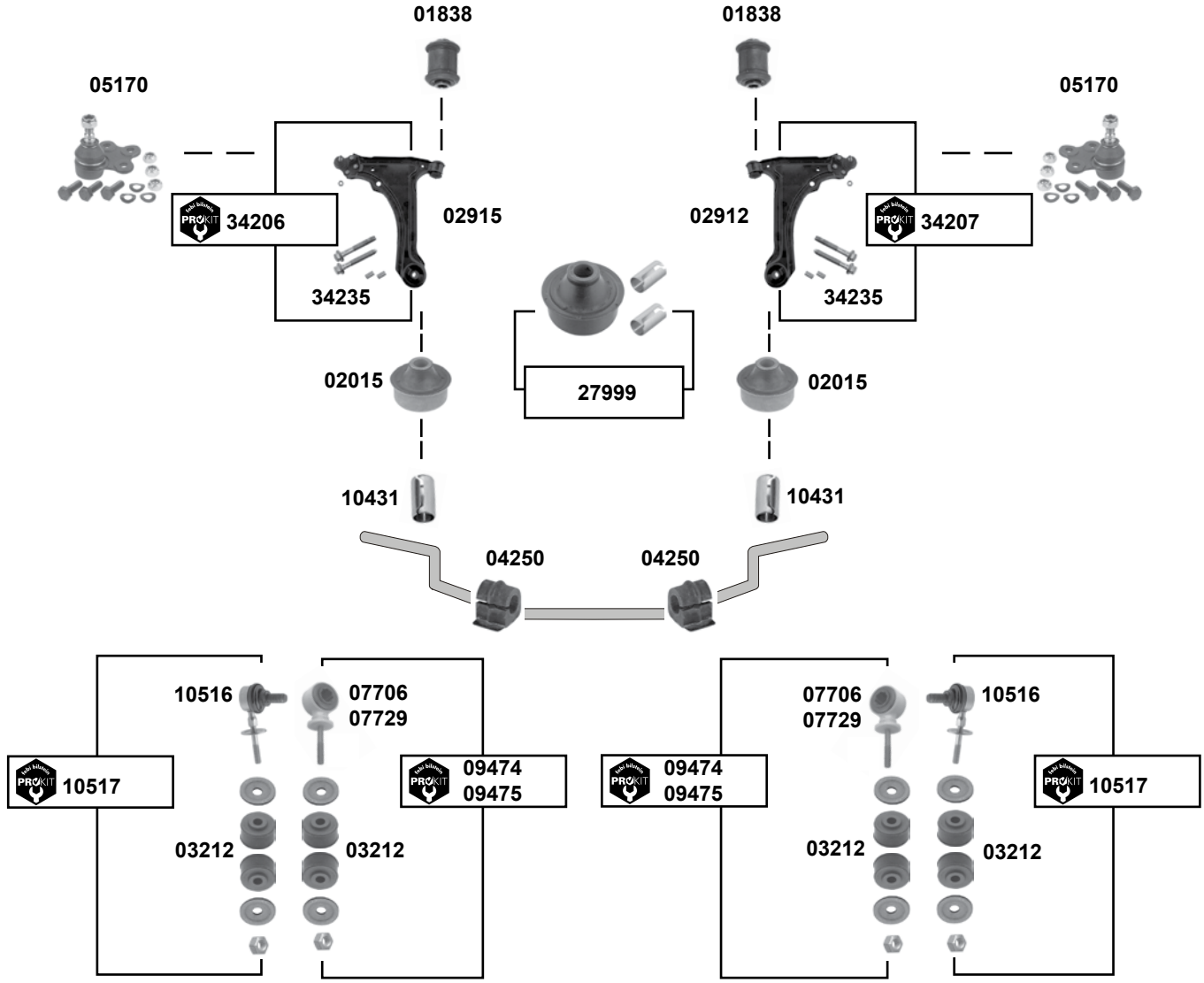

	Ref. - No.			
01838	90373778	Querlenkerlager / control arm mount		12x39x60
02015	90495046	Querlenkerlager / control arm mount		16x60x58
02912	90495104	Querlenker / control arm	**(ex.)** GSI	
02915	90495103	Querlenker / control arm	**(ex.)** GSI	
03212	02875013	Verbindungsstangenlager / connecting rod bearing		8,5x30x19
04250	90447867	Stabilisatorlager / stabilizer mount		Ø I 22
05170	90297863	Traggelenk / ball joint		M12 x 1,5
07706	90278579	Verbindungsstange / connecting rod		Ø I 22
07729	90278577	Verbindungsstange / connecting rod		Ø I 18
09474	90278579 S1	ProKit Verbindungsstange / connecting rod		
09475	90278577 S1	ProKit Verbindungsstange / connecting rod		
10431	90250709	Hülse / sleeve		16,3x30
10516	90495045	Verbindungsstange / connecting rod		L 86
10517	90495045 S1	ProKit Verbindungsstange / connecting rod		L 86
27999	90495046 S1	Querlenkerlager / control arm mount		16x60x58
34206	90495103 S1	ProKit Querlenker / control arm	**(ex.)** GSI	
34207	90495104 S1	ProKit Querlenker / control arm	**(ex.)** GSI	
34235	11092273 S1	Schraubensatz für Querlenker / screw kit for control arm		

Astra Mk IV

(1998 → 2004)

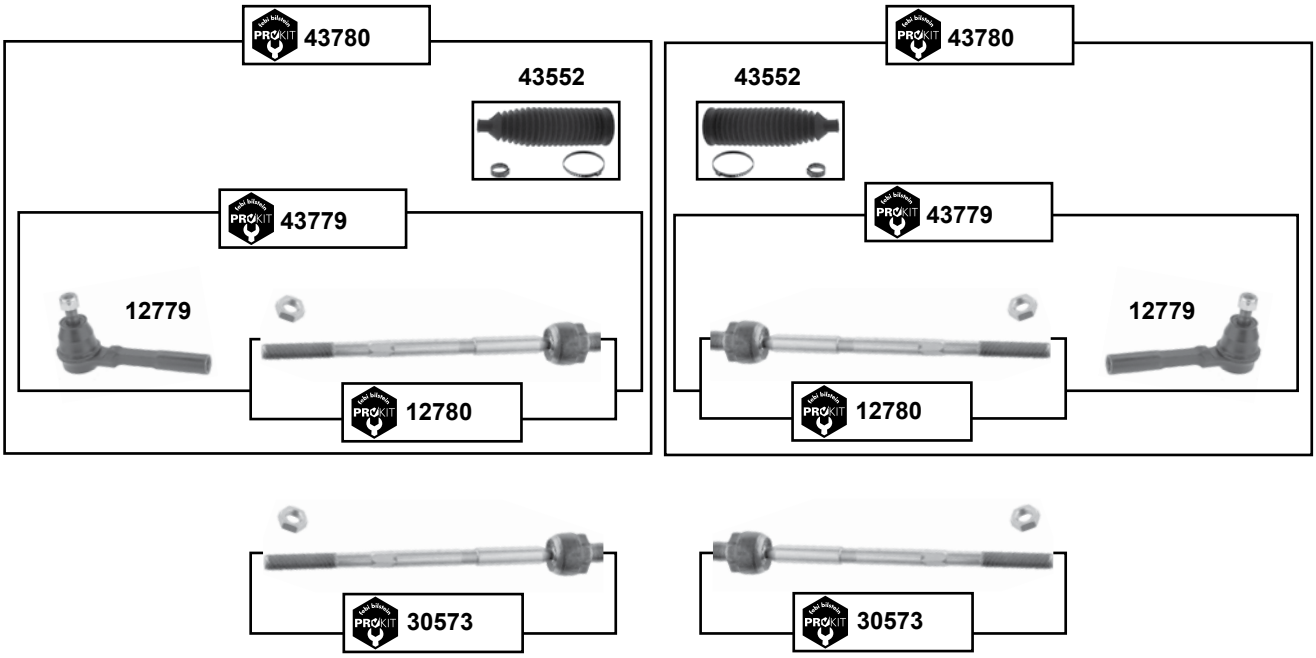

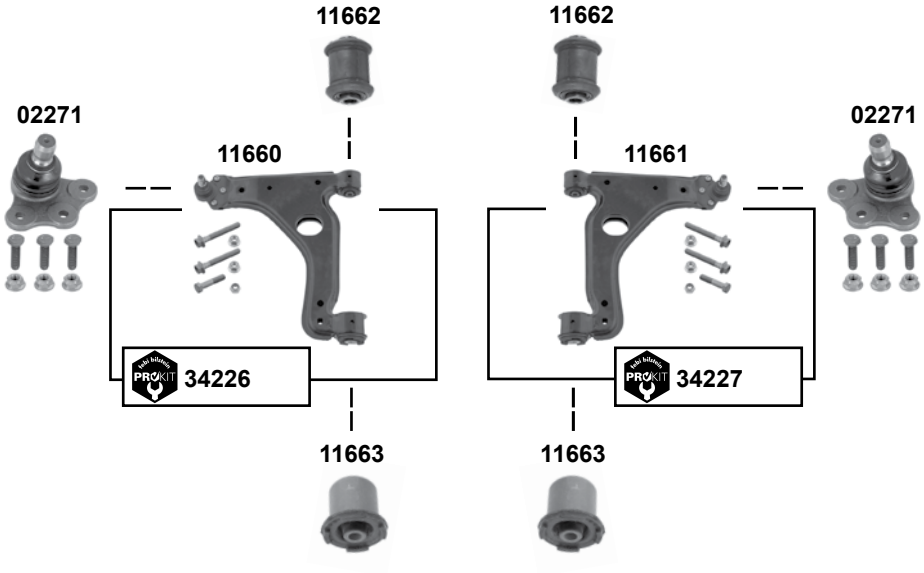

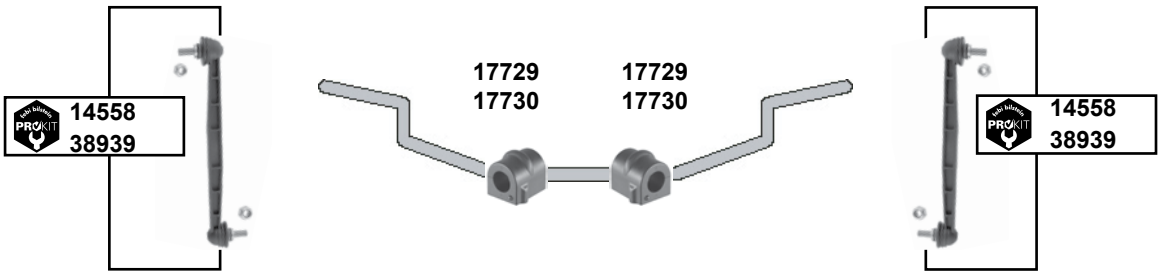

Der Einbau darf nur durch geschultes Fachpersonal erfolgen. / The installation may exclusively be performed by trained specialist staff.

Astra Mk IV

(1998 → 2004)

(1)	1.2 **(ch.)** → X 2999999 / X 5999999 / X 6999999 / X 8999999
(2)	1.2 **(ch.)** Y 2000001 / Y 5000001 / Y 6000001 / Y 8000001 → / 1.4 / 1.6 / 1.8 / 2.0 / 1.7 TD / DTI / 2.0 DI / DTI
(3)	Z1,4 XEP + **servo** elektronisch / electronic Coupe/Cabrio + **servo** TRW
(4)	Nur für TRW-Lenkung / TRW-steering only

	Ref. - No.			
02271	90512982	Traggelenk / ball joint		Ø A 18
11660	90498735	Querlenker / control arm		
11661	90498736	Querlenker / control arm		
11662	90498738	Querlenkerlager / control arm mount		12x36,5x60
11663	90498740	Querlenkerlager / control arm mount		12x45/48x60
12779	93186537	Spurstangenendstück / tie rod end	**(ex.)** OPC	M14x1,5 RHT
12780	26059293	ProKit Spurstange / tie rod	**(ex.)** OPC	L 300
14558	13169439	ProKit Verbindungsstange / connecting rod	**OLD**	L 300
17729	90468567	Stabilisatorlager / stabilizer mount	**(1)**	Ø I 16
17730	90538865	Stabilisatorlager / stabilizer mount	**(2)**	Ø I 18
30573	93191529 SK	ProKit Spurstange / tie rod	**(3)**	L 304
34226	90498735 S1	ProKit Querlenker / control arm		
34227	90498736 S1	ProKit Querlenker / control arm		
38939	13327928	ProKit Verbindungsstange / connecting rod	**NEW**	L 350
43552	93191260	Lenkmanschettensatz / steering boot set	**(4)**	L 211
43779	1603 643 S5	ProKit Spurstange / tie rod	**(4)**	M18 x 1,5
43780	1603 643 S6	ProKit Spurstange / tie rod	**(4)**	M18 x 1,5

Astra Mk V

(2004 → 2009)

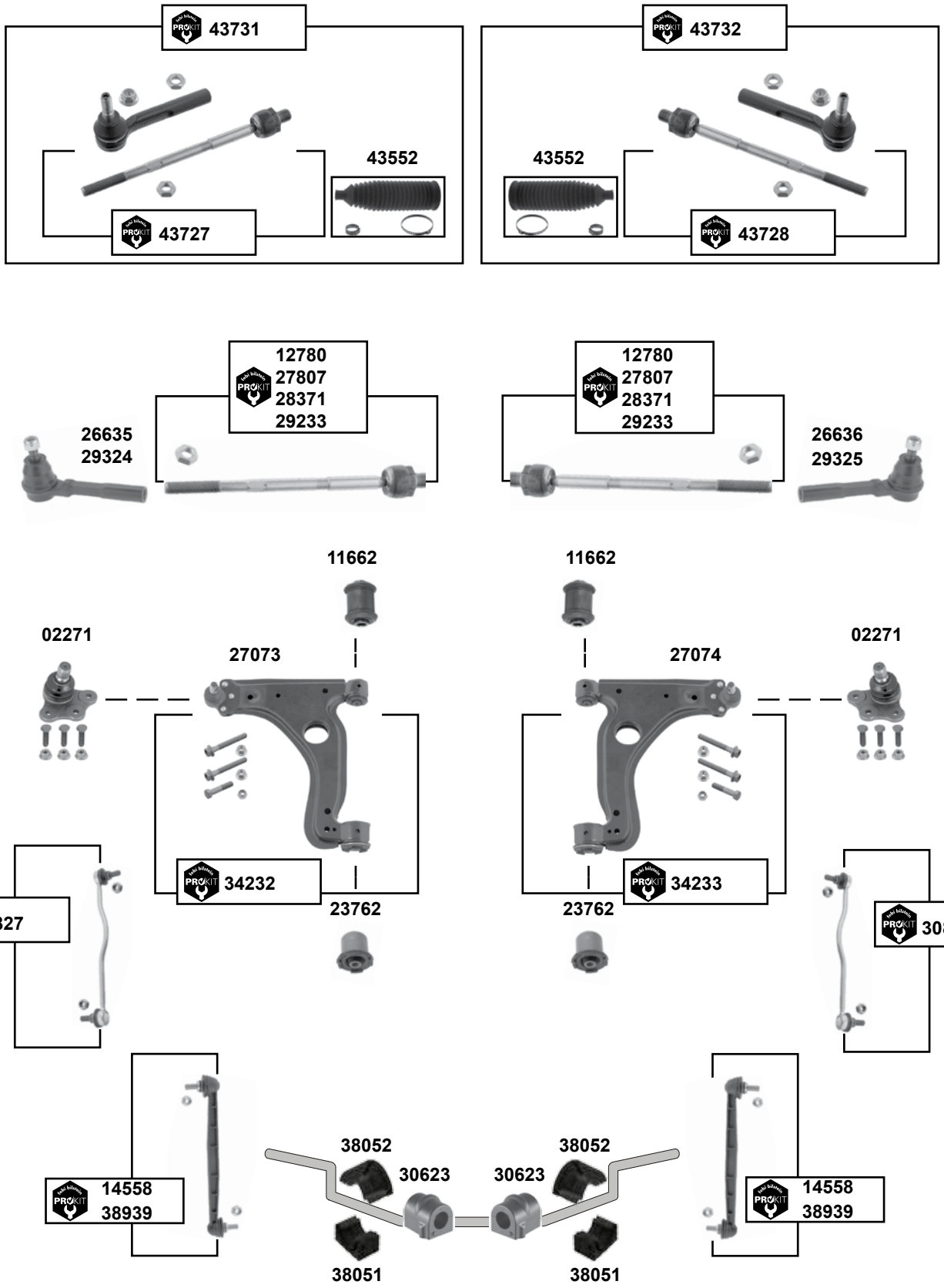

Der Einbau darf nur durch geschultes Fachpersonal erfolgen. / The installation may exclusively be performed by trained specialist staff.

Astra Mk V

(2004 → 2009)

	(1)	servo ZF **(ex.)** **Sport**	**(2)**	servo ZF **Sport** **(ex.) 18/19“**
	(3)	servo ZF **Sport** + **18/19“**	**(4)**	TRW **Generation II**
	(5)	**Schrägheck/Hatchback (ch.)** → 52999999, 55999999, 58999999		
	(6)	**(ch.)** 72094720 - , **(ch.)** 75080481 - , **(ch.)** 78048189 - , **(ch.)** 8B000001 - , **(ch.)** 7G -		
	(7)	Nur für TRW-Lenkung / TRW-steering only **(ch.)** 72094720 , **(ch.)** 75080481 , **(ch.)** 78048189 , **(ch.)** 8B000001, **(ch.)** 7G-		

	Ref. - No.			
02271	90512982	Traggelenk / ball joint		
11662	90498738	Querlenkerlager / control arm mount		12x36,5x60
12780	26059293	ProKit Spurstange / tie rod	**(4)** servo	L 279
14558	13169439	ProKit Verbindungsstange / connecting rod	**(ex.)** IDS+/ OLD	L 300
23762	24439582	Querlenkerlager / control arm mount		12x46x60
26635	93181232	Spurstangenendstück / tie rod end	servo ZF	M14 x 1,5
26636	93181233	Spurstangenendstück / tie rod end	servo ZF	M14 x 1,5
27073	24454477	Querlenker / control arm		
27074	22454478	Querlenker / control arm		
27807	93189668 SK	ProKit Spurstange / tie rod end	**(1)**	L 295
28371	93189669 SK	ProKit Spurstange / tie rod	**(2)**	L 279
29233	93189670 SK	ProKit Spurstange / tie rod	**(3)**	L 279
29324	93186333	Spurstangenendstück / tie rod end	servo TRW	M14 x 1,5
29325	93186332	Spurstangenendstück / tie rod end	servo TRW	M14 x 1,5
30623	13125492	Stabilisatorlager / stabilizer mounting	**(5)**	
30827	24461353	ProKit Verbindungsstange / connecting rod	IDS+	
34232	24454477 S1	ProKit Querlenker links / control arm left		
34233	24454478 S1	ProKit Querlenker rechts / control arm right		
38051	13204071	Stabilisatorlager, unten / stabilizer mount, lower	nur/only Cabrio	Ø I 24
38052	13204070	Stabilisatorlager, oben / stabilizer mount, upper	nur/only Cabrio	Ø I 24
38939	13327928	ProKit Verbindungsstange / connecting rod	**(ex.)** IDS+/ NEW	L 350
43552	93191260	Lenkmanschettensatz / steering boot set	**(7)**	L 211
43727	1603 643 S1	ProKit Spurstange / tie rod	**(4)**	M18 x 1,5
43728	1603 643 S2	ProKit Spurstange / tie rod	**(4)**	M18 x 1,5
43731	93191526 S3	ProKit Spurstange / tie rod	**(4) (6)**	M18 x 1,5
43732	93191526 S4	ProKit Spurstange / tie rod	**(4) (6)**	M18 x 1,5

Astra Mk VI
(2009 → 2015)

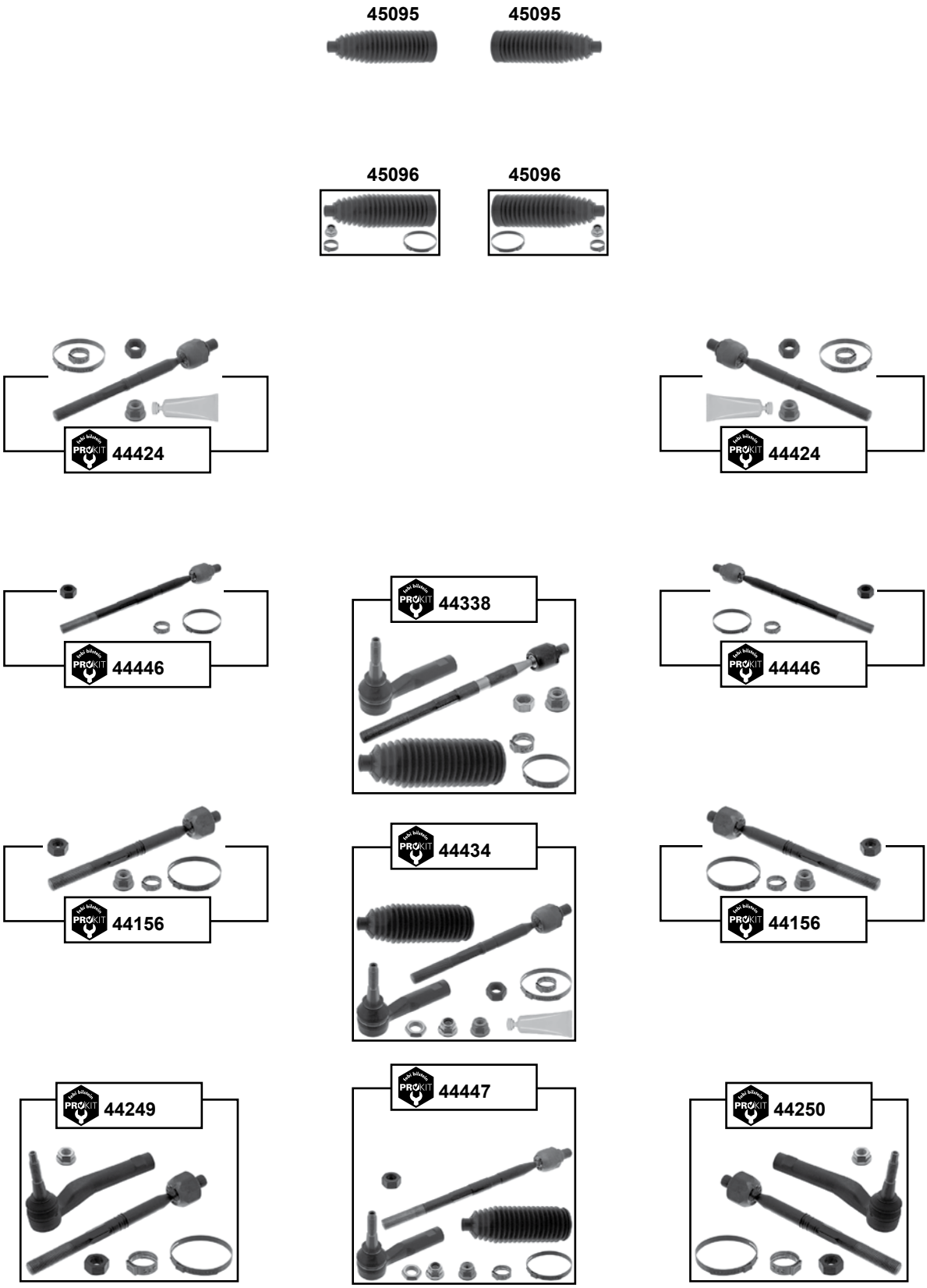

Der Einbau darf nur durch geschultes Fachpersonal erfolgen. / The installation may exclusively be performed by trained specialist staff.

Astra Mk VI

(2009 → 2015)

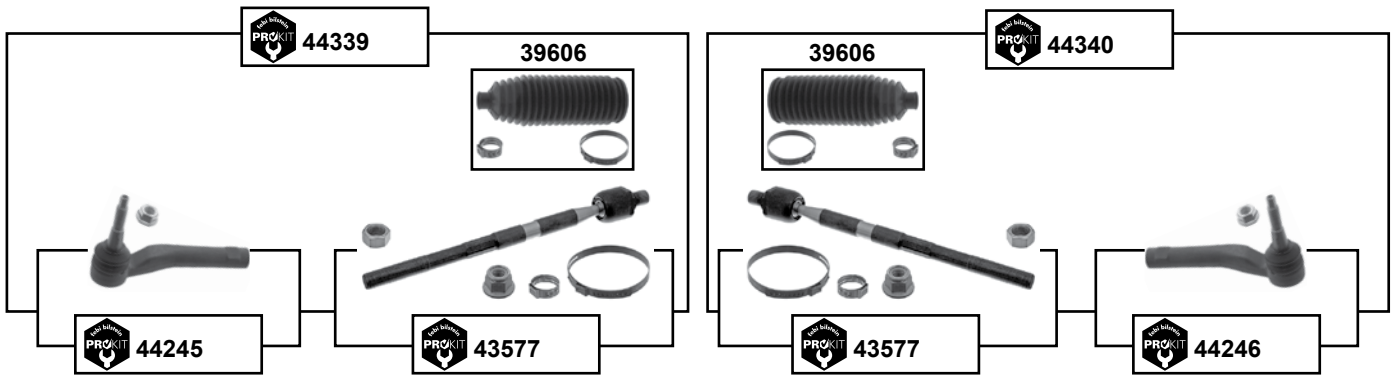

	(1)	**(ch.)** → A3999999 / A8999999 / AG999999
	(2)	3-türer / doors mit / with servo
	(3)	Coupe : Nur mit hydraulischer servo / combined with hydraulical servo
	(4)	5-türer / doors / servo / **(ch.)** C1000001 → , **(ch.)** B3000001 → , **(ch.)** B8000001 → , **(ch.)** BG000001 →
	(5)	→ **(ch.)** A3999999 / → **(ch.)** A8999999 / → **(ch.)** AG999999
	(6)	3-türer / doors E - servo
	(7)	5-türer / doors E - servo

	Ref. - No.			
39606	13278357	Rep. Satz Lenkmanschette / rep. kit steering boot	servo	
43577	13314168	ProKit Axialgelenk / axial joint	**(1)** servo	L 294
44156	13354542	ProKit Axialgelenk / axial joint	Coupe E - servo	L 223
44245	13354538	ProKit Spurstangenendstück / tie rod end	**(2)**	M12 x 1,75
44246	13354540	ProKit Spurstangenendstück / tie rod end	**(2)**	M12 x 1,75
44249	13354542 S1	ProKit Spurstange / tie rod	**(6)**	
44250	13354542 S2	ProKit Spurstange / tie rod	**(6)**	
44338	13314168 S1	ProKit Spurstange / tie rod	**(5) (7)**	
44339	13314168 S2	ProKit Spurstange / tie rod	**(2) (5)**	L 396
44340	13314168 S3	ProKit Spurstange / tie rod	**(2) (5)**	L 396
44424	13337891	ProKit Axialgelenk / axial joint	**(3)**	L 228
44434	13337891 S1	ProKit Spurstange / tie rod	**(3)**	
44446	13278358	ProKit Axialgelenk / axial joint	**(4)**	L 284
44447	13278358 S1	ProKit Spurstange / tie rod	servo	
45095	13354440 SK1	Lenkmanschette / steering rack boot	E - servo	
45096	13354440	Lenkmanschettensatz / steering boot set	E - servo	

Astra Mk VI

(2009 → 2015)

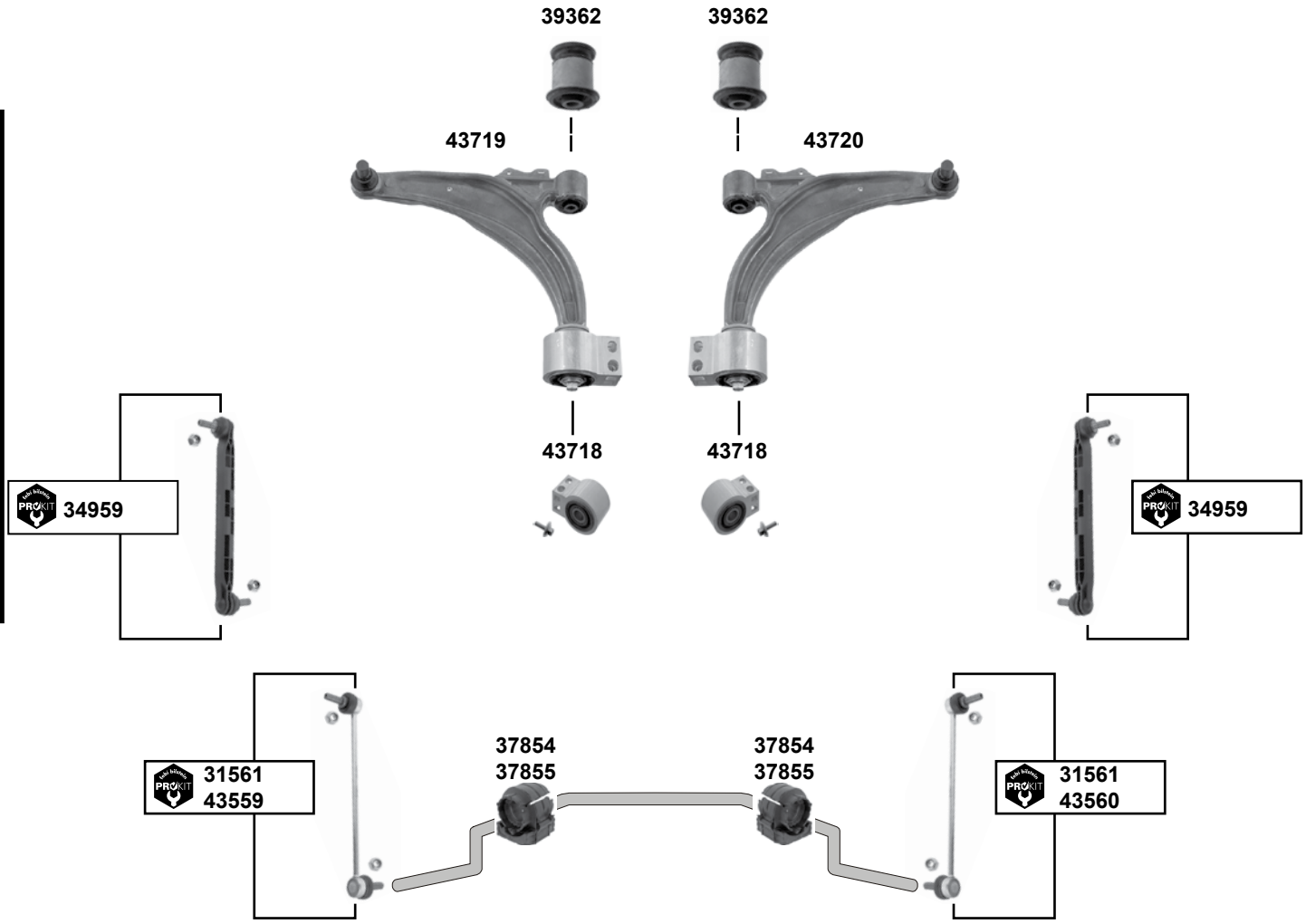

	(1)	Für Fahrzeuge mit Flexride Fahrwerk (aktives Fahrwerk) / for vehicles with flexride chassis only
	(2)	alle **(ex.**) Flexride Fahrwerk / all **(ex.)** flexride chassis
	(3)	**(ch.)** B8106940 - B8999999 / **(ch.)** BG140001 - BG999999 **(ch.)** C0000001 → / **(ch.)** C1000001 → / **(ch.)** C3000001 → / **(ch.)** C8000001 / → **(ch.)** CG000001 → **(ex.)** Biturbo
	(4)	**(mot.)** A 2,0 NFT 3-türer // alle / all 5-türer
	(5)	A2,0DTR , A2,0DTH , Y2,0DTJ , Z2,0DTC nur 3-türer / 3-doors only
	(6)	(5-türer / doors Schrägheck / Sufenheck / Caravan) außer / except Biturbo

febi bilstein	Ref. - No.			
31561	13258052	ProKit Verbindungsstange / connecting rod	**(1)**	L 303,5
34959	13219141	ProKit Verbindungsstange / connecting rod	**(2)**	L 304
37854	13281782	Stabilisatorlager / stabilizer mount	**(4)**	Ø I 25
37855	13281784	Stabilisatorlager / stabilizer mount	**(5)**	Ø I 23
39362	13219090	Querlenkerlager / control arm mount	**(6)**	12x52x60
43559	13282834	ProKit Verbindungsstange / connecting rod	3-türer / doors	L 290
43560	13285628	ProKit Verbindungsstange / connecting rod	3-türer / doors	L 290
43718	13334021	Querlenkerlager / control arm mount	**(6)**	106x80x65
43719	13334022	Querlenker / control arm	**(3)**	
43720	13334023	Querlenker / control arm	**(3)**	

Der Einbau darf nur durch geschultes Fachpersonal erfolgen. / The installation may exclusively be performed by trained specialist staff.

Calibra
(1990 → 1997)

man.

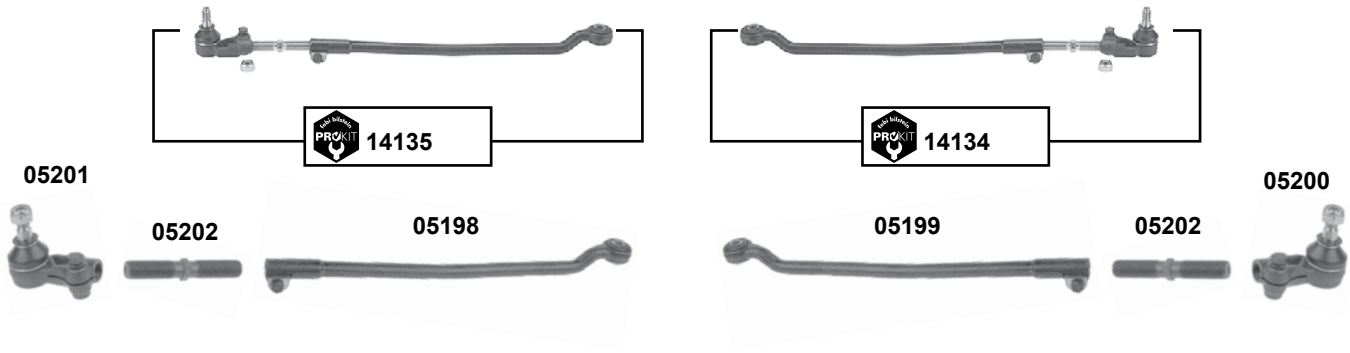

servo

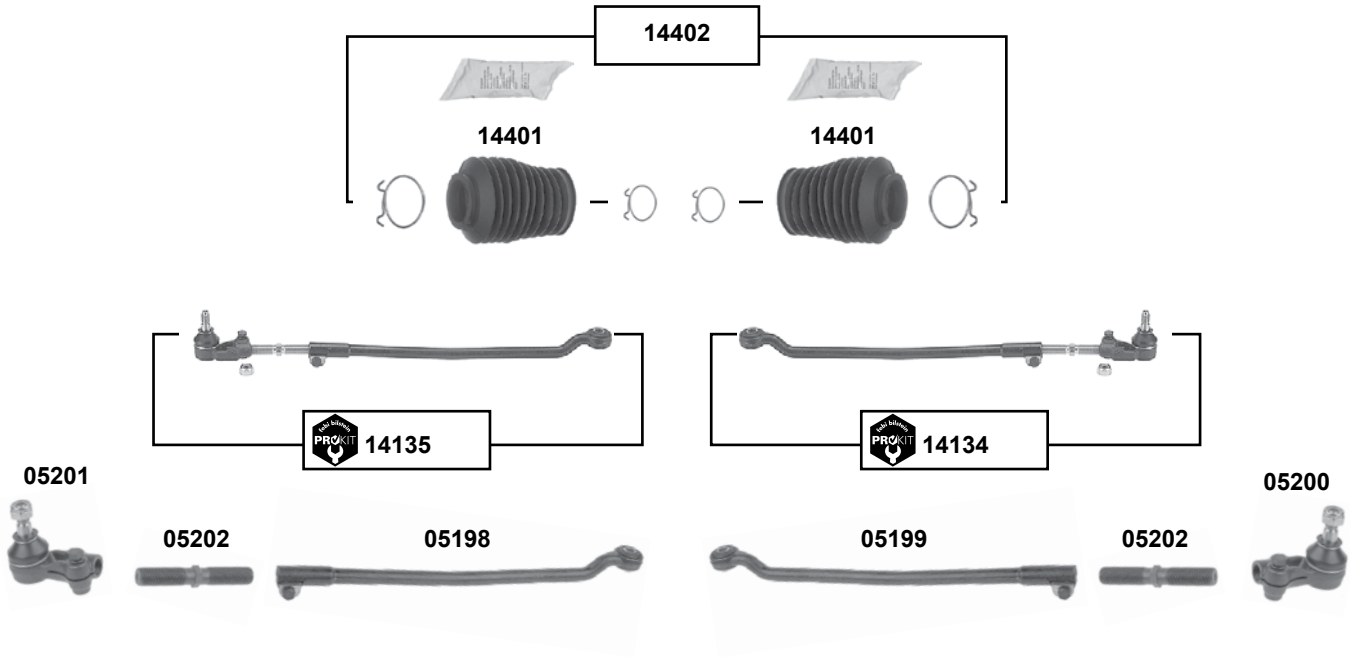

ebi bilstein	Ref. - No.			
05198	90373521	Spurstange / tie rod		L 434
05199	90373522	Spurstange / tie rod		L 434
05200	90369705	Spurstangenendstück / tie rod end		M16x1,5 LHT
05201	90369704	Spurstangenendstück / tie rod end		M16x1,5 RHT
05202	90373523	Einstellbolzen / adjusting bolt		M16x2x105,5
14134	90373522 S1	ProKit Spurstange / tie rod		
14135	90373521 S1	ProKit Spurstange / tie rod		
14401	90398968 S1	Lenkmanschette / steering boot	LHD / für/to fit servo ZF	
14402	90398968 SK	Lenkmanschette / steering boot	LHD / für/to fit servo ZF	

Calibra
(1990 → 1997)

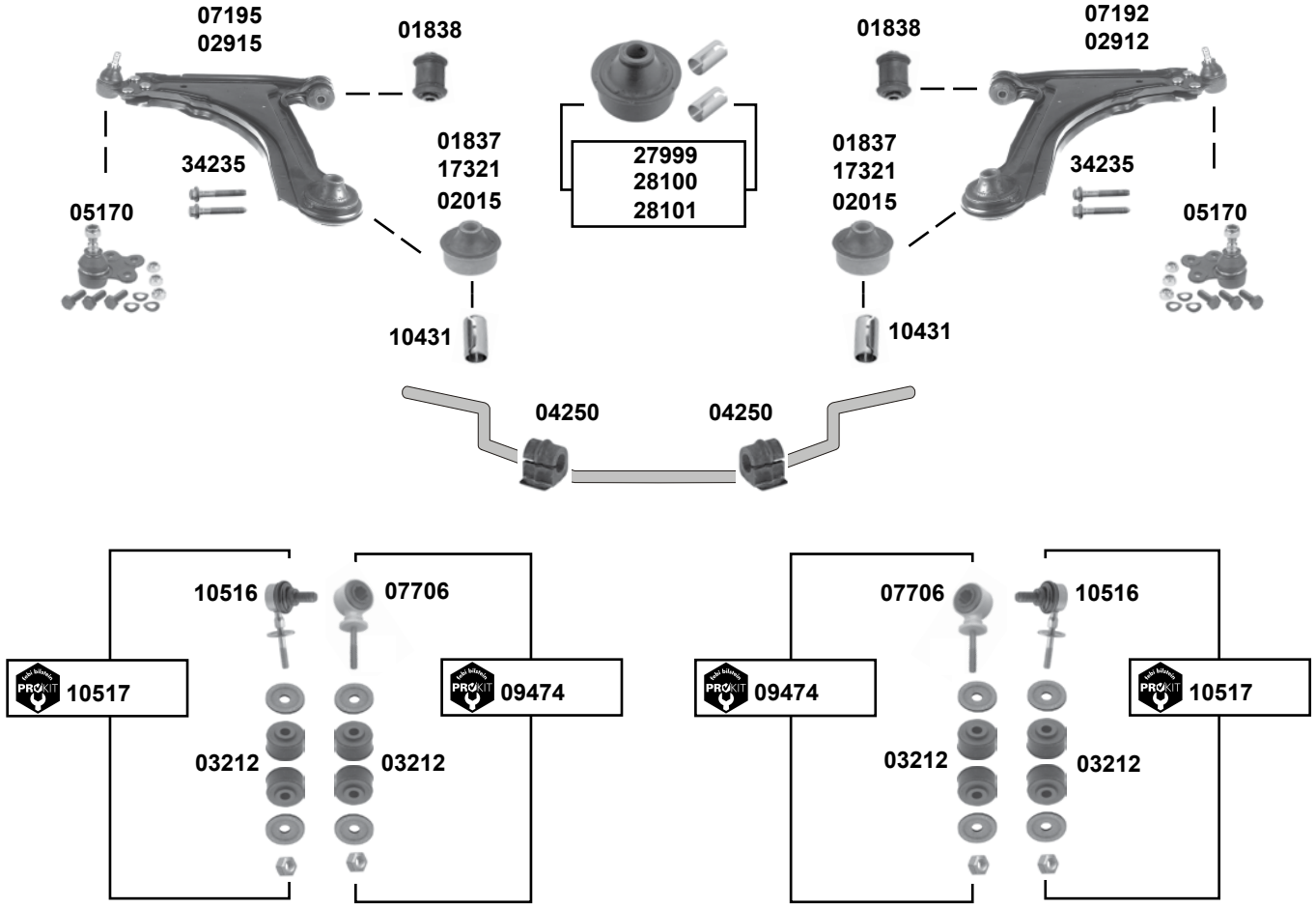

(1)	2.0 i (85kW) **(ch.)** → R 9003127	**(3)**	2.0 i (85kW) → 2.0 i 16V → 2.5 V6 **(ch.)** R 9003128 **(ch.)** R 9003175
(2)	2.0 i 16V → 2.5 V6 **(ch.)** → R 9003174	**(4)**	2.0 i (85kW) / 2.0 i 16V **(ch.)** R 9003128 →

	Ref. - No.			
01837	90268463	Querlenkerlager / control arm mount	**(1)**	16x60x58
01838	90373778	Querlenkerlager / control arm mount	2.0 i (85 kW)	12x39x60
02015	90495046	Querlenkerlager / control arm mount	**(3)**	16x60x58
02912	90495104	Querlenker / control arm	**(4)**	
02915	90495103	Querlenker / control arm	**(4)**	
03212	02875013	Verbindungsstangenlager / connecting rod bearing		8,5x30x19
04250	90447867	Stabilisatorlager / stabilizer mount		Ø I 22
05170	90297863	Traggelenk / ball joint	**(ex.)** 2.5 V6	M12 x 1,5
07192	90495160	Querlenker / control arm	**(1)**	
07195	90495159	Querlenker / control arm	**(1)**	
07706	90278579	Verbindungsstange / connecting rod		Ø I 22
09474	90278579 S1	ProKit Verbindungsstange / rep. kit connecting rod		
10431	90250709	Hülse / sleeve		16,3x30
10516	90495045	Verbindungsstange / connecting rod		L 86
10517	90495045 S1	ProKit Verbindungsstange / connecting rod		L 86
17321	90373264	Querlenkerlager / control arm mount	**(2)**	
27999	90495046 S1	Querlenkerlager / control arm mount	**(3)**	16x60x58
28100	90268463 S1	Querlenkerlager / control arm mount	**(1)**	16x60x58
28101	90373264 S1	Querlenkerlager / control arm mount	**(2)**	
34235	11092273 S1	Schraubensatz für Querlenker / screw kit for control arm		

Der Einbau darf nur durch geschultes Fachpersonal erfolgen. / The installation may exclusively be performed by trained specialist staff.

Carlton
(1986 → 1994)

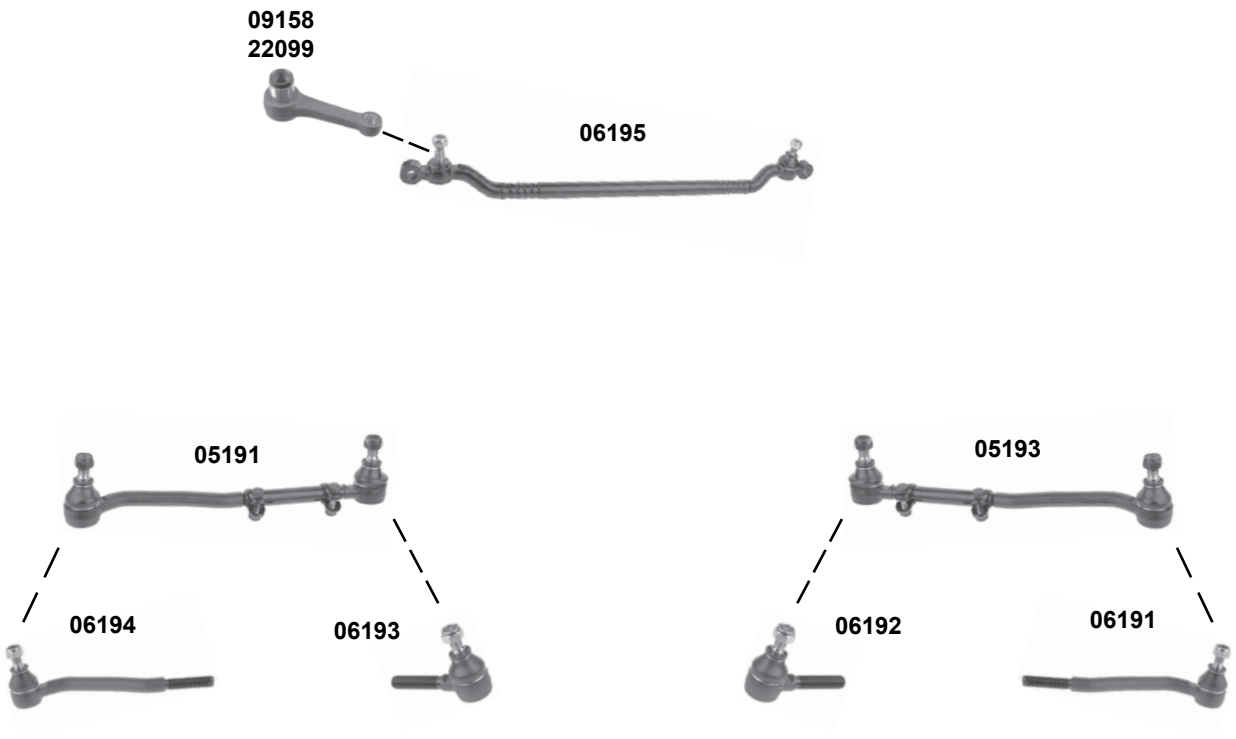

(1) **(mot.)** 1.8 / 2.0 / 2.4

	Ref. - No.			
05191	90510641	Spurstange / tie rod		L 347
05193	90510642	Spurstange / tie rod		L 347
06191	90510644	Spurstangenendstück / tie rod end	**(ch.)** H1169261 →	M14x1,5 LHT
06192	90510640	Spurstangenendstück / tie rod end	**(ch.)** H1169261 →	M14x1,5 RHT
06193	90510639	Spurstangenendstück / tie rod end	**(ch.)** H1169261 →	M14x1,5 LHT
06194	90510643	Spurstangenendstück / tie rod end	**(ch.)** H1169261 →	M14x1,5 RHT
06195	90392553	Spurstange / tie rod		L 572
09158	90092492	Lenkhebel / steering arm		L 121 Ø 18
22099	09195731	Lenkhebel / steering arm	**(1)**	L 110 Ø 18

Carlton
(1986 → 1994)

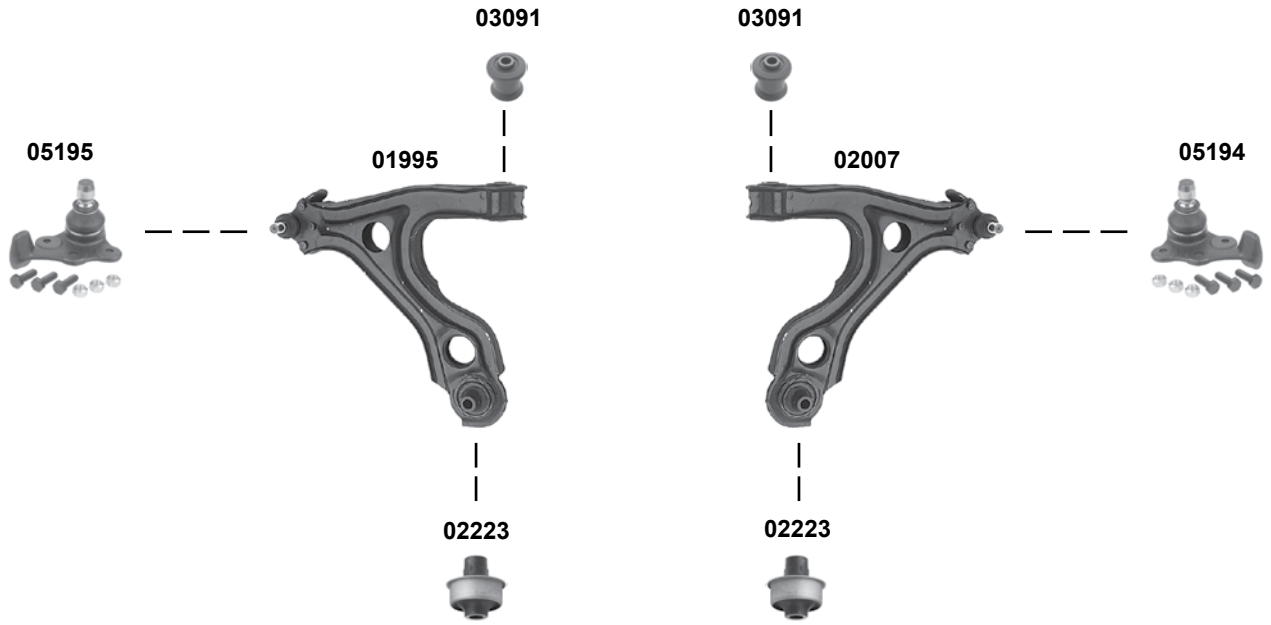

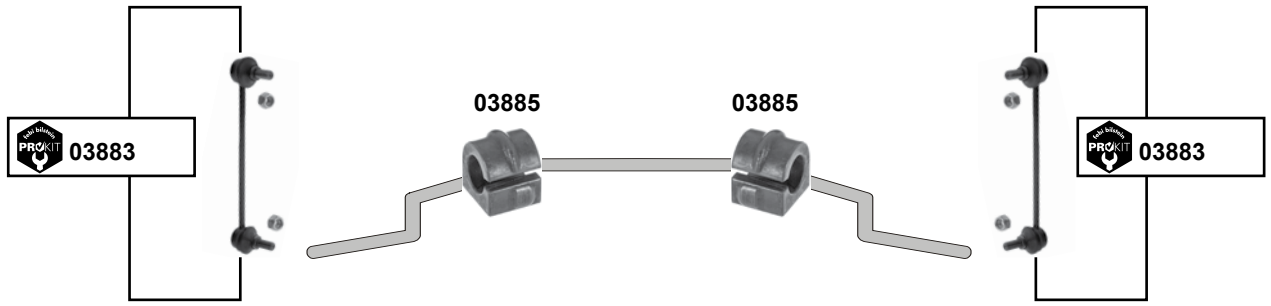

	Ref. - No.			
01995	90288387	Querlenker / control arm		
02007	90288388	Querlenker / control arm		
02223	90373854	Querlenkerlager / control arm mount		16x60x69,5
03091	90279193	Querlenkerlager / control arm mount		12x41/47x60
03883	90445137	ProKit Verbindungsstange / connecting rod		L 225
03885	90278624	Stabilisatorlager / stabilizer mount		Ø I 22
05194	90272195	Traggelenk / ball joint		Ø A 18
05195	90272194	Traggelenk / ball joint		Ø A 18

Der Einbau darf nur durch geschultes Fachpersonal erfolgen. / The installation may exclusively be performed by trained specialist staff.

Cascada
(2013 →)

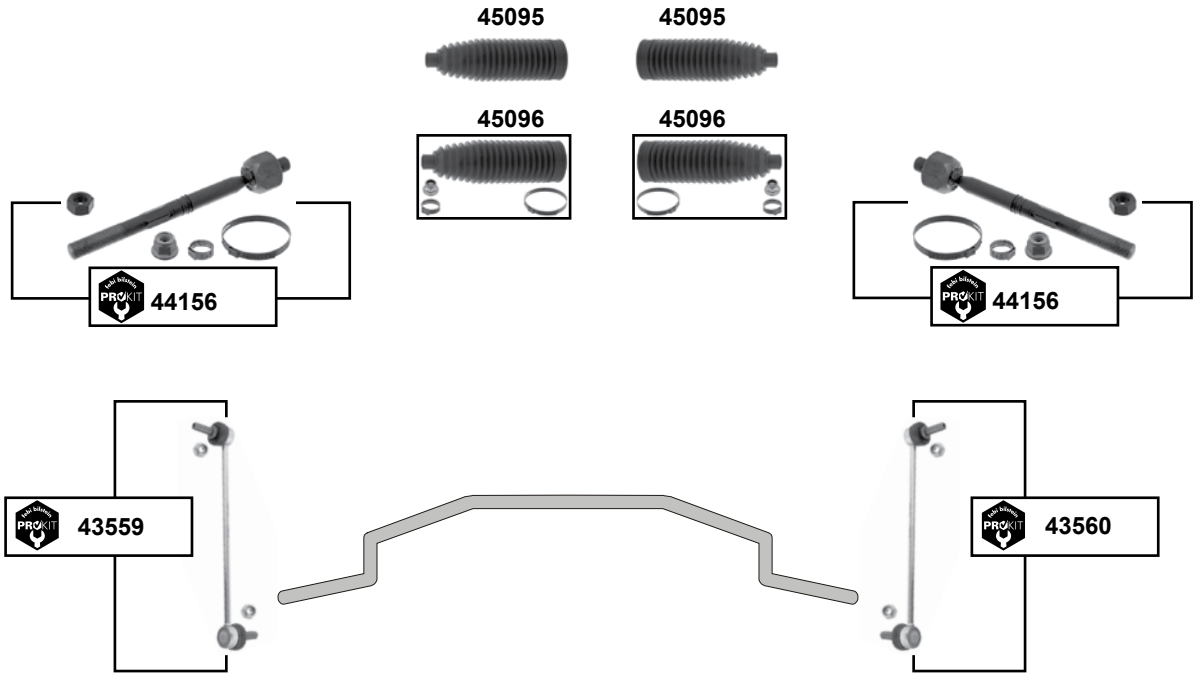

Cavalier Mk II
(1981 → 1988)

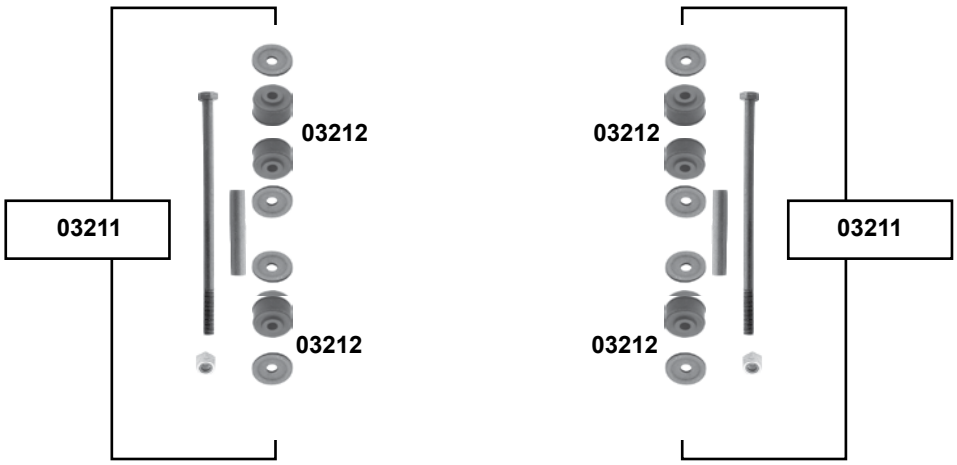

	Ref. - No.			
03211	90009368	Rep. Satz Stabilisator / rep. kit stabilizer		
03212	2875013	Verbindungsstangenlager / connecting rod bearing		
43559	13282834	ProKit Verbindungsstange / connecting rod		L 290
43560	13285628	ProKit Verbindungsstange / connecting rod		L 290
44156	13354542	ProKit Axialgelenk / axial joint	E - servo	L 223
45095	13354440 SK1	Lenkmanschette / steering rack boot	E - servo	
45096	13354440	Lenkmanschettensatz / steering boot set	E - servo	

Cavalier Mk III

(1988 → 1995)

1.4 → 2.0 i (ex.)16 V

1.7 D / TD

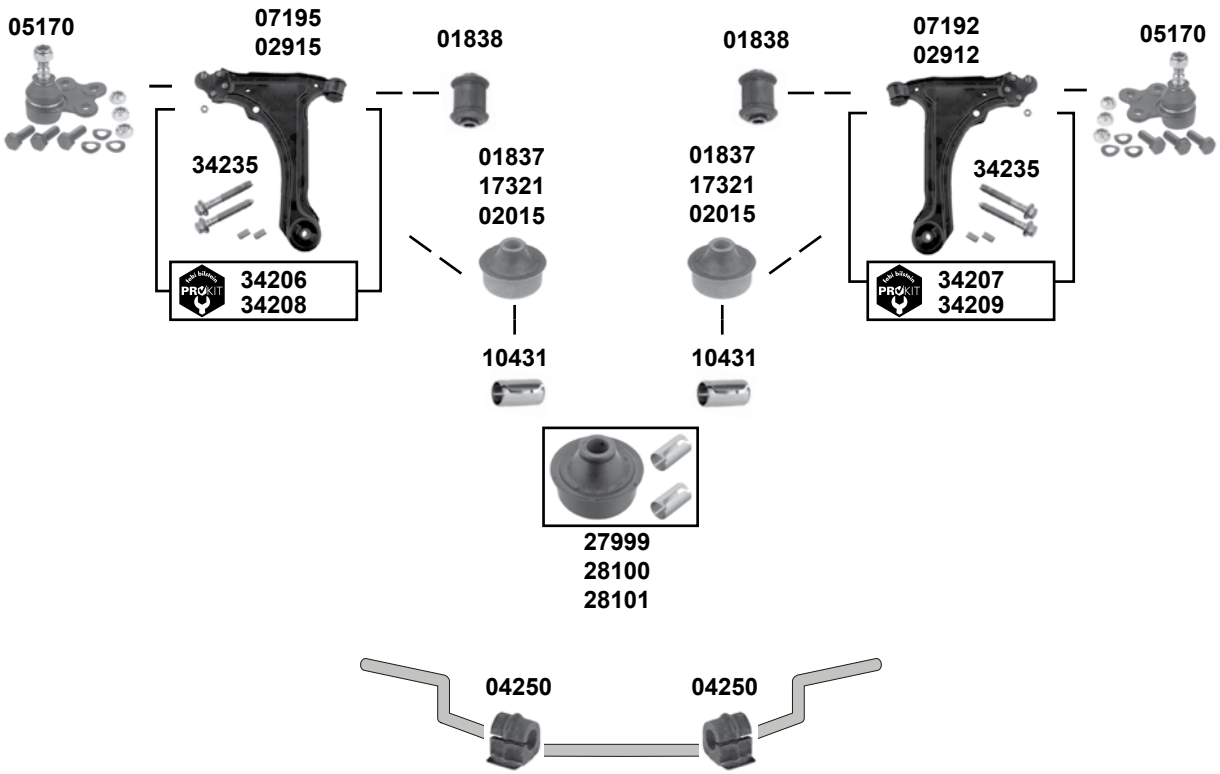

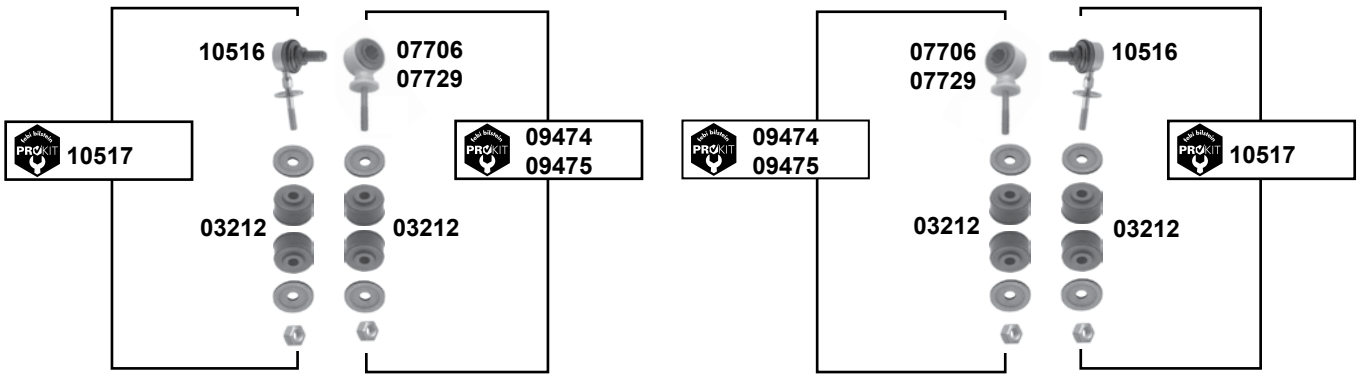

Der Einbau darf nur durch geschultes Fachpersonal erfolgen. / The installation may exclusively be performed by trained specialist staff.

Cavalier Mk III

(1988 → 1995)

1.4 → 2.0 i (ex.)16 V

1.7 D / TD

(1)	**(ch.)** → NV 535971 / P 1001687 / P 5004910	**(3)**	**(ch.)** NV 535972 / P 1001688 / P 5004911 →
(2)	**(ch.)** R 75440516 / R 1049315 / R 5112257 →	**(4)**	**(ch.)** → R 75440515 / R 1049314 / R 5112256

	Ref. - No.			
01837	90268463	Querlenkerlager / control arm mount	**(1) (ex.)** 2.5 V6	16x60x58
01838	90373778	Querlenkerlager / control arm mount	**(1) (ex.)** 2.5 V6	12x39x60
02015	90495046	Querlenkerlager / control arm mount	**(2) (ex.)** 2.5 V6	16x60x58
02912	90495104	Querlenker / control arm	**(2) (ex.)** 2.5 V6	
02915	90495103	Querlenker / control arm	**(2) (ex.)** 2.5 V6	
03212	02875013	Verbindungsstangenlager / connecting rod bearing		8,5x30x19
04250	90447867	Stabilisatorlager / stabilizer mount		Ø I 20
05170	90297863	Traggelenk / ball joint	**(ex.)** 2.5 V6	M12 x 1,5
07192	90495160	Querlenker / control arm	**(4) (ex.)** 2.5 V6	
07195	90495159	Querlenker / control arm	**(4) (ex.)** 2.5 V6	
07706	90278579	Verbindungsstange / connecting rod		Ø I 22
07729	90278577	Verbindungsstange / connecting rod		Ø I 18
09474	90278579 S1	ProKit Verbindungsstange / connecting rod		
09475	90278577 S1	ProKit Verbindungsstange / connecting rod		
10431	90250709	Hülse / sleeve		16,3x30
10516	90495045	Verbindungsstange / connecting rod		L 86
10517	90495045 S1	ProKit Verbindungsstange / connecting rod		L 86
17321	90373264	Querlenkerlager / control arm mount	**(3) (4) (ex.)** 2.5 V6	Ø I 12
27999	90495046 S1	Querlenkerlager / control arm mount	**(2) (ex.)** 2.5 V6	16x60x58
28100	90268463 S1	Querlenkerlager / control arm mount	**(1) (ex.)** 2.5 V6	16x60x58
28101	90373264 S1	Querlenkerlager / control arm mount	**(3) (4) (ex.)** 2.5 V6	
34206	90495103 S1	ProKit Querlenker links / control arm left	**(2)**	
34207	90495104 S1	ProKit Querlenker rechts / control arm right	**(2)**	
34208	90495195 S1	ProKit Querlenker links / control arm left	**(4)**	
34209	90495160 S1	ProKit Querlenker rechts / control arm right	**(4)**	
34235	11092273 S1	Schraubensatz für Querlenker / screw kit for control arm		

Cavalier Mk III

(1988 → 1995)

1.4 → 2.0 i (ex.)16 V

1.7 D / TD

man.

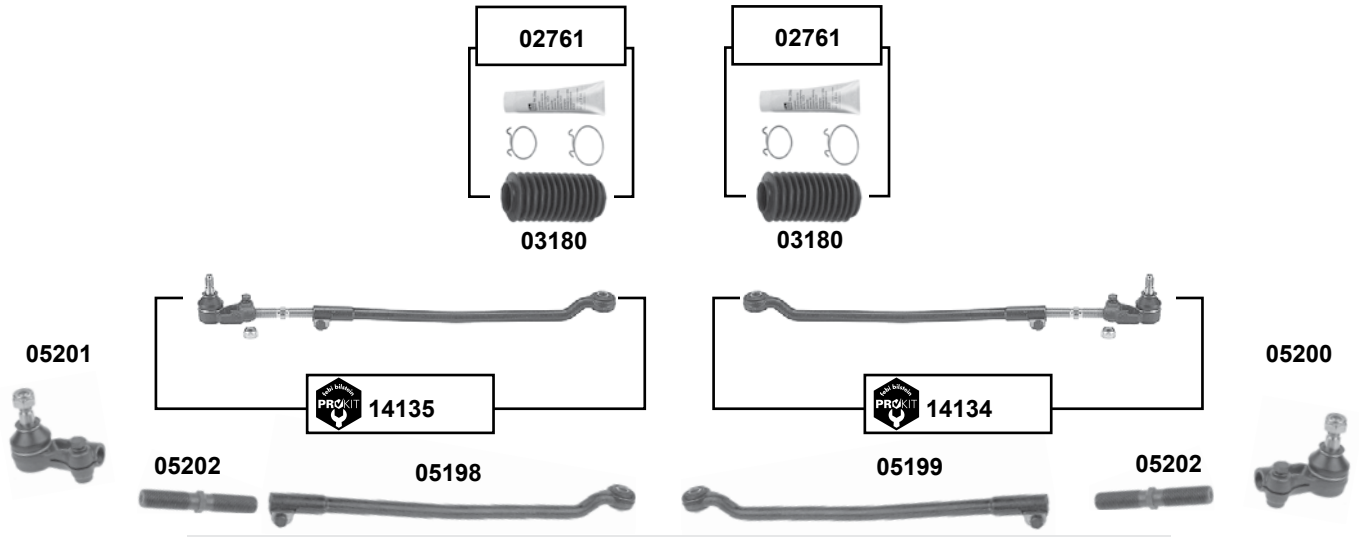

servo

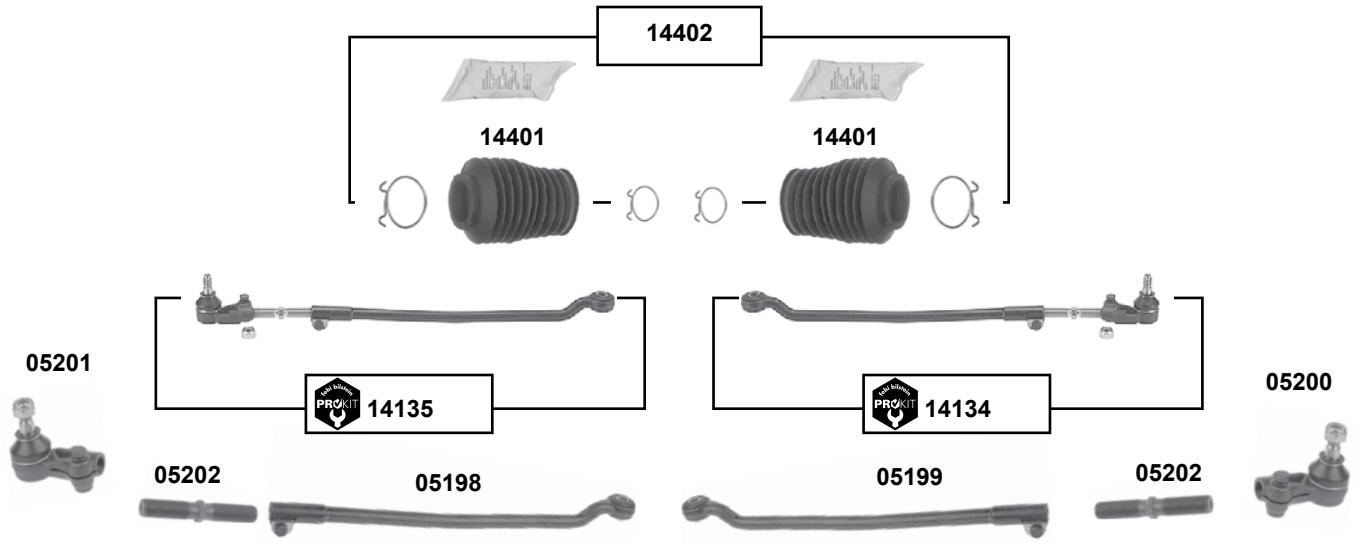

(1) **(ch.)** → M 1300367 / M 5396085 / NV 102027

febi bilstein	Ref. - No.			
02761	90345195 S1	Rep. Satz Lenkmanschette / rep. kit steering boot	**(1)**	
03180	90345195	Lenkmanschette / steering boot	**(1)**	
05198	90373521	Spurstange / tie rod		L 434
05199	90373522	Spurstange / tie rod		L 434
05200	90369705	Spurstangenendstück / tie rod end		M16x2 LHT
05201	90369704	Spurstangenendstück / tie rod end		M16x2 RHT
05202	90373523	Einstellbolzen / adjusting bolt		M16x2x105,5
14134	90373522 S1	ProKit Spurstange / tie rod		M16 x 2
14135	90373521 S1	ProKit Spurstange / tie rod		M16 x 2
14401	90398968 S1	Lenkmanschette / steering boot	LHD / für/to fit servo ZF	
14402	90398968 SK	Lenkmanschette / steering boot	LHD / für/to fit servo ZF	

Der Einbau darf nur durch geschultes Fachpersonal erfolgen. / The installation may exclusively be performed by trained specialist staff.

Cavalier Mk III

(1988 → 1995)
2.0 i 16V → 2.5 V6

man.

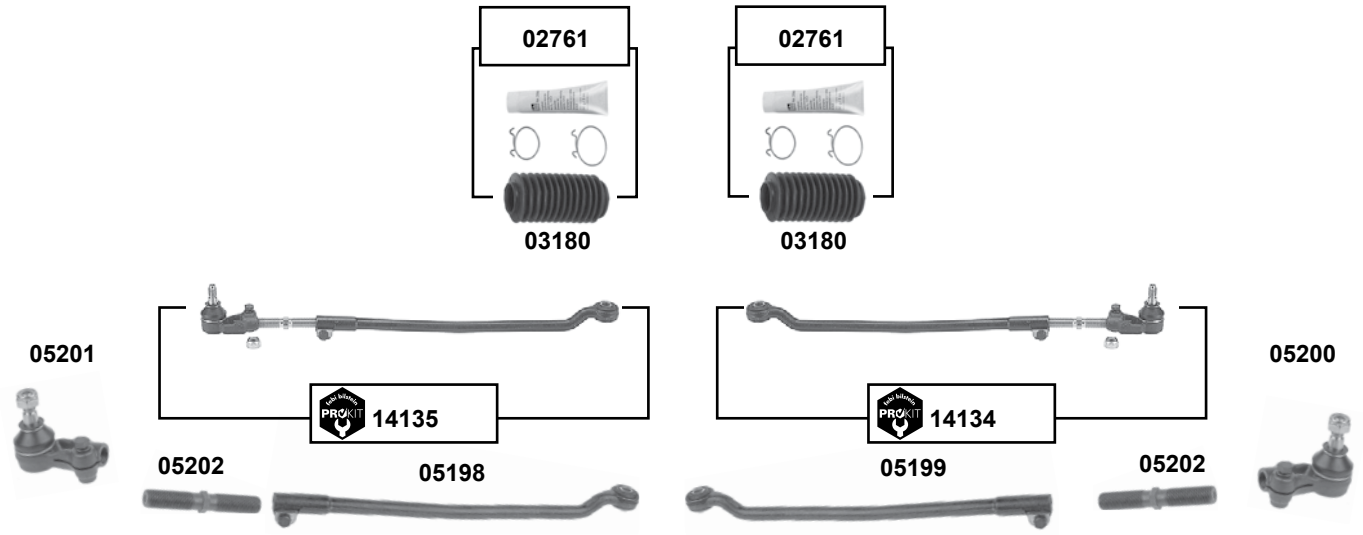

servo

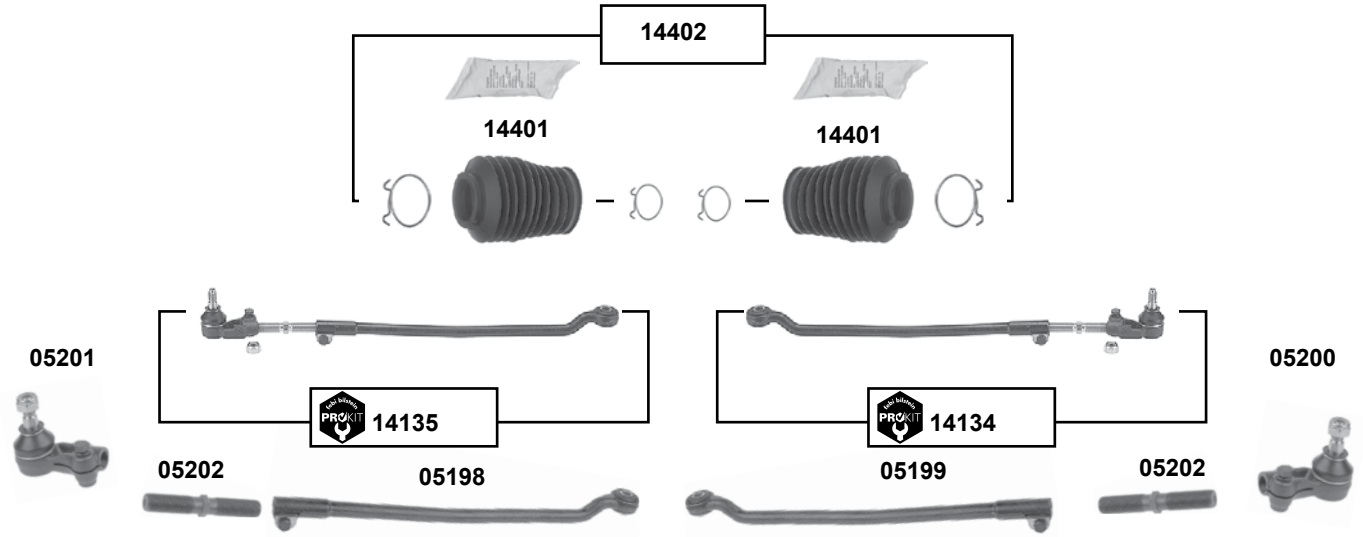

(1) **(ch.)** → M 1300367 / M 5396085 / NV 102027

	Ref. - No.			
02761	90345195 S1	Rep. Satz Lenkmanschette / rep. kit steering boot	**(1)**	
03180	90345195	Lenkmanschette / steering boot	**(1)**	
05198	90373521	Spurstange / tie rod		L 434
05199	90373522	Spurstange / tie rod		L 434
05200	90369705	Spurstangenendstück / tie rod end		M16x1,5 LHT
05201	90369704	Spurstangenendstück / tie rod end		M16x1,5 RHT
05202	90373523	Einstellbolzen / adjusting bolt		M16x2x105,5
14134	90373522 S1	ProKit Spurstange / tie rod		M16 x 2
14135	90373521 S1	ProKit Spurstange / tie rod		M16 x 2
14401	90398968 S1	Lenkmanschette / steering boot	LHD / für/to fit servo ZF	
14402	90398968 SK	Lenkmanschette / steering boot	LHD / für/to fit servo ZF	

Cavalier Mk III

(1988 → 1995)

2.0 i 16V → 2.5 V6

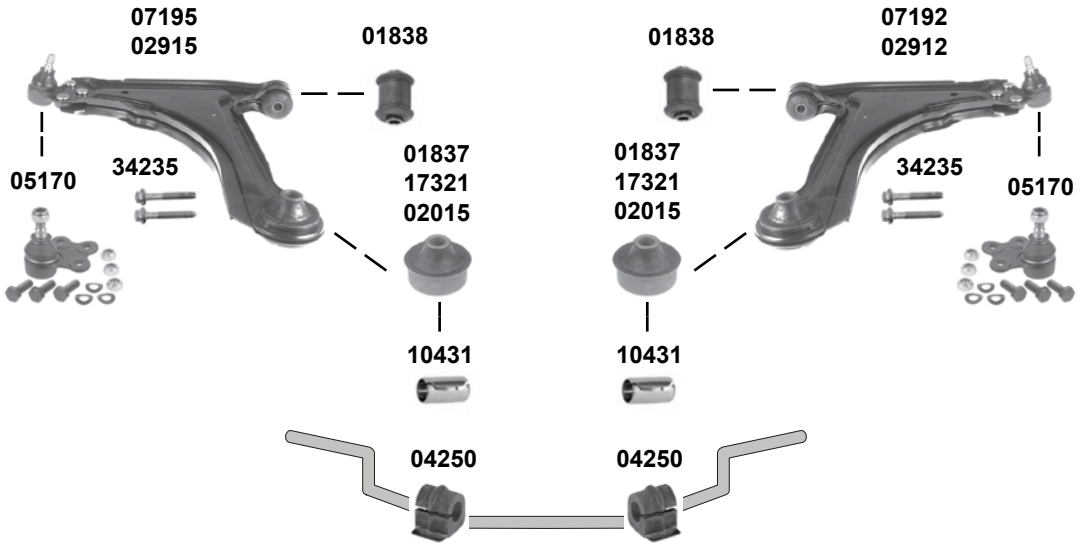

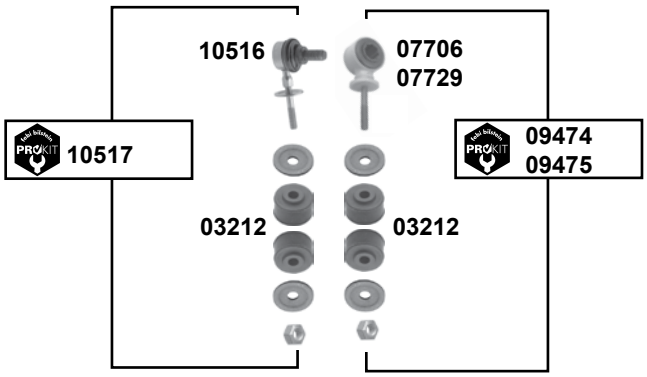

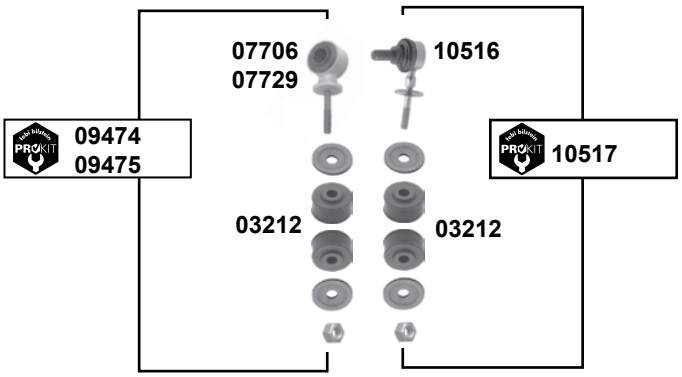

Der Einbau darf nur durch geschultes Fachpersonal erfolgen. / The installation may exclusively be performed by trained specialist staff.

Cavalier Mk III

(1988 → 1995)

2.0 i 16V → 2.5 V6

(1)	**(ch.)** → NV 535971 / P 1001687 / P 5004910	**(3)**	**(ch.)** NV 535972 / P 1001688 / P 5004911 →
(2)	**(ch.)** R 75440516 / R 1049315 / R 5112257 →	**(4)**	**(ch.)** → R 75440515 / R 1049314 / R 5112256

	Ref. - No.			
01837	90268463	Querlenkerlager / control arm mount	**(1) (ex.)** 2.5 V6	16x60x58
01838	90373778	Querlenkerlager / control arm mount	**(1) (ex.)** 2.5 V6	12x39x60
02015	90495046	Querlenkerlager / control arm mount	**(2) (ex.)** 2.5 V6	16x60x58
02912	90495104	Querlenker / control arm	**(2) (ex.)** 2.5 V6	
02915	90495103	Querlenker / control arm	**(2) (ex.)** 2.5 V6	
03212	02875013	Verbindungsstangenlager / connecting rod bearing		8,5x30x19
04250	90447867	Stabilisatorlager / stabilizer mount		Ø I 20
05170	90297863	Traggelenk / ball joint	**(ex.)** 2.5 V6	M12 x 1,5
07192	90495160	Querlenker / control arm	**(4) (ex.)** 2.5 V6	
07195	90495159	Querlenker / control arm	**(4) (ex.)** 2.5 V6	
07706	90278579	Verbindungsstange / connecting rod		Ø I 22
07729	90278577	Verbindungsstange / connecting rod		Ø I 18
09474	90278579 S1	ProKit Verbindungsstange / connecting rod		
09475	90278577 S1	ProKit Verbindungsstange / connecting rod		
10431	90250709	Hülse / sleeve		16,3x30
10516	90495045	Verbindungsstange / connecting rod		
10517	90495045 S1	ProKit Verbindungsstange / connecting rod		
17321	90373264	Querlenkerlager / control arm mount	**(3) (4) (ex.)** 2.5 V6	Ø I 12
34235	11092273 S1	Schraubensatz für Querlenker / screw kit for control arm		

Corsa Mk I

(1993 → 2001)

(ch.) → V 3023597, V 4166925, V 6066279

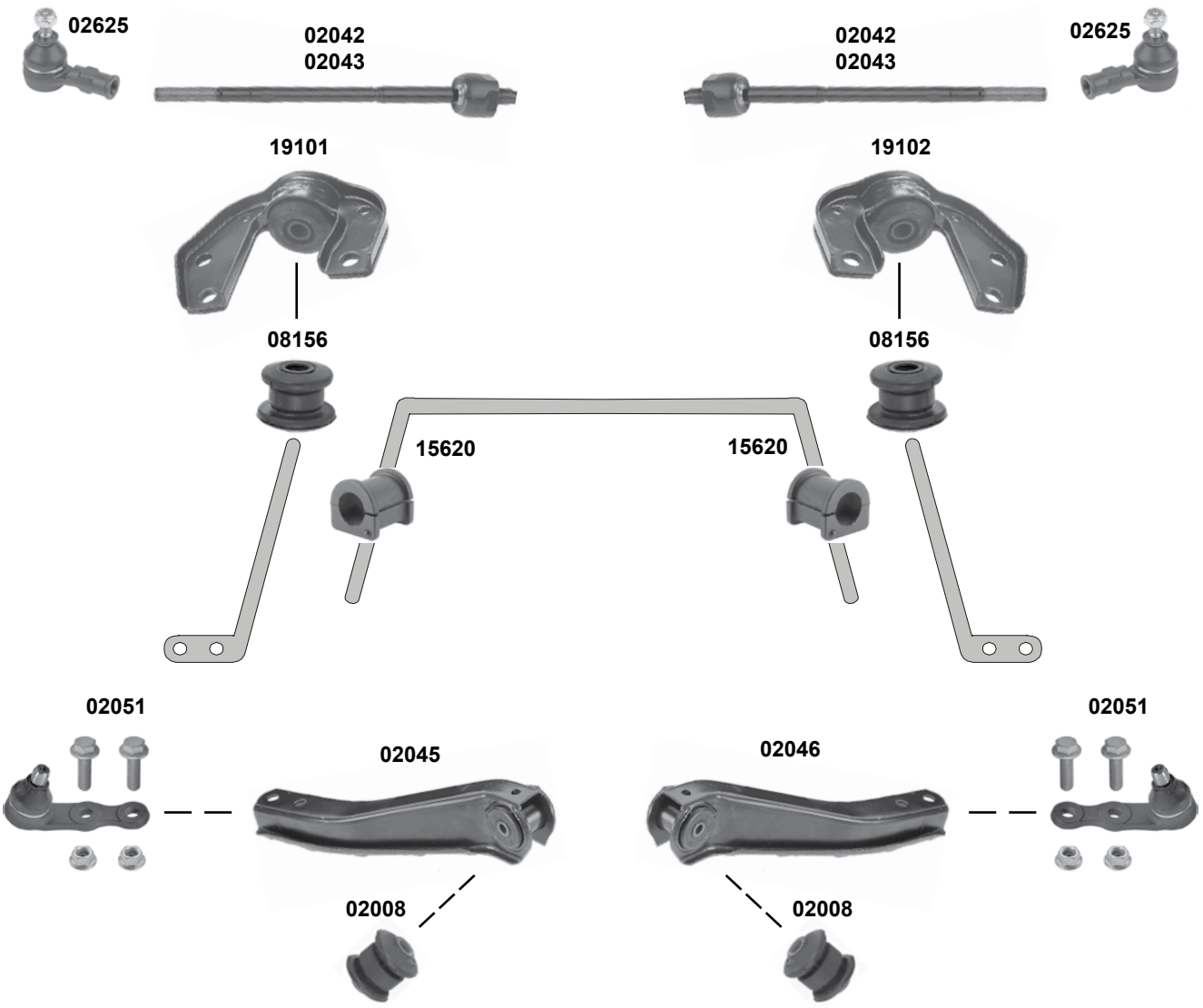

(1) Combo **(ch.)** V 3037204 →

	Ref. - No.			
02008	90445097	Querlenkerlager / control arm mount		10x35x52
02042	93192445 SK	Spurstange / tie rod	man. / E - servo	L 325
02043	26032284	Spurstange / tie rod	servo	L 290
02045	90511260	Querlenker / control arm		
02046	90511261	Querlenker / control arm		
02051	90444294	Traggelenk / ball joint		Ø A 15
02625	93192419	Spurstangenendstück / tie rod end		M12x1,5 RHT
08156	90445098	Zugstrebenlager / tension rod mount		14x36/50x40
15620	90447946	Stabilisatorlager / stabilizer mount		Ø I 21,5
19101	90445100	Halter / retainer	**(1)**	
19102	90445101	Halter / retainer	**(1)**	

Der Einbau darf nur durch geschultes Fachpersonal erfolgen. / The installation may exclusively be performed by trained specialist staff.

Corsa Mk I
(1993 → 2001)

(ch.) V 3023598, V 4166926, V 6066280 →

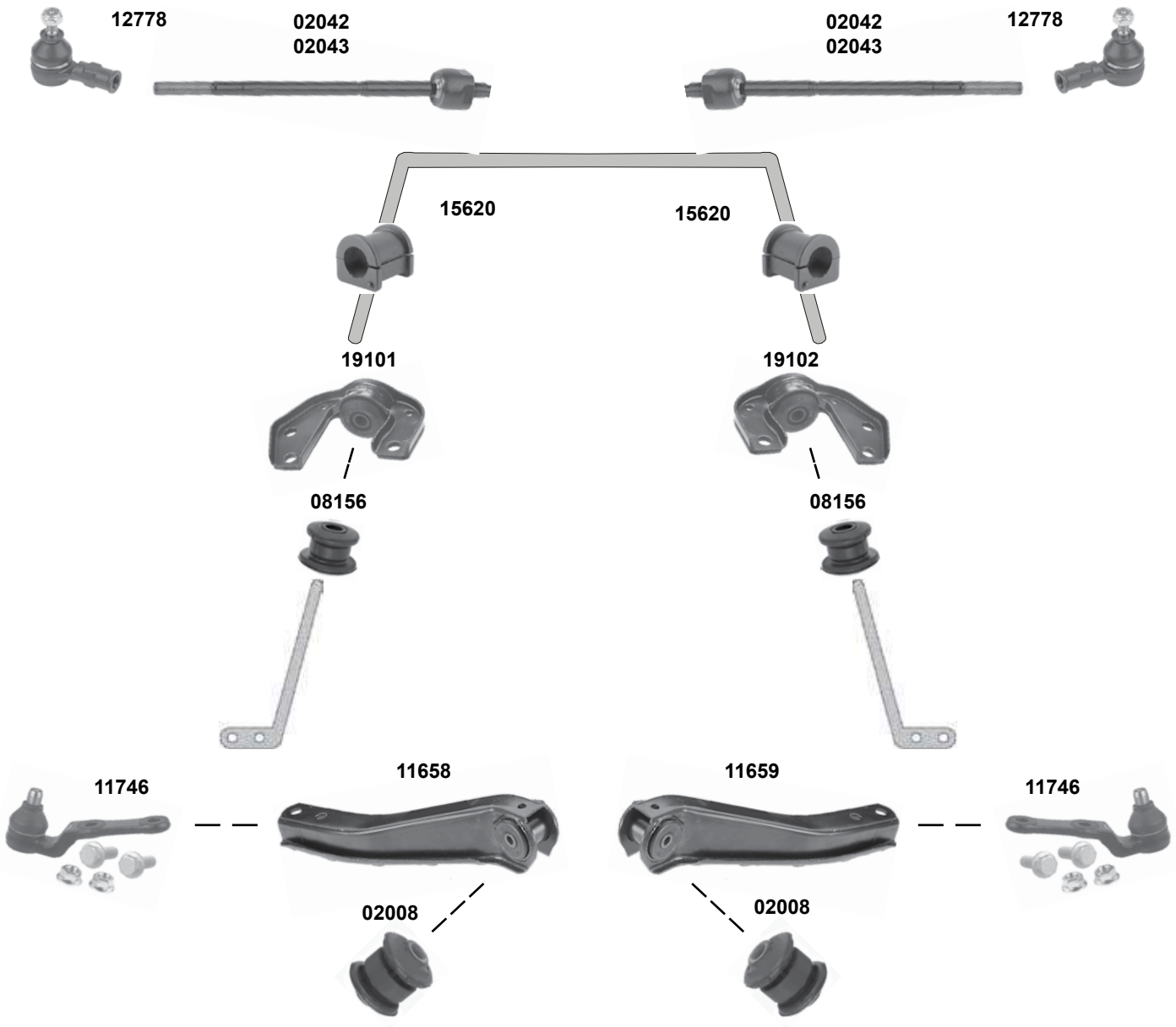

	Ref. - No.			
02008	90445097	Querlenkerlager / control arm mount		10x35x52
02042	93192445 SK	Spurstange / tie rod	man. / E - servo	L 325
02043	26032284	Spurstange / tie rod	servo	L 290
08156	90445098	Zugstrebenlager / tie arm bush		14x36/50x40
11658	90542572	Querlenker / control arm		
11659	90542573	Querlenker / control arm		
11746	90542574	Traggelenk / ball joint		Ø A 15
12778	93192446	Spurstangenendstück / tie rod end		M12x1,5 RHT
15620	90447946	Stabilisatorlager / stabilizer mount		Ø I 21,5
19101	90445100	Halter / retainer		
19102	90445101	Halter / retainer		

Corsa Mk II

(2001 → 2006)

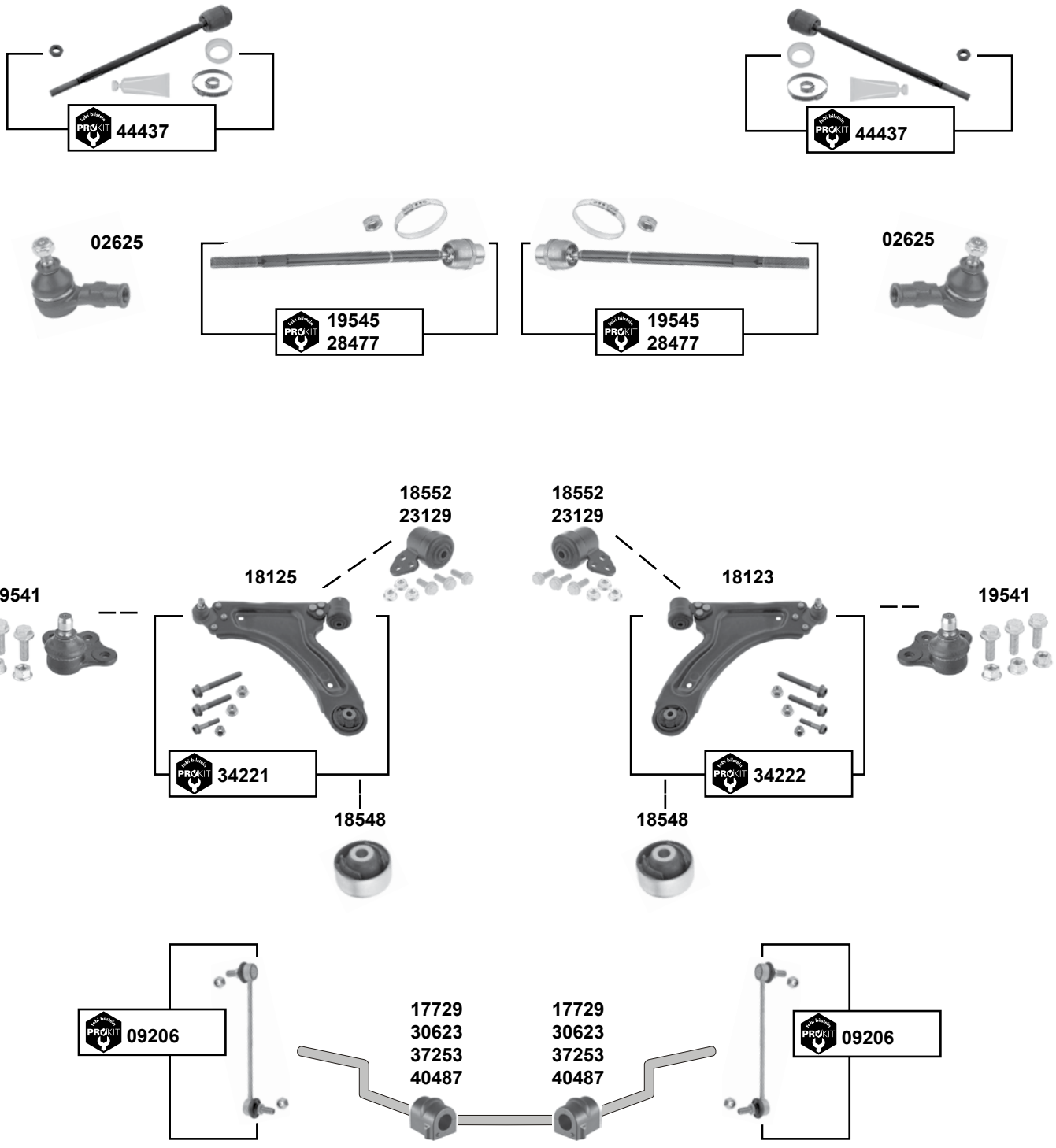

Der Einbau darf nur durch geschultes Fachpersonal erfolgen. / The installation may exclusively be performed by trained specialist staff.

Corsa Mk II

(2001 → 2006)

	(1)	**(ch.)** 33999999 →, **(ch.)** 34999999 → **(ch.)** 36999999 →	**(2)**	**(ch.)** 43000001 →, **(ch.)** 44000001 → **(ch.)** 46000001 →
	(3)	**(ex.)** Combo **(mot.)** 1,0 / 1,2 / Y 1,3 DT / Z 1,3 DT / 1,4 / Z 1,7 DTH **alle / all (ex.)** Sport / **(ex.)** HD		
	(4)	**(ex.)** Combo **(mot.)** Z 1,0 XE / Z 1,2 XE / für Fahrzeuge mit / for cars with HD **(ex.)** Sport **(ch.)** → 14999999, 16999999		
	(5)	**(ex.)** Combo **(mot.)** Z 1,4 XE für Fahrzeuge mit / for cars with Sport oder /or HD **(ch.)** → 14999999, 16999999		
	(6)	Combo für alle Fahrzeuge **(ex.)** / Combo for all cars **(ex.)** HD		
	(7)	nur/only Combo **(ch.)** 43000001 →, 74000001 →		
	(8)	nur Combos mit Stabilisator Ø 22 mm / only Combos with stabilizer Ø 22 mm		
	(9)	**(ex.)** Z13DTJ / servo		

	Ref. - No.			
02625	93192419	Spurstangenendstück / tie rod end	**(1)**	M12x1,5 RHT
09206	90496116	ProKit Verbindungsstange / connecting rod		L 243,5
17729	90468567	Stabilisatorlager / stabilizer mounting		Ø I 16
18123	13140038	Querlenker / control arm	**(ex.)** Sport / HD	
18125	13140037	Querlenker / control arm	**(ex.)** Sport / HD	
18548	13138151	Querlenkerlager / control arm mount		Ø A 59,5
18552	93188303	Querlenkerlager / control arm mount	**(ex.)** HD	Ø A 60/49
19541	09196394	Traggelenk / ball joint		
19545	93192421	ProKit Spurstange / tie rod	**(1)**	L 315
23129	93188302	Querlenkerlager / control arm mount	HD	Ø A 60/49
28477	93192420	ProKit Spurstange / tie rod	**(2)**	L 318
30623	13125492	Stabilisatorlager / stabilizer mounting	**(7)**	
34221	13140037 S1	ProKit Querlenker / control arm	**(3) (4) (5) (6)**	
34222	13140038 S1	ProKit Querlenker / control arm	**(3) (4) (5) (6)**	
37253	24403523	Stabilisatorlager / stabilizer mount	**(ex.)** HD	Ø I 15 L 43,5
40487	24406498	Stabilisatorlager / stabilizer mount	**(8)**	Ø 22
44437	93192418	ProKit Axialgelenk / axial joint	**(9)**	L 317

Corsa Mk III

(2006 → 2014)

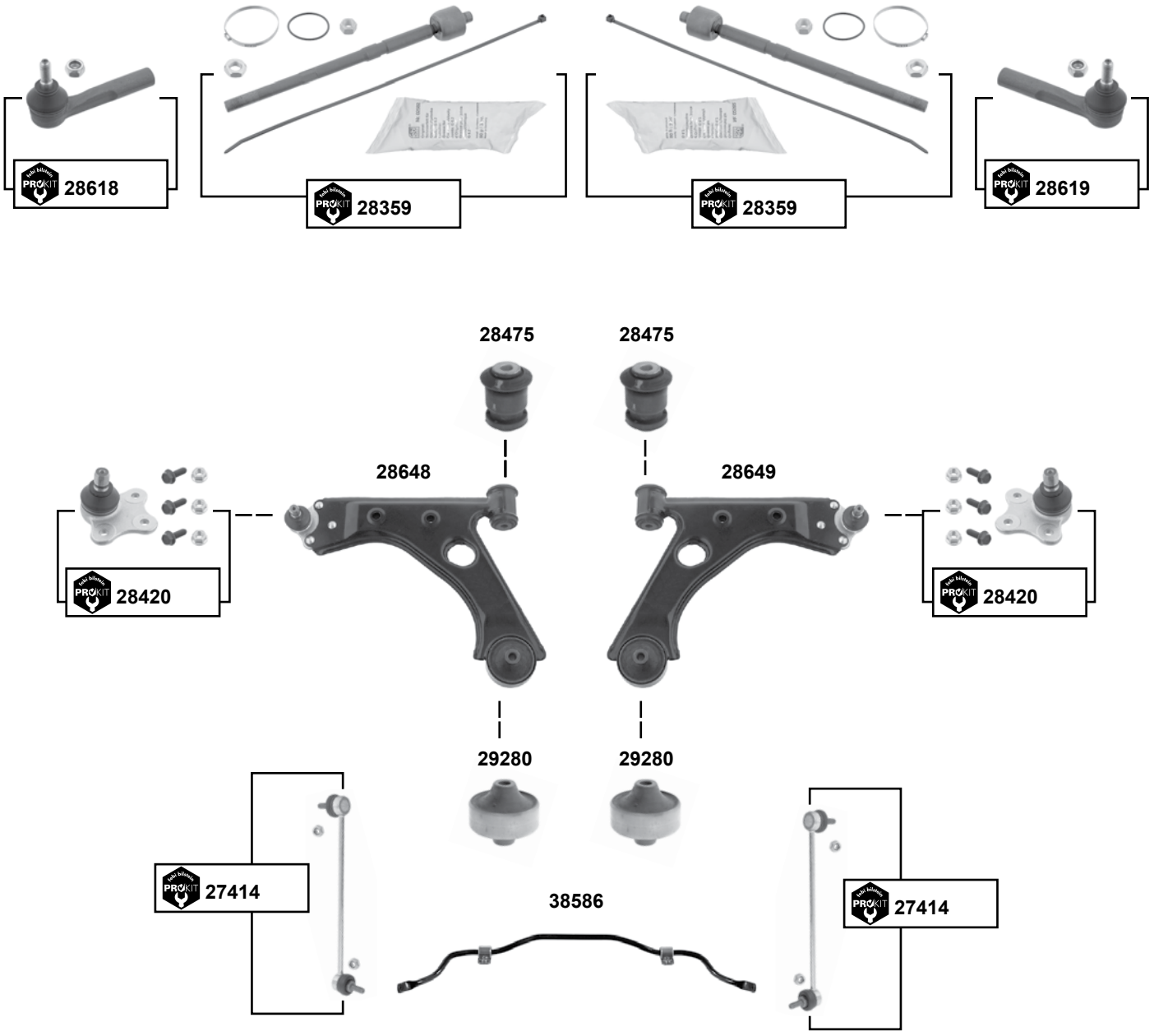

(1) **(ch.)** → 94170397, 96065974

Ref. - No.				
27414	13321280	ProKit Verbindungsstange / connecting rod		L 301
28359	93189022	ProKit Spurstange / tie rod		L 305
28420	93190907	ProKit Traggelenk / ball joint		Ø A 16
28475	13260666	Querlenkerlager / control arm mount		12x52x68
28618	93189023	ProKit Spurstangenendstück / tie rod end	**(1)**	M14 x 1,5
28619	93189024	ProKit Spurstangenendstück / tie rod end	**(1)**	M14 x 1,5
28648	55703230	Querlenker / control arm		
28649	55703231	Querlenker / control arm		
29280	13167940	Querlenkerlager / control arm mount		12x72x66
38586	13343139	Stabilisatorsatz / stabilizer set		L 1045

Der Einbau darf nur durch geschultes Fachpersonal erfolgen. / The installation may exclusively be performed by trained specialist staff.

Corsa Mk IV
(2014 →)

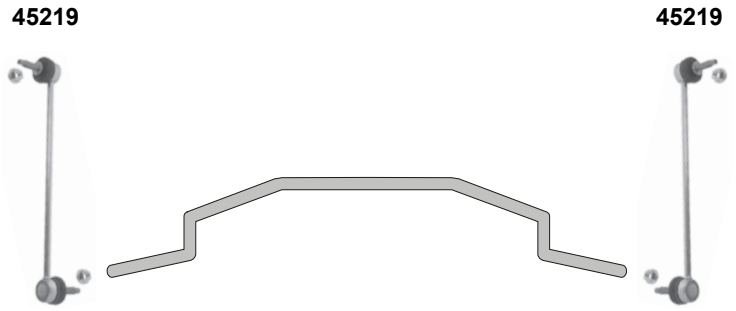

	Ref. - No.			
28420	93190907	ProKit Traggelenk / ball joint		Ø A 16
28475	13260666	Querlenkerlager / control arm mount		12x52x68
29280	13167940	Querlenkerlager / control arm mount		12x72x66
45219	13391512	Verbindungsstange / stabilizer link		L 310

Combo Mk II

(2001 → 2010)

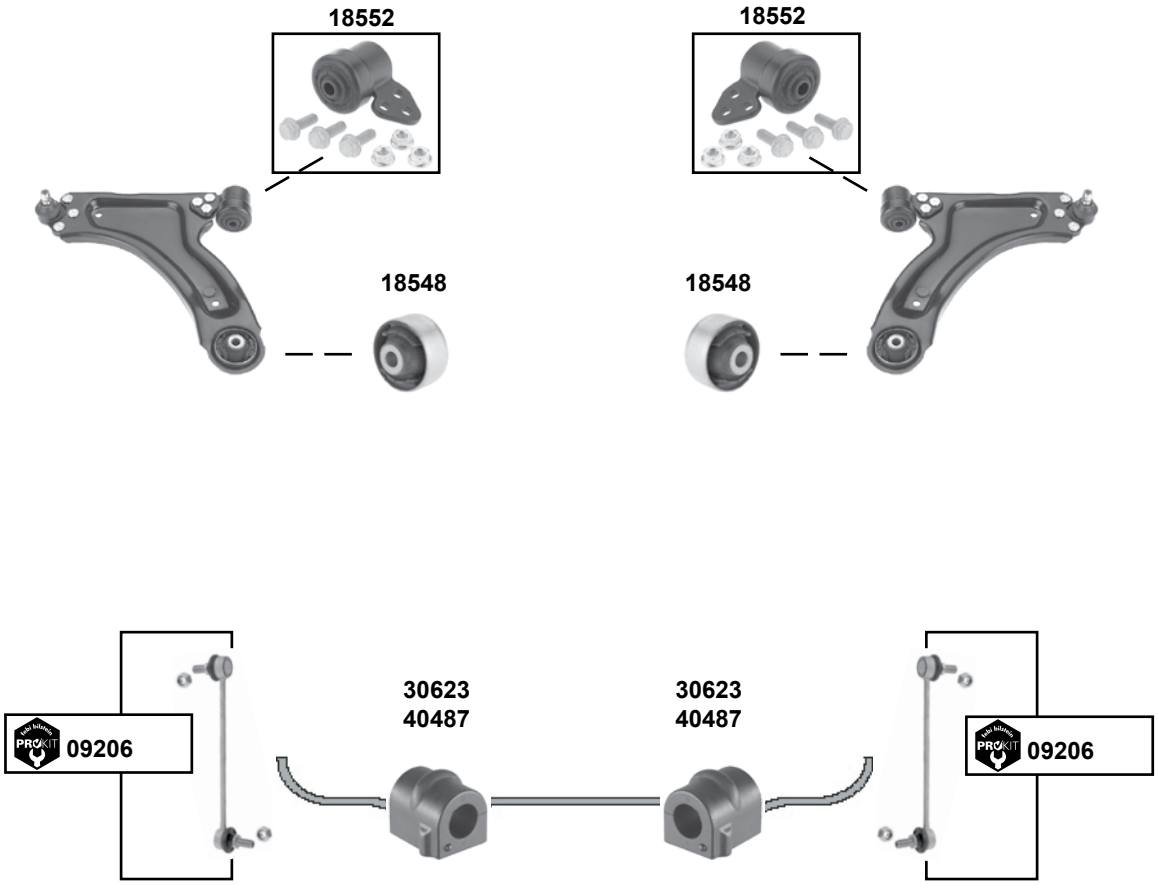

(1)	F06 **(ch.)** 43000001, 74000001→
(2)	F06 **(ch.)** → 33999999 / F25 alle / all

febi	Ref. - No.			
09206	90496116	ProKit Verbindungsstange / connecting rod		L 243,5
18548	13138151	Querlenkerlager / control arm mount		13x61x46
18552	93188303	Rep. Satz Querlenkerlager / rep. kit control arm mount		12x59x70
30623	13125492	Stabilisatorlager / stabilizer mount	**(1)**	Ø I 21
40487	24406498	Stabilisatorlager / stabilizer mount	**(2)**	Ø 22

Der Einbau darf nur durch geschultes Fachpersonal erfolgen. / The installation may exclusively be performed by trained specialist staff.

Combo Mk III
(2011 →)

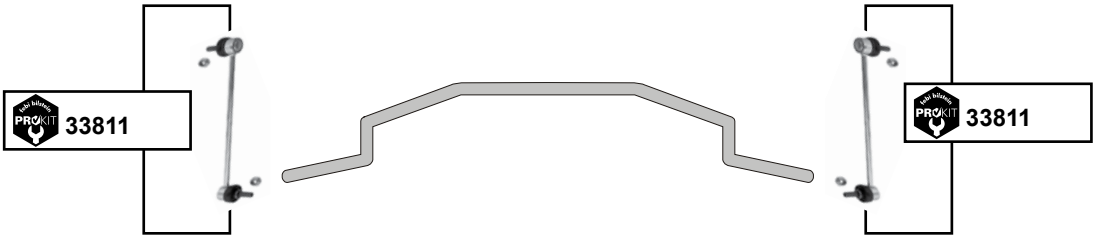

Frontera Mk I
(1992 → 1998)

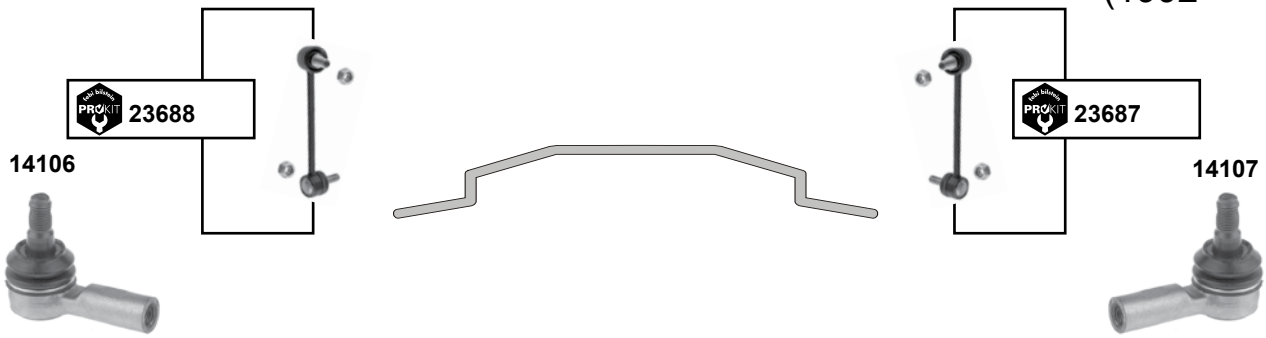

oben / upper

unten / lower

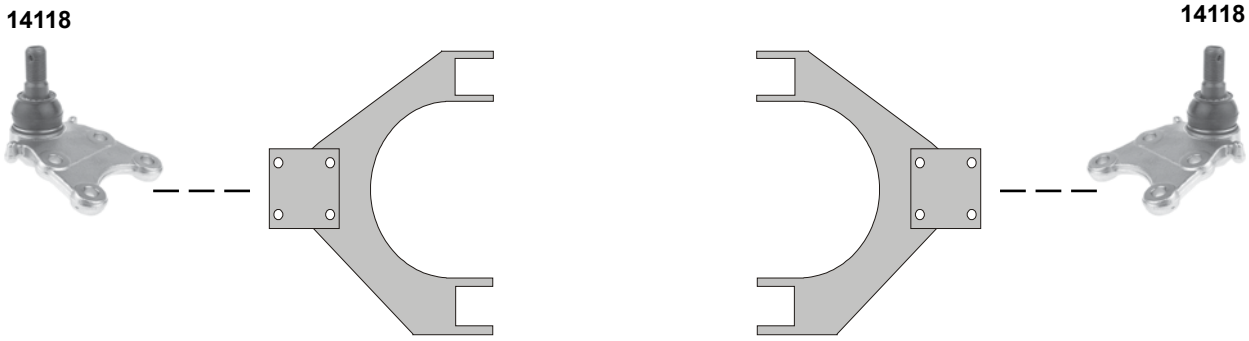

	Ref. - No.			
14106	97020953	Spurstangenendstück / tie rod end		M14 x 1,5
14107	97020954	Spurstangenendstück / tie rod end		M14 x 1,5
14117	94459453	Traggelenk / ball joint	**(ch.)** → SV 720102	M18 x 1,5
14118	94459465	Traggelenk / ball joint		M18 x 1,5
23687	97018227	ProKit Verbindungsstange / connecting rod	**(ch.)** SV 720103 →	L 150
23688	97018228	ProKit Verbindungsstange / connecting rod	**(ch.)** SV 720103 →	L 150
26125	94374424	Traggelenk / ball joint	**(ch.)** SV 720103 →	M14 x 1,5
33811	95511247	ProKit Verbindungsstange / connecting rod		L 297

Frontera Mk II

(1998 → 2004)

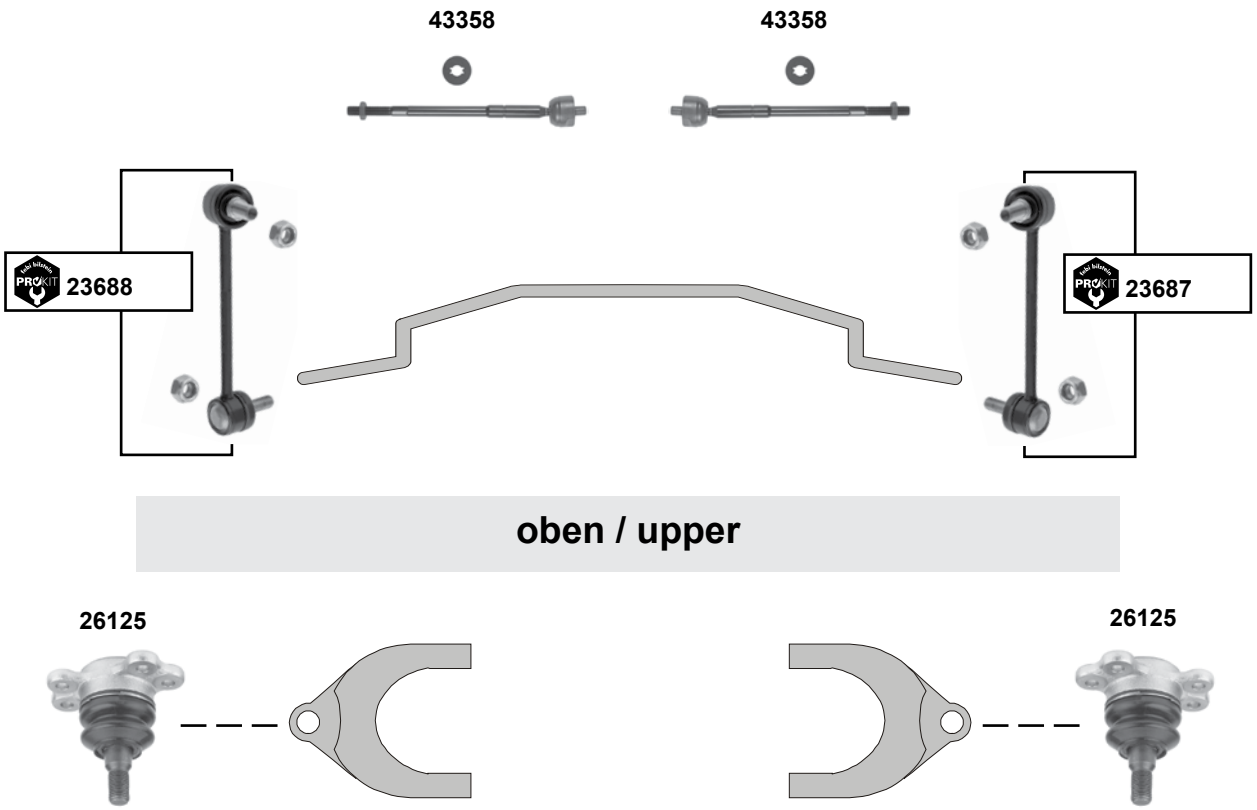

	Ref. - No.			
14118	94459465	Traggelenk / ball joint		M18 x 1,5
23687	97018227	ProKit Verbindungsstange / connecting rod		L 150
23688	97018228	ProKit Verbindungsstange / connecting rod		L 150
26125	94374424	Traggelenk / ball joint		M14 x 1,5
43358	97184819	Axialgelenk / axial joint		L 312

Der Einbau darf nur durch geschultes Fachpersonal erfolgen. / The installation may exclusively be performed by trained specialist staff.

Insignia
(2008 →)

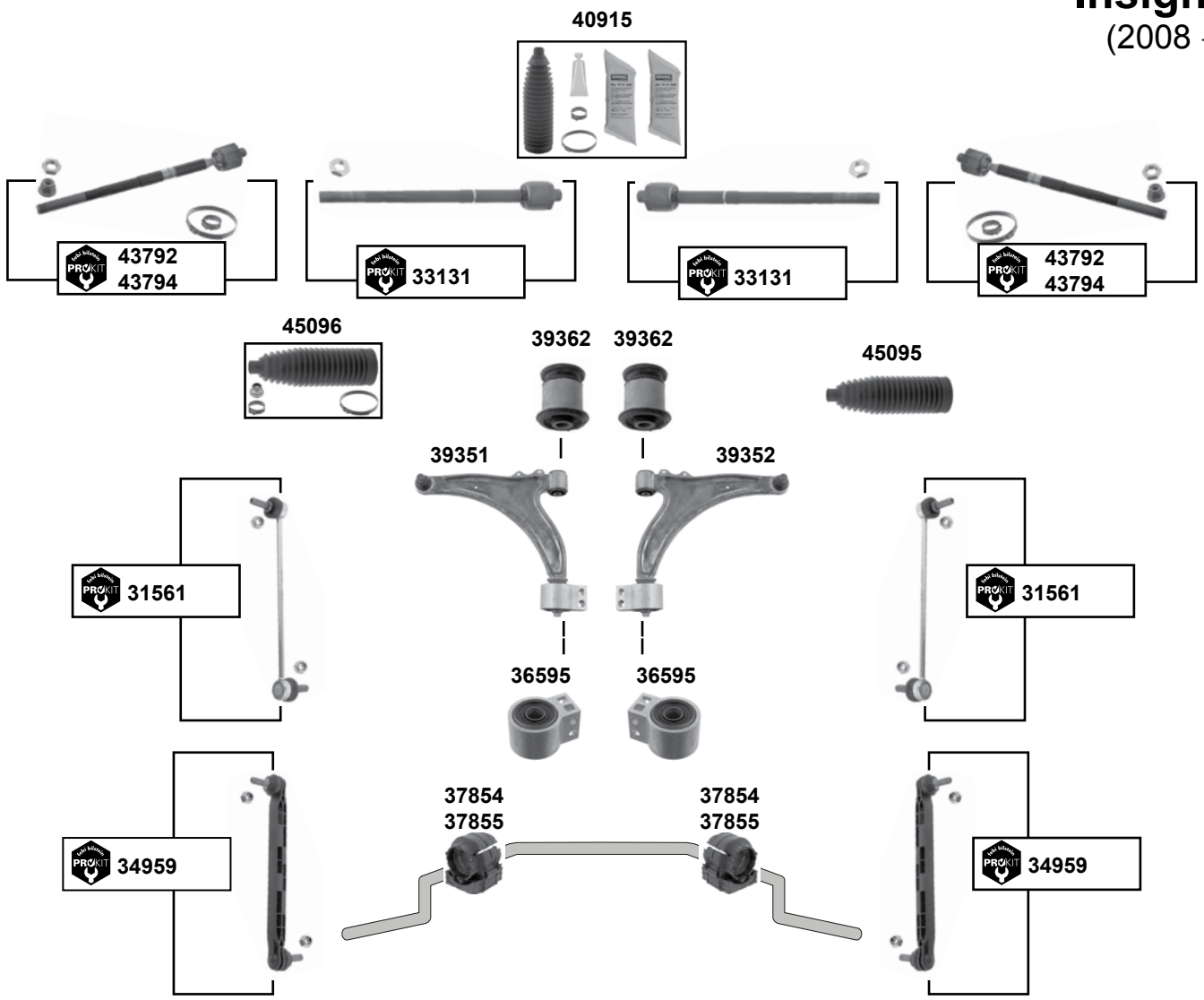

(1)	Für Fahrzeuge mit Flexride Fahrwerk (aktives Fahrwerk) / for vehicles with flexride chassis only
(2)	**alle (ex.)** Flexride Fahrwerk / **all (ex.)** flexride chassis
(3)	für reduzierten Stellweg der Zahnstange / for reduced range of the steering rack POC / NJ0
(4)	für normalen Stellweg der Zahnstange / for normal range of the steering rack POC / NJ1
(5)	**(ex.)** 4x4 / **(ch.)** POC XJ6 / **(ch.)** POC XJ2 / **(ch.)** POC XJ4

	Ref. - No.			
31561	13258052	ProKit Verbindungsstange / connecting rod	**(1)**	L 303,5
33131	13271996 SK	ProKit Axialgelenk ohne Endstück / axial joint without end		L 209
34959	13219141	ProKit Verbindungsstange / connecting rod	**(2)**	L 304
36595	13257785	Querlenkerlager / control arm mount		Ø I 22
37854	13281782	Stabilisatorlager / stabilizer mount		Ø I 25
37855	13281784	Stabilisatorlager / stabilizer mount		Ø I 23
39351	22792990	Querlenker / control arm	**(5)**	
39352	22792991	Querlenker / control arm	**(5)**	
39362	13219090	Querlenkerlager / control arm mount		12x52x60
40915	13271036	Lenkmanschettensatz / steering boot set	servo	
43792	13332653	ProKit Axialgelenk ohne Endstück / axial joint without end	**(3)** E - servo	L 314
43794	13332651	ProKit Axialgelenk ohne Endstück / axial joint without end	**(4)** E - servo	L 311
45095	13354440 SK1	Lenkmanschette / steering rack boot	E - servo	
45096	13354440	Lenkmanschettensatz / steering boot set	E - servo	

Meriva Mk I

(2003 → 2010)

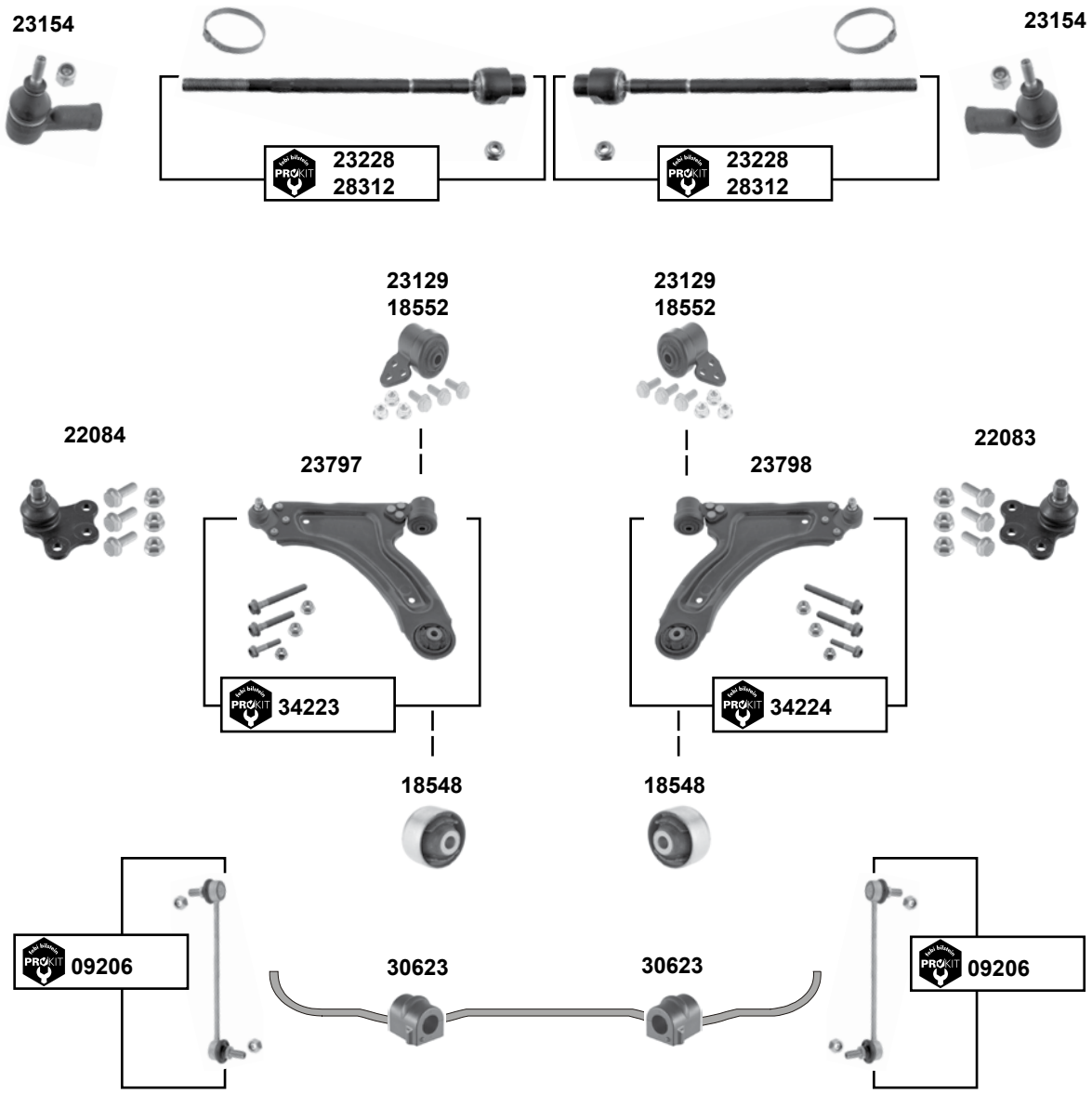

febi bilstein	Ref. - No.			
09206	90496116	ProKit Verbindungsstange / connecting rod		L 243,5
18548	13138151	Gummilager / rubber mount		12x60x27/46
18552	93188303	Querlenkerlagersatz / control arm mount kit	**(ex.)** Z 1,6 LET	12x59x70
22083	93190906	Traggelenk / ball joint		Ø A 16
22084	93174598	Traggelenk / ball joint		Ø A 16
23129	93188302	Gummilager / rubber mount	Z 1,6 LET	12x49/50x70
23154	26102923 SK	Spurstangenendstück / tie rod end	E- servo	M14 x 1,5
23228	26102923	ProKit Spurstange / tie rod	E- servo	L 333
23797	93388568	Querlenker / control arm	**(ex.)** OPC	
23798	93388569	Querlenker / control arm	**(ex.)** OPC	
28312	93192415	ProKit Spurstange / tie rod	**(ex.)** servo	L 332
30623	13125492	Stabilisatorlager / stabilizer mounting		
34223	93388568 S1	ProKit Querlenker links / control arm left	**(ex.)** OPC + VXR	
34224	93388569 S1	ProKit Querlenker rechts / control arm right	**(ex.)** OPC + VXR	

Der Einbau darf nur durch geschultes Fachpersonal erfolgen. / The installation may exclusively be performed by trained specialist staff.

Meriva Mk II
(2010 →)

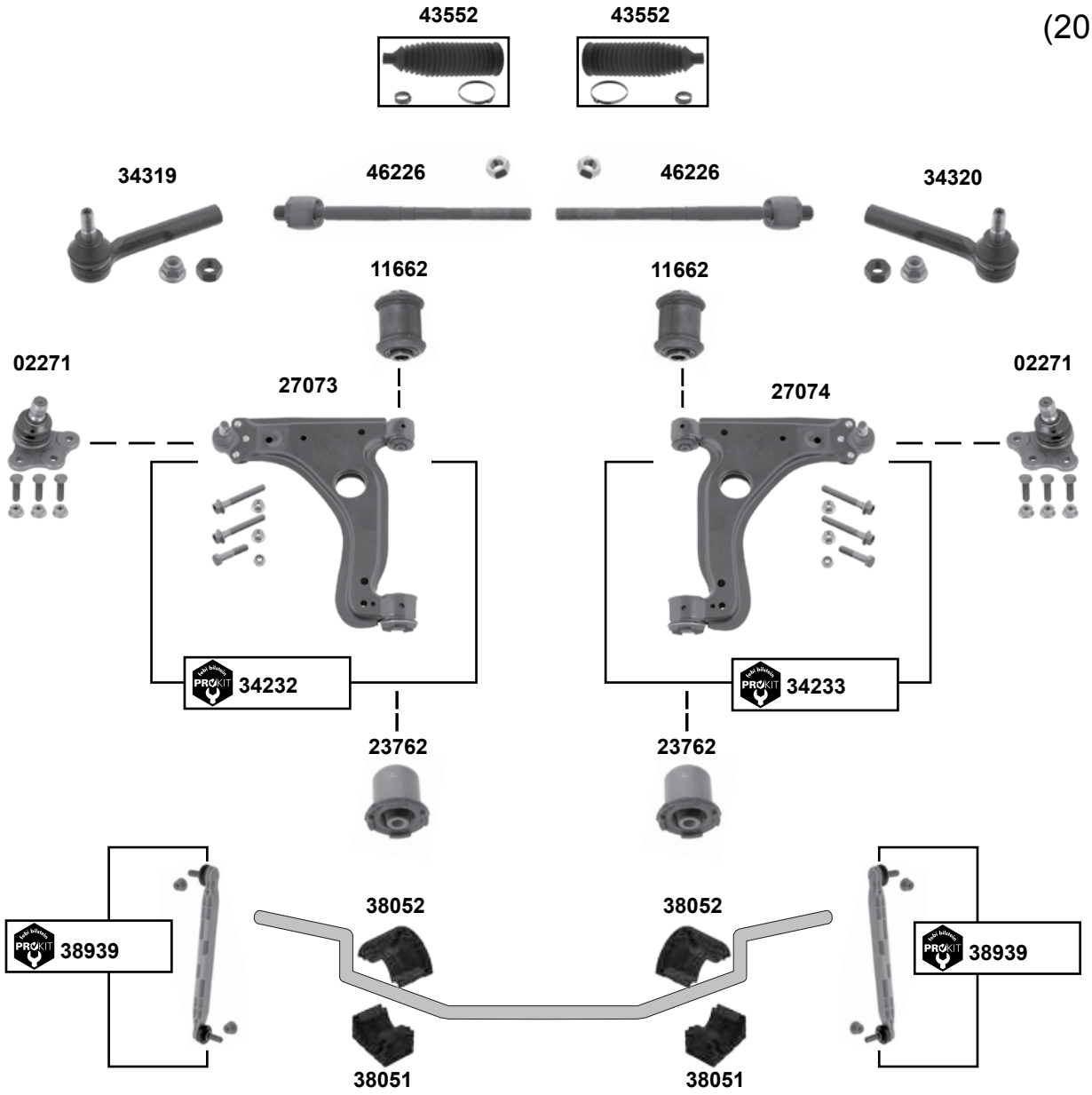

(1) Nur für TRW-Lenkung / TRW-steering only

	Ref. - No.			
02271	90512982	Traggelenk / ball joint		
11662	90498738	Querlenkerlager / control arm mount		12x36,5x60
23762	24439582	Querlenkerlager / control arm mount		12x46x60
27073	24454477	Querlenker / control arm		
27074	22454478	Querlenker / control arm		
34232	24454477 S1	ProKit Querlenker links / control arm left		
34233	24454478 S1	ProKit Querlenker rechts / control arm right		
34319	93196780	Spurstangenendstück / tie rod end		
34320	93196779	Spurstangenendstück / tie rod end		
38051	13204071	Stabilisatorlager, unten / stabilizer mount, lower		Ø I 24-25,5
38052	13204070	Stabilisatorlager, oben / stabilizer mount, upper		Ø I 24-25,5
38939	13327928	ProKit Verbindungsstange / connecting rod		L 350
43552	93191260	Lenkmanschettensatz / steering boot set	**(1)**	L 211
46226	93196778 SK1	Axialgelenk / axial joint	POC 1	L276

Movano Mk I

(1998 → 2010)

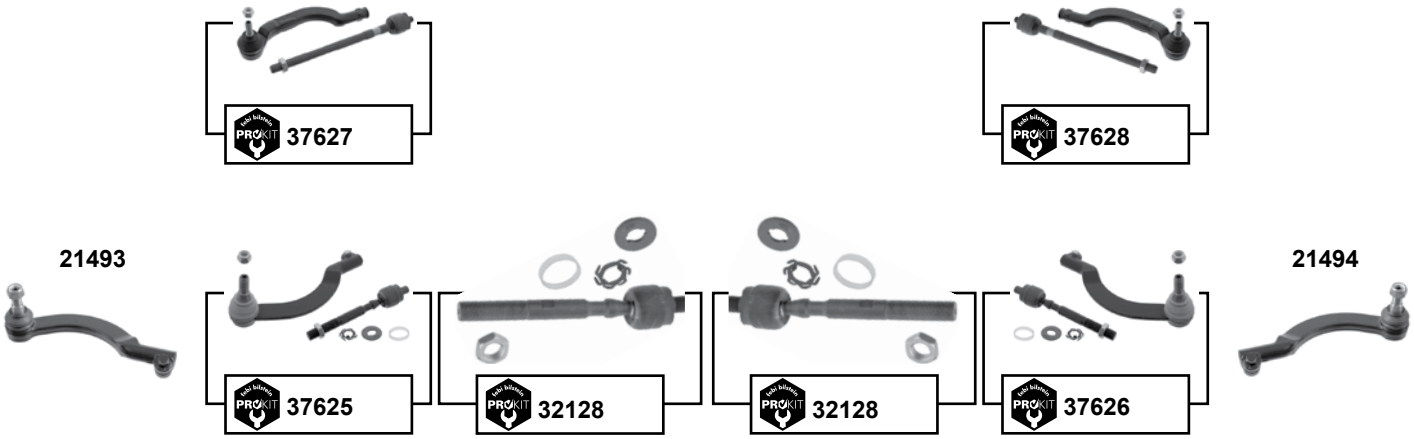

oben / upper

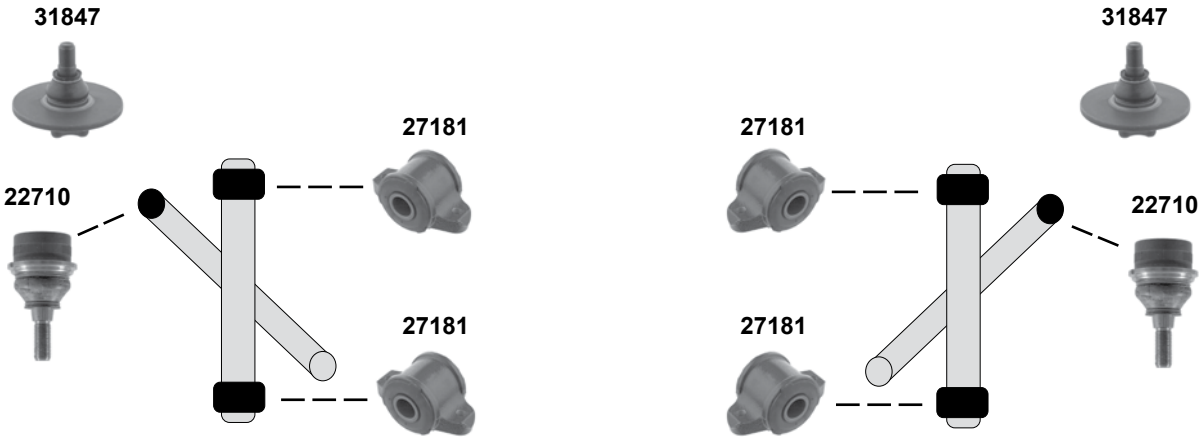

unten / lower

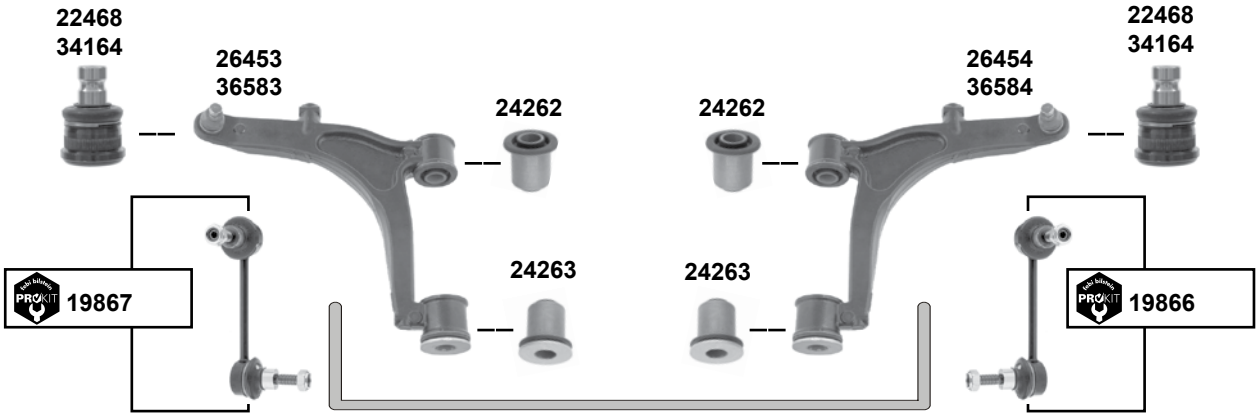

Der Einbau darf nur durch geschultes Fachpersonal erfolgen. / The installation may exclusively be performed by trained specialist staff.

Movano Mk I

(1998 → 2010)

(1)	ED **(ch.)** B809446 → / FD **(ch.)** BB35303 → / FD **(ch.)** J023003 → / HD **(ch.)** B784591 → / JD **(ch.)** B794054 → / UD **(ch.)** B822153 → / außer Fahrzeuge mit erhöhtem Bodenabstand / except vehicles with increased ground distance
(2)	ED **(ch.)** → B810866 / FD **(ch.)** → BB57431 / HD **(ch.)** → B785825 / JD **(ch.)** → B794913 / UD **(ch.)** → B825494
(3)	**(ch.)** → B810866 (ED) / **(ch.)** → BB54731 (ED) / **(ch.)** → B785825 (ED) / **(ch.)** → B794913(ED) / **(ch.)** → B825494 (ED)

	Ref. - No.			
19866	09160499	ProKit Verbindungsstange / connecting rod		L 130
19867	09160498	ProKit Verbindungsstange / connecting rod		L 130
21493	09161562	Spurstangenendstück / tie rod end		L 225
21494	09161563	Spurstangenendstück / tie rod end		L 225
22468	09109909	Traggelenk / ball joint		Ø A 22
22710	09160554	Traggelenk / ball joint	→ 09/02	
24262	09160394	Querlenkerlager / control arm mount		
24263	09160395	Querlenkerlager / control arm mount		
26453	93192689	Querlenker / control arm		
26454	93192690	Querlenker / control arm		
27181	09160391	Querlenkerlager oben / upper control arm mount		M10 x 1,5
31847	09109910	Traggelenk / ball joint		Ø A15/101
32128	09161561 SK	ProKit Spurstange / tie rod		L 174,5
34164	93194857	Traggelenk / ball joint lower right+left	**(1)**	Ø A 24
36583	93194853	Querlenker / control arm	**(1)** 07 → 10	
36584	93194855	Querlenker / control arm	**(1)** 07 → 10	
37625	09161561 S1	ProKit Spurstange / tie rod	**(3)**	
37626	09161561 S2	ProKit Spurstange / tie rod	**(3)**	
37627	91160037 S1	ProKit Spurstange / tie rod	**(2)**	
37628	91160037 S2	ProKit Spurstange / tie rod	**(2)**	

Movano Mk II

(2010 →)

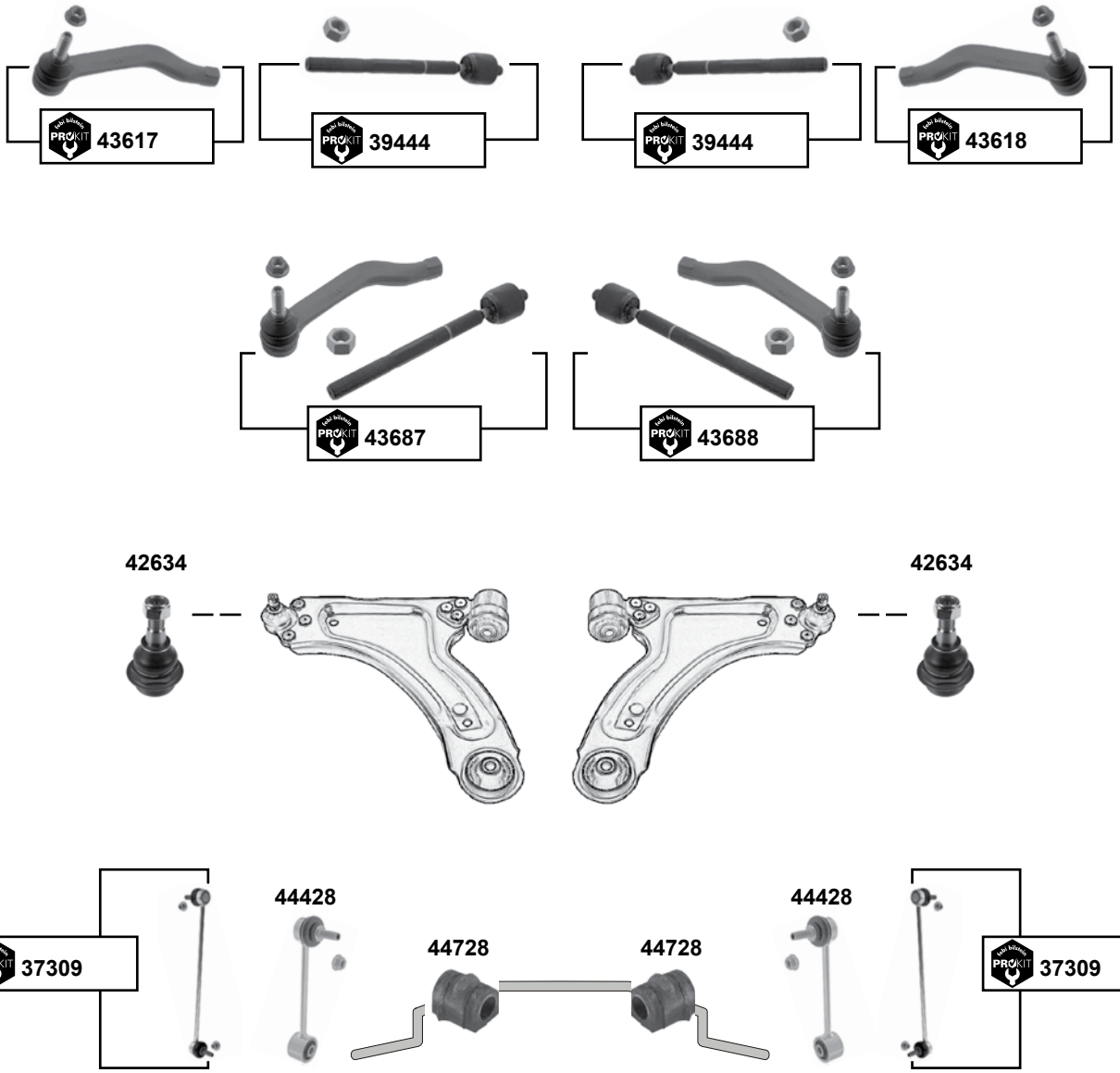

	(1)	alle mit Heckantrieb in Verbindung mit Doppelbereifung / all with Rear Drive combined with Double Tires
	(2)	EV0 , FV0 , HV0 , UV0 , JV0 Nur Fahrzeuge mit Frontantrieb mit einem Gesamtgewicht von 3300 u. 3500 kg / only vehicles with front wheel drive combined with a total weight of 3300 a. 3500 kg
	(3)	Vorderradantrieb oder Heckantrieb ohne Doppelbereifung / front-wheel drive or rear-wheel drive without double tires

	Ref. - No.			
37309	93197325	ProKit Verbindungsstange / connecting rod	**(3)**	L 330
39444	93167687 SK	ProKit Axialgelenk / axial joint		L 253
42634	93197233	Traggelenk / ball joint	→ 22.07.10	
43617	93167688	ProKit Spurstangenendstück / tie rod end		M18 x 1,5
43618	93167689	ProKit Spurstangenendstück / tie rod end		M18 x 1,5
43687	93167688 S1	ProKit Spurstange / tie rod		
43688	93167689 S1	ProKit Spurstange / tie rod		
44428	93168675	Verbindungsstange / connecting rod	**(1)**	L 166
44728	93197327	Stabilisatorlager / stabilizer mount	**(2)**	Ø I 25,4

Der Einbau darf nur durch geschultes Fachpersonal erfolgen. / The installation may exclusively be performed by trained specialist staff.

Mokka
(2013 →)

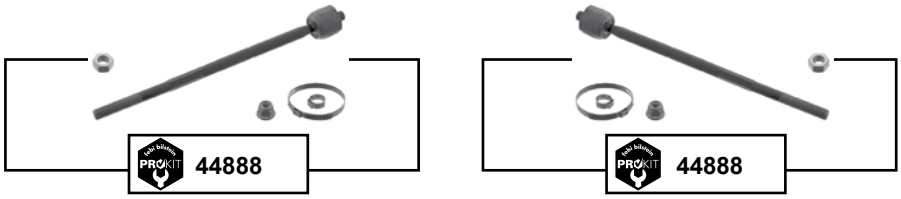

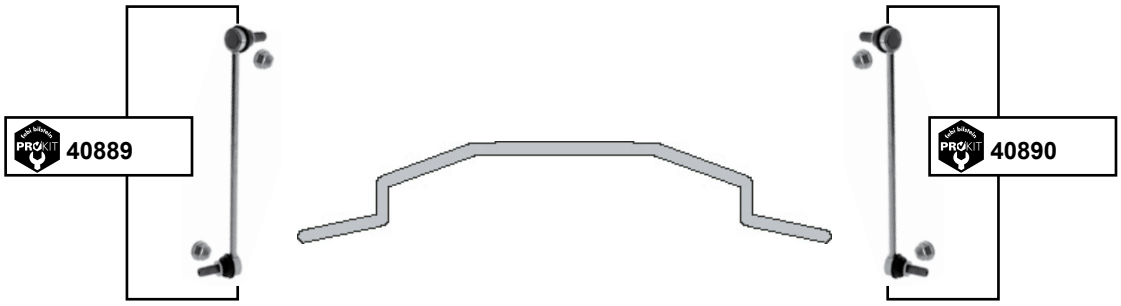

	Ref. - No.			
40889	0350 231	ProKit Verbindungsstange / connecting rod		L 286
40890	0350 232	ProKit Verbindungsstange / connecting rod		L 286
44888	95952929	ProKit Axialgelenk / axial joint	E - servo	L 334

Nova

(1982 → 1993)

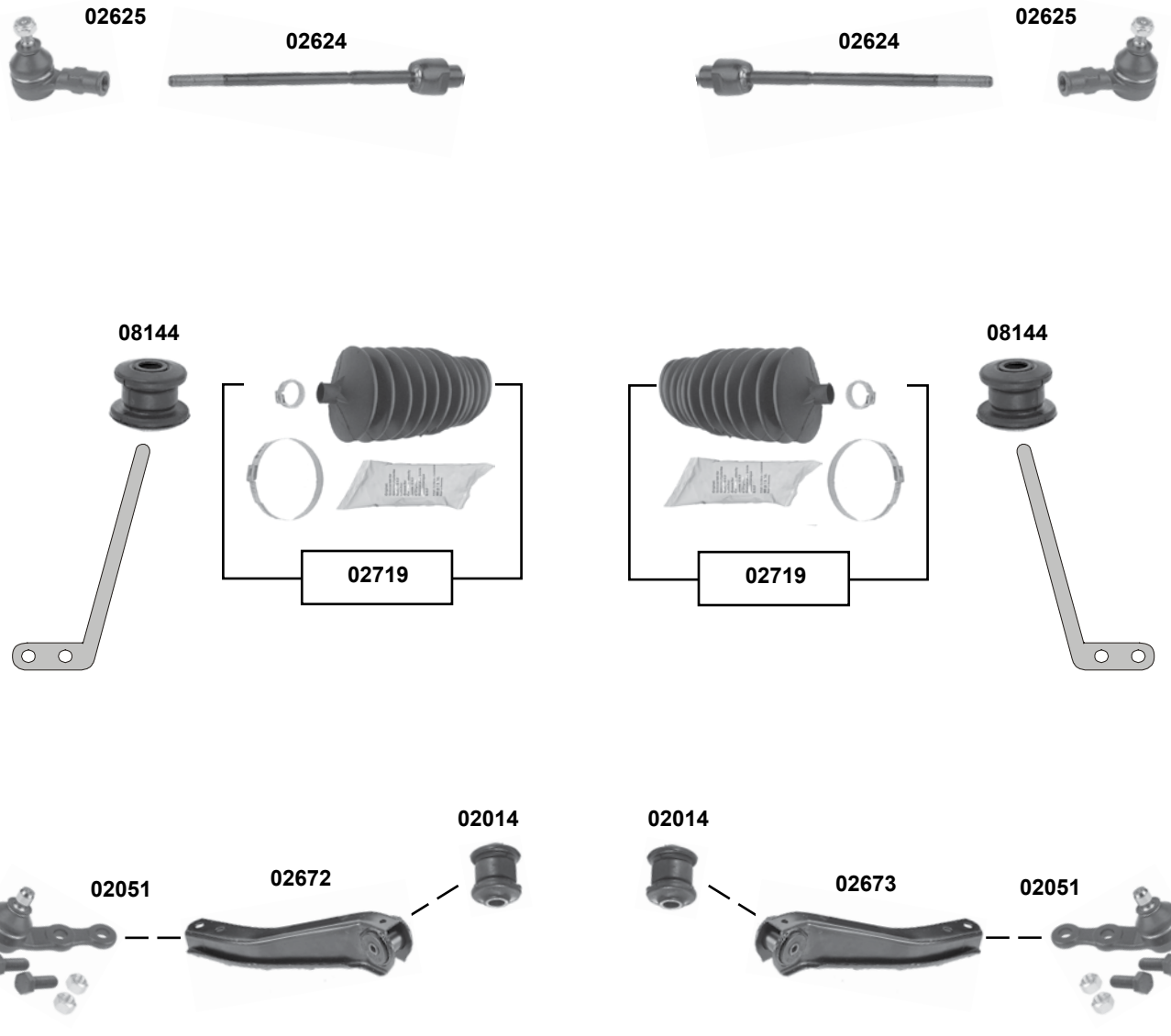

	Ref. - No.			
02014	90170152	Querlenkerlager / control arm mount		10x35x52
02051	90444294	Traggelenk / ball joint		Ø A 15
02624	26010028	Spurstange / tie rod		L 300
02625	93192419	Spurstangenendstück / tie rod end		M12x1,5 RHT
02672	90166390	Querlenker / control arm		
02673	90166391	Querlenker / control arm		
02719	07840451	Rep. Satz Lenkmanschette / rep. kit steering boot		
08144	90135359	Zugstrebenlager / tension rod mount		14x32/45x36

Der Einbau darf nur durch geschultes Fachpersonal erfolgen. / The installation may exclusively be performed by trained specialist staff.

Omega
(1994 → 2003)

(1) **(ch.)** → X 1999999 **alle / all**
(ch.) Y 2000000 → **(ex.)** Sport

	Ref. - No.			
01831	90510650	Spurstange / tie rod	**(ch.)** → X 1999999	L 354
01852	93169261	Spurstange / tie rod	**(ch.)** → X 1999999	L 354
01854	93169283	Spurstangenendstück / tie rod end	**(ch.)** → X 1999999	M14x1,5 LHT
01855	90510653	Spurstangenendstück / tie rod end	**(ch.)** → X 1999999	M14x1,5 RHT
06192	90510640	Spurstangenendstück / tie rod end		M14x1,5 RHT
06193	90510639	Spurstangenendstück / tie rod end		M14x1,5 LHT
12851	90510647	Spurstange / tie rod	**(1)** LHD	L 605
22099	09195731	Lenkhebel / steering arm		L 110 / Ø 18

Omega
(1994 → 2003)

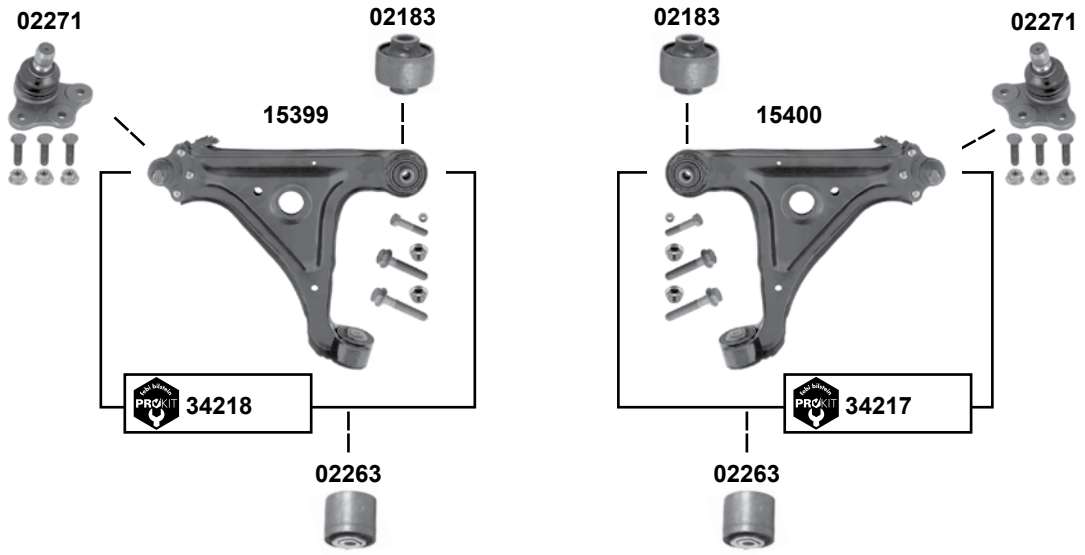

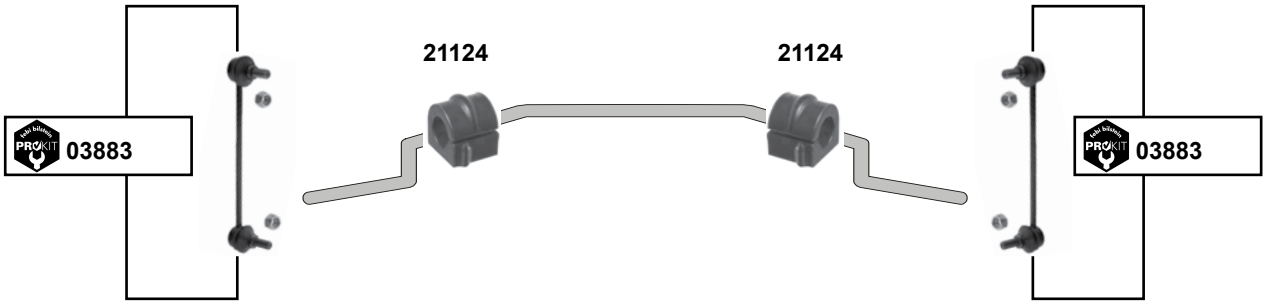

	Ref. - No.			
02183	09156605	Querlenkerlager / control arm mount		14x49x45,5
02263	90576775	Querlenkerlager / control arm mount		14x58,5x56
02271	90512982	Traggelenk / ball joint	**(ch.)** → W 1172238	Ø A 18
03883	90445137	ProKit Verbindungsstange / connecting rod		L 225
15399	90576788	Querlenker / control arm		
15400	90576789	Querlenker / control arm		
21124	90445625	Stabilisatorlager / stabilizer mounting		Ø I 23
34217	90576789 S1	ProKit Querlenker / control arm		
34218	90576788 S1	ProKit Querlenker / control arm		

Der Einbau darf nur durch geschultes Fachpersonal erfolgen. / The installation may exclusively be performed by trained specialist staff.

Royale
(1978 → 1987)

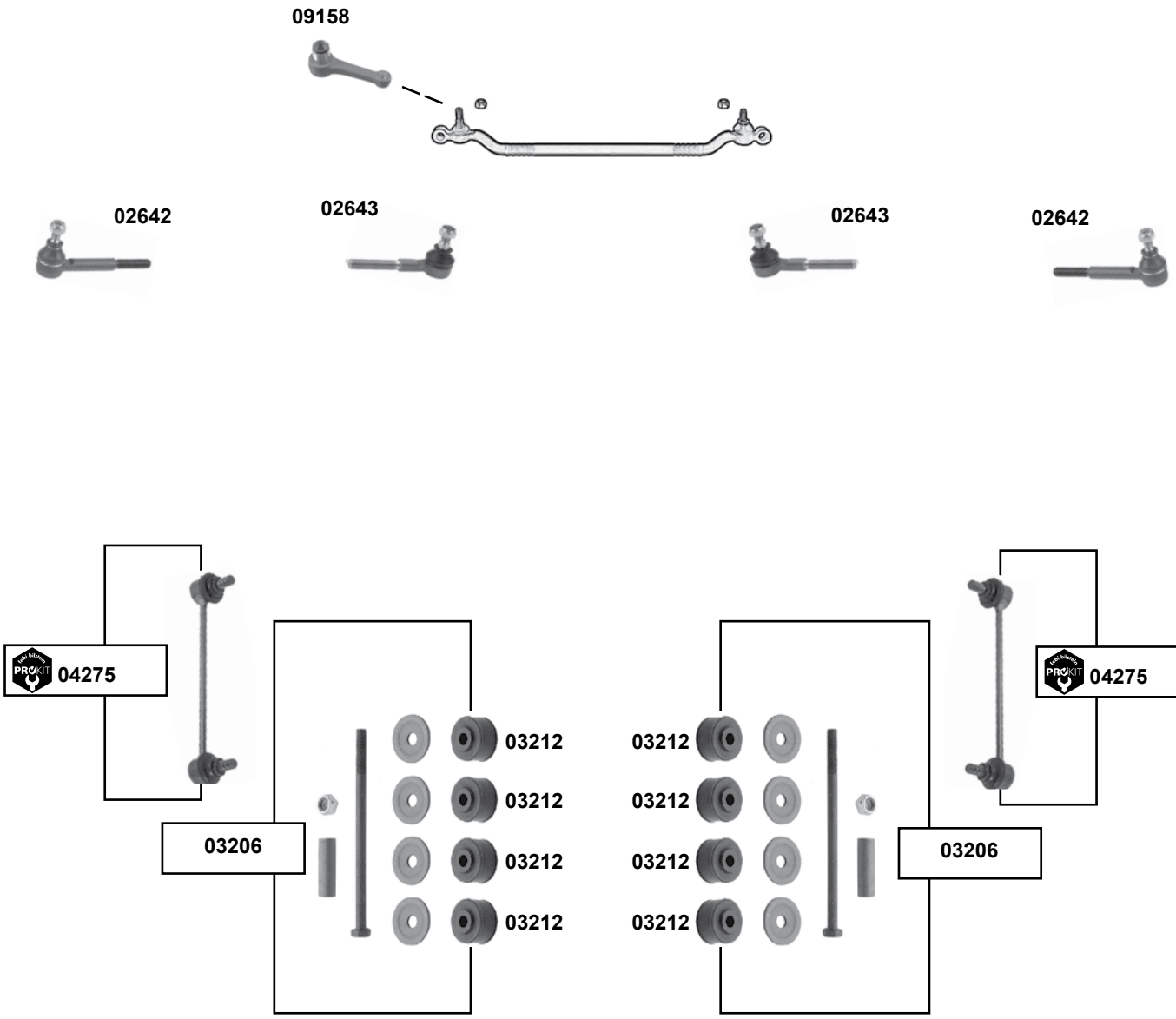

	Ref. - No.			
02642	90188427	Spurstangenendstück / tie rod end		M14x1,5 LHT
02643	90188428	Spurstangenendstück / tie rod end		M14x1,5 RHT
03206	90009369	Rep. Satz Stabilisatorlager / rep. kit stabilizer mount		
03212	02875013	Verbindungsstangenlager / connecting rod bearing		8,5x30x19
04275	90236577	ProKit Verbindungsstange / connecting rod		L 195
09158	90092492	Lenkhebel / steering arm		L 121 Ø 18

Senator Mk II
(1986 → 1994)

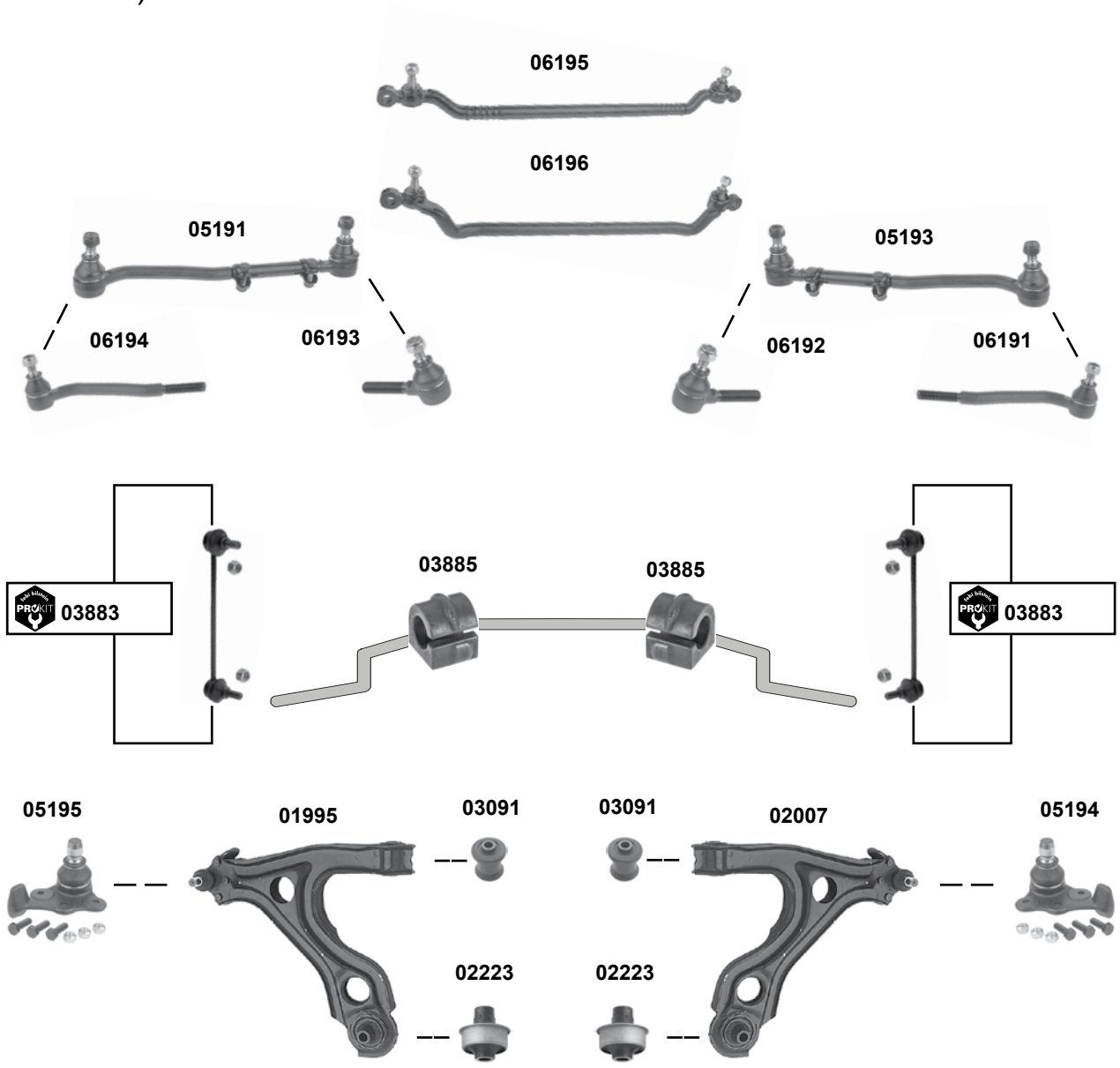

	Ref. - No.			
01995	90288387	Querlenker / control arm		
02007	90288388	Querlenker / control arm		
02223	90373854	Querlenkerlager / control arm mount		16x60x69,5
03091	90279193	Querlenkerlager / control arm mount		12x41/47x60
03883	90445137	ProKit Verbindungsstange / connecting rod		L 225
03885	90278624	Stabilisatorlager / stabilizer mount		Ø I 22
05191	90510641	Spurstange / tie rod		L 347
05193	90510642	Spurstange / tie rod		L 347
05194	90272195	Traggelenk / ball joint		Ø A 18
05195	90272194	Traggelenk / ball joint		Ø A 18
06191	90510644	Spurstangenendstück / tie rod end	**(ch.)** H 1169261 →	M14x1,5 LHT
06192	90510640	Spurstangenendstück / tie rod end	**(ch.)** H 1169261 →	M14x1,5 RHT
06193	90510639	Spurstangenendstück / tie rod end	**(ch.)** H 1169261 →	M14x1,5 LHT
06194	90510643	Spurstangenendstück / tie rod end	**(ch.)** H 1169261 →	M14x1,5 RHT
06195	90392553	Spurstange / tie rod	LHD	L 572
06196	90369125	Spurstange / tie rod	LHD	L 572

Der Einbau darf nur durch geschultes Fachpersonal erfolgen. / The installation may exclusively be performed by trained specialist staff.

Signum
(2002 → 2008)

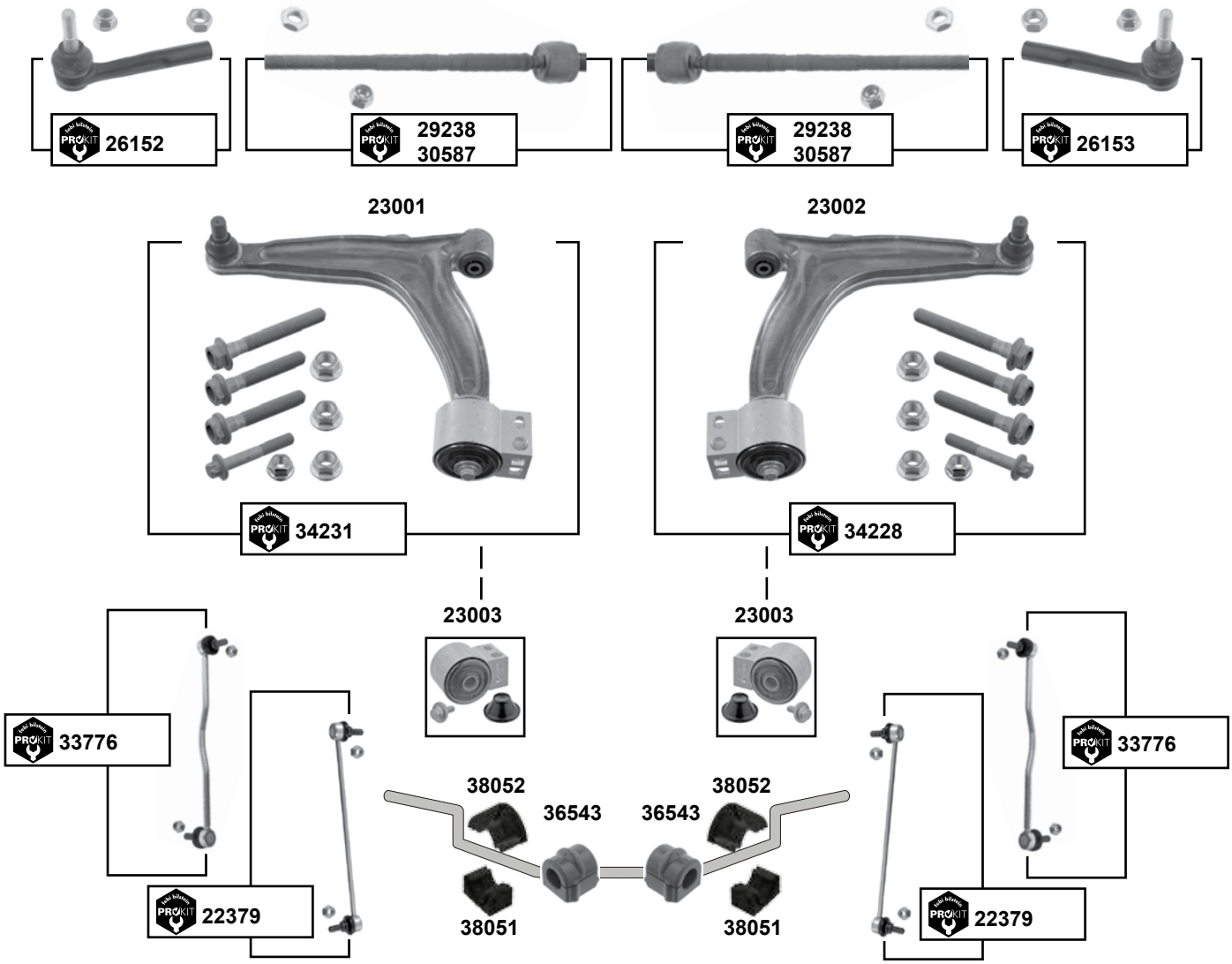

(1)	18“ → **(ch.)** 41000001 → 61039489	**(2)**	**(ex.)** IDS + **alle/ all** / IDS+ **(ch.)** → 31999999
(3)	nur Fahrzeuge mit IDS + Fahrwerk / vehicles with IDS + chassis / **(ch.)** 41000001 →		
(4)	→ 05 / **(ch.)** → 51999999 / für / to fit Stabi Ø A 25,2		

	Ref. - No.			
22379	13237130	ProKit Verbindungsstange / connecting rod	**(2)**	L 355
23001	24413015	Querlenker / control arm	Alu / alloy	
23002	24413016	Querlenker / control arm	Alu / alloy	
23003	93171448	Rep. Satz Querlenker / rep. kit control arm		
26152	93172254	ProKit Spurstangenendstück / tie rod end		M14 x 1,5
26153	93172255	ProKit Spurstangenendstück / tie rod end		M14 x 1,5
29238	93191672 SK	ProKit Spurstange / tie rod	→ 17“	L 284
30587	93191673 SK	ProKit Spurstange / tie rod	**(1)**	L 305
33776	13116332	Prokit Verbindungsstange / connecting rod	**(3)**	L.395
34228	24413016 S1	ProKit Querlenker rechts / control arm right	**(ex.)** OPC / VXR	
34231	24413015 S1	ProKit Querlenker links / control arm left	**(ex.)** OPC / VXR	
36543	09191188	Stabilisatorlager / stabilizer mount	**(4)**	
38051	13204071	Stabilisatorlager, unten / stabilizer mount, lower	**(ch.)** 61000001 →	Ø I 24
38052	13204070	Stabilisatorlager, oben / stabilizer mount, upper	**(ch.)** 61000001 →	Ø I 24

Tigra

(1994 → 2000)

(ch.) → V 3023597, V 4166925, V 6066279

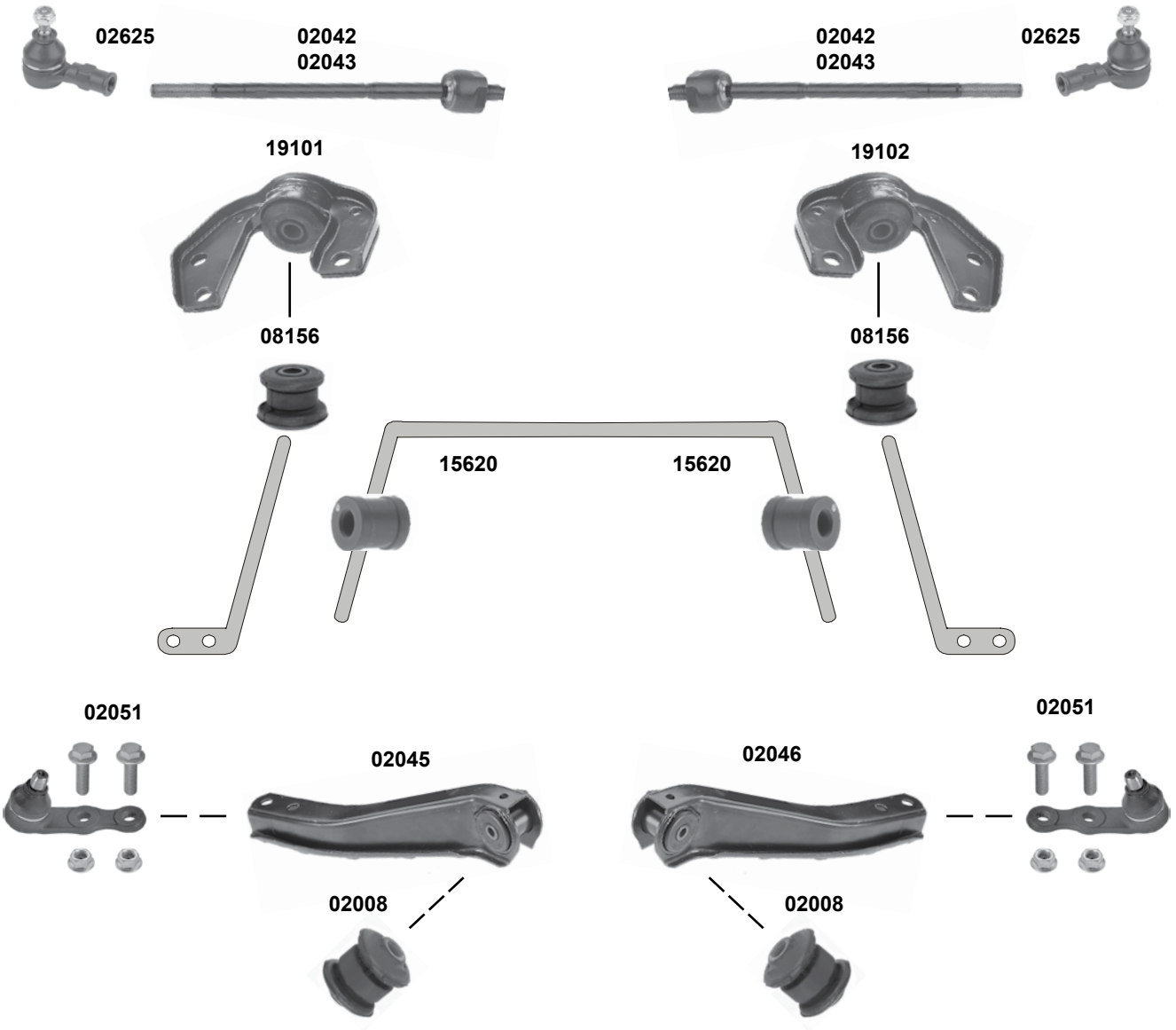

	Ref. - No.			
02008	90445097	Querlenkerlager / control arm mount		10x35x52
02042	93192445 SK	Spurstange / tie rod	man. / E - servo	L 325
02043	26032284	Spurstange / tie rod	servo	L 290
02045	90511260	Querlenker / control arm		
02046	90511261	Querlenker / control arm		
02051	90444294	Traggelenk / ball joint		Ø A 15
02625	93192419	Spurstangenendstück / tie rod end		M12x1,5 RHT
08156	90445098	Zugstrebenlager / tension rod mount		14x36/50x40
15620	90447946	Stabilisatorlager / stabilizer mount		Ø I 21,5
19101	90445100	Halter / retainer		
19102	90445101	Halter / retainer		

Der Einbau darf nur durch geschultes Fachpersonal erfolgen. / The installation may exclusively be performed by trained specialist staff.

Tigra
(1994 → 2000)

(ch.) V 3023598, V 4166926, V 6066280 →

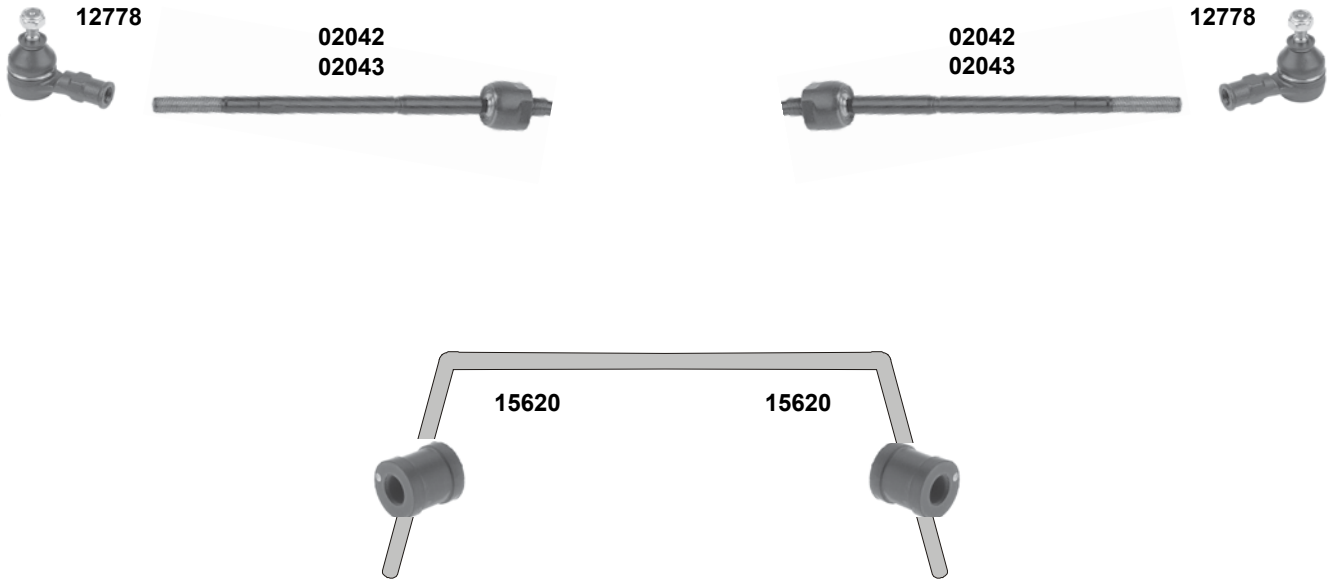

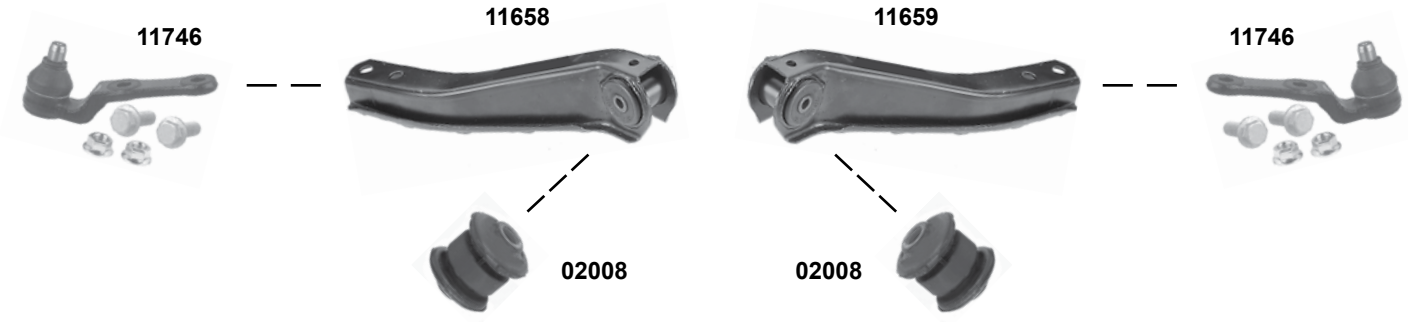

	Ref. - No.			
02008	90445097	Querlenkerlager / control arm mount		10x35x52
02042	93192445 SK	Spurstange / tie rod	man. / E - servo	L 325
02043	26032284	Spurstange / tie rod	servo	L 300
11658	90542572	Querlenker / control arm		
11659	90542573	Querlenker / control arm		
11746	90542574	Traggelenk / ball joint		Ø A 15
12778	93192446	Spurstangenendstück / tie rod end		M12x1,5 RHT
15620	90447946	Stabilisatorlager / stabilizer mount		Ø I 21,5

Tigra TwinTop

(2004 → 2009)

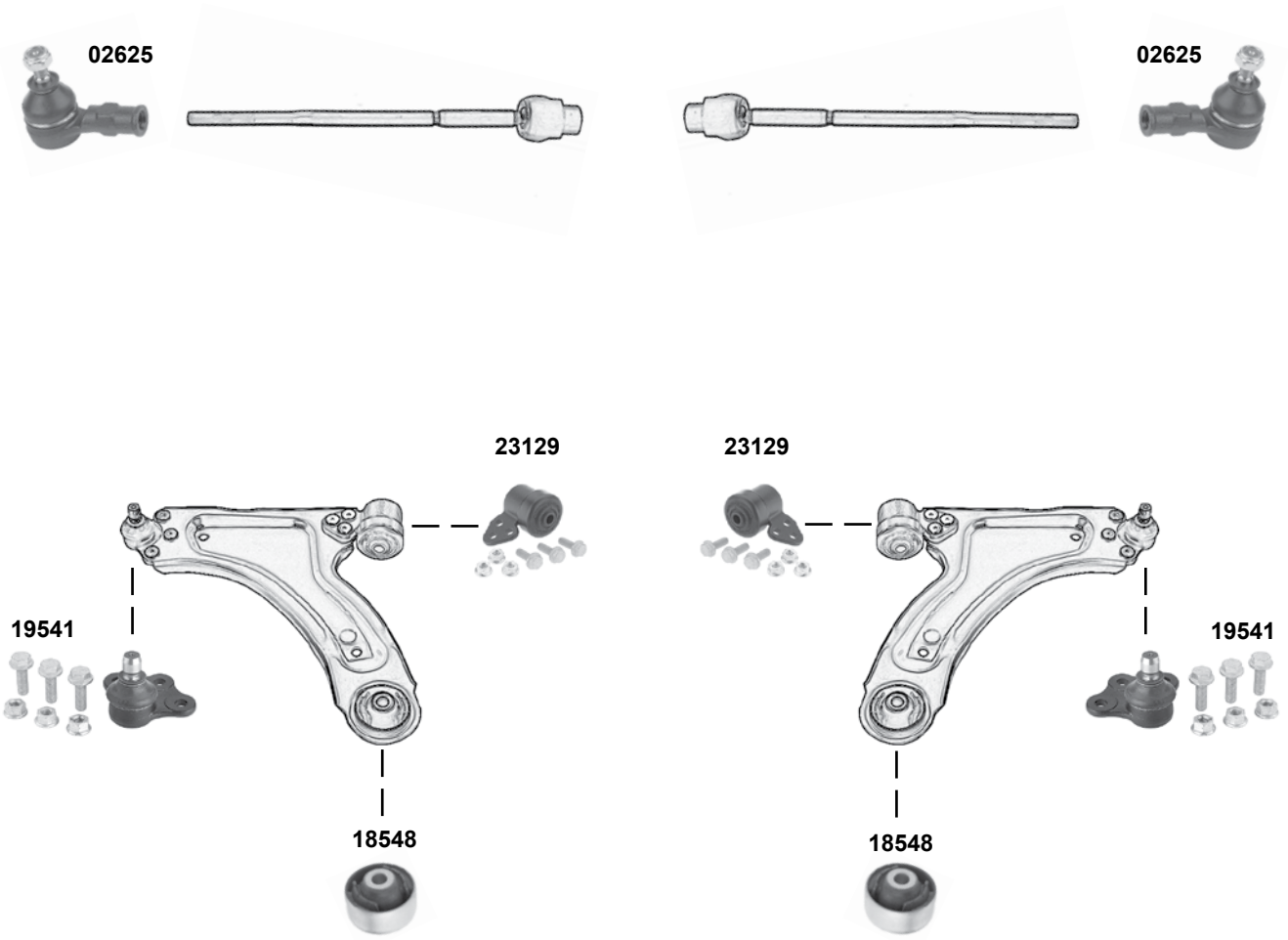

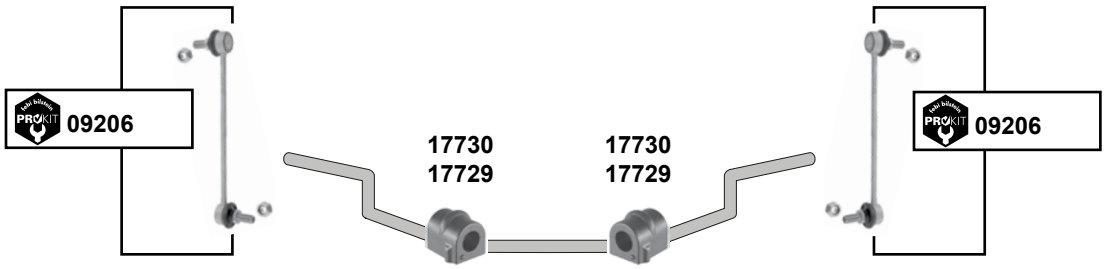

febi bilstein	Ref. - No.			
02625	93192419	Spurstangenendstück / tie rod end		M12 x 1,5
09206	90496116	ProKit Verbindungsstange / connecting rod		L 243,5
17729	90468567	Stabilisatorlager / stabilizer mounting		Ø I 16
17730	90538865	Stabilisatorlager / stabilizer mounting		Ø I 18
18548	13138151	Querlenkerlager / control arm mount		Ø A 59,5
19541	09196394	Traggelenk / ball joint		
23129	93188302	Querlenkerlager / control arm mount	**(ch.)** → 5E999999	

Der Einbau darf nur durch geschultes Fachpersonal erfolgen. / The installation may exclusively be performed by trained specialist staff.

Vectra Mk I
(1995 → 2002)

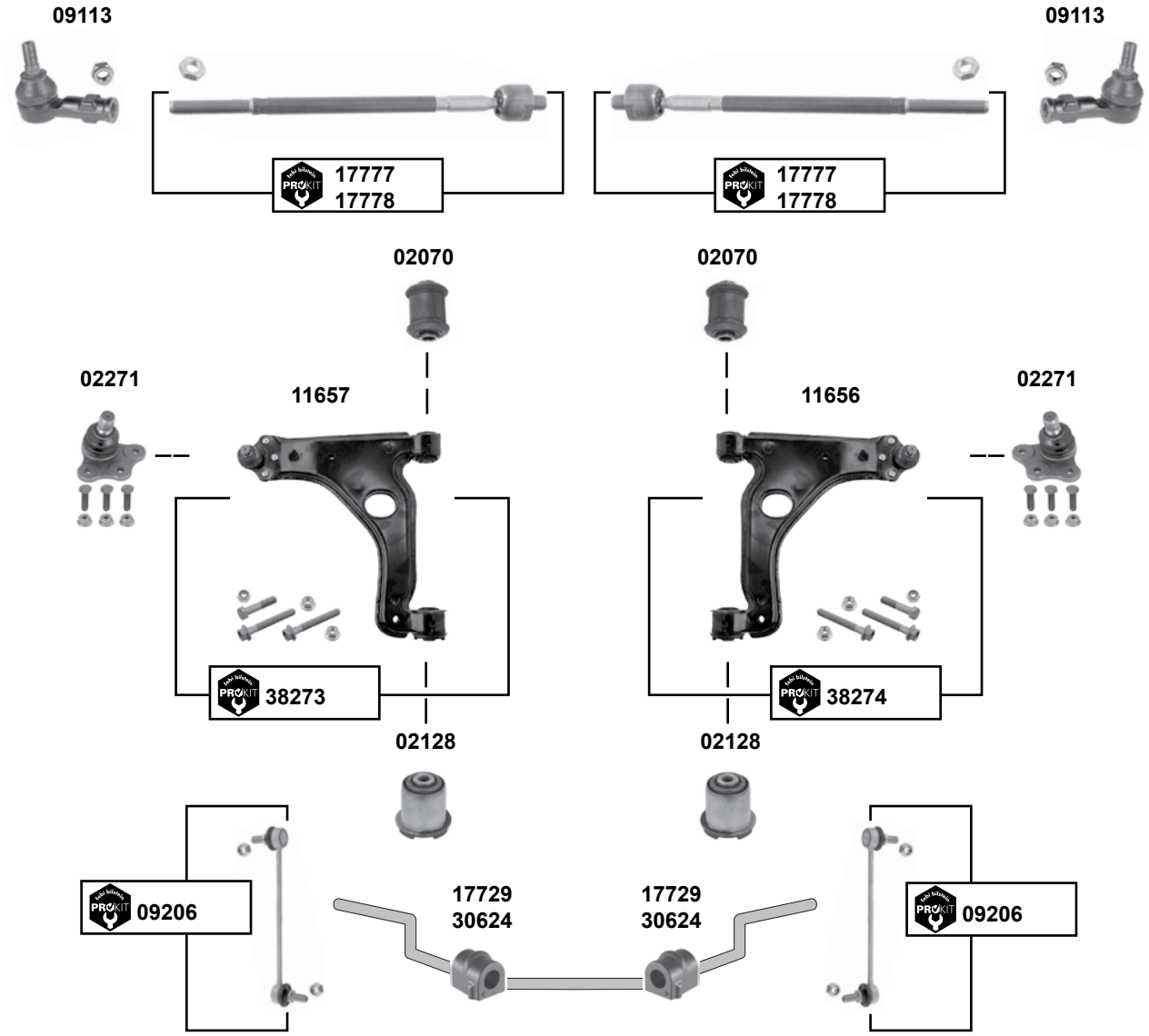

(1) **(ch.)** → W 1999999 / W 5999999 / W 7999999
(ch.) XL 000001 → XL 999999

(2) **(ex.)** Sport **(ch.)** X 1000001, X 7000001 YL 000001 → // Sport **(ch.)** Y 1000001, Y 7000001 →

	Ref. - No.			
02070	90468636	Querlenkerlager / control arm mount		12x36,5x60
02128	90468638	Querlenkerlager / control arm mount		12x47,5x60
02271	90512982	Traggelenk / ball joint		Ø A 18
09113	90512775	Spurstangenendstück / tie rod end		M14 x 1,5
09206	90496116	ProKit Verbindungsstange / connecting rod		L 243,5
11656	09228477	Querlenker / control arm		
11657	90496039	Querlenker / control arm		
17729	90468567	Stabilisatorlager / stabilizer mount	**(1) (ex.)** Sport	Ø I 16
17777	26055219 SK	ProKit Spurstange / tie rod	servo Saginaw	L 360
17778	90540319 S1	ProKit Spurstange / tie rod	servo ZF	L 360
30624	09191649	Stabilisatorlager / stabilizer mount	**(2)**	Ø I 17
38273	90496039 S1	ProKit Querlenker / control arm		
38274	09228477 S1	ProKit Querlenker / control arm		

Vectra Mk II

(2002 → 2008)

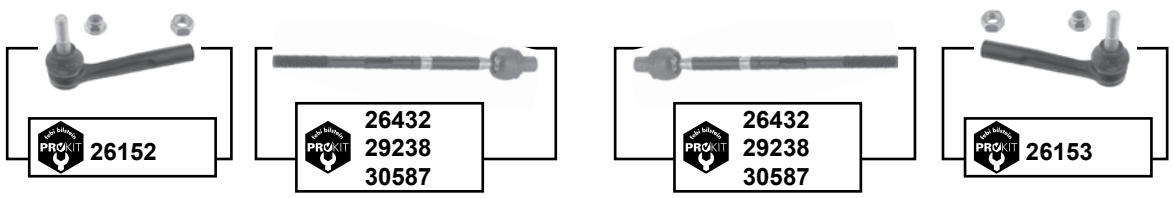

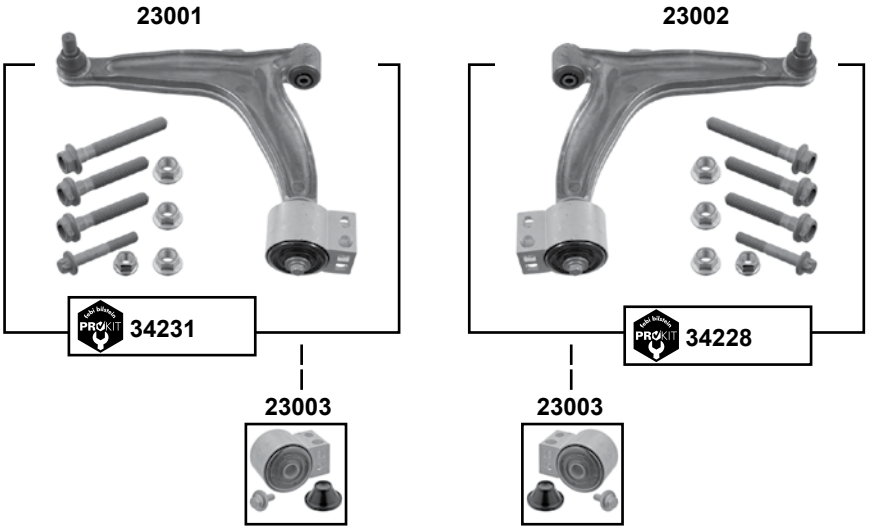

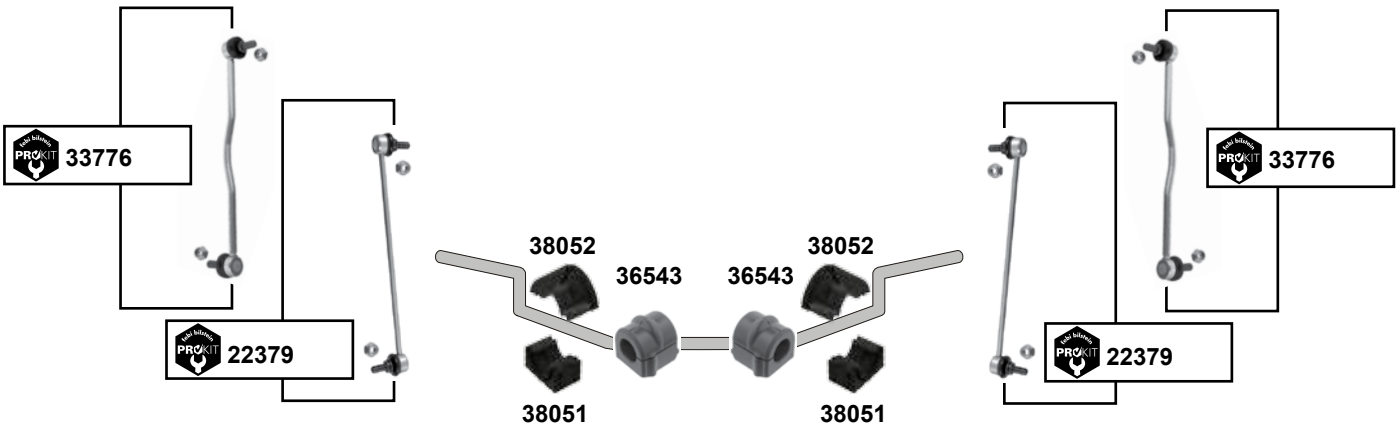

Der Einbau darf nur durch geschultes Fachpersonal erfolgen. / The installation may exclusively be performed by trained specialist staff.

Vectra Mk II

(2002 → 2008)

(1)	Limousine: → 17“ / **(ch.)** 31032141, 3804656 → Caravan : → 17“ alle / all	**(3)**	Limousine: 18“ → / **(ch.)** → 61039489 Caravan : 18“ → alle / all
(2)	→ **(ch.)** 31032140, 38040655 / **(ex.)** Caravan	**(4)**	**(ex.) IDS+ alle/ all // IDS+** **(ch.)** → 31999999, 38999999 / Caravan:→ 17“
(5)	nur Fahrzeuge mit IDS + Fahrwerk / vehicles with IDS +chassis only **/ (ch.)** 41000001,48000001 →		
(6)	→ 05 / **(ch.)** → 410105077, 48008980 → 05 / **(ch.)** 41010578 → 51999999, 48008981 → 58999999 / **(ex.)** HD		

	Ref. - No.			
22379	13237130	ProKit Verbindungsstange / connecting rod	**(4)**	L 355
23001	24413015	Querlenker / control arm	Alu / alloy	
23002	24413016	Querlenker / control arm	Alu / alloy	
23003	93171448	Rep. Satz Querlenker / rep. kit control arm		
26152	93172254	ProKit Spurstangenendstück / tie rod end		M14 x 1,5
26153	93172255	ProKit Spurstangenendstück / tie rod end		M14 x 1,5
26432	93191671 SK	ProKit Spurstange / tie rod	**(2)**	L 300
29283	93191672 SK	ProKit Spurstange / tie rod	**(1)**	L 300
30587	93191673 SK	ProKit Spurstange / tie rod	**(3)**	L 305
33776	13116332	ProKit Verbindungsstange / connecting rod	**(5)**	L 395
34228	24413016 S1	ProKit Querlenker rechts / control arm right	**(ex.)** OPC / VXR	
34231	24413015 S1	ProKit Querlenker links / control arm left	**(ex.)** OPC / VXR	
36543	09191188	Stabilisatorlager / stabilizer mount	**(6)**	Ø I 23,3
38051	13204071	Stabilisatorlager, unten / stabilizer mount, lower	**(ch.)** 61000001 →	Ø I 24
38052	13204070	Stabilisatorlager, oben / stabilizer mount, upper	**(ch.)** 61000001 →	Ø I 24

Viceroy
(1980 → 1982)

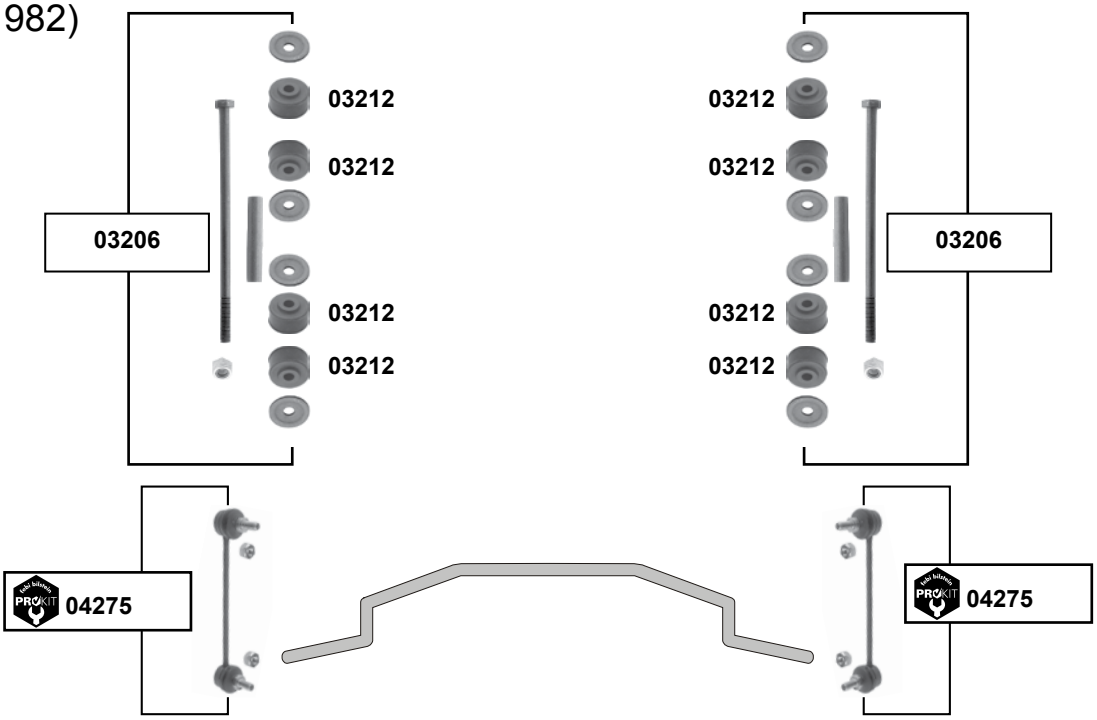

Vivaro A
(2001 → 2014)

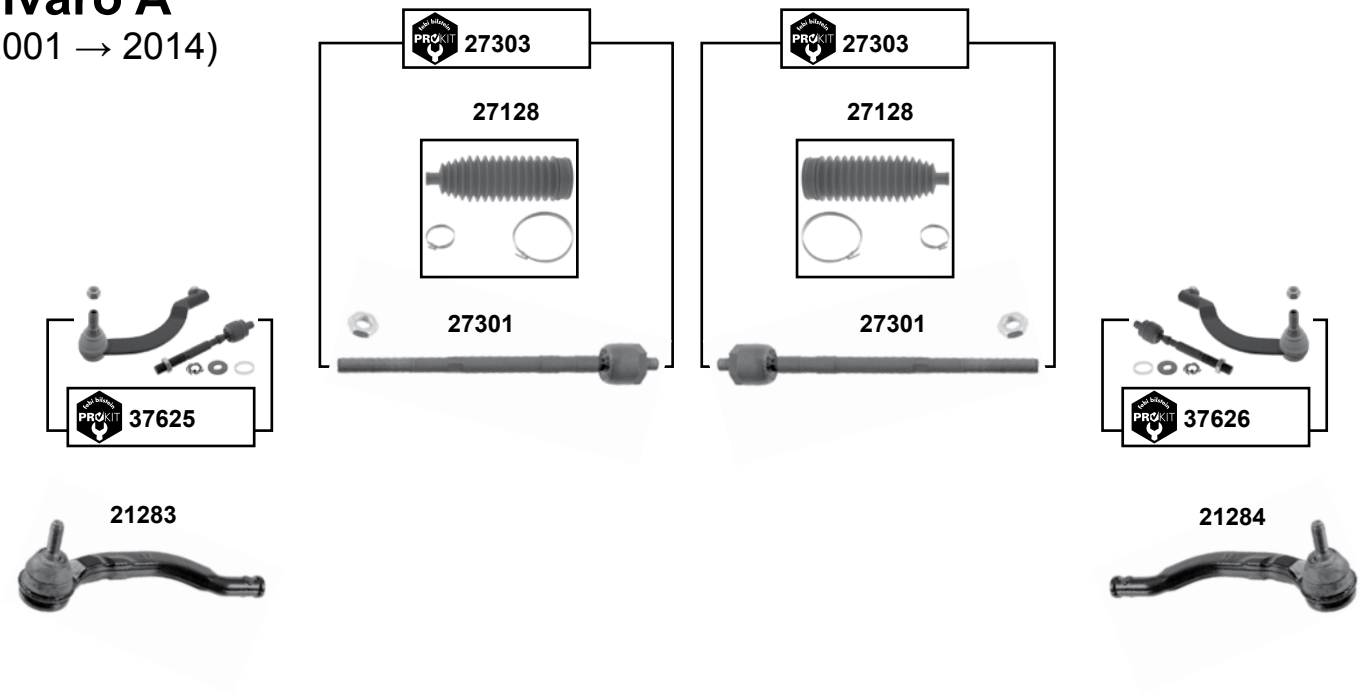

	Ref. - No.			
03206	90009369	Rep. Satz Stabilisatorlager / rep. kit stabilizer		
03212	02875013	Verbindungsstangenlager / connecting rod bearing		8,5x30x19
04275	90236577	ProKit Verbindungsstange / connecting rod		L 195
21283	91160043	Spurstangenendstück / tie rod end		L 230
21284	91160044	Spurstangenendstück / tie rod end		L 230
27128	91160038	Lenkmanschettensatz / steering boot set		L 205
27301	91160037 SK	Spurstange / tie rod		L 245
27303	91160037	ProKit Spurstange / tie rod		L 245
37625	09161561 S1	ProKit Spurstange / tie rod		
37626	09161561 S2	ProKit Spurstange / tie rod		

Der Einbau darf nur durch geschultes Fachpersonal erfolgen. / The installation may exclusively be performed by trained specialist staff.

Vivaro A
(2001 → 2014)

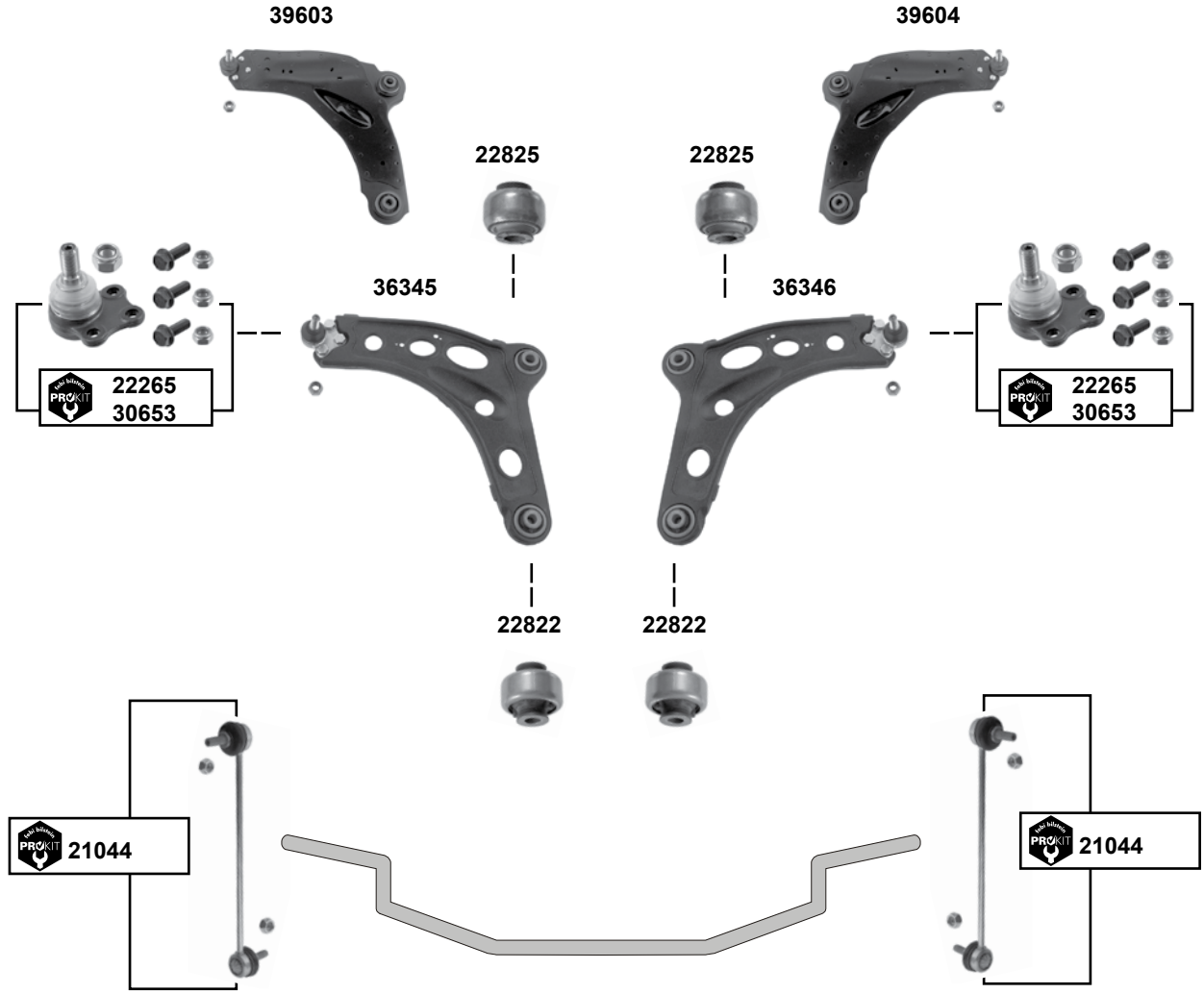

(1)	**(ch.)** C 7V621198, C 7V721613 →	**(3)**	07 → / **(ch.)** 7V600001 → / 7Y000001 →
(2)	**(ch.)** → C 7V621197, C 7V721612	**(4)**	Blech / metal sheet ; → **(ch.)** 6V999999, 6Y699999

	Ref. - No.			
21044	93858917	ProKit Verbindungsstange / connecting rod		L 280
22265	93196923	ProKit Traggelenk / ball joint	**(2)**	Ø I 10
22822	93858141 SK3	Querlenkerlager / control arm mount		Ø A 58
22825	93858141 SK2	Querlenkerlager / control arm mount		Ø A 55
30653	93161884	ProKit Traggelenk / ball joint	**(1)**	Ø I 12
36345	93862136	Querlenker / control arm	**(3)**	
36346	93862135	Querlenker / control arm	**(3)**	
39603	93858141	Querlenker / control arm	**(4)**	
39604	93858142	Querlenker / control arm	**(4)**	

Zafira Mk I

(1998 → 2005)

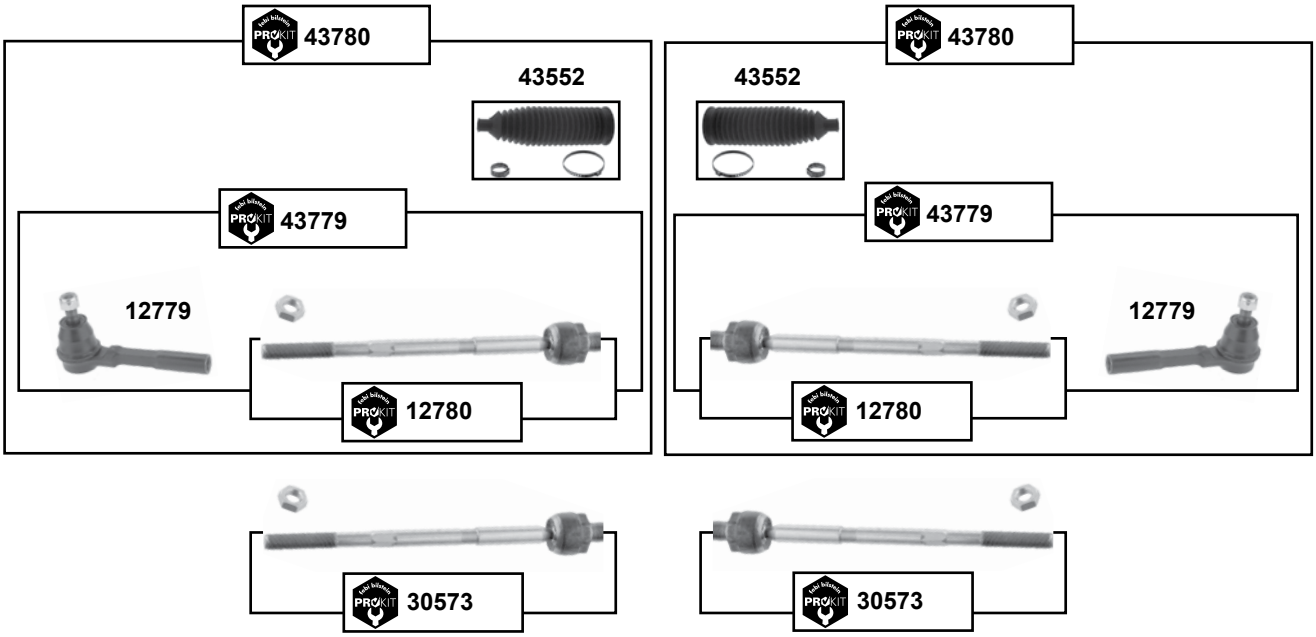

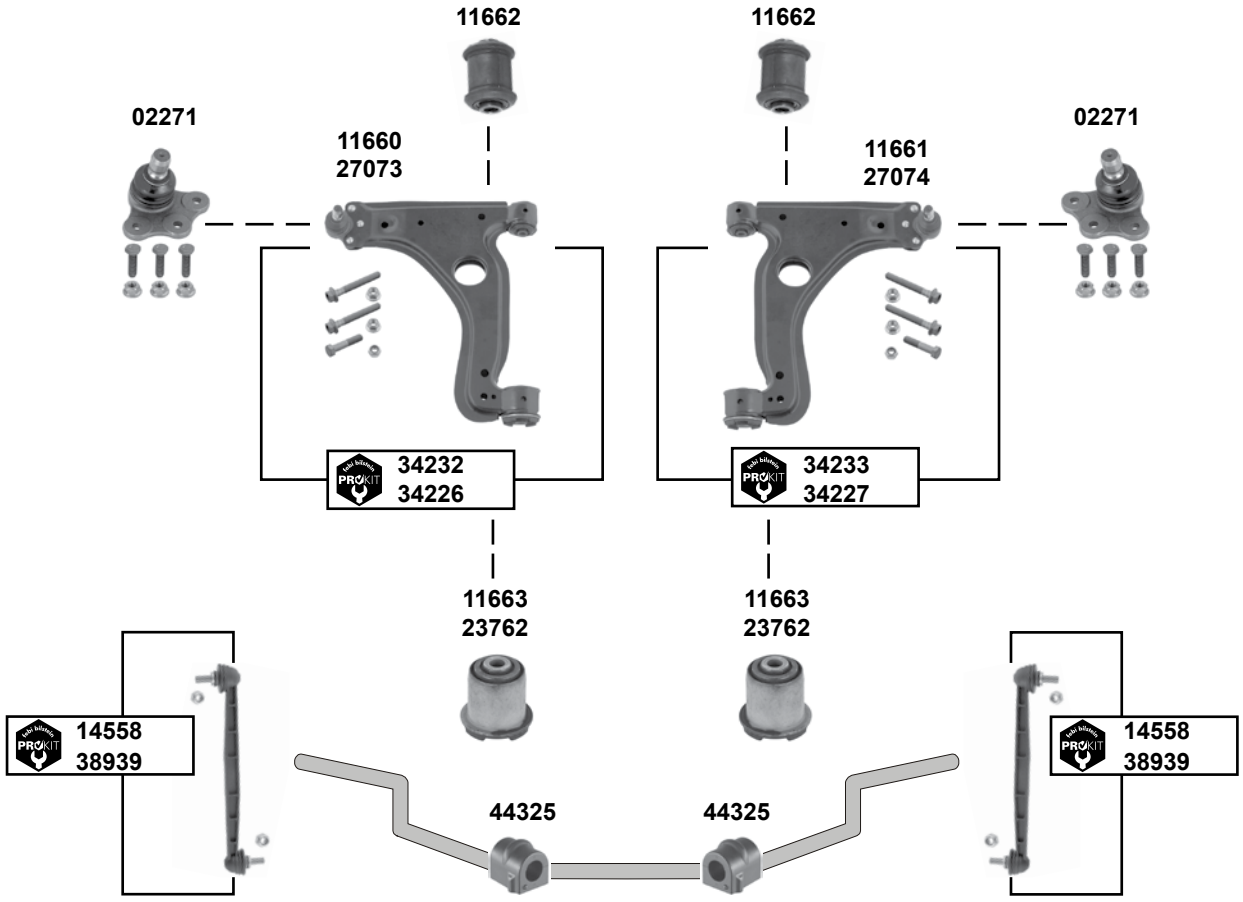

Der Einbau darf nur durch geschultes Fachpersonal erfolgen. / The installation may exclusively be performed by trained specialist staff.

Zafira Mk I
(1998 → 2005)

(1) Nur für TRW-Lenkung / TRW-steering only

	Ref. - No.			
02271	90512982	Traggelenk / ball joint	**(ch.)** 42125090, 4G000001 →	Ø A 18
11660	90498735	Querlenker / control arm	**(ch.)** → 42125089	
11661	90498736	Querlenker / control arm	**(ch.)** → 42125089	
11662	90498738	Querlenkerlager / control arm mount	**(ch.)** 42125090, 4G000001 →	12x36,5x60
11663	90498740	Querlenkerlager / control arm mount	**(ch.)** → 42125089	12x45/48x60
12779	93186537	Spurstangenendstück / tie rod end		M14x1,5 RHT
12780	26059293	ProKit Spurstange / tie rod		L 300
14558	13169439	ProKit Verbindungsstange / connecting rod	OLD	L 300
23762	24439582	Querlenkerlager / control arm mount	**(ch.)** 42125090 →	12x46x603
27073	24454477	Querlenker / control arm	**(ch.)** 42125090, 4G000001 →	
27074	22454478	Querlenker / control arm	**(ch.)** 42125090, 4G000001 →	
30573	93191529 SK	ProKit Spurstange / tie rod	**(mot.)** Z 2,0 LET	L 304
34226	90498735 S1	ProKit Querlenker / control arm	**(ch.)** → 42125089	
34227	90498736 S1	ProKit Querlenker / control arm	**(ch.)** → 42125089	
34232	24454477 S1	ProKit Querlenker / control arm	**(ch.)** 42125090, 4G000001 →	
34233	24454478 S1	ProKit Querlenker / control arm	**(ch.)** 42125090, 4G000001 →	
38939	13327928	ProKit Verbindungsstange / connecting rod	NEW	L 350
43552	1609 356	Lenkmanschettensatz / steering boot set	**(1)**	L 211
43779	93191526 S5	ProKit Spurstange / tie rod	**(1)**	M18 x 1,5
43780	93191526 S6	ProKit Spurstange / tie rod	**(1)**	M18 x 1,5
44325	0350 093	Stabilisatorlager / stabilizer mount	**(1)**	ØI 24

Zafira Mk II

(2005 → 2011)

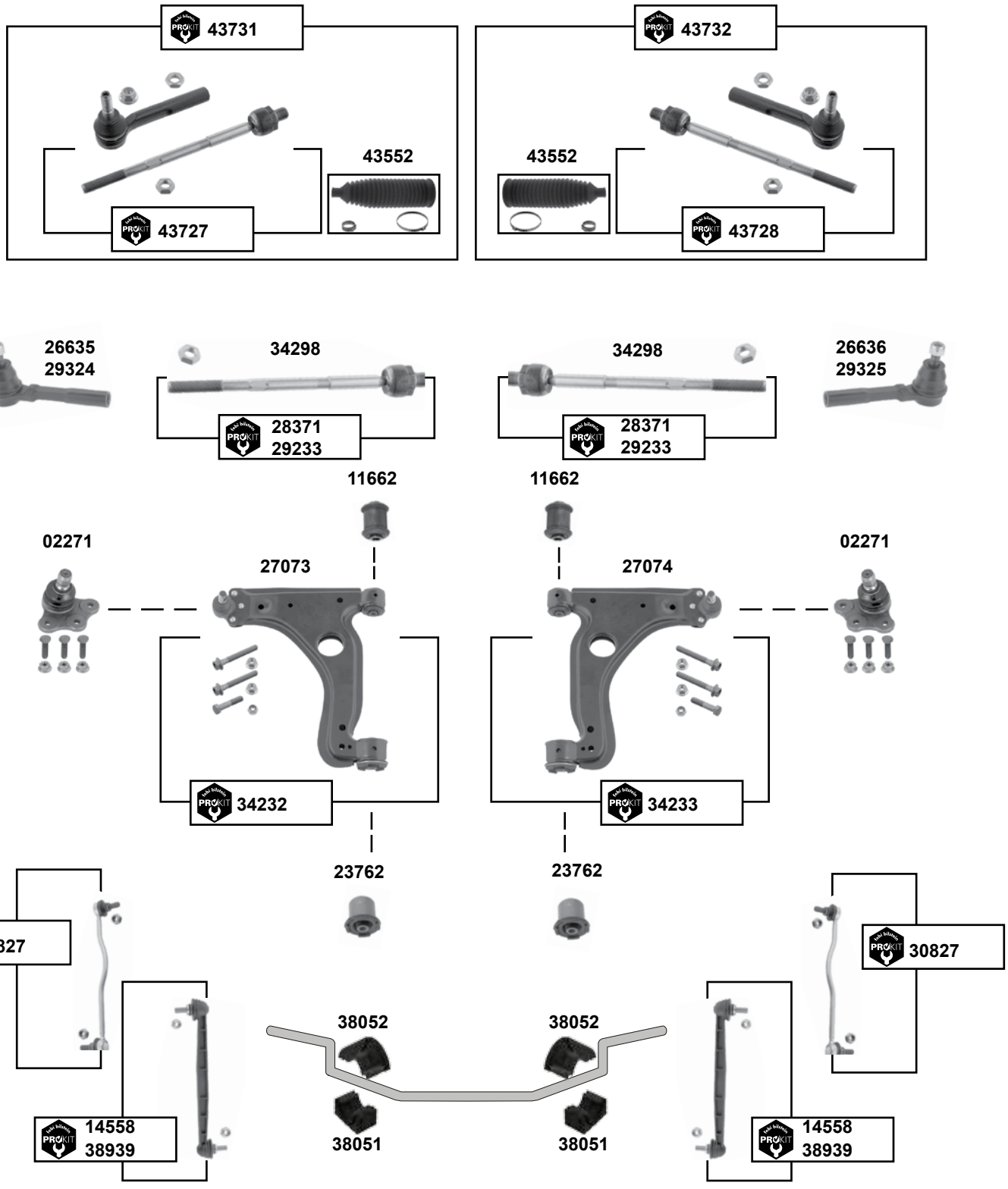

Der Einbau darf nur durch geschultes Fachpersonal erfolgen. / The installation may exclusively be performed by trained specialist staff.

Zafira Mk II

(2005 → 2011)

(1)	**servo TRW** // Z1,6 XEP, XER, XE1 **alle/ all** Z1,8 XER (ex.) ESP	**(2)**	Fahrzeuge mit TRW 2. Generation Lenkung / vehicles with TRW 2. generation steering
(3)	servo ZF, **(ex.) 18"** **/ (mot.)** Y 1,6YNG / Z16YNG / Z16XNT / A16XNT / Z 1,7 DTR / Z17DTJ / A17DTJ / A17DTR / Z 1,8 XER / A18XER / Z 1,9 DT / Z 1,9 DTL / Z 1,9 DTH / Z 2,0 LER / Z 2,0 LEH		
(4)	Nur für TRW-Lenkung / TRW-steering only // **(ch.)** 72095157- **(ch.)** 7G066982-		
(5)	Z1,6 XEP, XER, XE1, A16XER alle/ all // Z1,8XER, A18XER **(ex.)** ESP		
(6)	**(ch.)** 72095157 - , **(ch.)** 7G066982 - Z1,6 XEP, XER, XE1, A16XER alle/ all // Z1,8XER, A18XER **(ex.)** ESP		

	Ref. - No.			
02271	90512982	Traggelenk / ball joint		Ø A 18
11662	90498738	Querlenkerlager / control arm mount		12x36,5x60
14558	13169439	ProKit Verbindungsstange / connecting rod	**(ex.)** IDS+/ OLD	L 300
23762	24439582	Querlenker / control arm		12x46x60
26635	93181232	Spurstangenendstück / tie rod end		M14 x 1,5
26636	93181233	Spurstangenendstück / tie rod end		M14 x 1,5
27073	24454477	Querlenker / control arm		
27074	22454478	Querlenker / control arm		
28371	93189669 SK	ProKit Spurstange / tie rod	**(3)**	L 279
29233	93189670 SK	ProKit Spurstange / tie rod	18"	L 279
29324	93186333	Spurstangenendstück / tie rod end	**(1)** servo TRW	M14 x 1,5
29325	93186332	Spurstangenendstück / tie rod end	**(1)** servo TRW	M14 x 1,5
30827	24461353	ProKit Verbindungsstange / connecting rod	IDS+	
34232	24454477 S1	ProKit Querlenker links / control arm left		
34233	24454478 S1	ProKit Querlenker rechts / control arm right		
34298	93191521 SK	Spurstange / tie rod	**(2)**	
38051	13204071	Stabilisatorlager, unten / stabilizer mount, lower		Ø I 24
38052	13204070	Stabilisatorlager, oben / stabilizer mount, upper		Ø I 24
38939	13327928	ProKit Verbindungsstange / connecting rod	**(ex.)** IDS+/ NEW	L 350
43552	93191260	Lenkmanschettensatz / steering boot set	**(4)**	L 211
43727	93191526 S1	ProKit Spurstange / tie rod	**(2) (5)**	M18 x 1,5
43728	93191526 S2	ProKit Spurstange / tie rod	**(2) (5)**	M18 x 1,5
43731	93191526 S3	ProKit Spurstange / tie rod	**(2) (6)**	M18 x 1,5
43732	93191526 S4	ProKit Spurstange / tie rod	**(2) (6)**	M18 x 1,5

Zafira Mk III

(2012 →)

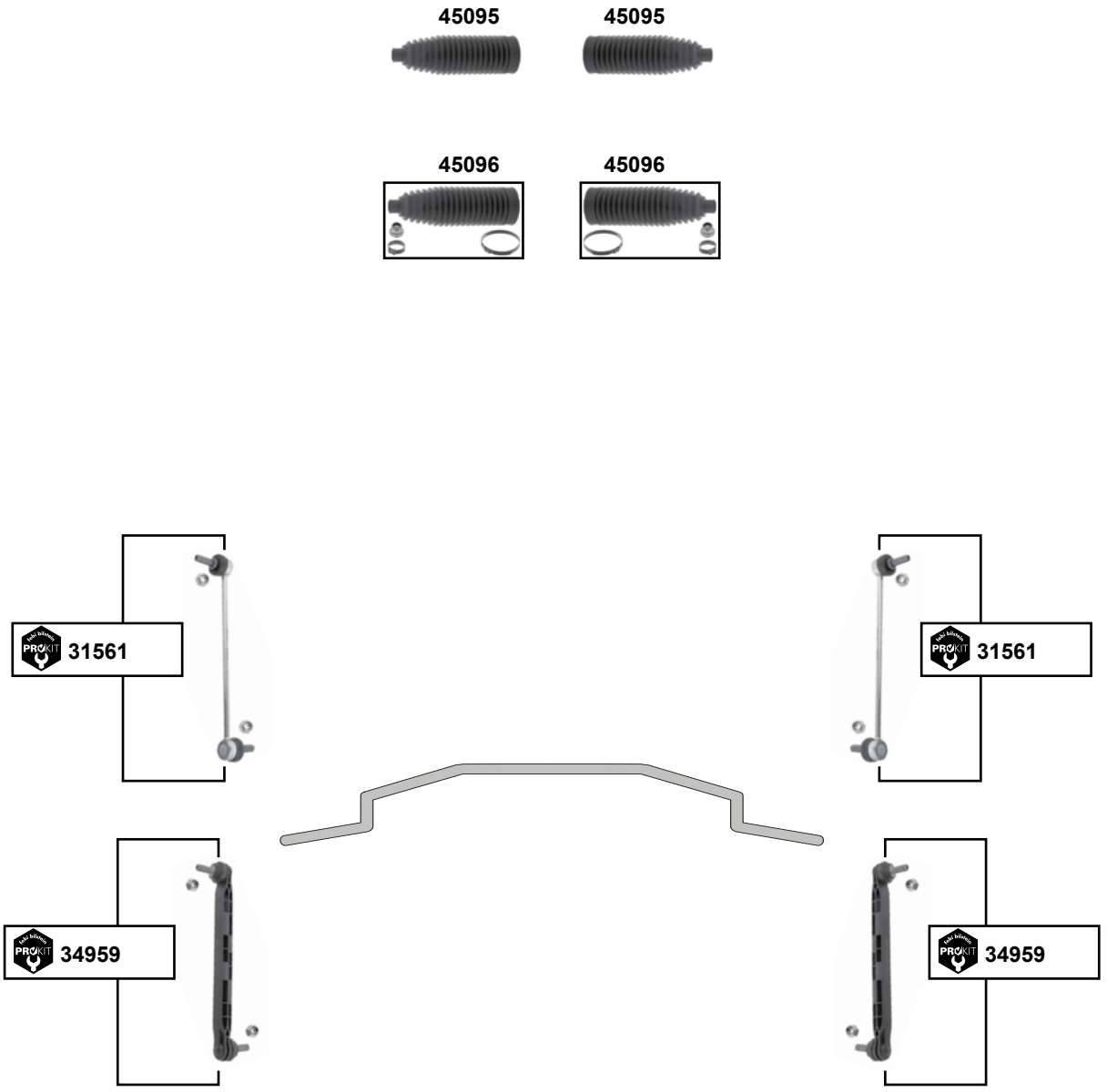

(1)	Für Fahrzeuge mit Flexride Fahrwerk (aktives Fahrwerk) / for vehicles with flexride chassis only	
(2)	alle **(ex.)** Flexride Fahrwerk / all **(ex.)** flexride chassis	

febi bilstein	Ref. - No.			
31561	13258052	ProKit Verbindungsstange / connecting rod	**(1)**	L 303,5
34959	13219141	ProKit Verbindungsstange / connecting rod	**(2)**	L 304
45095	13354440 SK1	Lenkmanschette / steering rack boot	E - servo	
45096	13354440	Lenkmanschettensatz / steering boot set	E - servo	

Der Einbau darf nur durch geschultes Fachpersonal erfolgen. / The installation may exclusively be performed by trained specialist staff.

Amarok (2H)
(2010 →)

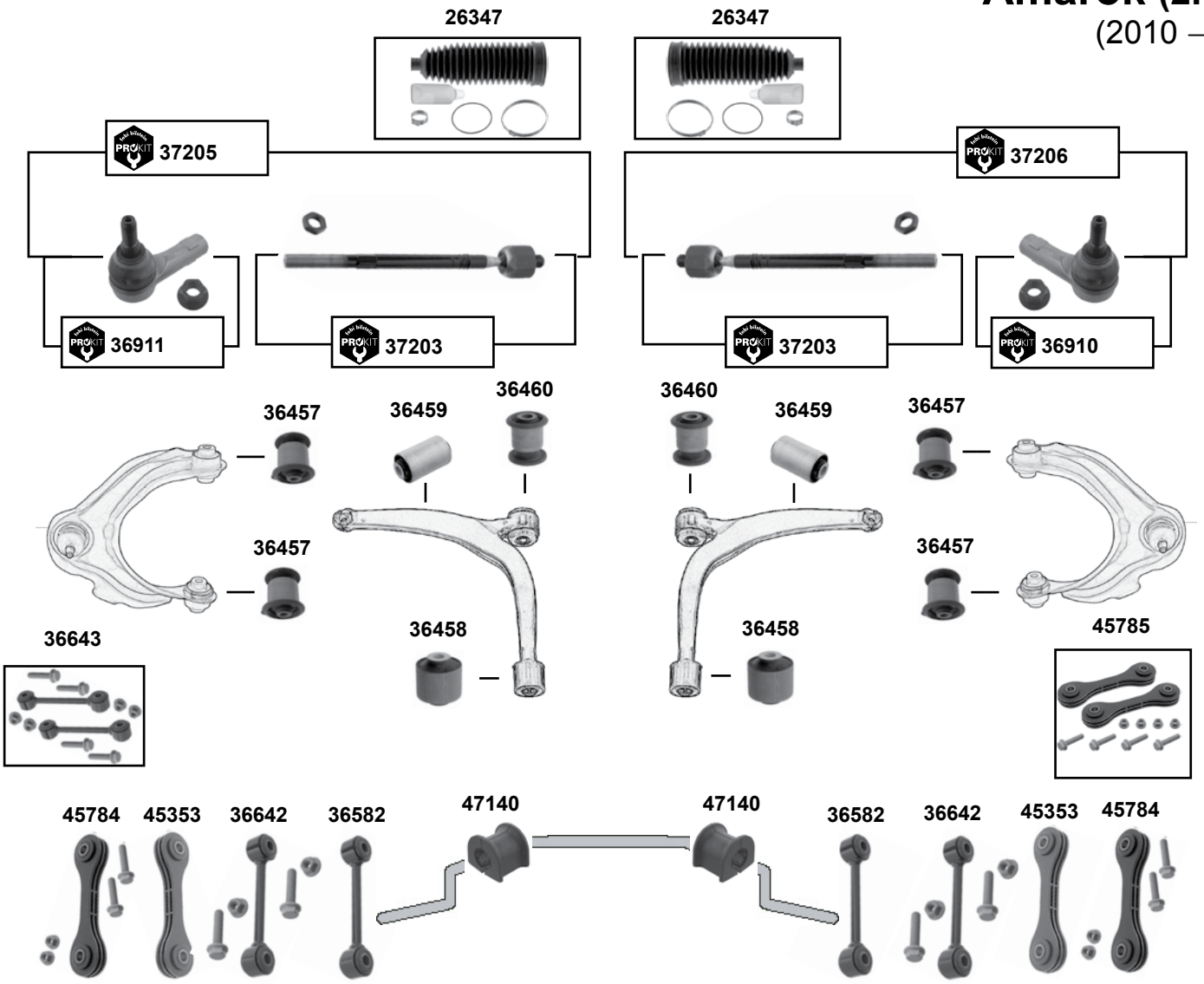

(1)	Amarok / 4 motion 2H **(mot.)** CDBA, CDCA, CFPA, CNEA, CNFA,CSHA 03/12 → Amarok / 4 motion (S1B) alle / all // Amarok / 4 motion 2H **(mot.)** CNFB
(2)	**(mot.)** CNFB, CFPA, CNEA, CSHA, CDBA, CNFA, CUBA → 06/2015 // **(mot.)** CDCA

	Ref. - No.			
26347	7L0 422 831 A S1	Rep. Satz Lenkmanschette / rep. kit steering boot		
36457	2H0 407 077 A	Querlenkerlager / control arm mount		Ø A 60
36458	2H0 407 182 A	Querlenkerlager / control arm mount		Ø A 60 H 64,5
36459	2H0 412 333 A	Querlenkerlager / control arm mount		Ø I 14,3 H84,2
36460	2H0 407 183 A	Querlenkerlager / control arm mount		Ø A 60 H 60
36582	2H0 411 317	Verbindungsstange / connecting rod	→ 03/12	Ø I 12,02
36642	2H0 411 317 S1	Verbindungsstange / connecting rod	→ 03/12	L 180
36643	2H0 411 317 S2	Verbindungsstangensatz / connecting rod set	→ 03/12	L 180
36910	7L0 422 818 D	ProKit Spurstangenendstück / tie rod end		M16 x 1,5
36911	7L0 422 817 D	ProKit Spurstangenendstück / tie rod end		M16 x 1,5
37203	7L0 422 810 D	ProKit Axialgelenk / axial joint		L 320
37205	7L0 422 803 D	ProKit Spurstange / tie rod		L 434
37206	7L0 422 804 D	ProKit Spurstange / tie rod		L 434
45353	2H0 411 317 B	Verbindungsstange / connecting rod	**(1)**	
45784	2H0 411 317 B S1	Verbindungsstange / connecting rod	**(1)**	
45785	2H0 411 317 B S2	Verbindungsstangensatz / connecting rod set	**(1)**	
47140	2H0 411 313 C	Stabilisatorlager / stabilizer mount	**(2)**	

Bora (1J)
(1999 → 2005)

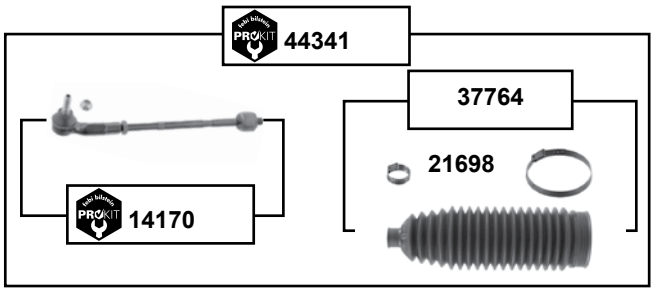

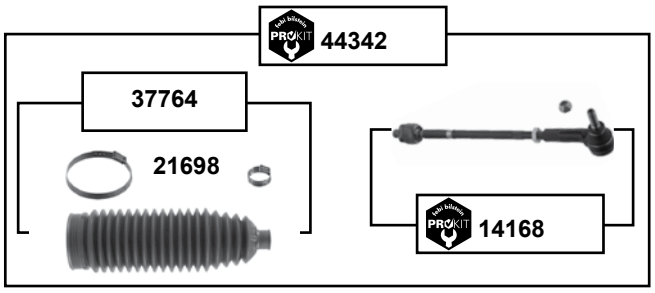

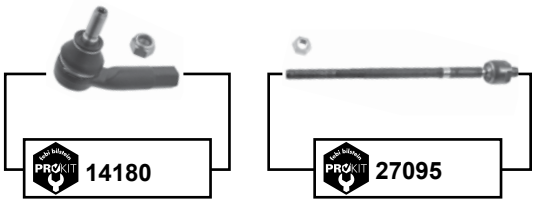

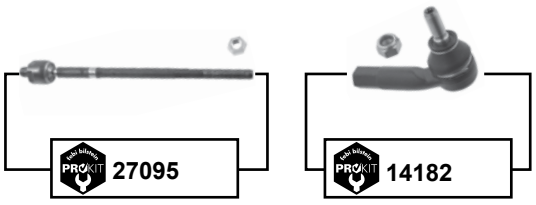

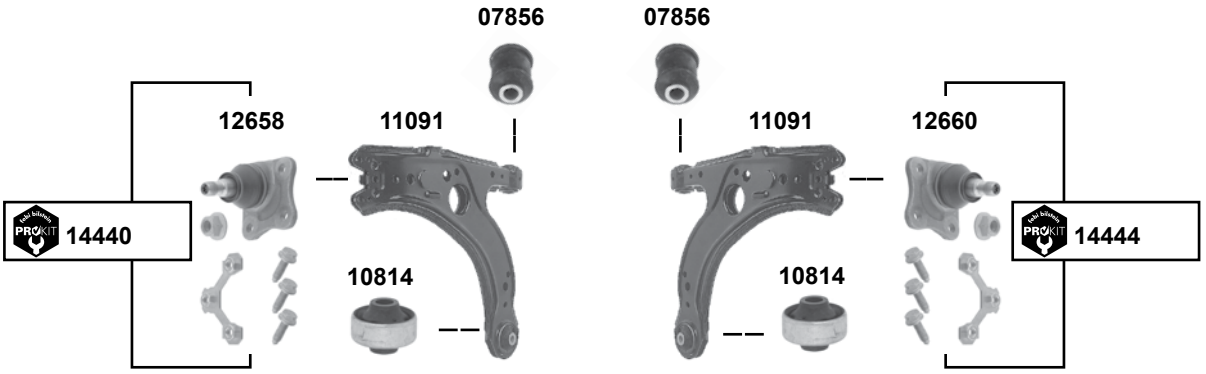

Der Einbau darf nur durch geschultes Fachpersonal erfolgen. / The installation may exclusively be performed by trained specialist staff.

Bora (1J)
(1999 → 2005)

(1)	Bora **(mot.)** AEH, AGN, AGP, AGR, AGU, AGZ, AHF, AHW, AJM, AKL, AKQ, ALH, APE, APF, APK, AQM, AQN, AQP, AQY, ARL, ARX, ASV, ASZ, ATD, ATN, AUE, AUM, AUQ, AUS, AUY, AVH, AVU, AXP, AXR, AZD, AZG, AZH, AZJ, BAD, BCA, BCB, BFQ Bora Variant, Bora 4 motion, Bora Variant 4 motion **alle / all**
(2)	Bora Variant 4 motion **(mot.)** ARX 00 → 01

	Ref. - No.			
07856	357 407 182	Querlenkerlager / control arm mount		12x33x54
10814	1J0 407 181	Querlenkerlager / control arm mount		13x60x41
11091	1J0 407 151 C	Querlenker / control arm		
12658	1J0 407 365 H	Traggelenk / ball joint		M12 x 1,5
12660	1J0 407 366 H	Traggelenk / ball joint		M12 x 1,5
14168	1J0 422 804 H	ProKit Spurstange / tie rod	ZF	
14170	1J0 422 803 H	ProKit Spurstange / tie rod	ZF	
14180	1J0 422 811 B	ProKit Spurstangenendstück / tie rod end		M14 x 1,5
14182	1J0 422 812 B	ProKit Spurstangenendstück / tie rod end		M14 x 1,5
14184	1J0 422 811 A	Spurstangenendstück / tie rod end		M14 x 1,5
14186	1J0 422 812 A	Spurstangenendstück / tie rod end		M14 x 1,5
14440	1J0 407 365 H S1	ProKit Traggelenk / ball joint		
14444	1J0 407 366 H S1	ProKit Traggelenk / ball joint		
21698	1J0 422 831 B	Lenkmanschette / steering boot	**(ex.)** R32	
27095	1J0 422 810 B	ProKit Axialgelenk / axial joint		L 321
37764	1J0 422 831 B S1	Rep. Satz Lenkmanschette / rep. kit steering boot	ZF	
39810	357 407 365 S2	ProKit Traggelenk / ball joint	**(2)**	
44341	1J0 422 803 H S1	ProKit Spurstange / tie rod	**(1)**	12 x 1,5
44342	1J0 422 804 H S1	ProKit Spurstange / tie rod	**(1)**	12 x 1,5

Bora (1J)
(1999 → 2005)

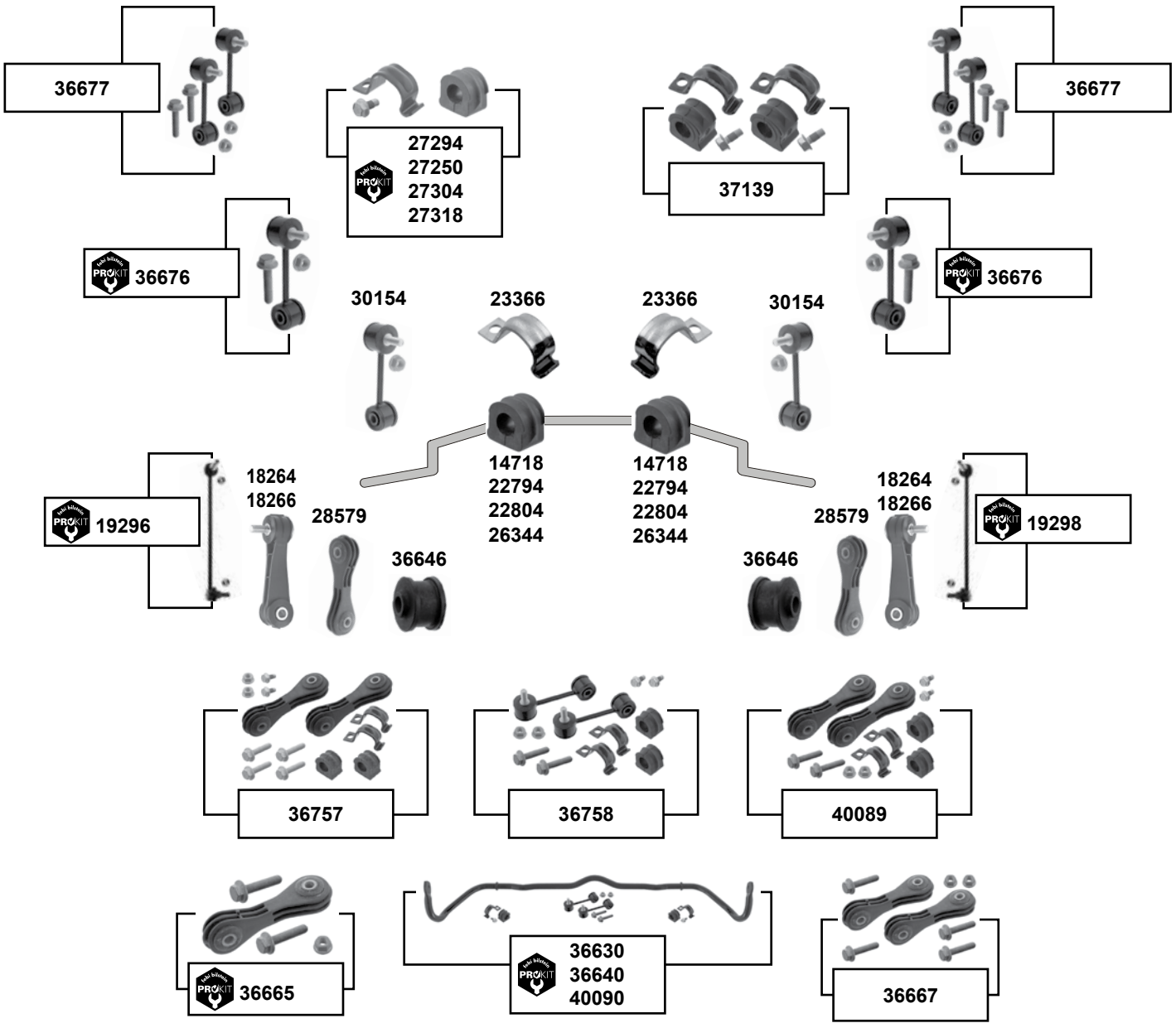

Der Einbau darf nur durch geschultes Fachpersonal erfolgen. / The installation may exclusively be performed by trained specialist staff.

Bora (1J)
(1999 → 2005)

Rep. Sätze / rep. kits

19820

19822

(1)	variant **(ex.)** 4motiton 01 → 05 **(ch.)** 1J-1-480 001 →
(2)	99 **(ch.)** →1J-X-999 000 / 01→ **(ch.)**1J-Y-000 001→
(3)	→ 00 **(ch.)** → 1J-Y-800 000 / 01 → **(ch.)** 1J-1-000 001 →
(4)	99 → 01 **alle / all** / 04 → 05 **(ch.)** 01J-4-220 01→
(5)	**(ch.)** → 1J-X-999 000 / **(ch.)** 1J-Y-000 001 →
(6)	**(ch.)** 1J-Y-000 001 → / **(ch.)** → 1J-1-480 000 / **(ch.)** → 1J-Y-800 000 / **(ch.)** → 1J-X-999 000
(7)	**(ch.)** → 1J-Y-800 000 / **(ch.)** → 1J-1-480 000 / **(ch.)** 1J-1-480 001 →
(8)	**(ch.)** 1J-1-480 001 → / PR-0AE / Ø A 23
(9)	00 → 01 **(ch.)** 1J-Y-000 001 → **(ch.)** 1J-1-480 000 alle/all

	Ref. - No.			
14718	1J0 411 314 T	Stabilisatorlager / stabilizer mount	**(ch.)** → 1J-4-220 000	Ø I 21
18264	1J0 411 315 J	Verbindungsstange / connecting rod		L 105
18266	1J0 411 315 G	Verbindungsstange / stabilizer link	**(9)**	L 105
19296	1J0 411 315 D	ProKit Verbindungsstange / connecting rod	4motion	
19298	1J0 411 316 D	ProKit Verbindungsstange / connecting rod	4motion	
19820	1J0 407 365 H S2	Querlenker, **kpl**. / control arm, **cpl**.		
19822	1J0 407 366 H S2	Querlenker, **kpl**. / control arm, **cpl**.		
22794	1J0 411 314 P	Stabilisatorlager / stabilizer mount	**(ch.)** → 1J-4-220 000	Ø I 20
22804	1J0 411 314 R	Stabilisatorlager / stabilizer mount	R32	Ø I 18
23366	1J0 411 336 D	Schelle / clamp		
26344	1J0 411 314 S	Stabilisatorlager / stabilizer mount	**(ch.)** 1J-4-220 001 →	Ø I 17
27250	1J0 411 314 S S1	ProKit Stabilisatorlagersatz / stabilizer mount kit	**(4)**	Ø I 17
27294	1J0 411 314 P S1	ProKit Stabilisatorlagersatz / stabilizer mount kit	**(3)**	Ø I 20
27304	1J0 411 314 R S1	ProKit Stabilisatorlagersatz / stabilizer mount kit	**(2)**	Ø I 18
27318	1J0 411 314 T S1	ProKit Stabilisatorlagersatz / stabilizer mount kit	**(ch.)** 1J-Y-000 001 →	Ø I 21
28579	1J0 411 315 K	Verbindungsstange / connecting rod	**(1)**	L 105
30154	1J0 411 315 G S1	Verbindungsstange / connecting rod		L 105
36630	1J0 411 305 B S1	ProKit Stabilisatorsatz / stabilizer kit	**(ch.)** → 1J-X-999 000	
36640	1J0 411 305 E S1	ProKit Stabilisatorsatz / stabilizer kit	**(5)**	
36646	1J0 411 327 A	Verbindungsstangenlager / connecting rod mount	**(6)**	Ø A 29
36665	1J0 411 315 K S1	ProKit Verbindungsstange / connecting rod	**(ch.)** 1J-1-000 001→	L 105,5
36667	1J0 411 315 K S2	Verbindungsstangensatz / connecting rod set	**(ch.)** 1J-1-000 001→	L 105,5
36676	1J0 411 315 G S1	ProKit Verbindungsstange / connecting rod	**(7)**	
36677	1J0 411 315 G S2	Verbindungsstange / stabiliser link	**(7)**	
36757	1J0 411 315 G S3	Stabilisatorlagersatz / anti roll bar bush kit	**(ch.)** → 1J-X-999 000	Ø I 21
36758	1J0 411 315 G S4	Stabilisatorlagersatz / anti roll bar bush kit	**(5)**	Ø I 21
37139	1J0 411 314 AC S1	Stabilisatorlagersatz / anti roll bar bush kit		
40089	1J0 411 314 T S2	Stabilisatorlagersatz / anti roll bar bush kit	**(8)**	
40090	1J0 411 305 E S2	ProKit Stabilisatorsatz / stabilizer kit	**(8)**	

Caddy (14)
(1983 → 1992)

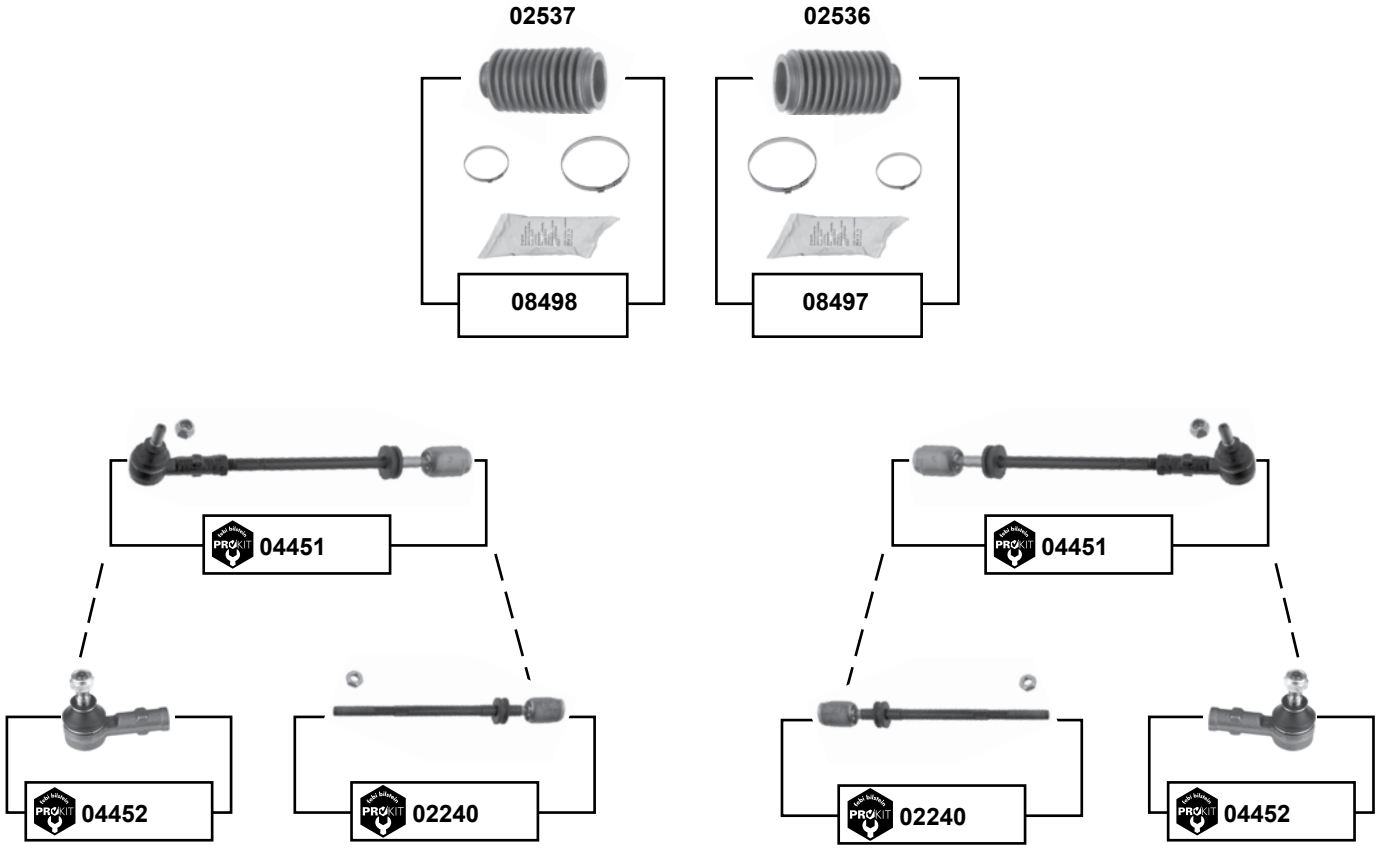

febi bilstein	Ref. - No.			
02240	171 419 821	ProKit Axialgelenk / axial joint		M14x1,5 RHT
02536	171 419 832 C	Lenkmanschette / steering boot		
02537	191 419 831	Lenkmanschette / steering boot		
04451	171 419 804	ProKit Spurstange / tie rod		
04452	171 419 812	ProKit Spurstangenendstück / tie rod end		M14x1,5 RHT
08497	171 419 832 C S1	Rep. Satz Lenkmanschette / rep. kit steering boot		
08498	191 419 831 S	Rep. Satz Lenkmanschette / rep. kit steering boot		

Der Einbau darf nur durch geschultes Fachpersonal erfolgen. / The installation may exclusively be performed by trained specialist staff.

Caddy (14)
(1983 → 1992)

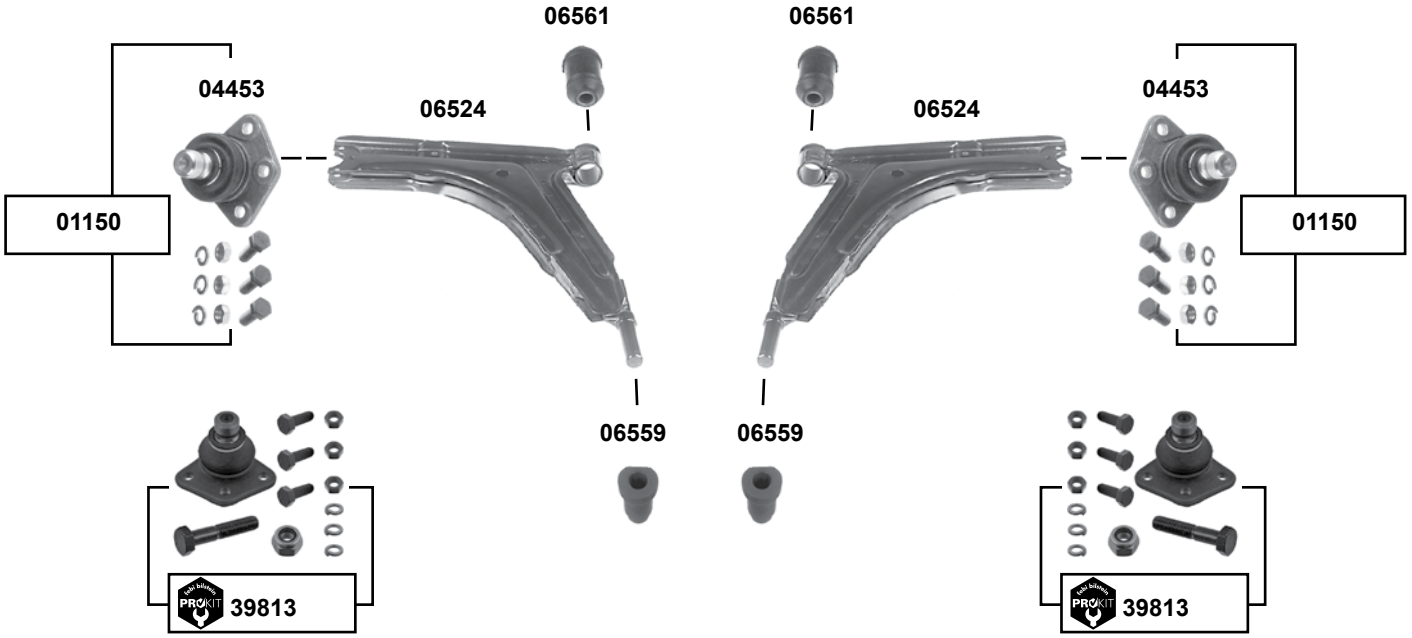

Ref. - No.			
01150	171 407 365 F S1	Rep. Satz Traggelenk / rep. kit ball joint	
04453	171 407 365 F	Traggelenk / ball joint	Ø A 17
06561	171 407 182 D	Querlenkerlager / control arm mount	12x32x61
06524	171 407 153 D	Querlenker ohne Gummilager / control arm excl. rubber mounts	
06559	171 407 181 A	Querlenkerlager / control arm mount	16x38x55
39813	171 407 365 F S2	ProKit Traggelenk / ball joint	

Caddy (9K)
(1996 → 2003)

(ch.) → 9K-1-523000

(ch.) 9K-1-523001 →

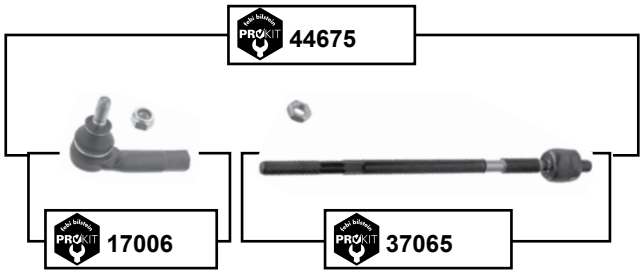

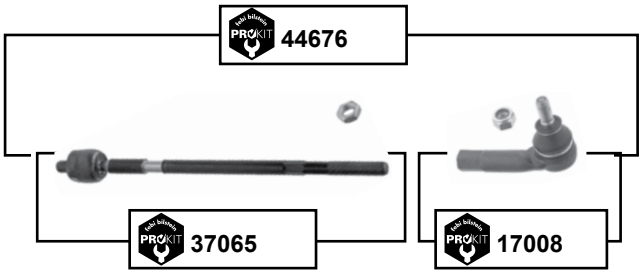

(1) Reifenabmessung / Tyre Size 185/60 R14H

febi bilstein	Ref. - No.			
02238	191 419 812	ProKit Spurstangenendstück / tie rod end		M12 x 1,5
03583	191 419 811	ProKit Spurstangenendstück / tie rod end		M12 x 1,5
05067	1H0 422 831 B	Lenkmanschette / steering boot		
17006	6E0 419 811	ProKit Spurstangenendstück / tie rod end		
17008	6E0 419 812	ProKit Spurstangenendstück / tie rod end		
17882	1H0 422 831 B S1	Rep. Satz Lenkmanschette / rep. kit steering boot		
18864	1H0 422 884	Lenkgetriebelager / steering gear bearing		
37065	6K0 422 810 E	ProKit Axialgelenk / axial joint		
44675	6K0 422 803 E	ProKit Spurstange / tie rod	**(1)**	M12 x 1,5
44676	6K0 422 804 E	ProKit Spurstange / tie rod	**(1)**	M12 x 1,5
44740	6K0 422 804 E S1	ProKit Spurstange / tie rod	**(1)**	
44741	6K0 422 803 E S1	ProKit Spurstange / tie rod	**(1)**	

Der Einbau darf nur durch geschultes Fachpersonal erfolgen. / The installation may exclusively be performed by trained specialist staff.

Caddy (9K)
(1996 → 2003)

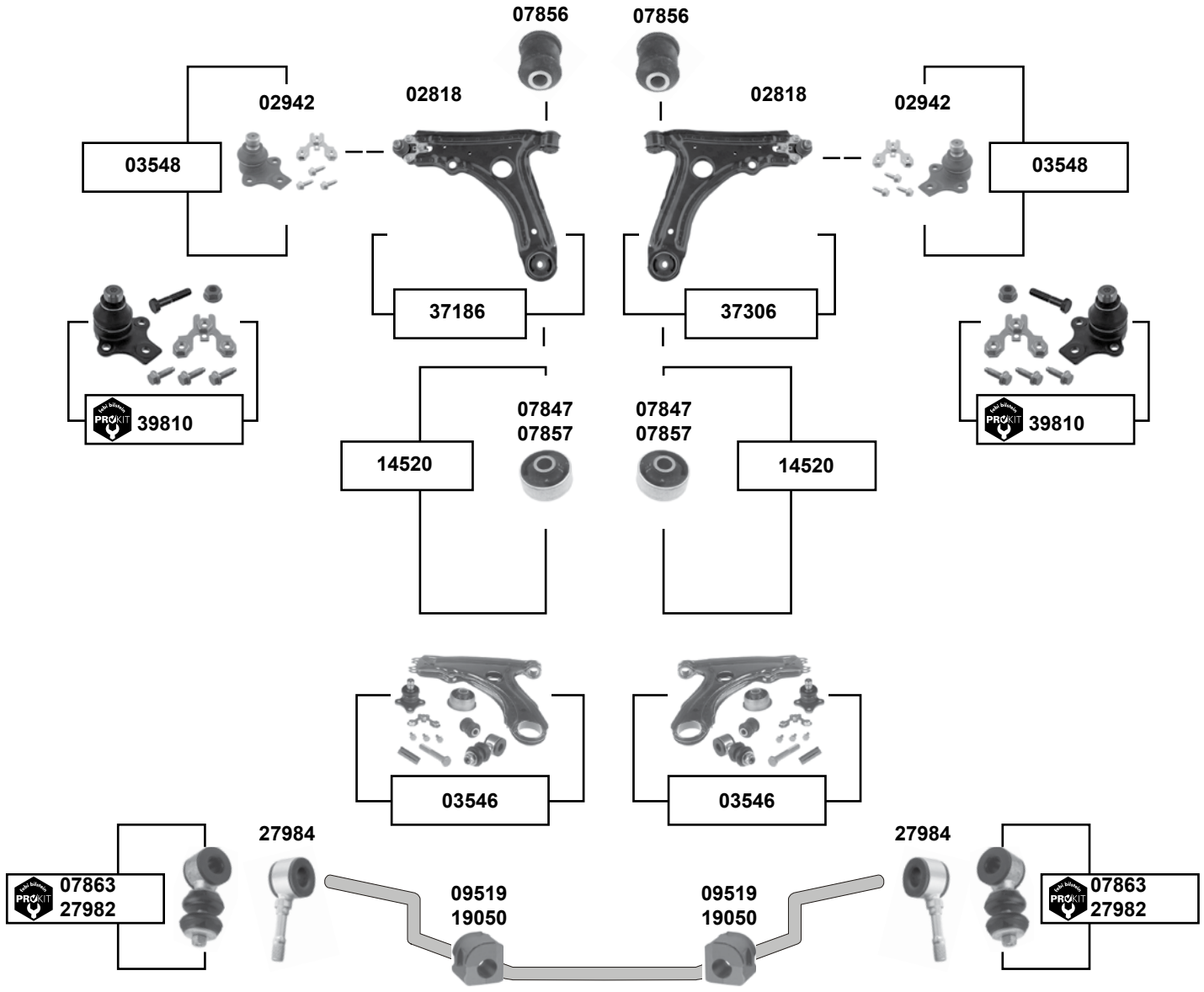

	Ref. - No.			
02818	191 407 151 B	Querlenker mit Gummilager / control arm incl. rubber mounts		
02942	357 407 365	Traggelenk / ball joint		Ø A 19
03546	191 407 153 A S3	Rep. Satz Querlenker / rep. kit control arm		
03548	357 407 365 S1	Rep. Satz Traggelenk / rep. kit ball joint		
07847	191 407 181 D	Querlenkerlager / control arm mount	NEW	17x60x41
07856	357 407 182	Querlenkerlager / control arm mount		12x33x54
07857	191 407 181 B	Querlenkerlager / control arm mount	OLD	17x60x41
07863	191 411 315 B S1	ProKit Verbindungsstange / connecting rod	**(ch.)** → 9K-V-525700	
09519	191 411 314	Stabilisatorlager / stabilizer mount	**(ch.)** → 9K-V-525700	Ø I 17
14520	191 407 181 B S1	Querlenkerlager mit Hülse / control arm mount with sleeve	OLD	
19050	1H0 411 314	Stabilisatorlager / stabilizer mount		Ø I 19
27982	6K0 411 315 S1	ProKit Verbindungsstange / connecting rod	**(ch.)** 9K-V-525701 →	Ø I 16,5
27984	6K0 411 315	ProKit Verbindungsstange / connecting rod	**(ch.)** 9K-V-525701 →	Ø I 16,5
37186	191 407 151 B S1	Rep. Satz Querlenker / rep. kit control arm		
37306	191 407 151 B S2	Rep. Satz Querlenker / rep. kit control arm		
39810	357 407 365 S2	ProKit Traggelenk / ball joint		

Caddy (2K)
(2004 → 2011)

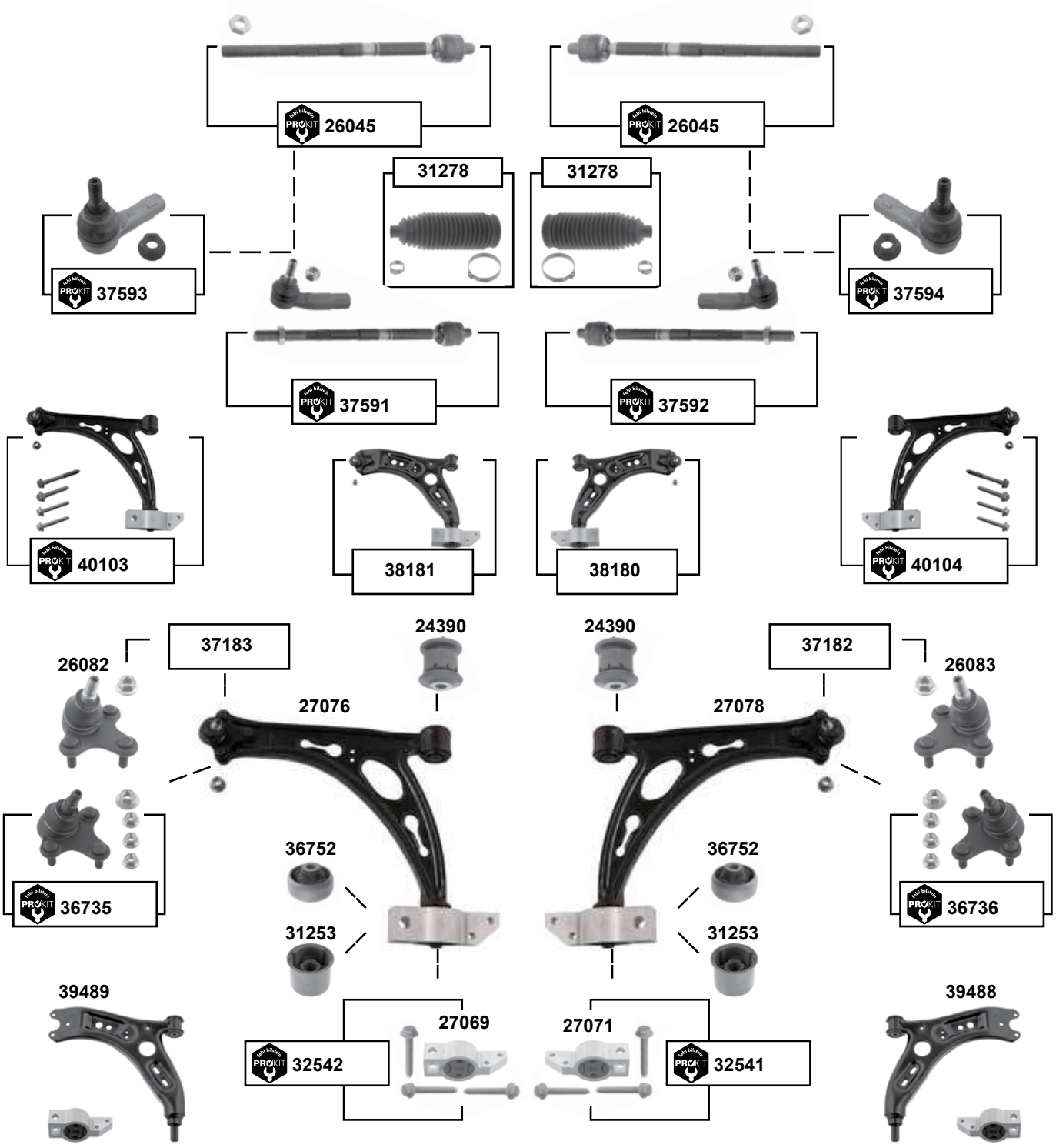

Der Einbau darf nur durch geschultes Fachpersonal erfolgen. / The installation may exclusively be performed by trained specialist staff.

Caddy (2K)
(2004 → 2011)

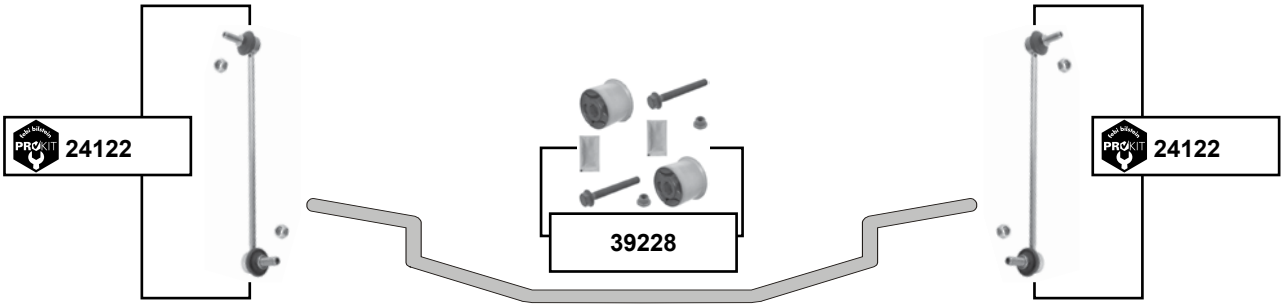

(1)	Stahl-Gussausführung / keine Mischverbauung mit der Blechausführung zulässig / cast iron execution / not mixable with metall execution
(2)	→ 10 / PR- K4A / **(ch.)** → 2K-A 004 784 / **(ch.)** → 2K-4-016 000 Caddy Maxi 06 → 10 / PR- A9K, A9M, G0C, G1A / **(ch.)** → 2K-A-004 784
(3)	2K → 10 / 2C 10 →
(4)	Gummimetalllager / rubber metal mount
(5)	**(ch.)** → 2K-4 016 000 / **(ch.)** → 2K-A-004 784 / **(ch.)** 2K-9 000 001 → PR-0E2, A9K, A9M, E02, G0C
(6)	Caddy 3 **(mot.)** **(ch.)** 2K-4-016 001 → Caddy 3 **(mot.)** BDJ, BJB, BLS, BMM, BSE, BSF, BST, BSU, BSX, BUD Caddy Maxi **(mot.)** BLS, BMM, BSE, BSF, BSX → Caddy 3 **(mot.)** BGU Caddy 3 4 motion alle / all **(ch.)** → 2K-9-150 000 **(ch.)** → 2K-A-004 784

	Ref. - No.			
24122	1K0 411 315 R	ProKit Verbindungsstange / connecting rod		
24390	1K0 407 182	Querlenkerlager / control arm mount		Ø A 48 H 54
26045	1K0 423 810 A	ProKit Spurstange / tie rod		
26082	1K0 407 365 C	Traggelenk / ball joint		
26083	1K0 407 366 C	Traggelenk / ball joint		
27069	1K0 199 231 J	Querlenkerlager mit Gehäuse / control arm mount with housing		
27071	1K0 199 232 J	Querlenkerlager mit Gehäuse / control arm mount with housing		
27076	1K0 407 151 AC	Querlenker, kpl. / control arm, cpl.	**(1)**	
27078	1K0 407 152 AC	Querlenker, kpl. / control arm, cpl.	**(1)**	
31253	1K0 407 183 E	Querlenkerlager / control arm mount		Ø A 63
31278	1K0 423 831 A S1	Rep. Satz Lenkmanschette / rep.kit steering boot		Ø I 15,5 L190
32541	1K0 199 232 J S1	Querlenkerlager rechts / control arm mount right		
32542	1K0 199 231 J S1	Querlenkerlager links / control arm mount left		
36735	1K0 407 365 C S1	ProKit Traggelenk / ball joint	**(3)**	
36736	1K0 407 366 C S1	ProKit Traggelenk / ball joint	**(3)**	
36752	1K0 407 183 P	Querlenkerlager / control arm mount	**(4)** PR-0E1/0E2	Ø I 13
37182	1K0 407 152 AC S1	Rep. Satz Querlenker mit Traggelenk / control arm with ball joint	**(2)**	
37183	1K0 407 151 AC S1	Rep. Satz Querlenker mit Traggelenk / control arm with ball joint	**(2)**	
37591	1K0 423 811 K S1	ProKit Spurstange / tie rod		L 448
37592	1K0 423 812 K S1	ProKit Spurstange / tie rod		L 448
37593	1K0 423 811 K	ProKit Spurstangenendstück / tie rod end		M16 x 1,5
37594	1K0 423 812 K	ProKit Spurstangenendstück / tie rod end		M16 x 1,5
38180	1K0 407 152 BC S1	Rep. Satz Querlenker / rep. kit control arm	Stahl / steel	
38181	1K0 407 151 BC S1	Rep. Satz Querlenker / rep. kit control arm	Stahl / steel	
39228	1K0 407 183 E S1	Querlenkerlagersatz / control arm mounting kit		
39488	1K0 407 152 BC	Querlenker / control arm	**(6)**	
39489	1K0 407 151 BC	Querlenker / control arm	**(6)**	
40103	1K0 407 151 AC S2	ProKit Querlenker / control arm	**(1) (4) (5)**	
40104	1K0 407 152 AC S2	ProKit Querlenker / control arm	**(1) (4) (5)**	

Caddy (2C)
(2010 →)

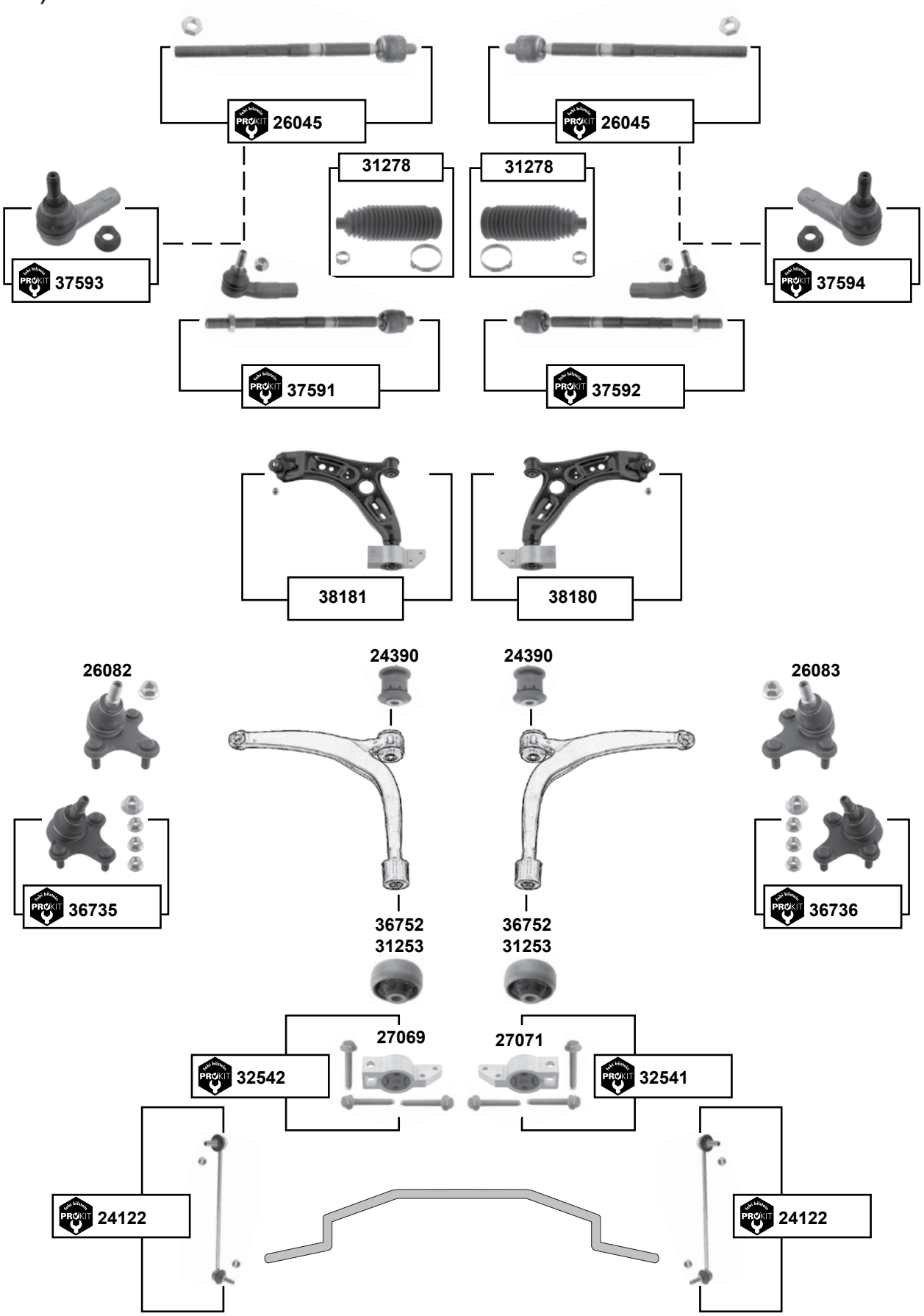

Der Einbau darf nur durch geschultes Fachpersonal erfolgen. / The installation may exclusively be performed by trained specialist staff.

Caddy (2C)
(2010 →)

(1)	PR-0E2 **(mot.)** CFHC, CFHE, CFHF
(2)	**(mot.)** BSF, BSX, CAYD,CAYE, CBZA, CBZB,CFHC, CFHE, CFHF,CHGA, CLCA
(3)	**(mot.)** BSF, BSX, CAYD, CAYE, CBZA, CBZB, CFHC, CFHE, CFHF, CFJA, CHGA, CLCA
(4)	Caddy 4 **(mot.)** BSF, BSX, CAYD, CAYE, CBZA, CBZB, CFHC, CFHE, CLCA Caddy Maxi **(mot.)** BSX, CAYD, CBZB, CFHC, CFHE, CLCA Caddy 4 4 motion, Caddy 4 4 motion, Caddy Maxi 4 motion, Caddy Maxi 4 motion alle / all

	Ref. - No.			
24122	1K0 411 315 P	ProKit Verbindungsstange / connecting rod		
26045	1K0 423 810 A	ProKit Spurstange / tie rod		
24390	1K0 407 182	Querlenkerlager / control arm mount		Ø A40 H54
26082	1K0 407 365 C	Traggelenk / ball joint		
26083	1K0 407 366 C	Traggelenk / ball joint		
27069	1K0 199 231 J	Querlenkerlager mit Gehäuse / control arm mount with housing	PR-0E2	
27071	1K0 199 232 J	Querlenkerlager mit Gehäuse / control arm mount with housing	PR-0E2	
31253	1K0 407 183 E	Querlenkerlager / control arm mount	**(1)**	
31278	1K0 423 831 A S1	Rep. Satz Lenkmanschette / rep. kit steering boot		Ø I 15,5 L190
32541	1K0 199 232 J S1	Querlenkerlager rechts / control arm mount right		
32542	1K0 199 231 J S1	Querlenkerlager rechts / control arm mount right		
36735	1K0 407 365 C S1	ProKit Traggelenk / ball joint	**(2)**	
36736	1K0 407 366 C S1	ProKit Traggelenk / ball joint	**(2)**	
36752	1K0 407 183 P	Querlenkerlager / control arm mount	PR-0E2	Ø I13 B50
37591	1K0 423 811 K S1	ProKit Spurstange / tie rod		L 448
37592	1K0 423 812 K S1	ProKit Spurstange / tie rod		L 448
37593	1K0 423 811 K	ProKit Spurstangenendstück / tie rod end	**(3)**	M16 x 1,5
37594	1K0 423 812 K	ProKit Spurstangenendstück / tie rod end	**(3)**	M16 x 1,5
38180	1K0 407 152 BC S1	Rep. Satz Querlenker / rep. kit control arm	**(4)** Stahl / steel	
38181	1K0 407 151 BC S1	Rep. Satz Querlenker / rep. kit control arm	**(4)** Stahl / steel	

Caddy Pickup (9U)
(1997 → 2003)

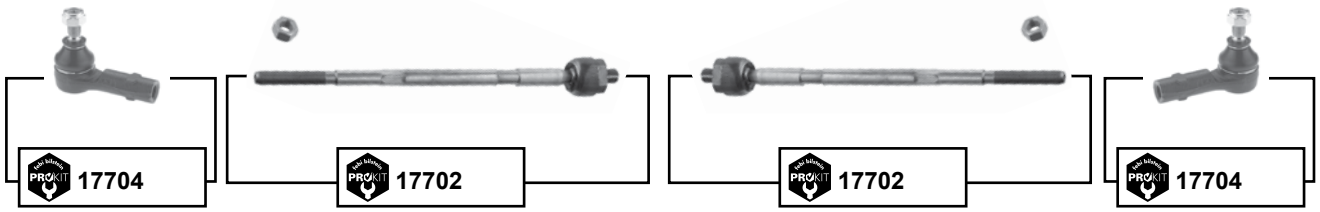

	Ref. - No.			
17702	6U0 422 807	ProKit Spurstange / tie rod	servo	L 335
17704	6U0 422 811	ProKit Spurstangenendstück / tie rod end	servo	M12 x 1,5
25334	6U0 407 365	ProKit Traggelenk / ball joint		Ø A 17
29644	6U0 407 182	Querlenkerlager / control arm mount		Ø A 31,5

Der Einbau darf nur durch geschultes Fachpersonal erfolgen. / The installation may exclusively be performed by trained specialist staff.

CC (3C)
(2012 →)

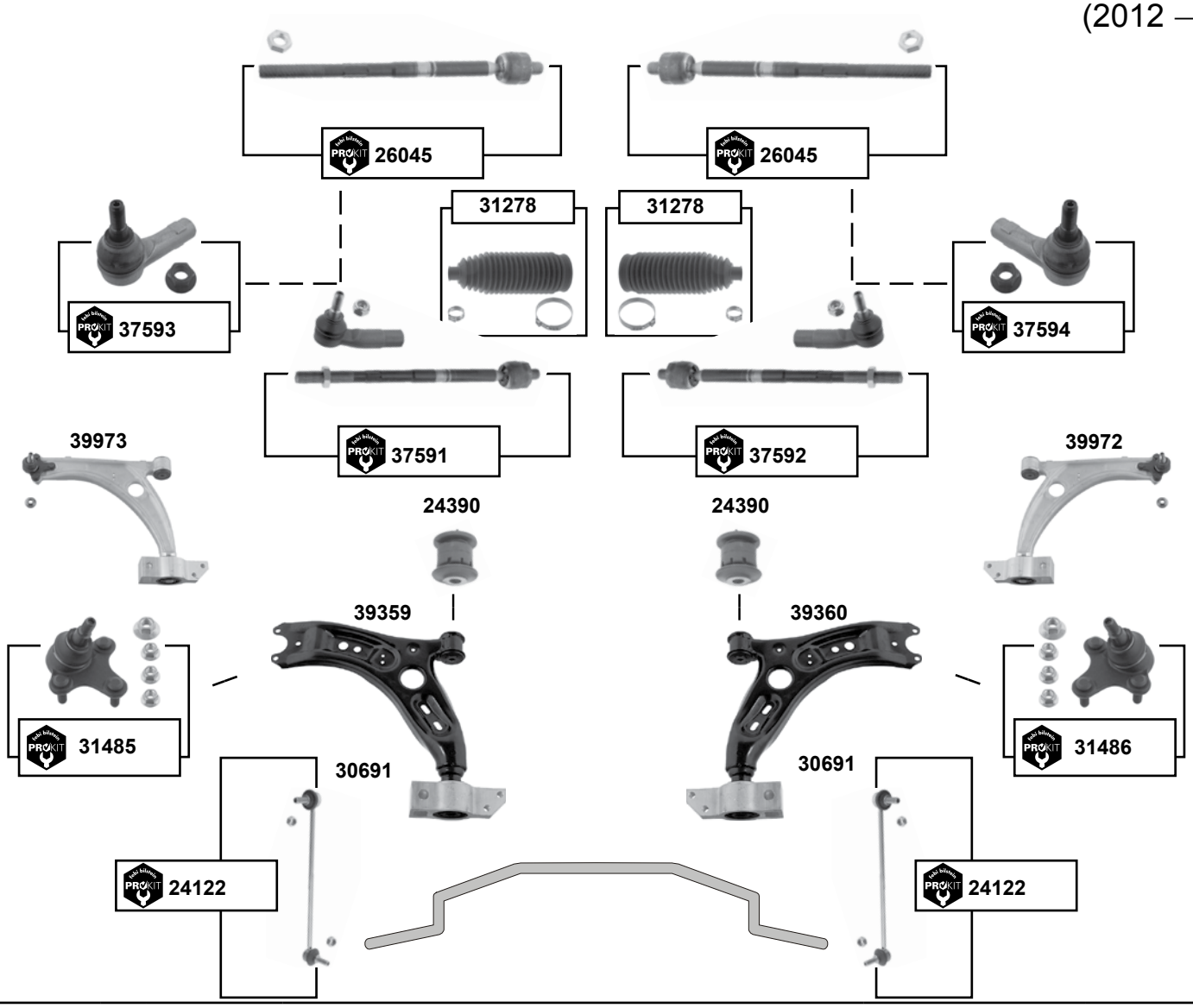

(1) **(mot.)** BWS, CBFA, CCZB, CDAA, CDAB, CFFA, CFFB, CFGB, CKMA, CLLA

(2) **(mot.)** CFFA, CFFB, CFGB, CFGC, CLLA / PR 1LA/1LB
(mot.) CBFA, CCTA, CCZB, CDAA, CDAB, CKMA, CNNA, CTHD /PR 1LA/1LB/1LK
CC 4 motion **alle / all** PR-1LA/1LB

	Ref. - No.			
24122	1K0 411 315 R	ProKit Verbindungsstange / connecting rod		
24390	1K0 407 182	Querlenkerlager / control arm mount		Ø A40 H54
26045	1K0 423 810 A	ProKit Spurstange / tie rod		
31278	1K0 423 831 A S1	Rep. Satz Lenkmanschette / rep. kit steering boot		Ø I 15,5
30691	3C0 199 231 D	Querlenkerlager / control arm mount		
31485	3C0 407 365 A S1	ProKit Traggelenk / ball joint		M12 x 1,5
31486	3C0 407 366 A S1	ProKit Traggelenk / ball joint		M12 x 1,5
37591	1K0 423 811 K S1	ProKit Spurstange / tie rod		L 448
37592	1K0 423 812 K S1	ProKit Spurstange / tie rod		L 448
37593	1K0 423 811 K	ProKit Spurstangenendstück / tie rod end	**(1)**	M16 x 1,5
37594	1K0 423 812 K	ProKit Spurstangenendstück / tie rod end	**(1)**	M16 x 1,5
39359	5N0 407 151	Querlenker / control arm	PR-1ZG/1ZM	
39360	5N0 407 152	Querlenker / control arm	PR-1ZG/1ZM	
39972	3C0 407 151 G S1	Querlenker / control arm	**(2)**	
39973	3C0 407 151 G S2	Querlenker / control arm	**(2)**	

Corrado (50)

(1989 → 1995)

(ex.) 2.9 VR6

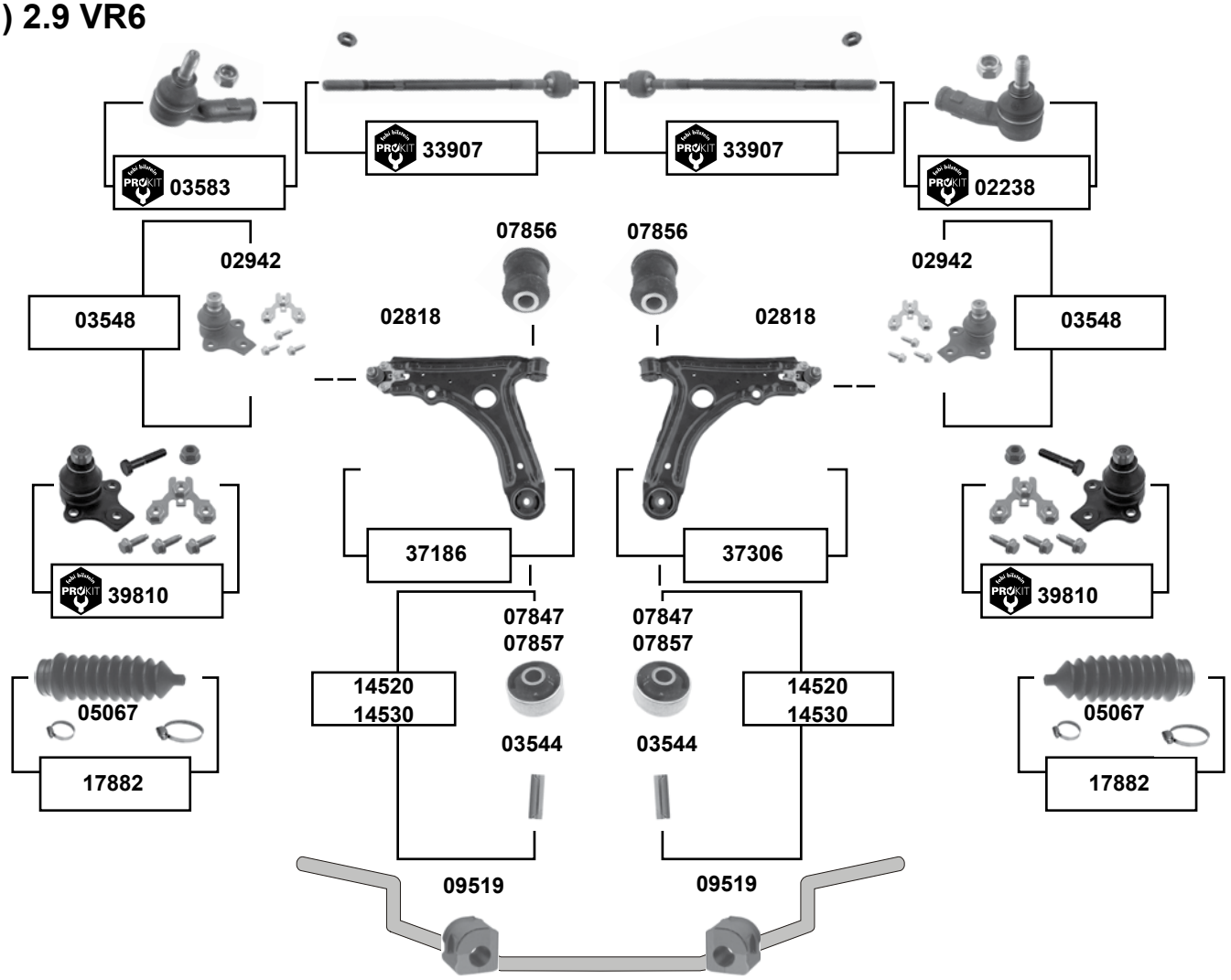

(1) **(ex.)** Fahrzeuge mit 205 / 50 Bereifung / **(ex.)** cars with 205 / 50 tyres

febi bilstein	Ref. - No.			
02238	**191 419 812**	ProKit Spurstangenendstück / tie rod end		M12 x 1,5
02818	191 407 151 B	Querlenker / control arm		
02942	357 407 365	Traggelenk / ball joint		Ø A 19
03544	191 407 190 A	Hülse / sleeve		50x17
03548	357 407 365 S1	Rep. Satz Traggelenk / rep. kit ball joint		
03583	191 419 811	ProKit Spurstangenendstück / tie rod end		M12 x 1,5
05067	1H0 422 831 B	Lenkmanschette / steering boot		
07847	191 407 181 D	Querlenkerlager / control arm mount	NEW	17x60x41
07856	357 407 182	Querlenkerlager / control arm mount		12x33x54
07857	191 407 181 B	Querlenkerlager / control arm mount	OLD	17x60x41
09519	191 411 314	Stabilisatorlager / stabilizer mount		Ø I 17
14520	191 407 181 B S1	Querlenkerlager mit Hülse / control arm mount with sleeve	OLD	
14530	191 407 181 D S1	Querlenkerlager mit Hülse / control arm mount with sleeve	NEW	
17882	1H0 422 831 B S1	Rep. Satz Lenkmanschette / rep. kit steering boot		
33907	191 422 810 A	ProKit Spurstange / tie rod	**(1)** servo. TRW	
37186	191 407 151 B S1	Rep. Satz Querlenker / rep. kit control arm		
37306	191 407 151 B S2	Rep. Satz Querlenker / rep. kit control arm		
39810	357 407 365 S2	ProKit Traggelenk / ball joint		

Der Einbau darf nur durch geschultes Fachpersonal erfolgen. / The installation may exclusively be performed by trained specialist staff.

Corrado (50)
(1989 → 1995)

2.9 VR6

für / to fit servo ZF

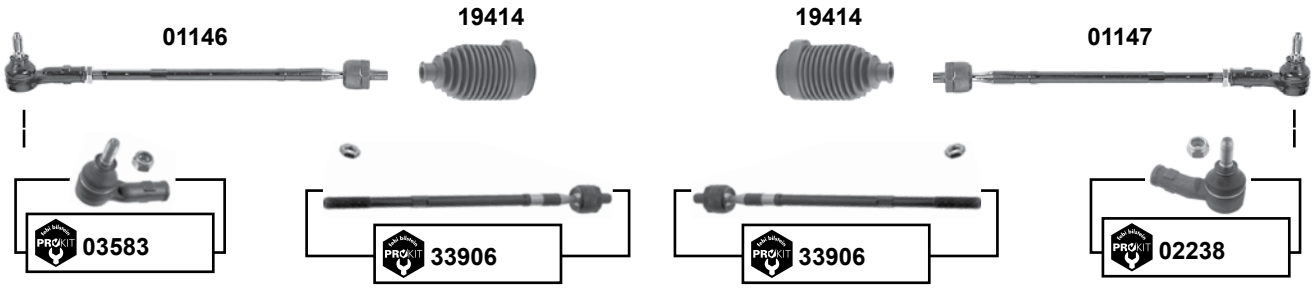

für / to fit servo TRW

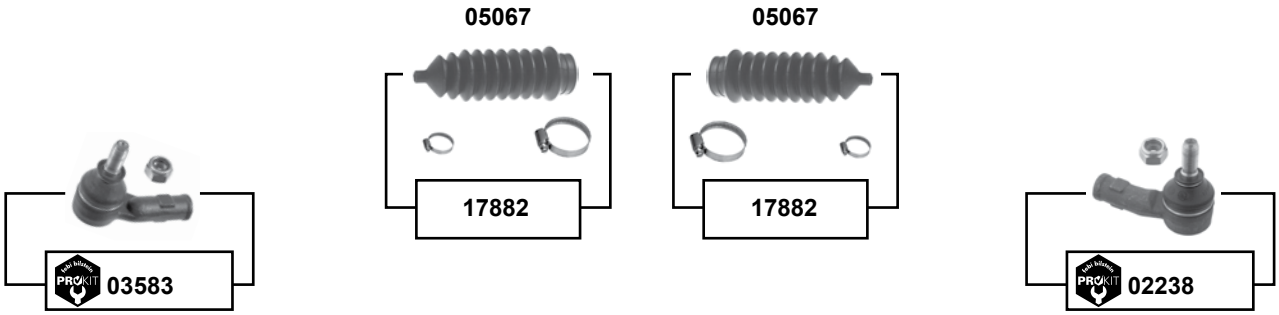

	Ref. - No.			
01146	1H0 422 803 B	Spurstange / tie rod		
01147	1H0 422 804 B	Spurstange / tie rod		
02238	191 419 812	ProKit Spurstangenendstück / tie rod end		M12 x 1,5
03583	191 419 811	ProKit Spurstangenendstück / tie rod end		M12 x 1,5
05067	1H0 422 831 B	Lenkmanschette / steering boot		
17882	1H0 422 831 B S1	Rep. Satz Lenkmanschette / rep. kit steering boot		
19414	357 422 831 B	Lenkmanschette / steering boot		
33906	1H0 422 810 B	ProKit Spurstange / tie rod	LHD / RHD	

Corrado (50)

(1989 → 1995)

2.9 VR6

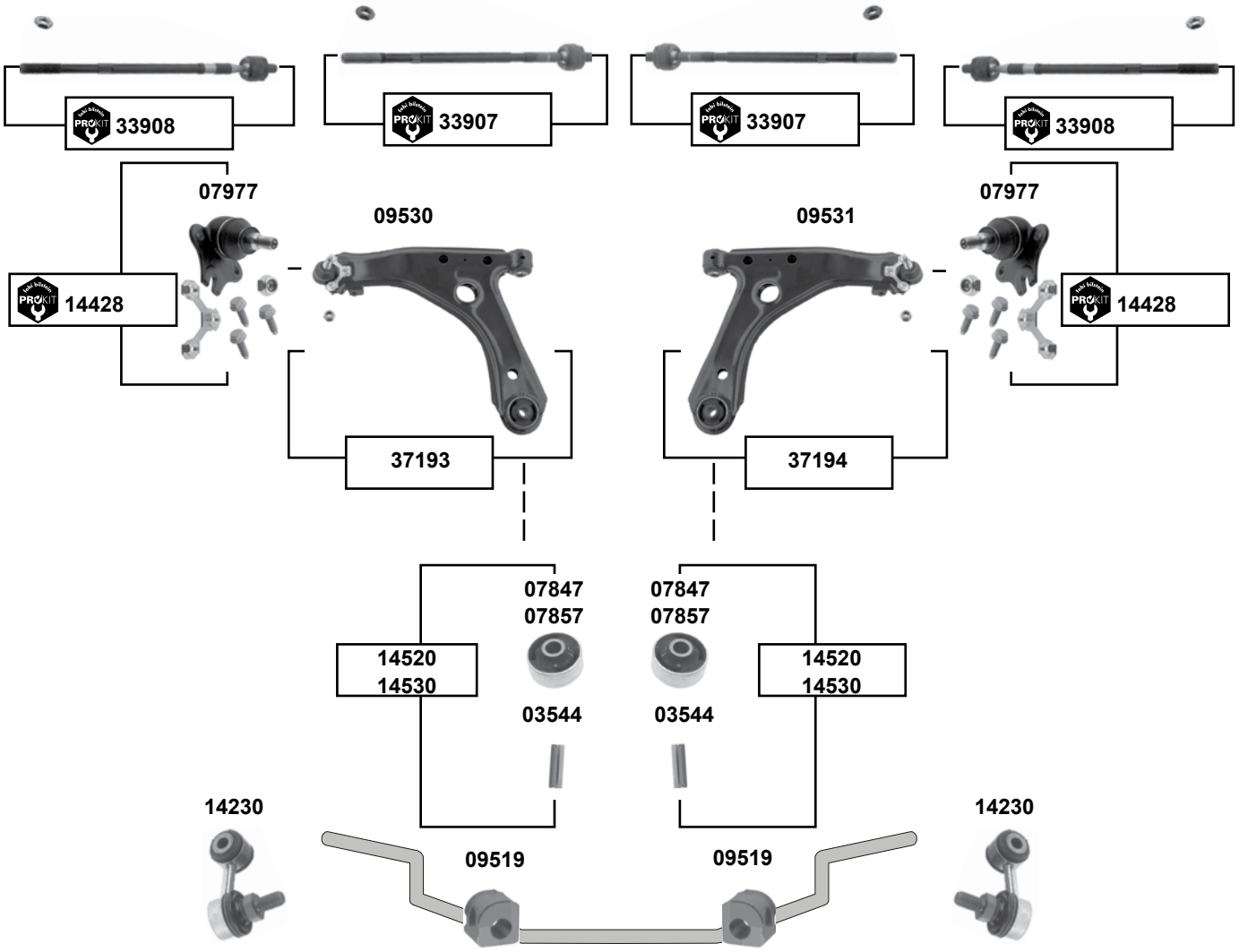

(1) **(ex.)** Fahrzeuge mit 205 / 50 Bereifung / **(ex.)** cars with 205 / 50 tyres

	Ref. - No.			
03544	191 407 190 A	Hülse / sleeve		50x17
07847	191 407 181 D	Querlenkerlager / control arm mount	NEW	17x60x41
07857	191 407 181 B	Querlenkerlager / control arm mount	OLD	17x60x41
07977	1H0 407 365	Traggelenk / ball joint		M12 x 1,5
09519	191 411 314	Stabilisatorlager / stabilizer mount		Ø I 17
09530	1H0 407 151 A	Querlenker / control arm		
09531	1H0 407 152	Querlenker / control arm		
14230	535 411 315	Verbindungsstange / connecting rod		
14428	1H0 407 365 S1	ProKit Traggelenk / ball joint		
14520	191 407 181 B S1	Querlenkerlager mit Hülse / control arm mount with sleeve	OLD	
14530	191 407 181 D S1	Querlenkerlager mit Hülse / control arm mount with sleeve	NEW	
33907	191 422 810 A	ProKit Spurstange / tie rod	**(1)** servo. TRW	
33908	1H0 422 810	ProKit Axialgelenk / axial joint		M14 x 1,5
37193	1H0 407 151 A S1	Querlenker mit Traggelenk / control arm with ball joint	91 → 95	
37194	1H0 407 152 S1	Querlenker mit Traggelenk / control arm with ball joint	91 → 95	

Der Einbau darf nur durch geschultes Fachpersonal erfolgen. / The installation may exclusively be performed by trained specialist staff.

Crafter (2E)
(2006 →)

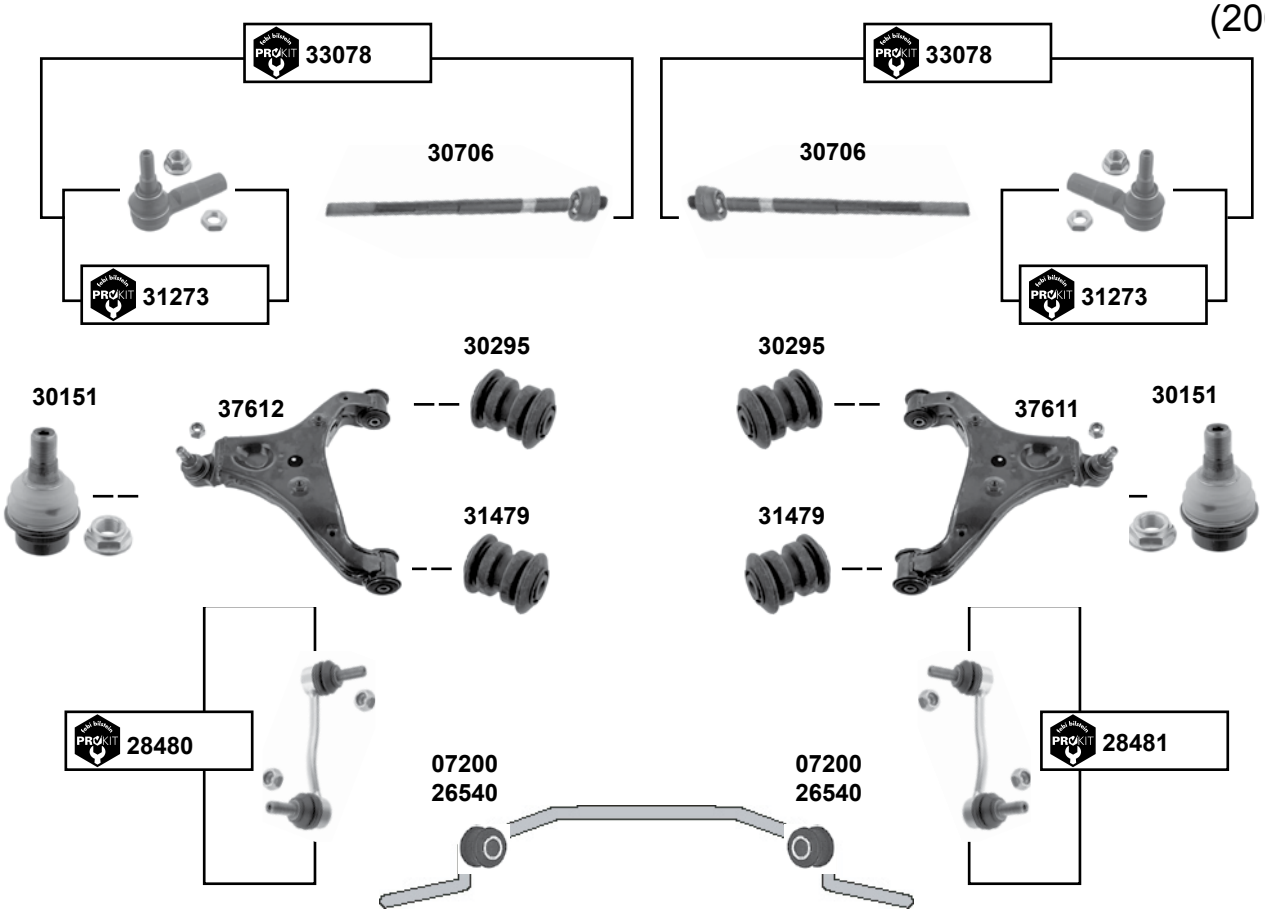

Derby 1
(1975 → 1981)
Derby 2
(1982 → 1994)

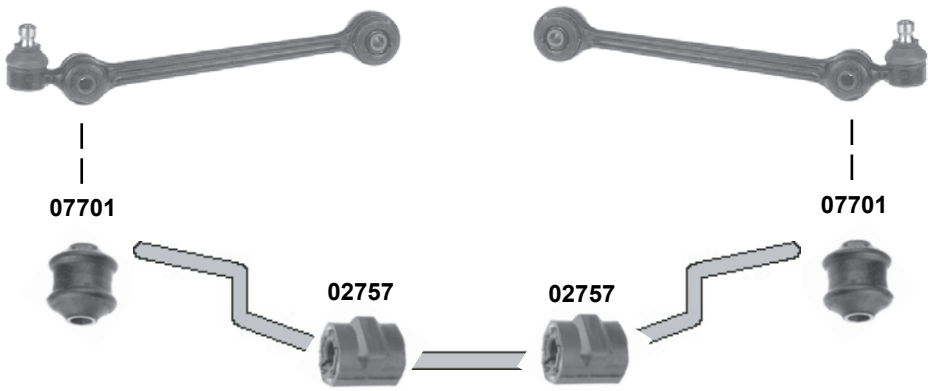

	Ref. - No.			
02757	867 411 313	Stabilisatorlager / stabilizer mount		Ø I 16,5
07200	2D0 511 413	Stabilisatorlager / stabilizer mount		12x26x26
07701	861 407 183	Stabilisatorlager / stabilizer mount		
26540	7H0 411 313	Stabilisatorlager / stabilizer mount		
28480	2E0 411 317 C	ProKit Verbindungsstange / connecting rod		L 138,1
28481	2E0 411 318 C	ProKit Verbindungsstange / connecting rod		L 138,1
30151	2E0 407 151 M S1	Traggelenk / ball joint		
30295	2E0 407 523	Querlenkerlager / control arm mount		Ø A 59
30706	2E0 713 491 SK	Spurstange / tie rod		L 400
31273	2E0 498 104	ProKit Spurstangenendstück / tie rod end		M16 x 1,5
31479	2E0 407 523 A	Querlenkerlager / control arm mount		
33078	2E0 713 491 S1	ProKit Spurstange / tie rod		L 400
37611	2E0 407 152 L	Querlenker / control arm		
37612	2E0 407 151 L	Querlenker / control arm		

Eos (1F)
(2006 →)

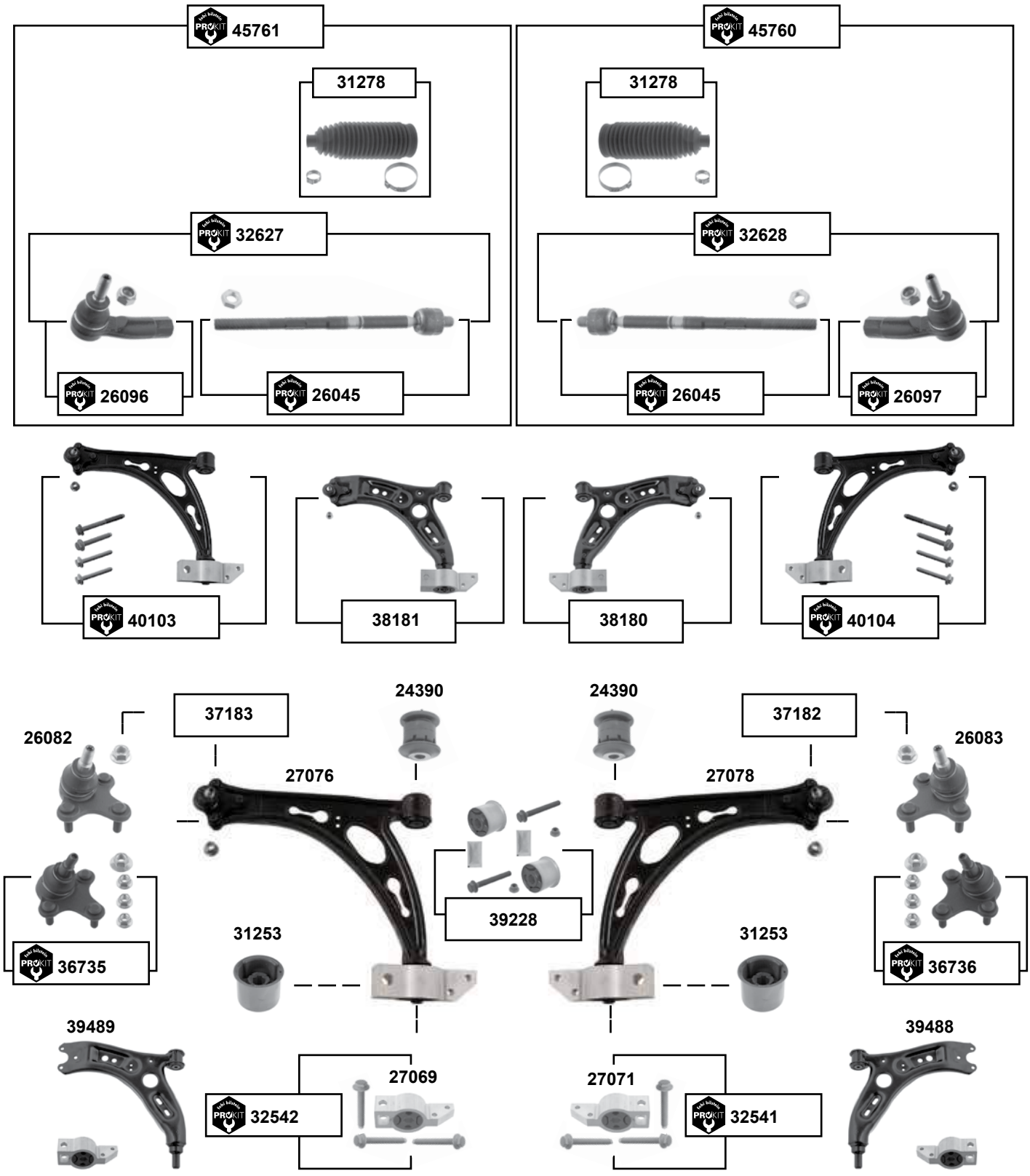

Der Einbau darf nur durch geschultes Fachpersonal erfolgen. / The installation may exclusively be performed by trained specialist staff.

Eos (1F)
(2006 →)

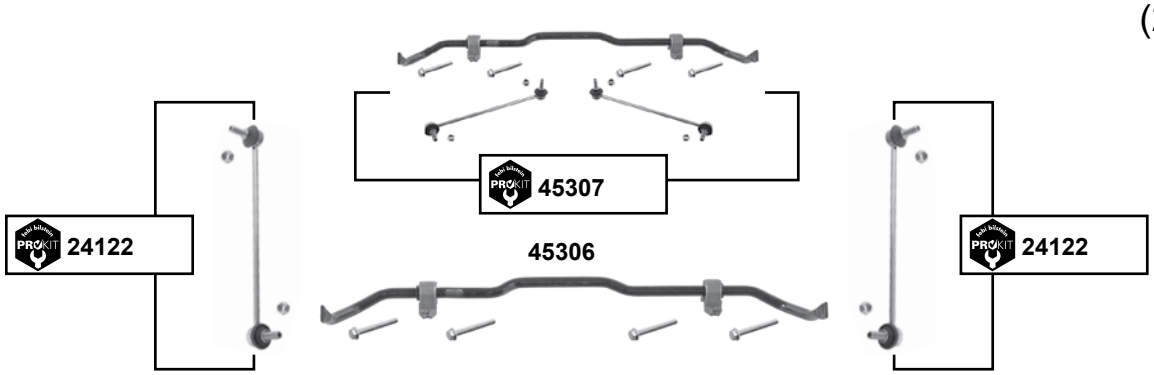

(1)	Stahl-Gussausführung / keine Mischverbauung mit der Blechausführung zulässig / cast iron execution / not mixable with metall execution
(2)	Eos Cabrio : nicht für / not for PR-1ZD, 1ZE, 1LJ, 1ZA / **(ch.)** → 1F-9-040 000 10 → / PR-1LA
(3)	PR-0AD / 0AE **/ (ch.)** 1F-9-002 396 →
(4)	Eos Cabriolet **(mot.)** BPY, BUB, BWA, CAVD, CAWB, CAXA, CBAB, CCTA, CCZA, CCZB, CDVA 06/2009 → Eos Cabriolet **(mot.)** CAVD, CAXA, CBFA, CCZA, CCZB, CTHD
(5)	Eos Cabriolet **(mot.)** BPY, BUB, BWA, CAVD, CAWB, CAXA, CBAB, CCTA, CCZA, CCZB, CDVA 06/2009 → Eos Cabriolet **(mot.)** BLF, BMM, BVY, BVZ

	Ref. - No.			
24122	1K0 411 315 R	ProKit Verbindungsstange / connecting rod		
24390	1K0 407 182	Querlenkerlager / control arm mount		Ø A48 H54
26045	1K0 423 810 A	ProKit Spurstange / tie rod		
26082	1K0 407 365 C	Traggelenk / ball joint		
26083	1K0 407 366 C	Traggelenk / ball joint		
26096	1K0 423 811 E	ProKit Spurstangenendstück / tie rod end		
26097	1K0 423 812 E	ProKit Spurstangenendstück / tie rod end		
27069	1K0 199 231 J	Querlenkerlager mit Gehäuse / control arm mount with housing		
27071	1K0 199 232 J	Querlenkerlager mit Gehäuse / control arm mount with housing		
27076	1K0 407 151 AC	Querlenker / control arm	**(1)**	
27078	1K0 407 152 AC	Querlenker / control arm	**(1)**	
31253	1K0 407 183 E	Querlenkerlager / control arm mount		Ø A 63
31278	1K0 423 831 A S1	Rep. Satz Lenkmanschette / rep. kit steering boot		Ø I 15,5 L190
32541	1K0 199 232 J S1	Querlenkerlager / control arm mount		
32542	1K0 199 231 J S1	Querlenkerlager / control arm mount		
32627	1K0 423 810 A S1	ProKit Spurstange links / tie rod left		
32628	1K0 423 810 A S2	ProKit Spurstange rechts / tie rod right		
36735	1K0 407 365 C S1	ProKit Traggelenk / ball joint		
36736	1K0 407 366 C S1	ProKit Traggelenk / ball joint		
37182	1K0 407 152 AC S1	Rep. Satz Querlenker mit Traggelenk / control arm with ball joint	**(2)**	
37183	1K0 407 151 AC S1	Rep. Satz Querlenker mit Traggelenk / control arm with ball joint	**(2)**	
38180	1K0 407 152 BC S1	Rep. Satz Querlenker / rep. kit control arm	Stahl / steel	
38181	1K0 407 151 BC S1	Rep. Satz Querlenker / rep. kit control arm	Stahl / steel	
39228	1K0 407 183 E S1	Querlenkerlagersatz / control arm mounting kit		
39488	1K0 407 152 BC	Querlenker / control arm	**(4)**	
39489	1K0 407 151 BC	Querlenker / control arm	**(4)**	
40103	1K0 407 151 AC S2	ProKit Querlenker / control arm	**(5)**	
40104	1K0 407 152 AC S2	ProKit Querlenker / control arm	**(5)**	
45306	1K0 411 303 BK S1	Stabilisatorsatz / stabilizer kit	**(3)**	
45307	1K0 411 303 BK S2	ProKit Stabilisatorsatz / stabilizer kit	**(3)**	
45760	1K0 423 810 A S4	ProKit Spurstange / tie rod		
45761	1K0 423 810 A S3	ProKit Spurstange / tie rod		

Fox (5Z)
(2004 →)

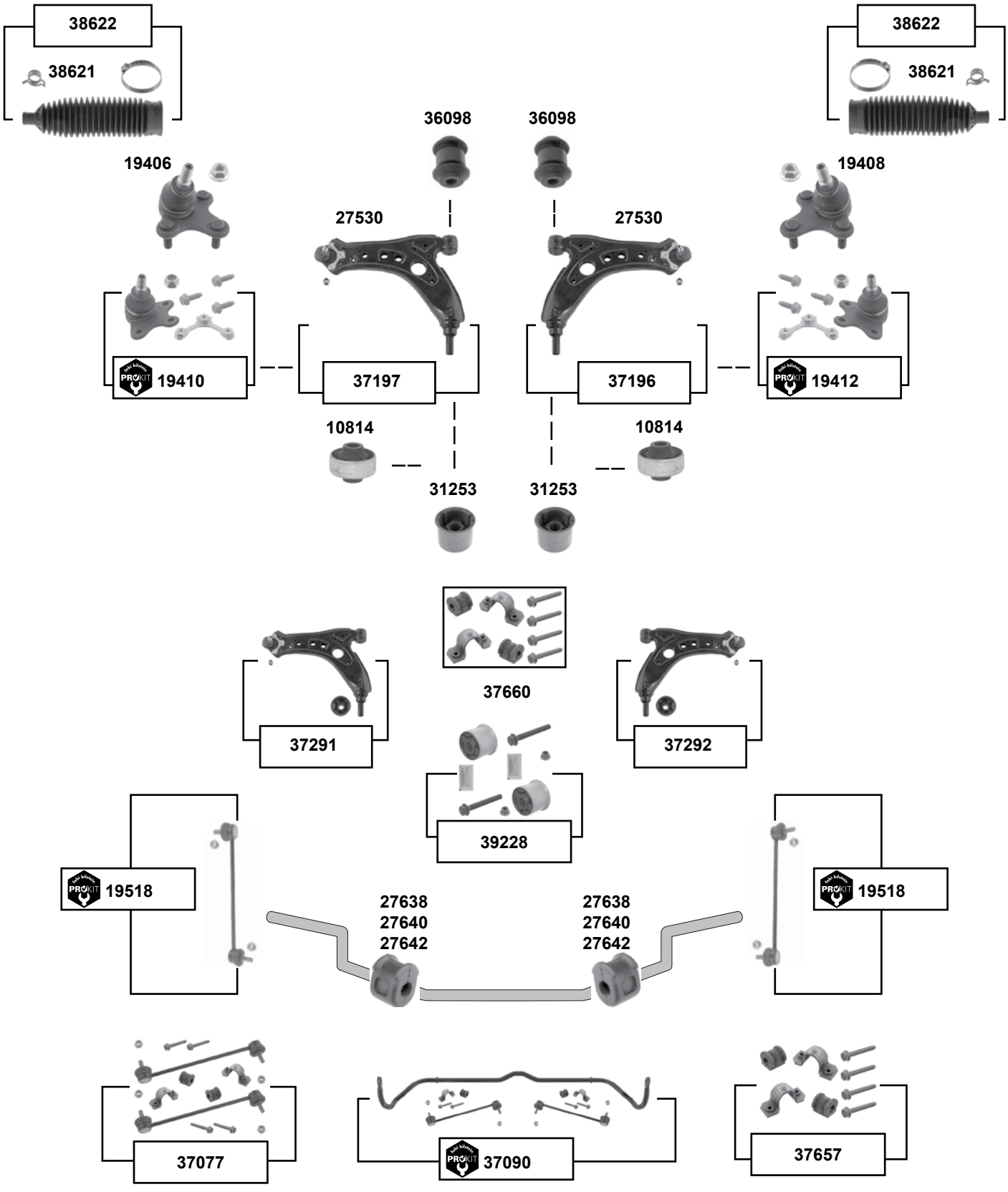

Der Einbau darf nur durch geschultes Fachpersonal erfolgen. / The installation may exclusively be performed by trained specialist staff.

Fox (5Z)
(2004 →)

(1)	**(ch.)** 5Z-70040 000 → **(ch.)** 5Z-74068 000 →		**(2)**	Fox Crossfox	05 → / PR-1ZF / 1ZN / 0AQ 07 → / PR-1ZF / 0AQ
(3)	**(mot.)** AQZ, CCNA, BAH, BLH, CCRA **(ch.)** 5Z-94092 001 → / PR 1BA				
(4)	**(mot.)** AQZ, BAH, BJE **(ch.)** 5Z-54072 197 → / PR-0AS+1BD / Ø Stabilisator / stabilizer 20 **(mot.)** ASY, BNX, BPA, CCNA, CCRA / PR-0AS+1BD / Ø Stabilisator / stabilizer 20				
(5)	**(mot.)** CHFB PR-1ZN/1ZF/0AR				

	Ref. - No.			
10814	1J0 407 181	Querlenkerlager / control arm mount	**(3)**	3x60x41
19406	6Q0 407 365 A	Traggelenk / ball joint	**(1)**	
19408	6Q0 407 366 A	Traggelenk / ball joint	**(1)**	
19410	6Q0 407 365 A S1	ProKit Traggelenk / ball joint	PR-1ZN / 1ZF	
19412	6Q0 407 366 A S1	ProKit Traggelenk / ball joint	PR-1ZN / 1ZF	
19518	6Q0 411 315 Q	ProKit Verbindungsstange / connecting rod	05 →	
27530	6Q0 407 151 L	Querlenker / control arm		
27638	6Q0 411 314 P	Stabilisatorlager / stabilizer mount		Ø I 16
27640	6Q0 411 314 Q	Stabilisatorlager / stabilizer mount	05 →	Ø I 17
27642	6Q0 411 314 Q	Stabilisatorlager / stabilizer mount	**(4)**	
31253	1K0 407 183 E	Querlenkerlager / control arm mount	05 →	Ø A 63
36098	6Q0 407 182 A	Querlenkerlager / control arm mount		Ø A 32
37077	6Q0 411 314 P S1	Stabilisatorlagersatz / anti roll bar bush kit	05 → / PR-0AQ	
37090	6Q0 411 305 AL S2	ProKit Stabilisatorsatz / stabilizer kit	05 → / PR-0AQ	
37196	6Q0 407 151 L S3	Rep. Satz Querlenker / rep. kit control arm	05 →	
37197	6Q0 407 151 L S2	Rep. Satz Querlenker / rep. kit control arm	05 →	
37291	6Q0 407 151 L S5	Rep. Satz Querlenker / rep. kit control arm	05 →	
37292	6Q0 407 151 L S4	Rep. Satz Querlenker / rep. kit control arm	05 →	
37657	6Q0 411 314 P S2	Stabilisatorlagersatz / anti roll bar bush kit	**(2)**	Ø I 16
37660	6Q0 411 314 Q S2	Stabilisatorlagersatz / stabilizer mount kit	**(5)**	Ø I 17
38621	6Q0 423 831 D	Lenkmanschette / steering boot	PR-1N2	
38622	6Q0 423 831 D S1	Rep. Satz Lenkmanschette / rep. kit steering boot	PR-1N2	
39228	1K0 407 183 E S1	Querlenkerlagersatz / control arm mounting kit		

Fox (5Z)
(2004 →)

man.

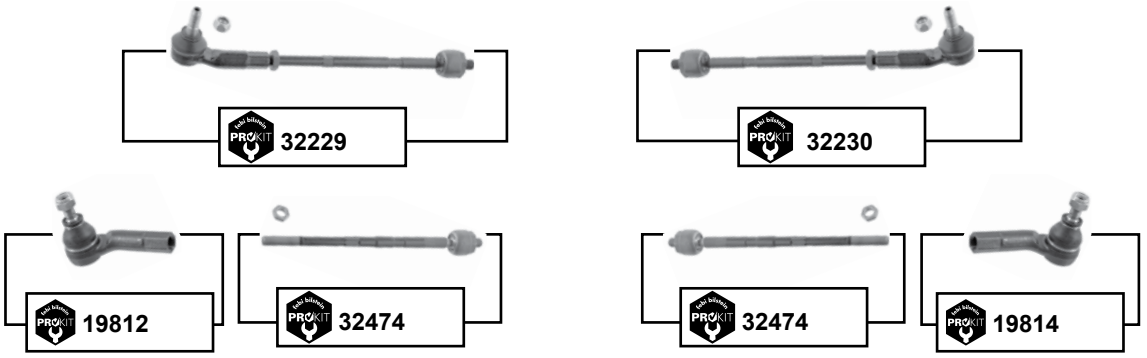

für / to fit servo TRW

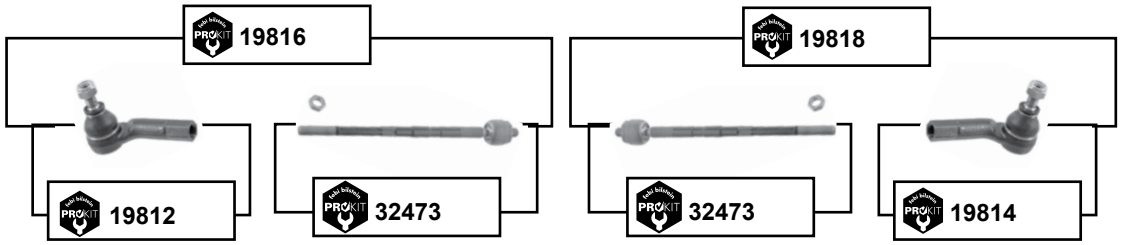

für / to fit servo KOYO

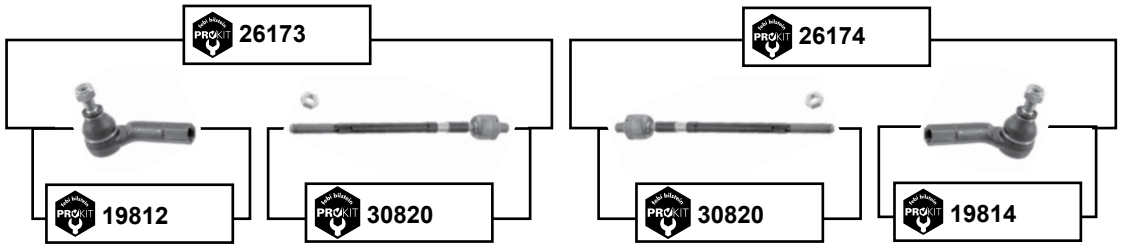

(1) 05 → 07 **(ch.)** → 5Z-7000 800 / **ch.)** → 5Z-74047 547

febi bilstein	Ref. - No.			
19812	6R0 423 811	ProKit Spurstangenendstück / tie rod end		
19814	6R0 423 812	ProKit Spurstangenendstück / tie rod end		
19816	6Q0 423 803 P	ProKit Spurstange / tie rod		
19818	6Q0 423 804 P	ProKit Spurstange / tie rod		
26173	6Q0 423 803 G	ProKit Spurstange / tie rod		
26174	6Q0 423 804 G	ProKit Spurstange / tie rod		
30820	6Q0 423 810 C	ProKit Spurstange / tie rod	**(1) LHD**	M14 x 1,5
32229	6Q0 419 803 F	ProKit Spurstange / tie rod		M12 x 1,5
32230	6Q0 419 804 F	ProKit Spurstange / tie rod		M12 x 1,5
32473	6Q0 423 810 P	ProKit Spurstange / tie rod	05 →	M14 x 1,5
32474	6Q0 419 810 B	ProKit Spurstange / tie rod		M14 x 1,5

Der Einbau darf nur durch geschultes Fachpersonal erfolgen. / The installation may exclusively be performed by trained specialist staff.

Golf 1 (17) / Cabrio (15)
(1975 → 1984) / (1979 → 1993)

man.

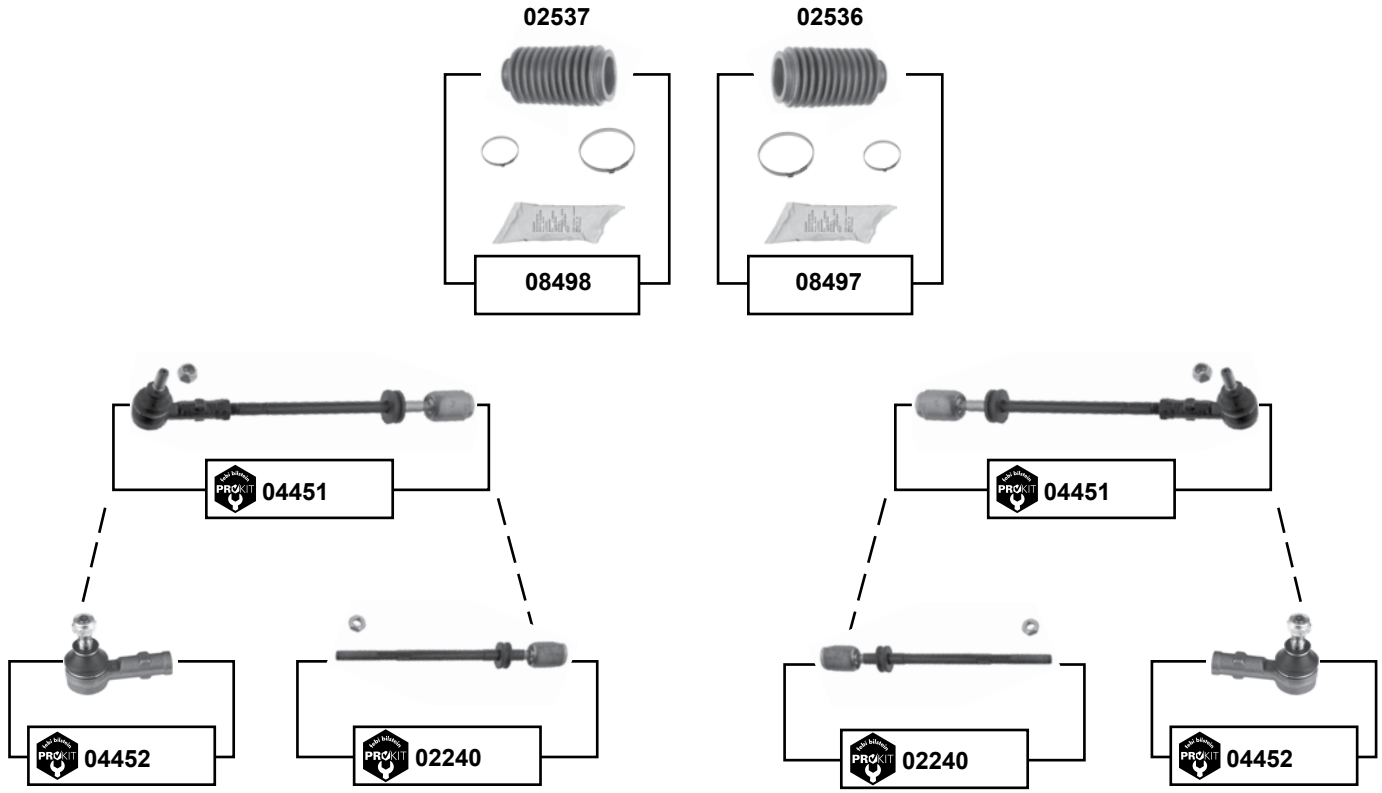

servo

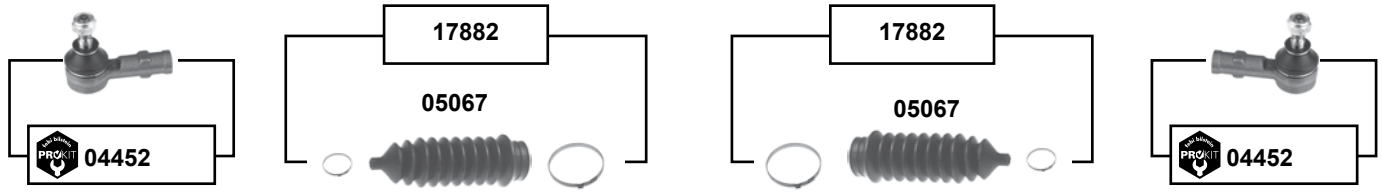

	Ref. - No.			
02240	171 419 821	ProKit Axialgelenk / axial joint		M14x1,5 RHT
02536	171 419 832 C	Lenkmanschette / steering boot		
02537	191 419 831	Lenkmanschette / steering boot		
04451	171 419 804	ProKit Spurstange / tie rod		
04452	171 419 812	ProKit Spurstangenendstück / tie rod end		M14x1,5 RHT
05067	1H0 422 831 B	Lenkmanschette / steering boot		
08497	171 419 832 C S1	Rep. Satz Lenkmanschette / rep. kit steering boot		
08498	191 419 831 S	Rep. Satz Lenkmanschette / rep. kit steering boot		
17882	1H0 422 831 B S1	Rep. Satz Lenkmanschette / rep. kit steering boot		

Golf 1 (17) / Cabrio (15)
(1975 → 1984) / (1979 → 1993)

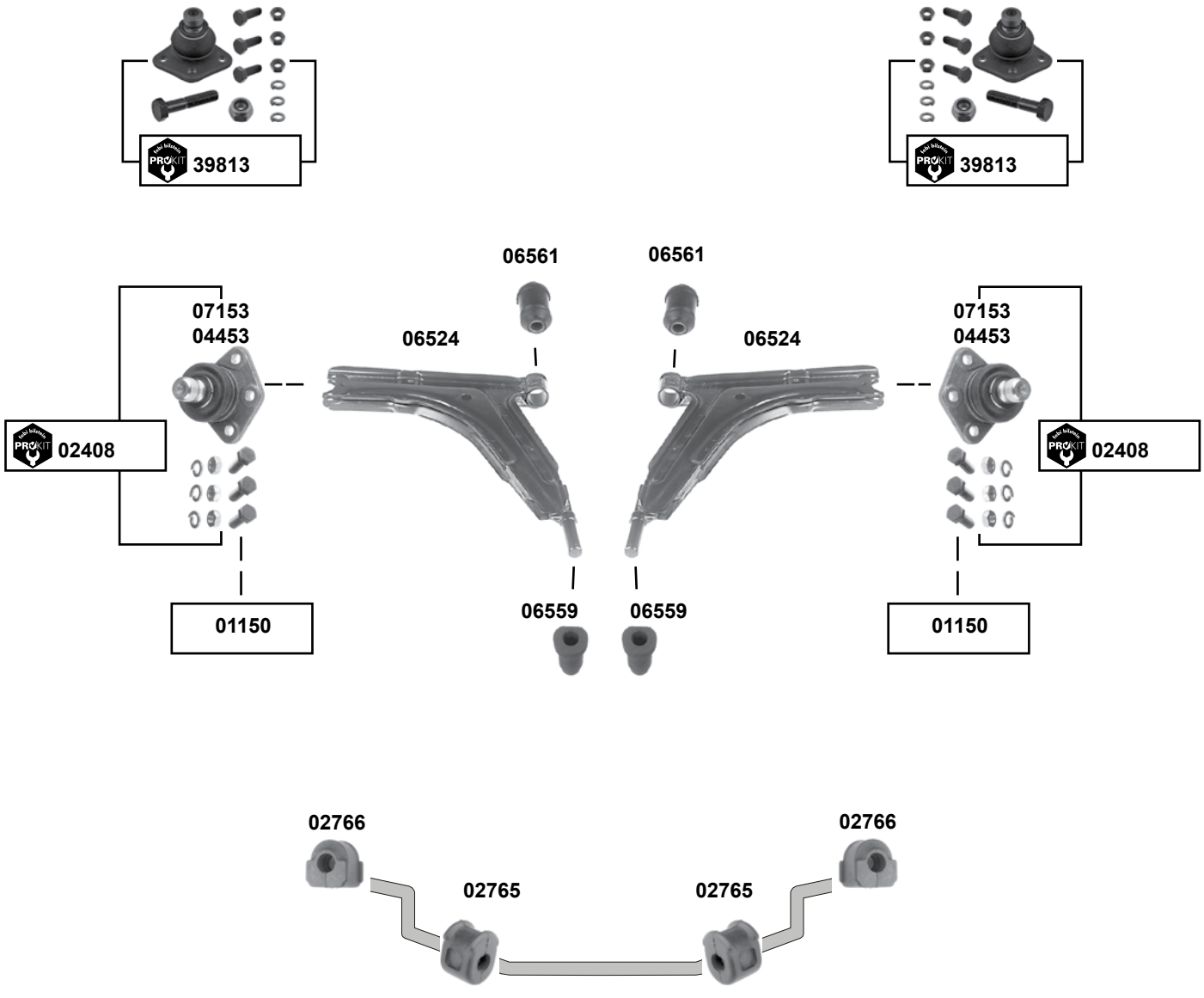

	Ref. - No.			
01150	171 407 365 F S1	Rep. Satz Traggelenk / rep. kit ball joint	**(ch.)** 178 3173 584 →	
02408	171 407 365 C S1	ProKit Traggelenk / ball joint	**(ch.)** → 178 3173 583	
02765	171 411 313	Stabilisatorlager / stabilizer mount		Ø I 15
02766	171 411 314 A	Stabilisatorlager / stabilizer mount		Ø I 15
04453	171 407 365 F	Traggelenk / ball joint	**(ch.)** 178 3173 584 →	Ø A 17
06524	171 407 153 D	Querlenker ohne Gummilager / control arm excl. rubber mounts		
06559	171 407 181 A	Querlenkerlager / control arm mount		16x38x55
06561	171 407 182 D	Querlenkerlager / control arm mount		12x32x61
07153	171 407 365 C	Traggelenk / ball joint	**(ch.)** → 178 3173 583	Ø A 15
39813	171 407 365 F S2	ProKit Traggelenk / ball joint		

Der Einbau darf nur durch geschultes Fachpersonal erfolgen. / The installation may exclusively be performed by trained specialist staff.

Golf 2 (19/1G)
(1984 → 1992)

man.

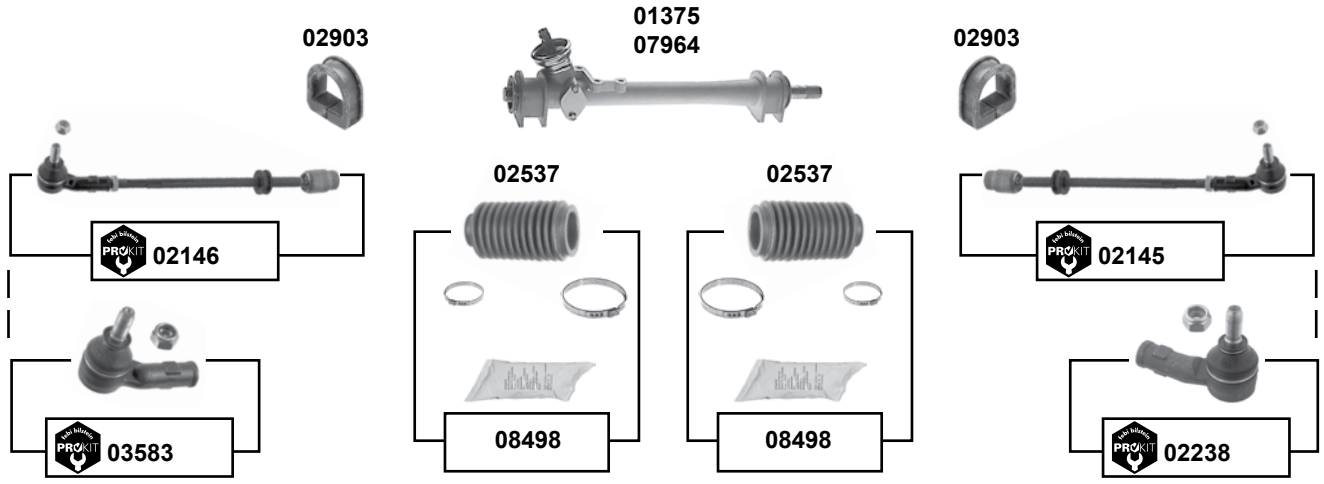

servo

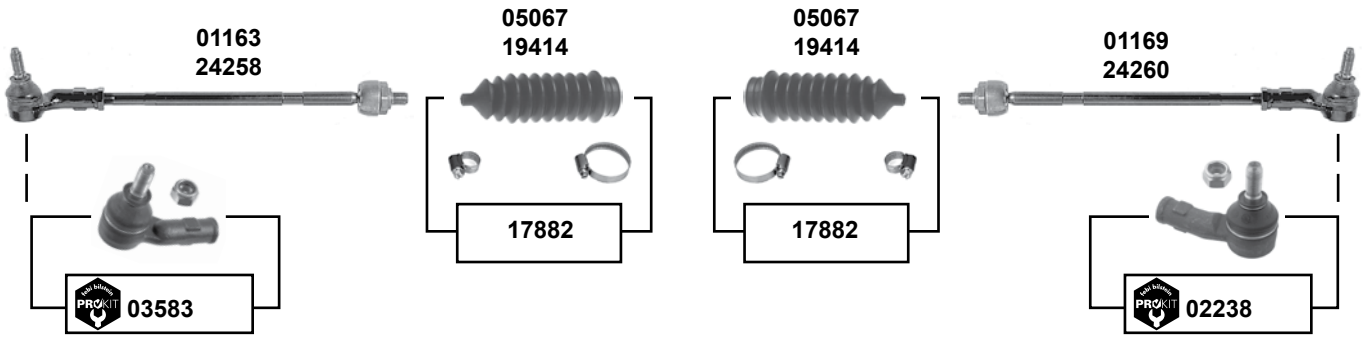

(1) **(ch.)** 1G-MW-339 716 / 1G-MB-125 000 →

(2) **(ch.)** → 1G-MW-339 715 / 1G-MB 124 999

	Ref. - No.			
01163	191 422 803 A	Spurstange / tie rod		
01169	191 422 804 A	Spurstange / tie rod		
01375	191 419 063 C	Lenkgetriebe / steering gear	**(1)** LHD	
02145	191 419 804	ProKit Spurstange / tie rod	TRW servo	
02146	191 419 803	ProKit Spurstange / tie rod	TRW servo	
02537	191 419 831	Lenkmanschette / steering boot		
02238	191 419 812	ProKit Spurstangenendstück / tie rod end	**(ch.)** 19-E-300 000 →	M12 x 1,5
02903	191 419 883	Lenkgetriebelager / steering gear bearing		
03583	191 419 811	ProKit Spurstangenendstück / tie rod end	**(ch.)** 19-E-300 000 →	M12 x 1,5
05067	1H0 422 831 B	Lenkmanschette / steering boot	TRW servo	
07964	191 419 063 B	Lenkgetriebe / steering gear	**(2)** LHD	
08498	191 419 831 S	Rep. Satz Lenkmanschette / rep. kit steering boot		
17882	1H0 422 831 B S1	Rep. Satz Lenkmanschette / rep. kit steering boot		
19414	357 422 831 B	Lenkmanschette / steering boot	ZF servo	
24258	191 422 803 C	Spurstange / tie rod	ZF servo	
24260	191 422 804 C	Spurstange / tie rod	ZF servo	

Golf 2 (19/1G)
(1984 → 1992)

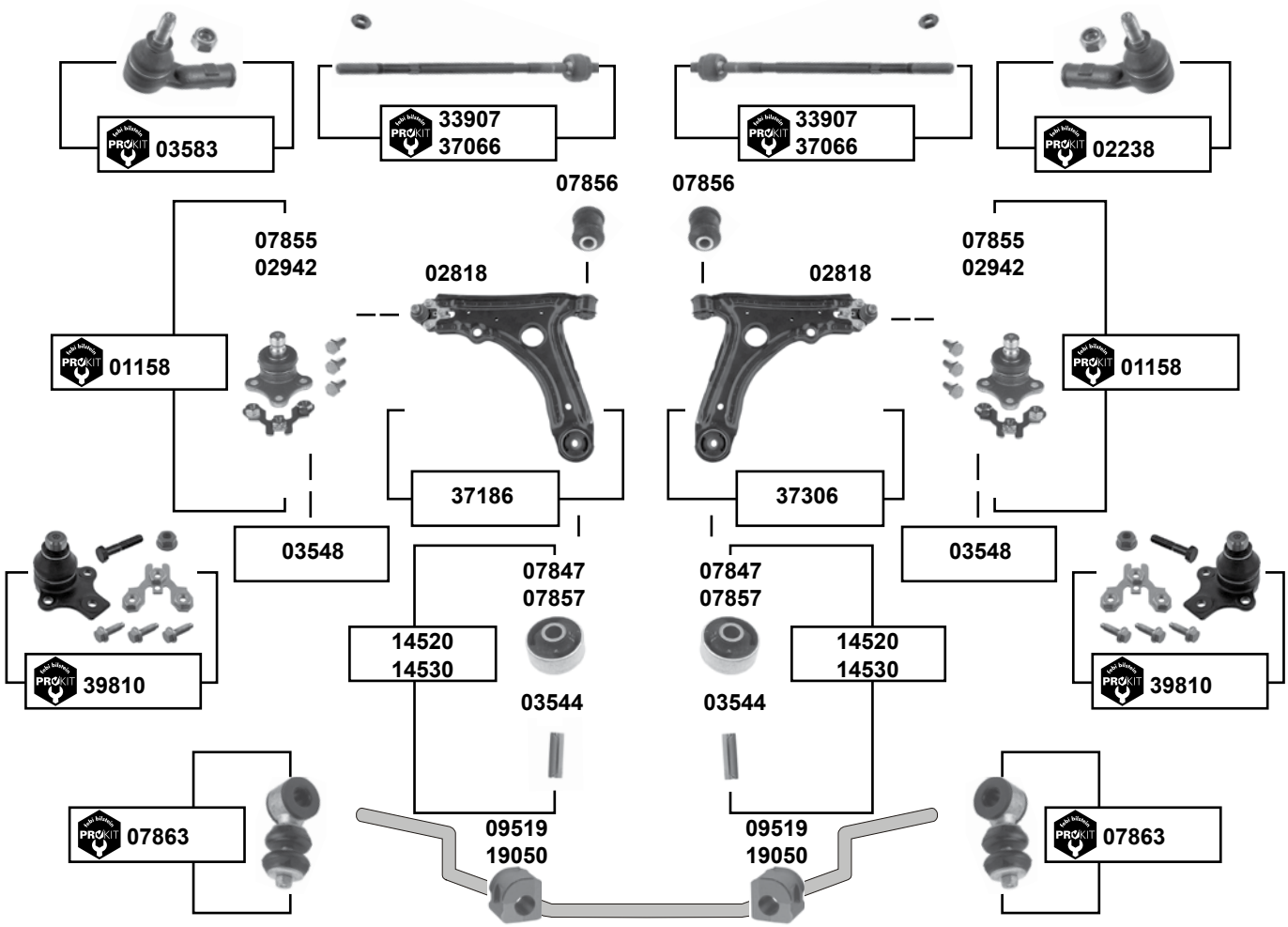

(1)	84 → 89 **alle / all //** 90 → 92 **(ex.) (mot.)** ABF / 2,0 16V
(2)	**(ch.)** 19-JB000 001 → / **(ch.)** 1-JW000 001 →

febi	Ref. - No.			
01158	191 407 365 S1	ProKit Traggelenk / ball joint	**(ch.)** → H-999 999	
02238	191 419 812	ProKit Spurstangenendstück / tie rod end		M12 x 1,5
02818	191 407 151 B	Querlenker mit Gummilagern / control arm incl. rubber mounts		
02942	357 407 365	Traggelenk / ball joint	**(ch.)** J-000 001 →	Ø A 19
03544	191 407 190 A	Hülse / sleeve		50x17
03548	357 407 365 S1	Rep. Satz Traggelenk / rep. kit ball joint	**(ch.)** J-000 001 →	
03583	191 419 811	ProKit Spurstangenendstück / tie rod end		M12 x 1,5
07847	191 407 181 D	Querlenkerlager / control arm mount	NEW	17x60x41
07855	191 407 365	Traggelenk / ball joint	**(ch.)** → H-999 999	Ø A 17
07856	357 407 182	Querlenkerlager / control arm mount		12x33x54
07857	191 407 181 B	Querlenkerlager / control arm mount	OLD	17x60x41
07863	191 411 315 B S1	ProKit Verbindungsstange / connecting rod	**(1)**	Metall
09519	191 411 314	Stabilisatorlager / stabilizer mount	**(ex.)** G60	Ø I 17
14520	191 407 181 B S1	Querlenkerlager mit Hülse / control arm mount with sleeve		
14530	191 407 181 D S1	Querlenkerlager mit Hülse / control arm mount with sleeve		
19050	1H0 411 314	Stabilisatorlager / stabilizer mount		Ø I 19
33907	191 422 810 A	ProKit Axialgelenk / axial joint	servo.	
37066	191 419 810	ProKit Axialgelenk / axial joint	**(ex.)** servo.	M12 x 1,5
37186	191 407 151 B S1	Rep. Satz Querlenker / rep. kit control arm		
37306	191 407 151 B S2	Rep. Satz Querlenker / rep. kit control arm		
39810	357 407 365 S2	ProKit Traggelenk / ball joint	**(2)**	

Der Einbau darf nur durch geschultes Fachpersonal erfolgen. / The installation may exclusively be performed by trained specialist staff.

Golf 3 (1H)

(1992 → 1999)

Golf 3 Limousine (ex.) 16V / VR6 / GTI

man.

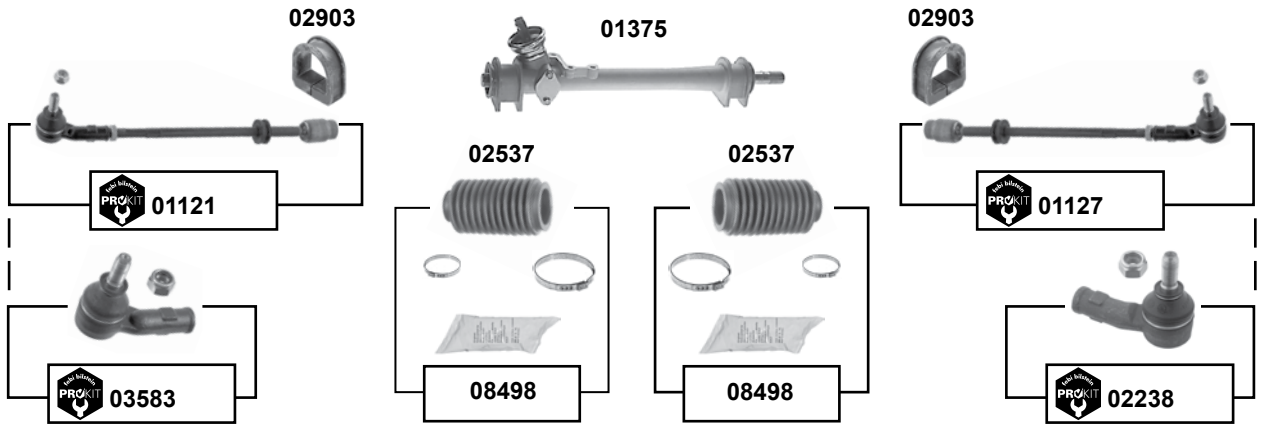

für / to fit servo ZF

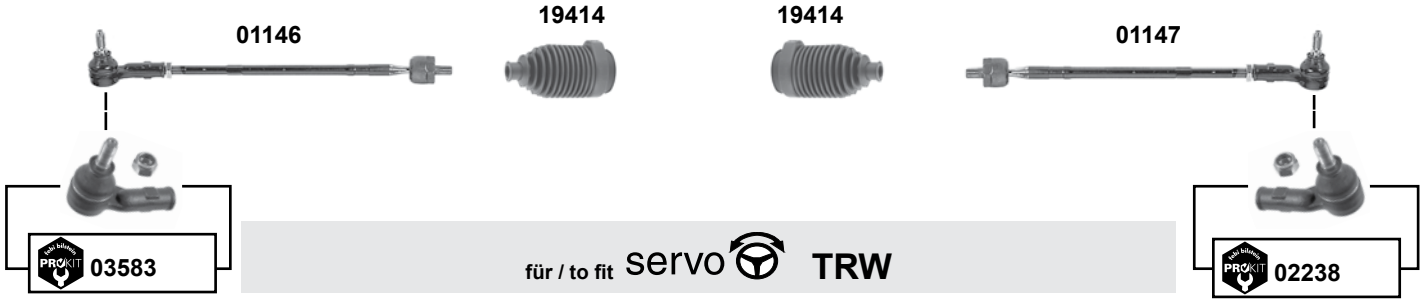

für / to fit servo TRW

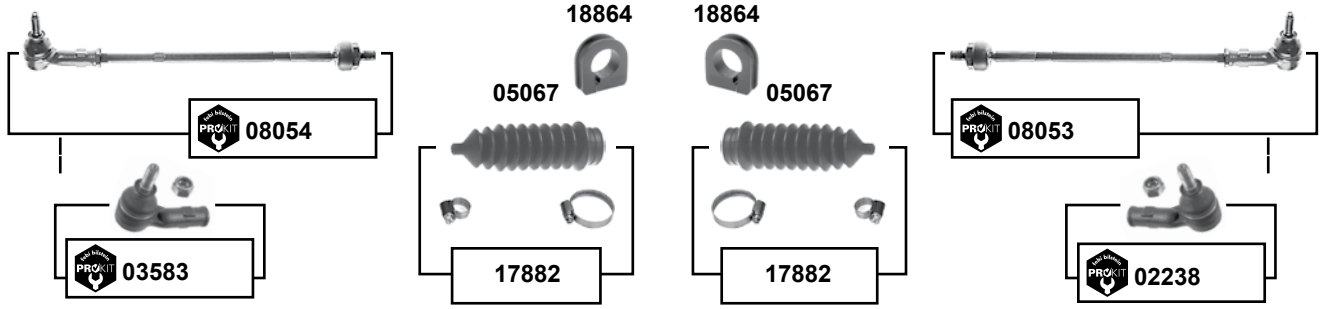

Ref. - No.			
01121	1H0 419 803	ProKit Spurstange / tie rod	
01127	1H0 419 804	ProKit Spurstange / tie rod	
01146	1H0 422 803 B	Spurstange / tie rod	
01147	1H0 422 804 B	Spurstange / tie rod	
01375	191 419 063 C	Lenkgetriebe / steering gear	LHD
02238	191 419 812	ProKit Spurstangenendstück / tie rod end	M12 x 1,5
02537	191 419 831	Lenkmanschette / steering boot	
02903	191 419 883	Lenkgetriebelager / steering gear bearing	
03583	191 419 811	ProKit Spurstangenendstück / tie rod end	M12 x 1,5
05067	1H0 422 831 B	Lenkmanschette / steering boot	
08053	1H0 422 804	ProKit Spurstange / tie rod	
08054	1H0 422 803	ProKit Spurstange / tie rod	
08498	191 419 831 S	Rep. Satz Lenkmanschette / rep. kit steering boot	
17882	1H0 422 831 B S1	Rep. Satz Lenkmanschette / rep. kit steering boot	
18864	1H0 422 884	Lenkgetriebelager / steering gear bearing	
19414	357 422 831 B	Lenkmanschette / steering boot	

Golf 3 (1H)

(1992 → 1999)

Golf 3 Limousine (ex.) 16V / VR6 / GTI

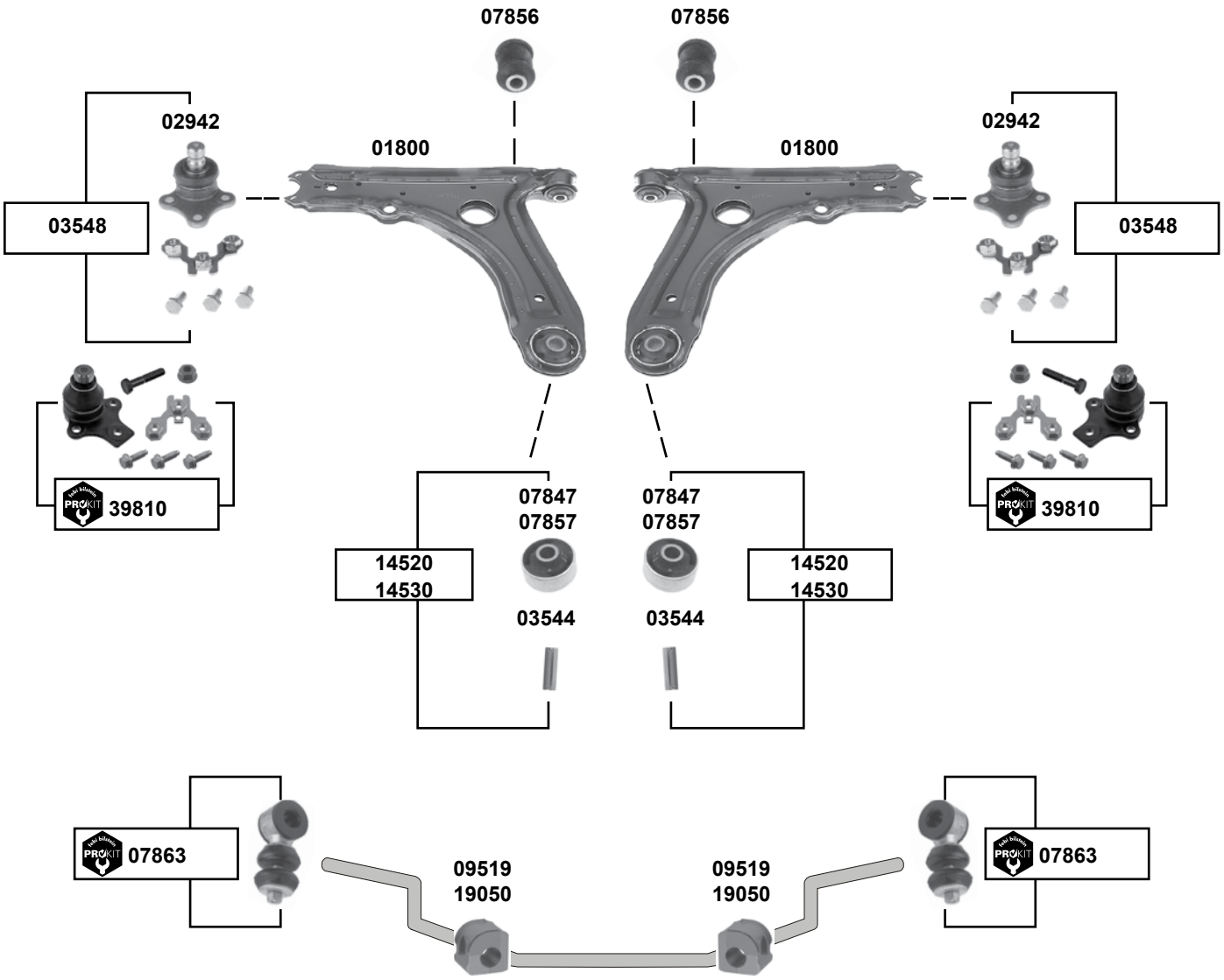

febi bilstein	Ref. - No.			
01800	1H0 407 151	Querlenker / control arm		
02942	357 407 365	Traggelenk / ball joint		Ø A 19
03544	191 407 190 A	Hülse / sleeve		50x17
03548	357 407 365 S1	Rep. Satz Traggelenk / rep. kit ball joint		
07847	191 407 181 D	Querlenkerlager / control arm mount	NEW	17x60x41
07856	357 407 182	Querlenkerlager / control arm mount		12x33x54
07857	191 407 181 B	Querlenkerlager / control arm mount	OLD	17x60x41
07863	191 411 315 B S1	ProKit Verbindungsstange / connecting rod	→ 98	Metall
09519	191 411 314	Stabilisatorlager / stabilizer mount	**(ex.)** 2.0	Ø I 17
14520	191 407 181 B S1	Querlenkerlager mit Hülse / control arm mount with sleeve	OLD	
14530	191 407 181 D S1	Querlenkerlager mit Hülse / control arm mount with sleeve	NEW	
19050	1H0 411 314	Stabilisatorlager / stabilizer mount		Ø I 19
39810	357 407 365 S2	ProKit Traggelenk / ball joint		

Der Einbau darf nur durch geschultes Fachpersonal erfolgen. / The installation may exclusively be performed by trained specialist staff.

Golf 3 (1H)
(1992 → 1999)

Golf 3 Limousine 16V / VR6 / GTI

für / to fit servo ZF

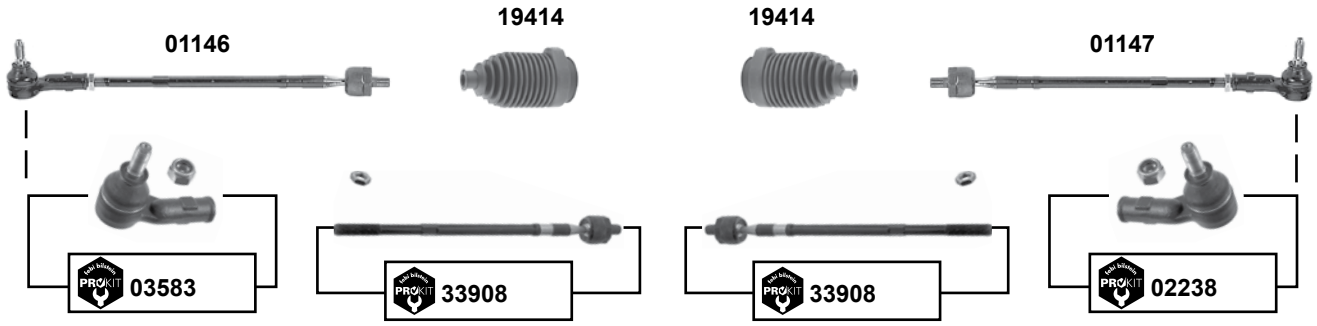

für / to fit servo TRW

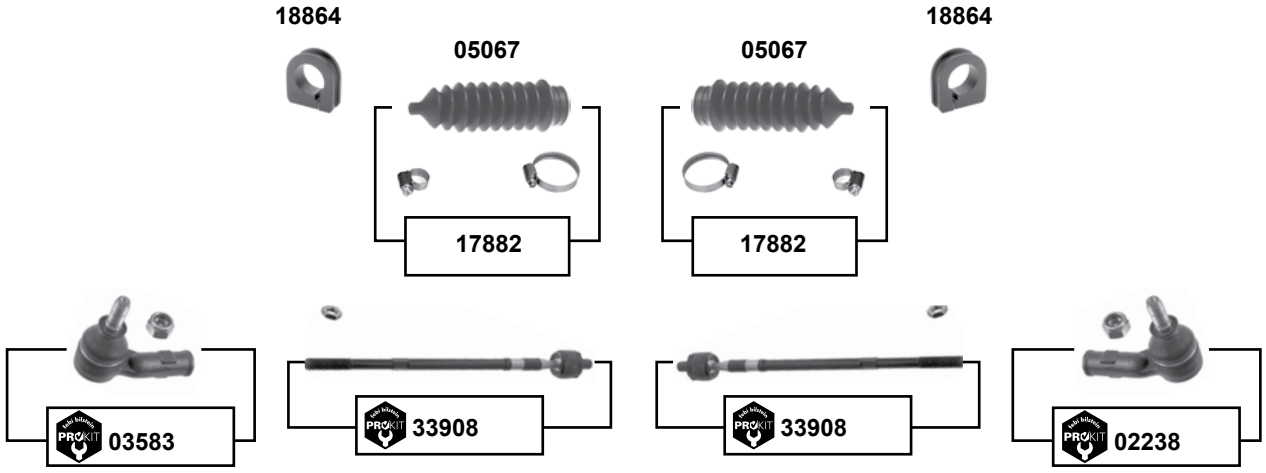

	Ref. - No.			
01146	1H0 422 803 B	Spurstange / tie rod		
01147	1H0 422 804 B	Spurstange / tie rod		
02238	191 419 812	ProKit Spurstangenendstück / tie rod end		M12 x 1,5
03583	191 419 811	ProKit Spurstangenendstück / tie rod end		M12 x 1,5
05067	1H0 422 831 B	Lenkmanschette / steering boot		
17882	1H0 422 831 B S1	Rep. Satz Lenkmanschette / rep. kit steering boot		
18864	1H0 422 884	Lenkgetriebelager / steering gear bearing		
19414	357 422 831 B	Lenkmanschette / steering boot		
33908	1H0 422 810	ProKit Axialgelenk / axial joint		M14 x 1,5

Golf 3 (1H)
(1992 → 1999)

Golf 3 Limousine 16V / VR6 / GTI

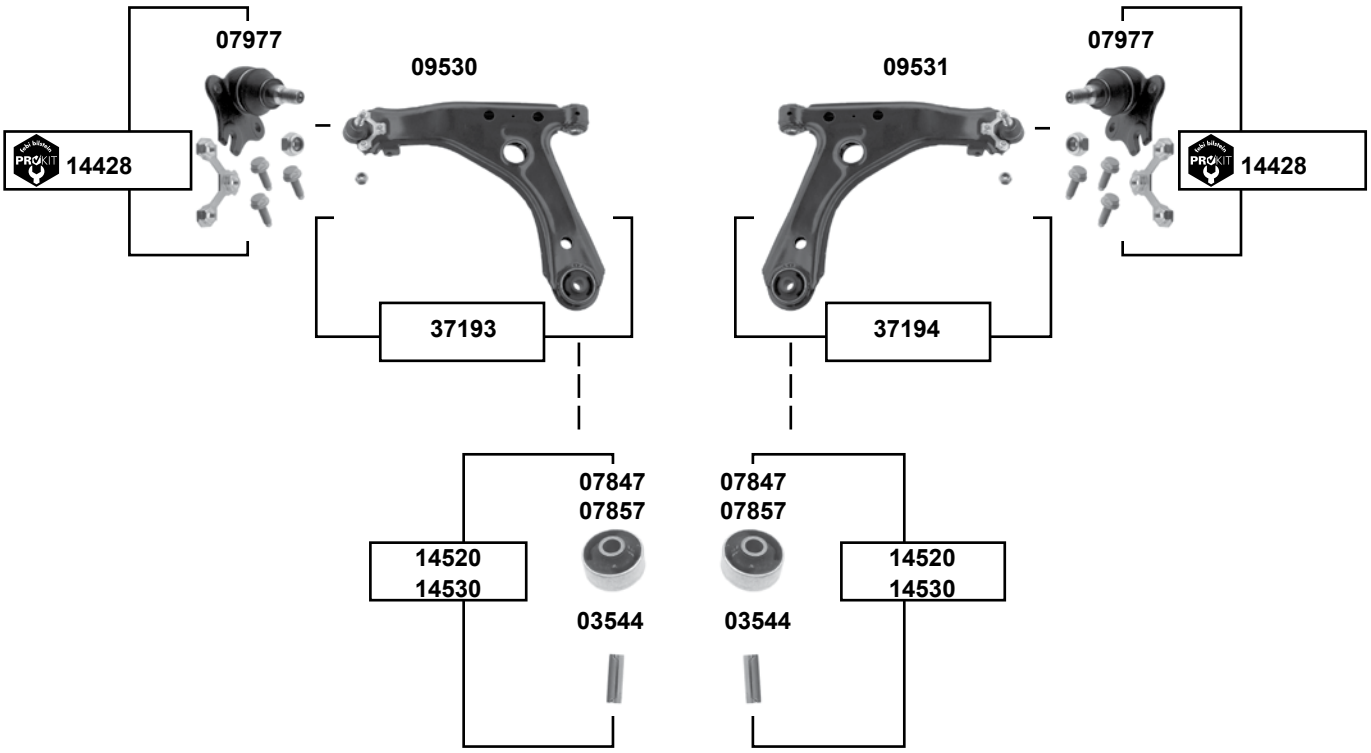

	Ref. - No.			
03544	191 407 190 A	Hülse / sleeve		50x17
07847	191 407 181 D	Querlenkerlager / control arm mount	NEW	17x60x41
07857	191 407 181 B	Querlenkerlager / control arm mount	OLD	17x60x41
09530	1H0 407 151 A	Querlenker / control arm		
09531	1H0 407 152	Querlenker / control arm		
07977	1H0 407 365	Traggelenk / ball joint		M12 x 1,5
14230	535 411 315	Verbindungsstange / connecting rod		L 55
14428	1H0 407 365 S1	ProKit Traggelenk / ball joint		
14520	191 407 181 B S1	Querlenkerlager mit Hülse / control arm mount with sleeve	OLD	
14530	191 407 181 D S1	Querlenkerlager mit Hülse / control arm mount with sleeve	NEW	
19050	1H0 411 314	Stabilisatorlager / stabilizer mount		Ø I 19
37193	1H0 407 151 A S1	Querlenker mit Traggelenk / control arm with ball joint	→ 97	
37194	1H0 407 152 S1	Querlenker mit Traggelenk / control arm with ball joint	→ 97	

Der Einbau darf nur durch geschultes Fachpersonal erfolgen. / The installation may exclusively be performed by trained specialist staff.

Golf 3 Variant (1H)
(1992 → 1999)

man.

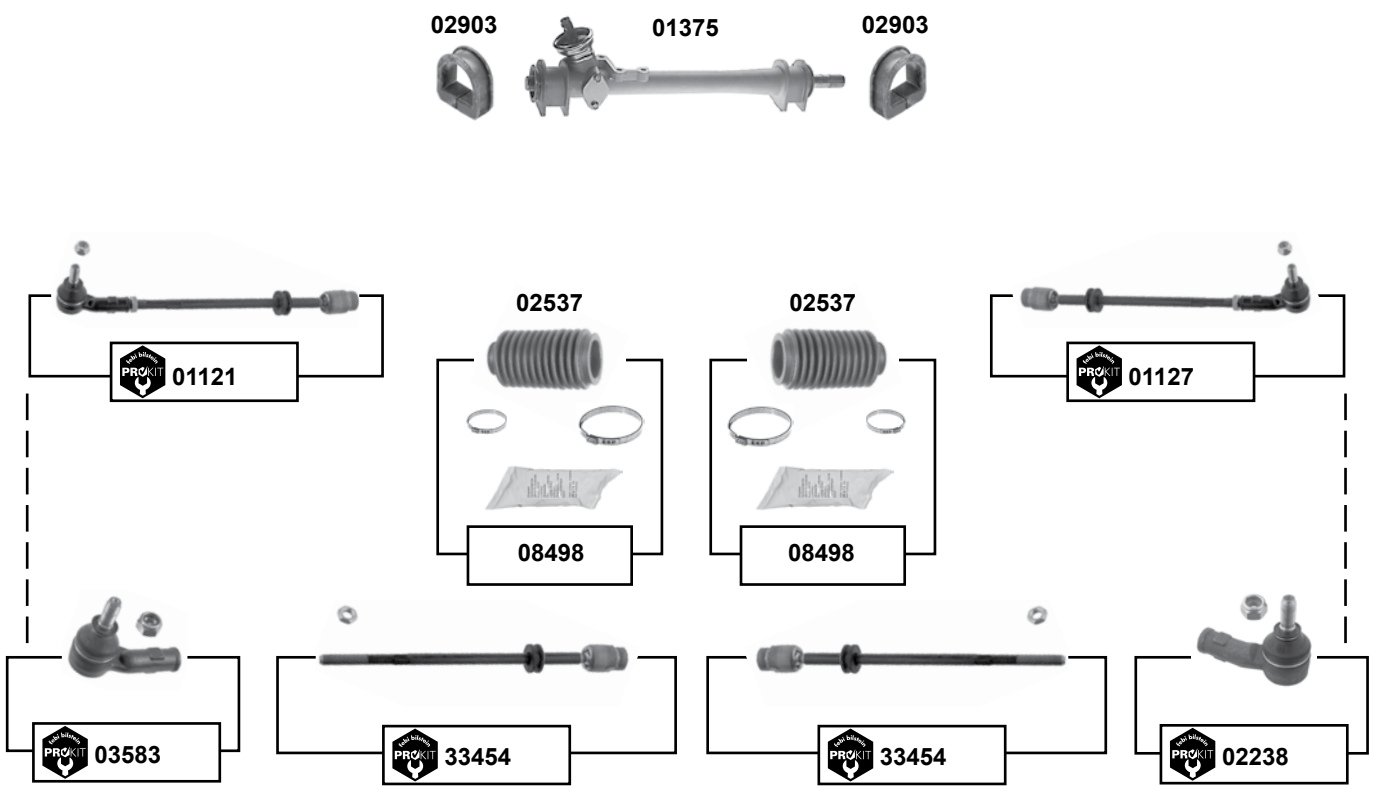

ebi bilstein	Ref. - No.			
01121	1H0 419 803	ProKit Spurstange / tie rod		
01127	1H0 419 804	ProKit Spurstange / tie rod		
01375	191 419 063 C	Lenkgetriebe / steering gear	LHD	
02238	191 419 812	ProKit Spurstangenendstück / tie rod end		M12 x 1,5
02537	191 419 831	Lenkmanschette / steering boot		
02903	191 419 883	Lenkgetriebelager / steering gear bearing		
03583	191 419 811	ProKit Spurstangenendstück / tie rod end		M12 x 1,5
08498	191 419 831 S	Rep. Satz Lenkmanschette / rep. kit steering boot		
33454	1H0 419 810	ProKit Spurstange / tie rod		

Golf 3 Variant (1H)
(1992 → 1999)

man.

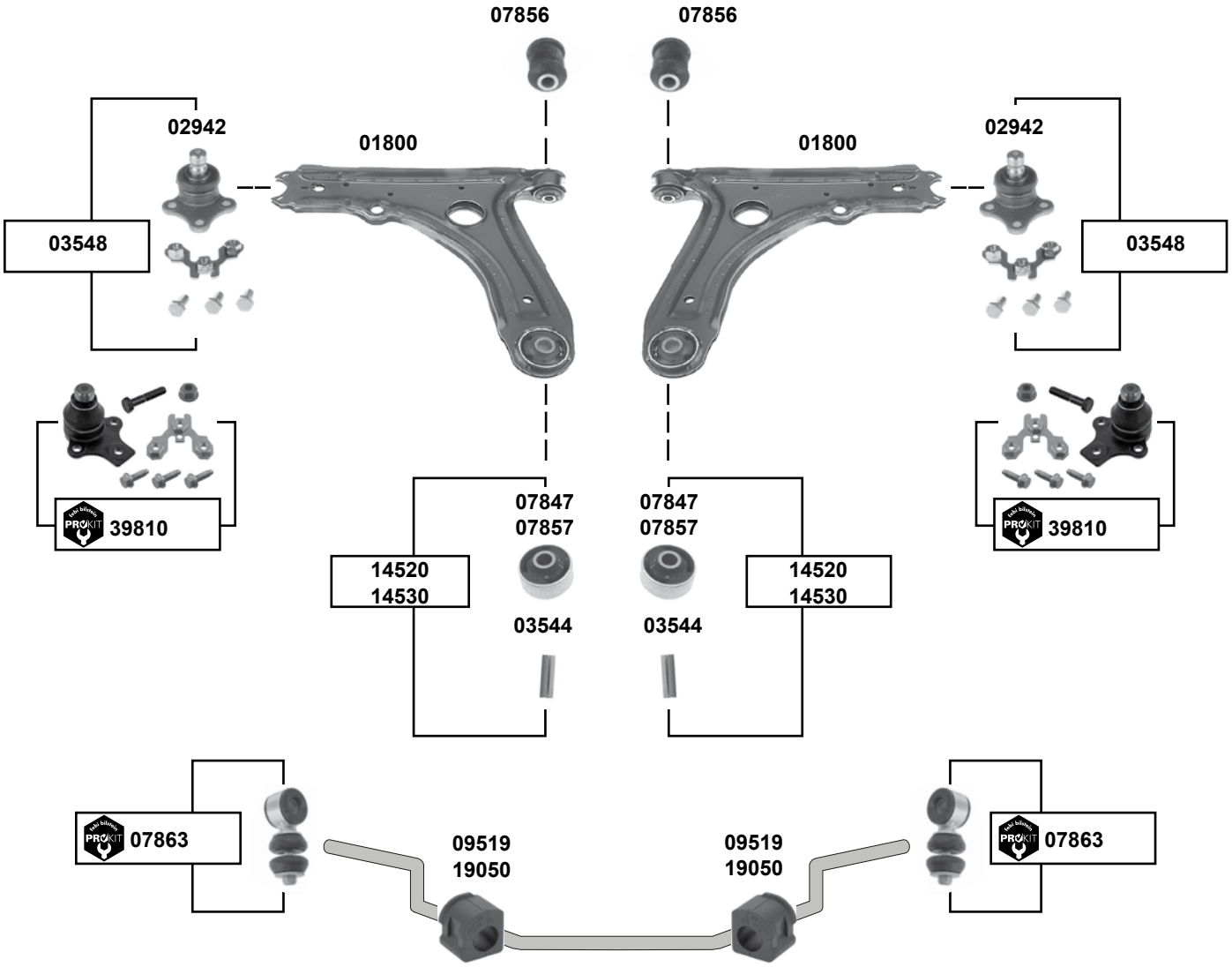

ebi bilstein	Ref. - No.			
01800	1H0 407 151	Querlenker / control arm		
02942	357 407 365	Traggelenk / ball joint		Ø A 19
03544	191 407 190 A	Hülse / sleeve		50x17
03548	357 407 365 S1	Rep. Satz Traggelenk / rep. kit ball joint		
07847	191 407 181 D	Querlenkerlager / control arm mount	NEW	17x60x41
07856	357 407 182	Querlenkerlager / control arm mount		12x33x54
07857	191 407 181 B	Querlenkerlager / control arm mount	OLD	17x60x41
07863	191 411 315 B S1	ProKit Verbindungsstange / connecting rod		
09519	191 411 314	Stabilisatorlager / stabilizer mount	**(ex.)** 2.0	Ø I 17
14520	191 407 181 B S1	Querlenkerlager mit Hülse / control arm mount with sleeve	OLD	
14530	191 407 181 D S1	Querlenkerlager mit Hülse / control arm mount with sleeve	NEW	
19050	1H0 411 314	Stabilisatorlager / stabilizer mount		Ø I 19
39810	357 407 365 S2	ProKit Traggelenk / ball joint		

Der Einbau darf nur durch geschultes Fachpersonal erfolgen. / The installation may exclusively be performed by trained specialist staff.

Golf 3 Variant (1H)
(1992 → 1999)

für / to fit servo ZF

(ex.) 1.9 TDI (81kW)

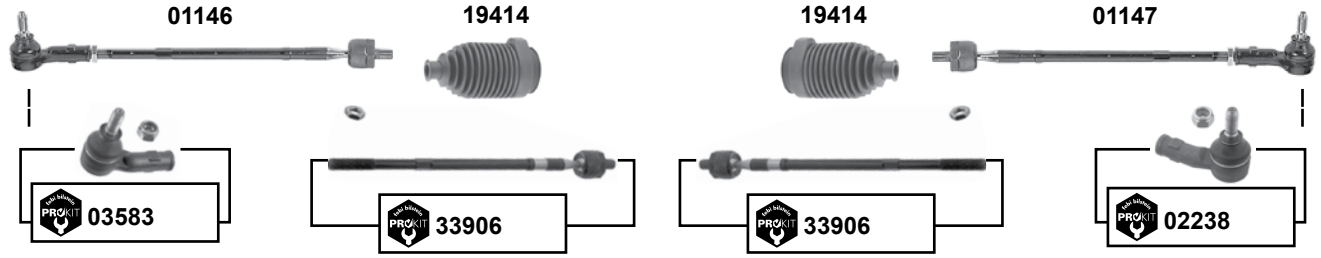

1.9 TDI (81kW)

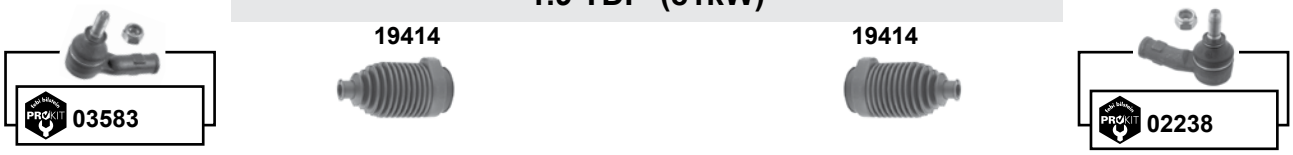

für / to fit servo TRW

(ch.) → 1H-R-458 663

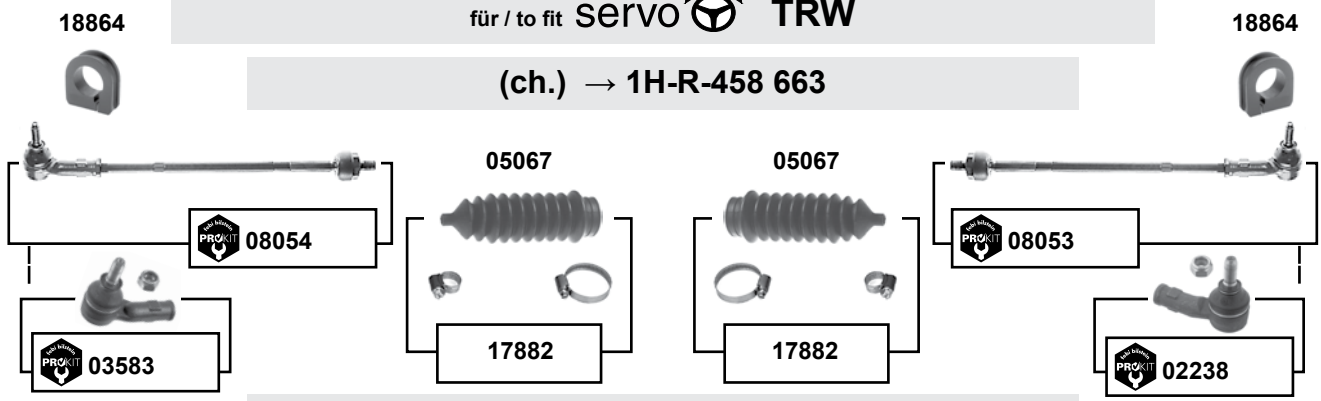

(ch.) 1H-R-458 664 →

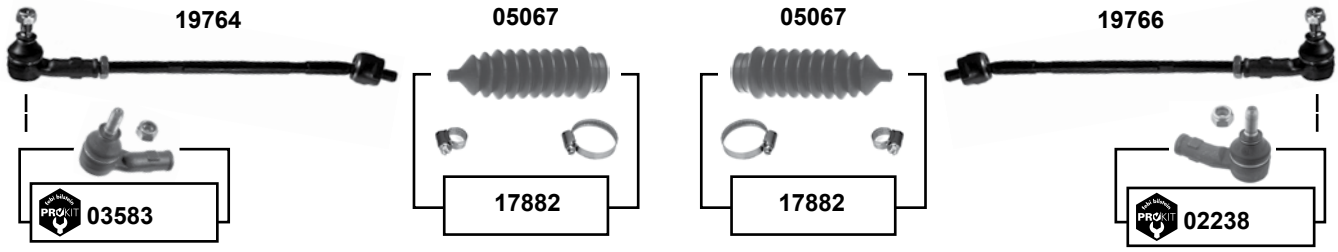

	Ref. - No.			
01146	1H0 422 803 B	Spurstange / tie rod		
01147	1H0 422 804 B	Spurstange / tie rod		
02238	191 419 812	ProKit Spurstangenendstück / tie rod end		M12 x 1,5
03583	191 419 811	ProKit Spurstangenendstück / tie rod end		M12 x 1,5
05067	1H0 422 831 B	Lenkmanschette / steering boot		
08053	1H0 422 804	ProKit Spurstange / tie rod		
08054	1H0 422 803	ProKit Spurstange / tie rod		
17882	1H0 422 831 B S1	Rep. Satz Lenkmanschette / rep. kit steering boot		
18864	1H0 422 884	Lenkgetriebelager / steering gear bearing		
19414	357 422 831 B	Lenkmanschette / steering boot		
19764	1H0 422 803 D	Spurstange / tie rod		
19766	1H0 422 804 D	Spurstange / tie rod		
33906	1H0 422 810 B	ProKit Spurstange / tie rod	ZF servo / LHD / RHD	

Golf 3 Variant (1H)
(1992 → 1999)

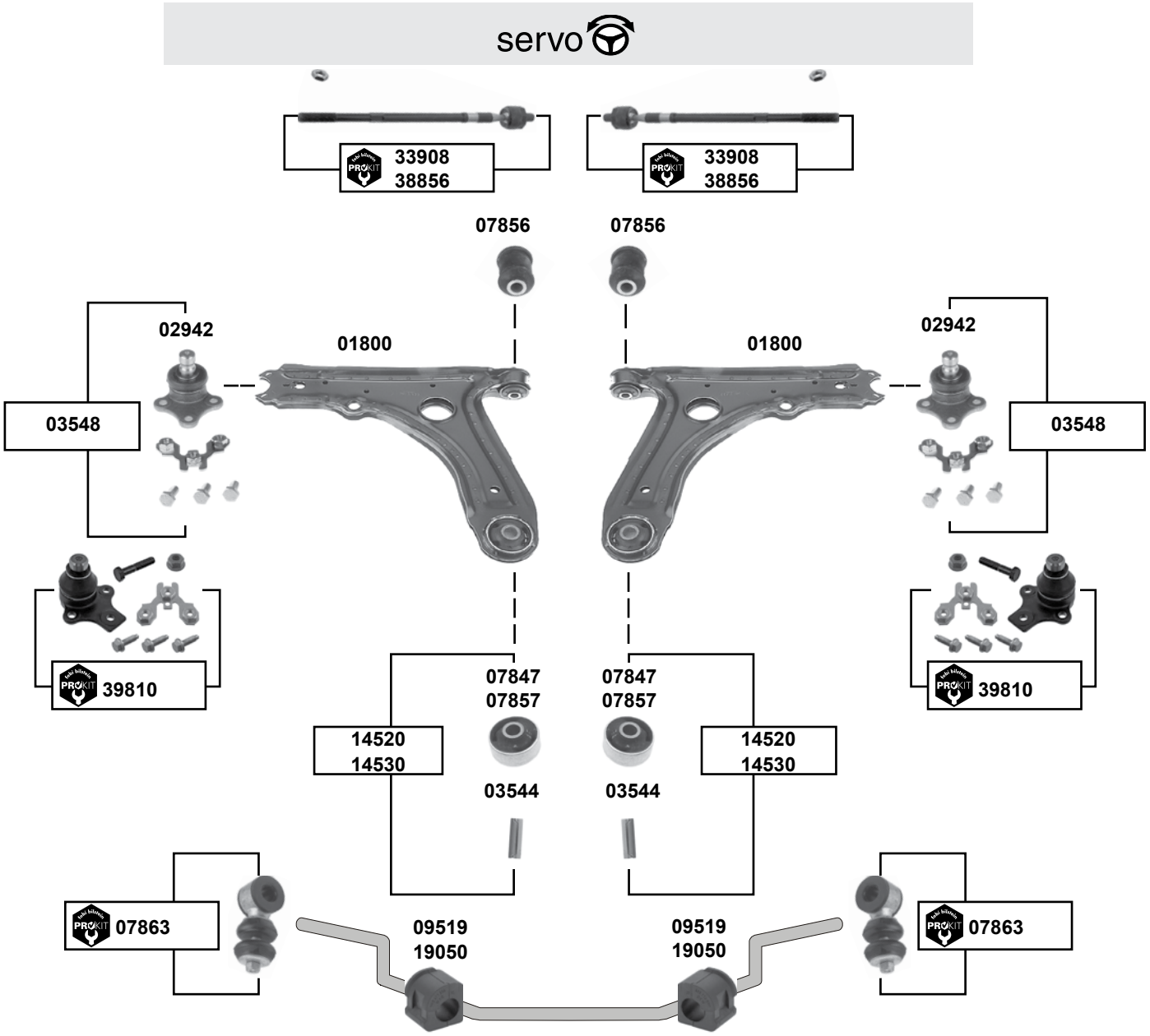

	Ref. - No.			
01800	1H0 407 151	Querlenker / control arm		
02942	357 407 365	Traggelenk / ball joint		Ø A 19
03544	191 407 190 A	Hülse / sleeve		50x17
03548	357 407 365 S1	Rep. Satz Traggelenk / rep. kit ball joint		
07847	191 407 181 D	Querlenkerlager / control arm mount	NEW	17x60x41
07856	357 407 182	Querlenkerlager / control arm mount		12x33x54
07857	191 407 181 B	Querlenkerlager / control arm mount	OLD	17x60x41
07863	191 411 315 B S1	ProKit Verbindungsstange / connecting rod		
09519	191 411 314	Stabilisatorlager / stabilizer mount		Ø I 17
14520	191 407 181 B S1	Querlenkerlager mit Hülse / control arm mount with sleeve	OLD	
14530	191 407 181 D S1	Querlenkerlager mit Hülse / control arm mount with sleeve	NEW	
19050	1H0 411 314	Stabilisatorlager / stabilizer mount		Ø I 19
33908	1H0 422 810	ProKit Axialgelenk / axial joint		
38856	1H0 422 810 D	ProKit Axialgelenk / axial joint	**(ch.)** 1G-R-458 664 →	
39810	357 407 365 S2	ProKit Traggelenk / ball joint		

Der Einbau darf nur durch geschultes Fachpersonal erfolgen. / The installation may exclusively be performed by trained specialist staff.

Golf 3 Cabrio (1E)
(1994 → 2002)

für / to fit servo ZF

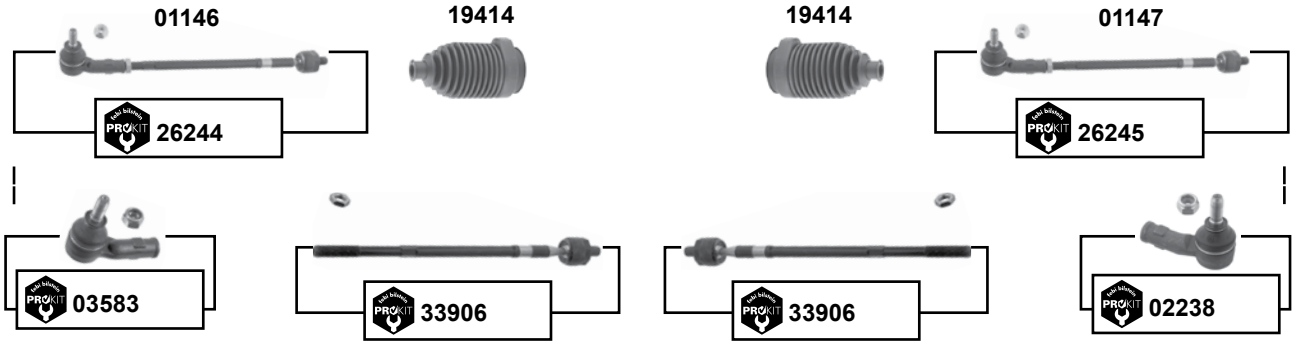

für / to fit servo TRW

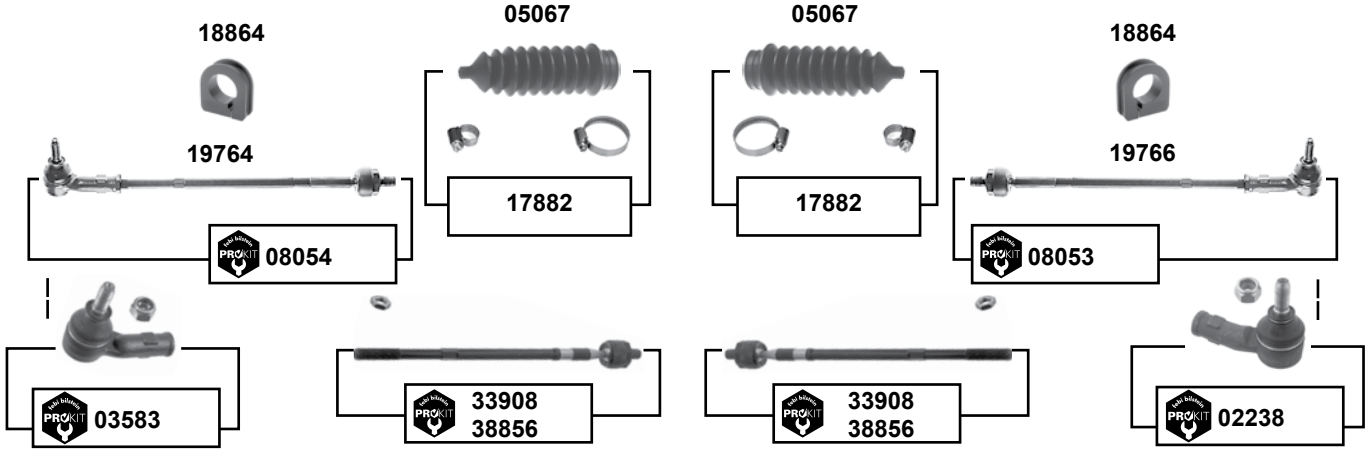

(1) ZF servo / LHD / RHD / **(ch.)** → 1E-R-030 000

	Ref. - No.			
01146	1H0 422 803 B	Spurstange / tie rod	**(ch.)** → 1E-R-030 000	
01147	1H0 422 804 B	Spurstange / tie rod	**(ch.)** → 1E-R-030 000	
02238	191 419 812	ProKit Spurstangenendstück / tie rod end		M12 x 1,5
03583	191 419 811	ProKit Spurstangenendstück / tie rod end		M12 x 1,5
05067	1H0 422 831 B	Lenkmanschette / steering boot		
08053	1H0 422 804	ProKit Spurstange / tie rod		M12 x 1,5
08054	1H0 422 803	ProKit Spurstange / tie rod		M12 x 1,5
17882	1H0 422 831 B S1	Rep. Satz Lenkmanschette / rep. kit steering boot		
18864	1H0 422 884	Lenkgetriebelager / steering gear bearing		
19414	357 422 831 B	Lenkmanschette / steering boot	**(ex.)** Diesel	
19764	1H0 422 803 D	Spurstange / tie rod	**(ch.)** 1E-S-000 001 →	
19766	1H0 422 804 D	Spurstange / tie rod	**(ch.)** 1E-S-000 001 →	
26244	1H0 422 803 E	ProKit Spurstange / tie rod	**(ch.)** 1E-S-000 001 →	
26245	1H0 422 804 E	ProKit Spurstange / tie rod	**(ch.)** 1E-S-000 001 →	
33906	1H0 422 810 B	ProKit Spurstange / tie rod	**(1)**	
33908	1H0 422 810	ProKit Axialgelenk / axial joint	**(ch.)** → 1E-R-030 000	M14 x 1,5
38856	1H0 422 810 D	ProKit Axialgelenk / axial joint	**(ch.)** 1E-S-000 001 →	

Golf 3 Cabrio (1E)
(1994 → 2002)

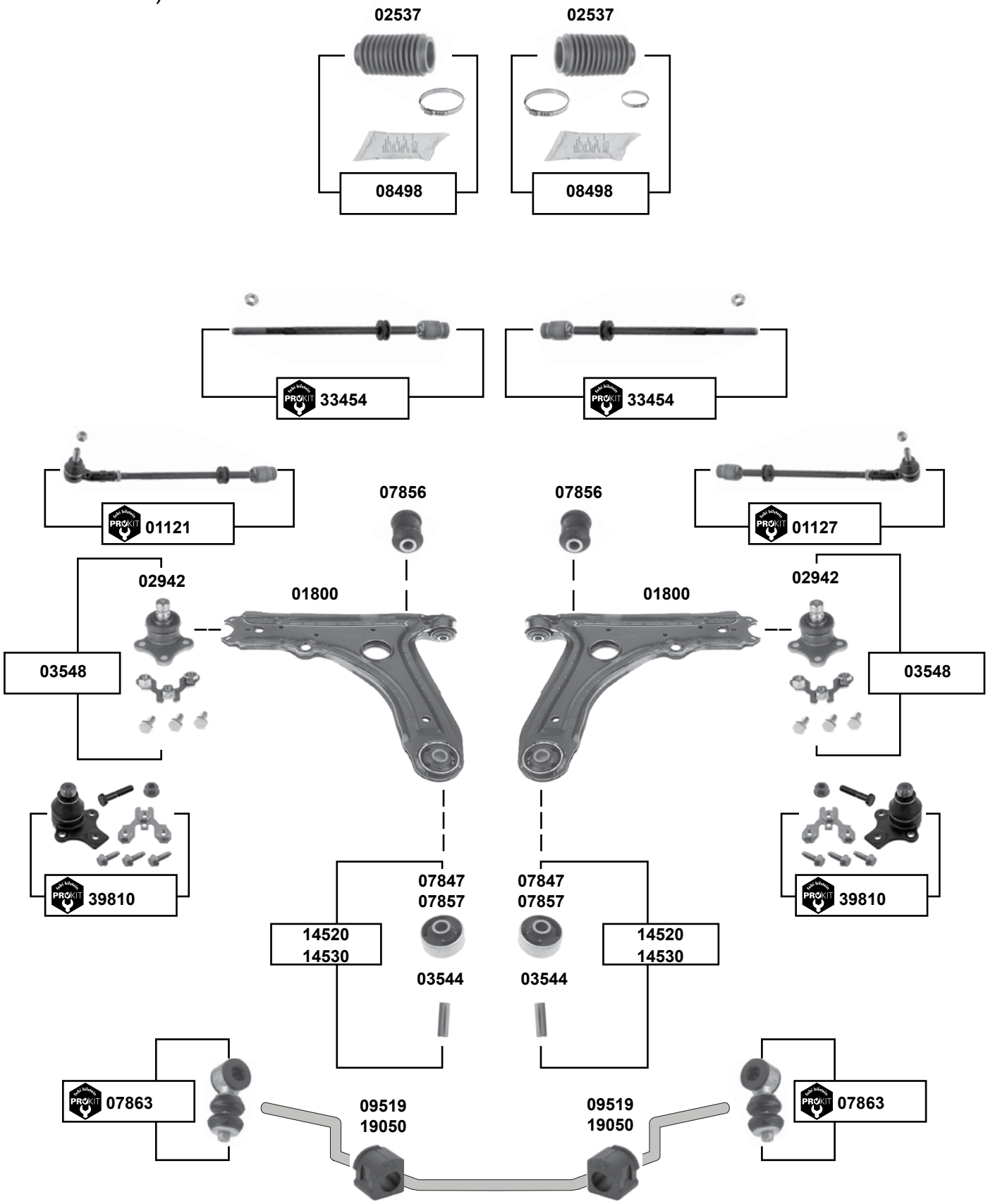

Der Einbau darf nur durch geschultes Fachpersonal erfolgen. / The installation may exclusively be performed by trained specialist staff.

Golf 3 Cabrio (1E)
(1994 → 2002)

(1) 1.9 TDI **(ch.)** 1E-V-006001 →

(2) **(mot.)** ADZ, 2E

(3) **(mot.)** 2E / PR-1N0

	Ref. - No.			
01121	1H0 419 803	ProKit Spurstange / tie rod	**(2) (ex.)** servo	
01127	1H0 419 804	ProKit Spurstange / tie rod	**(2) (ex.)** servo	
01800	1H0 407 151	Querlenker / control arm		
02537	191 419 831	Lenkmanschette / steering boot	**(2)** servo	
02942	357 407 365	Traggelenk / ball joint		Ø A 19
03544	191 407 190 A	Hülse / sleeve		50x17
03548	357 407 365 S1	Rep. Satz Traggelenk / rep. kit ball joint		
07847	191 407 181 D	Querlenkerlager / control arm mount	NEW	17x60x41
07856	357 407 182	Querlenkerlager / control arm mount		12x33x54
07857	191 407 181 B	Querlenkerlager / control arm mount	OLD	17x60x41
07863	191 411 315 B S1	ProKit Verbindungsstange / connecting rod		Metall
08498	191 419 831 S	Rep. Satz Lenkmanschette / rep. kit steering boot	**(2)** servo	
09519	191 411 314	Stabilisatorlager / stabilizer mount	**(1)**	Ø I 17
14520	191 407 181 B S1	Querlenkerlager mit Hülse / control arm mount with sleeve	OLD	
14530	191 407 181 D S1	Querlenkerlager mit Hülse / control arm mount with sleeve	NEW	
19050	1H0 411 314	Stabilisatorlager / stabilizer mount		Ø I 19
33454	1H0 419 810	ProKit Spurstange / tie rod	**(3) (ex.)** servo	
39810	357 407 365 S2	ProKit Traggelenk / ball joint		

Golf 4 (ex.) 4 Motion (1J)
(1998 → 2004)

(ch.) → 1J-WP-050 831 / 1J-WD-039 149 / 1J-WB-027 483 / 1J-WW-062 358

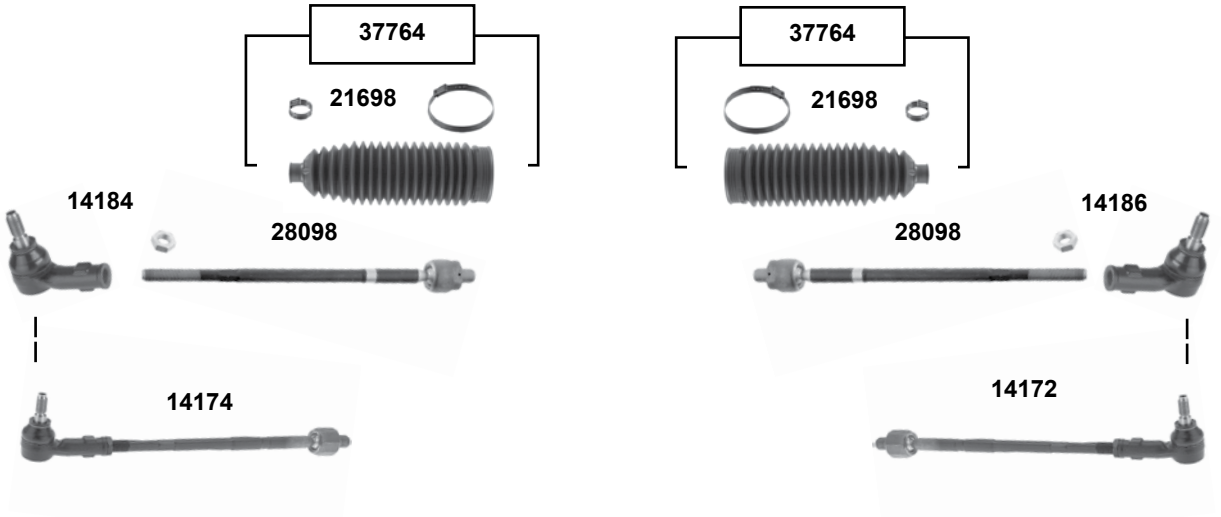

(ch.) 1J-WP-050 832 / 1J-WD-039 150 / 1J-WB-027 484 / 1J-WW-062 359 →

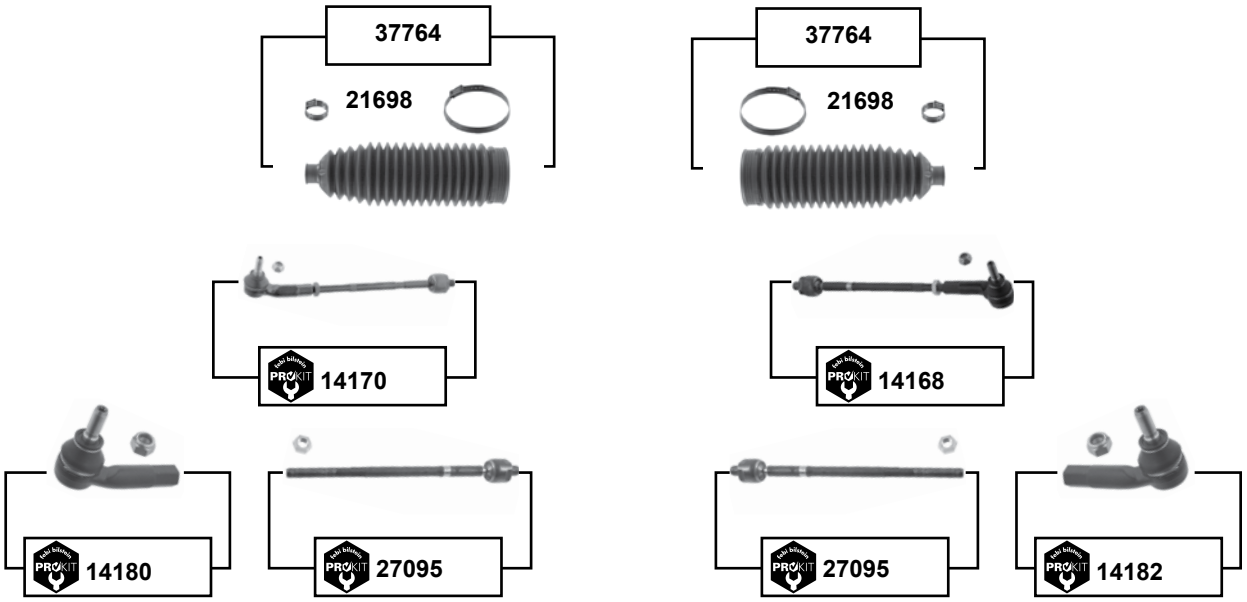

	Ref. - No.			
14168	1J0 422 804 H	ProKit Spurstange / tie rod	ZF	
14170	1J0 422 803 H	ProKit Spurstange / tie rod	ZF	
14172	1J0 422 804 A	Spurstange / tie rod		
14174	1J0 422 803 A	Spurstange / tie rod		
14180	1J0 422 811 B	ProKit Spurstangenendstück / tie rod end		M14 x 1,5
14182	1J0 422 812 B	ProKit Spurstangenendstück / tie rod end		M14 x 1,5
14184	1J0 422 811 A	Spurstangenendstück / tie rod end		M14 x 1,5
14186	1J0 422 812 A	Spurstangenendstück / tie rod end		M14 x 1,5
21698	1J0 422 831 B	Lenkmanschette / steering boot		
27095	1J0 422 810 B	ProKit Axialgelenk / axial joint		L 321
28098	1J0 422 810 A	Spurstange / tie rod		
37764	1J0 422 831 B S1	Rep. Satz Lenkmanschette / rep. kit steering boot		

Der Einbau darf nur durch geschultes Fachpersonal erfolgen. / The installation may exclusively be performed by trained specialist staff.

Golf 4 (ex.) 4 Motion (1J)
(1998 → 2004)

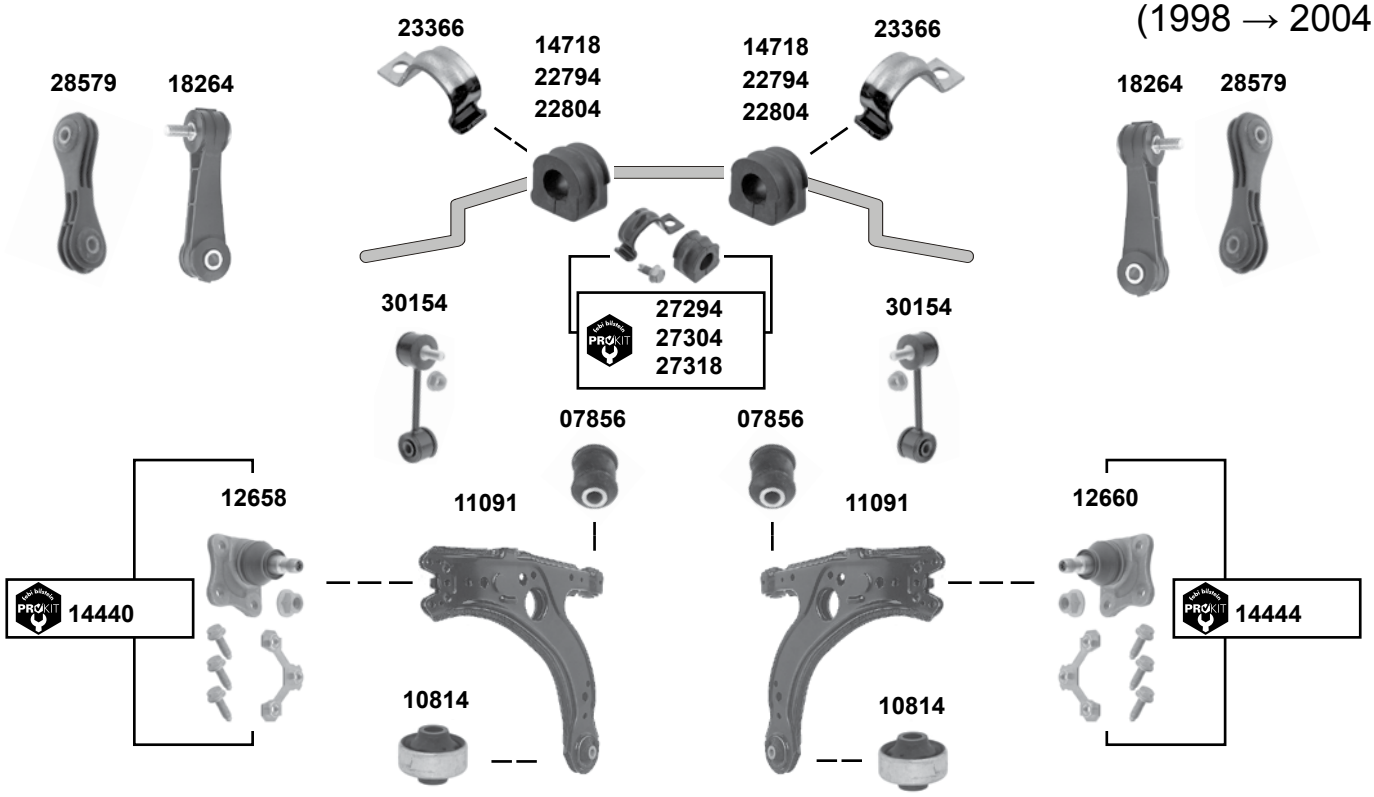

Rep. Sätze / rep. kits

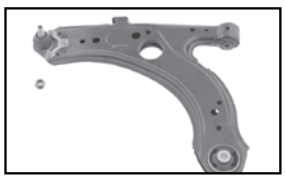
19820

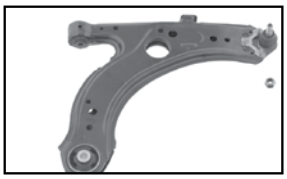
19822

(1)	99 → 01 **(ch.)** → 1J-1-480 000
(2)	01 → 04 **(ch.)** 1J-1-480 001 → / GTI 25 J 02 → 04
(3)	98 → 00 **(ch.)** → 1J-Y-900 000 für/to fit Stabi Ø A 20,7+21+18 / 01 → 04 **alle / all**

	Ref. - No.			
07856	357 407 182	Querlenkerlager / control arm mount		12x33x54
10814	1J0 407 181	Querlenkerlager / control arm mount		13x60x41
11091	1J0 407 151 C	Querlenker / control arm		
12658	1J0 407 365 H	Traggelenk / ball joint		M12 x 1,5
12660	1J0 407 366 H	Traggelenk / ball joint		M12 x 1,5
14440	1J0 407 365 H S1	ProKit Traggelenk / ball joint		
14444	1J0 407 366 H S1	ProKit Traggelenk / ball joint		
14718	1J0 411 314 T	Stabilisatorlager / stabilizer mount		Ø I 21
18264	1J0 411 315 J	Verbindungsstange / connecting rod		L 105
19820	1J0 407 365 H S2	Querlenker, kpl. / control arm, cpl.		
19822	1J0 407 366 H S2	Querlenker, kpl. / control arm, cpl.		
22794	1J0 411 314 P	Stabilisatorlager / stabilizer mount		Ø I 20
22804	1J0 411 314 R	Stabilisatorlager / stabilizer mount		Ø I 18
23366	1J0 411 336 D	Schelle / clamp		
27294	1J0 411 314 P S1	ProKit Stabilisatorlagersatz / stabilizer mount		Ø I 20
27304	1J0 411 314 R S1	ProKit Stabilisatorlagersatz / stabilizer mount	**(3)**	
27318	1J0 411 314 T S1	ProKit Stabilisatorlagersatz / stabilizer mount		Ø I 21
28579	1J0 411 315 K	Verbindungsstange / connecting rod	**(2)**	L 105
30154	1J0 411 315 G S1	Verbindungsstange / connecting rod	**(1)**	L 105 / M10

Golf 4 4 Motion (1J)
(1998 → 2004)

(ch.) → 1J-WP-050 831 / 1J-WD-039 149 / 1J-WB-027 483 / 1J-WW-062 358

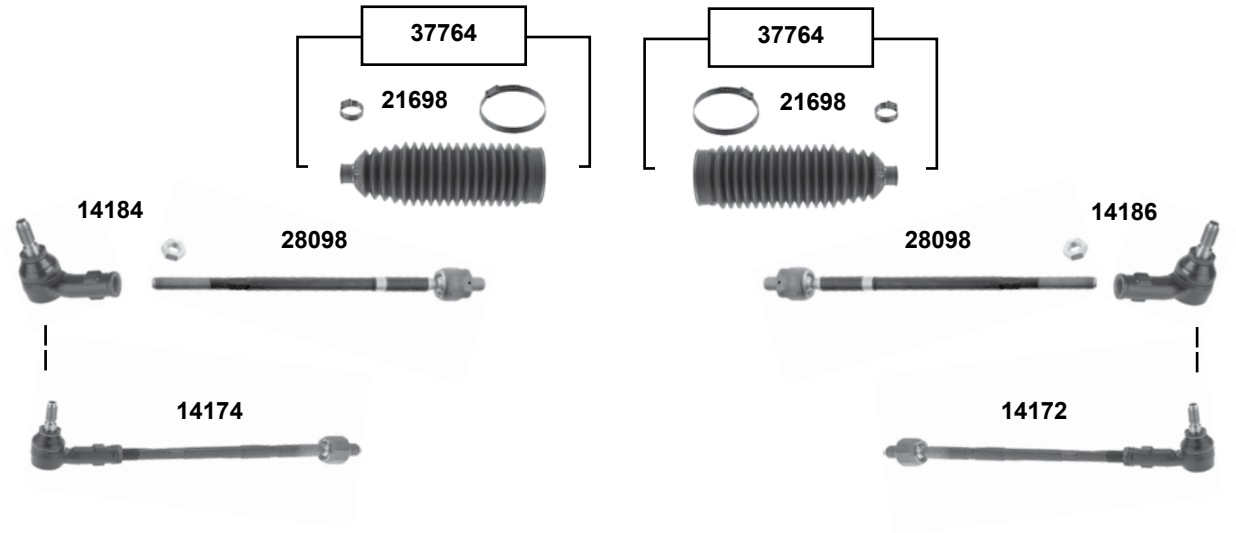

(ch.) 1J-WP-050 832 / 1J-WD-039 150 / 1J-WB-027 484 / 1J-WW-062 359 →

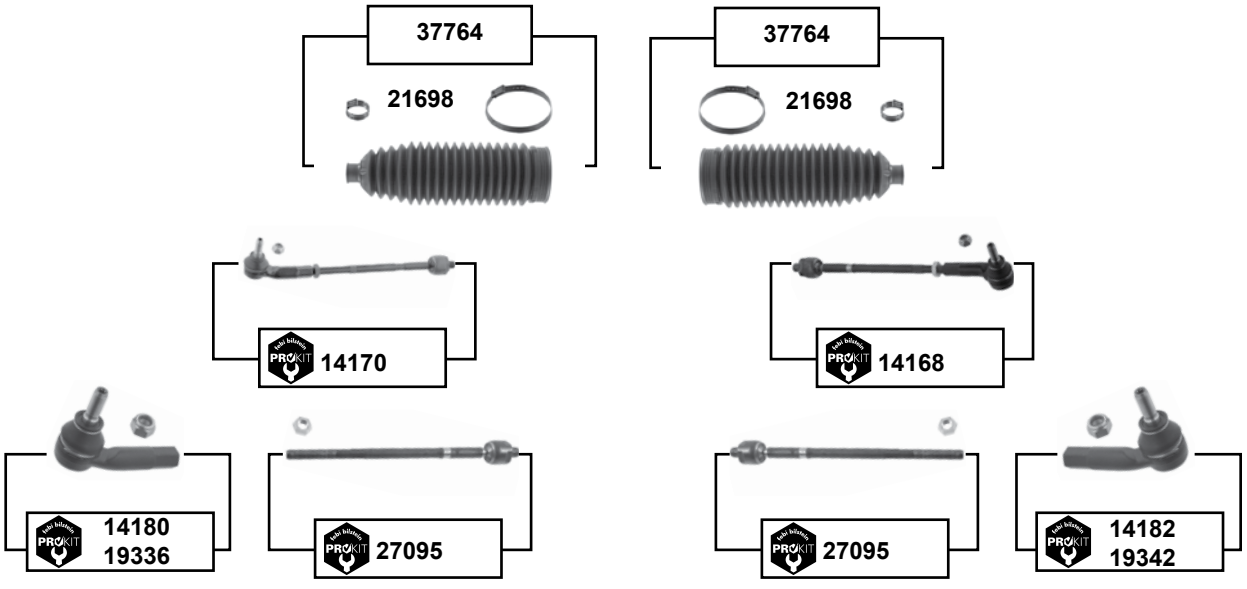

Der Einbau darf nur durch geschultes Fachpersonal erfolgen. / The installation may exclusively be performed by trained specialist staff.

Golf 4 4 Motion (1J)

(1998 → 2004)

	Ref. - No.			
14168	1J0 422 804 H	ProKit Spurstange / tie rod	**(ex.)** R32	
14170	1J0 422 803 H	ProKit Spurstange / tie rod	**(ex.)** R32	
14172	1J0 422 804 A	Spurstange / tie rod		
14174	1J0 422 803 A	Spurstange / tie rod		
14180	1J0 422 811 B	ProKit Spurstangenendstück / tie rod end	**(ex.)** R32	M14 x 1,5
14182	1J0 422 812 B	ProKit Spurstangenendstück / tie rod end	**(ex.)** R32	M14 x 1,5
14184	1J0 422 811 A	Spurstangenendstück / tie rod end		M14 x 1,5
14186	1J0 422 812 A	Spurstangenendstück / tie rod end		M14 x 1,5
19336	8N0 422 811 A	ProKit Spurstangenendstück / tie rod end	R32	
19342	8N0 422 812 A	ProKit Spurstangenendstück / tie rod end	R32	
21698	1J0 422 831 B	Lenkmanschette / steering boot	**(ex.)** R32	
27095	1J0 422 810 B	ProKit Spurstange / tie rod		L 321
28098	1J0 422 810 A	Spurstange / tie rod		
37764	1J0 422 831 B S1	Rep. Satz Lenkmanschette / rep. kit steering boot		

Golf 4 4 Motion (1J)
(1998 → 2006)

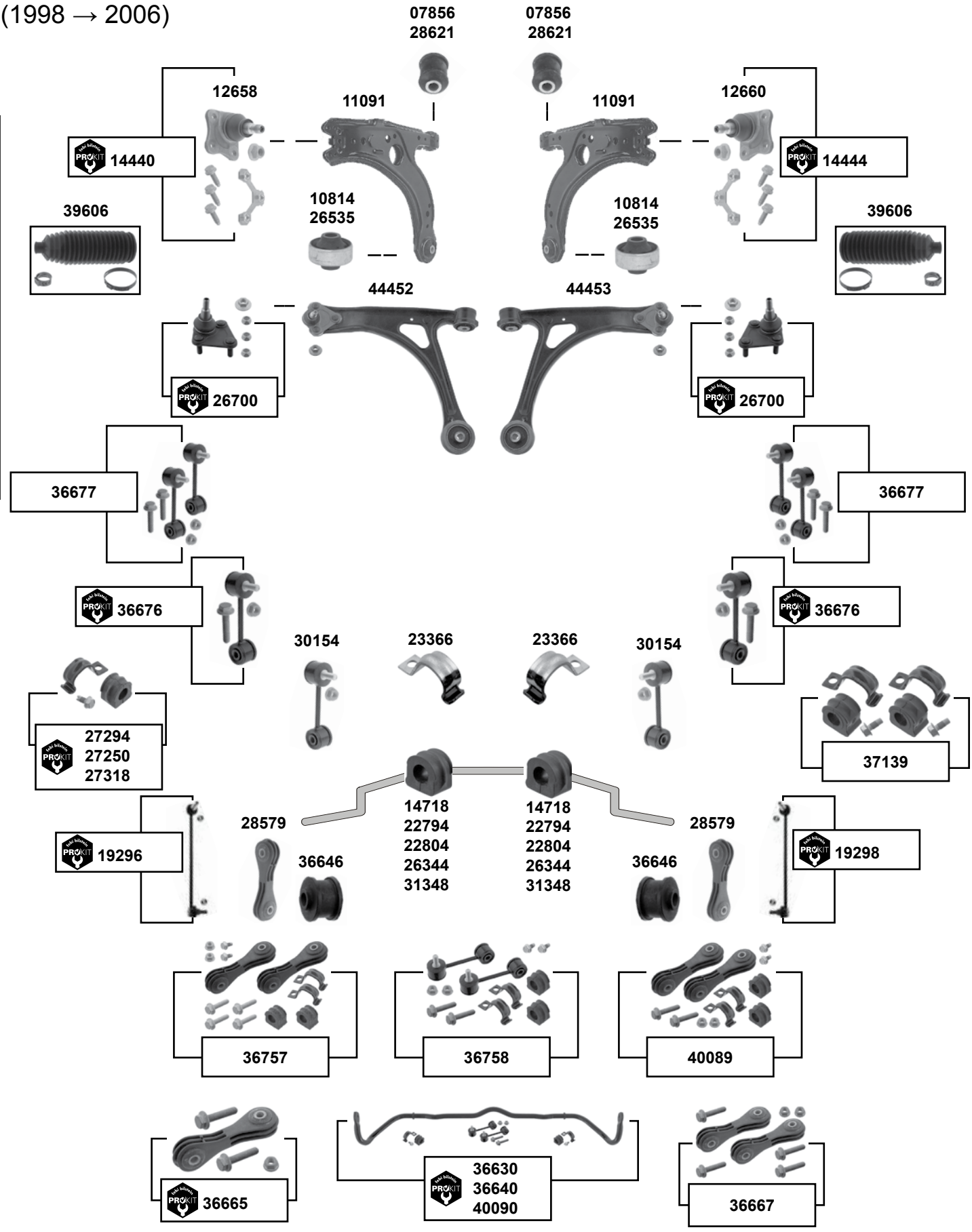

Der Einbau darf nur durch geschultes Fachpersonal erfolgen. / The installation may exclusively be performed by trained specialist staff.

Golf 4 4 Motion (1J)
(1998 → 2006)

Rep. Sätze / rep. kits

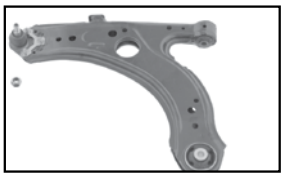
19820

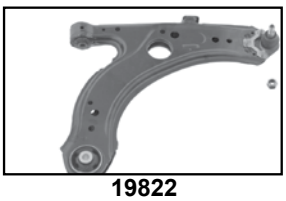
19822

(1) **(ch.)** → 1J-1-480 000 / **(ch.)** → 1J-Y-900 000

(2) **(ch.)** 1J-1-000 001 → / **(ch.)** 1J-1-480 001 →

(3) **(ch.)** 1J-1-480 001 → / PR-0AE / Ø A 23

(4) **(ch.)** → 1J-4-060 000 / PR-0AE / Ø Stabilisator / stabilizer 20
Ø Stabilisator / stabilizer 23 / PR-0AE

	Ref. - No.			
07856	357 407 182	Querlenkerlager / control arm mount	**(ex.)** R32	12x33x54
10814	1J0 407 181	Querlenkerlager / control arm mount	**(ex.)** R32	13x60x41
11091	1J0 407 151 C	Querlenker / control arm	**(ex.)** R32	
12658	1J0 407 365 H	Traggelenk / ball joint	**(ex.)** R32	M12 x 1,5
12660	1J0 407 366 H	Traggelenk / ball joint	**(ex.)** R32	M12 x 1,5
14440	1J0 407 365 H S1	ProKit Traggelenk / ball joint	**(ex.)** R32	
14444	1J0 407 366 H S1	ProKit Traggelenk / ball joint	**(ex.)** R32	
14718	1J0 411 314 T	Stabilisatorlager / stabilizer mount	**(4)**	Ø I 21
19296	1J0 411 315 D	Verbindungsstange / connecting rod		
19298	1J0 411 316 D	Verbindungsstange / connecting rod		
19820	1J0 407 365 H S2	Querlenker, kpl. / control arm, cpl.	**(ex.)** R32	
19822	1J0 407 366 H S2	Querlenker, kpl. / control arm, cpl.	**(ex.)** R32	
22794	1J0 411 314 P	Stabilisatorlager / stabilizer mount	**(ch.)** → 1J-4-220 000	Ø I 20
22804	1J0 411 314 R	Stabilisatorlager / stabilizer mount	R32	Ø I 18
23366	1J0 411 336 D	Schelle / clamp		
26344	1J0 411 314 S	Stabilisatorlager / stabilizer mount	**(ch.)** 1J-4-220 001 →	Ø I 17
26535	8N0 407 181 B	Querlenkerlager / control arm mount	02 → 06	
26700	8N0 407 365 C	Traggelenk / ball joint	R32	
27294	1J0 411 314 P S1	Stabilisatorlagersatz / rep. kit stabilizer mount	→ 04 **(ch.)** → 1J-4-220 000	Ø I 20
27250	1J0 411 314 S S1	Stabilisatorlagersatz / rep. kit stabilizer mount	→ 04	Ø I 17
27318	1J0 411 314 T S1	Stabilisatorlagersatz / rep. kit stabilizer mount	→ 04	Ø I 21
28579	1J0 411 315 K	Verbindungsstange / connecting rod		L 105
28621	8N0 407 182 A	Querlenkerlager / control arm mount	R32 / 03 → 06	Ø A 54
30154	1J0 411 315 G S1	Verbindungsstange / connection rod		L 105
31348	1J0 411 314 AC	Stabilisatorlager / stabilizer mount	PR-0AS	Ø I 18
36630	1J0 411 305 B S1	ProKit Stabilisatorsatz / stabilizer kit		
36640	1J0 411 305 E S1	ProKit Stabilisatorsatz / stabilizer kit	**(ch.)** → 1J-X-800 000	
36646	1J0 411 327 A	Verbindungsstangenlager / connecting rod mount	**(1)**	Ø A 29
36665	1J0 411 315 K S1	ProKit Verbindungsstange / connection rod	**(2)**	L 105,5
36667	1J0 411 315 K S2	Verbindungsstangensatz / connecting rod set	**(2)**	L 105,5
36676	1J0 411 315 G S1	ProKit Verbindungsstange / connection rod	**(1)**	
36677	1J0 411 315 G S2	Verbindungsstange / stabiliser link	**(1)**	
36757	1J0 411 315 G S3	Stabilisatorlagersatz / anti roll bar bush kit		Ø I 21
36758	1J0 411 315 G S4	Stabilisatorlagersatz / anti roll bar bush kit	**(ch.)** → 1J-X-800 000	Ø I 21
37139	1J0 411 314 AC S1	Stabilisatorlagersatz / anti roll bar bush kit		
39606	8N0 422 831 S1	Rep. Satz Lenkmanschette / rep. kit steering boot	02 → 06	
40089	1J0 411 314 T S2	Stabilisatorlagersatz / anti roll bar bush kit	**(3)**	
40090	1J0 411 305 E S2	ProKit Stabilisatorsatz / stabilizer kit	**(3)**	
44452	8N0 407 151 D S1	Querlenker / control arm	Gummi / rubber	
44453	8N0 407 152 D S1	Querlenker / control arm	Gummi / rubber	

Golf 5 / Plus (1K)
(2004 → 2009)

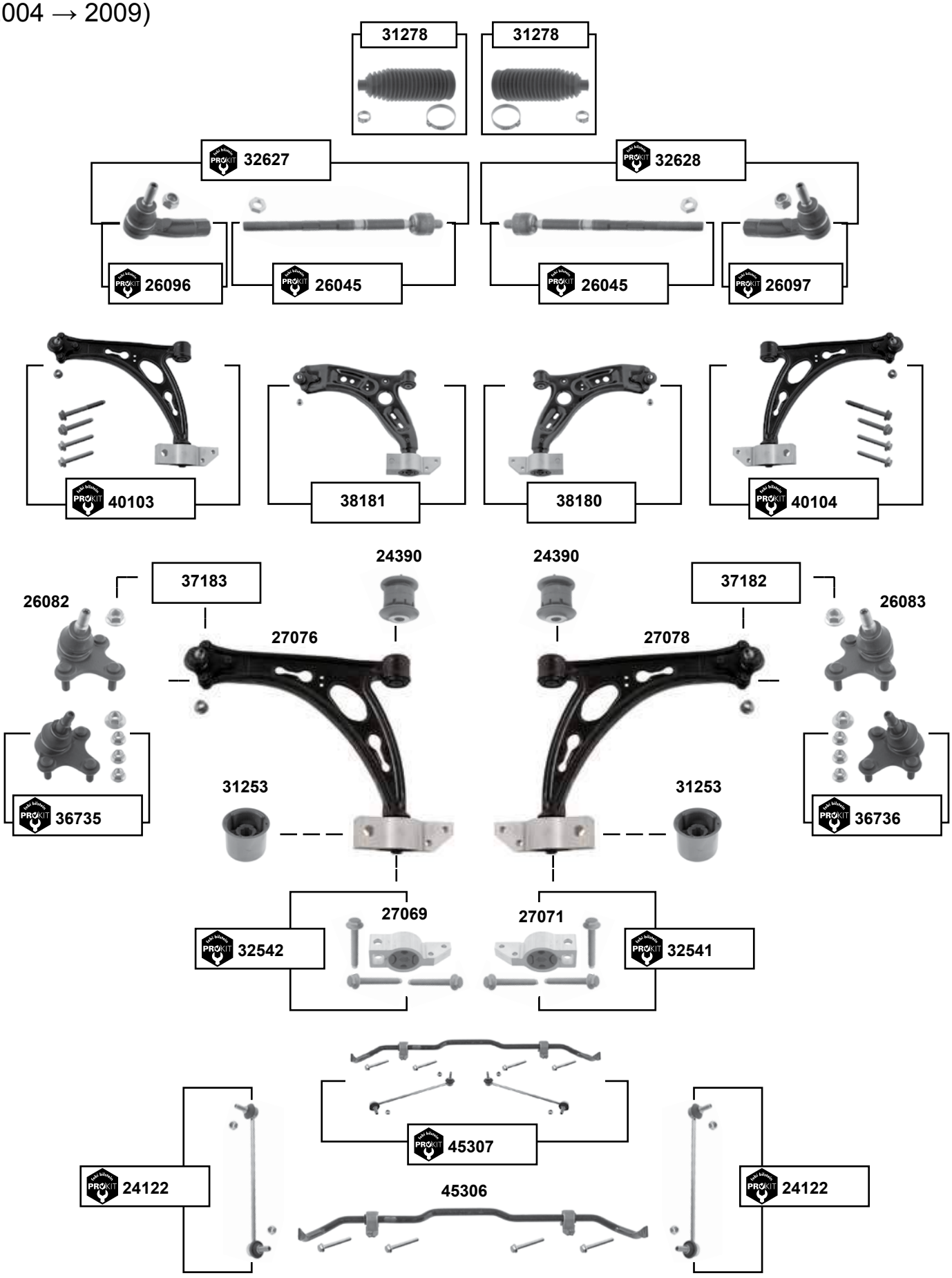

Der Einbau darf nur durch geschultes Fachpersonal erfolgen. / The installation may exclusively be performed by trained specialist staff.

Golf 5 / Plus (1K)
(2004 → 2009)

(1)	Stahl-Gussausführung / keine Mischverbauung mit der Blechausführung zulässig / cast iron execution / not mixable with metall execution	
(2)	Golf 5 plus (1K) 05 → 09	
(3)	Golf 5 Plus 05 → 08 Golf 5 / 4 motion → 09 Golf 5 Variant / 4 motion 07 → 09	PR-8Q6 / **(ch.)** → 1K-6-590 000 / **(ch.)** → 1K-9-855 000 nicht für / not for PR-8Q0, 8Q1, 8Q3, 8Q6 / **(ch.)** → 1K-6-061 500 PR-8Q3, 8Q6
(4)	PR-8Q1, 8Q3, 8Q6 **(ch.)** → 1K-5-600 000 **(ch.)** → 1K-6-061 500 **(ch.)** → 1K-6-020 500 **(ch.)** → 1K-6-250 000 **(ch.)** → 1K-6-590 000 **(ch.)** → 1K-9-855 000 **(ch.)** → 1K-9-955 000	**(ch.)** 1K-6-000 001 → **(ch.)** 1K-6-020 501 → **(ch.)** 1K-6-190 001 → **(ch.)** 1K-6-020 500 → **(ch.)** 1K-7-000 001 → **(ch.)** 1K-8-000 001 → **(ch.)** 1K-8-500 001 →

	Ref. - No.			
24122	1K0 411 315 R	ProKit Verbindungsstange / connecting rod	**(2)**	
24390	1K0 407 182	Querlenkerlager / control arm mount	**(2)**	Ø A 40 H 54
26045	1K0 423 810 A	ProKit Spurstange / tie rod	**(2)**	
26082	1K0 407 365 C	Traggelenk / ball joint	**(2)**	
26083	1K0 407 366 C	Traggelenk / ball joint	**(2)**	
26096	1K0 423 811 E	ProKit Spurstangenendstück / tie rod end	**(2)**	
26097	1K0 423 812 E	ProKit Spurstangenendstück / tie rod end	**(2)**	
27069	1K0 199 231 J	Querlenkerlager mit Gehäuse / control arm mount with housing		
27071	1K0 199 232 J	Querlenkerlager mit Gehäuse / control arm mount with housing		
27076	1K0 407 151 AC	Querlenker, kpl. / control arm, cpl.	**(1) (2)**	
27078	1K0 407 152 AC	Querlenker, kpl. / control arm, cpl.	**(1) (2)**	
31253	1K0 407 183 E	Querlenkerlager / control arm mount	**(2)**	Ø A 63
31278	1K0 423 831 A	Rep. Satz Lenkmanschette / rep. kit steering boot		Øl 15,5 L190
32541	1K0 199 232 J S1	ProKit Querlenkerlagersatz / control arm mounting kit		
32542	1K0 199 231 J S1	ProKit Querlenkerlagersatz / control arm mounting kit		
32627	1K0 423 810 A S1	ProKit Spurstange links / tie rod left	**(2)**	
32628	1K0 423 810 A S2	ProKit Spurstange rechts / tie rod right	**(2)**	
36735	1K0 407 365 C S1	ProKit Traggelenk / ball joint		
36736	1K0 407 366 C S1	ProKit Traggelenk / ball joint		
37182	1K0 407 152 AC S1	Rep. Satz Querlenker mit Traggelenk / control arm with ball joint	**(3)**	
37183	1K0 407 151 AC S1	Rep. Satz Querlenker mit Traggelenk / control arm with ball joint	**(3)**	
38180	1K0 407 152 BC S1	Rep. Satz Querlenker / rep. kit control arm	Stahl / steel	
38181	1K0 407 151 BC S1	Rep. Satz Querlenker / rep. kit control arm	Stahl / steel	
40103	1K0 407 151 AC S2	ProKit Querlenker / control arm	**(1) (4)**	
40104	1K0 407 152 AC S2	ProKit Querlenker / control arm	**(1) (4)**	
45306	1K0 411 303 BK S1	Stabilisatorsatz / stabilizer kit	PR-0AD / 0AE	
45307	1K0 411 303 BK S2	ProKit Stabilisatorsatz / stabilizer kit	PR-0AD / 0AE	

Golf 6 / Plus (1K)
(2009 →)

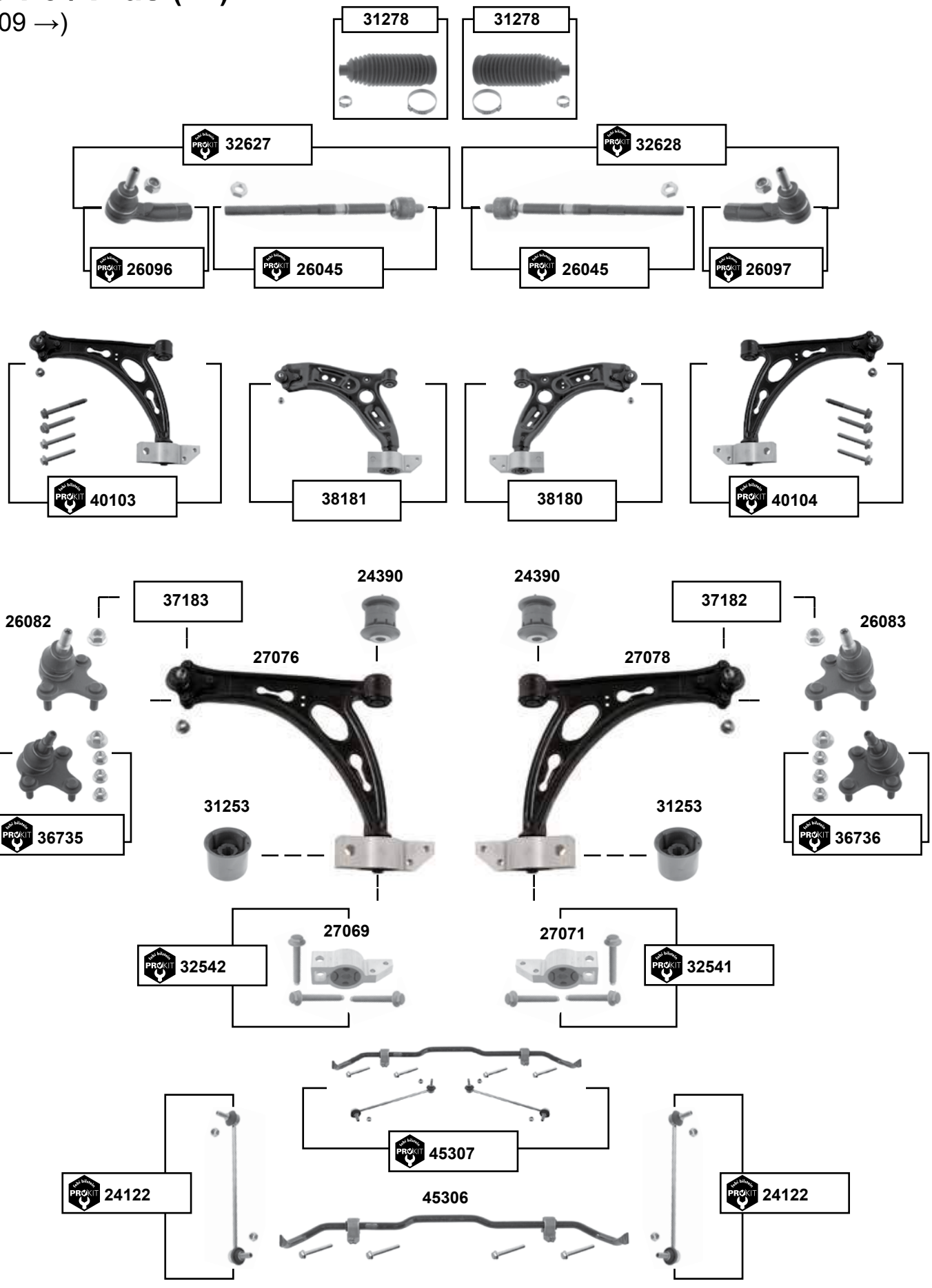

Der Einbau darf nur durch geschultes Fachpersonal erfolgen. / The installation may exclusively be performed by trained specialist staff.

Golf 6 / Plus (1K)
(2009 →)

(1)	Stahl-Gussausführung / keine Mischverbauung mit der Blechausführung zulässig / cast iron execution / not mixable with metall execution
(2)	Golf 6 plus (1K) 09 → 11
(3)	**(ex.)** Fahrschulwagen / **(ex.)** cars for driving school
(4)	Golf 6 Variant / Variant 4 motion / PR-8Q3, 8Q4 Golf 6 / 4 motion / PR-F0A, F4J, F6M, C6Q / **(ch.)** → 1K-9P422 726 / **(ch.)** → 1K-9U016 920 / **(ch.)** → 1K-9W415 461 / PR-2H1
(5)	PR-2H1, C6Q, F0A, F4J, F6M / **(ch.)** → 1K9-P434 947 / **(ch.)** → 1K9-W441 280

	Ref. - No.			
24122	1K0 411 315 R	ProKit Verbindungsstange / connecting rod	**(2)**	
24390	1K0 407 182	Querlenkerlager / control arm mount	**(2)**	Ø A 48 H 54
26045	1K0 423 810 A	ProKit Spurstange / tie rod	**(2)**	
26082	1K0 407 365 C	Traggelenk / ball joint	**(2)**	
26083	1K0 407 366 C	Traggelenk / ball joint	**(2)**	
26096	1K0 423 811 E	ProKit Spurstangenendstück / tie rod end	**(2)**	
26097	1K0 423 812 E	ProKit Spurstangenendstück / tie rod end	**(2)**	
27069	1K0 199 231 J	Querlenkerlager mit Gehäuse / control arm mount with housing	**(3)**	
27071	1K0 199 232 J	Querlenkerlager mit Gehäuse / control arm mount with housing	**(3)**	
27076	1K0 407 151 AC	Querlenker, kpl. / control arm, cpl.	**(1)**	
27078	1K0 407 152 AC	Querlenker, kpl. / control arm, cpl.	**(1)**	
31253	1K0 407 183 E	Querlenkerlager / control arm mount		Ø A 63
31278	1K0 423 831 A	Rep. Satz Lenkmanschette / rep. kit steering boot		Ø I 15,5 L190
32541	1K0 199 232 J S1	ProKit Querlenkerlagersatz / control arm mounting kit	**(3)**	
32542	1K0 199 231 J S1	ProKit Querlenkerlagersatz / control arm mounting kit	**(3)**	
32627	1K0 423 810 A S1	ProKit Spurstange links / tie rod left	**(2)**	
32628	1K0 423 810 A S2	ProKit Spurstange rechts / tie rod right	**(2)**	
36735	1K0 407 365 C S1	ProKit Traggelenk / ball joint	Cabrio 11 →	
36736	1K0 407 366 C S1	ProKit Traggelenk / ball joint	Cabrio 11 →	
37182	1K0 407 152 AC S1	Rep. Satz Querlenker mit Traggelenk / control arm with ball joint	**(4)**	
37183	1K0 407 151 AC S1	Rep. Satz Querlenker mit Traggelenk / control arm with ball joint	**(4)**	
38180	1K0 407 152 BC S1	Rep. Satz Querlenker / rep. kit control arm	Stahl / steel	
38181	1K0 407 151 BC S1	Rep. Satz Querlenker / rep. kit control arm	Stahl / steel	
40103	1K0 407 151 AC S2	ProKit Querlenker / control arm	**(1) (5)**	
40104	1K0 407 152 AC S2	ProKit Querlenker / control arm	**(1) (5)**	
45306	1K0 411 303 BK S1	Stabilisatorsatz / stabilizer kit	PR-0AD / 0AE	
45307	1K0 411 303 BK S2	ProKit Stabilisatorsatz / stabilizer kit	PR-0AD / 0AE	

Golf 7 (5G)
(2012 →)

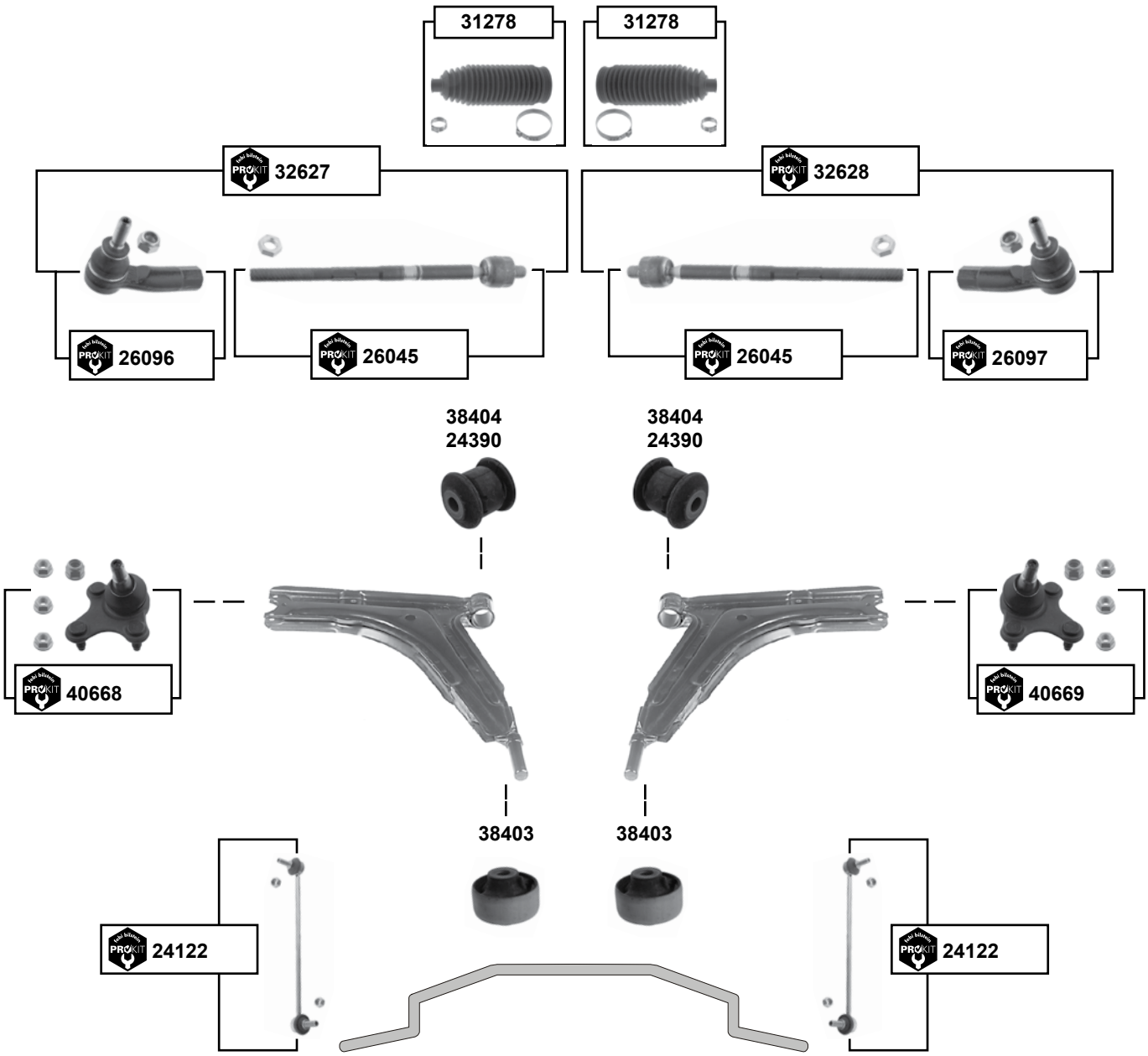

(1) für Bremsscheibendicke / for brake disk thickness 25 mm /
für Bremsscheibendurchmesser / for brake disk diameter 288 mm

febi bilstein	Ref. - No.			
24122	1K0 411 315 R	ProKit Verbindungsstange / connecting rod		
24390	1K0 407 182	Querlenkerlager / control arm mount		Ø A48 H54
26045	1K0 423 810 A	ProKit Spurstange / tie rod		
26096	1K0 423 811 E	ProKit Spurstangenendstück / tie rod end		
26097	1K0 423 812 E	ProKit Spurstangenendstück / tie rod end		
31278	1K0 423 831 A	Rep. Satz Lenkmanschette / rep. kit steering boot		Ø I 15,5 L190
32627	1K0 423 810 A S1	ProKit Spurstange links / tie rod left		
32628	1K0 423 810 A S2	ProKit Spurstange rechts / tie rod right		
38403	5Q0 407 183 E	Querlenkerlager / control arm mount		Ø A 65
38404	5Q0 407 182	Querlenkerlager / control arm mount		L53,8 Ø A 40
40668	5Q0 407 365 A S1	ProKit Traggelenk / ball joint	**(1)** PR-1ZE / 1ZP	
40669	5Q0 407 366 A S1	ProKit Traggelenk / ball joint	**(1)** PR-1ZE / 1ZP	

Der Einbau darf nur durch geschultes Fachpersonal erfolgen. / The installation may exclusively be performed by trained specialist staff.

Golf 7 Sportsvan
(2014 →)

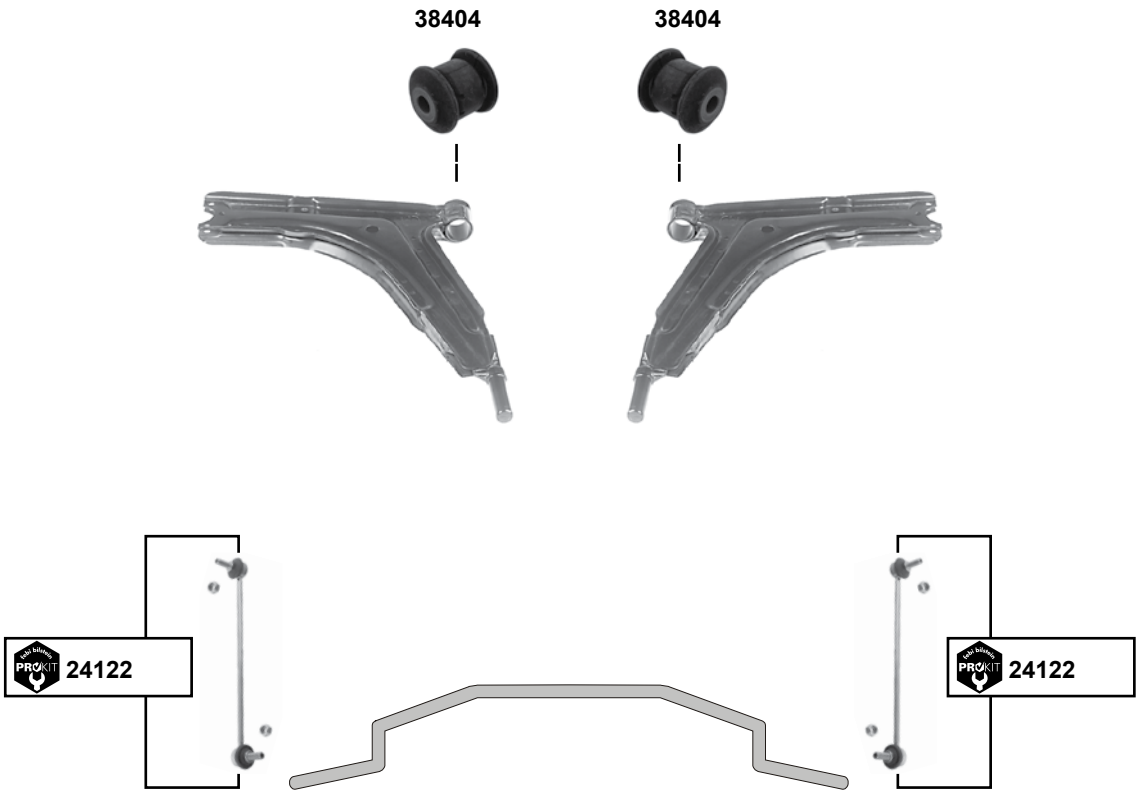

Ref. - No.			
24122	5Q0 411 315 R	ProKit Verbindungsstange / connecting rod	
38404	5Q0 407 182	Querlenkerlager / control arm mount	L53,8 Ø A 40

Jetta 1 (16)
(1975 → 1984)

man.

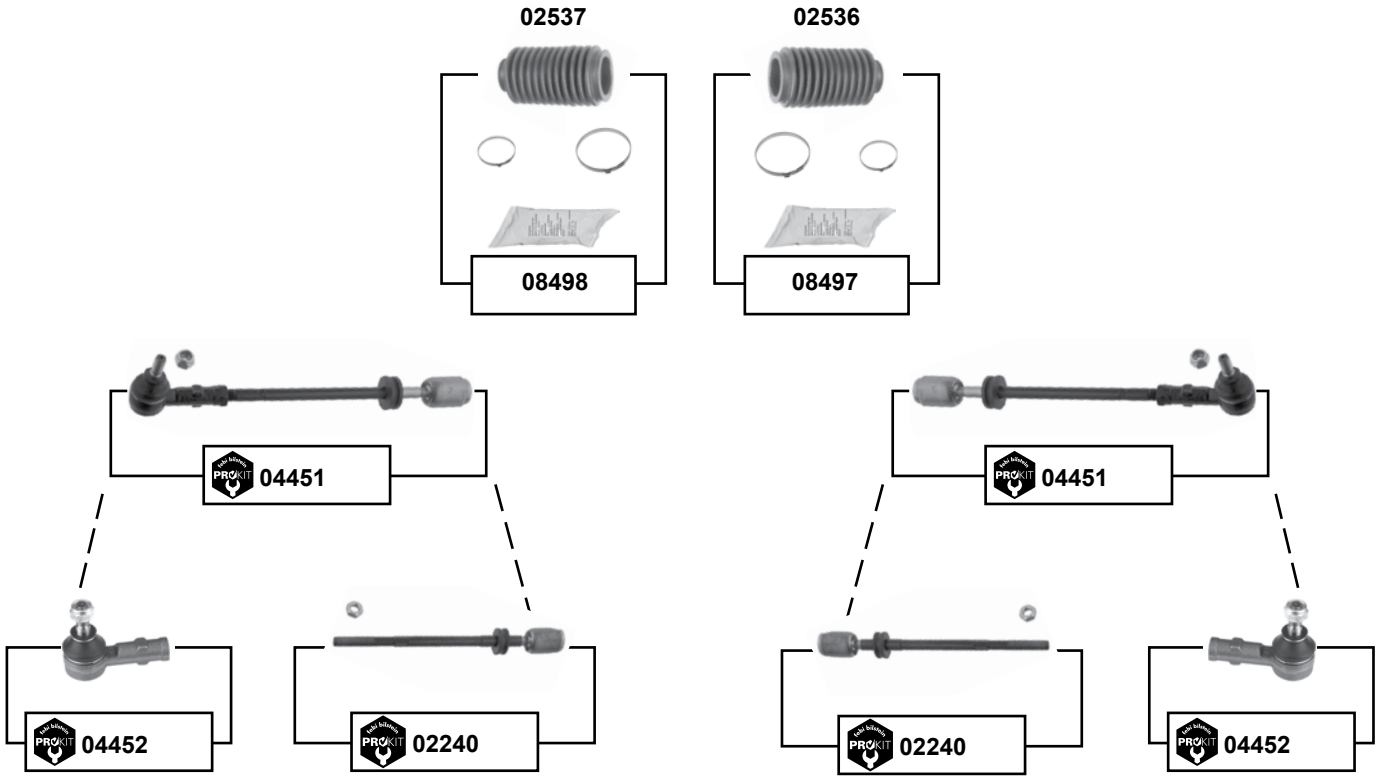

servo

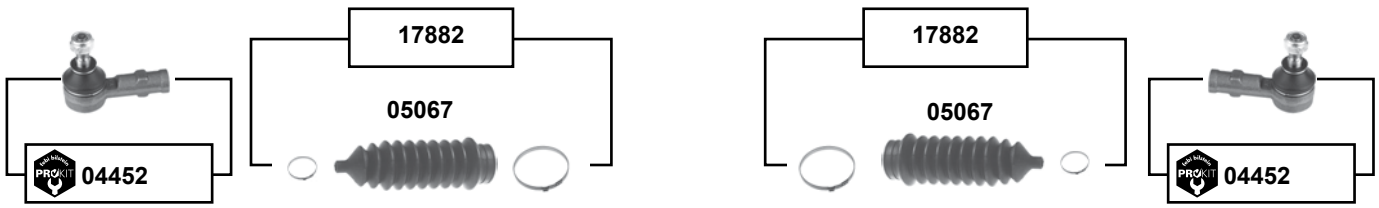

ebi bilstein	Ref. - No.			
02240	171 419 821	ProKit Axialgelenk / axial joint		M14x1,5 RHT
02536	171 419 832 C	Lenkmanschette / steering boot		
02537	191 419 831	Lenkmanschette / steering boot		
04451	171 419 804	ProKit Spurstange / tie rod		
04452	171 419 812	ProKit Spurstangenendstück / tie rod end		M14x1,5 RHT
05067	1H0 422 831 B	Lenkmanschette / steering boot		
08497	171 419 832 C S1	Rep. Satz Lenkmanschette / rep. kit steering boot		
08498	191 419 831 S	Rep. Satz Lenkmanschette / rep. kit steering boot		
17882	1H0 422 831 B S1	Rep. Satz Lenkmanschette / rep. kit steering boot		

Der Einbau darf nur durch geschultes Fachpersonal erfolgen. / The installation may exclusively be performed by trained specialist staff.

Jetta 1 (16)
(1975 → 1984)

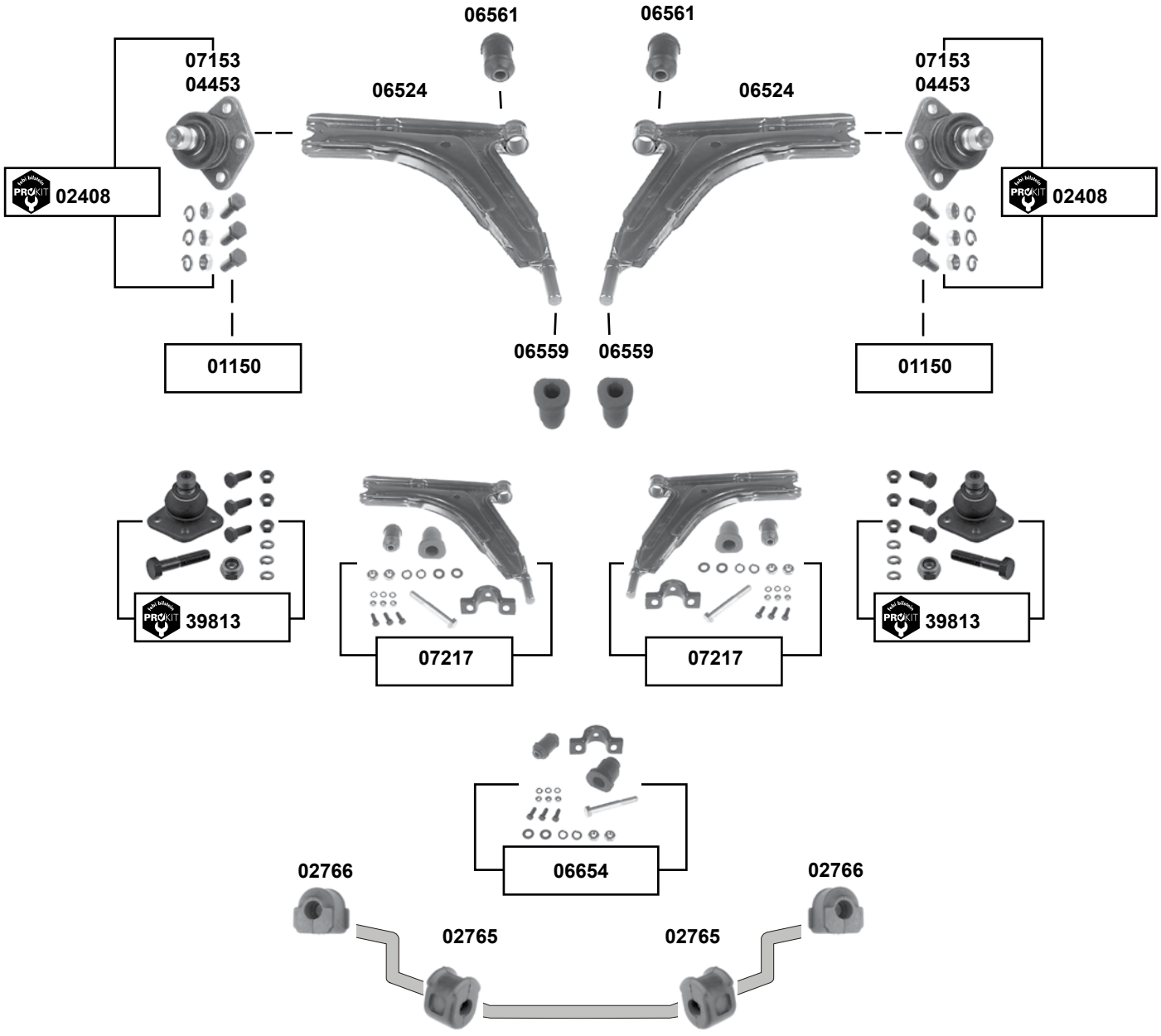

	Ref. - No.			
01150	171 407 365 F S1	Rep. Satz Traggelenk / rep. kit ball joint	**(ch.)** 178 3173 584 →	
02408	171 407 365 C S1	ProKit Traggelenk / ball joint	**(ch.)** → 178 3173 583	
02765	171 411 313	Stabilisatorlager / stabilizer mount		Ø I 15
02766	171 411 314 A	Stabilisatorlager / stabilizer mount		Ø I 15
04453	171 407 365 F	Traggelenk / ball joint	**(ch.)** 178 3173 584 →	Ø A 17
06524	171 407 153 D	Querlenker ohne Gummilager / control arm excl. rubber mounts		
06559	171 407 181 A	Querlenkerlager / control arm mount		16x38x55
06561	171 407 182 D	Querlenkerlager / control arm mount		12x32x61
06654	171 407 153 D S4	Montagesatz / mounting kit		
07153	171 407 365 C	Traggelenk / ball joint	**(ch.)** → 178 3173 583	Ø A 15
07217	171 407 153 D S3	Rep. Satz Querlenker / rep. kit control arm		
39813	171 407 365 F S2	ProKit Traggelenk / ball joint		

Jetta 2 (16/1G)
(1984 → 1992)

man.

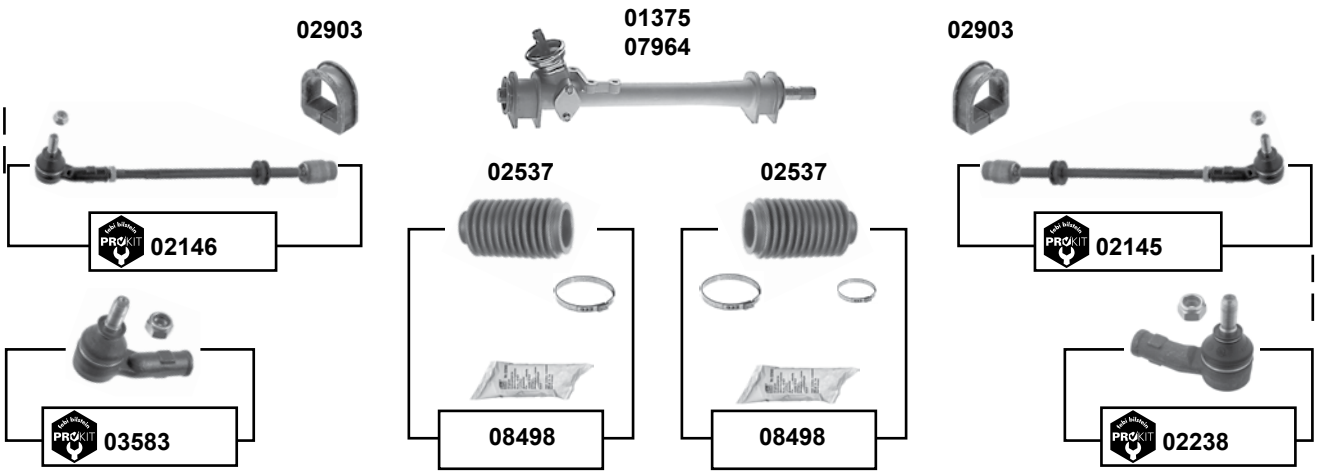

servo

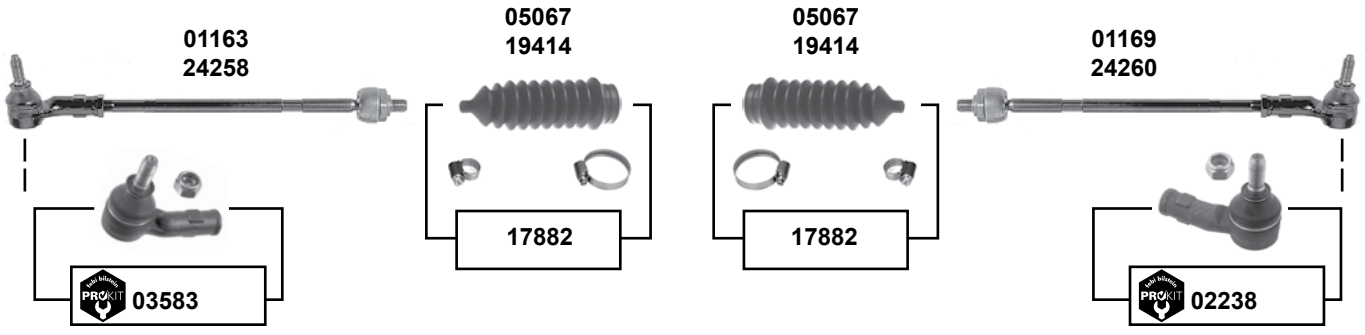

Der Einbau darf nur durch geschultes Fachpersonal erfolgen. / The installation may exclusively be performed by trained specialist staff.

Jetta 2 (16/1G)
(1984 → 1992)

(1) **(ch.)** 1G-MW-339 716 / 1G-MB-125 000 →

(2) **(ch.)** → 1G-MW-339 715 / 1G-MB 124 999

	Ref. - No.			
01163	191 422 803 A	Spurstange / tie rod		
01169	191 422 804 A	Spurstange / tie rod		
01375	191 419 063 C	Lenkgetriebe / steering gear	**(1)** LHD	
02145	191 419 804	ProKit Spurstange / tie rod	TRW servo	
02146	191 419 803	ProKit Spurstange / tie rod	TRW servo	
02238	191 419 812	ProKit Spurstangenendstück / tie rod end	**(ch.)** 16-E-300 001 →	M12 x 1,5
02537	191 419 831	Lenkmanschette / steering boot		
02903	191 419 883	Lenkgetriebelager / steering gear bearing		
03583	191 419 811	ProKit Spurstangenendstück / tie rod end	**(ch.)** 16-E-300 001 →	M12 x 1,5
05067	1H0 422 831 B	Lenkmanschette / steering boot	TRW servo	
07964	191 419 063 B	Lenkgetriebe / steering gear	**(2)** LHD	
08498	191 419 831 S	Rep. Satz Lenkmanschette / rep. kit steering boot		
17882	1H0 422 831 B S1	Rep. Satz Lenkmanschette / rep. kit steering boot		
19414	357 422 831 B	Lenkmanschette / steering boot	servo ZF	
24258	191 422 803 C	Spurstange / tie rod	ZF servo	
24260	191 422 804 C	Spurstange / tie rod	ZF servo	

Jetta 2 (16/1G)
(1984 → 1992)

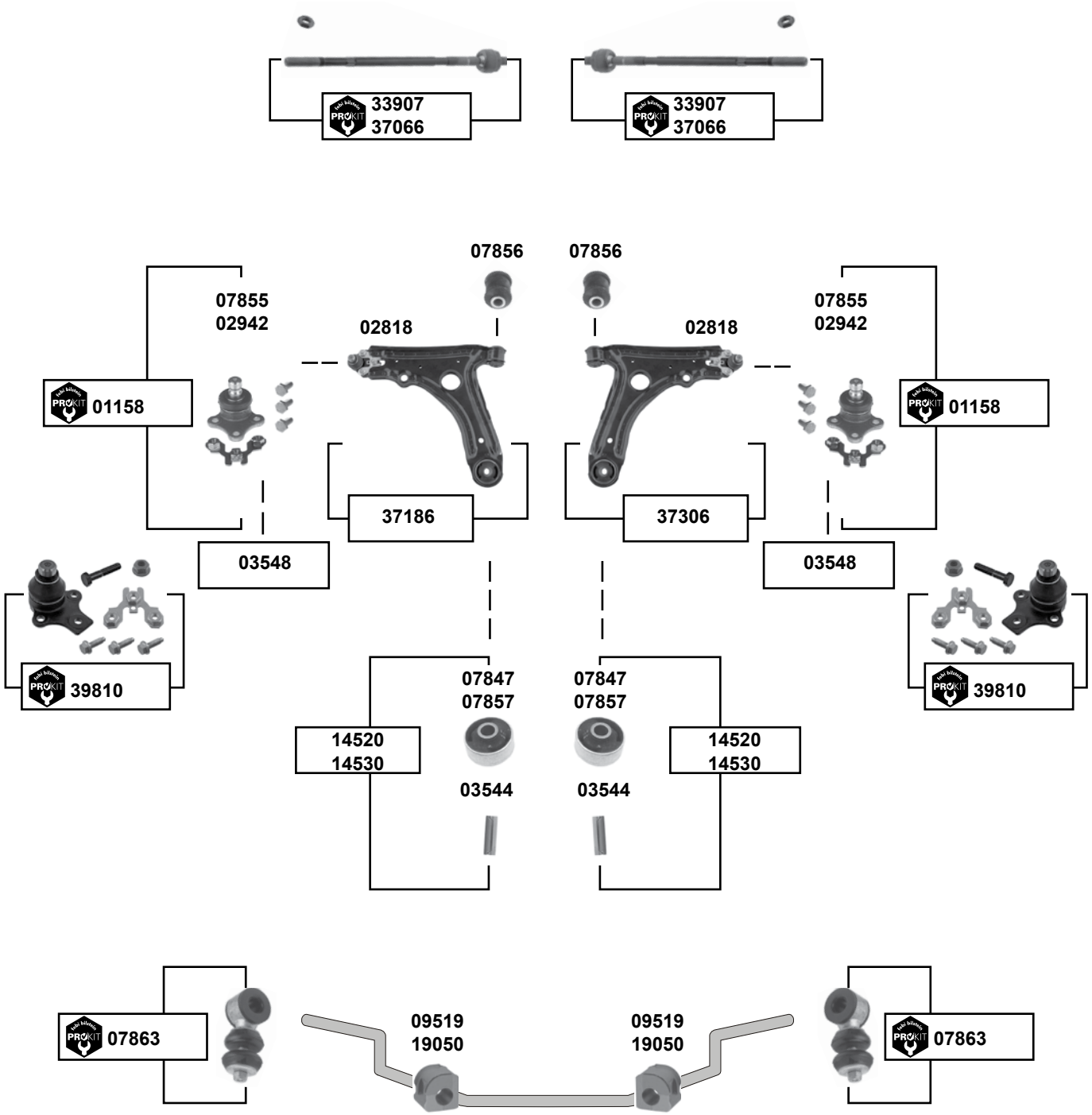

Der Einbau darf nur durch geschultes Fachpersonal erfolgen. / The installation may exclusively be performed by trained specialist staff.

Jetta 2 (16/1G)
(1984 → 1992)

(1) **(ch.)** 19-JB000 001 → / **(ch.)** 1-JW000 001 →

	Ref. - No.			
01158	191 407 365 S1	ProKit Traggelenk / ball joint	**(ch.)** → H-999 999	
03544	191 407 190 A	Hülse / sleeve		50x17
02818	191 407 151 B	Querlenker mit Gummilager / control arm incl. rubber mounts		
02942	357 407 365	Traggelenk / ball joint	**(ch.)** J-000 001 →	Ø A 19
03548	357 407 365 S1	Rep. Satz Traggelenk / rep. kit ball joint	**(ch.)** J-000 001 →	
07847	191 407 181 D	Querlenkerlager / control arm mount	NEW	17x60x41
07855	191 407 365	Traggelenk / ball joint	**(ch.)** → H-999 999	Ø A 17
07856	357 407 182	Querlenkerlager / control arm mount		12x33x54
07857	191 407 181 B	Querlenkerlager / control arm mount	OLD	17x60x41
07863	191 411 315 B S1	ProKit Verbindungsstange / connecting rod	**(ex.)** G60	
09519	191 411 314	Stabilisatorlager / stabilizer mount	**(ex.)** G60	Ø I 17
14520	191 407 181 B S1	Querlenkerlager mit Hülse / control arm mount with sleeve		
14530	191 407 181 D S1	Querlenkerlager mit Hülse / control arm mount with sleeve		
19050	1H0 411 314	Stabilisatorlager / stabilizer mount		Ø I 19
33907	191 422 810 A	ProKit Axialgelenk / axial joint	servo.	
37066	191 419 810	ProKit Axialgelenk / axial joint	**(ex.)** servo.	M12x1,5
37186	191 407 151 B S1	Rep. Satz Querlenker / rep. kit control arm		
37306	191 407 151 B S2	Rep. Satz Querlenker / rep. kit control arm		
39810	357 407 365 S2	ProKit Traggelenk / ball joint	**(1)**	

Jetta 2 Syncro
(1984 → 1992)

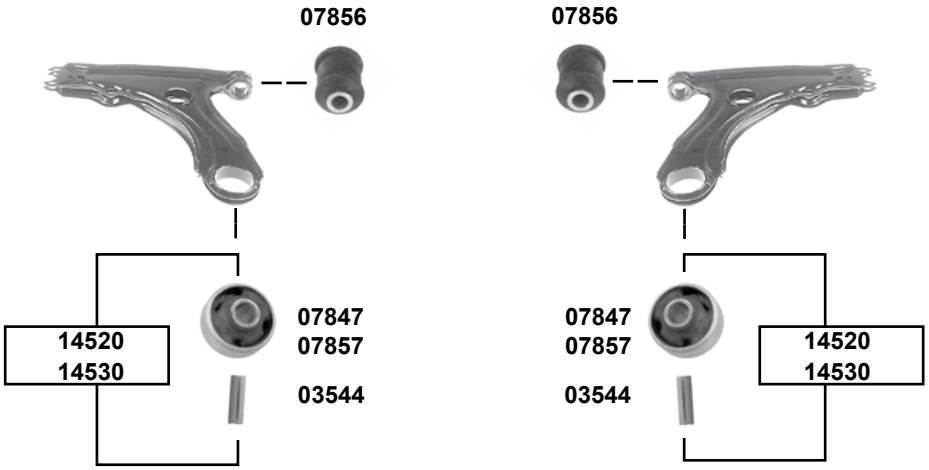

	Ref. - No.			
03544	191 407 190 A	Hülse / sleeve		50x17
07847	191 407 181 E	Querlenkerlager / control arm mount	NEW	17x60x41
07856	357 407 182	Querlenkerlager / control arm mount		12x33x54
07857	191 407 181 B	Querlenkerlager / control arm mount	OLD	17x60x41
07863	191 411 315 B S1	ProKit Verbindungsstange / connecting rod		
09519	191 411 314	Stabilisatorlager / stabilizer mount		Ø I 17
14520	191 407 181 B S1	Querlenkerlager / control arm mount	OLD	
14530	191 407 181 E S1	Querlenkerlager / control arm mount	NEW	
19050	1H0 411 314	Stabilisatorlager / stabilizer mount		Ø I9

Der Einbau darf nur durch geschultes Fachpersonal erfolgen. / The installation may exclusively be performed by trained specialist staff.

Jetta (16)
(2011 →)

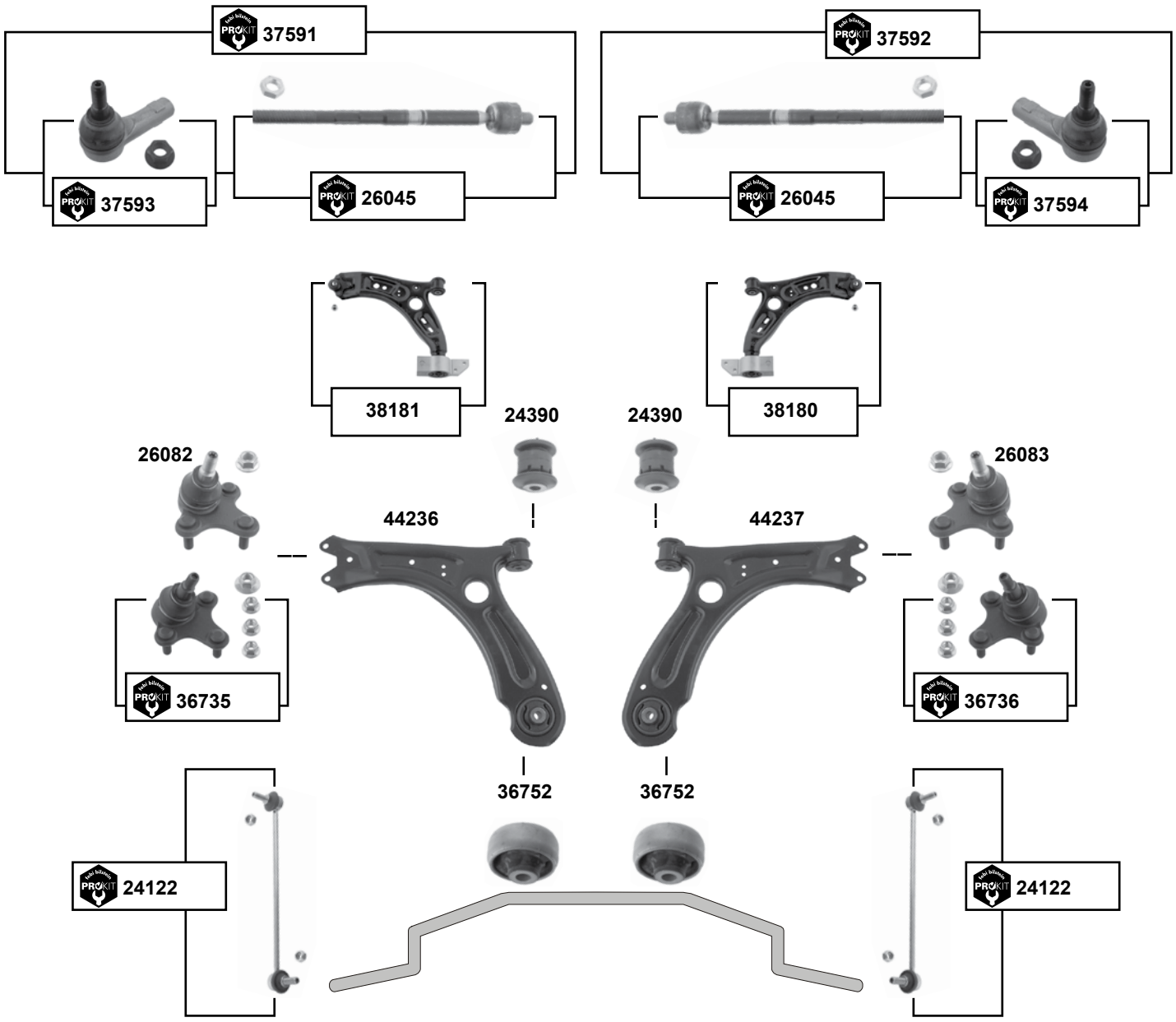

	Ref. - No.			
24122	1K0 411 315 R	ProKit Verbindungsstange / connecting rod		
24390	1K0 407 182	Querlenkerlager / control arm mount		Ø A 40 H 54
26045	1K0 423 810 A	ProKit Spurstange / tie rod		
26082	1K0 407 365 C	Traggelenk / ball joint		
26083	1K0 407 366 C	Traggelenk / ball joint		
36735	1K0 407 365 C S1	ProKit Traggelenk / ball joint		
36736	1K0 407 366 C S1	ProKit Traggelenk / ball joint		
36752	1K0 407 183 P	Querlenkerlager / control arm mount		Ø I 13 B 50
37591	1K0 423 811 K S1	ProKit Spurstange / tie rod		L 448
37592	1K0 423 812 K S1	ProKit Spurstange / tie rod		L 448
37593	1K0 423 811 K	ProKit Spurstangenendstück / tie rod end		M16 x 1,5
37594	1K0 423 812 K	ProKit Spurstangenendstück / tie rod end		M16 x 1,5
38180	1K0 407 152 BC S1	Rep. Satz Querlenker / rep. kit control arm	Stahl / steel	
38181	1K0 407 151 BC S1	Rep. Satz Querlenker / rep. kit control arm	Stahl / steel	
44236	5C0 407 151 B	Querlenker / control arm	Stahl / steel	
44237	5C0 407 152 B	Querlenker / control arm	Stahl / steel	

Jetta (1K)
(2006 → 2010)

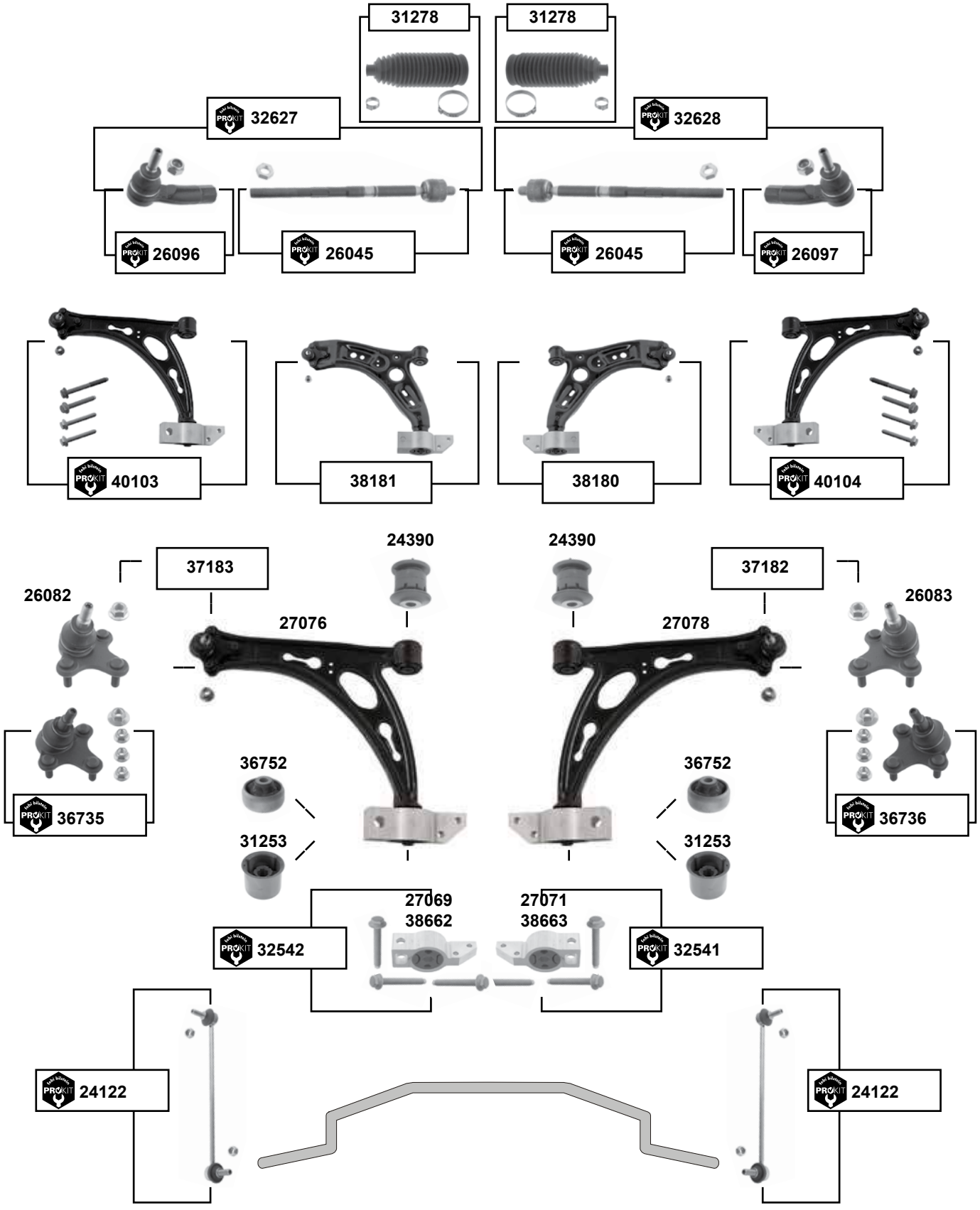

Der Einbau darf nur durch geschultes Fachpersonal erfolgen. / The installation may exclusively be performed by trained specialist staff.

Jetta (1K)
(2006 → 2010)

(1) Stahl-Gussausführung / keine Mischverbauung mit der Blechausführung zulässig / cast iron execution / not mixable with metall execution

	Ref. - No.			
24122	1K0 411 315 R	ProKit Verbindungsstange / connecting rod		
24390	1K0 407 182	Querlenkerlager / control arm mount		Ø A48 H54
26045	1K0 423 810 A	ProKit Spurstange / tie rod		
26082	1K0 407 365 C	Traggelenk / ball joint		
26083	1K0 407 366 C	Traggelenk / ball joint		
26096	1K0 423 811 E	ProKit Spurstangenendstück / tie rod end		
26097	1K0 423 812 E	ProKit Spurstangenendstück / tie rod end		
27069	1K0 199 231 J	Querlenkerlager mit Gehäuse / control arm mount with housing		
27071	1K0 199 232 J	Querlenkerlager mit Gehäuse / control arm mount with housing		
27076	1K0 407 151 AC	Querlenker, kpl. / control arm, cpl.	**(1)**	
27078	1K0 407 152 AC	Querlenker, kpl. / control arm, cpl.	**(1)**	
31253	1K0 407 183 E	Querlenkerlager / control arm mount		Ø A 63
31278	1K0 423 831 A	Rep. Satz Lenkmanschette / rep. kit steering boot		Ø I 15,5 L190
32541	1K0 199 232 J S1	ProKit Querlenkerlagersatz / control arm mounting kit		
32542	1K0 199 231 J S1	ProKit Querlenkerlagersatz / control arm mounting kit		
32627	1K0 423 810 A S1	ProKit Spurstange links / tie rod left		
32628	1K0 423 810 A S2	ProKit Spurstange rechts / tie rod right		
36735	1K0 407 365 C S1	ProKit Traggelenk / ball joint		
36736	1K0 407 366 C S1	ProKit Traggelenk / ball joint		
36752	1K0 407 183 P	Querlenkerlager / control arm mount	**(1)**	Ø I 13
37182	1K0 407 152 AC S1	Rep. Satz Querlenker mit Traggelenk / control arm with ball joint	PR-8Q3	
37183	1K0 407 151 AC S1	Rep. Satz Querlenker mit Traggelenk / control arm with ball joint	PR-8Q3	
38180	1K0 407 152 BC S1	Rep. Satz Querlenker / rep. kit control arm	Stahl / steel	
38181	1K0 407 151 BC S1	Rep. Satz Querlenker / rep. kit control arm	Stahl / steel	
38662	1K0 199 231 K	Querlenkerlager mit Gehäuse / control arm mount with housing	Aluminium	
38663	1K0 199 232 K	Querlenkerlager mit Gehäuse / control arm mount with housing	Aluminium	
40103	1K0 407 151 AC S2	ProKit Querlenker / control arm		
40104	1K0 407 152 AC S2	ProKit Querlenker / control arm		

Käfer
(1200,1300,1302,1303,1500)
(1947 → 1986)

(ex.)

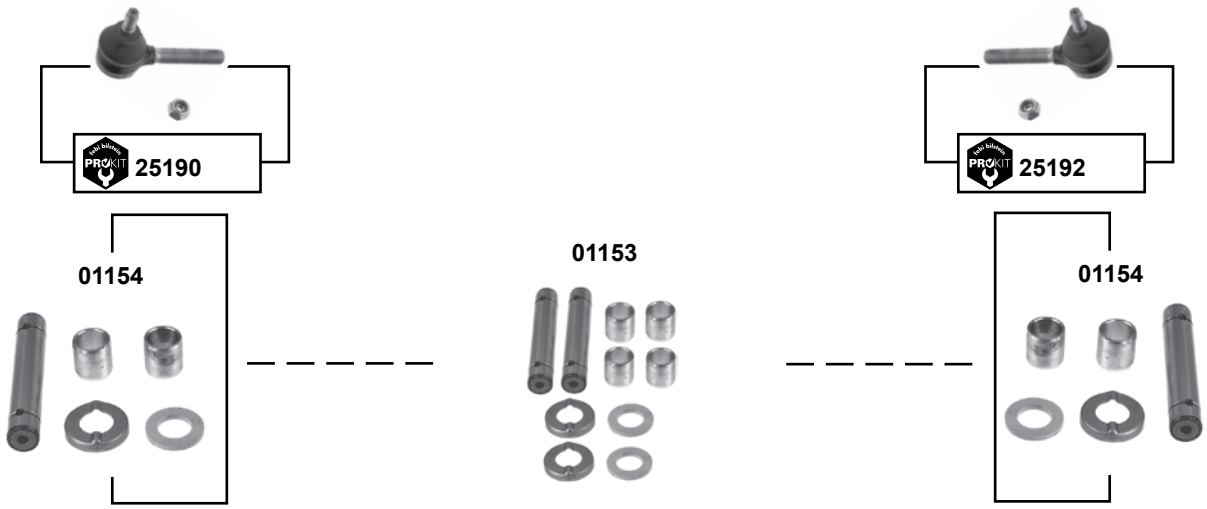

(ch.) → 2 921 552

(ch.) 2 921 553 → 115 999 000

febi bilstein	Ref. - No.			
01153	111 498 021/2	Rep. Satz Achsbolzen / rep. kit king pin		
01154	111 498 021	Rep. Satz Achsbolzen / rep. kit king pin		
01155	111 498 051 A/2	Rep. Satz Bundbolzen / rep. kit collar bolt	= 2x febi 01157	
01156	111 498 051	Rep. Satz Bundbolzen / rep. kit collar bolt		
01157	111 498 051 A	Rep. Satz Bundbolzen / rep. kit collar bolt		
25190	131 415 811	ProKit Spurstangenendstück / tie rod end	**(ex.)** 1500	M 14x1,5 LHT
25192	131 415 812	ProKit Spurstangenendstück / tie rod end	**(ex.)** 1500	M 14x1,5 RHT

Der Einbau darf nur durch geschultes Fachpersonal erfolgen. / The installation may exclusively be performed by trained specialist staff.

Käfer

(1200,1300,1302,1303,1500)
(1947→1986)

Typ 1 1200 → 1500 (ch.) 116 000 001 →

oben / upper

unten / lower

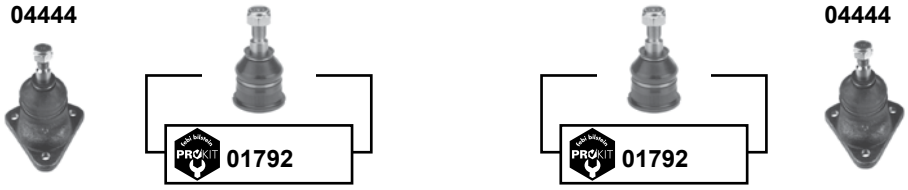

(1961 → 1975)

Typ 3 1500 / 1600

oben / upper

unten / lower

(1) (ch.) → 112 3200 000 Mod. **1302**
(ch.) → 133 3200 000 Mod. **1303**

	Ref. - No.			
01791	131 405 361 F	ProKit Führungsgelenk / guide joint		Ø A 38,3
01792	131 405 371 G	ProKit Traggelenk / ball boint		Ø A 38,3
01793	311 405 361 B	Führungsgelenk / ball joint		M20 x 1,5
01794	311 405 371 C	Führungsgelenk / ball joint		M20 x 1,5
04444	113 407 361 E	Traggelenk / ball joint	**(1)**	

LT (28/29) (21)
(1976 → 1996)

Einzelradaufhängung
Independent Wheel Suspension

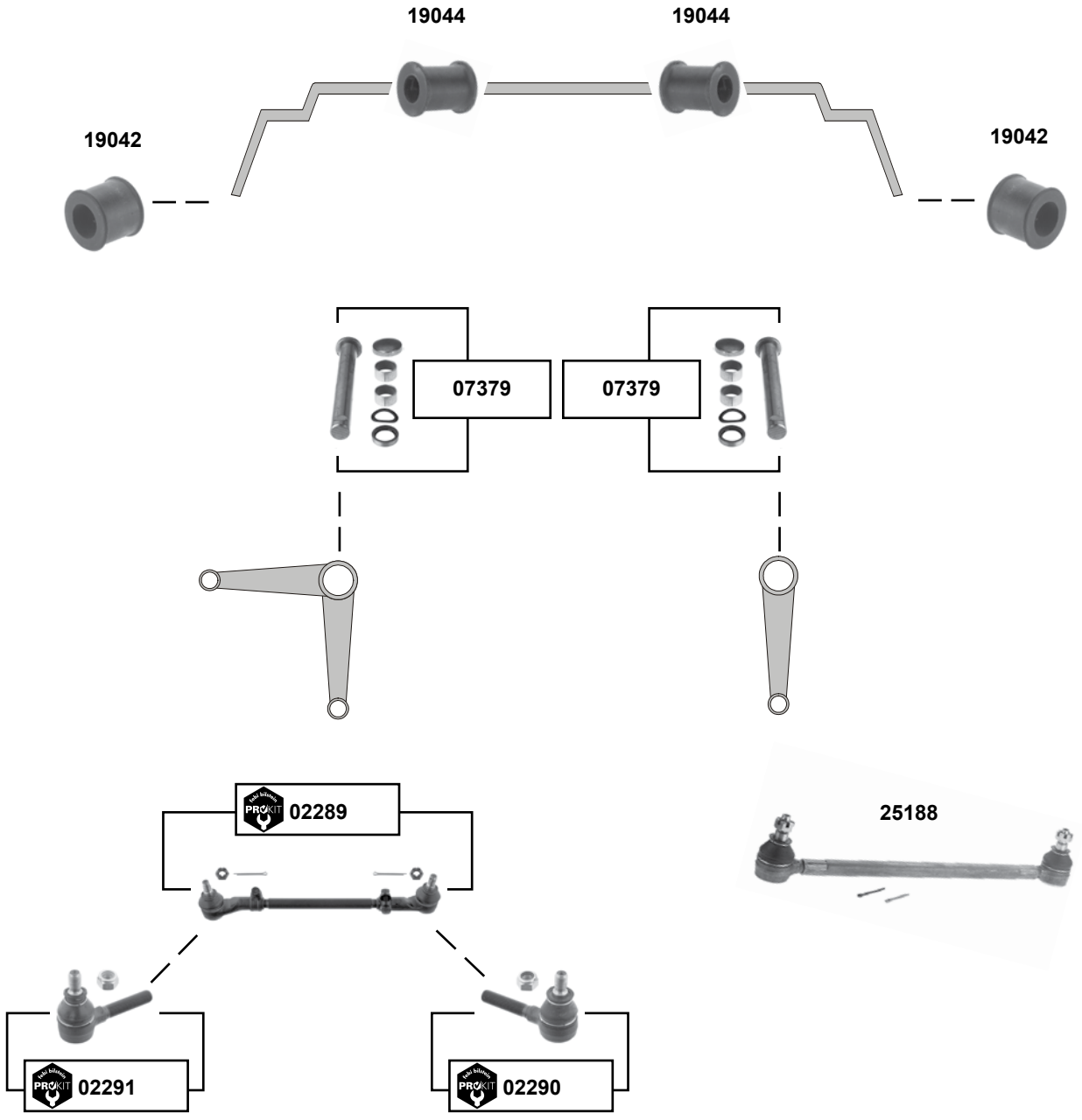

	Ref. - No.			
02289	281 415 801 D	ProKit Spurstange / tie rod		
02290	281 415 812	ProKit Spurstangenendstück / tie rod end		M14 x 1,5
02291	281 415 811	ProKit Spurstangenendstück / tie rod end		M14 x 1,5
07379	281 498 171 A	Rep. Satz Lenkhebelwelle / rep. kit steering arm shaft	**(ch.)** 288 2519 374 →	24x192
19042	281 411 045	Gummilager / rubber mount		
19044	281 411 041	Stabilisatorlager / stabilizer mounting		Ø I 21
25188	281 415 802 A	Spurstange / tie rod		L 360

Der Einbau darf nur durch geschultes Fachpersonal erfolgen. / The installation may exclusively be performed by trained specialist staff.

LT (28/29) (21)
(1976 → 1996)

Einzelradaufhängung
Independent Wheel Suspension

oben / upper

unten / lower

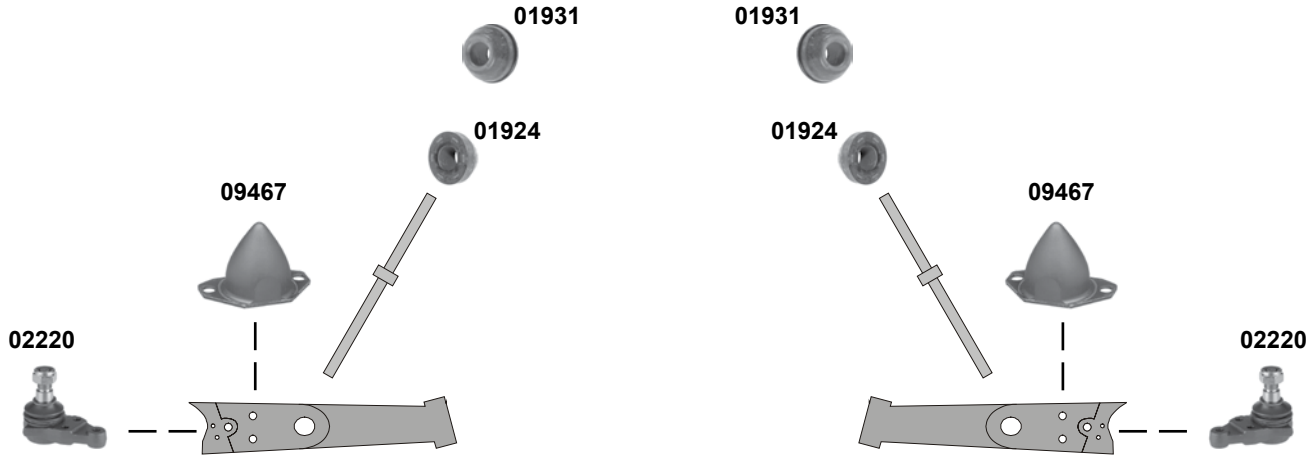

	Ref. - No.			
01924	281 407 180	Zugstrebenlager / tension rod mount		30x66x40
01931	281 407 179	Zugstrebenlager / tension rod mount		30x66x40
02220	281 407 187 B	Traggelenk / ball joint		M20 x 1,5
02221	281 407 361	Traggelenk / ball joint		M18 x 1,5
05059	281 407 077	Querlenkerlager / control arm mount		20x38x58
09467	281 407 091 B	Anschlagpuffer / buffer		120x68x20

LT (28/29) (21)
(1976 → 1996)

Starrachse
Rigid Axle

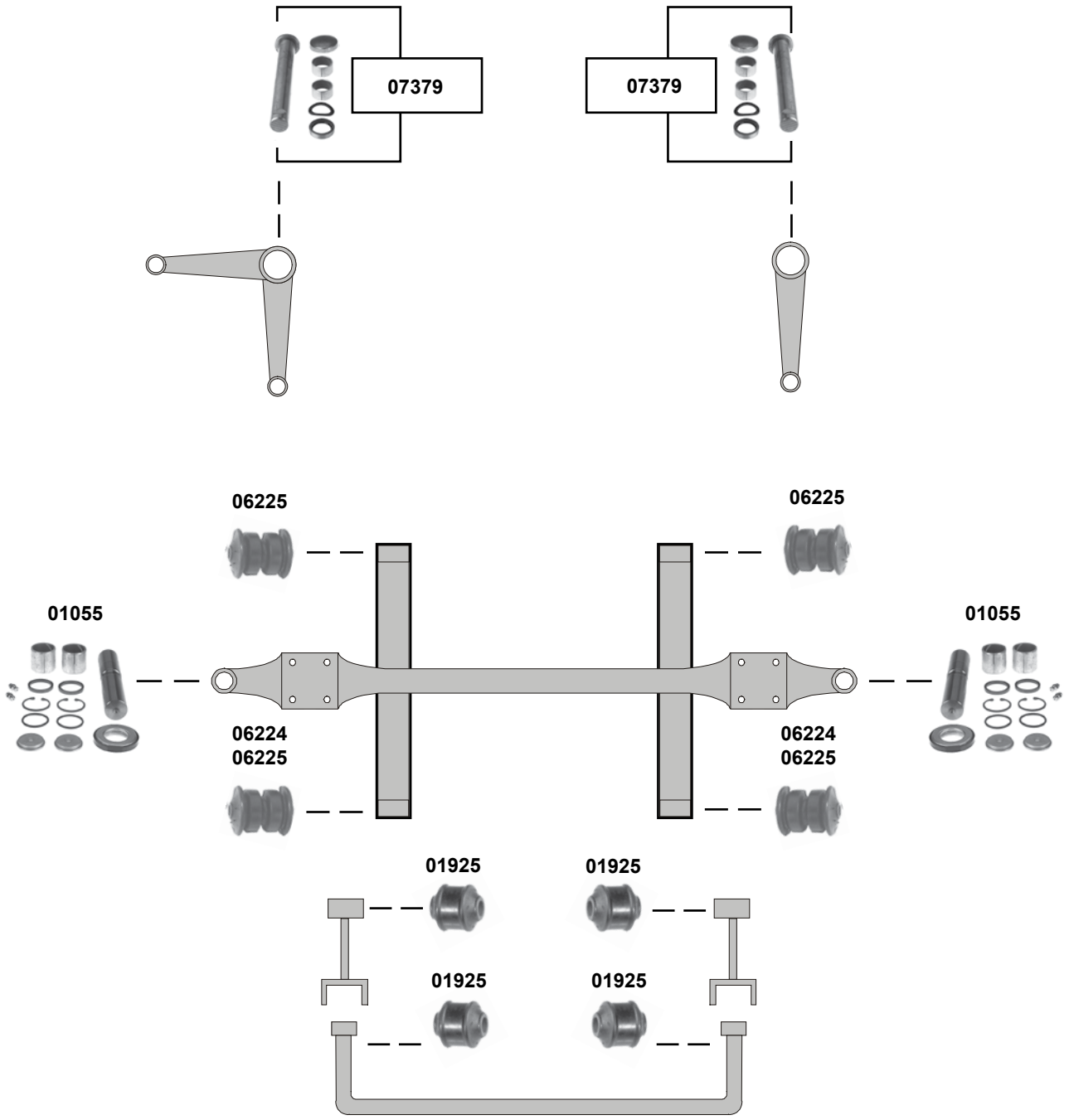

febi bilstein	Ref. - No.			
01055	291 498 173 A	Rep. Satz Achsbolzen / rep. satz king pin		25x131,5
01925	291 411 045	Stabilisatorlager / stabilizer mount		12x37,5x40
06224	291 511 181	Blattfederlager / leaf-spring bearing		12x49x75
06225	291 511 171 C	Blattfederlager / leaf-spring bearing		14x52x75
07379	281 498 171 A	Rep. Satz Lenkhebelwelle / rep. kit steering arm shaft	**(ch.)** 288 2519 374 →	24x192

Der Einbau darf nur durch geschultes Fachpersonal erfolgen. / The installation may exclusively be performed by trained specialist staff.

LT 28 / LT 35
(1997 → 2003)

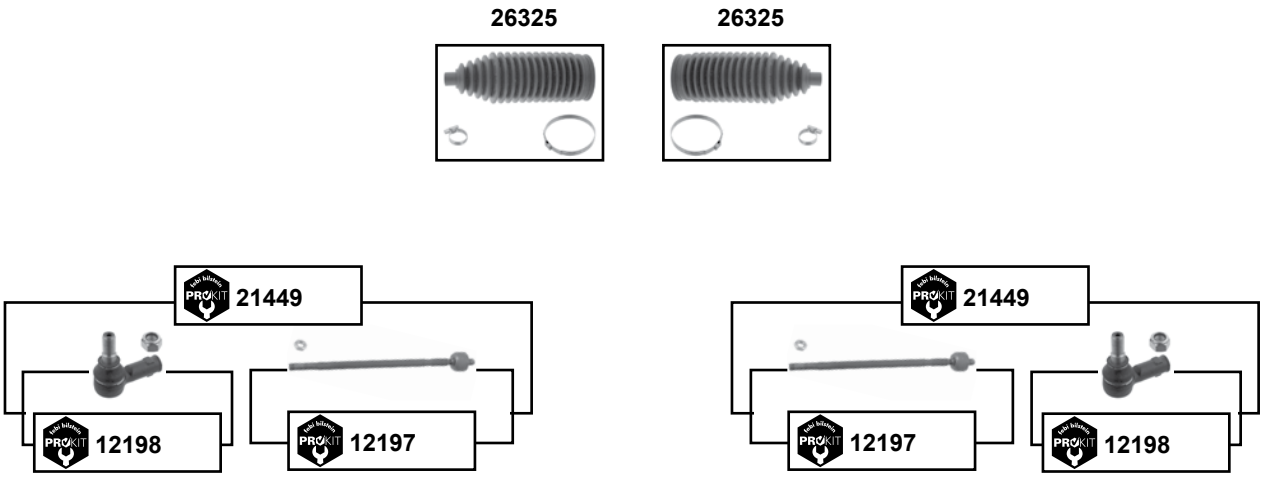

	Ref. - No.			
12197	2D0 422 811	Spurstangenendstück / tie rod end		M14 x 1,5
12198	2D0 422 803	Spurstange / tie rod		
21449	901 460 02 05	ProKit Spurstange / tie rod		M16 x 1,5
26325	2D0 498 831	Rep. Satz Lenkmanschette / rep. kit steering boot	servo	

LT 28 / LT 35
(1997 → 2003)

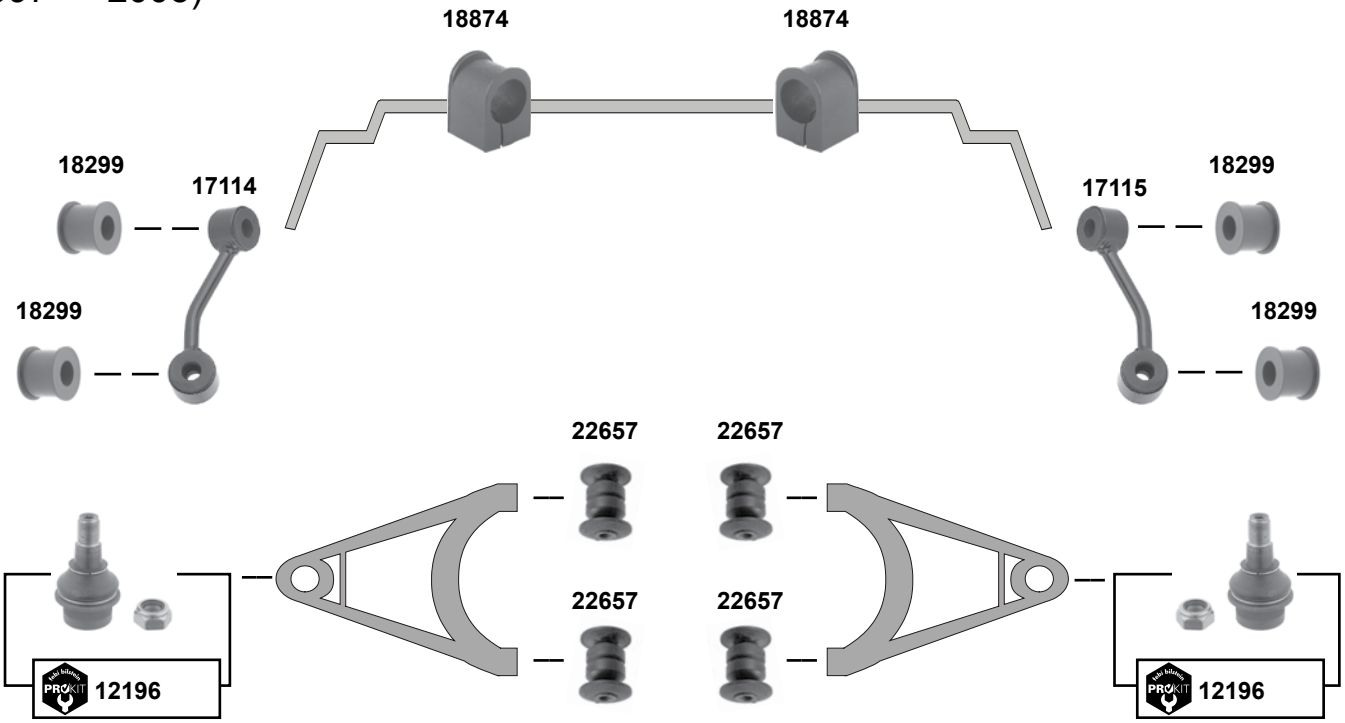

LT 46
(1997 → 2007)

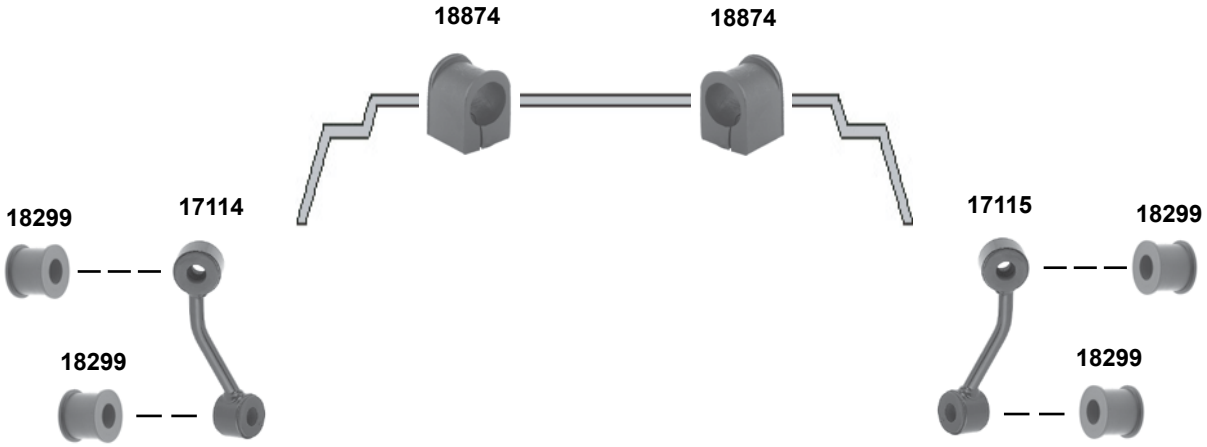

	Ref. - No.			
12196	2D0 407 361 B	ProKit Traggelenk / ball joint		M20 x 1,5
17114	2D0 411 051 S1	Verbindungsstange / connecting rod		
17115	2D0 411 052 S1	Verbindungsstange / connecting rod		
18299	2D0 411 041 A	Gummilager / rubber mount		
18874	2D0 411 041 B	Stabilisatorlager / stabilizer mount		Ø I 25
22657	2D0 407 140	Querlenkerlager / rubber mount	→ 07 / 4x4	

Der Einbau darf nur durch geschultes Fachpersonal erfolgen. / The installation may exclusively be performed by trained specialist staff.

Lupo (6X)
(1999 → 2006)

man.

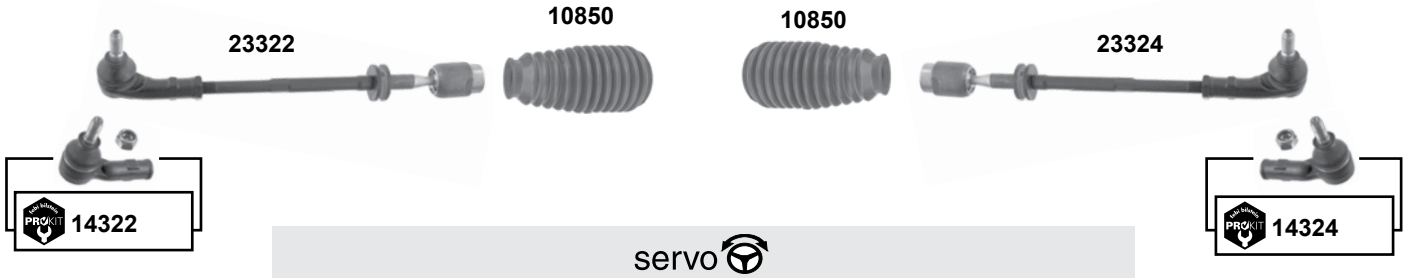

servo

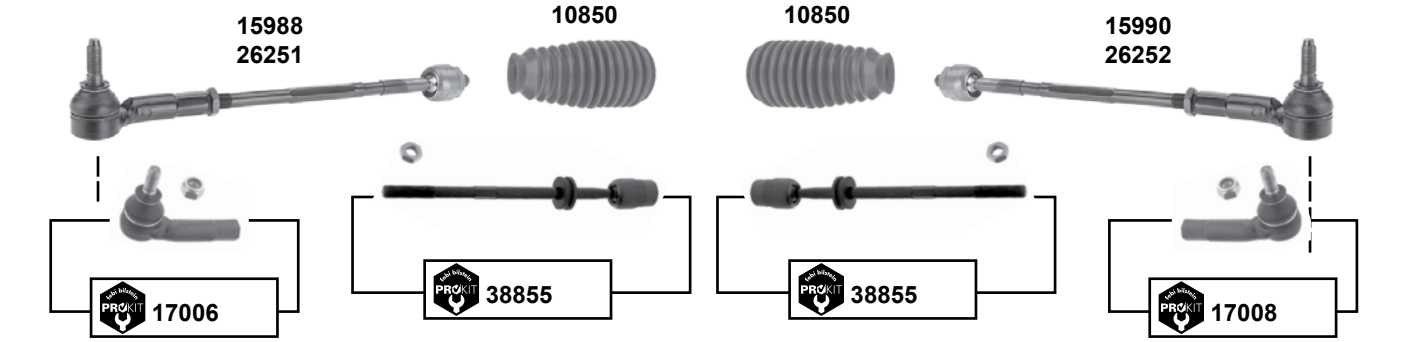

Lupo 3L (6E)

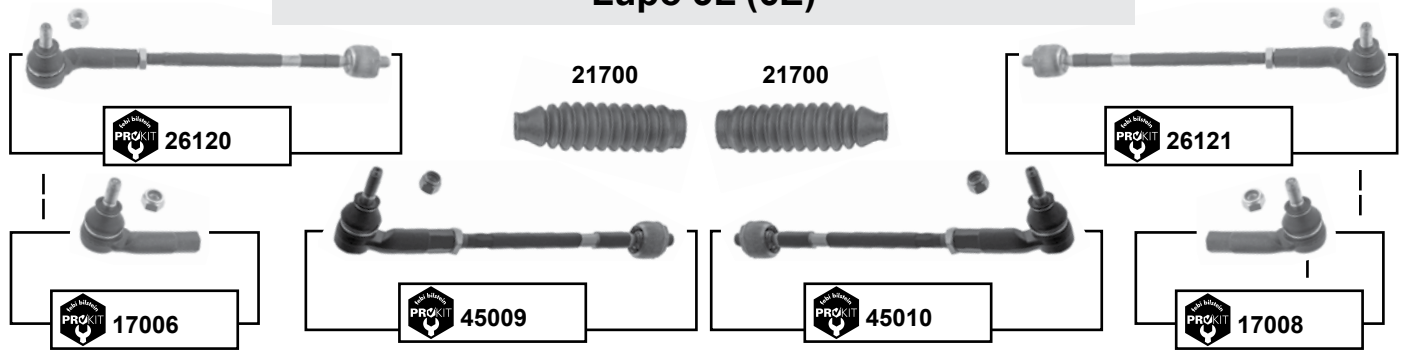

(1)	Lupo 6X / 6E → 06 **/ (ex.)** servo	**(2)**	**(ex.) (mot.)** AFK, AQQ, AMF, AUB
(3)	**(mot.)** AFK, AQQ, AMF, AUB	**(4)**	servo / PR-1N1 / PR-1N5

	Ref. - No.			
10850	6N0 419 831	Lenkmanschette / steering boot	**(2)**	
14322	6N0 422 811	ProKit Spurstangenendstück / tie rod end	**(2)** servo	M12 x 1,5
14324	6N0 422 812	ProKit Spurstangenendstück / tie rod end	**(2)** servo	M12 x 1,5
15988	6X0 422 803	Spurstange / tie rod	**(2)**	
15990	6X0 422 804	Spurstange / tie rod	**(2)**	
17006	6E0 419 811	ProKit Spurstangenendstück / tie rod end		M12 x 1,5
17008	6X0 422 812	ProKit Spurstangenendstück / tie rod end		M12 x 1,5
21700	6E0 419 831	Lenkmanschette / steering boot		
23322	6X0 419 803 A	Spurstange / tie rod	**(1)**	
23324	6X0 419 804 A	Spurstange / tie rod	**(1)**	
26120	6E0 419 803 A	ProKit Spurstange / tie rod	PR-1N0 / 1N6	
26121	6E0 419 804 A	ProKit Spurstange / tie rod	PR-1N0 / 1N6	
26251	6N0 422 803 C	Spurstange / tie rod	**(3)**	
26252	6N0 422 804 C	Spurstange / tie rod	**(3)**	
38855	6X0 422 810	ProKit Axialgelenk / axial joint	**(4)**	
45009	6E0 422 803	ProKit Spurstange / tie rod	PR-1N1 / 1N5	
45010	6E0 422 804	ProKit Spurstange / tie rod	PR-1N1 / 1N5	

Lupo (6X)
(1999 → 2006)

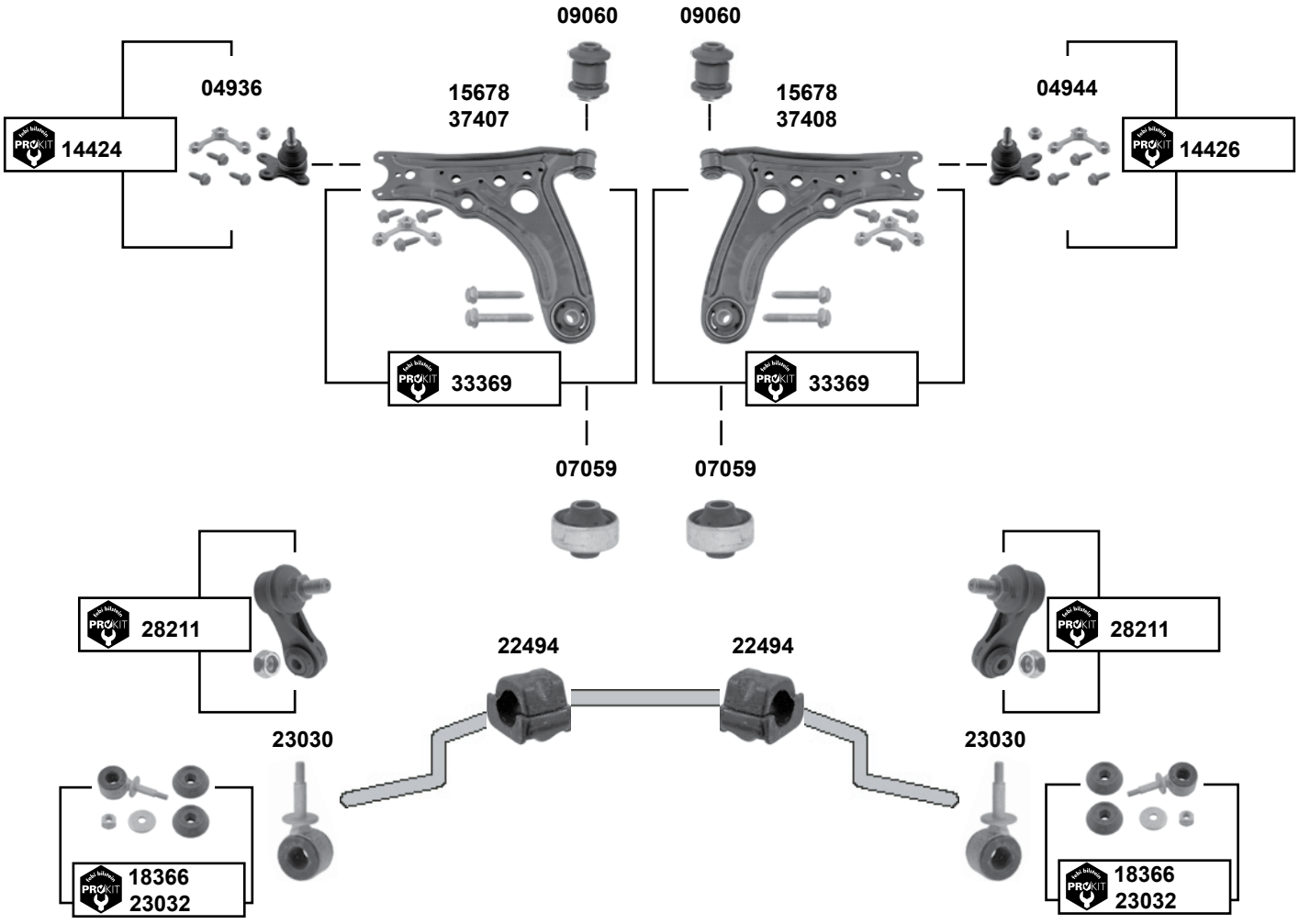

Der Einbau darf nur durch geschultes Fachpersonal erfolgen. / The installation may exclusively be performed by trained specialist staff.

Lupo (6X)
(1999 → 2006)

(1)	→ 03 Stabilisator / stabilizer Ø 18 mm / 04 → **(mot.)** ALD / AUC / AUB / AUD / VBBY / AHW / AMF / AJKU
(2)	Stabilisator / stabilizer Ø 20/22 mm
(3)	Stabilisator / stabilizer Ø 18 mm
(4)	**(mot.)** ANY, AYZ (3L TDI) ARR, (1,4 FSI) Stabilisator / stabilizer Ø 18 mm
(5)	**(ex.)** FSI = **(mot.)** ARR / **(ex.)** 3L TDI
(6)	**(mot.)** AER, AHT, AKQ, ALL, ANV, APE Einbauseite: Vorderachse links / fitting side: front axle left **(mot.)** AHW, AKU, ALD, AUC,AUD / PR-1LB/1LM/1ZC/1ZN / für Bremsscheibendurchmesser (mm) / for brakedisk diameter (mm): 239 / für Bremsscheibendicke (mm) / for brake disk thickness (mm) 18 / Einbauseite: Vorderachse links / fitting side: front axle left **(mot.)** AHW, AKU, ALD, AUC,AUD, BBY / PR-1ZE/1ZJ/1ZK / für Bremsscheibendurchmesser (mm) / for brakedisk diameter (mm): 256 / für Bremsscheibendicke (mm) / for brake disk thickness (mm) 20 / Einbauseite: Vorderachse rechts / fitting side: front axle right **(mot.)** AFK, AQQ / PR-1ZE/1ZK / für Bremsscheibendurchmesser (mm) / for brakedisk diameter (mm): 256 / für Bremsscheibendicke (mm) / for brake disk thickness (mm) 20 / Einbauseite: Vorderachse rechts / fitting side: front axle right **(mot.)** AMF, AUB / PR-1ZE/1ZJ/1ZK / für Bremsscheibendurchmesser (mm) / for brakedisk diameter (mm): 256 / für Bremsscheibendicke (mm) / for brake disk thickness (mm) 20 / Einbauseite: Vorderachse rechts / fitting side: front axle right **(mot.)** AMF, AUB, AVY PR-1LM/1ZN / für Bremsscheibendurchmesser (mm) / for brakedisk diameter (mm): 239 / für Bremsscheibendicke (mm) / for brake disk thickness (mm) 18 / Einbauseite: Vorderachse links / fitting side: front axle left **(mot.)** AUA, BBY **(ex.)** PR-1LB/1LM/1ZC/1ZN / für Bremsscheibendurchmesser (mm) / for brakedisk diameter (mm): 239 / für Bremsscheibendicke (mm) / for brake disk thickness (mm) 18 / Einbauseite: Vorderachse links / fitting side: front axle left

	Ref. - No.			
04936	6N0 407 365	Traggelenk / ball joint	**(6)**	M10 x 1
04944	6N0 407 365 A	Traggelenk / ball joint	**(6)**	M10 x 1
07059	6N0 407 181	Querlenkerlager / control arm mount	**(ex.)** 3L TDI	17x61x46
09060	6N0 407 182	Querlenkerlager / control arm mount	**(ex.)** 3L TDI	Ø A 28
14424	6N0 407 365 S1	ProKit Traggelenk / ball joint	**(ex.)** 3L TDI	
14426	6N0 407 365 A S1	ProKit Traggelenk / ball joint	**(ex.)** 3L TDI	
15678	6X0 407 151 A	Querlenker / control arm	**(ex.)** 3L TDI	
18366	6N0 411 315 C S1	ProKit Verbindungsstange / connecting rod	**(1)**	
22494	6X0 411 313 A	Stabilager / stabilizer mounting	**(3)**	
23030	6N0 411 315 D	Verbindungsstange / connecting rod		
23032	6N0 411 315 D S1	ProKit Verbindungsstange / connecting rod	**(2)**	
28211	6E0 411 315	ProKit Verbindungsstange / connecting rod	**(4)**	
33369	6X0 407 151 A S1	ProKit Querlenker / control arm	**(5)**	
37407	6X0 407 151 A S2	Rep. Satz Querlenker / rep. kit control arm	PR-1LB,1LM,1ZC,1ZN	
37408	6X0 407 151 A S3	Rep. Satz Querlenker / rep. kit control arm	PR-1LB,1LM,1ZC,1ZN	

New Beetle (1C/9C)
(1999 → 2010)

(ch.) → 1C-W-0047 125

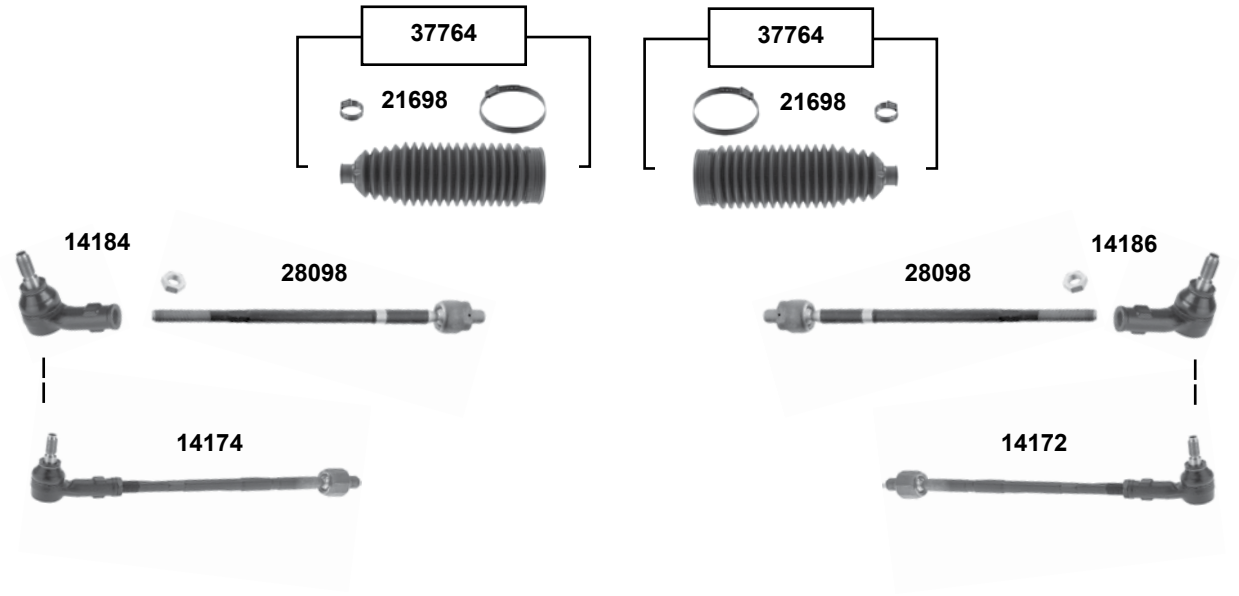

(ch.) 1C-W-0047 126 →

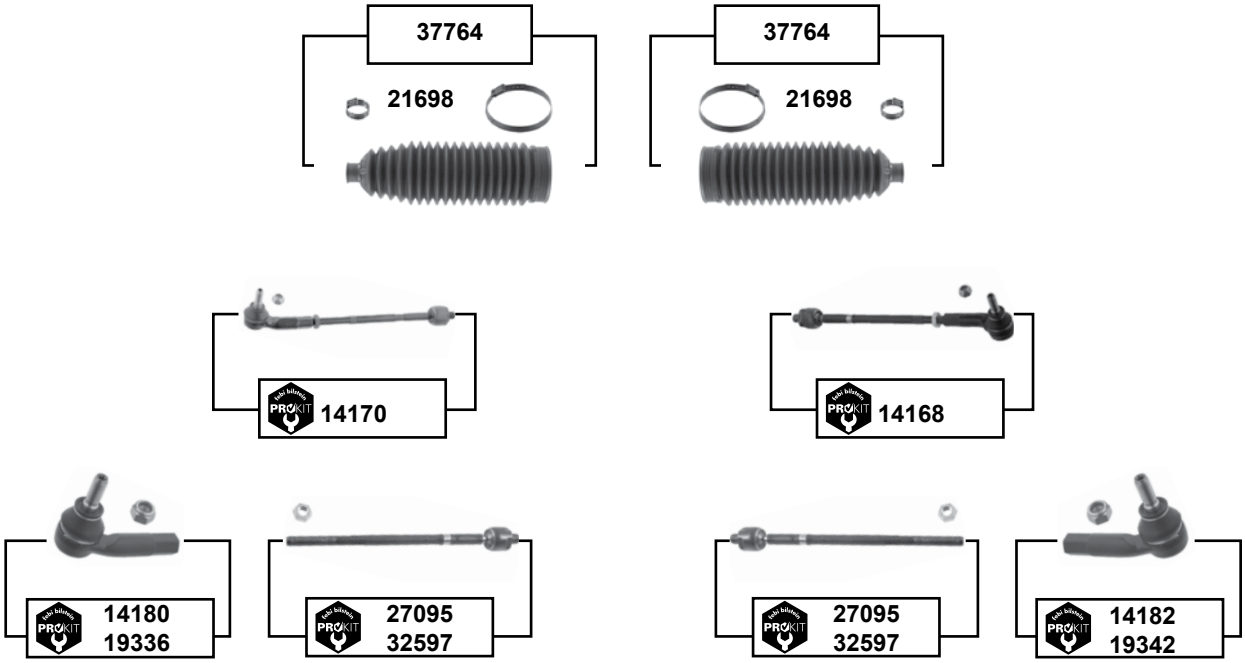

Der Einbau darf nur durch geschultes Fachpersonal erfolgen. / The installation may exclusively be performed by trained specialist staff.

New Beetle (1C/9C)
(1999 → 2010)

	Ref. - No.			
14168	1J0 422 804 H	ProKit Spurstange / tie rod	**(ex.)** RSi	
14170	1J0 422 803 H	ProKit Spurstange / tie rod	**(ex.)** RSi	
14172	1J0 422 804 A	Spurstange / tie rod		
14174	1J0 422 804 A	Spurstange / tie rod		
14180	1J0 422 811 B	ProKit Spurstangenendstück / tie rod end	ZF	M14 x 1,5
14182	1J0 422 812 B	ProKit Spurstangenendstück / tie rod end	ZF	M14 x 1,5
14184	1J0 422 811 A	Spurstangenendstück / tie rod end		M14 x 1,5
14186	1J0 422 811 A	Spurstangenendstück / tie rod end		M14 x 1,5
19336	8N0 422 811 A	ProKit Spurstangenendstück / tie rod end	RSi	M14 x 1,5
19342	8N0 422 812 A	ProKit Spurstangenendstück / tie rod end	RSi	
21698	1J0 422 831 B	Lenkmanschette / steering boot	**(ex.)** RSi	
27095	1J0 422 810 B	ProKit Spurstange / tie rod	**(ex.)** RSi	L 321
28098	1J0 422 810 A	Spurstange / tie rod		
32597	8N0 422 810 C	ProKit Spurstange / tie rod	RSi	M16 x 1,5
37764	1J0 422 831 B S1	Rep. Satz Lenkmanschette / rep. kit steering boot		

New Beetle (1C/9C)
(1999 → 2010)

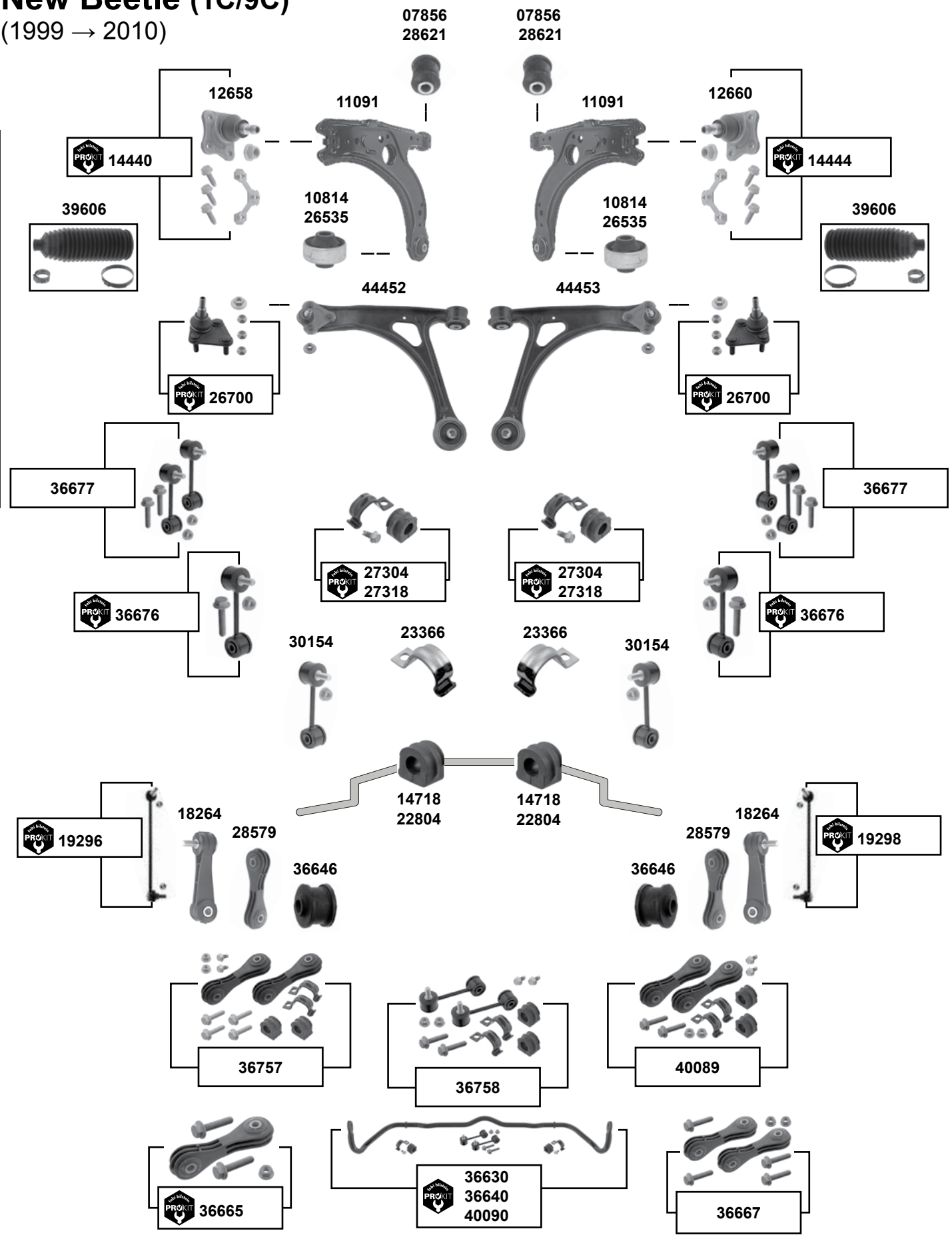

Der Einbau darf nur durch geschultes Fachpersonal erfolgen. / The installation may exclusively be performed by trained specialist staff.

New Beetle (1C/9C)
(1999 → 2010)

Rep. Sätze / rep. kits

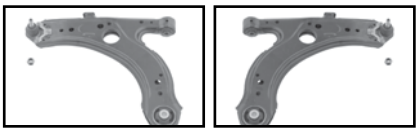

(1)	**(ch.)** → 1C-X-499 000 / 9C-X-999 000
(2)	**(ch.)** 1C-Y-400 000 → / **(ch.)** → 1C-1-451 000
(3)	(1C / 9C) → 10 / cabrio 03 → 10
(4)	01 → 10 **(ch.)** 1C-1-451-001 → / **(ch.)** 9C-1-636 001 → / cabrio (1Y) 03 → 10
(5)	03 → **alle / all** / 04 **(ch.)** 1C-4-400 001 → / 9C-4-400 001 →
(6)	→ 05 / **(ch.)** → 1C-X-499 000 / **(ch.)** → 9C-X-999 000
(7)	**(ch.)** → 1C-9-512 683 / **(ch.)** 1C-Y-400 001 → / **(ch.)** → 9C-9-557 246 / **(ch.)** 9C-Y-600 001 →
(8)	Cabrio → 03 / **(ch.)** → 1Y-9-408 477
(9)	→ 05 **(ch.)** 1C-Y-400 001 → / **(ch.)** → 1C-1-451 000
(10)	1C **(ch.)** 1C-1-451 001 → / 9C → 05 **(ch.)** 9C-1-636 001 → / Cabrio 03 →
(11)	1C: **(ch.)** 1C-1-451 001 → / **(ch.)** → 1C-7-512 081 / **(ch.)** → 1C-9-512 683 9C: **(ch.)** 9C-1-636 001 → / **(ch.)** → 9C-9-557 246 / **(ch.)** → 9C-9-555 760 // Cabrio **(ch.)** → 1Y-7-413 420

	Ref. - No.			
07856	357 407 182	Querlenkerlager / control arm mount	**(ex.)** RSI	12x33x54
10814	1J0 407 181	Querlenkerlager / control arm mount	**(3) (ex.)** RSI	13x60x41
11091	1J0 407 151 C	Querlenker / control arm	**(3) (ex.)** RSI	
12658	1J0 407 365 H	Traggelenk / ball joint		M12 x 1,5
12660	1J0 407 366 H	Traggelenk / ball joint		M12 x 1,5
14440	1J0 407 365 H S1	ProKit Traggelenk / ball joint		
14444	1J0 407 366 H S1	ProKit Traggelenk / ball joint		
14718	1J0 411 314 T	Stabilisatorlager / stabilizer mount		Ø I 21
18264	1J0 411 315 J	Verbindungsstange / connecting rod	**(1)**	L 105
19296	1J0 411 315 D	ProKit Verbindungsstange / connecting rod	4motion	
19298	1J0 411 316 D	ProKit Verbindungsstange / connecting rod	4motion	
19820	1J0 407 365 H S2	Querlenker, kpl. / control arm, cpl.	**(ex.)** R32	
19822	1J0 407 366 H S2	Querlenker, kpl. / control arm, cpl.	**(ex.)** R32	
22804	1J0 411 314 R	Stabilisatorlager / stabilizer mount		Ø I 18
23366	1J0 411 336 D	Schelle / clamp		
26535	8N0 407 181 B	Querlenkerlager / control arm mount	00 → 01	14x60x41
26700	8N0 407 365 C	Traggelenk beidseitig / ball joint both sides	RSI	
27304	1J0 411 314 R S1	ProKit Stabilisatorlagersatz / stabilizer mount	→ 01	Ø I 18
27318	1J0 411 314 T S1	ProKit Stabilisatorlagersatz / stabilizer mount	**(5)**	Ø I 21
28579	1J0 411 315 K	Verbindungsstange / connecting rod	**(4)**	L 105,5
28621	8N0 407 182 A	Querlenkerlager / control arm mount	RSI / → 01	Ø A 54
30154	1J0 411 315 G S1	Verbindungsstange / connecting rod	**(2)**	L 105 / M10
36630	1J0 411 305 B S1	ProKit Stabilisatorsatz / stabilizer kit	**(6)**	
36640	1J0 411 305 E S1	ProKit Stabilisatorsatz / stabilizer kit	**(7) (8)**	
36646	1J0 411 327 A	Verbindungsstangenlager / connecting rod mount	**(9)**	Ø A 29
36665	1J0 411 315 K S1	ProKit Verbindungsstange / connecting rod	**(10)**	L 105,5
36667	1J0 411 315 K S2	Verbindungsstangensatz / connecting rod set	**(10)**	L 105,5
36676	1J0 411 315 G S1	Verbindungsstange / stabiliser link	**(2)**	
36677	1J0 411 315 G S2	ProKit Verbindungsstange / connecting rod	**(2)**	
36757	1J0 411 315 G S3	Stabilisatorlagersatz / anti roll bar bush kit	**(6)**	Ø I 21
36758	1J0 411 315 G S4	Stabilisatorlagersatz / anti roll bar bush kit	**(7) (8)**	Ø I 21
39606	8N0 422 831 S1	Rep. Satz Lenkmanschette / rep. kit steering boot	00 → 01	
40089	1J0 411 314 T S2	Stabilisatorlagersatz / anti roll bar bush kit	**(11)** PR-0AE	Ø A 23
40090	1J0 411 305 E S2	ProKit Stabilisatorsatz / stabilizer kit	**(11)**	Ø A 23
44452	8N0 407 151 D S1	Querlenker / control arm	Gummi / rubber	
44453	8N0 407 152 D S1	Querlenker / control arm	Gummi / rubber	

New Beetle Cabrio (1Y)
(2003 → 2010)

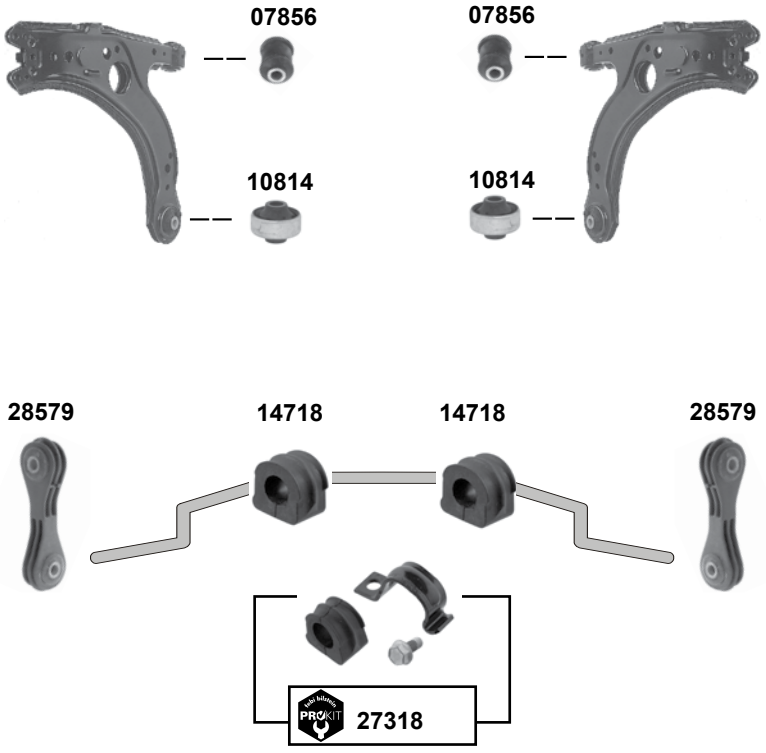

	Ref. - No.			
07856	357 407 182	Querlenkerlager / control arm mount		12x33x54
10814	1J0 407 181	Querlenkerlager / control arm mount		13x60x41
14718	1J0 411 314 T	Stabilisatorlager / stabilizer mount		∅ I 21
27318	1J0 411 314 T S1	ProKit Stabilisatorlagersatz / stabilizer mount kit		
28579	1J0 411 315 K	Verbindungsstange / connecting rod	für / to fit Stabi 23	L 105

Der Einbau darf nur durch geschultes Fachpersonal erfolgen. / The installation may exclusively be performed by trained specialist staff.

New Beetle (5C1)
(2012 →)

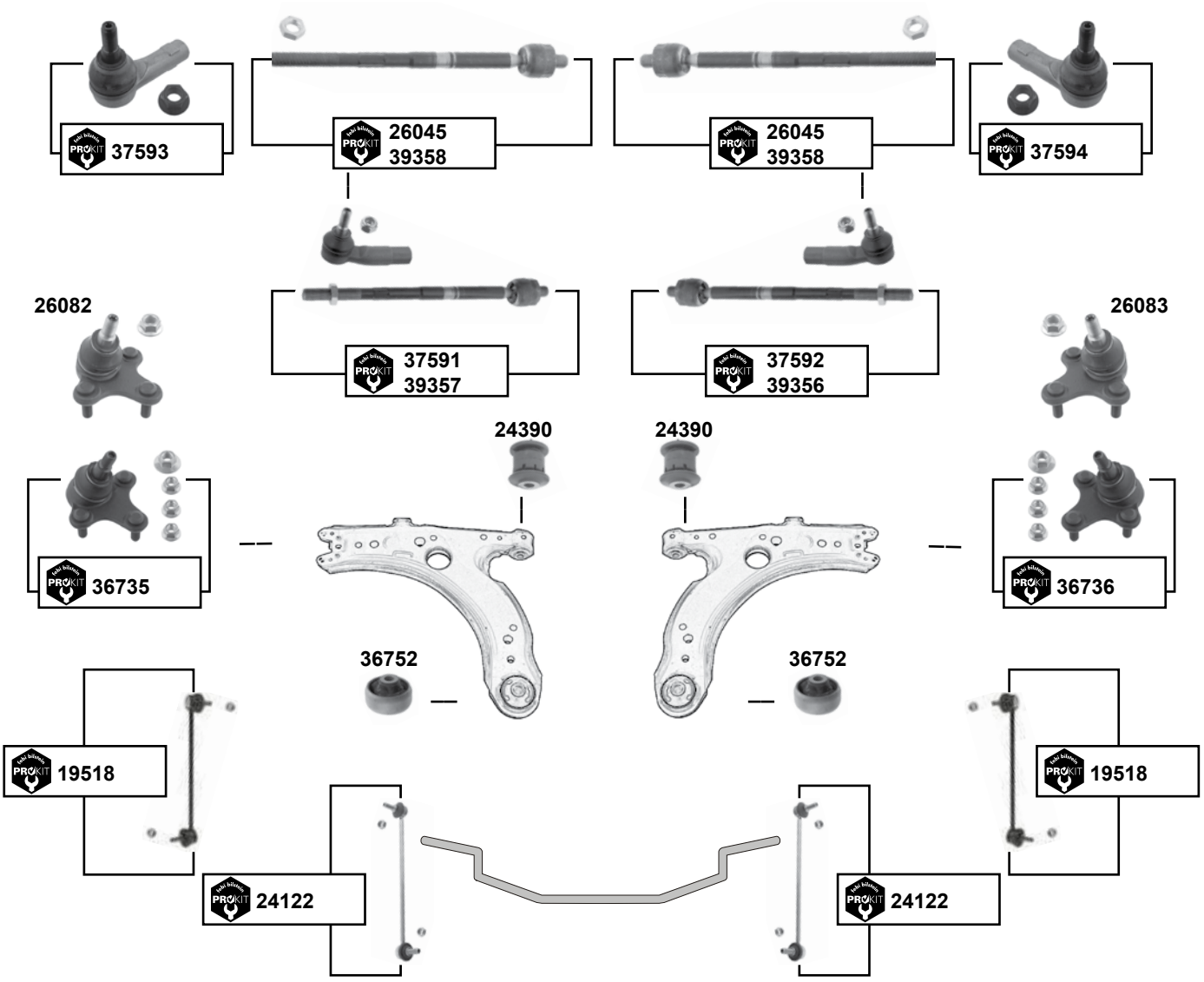

(1) Gummimetalllager / rubber metal mount

febi bilstein	Ref. - No.		(i)	
19518	6Q0 411 315 Q	ProKit Verbindungsstange / connecting rod		
24122	1K0 411 315 R	ProKit Verbindungsstange / connecting rod		
24390	1K0 407 182	Querlenkerlager / control arm mount		Ø A48 H54
26045	1K0 423 810 A	ProKit Spurstange / tie rod		
26082	1K0 407 365 C	Traggelenk / ball joint		
26083	1K0 407 366 C	Traggelenk / ball joint		
36735	1K0 407 365 C S1	ProKit Traggelenk / ball joint		
36736	1K0 407 366 C S1	ProKit Traggelenk / ball joint		
36752	1K0 407 183 P	Querlenkerlager / control arm mount	**(1) (ch.)** 16-C-500 001 →	Ø I 13
37591	1K0 423 811 K S1	ProKit Spurstange / tie rod	PR-1N3 / servo	L 448
37592	1K0 423 812 K S1	ProKit Spurstange / tie rod	PR-1N3 / servo	L 448
37593	1K0 423 811 K	ProKit Spurstangenendstück / tie rod end	PR-1N3 / servo	M16 x 1,5
37594	1K0 423 812 K	ProKit Spurstangenendstück / tie rod end	PR-1N3 / servo	M16 x 1,5
39356	561 423 810 S1	ProKit Spurstange / tie rod	PR-1N1/1N3 / servo	
39357	561 423 810 S2	ProKit Spurstange / tie rod	PR-1N1/1N3 / servo	
39358	561 423 810	ProKit Axialgelenk / axial joint	Servotronic / PR-1N3	M16 x 1,5

New Beetle Cabrio (5C7)
(2013 →)

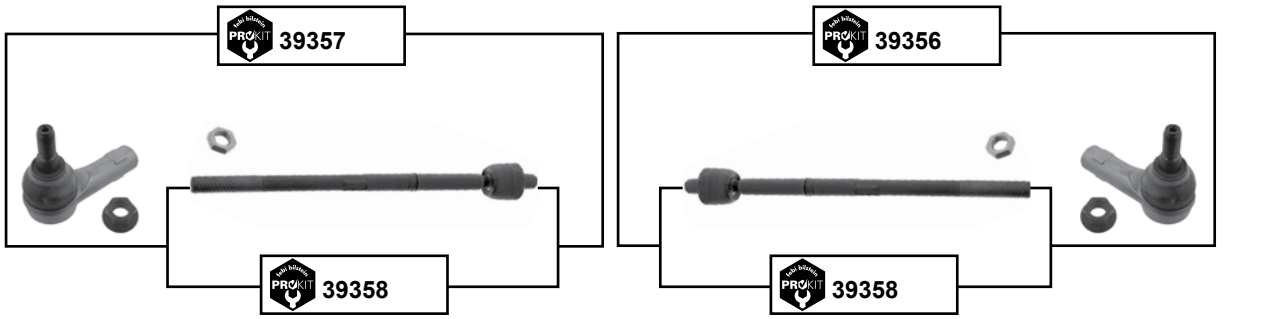

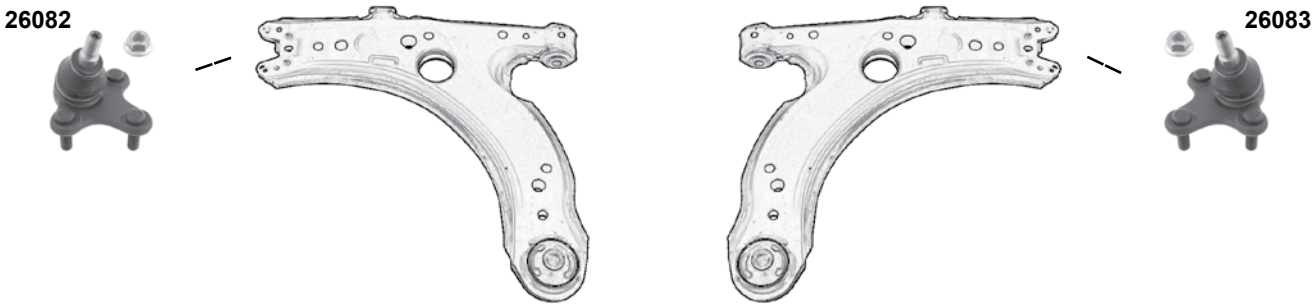

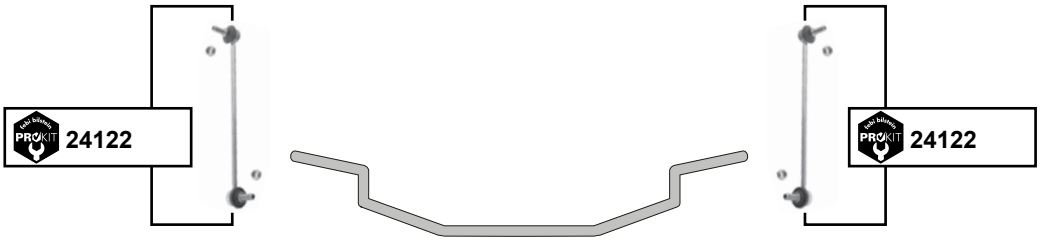

febi bilstein	Ref. - No.			
24122	1K0 411 315 R	ProKit Verbindungsstange / connecting rod		
26082	1K0 407 365 C	Traggelenk / ball joint		
26083	1K0 407 366 C	Traggelenk / ball joint		
39356	561 423 810 S1	ProKit Spurstange / tie rod	PR-1N1/1N3 / servo	
39357	561 423 810 S2	ProKit Spurstange / tie rod	PR-1N1/1N3 / servo	
39358	561 423 810	ProKit Axialgelenk / axial joint	Servotronic / PR-1N3	M16 x 1,5

Der Einbau darf nur durch geschultes Fachpersonal erfolgen. / The installation may exclusively be performed by trained specialist staff.

Passat 1(32)
(1974 → 1980)

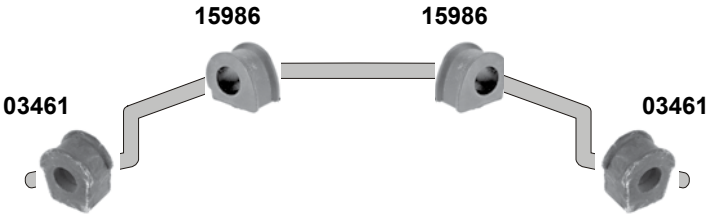

	Ref. - No.			
02234	811 419 812	ProKit Spurstangenendstück / tie rod end		M10 x 1
02243	823 407 365 C	Traggelenk / ball joint	**(ch.)** → 328 2002 000	Ø A 15
02244	823 407 365 E	Traggelenk / ball joint	**(ch.)** 328 2002 001 →	Ø A 17
03461	823 411 313 A	Stabilisatorlager / stabilizer mount		Ø I 12,5
14242	811 407 175 A	Sicherungsblech / lock washer		
15986	823 411 327 B	Stabilisatorlager / stabilizer mount		

Passat 2 (32)

(1981 → 1988)

(ex.) Syncro

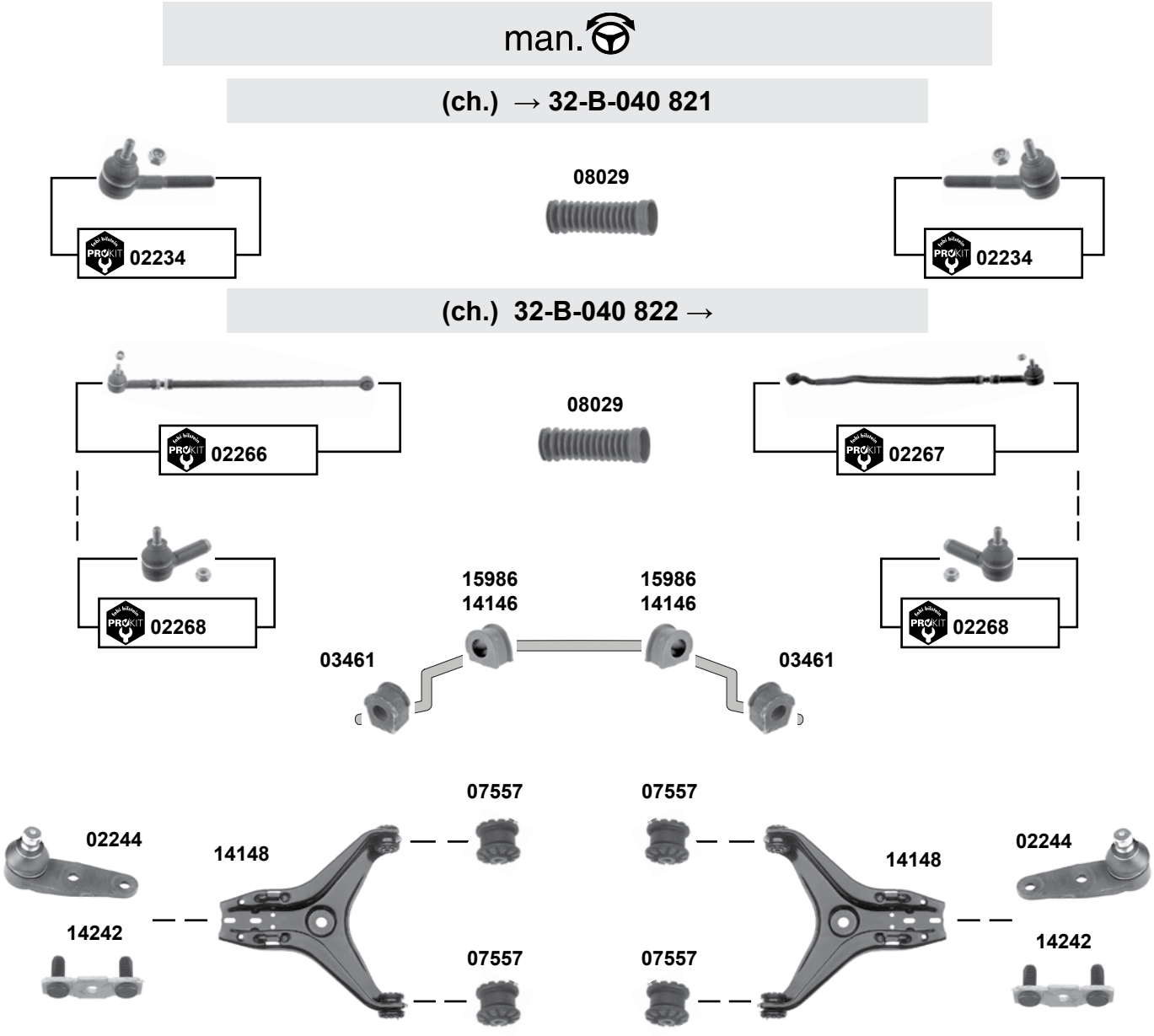

	Ref. - No.			
02234	811 419 812	ProKit Spurstangenendstück / tie rod end	**(ch.)** → 32-B-040821	M10 x 1
02244	823 407 365 E	Traggelenk / ball joint		Ø A 17
02266	811 419 801 E	ProKit Spurstange / tie rod		LHD
02267	811 419 802 J	ProKit Spurstange / tie rod	**(ch.)** → 32-G-275000	LHD
02268	811 419 812 A	ProKit Spurstangenendstück / tie rod end	**(ch.)** 32-B-040822 →	M10 x 1
03461	823 411 313 A	Stabilisatorlager / stabilizer mount		Ø I 12,5
07557	811 407 181 A	Querlenkerlager / control arm mount		10x38x44
08029	811 419 831 B	Lenkmanschette / steering boot		L 150
14146	811 411 327 A	Stabilisatorlager / stabilizer mount	**(ch.)** 32-F-390001 →	Ø I 20
14148	893 407 147 G	Querlenker / control arm		
14242	811 407 175 A	Sicherungsblech / lock washer		
15986	823 411 327 B	Stabilisatorlager / stabilizer mount	**(ch.)** → 32-F-390000	Ø I 19

Der Einbau darf nur durch geschultes Fachpersonal erfolgen. / The installation may exclusively be performed by trained specialist staff.

Passat 2 (32)
(1981 → 1988)
(ex.) Syncro

servo

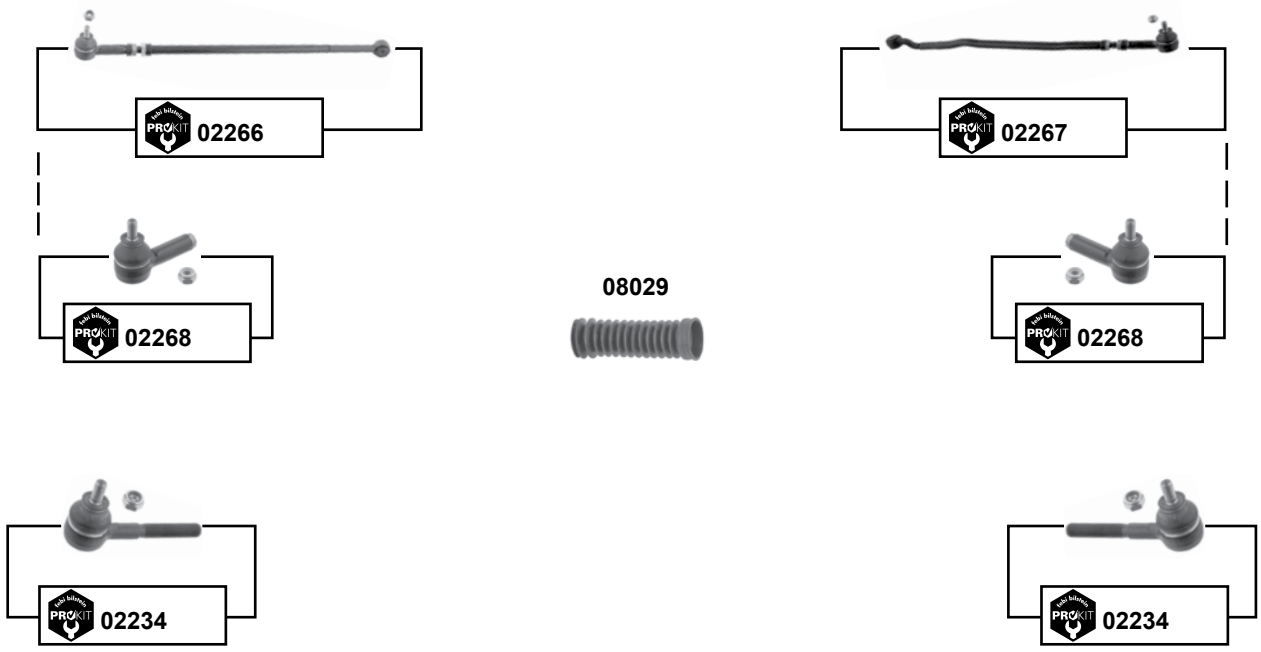

	Ref. - No.			
02234	811 419 812	ProKit Spurstangenendstück / tie rod end	**(ch.)** → 32-B-040 821	M10 x 1
02266	811 419 801 E	ProKit Spurstange / tie rod		
02267	811 419 802 J	ProKit Spurstange / tie rod	**(ch.)** → 32-G-275 000	
02268	811 419 812 A	ProKit Spurstangenendstück / tie rod end	**(ch.)** 32-B-040 822 →	M10 x 1
08029	811 419 831 B	Lenkmanschette / steering boot		L 150

Passat 2 (32)

(1981 → 1988)

(ex.) Syncro

servo

4 cyl. (ch.) → 32-E-150 000
5 cyl. (ch.) → 32-D-099 298

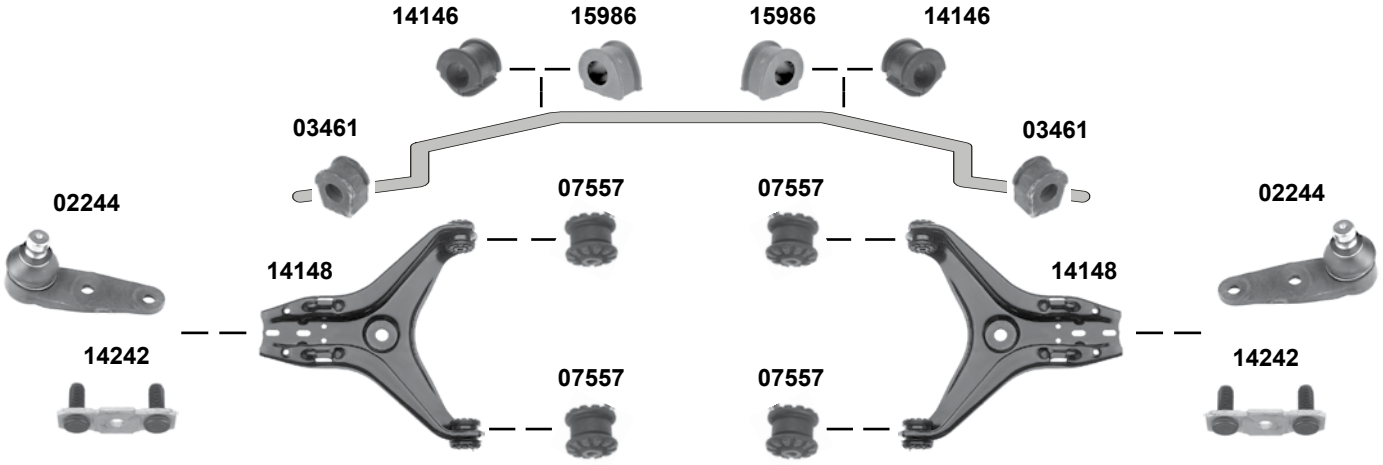

4 cyl. (ch.) 32-E-150 001 →
5 cyl. (ch.) 32-D-099 299 →

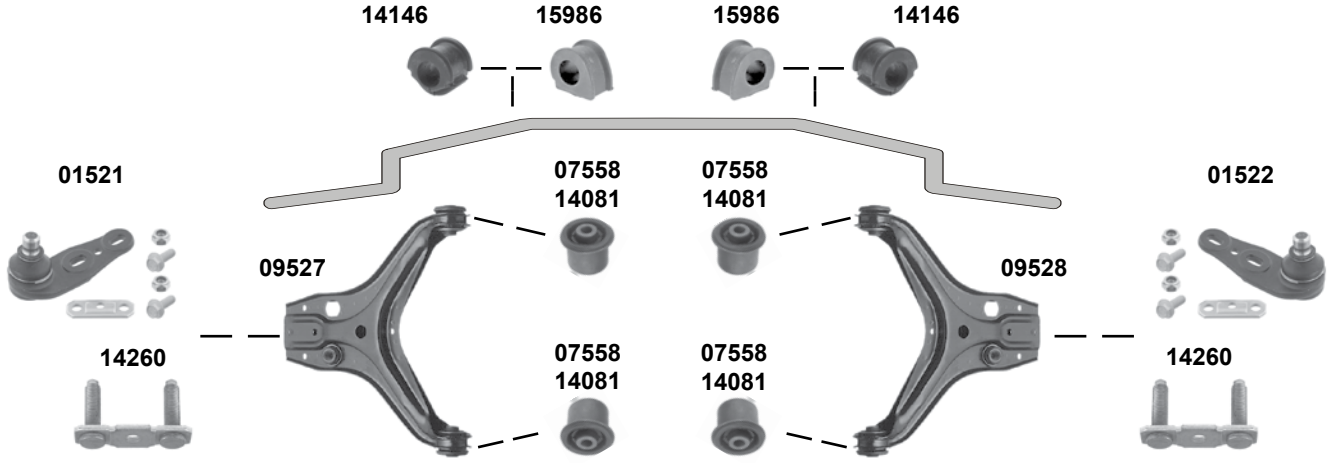

	Ref. - No.			
01521	855 407 365 A	Traggelenk / ball joint		Ø A 17
01522	855 407 366 A	Traggelenk / ball joint		Ø A 17
02244	823 407 365 E	Traggelenk / ball joint		Ø A 17
03461	823 411 313 A	Stabilisatorlager / stabilizer mount		Ø I 12,5
07557	811 407 181 A	Querlenkerlager / control arm mount		10x38x44
07558	857 407 181	Querlenkerlager / control arm mount	OLD	10x37,5x44
09527	893 407 147 C	Querlenker / control arm		
09528	893 407 148 C	Querlenker / control arm		
14081	8A0 407 181	Querlenkerlager / control arm mount	NEW	10x37x44
14146	811 411 327 A	Stabilisatorlager / stabilizer mount	**(ch.)** 32-F-390 001 →	Ø I 20
14148	893 407 147 G	Querlenker / control arm		
14242	811 407 175 A	Sicherungsblech / lock washer		
14260	857 407 175	Sicherungsblech / lock washer		
15986	823 411 327 B	Stabilisatorlager / stabilizer mount	**(ch.)** → 32-F-390 000	

Der Einbau darf nur durch geschultes Fachpersonal erfolgen. / The installation may exclusively be performed by trained specialist staff.

Passat 2 (32)
(1981 → 1988)

Syncro

Ref. - No.			
02268	811 419 812 A	ProKit Spurstangenendstück / tie rod end	M10 x 1
08029	811 419 831 B	Lenkmanschette / steering boot	L 150

Passat 2 (32)
(1981 → 1988)

Syncro

4 cyl. man.
(ex.) ABS

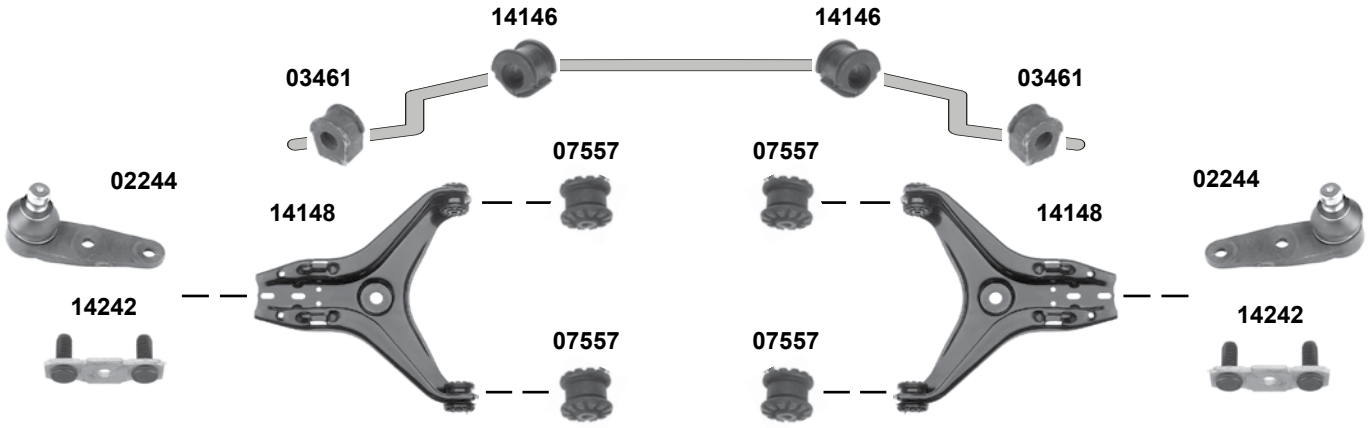

4 cyl. man. + ABS
4 cyl. servo
5 cyl. alle / all

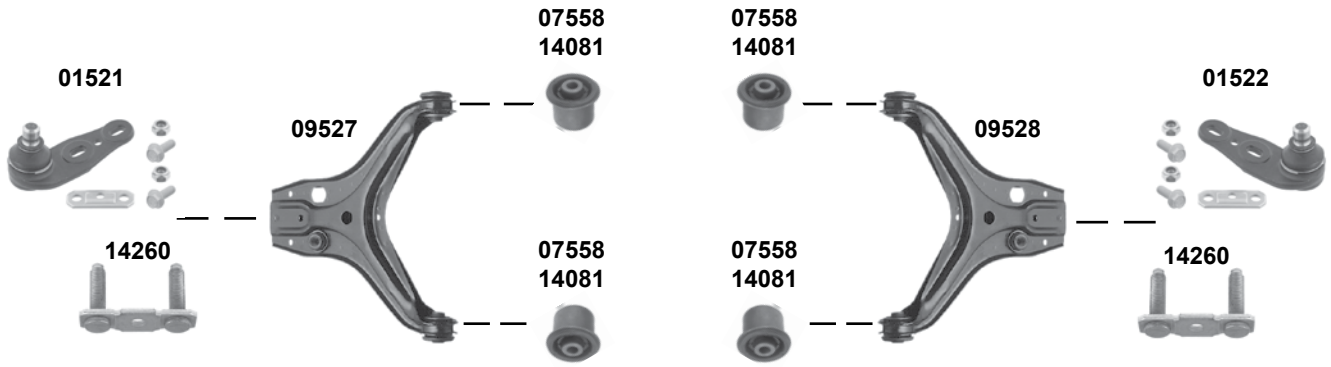

febi bilstein	Ref. - No.			
01521	855 407 365 A	Traggelenk / ball joint	**(ex.)** 4 cyl. + ABS	Ø A 17
01522	855 407 366 A	Traggelenk / ball joint	**(ex.)** 4 cyl. + ABS	Ø A 17
02244	823 407 365 E	Traggelenk / ball joint		Ø A 17
03461	823 411 313 A	Stabilisatorlager / stabilizer mount		Ø I 12,5
07557	811 407 181 A	Querlenkerlager / control arm mount		10x38x44
07558	857 407 181	Querlenkerlager / control arm mount	OLD	10x37,5x44
09527	893 407 147 C	Querlenker / control arm		
09528	893 407 148 C	Querlenker / control arm		
14081	8A0 407 181	Querlenkerlager / control arm mount	NEW	10x37x44
14146	811 411 327 A	Stabilisatorlager / stabilizer mount	**(ch.)** 32-F-390 001 →	Ø I 20
14148	893 407 147 G	Querlenker / control arm		
14242	811 407 175 A	Sicherungsblech / lock washer		
14260	857 407 175	Sicherungsblech / lock washer		

Der Einbau darf nur durch geschultes Fachpersonal erfolgen. / The installation may exclusively be performed by trained specialist staff.

Passat 3 (31/3A)

(1988 → 1997)

(ex.) 2.0 16V / VR6 / 1.9 TDI (81 kW)

man.

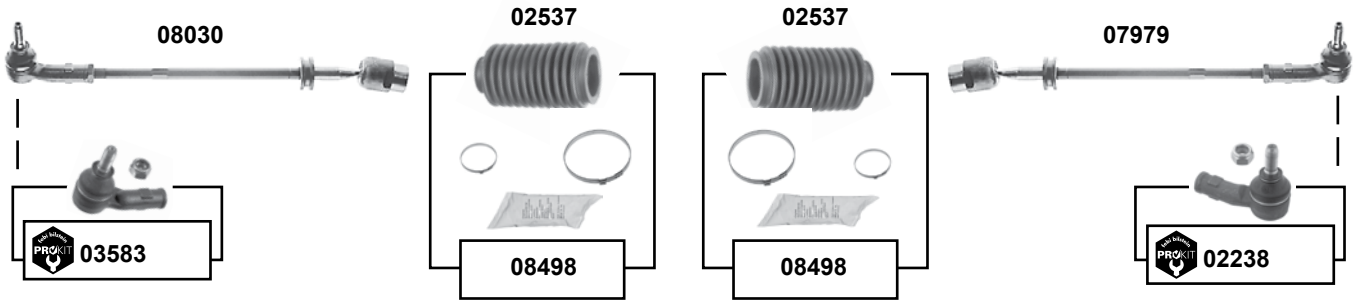

	Ref. - No.			
02238	191 419 812	ProKit Spurstangenendstück / tie rod end		M12 x 1,5
02537	191 419 831	Lenkmanschette / steering boot		
03583	191 419 811	ProKit Spurstangenendstück / tie rod end		M12 x 1,5
07979	357 419 804	Spurstange / tie rod		
08030	357 419 803	Spurstange / tie rod		
08498	191 419 831 S	Rep. Satz Lenkmanschette / rep. kit steering boot		

Passat 3 (31/3A)

(1988 → 1997)

(ex.) 2.0 16V / VR6 / 1.9 TDI (81 kW)

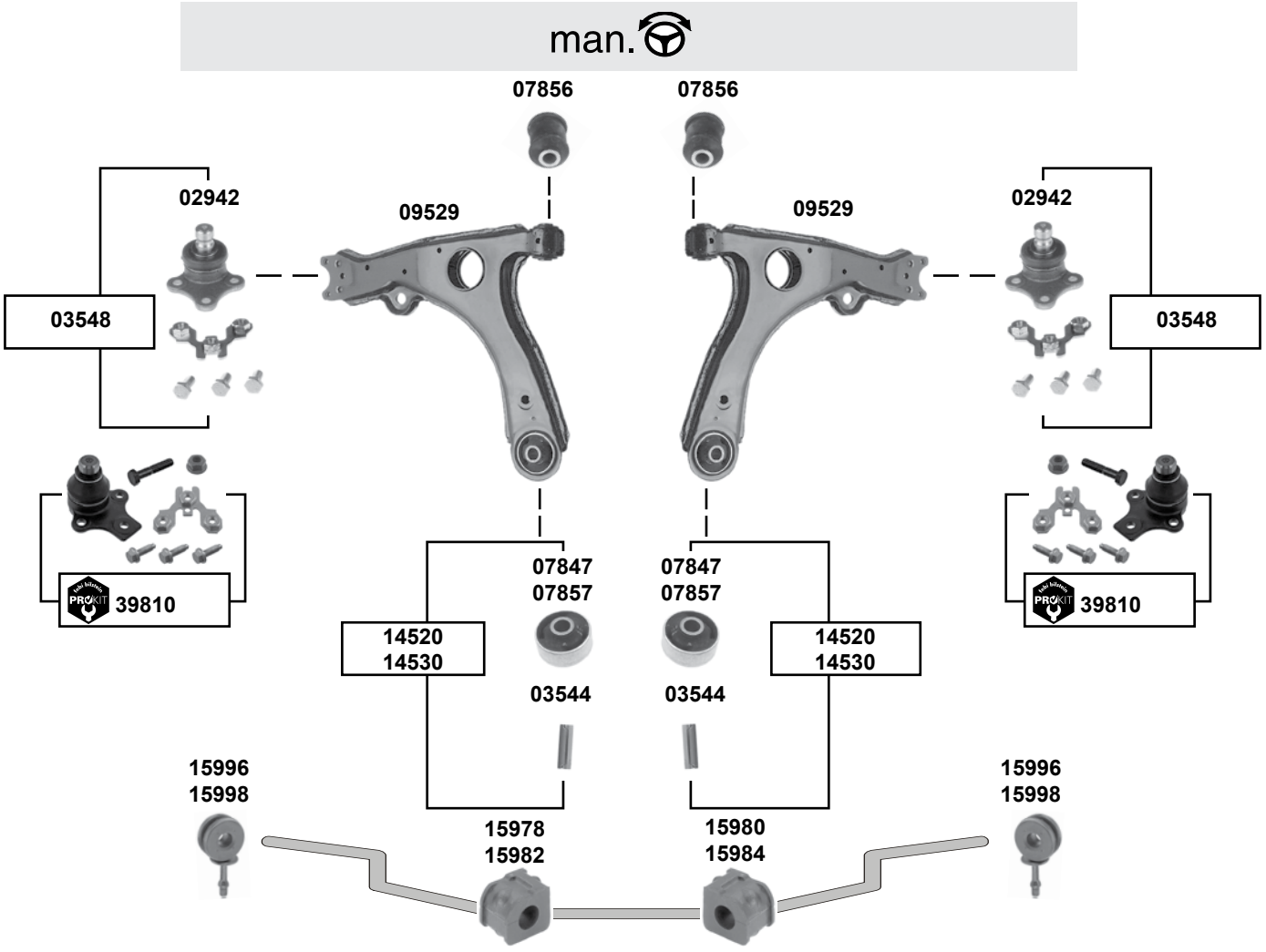

(1)	Modell 88 → 93 Limousine → 66 kW
(2)	Modell 88 → 93 Limousine 74 kW → Modell 94 → 97 **alle/ all** Modell 88 → 93 Variant

febi bilstein	Ref. - No.			
02942	357 407 365	Traggelenk / ball joint		Ø A 19
03544	91 407 190 A	Hülse / sleeve		50x17
03548	357 407 365 S1	Rep. Satz Traggelenk / rep. kit ball joint		
07847	191 407 181 D	Querlenkerlager / control arm mount	NEW	17x60x41
07856	357 407 182	Querlenkerlager / control arm mount		12x33x54
07857	191 407 181 B	Querlenkerlager / control arm mount	OLD	17x60x41
09529	357 407 151	Querlenker / control arm		
14520	191 407 181 B S1	Querlenkerlager mit Hülse / control arm mount with sleeve	OLD	
14530	191 407 181 D S1	Querlenkerlager mit Hülse / control arm mount with sleeve	NEW	
15978	357 411 313	Stabilisatorlager / stabilizer mount	**(1)**	Ø I 21
15980	357 411 314	Stabilisatorlager / stabilizer mount	**(1)**	Ø I 21
15982	357 411 313 A	Stabilisatorlager / stabilizer mount	**(2)**	Ø I 22,7
15984	357 411 314 A	Stabilisatorlager / stabilizer mount	**(2)**	Ø I 22,7
15996	357 411 315 C	Verbindungsstange / connecting rod	**(1)**	Ø I 18
15998	357 411 315 D	Verbindungsstange / connecting rod	**(2)**	Ø I 19
39810	357 407 365 S2	ProKit Traggelenk / ball joint		

Der Einbau darf nur durch geschultes Fachpersonal erfolgen. / The installation may exclusively be performed by trained specialist staff.

Passat 3 (31/3A)

(1988 → 1997)

(ex.) 2.0 16V / VR6 / 1.9 TDI (81 kW)

für / to fit servo TRW

(ch.) → 3A-R-099264

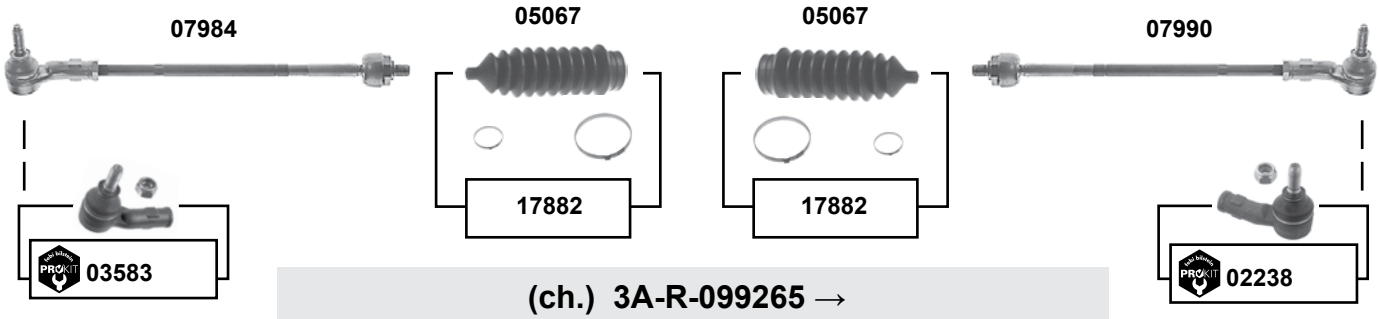

(ch.) 3A-R-099265 →

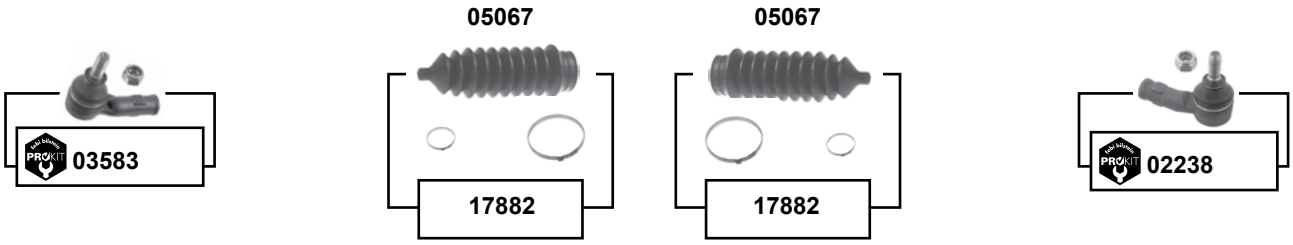

für / to fit servo ZF

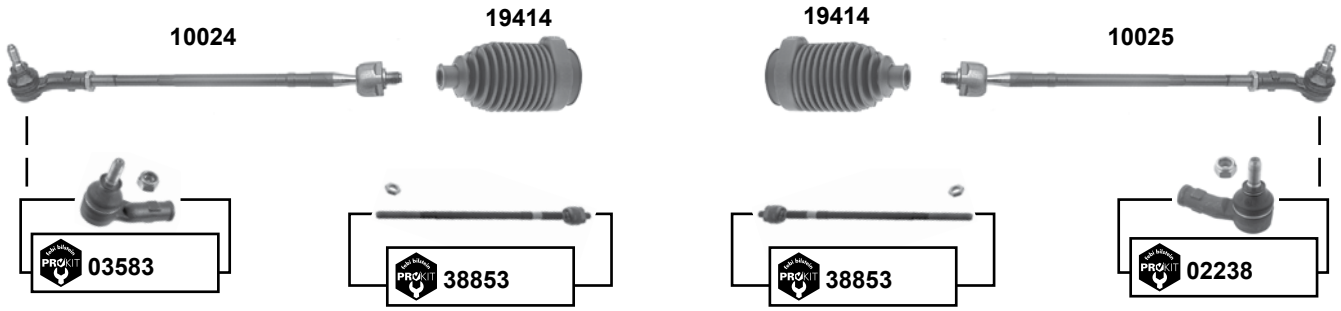

(1) 1988 → 1992 **(ch.)** → 31-N-080 000
1993 → 1994 **(ch.)** → 3A-R-099 264

(2) 1988 → 1996 servo
1993 → 1997 **(ch.)** → 3A-R-099 264 servo

	Ref. - No.			
02238	191 419 812	ProKit Spurstangenendstück / tie rod end	**(1)**	M12 x 1,5
03583	191 419 811	ProKit Spurstangenendstück / tie rod end	**(1)**	M12 x 1,5
05067	1H0 422 831 B	Lenkmanschette / steering boot		
07984	357 422 803	Spurstange / tie rod		
07990	357 422 804	Spurstange / tie rod		
10024	357 422 803 A	Spurstange / tie rod		
10025	357 422 804 A	Spurstange / tie rod		
17882	1H0 422 831 B S1	Rep. Satz Lenkmanschette / rep. kit steering boot		
19414	357 422 831 B	Lenkmanschette / steering boot		
38853	357 422 810 A	ProKit Axialgelenk / axial joint	**(2)**	

Passat 3 (31/3A)

(1988 → 1997)

(ex.) 2.0 16V / VR6 / 1.9 TDI (81 kW)

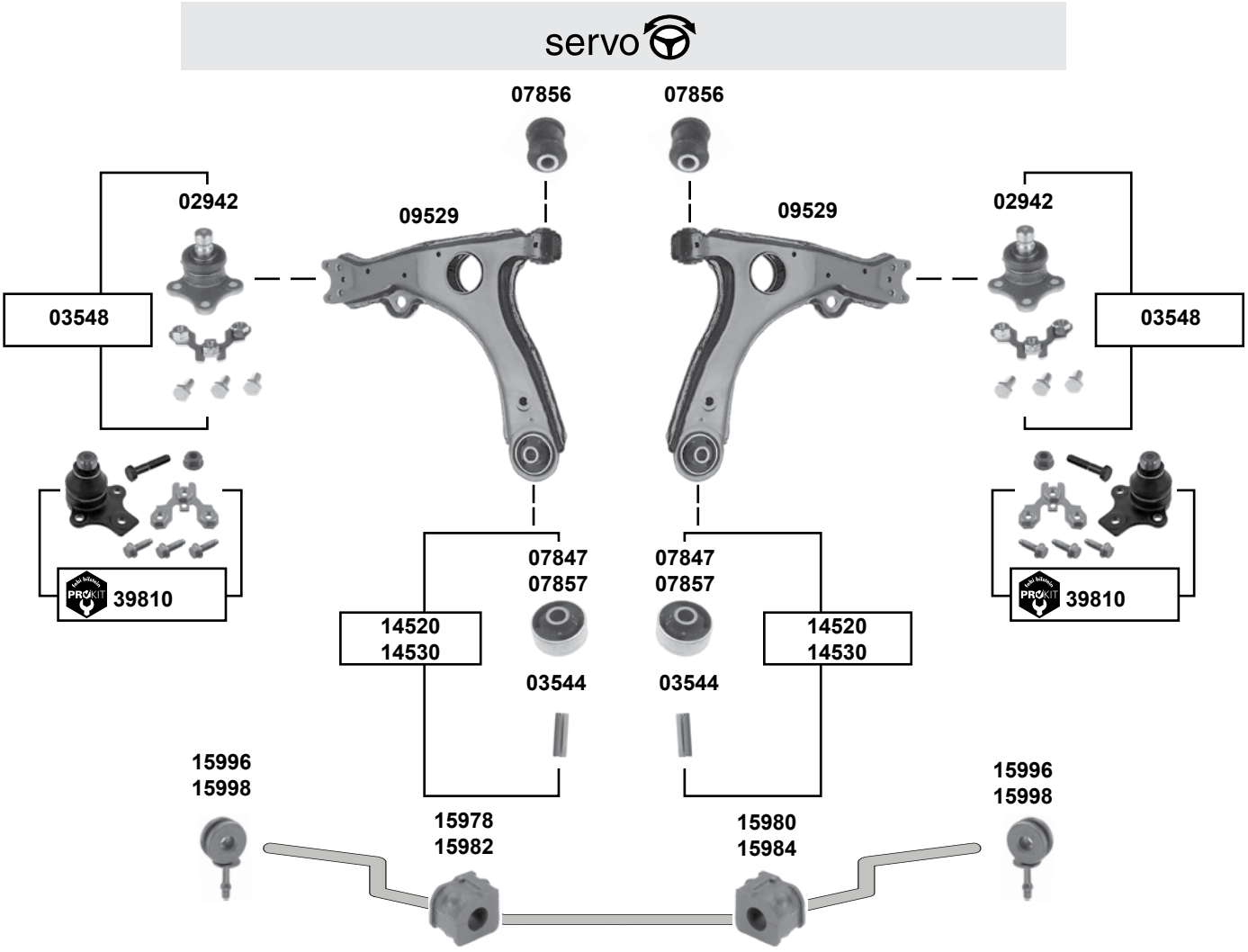

(1) Modell 88 → 93 Limousine → 66 kW

(2) Modell 88 → 93 Limousine 74 kW →
Modell 94 → 97 **alle/ all**
Modell 88 → 93 Variant

	Ref. - No.			
02942	357 407 365	Traggelenk / ball joint		Ø A 19
03544	191 407 181 D	Hülse / sleeve		50x17
03548	357 407 365 S1	Rep. Satz Traggelenk / rep. kit ball joint		
07847	191 407 181 D	Querlenkerlager / control arm mount	NEW	17x60x41
07856	357 407 182	Querlenkerlager / control arm mount		12x33x54
07857	191 407 181 B	Querlenkerlager / control arm mount	OLD	17x60x41
09529	357 407 151	Querlenker / control arm		
14520	191 407 181 B S1	Querlenkerlager mit Hülse / control arm mount with sleeve	OLD	
14530	191 407 181 D S1	Querlenkerlager mit Hülse / control arm mount with sleeve	NEW	
15978	357 411 313	Stabilisatorlager / stabilizer mount	**(1)**	Ø I 21
15980	357 411 314	Stabilisatorlager / stabilizer mount	**(1)**	Ø I 21
15982	357 411 313 A	Stabilisatorlager / stabilizer mount	**(2)**	Ø I 22,7
15984	357 411 314 A	Stabilisatorlager / stabilizer mount	**(2)**	Ø I 22,7
15996	357 411 315 C	Verbindungsstange / connecting rod	**(1)**	Ø I 18
15998	357 411 315 D	Verbindungsstange / connecting rod	**(2)**	Ø I 19
39810	357 407 365 S2	ProKit Traggelenk / ball joint		

Der Einbau darf nur durch geschultes Fachpersonal erfolgen. / The installation may exclusively be performed by trained specialist staff.

Passat 3 (31/3A)

(1988 → 1997)

2.0 16V / VR6 / 1.9 TDI (81 kW)

für / to fit servo TRW

(ch.) → 3A-R-099264

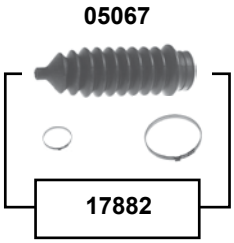

für / to fit servo ZF

(ch.) → 31-N-255989

	Ref. - No.			
02238	191 419 812	ProKit Spurstangenendstück / tie rod end		M12 x 1,5
03583	191 419 811	ProKit Spurstangenendstück / tie rod end		M12 x 1,5
05067	1H0 422 831 B	Lenkmanschette / steering boot		
17882	1H0 422 831 B S1	Rep. Satz Lenkmanschette / rep. kit steering boot		
19414	357 422 831 B	Lenkmanschette / steering boot		

Passat 3 (31/3A)

(1988 → 1997)

2.0 16V / VR6 / 1.9 TDI (81 kW)

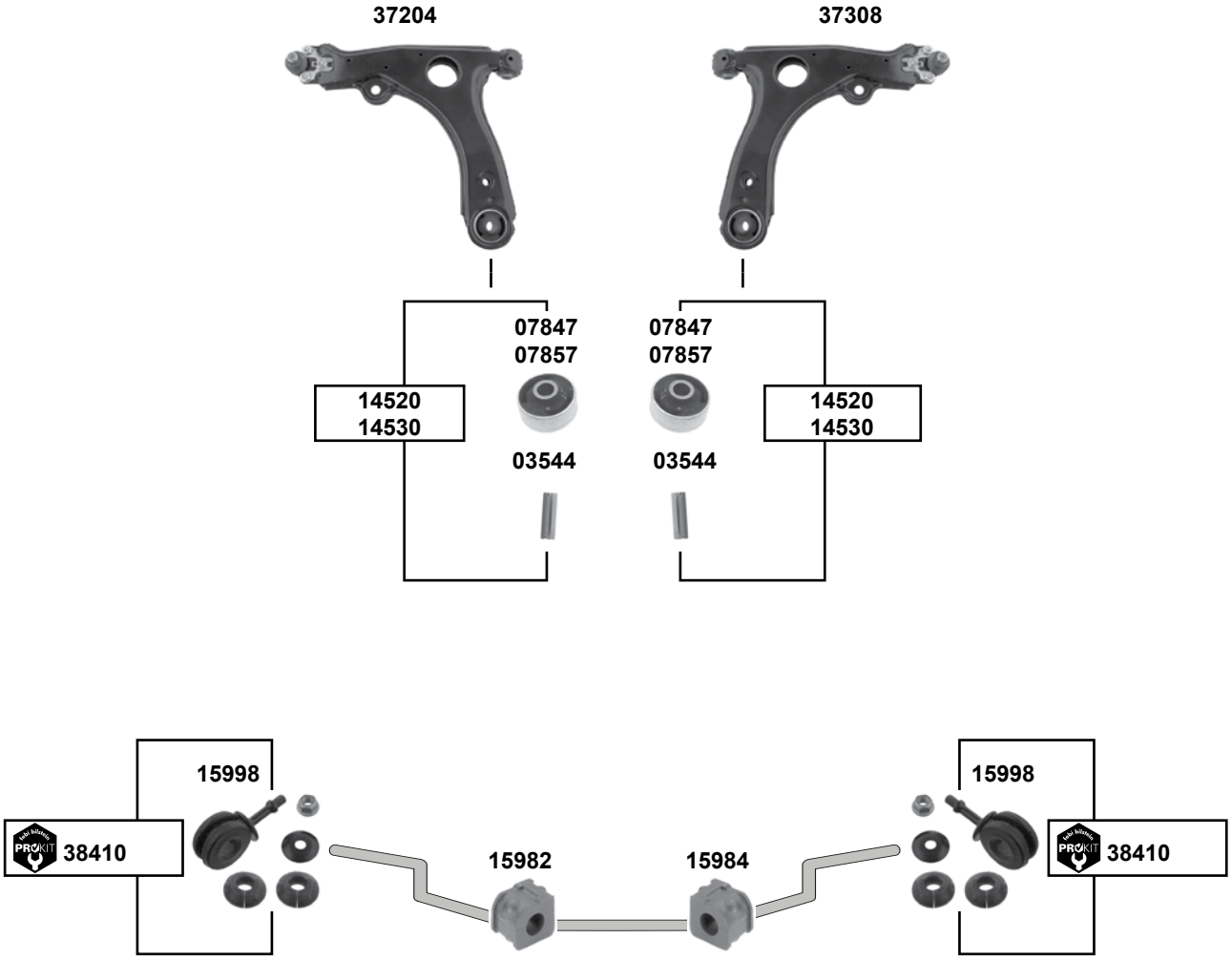

febi	Ref. - No.		ⓘ	
03544	191 407 190 A	Hülse / sleeve		50x17
07847	191 407 181 D	Querlenkerlager / control arm mount	NEW	17x60x41
07857	191 407 181 B	Querlenkerlager / control arm mount	OLD	17x60x41
14520	191 407 181 B S1	Querlenkerlager mit Hülse / control arm mount with sleeve	OLD	
14530	191 407 181 D S1	Querlenkerlager mit Hülse / control arm mount with sleeve	NEW	
15982	357 411 313 A	Stabilisatorlager / stabilizer mount		Ø I 22,7
15984	357 411 314 A	Stabilisatorlager / stabilizer mount		Ø I 22,7
15998	357 411 315 D	Verbindungsstange / connecting rod		Ø I 20
37204	357 407 151 S1	Querlenker / control arm	→ 93 **(ch.)** → 31-N-255 989	
37308	357 407 151 S2	Querlenker / control arm	→ 93 **(ch.)** → 31-N-255 989	
38410	357 411 315 D S1	ProKit Verbindungsstange / connecting rod		Ø I 20

Der Einbau darf nur durch geschultes Fachpersonal erfolgen. / The installation may exclusively be performed by trained specialist staff.

Passat 4 4motion
(3B2 / 3B5 / 3B6)
(1997 → 2005)

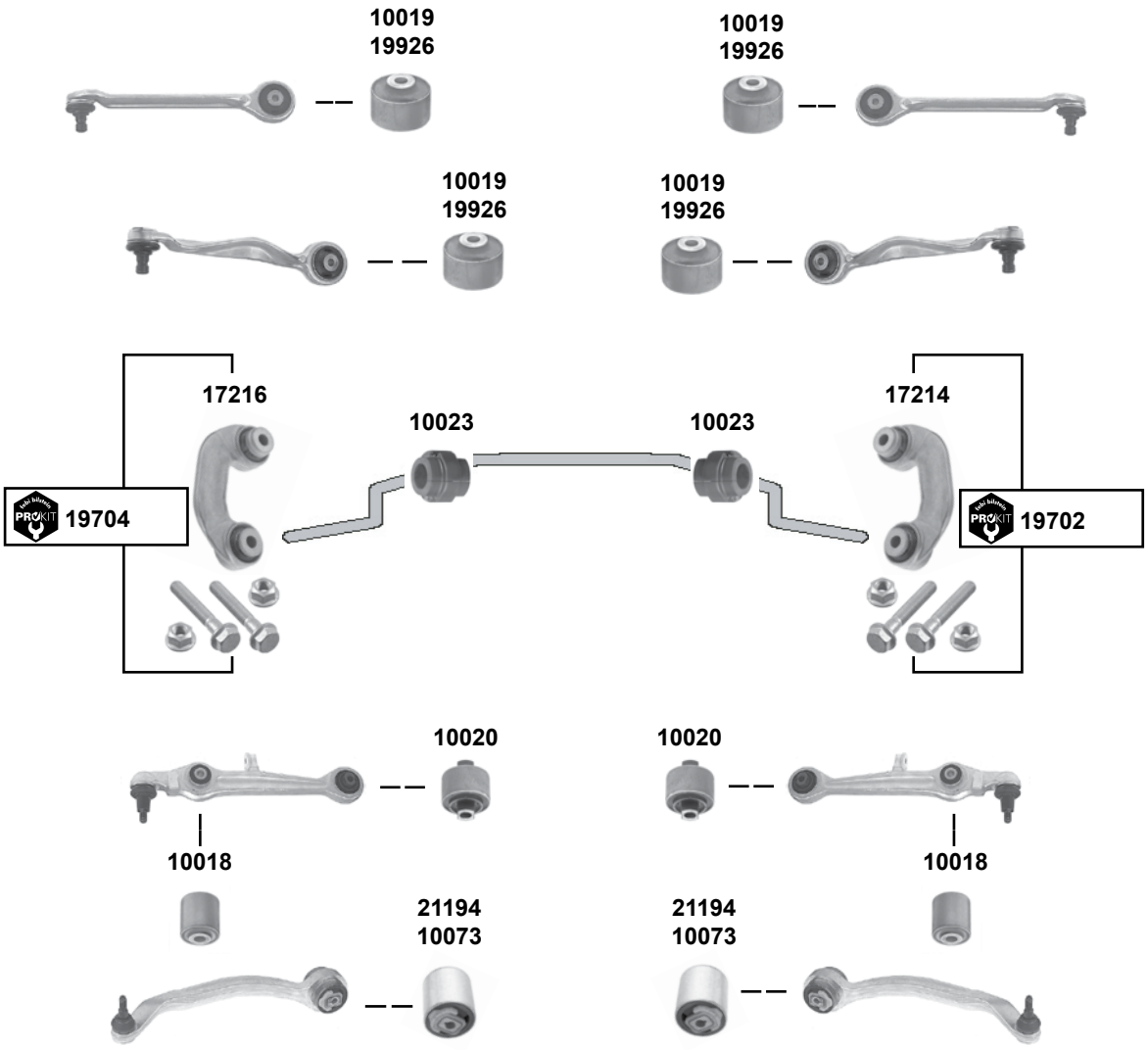

	Ref. - No.			
10018	4D0 407 181 H	Querlenkerlager / control arm mount		12x40x50
10019	4D0 407 515 C	Querlenkerlager / control arm mount	**(ch.)** → 3B-XE-113 734	10x46x40
10020	4D0 407 182 E	Querlenkerlager / control arm mount		12x50x60
10023	4D0 411 327 H	Stabilisatorlager / stabilizer mount		Ø I 27
10073	4D0 407 183 AC	Querlenkerlager / control arm mount	**OLD**	12x65x80
17214	8D0 411 318 D	Verbindungsstange rechts / connecting rod right		
17216	8D0 411 317 D	Verbindungsstange links / connecting rod left		
19702	8D0 411 318 D S1	ProKit Verbindungsstange / connecting rod		
19704	8D0 411 317 D S1	ProKit Verbindungsstange / connecting rod		
19926	4B0 407 515	Querlenkerlager / control arm mount	**(ch.)** 3B-XE-113 734 →	10x46x40
21194	4D0 407 183 AC	Querlenkerlager / control arm mount	**NEW**	

Passat 4 (3B)
(1997 → 2005)

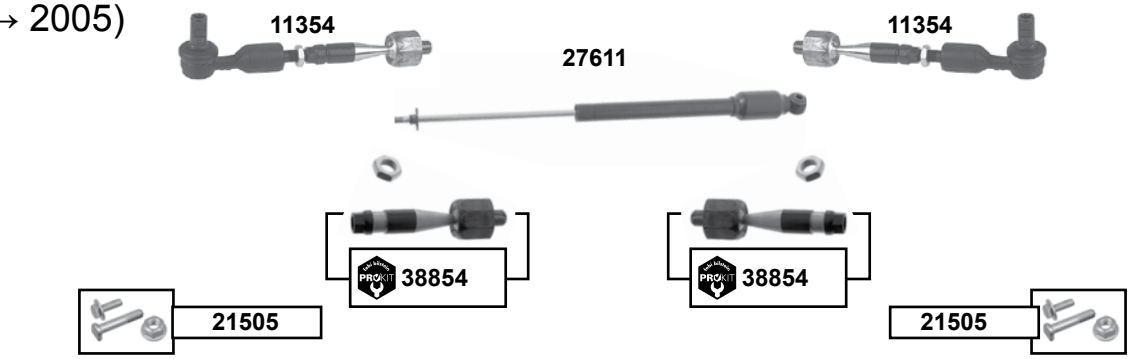

oben / upper

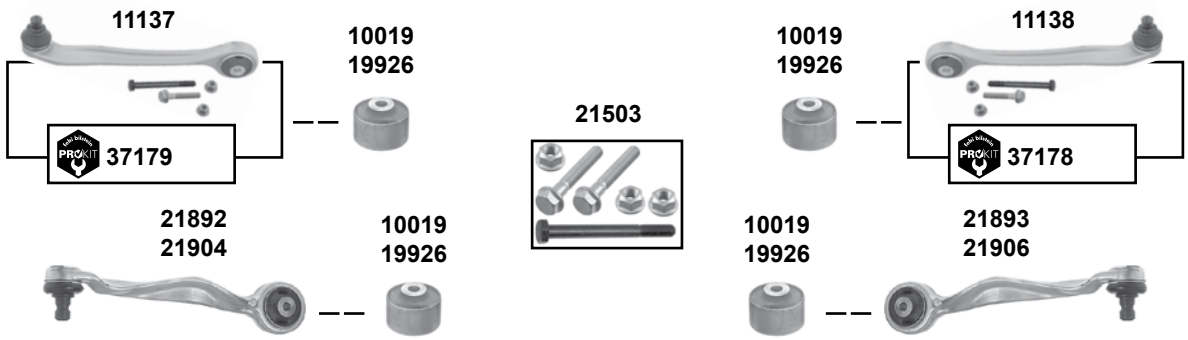

unten / lower

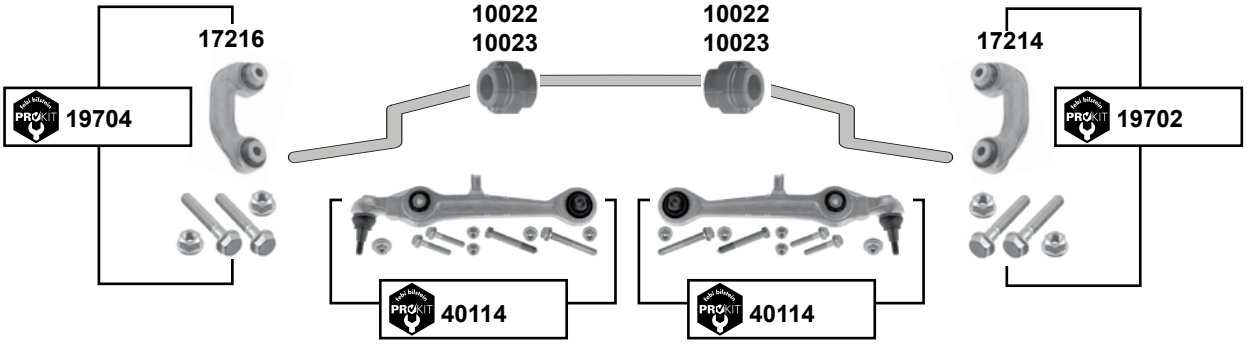

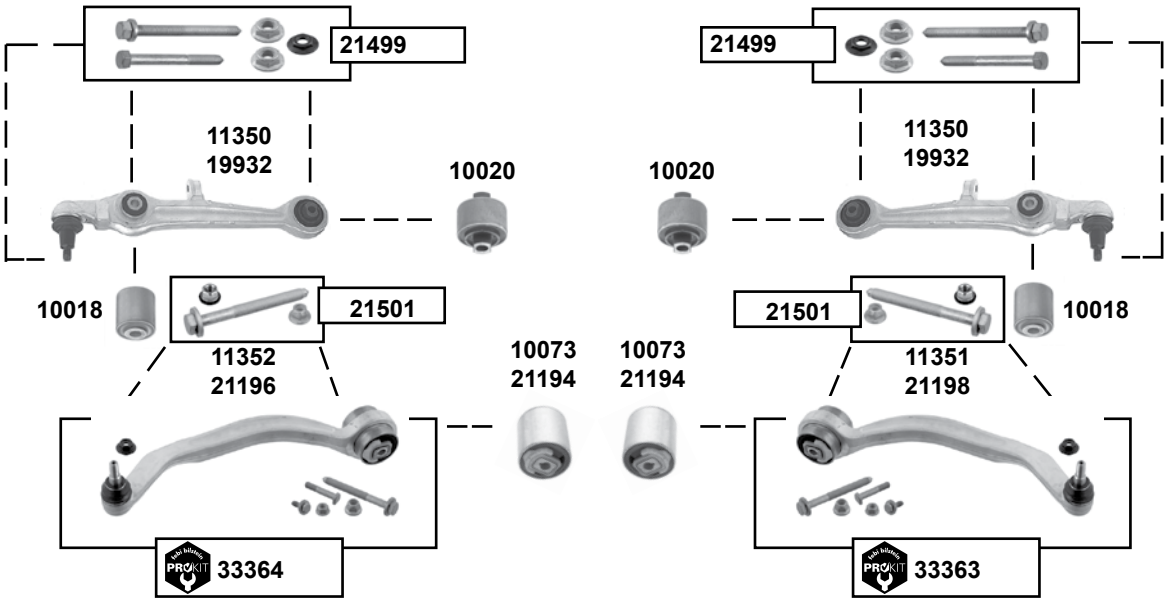

Der Einbau darf nur durch geschultes Fachpersonal erfolgen. / The installation may exclusively be performed by trained specialist staff.

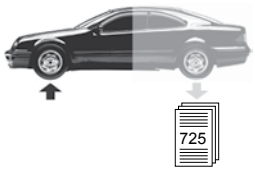

Passat 4 (3B)
(1997 → 2005)

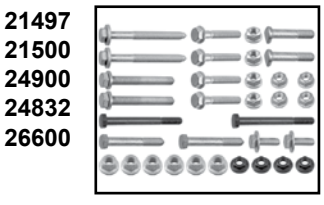

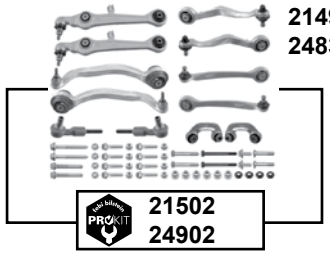

(1) **(ch.)** → 3B-VE-083 008
(ch.) → 3B-VP-102 593

(2) **(ch.)** 3B-VE-083 009 → / **(ch.)** 3B-VP-102 594 →

(3) **(ex.)** **(mot.)** AVF/AWX/ATJ / 97 → 03 **(ch.)** 3B-VE-083 009 → 3B-3-072 000 / **(ch.)** 3B-VP-102 594 → 3B-3-072 000

(4) **(ex.)** 1,9 TDi (96 kw) /
01 → 02: auch für Sonderschutzfahrzeuge / to fit for amoured vehicles

(5) **(ch.)** 3B-3-072 000 →

	Ref. - No.			
10018	4D0 407 181 H	Querlenkerlager / control arm mount		12x40x50
10019	4D0 407 515 C	Querlenkerlager / control arm mount	**(ch.)** → 3B-XE-113 734	10x46x40
10020	4D0 407 182 G	Querlenkerlager / control arm mount		12x50x60
10022	4D0 411 327 G	Stabilisatorlager / stabilizer mount	Limousine	Ø I 25
10023	4D0 411 327 H	Stabilisatorlager / stabilizer mount	Variant / 4motion	Ø I 27
10073	4D0 407 183 P	Querlenkerlager / control arm mount	97 → 00	12x65x80
11137	8E0 407 505 A	Querlenker, vorne / control arm, front		Alu
11138	8E0 407 506 A	Querlenker, vorne / control arm, front		Alu
11350	4D0 407 151 P	Querlenker, vorne / control arm, front	**(ch.)** → 3B-3-071999	
11351	8E0 407 694 E	Querlenker, hinten / control arm, rear	97 → 00	
11352	8E0 407 693 E	Querlenker, hinten / control arm, rear	97 → 00	
11354	4B0 419 801 M	Spurstange / tie rod	**(ch.)** → 3B-X-400000	
17214	8D0 411 318 D	Verbindungsstange / connecting rod		L 90
17216	8D0 411 317 D	Verbindungsstange / connecting rod		L 90
19702	8D0 411 318 D S1	ProKit Verbindungsstange / connecting rod		
19704	8D0 411 317 D S1	ProKit Verbindungsstange / connecting rod		
19926	4B0 407 515	Querlenkerlager / control arm mount	**(ch.)** 3B-XE-113 735 →	
19932	4B3 407 151 K	Querlenker / control arm	**(4)** **(ch.)** 3B-3-072000 →	
21194	4D0 407 183 AC	Querlenkerlager / control arm mounting	01 →	
21196	8E0 407 693 AG	Querlenker, hinten / control arm, rear	Variant / 4motion 03 → 05	Alu
21198	8E0 407 694 AG	Querlenker, hinten / control arm, rear	Variant / 4motion 03 → 05	Alu
21497	-	Schraubensatz / screw kit	**(3)**	
21499	-	Schraubensatz / screw kit		
21498	-	Schraubensatz / screw kit	**(3)**	
21500	8D0 498 998	Rep. Satz Querlenker / rep. kit control arm	**(3)**	
21501	-	Schraubensatz / screw kit		
21502	8D0 498 998 S1	ProKit Querlenker / control arm	**(3)**	
21503	-	Schraubensatz / screw kit		
21505	-	Schraubensatz / screw kit		
21892	8D0 407 509 G	Querlenker, hinten / control arm, rear	**(1)**	
21893	8D0 407 510 G	Querlenker, hinten / control arm, rear	**(1)**	
21904	8E0 407 509 A	Querlenker / control arm	**(2)**	
21906	8E0 407 510 A	Querlenker / control arm	**(2)**	
24832	-	Schraubensatz / screw kit	**(5)**	
24834	-	Schraubensatz / screw kit	**(5)**	
24900	4B3 498 998	Rep. Satz Querlenker / rep. kit control arm	**(5)**	
24902	4B3 498 998 S1	ProKit Querlenker / control arm	**(5)**	
26600	8D0 498 998 B	Rep. Satz Querlenker / rep. kit control arm	**(3)**	
27611	4D0 425 021 D	Lenkungsdämpfer / steering-damper		
33363	8E0 407 694 E S1	ProKit Querlenker / control arm	97 → 00	
33364	8E0 407 693 E S1	ProKit Querlenker / control arm	97 → 00	
37178	8E0 407 506 A S1	ProKit Querlenker / control arm		
37179	8E0 407 505 A S2	ProKit Querlenker / control arm		
38854	4B0 419 810 M	ProKit Axialgelenk / axial joint		
40114	4B3 407 151 K S1	ProKit Querlenker / control arm	**(ch.)** 3U-3-021398 / 3B-3-072001 →	

Passat 5 / CC (3C)

(2005 →) (2009 →) (2011 →)

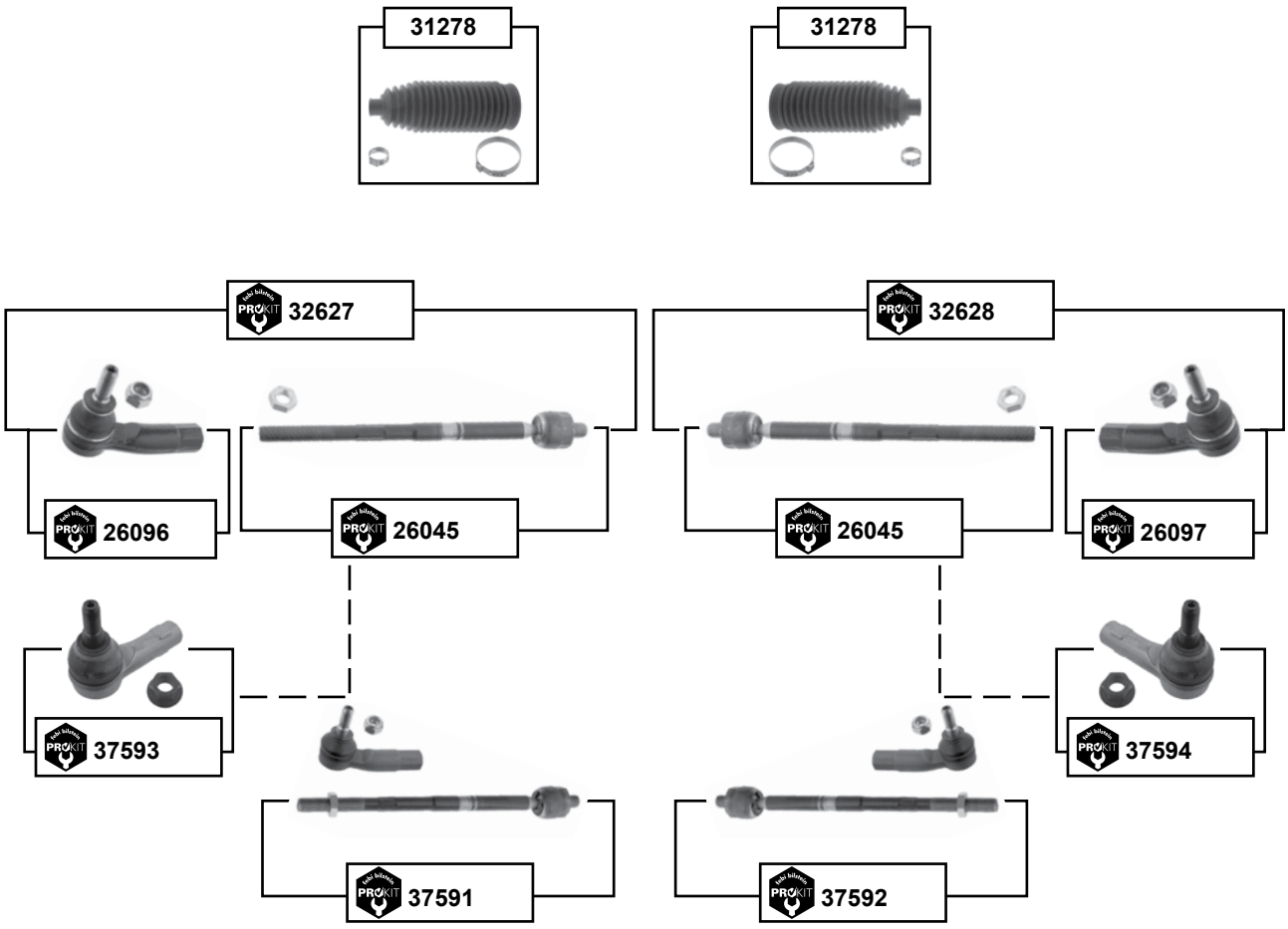

(1) Passat 5 / variant / 4motion (3C) 06 → 11
Passat (Typ 36) / variant / 4motion 11 →
Passat CC (3C) 09 →

febi bilstein	Ref. - No.		(1)	
26045	1K0 423 810 A	ProKit Spurstange / tie rod	**(1)**	
26096	1K0 423 811 E	ProKit Spurstangenendstück / tie rod end		M16 x 1,5
26097	1K0 423 812 E	ProKit Spurstangenendstück / tie rod end		M16 x 1,5
31278	1K0 423 831 A S1	Rep. Satz Lenkmanschette / rep. kit steering boot		
32627	1K0 423 810 A S1	ProKit Spurstange links / tie rod left		
32628	1K0 423 810 A S2	ProKit Spurstange rechts / tie rod right		
37591	1K0 423 811 K S1	ProKit Spurstange / tie rod		L 448
37592	1K0 423 812 K S1	ProKit Spurstange / tie rod		L 448
37593	1K0 423 811 K	ProKit Spurstangenendstück / tie rod end		M16 x 1,5
37594	1K0 423 812 K	ProKit Spurstangenendstück / tie rod end		M16 x 1,5

Der Einbau darf nur durch geschultes Fachpersonal erfolgen. / The installation may exclusively be performed by trained specialist staff.

Passat 5 / CC (3C)

(2005 →) (2009 →) (2011 →)

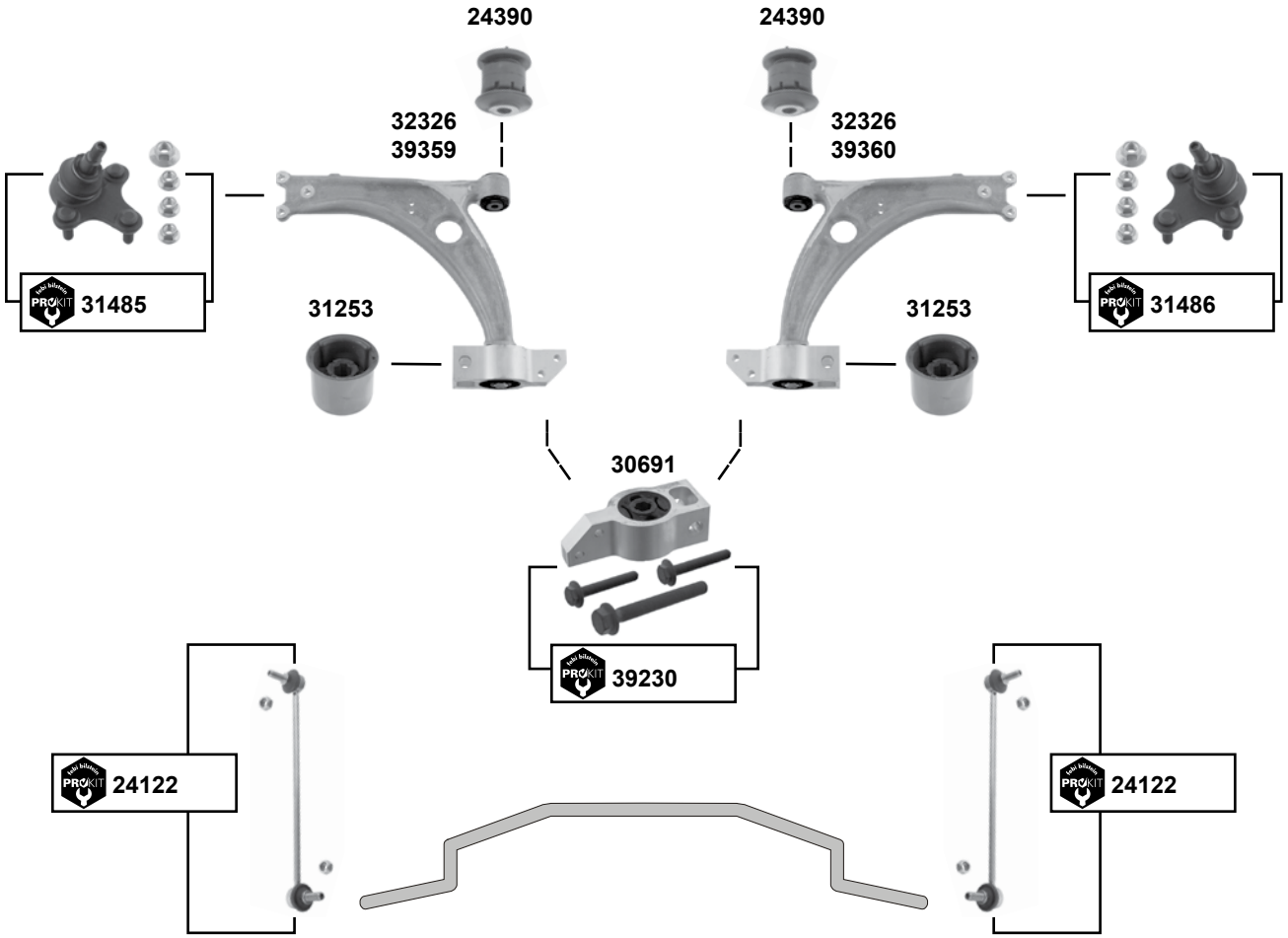

(1)	Passat 5 / variant / 4motion : 06 → 11 Passat CC : 09 → **(ex.)** PR-1ZG/1ZM
(2)	Passat 5 / variant / 4motion (3C) 06 → 11 Passat (Typ 36) / variant / 4motion 11 → Passat CC (3C) 09 →
(3)	Passat CC PR-1ZG/1ZM

	Ref. - No.			
24122	1K0 411 315 R	ProKit Verbindungsstange / connecting rod	**(2)**	
24390	1K0 407 182	Querlenkerlager / control arm mount	**(2)**	Ø A 48 H 54
30691	3C0 199 231 D	Querlenkerlager / control arm mount	**(1)**	
31253	1K0 407 183 E	Querlenkerlager / control arm mount	**(2)**	Ø A 63
31485	3C0 407 365 A S1	Rep. Satz Traggelenk / rep. kit ball joint	**(1)**	M12 x 1,5
31486	3C0 407 366 A S1	Rep. Satz Traggelenk / rep. kit ball joint	**(1)**	M12 x 1,5
32326	3C0 407 151 G	Querlenker / control arm	**(1)** Alu	
39230	3C0 199 231 E S1	ProKit Querlenkerlagersatz / control arm mount kit		
39359	5N0 407 151	Querlenker / control arm	**(3)** Stahl / steel	
39360	5N0 407 152	Querlenker / control arm	**(3)** Stahl / steel	

Passat (Typ 36)
(2011 →)

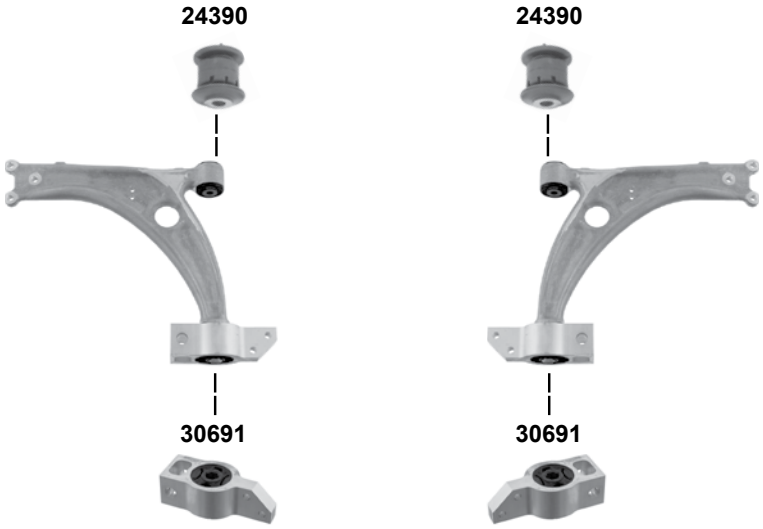

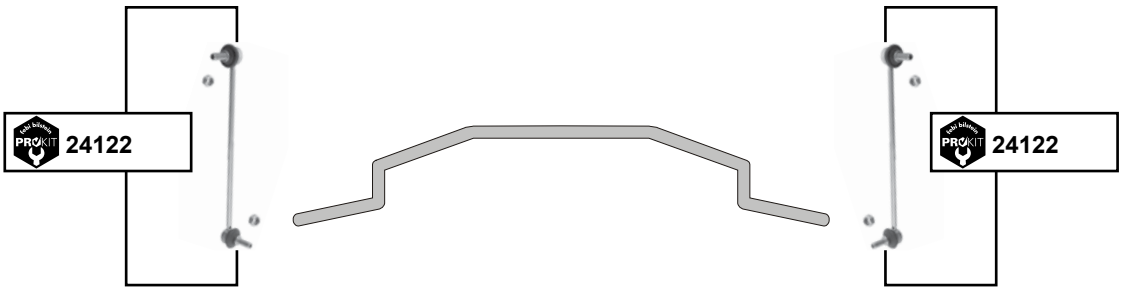

Ref. - No.			
24122	1K0 411 315 R	ProKit Verbindungsstange / connecting rod	
24390	1K0 407 182	Querlenkerlager / control arm mount	Ø A40 H54
30691	3C0 199 231 D	Querlenkerlager / control arm mount	

Der Einbau darf nur durch geschultes Fachpersonal erfolgen. / The installation may exclusively be performed by trained specialist staff.

Passat 6 (A32)
(2011 →)

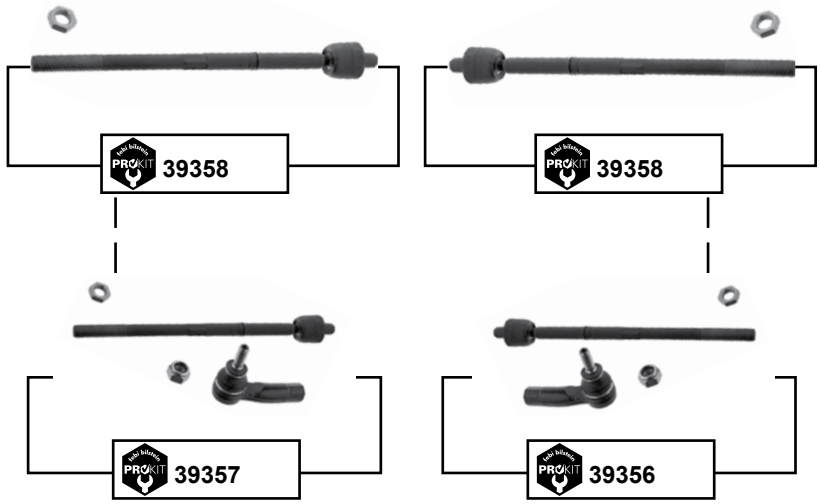

	(1) Gummimetalllager / rubber metal mount		**(2)** PR-1ZG/1ZM	
Ref. - No.				
36752	1K0 407 183 P	Querlenkerlager / control arm mount	**(1)**	Ø I 13
39356	561 423 810 S1	ProKit Spurstange / tie rod	PR-1N1/1N3 / servo	
39357	561 423 810 S2	ProKit Spurstange / tie rod	PR-1N1/1N3 / servo	
39358	561 423 810	ProKit Axialgelenk / axial joint	Servotronic / PR-1N3	M16 x 1,5
39359	5N0 407 151	Querlenker / control arm	**(2)** Stahl / steel	
39360	5N0 407 152	Querlenker / control arm	**(2)** Stahl / steel	

Phaeton (3D)
(2002 →)

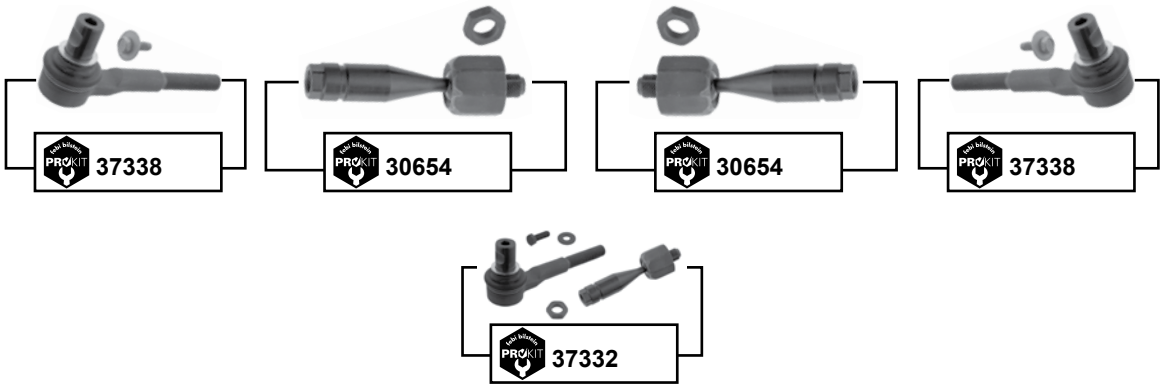

oben / upper

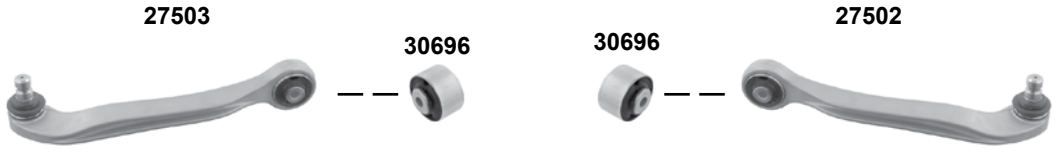

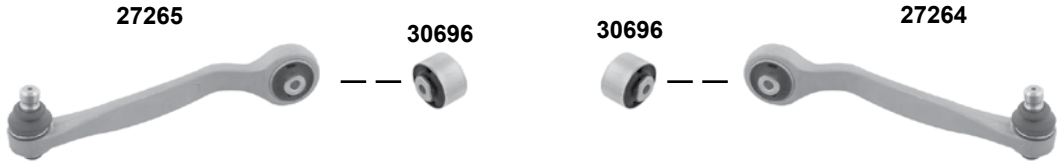

unten / lower

ebi bilstein	Ref. - No.			
27502	4E0 407 506 B	Querlenker / control arm		
27503	4E0 407 505 B	Querlenker / control arm		
27264	4E0 407 510 B	Querlenker / control arm		
27265	4E0 407 509 B	Querlenker / control arm		
29450	4E0 407 182 C	Querlenkerlager / control arm mounting		Ø A 55
30654	4E0 419 810 C	ProKit Axialgelenk / axial joint		M16 x 1,5
30696	8D0 407 515 C	Querlenkerlager / control arm mounting		
37332	4E0 419 801 E S2	ProKit Spurstange mit Schraube / tie rod with screw		
37338	4E0 419 811 E S1	ProKit Spurstangenendstück / tie rod end		

Der Einbau darf nur durch geschultes Fachpersonal erfolgen. / The installation may exclusively be performed by trained specialist staff.

Polo 1 / 2 (80/86/87)

(1975 → 1994)

(ex.) G40

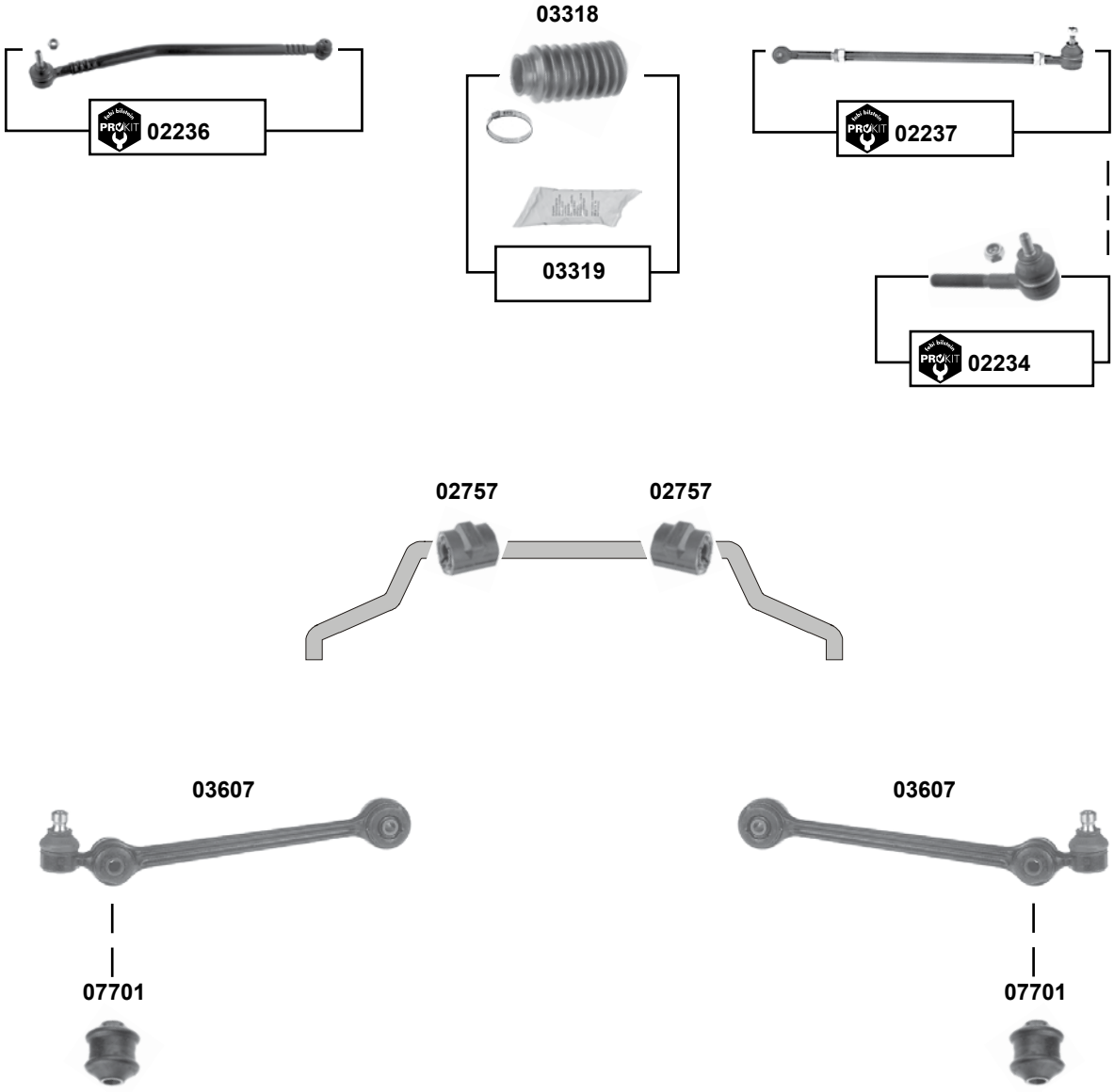

	Ref. - No.			
02234	811 419 812	ProKit Spurstangenendstück / tie rod end		M10 x 1
02236	871 419 801 A	ProKit Spurstange / tie rod	LHD / **(ch.)** -D-000 001 →	
02237	871 419 802	ProKit Spurstange / tie rod	LHD / **(ch.)** -D-000 001 →	
02757	867 411 313	Stabilisatorlager / stabilizer mount		Ø I 16,5
03318	861 419 831 B S1	Rep. Satz Lenkmanschette / rep. kit steering boot	**(ch.)** F 86A 0000 001 →	
03319	861 419 831 B	Lenkmanschette / steering boot	**(ch.)** F 86A 0000 001 →	
03607	861 407 151 B	Querlenker / control arm	**(ch.)** 869 2523 523 →	
07701	861 407 183	Stabilisatorlager / stabilizer mount		12x34x44,5

Polo 3 (6N1)
(1995 → 2000)

man.

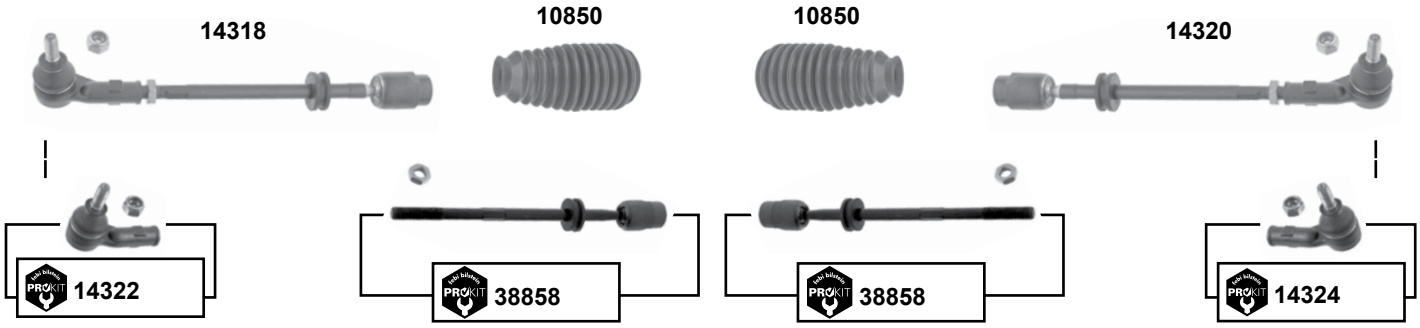

servo

(ch.) → 6N-WW-078 256 / 6N-WX-078 256 / 6N-XY-156 681 (LHD) / 6N-WY-172 198 (RHD)

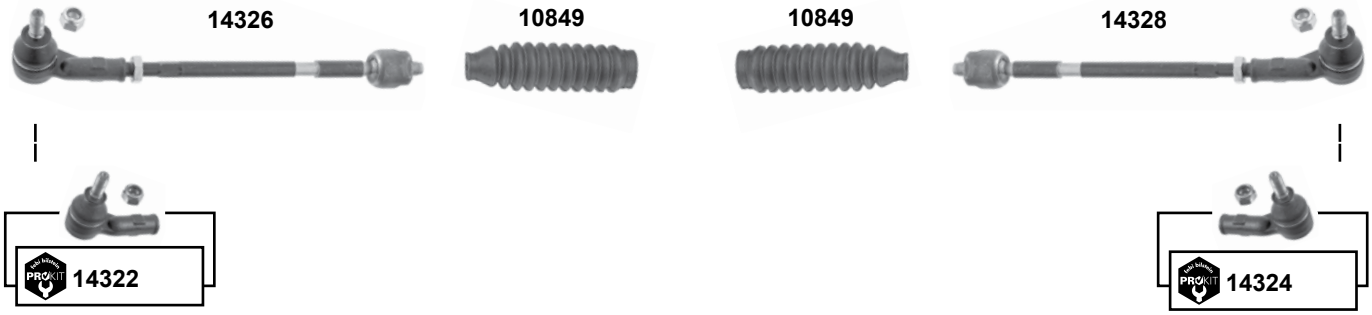

(ch.) 6N-WW-078 257 / 6N-WX-078 257 / 6N-XY-156 682 (LHD) / 6N-WY-172 199 (RHD) →

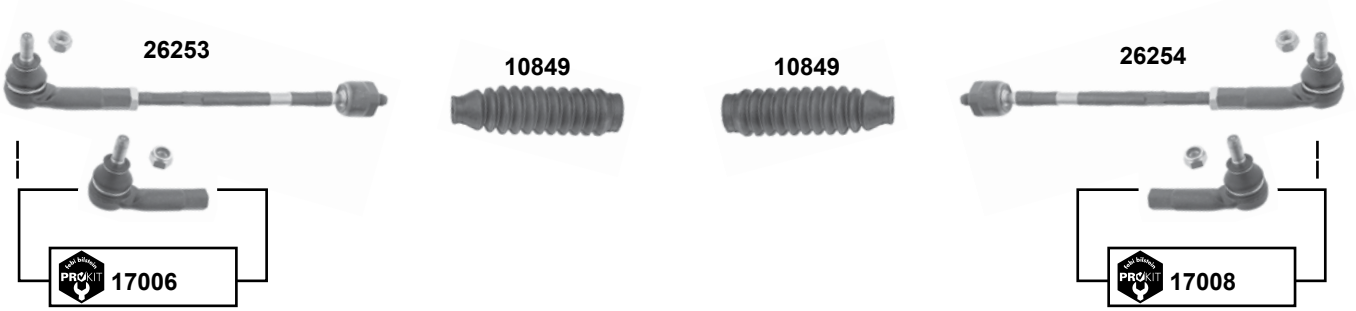

	Ref. - No.			
10849	6N0 422 831	Lenkmanschette / steering boot		
10850	6N0 419 831	Lenkmanschette / steering boot		
14318	6N0 419 803	Spurstange / tie rod		
14320	6N0 419 804	Spurstange / tie rod		
14322	6N0 422 811	ProKit Spurstangenendstück / tie rod end	servo	M12 x 1,5
14324	6N0 422 812	ProKit Spurstangenendstück / tie rod end	servo	M12 x 1,5
14326	6N0 422 803 A	Spurstange / tie rod		
14328	6N0 422 804 A	Spurstange / tie rod		
17006	6E0 419 811	ProKit Spurstangenendstück / tie rod end		M12 x 1,5
17008	6X0 422 812	ProKit Spurstangenendstück / tie rod end		M12 x 1,5
26253	6N0 422 803 D	Spurstange / tie rod		M12 x 1,5
26254	6N0 422 804 D	Spurstange / tie rod		M12 x 1,5
38858	6N0 419 810	ProKit Axialgelenk / axial joint	**(ch.)** → 6N-Y-050 000	

Der Einbau darf nur durch geschultes Fachpersonal erfolgen. / The installation may exclusively be performed by trained specialist staff.

Polo 3 (6N1)
(1995 → 2000)

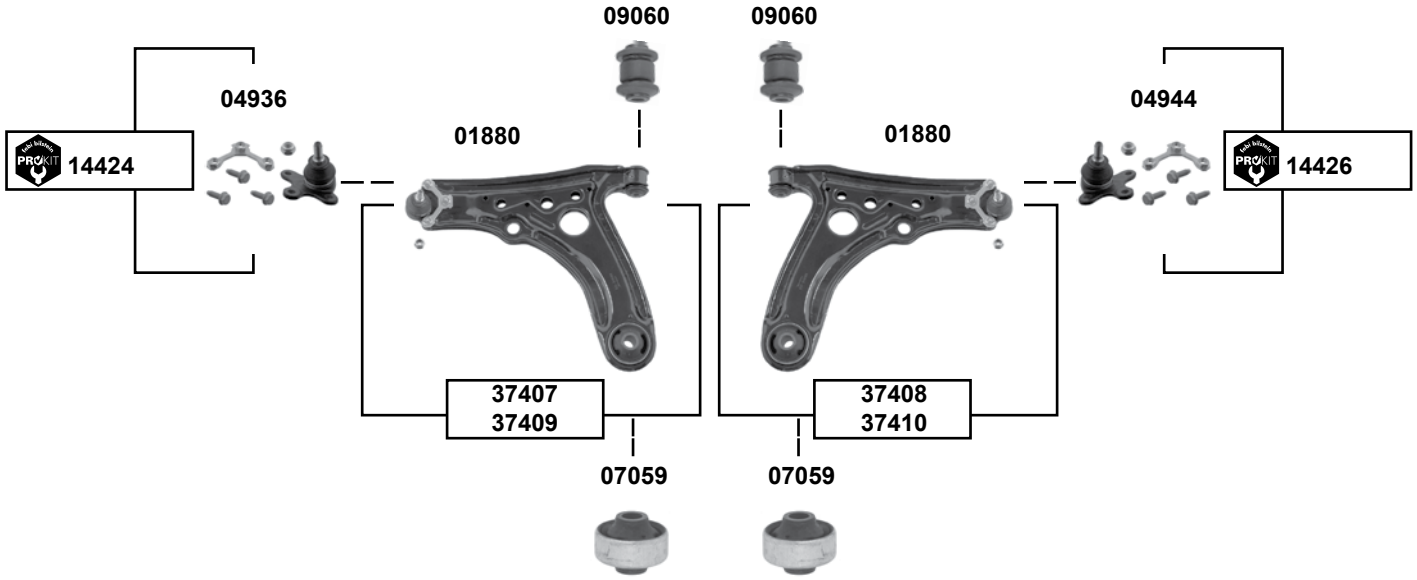

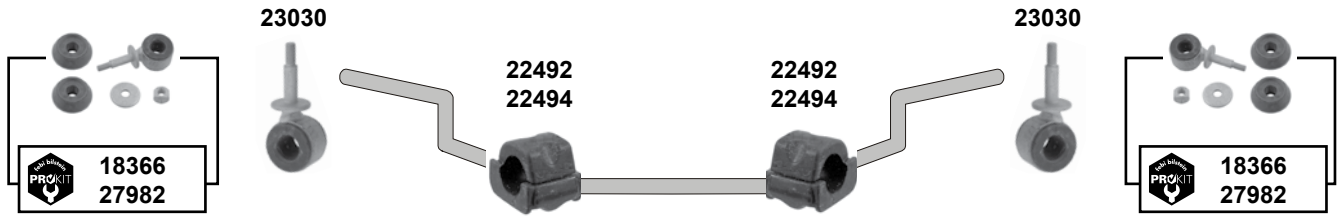

(1)	für Bremsscheibendurchmesser (mm) / for brake disk diameter (mm): 239
(2)	Stabilisator / stabilizer Ø 20/22 mm

	Ref. - No.			
01880	6N0 407 151 B	Querlenker / control arm		
04936	6N0 407 365	Traggelenk / ball joint		M10 x 1
04944	6N0 407 365	Traggelenk / ball joint		M10 x 1
07059	6N0 407 181	Querlenkerlager / control arm mount		17x61x46
09060	6N0 407 182	Querlenkerlager / control arm mount		10x28x47
14424	6N0 407 365 S1	ProKit Traggelenk / ball joint		M10 x 1
14426	6N0 407 365 A S1	ProKit Traggelenk / ball joint		M10 x 1
18366	6N0 411 315 C S1	ProKit Verbindungsstange / connecting rod	**(ch.)** → 6K-V-047 501	
22492	6X0 411 313	Stabilager / stabilizer mounting		Ø I 18
22494	6X0 411 313 A	Stabilager / stabilizer mounting		Ø I 20
23030	6N0 411 315 D	Verbindungsstange / connecting rod	**(2)**	
27982	6K0 411 315 S1	ProKit Verbindungsstange / connecting rod	**(ch.)** 6K-V-047 501→	Ø 1 16,5
37407	6X0 407 151 A S2	Rep. Satz Querlenker / rep. kit control arm	PR-1LB,1LM,1ZC,1ZN	
37408	6X0 407 151 A S3	Rep. Satz Querlenker / rep. kit control arm	PR-1LB,1LM,1ZC,1ZN	
37409	6N0 407 151 B S1	Rep. Satz Querlenker / rep. kit control arm	**(1)**	
37410	6N0 407 151 B S2	Rep. Satz Querlenker / rep. kit control arm	**(1)**	

Polo 3 (6N2)
(2000 → 2002)

man.

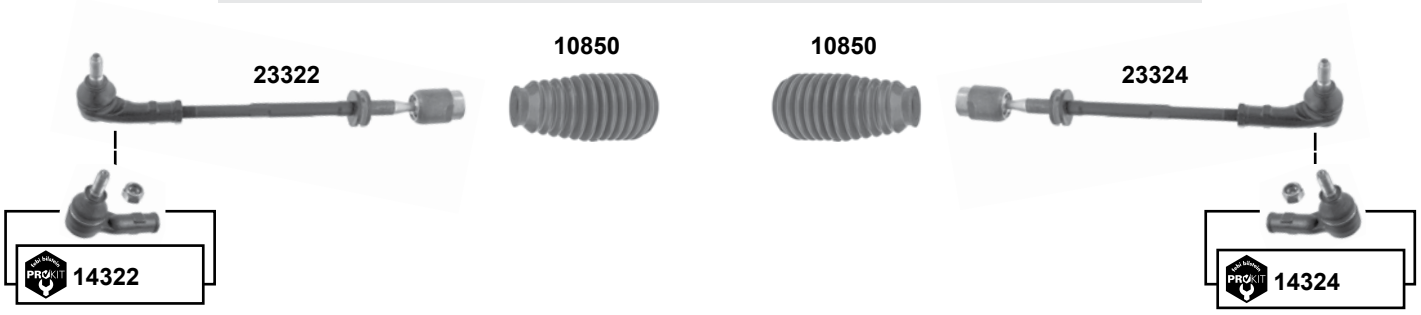

servo

→ 47 Kw (64 PS)

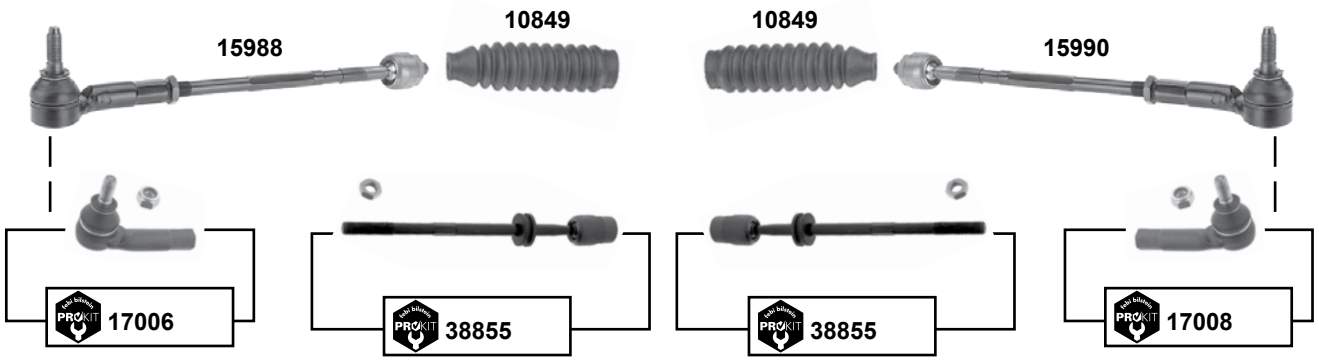

55 Kw (75PS) →

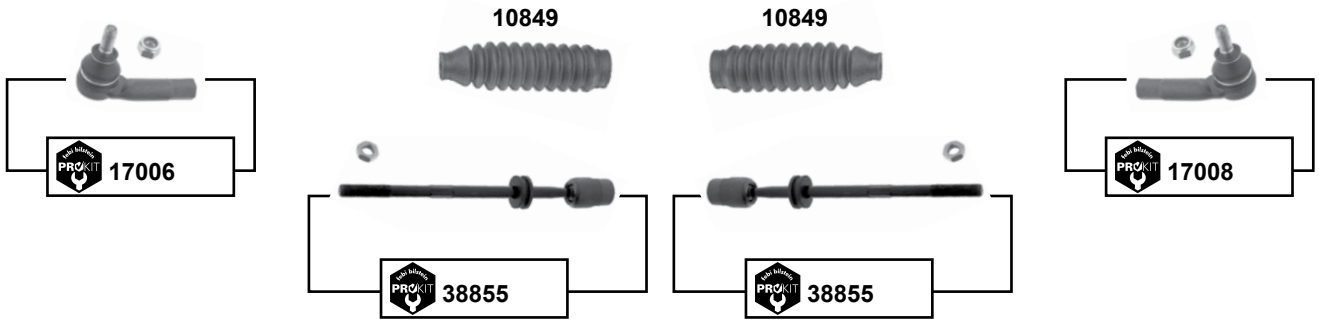

febi bilstein	Ref. - No.			
10849	6N0 422 831	Lenkmanschette / steering boot		
10850	6N0 419 831	Lenkmanschette / steering boot		
14322	6N0 422 811	ProKit Spurstangenendstück / tie rod end	servo	M12 x 1,5
14324	6N0 422 812	ProKit Spurstangenendstück / tie rod end	servo	M12 x 1,5
15988	6X0 422 803	Spurstange / tie rod		
15990	6X0 422 804	Spurstange / tie rod		
17006	6E0 419 811	ProKit Spurstangenendstück / tie rod end		M12 x 1,5
17008	6X0 422 812	ProKit Spurstangenendstück / tie rod end		M12 x 1,5
23322	6X0 419 803 A	Spurstange / tie rod	**(mot.)** ALD/AUC	
23324	6X0 419 804 A	Spurstange / tie rod		
38855	6X0 422 810	ProKit Axialgelenk / axial joint	servo / PR-1N1/1N5	

Der Einbau darf nur durch geschultes Fachpersonal erfolgen. / The installation may exclusively be performed by trained specialist staff.

Polo 3 (6N2)
(2000 → 2002)

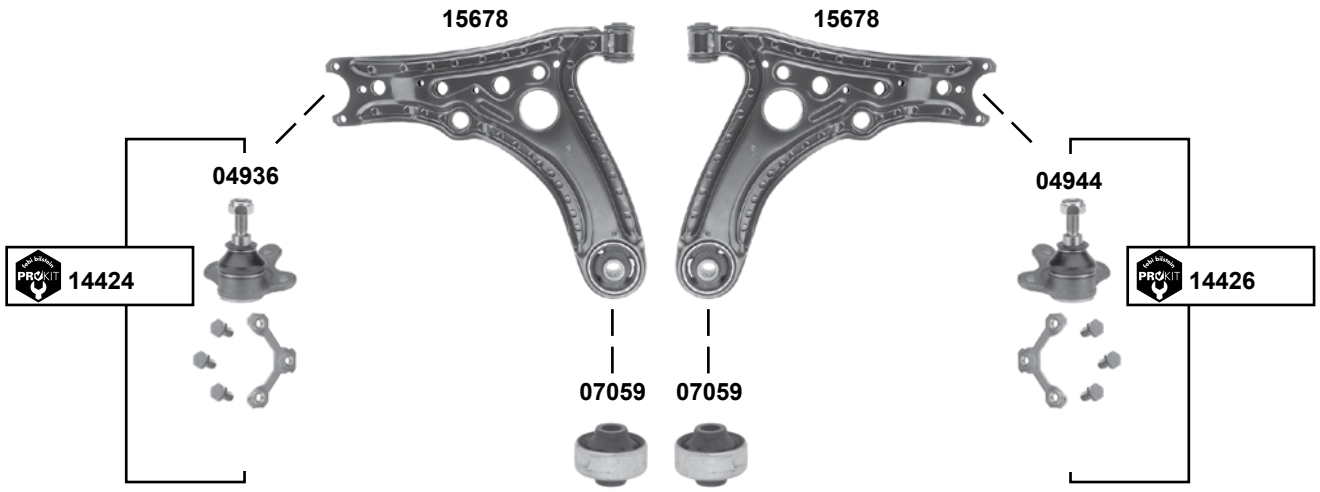

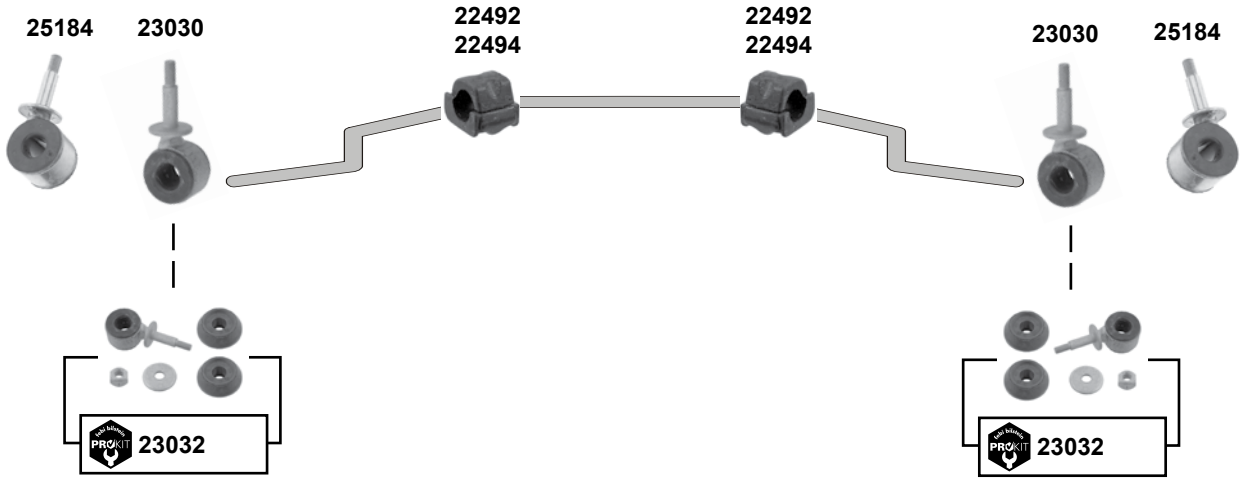

(1) Stabilisator / stabilizer Ø 18 mm / **(ch.)** 6N-Y-500 001→

(2) Stabilisator / stabilizer Ø 20/22 mm

	Ref. - No.			
04936	6N0 407 365	Traggelenk / ball joint		M10 x 1
04944	6N0 407 365 A	Traggelenk / ball joint		M10 x 1
07059	6N0 407 181	Querlenkerlager / control arm mount		17x61x46
14424	6N0 407 365 S1	ProKit Traggelenk / ball joint		M10 x 1
14426	6N0 407 365 A S1	ProKit Traggelenk / ball joint		M10 x 1
15678	6X0 407 151 A	Querlenker / control arm		
22492	6X0 411 313	Stabilager / stabilizer mounting		Ø I 18
22494	6X0 411 313 A	Stabilager / stabilizer mounting		Ø I 20
23030	6N0 411 315 D	Verbindungsstange / connecting rod	**(2)**	
23032	6N0 411 315 D S1	ProKit Verbindungsstange / connecting rod	**(2)**	
25184	6N0 411 315 C	Verbindungsstange / connecting rod	**(1)**	

Polo 4 (9N)
(2002 → 2010)

man.

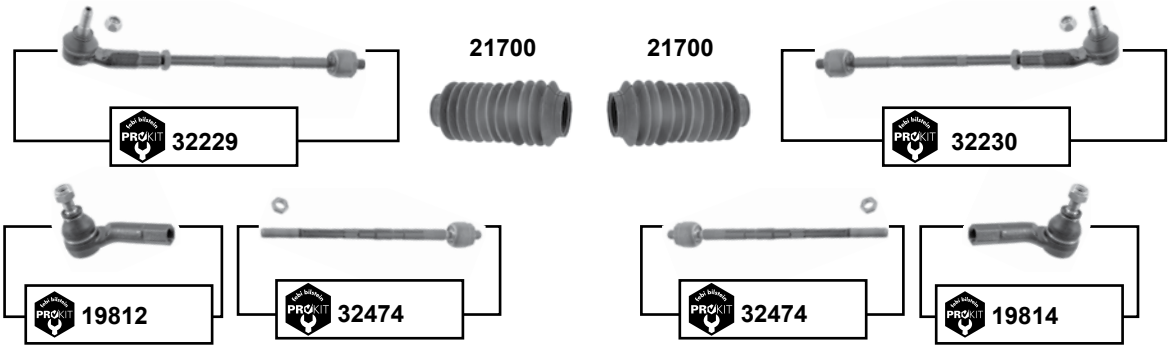

für / to fit servo TRW

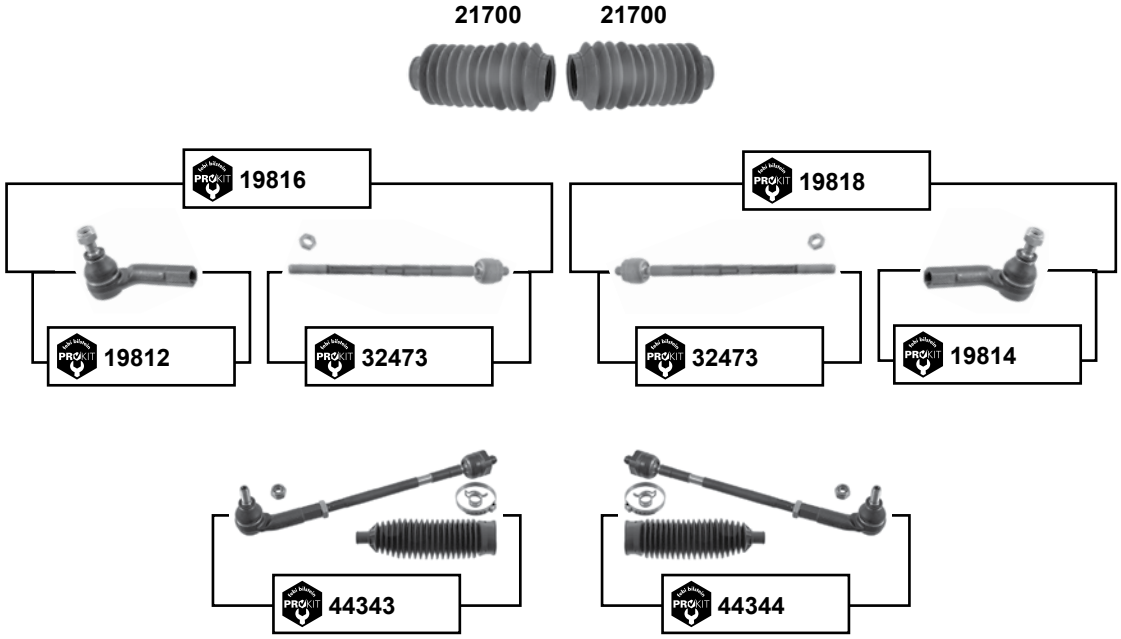

für / to fit servo KOYO

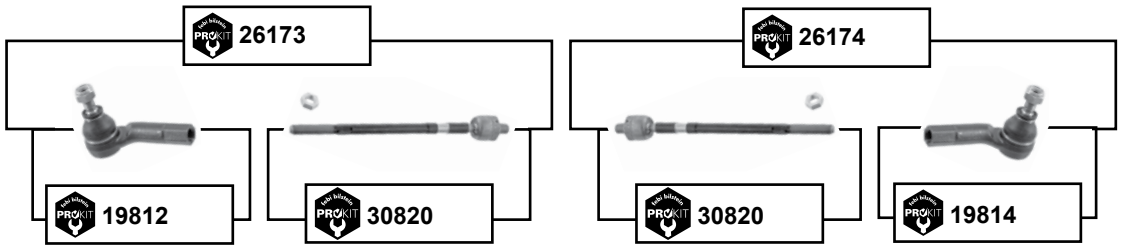

Der Einbau darf nur durch geschultes Fachpersonal erfolgen. / The installation may exclusively be performed by trained specialist staff.

Polo 4 (9N)
(2002 → 2010)

(1)	**(ch.)** 9N-2000001 → 9N-3-190000
(2)	man. **(ch.)** → 9N-3Y201497 servo TRW: **(ch.)** → 9N-3D150674
(3)	servo TRW: **(ch.)** → 9N-3Y201497 man. **(ch.)** → 9N-3D150674
(4)	02 → 07 **(ch.)** → 9N-7B006 318 / **(ch.)** → 9N-7D045 484 / **(ch.)** → 9N-7Y123 244

	Ref. - No.			
19812	6R0 423 811	ProKit Spurstangenendstück / tie rod end	**(2)**	
19814	6R0 423 812	ProKit Spurstangenendstück / tie rod end	**(2)**	
19816	6Q0 423 803 P	ProKit Spurstange / tie rod	**(1)**	
19818	6Q0 423 804 P	ProKit Spurstange / tie rod	**(1)**	
21700	6E0 419 831	Lenkmanschette / steering boot	**(3)**	
26173	6Q0 423 803 G	ProKit Spurstange / tie rod		
26174	6Q0 423 804 G	ProKit Spurstange / tie rod		
30820	6Q0 423 810 C	ProKit Spurstange / tie rod	**(4)**	M14 x 1,5
32229	6Q0 419 803 F	ProKit Spurstange / tie rod		M12 x 1,5
32230	6Q0 419 804 F	ProKit Spurstange / tie rod		M12 x 1,5
32473	6Q0 423 810 P	ProKit Spurstange / tie rod	→ 10	M14 x 1,5
32474	6Q0 419 810 B	ProKit Spurstange / tie rod		M14 x 1,5
44343	6Q0 423 803 P S1	ProKit Spurstange / tie rod	PR-1N2/1N5	
44344	6Q0 423 804 P S1	ProKit Spurstange / tie rod	PR-1N2/1N5	

Polo 4 (9N)
(2002 → 2010)

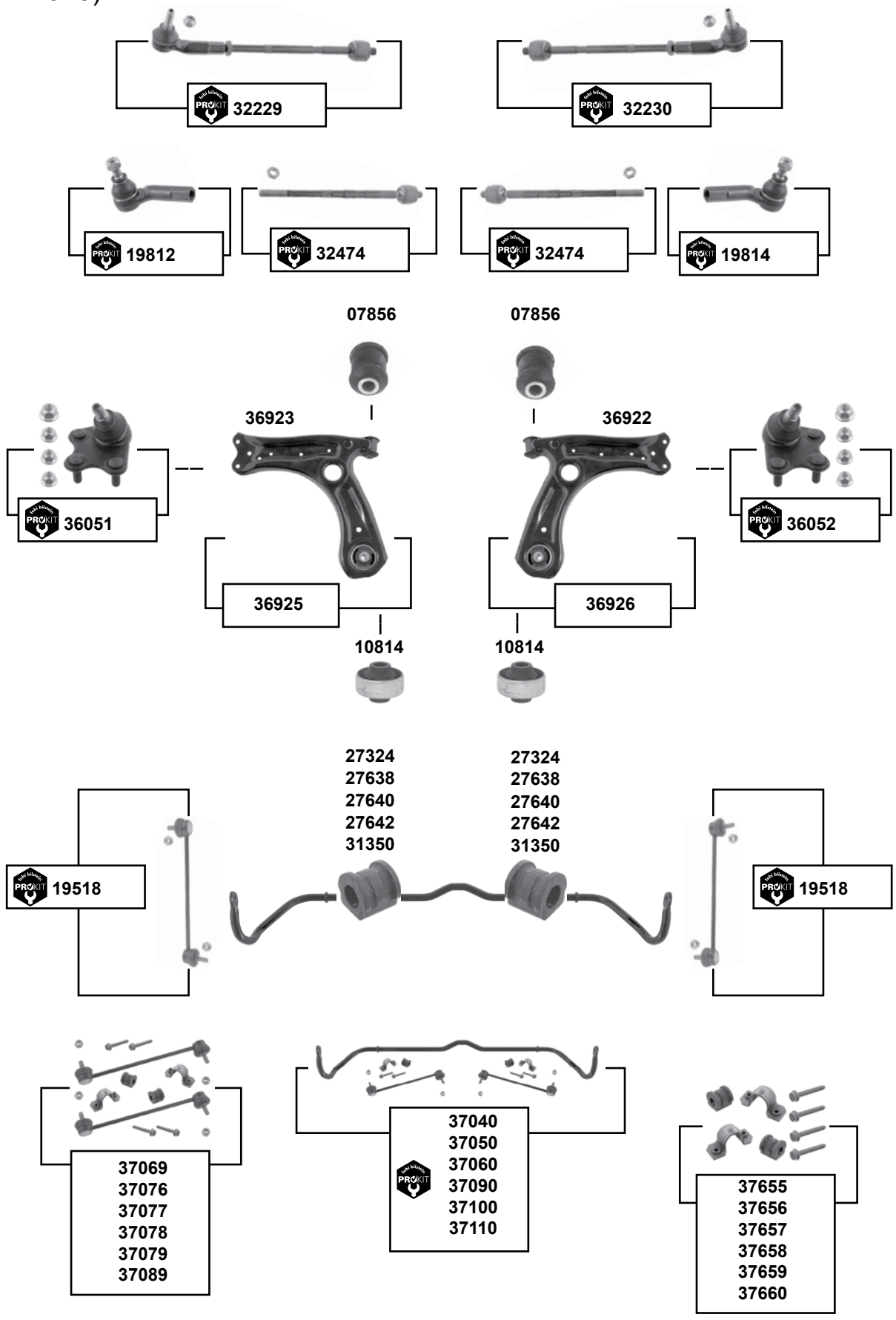

Der Einbau darf nur durch geschultes Fachpersonal erfolgen. / The installation may exclusively be performed by trained specialist staff.

Polo 4 (9N)
(2002 → 2010)

(1)	09 → 10 / **(ch.)** 9N-9-050001 → / **(mot.)** BBM / BZG / BUD / BTS / BJX / BBU / BNM / BNV/ BWB / BMS / ASY / ATD / AXR / BMT / ASZ / BLT		
(2)	**(ch.)** 9N-9-175001 → **(mot.)** BLM / BAH / BBX	**(3)**	→ 03 / **(ch.)** → 9N-3-150 000
(4)	02 → 03 / **(ch.)** → 9N-3D-170 762 / **(ch.)** → 9N-3Y-245 376		
(5)	**(ch.)** 9N-9Y035 001 → / **(ch.)** 9N-9B031 001 → / **(ch.)** 9N-9U022 151 → / PR-1LQ/1LR/1ZF/1ZG/1ZJ/1LN/1ZH		
(6)	→ 05 / **(ch.)** → 9N-3-150 000 / PR-0AQ	**(9)**	→ 05 / **(ch.)** 9N-3-150 001 → / PR-0AQ
(7)	→ 05 / **(ch.)** → 9N-3-150 000 / PR-0AR	**(10)**	→ 05 / **(ch.)** 9N-3-150 001 → / PR-0AR
(8)	→ 05 / **(ch.)** → 9N-3D-170 762 / 9N-3Y-245 376	**(11)**	→ 05 / **(ch.)** 9N-3-150 001 → / PR-0AS
(12)	05 → 09 **(ch.)** 9N-9Y035 001 → / **(ch.)** 9N-9B031 001 → / **(ch.)** 9N-9U022 151 →		
(13)	PR-0AS / **(ch.)** 9N-3D170 763 → / **(ch.)** 9N-3Y245 377 →		
(14)	→ 05 PR-0AR / **(ch.)** → 9N-3-150 000	**(15)**	→ 05 PR-0AQ / **(ch.)** → 9N-3-150 000
(16)	PR-0AS / **(ch.)** → 9N-3D170 762 / **(ch.)** → 9N-3Y245 376		
(17)	**(ch.)** 9N-9Y035 001 → / **(ch.)** 9N-9B031 001 → / **(ch.)** 9N-9U022 151 →		

	Ref. - No.			
07856	357 407 182	Querlenkerlager / control arm mount	**(1)**	Ø A 33
10814	1J0 407 181	Querlenkerlager hinten / control arm mount rear	**(1) (2)**	Ø A 60 Ø I 13
19518	6Q0 411 315 Q	ProKit Verbindungsstange / connecting rod	Limousine (Sedan) 04 → 07	
19812	6R0 423 811	ProKit Spurstangenendstück / tie rod end	**(2)**	
19814	6R0 423 812	ProKit Spurstangenendstück / tie rod end	**(2)**	
27324	6Q0 411 314 F	Stabilisatorlager / stabilizer mount	**(3)**	Ø I 19,8
27638	6Q0 411 314 P	Stabilisatorlager / stabilizer mount		Ø I 16
27640	6Q0 411 314 Q	Stabilisatorlager / stabilizer mount		Ø I 17
27642	6Q0 411 314 R	Stabilisatorlager / stabilizer mount	PR-0AS	Ø I 18
31350	8Z0 411 314 B	Stabilisatorlager / stabilizer mount	**(4)**	Ø I 20,8
32229	6Q0 419 803 F	ProKit Spurstange / tie rod		M12 x 1,5
32230	6Q0 419 804 F	ProKit Spurstange / tie rod		M12 x 1,5
32474	6Q0 419 810 B	ProKit Spurstange / tie rod		M14 x 1,5
36051	6R0 407 365 A	ProKit Traggelenk / ball joint	**(5)**	
36052	6R0 407 366 A	ProKit Traggelenk / ball joint	**(5)**	
36922	6R0 407 152 E	Querlenker / control arm	**(12)**	
36923	6R0 407 151 E	Querlenker / control arm	**(12)**	
36925	6R0 407 151 E S1	Rep. Satz Querlenker / rep. kit control arm	**(17)**	
36926	6R0 407 152 E S1	Rep. Satz Querlenker / rep. kit control arm	**(17)**	
37040	6Q0 411 305 AL S1	ProKit Stabilisatorsatz / stabilizer kit	**(6)**	
37050	6Q0 411 305 AM S1	ProKit Stabilisatorsatz / stabilizer kit	**(7)**	
37060	6Q0 411 305 AN S1	ProKit Stabilisatorsatz / stabilizer kit	**(8)** PR-0AS	
37069	6Q0 411 314 Q S1	Stabilisatorlagersatz / anti roll bar bush kit	**(10)**	
37076	6Q0 411 314 R S1	Stabilisatorlagersatz / anti roll bar bush kit	**(6)**	
37077	6Q0 411 314 P S1	Stabilisatorlagersatz / anti roll bar bush kit	**(9)**	
37078	6Q0 411 314 F S1	Stabilisatorlagersatz / anti roll bar bush kit	**(7)**	
37079	8Z0 411 314 B S1	Stabilisatorlagersatz / anti roll bar bush kit	**(8)** PR-0AS	
37089	6Q0 411 314 R S2	Stabilisatorlagersatz / anti roll bar bush kit	**(11)**	
37090	6Q0 411 305 AL S2	ProKit Stabilisatorsatz / stabilizer kit	**(9)**	
37100	6Q0 411 305 AM S2	ProKit Stabilisatorsatz / stabilizer kit	**(10)**	
37110	6Q0 411 305 AN S2	ProKit Stabilisatorsatz / stabilizer kit	**(11)**	
37655	8Z0 411 314 B S2	Stabilisatorlagersatz / anti roll bar bush kit	**(16)**	Ø I 20,8
37656	6Q0 411 314 R S3	Stabilisatorlagersatz / anti roll bar bush kit	**(15)**	Ø I 18
37657	6Q0 411 314 P S2	Stabilisatorlagersatz / anti roll bar bush kit	→ 09 PR-0AQ	Ø I 16
37658	6Q0 411 314 F S2	Stabilisatorlagersatz / anti roll bar bush kit	**(14)**	Ø I 19,8
37659	6Q0 411 314 R S4	Stabilisatorlagersatz / anti roll bar bush kit	**(13)**	Ø I 18
37660	6Q0 411 314 Q S2	Stabilisatorlagersatz / anti roll bar bush kit	PR-0AR	Ø I 17

Polo 4 (9N)
(2002 → 2010)

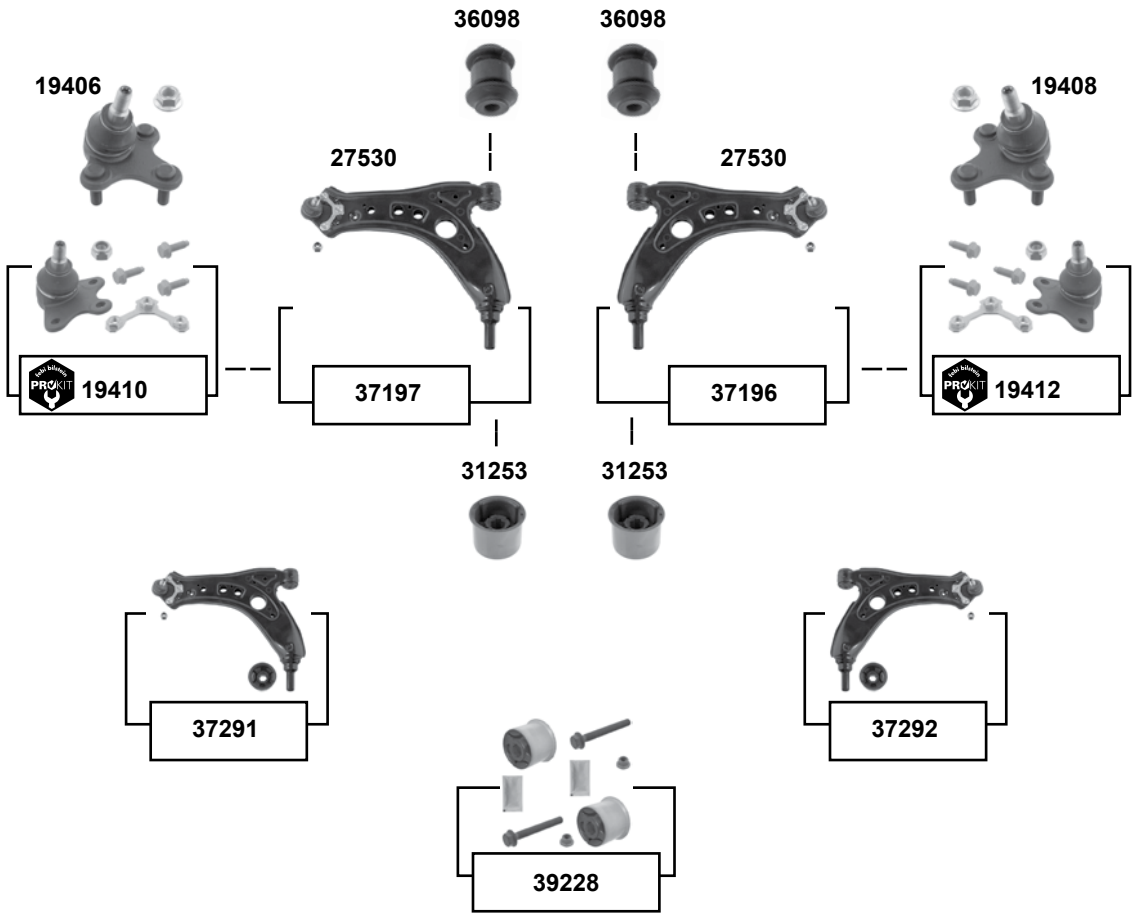

(1)	→ 2009 / → 9N-9-050 000 **(mot.)** BBM / BZG / BUD / BTS / BJX / BBU / BNM / BNV/ BWB / BMS / ASY / ATD / AXR / BMT / ASZ / BLT → 2009 / → 9N-9-175 000 **(mot.)** BLU/BAH/BBX	
(2)	**(ch.)** → 9N-9Y035 000 / **(ch.)** → 9N-9B031 000 / **(ch.)** → 9N-9U022 150 / PR-1LM/1ZN	
(3)	Polo → 09 / Crosspolo 05 → 09	
(4)	Polo 4	nicht für / not for PR-1N0
	Crosspolo	05 → 09 **(ch.)** → 9N-9Y035 000 **(ch.)** → 9N-9B031 000 **(ch.)** → 9N-9U022 150 nicht für / not for PR-1LM/1ZN

febi bilstein	Ref. - No.			
19406	6Q0 407 365 A	Traggelenk / ball joint	**(ch.)** 9N-2-000001 →	
19408	6Q0 407 366 A	Traggelenk / ball joint	**(ch.)** 9N-2-000001 →	
19410	6Q0 407 365 A S1	ProKit Traggelenk / ball joint	**(2)**	
19412	6Q0 407 366 A S1	ProKit Traggelenk / ball joint	**(2)**	
27530	6Q0 407 151 L	Querlenker / control arm	**(1)**	
31253	1K0 407 183 E	Querlenkerlager / control arm mount		Ø A 63
36098	6Q0 407 182 A	Querlenkerlager / control arm mount	05 → 09	Ø A 32
37196	6Q0 407 151 L S3	Rep. Satz Querlenker / rep. kit control arm	**(3)**	
37197	6Q0 407 151 L S2	Rep. Satz Querlenker / rep. kit control arm	**(3)**	
37291	6Q0 407 151 L S5	Rep. Satz Querlenker / rep. kit control arm	**(4)**	
37292	6Q0 407 151 L S4	Rep. Satz Querlenker / rep. kit control arm	**(4)**	
39228	1K0 407 183 E S1	Querlenkerlagersatz / control arm mounting kit		

Der Einbau darf nur durch geschultes Fachpersonal erfolgen. / The installation may exclusively be performed by trained specialist staff.

Polo (6C)
(2009 →)

Ref. - No.			
46299	6C0 423 810 C	ProKit Axialgelenk / axial joint	PR-1N1 / 1N3

Polo Classic / Variant (6K)
(1996 → 2002)

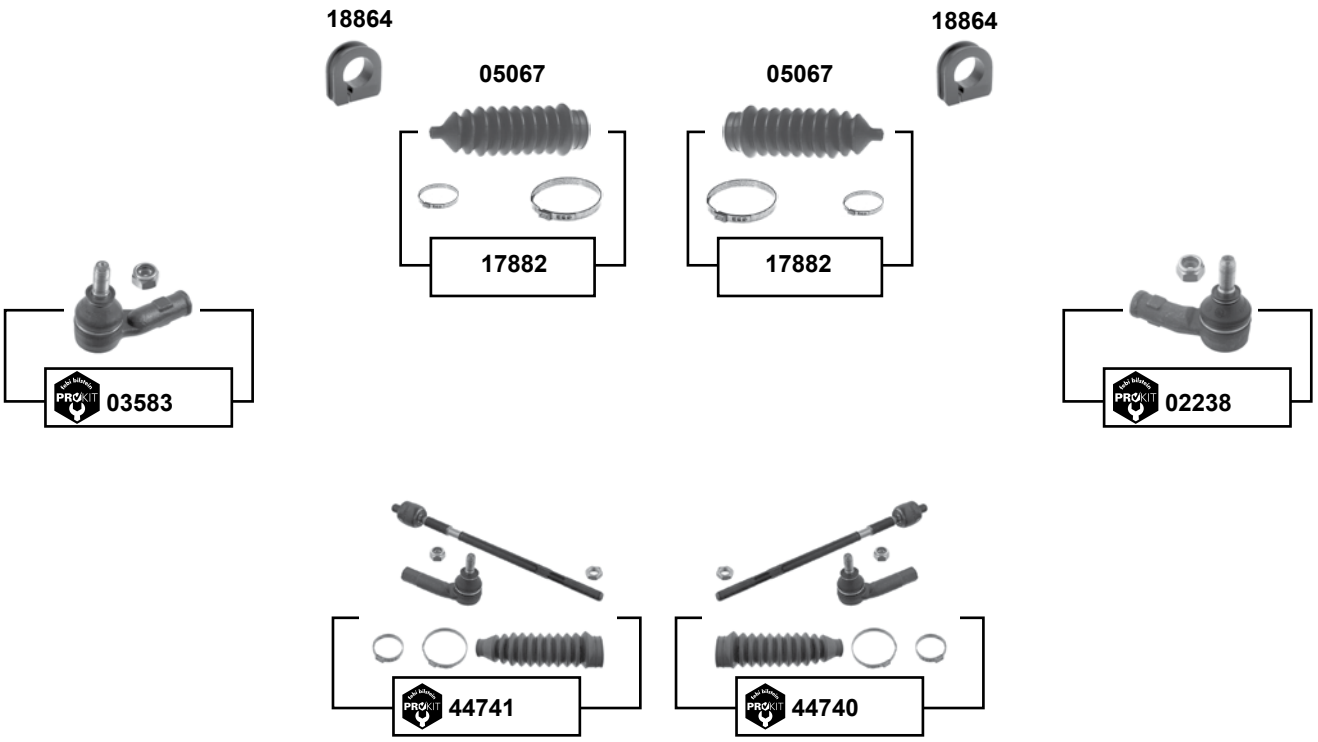

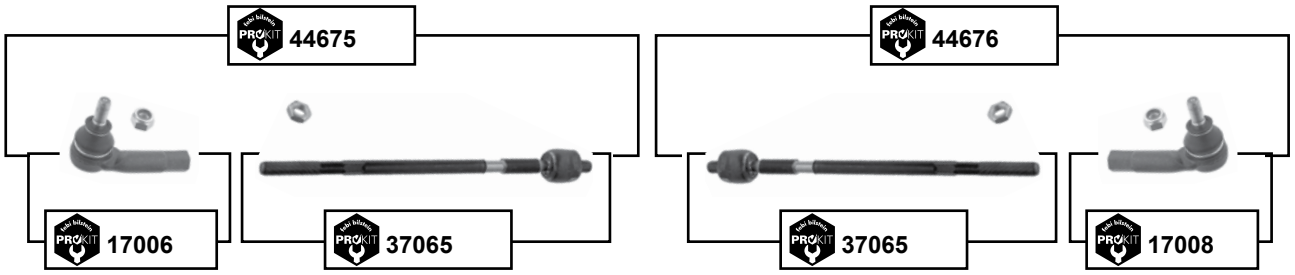

Der Einbau darf nur durch geschultes Fachpersonal erfolgen. / The installation may exclusively be performed by trained specialist staff.

Polo Classic / Variant (6K)
(1996 → 2002)

(1)	**(ch.)** → 6K-1-536000 Sport
(2)	**(ch.)** → 6K-1-536000 **(ex.)** Sport
(3)	**(ch.)** 6K-1-536000 → Sport
(4)	**(ch.)** 6K-1-536000 → **(ex.)** Sport

	Ref. - No.			
02238	191 419 812	ProKit Spurstangenendstück / tie rod end	**(1) (2)**	
03583	191 419 811	ProKit Spurstangenendstück / tie rod end	**(1) (2)**	
05067	1H0 422 831 B	Lenkmanschette / steering boot	**(2)**	
17006	6E0 419 811	ProKit Spurstangenendstück / tie rod end	**(3) (4)**	
17008	6E0 419 812	ProKit Spurstangenendstück / tie rod end	**(3) (4)**	
17882	1H0 422 831 B S1	Rep. Satz Lenkmanschette / rep. kit steering boot	**(2)**	
18864	1H0 422 884	Lenkgetriebelager / steering gear bearing		
37065	6K0 422 810 E	ProKit Axialgelenk / axial joint		
44675	6K0 422 803 E	ProKit Spurstange / tie rod		M12 x 1,5
44676	6K0 422 804 E	ProKit Spurstange / tie rod		M12 x 1,5
44740	6K0 422 804 E S1	ProKit Spurstange / tie rod	**(ex.)** Sport	
44741	6K0 422 803 E S1	ProKit Spurstange / tie rod	**(ex.)** Sport	

Polo Classic / Variant (6K)
(1996 → 2002)

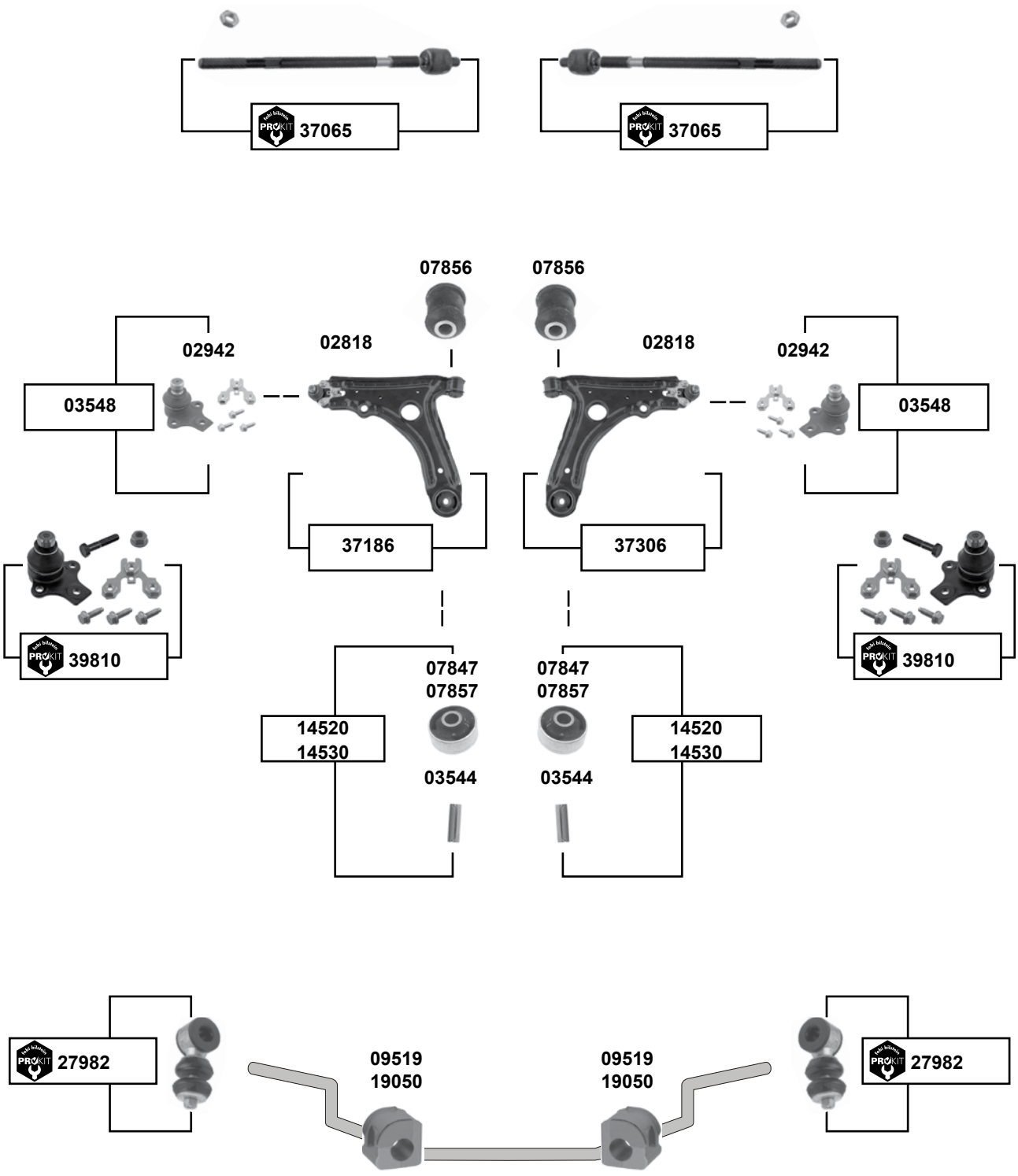

Der Einbau darf nur durch geschultes Fachpersonal erfolgen. / The installation may exclusively be performed by trained specialist staff.

Polo Classic / Variant (6K)

(1996 → 2002)

Ref. - No.			
02818	191 407 151 B	Querlenker mit Gummilager / control arm incl. rubber mounts	
02942	357 407 365	Traggelenk / ball joint	Ø A 19
03544	191 407 190 A	Hülse / sleeve	50x17
03548	357 407 365 S1	Rep. Satz Traggelenk / rep. kit ball joint	
07847	191 407 181 D	Querlenkerlager / control arm mount	NEW 17x60x41
07856	357 407 182	Querlenkerlager / control arm mount	12x33x54
07857	191 407 181 B	Querlenkerlager / control arm mount	OLD 17x60x41
09519	191 411 314	Stabilisatorlager / stabilizer mount	Ø I 17
14520	191 407 181 B S1	Querlenkerlager mit Hülse / control arm mount with sleeve	OLD
14530	191 407 181 D S1	Querlenkerlager mit Hülse / control arm mount with sleeve	NEW
19050	1H0 411 314	Stabilisatorlager / stabilizer mount	Ø I 19
27982	6K0 411 315 S1	ProKit Verbindungsstange / connecting rod	Ø I 16,5
37065	6K0 422 810 E	ProKit Axialgelenk / axial joint	M12 x 1,5
37186	191 407 151 B S1	Rep. Satz Querlenker / rep. kit control arm	
37306	191 407 151 B S2	Rep. Satz Querlenker / rep. kit control arm	
39810	357 407 365 S2	ProKit Traggelenk / ball joint	

Polo (6R)
(2009 →)

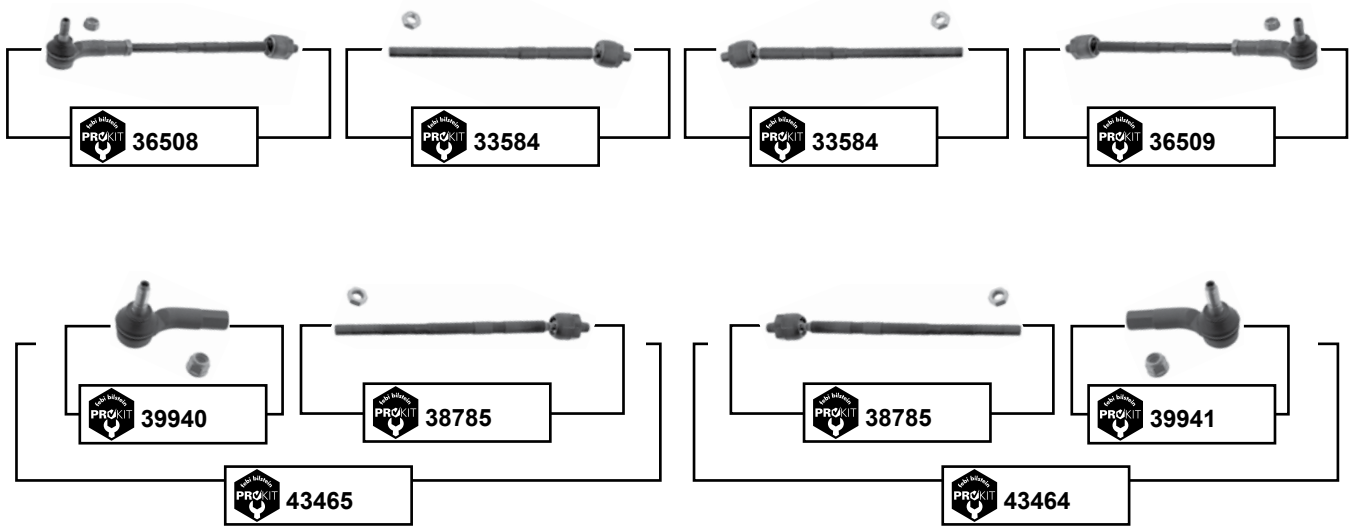

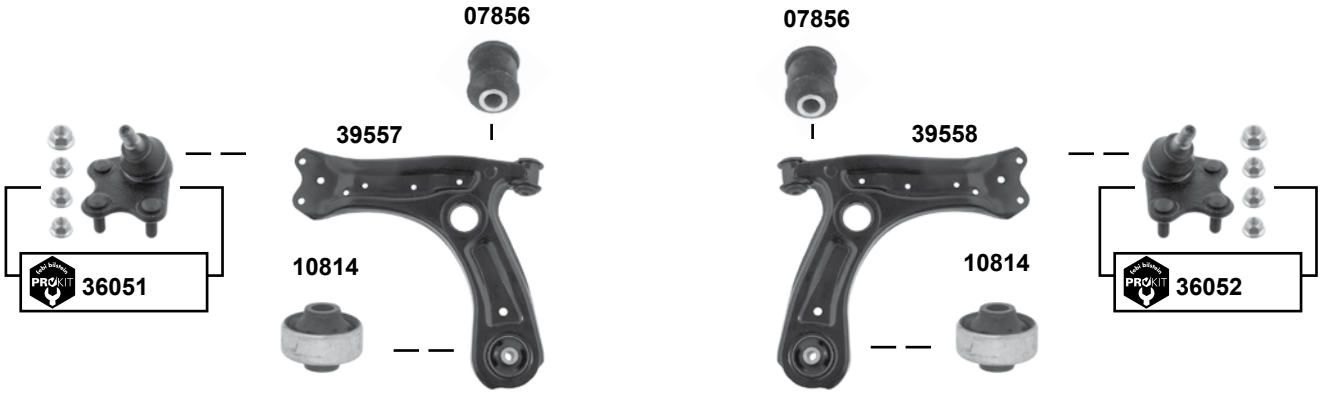

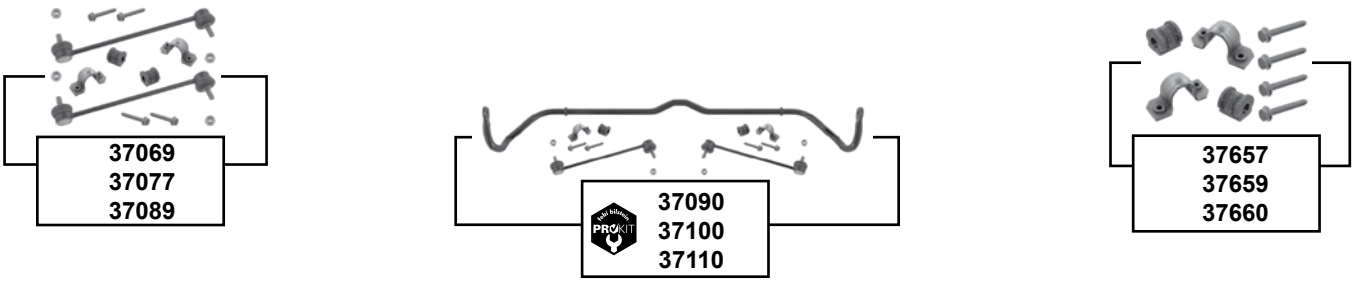

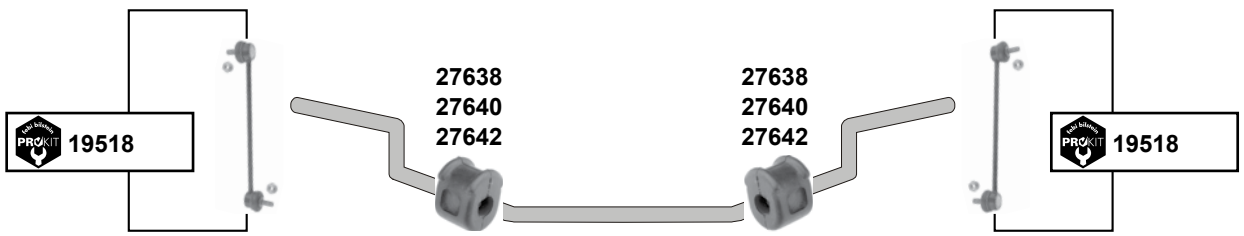

Der Einbau darf nur durch geschultes Fachpersonal erfolgen. / The installation may exclusively be performed by trained specialist staff.

Polo (6R)
(2009 →)

(1) PR-LN / 1LR / 1ZC / 1ZD / 1ZG / ZJ

	Ref. - No.			
07856	357 407 182	Querlenkerlager / control arm mount		Ø A 33
10814	1J0 407 181	Querlenkerlager hinten / control arm mount rear		Ø A 60 Ø I 13
19518	6Q0 411 315 Q	ProKit Verbindungsstange / connecting rod		
27638	6Q0 411 314 P	Stabilisatorlager / stabilizer mount	**(ex.)** GTI	Ø I 16
27640	6Q0 411 314 Q	Stabilisatorlager / stabilizer mount		Ø I 17
27642	6Q0 411 314 R	Stabilisatorlager / stabilizer mount	PR-0AS	Ø I 18
33584	6R0 423 810 A	Spurstange / tie rod	PR-1N2	M14 x 1,5
36051	6R0 407 365 A	ProKit Traggelenk / ball joint	**(1)**	
36052	6R0 407 366 A	ProKit Traggelenk / ball joint		
36508	6R0 423 803 A	ProKit Spurstange, komplett / tie rod, complete	PR-1N2 E-hydr.	M12/14x1,5
36509	6R0 423 804 A	ProKit Spurstange, komplett / tie rod, complete	PR-1N2 E-hydr.	M12/14x1,5
37069	6Q0 411 314 Q S1	Stabilisatorlagersatz / anti roll bar bush kit	PR-0AR	
37077	6Q0 411 314 P S1	Stabilisatorlagersatz / anti roll bar bush kit	PR-0AQ	
37089	6Q0 411 314 R S2	Stabilisatorlagersatz / anti roll bar bush kit	PR-0AS	
37090	6Q0 411 305 AL S2	ProKit Stabilisatorsatz / stabilizer kit	PR-0AQ	
37100	6Q0 411 305 AM S2	ProKit Stabilisatorsatz / stabilizer kit	PR-0AR	
37110	6Q0 411 305 AN S2	ProKit Stabilisatorsatz / stabilizer kit	PR-0AS	
37657	6Q0 411 314 P S2	Stabilisatorlagersatz / anti roll bar bush kit	PR-0AQ	Ø I 16
37659	6Q0 411 314 R S4	Stabilisatorlagersatz / anti roll bar bush kit	PR-0AS	Ø I 18
37660	6Q0 411 314 Q S2	Stabilisatorlagersatz / anti roll bar bush kit	PR-0AR	Ø I 17
38785	8Z0 423 810 F	ProKit Axialgelenk / axial joint	PR-1N4 servo	
39557	6R0 407 151 F	Querlenker / control arm		
39558	6R0 407 152 F	Querlenker / control arm		
39940	6R0 423 811 A S1	ProKit Spurstangenendstück / tie rod end	PR-1N4 servo	M14 x 1,5
39941	6R0 423 812 A S1	ProKit Spurstangenendstück / tie rod end	PR-1N4 servo	M14 x 1,5
43464	6R0 423 804 D	ProKit Spurstange / tie rod	PR-1N4 servo	
43465	6R0 423 803 D	ProKit Spurstange / tie rod	PR-1N4 servo	

Santana (32)
(1981 → 1988)

man.

(ch.) → 32-B-040 821

(ch.) 32-B-040 822 →

servo

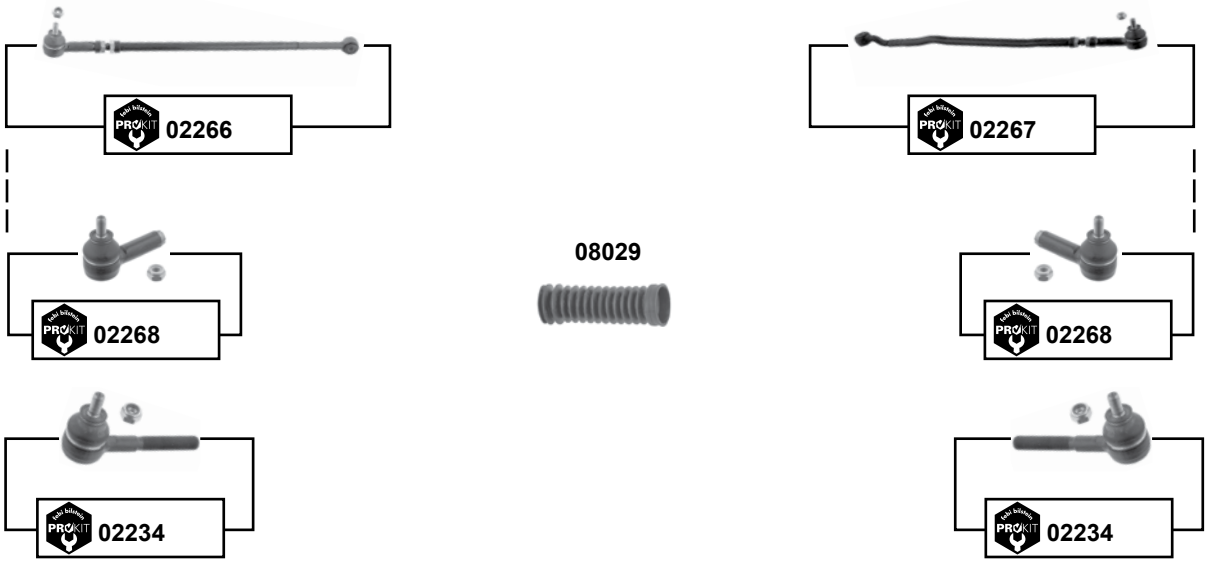

	Ref. - No.			
02234	811 419 812	ProKit Spurstangenendstück / tie rod end	**(ch.)** → 32-B-040821	M10 x 1
02266	811 419 801 E	ProKit Spurstange / tie rod	LHD	
02267	811 419 802 J	ProKit Spurstange / tie rod	LHD / **(ch.)** → 32-G-275000	
02268	811 419 812 A	ProKit Spurstangenendstück / tie rod end	**(ch.)** 32-B-040822 →	M10 x 1
08029	811 419 831 B	Lenkmanschette / steering boot		

Der Einbau darf nur durch geschultes Fachpersonal erfolgen. / The installation may exclusively be performed by trained specialist staff.

Santana (32)
(1981 → 1988)

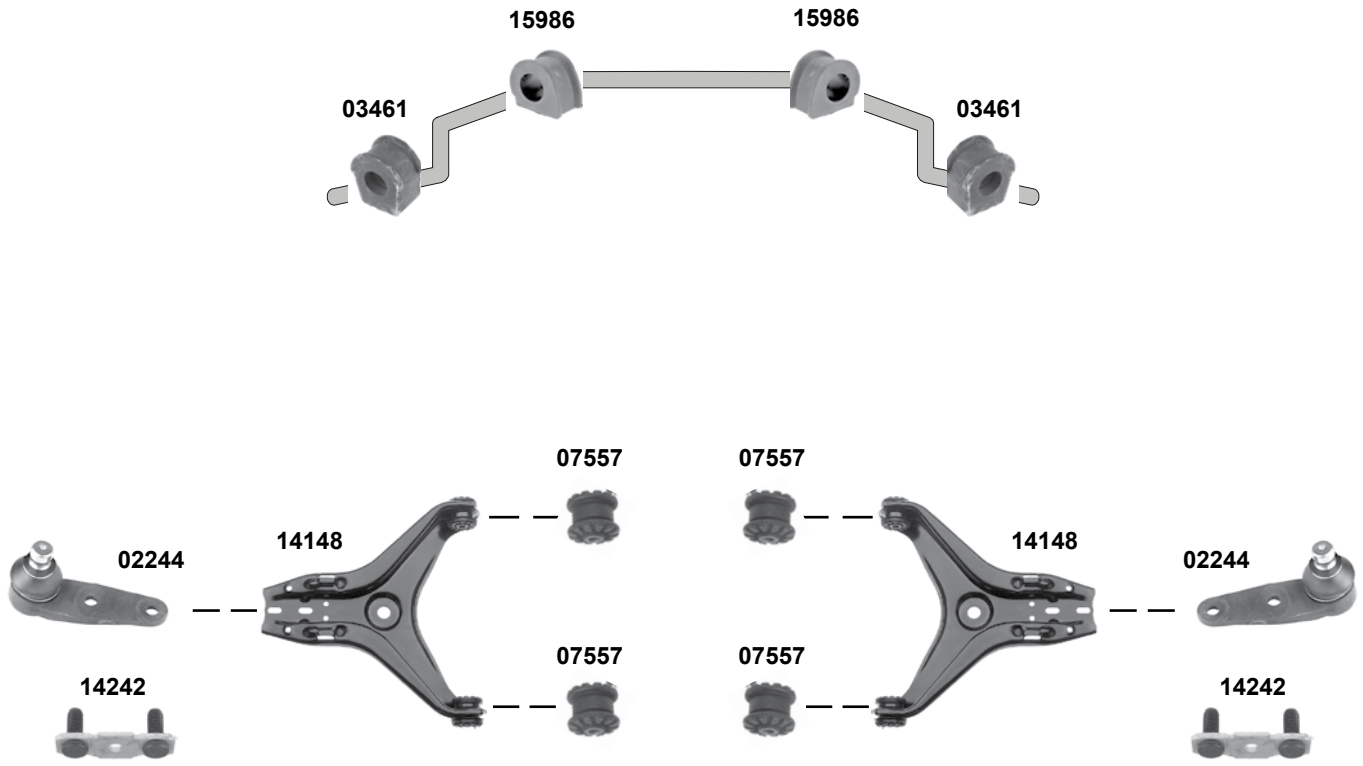

Ref. - No.			
02244	823 407 365 E	Traggelenk / ball joint	Ø A 17
03461	823 411 313 A	Stabilisatorlager / stabilizer mount	Ø I 12,5
07557	811 407 181 A	Querlenkerlager / control arm mount	10x38x44
14148	893 407 147 G	Querlenker / control arm	
14242	811 407 175 A	Sicherungsblech / lock washer	
15986	823 411 327 B	Stabilisatorlager / stabilizer mount	**(ch.)** → 32-F-390000 Ø I 19

Santana (32)
(1981 → 1988)

servo

4 cyl. (ch.) → 32-E-150 000
5 cyl. (ch.) → 32-D-099 298

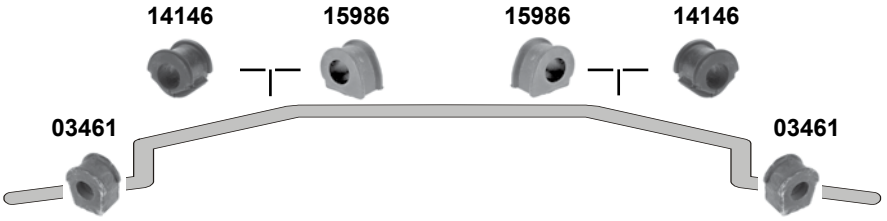

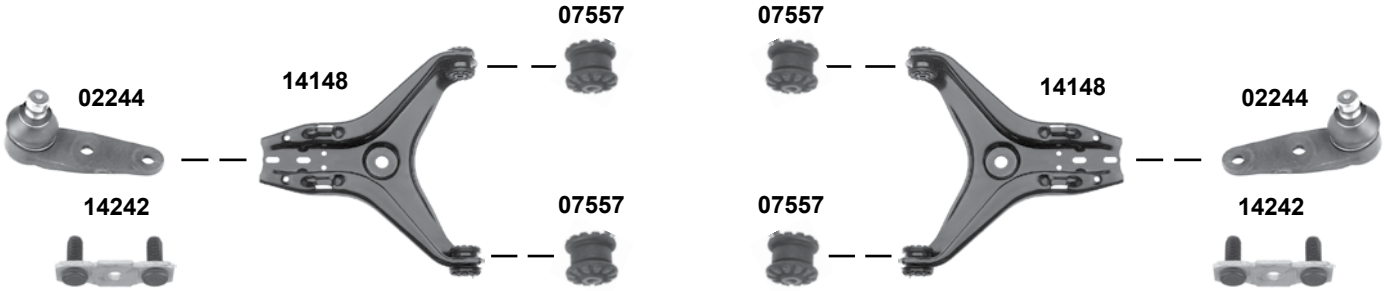

febi bilstein	Ref. - No.			
02244	823 407 365 E	Traggelenk / ball joint		Ø A 17
03461	823 411 313 A	Stabilisatorlager / stabilizer mount		Ø I 12,5
07557	811 407 181 A	Querlenkerlager / control arm mount		10x38x44
14146	811 411 327 A	Stabilisatorlager / stabilizer mount	**(ch.)** 32-F-390 001 →	Ø I 20
14148	893 407 147 G	Querlenker / control arm		
14242	811 407 175 A	Sicherungsblech / lock washer		
15986	823 411 327 B	Stabilisatorlager / stabilizer mount	**(ch.)** → 32-F-390 000	

Der Einbau darf nur durch geschultes Fachpersonal erfolgen. / The installation may exclusively be performed by trained specialist staff.

Santana (32)
(1981 → 1988)

servo

4 cyl. (ch.) 32-E-150 001 →
5 cyl. (ch.) 32-D-099 299 →

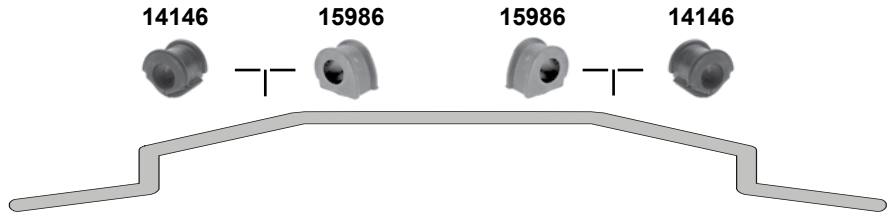

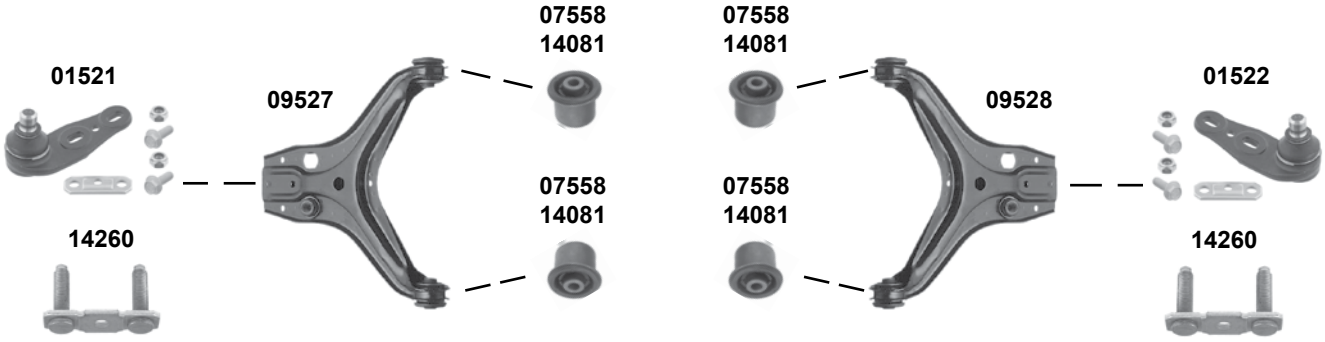

	Ref. - No.			
01521	855 407 365 A	Traggelenk / ball joint		Ø A 17
01522	855 407 366 A	Traggelenk / ball joint		Ø A 17
07558	857 407 181	Querlenkerlager / control arm mount	OLD	10x37,5x44
09527	893 407 147 C	Querlenker / control arm		
09528	893 407 148 C	Querlenker / control arm		
14081	8A0 407 181	Querlenkerlager / control arm mount	NEW	10x37x44
14146	811 411 327 A	Stabilisatorlager / stabilizer mount	**(ch.)** 32-F-390 001 →	Ø I 20
14260	857 407 175	Sicherungsblech / lock washer		
15986	823 411 327 B	Stabilisatorlager / stabilizer mount	**(ch.)** → 32-F-390 000	

Scirocco 1+2 (53)
(1975 → 1992)

man.

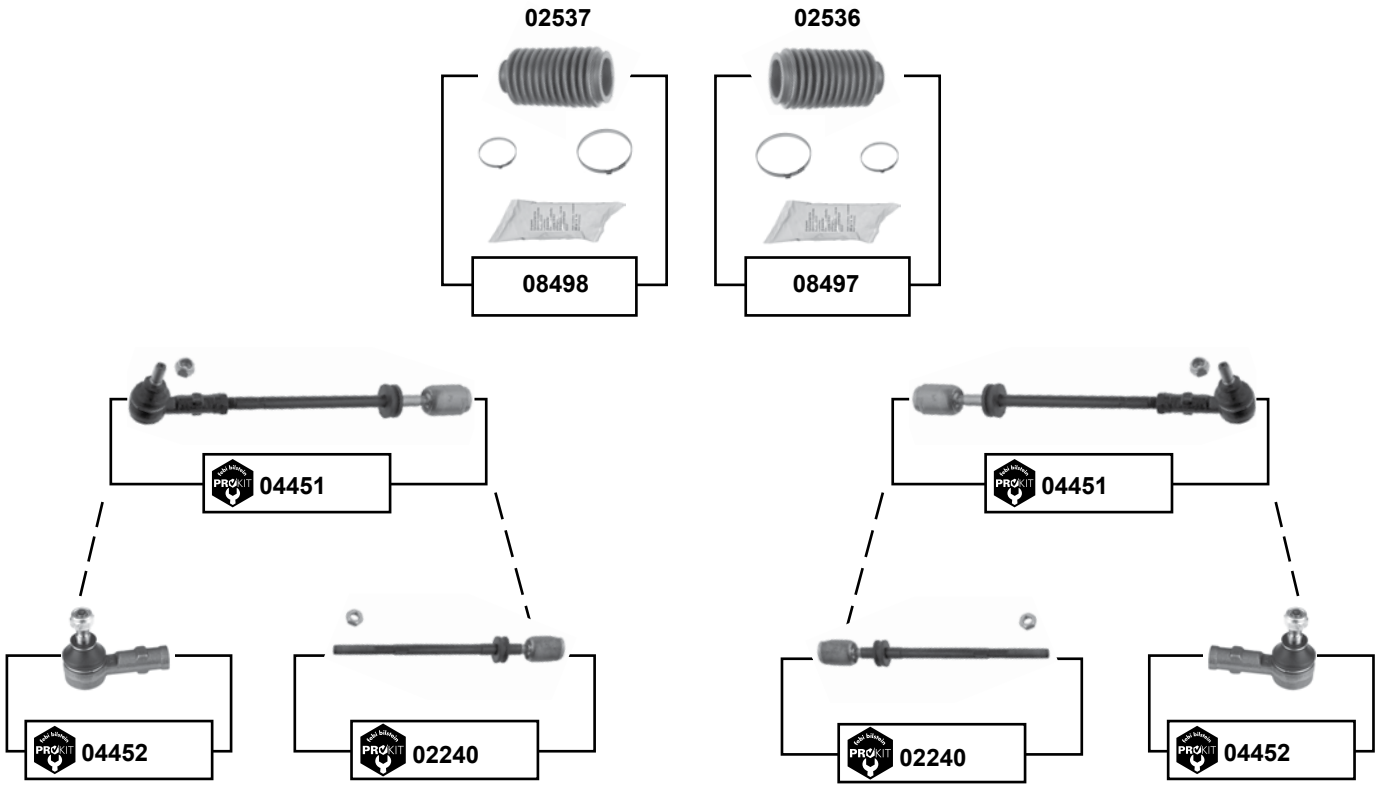

servo

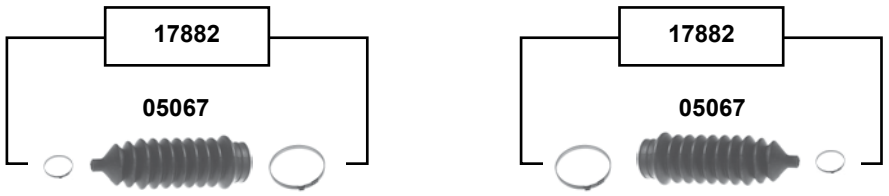

ebi bilstein	Ref. - No.			
02240	171 419 821	ProKit Axialgelenk / axial joint		M14x1,5 RHT
02536	171 419 832 C	Lenkmanschette / steering boot		
02537	191 419 831	Lenkmanschette / steering boot		
04451	171 419 804	ProKit Spurstange / tie rod		
04452	171 419 812	ProKit Spurstangenendstück / tie rod end		M14x1,5 RHT
05067	1H0 422 831 B	Lenkmanschette / steering boot		
08497	171 419 832 C S1	Rep. Satz Lenkmanschette / rep. kit steering boot		
08498	191 419 831 S1	Rep. Satz Lenkmanschette / rep. kit steering boot		
17882	1H0 422 831 B S1	Rep. Satz Lenkmanschette / rep. kit steering boot		

Der Einbau darf nur durch geschultes Fachpersonal erfolgen. / The installation may exclusively be performed by trained specialist staff.

Scirocco 1+2 (53)
(1975 → 1992)

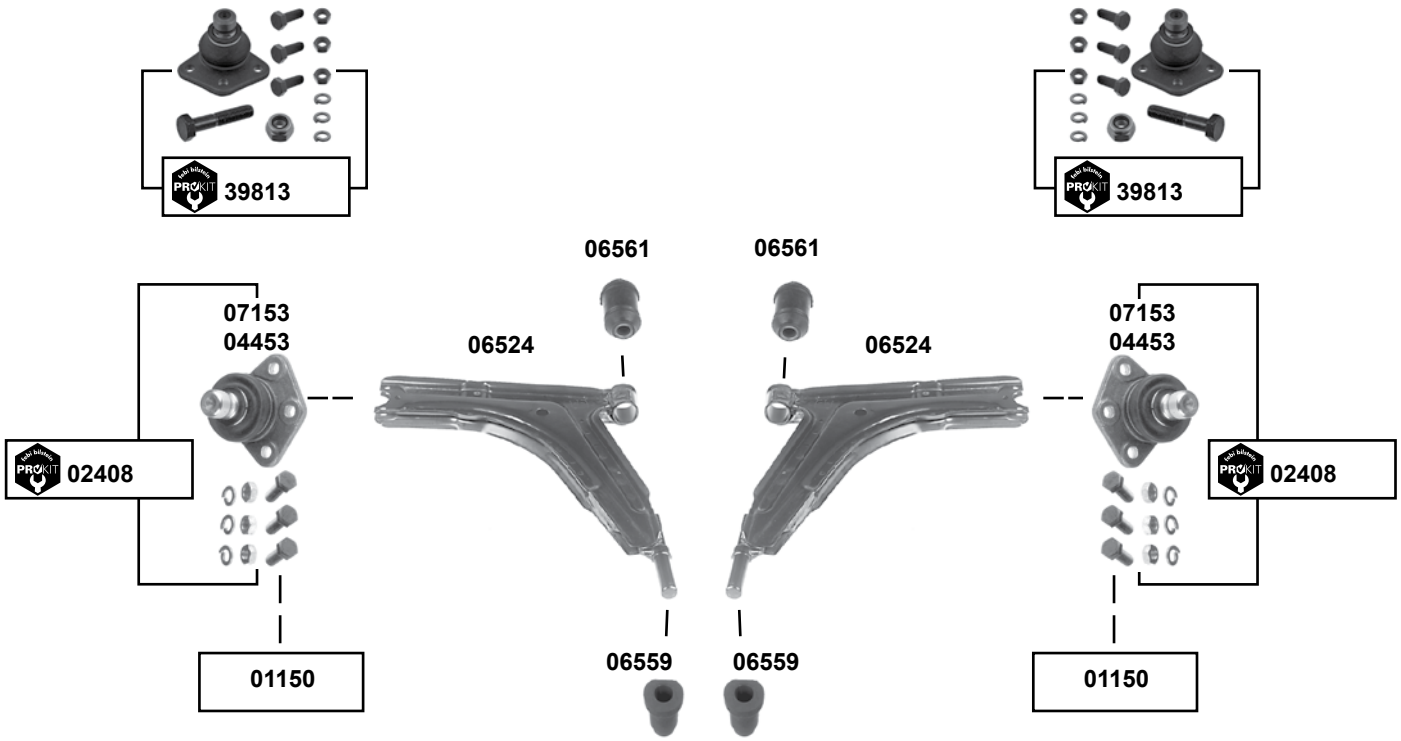

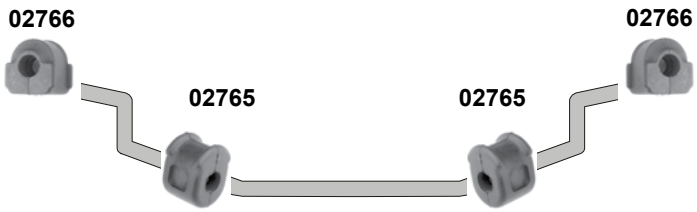

	Ref. - No.			
01150	171 407 365 F S1	Rep. Satz Traggelenk / rep. kit ball joint	**(ch.)** 538 2028 903 →	
02408	171 407 365 C S1	ProKit Traggelenk / ball joint	**(ch.)** → 538 2028 902	
02765	171 411 313	Stabilisatorlager / stabilizer mount		Ø I 15
02766	171 411 314 A	Stabilisatorlager / stabilizer mount		Ø I 15
04453	171 407 365 F	Traggelenk / ball joint	**(ch.)** 538 2028 903 →	Ø A 17
06524	171 407 153 D	Querlenker ohne Gummilager / control arm excl. rubber mounts		
06559	171 407 181 A	Querlenkerlager / control arm mount		16x38x55
06561	171 407 182 D	Querlenkerlager / control arm mount		12x32x61
07153	171 407 365 C	Traggelenk / ball joint	**(ch.)** → 538 2028 902	Ø A 15
39813	171 407 365 F S2	ProKit Traggelenk / ball joint		

Scirocco 3 (13)
(2009 →)

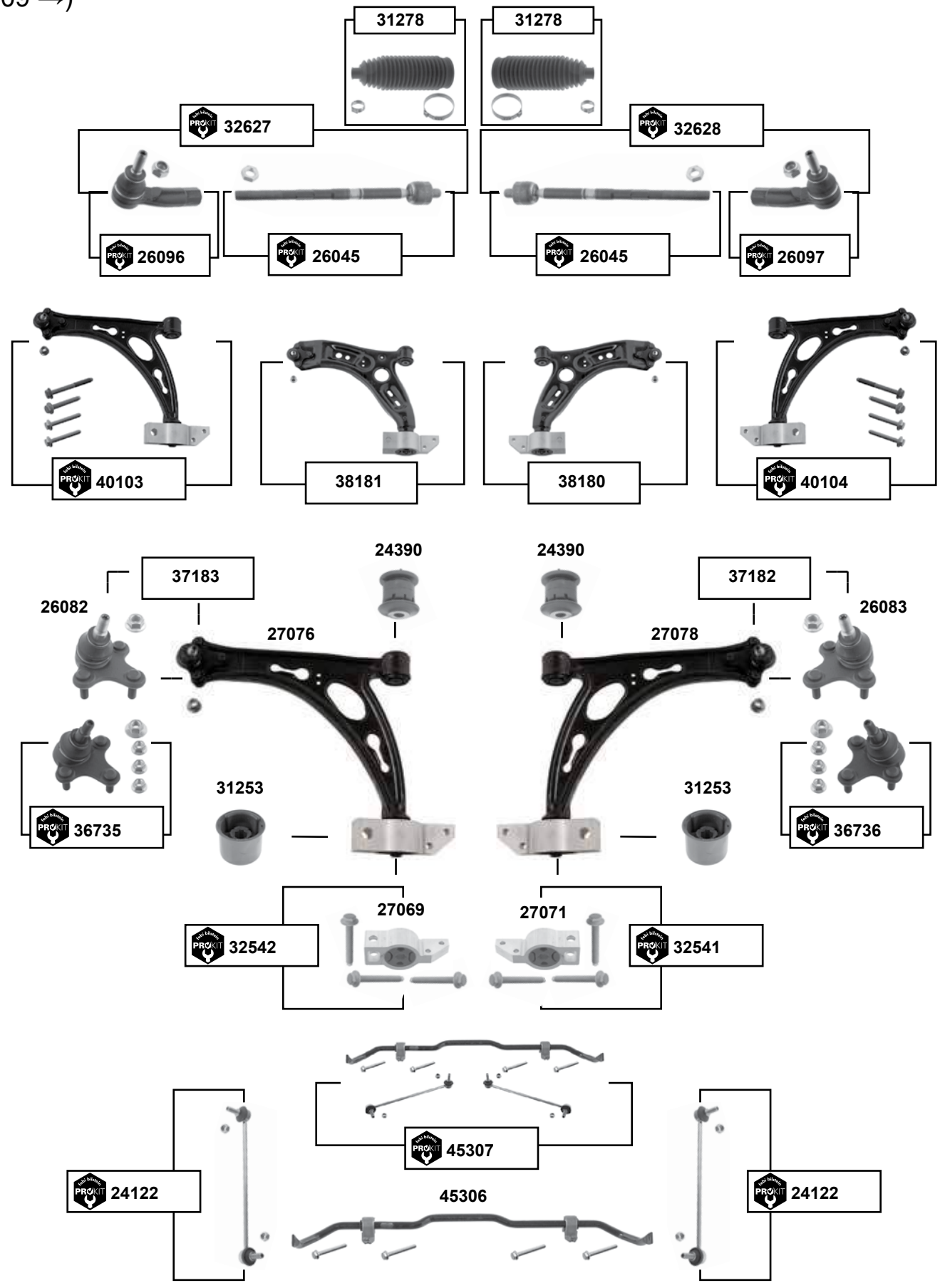

Der Einbau darf nur durch geschultes Fachpersonal erfolgen. / The installation may exclusively be performed by trained specialist staff.

Scirocco 3 (13)
(2009 →)

(1) Stahl-Gussausführung / keine Mischverbauung mit der Blechausführung zulässig /
cast iron execution / not mixable with metall execution

	Ref. - No.			
24122	1K0 411 315 R	ProKit Verbindungsstange / connecting rod		
24390	1K0 407 182	Querlenkerlager / control arm mount		Ø A 48 H 54
26045	1K0 423 810 A	ProKit Spurstange / tie rod		
26082	1K0 407 365 C	Traggelenk / ball joint		
26083	1K0 407 366 C	Traggelenk / ball joint		
26096	1K0 423 811 E	ProKit Spurstangenendstück / tie rod end		
26097	1K0 423 812 E	ProKit Spurstangenendstück / tie rod end		
27069	1K0 199 231 J	Querlenkerlager mit Gehäuse / control arm mount with housing		
27071	1K0 199 232 J	Querlenkerlager mit Gehäuse / control arm mount with housing		
27076	1K0 407 151 AC	Querlenker, kpl. / control arm, cpl.	**(1)**	
27078	1K0 407 152 AC	Querlenker, kpl. / control arm, cpl.	**(1)**	
31253	1K0 407 183 E	Querlenkerlager / control arm mount		Ø A 63
31278	1K0 423 831 A S1	Rep. Satz Lenkmanschette / rep. kit steering boot		Ø I 15,5 L190
32541	1K0 199 232 J S1	ProKit Querlenkerlagersatz / control arm mounting kit		Alu
32542	1K0 199 231 J S1	ProKit Querlenkerlagersatz / control arm mounting kit		Alu
32627	1K0 423 810 A S1	ProKit Spurstange links / tie rod left		
32628	1K0 423 810 A S2	ProKit Spurstange rechts / tie rod right		
36735	1K0 407 365 C S1	ProKit Traggelenk / ball joint		
36736	1K0 407 366 C S1	ProKit Traggelenk / ball joint		
37182	1K0 407 152 AC S1	Rep. Satz Querlenker mit Traggelenk / control arm with ball joint	**(ch.)** → 13A-402 632	
37183	1K0 407 151 AC S1	Rep. Satz Querlenker mit Traggelenk / control arm with ball joint	PR-8Q3	
38180	1K0 407 152 BC S1	Rep. Satz Querlenker / rep. kit control arm	Stahl / steel	
38181	1K0 407 151 BC S1	Rep. Satz Querlenker / rep. kit control arm	Stahl / steel	
40103	1K0 407 151 AC S2	ProKit Querlenker / control arm	**(1)**	
40104	1K0 407 152 AC S2	ProKit Querlenker / control arm	**(1)**	
45306	1K0 411 303 BK S1	Stabilisatorsatz / stabilizer kit	PR-0AD / 0AE	
45307	1K0 411 303 BK S2	ProKit Stabilisatorsatz / stabilizer kit	PR-0AD / 0AE	

Sharan (7M8/7M9/7M6)
(1995 →)

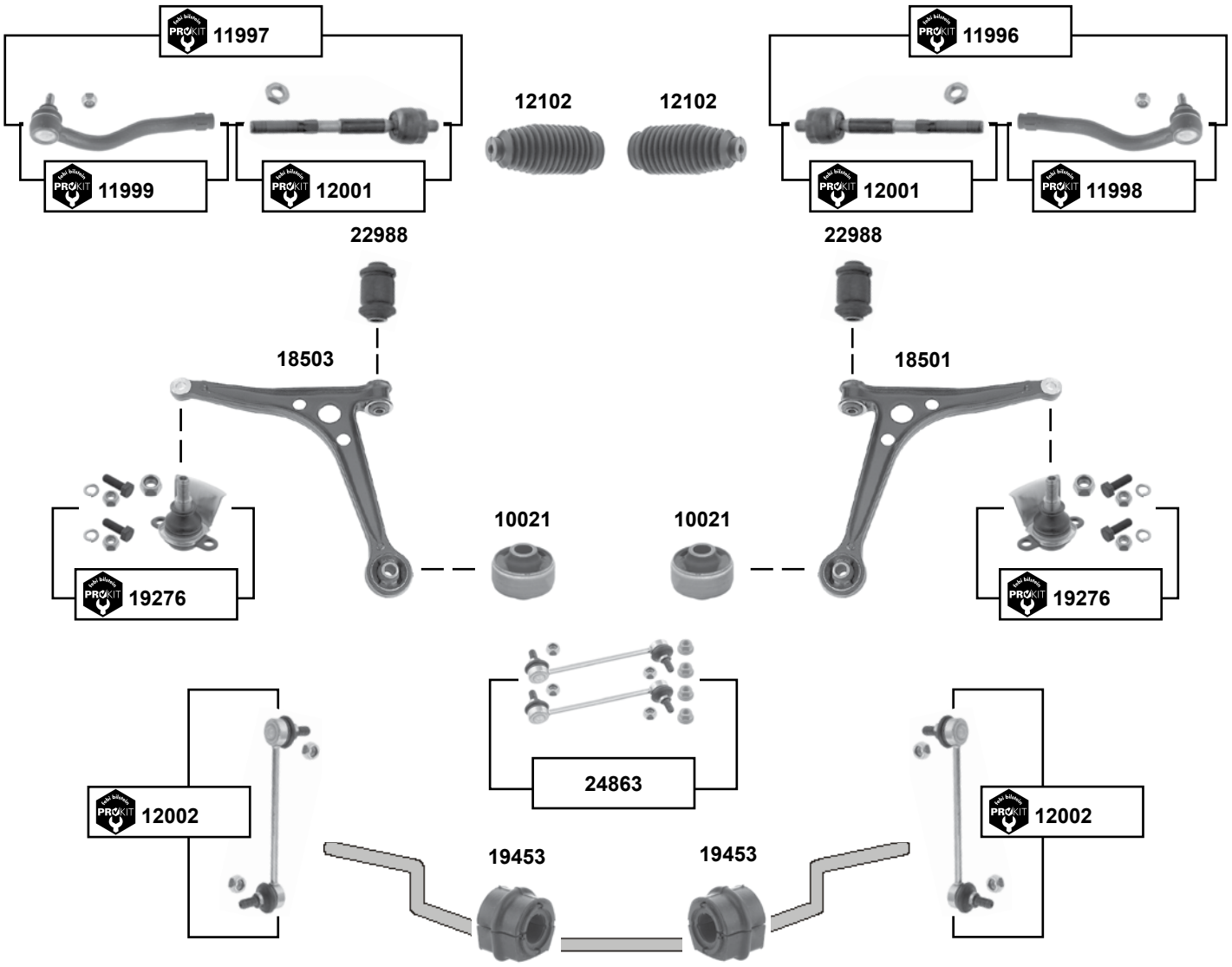

(1) syncro (7M) 96 → 00 / 4motion (7M) 01 → 10
ohne exzentrische Buchse für Spur-Sturz/-einstellung / without eccentric bushing for track-chamber/-gauge

ebi bilstein	Ref. - No.			
10021	7M0 407 181 A	Querlenkerlager / control arm mount		18x60x50
11996	7M3 422 804 A	ProKit Spurstange / tie rod	**(1)**	
11997	7M3 422 803 A	ProKit Spurstange / tie rod	**(1)**	
11998	7M3 422 818	ProKit Spurstangenendstück / tie rod end	**(1)**	M12 x 1,5
11999	7M3 422 817	ProKit Spurstangenendstück / tie rod end	**(1)**	M12 x 1,5
12001	7M3 422 810	ProKit Spurstange / tie rod	**(1)**	
12002	7M3 411 317 C	ProKit Verbindungsstange / connecting rod		L 205
12102	7M3 422 831	Lenkmanschette / steering boot	**(1)**	
18501	7M0 407 152 B	Querlenker / control arm	**(1)**	
18503	7M0 407 151 B	Querlenker / control arm	**(1)**	
19276	7M3 407 365 C	ProKit Traggelenk / ball joint	**(1)**	
19453	7M0 411 031	Stabilisatorlager / stabilizer mount	→ 10	Ø I 17
22988	7M0 501 541	Querlenkerlager / control arm mount	**(1)**	
24863	7M3 498 317	Verbindungsstangensatz / connecting rod set		L 205

Der Einbau darf nur durch geschultes Fachpersonal erfolgen. / The installation may exclusively be performed by trained specialist staff.

Sharan (7N)
(2011 →)

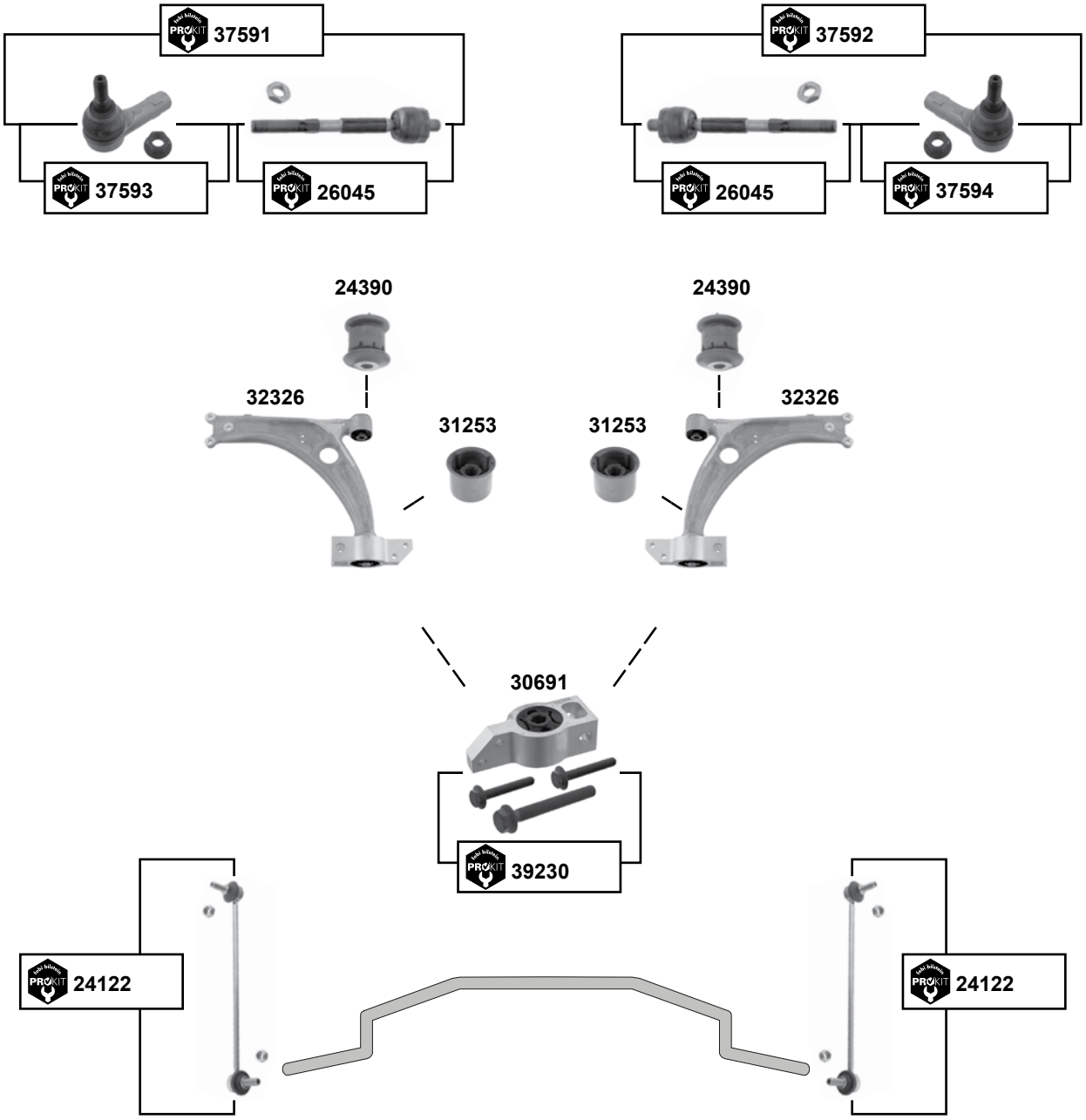

	Ref. - No.			
24122	1K0 411 315 R	ProKit Verbindungsstange / connecting rod		
24390	1K0 407 182	Querlenkerlager / control arm mount		Ø A 48 H 54
26045	1K0 423 810 A	ProKit Spurstange / tie rod		
30691	3C0 199 231 D	Querlenkerlager / control arm mount		
31253	1K0 407 183 E	Querlenkerlager / control arm mount		Ø A 63
32326	3C0 407 151 G	Querlenker / control arm	**(ex.)** Taxiausführung	
37591	1K0 423 811 K S1	ProKit Spurstange / tie rod		L 448
37592	1K0 423 812 K S1	ProKit Spurstange / tie rod		L 448
37593	1K0 423 811 K	ProKit Spurstangenendstück / tie rod end		M16 x 1,5
37594	1K0 423 812 K	ProKit Spurstangenendstück / tie rod end		M16 x 1,5
39230	3C0 199 231 E S1	ProKit Querlenkerlagersatz / control arm mount kit		

Tiguan (5N)
(2008 →)

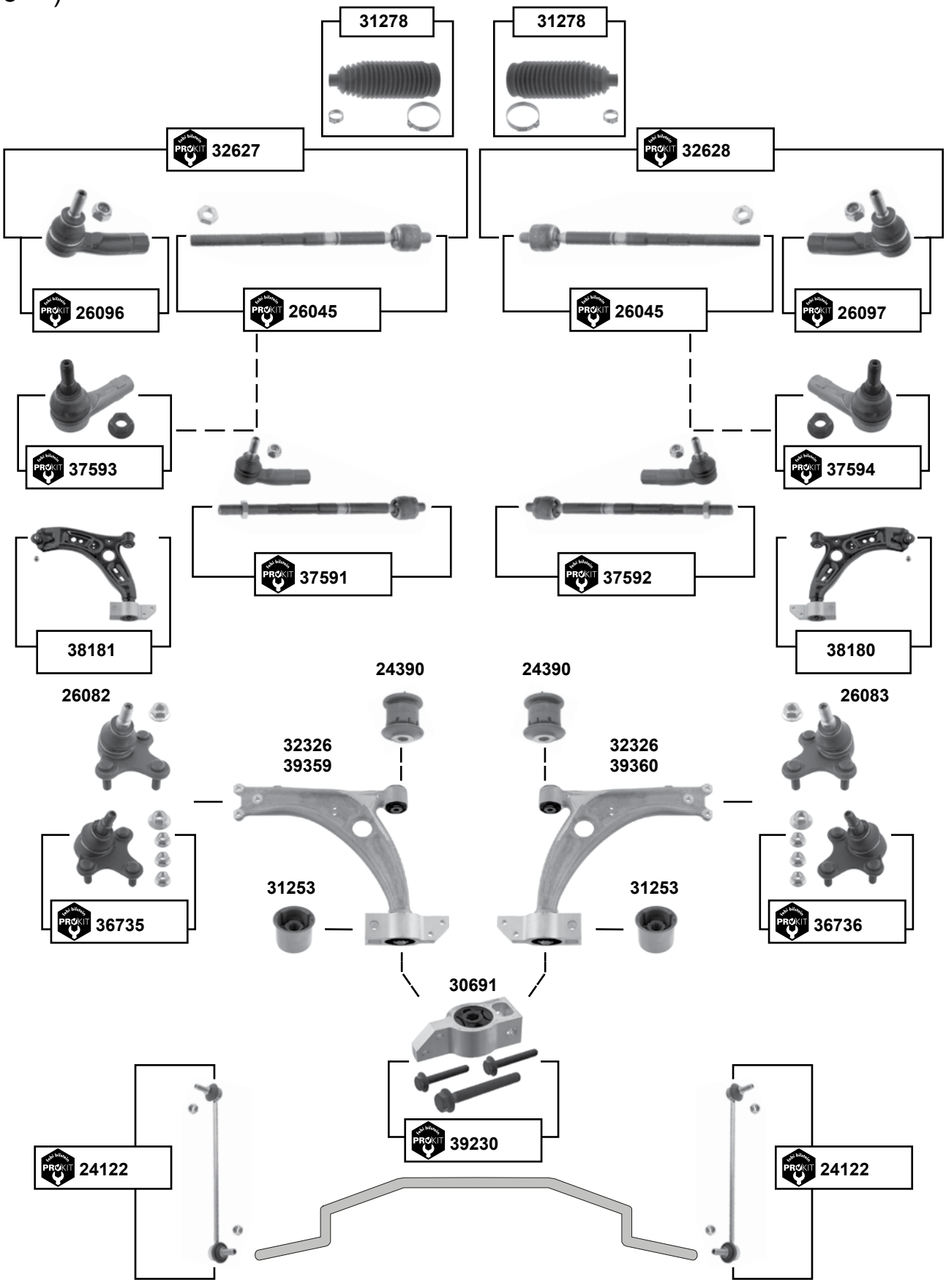

Der Einbau darf nur durch geschultes Fachpersonal erfolgen. / The installation may exclusively be performed by trained specialist staff.

Tiguan (5N)
(2008 →)

(1) → 10 / **(ch.)** → 5N-A-000 001

(2) 10 → / **(ch.)** 5N-A-000 001 →

	Ref. - No.			
24122	1K0 411 315 R	ProKit Verbindungsstange / connecting rod		
24390	1K0 407 182	Querlenkerlager / control arm mount		Ø A 48 H 54
26045	1K0 423 810 A	ProKit Spurstange / tie rod		
26082	1K0 407 365 C	Traggelenk / ball joint		
26083	1K0 407 366 C	Traggelenk / ball joint		
26096	1K0 423 811 E	ProKit Spurstangenendstück / tie rod end		M12 x 1,5
26097	1K0 423 812 E	ProKit Spurstangenendstück / tie rod end		M12 x 1,5
30691	3C0 199 231 D	Querlenkerlager / control arm mount		
31253	1K0 407 183 E	Querlenkerlager / control arm mount		Ø A 63
31278	1K0 423 831 A S1	Rep. Satz Lenkmanschette / rep. kit steering boot		Ø I 15,5 L190
32326	3C0 407 151 G	Querlenker / control arm	**(1)** Alu	
32627	1K0 423 810 A S1	ProKit Spurstange links / tie rod left		
32628	1K0 423 810 A S2	ProKit Spurstange rechts / tie rod right		
36735	1K0 407 365 C S1	ProKit Traggelenk / ball joint		
36736	1K0 407 366 C S1	ProKit Traggelenk / ball joint		
37591	1K0 423 811 K S1	ProKit Spurstange / tie rod		L 448
37592	1K0 423 812 K S1	ProKit Spurstange / tie rod		L 448
37593	1K0 423 811 K	ProKit Spurstangenendstück / tie rod end		M16 x 1,5
37594	1K0 423 812 K	ProKit Spurstangenendstück / tie rod end		M16 x 1,5
38180	1K0 407 152 BC S1	Rep. Satz Querlenker / rep. kit control arm	Stahl / steel	
38181	1K0 407 151 BC S1	Rep. Satz Querlenker / rep. kit control arm	Stahl / steel	
39230	3C0 199 231 E S1	ProKit Querlenkerlagersatz / control arm mount kit		
39359	5N0 407 151	Querlenker / control arm	**(2)** Stahl / steel	
39360	5N0 407 152	Querlenker / control arm	**(2)** Stahl / steel	

Touareg (7L)
(2003 → 2010)

oben / upper

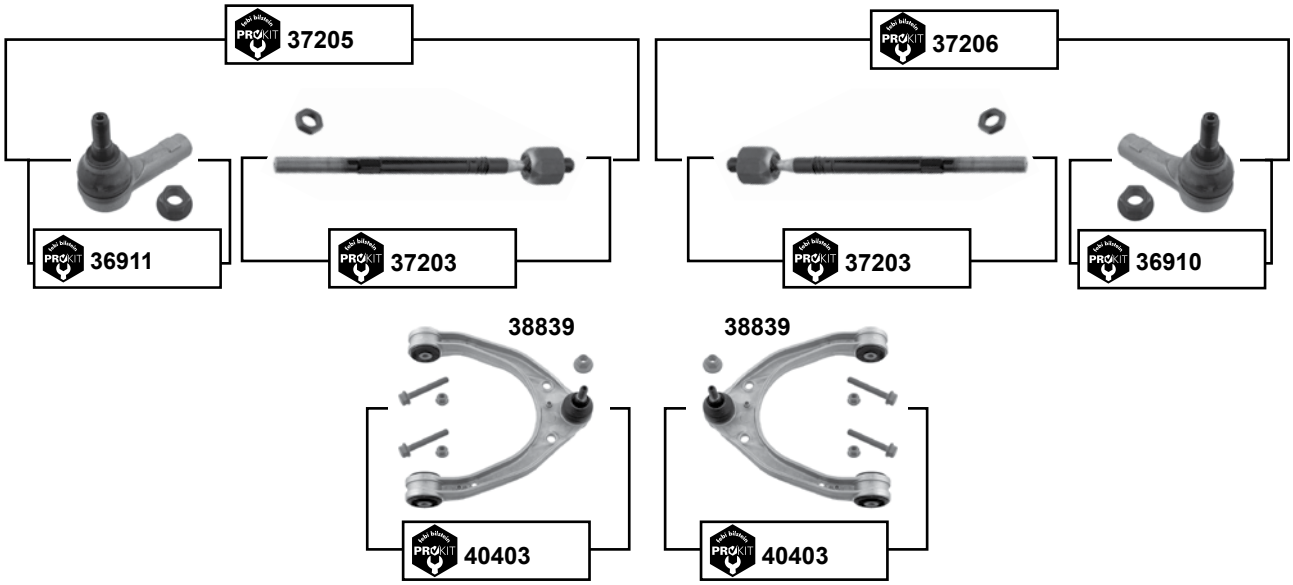

unten / lower

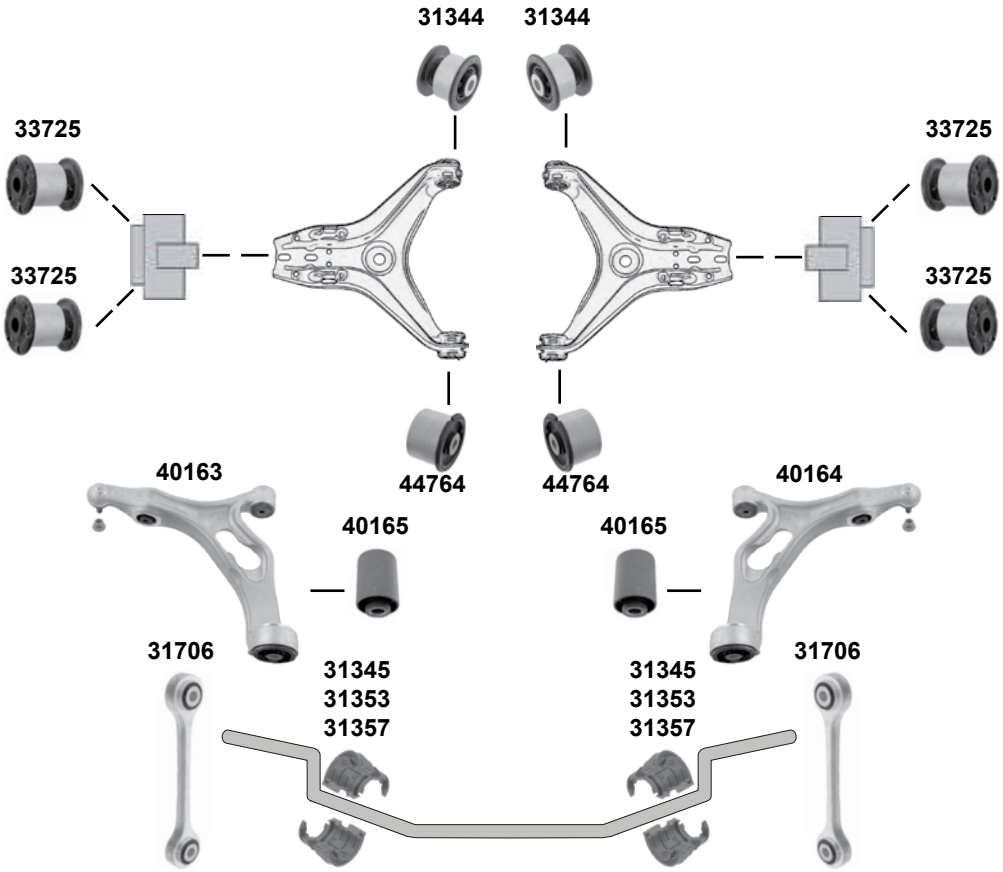

Der Einbau darf nur durch geschultes Fachpersonal erfolgen. / The installation may exclusively be performed by trained specialist staff.

Touareg (7L)
(2003 → 2010)

	(1)	**(ch.)** → 7L-9D003 602 PR-1LB, 1LC, 1LE, 1LF
	(2)	01/10 → PR-0K0, 0K1 / servo →05/10
	(3)	11/2002 → 05/2008 PR-0AB, PR-0AG / 12/2006 → 05/2010 PR-1BK
	(4)	11/2002 → 05/2008 PR-1BK, PR-1BE, PR-0AB / 12/2006 → 05/2010 PR-1BE, PR-1BK / 01/2010 → PR-1BK, PR-1BY
	(5)	PR-1BK/2MA für Fahrzeuge mit elektrischer Dämpferregulierung / for vehicles with electronic suspension control Gummi / rubber

	Ref. - No.			
31344	7L0 407 077	Querlenkerlager / control arm mount		Ø A 40
31345	7L8 411 313 B	Stabilisatorlager, unten + oben / stabilizer mount, lower + upper	**(5)**	Ø A 38
31353	7L0 411 313 G	Stabilisatorlager, unten + oben / stabilizer mount, lower + upper	**(3)**	
31357	7L0 411 313 J	Stabilisatorlager, unten + oben / stabilizer mount, lower + upper	**(4)**	
31706	7L0 411 317	Verbindungsstange / connecting rod		L 244,2 / 197
33725	7L0 407 183 A	Querlenkerlager / control arm mount		Ø A 40
36910	7L0 422 818 D	ProKit Spurstangenendstück / tie rod end		M16 x 1,5
36911	7L0 422 817 D	ProKit Spurstangenendstück / tie rod end		M16 x 1,5
37203	7L0 422 810 D	ProKit Axialgelenk / axial joint		L 320
37205	7L0 422 803 D	ProKit Spurstange / tie rod	**(2)**	L 434
37206	7L0 422 804 D	ProKit Spurstange / tie rod	**(2)**	L 434
38839	7L0 407 021 B S1	Rep. Satz Querlenker / rep. kit control arm		
40403	7L0 407 021 B S2	ProKit Querlenker / control arm		
40163	7L0 407 151 H S1	Querlenker / control arm	**(1)**	Stahlguss
40164	7L0 407 152 H S1	Querlenker / control arm	**(1)**	Stahlguss
40165	7L0 412 333 A	Querlenkerlager / control arm mount		Ø A 46,5
44764	7L0 407 182 G	Querlenkerlager / control arm mount		Ø A 72,05

Touran (1T)
(2003 →)

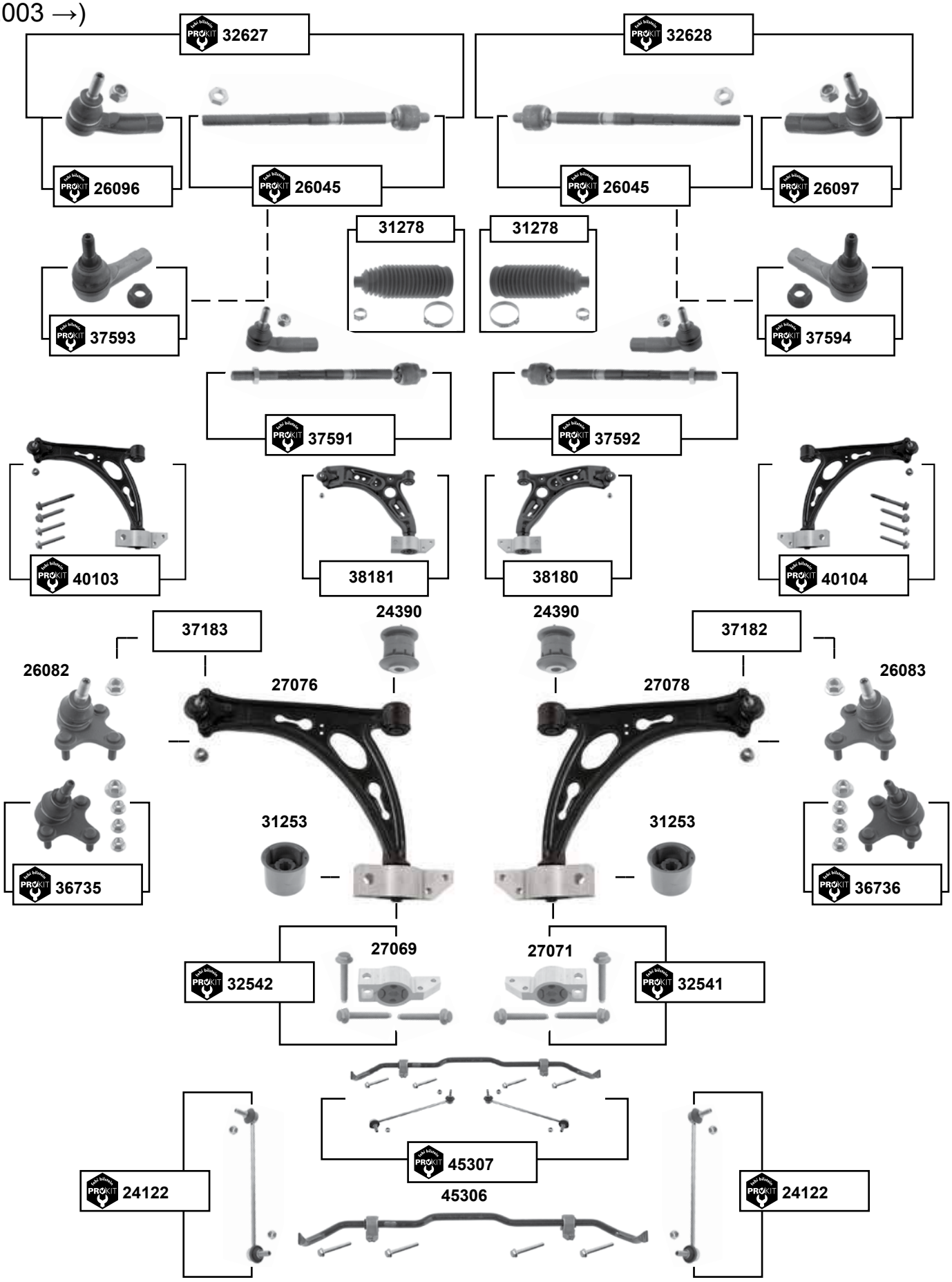

Der Einbau darf nur durch geschultes Fachpersonal erfolgen. / The installation may exclusively be performed by trained specialist staff.

Touran (1T)
(2003 →)

(1)	Stahl-Gussausführung / keine Mischverbauung mit der Blechausführung zulässig / cast iron execution / not mixable with metall execution
(2)	Touran / Crosstouran **(ch.)** → 1T-A-000 001
(3)	**(ch.)** → 1T-A-150 000
(4)	Touran / Crosstouran PR-0AF+2H1 / 0AE+2H1 für Fahrzeuge mit Drive-Select / for vehicles with drive select

	Ref. - No.			
24122	1K0 411 315 R	ProKit Verbindungsstange / connecting rod		
24390	1K0 407 182	Querlenkerlager / control arm mount		Ø A 48 H 54
26045	1K0 423 810 A	ProKit Spurstange / tie rod		
26082	1K0 407 365 C	Traggelenk / ball joint		
26083	1K0 407 366 C	Traggelenk / ball joint		
26096	1K0 423 811 G	ProKit Spurstangenendstück / tie rod end		M12 x 1,5
26097	1K0 423 812 E	ProKit Spurstangenendstück / tie rod end		M12 x 1,5
27069	1K0 199 231 J	Querlenkerlager mit Gehäuse / control arm mount with housing		
27071	1K0 199 232 J	Querlenkerlager mit Gehäuse / control arm mount with housing		
27076	1K0 407 151 AC	Querlenker, kpl. / control arm, cpl.	→ 10 / **(1)**	
27078	1K0 407 152 AC	Querlenker, kpl. / control arm, cpl.	→ 10 / **(1)**	
31253	1K0 407 183 E	Querlenkerlager / control arm mount		Ø A 63
31278	1K0 423 831 A S1	Rep. Satz Lenkmanschette / rep. kit steering boot		Ø I 15,5 L190
32541	1K0 199 232 J S1	ProKit Querlenkerlagersatz / control arm mounting kit		
32542	1K0 199 231 J S1	ProKit Querlenkerlagersatz / control arm mounting kit		
32627	1K0 423 810 A S1	ProKit Spurstange links / tie rod left		
32628	1K0 423 810 A S2	ProKit Spurstange rechts / tie rod right		
36735	1K0 407 365 C S1	ProKit Traggelenk / ball joint		
36736	1K0 407 366 C S1	ProKit Traggelenk / ball joint		
37182	1K0 407 152 AC S1	Rep. Satz Querlenker mit Traggelenk / control arm with ball joint	**(2)**	
37183	1K0 407 151 AC S1	Rep. Satz Querlenker mit Traggelenk / control arm with ball joint	**(2)**	
37591	1K0 423 811 K S1	ProKit Spurstange / tie rod		L 448
37592	1K0 423 812 K S1	ProKit Spurstange / tie rod		L 448
37593	1K0 423 811 K	ProKit Spurstangenendstück / tie rod end		M16 x 1,5
37594	1K0 423 812 K	ProKit Spurstangenendstück / tie rod end		M16 x 1,5
38180	1K0 407 152 BC S1	Rep. Satz Querlenker / rep. kit control arm	Stahl / steel	
38181	1K0 407 151 BC S1	Rep. Satz Querlenker / rep. kit control arm	Stahl / steel	
40103	1K0 407 151 AC S2	ProKit Querlenker / control arm	**(1) (3)**	
40104	1K0 407 152 AC S2	ProKit Querlenker / control arm	**(1) (3)**	
45306	1K0 411 303 BK S1	Stabilisatorsatz / stabilizer kit	**(4)**	
45307	1K0 411 303 BK S2	ProKit Stabilisatorsatz / stabilizer kit	**(4)**	

Touareg (7P)
(2010 →)

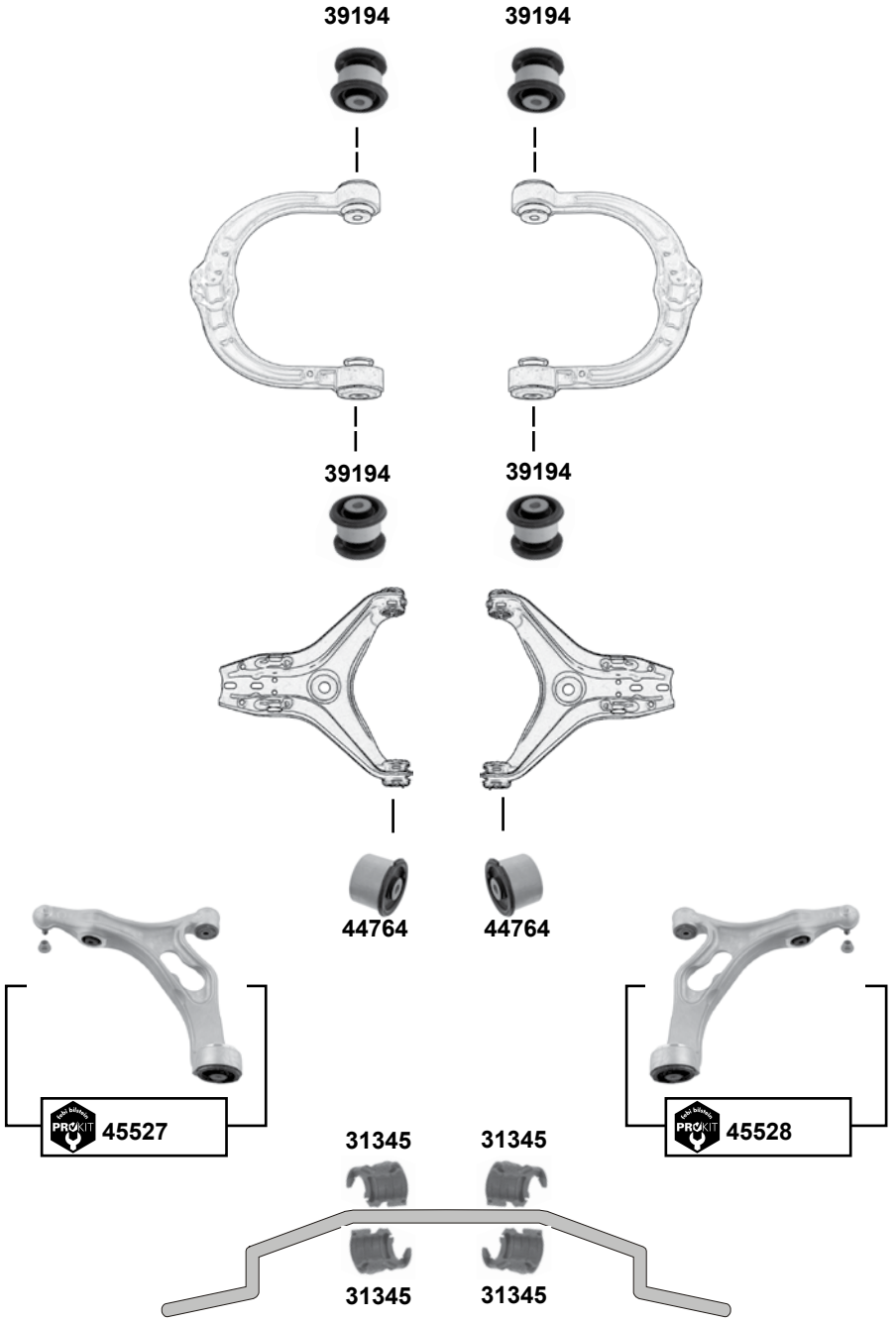

(1) PR-1BK/1BY für Fahrzeuge mit elektrischer Dämpferregulierung / for vehicles with electronic suspension control / **HD**
PR-1BA/1BB/1BE
PR-2MA für Fahrzeuge mit elektrischer Dämpferregulierung / for vehicles with electronic suspension control
Gummi / rubber

febi bilstein	Ref. - No.		(1)	
31345	7L8 411 313 B	Stabilisatorlager / stabilizer mount	**(1)**	
39194	7P0 407 077	Querlenkerlager / control arm mount		Ø I 10 / A 52
44764	7L0 407 182 G	Querlenkerlager / control arm mount		Ø A 72,05
45527	7L8 407 151 K S1	ProKit Querlenker / control arm		Alu
45528	7L8 407 152 K S1	ProKit Querlenker / control arm		Alu

Der Einbau darf nur durch geschultes Fachpersonal erfolgen. / The installation may exclusively be performed by trained specialist staff.

Transporter Typ 3 (24)
(1980 → 1992)

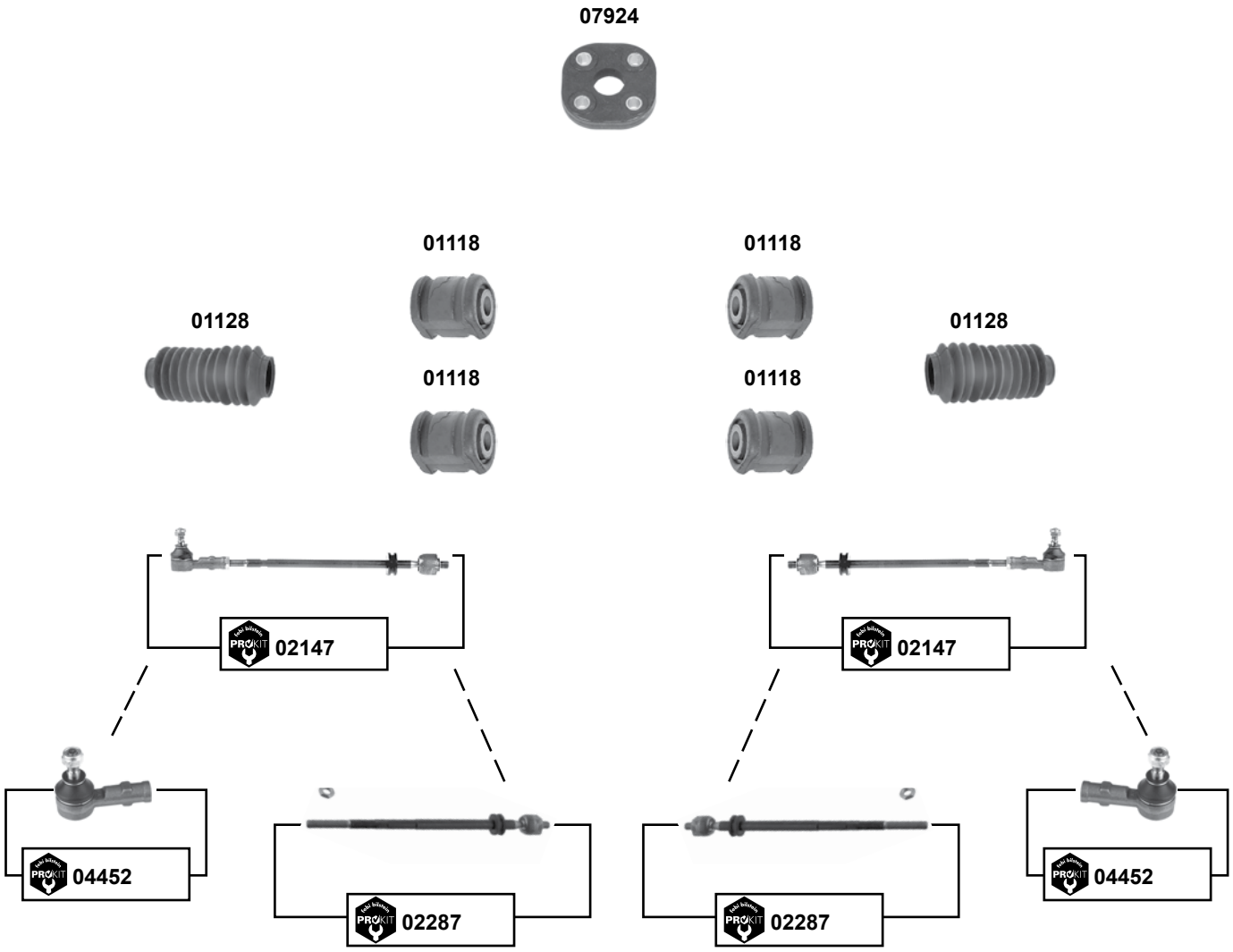

	Ref. - No.			
01118	251 419 081	Lenkgetriebelager / steering gear bearing		Ø A 27,5
01128	251 419 831 A	Lenkmanschette / steering boot		
02147	251 419 803	ProKit Spurstange / tie rod		
02287	251 419 803 S1	ProKit Axialgelenk / axial joint		M14x1,5 RHT
04452	171 419 812	ProKit Spurstangenendstück / tie rod end		M14x1,5 RHT
07924	251 419 417 B	Gelenkscheibe / flexible disc		

Transporter Typ 3 (24)
(1980 → 1992)

oben / upper

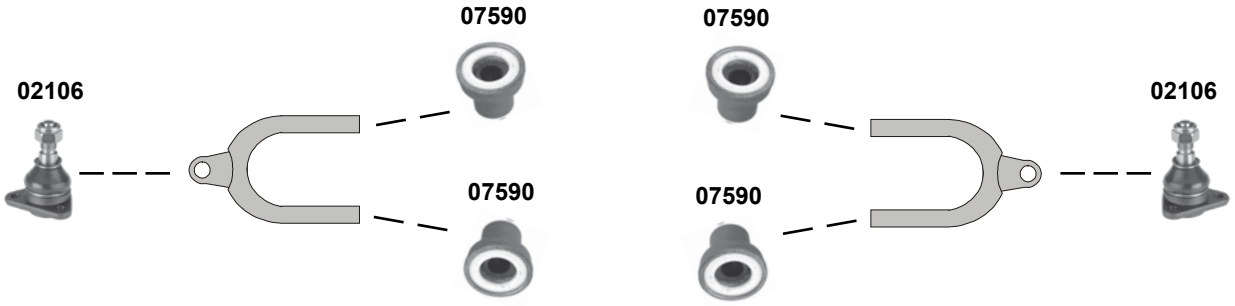

unten / lower

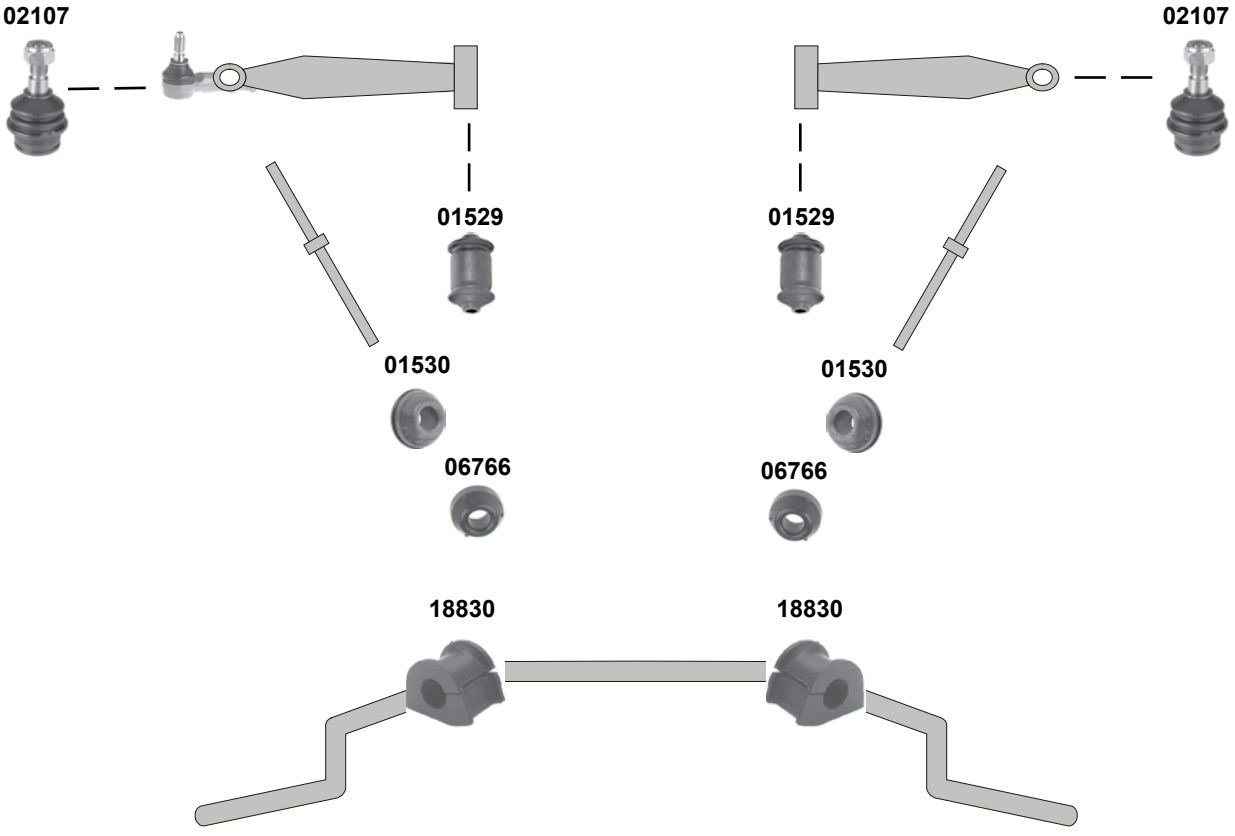

febi bilstein	Ref. - No.			
01529	251 407 183	Querlenkerlager / control arm mount		12x43,5x85
01530	251 407 179	Zugstrebenlager / tension rod mount		26x66x39,5
02106	251 407 361	Traggelenk / ball joint		M16 x 1,5
02107	251 407 187	Traggelenk / ball joint		
06766	251 407 175	Zugstrebenlager / tension rod mount		
07590	251 407 077	Querlenkerlager / control arm mount		18,7x35,5x54
18830	251 411 041 C	Stabilisatorlager / stabilizer mount		

Der Einbau darf nur durch geschultes Fachpersonal erfolgen. / The installation may exclusively be performed by trained specialist staff.

Transporter T4 (70)
(1991 → 1995)

alle/all

(ch.) → 70-M-096 448

man.

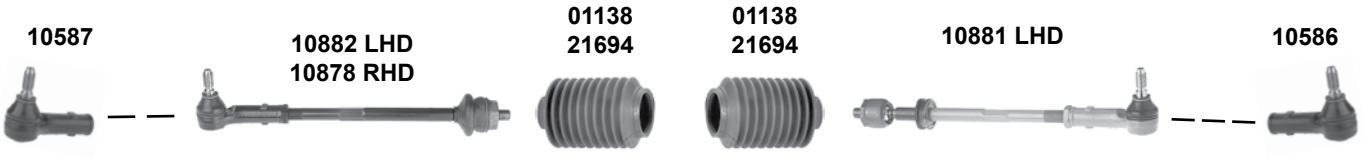

servo

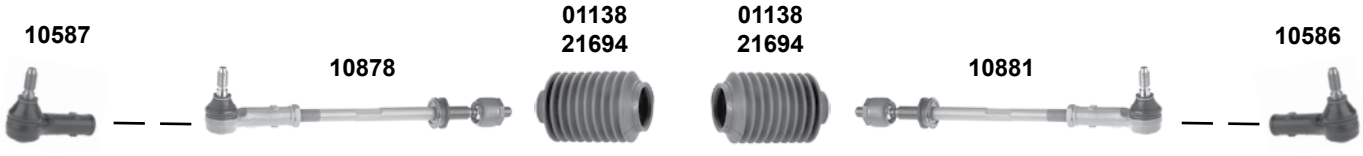

(ch.) 70-M-096 449 → 70-S-002 791

man.

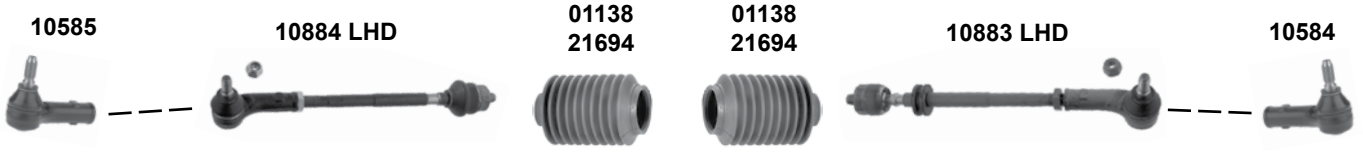

servo

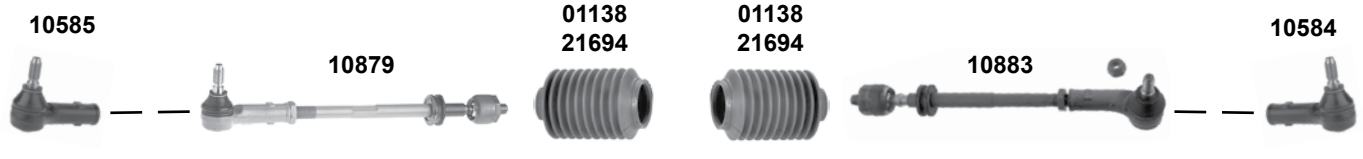

	Ref. - No.			
01138	701 419 831	Lenkmanschette / steering boot	OLD	
10584	701 419 812 A	Spurstangenendstück / tie rod end		M12 x 1,5
10585	701 419 811 B	Spurstangenendstück / tie rod end		M12 x 1,5
10586	701 419 812	Spurstangenendstück / tie rod end		M12 x 1,5
10587	701 419 811 A	Spurstangenendstück / tie rod end		M12 x 1,5
10878	702 419 803 A	Spurstange / tie rod		
10879	702 419 803 B	Spurstange / tie rod		
10881	701 419 804 C	Spurstange / tie rod		
10882	701 419 803 C	Spurstange / tie rod		
10883	701 419 804 D	Spurstange / tie rod		
10884	701 419 803 D	Spurstange / tie rod		
21694	7D0 419 831	Lenkmanschette / steering boot	NEW	
27612	701 425 021	Lenkungsdämpfer / steering-damper		

Transporter T4 (70)
(1991 → 1995)

(ch.) → 70-S-002 791

oben / upper

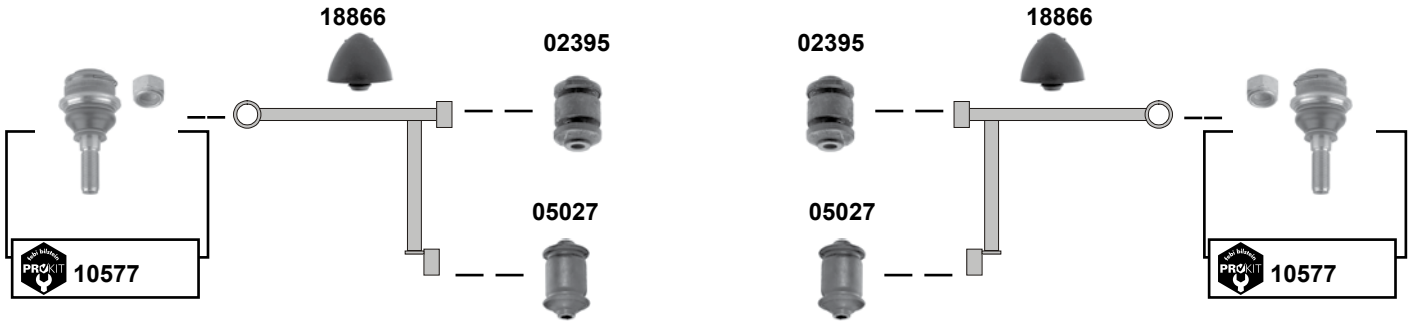

unten / lower

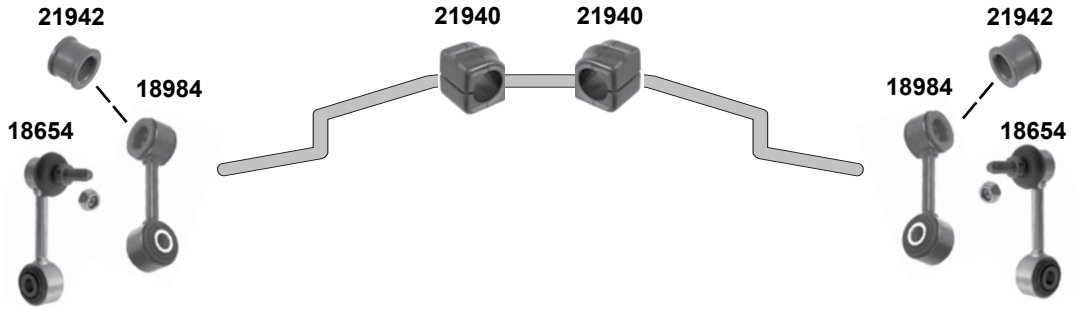

febi bilstein	Ref. - No.			
02395	701 407 077 A	Querlenkerlager / control arm mount		12x39x60
04913	701 407 183	Querlenkerlager / control arm mount		14x35x60
05027	701 407 087	Querlenkerlager / control arm mount		12x35x60
10577	701 407 187 B	ProKit Traggelenk / ball joint		M16 x 1,5
10578	701 407 361 B	Traggelenk / ball joint		M16 x 1,5
10852	7D0 407 140	Querlenkerlager / control arm mount	OLD	14x50x60
18654	701 411 049 B	Verbindungsstange / connecting rod		Ø I 27
18866	701 407 303	Anschlagpuffer für Querlenker / buffer for control arm		
18984	7D0 411 049	Verbindungsstange / connecting rod	**(ex.)** Ø Stabi 27	
21940	701 411 041	Stabilisatorlager / stabilizer mounting		Ø I 23
21942	7D0 411 045	Gummilager / rubber mount		
23364	7D0 407 140 A	Querlenkerlager / control arm mount	NEW	14x50x60

Der Einbau darf nur durch geschultes Fachpersonal erfolgen. / The installation may exclusively be performed by trained specialist staff.

Transporter T4 (7D)
(1995 → 2003)

(ch.) 70-S-002 792 → 70-T-199 999

man.

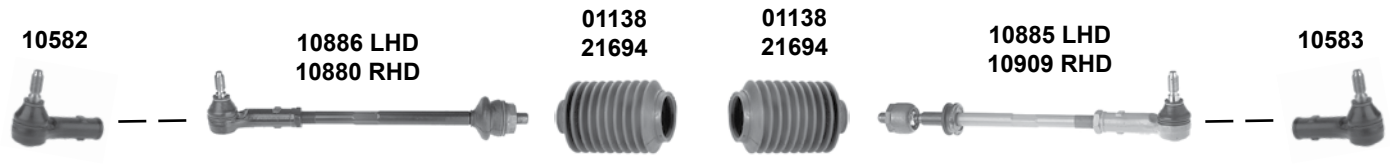

servo

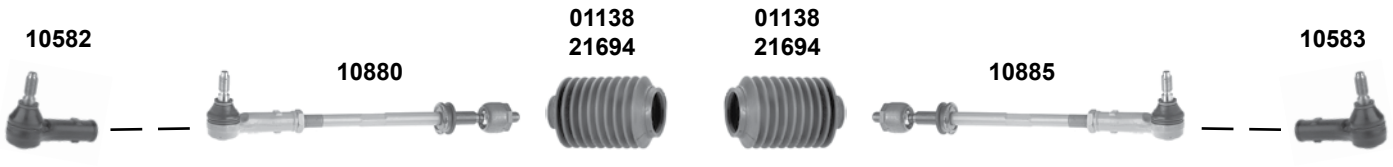

(ch.) 70-T-200 000 →

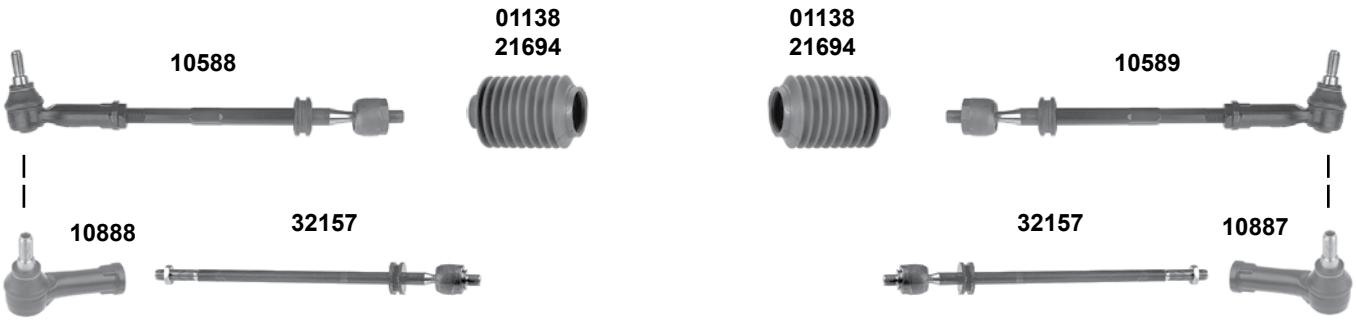

	Ref. - No.			
01138	701 419 831	Lenkmanschette / steering boot	OLD	
10582	701 419 811 C	Spurstangenendstück / tie rod end		M12 x 1,5
10583	701 419 812 B	Spurstangenendstück / tie rod end		M12 x 1,5
10588	702 419 803 D	Spurstange / tie rod		
10589	701 419 804 F	Spurstange / tie rod		
10880	702 419 803 C	Spurstange / tie rod		
10885	701 419 804 E	Spurstange / tie rod		
10886	701 419 803 E	Spurstange / tie rod		
10887	701 419 812 D	Spurstangenendstück / tie rod end		M12 x 1,5
10888	701 419 811 E	Spurstangenendstück / tie rod end		M12 x 1,5
10909	702 419 804 C	Spurstange / tie rod		
21694	7D0 419 831	Lenkmanschette / steering boot	NEW	
32157	701 419 810 B	Spurstange / tie rod		

Transporter T4 (7D)
(1995 → 2003)

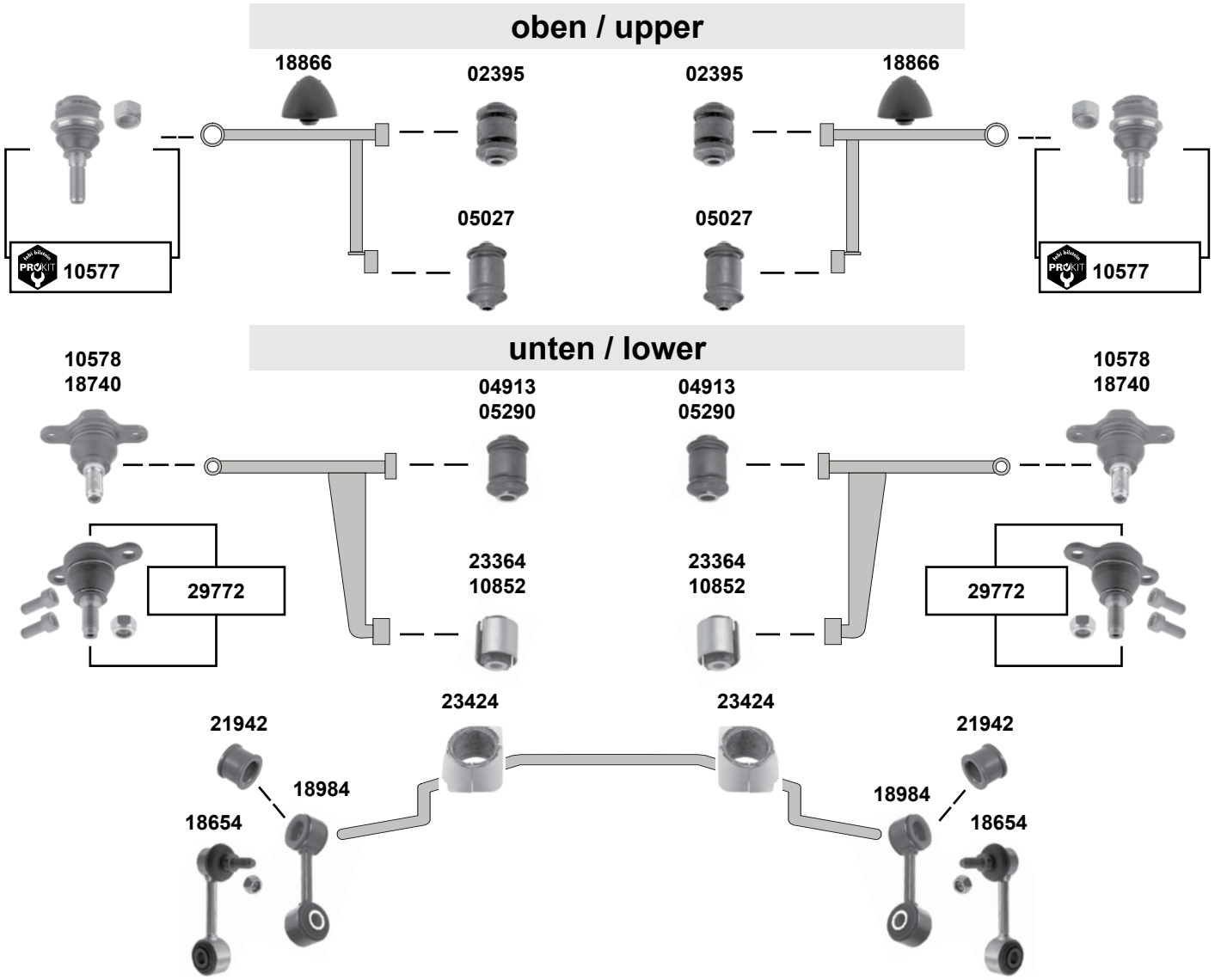

(1) 95 → 98
99 → 03 **(mot.)** AAC / ABL / ACV / AET / AES / AEU / AHY / AJA / AJT / AMV / APL / AUF / AXG / AYY

febi bilstein	Ref. - No.			
02395	701 407 077 A	Querlenkerlager / control arm mount		12x39x60
04913	701 407 183	Querlenkerlager / control arm mount	**(ch.)** → 70-T-199 999	14x35x60
05027	701 407 087	Querlenkerlager / control arm mount		12x35x60
05290	7D0 407 183	Querlenkerlager / control arm mount	**(ch.)** 70-T-200 000 →	14x41x60
10577	701 407 187 B	ProKit Traggelenk / ball joint		M16 x 1,5
10578	701 407 361 B	Traggelenk / ball joint	**(ch.)** → 70-T-199 999	M16 x 1,5
10852	7D0 407 140	Querlenkerlager / control arm mount	OLD	14x50x60
18654	701 411 049 B	Verbindungsstange / connecting rod		Ø I 27
18740	7D0 407 361	Traggelenk / ball joint	**(ch.)** 70-T-200 000 →	
18866	701 407 303	Anschlagpuffer für Querlenker / buffer for control arm		
18984	7D0 411 049	Verbindungsstange / connecting rod		Ø I 23
21942	7D0 411 045	Gummilager / rubber mount		
23364	7D0 407 140 A	Querlenkerlager / control arm mount		Ø I 27
23424	701 411 041 D	Stabilisatorlager / stabilizer mount	NEW **(1)**	14x50x60
29772	7D0 407 361 S1	Rep. Satz Traggelenk / rep. kit ball joint	**(ch.)** 70-T-200 000 →	

Der Einbau darf nur durch geschultes Fachpersonal erfolgen. / The installation may exclusively be performed by trained specialist staff.

Transporter T5 (7H/7J)
(2003 →)

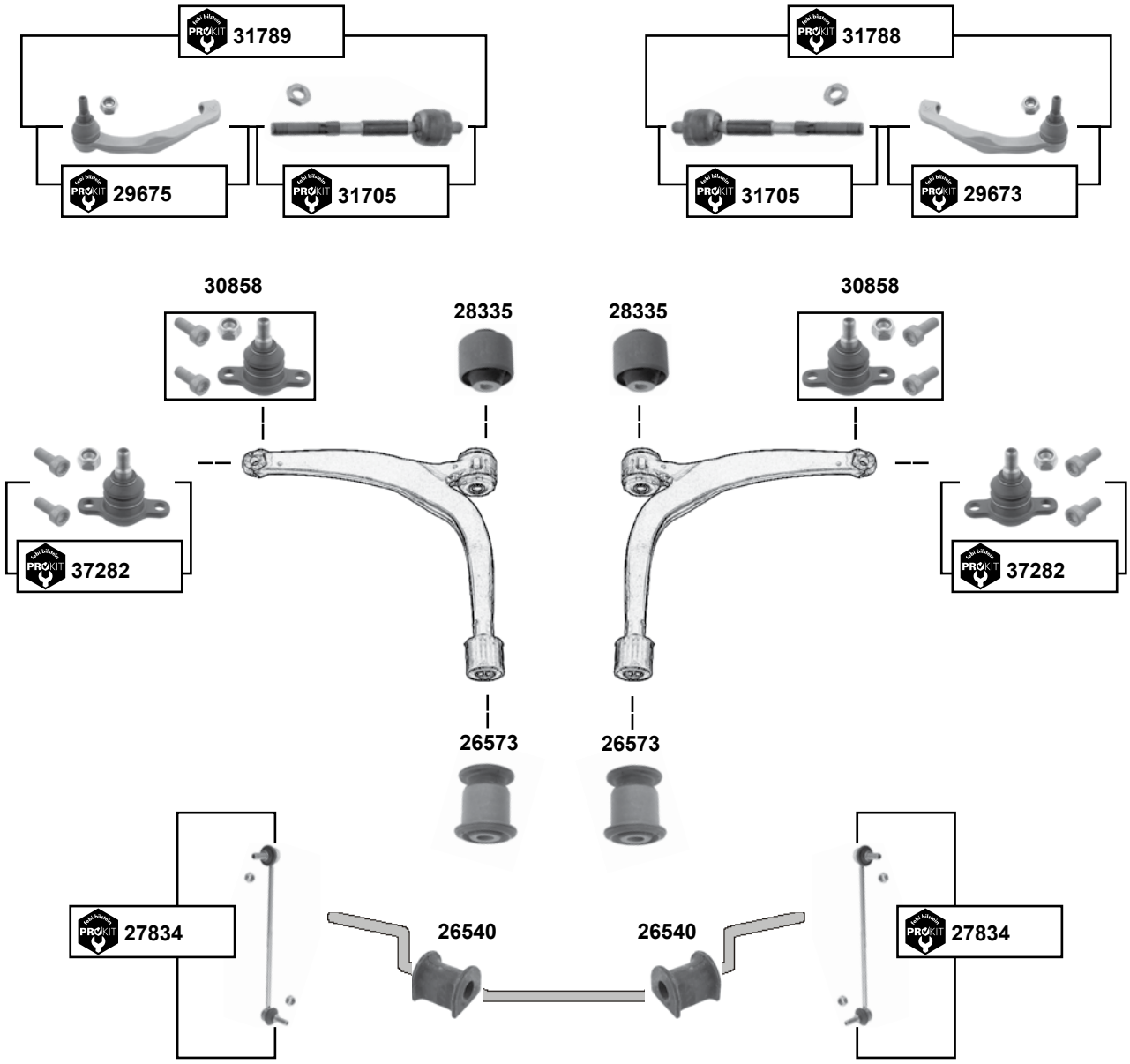

(1)	**(ex.)** zulässiges Gesamtgewicht 3,2 Tonnen / **(ex.)** maximum total weight 3,2 tons
(2)	7H / 7J → 09 // 7E / 7F 09 →

	Ref. - No.			
26540	7H0 411 313	Stabilisatorlager / stabilizer mounting		
26573	7H0 407 183	Querlenkerlager / control arm mount		Ø A 52
27834	7H5 411 317 A	ProKit Verbindungsstange / connecting rod		L 260
28335	7H0 407 182 A	Querlenkerlager / control arm mount		Ø A 60
29673	7H0 422 818 D	ProKit Spurstangenendstück / tie rod end		M14 x 1,5
29675	7H0 422 817 D	ProKit Spurstangenendstück / tie rod end		M14 x 1,5
30858	7H0 407 361 A S1	Rep. Satz Traggelenk / rep. kit ball joint	**(1)**	M14 x 1,5
31705	7H0 419 810 F	ProKit Spurstange / tie rod		M16 x 1,5
31788	7H0 419 804 F	ProKit Spurstange komplett rechts / tie rod complete right		
31789	7H0 419 803 F	ProKit Spurstange komplett links / tie rod complete left		
37282	7H8 407 361 A S1	ProKit Traggelenk / ball joint	**(2)**	

Typ 3 (1500 / 1600)
(1961 → 1968)

(ex.)

oben / upper

01793

01793

unten / lower

01794

01794

	Ref. - No.			
01793	311 405 361 B	Führungsgelenk / ball joint	Modell 63 →	M20 x 1,5
01794	311 405 371 C	Traggelenk / ball boint	Modell 63 →	Ø A 18
25190	131 415 811	ProKit Spurstangenendstück / tie rod end	**(ex.)** 1500	M14x1,5 LHT
25192	131 415 812	ProKit Spurstangenendstück / tie rod end	**(ex.)** 1500	M14x1,5 RHT

Der Einbau darf nur durch geschultes Fachpersonal erfolgen. / The installation may exclusively be performed by trained specialist staff.

up! (121) / e-up! (BL1)
(2011 →) / (2013 →)

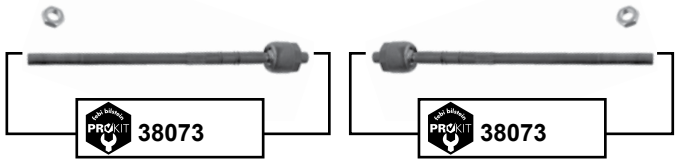

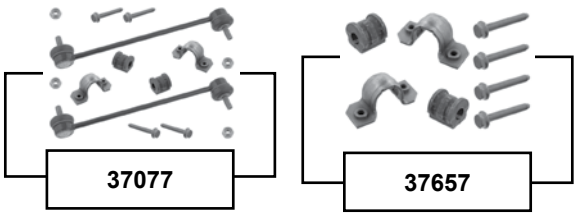

	Ref. - No.			
36051	6R0 407 365 A	ProKit Traggelenk / ball joint		
36052	6R0 407 366 A	ProKit Traggelenk / ball joint		
37657	6Q0 411 314 P S2	Stabilisatorlagersatz / anti roll bar bush kit	PR-0AQ	Ø I 16
37077	6Q0 411 314 P S1	Stabilisatorlagersatz / anti roll bar bush kit	PR-0AQ	
38073	1S0 423 810 A	ProKit Axialgelenk / axial joint		M14 x 1,5
40594	1S0 407 151	Querlenker / control arm		Stahl / steel
40595	1S0 407 152	Querlenker / control arm		Stahl / steel

Vento (1H)
(1992 → 1999)

(ex.) VR6 / GT

man.

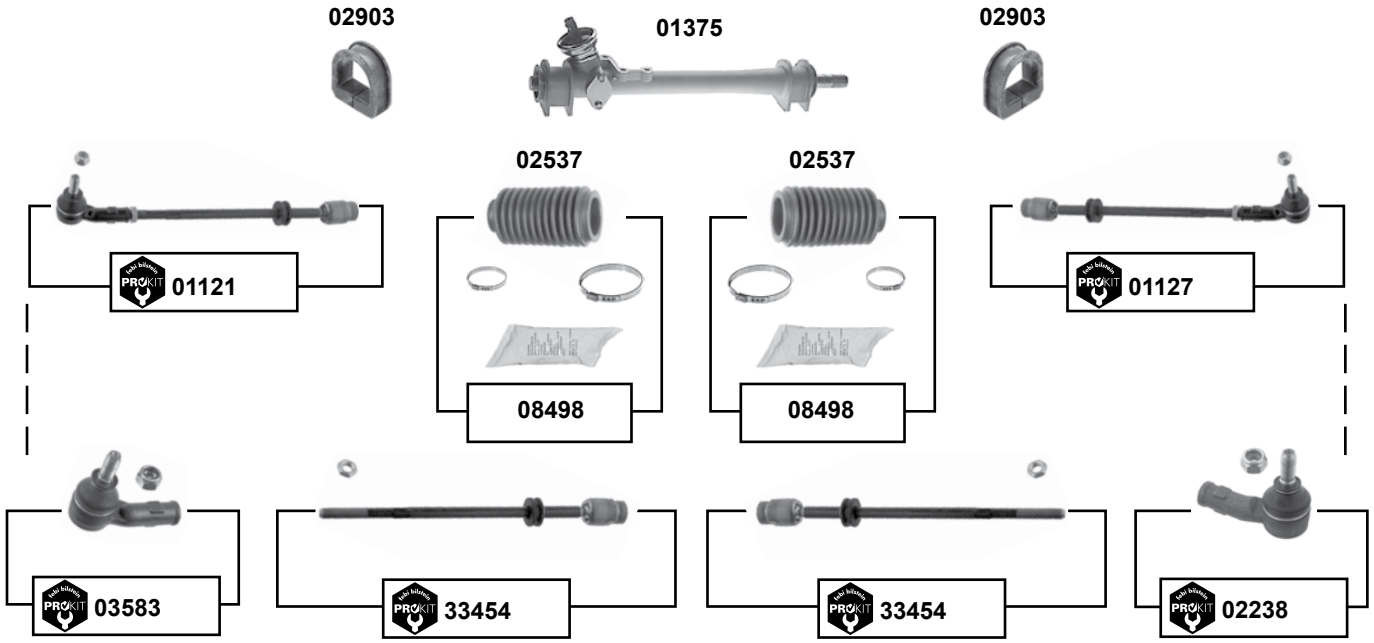

servo ZF

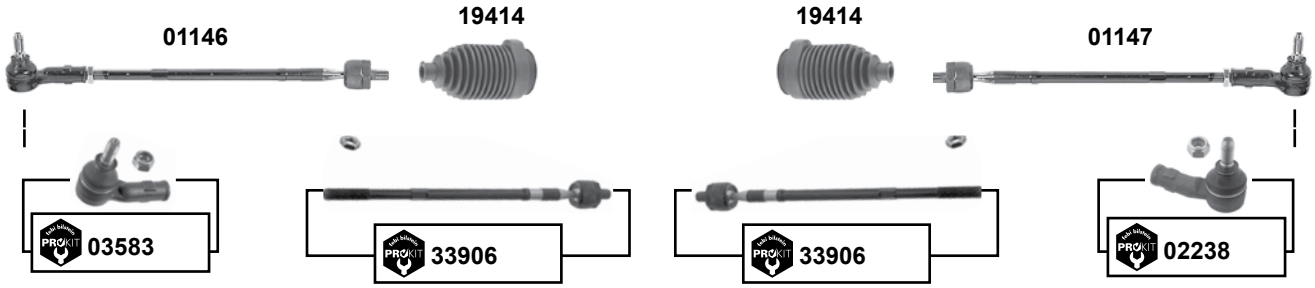

servo TRW

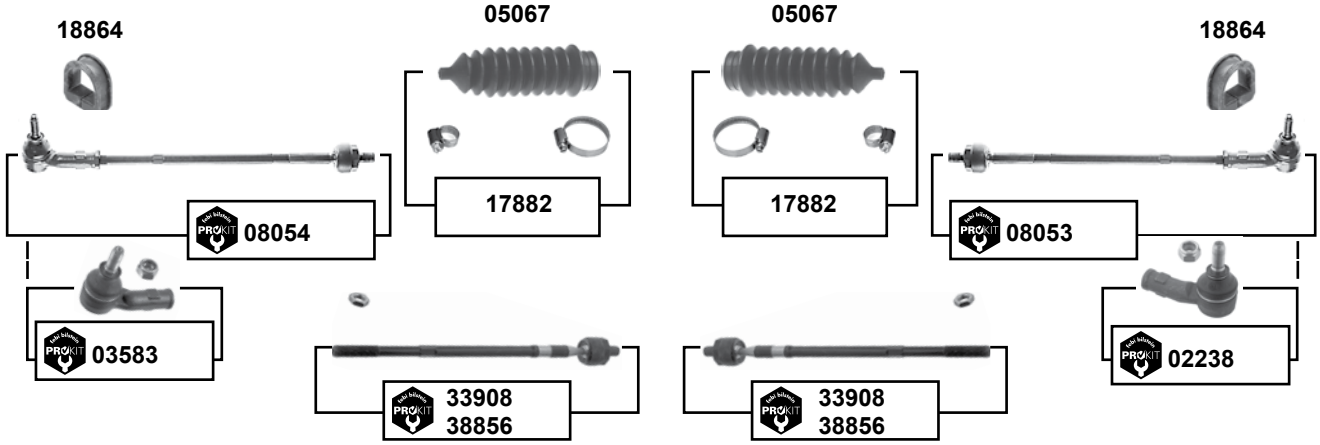

Der Einbau darf nur durch geschultes Fachpersonal erfolgen. / The installation may exclusively be performed by trained specialist staff.

Vento (1H)

(1992 → 1999)

(ex.) VR6 / GT

(1) ZF servo / LHD / RHD

(2) TRW servo **(ch.)** 1G-R-458 664

	Ref. - No.			
01121	1H0 419 803	ProKit Spurstange / tie rod		
01127	1H0 419 804	ProKit Spurstange / tie rod		
01146	1H0 422 803 B	Spurstange / tie rod		
01147	1H0 422 804 B	Spurstange / tie rod		
01375	191 419 063 C	Lenkgetriebe / steering gear	LHD	
02238	191 419 812	ProKit Spurstangenendstück / tie rod end		M12 x 1,5
02537	191 419 831	Lenkmanschette / steering boot		
02903	191 419 883	Lenkgetriebelager / steering gear bearing		
03583	191 419 811	ProKit Spurstangenendstück / tie rod end		M12 x 1,5
05067	1H0 422 831 B	Lenkmanschette / steering boot		
08053	1H0 422 804	ProKit Spurstange / tie rod		
08054	1H0 422 803	ProKit Spurstange / tie rod		
08498	191 419 831 S1	Rep. Satz Lenkmanschette / rep. kit steering boot		
17882	1H0 422 831 B S1	Rep. Satz Lenkmanschette / rep. kit steering boot		
18864	1H0 422 884	Lenkgetriebelager / steering gear bearing		
19414	357 422 831 B	Lenkmanschette / steering boot		
33454	1H0 419 810	ProKit Axialgelenk / axial joint		
33906	1H0 422 810 B	ProKit Axialgelenk / axial joint	**(1)**	
33908	1H0 422 810	ProKit Axialgelenk / axial joint		
38856	1H0 422 810 D	ProKit Axialgelenk / axial joint	**(2)**	

Vento (1H)

(1992 → 1999)

(ex.) VR6 / GT

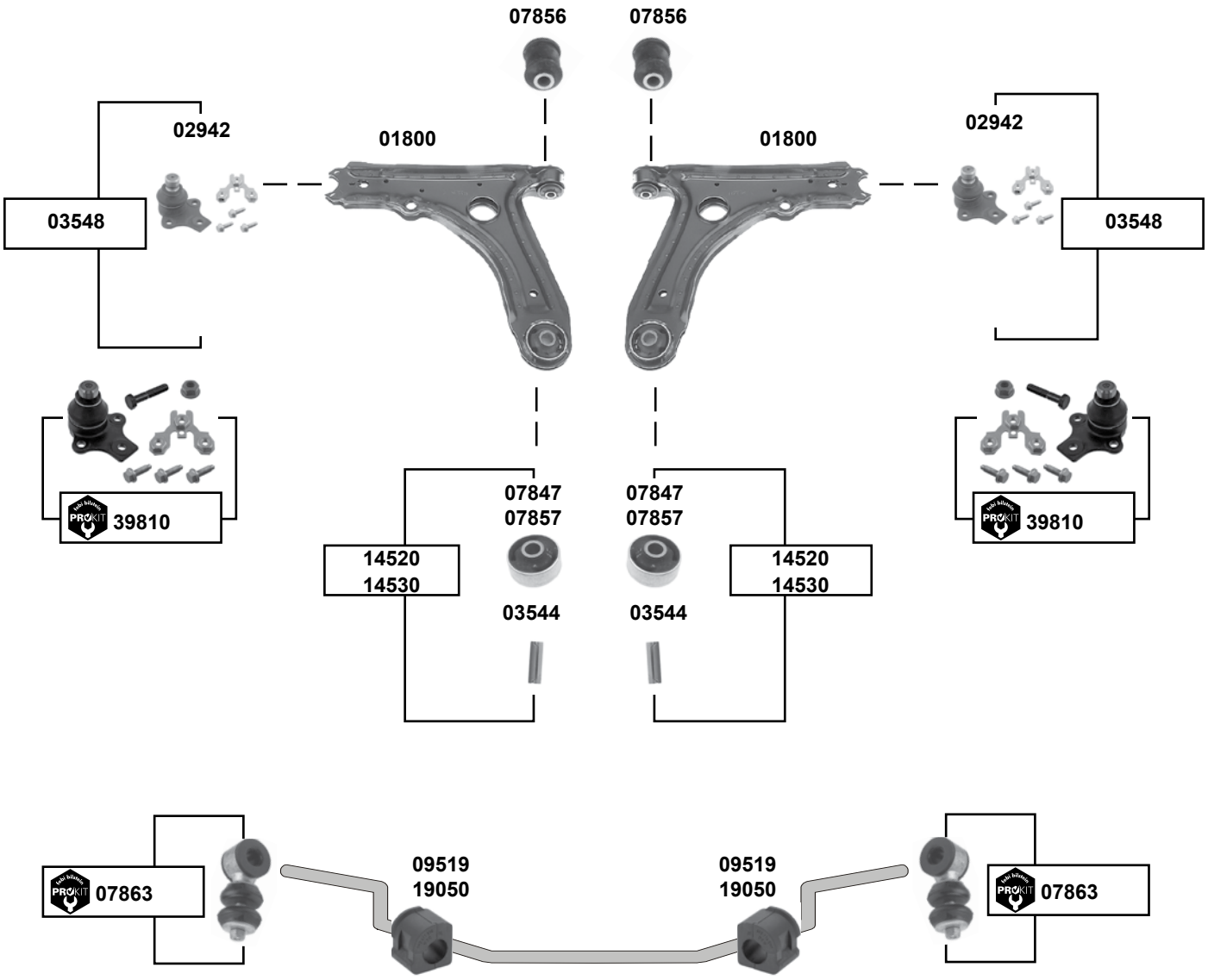

	Ref. - No.			
01800	1H0 407 151	Querlenker / control arm		
02942	357 407 365	Traggelenk / ball joint		Ø A 19
03544	191 407 190 A	Hülse / sleeve		50x17
03548	357 407 365 S1	Rep. Satz Traggelenk / rep. kit ball joint		
07847	191 407 181 D	Querlenkerlager / control arm mount	NEW	17x60x41
07856	357 407 182	Querlenkerlager / control arm mount		12x33x54
07857	191 407 181 B	Querlenkerlager / control arm mount	OLD	17x60x41
07863	191 411 315 B S1	ProKit Verbindungsstange / connecting rod		
09519	191 411 314	Stabilisatorlager / stabilizer mount	**(ex.)** 2.0	Ø I 17
14520	191 407 181 B S1	Querlenkerlager mit Hülse / control arm mount with sleeve	OLD	
14530	191 407 181 D S1	Querlenkerlager mit Hülse / control arm mount with sleeve	NEW	
19050	1H0 411 314	Stabilisatorlager / stabilizer mount		Ø I 19
39810	357 407 365 S2	ProKit Traggelenk / ball joint		

Der Einbau darf nur durch geschultes Fachpersonal erfolgen. / The installation may exclusively be performed by trained specialist staff.

Vento (1H)
(1992 → 1999)

VR6 / GT

servo ZF

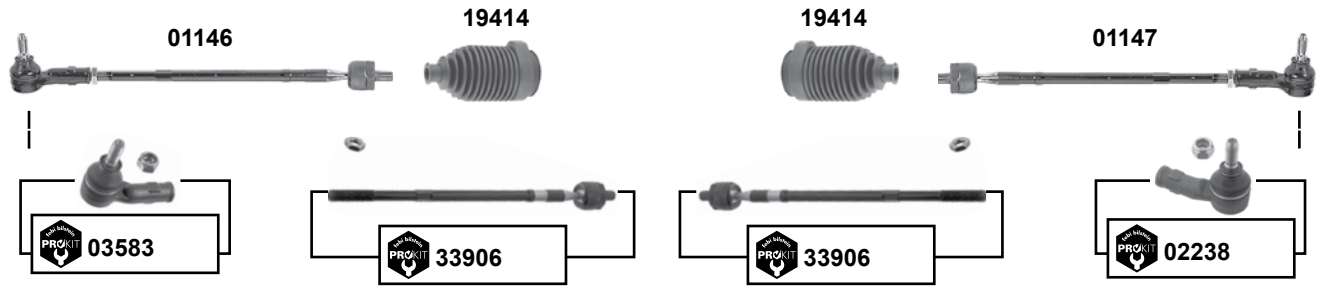

servo TRW

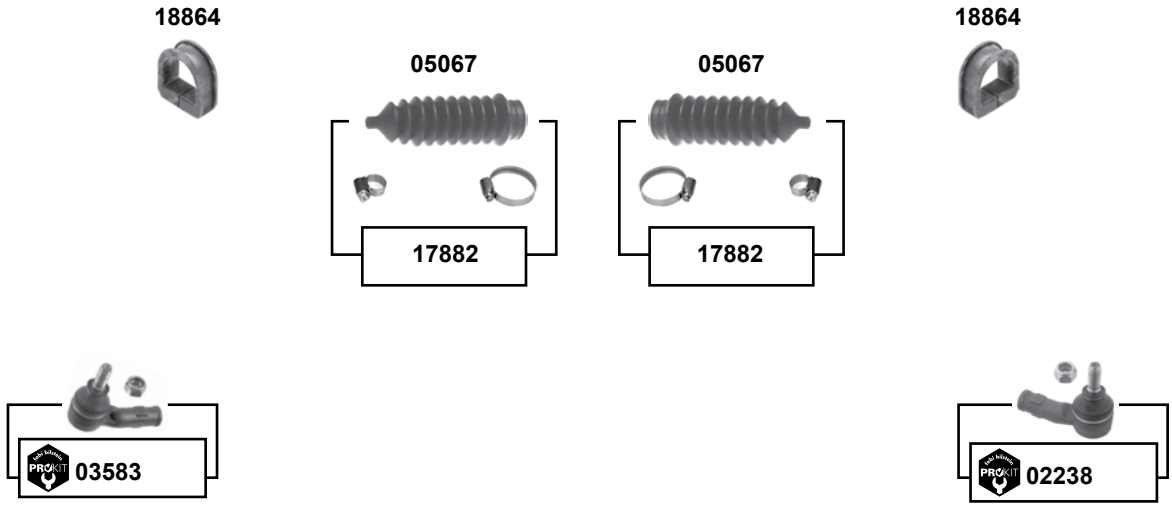

	Ref. - No.			
01146	1H0 422 803 B	Spurstange / tie rod		
01147	1H0 422 804 B	Spurstange / tie rod		
02238	191 419 812	ProKit Spurstangenendstück / tie rod end		M12 x 1,5
03583	191 419 811	ProKit Spurstangenendstück / tie rod end		M12 x 1,5
05067	1H0 422 831 B	Lenkmanschette / steering boot		
17882	1H0 422 831 B S1	Rep. Satz Lenkmanschette / rep. kit steering boot		
18864	1H0 422 884	Lenkgetriebelager / steering gear bearing		
19414	357 422 831 B	Lenkmanschette / steering boot		
33906	1H0 422 810 B	ProKit Spurstange / tie rod	LHD / RHD	

Vento (1H)
(1992 → 1999)

VR6 / GT

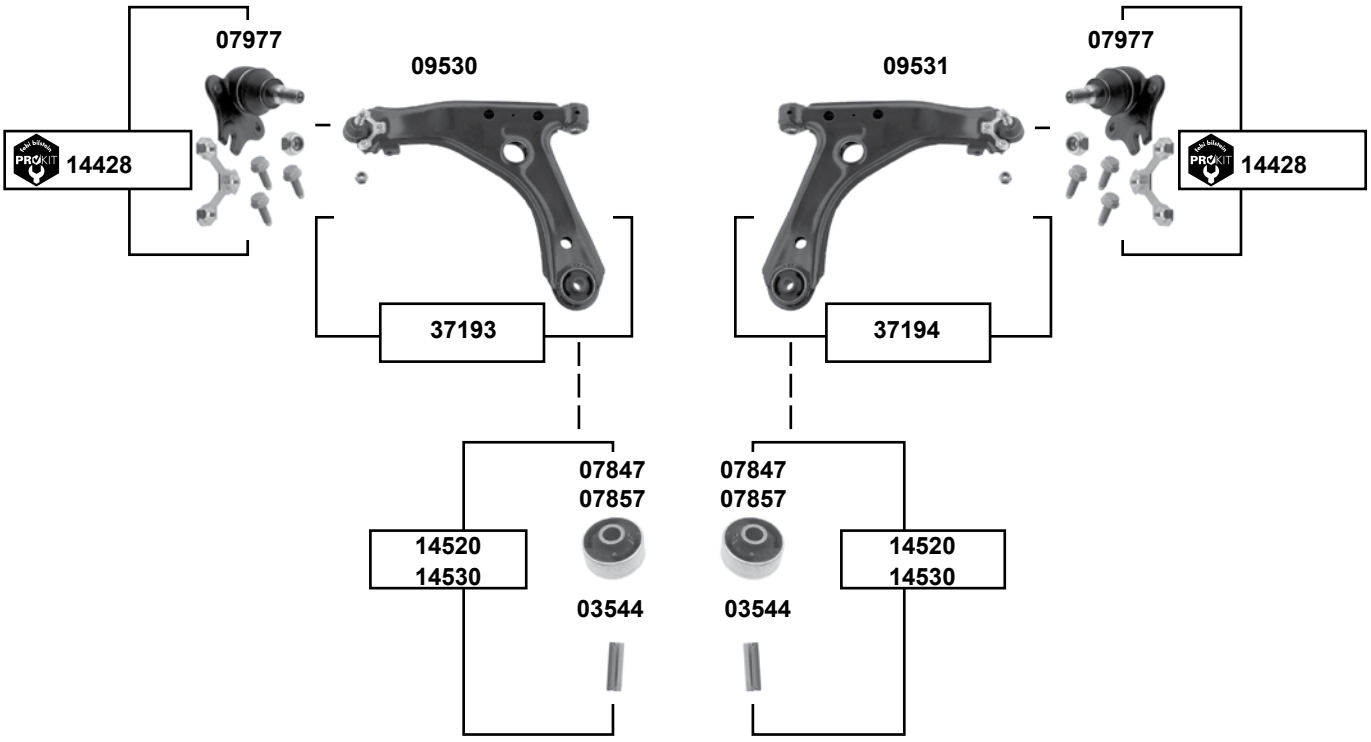

	Ref. - No.			
03544	191 407 190 A	Hülse / sleeve		50x17
07847	191 407 181 D	Querlenkerlager / control arm mount	NEW	17x60x41
07857	191 407 181 B	Querlenkerlager / control arm mount	OLD	17x60x41
07977	1H0 407 365	Traggelenk / ball joint		M12 x 1,5
09519	191 411 314	Stabilisatorlager / stabilizer mount	**(ex.)** GTI/16V/VR6	Ø I 17
09530	1H0 407 151 A	Querlenker / control arm		
09531	1H0 407 152	Querlenker / control arm		
14230	535 411 315	Verbindungsstange / connecting rod		L 55
14428	1H0 407 365 S	ProKit Traggelenk / ball joint		
14520	191 407 181 B S1	Querlenkerlager mit Hülse / control arm mount with sleeve	OLD	
14530	191 407 181 D S1	Querlenkerlager mit Hülse / control arm mount with sleeve	NEW	
37193	1H0 407 151 A S1	Querlenker mit Traggelenk / control arm with ball joint	→ 98	
37194	1H0 407 152 S1	Querlenker mit Traggelenk / control arm with ball joint	→ 98	

Der Einbau darf nur durch geschultes Fachpersonal erfolgen. / The installation may exclusively be performed by trained specialist staff.

240 → 260
(1979 → 1993)

man.

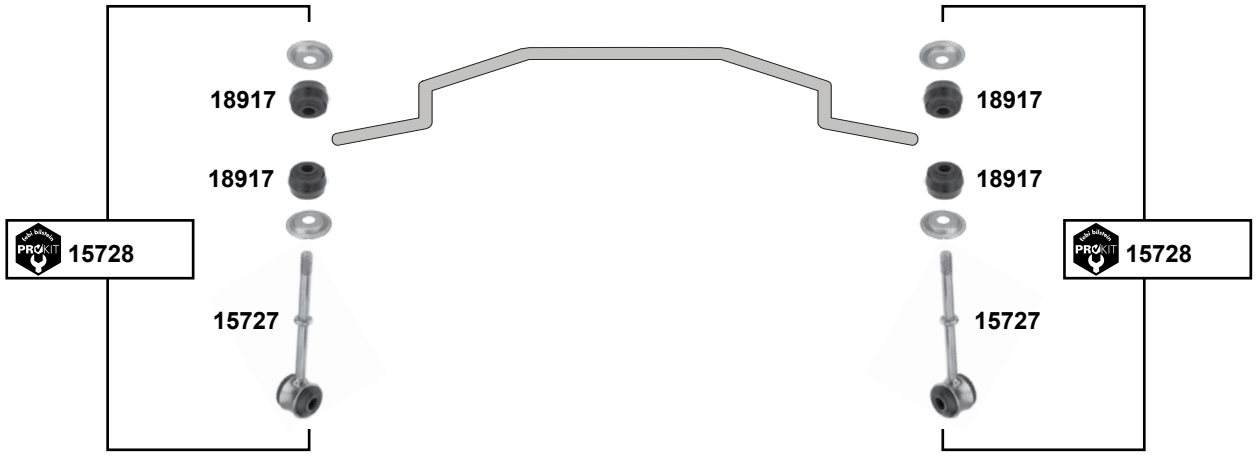

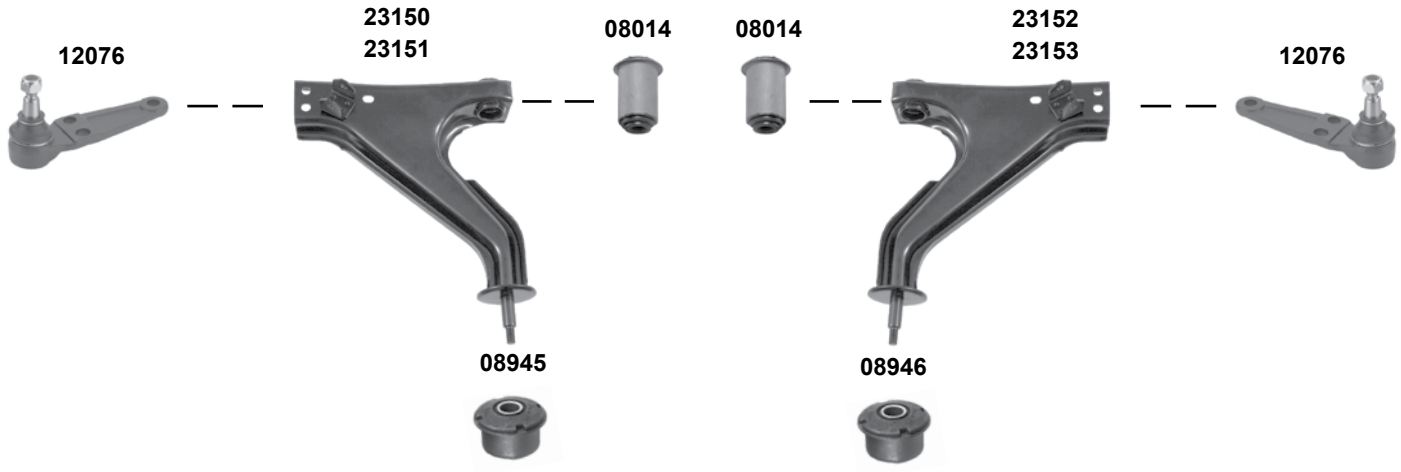

	Ref. - No.			
08014	1205825	Querlenkerlager / control arm mount		12x34,5x65
08945	1359812	Querlenkerlager / control arm mount		18x54,5x45
08946	1273778	Querlenkerlager / control arm mount		18x54,5x45
12076	274117	Traggelenk / ball joint		M12 x 1,75
15727	1206667	Koppelstange / connecting rod		L 140
15728	1206667 S1	ProKit Verbindungsstange / connecting rod		
18917	1205991	Gummilager / rubber mount		10x32,5x22,5
23150	1205680	Querlenker / control arm		
23151	1205680 S1	Querlenker / control arm	mit Lager / with bearing	
23152	1205686	Querlenker / control arm		
23153	1205686 S1	Querlenker / control arm	mit Lager / with bearing	

240 → 260
(1979 → 1993)

CAM

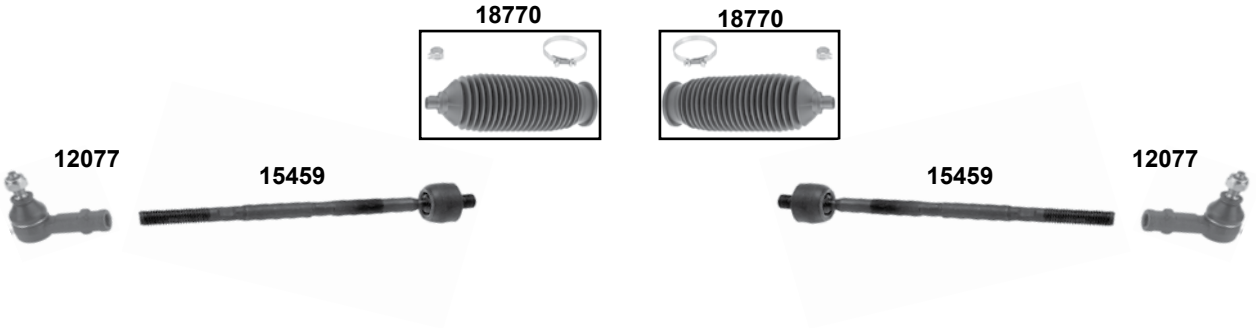

ZF

	Ref. - No.			
12077	3516944	Spurstangenendstück / tie rod end		M12 x 1,5
14000	1228425	Lenkmanschette / steering boot		
15459	9140505	Spurstange / tie rod	88 →	L 285
18770	270597 S1	Rep. Satz Lenkmanschette / rep. kit steering boot		

Der Einbau darf nur durch geschultes Fachpersonal erfolgen. / The installation may exclusively be performed by trained specialist staff.

240 → 260
(1979 → 1993)

servo

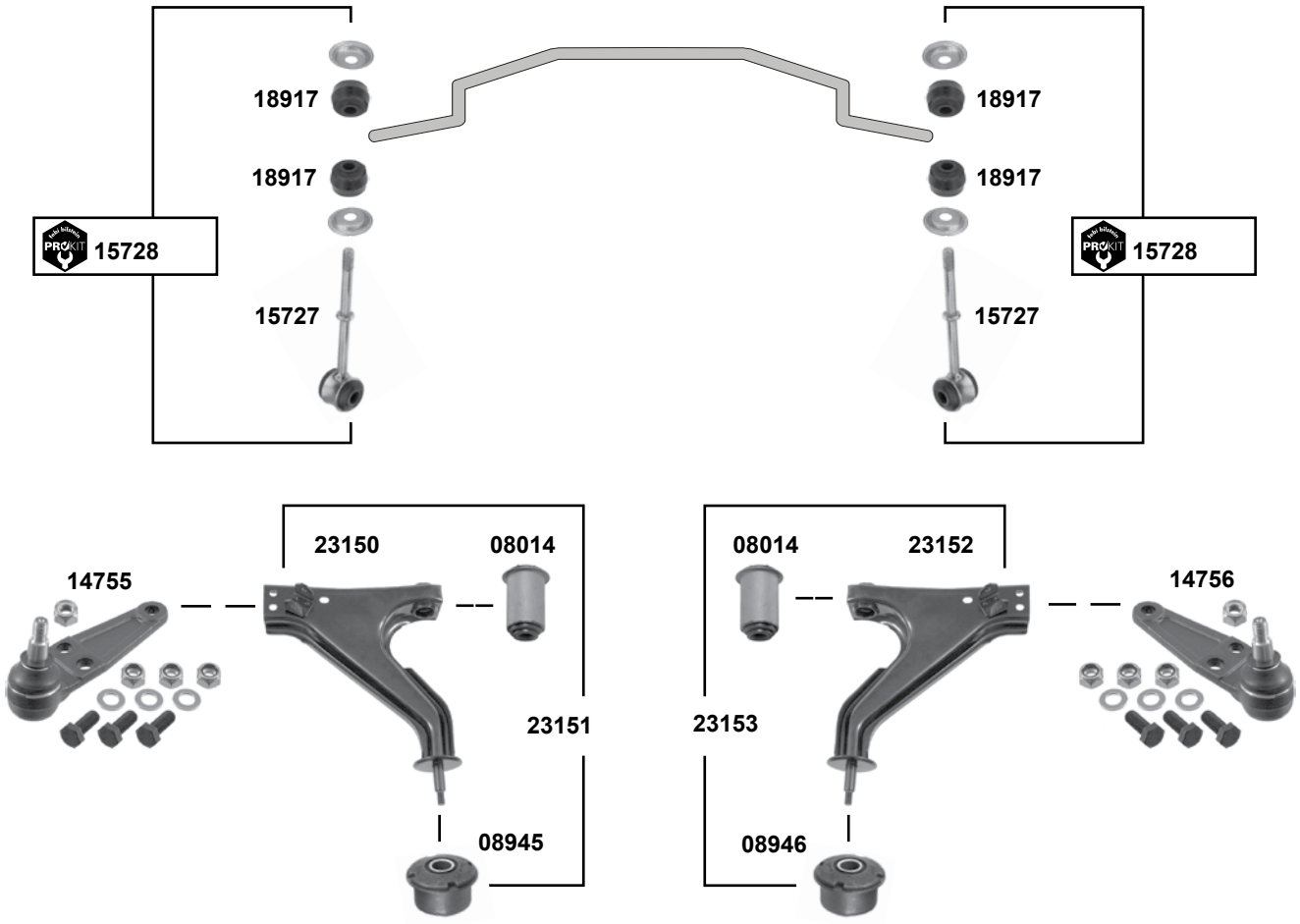

(1) fertig montiert / already pressed / prémonté / completamente montado / premontato

	Ref. - No.			
08014	1205825	Querlenkerlager / control arm mount		12x34,5x65
08945	1359812	Querlenkerlager / control arm mount		18x54,5x45
08946	1273778	Querlenkerlager / control arm mount		18x54,5x45
14755	274118	Traggelenk / ball joint		M12 x 1,25
14756	274119	Traggelenk / ball joint		M12 x 1,25
15727	1206667	Verbindungsstange / connecting rod		L 140
15728	1206667 S1	ProKit Verbindungsstange / connecting rod		
18917	1205991	Gummilager / rubber mount		10x32,5x2,5
23150	1205680	Querlenker / control arm		
23151	1205680 S1	Rep. Satz Querlenker / rep. kit control arm	(1)	
23152	1205686	Querlenker / control arm		
23153	1205686 S1	Rep. Satz Querlenker / rep. kit control arm	(1)	

340 → 360
(1975 → 1990)

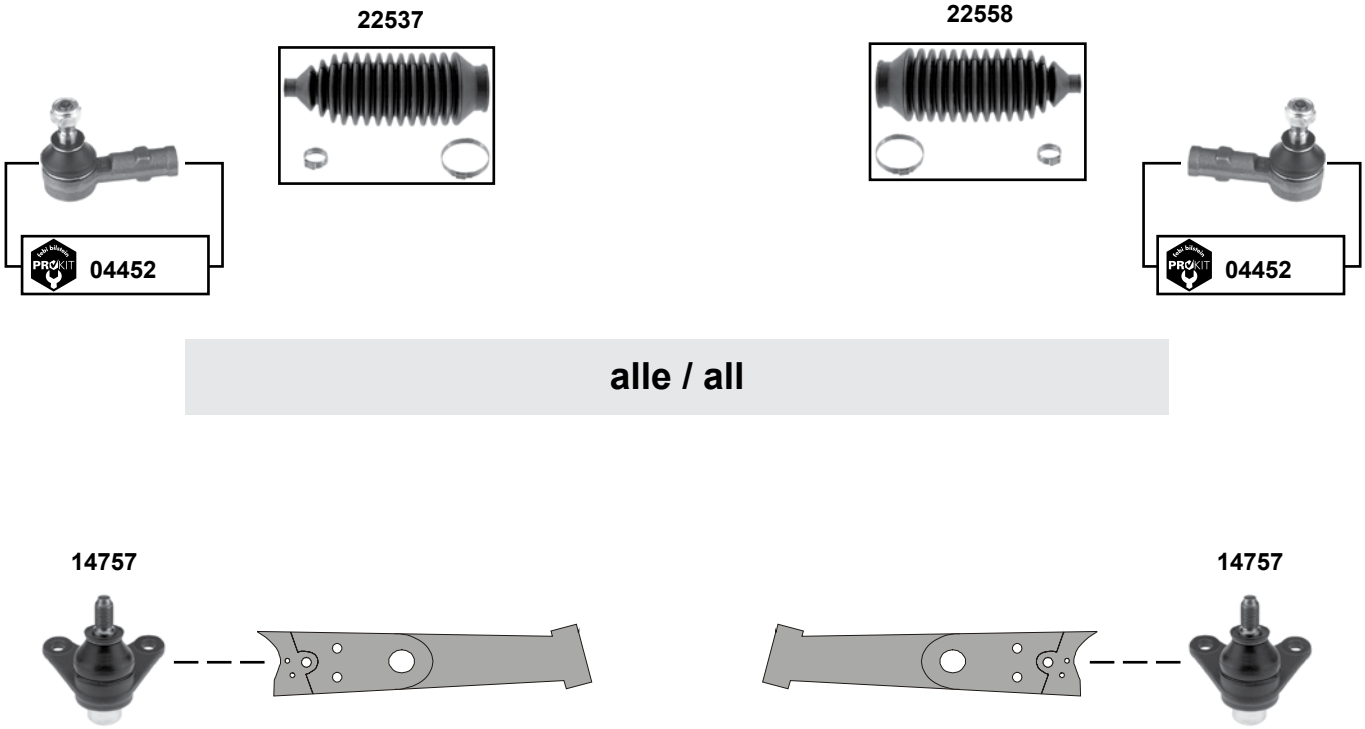

febi bilstein	Ref. - No.			
04452	3211955	ProKit Spurstangenendstück / tie rod end		M12 x 1,5
14757	3211956	Traggelenk / ball joint		
22537	3343641	Rep. Satz Lenkmanschette / rep. kit steering boot	man.	
22558	3343642	Rep. Satz Lenkmanschette / rep. kit steering boot	man.	

Der Einbau darf nur durch geschultes Fachpersonal erfolgen. / The installation may exclusively be performed by trained specialist staff.

440 → 460
(1988 → 1995)

man.

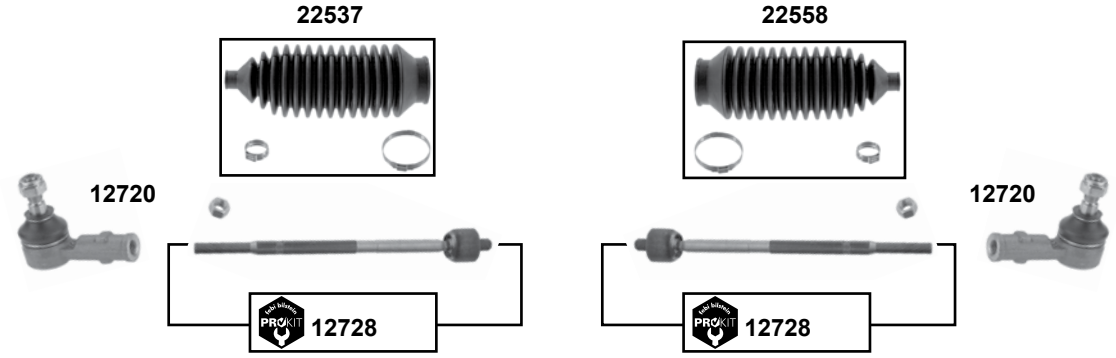

servo

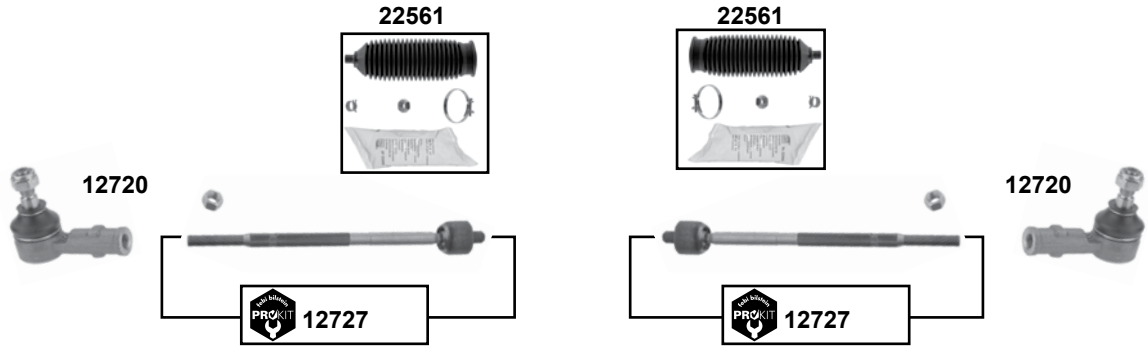

alle / all

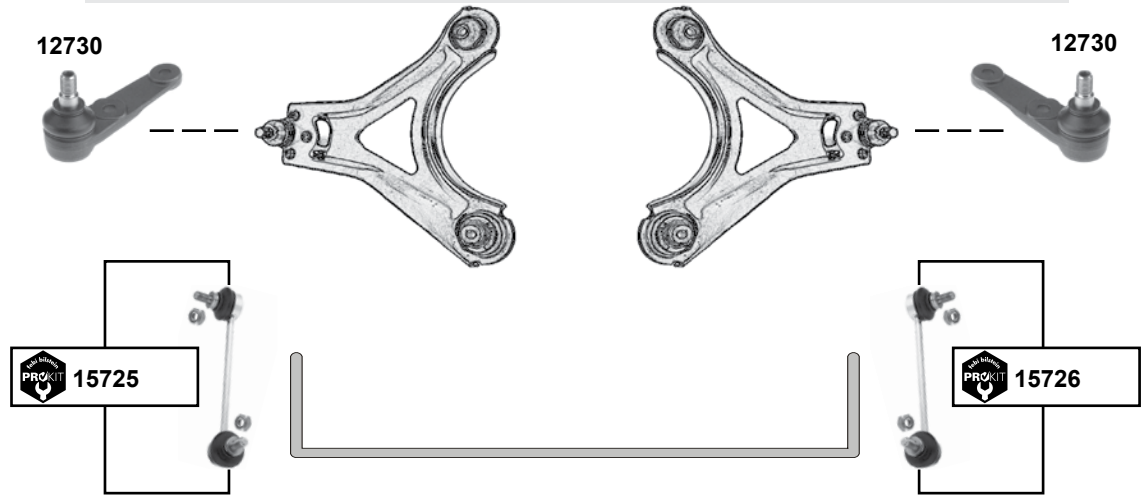

	Ref. - No.			
12720	3480012	Spurstangenendstück / tie rod end		M12 x 1,25
12727	3342824	ProKit Spurstange / tie rod		L 289
12728	3410369	ProKit Spurstange / tie rod		L 286
12730	3270523	Traggelenk / ball joint		M12 x 1,25
15725	3467713	ProKit Verbindungsstange / connecting rod		L 160
15726	3467714	ProKit Verbindungsstange / connecting rod		L 160
22537	3343641	Rep. Satz Lenkmanschette / rep. kit steering boot		
22558	3343642	Rep. Satz Lenkmanschette / rep. kit steering boot		
22561	3342893 S1	Rep. Satz Lenkmanschette / rep. kit steering boot		

480
(1986 → 1994)

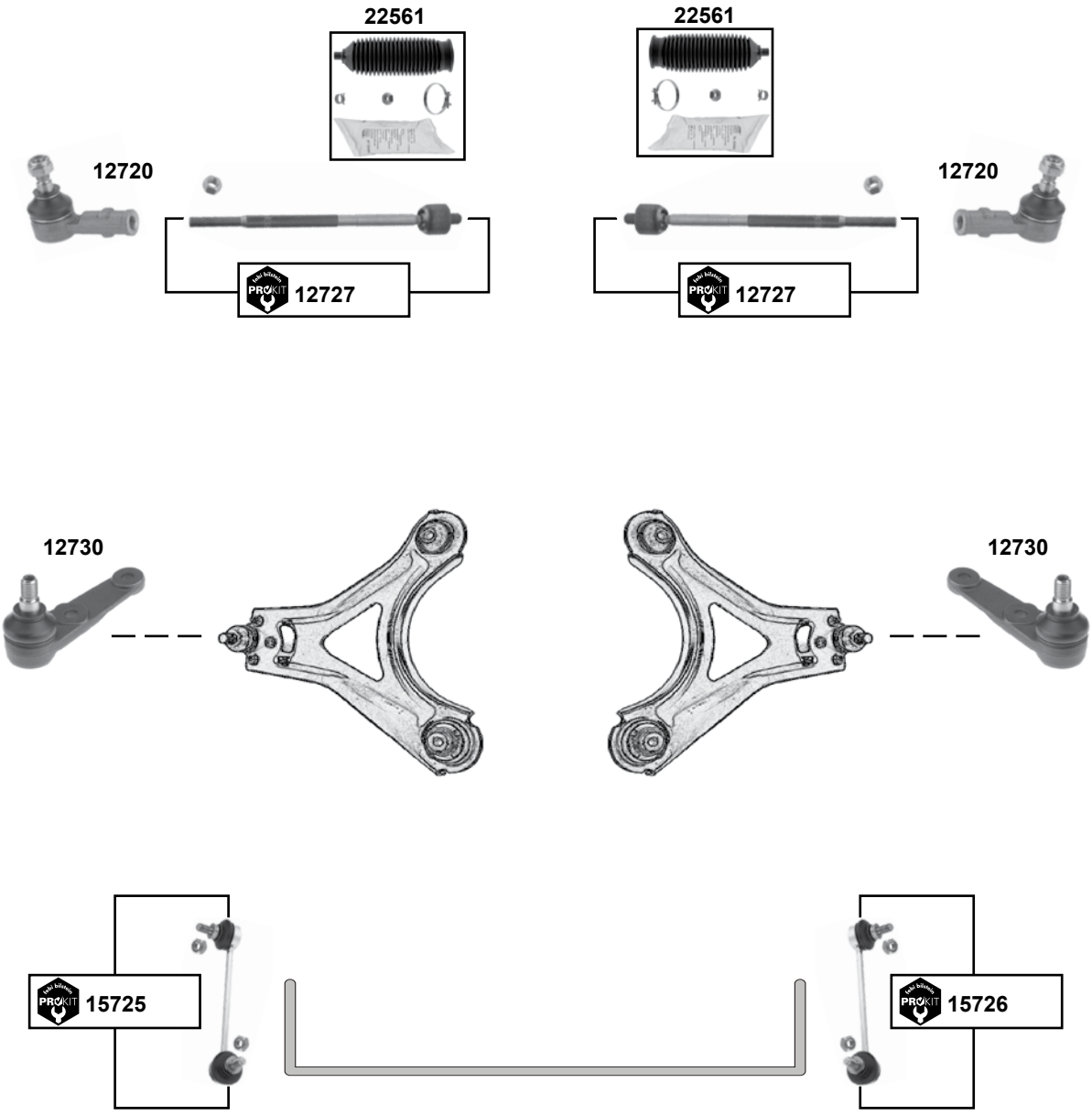

(1) Kunststoff / plastic / plastique / plástico / plastica

febi bilstein	Ref. - No.			
12720	3480012	Spurstangenendstück / tie rod end		M12 x 1,25
12727	3342824	ProKit Spurstange / tie rod		L 289
12730	3270523	Traggelenk / ball joint		
15725	3467713	ProKit Verbindungsstange / connecting rod		L 160
15726	3467714	ProKit Verbindungsstange / connecting rod		L 160
22561	3342893 S1	Rep. Satz Lenkmanschette / rep. kit steering boot	**(1)** servo	

Der Einbau darf nur durch geschultes Fachpersonal erfolgen. / The installation may exclusively be performed by trained specialist staff.

740 → 760
(1985 → 1992)

für / to fit CAM

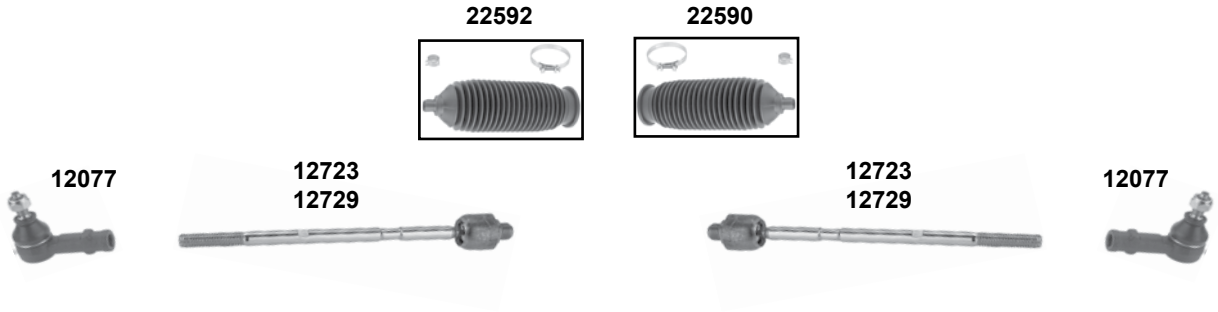

für / to fit ZF

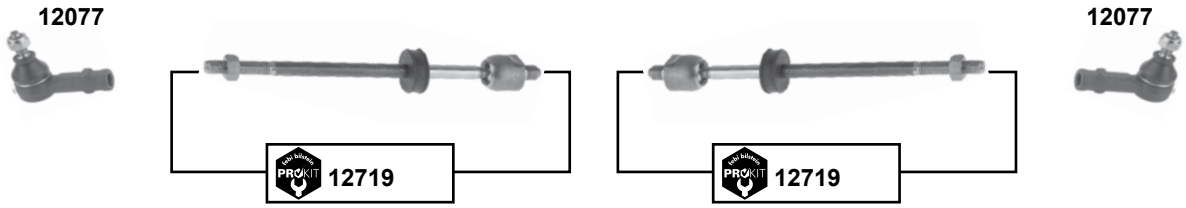

für / to fit TRW
740 Mod. 85 →
760 Mod. → 87

(1) **744 (ch.)** → 294 099 / **764 (ch.)** → 58 499
745 (ch.) → 176 799 / **765 (ch.)** → 23 499

(2) **744 (ch.)** 294 100 → / **764 (ch.)** 58 500 →
745 (ch.) 176 800 → / **764 (ch.)** 23 500 →

	Ref. - No.			
12077	3516944	Spurstangenendstück / tie rod end		M12 x 1,5
12719	271389	ProKit Spurstange / tie rod		L 310 M16x1,5
12723	1359347	Spurstange / tie rod	**(1)**	L 310 M18x1,5
12729	9140504	Spurstange / tie rod	**(2)**	L 310 M14x1,5
22528	270475 S1	Rep. Satz Lenkmanschette / rep. kit steering boot	Gummi / rubber	
22590	271470	Rep. Satz Lenkmanschette / rep. kit steering boot	**(1)**	
22592	271469	Rep. Satz Lenkmanschette / rep. kit steering boot	**(1)**	

740 → 760
(1985 → 1992)

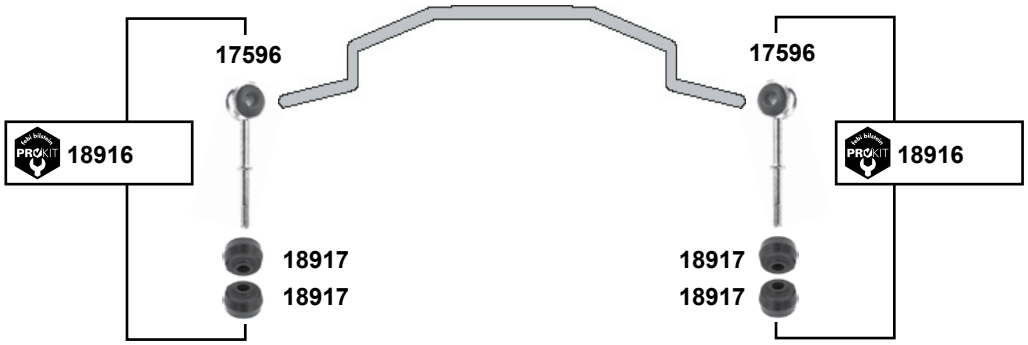

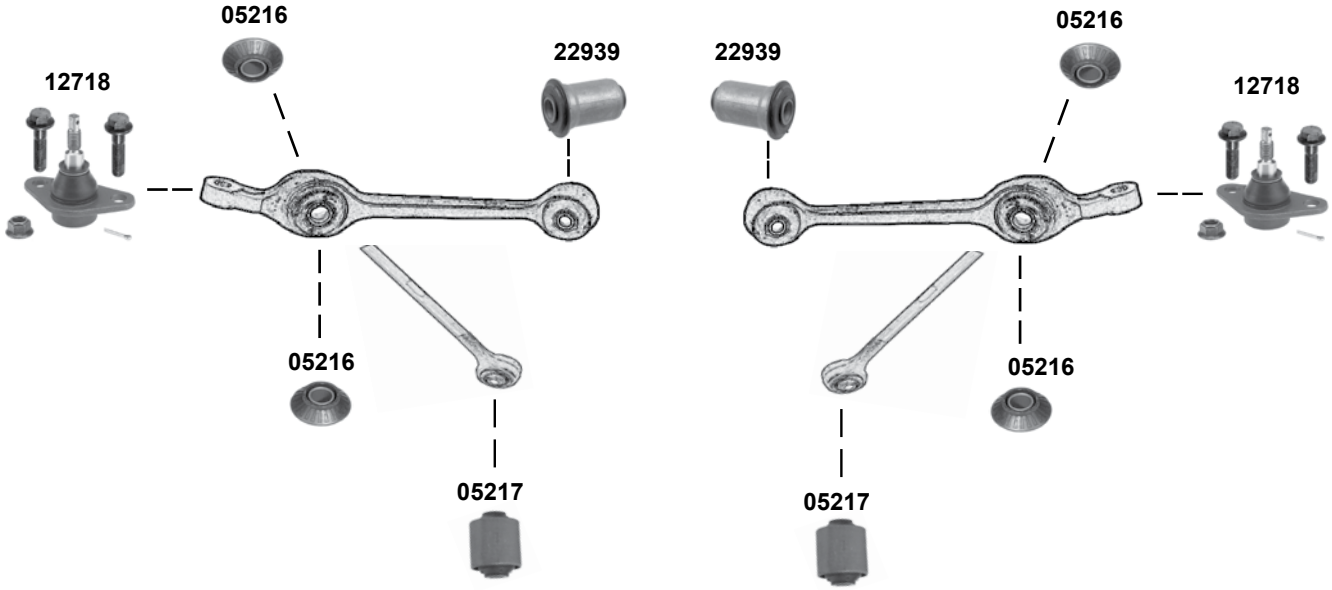

(1) Stahl-Querlenker / steel control arm / pour bras de suspension en acier / para el brazo oscilante transversal de acero / per braccio in acciaio

febi bilstein	Ref. - No.			
05216	1359599	Zugstrebenlager / tension rod bearing		17x51x27
05217	1329655	Zugstrebenlager / tension rod bearing		14x47x67,5
12718	270477	Traggelenk / ball joint		
17596	9157725	Verbindungsstange / connecting rod	**(1)**	L 140
18916	9157725	ProKit Verbindungsstange / connecting rod		
18917	1205991	Verbindungsstangenlager / connecting rod bearing		10x32,5x22,5
22939	1273235	Querlenkerlager / control arm mount		13x34/37x65

Der Einbau darf nur durch geschultes Fachpersonal erfolgen. / The installation may exclusively be performed by trained specialist staff.

780
(1987 → 1990)

für / to fit **CAM**

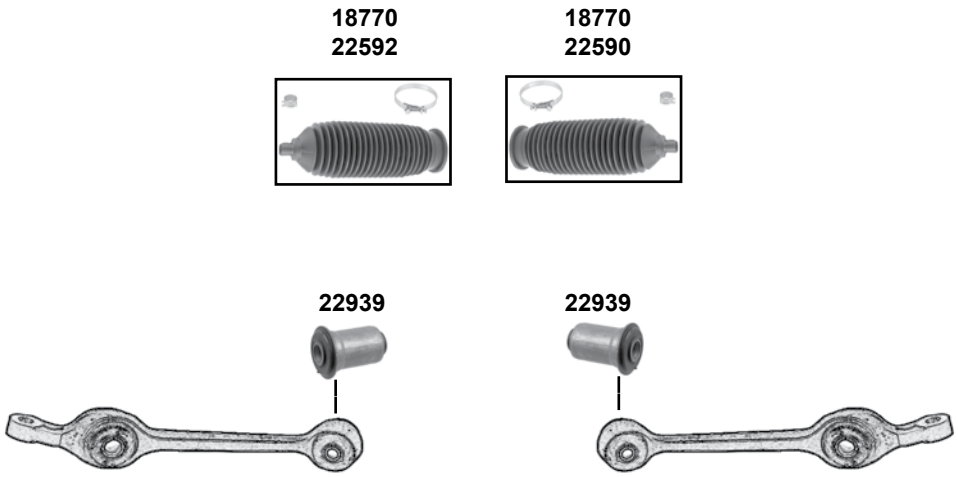

850
(1991 → 1996)

für / to fit **TRW**

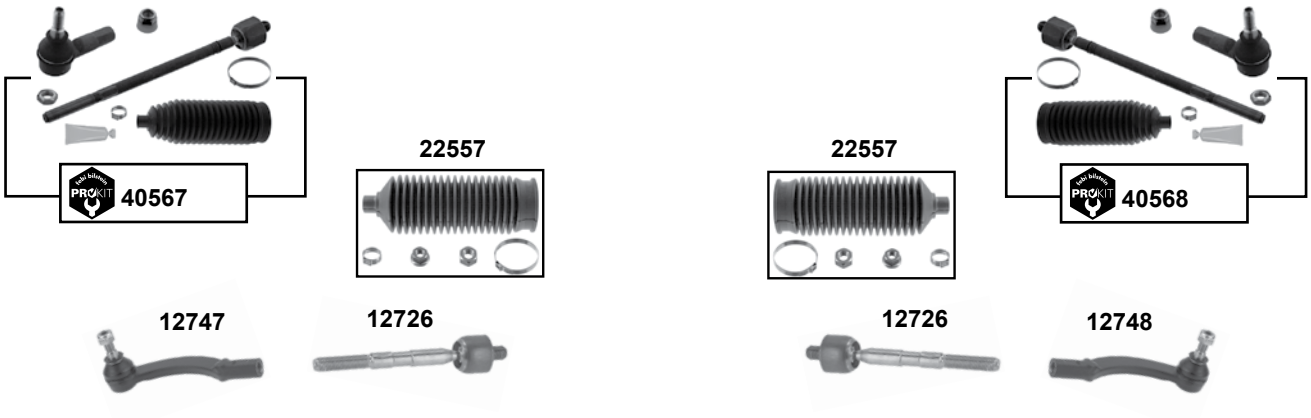

Ref. - No.			
12726	3546266	Spurstange / tie rod	L 195
12747	271598	Spurstangenendstück / tie rod end	M14 x 2
12748	271599	Spurstangenendstück / tie rod end	M14 x 2
18770	270597 S1	Rep. Satz Lenkmanschette / rep. kit steering boot	**(ch.)** → 2018
22557	271601 SK	Rep. Satz Lenkmanschette / rep. kit steering boot	
22590	271470	Rep. Satz Lenkmanschette / rep. kit steering boot	**(ch.)** 2018 →
22592	271469	Rep. Satz Lenkmanschette / rep. kit steering boot	**(ch.)** 2018 →
22939	1273235	Querlenkerlager / control arm mount	13x34/37x65
40567	3546266 S1	ProKit Spurstange / tie rod	
40568	3546266 S2	ProKit Spurstange / tie rod	

850
(1991 → 1996)

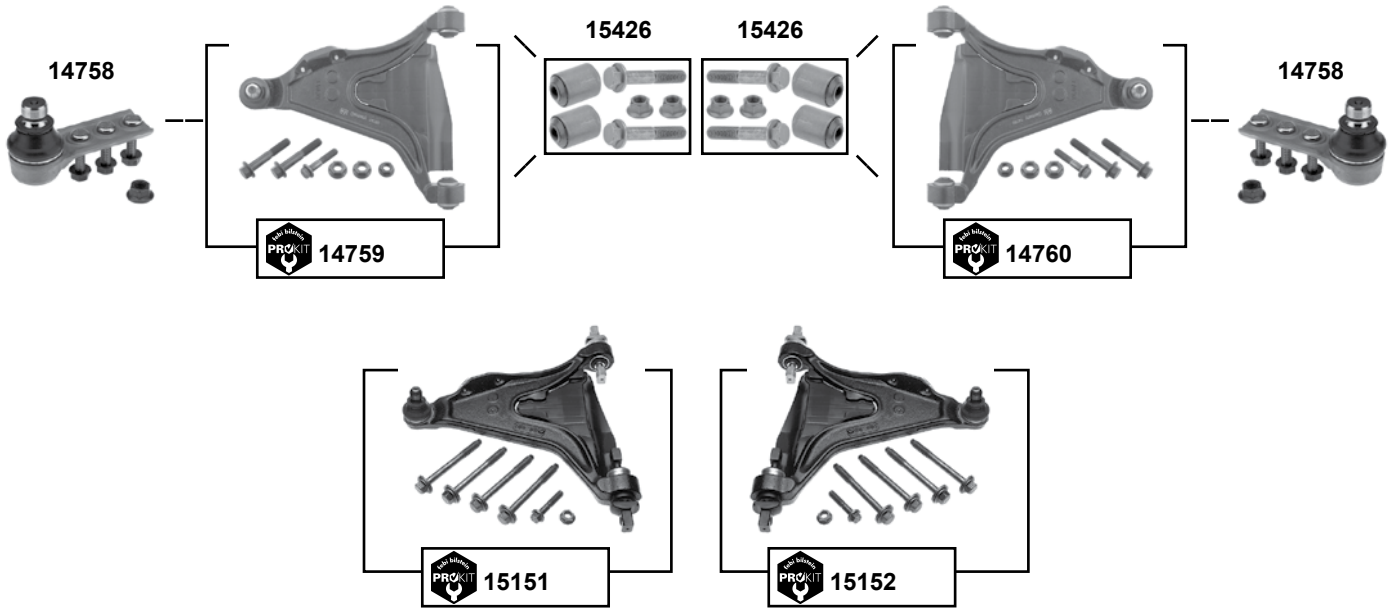

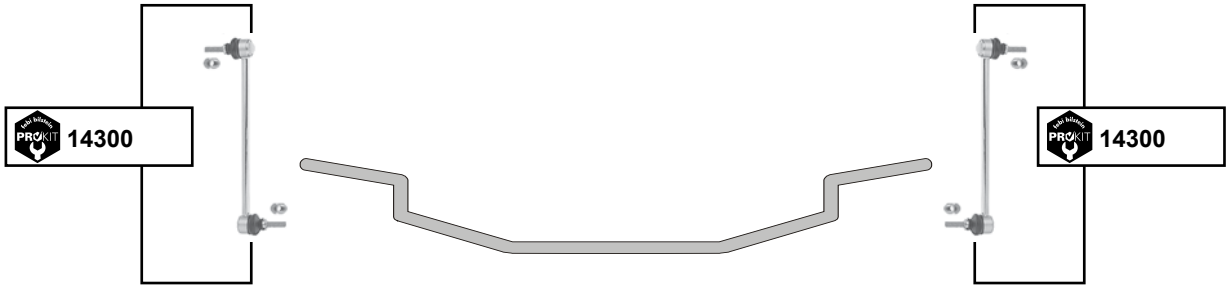

(1) **(ch.)** → 131536 / AWD / 4-türer / 4-doors
(ch.) → 37527 5-türer / 5-doors

	Ref. - No.			
14300	30714686	ProKit Verbindungsstange / connecting rod		L 300
14758	271591	Traggelenk / ball joint	**(ex.)** Diesel / **(1)**	
14759	8628495	ProKit Querlenker / control arm	**(ex.)** Diesel / AWD	
14760	8628496	ProKit Querlenker / control arm	**(ex.)** Diesel / AWD	
15151	8628497	ProKit Querlenker / control arm	Diesel / AWD	
15152	8628498	ProKit Querlenker / control arm	Diesel / AWD	
15426	271631	Rep. Satz Querlenkerlager / rep. kit control arm mount	**(ex.)** Diesel / AWD	

Der Einbau darf nur durch geschultes Fachpersonal erfolgen. / The installation may exclusively be performed by trained specialist staff.

940 → 960
(1991 → 1998)

KOYO

→ Modell 93

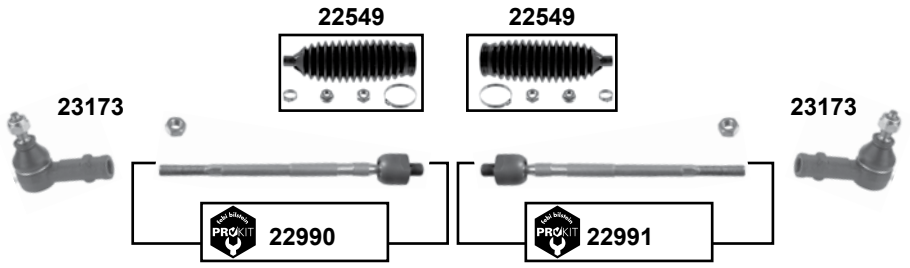

CAM

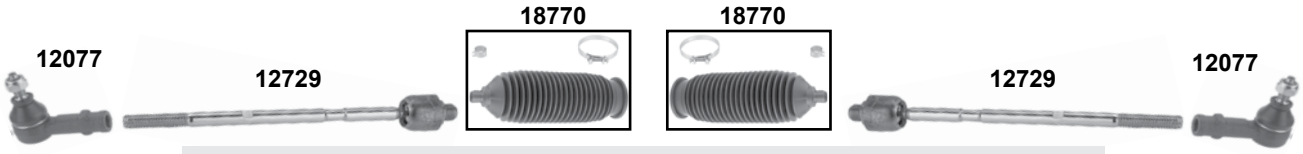

ZF

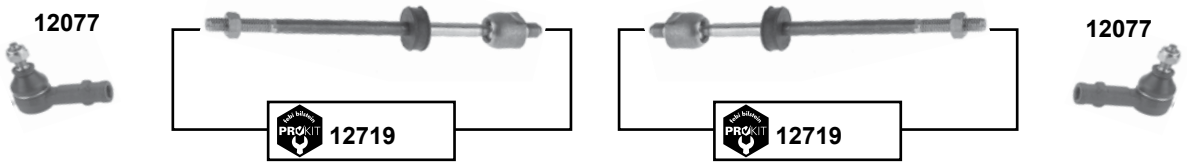

TRW

→ Modell 94

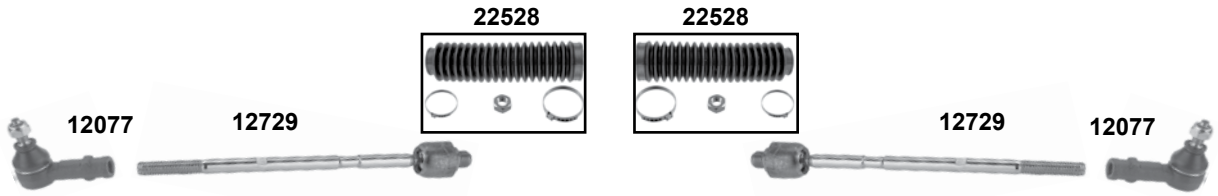

Modell 95 →

	Ref. - No.			
12077	3516944	Spurstangenendstück / tie rod end		M12 x 1,5
12719	271389	ProKit Spurstange / tie rod		L 310
12729	9140504	Spurstange / tie rod		L 310
12747	271598	Spurstangenendstück / tie rod end		M14 x 2
12748	271599	Spurstangenendstück / tie rod end		M14 x 2
14913	9140788	Spurstange / tie rod		L 240
18770	270597 S1	Rep. Satz Lenkmanschette / rep. kit steering boot		
22528	270475 S1	Rep. Satz Lenkmanschette / rep. kit steering boot	Gummi / rubber	
22549	271699	Rep. Satz Lenkmanschette / rep. kit steering boot		
22990	6819455	ProKit Spurstange / tie rod		L 310
22991	6819454	ProKit Spurstange / tie rod		L 310
23173	271701	Spurstangenendstück / tie rod end		M12 x 1,75

940 → 960
(1991 → 1998)

940 alle / all
960 → Modell 94

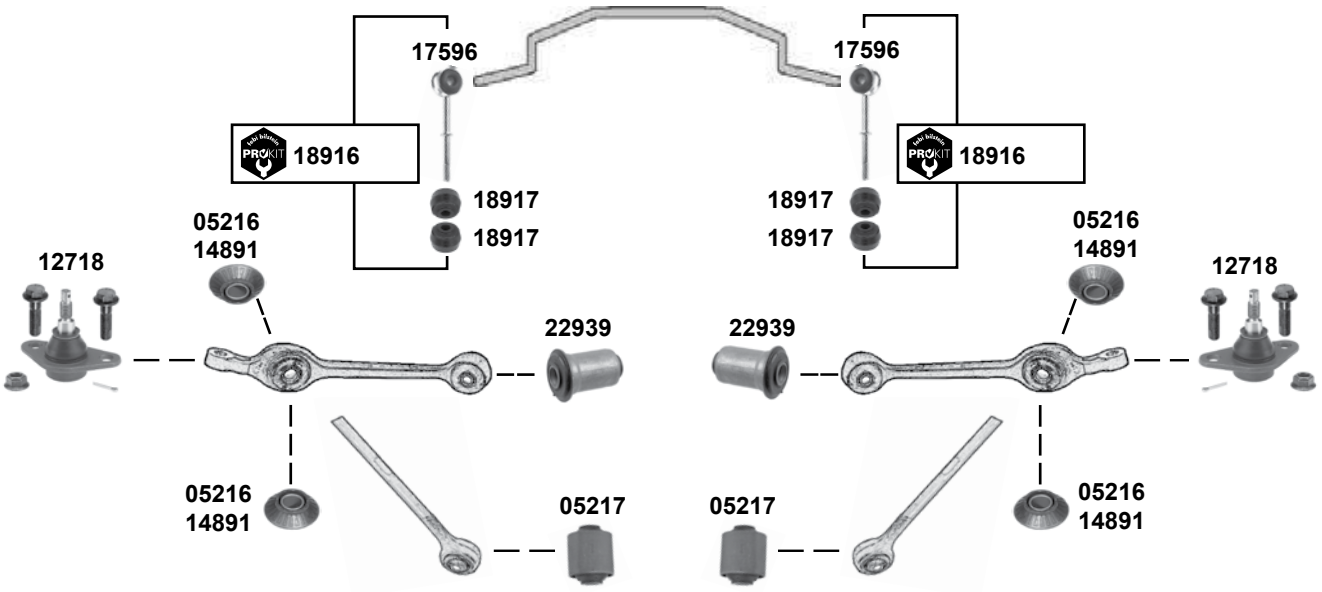

960 Modell 95 →

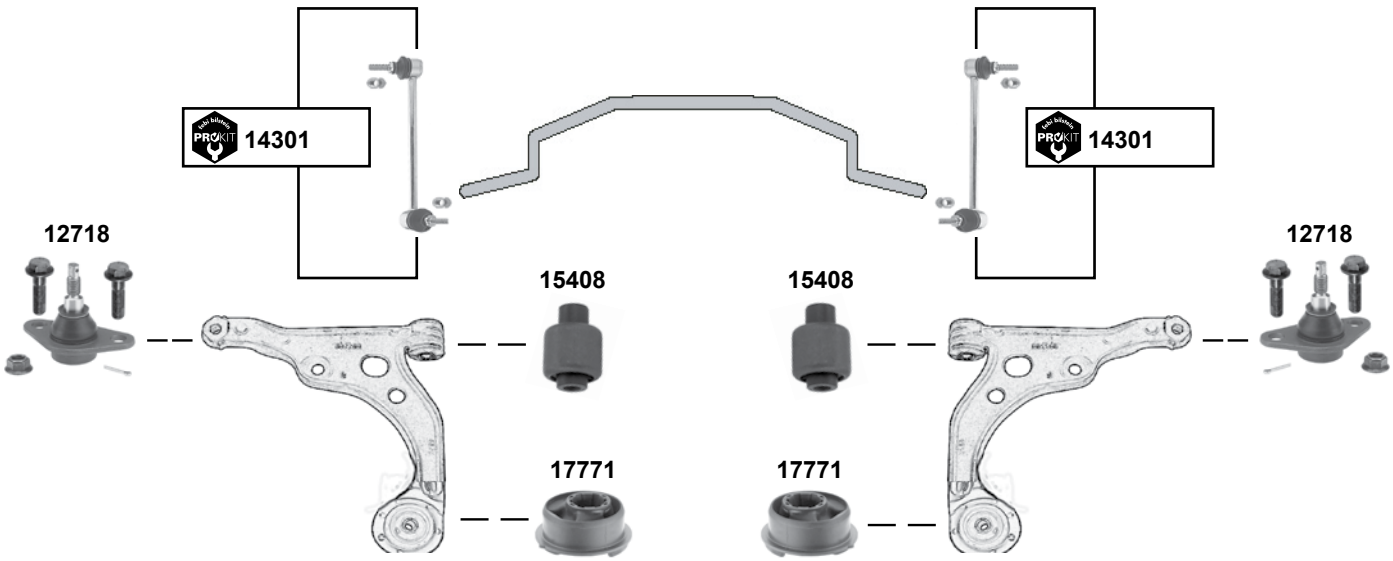

Der Einbau darf nur durch geschultes Fachpersonal erfolgen. / The installation may exclusively be performed by trained specialist staff.

940 → 960
(1991 → 1998)

(1) Stahl-Querlenker / steel control arm / pour bras de suspension en acier / para el brazo oscilante transversal de acero / per braccio in acciaio

	Ref. - No.			
05216	1359599	Zugstrebenlager / tension rod bearing	**(ex.)** Zugstrebe / tie arm L 388,5	17x51x27
05217	1329655	Zugstrebenlager / tension rod bearing		14x47x67,5
12718	270477	Traggelenk / ball joint		
14301	272991	ProKit Verbindungsstange / connecting rod		L 245
14891	6819057	Zugstrebenlager / tension rod bearing	Zugstrebe / tie arm L 388,5	17x52x27
15408	6819537	Querlenkerlager / control arm mount		12x40x39/65
17596	9157725	Verbindungsstange / connecting rod	**(1)**	L 140
17771	9191537	Querlenkerlager / control arm mount		
18916	9157725 S1	ProKit Verbindungsstange / connecting rod	**(1)**	L 140
18917	1205991	Gummilager / rubber mount		
22939	1273235	Gummilager / rubber mount		13x34/37x65

C 30
(2005 →)

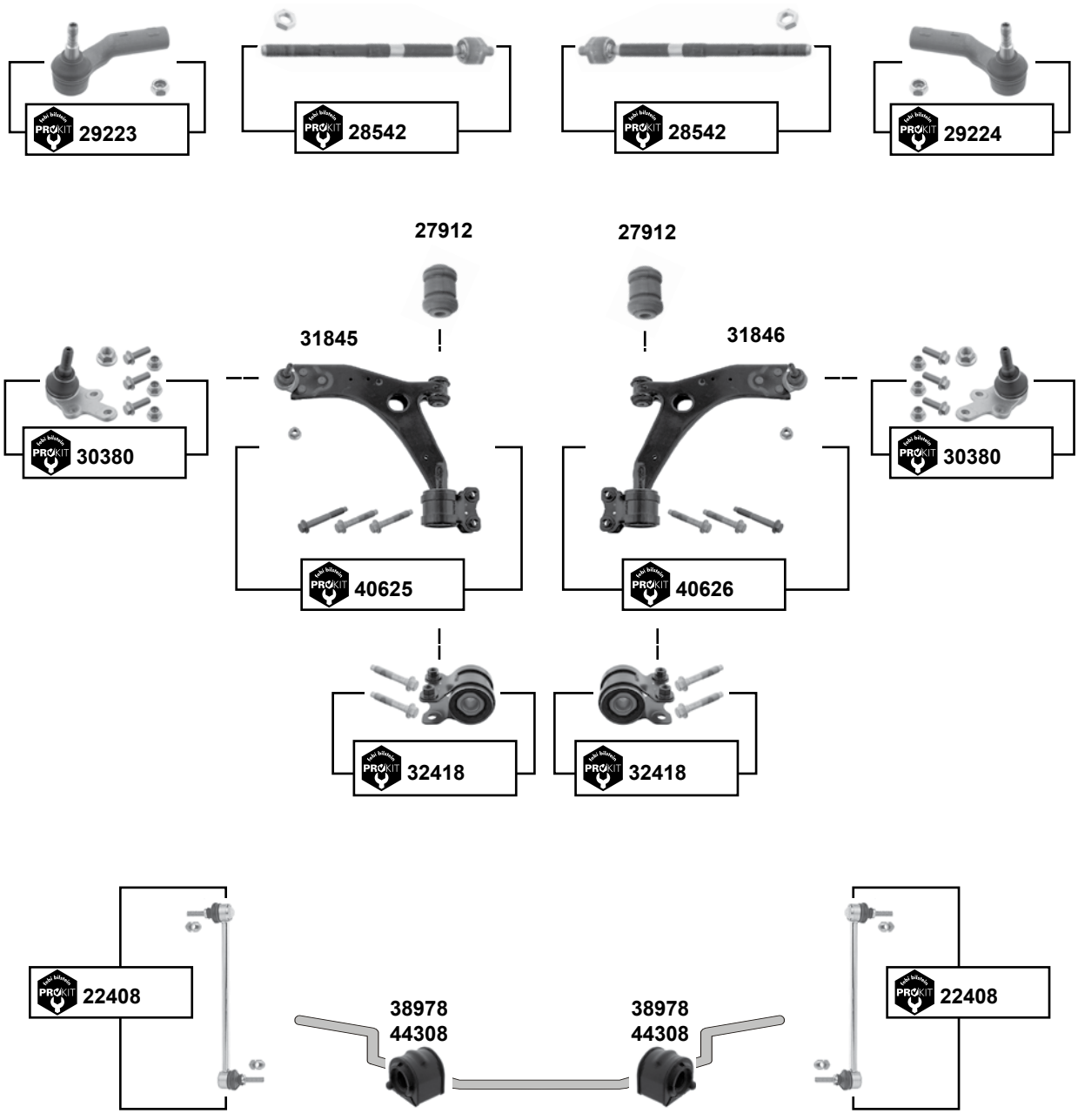

Der Einbau darf nur durch geschultes Fachpersonal erfolgen. / The installation may exclusively be performed by trained specialist staff.

C 30
(2005 →)

(1) B 5..., D 5..., D 4204 T **(ch.)** 190000 → **Sport**
(ex.) B 4164 S3 → **(ch.)** 189999 **Sport**
D 5204 T,B5244 S4, B5254 T3, D 5244 T8/T9 In Verbindung mit Fahrgestell Dynamic / combined with chassis Dynamic

(2) B 4204 S3, B4184 S8/S11, B4164 S3, D 4164 T in Verbindung mit Fahrgestell Dynamic / combined with chassis Dynamic
alle / all in Verbindung mit Fahrgestell Effiziency / combined with chassis efficiency
B 4164 S3 **Sport**
B 4204 S3/S4, D 4164 T/T2 **(ch.)** 190000 → i **Sport**

	Ref. - No.			
22408	8623576	ProKit Verbindungsstange / connecting rod		L 298
27912	31277464 S2	Querlenkerlager / control arm mount		
28542	31201817	ProKit Spurstange / tie rod		L 294,5
29223	31201413	ProKit Spurstangenendstück / tie rod end		M16 x 1,5
29224	31201412	ProKit Spurstangenendstück / tie rod end		M16 x 1,5
30380	31277463 SK	ProKit Traggelenk / ball joint		Ø A 21
31845	31277463	Querlenker / control arm		
31846	31277462	Querlenker / control arm		
32418	31277464 S3	ProKit Querlenkerlager / control arm mount		
38978	30666266	Stabilisatorlager / stabilizer mount	**(1)**	Ø I 18
40625	1 570 285 S1	ProKit Querlenker / control arm		
40626	1 570 284 S1	ProKit Querlenker / control arm		
44308	30748803	Stabilisatorlager / stabilizer mount	**(2)**	Ø I 18

C 70 I
(1997 → 2000)

TRW

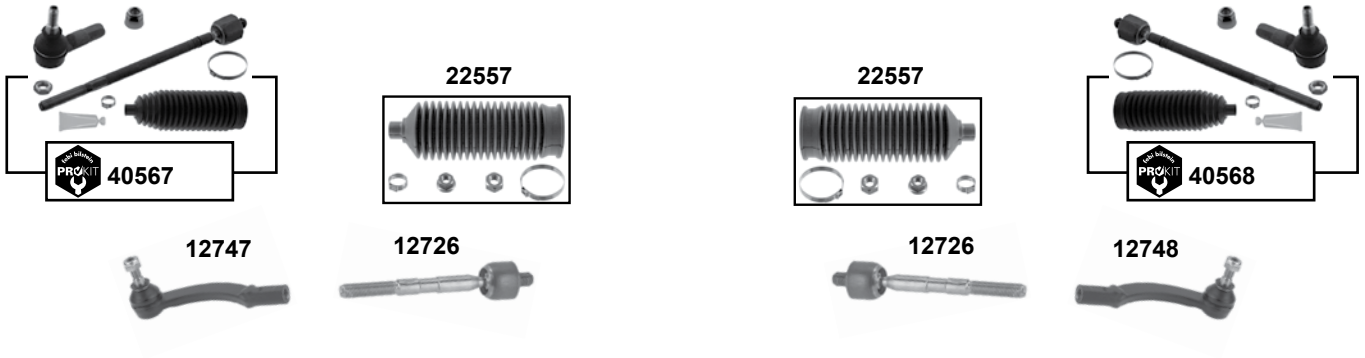

SMI

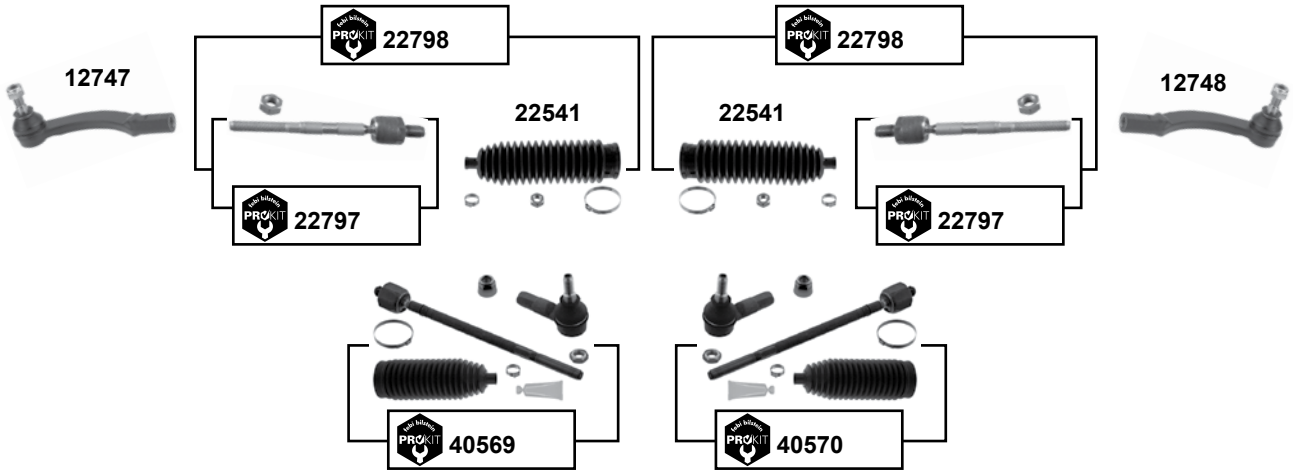

alle / all

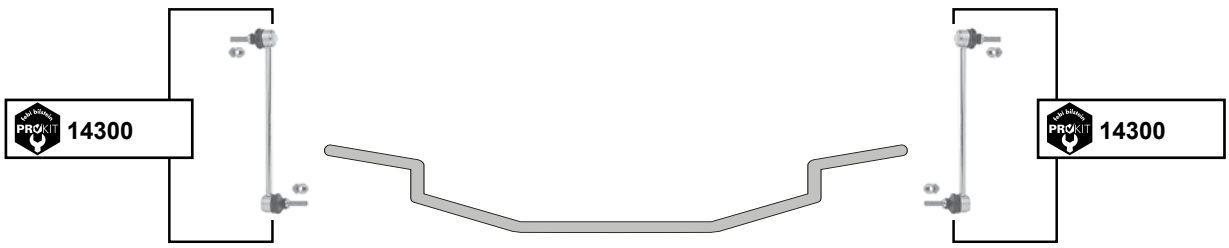

Der Einbau darf nur durch geschultes Fachpersonal erfolgen. / The installation may exclusively be performed by trained specialist staff.

C 70 I
(1997 → 2000)

(1) Kunststoff / plastic / plastique / plástico / plastica

(2) LHD → **(ch.)** 572014, 549830 / RHD → **(ch.)** 585074, 563168

(3) LHD **(ch.)** 572015, 549831 → / RHD **(ch.)** 585075, 563169 →

	Ref. - No.			
12726	3546266	Spurstange / tie rod		L 190 M14x1,5
12747	271598	Spurstangenendstück / tie rod end		M12 x 1,75
12748	271599	Spurstangenendstück / tie rod end		M12 x 1,75
14300	30714686	ProKit Verbindungsstange / connecting rod		L 300
22541	9191409	Rep. Satz Lenkmanschette / rep. kit steering boot	**(1)**	
22557	271601 SK	Rep. Satz Lenkmanschette / rep. kit steering boot		
22797	9191410 SK	ProKit Spurstange / tie rod	**(ex.)** 4x4	L 200 M16x1,5
22798	9191410	ProKit Spurstange / tie rod	**(ex.)** 4x4	L 200 M16x1,5
40567	3546266 S1	ProKit Spurstange / tie rod	**(2)**	
40568	3546266 S2	ProKit Spurstange / tie rod	**(2)**	
40569	9191410 S2	ProKit Spurstange / tie rod	**(3)**	
40570	9191410 S3	ProKit Spurstange / tie rod	**(3)**	

C 70 II
(2006 →)

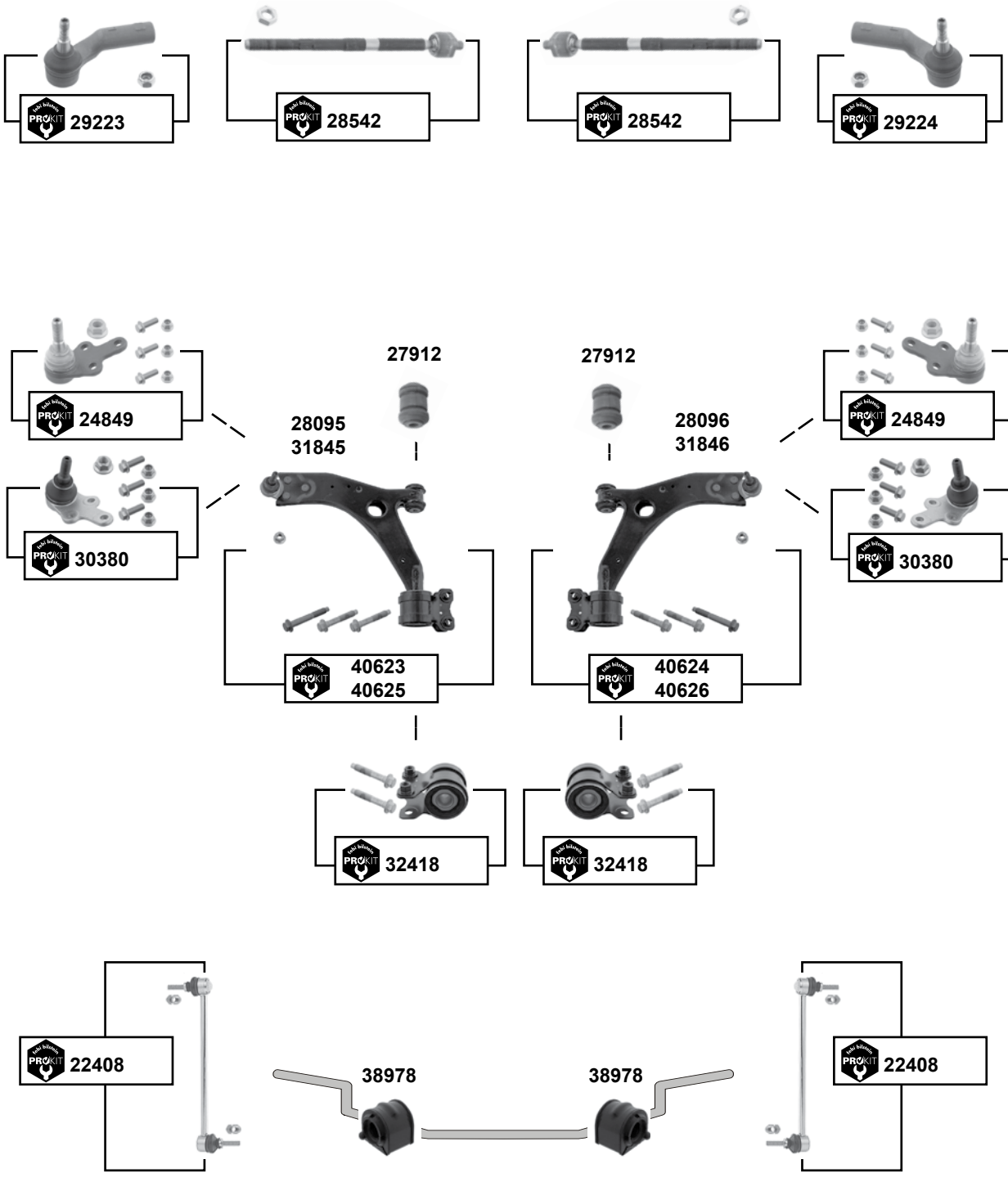

Der Einbau darf nur durch geschultes Fachpersonal erfolgen. / The installation may exclusively be performed by trained specialist staff.

C 70 II
(2006 →)

(1)	mit Traggelenk 18mm (febi 24849) / with ball joint 18mm (febi 24849)
(2)	mit Traggelenk 21mm (febi 30380) / with ball joint 21mm (febi 30380)
(3)	In Verbindung mit Fahrgestell Comfort / combined with chassis comfort

	Ref. - No.			
22408	8623576	ProKit Verbindungsstange / connecting rod		L 298
24849	31212979 SK	ProKit Traggelenk / ball joint	**(ch.)** → 2742	Ø A 18
27912	31277464 S2	Querlenkerlager / control arm mount		
28095	31212979	Querlenker / control arm	**(ch.)** → 2742	
28096	31212980	Querlenker / control arm	**(ch.)** → 2742	
28542	31201817	ProKit Spurstange / tie rod		L 107
29223	31201413	ProKit Spurstangenendstück / tie rod end		M16 x 1,5
29224	31201412	ProKit Spurstangenendstück / tie rod end		M16 x 1,5
30380	31277463 SK	ProKit Traggelenk / ball joint	**(ch.)** 2743 →	Ø A 21
31845	31277463	Querlenker / control arm	**(ch.)** 2743 →	
31846	31277462	Querlenker / control arm	**(ch.)** 2743 →	
32418	31277464 S3	ProKit Querlenkerlager / control arm mount		
38978	30666266	Stabilisatorlager / stabilizer mount		Ø i 18
40623	31277464 S4	ProKit Querlenker / control arm	**(1) (ch.)** → 2742	
40624	31277465 S4	ProKit Querlenker / control arm	**(1) (ch.)** → 2742	
40625	31277463 S1	ProKit Querlenker / control arm	**(2) (ch.)** 2743 →	
40626	31277463 S1	ProKit Querlenker / control arm	**(2) (ch.)** 2743 →	

S 40 I / V 40 I
(1995 → 2003)

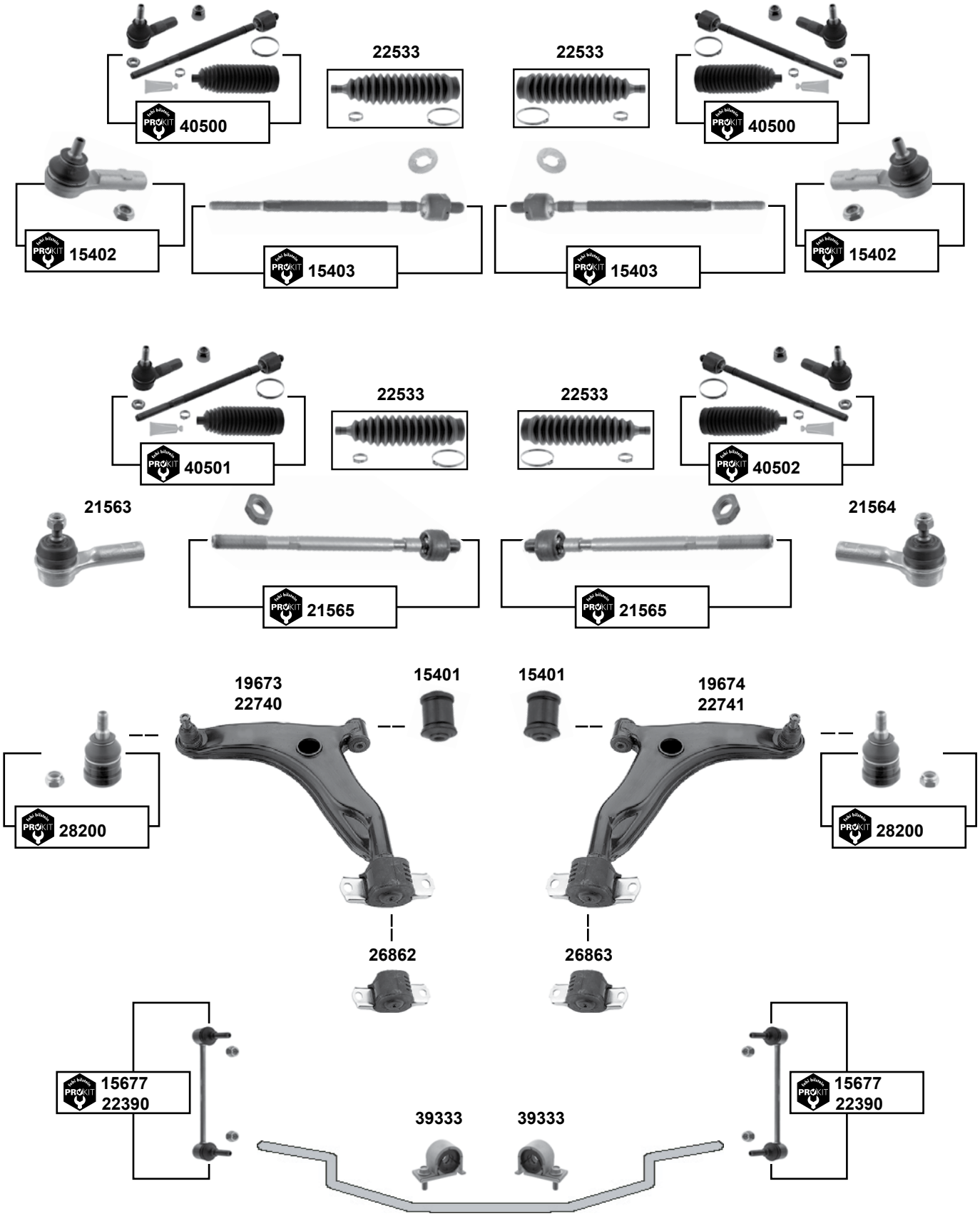

Der Einbau darf nur durch geschultes Fachpersonal erfolgen. / The installation may exclusively be performed by trained specialist staff.

S 40 I / V 40 I
(1995 → 2003)

	Ref. - No.			
15401	30818467	Querlenkerlager / control arm mount		12x36x60
15402	30875012	ProKit Spurstangenendstück / tie rod end	→ 00	M12 x 1,25
15403	3345797	ProKit Spurstange / tie rod	→ 00	L 300
15677	30884358	ProKit Verbindungsstange / connecting rod	→ 00	L 200
19673	30887025	Querlenker / control arm	→ 00	
19674	30887033	Querlenker / control arm	→ 00	
21563	274225	Spurstangenendstück / tie rod end	01 →	L 90
21564	274226	Spurstangenendstück / tie rod end	01 →	L 90
21565	274224	ProKit Spurstange / tie rod	01 →	L 340
22390	30884179	ProKit Verbindungsstange / connecting rod	01 →	L 267
22533	3345796	Rep. Satz Lenkmanschette / rep. kit steering boot		
22740	30887653	Querlenker / control arm	01 →	
22741	30887654	Querlenker / control arm	01 →	
26862	30872510	Querlenkerlager / control arm bearing		
26863	30872511	Querlenkerlager / control arm bearing		
28200	30863990	ProKit Traggelenk / ball joint	→ 00	
39333	30620989 S1	Stabilisatorlagersatz / stabilizer mount kit		Ø I 15
40500	3345797 S1	ProKit Spurstange / tie rod	→ 00	
40501	274224 S1	ProKit Spurstange / tie rod	01 →	
40502	274224 S2	ProKit Spurstange / tie rod	01 →	

S 40 II / V 50
(2004 → 2012)

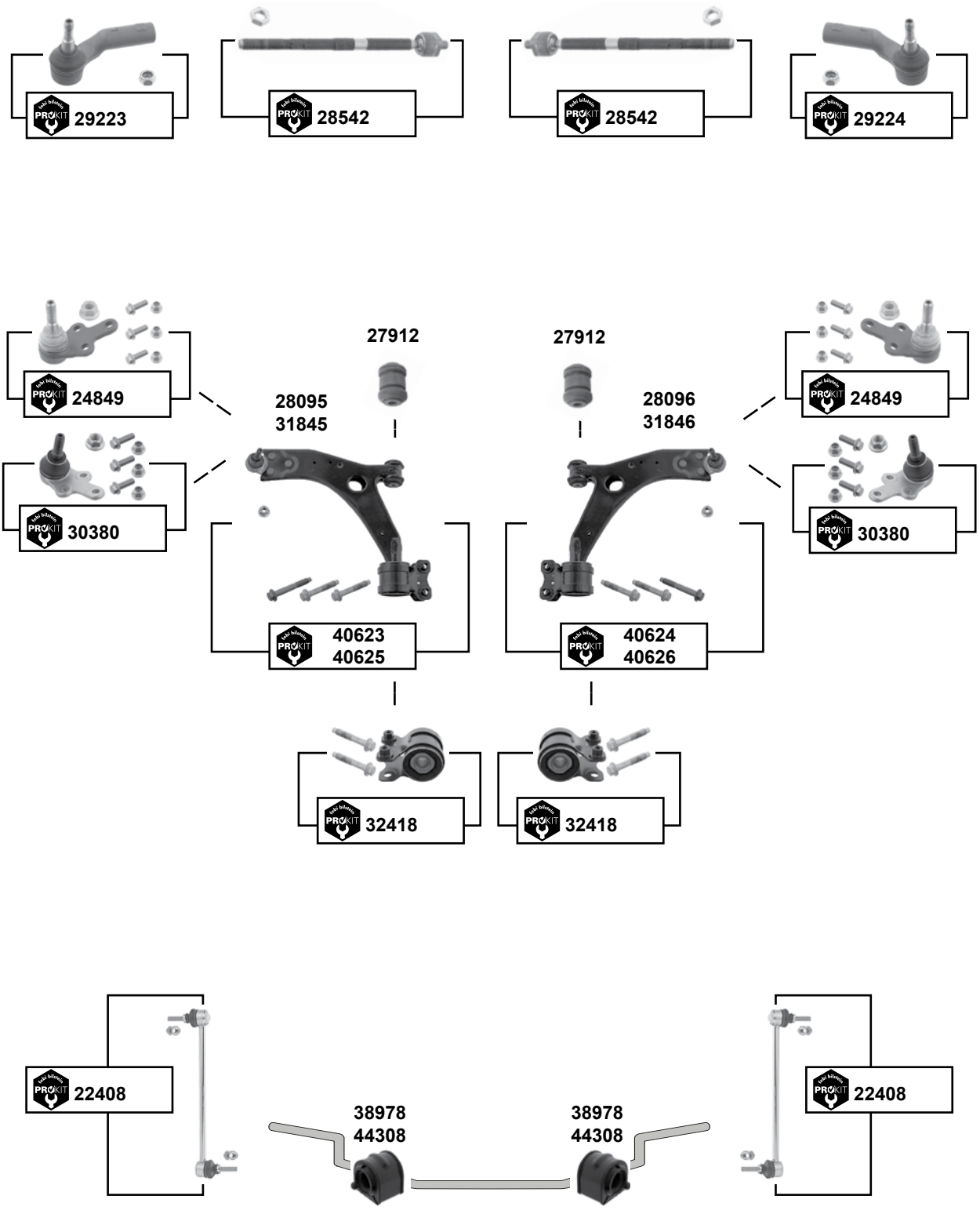

Der Einbau darf nur durch geschultes Fachpersonal erfolgen. / The installation may exclusively be performed by trained specialist staff.

S 40 II / V 50
(2004 → 2012)

(1)	S 40 **(ch.)** → 209290 / V 50 **(ch.)** → 214682
(2)	S 40 **(ch.)** 209291 → / V 50 **(ch.)** 214683 →
(3)	mit Traggelenk 18mm (febi 24849) / with ball joint 18mm (febi 24849)
(4)	mit Traggelenk 21mm (febi 30380) / with ball joint 21mm (febi 30380)
(5)	In Verbindung mit Fahrgestell Comfort / combined with chassis comfort Schaltgetriebe MTX75 in Verbindung mit Fahrgestell Effizienz / Manual Transmission MTX75 combined with chassis Efficiency D 5244 T8 In Verbindung mit Fahrgestell Dynamic / combined with chassis Dynamic
(6)	In Verbindung mit Fahrgestell Comfort / combined with chassis comfort

	Ref. - No.			
22408	8623576	ProKit Verbindungsstange / connecting rod		L 298
24849	31212979 SK	ProKit Traggelenk / ball joint	**(1)**	Ø A 18
27912	31277464 S2	Querlenkerlager / control arm mount		
28095	31212979	Querlenker / control arm	**(1)**	
28096	31212980	Querlenker / control arm	**(1)**	
28542	31201817	ProKit Spurstange / tie rod		L 294,5
29223	31201413	ProKit Spurstangenendstück / tie rod end		M16 x 1,5
29224	31201412	ProKit Spurstangenendstück / tie rod end		M10 x 1,5
30380	31277463 SK	ProKit Traggelenk / ball joint	**(2)**	Ø A 21
31845	31277463	Querlenker / control arm	**(2)**	
31846	31277462	Querlenker / control arm	**(2)**	
32418	31277464 S3	ProKit Querlenkerlager / control arm mount		
38978	30666266	Stabilisatorlager / stabilizer mount	**(5)**	Ø I 18
40623	31277464 S4	ProKit Querlenker / control arm	**(1) (3)**	
40624	31277465 S4	ProKit Querlenker / control arm	**(1) (3)**	
40625	31277463 S1	ProKit Querlenker / control arm	**(2) (4)**	
40626	31277463 S1	ProKit Querlenker / control arm	**(2) (4)**	
44308	30748803	Stabilisatorlager / stabilizer mount	**(6)**	Ø I 18

S 60 I
(2000 → 2010)

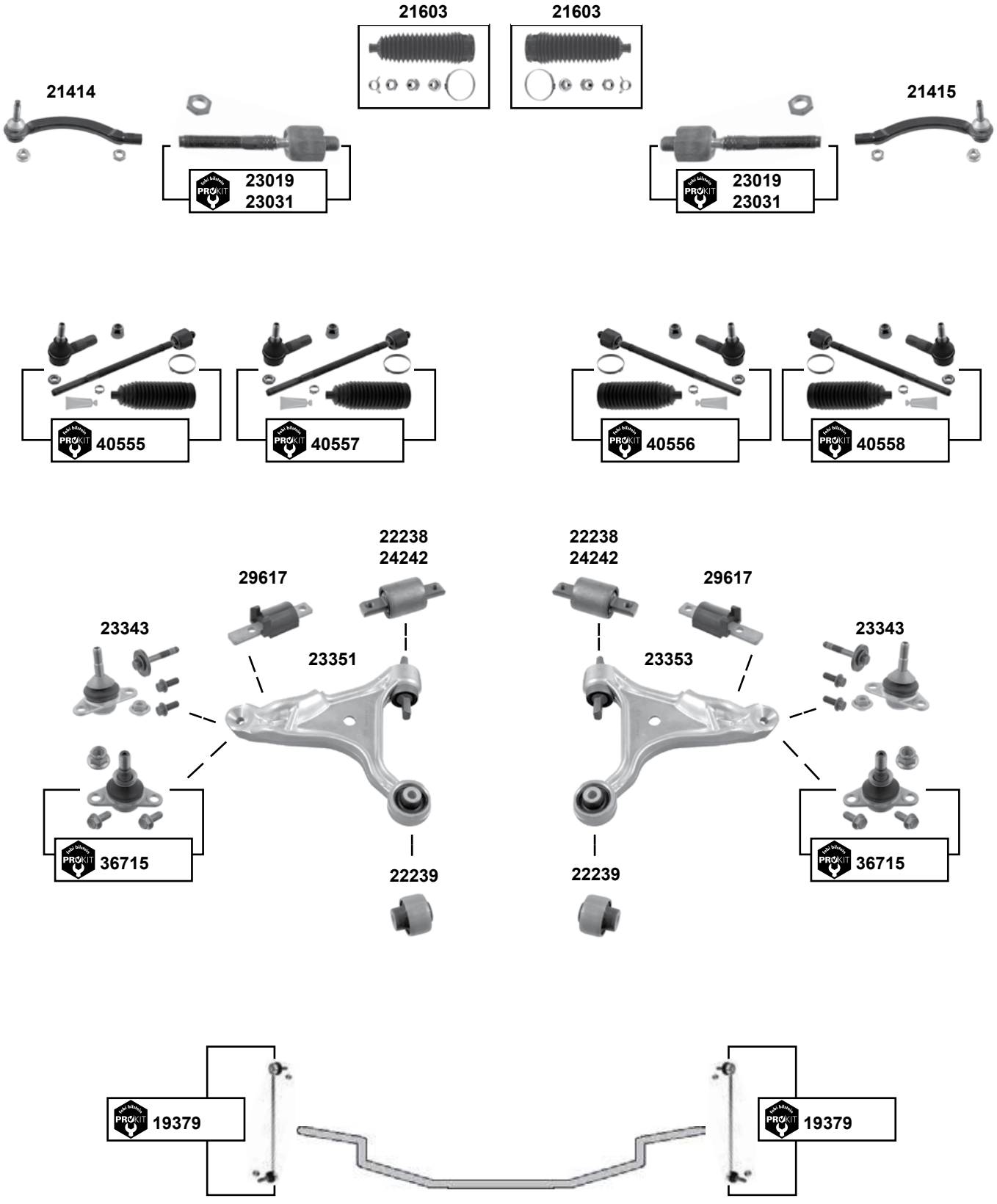

Der Einbau darf nur durch geschultes Fachpersonal erfolgen. / The installation may exclusively be performed by trained specialist staff.

S 60 I
(2000 → 2010)

(1) ZF / Mod.04 → / **(ex.)** B5254T4 / LHD

(2) SMI / Mod.→ 03 / **(ex.)** B5254T4 / LHD

	Ref. - No.			
19379	31212692	ProKit Verbindungsstange / connecting rod		L 335
21414	30761719	Spurstangenendstück / tie rod end	**(ex.)** B5254T4	M14 x 1,5
21415	30761718	Spurstangenendstück / tie rod end	**(ex.)** B5254T4	M14 x 1,5
21603	272418	Rep. Satz Lenkmanschette / rep. kit steering boot	LHD	
22238	9443882	Gummilager / rubber mount	wahlweise / alternatively	Ø I 48x123
22239	8630604	Gummilager / rubber mount	**(ch.)** → 626501 / Alu/alloy	14x53x29/50
23019	274179	ProKit Spurstange / tie rod	SMI / Mod.→ 03	L 148
23031	274353	ProKit Spurstange / tie rod	ZF / Mod.04 →	L 141
23343	274548	Traggelenk / ball joint	**(ch.)** → 626501	
23351	30635229	Querlenker / control arm	**(ch.)** → 626501	
23353	30635230	Querlenker / control arm	**(ch.)** → 626501	
24242	9465971	Gummilager / rubber mount	wahlweise / alternatively	Ø I 48x123
29617	31212191	Anschlagpuffer / buffer	schwarz / black	100x31x27
36715	31201485	ProKit Traggelenk / ball joint	**(ch.)** 626502 →	M14 x 1,5
40555	274353 S1	ProKit Spurstange / tie rod	**(1)**	
40556	274353 S2	ProKit Spurstange / tie rod	**(1)**	
40557	274179 S1	ProKit Spurstange / tie rod	**(2)**	
40558	274179 S2	ProKit Spurstange / tie rod	**(2)**	

S 60 II / V 60
(2010 →)

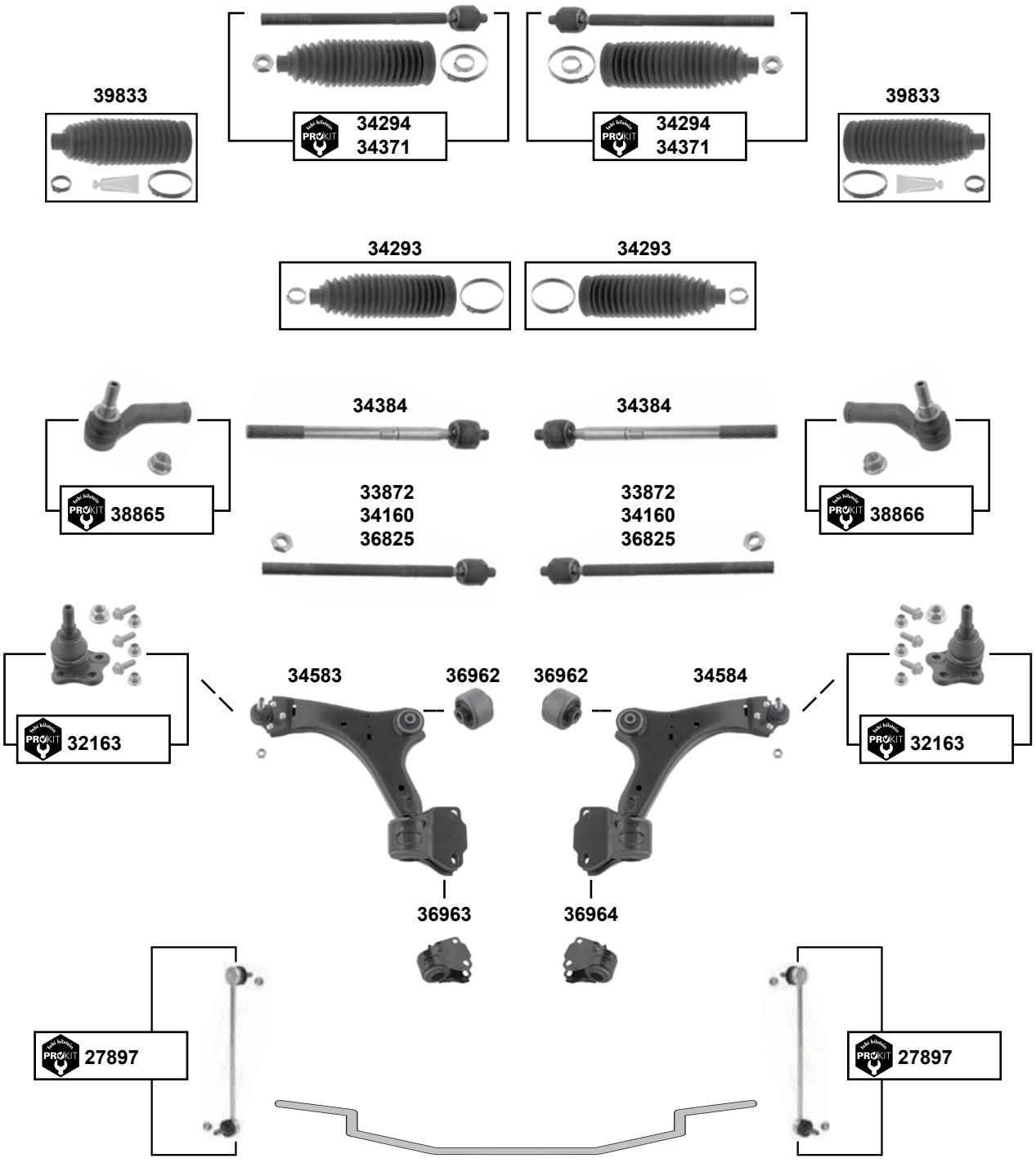

Der Einbau darf nur durch geschultes Fachpersonal erfolgen. / The installation may exclusively be performed by trained specialist staff.

S 60 II / V 60
(2010 →)

(1)	S 60 II **(ch.)** 7321 → / V 60 **(ch.)** 1274 →
(2)	S 60 II → **(ch.)** 7320 / V 60 → **(ch.)** 1273
(3)	S 60 II **(ex.)** 4x4 alle/all → **(ch.)** 75999 / V 60 **(ex.)** 4x4 alle/all → **(ch.)** 35000
(4)	S 60 II **E-**servo **(ch.)** 7321 → / V 60 **E-**servo **(ch.)** 1274 →

	Ref. - No.			
27897	30648461	ProKit Verbindungsstange / connecting rod		L300
32163	31317661 SK	ProKit Traggelenk / ball joint	**(ex.) 4x4**	M14 x 1,5
33872	31280409 SK	Axialgelenk / axial joint	**(2) (ex.) E-**servo	M16x1,5/18x1,5
34160	31280408 SK	Axialgelenk / axial joint	**(2) E-**servo	M16x1,5/18x1,5
34293	30776251	Rep. Satz Lenkmanschette / rep. kit steering boot	**(ex.) E-**servo	
34294	31280409	ProKit Axialgelenk / axial joint	**(2) (ex.) E-**servo	
34371	31280658 SK2	ProKit Axialgelenk / axial joint	**(1) (ex.) E-**servo	
34384	31280658 SK1	Axialgelenk / axial joint	**(1) (ex.) E-**servo	
34583	31317661	Querlenker / control arm	**(3)**	
34584	31317662	Querlenker / control arm	**(3)**	
36825	30776255 SK	Axialgelenk / axial joint	**(4)**	M18x1,5/16x1,5
36962	31317661 SK 1	Querlenkerlager / control arm mount	**(ex.)** 4x4	Ø A 60
36963	31387571	Querlenkerlager / control arm mount	**(ex.)** 4x4	
36964	31387572	Querlenkerlager / control arm mount	**(ex.)** 4x4	
38865	31302344	ProKit Spurstangenendstück / tie rod end		M14x2/18x1,5
38866	31302345	ProKit Spurstangenendstück / tie rod end		M14x2/18x1,5
39833	30776252	Rep. Satz Lenkmanschette / rep. kit steering boot	**E-**servo	

S 70 I / V 70 I
(1997 → 2000)

TRW

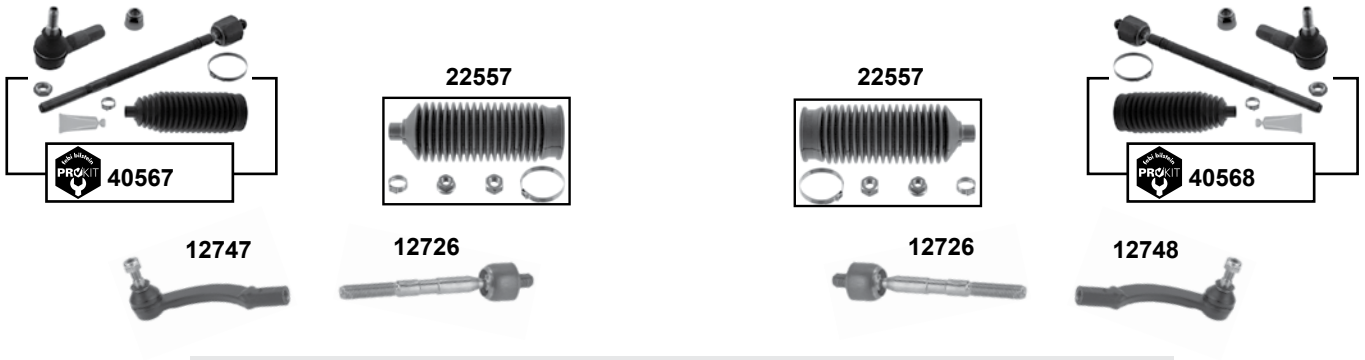

SMI

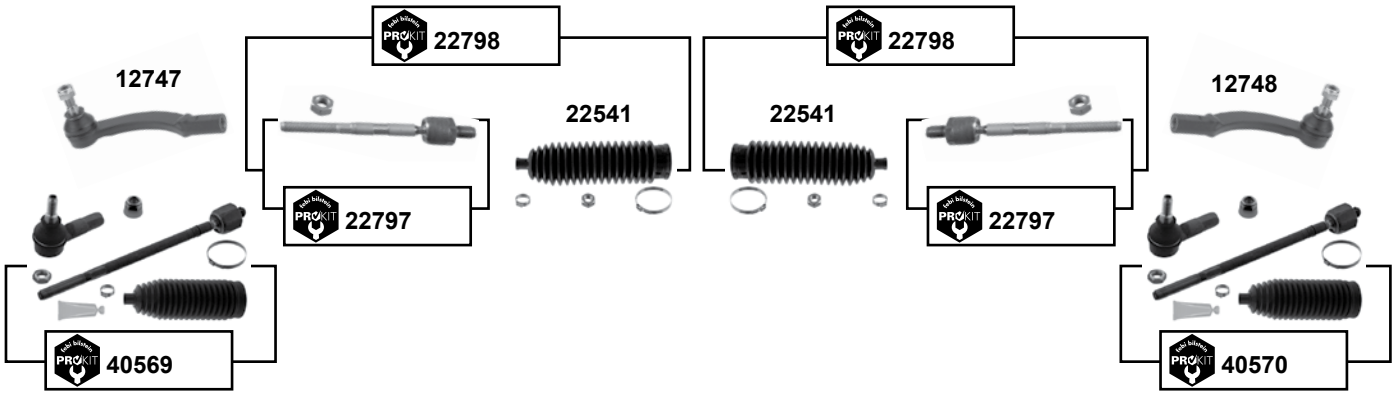

alle / all

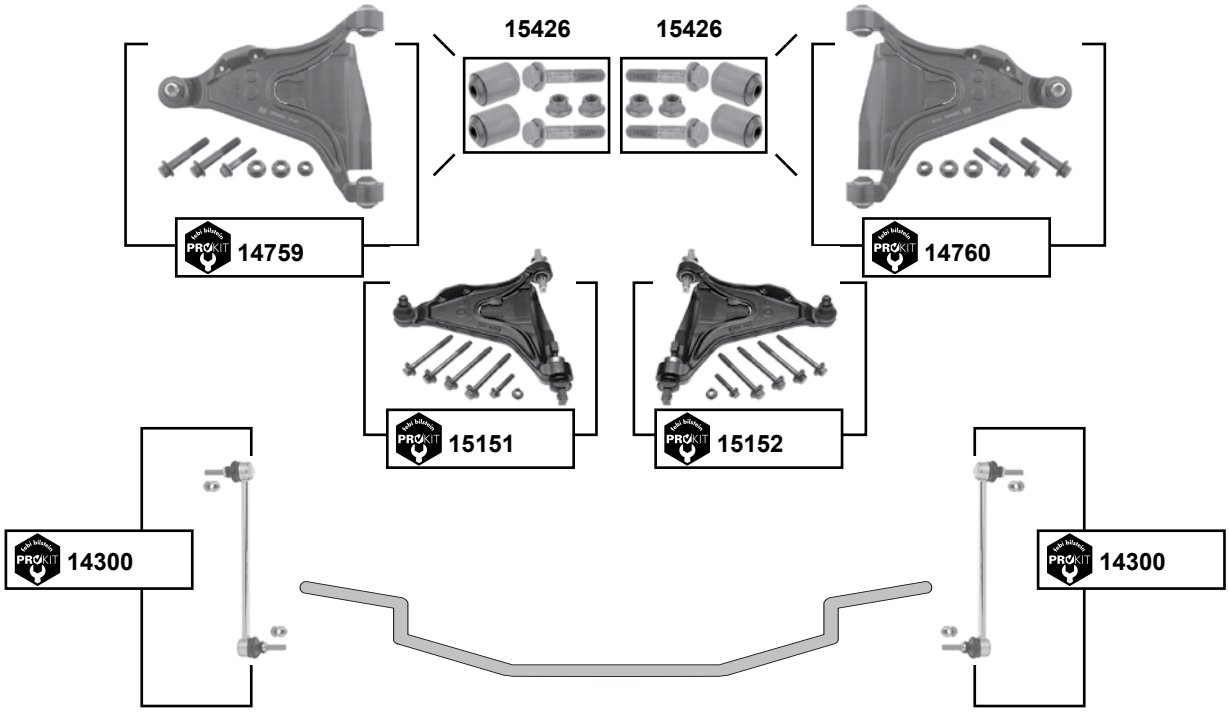

Der Einbau darf nur durch geschultes Fachpersonal erfolgen. / The installation may exclusively be performed by trained specialist staff.

S 70 I / V 70 I
(1997 → 2000)

(1)	S 70 **(ch.)** → 572014 V 70 **(ch.)** → 549830
(2)	Kunststoff / plastic / plastique / plástico / plastica
(3)	LHD → **(ch.)** 572014, 549830 / RHD → **(ch.)** 585074, 563168
(4)	LHD **(ch.)** 572015, 549831 → / RHD **(ch.)** 585075, 563169 →

	Ref. - No.			
12726	3546266	Spurstange / tie rod		L 195 M14x2
12747	271598	Spurstangenendstück / tie rod end	**(ex.)** B5254T4	M14 x 2
12748	271599	Spurstangenendstück / tie rod end	**(ex.)** B5254T4	M14 x 2
14300	30714686	ProKit Verbindungsstange / connecting rod		L 300
14759	8628495	ProKit Querlenker / control arm	**(ex.)** Turbo / **(ex.)** Diesel	
14760	8628496	ProKit Querlenker / control arm	**(ex.)** Turbo / **(ex.)** Diesel	
15151	8628497	ProKit Querlenker / control arm	Turbo / Diesel	
15152	8628498	ProKit Querlenker / control arm	Turbo / Diesel	
15426	271631	Rep. Satz Querlenkerlager / rep. kit control arm mount	**(ex.)** Turbo / **(ex.)** Diesel	
22541	9191409	Rep. Satz Lenkmanschette / rep. kit steering boot	→ 02/00 **(2)**	
22557	271601 SK	Rep. Satz Lenkmanschette / rep. kit steering boot	**(1)**	
22797	9191410 SK	ProKit Spurstange / tie rod		L 200 M14x2
22798	9191410	ProKit Spurstange / tie rod		L 200 M14x2
40567	3546266 S1	ProKit Spurstange / tie rod	**(3)**	
40568	3546266 S2	ProKit Spurstange / tie rod	**(3)**	
40569	9191410 S2	ProKit Spurstange / tie rod	**(4)**	
40570	9191410 S3	ProKit Spurstange / tie rod	**(4)**	

V 40 II
(2012 →)

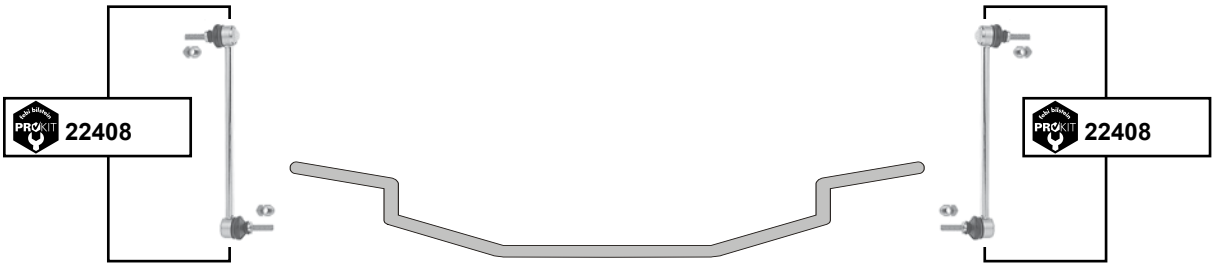

Ref. - No.			
22408	8623576	ProKit Verbindungsstange / connecting rod	L 298
38814	31317779	ProKit Axialgelenk / axial joint	L 294

Der Einbau darf nur durch geschultes Fachpersonal erfolgen. / The installation may exclusively be performed by trained specialist staff.

V 40 Cross Country
(2012 →)

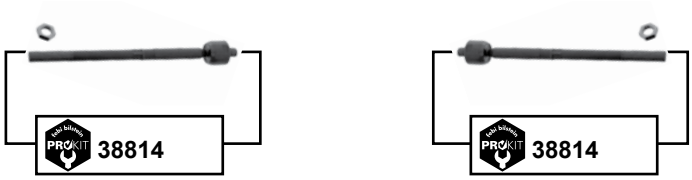

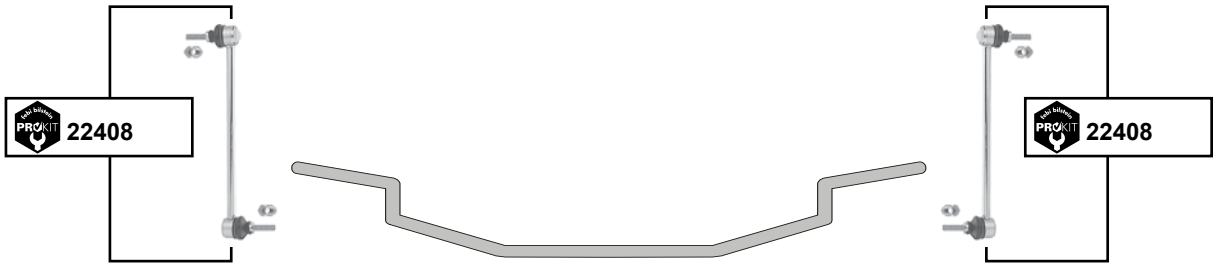

Ref. - No.			
22408	8623576	ProKit Verbindungsstange / connecting rod	L 298
38814	31317779	ProKit Axialgelenk / axial joint	L 294

V 70 II
(2000 → 2007)

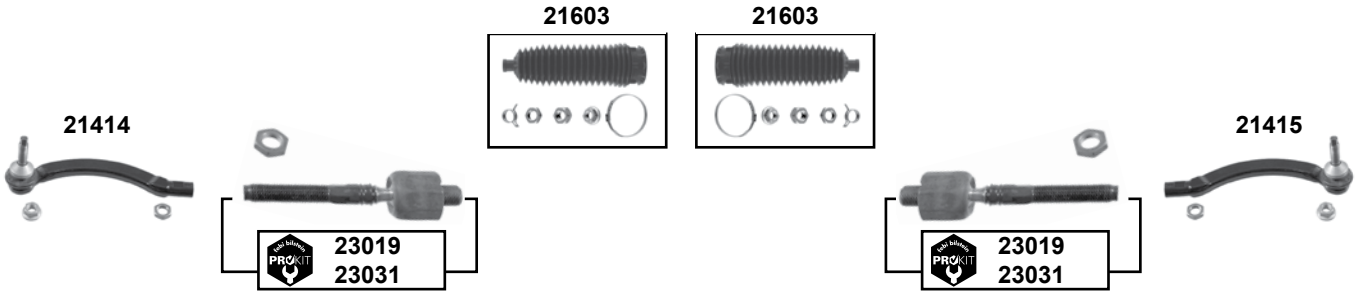

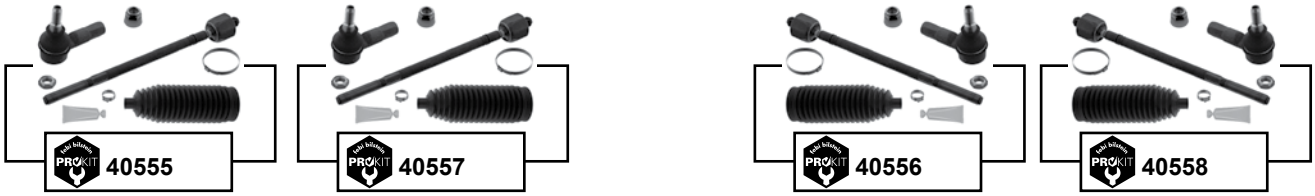

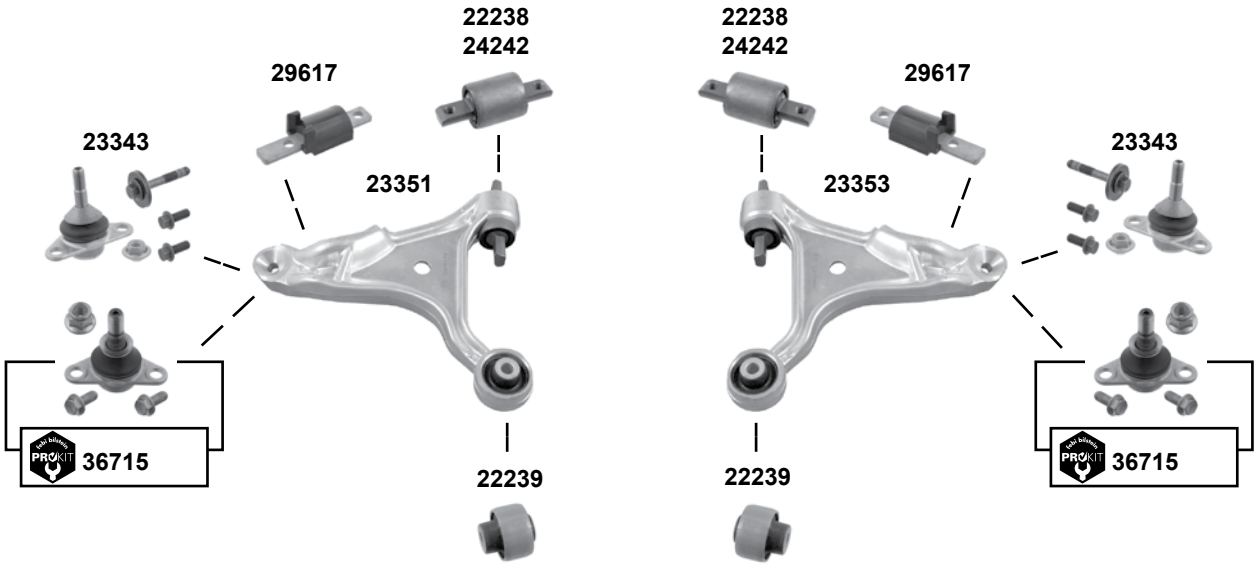

Der Einbau darf nur durch geschultes Fachpersonal erfolgen. / The installation may exclusively be performed by trained specialist staff.

V 70 II
(2000 → 2007)

(1)	**(ch.)** → FC1 647148 / **(ch.)** → FC2 645617
(2)	**(ex.)** AWD (4x4) / → FC1 **(ch.)** 647148, 645617
(3)	**(ch.)** → FC1 647149 / **(ch.)** FC2 645618 →
(4)	ZF / Mod.04 → / **(ex.)** B5254T4 / LHD
(5)	SMI / Mod.→ 03 / **(ex.)** B5254T4 / LHD

	Ref. - No.			
19379	31212692	ProKit Verbindungsstange / connecting rod		L 335
21414	30761719	Spurstangenendstück / tie rod end	**(ex.)** B5254T4	M14 x 1,5
21415	30761718	Spurstangenendstück / tie rod end	**(ex.)** B5254T4	M14 x 1,5
21603	272418	Rep. Satz Lenkmanschette / rep. kit steering boot	LHD	
22238	9443882	Gummilager / rubber mount	wahlweise/alternatively	Ø I 48x123
22239	8630604	Gummilager / rubber mount	Alu/alloy / **(2)**	14x53x29/50
23019	274179	ProKit Spurstange / tie rod	SMI / → Mod.03	L148
23031	274353	ProKit Spurstange / tie rod	ZF / Mod.04 →	L141
23343	274548	Traggelenk / ball joint	**(1)**	
23351	30635229	Querlenker / control arm	**(1)**	
23353	30635230	Querlenker / control arm	**(1)**	
24242	9465971	Gummilager / rubber mount	wahlweise/alternatively	Ø I 48x123
29617	31212191	Anschlagpuffer / buffer	schwarz / black	100x31x27
36715	31201485	ProKit Traggelenk / ball joint	**(3)**	M14 x 1,5
40555	274353 S1	ProKit Spurstange / tie rod	**(4)**	
40556	274353 S2	ProKit Spurstange / tie rod	**(4)**	
40557	274179 S1	ProKit Spurstange / tie rod	**(5)**	
40558	274179 S2	ProKit Spurstange / tie rod	**(5)**	

V 70 XC II / XC 70 II
(2000 → 2007)

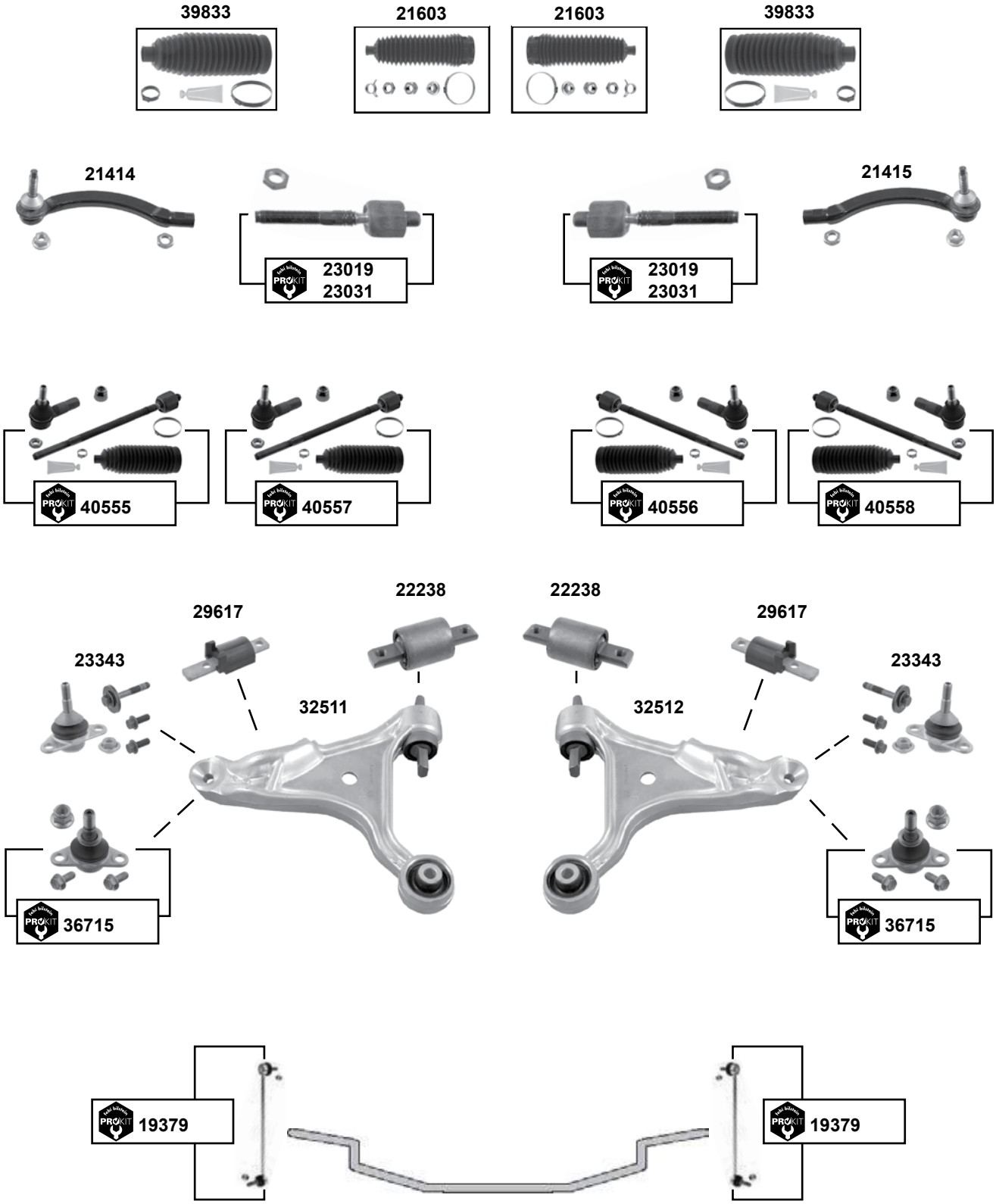

Der Einbau darf nur durch geschultes Fachpersonal erfolgen. / The installation may exclusively be performed by trained specialist staff.

V 70 XC II / XC 70 II
(2000 → 2007)

(1)	XC 70 II **(ch.)** → 269745
(2)	nur für geschwindigkeitsabhängige Servolenkung / only for speed depending power steering
(3)	XC 70 II ZF / Mod.04 → / **(ex.)** B5254T4 / LHD
(4)	V 70 XC II ZF / Mod.04 → / LHD
(5)	XC 70 II SMI / Mod.→ 03 / **(ex.)** B5254T4 / LHD
(6)	V 70 XC II SMI / Mod.→ 03 / LHD

	Ref. - No.			
19379	31212692	ProKit Verbindungsstange / connecting rod		L 335
21414	30761718	Spurstangenendstück / tie rod end	XC 70 II **(ex.)** B5254T4	
21415	30761718	Spurstangenendstück / tie rod end	XC 70 II **(ex.)** B5254T4	
21603	272418	Rep.Satz Lenkmanschette / rep.kit steering boot	LHD	
22238	9443882	Gummilager / rubber mount		Ø I 48x123
23019	274179	ProKit Spurstange / tie rod	SMI / → Mod.03	L 148
23031	274353	ProKit Spurstange / tie rod	ZF / Mod.04 →	L 141
23343	274548	Traggelenk / ball joint	**(1)**	
29617	31212191	Anschlagpuffer / buffer	schwarz / black	100x31x27
32511	30635231	Querlenker / control arm		
32512	30635232	Querlenker / control arm		
36715	31201485	ProKit Traggelenk / ball joint	XC 70 II **(ch.)** 269746 →	M14 x 1,5
39833	30776252	Rep. Satz Lenkmanschette / rep. kit steering boot	**(2)** XC 70 II	
40555	274353 S1	ProKit Spurstange / tie rod	**(3) (4)**	
40556	274353 S2	ProKit Spurstange / tie rod	**(3) (4)**	
40557	274179 S1	ProKit Spurstange / tie rod	**(5) (6)**	
40558	274179 S2	ProKit Spurstange / tie rod	**(5) (6)**	

V 70 III / XC 70 III
(2008 →)

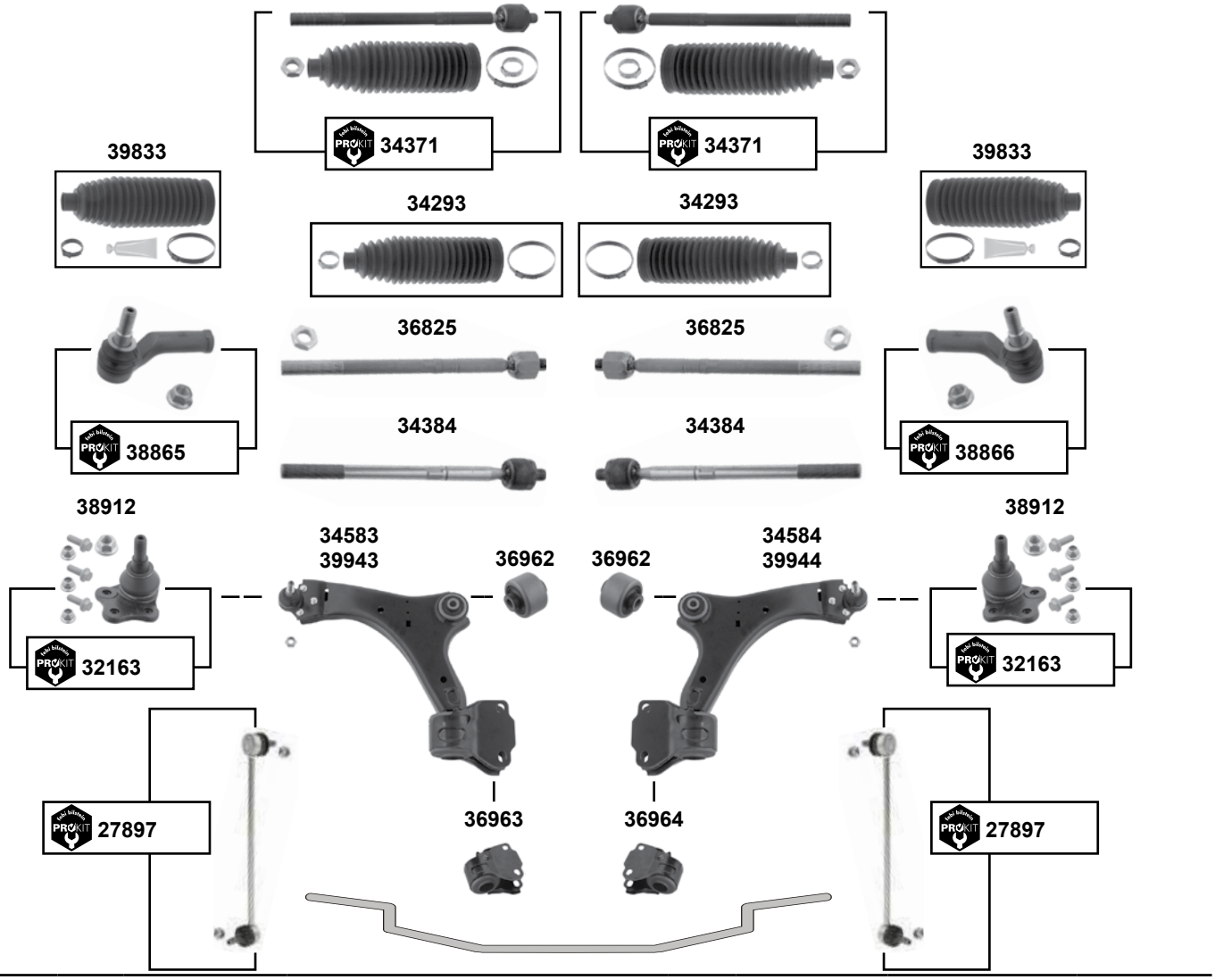

(1)	**(ex.)** XC 70 / V 70 III 4x4
(2)	V 70 III **(ex.)** 4x4 → **(ch.)** 213026
(3)	nur für geschwindigkeitsabhängige Servolenkung / only for speed depending power steering

febi bilstein	Ref. - No.			
27897	30648461	ProKit Verbindungsstange / connecting rod		L300
32163	31317661 SK	ProKit Traggelenk / ball joint	**(1)**	M14 x 1,5
34293	30776251	Rep. Satz Lenkmanschette / rep. kit steering boot	**(ex.) E**-servo	
34371	31280658 SK 2	ProKit Axialgelenk / axial joint	**(ex.) E**-servo	
34384	31280658 SK 1	Axialgelenk / axial joint	**(ex.) E**-servo	
34583	31317661	Querlenker / control arm	**(2)**	
34584	31317662	Querlenker / control arm	**(2)**	
36825	30776255 SK	Axialgelenk / axial joint	**E**-servo	M18 x 1,5
36962	31317661 SK 1	Querlenkerlager / control arm mount	V 70 III	Ø A 60
36963	31387571	Querlenkerlager / control arm mount	V 70 III	
36964	31387572	Querlenkerlager / control arm mount	V 70 III	
38865	31302344	ProKit Spurstangenendstück / tie rod end	**(ex.)** 4x4	L 112
38866	31302345	ProKit Spurstangenendstück / tie rod end	**(ex.)** 4x4	L 112
38912	31317665 SK	Traggelenk / ball joint	XC 70 III	Ø 22
39833	30776252	Rep. Satz Lenkmanschette / rep. kit steering boot	**(3)** V 70 III	
39943	31317663	Querlenker / control arm	XC 70 III	
39944	31317664	Querlenker / control arm	XC 70 III	

Der Einbau darf nur durch geschultes Fachpersonal erfolgen. / The installation may exclusively be performed by trained specialist staff.

S 80 I
(1999 → 2007)

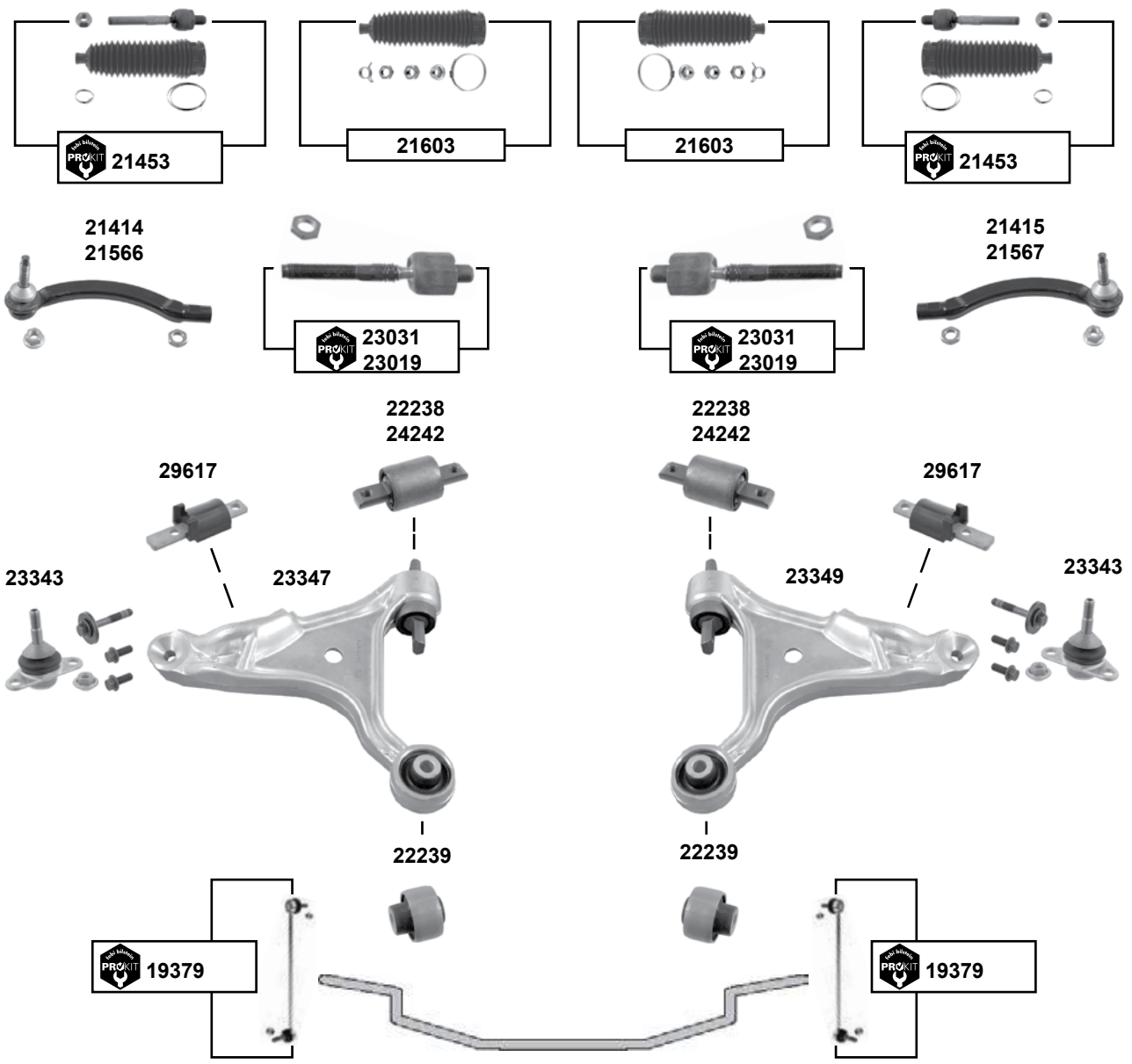

	Ref. - No.			
19379	31212692	ProKit Verbindungsstange / connecting rod		L 335
21414	30761719	Spurstangenendstück / tie rod end	00 → **(ex.)** B5254T4	M14 x 1,5
21415	30761718	Spurstangenendstück / tie rod end	00 → **(ex.)** B5254T4	M14 x 1,5
21453	272428	ProKit Spurstange / tie rod	Mod. 99	M14 x 2
21566	272416	Spurstangenendstück / tie rod end	Mod. 99	M14 x 2
21567	272417	Spurstangenendstück / tie rod end	Mod. 99	M14 x 2
21603	272418	Rep. Satz Lenkmanschette / rep. kit steering boot	**LHD**	
22238	9443882	Gummilager / rubber mount	wahlweise/alternatively	Ø I 48x123
22239	8630604	Gummilager / rubber mount	Alu/alloy	14x53x29/50
23019	274179	ProKit Spurstange / tie rod	SMI / Mod.00 → 03	L 148
23031	274353	ProKit Spurstange / tie rod	ZF / Mod.04 →	L 141
23343	274548	Traggelenk / ball joint		
23347	30635227	Querlenker / control arm		
23349	30635228	Querlenker / control arm		
24242	9465971	Gummilager / rubber mount	wahlweise/alternatively	Ø I 48x123
29617	31212191	Anschlagpuffer / buffer	schwarz / black	100x31x27

S 80 II
(2007→)

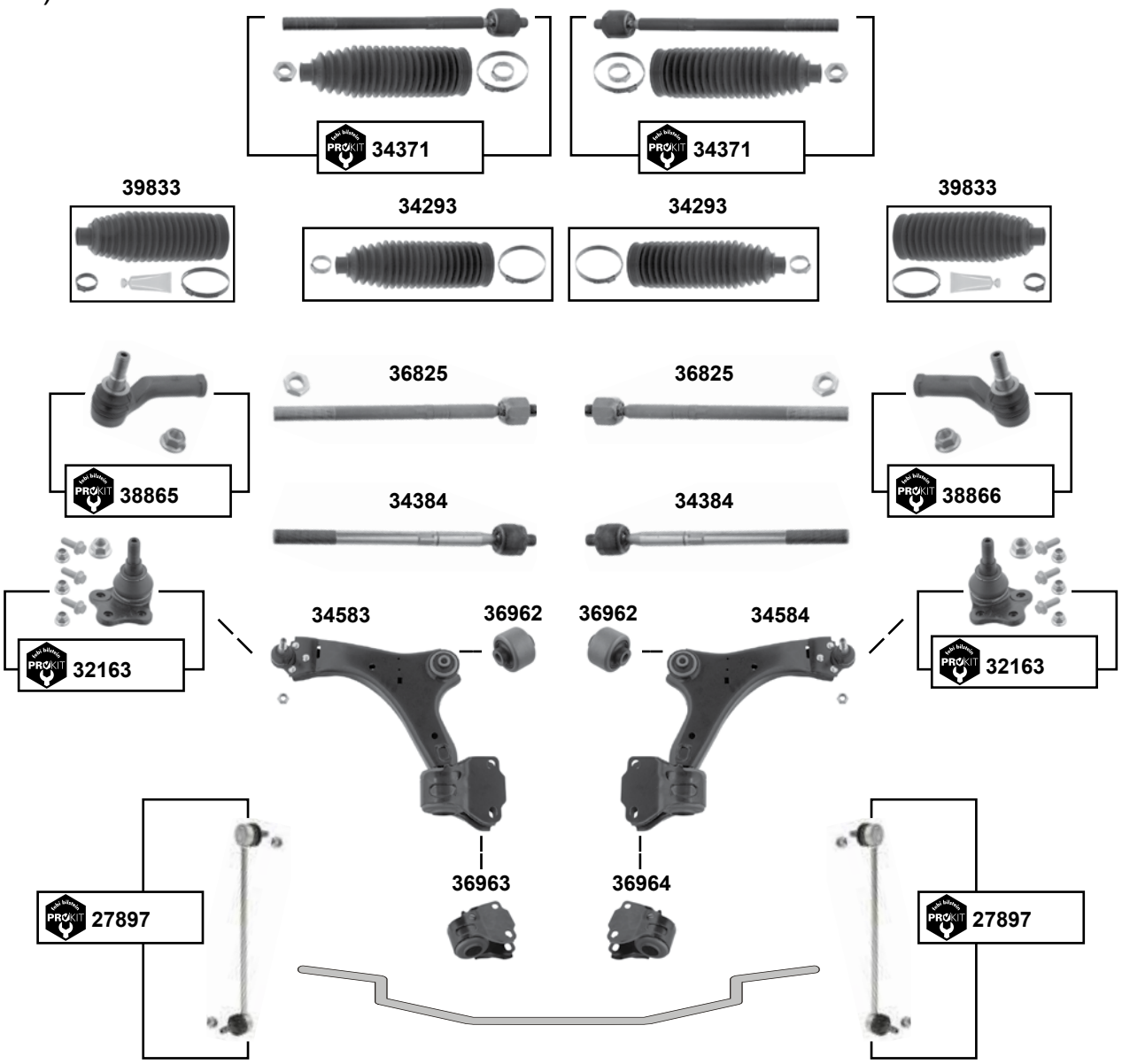

(1) S 80 II **(ex.)** 4x4 **(ch.)** → 151013

	Ref. - No.			
27897	30648461	ProKit Verbindungsstange / connecting rod		L300
32163	31317661 SK	ProKit Traggelenk / ball joint	**(ex.)** 4x4	M14 x 1,5
34293	30776251	Rep. Satz Lenkmanschette / rep. kit steering boot	**(ex.) E**-servo	
34371	31280658 SK 2	ProKit Axialgelenk / axial joint	**(ex.) E**-servo	
34384	31280658 SK 1	Axialgelenk / axial joint	**(ex.) E**-servo	
34583	31317661	Querlenker / control arm	**(1)**	
34584	31317662	Querlenker / control arm	**(1)**	
36825	30776255 SK	Axialgelenk / axial joint	**E**-servo	M18 x 1,5
36962	31317661 SK 1	Querlenkerlager / control arm mount	**(ex.)** 4x4	Ø A 60
36963	31387571	Querlenkerlager / control arm mount	**(ex.)** 4x4	
36964	31387572	Querlenkerlager / control arm mount	**(ex.)** 4x4	
38865	31302344	ProKit Spurstangenendstück / tie rod end		L 112
38866	31302345	ProKit Spurstangenendstück / tie rod end		L 112
39833	30776252	Rep. Satz Lenkmanschette / rep. kit steering boot	**E**-servo	

Der Einbau darf nur durch geschultes Fachpersonal erfolgen. / The installation may exclusively be performed by trained specialist staff.

S 90 / V 90
(1997 → 1998)

CAM

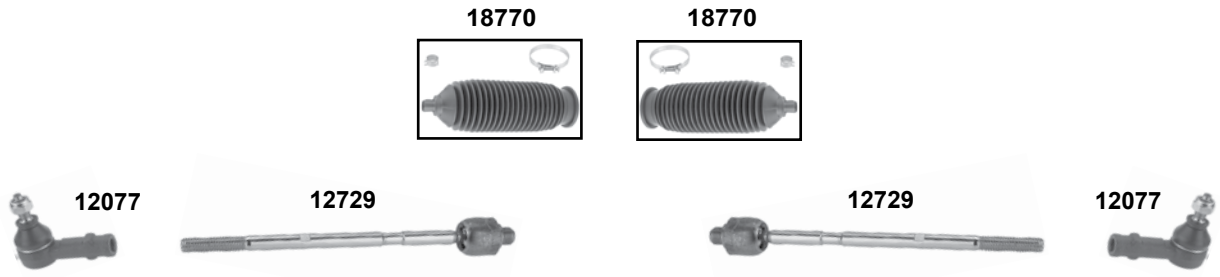

TRW

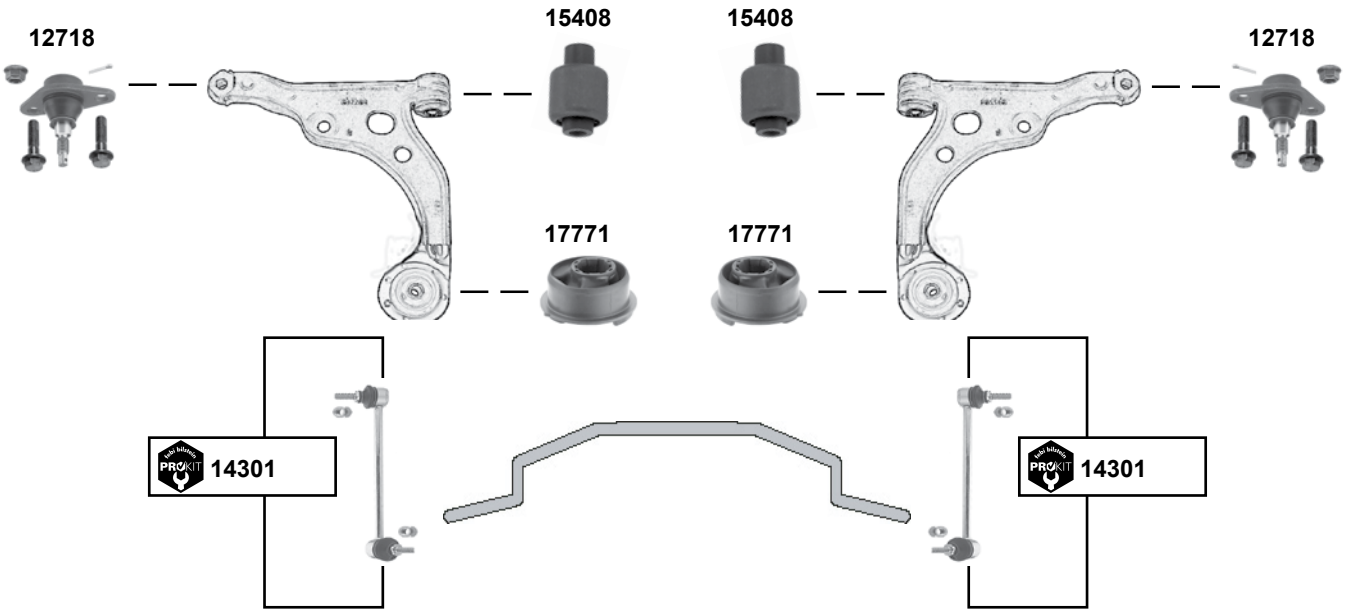

	Ref. - No.			
12077	3516944	Spurstangenendstück / tie rod end		M12 x 1,5
12718	270477	Traggelenk / ball joint		
12729	9140504	Spurstange / tie rod		L 310
12747	271598	Spurstangenendstück / tie rod end		M14 x 2
12748	271599	Spurstangenendstück / tie rod end		M14 x 2
14301	272991	ProKit Verbindungsstange / connecting rod		L 245
14913	9140788	Spurstange / tie rod		L 240
15408	6819537	Querlenkerlager / control arm mount		12x40x39/65
17771	9191537	Querlenkerlager / control arm mount		
18770	270597 S1	Rep. Satz Lenkmanschette / rep. kit steering boot		

XC 60
(2010 →)

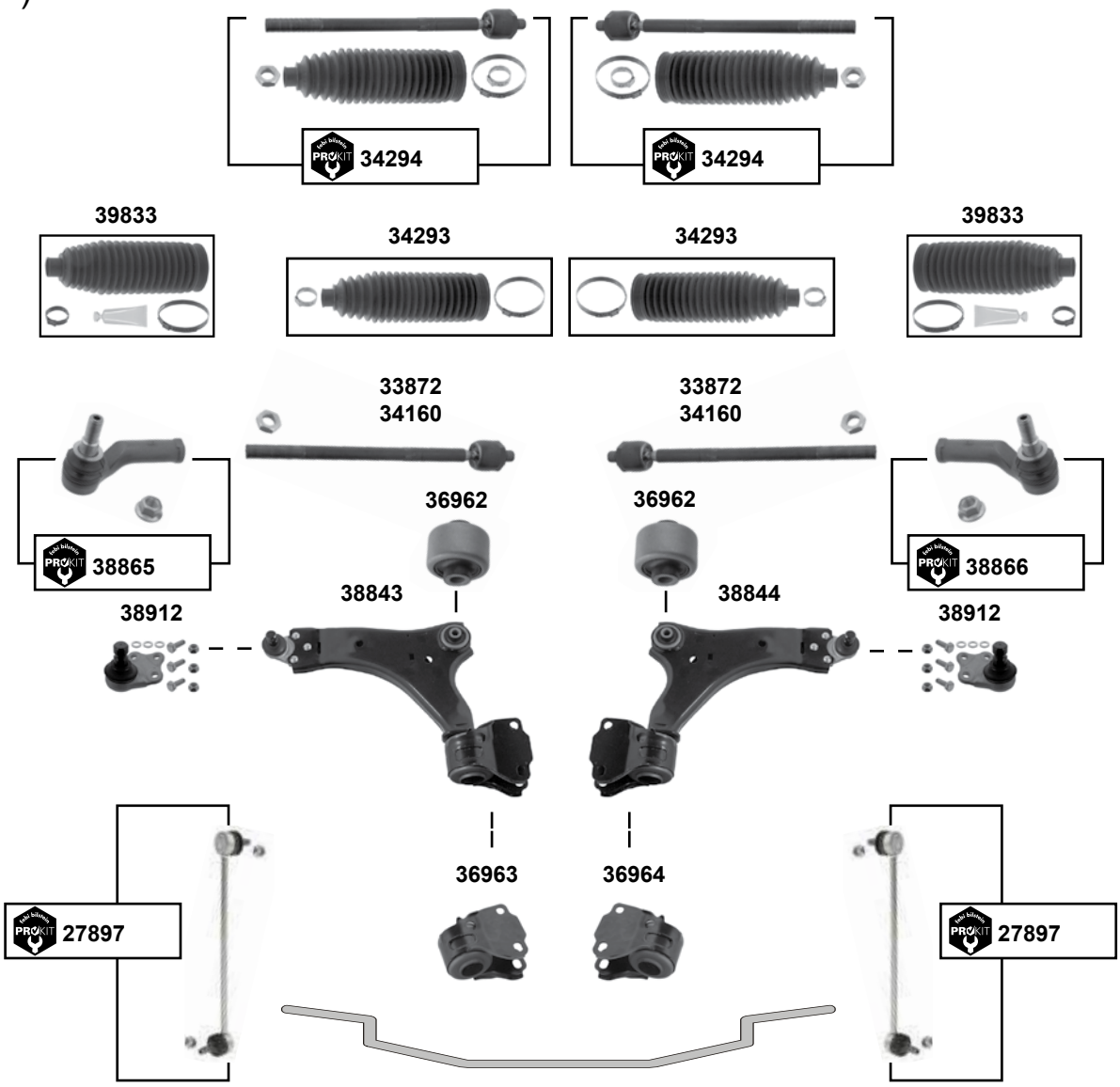

(1)	Modelle ohne elektronische Servolenkung / models without electronical power steering
(2)	Modelle mit elektronischer Servolenkung / models with electronical power steering

febi bilstein	Ref. - No.			
27897	30648461	ProKit Verbindungsstange / connecting rod		L300
33872	31280409 SK	Axialgelenk / axial joint	**(1)**	L350
34160	31280408 SK	Axialgelenk / axial joint	**(2)**	L318
34293	30776251	Rep. Satz Lenkmanschette / rep. kit steering boot	**(1)**	
34294	31280409	ProKit Axialgelenk / axial joint	**(1)**	
36962	31317661 SK1	Querlenkerlager / control arm mount	**(ex.)** 4x4	60x38x60
36963	31387571	Querlenkerlager / control arm mount		
36964	31387572	Querlenkerlager / control arm mount		
38843	31317665	Querlenker / control arm		
38844	31317666	Querlenker / control arm		
38865	31302344	ProKit Spurstangenendstück / tie rod end		L 112
38866	31302345	ProKit Spurstangenendstück / tie rod end		L 112
38912	31317665 SK	Traggelenk / ball joint		Ø 22
39833	30776252	Rep. Satz Lenkmanschette / rep. kit steering boot	**(2)**	

Der Einbau darf nur durch geschultes Fachpersonal erfolgen. / The installation may exclusively be performed by trained specialist staff.

XC 90 I
(2002 → 2014)

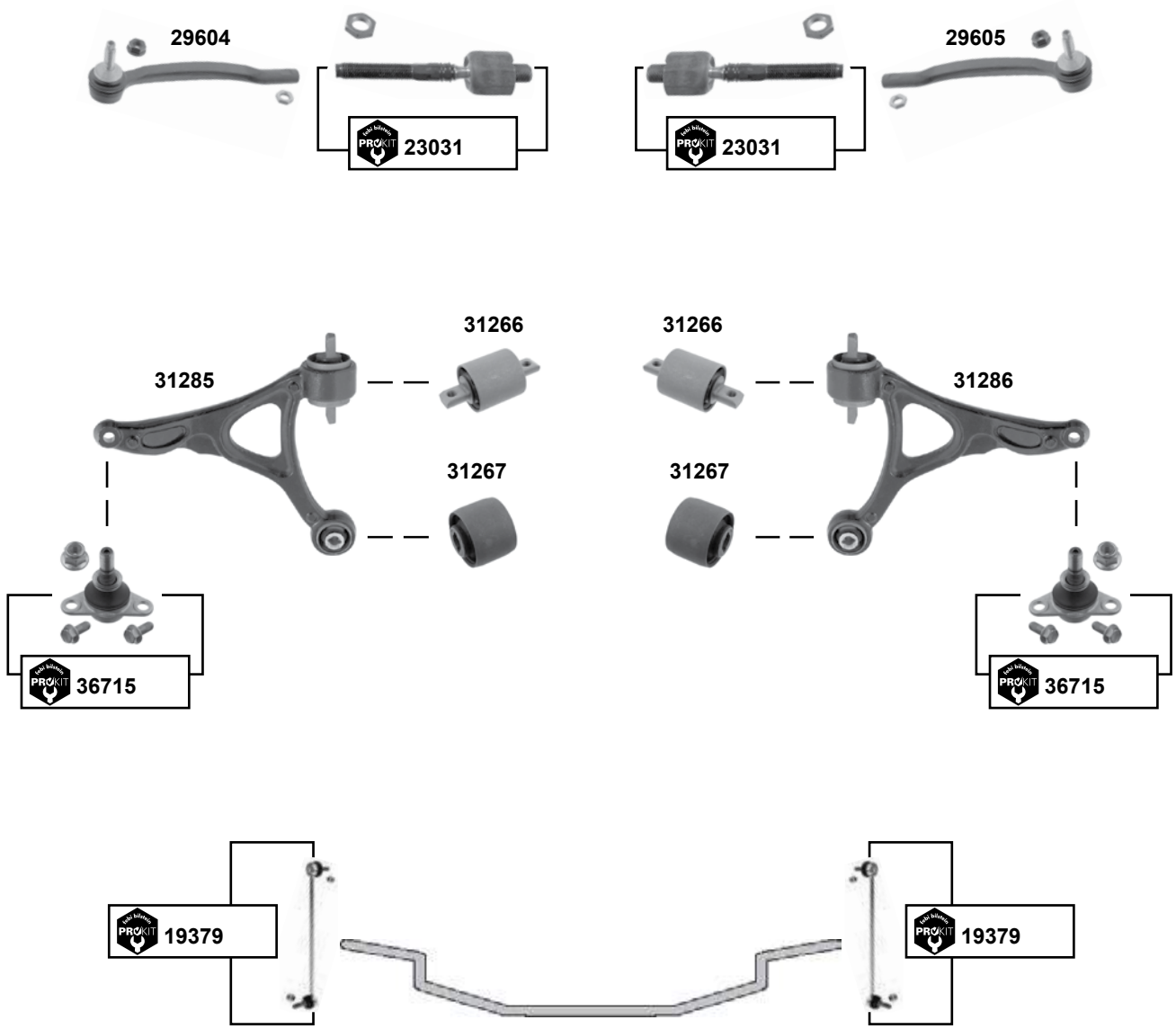

	Ref. - No.			
19379	31212692	ProKit Verbindungsstange / connecting rod	ZF	L335
23031	274353	ProKit Spurstange / tie rod	ZF	L141
29604	31201228	Spurstangenendstück / tie rod end		
29605	31201229	Spurstangenendstück / tie rod end		
31266	30639368	Querlenkerlager / control arm mount		10x58x123
31267	31304040	Querlenkerlager / control arm mount		20x98x280
31285	31201004	Querlenker / control arm		
31286	31201005	Querlenker / control arm		
36715	31201485	ProKit Traggelenk / ball joint		M14 x 1,5

Micra (K11)
(1992 → 2003)

Murano (Z50)
(2004 → 2008)

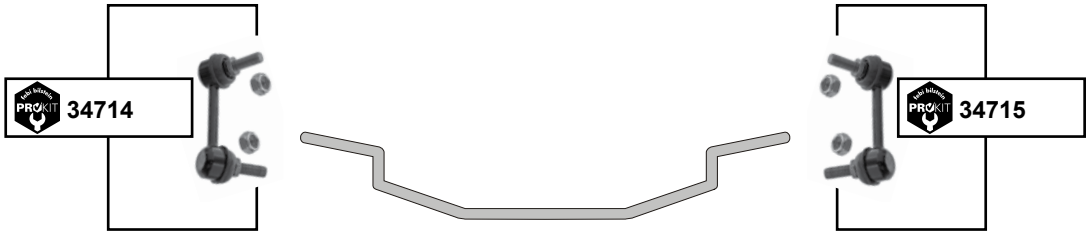

Murano (Z51)
(2008 →)

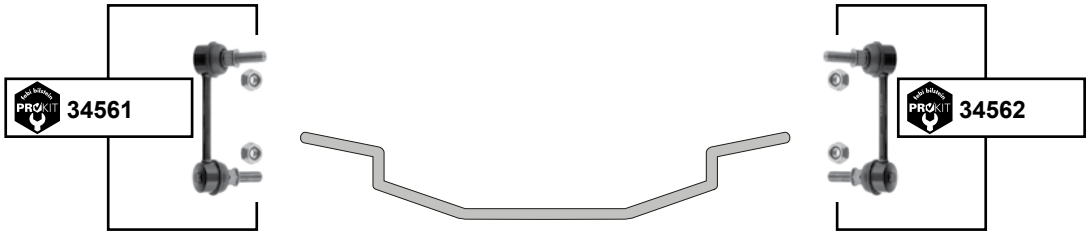

(1)	06/08 → **(mot.)** 3,5 Benzin (VQ35DE), **(mot.)** 2,5 Diesel (YD25)
(2)	11/04 → 06/08 **(mot.)** VQ35DE

febi bilstein	Ref. - No.			
15425	56261-4F725	ProKit Verbindungsstange / connecting rod		L 90
34561	56261-1AA0B	ProKit Verbindungsstange / connecting rod	**(1)**	L 105
34562	56261-1AA0A	ProKit Verbindungsstange / connecting rod	**(1)**	L 105
34714	54668-CA010	ProKit Verbindungsstange / connecting rod	**(2)**	L 85
34715	54618-CA010	ProKit Verbindungsstange / connecting rod	**(2)**	L 85

Der Einbau darf nur durch geschultes Fachpersonal erfolgen. / The installation may exclusively be performed by trained specialist staff.

NV400 (X62)
(1997 → 2004)

Pathfinder (R50)
(1997 → 2004)

(1) Alle mit Heckantrieb und Doppelbereifung / all with rear drive and double tires

	Ref. - No.			
31139	56260-0W001	ProKit Verbindungsstange / connecting rod		L 210
44428	56261-00Q0B	Verbindungsstange / connecting rod	**(1)**	L 166

Pathfinder (R51)
(2005 →)

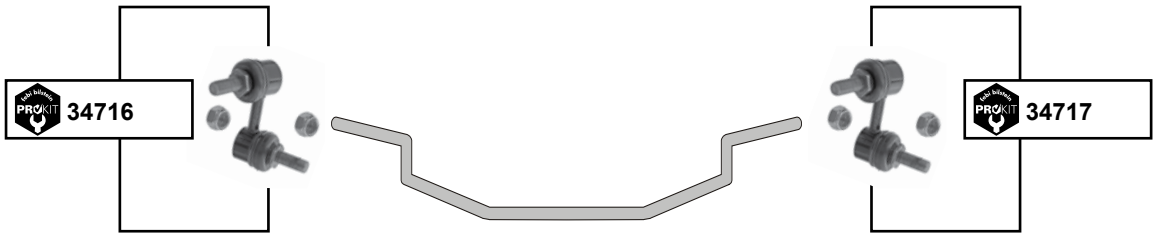

Patrol (Y60 + Y61)
(1987 →)

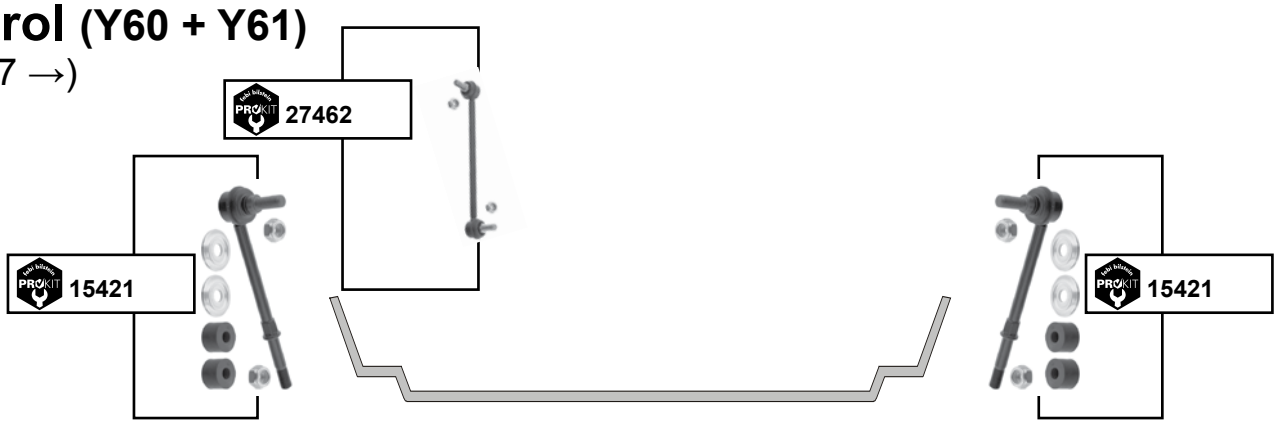

Primera (P10 / W10)
(1990 → 1998)

Primera (P12 / WP12)
(2002 →)

(1) 01/05 → **(mot.)** YD25DDTi, **(mot.)** VQ40DE, **(mot.)** V9X

febi bilstein	Ref. - No.			
15420	56261-86J25	ProKit Verbindungsstange / connecting rod		L 115
15421	56260-01J10	ProKit Verbindungsstange / connecting rod	→ 10/02	L 161
27462	56260-VB010	ProKit Verbindungsstange links / connecting rod left	Y 61 → 11/06	L 235
32567	56261-AV611	ProKit Verbindungsstange / connecting rod		L 90,5
34716	56261-EA510	ProKit Verbindungsstange / connecting rod	**(1)**	L 65
34717	56261-EA500	ProKit Verbindungsstange / connecting rod	**(1)**	L 65

Der Einbau darf nur durch geschultes Fachpersonal erfolgen. / The installation may exclusively be performed by trained specialist staff.

Qashqai (J10E/JJ10E)
(2006 →)

Teana (J31)
(2007 →)

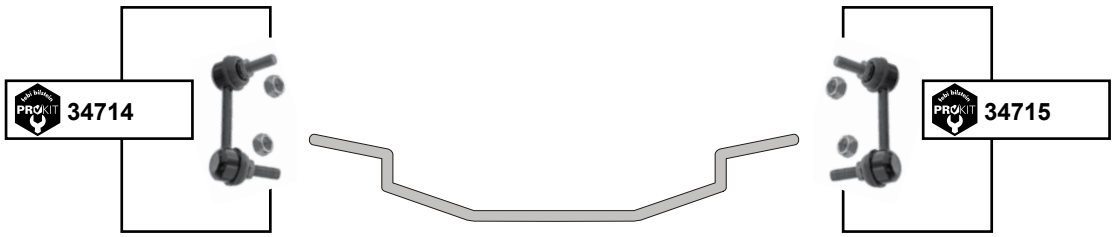

Teana (J32R)
(2009 →)

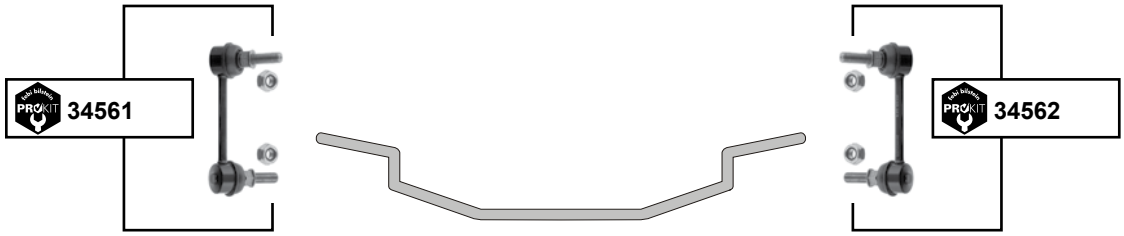

(1)	Qashqai (JJ10E) 08/08 →
(2)	Teana (J32R) 03/10 → **(mot.)** 2,5 Benzin (QR25DE)
(3)	Teana (J31) 05/07 → **(mot.)** QR20DE, VQ23DE

	Ref. - No.			
32573	55618-JD00A	Verbindungsstange / connecting rod	**(1)**	L 142,5
32574	55619-JD00A	Verbindungsstange / connecting rod	**(1)**	L 142,5
34561	56261-1AA0B	ProKit Verbindungsstange / connecting rod	**(2)**	L 105
34562	56261-1AA0A	ProKit Verbindungsstange / connecting rod	**(2)**	L 105
34714	54668-CA010	ProKit Verbindungsstange / connecting rod	**(3)**	L 85
34715	54618-CA010	ProKit Verbindungsstange / connecting rod	**(3)**	L 85

Terrano II (R20)
(1993 →)

X-Trail (T30)
(2001 → 2007)

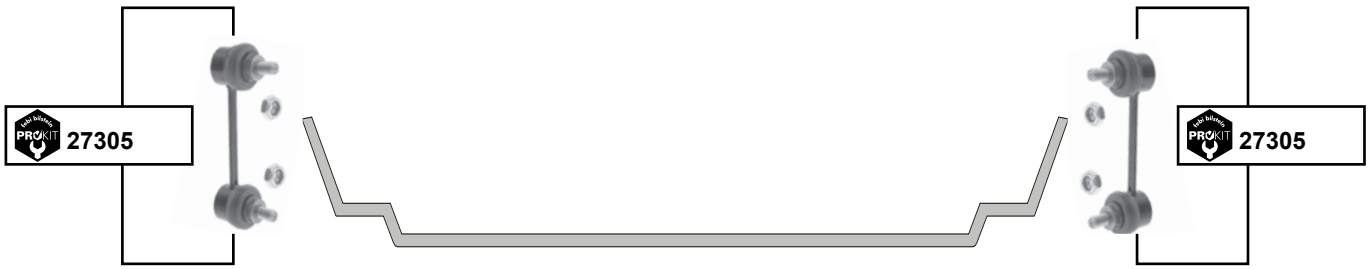

X-Trail (T31 / T31R)
(2007 →)

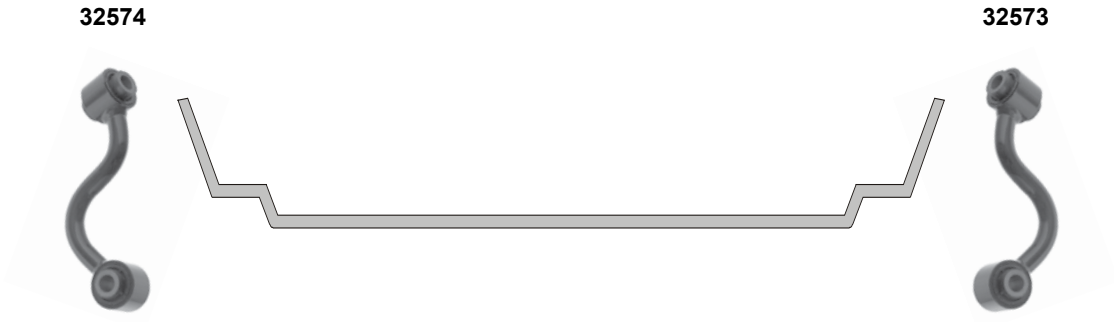

febi bilstein	Ref. - No.			
24016	56260-0F001	ProKit Verbindungsstange / connecting rod		L 208
27305	56261-EQ000	ProKit Verbindungsstange / connecting rod		L 115 / 10 x 1,25
32573	55 61 8JY 00B	Verbindungsstange / connecting rod		L 142,5
32574	55 61 9JY 00B	Verbindungsstange / connecting rod		L 142,5

Der Einbau darf nur durch geschultes Fachpersonal erfolgen. / The installation may exclusively be performed by trained specialist staff.

Antara
(2006 →)

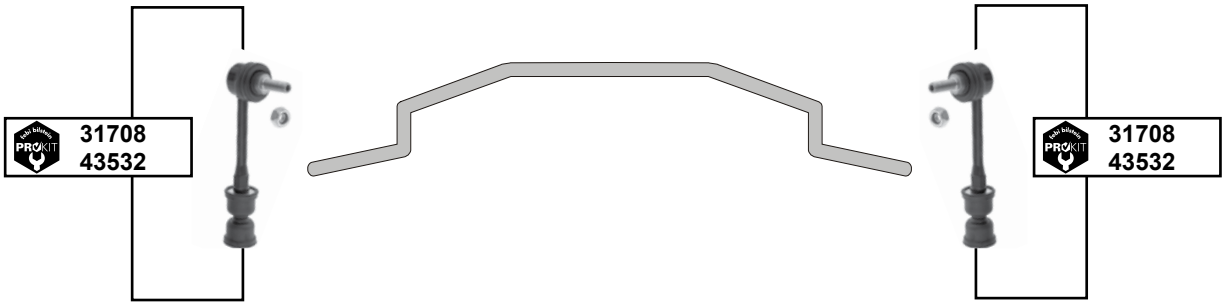

(1) **(ch.)** → AB999999, → A3999999

(2) **(ch.)** BB000001 →, B3000001 →

	Ref. - No.			
31708	4817 539	ProKit Verbindungsstange / connecting rod	**(1)**	L 167
43532	4808 136	ProKit Verbindungsstange / connecting rod	**(2)**	L 106,5

Calibra
(1990 → 1997)

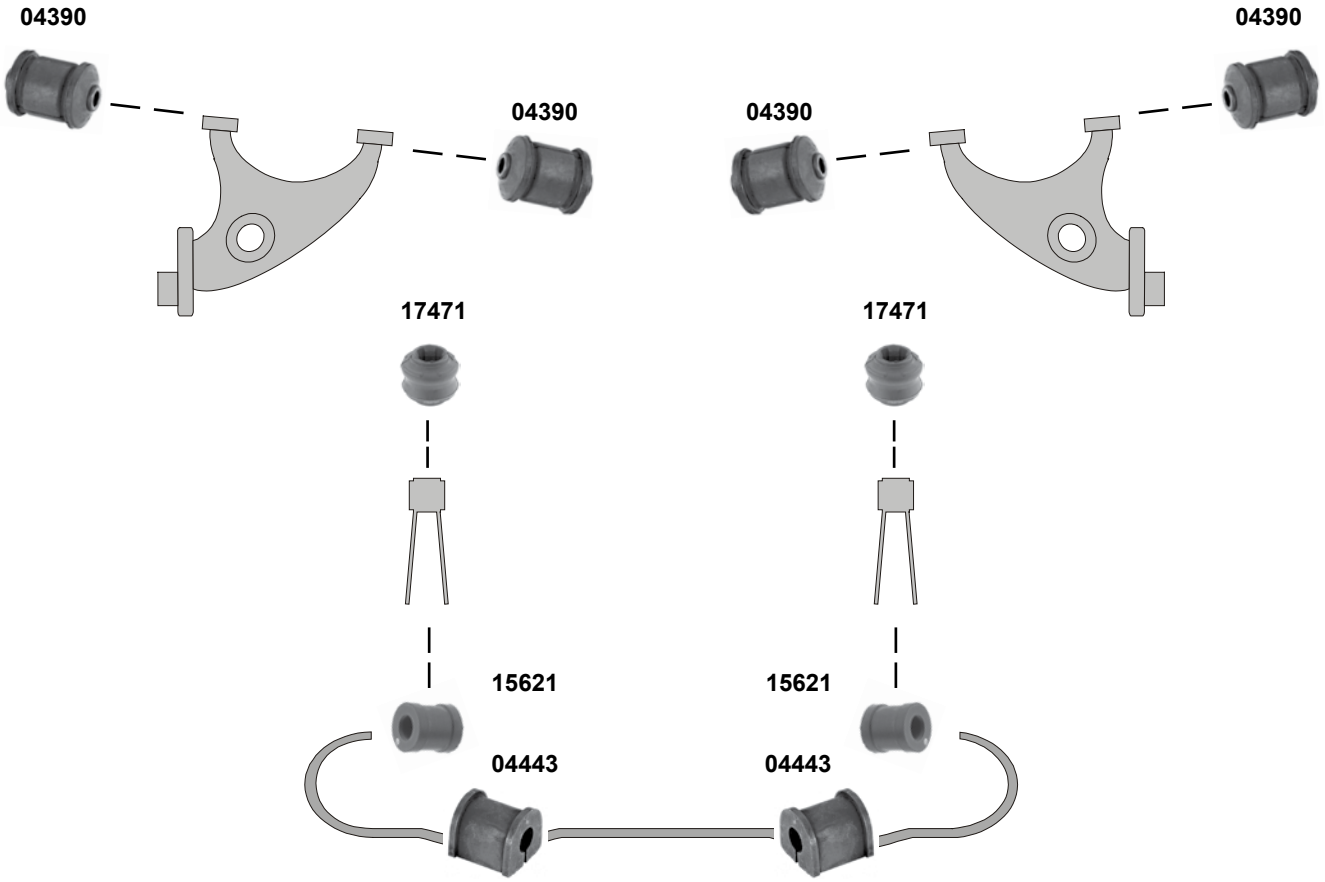

Insignia
(2008 →)

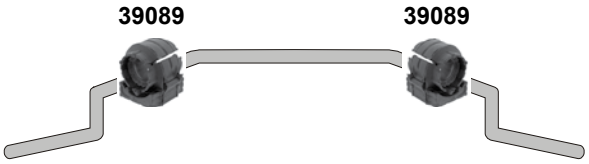

(1) Schrägheck/Stufenheck:
Standardchassis / standard chassis alle/all
tiefergelegtes chassis / lowered chassis nur/only Diesel D-1000001→
HD **(ex.)** A14NET, A16LET, A20XER, Diesel D1000001 →
Sportstourer: **HD** nur/only Diesel D-1000001 →

febi	Ref. - No.			
39089	0444 091	Stabilisatorlager / stabilizer mount	**(1) (ex.) 4x4**	Ø I 20
04390	0423 313	Schräglenkerlager / semi-trailing arm bush		12x45x71
04443	0444 153	Stabilisatorlager / stabilizer mount		Ø I 14
15621	0444 336	Stabilisatorlager / stabilizer mount		13x26x28
17471	0444 347	Verbindungsstangenlager / connecting rod bearing		

Der Einbau darf nur durch geschultes Fachpersonal erfolgen. / The installation may exclusively be performed by trained specialist staff.

Movano B
(2010 →)

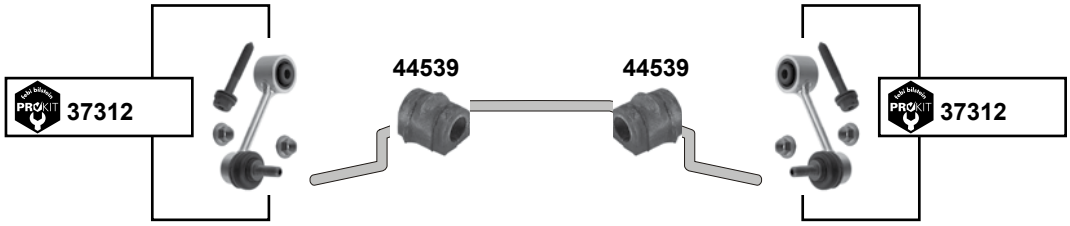

Omega A
(1986 → 1994)

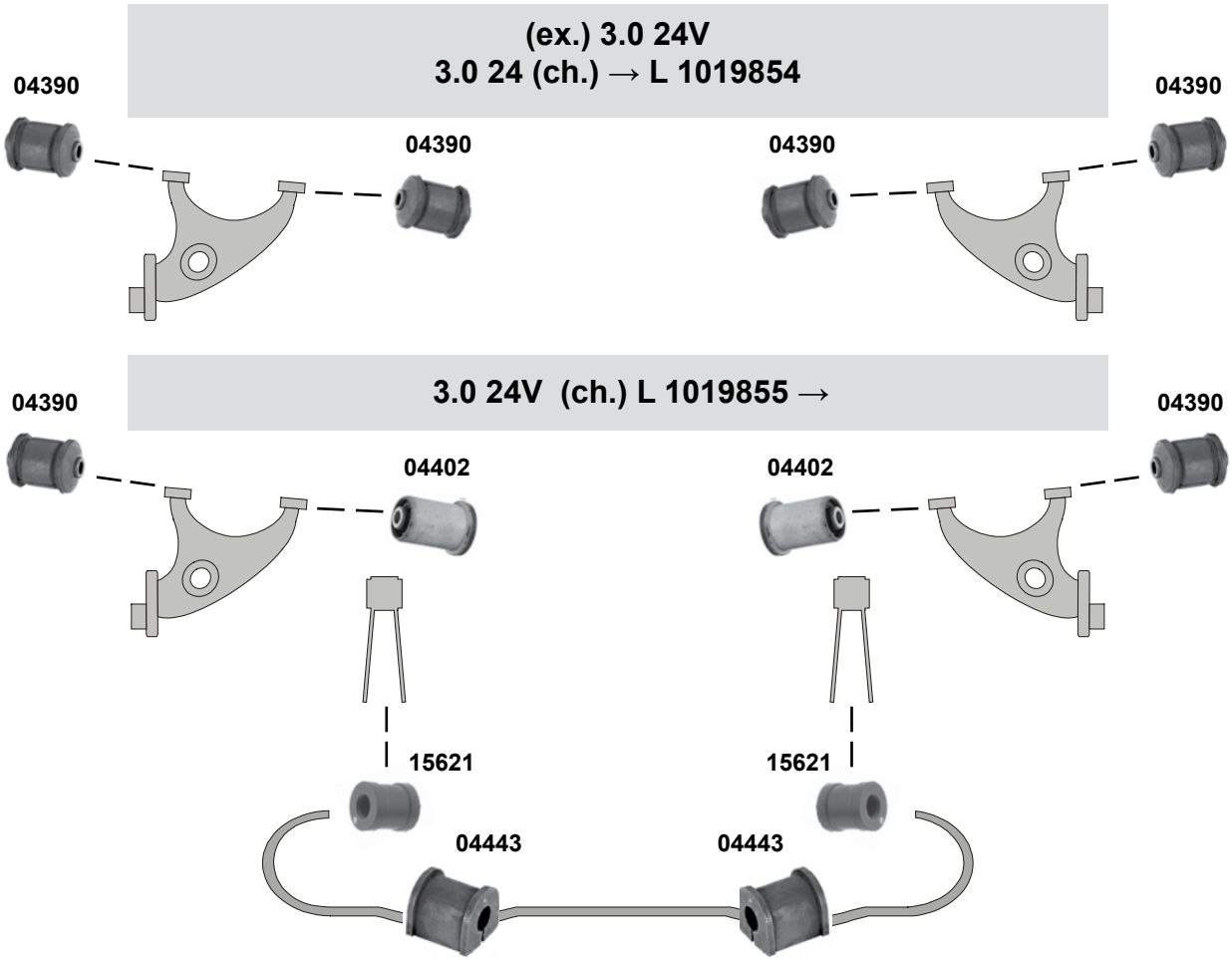

(1)	nur Fahrzeuge mit Frontantrieb / only vehicles with front wheel drive
(2)	Vorderradantrieb + Hinterradantrieb mit Einzelbereifung / front wheel drive + rear-wheel drive with single tires

	Ref. - No.			
04390	0423 313	Schräglenkerlager / semi-trailing arm bush		12x45x71
04402	0423 315	Schräglenkerlager / semi-trailing arm bush		12x43x71
04443	0444 153	Stabilisatorlager / stabilizer mount		Ø I 14
15621	0444 336	Stabilisatorlager / stabilizer mount		13x26x28
37312	4419 304 S1	ProKit Verbindungsstange / connecting rod	**(2)**	L 105,5
44539	4419 308	Stabilisatorlager / stabilizer mount	**(1)**	Ø 28

Omega B
(1994 → 2003)

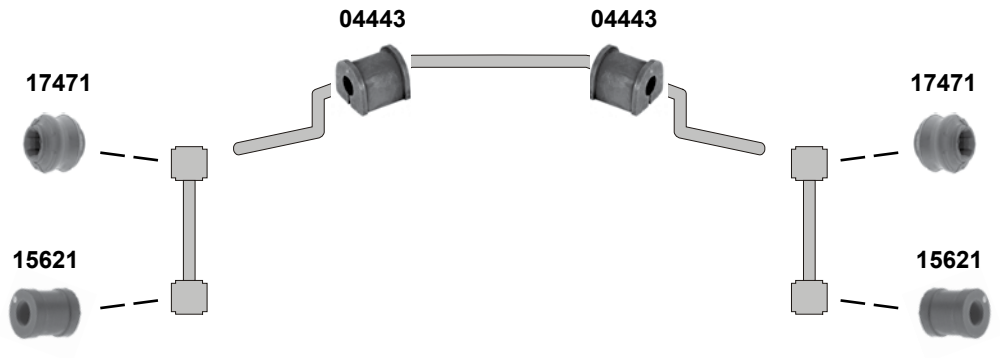

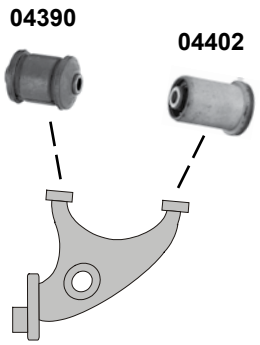

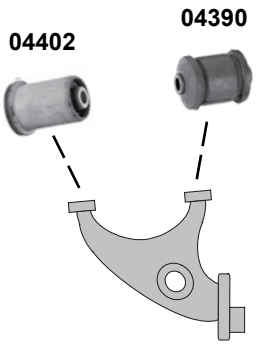

	Ref. - No.			
04390	0423 313	Schräglenkerlager / semi-trailing arm bush Arm		12x45x71
04402	0423 315	Schräglenkerlager / semi-trailing arm bush Arm		12x43x71
04443	0444 153	Stabilisatorlager / stabilizer mount		Ø I 14
15621	0444 336	Stabilisatorlager / stabilizer mount		13x26x28
17471	0444 347	Verbindungsstangenlager / connecting rod bearing		29/32x29

Der Einbau darf nur durch geschultes Fachpersonal erfolgen. / The installation may exclusively be performed by trained specialist staff.

Senator B
(1986 → 1994)

(ch.) → L 1019854 / 5155054

(ch.) L 1019855 / 5155055 →

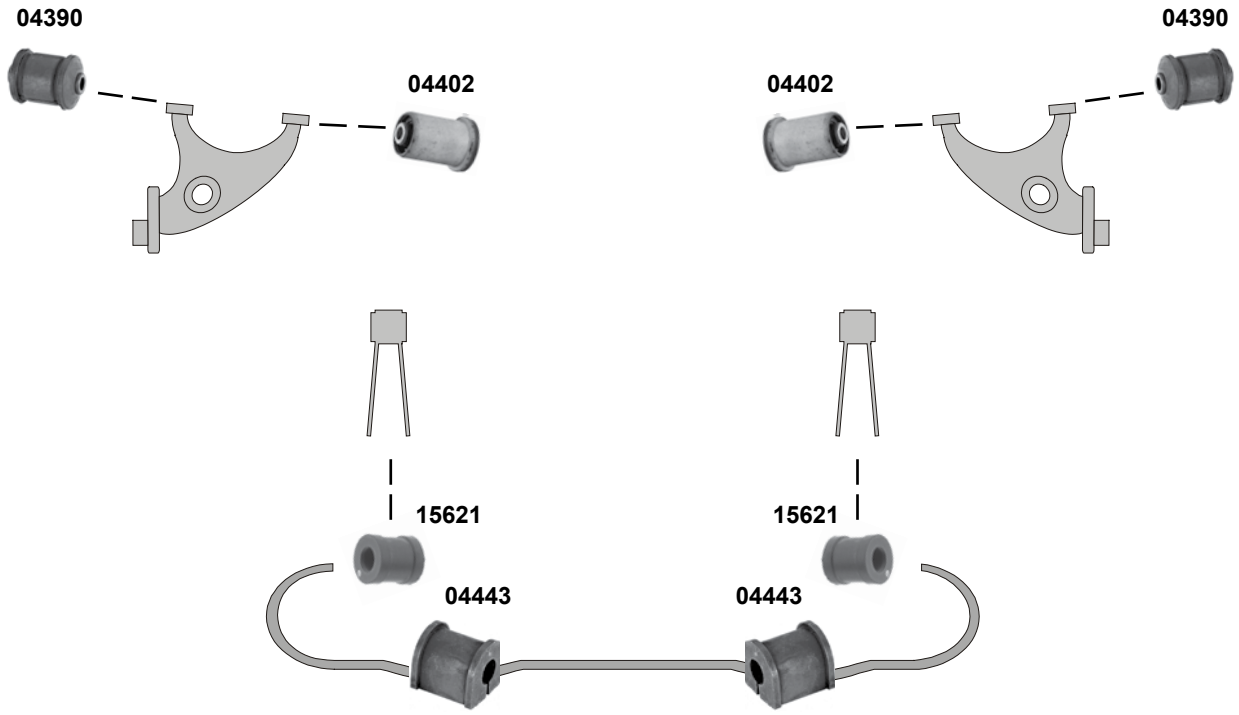

	Ref. - No.			
04390	0423 313	Schräglenkerlager / semi-trailing arm bush		12x45x71
04402	0423 315	Schräglenkerlager / semi-trailing arm bush		12x43x71
04443	0444 153	Stabilisatorlager / stabilizer mount		Ø I 14
15621	0444 336	Stabilisatorlager / stabilizer mount		13x26x28

Signum
(2002 → 2008)

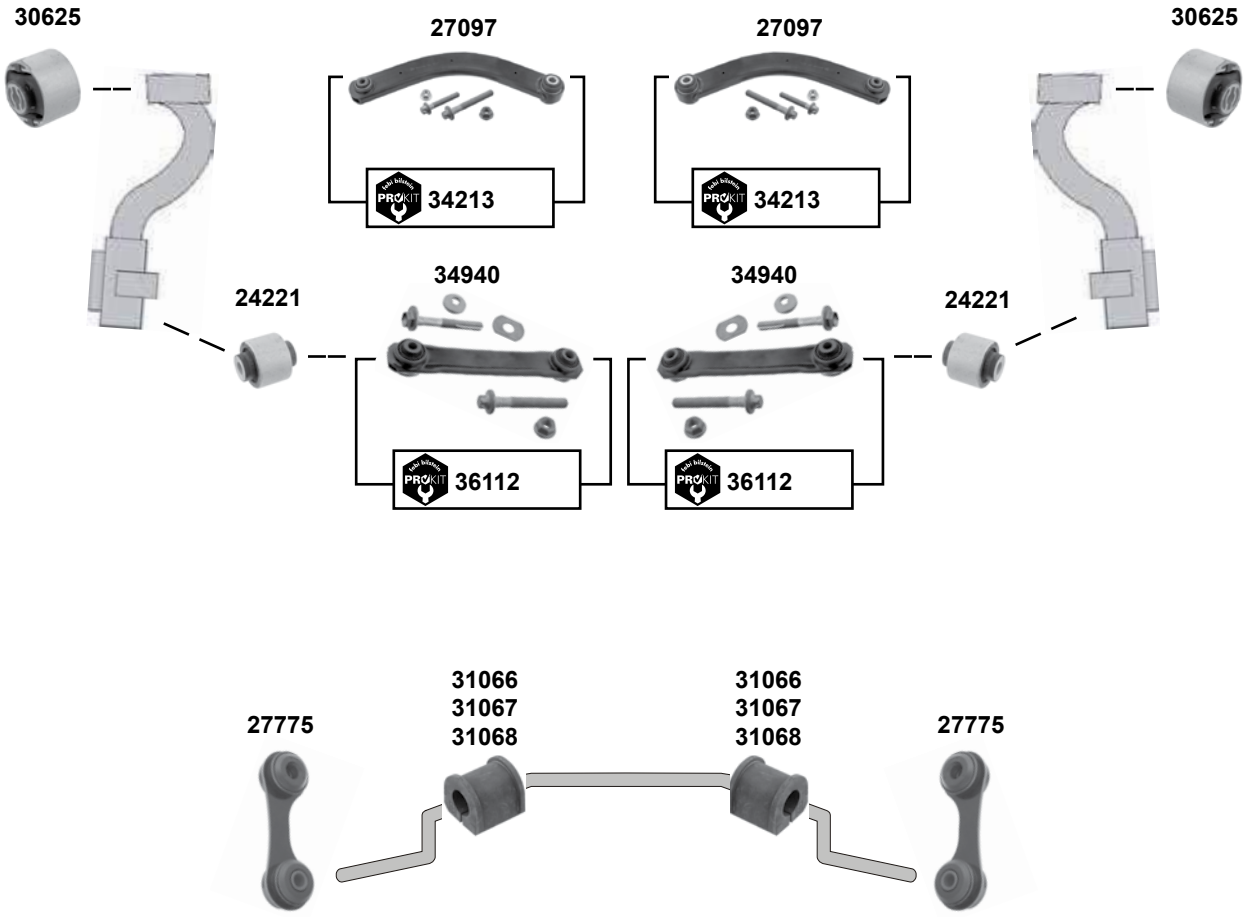

	Ref. - No.			
24221	0423 320	Querlenkerlager / control arm mount		12x45,5x52
27097	0423 035	Querlenker / control arm		L 380
27775	0444 275	Verbindungsstange / connecting rod		L 86
30625	0423 319	Querlenkerlager / control arm mount		
31066	0444 160	Stabilisatorlager / stabilizer mount		Ø I 17
31067	0444 161	Stabilisatorlager / stabilizer mount		Ø I 18
31068	0444 162	Stabilisatorlager / stabilizer mount		Ø I 19
34213	0423 035 S1	ProKit Querlenker / control arm		
34940	0423 032	Querlenker / control arm		
36112	0423 032 S1	ProKit Querlenker / control arm		

Der Einbau darf nur durch geschultes Fachpersonal erfolgen. / The installation may exclusively be performed by trained specialist staff.

Vectra A

(1988 → 1995)

2.0 i 16V (110 / 115 kw)

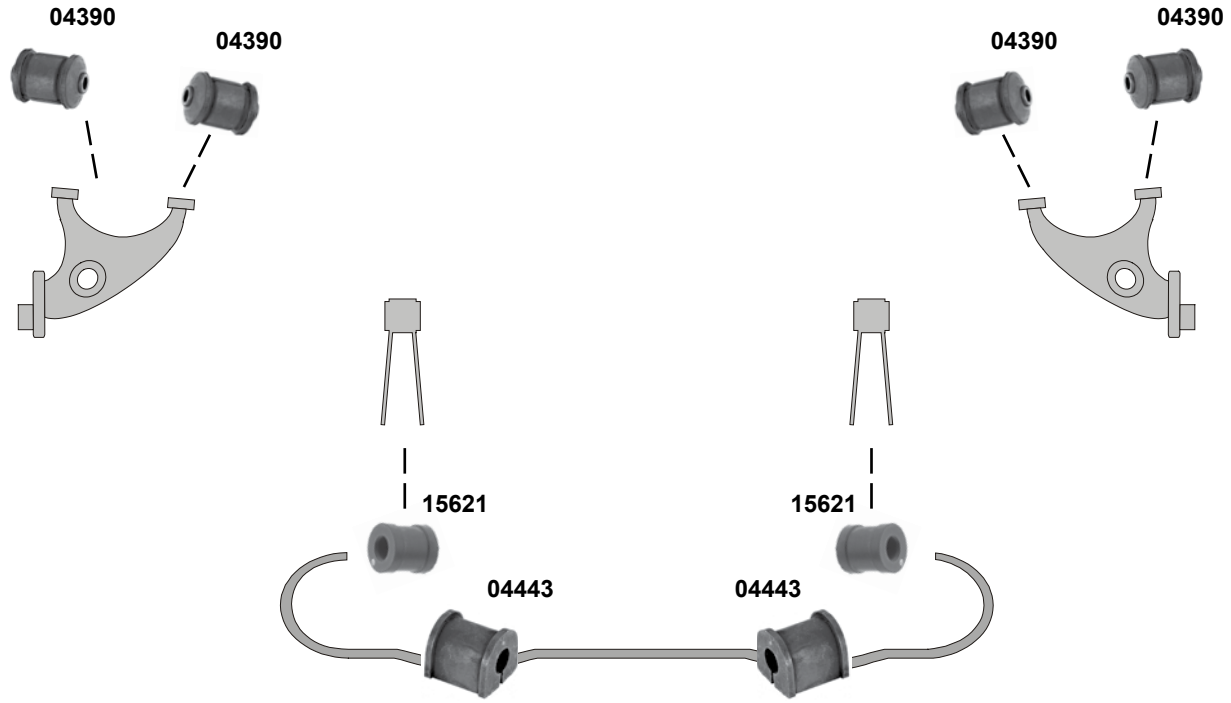

(1) **(ch.)** → N 1999999 / N 5999999 / NV 999999

(2) **(ch.)** P 1000001 / P 5000001 / P 7100001 →

	Ref. - No.			
04390	0423 313	Schräglenkerlager / semi-trailing arm bush	**(1)**	12x45x71
04443	0444 153	Stabilisatorlager / stabilizer mount	**(2)**	Ø I 14
15621	0444 336	Stabilisatorlager / stabilizer mount	**(2)**	13x26x28

Vectra B
(1995 → 2002)

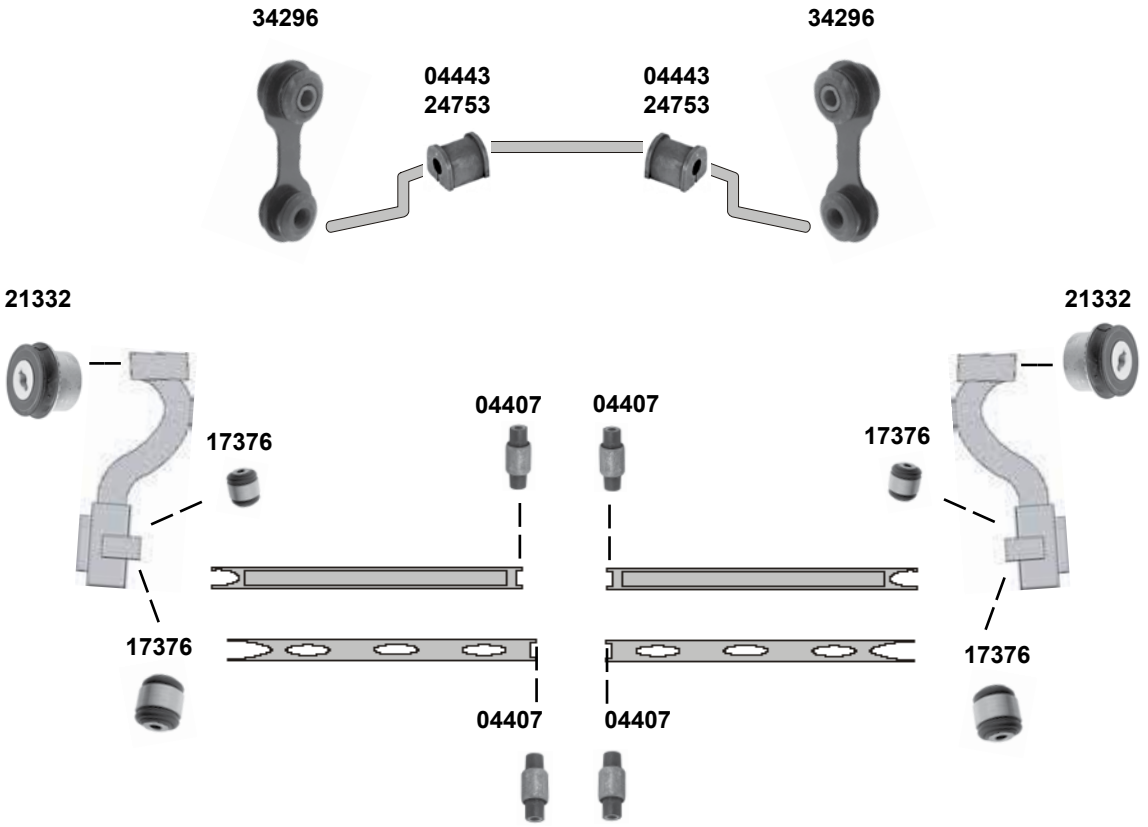

(1)	1.6 **(ch.)** → W 1999999 / W 5999999 / W 7999999
(2)	1.6 **(ch.)** X 1000001 / X 7000001 → 1.7 **(mot.)** X17TD 1.8 **(mot.)** X18XE **(mot.)** X18XE1 **(ch.)** →W 1999999 / W 5999999 / W 7999999 **(mot.)** Z18XE **(ch.)** X 1000001 / X 7000001 → **(mot.)** Z18XEL **(ex.)** Sportfahrwerk / sports chassis 2.0 **(mot.)** X20XEV **(mot.)** X20DTH / DTL / 20NEJ / C20SEL **(ch.)** → W 1999999 / W 5999999 / W 7999999 2.2 **(mot.)** C22SEL **(mot.)** Z22SE **(ex.)** Sportfahrwerk / sports chassis 2.5 **(mot.)** X25XE
(3)	1.6 **(ex.)** Z 1.6 XE **(ch.)** X 1000001 / X7000001 / XL0000001 → Fahrzeuge **ohne** Tieferlegung / vehicles **without** lowered chassis
(4)	X 1.6 XEL, Y 1.6 XE, Z 1.6 XE **(ch.)** Y 1000001 / Y7000001 / XL 0000001 → Fahrzeuge **mit** Tieferlegung / vehicles **with** lowered chassis
(5)	1.8 / 2.0 Benzin **(ex.)** 2.0 NEJ 2.0 TD / 2.2 Benzin+Diesel / 2.5 / 2.6
(6)	2.0 NEJ **(ex.)** Ägypten / **(ex.)** egypt

febi bilstein	Ref. - No.			
04407	0423 316	Querlenkerlager / control arm mount		12x35x89
04443	0444 153	Stabilisatorlager / stabilizer mount	**(1)**	Ø I 14
17376	0423 121	Querlenkerlager / control arm mount		12x45x52
21332	0423 302	Querlenkerlager / control arm mount		
24753	0444 200	Stabilisatorlager / stabilizer mount	**(2)**	
34296	0444 291	Verbindungsstange / connecting rod	**(3) (4) (5) (6)**	

Der Einbau darf nur durch geschultes Fachpersonal erfolgen. / The installation may exclusively be performed by trained specialist staff.

Vectra C
(2002 → 2008)

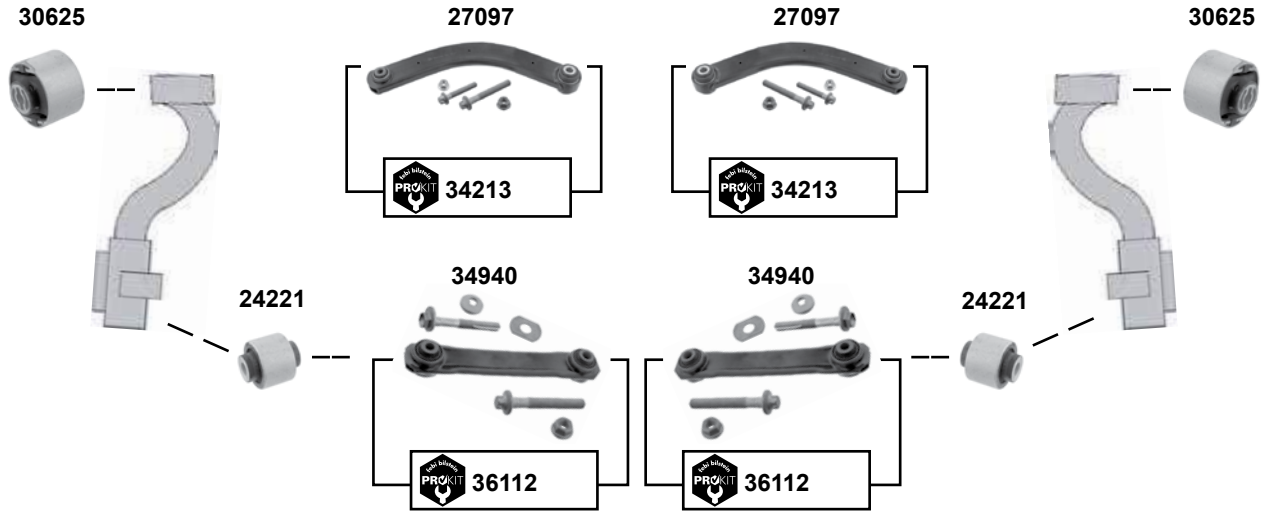

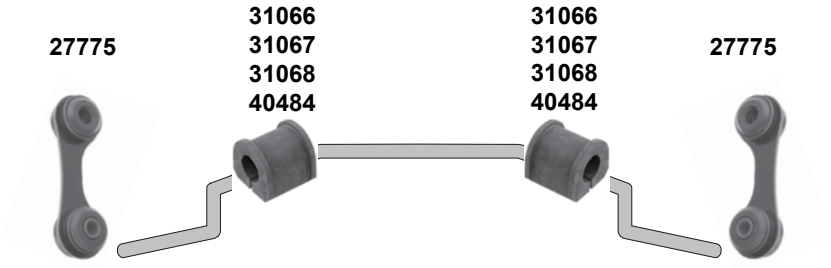

	Ref. - No.			
24221	0423 320	Querlenkerlager / control arm mount		12x45,5x52
27097	0423 035	Querlenker / control arm		L 380
27775	0444 275	Verbindungsstange / connecting rod		L 86
30625	0423 319	Querlenkerlager / control arm mount		
31066	0444 160	Stabilisatorlager / stabilizer mount		Ø I 17
31067	0444 161	Stabilisatorlager / stabilizer mount		Ø I 18
31068	0444 162	Stabilisatorlager / stabilizer mount		Ø I 19
34213	0423 035 S1	ProKit Querlenker / control arm		
34940	0423 032	Querlenker / control arm		
36112	0423 032 S1	ProKit Querlenker / control arm		
40484	0444 163	Stabilisatorlager / stabilizer mount	(ex.) Sport	Ø I 16

406
(1996 → 2004)

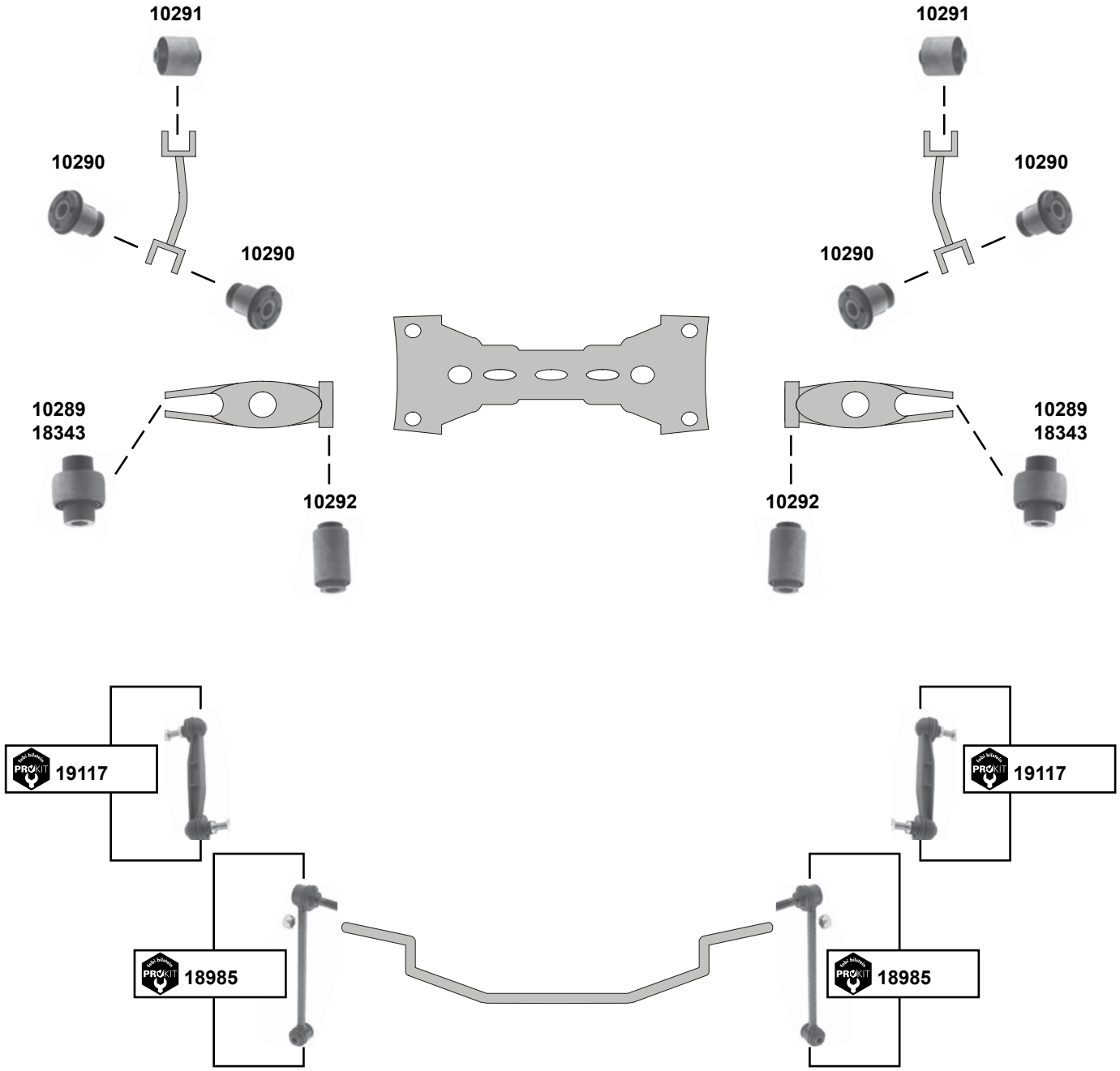

(1) → O 7665 **(ex.)** Coupé

febi bilstein	Ref. - No.			
10289	3640.41	Querlenkerlager / control arm mount	O 7665 →	14x45x57
10290	5131.78	Längslenkerlager / trailing arm bush		12x27/41x41
10291	5131.99	Längslenkerlager / trailing arm bush		14x56x46/65
10292	5131.80	Querlenkerlager / control arm mount		12x32x48/60
18343	3640.35	Querlenkerlager / control arm mount	**(1)**	
18985	5178.39	ProKit Verbindungsstange / connecting rod		
19117	5178.38	ProKit Verbindungsstange / connecting rod		

Der Einbau darf nur durch geschultes Fachpersonal erfolgen. / The installation may exclusively be performed by trained specialist staff.

407
(2004 →)

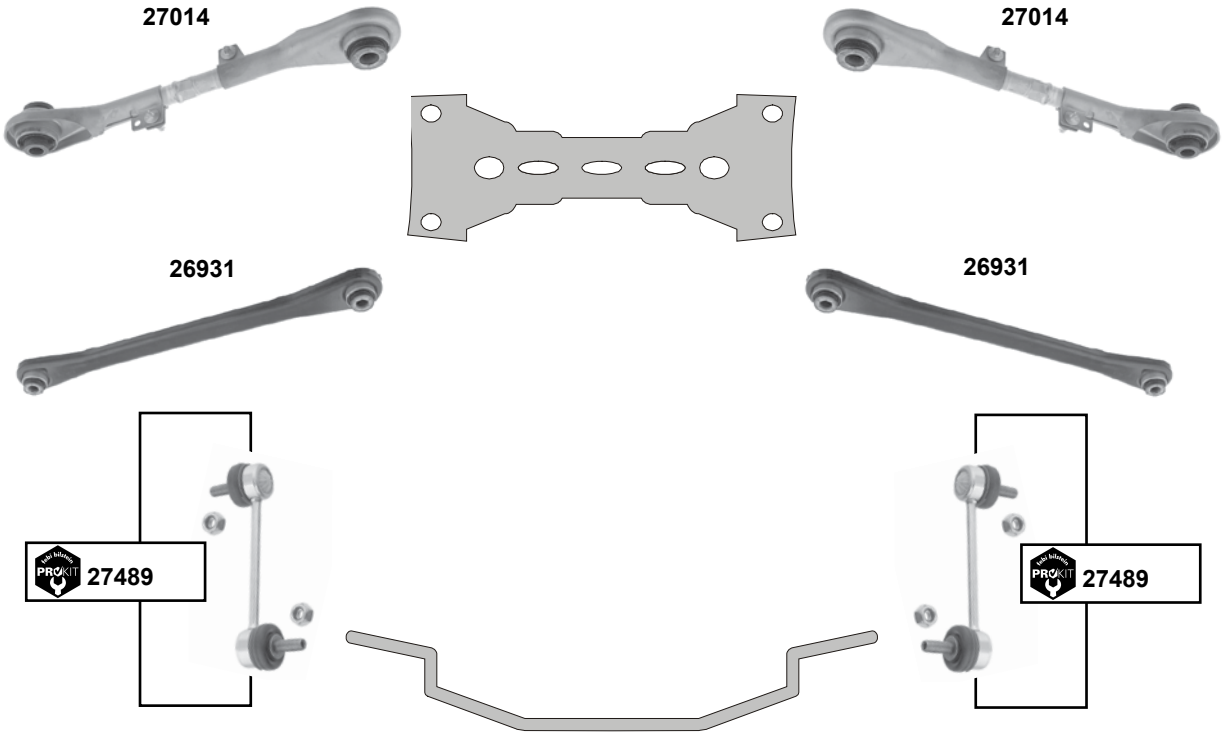

508
(2010 →)

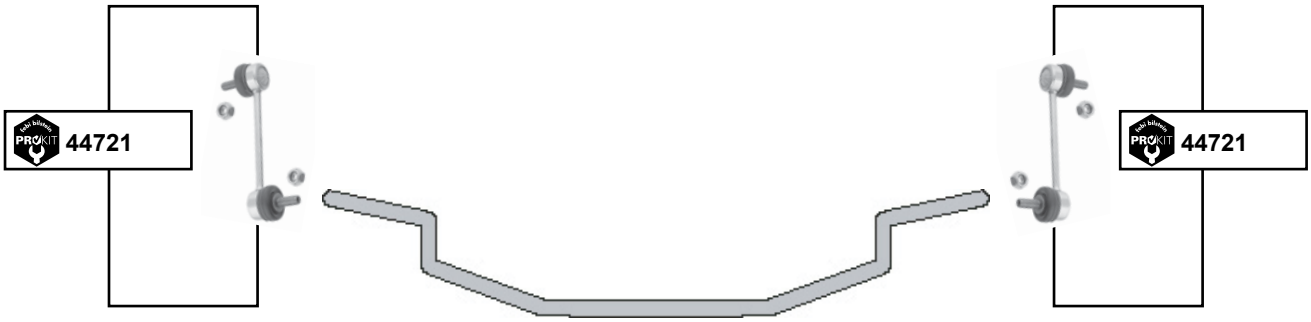

(1) DW10CTED4 // nur / only Hybrid

	Ref. - No.			
26931	5175.CF	Querstrebe / cross rod		L 495
27014	5178.47	Querstrebe / cross rod		
27489	5178.52	ProKit Verbindungsstange / connecting rod		L 141
44721	5178.57	ProKit Verbindungsstange / connecting rod	**(1)**	M10 x 1,5

605 / 607
(1990 →)

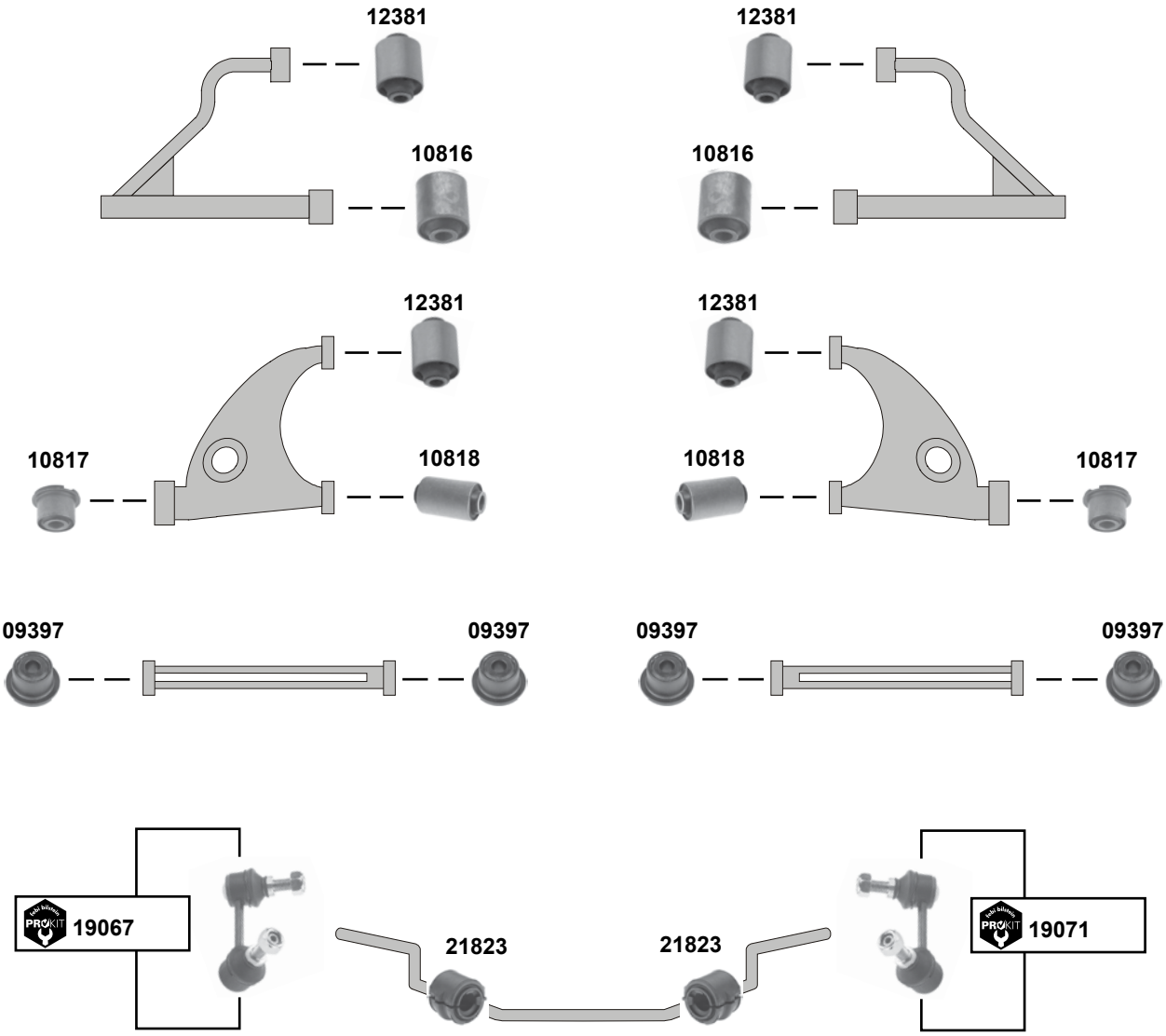

(1) 607 mit variabler Federung / with variable suspension

	Ref. - No.			
09397	3332.07	Zugstrebenlager / tie-arm bush		12x32x25
10816	5131.54	Querlenkerlager / control arm mount		12x36x45
10817	5131.55	Querlenkerlager / control arm mount		14x34x30
10818	5131.56	Querlenkerlager / control arm mount		12x32x60
12381	5131.53	Querlenkerlager / control arm mount		12x40x40/60
19067	5178.43	ProKit Verbindungsstange / connecting rod		
19071	5178.44	ProKit Verbindungsstange / connecting rod		
21823	5172.47	Stabilisatorlager / stabilizer mount	**(1)**	Ø I 25

Der Einbau darf nur durch geschultes Fachpersonal erfolgen. / The installation may exclusively be performed by trained specialist staff.

3008
(06/09 →)

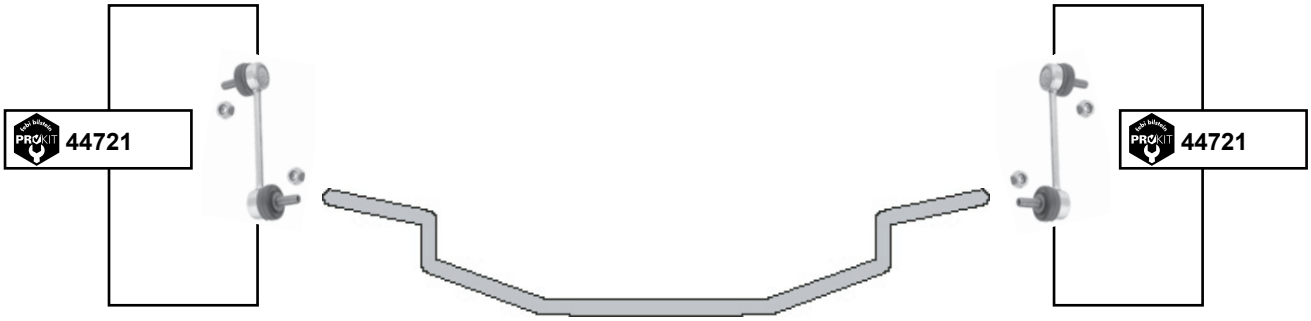

4007
(2007 →)

4008
(2012 →)

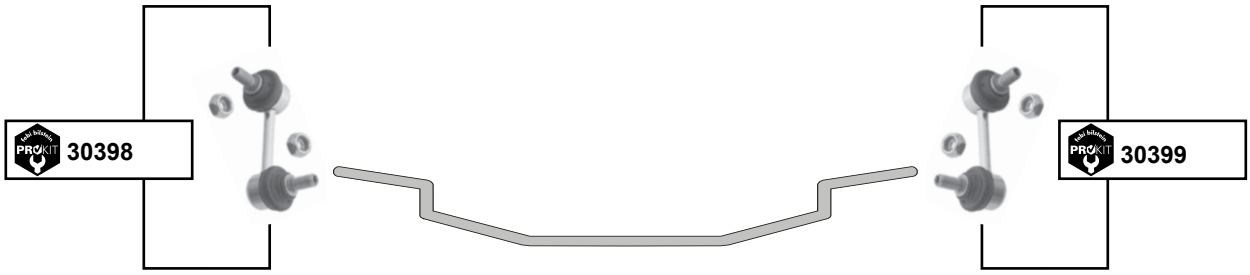

(1) DW10CTED4 // nur / only Hybrid O 12397 →

	Ref. - No.			
30398	5178.48	ProKit Verbindungsstange / connecting rod		L 80
30399	5178.49	ProKit Verbindungsstange / connecting rod		L 80
39181	5172.58	Stabilisatorlager / stabilizer mount	**(ex.)** 2,0L MMC	Ø I 19,5
44721	5178.57	ProKit Verbindungsstange / connecting rod	**(1)**	M10 x 1,5

Boxer III
(2006 →)

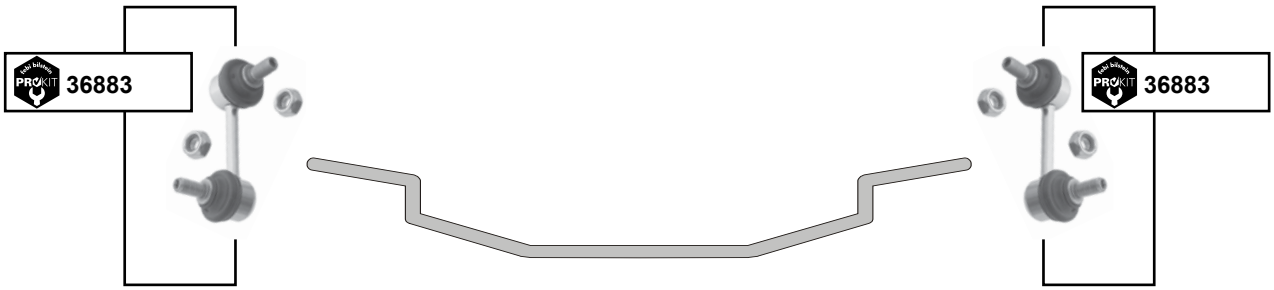

J5
(1982 → 1994)

	Ref. - No.			
12344	5131.46	Blattfederlager / leaf-spring bearing		16x38x72
36883	5170.F5 S1	ProKit Verbindungsstange / connecting rod		L 100

Der Einbau darf nur durch geschultes Fachpersonal erfolgen. / The installation may exclusively be performed by trained specialist staff.

Boxster (986)
(1996 → 2004)

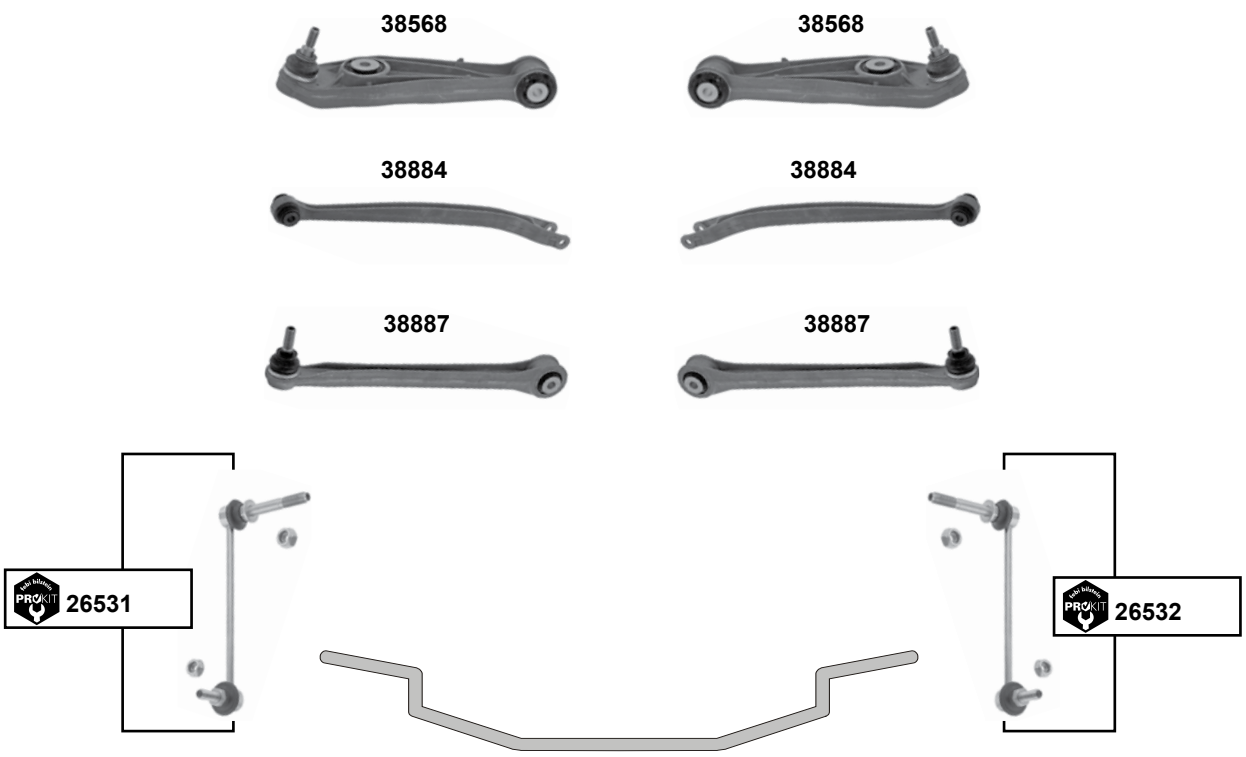

Boxster (987)
(2004 → 2012)

(1) 987 **(ch.)** → 986U7 03033 / **(ch.)** → 986U7 22298

	Ref. - No.			
26531	996 343 069 04	ProKit Verbindungsstange / connecting rod		L 200
26532	996 343 070 04	ProKit Verbindungsstange / connecting rod		L 200
38568	996 341 053 16	Querlenker / control arm	**(1)**	
38884	986 331 043 07	Querlenker / control arm		
38887	997 331 045 04	Querlenker / control arm		

Cayman (987)
(2005 →)

	Ref. - No.			
38568	996 341 053 16	Querlenker / control arm	**(ch.)** → 986U7 74551	
38887	997 331 045 04	Querlenker / control arm		

Der Einbau darf nur durch geschultes Fachpersonal erfolgen. / The installation may exclusively be performed by trained specialist staff.

911 Carrera / Turbo (996)

(1998 → 2005)

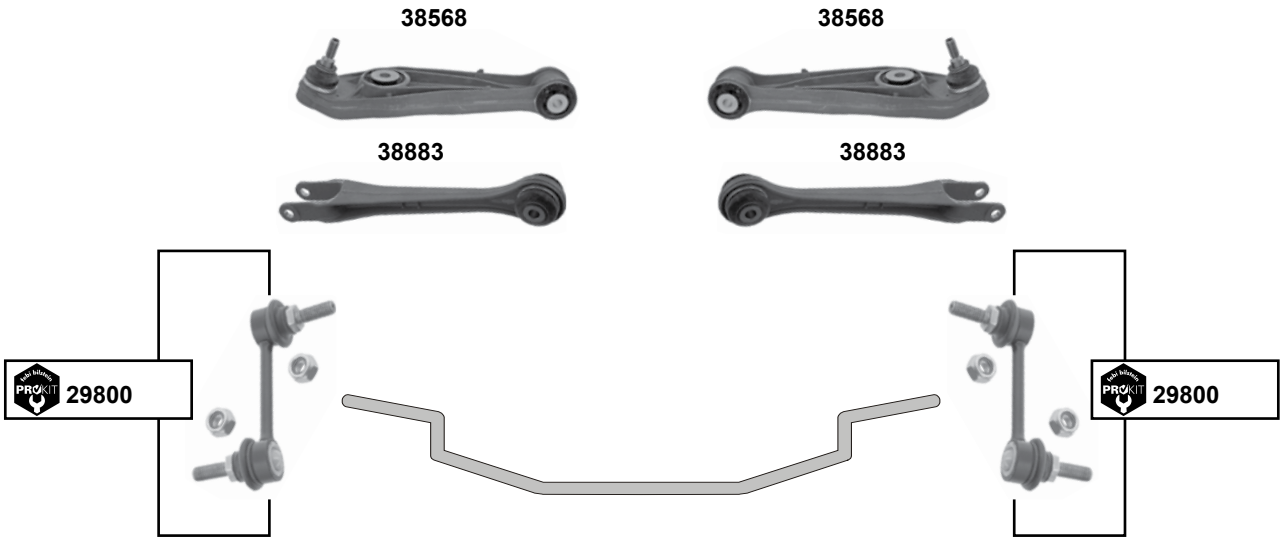

911 Carrera 2 (997)

(2005 →)

(1) 996 alle / all

(2) 997 **(ch.)** → 996S7 02239 / **(ch.)** → 996S7 51332 / **(ch.)** → 996S7 35222 / **(ch.)** → 996S7 62833
(ch.) → 996S7 02240 / **(ch.)** → 996S7 51333 / **(ch.)** → 996S7 35223 / **(ch.)** → 996S7 62837

	Ref. - No.			
29800	996 333 069 04	ProKit Verbindungsstange / connecting rod	**(ex.)** GT2 / GT3	L 99,5
38568	996 341 053 16	Querlenker / control arm	**(1) (2)**	
38883	996 341 043 06	Querlenker / control arm		
38887	997 331 045 04	Querlenker / control arm		

Clio 2 / RS V6
(1998 → 2005)

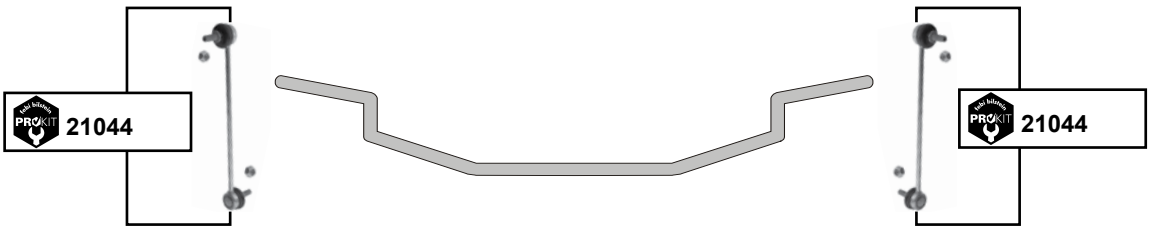

Koleos
(2008 →)

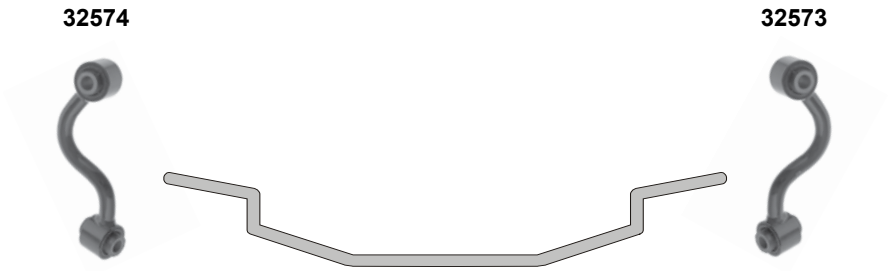

Ref. - No.				
21044	82 00 661 217	ProKit Verbindungsstange / connecting rod	nur / only RS V6	L 280
32573	55 61 8JY 00B	Verbindungsstange / connecting rod		L 142,5
32574	55 61 9JY 00B	Verbindungsstange / connecting rod		L 142,5

Der Einbau darf nur durch geschultes Fachpersonal erfolgen. / The installation may exclusively be performed by trained specialist staff.

Duster
(2010 →)

	Ref. - No.			
36435	82 00 841 004	Querstrebe / cross rod	nur / only 4x4	
36436	82 00 839 107	Querstrebe / cross rod	nur / only 4x4	
36395	82 00 839 119	Querstrebe / cross rod	nur / only 4x4	
36396	82 00 839 124	Querstrebe / cross rod	nur / only 4x4	
37305	82 00 814 411	ProKit Verbindungsstange / connecting rod	nur / only 4x4	L 294

Master 3
(2010 →)

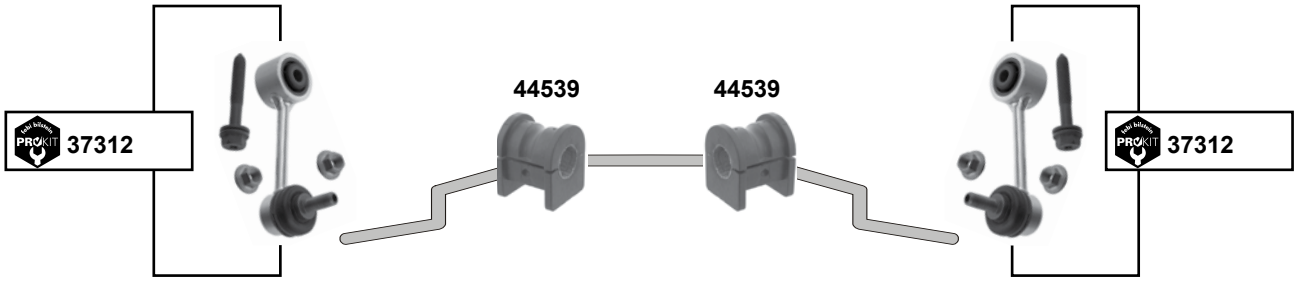

Traffic 1
(1989 → 2001)

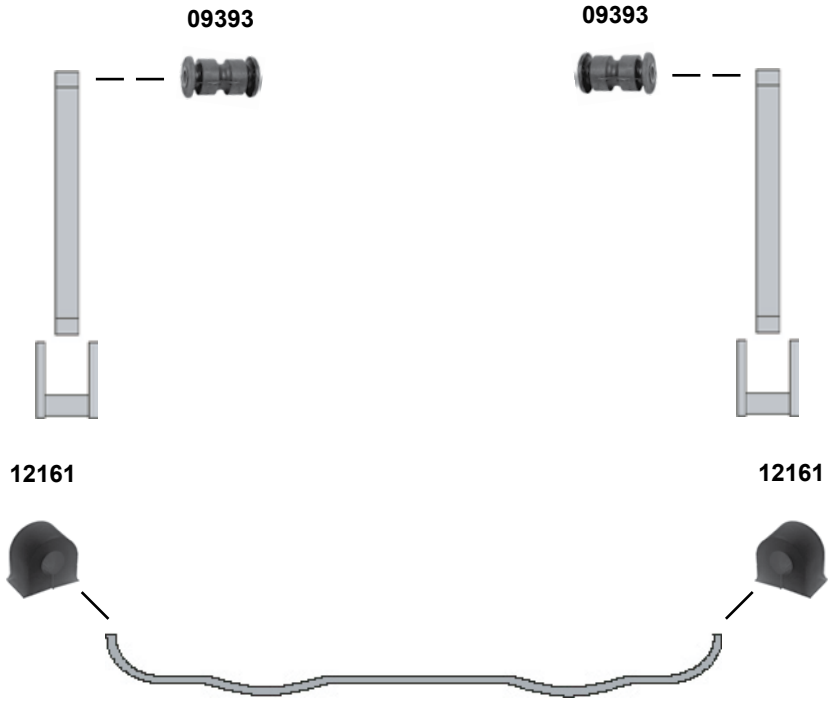

(1) EV0,FV0,HV0,JV0,UV0 Nur Fahrzeuge mit Frontantrieb / only vehicles with front wheel drive

	Ref. - No.			
09393	77 00 730 733	Blattfederlager / leaf spring bearing	**(ex.)** TC	
12161	77 04 001 091	Stabilisatorlager / stabilizer mount	T5	
37312	55 11 000 19R S1	ProKit Verbindungsstange / connecting rod	**(1)**	L 105,5
44539	54 61 354 90R	Stabilisatorlager / stabilizer mount	**(1)**	Ø 28

Der Einbau darf nur durch geschultes Fachpersonal erfolgen. / The installation may exclusively be performed by trained specialist staff.

200 + 400
(1992 →)

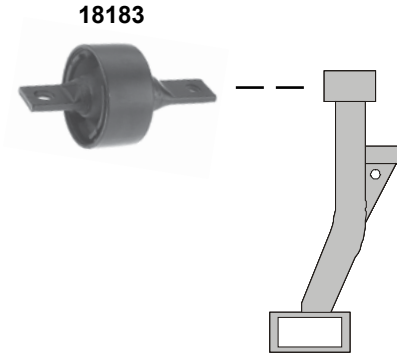

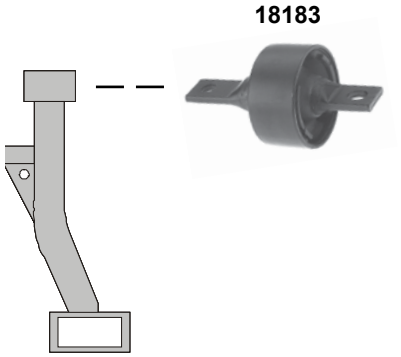

75 (RJ)
(1999 →)

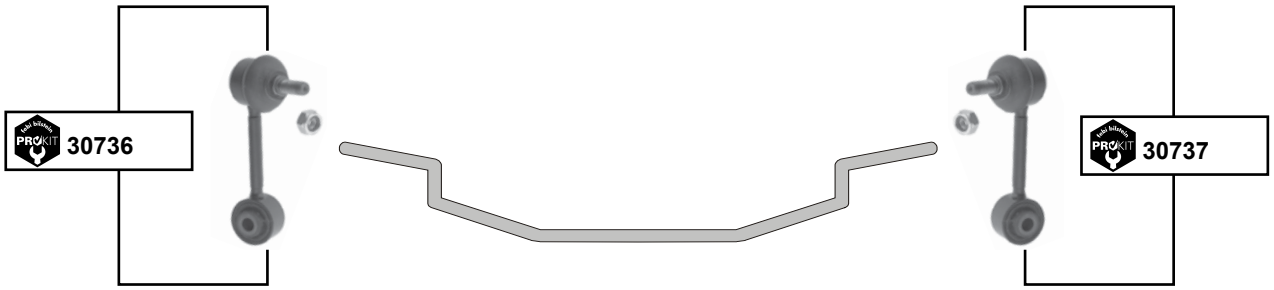

MG ZT
(2001 →)

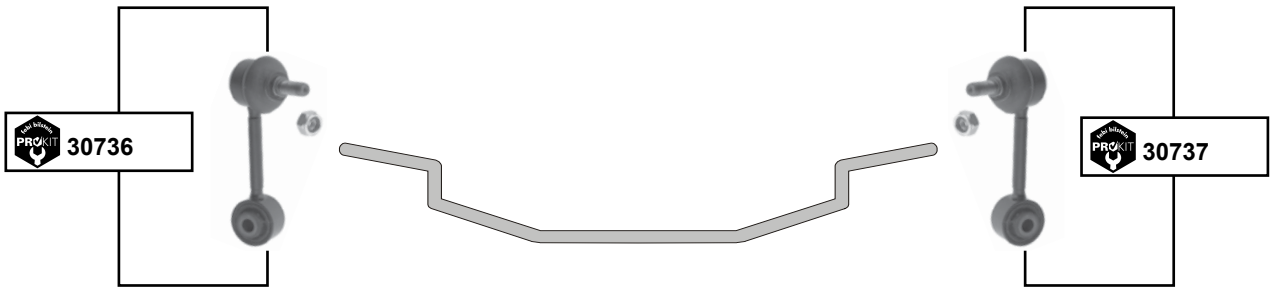

Ref. - No.			
18183	RGX 100980	Querlenkerlager / control arm mount	
30736	RGD 100572	ProKit Verbindungsstange / connecting rod	L 105
30737	RGD 100562	ProKit Verbindungsstange / connecting rod	L 105

9-3 II
(2002 →)

oben / upper

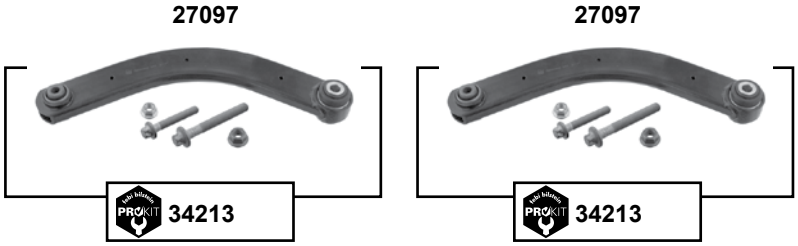

unten / lower

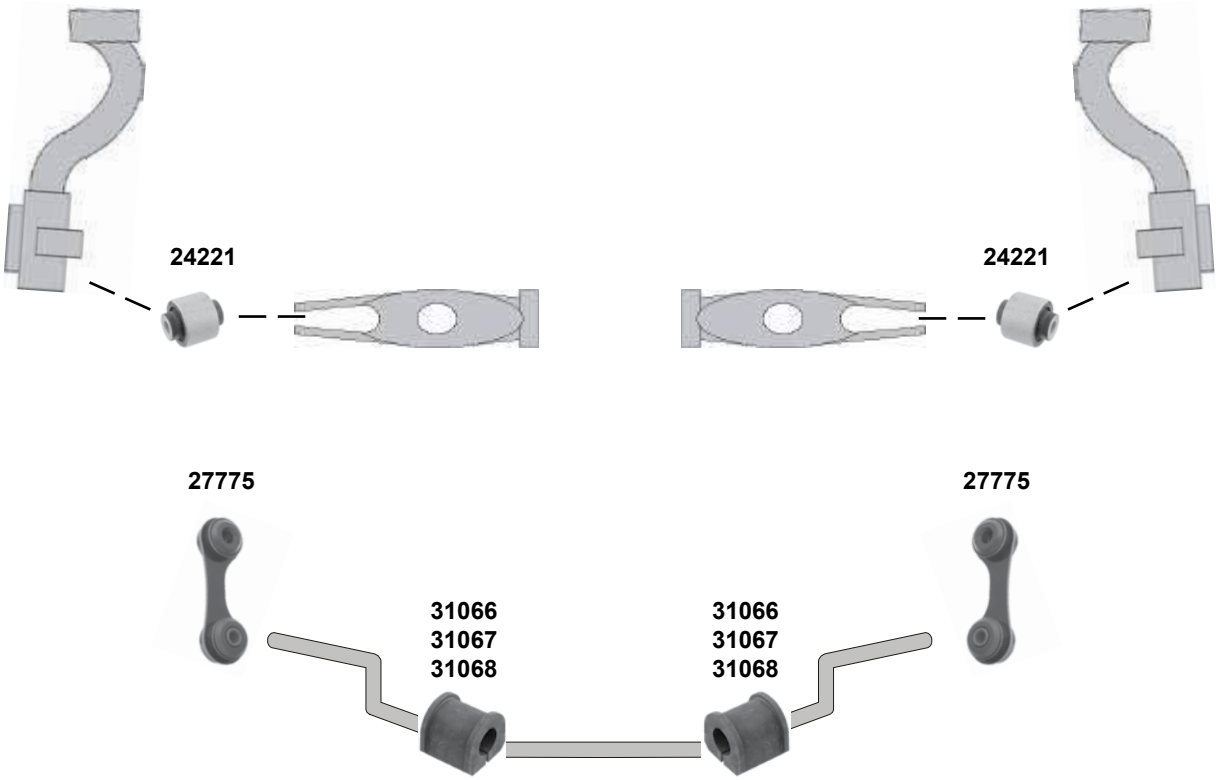

	Ref. - No.			
24221	24 469 643	Querlenkerlager / control arm mount		12x45,5x52
27097	13 230 274	Querlenker / control arm		L 380
27775	13 104 120	Verbindungsstange / connecting rod		L 86
31066	24 457 385	Stabilisatorlager / stabilizer mount		Ø I 17
31067	24 457 386	Stabilisatorlager / stabilizer mount		Ø I 18
31068	24 457 343	Stabilisatorlager / stabilizer mount		Ø I 19
34213	13 230 274 S1	ProKit Führungslenker / guide link		L 380

Der Einbau darf nur durch geschultes Fachpersonal erfolgen. / The installation may exclusively be performed by trained specialist staff.

9-5 I

(1997 → 2010)

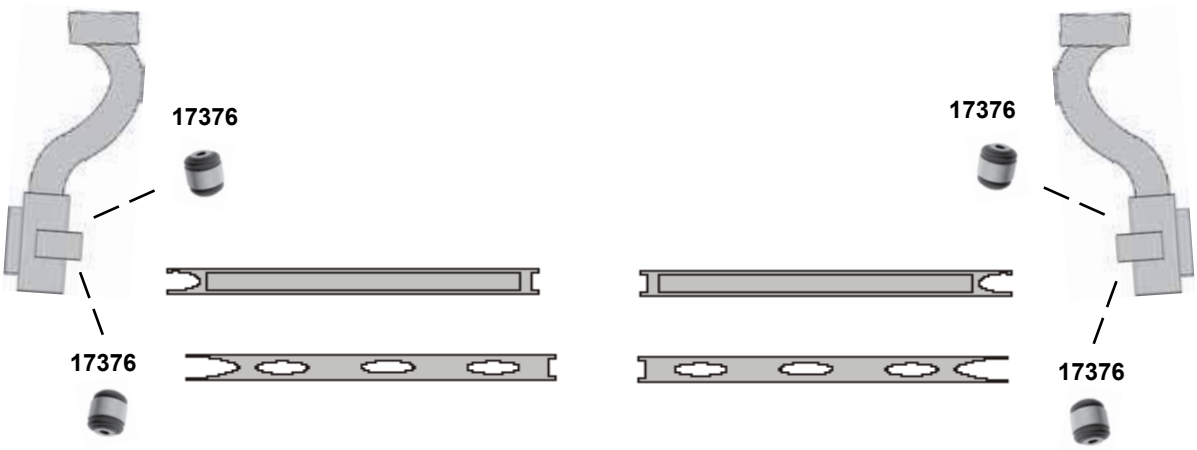

Ref. - No.			
17376	45 67 244	Querlenkerlager / control arm mount	12x45x52

Alhambra (7V8)
(1996 → 2010)

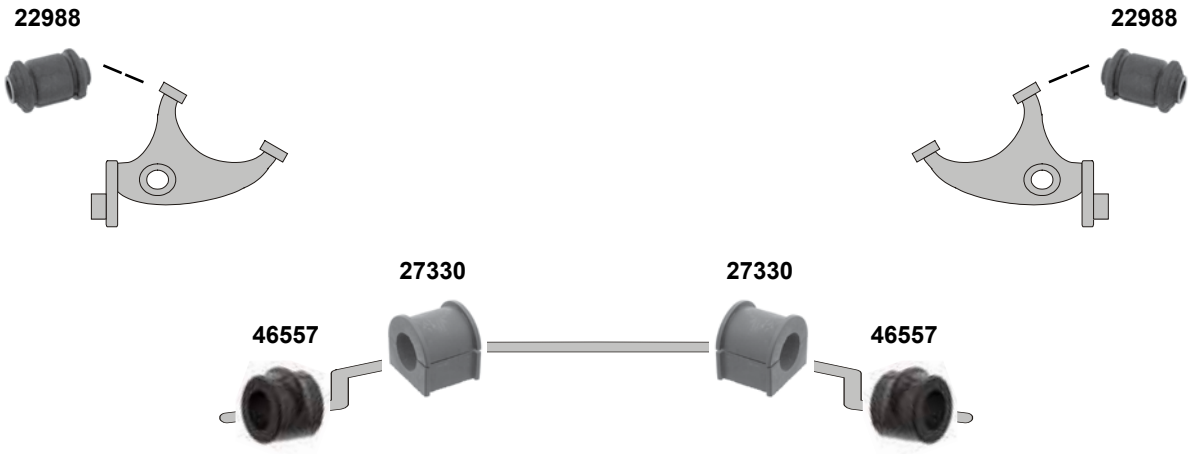

Alhambra (7V9)
(2001 → 2010)

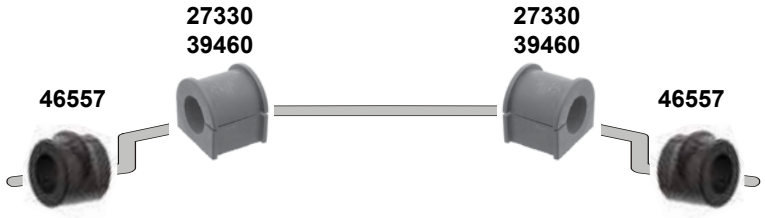

(1)	06/2000 → 11/2008 für Fahrzeuge mit Komfortfahrwerk / for vehicles with comfort suspension 06/2000 → **Sport** für Fahrzeuge mit Komfortfahrwerk / for vehicles with comfort suspension
(2)	7V8 **(ex.)** **Sport** 7V9 **(ex.)** **Sport** **(ex.)** **HD**
(3)	7V9 **(ex.)** **Sport** / PR-1BA / 1BB / 1BJ / 1BR

febi bilstein	Ref. - No.			
22988	7M0 501 541	Querlenkerlager außen / control arm mount outer		Ø A 35 L 35
27330	7M0 511 413 A	Stabilisatorlager / stabilizer mount	**(3)**	Ø I 21
39460	7M0 511 413 B	Stabilisatorlager / stabilizer mount	**(1)** PR-1BH	Ø I 22
46557	7M0 511 414 B	Stabilisatorlager / stabilizer mount	**(2)**	Ø I 21

Der Einbau darf nur durch geschultes Fachpersonal erfolgen. / The installation may exclusively be performed by trained specialist staff.

Alhambra (710)
(2011 →)

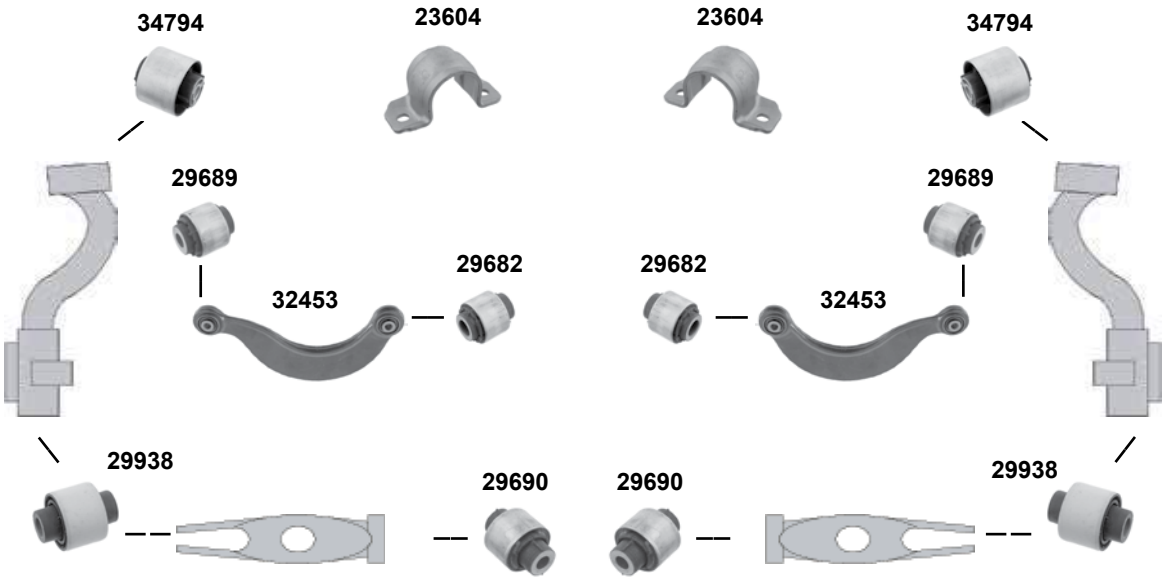

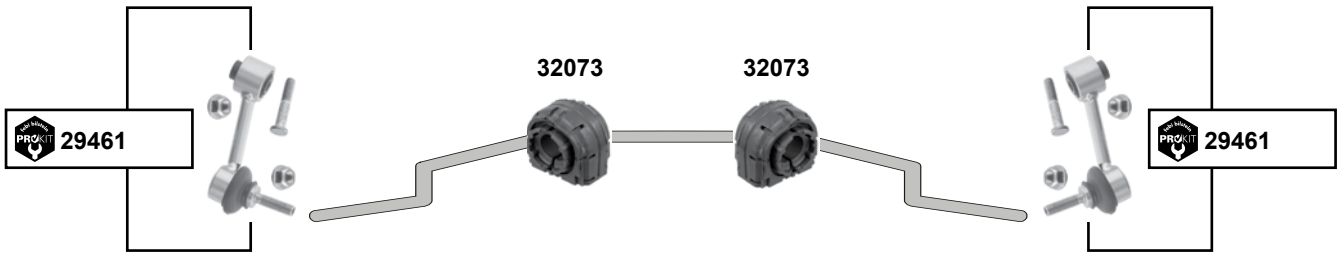

(1) PR-1X0+0BB / 1X1+0BC

	Ref. - No.			
23604	1K0 511 439 E	Klemmschelle / clamping clip		
29461	1K0 505 465 K S1	ProKit Verbindungsstange / connecting rod		L 95,5
29682	1K0 505 203 A	Querlenkerlager oben / control arm mount upper		Ø A 38 H 45
29689	1K0 505 279 A	Querlenkerlager oben / control arm mount upper		Ø A 38,5 H45
29690	1K0 505 171 C	Querlenkerlager unten / control arm mount lower		Ø A 42 H 60
29938	1K0 505 553 A	Querlenkerlager außen / control arm mount outer		Ø A 37 H 50
32073	1K0 511 327 AQ	Stabilisatorlager hinten / stabilizer mount rear	**(1)**	Ø A 19,6
32453	1K0 505 323 N	Querlenker oben / control arm upper		
34794	3C0 505 541	Querlenkerlager / control arm mount		Ø I 12 H 64

Altea (5P)
(2004 →)

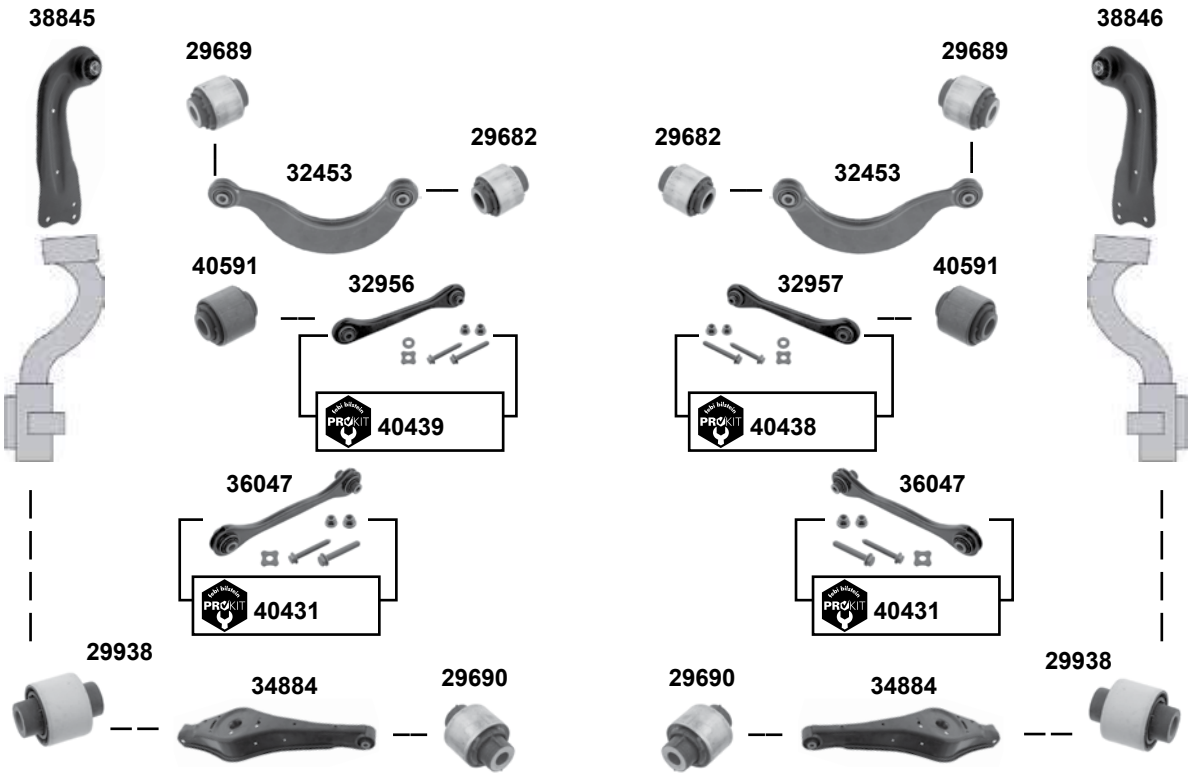

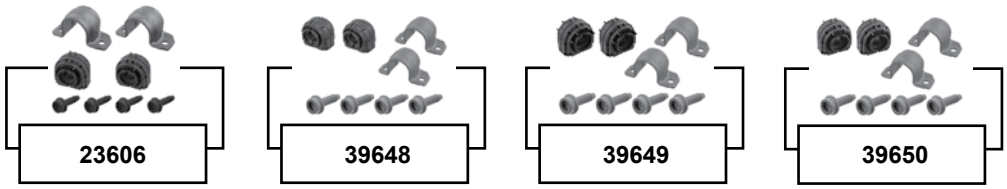

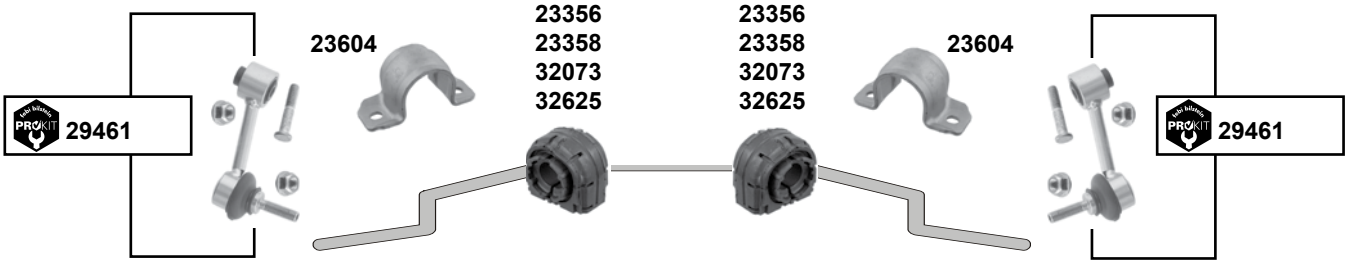

Der Einbau darf nur durch geschultes Fachpersonal erfolgen. / The installation may exclusively be performed by trained specialist staff.

Altea (5P)

(2004 →)

(1)	nur paarweise tauschen / replace in pairs only
(2)	PR-0BF / **(ch.)** 5P-7-000 001 →

	Ref. - No.			
23356	1K0 511 327 AP	Stabilisatorlager / stabilizer mount	**(1)**	Ø I 18,5
23358	1K0 511 327 AR	Stabilisatorlager / stabilizer mount	**(1)** 07 →	Ø A 20,7
23604	1K0 511 439 E	Klemmschelle / clamping clip		
23606	1K0 511 327 AP S1	Stabilisatorlagersatz / anti roll bar bush kit	**(1)**	Ø I 18,5
29461	1K0 505 465 K S1	ProKit Verbindungsstange / connecting rod		L 95,5
29682	1K0 505 203 A	Querlenkerlager oben / control arm mount upper		Ø A38 H45
29689	1K0 505 279 A	Querlenkerlager oben / control arm mount upper		Ø A 38,5H45
29690	1K0 505 171 C	Querlenkerlager unten / control arm mount lower		Ø A 42 H60
29938	1K0 505 553 A	Querlenkerlager außen / control arm mount outer		Ø A 37 H50
32073	1K0 511 327 AQ	Stabilisatorlager / stabilizer mount	**(1)**	Ø A 19,6
32453	1K0 505 323 N	Querlenker oben / control arm upper		
32625	1K0 511 327 AS	Stabilisatorlager / stabilizer mount	**(1)**	Ø A 21,7
32956	1K0 501 529 F	Querlenker mit Gummilagern / control arm with rubber mounts	→ 10	
32957	1K0 501 530 C	Querlenker mit Gummilagern / control arm with rubber mounts	→ 10	
34884	1K0 505 311 AB	Querlenker / control arm		
36047	1K0 501 529 J	Querlenker mit Gummilagern / control arm with rubber mounts	**(ch.)** 5P-9-506 750→	Stahl
38845	1K0 505 223 K	Querlenker / control arm		Blech
38846	1K0 505 224 K	Querlenker / control arm		Blech
39648	1K0 511 327 AR S1	Stabilisatorlagersatz / anti roll bar bush kit	**(1)** PR-0BE	
39649	1K0 511 327 AS S1	Stabilisatorlagersatz / anti roll bar bush kit	**(1) (2)**	
39650	1K0 511 327 AQ S1	Stabilisatorlagersatz / anti roll bar bush kit	**(1)** PR-0BD	
40431	1K0 501 529 J S1	ProKit Querlenker / control arm	05/09 →	
40438	1K0 501 530 C S1	ProKit Querlenker / control arm	**(ch.)** → 5P-9-508 000	
40439	1K0 501 529 F S1	ProKit Querlenker / control arm	**(ch.)** → 5P-9-508 000	
40591	1K0 505 543 A	Querlenkerlager / control arm mount		

Exeo (3R)
(2009 →)

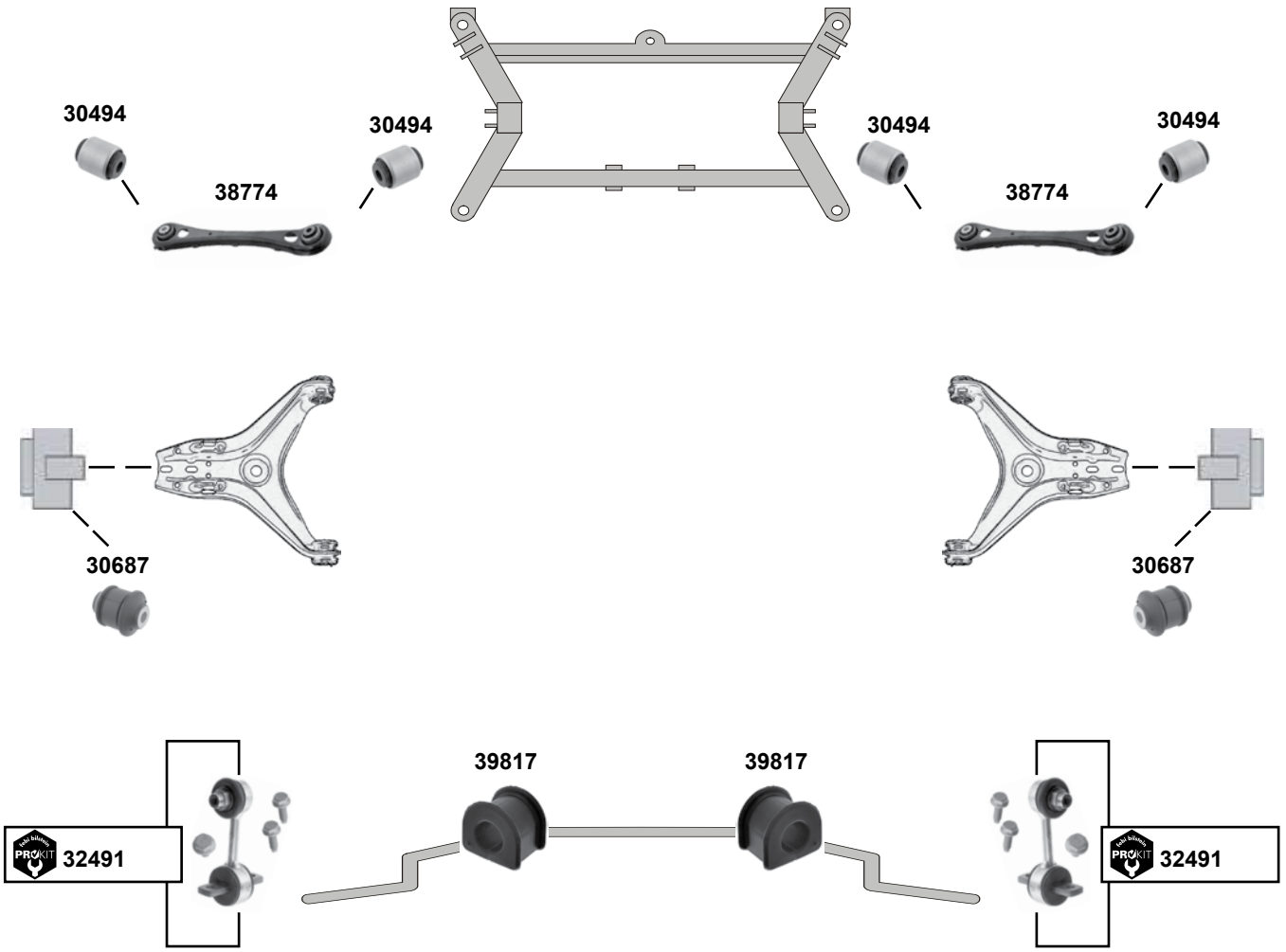

	Ref. - No.			
30494	8E0 501 541 S	Querlenkerlager / control arm mount		Ø A 36,5 B46
30687	8E0 505 203 D	Gummilager / rubber mount		Ø A 36,5 B46
32491	8E0 505 465 AF S1	ProKit Verbindungsstange / connecting rod		
38774	8E0 501 529 P	Querlenker / control arm		
39817	8E0 511 327 A	Stabilisatorlager / stabilizer mount		Ø I 17

Der Einbau darf nur durch geschultes Fachpersonal erfolgen. / The installation may exclusively be performed by trained specialist staff.

Leon (1M)

(1999 → 2006)

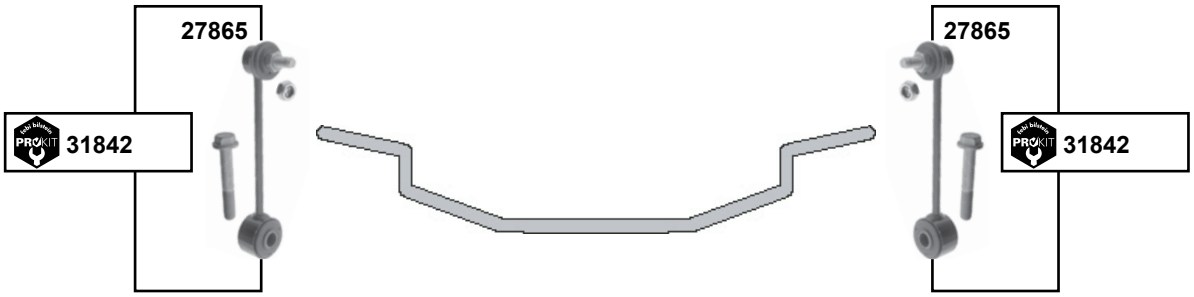

	Ref. - No.			
27865	1 J0 505 466 B	Verbindungsstange / connecting rod		L 208,4
31842	1 J0 505 466 B S1	ProKit Verbindungsstange / connecting rod	2000 →	L 208,4

Leon (1P) / Toledo (5P)
(2006 →) / (2004 →)

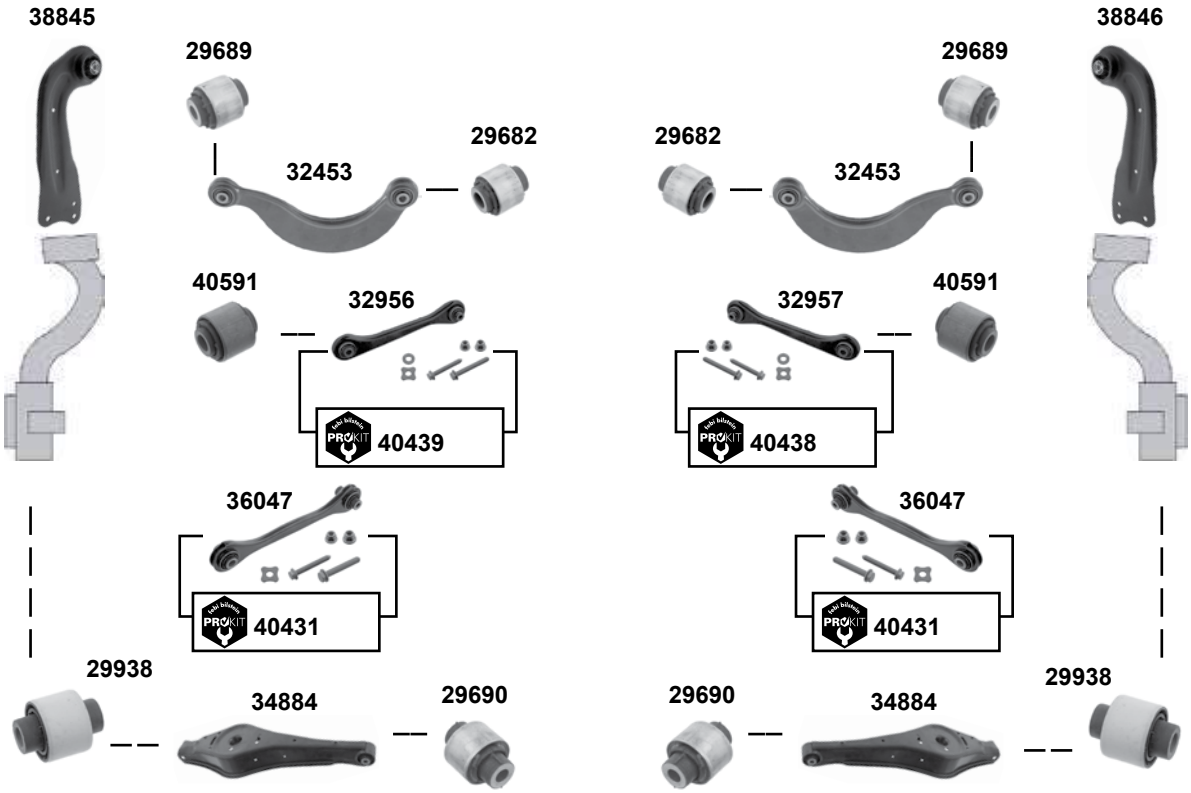

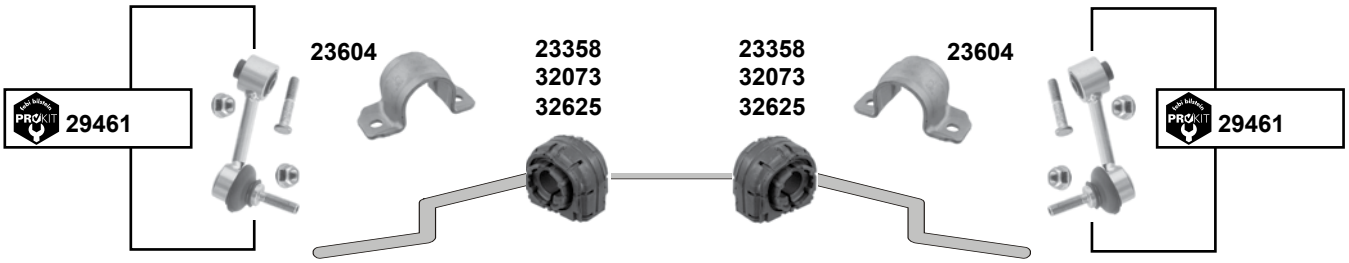

Der Einbau darf nur durch geschultes Fachpersonal erfolgen. / The installation may exclusively be performed by trained specialist staff.

Leon (1P) / Toledo (5P)

(2006 →) / (2004 →)

(1)	Leon / 4 (1P) 06 → / Toledo 3 / 4 (5P) 05 → 09
(2)	Leon / 4 (1P) 06 → 10 / Toledo 3 (5P) 05 → 09
(3)	Leon / 4 06 →
(4)	Leon 05 → **(ch.)** 1P-9-510 700 → / Toledo alle / all
(5)	nur paarweise tauschen / replace in pairs only
(6)	Leon 05 → / Toledo → 09
(7)	Leon **(ch.)** 1P-9-520 000 →
(8)	Leon **(ch.)** → 1P-9-520 000 / Toledo → 09

	Ref. - No.			
23358	1K0 511 327 AR	Stabilisatorlager / stabilizer mount	**(3) (5)**	Ø A 20,7
23604	1K0 511 439 E	Klemmschelle / clamping clip	**(1)**	
29461	1K0 505 465 K S1	ProKit Verbindungsstange / connecting rod	**(1)**	L 95,5
29682	1K0 505 203 A	Querlenkerlager oben / control arm mount upper		Ø A 38 H 45
29689	1K0 505 279 A	Querlenkerlager oben / control arm mount upper	**(1)**	Ø A 38,5H45
29690	1K0 505 171 C	Querlenkerlager unten / control arm mount lower		Ø A 42 H 60
29938	1K0 505 553 A	Querlenkerlager außen / control arm mount outer	**(1)**	Ø A 37 H 50
32073	1K0 511 327 AQ	Stabilisatorlager / stabilizer mount	**(5)**	Ø A 19,6
32453	1K0 505 323 N	Querlenker oben / control arm upper	**(1)**	
32625	1K0 511 327 AS	Stabilisatorlager / stabilizer mount	**(5)**	Ø A 21,7
32956	1K0 501 529 F	Querlenker mit Gummilagern / control arm with rubber mounts	**(2)**	
32957	1K0 501 530 C	Querlenker mit Gummilagern / control arm with rubber mounts	**(2)**	
34884	1K0 505 311 AB	Querlenker / control arm	**(6)**	
36047	1K0 501 529 J	Querlenker mit Gummilagern / control arm with rubber mounts	**(4)**	Stahl
38845	1K0 505 223 K	Querlenker / control arm	**(6)**	Blech
38846	1K0 505 224 K	Querlenker / control arm	**(6)**	Blech
39648	1K0 511 327 AR S1	Stabilisatorlagersatz / anti roll bar bush kit	**(5)** Leon / PR-0BE	
39649	1K0 511 327 AS S1	Stabilisatorlagersatz / anti roll bar bush kit	**(5)** Leon / PR-0BF	
39650	1K0 511 327 AQ S1	Stabilisatorlagersatz / anti roll bar bush kit	**(5)** Toledo / PR-0BD	
40431	1K0 501 529 J S1	ProKit Querlenker / control arm	**(7)**	
40438	1K0 501 530 C S1	ProKit Querlenker / control arm	**(8)**	
40439	1K0 501 529 F S1	ProKit Querlenker / control arm	**(8)**	
40591	1K0 505 543 A	Querlenkerlager / control arm mount		

Leon (5F)
(2012 →)

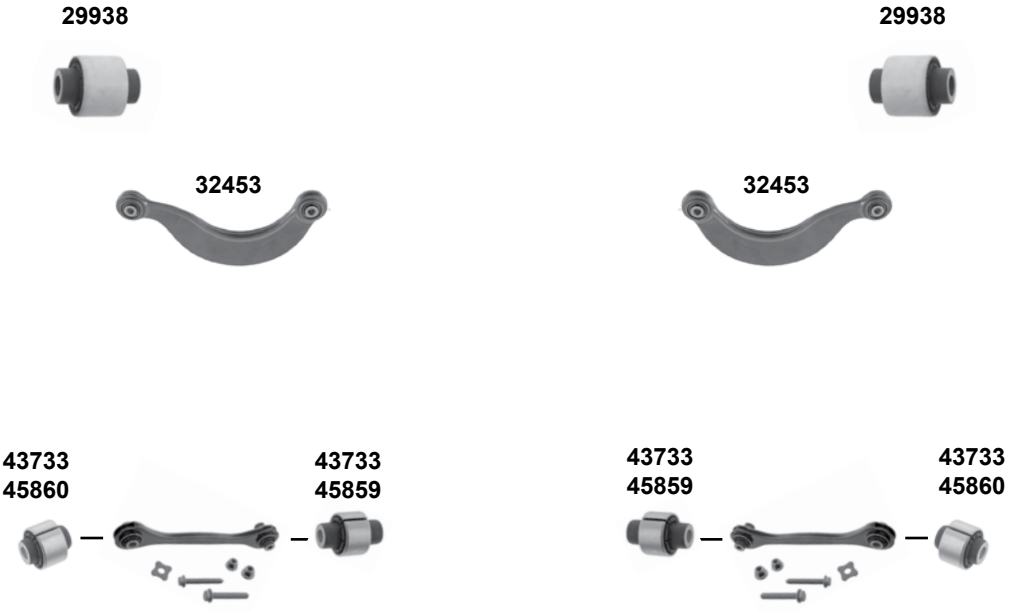

(1)	Einzelradaufhängung / independent wheel suspension
(2)	Multi-link Achse / multilink axle

Ref. - No.			
29938	1K0 505 553 A	Querlenkerlager / control arm mount	Ø A 37 H 50
32453	1K0 505 323 N	Querlenker oben / control arm upper	
43733	5Q0 505 171	Querlenkerlager / control arm mount	**(2)** PR-0N4
45859	5Q0 501 129 B	Spurstangenlager / tie rod bush	**(1)** PR-0N4
45860	5Q0 505 543 B	Spurstangenlager / tie rod bush	**(2)** PR-0N4

Der Einbau darf nur durch geschultes Fachpersonal erfolgen. / The installation may exclusively be performed by trained specialist staff.

Octavia 4x4 (1U)
(1997 → 2004)

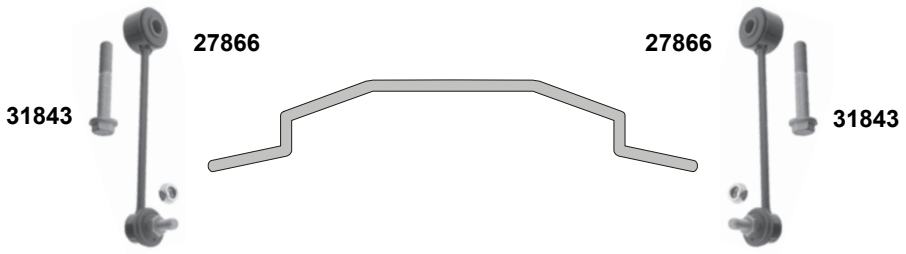

Octavia (5E/NL3/NR3)
(2012 →)

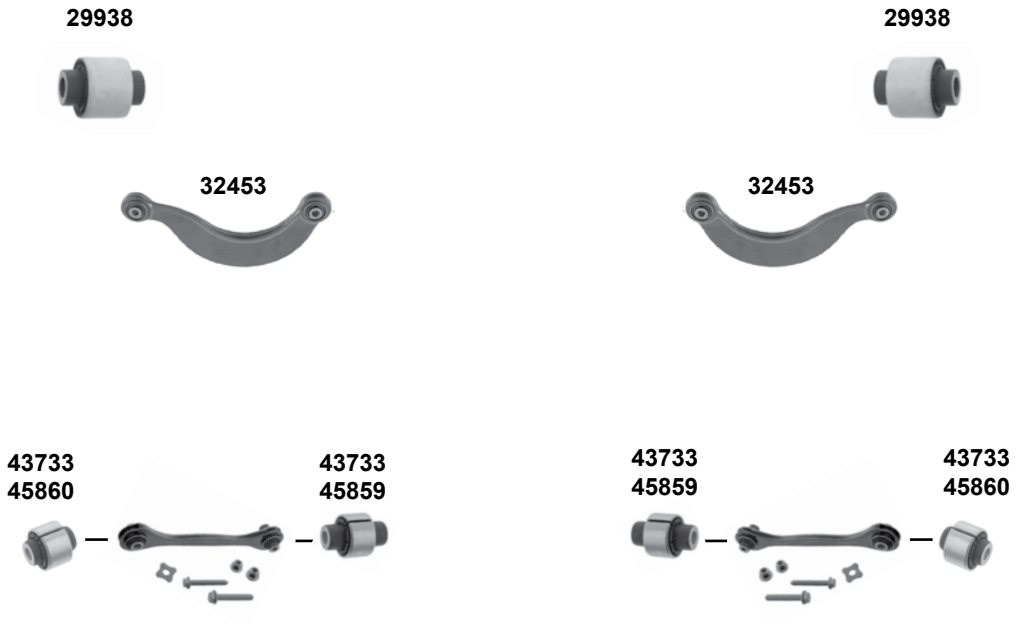

(1)	Einzelradaufhängung / independent wheel suspension
(2)	Multi-link Achse / multilink axle

febi bilstein	Ref. - No.			
27866	1J0 505 466 C	Verbindungsstange / connecting rod		L 194,5
29938	1K0 505 553 A	Querlenkerlager / control arm mount		Ø A 37 H 50
31843	1J0 505 466 C S1	Verbindungsstange / connecting rod		
32453	1K0 505 323 N	Querlenker oben / control arm upper		
43733	5Q0 505 171	Querlenkerlager / control arm mount	**(2)** PR-0N4	
45859	5Q0 501 129 B	Spurstangenlager / tie rod bush	**(1)** PR-0N4	
45860	5Q0 505 543 B	Spurstangenlager / tie rod bush	**(2)** PR-0N4	

Octavia (1Z)
(2004 →)

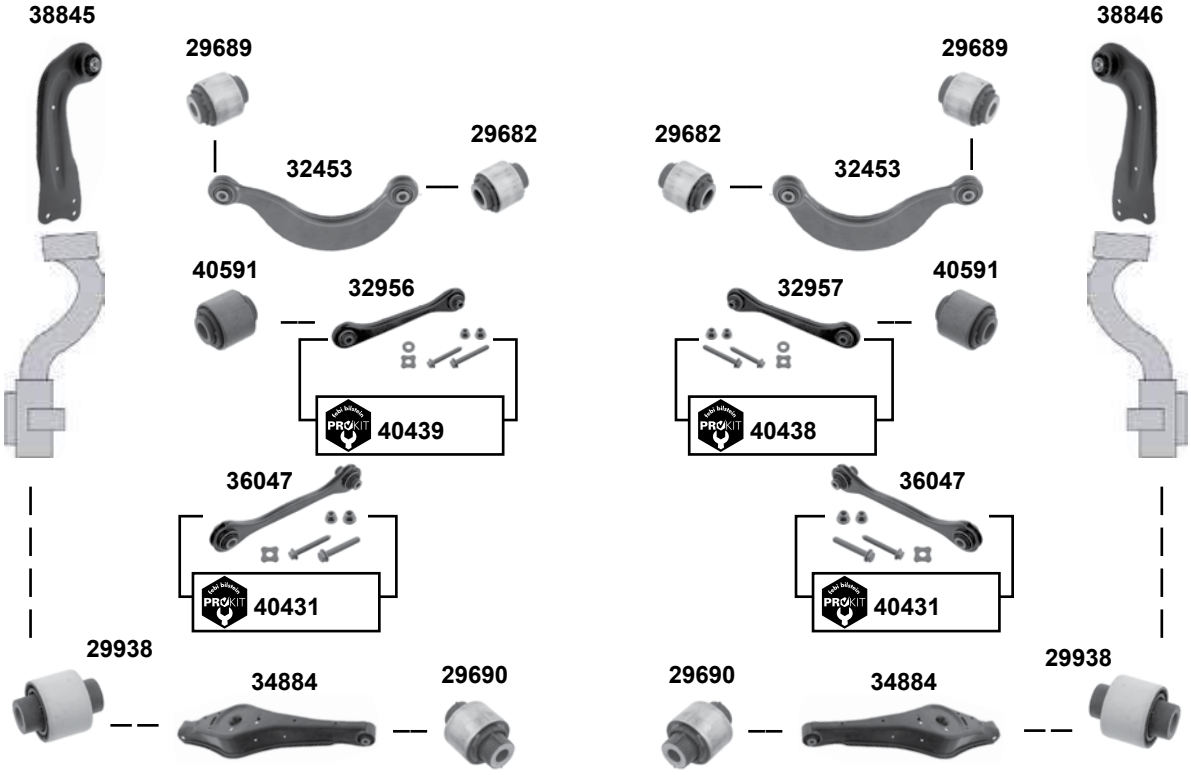

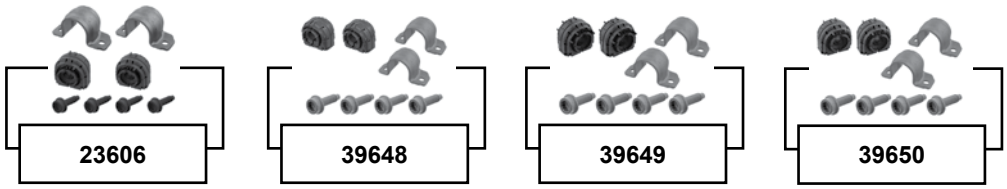

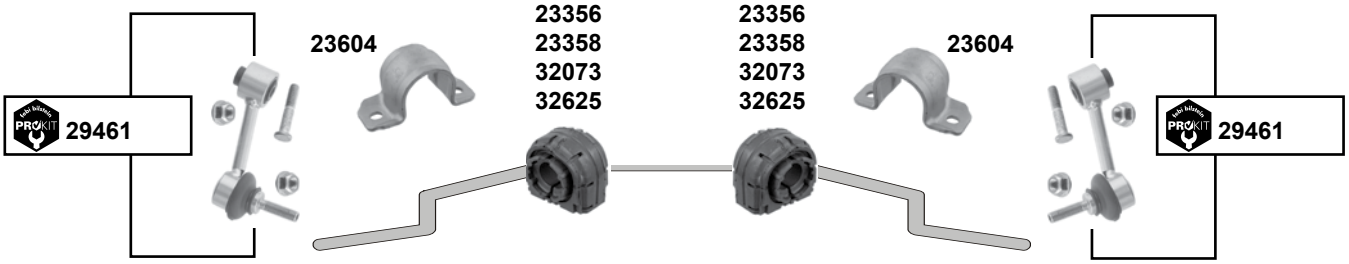

Der Einbau darf nur durch geschultes Fachpersonal erfolgen. / The installation may exclusively be performed by trained specialist staff.

Octavia (1Z)
(2004 →)

(1) → 09 **(ch.)** → 1Z-9A151 059 / **(ch.)** → 1Z-9C010 104 / **(ch.)** → 1Z-9D015 004 / **(ch.)** → 1Z-9K153 480 / **(ch.)** → 1Z-92066 810 / **(ch.)** → 1Z-98019 774

(2) nur paarweise tauschen / replace in pairs only

(3) **(ch.)** 1Z-8A156 300 → / **(ch.)** 1Z-8B160 560 → / **(ch.)** 1Z-8C014 469 → / **(ch.)** 1Z-8D150 073 → / **(ch.)** 1Z-8K156 426 → / **(ch.)** 1Z-82245 091 → / **(ch.)** 1Z-88038 538 →

	Ref. - No.			
23356	1K0 511 327 AP	Stabilisatorlager / stabilizer mount	**(2)** → 07	Ø I 18,5
23358	1K0 511 327 AR	Stabilisatorlager / stabilizer mount	**(2)**	Ø A 20,7
23604	1K0 511 439 E	Klemmschelle / Clamp		
23606	1K0 511 327 AP S1	Stabilisatorlagersatz / anti roll bar bush kit	**(2)**	Ø I 18,5
29461	1K0 505 465 K S1	ProKit Verbindungsstange / connecting rod		L 95,5
29682	1K0 505 203 A	Querlenkerlager oben / control arm mount upper		Ø A 38 H 45
29689	1K0 505 279 A	Querlenkerlager oben / control arm mount upper		Ø A 38,5 H 45
29690	1K0 505 171 C	Querlenkerlager unten / control arm mount lower		Ø A 42 H 60
29938	1K0 505 553 A	Querlenkerlager außen / control arm mount outer		Ø A 37 H 50
32073	1K0 511 327 AQ	Stabilisatorlager hinten / stabilizer mount rear	**(2)**	Ø A 19,6
32453	1K0 505 323 N	Querlenker oben / control arm upper		
32625	1K0 511 327 AS	Stabilisatorlager hinten / stabilizer mount rear	**(2)**	Ø A 21,7
32956	1K0 501 529 F	Querlenker mit Gummilagern / control arm with rubber mounts	**(1)**	
32957	1K0 501 530 C	Querlenker mit Gummilagern / control arm with rubber mounts	**(1)**	
34884	1K0 505 311 AB	Querlenker / control arm		
36047	1K0 501 529 J	Querlenker mit Gummilagern / control arm with rubber mounts	**(3)**	Stahl
38845	1K0 505 223 K	Querlenker / control arm		Blech
38846	1K0 505 224 K	Querlenker / control arm		Blech
39648	1K0 511 327 AR S1	Stabilisatorlagersatz / anti roll bar bush kit	**(2)** PR-0BE	
39649	1K0 511 327 AS S1	Stabilisatorlagersatz / anti roll bar bush kit	**(2)** PR-0BF, 0BL	
39650	1K0 511 327 AQ S1	Stabilisatorlagersatz / anti roll bar bush kit	**(2)** PR-0BD	
40431	1K0 501 529 J S1	ProKit Querlenker / control arm	05/09 →	
40438	1K0 501 530 C S1	ProKit Querlenker / control arm	→ 05/09	
40439	1K0 501 529 F S1	ProKit Querlenker / control arm	→ 05/09	
40591	1K0 505 543 A	Querlenkerlager / control arm mount		

Superb (3T) / Yeti (5L)
(2008 →) / (2010 →)

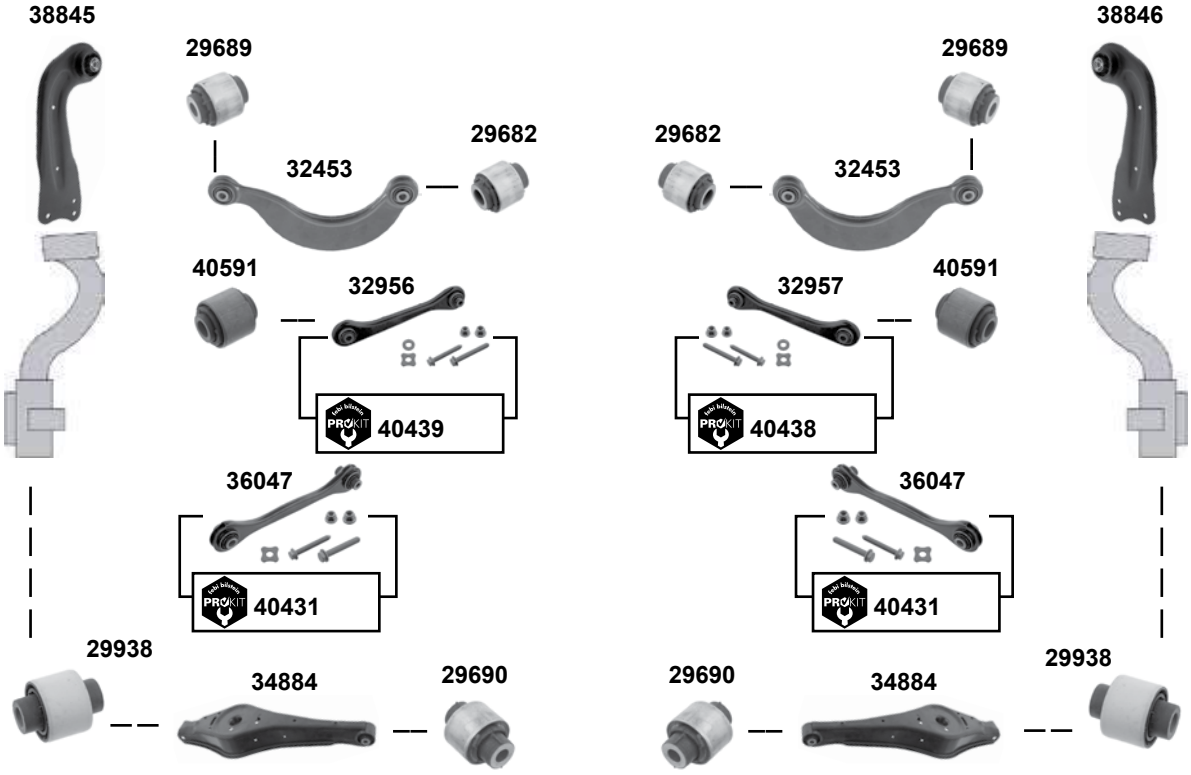

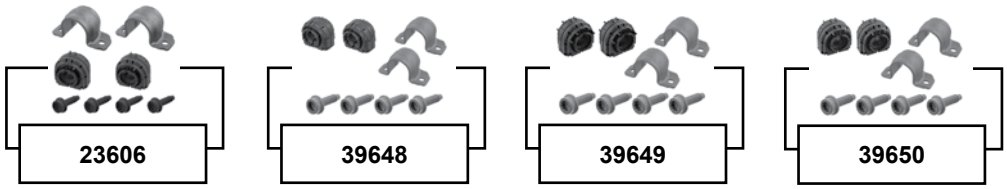

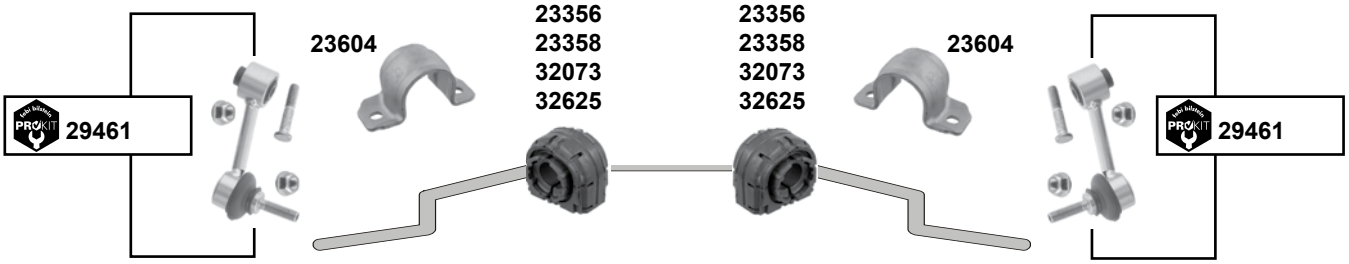

Der Einbau darf nur durch geschultes Fachpersonal erfolgen. / The installation may exclusively be performed by trained specialist staff.

Superb (3T) / Yeti (5L)
(2008 →) / (2010 →)

	(1)	Superb / combi (3T) → 09 **(ch.)** → 3T-9K300 275 / → 09 **(ch.)** → 3T-99039 240 Yeti / 4x4 (5L) 10 → **(ch.)** → 5L-A-6006 169
	(2)	Yeti / 4x4 10 →
	(3)	Suberb 2 / combi (3T) 08 →
	(4)	Superb 08 → **(ch.)** 3T-AK300 014 → / **(ch.)** 3T-A9006 854 →
	(5)	nur paarweise tauschen / replace in pairs only
	(6)	Superb PR-0BF, 0BG, 0BL

	Ref. - No.			
23356	1K0 511 327 AP	Stabilisatorlager / stabilizer mount	**(5)**	Ø I 18,5
23358	1K0 511 327 AR	Stabilisatorlager / stabilizer mount	**(3) (5)**	Ø A 20,7
23604	1K0 511 439 E	Klemmschelle / clamping clip	**(2)**	
23606	1K0 511 327 AP S1	Stabilisatorlagersatz / anti roll bar bush kit	**(5)**	Ø I 18,5
29461	1K0 505 465 K S1	ProKit Verbindungsstange / connecting rod	**(2)**	L 95,5
29682	1K0 505 203 A	Querlenkerlager oben / control arm mount upper		Ø A 38 H45
29689	1K0 505 279 A	Querlenkerlager oben / control arm mount upper	**(2)**	Ø A 38,5H45
29690	1K0 505 171 C	Querlenkerlager unten / control arm mount lower		Ø A 42 H60
29938	1K0 505 553 A	Querlenkerlager außen / control arm mount outer		Ø A 37 H50
32073	1K0 511 327 AQ	Stabilisatorlager hinten / stabilizer mount rear	**(5)**	Ø A 19,6
32453	1K0 505 323 N	Querlenker oben / control arm upper	**(2) (3)**	
32625	1K0 511 327 AS	Stabilisatorlager hinten / stabilizer mount rear	**(5)**	Ø A 21,7
32956	1K0 501 529 F	Querlenker mit Gummilagern / control arm with rubber mounts	**(1)**	
32957	1K0 501 530 C	Querlenker mit Gummilagern / control arm with rubber mounts	**(1)**	
34884	1K0 505 311 AB	Querlenker / control arm		
36047	1K0 501 529 J	Querlenker mit Gummilagern / control arm with rubber mounts	**(4)**	Stahl
38845	1K0 505 223 K	Querlenker / control arm		Blech
38846	1K0 505 224 K	Querlenker / control arm		Blech
39648	1K0 511 327 AR S1	Stabilisatorlagersatz / anti roll bar bush kit	**(5)** 3T / PR-0BE	
39649	1K0 511 327 AS S1	Stabilisatorlagersatz / anti roll bar bush kit	**(5) (6)**	
39650	1K0 511 327 AQ S1	Stabilisatorlagersatz / anti roll bar bush kit	**(5) Yeti** PR-0BD	
40431	1K0 501 529 J S1	ProKit Querlenker / control arm	05/09 →	
40438	1K0 501 530 C S1	ProKit Querlenker / control arm	Superb → 05/09	
40439	1K0 501 529 F S1	ProKit Querlenker / control arm	Superb → 05/09	
40591	1K0 505 543 A	Querlenkerlager / control arm mount		

Fortwo (BM 450)
(1998 →)

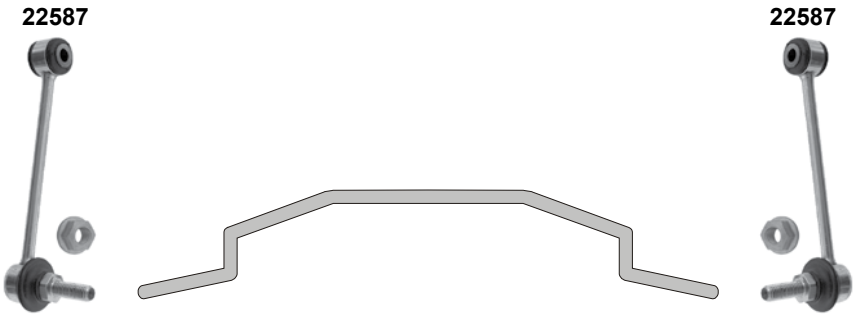

Ref. - No.			
22587	0001802V004	Verbindungsstange / connecting rod	L174

Der Einbau darf nur durch geschultes Fachpersonal erfolgen. / The installation may exclusively be performed by trained specialist staff.

Forester (S10)
(1997 → 2002)

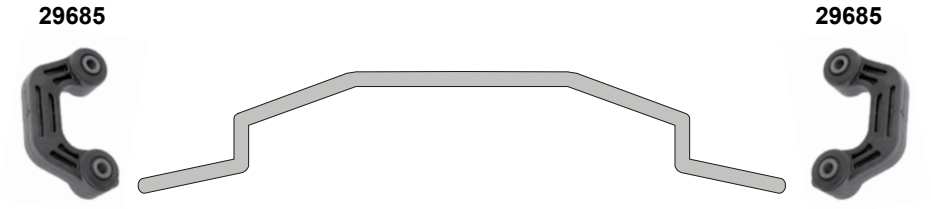

Forester (S11)
(2002 → 2008)

Ref. - No.			
29685	20481AA001	Verbindungsstange / connecting rod	L 100
32495	20470SA010	ProKit Verbindungsstange / connecting rod	L 70

Impreza (G10)
(1992 → 2000)

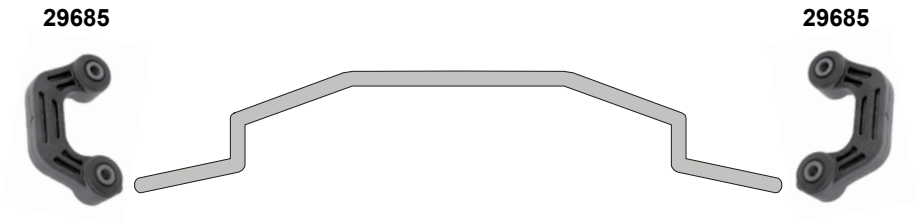

Impreza (G11)
(2000 → 2007)

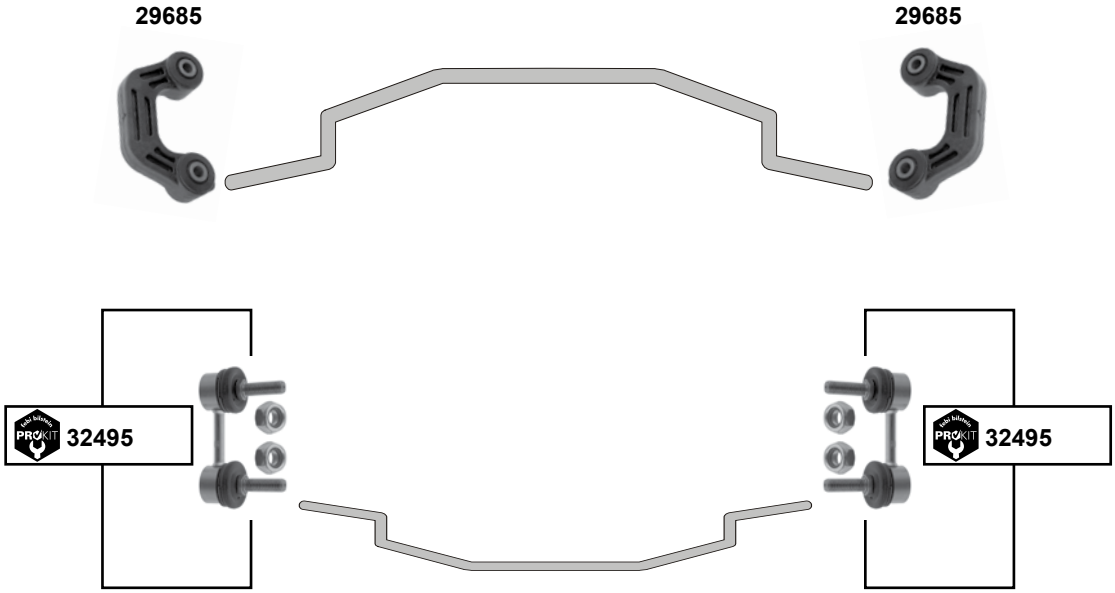

(1)	**(ex.)** 2,0 WRX STi (EJ207) / **(ex.)** 2,5 WRX STi (EJ257)
(2)	2,0 WRX STi (EJ207) / 2,5 WRX STi (EJ257)

febi bilstein	Ref. - No.			
29685	20481AA001	Verbindungsstange / connecting rod	**(1)**	L 100
32495	20470SA011	ProKit Verbindungsstange / connecting rod	**(2)**	L 70

Der Einbau darf nur durch geschultes Fachpersonal erfolgen. / The installation may exclusively be performed by trained specialist staff.

Legacy II (B11)

(1993 → 1998)

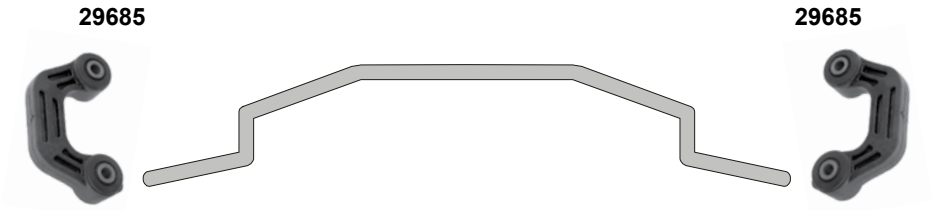

Ref. - No.			
29685	20481AA001	Verbindungsstange / connecting rod	L 100

Legacy III (B12)
(1998 → 2003)

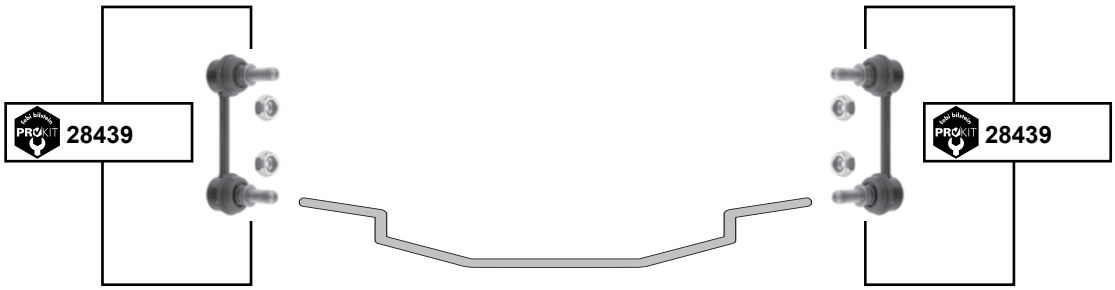

Legacy IV (B13)
(2003 → 2009)

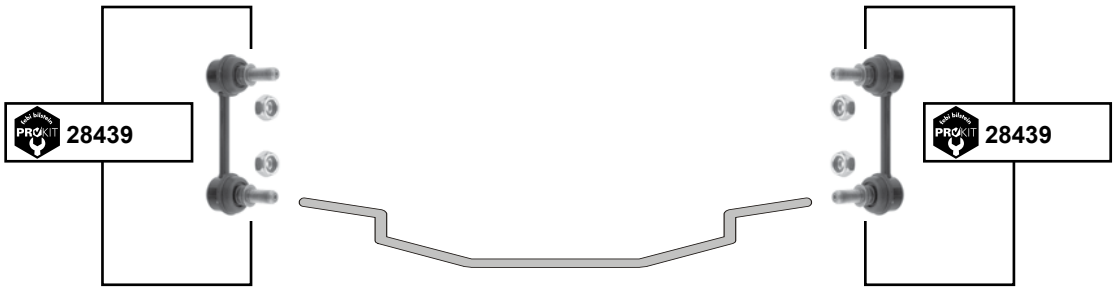

Ref. - No.			
28439	20470AE001	ProKit Verbindungsstange / connecting rod	L90,5

Der Einbau darf nur durch geschultes Fachpersonal erfolgen. / The installation may exclusively be performed by trained specialist staff.

Swift II
(1989 → 2001)

Wagon R+
(2000 →)

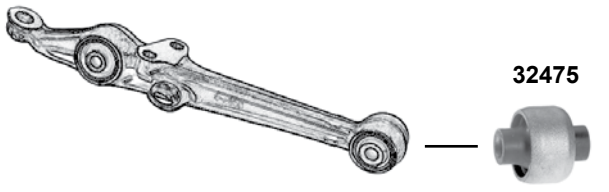

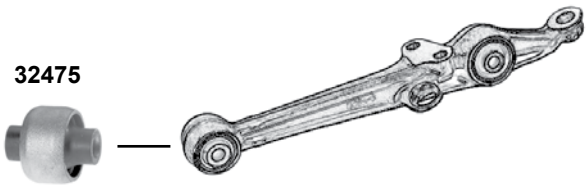

	Ref. - No.			
29376	46300-60B10-000	Querlenker / control arm		L 420
29760	46201-60B11-000	Querlenker / control arm		
29761	46202-60B11-000	Querlenker / control arm		
32475	46201-83E20-000S2	Querlenkerlager / control arm mount		52x12x40

Auris (ADE157)
(2008 →)

Avalon (MCX10)
(1994 →)

	Ref. - No.			
23579	48830-33010	ProKit Verbindungsstange / connecting		
31557	48830-05030	ProKit Verbindungsstange / connecting		L 65,5

Der Einbau darf nur durch geschultes Fachpersonal erfolgen. / The installation may exclusively be performed by trained specialist staff.

Avensis (_T22_)
(1997 → 2003)

Avensis (_T25_)
(2003 →)

Avensis (_T27_)
(2008 →)

	Ref. - No.			
27286	48830-05020	ProKit Verbindungsstange / connecting rod		L 140
27331	48840-21010	ProKit Verbindungsstange / connecting rod		L 105
27332	48830-21020	ProKit Verbindungsstange / connecting rod		L 105
31557	48830-05030	ProKit Verbindungsstange / connecting rod		L 65,5

Camry (_V2_)
(1986 → 2001)

Camry (_V30_)
(2001 → 2006)

Camry (_V36_)
(2002 → 2006)

	Ref. - No.			
18105	48830-20010	ProKit Verbindungsstange / connecting rod		L 103
23579	48830-33010	ProKit Verbindungsstange / connecting rod		M10 x 1,25
26520	48830-48010	ProKit Verbindungsstange / connecting rod		L 235

Der Einbau darf nur durch geschultes Fachpersonal erfolgen. / The installation may exclusively be performed by trained specialist staff.

Carina 2 (_T17_)

(1987 → 1992)

Carina E (_T19_)

(1992 → 1997)

Ref. - No.			
18105	48830-20010	ProKit Verbindungsstange / connecting rod	L 103

Celica (T16 / T18 / T20)
(1985 → 1999)

Corolla
(1987 →)

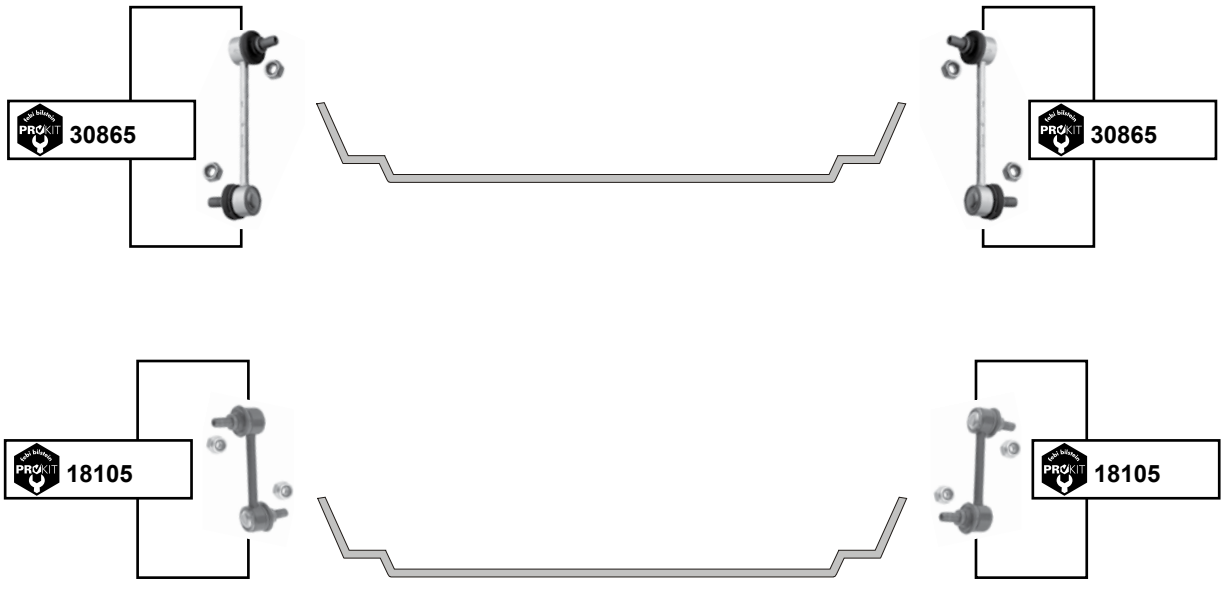

(1) 1,8 **mod.** E10 / 95 → 01 / 4WD

	Ref. - No.			
18105	48830-20010	ProKit Verbindungsstange / connecting rod	**(ex.)** 1,8 4WD / → 97	L 103
30856	48830-12050	ProKit Verbindungsstange / connecting rod	**(1)**	L 150

Der Einbau darf nur durch geschultes Fachpersonal erfolgen. / The installation may exclusively be performed by trained specialist staff.

Corolla (E11)
(1997 → 2002)

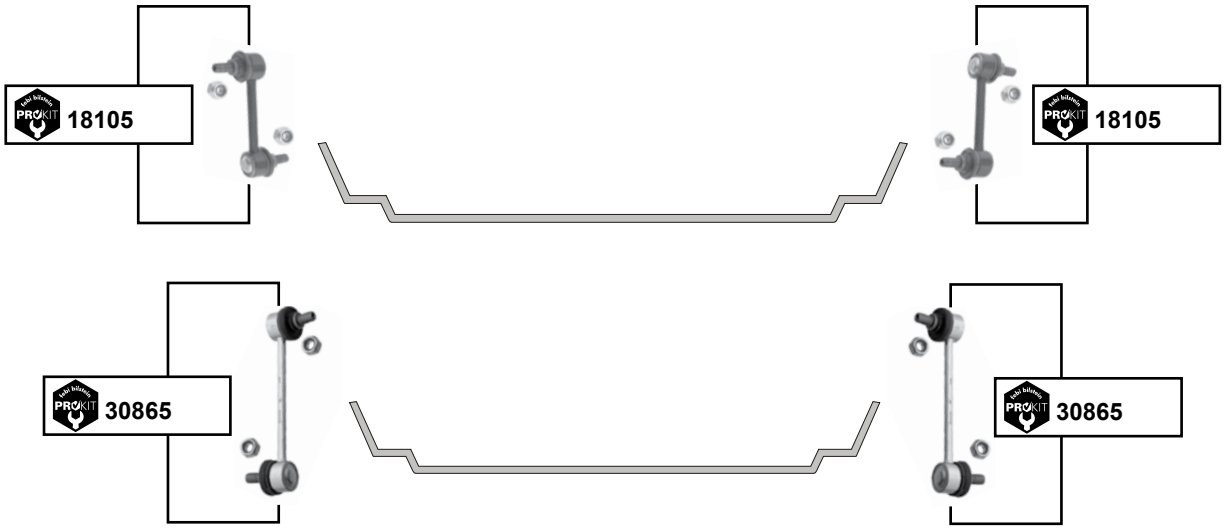

Corolla Verso (_E12_)
(2001 → 2003)

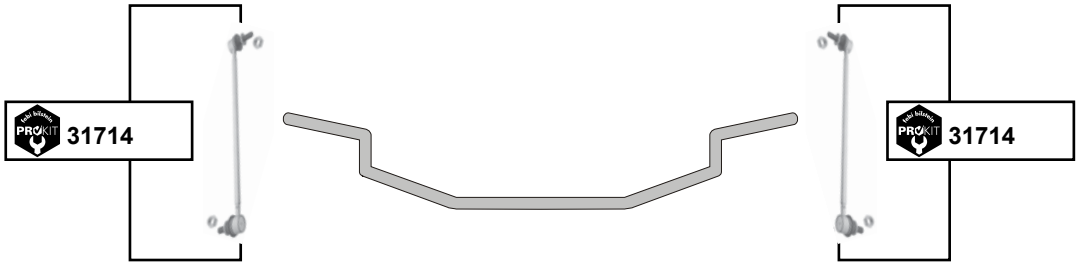

Corona (AT220/CT220/ST210)
(1997 → 2003)

	Ref. - No.			
18105	48830-20010	ProKit Verbindungsstange / connecting rod		L 103
30865	48830-12050	ProKit Verbindungsstange / connecting rod		L 150
31714	48820-02070	ProKit Verbindungsstange / connecting rod		L 360

FJ Cruiser (US)
(2006 →)

Highlander (U20)
(2001 →)

Highlander (U25)
(2001 → 2003)

	Ref. - No.			
26520	48830-48010	ProKit Verbindungsstange / connecting rod		
27287	48830-60030	ProKit Verbindungsstange / connecting rod		L 175
28059	48830-32040	ProKit Verbindungsstange / connecting rod		L 250

Der Einbau darf nur durch geschultes Fachpersonal erfolgen. / The installation may exclusively be performed by trained specialist staff.

Kluger (_U28_)
(2003 →)

Land Cruiser (_J7_)
(1999 → 2009)

Land Cruiser (_J8_)
(1990 → 1998)

	Ref. - No.			
26520	48830-48010	ProKit Verbindungsstange / connecting rod		L 153
34661	48802-60060	Verbindungsstange / connecting rod	92 → 96	L 83
34662	48802-60090 S1	Verbindungsstange / connecting rod		L 110

Land Cruiser (_J9_)
(1996 →)

Land Cruiser (_J10_)
(1998 → 2007)

Land Cruiser (_J12_)
(2002 →)

ebi bilstein	Ref. - No.			
27287	48830-60030	ProKit Verbindungsstange / connecting rod	→ 04	L 175
28644	48830-35020 S1	ProKit Verbindungsstange / connecting rod		L 153
34662	48802-60090 S1	Verbindungsstange / connecting rod		L 110

Der Einbau darf nur durch geschultes Fachpersonal erfolgen. / The installation may exclusively be performed by trained specialist staff.

MR 2 (_W2_)
(1989 → 1999)

MR 2 (_W3_)
(1999 → 2005)

Rav 4 II / Rav 4 III
(2000 → 2005) (2005 →)

	Ref. - No.			
28448	48830-17070	ProKit Verbindungsstange / connecting rod		L 198,8
28628	48840-42010	ProKit Verbindungsstange / connecting rod	Rav 4 II	L 100
28629	48830-42010	ProKit Verbindungsstange / connecting rod	Rav 4 II	L 100
31558	48830-0R010	Verbindungsstange / connecting rod	Rav 4 III	L 47
31716	48830-17050	ProKit Verbindungsstange / connecting rod		L 204

Scion TC
(2004 →)

Solara (_V20_)
(1998 → 2001)

	Ref. - No.			
23579	48830-33010	ProKit Verbindungsstange / connecting rod		L 165
27331	48840-21010	ProKit Verbindungsstange / connecting rod		L 105
27332	48830-21020	ProKit Verbindungsstange / connecting rod		L 105

Der Einbau darf nur durch geschultes Fachpersonal erfolgen. / The installation may exclusively be performed by trained specialist staff.

4 Runner (_ZN18_)

(1995 → 2002)

4 Runner (_RN21_)

(2002 → 2004)

	Ref. - No.			
27287	48830-60030	ProKit Verbindungsstange / connecting rod	02 → 04	L 175
28644	48830-35020 S1	ProKit Verbindungsstange / connecting rod		L 153

Antara
(2006 →)

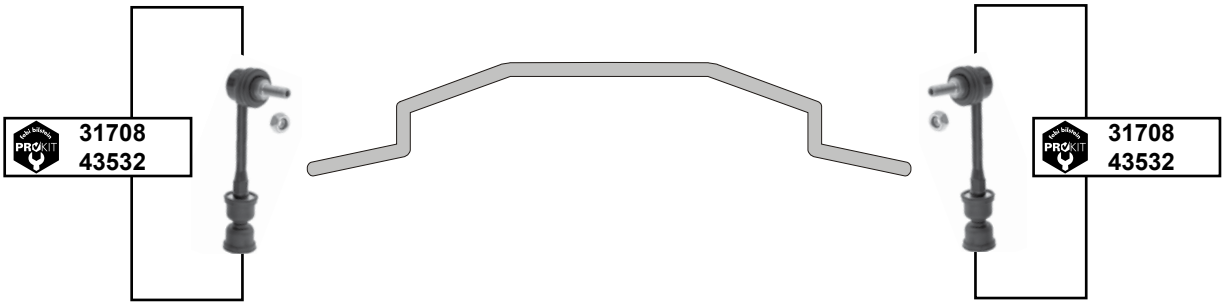

(1)	**(ch.)** → AB999999, → A3999999
(2)	**(ch.)** BB000001 →, B3000001 →

febi bilstein	Ref. - No.			
31708	96996460	ProKit Verbindungsstange / connecting rod	**(1)**	L 167
43532	22737680	ProKit Verbindungsstange / connecting rod	**(2)**	L 106,5

Der Einbau darf nur durch geschultes Fachpersonal erfolgen. / The installation may exclusively be performed by trained specialist staff.

Calibra
(1990 → 1997)

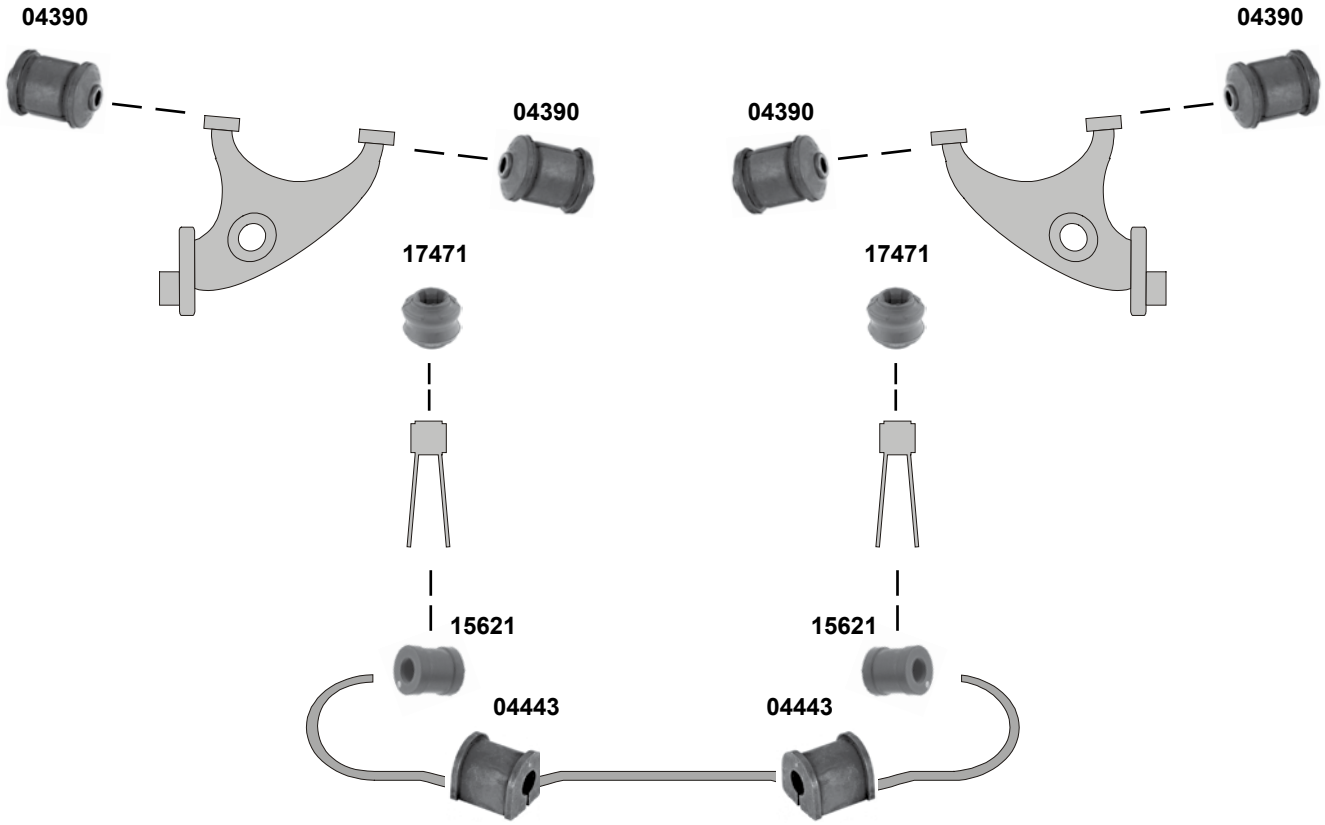

	Ref. - No.			
04390	90223456	Schräglenkerlager / semi-trailing arm bush		12x45x71
04443	90373771	Stabilisatorlager / stabilizer mount		Ø I 14
15621	90343305	Stabilisatorlager / stabilizer mount		13x26x28
17471	90343847	Verbindungsstangenlager / connecting rod bearing		

Carlton Mk III
(1986 → 1994)

(ex.) 3.0 24V
3.0 24 (ch.) → L 1019854

3.0 24V (ch.) L 1019855 →

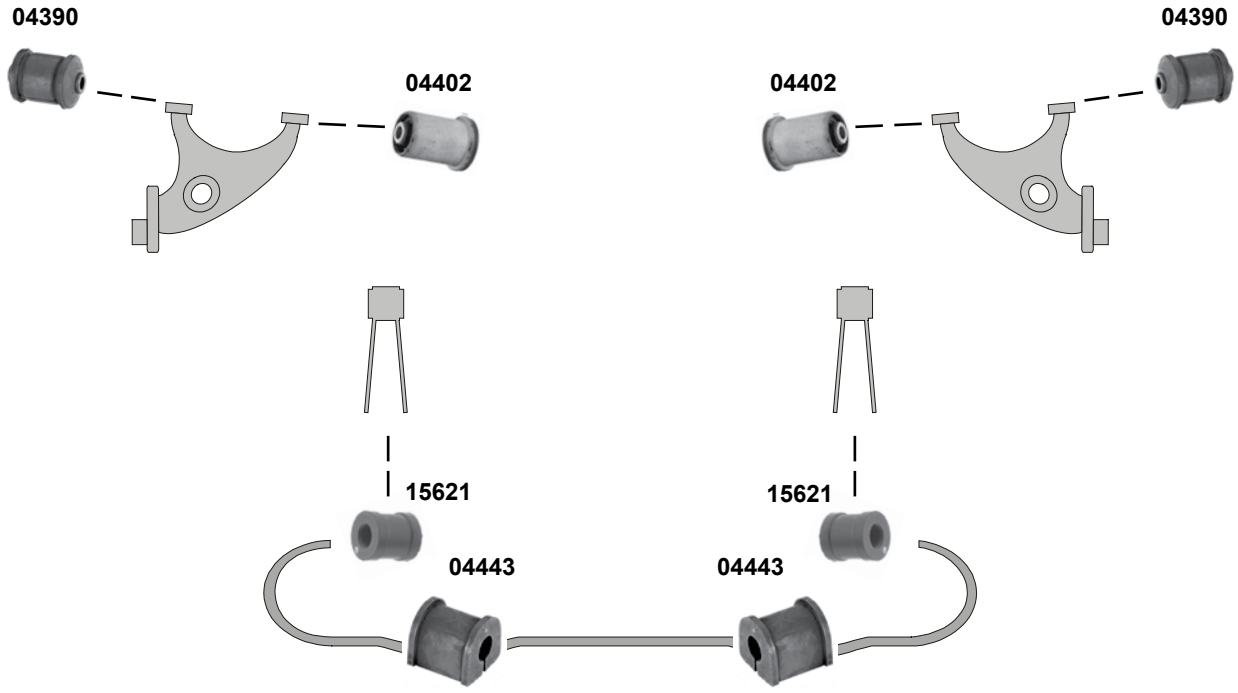

	Ref. - No.			
04390	90223456	Schräglenkerlager / semi-trailing arm bush		12x45x71
04402	90334925	Schräglenkerlager / semi-trailing arm bush		12x43x71
04443	90373771	Stabilisatorlager / stabilizer mount		Ø I 14
15621	90343305	Stabilisatorlager / stabilizer mount		13x26x28

Der Einbau darf nur durch geschultes Fachpersonal erfolgen. / The installation may exclusively be performed by trained specialist staff.

Cavalier Mk III

(1988 → 1995)

2.0 i 16V (110 / 115 kw)

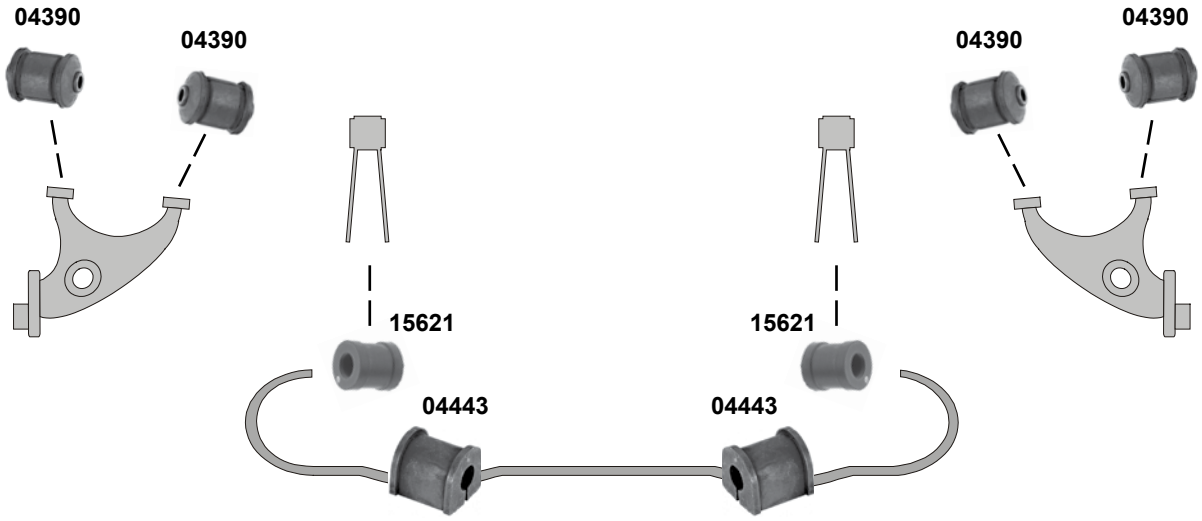

Insignia

(2008 →)

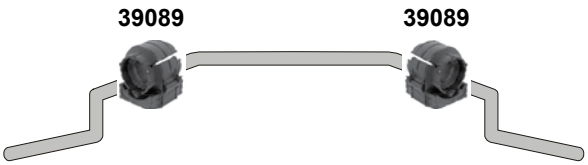

(1) **(ch.)** → N 1999999 / N 5999999 / NV 999999

(2) **(ch.)** P 1000001 / P 5000001 / P 7100001 →

(3) Schrägheck/Stufenheck:
Standardchassis / standard chassis alle/all
tiefergelegtes chassis / lowered chassis nur/only Diesel D-1000001→
HD **(ex.)** A14NET, A16LET, A20XER, Diesel D1000001 →
Sportstourer: **HD** nur/only Diesel D-1000001 →

	Ref. - No.			
04390	90223456	Schräglenkerlager / semi-trailing arm bush	**(1)**	12x45x71
04443	90373771	Stabilisatorlager / stabilizer mount	**(2)**	Ø I 14
15621	90343305	Stabilisatorlager / stabilizer mount	**(2)**	13x26x28
39089	13281790	Stabilisatorlager / stabilizer mount	**(3) (ex.) 4x4**	Ø I 20

Movano Mk II
(2010 →)

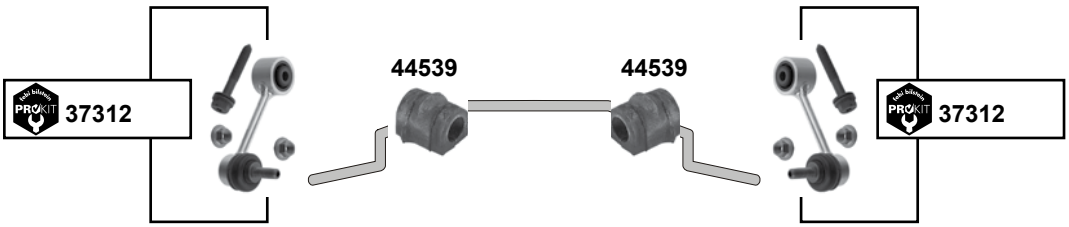

Omega
(1994 → 2003)

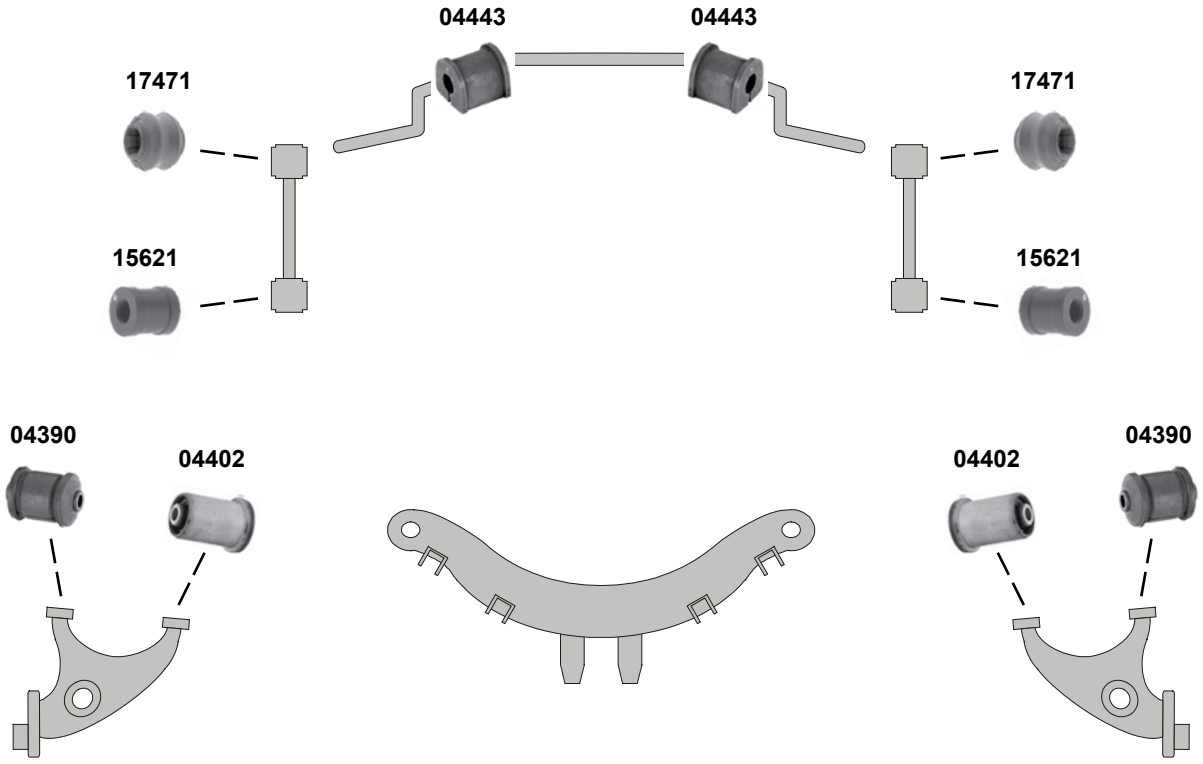

	(1)	Vorderradantrieb + Hinterradantrieb mit Einzelbereifung / front wheel drive + rear-wheel drive with single tires
	(2)	nur Fahrzeuge mit Frontantrieb / only vehicles with front wheel drive

febi bilstein	Ref. - No.			
04390	90223456	Schräglenkerlager / semi-trailing arm bush Arm		12x45x71
04402	90334925	Schräglenkerlager / semi-trailing arm bush Arm		12x43x71
04443	90373771	Stabilisatorlager / stabilizer mount		Ø I 14
15621	90343305	Stabilisatorlager / stabilizer mount		13x26x28
17471	90343847	Verbindungsstangenlager / connecting rod bearing		29/32x29
37312	93197332 S1	ProKit Verbindungsstange / connecting rod	**(1)**	L 105,5
44539	93197335	Stabilisatorlager / stabilizer mount	**(2)**	Ø 28

Der Einbau darf nur durch geschultes Fachpersonal erfolgen. / The installation may exclusively be performed by trained specialist staff.

Senator Mk II
(1986 → 1994)

(ch.) → L 1019854 / 5155054

(ch.) L 1019855 / 5155055 →

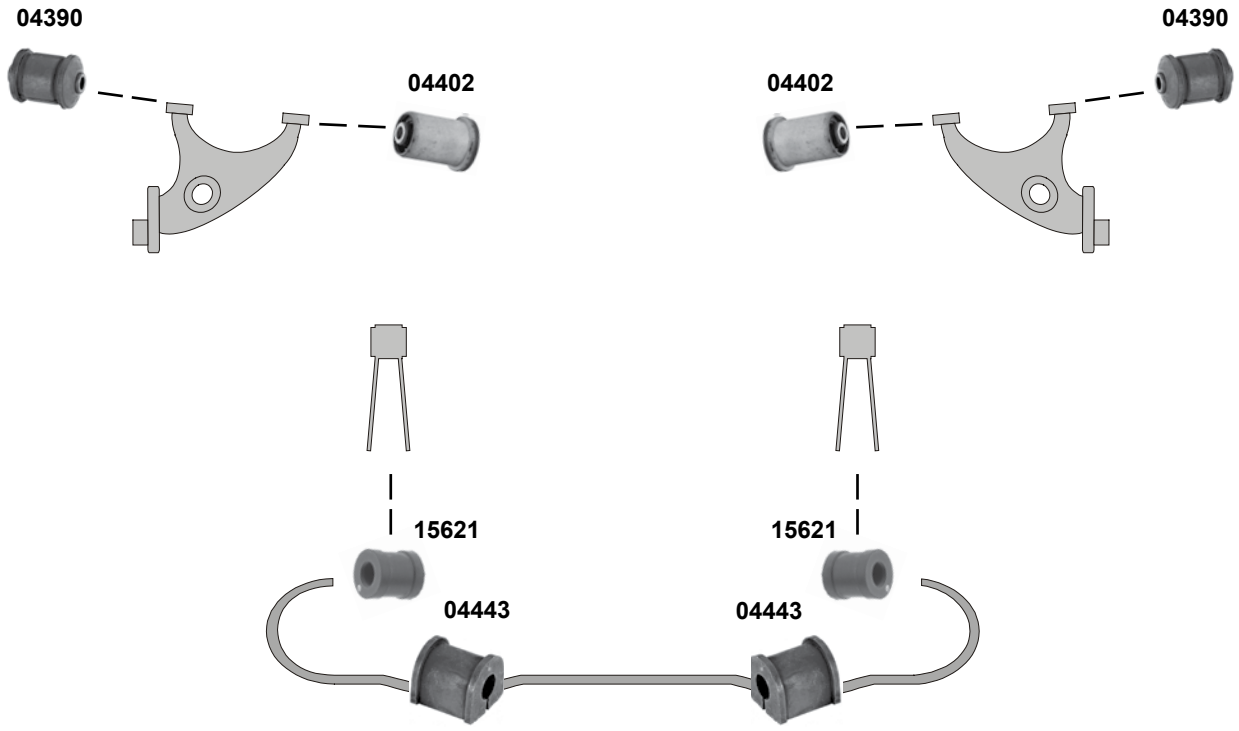

	Ref. - No.			
04390	90223456	Schräglenkerlager / semi-trailing arm bush		12x45x71
04402	90334925	Schräglenkerlager / semi-trailing arm bush		12x43x71
04443	90373771	Stabilisatorlager / stabilizer mount		Ø I 14
15621	90343305	Stabilisatorlager / stabilizer mount		13x26x28

Signum
(2002 → 2008)

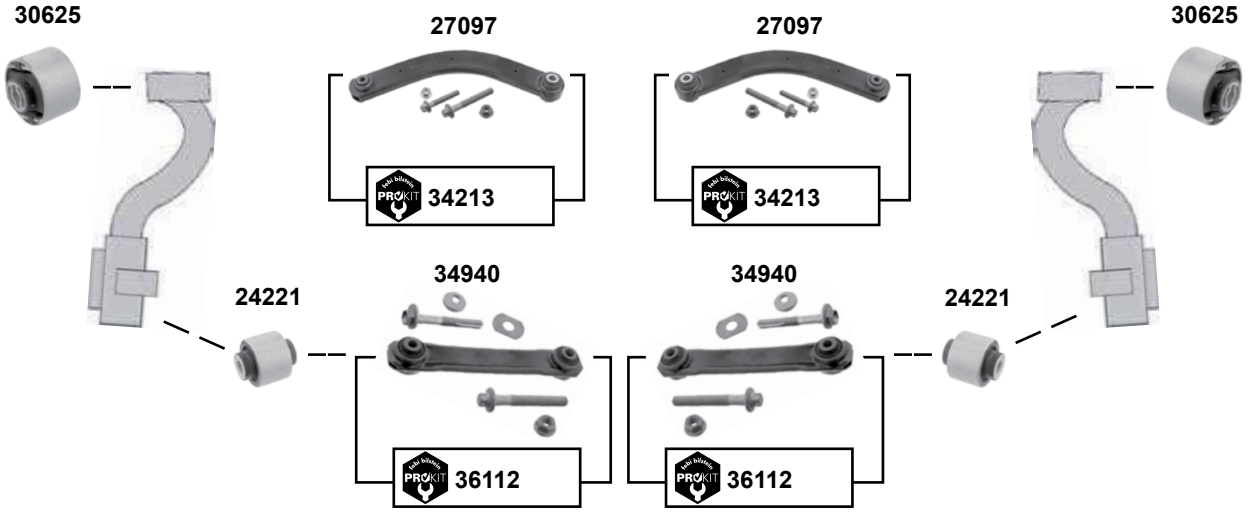

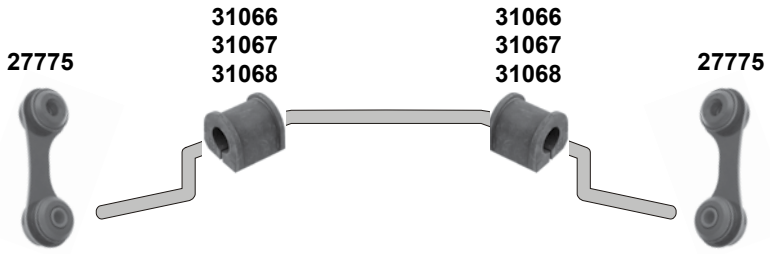

	Ref. - No.			
24221	24469643	Querlenkerlager / control arm mount		12x45,5x52
27097	0423 035	Querlenker / control arm		L 380
27775	13104120	Verbindungsstange / connecting rod		L 86
30625	24452034	Querlenkerlager / control arm mount		
31066	24457385	Stabilisatorlager / stabilizer mount		Ø I 17
31067	24457386	Stabilisatorlager / stabilizer mount		Ø I 18
31068	24457843	Stabilisatorlager / stabilizer mount		Ø I 19
34213	13230274 S1	ProKit Querlenker / control arm		
34940	13204112	Querlenker / control arm		
36112	13204112 S1	ProKit Querlenker / control arm		

Der Einbau darf nur durch geschultes Fachpersonal erfolgen. / The installation may exclusively be performed by trained specialist staff.

Vectra Mk I
(1995 → 2002)

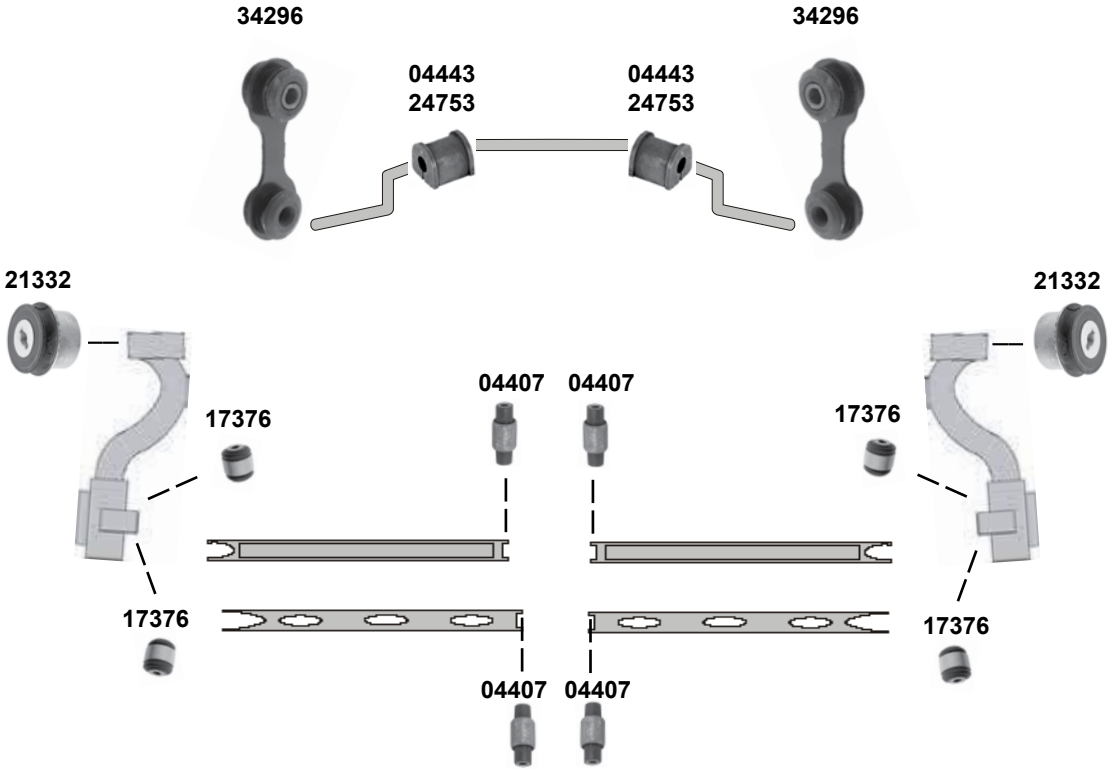

(1)	1.6 **(ch.)** → W 1999999 / W 5999999 / W 7999999
(2)	1.6 **(ch.)** X 1000001 / X 7000001 → 1.7 **(mot.)** X17TD 1.8 **(mot.)** X18XE **(mot.)** X18XE1 **(ch.)** →W 1999999 / W 5999999 / W 7999999 **(mot.)** Z18XE **(ch.)** X 1000001 / X 7000001 → **(mot.)** Z18XEL **(ex.)** Sportfahrwerk / sports chassis 2.0 **(mot.)** X20XEV **(mot.)** X20DTH / DTL / 20NEJ / C20SEL **(ch.)** →W 1999999 / W 5999999 / W 7999999 2.2 **(mot.)** C22SEL **(mot.)** Z22SE **(ex.)** Sportfahrwerk / sports chassis 2.5 **(mot.)** X25XE
(3)	1.6 **(ex.)** Z1.6 XE **(ch.)** X 1000001 / X7000001 / XL0000001 → Fahrzeuge **ohne** Tieferlegung / vehicles **without** lowered chassis
(4)	X 1.6 XEL / Y 1.6 XE / Z 1.6 XE **(ch.)** Y1000001 / Y7000001 / XL0000001 → Fahrzeuge **mit** Tieferlegung / vehicles **with** lowered chassis
(5)	1.8, 2.0 Benzin **(ex.)** 2.0 NEJ / 2.0 TD / 2.2 Benzin+Diesel / 2.5 / 2.6
(6)	2.0 NEJ **(ex.)** Ägypten / **(ex.)** egypt

	Ref. - No.			
04407	90496686	Querlenkerlager / control arm mount		12x35x89
04443	90373771	Stabilisatorlager / stabilizer mount	**(1)**	Ø I 14
17376	90496700	Querlenkerlager / control arm mount		12x45x52
21332	09191309	Querlenkerlager / control arm mount		
24753	90496706	Stabilisatorlager / stabilizer mount	**(2)**	
34296	90496711	Verbindungsstange / connecting rod	**(3) (4) (5) (6)**	

Vectra Mk II
(2002 → 2008)

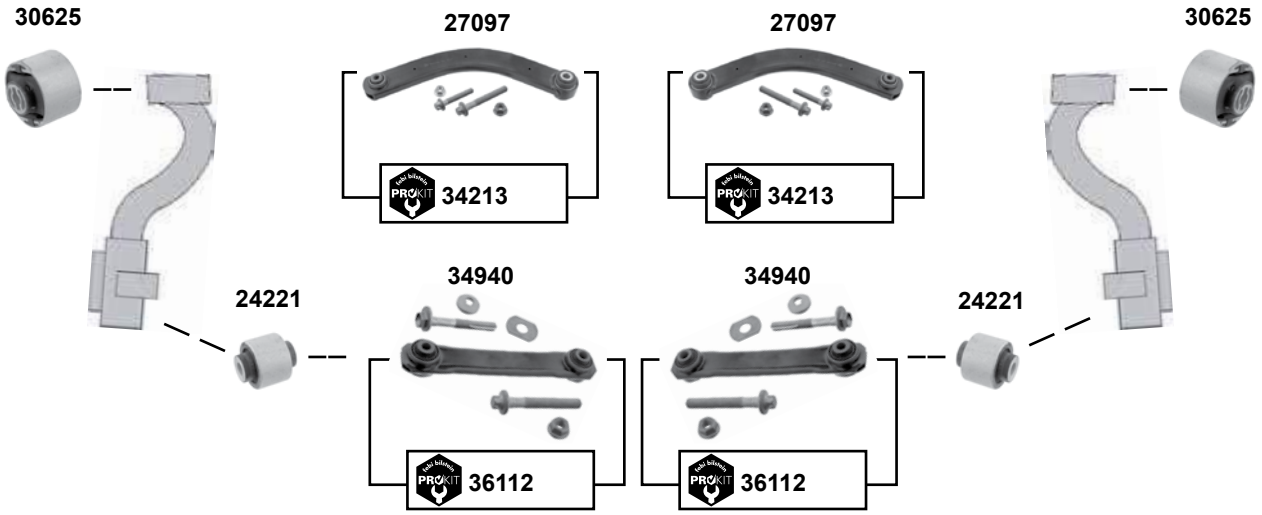

Ref. - No.				
24221	24469643	Querlenkerlager / control arm mount		12x45,5x52
27097	0423 035	Querlenker / control arm		L 380
27775	13104120	Verbindungsstange / connecting rod		L 86
30625	24452034	Querlenkerlager / control arm mount		
31066	24457385	Stabilisatorlager / stabilizer mount		Ø I 17
31067	24457386	Stabilisatorlager / stabilizer mount		Ø I 18
31068	24457843	Stabilisatorlager / stabilizer mount		Ø I 19
34213	13230274 S1	ProKit Querlenker / control arm		
34940	13204112	Querlenker / control arm		
36112	13204112 S1	ProKit Querlenker / control arm		
40484	13131963	Stabilisatorlager / stabilizer mount	(ex.) Sport	Ø I 16

Der Einbau darf nur durch geschultes Fachpersonal erfolgen. / The installation may exclusively be performed by trained specialist staff.

Bora (1J)
(1999 → 2005)

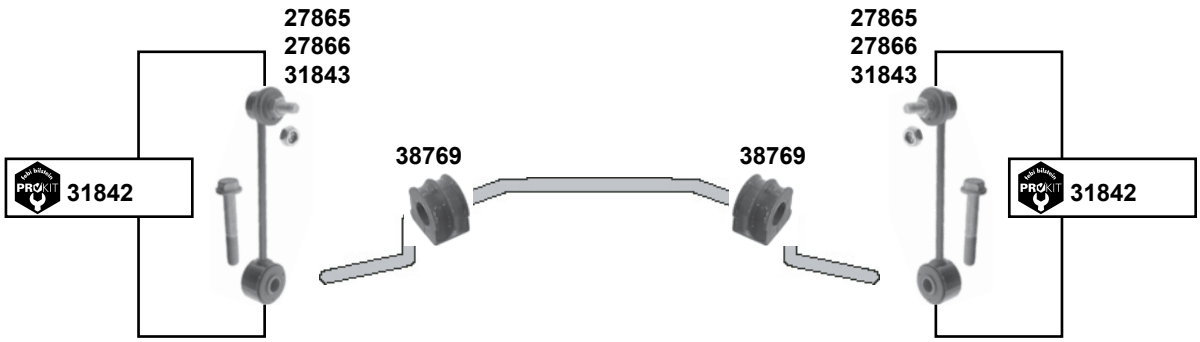

Caddy (2C)
(2010 →)

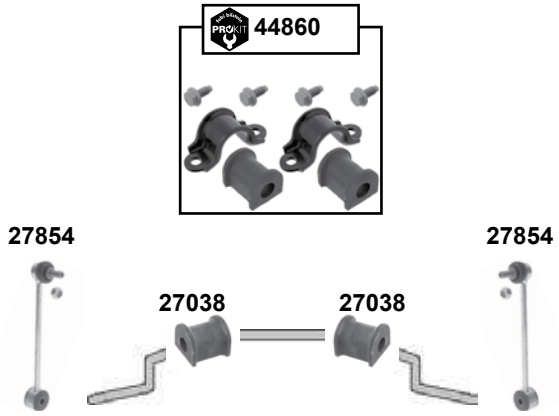

(1)	**(ex.)** Schlechtwegeausführung / rough road equipment
(2)	Schlechtwegeausführung / rough road equipment
(3)	Bora 4 motion / Bora Variant 4 motion **(mot.)** AGN, AGZ,AJM, AQP,ARX, AUE,AUY, AZH → 01 Ø Stabilisator / stabilizer 13, 14, 15 Bora 4 motion **(mot.)** AGR, AQN,ARL, ASZ,ATD, AZJ, BDE / Bora Variant 4 motion **(mot.)** AQN, ARL,ASZ, ATD AZJ, BDE 00 → **(ch.)** 1J-3-000 001 → / PR 0BL/0BS Ø Stabilisator / stabilizer 13, 14
(4)	Durchmesser Stabilisator / Stabilisator Diameter : 20

	Ref. - No.			
27038	2K0 511 413 D	Stabilisatorlager / stabilizer mount	**(4)**	ØI 19
27854	2K0 505 465 E	Verbindungsstange / connecting rod		L 240
27865	1J0 505 466 B	Verbindungsstange / connecting rod	**(1)**	L 175
27866	1J0 505 466 C	Verbindungsstange / connecting rod	**(2)**	L 194,5
31842	1J0 505 466 B S1	ProKit Verbindungsstange / connecting rod	**(1)**	
31843	1J0 505 466 C S1	Verbindungsstange / connecting rod	**(2)**	
38769	8D0 511 327 C	Stabilisatorlager / stabilizer mount	**(3)**	
44860	2K0 511 413 D S1	ProKit Stabilisatorlagersatz / anti roll bar bush kit	**(4)**	ØI 19

Caddy (2K)
(2004 →)

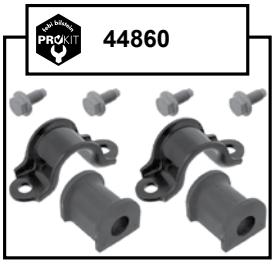

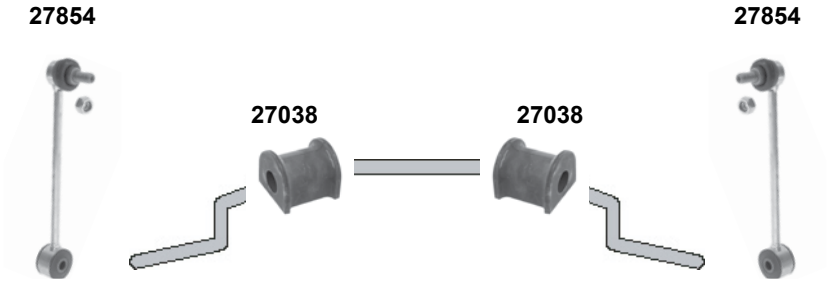

(1) Durchmesser Stabilisator / Stabilisator Diameter : 20
Caddy 3 (2KA) alle / all // Caddy 3 (2KB) 1,4b **(mot.)** BCA, BUD) 1,6B **(mot.)** BGU, BSE, BSF) 1,9D **(mot.)** BJB, BLS, BSU 2,0D **(mot.)** BMM, BST 2,06 **(mot.)** BSX

	Ref. - No.			
27038	2K0 511 413 D	Stabilisatorlager / stabilizer mount		
27854	2K0 505 465 E	Verbindungsstange / connecting rod		L 240
44860	2K0 511 413 D S1	ProKit Stabilisatorlagersatz / anti roll bar bush kit	**(1)**	ØI 19

Der Einbau darf nur durch geschultes Fachpersonal erfolgen. / The installation may exclusively be performed by trained specialist staff.

Crafter (2E)
(2006 →)

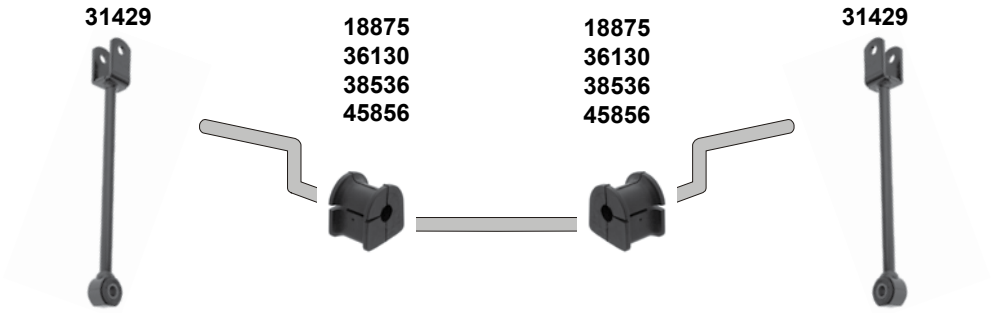

(1)	04/2006 → 07/2011 PR-0BC 04/2006 → **(ch.)** 2F-C-015 000 / **(ch.)** 2E-C-040 000 // PR-0BC
(2)	**(mot.)** BJL, BJM, BJK
(3)	**(ch.)** 2E-C-000 001 → **/** PR-0BC

	Ref. - No.			
18875	2D0 511 413 B	Stabilisatorlager / stabilizer mount	**(2)**	
31429	2E0 511 051 F	Verbindungsstange / stabiliser link		L 300 ØI 12
36130	2D0 511 413 C	Stabilisatorlager / stabilizer mount	PR-0BC	Ø I 30
38536	2E0 511 413 G	Stabilisatorlager / stabilizer mount	**(1)**	Ø I 15,5
45856	2E0 511 413 M	Stabilisatorlager / stabilizer mount	**(3)**	ØI 19

CC (3C)
(2012 →)

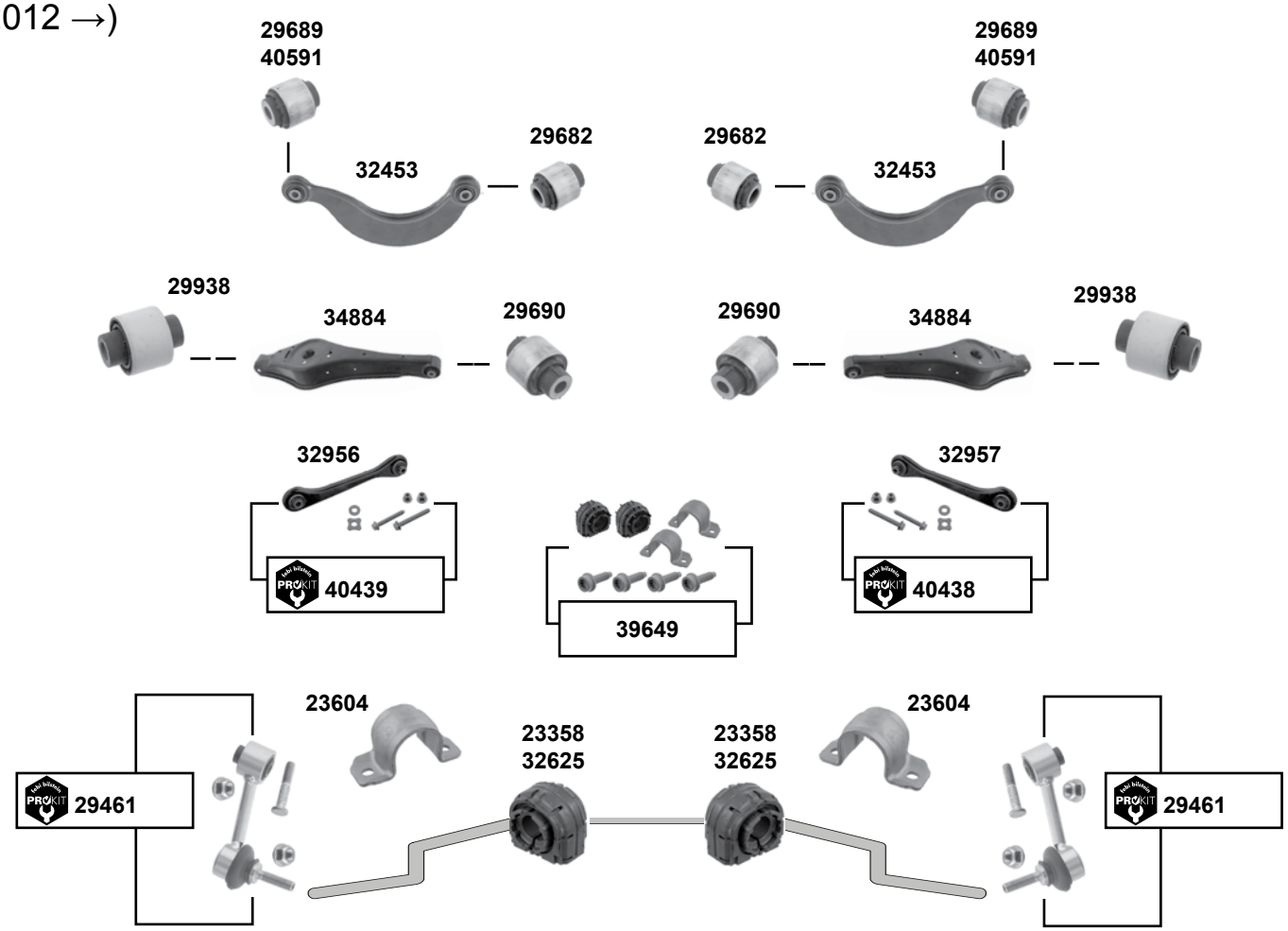

(1)	CC 4 motion **(mot.)** BWS, CNNA / PR-1JP/UA4/UC1 / Ø Stabilisator / stabilizer 21,7 CC **(mot.)** CNNA, CCZB, CCTA, CBFA, CDAA, CDAB, CTHD, CKMA, CZDA / PR-1VH / Ø Stabilisator / stabilizer 21,7
(2)	CC, CC 4 motion **(mot.)** BWS, CNNA Ø Stabilisator / stabilizer 21,7 / nur paarweise tauschen / replace in pairs only

febi	Ref. - No.			
23358	1K0 511 327 AR	Stabilisatorlager / stabilizer mount		Ø I 20,7
23604	1K0 511 439 E	Befestigungsbügel / attachement bracket		
29461	1K0 505 465 K S1	ProKit Verbindungsstange / stabilizer link		L 95,5
29682	1K0 505 203 A	Querlenkerlager oben / control arm mount upper		Ø A 38 H 45
29689	1K0 505 279 A	Querlenkerlager oben / control arm mount upper	→ 05/12	Ø A 38,5 H 45
29690	1K0 505 171 C	Querlenkerlager unten / control arm mount lower		Ø A 42 H 60
29938	1K0 505 553 A	Querlenkerlager außen / control arm mount outer		Ø A 37 H 50
32453	1K0 505 323 N	Querlenker oben / control arm upper		
32625	1K0 511 327 AS	Stabilisatorlager / stabilizer mount	**(1)**	Ø A 21,7
32956	1K0 501 529 F	Querlenker mit Gummilagern / control arm with rubber mounts		
32957	1K0 501 530 C	Querlenker mit Gummilagern / control arm with rubber mounts		
34884	1K0 505 311 AB	Querlenker / control arm		
39649	1K0 511 327 AS S1	Stabilisatorlagersatz / anti roll bar bush kit	**(2)**	
40438	1K0 501 530 C S1	ProKit Querlenker / control arm		
40439	1K0 501 529 F S1	ProKit Querlenker / control arm		
40591	1K0 505 543 A	Querlenkerlager / control arm bush		ØI 14 ØA 45

Der Einbau darf nur durch geschultes Fachpersonal erfolgen. / The installation may exclusively be performed by trained specialist staff.

Golf 4 4motion / Bora 4 4motion (1J)
(1998 → 2006)

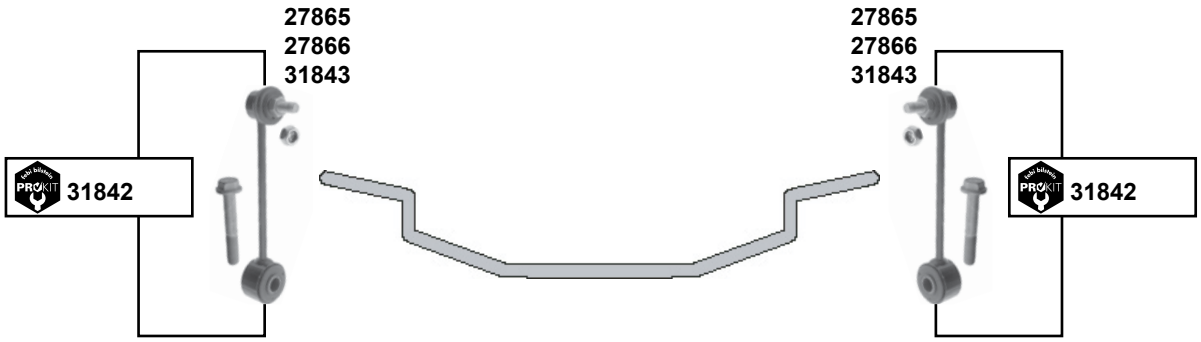

(1) **(ex.)** Schlechtwegeausführung / rough road equipment

(2) Schlechtwegeausführung / rough road equipment

ebi	Ref. - No.		(i)	
27865	1J0 505 466 B	Verbindungsstange / connecting rod	**(1)**	L 175
27866	1J0 505 466 C	Verbindungsstange / connecting rod	**(2)**	L 194,5
31842	1J0 505 466 B S1	ProKit Verbindungsstange / connecting rod	**(1)**	
31843	1J0 505 466 C S1	Verbindungsstange / connecting rod	**(2)**	

Eos (1F)
(2006 →)

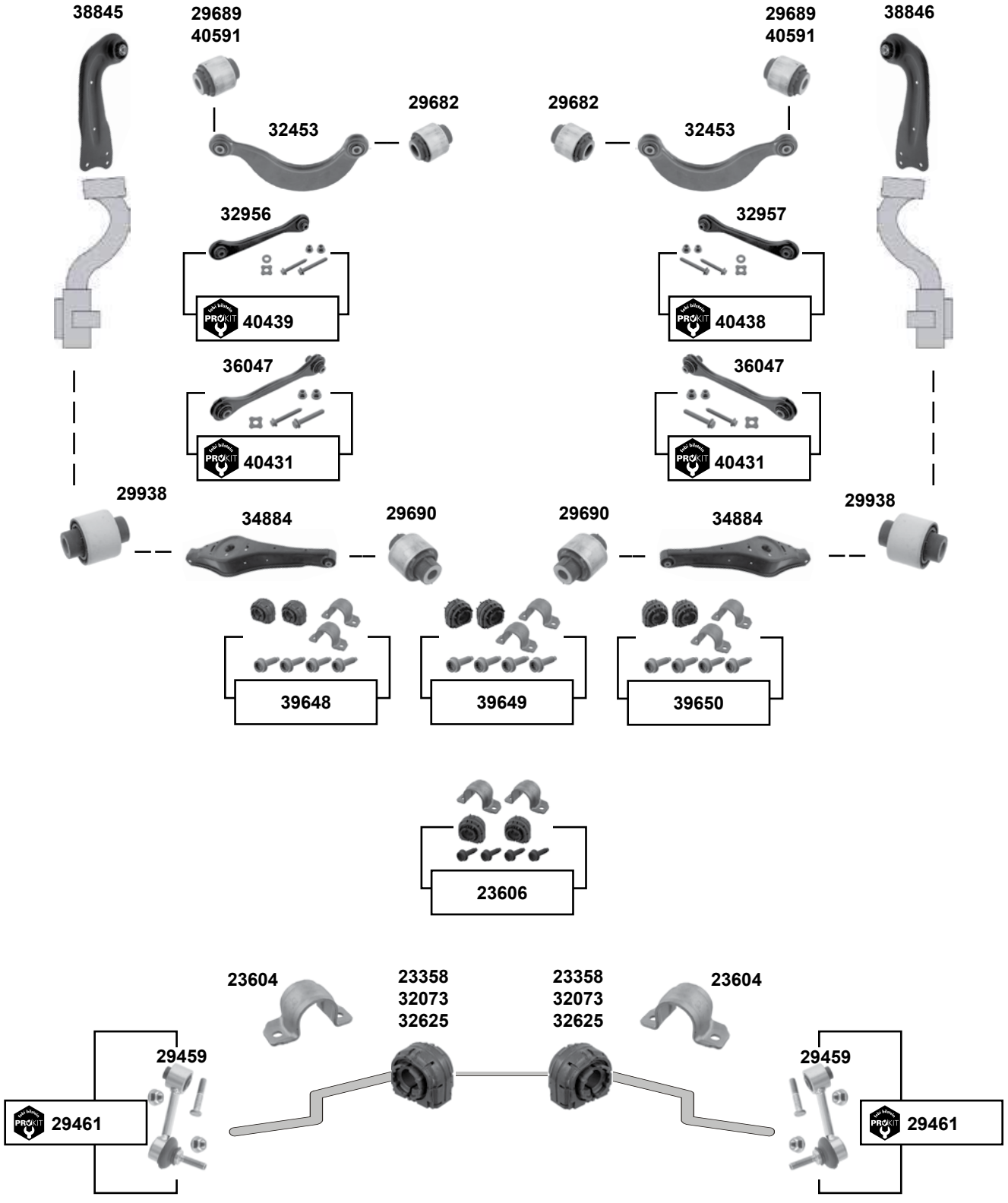

Der Einbau darf nur durch geschultes Fachpersonal erfolgen. / The installation may exclusively be performed by trained specialist staff.

Eos (1F)
(2006 →)

(1)	→ 09 →1F-9-016 326 / Blech / metal sheet
(2)	**(ch.)** 1F-9-016 325 →
(3)	nur paarweise tauschen / replace in pairs only
(4)	**(ch.)** → 1F-9-016 325
(5)	Eos Cabrio **(mot.)** CCZB / PR-0BC / 0BH Ø Stabilisator / stabilizer 18,5 / 19

	Ref. - No.			
23358	1K0 511 327 AR	Stabilisatorlager / stabilizer mount	**(3)**	Ø A 20,7
23604	1K0 511 439 E	Klemmschelle / clamping clip		
23606	1K0 511 327 AP S1	Stabilisatorlagersatz / anti roll bar bush kit	**(3) (5)**	Ø I 18,5
29459	1K0 505 465 AA	Verbindungsstange / connecting rod		
29461	1K0 505 465 K S1	ProKit Verbindungsstange / connecting rod		L 95,5
29682	1K0 505 203 A	Querlenkerlager oben / control arm mount upper		Ø A 38 H 45
29689	1K0 505 279 A	Querlenkerlager oben / control arm mount upper		Ø A 38,5 H 45
29690	1K0 505 171 C	Querlenkerlager unten / control arm mount lower		Ø A 42 H 60
29938	1K0 505 553 A	Querlenkerlager außen / control arm mount outer		Ø A 37 H 50
32073	1K0 511 327 AQ	Stabilisatorlager hinten / stabilizer mount rear	**(3)**	Ø A 19,6
32453	1K0 505 323 N	Querlenker oben / control arm upper		
32625	1K0 511 327 AS	Stabilisatorlager / stabilizer mount	**(3)**	Ø A 21,7
32956	1K0 501 529 F	Querlenker mit Gummilagern / control arm with rubber mounts	**(1)**	
32957	1K0 501 530 C	Querlenker mit Gummilagern / control arm with rubber mounts	**(1)**	
34884	1K0 505 311 AB	Querlenker / control arm		
36047	1K0 501 529 J	Querlenker mit Gummilagern / control arm with rubber mounts	**(2)**	Stahl
38845	1K0 505 223 K	Querlenker / control arm		Blech
38846	1K0 505 224 K	Querlenker / control arm		Blech
39648	1K0 511 327 AR S1	Stabilisatorlagersatz / anti roll bar bush kit	**(3)** → 10 PR-0BE	
39649	1K0 511 327 AS S1	Stabilisatorlagersatz / anti roll bar bush kit	**(3)** PR-0BF	
39650	1K0 511 327 AQ S1	Stabilisatorlagersatz / anti roll bar bush kit	**(3)** PR-0BD	
40431	1K0 501 529 J S1	ProKit Querlenker / control arm	**(2)**	
40438	1K0 501 530 C S1	ProKit Querlenker / control arm	**(4)**	
40439	1K0 501 529 F S1	ProKit Querlenker / control arm	**(4)**	
40591	1K0 505 543 A	Querlenkerlager / control arm bush		ØI 14 ØA 45

Golf 5 / Plus / 4motion (1K)
(2004 → 2009)

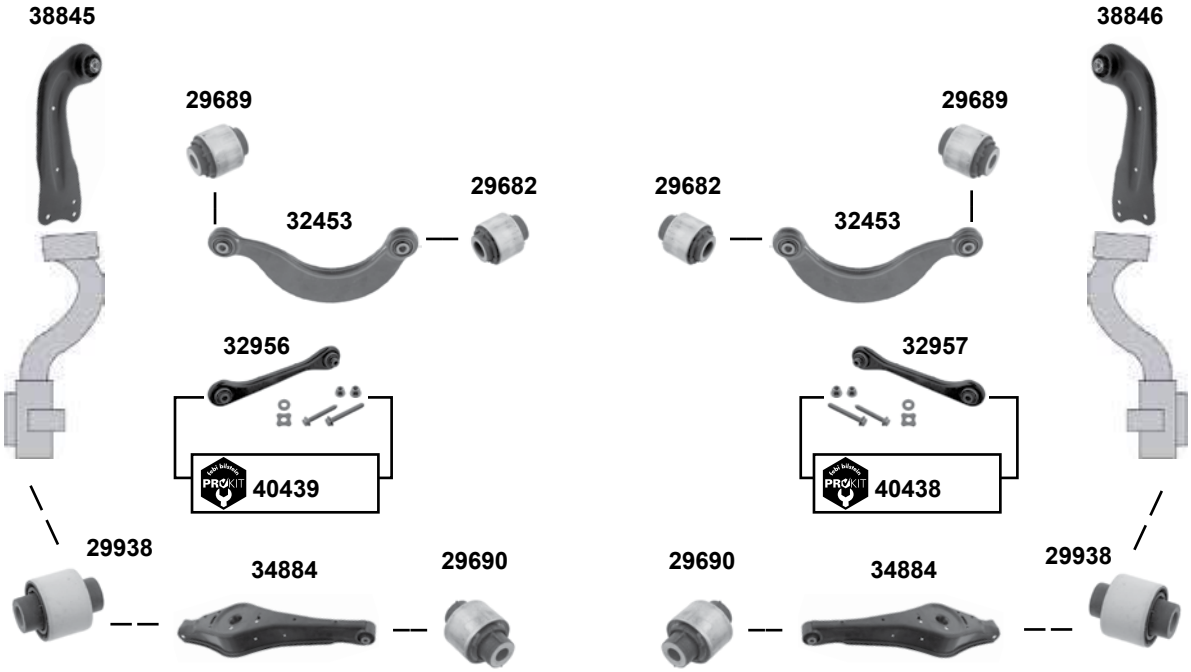

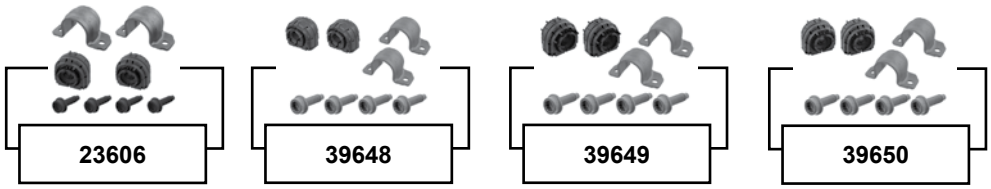

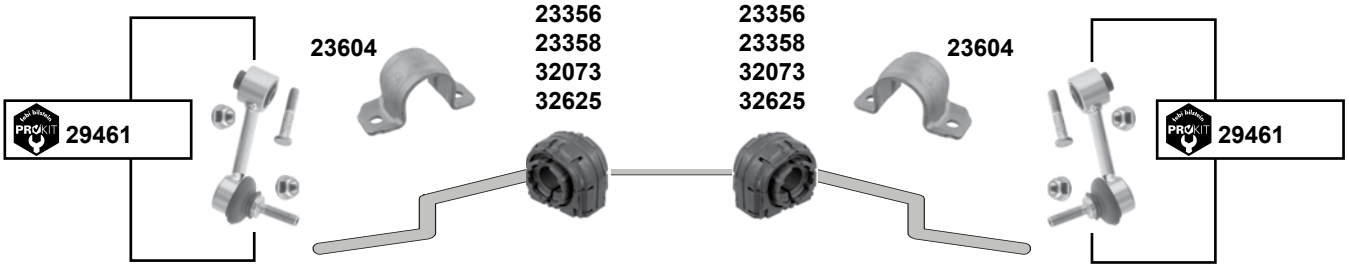

Der Einbau darf nur durch geschultes Fachpersonal erfolgen. / The installation may exclusively be performed by trained specialist staff.

Golf 5 / Plus / 4motion (1K)
(2004 → 2009)

(1)	Golf 5 plus (1K) 05 → 09
(2)	07 → 09 **(ch.)** → 1K-9-295 790 / 07 → 09 **(ch.)** → 1K-9U016 920 / 05 → 09 **(ch.)** → 1K-9-855 000
(3)	Golf 5 / variant / 4motion 04 → 09
(4)	nur paarweise tauschen / replace in pairs only
(5)	**(ch.)** → 1K--9-400000

	Ref. - No.			
23356	1K0 511 327 AP	Stabilisatorlager / stabilizer mount	**(4)**	Ø I 18,5
23358	1K0 511 327 AR	Stabilisatorlager / stabilizer mount	**(1) (3) (4)**	Ø A 20,7
23604	1K0 511 439 E	Klemmschelle / clamping clip	**(1) (3)**	
23606	1K0 511 327 AP S1	Stabilisatorlagersatz / anti roll bar bush kit	**(4)**	Ø I 18,5
29461	1K0 505 465 K S1	ProKit Verbindungsstange / connecting rod	**(1) (3)**	L 95,5
29682	1K0 505 203 A	Querlenkerlager oben / control arm mount upper		Ø A 38 H 45
29689	1K0 505 279 A	Querlenkerlager oben / control arm mount upper	**(1) (3)**	Ø A 38,5H 45
29690	1K0 505 171 C	Querlenkerlager unten / control arm mount lower		Ø A 42
29938	1K0 505 553 A	Querlenkerlager außen / control arm mount outer	**(1) (3)**	Ø A 37 H 50
32073	1K0 511 327 AQ	Stabilisatorlager / stabilizer mount	**(4)**	Ø A 19,6
32453	1K0 505 323 N	Querlenker oben / control arm upper	**(1)**	
32625	1K0 511 327 AS	Stabilisatorlager / stabilizer mount	**(4)**	Ø A 21,7
32956	1K0 501 529 F	Querlenker / control arm	**(2) (3)**	Blech
32957	1K0 501 530 C	Querlenker / control arm	**(2) (3)**	Blech
34884	1K0 505 311 AB	Querlenker / control arm		
38845	1K0 505 223 K	Querlenker / control arm		Blech
38846	1K0 505 224 K	Querlenker / control arm		Blech
39648	1K0 511 327 AR S1	Stabilisatorlagersatz / anti roll bar bush kit	**(4)** PR-0BE	
39649	1K0 511 327 AS S1	Stabilisatorlagersatz / anti roll bar bush kit	**(4)** PR-0BF	
39650	1K0 511 327 AQ S1	Stabilisatorlagersatz / anti roll bar bush kit	**(4) (5)** PR-0BD	
40438	1K0 501 530 C S1	ProKit Querlenker / control arm		
40439	1K0 501 529 F S1	ProKit Querlenker / control arm		

Golf 6 / Golf 6 plus (1K)
(2009 →)

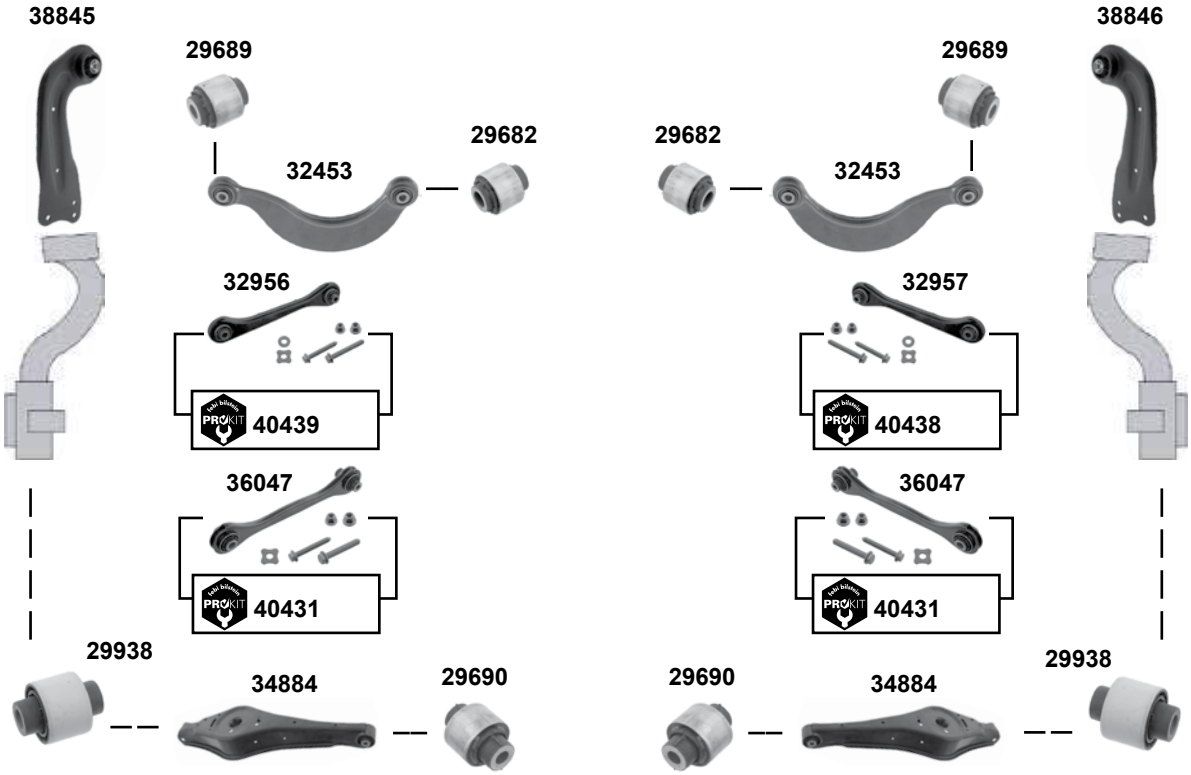

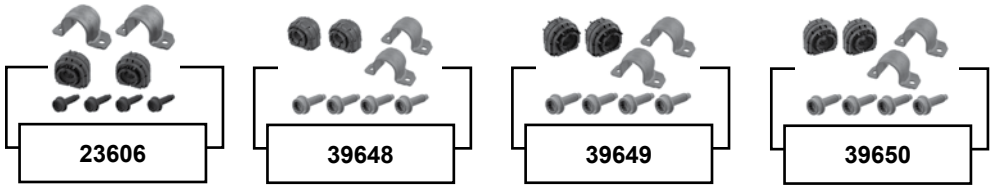

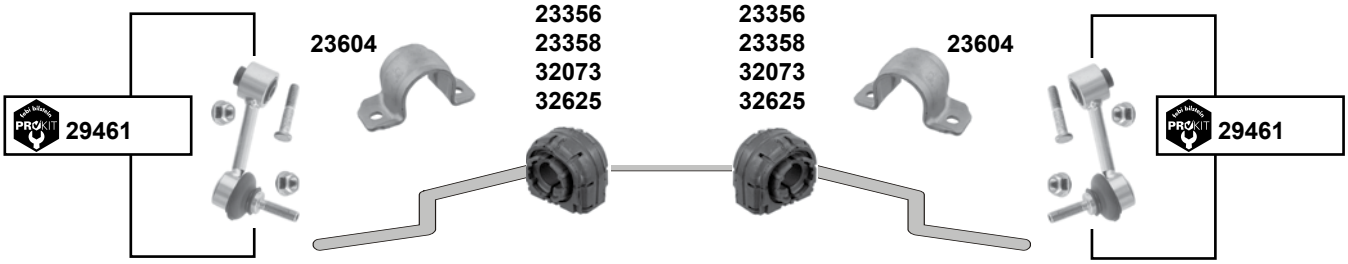

Der Einbau darf nur durch geschultes Fachpersonal erfolgen. / The installation may exclusively be performed by trained specialist staff.

Golf 6 / Golf 6 plus (1K)
(2009 →)

(1)	**(ex.)** variant 09 → **(ch.)** → 1K-9-400 000
(2)	Golf 6 / variant / 4motion 09 → / Golf 6 plus 09 → 11
(3)	Golf 6 09 → **(ch.)** → 1K-9P422 726 / 1K-9W415 461
(4)	nur paarweise tauschen / replace in pairs only
(5)	PR-0BF, 0BL, 0BM, 0BN
(6)	**(ch.)** 1K-9W415 461 →
(7)	**(ch.)** → 1K-9W415 461

	Ref. - No.			
23356	1K0 511 327 AP	Stabilisatorlager / stabilizer mount	**(4)**	Ø I 18,5
23358	1K0 511 327 AR	Stabilisatorlager / stabilizer mount	**(4)**	Ø A 20,7
23604	1K0 511 439 E	Klemmschelle / clamp	**(2)**	
23606	1K0 511 327 AP S1	Stabilisatorlagersatz / anti roll bar bush kit	**(4)**	Ø I 18,5
29461	1K0 505 465 K S1	ProKit Verbindungsstange / connecting rod	**(2)**	L 95,5
29682	1K0 505 203 A	Querlenkerlager oben / control arm mount upper		Ø A 38 H45
29689	1K0 505 279 A	Querlenkerlager oben / control arm mount upper		Ø A 38,5 H45
29690	1K0 505 171 C	Querlenkerlager unten / control arm mount lower		Ø A 42 H60
29938	1K0 505 553 A	Querlenkerlager außen / control arm mount outer	→ 11	Ø A 37 H50
32073	1K0 511 327 AQ	Stabilisatorlager hinten / stabilizer mount rear	**(1) (4)**	Ø A 19,6
32453	1K0 505 323 N	Querlenker oben / control arm upper		
32625	1K0 511 327 AS	Stabilisatorlager / stabilizer mount	**(4)**	Ø A 21,7
32956	1K0 501 529 F	Querlenker mit Gummilagern / control arm with rubber mounts	**(3)**	Blech
32957	1K0 501 530 C	Querlenker mit Gummilagern / control arm with rubber mounts	**(3)**	Blech
34884	1K0 505 311 AB	Querlenker / control arm		
36047	1K0 501 529 J	Querlenker mit Gummilagern / control arm with rubber mounts		Stahl
38845	1K0 505 223 K	Querlenker / control arm		Blech
38846	1K0 505 224 K	Querlenker / control arm		Blech
39648	1K0 511 327 AR S1	Stabilisatorlagersatz / anti roll bar bush kit	**(4)** PR-0BE	
39649	1K0 511 327 AS S1	Stabilisatorlagersatz / anti roll bar bush kit	**(4) (5)**	
39650	1K0 511 327 AQ S1	Stabilisatorlagersatz / anti roll bar bush kit	**(4)** PR-0BD	
40431	1K0 501 529 J S1	ProKit Querlenker / control arm	**(6)**	
40438	1K0 501 530 C S1	ProKit Querlenker / control arm	**(7)**	
40439	1K0 501 529 F S1	ProKit Querlenker / control arm	**(7)**	

Golf 6 Cabrio (51)
(2011 →)

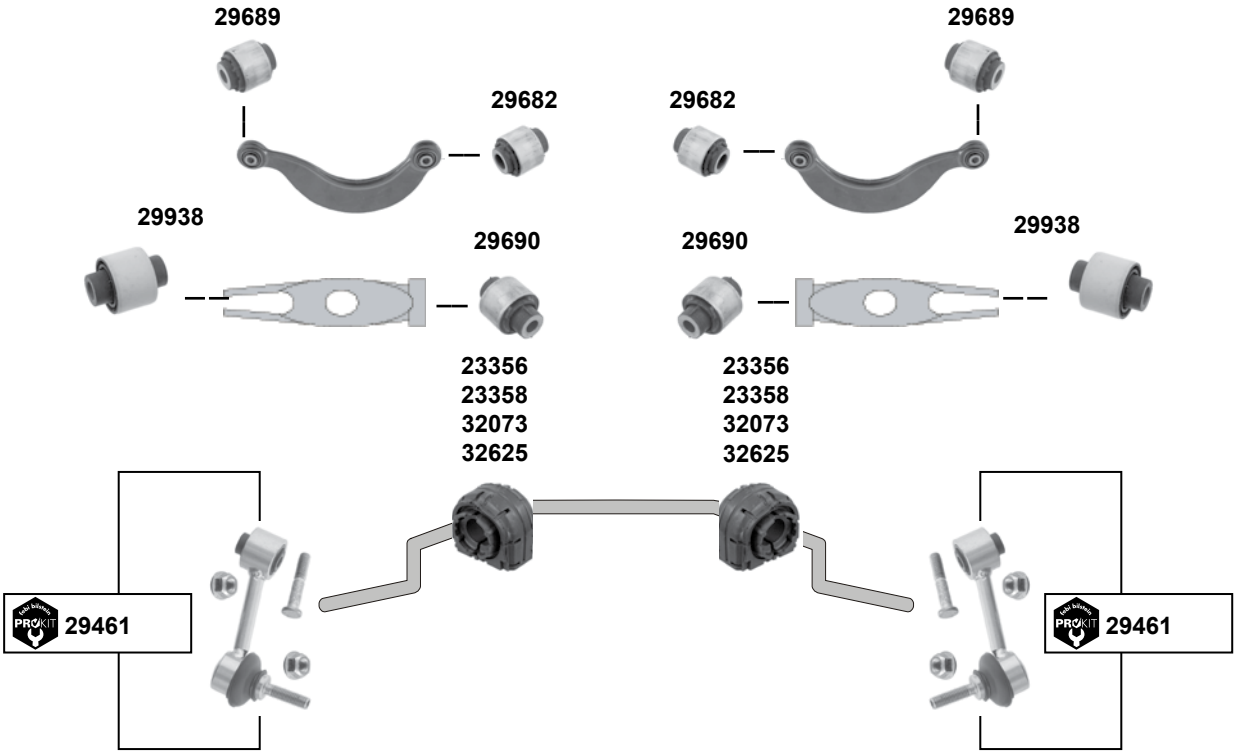

Golf 7 (5G)
(2012 →)

(1) nur paarweise tauschen / replace in pairs only

febi bilstein	Ref. - No.		(i)	
23356	1K0 511 327 AP	Stabilisatorlager / stabilizer mount		Ø I 18,5
23358	1K0 511 327 AR	Stabilisatorlager / stabilizer mount	**(1)**	Ø A 20,7
29461	1K0 505 465 K S1	ProKit Verbindungsstange / connecting rod		L 95,5
29682	1K0 505 203 A	Querlenkerlager oben / control arm mount upper		Ø A 38 H45
29689	1K0 505 279 A	Querlenkerlager oben / control arm mount upper		Ø A 38,5
29690	1K0 505 171 C	Querlenkerlager unten / control arm mount lower		Ø A 42
29938	1K0 505 553 A	Querlenkerlager außen / control arm mount outer		Ø A 37 H50
32073	1K0 511 327 AQ	Stabilisatorlager hinten / stabilizer mount rear	**(1)**	Ø A 19,6
32453	1K0 505 323 N	Querlenker oben / control arm upper		
32625	1K0 511 327 AS	Stabilisatorlager / stabilizer mount	**(1)**	Ø A 21,7

Der Einbau darf nur durch geschultes Fachpersonal erfolgen. / The installation may exclusively be performed by trained specialist staff.

Jetta 3 / syncro (1K)
(2006 → 2010)

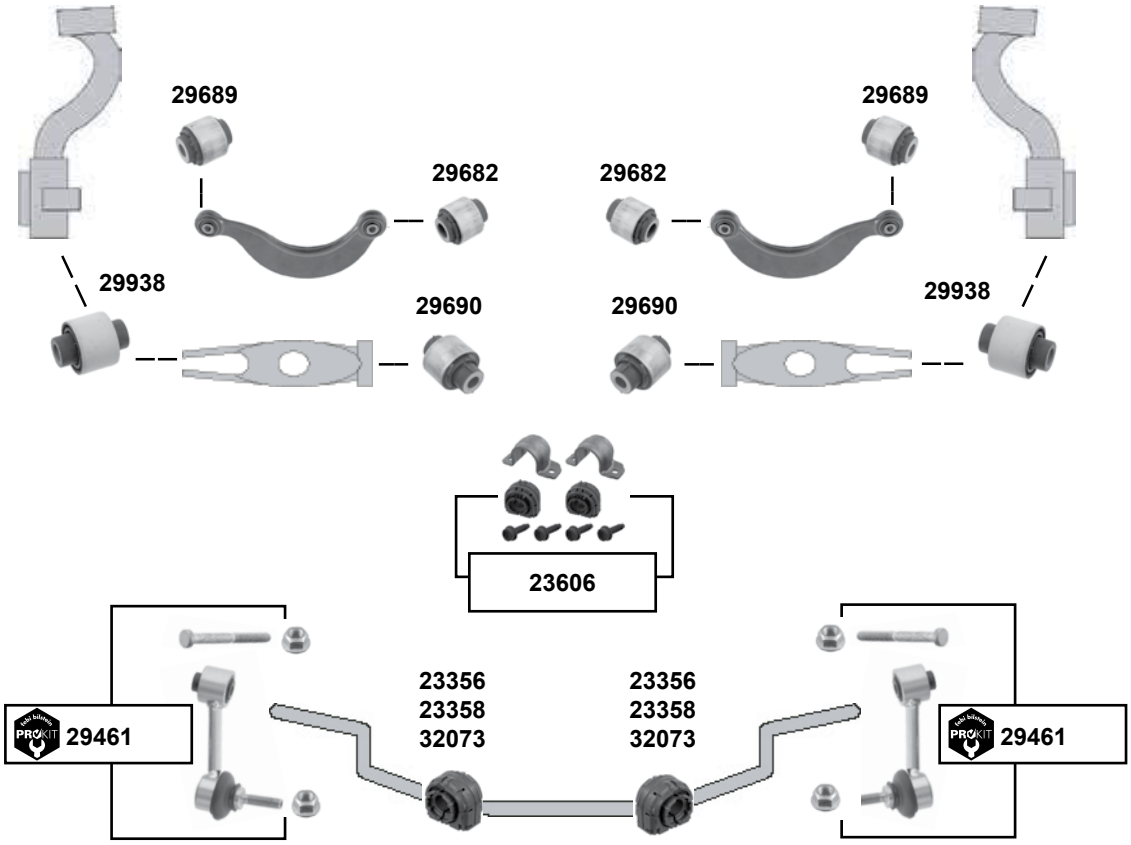

(1) nur paarweise tauschen / replace in pairs only
Beachten Sie bitte die Abmessung / please pay attention to the dimension

	Ref. - No.			
23356	1K0 511 327 AP	Stabilisatorlager / stabilizer mount	**(1)**	Ø I 18,5
23358	1K0 511 327 AR	Stabilisatorlager / stabilizer mount	**(1)**	Ø I 20,7
23606	1K0 511 327 AP S1	Stabilisatorlagersatz / anti roll bar bush kit	paarweise tauschen	Ø I 18,5
29461	1K0 505 465 K S1	ProKit Verbindungsstange / connecting rod		
29682	1K0 505 203 A	Querlenkerlager oben / control arm mount upper	→ 2008	Ø A 38 H45
29689	1K0 505 279 A	Querlenkerlager oben / control arm mount upper	→ 2008	Ø A 38,5
29690	1K0 505 171 C	Querlenkerlager unten / control arm mount lower		Ø A 42
29938	1K0 505 553 A	Querlenkerlager außen / control arm mount outer		Ø A 37 H50
32073	1K0 511 327 AQ	Stabilisatorlager / stabilizer mount	**(1)**	Ø I 15/17

Jetta (1K)
(2006 →)

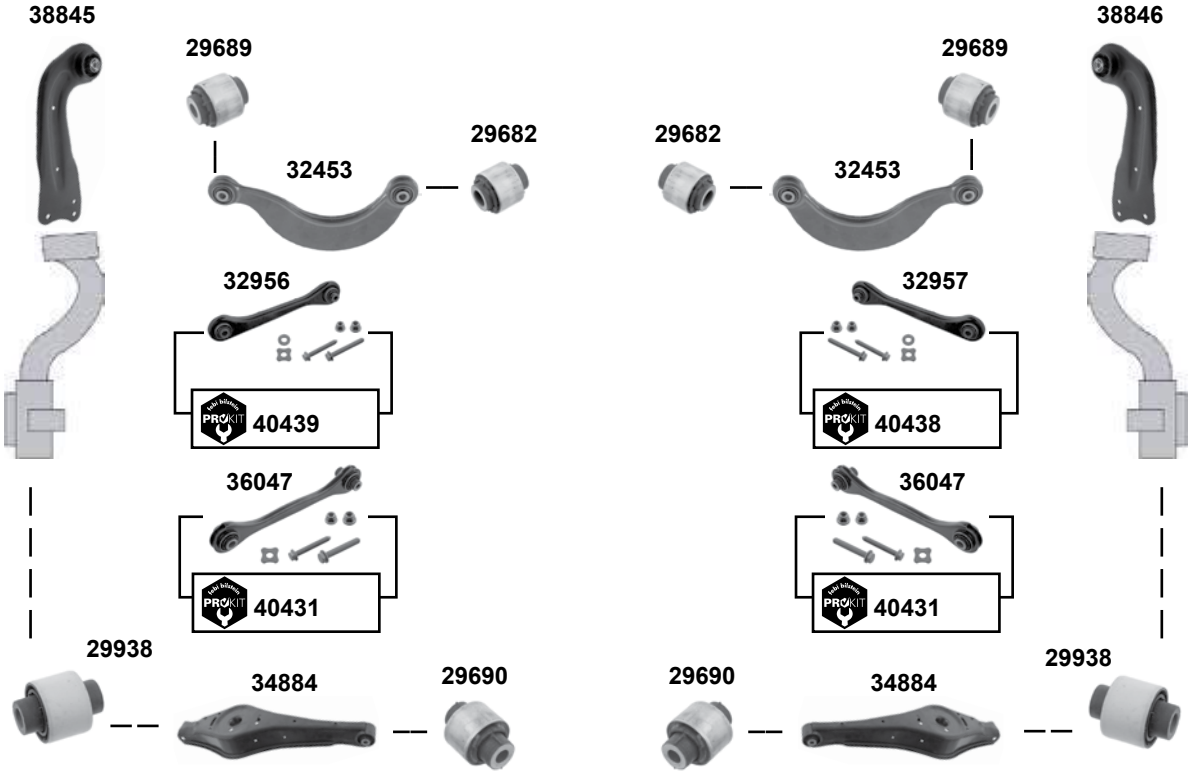

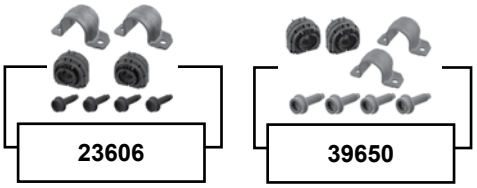

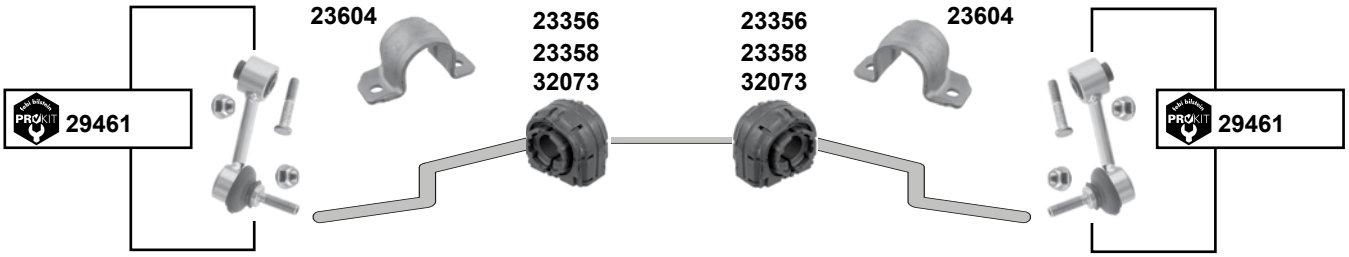

Der Einbau darf nur durch geschultes Fachpersonal erfolgen. / The installation may exclusively be performed by trained specialist staff.

Jetta (1K)
(2006 →)

(1)	nur paarweise tauschen / replace in pairs only
(2)	→ 09 / **(ch.)** →1K-9-091 375
(3)	→ 10/2010 / **(ch.)** 1K-9-091 376 → / 04/2010 →
(4)	**(ch.)** 1K-9-091 376 →
(5)	**(ch.)** →1K-9-091 375

	Ref. - No.			
23356	1K0 511 327 AP	Stabilisatorlager / stabilizer mount	**(1)**	18,5x2,5
23358	1K0 511 327 AR	Stabilisatorlager / stabilizer mount	**(1)**	20,7x2,8
23604	1K0 511 439 E	Klemmschelle / clamping clip		
23606	1K0 511 327 AP S1	Stabilisatorlagersatz / anti roll bar bush kit	**(1)**	Ø I 18,5
29461	1K0 505 465 K S1	ProKit Verbindungsstange / connecting rod		L 95,5
29682	1K0 505 203 A	Querlenkerlager oben / control arm mount upper	→ 2008	Ø A 38 H 45
29689	1K0 505 279 A	Querlenkerlager oben / control arm mount upper	→ 2008	Ø A 38,5 H 45
29690	1K0 505 171 C	Querlenkerlager unten / control arm mount lower		Ø A 42 H
29938	1K0 505 553 A	Querlenkerlager außen / control arm mount outer		Ø A 37 H 50
32073	1K0 511 327 AQ	Stabilisatorlager hinten / stabilizer mount rear	**(1)**	Ø I 15
32453	1K0 505 323 N	Querlenker oben / control arm upper		Metall
32956	1K0 501 529 F	Querlenker mit Gummilagern / control arm with rubber mounts	**(2)**	
32957	1K0 501 530 C	Querlenker mit Gummilagern / control arm with rubber mounts	**(2)**	
34884	1K0 505 311 AB	Querlenker / control arm		
36047	1K0 501 529 J	Querlenker mit Gummilagern / control arm with rubber mounts	**(3)**	Stahl
38845	1K0 505 223 K	Querlenker / control arm		Blech
38846	1K0 505 224 K	Querlenker / control arm		Blech
39650	1K0 511 327 AQ S1	Stabilisatorlagersatz / anti roll bar bush kit	**(1)** PR-0BJ	
40431	1K0 501 529 J S1	ProKit Querlenker / control arm	**(4)**	
40438	1K0 501 530 C S1	ProKit Querlenker / control arm	**(5)**	
40439	1K0 501 529 F S1	ProKit Querlenker / control arm	**(5)**	

Jetta (16)
(2011 →)

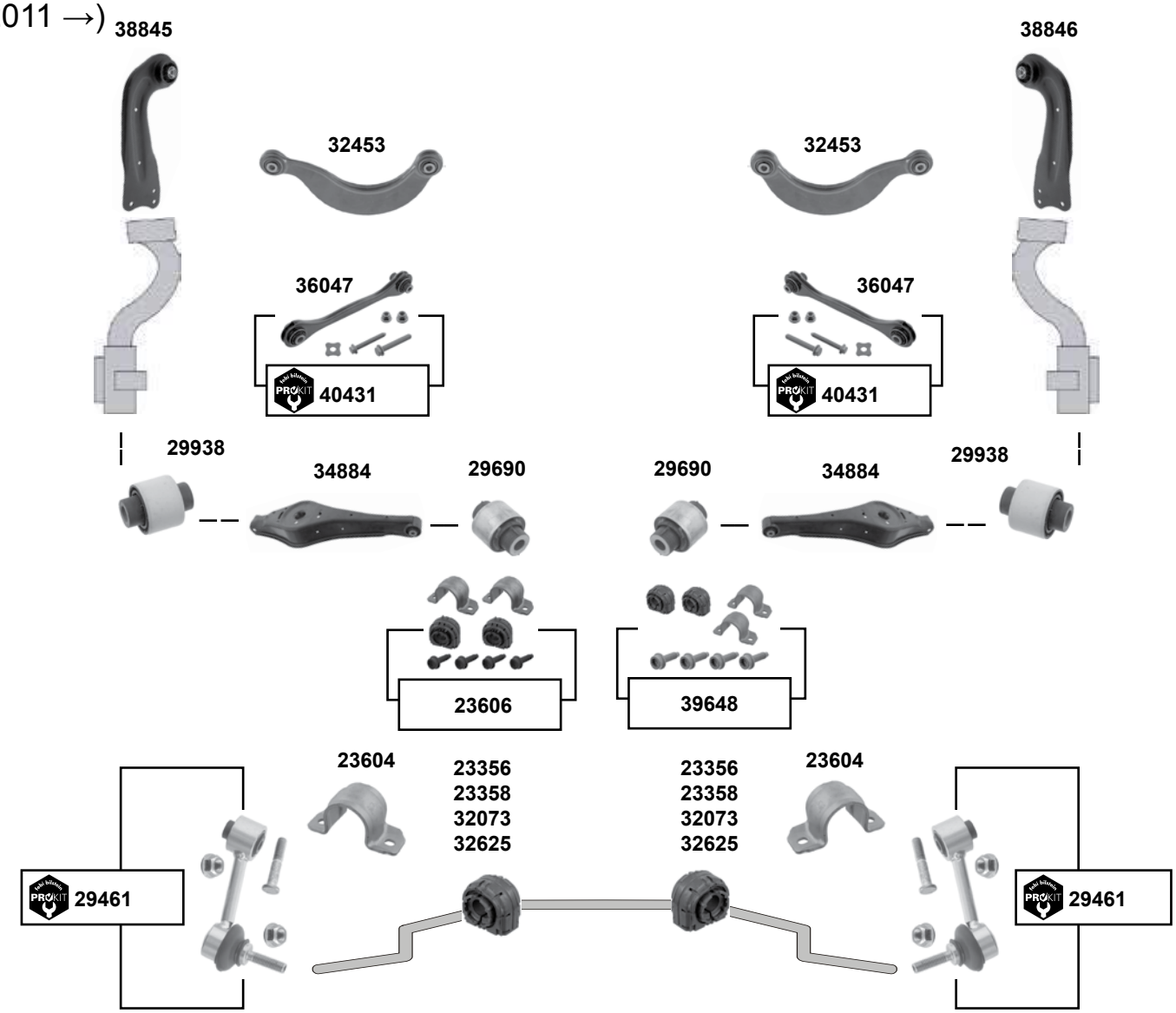

(1) nur paarweise tauschen / replace in pairs only

febi bilstein	Ref. - No.		(1)	
23356	1K0 511 327 AP	Stabilisatorlager / stabilizer mount	**(1)**	18,5x2,5
23358	1K0 511 327 AR	Stabilisatorlager / stabilizer mount	**(1)**	20,7x2,8
23604	1K0 511 439 E	Klemmschelle / clamping clip		
23606	1K0 511 327 AP S1	Stabilisatorlagersatz / anti roll bar bush kit	**(1)**	Ø I 18,5
29461	1K0 505 465 K S1	ProKit Verbindungsstange / connecting rod		L 95,5
29690	1K0 505 171 C	Querlenkerlager unten / control arm mount lower		Ø A 42 H
29938	1K0 505 553 A	Querlenkerlager außen / control arm mount outer		Ø A 37 H 50
32073	1K0 511 327 AQ	Stabilisatorlager / stabilizer mount	**(1)**	Ø I 15/17
32453	1K0 505 323 N	Querlenker oben / control arm upper		
32625	1K0 511 327 AS	Stabilisatorlager / stabilizer mount	**(1)**	Ø A 21,7
34884	1K0 505 311 AB	Querlenker / control arm		
36047	1K0 501 529 J	Querlenker mit Gummilagern / control arm with rubber mounts		Stahl
38845	1K0 505 223 K	Querlenker / control arm		Blech
38846	1K0 505 224 K	Querlenker / control arm		Blech
39648	1K0 511 327 AR S1	Stabilisatorlagersatz / anti roll bar bush kit	**(1)**	
40431	1K0 501 529 J S1	ProKit Querlenker / control arm	PR-0N4	

Der Einbau darf nur durch geschultes Fachpersonal erfolgen. / The installation may exclusively be performed by trained specialist staff.

LT 28 / LT 35 (2D)
(1997 → 2007)

LT 46
(1997 → 2007)

New Beetle (1C/9C)
(1999 → 2010)

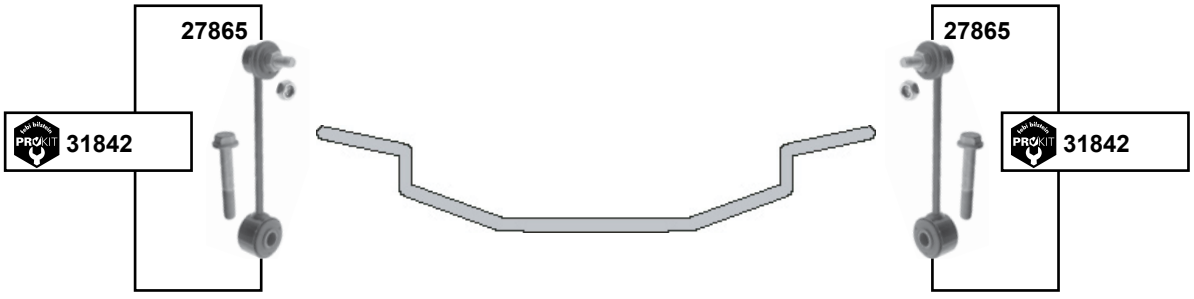

	Ref. - No.			
07200	2D0 511 413	Stabilisatorlager / stabilizer mount		12x26x26
11864	2D0 511 413 A	Stabilisatorlager / stabilizer mount		Ø I 23
17117	2D0 511 329	Verbindungsstange / connecting rod		
27865	1 J0 505 466 B	Verbindungsstange / connecting rod	RSI	L 208,4
31842	1 J0 505 466 B S1	ProKit Verbindungsstange / connecting rod	RSI	L 208,4

New Beetle (5C)
(2010 →)

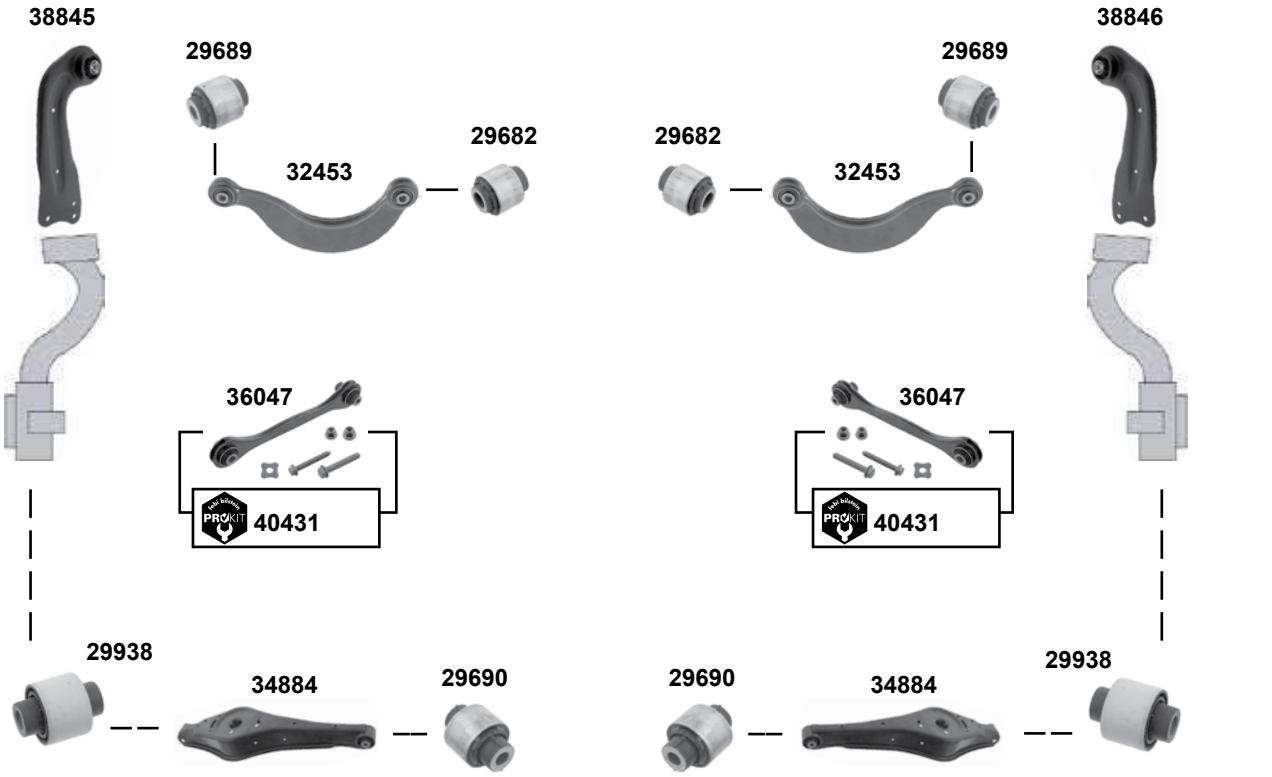

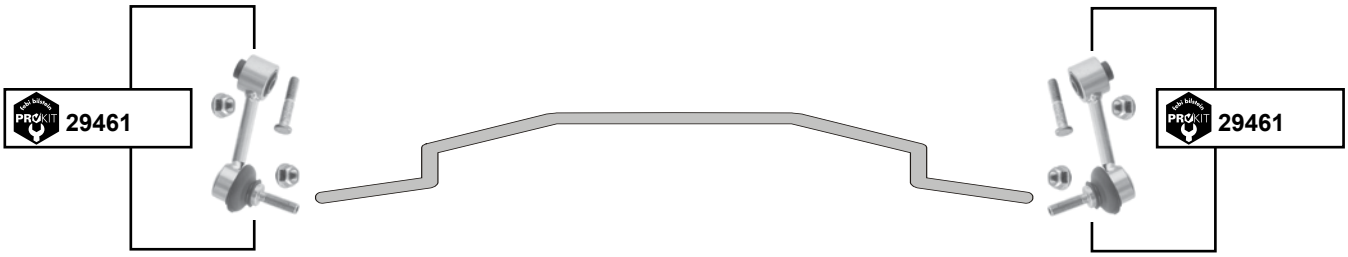

febi bilstein	Ref. - No.			
29461	1K0 505 465 K S1	ProKit Verbindungsstange / connecting rod		L 95,5
29682	1K0 505 203 A	Querlenkerlager oben / control arm mount upper		Ø A 38 H 45
29689	1K0 505 279 A	Querlenkerlager oben / control arm mount upper		Ø A 38,5H45
29690	1K0 505 171 C	Querlenkerlager unten / control arm mount lower		Ø A 42 H 60
29938	1K0 505 553 A	Querlenkerlager außen / control arm mount outer		Ø A 37 H 50
32453	1K0 505 323 N	Querlenker oben / control arm upper		
34884	1K0 505 311 AB	Querlenker / control arm		
36047	1K0 501 529 J	Querlenker mit Gummilagern / control arm with rubber mounts	PR-0N4	Stahl
38845	1K0 505 223 K	Querlenker / control arm		Blech
38846	1K0 505 224 K	Querlenker / control arm		Blech
40431	1K0 501 529 J S1	ProKit Querlenker / control arm	PR-0N4	

Der Einbau darf nur durch geschultes Fachpersonal erfolgen. / The installation may exclusively be performed by trained specialist staff.

Passat 4 / 4motion / variant (3B)
(1998 → 2005)

oben / upper

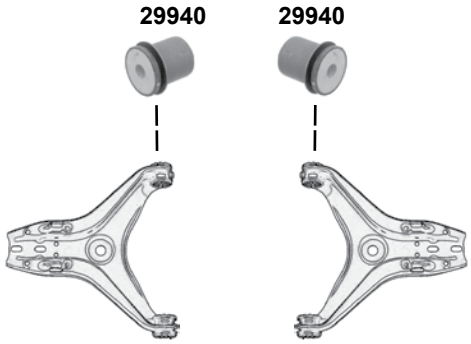

unten / lower

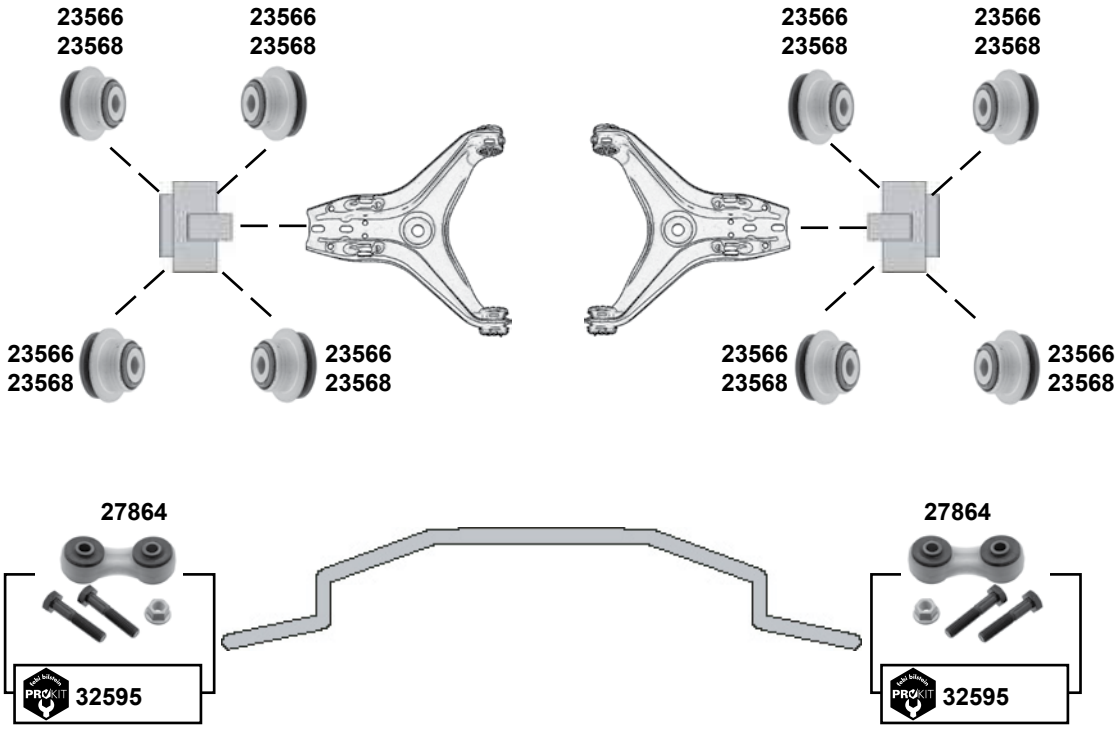

	Ref. - No.			
23566	8E0 505 172 B	Querlenkerlager / control arm mount	W8	
23568	8E0 505 172 A	Querlenkerlager / control arm mount	**(ex.)** W8	
27864	8E0 505 465 D	Verbindungsstange / connecting rod		L 98
29940	8E0 505 185 C	Querlenkerlager / control arm mount	2000 →	
32595	8E0 505 465 D S1	ProKit Verbindungsstange / connecting rod		L 98

Passat 5 / 4motion (3C)
(2006 →)

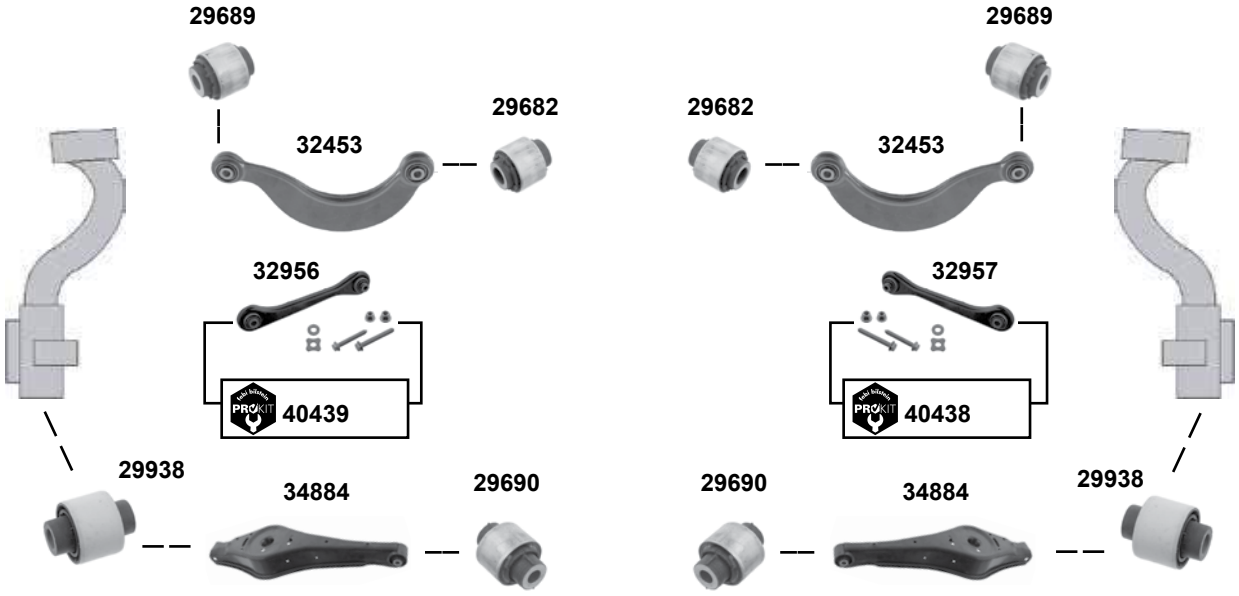

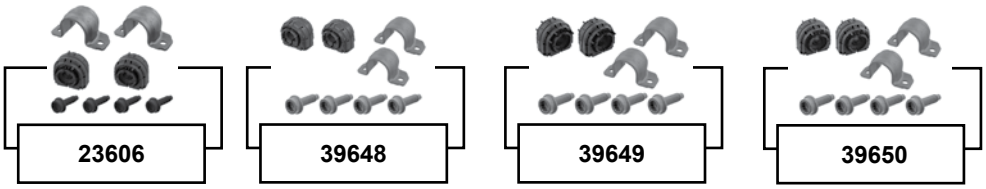

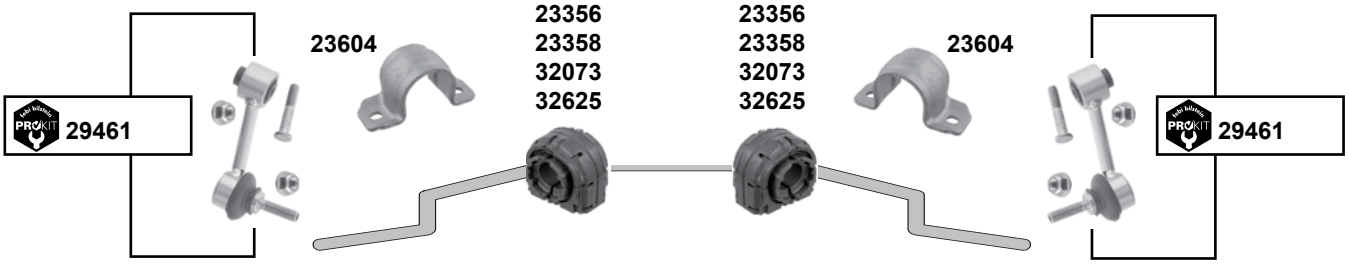

Der Einbau darf nur durch geschultes Fachpersonal erfolgen. / The installation may exclusively be performed by trained specialist staff.

Passat 5 / 4motion (3C)
(2006 →)

	(1)	Passat 5 / variant / 4motion (3C) → 11 / Passat (Typ 36) / variant / 4motion 11 →
	(2)	nur paarweise tauschen / replace in pairs only
	(3)	**(ch.)** → 3C-6-050 000 / **(ex.)** Sport
	(4)	PR-0BF, 0BE, 0BM **(ch.)** 3C-6-050 001 → / PR-1JB, 1JC, 1JK / Sport / HD

	Ref. - No.			
23356	1K0 511 327 AP	Stabilisatorlager / stabilizer mount	**(2)**	Ø I 18,5
23358	1K0 511 327 AR	Stabilisatorlager / stabilizer mount	**(2)**	Ø A 20,7
23604	1K0 511 439 E	Klemmschelle / Clamp	**(1)**	
23606	1K0 511 327 AP S1	Stabilisatorlagersatz / anti roll bar bush kit	**(2)**	
29461	1K0 505 465 K S1	ProKit Verbindungsstange / connecting rod	**(1)**	L 95,5
29682	1K0 505 203 A	Querlenkerlager oben / control arm mount upper		Ø A 38 H 45
29689	1K0 505 279 A	Querlenkerlager oben / control arm mount upper		Ø A 38,5 H 45
29690	1K0 505 171 C	Querlenkerlager unten / control arm mount lower		Ø A 42 H 60
29938	1K0 505 553 A	Querlenkerlager außen / control arm mount outer	→ 11	Ø A 37 H 50
32073	1K0 511 327 AQ	Stabilisatorlager hinten / stabilizer mount rear	**(2)**	Ø A 19,6
32453	1K0 505 323 N	Querlenker oben / control arm upper	→ 11	
32625	1K0 511 327 AS	Stabilisatorlager / stabilizer mount	**(2)**	Ø A 21,7
32956	1K0 501 529 F	Querlenker mit Gummilagern / control arm with rubber mounts	**(1)**	Blech
32957	1K0 501 530 C	Querlenker mit Gummilagern / control arm with rubber mounts	**(1)**	Blech
34884	1K0 505 311 AB	Querlenker / control arm		
39648	1K0 511 327 AR S1	Stabilisatorlagersatz / anti roll bar bush kit	**(2)** PR-0BE	
39649	1K0 511 327 AS S1	Stabilisatorlagersatz / anti roll bar bush kit	**(2) (4)**	
39650	1K0 511 327 AQ S1	Stabilisatorlagersatz / anti roll bar bush kit	**(2) (3)**	
40438	1K0 501 530 C S1	ProKit Querlenker / control arm		
40439	1K0 501 529 F S1	ProKit Querlenker / control arm		

Passat 6 / 4motion
(2012 →)

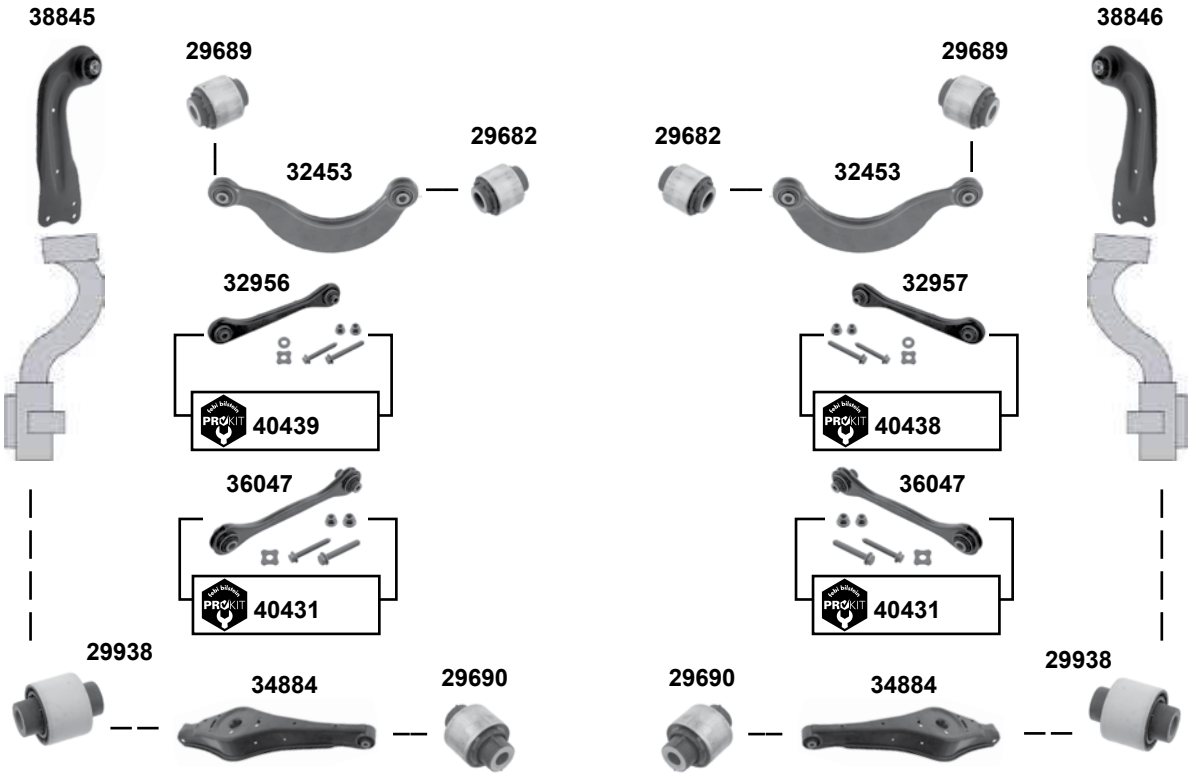

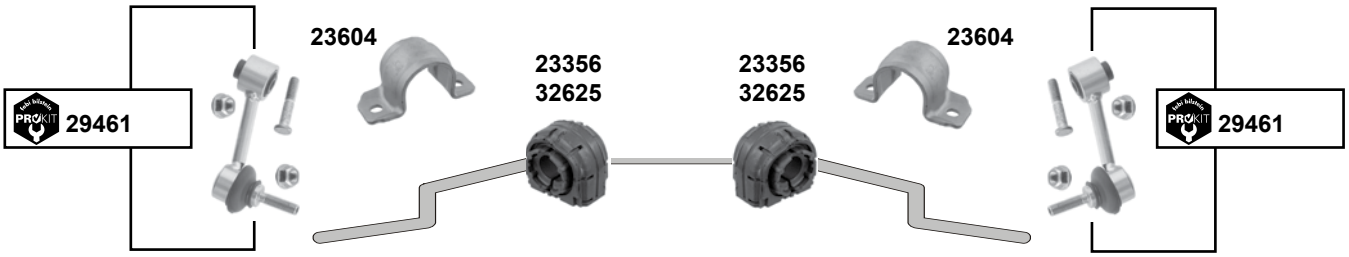

Der Einbau darf nur durch geschultes Fachpersonal erfolgen. / The installation may exclusively be performed by trained specialist staff.

Passat 6 / 4motion

(2012 →)

(1) nur paarweise tauschen / replace in pairs only

(2) PR-1JB, 1JC, 1JK, UA5, UC7, UC8 **Sport** / **HD**

	Ref. - No.			
23356	1K0 511 327 AP	Stabilisatorlager / stabilizer mount	**(1)**	Ø I 18,5
23604	1K0 511 439 E	Klemmschelle / clamping clip		
23606	1K0 511 327 AP S1	Stabilisatorlagersatz / anti roll bar bush kit	**(1)**	Ø I 18,5
29461	1K0 505 465 K S1	ProKit Verbindungsstange / connecting rod		L 95,5
29682	1K0 505 203 A	Querlenkerlager oben / control arm mount upper		Ø A 38 H 45
29689	1K0 505 279 A	Querlenkerlager oben / control arm mount upper		Ø A 38,5H 45
29690	1K0 505 171 C	Querlenkerlager unten / control arm mount lower		Ø A 42
29938	1K0 505 553 A	Querlenkerlager außen / control arm mount outer		Ø A 37 H 50
32453	1K0 505 323 N	Querlenker oben / control arm upper	**(1)**	
32625	1K0 511 327 AS	Stabilisatorlager / stabilizer mount	**(1)**	Ø A 21,7
32956	1K0 501 529 F	Querlenker / control arm		Blech
32957	1K0 501 530 C	Querlenker / control arm		Blech
34884	1K0 505 311 AB	Querlenker / control arm		
36047	1K0 501 529 J	Querlenker mit Gummilagern / control arm with rubber mounts		Stahl
38845	1K0 505 223 K	Querlenker / control arm		Blech
38846	1K0 505 224 K	Querlenker / control arm		Blech
39649	1K0 511 327 AS S1	Stabilisatorlagersatz / anti roll bar bush kit	**(1) (2)**	
40431	1K0 501 529 J S1	ProKit Querlenker / control arm		
40438	1K0 501 530 C S1	ProKit Querlenker / control arm		
40439	1K0 501 529 F S1	ProKit Querlenker / control arm		

Passat CC (3C)
Scirocco (13) (2009 →)

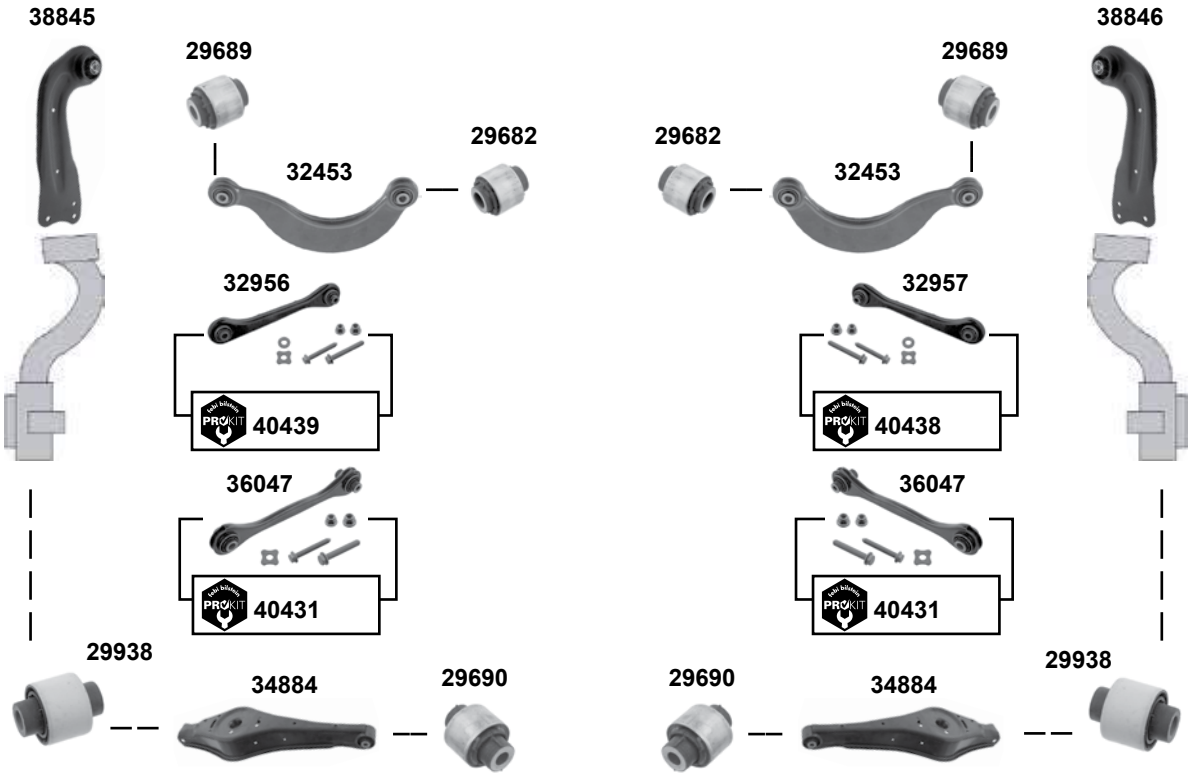

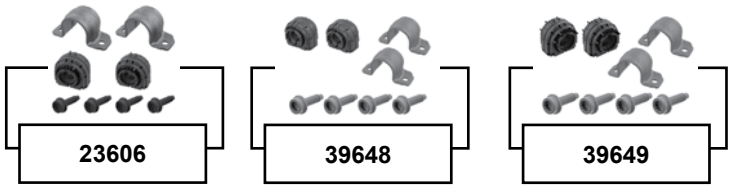

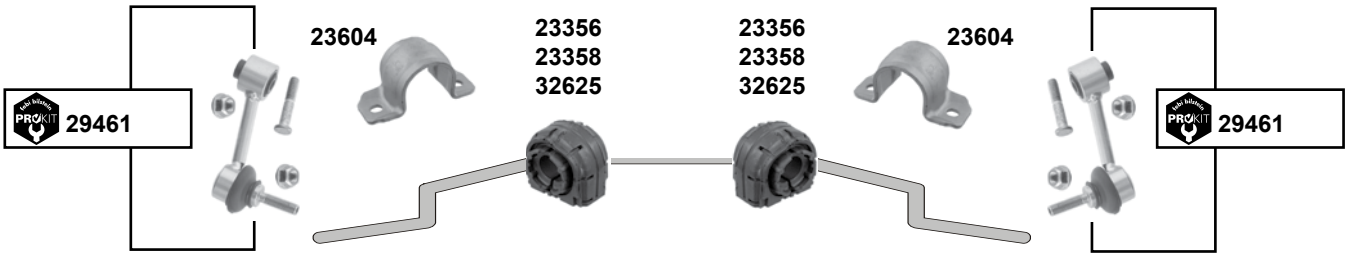

Der Einbau darf nur durch geschultes Fachpersonal erfolgen. / The installation may exclusively be performed by trained specialist staff.

Passat CC (3C)
Scirocco (13) (2009 →)

	(1)	Passat CC / 4motion (3C) 09 → / Scirocco (13) / 09 **(ch.)** → 13-9-014-734
	(2)	Passat (Typ 36) / variant / 4motion 11 → / Passat CC (3C) / Scirocco (13) 09 →
	(3)	nur paarweise tauschen / replace in pairs only
	(4)	Passat CC **(ch.)** → 3C-AE501 676 / **(ch.)** → 3C-AG500 003 // Scirocco PR-0BF, 0BM
	(5)	Scirocco **(ch.)** 13-9-014 734 →
	(6)	Scirocco **(ch.)** → 13-9-014 734

	Ref. - No.			
23356	1K0 511 327 AP	Stabilisatorlager / stabilizer mount	**(3)**	Ø I 18,5mm
23358	1K0 511 327 AR	Stabilisatorlager / stabilizer mount	**(3)**	Ø A 20,7
23604	1K0 511 439 E	Klemmschelle / clamp		
23606	1K0 511 327 AP S1	Stabilisatorlagersatz / anti roll bar bush kit	**(3)**	Ø I 18,5
29461	1K0 505 465 K S1	ProKit Verbindungsstange / connecting rod	**(2)**	L 95,5
29682	1K0 505 203 A	Querlenkerlager oben / control arm mount upper		Ø A 38 H 45
29689	1K0 505 279 A	Querlenkerlager oben / control arm mount upper		Ø A 38,5 H 45
29690	1K0 505 171 C	Querlenkerlager unten / control arm mount lower		Ø A 42 H 60
29938	1K0 505 553 A	Querlenkerlager außen / control arm mount outer		Ø A 37 H 50
32453	1K0 505 323 N	Querlenker oben / control arm upper	**(2)**	
32625	1K0 511 327 AS	Stabilisatorlager / stabilizer mount	**(3)**	Ø A 21,7
32956	1K0 501 529 F	Querlenker mit Gummilagern / control arm with rubber mounts	**(1)**	Blech
32957	1K0 501 530 C	Querlenker mit Gummilagern / control arm with rubber mounts	**(1)**	Blech
34884	1K0 505 311 AB	Querlenker / control arm		
36047	1K0 501 529 J	Querlenker mit Gummilagern / control arm with rubber mounts	Scirocco	Stahl
38845	1K0 505 223 K	Querlenker / control arm	Scirocco	Blech
38846	1K0 505 224 K	Querlenker / control arm	Scirocco	Blech
39648	1K0 511 327 AR S1	Stabilisatorlagersatz / anti roll bar bush kit	**(3)** PR-0BE	
39649	1K0 511 327 AS S1	Stabilisatorlagersatz / anti roll bar bush kit	**(3) (4)**	
40431	1K0 501 529 J S1	ProKit Querlenker / control arm	**(5)**	
40438	1K0 501 530 C S1	ProKit Querlenker / control arm	**(6)**	
40439	1K0 501 529 F S1	ProKit Querlenker / control arm	**(6)**	

Phaeton (3D)
(2002 →)

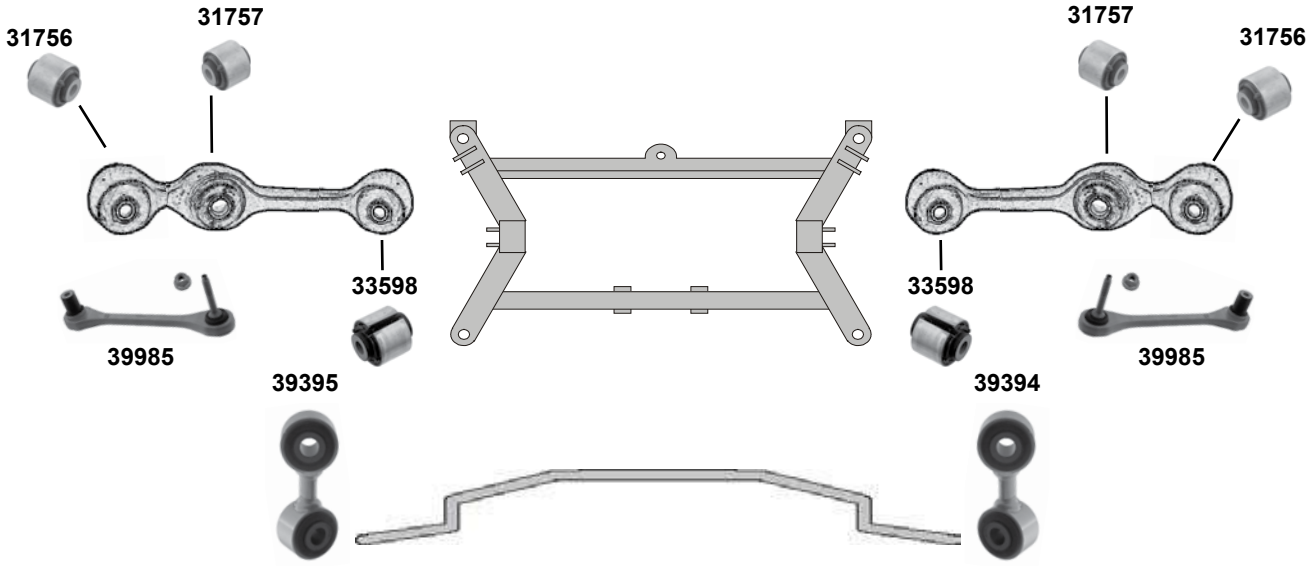

Sharan (7M)
(1995 →)

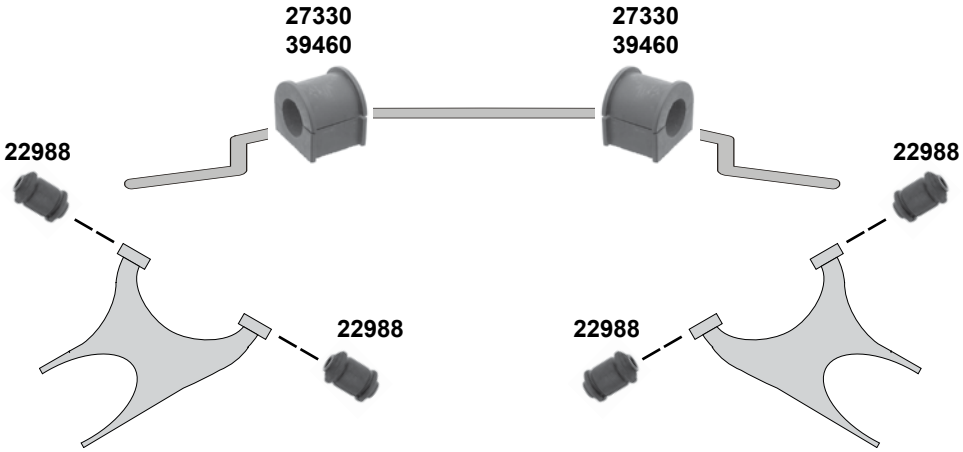

(1) 09/1995 → 05/2000 **Sport**
03/2000 → 03/2010 **Sport** für Fahrzeuge mit Standard Fahrwerk / for vehicles with standard chassis
04/2000 → 03/2010 für Fahrzeuge mit Standard Fahrwerk / for vehicles with standard chassis

ebi	Ref. - No.			
27330	7M0 511 413 A	Stabilisatorlager / stabilizer mount	**(ex.)** **Sport** **(ex.)** PR-1BH	Ø I 21
22988	7M0 501 541	Querlenkerlager / control arm mount		Ø I 14 H 60
31756	4E0 505 203 D	Querlenkerlager / control arm mount		Ø I 12 H 46
31757	4E0 505 203 B	Querlenkerlager / control arm mount		Ø I 13 H 50
33598	4E0 505 203 A	Querlenkerlager / control arm mount		Ø I 12 H 46
39394	4E0 505 548 M	Verbindungsstange / connecting rod		Ø I 12 H 28
39395	4E0 505 547 M	Verbindungsstange / connecting rod		Ø I 12 H 28
39460	7M0 511 413 B	Stabilisatorlager / stabilizer mount	**(1)** PR-1BE/1BH	Ø I 22
39985	4E0 501 529 G S1	Querlenker / control arm	**(ch.)** 3D-4-008 501 →	M12 x 1,5

Der Einbau darf nur durch geschultes Fachpersonal erfolgen. / The installation may exclusively be performed by trained specialist staff.

Sharan (7N)
(2011 →)

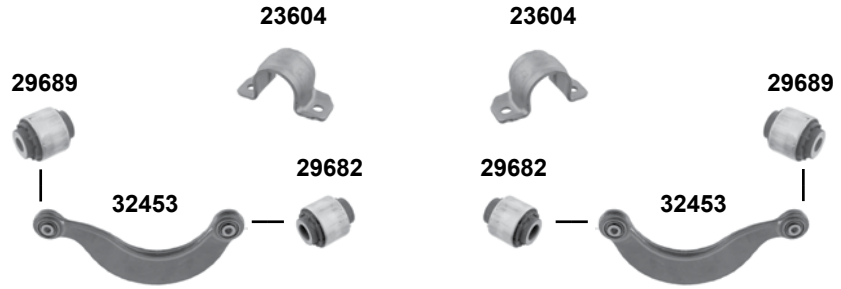

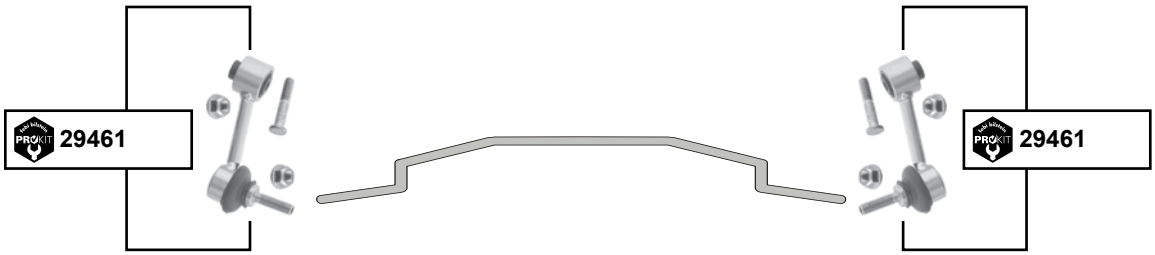

	Ref. - No.			
23604	1K0 511 439 E	Klemmschelle / clamp		
29461	1K0 505 465 K S1	ProKit Verbindungsstange / connecting rod		L 95,5
29682	1K0 505 203 A	Querlenkerlager oben / control arm mount upper		ØA38H45
29689	1K0 505 279 A	Querlenkerlager oben / control arm mount upper		ØA 38,5H45
32453	1K0 505 323 N	Querlenker oben / control arm upper		

Tiguan (5N)
(2008 →)

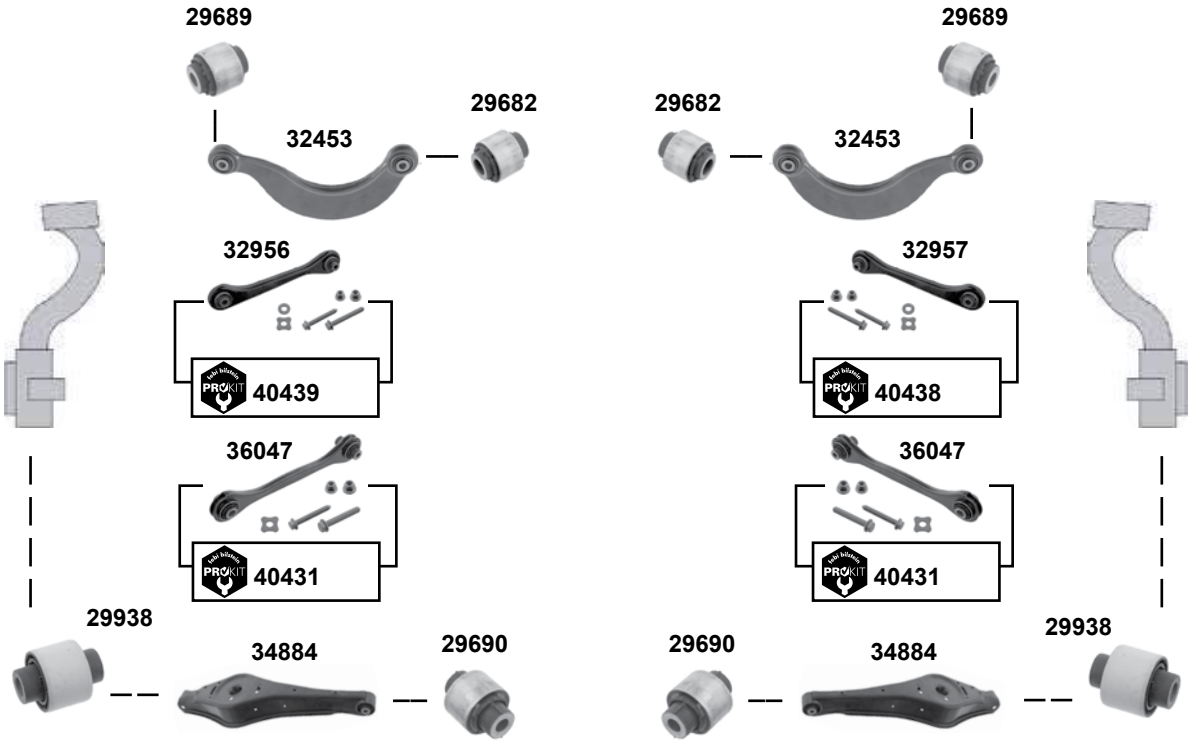

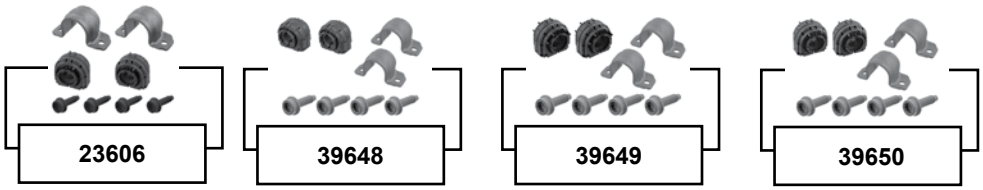

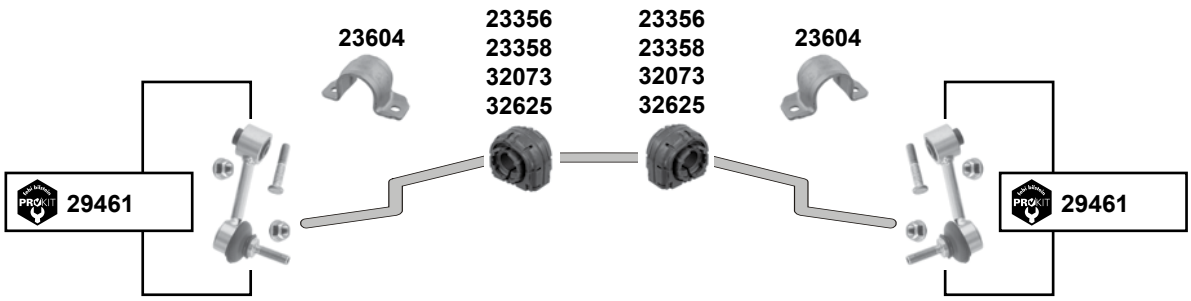

Der Einbau darf nur durch geschultes Fachpersonal erfolgen. / The installation may exclusively be performed by trained specialist staff.

Tiguan (5N)
(2008 →)

	(1)	Tiguan / 4motion (5N) **(ch.)** → 5N-9G003 567 / **(ch.)** → 5N-9W058 242 / **(ch.)** → 5N-9W522 914
	(2)	08 → 09 **(ch.)** → 5N-9G003 567 / **(ch.)** → 5N-9W058 242 / **(ch.)** → 5N-9G003 878 09 → **(ch.)** 5N-9G010 000 → / **(ch.)** 5N-9W120 000 → / **(ch.)** 5N-9W550 000 →
ⓘ	**(3)**	nur paarweise tauschen / replace in pairs only
	(4)	**(ch.)** → 5N-9G003 567 / **(ch.)** → 5N-9W058 242 / **(ch.)** → 5N-9G003 878 **(ch.)** 5N-9G010 000 → / **(ch.)** 5N-9W120 000 → / **(ch.)** 5N-9W550 000 →
	(5)	**(ch.)** 5N-9G003 567 → **(ch.)** 5N-9W058 242 → **(ch.)** 5N-9W522 914 → / **(ch.)** → 5N-B-600 000
	(6)	**(ch.)** → 5N-9W522 914

	Ref. - No.		ⓘ	
23356	1K0 511 327 AP	Stabilisatorlager / stabilizer mount		Ø I 18,5
23358	1K0 511 327 AR	Stabilisatorlager / stabilizer mount	**(2) (3)**	Ø A 20,7
23604	1K0 511 439 E	Klemmschelle / clamping clip		
23606	1K0 511 327 AP S1	Stabilisatorlagersatz / anti roll bar bush kit	**(3)**	Ø I 18,5
29461	1K0 505 465 K S1	ProKit Verbindungsstange / connecting rod		L 95,5
29682	1K0 505 203 A	Querlenkerlager oben / control arm mount upper		Ø A 38 H45
29689	1K0 505 279 A	Querlenkerlager oben / control arm mount upper		Ø A 38,5 H45
29690	1K0 505 171 C	Querlenkerlager unten / control arm mount lower		Ø A 42 H60
29938	1K0 505 553 A	Querlenkerlager außen / control arm mount outer		Ø A 37 H50
32073	1K0 511 327 AQ	Stabilisatorlager hinten / stabilizer mount rear	**(3)**	Ø A 19,6
32453	1K0 505 323 N	Querlenker oben / control arm upper		
32625	1K0 511 327 AS	Stabilisatorlager / stabilizer mount	**(3)**	Ø A 21,7
32956	1K0 501 529 F	Querlenker mit Gummilagern / control arm with rubber mounts	**(1)** → 09	Blech
32957	1K0 501 530 C	Querlenker mit Gummilagern / control arm with rubber mounts	**(1)** → 09	Blech
34884	1K0 505 311 AB	Querlenker / control arm		
36047	1K0 501 529 J	Querlenker mit Gummilagern / control arm with rubber mounts	**(5)**	Stahl
39648	1K0 511 327 AR S1	Stabilisatorlagersatz / anti roll bar bush kit	**(3) (4)** PR-0BE	
39649	1K0 511 327 AS S1	Stabilisatorlagersatz / anti roll bar bush kit	**(3)** PR-0BE	
39650	1K0 511 327 AQ S1	Stabilisatorlagersatz / anti roll bar bush kit	**(3)** → 09/PR-0BE	
40431	1K0 501 529 J S1	ProKit Querlenker / control arm	→ 09	
40438	1K0 501 530 C S1	ProKit Querlenker / control arm	**(6)**	
40439	1K0 501 529 F S1	ProKit Querlenker / control arm	**(6)**	

Touareg (7L)
(2003 →)

oben / upper

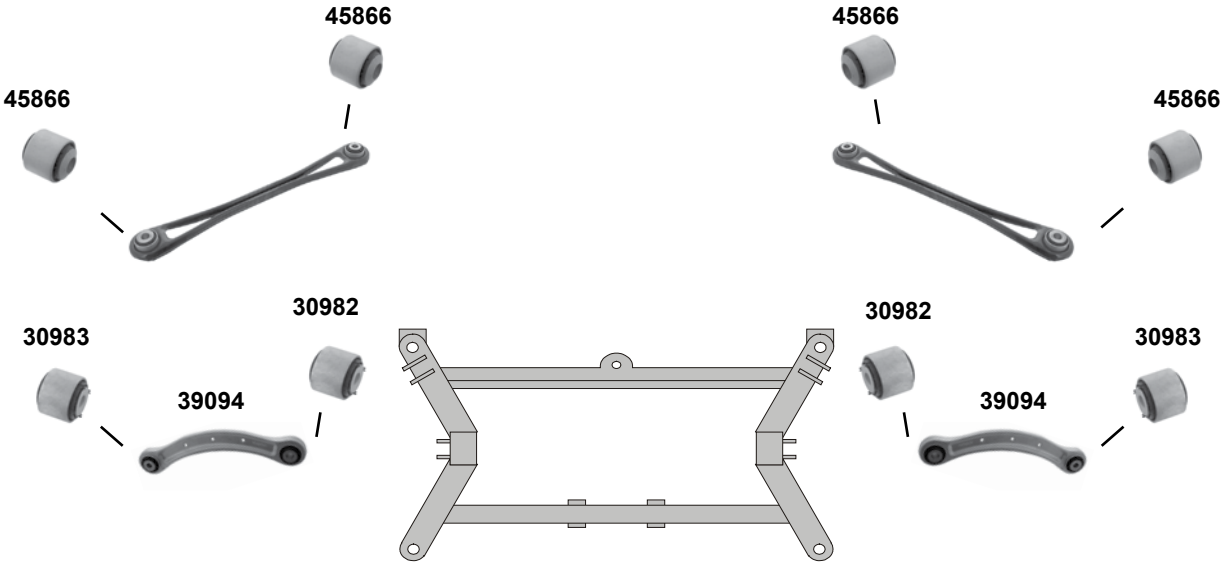

unten / lower

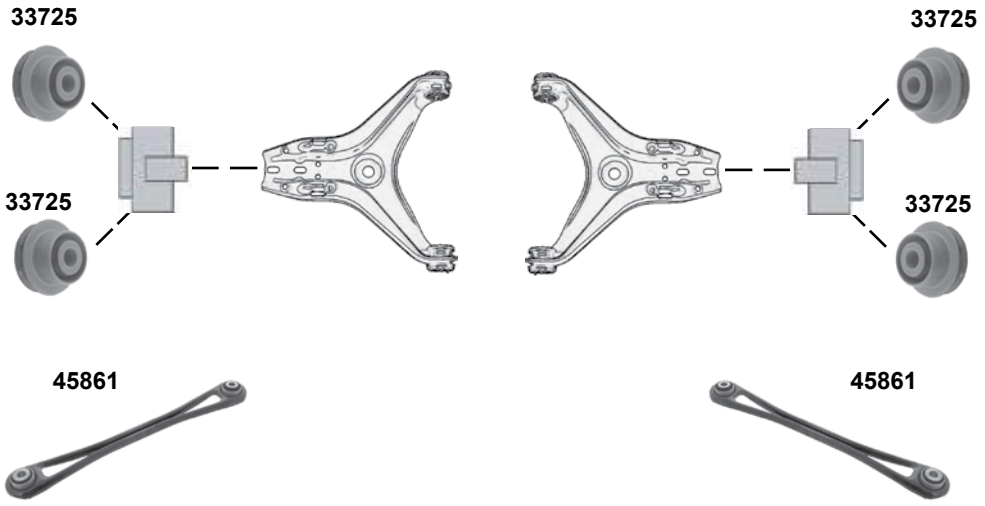

Ref. - No.			
30982	7L0 505 554	Querlenkerlager innen / control arm mount inner	Ø A 44 H40
30983	7L0 505 553	Querlenkerlager außen / control arm mount outer	Ø A 44,5 H4
33725	7L0 407 183 A	Querlenkerlager / control arm mount	Ø A 40 H60
39094	7L0 505 323 A	Querlenker / control arm	Aluminium
45861	7L8 501 529 A	Querlenker / control arm	Blech / sheet
45866	7L0 501 537 B	Querlenkerlager / control arm mount	

Der Einbau darf nur durch geschultes Fachpersonal erfolgen. / The installation may exclusively be performed by trained specialist staff.

Touareg (7P)
(2010 →)

oben / upper

(1) Für Fahrzeuge mit Komfortfahrwerk / for vehicles with comfort suspension // PR-1BW

	Ref. - No.			
39193	7P0 511 413 A	Stabilisatorlager / stabilizer mount	**(1)**	Ø 23,6
45866	7L0 501 537 B	Querlenkerlager / control arm mount		

Touran (1T)
(2003 →)

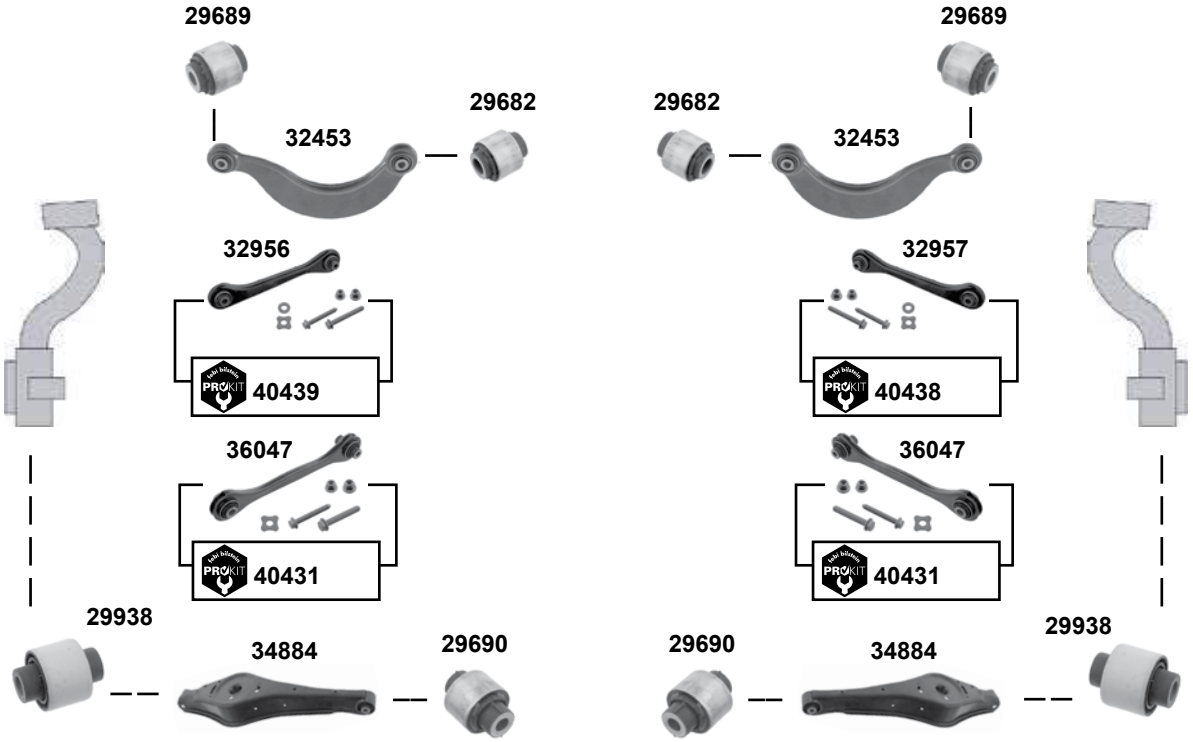

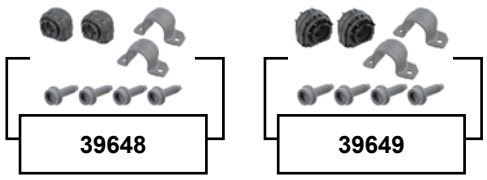

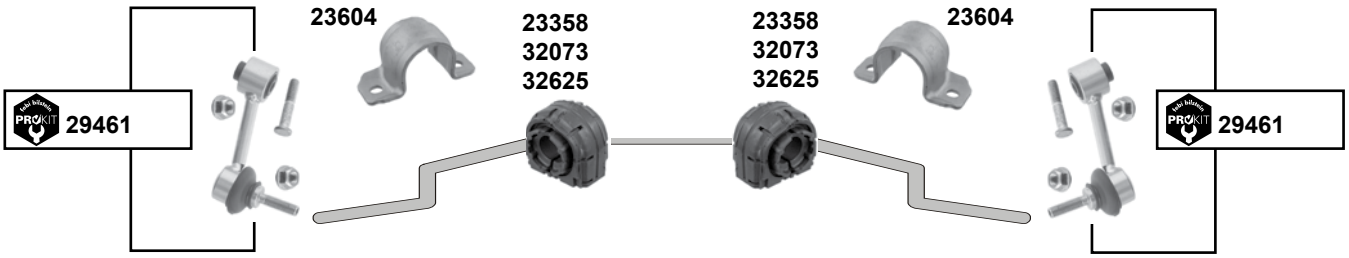

Der Einbau darf nur durch geschultes Fachpersonal erfolgen. / The installation may exclusively be performed by trained specialist staff.

Touran (1T)
(2003 →)

	(1)	**(ch.)** → 1T-9-068 180 / **(ch.)** → 1T-9-090 000
	(2)	03 → **(ex.) mot.** BSX/CDGA = Erdgas / gas // 08 → 10 **(ch.)** 1T-8 085 001 → 1T-A-060 000 / BSX/CDGA
	(3)	nur paarweise tauschen / replace in pairs only
	(4)	06 → **(ch.)** → 1T-8-085 001 / → **(ch.)** 1T-A-060 000
	(5)	**(ch.)** 1T-7-000 001 → / PR-2H0
	(6)	**(ch.)** 1T-9-068 180 → / **(ch.)** 1T-9-090 000 →

	Ref. - No.			
23358	1K0 511 327 AR	Stabilisatorlager / stabilizer mount	**(2) (3)**	Ø A 20,7
23604	1K0 511 439 E	Klemmschelle / Clamp		
29461	1K0 505 465 K S1	ProKit Verbindungsstange / connecting rod		
29682	1K0 505 203 A	Querlenkerlager oben / control arm mount upper		Ø A 38 H 45
29689	1K0 505 279 A	Querlenkerlager oben / control arm mount upper		Ø A 38,5 H 45
29690	1K0 505 171 C	Querlenkerlager unten / control arm mount lower		Ø A 42 H 60
29938	1K0 505 553 A	Querlenkerlager außen / control arm mount outer		Ø A 37 H 50
32073	1K0 511 327 AQ	Stabilisatorlager hinten / stabilizer mount rear		Ø I 15/17
32453	1K0 505 323 N	Querlenker oben / control arm upper		
32625	1K0 511 327 AS	Stabilisatorlager / stabilizer mount	**(3)**	Ø A 21,7
32956	1K0 501 529 F	Querlenker mit Gummilagern / control arm with rubber mounts	**(1)**	
32957	1K0 501 530 C	Querlenker mit Gummilagern / control arm with rubber mounts	**(1)**	
34884	1K0 505 311 AB	Querlenker / control arm		
36047	1K0 501 529 J	Querlenker mit Gummilagern / control arm with rubber mounts	**(ch.)** 1T-9-090 001 →	Stahl
39648	1K0 511 327 AR S1	Stabilisatorlagersatz / anti roll bar bush kit	**(3) (4)** PR-0BE	
39649	1K0 511 327 AS S1	Stabilisatorlagersatz / anti roll bar bush kit	**(3) (5)**	
40431	1K0 501 529 J S1	ProKit Querlenker / control arm	**(6)**	
40438	1K0 501 530 C S1	ProKit Querlenker / control arm	**(1)**	
40439	1K0 501 529 F S1	ProKit Querlenker / control arm	**(1)**	

Transporter Typ 3 (24)
(1980 → 1992)

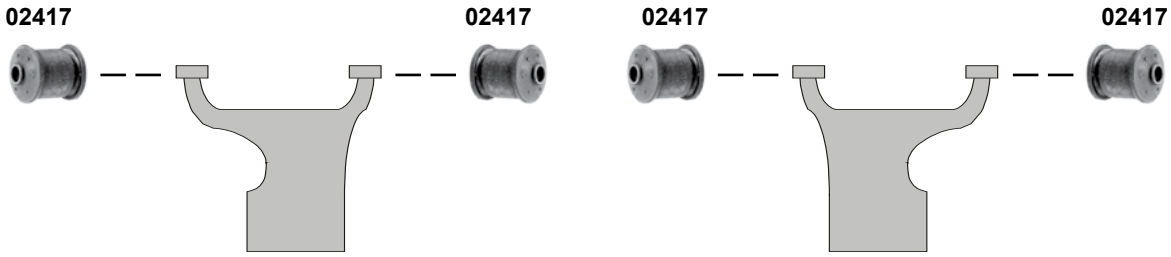

Transporter T4 / Multivan
(1990 → 2003)

Transporter T5 / Multivan
(2003 →)

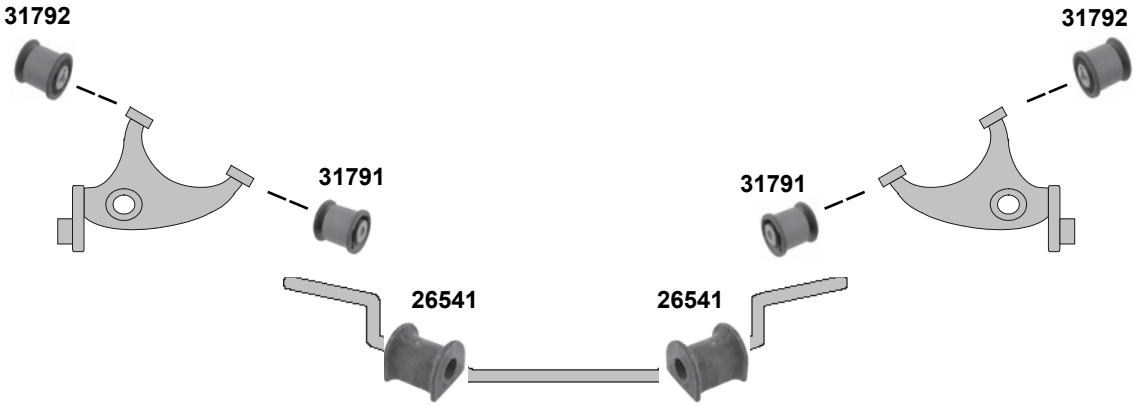

(1) **(ex.)** zulässiges Gesamtgewicht 3.2 t **/ (ex.)** maximum load 3.2 t (PR-0WR)

febi bilstein	Ref. - No.			
02417	251 501 131 A	Querlenkerlager / control arm mount		12x47x75
26541	7H0 511 414	Stabilisatorlager / stabilizer mount		Ø 24
31791	7H0 501 132 A	Achslenkerlager / axle link mount	**(1)**	Ø I 14 H 75
31792	7H0 501 131 A	Achslenkerlager / axle link mount	**(1)**	Ø I 14 H 75
36005	701 501 131	Querlenkerlager / control arm mount		Ø I 14 H 75

Der Einbau darf nur durch geschultes Fachpersonal erfolgen. / The installation may exclusively be performed by trained specialist staff.

240 → 260
(1981 → 1992)

Starrachse / rigid axle: oben / upper

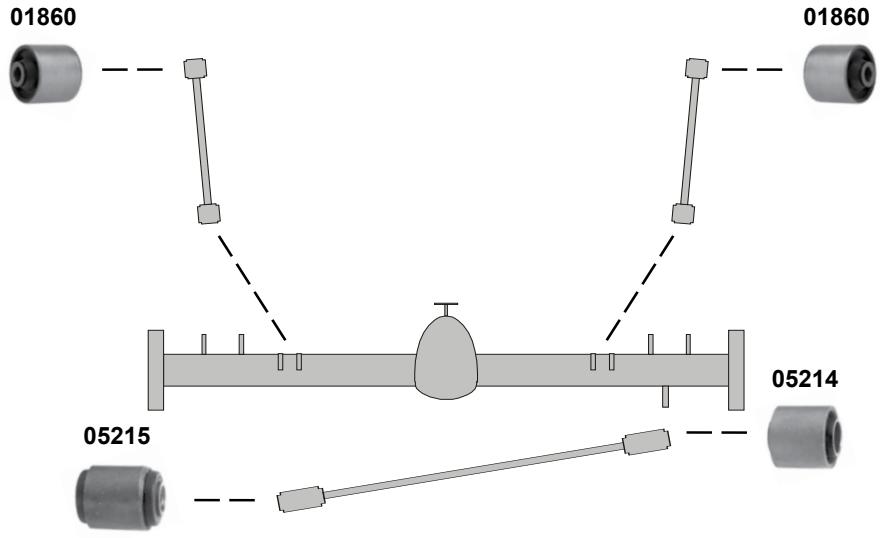

Starrachse / rigid axle: unten / lower

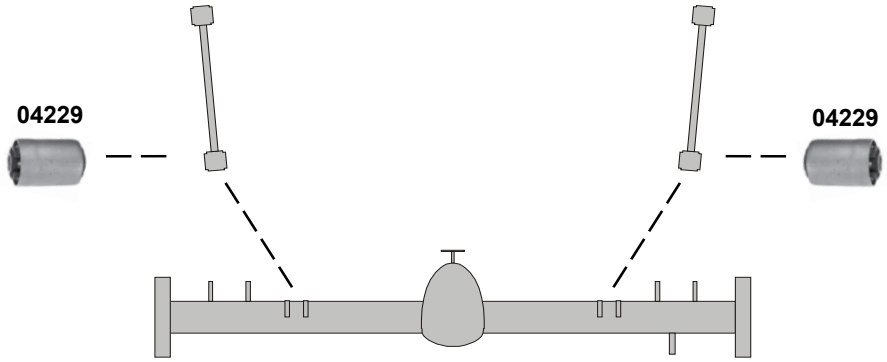

(1) 242 **(ch.)** 205101 → / 244 **(ch.)** 675001 →
245 **(ex.)** Turbo **(ch.)** 362901 →
262 / 264 **(ch.)** 122298 →
265 **(ch.)** 30465 →

	Ref. - No.			
01860	1273622	Gummilager / rubber mount	**(1)**	12x48x37/50
04229	1229165	Gummilager / rubber mount		Ø A 57
05214	1330427	Gummilager / rubber mount		Ø A 40,5
05215	1330973	Gummilager / rubber mount		Ø A 40

440 → 460
(1988 → 1995)

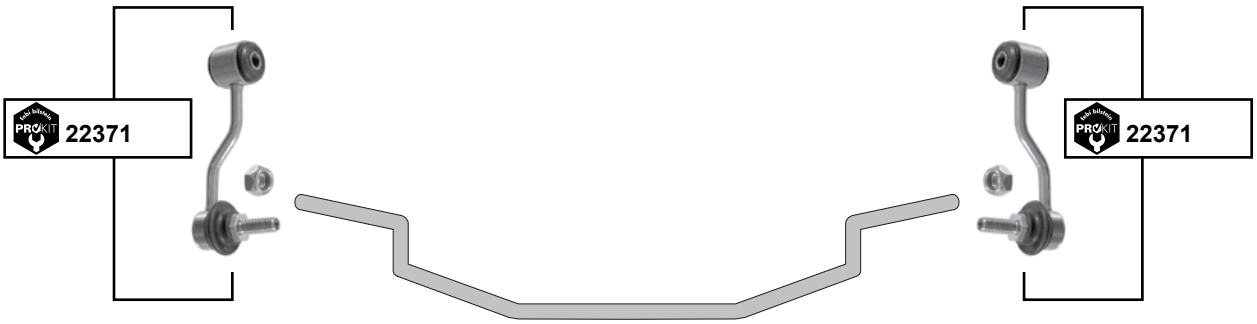

480
(1986 → 1994)

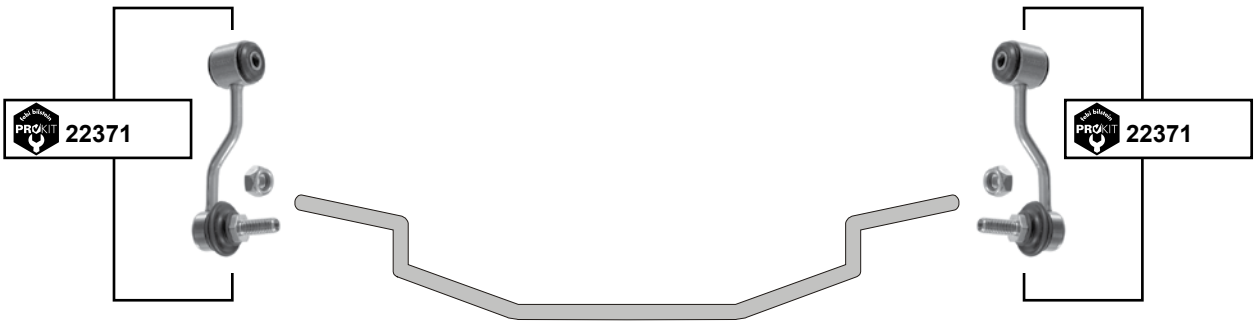

Ref. - No.			
22371	3434868	ProKit Verbindungsstange / connecting rod	L 100

Der Einbau darf nur durch geschultes Fachpersonal erfolgen. / The installation may exclusively be performed by trained specialist staff.

740 → 760
(1985 → 1992)

Starrachse / Riqid axle

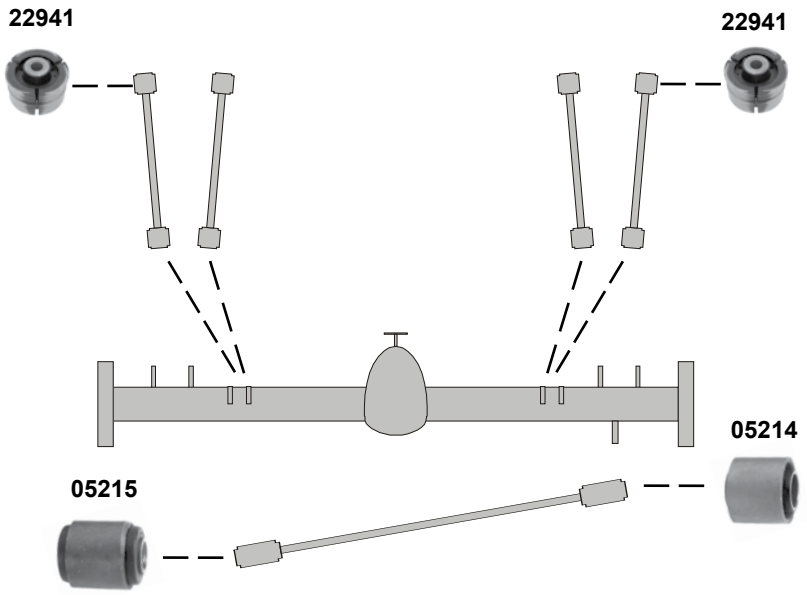

Ref. - No.			
05214	1330427	Gummilager / rubber mount	Ø A 40,5
05215	1330973	Gummilager / rubber mount	Ø A 40
22941	1273628	Gummilager / rubber mount	5türig / 5 door 12x56x35

850
(1991 → 1997)

Vorderradantrieb / Front Wheel Drive

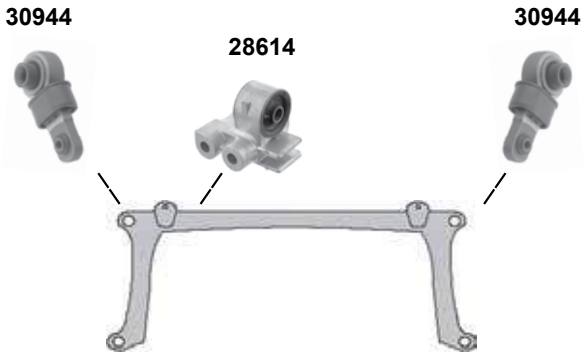

Allrad / 4 Wheel Drive (AWD)

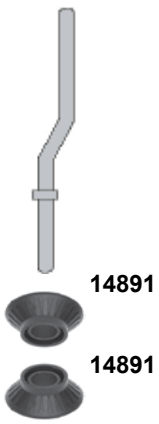

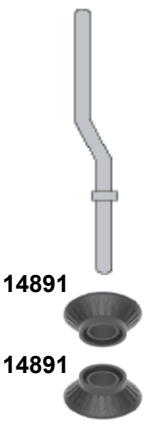

	Ref. - No.			
14891	6819057	Zugstrebenlager / tie arm bush		17x52x26,5
28614	9181013	Halterung / Support	**(ex.)** 4WD	
30944	3516122	Gelenk für Hinterachskörper / joint for rear subframe		

Der Einbau darf nur durch geschultes Fachpersonal erfolgen. / The installation may exclusively be performed by trained specialist staff.

940 → 960
(1991 → 1998)

Starrachse / Riqid axle

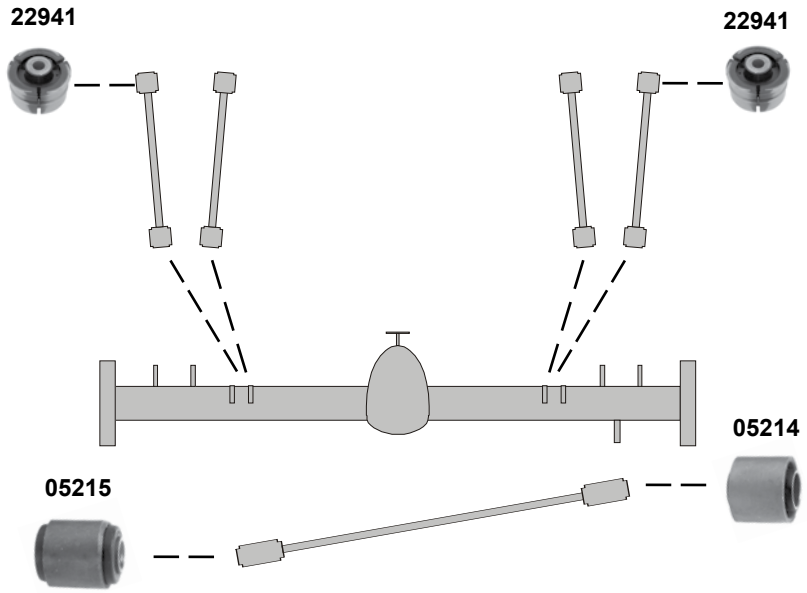

C 70 I
(1997 → 2005)

	Ref. - No.			
05214	1330427	Gummilager / rubber mount		Ø A 40,5
05215	1330973	Gummilager / rubber mount		Ø A 40
22941	1273628	Gummilager / rubber mount	5türig / 5 door → Mod.93	12x56/63x35
28614	9181013	Halterung / support	**(ex.)** 4WD	

S 40 I / V 40 I
(1995 → 2003)

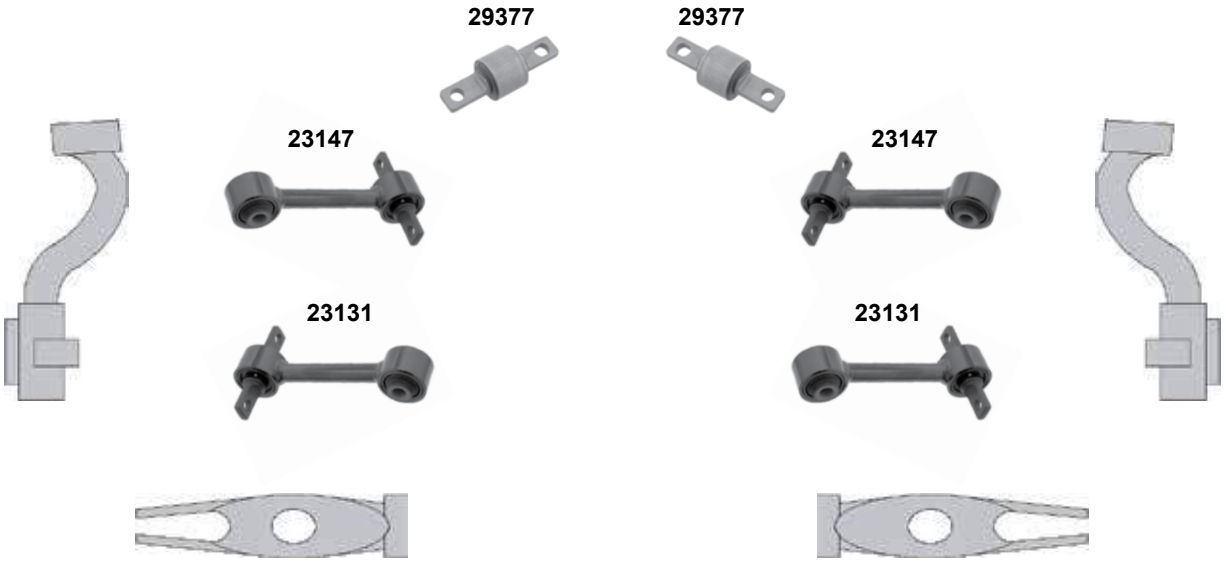

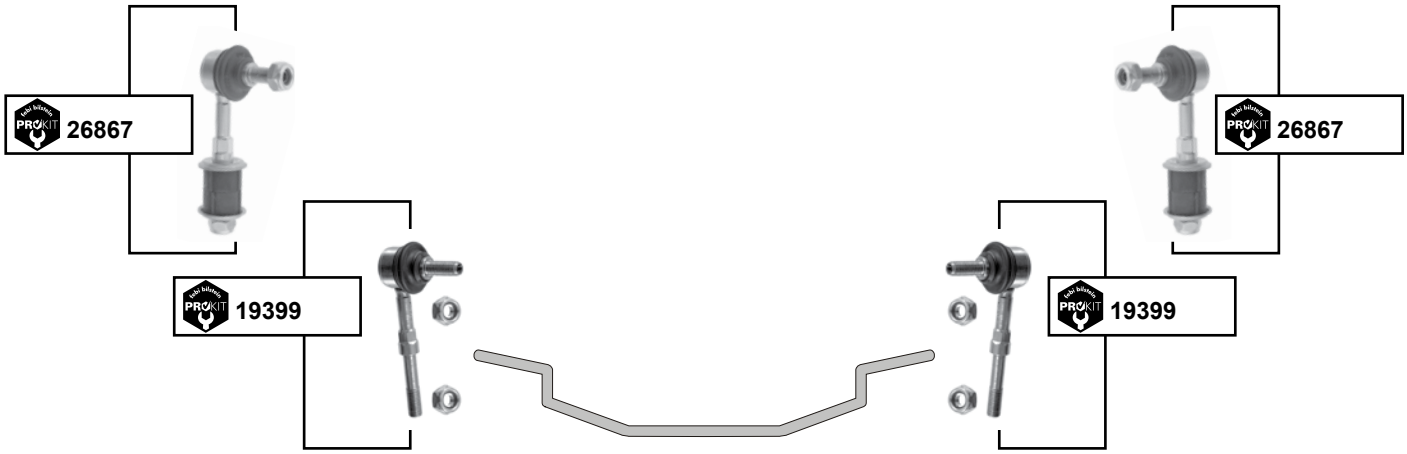

febi bilstein	Ref. - No.			
19399	30884359	ProKit Verbindungsstange / connecting rod		L 102,5
23131	30620785	Achsstrebe unten / axle rod lower		
23147	30620786	Achsstrebe oben / axle rod upper	modell 1998 →	
26867	30884359 S1	ProKit Verbindungsstange kompl. / connecting rod compl.		
29377	30818096 S1	Querlenkerlager oben / control arm mount upper	modell → 1998	

Der Einbau darf nur durch geschultes Fachpersonal erfolgen. / The installation may exclusively be performed by trained specialist staff.

C 30 / C 70 II / S 40 II / V 50

(2004 →)

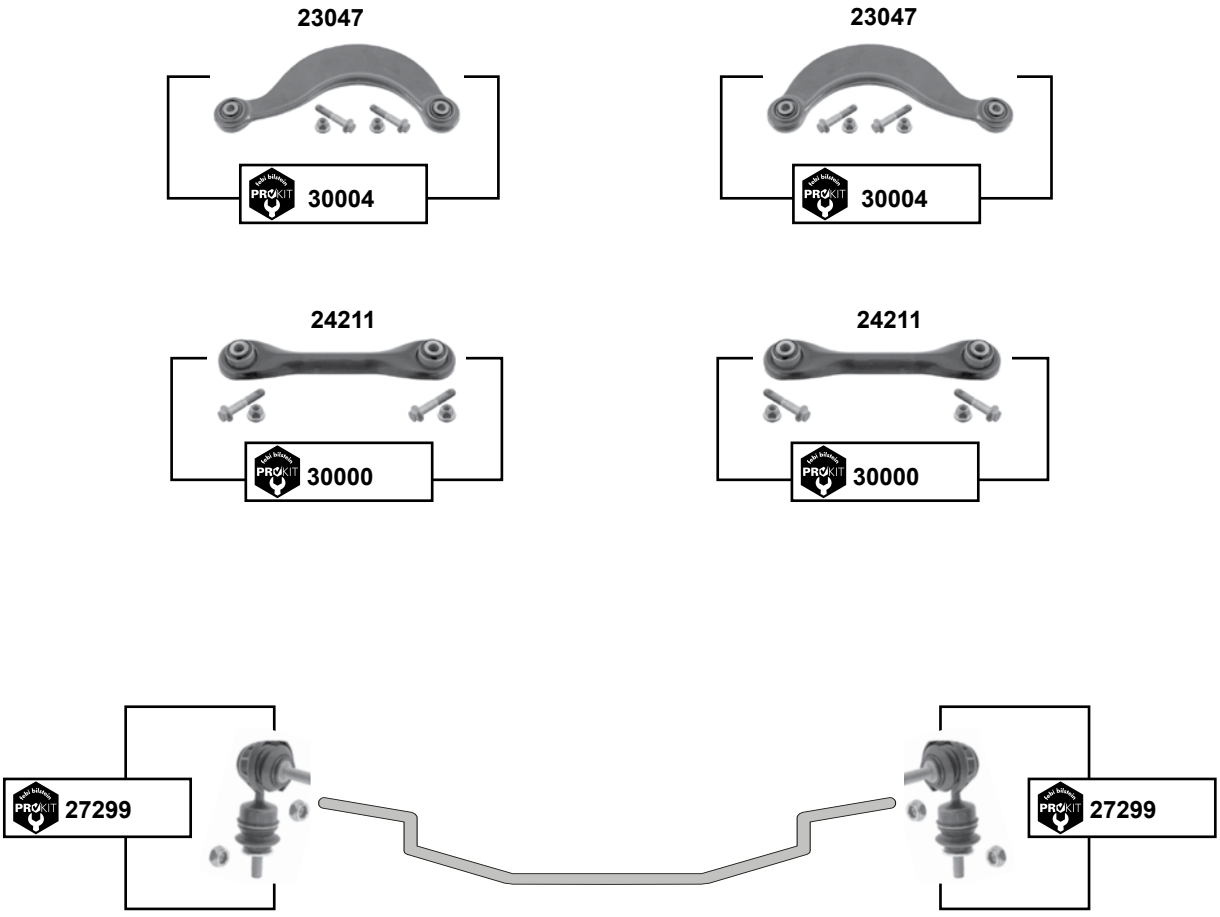

	Ref. - No.			
23047	31277305	Querstrebe / cross rod	**(ex.)** 4x4 / AWD	
24211	30683067	Querstrebe / cross rod	**(ex.)** 4x4 / AWD	
27299	31212548	ProKit Verbindungsstange / connecting rod	**(ex.)** C30	L 76,5
30000	30683067 S1	ProKit Querstrebe / cross rod	**(ex.)** 4x4 / AWD	
30004	31277305 S1	ProKit Querstrebe / cross rod	**(ex.)** 4x4 / AWD	

S 60 I
(2000 → 2010)

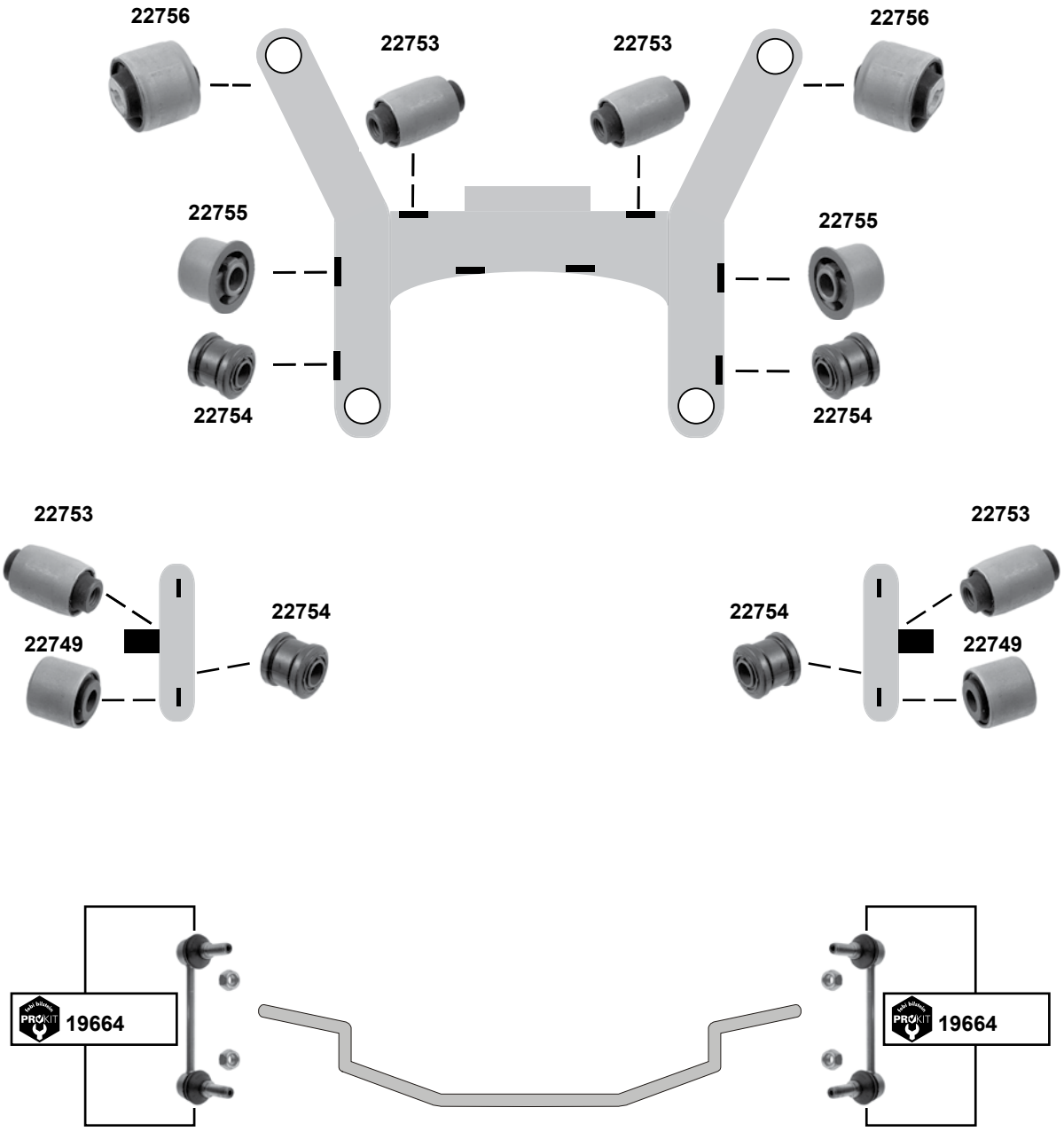

febi bilstein	Ref. - No.			
19664	31201603	ProKit Verbindungsstange / connecting rod		L 140
22749	9127363	Gummilager / rubber mount		12x34x28/34
22753	9492181	Gummilager / rubber mount		12x40x50/70
22754	9173761	Gummilager / rubber mount		20x43/47x48
22755	31277899	Gummilager / rubber mount		20x53/62x50
22756	31277893	Gummilager / rubber mount		12x60x45/60

Der Einbau darf nur durch geschultes Fachpersonal erfolgen. / The installation may exclusively be performed by trained specialist staff.

S 60 II / V 60
(2010 →)

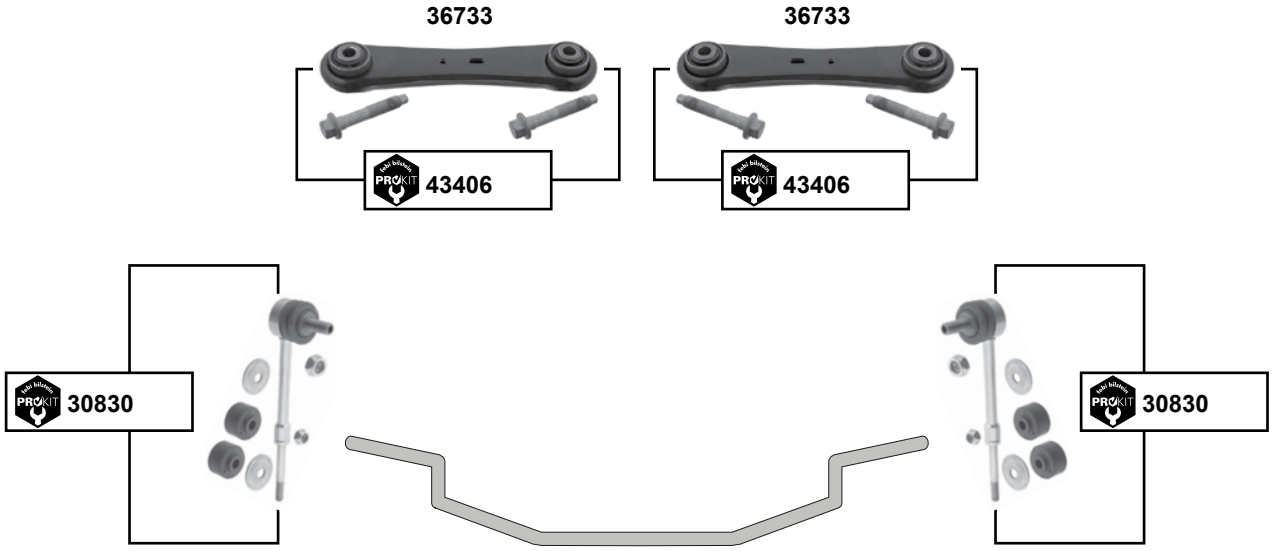

S 70 I
(1997 → 2000)

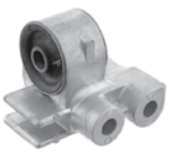

	Ref. - No.			
28614	9181013	Halterung / Support	**(ex.)** 4WD	
30830	30760678	ProKit Verbindungsstange / connecting rod		
36733	31262930	Hinterachsstrebe / rear axle rod		L 196
43406	31262930 S1	ProKit Querstrebe / cross rod		

V 40 II
(2012 →)

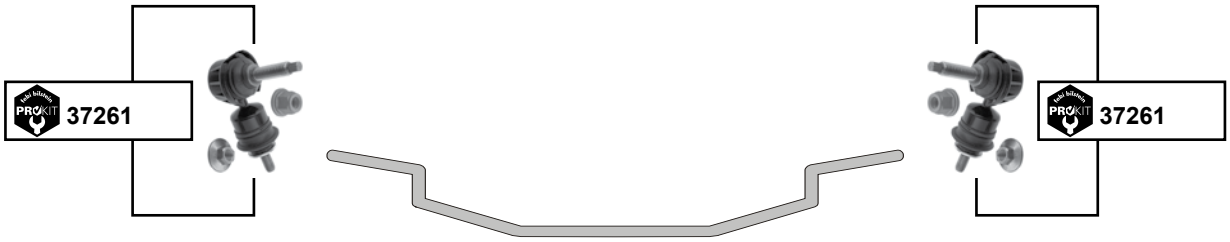

V 40 Cross Country
(2012 →)

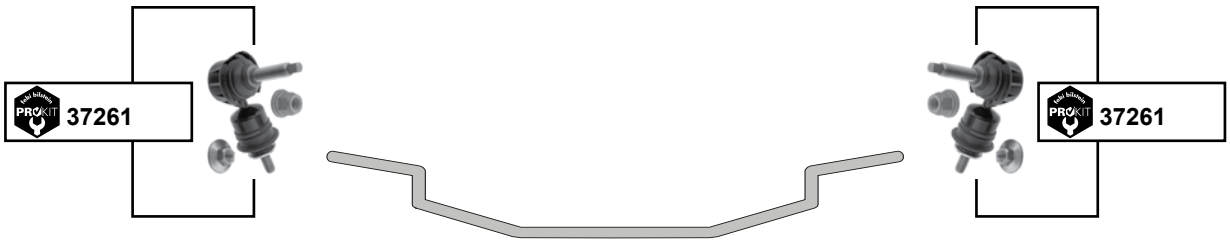

Ref. - No.		
37261	31317271 S1	ProKit Verbindungsstange / connecting rod

Der Einbau darf nur durch geschultes Fachpersonal erfolgen. / The installation may exclusively be performed by trained specialist staff.

V 70 II / V 70 XC / XC 70 II

(2001 → 2007)

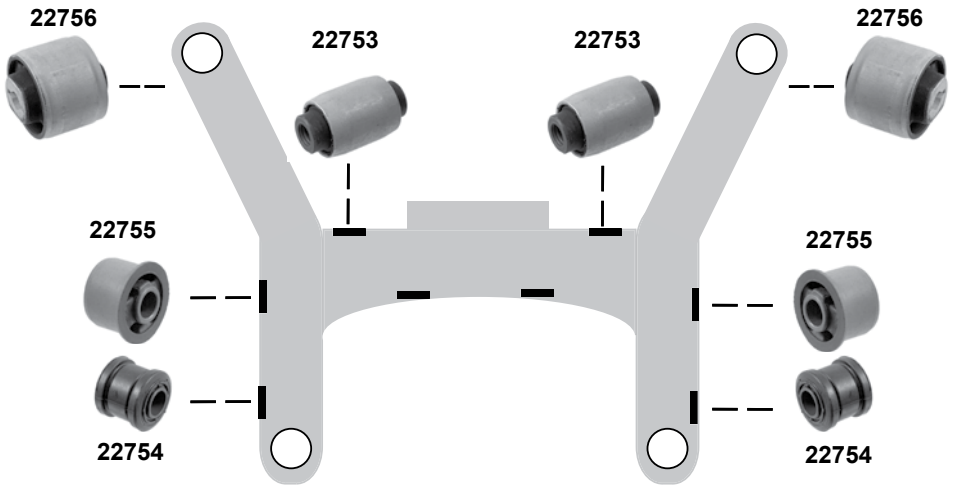

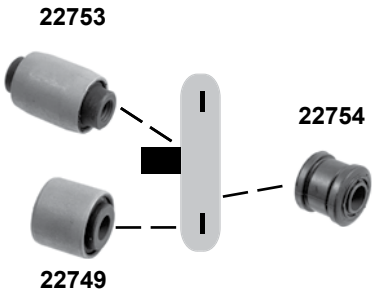

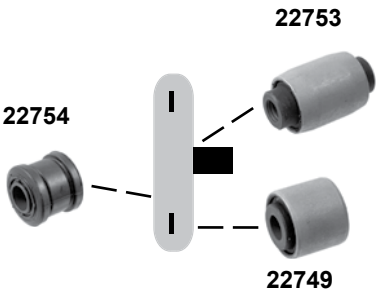

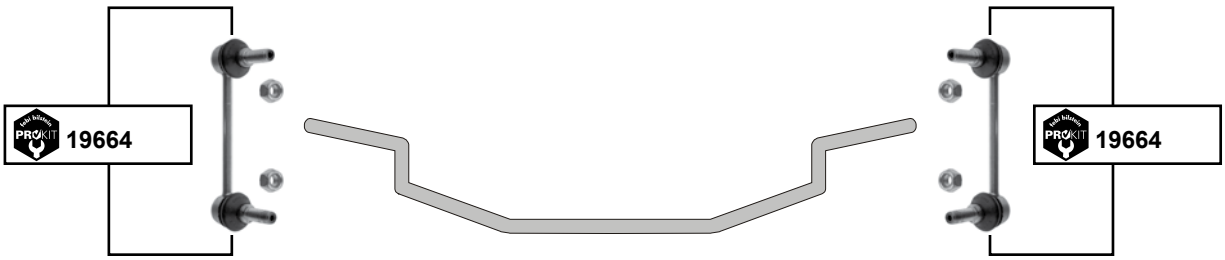

	Ref. - No.			
19664	31201603	ProKit Verbindungsstange / connecting rod		L140
22749	9127363	Gummilager / rubber mount		12x34x28/34
22753	9492181	Gummilager / rubber mount		12x40x50/70
22754	9173761	Gummilager / rubber mount		20x43/47x48
22755	31277899	Gummilager / rubber mount		20x53/62x50
22756	31277893	Gummilager / rubber mount		12x60x45/60

V 70 III / XC 70 III
(2007 →)

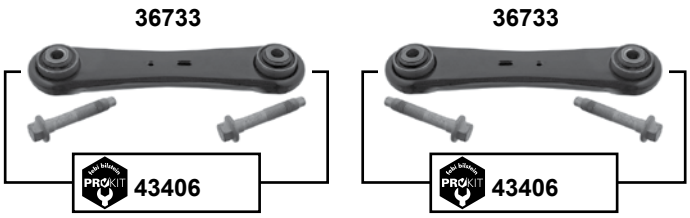

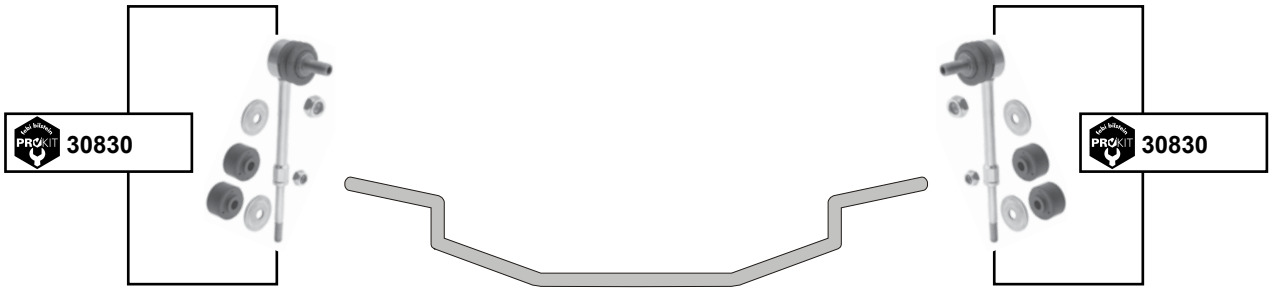

(1) V 70 III: **(mot.)** B 5254 T8 **(ch.)** 67701 → **(ex.)** **Sport**

febi bilstein	Ref. - No.			
30830	30760678	ProKit Verbindungsstange / connecting rod		
36733	31262930	Hinterachsstrebe / rear axle rod	**(1)**	L 196
43406	31262930 S1	ProKit Querstrebe / cross rod	**(1)**	

Der Einbau darf nur durch geschultes Fachpersonal erfolgen. / The installation may exclusively be performed by trained specialist staff.

S 80 I
(1998 → 2007)

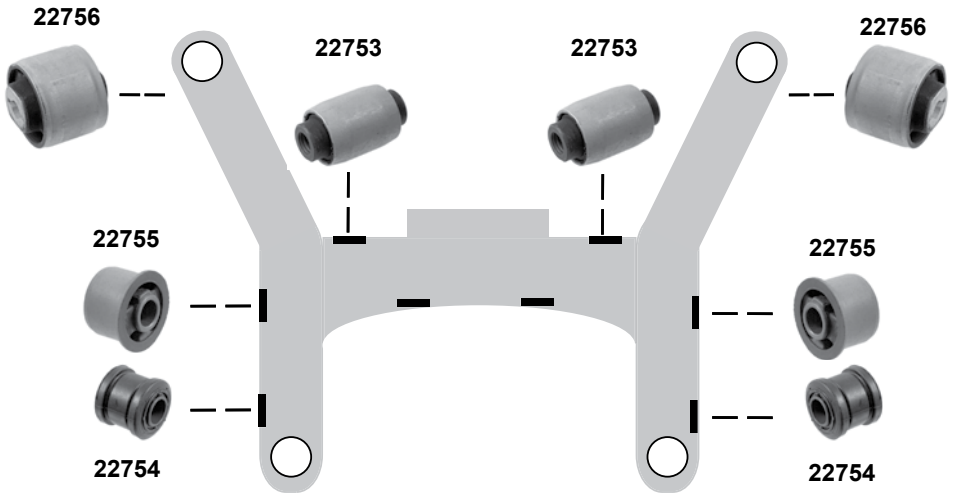

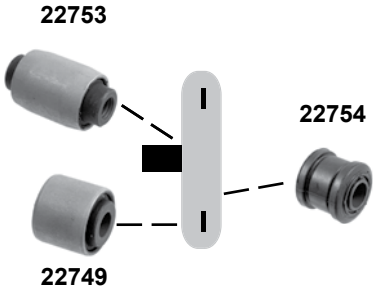

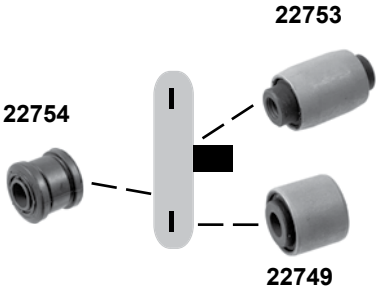

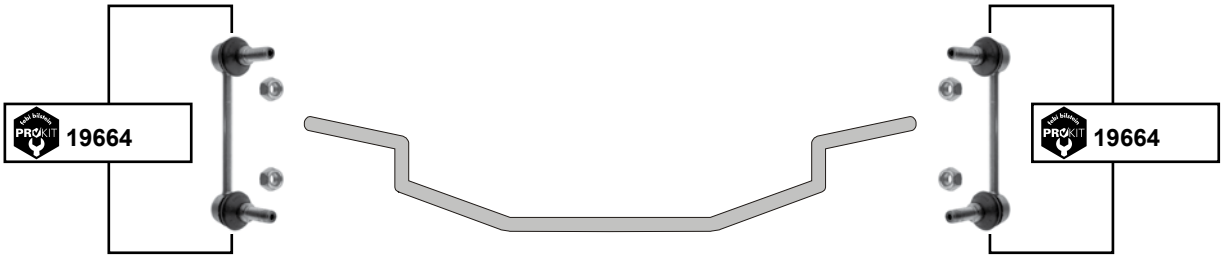

	Ref. - No.			
19664	31201603	ProKit Verbindungsstange / connecting rod		L 140
22749	9127363	Gummilager / rubber mount		12x34x28/34
22753	9492181	Gummilager / rubber mount		12x40x50/70
22754	9173761	Gummilager / rubber mount		20x43/47x48
22755	31277899	Gummilager / rubber mount		20x53/62x50
22756	31277893	Gummilager / rubber mount		12x60x45/60

S 80 II
(2006 →)

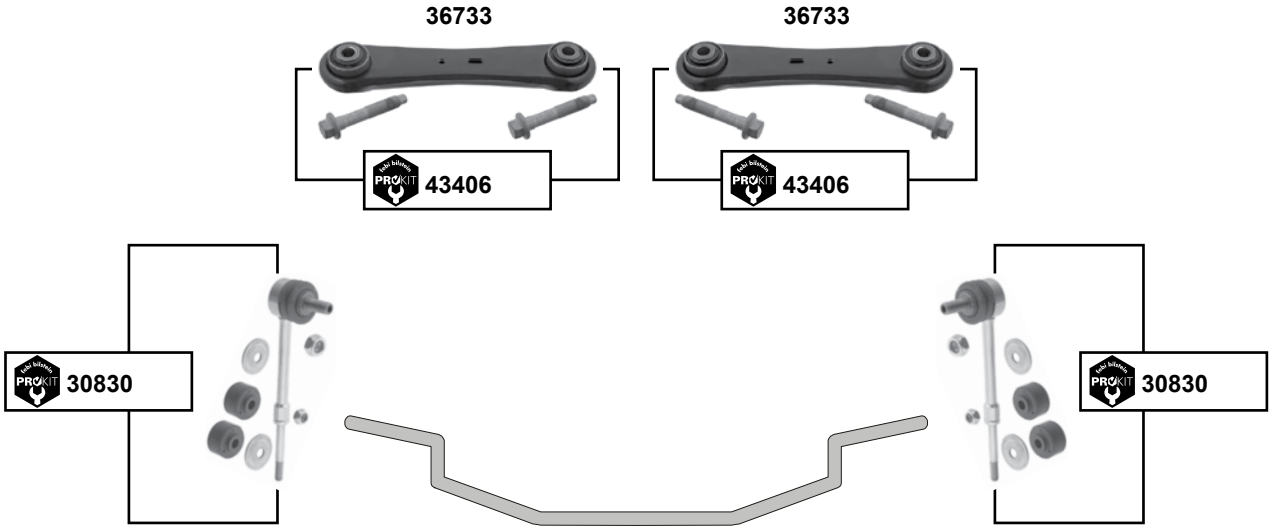

S 90 / V 90
(1997 → 1998)

Starrachse / Riqid axle

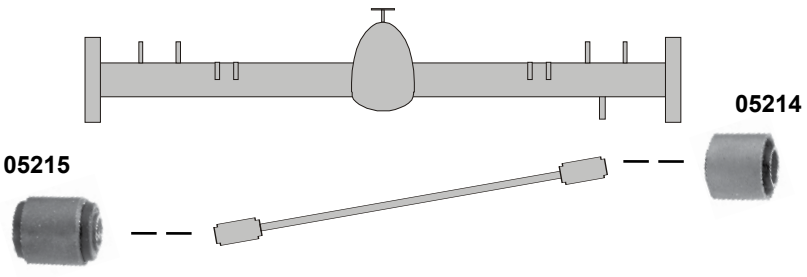

	Ref. - No.			
05214	1330427	Gummilager / rubber mount		Ø A 40,5
05215	1330973	Gummilager / rubber mount		Ø A 40
30830	30760678	ProKit Verbindungsstange / connecting rod		
36733	31262930	Hinterachsstrebe / rear axle rod		L 196
43406	31262930 S1	ProKit Querstrebe / cross rod		

Der Einbau darf nur durch geschultes Fachpersonal erfolgen. / The installation may exclusively be performed by trained specialist staff.

XC 60
(2008 →)

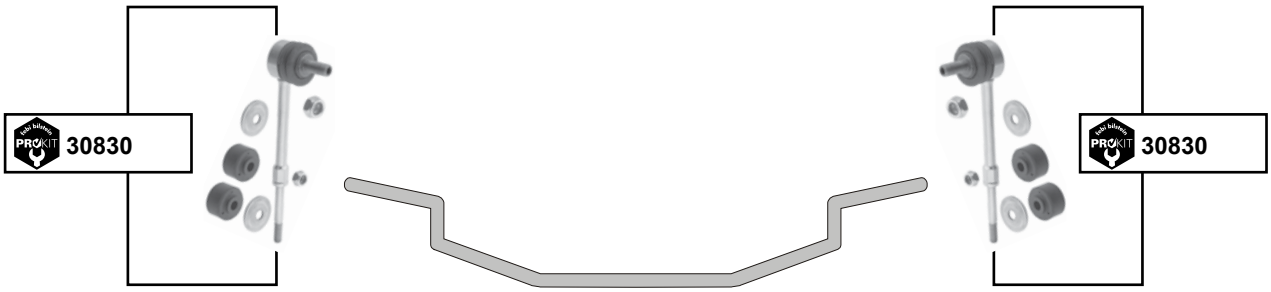

XC 90 I
(2002 → 2014)

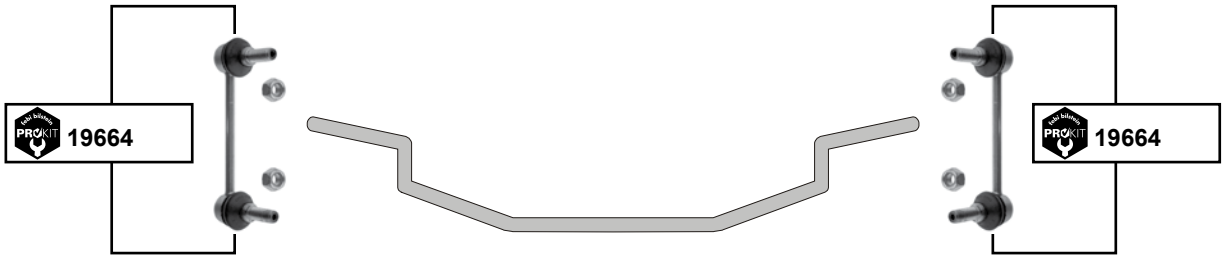

	Ref. - No.			
19664	31201603	ProKit Verbindungsstange / connecting rod		L 140
30830	30760678	ProKit Verbindungsstange / connecting rod		

passend für / to fit:

NISSAN

Ref. - No.	bilstein	
D8521-JD00B	**34614**	20, 27
D8521-JG00A	**34614**	20, 27
40110-B9500	**15270**	5, 23, 25
40110-T3060	**15270**	5, 23, 25
40110-T6000	**15270**	5, 23, 25
40110-T6025	**15270**	5, 23, 25
40110-00QAA	**31847**	4
40110-00QAB	**31847**	4
40110-01G25	**15270**	5, 23, 25
40160-00QAB	**22710**	4
40160-00QAC	**22468**	4
40160-00QAD	**22468**	4
40160-00Q0A	**30653**	15
40160-00Q0B	**34164**	4
40160-00Q0C	**22265**	15
40160-50W00	**15269**	5, 23
40160-50W01	**15269**	5, 23
40160-50W25	**15269**	5, 23
40160-93G25	**15269**	5, 23
48203-00QAE	**27128**	15
48510-4A00C	**33510**	13
48520-AX600	**30528**	9
48520-BM400	**32023**	2
48520-BM425	**32023**	2
48520-0P725	**26536**	26
48520-00AQL	**21284**	15
48520-00QAH	**21493**	4
48520-00QAH S1	**37625**	4
48520-00QAJ	**21494**	4
48520-00QAJ S1	**37626**	4
48520-00QAK	**21283**	15
48520-00QAL	**21284**	15
48520-00QAM	**27303**	15
48520-00QAM SK	**27301**	15
48520-00QAM S1	**37627**	15
48520-00QAM S2	**37628**	15
48520-00QAN	**19605**	6, 14
48520-00QAP	**19604**	6, 14
48520-00Q0E	**43618**	11
48520-00Q0E S1	**43688**	11
48520-00Q0F	**43617**	11
48520-00Q0F S1	**43687**	11
48520-01B25	**12796**	8
48520-17B25	**12796**	8
48520-31G25	**15266**	5, 23, 24
48520-4F125	**12797**	8
48520-6F625	**12797**	8
48520-7F000	**15266**	5, 23, 24
48520-73J25	**12798**	2, 16, 17, 18, 19, 20, 21, 26
48520-9C025	**12798**	2, 16, 17, 18, 19, 20, 21, 26
48521-D0100	**15168**	8
48521-EA000	**33453**	10, 12
48521-0W025	**34720**	12
48521-00QAA	**22511**	6, 14
48521-00QAA SK	**22511**	6, 14
48521-00QAF	**32128**	4
48521-00QAG	**22517**	6, 14
48521-00QAG SK	**22517**	6, 14
48521-00Q0B	**32128**	4
48521-00Q0B SK	**32128**	4
48521-00Q0E SK	**39444**	11
48521-35F00	**15168**	8
48521-50Y00	**15169**	17, 21
48521-70A00	**15168**	8
48521-70A06	**15168**	8
48521-8H325	**33452**	26
48521-8H328	**33452**	26
48521-8H385	**33452**	26
48521-8H386	**33452**	26
48527-JD01A	**34755**	20
48527-1U61A	**30530**	9
48640-AX600	**30527**	9
48647-JD01A	**34756**	20
48647-1U61A	**30529**	9, 11
54423-00QAA	**24263**	4
54450-00QAA	**27181**	4
54476-01B00	**17990**	8
54500-AX600	**22750**	9
54500-BM400	**26278**	2
54500-BM410	**26278**	2
54500-BN300	**26278**	2
54500-F4600	**26278**	2

Die von uns gelieferten Produkte sind ausschließlich dem bestimmungsgemäßen Gebrauch zuzuführen. / The products delivered by us are to be put exclusively to the intended use.

Ref. - No.	febi bilstein	
54500-JD000 S1	**34666**	20
54500-0M010	**17201**	2
54500-0M020	**17201**	2
54500-0M060	**17201**	2
54500-00QAC	**26454**	4
54500-00QAD	**26454**	4
54500-00QAE	**26454**	4
54500-00QAH	**10895**	6, 14
54500-00QAH S1	**26339**	6, 14
54500-00Q0E	**36584**	4
54500-2F500	**14149**	18
54500-21B00	**12957**	8
54500-4F102	**14151**	8
54500-4F105	**14151**	8
54500-4M400	**26278**	2
54500-4M410	**26278**	2
54500-4M500	**26278**	2
54500-5M000	**26278**	2
54500-52Y10	**15465**	1, 21
54500-52Y15	**15465**	1, 21
54500-52Y60	**15465**	1, 21
54500-52Y70	**15465**	1, 21
54500-69Y10	**15465**	1, 21
54500-86J00	**12959**	16
54501-AX600	**22747**	9
54501-BC41A	**22747**	9
54501-BC42A	**22747**	9
54501-BM400	**26277**	2
54501-BM410	**26277**	2
54501-BN300	**26277**	2
54501-F4600	**26277**	2
54501-0M010	**17203**	2
54501-0M020	**17203**	2
54501-0M060	**17203**	2
54501-00QAC	**26453**	4
54501-00QAD	**26453**	4
54501-00QAE	**26453**	4
54501-00QAH	**10894**	6, 14
54501-00QAH S1	**10640**	6, 14
54501-00QAH S2	**06952**	6, 14
54501-00Q0E	**36583**	4
54501-2F500	**14150**	18
54501-21B00	**12958**	8

Ref. - No.	febi bilstein	
54501-4F102	**14152**	8
54501-4F105	**14152**	8
54501-4M400	**26277**	2
54501-4M410	**26277**	2
54501-4M500	**26277**	2
54501-52Y10	**15467**	1, 21
54501-52Y15	**15467**	1, 21
54501-52Y60	**15467**	1, 21
54501-52Y70	**15467**	1, 21
54501-69Y10	**15467**	1, 21
54501-86J00	**12960**	16
54502-00QAA	**39604**	15
54502-00QAA SK2	**22825**	15
54502-00QAA SK3	**22822**	15
54502-00QAB	**39604**	15
54502-00QAB SK2	**22825**	15
54502-00QAB SK3	**22822**	15
54502-00Q0A	**36346**	15
54502-00Q0B	**39604**	15
54502-00Q0B SK2	**22825**	15
54502-00Q0B SK3	**22822**	15
54502-00Q0C	**36346**	15
54502-00Q0D	**36346**	15
54502-00Q0E	**36346**	15
54503-00QAA	**39603**	15
54503-00QAA SK2	**22825**	15
54503-00QAA SK3	**22822**	15
54503-00QAB	**39603**	15
54503-00QAB SK2	**22825**	15
54503-00QAB SK3	**22822**	15
54503-00Q0A	**36345**	15
54503-00Q0B	**39603**	15
54503-00Q0B SK2	**22825**	15
54503-00Q0B SK3	**22822**	15
54503-00Q0C	**36345**	15
54503-00Q0D	**36345**	15
54503-00Q0E	**36345**	15
54524-AV600	**24418**	19
54524-AV601	**24418**	19
54524-2F010	**12961**	16, 18
54525-AV600	**24417**	19
54525-AV601	**24417**	19
54525-2F010	**12962**	16, 18

Ref. - No.	ebi bilstein	
54535-01B00	**17991**	8
54560-AX600	**22865**	9
54560-00QAB	**14949**	6, 14
54570-AX600	**22867**	9
54570-00QAA	**24262**	4
54613-JD04A	**34067**	20
54613-JD17A	**34068**	20
54616-00QAA	**12164**	6, 14
54616-00QAC	**21044**	15
54616-4A00B	**33760**	13
54618-AU000	**21815**	19
54618-AX600	**21810**	9
54618-CA010	**34715**	638, 641
54618-D5000	**15415**	2, 16, 17, 21
54618-D5010	**15415**	2, 16, 17, 21
54618-EA010	**34121**	10, 12
54618-JD00A	**30986**	10, 20, 22, 27
54618-0E000	**31166**	7
54618-0F000	**23171**	24
54618-0W000	**32888**	12
54618-0W001	**32888**	12
54618-00QAA	**19866**	4
54618-00QAB	**19867**	4
54618-1AA0A	**30986**	10, 20, 22, 27
54618-2F010	**23724**	16, 18
54618-2Y000	**21812**	7
54618-3W400	**32888**	12
54618-4M400	**21808**	2
54618-4U000	**27464**	3
54618-50Y00	**15415**	2, 16, 17, 21
54618-8H300	**27360**	26
54618-86J00	**23724**	16, 18
54618-86J25	**23724**	16, 18
54618-9C000	**23516**	20, 26
54618-9C002	**23515**	20, 26
54618-90J11	**23724**	16, 18
54619-00Q0A	**21044**	15
54668-AU000	**21813**	19
54668-CA010	**34714**	638, 641
54668-EA010	**34120**	10, 12
54668-JD00A	**30985**	10, 20, 22, 27
54668-1AA0A	**30985**	10, 20, 22, 27
54668-2Y000	**21811**	7

Ref. - No.	ebi bilstein	
54668-4U000	**27463**	3
54668-8H300	**27359**	26
54668-9C000	**23516**	20, 26
55618-JD00A	**32573**	641, 642
55619-JD00A	**32574**	641, 642
56260-VB010	**27462**	640
56260-0F001	**24016**	642
56260-0W001	**31139**	639
56260-01J10	**15421**	13, 640
56261-AV610	**32567**	640
56261-AV611	**32567**	640
56261-AW000	**32567**	640
56261-EA500	**34717**	640
56261-EA510	**34716**	640
56261-EQ000	**27305**	642
56261-00Q0C	**44428**	639
56261-1AA0A	**34562**	638, 641
56261-1AA0B	**34561**	638, 641
56261-4F702	**15425**	638
56261-4F725	**15425**	638
56261-50J00	**15420**	640
56261-86J00	**15420**	640
56261-86J25	**15420**	640
56261-90J01	**15420**	640
-	**12373**	14
-	**21171**	14
-	**12150**	14
-	**22514**	14
-	**22513**	14
-	**22531**	14
-	**12372**	14
-	**22763**	14

passend für / to fit:

OPEL

0310 821	**14117**	56
0310 823	**26125**	56, 57
0322 002	**01852**	74
0322 003	**01831**	74
0322 078	**02624**	49
0322 079	**05198**	35, 45, 82, 84
0322 079 S1	**14135**	35, 45, 82, 84
0322 080	**05199**	35, 45, 82, 84
0322 125	**02633**	33, 61

Die von uns gelieferten Produkte sind ausschließlich dem bestimmungsgemäßen Gebrauch zuzuführen. / The products delivered by us are to be put exclusively to the intended use.

Ref. - No.	febi bilstein	
0322 126	**02634**	33, 61
0322 136	**06196**	72, 77
0322 140	**06195**	72, 77
0322 142	**05191**	72, 77
0322 143	**05193**	72, 77
0322 145	**06196**	72, 77
0322 146	**05199**	35, 45, 82, 84
0322 146 S1	**14134**	35, 45, 82, 84
0322 147	**05198**	35, 45, 82, 84
0322 147 S1	**14135**	35, 45, 82, 84
0322 148	**06195**	72, 77
0322 149	**02624**	49
0322 150	**06194**	72, 77
0322 151	**06193**	72, 74, 77
0322 152	**06191**	72, 77
0322 154	**06192**	72, 74, 77
0322 155	**02042**	50, 51, 79, 80
0322 158	**02043**	50, 51, 79, 80
0322 159	**01852**	74
0322 160	**01831**	74
0322 166	**12851**	74
0322 168	**01831**	74
0322 169	**01852**	74
0322 171	**06193**	72, 74, 77
0322 172	**06192**	72, 74, 77
0322 173	**05191**	72, 77
0322 174	**05193**	72, 77
0322 175	**06194**	72, 77
0322 176	**06191**	72, 77
0322 177	**06193**	72, 74, 77
0322 178	**06192**	72, 74, 77
0322 179	**01855**	74
0322 180	**01854**	74
0322 194	**01852**	74
0322 575	**02629**	33, 59, 60, 61
0322 576	**05202**	35, 45, 82, 84
0322 577	**05202**	35, 45, 82, 84
0324 038	**02636**	33, 61
0324 039	**02635**	33, 61
0324 042	**02625**	49, 50, 53, 79, 81
0324 044	**02642**	48, 71, 75, 76
0324 045	**02643**	48, 71, 75, 76
0324 050	**02625**	49, 50, 53, 79, 81

Ref. - No.	febi bilstein	
0324 053	**05201**	35, 45, 82, 84
0324 054	**05200**	35, 45, 82, 84
0324 055	**05201**	35, 45, 82, 84
0324 056	**05200**	35, 45, 82, 84
0324 057	**14106**	56, 67
0324 058	**14107**	56, 67
0324 059	**01855**	74
0324 060	**01854**	74
0324 061	**06193**	72, 74, 77
0324 062	**06192**	72, 74, 77
0324 063	**09113**	86
0324 066	**12778**	51, 80
0324 117	**02642**	48, 71, 75, 76
0324 118	**02643**	48, 71, 75, 76
0324 155	**01854**	74
0324 186 SK	**17778**	86
0350 078	**04250**	36, 37, 46, 83, 85
0350 086	**30624**	86
0350 087	**44325**	91
0350 093	**44325**	91
0350 104	**37253**	53
0350 112	**03094**	62
0350 113	**02967**	62
0350 116	**03885**	73, 77
0350 123	**04250**	36, 37, 46, 83, 85
0350 127	**15620**	50, 51, 79, 80
0350 130	**17729**	39, 53, 81, 86
0350 138	**17730**	39, 81
0350 143	**40487**	47, 53
0350 145	**36543**	78, 87
0350 147	**21124**	74
0350 153	**03212**	34, 36, 37, 46, 48, 59, 60, 62, 63, 71, 75, 76, 83, 85
0350 160	**36543**	78, 87
0350 161	**30623**	41, 47, 53, 64
0350 175	**27414**	54
0350 176	**38939**	39, 41, 65, 91, 93
0350 181	**38586**	28, 54
0350 198	**33811**	48
0350 207	**38586**	28, 54
0350 231	**40889**	66
0350 232	**40890**	66

Ref. - No.	bilstein	
0350 233	**45219**	28, 55
0350 260	**07706**	36, 37, 46, 83, 85
0350 260 S1	**09474**	36, 37, 46, 83, 85
0350 261	**07729**	36, 37, 83, 85
0350 261 S1	**09475**	36, 37, 46, 83, 85
0350 263	**10516**	36, 37, 46, 83, 85
0350 263 S1	**10517**	36, 37, 46, 83, 85
0350 390	**38052**	41, 65, 78, 87, 93
0350 391	**38051**	41, 65, 78, 87, 93
0350 600	**03883**	73, 74, 77
0350 602	**04275**	48, 71, 75, 76
0350 603	**22379**	78, 87
0350 607	**23688**	56, 57
0350 608	**23687**	56, 57
0350 609	**03883**	73, 74, 77
0350 610	**09206**	47, 53, 64, 81, 86
0350 611	**14558**	39, 41, 91, 93
0350 611	**38939**	39, 41, 65, 91, 93
0350 612	**33776**	78, 87
0350 613	**30827**	41, 93
0350 614	**14558**	39, 41, 91, 93
0350 614	**38939**	39, 41, 65, 91, 93
0350 615	**22379**	78, 87
0350 616	**27414**	54
0350 617	**34959**	44, 58, 94
0350 618	**31561**	44, 58, 94
0350 621	**37854**	32, 44, 58
0350 622	**37855**	44, 58
0352 002	**02046**	50, 79
0352 003	**02045**	50, 79
0352 028	**15400**	74
0352 028 S1	**34217**	74
0352 029	**15399**	74
0352 029 S1	**34218**	74
0352 030	**11656**	86
0352 030 S1	**38274**	86
0352 041	**18125**	53
0352 041 S1	**34221**	53
0352 042	**18123**	53
0352 042 S1	**34222**	53
0352 043	**02672**	49
0352 044	**02673**	49
0352 050	**39351**	58

Ref. - No.	bilstein	
0352 051	**23001**	78, 87
0352 051 S1	**34231**	78, 87
0352 052	**23002**	78, 87
0352 052 S1	**34228**	78, 87
0352 061	**18125**	53
0352 061 S1	**34221**	53
0352 063	**18123**	53
0352 063 S1	**34222**	53
0352 067	**28420**	28, 54, 55
0352 071	**39352**	58
0352 076	**07192**	36, 46, 83, 85
0352 076 S1	**34209**	36, 85
0352 077	**07195**	36, 46, 83, 85
0352 077 S1	**34208**	36, 85
0352 080	**39352**	58
0352 085	**22084**	64
0352 086	**22083**	64
0352 087	**28420**	28, 54, 55
0352 110	**43719**	32, 44
0352 115	**43720**	32, 44
0352 123	**06157**	62
0352 124	**06158**	62
0352 132	**01995**	73, 77
0352 134	**02007**	73, 77
0352 135	**01995**	73, 77
0352 136	**02007**	73, 77
0352 144	**02912**	37, 46, 83, 85
0352 144 S1	**34207**	37, 85
0352 147	**06157**	62
0352 148	**06158**	62
0352 169	**06157**	62
0352 172	**06158**	62
0352 181	**02045**	50, 79
0352 182	**02046**	50, 79
0352 192	**07192**	36, 46, 83, 85
0352 192 S1	**34209**	36, 85
0352 193	**07195**	36, 46, 83, 85
0352 193 S1	**34208**	36, 85
0352 196	**15400**	74
0352 196 S1	**34217**	74
0352 197	**15399**	74
0352 197 S1	**34218**	74
0352 300	**01838**	36, 37, 46, 83, 85

Die von uns gelieferten Produkte sind ausschließlich dem bestimmungsgemäßen Gebrauch zuzuführen. / The products delivered by us are to be put exclusively to the intended use.

Ref. - No.	ebi bilstein	
0352 301	**02008**	50, 51, 79, 80
0352 302	**02263**	74
0352 303	**02183**	74
0352 309	**18552**	47, 53, 64
0352 310	**18548**	47, 53, 64, 81
0352 319	**23003**	78, 87
0352 320	**18548**	47, 53, 64, 81
0352 324	**23762**	41, 65, 91, 93
0352 327	**02014**	49
0352 330	**03140**	62
0352 334	**03141**	60, 62
0352 335	**03142**	60, 62
0352 338	**03143**	62
0352 341	**03091**	73, 77
0352 342	**02223**	73, 77
0352 343	**02223**	73, 77
0352 346	**01838**	36, 37, 46, 83, 85
0352 347	**01837**	36, 46, 83, 85
0352 348	**01837**	36, 46, 83, 85
0352 348 S1	**28100**	36, 46, 83, 85
0352 349	**03141**	60, 62
0352 351	**01838**	36, 37, 46, 83, 85
0352 352	**17321**	36, 46, 85
0352 352 S1	**28101**	36, 46, 85
0352 355	**02223**	73, 77
0352 356	**02015**	37, 46, 83, 85
0352 356 S1	**27999**	37, 46, 83, 85
0352 357	**02070**	86
0352 358	**02128**	86
0352 364	**11662**	39, 41, 65, 91, 93
0352 365	**11663**	39, 91
0352 366	**18552**	47, 53, 64
0352 366	**23129**	53, 64, 81
0352 377	**18552**	47, 53, 64
0352 377	**23129**	53, 64, 81
0352 378	**18552**	47, 53, 64
0352 380	**28475**	28, 54, 55
0352 457	**02183**	74
0352 458	**02263**	74
0352 491	**43718**	32, 44
0352 492	**43719**	32, 44
0352 493	**43720**	32, 44
0352 494	**43718**	32, 44

Ref. - No.	ebi bilstein	
0352 519	**36595**	58
0352 520	**39351**	58
0352 521	**39352**	58
0352 800	**02271**	39, 41, 65, 74, 86, 91, 93
0352 803	**19541**	53, 81
0352 826	**05195**	73, 77
0352 827	**05194**	73, 77
0352 828	**14118**	56, 57, 67
0352 829	**02271**	39, 41, 65, 74, 86, 91, 93
0352 864	**29280**	28, 54, 55
0352 866	**39362**	44, 58
0352 868	**36595**	58
0352 869	**39351**	58
0352 870	**39352**	58
0352 872	**39352**	58
0352 947	**28475**	28, 54, 55
0353 280	**19102**	50, 79
0353 281	**19101**	50, 79
0353 460	**10431**	36, 37, 46, 83, 85
0353 560	**08144**	49
0353 561	**08156**	50, 79
0423 002	**34940**	648, 651
0423 002 S1	**36112**	648, 651
0423 008	**27097**	648, 651
0423 008 S1	**34213**	648, 651
0423 032	**34940**	648, 651
0423 032 S1	**36112**	648, 651
0423 033	**27097**	648, 651
0423 033 S1	**34213**	648, 651
0423 035	**27097**	648, 651
0423 035 S1	**34213**	648, 651
0423 121	**17376**	650
0423 302	**21332**	650
0423 313	**04390**	644, 645, 646, 647, 649
0423 315	**04402**	645, 646, 647
0423 316	**04407**	650
0423 318	**21332**	650
0423 319	**30625**	648, 651
0423 320	**24221**	648, 651
0444 091	**39089**	644

Ref. - No.	ebi bilstein	
0444 153	**04443**	644, 645, 646, 647, 649, 650
0444 160	**31066**	648, 651
0444 161	**31067**	648, 651
0444 162	**31068**	648, 651
0444 163	**40484**	651
0444 199	**04443**	644, 645, 646, 647, 649, 650
0444 200	**24753**	650
0444 275	**27775**	648, 651
0444 291	**34296**	650
0444 325	**15621**	644, 645, 646, 647, 649
0444 336	**15621**	644, 645, 646, 647, 649
0444 347	**17471**	644, 646
0900 905	**43358**	57
0902 010	**39606**	43
0902 825	**03180**	33, 59, 60, 61, 82, 84
0902 825 S1	**02761**	33, 59, 60, 61, 82, 84
0902 826	**02719**	49
0902 828	**03180**	33, 59, 60, 61, 82, 84
0902 828 S1	**02761**	33, 59, 60, 61, 82, 84
0920 005	**43577**	43
0920 005 S1	**44338**	43
0920 005 S2	**44339**	43
0920 005 S3	**44340**	43
0920 007	**44446**	43
0920 007 S1	**44447**	43
0920 352	**22099**	72, 74
0920 355	**22099**	72, 74
0920 367	**09158**	71, 72, 75, 76
0920 368	**22099**	72, 74
0920 373	**14106**	56, 67
0920 374	**14107**	56, 67
1603 003	**30573**	39, 91
1603 008	**19545**	53
1603 009	**02625**	49, 50, 53, 79, 81
1603 016 SK	**23228**	64

Ref. - No.	ebi bilstein	
1603 017	**28477**	53
1603 120	**02620**	60, 62
1603 121	**05170**	34, 36, 37, 46, 83, 85
1603 128	**02051**	49, 50, 79
1603 147	**03206**	48, 71, 75, 76
1603 148	**03207**	60, 62
1603 149	**03211**	34
1603 161	**02051**	49, 50, 79
1603 163	**05170**	34, 36, 37, 46, 83, 85
1603 164	**02620**	60, 62
1603 167	**05170**	34, 36, 37, 46, 83, 85
1603 187	**02051**	49, 50, 79
1603 198 S1	**17778**	86
1603 199 SK	**17777**	86
1603 202	**11746**	51, 80
1603 206 SK	**17778**	86
1603 213	**12780**	39, 41, 91
1603 213 S1	**43727**	41, 93
1603 213 S6	**43780**	39, 91
1603 214	**12779**	39, 91
1603 215	**12779**	39, 91
1603 216	**12780**	39, 41, 91
1603 216 S1	**43727**	41, 93
1603 216 S6	**43780**	39, 91
1603 227	**26152**	78, 87
1603 228	**26153**	78, 87
1603 229	**26432**	87
1603 239	**28312**	64
1603 240	**23154**	64
1603 244	**29238**	78, 87
1603 252 SK	**30587**	78, 87
1603 256	**12780**	39, 41, 91
1603 256 S1	**43727**	41, 93
1603 256 S6	**43780**	39, 91
1603 257	**29325**	41, 93
1603 258	**29324**	41, 93
1603 264 SK	**27807**	41
1603 265 SK	**28371**	41, 93
1603 266	**26635**	41, 93
1603 267	**26636**	41, 93

Die von uns gelieferten Produkte sind ausschließlich dem bestimmungsgemäßen Gebrauch zuzuführen. / The products delivered by us are to be put exclusively to the intended use.

Ref. - No.	bilstein	
1603 268	**29233**	41, 93
1603 286 SK	**09113**	86
1603 287	**34298**	93
1603 288	**29325**	41, 93
1603 289	**29324**	41, 93
1603 290 SK	**30587**	78, 87
1603 302 SK	**12780**	39, 41, 91
1603 302 SK2	**43727**	41, 93
1603 302 Sk7	**43780**	39, 91
1603 303	**34298**	93
1603 357 SK	**27807**	41
1603 358 SK	**28371**	41, 93
1603 359 SK	**29233**	41, 93
1603 384	**29238**	78, 87
1603 415 SK	**26432**	87
1603 416 SK	**29238**	78, 87
1603 417 SK	**30587**	78, 87
1603 428	**28312**	64
1603 429 SK	**23228**	64
1603 430	**23154**	64
1603 453 SK	**02042**	50, 51, 79, 80
1603 455	**12778**	51, 80
1603 542	**12779**	39, 91
1603 543	**28359**	54
1603 544	**28618**	54
1603 545	**28619**	54
1603 642 SK	**34298**	93
1603 643	**12780**	39, 41, 91
1603 643 SK	**12780**	39, 41, 91
1603 643 SK2	**43727**	41, 93
1603 643 SK7	**43780**	39, 91
1603 643 S1	**43727**	41, 93
1603 643 S6	**43780**	39, 91
1603 644 SK	**30573**	39, 91
1603 645	**02625**	49, 50, 53, 79, 81
1603 844	**28477**	53
1603 845	**19545**	53
1609 011	**46226**	65
1609 011 SK1	**46226**	65
1609 012	**34320**	65
1609 013	**34319**	65
1609 028	**45096**	43, 47, 58, 94
1609 028 SK1	**45095**	43, 47, 58, 94

Ref. - No.	bilstein	
1609 045 SK	**14402**	33, 45, 61, 82, 84
1609 053	**30587**	78, 87
1609 073 SK	**14402**	33, 45, 61, 82, 84
1609 073 S1	**14401**	33, 45, 61, 82, 84
1609 137	**44245**	43
1609 164	**44246**	43
1609 169	**44424**	43
1609 169 S1	**44434**	43
1609 181	**43794**	58
1609 182	**45096**	43, 47, 58, 94
1609 182 SK1	**45095**	43, 47, 58, 94
1609 183	**43792**	58
1609 185	**44245**	43
1609 186	**44246**	43
1609 187	**44156**	43, 47
1609 187 S1	**44249**	43
1609 187 S2	**44250**	43
1609 213	**44888**	66
1609 356	**43552**	39, 41, 65, 91, 93
1609 357	**40915**	58
350 176	**14558**	39, 41, 91, 93
4401 852	**26453**	69
4401 853	**26454**	69
4401 909	**22468**	69
4401 940	**26453**	69
4401 941	**26454**	69
4403 641	**09686**	32
4403 661	**09685**	32
4404 047	**26453**	69
4404 048	**26454**	69
4408 474	**27303**	89
4408 474 SK	**27301**	89
4408 474 S1	**37627**	69
4408 474 S2	**37628**	69
4408 476	**27128**	89
4408 510	**21283**	89
4408 511	**21284**	89
4408 904	**21044**	89
4408 958	**39603**	89
4408 958 SK	**22265**	89
4408 958 SK2	**22825**	89
4408 958 SK3	**22822**	89
4408 959	**39604**	89

Ref. - No.	febi bilstein	
4408 959 SK	**22265**	89
4408 959 SK2	**22825**	89
4408 959 SK3	**22822**	89
4412 934	**39603**	89
4412 934 SK2	**22825**	89
4412 934 S3	**22822**	89
4412 936	**39604**	89
4412 936 SK2	**22825**	89
4412 936 S3	**22822**	89
4417 177	**36345**	89
4417 178	**36346**	89
4417 973	**21044**	89
4418 192	**19867**	69
4418 193	**19866**	69
4418 212	**26453**	69
4418 213	**26454**	69
4418 223	**39603**	89
4418 223 SK2	**22825**	89
4418 223 SK3	**22822**	89
4418 224	**39604**	89
4418 224 SK2	**22825**	89
4418 224 SK3	**22822**	89
4418 225	**36345**	89
4418 226	**36346**	89
4418 629	**26453**	69
4418 629	**36583**	69
4418 630	**36584**	69
4418 630	**26454**	69
4418 780 SK	**32128**	69
4419 075	**22265**	89
4419 219	**42634**	70
4419 291	**37309**	70
4419 304 S1	**37312**	645
4419 308	**44539**	645
4419 323	**44728**	70
4420 096 SK	**39444**	70
4420 096 SK1	**43687**	70
4420 096 SK2	**43688**	70
4420 097	**43617**	70
4420 097 S1	**43687**	70
4420 098	**43618**	70
4420 098 S1	**43688**	70
4420 954	**44428**	70

Ref. - No.	febi bilstein	
4421 646	**36346**	89
4421 647	**36345**	89
4431 869	**30653**	89
4500 091	**27181**	69
4500 092	**26453**	69
4500 093	**26454**	69
4500 094	**24262**	69
4500 095	**24263**	69
4500 198	**19867**	69
4500 199	**19866**	69
4500 254	**22710**	69
4500 255	**22468**	69
4501 261 SK	**32128**	69
4501 261 S1	**37625**	69
4501 261 S2	**37626**	69
4501 262	**21493**	69
4501 263	**21494**	69
4701 744	**42318**	29
4701 745	**28058**	29
4703 866	**28712**	29
4705 172	**19501**	29
4705 409	**32470**	29
4705 655	**42318**	29
4705 716	**42318**	29
4705 742	**32090**	29
4706 664	**28712**	29
4706 665	**32090**	29
4707 280	**32090**	29
4708 299	**32141**	30
4708 299 S1	**29826**	30
4708 299 S2	**29827**	30
4708 300	**32140**	30
4708 300 S1	**29826**	30
4708 300 S2	**29827**	30
4709 161	**28056**	30
4709 195	**29830**	30
4709 702	**28000**	30
4801 837	**43532**	643
4803 429	**41929**	31
4804 642	**31708**	643
4806 300 SK	**28347**	31
4806 301	**41741**	31
4806 301 SK	**28347**	31

Die von uns gelieferten Produkte sind ausschließlich dem bestimmungsgemäßen Gebrauch zuzuführen. / The products delivered by us are to be put exclusively to the intended use.

Ref. - No.	ebi bilstein	
4806 304	**28671**	31
4806 305	**28672**	31
4808 136	**43532**	643
4810 831	**41740**	31
4810 831 SK	**28347**	31
4812 870	**41741**	31
4812 870 SK	**28347**	31
4817 539	**31708**	643
4817 776	**41529**	31
4817 777	**41740**	31
4817 777 SK	**28347**	31
4817 778	**41741**	31
4817 778 SK	**28347**	31
4817 869	**41529**	31
5352 000	**02912**	37, 46, 83, 85
5352 000 S1	**34207**	37, 85
5352 001	**02915**	37, 46, 83, 85
5352 001 S1	**34206**	37, 85
5352 004	**11656**	86
5352 004 S1	**38274**	86
5352 005	**11657**	86
5352 005 S1	**38273**	86
5352 007	**15399**	74
5352 007 S1	**34218**	74
5352 008	**15400**	74
5352 008 S1	**34217**	74
5352 011	**11658**	51, 80
5352 012	**11659**	51, 80
5352 014	**06157**	62
5352 016	**11660**	39, 91
5352 016 S1	**34226**	39, 90, 91
5352 017	**11661**	38, 39, 91
5352 017 S1	**34227**	39, 90, 91
5352 019	**23688**	56, 57
5352 020	**23687**	56, 57
5352 025	**22084**	64
5352 026	**22083**	64
5352 027	**23797**	64
5352 027 S1	**34223**	64
5352 028	**23798**	64
5352 028 S1	**34224**	64
5352 029	**27073**	41, 65, 91, 93
5352 029 S1	**34232**	41, 65, 90, 91, 93

Ref. - No.	ebi bilstein	
5352 030	**27074**	41, 65, 91, 93
5352 030 S1	**34233**	41, 65, 90, 91, 93
5352 038	**28649**	28, 54
5352 039	**28648**	28, 54
6606 030 SK	**33131**	58

passend für / to fit:

PEUGEOT

0591.10	**27438**	97
13057 82080	**12066**	133, 145
1414.80	**30034**	97
1415.80	**30035**	97
14 401 772 80	**38735**	146
16 070 184 80	**33964**	125, 129
16 071 423 80	**40485**	129
16 071 423 80 SK	**40485**	129
16 075 024 80	**41337**	139
16 075 106 80	**37350**	134
16 075 107 80	**37349**	134
16 080 251 80	**44186**	109, 136
16 080 252 80	**44185**	109, 136
16 080 253 80	**40070**	109, 136
16 086 520 80	**38740**	107, 110
16 099 106 80	**36286**	138, 139
16 099 482 80	**43548**	129
16 099 483 80	**43547**	129
16 109 762 80	**39227**	144
3332.07	**09397**	654
3520.A6	**11752**	121, 122
3520.A7	**11752**	121, 122
3520.A8	**17722**	113, 148, 149, 153
3520.A9	**17722**	113, 148, 149, 153
3520.C0	**11754**	123
3520.C5	**12044**	133, 145
3520.C6	**17722**	113, 148, 149, 153
3520.C7	**17722**	113, 148, 149, 153
3520.E0	**17722**	113, 148, 149, 153
3520.E1	**17722**	113, 148, 149, 153
3520.E4	**17722**	113, 148, 149, 153
3520.E6	**17722**	113, 148, 149, 153
3520.E7	**17722**	113, 148, 149, 153
3520.E8	**17722**	113, 148, 149, 153
3520.E9	**17722**	113, 148, 149, 153
3520.F1	**17722**	113, 148, 149, 153

Ref. - No.	ebi bilstein	
3520.F2	**17722**	113, 148, 149, 153
3520.F3	**17722**	113, 148, 149, 153
3520.F5	**17722**	113, 148, 149, 153
3520.F6	**17722**	113, 148, 149, 153
3520.F7	**17722**	113, 148, 149, 153
3520.F8	**17722**	113, 148, 149, 153
3520.G8	**15952**	101, 103
3520.G8	**40751**	101, 103
3520.G8 S1	**40751**	101, 103
3520.G9	**12044**	133, 145
3520.G9 S	**22102**	133, 145
3520.G9 S1	**22100**	133, 145
3520.G9 S2	**22102**	133, 145
3520.H1	**11754**	123
3520.H3	**17722**	113, 148, 149, 153
3520.H3 S2	**28125**	113, 148, 149
3520.H4 S2	**28125**	113, 148, 149
3520.H5	**17722**	113, 148, 149, 153
3520.H5 S1	**19009**	113, 148, 149
3520.H5 S2	**28125**	113, 148, 149
3520.H7	**40781**	101, 103, 105
3520.H7	**29424**	101, 103, 105
3520.H9	**18424**	151, 153
3520.J3	**18424**	151, 153
3520.J4	**18424**	151, 153
3520.K4	**11752**	121, 122
3520.K8	**22385**	115, 154
3520.K8	**40841**	115, 154
3520.K8 S1	**40841**	115, 154
3520.L0	**12385**	143
3520.L3	**44621**	135
3520.L3	**38700**	135
3520.L3 S3	**44621**	135
3520.L4	**44621**	135
3520.L4	**38700**	135
3520.L4 S3	**44621**	135
3520.L7	**29422**	101, 103, 105, 106
3520.L7	**40791**	101, 103, 105, 106
3520.L8	**29426**	101, 103, 105
3520.L8	**40771**	101, 103, 105
3520.L9	**44621**	135
3520.L9	**38700**	135
3520.L9 S3	**44621**	135

Ref. - No.	ebi bilstein	
3520.N1	**38700**	135
3520.N1	**44621**	135
3520.N1 S3	**44621**	135
3520.N3	**12385**	143
3520.N5	**40841**	115, 154
3520.N5 S1	**40841**	115, 154
3520.N6	**36902**	124, 125, 129
3520.N6 SK	**32116**	125, 129
3520.N9	**12044**	133, 145
3520.P1	**44621**	135
3520.P1	**38700**	135
3520.P2	**40781**	101, 103, 105
3520.P2	**29424**	101, 103, 105
3520.P4	**12044**	133, 145
3520.P6	**26645**	134
3520.P8	**12044**	133, 145
3520.P9	**38700**	135
3520.P9	**44621**	135
3520.P9 S3	**44621**	135
3520.Q0	**38700**	135
3520.Q2	**31718**	97
3520.Q2 S1	**22911**	97
3520.Q2 S2	**30034**	97
3520.Q2 S3	**30035**	97
3520.Q2 S4	**30036**	97
3520.Q3	**18424**	151, 153
3520.Q5	**18424**	151, 153
3520.Q9	**29142**	107, 109
3520.Q9	**44621**	135
3520.Q9 S3	**44621**	135
3520.R0	**44621**	135
3520.R0	**38700**	135
3520.R0 S3	**44621**	135
3520.R1	**38700**	135
3520.R1	**44621**	135
3520.R1 S3	**44621**	135
3520.R2	**38700**	135
3520.R2	**44621**	135
3520.R2 S3	**44621**	135
3520.R3	**38700**	135
3520.R3	**44621**	135
3520.R3 S3	**44621**	135
3520.R4	**38700**	135

Die von uns gelieferten Produkte sind ausschließlich dem bestimmungsgemäßen Gebrauch zuzuführen. / The products delivered by us are to be put exclusively to the intended use.

Ref. - No.		
3520.R4	**44621**	135
3520.R4 S3	**44621**	135
3520.R5	**38700**	135
3520.R5	**44621**	135
3520.R5 S3	**44621**	135
3520.R6	**38700**	135
3520.R6	**44621**	135
3520.R7	**29142**	107, 109
3520.R7 S1	**28731**	107, 109
3520.R7 S2	**28732**	107, 109
3520.R8	**37690**	134, 146
3520.S0	**31297**	144
3520.S0 S1	**31092**	144
3520.S0 S2	**31091**	144
3520.S1	**31297**	144
3520.S1 S1	**31092**	144
3520.S1 S2	**31091**	144
3520.S2	**40841**	115, 154
3520.S2	**22385**	115, 154
3520.S2 S1	**40841**	115, 154
3520.S3	**29426**	101, 103, 105
3520.S3 S1	**40771**	101, 103, 105
3520.S4	**40751**	101, 103
3520.S4	**15952**	101, 103
3520.S4 S1	**40751**	101, 103
3520.S5	**37350**	134
3520.T0	**40841**	115, 154
3520.T0	**22385**	115, 154
3520.T0 S1	**40841**	115, 154
3520.V0	**38170**	138, 139
3520.V1	**38700**	135
3520.V1	**44621**	135
3520.V1 S2	**38700**	135
3520.V1 S3	**44621**	135
3520.V2	**37840**	117, 137, 141
3520.V3	**18424**	151, 153
3520.V6	**29424**	101, 103, 105
3520.V6 S1	**40781**	101, 103, 105
3520.V7	**29426**	101, 103, 105
3520.V7 S1	**40771**	101, 103, 105
3520.V8	**37690**	134, 146
3520.W0	**29422**	101, 103, 105, 106
3520.W0 S1	**40791**	101, 103, 105, 106
3520.W3	**29144**	142
3520.W4	**37350**	134
3520.X0	**37350**	134
3520.X9	**38170**	138, 139
3520.Y0	**43600**	129
3520.Y0	**43580**	129
3520.Y0 SK	**43580**	129
3520.Y4	**29144**	142
3520.48	**10123**	99
3520.50	**10123**	99
3520.51	**10123**	99
3520.54	**17786**	99
3520.60	**19831**	120
3520.76	**11278**	147
3520.77	**12153**	147
3520.78	**15977**	96
3520.79	**15979**	96
3520.80	**19731**	96
3520.81	**19733**	96
3520.92	**19731**	96
3520.93	**19733**	96
3520.95	**12385**	143
3520.98	**17722**	113, 148, 149, 153
3520.99	**17722**	113, 148, 149, 153
3521.A1	**17725**	113, 148, 149, 153
3521.A2	**17725**	113, 148, 149, 153
3521.A3	**17725**	113, 148, 149, 153
3521.A5	**17725**	113, 148, 149, 153
3521.A6	**17725**	113, 148, 149, 153
3521.A7	**17725**	113, 148, 149, 153
3521.A8	**17725**	113, 148, 149, 153
3521.C8	**40750**	101, 103
3521.C8	**15951**	101, 103
3521.C8 S1	**40750**	101, 103
3521.C9	**12045**	133, 145
3521.C9 S	**22101**	133, 145
3521.C9 S1	**22101**	133, 145
3521.E1	**11753**	123
3521.E3	**17725**	113, 148, 149, 153
3521.E4	**17725**	113, 148, 149, 153
3521.E5	**17725**	113, 148, 149, 153
3521.E7	**29425**	101, 103, 105
3521.E7	**40780**	101, 103, 105

Ref. - No.	febi bilstein	
3521.E9	**18425**	151, 153
3521.F3	**18425**	151, 153
3521.F4	**18425**	151, 153
3521.G4	**11751**	121, 122
3521.G8	**40840**	115, 154
3521.G8	**22384**	115, 154
3521.G8 S1	**40840**	115, 154
3521.H0	**37349**	134
3521.H1	**26646**	134
3521.H2	**12386**	143
3521.H5	**38701**	135
3521.H5	**44620**	135
3521.H5 S3	**44620**	135
3521.H6	**44620**	135
3521.H6	**38701**	135
3521.H6 S3	**44620**	135
3521.H9	**40790**	101, 103, 105, 106
3521.H9	**29423**	101, 103, 105, 106
3521.J0	**29427**	101, 103, 105
3521.J0	**40770**	101, 103, 105
3521.J1	**38701**	135
3521.J1	**44620**	135
3521.J1 S3	**44620**	135
3521.J2	**38701**	135
3521.J2	**44620**	135
3521.J2 S3	**44620**	135
3521.J3	**12386**	143
3521.J5	**40840**	115, 154
3521.J5 S1	**40840**	115, 154
3521.J6	**36901**	124, 125, 129
3521.J6 SK	**32116**	125, 129
3521.J9	**12045**	133, 145
3521.K1	**38701**	135
3521.K1	**44620**	135
3521.K1 S3	**44620**	135
3521.K2	**40780**	101, 103, 105
3521.K2	**29425**	101, 103, 105
3521.K3	**22384**	115, 154
3521.K3	**40840**	115, 154
3521.K3 S1	**40840**	115, 154
3521.K4	**12045**	133, 145
3521.K6	**26646**	134
3521.K8	**38701**	135

Ref. - No.	febi bilstein	
3521.K8	**44620**	135
3521.K8 S3	**44620**	135
3521.L0	**12045**	133, 145
3521.L1	**38701**	135
3521.L1	**44620**	135
3521.L1 S3	**44620**	135
3521.L3	**31719**	97
3521.L3 S1	**22911**	97
3521.L3 S2	**30034**	97
3521.L3 S3	**30035**	97
3521.L3 S4	**30036**	97
3521.L4	**18425**	151, 153
3521.L6	**18425**	151, 153
3521.N0	**29143**	107, 109
3521.N1	**44620**	135
3521.N1	**38701**	135
3521.N1 S3	**44620**	135
3521.N2	**44620**	135
3521.N2	**38701**	135
3521.N2 S3	**44620**	135
3521.N3	**38701**	135
3521.N3	**44620**	135
3521.N3 S3	**44620**	135
3521.N4	**38701**	135
3521.N4	**44620**	135
3521.N4 S3	**44620**	135
3521.N5	**44620**	135
3521.N5	**38701**	135
3521.N5 S3	**44620**	135
3521.N6	**38701**	135
3521.N6	**44620**	135
3521.N6 S3	**44620**	135
3521.N7	**38701**	135
3521.N7	**44620**	135
3521.N7 S3	**44620**	135
3521.N8	**29143**	107, 109
3521.N9	**37689**	134, 146
3521.P1	**31298**	144
3521.P1 S1	**31092**	144
3521.P1 S2	**31091**	144
3521.P2	**31298**	144
3521.P2 S1	**31092**	144
3521.P2 S2	**31091**	144

Die von uns gelieferten Produkte sind ausschließlich dem bestimmungsgemäßen Gebrauch zuzuführen. / The products delivered by us are to be put exclusively to the intended use.

Ref. - No.	ebi bilstein	
3521.P3	**40840**	115, 154
3521.P3	**22384**	115, 154
3521.P3 S1	**40840**	115, 154
3521.P4	**29427**	101, 103, 105
3521.P4 S1	**40770**	101, 103, 105
3521.P5	**15951**	101, 103
3521.P5	**40750**	101, 103
3521.P5 S1	**40750**	101, 103
3521.P6	**37349**	134
3521.Q1	**40840**	115, 154
3521.Q1	**22384**	115, 154
3521.Q1 S1	**40840**	115, 154
3521.R1	**38171**	138, 139
3521.R2	**44620**	135
3521.R2	**38701**	135
3521.R2 S2	**38701**	135
3521.R2 S3	**44620**	135
3521.R3	**37839**	117, 137, 141
3521.R4	**18425**	151, 153
3521.R7	**29425**	101, 103, 105
3521.R7 S1	**40780**	101, 103, 105
3521.R9	**29427**	101, 103, 105
3521.R9 S1	**40770**	101, 103, 105
3521.S0	**37689**	134, 146
3521.S1	**29423**	101, 103, 105, 106
3521.S1 S1	**40790**	101, 103, 105, 106
3521.S6	**29145**	142
3521.S7	**37349**	134
3521.T2	**37349**	134
3521.V0	**38171**	138, 139
3521.V1	**43601**	129
3521.V1	**43580**	129
3521.V1 SK	**43580**	129
3521.V5	**29145**	142
3521.31	**10127**	99
3521.33	**10127**	99
3521.34	**10127**	99
3521.37	**17787**	99
3521.41	**19833**	120
3521.52	**11277**	147
3521.53	**11277**	147
3521.53	**12152**	147
3521.65	**12385**	143

Ref. - No.	ebi bilstein	
3521.68	**17725**	113, 148, 149, 153
3521.69	**17725**	113, 148, 149, 153
3521.76	**11751**	121, 122
3521.77	**11751**	121, 122
3521.78	**17725**	113, 148, 149, 153
3521.79	**17725**	113, 148, 149, 153
3521.80	**11753**	123
3521.85	**12045**	133, 145
3521.86	**17725**	113, 148, 149, 153
3521.87	**17725**	113, 148, 149, 153
3521.90	**17725**	113, 148, 149, 153
3521.91	**17725**	113, 148, 149, 153
3521.94	**17725**	113, 148, 149, 153
3521.95	**17725**	113, 148, 149, 153
3521.96	**17725**	113, 148, 149, 153
3521.97	**17725**	113, 148, 149, 153
3521.98	**17725**	113, 148, 149, 153
3521.99	**17725**	113, 148, 149, 153
3523.AA	**22636**	135
3523.AG	**18177**	101, 103, 105, 106
3523.AJ	**21850**	115, 117, 137, 141, 154
3523.AL	**26933**	125, 129
3523.AP	**36285**	143
3523.AQ	**27015**	125, 129
3523.AS	**39375**	101, 103, 105
3523.AT	**22636**	135
3523.AV	**26932**	125
3523.AW	**26933**	125, 129
3523.AZ	**26933**	125, 129
3523.CA	**26932**	125
3523.CC	**28732**	107, 109
3523.CE	**28731**	107, 109
3523.CJ	**39686**	101, 103, 105, 141
3523.CS	**36286**	138, 139
3523.CW	**37095**	155
3523.20	**09058**	99
3523.23	**10252**	99
3523.27	**09019**	99
3523.31	**09070**	99, 120
3523.40	**09373**	121, 122
3523.42	**17790**	121, 122
3523.43	**10251**	131, 132

Ref. - No.	ebi bilstein	
3523.45	**36880**	131
3523.49	**09019**	99
3523.50	**11756**	96
3523.51	**11777**	96
3523.52	**18347**	96
3523.53	**21934**	96
3523.60	**11759**	123
3523.61	**11755**	123
3523.62	**17781**	113, 148, 149
3523.64	**18347**	96
3523.75	**17781**	113, 148, 149
3523.76	**18177**	101, 103, 105, 106
3523.77	**18179**	101, 103, 105, 106, 115, 117, 137, 141, 154, 155
3523.79	**39375**	101, 103, 105
3523.80	**39686**	101, 103, 105, 141
3523.83	**23405**	151
3523.89	**17790**	121, 122
3523.90	**36880**	131
3523.91	**21850**	115, 117, 137, 141, 154
3523.92	**18179**	101, 103, 105, 106, 115, 117, 137, 141, 154, 155
3523.93	**21613**	143
3523.94	**21611**	143
3523.96	**36880**	131
3523.98	**22635**	135
3561.08	**12375**	147
3640.15	**25231**	126, 127, 130
3640.17	**11784**	147
3640.20	**11417**	121, 122
3640.21	**11417**	121, 122
3640.25	**25231**	126, 127, 130
3640.26	**11284**	147
3640.27	**25231**	126, 127, 130
3640.28	**11829**	121, 122, 123, 131, 132
3640.30	**15981**	113
3640.30 S1	**31813**	113
3640.31 S1	**31813**	113
3640.33	**22269**	143

Ref. - No.	ebi bilstein	
3640.34	**11829**	121, 122, 123, 131, 132
3640.35	**18343**	652
3640.36	**11850**	96
3640.37	**15981**	113
3640.37 S1	**31813**	113
3640.38	**17723**	148, 149
3640.38 S1	**31812**	148, 149
3640.41	**10289**	652
3640.42	**17723**	148, 149
3640.42 S1	**31812**	148, 149
3640.43	**17723**	148, 149
3640.43 S1	**31812**	148, 149
3640.44 S1	**31813**	113
3640.48	**19468**	113
3640.48 S1	**31814**	113
3640.49	**19468**	113
3640.49 S1	**31814**	113
3640.50	**17715**	148, 149, 153
3640.50 S1	**31811**	148, 149, 153
3640.51	**17715**	148, 149, 153
3640.51 S1	**31811**	148, 149, 153
3640.53	**21490**	115, 117, 137, 141, 154, 155
3640.54	**22269**	143
3640.55	**22267**	143
3640.57	**28356**	125, 129
3640.58	**28355**	125, 129
3640.58	**38490**	125, 129
3640.59	**28600**	135
3640.60	**21490**	115, 117, 137, 141, 154, 155
3640.61	**28599**	107, 109
3640.62	**28599**	107, 109
3640.66	**28600**	135
3640.67	**29385**	144
3640.68	**21490**	115, 117, 137, 141, 154, 155
3640.69	**28355**	125, 129
3640.69	**38490**	125, 129
3640.69 S1	**38490**	125, 129
3640.70	**21490**	115, 117, 137, 141, 154, 155

Die von uns gelieferten Produkte sind ausschließlich dem bestimmungsgemäßen Gebrauch zuzuführen. / The products delivered by us are to be put exclusively to the intended use.

Ref. - No.	bilstein	
3640.71	**11829**	121, 122, 123, 131, 132
3640.72	**38490**	125, 129
3640.72	**28355**	125, 129
3640.73	**21490**	115, 117, 137, 141, 154, 155
3640.74	**28356**	125, 129
3640.76	**29385**	144
3640.77	**38025**	109, 110
3640.77 S1	**38025**	109, 110
3640.83	**44180**	129
3656.04	**44480**	125, 129
3656.04	**44400**	124, 125, 128, 129
3656.04 S1	**44400**	124, 125, 128, 129
3656.04 S2	**44480**	125, 129
3657.04	**44480**	125, 129
3657.04	**44400**	124, 125, 128, 129
3657.04 S1	**44400**	124, 125, 128, 129
3657.04 S2	**44480**	125, 129
3717.42	**39041**	114
3812.A4	**38980**	133, 145
3812.A4	**11831**	133, 145
3812.A4 S1	**38980**	133, 145
3812.A6	**22115**	131
3812.A9	**11853**	123
3812.C0	**39292**	148
3812.C0	**39293**	148
3812.C0	**17766**	148, 149, 153
3812.C0 S1	**39292**	148
3812.C0 S2	**39293**	148
3812.C1	**19383**	123
3812.C3	**19383**	123
3812.C4	**19383**	123
3812.C5	**17768**	101, 103, 105, 106
3812.C5	**38998**	101, 103, 105, 106
3812.C5	**38997**	101, 103, 105, 106
3812.C5	**39031**	101, 103, 105
3812.C5	**39032**	101, 103, 105
3812.C5 S1	**38997**	101, 103, 105, 106
3812.C5 S2	**38998**	101, 103, 105, 106
3812.C5 S3	**39031**	101, 103, 105
3812.C5 S4	**39032**	101, 103, 105
3812.C6	**39294**	151, 153

Ref. - No.	bilstein	
3812.C6	**39295**	151, 153
3812.C6	**27432**	151, 153
3812.C6 S1	**39295**	151, 153
3812.C6 S2	**39294**	151, 153
3812.C7	**39000**	132
3812.C7	**38999**	132
3812.C7	**19939**	132
3812.C7 S1	**38999**	132
3812.C7 S2	**39000**	132
3812.E0	**39041**	114
3812.E0	**19935**	114
3812.E0	**39042**	114
3812.E0 S4	**39041**	114
3812.E0 S5	**39042**	114
3812.E1	**38899**	135
3812.E1	**38900**	135
3812.E1	**19927**	135
3812.E1 S1	**38899**	135
3812.E1 S2	**38900**	135
3812.E2	**27427**	134
3812.E3	**27424**	125
3812.E4	**40610**	152, 153
3812.E5	**39043**	114
3812.E5	**29625**	114
3812.E5 S3	**39043**	114
3812.E6	**40080**	135
3812.E7	**27424**	125
3812.E8	**39033**	107
3812.E8	**39034**	107
3812.E8	**27428**	107
3812.E8 S1	**39033**	107
3812.E8 S2	**39034**	107
3812.F0	**36669**	134, 146
3812.F0	**39029**	134, 146
3812.F0 S1	**39029**	134, 146
3812.F2	**31970**	117, 137, 141
3812.F2	**44923**	117, 137, 141
3812.F2 S1	**44923**	117, 137, 141
3812.F3	**40493**	129
3812.F4	**44934**	154
3812.F4 S2	**44934**	154
3812.F7	**36691**	155
3812.F8	**38560**	117

Ref. - No.	febi bilstein	
3812.G3	**40485**	129
3812.G3 SK	**40485**	129
3812.27	**18281**	147
3812.32	**17611**	98, 119
3812.38	**17611**	98, 119
3812.92	**11854**	111
3812.92 S	**11856**	111
3812.92 S1	**11856**	111
3812.95	**17611**	98, 119
3812.97	**17611**	98, 119
3812.98	**17609**	121, 122
3812.99	**11847**	131
3817.A5	**37860**	117, 134, 146, 155
3817.11	**10900**	147
3817.14	**10659**	95, 101, 103, 105, 106, 114, 131
3817.16	**10660**	95, 101, 103, 105, 106, 114, 131
3817.18	**09317**	98, 111, 114, 119, 126, 127, 130, 148, 149, 151, 153
3817.21	**11851**	121, 122
3817.22	**11855**	121, 122
3817.26	**11851**	121, 122
3817.27	**11855**	121, 122
3817.27 S1	**11855**	121, 122
3817.30	**10659**	95, 101, 103, 105, 106, 114, 131
3817.31	**10660**	95, 101, 103, 105, 106, 114, 131
3817.32	**40005**	95
3817.33	**40005**	95
3817.35	**40004**	95
3817.36 S1	**40004**	95
3817.37	**17751**	131, 132
3817.38	**17753**	131, 132
3817.39	**10658**	123
3817.40	**10657**	123
3817.41	**39042**	114
3817.41	**39032**	101, 103, 105
3817.41	**38998**	101, 103, 105, 106
3817.41	**10659**	95, 101, 103, 105, 106, 114, 131

Ref. - No.	febi bilstein	
3817.41 S2	**38998**	101, 103, 105, 106
3817.41 S4	**39032**	101, 103, 105
3817.41 S5	**39042**	114
3817.42	**38997**	101, 103, 105, 106
3817.42	**39031**	101, 103, 105
3817.42	**10660**	95, 101, 103, 105, 106, 114, 131
3817.42 S1	**38997**	101, 103, 105, 106
3817.42 S3	**39031**	101, 103, 105
3817.42 S4	**39041**	114
3817.43	**39000**	132
3817.43	**17751**	131, 132
3817.43 S2	**39000**	132
3817.44	**38999**	132
3817.44	**17753**	131, 132
3817.44 S1	**38999**	132
3817.47	**30876**	95
3817.48	**11851**	121, 122
3817.49	**11855**	121, 122
3817.50	**39295**	151, 153
3817.50	**39043**	114
3817.50	**09317**	98, 111, 114, 119, 126, 127, 130, 148, 149, 151, 153
3817.50	**39293**	148
3817.50	**39292**	148
3817.50	**39294**	151, 153
3817.50 S1	**39295**	151, 153
3817.50 S1	**39292**	148
3817.50 S2	**39294**	151, 153
3817.50 S2	**39293**	148
3817.50 S3	**39043**	114
3817.55	**21491**	135
3817.55	**38900**	135
3817.55 S2	**38900**	135
3817.56	**38899**	135
3817.56	**21492**	135
3817.56 S1	**38899**	135
3817.57	**23325**	125
3817.58	**23323**	125
3817.63	**28318**	97
3817.63	**39590**	97
3817.63 S2	**39590**	97

Die von uns gelieferten Produkte sind ausschließlich dem bestimmungsgemäßen Gebrauch zuzuführen. / The products delivered by us are to be put exclusively to the intended use.

Ref. - No.	ebi bilstein	
3817.64	**28319**	97
3817.64	**39591**	97
3817.64 S3	**39591**	97
3817.65	**28580**	125
3817.66	**28581**	125
3817.67	**39033**	107
3817.67	**28710**	107, 109
3817.67 S1	**39033**	107
3817.67 S2	**39034**	107
3817.68	**28711**	107, 109
3817.68	**39034**	107
3817.70	**32192**	144
3817.73	**39029**	134, 146
3817.73	**37860**	117, 134, 146, 155
3817.73 S1	**39029**	134, 146
3817.74	**39296**	138
3817.74	**34477**	138
3817.74 S1	**39296**	138
3817.75	**31972**	117, 137, 141, 154
3817.75	**44923**	117, 137, 141
3817.76	**44934**	154
3817.76	**31971**	117, 137, 141, 154
3817.77	**32193**	144
3817.80	**43548**	129
3817.81	**43547**	129
3817.86	**39290**	142
3817.86	**32767**	142
3817.86 S2	**39290**	142
3817.87	**32768**	142
3817.87	**39291**	142
3817.87 S3	**39291**	142
3817.88	**44923**	117, 137, 141
3817.88	**31972**	117, 137, 141, 154
3817.89	**44934**	154
3817.89	**31971**	117, 137, 141, 154
4001.E4	**36840**	144
4001.E4 S1	**36840**	144
4001.33	**36850**	97
4001.33	**39591**	97
4001.33	**39590**	97
4001.33 S1	**36850**	97
4001.33 S1	**39590**	97
4001.33 S2	**39590**	97

Ref. - No.	ebi bilstein	
4001.33 S3	**39591**	97
4001.69	**39296**	138
4001.69 S1	**32551**	138
4001.69 S1	**39296**	138
4001.77	**39290**	142
4001.77	**39291**	142
4001.77	**36841**	142
4001.77 S1	**36841**	142
4001.77 S2	**39290**	142
4001.77 S3	**39291**	142
4006.24	**12025**	143
4006.24 S	**12034**	143
4006.24 S1	**12034**	143
4018.A3	**11281**	143
4018.A4	**12025**	143
4018.E0	**28351**	143
4018.H4	**11281**	143
4059.09	**11280**	133, 145
4059.09	**38980**	133, 145
4059.09 S1	**38980**	133, 145
4059.12	**39684**	134, 145
4060.22	**39294**	151, 153
4060.43	**39295**	151, 153
4066.A3	**39238**	97
4066.A3	**39591**	97
4066.A3	**39590**	97
4066.A3 S2	**39590**	97
4066.A3 S3	**39591**	97
4066.18	**12809**	147
4066.18 S	**12811**	147
4066.18 S1	**12811**	147
4066.19	**12810**	147
4066.19 S	**12812**	147
4066.19 S1	**12812**	147
4066.20	**18027**	98, 111, 119, 126, 149, 151, 153
4066.22	**18042**	98, 111, 119, 149, 151
4066.22 S2	**39294**	151, 153
4066.30	**18185**	122, 123, 131
4066.32	**19917**	95
4066.37	**19919**	121, 122
4066.41	**18187**	133, 145

Ref. - No.	ebi bilstein	
4066.41	**38980**	133, 145
4066.41 SK	**23841**	133, 145
4066.41 S1	**38980**	133, 145
4066.42	**19921**	122, 123, 131
4066.43	**18043**	111, 148, 151, 153
4066.43	**39292**	148
4066.43	**39198**	111, 148, 151, 153
4066.43 S1	**39292**	148
4066.43 S1	**39198**	111, 148, 151, 153
4066.43 S1	**39295**	151, 153
4066.44	**39293**	148
4066.44	**38905**	111, 148
4066.44 S1	**39293**	148
4066.52	**18042**	98, 111, 119, 149, 151
4066.56	**38930**	101, 103, 105
4066.56	**39032**	101, 103, 105
4066.56	**39031**	101, 103, 105
4066.56 S1	**38930**	101, 103, 105
4066.56 S3	**39031**	101, 103, 105
4066.56 S4	**39032**	101, 103, 105
4066.57	**29207**	101, 103, 105, 106, 114
4066.64	**29207**	101, 103, 105, 106, 114
4066.64	**38738**	132
4066.69	**38899**	135
4066.69	**38907**	135
4066.69	**38900**	135
4066.69 S1	**38899**	135
4066.69 S2	**38900**	135
4066.71	**39562**	125
4066.72	**39579**	125
4066.73	**39042**	114
4066.73	**38998**	101, 103, 105, 106
4066.73	**29207**	101, 103, 105, 106, 114
4066.73	**39043**	114
4066.73	**39041**	114
4066.73	**38997**	101, 103, 105, 106
4066.73 S1	**38997**	101, 103, 105, 106
4066.73 S2	**38998**	101, 103, 105, 106
4066.73 S3	**39043**	114

Ref. - No.	ebi bilstein	
4066.73 S4	**39041**	114
4066.73 S5	**39042**	114
4066.74	**38999**	132
4066.74	**38738**	132
4066.74	**39000**	132
4066.74 S1	**38999**	132
4066.74 S2	**39000**	132
4066.79	**38918**	134
4066.80	**38740**	107, 110
4066.80	**39034**	107
4066.80	**39033**	107
4066.80 S1	**39033**	107
4066.80 S2	**39034**	107
4066.82	**44923**	117, 137, 141
4066.82	**44797**	117, 137, 141, 154, 155
4066.82	**44934**	154
4066.83	**36654**	134, 146
4066.83	**39029**	134, 146
4066.83 S1	**39029**	134, 146
4066.84	**38921**	138
4066.84	**39296**	138
4066.84 S1	**39296**	138
4066.85	**44797**	117, 137, 141, 154, 155
4066.85	**44923**	117, 137, 141
4066.85	**44934**	154
4066.86	**39227**	144
4066.92	**44934**	154
4066.92	**44923**	117, 137, 141
4066.92	**44797**	117, 137, 141, 154, 155
4066.93	**44797**	117, 137, 141, 154, 155
4066.93	**44934**	154
4066.93	**44923**	117, 137, 141
4066.95	**39290**	142
4066.95	**39237**	142
4066.95	**39291**	142
4066.95 S2	**39290**	142
4066.95 S3	**39291**	142
5081.L0	**38735**	146
5081.N9	**36889**	144

Die von uns gelieferten Produkte sind ausschließlich dem bestimmungsgemäßen Gebrauch zuzuführen. / The products delivered by us are to be put exclusively to the intended use.

Ref. - No.	ebi bilstein	
5081.N9 S1	**36889**	144
5081.Q3	**38735**	146
5087.23	**11422**	99, 120
5087.30	**18427**	131
5087.32	**11422**	99, 120
5087.33	**17612**	96
5087.34	**11423**	113, 148, 149, 151, 153
5087.35	**12064**	133, 145
5087.35 S	**12080**	133, 145
5087.35 S1	**12080**	133, 145
5087.37	**12840**	143
5087.37 S	**12841**	143
5087.37 S1	**12841**	143
5087.39	**11423**	113, 148, 149, 151, 153
5087.40	**17129**	96, 123
5087.41	**18427**	131
5087.42	**17968**	113
5087.45	**17969**	101, 103, 105, 106, 135
5087.46	**11423**	113, 148, 149, 151, 153
5087.48	**19225**	123, 132
5087.49	**18427**	131
5087.50	**19397**	115, 117, 137, 141, 154, 155
5087.51	**19403**	134
5087.52	**22846**	125, 129
5087.53	**22847**	125, 129
5087.54	**27434**	107, 109, 110
5087.55	**27435**	107, 109, 110
5087.56	**28601**	146
5087.57	**36440**	137, 141, 154, 155
5087.58	**30401**	138, 139
5087.59	**17969**	101, 103, 105, 106, 135
5087.60	**19225**	123, 132
5087.61	**11423**	113, 148, 149, 151, 153
5087.62	**19397**	115, 117, 137, 141, 154, 155

Ref. - No.	ebi bilstein	
5087.64	**19397**	115, 117, 137, 141, 154, 155
5087.65	**32194**	142
5087.66	**17969**	101, 103, 105, 106, 135
5087.68	**27435**	107, 109, 110
5087.69	**27434**	107, 109, 110
5087.70	**32194**	142
5087.71	**43770**	109
5087.74	**17969**	101, 103, 105, 106, 135
5087.76	**40729**	129
5087.77	**19397**	115, 117, 137, 141, 154, 155
5087.78	**19397**	115, 117, 137, 141, 154, 155
5087.79	**32194**	142
5091.10 S1	**27438**	97
5093.15	**12065**	133, 143, 145
5094.A0	**37202**	125, 129
5094.A1	**33964**	125, 129
5094.A7	**27438**	97
5094.A7 S1	**27438**	97
5094.A8	**37199**	97
5094.C1	**37201**	107
5094.C2	**37336**	107
5094.C3	**40173**	107
5094.C4	**39682**	117, 155
5094.C5	**39681**	107
5094.C6	**39166**	138, 139
5094.C8	**40490**	142
5094.E0	**22715**	115
5094.E2	**39682**	117, 155
5094.E3	**40187**	115, 117, 137, 141, 154, 155
5094.E4	**42780**	154
5094.E5	**36977**	142
5094.E6	**39685**	154
5094.E7	**42779**	137, 154
5094.F2	**39683**	117
5094.F3	**40082**	125, 129
5094.56	**21914**	96
5094.57	**21915**	96

Ref. - No.	ebi bilstein	
5094.59	**21250**	96
5094.63	**10276**	113
5094.64	**10277**	113
5094.65	**17817**	113, 148, 149, 151, 153
5094.65 S1	**37765**	113, 151, 153
5094.66	**21820**	113
5094.69	**12066**	133, 145
5094.74	**21821**	123
5094.75	**21822**	123
5094.77	**21818**	113, 148, 149, 151, 153
5094.80	**21816**	101
5094.81	**21814**	101
5094.82	**34801**	101, 103, 105, 106
5094.87	**22714**	115
5094.88	**22715**	115
5094.89	**40187**	115, 117, 137, 141, 154, 155
5094.95	**34804**	101, 103, 105, 106
5094.98	**40082**	125, 129
5094.99	**33965**	125
5097.39 S1	**37765**	113, 151, 153
5131.53	**12381**	654
5131.54	**10816**	654
5131.55	**10817**	654
5131.56	**10818**	654
5131.78	**10290**	652
5131.79	**10291**	652
5131.80	**10292**	652
5131.99	**10291**	652
5170.F5	**36883**	656
5170.F5 S1	**36883**	656
5170.F6	**36883**	656
5170.F6 S1	**36883**	656
5172.29	**21823**	654
5172.47	**21823**	654
5172.58	**39181**	655
5175.CF	**26931**	653
5178.17	**19067**	654
5178.18	**19071**	654
5178.21	**19067**	654
5178.22	**19071**	654

Ref. - No.	ebi bilstein	
5178.30	**19067**	654
5178.31	**19071**	654
5178.38	**19117**	652
5178.39	**18985**	652
5178.43	**19067**	654
5178.44	**19071**	654
5178.46	**27489**	653
5178.47	**27014**	653
5178.48	**30398**	655
5178.49	**30399**	655
5178.52	**27489**	653
5178.57	**44721**	653, 655
6822.R9	**27438**	97
6822.S0	**27438**	97
6822.TV	**27438**	97
6925.B2	**40004**	95
6933.14	**40004**	95
6947.78	**40004**	95
96 147 514	**17612**	96
96 032 460 86	**11847**	131
96 719 188 80	**37095**	155
96 829 541 80	**43770**	109
96 857 197 80	**39682**	117, 155
96 857 198 80	**42779**	137, 154
96 857 199 80	**39683**	117
96 857 200 80	**42780**	154
96 872 667 80	**39685**	154
96 872 668 80	**42779**	137, 154
97 507 980	**10900**	147
98 049 474 80	**36440**	137, 141, 154, 155
98 056 073 80	**44191**	141
98 056 074 80	**44190**	141
98 069 071 80	**44720**	118
98 071 300 80	**27489**	653
98 090 457 80	**44720**	118
passend für / to fit: **PORSCHE**		
986 331 043 04	**38884**	657
986 331 043 05	**38884**	657
986 331 043 06	**38884**	657
986 331 043 07	**38884**	657
996 331 045 05	**38887**	657, 658, 659
996 331 045 06	**38887**	657, 658, 659

Die von uns gelieferten Produkte sind ausschließlich dem bestimmungsgemäßen Gebrauch zuzuführen. / The products delivered by us are to be put exclusively to the intended use.

Ref. - No.	febi bilstein	
996 331 045 07	**38887**	657, 658, 659
996 331 045 08	**38887**	657, 658, 659
996 331 045 10	**38887**	657, 658, 659
996 331 045 12	**38887**	657, 658, 659
997 331 045 04	**38887**	657, 658, 659
996 333 069 02	**29800**	659
996 333 069 03	**29800**	659
996 333 069 04	**29800**	659
955 341 013 31 S1	**40163**	160
955 341 017 30 S1	**40163**	160
955 341 017 32 S1	**40163**	160
955 341 017 33 S1	**40163**	160
955 341 018 30 S1	**40164**	160
955 341 018 31 S1	**40164**	160
955 341 018 32 S1	**40164**	160
955 341 018 33 S1	**40164**	160
955 341 027 00 S1	**38839**	160
955 341 027 00 S2	**40403**	160
955 341 027 01 S1	**38839**	160
955 341 027 01 S2	**40403**	160
955 341 027 02 S1	**38839**	160
955 341 027 02 S2	**40403**	160
996 341 043 03	**38883**	156, 157, 159, 659
996 341 043 06	**38883**	156, 157, 159, 659
996 341 053 05	**38568**	156, 159, 657, 658, 659
996 341 053 06	**38568**	156, 159, 657, 658, 659
996 341 053 07	**38568**	156, 159, 657, 658, 659
996 341 053 14	**38568**	156, 159, 657, 658, 659
996 341 053 16	**38568**	156, 159, 657, 658, 659
996 341 053 17	**38568**	156, 159, 657, 658, 659
955 341 242 03	**38811**	160, 161
955 341 242 04	**38811**	160, 161
996 341 941 00	**38568**	156, 159, 657, 658, 659
955 343 069 00	**31706**	160
955 343 069 10	**39464**	160
996 343 069 02	**26531**	156, 159, 657

Ref. - No.	febi bilstein	
996 343 069 03	**26531**	156, 159, 657
996 343 069 04	**26531**	156, 159, 657
997 343 069 00	**26534**	157, 159, 162
997 343 069 01	**26534**	157, 159, 162
997 343 069 02	**26534**	157, 159, 162
996 343 070 02	**26532**	156, 159, 657
996 343 070 03	**26532**	156, 159, 657
996 343 070 04	**26532**	156, 159, 657
997 343 070 00	**26533**	157, 159, 162
997 343 070 01	**26533**	157, 159, 162
997 343 070 02	**26533**	157, 159, 162
996 343 073 03 S1	**45445**	156
996 343 073 04 S1	**45445**	156
996 343 073 05 S1	**45445**	156
955 343 243 01	**40165**	160, 161, 162
955 347 010 22	**37203**	160
955 347 031 20	**37205**	160
955 347 031 20 SK	**37203**	160
955 347 031 21 SK	**37203**	160
955 347 031 21	**37205**	160
955 347 031 22	**37205**	160
955 347 031 22 SK	**37203**	160
955 347 032 20	**37206**	160
955 347 032 21	**37206**	160
955 347 032 22	**37206**	160
955 347 131 20	**36911**	160
955 347 131 21	**36911**	160
955 347 131 22	**36911**	160
996 347 131 03	**38886**	156, 157, 159
996 347 131 04	**38886**	156, 157, 159
947 347 132 20	**36910**	160
955 347 132 21	**36910**	160
955 347 132 22	**36910**	160
996 347 322 03	**38885**	156, 159
944 347 333 00	**04452**	158
171 407 153 D	**06524**	158
171 407 182 D	**06561**	158
171 407 365 C	**07153**	158
171 407 365 C S1	**02408**	158
171 407 365 D	**07153**	158
171 407 365 F	**04453**	158
171 407 365 G	**04453**	158
171 407 365 G S1	**01150**	158

Ref. - No.	febi bilstein	
171 419 831 C	**02537**	158
171 419 832 C	**02536**	158
passend für / to fit: **RENAULT**		
-	**42630**	186
-	**42631**	186
-	**42631**	186
-	**42630**	186
D8 52 0JY 00A	**34755**	186
D8 52 1JG 00A	**34614**	186
D8 64 0JY 00A	**34756**	186
40 16 000 04R	**36125**	190
40 16 047 93R	**23996**	177, 191, 201, 205, 208, 209, 216
40 16 090 60R	**39493**	183, 203, 210
48 52 000 01R	**38723**	190
48 52 000 02R	**38724**	190
48 52 004 10R	**29624**	191, 208
48 52 007 80R	**43618**	195
48 52 007 80R S1	**43688**	195
48 52 027 10R	**39039**	183, 203, 204, 210
48 52 027 10R S1	**39823**	183, 203, 204, 210
48 52 028 67R	**29623**	191, 208
48 52 046 80R	**39040**	183, 203, 204, 210
48 52 046 80R S1	**39822**	183, 203, 204, 210
48 52 067 30R	**43617**	195
48 52 067 30R S1	**43687**	195
48 52 100 01R	**32020**	190
48 52 100 01R SK	**32020**	190
48 52 110 71R	**43630**	178, 218
48 52 110 71R SK	**43630**	178, 218
48 52 123 73R	**39444**	195
48 52 123 73R SK	**39444**	195
48 52 156 12R	**39690**	183, 185, 203, 204, 210
48 52 156 12R SK	**39690**	183, 185, 203, 204, 210
48 52 159 61R	**39690**	183, 185, 203, 204, 210
50 00 387 023	**22234**	194
50 00 387 653	**22234**	194
50 00 387 654	**22233**	194
50 55 384 809	**22233**	194

Ref. - No.	febi bilstein	
54 50 0JY 00A S1	**34666**	186
54 50 042 69R	**29638**	191, 208
54 50 092 07R	**37068**	183, 203, 204, 210
54 50 113 62R	**29637**	191, 208
54 50 140 55R	**37067**	183, 203, 204, 210
54 56 000 04R	**33086**	183, 203, 204, 210
54 56 000 05R	**33085**	183, 203, 204, 210
54 56 016 84R	**33087**	203, 210
54 56 027 88R	**37675**	178
54 61 142 37R	**37726**	178
54 61 200 05R	**40144**	203
54 61 200 07R	**44483**	203, 210
54 61 354 90R	**44539**	662
54 61 8JD 00A	**30986**	186
54 61 800 01R	**29834**	190
54 61 800 02R	**38822**	203, 210
54 61 800 04R	**37309**	195
54 66 8JD 00A	**30985**	186
55 11 000 19R S1	**37312**	662
55 11 078 94R	**36436**	661
55 11 079 16R	**21810**	177, 178, 205, 218
55 61 8JY 00B	**32573**	660
55 61 9JY 00B	**32574**	660
60 00 022 714	**09683**	207
60 00 022 715	**09684**	207
60 00 022 720	**12423**	173, 184, 196, 198
60 00 022 721	**12422**	173, 184, 196, 198
60 00 022 730	**09681**	214
60 00 022 731	**09682**	214
60 00 022 736	**09679**	187
60 00 022 737	**09680**	187
60 00 022 752	**12423**	173, 184, 196, 198
60 00 022 753	**12422**	173, 184, 196, 198
60 00 025 363	**21172**	187
60 00 025 546	**21171**	175, 184, 196, 198, 211
60 00 025 597	**21172**	187
60 00 030 047	**06936**	167
60 00 030 048	**06937**	167
60 00 030 064	**06966**	173
60 00 030 065	**06964**	173
60 01 547 138	**27447**	191, 208, 216
60 01 547 140	**27446**	191, 208

Die von uns gelieferten Produkte sind ausschließlich dem bestimmungsgemäßen Gebrauch zuzuführen. / The products delivered by us are to be put exclusively to the intended use.

Ref. - No.	bilstein	
60 01 547 519	**29638**	191, 208
60 01 547 520	**29637**	191, 208
60 01 547 606	**27725**	191, 208
60 01 547 607	**29650**	191, 208
60 01 547 610	**29623**	191, 208
60 01 547 611	**29624**	191, 208
60 01 550 441	**27725**	191, 208
60 01 550 442	**29623**	191, 208
60 01 550 442 S1	**34332**	191, 208
60 01 550 442 S2	**37621**	191, 208
60 01 550 443	**29624**	191, 208
60 01 550 443 S2	**37622**	191, 208
60 01 550 446	**29637**	191, 208
60 01 550 446 S1	**34333**	191, 208
60 01 550 446 S2	**40253**	191, 208
60 01 550 447	**29638**	191, 208
60 01 550 447 S2	**40254**	191, 208
60 01 550 909	**29637**	191, 208
60 01 550 910	**29638**	191, 208
60 20 022 736	**09679**	187
60 20 022 737	**09680**	187
60 25 305 572	**23181**	181
60 25 305 573	**23182**	181
60 25 306 471	**27453**	172, 181
60 25 307 649	**23181**	181
60 25 307 650	**23182**	181
60 25 308 155	**22279**	181
60 25 311 529	**27453**	172, 181
60 25 370 229	**29679**	172, 181
60 25 370 230	**29680**	172, 181
60 25 370 493	**29683**	172, 181
60 25 370 494	**29684**	172, 181
60 40 002 105	**22265**	182, 189, 213, 217
60 40 002 245	**26304**	191, 208
60 40 096 299	**26304**	191, 208
60 40 205 623	**33087**	203, 210
77 00 302 115	**27181**	193
77 00 302 116	**27179**	193
77 00 302 118	**26453**	193
77 00 302 119	**26454**	193
77 00 302 122	**24262**	193
77 00 302 123	**24263**	193
77 00 302 165	**19867**	193, 194

Ref. - No.	bilstein	
77 00 302 439	**24262**	193
77 00 302 440	**24263**	193
77 00 307 343	**19866**	193, 194
77 00 309 070	**19867**	193, 194
77 00 309 071	**19866**	193, 194
77 00 309 189	**26453**	193
77 00 309 190	**26454**	193
77 00 312 851	**22710**	193
77 00 312 852	**22468**	193
77 00 313 944	**10894**	176, 184, 211
77 00 313 945	**10895**	176, 184, 211
77 00 314 855	**31010**	184
77 00 413 493	**10877**	187
77 00 413 494	**10876**	187
77 00 418 693	**09691**	187, 207
77 00 419 236	**14949**	176, 184, 211, 215
77 00 419 249	**14949**	176, 184, 211, 215
77 00 421 804	**09691**	187, 207
77 00 424 399	**14949**	176, 184, 211, 215
77 00 424 459	**14949**	176, 184, 211, 215
77 00 425 227	**10894**	176, 184, 211
77 00 425 228	**10895**	176, 184, 211
77 00 428 666	**31009**	197, 199
77 00 430 765	**19647**	199
77 00 430 766	**19646**	199
77 00 430 766 S1	**22410**	199
77 00 430 766 S2	**39820**	199
77 00 434 177	**10640**	163, 164, 167, 169, 174, 176, 184, 197, 206, 211, 214
77 00 436 302	**06943**	167, 197
77 00 436 303	**06947**	167, 197
77 00 437 136	**21635**	184, 199
77 00 667 186	**12054**	212
77 00 678 649	**21170**	167, 169, 170, 173, 206, 214
77 00 678 697	**21170**	167, 169, 170, 173, 206, 214
77 00 706 007	**21169**	167, 169, 170, 173, 179, 180, 206
77 00 754 515	**10303**	170
77 00 760 264	**12017**	174
77 00 760 265	**12018**	163, 206

Ref. - No.	febi bilstein	
77 00 763 538 S1	**26339**	163, 164, 167, 174, 176, 184, 191, 197, 199, 206, 208, 211
77 00 765 840	**10228**	171, 179
77 00 772 687	**10304**	170
77 00 777 540	**10228**	171, 179
77 00 781 034	**06943**	167, 197
77 00 781 035	**06947**	167, 197
77 00 781 095	**21169**	167, 169, 170, 173, 179, 180, 206
77 00 781 097	**21170**	167, 169, 170, 173, 206, 214
77 00 781 441	**21655**	171, 180
77 00 781 463	**09145**	171, 180
77 00 781 464	**21655**	171, 180
77 00 783 447	**10640**	163, 164, 167, 169, 174, 176, 184, 197, 206, 211, 214
77 00 784 170	**31007**	167, 197, 199
77 00 784 171	**31008**	197, 199
77 00 785 788	**12373**	167, 174, 176, 184, 197, 211
77 00 789 478	**09741**	167, 197, 199
77 00 794 386	**06938**	174
77 00 794 387	**06942**	174
77 00 797 821	**12159**	180
77 00 798 053	**12150**	174, 176, 206, 211
77 00 799 064	**10150**	174
77 00 799 065	**10151**	174
77 00 799 066	**10149**	174
77 00 799 404	**12164**	174, 176, 184, 211
77 00 800 976	**12150**	174, 176, 206, 211
77 00 805 494	**12444**	172, 181, 187, 207
77 00 806 238	**09396**	207
77 00 806 239	**09395**	207
77 00 807 194	**09691**	187, 207
77 00 807 580	**10890**	207
77 00 807 581	**10891**	207
77 00 818 051	**06943**	167, 197
77 00 818 052	**06947**	167, 197
77 00 819 415	**21170**	167, 169, 170, 173, 206, 214
77 00 819 928	**09380**	214

Ref. - No.	febi bilstein	
77 00 819 929	**09381**	214
77 00 820 028	**09315**	214
77 00 820 029	**09316**	214
77 00 822 503	**09386**	172, 181, 187
77 00 823 097	**10877**	187
77 00 823 098	**10876**	187
77 00 824 042	**09387**	187
77 00 829 322	**09691**	187, 207
77 00 831 364	**09380**	214
77 00 831 368	**06943**	167, 197
77 00 831 369	**06947**	167, 197
77 00 834 916	**12420**	199
77 00 834 917	**12421**	199
77 00 835 929	**12372**	176, 197, 199, 211
77 00 840 741	**09741**	167, 197, 199
77 00 847 382	**12160**	199
77 00 847 383	**40875**	176, 199
77 01 041 311	**12423**	173, 184, 196, 198
77 01 041 312	**12422**	173, 184, 196, 198
77 01 047 415	**19605**	175, 177, 184, 196, 198, 205, 211, 214, 215, 218
77 01 047 416	**19604**	175, 177, 184, 196, 198, 205, 211, 214, 215, 218
77 01 047 812	**19605**	175, 177, 184, 196, 198, 205, 211, 214, 215, 218
77 01 047 813	**19604**	175, 177, 184, 196, 198, 205, 211, 214, 215, 218
77 01 049 282	**21283**	182, 189, 213, 217
77 01 049 283	**21284**	182, 189, 213, 217
77 01 056 095	**29947**	201
77 01 056 678	**28282**	177, 201
77 01 056 969	**22468**	193
77 01 059 672	**39646**	177, 205, 209
77 01 059 966	**39629**	209
77 01 070 154	**34164**	193
77 01 349 064	**09391**	212
77 01 455 905	**34309**	165, 166, 168
77 01 455 906	**34308**	165, 166, 168
77 01 460 886	**34309**	165, 166, 168

Die von uns gelieferten Produkte sind ausschließlich dem bestimmungsgemäßen Gebrauch zuzuführen. / The products delivered by us are to be put exclusively to the intended use.

Ref. - No.	febi bilstein	
77 01 461 141	**06935**	163, 169, 179, 180, 206
77 01 461 667	**09686**	212
77 01 461 770	**09685**	212
77 01 462 182	**10640**	163, 164, 167, 169, 174, 176, 184, 197, 206, 211, 214
77 01 462 182 S	**06952**	163, 164, 167, 169, 174, 176, 184, 197, 206, 211, 214
77 01 462 427	**22169**	194
77 01 462 692	**22233**	194
77 01 462 693	**22234**	194
77 01 463 229	**22506**	171, 179, 180
77 01 463 230	**22507**	171, 179, 180
77 01 463 346	**12240**	163, 206
77 01 464 015	**06934**	169
77 01 464 019	**06968**	170
77 01 464 037	**10169**	170
77 01 464 037 S	**06933**	170
77 01 464 037 S1	**06933**	170
77 01 464 441	**06968**	170
77 01 465 689	**22507**	171, 179, 180
77 01 467 218	**11400**	214
77 01 467 219	**11401**	214
77 01 467 235	**06953**	167
77 01 467 235 S	**06953**	167
77 01 467 235 S1	**06953**	167
77 01 467 237	**06956**	167
77 01 467 237 S	**06956**	167
77 01 467 237 S1	**06956**	167
77 01 467 271	**06957**	173
77 01 467 272	**06958**	173
77 01 467 273	**06964**	173
77 01 467 274	**06966**	173
77 01 467 501	**11406**	187
77 01 467 502	**11407**	187
77 01 468 411	**10640**	163, 164, 167, 169, 174, 176, 184, 197, 206, 211, 214
77 01 468 411 S	**06952**	163, 164, 167, 169, 174, 176, 184, 197, 206, 211, 214

Ref. - No.	febi bilstein	
77 01 468 820	**34308**	165, 166, 168
77 01 468 821	**34309**	165, 166, 168
77 01 468 883	**10640**	163, 164, 167, 169, 174, 176, 184, 197, 206, 211, 214
77 01 468 883 S	**06952**	163, 164, 167, 169, 174, 176, 184, 197, 206, 211, 214
77 01 468 883 S2	**06952**	163, 164, 167, 169, 174, 176, 184, 197, 206, 211, 214
77 01 469 228	**22506**	171, 179, 180
77 01 469 230	**06968**	170
77 01 469 231	**12437**	163, 169, 171, 179, 180, 206
77 01 469 251	**39325**	187
77 01 469 280	**19525**	196, 198
77 01 469 280 SK	**19525**	196, 198
77 01 469 496	**21171**	175, 184, 196, 198, 211
77 01 469 497	**21170**	167, 169, 170, 173, 206, 214
77 01 469 502	**22477**	196, 198
77 01 469 502 SK	**22477**	196, 198
77 01 469 517	**33517**	214
77 01 469 517 SK	**33517**	214
77 01 469 617	**21169**	167, 169, 170, 173, 179, 180, 206
77 01 469 657	**21172**	187
77 01 469 665	**39325**	187
77 01 469 665 SK	**39325**	187
77 01 469 777	**22491**	173
77 01 469 777 SK	**22491**	173
77 01 469 778	**22491**	173
77 01 469 778 SK	**22491**	173
77 01 470 362	**32128**	193
77 01 470 362 SK	**32128**	193
77 01 470 363	**21493**	193
77 01 470 363 S1	**37625**	193
77 01 470 364	**21494**	193
77 01 470 364 S1	**37626**	193
77 01 470 763	**22509**	184
77 01 470 763 SK	**22509**	184

Ref. - No.	febi bilstein	
77 01 470 764	**22519**	184
77 01 470 764 SK	**22519**	184
77 01 470 765	**12423**	173, 184, 196, 198
77 01 470 766	**12422**	173, 184, 196, 198
77 01 471 124	**34247**	175
77 01 471 124 SK	**34247**	175
77 01 471 125	**22531**	175, 211
77 01 471 125 SK	**22531**	175, 211
77 01 471 126	**22513**	175, 211
77 01 471 127	**22514**	175, 211
77 01 471 143	**43463**	175
77 01 471 143 SK	**43463**	175
77 01 471 144	**43463**	175
77 01 471 145	**22513**	175, 211
77 01 471 146	**22514**	175, 211
77 01 471 844	**22479**	196, 198
77 01 471 844 SK	**22479**	196, 198
77 01 471 885	**22478**	196, 198
77 01 471 885 SK	**22478**	196, 198
77 01 472 038	**10640**	163, 164, 167, 169, 174, 176, 184, 197, 206, 211, 214
77 01 472 038 S	**06952**	163, 164, 167, 169, 174, 176, 184, 197, 206, 211, 214
77 01 472 087	**22476**	196, 198
77 01 472 087 SK	**22476**	196, 198
77 01 472 113	**22511**	175, 184, 211
77 01 472 113 SK	**22511**	175, 184, 211
77 01 472 120	**22517**	175, 184, 211
77 01 472 120 SK	**22517**	175, 184, 211
77 01 472 734	**22763**	175, 211
77 01 472 734 SK	**22763**	175, 211
77 01 472 735	**22763**	175, 211
77 01 472 765	**27197**	189
77 01 472 766	**27203**	189
77 01 472 766 SK	**22765**	189
77 01 472 766 S1	**37623**	189
77 01 472 766 S2	**37624**	189
77 01 472 843	**19605**	175, 177, 184, 196, 198, 205, 211, 214, 215, 218
77 01 473 333	**27303**	213
77 01 473 333 SK	**27301**	213
77 01 473 333 S1	**37627**	213
77 01 473 333 S2	**37628**	213
77 01 473 334	**27128**	213
77 01 473 498	**32874**	214
77 01 473 498 SK	**32874**	214
77 01 473 498 S1	**37629**	214
77 01 473 498 S2	**37630**	214
77 01 474 076	**31507**	182, 217
77 01 474 447	**27222**	201, 209
77 01 474 448	**24720**	201, 209
77 01 474 448 SK	**24720**	201, 209
77 01 474 492	**19605**	175, 177, 184, 196, 198, 205, 211, 214, 215, 218
77 01 474 493	**19604**	175, 177, 184, 196, 198, 205, 211, 214, 215, 218
77 01 474 641	**19605**	175, 177, 184, 196, 198, 205, 211, 214, 215, 218
77 01 474 642	**19604**	175, 177, 184, 196, 198, 205, 211, 214, 215, 218
77 01 474 795	**24815**	201, 209
77 01 474 795 S1	**37617**	201, 209
77 01 474 796	**24816**	201, 209
77 01 474 796 S1	**37618**	201, 209
77 01 475 840	**29525**	177, 205
77 01 475 841	**28466**	177, 205
77 01 475 841 SK	**28466**	177, 205
77 01 475 841 S1	**37631**	177, 205
77 01 475 841 S2	**37632**	177, 205
77 01 475 842	**19605**	175, 177, 184, 196, 198, 205, 211, 214, 215, 218
77 01 475 843	**19604**	175, 177, 184, 196, 198, 205, 211, 214, 215, 218
77 01 476 576	**22265**	182, 189, 213, 217
77 01 476 760	**12423**	173, 184, 196, 198
77 01 476 761	**12422**	173, 184, 196, 198
77 01 476 762	**22513**	175, 211

Die von uns gelieferten Produkte sind ausschließlich dem bestimmungsgemäßen Gebrauch zuzuführen. / The products delivered by us are to be put exclusively to the intended use.

Ref. - No.	febi bilstein	
77 01 476 763	**22514**	175, 211
77 01 477 385	**30653**	213
77 01 477 878	**37160**	215
77 01 477 878 SK	**37160**	215
77 01 478 029	**22265**	182, 189, 213, 217
77 01 478 406	**39690**	183, 185, 203, 204, 210
77 01 478 407	**36095**	185
77 01 478 407 S1	**39863**	185
77 01 478 408	**36094**	185
77 01 478 408 S1	**39864**	185
77 01 478 551	**27203**	189
77 01 478 552	**31507**	182, 217
77 01 478 552 SK	**31507**	182, 217
77 01 478 552 S1	**37633**	182, 217
77 01 478 552 S2	**37634**	182, 217
77 01 478 762	**32128**	193
77 01 834 570	**12423**	173, 184, 196, 198
77 01 834 571	**12422**	173, 184, 196, 198
77 04 000 681	**09146**	163, 164, 169, 206
77 04 001 734	**28302**	171, 180
77 04 002 466	**09390**	171, 179, 180
77 04 002 468	**10228**	171, 179
82 00 002 868	**22821**	182, 189
82 00 002 869	**22822**	182, 189, 213
82 00 002 870	**21044**	182, 189, 213, 217, 660
82 00 024 373	**28290**	214
82 00 026 654	**22133**	189
82 00 026 655	**22132**	189
82 00 040 618	**19649**	214
82 00 040 642	**29948**	214
82 00 041 166	**22819**	201, 209
82 00 049 624	**22825**	213
82 00 050 191	**19650**	214
82 00 054 003	**39603**	213
82 00 127 308	**21810**	177, 178, 205, 218
82 00 150 759	**31009**	197, 199
82 00 166 159	**21015**	185, 201, 209
82 00 166 160	**32699**	201, 209
82 00 183 569	**22865**	177, 205
82 00 183 570	**22866**	177, 205
82 00 197 179	**10894**	176, 184, 211

Ref. - No.	febi bilstein	
82 00 197 179 S1	**33105**	184
82 00 197 187	**10895**	176, 184, 211
82 00 197 187 S1	**33106**	184
82 00 242 025	**22818**	201, 209
82 00 247 898	**39603**	213
82 00 247 898 S	**22265**	182, 189, 213, 217
82 00 247 900	**39604**	213
82 00 255 760	**22135**	201
82 00 255 761	**22134**	201
82 00 255 761 S	**23995**	201
82 00 255 761 S1	**23995**	201
82 00 270 055	**26453**	193
82 00 270 058	**26454**	193
82 00 272 594	**28281**	189
82 00 272 596	**29946**	189
82 00 273 728	**22133**	189
82 00 273 729	**22132**	189
82 00 277 960	**27447**	191, 208, 216
82 00 298 454	**24083**	201, 209
82 00 298 455	**24084**	201, 209
82 00 298 455 S	**23996**	177, 191, 201, 205, 208, 209, 216
82 00 298 455 S1	**23996**	177, 191, 201, 205, 208, 209, 216
82 00 346 941	**24251**	177, 205
82 00 346 942	**24252**	177, 205
82 00 389 134	**22133**	189
82 00 389 134 S	**22265**	182, 189, 213, 217
82 00 389 135	**22132**	189
82 00 395 007	**36345**	213
82 00 395 034	**36346**	213
82 00 452 715	**22133**	189
82 00 452 716	**22132**	189
82 00 457 208	**24083**	201, 209
82 00 457 209	**24084**	201, 209
82 00 554 863	**34709**	215
82 00 565 072	**39603**	213
82 00 565 079	**39604**	213
82 00 586 561 S1	**39023**	185
82 00 586 564	**36121**	185
82 00 586 567 S1	**39024**	185
82 00 586 570	**36122**	185
82 00 602 612	**22133**	189

Ref. - No.	bilstein	
82 00 602 613	**22132**	189
82 00 603 492	**34710**	215
82 00 605 381	**21810**	177, 178, 205, 218
82 00 615 057	**24251**	177, 205
82 00 615 058	**24252**	177, 205
82 00 626 959	**36345**	213
82 00 626 961	**36346**	213
82 00 651 161	**14949**	176, 184, 211, 215
82 00 651 163	**09741**	167, 197, 199
82 00 651 164	**09381**	214
82 00 651 168	**09380**	214
82 00 661 217	**21044**	182, 189, 213, 217, 660
82 00 669 065	**21015**	185, 201, 209
82 00 669 066	**32699**	201, 209
82 00 679 063	**24083**	201, 209
82 00 679 067	**24084**	201, 209
82 00 696 347	**22866**	177, 205
82 00 711 554	**14949**	176, 184, 211, 215
82 00 713 522	**19867**	193, 194
82 00 713 523	**19866**	193, 194
82 00 714 446	**19649**	214
82 00 714 448	**19650**	214
82 00 737 123	**10894**	176, 184, 211
82 00 737 125	**09315**	214
82 00 737 126	**09316**	214
82 00 737 129	**10895**	176, 184, 211
82 00 737 132	**19647**	199
82 00 737 133	**19646**	199
82 00 737 134	**06943**	167, 197
82 00 737 135	**06947**	167, 197
82 00 744 091	**24251**	177, 205
82 00 744 091 S1	**40655**	177, 205
82 00 744 092	**24252**	177, 205
82 00 744 092 S1	**40656**	177, 205
82 00 750 273	**36583**	193
82 00 750 274	**36584**	193
82 00 767 822	**26453**	193
82 00 767 825	**26454**	193
82 00 814 411	**37305**	178, 661
82 00 820 918	**29638**	191, 208
82 00 820 930	**29637**	191, 208
82 00 839 107	**36436**	661

Ref. - No.	bilstein	
82 00 839 119	**36395**	661
82 00 839 124	**36396**	661
82 00 841 004	**36435**	661
82 00 852 550	**37726**	178
82 00 876 657	**36346**	213
82 00 876 659	**36345**	213
82 00 891 487	**34710**	215
82 00 942 396 S1	**34525**	215
82 01 079 463	**21810**	177, 178, 205, 218

passend für / to fit:

ROVER

EGP 1662	**23819**	220, 221
EGP 1673	**12927**	220, 221
FAM 8157	**14131**	222, 223
GSJ 100	**14131**	222, 223
GSJ 1002	**15495**	222
GSJ 286	**12925**	220, 221
GSJ 287	**12926**	220, 221
GSJ 288	**12944**	219, 220, 221, 223
GSJ 291	**14131**	222, 223
GSJ 404	**15495**	222
GSJ 407	**12946**	222
GSJ 413	**12925**	220, 221
GSJ 414	**12926**	220, 221
GSJ 734	**14131**	222, 223
GSJ 826	**12944**	219, 220, 221, 223
QJB 100120	**12944**	219, 220, 221, 223
QJB 100180	**30732**	219, 223
QJB100190	**30731**	219, 223
RBM 100240	**30864**	219, 223
RBX 101761	**30715**	219, 223
RBX 101771	**30714**	219, 223
RGD 100561	**30737**	663
RGD 100562	**30737**	663
RGD 100571	**30736**	663
RGD 100572	**30736**	663
RGX 10007	**18183**	663
RGX 100980	**18183**	663

passend für / to fit:

SAAB

12 786 412	**23003**	225
12 787 821	**26152**	225, 226
12 787 822	**26153**	225, 226

Die von uns gelieferten Produkte sind ausschließlich dem bestimmungsgemäßen Gebrauch zuzuführen. / The products delivered by us are to be put exclusively to the intended use.

Ref. - No.	bilstein	
12 796 013	**23001**	225
12 796 013 S1	**34231**	225
12 796 014	**23002**	225
12796014 S1	**34228**	225
12 799 199	**23001**	225
12 799 199 S1	**34231**	225
12 799 200	**23002**	225
12799200 S1	**34228**	225
12 801 423	**26152**	225, 226
12 801 424	**26153**	225, 226
13 104 120	**27775**	664
13 105 744	**27097**	664
13 105 744 S1	**34213**	664
13 204 070	**38052**	225
13 204 071	**38051**	225
13 204 115	**27097**	664
13 204 115 S1	**34213**	664
13 219 141	**34959**	227
13 230 274	**27097**	664
13 230 274 S1	**34213**	664
13 237 130	**22379**	225
13 258 058	**31561**	227
13 271 036	**40915**	227
13 271 996 SK	**33131**	227
13 318 886	**39351**	227
13 318 887	**39352**	227
24 413 015 S1	**34231**	225
24 417 251	**22379**	225
24 457 385	**31066**	664
24 457 386	**31067**	664
24 457 843	**31068**	664
24 469 643	**24221**	664
42 42 673	**05198**	224, 229
42 42 673 S1	**14135**	224, 229
42 42 681	**05199**	224, 229
42 42 681 S1	**14134**	224, 229
42 42 731	**05202**	224, 229
42 42 749	**05201**	224, 229
42 42 756	**05200**	224, 229
42 46 062	**10431**	224, 229
42 46 112	**03212**	224, 229
45 43 450	**19849**	224, 229
45 43 468	**19850**	224, 229

Ref. - No.	bilstein	
45 44 599	**19719**	224, 229
45 44 599 S1	**19720**	224, 229
45 66 899	**02070**	226
45 67 244	**17376**	665
46 86 606	**09206**	226
46 86 820	**17729**	226
48 35 740	**22951**	226
48 36 540	**09113**	226
48 36 557	**17778**	226
49 08 109	**29985**	226
50 63 391	**29985**	226
52 31 683	**22951**	226
52 33 374	**30054**	226
52 35 585	**28362**	226
52 35 650	**26152**	225, 226
52 35 668	**26153**	225, 226
52 36 823	**09206**	226
52 37 516	**33841**	226
52 39 314	**26152**	225, 226
52 39 322	**26153**	225, 226
52 39 330	**28362**	226
89 05 416	**12951**	228
89 24 177	**12963**	228
89 53 986	**17197**	230
89 57 045	**12952**	230
89 57 839	**12970**	230
89 58 944	**14753**	230
89 61 476	**17039**	230
89 62 250	**12969**	230
89 65 253	**12472**	230
89 72 135	**12952**	230
89 85 160	**12963**	228
89 85 384	**12951**	228
89 85 388	**12951**	228
89 88 941 SK	**22761**	228
89 93 321	**12951**	228
89 93 354	**12963**	228
89 93 388	**12951**	228
89 93 396	**12963**	228
89 93 453	**12970**	230
89 93 560	**12963**	228
89 94 212 S1	**12952**	230
90 468 567	**17729**	226

Ref. - No.	ebi bilstein	
93 172 254	**26152**	225, 226
93 172 255	**26153**	225, 226
93 175 520	**29238**	225
93 185 278	**22951**	226
93 187 434	**29238**	225
93 187 485 SK	**33829**	225
93 191 672 SK	**29238**	225
93 191 674 SK	**33829**	225
93 194 335	**28362**	226
passend für / to fit: **SEAT**		
KIT 11	**39754**	253
KIT 12	**39758**	253
N 904 840 03 S2	**24374**	276, 277
SE028140104A	**14235**	274
SE028156110A	**12546**	274
SE141162410A	**12547**	274
SE141162449A	**12571**	274
1K0 199 231 G	**27069**	237, 269
1K0 199 231 G S1	**32542**	237, 268, 269
1K0 199 231 H	**38662**	237, 269, 287
1K0 199 231 H S1	**45891**	268, 269, 287
1K0 199 231 J	**27069**	237, 269
1K0 199 231 J SK	**31253**	237, 249, 261, 269
1K0 199 231 J S1	**32542**	237, 268, 269
1K0 199 231 K	**38662**	237, 269, 287
1K0 199 231 K S1	**45891**	268, 269, 287
1K0 199 231 K SK	**38659**	234, 235, 268, 269, 287
1K0 199 231 N	**33971**	269
1K0 199 231 N S1	**33973**	269
1K0 199 231 P	**27069**	237, 269
3C0 199 231 A S1	**39230**	235
3C0 199 231 B S1	**39230**	235
3C0 199 231 D S1	**39230**	235
3C0 199 231 E S1	**39230**	235
3C0 199 231 F	**43788**	234, 235
3C0 199 231 F SK	**38659**	234, 235, 268, 269, 287
8J0 199 231 SK	**33973**	269
1K0 199 232 G	**27071**	237, 269
1K0 199 232 G S1	**32541**	237, 268, 269
1K0 199 232 H	**38663**	237, 269, 287

Ref. - No.	ebi bilstein	
1K0 199 232 H S1	**45892**	268, 269, 287
1K0 199 232 J	**27071**	237, 269
1K0 199 232 J SK	**31253**	237, 249, 261, 269
1K0 199 232 J S1	**32541**	237, 268, 269
1K0 199 232 K	**38663**	237, 269, 287
1K0 199 232 K SK	**38659**	234, 235, 268, 269, 287
1K0 199 232 K S1	**45892**	268, 269, 287
1K0 199 232 N	**33972**	269
1K0 199 232 N S1	**33973**	269
1K0 199 232 P	**27071**	237, 269
1H0 407 151 A	**09530**	282
1H0 407 151 A S1	**37193**	282
1J0 407 151 A	**11091**	267, 285
1J0 407 151 A S1	**19820**	267, 285
1J0 407 151 A S2	**19822**	267, 285
1J0 407 151 B	**11091**	267, 285
1J0 407 151 B S2	**19822**	267, 285
1J0 407 151 B S1	**19820**	267, 285
1J0 407 151 C	**11091**	267, 285
1J0 407 151 C S1	**19820**	267, 285
1J0 407 151 C S2	**19822**	267, 285
1K0 407 151 AA	**39489**	268, 269, 287
1K0 407 151 AA S1	**38181**	237, 271, 287
1K0 407 151 AB	**39489**	268, 269, 287
1K0 407 151 AC S2	**40103**	237
1K0 407 151 AC S1	**37183**	236, 237
1K0 407 151 AC	**27076**	237
1K0 407 151 AE	**39489**	268, 269, 287
1K0 407 151 AE S1	**38181**	237, 271, 287
1K0 407 151 AH S1	**38181**	237, 271, 287
1K0 407 151 AH	**39489**	268, 269, 287
1K0 407 151 AL	**40103**	237
1K0 407 151 BC	**39489**	268, 269, 287
1K0 407 151 BC S1	**38181**	237, 271, 287
1K0 407 151 BD	**39489**	268, 269, 287
1K0 407 151 M	**27076**	237
1K0 407 151 M S2	**40103**	237
1K0 407 151 M S1	**37183**	236, 237
1K0 407 151 N	**39489**	268, 269, 287
1K0 407 151 N S1	**38181**	237, 271, 287
1K0 407 151 P	**39489**	268, 269, 287
1K0 407 151 P S1	**38181**	237, 271, 287

Die von uns gelieferten Produkte sind ausschließlich dem bestimmungsgemäßen Gebrauch zuzuführen. / The products delivered by us are to be put exclusively to the intended use.

Ref. - No.	ebi bilstein	
1K0 407 151 Q	**39489**	268, 269, 287
1K0 407 151 Q S1	**38181**	237, 271, 287
1K0 407 151 T	**27076**	237
1S0 407 151	**40594**	275
191 407 151 B	**02818**	243, 247, 255, 258, 264, 277, 280
191 407 151 B S2	**37306**	243, 247, 255, 258, 264, 277, 280
191 407 151 B S1	**37186**	243, 247, 255, 258, 264, 277, 280
3C0 407 151 A S2	**39973**	234, 235
3C0 407 151 A S1	**39972**	234, 235
3C0 407 151 B S2	**39973**	234, 235
3C0 407 151 B S1	**39972**	234, 235
3C0 407 151 E S1	**39972**	234, 235
3C0 407 151 E S2	**39973**	234, 235
3C0 407 151 G S2	**39973**	234, 235
3C0 407 151 G S1	**39972**	234, 235
6N0 407 151	**01880**	241
6N0 407 151 A	**15678**	241
6N0 407 151 A S1	**33369**	241
6N0 407 151 A S3	**37408**	241
6N0 407 151 A S2	**37407**	241
6N0 407 151 B	**01880**	241
6N0 407 151 B S1	**37409**	241
6N0 407 151 B S2	**37410**	241
6N0 407 151 S1	**37409**	241
6N0 407 151 S2	**37410**	241
6Q0 407 151 D	**27530**	249, 261
6Q0 407 151 D S3	**37196**	249, 261
6Q0 407 151 D S5	**37291**	249, 261
6Q0 407 151 D S4	**37292**	249, 261
6Q0 407 151 D S2	**37197**	249, 261
6Q0 407 151 E	**27530**	249, 261
6Q0 407 151 E S5	**37291**	249, 261
6Q0 407 151 E S3	**37196**	249, 261
6Q0 407 151 E S2	**37197**	249, 261
6Q0 407 151 E S4	**37292**	249, 261
6Q0 407 151 L	**27530**	249, 261
6Q0 407 151 L S2	**37197**	249, 261
6Q0 407 151 L S3	**37196**	249, 261
6Q0 407 151 L S5	**37291**	249, 261
6Q0 407 151 L S4	**37292**	249, 261

Ref. - No.	ebi bilstein	
6Q0 407 151 L S1	**36098**	249, 261
6R0 407 151	**36923**	249, 261
6R0 407 151 A	**39557**	263, 289
6R0 407 151 A S1	**44547**	262, 263, 288, 289
6R0 407 151 E	**36923**	249, 261
6R0 407 151 E S1	**36925**	249, 261
6R0 407 151 F	**39557**	263, 289
6R0 407 151 F S1	**44547**	262, 263, 288, 289
6R0 407 151 S1	**36925**	249, 261
6X0 407 151	**15678**	241
6X0 407 151 A	**15678**	241
6X0 407 151 A S3	**37408**	241
6X0 407 151 A S1	**33369**	241
6X0 407 151 A S2	**37407**	241
6X0 407 151 S1	**33369**	241
6X0 407 151 S2	**37407**	241
6X0 407 151 S3	**37408**	241
7M0 407 151 B	**18503**	231, 233
8E0 407 151 E	**21928**	253
8E0 407 151 E S1	**33370**	253
8E0 407 151 K	**21928**	253
8E0 407 151 K S1	**33370**	253
8E0 407 151 L	**21928**	253
8E0 407 151 L S1	**33370**	253
8E0 407 151 M	**21928**	253
8E0 407 151 M S1	**33370**	253
8E0 407 151 N	**21928**	253
8E0 407 151 N S1	**33370**	253
8E0 407 151 R	**21928**	253
8E0 407 151 R S1	**33370**	253
1H0 407 152	**09531**	282
1H0 407 152 S1	**37194**	282
1K0 407 152 AA	**39488**	268, 269, 287
1K0 407 152 AA S1	**38180**	236, 237, 271, 287
1K0 407 152 AB	**39488**	268, 269, 287
1K0 407 152 AB S1	**38180**	236, 237, 271, 287
1K0 407 152 AC	**27078**	237
1K0 407 152 AC S2	**40104**	237
1K0 407 152 AC S1	**37182**	236, 237
1K0 407 152 AE S1	**38180**	236, 237, 271, 287
1K0 407 152 AE	**39488**	268, 269, 287
1K0 407 152 AF S1	**38180**	236, 237, 271, 287
1K0 407 152 AH	**39488**	268, 269, 287

Ref. - No.	ebi bilstein	
1K0 407 152 AH S1	**38180**	236, 237, 271, 287
1K0 407 152 AL	**40104**	237
1K0 407 152 BC	**39488**	268, 269, 287
1K0 407 152 BC S1	**38180**	236, 237, 271, 287
1K0 407 152 BD	**39488**	268, 269, 287
1K0 407 152 M	**27078**	237
1K0 407 152 M S2	**40104**	237
1K0 407 152 M S1	**37182**	236, 237
1K0 407 152 N	**39488**	268, 269, 287
1K0 407 152 N S1	**38180**	236, 237, 271, 287
1K0 407 152 P	**39488**	268, 269, 287
1K0 407 152 P S1	**38180**	236, 237, 271, 287
1K0 407 152 Q	**39488**	268, 269, 287
1K0 407 152 Q S1	**38180**	236, 237, 271, 287
1K0 407 152 T	**27078**	237
1S0 407 152	**40595**	275
6R0 407 152	**36922**	249, 261
6R0 407 152 A	**39558**	263, 289
6R0 407 152 A S1	**44548**	263, 289
6R0 407 152 E	**36922**	249, 261
6R0 407 152 E S1	**36926**	249, 261
6R0 407 152 F	**39558**	263, 289
6R0 407 152 F S1	**44548**	263, 289
6R0 407 152 S1	**36926**	249, 261
7M0 407 152 B	**18501**	231, 233
191 407 153 A	**02818**	243, 247, 255, 258, 264, 277, 280
191 407 153 A S2	**07859**	242, 243, 254, 255, 276, 277
191 407 153 A S3	**03546**	242, 243, 246, 247, 254, 255, 276, 277
191 407 153 SO	**07861**	242, 243, 254, 255, 276, 277
191 407 153 S XN	**03546**	242, 243, 246, 247, 254, 255, 276, 277
191 407 153 S XO	**07859**	242, 243, 254, 255, 276, 277
191 407 153 S1	**07861**	242, 243, 254, 255, 276, 277
191 407 153 S2	**14414**	247, 258, 277
1J0 407 181	**10814**	261, 263, 267, 275, 285, 289

Ref. - No.	ebi bilstein	
1J0 407 181 A	**10814**	261, 263, 267, 275, 285, 289
191 407 181 A	**07857**	243, 247, 255, 258, 264, 277, 280, 282
191 407 181 AS	**14520**	242, 243, 246, 247, 254, 255, 258, 264, 276, 277, 280, 282
191 407 181 B	**07857**	243, 247, 255, 258, 264, 277, 280, 282
191 407 181 BS	**14520**	242, 243, 246, 247, 254, 255, 258, 264, 276, 277, 280, 282
191 407 181 B S1	**14520**	242, 243, 246, 247, 254, 255, 258, 264, 276, 277, 280, 282
191 407 181 D	**07847**	243, 247, 255, 258, 264, 277, 280, 282
191 407 181 E	**07847**	243, 247, 255, 258, 264, 277, 280, 282
357 407 181	**07847**	243, 247, 255, 258, 264, 277, 280, 282
6N0 407 181	**07059**	241
6R0 407 181 B	**26535**	263, 267, 285
7M0 407 181 A	**10021**	231, 233
8E0 407 181 C	**22046**	253
8N0 407 181 B	**26535**	263, 267, 285
1K0 407 182	**24390**	237, 269, 273, 287
1K0 407 182 A	**24390**	237, 269, 273, 287
191 407 182	**07856**	243, 247, 255, 258, 261, 263, 264, 267, 275, 277, 280, 285, 289
357 407 182	**07856**	243, 247, 255, 258, 261, 263, 264, 267, 275, 277, 280, 285, 289
4D0 407 182 E	**10020**	253
4D0 407 182 G	**10020**	253
5Q0 407 182 A	**24390**	237, 269, 273, 287
6N0 407 182	**09060**	241
6Q0 407 182 A	**36098**	249, 261
1K0 407 183 E	**31253**	237, 249, 261, 269
1K0 407 183 E S1	**39228**	249, 261

Die von uns gelieferten Produkte sind ausschließlich dem bestimmungsgemäßen Gebrauch zuzuführen. / The products delivered by us are to be put exclusively to the intended use.

Ref. - No.	ebi bilstein	
1K0 407 183 G	**38659**	234, 235, 268, 269, 287
4D0 407 183 L	**28582**	253
4F0 407 183 A	**28582**	253
4F0 407 183 B	**28582**	253
4F0 407 183 E	**28582**	253
5Q0 407 183 E	**38403**	273
5Q0 407 183 G	**38403**	273
6Q0 407 183	**31253**	237, 249, 261, 269
6Q0 407 183 A	**31253**	237, 249, 261, 269
6Q0 407 183 A S1	**39228**	249, 261
6Q0 407 183 B	**31253**	237, 249, 261, 269
6Q0 407 183 B S1	**39228**	249, 261
6Q0 407 183 S1	**39228**	249, 261
8J0 407 183	**33973**	269
1H0 407 365	**07977**	282
1H0 407 365 S	**14428**	282
1H0 407 365 S1	**14428**	282
1J0 407 365	**14440**	267, 285
1J0 407 365 A	**14440**	267, 285
1J0 407 365 A	**12658**	267, 285
1J0 407 365 C	**12658**	267, 285
1J0 407 365 C	**14440**	267, 285
1J0 407 365 CS	**14440**	267, 285
1J0 407 365 C S1	**14440**	267, 285
1J0 407 365 D	**12658**	267, 285
1J0 407 365 H	**12658**	267, 285
1J0 407 365 H S1	**14440**	267, 285
1J0 407 365 J	**12658**	267, 285
1J0 407 365 J S1	**14440**	267, 285
1K0 407 365 B	**26082**	237, 269, 287
1K0 407 365 B S1	**36735**	237, 269, 287
1K0 407 365 C	**26082**	237, 269, 287
1K0 407 365 C S1	**36735**	237, 269, 287
1K0 407 365 E	**26082**	237, 269, 287
1K0 407 365 E S1	**36735**	237, 269, 287
3C0 407 365 A	**30509**	269
3C0 407 365 A S1	**31485**	235, 269, 273
3C0 407 365 B	**30509**	269
3C0 407 365 B S1	**31485**	235, 269, 273
357 407 365	**02942**	243, 247, 255, 258, 264, 277, 280
357 407 365 A	**02942**	243, 247, 255, 258, 264, 277, 280
357 407 365 A S2	**39810**	243, 247, 255, 258, 264, 277, 280
357 407 365 K PL	**03548**	243, 247, 255, 258, 264, 277, 280
357 407 365 S	**03548**	243, 247, 255, 258, 264, 277, 280
357 407 365 S1	**03548**	243, 247, 255, 258, 264, 277, 280
357 407 365 S2	**39810**	243, 247, 255, 258, 264, 277, 280
5Q0 407 365 A S1	**40668**	273
6N0 407 365	**04936**	241
6N0 407 365 A	**04944**	241
6N0 407 365 A S	**14426**	241
6N0 407 365 A S1	**14426**	241
6N0 407 365 S	**14424**	241
6N0 407 365 S1	**14424**	241
6Q0 407 365 A	**19406**	249, 261
6Q0 407 365 A S1	**19410**	249, 261
6Q0 407 365 D	**19406**	249, 261
6Q0 407 365 E	**19406**	249, 261
6Q0 407 365 M	**19406**	249, 261
6Q0 407 365 M S1	**19410**	249, 261
6R0 407 365	**36051**	249, 261, 263, 275, 289
6R0 407 365 A	**36051**	249, 261, 263, 275, 289
6R0 407 365 B	**36051**	249, 261, 263, 275, 289
7M0 407 365 A	**19276**	231, 233
7M3 407 365 A	**19276**	231, 233
7M3 407 365 C	**19276**	231, 233
8N0 407 365 A	**26700**	267
8N0 407 365 B	**26700**	267
8N0 407 365 C	**26700**	267
8Z0 407 365 A S1	**14440**	267, 285
1J0 407 366 A	**12660**	267, 285
1J0 407 366 AS	**14444**	267, 285
1J0 407 366 C	**12660**	267, 285
1J0 407 366 C S1	**14444**	267, 285
1J0 407 366 CS	**14444**	267, 285

Ref. - No.	febi bilstein	
1J0 407 366 D	**12660**	267, 285
1J0 407 366 H	**12660**	267, 285
1J0 407 366 H S1	**14444**	267, 285
1J0 407 366 J	**12660**	267, 285
1J0 407 366 J S1	**14444**	267, 285
1K0 407 366 B	**26083**	237, 269, 287
1K0 407 366 B S1	**36736**	237, 269, 287
1K0 407 366 C	**26083**	237, 269, 287
1K0 407 366 C S1	**36736**	237, 269, 287
1K0 407 366 E	**26083**	237, 269, 287
1K0 407 366 E S1	**36736**	237, 269, 287
3C0 407 366 A	**30510**	269
3C0 407 366 A S1	**31486**	235, 269, 273
3C0 407 366 B	**30510**	269
3C0 407 366 B S1	**31486**	235, 269, 273
5Q0 407 366 A S1	**40669**	273
6Q0 407 366 A	**19408**	249, 261
6Q0 407 366 A S1	**19412**	249, 261
6Q0 407 366 D	**19408**	249, 261
6Q0 407 366 E	**19408**	249, 261
6Q0 407 366 M	**19408**	249, 261
6Q0 407 366 M S1	**19412**	249, 261
6R0 407 366	**36052**	249, 261, 263, 275, 289
6R0 407 366 A	**36052**	249, 261, 263, 275, 289
6R0 407 366 B	**36052**	249, 261, 263, 275, 289
8N0 407 366 A	**26700**	267
8Z0 407 366 A S1	**14444**	267, 285
8D0 407 505 D	**32318**	253
8D0 407 505 D S1	**40745**	253
8D0 407 505 E	**32318**	253
8D0 407 505 E S1	**40745**	253
8D0 407 505 L	**32318**	253
8D0 407 505 L S1	**40745**	253
8E0 407 505 C	**32318**	253
8E0 407 505 C S1	**40745**	253
8E0 407 505 P	**32318**	253
8E0 407 505 P S1	**40745**	253
8D0 407 506 D	**32319**	253
8D0 407 506 D S1	**40746**	253
8D0 407 506 E	**32319**	253

Ref. - No.	febi bilstein	
8D0 407 506 E S1	**40746**	253
8D0 407 506 L	**32319**	253
8D0 407 506 L S1	**40746**	253
8E0 407 506 C	**32319**	253
8E0 407 506 C S1	**40746**	253
8E0 407 506 P	**32319**	253
8E0 407 506 P S1	**40746**	253
8D0 407 509	**31332**	253
8D0 407 509 A	**31332**	253
8D0 407 509 A S1	**40744**	253
8D0 407 509 F	**31332**	253
8D0 407 509 F S1	**40744**	253
8D0 407 509 S1	**40744**	253
8E0 407 509 C	**31332**	253
8E0 407 509 C S1	**40744**	253
8E0 407 509 P	**31332**	253
8E0 407 509 P S1	**40744**	253
8D0 407 510	**31331**	253
8D0 407 510 A	**31331**	253
8D0 407 510 A S1	**40743**	253
8D0 407 510 F	**31331**	253
8D0 407 510 F S1	**40743**	253
8D0 407 510 S1	**40743**	253
8E0 407 510 C	**31331**	253
8E0 407 510 C S1	**40743**	253
8E0 407 510 P	**31331**	253
8E0 407 510 P S1	**40743**	253
8D0 407 515 A	**30696**	253
8D0 407 515 B	**30696**	253
8D0 407 515 C	**30696**	253
8E0 407 693 AA	**31277**	253
8E0 407 693 AC	**31277**	253
8E0 407 693 AF	**31277**	253
8E0 407 693 AJ	**31277**	253
8E0 407 693 AK	**31277**	253
8E0 407 693 AL	**31277**	253
8E0 407 693 AM	**31277**	253
8E0 407 693 N	**31277**	253
8E0 407 693 T	**31277**	253
8E0 407 694 AA	**31281**	253
8E0 407 694 AC	**31281**	253
8E0 407 694 AF	**31281**	253
8E0 407 694 AJ	**31281**	253

Die von uns gelieferten Produkte sind ausschließlich dem bestimmungsgemäßen Gebrauch zuzuführen. / The products delivered by us are to be put exclusively to the intended use.

Ref. - No.		
8E0 407 694 AK	**31281**	253
8E0 407 694 AL	**31281**	253
8E0 407 694 AM	**31281**	253
8E0 407 694 N	**31281**	253
8E0 407 694 T	**31281**	253
7M0 411 031	**19453**	231, 233
1K0 411 303 AL S1	**45306**	237, 268, 269
1K0 411 303 AL S2	**45307**	237, 269
1K0 411 303 BJ S2	**45307**	237, 269
1K0 411 303 BJ S1	**45306**	237, 268, 269
1K0 411 303 BK S1	**45306**	237, 268, 269
1K0 411 303 BK S2	**45307**	237, 269
1J0 411 305 B S1	**36630**	267, 285
1J0 411 305 E S1	**36640**	267, 285
1J0 411 305 E S2	**40090**	267, 285
6Q0 411 305 AC S2	**37110**	249, 261, 263
6Q0 411 305 AL S2	**37090**	249, 261, 263
6Q0 411 305 AM S2	**37100**	249, 263
6Q0 411 305 AN S2	**37110**	249, 261, 263
6N0 411 313	**22492**	241
6N0 411 313 A	**22494**	241
6X0 411 313	**22492**	241
6X0 411 313 A	**22494**	241
1H0 411 314	**19050**	243, 247, 255, 258, 264, 277, 280, 282
1J0 411 314 AC S1	**37139**	267, 284, 285
1J0 411 314 AC	**31348**	267, 285
1J0 411 314 G	**14718**	267, 285
1J0 411 314 M	**22804**	267, 285
1J0 411 314 N	**22804**	267, 285
1J0 411 314 R	**22804**	267, 285
1J0 411 314 R S1	**27304**	267, 285
1J0 411 314 T	**14718**	267, 285
1J0 411 314 T S2	**40089**	267, 285
1J0 411 314 T S1	**27318**	267, 285
191 411 314	**09519**	243, 247, 255, 258, 264, 277, 280
6Q0 411 314 E	**27642**	249, 261, 263, 289
6Q0 411 314 E S2	**37089**	247, 249, 261, 263
6Q0 411 314 E S4	**37659**	246, 247, 248, 249, 260, 261, 262, 263, 288, 289

Ref. - No.		
6Q0 411 314 E S3	**37656**	246, 247, 248, 249, 260, 261
6Q0 411 314 J	**27638**	249, 261, 263, 275
6Q0 411 314 J S1	**37077**	247, 249, 261, 263, 275
6Q0 411 314 J S2	**37657**	246, 247, 248, 249, 260, 261, 262, 263, 275
6Q0 411 314 L	**27638**	249, 261, 263, 275
6Q0 411 314 L S1	**37077**	247, 249, 261, 263, 275
6Q0 411 314 L S2	**37657**	246, 247, 248, 249, 260, 261, 262, 263, 275
6Q0 411 314 M	**27640**	249, 261, 263, 289
6Q0 411 314 M S2	**37660**	246, 247, 248, 249, 260, 261, 262, 263, 288, 289
6Q0 411 314 M S1	**37069**	247, 249, 263
6Q0 411 314 N	**27642**	249, 261, 263, 289
6Q0 411 314 N S4	**37659**	246, 247, 248, 249, 260, 261, 262, 263, 288, 289
6Q0 411 314 N S3	**37656**	246, 247, 248, 249, 260, 261
6Q0 411 314 N S2	**37089**	247, 249, 261, 263
6Q0 411 314 P	**27638**	249, 261, 263, 275
6Q0 411 314 P S1	**37077**	247, 249, 261, 263, 275
6Q0 411 314 P S2	**37657**	246, 247, 248, 249, 260, 261, 262, 263, 275
6Q0 411 314 Q	**27640**	249, 261, 263, 289
6Q0 411 314 Q S2	**37660**	246, 247, 248, 249, 260, 261, 262, 263, 288, 289
6Q0 411 314 Q S1	**37069**	247, 249, 263
6Q0 411 314 R	**27642**	249, 261, 263, 289
6Q0 411 314 R S3	**37656**	246, 247, 248, 249, 260, 261
6Q0 411 314 R S4	**37659**	246, 247, 248, 249, 260, 261, 262, 263, 288, 289

Ref. - No.	ebi bilstein	
6Q0 411 314 R S2	**37089**	247, 249, 261, 263
8N0 411 314 B	**22804**	267, 285
1J0 411 315 C	**18264**	267, 285
1J0 411 315 D	**19296**	267, 285
1J0 411 315 E	**18266**	266, 267, 284, 285
1J0 411 315 E S1	**36676**	267, 285
1J0 411 315 E S3	**36757**	267, 285
1J0 411 315 E S4	**36758**	267, 285
1J0 411 315 E S2	**36677**	266, 267, 284, 285
1J0 411 315 G	**18266**	266, 267, 284, 285
1J0 411 315 G S4	**36758**	267, 285
1J0 411 315 G S3	**36757**	267, 285
1J0 411 315 G S1	**30154**	266, 267, 284, 285
1J0 411 315 G S2	**36677**	266, 267, 284, 285
1J0 411 315 G S1	**36676**	267, 285
1J0 411 315 H	**28579**	267, 285
1J0 411 315 H S1	**36665**	267, 285
1J0 411 315 H S2	**36667**	267, 285
1J0 411 315 J	**18264**	267, 285
1J0 411 315 K	**28579**	267, 285
1J0 411 315 K S2	**36667**	267, 285
1J0 411 315 K S1	**36665**	267, 285
1K0 411 315 B	**24122**	235, 237, 269, 273, 287
1K0 411 315 D	**24122**	235, 237, 269, 273, 287
1K0 411 315 G	**24122**	235, 237, 269, 273, 287
1K0 411 315 J	**24122**	235, 237, 269, 273, 287
1K0 411 315 K	**24122**	235, 237, 269, 273, 287
1K0 411 315 N	**24122**	235, 237, 269, 273, 287
1K0 411 315 P	**24122**	235, 237, 269, 273, 287
1K0 411 315 R	**24122**	235, 237, 269, 273, 287
191 411 315	**07863**	243, 247, 255, 276, 277
191 411 315 B	**09093**	242, 243, 254, 255, 276, 277

Ref. - No.	ebi bilstein	
191 411 315 BS	**07863**	243, 247, 255, 276, 277
191 411 315 B S1	**07863**	243, 247, 255, 276, 277
5Q0 411 315 A	**24122**	235, 237, 269, 273, 287
535 411 315	**14230**	280, 282
6K0 411 315	**27984**	264, 277
6K0 411 315 S1	**27982**	243, 247, 255, 264, 276, 277, 280
6N0 411 315 A	**23030**	241
6N0 411 315 A S1	**23032**	241
6N0 411 315 B	**23030**	241
6N0 411 315 D	**23030**	241
6N0 411 315 D S1	**23032**	241
6Q0 411 315 A	**19518**	249, 261, 263, 275, 289
6Q0 411 315 B	**19518**	249, 261, 263, 275, 289
6Q0 411 315 C	**19518**	249, 261, 263, 275, 289
6Q0 411 315 D	**19518**	249, 261, 263, 275, 289
6Q0 411 315 E	**19518**	249, 261, 263, 275, 289
6Q0 411 315 F	**19518**	249, 261, 263, 275, 289
6Q0 411 315 G	**19518**	249, 261, 263, 275, 289
6Q0 411 315 H	**19518**	249, 261, 263, 275, 289
6Q0 411 315 J	**19518**	249, 261, 263, 275, 289
6Q0 411 315 L	**19518**	249, 261, 263, 275, 289
6Q0 411 315 M	**19518**	249, 261, 263, 275, 289
6Q0 411 315 N	**19518**	249, 261, 263, 275, 289
6Q0 411 315 P	**19518**	249, 261, 263, 275, 289
6Q0 411 315 Q	**19518**	249, 261, 263, 275, 289

Die von uns gelieferten Produkte sind ausschließlich dem bestimmungsgemäßen Gebrauch zuzuführen. / The products delivered by us are to be put exclusively to the intended use.

Ref. - No.		
6R0 411 315	**19518**	249, 261, 263, 275, 289
6R0 411 315 A	**19518**	249, 261, 263, 275, 289
1J0 411 316 D	**19298**	267, 285
7M0 411 317 C	**12002**	231, 233
7M0 411 317 D	**12002**	231, 233
7M3 411 317	**12002**	231, 233
7M3 411 317 A	**12002**	231, 233
7M3 411 317 B	**12002**	231, 233
7M3 411 317 C	**12002**	231, 233
7M3 411 317 E	**12002**	231, 233
8E0 411 317	**21920**	253
8E0 411 317 S1	**21924**	253
8E0 411 318	**21922**	253
8E0 411 318 S1	**21926**	253
1J0 411 327 A	**36646**	267, 285
4D0 411 327 J	**23046**	253
1J0 411 336 B	**23366**	267, 269, 285
1J0 411 336 C	**23366**	267, 269, 285
1J0 411 336 D	**23366**	267, 269, 285
191 419 063	**07964**	278
191 419 063 B	**07964**	278
191 419 063 C	**01375**	244, 256, 278
191 419 063 CX	**01375**	244, 256, 278
191 419 803	**02146**	244, 256, 278
191 419 803 A	**02146**	244, 256, 278
191 419 803 A SK	**37066**	244, 256, 279, 281
191 419 803 SK	**37066**	244, 256, 279, 281
6N0 419 803	**14318**	239
6N0 419 803 SK	**38858**	239
6X0 419 803 A	**23322**	239
191 419 804	**02145**	244, 256, 278
191 419 804 A	**02145**	244, 256, 278
191 419 804 A SK	**37066**	244, 256, 279, 281
191 419 804 SK	**37066**	244, 256, 279, 281
6N0 419 804	**14320**	239
6N0 419 804 SK	**38858**	239
6X0 419 804 A	**23324**	239
191 419 810	**37066**	244, 256, 279, 281
191 419 810 A	**37066**	244, 256, 279, 281
6N0 419 810	**38858**	239

Ref. - No.		
191 419 811	**03583**	244, 245, 256, 257, 264, 278, 279, 281
4F0 419 811 C	**21840**	253
4F0 419 811 C	**39077**	253
6E0 419 811	**17006**	239, 245, 257, 264
191 419 812	**02238**	244, 245, 256, 257, 264, 278, 279, 281
6E0 419 812	**17008**	239, 245, 257, 264
171 419 831 B	**08498**	244, 256, 278
171 419 831 B	**02537**	244, 256, 278
171 419 831 C	**08498**	244, 256, 278
171 419 831 C	**02537**	244, 256, 278
191 419 831	**02537**	244, 256, 278
191 419 831 S1	**08498**	244, 256, 278
6E0 419 831	**21700**	251, 259
6N0 419 831	**10850**	239
8D0 419 831 K S1	**33592**	253
8E0 419 831 S1	**33592**	253
191 419 883	**02903**	244, 256, 278
1J0 422 803 B	**14170**	265, 283
1J0 422 803 B S1	**44341**	265, 283
1J0 422 803 B SK	**27095**	265, 283
1J0 422 803 E	**14170**	265, 283
1J0 422 803 E S1	**44341**	265, 283
1J0 422 803 H	**14170**	265, 283
1J0 422 803 H SK	**27095**	265, 283
1J0 422 803 H S1	**44341**	265, 283
191 422 803	**01163**	244, 256, 279
191 422 803 A	**01163**	244, 256, 279
191 422 803 A SK	**33907**	243, 255, 278, 280
191 422 803 SK	**33907**	243, 255, 278, 280
6K0 422 803	**22515**	244, 256, 278, 279
6K0 422 803 B	**44675**	245, 257
6K0 422 803 B S1	**44741**	245, 257
6K0 422 803 E	**44675**	245, 257
6K0 422 803 E S1	**44741**	245, 257
6K0 422 803 E SK	**37065**	245, 257
6K0 422 803 SK	**38857**	256, 278
6N0 422 803	**14326**	239
6N0 422 803 A	**14326**	239
6N0 422 803 A SK	**38859**	238, 239
6N0 422 803 C	**26251**	239
6N0 422 803 D	**26253**	239

Ref. - No.	febi bilstein	
6N0 422 803 SK	**38859**	238, 239
6X0 422 803	**15988**	239
6X0 422 803 SK	**38855**	238, 239
7M0 422 803 F	**11997**	231, 233
7M0 422 803 G	**11997**	231, 233
7M3 422 803	**11997**	231, 233
7M3 422 803 A	**11997**	231, 233
1J0 422 804 B	**14168**	265, 283
1J0 422 804 B S1	**44342**	265, 283
1J0 422 804 B SK	**27095**	265, 283
1J0 422 804 E	**14168**	265, 283
1J0 422 804 E S1	**44342**	265, 283
1J0 422 804 H	**14168**	265, 283
1J0 422 804 H S1	**44342**	265, 283
1J0 422 804 H SK	**27095**	265, 283
191 422 804	**01169**	244, 256, 279
191 422 804 A	**01169**	244, 256, 279
191 422 804 A SK	**33907**	243, 255, 278, 280
191 422 804 SK	**33907**	243, 255, 278, 280
6K0 422 804	**22516**	244, 256, 278, 279
6K0 422 804 B	**44676**	245, 257
6K0 422 804 B S1	**44740**	245, 257
6K0 422 804 E	**44676**	245, 257
6K0 422 804 E SK	**37065**	245, 257
6K0 422 804 E S1	**44740**	245, 257
6K0 422 804 SK	**38857**	256, 278
6N0 422 804	**14328**	239
6N0 422 804 A	**14328**	239
6N0 422 804 A SK	**38859**	238, 239
6N0 422 804 C	**26252**	239
6N0 422 804 D	**26254**	239
6N0 422 804 SK	**38859**	238, 239
6X0 422 804	**15990**	238, 239
6X0 422 804 SK	**38855**	238, 239
7M0 422 804 F	**11996**	231, 233
7M0 422 804 G	**11996**	231, 233
7M3 422 804	**11996**	231, 233
7M3 422 804 A	**11996**	231, 233
1J0 422 810 B	**27095**	265, 283
191 422 810 A	**33907**	243, 255, 278, 280
6K0 422 810	**38857**	256, 278
6K0 422 810 E	**37065**	245, 257
6N0 422 810 A	**38859**	238, 239

Ref. - No.	febi bilstein	
6X0 422 810	**38855**	238, 239
1J0 422 811 B	**14180**	265, 283
1J0 422 811 E	**14180**	265, 283
3A0 422 811	**03583**	244, 245, 256, 257, 264, 278, 279, 281
6K0 422 811	**17006**	239, 245, 257, 264
6N0 422 811	**14322**	239
6X0 422 811	**17006**	239, 245, 257, 264
8N0 422 811	**19336**	265
8N0 422 811 A	**19336**	265
1J0 422 812 B	**14182**	265, 283
1J0 422 812 E	**14182**	265, 283
3A0 422 812	**02238**	244, 245, 256, 257, 264, 278, 279, 281
6K0 422 812	**17008**	239, 245, 257, 264
6N0 422 812	**14324**	239
6X0 422 812	**17008**	239, 245, 257, 264
8N0 422 812	**19342**	265
8N0 422 812 A	**19342**	265
7M0 422 817	**11999**	231, 233
7M0 422 817 A	**11999**	231, 233
7M0 422 817 B	**11999**	231, 233
7M3 422 817	**11999**	231, 233
7M0 422 818	**11998**	231, 233
7M0 422 818 A	**11998**	231, 233
7M0 422 818 B	**11998**	231, 233
7M3 422 818	**11998**	231, 233
8E0 422 821	**26151**	253
8E0 422 821 C	**26151**	253
8E0 422 821 C S1	**36800**	253
1H0 422 831	**05067**	244, 245, 256, 257, 264, 279, 281
1H0 422 831	**17882**	244, 245, 256, 257, 264, 279, 281
1H0 422 831 B	**05067**	244, 245, 256, 257, 264, 279, 281
1H0 422 831 B S1	**17882**	244, 245, 256, 257, 264, 279, 281
1J0 422 831	**37764**	265, 283
1J0 422 831	**21698**	265, 283
1J0 422 831 B	**21698**	265, 283
1J0 422 831 B	**37764**	265, 283
1J0 422 831 B S1	**37764**	265, 283

Die von uns gelieferten Produkte sind ausschließlich dem bestimmungsgemäßen Gebrauch zuzuführen. / The products delivered by us are to be put exclusively to the intended use.

Ref. - No.	ebi bilstein	
175 422 831	**05067**	244, 245, 256, 257, 264, 279, 281
175 422 831	**17882**	244, 245, 256, 257, 264, 279, 281
191 422 831	**05067**	244, 245, 256, 257, 264, 279, 281
191 422 831	**17882**	244, 245, 256, 257, 264, 279, 281
357 422 831	**05067**	244, 245, 256, 257, 264, 279, 281
357 422 831	**17882**	244, 245, 256, 257, 264, 279, 281
357 422 831 A	**17882**	244, 245, 256, 257, 264, 279, 281
357 422 831 A	**05067**	244, 245, 256, 257, 264, 279, 281
6N0 422 831	**10849**	239
7M0 422 831 B	**12102**	231, 233
7M3 422 831	**12102**	231, 233
8N0 422 831 S1	**39606**	267
1H0 422 884	**18864**	244, 245, 256, 257, 264, 279, 281
6Q0 423 803 B	**19816**	251, 259
6Q0 423 803 B SK	**32473**	251, 259
6Q0 423 803 B S1	**44343**	251, 259
6Q0 423 803 C	**26173**	251, 259
6Q0 423 803 E	**19816**	251, 259
6Q0 423 803 E SK	**32473**	251, 259
6Q0 423 803 E S1	**44343**	251, 259
6Q0 423 803 G	**26173**	251, 259
6Q0 423 803 P	**19816**	251, 259
6Q0 423 803 P SK	**32473**	251, 259
6Q0 423 803 P S1	**44343**	251, 259
6R0 423 803	**36508**	263, 289
6R0 423 803 A	**36508**	263, 289
6R0 423 803 A SK	**33584**	263, 289
6R0 423 803 B SK	**33584**	263, 289
6R0 423 803 C SK	**33584**	263, 289
6R0 423 803 D SK	**33584**	263, 289
6R0 423 803 SK	**33584**	263, 289
6Q0 423 804 B	**19818**	251, 259
6Q0 423 804 B S1	**44344**	251, 259
6Q0 423 804 B SK	**32473**	251, 259

Ref. - No.	ebi bilstein	
6Q0 423 804 C	**26174**	251, 259
6Q0 423 804 E	**19818**	251, 259
6Q0 423 804 E S1	**44344**	251, 259
6Q0 423 804 E SK	**32473**	251, 259
6Q0 423 804 G	**26174**	251, 259
6Q0 423 804 P	**19818**	251, 259
6Q0 423 804 P SK	**32473**	251, 259
6Q0 423 804 P S1	**44344**	251, 259
6R0 423 804	**36509**	263, 289
6R0 423 804 A	**36509**	263, 289
6R0 423 804 A SK	**33584**	263, 289
6R0 423 804 B SK	**33584**	263, 289
6R0 423 804 C SK	**33584**	263, 289
6R0 423 804 D SK	**33584**	263, 289
6R0 423 804 SK	**33584**	263, 289
1K0 423 810 A	**26045**	235, 237, 271, 273, 286
1K0 423 810 A S1	**32627**	235, 237, 271, 273, 286
1K0 423 810 A S4	**45760**	235, 237, 271, 273, 286
1K0 423 810 A S3	**45761**	235, 237, 271, 273, 286
1K0 423 810 A S2	**32628**	235, 237, 271, 273, 286
1S0 423 810 A	**38073**	275
1S0 423 810 A S1	**44240**	275
1S0 423 810 A S2	**44241**	275
3C0 423 810 A	**26045**	235, 237, 271, 273, 286
6C0 423 810 A	**46299**	289
6C0 423 810 B	**46299**	289
6C0 423 810 C	**46299**	289
6Q0 423 810 B	**32473**	251, 259
6Q0 423 810 C	**30820**	251, 259
6Q0 423 810 E	**32473**	251, 259
6Q0 423 810 P	**32473**	251, 259
6R0 423 810	**33584**	263, 289
6R0 423 810 A	**33584**	263, 289
6R0 423 810 B	**33584**	263, 289
1K0 423 811 A	**26096**	235, 237, 271, 273, 286
1K0 423 811 C	**37593**	235, 271, 273

Ref. - No.	febi bilstein	
1K0 423 811 C S2	**37591**	235, 271
1K0 423 811 E	**26096**	235, 237, 271, 273, 286
1K0 423 811 G	**37593**	235, 271, 273
1K0 423 811 G S2	**37591**	235, 271
1K0 423 811 J	**26096**	235, 237, 271, 273, 286
1K0 423 811 K	**37593**	235, 271, 273
1K0 423 811 K S1	**37591**	235, 271
1S0 423 811 A	**44227**	275
3C0 423 811 B	**26096**	235, 237, 271, 273, 286
6Q0 423 811	**19812**	251, 259, 263, 289
6Q0 423 811 C	**19812**	251, 259, 263, 289
6Q0 423 811 C SK	**30820**	251, 259
6RD 423 811 A	**19812**	251, 259, 263, 289
6RD 423 811 B	**19812**	251, 259, 263, 289
6R0 423 811	**19812**	251, 259, 263, 289
1K0 423 812 A	**26097**	234, 235, 237, 271, 273, 286
1K0 423 812 C	**37594**	234, 235, 271, 273
1K0 423 812 C S2	**37592**	235, 271
1K0 423 812 E	**26097**	234, 235, 237, 271, 273, 286
1K0 423 812 G	**37594**	234, 235, 271, 273
1K0 423 812 G S2	**37592**	235, 271
1K0 423 812 J	**26097**	234, 235, 237, 271, 273, 286
1K0 423 812 K	**37594**	234, 235, 271, 273
1K0 423 812 K S1	**37592**	235, 271
1S0 423 812 A	**44226**	275
3C0 423 812 B	**26097**	234, 235, 237, 271, 273, 286
6Q0 423 812	**19814**	251, 259, 263, 289
6Q0 423 812 C SK	**30820**	251, 259
6RD 423 812 A	**19814**	251, 259, 263, 289
6RD 423 812 B	**19814**	251, 259, 263, 289
6R0 423 812	**19814**	251, 259, 263, 289
1K0 423 831 A S1	**31278**	235, 237, 271, 273, 286
6Q0 423 831	**21700**	251, 259
6Q0 423 831 D	**38622**	251, 259, 263, 289
6Q0 423 831 D	**38621**	251, 259, 263, 289

Ref. - No.	febi bilstein	
6Q0 423 831 D S1	**38622**	251, 259, 263, 289
7M3 498 317	**24863**	231, 233
4F0 498 811 A	**39077**	253
4F0 498 811 A S1	**39077**	253
4F0 498 811 A SK	**21840**	253
5Q0 501 129 B	**45859**	674
1K0 501 529 E	**32956**	669, 673
1K0 501 529 E S1	**40439**	669, 673
1K0 501 529 F	**32956**	669, 673
1K0 501 529 F S1	**40439**	669, 673
1K0 501 529 F SK	**40591**	668, 669, 672, 673
1K0 501 529 H	**36047**	669, 673
1K0 501 529 H	**32956**	669, 673
1K0 501 529 H S1	**40439**	669, 673
1K0 501 529 H S1	**40438**	669, 673
1K0 501 529 H SK	**40591**	668, 669, 672, 673
1K0 501 529 J	**36047**	669, 673
1K0 501 529 J SK	**40591**	668, 669, 672, 673
1K0 501 529 J S1	**40431**	669, 673
5Q0 501 529 C SK	**45859**	674
5Q0 501 529 C SK	**45860**	674
8E0 501 529 F	**38774**	670
8E0 501 529 G	**38774**	670
8E0 501 529 K	**38774**	670
8E0 501 529 P	**38774**	670
1K0 501 530 B	**32957**	669, 673
1K0 501 530 B S1	**40438**	669, 673
1K0 501 530 C	**32957**	669, 673
1K0 501 530 C S1	**40438**	669, 673
1K0 501 530 C SK	**40591**	668, 669, 672, 673
7M0 501 541	**22988**	231, 233, 666
8E0 501 541 J	**30494**	670
8E0 501 541 Q	**30494**	670
8E0 501 541 S	**30494**	670
1K0 505 171 B	**29690**	667, 669, 673
1K0 505 171 C	**29690**	667, 669, 673
5Q0 505 171	**43733**	674
1K0 505 173 C	**29690**	667, 669, 673
1K0 505 203 A	**29682**	667, 669, 673
1K0 505 223 E	**38846**	669, 673
1K0 505 223 E	**38845**	669, 673
1K0 505 223 H	**38845**	669, 673
1K0 505 223 K	**38845**	669, 673

Die von uns gelieferten Produkte sind ausschließlich dem bestimmungsgemäßen Gebrauch zuzuführen. / The products delivered by us are to be put exclusively to the intended use.

Ref. - No.	febi bilstein	
1K0 505 224 E	**38846**	669, 673
1K0 505 224 E	**38845**	669, 673
1K0 505 224 H	**38846**	669, 673
1K0 505 224 K	**38846**	669, 673
1K0 505 279 A	**29689**	667, 669, 673
1K0 505 311 AA SK	**29690**	667, 669, 673
1K0 505 311 AA	**34884**	669, 673
1K0 505 311 AB	**34884**	669, 673
1K0 505 311 AB SK	**29690**	667, 669, 673
1K0 505 311 AH SK	**29690**	667, 669, 673
1K0 505 311 H	**34884**	669, 673
1K0 505 311 J	**34884**	669, 673
1K0 505 311 S	**34884**	669, 673
1K0 505 311 S SK	**29690**	667, 669, 673
1K0 505 311 T	**34884**	669, 673
5Q0 505 311 C SK	**43733**	674
5Q0 505 311 D SK	**43733**	674
7N0 505 311 SK	**29690**	667, 669, 673
1K0 505 323 D	**32453**	667, 669, 673
1K0 505 323 D SK	**29689**	667, 669, 673
1K0 505 323 D SK	**29682**	667, 669, 673
1K0 505 323 G	**32453**	667, 669, 673
1K0 505 323 G SK	**29682**	667, 669, 673
1K0 505 323 G SK	**29689**	667, 669, 673
1K0 505 323 H	**32453**	667, 669, 673
1K0 505 323 H SK	**29682**	667, 669, 673
1K0 505 323 H SK	**29689**	667, 669, 673
1K0 505 323 M	**32453**	667, 669, 673
1K0 505 323 N	**32453**	667, 669, 673
1K0 505 323 N SK	**29689**	667, 669, 673
1K0 505 323 N SK	**29682**	667, 669, 673
1K0 505 323 P	**32453**	667, 669, 673
5Q0 505 323 C	**32453**	667, 669, 673
5Q0 505 323 C SK	**29682**	667, 669, 673
5Q0 505 323 C SK	**29689**	667, 669, 673
5Q0 505 323 D	**32453**	667, 669, 673
1K0 505 465 AA S1	**29461**	667, 669, 673
1K0 505 465 C S1	**29461**	667, 669, 673
1K0 505 465 D S1	**29461**	667, 669, 673
1K0 505 465 H S1	**29461**	667, 669, 673
1K0 505 465 J S1	**29461**	667, 669, 673
1K0 505 465 K S1	**29461**	667, 669, 673
1K0 505 465 L S1	**29461**	667, 669, 673

Ref. - No.	febi bilstein	
8E0 505 465 AC S1	**32491**	670
8E0 505 465 AF S1	**32491**	670
8E0 505 465 K S1	**32491**	670
8E0 505 465 T S1	**32491**	670
1J0 505 466 B S1	**31842**	671
3C0 505 541	**34794**	667
1K0 505 543 A	**40591**	668, 669, 672, 673
5Q0 505 543 B	**45860**	674
1K0 505 553	**29938**	667, 669, 673, 674
1K0 505 553 A	**29938**	667, 669, 673, 674
3C0 505 553	**29938**	667, 669, 673, 674
1K0 511 327 AP S1	**23606**	669
1K0 511 327 AQ S1	**39650**	669, 673
1K0 511 327 AQ	**32073**	667, 669, 673
1K0 511 327 AR S1	**39648**	669, 673
1K0 511 327 AR	**23358**	669, 673
1K0 511 327 AS	**32625**	669, 673
1K0 511 327 AS S1	**39649**	669, 673
8E0 511 327 A	**39817**	670
7M0 511 413 B	**39460**	666
7M0 511 414 B	**46557**	666
1K0 511 439 E	**23604**	667, 669, 673

passend für / to fit:

ŠKODA

KIT 03	**21499**	315
KIT 04	**21501**	315
KIT 05	**21503**	315
KIT 06	**21505**	315
N 034 790 7 S1	**27726**	315
N 034 790 8 S1	**27726**	315
1K0 199 231 G	**27069**	305, 317, 319
1K0 199 231 G S1	**32542**	305, 317, 319
1K0 199 231 J	**27069**	305, 317, 319
1K0 199 231 J S1	**32542**	305, 317, 319
1K0 199 231 J SK	**31253**	295, 305, 313, 317, 319
1K0 199 231 P	**27069**	305, 317, 319
1K0 199 232 G	**27071**	305, 317, 319
1K0 199 232 G S1	**32541**	305, 317, 319
1K0 199 232 J	**27071**	305, 317, 319
1K0 199 232 J S1	**32541**	305, 317, 319
1K0 199 232 J SK	**31253**	295, 305, 313, 317, 319

Ref. - No.	febi bilstein	
1K0 199 232 P	**27071**	305, 317, 319
007 350 278 N	**17702**	299
1J0 407 151 A	**11091**	303
1J0 407 151 A S2	**19822**	303
1J0 407 151 A S1	**19820**	303
1J0 407 151 B	**11091**	303
1J0 407 151 B S2	**19822**	303
1J0 407 151 B S1	**19820**	303
1J0 407 151 C	**11091**	303
1J0 407 151 C S1	**19820**	303
1J0 407 151 C S2	**19822**	303
1K0 407 151 AA S1	**38181**	303, 305, 317, 319
1K0 407 151 AC S2	**40103**	305
1K0 407 151 AC S1	**37183**	304, 305
1K0 407 151 AC	**27076**	305, 317
1K0 407 151 AE S1	**38181**	303, 305, 317, 319
1K0 407 151 AH S1	**38181**	303, 305, 317, 319
1K0 407 151 AL	**40103**	305
1K0 407 151 BC S1	**38181**	303, 305, 317, 319
1K0 407 151 M	**27076**	305, 317
1K0 407 151 M S1	**37183**	304, 305
1K0 407 151 M S2	**40103**	305
1K0 407 151 N S1	**38181**	303, 305, 317, 319
1K0 407 151 P S1	**38181**	303, 305, 317, 319
1K0 407 151 Q S1	**38181**	303, 305, 317, 319
1K0 407 151 T	**27076**	305, 317
1S0 407 151	**40594**	290, 291
4B0 407 151	**19932**	315
4B3 407 151 A	**19932**	315
4B3 407 151 A S1	**40114**	315
4B3 407 151 C	**19932**	315
4B3 407 151 C S1	**40114**	315
4B3 407 151 K	**19932**	315
4B3 407 151 K S1	**40114**	315
4D0 407 151 P	**11350**	315
6Q0 407 151 D	**27530**	295, 313
6Q0 407 151 D S4	**37292**	295, 313
6Q0 407 151 D S3	**37196**	295, 313
6Q0 407 151 D S5	**37291**	295, 313
6Q0 407 151 D S2	**37197**	295, 313
6Q0 407 151 E	**27530**	295, 313
6Q0 407 151 E S3	**37196**	295, 313
6Q0 407 151 E S2	**37197**	295, 313

Ref. - No.	febi bilstein	
6Q0 407 151 E S5	**37291**	295, 313
6Q0 407 151 E S4	**37292**	295, 313
6Q0 407 151 L	**27530**	295, 313
6Q0 407 151 L S1	**36098**	295, 313
6Q0 407 151 L S2	**37197**	295, 313
6Q0 407 151 L S4	**37292**	295, 313
6Q0 407 151 L S3	**37196**	295, 313
6Q0 407 151 L S5	**37291**	295, 313
6R0 407 151	**36923**	297, 313
6R0 407 151 A	**39557**	298, 309
6R0 407 151 A S1	**44547**	308, 309
6R0 407 151 E	**36923**	297, 313
6R0 407 151 E S1	**36925**	297, 313
6R0 407 151 F	**39557**	298, 309
6R0 407 151 F S1	**44547**	308, 309
6R0 407 151 S1	**36925**	297, 313
8D0 407 151 E	**11350**	315
8D0 407 151 F	**11350**	315
1K0 407 152 AA S1	**38180**	303, 305, 317, 319
1K0 407 152 AB S1	**38180**	303, 305, 317, 319
1K0 407 152 AC S1	**37182**	304, 305
1K0 407 152 AC	**27078**	305, 317
1K0 407 152 AC S2	**40104**	305
1K0 407 152 AE S1	**38180**	303, 305, 317, 319
1K0 407 152 AF S1	**38180**	303, 305, 317, 319
1K0 407 152 AH S1	**38180**	303, 305, 317, 319
1K0 407 152 AL	**40104**	305
1K0 407 152 BC S1	**38180**	303, 305, 317, 319
1K0 407 152 M	**27078**	305, 317
1K0 407 152 M S2	**40104**	305
1K0 407 152 M S1	**37182**	304, 305
1K0 407 152 N S1	**38180**	303, 305, 317, 319
1K0 407 152 P S1	**38180**	303, 305, 317, 319
1K0 407 152 Q S1	**38180**	303, 305, 317, 319
1K0 407 152 T	**27078**	305, 317
1S0 407 152	**40595**	290, 291
6R0 407 152	**36922**	297, 313
6R0 407 152 A	**39558**	298, 309
6R0 407 152 A S1	**44548**	309
6R0 407 152 E	**36922**	297, 313
6R0 407 152 E S1	**36926**	297, 313
6R0 407 152 F	**39558**	298, 309
6R0 407 152 F S1	**44548**	309

Die von uns gelieferten Produkte sind ausschließlich dem bestimmungsgemäßen Gebrauch zuzuführen. / The products delivered by us are to be put exclusively to the intended use.

Ref. - No.	ebi bilstein	
6R0 407 152 S1	**36926**	297, 313
1J0 407 181	**10814**	291, 297, 298, 303, 309, 313
1J0 407 181 A	**10814**	291, 297, 298, 303, 309, 313
180 407 181	**10814**	291, 297, 298, 303, 309, 313
4D0 407 181 F	**10018**	315
4D0 407 181 H	**10018**	315
6R0 407 181 B	**26535**	297
1KD 407 182	**24390**	305, 306, 317, 319
1K0 407 182	**24390**	305, 306, 317, 319
1K0 407 182 A	**24390**	305, 306, 317, 319
180 407 182	**07856**	291, 297, 298, 303, 309, 313
191 407 182	**07856**	291, 297, 298, 303, 309, 313
357 407 182	**07856**	291, 297, 298, 303, 309, 313
4D0 407 182 E	**10020**	315
4D0 407 182 G	**10020**	315
5Q0 407 182	**24390**	305, 306, 317, 319
5Q0 407 182 A	**24390**	305, 306, 317, 319
6Q0 407 182 A	**36098**	295, 313
6U0 407 182	**29644**	299, 307
1K0 407 183 E	**31253**	295, 305, 313, 317, 319
1K0 407 183 E S1	**39228**	295, 313
1K0 407 183 M	**36752**	305, 317, 319
1K0 407 183 P	**36752**	305, 317, 319
4D0 407 183 AB	**21194**	315
4D0 407 183 AC	**21194**	315
4D0 407 183 P	**21194**	315
4D0 407 183 Q	**21194**	315
4D0 407 183 S	**21194**	315
5C0 407 183 A	**36752**	305, 317, 319
5Q0 407 183 E	**38403**	306
5Q0 407 183 G	**38403**	306
6Q0 407 183	**31253**	295, 305, 313, 317, 319
6Q0 407 183 A	**31253**	295, 305, 313, 317, 319
6Q0 407 183 A S1	**39228**	295, 313
6Q0 407 183 B	**31253**	295, 305, 313, 317, 319
6Q0 407 183 B S1	**39228**	295, 313
6Q0 407 183 S1	**39228**	295, 313
1J0 407 365 A	**14440**	303
1J0 407 365 A	**12658**	303
1J0 407 365 AS	**14440**	303
1J0 407 365 C	**12658**	303
1J0 407 365 C	**14440**	303
1J0 407 365 C S1	**14440**	303
1J0 407 365 CS	**14440**	303
1J0 407 365 D	**12658**	303
1J0 407 365 H	**12658**	303
1J0 407 365 H S1	**14440**	303
1J0 407 365 J	**12658**	303
1J0 407 365 J S1	**14440**	303
1KD 407 365	**26082**	305, 317, 319
1KD 407 365 S1	**36735**	305, 317, 319
1K0 407 365 B	**26082**	305, 317, 319
1K0 407 365 B S1	**36735**	305, 317, 319
1K0 407 365 C	**26082**	305, 317, 319
1K0 407 365 C S1	**36735**	305, 317, 319
1K0 407 365 E	**26082**	305, 317, 319
1K0 407 365 E S1	**36735**	305, 317, 319
3C0 407 365 B S1	**31485**	306
5Q0 407 365 A S1	**40668**	306
6Q0 407 365 A	**19406**	295, 313
6Q0 407 365 A S1	**19410**	295, 313
6Q0 407 365 D	**19406**	295, 313
6Q0 407 365 E	**19406**	295, 313
6Q0 407 365 M	**19406**	295, 313
6Q0 407 365 M S1	**19410**	295, 313
6R0 407 365	**36051**	291, 297, 298, 309, 313
6R0 407 365 A	**36051**	291, 297, 298, 309, 313
6U0 407 365	**25334**	299, 307
8Z0 407 365 A S1	**14440**	303
1J0 407 366 A	**12660**	303
1J0 407 366 AS	**14444**	303
1J0 407 366 C	**12660**	303
1J0 407 366 CS	**14444**	303
1J0 407 366 C S1	**14444**	303

Ref. - No.	febi bilstein	
1J0 407 366 D	**12660**	303
1J0 407 366 H	**12660**	303
1J0 407 366 H S1	**14444**	303
1J0 407 366 J	**12660**	303
1J0 407 366 J S1	**14444**	303
1KD 407 366	**26083**	305, 317, 319
1KD 407 366 S1	**36736**	305, 317, 319
1K0 407 366 B	**26083**	305, 317, 319
1K0 407 366 B S1	**36736**	305, 317, 319
1K0 407 366 C	**26083**	305, 317, 319
1K0 407 366 C S1	**36736**	305, 317, 319
1K0 407 366 E	**26083**	305, 317, 319
1K0 407 366 E S1	**36736**	305, 317, 319
3C0 407 366 B S1	**31486**	306
5Q0 407 366 A S1	**40669**	306
6Q0 407 366 A	**19408**	295, 313
6Q0 407 366 A S1	**19412**	295, 313
6Q0 407 366 D	**19408**	295, 313
6Q0 407 366 E	**19408**	295, 313
6Q0 407 366 M	**19408**	295, 313
6Q0 407 366 M S1	**19412**	295, 313
6R0 407 366	**36052**	291, 297, 298, 309, 313
6R0 407 366 A	**36052**	291, 297, 298, 309, 313
8Z0 407 366 A S1	**14444**	303
4Z7 407 505	**11137**	315
4Z7 407 505 A	**11137**	315
4Z7 407 505 A S2	**37179**	315
4Z7 407 505 S2	**37179**	315
8D0 407 505 B	**11137**	315
8D0 407 505 B S2	**37179**	315
8D0 407 505 F	**11137**	315
8D0 407 505 F S2	**37179**	315
8D0 407 505 H	**11137**	315
8D0 407 505 H S2	**37179**	315
8D0 407 505 K	**11137**	315
8D0 407 505 K S2	**37179**	315
8E0 407 505 A	**11137**	315
8E0 407 505 A S2	**37179**	315
4Z7 407 506	**11138**	315
4Z7 407 506 A	**11138**	315
4Z7 407 506 A S1	**37178**	315

Ref. - No.	febi bilstein	
4Z7 407 506 S1	**37178**	315
8D0 407 506 B	**11138**	315
8D0 407 506 B S1	**37178**	315
8D0 407 506 F	**11138**	315
8D0 407 506 F S1	**37178**	315
8D0 407 506 H	**11138**	315
8D0 407 506 H S1	**37178**	315
8D0 407 506 K	**11138**	315
8D0 407 506 K S1	**37178**	315
8E0 407 506 A	**11138**	315
8E0 407 506 A S1	**37178**	315
4D0 407 509 F	**21904**	315
4D0 407 509 F S1	**33367**	315
4D0 407 509 G	**21904**	315
4D0 407 509 G S1	**33367**	315
4D0 407 509 H	**21904**	315
4D0 407 509 H S1	**33367**	315
4D0 407 509 J	**21904**	315
4D0 407 509 J S1	**33367**	315
8D0 407 509 C	**21904**	315
8D0 407 509 C S1	**33367**	315
8D0 407 509 E	**21904**	315
8D0 407 509 E S1	**33367**	315
8E0 407 509 A	**21904**	315
8E0 407 509 A S1	**33367**	315
4D0 407 510 F	**21906**	315
4D0 407 510 F S1	**33368**	315
4D0 407 510 G	**21906**	315
4D0 407 510 G S1	**33368**	315
4D0 407 510 H	**21906**	315
4D0 407 510 H S1	**33368**	315
4D0 407 510 J	**21906**	315
4D0 407 510 J S1	**33368**	315
8D0 407 510 C	**21906**	315
8D0 407 510 C S1	**33368**	315
8D0 407 510 E	**21906**	315
8D0 407 510 E S1	**33368**	315
8E0 407 510 A	**21906**	315
8E0 407 510 A S1	**33368**	315
4B0 407 515	**19926**	315
8E0 407 693	**21196**	315
8E0 407 693 AG S1	**33366**	315
8E0 407 693 AG	**21196**	315

Die von uns gelieferten Produkte sind ausschließlich dem bestimmungsgemäßen Gebrauch zuzuführen. / The products delivered by us are to be put exclusively to the intended use.

Ref. - No.	febi bilstein	
8E0 407 693 E	**21196**	315
8E0 407 693 E S1	**33366**	315
8E0 407 693 K	**21196**	315
8E0 407 693 K S1	**33366**	315
8E0 407 693 P	**21196**	315
8E0 407 693 Q	**21196**	315
8E0 407 693 Q S1	**33366**	315
8E0 407 693 S1	**33366**	315
8E0 407 694	**21198**	315
8E0 407 694 AG S1	**33365**	315
8E0 407 694 AG	**21198**	315
8E0 407 694 E	**21198**	315
8E0 407 694 E S1	**33365**	315
8E0 407 694 K	**21198**	315
8E0 407 694 K S1	**33365**	315
8E0 407 694 P	**21198**	315
8E0 407 694 P S1	**33365**	315
8E0 407 694 Q	**21198**	315
8E0 407 694 Q S1	**33365**	315
8E0 407 694 S1	**33365**	315
6U0 407 807	**25334**	299, 307
1K0 411 303 AL S2	**45307**	305, 317, 319
1K0 411 303 AL S1	**45306**	305, 317, 319
1K0 411 303 BJ S2	**45307**	305, 317, 319
1K0 411 303 BJ S1	**45306**	305, 317, 319
1K0 411 303 BK S1	**45306**	305, 317, 319
1K0 411 303 BK S2	**45307**	305, 317, 319
1J0 411 305 B S1	**36630**	303
1J0 411 305 E S1	**36640**	303
1J0 411 305 E S2	**40090**	303
6Q0 411 305 AC S2	**37110**	295, 313
6Q0 411 305 AL S2	**37090**	295, 297
6Q0 411 305 AM S2	**37100**	295
6Q0 411 305 AN S2	**37110**	295, 313
1J0 411 314 G	**14718**	303
1J0 411 314 M	**22804**	303
1J0 411 314 N	**22804**	303
1J0 411 314 P	**22794**	303
1J0 411 314 P S1	**27294**	303
1J0 411 314 R	**22804**	303
1J0 411 314 R S1	**27304**	303
1J0 411 314 S	**26344**	303
1J0 411 314 S S1	**27250**	303

Ref. - No.	febi bilstein	
1J0 411 314 T	**14718**	303
1J0 411 314 T S1	**27318**	303
1J0 411 314 T S2	**40089**	303
6Q0 411 314 E	**27642**	295, 309, 313
6Q0 411 314 E S2	**37089**	309, 313
6Q0 411 314 E S4	**37659**	294, 295, 308, 309, 313
6Q0 411 314 F	**27324**	295
6Q0 411 314 F S1	**37078**	295
6Q0 411 314 F S2	**37658**	294, 295
6Q0 411 314 J	**27638**	291, 295, 297, 298
6Q0 411 314 J S2	**37657**	291, 294, 295, 297
6Q0 411 314 J S1	**37077**	291, 295, 297
6Q0 411 314 L	**27638**	291, 295, 297, 298
6Q0 411 314 L S2	**37657**	291, 294, 295, 297
6Q0 411 314 L S1	**37077**	291, 295, 297
6Q0 411 314 M	**27640**	295, 309
6Q0 411 314 M S2	**37660**	294, 295, 308, 309
6Q0 411 314 M S1	**37069**	295, 309
6Q0 411 314 N	**27642**	295, 309, 313
6Q0 411 314 N S4	**37659**	294, 295, 308, 309, 313
6Q0 411 314 N S2	**37089**	309, 313
6Q0 411 314 P	**27638**	291, 295, 297, 298
6Q0 411 314 P S2	**37657**	291, 294, 295, 297
6Q0 411 314 P S1	**37077**	291, 295, 297
6Q0 411 314 Q	**27640**	295, 309
6Q0 411 314 Q S2	**37660**	294, 295, 308, 309
6Q0 411 314 Q S1	**37069**	295, 309
6Q0 411 314 R	**27642**	295, 309, 313
6Q0 411 314 R S2	**37089**	309, 313
6Q0 411 314 R S4	**37659**	294, 295, 308, 309, 313
8N0 411 314 B	**22804**	303
8Z0 411 314 B	**31350**	295
8Z0 411 314 B S2	**37655**	294, 295, 302, 303
8Z0 411 314 B S1	**37079**	295
1J0 411 315 C	**18264**	303, 305
1J0 411 315 D	**19296**	303
1J0 411 315 E	**18266**	302, 303
1J0 411 315 E S3	**36757**	303
1J0 411 315 E S2	**36677**	302, 303
1J0 411 315 E S4	**36758**	303

Ref. - No.	febi bilstein	
1J0 411 315 E S1	**36676**	303
1J0 411 315 G	**18266**	302, 303
1J0 411 315 G S2	**36677**	302, 303
1J0 411 315 G S1	**30154**	302, 303
1J0 411 315 G S3	**36757**	303
1J0 411 315 G S4	**36758**	303
1J0 411 315 G S1	**36676**	303
1J0 411 315 H	**28579**	303
1J0 411 315 H S2	**36667**	303
1J0 411 315 H S1	**36665**	303
1J0 411 315 J	**18264**	303, 305
1J0 411 315 K	**28579**	303
1J0 411 315 K S1	**36665**	303
1J0 411 315 K S2	**36667**	303
1K0 411 315 B	**24122**	305, 317, 319
1K0 411 315 D	**24122**	305, 317, 319
1K0 411 315 G	**24122**	305, 317, 319
1K0 411 315 J	**24122**	305, 317, 319
1K0 411 315 K	**24122**	305, 317, 319
1K0 411 315 N	**24122**	305, 317, 319
1K0 411 315 P	**24122**	305, 317, 319
1K0 411 315 R	**24122**	305, 317, 319
6Q0 411 315 A	**19518**	291, 295, 297, 298, 309, 313
6Q0 411 315 B	**19518**	291, 295, 297, 298, 309, 313
6Q0 411 315 C	**19518**	291, 295, 297, 298, 309, 313
6Q0 411 315 D	**19518**	291, 295, 297, 298, 309, 313
6Q0 411 315 E	**19518**	291, 295, 297, 298, 309, 313
6Q0 411 315 F	**19518**	291, 295, 297, 298, 309, 313
6Q0 411 315 G	**19518**	291, 295, 297, 298, 309, 313
6Q0 411 315 H	**19518**	291, 295, 297, 298, 309, 313
6Q0 411 315 J	**19518**	291, 295, 297, 298, 309, 313
6Q0 411 315 L	**19518**	291, 295, 297, 298, 309, 313

Ref. - No.	febi bilstein	
6Q0 411 315 M	**19518**	291, 295, 297, 298, 309, 313
6Q0 411 315 N	**19518**	291, 295, 297, 298, 309, 313
6Q0 411 315 P	**19518**	291, 295, 297, 298, 309, 313
6Q0 411 315 Q	**19518**	291, 295, 297, 298, 309, 313
6R0 411 315	**19518**	291, 295, 297, 298, 309, 313
6R0 411 315 A	**19518**	291, 295, 297, 298, 309, 313
1J0 411 316 D	**19298**	303
8D0 411 317 D	**17216**	315
8D0 411 317 D S1	**19704**	315
8D0 411 318 D	**17214**	315
8D0 411 318 D S1	**19702**	315
1J0 411 327 A	**36646**	303
4D0 411 327 F	**10023**	315
4D0 411 327 G	**10022**	315
4D0 411 327 H	**10023**	315
1J0 411 336 B	**23366**	303, 305
1J0 411 336 C	**23366**	303, 305
1J0 411 336 D	**23366**	303, 305
8D0 411 506 K	**17216**	315
4B0 419 801 B SK	**38854**	315
4B0 419 801 E SK	**38854**	315
4B0 419 801 M	**11354**	315
4B0 419 801 M SK	**38854**	315
4D0 419 801 B SK	**38854**	315
4D0 419 801 D SK	**38854**	315
4D0 419 801 E SK	**38854**	315
4D0 419 801 G SK	**38854**	315
4D0 419 801 L SK	**38854**	315
6Q0 419 803 B SK	**32474**	293, 311
6Q0 419 803 D	**32229**	293
6Q0 419 803 F	**32229**	293
6Q0 419 803 F SK	**32474**	293, 311
6Q0 419 803 SK	**32474**	293, 311
6Q0 419 804 B	**32230**	293
6Q0 419 804 B SK	**32474**	293, 311
6Q0 419 804 D	**32230**	293
6Q0 419 804 F	**32230**	293

Die von uns gelieferten Produkte sind ausschließlich dem bestimmungsgemäßen Gebrauch zuzuführen. / The products delivered by us are to be put exclusively to the intended use.

Ref. - No.	ebi bilstein	
6Q0 419 804 F SK	**32474**	293, 311
6Q0 419 804 SK	**32474**	293, 311
4B0 419 810 M	**38854**	315
6Q0 419 810	**32474**	293, 311
6Q0 419 810 B	**32474**	293, 311
6Q0 419 810 F	**32474**	293, 311
4F0 419 811 C	**21840**	315
4F0 419 811 C	**39077**	315
4F0 419 811 D	**21840**	315
4F0 419 811 D	**39077**	315
6Q0 419 811 C	**19812**	293, 297, 309, 311
6Q0 419 812 C	**19814**	293, 297, 309, 311
6E0 419 831	**21700**	293
115 420 240	**25334**	299, 307
115 420 241	**25334**	299, 307
1J0 422 803	**14174**	301
1J0 422 803 A	**14174**	301
1J0 422 803 A SK	**28098**	301
1J0 422 803 A S1	**44347**	301
1J0 422 803 B	**14170**	301
1J0 422 803 B S1	**44341**	301
1J0 422 803 B SK	**27095**	301
1J0 422 803 C	**14174**	301
1J0 422 803 C S1	**44347**	301
1J0 422 803 E	**14170**	301
1J0 422 803 E S1	**44341**	301
1J0 422 803 H	**14170**	301
1J0 422 803 H S1	**44341**	301
1J0 422 803 H SK	**27095**	301
1J0 422 803 SK	**28098**	301
1J0 422 803 S1	**44347**	301
1J0 422 804	**14172**	301
1J0 422 804 A	**14172**	301
1J0 422 804 A SK	**28098**	301
1J0 422 804 A S1	**44346**	301
1J0 422 804 B	**14168**	301
1J0 422 804 B SK	**27095**	301
1J0 422 804 B S1	**44342**	301
1J0 422 804 C	**14172**	301
1J0 422 804 C S1	**44346**	301
1J0 422 804 E	**14168**	301
1J0 422 804 E S1	**44342**	301
1J0 422 804 H	**14168**	301

Ref. - No.	ebi bilstein	
1J0 422 804 H SK	**27095**	301
1J0 422 804 H S1	**44342**	301
1J0 422 804 SK	**28098**	301
1J0 422 804 S1	**44346**	301
6U0 422 807	**17702**	299
1J0 422 810	**28098**	301
1J0 422 810 A	**28098**	301
1J0 422 810 B	**27095**	301
1J0 422 811	**14184**	301
1J0 422 811 A	**14184**	301
1J0 422 811 B	**14180**	301
1J0 422 811 C	**14184**	301
6RD 422 811	**19812**	293, 297, 309, 311
6U0 422 811	**17704**	299
1J0 422 812	**14186**	301
1J0 422 812 A	**14186**	301
1J0 422 812 B	**14182**	301
1J0 422 812 C	**14186**	301
6RD 422 812	**19814**	293, 297, 309, 311
4D0 422 821 A	**38854**	315
1J0 422 831	**37764**	301
1J0 422 831	**21698**	301
1J0 422 831 B	**21698**	301
1J0 422 831 B	**37764**	301
1J0 422 831 B S1	**37764**	301
6Q0 423 803 B	**19816**	293, 297, 311
6Q0 423 803 B S1	**44343**	293, 311
6Q0 423 803 B SK	**32473**	293, 297, 311
6Q0 423 803 C	**26173**	293, 311
6Q0 423 803 E	**19816**	293, 297, 311
6Q0 423 803 E SK	**32473**	293, 297, 311
6Q0 423 803 E S1	**44343**	293, 311
6Q0 423 803 G	**26173**	293, 311
6Q0 423 803 P	**19816**	293, 297, 311
6Q0 423 803 P SK	**32473**	293, 297, 311
6Q0 423 803 P S1	**44343**	293, 311
6R0 423 803 A	**36508**	309
6R0 423 803 A SK	**33584**	309
6R0 423 803 B SK	**33584**	309
6R0 423 803 C SK	**33584**	309
6R0 423 803 D SK	**33584**	309
6R0 423 803 SK	**33584**	309
6Q0 423 804 B	**19818**	293, 297, 311

Ref. - No.	bilstein	
6Q0 423 804 B SK	**32473**	293, 297, 311
6Q0 423 804 B S1	**44344**	293, 311
6Q0 423 804 C	**26174**	293, 311
6Q0 423 804 E	**19818**	293, 297, 311
6Q0 423 804 E SK	**32473**	293, 297, 311
6Q0 423 804 E S1	**44344**	293, 311
6Q0 423 804 G	**26174**	293, 311
6Q0 423 804 P	**19818**	293, 297, 311
6Q0 423 804 P S1	**44344**	293, 311
6Q0 423 804 P SK	**32473**	293, 297, 311
6R0 423 804 A	**36509**	309
6R0 423 804 A SK	**33584**	309
6R0 423 804 B SK	**33584**	309
6R0 423 804 C SK	**33584**	309
6R0 423 804 D SK	**33584**	309
6R0 423 804 SK	**33584**	309
1K0 423 810 A	**26045**	305, 306, 317, 319
1K0 423 810 A S1	**32627**	305, 306, 317, 319
1K0 423 810 A S2	**32628**	305, 306, 317, 319
1K0 423 810 A S4	**45760**	306
1K0 423 810 A S3	**45761**	306
1S0 423 810 A	**38073**	291
1S0 423 810 A S1	**44240**	291
1S0 423 810 A S2	**44241**	291
3C0 423 810 A	**26045**	305, 306, 317, 319
6C0 423 810 A	**46299**	297, 298, 309
6C0 423 810 B	**46299**	297, 298, 309
6C0 423 810 C	**46299**	297, 298, 309
6Q0 423 810 B	**32473**	293, 297, 311
6Q0 423 810 C	**30820**	293, 311
6Q0 423 810 E	**32473**	293, 297, 311
6Q0 423 810 P	**32473**	293, 297, 311
6R0 423 810	**33584**	309
6R0 423 810 A	**33584**	309
6R0 423 810 B	**33584**	309
1K0 423 811 A	**26096**	305, 306, 317, 319
1K0 423 811 C	**37593**	305, 306, 317, 319
1K0 423 811 C S2	**37591**	305, 306, 317, 319
1K0 423 811 E	**26096**	305, 306, 317, 319
1K0 423 811 G	**37593**	305, 306, 317, 319
1K0 423 811 G S2	**37591**	305, 306, 317, 319
1K0 423 811 K	**37593**	305, 306, 317, 319
1K0 423 811 K S1	**37591**	305, 306, 317, 319

Ref. - No.	bilstein	
1S0 423 811 A	**44227**	291
6Q0 423 811 C SK	**30820**	293, 311
6RD 423 811 A	**19812**	293, 297, 309, 311
6RD 423 811 B	**19812**	293, 297, 309, 311
6R0 423 811	**19812**	293, 297, 309, 311
1K0 423 812 A	**26097**	305, 306, 317, 319
1K0 423 812 C	**37594**	305, 306, 317, 319
1K0 423 812 C S2	**37592**	305, 306, 317, 319
1K0 423 812 E	**26097**	305, 306, 317, 319
1K0 423 812 G	**37594**	305, 306, 317, 319
1K0 423 812 G S2	**37592**	305, 306, 317, 319
1K0 423 812 K	**37594**	305, 306, 317, 319
1K0 423 812 K S1	**37592**	305, 306, 317, 319
1S0 423 812 A	**44226**	291
6Q0 423 812	**19814**	293, 297, 309, 311
6Q0 423 812 C SK	**30820**	293, 311
6RD 423 812 A	**19814**	293, 297, 309, 311
6RD 423 812 B	**19814**	293, 297, 309, 311
6R0 423 812	**19814**	293, 297, 309, 311
1K0 423 831 A S1	**31278**	305, 306, 317, 319
6Q0 423 831	**21700**	293
6Q0 423 831 D	**38622**	293, 309
6Q0 423 831 D	**38621**	293, 309
6Q0 423 831 D S1	**38622**	293, 309
4F0 498 811 A	**39077**	315
4F0 498 811 A S1	**39077**	315
4F0 498 811 A SK	**21840**	315
8D0 498 998 B	**26600**	315
5Q0 501 129 B	**45859**	675
1K0 501 529 E	**32956**	677, 679
1K0 501 529 E S1	**40439**	677, 679
1K0 501 529 F	**32956**	677, 679
1K0 501 529 F SK	**40591**	676, 677, 678, 679
1K0 501 529 F S1	**40439**	677, 679
1K0 501 529 H	**32956**	677, 679
1K0 501 529 H	**32957**	677, 679
1K0 501 529 H S1	**40439**	677, 679
1K0 501 529 H S1	**40438**	677, 679
1K0 501 529 H SK	**40591**	676, 677, 678, 679
1K0 501 529 J	**36047**	677, 679
1K0 501 529 J S1	**40431**	677, 679
1K0 501 529 J SK	**40591**	676, 677, 678, 679
5Q0 501 529 C SK	**45859**	675

Die von uns gelieferten Produkte sind ausschließlich dem bestimmungsgemäßen Gebrauch zuzuführen. / The products delivered by us are to be put exclusively to the intended use.

Ref. - No.	febi bilstein	
5Q0 501 529 C SK	**45860**	675
1K0 501 530 B	**32957**	677, 679
1K0 501 530 B S1	**40438**	677, 679
1K0 501 530 C	**32957**	677, 679
1K0 501 530 C S1	**40438**	677, 679
1K0 501 530 C SK	**40591**	676, 677, 678, 679
1K0 505 171 B	**29690**	677, 679
1K0 505 171 C	**29690**	677, 679
5Q0 505 171	**43733**	675
1K0 505 173 C	**29690**	677, 679
1K0 505 203 A	**29682**	677, 679
1K0 505 223 E	**38846**	677, 679
1K0 505 223 E	**38845**	677, 679
1K0 505 223 H	**38845**	677, 679
1K0 505 223 K	**38845**	677, 679
1K0 505 224 E	**38846**	677, 679
1K0 505 224 E	**38845**	677, 679
1K0 505 224 H	**38846**	677, 679
1K0 505 224 K	**38846**	677, 679
1K0 505 279 A	**29689**	677, 679
1K0 505 311 AA SK	**29690**	677, 679
1K0 505 311 AA	**34884**	677, 679
1K0 505 311 AB	**34884**	677, 679
1K0 505 311 AB SK	**29690**	677, 679
1K0 505 311 AH SK	**29690**	677, 679
1K0 505 311 H	**34884**	677, 679
1K0 505 311 S	**34884**	677, 679
1K0 505 311 S SK	**29690**	677, 679
5Q0 505 311 C SK	**43733**	675
5Q0 505 311 D SK	**43733**	675
1K0 505 323 D	**32453**	677, 679
1K0 505 323 D SK	**29682**	677, 679
1K0 505 323 D SK	**29689**	677, 679
1K0 505 323 G	**32453**	677, 679
1K0 505 323 G SK	**29689**	677, 679
1K0 505 323 G SK	**29682**	677, 679
1K0 505 323 H	**32453**	677, 679
1K0 505 323 H SK	**29689**	677, 679
1K0 505 323 H SK	**29682**	677, 679
1K0 505 323 M	**32453**	677, 679
1K0 505 323 N	**32453**	677, 679
1K0 505 323 N SK	**29682**	677, 679
1K0 505 323 N SK	**29689**	677, 679

Ref. - No.	febi bilstein	
1K0 505 323 P	**32453**	677, 679
5Q0 505 323 C	**32453**	677, 679
5Q0 505 323 C SK	**29689**	677, 679
5Q0 505 323 C SK	**29682**	677, 679
5Q0 505 323 D	**32453**	677, 679
1K0 505 465 AA S1	**29461**	677, 679
1K0 505 465 C S1	**29461**	677, 679
1K0 505 465 D S1	**29461**	677, 679
1K0 505 465 H S1	**29461**	677, 679
1K0 505 465 J S1	**29461**	677, 679
1K0 505 465 K S1	**29461**	677, 679
1K0 505 465 L S1	**29461**	677, 679
1J0 505 466 C	**27866**	675
1J0 505 466 C	**31843**	675
1J0 505 466 C S1	**31843**	675
1K0 505 543 A	**40591**	676, 677, 678, 679
5Q0 505 543 B	**45860**	675
1K0 505 553	**29938**	675, 677, 679
1K0 505 553 A	**29938**	675, 677, 679
3C0 505 553	**29938**	675, 677, 679
1K0 511 327 AE	**23356**	677, 679
1K0 511 327 AP S1	**23606**	677, 679
1K0 511 327 AP	**23356**	677, 679
1K0 511 327 AQ S1	**39650**	677, 679
1K0 511 327 AQ	**32073**	677, 679
1K0 511 327 AR S1	**39648**	677, 679
1K0 511 327 AR	**23358**	677, 679
1K0 511 327 AS	**32625**	677, 679
1K0 511 327 AS S1	**39649**	677, 679
1K0 511 439 E	**23604**	677, 679

passend für / to fit:

SMART

0001802V004	**22587**	680
0001802V004000000	**22587**	680
0002271V003000005	**24632**	320, 321, 322, 324
0002271V003000005 S1	**38549**	322, 324
0002271V007000000 S1	**24632**	320, 321, 322, 324
0002271V007000005 S1	**24632**	320, 321, 322, 324
0002271V007000005 S1	**38549**	322, 324
0004873V002	**27569**	320
0004873V002000000	**27569**	320
0004879V001000000 S1	**24632**	320, 321, 322, 324
0004879V001000000 S2	**38549**	322, 324

Ref. - No.	ebi bilstein	
0004879V003000000 S1	**24632**	320, 321, 322, 324
0004879V003000000 S2	**38549**	322, 324
0004880V001000000 S1	**24632**	320, 321, 322, 324
0004880V001000000 S1	**38549**	322, 324
0004914V002000000 S1	**34945**	322
0005102V004	**22588**	322, 324
0005102V004000000	**22588**	322, 324
0005102V005	**22588**	322, 324
0005102V005000000	**22588**	322, 324
0005374V001 S1	**36192**	322
0005376V001000000 S1	**34949**	322, 323
0007001V006	**31272**	320, 321, 322, 324
0007001V006000000	**31272**	320, 321, 322, 324
0007001V006000000 S1	**31271**	320, 321, 322, 324
0007001V007	**31272**	320, 321, 322, 324
0007001V007000000	**31272**	320, 321, 322, 324
0007001V007000000 S1	**31271**	320, 321, 322, 324
0014141V001	**31272**	320, 321, 322, 324
0014141V001 S1	**31271**	320, 321, 322, 324
0014141V001000000	**31272**	320, 321, 322, 324
0014141V001000000 S1	**31271**	320, 321, 322, 324
0014141V002	**31272**	320, 321, 322, 324
0014141V002 S1	**31271**	320, 321, 322, 324
0014141V002000000	**31272**	320, 321, 322, 324
0014141V002000000 S1	**31271**	320, 321, 322, 324
0015642V001	**24632**	320, 321, 322, 324
0015642V001 S1	**38549**	322, 324
0015642V00100000 S1	**38549**	322, 324
0015642V001000000	**24632**	320, 321, 322, 324
0015642V002000000	**31991**	320, 321, 322, 324
0015642V002000000	**31990**	322, 324
0015642V002000000 S1	**24632**	320, 321, 322, 324
0015642V002000000 S2	**31991**	320, 321, 322, 324
0015642V002000000 S3	**38549**	322, 324
14141V001	**31272**	320, 321, 322, 324
14141V001 S1	**31271**	320, 321, 322, 324
14141V001000000	**31272**	320, 321, 322, 324
14141V001000000 S1	**31271**	320, 321, 322, 324
14141V002	**31272**	320, 321, 322, 324
14141V002 S1	**31271**	320, 321, 322, 324
14141V002000000	**31272**	320, 321, 322, 324
14141V002000000 S1	**31271**	320, 321, 322, 324
15642V001	**24632**	320, 321, 322, 324

Ref. - No.	ebi bilstein	
15642V001 S1	**38549**	322, 324
15642V001000000	**24632**	320, 321, 322, 324
1802V004000000	**22587**	680
2271V007	**24632**	320, 321, 322, 324
2271V007 S1	**38549**	322, 324
2271V007000005	**24632**	320, 321, 322, 324
2271V007000005 S1	**24632**	320, 321, 322, 324
2271V007000005 S2	**38549**	322, 324
450 333 00 14	**31271**	320, 321, 322, 324
451 320 01 89	**36791**	323
451 320 01 89 S1	**36790**	323
451 330 00 10 S1	**38610**	323
451 338 00 37 SK1	**02625**	323
451 338 01 37 SK1	**02625**	323
451 460 00 96	**34949**	322, 323
454 320 00 10 S1	**22589**	321
454 330 07 07	**33610**	321
454 330 07 07 S1	**33609**	321
454 330 08 07	**33611**	321
454 330 08 07 S1	**33609**	321
454 333 01 27	**33609**	321
5102V005	**22588**	322, 324
5102V005000000	**22588**	322, 324
7001V006	**31272**	320, 321, 322, 324
7001V006000000	**31272**	320, 321, 322, 324
7001V007	**31272**	320, 321, 322, 324
7001V007000000	**31272**	320, 321, 322, 324

passend für / to fit:

SUBARU

20200AA200	**29634**	325, 326, 327, 329, 330
20200AA210	**29635**	325, 326, 327, 329, 330
20201AA000	**29375**	329, 330
20201AA070	**29375**	329, 330
20420AA002	**29686**	325, 328, 329, 330
20420AA003	**29686**	325, 328, 329, 330
20420AA004	**29686**	325, 328, 329, 330
20470AE000	**28439**	684
20470AE001	**28439**	684
20470AE010	**28439**	684
20470FE000	**28199**	326, 328, 330
20470SA000	**28199**	326, 328, 330

Die von uns gelieferten Produkte sind ausschließlich dem bestimmungsgemäßen Gebrauch zuzuführen. / The products delivered by us are to be put exclusively to the intended use.

Ref. - No.		
20470SA001	**28199**	326, 328, 330
20470SA010	**32495**	681, 682
20470SA011	**32495**	681, 682
20481AA000	**29685**	681, 682, 683
20481AA001	**29685**	681, 682, 683
21067GA050	**29841**	325, 326, 327, 328, 330
31320GA190	**30739**	327
31320GA200	**30740**	327
34140FC000	**27820**	325, 327, 330
34141AA041	**29853**	325, 326, 327, 328, 329, 330
34141AA042	**29853**	325, 326, 327, 328, 329, 330
48821B1010	**28272**	329
48831B1010	**28271**	329
passend für / to fit: **SUZUKI**		
09319-10030	**28712**	331, 339
09319-10030-000	**28712**	331, 339
42420-M68K0	**33760**	331
42420-M68K0-000	**33760**	331
42420-60A00	**28158**	333, 338, 339
42420-62J00	**28000**	335, 337
42420-62J00-000	**28000**	335, 337
42420-65D00	**28158**	333, 338, 339
42420-65D00-000 S1	**28158**	333, 338, 339
42420-65J00	**30186**	333
42420-65J00-000	**30186**	333
42420-77A00	**28235**	332
42420-77A00-000	**28235**	332
42420-80J00	**28638**	338
42420-80J00-000	**28638**	338
42420-81A10	**28159**	334
42420-81A10-000	**28159**	334
42420-85C00	**28158**	333, 338, 339
42451-76G00	**32470**	334, 339
42451-76G00-000	**32470**	334, 339
45200-60810-000	**29632**	336
45200-60812	**29632**	336
45200-60812-000	**29632**	336
45200-60820	**29633**	336
45200-60820-000	**29633**	336

Ref. - No.		
45200-60822	**29633**	336
45200-60822-000	**29633**	336
45200-75F00	**19501**	339
45200-75F20	**19501**	339
45200-75F21-000	**19501**	339
45200-82000	**12938**	336
45200-82000-000	**12938**	336
45200-83E00	**32090**	339
45200-83E00-000	**32090**	339
45200-84E00	**32090**	339
45200-84E00-000	**32090**	339
45201-57KA0-000	**32141**	335
45201-57K00-000	**32141**	335
45201-62J00	**29932**	337
45201-62J00 S1	**29826**	335, 337
45201-62J00-000	**29932**	337
45201-62J00-000 S1	**29826**	335, 337
45201-63J00	**29932**	337
45201-63J00 S1	**29826**	335, 337
45201-63J00-000	**29932**	337
45201-63J00-000 S1	**29826**	335, 337
45201-72K00	**29932**	337
45201-72K00-000	**29932**	337
45201-72K00-000	**32141**	335
45201-72K01	**29932**	337
45201-72K01-000	**29932**	337
45202-57KA0	**32140**	335
45202-57KA0-000	**32140**	335
45202-57K00	**32140**	335
45202-57K00-000	**32140**	335
45202-62J00	**29931**	337
45202-62J00-000	**29931**	337
45202-63J00	**29931**	337
45202-63J00 S1	**29826**	335, 337
45202-63J00-000	**29931**	337
45202-63J00-000 S1	**29826**	335, 337
45202-72K00	**29931**	337
45202-72K00	**32140**	335
45202-72K00-000	**29931**	337
45202-72K00-000	**32140**	335
45202-72K01	**32140**	335
45202-72K01	**29931**	337
45202-72K01-000	**32140**	335

Ref. - No.	bilstein	
45202-72K01-000	**29931**	337
45261-77A10	**28712**	331, 339
45261-77A10-000	**28712**	331, 339
45262-54L00	**29827**	335, 337
45262-54L00-000	**29827**	335, 337
45262-79J00	**29827**	335, 337
45262-79J00-000	**29827**	335, 337
45540-57K00	**29827**	335, 337
45540-57K00-000	**29827**	335, 337
45540-62J00 S1	**29827**	335, 337
45540-62J00-000	**29827**	335, 337
45540-62J00-000 S1	**29827**	335, 337
46201-60B11	**29760**	685
46201-60B11-000	**29760**	685
46201-83E00 S2	**32475**	685
46201-83E00-000 S2	**32475**	685
46201-83E20 S2	**32475**	685
46201-83E20-000 S2	**32475**	685
46201-86G00 S2	**32475**	685
46201-86G00-000 S2	**32475**	685
46202-60B11	**29761**	685
46202-60B11-000	**29761**	685
46202-83E00 S2	**32475**	685
46202-83E00-000 S2	**32475**	685
46202-83E20 S2	**32475**	685
46202-83E20-000 S2	**32475**	685
46202-86G00 S2	**32475**	685
46202-86G00-000 S2	**32475**	685
46300-60B00	**29376**	685
46300-60B00-000	**29376**	685
46300-60B01	**29376**	685
46300-60B01-000	**29376**	685
46300-60B10	**29376**	685
46300-60B10-000	**29376**	685
46300-70C02	**29376**	685
46300-70C02-000	**29376**	685
48810-60A00	**12940**	338
48810-60B00	**12937**	336
48810-60J00-000	**29830**	334, 335, 337
48810-60810-000	**29830**	334, 335, 337
48810-63J00	**29830**	334, 335, 337
48810-63J00-000	**29830**	334, 335, 337
48810-65D00	**29828**	333

Ref. - No.	bilstein	
48810-65D00-000	**29828**	333
48810-65D01-000	**29828**	333
48810-76G00	**12937**	336
48810-76G00-000	**12937**	336
48810-81A00	**33532**	334
48810-81A00-000	**33532**	334
48810-82000	**12937**	336
48820-65D00	**29829**	333
48820-65D00-000	**29829**	333
48820-65D01-000	**29829**	333
48820-81A00	**33533**	334
48820-81A00-000	**33533**	334
48830M68K00	**33510**	331
48830-M70F00	**31472**	331
48830-60B00	**29840**	336
48830-60B00-000	**29840**	336
48830-60G00	**28055**	332
48830-60G00-000	**28055**	332
48830-63J00	**28056**	335, 337
48830-63J00-000	**28056**	335, 337
48830-65D00	**28057**	333
48830-65D00-000	**28057**	333
48830-65J00	**30577**	333
48830-65J00-000	**30577**	333
48830-83E00	**28058**	334, 339
48830-83E00-000	**28058**	334, 339
48830-84000	**12949**	331
48830-84000-000	**12949**	331
48830-86G00	**28058**	334, 339
48830-86G00-000	**28058**	334, 339
48850-60A00	**12939**	338
48850-60A00-000	**12939**	338
48850-85C00	**12939**	338

passend für / to fit:

TOYOTA

43330-09050	**23589**	341, 346, 347, 349, 376, 377
43330-09090	**23111**	356, 357
43330-09160	**28701**	348, 349, 376, 377
43330-09210 S1	**28704**	344
43330-09560 S1	**28701**	348, 349, 376, 377
43330-19045	**12935**	379
43330-19065	**23245**	354

Die von uns gelieferten Produkte sind ausschließlich dem bestimmungsgemäßen Gebrauch zuzuführen. / The products delivered by us are to be put exclusively to the intended use.

Ref. - No.	ebi bilstein	
43330-19066	**23245**	354
43330-19075	**12935**	379
43330-19085	**23109**	368, 379, 383
43330-19095	**23243**	353, 355, 356, 357, 358, 370, 372, 378, 386
43330-19115	**23243**	353, 355, 356, 357, 358, 370, 372, 378, 386
43330-29265	**12933**	343, 351, 353, 368
43330-29295	**23246**	361, 362, 363
43330-29315	**12933**	343, 351, 353, 368
43330-29375	**12933**	343, 351, 353, 368
43330-29515	**23246**	361, 362, 363
43330-39285	**23589**	341, 346, 347, 349, 376, 377
43330-39435	**23589**	341, 346, 347, 349, 376, 377
43330-49025 S1	**28699**	371, 372
43340-09010 S1	**28700**	348, 349, 376, 377
43340-19015	**23244**	354
43340-19016	**23244**	354
43340-19025	**23107**	368, 379, 383
43350-39035	**23247**	363, 384
43350-39075	**23247**	363, 384
45046-09020	**23585**	341, 342, 346, 347, 349
45046-09050	**23605**	343, 351
45046-09100	**23605**	343, 351
45046-09230	**29691**	344
45046-09295	**39591**	345
45046-09295	**28319**	345
45046-09295 S3	**39591**	345
45046-19175	**12913**	346, 350, 352, 353, 354, 355, 356, 360, 362, 371, 372, 375, 378, 383, 385, 387
45046-19265	**23630**	357, 358, 386, 387
45046-19415	**34311**	341, 357, 374
45046-29255	**23585**	341, 342, 346, 347, 349

Ref. - No.	ebi bilstein	
45046-29305	**12913**	346, 350, 352, 353, 354, 355, 356, 360, 362, 371, 372, 375, 378, 383, 385, 387
45046-29365	**23605**	343, 351
45046-29425	**29186**	344
45046-49095	**30232**	367, 372, 375, 386
45046-59025	**23643**	362, 385, 387
45046-59026	**23643**	362, 385, 387
45046-69135	**27512**	365, 366
45047-09010	**23603**	343, 351
45047-09030	**23603**	343, 351
45047-09125	**28318**	345
45047-09125	**39590**	345
45047-09125 S2	**39590**	345
45047-19115	**23629**	357, 358, 386, 387
45047-19215	**34310**	341, 357, 374
45047-29125	**23603**	343, 351
45047-49025	**30231**	367, 372, 375, 386
45047-59025	**23641**	362, 385, 387
45047-59026	**23641**	362, 385, 387
45047-69085	**27511**	365, 366
45406-39135	**27260**	363, 384
45406-39185	**27260**	363, 384
45460-39615	**29763**	348
45460-39635	**30226**	348, 349, 377
45470-39215	**29764**	348
45470-39225	**30225**	348, 349, 377
45500-0H010	**36850**	345
45500-0H010	**39590**	345
45500-0H010	**39591**	345
45500-0H010 S1	**36850**	345
45500-0H010 S1	**39590**	345
45500-0H010 S2	**39590**	345
45500-0H010 S3	**39591**	345
45503-0D030	**31747**	387
45503-0F010	**34713**	344, 358, 359
45503-05010	**22913**	351
45503-05020	**22915**	343, 359
45503-05050	**22915**	343, 359
45503-09230	**29352**	348, 377
45503-12130	**27805**	357, 358
45503-17040	**33447**	367

Ref. - No.	ebi bilstein	
45503-19075	**12910**	379
45503-19145	**27809**	367
45503-19205	**12911**	355
45503-19215	**23023**	355, 356, 371
45503-19255	**27805**	357, 358
45503-29255	**29672**	362
45503-29295	**27808**	369, 382
45503-29355	**23583**	346, 347, 348
45503-29365	**23023**	355, 356, 371
45503-29385	**12911**	355
45503-29435	**29692**	351, 359, 368
45503-29565	**31751**	363
45503-29575	**33190**	363
45503-29615	**29692**	351, 359, 368
45503-29765	**27810**	369, 382
45503-39055	**23583**	346, 347, 348
45503-39075	**28092**	365, 381, 384
45503-39135	**23583**	346, 347, 348
45503-39225	**29352**	348, 377
45503-39235	**29361**	366, 384
45503-39265	**29361**	366, 384
45503-47030	**31750**	370
45503-49055	**27812**	372
45503-49105	**27339**	343
45503-59045	**23645**	387
45503-59055	**34616**	385, 387
45503-69015	**28091**	366
45503-69025	**34618**	366
45535-09180	**39238**	345
45535-09180	**39590**	345
45535-09180	**39591**	345
45535-09180 S2	**39590**	345
45535-09180 S3	**39591**	345
48061-05010	**31106**	343, 359
48068-0H010	**31719**	345
48068-0H010 S1	**22911**	345, 387
48068-0H010 S2	**30034**	345
48068-0H010 S3	**30035**	345
48068-0H010 S4	**30036**	345
48068-02010	**22947**	355, 356
48068-02010 S1	**24312**	355, 356
48068-05050	**24339**	343
48068-12110	**28238**	354

Ref. - No.	ebi bilstein	
48068-12130	**12931**	355
48068-12140	**12931**	355
48068-12170	**22947**	355, 356
48068-12170 S1	**24312**	355, 356
48068-12171	**22947**	355, 356
48068-12171 S1	**24312**	355, 356
48068-12180	**22947**	355, 356
48068-12180 S1	**24312**	355, 356
48068-12181	**22947**	355, 356
48068-12181 S1	**24312**	355, 356
48068-12190	**22947**	355, 356
48068-12190 S2	**22945**	356
48068-12190 S3	**29185**	356
48068-12191	**22947**	355, 356
48068-12191 S1	**24312**	355, 356
48068-12191 S2	**22945**	356
48068-12191 S3	**29185**	356
48068-12260	**26597**	357, 358
48068-20260	**28110**	351
48068-20260 S1	**29187**	351
48068-20260 S2	**29671**	351
48068-33010	**22965**	341, 346
48068-33020	**22965**	341, 346
48068-33030	**22969**	341, 347
48068-42022	**19991**	371
48068-59035	**28449**	387
48068-59035 S1	**22911**	345, 387
48068-59035 S2	**23282**	387
48068-59035 S3	**23281**	387
48068-59035 S4	**28449**	387
48069-0H010	**31718**	345
48069-0H010 S1	**22911**	345, 387
48069-0H010 S2	**30034**	345
48069-0H010 S3	**30035**	345
48069-0H010 S4	**30036**	345
48069-02010	**22949**	355, 356
48069-02010 S1	**24292**	355, 356
48069-05050	**24340**	343
48069-12110	**28237**	354
48069-12130	**12932**	355
48069-12140	**12932**	355
48069-12160	**22949**	355, 356
48069-12160 S1	**24292**	355, 356

Die von uns gelieferten Produkte sind ausschließlich dem bestimmungsgemäßen Gebrauch zuzuführen. / The products delivered by us are to be put exclusively to the intended use.

Ref. - No.	bilstein	
48069-12170	**22949**	355, 356
48069-12170 S1	**24292**	355, 356
48069-12171	**22949**	355, 356
48069-12171 S1	**24292**	355, 356
48069-12180	**22949**	355, 356
48069-12180 S1	**24292**	355, 356
48069-12181	**22949**	355, 356
48069-12181 S1	**24292**	355, 356
48069-12190	**22949**	355, 356
48069-12190 S1	**24292**	355, 356
48069-12191	**22949**	355, 356
48069-12191 S1	**24292**	355, 356
48069-12260	**26598**	357, 358
48069-20260	**28109**	351
48069-20260 S1	**29187**	351
48069-20260 S2	**29671**	351
48069-33010	**22967**	341, 346
48069-33020	**22967**	341, 346
48069-33030	**22971**	341, 347
48069-33031	**22971**	341, 347
48069-42022	**19993**	371
48069-59035	**28449**	387
48069-59035 S1	**22911**	345, 387
48069-59035 S4	**28449**	387
48650-20020	**27337**	343
48650-20021	**27337**	343
48654-0H010	**30034**	345
48654-12070	**29185**	356
48654-12120	**22945**	356
48654-20150	**29187**	351
48655-0H010	**30035**	345
48655-07010	**26465**	341, 346
48655-20140	**31106**	343, 359
48802-60060	**34661**	693
48802-60090 S1	**34662**	693, 694
48810-0K010	**27336**	366, 384
48810-0K020	**27336**	366, 384
48810-05012	**18135**	343
48810-20010	**18103**	350
48810-20020	**18110**	351, 359, 368
48810-28010	**26919**	369, 382
48810-28020	**26919**	369, 382
48810-33010	**23575**	347

Ref. - No.	bilstein	
48810-44010	**18110**	351, 359, 368
48810-60010	**26736**	365
48810-60040	**27336**	366, 384
48815-0H010	**37199**	345
48817-0D010	**27438**	345
48817-0D010 S1	**27438**	345
48817-30010	**34662**	693, 694
48817-52010	**27262**	362, 375, 385, 387
48819-52010	**27262**	362, 375, 385, 387
48819-52010 S1	**27262**	362, 375, 385, 387
48819-70010	**27438**	345
48819-70010 S1	**27438**	345
48820-AD010	**28591**	365, 381, 383, 384
48820-0D010	**28090**	387
48820-0K030	**27335**	366, 384
48820-0K040	**27335**	366, 384
48820-0R010	**31713**	373
48820-02020	**22993**	353, 357
48820-02070	**31714**	341, 344, 357
48820-05012	**18134**	343
48820-06040	**28592**	342, 348, 377
48820-17020	**31717**	367
48820-17030	**31717**	367
48820-17040	**31717**	367
48820-17050 S1	**29953**	367
48820-20010	**18133**	352, 354
48820-20021	**23175**	352, 355
48820-20030	**18101**	350
48820-20040	**18109**	351, 359, 368
48820-22041	**34664**	360
48820-24010	**31715**	353, 380
48820-28010	**26920**	369, 382
48820-28030	**26920**	369, 382
48820-28050	**23636**	348, 364
48820-32010	**22993**	353, 357
48820-33010	**18107**	341, 346, 353, 355, 356, 371
48820-33020	**23577**	347
48820-35010	**34665**	364, 384
48820-35030	**28591**	365, 381, 383, 384
48820-42010	**23234**	371
48820-42020	**26085**	372

Ref. - No.	febi bilstein	
48820-42030	**28513**	340, 341, 357, 369, 373, 374, 375, 382
48820-44010	**18109**	351, 359, 368
48820-44020	**27338**	343, 344
48820-47010	**23635**	344, 357, 358, 370, 375
48820-60010	**26737**	365
48820-60050	**27335**	366, 384
48830-0R010	**31558**	695
48830-05020	**27286**	687
48830-05030	**31557**	686, 687
48830-06020	**23579**	686, 688, 696
48830-06030	**26520**	688, 692, 693
48830-12050	**30865**	691
48830-12060	**18105**	688, 689, 690, 691
48830-12070	**31557**	686, 687
48830-17070	**28448**	695
48830-20010	**18105**	688, 689, 690, 691
48830-21020	**27332**	687, 696
48830-32010	**18105**	688, 689, 690, 691
48830-32020	**18105**	688, 689, 690, 691
48830-32040	**28059**	692
48830-33010	**23579**	686, 688, 696
48830-35020 S1	**28644**	694, 697
48830-42010	**28629**	695
48830-48010	**26520**	688, 692, 693
48830-60030	**27287**	692, 694, 697
48840-21010	**27331**	687, 696
48840-42010	**28628**	695
90177-W0002	**27438**	345
90179-08062	**34662**	693, 694
90948-02126	**34662**	693, 694
90948-02127	**34662**	693, 694
90948-02178	**27262**	362, 375, 385, 387
90948-02179	**27262**	362, 375, 385, 387
94182-10800	**27262**	362, 375, 385, 387
passend für / to fit: **VAUXHALL**		
02875013	**03212**	393, 395, 397, 406, 409, 411, 415, 435, 444
0423 008	**27097**	704, 706
0423 033	**27097**	704, 706
0423 035	**27097**	704, 706
06655341	**15621**	699, 700, 701, 702, 703
07840451	**02719**	432
07840452	**02625**	416, 419, 432, 438, 440
07840453	**02624**	432
09109852	**26453**	429
09109853	**26454**	429
09109909	**22468**	429
09109940	**26453**	429
09109941	**26454**	429
09111641	**09686**	391
09111661	**09685**	391
09112047	**26453**	429
09112048	**26454**	429
09118127	**12779**	399, 447
09118128	**12780**	399, 401, 447
09118128 S1	**43727**	401, 449
09118128 S6	**43780**	399, 447
09156605	**02183**	434
09160391	**27181**	429
09160392	**26453**	429
09160393	**26454**	429
09160394	**24262**	429
09160395	**24263**	429
09160498	**19867**	429
09160499	**19866**	429
09160554	**22710**	429
09160555	**22468**	429
09161561 SK	**32128**	429
09161561 S1	**37625**	429, 444
09161561 S2	**37626**	429, 444
09161562	**21493**	429
09161563	**21494**	429
09191188	**36543**	437, 442, 443
09191309	**21332**	705
09191649	**30624**	441
09193088	**01852**	433
09193094	**01831**	433
09195731	**22099**	407, 433
09196394	**19541**	419, 440
09196409	**30573**	399, 447

Die von uns gelieferten Produkte sind ausschließlich dem bestimmungsgemäßen Gebrauch zuzuführen. / The products delivered by us are to be put exclusively to the intended use.

Ref. - No.	ebi bilstein	
09199576	**18552**	419, 422, 426
09199961	**23129**	419, 426, 440
09199961	**18552**	419, 422, 426
09204751	**42318**	389
09204752	**28058**	389
09208987	**19501**	389
09208989	**28712**	389
09209466	**32470**	389
09210168	**42318**	389
09210351	**42318**	389
09212533	**28712**	389
09223176	**44325**	447
09228477	**11656**	441
09228477 S1	**38274**	441
13104120	**27775**	704, 706
13105744	**27097**	704, 706
13105744 S1	**34213**	704, 706
13116332	**33776**	437, 443
13125492	**30623**	401, 419, 422, 426
13131232	**36543**	437, 442, 443
13131963	**40484**	706
13138151	**18548**	419, 422, 426, 440
13140037	**18125**	419
13140037 S1	**34221**	419
13140038	**18123**	419
13140038 S1	**34222**	419
13167940	**29280**	388, 420, 421
13169439	**14558**	399, 401, 447, 449
13169439	**38939**	399, 401, 427, 447, 449
13204070	**38052**	401, 427, 437, 443, 449
13204071	**38051**	401, 427, 437, 443, 449
13204112	**34940**	704, 706
13204112 S1	**36112**	704, 706
13204115	**27097**	704, 706
13204115 S1	**34213**	704, 706
13219090	**39362**	404, 425
13219141	**34959**	404, 425, 450
13230274	**27097**	704, 706
13230274 S1	**34213**	704, 706
13237130	**22379**	437, 443

Ref. - No.	ebi bilstein	
13257785	**36595**	425
13258052	**31561**	404, 425, 450
13260666	**28475**	388, 420, 421
13271036	**40915**	425
13271996 SK	**33131**	425
13273604	**39351**	425
13273605	**39352**	425
13278357	**39606**	403
13278358	**44446**	403
13278358 S1	**44447**	403
13280211	**39352**	425
13281782	**37854**	391, 404, 425
13281784	**37855**	404, 425
13281790	**39089**	701
13286689	**45096**	403, 409, 425, 450
13286689 SK1	**45095**	403, 409, 425, 450
13314168	**43577**	403
13314168 S1	**44338**	403
13314168 S2	**44339**	403
13314168 S3	**44340**	403
13318884	**39351**	425
13318885	**39352**	425
13318886	**39351**	425
13318887	**39352**	425
13321280	**27414**	420
13321338	**43719**	391, 404
13321339	**43720**	391, 404
13327928	**14558**	399, 401, 447, 449
13327928	**38939**	399, 401, 427, 447, 449
13332651	**43794**	425
13332653	**43792**	425
13334021	**43718**	391, 404
13334022	**43719**	391, 404
13334023	**43720**	391, 404
13337880	**44245**	403
13337882	**44246**	403
13337891	**44424**	403
13337891 S1	**44434**	403
13343139	**38586**	388, 420
13354440	**45096**	403, 409, 425, 450
13354440 SK1	**45095**	403, 409, 425, 450
13354538	**44245**	403

Ref. - No.	ebi bilstein	
13354540	**44246**	403
13354542	**44156**	403, 409
13354542 S1	**44249**	403
13354542 S2	**44250**	403
13360017	**39351**	425
13360018	**39352**	425
13360020	**39352**	425
13391512	**45219**	388, 421
20835938	**43718**	391, 404
20911128	**43532**	698
22454478	**27074**	401, 427, 447, 449
22737680	**43532**	698
22792989	**36595**	425
22792990	**39351**	425
22792991	**39352**	425
24403523	**37253**	419
24406498	**40487**	419, 422
24413015	**23001**	437, 443
24 413 015 S1	**34231**	437, 443
24413016	**23002**	437, 443
24413016 S1	**34228**	437, 443
24417251	**22379**	437, 443
24428548	**34940**	704, 706
24428548 S1	**36112**	704, 706
24428977	**18125**	419
24428977 S1	**34221**	419
24428978	**18123**	419
24428978 S1	**34222**	419
24428982	**18552**	419, 422, 426
24430103	**18548**	419, 422, 426, 440
24439582	**23762**	401, 427, 447, 449
24452034	**30625**	704, 706
24454477	**27073**	401, 427, 447, 449
24454477 S1	**34232**	401, 427, 446, 447, 449
24454478 S1	**34233**	401, 427, 446, 447, 449
24457385	**31066**	704, 706
24457386	**31067**	704, 706
24457843	**31068**	704, 706
24461353	**30827**	401, 449
24469643	**24221**	704, 706
25995127	**41529**	390

Ref. - No.	ebi bilstein	
25995128	**41740**	390
25995128 SK	**28347**	390
25995129	**41741**	390
25995129 SK	**28347**	390
26010028	**02624**	432
26011925	**02625**	416, 419, 432, 438, 440
26030411	**02042**	416, 417, 438, 439
26032284	**02043**	416, 417, 438, 439
26055219 SK	**17777**	441
26059293	**12780**	399, 401, 447
26059293 S1	**43727**	401, 449
26059293 S6	**43780**	399, 447
26059294	**12779**	399, 447
26065265	**12778**	417, 439
26087867	**19545**	419
26087868	**02625**	416, 419, 432, 438, 440
26102922	**28312**	426
26102923	**23154**	426
26110429 SK	**23228**	426
26110430	**28477**	419
55700753	**27414**	420
55700770	**38586**	388, 420
55703230	**28648**	388, 420
55703231	**28649**	388, 420
55703232	**28475**	388, 420, 421
90009367	**03207**	393
90009368	**03211**	409
90009369	**03206**	435, 444
90090811	**03180**	392, 412, 413
90090811 S1	**02761**	392, 412, 413
90092492	**09158**	407, 435
90092805	**22099**	407, 433
90105358	**02629**	392
90125567	**02633**	392
90125568	**02634**	392
90135359	**08144**	432
90140006	**02636**	392
90140007	**02635**	392
90166390	**02672**	432
90166391	**02673**	432
90166394	**02051**	416, 432, 438

Die von uns gelieferten Produkte sind ausschließlich dem bestimmungsgemäßen Gebrauch zuzuführen. / The products delivered by us are to be put exclusively to the intended use.

Ref. - No.	bilstein	
90170152	**02014**	432
90188427	**02642**	435
90188428	**02643**	435
90188878 SK	**14402**	392, 405, 412, 413
90193117	**03140**	393
90216574	**03094**	393
90223456	**04390**	699, 700, 701, 702, 703
90235040	**03142**	393
90235041	**03143**	393
90235058	**02967**	393
90235332	**01995**	408, 436
90235333	**02007**	408, 436
90236577	**04275**	435, 444
90250709	**10431**	395, 397, 406, 411, 415
90268463	**01837**	395, 406, 411, 415
90268463 S1	**28100**	395, 406, 411
90272194	**05195**	408, 436
90272195	**05194**	408, 436
90272683	**02620**	393
90278577	**07729**	395, 397, 411, 415
90278577 S1	**09475**	395, 397, 411, 415
90278579	**07706**	395, 397, 406, 411, 415
90278579 S1	**09474**	395, 397, 406, 411, 415
90278624	**03885**	408, 436
90279193	**03091**	408, 436
90279437	**02223**	408, 436
90288207	**02223**	408, 436
90288232	**01838**	395, 397, 406, 411, 415
90288387	**01995**	408, 436
90288388	**02007**	408, 436
90289915	**05202**	394, 396, 405, 412, 413
90295324	**02051**	416, 432, 438
90295625	**06195**	407, 436
90297863	**05170**	395, 397, 406, 411, 415
90304225	**04250**	395, 397, 406, 411, 415

Ref. - No.	bilstein	
90304625	**05198**	394, 396, 405, 412, 413
90304625 S1	**14135**	394, 396, 405, 412, 413
90304626	**05199**	394, 396, 405, 412, 413
90334027	**05191**	407, 436
90334028	**05193**	407, 436
90334031	**06194**	407, 436
90334032	**06191**	407, 436
90334035	**06193**	407, 433, 436
90334036	**06192**	407, 433, 436
90334925	**04402**	700, 702, 703
90335966	**03141**	393
90343305	**15621**	699, 700, 701, 702, 703
90343847	**17471**	699, 702
90345195	**03180**	392, 412, 413
90345195 S1	**02761**	392, 412, 413
90350447	**05201**	394, 396, 405, 412, 413
90350448	**05200**	394, 396, 405, 412, 413
90369125	**06196**	436
90369704	**05201**	394, 396, 405, 412, 413
90369705	**05200**	394, 396, 405, 412, 413
90373263	**01838**	395, 397, 406, 411, 415
90373264	**17321**	395, 406, 411, 415
90373264 S1	**28101**	395, 406, 411
90373521	**05198**	394, 396, 405, 412, 413
90373521 S1	**14135**	394, 396, 405, 412, 413
90373522	**05199**	394, 396, 405, 412, 413
90373522 S1	**14134**	394, 396, 405, 412, 413
90373523	**05202**	394, 396, 405, 412, 413

Ref. - No.	ebi bilstein	
90373771	**04443**	699, 700, 701, 702, 703, 705
90373778	**01838**	395, 397, 406, 411, 415
90373854	**02223**	408, 436
90375505	**06157**	393
90375506	**06158**	393
90392553	**06195**	407, 436
90398968 SK	**14402**	392, 405, 412, 413
90398968 S1	**14401**	392, 405, 412, 413
90444294	**02051**	416, 432, 438
90445097	**02008**	416, 417, 438, 439
90445098	**08156**	416, 438
90445100	**19101**	416, 438
90445101	**19102**	416, 438
90445118	**02045**	416, 438
90445119	**02046**	416, 438
90445137	**03883**	408, 434, 436
90445565	**02263**	434
90445571	**02183**	434
90445625	**21124**	434
90445644	**01852**	433
90445646	**01831**	433
90445669	**15399**	434
90445669 S1	**34218**	434
90445670	**15400**	434
90445670 S1	**34217**	434
90447867	**04250**	395, 397, 406, 411, 415
90447946	**15620**	416, 417, 438, 439
90468012	**22099**	407, 433
90468567	**17729**	399, 419, 440, 441
90468636	**02070**	441
90468638	**02128**	441
90468930	**03883**	408, 434, 436
90473226	**07195**	395, 406, 411, 415
90473226 S1	**34208**	395, 411
90473227	**07192**	395, 406, 411, 415
90473227 S1	**34209**	395, 411
90473811	**01855**	433
90473812	**01854**	433
90487561	**02271**	399, 401, 427, 434, 441, 447, 449

Ref. - No.	ebi bilstein	
90495045	**10516**	395, 397, 406, 411, 415
90495045 S1	**10517**	395, 397, 406, 411, 415
90495046	**02015**	397, 406, 411, 415
90495046 S1	**27999**	397, 406, 411
90495103	**02915**	397, 406, 411, 415
90495103 S1	**34206**	397, 411
90495104	**02912**	397, 406, 411, 415
90495104 S1	**34207**	397, 411
90495159	**07195**	395, 406, 411, 415
90495160	**07192**	395, 406, 411, 415
90495160 S1	**34209**	395, 411
90495195 S1	**34208**	395, 411
90495585	**21332**	705
90496014	**06193**	407, 433, 436
90496015	**06192**	407, 433, 436
90496039	**11657**	441
90496039 S1	**38273**	441
90496040	**11656**	441
90496040 S1	**38274**	441
90496116	**09206**	419, 422, 426, 440, 441
90496686	**04407**	705
90496700	**17376**	705
90496706	**24753**	705
90496711	**34296**	705
90497307	**15399**	434
90497307 S1	**34218**	434
90497308	**15400**	434
90497308 S1	**34217**	434
90498181 SK	**17778**	441
90498735	**11660**	399, 447
90498735 S1	**34226**	399, 446, 447
90498736	**11661**	399, 447
90498736 S1	**34227**	399, 446, 447
90498738	**11662**	399, 401, 427, 447, 449
90498740	**11663**	399, 447
90498745	**14558**	399, 401, 447, 449
90498745	**38939**	399, 401, 427, 447, 449
90510639	**06193**	407, 433, 436

Die von uns gelieferten Produkte sind ausschließlich dem bestimmungsgemäßen Gebrauch zuzuführen. / The products delivered by us are to be put exclusively to the intended use.

Ref. - No.	bilstein	
90510640	**06192**	407, 433, 436
90510641	**05191**	407, 436
90510642	**05193**	407, 436
90510643	**06194**	407, 436
90510644	**06191**	407, 436
90510647	**12851**	433
90510649	**01852**	433
90510650	**01831**	433
90510651	**06193**	407, 433, 436
90510652	**06192**	407, 433, 436
90510653	**01855**	433
90510654	**01854**	433
90511260	**02045**	416, 438
90511261	**02046**	416, 438
90512775	**09113**	441
90512982	**02271**	399, 401, 427, 434, 441, 447, 449
90538865	**17730**	399, 440
90540319 S1	**17778**	441
90542572	**11658**	417, 439
90542573	**11659**	417, 439
90542574	**11746**	417, 439
90576775	**02263**	434
90576788	**15399**	434
90576788 S1	**34218**	434
90576789	**15400**	434
90576789 S1	**34217**	434
90581043	**44325**	447
91160037	**27303**	444
91160037 SK	**27301**	444
91160037 S1	**37627**	429
91160037 S2	**37628**	429
91160038	**27128**	444
91160043	**21283**	444
91160044	**21284**	444
91166461	**39604**	445
91166461 SK	**22265**	445
91166461 SK2	**22825**	445
91166461 SK3	**22822**	445
91166462	**39603**	445
91166462 SK	**22265**	445
91166462 SK2	**22825**	445
91166462 SK3	**22822**	445

Ref. - No.	bilstein	
91167000	**21044**	445
93161884	**30653**	445
93167687 SK	**39444**	430
93167687 SK1	**43687**	430
93167687 SK2	**43688**	430
93167688	**43617**	430
93167688 S1	**43687**	430
93167689	**43618**	430
93167689 S1	**43688**	430
93168675	**44428**	430
93169261	**01852**	433
93169283	**01854**	433
93171448	**23003**	437, 443
93172254	**26152**	437, 443
93172255	**26153**	437, 443
93172256	**26432**	443
93174598	**22084**	426
93174599	**22083**	426
93175520	**29238**	437
93178160 SK	**30587**	437, 443
93179557	**12780**	399, 401, 447
93179557 S1	**43727**	401, 449
93179557 S6	**43780**	399, 447
93179559	**29324**	401, 449
93181229 SK	**27807**	401
93181230 SK	**28371**	401, 448, 449
93181232	**26635**	401, 449
93181233	**26636**	401, 449
93181662	**29233**	401, 448, 449
93186321 SK	**09113**	441
93186330	**34298**	449
93186332	**29325**	401, 449
93186333	**29324**	401, 449
93186537	**12779**	399, 447
93187434	**29238**	437
93187435 SK	**30587**	437, 443
93188302	**18552**	419, 422, 426
93188302	**23129**	419, 426, 440
93188303	**18552**	419, 422, 426
93188808	**28420**	388, 420, 421
93189022	**28359**	420
93189023	**28618**	420
93189024	**28619**	420

Ref. - No.	ebi bilstein	
93189451	**34298**	449
93189668 SK	**27807**	401
93189669 SK	**28371**	401, 448, 449
93189670 SK	**29233**	401, 448, 449
93190905	**22084**	426
93190906	**22083**	426
93190907	**28420**	388, 420, 421
93191260	**43552**	399, 401, 427, 447, 449
93191521 SK	**34298**	449
93191526	**12780**	399, 401, 447
93191526 SK	**12780**	399, 401, 447
93191526 SK2	**43727**	401, 449
93191526 SK7	**43780**	399, 447
93191526 S1	**43727**	401, 449
93191526 S6	**43780**	399, 447
93191529 SK	**30573**	399, 447
93191671 SK	**26432**	443
93191672 SK	**29238**	437
93191673 SK	**30587**	437, 443
93192415	**28312**	426
93192416 SK	**23228**	426
93192417	**23154**	426
93192419	**02625**	416, 419, 432, 438, 440
93192420	**28477**	419
93192421	**19545**	419
93192445 SK	**02042**	416, 417, 438, 439
93192446	**12778**	417, 439
93192673	**19867**	429
93192674	**19866**	429
93193130	**32141**	389
93193130 S1	**29826**	389
93193130 S2	**29827**	389
93193131	**32140**	389
93193131 S1	**29826**	389
93193131 S2	**29827**	389
93194002	**28056**	389
93194035	**29830**	389
93194853	**36583**	429
93194855	**36584**	429
93195093	**28000**	389
93196241 SK	**32128**	429

Ref. - No.	ebi bilstein	
93196778 SK1	**46226**	427
93196779	**34320**	427
93196780	**34319**	427
93196923	**22265**	445
93197233	**42634**	430
93197325	**37309**	430
93197327	**44728**	430
93197332 S1	**37312**	702
93197335	**44539**	702
93388568	**23797**	426
93388568 S1	**34223**	426
93388569	**23798**	426
93388569 S1	**34224**	426
93851117	**39603**	445
93851117 SK2	**22825**	445
93851117 S3	**22822**	445
93851118	**39604**	445
93851118 SK2	**22825**	445
93851118 S3	**22822**	445
93853465	**36346**	445
93858141	**39603**	445
93858141 SK2	**22825**	445
93858141 SK3	**22822**	445
93858142	**39604**	445
93858142 SK2	**22825**	445
93858917	**21044**	445
93862135	**36346**	445
93862136	**36345**	445
94374424	**26125**	423, 424
94459453	**14117**	423
94459465	**14118**	423, 424
94459480	**14106**	423
94459481	**14107**	423
95507451	**30587**	437, 443
95511247	**33811**	423
95942519	**40889**	431
95942520	**40890**	431
95952929	**44888**	431
96626150	**31708**	698
96626235	**41740**	390
96626236	**41741**	390
96626236 SK	**28347**	390
96626247	**28671**	390

Die von uns gelieferten Produkte sind ausschließlich dem bestimmungsgemäßen Gebrauch zuzuführen. / The products delivered by us are to be put exclusively to the intended use.

Ref. - No.	bilstein	
96626248	**28672**	390
96626667	**41929**	390
96809676	**41529**	390
96819161	**41740**	390
96819161 SK	**28347**	390
96819162	**41741**	390
96819162 SK	**28347**	390
96996460	**31708**	698
97018227	**23687**	423, 424
97018228	**23688**	423, 424
97020953	**14106**	423
97020954	**14107**	423
97125013	**23687**	423, 424
97125014	**23688**	423, 424
97184819	**43358**	424
99262535 SK	**28347**	390
passend für / to fit: **VOLKSWAGEN**		
KIT 01	**21497**	543
KIT 02	**21498**	543
KIT 03	**21499**	543
KIT 04	**21501**	543
KIT 05	**21503**	543
KIT 06	**21505**	543
KIT 09	**24832**	543
KIT 10	**24834**	543
1K0 199 231 G	**27069**	461, 463, 471, 497, 499, 511, 573, 581
1K0 199 231 G S1	**32542**	461, 463, 471, 573, 581
1K0 199 231 H	**38662**	511
1K0 199 231 J	**27069**	461, 463, 471, 497, 499, 511, 573, 581
1K0 199 231 J SK	**31253**	461, 462, 463, 471, 473, 497, 499, 511, 545, 558, 573, 575, 577, 581
1K0 199 231 J S1	**32542**	461, 463, 471, 573, 581
1K0 199 231 K	**38662**	511
1K0 199 231 P	**27069**	461, 463, 471, 497, 499, 511, 573, 581

Ref. - No.	bilstein	
2K0 199 231	**27069**	461, 463, 471, 497, 499, 511, 573, 581
3C0 199 231 A	**30691**	465, 545, 546, 575, 577
3C0 199 231 A S1	**39230**	545, 575, 577
3C0 199 231 B	**30691**	465, 545, 546, 575, 577
3C0 199 231 B S1	**39230**	545, 575, 577
3C0 199 231 D	**30691**	465, 545, 546, 575, 577
3C0 199 231 D S1	**39230**	545, 575, 577
3C0 199 231 E	**30691**	465, 545, 546, 575, 577
3C0 199 231 E S1	**39230**	545, 575, 577
1K0 199 232 G	**27071**	461, 463, 471, 497, 499, 511, 573, 581
1K0 199 232 G S1	**32541**	461, 463, 471, 573, 581
1K0 199 232 H	**38663**	511
1K0 199 232 J	**27071**	461, 463, 471, 497, 499, 511, 573, 581
1K0 199 232 J S1	**32541**	461, 463, 471, 573, 581
1K0 199 232 J SK	**31253**	461, 462, 463, 471, 473, 497, 499, 511, 545, 558, 573, 575, 577, 581
1K0 199 232 K	**38663**	511
1K0 199 232 P	**27071**	461, 463, 471, 497, 499, 511, 573, 581
2K0 199 232	**27071**	461, 463, 471, 497, 499, 511, 573, 581
311 405 361 B	**01793**	590
311 405 361 C	**01793**	590
311 405 371 C	**01794**	590
7L0 407 021 A S1	**38839**	578, 579
7L0 407 021 A S2	**40403**	579
7L0 407 021 B S1	**38839**	578, 579
7L0 407 021 B S2	**40403**	579
7L0 407 021 S1	**38839**	578, 579
7L0 407 021 S2	**40403**	579
2H0 407 077 A	**36457**	451
251 407 077	**07590**	584

Ref. - No.	febi bilstein	
251 407 077 B	**07590**	584
7L0 407 077	**31344**	578, 579
7P0 407 077	**39194**	582
701 407 077	**02395**	586, 588
701 407 077 A	**02395**	586, 588
701 407 087	**05027**	586, 588
7D0 407 140	**23364**	586, 588
7D0 407 140	**10852**	586, 588
7D0 407 140 A	**23364**	586, 588
701 407 140 B	**23364**	586, 588
701 407 140 B	**10852**	586, 588
701 407 140 C	**10852**	586, 588
701 407 140 C	**23364**	586, 588
811 407 147 B	**14148**	530, 532, 534, 567, 568
857 407 147 A	**09527**	532, 534, 569
893 407 147 C	**09527**	532, 534, 569
893 407 147 E	**09527**	532, 534, 569
893 407 147 G	**14148**	530, 532, 534, 567, 568
857 407 148 A	**09528**	532, 534, 569
857 407 148 C	**09528**	532, 534, 569
893 407 148 C	**09528**	532, 534, 569
893 407 148 E	**09528**	532, 534, 569
1H0 407 151	**01800**	480, 594
1H0 407 151 A	**09530**	468, 482, 536, 538, 596
1H0 407 151 A S1	**37193**	468, 482, 596
1J0 407 151 A	**11091**	453, 525
1J0 407 151 A S1	**19820**	455, 491, 495, 525
1J0 407 151 A S2	**19822**	455, 525
1J0 407 151 B	**11091**	453, 525
1J0 407 151 B S2	**19822**	455, 525
1J0 407 151 B S1	**19820**	455, 491, 495, 525
1J0 407 151 C	**11091**	453, 525
1J0 407 151 C S2	**19822**	455, 525
1J0 407 151 C S1	**19820**	455, 491, 495, 525
1K0 407 151 AA	**39489**	461, 471
1K0 407 151 AA S1	**38181**	461, 463, 471, 497, 499, 509, 511, 573, 577, 581
1K0 407 151 AB	**39489**	461, 471

Ref. - No.	febi bilstein	
1K0 407 151 AC S2	**40103**	461, 471, 497, 499, 511, 573, 581
1K0 407 151 AC	**27076**	461, 471, 573, 581
1K0 407 151 AC S1	**37183**	460, 461, 470, 471, 496, 497, 498, 499, 510, 511, 572, 573, 580, 581
1K0 407 151 AE	**39489**	461, 471
1K0 407 151 AE S1	**38181**	461, 463, 471, 497, 499, 509, 511, 573, 577, 581
1K0 407 151 AH	**39489**	461, 471
1K0 407 151 AH S1	**38181**	461, 463, 471, 497, 499, 509, 511, 573, 577, 581
1K0 407 151 AL	**40103**	461, 471, 497, 499, 511, 573, 581
1K0 407 151 BC	**39489**	461, 471
1K0 407 151 BC S1	**38181**	461, 463, 471, 497, 499, 509, 511, 573, 577, 581
1K0 407 151 BD	**39489**	461, 471
1K0 407 151 M	**27076**	461, 471, 573, 581
1K0 407 151 M S2	**40103**	461, 471, 497, 499, 511, 573, 581
1K0 407 151 M S1	**37183**	460, 461, 470, 471, 496, 497, 498, 499, 510, 511, 572, 573, 580, 581
1K0 407 151 N	**39489**	461, 471
1K0 407 151 N S1	**38181**	461, 463, 471, 497, 499, 509, 511, 573, 577, 581
1K0 407 151 P	**39489**	461, 471
1K0 407 151 P S1	**38181**	461, 463, 471, 497, 499, 509, 511, 573, 577, 581
1K0 407 151 Q	**39489**	461, 471
1K0 407 151 Q S1	**38181**	461, 463, 471, 497, 499, 509, 511, 573, 577, 581
1K0 407 151 T	**27076**	461, 471, 573, 581
1S0 407 151	**40594**	591

Die von uns gelieferten Produkte sind ausschließlich dem bestimmungsgemäßen Gebrauch zuzuführen. / The products delivered by us are to be put exclusively to the intended use.

Ref. - No.	febi bilstein	
191 407 151 B	**02818**	459, 466, 478, 563
191 407 151 B S2	**37306**	459, 466, 478, 507, 563
191 407 151 B S1	**37186**	459, 466, 478, 507, 563
2E0 407 151 L	**37612**	469
2E0 407 151 L S1	**30151**	469
2E0 407 151 M	**37612**	469
2E0 407 151 M S1	**30151**	469
3C0 407 151 A	**32326**	545, 575, 577
3C0 407 151 A S2	**39973**	465
3C0 407 151 A S1	**39972**	465
3C0 407 151 B	**32326**	545, 575, 577
3C0 407 151 B S1	**39972**	465
3C0 407 151 B S2	**39973**	465
3C0 407 151 E	**32326**	545, 575, 577
3C0 407 151 E S2	**39973**	465
3C0 407 151 E S1	**39972**	465
3C0 407 151 G	**32326**	545, 575, 577
3C0 407 151 G S1	**39972**	465
3C0 407 151 G S2	**39973**	465
357 407 151	**09529**	536, 538
357 407 151 S1	**37204**	540
357 407 151 S2	**37308**	540
4B0 407 151	**19932**	543
4B3 407 151 A	**19932**	543
4B3 407 151 A S1	**40114**	543
4B3 407 151 C	**19932**	543
4B3 407 151 C S1	**40114**	543
4B3 407 151 K	**19932**	543
4B3 407 151 K S1	**40114**	543
4D0 407 151 A	**11350**	543
4D0 407 151 B	**11350**	543
4D0 407 151 C	**11350**	543
4D0 407 151 E	**11350**	543
4D0 407 151 G	**11350**	543
4D0 407 151 H	**11350**	543
4D0 407 151 J	**11350**	543
4D0 407 151 P	**11350**	543
5C0 407 151 A	**44236**	509
5C0 407 151 B	**44236**	509
5N0 407 151	**39359**	465, 545, 547, 577
6N0 407 151	**01880**	551

Ref. - No.	febi bilstein	
6N0 407 151 A	**15678**	521, 553
6N0 407 151 A S1	**33369**	521
6N0 407 151 A S2	**37407**	521, 551
6N0 407 151 A S3	**37408**	521, 551
6N0 407 151 B	**01880**	551
6N0 407 151 B S2	**37410**	551
6N0 407 151 B S1	**37409**	551
6N0 407 151 S1	**37409**	551
6N0 407 151 S2	**37410**	551
6Q0 407 151 D	**27530**	473, 558
6Q0 407 151 D S3	**37196**	473, 558
6Q0 407 151 D S5	**37291**	473, 558
6Q0 407 151 D S2	**37197**	473, 558
6Q0 407 151 D S4	**37292**	473, 558
6Q0 407 151 E	**27530**	473, 558
6Q0 407 151 E S2	**37197**	473, 558
6Q0 407 151 E S3	**37196**	473, 558
6Q0 407 151 E S5	**37291**	473, 558
6Q0 407 151 E S4	**37292**	473, 558
6Q0 407 151 L	**27530**	473, 558
6Q0 407 151 L S4	**37292**	473, 558
6Q0 407 151 L S5	**37291**	473, 558
6Q0 407 151 L S3	**37196**	473, 558
6Q0 407 151 L S1	**36098**	473, 558
6Q0 407 151 L S2	**37197**	473, 558
6R0 407 151	**36923**	557
6R0 407 151 A	**39557**	565
6R0 407 151 E	**36923**	557
6R0 407 151 E S1	**36925**	557
6R0 407 151 F	**39557**	565
6R0 407 151 S1	**36925**	557
6X0 407 151	**15678**	521, 553
6X0 407 151 A	**15678**	521, 553
6X0 407 151 A S2	**37407**	521, 551
6X0 407 151 A S1	**33369**	521
6X0 407 151 A S3	**37408**	521, 551
6X0 407 151 S1	**33369**	521
6X0 407 151 S2	**37407**	521, 551
6X0 407 151 S3	**37408**	521, 551
7L0 407 151 C S1	**40163**	578, 579
7L0 407 151 D S1	**40163**	578, 579
7L0 407 151 E S1	**40163**	578, 579
7L0 407 151 H S1	**40163**	578, 579

Ref. - No.	ebi bilstein	
7L8 407 151 K S1	**45527**	582
7M0 407 151 B	**18503**	574
7P0 407 151 C S1	**45527**	582
7P0 407 151 D S1	**45527**	582
7P0 407 151 E S1	**45527**	582
8D0 407 151 E	**11350**	543
8D0 407 151 F	**11350**	543
8N0 407 151 A S1	**44452**	494, 495, 524, 525
8N0 407 151 D S1	**44452**	494, 495, 524, 525
861 407 151 B	**03607**	549
1H0 407 152	**09531**	468, 482, 596
1H0 407 152 S1	**37194**	468, 482, 596
1K0 407 152 AA	**39488**	461, 471
1K0 407 152 AA S1	**38180**	461, 462, 463, 470, 471, 496, 497, 498, 499, 509, 510, 511, 572, 573, 577, 581
1K0 407 152 AB S1	**38180**	461, 462, 463, 470, 471, 496, 497, 498, 499, 509, 510, 511, 572, 573, 577, 581
1K0 407 152 AB	**39488**	461, 471
1K0 407 152 AC	**27078**	461, 471, 573, 581
1K0 407 152 AC S2	**40104**	461, 471, 497, 499, 511, 573, 581
1K0 407 152 AC S1	**37182**	460, 461, 470, 471, 496, 497, 498, 499, 510, 511, 572, 573, 580, 581
1K0 407 152 AE S1	**38180**	461, 462, 463, 470, 471, 496, 497, 498, 499, 509, 510, 511, 572, 573, 577, 581
1K0 407 152 AE	**39488**	461, 471
1K0 407 152 AF S1	**38180**	461, 462, 463, 470, 471, 496, 497, 498, 499, 509, 510, 511, 572, 573, 577, 581
1K0 407 152 AH	**39488**	461, 471
1K0 407 152 AH S1	**38180**	461, 462, 463, 470, 471, 496, 497, 498, 499, 509, 510, 511, 572, 573, 577, 581

Ref. - No.	ebi bilstein	
1K0 407 152 AL	**40104**	461, 471, 497, 499, 511, 573, 581
1K0 407 152 BC	**39488**	461, 471
1K0 407 152 BC S1	**38180**	461, 462, 463, 470, 471, 496, 497, 498, 499, 509, 510, 511, 572, 573, 577, 581
1K0 407 152 BD	**39488**	461, 471
1K0 407 152 M	**27078**	461, 471, 573, 581
1K0 407 152 M S1	**37182**	460, 461, 470, 471, 496, 497, 498, 499, 510, 511, 572, 573, 580, 581
1K0 407 152 M S2	**40104**	461, 471, 497, 499, 511, 573, 581
1K0 407 152 N	**39488**	461, 471
1K0 407 152 N S1	**38180**	461, 462, 463, 470, 471, 496, 497, 498, 499, 509, 510, 511, 572, 573, 577, 581
1K0 407 152 P	**39488**	461, 471
1K0 407 152 P S1	**38180**	461, 462, 463, 470, 471, 496, 497, 498, 499, 509, 510, 511, 572, 573, 577, 581
1K0 407 152 Q	**39488**	461, 471
1K0 407 152 Q S1	**38180**	461, 462, 463, 470, 471, 496, 497, 498, 499, 509, 510, 511, 572, 573, 577, 581
1K0 407 152 T	**27078**	461, 471, 573, 581
1S0 407 152	**40595**	591
2E0 407 152 L	**37611**	469
2E0 407 152 L S1	**30151**	469
2E0 407 152 M	**37611**	469
2E0 407 152 M S1	**30151**	469
5C0 407 152 A	**44237**	509
5C0 407 152 B	**44237**	509
5N0 407 152	**39360**	465, 545, 547, 577
6R0 407 152	**36922**	557
6R0 407 152 A	**39558**	565
6R0 407 152 E	**36922**	557
6R0 407 152 E S1	**36926**	557

Die von uns gelieferten Produkte sind ausschließlich dem bestimmungsgemäßen Gebrauch zuzuführen. / The products delivered by us are to be put exclusively to the intended use.

Ref. - No.	febi bilstein	
6R0 407 152 F	**39558**	565
6R0 407 152 S1	**36926**	557
7L0 407 152 C S1	**40164**	578, 579
7L0 407 152 D S1	**40164**	578, 579
7L0 407 152 E S1	**40164**	578, 579
7L0 407 152 H S1	**40164**	578, 579
7L8 407 152 K S1	**45528**	582
7M0 407 152 B	**18501**	574
7P0 407 152 C S1	**45528**	582
7P0 407 152 D S1	**45528**	582
7P0 407 152 E S1	**45528**	582
8N0 407 152 A S1	**44453**	494, 495, 524, 525
8N0 407 152 D S1	**44453**	494, 495, 524, 525
171 407 153 D	**06524**	457, 476, 571
191 407 153 A	**02818**	459, 466, 478, 563
191 407 153 A S3	**03546**	459
191 407 153 S XN	**03546**	459
357 407 153	**09529**	536, 538
357 407 153 S1	**37204**	540
357 407 153 S2	**37308**	540
251 407 175	**06766**	584
251 407 175 A	**06766**	584
811 407 175 A	**14242**	529, 530, 532, 534, 567, 568
857 407 175	**14260**	532, 534, 569
251 407 179	**01530**	584
1J0 407 181	**10814**	453, 473, 525, 557, 565
1J0 407 181 A	**10814**	453, 473, 525, 557, 565
171 407 181	**06559**	457, 476, 571
171 407 181 A	**06559**	457, 476, 571
180 407 181	**10814**	453, 473, 525, 557, 565
191 407 181 A	**07857**	459, 466, 468, 478, 480, 482, 536, 538, 540, 563, 594, 596
191 407 181 AS	**14520**	455, 459, 466, 468, 478, 480, 482, 484, 486, 488, 506, 508, 536, 538, 540, 562, 563, 594, 596

Ref. - No.	febi bilstein	
191 407 181 B	**07857**	459, 466, 468, 478, 480, 482, 536, 538, 540, 563, 594, 596
191 407 181 B S1	**14520**	455, 459, 466, 468, 478, 480, 482, 484, 486, 488, 506, 508, 536, 538, 540, 562, 563, 594, 596
191 407 181 BS	**14520**	455, 459, 466, 468, 478, 480, 482, 484, 486, 488, 506, 508, 536, 538, 540, 562, 563, 594, 596
191 407 181 D	**07847**	459, 466, 468, 478, 480, 482, 536, 538, 540, 563, 594, 596
191 407 181 D S1	**14530**	466, 468, 478, 480, 482, 484, 486, 488, 506, 508, 536, 538, 540, 562, 563, 594, 596
191 407 181 DS	**14530**	466, 468, 478, 480, 482, 484, 486, 488, 506, 508, 536, 538, 540, 562, 563, 594, 596
191 407 181 E	**07847**	459, 466, 468, 478, 480, 482, 536, 538, 540, 563, 594, 596
191 407 181 E S1	**14530**	466, 468, 478, 480, 482, 484, 486, 488, 506, 508, 536, 538, 540, 562, 563, 594, 596
191 407 181 ES	**14530**	466, 468, 478, 480, 482, 484, 486, 488, 506, 508, 536, 538, 540, 562, 563, 594, 596
357 407 181	**07847**	459, 466, 468, 478, 480, 482, 536, 538, 540, 563, 594, 596
357 407 181 S	**14530**	466, 468, 478, 480, 482, 484, 486, 488, 506, 508, 536, 538, 540, 562, 563, 594, 596
4D0 407 181 F	**10018**	541, 543
4D0 407 181 H	**10018**	541, 543
6N0 407 181	**07059**	521, 551, 553

Ref. - No.	febi bilstein	
7M0 407 181 A	**10021**	574
8A0 407 181	**14081**	532, 534, 569
8N0 407 181 B	**26535**	525
811 407 181	**07557**	530, 532, 534, 567, 568
811 407 181 A	**07557**	530, 532, 534, 567, 568
857 407 181	**07558**	532, 534, 569
857 407 181	**14081**	532, 534, 569
1KD 407 182	**24390**	461, 463, 465, 471, 527, 545, 546, 573, 575, 577, 581
1K0 407 182	**24390**	461, 463, 465, 471, 527, 545, 546, 573, 575, 577, 581
1K0 407 182 A	**24390**	461, 463, 465, 471, 527, 545, 546, 573, 575, 577, 581
171 407 182 D	**06561**	457, 476, 571
180 407 182	**07856**	453, 459, 466, 478, 480, 525, 536, 538, 557, 563, 565, 594
191 407 182	**07856**	453, 459, 466, 478, 480, 525, 536, 538, 557, 563, 565, 594
2H0 407 182 A	**36458**	451
357 407 182	**07856**	453, 459, 466, 478, 480, 525, 536, 538, 557, 563, 565, 594
4D0 407 182 E	**10020**	541, 543
4D0 407 182 G	**10020**	541, 543
4E0 407 182 B	**29450**	548
4E0 407 182 C	**29450**	548
5Q0 407 182	**24390**	461, 463, 465, 471, 527, 545, 546, 573, 575, 577, 581
5Q0 407 182	**38404**	500, 501
5Q0 407 182 A	**24390**	461, 463, 465, 471, 527, 545, 546, 573, 575, 577, 581
6N0 407 182	**09060**	521, 551
6Q0 407 182 A	**36098**	473, 558
6U0 407 182	**29644**	464

Ref. - No.	febi bilstein	
7H0 407 182 A	**28335**	589
7L0 407 182 D	**44764**	578, 579, 582
7L0 407 182 F	**44764**	578, 579, 582
7L0 407 182 G	**44764**	578, 579, 582
8N0 407 182 A	**28621**	525
1K0 407 183 E	**31253**	461, 462, 463, 471, 473, 497, 499, 511, 545, 558, 573, 575, 577, 581
1K0 407 183 E S1	**39228**	461, 470, 471, 472, 473, 558
1K0 407 183 M	**36752**	461, 462, 463, 509, 511, 527, 547
1K0 407 183 P	**36752**	461, 462, 463, 509, 511, 527, 547
2H0 407 183 A	**36460**	451
251 407 183	**01529**	584
251 407 183 B	**01529**	584
4D0 407 183 AB	**21194**	541, 543
4D0 407 183 AC	**21194**	541, 543
4D0 407 183 M	**10073**	541, 543
4D0 407 183 N	**10073**	541, 543
4D0 407 183 P	**10073**	541, 543
4D0 407 183 P	**21194**	541, 543
4D0 407 183 Q	**21194**	541, 543
4D0 407 183 S	**21194**	541, 543
5C0 407 183 A	**36752**	461, 462, 463, 509, 511, 527, 547
5Q0 407 183 D	**38403**	500
5Q0 407 183 E	**38403**	500
5Q0 407 183 G	**38403**	500
6Q0 407 183	**31253**	461, 462, 463, 471, 473, 497, 499, 511, 545, 558, 573, 575, 577, 581
6Q0 407 183 A	**31253**	461, 462, 463, 471, 473, 497, 499, 511, 545, 558, 573, 575, 577, 581
6Q0 407 183 A S1	**39228**	461, 470, 471, 472, 473, 558

Die von uns gelieferten Produkte sind ausschließlich dem bestimmungsgemäßen Gebrauch zuzuführen. / The products delivered by us are to be put exclusively to the intended use.

Ref. - No.	febi bilstein	
6Q0 407 183 B	**31253**	461, 462, 463, 471, 473, 497, 499, 511, 545, 558, 573, 575, 577, 581
6Q0 407 183 B S1	**39228**	461, 470, 471, 472, 473, 558
6Q0 407 183 S1	**39228**	461, 470, 471, 472, 473, 558
7D0 407 183	**05290**	588
7H0 407 183	**26573**	589
7L0 407 183 A	**33725**	579, 736
701 407 183	**04913**	586, 588
701 407 183 C	**05290**	588
861 407 183	**07701**	549
251 407 187	**02107**	584
251 407 187 B	**02107**	584
701 407 187 A	**10577**	586, 588
701 407 187 B	**10577**	586, 588
191 407 190 A	**03544**	466, 468, 478, 480, 482, 507, 508, 536, 538, 540, 563, 594, 596
251 407 361	**02106**	584
7D0 407 361	**18740**	588
7D0 407 361 S1	**29772**	588
7H0 407 361 A S1	**30858**	589
7H0 407 361 S1	**30858**	589
7H8 407 361 A S1	**37282**	589
7H8 407 361 S1	**37282**	589
701 407 361	**10578**	586, 588
701 407 361 B	**10578**	586, 588
1H0 407 365	**07977**	468, 482, 596
1H0 407 365 S	**14428**	468, 482, 596
1H0 407 365 S1	**14428**	468, 482, 596
1J0 407 365 A	**12658**	453, 525
1J0 407 365 AS	**14440**	453, 525
1J0 407 365 C	**14440**	453, 525
1J0 407 365 C	**12658**	453, 525
1J0 407 365 CS	**14440**	453, 525
1J0 407 365 C S1	**14440**	453, 525
1J0 407 365 D	**12658**	453, 525
1J0 407 365 H	**12658**	453, 525
1J0 407 365 H S1	**14440**	453, 525

Ref. - No.	febi bilstein	
1J0 407 365 J	**12658**	453, 525
1J0 407 365 J S1	**14440**	453, 525
1KD 407 365	**26082**	461, 463, 471, 527, 528, 573, 577, 581
1KD 407 365 S1	**36735**	461, 463, 471, 497, 499, 509, 511, 527, 573, 577, 581
1K0 407 365 B	**26082**	461, 463, 471, 527, 528, 573, 577, 581
1K0 407 365 B S1	**36735**	461, 463, 471, 497, 499, 509, 511, 527, 573, 577, 581
1K0 407 365 C	**26082**	461, 463, 471, 527, 528, 573, 577, 581
1K0 407 365 C S1	**36735**	461, 463, 471, 497, 499, 509, 511, 527, 573, 577, 581
1K0 407 365 E	**26082**	461, 463, 471, 527, 528, 573, 577, 581
1K0 407 365 E S1	**36735**	461, 463, 471, 497, 499, 509, 511, 527, 573, 577, 581
171 407 365 C	**07153**	476, 571
171 407 365 CK PL	**02408**	476, 571
171 407 365 C S1	**02408**	476, 571
171 407 365 CS	**02408**	476, 571
171 407 365 D	**07153**	476, 571
171 407 365 DK PL	**02408**	476, 571
171 407 365 F	**04453**	457, 476, 571
171 407 365 FK PL	**01150**	457, 476, 571
171 407 365 F S1	**01150**	457, 476, 571
171 407 365 FS	**01150**	457, 476, 571
171 407 365 F S2	**39813**	457, 476, 503, 571
171 407 365 G	**04453**	457, 476, 571
171 407 365 GK PL	**01150**	457, 476, 571
171 407 365 G S2	**39813**	457, 476, 503, 571
191 407 365	**07855**	478
191 407 365 A	**07855**	478
191 407 365 B	**07855**	478
191 407 365 KP L	**01158**	478
191 407 365 S	**01158**	478
191 407 365 S1	**01158**	478
3C0 407 365 A S1	**31485**	465, 545

Ref. - No.	febi bilstein	
3C0 407 365 B S1	**31485**	465, 545
357 407 365	**02942**	459, 466, 478, 480, 536, 538, 563, 594
357 407 365 A	**02942**	459, 466, 478, 480, 536, 538, 563, 594
357 407 365 A S2	**39810**	453, 459, 466, 478, 480, 484, 486, 489, 507, 536, 538, 563, 594
357 407 365 KP L	**03548**	459, 466, 478, 480, 536, 538, 563, 594
357 407 365 S	**03548**	459, 466, 478, 480, 536, 538, 563, 594
357 407 365 S1	**03548**	459, 466, 478, 480, 536, 538, 563, 594
357 407 365 S2	**39810**	453, 459, 466, 478, 480, 484, 486, 489, 507, 536, 538, 563, 594
5Q0 407 365 A S1	**40668**	500
5U0 407 365 A	**36051**	557, 565, 591
5Z0 407 365 B	**19406**	473, 558
6N0 407 365	**04936**	521, 551, 553
6N0 407 365 A	**04944**	521, 551, 553
6N0 407 365 A S1	**14426**	521, 551, 553
6N0 407 365 A S	**14426**	521, 551, 553
6N0 407 365 S	**14424**	521, 551, 553
6N0 407 365 S1	**14424**	521, 551, 553
6Q0 407 365 A	**19406**	473, 558
6Q0 407 365 A S1	**19410**	473, 558
6Q0 407 365 D	**19406**	473, 558
6Q0 407 365 E	**19406**	473, 558
6Q0 407 365 M	**19406**	473, 558
6Q0 407 365 M S1	**19410**	473, 558
6R0 407 365	**36051**	557, 565, 591
6R0 407 365 A	**36051**	557, 565, 591
6R0 407 365 B	**36051**	557, 565, 591
6U0 407 365	**25334**	464
7M0 407 365 A	**19276**	574
7M3 407 365 A	**19276**	574
7M3 407 365 C	**19276**	574
8N0 407 365 A	**26700**	525
8N0 407 365 B	**26700**	525
8N0 407 365 C	**26700**	525
8Z0 407 365 A S1	**14440**	453, 525
823 407 365 A	**02243**	529
823 407 365 C	**02243**	529
823 407 365 E	**02244**	529, 530, 532, 534, 567, 568
855 407 365 A	**01521**	532, 534, 569
855 407 365 B	**01521**	532, 534, 569
1J0 407 366 A	**12660**	453, 525
1J0 407 366 AS	**14444**	453, 525
1J0 407 366 C	**12660**	453, 525
1J0 407 366 CS	**14444**	453, 525
1J0 407 366 C S1	**14444**	453, 525
1J0 407 366 D	**12660**	453, 525
1J0 407 366 H	**12660**	453, 525
1J0 407 366 H S1	**14444**	453, 525
1J0 407 366 J	**12660**	453, 525
1J0 407 366 J S1	**14444**	453, 525
1KD 407 366	**26083**	461, 463, 471, 527, 528, 573, 577, 581
1KD 407 366 S1	**36736**	461, 463, 471, 497, 499, 509, 511, 527, 573, 577, 581
1K0 407 366 B	**26083**	461, 463, 471, 527, 528, 573, 577, 581
1K0 407 366 B S1	**36736**	461, 463, 471, 497, 499, 509, 511, 527, 573, 577, 581
1K0 407 366 C	**26083**	461, 463, 471, 527, 528, 573, 577, 581
1K0 407 366 C S1	**36736**	461, 463, 471, 497, 499, 509, 511, 527, 573, 577, 581
1K0 407 366 E	**26083**	461, 463, 471, 527, 528, 573, 577, 581
1K0 407 366 E S1	**36736**	461, 463, 471, 497, 499, 509, 511, 527, 573, 577, 581
3C0 407 366 A S1	**31486**	465, 545
3C0 407 366 B S1	**31486**	465, 545
5Q0 407 366 A S1	**40669**	500
5U0 407 366 A	**36052**	557, 565, 591
5Z0 407 366 B	**19408**	473, 558

Die von uns gelieferten Produkte sind ausschließlich dem bestimmungsgemäßen Gebrauch zuzuführen. / The products delivered by us are to be put exclusively to the intended use.

Ref. - No.	ebi bilstein	
6Q0 407 366 A	**19408**	473, 558
6Q0 407 366 A S1	**19412**	473, 558
6Q0 407 366 D	**19408**	473, 558
6Q0 407 366 E	**19408**	473, 558
6Q0 407 366 M	**19408**	473, 558
6Q0 407 366 M S1	**19412**	473, 558
6R0 407 366	**36052**	557, 565, 591
6R0 407 366 A	**36052**	557, 565, 591
6R0 407 366 B	**36052**	557, 565, 591
8N0 407 366 A	**26700**	525
8Z0 407 366 A S1	**14444**	453, 525
855 407 366 A	**01522**	532, 534, 569
855 407 366 B	**01522**	532, 534, 569
4E0 407 505 B	**27503**	548
4E0 407 505 E	**27503**	548
4Z7 407 505	**11137**	543
4Z7 407 505 A	**11137**	543
4Z7 407 505 A S2	**37179**	543
4Z7 407 505 S2	**37179**	543
8D0 407 505 B	**11137**	543
8D0 407 505 B S2	**37179**	543
8D0 407 505 F	**11137**	543
8D0 407 505 F S2	**37179**	543
8D0 407 505 H	**11137**	543
8D0 407 505 H S2	**37179**	543
8D0 407 505 K	**11137**	543
8D0 407 505 K S2	**37179**	543
8E0 407 505 A	**11137**	543
8E0 407 505 A S2	**37179**	543
4E0 407 506 B	**27502**	548
4E0 407 506 E	**27502**	548
4Z7 407 506	**11138**	543
4Z7 407 506 A	**11138**	543
4Z7 407 506 A S1	**37178**	543
4Z7 407 506 S1	**37178**	543
8D0 407 506 B	**11138**	543
8D0 407 506 B S1	**37178**	543
8D0 407 506 F	**11138**	543
8D0 407 506 F S1	**37178**	543
8D0 407 506 H	**11138**	543
8D0 407 506 H S1	**37178**	543
8D0 407 506 K	**11138**	543
8D0 407 506 K S1	**37178**	543

Ref. - No.	ebi bilstein	
8E0 407 506 A	**11138**	543
8E0 407 506 A S1	**37178**	543
4D0 407 509 F	**21904**	543
4D0 407 509 G	**21904**	543
4D0 407 509 H	**21904**	543
4D0 407 509 J	**21904**	543
4E0 407 509 B	**27265**	548
4E0 407 509 E	**27265**	548
4E0 407 509 G	**27265**	548
4E0 407 509 K	**27265**	548
8D0 407 509 C	**21904**	543
8D0 407 509 E	**21904**	543
8D0 407 509 G	**21892**	543
8E0 407 509 A	**21904**	543
4D0 407 510 F	**21906**	543
4D0 407 510 G	**21906**	543
4D0 407 510 H	**21906**	543
4D0 407 510 J	**21906**	543
4E0 407 510 B	**27264**	548
4E0 407 510 E	**27264**	548
4E0 407 510 G	**27264**	548
4E0 407 510 K	**27264**	548
8D0 407 510 C	**21906**	543
8D0 407 510 E	**21906**	543
8D0 407 510 G	**21893**	543
8E0 407 510 A	**21906**	543
4B0 407 515	**19926**	541, 543
4D0 407 515 C	**10019**	541, 543
8D0 407 515 A	**30696**	548
8D0 407 515 B	**30696**	548
8D0 407 515 C	**30696**	548
2E0 407 523	**30295**	469
2E0 407 523 A	**31479**	469
4D0 407 693 AC	**11352**	543
4D0 407 693 AC S1	**33364**	543
4D0 407 693 AD	**11352**	543
4D0 407 693 AD S1	**33364**	543
4D0 407 693 E	**11352**	543
4D0 407 693 E S1	**33364**	543
4D0 407 693 H	**11352**	543
4D0 407 693 H S1	**33364**	543
4D0 407 693 K	**11352**	543
4D0 407 693 K S1	**33364**	543

Ref. - No.	bilstein	
4D0 407 693 M	**11352**	543
4D0 407 693 M S1	**33364**	543
4D0 407 693 N	**11352**	543
4D0 407 693 N S1	**33364**	543
8E0 407 693	**21196**	543
8E0 407 693 AG	**21196**	543
8E0 407 693 E	**11352**	543
8E0 407 693 E	**21196**	543
8E0 407 693 E S1	**33364**	543
8E0 407 693 K	**21196**	543
8E0 407 693 P	**21196**	543
8E0 407 693 Q	**21196**	543
4D0 407 694 AC S1	**33363**	543
4D0 407 694 AC	**11351**	543
4D0 407 694 AD	**11351**	543
4D0 407 694 AD S1	**33363**	543
4D0 407 694 E	**11351**	543
4D0 407 694 E S1	**33363**	543
4D0 407 694 H	**11351**	543
4D0 407 694 H S1	**33363**	543
4D0 407 694 K	**11351**	543
4D0 407 694 K S1	**33363**	543
4D0 407 694 M	**11351**	543
4D0 407 694 M S1	**33363**	543
4D0 407 694 N	**11351**	543
4D0 407 694 N S1	**33363**	543
8E0 407 694	**21198**	543
8E0 407 694 AG	**21198**	543
8E0 407 694 E	**11351**	543
8E0 407 694 E	**21198**	543
8E0 407 694 E S1	**33363**	543
8E0 407 694 K	**21198**	543
8E0 407 694 P	**21198**	543
8E0 407 694 Q	**21198**	543
6U0 407 807	**25334**	464
701 411 019 B	**18654**	586, 588
7M0 411 031	**19453**	574
251 411 041 C	**18830**	584
701 411 041	**21940**	586
701 411 041 D	**23424**	588
7D0 411 045	**21942**	586, 588
701 411 045	**21942**	586, 588
7D0 411 049	**18984**	586, 588

Ref. - No.	bilstein	
701 411 049	**18984**	586, 588
701 411 049 B	**18654**	586, 588
1K0 411 303 AL S1	**45306**	471, 496, 497, 498, 499, 572, 573, 580, 581
1K0 411 303 AL S2	**45307**	471, 497, 499, 573, 581
1K0 411 303 BJ S1	**45306**	471, 496, 497, 498, 499, 572, 573, 580, 581
1K0 411 303 BJ S2	**45307**	471, 497, 499, 573, 581
1K0 411 303 BK S2	**45307**	471, 497, 499, 573, 581
1K0 411 303 BK S1	**45306**	471, 496, 497, 498, 499, 572, 573, 580, 581
1J0 411 305 B S1	**36630**	455, 495, 525
1J0 411 305 E S2	**40090**	455, 495, 525
1J0 411 305 E S1	**36640**	455, 495, 525
6Q0 411 305 AC S2	**37110**	557, 565
6Q0 411 305 AC S1	**37060**	557
6Q0 411 305 AL S2	**37090**	473, 557, 565
6Q0 411 305 AL S1	**37040**	557
6Q0 411 305 AM S2	**37100**	557, 565
6Q0 411 305 AM S1	**37050**	557
6Q0 411 305 AN S2	**37110**	557, 565
6Q0 411 305 AN S1	**37060**	557
171 411 313	**02765**	476, 571
2H0 411 313 B	**47140**	451
2H0 411 313 C	**47140**	451
357 411 313	**15978**	536, 538
357 411 313 A	**15982**	536, 538, 540
6N0 411 313	**22492**	551, 553
6N0 411 313 A	**22494**	521, 551, 553
6X0 411 313	**22492**	551, 553
6X0 411 313 A	**22494**	521, 551, 553
7H0 411 313	**26540**	589
7L0 411 313 G	**31353**	579
7L0 411 313 J	**31357**	579
7L0 411 313 K	**31345**	579, 582
7L8 411 313 B	**31345**	579, 582

Die von uns gelieferten Produkte sind ausschließlich dem bestimmungsgemäßen Gebrauch zuzuführen. / The products delivered by us are to be put exclusively to the intended use.

Ref. - No.	febi bilstein	
823 411 313 A	**03461**	529, 530, 532, 534, 567, 568
861 411 313 E	**02757**	549
867 411 313	**02757**	549
1H0 411 314	**19050**	459, 478, 480, 482, 563, 594
1J0 411 314 AC S1	**37139**	454, 455, 494, 495
1J0 411 314 AC	**31348**	495
1J0 411 314 G	**14718**	455, 495, 525
1J0 411 314 M	**22804**	455, 495, 525
1J0 411 314 N	**22804**	455, 495, 525
1J0 411 314 P	**22794**	455, 495
1J0 411 314 P S1	**27294**	455, 491, 495
1J0 411 314 R	**22804**	455, 495, 525
1J0 411 314 R S1	**27304**	455, 491, 525
1J0 411 314 S	**26344**	455, 495
1J0 411 314 S S1	**27250**	455, 495
1J0 411 314 T	**14718**	455, 495, 525
1J0 411 314 T S1	**27318**	455, 491, 495, 525, 526
1J0 411 314 T S2	**40089**	455, 495, 525
171 411 314	**02766**	476, 571
171 411 314 A	**02766**	476, 571
191 411 314	**09519**	459, 466, 468, 478, 480, 563, 594, 596
357 411 314	**15980**	536, 538
357 411 314 A	**15984**	536, 538, 540
6Q0 411 314 E	**27642**	473, 557, 565
6Q0 411 314 E S3	**37656**	556, 557
6Q0 411 314 E S4	**37659**	556, 557, 564, 565
6Q0 411 314 E S1	**37076**	557
6Q0 411 314 E S2	**37089**	557, 565
6Q0 411 314 F	**27324**	557
6Q0 411 314 F S2	**37658**	556, 557
6Q0 411 314 F S1	**37078**	557
6Q0 411 314 J	**27638**	473, 557, 565
6Q0 411 314 J S2	**37657**	473, 556, 557, 564, 565, 591
6Q0 411 314 J S1	**37077**	472, 473, 557, 565, 591
6Q0 411 314 L	**27638**	473, 557, 565
6Q0 411 314 L S1	**37077**	472, 473, 557, 565, 591
6Q0 411 314 L S2	**37657**	473, 556, 557, 564, 565, 591
6Q0 411 314 M	**27640**	473, 557, 565
6Q0 411 314 M S1	**37069**	557, 565
6Q0 411 314 M S2	**37660**	473, 556, 557, 564, 565
6Q0 411 314 N	**27642**	473, 557, 565
6Q0 411 314 N S1	**37076**	557
6Q0 411 314 N S2	**37089**	557, 565
6Q0 411 314 N S4	**37659**	556, 557, 564, 565
6Q0 411 314 N S3	**37656**	556, 557
6Q0 411 314 P	**27638**	473, 557, 565
6Q0 411 314 P S1	**37077**	472, 473, 557, 565, 591
6Q0 411 314 P S2	**37657**	473, 556, 557, 564, 565, 591
6Q0 411 314 Q	**27640**	473, 557, 565
6Q0 411 314 Q S2	**37660**	473, 556, 557, 564, 565
6Q0 411 314 Q S1	**37069**	557, 565
6Q0 411 314 R	**27642**	473, 557, 565
6Q0 411 314 R S2	**37089**	557, 565
6Q0 411 314 R S4	**37659**	556, 557, 564, 565
6Q0 411 314 R S3	**37656**	556, 557
6Q0 411 314 R S1	**37076**	557
8N0 411 314 B	**22804**	455, 495, 525
8Z0 411 314 B	**31350**	557
8Z0 411 314 B S2	**37655**	556, 557
8Z0 411 314 B S1	**37079**	557
1J0 411 315	**18264**	455, 525
1J0 411 315 C	**18264**	455, 525
1J0 411 315 D	**19296**	455, 525
1J0 411 315 E	**18266**	455
1J0 411 315 E S1	**36676**	455, 495, 525
1J0 411 315 E S4	**36758**	455, 495, 525
1J0 411 315 E S3	**36757**	455, 495, 525
1J0 411 315 E S2	**36677**	454, 455, 494, 495, 524, 525
1J0 411 315 G	**18266**	455
1J0 411 315 G S1	**30154**	454, 455, 491, 494, 495, 524, 525
1J0 411 315 G S1	**36676**	455, 495, 525

Ref. - No.	febi bilstein	
1J0 411 315 G S2	**36677**	454, 455, 494, 495, 524, 525
1J0 411 315 G S3	**36757**	455, 495, 525
1J0 411 315 G S4	**36758**	455, 495, 525
1J0 411 315 H	**28579**	455, 525
1J0 411 315 H S1	**36665**	455, 495, 525
1J0 411 315 H S2	**36667**	454, 455, 494, 495, 524, 525
1J0 411 315 J	**18264**	455, 525
1J0 411 315 K	**28579**	455, 525
1J0 411 315 K S1	**36665**	455, 495, 525
1J0 411 315 K S2	**36667**	454, 455, 494, 495, 524, 525
1K0 411 315 B	**24122**	461, 463, 465, 471, 527, 528, 545, 546, 573, 575, 577, 581
1K0 411 315 D	**24122**	461, 463, 465, 471, 527, 528, 545, 546, 573, 575, 577, 581
1K0 411 315 G	**24122**	461, 463, 465, 471, 527, 528, 545, 546, 573, 575, 577, 581
1K0 411 315 J	**24122**	461, 463, 465, 471, 527, 528, 545, 546, 573, 575, 577, 581
1K0 411 315 K	**24122**	461, 463, 465, 471, 527, 528, 545, 546, 573, 575, 577, 581
1K0 411 315 N	**24122**	461, 463, 465, 471, 527, 528, 545, 546, 573, 575, 577, 581
1K0 411 315 P	**24122**	461, 463, 465, 471, 527, 528, 545, 546, 573, 575, 577, 581
1K0 411 315 R	**24122**	461, 463, 465, 471, 527, 528, 545, 546, 573, 575, 577, 581
191 411 315	**07863**	459, 478, 480, 594
191 411 315 BS	**07863**	459, 478, 480, 594
191 411 315 B S1	**07863**	459, 478, 480, 594
357 411 315	**15996**	536, 538
357 411 315 A	**15998**	536, 538, 540
357 411 315 A S1	**38410**	540

Ref. - No.	febi bilstein	
357 411 315 C	**15996**	536, 538
357 411 315 D	**15998**	536, 538, 540
357 411 315 D S1	**38410**	540
5Q0 411 315 A	**24122**	461, 463, 465, 471, 527, 528, 545, 546, 573, 575, 577, 581
535 411 315	**14230**	468, 482, 596
6E0 411 315	**28211**	521
6K0 411 315	**27984**	459
6K0 411 315 S1	**27982**	459, 551, 563
6N0 411 315	**25184**	553
6N0 411 315 A	**23030**	521, 551, 553
6N0 411 315 A S1	**23032**	521, 553
6N0 411 315 B	**23030**	521, 551, 553
6N0 411 315 C	**25184**	553
6N0 411 315 C S1	**18366**	521, 551
6N0 411 315 D	**23030**	521, 551, 553
6N0 411 315 D S1	**23032**	521, 553
6N0 411 315 S1	**18366**	521, 551
6Q0 411 315 A	**19518**	473, 527, 557, 565
6Q0 411 315 B	**19518**	473, 527, 557, 565
6Q0 411 315 C	**19518**	473, 527, 557, 565
6Q0 411 315 D	**19518**	473, 527, 557, 565
6Q0 411 315 E	**19518**	473, 527, 557, 565
6Q0 411 315 F	**19518**	473, 527, 557, 565
6Q0 411 315 G	**19518**	473, 527, 557, 565
6Q0 411 315 H	**19518**	473, 527, 557, 565
6Q0 411 315 J	**19518**	473, 527, 557, 565
6Q0 411 315 L	**19518**	473, 527, 557, 565
6Q0 411 315 M	**19518**	473, 527, 557, 565
6Q0 411 315 N	**19518**	473, 527, 557, 565
6Q0 411 315 P	**19518**	473, 527, 557, 565
6Q0 411 315 Q	**19518**	473, 527, 557, 565
6R0 411 315	**19518**	473, 527, 557, 565
6R0 411 315 A	**19518**	473, 527, 557, 565
1J0 411 316 D	**19298**	455, 525
2E0 411 317 C	**28480**	469
2H0 411 317	**36582**	451
2H0 411 317 B	**45353**	451
2H0 411 317 B S2	**45785**	451
2H0 411 317 B S1	**45784**	451
2H0 411 317 S1	**36642**	451
2H0 411 317 S2	**36643**	451

Die von uns gelieferten Produkte sind ausschließlich dem bestimmungsgemäßen Gebrauch zuzuführen. / The products delivered by us are to be put exclusively to the intended use.

Ref. - No.	ebi bilstein	
7H0 411 317	**27834**	589
7H0 411 317 A	**27834**	589
7H5 411 317	**27834**	589
7H5 411 317 A	**27834**	589
7H5 411 317 B	**27834**	589
7H5 411 317 D	**27834**	589
7L0 411 317	**31706**	579
7M0 411 317 C	**12002**	574
7M0 411 317 D	**12002**	574
7M3 411 317	**12002**	574
7M3 411 317 A	**12002**	574
7M3 411 317 B	**12002**	574
7M3 411 317 C	**12002**	574
7M3 411 317 E	**12002**	574
8D0 411 317 D	**17216**	541, 543
8D0 411 317 D S1	**19704**	541, 543
2E0 411 318 C	**28481**	469
8D0 411 318 D	**17214**	541, 543
8D0 411 318 D S1	**19702**	541, 543
1J0 411 327 A	**36646**	455, 495, 525
4D0 411 327 E	**10022**	543
4D0 411 327 F	**10023**	541, 543
4D0 411 327 G	**10022**	543
4D0 411 327 H	**10023**	541, 543
811 411 327 A	**14146**	530, 532, 534, 568, 569
823 411 327 B	**15986**	529, 530, 532, 567, 568, 569
1J0 411 336 B	**23366**	455, 525
1J0 411 336 C	**23366**	455, 525
1J0 411 336 D	**23366**	455, 525
8D0 411 506 K	**17216**	541, 543
2H0 412 333 A	**36459**	451
7L0 412 333	**40165**	578, 579
7L0 412 333 A	**40165**	578, 579
111 415 417	**07924**	583
131 415 811	**25190**	590
131 415 812	**25192**	590
191 419 063	**07964**	477
191 419 063 B	**07964**	477
191 419 063 C	**01375**	477, 479, 593
191 419 063 CX	**01375**	477, 479, 593
251 419 081	**01118**	583

Ref. - No.	ebi bilstein	
251 419 417 B	**07924**	583
4B0 419 801 B	**11354**	543
4B0 419 801 B SK	**38854**	543
4B0 419 801 E	**11354**	543
4B0 419 801 E SK	**38854**	543
4B0 419 801 M	**11354**	543
4B0 419 801 M SK	**38854**	543
4D0 419 801 B	**11354**	543
4D0 419 801 B SK	**38854**	543
4D0 419 801 D	**11354**	543
4D0 419 801 D SK	**38854**	543
4D0 419 801 E	**11354**	543
4D0 419 801 E SK	**38854**	543
4D0 419 801 G	**11354**	543
4D0 419 801 G SK	**38854**	543
4D0 419 801 L	**11354**	543
4D0 419 801 L SK	**38854**	543
4E0 419 801 C	**37332**	548
4E0 419 801 C S2	**37332**	548
4E0 419 801 D	**37332**	548
4E0 419 801 D S2	**37332**	548
4E0 419 801 E	**37332**	548
4E0 419 801 E S2	**37332**	548
4E0 419 801 E SK	**30654**	548
811 419 801 C	**02266**	530, 531, 566
811 419 801 E	**02266**	530, 531, 566
871 419 801 A	**02236**	549
811 419 802 J	**02267**	530, 531, 566
871 419 802	**02237**	549
1H0 419 803	**01121**	479, 593
1H0 419 803 SK	**33454**	483, 489, 593
191 419 803	**02146**	477
191 419 803 A	**02146**	477
191 419 803 A SK	**37066**	478, 507
191 419 803 SK	**37066**	478, 507
2H0 419 803	**37205**	451, 579
2H0 419 803 SK	**37203**	451, 579
251 419 803	**02147**	583
251 419 803 A	**02147**	583
251 419 803 SK	**02287**	583
357 419 803	**08030**	535
357 419 803 A	**08030**	535
6E0 419 803 A	**26120**	519

Ref. - No.	bilstein	
6N0 419 803	**14318**	550
6N0 419 803 SK	**38858**	550
6Q0 419 803 B SK	**32474**	474, 555, 557
6Q0 419 803 D	**32229**	474, 555, 557
6Q0 419 803 F	**32229**	474, 555, 557
6Q0 419 803 F SK	**32474**	474, 555, 557
6Q0 419 803 SK	**32474**	474, 555, 557
6X0 419 803 A	**23322**	519, 552
7H0 419 803 B	**31789**	589
7H0 419 803 B SK	**31705**	589
7H0 419 803 C	**31789**	589
7H0 419 803 C SK	**31705**	589
7H0 419 803 D	**31789**	589
7H0 419 803 E	**31789**	589
7H0 419 803 F	**31789**	589
7H0 419 803 F SK	**31705**	589
701 419 803 A	**10882**	585
701 419 803 C	**10882**	585
701 419 803 D	**10884**	585
701 419 803 E	**10886**	587
702 419 803	**10878**	585
702 419 803 A	**10878**	585
702 419 803 B	**10879**	585
702 419 803 C	**10880**	587
702 419 803 D	**10588**	587
1H0 419 804	**01127**	479, 593
1H0 419 804 SK	**33454**	483, 489, 593
171 419 804	**04451**	456, 475, 570
171 419 804 A	**04451**	456, 475, 570
171 419 804 SK	**02240**	456, 475, 570
175 419 804	**04451**	456, 475, 570
191 419 804	**02145**	477
191 419 804 A	**02145**	477
191 419 804 A SK	**37066**	478, 507
191 419 804 SK	**37066**	478, 507
2H0 419 804	**37206**	451, 579
2H0 419 804 SK	**37203**	451, 579
357 419 804	**07979**	535
6E0 419 804 A	**26121**	519
6N0 419 804	**14320**	550
6N0 419 804 SK	**38858**	550
6Q0 419 804 B	**32230**	474, 555, 557
6Q0 419 804 B SK	**32474**	474, 555, 557

Ref. - No.	bilstein	
6Q0 419 804 D	**32230**	474, 555, 557
6Q0 419 804 F	**32230**	474, 555, 557
6Q0 419 804 F SK	**32474**	474, 555, 557
6Q0 419 804 SK	**32474**	474, 555, 557
6X0 419 804 A	**23324**	519, 552
7H0 419 804 B	**31788**	589
7H0 419 804 B SK	**31705**	589
7H0 419 804 C	**31788**	589
7H0 419 804 C SK	**31705**	589
7H0 419 804 D	**31788**	589
7H0 419 804 D SK	**31705**	589
7H0 419 804 E	**31788**	589
7H0 419 804 E SK	**31705**	589
7H0 419 804 F	**31788**	589
7H0 419 804 F SK	**31705**	589
701 419 804 A	**10881**	585
701 419 804 C	**10881**	585
701 419 804 D	**10883**	585
701 419 804 E	**10885**	587
701 419 804 F	**10589**	587
702 419 804 C	**10909**	587
1H0 419 810	**33454**	483, 489, 593
171 419 810	**02240**	456, 475, 570
191 419 810	**37066**	478, 507
191 419 810 A	**37066**	478, 507
2H0 419 810 SK	**37203**	451, 579
251 419 810	**02287**	583
4B0 419 810 M	**38854**	543
4E0 419 810 A	**30654**	548
4E0 419 810 C	**30654**	548
6N0 419 810	**38858**	550
6Q0 419 810	**32474**	474, 555, 557
6Q0 419 810 B	**32474**	474, 555, 557
6Q0 419 810 F	**32474**	474, 555, 557
7H0 419 810 B	**31705**	589
7H0 419 810 C	**31705**	589
7H0 419 810 D	**31705**	589
7H0 419 810 D SK	**31705**	589
7H0 419 810 E	**31705**	589
7H0 419 810 E SK	**31705**	589
7H0 419 810 F	**31705**	589
701 419 810 B	**32157**	587
171 419 811	**04452**	456, 475, 570, 583

Die von uns gelieferten Produkte sind ausschließlich dem bestimmungsgemäßen Gebrauch zuzuführen. / The products delivered by us are to be put exclusively to the intended use.

Ref. - No.	ebi bilstein	
171 419 811 A	**04452**	456, 475, 570, 583
191 419 811	**03583**	458, 466, 467, 477, 478, 479, 481, 535, 537, 539, 561, 593, 595
251 419 811	**04452**	456, 475, 570, 583
321 419 811 A	**02234**	529, 530, 531, 549, 566
4E0 419 811 C S1	**37338**	548
4E0 419 811 D S1	**37338**	548
4E0 419 811 E S1	**37338**	548
5Z1 419 811	**19812**	474, 555, 557
6E0 419 811	**17006**	458, 519, 550, 552, 561
6Q0 419 811 C	**19812**	474, 555, 557
701 419 811	**10585**	585
701 419 811 A	**10587**	585
701 419 811 B	**10585**	585
701 419 811 C	**10582**	587
701 419 811 E	**10888**	587
823 419 811	**02234**	529, 530, 531, 549, 566
171 419 812	**04452**	456, 475, 570, 583
191 419 812	**02238**	458, 466, 467, 477, 478, 479, 481, 535, 537, 539, 561, 593, 595
5Z1 419 812	**19814**	474, 555, 557
6E0 419 812	**17008**	458, 519, 550, 552, 561
6Q0 419 812 C	**19814**	474, 555, 557
701 419 812	**10586**	585
701 419 812 A	**10584**	585
701 419 812 B	**10583**	587
701 419 812 D	**10887**	587
811 419 812	**02234**	529, 530, 531, 549, 566
811 419 812 A	**02268**	530, 531, 533, 566
811 419 812 B	**02268**	530, 531, 533, 566
861 419 812	**02234**	529, 530, 531, 549, 566
1H0 419 821 A	**33454**	483, 489, 593
4E0 419 821 A	**30654**	548

Ref. - No.	ebi bilstein	
4E0 419 821 A SK	**30654**	548
4E0 419 821 SK	**30654**	548
171 419 831 B	**02537**	456, 475, 477, 479, 535, 570, 593
171 419 831 B	**08498**	456, 475, 477, 479, 535, 570, 593
171 419 831 C	**08498**	456, 475, 477, 479, 535, 570, 593
171 419 831 C	**02537**	456, 475, 477, 479, 535, 570, 593
191 419 831	**02537**	456, 475, 477, 479, 535, 570, 593
191 419 831 S1	**08498**	456, 475, 477, 479, 535, 570, 593
251 419 831 A	**01128**	583
6E0 419 831	**21700**	519, 555
6N0 419 831	**10850**	519, 550, 552
7D0 419 831	**21694**	585, 587
701 419 831	**01138**	585, 587
811 419 831 B	**08029**	530, 531, 533, 566
861 419 831 B	**03319**	549
861 419 831 B S1	**03318**	549
861 419 831 BS	**03318**	549
171 419 832 A	**02536**	456, 475, 570
171 419 832 C	**02536**	456, 475, 570
171 419 832 C S1	**08497**	456, 475, 570
171 419 832 CS	**08497**	456, 475, 570
191 419 883	**02903**	477, 479, 593
115 420 240	**25334**	464
115 420 241	**25334**	464
1GD 422 803	**24258**	477
1H0 422 803	**08054**	479, 593
1H0 422 803 A SK	**33908**	468, 481, 486, 487, 593
1H0 422 803 B	**01146**	467, 479, 481, 593, 595
1H0 422 803 B SK	**33906**	467, 485, 487, 593, 595
1H0 422 803 C	**01146**	467, 479, 481, 593, 595
1H0 422 803 C SK	**33906**	467, 485, 487, 593, 595
1H0 422 803 D SK	**38856**	486, 487, 593

Ref. - No.	ebi bilstein	
1H0 422 803 SK	**33908**	468, 481, 486, 487, 593
1J0 422 803	**14174**	523
1J0 422 803 A	**14174**	523
1J0 422 803 A SK	**28098**	523
1J0 422 803 B	**14170**	453, 523
1J0 422 803 B S1	**44341**	453
1J0 422 803 B SK	**27095**	453, 523
1J0 422 803 C	**14174**	523
1J0 422 803 E	**14170**	453, 523
1J0 422 803 E S1	**44341**	453
1J0 422 803 H	**14170**	453, 523
1J0 422 803 H S1	**44341**	453
1J0 422 803 H SK	**27095**	453, 523
1J0 422 803 SK	**28098**	523
191 422 803	**01163**	477
191 422 803 A	**01163**	477
191 422 803 A SK	**33907**	466, 468, 478, 507
191 422 803 C	**24258**	477
191 422 803 SK	**33907**	466, 468, 478, 507
357 422 803	**07984**	537
357 422 803 A	**10024**	537
357 422 803 A SK	**38853**	537
6E0 422 803	**45009**	519
6K0 422 803 B	**44675**	458, 561
6K0 422 803 B S1	**44741**	458, 561
6K0 422 803 E	**44675**	458, 561
6K0 422 803 E S1	**44741**	458, 561
6K0 422 803 E SK	**37065**	458, 561, 563
6N0 422 803	**14326**	550
6N0 422 803 A	**14326**	550
6N0 422 803 C	**26251**	519
6N0 422 803 D	**26253**	550
6X0 422 803	**15988**	519, 552
6X0 422 803 SK	**38855**	519, 552
7L0 422 803 B	**37205**	451, 579
7L0 422 803 B SK	**37203**	451, 579
7L0 422 803 C	**37205**	451, 579
7L0 422 803 C SK	**37203**	451, 579
7L0 422 803 D	**37205**	451, 579
7L0 422 803 D SK	**37203**	451, 579
7M0 422 803 F	**11997**	574
7M0 422 803 G	**11997**	574

Ref. - No.	ebi bilstein	
7M3 422 803	**11997**	574
7M3 422 803 A	**11997**	574
8N0 422 803 C SK	**32597**	523
1GD 422 804	**24260**	477
1H0 422 804	**08053**	479, 593
1H0 422 804 A SK	**33908**	468, 481, 486, 487, 593
1H0 422 804 B	**01147**	467, 479, 481, 593, 595
1H0 422 804 B SK	**33906**	467, 485, 487, 593, 595
1H0 422 804 C	**01147**	467, 479, 481, 593, 595
1H0 422 804 C SK	**33906**	467, 485, 487, 593, 595
1H0 422 804 D SK	**38856**	486, 487, 593
1H0 422 804 SK	**33908**	468, 481, 486, 487, 593
1J0 422 804	**14172**	523
1J0 422 804 A	**14172**	523
1J0 422 804 A SK	**28098**	523
1J0 422 804 B	**14168**	453, 523
1J0 422 804 B SK	**27095**	453, 523
1J0 422 804 B S1	**44342**	453
1J0 422 804 C	**14172**	523
1J0 422 804 E	**14168**	453, 523
1J0 422 804 E S1	**44342**	453
1J0 422 804 H	**14168**	453, 523
1J0 422 804 H S1	**44342**	453
1J0 422 804 H SK	**27095**	453, 523
1J0 422 804 SK	**28098**	523
191 422 804	**01169**	477
191 422 804 A	**01169**	477
191 422 804 A SK	**33907**	466, 468, 478, 507
191 422 804 C	**24260**	477
191 422 804 SK	**33907**	466, 468, 478, 507
357 422 804	**07990**	537
357 422 804 A	**10025**	537
357 422 804 A SK	**38853**	537
6E0 422 804	**45010**	519
6K0 422 804 B	**44676**	458, 561
6K0 422 804 B S1	**44740**	458, 561
6K0 422 804 E	**44676**	458, 561

Die von uns gelieferten Produkte sind ausschließlich dem bestimmungsgemäßen Gebrauch zuzuführen. / The products delivered by us are to be put exclusively to the intended use.

Ref. - No.	febi bilstein	
6K0 422 804 E SK	**37065**	458, 561, 563
6K0 422 804 E S1	**44740**	458, 561
6N0 422 804	**14328**	550
6N0 422 804 A	**14328**	550
6N0 422 804 C	**26252**	519
6N0 422 804 D	**26254**	550
6X0 422 804	**15990**	519, 552
6X0 422 804 SK	**38855**	519, 552
7L0 422 804 B	**37206**	451, 579
7L0 422 804 B SK	**37203**	451, 579
7L0 422 804 C	**37206**	451, 579
7L0 422 804 C SK	**37203**	451, 579
7L0 422 804 D	**37206**	451, 579
7L0 422 804 D SK	**37203**	451, 579
7M0 422 804 F	**11996**	574
7M0 422 804 G	**11996**	574
7M3 422 804	**11996**	574
7M3 422 804 A	**11996**	574
7M3 422 804 SK	**12001**	574
8N0 422 804 C SK	**32597**	523
6U0 422 807	**17702**	464
1H0 422 810	**33908**	468, 481, 486, 487, 593
1H0 422 810 A	**33908**	468, 481, 486, 487, 593
1H0 422 810 B	**33906**	467, 485, 487, 593, 595
1H0 422 810 D	**38856**	486, 487, 593
1J0 422 810	**28098**	523
1J0 422 810 A	**28098**	523
1J0 422 810 B	**27095**	453, 523
191 422 810 A	**33907**	466, 468, 478, 507
357 422 810 A	**38853**	537
6K0 422 810 E	**37065**	458, 561, 563
6X0 422 810	**38855**	519, 552
7L0 422 810 D	**37203**	451, 579
7M3 422 810	**12001**	574
8N0 422 810 C	**32597**	523
1J0 422 811	**14184**	453, 523
1J0 422 811 A	**14184**	453, 523
1J0 422 811 B	**14180**	453, 523
1J0 422 811 C	**14184**	453, 523
1J0 422 811 E	**14180**	453, 523

Ref. - No.	febi bilstein	
3A0 422 811	**03583**	458, 466, 467, 477, 478, 479, 481, 535, 537, 539, 561, 593, 595
6K0 422 811	**17006**	458, 519, 550, 552, 561
6N0 422 811	**14322**	519, 550, 552
6RD 422 811	**19812**	474, 555, 557
6U0 422 811	**17704**	464
6X0 422 811	**17006**	458, 519, 550, 552, 561
8N0 422 811	**19336**	523
8N0 422 811 A	**19336**	523
1J0 422 812	**14186**	453, 523
1J0 422 812 A	**14186**	453, 523
1J0 422 812 B	**14182**	453, 523
1J0 422 812 C	**14186**	453, 523
1J0 422 812 E	**14182**	453, 523
3A0 422 812	**02238**	458, 466, 467, 477, 478, 479, 481, 535, 537, 539, 561, 593, 595
6K0 422 812	**17008**	458, 519, 550, 552, 561
6N0 422 812	**14324**	519, 550, 552
6RD 422 812	**19814**	474, 555, 557
6X0 422 812	**17008**	458, 519, 550, 552, 561
8N0 422 812	**19342**	523
8N0 422 812 A	**19342**	523
2H0 422 817	**36911**	451, 579
7H0 422 817 A	**29675**	589
7H0 422 817 B	**29675**	589
7H0 422 817 C	**29675**	589
7H0 422 817 D	**29675**	589
7L0 422 817 B	**36911**	451, 579
7L0 422 817 C	**36911**	451, 579
7L0 422 817 D	**36911**	451, 579
7M0 422 817	**11999**	574
7M0 422 817 A	**11999**	574
7M0 422 817 B	**11999**	574
7M3 422 817	**11999**	574
2H0 422 818	**36910**	451, 579

Ref. - No.	ebi bilstein	
7H0 422 818 A	**29673**	589
7H0 422 818 B	**29673**	589
7H0 422 818 C	**29673**	589
7H0 422 818 D	**29673**	589
7L0 422 818 B	**36910**	451, 579
7L0 422 818 C	**36910**	451, 579
7L0 422 818 D	**36910**	451, 579
7M0 422 818	**11998**	574
7M0 422 818 A	**11998**	574
7M0 422 818 B	**11998**	574
7M3 422 818	**11998**	574
4D0 422 821 A	**38854**	543
1H0 422 831	**17882**	458, 466, 467, 475, 477, 479, 481, 537, 539, 561, 570, 593, 595
1H0 422 831	**05067**	458, 466, 467, 475, 477, 479, 481, 537, 539, 561, 570, 593, 595
1H0 422 831 A	**19414**	467, 477, 479, 481, 537, 539, 593, 595
1H0 422 831 B	**05067**	458, 466, 467, 475, 477, 479, 481, 537, 539, 561, 570, 593, 595
1H0 422 831 B S1	**17882**	458, 466, 467, 475, 477, 479, 481, 537, 539, 561, 570, 593, 595
1J0 422 831	**21698**	453, 523
1J0 422 831	**37764**	453, 490, 493, 523
1J0 422 831 B	**37764**	453, 490, 493, 523
1J0 422 831 B	**21698**	453, 523
1J0 422 831 B S1	**37764**	453, 490, 493, 523
175 422 831	**05067**	458, 466, 467, 475, 477, 479, 481, 537, 539, 561, 570, 593, 595
175 422 831	**17882**	458, 466, 467, 475, 477, 479, 481, 537, 539, 561, 570, 593, 595

Ref. - No.	ebi bilstein	
191 422 831	**17882**	458, 466, 467, 475, 477, 479, 481, 537, 539, 561, 570, 593, 595
191 422 831	**05067**	458, 466, 467, 475, 477, 479, 481, 537, 539, 561, 570, 593, 595
357 422 831	**05067**	458, 466, 467, 475, 477, 479, 481, 537, 539, 561, 570, 593, 595
357 422 831	**17882**	458, 466, 467, 475, 477, 479, 481, 537, 539, 561, 570, 593, 595
357 422 831 A	**17882**	458, 466, 467, 475, 477, 479, 481, 537, 539, 561, 570, 593, 595
357 422 831 A	**05067**	458, 466, 467, 475, 477, 479, 481, 537, 539, 561, 570, 593, 595
357 422 831 B	**19414**	467, 477, 479, 481, 537, 539, 593, 595
6N0 422 831	**10849**	550, 552
7L0 422 831 A S1	**26347**	451
7M0 422 831 B	**12102**	574
7M3 422 831	**12102**	574
8N0 422 831 S1	**39606**	495, 525
2D0 422 833	**21449**	517
1H0 422 884	**18864**	458, 479, 481, 485, 561, 593, 595
6Q0 423 803 B	**19816**	474, 555
6Q0 423 803 B SK	**32473**	474, 555
6Q0 423 803 B S1	**44343**	555
6Q0 423 803 C	**26173**	474, 555
6Q0 423 803 E	**19816**	474, 555
6Q0 423 803 E S1	**44343**	555
6Q0 423 803 E SK	**32473**	474, 555
6Q0 423 803 G	**26173**	474, 555
6Q0 423 803 P	**19816**	474, 555

Die von uns gelieferten Produkte sind ausschließlich dem bestimmungsgemäßen Gebrauch zuzuführen. / The products delivered by us are to be put exclusively to the intended use.

Ref. - No.	bilstein	
6Q0 423 803 P SK	**32473**	474, 555
6Q0 423 803 P S1	**44343**	555
6R0 423 803	**36508**	565
6R0 423 803 A	**36508**	565
6R0 423 803 A SK	**33584**	565
6R0 423 803 B	**43465**	565
6R0 423 803 B SK	**33584**	565
6R0 423 803 C	**43465**	565
6R0 423 803 C SK	**33584**	565
6R0 423 803 C SK	**38785**	565
6R0 423 803 D	**43465**	565
6R0 423 803 D SK	**38785**	565
6R0 423 803 D SK	**33584**	565
6R0 423 803 SK	**33584**	565
6Q0 423 804 B	**19818**	474, 555
6Q0 423 804 B S1	**44344**	555
6Q0 423 804 B SK	**32473**	474, 555
6Q0 423 804 C	**26174**	474, 555
6Q0 423 804 E	**19818**	474, 555
6Q0 423 804 E SK	**32473**	474, 555
6Q0 423 804 E S1	**44344**	555
6Q0 423 804 G	**26174**	474, 555
6Q0 423 804 P	**19818**	474, 555
6Q0 423 804 P S1	**44344**	555
6Q0 423 804 P SK	**32473**	474, 555
6R0 423 804	**36509**	565
6R0 423 804 A	**36509**	565
6R0 423 804 A SK	**33584**	565
6R0 423 804 B	**43464**	565
6R0 423 804 B SK	**33584**	565
6R0 423 804 C	**43464**	565
6R0 423 804 C SK	**33584**	565
6R0 423 804 C SK	**38785**	565
6R0 423 804 D	**43464**	565
6R0 423 804 D SK	**33584**	565
6R0 423 804 D SK	**38785**	565
6R0 423 804 SK	**33584**	565
1K0 423 810 A	**26045**	461, 463, 465, 471, 527, 544, 573, 575, 577, 581
1K0 423 810 A S3	**45761**	471
1K0 423 810 A S4	**45760**	471

Ref. - No.	bilstein	
1K0 423 810 A S2	**32628**	471, 544, 573, 577, 581
1K0 423 810 A S1	**32627**	471, 544, 573, 577, 581
1S0 423 810 A	**38073**	591
3C0 423 810 A	**26045**	461, 463, 465, 471, 527, 544, 573, 575, 577, 581
561 423 810	**39358**	527, 528, 547
561 423 810 S1	**39356**	527, 528, 547
561 423 810 S2	**39357**	527, 528, 547
6C0 423 810 A	**46299**	559
6C0 423 810 B	**46299**	559
6C0 423 810 C	**46299**	559
6Q0 423 810 B	**32473**	474, 555
6Q0 423 810 C	**30820**	474, 555
6Q0 423 810 E	**32473**	474, 555
6Q0 423 810 P	**32473**	474, 555
6R0 423 810	**33584**	565
6R0 423 810 A	**33584**	565
6R0 423 810 B	**33584**	565
6R0 423 810 C	**38785**	565
6R0 423 810 D	**38785**	565
1K0 423 811 A	**26096**	471, 544, 573, 577, 581
1K0 423 811 C	**37593**	461, 463, 465, 509, 527, 544, 575, 577, 581
1K0 423 811 C S2	**37591**	461, 463, 465, 509, 527, 544, 575, 577, 581
1K0 423 811 E	**26096**	471, 544, 573, 577, 581
1K0 423 811 G	**37593**	461, 463, 465, 509, 527, 544, 575, 577, 581
1K0 423 811 G S2	**37591**	461, 463, 465, 509, 527, 544, 575, 577, 581
1K0 423 811 J	**26096**	471, 544, 573, 577, 581

Ref. - No.	ebi bilstein	
1K0 423 811 K	**37593**	461, 463, 465, 509, 527, 544, 575, 577, 581
1K0 423 811 K S1	**37591**	461, 463, 465, 509, 527, 544, 575, 577, 581
3C0 423 811 B	**26096**	471, 544, 573, 577, 581
6Q0 423 811	**19812**	474, 555, 557
6Q0 423 811 C SK	**30820**	474, 555
6RD 423 811 A	**19812**	474, 555, 557
6RD 423 811 B	**19812**	474, 555, 557
6R0 423 811	**19812**	474, 555, 557
6R0 423 811 A S1	**39940**	565
1K0 423 812 A	**26097**	471, 544, 573, 577, 581
1K0 423 812 C	**37594**	461, 463, 465, 509, 527, 544, 575, 577, 581
1K0 423 812 C S2	**37592**	461, 463, 465, 509, 527, 544, 575, 577, 581
1K0 423 812 E	**26097**	471, 544, 573, 577, 581
1K0 423 812 G	**37594**	461, 463, 465, 509, 527, 544, 575, 577, 581
1K0 423 812 G S2	**37592**	461, 463, 465, 509, 527, 544, 575, 577, 581
1K0 423 812 J	**26097**	471, 544, 573, 577, 581
1K0 423 812 K	**37594**	461, 463, 465, 509, 527, 544, 575, 577, 581
1K0 423 812 K S1	**37592**	461, 463, 465, 509, 527, 544, 575, 577, 581
3C0 423 812 B	**26097**	471, 544, 573, 577, 581
6Q0 423 812	**19814**	474, 555, 557
6Q0 423 812 C SK	**30820**	474, 555
6RD 423 812 A	**19814**	474, 555, 557
6RD 423 812 B	**19814**	474, 555, 557
6R0 423 812	**19814**	474, 555, 557
6R0 423 812 A S1	**39941**	565
1K0 423 831 A S1	**31278**	461, 463, 465, 471, 544, 573, 577, 581
5C0 423 831 S1	**31278**	461, 463, 465, 471, 544, 573, 577, 581
6Q0 423 831	**21700**	519, 555
6Q0 423 831 D	**38622**	473
6Q0 423 831 D	**38621**	473
6Q0 423 831 D S1	**38622**	473
4D0 425 021	**27611**	543
4D0 425 021 A	**27611**	543
4D0 425 021 B	**27611**	543
4D0 425 021 C	**27611**	543
4D0 425 021 D	**27611**	543
701 425 021	**27612**	585
2E0 498 104	**31273**	469
2E0 498 104 A	**31273**	469
2E0 498 104 S1	**33078**	469
7M3 498 317	**24863**	574
4B3 498 998	**24900**	543
4B3 498 998 S1	**24902**	543
8D0 498 998	**21500**	543
8D0 498 998 B	**26600**	543
8D0 498 998 S1	**21502**	543
701 501 131	**36005**	740
1K0 501 529 E	**32956**	710, 713, 715, 717, 721, 727, 729, 731, 735, 739
1K0 501 529 E S1	**40439**	710, 713, 715, 717, 721, 727, 729, 731, 735, 739
1K0 501 529 F	**32956**	710, 713, 715, 717, 721, 727, 729, 731, 735, 739
1K0 501 529 F SK	**40591**	710, 713
1K0 501 529 F S1	**40439**	710, 713, 715, 717, 721, 727, 729, 731, 735, 739
1K0 501 529 H	**32957**	710, 713, 715, 717, 721, 727, 729, 731, 735, 739

Die von uns gelieferten Produkte sind ausschließlich dem bestimmungsgemäßen Gebrauch zuzuführen. / The products delivered by us are to be put exclusively to the intended use.

Ref. - No.	febi bilstein	
1K0 501 529 H	**32956**	710, 713, 715, 717, 721, 727, 729, 731, 735, 739
1K0 501 529 H SK	**40591**	710, 713
1K0 501 529 H S1	**40438**	710, 713, 715, 717, 721, 727, 729, 731, 735, 739
1K0 501 529 H S1	**40439**	710, 713, 715, 717, 721, 727, 729, 731, 735, 739
1K0 501 529 J	**36047**	713, 717, 721, 722, 724, 729, 731, 735, 739
1K0 501 529 J S1	**40431**	713, 717, 721, 722, 724, 729, 731, 735, 739
1K0 501 529 J SK	**40591**	710, 713
4E0 501 529 C S1	**39985**	732
4E0 501 529 D S1	**39985**	732
4E0 501 529 G S1	**39985**	732
7L0 501 529 C	**45861**	736
7L0 501 529 D	**45861**	736
7L8 501 529	**45861**	736
7L8 501 529 A	**45861**	736
7L8 501 529 A SK	**30983**	736
7L8 501 529 A SK	**45866**	736, 737
1K0 501 530 B	**32957**	710, 713, 715, 717, 721, 727, 729, 731, 735, 739
1K0 501 530 B S1	**40438**	710, 713, 715, 717, 721, 727, 729, 731, 735, 739
1K0 501 530 C	**32957**	710, 713, 715, 717, 721, 727, 729, 731, 735, 739
1K0 501 530 C SK	**40591**	710, 713
1K0 501 530 C S1	**40438**	710, 713, 715, 717, 721, 727, 729, 731, 735, 739
7L0 501 537 B	**45866**	736, 737
7M0 501 541	**22988**	574, 732
1K0 505 171 B	**29690**	724, 735
1K0 505 171 C	**29690**	724, 735

Ref. - No.	febi bilstein	
1K0 505 173 C	**29690**	724, 735
1K0 505 203 A	**29682**	710, 713, 724, 733
4E0 505 203 A	**33598**	732
1K0 505 223 E	**38846**	713, 715, 717, 721, 722, 724, 729, 731
1K0 505 223 E	**38845**	713, 715, 717, 721, 722, 724, 729, 731
1K0 505 223 H	**38845**	713, 715, 717, 721, 722, 724, 729, 731
1K0 505 223 K	**38845**	713, 715, 717, 721, 722, 724, 729, 731
1K0 505 224 E	**38846**	713, 715, 717, 721, 722, 724, 729, 731
1K0 505 224 E	**38845**	713, 715, 717, 721, 722, 724, 729, 731
1K0 505 224 H	**38846**	713, 715, 717, 721, 722, 724, 729, 731
1K0 505 224 K	**38846**	713, 715, 717, 721, 722, 724, 729, 731
1K0 505 279 A	**29689**	710, 713, 724, 733
1K0 505 311 AA	**34884**	710, 713, 715, 717, 721, 722, 724, 727, 729, 731, 735, 739
1K0 505 311 AA SK	**29690**	724, 735
1K0 505 311 AB	**34884**	710, 713, 715, 717, 721, 722, 724, 727, 729, 731, 735, 739
1K0 505 311 AB SK	**29690**	724, 735
1K0 505 311 AH SK	**29690**	724, 735
1K0 505 311 H	**34884**	710, 713, 715, 717, 721, 722, 724, 727, 729, 731, 735, 739
1K0 505 311 S	**34884**	710, 713, 715, 717, 721, 722, 724, 727, 729, 731, 735, 739
1K0 505 311 S SK	**29690**	724, 735
7N0 505 311 SK	**29690**	724, 735
1K0 505 323 D	**32453**	717, 718, 724, 735
1K0 505 323 D SK	**29682**	710, 713, 724, 733
1K0 505 323 D SK	**29689**	710, 713, 724, 733
1K0 505 323 G	**32453**	717, 718, 724, 735
1K0 505 323 G SK	**29682**	710, 713, 724, 733
1K0 505 323 G SK	**29689**	710, 713, 724, 733

Ref. - No.	febi bilstein	
1K0 505 323 H	**32453**	717, 718, 724, 735
1K0 505 323 H SK	**29682**	710, 713, 724, 733
1K0 505 323 H SK	**29689**	710, 713, 724, 733
1K0 505 323 M	**32453**	717, 718, 724, 735
1K0 505 323 N	**32453**	717, 718, 724, 735
1K0 505 323 N SK	**29689**	710, 713, 724, 733
1K0 505 323 N SK	**29682**	710, 713, 724, 733
1K0 505 323 P	**32453**	717, 718, 724, 735
4E0 505 323 Q SK	**33598**	732
5Q0 505 323 C	**32453**	717, 718, 724, 735
5Q0 505 323 C SK	**29689**	710, 713, 724, 733
5Q0 505 323 C SK	**29682**	710, 713, 724, 733
5Q0 505 323 D	**32453**	717, 718, 724, 735
7L0 505 323 A	**39094**	736
7L0 505 323 A SK	**30982**	736
7L0 505 323 A SK	**30983**	736
7L0 505 375 A	**39094**	736
7L0 505 397 SK	**45866**	736, 737
7L0 505 398 SK	**45866**	736, 737
1K0 505 465 AA S1	**29461**	710, 713, 718, 724
1K0 505 465 AA	**29459**	713
1K0 505 465 C	**29459**	713
1K0 505 465 C S1	**29461**	710, 713, 718, 724
1K0 505 465 D	**29459**	713
1K0 505 465 D S1	**29461**	710, 713, 718, 724
1K0 505 465 H	**29459**	713
1K0 505 465 H S1	**29461**	710, 713, 718, 724
1K0 505 465 J	**29459**	713
1K0 505 465 J S1	**29461**	710, 713, 718, 724
1K0 505 465 K	**29459**	713
1K0 505 465 K S1	**29461**	710, 713, 718, 724
1K0 505 465 L	**29459**	713
1K0 505 465 L S1	**29461**	710, 713, 718, 724
1K0 505 465 R	**29459**	713
1K0 505 465 R S1	**29461**	710, 713, 718, 724
2K0 505 465 B	**27854**	707, 708
2K0 505 465 C	**27854**	707, 708
2K0 505 465 E	**27854**	707, 708
2K5 505 465 A	**27854**	707, 708
8E0 505 465 C	**27864**	725
8E0 505 465 D	**27864**	725
1J0 505 466 B S1	**31842**	707, 711
1J0 505 466 C	**27866**	707, 711

Ref. - No.	febi bilstein	
1J0 505 466 C	**31843**	707, 711
1J0 505 466 C S1	**31843**	707, 711
1K0 505 543 A	**40591**	710, 713
4E0 505 547 B	**39395**	732
4E0 505 547 M	**39395**	732
4E0 505 548 B	**39394**	732
4E0 505 548 M	**39394**	732
1K0 505 553	**29938**	724, 735
1K0 505 553 A	**29938**	724, 735
3C0 505 553	**29938**	724, 735
7L0 505 553	**30983**	736
7L0 505 554	**30982**	736
2E0 511 051 F	**31429**	709
1K0 511 327 AE	**23356**	717
1K0 511 327 AP	**23356**	717
1K0 511 327 AP S1	**23606**	719
1K0 511 327 AQ	**32073**	717, 727, 739
1K0 511 327 AQ S1	**39650**	713, 715, 717, 721, 727, 735
1K0 511 327 AR	**23358**	710, 713, 717, 718, 727, 735
1K0 511 327 AR S1	**39648**	713, 715, 717, 722, 727, 731, 735, 739
1K0 511 327 AS S1	**39649**	710, 713, 715, 717, 727, 729, 731, 735, 739
1K0 511 327 AS	**32625**	717, 722, 727, 735
8D0 511 327 C	**38769**	707
2D0 511 413	**07200**	469
2D0 511 413 C	**36130**	709
2E0 511 413 G	**38536**	709
2E0 511 413 M	**45856**	709
2K0 511 413 A S1	**44860**	707, 708
2K0 511 413 C S1	**44860**	707, 708
2K0 511 413 D S1	**44860**	707, 708
7M0 511 413 B	**39460**	732
7P0 511 413 A	**39193**	737
7H5 511 414	**26541**	740
1K0 511 439 E	**23604**	710
2E0 713 410	**30706**	469
2E0 713 491	**30706**	469
2E0 713 491 SK	**30706**	469
2E0 713 491 S1	**33078**	469

Die von uns gelieferten Produkte sind ausschließlich dem bestimmungsgemäßen Gebrauch zuzuführen. / The products delivered by us are to be put exclusively to the intended use.

Ref. - No.	febi bilstein	
2E0 713 501	**31273**	469
passend für / to fit: **VOLVO**		
1205658	**12077**	598, 603, 607, 635
1205680	**23150**	597, 599
1205680 S1	**23151**	597, 599
1205686	**23152**	597, 599
1205686 S1	**23153**	597, 599
1205811	**12076**	597
1205825	**08014**	597, 599
1205991	**18917**	597, 599, 604, 609
1206667	**15727**	597, 599
1206667 S1	**15728**	597, 599
1228425	**14000**	598
1228800	**14756**	599
1229165	**04229**	741
1229297	**05216**	604, 609
1229391	**17596**	604, 609
1229573	**12718**	604, 609, 635
1229628	**04229**	741
1229636	**22941**	743, 745
1229715	**05215**	741, 743, 745, 754
1273126	**12723**	603
1273136	**12076**	597
1273139	**14755**	599
1273140	**14756**	599
1273143	**14755**	599
1273235	**22939**	604, 605, 609
1273622	**01860**	741
1273628	**22941**	743, 745
1273778	**08946**	597, 599
1273819	**12718**	604, 609, 635
1329655	**05217**	604, 609
1330427	**05214**	741, 743, 745, 754
1330819	**12076**	597
1330820	**14756**	599
1330821	**14755**	599
1330973	**05215**	741, 743, 745, 754
1359347	**12723**	603
1359590	**12718**	604, 609, 635
1359599	**05216**	604, 609
1359812	**08945**	597, 599
1387356	**12719**	603, 607

Ref. - No.	febi bilstein	
1387451	**15459**	598
1387463	**12729**	603, 607, 635
1387860	**14300**	606, 613, 625
270475 S1	**22528**	603, 607
270477	**12718**	604, 609, 635
270597 SK	**18770**	598, 605, 607, 635
271389	**12719**	603, 607
271469	**22592**	603, 605
271470	**22590**	603, 605
271554	**22592**	603, 605
271555	**22590**	603, 605
271591	**14758**	606
271598	**12747**	605, 607, 613, 625, 635
271598 S1	**40567**	605, 613, 625
271598 S2	**40569**	613, 625
271599	**12748**	605, 607, 613, 625, 635
271599 S1	**40568**	605, 613, 625
271599 S2	**40570**	613, 625
271601 SK	**22557**	605, 613, 625
271628	**14759**	606, 625
271629	**14760**	606, 625
271631	**15426**	606, 625
271699	**22549**	607
271700	**22549**	607
271701	**23173**	607
271901	**14759**	606, 625
271902	**14760**	606, 625
272273	**15151**	606, 625
272336	**15151**	606, 625
272337	**15152**	606, 625
272416	**21566**	633
272417	**21567**	633
272418	**21603**	621, 629, 631, 633
272428	**21453**	633
272991	**14301**	609, 635
274117	**12076**	597
274118	**14755**	599
274119	**14756**	599
274175	**21414**	621, 629, 631, 633
274175 S1	**40555**	621, 629, 631
274175 S2	**40557**	621, 629, 631

Ref. - No.	febi bilstein	
274176	**21415**	621, 629, 631, 633
274176 S1	**40556**	621, 629, 631
274176 S2	**40558**	621, 629, 631
274179	**23019**	621, 629, 631, 633
274179 S1	**40557**	621, 629, 631
274179 S2	**40558**	621, 629, 631
274186	**23343**	621, 629, 631, 633
274193	**23343**	621, 629, 631, 633
274224	**21565**	617
274224 S1	**40501**	617
274224 S2	**40502**	617
274225	**21563**	617
274226	**21564**	617
274303	**19379**	621, 629, 631, 633, 637
274351	**29604**	637
274352	**29605**	637
274353	**23031**	621, 629, 631, 633, 637
274353 S1	**40555**	621, 629, 631
274353 S2	**40556**	621, 629, 631
274377	**36715**	621, 629, 631, 637
274456	**19379**	621, 629, 631, 633, 637
274496	**21414**	621, 629, 631, 633
274496 S1	**40555**	621, 629, 631
274496 S2	**40557**	621, 629, 631
274497	**21415**	621, 629, 631, 633
274497 S1	**40556**	621, 629, 631
274497 S2	**40558**	621, 629, 631
274498	**29604**	637
274499	**29605**	637
274500	**29224**	611, 615, 619
274500	**29223**	611, 615, 619
274501	**29223**	611, 615, 619
274501	**29224**	611, 615, 619
274502	**28542**	611, 615, 619
274523	**36715**	621, 629, 631, 637
274524	**23343**	621, 629, 631, 633
274544	**23343**	621, 629, 631, 633
274548	**23343**	621, 629, 631, 633
274573	**36715**	621, 629, 631, 637
2772274	**15152**	606, 625

Ref. - No.	febi bilstein	
30620785	**23131**	746
30620786	**23147**	746
30620989 S1	**39333**	617
30620990 S1	**39333**	617
30635227	**23347**	633
30635228	**23349**	633
30635229	**23351**	621, 629
30635230	**23353**	621, 629
30635231	**32511**	631
30635232	**32512**	631
30639368	**31266**	637
30639780	**31285**	637
30639781	**31286**	637
30645845	**31285**	637
30645846	**31286**	637
30645847	**31267**	637
30647920	**19664**	748, 751, 753, 755
30648461	**27897**	623, 632, 634, 636
30666266	**38978**	611, 615, 619
30666300	**24211**	747
30666300 S1	**30000**	747
30678440 SK3	**32418**	611, 615, 619
30681487	**38843**	636
30681487 SK	**38912**	632, 636
30681488	**38844**	636
30681488 SK	**38912**	632, 636
30681614	**31285**	637
30681615	**31286**	637
30683067	**24211**	747
30683067 S1	**30000**	747
30683232	**27299**	747
30683248	**39943**	632
30683249	**39944**	632
30714422	**28095**	615, 619
30714466	**27299**	747
30714678	**19664**	748, 751, 753, 755
30714685	**19379**	621, 629, 631, 633, 637
30714686	**14300**	606, 613, 625
30714977	**29617**	621, 629, 631, 633
30730829	**28095**	615, 619
30730830	**28096**	615, 619
30736864	**36733**	749, 752, 754

Die von uns gelieferten Produkte sind ausschließlich dem bestimmungsgemäßen Gebrauch zuzuführen. / The products delivered by us are to be put exclusively to the intended use.

Ref. - No.	ebi bilstein	
30736864 S1	**43406**	749, 752, 754
30748230	**28096**	615, 619
30748231	**28095**	615, 619
30748803	**44308**	611, 619
30760069	**36733**	749, 752, 754
30760069 S1	**43406**	749, 752, 754
30760279	**31846**	611, 615, 619
30760279 SK	**30380**	611, 615, 619
30760280	**31845**	611, 615, 619
30760280 SK	**30380**	611, 615, 619
30760678	**30830**	749, 752, 754, 755
30760720	**34583**	623, 632, 634
30760806	**29604**	637
30760807	**29605**	637
30761718	**21415**	621, 629, 631, 633
30761718 S1	**40556**	621, 629, 631
30761718 S2	**40558**	621, 629, 631
30761719	**21414**	621, 629, 631, 633
30761719 S1	**40555**	621, 629, 631
30761719 S2	**40557**	621, 629, 631
30776248	**38866**	623, 632, 634, 636
30776249	**38865**	623, 632, 634, 636
30776250 SK1	**34384**	623, 632, 634
30776250 SK2	**34371**	622, 623, 632, 634
30776251	**34293**	623, 632, 634, 636
30776252	**39833**	622, 623, 630, 631, 632, 634, 636
30776255 SK	**36825**	623, 632, 634
30776283	**28542**	611, 615, 619
30776323	**29604**	637
30776324	**29605**	637
30776425 SK	**36825**	623, 632, 634
30818091	**23131**	746
30818092	**23131**	746
30818096 S1	**29377**	746
30818097 S1	**29377**	746
30818467	**15401**	617
30821650	**19673**	617
30821650 S1	**28200**	617
30821651	**19674**	617
30821651 S1	**28200**	617
30852103	**19399**	746
30852103 S1	**26867**	746

Ref. - No.	ebi bilstein	
30863990	**28200**	617
30864208	**19673**	617
30864208 S1	**28200**	617
30864209	**19674**	617
30864209 S1	**28200**	617
30870695	**15402**	617
30871770	**15677**	617
30872510	**26862**	617
30872511	**26863**	617
30873100	**15677**	617
30875012	**15402**	617
30875012 S1	**40500**	617
30883988	**19673**	617
30883988 S1	**28200**	617
30883989	**19674**	617
30883989 S1	**28200**	617
30884179	**22390**	617
30884358	**15677**	617
30884359	**19399**	746
30884359 S1	**26867**	746
30884360	**23147**	746
30887025	**19673**	617
30887025 S1	**28200**	617
30887033	**19674**	617
30887033 S1	**28200**	617
30887469	**19673**	617
30887469 S1	**28200**	617
30887470	**19674**	617
30887470 S1	**28200**	617
30887653	**22740**	617
30887654	**22741**	617
30889962	**19673**	617
30889962 S1	**28200**	617
30889963	**19674**	617
30889963 S1	**28200**	617
31200448	**34583**	623, 632, 634
31200563	**34583**	623, 632, 634
31200775	**34584**	623, 632, 634
31200775 SK	**32163**	623, 632, 634
31200776	**34583**	623, 632, 634
31200776 SK	**32163**	623, 632, 634
31201003	**31267**	637
31201004	**31285**	637

Ref. - No.	febi bilstein	
31201005	**31286**	637
31201180	**31846**	611, 615, 619
31201180 SK	**30380**	611, 615, 619
31201181	**31845**	611, 615, 619
31201181 SK	**30380**	611, 615, 619
31201228	**29604**	637
31201229	**29605**	637
31201412	**29224**	611, 615, 619
31201413	**29223**	611, 615, 619
31201485	**36715**	621, 629, 631, 637
31201602	**19379**	621, 629, 631, 633, 637
31201603	**19664**	748, 751, 753, 755
31201817	**28542**	611, 615, 619
31202228	**39943**	632
31202229	**39944**	632
31212191	**29617**	621, 629, 631, 633
31212503	**23047**	747
31212503 S1	**30004**	747
31212548	**27299**	747
31212692	**19379**	621, 629, 631, 633, 637
31212730	**14300**	606, 613, 625
31212781	**34584**	623, 632, 634
31212781 SK	**32163**	623, 632, 634
31212782	**34583**	623, 632, 634
31212782 SK	**32163**	623, 632, 634
31212979	**28095**	615, 619
31212979 SK1	**24849**	615, 619
31212980	**28096**	615, 619
31212980 SK1	**24849**	615, 619
31262037	**31846**	611, 615, 619
31262037 SK	**30380**	611, 615, 619
31262039	**31845**	611, 615, 619
31262039 SK	**30380**	611, 615, 619
31262127	**36733**	749, 752, 754
31262127 S1	**43406**	749, 752, 754
31262930	**36733**	749, 752, 754
31262930 S1	**43406**	749, 752, 754
31277305	**23047**	747
31277305 S1	**30004**	747
31277343	**34583**	623, 632, 634
31277343 SK	**32163**	623, 632, 634

Ref. - No.	febi bilstein	
31277344	**34584**	623, 632, 634
31277344 SK	**32163**	623, 632, 634
31277345	**39943**	632
31277345 SK	**38912**	632, 636
31277346	**39944**	632
31277346 SK	**38912**	632, 636
31277462	**31846**	611, 615, 619
31277462 SK	**30380**	611, 615, 619
31277462 SK2	**27912**	611, 615, 619
31277462 SK3	**32418**	611, 615, 619
31277462 S1	**40626**	611, 615, 619
31277463	**31845**	611, 615, 619
31277463 SK	**30380**	611, 615, 619
31277463 SK2	**27912**	611, 615, 619
31277463 SK3	**32418**	611, 615, 619
31277463 S1	**40625**	611, 615, 619
31277464	**28095**	615, 619
31277464 SK1	**24849**	615, 619
31277464 SK2	**27912**	611, 615, 619
31277464 SK3	**32418**	611, 615, 619
31277464 S1	**40623**	615, 619
31277465	**28096**	615, 619
31277465 SK1	**24849**	615, 619
31277465 SK2	**27912**	611, 615, 619
31277465 SK3	**32418**	611, 615, 619
31277465 S4	**40624**	615, 619
31277525	**38843**	636
31277525 SK	**38912**	632, 636
31277526	**38844**	636
31277526 SK	**38912**	632, 636
31277652	**22408**	611, 615, 619, 626, 627
31277893	**22756**	748, 751, 753
31277899	**22755**	748, 751, 753
31280000	**38865**	623, 632, 634, 636
31280001	**38866**	623, 632, 634, 636
31280002 SK1	**34384**	623, 632, 634
31280002 SK2	**34371**	622, 623, 632, 634
31280408 SK	**34160**	623, 636
31280409	**34294**	622, 623, 636
31280409 SK	**33872**	623, 636
31280658 SK1	**34384**	623, 632, 634
31280658 SK2	**34371**	622, 623, 632, 634

Die von uns gelieferten Produkte sind ausschließlich dem bestimmungsgemäßen Gebrauch zuzuführen. / The products delivered by us are to be put exclusively to the intended use.

Ref. - No.	ebi bilstein	
31302344	**38865**	623, 632, 634, 636
31302345	**38866**	623, 632, 634, 636
31304040	**31267**	637
31317271 S1	**37261**	750
31317661	**34583**	623, 632, 634
31317661 SK	**32163**	623, 632, 634
31317661 SK1	**36962**	623, 632, 634, 636
31317662	**34584**	623, 632, 634
31317662 SK	**32163**	623, 632, 634
31317662 SK1	**36962**	623, 632, 634, 636
31317663	**39943**	632
31317663 SK	**38912**	632, 636
31317664	**39944**	632
31317664 SK	**38912**	632, 636
31317665	**38843**	636
31317665 SK	**38912**	632, 636
31317666	**38844**	636
31317666 SK	**38912**	632, 636
31317779	**38814**	626, 627
31340273	**22408**	611, 615, 619, 626, 627
31387571	**36963**	623, 632, 634, 636
31387572	**36964**	623, 632, 634, 636
3211955	**04452**	600
3211956	**14757**	600
3265974	**04452**	600
3268631	**14757**	600
3268834	**22537**	600, 601
3268835	**22558**	600, 601
3270523	**12730**	601, 602
3342824	**12727**	601, 602
3342893 S1	**22561**	601, 602
3343234	**12720**	601, 602
3343641	**22537**	600, 601
3343642	**22558**	600, 601
3345796	**22533**	617
3345797	**15403**	617
3345797 S1	**40500**	617
3410364	**12720**	601, 602
3410369	**12728**	601
3410412	**12727**	601, 602
3410519	**12730**	601, 602
3411022	**22558**	600, 601

Ref. - No.	ebi bilstein	
3416129	**15725**	601, 602
3416130	**15726**	601, 602
3434868	**22371**	742
3448334	**12720**	601, 602
3465482	**12730**	601, 602
3467713	**15725**	601, 602
3467714	**15726**	601, 602
3480012	**12720**	601, 602
3516122	**30944**	744
3516944	**12077**	598, 603, 607, 635
3524221	**29617**	621, 629, 631, 633
3530202	**28614**	744, 745, 746, 749
3530230	**17596**	604, 609
3530388	**22939**	604, 605, 609
3546266	**12726**	605, 613, 625
3546266 S1	**40567**	605, 613, 625
3546266 S2	**40568**	605, 613, 625
3546267	**12747**	605, 607, 613, 625, 635
3546267 S1	**40567**	605, 613, 625
3546267 S2	**40569**	613, 625
3546268	**12748**	605, 607, 613, 625, 635
3546268 S1	**40568**	605, 613, 625
3546268 S2	**40570**	613, 625
3546524	**14758**	606
410369	**12728**	601
410519	**12730**	601, 602
675807	**05214**	741, 743, 745, 754
6819057	**14891**	609, 744
6819253	**14301**	609, 635
6819287	**17771**	609, 635
6819454	**22991**	607
6819455	**22990**	607
6819537	**15408**	609, 635
8623576	**22408**	611, 615, 619, 626, 627
8623955	**23347**	633
8623956	**23349**	633
8626031	**14300**	606, 613, 625
8628495	**14759**	606, 625
8628496	**14760**	606, 625
8628497	**15151**	606, 625

Ref. - No.	febi bilstein	
8628498	**15152**	606, 625
8628726	**14300**	606, 613, 625
8630604	**22239**	621, 629, 633
8634736	**19379**	621, 629, 631, 633, 637
8634869	**19664**	748, 751, 753, 755
8646064	**24211**	747
8646064 S1	**30000**	747
8649541	**23347**	633
8649542	**23349**	633
8649543	**23351**	621, 629
8649544	**23353**	621, 629
8649545	**32511**	631
8649546	**32512**	631
8671921	**23047**	747
8671921 S1	**30004**	747
8672220	**22754**	748, 751, 753
8672224	**31267**	637
8672446	**19664**	748, 751, 753, 755
9127363	**22749**	748, 751, 753
9140504	**12729**	603, 607, 635
9140505	**15459**	598
9140767	**14300**	606, 613, 625
9140788	**14913**	607, 635
9140995	**17596**	604, 609
9157572	**22755**	748, 751, 753
9157725	**17596**	604, 609
9157725 S1	**18916**	604, 609
9169080	**19664**	748, 751, 753, 755
9169204	**22756**	748, 751, 753
9173618	**24242**	621, 629, 633
9173761	**22754**	748, 751, 753
9173954	**17771**	609, 635
9181013	**28614**	744, 745, 746, 749
9191409	**22541**	613, 625
9191410	**22798**	613, 625
9191410 SK1	**22797**	613, 625
9191410 S2	**40569**	613, 625
9191410 S3	**40570**	613, 625
9191537	**17771**	609, 635
9443882	**24242**	621, 629, 633
9443882	**22238**	621, 629, 631, 633
9461626	**22239**	621, 629, 633

Ref. - No.	febi bilstein	
9465971	**24242**	621, 629, 633
9465971	**22238**	621, 629, 631, 633
9473207	**29617**	621, 629, 631, 633
9492105	**23347**	633
9492106	**23349**	633
9492181	**22753**	748, 751, 753
9492531	**14760**	606, 625
9492532	**15151**	606, 625
9492558	**29617**	621, 629, 631, 633
9492804	**14300**	606, 613, 625
9492837	**14301**	609, 635
9492914	**14759**	606, 625
9492915	**14760**	606, 625
9492916	**15151**	606, 625
9492917	**15152**	606, 625

Die von uns gelieferten Produkte sind ausschließlich dem bestimmungsgemäßen Gebrauch zuzuführen. / The products delivered by us are to be put exclusively to the intended use.

Ref. - No.		
01118	251 419 081	583
01121	1H0 419 803	479, 593
01127	1H0 419 804	479, 593
01128	251 419 831 A	583
01138	701 419 831	585, 587
01146	1H0 422 803 B	467, 479, 481, 593, 595
01147	1H0 422 804 B	467, 479, 481, 593, 595
01150	171 407 365 G S1	158
01150	171 407 365 F S1	457, 476, 571
01158	191 407 365 S1	478
01163	191 422 803 A	244, 256, 279
01163	191 422 803 A	477
01169	191 422 804 A	244, 256, 279
01169	191 422 804 A	477
01375	191 419 063 C	244, 256, 278
01375	191 419 063 C	477, 479, 593
01521	855 407 365 A	532, 534, 569
01522	855 407 366 A	532, 534, 569
01529	251 407 183	584
01530	251 407 179	584
01793	311 405 361 B	590
01794	311 405 371 C	590
01800	1H0 407 151	480, 594
01831	0322 168	74
01831	90510650	433
01837	0352 348	36, 46, 83, 85
01837	90268463	395, 406, 411, 415
01838	0352 300	36, 37, 46, 83, 85
01838	90373778	395, 397, 406, 411, 415
01852	0322 194	74
01852	93169261	433
01854	0324 155	74
01854	93169283	433
01855	0322 179	74
01855	90510653	433
01860	1273622	741
01880	6N0 407 151 B	241
01880	6N0 407 151 B	551
01995	0352 135	73, 77
01995	90288387	408, 436

Ref. - No.		
02007	0352 136	73, 77
02007	90288388	408, 436
02008	0352 301	50, 51, 79, 80
02008	90445097	416, 417, 438, 439
02014	0352 327	49
02014	90170152	432
02015	0352 356	37, 46, 83, 85
02015	90495046	397, 406, 411, 415
02042	1603 453 SK	50, 51, 79, 80
02042	93192445 SK	416, 417, 438, 439
02043	0322 158	50, 51, 79, 80
02043	26032284	416, 417, 438, 439
02045	0352 003	50, 79
02045	90511260	416, 438
02046	0352 002	50, 79
02046	90511261	416, 438
02051	1603 187	49, 50, 79
02051	90444294	416, 432, 438
02070	0352 357	86
02070	45 66 899	226
02070	90468636	441
02106	251 407 361	584
02107	251 407 187	584
02128	0352 358	86
02128	90468638	441
02145	191 419 804	244, 256, 278
02145	191 419 804	477
02146	191 419 803	244, 256, 278
02146	191 419 803	477
02147	251 419 803	583
02183	0352 303	74
02183	09156605	434
02223	0352 355	73, 77
02223	90373854	408, 436
02234	811 419 812	529, 530, 531, 549, 566
02236	871 419 801 A	549
02237	871 419 802	549
02238	191 419 812	244, 245, 256, 257, 264, 278, 279, 281

Ref. - No.		
02238	191 419 812	458, 466, 467, 477, 478, 479, 481, 535, 537, 539, 561, 593, 595
02240	171 419 810	456, 475, 570
02243	823 407 365 C	529
02244	823 407 365 E	529, 530, 532, 534, 567, 568
02263	0352 302	74
02263	90576775	434
02266	811 419 801 E	530, 531, 566
02267	811 419 802 J	530, 531, 566
02268	811 419 812 A	530, 531, 533, 566
02271	0352 800	39, 41, 65, 74, 86, 91, 93
02271	90512982	399, 401, 427, 434, 441, 447, 449
02287	251 419 810	583
02395	701 407 077 A	586, 588
02408	171 407 365 C S1	158
02408	171 407 365 C S1	476, 571
02536	171 419 832 C	158
02536	171 419 832 C	456, 475, 570
02537	171 419 831 C	158
02537	191 419 831	244, 256, 278
02537	191 419 831	456, 475, 477, 479, 535, 570, 593
02620	1603 164	60, 62
02620	90272683	393
02624	0322 149	49
02624	26010028	432
02625	1603 645	49, 50, 53, 79, 81
02625	451 338 01 37 SK1	323
02625	93192419	416, 419, 432, 438, 440
02629	0322 575	33, 59, 60, 61
02629	90105358	392
02633	0322 125	33, 61
02633	90125567	392
02634	0322 126	33, 61
02634	90125568	392
02635	0324 039	33, 61
02635	90140007	392

Ref. - No.		
02636	0324 038	33, 61
02636	90140006	392
02642	0324 044	48, 71, 75, 76
02642	90188427	435
02643	0324 045	48, 71, 75, 76
02643	90188428	435
02672	0352 043	49
02672	90166390	432
02673	0352 044	49
02673	90166391	432
02719	0902 826	49
02719	07840451	432
02757	867 411 313	549
02761	0902 828 S1	33, 59, 60, 61, 82, 84
02761	90345195 S1	392, 412, 413
02765	171 411 313	476, 571
02766	171 411 314 A	476, 571
02818	191 407 151 B	243, 247, 255, 258, 264, 277, 280
02818	191 407 151 B	459, 466, 478, 563
02903	191 419 883	244, 256, 278
02903	191 419 883	477, 479, 593
02912	5352 000	37, 46, 83, 85
02912	90495104	397, 406, 411, 415
02915	5352 001	37, 46, 83, 85
02915	90495103	397, 406, 411, 415
02942	357 407 365	243, 247, 255, 258, 264, 277, 280
02942	357 407 365	459, 466, 478, 480, 536, 538, 563, 594
02967	0350 113	62
02967	90235058	393
03091	0352 341	73, 77
03091	90279193	408, 436
03094	0350 112	62
03094	90216574	393
03140	0352 330	62
03140	90193117	393
03141	0352 349	60, 62
03141	90335966	393
03142	0352 335	60, 62
03142	90235040	393

Die von uns gelieferten Produkte sind ausschließlich dem bestimmungsgemäßen Gebrauch zuzuführen. / The products delivered by us are to be put exclusively to the intended use.

Ref. - No.		
03143	0352 338	62
03143	90235041	393
03180	0902 828	33, 59, 60, 61, 82, 84
03180	90345195	392, 412, 413
03206	1603 147	48, 71, 75, 76
03206	90009369	435, 444
03207	1603 148	60, 62
03207	90009367	393
03211	1603 149	34
03211	90009368	409
03212	0350 153	34, 36, 37, 46, 48, 59, 60, 62, 63, 71, 75, 76, 83, 85
03212	42 46 112	224, 229
03212	02875013	393, 395, 397, 406, 409, 411, 415, 435, 444
03318	861 419 831 B S1	549
03319	861 419 831 B	549
03461	823 411 313 A	529, 530, 532, 534, 567, 568
03544	191 407 190 A	466, 468, 478, 480, 482, 507, 508, 536, 538, 540, 563, 594, 596
03546	191 407 153 A S3	242, 243, 246, 247, 254, 255, 276, 277
03546	191 407 153 A S3	459
03548	357 407 365 S1	243, 247, 255, 258, 264, 277, 280
03548	357 407 365 S1	459, 466, 478, 480, 536, 538, 563, 594
03583	191 419 811	244, 245, 256, 257, 264, 278, 279, 281
03583	191 419 811	458, 466, 467, 477, 478, 479, 481, 535, 537, 539, 561, 593, 595
03607	861 407 151 B	549
03883	0350 609	73, 74, 77
03883	90445137	408, 434, 436
03885	0350 116	73, 77
03885	90278624	408, 436
04229	1229165	741
04250	0350 078	36, 37, 46, 83, 85
04250	90447867	395, 397, 406, 411, 415
04275	0350 602	48, 71, 75, 76
04275	90236577	435, 444
04390	0423 313	644, 645, 646, 647, 649
04390	90223456	699, 700, 701, 702, 703
04402	0423 315	645, 646, 647
04402	90334925	700, 702, 703
04407	0423 316	650
04407	90496686	705
04443	0444 153	644, 645, 646, 647, 649, 650
04443	90373771	699, 700, 701, 702, 703, 705
04451	171 419 804	456, 475, 570
04452	944 347 333 00	158
04452	3211955	600
04452	171 419 812	456, 475, 570, 583
04453	171 407 365 F	158
04453	171 407 365 F	457, 476, 571
04913	701 407 183	586, 588
04936	6N0 407 365	241
04936	6N0 407 365	521, 551, 553
04944	6N0 407 365 A	241
04944	6N0 407 365 A	521, 551, 553
05027	701 407 087	586, 588
05067	1H0 422 831 B	244, 245, 256, 257, 264, 279, 281
05067	1H0 422 831 B	458, 466, 467, 475, 477, 479, 481, 537, 539, 561, 570, 593, 595
05170	1603 167	34, 36, 37, 46, 83, 85
05170	90297863	395, 397, 406, 411, 415
05191	0322 173	72, 77
05191	90510641	407, 436

Ref. - No.		
05193	0322 174	72, 77
05193	90510642	407, 436
05194	0352 827	73, 77
05194	90272195	408, 436
05195	0352 826	73, 77
05195	90272194	408, 436
05198	0322 147	35, 45, 82, 84
05198	42 42 673	224, 229
05198	90373521	394, 396, 405, 412, 413
05199	0322 146	35, 45, 82, 84
05199	42 42 681	224, 229
05199	90373522	394, 396, 405, 412, 413
05200	0324 056	35, 45, 82, 84
05200	42 42 756	224, 229
05200	90369705	394, 396, 405, 412, 413
05201	0324 055	35, 45, 82, 84
05201	42 42 749	224, 229
05201	90369704	394, 396, 405, 412, 413
05202	0322 577	35, 45, 82, 84
05202	42 42 731	224, 229
05202	90373523	394, 396, 405, 412, 413
05214	1330427	741, 743, 745, 754
05215	1330973	741, 743, 745, 754
05216	1359599	604, 609
05217	1329655	604, 609
05290	7D0 407 183	588
06157	5352 014	62
06157	90375505	393
06158	0352 172	62
06158	90375506	393
06191	0322 176	72, 77
06191	90510644	407, 436
06192	0322 172	72, 74, 77
06192	90510640	407, 433, 436
06193	0322 171	72, 74, 77
06193	90510639	407, 433, 436
06194	0322 175	72, 77
06194	90510643	407, 436

Ref. - No.		
06195	0322 148	72, 77
06195	90392553	407, 436
06196	0322 145	72, 77
06196	90369125	436
06524	171 407 153 D	158
06524	171 407 153 D	457, 476, 571
06559	171 407 181 A	457, 476, 571
06561	171 407 182 D	158
06561	171 407 182 D	457, 476, 571
06766	251 407 175	584
06933	77 01 464 037 S1	170
06934	77 01 464 015	169
06935	77 01 461 141	163, 169, 179, 180, 206
06936	60 00 030 047	167
06937	60 00 030 048	167
06938	77 00 794 386	174
06942	77 00 794 387	174
06943	82 00 737 134	167, 197
06947	82 00 737 135	167, 197
06952	54501-00QAH S2	6, 14
06952	77 01 468 883 S2	163, 164, 167, 169, 174, 176, 184, 197, 206, 211, 214
06953	77 01 467 235 S1	167
06956	77 01 467 237 S1	167
06957	77 01 467 271	173
06958	77 01 467 272	173
06964	60 00 030 065	173
06966	60 00 030 064	173
06968	77 01 469 230	170
07059	6N0 407 181	241
07059	6N0 407 181	521, 551, 553
07153	171 407 365 C	158
07153	171 407 365 C	476, 571
07192	0352 192	36, 46, 83, 85
07192	90495160	395, 406, 411, 415
07195	0352 193	36, 46, 83, 85
07195	90495159	395, 406, 411, 415
07200	2D0 511 413	469
07557	811 407 181 A	530, 532, 534, 567, 568
07558	857 407 181	532, 534, 569

Die von uns gelieferten Produkte sind ausschließlich dem bestimmungsgemäßen Gebrauch zuzuführen. / The products delivered by us are to be put exclusively to the intended use.

Ref. - No.		
07590	251 407 077	584
07701	861 407 183	549
07706	0350 260	36, 37, 46, 83, 85
07706	90278579	395, 397, 406, 411, 415
07729	0350 261	36, 37, 83, 85
07729	90278577	395, 397, 411, 415
07847	191 407 181 D	243, 247, 255, 258, 264, 277, 280, 282
07847	191 407 181 D	459, 466, 468, 478, 480, 482, 536, 538, 540, 563, 594, 596
07855	191 407 365	478
07856	357 407 182	243, 247, 255, 258, 261, 263, 264, 267, 275, 277, 280, 285, 289
07856	357 407 182	291, 297, 298, 303, 309, 313
07856	357 407 182	453, 459, 466, 478, 480, 525, 536, 538, 557, 563, 565, 594
07857	191 407 181 B	243, 247, 255, 258, 264, 277, 280, 282
07857	191 407 181 B	459, 466, 468, 478, 480, 482, 536, 538, 540, 563, 594, 596
07859	191 407 153 A S2	242, 243, 254, 255, 276, 277
07861	191 407 153 S1	242, 243, 254, 255, 276, 277
07863	191 411 315 B S1	243, 247, 255, 276, 277
07863	191 411 315 B S1	459, 478, 480, 594
07924	251 419 417 B	583
07964	191 419 063 B	278
07964	191 419 063 B	477
07977	1H0 407 365	282
07977	1H0 407 365	468, 482, 596
07979	357 419 804	535
07984	357 422 803	537
07990	357 422 804	537
08014	1205825	597, 599

Ref. - No.		
08029	811 419 831 B	530, 531, 533, 566
08030	357 419 803	535
08053	1H0 422 804	479, 593
08054	1H0 422 803	479, 593
08144	0353 560	49
08144	90135359	432
08156	0353 561	50, 79
08156	90445098	416, 438
08497	171 419 832 C S1	456, 475, 570
08498	191 419 831 S1	244, 256, 278
08498	191 419 831 S1	456, 475, 477, 479, 535, 570, 593
08945	1359812	597, 599
08946	1273778	597, 599
09019	3523.49	99
09058	3523.20	99
09060	6N0 407 182	241
09060	6N0 407 182	521, 551
09070	3523.31	99, 120
09093	191 411 315 B	242, 243, 254, 255, 276, 277
09113	1603 286 SK	86
09113	48 36 540	226
09113	93186321 SK	441
09145	77 00 781 463	171, 180
09146	77 04 000 681	163, 164, 169, 206
09158	0920 367	71, 72, 75, 76
09158	90092492	407, 435
09206	0350 610	47, 53, 64, 81, 86
09206	52 36 823	226
09206	90496116	419, 422, 426, 440, 441
09315	82 00 737 125	214
09316	82 00 737 126	214
09317	3817.50	98, 111, 114, 119, 126, 127, 130, 148, 149, 151, 153
09373	3523.40	121, 122
09380	82 00 651 168	214
09381	82 00 651 164	214
09386	77 00 822 503	172, 181, 187
09387	77 00 824 042	187
09390	77 04 002 466	171, 179, 180

Ref. - No.		
09391	77 01 349 064	212
09395	77 00 806 239	207
09396	77 00 806 238	207
09397	3332.07	654
09474	0350 260 S1	36, 37, 46, 83, 85
09474	90278579 S1	395, 397, 406, 411, 415
09475	0350 261 S1	36, 37, 46, 83, 85
09475	90278577 S1	395, 397, 411, 415
09519	191 411 314	243, 247, 255, 258, 264, 277, 280
09519	191 411 314	459, 466, 468, 478, 480, 563, 594, 596
09527	893 407 147 C	532, 534, 569
09528	893 407 148 C	532, 534, 569
09529	357 407 151	536, 538
09530	1H0 407 151 A	282
09530	1H0 407 151 A	468, 482, 536, 538, 596
09531	1H0 407 152	282
09531	1H0 407 152	468, 482, 596
09679	60 00 022 736	187
09680	60 00 022 737	187
09681	60 00 022 730	214
09682	60 00 022 731	214
09683	60 00 022 714	207
09684	60 00 022 715	207
09685	4403 661	32
09685	77 01 461 770	212
09685	09111661	391
09686	4403 641	32
09686	77 01 461 667	212
09686	09111641	391
09691	77 00 421 804	187, 207
09741	82 00 651 163	167, 197, 199
10018	4D0 407 181 H	315
10018	4D0 407 181 H	541, 543
10019	4D0 407 515 C	541, 543
10020	4D0 407 182 G	253
10020	4D0 407 182 G	315
10020	4D0 407 182 G	541, 543
10021	7M0 407 181 A	231, 233
10021	7M0 407 181 A	574

Ref. - No.		
10022	4D0 411 327 G	315
10022	4D0 411 327 G	543
10023	4D0 411 327 H	315
10023	4D0 411 327 H	541, 543
10024	357 422 803 A	537
10025	357 422 804 A	537
10073	4D0 407 183 P	541, 543
10123	3520.51	99
10127	3521.34	99
10149	77 00 799 066	174
10150	77 00 799 064	174
10151	77 00 799 065	174
10169	77 01 464 037	170
10228	77 00 777 540	171, 179
10251	3523.43	131, 132
10252	3523.23	99
10276	5094.63	113
10277	5094.64	113
10289	3640.41	652
10290	5131.78	652
10291	5131.99	652
10292	5131.80	652
10303	77 00 754 515	170
10304	77 00 772 687	170
10431	0353 460	36, 37, 46, 83, 85
10431	42 46 062	224, 229
10431	90250709	395, 397, 406, 411, 415
10516	0350 263	36, 37, 46, 83, 85
10516	90495045	395, 397, 406, 411, 415
10517	0350 263 S1	36, 37, 46, 83, 85
10517	90495045 S1	395, 397, 406, 411, 415
10577	701 407 187 B	586, 588
10578	701 407 361 B	586, 588
10582	701 419 811 C	587
10583	701 419 812 B	587
10584	701 419 812 A	585
10585	701 419 811 B	585
10586	701 419 812	585
10587	701 419 811 A	585
10588	702 419 803 D	587

Die von uns gelieferten Produkte sind ausschließlich dem bestimmungsgemäßen Gebrauch zuzuführen. / The products delivered by us are to be put exclusively to the intended use.

Ref. - No.		
10589	701 419 804 F	587
10640	54501-00QAH S1	6, 14
10640	77 01 468 883	163, 164, 167, 169, 174, 176, 184, 197, 206, 211, 214
10657	3817.40	123
10658	3817.39	123
10659	3817.41	95, 101, 103, 105, 106, 114, 131
10660	3817.42	95, 101, 103, 105, 106, 114, 131
10814	1J0 407 181	261, 263, 267, 275, 285, 289
10814	1J0 407 181	291, 297, 298, 303, 309, 313
10814	1J0 407 181	453, 473, 525, 557, 565
10816	5131.54	654
10817	5131.55	654
10818	5131.56	654
10849	6N0 422 831	239
10849	6N0 422 831	550, 552
10850	6N0 419 831	239
10850	6N0 419 831	519, 550, 552
10852	7D0 407 140	586, 588
10876	77 00 413 494	187
10877	77 00 413 493	187
10878	702 419 803 A	585
10879	702 419 803 B	585
10880	702 419 803 C	587
10881	701 419 804 C	585
10882	701 419 803 C	585
10883	701 419 804 D	585
10884	701 419 803 D	585
10885	701 419 804 E	587
10886	701 419 803 E	587
10887	701 419 812 D	587
10888	701 419 811 E	587
10890	77 00 807 580	207
10891	77 00 807 581	207
10894	54501-00QAH	6, 14
10894	82 00 197 179	176, 184, 211
10895	54500-00QAH	6, 14

Ref. - No.		
10895	82 00 197 187	176, 184, 211
10900	3817.11	147
10909	702 419 804 C	587
11091	1J0 407 151 C	267, 285
11091	1J0 407 151 C	303
11091	1J0 407 151 C	453, 525
11137	8E0 407 505 A	315
11137	8E0 407 505 A	543
11138	8E0 407 506 A	315
11138	8E0 407 506 A	543
11277	3521.52	147
11278	3520.76	147
11280	4059.09	133, 145
11281	4018.A3	143
11284	3640.26	147
11350	4D0 407 151 P	315
11350	4D0 407 151 P	543
11351	8E0 407 694 E	543
11352	8E0 407 693 E	543
11354	4B0 419 801 M	315
11354	4B0 419 801 M	543
11400	77 01 467 218	214
11401	77 01 467 219	214
11406	77 01 467 501	187
11407	77 01 467 502	187
11417	3640.21	121, 122
11422	5087.32	99, 120
11423	5087.61	113, 148, 149, 151, 153
11656	0352 030	86
11656	09228477	441
11657	5352 005	86
11657	90496039	441
11658	5352 011	51, 80
11658	90542572	417, 439
11659	5352 012	51, 80
11659	90542573	417, 439
11660	5352 016	39, 91
11660	90498735	399, 447
11661	5352 017	38, 39, 91
11661	90498736	399, 447
11662	0352 364	39, 41, 65, 91, 93

Ref. - No.		
11662	90498738	399, 401, 427, 447, 449
11663	0352 365	39, 91
11663	90498740	399, 447
11746	1603 202	51, 80
11746	90542574	417, 439
11751	3521.G4	121, 122
11752	3520.K4	121, 122
11753	3521.E1	123
11754	3520.H1	123
11755	3523.61	123
11756	3523.50	96
11759	3523.60	123
11777	3523.51	96
11784	3640.17	147
11829	3640.71	121, 122, 123, 131, 132
11831	3812.A4	133, 145
11847	3812.99	131
11850	3640.36	96
11851	3817.48	121, 122
11853	3812.A9	123
11854	3812.92	111
11855	3817.49	121, 122
11856	3812.92 S1	111
11996	7M3 422 804 A	231, 233
11996	7M3 422 804 A	574
11997	7M3 422 803 A	231, 233
11997	7M3 422 803 A	574
11998	7M3 422 818	231, 233
11998	7M3 422 818	574
11999	7M3 422 817	231, 233
11999	7M3 422 817	574
12001	7M3 422 810	574
12002	7M3 411 317 E	231, 233
12002	7M3 411 317 E	574
12017	77 00 760 264	174
12018	77 00 760 265	163, 206
12025	4018.A4	143
12034	4006.24 S1	143
12044	3520.P4	133, 145
12045	3521.K4	133, 145
12054	77 00 667 186	212

Ref. - No.		
12064	5087.35	133, 145
12065	5093.15	133, 143, 145
12066	5094.69	133, 145
12076	274117	597
12077	3516944	598, 603, 607, 635
12080	5087.35 S1	133, 145
12102	7M3 422 831	231, 233
12102	7M3 422 831	574
12150	-	14
12150	77 00 798 053	174, 176, 206, 211
12152	3521.53	147
12153	3520.77	147
12159	77 00 797 821	180
12160	77 00 847 382	199
12164	54616-00QAA	6, 14
12164	77 00 799 404	174, 176, 184, 211
12240	77 01 463 346	163, 206
12372	-	14
12372	77 00 835 929	176, 197, 199, 211
12373	-	14
12373	77 00 785 788	167, 174, 176, 184, 197, 211
12375	3561.08	147
12381	5131.53	654
12385	3520.N3	143
12386	3521.J3	143
12420	77 00 834 916	199
12421	77 00 834 917	199
12422	77 01 476 761	173, 184, 196, 198
12423	77 01 476 760	173, 184, 196, 198
12437	77 01 469 231	163, 169, 171, 179, 180, 206
12444	77 00 805 494	172, 181, 187, 207
12472	89 65 253	230
12546	SE028156110A	274
12547	SE141162410A	274
12571	SE141162449A	274
12658	1J0 407 365 H	267, 285
12658	1J0 407 365 H	303
12658	1J0 407 365 H	453, 525
12660	1J0 407 366 H	267, 285
12660	1J0 407 366 H	303
12660	1J0 407 366 H	453, 525

Die von uns gelieferten Produkte sind ausschließlich dem bestimmungsgemäßen Gebrauch zuzuführen. / The products delivered by us are to be put exclusively to the intended use.

Ref. - No.		
12718	270477	604, 609, 635
12719	271389	603, 607
12720	3480012	601, 602
12723	1359347	603
12726	3546266	605, 613, 625
12727	3342824	601, 602
12728	3410369	601
12729	9140504	603, 607, 635
12730	3270523	601, 602
12747	271598	605, 607, 613, 625, 635
12748	271599	605, 607, 613, 625, 635
12778	1603 455	51, 80
12778	93192446	417, 439
12779	1603 542	39, 91
12779	93186537	399, 447
12780	1603 643	39, 41, 91
12780	93191526	399, 401, 447
12796	48520-17B25	8
12797	48520-6F625	8
12798	48520-73J25	2, 16, 17, 18, 19, 20, 21, 26
12809	4066.18	147
12810	4066.19	147
12811	4066.18 S1	147
12812	4066.19 S1	147
12840	5087.37	143
12841	5087.37 S1	143
12851	0322 166	74
12851	90510647	433
12910	45503-19075	379
12911	45503-19205	355
12913	45046-29305	346, 350, 352, 353, 354, 355, 356, 360, 362, 371, 372, 375, 378, 383, 385, 387
12925	GSJ 413	220, 221
12926	GSJ 414	220, 221
12927	EGP 1673	220, 221
12931	48068-12140	355
12932	48069-12140	355
12933	43330-29315	343, 351, 353, 368

Ref. - No.		
12935	43330-19075	379
12937	48810-76G00-000	336
12938	45200-82000-000	336
12939	48850-60A00-000	338
12940	48810-60A00	338
12944	QJB 100120	219, 220, 221, 223
12946	GSJ 407	222
12949	48830-84000-000	331
12951	89 93 321	228
12952	89 72 135	230
12957	54500-21B00	8
12958	54501-21B00	8
12959	54500-86J00	16
12960	54501-86J00	16
12961	54524-2F010	16, 18
12962	54525-2F010	16, 18
12963	89 93 560	228
12969	89 62 250	230
12970	89 93 453	230
14000	1228425	598
14081	8A0 407 181	532, 534, 569
14106	0324 057	56, 67
14106	97020953	423
14107	0324 058	56, 67
14107	97020954	423
14117	0310 821	56
14117	94459453	423
14118	0352 828	56, 57, 67
14118	94459465	423, 424
14131	GSJ 734	222, 223
14134	0322 146 S1	35, 45, 82, 84
14134	42 42 681 S1	224, 229
14134	90373522 S1	394, 396, 405, 412, 413
14135	0322 147 S1	35, 45, 82, 84
14135	42 42 673 S1	224, 229
14135	90373521 S1	394, 396, 405, 412, 413
14146	811 411 327 A	530, 532, 534, 568, 569
14148	893 407 147 G	530, 532, 534, 567, 568
14149	54500-2F500	18

Ref. - No.		
14150	54501-2F500	18
14151	54500-4F105	8
14152	54501-4F105	8
14168	1J0 422 804 H	265, 283
14168	1J0 422 804 H	301
14168	1J0 422 804 H	453, 523
14170	1J0 422 803 H	265, 283
14170	1J0 422 803 H	301
14170	1J0 422 803 H	453, 523
14172	1J0 422 804 A	301
14172	1J0 422 804 A	523
14174	1J0 422 803 A	301
14174	1J0 422 803 A	523
14180	1J0 422 811 B	265, 283
14180	1J0 422 811 B	301
14180	1J0 422 811 B	453, 523
14182	1J0 422 812 B	265, 283
14182	1J0 422 812 B	301
14182	1J0 422 812 B	453, 523
14184	1J0 422 811 A	301
14184	1J0 422 811 A	453, 523
14186	1J0 422 812 A	301
14186	1J0 422 812 A	453, 523
14230	535 411 315	280, 282
14230	535 411 315	468, 482, 596
14235	SE028140104A	274
14242	811 407 175 A	529, 530, 532, 534, 567, 568
14260	857 407 175	532, 534, 569
14300	31212730	606, 613, 625
14301	272991	609, 635
14318	6N0 419 803	239
14318	6N0 419 803	550
14320	6N0 419 804	239
14320	6N0 419 804	550
14322	6N0 422 811	239
14322	6N0 422 811	519, 550, 552
14324	6N0 422 812	239
14324	6N0 422 812	519, 550, 552
14326	6N0 422 803 A	239
14326	6N0 422 803 A	550
14328	6N0 422 804 A	239
14328	6N0 422 804 A	550

Ref. - No.		
14401	1609 073 S1	33, 45, 61, 82, 84
14401	90398968 S1	392, 405, 412, 413
14402	1609 073 SK	33, 45, 61, 82, 84
14402	90398968 SK	392, 405, 412, 413
14414	191 407 153 S2	247, 258, 277
14424	6N0 407 365 S1	241
14424	6N0 407 365 S1	521, 551, 553
14426	6N0 407 365 A S1	241
14426	6N0 407 365 A S1	521, 551, 553
14428	1H0 407 365 S1	282
14428	1H0 407 365 S1	468, 482, 596
14440	1J0 407 365 H S1	267, 285
14440	1J0 407 365 H S1	303
14440	1J0 407 365 H S1	453, 525
14444	1J0 407 366 H S1	267, 285
14444	1J0 407 366 H S1	303
14444	1J0 407 366 H S1	453, 525
14520	191 407 181 B S1	242, 243, 246, 247, 254, 255, 258, 264, 276, 277, 280, 282
14520	191 407 181 B S1	455, 459, 466, 468, 478, 480, 482, 484, 486, 488, 506, 508, 536, 538, 540, 562, 563, 594, 596
14530	191 407 181 D S1	466, 468, 478, 480, 482, 484, 486, 488, 506, 508, 536, 538, 540, 562, 563, 594, 596
14558	0350 614	39, 41, 91, 93
14558	350 176	39, 41, 91, 93
14558	13169439	399, 401, 447, 449
14558	13327928	399, 401, 447, 449
14718	1J0 411 314 T	267, 285
14718	1J0 411 314 T	303
14718	1J0 411 314 T	455, 495, 525
14753	89 58 944	230
14755	274118	599
14756	274119	599
14757	3211956	600
14758	271591	606
14759	8628495	606, 625
14760	8628496	606, 625
14891	6819057	609, 744

Die von uns gelieferten Produkte sind ausschließlich dem bestimmungsgemäßen Gebrauch zuzuführen. / The products delivered by us are to be put exclusively to the intended use.

Ref. - No.		
14913	9140788	607, 635
14949	54560-00QAB	6, 14
14949	82 00 651 161	176, 184, 211, 215
15151	8628497	606, 625
15152	8628498	606, 625
15168	48521-70A06	8
15169	48521-50Y00	17, 21
15266	48520-7F000	5, 23, 24
15269	40160-93G25	5, 23
15270	40110-01G25	5, 23, 25
15399	0352 029	74
15399	90576788	434
15400	0352 028	74
15400	90576789	434
15401	30818467	617
15402	30875012	617
15403	3345797	617
15408	6819537	609, 635
15415	54618-50Y00	2, 16, 17, 21
15420	56261-86J25	640
15421	56260-01J10	13, 640
15425	56261-4F725	638
15426	271631	606, 625
15459	9140505	598
15465	54500-52Y70	1, 21
15467	54501-52Y70	1, 21
15495	GSJ 1002	222
15620	0350 127	50, 51, 79, 80
15620	90447946	416, 417, 438, 439
15621	0444 336	644, 645, 646, 647, 649
15621	90343305	699, 700, 701, 702, 703
15677	30884358	617
15678	6X0 407 151 A	241
15678	6X0 407 151 A	521, 553
15725	3467713	601, 602
15726	3467714	601, 602
15727	1206667	597, 599
15728	1206667 S1	597, 599
15951	3521.C8	101, 103
15952	3520.G8	101, 103
15977	3520.78	96

Ref. - No.		
15978	357 411 313	536, 538
15979	3520.79	96
15980	357 411 314	536, 538
15981	3640.37	113
15982	357 411 313 A	536, 538, 540
15984	357 411 314 A	536, 538, 540
15986	823 411 327 B	529, 530, 532, 567, 568, 569
15988	6X0 422 803	239
15988	6X0 422 803	519, 552
15990	6X0 422 804	238, 239
15990	6X0 422 804	519, 552
15996	357 411 315 C	536, 538
15998	357 411 315 D	536, 538, 540
17006	6E0 419 811	239, 245, 257, 264
17006	6E0 419 811	458, 519, 550, 552, 561
17008	6E0 419 812	239, 245, 257, 264
17008	6E0 419 812	458, 519, 550, 552, 561
17039	89 61 476	230
17129	5087.40	96, 123
17197	89 53 986	230
17201	54500-0M060	2
17203	54501-0M060	2
17214	8D0 411 318 D	315
17214	8D0 411 318 D	541, 543
17216	8D0 411 317 D	315
17216	8D0 411 317 D	541, 543
17321	0352 352	36, 46, 85
17321	90373264	395, 406, 411, 415
17376	0423 121	650
17376	45 67 244	665
17376	90496700	705
17471	0444 347	644, 646
17471	90343847	699, 702
17596	9157725	604, 609
17609	3812.98	121, 122
17611	3812.95	98, 119
17612	5087.33	96
17702	6U0 422 807	299
17702	6U0 422 807	464
17704	6U0 422 811	299

Ref. - No.		
17704	6U0 422 811	464
17715	3640.51	148, 149, 153
17722	3520.H5	113, 148, 149, 153
17723	3640.42	148, 149
17725	3521.E5	113, 148, 149, 153
17729	0350 130	39, 53, 81, 86
17729	90 468 567	226
17729	90468567	399, 419, 440, 441
17730	0350 138	39, 81
17730	90538865	399, 440
17751	3817.43	131, 132
17753	3817.44	131, 132
17766	3812.C0	148, 149, 153
17768	3812.C5	101, 103, 105, 106
17771	9191537	609, 635
17777	1603 199 SK	86
17777	26055219 SK	441
17778	1603 206 SK	86
17778	48 36 557	226
17778	90540319 S1	441
17781	3523.75	113, 148, 149
17786	3520.54	99
17787	3521.37	99
17790	3523.89	121, 122
17817	5094.65	113, 148, 149, 151, 153
17882	1H0 422 831 B S1	244, 245, 256, 257, 264, 279, 281
17882	1H0 422 831 B S1	458, 466, 467, 475, 477, 479, 481, 537, 539, 561, 570, 593, 595
17968	5087.42	113
17969	5087.74	101, 103, 105, 106, 135
17990	54476-01B00	8
17991	54535-01B00	8
18027	4066.20	98, 111, 119, 126, 149, 151, 153
18042	4066.22	98, 111, 119, 149, 151
18043	4066.43	111, 148, 151, 153
18101	48820-20030	350

Ref. - No.		
18103	48810-20010	350
18105	48830-20010	688, 689, 690, 691
18107	48820-33010	341, 346, 353, 355, 356, 371
18109	48820-20040	351, 359, 368
18110	48810-20020	351, 359, 368
18123	0352 063	53
18123	13140038	419
18125	0352 061	53
18125	13140037	419
18133	48820-20010	352, 354
18134	48820-05012	343
18135	48810-05012	343
18177	3523.76	101, 103, 105, 106
18179	3523.92	101, 103, 105, 106, 115, 117, 137, 141, 154, 155
18183	RGX 100980	663
18185	4066.30	122, 123, 131
18187	4066.41	133, 145
18264	1J0 411 315 J	267, 285
18264	1J0 411 315 J	303, 305
18264	1J0 411 315 J	455, 525
18266	1J0 411 315 G	266, 267, 284, 285
18266	1J0 411 315 G	302, 303
18266	1J0 411 315 G	455
18281	3812.27	147
18343	3640.35	652
18347	3523.52	96
18366	6N0 411 315 C S1	521, 551
18424	3520.V3	151, 153
18425	3521.R4	151, 153
18427	5087.49	131
18501	7M0 407 152 B	231, 233
18501	7M0 407 152 B	574
18503	7M0 407 151 B	231, 233
18503	7M0 407 151 B	574
18548	0352 320	47, 53, 64, 81
18548	13138151	419, 422, 426, 440
18552	0352 378	47, 53, 64
18552	93188303	419, 422, 426
18654	701 411 049 B	586, 588
18740	7D0 407 361	588

Die von uns gelieferten Produkte sind ausschließlich dem bestimmungsgemäßen Gebrauch zuzuführen. / The products delivered by us are to be put exclusively to the intended use.

Ref. - No.		
18770	270597 SK	598, 605, 607, 635
18830	251 411 041 C	584
18864	1H0 422 884	244, 245, 256, 257, 264, 279, 281
18864	1H0 422 884	458, 479, 481, 485, 561, 593, 595
18916	9157725 S1	604, 609
18917	1205991	597, 599, 604, 609
18984	7D0 411 049	586, 588
18985	5178.39	652
19009	3520.H5 S1	113, 148, 149
19050	1H0 411 314	243, 247, 255, 258, 264, 277, 280, 282
19050	1H0 411 314	459, 478, 480, 482, 563, 594
19067	5178.43	654
19071	5178.44	654
19101	0353 281	50, 79
19101	90445100	416, 438
19102	0353 280	50, 79
19102	90445101	416, 438
19117	5178.38	652
19225	5087.60	123, 132
19276	7M3 407 365 C	231, 233
19276	7M3 407 365 C	574
19296	1J0 411 315 D	267, 285
19296	1J0 411 315 D	303
19296	1J0 411 315 D	455, 525
19298	1J0 411 316 D	267, 285
19298	1J0 411 316 D	303
19298	1J0 411 316 D	455, 525
19336	8N0 422 811 A	265
19336	8N0 422 811 A	523
19342	8N0 422 812 A	265
19342	8N0 422 812 A	523
19379	31201602	621, 629, 631, 633, 637
19383	3812.C4	123
19397	5087.78	115, 117, 137, 141, 154, 155
19399	30884359	746
19403	5087.51	134
19406	6Q0 407 365 M	249, 261

Ref. - No.		
19406	6Q0 407 365 M	295, 313
19406	6Q0 407 365 M	473, 558
19408	6Q0 407 366 M	249, 261
19408	6Q0 407 366 M	295, 313
19408	6Q0 407 366 M	473, 558
19410	6Q0 407 365 M S1	249, 261
19410	6Q0 407 365 M S1	295, 313
19410	6Q0 407 365 M S1	473, 558
19412	6Q0 407 366 M S1	249, 261
19412	6Q0 407 366 M S1	295, 313
19412	6Q0 407 366 M S1	473, 558
19414	357 422 831 B	467, 477, 479, 481, 537, 539, 593, 595
19453	7M0 411 031	231, 233
19453	7M0 411 031	574
19468	3640.48	113
19501	4705 172	29
19501	45200-75F21-000	339
19501	09208987	389
19518	6R0 411 315 A	249, 261, 263, 275, 289
19518	6R0 411 315 A	291, 295, 297, 298, 309, 313
19518	6R0 411 315 A	473, 527, 557, 565
19525	77 01 469 280 SK	196, 198
19541	0352 803	53, 81
19541	09196394	419, 440
19545	1603 845	53
19545	93192421	419
19604	48520-00QAP	6, 14
19604	77 01 047 813	175, 177, 184, 196, 198, 205, 211, 214, 215, 218
19605	48520-00QAN	6, 14
19605	77 01 047 812	175, 177, 184, 196, 198, 205, 211, 214, 215, 218
19646	82 00 737 133	199
19647	82 00 737 132	199
19649	82 00 714 446	214
19650	82 00 714 448	214
19664	31201603	748, 751, 753, 755
19673	30887025	617

Ref. - No.		
19674	30887033	617
19702	8D0 411 318 D S1	315
19702	8D0 411 318 D S1	541, 543
19704	8D0 411 317 D S1	315
19704	8D0 411 317 D S1	541, 543
19719	45 44 599	224, 229
19720	45 44 599 S1	224, 229
19731	3520.92	96
19733	3520.93	96
19812	6RD 423 811 B	251, 259, 263, 289
19812	6RD 423 811 B	293, 297, 309, 311
19812	6RD 423 811 B	474, 555, 557
19814	6RD 423 812 B	251, 259, 263, 289
19814	6RD 423 812 B	293, 297, 309, 311
19814	6RD 423 812 B	474, 555, 557
19816	6Q0 423 803 P	251, 259
19816	6Q0 423 803 P	293, 297, 311
19816	6Q0 423 803 P	474, 555
19818	6Q0 423 804 P	251, 259
19818	6Q0 423 804 P	293, 297, 311
19818	6Q0 423 804 P	474, 555
19820	1J0 407 151 C S1	267, 285
19820	1J0 407 151 C S1	303
19820	1J0 407 151 C S1	455, 491, 495, 525
19822	1J0 407 151 C S2	267, 285
19822	1J0 407 151 C S2	303
19822	1J0 407 151 C S2	455, 525
19831	3520.60	120
19833	3521.41	120
19849	45 43 450	224, 229
19850	45 43 468	224, 229
19866	54618-00QAA	4
19866	4418 193	69
19866	82 00 713 523	193, 194
19866	93192674	429
19867	54618-00QAB	4
19867	4418 192	69
19867	82 00 713 522	193, 194
19867	93192673	429
19917	4066.32	95
19919	4066.37	121, 122
19921	4066.42	122, 123, 131
19926	4B0 407 515	315

Ref. - No.		
19926	4B0 407 515	541, 543
19927	3812.E1	135
19932	4B3 407 151 K	315
19932	4B3 407 151 K	543
19935	3812.E0	114
19939	3812.C7	132
19991	48068-42022	371
19993	48069-42022	371
21015	82 00 669 065	185, 201, 209
21044	54616-00QAC	15
21044	4417 973	89
21044	82 00 661 217	182, 189, 213, 217, 660
21044	93858917	445
21124	0350 147	74
21124	90445625	434
21169	77 01 469 617	167, 169, 170, 173, 179, 180, 206
21170	77 01 469 497	167, 169, 170, 173, 206, 214
21171	-	14
21171	77 01 469 496	175, 184, 196, 198, 211
21172	77 01 469 657	187
21194	4D0 407 183 AC	315
21194	4D0 407 183 AC	541, 543
21196	8E0 407 693 AG	315
21196	8E0 407 693 AG	543
21198	8E0 407 694 AG	315
21198	8E0 407 694 AG	543
21250	5094.59	96
21283	48520-00QAK	15
21283	4408 510	89
21283	77 01 049 282	182, 189, 213, 217
21283	91160043	444
21284	48520-00QAL	15
21284	4408 511	89
21284	77 01 049 283	182, 189, 213, 217
21284	91160044	444
21332	0423 302	650
21332	09191309	705
21414	30761719	621, 629, 631, 633
21415	30761718	621, 629, 631, 633

Die von uns gelieferten Produkte sind ausschließlich dem bestimmungsgemäßen Gebrauch zuzuführen. / The products delivered by us are to be put exclusively to the intended use.

Ref. - No.		
21449	2D0 422 833	517
21453	272428	633
21490	3640.73	115, 117, 137, 141, 154, 155
21491	3817.55	135
21492	3817.56	135
21493	48520-00QAH	4
21493	4501 262	69
21493	77 01 470 363	193
21493	09161562	429
21494	48520-00QAJ	4
21494	4501 263	69
21494	77 01 470 364	193
21494	09161563	429
21497	KIT 01	543
21498	KIT 02	543
21499	KIT 03	315
21499	KIT 03	543
21500	8D0 498 998	543
21501	KIT 04	315
21501	KIT 04	543
21502	8D0 498 998 S1	543
21503	KIT 05	315
21503	KIT 05	543
21505	KIT 06	315
21505	KIT 06	543
21563	274225	617
21564	274226	617
21565	274224	617
21566	272416	633
21567	272417	633
21603	272418	621, 629, 631, 633
21611	3523.94	143
21613	3523.93	143
21635	77 00 437 136	184, 199
21655	77 00 781 441	171, 180
21694	7D0 419 831	585, 587
21698	1J0 422 831 B	265, 283
21698	1J0 422 831 B	301
21698	1J0 422 831 B	453, 523
21700	6E0 419 831	251, 259
21700	6E0 419 831	293
21700	6E0 419 831	519, 555

Ref. - No.		
21808	54618-4M400	2
21810	54618-AX600	9
21810	82 01 079 463	177, 178, 205, 218
21811	54668-2Y000	7
21812	54618-2Y000	7
21813	54668-AU000	19
21814	5094.81	101
21815	54618-AU000	19
21816	5094.80	101
21818	5094.77	113, 148, 149, 151, 153
21820	5094.66	113
21821	5094.74	123
21822	5094.75	123
21823	5172.47	654
21840	4F0 498 811 A SK	253
21840	4F0 498 811 A SK	315
21850	3523.91	115, 117, 137, 141, 154
21892	8D0 407 509 G	543
21893	8D0 407 510 G	543
21904	8E0 407 509 A	315
21904	8E0 407 509 A	543
21906	8E0 407 510 A	315
21906	8E0 407 510 A	543
21914	5094.56	96
21915	5094.57	96
21920	8E0 411 317	253
21922	8E0 411 318	253
21924	8E0 411 317 S1	253
21926	8E0 411 318 S1	253
21928	8E0 407 151 R	253
21934	3523.53	96
21940	701 411 041	586
21942	7D0 411 045	586, 588
22046	8E0 407 181 C	253
22083	0352 086	64
22083	93190906	426
22084	0352 085	64
22084	93190905	426
22099	0920 355	72, 74
22099	09195731	407, 433
22100	3520.G9 S1	133, 145

Ref. - No.		
22101	3521.C9 S1	133, 145
22102	3520.G9 S2	133, 145
22115	3812.A6	131
22132	82 00 602 613	189
22133	82 00 602 612	189
22134	82 00 255 761	201
22135	82 00 255 760	201
22169	77 01 462 427	194
22233	77 01 462 692	194
22234	77 01 462 693	194
22238	9443882	621, 629, 631, 633
22239	8630604	621, 629, 633
22265	40160-00Q0C	15
22265	4419 075	89
22265	77 01 478 029	182, 189, 213, 217
22265	93196923	445
22267	3640.55	143
22269	3640.54	143
22279	60 25 308 155	181
22371	3434868	742
22379	0350 615	78, 87
22379	13 237 130	225
22379	13237130	437, 443
22384	3521.P3	115, 154
22385	3520.S2	115, 154
22390	30884179	617
22408	31340273	611, 615, 619, 626, 627
22410	77 00 430 766 S1	199
22468	40160-00QAD	4
22468	4401 909	69
22468	77 01 056 969	193
22468	09109909	429
22476	77 01 472 087 SK	196, 198
22477	77 01 469 502 SK	196, 198
22478	77 01 471 885 SK	196, 198
22479	77 01 471 844 SK	196, 198
22491	77 01 469 778 SK	173
22492	6X0 411 313	241
22492	6X0 411 313	551, 553
22494	6X0 411 313 A	241
22494	6X0 411 313 A	521, 551, 553
22506	77 01 469 228	171, 179, 180

Ref. - No.		
22507	77 01 465 689	171, 179, 180
22509	77 01 470 763 SK	184
22511	48521-00QAA SK	6, 14
22511	77 01 472 113 SK	175, 184, 211
22513	-	14
22513	77 01 476 762	175, 211
22514	-	14
22514	77 01 476 763	175, 211
22515	6K0 422 803	244, 256, 278, 279
22516	6K0 422 804	244, 256, 278, 279
22517	48521-00QAG SK	6, 14
22517	77 01 472 120 SK	175, 184, 211
22519	77 01 470 764 SK	184
22528	270475 S1	603, 607
22531	-	14
22531	77 01 471 125 SK	175, 211
22533	3345796	617
22537	3343641	600, 601
22541	9191409	613, 625
22549	271699	607
22557	271601 SK	605, 613, 625
22558	3343642	600, 601
22561	3342893 S1	601, 602
22587	0001802V004	680
22588	5102V005	322, 324
22589	454 320 00 10 S1	321
22590	271470	603, 605
22592	271469	603, 605
22635	3523.98	135
22636	3523.AA	135
22710	40160-00QAB	4
22710	4500 254	69
22710	77 00 312 851	193
22710	09160554	429
22714	5094.87	115
22715	5094.E0	115
22740	30887653	617
22741	30887654	617
22747	54501-BC42A	9
22749	9127363	748, 751, 753
22750	54500-AX600	9
22753	9492181	748, 751, 753
22754	9173761	748, 751, 753

Die von uns gelieferten Produkte sind ausschließlich dem bestimmungsgemäßen Gebrauch zuzuführen. / The products delivered by us are to be put exclusively to the intended use.

Ref. - No.		
22755	31277899	748, 751, 753
22756	31277893	748, 751, 753
22761	89 88 941 SK	228
22763	-	14
22763	77 01 472 734 SK	175, 211
22765	77 01 472 766 SK	189
22794	1J0 411 314 P	303
22794	1J0 411 314 P	455, 495
22797	9191410 SK1	613, 625
22798	9191410	613, 625
22804	1J0 411 314 R	267, 285
22804	1J0 411 314 R	303
22804	1J0 411 314 R	455, 495, 525
22818	82 00 242 025	201, 209
22819	82 00 041 166	201, 209
22821	82 00 002 868	182, 189
22822	54503-00Q0B SK3	15
22822	4418 223 SK3	89
22822	82 00 002 869	182, 189, 213
22822	93858141 SK3	445
22825	54503-00Q0B SK2	15
22825	4418 223 SK2	89
22825	82 00 049 624	213
22825	93858141 SK2	445
22846	5087.52	125, 129
22847	5087.53	125, 129
22865	54560-AX600	9
22865	82 00 183 569	177, 205
22866	82 00 183 570	177, 205
22867	54570-AX600	9
22911	3520.Q2 S1	97
22911	48068-59035 S1	345, 387
22913	45503-05010	351
22915	45503-05050	343, 359
22939	1273235	604, 605, 609
22941	1273628	743, 745
22945	48068-12191 S2	356
22947	48068-12191	355, 356
22949	48069-12191	355, 356
22951	52 31 683	226
22965	48068-33020	341, 346
22967	48069-33020	341, 346
22969	48068-33030	341, 347

Ref. - No.		
22971	48069-33031	341, 347
22988	7M0 501 541	231, 233, 666
22988	7M0 501 541	574, 732
22990	6819455	607
22991	6819454	607
22993	48820-32010	353, 357
23001	0352 051	78, 87
23001	12 796 013	225
23001	24413015	437, 443
23002	0352 052	78, 87
23002	12 796 014	225
23002	24413016	437, 443
23003	0352 319	78, 87
23003	12 786 412	225
23003	93171448	437, 443
23019	274179	621, 629, 631, 633
23023	45503-19215	355, 356, 371
23030	6N0 411 315 D	241
23030	6N0 411 315 D	521, 551, 553
23031	274353	621, 629, 631, 633, 637
23032	6N0 411 315 D S1	241
23032	6N0 411 315 D S1	521, 553
23046	4D0 411 327 J	253
23047	31277305	747
23107	43340-19025	368, 379, 383
23109	43330-19085	368, 379, 383
23111	43330-09090	356, 357
23129	0352 377	53, 64, 81
23129	93188302	419, 426, 440
23131	30620785	746
23147	30620786	746
23150	1205680	597, 599
23151	1205680 S1	597, 599
23152	1205686	597, 599
23153	1205686 S1	597, 599
23154	1603 430	64
23154	93192417	426
23171	54618-0F000	24
23173	271701	607
23175	48820-20021	352, 355
23181	60 25 307 649	181
23182	60 25 307 650	181

Ref. - No.		
23228	1603 429 SK	64
23228	93192416 SK	426
23234	48820-42010	371
23243	43330-19115	353, 355, 356, 357, 358, 370, 372, 378, 386
23244	43340-19016	354
23245	43330-19066	354
23246	43330-29515	361, 362, 363
23247	43350-39075	363, 384
23281	48068-59035 S3	387
23282	48068-59035 S2	387
23322	6X0 419 803 A	239
23322	6X0 419 803 A	519, 552
23323	3817.58	125
23324	6X0 419 804 A	239
23324	6X0 419 804 A	519, 552
23325	3817.57	125
23343	274548	621, 629, 631, 633
23347	30635227	633
23349	30635228	633
23351	30635229	621, 629
23353	30635230	621, 629
23356	1K0 511 327 AP	677, 679
23356	1K0 511 327 AP	717
23358	1K0 511 327 AR	669, 673
23358	1K0 511 327 AR	677, 679
23358	1K0 511 327 AR	710, 713, 717, 718, 727, 735
23364	7D0 407 140 A	586, 588
23366	1J0 411 336 D	267, 269, 285
23366	1J0 411 336 D	303, 305
23366	1J0 411 336 D	455, 525
23405	3523.83	151
23424	701 411 041 D	588
23515	54618-9C002	20, 26
23516	54668-9C000	20, 26
23575	48810-33010	347
23577	48820-33020	347
23579	48830-33010	686, 688, 696
23583	45503-39135	346, 347, 348
23585	45046-29255	341, 342, 346, 347, 349

Ref. - No.		
23589	43330-39435	341, 346, 347, 349, 376, 377
23603	45047-09030	343, 351
23604	1K0 511 439 E	667, 669, 673
23604	1K0 511 439 E	677, 679
23604	1K0 511 439 E	710
23605	45046-29365	343, 351
23606	1K0 511 327 AP S1	669
23606	1K0 511 327 AP S1	677, 679
23606	1K0 511 327 AP S1	719
23629	45047-19115	357, 358, 386, 387
23630	45046-19265	357, 358, 386, 387
23635	48820-47010	344, 357, 358, 370, 375
23636	48820-28050	348, 364
23641	45047-59026	362, 385, 387
23643	45046-59026	362, 385, 387
23645	45503-59045	387
23687	0350 608	56, 57
23687	97018227	423, 424
23688	0350 607	56, 57
23688	97018228	423, 424
23724	54618-86J25	16, 18
23762	0352 324	41, 65, 91, 93
23762	24439582	401, 427, 447, 449
23797	5352 027	64
23797	93388568	426
23798	5352 028	64
23798	93388569	426
23819	EGP 1662	220, 221
23841	4066.41 SK	133, 145
23995	82 00 255 761 S1	201
23996	40 16 047 93R	177, 191, 201, 205, 208, 209, 216
24016	56260-0F001	642
24083	82 00 679 063	201, 209
24084	82 00 679 067	201, 209
24122	1K0 411 315 R	235, 237, 269, 273, 287
24122	1K0 411 315 R	305, 317, 319
24122	1K0 411 315 R	461, 463, 465, 471, 527, 528, 545, 546, 573, 575, 577, 581

Die von uns gelieferten Produkte sind ausschließlich dem bestimmungsgemäßen Gebrauch zuzuführen. / The products delivered by us are to be put exclusively to the intended use.

Ref. - No.		
24211	30683067	747
24221	0423 320	648, 651
24221	24 469 643	664
24221	24469643	704, 706
24242	9465971	621, 629, 633
24251	82 00 744 091	177, 205
24252	82 00 744 092	177, 205
24258	191 422 803 C	477
24260	191 422 804 C	477
24262	54570-00QAA	4
24262	4500 094	69
24262	77 00 302 122	193
24262	09160394	429
24263	54423-00QAA	4
24263	4500 095	69
24263	77 00 302 123	193
24263	09160395	429
24292	48069-12191 S1	355, 356
24312	48068-12191 S1	355, 356
24339	48068-05050	343
24340	48069-05050	343
24374	N 904 840 03 S2	276, 277
24390	1K0 407 182	237, 269, 273, 287
24390	1K0 407 182	305, 306, 317, 319
24390	1K0 407 182	461, 463, 465, 471, 527, 545, 546, 573, 575, 577, 581
24417	54525-AV601	19
24418	54524-AV601	19
24632	2271V007000005 S1	320, 321, 322, 324
24720	77 01 474 448 SK	201, 209
24753	0444 200	650
24753	90496706	705
24815	77 01 474 795	201, 209
24816	77 01 474 796	201, 209
24832	KIT 09	543
24834	KIT 10	543
24849	31277464 SK1	615, 619
24863	7M3 498 317	231, 233
24863	7M3 498 317	574
24900	4B3 498 998	543
24902	4B3 498 998 S1	543
25184	6N0 411 315 C	553

Ref. - No.		
25190	131 415 811	590
25192	131 415 812	590
25231	3640.27	126, 127, 130
25334	6U0 407 365	299, 307
25334	6U0 407 365	464
26045	1K0 423 810 A	235, 237, 271, 273, 286
26045	1K0 423 810 A	305, 306, 317, 319
26045	1K0 423 810 A	461, 463, 465, 471, 527, 544, 573, 575, 577, 581
26082	1K0 407 365 C	237, 269, 287
26082	1K0 407 365 C	305, 317, 319
26082	1K0 407 365 C	461, 463, 471, 527, 528, 573, 577, 581
26083	1K0 407 366 C	237, 269, 287
26083	1K0 407 366 C	305, 317, 319
26083	1K0 407 366 C	461, 463, 471, 527, 528, 573, 577, 581
26085	48820-42020	372
26096	1K0 423 811 J	235, 237, 271, 273, 286
26096	1K0 423 811 E	305, 306, 317, 319
26096	1K0 423 811 J	471, 544, 573, 577, 581
26097	1K0 423 812 J	234, 235, 237, 271, 273, 286
26097	1K0 423 812 E	305, 306, 317, 319
26097	1K0 423 812 J	471, 544, 573, 577, 581
26120	6E0 419 803 A	519
26121	6E0 419 804 A	519
26125	0310 823	56, 57
26125	94374424	423, 424
26151	8E0 422 821 C	253
26152	1603 227	78, 87
26152	93 172 254	225, 226
26152	93172254	437, 443
26153	1603 228	78, 87
26153	93 172 255	225, 226
26153	93172255	437, 443
26173	6Q0 423 803 G	251, 259
26173	6Q0 423 803 G	293, 311

Ref. - No.		
26173	6Q0 423 803 G	474, 555
26174	6Q0 423 804 G	251, 259
26174	6Q0 423 804 G	293, 311
26174	6Q0 423 804 G	474, 555
26251	6N0 422 803 C	239
26251	6N0 422 803 C	519
26252	6N0 422 804 C	239
26252	6N0 422 804 C	519
26253	6N0 422 803 D	239
26253	6N0 422 803 D	550
26254	6N0 422 804 D	239
26254	6N0 422 804 D	550
26277	54501-4M410	2
26278	54500-4M410	2
26304	60 40 002 245	191, 208
26339	54500-00QAH S1	6, 14
26339	77 00 763 538 S1	163, 164, 167, 174, 176, 184, 191, 197, 199, 206, 208, 211
26344	1J0 411 314 S	303
26344	1J0 411 314 S	455, 495
26347	7L0 422 831 A S1	451
26432	1603 415 SK	87
26432	93191671 SK	443
26453	54501-00QAE	4
26453	4418 212	69
26453	82 00 767 822	193
26453	09109852	429
26454	54500-00QAE	4
26454	4418 213	69
26454	82 00 767 825	193
26454	09109853	429
26465	48655-07010	341, 346
26520	48830-48010	688, 692, 693
26531	996 343 069 04	156, 159, 657
26532	996 343 070 04	156, 159, 657
26533	997 343 070 02	157, 159, 162
26534	997 343 069 02	157, 159, 162
26535	8N0 407 181 B	263, 267, 285
26535	8N0 407 181 B	525
26536	48520-0P725	26
26540	7H0 411 313	589
26541	7H5 511 414	740

Ref. - No.		
26573	7H0 407 183	589
26597	48068-12260	357, 358
26598	48069-12260	357, 358
26600	8D0 498 998 B	315
26600	8D0 498 998 B	543
26635	1603 266	41, 93
26635	93181232	401, 449
26636	1603 267	41, 93
26636	93181233	401, 449
26645	3520.P6	134
26646	3521.K6	134
26700	8N0 407 365 C	267
26700	8N0 407 365 C	525
26736	48810-60010	365
26737	48820-60010	365
26862	30872510	617
26863	30872511	617
26867	30884359 S1	746
26919	48810-28020	369, 382
26920	48820-28030	369, 382
26931	5175.CF	653
26932	3523.CA	125
26933	3523.AZ	125, 129
27014	5178.47	653
27015	3523.AQ	125, 129
27069	1K0 199 231 J	237, 269
27069	1K0 199 231 J	305, 317, 319
27069	1K0 199 231 J	461, 463, 471, 497, 499, 511, 573, 581
27071	1K0 199 232 J	237, 269
27071	1K0 199 232 J	305, 317, 319
27071	1K0 199 232 J	461, 463, 471, 497, 499, 511, 573, 581
27073	5352 029	41, 65, 91, 93
27073	24454477	401, 427, 447, 449
27074	5352 030	41, 65, 91, 93
27074	22454478	401, 427, 447, 449
27076	1K0 407 151 AC	237
27076	1K0 407 151 AC	305, 317
27076	1K0 407 151 AC	461, 471, 573, 581
27078	1K0 407 152 AC	237
27078	1K0 407 152 AC	305, 317
27078	1K0 407 152 AC	461, 471, 573, 581

Die von uns gelieferten Produkte sind ausschließlich dem bestimmungsgemäßen Gebrauch zuzuführen. / The products delivered by us are to be put exclusively to the intended use.

Ref. - No.		
27095	1J0 422 803 H SK	265, 283
27095	1J0 422 804 H SK	265, 283
27095	1J0 422 810 B	265, 283
27095	1J0 422 803 H SK	301
27095	1J0 422 804 H SK	301
27095	1J0 422 810 B	301
27095	1J0 422 803 H SK	453, 523
27095	1J0 422 804 H SK	453, 523
27095	1J0 422 810 B	453, 523
27097	0423 035	648, 651
27097	13 230 274	664
27097	0423 035	704, 706
27128	48203-00QAE	15
27128	4408 476	89
27128	77 01 473 334	213
27128	91160038	444
27179	77 00 302 116	193
27181	54450-00QAA	4
27181	4500 091	69
27181	77 00 302 115	193
27181	09160391	429
27197	77 01 472 765	189
27203	77 01 478 551	189
27222	77 01 474 447	201, 209
27250	1J0 411 314 S S1	303
27250	1J0 411 314 S S1	455, 495
27260	45406-39185	363, 384
27262	48819-52010 S1	362, 375, 385, 387
27264	4E0 407 510 E	548
27265	4E0 407 509 E	548
27286	48830-05020	687
27287	48830-60030	692, 694, 697
27294	1J0 411 314 P S1	303
27294	1J0 411 314 P S1	455, 491, 495
27299	31212548	747
27301	48520-00QAM SK	15
27301	4408 474 SK	89
27301	77 01 473 333 SK	213
27301	91160037 SK	444
27303	48520-00QAM	15
27303	4408 474	89
27303	77 01 473 333	213
27303	91160037	444

Ref. - No.		
27304	1J0 411 314 R S1	267, 285
27304	1J0 411 314 R S1	303
27304	1J0 411 314 R S1	455, 491, 525
27305	56261-EQ000	642
27318	1J0 411 314 T S1	267, 285
27318	1J0 411 314 T S1	303
27318	1J0 411 314 T S1	455, 491, 495, 525, 526
27324	6Q0 411 314 F	295
27324	6Q0 411 314 F	557
27331	48840-21010	687, 696
27332	48830-21020	687, 696
27335	48820-60050	366, 384
27336	48810-60040	366, 384
27337	48650-20021	343
27338	48820-44020	343, 344
27339	45503-49105	343
27359	54668-8H300	26
27360	54618-8H300	26
27414	0350 175	54
27414	13321280	420
27424	3812.E7	125
27427	3812.E2	134
27428	3812.E8	107
27432	3812.C6	151, 153
27434	5087.69	107, 109, 110
27435	5087.68	107, 109, 110
27438	5091.10 S1	97
27438	48819-70010 S1	345
27446	60 01 547 140	191, 208
27447	82 00 277 960	191, 208, 216
27453	60 25 311 529	172, 181
27462	56260-VB010	640
27463	54668-4U000	3
27464	54618-4U000	3
27489	98 071 300 80	653
27502	4E0 407 506 E	548
27503	4E0 407 505 E	548
27511	45047-69085	365, 366
27512	45046-69135	365, 366
27530	6Q0 407 151 L	249, 261
27530	6Q0 407 151 L	295, 313
27530	6Q0 407 151 L	473, 558

Ref. - No.		
27569	0004873V002000000	320
27611	4D0 425 021 D	543
27612	701 425 021	585
27638	6Q0 411 314 P	249, 261, 263, 275
27638	6Q0 411 314 P	291, 295, 297, 298
27638	6Q0 411 314 P	473, 557, 565
27640	6Q0 411 314 Q	249, 261, 263, 289
27640	6Q0 411 314 Q	295, 309
27640	6Q0 411 314 Q	473, 557, 565
27642	6Q0 411 314 R	249, 261, 263, 289
27642	6Q0 411 314 R	295, 309, 313
27642	6Q0 411 314 R	473, 557, 565
27725	60 01 550 441	191, 208
27726	N 034 790 8 S1	315
27775	0444 275	648, 651
27775	13 104 120	664
27775	13104120	704, 706
27805	45503-19255	357, 358
27807	1603 357 SK	41
27807	93189668 SK	401
27808	45503-29295	369, 382
27809	45503-19145	367
27810	45503-29765	369, 382
27812	45503-49055	372
27820	34140FC000	325, 327, 330
27834	7H5 411 317 A	589
27854	2K5 505 465 A	707, 708
27864	8E0 505 465 D	725
27866	1J0 505 466 C	675
27866	1J0 505 466 C	707, 711
27897	30648461	623, 632, 634, 636
27912	31277464 SK2	611, 615, 619
27982	6K0 411 315 S1	243, 247, 255, 264, 276, 277, 280
27982	6K0 411 315 S1	459, 551, 563
27984	6K0 411 315	264, 277
27984	6K0 411 315	459
27999	0352 356 S1	37, 46, 83, 85
27999	90495046 S1	397, 406, 411
28000	4709 702	30
28000	42420-62J00-000	335, 337
28000	93195093	389
28055	48830-60G00-000	332

Ref. - No.		
28056	4709 161	30
28056	48830-63J00-000	335, 337
28056	93194002	389
28057	48830-65D00-000	333
28058	4701 745	29
28058	48830-86G00-000	334, 339
28058	09204752	389
28059	48830-32040	692
28090	48820-0D010	387
28091	45503-69015	366
28092	45503-39075	365, 381, 384
28095	31277464	615, 619
28096	31277465	615, 619
28098	1J0 422 810 A	301
28098	1J0 422 810 A	523
28100	0352 348 S1	36, 46, 83, 85
28100	90268463 S1	395, 406, 411
28101	0352 352 S1	36, 46, 85
28101	90373264 S1	395, 406, 411
28109	48069-20260	351
28110	48068-20260	351
28125	3520.H5 S2	113, 148, 149
28158	42420-65D00-000 S1	333, 338, 339
28159	42420-81A10-000	334
28199	20470SA001	326, 328, 330
28200	30863990	617
28211	6E0 411 315	521
28235	42420-77A00-000	332
28237	48069-12110	354
28238	48068-12110	354
28271	48831B1010	329
28272	48821B1010	329
28281	82 00 272 594	189
28282	77 01 056 678	177, 201
28290	82 00 024 373	214
28302	77 04 001 734	171, 180
28312	1603 428	64
28312	93192415	426
28318	3817.63	97
28318	45047-09125	345
28319	3817.64	97
28319	45046-09295	345
28335	7H0 407 182 A	589

Die von uns gelieferten Produkte sind ausschließlich dem bestimmungsgemäßen Gebrauch zuzuführen. / The products delivered by us are to be put exclusively to the intended use.

Ref. - No.		
28347	4810 831 SK	31
28347	96819161 SK	390
28351	4018.E0	143
28355	3640.69	125, 129
28356	3640.74	125, 129
28359	1603 543	54
28359	93189022	420
28362	93 194 335	226
28371	1603 358 SK	41, 93
28371	93189669 SK	401, 448, 449
28420	0352 087	28, 54, 55
28420	93190907	388, 420, 421
28439	20470AE001	684
28448	48830-17070	695
28449	48068-59035 S4	387
28466	77 01 475 841 SK	177, 205
28475	0352 947	28, 54, 55
28475	13260666	388, 420, 421
28477	1603 844	53
28477	93192420	419
28480	2E0 411 317 C	469
28481	2E0 411 318 C	469
28513	48820-42030	340, 341, 357, 369, 373, 374, 375, 382
28542	31201817	611, 615, 619
28579	1J0 411 315 K	267, 285
28579	1J0 411 315 K	303
28579	1J0 411 315 K	455, 525
28580	3817.65	125
28581	3817.66	125
28582	4F0 407 183 E	253
28591	48820-AD010	365, 381, 383, 384
28592	48820-06040	342, 348, 377
28599	3640.62	107, 109
28600	3640.66	135
28601	5087.56	146
28614	9181013	744, 745, 746, 749
28618	1603 544	54
28618	93189023	420
28619	1603 545	54
28619	93189024	420
28621	8N0 407 182 A	525
28628	48840-42010	695

Ref. - No.		
28629	48830-42010	695
28638	42420-80J00-000	338
28644	48830-35020 S1	694, 697
28648	5352 039	28, 54
28648	55703230	388, 420
28649	5352 038	28, 54
28649	55703231	388, 420
28671	4806 304	31
28671	96626247	390
28672	4806 305	31
28672	96626248	390
28699	43330-49025 S1	371, 372
28700	43340-09010 S1	348, 349, 376, 377
28701	43330-09560 S1	348, 349, 376, 377
28704	43330-09210 S1	344
28710	3817.67	107, 109
28711	3817.68	107, 109
28712	4703 866	29
28712	09319-10030-000	331, 339
28712	09208989	389
28731	3520.R7 S1	107, 109
28732	3520.R7 S2	107, 109
29142	3520.R7	107, 109
29143	3521.N8	107, 109
29144	3520.Y4	142
29145	3521.V5	142
29185	48068-12191 S3	356
29186	45046-29425	344
29187	48069-20260 S1	351
29207	4066.73	101, 103, 105, 106, 114
29223	31201413	611, 615, 619
29224	31201412	611, 615, 619
29233	1603 359 SK	41, 93
29233	93189670 SK	401, 448, 449
29238	1603 416 SK	78, 87
29238	93 191 672 SK	225
29238	93191672 SK	437
29280	0352 864	28, 54, 55
29280	13167940	388, 420, 421
29324	1603 289	41, 93
29324	93186333	401, 449
29325	1603 288	41, 93

Ref. - No.		
29325	93186332	401, 449
29352	45503-39225	348, 377
29361	45503-39265	366, 384
29375	20201AA000	329, 330
29376	46300-60B10-000	685
29377	30818096 S1	746
29385	3640.76	144
29422	3520.W0	101, 103, 105, 106
29423	3521.S1	101, 103, 105, 106
29424	3520.V6	101, 103, 105
29425	3521.R7	101, 103, 105
29426	3520.V7	101, 103, 105
29427	3521.R9	101, 103, 105
29450	4E0 407 182 C	548
29459	1K0 505 465 AA	713
29461	1K0 505 465 AA S1	667, 669, 673
29461	1K0 505 465 AA S1	677, 679
29461	1K0 505 465 AA S1	710, 713, 718, 724
29525	77 01 475 840	177, 205
29604	31201228	637
29605	31201229	637
29617	31212191	621, 629, 631, 633
29623	60 01 550 442	191, 208
29624	60 01 550 443	191, 208
29625	3812.E5	114
29632	45200-60812-000	336
29633	45200-60822-000	336
29634	20200AA200	325, 326, 327, 329, 330
29635	20200AA210	325, 326, 327, 329, 330
29637	54 50 113 62R	191, 208
29638	54 50 042 69R	191, 208
29644	6U0 407 182	299, 307
29644	6U0 407 182	464
29650	60 01 547 607	191, 208
29671	48068-20260 S2	351
29672	45503-29255	362
29673	7H0 422 818 D	589
29675	7H0 422 817 D	589
29679	60 25 370 229	172, 181
29680	60 25 370 230	172, 181
29682	1K0 505 203 A	667, 669, 673

Ref. - No.		
29682	1K0 505 203 A	677, 679
29682	1K0 505 203 A	710, 713, 724, 733
29683	60 25 370 493	172, 181
29684	60 25 370 494	172, 181
29685	20481AA001	681, 682, 683
29686	20420AA004	325, 328, 329, 330
29689	1K0 505 279 A	667, 669, 673
29689	1K0 505 279 A	677, 679
29689	1K0 505 279 A	710, 713, 724, 733
29690	1K0 505 171 C	667, 669, 673
29690	1K0 505 171 C	677, 679
29690	1K0 505 171 C	724, 735
29691	45046-09230	344
29692	45503-29615	351, 359, 368
29760	46201-60B11-000	685
29761	46202-60B11-000	685
29763	45460-39615	348
29764	45470-39215	348
29772	7D0 407 361 S1	588
29800	996 333 069 04	659
29826	4708 299 S1	30
29826	45201-62J00-000 S1	335, 337
29826	93193130 S1	389
29827	4708 299 S2	30
29827	45540-62J00-000 S1	335, 337
29827	93193130 S2	389
29828	48810-65D01-000	333
29829	48820-65D01-000	333
29830	4709 195	30
29830	48810-60810-000	334, 335, 337
29830	93194035	389
29834	54 61 800 01R	190
29840	48830-60B00-000	336
29841	21067GA050	325, 326, 327, 328, 330
29853	34141AA042	325, 326, 327, 328, 329, 330
29931	45202-72K01-000	337
29932	45201-72K01-000	337
29938	1K0 505 553 A	667, 669, 673, 674
29938	1K0 505 553 A	675, 677, 679
29938	1K0 505 553 A	724, 735
29946	82 00 272 596	189

Die von uns gelieferten Produkte sind ausschließlich dem bestimmungsgemäßen Gebrauch zuzuführen. / The products delivered by us are to be put exclusively to the intended use.

Ref. - No.		
29947	77 01 056 095	201
29948	82 00 040 642	214
29953	48820-17050 S1	367
29985	50 63 391	226
30000	30683067 S1	747
30004	31277305 S1	747
30034	3520.Q2 S2	97
30034	48069-0H010 S2	345
30035	3520.Q2 S3	97
30035	48069-0H010 S3	345
30036	3520.Q2 S4	97
30036	48069-0H010 S4	345
30054	52 33 374	226
30151	2E0 407 151 M S1	469
30154	1J0 411 315 G S1	266, 267, 284, 285
30154	1J0 411 315 G S1	302, 303
30154	1J0 411 315 G S1	454, 455, 491, 494, 495, 524, 525
30186	42420-65J00-000	333
30225	45470-39225	348, 349, 377
30226	45460-39635	348, 349, 377
30231	45047-49025	367, 372, 375, 386
30232	45046-49095	367, 372, 375, 386
30295	2E0 407 523	469
30380	31277463 SK	611, 615, 619
30398	5178.48	655
30399	5178.49	655
30401	5087.58	138, 139
30494	8E0 501 541 S	670
30509	3C0 407 365 B	269
30510	3C0 407 366 B	269
30527	48640-AX600	9
30528	48520-AX600	9
30529	48647-1U61A	9, 11
30530	48527-1U61A	9
30573	1603 644 SK	39, 91
30573	93191529 SK	399, 447
30577	48830-65J00-000	333
30587	1603 417 SK	78, 87
30587	93191673 SK	437, 443
30623	0350 161	41, 47, 53, 64
30623	13125492	401, 419, 422, 426
30624	0350 086	86

Ref. - No.		
30624	09191649	441
30625	0423 319	648, 651
30625	24452034	704, 706
30653	40160-00Q0A	15
30653	4431 869	89
30653	77 01 477 385	213
30653	93161884	445
30654	4E0 419 821 A	548
30691	3C0 199 231 E	465, 545, 546, 575, 577
30696	8D0 407 515 C	253
30696	8D0 407 515 C	548
30706	2E0 713 410	469
30714	RBX 101771	219, 223
30715	RBX 101761	219, 223
30731	QJB100190	219, 223
30732	QJB 100180	219, 223
30736	RGD 100572	663
30737	RGD 100562	663
30739	31320GA190	327
30740	31320GA200	327
30820	6Q0 423 810 C	251, 259
30820	6Q0 423 810 C	293, 311
30820	6Q0 423 810 C	474, 555
30827	0350 613	41, 93
30827	24461353	401, 449
30830	30760678	749, 752, 754, 755
30858	7H0 407 361 A S1	589
30864	RBM 100240	219, 223
30865	48830-12050	691
30876	3817.47	95
30944	3516122	744
30982	7L0 505 554	736
30983	7L0 505 553	736
30985	54668-JD00A	10, 20, 22, 27
30985	54 66 8JD 00A	186
30986	54618-JD00A	10, 20, 22, 27
30986	54 61 8JD 00A	186
31007	77 00 784 170	167, 197, 199
31008	77 00 784 171	197, 199
31009	82 00 150 759	197, 199
31010	77 00 314 855	184
31066	0444 160	648, 651

Ref. - No.		
31066	24 457 385	664
31066	24457385	704, 706
31067	0444 161	648, 651
31067	24 457 386	664
31067	24457386	704, 706
31068	0444 162	648, 651
31068	24 457 843	664
31068	24457843	704, 706
31091	3520.S0 S2	144
31092	3520.S0 S1	144
31106	48061-05010	343, 359
31139	56260-0W001	639
31166	54618-0E000	7
31253	1K0 407 183 E	237, 249, 261, 269
31253	1K0 407 183 E	295, 305, 313, 317, 319
31253	1K0 407 183 E	461, 462, 463, 471, 473, 497, 499, 511, 545, 558, 573, 575, 577, 581
31266	30639368	637
31267	31304040	637
31271	450 333 00 14	320, 321, 322, 324
31272	0014141V002000000	320, 321, 322, 324
31273	2E0 498 104 A	469
31277	8E0 407 693 AL	253
31278	1K0 423 831 A S1	235, 237, 271, 273, 286
31278	1K0 423 831 A S1	305, 306, 317, 319
31278	1K0 423 831 A S1	461, 463, 465, 471, 544, 573, 577, 581
31281	8E0 407 694 AL	253
31285	31201004	637
31286	31201005	637
31297	3520.S0	144
31298	3521.P1	144
31331	8E0 407 510 P	253
31332	8E0 407 509 P	253
31344	7L0 407 077	578, 579
31345	7L8 411 313 B	579, 582
31348	1J0 411 314 AC	267, 285
31348	1J0 411 314 AC	495
31350	8Z0 411 314 B	295

Ref. - No.		
31350	8Z0 411 314 B	557
31353	7L0 411 313 G	579
31357	7L0 411 313 J	579
31429	2E0 511 051 F	709
31472	48830-M70F00	331
31479	2E0 407 523 A	469
31485	3C0 407 365 B S1	235, 269, 273
31485	3C0 407 365 B S1	306
31485	3C0 407 365 B S1	465, 545
31486	3C0 407 366 B S1	235, 269, 273
31486	3C0 407 366 B S1	306
31486	3C0 407 366 B S1	465, 545
31507	77 01 478 552 SK	182, 217
31557	48830-05030	686, 687
31558	48830-0R010	695
31561	0350 618	44, 58, 94
31561	13 258 058	227
31561	13258052	404, 425, 450
31705	7H0 419 810 F	589
31706	955 343 069 00	160
31706	7L0 411 317	579
31708	4817 539	643
31708	96996460	698
31713	48820-0R010	373
31714	48820-02070	341, 344, 357
31715	48820-24010	353, 380
31717	48820-17040	367
31718	3520.Q2	97
31718	48069-0H010	345
31719	3521.L3	97
31719	48068-0H010	345
31747	45503-0D030	387
31750	45503-47030	370
31751	45503-29565	363
31788	7H0 419 804 F	589
31789	7H0 419 803 F	589
31811	3640.51 S1	148, 149, 153
31812	3640.42 S1	148, 149
31813	3640.37 S1	113
31814	3640.48 S1	113
31842	1J0 505 466 B S1	671
31842	1J0 505 466 B S1	707, 711
31843	1J0 505 466 C S1	675

Die von uns gelieferten Produkte sind ausschließlich dem bestimmungsgemäßen Gebrauch zuzuführen. / The products delivered by us are to be put exclusively to the intended use.

Ref. - No.		
31843	1J0 505 466 C S1	707, 711
31845	31277463	611, 615, 619
31846	31277462	611, 615, 619
31847	40110-00QAB	4
31970	3812.F2	117, 137, 141
31971	3817.89	117, 137, 141, 154
31972	3817.88	117, 137, 141, 154
31990	0015642V002000000	322, 324
31991	0015642V002000000 S2	320, 321, 322, 324
32020	48 52 100 01R SK	190
32023	48520-BM425	2
32073	1K0 511 327 AQ	667, 669, 673
32073	1K0 511 327 AQ	677, 679
32073	1K0 511 327 AQ	717, 727, 739
32090	4707 280	29
32090	45200-84E00-000	339
32116	3520.N6 SK	125, 129
32128	48521-00Q0B SK	4
32128	4501 261 SK	69
32128	77 01 470 362 SK	193
32128	09161561 SK	429
32140	4708 300	30
32140	45202-57KA0-000	335
32140	93193131	389
32141	4708 299	30
32141	45201-57KA0-000	335
32141	93193130	389
32157	701 419 810 B	587
32163	31317661 SK	623, 632, 634
32192	3817.70	144
32193	3817.77	144
32194	5087.79	142
32229	6Q0 419 803 F	293
32229	6Q0 419 803 F	474, 555, 557
32230	6Q0 419 804 F	293
32230	6Q0 419 804 F	474, 555, 557
32318	8E0 407 505 P	253
32319	8E0 407 506 P	253
32326	3C0 407 151 G	545, 575, 577
32418	31277464 SK3	611, 615, 619
32453	5Q0 505 323 C	667, 669, 673
32453	5Q0 505 323 C	677, 679
32453	5Q0 505 323 C	717, 718, 724, 735

Ref. - No.		
32470	4705 409	29
32470	42451-76G00-000	334, 339
32470	09209466	389
32473	6Q0 423 810 P	251, 259
32473	6Q0 423 810 P	293, 297, 311
32473	6Q0 423 810 P	474, 555
32474	6Q0 419 810 B	293, 311
32474	6Q0 419 810 B	474, 555, 557
32475	46201-83E20-000 S2	685
32491	8E0 505 465 AF S1	670
32495	20470SA011	681, 682
32511	30635231	631
32512	30635232	631
32541	1K0 199 232 J S1	237, 268, 269
32541	1K0 199 232 J S1	305, 317, 319
32541	1K0 199 232 J S1	461, 463, 471, 573, 581
32542	1K0 199 231 J S1	237, 268, 269
32542	1K0 199 231 J S1	305, 317, 319
32542	1K0 199 231 J S1	461, 463, 471, 573, 581
32551	4001.69 S1	138
32567	56261-AV611	640
32573	55618-JD00A	641, 642
32573	55 61 8JY 00B	660
32574	55619-JD00A	641, 642
32574	55 61 9JY 00B	660
32597	8N0 422 810 C	523
32625	1K0 511 327 AS	669, 673
32625	1K0 511 327 AS	677, 679
32625	1K0 511 327 AS	717, 722, 727, 735
32627	1K0 423 810 A S1	235, 237, 271, 273, 286
32627	1K0 423 810 A S1	305, 306, 317, 319
32627	1K0 423 810 A S1	471, 544, 573, 577, 581
32628	1K0 423 810 A S2	235, 237, 271, 273, 286
32628	1K0 423 810 A S2	305, 306, 317, 319
32628	1K0 423 810 A S2	471, 544, 573, 577, 581
32699	82 00 669 066	201, 209
32767	3817.86	142

Ref. - No.		
32768	3817.87	142
32874	77 01 473 498 SK	214
32888	54618-0W001	12
32956	1K0 501 529 F	669, 673
32956	1K0 501 529 F	677, 679
32956	1K0 501 529 F	710, 713, 715, 717, 721, 727, 729, 731, 735, 739
32957	1K0 501 530 C	669, 673
32957	1K0 501 530 C	677, 679
32957	1K0 501 530 C	710, 713, 715, 717, 721, 727, 729, 731, 735, 739
33078	2E0 713 491 S1	469
33085	54 56 000 05R	183, 203, 204, 210
33086	54 56 000 04R	183, 203, 204, 210
33087	54 56 016 84R	203, 210
33105	82 00 197 179 S1	184
33106	82 00 197 187 S1	184
33131	6606 030 SK	58
33131	13 271 996 SK	227
33131	13271996 SK	425
33190	45503-29575	363
33363	8E0 407 694 E S1	543
33364	8E0 407 693 E S1	543
33365	8E0 407 694 AG S1	315
33366	8E0 407 693 AG S1	315
33367	8E0 407 509 A S1	315
33368	8E0 407 510 A S1	315
33369	6X0 407 151 A S1	241
33369	6X0 407 151 A S1	521
33370	8E0 407 151 R S1	253
33447	45503-17040	367
33452	48521-8H386	26
33453	48521-EA000	10, 12
33454	1H0 419 810	483, 489, 593
33510	48510-4A00C	13
33510	48830M68K00	331
33517	77 01 469 517 SK	214
33532	48810-81A00-000	334
33533	48820-81A00-000	334
33584	6R0 423 810 A	263, 289
33584	6R0 423 810 A	309

Ref. - No.		
33584	6R0 423 810 A	565
33592	8D0 419 831 K S1	253
33598	4E0 505 203 A	732
33609	454 333 01 27	321
33610	454 330 07 07	321
33611	454 330 08 07	321
33725	7L0 407 183 A	579, 736
33760	54616-4A00B	13
33760	42420-M68K0-000	331
33776	0350 612	78, 87
33776	13116332	437, 443
33811	0350 198	48
33811	95511247	423
33829	93 191 674 SK	225
33841	52 37 516	226
33872	31280409 SK	623, 636
33906	1H0 422 810 B	467, 485, 487, 593, 595
33907	191 422 810 A	243, 255, 278, 280
33907	191 422 810 A	466, 468, 478, 507
33908	1H0 422 810	468, 481, 486, 487, 593
33964	5094.A1	125, 129
33965	5094.99	125
33971	1K0 199 231 N	269
33972	1K0 199 232 N	269
33973	8J0 407 183	269
34067	54613-JD04A	20
34068	54613-JD17A	20
34120	54668-EA010	10, 12
34121	54618-EA010	10, 12
34160	31280408 SK	623, 636
34164	40160-00Q0B	4
34164	77 01 070 154	193
34206	5352 001 S1	37, 85
34206	90495103 S1	397, 411
34207	5352 000 S1	37, 85
34207	90495104 S1	397, 411
34208	0352 193 S1	36, 85
34208	90495195 S1	395, 411
34209	0352 192 S1	36, 85
34209	90495160 S1	395, 411
34213	0423 035 S1	648, 651

Die von uns gelieferten Produkte sind ausschließlich dem bestimmungsgemäßen Gebrauch zuzuführen. / The products delivered by us are to be put exclusively to the intended use.

Ref. - No.		
34213	13 230 274 S1	664
34213	13230274 S1	704, 706
34217	0352 028 S1	74
34217	90576789 S1	434
34218	0352 029 S1	74
34218	90576788 S1	434
34221	0352 061 S1	53
34221	13140037 S1	419
34222	0352 063 S1	53
34222	13140038 S1	419
34223	5352 027 S1	64
34223	93388568 S1	426
34224	5352 028 S1	64
34224	93388569 S1	426
34226	5352 016 S1	39, 90, 91
34226	90498735 S1	399, 446, 447
34227	5352 017 S1	39, 90, 91
34227	90498736 S1	399, 446, 447
34228	0352 052 S1	78, 87
34228	12796014 S1	225
34228	24413016 S1	437, 443
34231	0352 051 S1	78, 87
34231	24 413 015 S1	225
34231	24 413 015 S1	437, 443
34232	5352 029 S1	41, 65, 90, 91, 93
34232	24454477 S1	401, 427, 446, 447, 449
34233	5352 030 S1	41, 65, 90, 91, 93
34233	24454478 S1	401, 427, 446, 447, 449
34247	77 01 471 124 SK	175
34293	30776251	623, 632, 634, 636
34294	31280409	622, 623, 636
34296	0444 291	650
34296	90496711	705
34298	1603 642 SK	93
34298	93191521 SK	449
34308	77 01 468 820	165, 166, 168
34309	77 01 468 821	165, 166, 168
34310	45047-19215	341, 357, 374
34311	45046-19415	341, 357, 374
34319	1609 013	65
34319	93196780	427

Ref. - No.		
34320	1609 012	65
34320	93196779	427
34332	60 01 550 442 S1	191, 208
34333	60 01 550 446 S1	191, 208
34371	31280658 SK2	622, 623, 632, 634
34384	31280658 SK1	623, 632, 634
34477	3817.74	138
34525	82 00 942 396 S1	215
34561	56261-1AA0B	638, 641
34562	56261-1AA0A	638, 641
34583	31317661	623, 632, 634
34584	31317662	623, 632, 634
34614	D8521-JD00B	20, 27
34614	D8 52 1JG 00A	186
34616	45503-59055	385, 387
34618	45503-69025	366
34661	48802-60060	693
34662	48802-60090 S1	693, 694
34664	48820-22041	360
34665	48820-35010	364, 384
34666	54500-JD000 S1	20
34666	54 50 0JY 00A S1	186
34709	82 00 554 863	215
34710	82 00 891 487	215
34713	45503-0F010	344, 358, 359
34714	54668-CA010	638, 641
34715	54618-CA010	638, 641
34716	56261-EA510	640
34717	56261-EA500	640
34720	48521-0W025	12
34755	48527-JD01A	20
34755	D8 52 0JY 00A	186
34756	48647-JD01A	20
34756	D8 64 0JY 00A	186
34794	3C0 505 541	667
34801	5094.82	101, 103, 105, 106
34804	5094.95	101, 103, 105, 106
34884	1K0 505 311 AB	669, 673
34884	1K0 505 311 AB	677, 679
34884	1K0 505 311 AB	710, 713, 715, 717, 721, 722, 724, 727, 729, 731, 735, 739
34940	0423 032	648, 651

Ref. - No.		
34940	13204112	704, 706
34945	0004914V002000000 S1	322
34949	451 460 00 96	322, 323
34959	0350 617	44, 58, 94
34959	13 219 141	227
34959	13219141	404, 425, 450
36005	701 501 131	740
36047	1K0 501 529 J	669, 673
36047	1K0 501 529 J	677, 679
36047	1K0 501 529 J	713, 717, 721, 722, 724, 729, 731, 735, 739
36051	6R0 407 365 A	249, 261, 263, 275, 289
36051	6R0 407 365 A	291, 297, 298, 309, 313
36051	6R0 407 365 A	557, 565, 591
36052	6R0 407 366 A	249, 261, 263, 275, 289
36052	6R0 407 366 A	291, 297, 298, 309, 313
36052	6R0 407 366 A	557, 565, 591
36094	77 01 478 408	185
36095	77 01 478 407	185
36098	6Q0 407 182 A	249, 261
36098	6Q0 407 182 A	295, 313
36098	6Q0 407 182 A	473, 558
36112	0423 032 S1	648, 651
36112	13204112 S1	704, 706
36121	82 00 586 564	185
36122	82 00 586 570	185
36125	40 16 000 04R	190
36130	2D0 511 413 C	709
36192	0005374V001 S1	322
36285	3523.AP	143
36286	16 099 106 80	138, 139
36345	54503-00Q0E	15
36345	4421 647	89
36345	82 00 876 659	213
36345	93862136	445
36346	54502-00Q0E	15
36346	4421 646	89
36346	82 00 876 657	213

Ref. - No.		
36346	93862135	445
36395	82 00 839 119	661
36396	82 00 839 124	661
36435	82 00 841 004	661
36436	55 11 078 94R	661
36440	98 049 474 80	137, 141, 154, 155
36457	2H0 407 077 A	451
36458	2H0 407 182 A	451
36459	2H0 412 333 A	451
36460	2H0 407 183 A	451
36508	6R0 423 803 A	263, 289
36508	6R0 423 803 A	309
36508	6R0 423 803 A	565
36509	6R0 423 804 A	263, 289
36509	6R0 423 804 A	309
36509	6R0 423 804 A	565
36543	0350 145	78, 87
36543	09191188	437, 442, 443
36582	2H0 411 317	451
36583	54501-00Q0E	4
36583	4418 629	69
36583	82 00 750 273	193
36583	93194853	429
36584	54500-00Q0E	4
36584	4418 630	69
36584	82 00 750 274	193
36584	93194855	429
36595	0352 868	58
36595	13257785	425
36630	1J0 411 305 B S1	267, 285
36630	1J0 411 305 B S1	303
36630	1J0 411 305 B S1	455, 495, 525
36640	1J0 411 305 E S1	267, 285
36640	1J0 411 305 E S1	303
36640	1J0 411 305 E S1	455, 495, 525
36642	2H0 411 317 S1	451
36643	2H0 411 317 S2	451
36646	1J0 411 327 A	267, 285
36646	1J0 411 327 A	303
36646	1J0 411 327 A	455, 495, 525
36654	4066.83	134, 146
36665	1J0 411 315 K S1	267, 285
36665	1J0 411 315 K S1	303

Die von uns gelieferten Produkte sind ausschließlich dem bestimmungsgemäßen Gebrauch zuzuführen. / The products delivered by us are to be put exclusively to the intended use.

Ref. - No.		
36665	1J0 411 315 K S1	455, 495, 525
36667	1J0 411 315 K S2	267, 285
36667	1J0 411 315 K S2	303
36667	1J0 411 315 K S2	454, 455, 494, 495, 524, 525
36669	3812.F0	134, 146
36676	1J0 411 315 G S1	267, 285
36676	1J0 411 315 G S1	303
36676	1J0 411 315 G S1	455, 495, 525
36677	1J0 411 315 G S2	266, 267, 284, 285
36677	1J0 411 315 G S2	302, 303
36677	1J0 411 315 G S2	454, 455, 494, 495, 524, 525
36691	3812.F7	155
36715	31201485	621, 629, 631, 637
36733	31262930	749, 752, 754
36735	1K0 407 365 C S1	237, 269, 287
36735	1K0 407 365 C S1	305, 317, 319
36735	1K0 407 365 C S1	461, 463, 471, 497, 499, 509, 511, 527, 573, 577, 581
36736	1K0 407 366 C S1	237, 269, 287
36736	1K0 407 366 C S1	305, 317, 319
36736	1K0 407 366 C S1	461, 463, 471, 497, 499, 509, 511, 527, 573, 577, 581
36752	1K0 407 183 P	305, 317, 319
36752	1K0 407 183 P	461, 462, 463, 509, 511, 527, 547
36757	1J0 411 315 G S3	267, 285
36757	1J0 411 315 G S3	303
36757	1J0 411 315 G S3	455, 495, 525
36758	1J0 411 315 G S4	267, 285
36758	1J0 411 315 G S4	303
36758	1J0 411 315 G S4	455, 495, 525
36790	451 320 01 89 S1	323
36791	451 320 01 89	323
36800	8E0 422 821 C S1	253
36825	30776255 SK	623, 632, 634
36840	4001.E4 S1	144
36841	4001.77 S1	142
36850	4001.33 S1	97
36850	45500-0H010 S1	345

Ref. - No.		
36880	3523.96	131
36883	5170.F5 S1	656
36889	5081.N9 S1	144
36901	3521.J6	124, 125, 129
36902	3520.N6	124, 125, 129
36910	955 347 132 22	160
36910	7L0 422 818 D	451, 579
36911	955 347 131 22	160
36911	7L0 422 817 D	451, 579
36922	6R0 407 152 E	249, 261
36922	6R0 407 152 E	297, 313
36922	6R0 407 152 E	557
36923	6R0 407 151 E	249, 261
36923	6R0 407 151 E	297, 313
36923	6R0 407 151 E	557
36925	6R0 407 151 E S1	249, 261
36925	6R0 407 151 E S1	297, 313
36925	6R0 407 151 E S1	557
36926	6R0 407 152 E S1	249, 261
36926	6R0 407 152 E S1	297, 313
36926	6R0 407 152 E S1	557
36962	31317661 SK1	623, 632, 634, 636
36963	31387571	623, 632, 634, 636
36964	31387572	623, 632, 634, 636
36977	5094.E5	142
37040	6Q0 411 305 AL S1	557
37050	6Q0 411 305 AM S1	557
37060	6Q0 411 305 AN S1	557
37065	6K0 422 810 E	245, 257
37065	6K0 422 810 E	458, 561, 563
37066	191 419 810 A	244, 256, 279, 281
37066	191 419 810 A	478, 507
37067	54 50 140 55R	183, 203, 204, 210
37068	54 50 092 07R	183, 203, 204, 210
37069	6Q0 411 314 Q S1	247, 249, 263
37069	6Q0 411 314 Q S1	295, 309
37069	6Q0 411 314 Q S1	557, 565
37076	6Q0 411 314 R S1	557
37077	6Q0 411 314 P S1	247, 249, 261, 263, 275
37077	6Q0 411 314 P S1	291, 295, 297
37077	6Q0 411 314 P S1	472, 473, 557, 565, 591

Ref. - No.		
37078	6Q0 411 314 F S1	295
37078	6Q0 411 314 F S1	557
37079	8Z0 411 314 B S1	295
37079	8Z0 411 314 B S1	557
37089	6Q0 411 314 R S2	247, 249, 261, 263
37089	6Q0 411 314 R S2	309, 313
37089	6Q0 411 314 R S2	557, 565
37090	6Q0 411 305 AL S2	249, 261, 263
37090	6Q0 411 305 AL S2	295, 297
37090	6Q0 411 305 AL S2	473, 557, 565
37095	3523.CW	155
37100	6Q0 411 305 AM S2	249, 263
37100	6Q0 411 305 AM S2	295
37100	6Q0 411 305 AM S2	557, 565
37110	6Q0 411 305 AN S2	249, 261, 263
37110	6Q0 411 305 AN S2	295, 313
37110	6Q0 411 305 AN S2	557, 565
37139	1J0 411 314 AC S1	267, 284, 285
37139	1J0 411 314 AC S1	454, 455, 494, 495
37160	77 01 477 878 SK	215
37178	8E0 407 506 A S1	315
37178	8E0 407 506 A S1	543
37179	8E0 407 505 A S2	315
37179	8E0 407 505 A S2	543
37182	1K0 407 152 AC S1	236, 237
37182	1K0 407 152 AC S1	304, 305
37182	1K0 407 152 AC S1	460, 461, 470, 471, 496, 497, 498, 499, 510, 511, 572, 573, 580, 581
37183	1K0 407 151 AC S1	236, 237
37183	1K0 407 151 AC S1	304, 305
37183	1K0 407 151 AC S1	460, 461, 470, 471, 496, 497, 498, 499, 510, 511, 572, 573, 580, 581
37186	191 407 151 B S1	243, 247, 255, 258, 264, 277, 280
37186	191 407 151 B S1	459, 466, 478, 507, 563
37193	1H0 407 151 A S1	282
37193	1H0 407 151 A S1	468, 482, 596
37194	1H0 407 152 S1	282

Ref. - No.		
37194	1H0 407 152 S1	468, 482, 596
37196	6Q0 407 151 L S3	249, 261
37196	6Q0 407 151 L S3	295, 313
37196	6Q0 407 151 L S3	473, 558
37197	6Q0 407 151 L S2	249, 261
37197	6Q0 407 151 L S2	295, 313
37197	6Q0 407 151 L S2	473, 558
37199	5094.A8	97
37199	48815-0H010	345
37201	5094.C1	107
37202	5094.A0	125, 129
37203	955 347 010 22	160
37203	7L0 422 810 D	451, 579
37204	357 407 151 S1	540
37205	955 347 031 22	160
37205	7L0 422 803 D	451, 579
37206	955 347 032 22	160
37206	7L0 422 804 D	451, 579
37253	0350 104	53
37253	24403523	419
37261	31317271 S1	750
37282	7H8 407 361 A S1	589
37291	6Q0 407 151 L S5	249, 261
37291	6Q0 407 151 L S5	295, 313
37291	6Q0 407 151 L S5	473, 558
37292	6Q0 407 151 L S4	249, 261
37292	6Q0 407 151 L S4	295, 313
37292	6Q0 407 151 L S4	473, 558
37305	82 00 814 411	178, 661
37306	191 407 151 B S2	243, 247, 255, 258, 264, 277, 280
37306	191 407 151 B S2	459, 466, 478, 507, 563
37308	357 407 151 S2	540
37309	4419 291	70
37309	54 61 800 04R	195
37309	93197325	430
37312	4419 304 S1	645
37312	55 11 000 19R S1	662
37312	93197332 S1	702
37332	4E0 419 801 E S2	548
37336	5094.C2	107
37338	4E0 419 811 E S1	548

Die von uns gelieferten Produkte sind ausschließlich dem bestimmungsgemäßen Gebrauch zuzuführen. / The products delivered by us are to be put exclusively to the intended use.

Ref. - No.		
37349	16 075 107 80	134
37350	16 075 106 80	134
37407	6X0 407 151 A S2	241
37407	6X0 407 151 A S2	521, 551
37408	6X0 407 151 A S3	241
37408	6X0 407 151 A S3	521, 551
37409	6N0 407 151 B S1	241
37409	6N0 407 151 B S1	551
37410	6N0 407 151 B S2	241
37410	6N0 407 151 B S2	551
37591	1K0 423 811 K S1	235, 271
37591	1K0 423 811 K S1	305, 306, 317, 319
37591	1K0 423 811 K S1	461, 463, 465, 509, 527, 544, 575, 577, 581
37592	1K0 423 812 K S1	235, 271
37592	1K0 423 812 K S1	305, 306, 317, 319
37592	1K0 423 812 K S1	461, 463, 465, 509, 527, 544, 575, 577, 581
37593	1K0 423 811 K	235, 271, 273
37593	1K0 423 811 K	305, 306, 317, 319
37593	1K0 423 811 K	461, 463, 465, 509, 527, 544, 575, 577, 581
37594	1K0 423 812 K	234, 235, 271, 273
37594	1K0 423 812 K	305, 306, 317, 319
37594	1K0 423 812 K	461, 463, 465, 509, 527, 544, 575, 577, 581
37611	2E0 407 152 L	469
37612	2E0 407 151 L	469
37617	77 01 474 795 S1	201, 209
37618	77 01 474 796 S1	201, 209
37621	60 01 550 442 S2	191, 208
37622	60 01 550 443 S2	191, 208
37623	77 01 472 766 S1	189
37624	77 01 472 766 S2	189
37625	48520-00QAH S1	4
37625	4501 261 S1	69
37625	77 01 470 363 S1	193
37625	09161561 S1	429, 444
37626	48520-00QAJ S1	4

Ref. - No.		
37626	4501 261 S2	69
37626	77 01 470 364 S1	193
37626	09161561 S2	429, 444
37627	48520-00QAM S1	15
37627	4408 474 S1	69
37627	77 01 473 333 S1	213
37627	91160037 S1	429
37628	48520-00QAM S2	15
37628	4408 474 S2	69
37628	77 01 473 333 S2	213
37628	91160037 S2	429
37629	77 01 473 498 S1	214
37630	77 01 473 498 S2	214
37631	77 01 475 841 S1	177, 205
37632	77 01 475 841 S2	177, 205
37633	77 01 478 552 S1	182, 217
37634	77 01 478 552 S2	182, 217
37655	8Z0 411 314 B S2	294, 295, 302, 303
37655	8Z0 411 314 B S2	556, 557
37656	6Q0 411 314 R S3	246, 247, 248, 249, 260, 261
37656	6Q0 411 314 R S3	556, 557
37657	6Q0 411 314 P S2	246, 247, 248, 249, 260, 261, 262, 263, 275
37657	6Q0 411 314 P S2	291, 294, 295, 297
37657	6Q0 411 314 P S2	473, 556, 557, 564, 565, 591
37658	6Q0 411 314 F S2	294, 295
37658	6Q0 411 314 F S2	556, 557
37659	6Q0 411 314 R S4	246, 247, 248, 249, 260, 261, 262, 263, 288, 289
37659	6Q0 411 314 R S4	294, 295, 308, 309, 313
37659	6Q0 411 314 R S4	556, 557, 564, 565
37660	6Q0 411 314 Q S2	246, 247, 248, 249, 260, 261, 262, 263, 288, 289
37660	6Q0 411 314 Q S2	294, 295, 308, 309
37660	6Q0 411 314 Q S2	473, 556, 557, 564, 565
37675	54 56 027 88R	178

Ref. - No.		
37689	3521.S0	134, 146
37690	3520.V8	134, 146
37726	54 61 142 37R	178
37764	1J0 422 831 B S1	265, 283
37764	1J0 422 831 B S1	301
37764	1J0 422 831 B S1	453, 490, 493, 523
37765	5094.65 S1	113, 151, 153
37839	3521.R3	117, 137, 141
37840	3520.V2	117, 137, 141
37854	0350 621	32, 44, 58
37854	13281782	391, 404, 425
37855	0350 622	44, 58
37855	13281784	404, 425
37860	3817.73	117, 134, 146, 155
38025	3640.77 S1	109, 110
38051	0350 391	41, 65, 78, 87, 93
38051	13 204 071	225
38051	13204071	401, 427, 437, 443, 449
38052	0350 390	41, 65, 78, 87, 93
38052	13 204 070	225
38052	13204070	401, 427, 437, 443, 449
38073	1S0 423 810 A	275
38073	1S0 423 810 A	291
38073	1S0 423 810 A	591
38170	3520.X9	138, 139
38171	3521.V0	138, 139
38180	1K0 407 152 BC S1	236, 237, 271, 287
38180	1K0 407 152 BC S1	303, 305, 317, 319
38180	1K0 407 152 BC S1	461, 462, 463, 470, 471, 496, 497, 498, 499, 509, 510, 511, 572, 573, 577, 581
38181	1K0 407 151 BC S1	237, 271, 287
38181	1K0 407 151 BC S1	303, 305, 317, 319
38181	1K0 407 151 BC S1	461, 463, 471, 497, 499, 509, 511, 573, 577, 581
38273	5352 005 S1	86
38273	90496039 S1	441
38274	0352 030 S1	86
38274	09228477 S1	441

Ref. - No.		
38403	5Q0 407 183 E	273
38403	5Q0 407 183 E	306
38403	5Q0 407 183 E	500
38404	5Q0 407 182	500, 501
38410	357 411 315 D S1	540
38490	3640.69 S1	125, 129
38536	2E0 511 413 G	709
38549	2271V007000005 S2	322, 324
38560	3812.F8	117
38568	996 341 053 16	156, 159, 657, 658, 659
38586	0350 181	28, 54
38586	13343139	388, 420
38610	451 330 00 10 S1	323
38621	6Q0 423 831 D	251, 259, 263, 289
38621	6Q0 423 831 D	293, 309
38621	6Q0 423 831 D	473
38622	6Q0 423 831 D S1	251, 259, 263, 289
38622	6Q0 423 831 D S1	293, 309
38622	6Q0 423 831 D S1	473
38659	1K0 407 183 G	234, 235, 268, 269, 287
38662	1K0 199 231 K	237, 269, 287
38662	1K0 199 231 K	511
38663	1K0 199 232 K	237, 269, 287
38663	1K0 199 232 K	511
38700	3520.V1 S2	135
38701	3521.R2 S2	135
38723	48 52 000 01R	190
38724	48 52 000 02R	190
38735	14 401 772 80	146
38738	4066.74	132
38740	4066.80	107, 110
38769	8D0 511 327 C	707
38774	8E0 501 529 P	670
38785	6R0 423 810 D	565
38811	955 341 242 04	160, 161
38814	31317779	626, 627
38822	54 61 800 02R	203, 210
38839	955 341 027 02 S1	160
38839	7L0 407 021 B S1	578, 579
38843	31317665	636
38844	31317666	636

Die von uns gelieferten Produkte sind ausschließlich dem bestimmungsgemäßen Gebrauch zuzuführen. / The products delivered by us are to be put exclusively to the intended use.

Ref. - No.		
38845	1K0 505 223 K	669, 673
38845	1K0 505 223 K	677, 679
38845	1K0 505 223 K	713, 715, 717, 721, 722, 724, 729, 731
38846	1K0 505 224 K	669, 673
38846	1K0 505 224 K	677, 679
38846	1K0 505 224 K	713, 715, 717, 721, 722, 724, 729, 731
38853	357 422 810 A	537
38854	4B0 419 810 M	315
38854	4B0 419 810 M	543
38855	6X0 422 810	238, 239
38855	6X0 422 810	519, 552
38856	1H0 422 810 D	486, 487, 593
38857	6K0 422 810	256, 278
38858	6N0 419 810	239
38858	6N0 419 810	550
38859	6N0 422 810 A	238, 239
38865	31302344	623, 632, 634, 636
38866	31302345	623, 632, 634, 636
38883	996 341 043 06	156, 157, 159, 659
38884	986 331 043 07	657
38885	996 347 322 03	156, 159
38886	996 347 131 04	156, 157, 159
38887	997 331 045 04	657, 658, 659
38899	3812.E1 S1	135
38900	3812.E1 S2	135
38905	4066.44	111, 148
38907	4066.69	135
38912	31317665 SK	632, 636
38918	4066.79	134
38921	4066.84	138
38930	4066.56 S1	101, 103, 105
38939	0350 176	39, 41, 65, 91, 93
38939	13327928	399, 401, 427, 447, 449
38978	30666266	611, 615, 619
38980	3812.A4 S1	133, 145
38997	3812.C5 S1	101, 103, 105, 106
38998	3812.C5 S2	101, 103, 105, 106
38999	3812.C7 S1	132
39000	3812.C7 S2	132
39023	82 00 586 561 S1	185

Ref. - No.		
39024	82 00 586 567 S1	185
39029	3812.F0 S1	134, 146
39031	3812.C5 S3	101, 103, 105
39032	3812.C5 S4	101, 103, 105
39033	3812.E8 S1	107
39034	3812.E8 S2	107
39039	48 52 027 10R	183, 203, 204, 210
39040	48 52 046 80R	183, 203, 204, 210
39041	3812.E0 S4	114
39042	3812.E0 S5	114
39043	3812.E5 S3	114
39077	4F0 498 811 A S1	253
39077	4F0 498 811 A S1	315
39089	0444 091	644
39089	13281790	701
39094	7L0 505 323 A	736
39166	5094.C6	138, 139
39181	5172.58	655
39193	7P0 511 413 A	737
39194	7P0 407 077	582
39198	4066.43 S1	111, 148, 151, 153
39227	16 109 762 80	144
39228	1K0 407 183 E S1	249, 261
39228	1K0 407 183 E S1	295, 313
39228	1K0 407 183 E S1	461, 470, 471, 472, 473, 558
39230	3C0 199 231 E S1	235
39230	3C0 199 231 E S1	545, 575, 577
39237	4066.95	142
39238	4066.A3	97
39238	45535-09180	345
39290	4001.77 S2	142
39291	4001.77 S3	142
39292	3812.C0 S1	148
39293	3812.C0 S2	148
39294	3812.C6 S2	151, 153
39295	3812.C6 S1	151, 153
39296	4001.69 S1	138
39325	77 01 469 665 SK	187
39333	30620989 S1	617
39351	0352 520	58
39351	13 318 886	227
39351	22792990	425

Ref. - No.		
39352	0352 521	58
39352	13 318 887	227
39352	22792991	425
39356	561 423 810 S1	527, 528, 547
39357	561 423 810 S2	527, 528, 547
39358	561 423 810	527, 528, 547
39359	5N0 407 151	465, 545, 547, 577
39360	5N0 407 152	465, 545, 547, 577
39362	0352 866	44, 58
39362	13219090	404, 425
39375	3523.AS	101, 103, 105
39394	4E0 505 548 M	732
39395	4E0 505 547 M	732
39444	48521-00Q0E SK	11
39444	4420 096 SK	70
39444	48 52 123 73R SK	195
39444	93167687 SK	430
39460	7M0 511 413 B	666
39460	7M0 511 413 B	732
39464	955 343 069 10	160
39488	1K0 407 152 BC	268, 269, 287
39488	1K0 407 152 BC	461, 471
39489	1K0 407 151 BC	268, 269, 287
39489	1K0 407 151 BC	461, 471
39493	40 16 090 60R	183, 203, 210
39557	6R0 407 151 F	263, 289
39557	6R0 407 151 F	298, 309
39557	6R0 407 151 F	565
39558	6R0 407 152 F	263, 289
39558	6R0 407 152 F	298, 309
39558	6R0 407 152 F	565
39562	4066.71	125
39579	4066.72	125
39590	4001.33 S2	97
39590	45500-0H010 S2	345
39591	4001.33 S3	97
39591	45500-0H010 S3	345
39603	54503-00Q0B	15
39603	4418 223	89
39603	82 00 565 072	213
39603	93858141	445
39604	54502-00Q0B	15
39604	4418 224	89

Ref. - No.		
39604	82 00 565 079	213
39604	93858142	445
39606	0902 010	43
39606	8N0 422 831 S1	267
39606	13278357	403
39606	8N0 422 831 S1	495, 525
39629	77 01 059 966	209
39646	77 01 059 672	177, 205, 209
39648	1K0 511 327 AR S1	669, 673
39648	1K0 511 327 AR S1	677, 679
39648	1K0 511 327 AR S1	713, 715, 717, 722, 727, 731, 735, 739
39649	1K0 511 327 AS S1	669, 673
39649	1K0 511 327 AS S1	677, 679
39649	1K0 511 327 AS S1	710, 713, 715, 717, 727, 729, 731, 735, 739
39650	1K0 511 327 AQ S1	669, 673
39650	1K0 511 327 AQ S1	677, 679
39650	1K0 511 327 AQ S1	713, 715, 717, 721, 727, 735
39681	5094.C5	107
39682	5094.E2	117, 155
39683	5094.F2	117
39684	4059.12	134, 145
39685	5094.E6	154
39686	3523.80	101, 103, 105, 141
39690	48 52 156 12R SK	183, 185, 203, 204, 210
39754	KIT 11	253
39758	KIT 12	253
39810	357 407 365 S2	243, 247, 255, 258, 264, 277, 280
39810	357 407 365 S2	453, 459, 466, 478, 480, 484, 486, 489, 507, 536, 538, 563, 594
39813	171 407 365 F S2	457, 476, 503, 571
39817	8E0 511 327 A	670
39820	77 00 430 766 S2	199
39822	48 52 046 80R S1	183, 203, 204, 210
39823	48 52 027 10R S1	183, 203, 204, 210

Die von uns gelieferten Produkte sind ausschließlich dem bestimmungsgemäßen Gebrauch zuzuführen. / The products delivered by us are to be put exclusively to the intended use.

Ref. - No.		
39833	30776252	622, 623, 630, 631, 632, 634, 636
39863	77 01 478 407 S1	185
39864	77 01 478 408 S1	185
39940	6R0 423 811 A S1	565
39941	6R0 423 812 A S1	565
39943	31317663	632
39944	31317664	632
39972	3C0 407 151 G S1	234, 235
39972	3C0 407 151 G S1	465
39973	3C0 407 151 G S2	234, 235
39973	3C0 407 151 G S2	465
39985	4E0 501 529 G S1	732
40004	3817.36 S1	95
40005	3817.33	95
40070	16 080 253 80	109, 136
40080	3812.E6	135
40082	5094.98	125, 129
40089	1J0 411 314 T S2	267, 285
40089	1J0 411 314 T S2	303
40089	1J0 411 314 T S2	455, 495, 525
40090	1J0 411 305 E S2	267, 285
40090	1J0 411 305 E S2	303
40090	1J0 411 305 E S2	455, 495, 525
40103	1K0 407 151 AC S2	237
40103	1K0 407 151 AC S2	305
40103	1K0 407 151 AC S2	461, 471, 497, 499, 511, 573, 581
40104	1K0 407 152 AC S2	237
40104	1K0 407 152 AC S2	305
40104	1K0 407 152 AC S2	461, 471, 497, 499, 511, 573, 581
40114	4B3 407 151 K S1	315
40114	4B3 407 151 K S1	543
40144	54 61 200 05R	203
40163	955 341 017 33 S1	160
40163	7L0 407 151 H S1	578, 579
40164	955 341 018 33 S1	160
40164	7L0 407 152 H S1	578, 579
40165	955 343 243 01	160, 161, 162
40165	7L0 412 333 A	578, 579
40173	5094.C3	107

Ref. - No.		
40187	5094.E3	115, 117, 137, 141, 154, 155
40253	60 01 550 446 S2	191, 208
40254	60 01 550 447 S2	191, 208
40403	955 341 027 02 S2	160
40403	7L0 407 021 B S2	579
40431	1K0 501 529 J S1	669, 673
40431	1K0 501 529 J S1	677, 679
40431	1K0 501 529 J S1	713, 717, 721, 722, 724, 729, 731, 735, 739
40438	1K0 501 529 H S1	669, 673
40438	1K0 501 530 C S1	669, 673
40438	1K0 501 529 H S1	677, 679
40438	1K0 501 530 C S1	677, 679
40438	1K0 501 529 H S1	710, 713, 715, 717, 721, 727, 729, 731, 735, 739
40438	1K0 501 530 C S1	710, 713, 715, 717, 721, 727, 729, 731, 735, 739
40439	1K0 501 529 F S1	669, 673
40439	1K0 501 529 F S1	677, 679
40439	1K0 501 529 F S1	710, 713, 715, 717, 721, 727, 729, 731, 735, 739
40484	0444 163	651
40484	13131963	706
40485	3812.G3 SK	129
40487	0350 143	47, 53
40487	24406498	419, 422
40490	5094.C8	142
40493	3812.F3	129
40500	3345797 S1	617
40501	274224 S1	617
40502	274224 S2	617
40555	274353 S1	621, 629, 631
40556	274353 S2	621, 629, 631
40557	274179 S1	621, 629, 631
40558	274179 S2	621, 629, 631
40567	3546266 S1	605, 613, 625
40568	3546266 S2	605, 613, 625
40569	9191410 S2	613, 625

Ref. - No.		
40570	9191410 S3	613, 625
40591	1K0 505 543 A	668, 669, 672, 673
40591	1K0 505 543 A	676, 677, 678, 679
40591	1K0 505 543 A	710, 713
40594	1S0 407 151	275
40594	1S0 407 151	290, 291
40594	1S0 407 151	591
40595	1S0 407 152	275
40595	1S0 407 152	290, 291
40595	1S0 407 152	591
40610	3812.E4	152, 153
40623	31277464 S1	615, 619
40624	31277465 S4	615, 619
40625	31277463 S1	611, 615, 619
40626	31277462 S1	611, 615, 619
40655	82 00 744 091 S1	177, 205
40656	82 00 744 092 S1	177, 205
40668	5Q0 407 365 A S1	273
40668	5Q0 407 365 A S1	306
40668	5Q0 407 365 A S1	500
40669	5Q0 407 366 A S1	273
40669	5Q0 407 366 A S1	306
40669	5Q0 407 366 A S1	500
40729	5087.76	129
40743	8E0 407 510 P S1	253
40744	8E0 407 509 P S1	253
40745	8E0 407 505 P S1	253
40746	8E0 407 506 P S1	253
40750	3521.C8 S1	101, 103
40751	3520.G8 S1	101, 103
40770	3521.R9 S1	101, 103, 105
40771	3520.V7 S1	101, 103, 105
40780	3521.R7 S1	101, 103, 105
40781	3520.V6 S1	101, 103, 105
40790	3521.S1 S1	101, 103, 105, 106
40791	3520.W0 S1	101, 103, 105, 106
40840	3521.P3 S1	115, 154
40841	3520.S2 S1	115, 154
40875	77 00 847 383	176, 199
40889	0350 231	66
40889	95942519	431
40890	0350 232	66
40890	95942520	431

Ref. - No.		
40915	1609 357	58
40915	13 271 036	227
40915	13271036	425
41337	16 075 024 80	139
41529	4817 869	31
41529	96809676	390
41740	4810 831	31
41740	96819161	390
41741	4812 870	31
41741	96819162	390
41929	4803 429	31
41929	96626667	390
42318	4705 716	29
42318	09210351	389
42630	-	186
42631	-	186
42634	4419 219	70
42634	93197233	430
42779	5094.E7	137, 154
42780	5094.E4	154
43358	0900 905	57
43358	97184819	424
43406	31262930 S1	749, 752, 754
43463	77 01 471 143 SK	175
43464	6R0 423 804 D	565
43465	6R0 423 803 D	565
43532	4808 136	643
43532	22737680	698
43547	16 099 483 80	129
43548	16 099 482 80	129
43552	1609 356	39, 41, 65, 91, 93
43552	93191260	399, 401, 427, 447, 449
43577	0920 005	43
43577	13314168	403
43580	3520.Y0 SK	129
43600	3520.Y0	129
43601	3521.V1	129
43617	48520-00Q0F	11
43617	4420 097	70
43617	48 52 067 30R	195
43617	93167688	430
43618	48520-00Q0E	11

Die von uns gelieferten Produkte sind ausschließlich dem bestimmungsgemäßen Gebrauch zuzuführen. / The products delivered by us are to be put exclusively to the intended use.

Ref. - No.		
43618	4420 098	70
43618	48 52 007 80R	195
43618	93167689	430
43630	48 52 110 71R SK	178, 218
43687	48520-00Q0F S1	11
43687	4420 097 S1	70
43687	48 52 067 30R S1	195
43687	93167688 S1	430
43688	48520-00Q0E S1	11
43688	4420 098 S1	70
43688	48 52 007 80R S1	195
43688	93167689 S1	430
43718	0352 491	32, 44
43718	13334021	391, 404
43719	0352 492	32, 44
43719	13334022	391, 404
43720	0352 493	32, 44
43720	13334023	391, 404
43727	1603 643 S1	41, 93
43727	93191526 S1	401, 449
43733	5Q0 505 171	674
43733	5Q0 505 171	675
43770	5087.71	109
43780	1603 643 S6	39, 91
43780	93191526 S6	399, 447
43788	3C0 199 231 F	234, 235
43792	1609 183	58
43792	13332653	425
43794	1609 181	58
43794	13332651	425
44156	1609 187	43, 47
44156	13354542	403, 409
44180	3640.83	129
44185	16 080 252 80	109, 136
44186	16 080 251 80	109, 136
44190	98 056 074 80	141
44191	98 056 073 80	141
44226	1S0 423 812 A	275
44226	1S0 423 812 A	291
44227	1S0 423 811 A	275
44227	1S0 423 811 A	291
44236	5C0 407 151 B	509
44237	5C0 407 152 B	509

Ref. - No.		
44240	1S0 423 810 A S1	275
44240	1S0 423 810 A S1	291
44241	1S0 423 810 A S2	275
44241	1S0 423 810 A S2	291
44245	1609 185	43
44245	13354538	403
44246	1609 186	43
44246	13354540	403
44249	1609 187 S1	43
44249	13354542 S1	403
44250	1609 187 S2	43
44250	13354542 S2	403
44308	30748803	611, 619
44325	0350 093	91
44325	09223176	447
44338	0920 005 S1	43
44338	13314168 S1	403
44339	0920 005 S2	43
44339	13314168 S2	403
44340	0920 005 S3	43
44340	13314168 S3	403
44341	1J0 422 803 H S1	265, 283
44341	1J0 422 803 H S1	301
44341	1J0 422 803 H S1	453
44342	1J0 422 804 H S1	265, 283
44342	1J0 422 804 H S1	301
44342	1J0 422 804 H S1	453
44343	6Q0 423 803 P S1	251, 259
44343	6Q0 423 803 P S1	293, 311
44343	6Q0 423 803 P S1	555
44344	6Q0 423 804 P S1	251, 259
44344	6Q0 423 804 P S1	293, 311
44344	6Q0 423 804 P S1	555
44346	1J0 422 804 A S1	301
44347	1J0 422 803 A S1	301
44400	3656.04 S1	124, 125, 128, 129
44424	1609 169	43
44424	13337891	403
44428	56261-00Q0C	639
44428	4420 954	70
44428	93168675	430
44434	1609 169 S1	43
44434	13337891 S1	403

Ref. - No.		
44446	0920 007	43
44446	13278358	403
44447	0920 007 S1	43
44447	13278358 S1	403
44452	8N0 407 151 D S1	494, 495, 524, 525
44453	8N0 407 152 D S1	494, 495, 524, 525
44480	3656.04 S2	125, 129
44483	54 61 200 07R	203, 210
44539	4419 308	645
44539	54 61 354 90R	662
44539	93197335	702
44547	6R0 407 151 F S1	262, 263, 288, 289
44547	6R0 407 151 F S1	308, 309
44548	6R0 407 152 F S1	263, 289
44548	6R0 407 152 F S1	309
44620	3521.R2 S3	135
44621	3520.V1 S3	135
44675	6K0 422 803 E	245, 257
44675	6K0 422 803 E	458, 561
44676	6K0 422 804 E	245, 257
44676	6K0 422 804 E	458, 561
44720	98 069 071 80	118
44721	5178.57	653, 655
44728	4419 323	70
44728	93197327	430
44740	6K0 422 804 E S1	245, 257
44740	6K0 422 804 E S1	458, 561
44741	6K0 422 803 E S1	245, 257
44741	6K0 422 803 E S1	458, 561
44764	7L0 407 182 G	578, 579, 582
44797	4066.82	117, 137, 141, 154, 155
44860	2K0 511 413 D S1	707, 708
44888	1609 213	66
44888	95952929	431
44923	3812.F2 S1	117, 137, 141
44934	3812.F4 S2	154
45009	6E0 422 803	519
45010	6E0 422 804	519
45095	1609 182 SK1	43, 47, 58, 94
45095	13354440 SK1	403, 409, 425, 450
45096	1609 182	43, 47, 58, 94
45096	13354440	403, 409, 425, 450

Ref. - No.		
45219	0350 233	28, 55
45219	13391512	388, 421
45306	1K0 411 303 BK S1	237, 268, 269
45306	1K0 411 303 BK S1	305, 317, 319
45306	1K0 411 303 BK S1	471, 496, 497, 498, 499, 572, 573, 580, 581
45307	1K0 411 303 BK S2	237, 269
45307	1K0 411 303 BK S2	305, 317, 319
45307	1K0 411 303 BK S2	471, 497, 499, 573, 581
45353	2H0 411 317 B	451
45445	996 343 073 05 S1	156
45527	7L8 407 151 K S1	582
45528	7L8 407 152 K S1	582
45760	1K0 423 810 A S4	235, 237, 271, 273, 286
45760	1K0 423 810 A S4	306
45760	1K0 423 810 A S4	471
45761	1K0 423 810 A S3	235, 237, 271, 273, 286
45761	1K0 423 810 A S3	306
45761	1K0 423 810 A S3	471
45784	2H0 411 317 B S1	451
45785	2H0 411 317 B S2	451
45856	2E0 511 413 M	709
45859	5Q0 501 129 B	674
45859	5Q0 501 129 B	675
45860	5Q0 505 543 B	674
45860	5Q0 505 543 B	675
45861	7L8 501 529 A	736
45866	7L0 501 537 B	736, 737
45891	1K0 199 231 K S1	268, 269, 287
45892	1K0 199 232 K S1	268, 269, 287
46226	1609 011 SK1	65
46226	93196778 SK1	427
46299	6C0 423 810 C	289
46299	6C0 423 810 C	297, 298, 309
46299	6C0 423 810 C	559
46557	7M0 511 414 B	666
47140	2H0 411 313 C	451

Die von uns gelieferten Produkte sind ausschließlich dem bestimmungsgemäßen Gebrauch zuzuführen. / The products delivered by us are to be put exclusively to the intended use.

deutsch	english	francais	espanol	italiano
alle	all	tous	todos	tutti
Aluminiun	aluminum	aluminium	aluminio	alluminio
Anbausatz	mounting kit	kit de construction rapportée	juego de montaje	kit di montaggio
Blattfederlager	leaf-spring bearing	palier de ressort à lames	soporte de ballesta	supporto balestra
Dichtsatz Servolenkung	sealing kit power steering	kit d'étanchéité direction assistée	juego estanq. para servodirección	kit guarnizioni per servosterzo
Einstellbolzen	adjusting bolt	axe de réglage	perno de ajuste	registro
Einzelradaufhängung	idependent wheel suspension	suspension á roue indépendante	independiente suspensión de rueda	sospensione a ruote indipendenti
Führungsgelenk	guide joint	joint de coulisse	articulación guía	snodo sospensione
Führungsstange	guide rod	barre conductrice	vástago de guía	asta guida
Gummilager	rubber mount	support en caoutchouc	soporte de goma	supporto in gomma
Hülse	sleeve	manchon	casquillo	boccola per supporto
Koppelstange	connecting rod	barre de couplage	barra de acoplamiento	barra di accoppiamento
Koppelstangenlager	connecting rod bearing	palier de barre de couplage	cojinete de barra de acoplamiento	supporto barra di accoppiamento
Lenkgetriebe	steering gear	mécanisme de direction	engranaje de dirección	scatola guida
Lenkgetriebelager	steering gear bearing	roulement de mécanisme de direction	soporte de engranaje de dirección	supporto scatola guida
Lenkhebel	steering arm	levier de direction	palanca de dirección	testa rinvio sterzo
Lenkhebellager	steering arm bearing	roulement de levier de direction	soporte de palanca de dirección	supporto rinvio sterzo
Lenkmanschette	steering boot	manchette de direction	manguito de dirección	cuffia scatola sterzo
Lenkstange	drag link	barre de direction	arbol de dirección	barra centrale
Lenkstangenendstück	drag link end	rotule de barre de direction	terminal de arbol de dirección	testa sterzo
Lenkungsdämpfer	steering damper	amortisseur de direction	amortiguador de dirección	ammortizzatore rinvio sterzo
oben	upper / above	haut	arriba	sopra / superiore
passend für	suitable for	adaptè á	apropiado para	adattabile per
Querlenker	control arm	bras de suspension	brazo oscilante transversal	braccio sospensione
Querlenker komplett	control arm complete	bras de suspension complet	brazo oscilante transversal completo	braccio sospensione completo
Querlenker mit Gummilager	control arm with rubber mount	bras de suspension avec support en caoutchouc	brazo oscilante transversal con soporte de goma	braccio sospensione con supporto in gomma
Querlenker ohne Gummilager	control arm without rubber mount	bras de suspension sans support en caoutchouc	brazo oscilante transversal sin soporte de goma	braccio sospensine senza supporto in gomma
Querlenker, hinten	control arm, rear	bras de suspension, arrière	brazo oscilante transversal, trasero	braccio sospensione, posteriore
Querlenker, vorne	control arm, front	bras de suspension, avant	brazo oscilante transversal, delantero	braccio sospensione, anteriore
Querlenkerlager	control arm mount	support de bras de suspension	soporte de brazo oscilante transversal	supporto braccio sospensione
Rep. Satz Achsschenkelbolzen	rep. kit king pin	kit de rép. pivot	jgo. rep. pivote de mangueta	kit riparazione perno fuso
Rep. Satz Exzenterbolzen	rep. kit eccentric bolt	kit de rép. axe excentrique	jgo. rep. bulón excéntrico	kit riparazione perno eccentrico
Rep. Satz Führungsstange	rep. kit guide rod	kit de rép. barre conductrice	jgo. rep. vastago de guía	kit riparazione asta guida

deutsch	english	francais	espanol	italiano
Rep. Satz Koppelstange	rep. kit connecting rod	kit de réparation barre d'accouplement	jgo. rep. barra de acoplamiento	kit riparazione barra di accoppiamento
Rep. Satz Lenkhebel	rep. kit steering arm	kit de rép. levier de direction	jgo. rep. palanca de dirección	kit riparazione rinvio sterzo
Rep. Satz Lenkhebelwelle	rep. kit steering arm shaft	kit de rép.arbre de levier de direction	jgo. rep. arbol de palanca de dirección	kit riparazione perno rinvio sterzo
Rep. Satz Lenkmanschette	rep. kit steering boot	kit de rép. Soufflet de direction	jgo. rep. guarnición de dirección	kit riparazione cuffia scatola sterzo
Rep. Satz Querlenker	rep. kit control arm	kit de rép. bras de suspension	jgo. rep. brazo oscilante transversa	kit riparazione braccio sospensione
Rep. Satz Querlenkerlager	rep. kit control arm mount	kit de rép. support de bras de suspension	jgo. rep. soporte de brazo oscilante transversal	kit riparazione supporto braccio sospensione
Rep. Satz Servolenkung	rep. kit power steering	kit de rép. direction assistée	jgo. rep. servodirección	kit riparazione servosterzo
Rep. Satz Spurstange	rep. kit tie rod	kit de rép. barre d'accouplement	jgo. rep. Barra de acoplamiento	kit riparazione tirante
Rep. Satz Stabilisatorlager	rep. kit stabilizer mount	kit de rép. support de stabilisateur	jgo. rep. Soporte de estabilizador	kit riparazione supporto stabilizzatore
Rep. Satz Stützgelenk	rep. kit support link	kit de rép. support articulé	jgo. rep. articulación de apoyo	kit riparazione snodo
Rep. Satz Traggelenk	rep. kit ball joint	kit de rép. support articulé	jgo. rep. articulación soportando	kit riparazione snodo portante
Rep. Satz Zugstrebe	rep. kit tension rod	kit de rép. tirant	jgo. rep. tirante de tracción	kit riparazione braccio di spinta
Rep.Satz Lenkmanschette	rep. kit steering boot	kit de rép. soufflet de direction	jgo. rep. Guarnición de dirección	kit riparazione cuffia scatola sterzo
Sicherungsblech	lock washer	tôle de sécurité	chapa de fijación	piastrina di sicurezza
Spurstange	tie rod	barre d'accouplement	barra de acoplamiento	tirante
Spurstangenendstück	tie rod end	about de barre d'accouplement	terminal de barra de acoplamiento	testa sterzo
Stabilisatorlager	stabilizer mount	support de stabilisateur	soporte de estabilizador	supporto stabilizzatore
Stahl	steel	acier	acero	acciao
Starrachse	Rigid Axle	essieu rigide	eje rígido	assale rigido
Stützgelenk	support link	support articulé	articulación de apoyo	snodo
Stützgelenklager	support link bearing	palier de support articulé	cojinete de articulación de apoyo	supporto snodo
Traggelenk	ball joint	support articulé	articulación soportando	snodo portante
unten	down, below, lower	bas	abajo	sotto
Verbindungsstange	connecting rod	barre d'accouplement	tirante de unión	bielletta
wahlweise	optional	optionellement	optativo	intercambiabile
Zugstrebe	tension rod	tirant	puntal de traccion	braccio di spinta
Zugstrebenlager	tension rod mount	palier de barre de traction	cojinete de tirante de tracción	supporto braccio di spinta

Die von uns gelieferten Produkte sind ausschließlich dem bestimmungsgemäßen Gebrauch zuzuführen. / The products delivered by us are to be put exclusively to the intended use.

Ferdinand Bilstein GmbH + Co. KG
Wilhelmstr. 47 | 58256 Ennepetal | Germany
Tel. +49 2333 911-0
Fax +49 2333 911-444
E-Mail info@febi.com
febi is a bilstein group brand

www.febi.com