Схема подключения блока релейного БР-4+ исполнение ПСКМ к адресному модулю FDCIO222
и приводу клапана воздушной заслонки с трёхточечным управлением

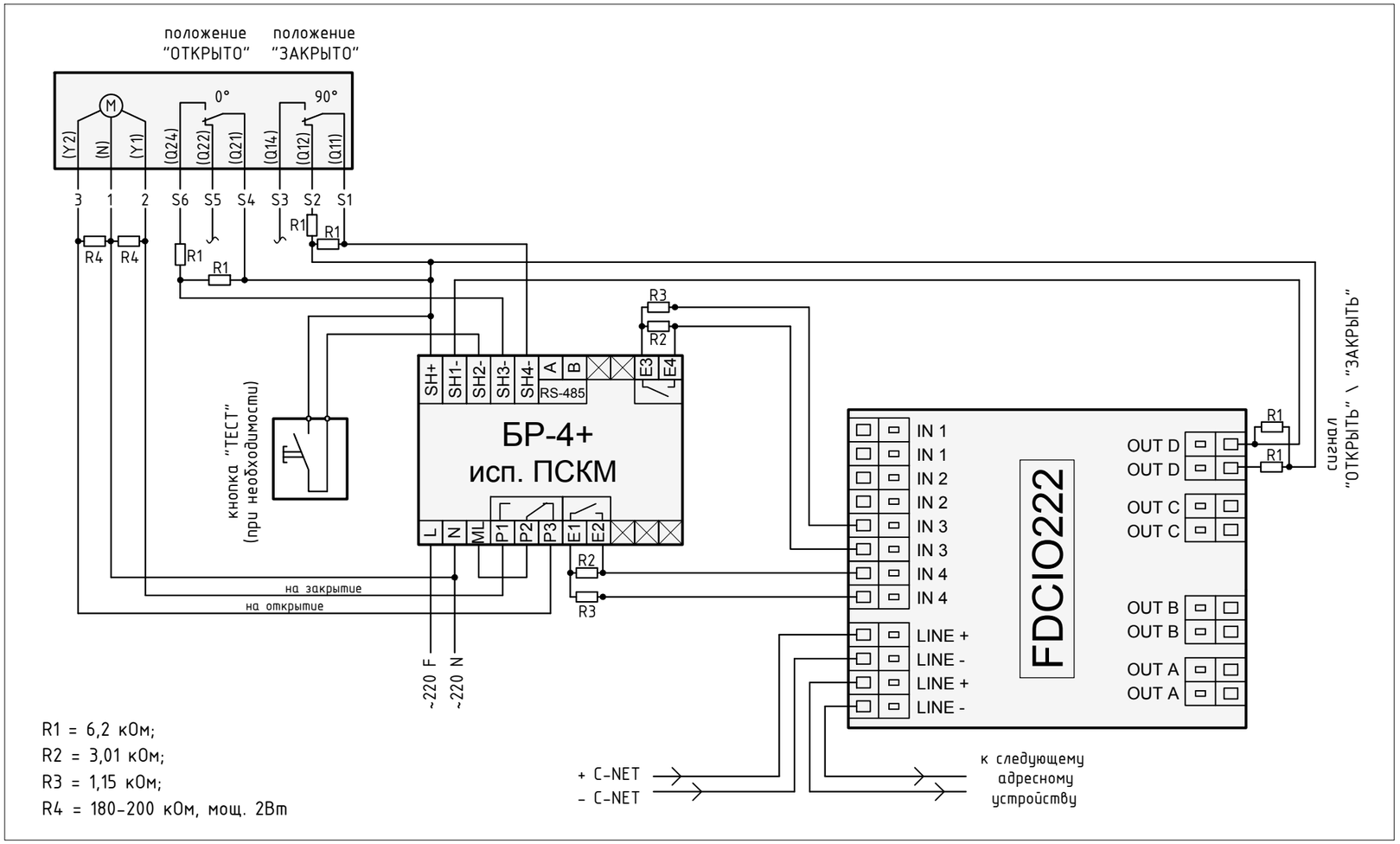

R1 = 6,2 кОм;
R2 = 3,01 кОм;
R3 = 1,15 кОм;
R4 = 180-200 кОм, мощ. 2Вт

Примечание

В данной схеме, сигнал на закрытие воздушного клапана формируется модулем FDCIO222 путем замыкания нормально разомкнутого выхода OUT D. Возвращение привода в исходное (закрытое) состояние осуществляется размыканием выхода OIUT D. Система АПС получает сигнал об открытии клапана (сигнал снимается с блока БР-4+исп.ПСКМ) и о неисправности блока БР-1+исп.ПСКМ и линии связи, которые к нему подключены.

Для возможности местной проверки работоспособности воздушного клапана, к блоку БР-4+исп.ПСМ может быть подключена кнопка "Тест".

Изм.	Кол.уч.	Лист	N док.	Подпись	Дата			
						Типовая схема подключения	Стадия	Лист	Листов
						Блок БР-4 Plus исп. ПСКМ Схема подключения к модулю FDCIO222 (Siemens)	ПСК МОДУЛЬ WWW.PSK-MODULE.RU		

Формат А3