Цилиндры баллонные

Каталог

CAMOZZI

Цилиндры баллонные с одинарным сильфоном FS 22-3 DI CR

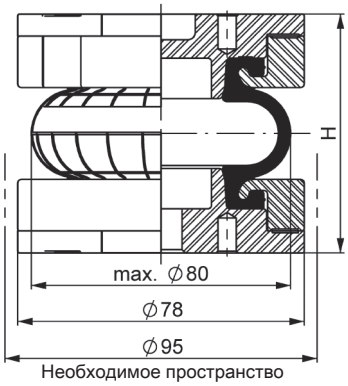

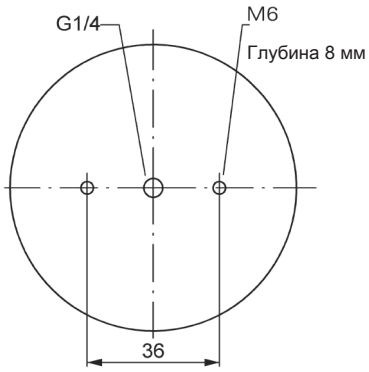

ГРАФИК СИЛА – ВЫСОТА

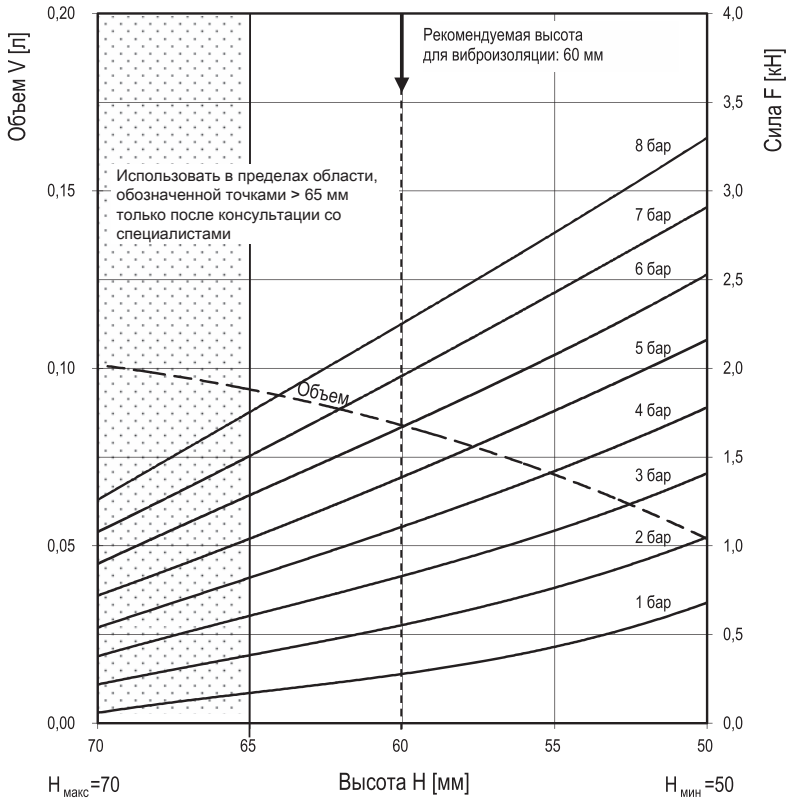

ТЕХНИЧЕСКИЕ ХАРАКТЕРИСТИКИ

Мин. давление	0	Бар
Отношение силы возврата к минимальной высоте	≤ 400	H
Общий вес, включая алюминиевые пластины	0,45	кг

Виброизоляция – значения динамических характеристик

Расчетная высота H: рекомендуемая 60 мм, минимальная 55 мм

Давление P	[Бар]	3	4	5	6	7	8	Объем V [л]
Сила (Нагрузка)	[кН]	0,9	1,2	1,5	1,7	2,0	2,3	
Жесткость рессоры	[Н/см]	840	1030	1230	1420	1620	1800	0,084
Собственная частота	[Гц]	4,9	4,7	4,6	4,5	4,5	4,4	

В составе пневматического оборудования – значения статических характеристик

Сила F [кН]

Давление P	[Бар]	3	4	5	6	7	8	Объем [л]
Высота H [мм]	60	0,84	1,11	1,39	1,68	1,97	2,26	0,08
	50	1,41	1,78	2,16	2,53	2,91	3,30	0,05

Инструкции по обслуживанию

Крутящий момент для затяжки

M6	5 Нм
G 1/4	15 Нм

ДАННЫЕ ПО ЗАКАЗУ НА ПОСТАВКУ

Тип	Заказ №
Только резиновый баллон CR	69235
Резиновый баллон CR с алюминиевыми пластинами и впускным отверстием для воздуха G 1/4	69342

Другие типы по запросу

Процедура измерения: Комнатная температура / квазистатические данные сила/высота / динамические данные при 1 Гц

Цилиндры баллонные с одинарным сильфоном FS 40-6 CI

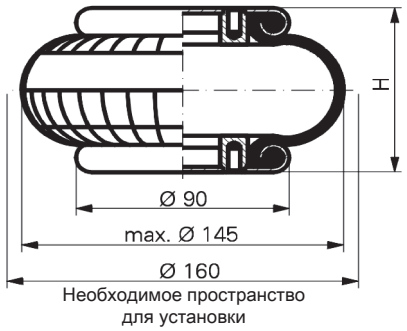

ГРАФИК СИЛА – ВЫСОТА

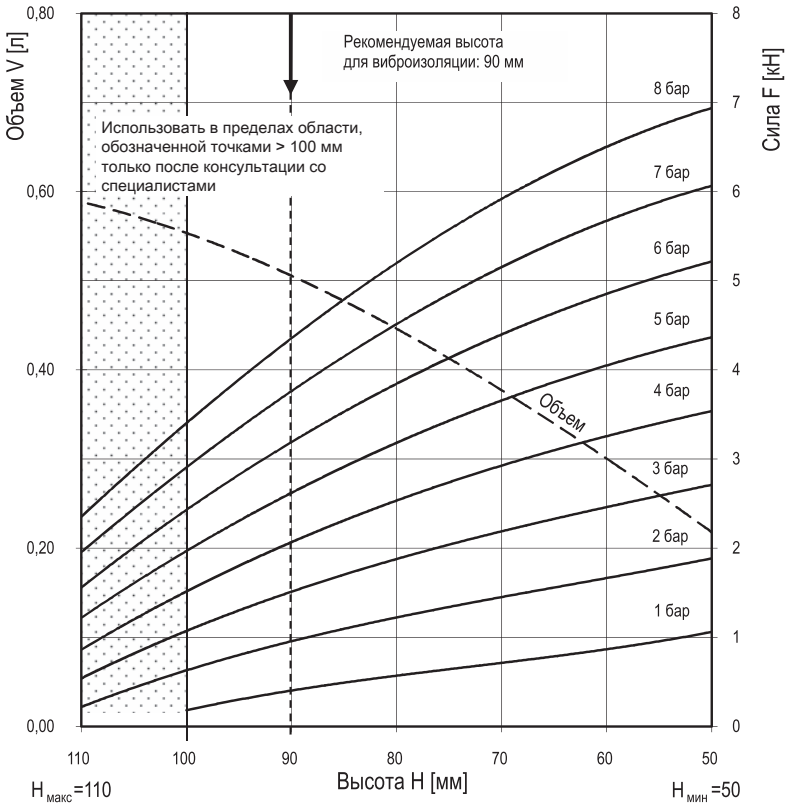

ТЕХНИЧЕСКИЕ ХАРАКТЕРИСТИКИ

Мин. давление	0	Бар
Отношение силы возврата к минимальной высоте	≤ 120	H
Общий вес, включая пластины с механическим креплением	0,9	кг

Виброизоляция – значения динамических характеристик

Расчетная высота H: рекомендуемая 90 мм, минимальная 70 мм

Давление P	[Бар]	3	4	5	6	7	8	Объем V [л]
Сила (Нагрузка)	[кН]	1,5	2,1	2,6	3,2	3,8	4,4	
Жескость рессоры	[Н/см]	790	965	1150	1325	1505	1685	0,51
Собственная частота	[Гц]	3,6	3,4	3,3	3,2	3,1	3,1	

В составе пневматического оборудования – значения статических характеристик

Сила F [кН]

Давление P	[Бар]	3	4	5	6	7	8	Объем [л]
Высота H [мм]	100	1,1	1,5	2,0	2,4	2,9	3,4	0,55
	90	1,5	2,1	2,6	3,2	3,8	4,4	0,51
	80	1,9	2,5	3,2	3,8	4,5	5,2	0,45
	70	2,2	2,9	3,7	4,4	5,2	5,9	0,38
	60	2,5	3,3	4,0	4,8	5,7	6,5	0,30

Инструкции по обслуживанию

Крутящий момент для затяжки

M8	25 Нм
G 1/8	25 Нм

ДАННЫЕ ПО ЗАКАЗУ НА ПОСТАВКУ

Тип	Заказ №
Только резиновый баллон	60507
С механическим креплением пластин подача воздуха G 1/8	2681 001 000
С механическим креплением пластин из нержавеющей стали подача воздуха G 1/8	61744

Другие типы по запросу

Процедура измерения: Комнатная температура / квазистатические данные сила/высота / динамические данные при 1 Гц

Цилиндры баллонные с одинарным сильфоном FS 44-5 DI CR

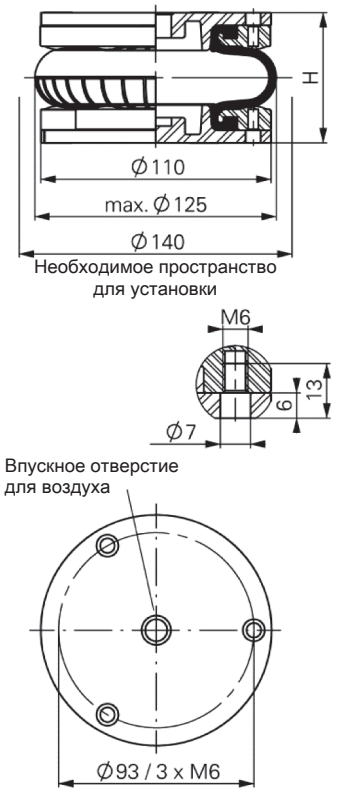

ГРАФИК СИЛА – ВЫСОТА

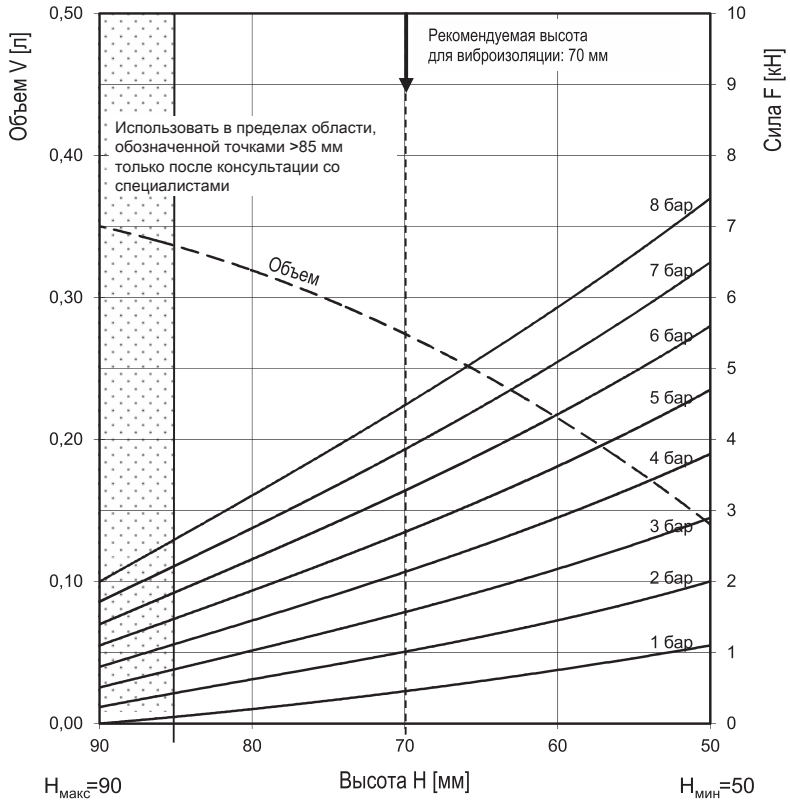

ТЕХНИЧЕСКИЕ ХАРАКТЕРИСТИКИ

Мин. давление	0	Бар
Отношение силы возврата к минимальной высоте	≤ 150	H
Общий вес, включая алюминиевые пластины	0,7	кг

Виброизоляция – значения динамических характеристик

Расчетная высота H: рекомендуемая 70 мм, минимальная 65 мм

Давление P	[Бар]	3	4	5	6	7	8	Объем V [л]
Сила (Нагрузка)	[кН]	1,5	2,1	2,7	3,2	3,8	4,4	
Жесткость рессоры	[Н/см]	1120	1410	1690	1980	2260	2530	0,27
Собственная частота	[Гц]	4,2	4,1	4,0	3,9	3,8	3,8	

В составе пневматического оборудования – значения статических характеристик

Сила F [кН]

Давление P	[Бар]	3	4	5	6	7	8	Объем [л]
Высота H [мм]	80	1,0	1,4	1,9	2,3	2,7	3,2	0,32
	70	1,6	2,2	2,7	3,3	3,9	4,5	0,27
	60	2,2	2,9	3,6	4,3	5,1	5,9	0,22

Инструкции по обслуживанию

Крутящий момент для затяжки

M6	5 Нм
G 3/8	15 Нм

ДАННЫЕ ПО ЗАКАЗУ НА ПОСТАВКУ

Тип	Заказ №
Только резиновый баллон CR	70200
Резиновый баллон CR с алюминиевыми пластинами и впускным отверстием для воздуха G 3/8	70205

Другие типы по запросу

Процедура измерения: Комнатная температура / квазистатические данные сила/высота / динамические данные при 1 Гц

Цилиндры баллонные с одинарным сильфоном FS 50-5 CI

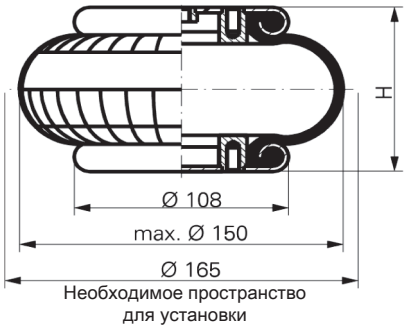

ГРАФИК СИЛА – ВЫСОТА

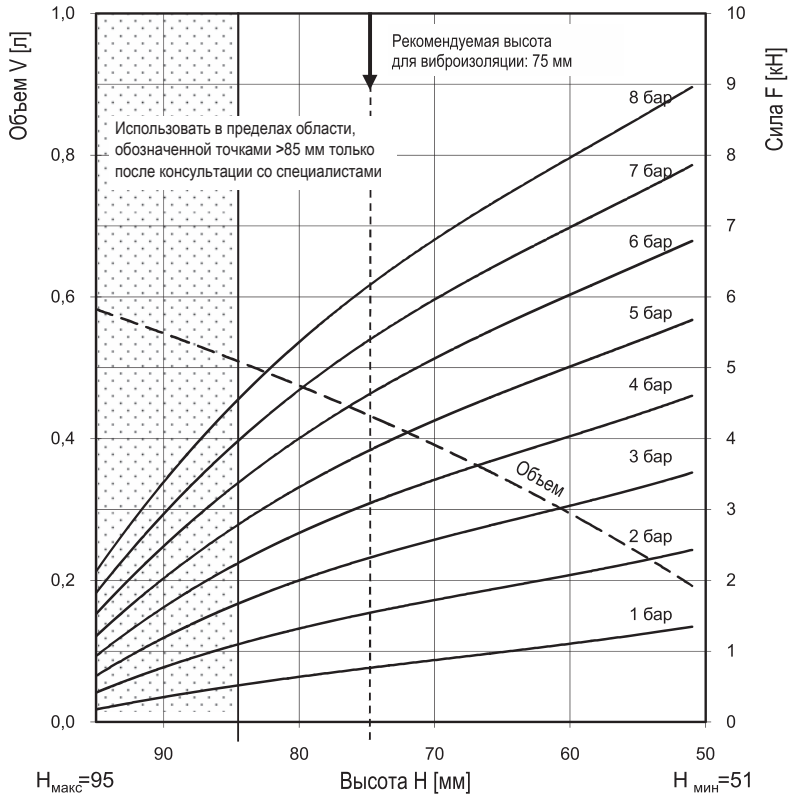

ТЕХНИЧЕСКИЕ ХАРАКТЕРИСТИКИ

Мин. давление	0	Бар
Отношение силы возврата к минимальной высоте	≤ 250	Н
Общий вес, включая пластины с механическим креплением	1,2	кг

Виброизоляция – значения динамических характеристик

Расчетная высота H: рекомендуемая 75 мм, минимальная 65 мм

Давление P	[Бар]	3	4	5	6	7	8	Объем V [л]
Сила (Нагрузка)	[кН]	2,3	3,0	3,8	4,6	5,3	6,1	
Жесткость рессоры	[Н/см]	1510	1910	2290	2670	3040	3340	0,4
Собственная частота	[Гц]	3,9	3,8	3,7	3,7	3,6	3,6	

В составе пневматического оборудования – значения статических характеристик

Сила F [кН]

Давление P	[Бар]	3	4	5	6	7	8	Объем [л]
Высота H [мм]	80	2,0	2,7	3,3	4,0	4,7	5,4	0,4
	70	2,6	3,4	4,3	5,1	6,0	6,8	0,4
	60	3,1	4,0	5,0	6,0	7,0	8,0	0,3

Инструкции по обслуживанию

Крутящий момент для затяжки

M8	25 Нм
G 1/4	25 Нм

ДАННЫЕ ПО ЗАКАЗУ НА ПОСТАВКУ

Тип	Заказ №
Только резиновый баллон	62242
С механическим креплением пластин подача воздуха G 1/4	61388
С механическим креплением пластин из нержавеющей стали подача воздуха G 1/4	61745

Другие типы по запросу

Процедура измерения: Комнатная температура / квазистатические данные сила/высота / динамические данные при 1 Гц

Цилиндры баллонные с одинарным сильфоном FS 70-7 CI

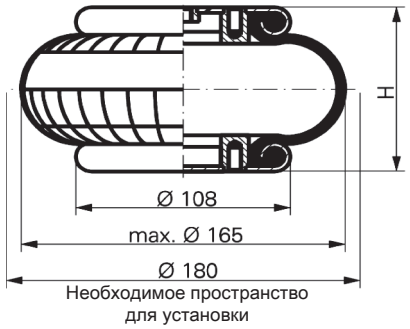

ГРАФИК СИЛА – ВЫСОТА

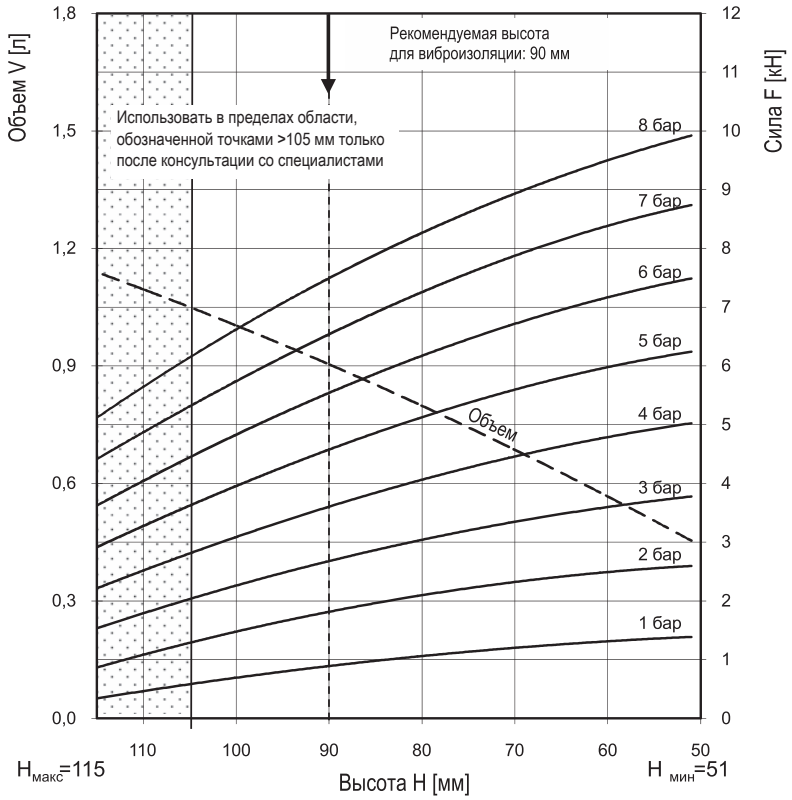

ТЕХНИЧЕСКИЕ ХАРАКТЕРИСТИКИ

Мин. давление	0	Бар
Отношение силы возврата к минимальной высоте	≤ 200	Н
Общий вес, включая пластины с механическим креплением	1,2	кг

Виброизоляция – значения динамических характеристик

Расчетная высота H: рекомендуемая 90 мм, минимальная 70 мм

Давление P	[Бар]	3	4	5	6	7	8	Объем V [л]
Сила (Нагрузка)	[кН]	2,7	3,7	4,7	5,7	6,6	7,7	
Жесткость рессоры	[Н/см]	1040	1270	1530	1770	2060	2325	0,9
Собственная частота	[Гц]	3,1	2,9	2,9	2,8	2,8	2,7	

В составе пневматического оборудования – значения статических характеристик

Сила F [кН]

Давление P	[Бар]	3	4	5	6	7	8	Объем [л]
Высота H [мм]	100	2,2	3,1	4,0	4,8	5,7	6,6	1,0
	90	2,7	3,6	4,6	5,6	6,5	7,5	0,9
	80	3,1	4,1	5,1	6,2	7,3	8,3	0,8
	70	3,4	4,5	5,6	6,7	7,9	9,0	0,7
	60	3,6	4,8	6,0	7,2	8,4	9,5	0,6

Инструкции по обслуживанию

Крутящий момент для затяжки

M8	25 Нм
G 1/4	25 Нм

ДАННЫЕ ПО ЗАКАЗУ НА ПОСТАВКУ

Тип	Заказ №
Только резиновый баллон	60512
С механическим креплением пластин подача воздуха G 1/4	2681 015 000
С механическим креплением пластин из нержавеющей стали подача воздуха G 1/4	61746

Другие типы по запросу

Процедура измерения: Комнатная температура / квазистатические данные сила/высота / динамические данные при 1 Гц

Цилиндры баллонные с одинарным сильфоном FS 76-7 DI CR

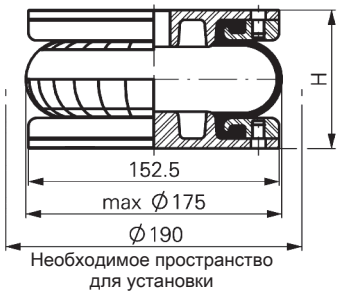

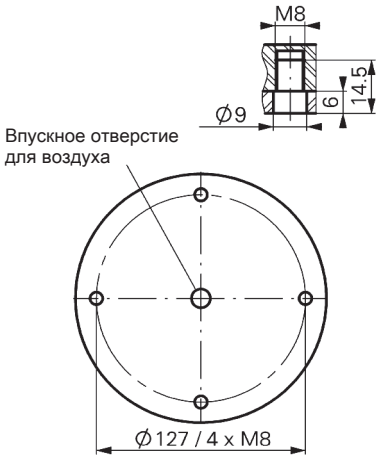

ГРАФИК СИЛА – ВЫСОТА

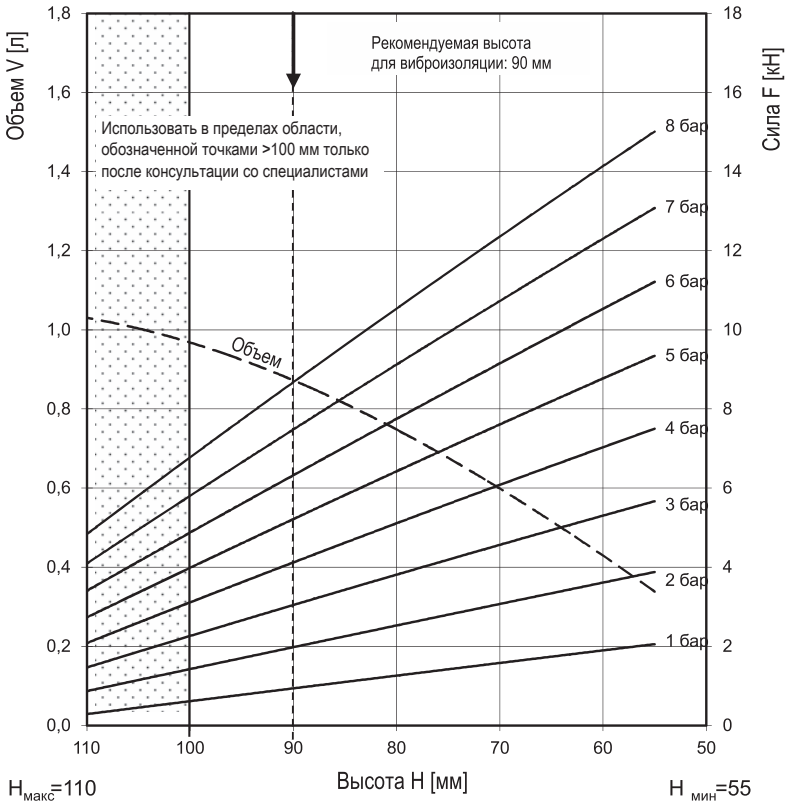

ТЕХНИЧЕСКИЕ ХАРАКТЕРИСТИКИ

Мин. давление	0	Бар
Отношение силы возврата к минимальной высоте	≤ 320	Н
Общий вес пластин	1,6	кг

Виброизоляция – значения динамических характеристик

Расчетная высота H: рекомендуемая 90 мм, минимальная 75 мм

Давление P	[Бар]	3	4	5	6	7	8	Объем V [л]
Сила (Нагрузка)	[кН]	3,1	4,2	5,3	6,4	7,5	8,7	0,9
Жесткость рессоры	[Н/см]	1585	2005	2455	2860	3315	3745	
Собственная частота	[Гц]	3,5	3,4	3,4	3,3	3,3	3,3	

В составе пневматического оборудования – значения статических характеристик

Сила F [кН]

Давление P	[Бар]	3	4	5	6	7	8	Объем [л]
Высота H [мм]	100	2,3	3,1	4,0	4,9	5,8	6,8	1,0
	90	3,1	4,2	5,3	6,4	7,5	8,7	0,9
	80	3,8	5,1	6,4	7,8	9,1	10,5	0,7
	70	4,5	6,0	7,6	9,1	10,7	12,3	0,6
	60	5,3	7,1	8,8	10,6	12,4	14,2	0,4

Инструкции по обслуживанию

Крутящий момент для затяжки

M8	12 Нм
G 1/2	25 Нм

ДАННЫЕ ПО ЗАКАЗУ НА ПОСТАВКУ

Тип	Заказ №
Только резиновый баллон CR	70203
Резиновый баллон CR с алюминиевыми пластинами и впускным отверстием для воздуха G 1/2	70208

Другие типы по запросу

Процедура измерения: Комнатная температура / квазистатические данные сила/высота / динамические данные при 1 Гц

Цилиндры баллонные с одинарным сильфоном FS 100-10 CI

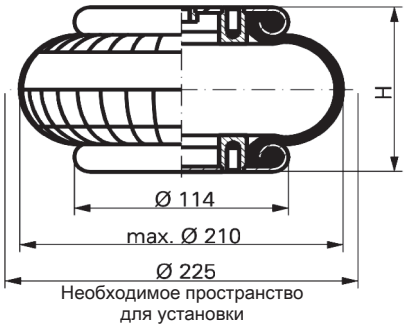

ГРАФИК СИЛА – ВЫСОТА

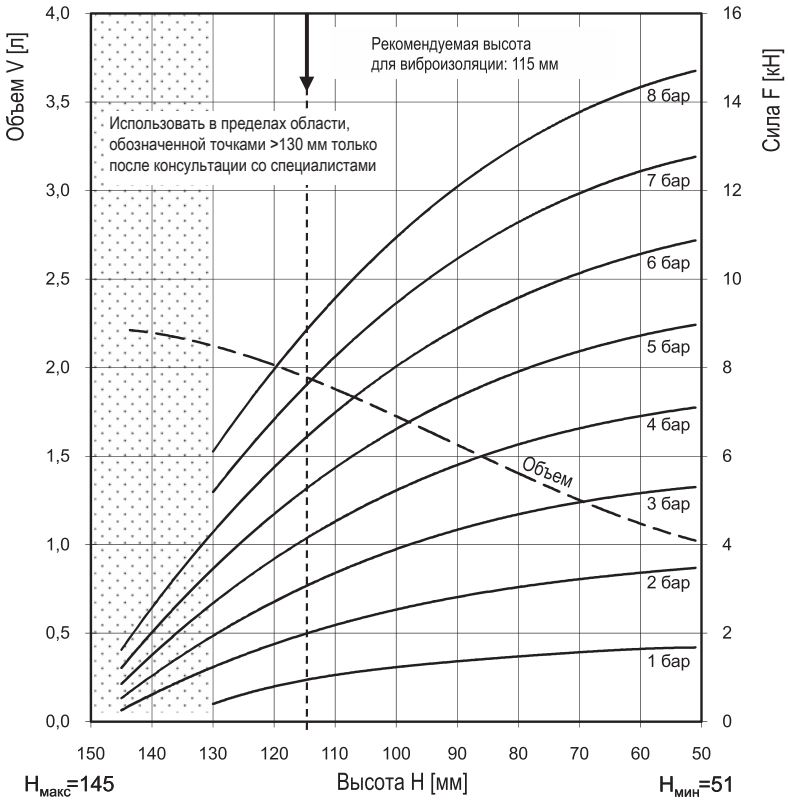

ТЕХНИЧЕСКИЕ ХАРАКТЕРИСТИКИ

Мин. давление	0	Бар
Отношение силы возврата к минимальной высоте	≤ 40	Н
Общий вес, включая пластины с механическим креплением	1,4	кг

Виброизоляция – значения динамических характеристик

Расчетная высота H: рекомендуемая 115 мм, минимальная 100 мм

Давление P	[Бар]	3	4	5	6	7	8	Объем V [л]
Сила (Нагрузка)	[кН]	3,1	4,3	5,4	6,5	7,6	8,8	1,95
Жесткость рессоры	[Н/см]	987	1268	1559	1851	2136	2418	
Собственная частота	[Гц]	2,8	2,7	2,7	2,7	2,6	2,6	

В составе пневматического оборудования – значения статических характеристик

Сила F [кН]

Давление P	[Бар]	3	4	5	6	7	8	Объем [л]
Высота H [мм]	130	2,0	2,7	3,5	4,3	5,2	6,1	2,13
	110	3,4	4,5	5,7	7,0	8,3	9,6	1,87
	90	4,3	5,8	7,3	8,9	10,4	12,0	1,58
	70	5,0	6,6	8,4	10,2	12,0	13,8	1,25

Инструкции по обслуживанию

Крутящий момент для затяжки

M8	25 Нм
G 1/4	25 Нм

ДАННЫЕ ПО ЗАКАЗУ НА ПОСТАВКУ

Тип	Заказ №
Только резиновый баллон	63457
С механическим креплением пластин подача воздуха G 1/4	65745

Другие типы по запросу

Процедура измерения: Комнатная температура / квазистатические данные сила/высота / динамические данные при 1 Гц

Цилиндры баллонные с одинарным сильфоном FS 120-9 CI

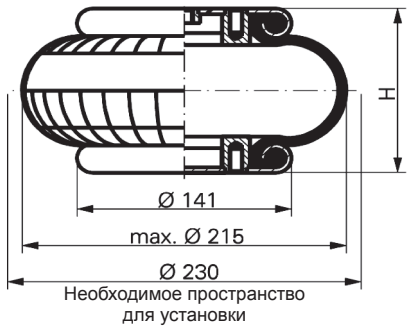

ГРАФИК СИЛА – ВЫСОТА

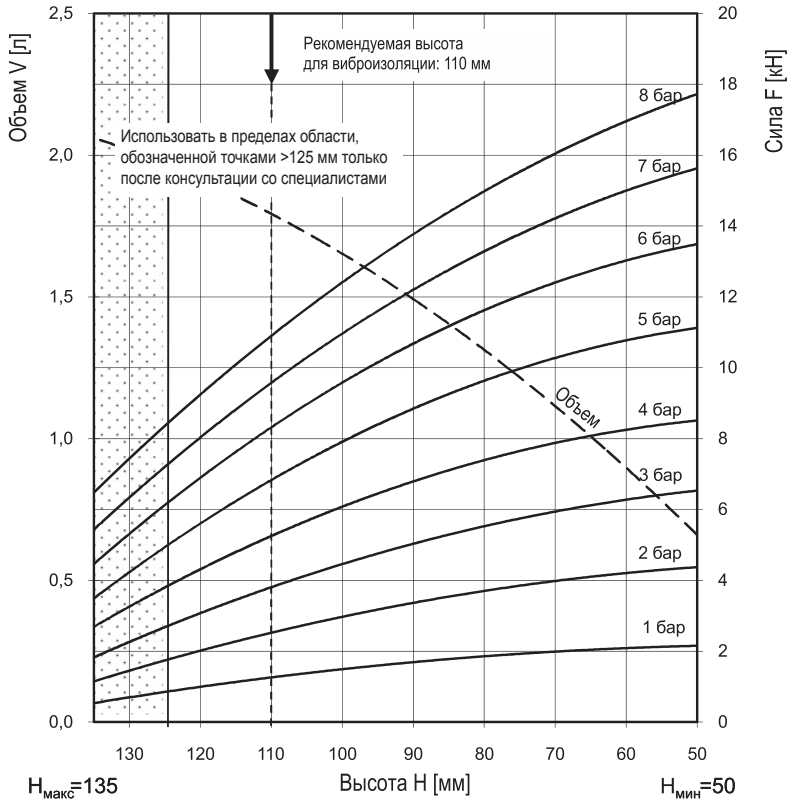

ТЕХНИЧЕСКИЕ ХАРАКТЕРИСТИКИ

Мин. давление	0	Бар
Отношение силы возврата к минимальной высоте	≤ 200	H
Общий вес, включая пластины с механическим креплением	2,0	кг

Виброизоляция – значения динамических характеристик

Расчетная высота H: рекомендуемая 110 мм, минимальная 90 мм

Давление P	[Бар]	3	4	5	6	7	8	Объем V [л]
Сила (Нагрузка)	[кН]	3,9	5,3	6,8	8,3	9,6	10,9	
Жесткость рессоры	[Н/см]	1315	1620	1925	2230	2535	2840	1,8
Собственная частота	[Гц]	2,9	2,8	2,7	2,6	2,6	2,6	

В составе пневматического оборудования – значения статических характеристик

Сила F [кН]

Давление P	[Бар]	3	4	5	6	7	8	Объем [л]
Высота H [мм]	120	3,1	4,3	5,6	6,9	8,0	9,2	1,9
	110	3,9	5,3	6,8	8,3	9,6	10,9	1,8
	100	4,5	6,1	7,9	9,7	11,0	12,4	1,7
	90	5,0	6,8	8,9	10,8	12,2	13,8	1,5
	80	5,5	7,4	9,7	11,6	13,3	15,0	1,3
	70	5,9	7,9	10,3	12,3	14,2	16,0	1,1
	60	6,3	8,2	10,7	13,0	15,0	17,0	0,9

Инструкции по обслуживанию

Крутящий момент для затяжки

M8	25 Нм
G 3/4	50 Нм

ДАННЫЕ ПО ЗАКАЗУ НА ПОСТАВКУ

Тип	Заказ №
Только резиновый баллон	60479
С механическим креплением пластин подача воздуха G 3/4	2681 030 000
С механическим креплением пластин подача воздуха G 1/4	61358

Другие типы по запросу

Процедура измерения: Комнатная температура / квазистатические данные сила/высота / динамические данные при 1 Гц

Цилиндры баллонные с одинарным сильфоном FS 138-8 DS

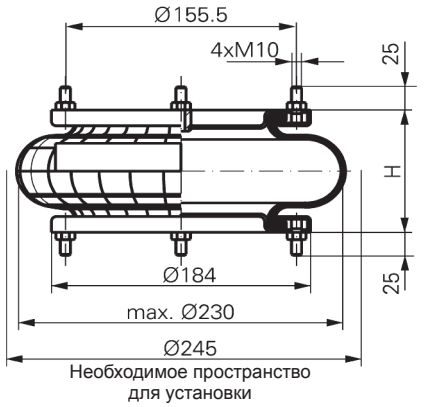

ГРАФИК СИЛА – ВЫСОТА

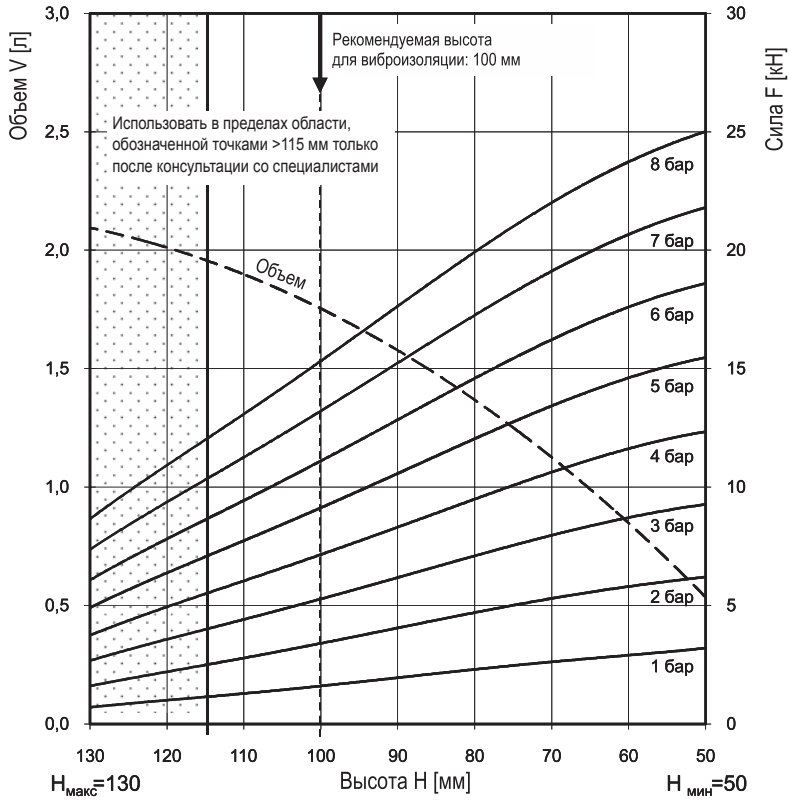

ТЕХНИЧЕСКИЕ ХАРАКТЕРИСТИКИ

Мин. давление	0	Бар
Отношение силы возврата к минимальной высоте	≤ 290	H
Общий вес, включая металлические пластины	3,1	кг

Виброизоляция – значения динамических характеристик

Расчетная высота H: рекомендуемая 100 мм, минимальная 75 мм

Давление P	[Бар]	3	4	5	6	7	8	Объем V [л]
Сила (Нагрузка)	[кН]	5,3	7,2	9,1	11,1	13,2	15,3	1,8
Жесткость рессоры	[Н/см]	2040	2610	3180	3755	4320	4915	
Собственная частота	[Гц]	3,1	3,0	2,9	2,9	2,9	2,8	

В составе пневматического оборудования – значения статических характеристик

Сила F [кН]

Давление P	[Бар]	3	4	5	6	7	8	Объем [л]
Высота H [мм]	120	3,6	4,9	6,4	7,8	9,4	10,9	2,0
	100	5,3	7,2	9,1	11,1	13,2	15,3	1,8
	80	7,1	9,5	12,0	14,6	17,3	19,9	1,4
	60	8,7	11,6	14,6	17,6	20,7	23,7	0,8

Инструкции по обслуживанию

Крутящий момент для затяжки

M10	25 Нм
G 1/2	25 Нм

ДАННЫЕ ПО ЗАКАЗУ НА ПОСТАВКУ

Тип	Заказ №
Только резиновый баллон	66503
Со съемными пластинами и подачей воздуха G 1/2	66507

Другие типы по запросу

Процедура измерения: Комнатная температура / квазистатические данные сила/высота / динамические данные при 1 Гц

Цилиндры баллонные с одинарным сильфоном FS 200-10 CI

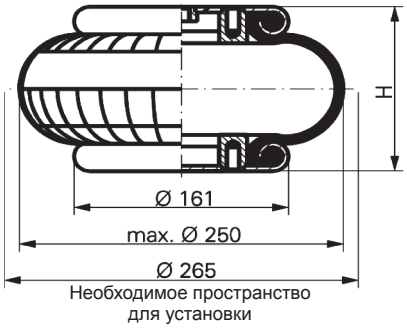

ГРАФИК СИЛА – ВЫСОТА

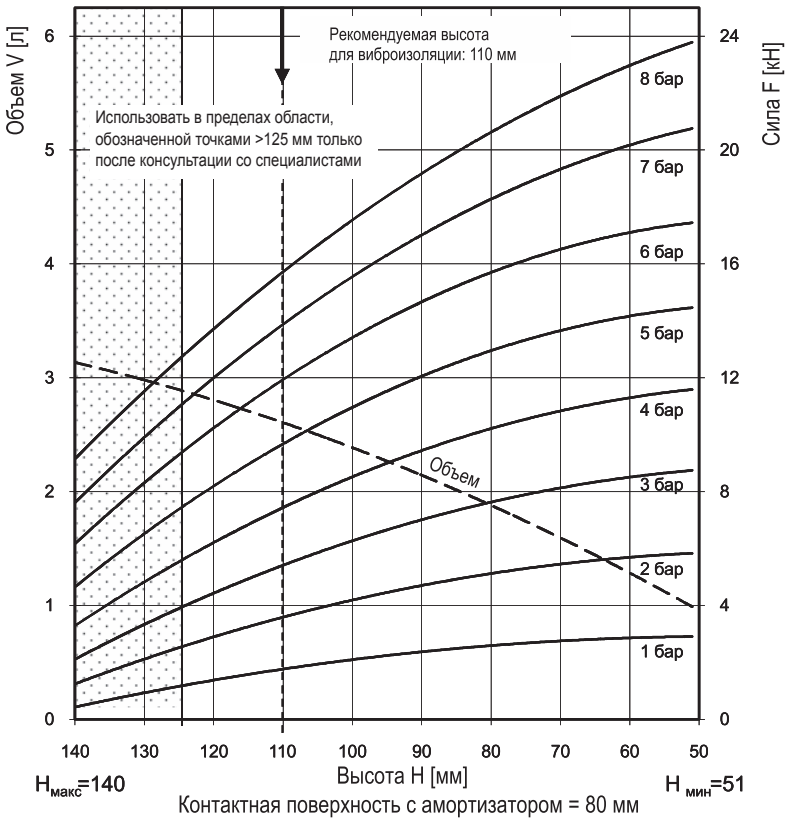

ТЕХНИЧЕСКИЕ ХАРАКТЕРИСТИКИ

Мин. давление	0	Бар
Отношение силы возврата к минимальной высоте	≤ 200	H
Общий вес, включая пластины с механическим креплением	2,3	кг

Виброизоляция – значения динамических характеристик

Расчетная высота H: рекомендуемая 110 мм, минимальная 90 мм

Давление P	[Бар]	3	4	5	6	7	8	Объем V [л]
Сила (Нагрузка)	[кН]	5,5	7,5	9,6	11,9	14,0	15,7	
Жесткость рессоры	[Н/см]	1500	2050	2600	3150	3700	4250	2,7
Собственная частота	[Гц]	2,6	2,6	2,6	2,6	2,6	2,6	

В составе пневматического оборудования – значения статических характеристик

Сила F [кН]

Давление P	[Бар]	3	4	5	6	7	8	Объем [л]
Высота H [мм]	120	4,5	6,2	8,2	10,4	12,1	13,8	2,8
	110	5,5	7,5	9,6	11,9	14,0	15,7	2,7
	100	6,3	8,6	11,0	13,4	15,5	17,5	2,3
	90	7,0	9,4	12,1	14,6	17,0	19,2	2,2
	80	7,6	10,2	13,0	15,7	18,2	20,6	1,8
	70	8,1	10,9	13,6	16,5	19,3	21,9	1,6
	60	8,5	11,3	14,2	17,1	20,1	23,0	1,3

Инструкции по обслуживанию

Крутящий момент для затяжки

M8	25 Нм
G 3/4	50 Нм
G 1/4	25 Нм

ДАННЫЕ ПО ЗАКАЗУ НА ПОСТАВКУ

Тип	Заказ №
Только резиновый баллон	60319
С пластинами с механическим креплением, подача воздуха G 3/4, эксцентр. 38,1 мм	2681 045 000
С пластинами с механическим креплением, подача воздуха G 1/4, эксцентр. 44,5 мм	60030
С механическим креплением пластин, подача воздуха G 1/4, эксцентр. 44,5 мм с амортизатором	2681 047 000
С пластинами из нержавеющей стали, подача воздуха G 3/4, эксцентр. 38,1 мм	по запросу

Другие типы по запросу

Процедура измерения: Комнатная температура / квазистатические данные сила/высота / динамические данные при 1 Гц

Цилиндры баллонные с одинарным сильфоном FS 210-10 DS

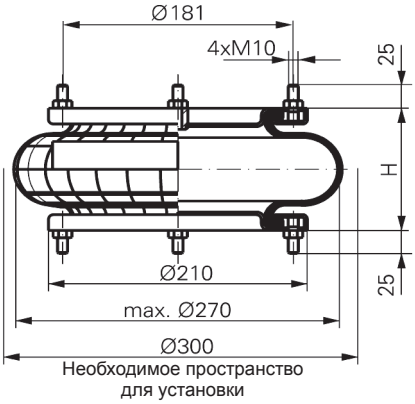

ГРАФИК СИЛА – ВЫСОТА

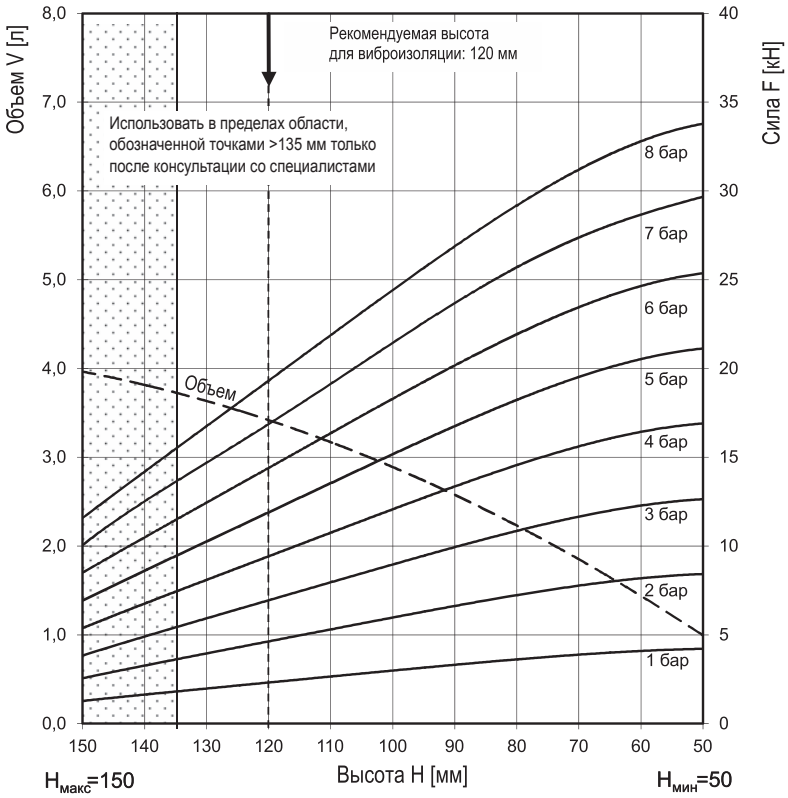

ТЕХНИЧЕСКИЕ ХАРАКТЕРИСТИКИ

Мин. давление	0	Бар
Отношение силы возврата к минимальной высоте	≤ 150	H
Общий вес, включая металлические пластины	4,1	кг

Виброизоляция – значения динамических характеристик

Расчетная высота H: рекомендуемая 120 мм, минимальная 100 мм

Давление P	[Бар]	3	4	5	6	7	8	Объем V [л]
Сила (Нагрузка)	[кН]	6,9	9,4	11,9	14,4	16,9	19,3	3,4
Жесткость рессоры	[Н/см]	2030	2570	3130	3690	4280	4810	
Собственная частота	[Гц]	2,7	2,6	2,6	2,5	2,5	2,5	

В составе пневматического оборудования – значения статических характеристик

Сила F [кН]

Давление P	[Бар]	3	4	5	6	7	8	Объем [л]
Высота H [мм]	120	6,9	9,4	11,9	14,4	16,9	19,3	3,4
	100	8,9	12,1	15,2	18,3	21,4	24,4	2,9
	80	10,9	14,6	18,3	22,0	25,7	29,3	2,2
	60	12,2	16,4	20,4	24,6	28,7	32,7	1,4

Инструкции по обслуживанию

Крутящий момент для затяжки

M10	25 Нм
G 1/2	25 Нм

ДАННЫЕ ПО ЗАКАЗУ НА ПОСТАВКУ

Тип	Заказ №
Только резиновый баллон	66992
Со съемными пластинами и подачей воздуха G 1/2	67404

Другие типы по запросу

Процедура измерения: Комнатная температура / квазистатические данные сила/высота / динамические данные при 1 Гц

Цилиндры баллонные с одинарным сильфоном FS 330-11 CI

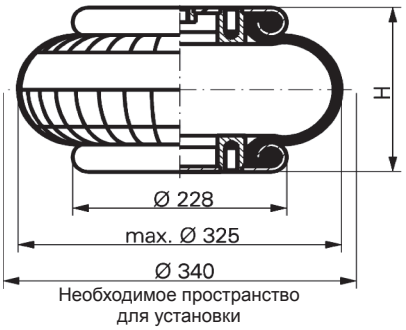

ГРАФИК СИЛА – ВЫСОТА

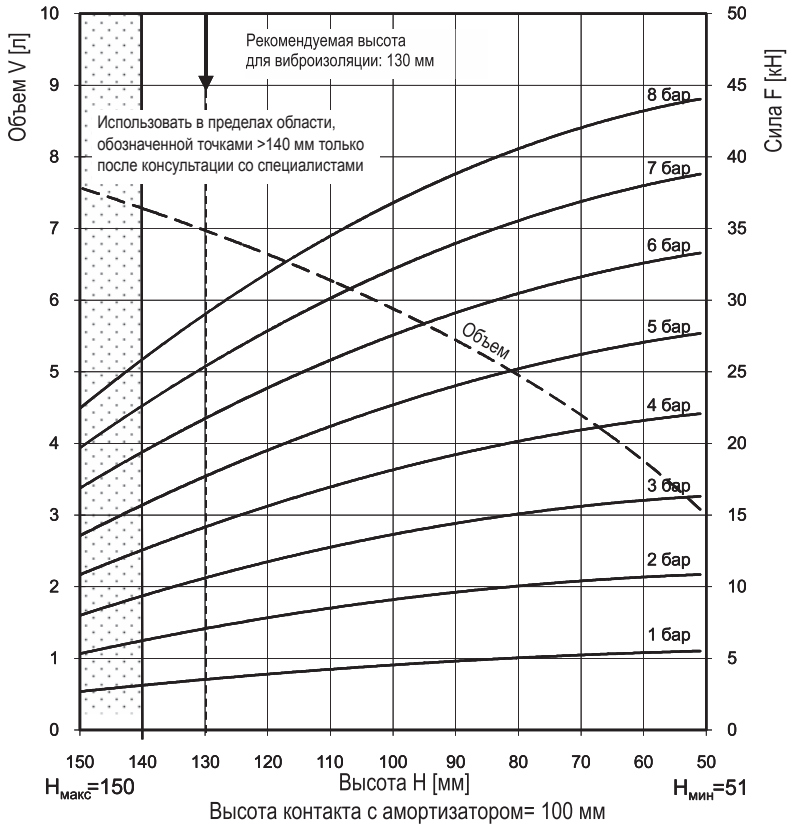

ТЕХНИЧЕСКИЕ ХАРАКТЕРИСТИКИ

Мин. давление	0	Бар
Отношение силы возврата к минимальной высоте	≤ 300	Н
Общий вес, включая пластины с механическим креплением	4,1	кг

Виброизоляция – значения динамических характеристик

Расчетная высота H: рекомендуемая 130 мм, минимальная 100 мм

Давление P	[Бар]	3	4	5	6	7	8	Объем V [л]
Сила (Нагрузка)	[кН]	10,7	14,2	17,8	21,8	25,4	29,0	
Жесткость рессоры	[Н/см]	2645	3290	3935	4580	5225	5870	7,0
Собственная частота	[Гц]	2,5	2,4	2,4	2,3	2,3	2,3	

В составе пневматического оборудования – значения статических характеристик

Сила F [кН]

Давление P	[Бар]	3	4	5	6	7	8	Объем [л]
Высота H [мм]	140	9,5	12,7	15,8	19,5	22,8	26,0	7,4
	120	11,9	15,7	19,6	23,8	27,8	31,8	6,7
	100	13,6	18,1	22,7	27,6	32,1	36,7	5,8
	80	15,0	20,2	25,2	30,5	35,5	40,6	4,8
	60	16,0	21,6	27,1	32,6	38,0	43,3	3,8

Инструкции по обслуживанию

Крутящий момент для затяжки

M8	25 Нм
G 1/4	25 Нм
G 3/4	50 Нм
G 1	50 Нм

ДАННЫЕ ПО ЗАКАЗУ НА ПОСТАВКУ

Тип	Заказ №
Только резиновый баллон	60314
С пластинами с механическим креплением, подача воздуха G 1, эксцентр. 66 мм	2681 060 000
С пластинами с механическим креплением, подача воздуха G 1/4, эксцентр. 73 мм	60424
С пластинами с механическим креплением, подача воздуха G 3/4, эксцентр. 73 мм	62743
С пластинами из нержавеющей стали, подача воздуха G 3/4 эксцентр. 73 мм	по запросу

Другие типы по запросу

Процедура измерения: Комнатная температура / квазистатические данные сила/высота / динамические данные при 1 Гц

Цилиндры баллонные с одинарным сильфоном FS 412-10 DS

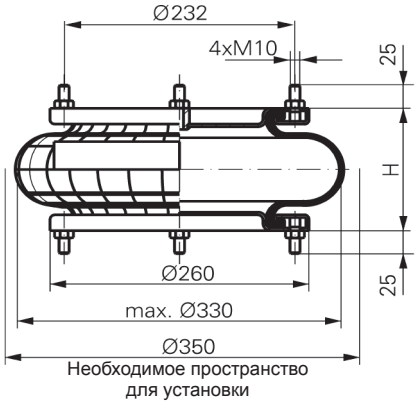

ГРАФИК СИЛА – ВЫСОТА

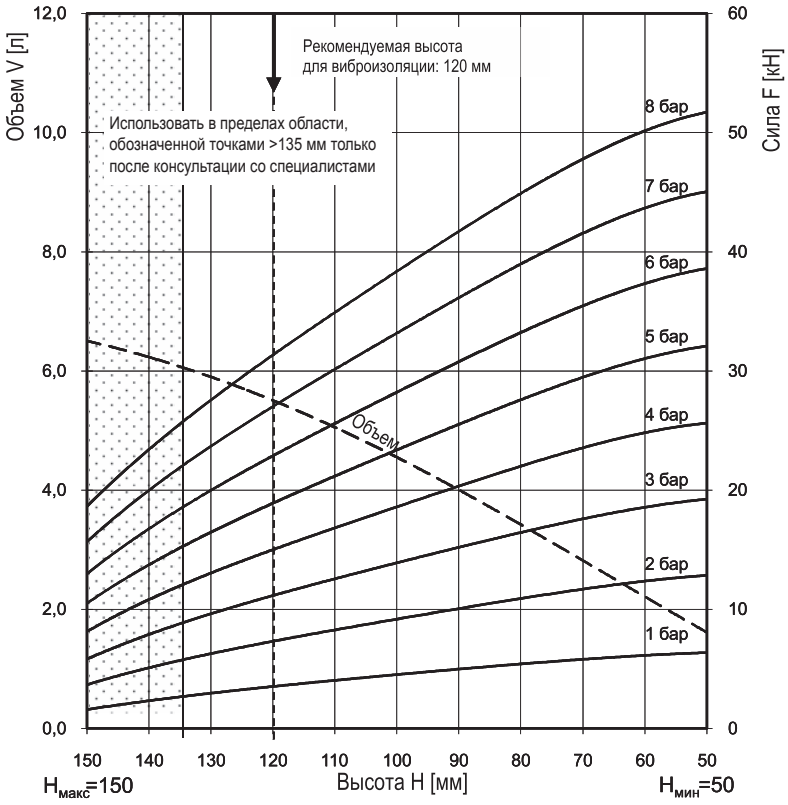

ТЕХНИЧЕСКИЕ ХАРАКТЕРИСТИКИ

Мин. давление	0	Бар
Отношение силы возврата к минимальной высоте	≤ 200	H
Общий вес, включая металлические пластины	5,4	кг

Виброизоляция – значения динамических характеристик

Расчетная высота H: рекомендуемая 120 мм, минимальная 100 мм

Давление P	[Бар]	3	4	5	6	7	8	Объем V [л]
Сила (Нагрузка)	[кН]	11,4	15,3	19,2	23,2	27,1	31,1	5,5
Жесткость рессоры	[Н/см]	2900	3720	4510	5310	6120	6890	
Собственная частота	[Гц]	2,5	2,5	2,4	2,4	2,4	2,4	

В составе пневматического оборудования – значения статических характеристик

Сила F [кН]

Давление P	[Бар]	3	4	5	6	7	8	Объем [л]
Высота H [мм]	120	11,2	15,1	18,9	22,9	27,0	31,4	5,5
	100	13,9	18,5	23,4	28,2	33,1	38,3	4,6
	80	16,5	22,1	27,6	33,4	39,1	45,0	3,4
	60	18,5	24,8	31,0	37,2	43,6	50,0	2,2

Инструкции по обслуживанию

Крутящий момент для затяжки

M10	25 Нм
G 1/2	25 Нм

ДАННЫЕ ПО ЗАКАЗУ НА ПОСТАВКУ

Тип	Заказ №
Только резиновый баллон	67961
Со съемными пластинами и подачей воздуха G 1/2	67962

Другие типы по запросу

Процедура измерения: Комнатная температура / квазистатические данные сила/высота / динамические данные при 1 Гц

Цилиндры баллонные с одинарным сильфоном FS 530-11 CI

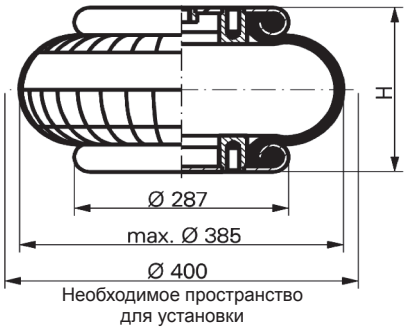

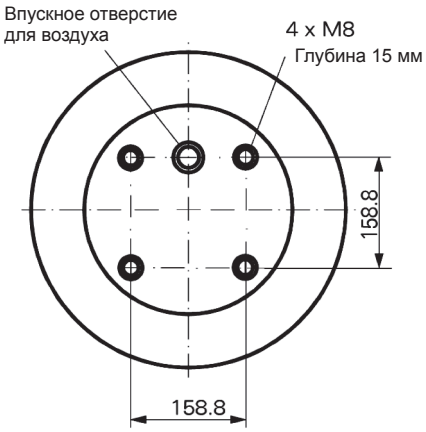

ГРАФИК СИЛА – ВЫСОТА

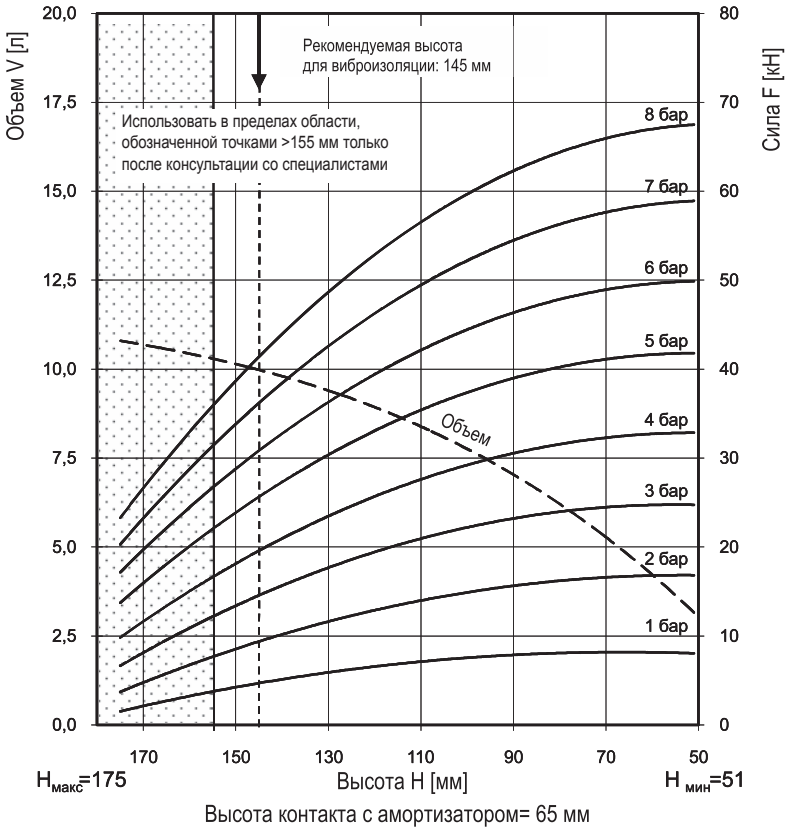

ТЕХНИЧЕСКИЕ ХАРАКТЕРИСТИКИ

Мин. давление	0	Бар
Отношение силы возврата к минимальной высоте	≤ 300	H
Общий вес, включая пластины с механическим креплением	5,9	кг

Виброизоляция – значения динамических характеристик

Высота контакта с амортизатором = 65 мм

Давление P	[Бар]	3	4	5	6	7	8	Объем V [л]
Сила (Нагрузка)	[кН]	15,2	20,1	26,5	31,6	36,9	42,2	10,1
Жесткость рессоры	[Н/см]	3970	5000	6080	7100	8130	9150	
Собственная частота	[Гц]	2,6	2,5	2,4	2,4	2,3	2,3	

В составе пневматического оборудования – значения статических характеристик

Сила F [кН]

Давление P	[Бар]	3	4	5	6	7	8	Объем [л]
Высота H [мм]	150	14,3	19,0	25,0	30,0	35,0	40,0	10,1
	130	17,8	23,7	30,5	36,3	42,7	49,1	9,4
	110	20,7	27,4	34,8	41,7	49,0	56,0	8,4
	90	22,8	30,0	38,1	46,0	53,9	61,6	7,1
	70	24,3	32,0	41,2	48,8	57,4	65,5	5,3

Инструкции по обслуживанию

Крутящий момент для затяжки

M8	25 Нм
G 1/4	25 Нм
G 3/4	50 Нм
G 1	50 Нм

ДАННЫЕ ПО ЗАКАЗУ НА ПОСТАВКУ

Тип	Заказ №
Только резиновый баллон	60381
С пластинами с механическим креплением, подача воздуха G 1, эксцентр. 79,4 мм	2681 075 000
С пластинами с механическим креплением, подача воздуха G 1/4, эксцентр. 79,4 мм	61359
С механическим креплением пластин, подача воздуха G 3/4, эксцентр. 79,4 мм	63205
С пластинами из нержавеющей стали, подача воздуха G 3/4, эксцентр. 79,4 мм	по запросу

Другие типы по запросу

Процедура измерения: Комнатная температура / квазистатические данные сила/высота / динамические данные при 1 Гц

Цилиндры баллонные с двойным сильфоном FD 22-4 DI CR

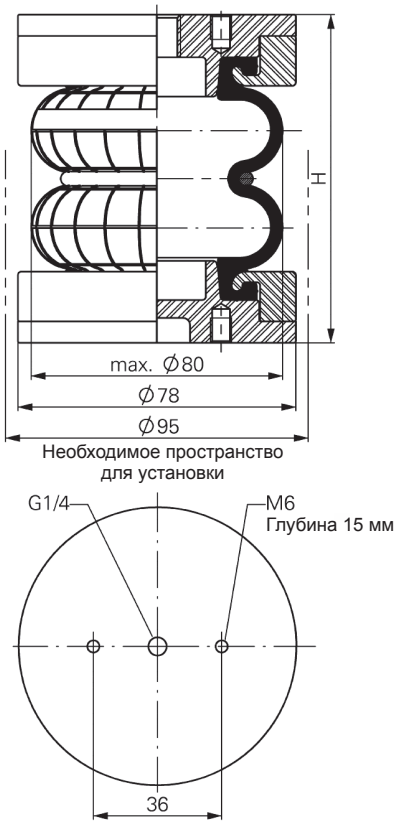

ГРАФИК СИЛА – ВЫСОТА

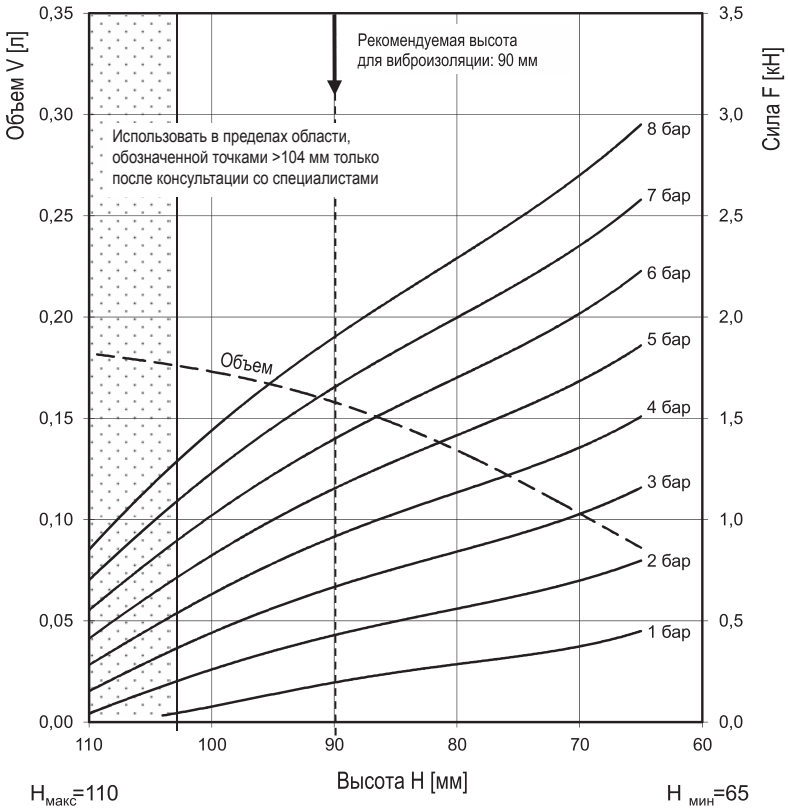

ТЕХНИЧЕСКИЕ ХАРАКТЕРИСТИКИ

Мин. давление	0	Бар
Отношение силы возврата к минимальной высоте	≤ 200	H
Общий вес с пластинами	0,48	кг

Виброизоляция – значения динамических характеристик

Расчетная высота H: рекомендуемая 90 мм, минимальная 80 мм

Давление P	[Бар]	3	4	5	6	7	8	Объем V [л]
Сила (Нагрузка)	[кН]	0,7	0,9	1,1	1,4	1,6	1,9	0,16
Жесткость рессоры	[Н/см]	400	490	570	660	750	830	
Собственная частота	[Гц]	4,0	3,8	3,6	3,5	3,5	3,4	

В составе пневматического оборудования – значения статических характеристик

Сила F [кН]

Давление P	[Бар]	3	4	5	6	7	8	Объем [л]
Высота H [мм]	100	0,44	0,63	0,82	1,02	1,23	1,44	0,17
	90	0,66	0,91	1,15	1,39	1,65	1,90	0,16
	80	0,85	1,14	1,42	1,71	2,00	2,29	0,13
	70	1,02	1,35	1,68	2,01	2,35	2,70	0,10

Инструкции по обслуживанию

Крутящий момент для затяжки

M6	5 Нм
G 1/4	15 Нм

ДАННЫЕ ПО ЗАКАЗУ НА ПОСТАВКУ

Тип	Заказ №
Только резиновый баллон CR	69378
Резиновый баллон CR с алюминиевыми пластинами и впускным отверстием для воздуха G 1/4	69341

Другие типы по запросу

Процедура измерения: Комнатная температура / квазистатические данные сила/высота / динамические данные при 1 Гц

Цилиндры баллонные с двойным сильфоном FD 40-10 CI

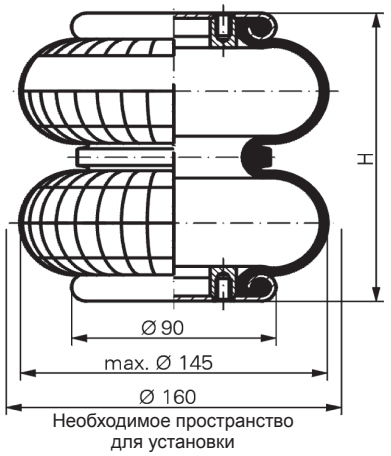

ГРАФИК СИЛА – ВЫСОТА

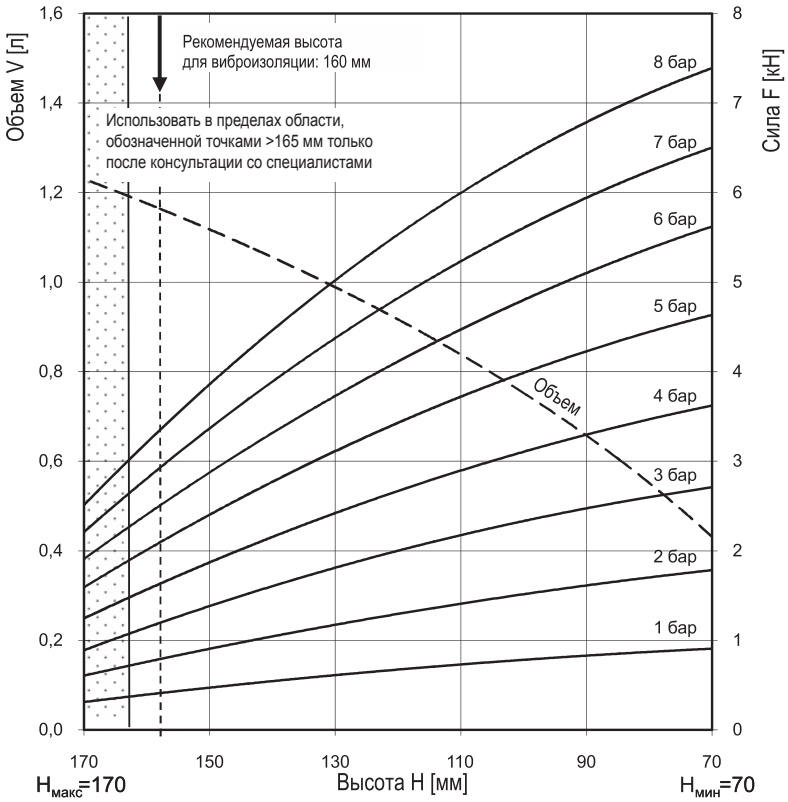

ТЕХНИЧЕСКИЕ ХАРАКТЕРИСТИКИ

Мин. давление	0	Бар
Отношение силы возврата к минимальной высоте	≤ 200	Н
Общий вес, включая пластины с механическим креплением	1,1	кг

Виброизоляция – значения динамических характеристик

Расчетная высота H: рекомендуемая 160 мм, минимальная 150 мм

Давление P	[Бар]	3	4	5	6	7	8	Объем V [л]
Сила (Нагрузка)	[кН]	1,1	1,5	2,0	2,4	2,8	3,2	
Жесткость рессоры	[Н/см]	340	450	580	700	825	950	1,2
Собственная частота	[Гц]	2,8	2,8	2,7	2,7	2,7	2,7	

В составе пневматического оборудования – значения статических характеристик

Сила F [кН]

Давление P	[Бар]	3	4	5	6	7	8	Объем [л]
Высота H [мм]	160	1,1	1,6	2,0	2,4	2,8	3,2	1,2
	140	1,6	2,2	2,8	3,3	3,9	4,5	1,1
	120	2,0	2,7	3,4	4,1	4,8	5,5	0,9
	100	2,3	3,1	4,0	4,8	5,6	6,4	0,7
	80	2,6	3,5	4,5	5,4	6,3	7,1	0,6

Инструкции по обслуживанию

Крутящий момент для затяжки

M8	25 Нм
G 1/8	25 Нм

ДАННЫЕ ПО ЗАКАЗУ НА ПОСТАВКУ

Тип	Заказ №
Только резиновый баллон	60457
С механическим креплением пластин подача воздуха G 1/8	2682 001 000
С механическим креплением пластин из нержавеющей стали подача воздуха G 1/8	61755

Другие типы по запросу

Процедура измерения: Комнатная температура / квазистатические данные сила/высота / динамические данные при 1 Гц

Цилиндры баллонные с двойным сильфоном FD 44-10 DI CR

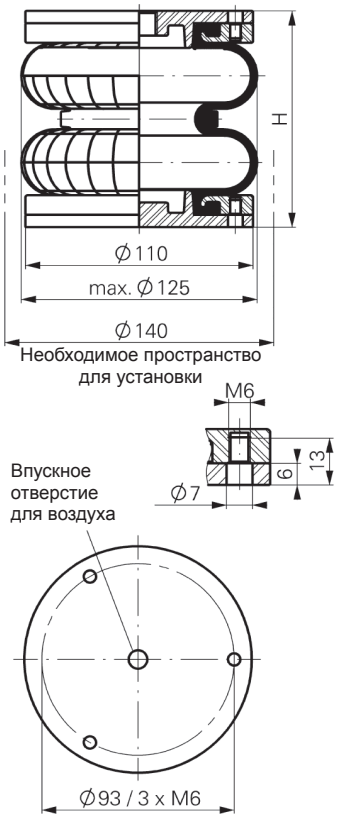

ГРАФИК СИЛА – ВЫСОТА

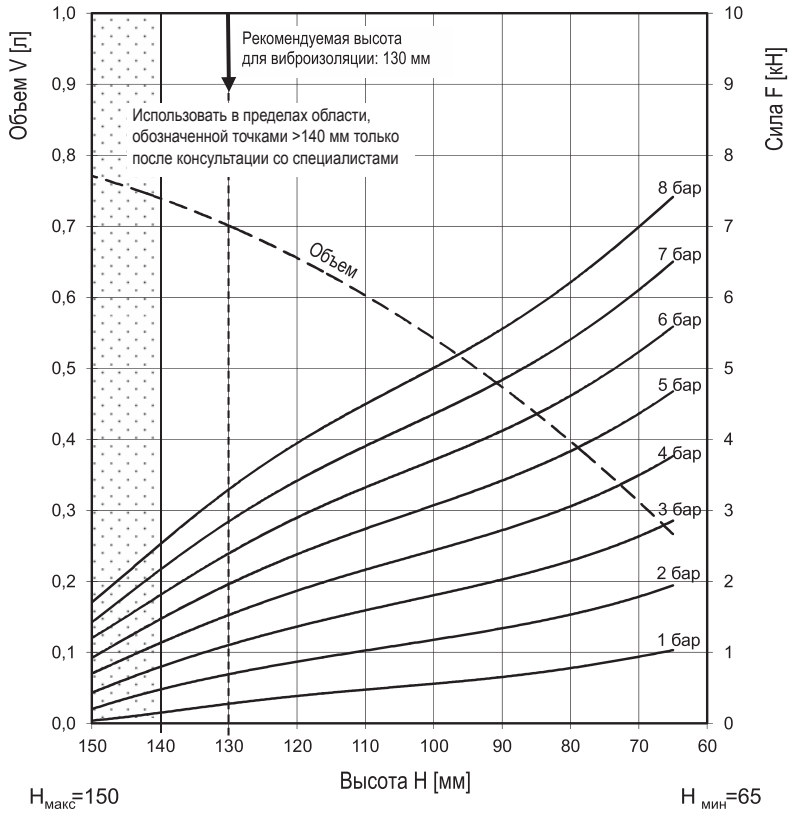

ТЕХНИЧЕСКИЕ ХАРАКТЕРИСТИКИ

Мин. давление	0	Бар
Отношение силы возврата к минимальной высоте	≤ 100	H
Общий вес с пластинами	1,0	кг

Виброизоляция – значения динамических характеристик

Расчетная высота H: рекомендуемая 130 мм, минимальная 110 мм

Давление P	[Бар]	3	4	5	6	7	8	Объем V [л]
Сила (Нагрузка)	[кН]	1,1	1,5	2,0	2,4	2,8	3,2	
Жесткость рессоры	[Н/см]	440	560	680	805	925	1040	0,7
Собственная частота	[Гц]	3,2	3,0	3,0	2,9	2,9	2,8	

В составе пневматического оборудования – значения статических характеристик

Сила F [кН]

Давление P	[Бар]	3	4	5	6	7	8	Объем [л]
Высота H [мм]	140	0,8	1,1	1,5	1,8	2,2	2,5	0,74
	120	1,4	1,9	2,4	2,9	3,4	3,9	0,66
	100	1,8	2,5	3,1	3,7	4,4	5,0	0,54
	80	2,3	3,1	3,8	4,6	5,4	6,2	0,40

Инструкции по обслуживанию

Крутящий момент для затяжки

M6	5 Нм
G 3/8	15 Нм

ДАННЫЕ ПО ЗАКАЗУ НА ПОСТАВКУ

Тип	Заказ №
Только резиновый баллон CR	70201
Резиновый баллон CR с алюминиевыми пластинами и впускным отверстием для воздуха G 3/8	70206

Другие типы по запросу

Процедура измерения: Комнатная температура / квазистатические данные сила/высота / динамические данные при 1 Гц

Цилиндры баллонные с двойным сильфоном FD 70-13 CI

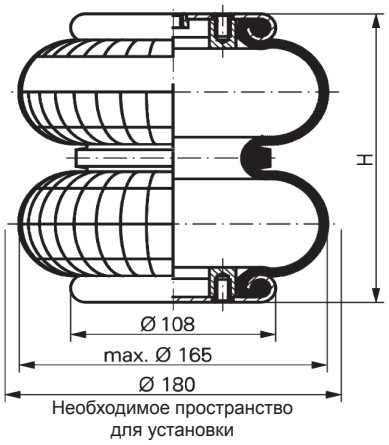

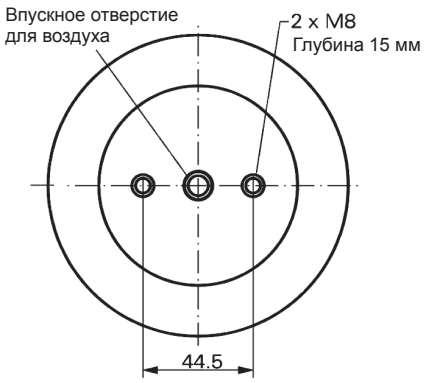

ГРАФИК СИЛА – ВЫСОТА

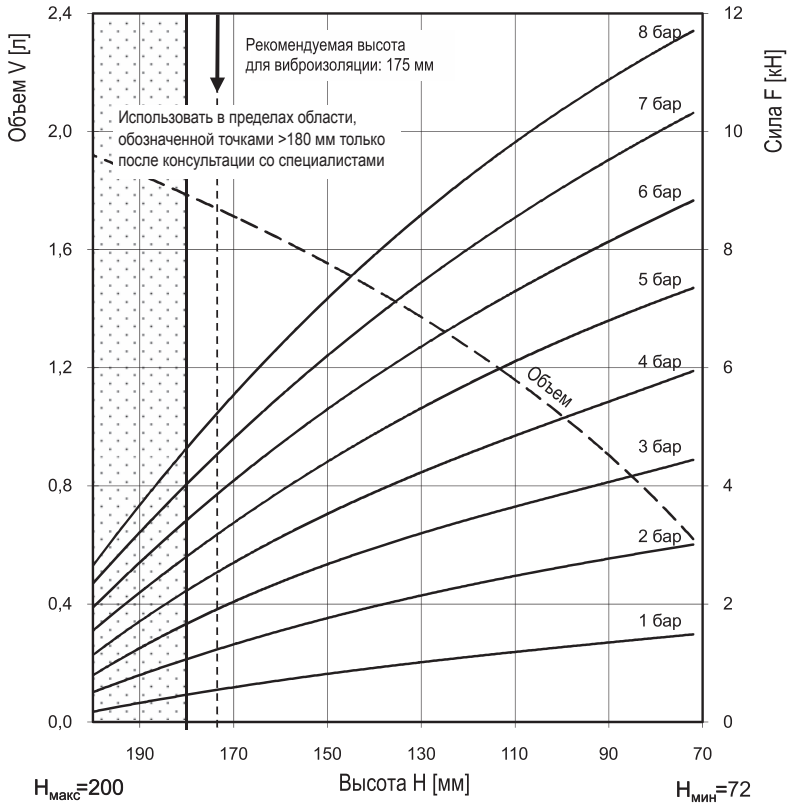

ТЕХНИЧЕСКИЕ ХАРАКТЕРИСТИКИ

Мин. давление	0	Бар
Отношение силы возврата к минимальной высоте	≤ 200	H
Общий вес, включая пластины с механическим креплением	1,5	кг

Виброизоляция – значения динамических характеристик

Расчетная высота H: рекомендуемая 175 мм, минимальная 160 мм

Давление P	[Бар]	3	4	5	6	7	8	Объем V [л]
Сила (Нагрузка)	[кН]	1,9	2,5	3,2	3,8	4,5	5,2	
Жесткость рессоры	[Н/см]	460	595	730	860	995	1125	1,7
Собственная частота	[Гц]	2,5	2,5	2,4	2,4	2,4	2,4	

В составе пневматического оборудования – значения статических характеристик

Сила F [кН]

Давление P	[Бар]	3	4	5	6	7	8	Объем [л]
Высота H [мм]	180	1.6	2.3	2.9	3.5	4.1	4.7	1.8
	160	2.4	3.2	3.9	4.7	5.6	6.4	1.6
	140	2.9	3.9	4.8	5.8	6.8	7.8	1.5
	120	3.4	4.5	5.7	6.8	7.9	9.2	1.3
	100	3.9	5.2	6.5	7.8	9.1	10.4	1.1
	80	4.3	5.7	7.1	8.5	10.0	11.4	0.7

Инструкции по обслуживанию

Крутящий момент для затяжки

M8	25 Нм
G 1/4	25 Нм

ДАННЫЕ ПО ЗАКАЗУ НА ПОСТАВКУ

Тип	Заказ №
Только резиновый баллон	60513
С механическим креплением пластин подача воздуха G 1/4	2682 015 000
С механическим креплением пластин из нержавеющей стали подача воздуха G 1/4	61756

Другие типы по запросу

Процедура измерения: Комнатная температура / квазистатические данные сила/высота / динамические данные при 1 Гц

Цилиндры баллонные с двойным сильфоном FD 76-14 DI CR

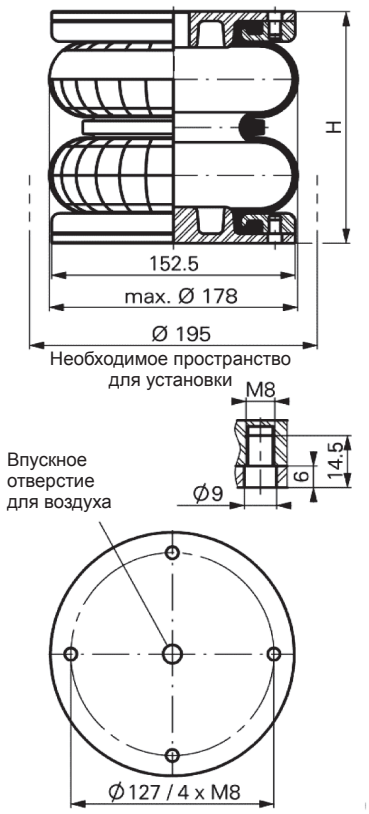

ГРАФИК СИЛА – ВЫСОТА

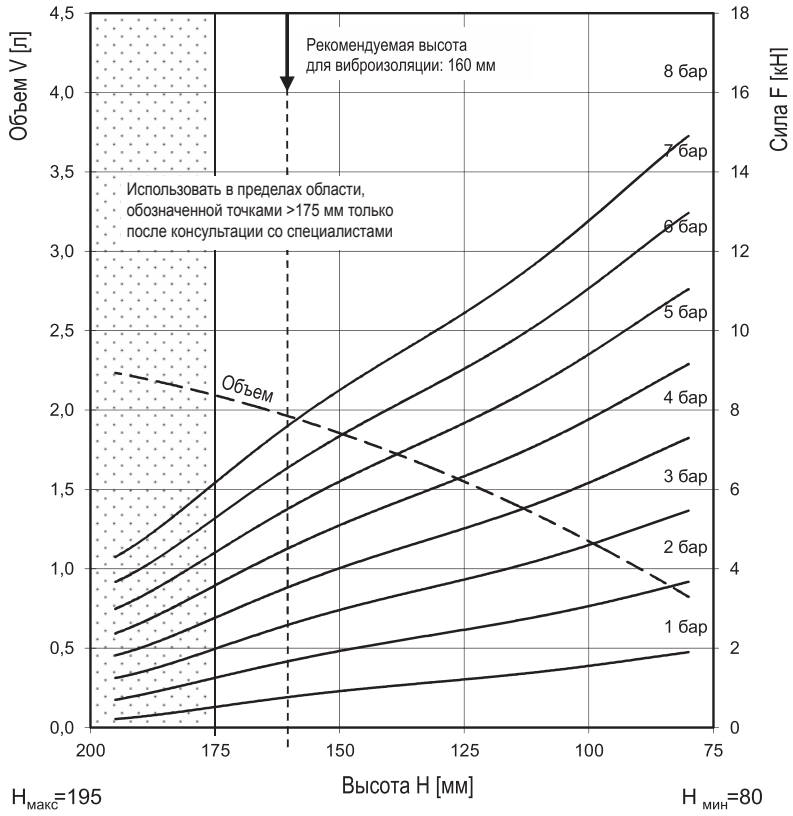

ТЕХНИЧЕСКИЕ ХАРАКТЕРИСТИКИ

Мин. давление	0	Бар
Отношение силы возврата к минимальной высоте	≤ 180	Н
Общий вес с пластинами	1,8	кг

Виброизоляция – значения динамических характеристик

Расчетная высота H: рекомендуемая 160 мм, минимальная 150 мм

Давление P	[Бар]	3	4	5	6	7	8	Объем V [л]
Сила (Нагрузка)	[кН]	2,6	3,5	4,5	5,5	6,5	7,6	
Жесткость рессоры	[Н/см]	675	855	1035	1215	1395	1570	2,0
Собственная частота	[Гц]	2,5	2,4	2,4	2,3	2,3	2,3	

В составе пневматического оборудования – значения статических характеристик

Сила F [кН]

Давление P	[Бар]	3	4	5	6	7	8	Объем [л]
Высота H [мм]	160	2,6	3,5	4,5	5,5	6,5	7,6	2,0
	140	3,3	4,5	5,6	6,8	8,1	9,3	1,7
	120	3,9	5,2	6,6	8,0	9,4	10,8	1,5
	100	4,6	6,2	7,8	9,4	11,1	12,8	1,2

Инструкции по обслуживанию

Крутящий момент для затяжки

M8	12 Нм
G 1/2	25 Нм

ДАННЫЕ ПО ЗАКАЗУ НА ПОСТАВКУ

Тип	Заказ №
Только резиновый баллон CR	69837
Резиновый баллон CR с алюминиевыми пластинами и впускным отверстием для воздуха G 1/2	69838

Другие типы по запросу

Процедура измерения: Комнатная температура / квазистатические данные сила/высота / динамические данные при 1 Гц

Цилиндры баллонные с двойным сильфоном FD 120-17 CI

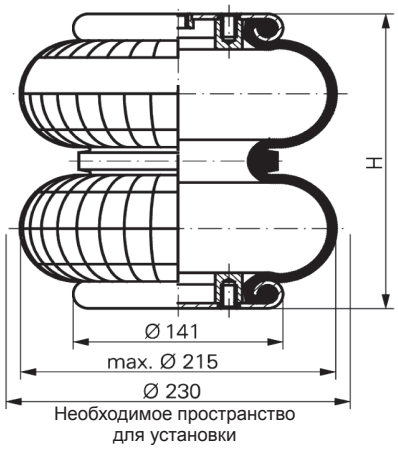

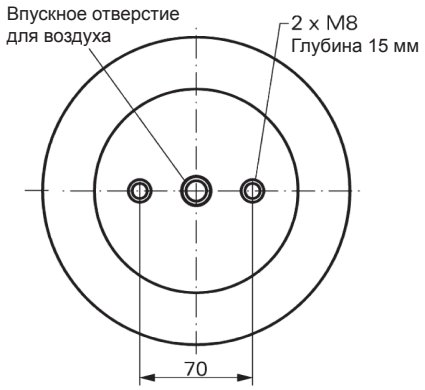

ГРАФИК СИЛА – ВЫСОТА

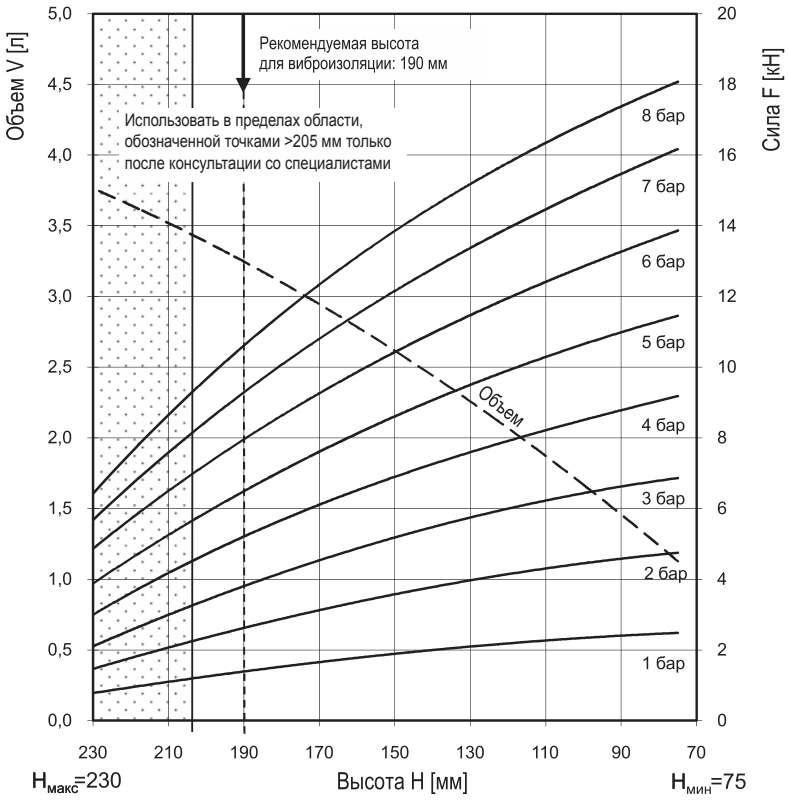

ТЕХНИЧЕСКИЕ ХАРАКТЕРИСТИКИ

Мин. давление	0	Бар
Отношение силы возврата к минимальной высоте	≤ 200	Н
Общий вес, включая пластины с механическим креплением	2,3	кг

Виброизоляция – значения динамических характеристик

Расчетная высота H: рекомендуемая 190 мм, минимальная 175 мм

Давление P	[Бар]	3	4	5	6	7	8	Объем V [л]
Сила (Нагрузка)	[кН]	3,8	5,2	6,5	8,0	9,3	10,6	
Жесткость рессоры	[Н/см]	600	830	1060	1290	1520	1750	3,2
Собственная частота	[Гц]	2,1	2,0	2,0	2,0	2,0	2,0	

В составе пневматического оборудования – значения статических характеристик

Сила F [кН]

Давление P	[Бар]	3	4	5	6	7	8	Объем [л]
Высота H [мм]	200	3,4	4,8	5,9	7,3	8,5	9,7	3,4
	180	4,2	5,7	7,1	8,6	10,1	11,5	3,1
	160	4,9	6,5	8,1	9,9	11,5	13,1	2,8
	140	5,5	7,2	9,1	11,0	12,7	14,5	2,4
	120	6,0	7,9	9,9	12,0	14,0	15,8	2,1
	100	6,4	8,5	10,7	12,9	15,1	17,0	1,6
	80	6,8	9,1	11,3	13,7	16,0	17,9	1,2

Инструкции по обслуживанию

Крутящий момент для затяжки

M8	25 Нм
G 1/4	25 Нм
G 3/4	50 Нм

ДАННЫЕ ПО ЗАКАЗУ НА ПОСТАВКУ

Тип	Заказ №
Только резиновый баллон	60221
С механическим креплением пластин подача воздуха G 3/4	2682 030 000
С механическим креплением пластин подача воздуха G 1/4	61361

Другие типы по запросу

Процедура измерения: Комнатная температура / квазистатические данные сила/высота / динамические данные при 1 Гц

Цилиндры баллонные с двойным сильфоном FD 138-18 DS

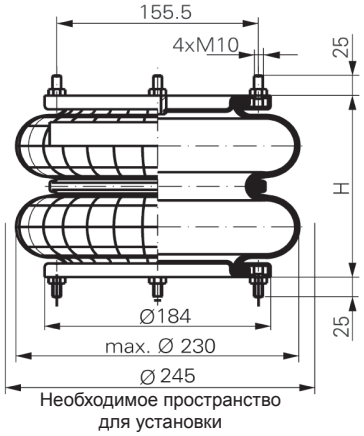

ГРАФИК СИЛА – ВЫСОТА

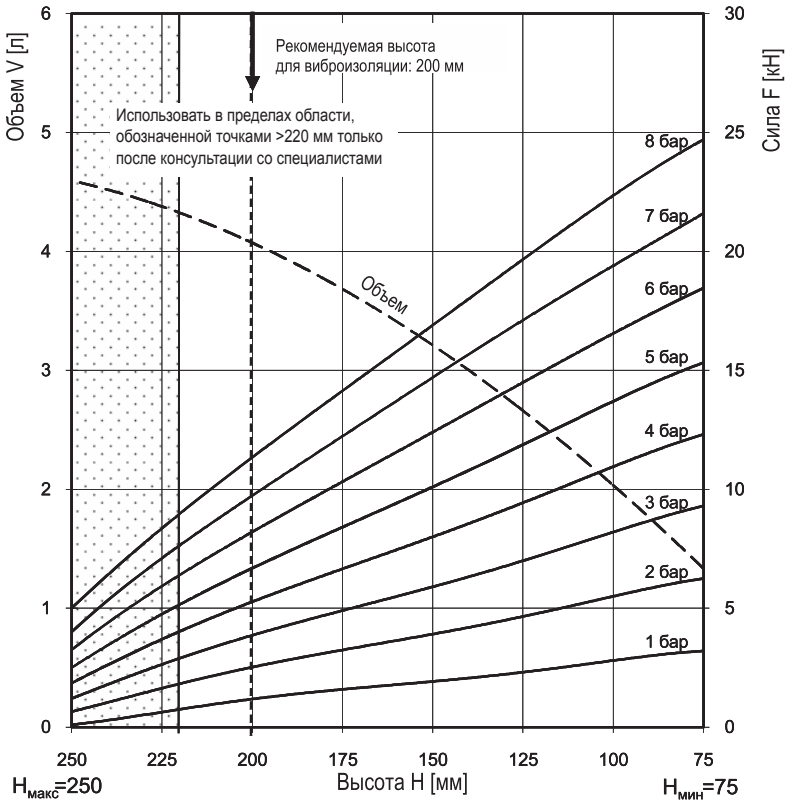

ТЕХНИЧЕСКИЕ ХАРАКТЕРИСТИКИ

Мин. давление	0	Бар
Отношение силы возврата к минимальной высоте	≤ 300	Н
Общий вес, включая металлические пластины	3,5	кг

Виброизоляция – значения динамических характеристик

Расчетная высота H: рекомендуемая 200 мм, минимальная 180 мм

Давление P	[Бар]	3	4	5	6	7	8	Объем V [л]
Сила (Нагрузка)	[кН]	3,9	5,3	6,7	8,2	9,7	11,3	4,1
Жесткость рессоры	[Н/см]	760	970	1185	1400	1610	1815	
Собственная частота	[Гц]	2,2	2,2	2,1	2,1	2,1	2,0	

В составе пневматического оборудования – значения статических характеристик

Сила F [кН]

Давление P	[Бар]	3	4	5	6	7	8	Объем [л]
Высота H [мм]	220	2,9	4,0	5,2	6,4	7,7	9,0	4,3
	200	3,9	5,3	6,7	8,2	9,7	11,3	4,1
	150	5,9	8,0	10,1	12,4	14,7	16,9	3,2
	100	8,2	11,0	13,7	16,6	19,4	22,4	2,0

Инструкции по обслуживанию

Крутящий момент для затяжки

M10	25 Нм
G 1/2	25 Нм

ДАННЫЕ ПО ЗАКАЗУ НА ПОСТАВКУ

Тип	Заказ №
Только резиновый баллон	66501
Со съемными пластинами и подачей воздуха G 1/2	66505

Другие типы по запросу

Процедура измерения: Комнатная температура / квазистатические данные сила/высота / динамические данные при 1 Гц

Цилиндры баллонные с двойным сильфоном FD 200-19 CI

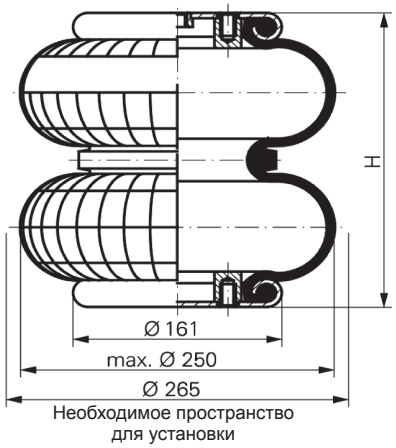

ГРАФИК СИЛА – ВЫСОТА

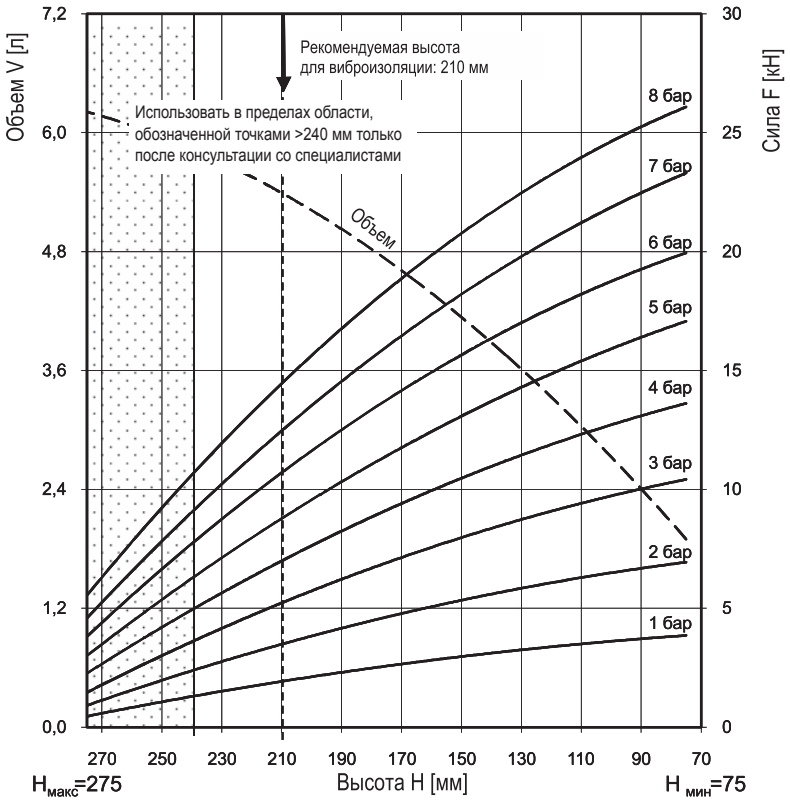

ТЕХНИЧЕСКИЕ ХАРАКТЕРИСТИКИ

Мин. давление	0	Бар
Отношение силы возврата к минимальной высоте	≤ 200	H
Общий вес, включая пластины с механическим креплением	3,0	кг

Виброизоляция – значения динамических характеристик

Расчетная высота H: рекомендуемая 210 мм, минимальная 195 мм

Давление P	[Бар]	3	4	5	6	7	8	Объем V [л]
Сила (Нагрузка)	[кН]	5,2	7,1	9,0	10,7	12,4	14,5	5,2
Жесткость рессоры	[Н/см]	795	1030	1265	1500	1735	1970	
Собственная частота	[Гц]	2,0	1,9	1,9	1,9	1,9	1,9	

В составе пневматического оборудования – значения статических характеристик

Сила F [кН]

Давление P	[Бар]	3	4	5	6	7	8	Объем [л]
Высота H [мм]	230	4,1	5,6	7,2	8,8	10,1	12,0	5,8
	200	5,7	7,7	9,6	11,6	13,5	15,6	5,3
	170	7,2	9,4	11,7	14,2	16,5	18,9	4,6
	140	8,4	10,9	13,7	16,4	19,0	21,5	3,9
	110	9,4	12,4	15,4	18,3	21,3	24,1	3,0
	80	10,3	13,4	16,9	19,7	23,0	25,8	2,1

Инструкции по обслуживанию

Крутящий момент для затяжки

M8	25 Нм
G 1/4	25 Нм
G 3/4	50 Нм

ДАННЫЕ ПО ЗАКАЗУ НА ПОСТАВКУ

Тип	Заказ №
Только резиновый баллон	60508
С пластинами с механическим креплением, подача воздуха G 3/4, эксцентр. 38,1 мм	2682 045 000
С пластинами с механическим креплением, подача воздуха G 1/4, эксцентр. 44,5 мм	60336

Другие типы по запросу

Процедура измерения: Комнатная температура / квазистатические данные сила/высота / динамические данные при 1 Гц

Цилиндры баллонные с двойным сильфоном FD 210-22 DS

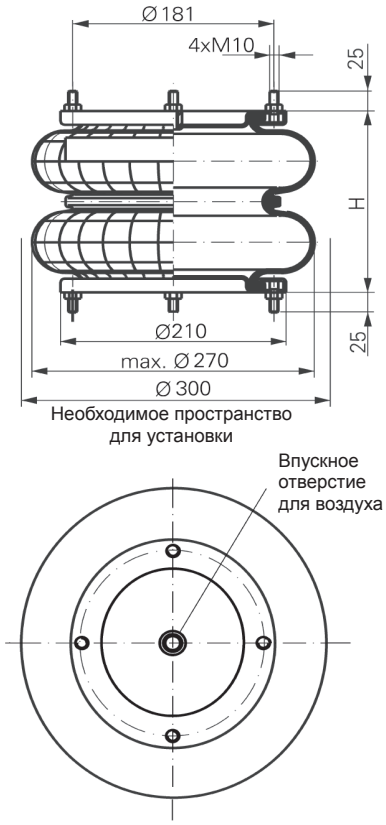

ГРАФИК СИЛА – ВЫСОТА

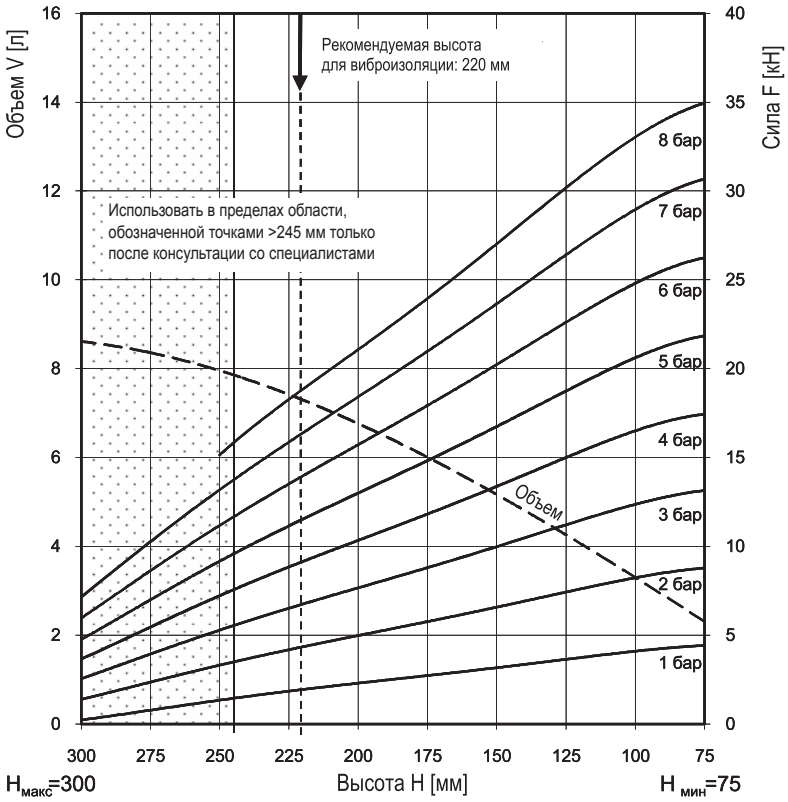

ТЕХНИЧЕСКИЕ ХАРАКТЕРИСТИКИ

Мин. давление	0	Бар
Отношение силы возврата к минимальной высоте	≤ 150	H
Общий вес, включая металлические пластины	4,7	кг

Виброизоляция – значения динамических характеристик

Расчетная высота H: рекомендуемая 220 мм, минимальная 200 мм

Давление P	[Бар]	3	4	5	6	7	8	Объем V [л]
Сила (Нагрузка)	[кН]	6,7	9,2	11,5	13,9	16,3	18,7	7,2
Жесткость рессоры	[Н/см]	1000	1235	1480	1710	1945	2185	
Собственная частота	[Гц]	1,9	1,8	1,8	1,8	1,7	1,7	

В составе пневматического оборудования – значения статических характеристик

Сила F [кН]

Давление P	[Бар]	3	4	5	6	7	8	Объем [л]
Высота H [мм]	250	5,3	7,2	9,2	11,2	13,2	15,1	8,0
	200	7,7	10,3	13,0	15,7	18,4	21,1	6,7
	150	10,0	13,4	16,7	20,2	23,7	27,0	5,2
	100	12,4	16,5	20,6	24,8	29,0	33,0	3,3

Инструкции по обслуживанию

Крутящий момент для затяжки

M10	25 Нм
G 1/2	25 Нм

ДАННЫЕ ПО ЗАКАЗУ НА ПОСТАВКУ

Тип	Заказ №
Только резиновый баллон	66993
Со съемными пластинами и подачей воздуха G 1/2	67403

Другие типы по запросу

Процедура измерения: Комнатная температура / квазистатические данные сила/высота / динамические данные при 1 Гц

Цилиндры баллонные с двойным сильфоном FD 330-22 CI

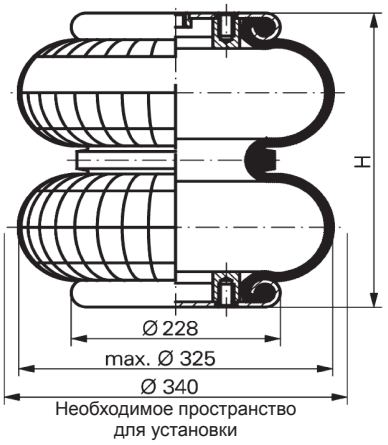

ГРАФИК СИЛА – ВЫСОТА

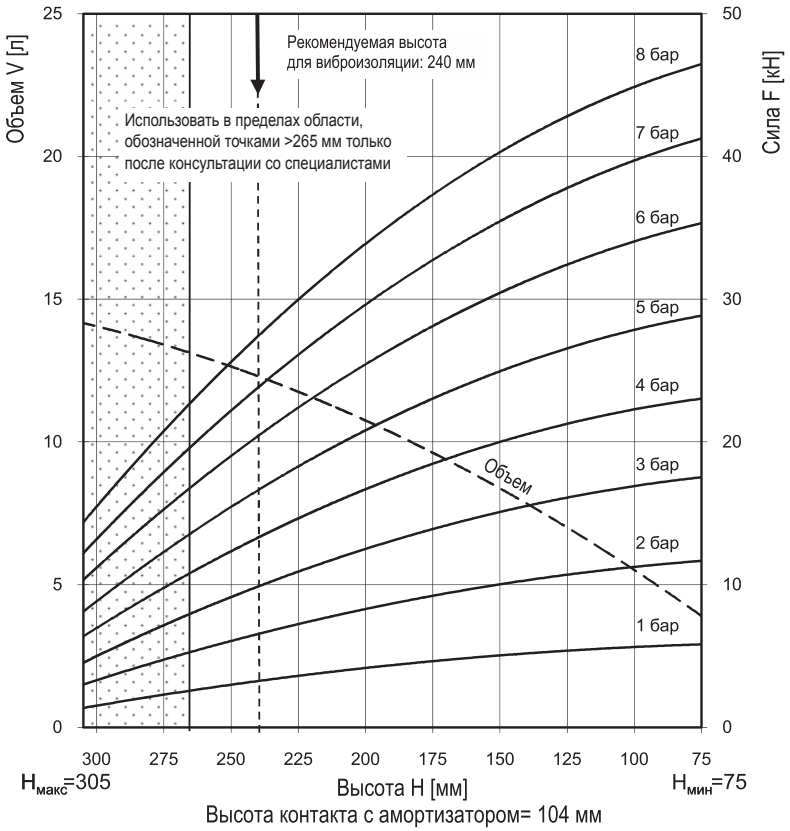

ТЕХНИЧЕСКИЕ ХАРАКТЕРИСТИКИ

Мин. давление	0	Бар
Отношение силы возврата к минимальной высоте	≤ 300	H
Общий вес, включая пластины с механическим креплением	4,8	кг

Виброизоляция – значения динамических характеристик

Расчетная высота H: рекомендуемая 240 мм, минимальная 220 мм

Давление P	[Бар]	3	4	5	6	7	8	Объем V [л]
Сила (Нагрузка)	[кН]	10,0	13,3	16,7	20,6	24,1	27,6	12,0
Жесткость рессоры	[Н/см]	1590	1900	2210	2520	2830	3140	
Собственная частота	[Гц]	2,0	1,9	1,8	1,8	1,7	1,7	

В составе пневматического оборудования – значения статических характеристик

Сила F [кН]

Давление P	[Бар]	3	4	5	6	7	8	Объем [л]
Высота H [мм]	265	8,0	10,8	13,5	16,9	19,7	22,7	13,1
	220	11,3	15,2	18,9	23,1	26,9	30,8	11,6
	180	13,6	18,2	22,7	27,5	32,0	36,5	9,9
	140	15,4	20,5	25,5	31,1	36,3	41,3	7,8
	100	16,8	22,1	27,8	34,1	39,8	45,0	5,5

Инструкции по обслуживанию

Крутящий момент для затяжки

M8	25 Нм
G 1/4	25 Нм
G 1	50 Нм

ДАННЫЕ ПО ЗАКАЗУ НА ПОСТАВКУ

Тип	Заказ №
Только резиновый баллон	60334
С механическим креплением пластин, подача воздуха G 1 66 мм, эксцентр.	2682 060 000
С механическим креплением пластин, подача воздуха G 1/4 73 мм, эксцентр.	60031
С механическим креплением пластин, подача воздуха G 1/4 73 мм, эксцентр. с амортизатором	2682 067 000
С механическим креплением пластин из нержавеющей стали, подача воздуха G 1 66 мм, эксцентр.	61959

Другие типы по запросу

Процедура измерения: Комнатная температура / квазистатические данные сила/высота / динамические данные при 1 Гц

Цилиндры баллонные с двойным сильфоном FD 412-18 DS

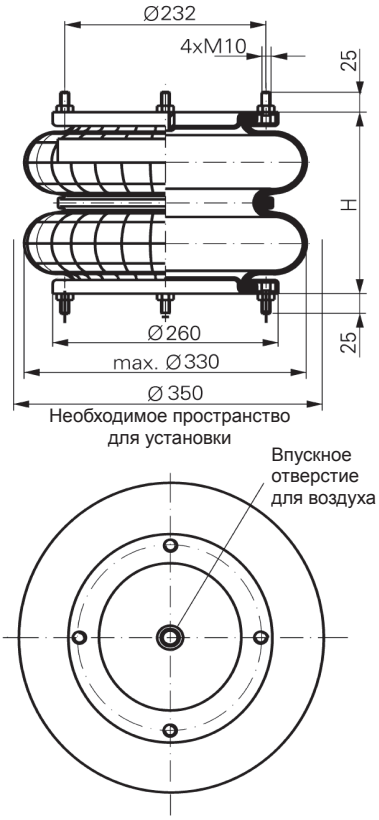

ГРАФИК СИЛА – ВЫСОТА

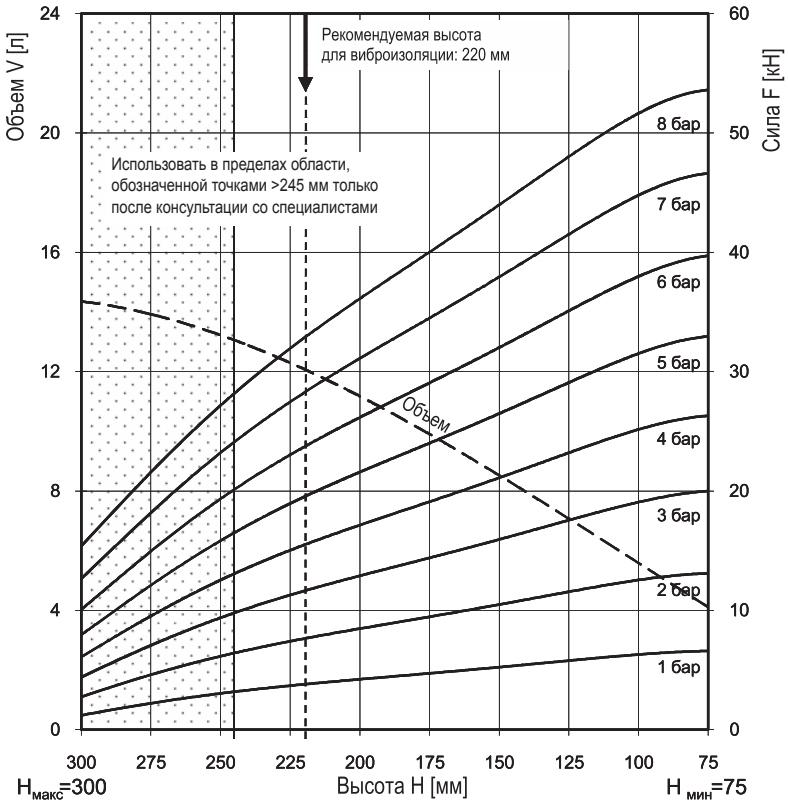

ТЕХНИЧЕСКИЕ ХАРАКТЕРИСТИКИ

Мин. давление	0	Бар
Отношение силы возврата к минимальной высоте	≤ 250	H
Общий вес, включая металлические пластины	6,2	кг

Виброизоляция – значения динамических характеристик

Расчетная высота H: рекомендуемая 220 мм, минимальная 200 мм

Давление P	[Бар]	3	4	5	6	7	8	Объем V [л]
Сила (Нагрузка)	[кН]	12,0	16,3	20,4	24,5	28,7	32,9	12,1
Жесткость рессоры	[Н/см]	1550	2000	2440	2865	3310	3740	
Собственная частота	[Гц]	1,8	1,8	1,7	1,7	1,7	1,7	

В составе пневматического оборудования – значения статических характеристик

Сила F [кН]

Давление P	[Бар]	3	4	5	6	7	8	Объем [л]
Высота H [мм]	250	9,4	12,5	15,8	19,4	23,2	27,2	13,2
	200	12,9	17,2	21,6	26,2	31,2	36,1	11,2
	150	15,9	21,1	26,5	32,0	37,9	44,0	8,5
	100	19,1	25,2	31,5	38,0	44,8	51,6	5,6

Инструкции по обслуживанию

Крутящий момент для затяжки

M10	25 Нм
G 1/2	25 Нм

ДАННЫЕ ПО ЗАКАЗУ НА ПОСТАВКУ

Тип	Заказ №
Только резиновый баллон	66318
Со съемными пластинами и подачей воздуха G 1/2	66334

Другие типы по запросу

Процедура измерения: Комнатная температура / квазистатические данные сила/высота / динамические данные при 1 Гц

Цилиндры баллонные с двойным сильфоном FD 530-22 CI

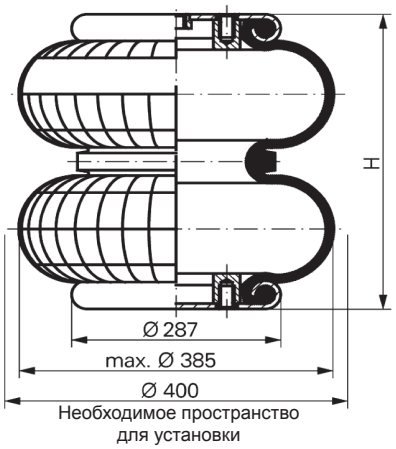

ГРАФИК СИЛА – ВЫСОТА

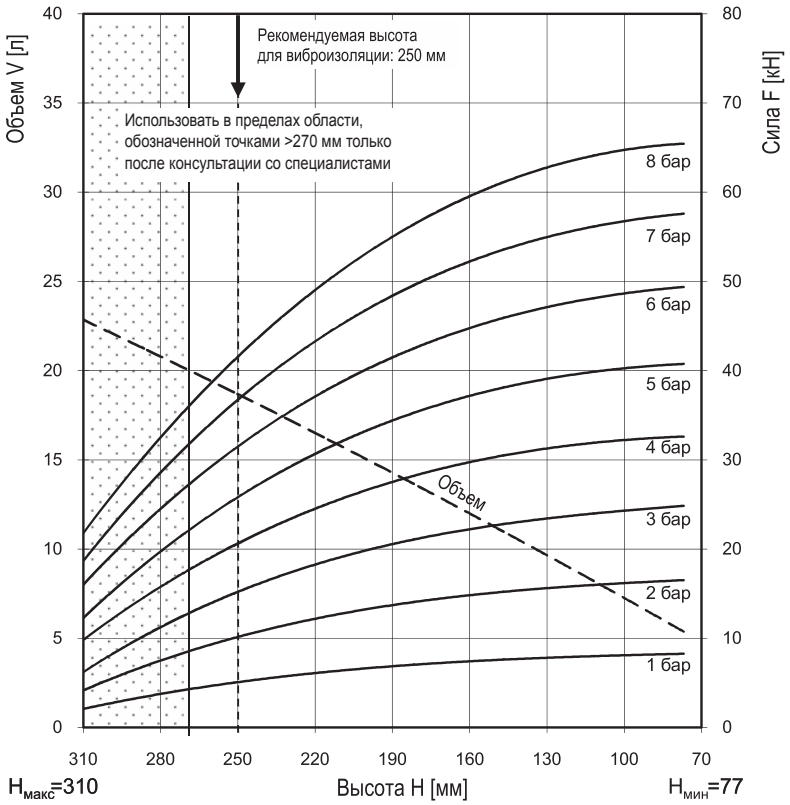

ТЕХНИЧЕСКИЕ ХАРАКТЕРИСТИКИ

Мин. давление	0	Бар
Отношение силы возврата к минимальной высоте	≤ 400	Н
Общий вес, включая пластины с механическим креплением	6,9	кг

Виброизоляция – значения динамических характеристик

Расчетная высота H: рекомендуемая 250 мм, минимальная 225 мм

Давление P	[Бар]	3	4	5	6	7	8	Объем V [л]
Сила (Нагрузка)	[кН]	15,2	20,7	25,8	31,5	36,8	42,0	18,7
Жесткость рессоры	[Н/см]	2225	2860	3495	4130	4765	5400	
Собственная частота	[Гц]	1,9	1,8	1,8	1,8	1,8	1,7	

В составе пневматического оборудования – значения статических характеристик

Сила F [кН]

Давление P	[Бар]	3	4	5	6	7	8	Объем [л]
Высота H [мм]	260	14,1	19,3	24,1	29,5	34,5	39,4	19,5
	220	18,2	24,4	30,5	37,0	43,2	49,1	16,5
	180	21,0	28,2	35,3	42,6	49,7	56,8	13,6
	140	23,1	31,0	38,7	46,5	54,3	61,9	10,5
	100	24,4	32,3	40,4	48,7	56,8	64,7	7,2

Инструкции по обслуживанию

Крутящий момент для затяжки

M8	25 Нм
G 1/4	25 Нм
G 1	50 Нм

ДАННЫЕ ПО ЗАКАЗУ НА ПОСТАВКУ

Тип	Заказ №
Только резиновый баллон	60406
С пластинами с механическим креплением, подача воздуха G 1, эксцентр. 79,4 мм	2682 075 000
С пластинами с механическим креплением, подача воздуха G 3/4, эксцентр. 79,4 мм	66512
С пластинами с механическим креплением, подача воздуха G 1/4, эксцентр. 79,4 мм	61362

Другие типы по запросу

Процедура измерения: Комнатная температура / квазистатические данные сила/высота / динамические данные при 1 Гц

Цилиндры баллонные с тройным сильфоном FT 22-6 DI CR

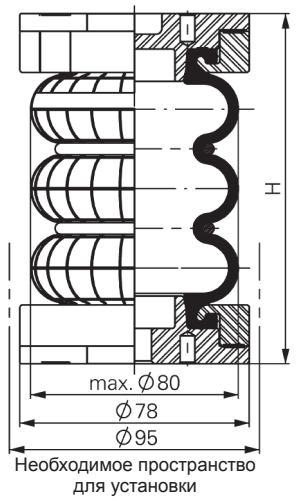

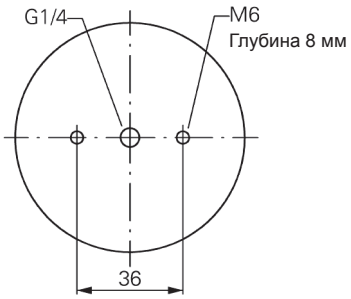

ГРАФИК СИЛА – ВЫСОТА

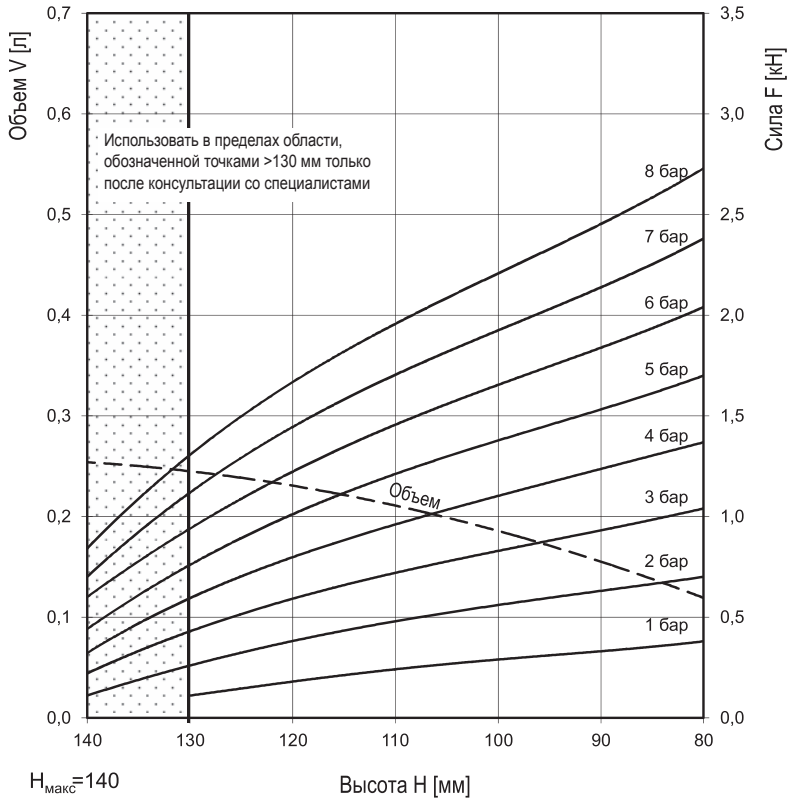

ТЕХНИЧЕСКИЕ ХАРАКТЕРИСТИКИ

Мин. давление	0	Бар
Отношение силы возврата к минимальной высоте	≤ 100	H
Общий вес с пластинами	0,53	кг

В составе пневматического оборудования – значения статических характеристик

Сила F [кН]

Давление P	[Бар]	3	4	5	6	7	8	Объем [л]
Высота H [мм]	130	0,43	0,60	0,76	0,94	1,12	1,31	0,25
	110	0,72	0,96	1,21	1,46	1,71	1,96	0,21
	90	0,93	1,23	1,53	1,84	2,14	2,45	0,15

Инструкции по обслуживанию

Крутящий момент для затяжки

M6	5 Нм
G 1/4	15 Нм

ДАННЫЕ ПО ЗАКАЗУ НА ПОСТАВКУ

Тип	Заказ №
Только резиновый баллон CR	69236
Резиновый баллон CR с алюминиевыми пластинами и впускным отверстием для воздуха G 1/4	69320

Другие типы по запросу

Процедура измерения: Комнатная температура / квазистатические данные сила/высота / динамические данные при 1 Гц

Цилиндры баллонные с тройным сильфоном FT 44-15 DI CR

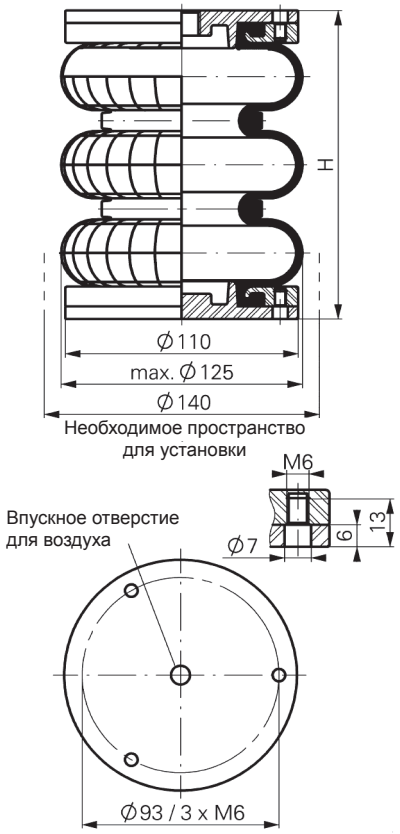

ГРАФИК СИЛА – ВЫСОТА

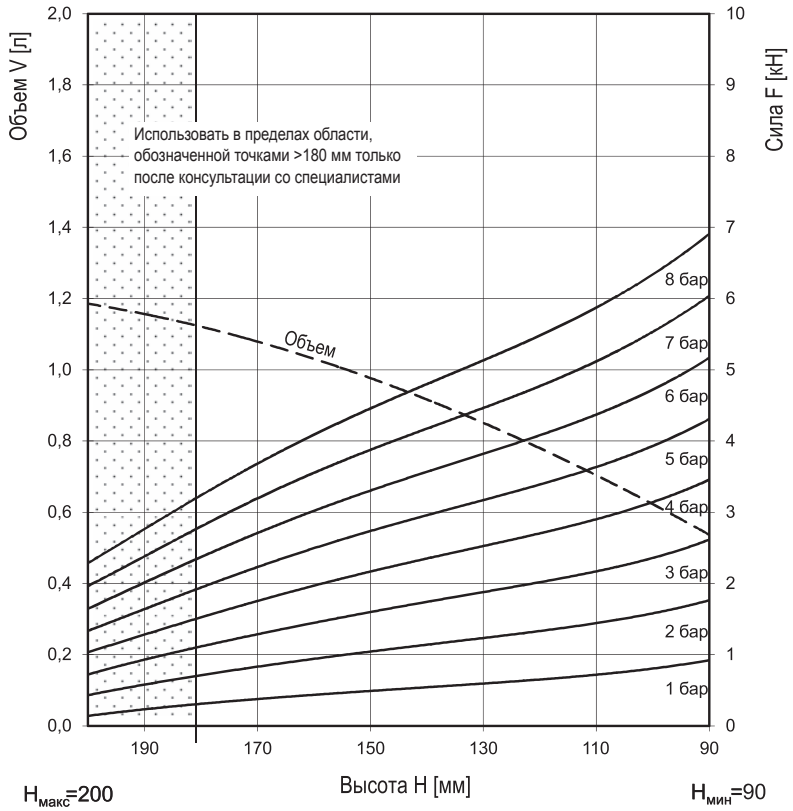

ТЕХНИЧЕСКИЕ ХАРАКТЕРИСТИКИ

Мин. давление	0	Бар
Отношение силы возврата к минимальной высоте	≤ 100	Н
Общий вес с пластинами	1,1	кг

В составе пневматического оборудования – значения статических характеристик

Сила F [кН]

Давление P	[Бар]	3	4	5	6	7	8	Объем [л]
Высота H [мм]	180	1,1	1,5	1,9	2,4	2,8	3,2	1,12
	160	1,4	2,0	2,5	3,0	3,6	4,1	1,03
	140	1,8	2,4	3,0	3,6	4,2	4,8	0,92
	120	2,0	2,7	3,4	4,1	4,8	5,5	0,78

Инструкции по обслуживанию

Крутящий момент для затяжки

M6	5 Нм
G 3/8	15 Нм

ДАННЫЕ ПО ЗАКАЗУ НА ПОСТАВКУ

Тип	Заказ №
Только резиновый баллон CR	70202
Резиновый баллон CR с алюминиевыми пластинами и впускным отверстием для воздуха G 3/8	70207

Другие типы по запросу

Процедура измерения: Комнатная температура / квазистатические данные сила/высота / динамические данные при 1 Гц

Цилиндры баллонные с тройным сильфоном FT 76-20 DI CR

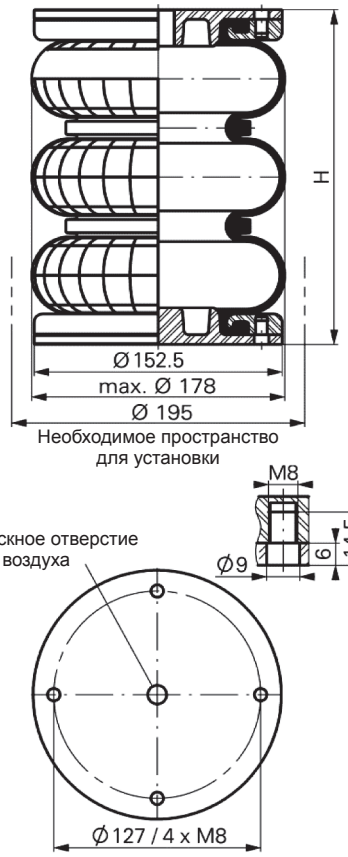

ГРАФИК СИЛА – ВЫСОТА

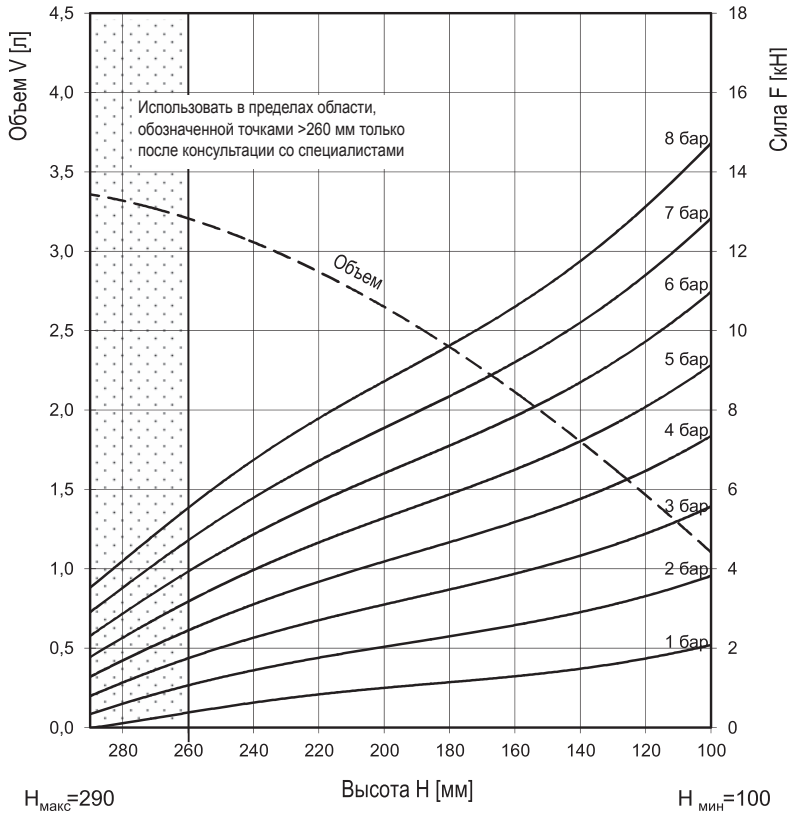

ТЕХНИЧЕСКИЕ ХАРАКТЕРИСТИКИ

Мин. давление	0	Бар
Отношение силы возврата к минимальной высоте	≤ 250	H
Общий вес, включая алюминиевые пластины	2,0	кг

В составе пневматического оборудования – значения статических характеристик

Сила F [кН]

Давление P	[Бар]	3	4	5	6	7	8	Объем [л]
Высота H [мм]	260	1,8	2,5	3,2	4,0	4,7	5,6	3,2
	220	2,7	3,7	4,6	5,6	6,7	7,7	2,9
	180	3,5	4,7	5,9	7,2	8,4	9,7	2,4
	140	4,3	5,7	7,1	8,6	10,1	11,7	1,8
	100	5,6	7,3	9,1	10,9	12,8	14,7	1,1

Инструкции по обслуживанию

Крутящий момент для затяжки

M8	12 Нм
G 1/2	25 Нм

ДАННЫЕ ПО ЗАКАЗУ НА ПОСТАВКУ

Тип	Заказ №
Только резиновый баллон CR	70204
Резиновый баллон CR с алюминиевыми пластинами и впускным отверстием для воздуха G 1/2	70209

Другие типы по запросу

Процедура измерения: Комнатная температура / квазистатические данные сила/высота / динамические данные при 1 Гц

Цилиндры баллонные с тройным сильфоном FT 76-20 DS CR

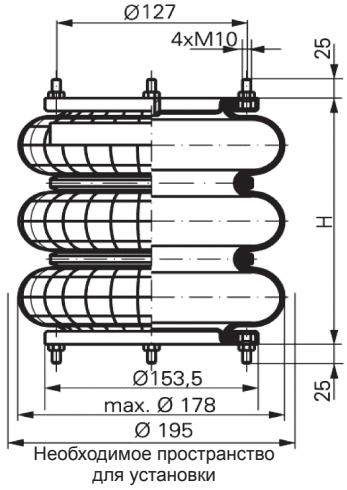

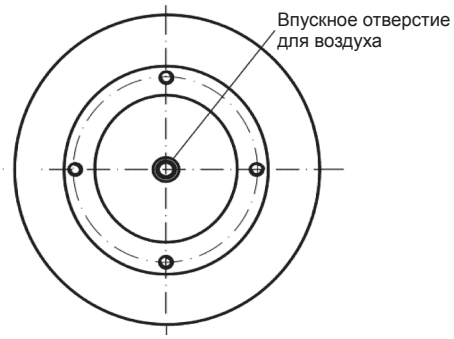

ГРАФИК СИЛА – ВЫСОТА

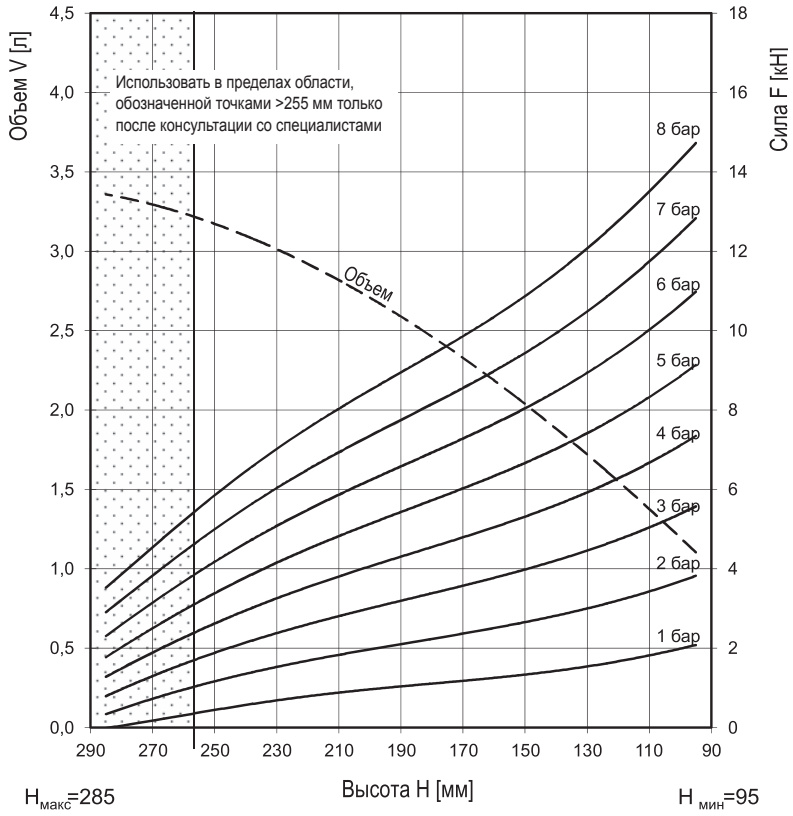

ТЕХНИЧЕСКИЕ ХАРАКТЕРИСТИКИ

Мин. давление	0	Бар
Отношение силы возврата к минимальной высоте	≤ 250	H
Общий вес	2,8	кг

В составе пневматического оборудования – значения статических характеристик

Сила F [кН]

Давление P	[Бар]	3	4	5	6	7	8	Объем [л]
Высота H [мм]	255	1.8	2.5	3.2	4.0	4.7	5.6	3.2
	215	2.7	3.7	4.6	5.6	6.7	7.7	2.9
	175	3.5	4.7	5.9	7.2	8.4	9.7	2.4
	135	4.3	5.7	7.1	8.6	10.1	11.7	1.8

Инструкции по обслуживанию

Крутящий момент для затяжки

M10	25 Нм
G 1/2	25 Нм

ДАННЫЕ ПО ЗАКАЗУ НА ПОСТАВКУ

Тип	Заказ №
Только резиновый баллон CR	70204
Резиновый баллон CR со съемными пластинами и впускным отверстием для воздуха G 1/2	70217

Другие типы по запросу

Процедура измерения: Комнатная температура / квазистатические данные сила/высота / динамические данные при 1 Гц

Цилиндры баллонные с тройным сильфоном FT 138-26 DS

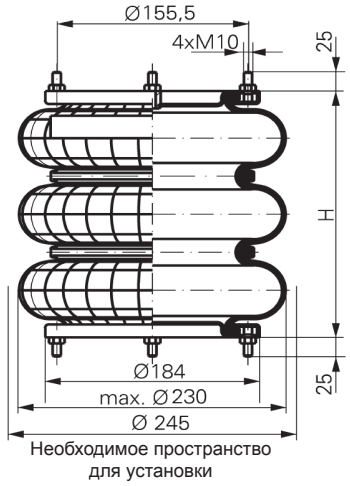

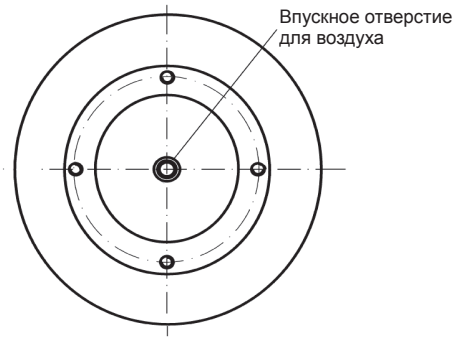

ГРАФИК СИЛА – ВЫСОТА

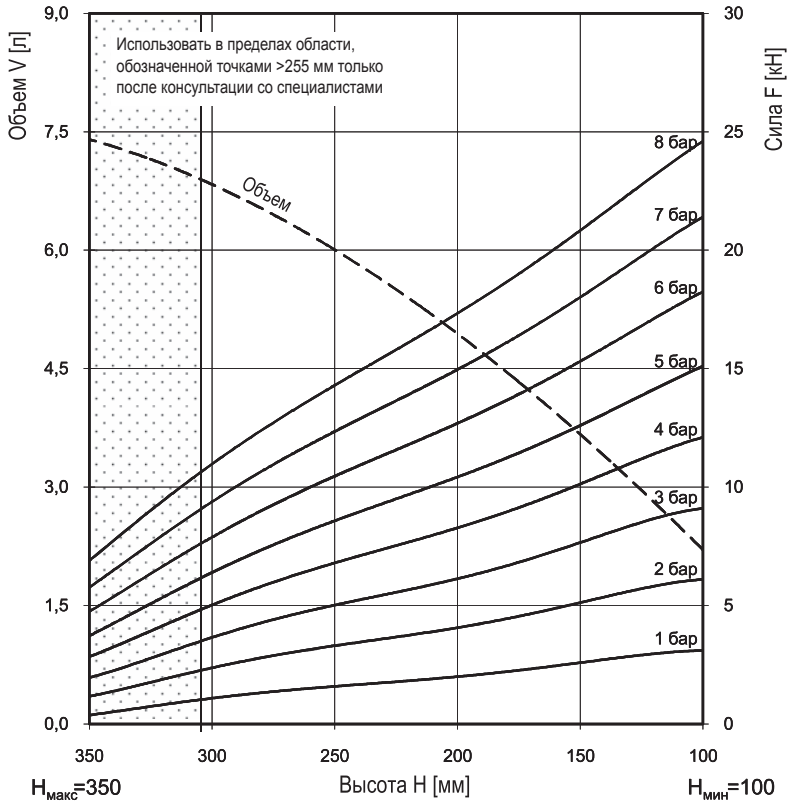

ТЕХНИЧЕСКИЕ ХАРАКТЕРИСТИКИ

Мин. давление	0	Бар
Отношение силы возврата к минимальной высоте	≤ 350	H
Общий вес, включая металлические пластины	4,2	кг

В составе пневматического оборудования – значения статических характеристик

Сила F [кН]

Давление P	[Бар]	3	4	5	6	7	8	Объем [л]
Высота H [мм]	290	3,9	5,4	6,9	8,4	10,0	11,7	6,7
	240	5,3	7,1	9,0	10,9	12,9	14,9	5,8
	190	6,4	8,6	10,8	13,2	15,5	18,0	4,7
	140	8,0	10,6	13,1	15,9	18,7	21,6	3,4

Инструкции по обслуживанию

Крутящий момент для затяжки

M10	25 Нм
G 1/2	25 Нм

ДАННЫЕ ПО ЗАКАЗУ НА ПОСТАВКУ

Тип	Заказ №
Только резиновый баллон	66502
Со съемными пластинами и подачей воздуха G 1/2	66506

Другие типы по запросу

Процедура измерения: Комнатная температура / квазистатические данные сила/высота / динамические данные при 1 Гц

Цилиндры баллонные с тройным сильфоном FT 210-32 DS

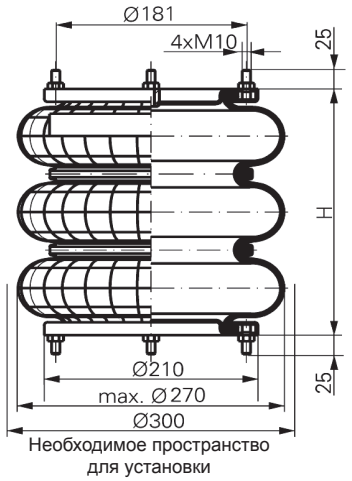

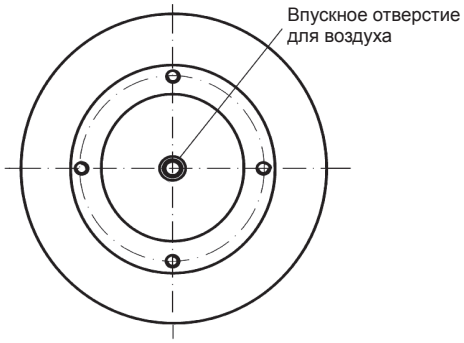

ГРАФИК СИЛА – ВЫСОТА

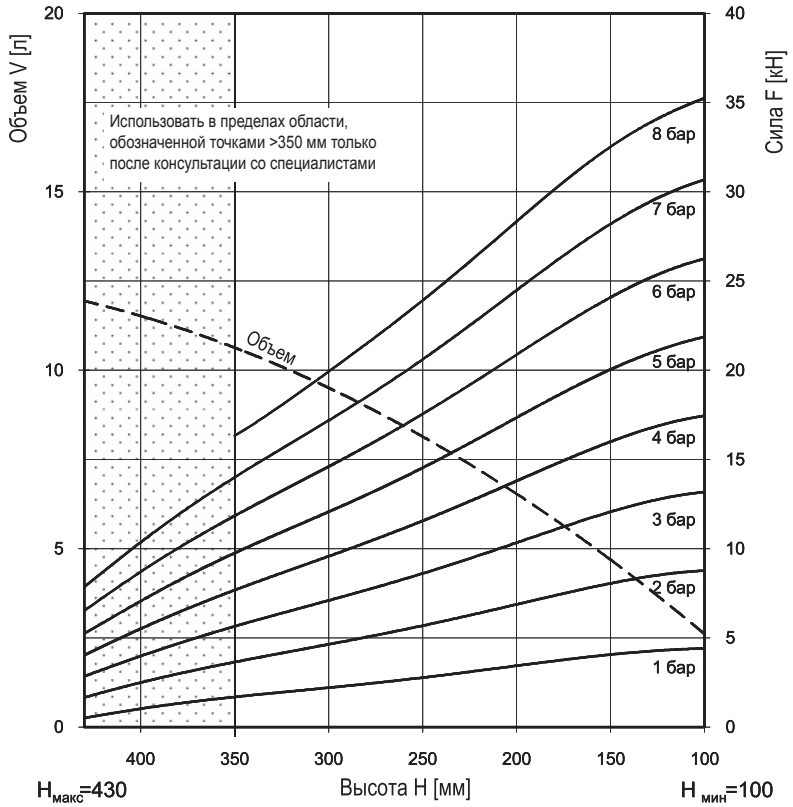

ТЕХНИЧЕСКИЕ ХАРАКТЕРИСТИКИ

Мин. давление	0	Бар
Отношение силы возврата к минимальной высоте	≤ 100	H
Общий вес, включая металлические пластины	5,2	кг

В составе пневматического оборудования – значения статических характеристик

Сила F [кН]

Давление P	[Бар]	3	4	5	6	7	8	Объем [л]
Высота H [мм]	350	5,6	7,7	9,8	11,8	14,0	16,3	10,6
	300	7,1	9,6	12,0	14,5	17,1	19,8	9,5
	250	8,6	11,6	14,6	17,6	20,7	24,0	8,2
	200	10,3	13,8	17,3	20,8	24,4	28,3	6,6
	150	12,1	16,1	20,1	24,2	28,3	32,6	4,7

Инструкции по обслуживанию

Крутящий момент для затяжки

M10	25 Нм
G 1/2	25 Нм

ДАННЫЕ ПО ЗАКАЗУ НА ПОСТАВКУ

Тип	Заказ №
Только резиновый баллон	66994
Со съемными пластинами и подачей воздуха G 1/2	67402

Другие типы по запросу

Процедура измерения: Комнатная температура / квазистатические данные сила/высота / динамические данные при 1 Гц

Цилиндры баллонные с тройным сильфоном FT 330-29 CI

ГРАФИК СИЛА – ВЫСОТА

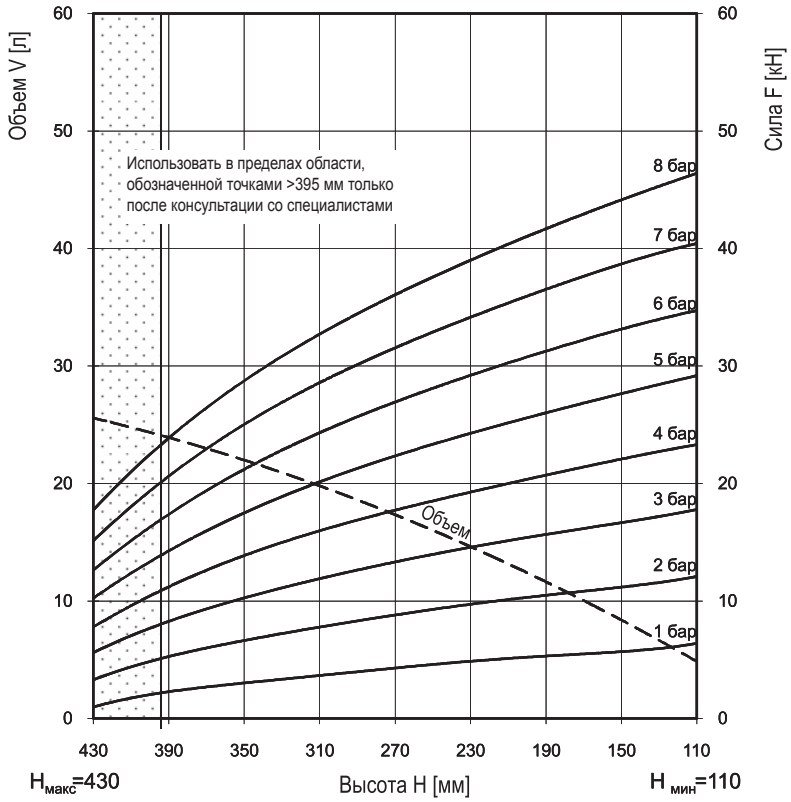

ТЕХНИЧЕСКИЕ ХАРАКТЕРИСТИКИ

Мин. давление	0	Бар
Отношение силы возврата к минимальной высоте	≤ 400	Н
Общий вес, включая пластины с механическим креплением	5,9	кг

В составе пневматического оборудования – значения статических характеристик

Сила F [кН]

Давление P	[Бар]	3	4	5	6	7	8	Объем [л]
Высота H [мм]	380	8,8	11,9	15,1	18,4	21,7	25,1	23,6
	340	10,7	14,4	18,2	22,0	25,9	29,8	21,6
	300	12,3	16,5	20,8	25,1	29,5	33,7	19,2
	260	13,7	18,2	22,9	27,6	32,3	36,9	16,6
	220	14,8	19,5	24,6	29,6	34,6	39,5	13,8
	180	15,9	21,1	26,5	31,8	37,2	42,4	10,7
	140	17,0	22,4	28,1	33,6	39,1	44,7	7,5

Инструкции по обслуживанию

Крутящий момент для затяжки

M8	25 Нм
G 1/4	25 Нм
G 3/4	50 Нм
G 1	50 Нм

ДАННЫЕ ПО ЗАКАЗУ НА ПОСТАВКУ

Тип	Заказ №
Только резиновый баллон	61833
С пластинами с механическим креплением, подача воздуха G 1, эксцентр. 66 мм	61830
С пластинами с механическим креплением, подача воздуха G 1/4, эксцентр. 73 мм	61831
С пластинами из нержавеющей стали, подача воздуха G 3/4, эксцентр. 73 мм	по запросу

Другие типы по запросу

Процедура измерения: Комнатная температура / квазистатические данные сила/высота / динамические данные при 1 Гц

Цилиндры баллонные с тройным сильфоном FT 412-32 DS

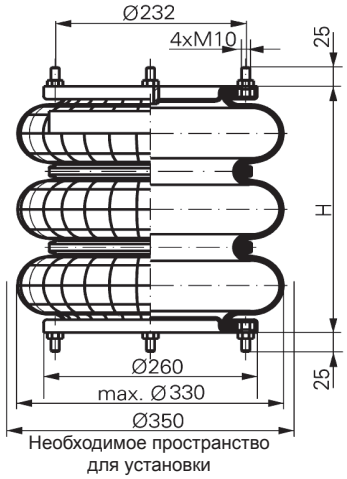

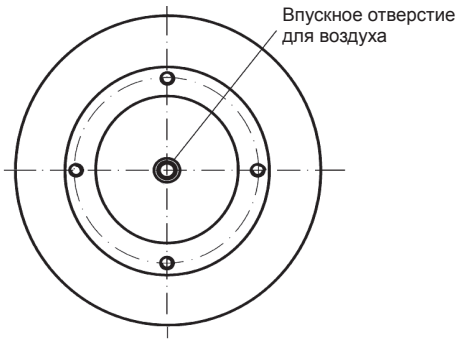

ГРАФИК СИЛА – ВЫСОТА

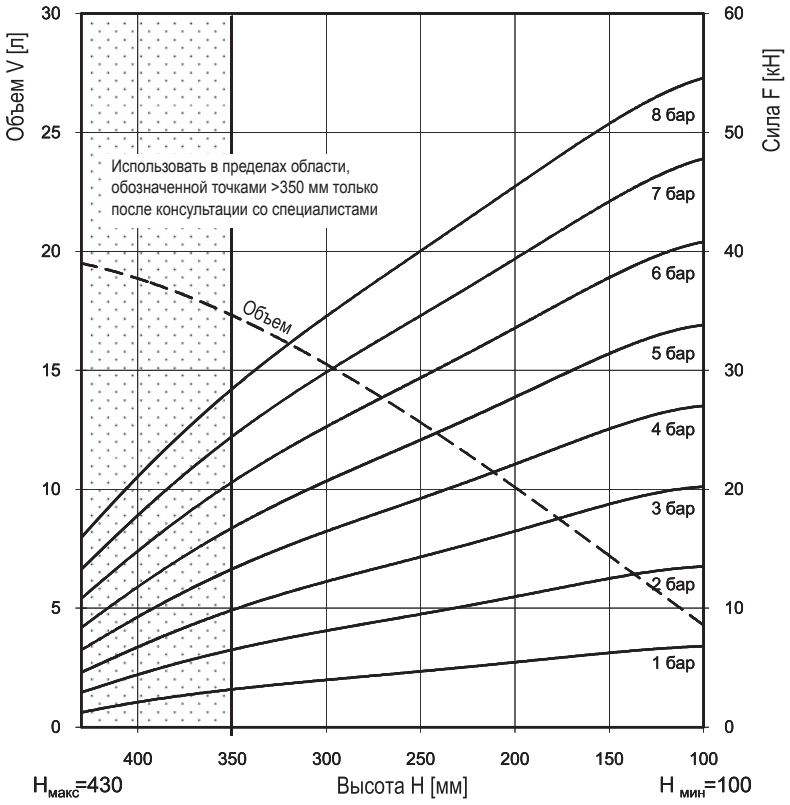

ТЕХНИЧЕСКИЕ ХАРАКТЕРИСТИКИ

Мин. давление	0	Бар
Отношение силы возврата к минимальной высоте	≤ 250	H
Общий вес, включая металлические пластины	6,9	кг

В составе пневматического оборудования – значения статических характеристик

Сила F [кН]

Давление P	[Бар]	3	4	5	6	7	8	Объем [л]
Высота H [мм]	350	9,8	13,2	16,7	20,5	24,3	28,4	17,2
	300	12,3	16,5	20,8	25,3	29,9	34,7	15,3
	250	14,4	19,3	24,2	29,4	34,5	39,9	12,9
	200	16,4	22,0	27,7	33,5	39,4	45,6	10,0
	150	18,8	25,1	31,4	37,8	44,2	50,7	7,2

Инструкции по обслуживанию

Крутящий момент для затяжки

M10	25 Нм
G 1/2	25 Нм

ДАННЫЕ ПО ЗАКАЗУ НА ПОСТАВКУ

Тип	Заказ №
Только резиновый баллон	66338
Со съемными пластинами и подачей воздуха G 1/2	66339

Другие типы по запросу

Процедура измерения: Комнатная температура / квазистатические данные сила/высота / динамические данные при 1 Гц

Цилиндры баллонные с тройным сильфоном FT 530-35 CI

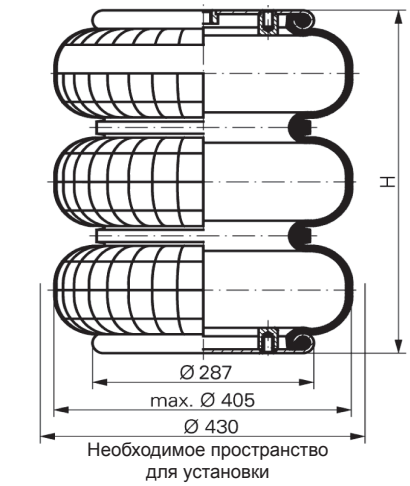

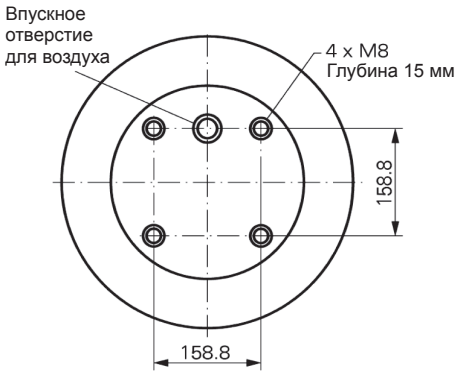

ГРАФИК СИЛА – ВЫСОТА

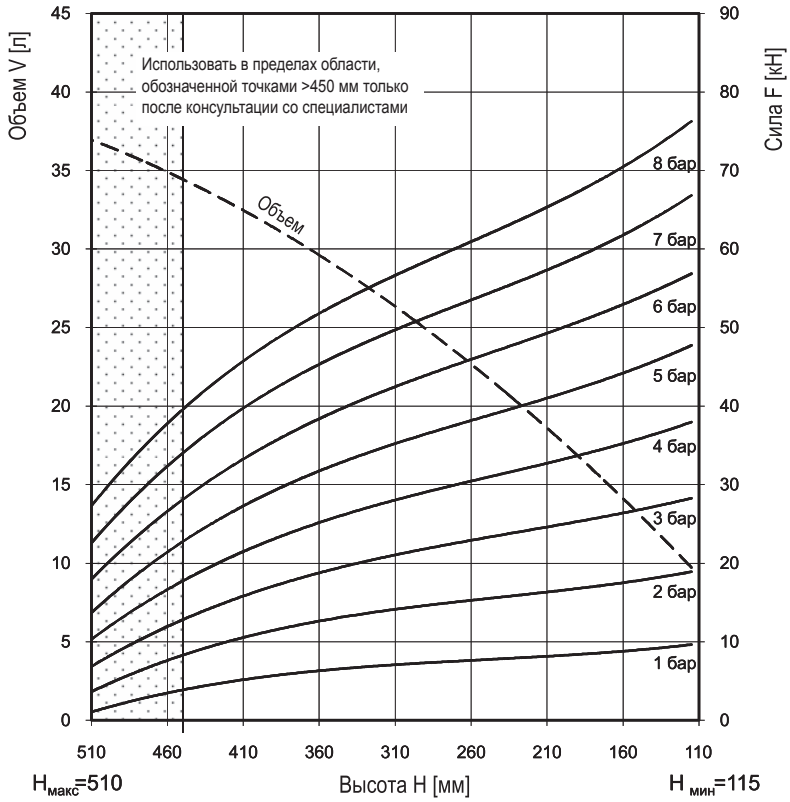

ТЕХНИЧЕСКИЕ ХАРАКТЕРИСТИКИ

Мин. давление	0	Бар
Отношение силы возврата к минимальной высоте	≤ 500	Н
Общий вес, включая металлические пластины	9,5	кг

В составе пневматического оборудования – значения статических характеристик

Сила F [кН]

Давление P	[Бар]	3	4	5	6	7	8	Объем [л]
Высота H [мм]	380	17,7	23,8	30,0	36,4	42,9	49,1	31,0
	300	21,3	28,4	36,1	43,4	50,7	58,0	25,4
	220	24,3	32,3	40,4	48,5	56,6	64,6	19,4
	140	27,3	36,3	45,4	54,5	63,4	72,0	12,4

Инструкции по обслуживанию

Крутящий момент для затяжки

M8	25 Нм
G 1/4	25 Нм
G 1	50 Нм

ДАННЫЕ ПО ЗАКАЗУ НА ПОСТАВКУ

Тип	Заказ №
Только резиновый баллон	62854
С пластинами с механическим креплением, подача воздуха G 1, эксцентр. 79,4 мм	61330
С пластинами с механическим креплением, подача воздуха G 1/4, эксцентр. 79,4 мм	61366

Другие типы по запросу

Процедура измерения: Комнатная температура / квазистатические данные сила/высота / динамические данные при 1 Гц

Цилиндры баллонные с выворачивающимся сильфоном SK 19-4

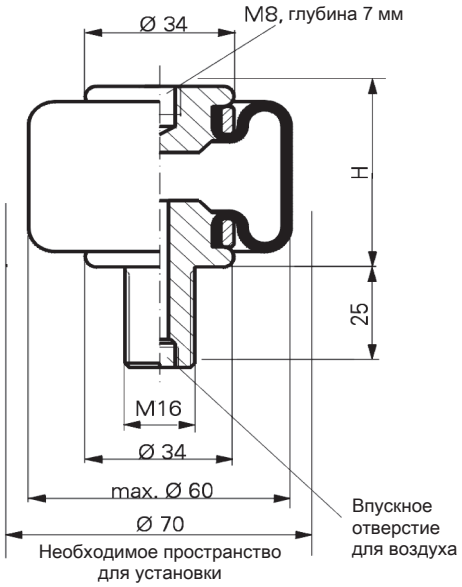

ГРАФИК СИЛА – ВЫСОТА

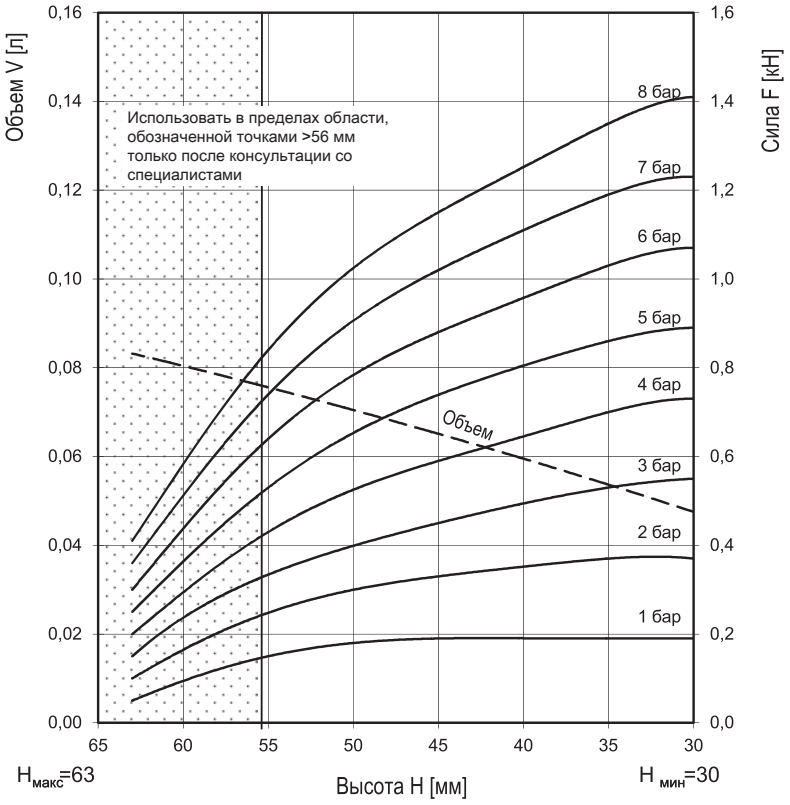

ТЕХНИЧЕСКИЕ ХАРАКТЕРИСТИКИ

Мин. давление	0	Бар
Отношение силы возврата к минимальной высоте	≤ 22	H
Общий вес, включая металлические пластины	0,07	кг

В составе пневматического оборудования – значения статических характеристик

Сила F [кН]

Давление P	[Бар]	3	4	5	6	7	8	Объем [л]
Высота H [мм]	55	0,33	0,43	0,53	0,64	0,74	0,84	0,075
	45	0,45	0,59	0,74	0,88	1,02	1,15	0,066
	35	0,53	0,70	0,86	1,03	1,19	1,35	0,054

Инструкции по обслуживанию

Крутящий момент для затяжки

M8	3-5 Нм
M16	11-14 Нм
G 1/8	затяжка вручную + 1 оборот

ДАННЫЕ ПО ЗАКАЗУ НА ПОСТАВКУ

Тип	Заказ №
С подачей воздуха G 1/8	61956

Другие типы по запросу

Процедура измерения: Комнатная температура / квазистатические данные сила/высота / динамические данные при 1 Гц

Цилиндры баллонные с выворачивающимся сильфоном SK 37-6 P02

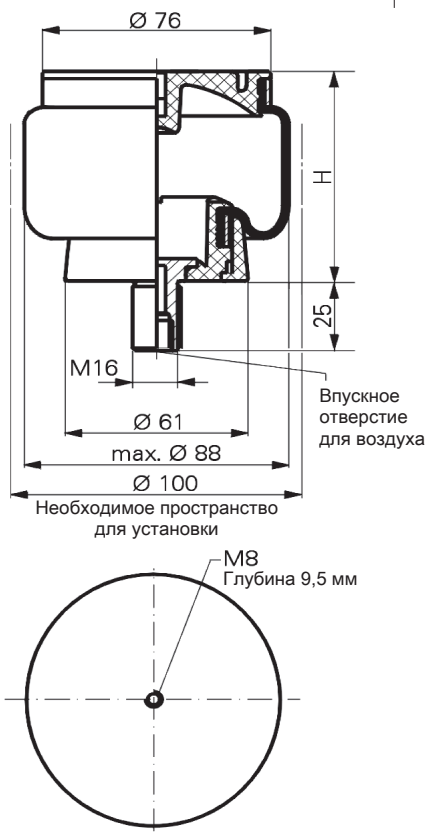

ГРАФИК СИЛА – ВЫСОТА

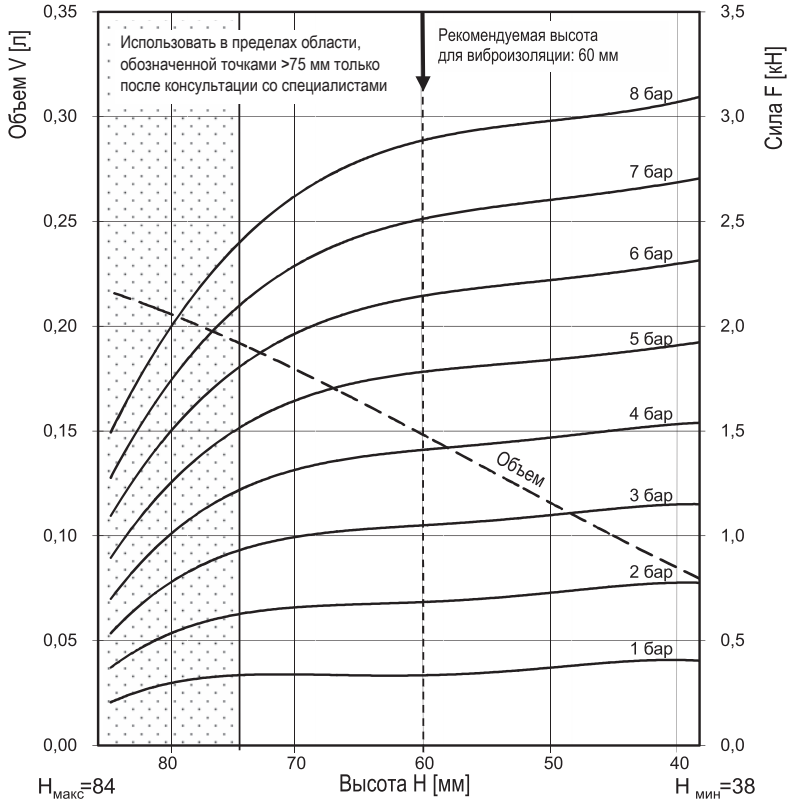

ТЕХНИЧЕСКИЕ ХАРАКТЕРИСТИКИ

Мин. давление	0	Бар
Отношение силы возврата к минимальной высоте	≤ 150	Н
Общий вес, включая металлические пластины	0,28	кг

Виброизоляция – значения динамических характеристик

Расчетная высота H: рекомендуемая 60 мм

Давление P	[Бар]	3	4	5	6	7	8	Объем V [л]
Сила (Нагрузка)	[кН]	1,1	1,4	1,8	2,1	2,5	2,9	0,15
Жескость рессоры	[Н/см]	325	410	500	590	670	750	
Собственная частота	[Гц]	2,8	2,7	2,7	2,6	2,6	2,6	

В составе пневматического оборудования – значения статических характеристик

Сила F [кН]

Давление P	[Бар]	3	4	5	6	7	8	Объем [л]
Высота H [мм]	70	1,0	1,3	1,7	2,0	2,3	2,6	0,18
	60	1,0	1,4	1,8	2,1	2,5	2,9	0,15
	50	1,1	1,5	1,8	2,2	2,6	3,0	0,12
	40	1,2	1,5	1,9	2,3	2,7	3,1	0,09

Инструкции по обслуживанию

Крутящий момент для затяжки

M8	5 Нм
M16	11-14 Нм
G 1/8	затяжка вручную + 1 оборот

ДАННЫЕ ПО ЗАКАЗУ НА ПОСТАВКУ

Тип	Заказ №
С подачей воздуха G 1/8, латунный штифт	63235

Другие типы по запросу

Процедура измерения: Комнатная температура / квазистатические данные сила/высота / динамические данные при 1 Гц