5. ΠΡΟΕΙΔΟΠΟΙΗΣΗ: Αποσυνδέστε το ρεύμα πριν ανοίξετε το φωτιστικό για συντήρηση. Προτού βάλετε το χέρι σας στο νερό, πρέπει πάντα να αποσυνδέετε από το ρεύμα άπαντες τις συσκευές που υπάρχουν στη δεξαμενή (εικ. Δ).
6. Αυτός ο εξοπλισμός μπορεί να χρησιμοποιηθεί από παιδιά τουλάχιστον 8 ετών και από άτομα με μειωμένη σωματική και διανοητική ικανότητα, καθώς και από άτομα χωρίς εμπειρία και γνώση του εξοπλισμού, εάν παρέχεται επίβλεψη ή οδηγίες σχετικά με την ασφαλή χρήση του εξοπλισμού, έτσι ώστε οι σχετικές απειλές να καθίστανται κατανοητές. Τα παιδιά δεν πρέπει να παίζουν με τον εξοπλισμό. Ο εξοπλισμός δεν επιτρέπεται να καθαρίζεται ή να συντηρείται από παιδιά άνευ επίβλεψης (εικ. Ε).
7. Η πηγή φωτός αυτού του φωτιστικού δεν αντικαθίσταται· όταν η πηγή φωτός αναλωθεί, ολόκληρο το φωτιστικό πρέπει να αντικατασταθεί.

ΕΓΚΑΤΑΣΤΑΣΗ. Ο τρόπος εγκατάστασης της μονάδας LEDDY TUBE MINI 3W στο κάλυμμα LEDDY απεικονίζουν στα σχήμα 1.

ΣΥΝΤΗΡΗΣΗ. Η εγκατάσταση δεν χρίζει συντήρησης. Σε περίπτωση ανάγκης η επιφάνειά του καθαρίζεται από τη σκόνη με τη βοήθεια του καθαρού, στεγνού πανιού. Η αντοχή της δίοδος LED μέχρι 50 χιλιάδες ώρες.

ΑΠΟΠΟΊΗΣΗ ΚΑΙ ΑΠΌΡΡΙΨΗ. Τα απόβλητα ηλεκτρικού και ηλεκτρονικού εξοπλισμού δεν πρέπει να απορρίπτονται στα σκουπίδια. Επιλογή και κατάλληλη απόρριψη των αποβλήτων αυτών συμβάλλει στην προστασία του περιβάλλοντος. Ο χρήστης είναι υπεύθυνος για την παροχή εξοπλισμού που χρησιμοποιείται για να ορίσει τα σημεία συλλογής, όπου θα γίνονται δεκτές χωρίς χρέωση. Οι πληροφορίες σχετικά με αυτό το προϊόν, επικοινωνήστε με τις τοπικές αρχές ή το σημείο της αγοράς.

ΕΓΓΥΗΣΗ. Παρέχουμε εγγύηση για χρονικό διάστημα 24 μηνών από την ημερομηνία αγοράς. Αυτή η εγγύηση ισχύει στην Ευρωπαϊκή Ένωση. Η εγγύηση καλύπτει μόνο τις ζημιές που προκλήθηκαν από υπαιτιότητα του κατασκευαστή, που είναι ελαττωματικό σε υλικά ή συναρμολόγησης λάθη, και δεν καλύπτει ζημιές που προκλήθηκαν από το χρήστη, ως αποτέλεσμα της ακατάλληλης χρήσης της συσκευής ή το χρησιμοποιούν για άλλους σκοπούς εκτός από την προβλεπόμενη χρήση του. Παρακαλούμε σημειώστε ότι οποιαδήποτε προσπάθεια να επαναλάβει ή αφαίρεση του υλικού πέρα από το πεδίο εφαρμογής της κανονικής χρήσης και συντήρησης θα ακυρώσει την εγγύηση! Σε περίπτωση βλάβης πρέπει να αποστέλλονται μαζί με τη συμπληρωμένη κάρτα εγγύησης στη διεύθυνση του πωλητή ή τον κατασκευαστή. Για να αναγνωρίσει μια εγγύηση από την ημερομηνία παραγωγής συμβατότητας που αναγράφεται στο προϊόν με την ημερομηνία που αναγράφεται στην κάρτα εγγύησης. Αυτοί οι όροι και οι προϋποθέσεις δεν αποκλείουν, περιορίζουν ή να αναστείλουν τα δικαιώματα του αγοραστή στο πλαίσιο της μη συμμόρφωσης. Η εγγύηση περιορίζεται στην επισκευή ή την αντικατάσταση της μονάδας αυτής καθαυτής. Δεν περιλαμβάνει τις επιπτώσεις της απώλειας ή ζημίας σε οποιαδήποτε άλλα αντικείμενα. ΠΡΟΣΟΧΗ! Οι καμένες (μη λειτουργικές) μονές δίοδοι LED έως και 4 τεμ. στη μονάδα δεν επηρεάζουν σημαντικά την ποιότητα της εργασίας της μονάδας και δεν αποτελούν λόγο για την αντικατάστασή της βάση της εγγύησης.

HR — INSTRUKCIJA RUKOVANJA

Poštovani Kliejenti, zahvaljujemo se na kupnji našeg proizvoda. Mi smo sigurni da ćete biti zadovoljni njegovom obslugom. Da bi izbjegli bilokoje probleme vezano za korištenje proizvoda, molimo upozati se s donjom instrukcijom rukovanja.

PRIMENA. Zamenljiv modul za osvetlenje LEDDY TUBE MINI 3W namjenjen za instalaciju u izabranim poklopcima akvarijuma (LEDDY). Sastoji se od enegijsko u inkovitih dioda LED sa snagom 3 W s pove anom emisijom svjetla trajno spojenom s ku ištem i lakim za rukovanje kablom s prekida em dužine 1,5 m.

UVJETI BEZBJEDNE UPORABE

Ovaj je uređaj izra En u skladu sa važećim bezbjednosnim normama koje su obavezujuće ne teritoriji Europske Unije. Radi dugotrajne i bezbjedne uporabe uređaja, molimo da pažljivo pročitate korisničke upute:

1. Važno! Prije upotrebe pažljivo pročitati. Sačuvati za korištenje u budućnosti. Prije instalacije i svakog pokretanja uređaja treba detaljno pročitati korisničke upute i upute za montažu (sl.A).
2. Uređaj je prilagođen namijeni samo u zatvorenim prostorijama i isključivo u skladu sa namjenom (sl.B).
3. Uređaj se može napajati iskljulivo iz električne mreže sa nominalnim naponom navedenim na uređaju.
4. Oštećena vansjka elastična žica ili kabal ovog svjetlosnog okvira se ne mogu mijenjati; ako je kabal oštećen, okvir treba uništiti. (sl.C).
5. UPOZORENJE: Prije otvaranja svjetlosnog okvira u cilju njezinog održavanja, treba isključiti napajanje. Prije stavljanja ruke u vodu treba isključiti iz električnog napajanja sve uređaje u rezervoaru (sl.D).
6. Pvaj uređaj mogu koristiti djeca od najmanje 8.godine ssposobnostima, kao i lica bez iskustva i poznavanja opreme, ako je obezbijeđen stalni nadzor ili pomoć vezana za korištenje opreme na bezbjedan način, kako bi se razumijelo potencijalnu opasnost. Djeca ne smiju se igrati uređajem. Djeca bez nadzora ne smiju vršiti čišćenje i održavanje uređaja (sl.E).
7. Izvor svjetla ovog svjetlosnog okvira se ne mijenja; u slučaju kad se izvor svjetla istroši, treba zamijeniti cijeli okvir.

INSTALIRANJE. Na in instalacije modula LEDDY TUBE MINI 3W u poklopcu LEDDY prikazana je na slici 1.

ODRŽAVANJE. Uređaj ne zahtjeva konzervaciju. U slučaju potrebe, njegovu površinu treba pročistiti od prašine pomoću čiste, suve krpe. Trajnost diode LED iznosi do 50 tis. satova.

DEMONTAŽA I UNIŠTAVANJE. Potrošenu elektroopremu i računarnu opremu ne smije se bacati u smeće. Prebrana i i ispravna utilizacija takvih otpada pridonosi zaštiti okoliša. Korisnik je odgovoran za dostavu potrošene opreme u mjesto skupljana otpada, gdje oprema će biti primljena besplatno. Informaciju o o takvim mjestima se može naći kod nadležnih lokalnih vlasti ili na prodajnim mjestima.

UVIJETI JAMSTVA. Proizvođač daje 24 mjesečni period jamstva, računajući od datuma kupovine. Jamstvo važi na području cijele Europske unije. Jamstvo obuhvaća mane, koje sus e pojavile grješkom proizvođača tj. mane materijala ili montaže, ne obuhvaća kvarove nastale grješkom korisnika ili zbog nenadležnog rukovanja uređajem ili korišćenjem ne odgovarajućim namjeni. Opaska: bilokoji pokušaji prerađivanja ili demontaže opreme, koje prevazilaze okvir normalnog korišćenja i održavanja uređaja, prouzrokuju zagubu jamstva! U slučaju konstatacije neispravnog rada uređaja treba ga poslati zajedno s popunjenom jamstvenim listom prodavcu ili proizvođaču. Uvijet priznanja jamstva jeste suglasnost datuma proizvodnje upisanog na proizvodu s datumom s jamstvenog lista. Ovi uvijeti ne isključuju, ne ograničavaju niti ne suspenduju prava potrošača, koja proizilaze s nesuglasnosti robe s ugovorom. Jamstvo je ograničeno samo do opravke ili zamjene samog uređaja. Ne obuhvaća gubitka ili šteta nastali na drugim objektima. POZOR! Izgorjele (pokvarene) pojdinačne LED diode u količini do 4 kom. U modulu ne utječu bitno na kvalitetu rada modula te nisu osnov za garancijsku zamjenu.

HU — KEZELÉSI ÚTMUTATÓ

Tisztelt Hölgyeim és Uraim! Köszönjük az AQUAEL termékének megvásárlását. Meggyőződésünk, hogy elégedettek lesznek a működésével. A használatával kapcsolatos mindennemű probléma elkerülése végett tisztelettel kérjük, először is olvassa át figyelmesen az alábbi útmutatót.

ALKALMAZÁS. A LEDDY TUBE MINI 3W egy kicserélhető világítási modul, rendeltetése szerint erre alkalmas akvárium fedelekben (LEDDY) való beszerelésre szolgál. 3 W erősségű energiatakarékos, fokozottan fénykibocsátó LED diódákból áll, tartósan integrálva a foglalatával és egy kényelmes, kapcsolóval ellátott csatlakozó vezetékkel, melynek hosszúsága 1,5 m.

BIZTONSÁGOS HASZNÁLAT FELTÉTELEI

Az Ön által vásárolt készüléket az Európai Unió területén hatályos biztonsági normáknak megfelelően gyártották. A hosszan tartó és biztonságos használata érdekében, kérjük olvassa el az alábbi biztonsági feltételeket:

1. Fontos! Használata előtt figyelmesen olvassa el. Későbbi felhasználás céljából őrizze meg. A készülék telepítése és minden egyes üzembe helyezése előtt figyelmesen olvassa el a használati és szerelési útmutatót (A. rajz).
2. A készülék kizárólag beltéri és rendeltetésszerű használatra alkalmas (B. rajz).
3. A készülék kizárólag a rajta feltüntetett névleges feszültségű elektromos hálózatról táplálható.
4. A lámpatest sérült külső hajlékony tömlője vagy vezetéke nem cserélhető; ha a kábel sérült, a világítótestet meg kell semmisíteni. (C. rajz).
5. FIGYELMEZTETÉS: Mielőtt a lámpatestet karbantartás céljával felnyitnánk, annak áramtalanítása szükséges. A tartályban lévő valamennyi készüléket mindig húzza ki az áramból, mielőtt a kezét vízbe tenné (D. rajz).
6. Ezt a készüléket használhatják a nyolc éves illetve ennél idősebb gyerekek, valamint azok a személyek, akik csökkent fizikai, érzékelési vagy szellemi képességekkel rendelkeznek, vagy akiknek a szükséges tapasztalatuk, tudásuk hiányzik, az esetben, ha az ő biztonságukért felelős személy felvilágosította őket a használatról illetve felügyeli őket a készülék használata során. Ügyeljünk a gyerekekre, hogy ne játsszanak a készülékkel. A tisztítást és karbantartást felnőtt felügyelete nélkül gyerekek nem végezhetik. (E. rajz).
7. A világítótest fényforrása nem cserélhető; a fényforrás kimerülése után az egész lámpatest kicserélése szükséges.

UZEMBEHELYEZES. A LEDDY TUBE MINI 3W modulnak a fedélbe LEDDY való beszerelési módját illusztrálja az 1. ábra.

KARBANTARTÁS. A berendezést nem kell karbantartani. Szükség esetén a felületéről le kell törülni a port tiszta, száraz törlőronggyal. A LED dióda élettartama 50 ezer üzemóráig terjedhet.

KISELEJTEZÉS ÉS ÚJRAHASZNOSÍTÁS. Az elhasználódott elektromos és elektronikus készülékeket a háztartási szemétbe nem szabad kidobni. Az ilyen típusú hulladékok elkülönített gyűjtése és helyes újrahasznosítása hozzájárul a természetes környezet értékeinek védelméhez. A felhasználó felel az elhasznált készüléknek egy speciális gyűjtőhelyre való elviteléért, ahol azt térítésmentesen átveszik. Az ilyen gyűjtőhelyről információ nyerhető a helyi önkormányzati szerveknél vagy az eladás helyén.

GARANCIAFELTÉTELEK. A gyártó a vásárlástól számított 24 hónapos garanciát biztosít. A garancia kiterjed a gyártó hibájából felmerülő meghibásodásokra, azaz a szerelési és anyaghibákra, de nem vonatkozik a felhasználó hibájából keletkezett, a nem megfelelő kezelésből vagy a berendezésnek a rendeltetésétől eltérő más használatából keletkezett meghibásodásokra. Figyelem: a berendezésen bármilyen változtatás vagy a szétszerelés megkísérlése nem minősül normális használatnak vagy karbantartásnak, és az ilyenek a garancia elvesztését okozzák! Ha a berendezés működésének helytelenségét észleli, kérjük küldje el a berendezést – az eladó által kitöltött garancialevéllel együtt – a gyártó vagy az eladó címére. A garancia elismerésének feltétele a terméken feltüntetett és a garancialevélre beírt gyártási idők azonossága. Olyan esetben, ha az áru nem felel meg a szerződésnek, a jelen feltételek nem zárják ki, nem korlátozzák és nem függesztik fel a Vevő e tényből adódó jogait. Figyelem! A legfeljebb 4 db kiégett (nem működő) egyedi LED dióda előfordulása a modulban nem befolyásolja jelentős mértékben a modul működését és nem ad alapot annak garanciális cseréjéhez.

NL — GEBRUIKSAANWIJZING

Geachte dames en heren, wij danken voor de aankoop van ons product. Wij ervan zijn overtuigd dat u tevreden zal worden met de bediening ervan. Om enige problemen verbonden met gebruik ervan te vermijden, vragen wij vooraf deze gebruiksaanwijzing te lezen.

TOEPASSINGSGEBIEDEN. Het verwisselbare verlichtingmodule LEDDY TUBE MINI 3W is bestemd voor de installatie in geselecteerde deksels voor aquaria (LEDDY). De module bestaat uit de energiesparende led van 3 W met een verhoogde lichtemissie, die vast met de lamphouder geintegreerd is, en een 1,5 m lang comfortabel snoer met een schakelaar.

VOORWAARDEN VOOR VEILIG GEBRUIK

Het door u aangekochte apparaat is vervaardigd volgens de actuele veiligheidsnormen die gelden binnen de Europese Unie. Lees de veiligheidsvoorwaarden om het apparaat langdurig en veilig te gebruiken:

1. Belangrijk! Lees dit aandachtig voor gebruik. Bewaar deze tekst voor de toekomst. Voorafgaand aan installatie en iedere inschakeling van het apparaat moet deze montage- en gebruiksaanwijzing aandachtig worden gelezen (afb. A).
2. Het apparaat is uitsluitend geschikt voor gesloten ruimten en mag alleen worden gebruikt zoals beoogd (afb. B).
3. Het apparaat mag alleen worden gevoed door een stroomnet met nominale spanning zoals vermeld op het typeplaatje.
4. Een beschadigd netsnoer of kabel van de armatuur mag niet worden vervangen. Als het snoer beschadigd is, moet de armatuur worden vernietigd. (afb. C).
5. WAARSCHUWING: Voorafgaand aan het openen van de armatuur voor onderhoud moet de stroom worden afgesloten. Haal alle apparaten in de bak van de stroom voordat u uw hand in het water steekt (afb. D).
6. Dit apparaat mag worden gebruikt door kinderen vanaf 8 jaar en personen met een fysieke of geestelijke beperking of gebrek aan ervaring en kennis voor dit apparaat, mits zij onder toezicht staan of instructies hebben gekregen over veilig gebruik van het apparaat en de ermee gepaard gaande gevaren begrijpen. Kinderen mogen niet met het apparaat spelen. Kinderen mogen het apparaat niet zonder toezicht schoonmaken of onderhoud plegen (afb. E).
7. De lichtbron van de armatuur kan niet worden vervangen. Zodra de lichtbron versleten is, moet de hele armatuur worden vervangen.

INSTALLATIE. Wijze van installatie van de module LEDDY TUBE MINI 3W in het deksel LEDDY wordt in de afb. 1 weergegeven.

ONDERHOUD. De lamp heeft geen onderhoud nodig. Indien het gewenst is, mag men de stof van de lamp met een droog lapje afwegen. De duurzaamheid van de LED bedraagt tot 50 duizend uur.

DEMONTAGE EN VERWIJDERING. Gooi gebruikte elektronische en elektrische apparatuur niet in de vuilnisbak. Sorteren en het juist verwerken van dit soort afval zorgt ervoor dat het milieu beschermd wordt. De gebruiker is ervoor aansprakelijk om de gebruikte apparatuur af te leveren bij een hiervoor gespecialiseerd verzamelpunt, waar deze gratis in ontvangst wordt genomen. Informatie over deze punten is verkrijgbaar bij de lokale autoriteiten of het verkoopspunt.

GARANTIEVOORWAARDEN. De producent geeft 24 maanden garantie vanaf de datum van aankoop. De garantie geldt binnen de Europese Unie. De garantie dekt uitsluitend beschadigingen die ontstaan zijn door schuld van de producent, d.w.z. materiaaldefecten of montagefouten. Deze omvat geen beschadigingen die ontstaan zijn door schuld van de gebruiker als gevolg van onjuiste behandeling van het apparaat of gebruik in strijd met het doel ervan. Let op: alle pogingen tot bewerking of demontage van het apparaat die niet onder normaal gebruik en onderhoud vallen, zorgt voor verlies van de garantie! Wanneer u constateert dat het apparaat niet goed werkt, dient u het met het ingevulde garantiebewijs naar het adres van de verkoper of producent te sturen. Voorwaarde voor erkenning van de garantie is het overeenkomen van de productiedatum op het product met de datum op het garantiebewijs. De rechten van de koper die voortvloeien uit discrepantie van het product met de overeenkomst worden niet uitgesloten, beperkt of opgeschort door deze voorwaarden. De garantie beperkt zich uitsluitend tot de reparatie of vervanging van het apparaat zelf. Zij dekt de gevolgen van verlies of vernieling van wat voor andere objecten dan ook niet. LET OP! Enkele losse (niet werkende) doorgebrande LED-dioden – tot 4 stuks in een module – hebben geen significante invloed op de werking van de module en vormen geen grondslag om deze in het kader van de garantie te vervangen.

PT — MANUAL DE INSTRUCOES

Estimados Senhores, obrigado por comprar o nosso produto. Temos a certeza de que os Senhores ficarao satisfeitos ao usá-lo. Para evitar quaisquer problemas relacionados com o seu uso, tenham a gentileza de tomar previamente conhecimento detalhado do manual de instruçoes que segue.

DESTINAÇAO. O módulo trocável de iluminaçao LEDDY TUBE MINI 3W é destinado a instalaçao escolhidas tampas de aquários (LEDDY). Ela é composta por um diodo LED de poupança de energia com potencia 3 W com emissao de luz aumentada, integrada firmemente com o suporte e um fio de conexao cómodo, de 1,5 m de comprimento, munido de um interruptor.

TERMOS DE UTILIZAÇÃO SEGURA

O aparelho que adquiriu foi fabricado de acordo com as normas de segurança atuais vigentes na União Europeia. Para poder utilizá-lo de modo prolongado e seguro, leia, por favor, os seguintes termos de segurança:

1. Importante! Ler antes de usar. Conservar para uma futura consulta. Antes da instalação e qualquer colocação do dispositivo em funcionamento, familiarize-se com o presente manual de instruções e instalação (fig. A).
2. O aparelho foi concebido só para ser utilizado em interiores e só de acordo com a sua função (fig. B).
3. O aparelho só pode ser alimentado da rede elétrica com a corrente nominal indicada na sua armação.
4. Quando o cabo flexível da presente luminária for danificado, não pode ser substituído - neste caso toda a luminária deve ser destruída. (fig. C).
5. AVISO: Antes de abrir a luminária para realizar a sua manutenção, desligue a alimentação elétrica. Antes de pôr uma mão na água, deve sempre desligar a alimentação de todos os aparelhos que se encontram no tanque (fig. D).
6. O presente aparelho só pode ser utilizado pela crianças com idade superior a 8 anos e por pessoas com capacidades físicas, intelectuais diminuídas, bem como por pessoas não familiarizadas com o mesmo, se ficarem sob vigilância ou se forem instruídas sobre a utilização segura do aparelho, de modo a que todos os riscos sejam entendidas. As crianças não devem brincar com o aparelho. As crianças sem vigilância não podem realizar a limpeza e manutenção do aparelho (fig. E).
7. A fonte da luz desta luminária não é substituível. Caso a fonte da luz se esgote, toda a luminária deve ser substituída.

INSTALACAO. O modo de instalaçao do módulo LEDDY TUBE MINI 3W na tampa LEDDY foi ilustrado nos fig. 1.

CONSERVAÇAO. O aparelho nao requer conservaçao. Caso for necessário, deve-se limpar a poeira da superfície com um pano limpo e seco. A durabilidade do diodo LED ascende a 50 000 horas.

DESMONTAGEM E CASSAÇAO. O equipamento elétrico e eletrónico usado nao deve ser deitado fora no lixo. O selecionamento e a utilizaçao regrada desse tipo de lixo contribui para a proteçao do meio ambiente. O usuário é responsável pelo fornecimento do equipamento usado para um ecoponto de coleta especializado, onde ele será aceite gratuitamente. É possível obter informaçoes sobre tal ecoponto junto a autoridades locais ou no local de compra.

CONDIÇOES DE GARANTIA. O produtor outorga uma garantia pelo período de 24 meses a contar desde a data da compra. A garantia é vigente no território da Uniao Europeia. A garantia abrange unicamente danos ocorridos por culpa do produtor, ou seja defeitos nos materiais ou falhas de montagem, e nao abrange danos ocorridos por culpa do usuário, por motivo do mau manejo do equipamento ou do seu uso para fins incompatíveis com sua finalidade. Nota: quaisquer tentativas de adaptaçao ou desmontagem do equipamento que excedam o seu uso e conservaçao normais ocasionam a perda da garantia. Caso se verifique o funcionamento irregular do equipamento, é necessário enviá-lo junto com a ficha de garantia preenchida para o endereço do vendedor ou do produtor. Será condiçao do reconhecimento da garantia a compatibilidade da data de produçao gravada no produto com a data inscrita na ficha de garantia. As presentes condiçoes nao excluem, nao limitam nem suspendem os direitos do comprador que resultam da incompatibilidade da mercadoria com o contrato. A garantia será limitada exclusivamente a reparaçao ou substituiçao do próprio aparelho. Nao abrange efeitos da perda ou da danificaçao de quaisquer outros objetos. CUIDADO! Os LEDs únicos queimados (não funcionais) até 4 no módulo não afectam significativamente a qualidade de funcionamento do módulo e não constituem a base para a sua substituição em garantia.

RO — INSTRUCȚIUNI DE UTILIZARE

Stimați Domni/Stimate Doamne, vă mulțumim pentru achiziționarea produsului AQUAEL. Suntemvconvinși că veți fi mulțumiți de funcționarea sa. Pentru a evita orice probleme legate de utilizarea acestuia, vă rugăm, în prealabil, să citiți cu atenție instrucțiunile de mai jos.

ÎNTREBUINȚARE. Modulul de iluminareinterschimbabil LEDDY TUBE este proiectat pentru instalarea în capacul LEDDY. Se compune din diodeleeficiente energetic LED cu putrerea de 3 W cu creștereaemisiei de luminaintegrată permanent însuporțiconfortabile, dotate cu un întrerupător de cablu de 1,5 m.

CONDIȚII PENTRU UTILIZAREA ÎN SIGURANȚĂ

Dispozitivul achiziționat a fost fabricat în conformitate cu standardele de siguranță în vigoare în Uniunea Europeană. Pentru utilizarea sa pe termen lung și în siguranță, citiți următoarele condiții de siguranță:

1. Important! Citiți-le cu atenție înainte de utilizare. Păstrați-le pentru o utilizare ulterioară. Înainte de instalarea și pornirea dispozitivul, citiți cu atenție instrucțiunile de utilizare și asamblare (Fig. A).
2. Dispozitivul este proiectat pentru a fi utilizat doar în interior și numai în scopul prevăzut (Fig. B).
3. Dispozitivul poate fi alimentat doar de la o rețea electrică cu tensiunea nominală indicată pe dispozitiv.
4. Tubul exterior sau cablul deteriorat al acestui corp de iluminat nu poate fi înlocuit; dacă cablul este deteriorat, corpul de iluminat trebuie distrus. (Fig. C).
5. AVERTIZARE: Înainte de a deschide corpul de iluminat pentru întreținere, acesta trebuie deconectat de la sursa de curent. Înainte de a băga mâna în apă, deconectați întotdeauna toate dispozitivele din acvariu de la sursa de alimentare (Fig. D).
6. Acest dispozitiv poate fi folosit de copii cu vârsta de cel puțin 8 ani și de persoane cu abilități fizice și mentale reduse, precum și de persoane fără experiență și cunoștințe despre dispozitiv, dacă se asigură supravegherea sau instrucțiuni privind utilizarea în condiții de siguranță, astfel încât riscurile implicate să fie înțelese. Copiii nu trebuie să se joace cu dispozitivul. Curățarea sau întreținerea dispozitivului poate fi efectuată de copii numai dacă sunt supravegheați. (Fig. E).
7. Sursa de lumină a acestui corp de iluminat nu poate fi înlocuită; când se consumă sursa de lumină, întregul corp de iluminat trebuie înlocuit.

INSTALARE. Modul de instalare a modulului LEDDY TUBE MINI 3W în capaculși LEDDY este ilustratînschița 1.

CONSERVARE. Unitatea nu necesită întreținere. Dacă este necesar, suprafața trebuie să fie curățată de praf cu o cârpă curată și uscată. Durabilitatea LED-ul este de până la 50 de mii de ore.

DEMONTARE ȘI CASARE. Deșeurile de echipamente electrice și electronice nu trebuie aruncate în coșul de gunoi. Selectarea și eliminarea corespunzătoare a acestor deșeuri contribuie la protecția mediului. Utilizatorul este responsabil pentru furnizarea de echipamente utilizate la punctele de colectare desemnate, unde vor fi acceptate gratuit. Informațiile de pe acest articol, vă rugăm să contactați autoritățile locale sau de la punctul de achiziționare.

CONDIȚII DE GARANȚIE. Oferim o garanție pentru o perioadă de 24 luni de la data achiziționării. Această garanție se aplică în Uniunea Europeană. Garanția acoperă numai daunele cauzate de vina producătorului, care este defect în erori materiale sau de asamblare, și nu acoperă daunele cauzate de utilizator, ca urmare a manipulării necorespunzătoare a dispozitivului sau folosi pentru alte scopuri decât utilizarea prevăzută. ATENȚIE: orice încercare de modificare sau îndepărtarea a aparatului dincolo de sfera de utilizare normală și întreținere duce la pierderea garanției! În caz de defecțiuni trebuie să fie trimise, împreună cu certificatul de garanție completat la adresa de vânzător sau producător. În scopul de a recunoaște o garanție de compatibilitate data de producție tipărită pe produs cu data înscrisă pe certificatul de garanție. Acești termeni și condiții nu exclud, limitează sau suspendă drepturile cumpărătorului care rezultă din neconformitatea mărfii cu contractul. Garanția este limitată la repararea sau înlocuirea unității în sine. Aceasta nu include efectele de pierdere sau deteriorare a altor obiecte. AVERTIZARE! LED-urile unice (care nu funcționează) până la 4 buc în modul nu afectează în mod semnificativ calitatea funcționării modulului și nu constituie un motiv pentru înlocuirea acestuia.

SE — BRUKSANVISNING

Bäste kund, tack för att Ni har valt AQUAEL. Vi är helt övertygade om att produkten ska tillfredsställa Era behov. För att underlätta användningen och undvika eventuella problem rekommenderar vi att läsa genom först denna bruksanvisning.

ANVÄNDNINGSOMRADE. Utbytbar belysningsmodul LEDDY TUBE MINI 3W som är avsedd för att installeras i utvalda akvarielock (LEDDY). Den är uppbyggd av energisparande LED-diod med effekt pa 3 W och förhöjd ljusemission som är helt integrerad i höljet och en smidig anslutningskabel pa 1,5 m utrustad med en strömbrytare.

VILLKOR FÖR SÄKER ANVÄNDNING

Apparaten som du har köpt är tillverkad enligt tillämpliga säkerhetsstandarder som gäller i Europeiska unionen. För att säkerställa en långvarig och säker användning av apparaten, läs gärna igenom säkerhetsbestämmelserna nedan:

1. Viktigt! Läs noga före användning. Spara för framtida bruk. Läs alltid noga igenom denna bruks- och monteringsanvisning (fig. A) innan du installerar och sätter igång apparaten.
2. Apparaten är endast avsedd för inomhusbruk och får endast användas för dess avsedda ändamål (fig. B).
3. Apparaten kan endast drivas från elnätet med den märkspänning som anges på apparaten.
4. En skadad extern slang eller sladd på denna armatur kan inte bytas ut; om sladden skadas ska armaturen kasseras. (fig. C).
5. VARNING: Koppla bort strömmen innan du öppnar armaturen för underhåll. Koppla alltid ur all utrustning i tanken från elnätet innan du stoppar handen i vattnet (fig. D).
6. Denna utrustning kan användas av barn från åtta år och uppåt samt av personer med nedsatt fysisk eller mental förmåga eller personer som saknar erfarenhet och kunskap, om de ges handledning eller får instruktioner angående en säker användning av utrustningen och förstår de risker som är förknippade med användningen. Barn får inte leka med utrustningen. Barn får inte rengöra eller underhålla utrustningen utan uppsikt.(fig. E).
7. Ljuskällan till denna armatur kan inte bytas ut; när ljuskällan är förbrukad måste hela armaturen bytas ut.

INSTALLATION. Hur man installerar modulen LEDDY TUBE MINI 3W i locket LEDDY illustreras av bild 1.

UNDERHALL. Lampan kräver inget underhall. Vid behov kan dess yta dammtorkas med ren och torr trasa. Lysdiodens hallbarhet uppgar till 50 tusen timmar.

NEDMONTERING OCH KASSERING. Det är förbjudet att kassera använd elektrisk eller elektronisk utrustning i en soptunna. Sortering och korrekt användning av denna typ av avfall leder till bevaring av naturens resurser och undvikande av negativ paverkan pa hälsan, som annars kan äventyras av inkorrekt avfallshantering. Användaren är ansvarig för att leverera den använda produkten till en specialiserad samlingspunkt där den kan tas emot gratis. Information om sadan inrättning kan fas fran lokala myndigheter, eller genom att kontakta antingen säljaren eller tillverkarens service.

GARANTIVILLKOR. Tillverkaren lämnar garanti i 24 manader räknat fran köpdatumet. Garantin täcker defekter som orsakats av fel i tillverkningen, t.ex. defekt material eller felaktigt utförande. Den täcker inte mekaniska eller nagra andra skador som orsakats av inkorrekt användning eller konstruktionsändringar som utförts av användaren. Vid krav under denna garanti, vänligen skicka in garantisedeln med säljarens stämpel tillsammans med den skadade pumpen till tillverkarens eller distributörens adress. En förutsättning för att garantin ska gälla är att tillverkningsdatumet som är stämplat pa pumphuvudet överensstämmer med tillverkningsdatumet pa garantisedeln. VARNING! Blåsta (inoperativa) enskilda lysdioder upp till 4 st i modulen påverkar inte signifikant kvaliteten på modulens drift och utgör inte en anledning till dess utbyte.

SK — NAVOD NA OBSLUHU

Vážení zákazníci, ďakujeme za kúpu nášho výrobku. Sme presvedčení, že budete spokojní s jeho obsluhou. Aby ste sa vyhli akýmkoľvek problémom spojeným s jeho prevádzkovaním, pozorne sa oboznámte s týmto návodom.

POUŽITIE. Vymeniteľný osvetľovací modul LEDDY TUBE MINI 3W je určený pre montáž do vybraných osvetľovacích krytov akvárií (LEDDY). Jeho súčasťou je energeticky úsporná LED dióda s výkonom 3 W so zvýšeným svetelným výkonom natrvalo integrovaná s osvetľovacím telesom a pohodlným pripojovacím káblom s prepínačom a dĺžkou 1,5 m.

PODMIENKY BEZPEČNÉHO POUŽÍVANIA

Zariadenie, ktoré ste zakúpili, bolo vyrobené v súlade so súčasnými bezpečnostnými normami platnými v Európskej únii. Pre jeho dlhodobé a bezpečné používanie sa oboznámte s nasledujúcimi bezpečnostnými podmienky:

1. Dôležité! Pred použitím dôkladne prečítajte. Uchovajte pre budúce použitie. Pred inštaláciou a každým spustením zariadenia je nutné zoznámiť sa s týmto návod na obsluhu a montáž (obr. A).
2. Zariadenie je vhodné len na použitie v uzavretých miestnostiach a len pre svoj zamýšľaný účel (obr. B).
3. Zariadenie môže byť napájané iba z elektrickej siete s menovitým napätím uvedeným na zariadení.
4. Poškodený vonkajší elastický kábel alebo povrázok tohto svietidla nemožno vymeniť; ak je povrázok poškodený, je nutné svietidlo zničiť. (obr. C).
5. VAROVANIE: Pred otvorením svietidlá za účelom údržby odpojte jeho napájanie. Pred vložením ruky do vody je vždy nutné odpojiť od elektrického napájania všetky elektrické zariadenia nachádzajúce sa v nádrži (obr. D).
6. Toto zariadenie môžu používať deti vo veku minimálne 8 rokov a osoby s obmedzenými fyzickými a duševnými schopnosťami, a taktiež osoby bez skúseností a znalostí o zariadení za podmienky, že bude zaistený dozor alebo školenia o bezpečnom používaní zariadenia tak, aby súvisiace s ním riziká boli zrozumiteľné. Deti by sa nemali hrať so zariadením. Deti bez kontroly by nemali vykonávať čistenie a údržbu zariadenia.(obr. E).
7. Svetelný zdroj tohto svietidla nemožno vymeniť; v momente opotrebenia svetelného zdroja je nutné zmeniť celé svietidlo.

INŠTALACIA. Návod na inštaláciu modulu LEDDY TUBE MINI 3W do krytu LEDDY je znázornený na obr. 1.

ÚDRŽBA. Zariadenie nevyžaduje údržbu. V prípade potreby odstráňte prach z jeho povrchu pomocou čistej, suchej prachovky. Životnosť LED diódy je až 50 tis. hodín.

DEMONTÁŽ A LIKVIDÁCIA. Opotrebované elektrické a elektronické zariadenie sa nesmie vyhadzovať do odpadkov. Selektovanie a správne zúžitkovanie odpadov tohto typu sa pričiňuje na ochranu prírodného prostredia. Užívateľ je zodpovedný za doručenie opotrebovaného zariadenia do špecializovaného miesta zberu, kde bude zariadenie prijaté bezplatne. Informácie o takomto mieste sú na miestnom úrade, alebo sa môžete informovať v mieste predaja, prípadne v servise výrobcu.

PODMIENKY ZÁRUKY. Výrobca udeľuje záruku na dobu 24 mesiacov, počítajúc odo dňa zakúpenia. Záruka sa vzťahuje na poškodenia vzniklé z viny výrobcu, tzn. vady materiálu alebo montážne chyby. Záruka sa nevzťahuje na poškodenia vzniklé z viny užívateľa z dôvodu nesprávneho zaobchádzania so zariadením alebo používaním zariadenia na účely nezhodné s jeho určením. Pozor: akýkoľvek pokus o úpravy alebo demontáž zariadenia mimo rámec jeho normálneho používania a údržby spôsobuje stratu záruky! Za účelom opravy treba poslať zariadenie spolu s vyplneným záručným listom predávajúcim na adresu výrobcu alebo distributéra, či predajcu. Podmienkou uznania záruky je zhodnosť dátumu výroby vytlačenom na telese čerpadla s dátumom vytlačeným v záručnom liste. Tieto podmienky nevylučujú, neohraničujú ani neodkladajú práva kupujúceho vyplývajúcich z nezrovnalosti tovaru s dohodou. Záruka sa obmedzuje výhradne na opravu alebo výmenu samotného zariadenia. Nezahrňuje dôsledky stratenia alebo zničenia akýchkoľvek iných objektov. POZOR! Spálené (nefunkčné) jednotlivé LED diódy do 4 ks v module významne neovplyvňujú kvalitu práce modulu a nie sú dôvodom na jeho výmenu v rámci záruky.

GUARANTEE CARD • KARTA GWARANCYJNA
GARANTIESCHEIN • FICHE DE GARANTIE
ГАРАНТИЙНЫЙ ЛИСТ • HOJA DE GARANTÍA
GARANZIA • ГАРАНЦИОННА КАРТА
ZÁRUČNÍ LIST • ΕΓΓΥΗΣΗ • JAMSTVENI LIST
GARANCIALAP • GARANTIEBEWIJS
FICHA DE GARANTIA • GARANŢIE
GARANTIKORT • ZÁRUČNÝ LIST • ГАРАНТІЙНИЙ ТАЛОН

Date of selling • Data sprzedaży • Verkaufsdatum • Date de vente • Дата продажи • Fecha de venta
Data vendita • Дата на продажба • Datum prodeje • Ημερομηνίαπώλησης • Datum prodaje • Eladás dátuma
Verkoopdatum • Data de venda • Data vânzării • Försäljningsdatum • Dátum predaja • Дата продажу

Stamp & signature of seller • Stempel i podpis sprzedawcy • Stempel und Unterschrift des Händlers
Cachet et signature du vendur • Штемпель и подпись продавца • Sello y firma del vendedor
Timbro e firma del venditore • Печат и подпис на продавача • Razítko a podpis prodejce
Σφραγίδα και υπογραφή του πωλήτη • Peat i potpis prodavca • Az eladó pecsétje és aláírása
Stempel en handtekening van de verkoper • Carimbo e assinatura do vendedor
Ştampila şi semnătura vânzătorului • Säljares stämpel och namnteckning • Pečiatka a podpis predajcu
Підпис та печатка продавця

CLIENT REMARKS • UWAGI KLIENTA • BEMERKUNGEN DES KUNDEN • REMARQUES DU CLIENT
ЗАМЕЧАНИЯ КЛИЕНТА • COMENTARIOS DEL CLIENTE • COMMENTI DEL CLIENTE
ЗАБЕЛЕЖКИ НА КЛИЕНТА • POZNÁMKY ZÁKAZNÍKA • ΠΑΡΑΤΗΡΗΣΕΙΣ ΠΕΛΑΤΗ • NAPOMENE KLIJENTA
A FELHASZNÁLÓ MEGJEGYZÉSEI • OPMERKING VAN DE KLANT • OBSERVAÇÕES DO CLIENTE
OBSERVAŢIILE CLIENTULUI • KUNDANMÄRKNINGAR • POZNÁMKY ZÁKAZNÍKA • ПРИМІТКИ КЛІЄНТА
Defect description: • Opis usterki: • Beschreibung des Fehlers: • Description du défaut:
Описание неисправности: • Descripción de avería: • Descrizione del guasto: • Описание на повредата:
Popis závady: • Περιγραφή της βλάβης: • Opis mane: • A hiba leírása: • Beschrijving van het defect:
Descrição da falha: • Descrierea defecţiunii: • Felbeskrivning: • Popis poruchy: • Опис браку:

Gwarancja jest udzielana na okres dwóch lat od daty sprzedaży i obowiązuje na terenie Unii Europejskiej.

LEDDY TUBE MINI
3W

CE EAC

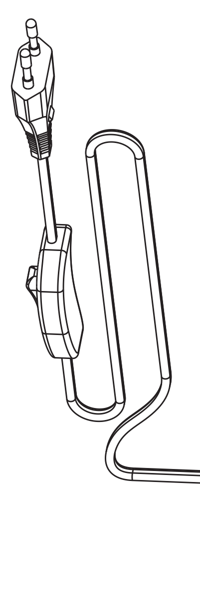

ENG PL DE FR RU ES IT BG CZ GR HR HU NL PT RO SE SK

AQUAEL Sp. z o. o.
Dubowo Drugie 35, 16-400 Suwałki, Poland
www.aquael.com, e-mail: service@aquael.com

A / MULTI-1 / 2020-08-18

TECHNICAL DATA • DANE TECHNICZNE • TECHNISCHE DATEN • DONNÉES TECHNIQUES
ТЕХНИЧЕСКИЕ ДАННЫЕ • DATOS TÉCNICOS • CARATTERISTICHE TECNICHE • ТЕХНИЧЕСКИ ДАННИ
TECHNICKÉ ÚDAJE • TEHNIKA ΣΤΟΙΧΕΙΑ • TEHNIČKI PODACI • MŰSZAKI ADATOK
TECHNISCHE GEGEVENS • ESPECIFICAÇÕES TÉCNICAS • DATE TEHNICE • TEKNISK DATA • TECHNICKÉ ÚDAJE

LEDDY TUBE MINI		3 W
Voltage • Napięcie • Spannung • Tension • Напряжение • Tension Tensione • Напрежение • Napětí • Ισχύ • Napon • Feszultseg • Spanning Tensao • Tensiune • Spanning • Napatie	V B	(*)
Power consumption • Pobór mocy • Leistungsaufnahme Consommation • Потребляемая мощность • Toma de potencia Consumo • Консумация на мощност • Příkon • Κατανάλωση ρεύματος Potrošnja energije • Teljesítmény felvétel • Stroomverbruik Energia consumida • Consum de putere • Effektuttag • Príkon	W Вт	3
Degree of protection of the lighting fitting • Stopnie ochrony oprawy Schutzarten des Leuchtengehäuses • Degrés de protection luminaire Степень защиты плафона • Grados de protección de carcasa Gradi di protezione montatura • Степента на защита на кутия Stupně ochrany objímky • Βαθμοί φωτιστικού προστασίας Stupnjevi zaštite kučišta • A világítótest védelmi foka Graden van houderbescherming • Graus de proteção do suporte Gradul de protecție a abajurului • Höljets kapslingsklassning Stupne ochrany svietidla		IPX 8
Degree of protection of the connector • Stopnie ochrony łącznika Schutzarten des Schalters • Degrés de protection de commutateur Степень защиты разъема • Grados de protección del interruptor Gradi di protezione dell'interruttore • Степента на защита на конектор Stupně ochrany spoje • Βαθμοί προστασίαςσυνδετήρα Stupnjevi zaštite spoja • A kapcsoló védelmi foka Graden van verbindingbescherming • Graus de proteção do conector Gradul de protecțieconectorului • Strömbrytarens kapslingsklassning Stupne ochrany spínača		IP 20

(*) the voltage of the device stated on the product label • napięcie urządzenia podane na etykiecie wyrobu
die auf dem Produktetikett angegebene Spannung des Geräts • la tension de l'appareil indiquées sur l'étiquette du produit
напряжение устройства, указанные на этикетке продукта • el voltaje del dispositivo indicado en la etiqueta del producto -
la tensione del dispositivo indicate sull'etichetta del prodotto • напрежението на устройството, посочени на етикета на продукта
napětí zařízení uvedené na výrobním štítku • την τάση και της συσκευής που αναγράφεται στην ετικέτα του προϊόντος
napon uređaja navedeni na naljepnici proizvoda • az eszköz feszültsége, amely a termék címkéjén szerepel
de spanning van het apparaat vermeld op het productlabel • a voltagem do dispositivo indicadas na etiqueta do produto
tensiunea dispozitivului menționate pe eticheta produsului • spänningen för enheten som anges på produktetiketten
napätie zariadenia uvedená na výrobnom štítku

A

B

C

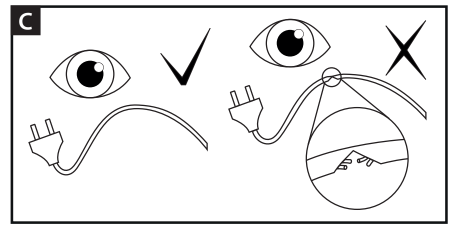

D

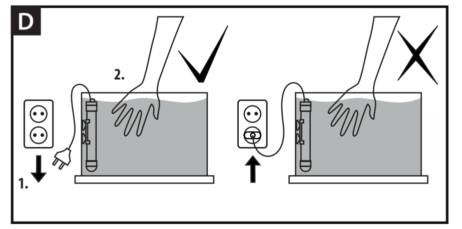

E

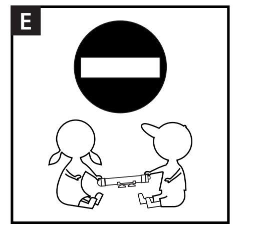

FIG. 1 • RYS. 1 • ABB. 1 • FIGURE 1 • РИС. 1 • IMAG. 1
FIGURA 1 • ЧЕРТЕЖ 1 • OBR. 1 • ΣΧΗΜ. 1 • CRTEŽ 1 • 1. ÁBRA
AFBEELDING 1 • DES 1. • SCHIȚA 1 • BILD 1 • OBR. Č. 1

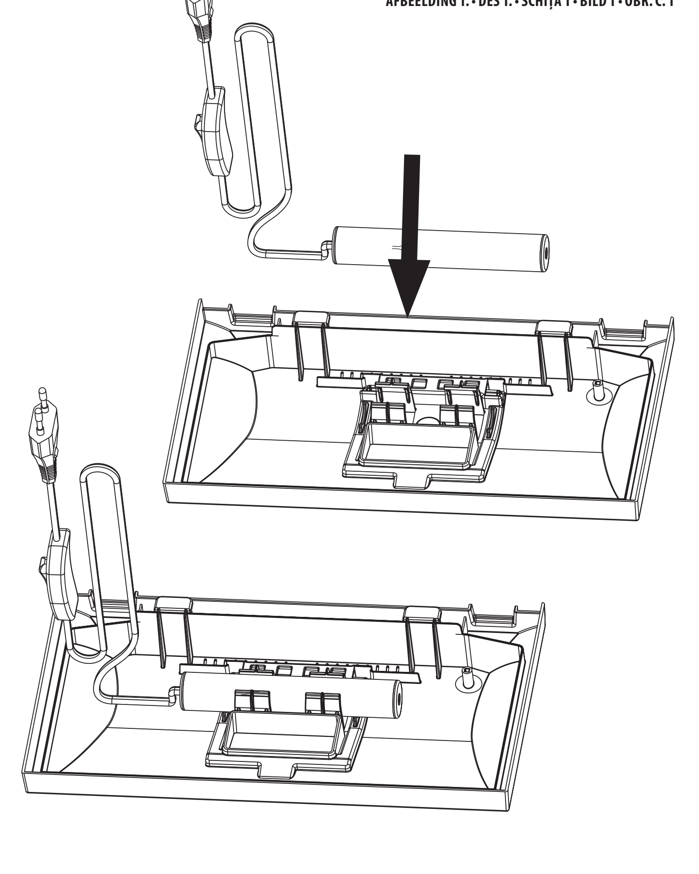

ENG MANUAL INSTRUCTIONS

Thank you for choosing an AQUAEL product. We are confident that you will be satisfied with its performance. We ask you to read the instruction manual carefully before using the product to avoid any potential problems.

DESIGNATION. LEDDY TUBE MINI 3W is a removable lighting module designed for installation in compatible aquarium lids (LEDDY). The module consists of a 3 W energy efficient LED with increased light emission, which is permanently integrated into the holder, and a handy 1.5 m long connecting cable with a switch.

CONDITIONS FOR SAFE USE

This device has been manufactured in accordance with current EU safety standards. To ensure long-term and safe use of the device, please read the following conditions for safe use:

1. Caution! Please read carefully before use. Keep this document for future reference. Before installing and before every use of the device, please consult these assembly and use instructions (fig. A).
2. The device is suitable only for indoors use and only for its intended purpose (fig. B).
3. The device may only be powered by an electrical network with a rated voltage specified on the device.
4. If the external hose or cord of the light fitting is damaged, it may not be replaced; the fitting must be destroyed. (fig. C).
5. WARNING! Before opening the light fitting for maintenance, disconnect the device from the power source. Before putting your hand in the water, always unplug all the devices inside the container from their power source (fig. D).
6. This device may be used by children at least 8 years of age, by persons with physical or intellectual disabilities, and by persons with no experience or knowledge about the device if they are provided supervision or guidance for the safe use of the device so that they understand the related hazards. Children must not play with the device. Children must not clean or maintain the device without supervision (fig. E).
7. The light source of this light fitting is not replaceable. When the light source wears out, the entire fitting must be replaced.

INSTALLATION. The installation of the LEDDY TUBE MINI 3W module in LEDDY lids is shown in Fig. 1.

MAINTENANCE. The device does not require maintenance. If necessary, clean the dust of its surface with a clean, dry cloth. The useful life of the LED is up to 50 thousand hours.

DISASSEMBLY AND DISPOSAL. It is forbidden to dispose of used electric and electrical equipment in a trash bin. Segregating and proper utilization of this kind of waste leads to conserving the resources of natural environment The user is responsible for delivering the used product to a specialized collection point where it will be accepted free of charge. You can obtain information about such a facility at the local authorities at the product seller.

GUARANTEE CONDITIONS. The manufacturer grants a 24 month guarantee beginning on the date of purchase. The guarantee covers defects arising from manufacturer fault i.e. defective materials or assembly errors. It does not cover damage due to user's fault caused by improper handling of the device or using the device for purposes discordant its destination. Attention: any modification or disassembly attempt exceeding normal usage and maintenance cause the guarantee void. In case of noticing improper operation of the device send it with filled out warranty card to the manufacturer or distributor address. The conformity of the production date stamped on the product and written in the guarantee card is a prerequisite for accepting the guarantee. The following warranty conditions do not exclude, limit or suspend user's rights derived from discrepancy of the merchandise with the agreement. The guarantee is limited to repair or replacement of the unit only and does not cover consequential loss or damage to animate or inanimate objects.

PL INSTRUKCJA OBSŁUGI

Szanowni Państwo, dziękujemy za zakup produktu AQUAEL. Jesteśmy przekonani, że będą Państwo usatysfakcjonowani z jego obsługi. Aby uniknąć jakichkolwiek problemów związanych z jego użytkowaniem prosimy o uprzednie uważne zapoznanie się z poniższą instrukcją.

PRZEZNACZENIE. Wymienny moduł oświetleniowy LEDDY TUBE MINI 3W przeznaczony jest do instalowania w wybranych pokrywach akwariowych (LEDDY). Składa się z energooszczędnej diody LED o mocy 3 W o podwyższonej emisji światła trwale zintegrowanej z oprawką i wygodnym, zaopatrzonym w wyłącznik kablem przyłączeniowym o długości 1,5 m.

WARUNKI BEZPIECZNEGO UŻYTKOWANIA

Zakupione przez Państwa urządzenie zostało wykonane zgodnie z aktualnymi normami bezpieczeństwa obowiązującymi na terenie Unii Europejskiej. Dla jego długotrwałego i bezpiecznego użytkowania prosimy o zapoznanie się z poniższymi warunkami bezpieczeństwa:

1. Ważne! Przeczytać uważnie przed użyciem. Zachować do wykorzystania w przyszłości. Przed instalacją i każdym uruchomieniem urządzenia należy dokładnie zapoznać się z niniejszą instrukcją obsługi i montażu (rys. A).
2. Urządzenie przystosowane jest do użytkowania tylko w pomieszczeniach zamkniętych i wyłącznie zgodnie z przeznaczeniem (rys. B).
3. Urządzenie może być zasilane wyłącznie z sieci elektrycznej o napięciu znamionowym podanym na urządzeniu.
4. Uszkodzony zewnętrzny giętki przewód lub sznur tej oprawy oświetleniowej nie mogą być wymienione; jeżeli sznur jest uszkodzony, oprawę oświetleniową należy zniszczyć. (rys. C).
5. OSTRZEŻENIE: Przed otwarciem oprawy oświetleniowej w celu jej konserwacji należy odłączyć zasilanie. Przed włożeniem ręki do wody zawsze należy odłączyć od zasilania elektrycznego wszystkie urządzenia znajdujące się w zbiorniku (rys. D).
6. Niniejszy sprzęt może być użytkowany przez dzieci w wieku co najmniej 8 lat i przez osoby o obniżonych możliwościach fizycznych, umysłowych i osoby o braku doświadczenia i znajomości sprzętu, jeżeli zapewniony zostanie nadzór lub instruktaż odnośnie do użytkowania sprzętu w bezpieczny sposób, tak aby związane z tym zagrożenia były zrozumiałe. Dzieci nie powinny bawić się sprzętem. Dzieci bez nadzoru nie powinny wykonywać czyszczenia i konserwacji sprzętu.(rys. E).
7. Źródło światła tej oprawy oświetleniowej nie jest wymienialne; w momencie zużycia źródła światła należy wymienić całą oprawę oświetleniową

INSTALOWANIE. Sposób instalacji modułu LEDDY TUBE MINI 3W w pokrywie LEDDY ilustruje rys. 1.

KONSERWACJA. Urządzenie nie wymaga konserwacji. W razie potrzeby jego powierzchnię należy oczyścić z kurzu przy pomocy czystej, suchej ściereczki. Trwałość diody LED wynosi do 50 tys. godzin.

DEMONTAŻ I KASACJA. Zużytego sprzętu elektrycznego i elektronicznego nie należy wyrzucać do śmietnika. Selekcjonowanie i prawidłowa utylizacja tego typu odpadów przyczynia się do ochrony środowiska naturalnego. Użytkownik jest odpowiedzialny za dostarczenie zużytego sprzętu do wyspecjalizowanego punktu zbiorki, gdzie będzie on przyjęty bezpłatnie. Informację o takim punkcie można uzyskać u władz lokalnych lub w punkcie zakupu.

WARUNKI GWARANCJI. Producent udziela gwarancji na okres 24 miesięcy licząc od daty zakupu. Gwarancja obowiązuje na terenie Unii Europejskiej. Gwarancja obejmuje wyłącznie uszkodzenia powstałe z winy producenta, tj. wady materiałowe lub błędy montażowe, nie obejmuje natomiast uszkodzeń powstałych z winy użytkownika na skutek niewłaściwego obchodzenia się z urządzeniem lub też wykorzystania go do celów niezgodnych z jego przeznaczeniem. UWAGA: jakiekolwiek próby przeróbek lub demontażu sprzętu wykraczające poza zakres jego normalnego użytkowania i konserwacji powodują utratę gwarancji! W przypadku stwierdzenia nieprawidłowości działania urządzenia należy przesłać je wraz z wypełnioną kartą gwarancyjną na adres sprzedawcy lub producenta. Warunkiem uznania gwarancji jest zgodność daty produkcji wytłoczonej na produkcie z datą wypisaną na karcie gwarancyjnej. Niniejsze warunki nie wyłączają, nie ograniczają ani nie zawieszają uprawnień kupującego wynikających z niezgodności towaru z umową. Gwarancja jest ograniczona wyłącznie do naprawy lub wymiany samego urządzenia. Nie obejmuje ona skutków utraty lub zniszczenia jakichkolwiek innych obiektów.

DE BEDIENUNGSANLEITUNG

Lieber Kunde, wir bedanken uns für Ihren Kauf dieses Produkts von AQUAEL. Wir sind uns sicher, dass Sie mit der Funktion des Geräts zufrieden sein werden. AQUAEL behält sich das Recht vor, Änderungen bezüglich der technischen Daten und der hierin enthaltenen Materialien vorzunehmen. AQUAEL übernimmt keine Haftung bei offensichtlichen Druck- und Satzfehlern.

BESTIMMUNGSZWECK. Das austauschbare Beleuchtungsmodul LEDDY TUBE MINI 3W ist zum Einbau in ausgewählten Aquariumdeckeln (LEDDY) vorgesehen. Es besteht aus einer sparsamen 3-Watt-LED mit erhöhter Lichtabgabe, die fest in der Fassung integriert ist und einem bequemen, mit Schalter versehenen 1,5 m Anschlusskabel.

HINWEISE ZUR SICHEREN ANWENDUNG

Das von Ihnen gekaufte Gerät wurde in Übereinstimmung mit den in der Europäischen Union geltenden Sicherheitsnormen hergestellt. Für eine langfristige und sichere Anwendung lesen Sie bitte die folgenden Sicherheitshinweise:

1. Wichtig! Vor Gebrauch sorgfältig lesen. Für zukünftige Verwendung aufbewahren. Bitte lesen Sie vor der Installation und jeder Inbetriebnahme des Gerätes diese Betriebs- und Montageanleitung sorgfältig durch (Abb. A).
2. Das Gerät ist nur für den Gebrauch in Innenräumen und ausschließlich für den bestimmungsgemäßen Gebrauch geeignet (Abb. B).
3. Das Gerät darf nur mit der auf dem Gerät angegebenen Netzspannung betrieben werden.
4. Das äußere flexible Kabel oder Seil dieser Leuchte darf nicht ersetzt werden; wird das Seil beschädigt, so ist die Leuchte zu zerstören. (Abb. C).
5. WARNUNG: Trennen Sie die Stromversorgung ab, bevor Sie die Leuchte zur Wartung öffnen. Bevor Sie Ihre Hand ins Wasser halten, trennen Sie immer alle Geräte im Tank von der Stromversorgung (Abb. D).
6. Dieses Gerät kann von Kindern im Alter von mindestens 8 Jahren und von Personen mit eingeschränkten körperlichen und geistigen Fähigkeiten und mangelnder Erfahrung und Kenntnis des Geräts benutzt werden, wenn eine Aufsicht oder Anweisung gegeben wird, das Gerät sicher zu benutzen, so dass die damit verbundenen Risiken verstanden werden können. Kinder sollten nicht mit dem Gerät spielen. Unbeaufsichtigte Kinder sollten keine Reinigungs- und Wartungsarbeiten durchführen (Abbildung E).
7. Die Lichtquelle dieser Beleuchtungskörper ist nicht austauschbar; der gesamte Beleuchtungskörper muss ausgetauscht werden, wenn die Lichtquelle verschlissen ist.

INSTALLATION. Die Einbauweise des Moduls LEDDY TUBE MINI 3W im Deckel LEDDY wird in Abb. 1 gezeigt.

WARTUNG. Das Gerät ist wartungsfrei und bedarf keiner besonderen Pflege. Wenn erforderlich, kann die Oberfläche mit einem sauberen, trockenen Lappen von Staub befreit werden. Die LED hat eine Lebensdauer von bis zu 50.000 Stunden.

ENTSORGUNG. Kein abgenutztes elektrisches und elektronisches Haushaltsgerät darf zum Hausmüll geworfen werden. Die Selektion und richtige Entsorgung solcher Abfälle trägt zum Schutz der natürlichen Umwelt bei. Der Benutzer ist verantwortlich für die Abgabe des abgenutzten Gerätes bei einer eingerichteten Sammelstelle oder einem Wertstoffsammelhof, wo es kostenlos entgegengenommen wird. Genauere Information über solcher Sammelstelle erhalten Sie bei Ihrer Gemeindeverwaltung oder Ihrem Händler.

GARANTIEBEDINGUNGEN. Der Hersteller leistet Ihnen ab Kaufsdatum eine Garantie fur 24 Monate. Die Garantie schliest blos Schaden ein, die von dem Schuld des Herstellers entstanden sind, das heist Material- und Montagefehler. Sie erstreckt sich jedoch nicht auf Schaden, die durch Schuld des Benutzers – wie unsachgemase Behandlung oder Benutzung des Gerates fur Zwecke, die nicht mit seiner Bestimmung ubereinstimmen – entstanden sind. Achtung: Jeglicher Versuch eines Umbaus oder einer Auseinandersetzung der Einrichtung, der den Bereich ihrer normalen Benutzung und Wartung ubertritt, bringt den Verlust der Garantie zur Folge! Bei Feststellung von Storungen im Betrieb der Einrichtung, soll sie, samt mit dem vom Verkaufer ausgefullten Garantieschein an die Adresse des Verkaufers oder des Herstellers versandt werden. Eine Bedingung zur Anerkennung der Garantierechte ist die Ubereinstimmung des auf dem Gerat gepragten Herstellungsdatums mit dem im Garantieschein eingeschriebenen Datum. Beim Fall, wenn die Ware dem Vertrag nicht entspricht, werden die daraus folgenden Rechte des Kaufers durch diese Garantiebedingungen weder ausgeschlossen, noch beschrankt oder ausgesetzt. Die Garantie beschrankt sich ausschlieslich auf die Reparatur oder Austausch selbst der Einrichtung. Sie erstreckt sich aber nicht auf die Folgen des Verfalls oder der Vernichtung jeglicher anderer Objekte. WARNUNG! Verbrannte (nicht funktionierende) einzelne LEDs bis zu 4 Stk. im Modul beeinträchtigen die Betriebsqualität des Moduls nicht wesentlich und sind kein Grund für dessen Austausch.

FR NOTICE D'EMPLOI

Chers Clients, nous vous remercions d'avoir acheté le produit d'AQUAEL. Nous sommes confiants que vous serez satisfait de son fonctionnement. Pour éviter un probleme quelconque lié a son utilisation nous vous prions de bien vouloir prendre connaissance de la notice d'emploi ci-dessous.

APPLICATION. Module d'éclairage remplaçable LEDDY TUBE MINI 3W est conçu pour installer dans certaines couvercles d'aquarium (LEDDY). Il se compose de LED économe en énergie 3 W, a l'émission de lumiere élevée, intégré dans la douille et d'un câble de 1,5 m confortable et équipé d'un interrupteur.

REGLES D'UTILISATION EN SECURITE

La réalisation de l'appareil que vous avez acheté est conforme aux normes de sécurité actuelles étant en vigueur en Union européenne. Veuillez prendre connaissance des règles d'utilisation ci-dessous permettant d'assurer la durabilité et la sécurité d'utilisation:

1. Important ! À lire attentivement avant l'utilisation. Conserver la notice d'utilisation pour un usage ultérieur. Avant l'installation et chaque mise en marche, lire attentivement la présente notice d'utilisation et de montage (fig. A).
2. L'appareil n'est destiné qu'à être utilisé dans les espaces fermés et uniquement conformément à sa destination (fig. B).
3. L'appareil peut être alimenté uniquement par un réseau électrique dont la tension nominale est indiquée sur l'appareil.
4. Le câble flexible ou la corde endommagés de ce luminaire ne sont pas remplaçables. En cas d'endommagement de la corde, le luminaire doit être détruit. (fig. C).
5. AVERTISSEMENT : Avant d'ouvrir le luminaire à des fins d'entretien, débrancher l'alimentation. Avant de mettre la main dans l'eau, débrancher tous les appareils immergés dans le bac (fig. D) de l'alimentation électrique.
6. L'appareil en question peut être utilisé par les enfants d'au moins 8 ans et par les personnes à possibilités moteur et mentales réduites ainsi que par les personnes non dotées d'expérience ni de connaissance de l'appareil à condition d'assurer une surveillance ou une instruction relatives à l'utilisation de l'appareil de manière sécurisée pour que les personnes susmentionnées comprennent les risques y associés. Les enfants ne peuvent pas jouer de l'appareil. Les enfants dépourvus de surveillance ne doivent pas effectuer les travaux de nettoyage ni d'entretien de l'appareil. (fig. E).
7. La source de lumière du luminaire n'est pas remplaçable. La source de lumière ayant la durée de vie finie, le luminaire entier doit être remplacé.

INSTALLATION. Mode d'installation du module LEDDY TUBE dans le couvercle LEDDY est illustré sur les fig. 1.

ENTRETIEN. L'unité ne nécessite aucun entretien. Si nécessaire, nettoyez la poussiere de sa surface avec un chiffon propre et sec. Durabilité de l'LED s'éleve a 50000 heures.

DEMONTAGE ET DEMOLITION. Les appareils électroménagers et électroniques usés ne doivent pas etre jetés a la poubelle. Le triage et le recyclage des appareils de ce type contribuent a la préservation de l'environnement. L'utilisateur est responsable d'amener l'appareil usé au point de collecte spécialisé ou l'appareil sera reçu gratuitement. La liste de ces points de collecte peut etre obtenue aupres des autorités locales ou du vendeur du produit.

CONDITIONS DE GARANTIE. Le fabricant accorde une garantie pour une periode de 24 mois a compter de la date de l'achat. La garantie couvre les deteriorations dues aux vices de materiaux et de fabrication, elle ne couvre pas le deteriorations dues au mauvais maniement de l'appareil par l'utilisateur ou a l'utilisation autre que celle prevue par le fabricant. Attention: toute tentative de remaniement ou de demontage de l'appareil au dela de l'utilisation et l'entretien normal provoquent la decheance de la garantie. Dans le cas de la constatation d'un mauvais fonctionnement de l'appareil, il faut l'envoyer accompagne de la carte de garantie dument remplie a l'adresse du fabricant ou du distributeur. La condition de la reconnaissance de la garantie est la concordance de la data de fabrication indiquee sur le produit avec la date indiquee sur la carte de garantie. Les conditions de garantie cidessus ne limitent pas ni suspendent les droits de l'acheteur decoulant du desaccord entre le produit et le contrat d'achat. La garantie se limite a la reparation ou au remplacement de l'appareil seulement et ne s'applique pas aux pertes ni aux dommages indirects causes aux objets animes ou inanimes. AVERTISSEMENT! Des LED simples brûlées (non fonctionnelles) jusqu'à 4 pièces dans le module n'affectent pas de manière significative la qualité de fonctionnement du module et ne constituent pas une raison pour son remplacement.

RU РУКОВОДСТВО ПО ЭКСПЛУАТАЦИИ

Уважаемый покупатель! Благодарим Вас за приобретение изделия фирмы AQUAEL. Мы уверены, что Вы будете довольны его работой. Чтобы избежать проблем, связанных с его эксплуатацией, просим Вас внимательно ознакомиться с настоящим руководством по эксплуатации.

НАЗНАЧЕНИЕ. Съёмный модуль освещения LEDDY TUBE MINI 3W предназначен для установки в совместимых аквариумных крышках (LEDDY). Модуль состоит из встроенного в патрон энергосберегающего светодиода мощностью 3 Вт с повышенным светоизлучением, и удобного соединительного кабеля длиной 1,5 м с выключателем.

УСЛОВИЯ БЕЗОПАСНОЙ ЭКСПЛУАТАЦИИ

Приобретенное Вами устройство изготовлено в соответствии с нормами безопасности, действующими на территории Европейского Союза. Для длительного и безопасного использования устройства просим Вас ознакомиться с приведенными ниже условиями безопасности:

1. Важно! Внимательно прочитайте инструкцию перед использованием. Сохраните ее для дальнейшего использования. Перед установкой и каждым запуском устройства внимательно ознакомьтесь с данной инструкцией по установке и обслуживанию (рис. A).
2. Устройство предназначено для использования исключительно в закрытых помещениях, только в соответствии с его предназначением (рис. B).
3. Питание устройства может осуществляться исключительно от электросети с номинальным напряжением, указанным на устройстве.
4. Не допускается замена поврежденного внешнего гибкого кабеля или шнура данного светильника; если шнур поврежден, светильник не подлежит дальнейшей эксплуатации. (рис. C).
5. ПРЕДУПРЕЖДЕНИЕ: Перед открытием светильника с целью технического обслуживания необходимо отключить электропитание. Перед погружением руки в воду, необходимо отключить от электропитания все устройства, находящиеся в аквариуме (рис. D).
6. Обслуживание устройства детьми в возрасте не менее 8 лет и лицами с ограниченными физическими и умственными способностями, а также лицами, у которых нет опыта и знаний относительно обслуживания данного устройства, допускается под соответствующим надзором либо после предварительного инструктажа по безопасной эксплуатации устройства, в ходе которого будут осознаны риски, связанные с использованием данного оборудования. Устройство – не детская игрушка! Чистка и техническое обслуживание устройства детьми без присмотра не допускается. (рис. E).
7. Источник света, установленный в данном светильнике, не подлежит замене; после окончания его срока службы следует заменить весь светильник.

УСТАНОВКА. Способ установки модуля LEDDY TUBE MINI 3W в аквариумной крышке LEDDY показан на рис. 1.

ТЕХНИЧЕСКОЕ ОБСЛУЖИВАНИЕ. Устройство не требует особого ухода. При необходимости очистить поверхность от пыли пользуйтесь чистой, сухой тряпкой. Срок службы светодиода составляет до 50 тысяч часов.

ДЕМОНТАЖ И ЛИКВИДАЦИЯ. Использованное электрическое и электронное бытовое оборудование нельзя выбрасывать в мусорные ящики. Селекция, сбор и надлежащая утилизация отходов такого типа оберегает ценные ресурсы окружающей среды. Пользователь несет ответственность за доставку использованного оборудования в специализированный пункт сбора, где его примут бесплатно. Информацию о таких пунктах можно получить в пункте продажи или сервисном пункте изготовителя.

ГАРАНТИЙНЫЕ УСЛОВИЯ. Изготовитель предоставляет гарантию на срок 24 месяцев, считая от даты продажи. Гарантия распространяется на повреждения, возникшие по вине изготовителя, т.е. дефекты материалов или ошибки при заводской сборке. Гарантия распространяется только на устройство и не предусматривает ответственности за правильное функционирование и стабилизирование аквариума и аквариумного равновесия. Гарантия не распространяется на повреждения, возникшие из-за неправильной эксплуатации устройства или использования не по назначению. Внимание! Любые попытки внесения конструкционных изменений или разборка устройства, выходящие за пределы его нормальной эксплуатации или ухода, влекут за собой потерю гарантии! В случае обнаружения неправильной работы устройства, необходимо выслать его вместе с заполненным продавцом гарантийным талоном по адресу изготовителя или дистрибьютора. Условием принятия гарантии является соответствие даты изготовления, указанной на продукте, дате, указанной на гарантийном талоне. Настоящие гарантийные условия не исключают, не ограничивают и не приостанавливают прав покупателя, вытекающих из несоответствия товара условиям договора. Гарантия ограничена восстановлением или заменой устройства и не обеспечивает последствий потери или уничтожения, каких-либо других элементов/ресурсов и т.п. произошедших вследствие работы устройства. ПРЕДУПРЕЖДЕНИЕ! Сгоревшие (неработающие) одиночные светодиоды до 4 шт. В модуле не оказывают существенного влияния на качество работы модуля и не являются основанием для его замены.

Гарантийный ремонт и сервисное обслуживание.
Сервис Россия:
e-mail: aquael-service@ya.ru, тел. 8 (495) 971-29-87
Пункты приема:
г. Москва, пр. Мира д.182, тел. 8 (495) 971-29-87
г. Санкт-Петербург, наб. Реки Фонтанки д. 99, тел. 8 (812) 310-29-72
г. Екатеринбург, ул. Шаумяна д. 100, тел.: 8 (982) 613-26-91

ES INSTRUCCIÓN DE SERVICIO

Estimados Senores, gracias por comprar un producto AQUAEL. Estamos convencidos de que estarán satisfechos de su compra y su funcionamiento. Para evitar cualquier problema relacionado con su uso le pedimos que lean atentamente estas instrucciones de uso.

USO. El módulo intercambiable de iluminación LEDDY TUBE MINI 3W está destinado para montaje en determinados tapas de pecera (LEDDY). Está compuesto de un diodo LED de bajo consumo, con potencia de 3 W y elevada emisión de luz continua, integrada con una carcasa y cable de conexión de 1,5 m con interruptor.

CONDICIONES DE USO SEGURO

El dispositivo que ha adquirido ha sido fabricado de acuerdo con las normas de seguridad vigentes en la Unión Europea. Para un uso seguro y duradero, lea atentamente las siguientes condiciones de seguridad:

1. ¡Importante! Lee detenidamente las instrucciones antes de usar. Guárdelas para un futuro uso. Antes de la instalación y de cada puesta en marcha del dispositivo rogamos lea detenidamente las siguientes instrucciones de uso (fig. A).
2. El dispositivo está diseñado para su uso exclusivo en espacios cerrados y conforme a su uso previsto (fig. B).
3. El dispositivo debe alimentarse únicamente a través de una red eléctrica con la tensión nominal indicada en el mismo.
4. El cable o el cordón flexible externo de esta luminaria no puede sustituirse; si se daña habrá que sustituir la luminaria. (fig. C).
5. ADVERTENCIA: Antes de abrir la luminaria para proceder a su mantenimiento desconecte la fuente de alimentación. Antes de meter la mano en el agua, desconecte siempre de la fuente de alimentación todos los dispositivos que se encuentran en el depósito (fig. D).
6. El presente dispositivo puede ser manejado por niños de al menos 8 años de edad y por personas con capacidades físicas, mentales reducidas y falta de experiencia y conocimiento del equipo, siempre y cuando estén supervisados o cuenten con la formación adecuada para el uso seguro del equipo y se comprendan claramente los riesgos asociados. Los niños no deberían jugar con el dispositivo. Los niños sin supervisión no deben limpiar ni mantener el equipo (fig. E).
7. La fuente de luz de esta luminaria no es reemplazable; hay que sustituir la luminaria completa cuando se gaste la fuente de luz.

INSTALACION. La forma de montaje del módulo LEDDY TUBE MINI 3W en la tapa LEDDY se muestra en Fig. 1.

MANTENIMIENTO. El dispositivo no requiere mantenimiento. Si fuese necesario, puede limpiarse el polvo o la suciedad con un trapo seco. El diodo LED tiene una durabilidad de 50 mil horas.

EL DESMONTAJE Y LA CASACIÓN. El equipo eléctrico y electrónico desgastado no se debe tirar a la basura. La selección y el reciclaje correcto de estos aparatos ayuda a proteger el medio ambiente. El usuario es responsible de suministrar el aparato desgastado a un punto de recogida, donde será depositado gratuitamente. La información sobre los puntos de recogida se puede obtener de las autoridades locales o en los puntos de venta.

LAS CONDICIONES DE GARANTIA. El productor concede una garantia por el periodo de 24 meses desde le fecha de la compra. La garantia abarca las averias causadas por el productor, es decir defectos del material o de montaje. La garantia no abarca deterioros resultado del uso indebido del aparato o tambien su uso de forma diferente a la que esta destinado. Atencion: cualquier intento de transformacion o desmontaje del aparato que exceda el uso normal y la conservacion del aparato provocan la perdida de la garantia! En caso de determinar irregularidades en el funcionamiento del aparato hay que enviarlo junto con la tarjeta de garantia rellenada a la direccion del vendedor o del productor. La condicion de aceptar la garantia es la concordancia entre la fecha de la produccion impresa en el aparato y la fecha inscrita en la tarjeta de garantia. Estas condiciones no excluyen, limitan ni suspenden los derechos del comprador resultantes de la falta de concordancia del producto con el contrato. Esta garantia tiene validez unicamente si se presenta un comprobante de compra. La garantia se limita unicamente a la reparacion o al reemplazo del aparato y no cubre perdidas ni danos resultantes de los objetos animados o inanimados. ¡ADVERTENCIA! Los LED individuales quemados (no funcionales) de hasta 4 unidades en el módulo no afectan significativamente la calidad del funcionamiento del módulo y no constituyen una razón para su reemplazo.

IT ISTRUZIONE D'USO

Egregi Signori, grazie per aver scelto il prodotto AQUAEL. Siamo convinti che sarete soddisfatti del suo funzionamento. Per evitare ogni problema legato al suo utilizzo vi preghiamo di leggere attentamente le seguenti istruzioni.

APPLICAZIONE. Modulo di illuminazione intercambiabile LEDDY TUBE MINI 3W e progettato per essere l'installato nelle coperchi selezionati dei acquari (LEDDY). Si compone di lampadina a risparmio energetico LED 3 W, con una maggiore emissione di luce integrato permanentemente con il supporto e confortevole, dotato di un interruttore cavo di connessione di lunghezz di 1,5 m.

CONDIZIONI PER UN UTILIZZO SICURO

Il dispositivo acquistato da Voi è stato fabbricato in conformità con le norme di sicurezza vigenti nell'Unione Europea. Leggere le seguenti condizioni di sicurezza per un uso sicuro e a lungo termine del dispositivo:

1. Importante! Leggere attentamente prima dell'uso. Conservare per un uso futuro. Prima dell'installazione e di ogni avvio del dispositivo, leggere attentamente le istruzioni per l'uso e il montaggio (Fig. A).
2. Il dispositivo è progettato esclusivamente all'uso in interni e solo per gli scopi per cui è stato progettato (Fig. B).
3. Il dispositivo può essere alimentato solo dalla rete con la tensione nominale indicata sul dispositivo.
4. Un cavo esterno danneggiato di questo apparecchio non può essere sostituito; se il cavo è danneggiato, l'apparecchio di illuminazione deve essere distrutto. (Fig. C).
5. AVVERTENZA: Scollegare l'alimentazione prima di aprire l'apparecchio per la manutenzione. Scollegare sempre tutti i dispositivi nel serbatoio prima di mettere la mano in acqua (Fig. D).
6. Questa apparecchiatura può essere utilizzata da bambini di almeno 8 anni e da persone con ridotte capacità fisiche e mentali e persone che non hanno esperienza e non conoscono l'attrezzatura, se viene garantita supervisione o istruzione sull'uso dell'attrezzatura in modo sicuro e tale che le possibili minacce siano comprensibili. I bambini non devono giocare con l'attrezzatura. I bambini incustoditi non devono pulire o manutenere l'attrezzatura (Fig. E).
7. La sorgente luminosa di questo apparecchio di illuminazione non è sostituibile; quando viene consumata la sorgente luminosa, è necessario sostituire l'intero apparecchio.

INSTALLAZIONE. Come installare il modulo LEDDY TUBE MINI 3W nel coperchio LEDDY illustrano le figura 1.

MANUTENZIONE. L'unita non richiede manutenzione. Se necessario, la superficie deve essere pulita da polvere con un panno pulito e asciutto. Durata di dioda LED e 50 mila ore.

SMONTAGGIO E SMALTIMENTO. Le apparecchiature elettriche ed elettroniche usate non possono essere smaltite con i rifiuti domestici. La raccolta e lo smaltimento differenziati di questo tipo di rifiuti contribuisce alla difesa dell'ambiente naturale. L'utilizzatore ha la responsabilita di consegnare l'apparecchiatura usata in un punto di raccolta specializzato, dove sara preso in consegna gratuitamente. E' possibile ottenere informazioni circa tali punti di raccolta presso le autorita locali, o presso il punto vendita.

CONDIZIONI DI GARANZIA. Il produttore fornisce una garanzia per un periodo di 24 mesi, a partire dalla data di acquisto. La garanzia copre esclusivamente i danni derivanti da colpa del produttore cioe i difetti dei materiali e gli errori di montaggio. Non copre i danni conseguenti all'utilizzo improprio del dispositivo, o all'utilizzo del dispositivo a scopi non conformi alla sua destinazione d'uso. Attenzione: ogni tentativo di modifica o di smontaggio del dispositivo che non rientra nell'ambito del normale utilizzo e manutenzione, provoca la perdita della garanzia! Nel caso venga rilevato un malfunzionamento, e necessario inviare il dispositivo all'indirizzo del venditore o del produttore, insieme alla carta di garanzia compilata. Condizione per il riconoscimento del diritto alla garanzia e la corrispondenza tra la data di produzione impressa sul prodotto e quella indicata sulla carta di garanzia. Le presenti condizioni non escludono, non limitano e non sospendono i diritti dell'acquirente derivanti dalla difformita tra il prodotto e il contratto.
La garanzia e limitata unicamente alla riparazione o alla sostituzione del dispositivo stesso. La garanzia non comprende le conseguenze della perdita o della distruzione di qualsiasi altro oggetto. AVVERTIMENTO! I singoli LED bruciati (non funzionanti) fino a 4 pezzi nel modulo non influiscono in modo significativo sulla qualità del lavoro del modulo e non costituiscono motivo per la sua sostituzione.

BG ИНСТРУКЦИЯ ЗА УПОТРЕБА

Уважаеми клиенти, благодарим Ви, че закупихте нашия продукт. Убедени сме, че ще бъдете доволни от употребата му. За да избегнете всички евентуални проблеми, свързани с неговото ползване, моля, внимателно се запознайте с дадената по-долу инструкция.

ПРИЛОЖЕНИЕ. Заместим модул заосветляване LEDDY TUBE MINI 3W предназначен е за инсталация в избрани покривки на аквариуми (LEDDY). Той се състои от енергоспестяващи диоси LEDс мощността 3 W с увеличена емисия на светлина трайно интегрирана с кутията и удобен, снабден в превключващ бутон кабел за свързването дължина 1,5 m.

УСЛОВИЯ ЗА БЕЗОПАСНА УПОТРЕБА

Устройството, закупено от Вас, е изработено в съответствие с актуалните стандарти за безопасност, действащи в Европейския съюз. За дългосрочната и безопасна употреба, моля, прочетете следните условия за безопасност:

1. Важно! Да се прочете внимателно преди употреба. Запазете инструкцията за бъдещи справки. Преди инсталиране и преди всяко включване на устройството трябва старателно да се запознаете с настоящата инструкция за обслужване и монтаж (фиг. A).
2. Устройството е проектирано за използване само в закрити помещения и само съгласно предназначението (фиг. B).
3. Устройството може да бъде захранвано само от електрическа мрежа с номинално напрежение, посочено върху устройството.
4. Повреденият външен гъвкав кабел или шнур на това осветително тяло не могат да бъдат подменявани; ако шнурът е повреден, осветителното тяло трябва да бъде унищожено. (фиг. C).
5. ПРЕДУПРЕЖДЕНИЕ: Изключете захранването преди да отворите осветителното тяло за дейности по поддръжка. Преди да поставите ръката си във водата, винаги трябва да изключите всички устройства в резервоара от захранването (фиг. D).
6. Това устройство може да бъде използвано от деца над 8 годишна възраст и от лица с намалени физически и умствени възможности или хора без опит и познания за използване на уреда, но само ако са под надзор или след като са получили инструктаж за използване на уреда по безопасен начин. Децата не бива да си играят с устройството. Не се разрешава почистване и извършване на дейности по поддръжка на уреда от деца без надзор (фиг. E).
7. Източникът на светлина е несменяем; в случай на изхабяване на източника на светлина трябва да се подмени цялото осветително тяло.

ИНСТАЛИРАНЕ. Начина на монтирането на модулите LEDDY TUBE MINI 3W в покривката LEDDY показват фиг. 1.

ПОДДРЪЖКА. Уредът не изисква поддръжка. В случай на необходимост повърхността му трябва да се почисти от прах с помощта на чиста, суха кърпа. Животът на LED диода е до 50 хил. часа.

ДЕМОНТАЖ И УТИЛИЗАЦИЯ. Изхабените електрически и електронни уреди не бива да се изхвърлят в контейнерите за отпадъци. Разделното събиране и правилното утилизиране на този тип отпадъци помага за защитата на околната среда. Потребителят е задължен да достави изхабения уред в специализирания пункт за събирането на такива уреди, където той ще бъде приет безплатно. Информация за този пункт можете да получите от местните власти или в търговския пункт.

ГАРАНЦИОННИ УСЛОВИЯ. Производителят дава гаранция за периода от 24 месеца от датата на покупката. Гаранцията важи на територията на Европейския съюз. Гаранцията обхваща само повреди, възникнали по вина на производителя, т.е. дефекти на материалите или грешки в монтажа и не обхваща повреди, възникнали по вина на потребителя вследствие от неправилното боравене с устройството и използването му за цели, различни от предназначението му. Забележка: каквито и да било опити за преправяне или демонтаж на уреда, излизащи извън рамките на нормалното му използване и поддръжка, водят до загуба на гаранцията! В случай на установяване на неправилна работа на уреда той трябва да се изпрати заедно с попълнената гаранционна карта на адреса на магазина или производителя. Условие за признаването на гаранцията е датата на производство, изписана върху изделието, да съвпада с датата, вписана на гаранционната карта. Настоящите гаранционни условия не изключват, не ограничават и не прекъсват правата на купувача, произтичащи от несъответствието на стоката с договора. Гаранцията се ограничава само до поправката или смяната на самия уред. Тя не обхваща последиците от загубата или повредата на каквито и да било други обекти. ВНИМАНИЕ! До 4 броя изгорели (повредени) единични LED диоди в модул не оказват влияние върху качеството на работата на модула и не представляват основание за подмяната му в рамките на гаранцията.

CZ NÁVOD K OBSLUZE

Děkujeme Vám za nákup výrobku AQUAEL. Jsme přesvědčeni, že budete spokojeni s jeho fungováním. Abychom se vyhnuli jakýmkoliv problémům při jeho používání, prosíme Vás o přesné dodržování následujících pokynů.

POUŽITÍ. Výměnný osvětlovací modul LEDDY TUBE MINI 3W je určen k instalaci ve vybraných akvarijních vikách (LEDDY). Skládá se z úsporné LED diody trvale zabudované v objímce s výkonem 3 W sezvýšenou emisí světla a pohodlného, vybaveného vypínačempřipojovacího kabelu v délce 1,5 m.

PODMÍNKY BEZPEČNÉHO POUŽÍVÁNÍ

Zařízení, které jste zakoupili, bylo vyrobeno v souladu se současnými bezpečnostními normami platnými v Evropské unii. Pro jeho dlouhodobé a bezpečné používání se seznamte s následujícími bezpečnostními podmínky:

1. Důležité: Před použitím důkladně přečtěte. Uchovejte pro příští použití. Před instalací a každým spuštěním zařízení je nutné seznámit se s tímto návod k obsluze a montáži (obr. A).
2. Zařízení je vhodné pouze pro použití v uzavřených místnostech a pouze pro svůj zamýšlený účel (obr. B).
3. Zařízení může být napájeno pouze z elektrické sítě se jmenovitým napětím uvedeným na zařízení.
4. Poškozený vnější elastický kabel nebo provázek tohoto svítidla nelze vyměnit; pokud je provázek poškozený, je nutné svítidlo zničit. (obr. C).
5. VAROVÁNÍ: Před otevřením svítidla za účelem údržby odpojte jeho napájení. Před vložením ruky do vody je vždy nutné odpojit od elektrického napájení všechna elektrická zařízení nacházející se v nádrži (obr. D).
6. Toto zařízení mohou používat děti ve věku alespoň 8 let a osoby se sníženými fyzickými či mentálními možnostmi a osoby bez zkušeností nebo znalostí zařízení, pokud jim bude zajištěn dohled nebo instruktáž ohledně používání zařízení bezpečným způsobem tak, aby s tím spojená rizika byla srozumitelná. Děti by si se zařízením neměly hrát. Děti bez dozoru by neměly čistit nebo udržovat zařízení. (obr. E).
7. Světelný zdroj tohoto svítidla nelze vyměnit; v momentě opotřebení světelného zdroje je nutné změnit celé svítidlo.

INSTALACE. Způsob instalace modulu LEDDY TUBE MINI 3W ve víku LEDDY znázorňují obr.1.

ÚDRŽBA. Zařízení nevyžaduje údržbu. V případě potřeby očistěte jeho povrch od prachu pomocí čistého, suchého hadříku. Životnost LED diody činí do 50 tis. hodin.

DEMONTÁŽ A LIKVIDACE. Opotřebované elektrické a elektronické zařízení nelze vyhazovat do komunálního odpadu. Třídění a řádné zneškodňování tohoto typu odpadů přispívá k ochraně životního prostředí. Uživatel je povinen předat použité zařízení do specializované sběrny, kde bude přijato zdarma. Informace o těchto sběrnách získáte na místním obecním úřadě nebo ve sběrně surovin.

ZÁRUČNÍ PODMÍNKY. Výrobce poskytuje záruku na dobu 24 měsíců ode dne zakoupení. Záruka zahrnuje výhradně poškození vzniklá vinou výrobce, tj. materiálové nebo montážní vady, nevztahuje se na poškození vzniklá vinou uživatele v důsledku nesprávného používání v rozporu s určením zařízení. Upozornění. Jakékoliv přestavby nebo demontáž zařízení mimo běžné používání a údržbu mají za následek ztrátu záruky! V případě zjištění chybné funkce zařízení zašlete spolu s vyplněným záručním listem na adresu prodejce nebo výrobce. Podmínkou pro uznání záruky je shoda data výroby uvedeného na výrobku s datem uvedeným na záručním listu. Tyto podmínky nevylučují, neomezují ani nepodmiňují oprávnění kupujícího v případě rozdílnosti mezi zbožím a smlouvou. VAROVÁNÍ! Spálené (nefunkční) jednotlivé LED diody až do 4 ks v modulu významně neovlivňují kvalitu provozu modulu a nepředstavují důvod pro jeho výměnu.

GR ΟΔΗΓΙΕΣ ΧΡΗΣΗΣ

Αγαπητοί Κύριοι, ευχαριστούμε για την αγορά του προϊόντος μας. Είμαστε σίγουροι πως θα είστε ευχαριστημένοι από την χρήση του. Για να αποφύγετε τα τυχόν οποιοδήποτε προβλήματα σχετικά με τη χρήση του παρακαλούμε να διαβάσετε πρώτα τις παρακάτω οδηγίες χρήσης.

ΧΡΗΣΗ. Εναλλασσόμενή ενότητα φωτισμού LEDDY TUBE MINI 3W είναι σχεδιασμένο για τοποθέτηση σε επιλεγμένα καλύπτει τοενυδρείο (LEDDY). Αποτελείται από ενεργειακό αποδοτικό LEDμε τη δύναμη 3 W με αυξημένη εκπομπή φωτός μόνιμα σε κατόχου και άνετο, εξοπλισμένο με διακόπτη καλώδιο σύνδεσης 1,5 μ.

ΟΡΟΙ ΑΣΦΑΛΗΣ ΧΡΗΣΗΣ

εξοπλισμός που αγοράσατε δημιουργήθηκε σύμφωνα με τα ισχύοντα πρότυπα ασφαλείας που ισχύουν στην Ευρωπαϊκή Ένωση. Για τη μακροχρόνια και ασφαλή χρήση του εξοπλισμού, διαβάστε τις ακόλουθες οδηγίες ασφαλείας:

1. Σημείωση! Διαβάστε προσεκτικά αυτές τις οδηγίες πριν από τη χρήση του εξοπλισμού. Διατηρήστε τις οδηγίες για μελλοντική χρήση. Πριν από την εγκατάσταση και κάθε εκκίνηση του εξοπλισμού, διαβάστε προσεκτικά αυτές τις οδηγίες λειτουργίας και συναρμολόγησης (εικ. A).
2. Ο εξοπλισμός έχει σχεδιαστεί για χρήση μόνο σε εσωτερικούς χώρους και μόνο για τον επιδιωκόμενο προορισμό του (εικ. B).
3. Ο εξοπλισμός μπορεί να τροφοδοτείται μόνο από ηλεκτρικό δίκτυο με την ονομαστική τάση που αναφέρεται στο εξοπλισμό.
4. Ο χαλασμένος εξωτερικός εύκαμπτος αγωγός ή το σχοινί αυτού του φωτιστικού δεν μπορούν να αντικατασταθούν· εάν το σχοινί έχει υποστεί φθορά, το φωτιστικό πρέπει να καταστραφεί.