



YAM
Maschinenheber mit Hubklaue

Tragfähigkeit 2 - 15 t

Heber mit Hubklaue werden dort eingesetzt, wo nur wenig Platz unter der Last zur Verfügung steht und herkömmliche Hebegeräte wegen ihrer Bauhöhe nicht benutzt werden können.

Typische Einsatzbereiche sind das Anheben, Ausrichten und Umsetzen von Maschinen, schweren Stahlkonstruktionen oder ähnlichen Lasten sowie allgemeine Reparatur- und Montagearbeiten.

Die Heber sind ebenfalls geeignet zur Montage und zum Nivellieren von Hochregalen, Gerüsten, Schalungen, schweren Bauteilen usw.

Ausstattung und Verarbeitung

- Sehr niedrige Ansetzhöhe durch flache Hubklaue.
- Ein eingebautes Sicherheitsventil schützt die Geräte vor Überlastung.
- Die seitlichen stabilen Stützfüße bieten eine hohe Standsicherheit.
- Der Pumpenhebel ist um 270° drehbar (außer YAM-2).
- Die Last kann sowohl mit der Hubklaue als auch mit dem Kopf des Hebers gehoben werden.
- Federrückzug der Hubklaue durch außenliegende Rückzugfedern (nur YAM-5 und YAM-10).
- Mit feinfühlig regelbarem Senkventil.
- Lieferung erfolgt einschliesslich Pumpenhebel.

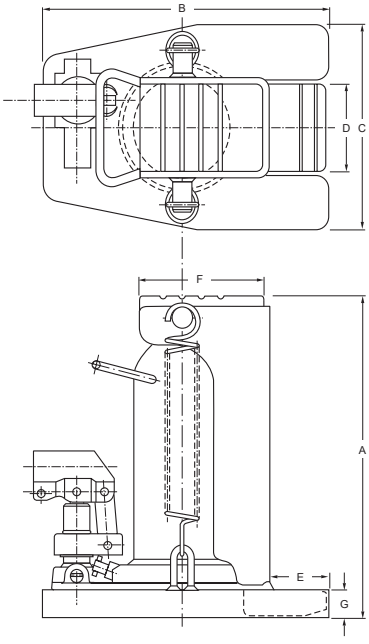

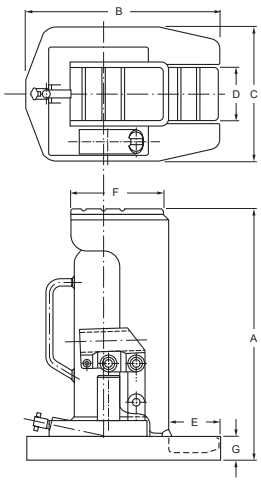

Technische Daten YAM

Modell	Art.-Nr.	Tragfähigkeit auf der Klaue t	Hub mm	Gewicht kg
YAM-2	N13100912	2	113	8
YAM-5	N13100627	5	120	19
YAM-10	N13100628	10	145	38
YAM-15.1	N13100914	15	140	53

Abmessungen YAM

Modell	YAM-2	YAM-5	YAM-10	YAM-15.1
A, mm	235	290	325	344
B, mm	180	257	280	321
C, mm	125	182	240	258
D, mm	50	75	100	110
E, mm	50	57	60	60
F, mm	85	117	150	168
G, mm	16	26	33	33