CAT MATE

MICROCHIP CAT FLAP (CM360)

ИНСТРУКЦИЯ ПОЛЬЗОВАТЕЛЯ

1

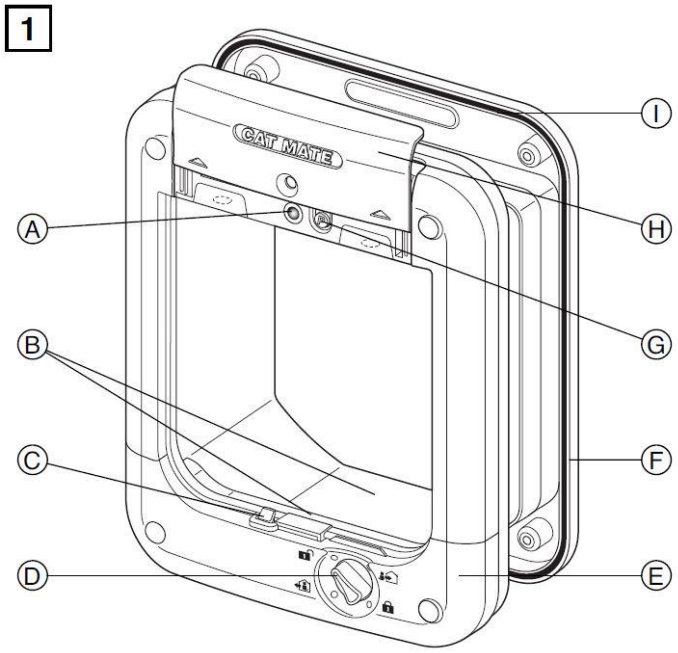

A. Светодиодный индикатор
B. Проход
C. Фиксатор створки
D. Ручка 4-х позиционного замка
E. Внутренняя часть
F. Внешняя часть
G. Кнопка 'PROGRAM'
H. Крышка отсека батареи
I. Уплотнитель

2

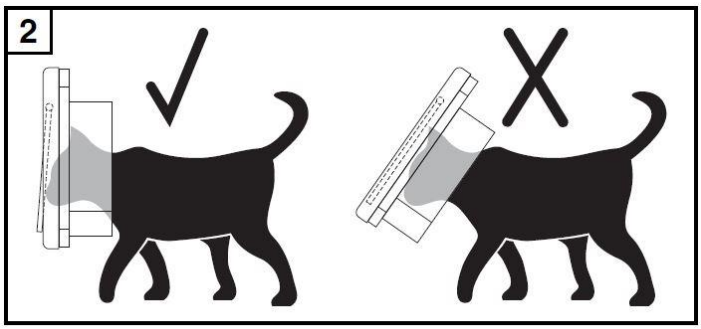

6

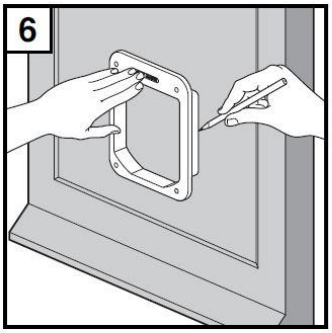

7

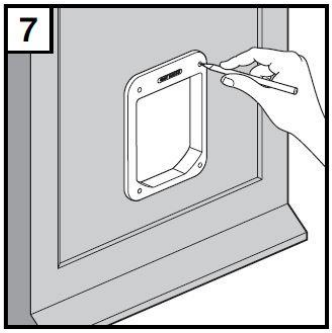

3

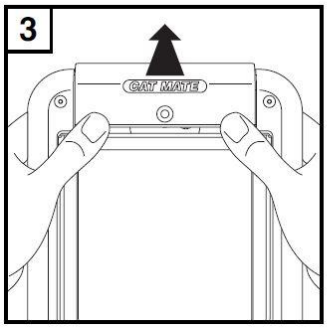

4

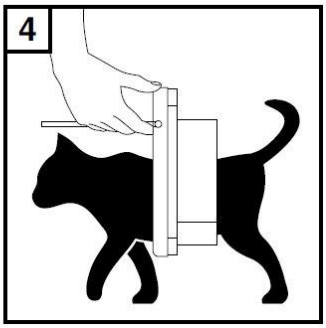

8

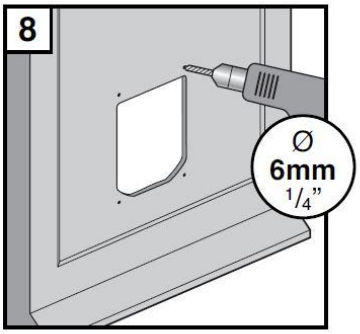

9

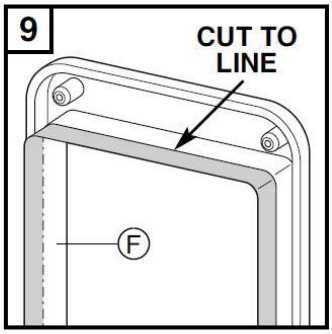

5

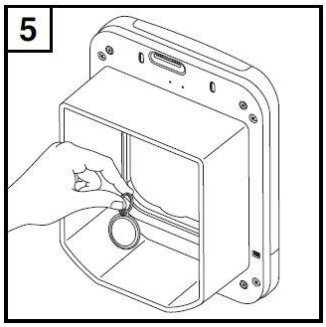

10

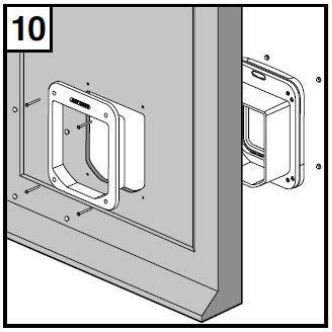

11

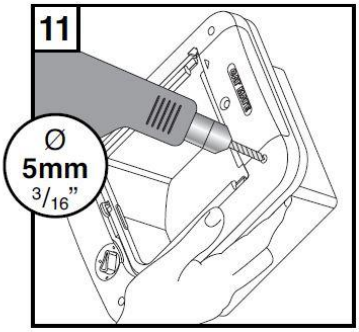

ВАЖНО:

- **Никогда не разрезайте проход (B, рис.1) дверки.**
- **Чтобы проверить правильность позиционирования и функционирования чипа вашей кошки, мы настоятельно рекомендуем вам запрограммировать дверку для всех ваших питомцев перед установкой (см. раздел 3 далее). Затем проверьте, что от чипа кошки срабатывает фиксатор (C, рис.1), когда голова кошки прижимается ко входу, как показано на рисунке 2.**
- **Для ПВХ / металлических дверей толщиной более 35 мм необходимо использовать дополнительный адаптер (приобретается отдельно).**
- **Для ПВХ / металлических дверей необходимо настроить дверку после установки (см. раздел 8 далее).**

1. Введение

Спасибо, что выбрали дверку CatMate Microchip Flap.

CatMate Microchip Flap позволяет контролировать доступ до 30. Кроме того, данное устройство позволяет вам контролировать вход/выход всех ваших питомцев с помощью 4-позиционного переключателя. Данная модель дверки подходит для работы со всеми популярными вживленными микрочипами. В качестве альтернативы можно использовать брелок-чип **«I.D. Disk»** (приобретается отдельно). Вы можете использовать **«I.D. Disk»** для кошек без вживленного микрочипа или в случае, если чип вашей кошки неисправен.

2. Установка батарей

2.1. Снимите крышку батарейного отсека, нажав на нее, как показано на рис. 3.
2.2. Вставьте 4 x AA (R6) батарей. Прикройте крышку батарейного отсека так, чтобы кнопка **'PROGRAM'** (G, рис.1) была видна.
2.3. Дверка будет самотестироваться до 30 секунд, после чего будет готова к программированию. Вы можете использовать все популярные батареи, включая аккумуляторные, но предупреждение о низком заряде батареи будет корректно работать только со щелочными батареями. Хорошего качества щелочных батарей должно хватать примерно на 12 месяцев (в зависимости от количества кошек и интенсивности использования).
ИСПОЛЬЗОВАТЬ ЛИТИЕВЫЕ БАТАРЕИ ЗАПРЕЩАЕТСЯ.

3. Программирование

3.1. Нажмите и удерживайте кнопку **'PROGRAM'** (G, рис.1) в течение 5 секунд, пока не загорится светодиод (A).
3.2. Чтобы запрограммировать микрочип нужно, чтобы кошка медленно прошла через проход с открытой створкой, как показано на рис. 4. Убедитесь, что 4-х позиционный переключатель (D) установлен в положение **«In & Out»**. Для программирования брелок-чипа **«I.D. Disk»** поместите его в проход, как показано на рис. 5.
3.3. После программирования светодиод начнет мигать.
3.4. Нажмите кнопку **'PROGRAM'**, чтобы сохранить настройки.
Для программирования дополнительных чипов/брелоков (максимум до 30), повторите шаги с 3.1 по 3.4.

ПРИМЕЧАНИЕ. Если вы попытаетесь запрограммировать более 30 чипов/брелоков, светодиод начнет мигать. Если это произойдет, выполните сброс к заводским установкам (раздел 7 далее) и перепрограммируйте чипы/брелоки.

4. Варианты работы входа/выхода

После программирования чипов/брелоков «**I.D. Disk»,** можно установить варианты доступа с помощью 4-х позиционного переключателя.

'In & Out' - Кошка(и) может свободно входить/выходить

'In Only' - Кошка(и) может только входить, но не выходить

'Out Only' - Кошка(и) может только выходить, но не входить

'Locked' - Использование створки животными заблокировано.

5. Обучение кошки пользованию дверкой (действия, в случае потери кошкой брелока «I.D. Disk»)

Может пройти некоторое время, в течение которого ваша кошка будет привыкать к пользованию дверкой. Чтобы помочь ей привыкнуть к входу/выходу, дверка может быть установлена в режим обучения - **'TRAINING MODE'.** Для активации выполните следующее:
5.1. Извлеките одну батарею на 60 секунд.
5.2. Верните батарею и подождите (около 5 секунд), пока фиксатор (C) откроется.
5.3. Снова извлеките батарею в течение 5 секунд, прежде чем блокировка вновь активируется. Закройте отсек с батареями.

Помните, что в режиме обучения устройство откроет доступ для других животных в дом.
Для выхода из режима обучения просто установите батарею.
Пожалуйста, обратите внимание, что не рекомендуется, чтобы кошки и особенно котята, оставшись одни использовали створку, пока вы не убедитесь, что они полностью знакомы с работой устройства.

6. Замена батареи

Когда светодиодный индикатор (A, рис. 1) начнет мигать каждые 30 секунд, щелочные батареи должны быть заменены, согласно инструкции, в разделе 2 выше. Пожалуйста, обратите внимание, после установки новых батарей светодиодный индикатор может гореть вплоть до 15 минут.

7. Сброс к заводским установкам

Чтобы сбросить устройство обратно к первоначальным настройкам, удерживайте кнопку **'PROGRAM'** в течение 30 секунд, пока светодиодный индикатор не начнет мигать. Через 30 секунд вы можете повторно запрограммировать чипы/брелоки согласно разделу 3.

8. Инструкции по установке (см. рис. 6-10)

ВАЖНО:

- **Никогда не разрезайте проход (B, рис.1) дверки.**
- **Чтобы проверить правильность позиционирования и функционирования чипа вашей кошки, мы настоятельно рекомендуем вам запрограммировать дверку для всех ваших питомцев перед установкой (см. раздел 3 далее). Затем проверьте, что от чипа кошки срабатывает фиксатор (C, рис.1), когда голова кошки прижимается ко входу, как показано на рисунке 2.**

- **Для ПВХ / металлических дверей толщиной более 35 мм необходимо использовать дополнительный адаптер (приобретается отдельно).**
- **Для ПВХ / металлических дверей необходимо отрегулировать дверку после установки (читайте ниже).**

ПВХ / металлические двери
Двери с металлическими панелями могут уменьшить расстояние работы считывателя чипов. Вы можете проверить работу устройства на двери с металлическими панелями просверлив небольшое пробное отверстие в середине предполагаемого выреза под дверку.
Для правильной работы важно сделать нужный вырез и отрегулировать положение дверки.
Для ПВХ / металлических дверей толщиной до 35 мм следуйте инструкции по работе для деревянных дверей ниже.
После монтажа убедитесь, что дверка настроена на работу с ПВХ / металлическими дверьми, нажав кнопку **'PROGRAM'** (G) в течение 5 секунд, пока не загорится светодиодный индикатор (A). Через 10 секунд снова нажмите кнопку **'PROGRAM'** для завершения настройки.

Деревянные двери
8.1. Поместите внешнюю рамку в выбранное место на двери и нарисуйте контур вокруг прохода в дверку, как показано на рисунке 6. Рекомендуется, чтобы нижняя часть прохода дверки была приблизительно на одном уровне с животом вашего животного.
8.2. Используйте электрический лобзик, чтобы вырезать размеченное отверстие шире на 2 мм от линии контура. Будьте осторожны вырезая квадратное отверстие, особенно с более толстыми дверьми. Убедитесь, что рамка свободно сидит в отверстии.
8.3. Определите толщину двери.
8.4. Для дверных панелей толщиной 3 мм - 25 мм:
- 8.4.1. Расположите внешнюю рамку снаружи двери и отметьте четыре отверстия под винты (рис.7).
- 8.4.2. Снимите рамку и аккуратно просверлите отверстия для винтов сверлом диаметром 6 мм (рис. 8).
- 8.4.3. Для дверей толщиной менее 17 мм отрежьте избыточную часть внешней рамки (F), как показано на рисунке 9.
- 8.4.4. Установите уплотнитель (I) на внешнюю рамку. Установите внешнюю рамку снаружи двери. Прикрутите внутреннюю рамку к внешней с помощью винтов 37 мм. Затем установите колпачки (рис.10).

8.5. Для дверей толщиной 25 мм и больше:
- 8.5.1. Осторожно просверлите четыре отверстия во внутренней рамке (рекомендуемый диаметр сверла 5 мм), как показано на рисунке 11.
- 8.5.2 Установите уплотнитель (I) на наружную раму. Прикрутите внешнюю рамку с внешней стороны двери с помощью винтов 13 мм.
- 8.5.3 Прикрутите внутреннюю рамку со внутренней стороны двери с помощью винтов 22 мм. Затем, установите колпачки.

Бетонные стены / стеклянные двери
Для установки в стены и стеклянные двери требуется специальный адаптер (приобретается отдельно).

9. Устранение неисправностей
9.1 Чип животного не программируется.
- Микрочип вашей питомца может быть неисправен или неверно расположен. Обратитесь в службу поддержки клиентов или используйте чип-брелок **«I.D. Disk»**

9.2 Красный светодиод (A) мигает
- 1 вспышка каждые 30 секунд указывает на необходимость замены щелочных батарей.

9.3 Створка не открывается на запрограммированный чип или чип-брелок **«I.D. Disk»**
- Проверьте, чтобы фиксатор (C, рис.1) свободно перемещался вверх и вниз, когда голова животного прижимается к створке, как показано на рисунке 2.
- Установите 4-х позиционный переключатель, чтобы разрешить доступ в выбранном направлении.
- Проверьте, что чип-брелок **«I.D. Disk»**, если он используется, правильно установлен на ошейнике.
- Если возможно, проверьте другой запрограммированный чип или чип-брелок **«I.D. Disk»**, чтобы выяснить, есть ли ошибка с конкретным чип или чип-брелоком **«I.D. Disk»**.
- Для ПВХ / металлических дверей толщиной более 35 мм дверка должна быть правильно установлена с необходимым адаптером и круглым вырезом.
- Для ПВХ / металлических дверей дверка должна быть настроена после установки (см. раздел 8 выше).
- Проверьте полярность установки батарей и отсутствие необходимости их замены (см. раздел 6 выше).
- Проверьте, что дверка была установлена на правильной высоте (см. раздел 8 выше).
- Если проблема не решилась, извлеките одну батарею и подождите не менее 5 минут. Установите батарею и проверьте правильность работы дверки. В противном случае, перед перепрограммированием (см. раздел 3) выполните сброс к заводским установкам (см. раздел 7).

ГАРАНТИЯ
Компания Pet Mate дает гарантию на продукт сроком до 3-х лет с момента покупки. Любой дефектный продукт будет отремонтирован или заменен бесплатно на усмотрение производителя, при условии, что дефект не был вызван небрежностью, неправильным использованием или нормальным износом.