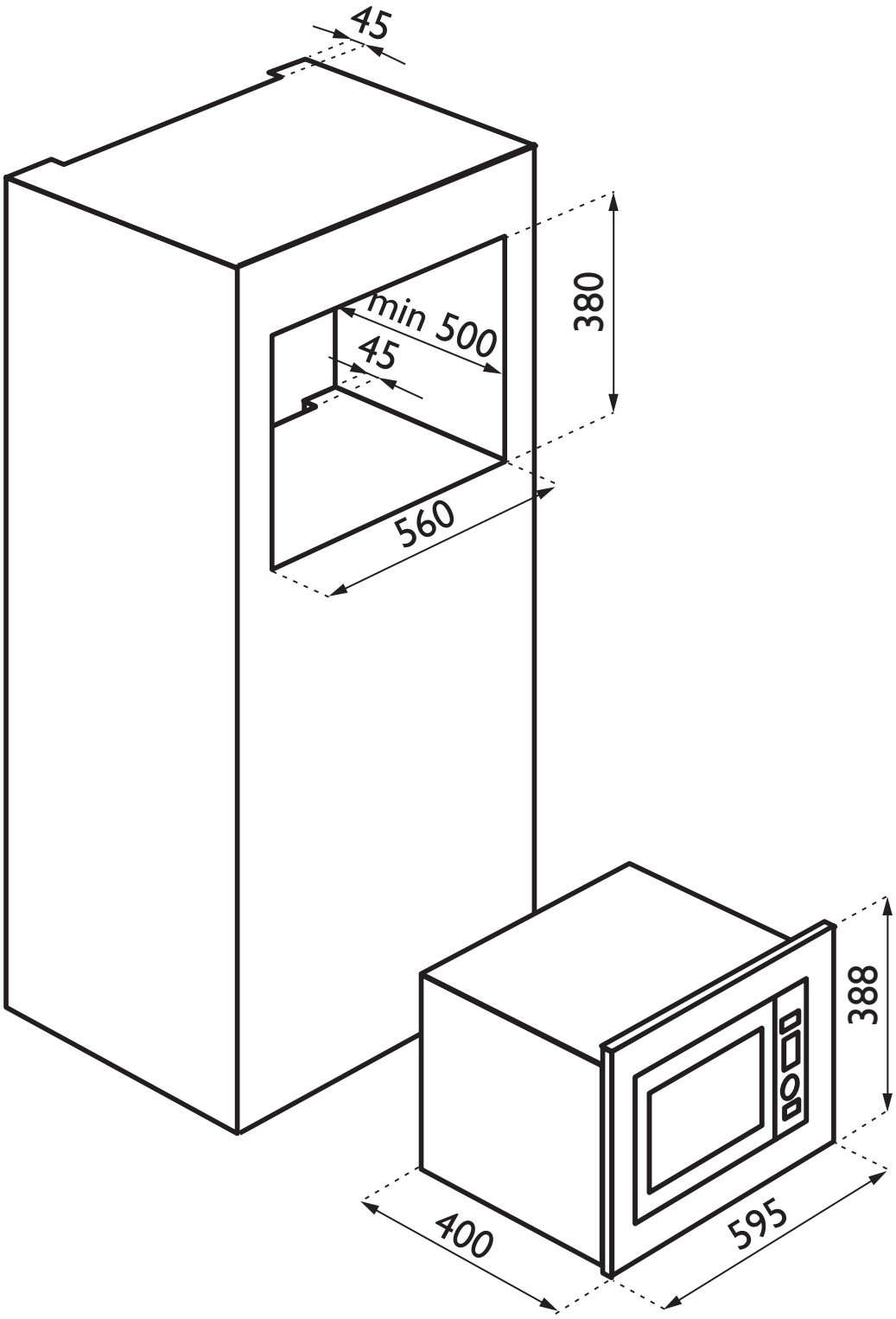
45
380
min 500
45
560
388
400
595