H.A.G

КАТАЛОГ
ФУРНИТУРЫ ДЛЯ СТЕКЛА

2024

H.A.G

КАТАЛОГ

ФУРНИТУРА ДЛЯ СТЕКЛА

2024

История марки HAG начинается с 2001 года с разработки зажимного профиля для стеклянных конструкций с декоративными защелкивающимися крышками (а не на двустороннем скотче), на тот момент аналогов в России не было. Мы выполнили главную задачу – создание продукта, отвечающего эстетическим и эксплуатационным требованиям, неуступающего по качеству немецким и итальянским производителям, по доступной цене.

С тех пор мы разработали и производим широкий ассортимент фурнитуры для всех видов стеклянных конструкций.

В разработке принимают участие инженеры, непосредственно работающие с конструкциями из закаленного стекла, которые учитывают все тонкости монтажа и эксплуатации. Фурнитура HAG производится на заводах Польши и Тайваня под контролем наших специалистов.

Ассортимент постоянно расширяется, появляются новые модели и серии. Мы тестируем фурнитуру в работе, исправляем даже мельчайшие недостатки, дорабатываем и совершенствуем для работы в суровых российских климатических условиях, с учетом максимального удобства конечного пользователя.

Сейчас фурнитура HAG – это:

- всё необходимое для всех видов стеклянных конструкций: распашных, раздвижных, складывающихся дверей, подвесных козырьков, душевых и сантехнических кабин, перегородок, планарного крепления, и прочего остекления.
- запатентованная и сертифицированная продукция, выполненная по международным стандартам качества.
- материалы, покрытия и механизмы адаптированы для работы в жестких условиях: перепады температур (экстерьер, сауны), повышенная влажность (ванные комнаты, душевые кабины), высокая проходимость (входные группы в общественных местах), постоянный контакт с водой и руками, высокие ветровые и силовые нагрузки (козырьки, внешние стены, крыши).
- разнообразие покрытий: матовая нержавеющая сталь, полированная нержа-веющая сталь, анодированный алюминий, покрытия под нержавеющую сталь, под античную бронзу, под шлифованное золото, под золото, под черный никель.

H.A.G
www.hag-spb.ru

тел.: 8(800) 333-07-80, 8(812) 313-03-05

Головной склад: Санкт-Петербург, ул. Мебельная, 12, корп.1, лит. А

Изображения и чертежи в данном каталоге являются ознакомительными
и могут изменяться в зависимости от завода-изготовителя.
При возникновении любых вопросов, просьба обращаться к нашим менеджерам.

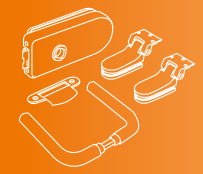

Межкомнатная фурнитура
замки / петли / комплекты / аксессуары 6

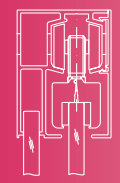

Раздвижные системы 27

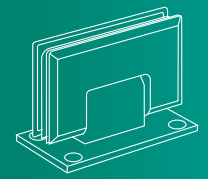

Душевая фурнитура
петли / коннекторы /уплотнительные профили / кнобы / комплекты 42

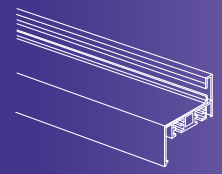

Алюминиевые профили
дверные коробки / профили 80

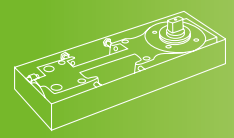

Маятниковая фурнитура
петли / коннекторы / замки/ аксессуары / доводчики 89

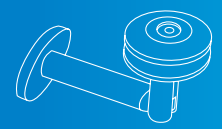

Фурнитура
для стеклянных козырьков 105

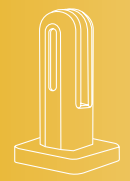

Фурнитура для ограждений 107

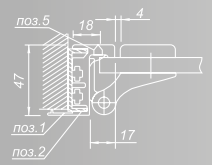

Схемы установки 112

МЕЖКОМНАТНАЯ ФУРНИТУРА

замки
петли
комплекты
аксессуары

Замки

HAG ID-550RB Замок под ключевую вставку

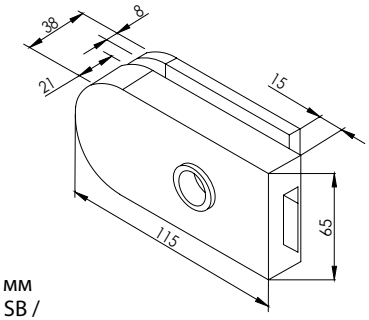

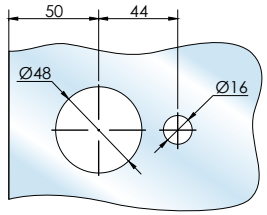

Применение: для стекла 8–12 мм
Виды покрытий: ANB / BN-SS / SB / CP / Br / Blc

HAG ID-750RB Замок под ключевую вставку

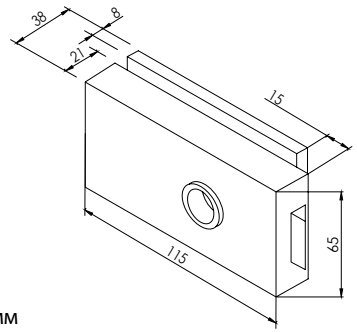

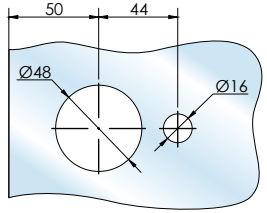

Применение: для стекла 8–12мм
Виды покрытий: ANB / BN-SS

НОВИНКА

HAG ID-560RB Замок под ключевую вставку

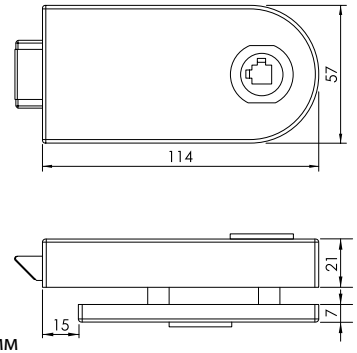

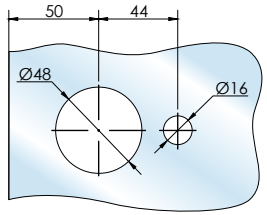

Применение: для стекла 8–10 мм
Виды покрытий: ANB / Blc

Виды покрытий: ANB – анодированный алюминий / BN-SS – под нержавеющую сталь / CP – полированный хром / SB – под шлифованное золото / Br – матовая бронза / Blc – матовый чёрный

www.hag-spb.ru tav@hag-spb.ru manager@hag-spb.ru
+7 812 313-03-05 8 800 333-07-80

www.hag-spb.ru tav@hag-spb.ru manager@hag-spb.ru
+7 812 313-03-05 8 800 333-07-80
замки / петли / комплекты / аксессуары

НОВИНКА

HAG ID-760RB Замок под ключевую вставку

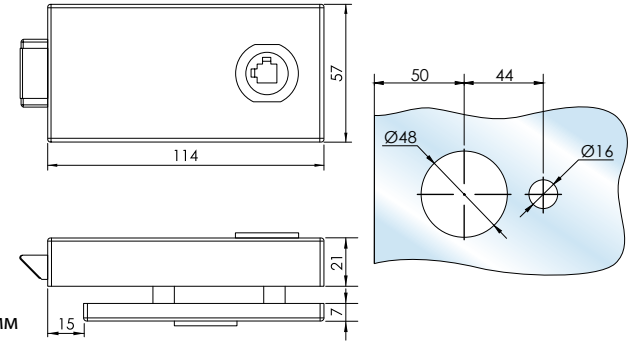

Применение: для стекла 8–10 мм
Виды покрытий: ANB / Blc

HAG ID-600SB Замок с WS индикатором
HAG ID-650SB Замок с WS индикатором и магнитной защелкой

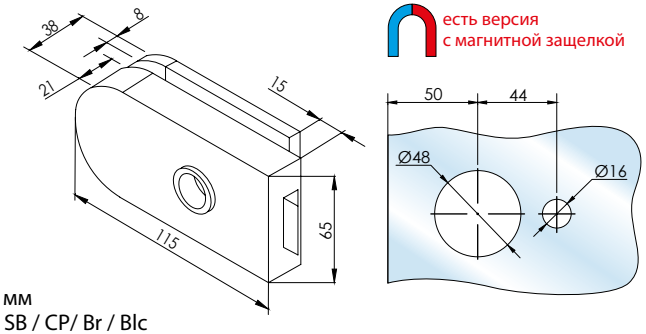

есть версия с магнитной защелкой

Применение: для стекла 8–12 мм
Виды покрытий: ANB / BN-SS / SB / CP/ Br / Blc

НОВИНКА

HAG ID-610SB Замок с WS индикатором

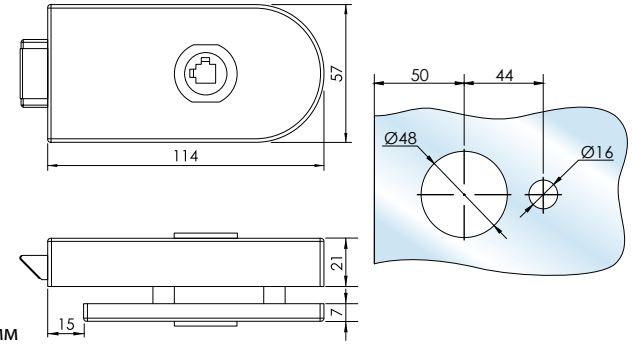

Применение: для стекла 8–10 мм
Виды покрытий: ANB / Blc

Виды покрытий: ANB – анодированный алюминий / BN-SS – под нержавеющую сталь /
CP – полированный хром / SB – под шлифованное золото / Br – матовая бронза / Blc – матовый чёрный

www.hag-spb.ru tav@hag-spb.ru manager@hag-spb.ru
+7 812 313-03-05 8 800 333-07-80
замки / петли / комплекты / аксессуары

HAG ID-600SC Замок гладкий
HAG ID-650SC Замок гладкий с магнитной защелкой

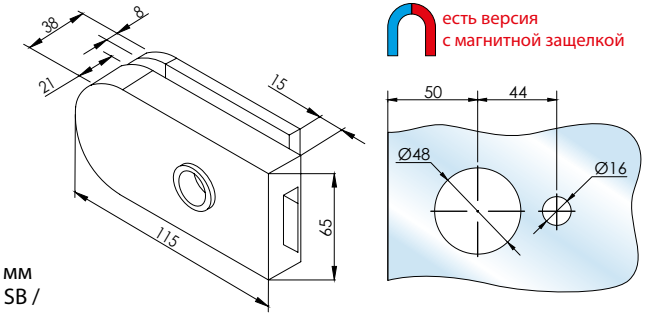

есть версия с магнитной защелкой

Применение: для стекла 8–12 мм
Виды покрытий: ANB / BN-SS / SB / CP / Br / Blc

НОВИНКА

HAG ID-610SC Замок гладкий

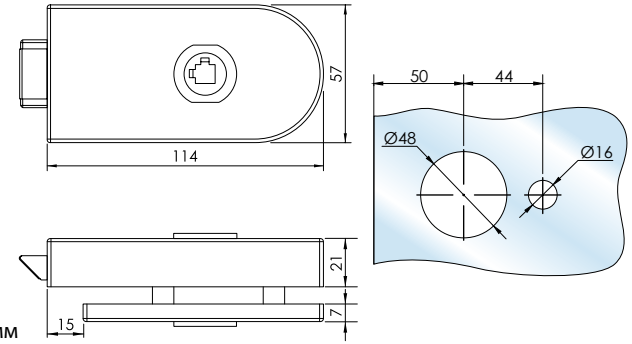

Применение: для стекла 8–10 мм
Виды покрытий: ANB / Blc

HAG ID-700SB Замок с WS индикатором
HAG ID-750SB Замок с WS индикатором и магнитной защелкой

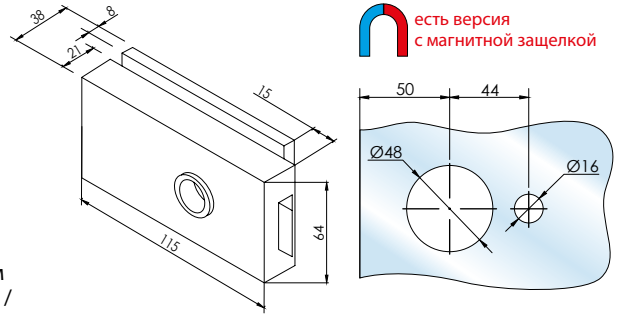

есть версия с магнитной защелкой

Применение: для стекла 8–12 мм
Виды покрытий: ANB / BN-SS / SB / CP / Br / Blc

Виды покрытий: ANB – анодированный алюминий / BN-SS – под нержавеющую сталь /
CP – полированный хром / SB – под шлифованное золото / Br – матовая бронза / Blc – матовый чёрный

www.hag-spb.ru tav@hag-spb.ru manager@hag-spb.ru
+7 812 313-03-05 8 800 333-07-80
замки / петли / комплекты / аксессуары

НОВИНКА

HAG ID-710SB Замок с WS индикатором

***ВНИМАНИЕ!** Данный замок предназначен для установки на дверях открываемых **внутрь помещения**. Ожидаем модель замков для открывания в наружную сторону.*

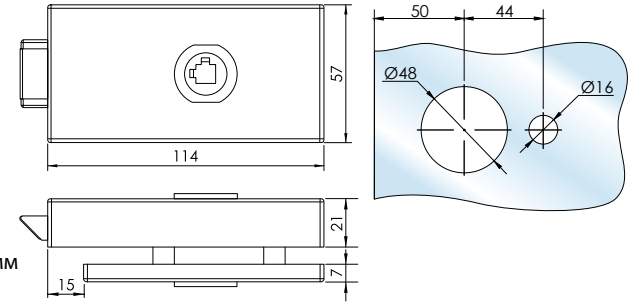

Применение: для стекла 8–10 мм
Виды покрытий: ANB / BIc

HAG ID-700SC Замок гладкий
HAG ID-750SC Замок гладкий с магнитной защелкой

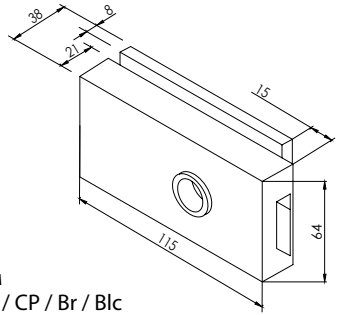

есть версия
с магнитной защелкой

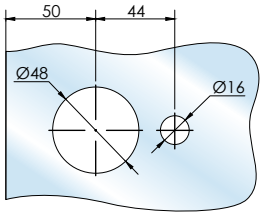

Применение: для стекла 8–12 мм
Виды покрытий: ANB / BN-SS / SB / CP / Br / BIc

НОВИНКА

HAG ID-710SC Замок гладкий

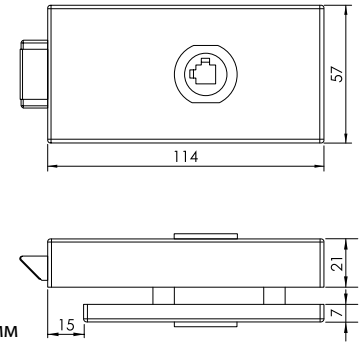

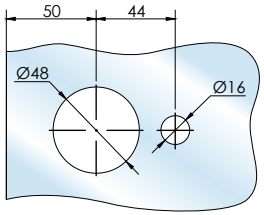

Применение: для стекла 8–10 мм
Виды покрытий: ANB / BIc

Виды покрытий: ANB – анодированный алюминий / BN-SS – под нержавеющую сталь /
CP – полированный хром / SB – под шлифованное золото / Br – матовая бронза / BIc – матовый чёрный

HAG ID-500RB Замок под ключевую вставку

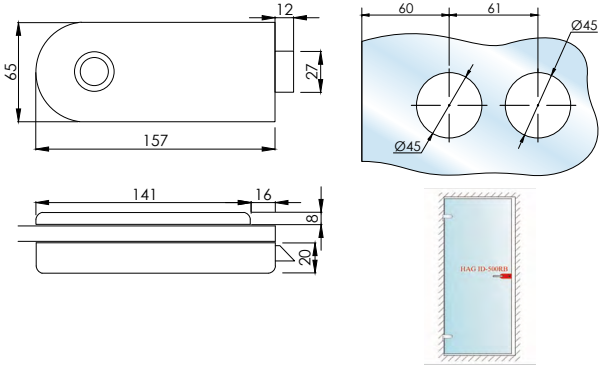

Применение: для стекла 8–12 мм
Виды покрытий: ANB / BN-SS / SB

НОВИНКА

HAG ID-400RB Замок под ключевую вставку (Slim)

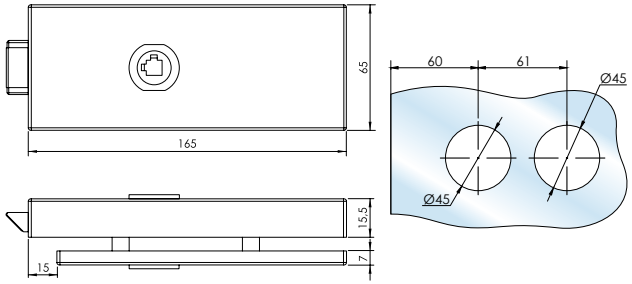

Применение: для стекла 8–10 мм
Виды покрытий: ANB / BN-SS

HAG ID-500RC Замок гладкий

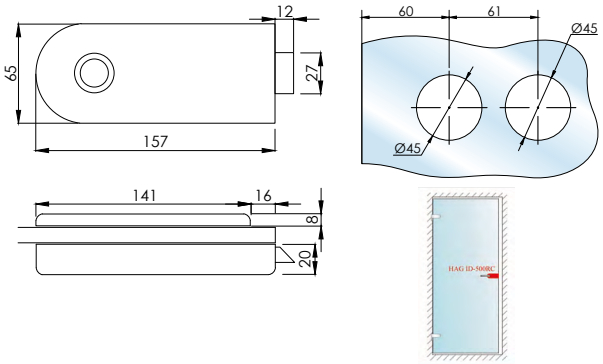

Применение: для стекла 8–12 мм
Виды покрытий: ANB / BN-SS / SB

Виды покрытий: ANB – анодированный алюминий / BN-SS – под нержавеющую сталь /
CP – полированный хром / SB – под шлифованное золото / Br – матовая бронза / BIc – матовый чёрный

www.hag-spb.ru tav@hag-spb.ru manager@hag-spb.ru
+7 812 313-03-05 8 800 333-07-80
замки / петли / комплекты / аксессуары

www.hag-spb.ru tav@hag-spb.ru manager@hag-spb.ru
+7 812 313-03-05 8 800 333-07-80
замки / петли / комплекты / аксессуары

HAG ID-500WC Замок WC с индикатором

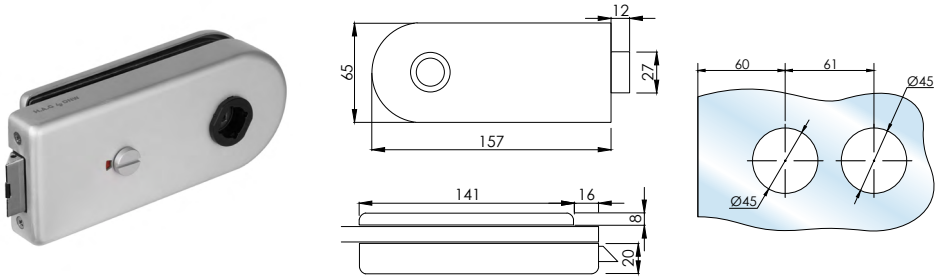

Применение: для стекла 8–12 мм
Виды покрытий: ANB / BN-SS / SB

НОВИНКА

HAG ID-400WC Замок WC с индикатором (Slim)

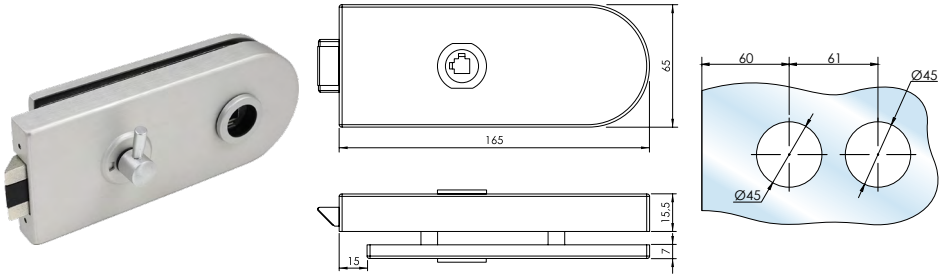

Применение: для стекла 8–10 мм
Виды покрытий: ANB / Blc

НОВИНКА

HAG ID-450WC Замок WC с индикатором (Slim)

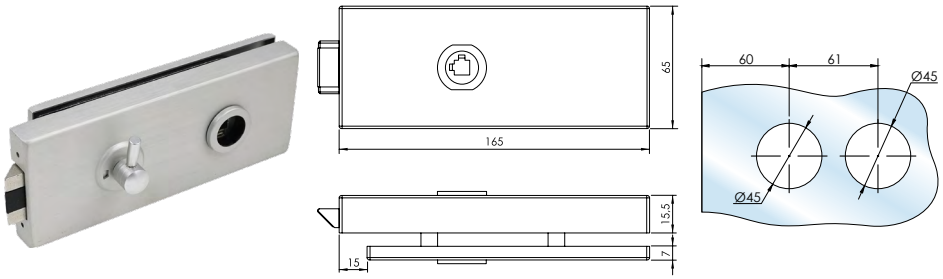

Применение: для стекла 8–10 мм
Виды покрытий: ANB / BN-SS

Виды покрытий: ANB – анодированный алюминий / BN-SS – под нержавеющую сталь /
CP – полированный хром / SB – под шлифованное золото / Br – матовая бронза / Blc – матовый чёрный

Петли

HAG ID-132 Петля с ответной частью

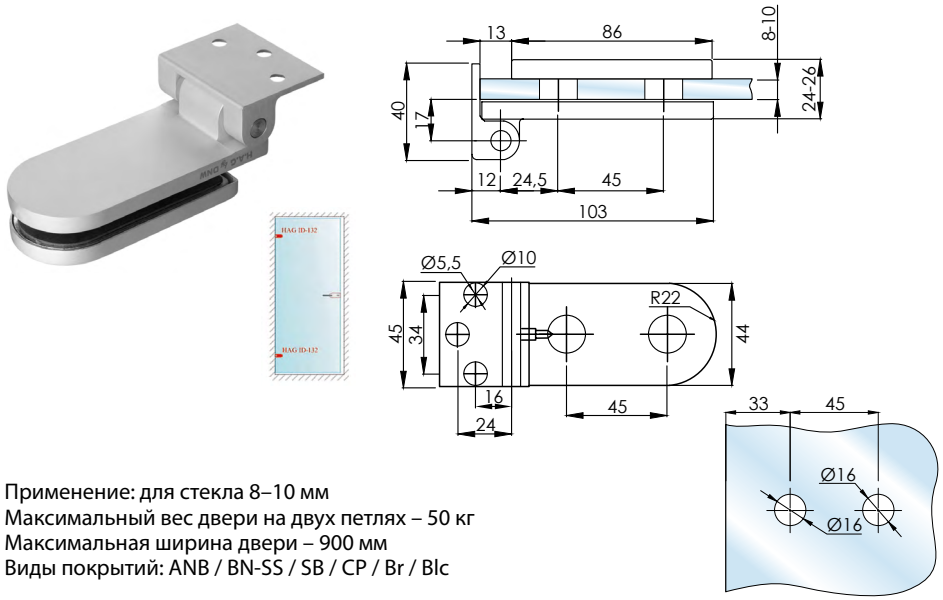

Применение: для стекла 8–10 мм
Максимальный вес двери на двух петлях – 50 кг
Максимальная ширина двери – 900 мм
Виды покрытий: ANB / BN-SS / SB / CP / Br / Blc

HAG ID-131 Петля с ответной частью

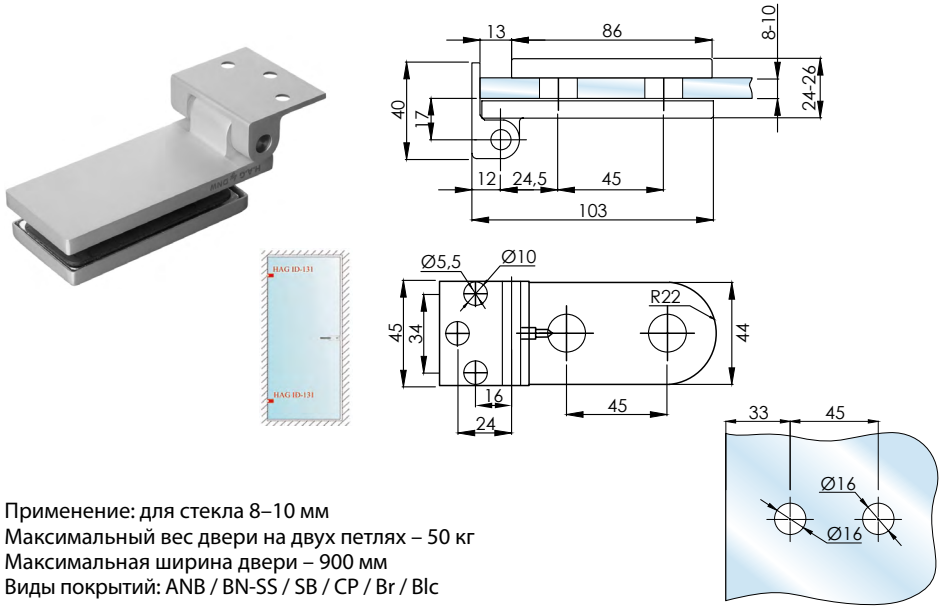

Применение: для стекла 8–10 мм
Максимальный вес двери на двух петлях – 50 кг
Максимальная ширина двери – 900 мм
Виды покрытий: ANB / BN-SS / SB / CP / Br / Blc

Виды покрытий: ANB – анодированный алюминий / BN-SS – под нержавеющую сталь /
CP – полированный хром / SB – под шлифованное золото / Br – матовая бронза / Blc – матовый чёрный

www.hag-spb.ru tav@hag-spb.ru manager@hag-spb.ru
+7 812 313-03-05 8 800 333-07-80
замки / петли / комплекты / аксессуары

HAG ID-134 Петля с ответной частью

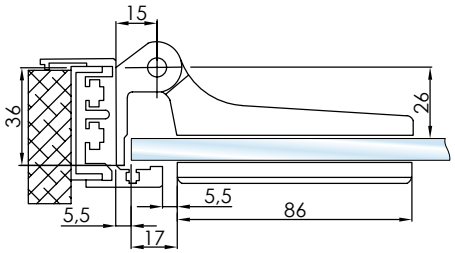

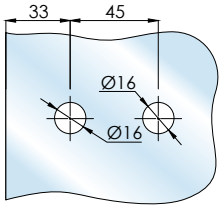

Применение: для стекла 8–10 мм
Максимальный вес двери на двух петлях – 55 кг
Максимальная ширина двери – 900 мм
Виды покрытий: ANB / BN-SS / SB / CP / Br / Blc

НОВИНКА

HAG ID-144 Петля с ответной частью

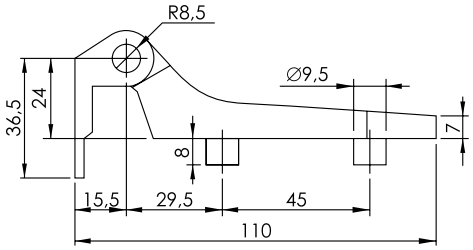

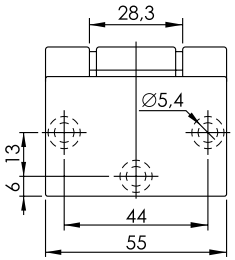

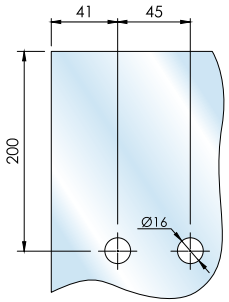

Применение: для стекла 8–10 мм
Максимальный вес двери на двух петлях – 50 кг
Максимальная ширина двери – 900 мм
Виды покрытий: ANB / BN-SS / Blc

Виды покрытий: ANB – анодированный алюминий / BN-SS – под нержавеющую сталь /
CP – полированный хром / SB – под шлифованное золото / Br – матовая бронза / Blc – матовый чёрный

www.hag-spb.ru tav@hag-spb.ru manager@hag-spb.ru
+7 812 313-03-05 8 800 333-07-80
замки / петли / комплекты / аксессуары

HAG ID-509 Петля с ответной частью

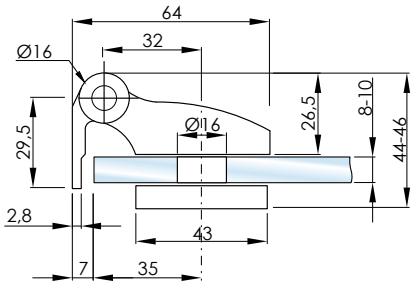

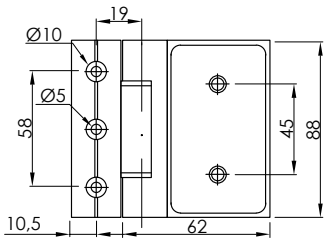

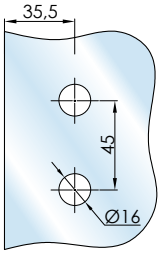

Применение: для стекла 8–10 мм
Максимальный вес двери на двух петлях – 50 кг
Максимальная ширина двери – 900 мм
Виды покрытий: ANB / BN-SS / SB / CP / Br / Blc

HAG ID-509D Петля с ответной частью с доводчиком

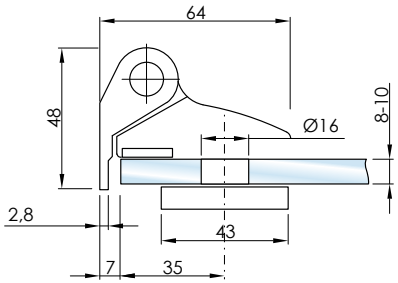

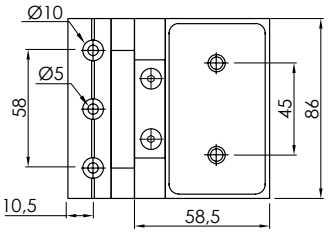

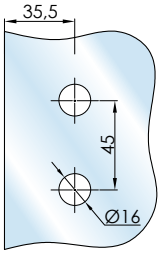

Применение: для стекла 8–12 мм
Доводчик работает для створок весом до 35 кг, максимальный вес на 2 петли – 55 кг.
Виды покрытий: ANB / BN-SS

Виды покрытий: ANB – анодированный алюминий / BN-SS – под нержавеющую сталь /
CP – полированный хром / SB – под шлифованное золото / Br – матовая бронза / Blc – матовый чёрный

www.hag-spb.ru tav@hag-spb.ru manager@hag-spb.ru
+7 812 313-03-05 8 800 333-07-80
замки / петли / комплекты / аксессуары

НОВИНКА

HAG ID-505 Петля с ответной частью

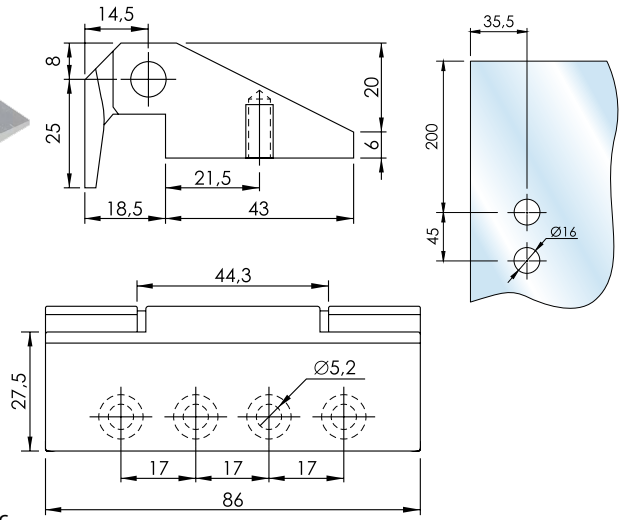

Применение:
для стекла 8–10 мм
Максимальный вес двери
на двух петлях – 50 кг
Максимальная ширина
двери – 900 мм
Виды покрытий: ANB / BN-SS / Blc

НОВИНКА

HAG ID-135 Петля с ответной частью

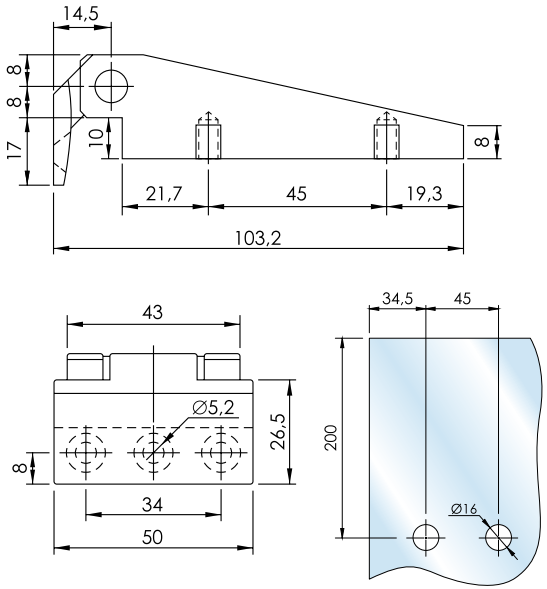

Применение:
для стекла 8–10 мм
Максимальный вес двери
на двух петлях – 50 кг
Максимальная ширина
двери – 900 мм
Виды покрытий: ANB / BN-SS / Blc

Виды покрытий: ANB – анодированный алюминий / BN-SS – под нержавеющую сталь /
CP – полированный хром / SB – под шлифованное золото / Br – матовая бронза / Blc – матовый чёрный

www.hag-spb.ru tav@hag-spb.ru manager@hag-spb.ru
+7 812 313-03-05 8 800 333-07-80
замки / петли / комплекты / аксессуары

HAG ID-33 Петля навесная с ответной частью

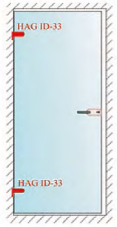

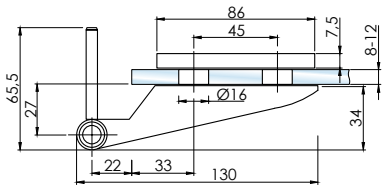

Применение:
для стекла 8 – 12 мм
Максимальный вес двери
на двух петлях – 55 кг
Максимальная ширина
двери – 1000 мм
Виды покрытий: ANB / BN-SS

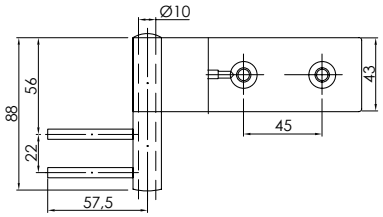

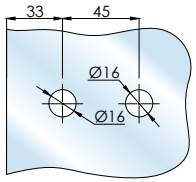

HAG ID-510 Петля с ответной частью

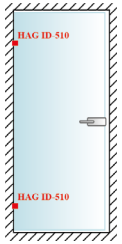

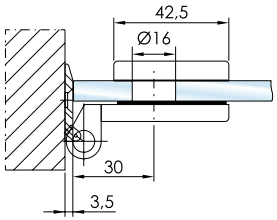

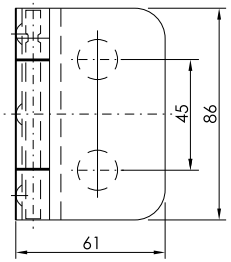

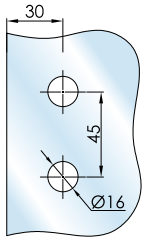

Применение:
для стекла 8 – 10 мм
Максимальный вес двери
на двух петлях – 45 кг
Максимальная ширина
двери – 900 мм
Виды покрытий: ANB

Виды покрытий: ANB – анодированный алюминий / BN-SS – под нержавеющую сталь /
CP – полированный хром / SB – под шлифованное золото / Br – матовая бронза / Blc – матовый чёрный

www.hag-spb.ru tav@hag-spb.ru manager@hag-spb.ru
+7 812 313-03-05 8 800 333-07-80
замки / петли / комплекты / аксессуары

Аксессуары

HAG ID-201 Ручка нажимная

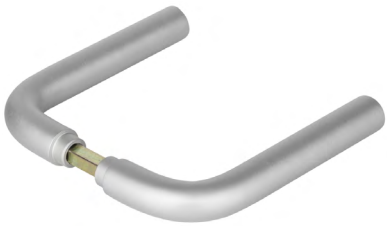

Виды покрытий:
ANB / BN-SS / SB / CP / Br / Blc

HAG ID-201 econom Ручка нажимная

Виды покрытий:
ANB / BN-SS

HAG ID-203 econom Ручка нажимная

Виды покрытий:
BN-SS

HAG ID-207 Ручка нажимная

Виды покрытий:
BN-SS

НОВИНКА HAG ID-205 Ручка нажимная

Виды покрытий:
ANB / Blc

НОВИНКА HAG ID-206 Ручка нажимная

Виды покрытий:
BN-SS

Виды покрытий: ANB – анодированный алюминий / BN-SS – под нержавеющую сталь /
CP – полированный хром / SB – под шлифованное золото / Br – матовая бронза / Blc – матовый чёрный

МЕЖКОМНАТНАЯ ФУРНИТУРА

HAG ID-7 Цилиндр "ключ-ключ"

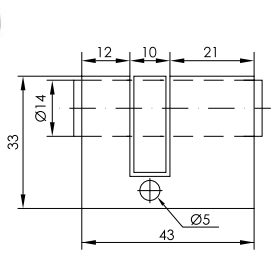

Виды покрытий:
ANB / BN-SS / SB / CP

НОВИНКА HAG ID-7-1 Цилиндр "ключ-ключ" (для замков Slim)

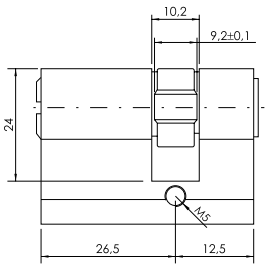

Виды покрытий:
ANB / BN-SS

HAG ID-9B-1 Цилиндр "ключ-вертушка" (для замков Slim)

НОВИНКА

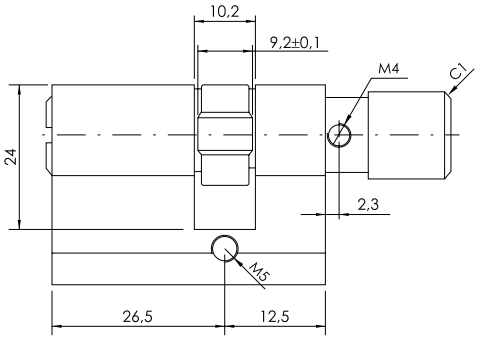

Виды покрытий: ANB / BN-SS

HAG ID-7B Цилиндр "ключ-вертушка"

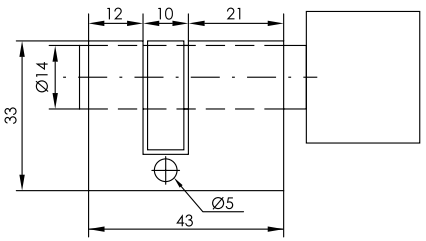

Виды покрытий: ANB / BN-SS / SB / CP

Виды покрытий: ANB – анодированный алюминий / BN-SS – под нержавеющую сталь /
CP – полированный хром / SB – под шлифованное золото / Br – матовая бронза / Blc – матовый чёрный

www.hag-spb.ru tav@hag-spb.ru manager@hag-spb.ru
+7 812 313-03-05 8 800 333-07-80
замки / петли / комплекты / аксессуары

www.hag-spb.ru tav@hag-spb.ru manager@hag-spb.ru
+7 812 313-03-05 8 800 333-07-80
замки / петли / комплекты / аксессуары

HAG ID-9B Цилиндр "ключ-вертушка"

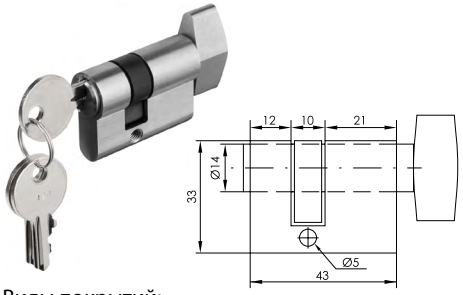

Виды покрытий:
ANB / BN-SS / SB / CP

HAG ID-028 Шарик-фиксатор

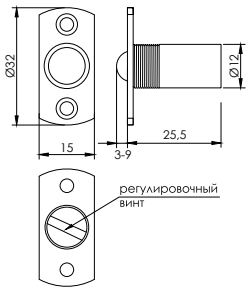

Виды покрытий:
ANB / BN-SS / SB

HAG ID-SP Ответная часть для замка

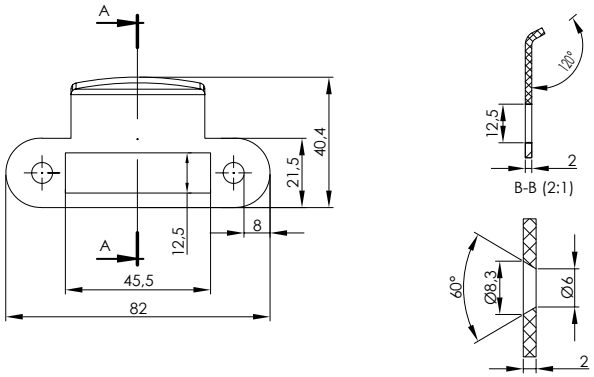

Виды покрытий:
ANB / BN-SS / SB / CP / Br / Blc

HAG ID-SPS Ответная часть для замка

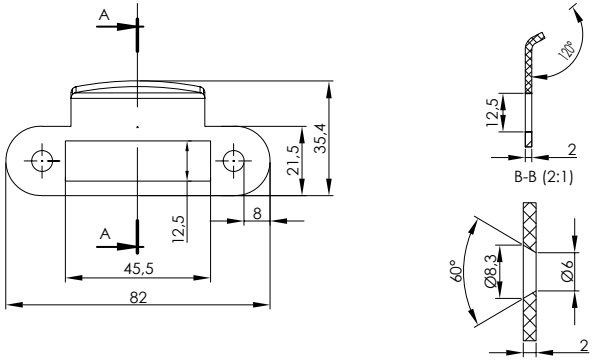

Виды покрытий:
ANB / BN-SS

Виды покрытий: ANB – анодированный алюминий / BN-SS – под нержавеющую сталь /
CP – полированный хром / SB – под шлифованное золото / Br – матовая бронза / Blc – матовый чёрный

МЕЖКОМНАТНАЯ ФУРНИТУРА

HAG ID-SPM Ответная часть для магнитного замка

Виды покрытий:
ANB / BN-SS / SB / CP / Br / Blc

HAG ID-400 Шпингалет и HAG ID-400B Ответная часть в пол

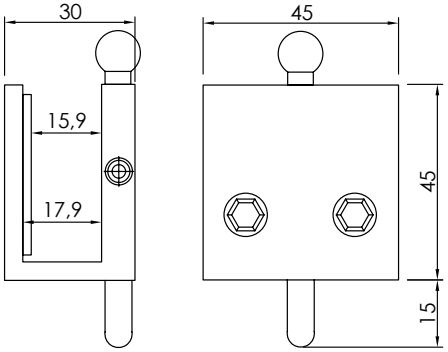

Виды покрытий:
ANB / BN-SS / SB

HAG ID-500 SBL Ответная часть для замка на стекло

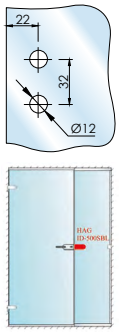

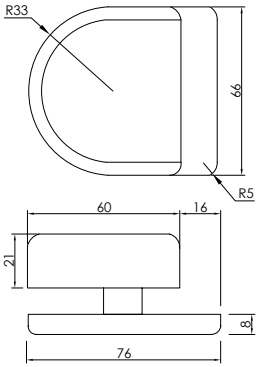

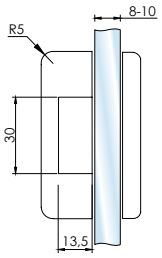

Применение: для стекла 8–12 мм
Виды покрытий: ANB / BN-SS / SB / CP

Виды покрытий: ANB – анодированный алюминий / BN-SS – под нержавеющую сталь /
CP – полированный хром / SB – под шлифованное золото / Br – матовая бронза / Blc – матовый чёрный

HAG ID-550 SBL Магнитная ответная часть на стекло

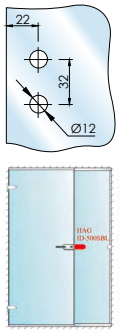

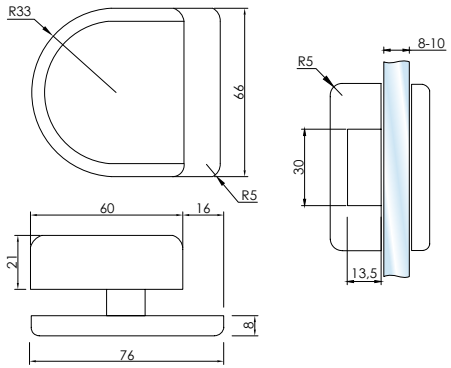

Применение: для стекла 8–12 мм
Виды покрытий: ANB / BN-SS / SB / CP

HAG ID-700 SBL Ответная часть для замка на стекло

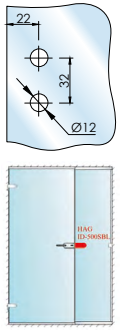

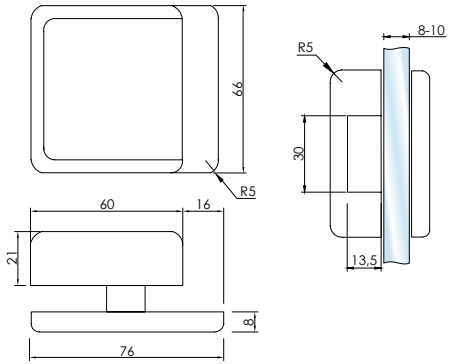

Применение: для стекла 8-12 мм
Виды покрытий: ANB / BN-SS

НОВИНКА HAG ID-501 SBL Ответная часть для замка на стекло

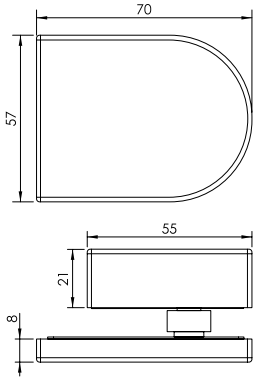

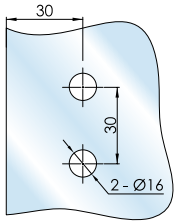

Применение: для стекла 8–10 мм
Виды покрытий: ANB / Blc

МЕЖКОМНАТНАЯ ФУРНИТУРА

НОВИНКА HAG ID-701 SBL Ответная часть для замка на стекло

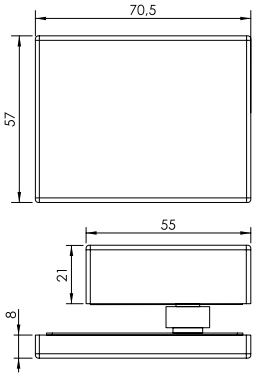

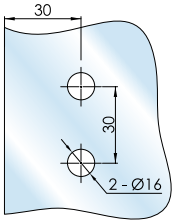

Применение: для стекла 8–10 мм
Виды покрытий: ANB / Blc

НОВИНКА HAG ID-502 SBL Ответная часть для замка на стекло (для тонких замков)

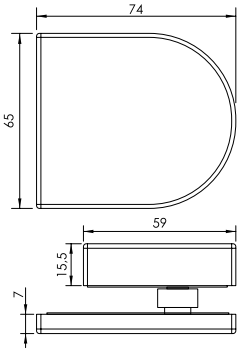

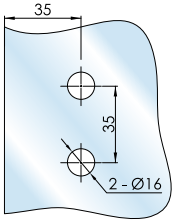

Применение: для стекла 8–10 мм
Виды покрытий: ANB / BN-SS

НОВИНКА HAG ID-702 SBL Ответная часть для замка на стекло (для тонких замков)

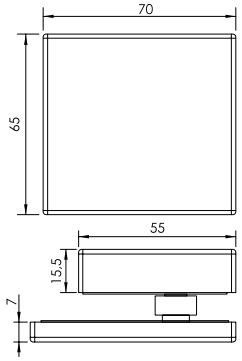

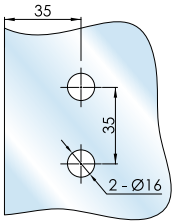

Применение: для стекла 8–10 мм
Виды покрытий: ANB / BN-SS

Виды покрытий: ANB – анодированный алюминий / BN-SS – под нержавеющую сталь /
CP – полированный хром / SB – под шлифованное золото / Br – матовая бронза / Blc – матовый чёрный

www.hag-spb.ru tav@hag-spb.ru manager@hag-spb.ru
+7 812 313-03-05 8 800 333-07-80
замки / петли / комплекты / аксессуары
H.A.G

www.hag-spb.ru tav@hag-spb.ru manager@hag-spb.ru
+7 812 313-03-05 8 800 333-07-80

Варинаты цветов

SB – под шлифованное золото

CP – полированный хром

BR – матовая бронза

BN-SS – под нержавеющую сталь

Blc – матовый чёрный

ANB – анодированный алюминий

Виды покрытий: ANB – анодированный алюминий / BN-SS – под нержавеющую сталь /
CP – полированный хром / SB – под шлифованное золото / Br – матовая бронза / Blc – матовый чёрный

МЕЖКОМНАТНАЯ ФУРНИТУРА

Комплекты

Изображение комплекта	Название	Замок	Петли 2 шт.	Тип замка	Ручка на выбор	Цвета
	A	500RC	132	гладкий	ID-201/201ec/ 203econom	ANB, BN-SS, SB, CP
	B	500RB	132	ID-7/7B/9B (на выбор)	ID-201/201ec/ 203econom	
	C	500RC	509	гладкий	ID-201/201ec/ 203econom	
	D	500RB	509	ID-7/7B/9B (на выбор)	ID-201/201ec/ 203econom	
	E	700SC	131	гладкий	ID-201/201ec/ 203econom	
	F	700SB	131	Идикатор WC (уже в замке)	ID-201/201ec/ 203econom	
	G	700SC	509	гладкий	ID-201/201ec/ 203econom	
	H	700SB	509	Идикатор WC (уже в замке)	ID-201/201ec/ 203econom	
	J	500WC	132	Идикатор WC (уже в замке)	ID-201/201ec/ 203econom	

Виды покрытий: ANB – анодированный алюминий / BN-SS – под нержавеющую сталь /
CP – полированный хром / SB – под шлифованное золото / Br – матовая бронза / Blc – матовый чёрный

www.hag-spb.ru tav@hag-spb.ru manager@hag-spb.ru
+7 812 313-03-05 8 800 333-07-80
замки / петли / комплекты / аксессуары

Комплекты

Изображение комплекта	Название	Замок	Петли 2 шт.	Тип замка	Ручка на выбор	Цвета
	K	500WC	509	Идикатор WC (уже в замке)	ID-201/201ec/ 203econom	ANB, BN-SS, SB, CP
	L	600SC	509	гладкий	ID-201/201ec/ 203econom	
	M	600SB	509	Идикатор WC (уже в замке)	ID-201/201ec/ 203econom	
	N	600SC	134	гладкий	ID-201/201ec/ 203econom	
	O	600SB	134	Идикатор WC (уже в замке)	ID-201/201ec/ 203econom	
	P	750RB	131	ID-7/7B/9B (на выбор)	ID-201/201 econom/ 203econom	
	S	750RB	509	ID-7/7B/9B (на выбор)	ID-201/201 econom/ 203econom	
	V	550RB	134	ID-7/7B/9B (на выбор)	ID-201/201ec/ 203econom	
	W	550RB	509	ID-7/7B/9B (на выбор)	ID-201/201ec/ 203econom	

Виды покрытий: ANB – анодированный алюминий / BN-SS – под нержавеющую сталь /
CP – полированный хром / SB – под шлифованное золото / Br – матовая бронза / Blc – матовый чёрный

РАЗДВИЖНЫЕ СИСТЕМЫ

www.hag-spb.ru tav@hag-spb.ru manager@hag-spb.ru
+7 812 313-03-05 8 800 333-07-80

HAG VN Система "Valencia"

с одной или двумя подвижными створками
с доводчиками и профилем для неподвижного стекла
(L = 2000–6000 mm)

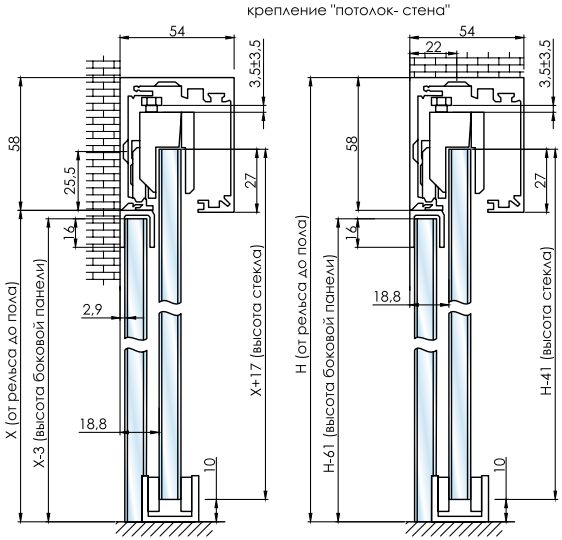

Главные особенности системы:

- наличие встроенного доводчика;
- механизм "бесшумного закрывания";
- возможность установки бокового неподвижного стекла;
- компактный размер профиля 54x54 мм!
- увеличенный вес створки – до 80кг!
- гарантия – 100 000 циклов!
- возможна синхронизация.

Система синхронизации створок

Крепление для деревянных дверей

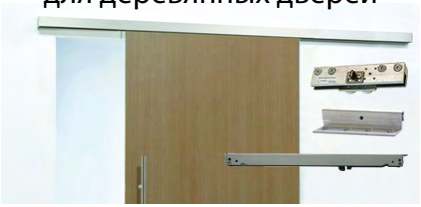

HAG SD-104 Крепление раздвижной системы на стекло

Набор комплектующих на одну створку

Несущий профиль

HAG VN Система "Geneva"

с одной или двумя подвижными створками
и профилем для неподвижного стекла
(L = 2000–6000 mm)

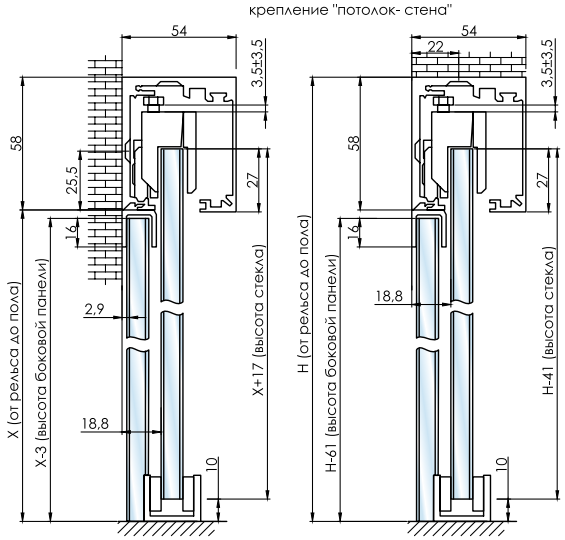

Главные особенности системы:

- возможность установки бокового неподвижного стекла;
- компактный размер профиля 54x54 мм!
- увеличенный вес створки – до 80кг!
- гарантия – 100 000 циклов!
- возможна синхронизация.

Система синхронизации створок

Крепление для деревянных дверей

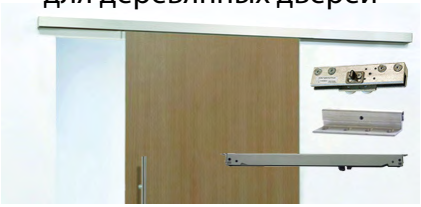

HAG SD-104 Крепление раздвижной системы на стекло

Набор комплектующих на одну створку

Несущий профиль

www.hag-spb.ru tav@hag-spb.ru manager@hag-spb.ru
+7 812 313-03-05 8 800 333-07-80

HAG VN Система "Lisbon"

с одной или двумя подвижными створками
и профилем для неподвижного стекла
(L = 2000–6000 mm)

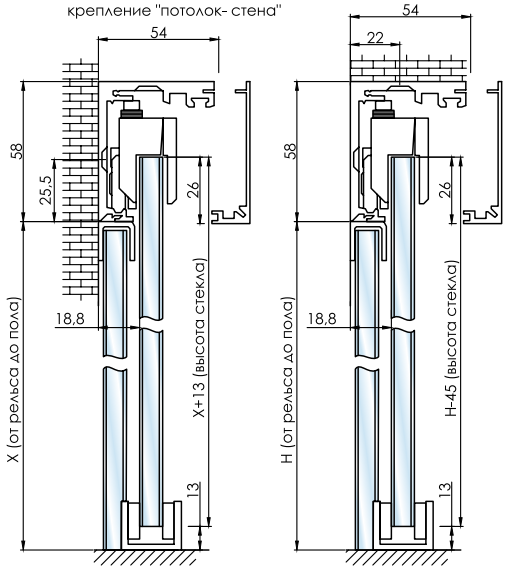

Главные особенности системы:

- возможность установки бокового неподвижного стекла;
- компактный размер профиля 54x54 мм!
- вес створки до 60 кг;
- гарантия – 100 000 циклов!
- возможна синхронизация.

Система синхронизации створок

Крепление для деревянных дверей

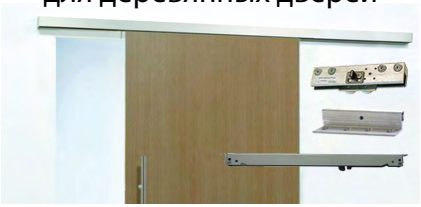

HAG SD-104 Крепление раздвижной системы на стекло

Набор комплектующих на одну створку

Несущий профиль

www.hag-spb.ru tav@hag-spb.ru manager@hag-spb.ru
+7 812 313-03-05 8 800 333-07-80

НОВИНКА

HAG VN Система "Valencia Эконом-2000"

с одной подвижной створкой
и профилем для неподвижного стекла
(L=2000 mm)

Главные особенности системы:

- возможность установки бокового неподвижного стекла;
- компактный размер профиля 55x60 мм;
- вес створки до 80 кг;
- максимальная высота створки: 2300 мм;
- гарантия – 100 000 циклов!

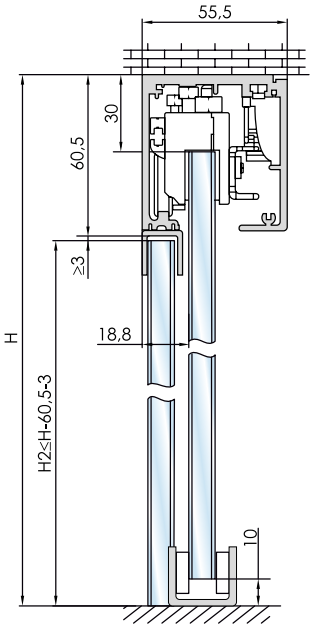

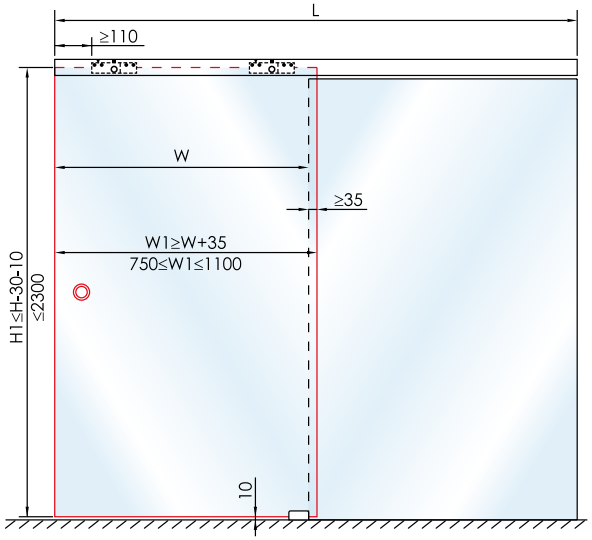

HAG SD-104 Крепление раздвижной системы на стекло

Набор комплектующих на одну створку

Несущий профиль

www.hag-spb.ru tav@hag-spb.ru manager@hag-spb.ru
+7 812 313-03-05 8 800 333-07-80

HAG Раздвижная система "Berlin"

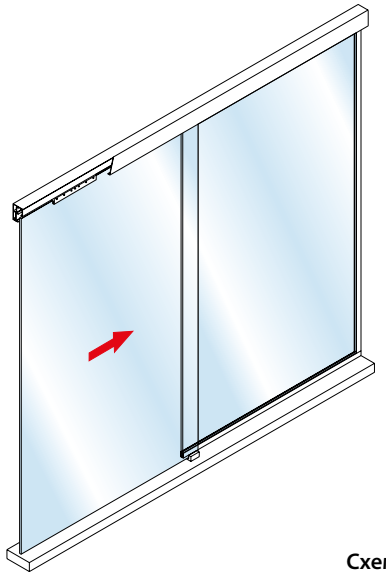

Главные особенности системы:

- невероятно бесшумные ролики с высококлассными подшипниками изготовленные по немецкой технологии;
- наличие доводчика;
- широкий спектр применения для организации межкомнатного пространства (как душевая перегородка, для зонирования помещений, организация систем хранения);
- огромный выбор кастомизации системы под нужды клиента;
- возможность установки между стен, на стены, на потолок, на стекло;
- совместимость со многими loft-системами алюминиевых профилей;
- вес створки до 60 кг.

Схема раскроя стекла

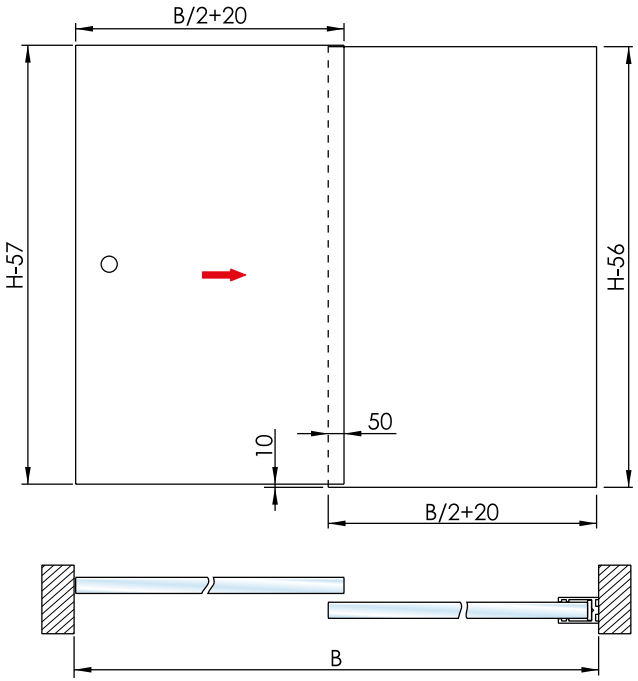

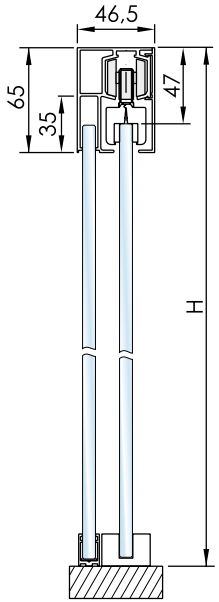

www.hag-spb.ru tav@hag-spb.ru manager@hag-spb.ru
+7 812 313-03-05 8 800 333-07-80

Варианты использования системы

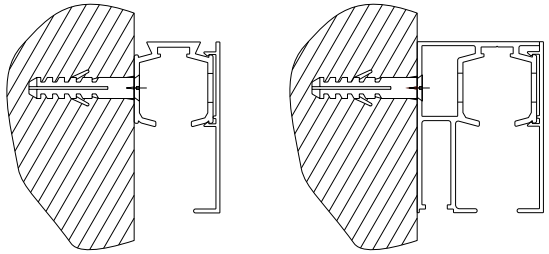

1. Крепление на стену с одним или двумя подвижными полотнами с возможностью установки неподвижного полотна

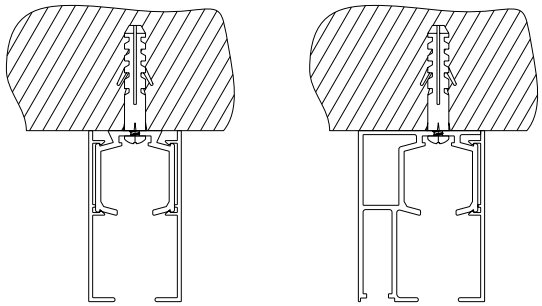

2. Крепление в потолок с одним или двумя подвижными полотнами с возможностью установки неподвижного полотна

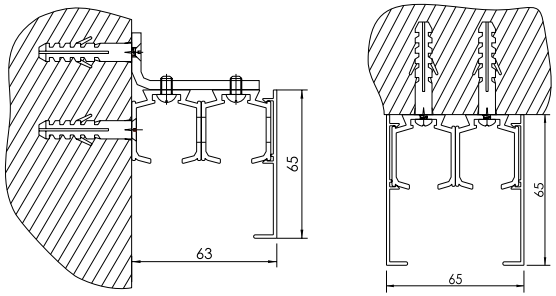

3. Крепление в виде купе в стену или потолок

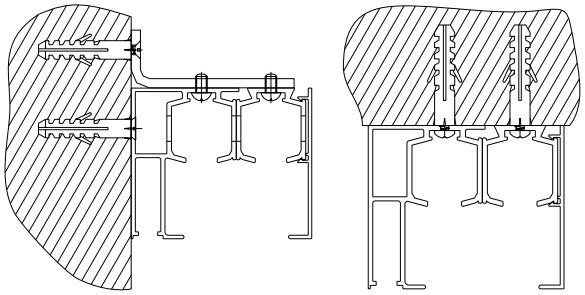

4. Телескопическое крепление в стену или в потолок

www.hag-spb.ru tav@hag-spb.ru manager@hag-spb.ru
+7 812 313-03-05 8 800 333-07-80

5. Крепление на стекло

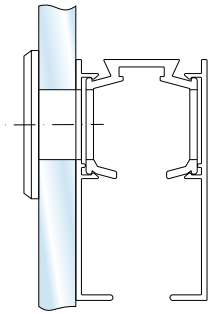

6. Крепление к стеклу и стене

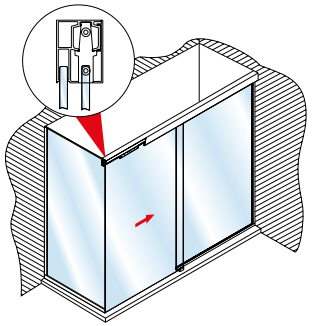

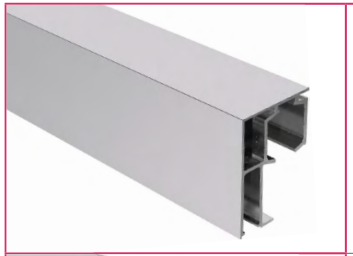	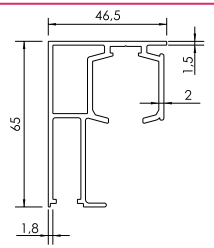	Несущий профиль с возможностью установки неподвижного экрана.
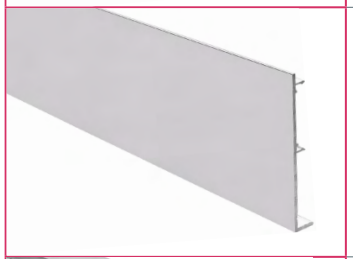	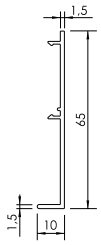	Декоративная крышка
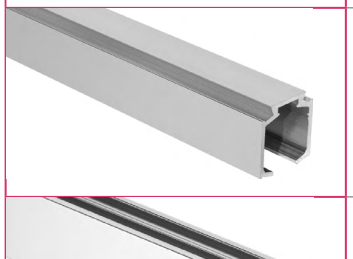	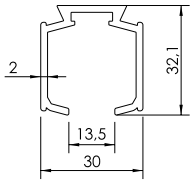	Несущий профиль
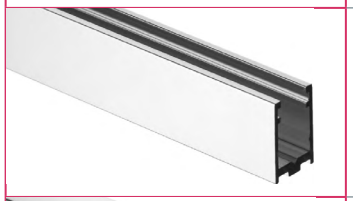	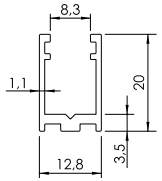	Опорный профиль S-140
	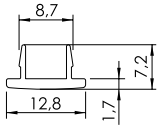	Крышка для опорного профиля S-130

SAFE SA7800E Раздвижная система-гармошка (Китай)

www.hag-spb.ru tav@hag-spb.ru manager@hag-spb.ru
+7 812 313-03-05 8 800 333-07-80

www.hag-spb.ru tav@hag-spb.ru manager@hag-spb.ru
+7 812 313-03-05 8 800 333-07-80

SAFE SA7800E

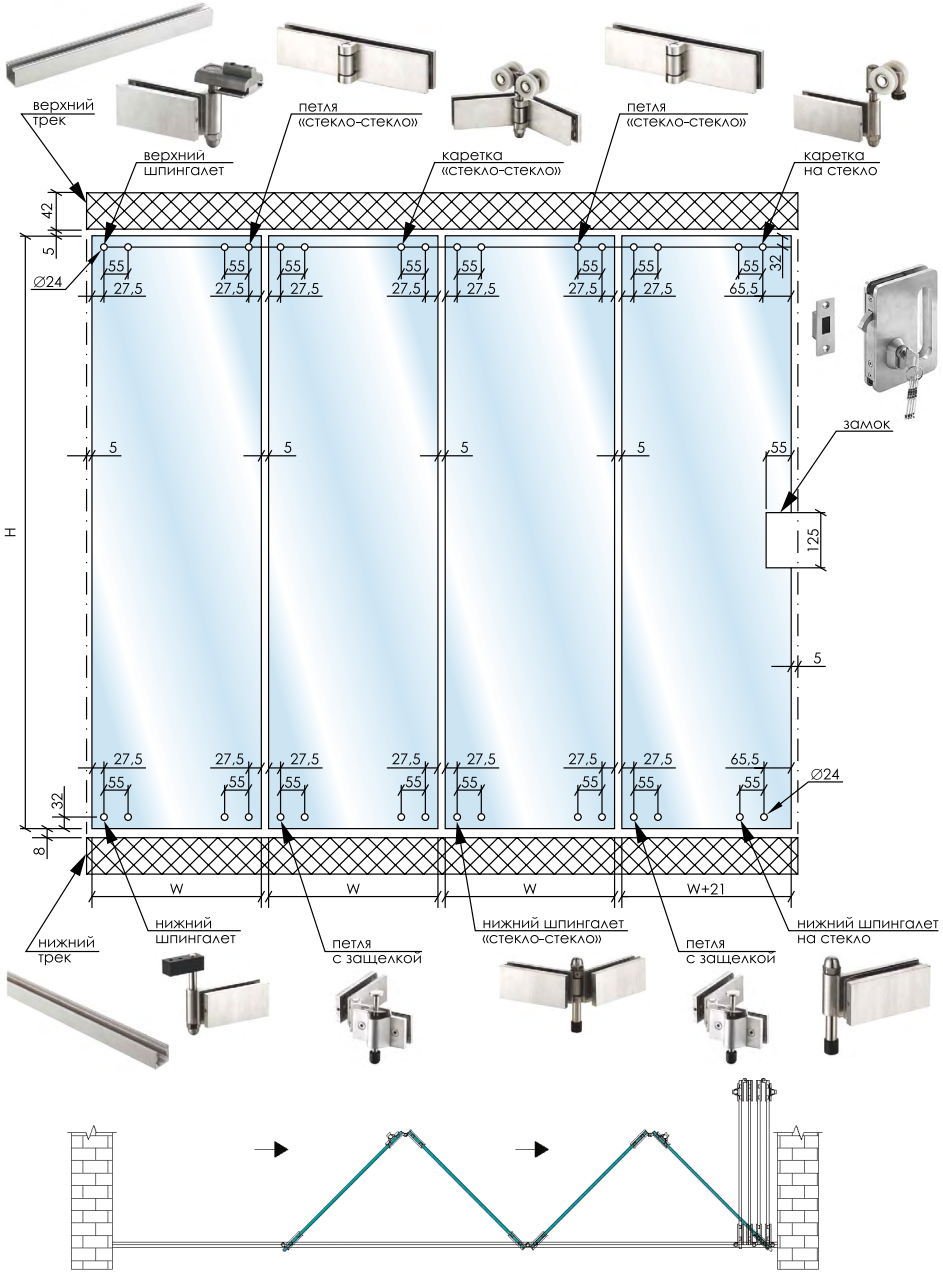

Максимальная ширина проёма – 3000 мм
Максимальная высота проёма – 2700 мм
Максимальный вес створки – 70 кг

HAG Milan Телескопическая раздвижная система

www.hag-spb.ru tav@hag-spb.ru manager@hag-spb.ru
+7 812 313-03-05 8 800 333-07-80

www.hag-spb.ru tav@hag-spb.ru manager@hag-spb.ru
+7 812 313-03-05 8 800 333-07-80

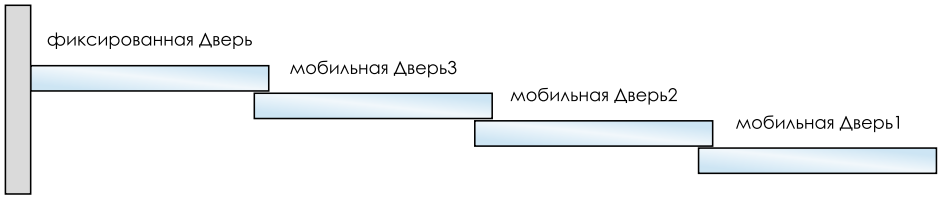

Установка верхних треков

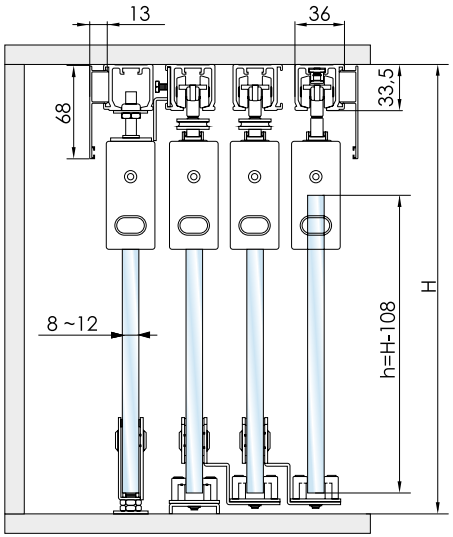

Главные особенности системы:

- невероятно бесшумные ролики с высококлассными подшипниками изготовленные по немецкой технологии;
- наличие доводчика;
- синхронизация движения створок;
- широкий спектр применения для организации межкомнатного пространства;
- система может использоваться с деревянными створками;
- совместимость со многими loft-системами алюминиевых профилей;
- простой монтаж, доступный даже новичкам;
- вес створки до 60 кг.

Вырезы в стекле

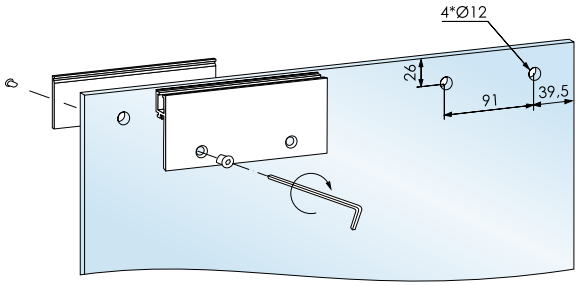

Установка нижних направляющих подвижных створок

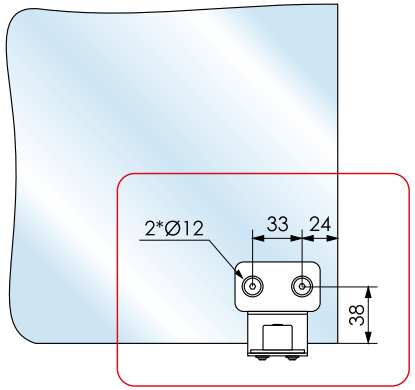

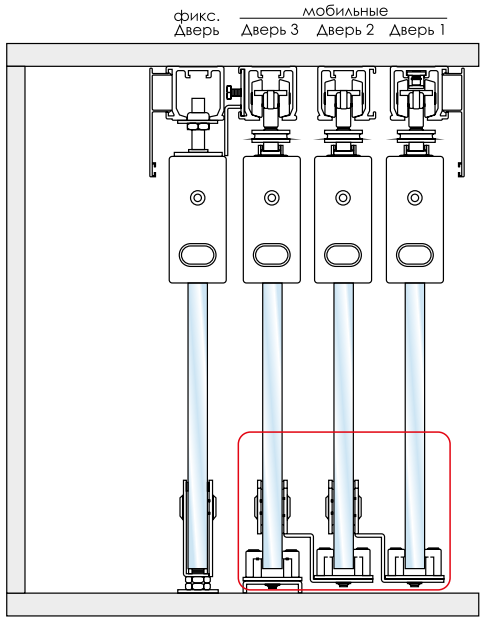

Установка фиксированной створки

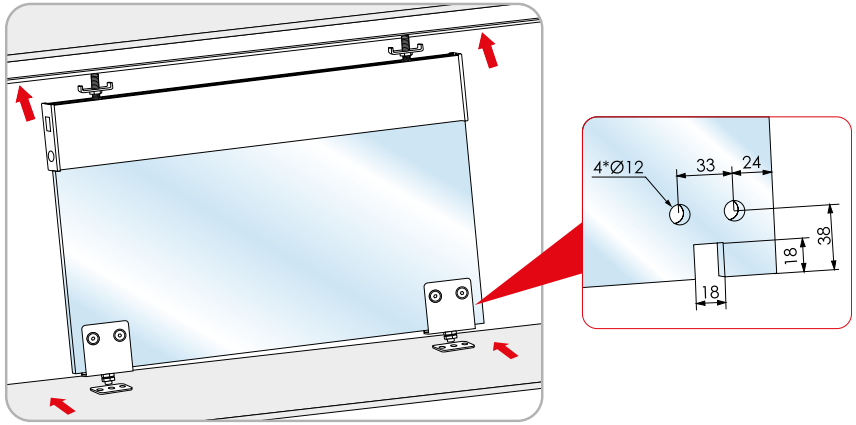

www.hag-spb.ru tav@hag-spb.ru manager@hag-spb.ru
+7 812 313-03-05 8 800 333-07-80

www.hag-spb.ru tav@hag-spb.ru manager@hag-spb.ru
+7 812 313-03-05 8 800 333-07-80

HAG TH-572 Замок для раздвижной двери с ответной частью на стену без выреза в стекле

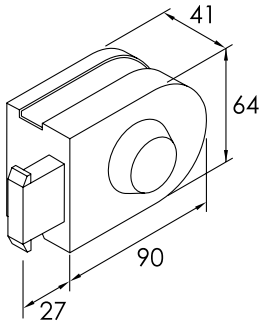

Применение: для стекла 8 –10 мм
Материал: нержавеющая сталь
Виды покрытий: SSS

HAG TH-573 Замок для раздвижной двери с ответной частью на стекло без выреза в стекле

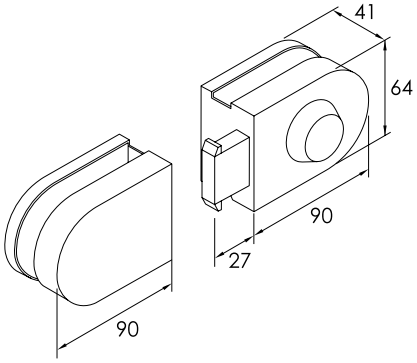

Применение: для стекла 8 –10 мм
Материал: нержавеющая сталь
Виды покрытий: SSS

www.hag-spb.ru tav@hag-spb.ru manager@hag-spb.ru
+7 812 313-03-05 8 800 333-07-80

HAG TH-13A Замок с ручкой для раздвижной двери с ответной частью на стену

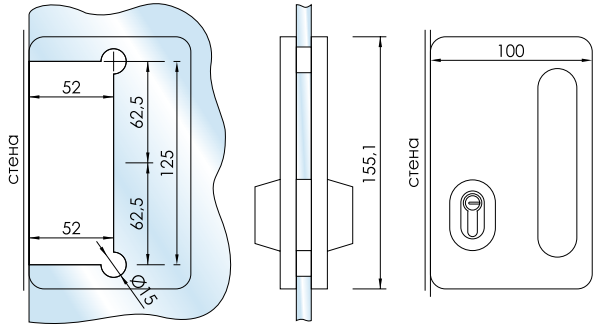

Применение: для стекла 8 –10 мм
Материал: нержавеющая сталь
Виды покрытий: SSS

HAG TH-13B Ответная часть на стекло для замка TH-13A

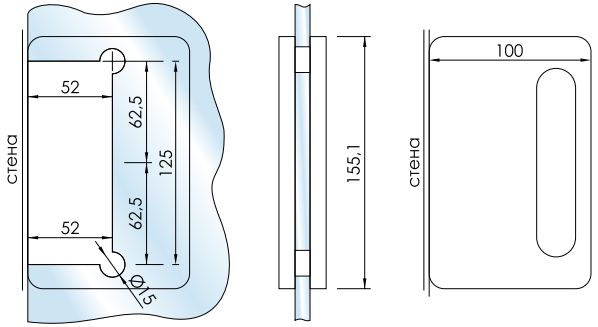

Применение: для стекла 8 –10 мм
Материал: нержавеющая сталь
Виды покрытий: SSS

ДУШЕВАЯ ФУРНИТУРА

петли
коннекторы
уплотнительные профили
кнобы
комплекты

Петли

HAG-101S Петля душевая "стена-стекло"

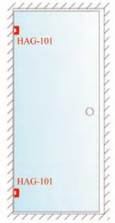

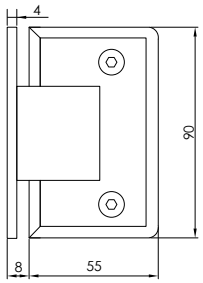

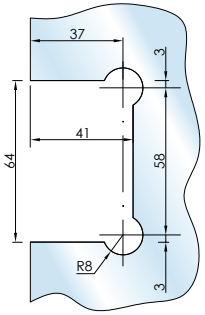

Применение: для стекла 8 –10 мм
Материал: нерж. сталь AISI 304
Виды покрытий: PSS

HAG-102S Петля душевая "стекло-стекло" 135 градусов

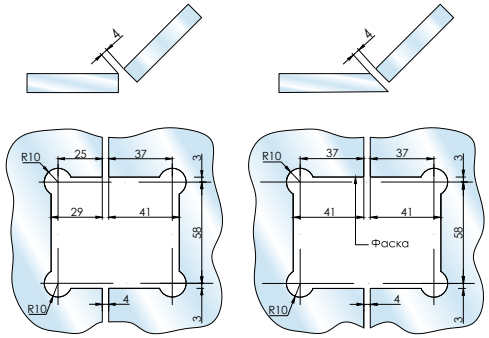

Применение: для стекла 8 –10 мм
Материал: нерж. сталь AISI 304
Виды покрытий: PSS

HAG-103S Петля душевая "стекло-стекло" 180 градусов

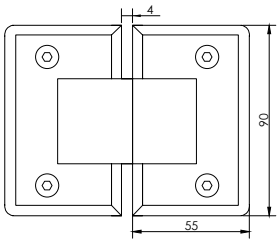

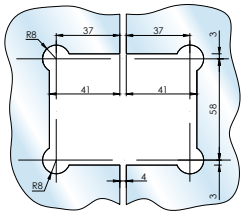

Применение: для стекла 8 –10 мм
Материал: нерж. сталь AISI 304
Виды покрытий: PSS

Виды покрытий: SSS – матовая нержавеющая сталь / PSS – полированная нержавеющая сталь / BIc – матовый чёрный / ANB – анодированный алюминий / BN-SS – под нержавеющую сталь / CP – полированный хром

HAG-104S Петля душевая "стекло-стекло" 90 градусов

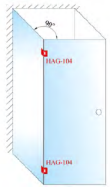
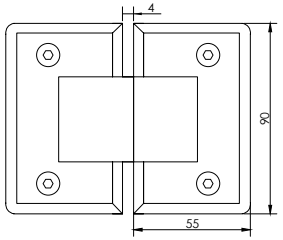
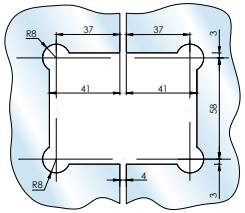

Применение: для стекла 8 –10 мм
Материал: нерж. сталь AISI 304
Виды покрытий: PSS

HAG-101 Петля "стена-стекло"

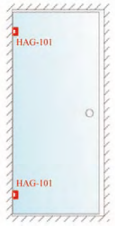
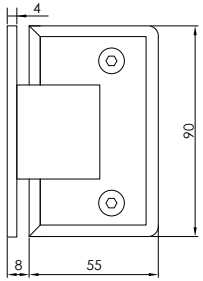
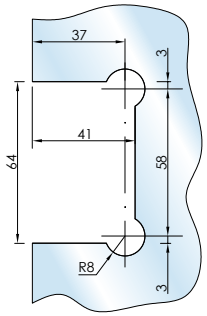

Применение: для стекла 8 –10 мм
Максимальный вес створки на две петли – 45 кг
Максимальная ширина створки – 900 мм
Материал: Zinc+Stainless Steel. Виды покрытий: CP / Blc

HAG-102 Петля "стекло-стекло" под 135 градусов

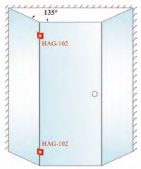
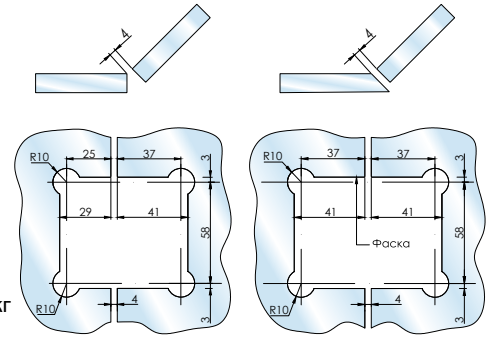

Применение: для стекла 8 –10 мм
Максимальный вес створки на две петли – 45 кг
Максимальная ширина створки – 900 мм
Материал: Zinc+Stainless Steel. Виды покрытий: CP / Blc

Виды покрытий: SSS – матовая нержавеющая сталь / PSS – полированная нержавеющая сталь / Blc – матовый чёрный / ANB – анодированный алюминий / BN-SS – под нержавеющую сталь / CP – полированный хром

ДУШЕВАЯ ФУРНИТУРА

HAG-103 Петля "стекло-стекло" под 180 градусов

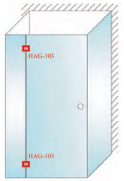
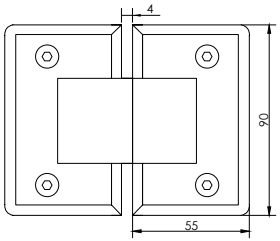
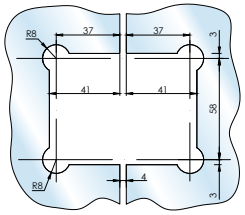

Применение: для стекла 8 –10 мм
Максимальный вес створки на две петли – 45 кг
Максимальная ширина створки – 900 мм
Материал: Zinc+Stainless Steel. Виды покрытий: CP, Blc

HAG-104 Петля "стекло-стекло" 90 градусов

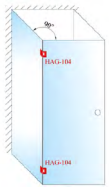
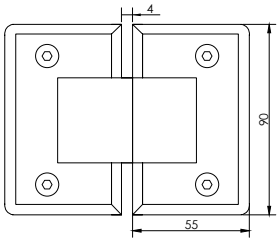
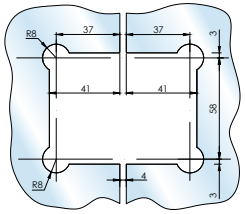

Применение: для стекла 8 –10 мм
Максимальный вес створки на две петли – 45 кг
Максимальная ширина створки – 900 мм
Материал: Zinc+Stainless Steel. Виды покрытий: PSS

HAG-101M Петля душевая "стена-стекло"

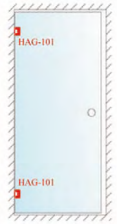
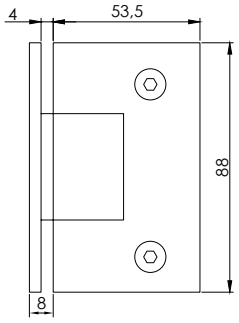
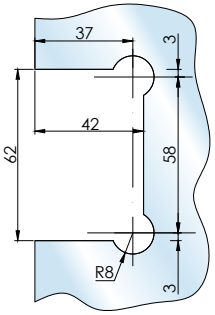

Материал: нерж. сталь AISI 304
Виды покрытий: PSS

Виды покрытий: SSS – матовая нержавеющая сталь / PSS – полированная нержавеющая сталь / Blc – матовый чёрный / ANB – анодированный алюминий / BN-SS – под нержавеющую сталь / CP – полированный хром

HAG-102M Петля душевая "стекло-стекло" под 135 градусов

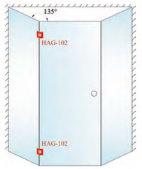

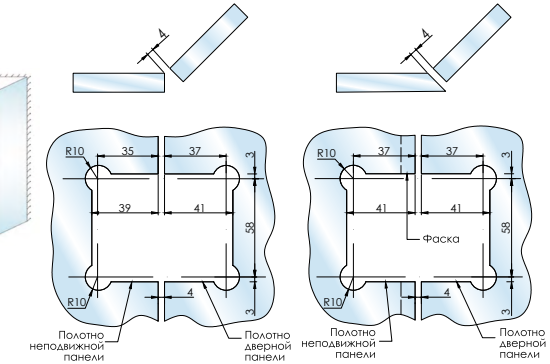

Материал: нерж. сталь AISI 304
Виды покрытий: PSS

HAG-103M Петля душевая "стекло-стекло" под 180 градусов

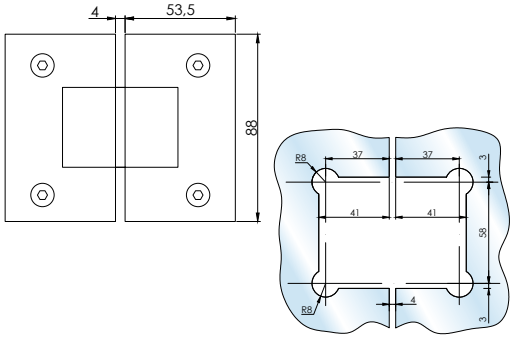

Материал: нерж. сталь AISI 304
Виды покрытий: PSS

HAG-104M Петля душевая "стекло-стекло" 90 градусов

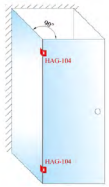

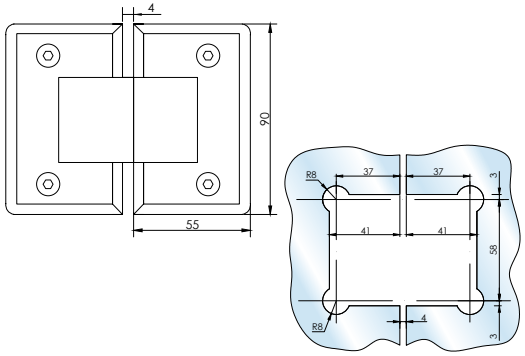

Применение: для стекла 8 –10 мм
Материал: нерж. сталь AISI 304
Виды покрытий: PSS

Виды покрытий: SSS – матовая нержавеющая сталь / PSS – полированная нержавеющая сталь / Blc – матовый чёрный / ANB – анодированный алюминий / BN-SS – под нержавеющую сталь / CP – полированный хром

ДУШЕВАЯ ФУРНИТУРА

HAG-101AD Петля душевая "стена-стекло" с регулировкой нулевого положения

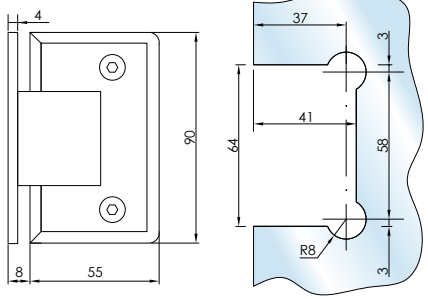

Применение: для стекла 8 –10 мм
Материал: нерж. сталь AISI 304
Виды покрытий: PSS

HAG-102AD Петля душевая "стена-стекло" 135 градусов с регулировкой нулевого положения

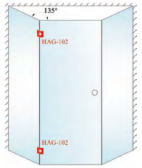

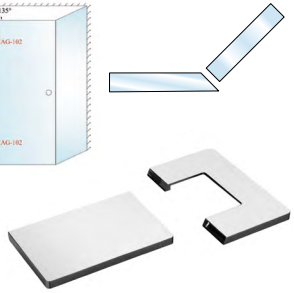
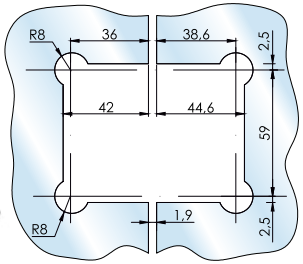

Применение: для стекла 8 –10 мм
Материал: нерж. сталь AISI 304
Виды покрытий: PSS

HAG-103AD Петля душевая "стекло-стекло" 180 градусов с регулировкой нулевого положения

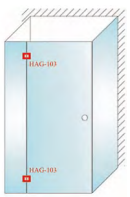

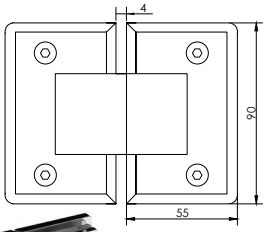

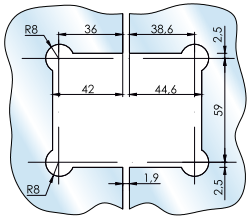

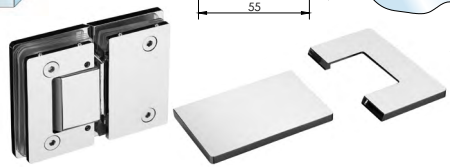

Врезку уточнять у наших менеджеров.

Применение: для стекла 8 –10 мм
Материал: нерж. сталь AISI 304
Виды покрытий: PSS

Виды покрытий: SSS – матовая нержавеющая сталь / PSS – полированная нержавеющая сталь / Blc – матовый чёрный / ANB – анодированный алюминий / BN-SS – под нержавеющую сталь / CP – полированный хром

HAG-201S Петля душевая без фиксации "стена-стекло"

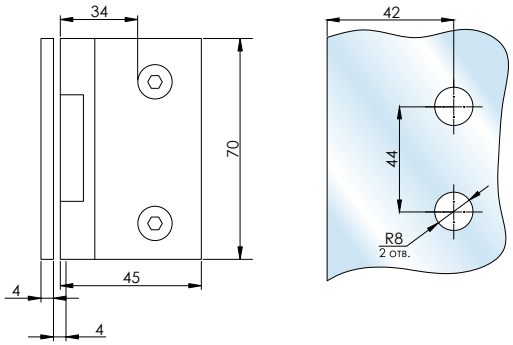

Материал: нерж. сталь AISI 304
Виды покрытий: PSS

HAG-203S Петля душевая без фиксации "стекло-стекло"

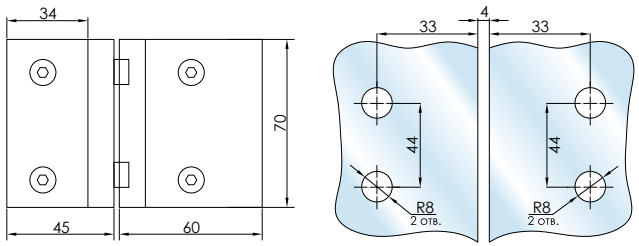

Материал: нерж. сталь AISI 304
Виды покрытий: PSS

HAG-313L/R Петля душевая с подъемом "стена-стекло" (правая или левая)

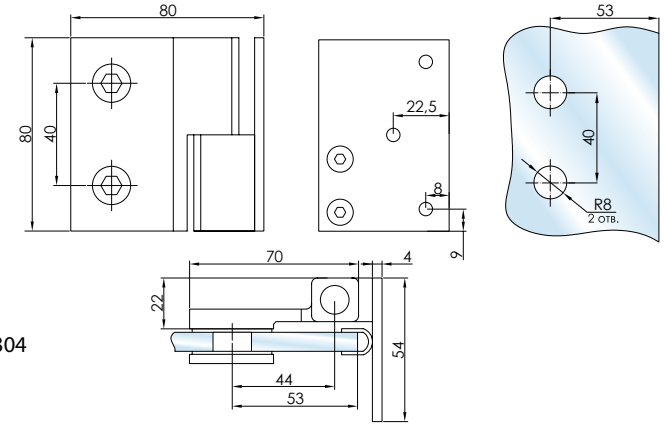

Материал: нерж. сталь AISI 304
Виды покрытий: PSS

Виды покрытий: SSS – матовая нержавеющая сталь / PSS – полированная нержавеющая сталь / Blc – матовый чёрный / ANB – анодированный алюминий / BN-SS – под нержавеющую сталь / CP – полированный хром

ДУШЕВАЯ ФУРНИТУРА

HAG-314L/R Петля душевая с подъемом "стекло-стекло" (правая или левая)

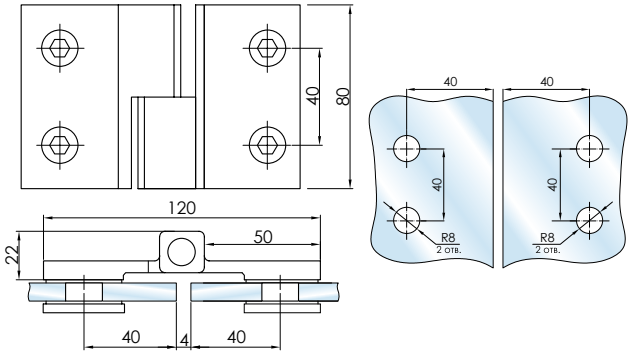

Материал: нерж. сталь AISI 304
Виды покрытий: PSS

HAG-401 Петля "стена-стекло"

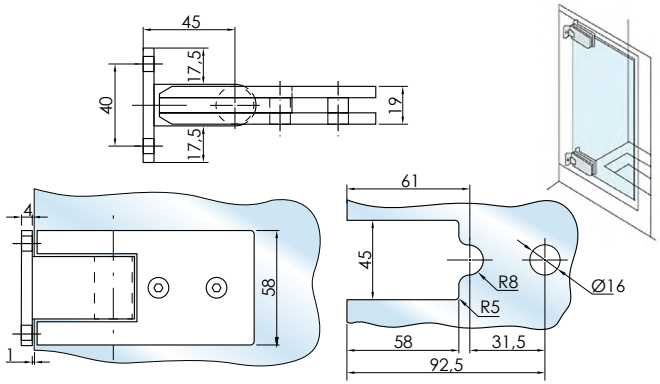

Виды покрытий: PSS

HAG-403 Петля "стекло-стекло"

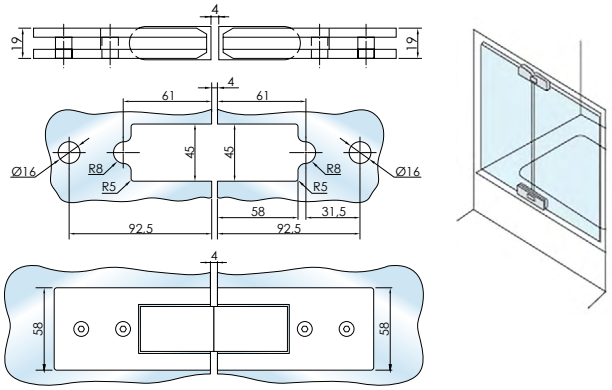

Виды покрытий: PSS

Виды покрытий: SSS – матовая нержавеющая сталь / PSS – полированная нержавеющая сталь / Blc – матовый чёрный / ANB – анодированный алюминий / BN-SS – под нержавеющую сталь / CP – полированный хром

HAG-501 Петля душевая "стена-стекло" без фиксации

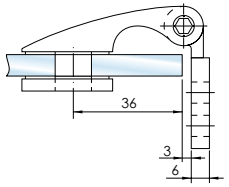

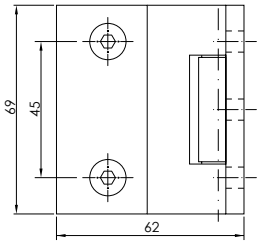

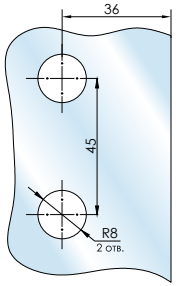

Материал: нерж. сталь AISI 304 или цинк
Виды покрытий: PSS / CP

HAG-503 Петля душевая "стекло-стекло" без фиксации

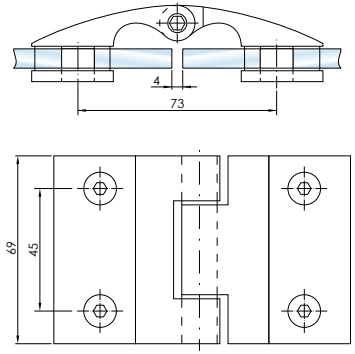

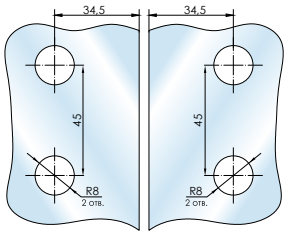

Материал: нерж. сталь
AISI 304 или цинк
Виды покрытий: PSS / CP

HAG -331L/R Петля душевая с подъемом "стена-стекло" (правая или левая)

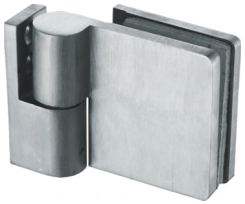

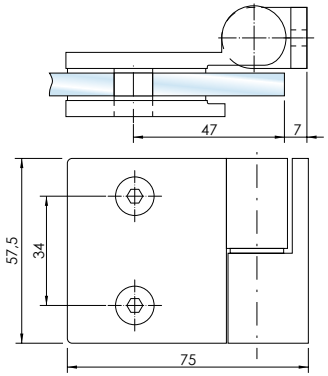

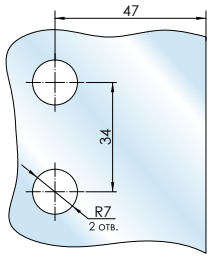

Материал: нерж. сталь AISI 304
Виды покрытий: SSS

HAG-330L/R Петля душевая с подъемом "стекло-стекло" (правая или левая)

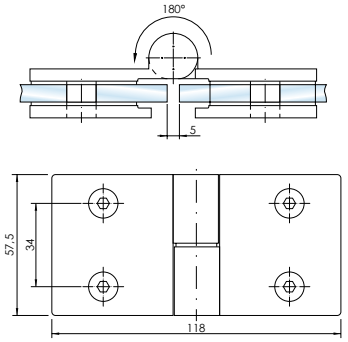

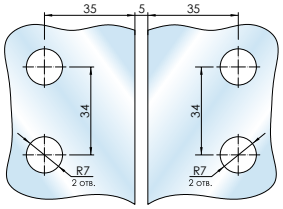

Материал: нерж. сталь AISI 304
Виды покрытий: SSS

HAG-320 Петля душевая без фиксации "стена-стекло"

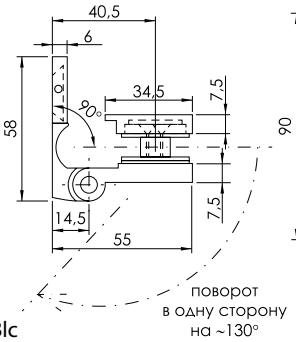

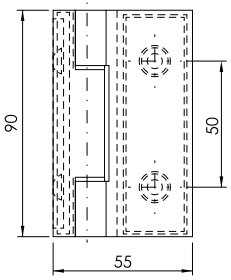

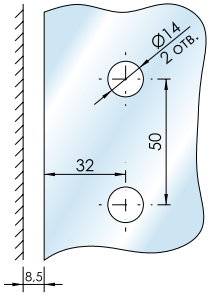

Материал: цинк
Виды покрытий: CP / Blc

HAG-325 Петля душевая без фиксации "стекло-стекло"

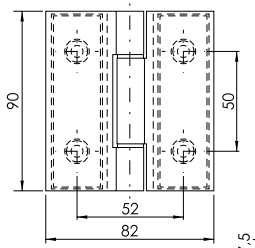

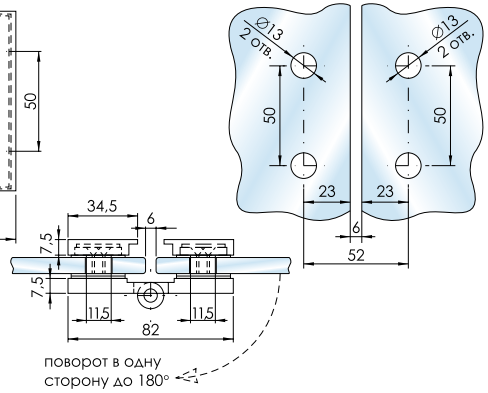

Материал: цинк
Виды покрытий: CP / Blc

Замки

TL-109 Замок с ответной планкой на стену

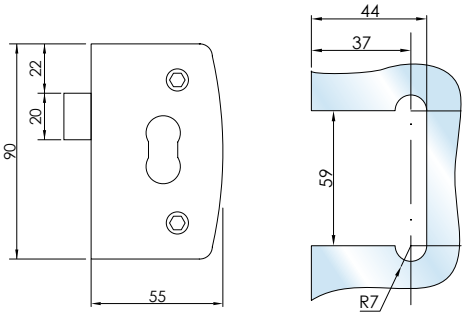

Виды покрытий: PSS

TL-110 Замок с ответной частью на стекло

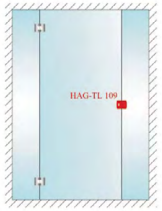

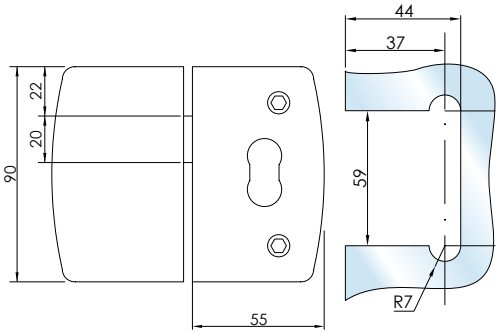

Виды покрытий: PSS

Коннекторы

HAG-765 Коннектор "стена-труба" под углом 45 градусов

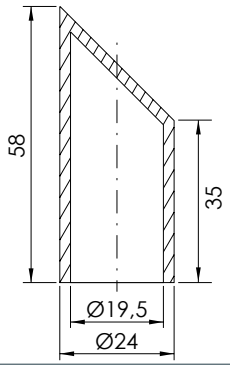

Применение: для трубы диаметром 18–19 мм
Материал: латунь
Виды покрытий: CP

ДУШЕВАЯ ФУРНИТУРА

HAG-766 Коннектор "стена-труба"

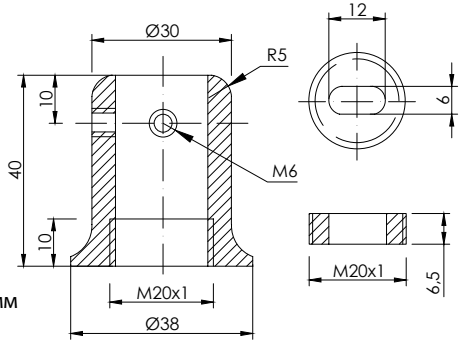

Применение: для трубы диаметром 18–19 мм
Материал: латунь
Виды покрытий: CP

HAG-767 Коннектор "стекло-труба" сквозной

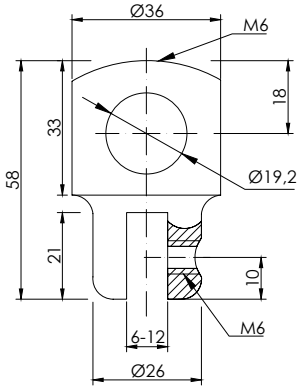

Применение: для трубы диаметром 18–19 мм
Материал: латунь
Виды покрытий: CP

HAG-768 Коннектор "стекло-труба" глухой

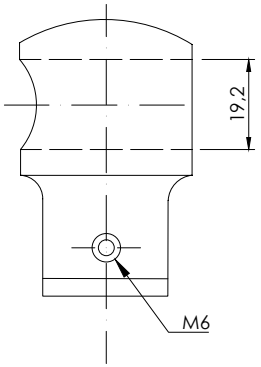

Применение: для трубы диаметром 18–19 мм
Материал: латунь
Виды покрытий: CP

Виды покрытий: SSS – матовая нержавеющая сталь / PSS – полированная нержавеющая сталь / Blc – матовый чёрный / ANB – анодированный алюминий / BN-SS – под нержавеющую сталь / CP – полированный хром

HAG-769 Коннектор для труб Т-образный

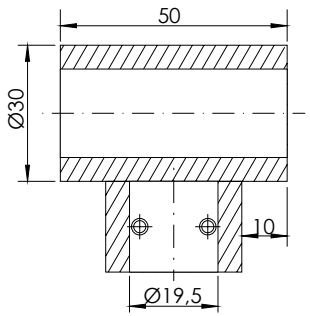

Применение: для трубы диаметром 18–19 мм
Материал: латунь
Виды покрытий: CP

HAG-770 Коннектор "штанга-штанга" под произвольным углом

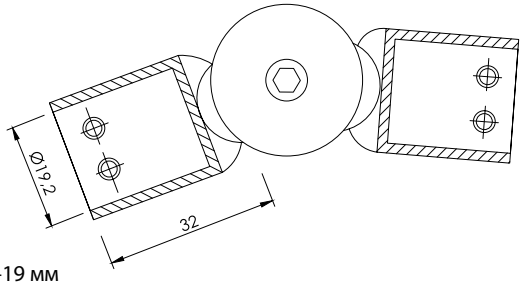

Применение: для трубы диаметром 18–19 мм
Материал: латунь
Виды покрытий: CP

HAG-771 Коннектор "штанга-штанга" 90 градусов

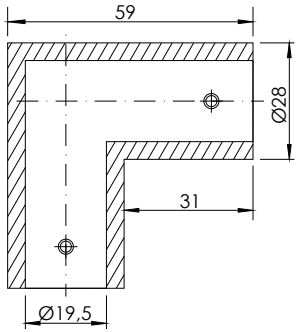

Применение: для трубы диаметром 18–19 мм
Материал: латунь
Виды покрытий: CP

ДУШЕВАЯ ФУРНИТУРА

HAG-780 Коннектор "штанга-штанга" поворотный

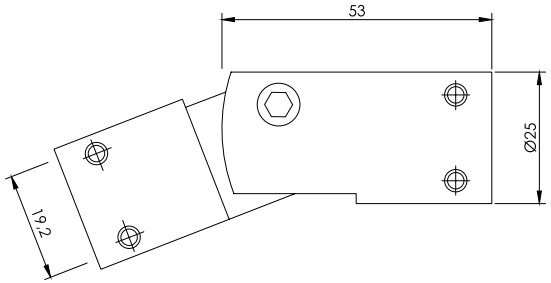

Применение: для трубы диаметром 18–19 мм
Материал: латунь
Виды покрытий: CP

HAG - 790 Коннектор "стена-штанга" регулируемый

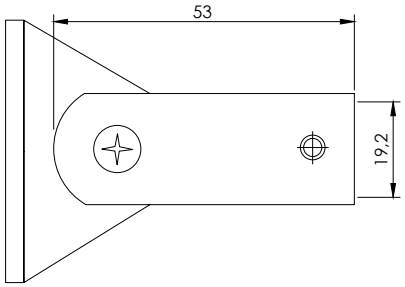

Применение: для трубы диаметром 18–19 мм
Материал: латунь
Виды покрытий: CP

HAG-791 Штанга "стена-стекло" для душевых кабин прямая

Материал: нержавеющая сталь AISI 304
Виды покрытий: PSS, Blc

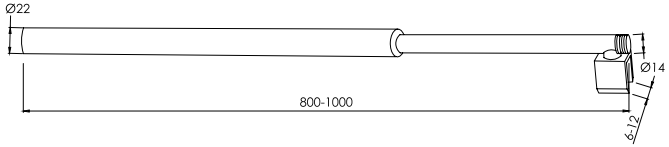

Виды покрытий: SSS – матовая нержавеющая сталь / PSS – полированная нержавеющая сталь / Blc – матовый чёрный / ANB – анодированный алюминий / BN-SS – под нержавеющую сталь / CP – полированный хром

HAG-791A Штанга "стена-стекло" для душевых кабин угловая 45°

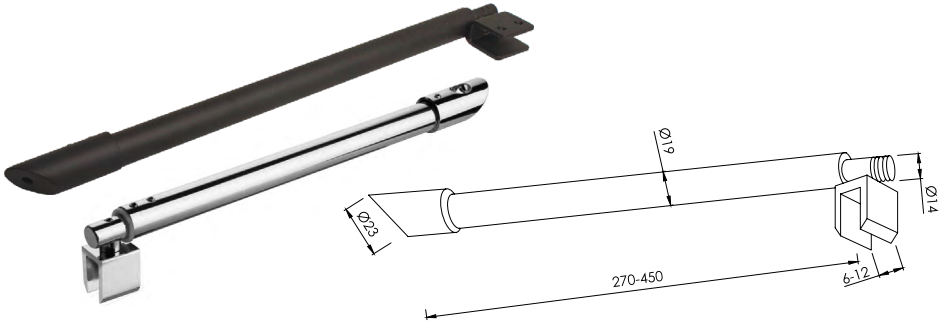

Материал: нержавеющая сталь AISI 304
Виды покрытий: PSS / Blc

HAG-631 Коннектор "стена-стекло"

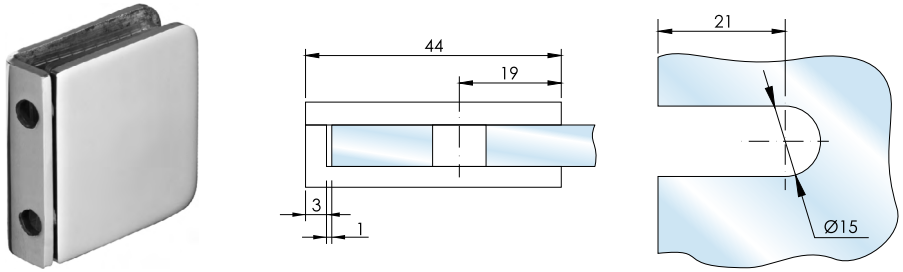

Применение: для стекла 8–12 мм
Материал: нержавеющая сталь
Виды покрытий: PSS / SSS

HAG-632 Коннектор угловой под 90 градусов "стекло-стекло"

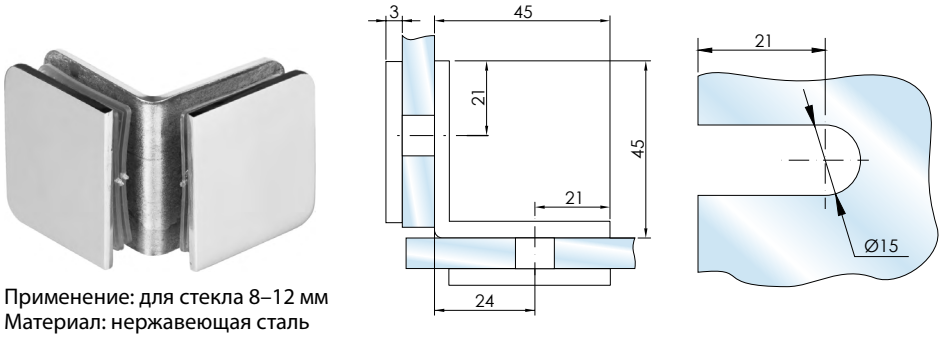

Применение: для стекла 8–12 мм
Материал: нержавеющая сталь
Виды покрытий: PSS / SSS

Виды покрытий: SSS – матовая нержавеющая сталь / PSS – полированная нержавеющая сталь / Blc – матовый чёрный / ANB – анодированный алюминий / BN-SS – под нержавеющую сталь / CP – полированный хром

HAG-633 Коннектор "стена-стекло" под 90 градусов

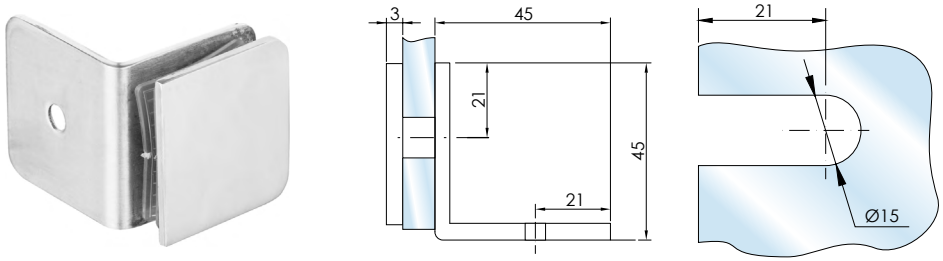

Применение: для стекла 8–12 мм
Материал: нержавеющая сталь
Виды покрытий: PSS / SSS

HAG-634 Коннектор "стекло-стекло" под 180 градусов

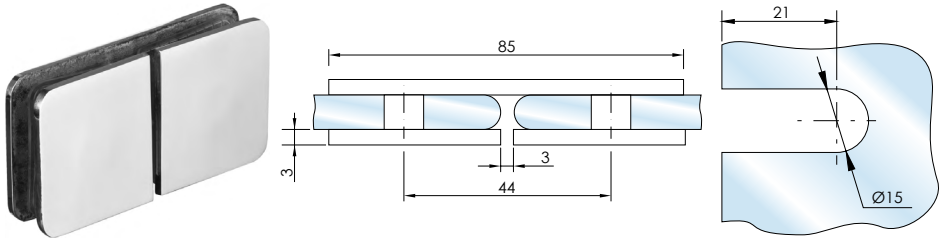

Применение: для стекла 8–12 мм
Материал: нержавеющая сталь
Виды покрытий: PSS / SSS

HAG-635 Коннектор "стена-стекло" под 180 градусов

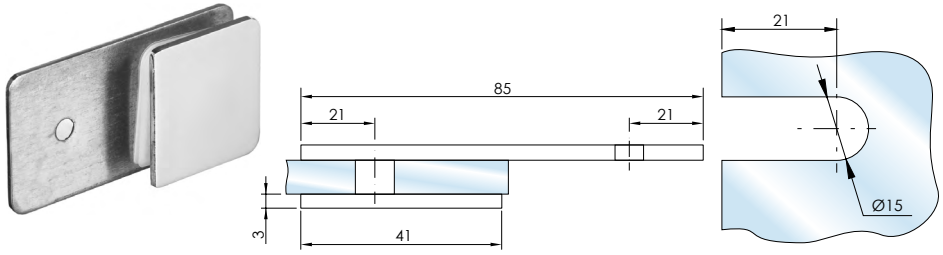

Применение: для стекла 8–12мм
Материал: нержавеющая сталь
Виды покрытий: PSS / SSS

Виды покрытий: SSS – матовая нержавеющая сталь / PSS – полированная нержавеющая сталь / Blc – матовый чёрный / ANB – анодированный алюминий / BN-SS – под нержавеющую сталь / CP – полированный хром

HAG-636 Коннектор "стекло-стекло" под 135 градусов

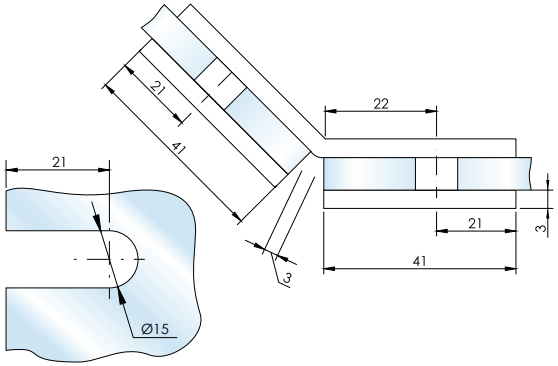

Применение: для стекла 8–12мм
Материал: нержавеющая сталь
Виды покрытий: PSS / SSS

HAG-638 Коннектор для 3-х стекол под 90 градусов

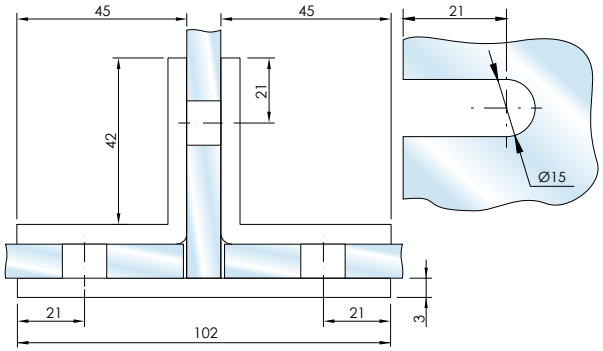

Применение: для стекла 8–10 мм
Материал: нержавеющая сталь
Виды покрытий: PSS / SSS

HAG-530 Коннектор "стена-стекло"

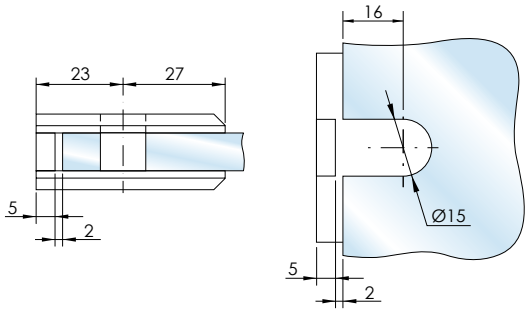

Применение: для стекла 8–10 мм
Материал: ZAMAK 4
Виды покрытий: CP

ДУШЕВАЯ ФУРНИТУРА

HAG-531 Коннектор "стена-стекло"

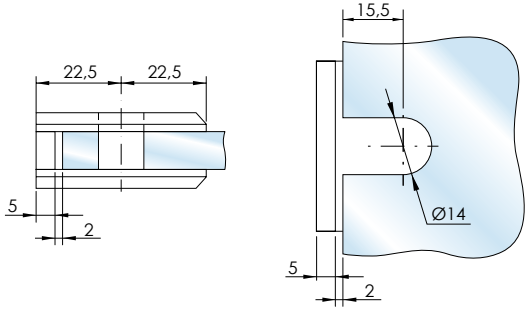

Применение: для стекла 8–10 мм
Материал: ZAMAK 4
Виды покрытий: CP

HAG-532 Коннектор угловой "стекло-стекло" под 90 градусов

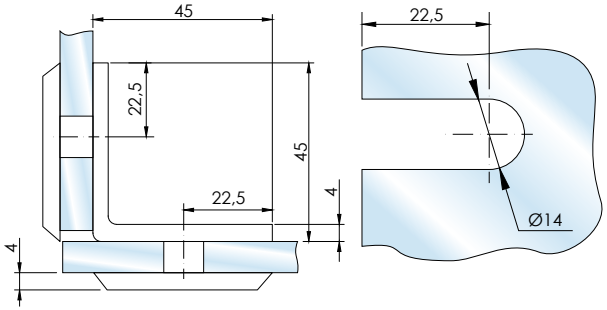

Применение: для стекла 8–10 мм
Материал: ZAMAK 4
Виды покрытий: CP

HAG-533 Коннектор "стена-стекло" под 90 градусов

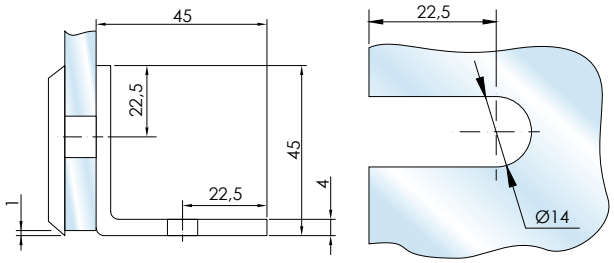

Применение: для стекла 8–10 мм
Материал: ZAMAK 4
Виды покрытий: CP

Виды покрытий: SSS – матовая нержавеющая сталь / PSS – полированная нержавеющая сталь / Blc – матовый чёрный / ANB – анодированный алюминий / BN-SS – под нержавеющую сталь / CP – полированный хром

HAG-534 Коннектор "стекло-стекло" под 180 градусов

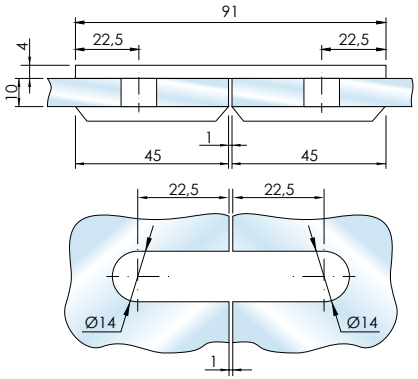

Применение: для стекла 8–10 мм
Материал: ZAMAK 4
Виды покрытий: CP

HAG-535 Коннектор "стена-стекло" под 180 градусов

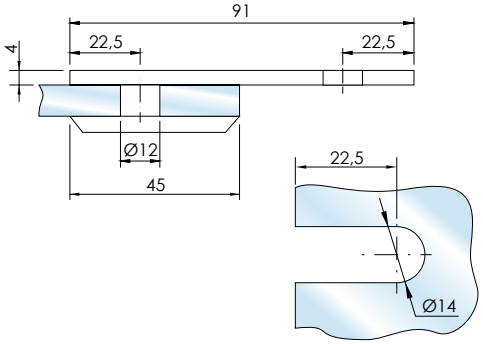

Применение: для стекла 8–10 мм
Материал: ZAMAK 4
Виды покрытий: CP

HAG-536 Коннектор "стекло-стекло" под 135 градусов

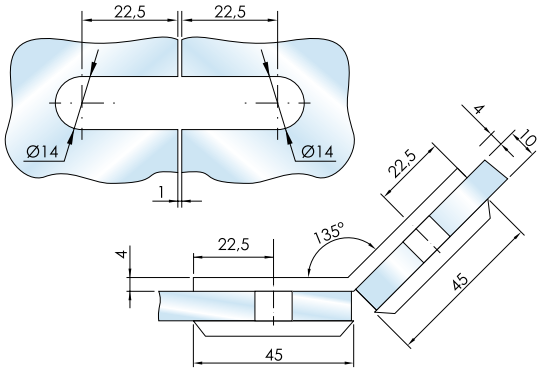

Применение: для стекла 8–10 мм
Материал: ZAMAK 4
Виды покрытий: CP

HAG-520 Коннектор без врезки

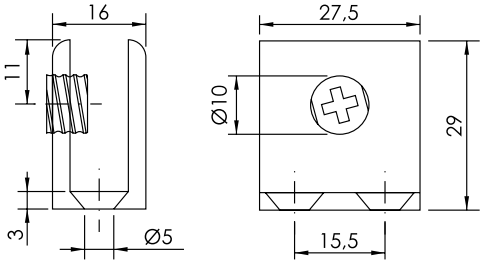

Применение: для стекла 6-8 мм
Виды покрытий: CP

HAG-521 Коннектор без врезки

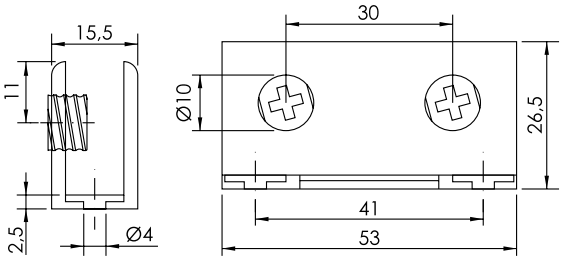

Применение: для стекла 6-8 мм
Виды покрытий: CP

Точечные крепления

HAG 9A Точечное крепление

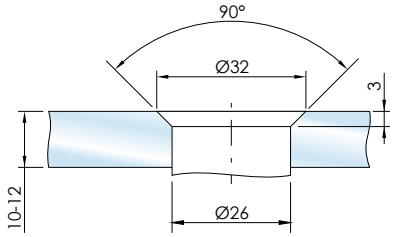

Применение: для стекла 10–12 мм
Без регулировки – 6 мм
Материал: нерж. сталь AISI 304
Виды покрытий: SSS

HAG 9B Точечное крепление

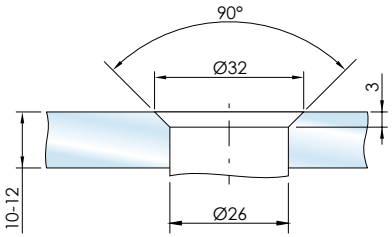

Применение: для стекла 10–12 мм
С регулировкой 8,5– 10,5 мм
Материал: нерж. сталь AISI 304
Виды покрытий: SSS

HAG 9C Точечное крепление

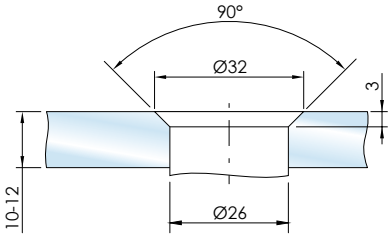

Применение: для стекла 10–12 мм
С регулировкой 10,5– 12,5 мм
Материал: нерж. сталь AISI 304
Виды покрытий: SSS

HAG GC-1 Крепление поворотное "стена-стекло" (без зенковки)

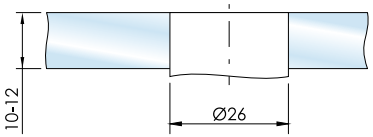

Материал: нерж. сталь AISI 304
Виды покрытий: SSS

ДУШЕВАЯ ФУРНИТУРА

HAG GC-2 Крепление поворотное "стекло-стекло" (без зенковки)

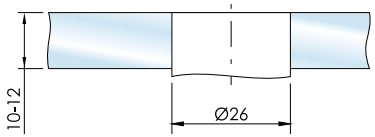

Материал: нерж. сталь AISI 304
Виды покрытий: SSS

HAG GC-3 Крепление поворотное "стена-стекло" (без зенковки)

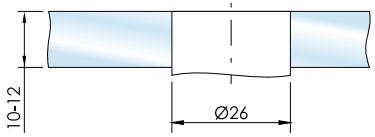

Материал: нерж. сталь AISI 304
Виды покрытий: SSS

Уплотнительные профили

HAG PS-1 Уплотнительный профиль ПВХ

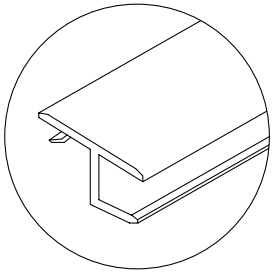

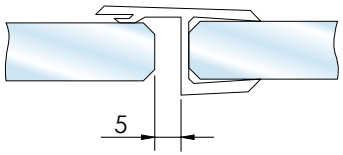

Применение: для стекла 8, 10 мм
Цвет: бесцветный

Виды покрытий: SSS – матовая нержавеющая сталь / PSS – полированная нержавеющая сталь / Blc – матовый чёрный / ANB – анодированный алюминий / BN-SS – под нержавеющую сталь / CP – полированный хром

HAG PS-2 Уплотнительный профиль ПВХ

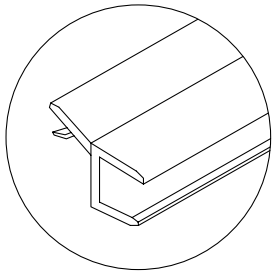

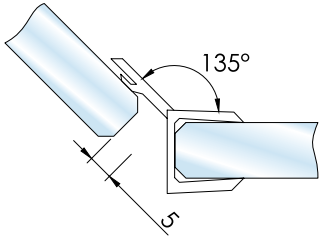

Применение: для стекла 8, 10 мм
Цвет: бесцветный

HAG PS-3 Уплотнительный профиль ПВХ

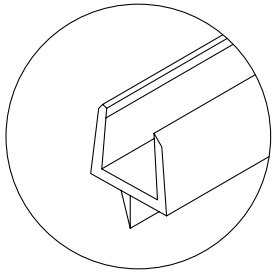

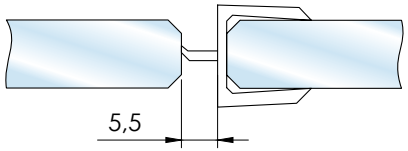

Применение: для стекла 8, 10 мм
Цвет: бесцветный

HAG PS-5 Уплотнительный профиль ПВХ

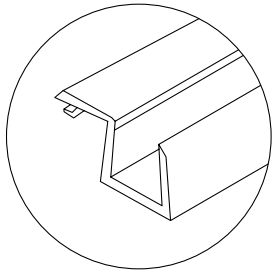

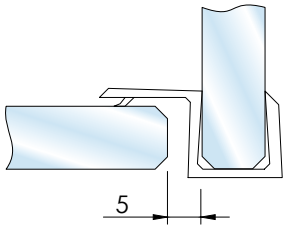

Применение: для стекла 8, 10 мм
Цвет: бесцветный

Виды покрытий: SSS – матовая нержавеющая сталь / PSS – полированная нержавеющая сталь / Blc – матовый чёрный / ANB – анодированный алюминий / BN-SS – под нержавеющую сталь / CP – полированный хром

ДУШЕВАЯ ФУРНИТУРА

www.hag-spb.ru tav@hag-spb.ru manager@hag-spb.ru +7 812 313-03-05 8 800 333-07-80
петли / коннекторы / уплотнительные профили / кнобы / комплекты

HAG PS-8 Уплотнительный профиль ПВХ

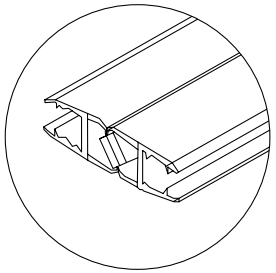

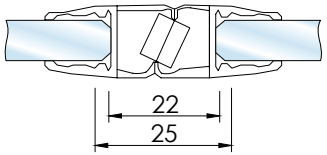

Применение: для стекла 8, 10 мм
Цвет: бесцветный / Blc

HAG PS-9 Уплотнительный профиль ПВХ

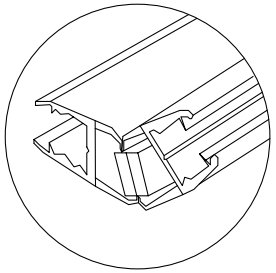

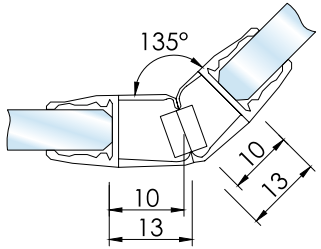

Применение: для стекла 8, 10 мм
Цвет: бесцветный / Blc

HAG PS-10 Уплотнительный профиль ПВХ

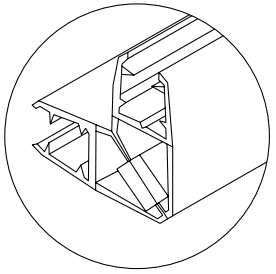

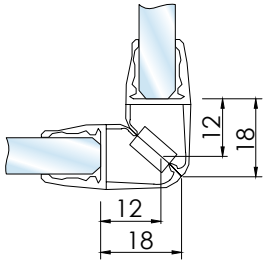

Применение: для стекла 8, 10 мм
Цвет: бесцветный / Blc

Виды покрытий: SSS – матовая нержавеющая сталь / PSS – полированная нержавеющая сталь / Blc – матовый чёрный / ANB – анодированный алюминий / BN-SS – под нержавеющую сталь / CP – полированный хром

HAG PS-11 Уплотнительный профиль ПВХ

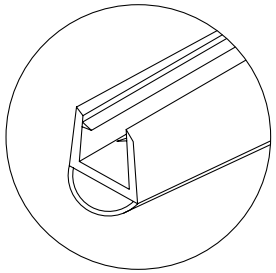

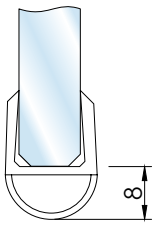

Применение: для стекла 8, 10 мм
Цвет: бесцветный / Blc

HAG PS-14 Уплотнительный профиль ПВХ

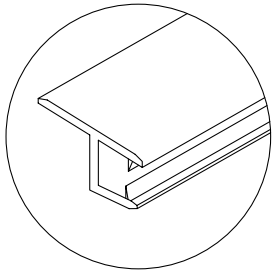

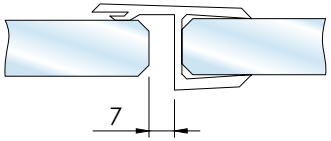

Применение: для стекла 8, 10 мм
Цвет: бесцветный / Blc

HAG PS-15 Уплотнительный профиль ПВХ

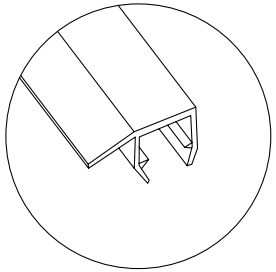

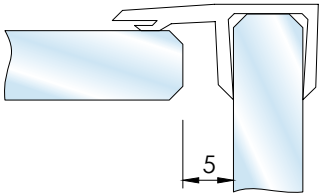

Применение: для стекла 8, 10 мм
Цвет: бесцветный

Виды покрытий: SSS – матовая нержавеющая сталь / PSS – полированная нержавеющая сталь / Blc – матовый чёрный / ANB – анодированный алюминий / BN-SS – под нержавеющую сталь / CP – полированный хром

ДУШЕВАЯ ФУРНИТУРА

HAG PS-16 Уплотнительный профиль ПВХ

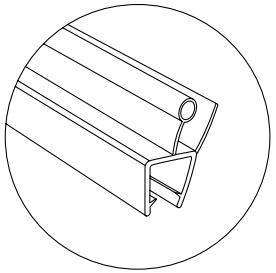

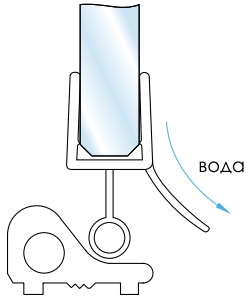

порог A-69070

Применение: для стекла 8, 10 мм
Цвет: бесцветный / Blc

HAG PS-17 Уплотнительный профиль ПВХ

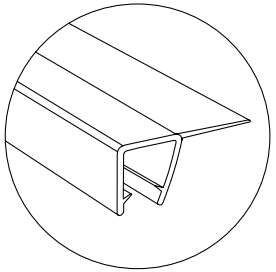

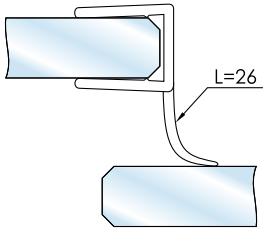

Применение: для стекла 8, 10 мм
Цвет: бесцветный / Blc

HAG PS-18 Уплотнительный профиль ПВХ

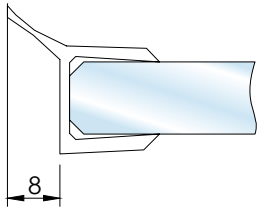

Применение: для стекла 8, 10 мм
Цвет: бесцветный / Blc

Виды покрытий: SSS – матовая нержавеющая сталь / PSS – полированная нержавеющая сталь / Blc – матовый чёрный / ANB – анодированный алюминий / BN-SS – под нержавеющую сталь / CP – полированный хром

HAG PS-22 Уплотнительный профиль ПВХ

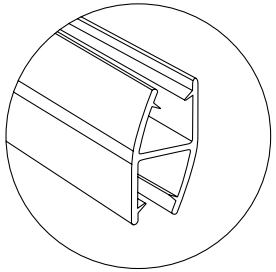

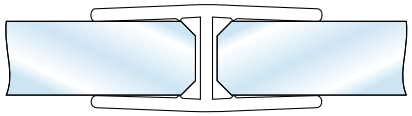

Применение: для стекла 8, 10 мм
Цвет: бесцветный

HAG PS-8S Уплотнительный профиль ПВХ с 3М скотчем

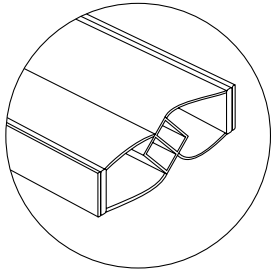

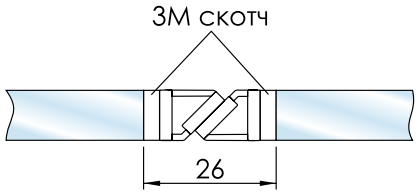

Применение: для стекла 8, 10 мм
Цвет: бесцветный

HAG PS-11S Уплотнительный профиль ПВХ с 3М скотчем

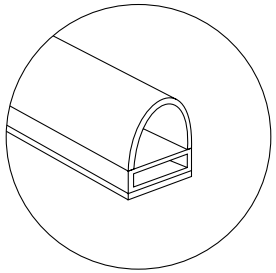

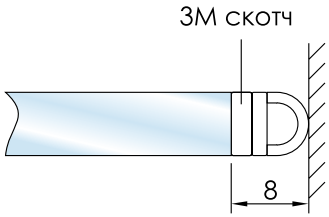

Применение: для стекла 8, 10 мм
Цвет: бесцветный

Виды покрытий: SSS – матовая нержавеющая сталь / PSS – полированная нержавеющая сталь / Blc – матовый чёрный / ANB – анодированный алюминий / BN-SS – под нержавеющую сталь / CP – полированный хром

ДУШЕВАЯ ФУРНИТУРА

HAG PS-16S Уплотнительный профиль ПВХ с 3М скотчем

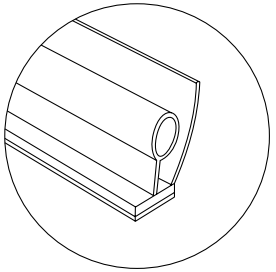

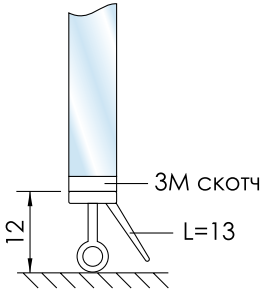

Применение: для стекла 8, 10 мм
Цвет: бесцветный

HAG PS-19S Уплотнительный профиль ПВХ с 3М скотчем

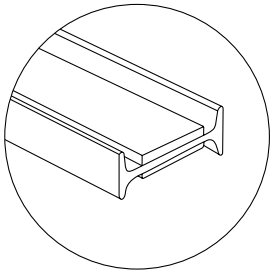

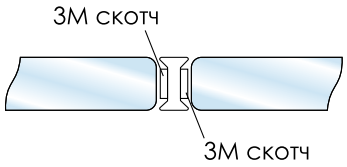

Применение: для стекла 8, 10 мм
Цвет: бесцветный

Ручки-кнобы

HAG-304 Ручка-кноб

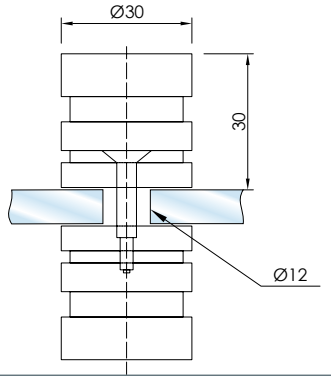

Применение: для стекла 8–12 мм
Материал: цинковый сплав
Виды покрытий: PSS

Виды покрытий: SSS – матовая нержавеющая сталь / PSS – полированная нержавеющая сталь / Blc – матовый чёрный / ANB – анодированный алюминий / BN-SS – под нержавеющую сталь / CP – полированный хром

HAG-305 BLC Ручка-кноб

Применение: для стекла 8–12 мм
Материал: цинковый сплав
Виды покрытий: Blc

HAG-305 Ручка-кноб

Применение: для стекла 8–12 мм
Материал: цинковый сплав
Виды покрытий: PSS

HAG-225 Ручка-кноб

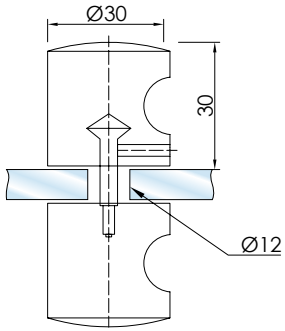

Применение: для стекла 8–12 мм
Материал: цинковый сплав
Виды покрытий: PSS / Blc

Виды покрытий: SSS – матовая нержавеющая сталь / PSS – полированная нержавеющая сталь / Blc – матовый чёрный / ANB – анодированный алюминий / BN-SS – под нержавеющую сталь / CP – полированный хром

ДУШЕВАЯ ФУРНИТУРА

HAG-307 Ручка-кноб

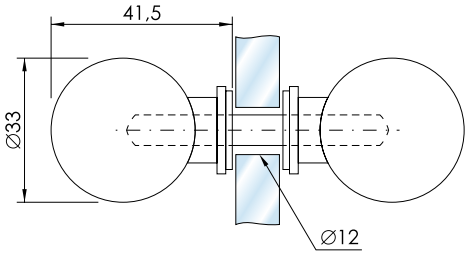

Применение: для стекла 8–12 мм
Материал: цинковый сплав
Виды покрытий: CP

HAG-308 Ручка-кноб

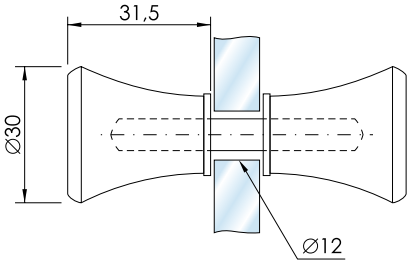

Применение: для стекла 8–12 мм
Материал: цинковый сплав
Виды покрытий: CP

HAG-205 Ручка-кноб

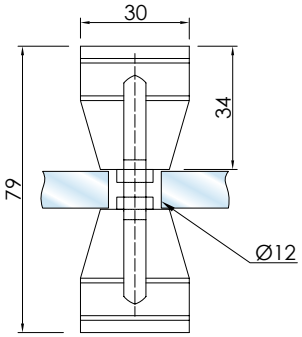

Применение: для стекла 8–12 мм
Материал: алюминий
Виды покрытий: ANB

Виды покрытий: SSS – матовая нержавеющая сталь / PSS – полированная нержавеющая сталь / Blc – матовый чёрный / ANB – анодированный алюминий / BN-SS – под нержавеющую сталь / CP – полированный хром

HAG T-12 Ручка

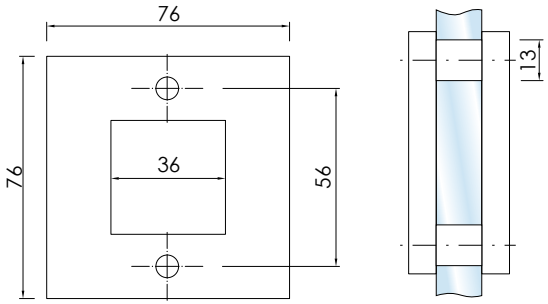

Применение: для стекла 8–12 мм
Материал: нержавеющая сталь
Виды покрытий: SSS

HAG T-701 Ручка-купе

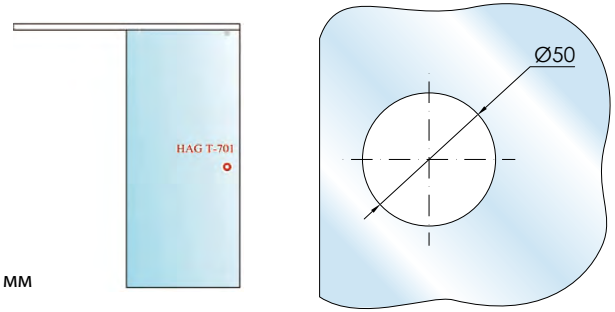

Применение: для стекла 8–12 мм
Диаметр ручки – 90 мм
Виды покрытий: ANB / BN-SS

HAG-702 Ручка-купе

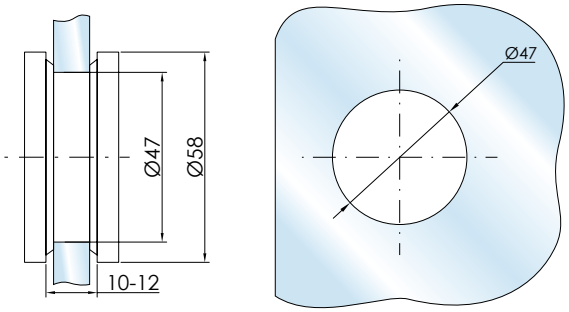

Применение: для стекла 8–12 мм
Материал: нерж. сталь AISI 304
Виды покрытий: SSS

Виды покрытий: SSS – матовая нержавеющая сталь / PSS – полированная нержавеющая сталь / Blc – матовый чёрный / ANB – анодированный алюминий / BN-SS – под нержавеющую сталь / CP – полированный хром

ДУШЕВАЯ ФУРНИТУРА

HAG T-11 Ручка-купе

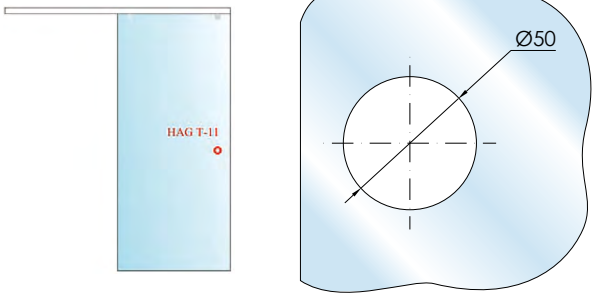

Применение: для стекла 8–12 мм
Диаметр ручки – 70 мм
Виды покрытий: ANB / BN-SS

HAG T-15 Ручка-купе

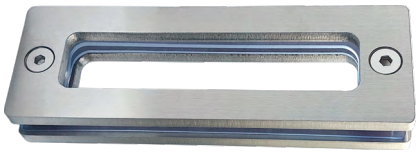

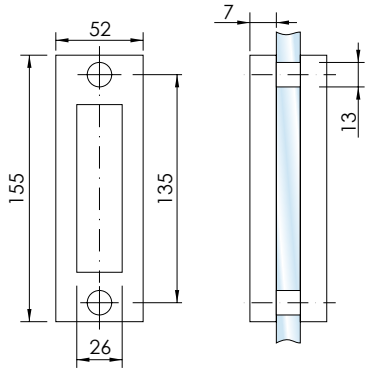

Применение: для стекла 8–12 мм
Материал: нержавеющая сталь
Виды покрытий: BN-SS

HAG T-16 Ручка-купе

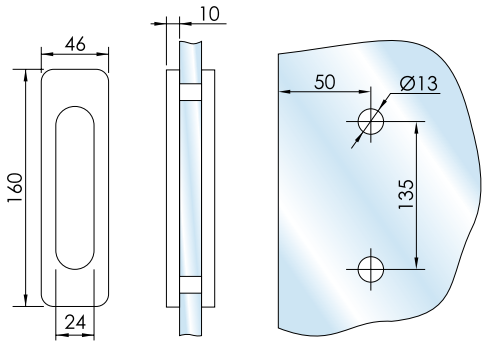

Применение: для стекла 8–12 мм
Материал: алюминий
Виды покрытий: ANB / Blc

Виды покрытий: SSS – матовая нержавеющая сталь / PSS – полированная нержавеющая сталь / Blc – матовый чёрный / ANB – анодированный алюминий / BN-SS – под нержавеющую сталь / CP – полированный хром

Готовые комплекты

HAG B-S-2 Раздвижная система для душевой перегородки

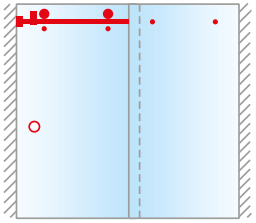

Материал: нержавеющая сталь
Вид покрытий: PSS / Blc

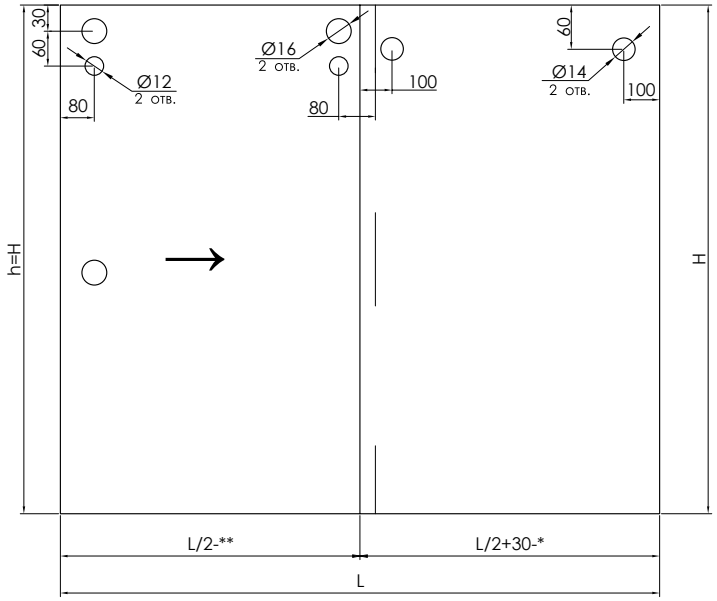

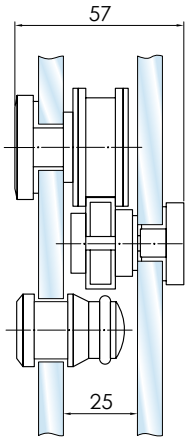

Виды покрытий: SSS – матовая нержавеющая сталь / PSS – полированная нержавеющая сталь / Blc – матовый чёрный / BN-SS – под нержавеющую сталь / CP – полированный хром

BS-230 Коннектор стена-труба

Материал: нерж. сталь
Виды покрытий: PSS

BS-233 Ограничитель хода роликов

Материал: нерж. сталь
Виды покрытий: PSS

BS-231 Коннектор труба-стекло сквозное

Материал: нерж. сталь
Виды покрытий: PSS / Blc

BS-234 Коннектор стекло-труба сквозной

Материал: нерж. сталь
Виды покрытий: PSS

BS-232 Ролик на раздвижное полотно

Материал: нерж. сталь
Виды покрытий: PSS

BS-235 Стопор правый или левый

Материал: нерж. сталь
Виды покрытий: PSS

Виды покрытий: SSS – матовая нержавеющая сталь / PSS – полированная нержавеющая сталь / Blc – матовый чёрный / ANB – анодированный алюминий / BN-SS – под нержавеющую сталь / CP – полированный хром

www.hag-spb.ru tav@hag-spb.ru manager@hag-spb.ru +7 812 313-03-05 8 800 333-07-80
петли / коннекторы / уплотнительные профили / кнобы / комплекты
H.A.G

BS-236 Нижняя направляющая

Материал: нерж. сталь
Виды покрытий: PSS

BS-237 Коннектор стекло-труба

Материал: нерж. сталь
Виды покрытий: PSS

BS-238 Коннектор труба-труба 90 градусов

Материал: нерж. сталь
Виды покрытий: PSS / Blc

Виды покрытий: SSS – матовая нержавеющая сталь / PSS – полированная нержавеющая сталь / Blc – матовый чёрный / ANB – анодированный алюминий / BN-SS – под нержавеющую сталь / CP – полированный хром

ДУШЕВАЯ ФУРНИТУРА

BS-240 Коннектор труба-стекло

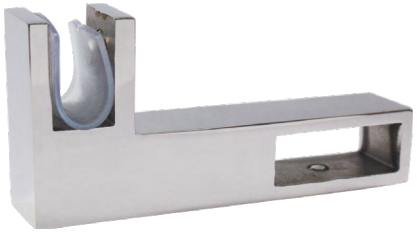

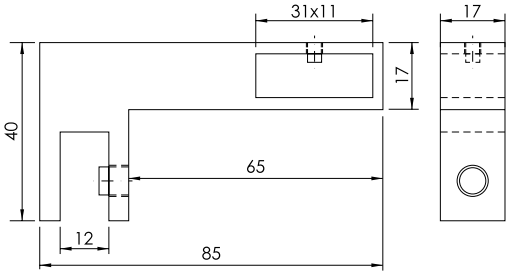

Материал: нерж. сталь
Виды покрытий: PSS

Труба 15x15x1,5мм, L=3000 мм

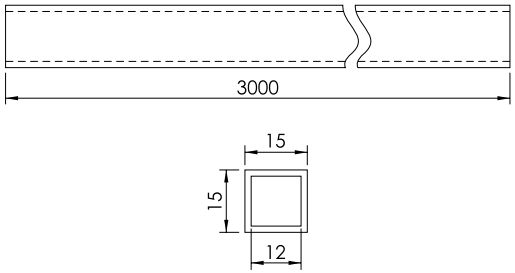

Материал: нерж. сталь
Виды покрытий: PSS / Blc

BS-130 Коннектор труба-стена

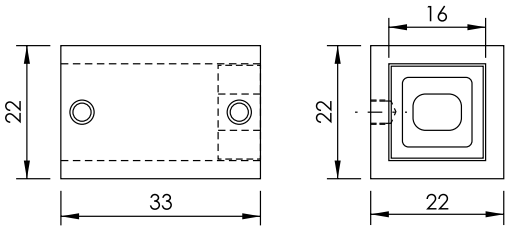

Материал: нерж. сталь
Виды покрытий: PSS / Blc

Виды покрытий: SSS – матовая нержавеющая сталь / PSS – полированная нержавеющая сталь / Blc – матовый чёрный / ANB – анодированный алюминий / BN-SS – под нержавеющую сталь / CP – полированный хром

BS-131 Коннектор труба-стекло

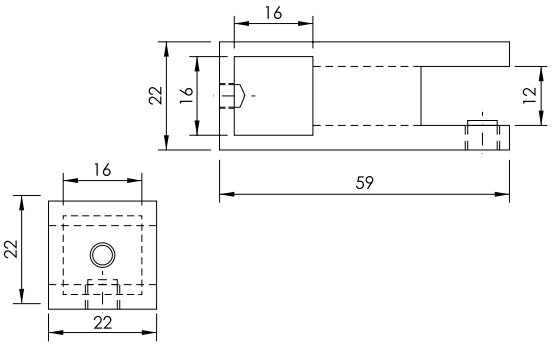

Материал: нерж. сталь
Виды покрытий: PSS / Blc

BS-132 Коннектор поворотный труба-стекло

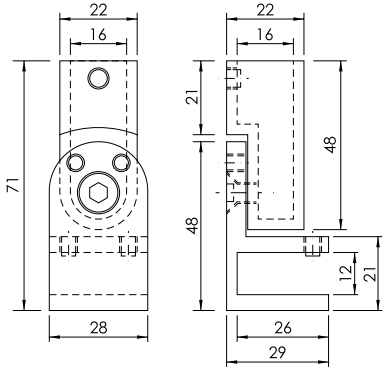

Материал: нерж. сталь
Виды покрытий: PSS / Blc

BS-133 Коннектор поворотный стена-труба

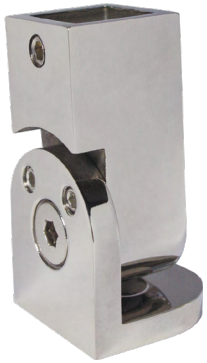

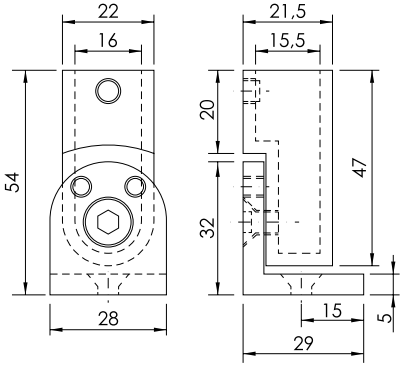

Материал: нерж. сталь
Виды покрытий: PSS / Blc

BS-134 Коннектор поворотный труба-труба

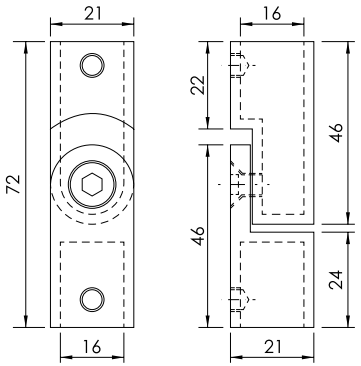

Материал: нерж. сталь
Виды покрытий: PSS / Blc

BS-135 Коннектор торцевой труба-стекло

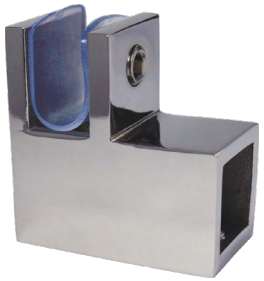

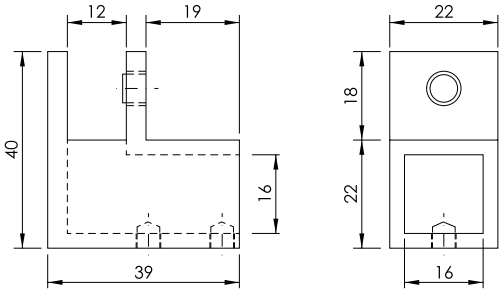

Материал: нерж. сталь
Виды покрытий: PSS / Blc

BS-136 Коннектор труба-стекло

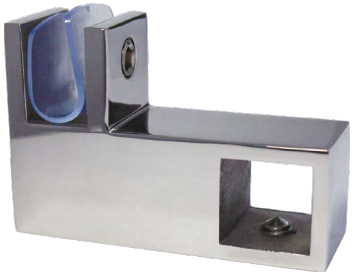

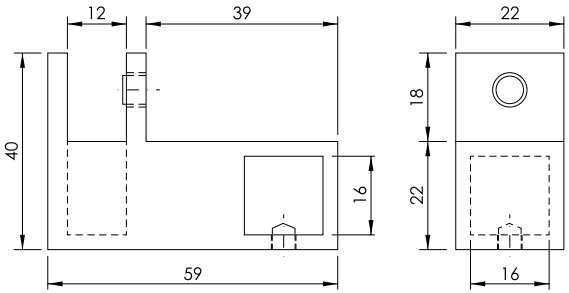

Материал: нерж. сталь
Виды покрытий: PSS / Blc

www.hag-spb.ru tav@hag-spb.ru manager@hag-spb.ru +7 812 313-03-05 8 800 333-07-80
петли / коннекторы / уплотнительные профили / кнобы / комплекты

Виды покрытий: SSS – матовая нержавеющая сталь / PSS – полированная нержавеющая сталь / Blc – матовый чёрный / ANB – анодированный алюминий / BN-SS – под нержавеющую сталь / CP – полированный хром

АЛЮМИНИЕВЫЕ ПРОФИЛИ

дверные коробки
профили

Дверные коробки

HAG AF-030 Алюминиевая дверная коробка L-образная

Основной профиль

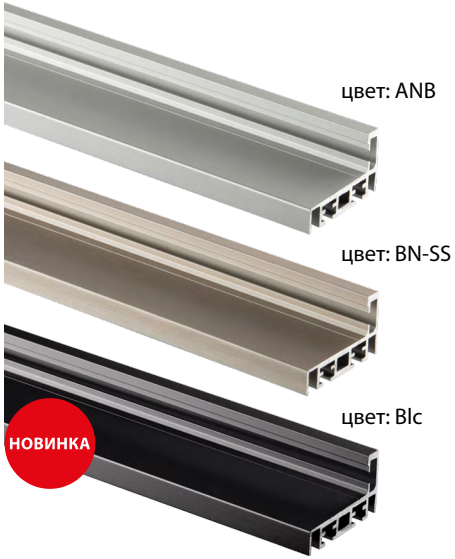

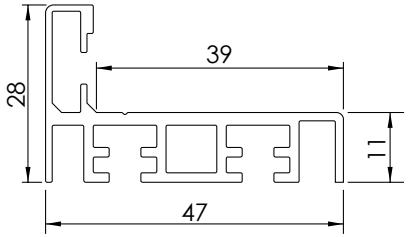

В комплект алюминиевой дверной коробки HAG AF-030 входят:

- основной L-образный профиль L-2300 mm – 2 хлыста;
- основной L-образный профиль L-1100 mm – 1 хлыст;
- набор крепежа для монтажа (уголки, саморезы, метизы);
- инструкция для монтажа;
- уплотнительный профиль по всему периметру коробки.

Возможен черновой распил по размерам заказчика.

HAG AF-042 Алюминиевая дверная коробка

Основной профиль

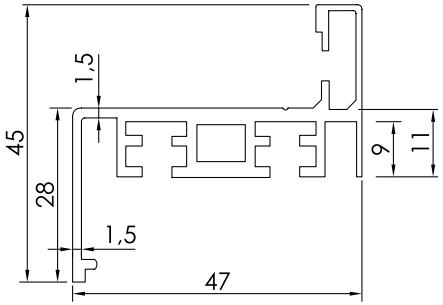

В комплект алюминиевой дверной коробки HAG AF-042 входят:

- основной Z-образный профиль L-2300 mm – 2 хлыста;
- основной Z-образный профиль L-1100 mm – 1 хлыст;
- набор крепежа для монтажа (уголки, саморезы, метизы);
- инструкция для монтажа;
- уплотнительный профиль по всему периметру коробки.

Возможен черновой распил по размерам заказчика.

Виды покрытий: ANB – анодированный алюминий / BN-SS – под нержавеющую сталь / Blc – матовый чёрный / CP – полированный хром / SSS – матовая нержавеющая сталь / PSS – полированная нержавеющая сталь

www.hag-spb.ru tav@hag-spb.ru manager@hag-spb.ru +7 812 313-03-05 8 800 333-07-80

HAG AF-050 Алюминиевая дверная коробка для ЦСП перегородок

Основной профиль

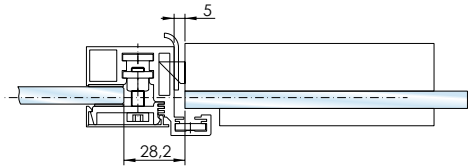

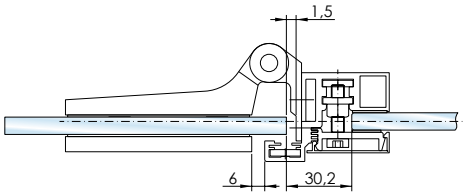

В комплект алюминиевой дверной коробки HAG AF-050 входят:

- основной L-2300 mm – 2 хлыста;
- основной L-1100 mm – 1 хлыст;
- набор крепежа для монтажа (уголки, саморезы, метизы, прижимы по периметру);
- уплотнительный профиль по всему периметру коробки;
- декоративная крышка L-2300 mm -2 хлыста;
- декоративная крышка L-1100 mm -1 хлыст.

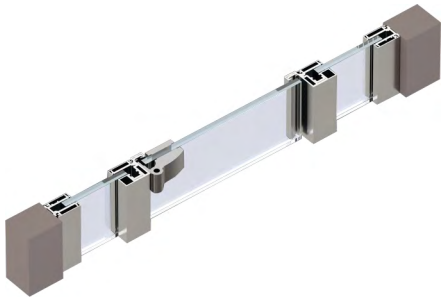

Возможен черновой распил по размерам заказчика.

Виды покрытий: ANB – анодированный алюминий / BN-SS – под нержавеющую сталь / Blc – матовый чёрный / CP – полированный хром / SSS – матовая нержавеющая сталь / PSS – полированная нержавеющая сталь

HAG AF-060 Телескопическая алюминиевая дверная коробка

Опорный профиль

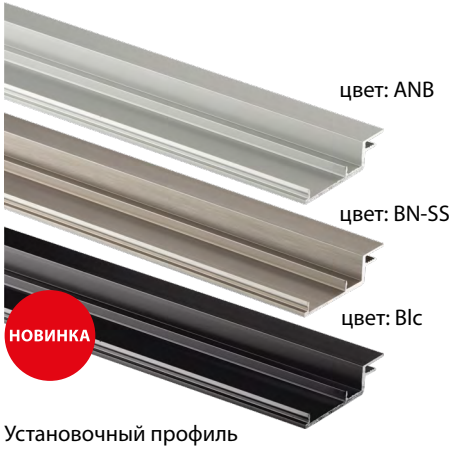

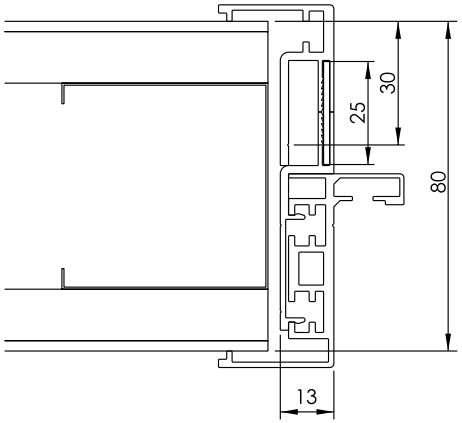

Установочный профиль

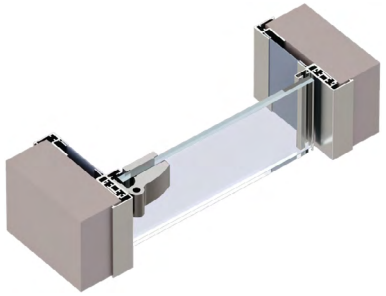

Возможен черновой распил по размерам заказчика и увеличение максимальной толщины проема.

В комплект алюминиевой дверной коробки HAG AF-060 входят:

- основной профиль Z-2300 mm - 2 хлыста;
- основной профиль Z-1100 mm - 1 хлыст;
- монтажный профиль для крепления основного Z-2300 mm - 2 хлыста;
- монтажный профиль для крепления основного Z-1100 mm -1 хлыст;
- набор крепежа для монтажа (уголки, саморезы, метизы, прижимы по периметру);
- уплотнительный профиль по всему периметру коробки;
- декоративная обналичник L-2300 mm - 2 хлыста;
- декоративная обналичник L-1100 mm - 1 хлыст;
- добор из композита по всему периметру коробки;
- добор из алюминия в цвете ANB / BN-SS ширина 100 мм, длина 2300 мм **опционально**.

Минимальная толщина проема - 80 мм.
Максимальная толщина проема - 160 мм.

Виды покрытий: ANB – анодированный алюминий / BN-SS – под нержавеющую сталь / Blc – матовый чёрный / CP – полированный хром / SSS – матовая нержавеющая сталь / PSS – полированная нержавеющая сталь

www.hag-spb.ru tav@hag-spb.ru manager@hag-spb.ru +7 812 313-03-05 8 800 333-07-80
дверные коробки / профили

HAG-40 Профиль зажимной

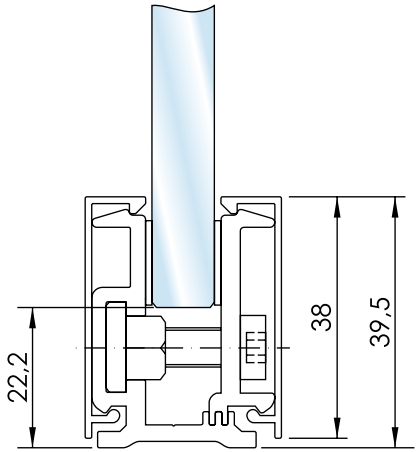

Применение: для стекла 8–12 мм
Длина хлыста: 3000 мм (2900 мм по запросу)

Материал: алюминий, нержавеющая сталь

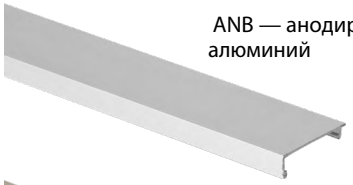

ANB — анодированный алюминий

PSS — полированная нерж. сталь AiSi 304

BN-SS — алюминий с отделкой под SSS

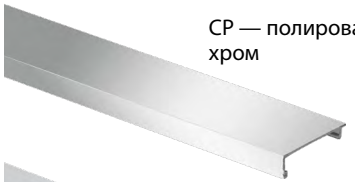

CP — полированный хром

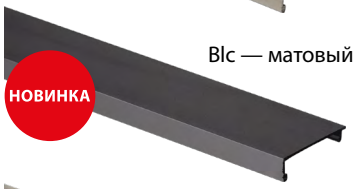

Blc — матовый черный

сырой алюминий (под покраску)

SSS – материал: нерж. сталь AiSi 304

Виды покрытий: ANB – анодированный алюминий / BN-SS – под нержавеющую сталь / Blc – матовый чёрный / CP – полированный хром / SSS – матовая нержавеющая сталь / PSS – полированная нержавеющая сталь

АЛЮМИНИЕВЫЕ ПРОФИЛИ

M-100 Профиль для душевой кабины

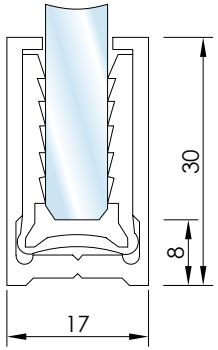

Применение: для стекла 8 мм
Длина хлыста: 2900 мм
Резиновый уплотнитель в комплекте!
Материал: алюминий
Цвет: CP / BN-SS / Blc

M-101 Торцевая заглушка для профиля M-100

Материал: пластик

S-141 Торцевая заглушка для профилей S-110, S-140

Материал: пластик

S-110 Профиль опорный для душевой кабины

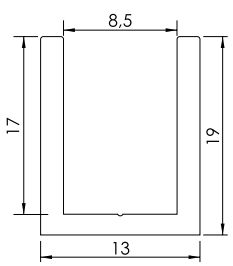

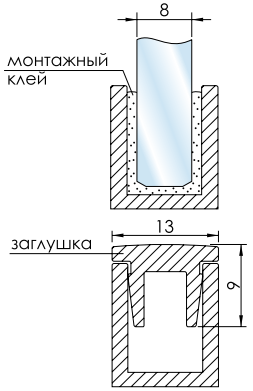

Применение: для стекла 8 мм
Длина хлыста: 2000 мм, 2500 мм
Резиновый уплотнитель в комплекте!
Материал: алюминий
Цвет: CP / Blc

Виды покрытий: ANB – анодированный алюминий / BN-SS – под нержавеющую сталь / Blc – матовый чёрный / CP – полированный хром / SSS – матовая нержавеющая сталь / PSS – полированная нержавеющая сталь

www.hag-spb.ru tav@hag-spb.ru manager@hag-spb.ru +7 812 313-03-05 8 800 333-07-80
дверные коробки / профили

S-120L Профиль напольный для неподвижного стекла в душевую кабину

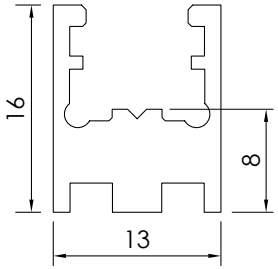

Крепление к полу: дюбель (в комплекте нет)
Толщина стекла: 8 мм
Длина хлыста 2000 мм
Материал: алюминий
Цвет: ANB / Blc

S-130 Профиль-заглушка (для профиля S-120L)

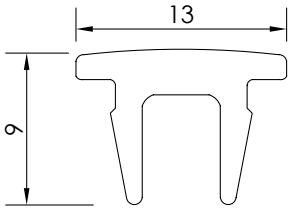

Длина хлыста 2000 мм
Материал: алюминий
Цвет: CP / ANB / Blc

S-140 Профиль опорный 19*13мм

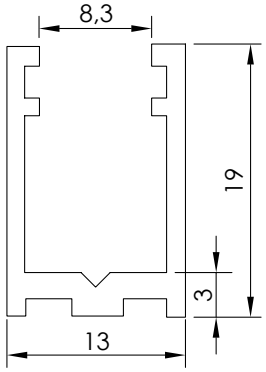

Длина хлыста 2200 / 2500 / 3000 мм
Материал: алюминий
Цвет: CP / BN-SS / Blc

Виды покрытий: ANB – анодированный алюминий / BN-SS – под нержавеющую сталь / Blc – матовый чёрный / CP – полированный хром / SSS – матовая нержавеющая сталь / PSS – полированная нержавеющая сталь

АЛЮМИНИЕВЫЕ ПРОФИЛИ

S-145 Профиль для обрамления

НОВИНКА

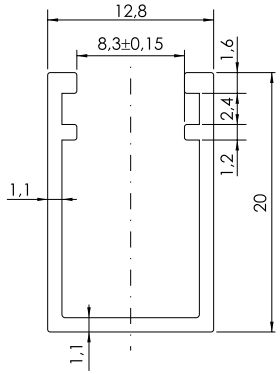

Длина хлыста 2200/ 3000 мм
Материал: алюминий
Цвет: CP / BN-SS / Blc

P-020 Профиль для loft-перегородок

НОВИНКА

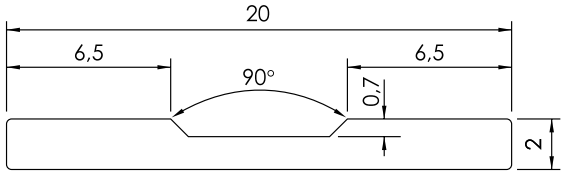

Длина хлыста 3000 мм
Материал: алюминий
Цвет: CP / BN-SS / Blc

A-69070 Порог для душевых кабин

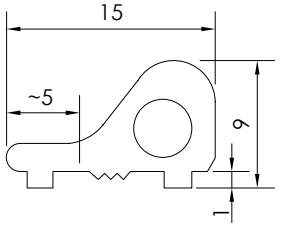

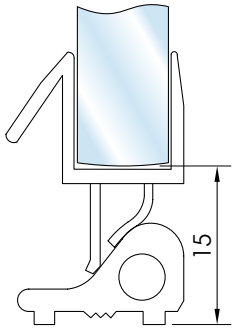

Длина хлыста 2000 мм
Материал: алюминий
Цвет: CP / ANB / Blc

Виды покрытий: ANB – анодированный алюминий / BN-SS – под нержавеющую сталь / Blc – матовый чёрный / CP – полированный хром / SSS – матовая нержавеющая сталь / PSS – полированная нержавеющая сталь

www.hag-spb.ru tav@hag-spb.ru manager@hag-spb.ru +7 812 313-03-05 8 800 333-07-80

S-100 Силиконовый порог для душевых кабин

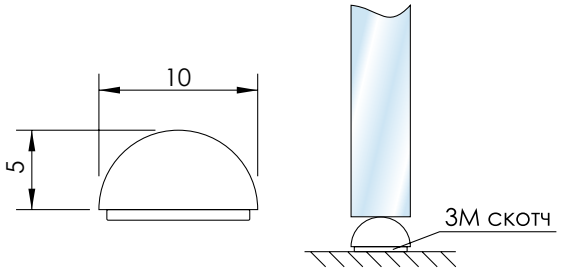

Применение: для стекла 8, 10 мм
Длина хлыста: 1000 мм, 2000 мм
Цвет: бесцветный

П-образный профиль 15*15*15*1,5

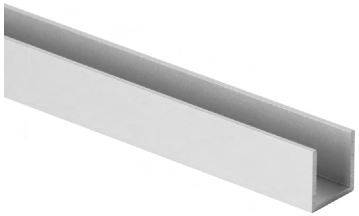

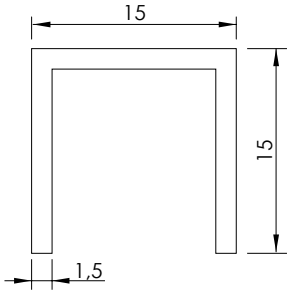

Материал: алюминий
Цвет: ANB

Виды покрытий: ANB – анодированный алюминий / BN-SS – под нержавеющую сталь / Blc – матовый чёрный / CP – полированный хром / SSS – матовая нержавеющая сталь / PSS – полированная нержавеющая сталь

МАЯТНИКОВАЯ ФУРНИТУРА

петли
коннекторы
замки
аксессуары
доводчики

www.hag-spb.ru tav@hag-spb.ru manager@hag-spb.ru +7 812 313-03-05 8 800 333-07-80
петли / коннекторы / замки / аксессуары / доводчики

HAG PF-01 Петля нижняя

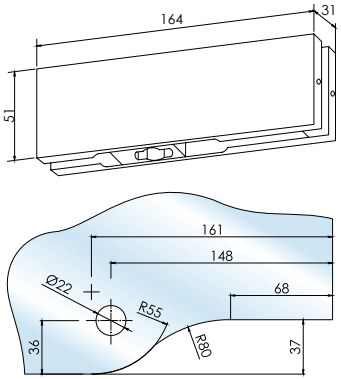

Материал: нержавеющая сталь
Вид покрытий: SSS

HAG PF-02 Петля верхняя

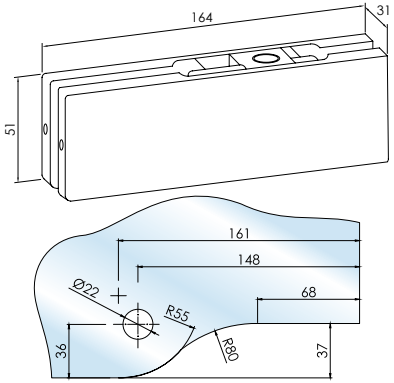

Материал: нержавеющая сталь
Вид покрытий: SSS

HAG PF-03 Ответная часть для верхней петли с креплением в стену

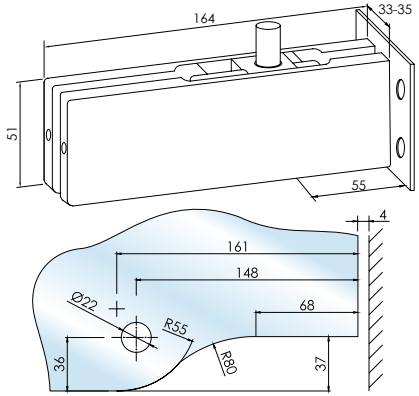

Материал: нержавеющая сталь
Вид покрытий: SSS

Виды покрытий: SSS – матовая нержавеющая сталь / PSS – полированная нержавеющая сталь / ANB – анодированный алюминий

HAG PF-04 Угловая ответная часть для верхней петли

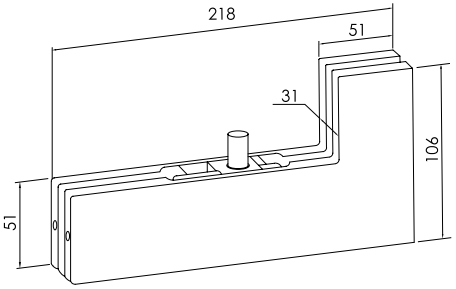

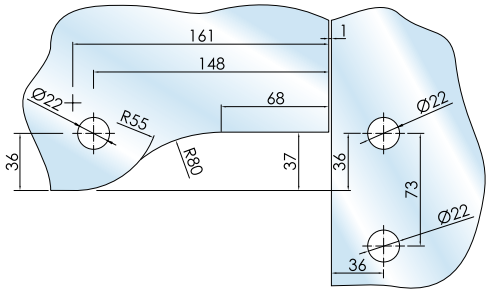

Материал: нержавеющая сталь
Вид покрытий: SSS

HAG PF-041 Верхняя ось

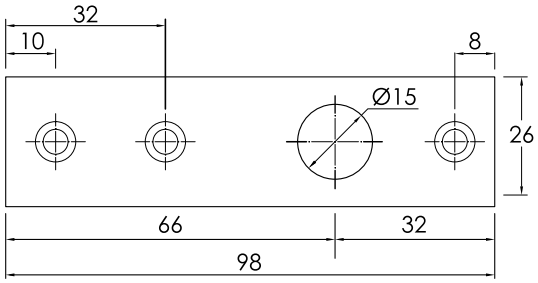

Материал: нержавеющая сталь
Вид покрытий: SSS

Виды покрытий: SSS – матовая нержавеющая сталь / PSS – полированная нержавеющая сталь / ANB – анодированный алюминий

www.hag-spb.ru tav@hag-spb.ru manager@hag-spb.ru +7 812 313-03-05 8 800 333-07-80
петли / коннекторы / замки / аксессуары / доводчики

HAG PF-042 Нижняя поворотная ось

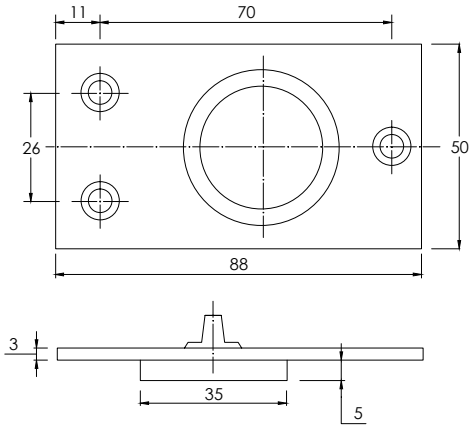

Материал: нержавеющая сталь
Вид покрытий: SSS

HAG PF-07 Угловой соединительный коннектор

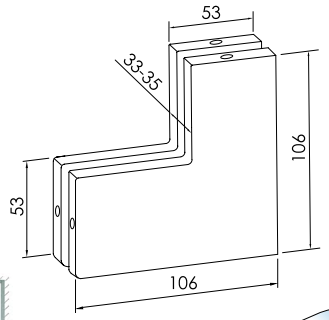

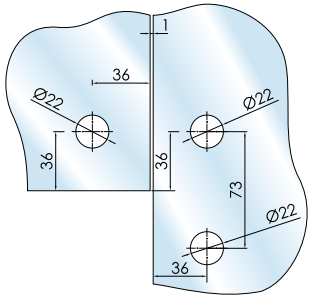

Материал: нержавеющая сталь
Вид покрытий: SSS

Виды покрытий: SSS – матовая нержавеющая сталь / PSS – полированная нержавеющая сталь / ANB – анодированный алюминий

HAG PF-07A Угловой соединительный коннектор со стопором

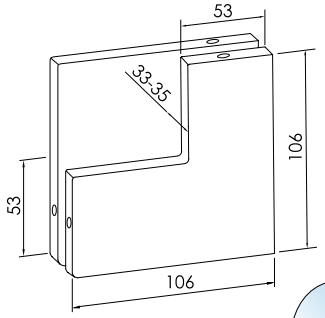

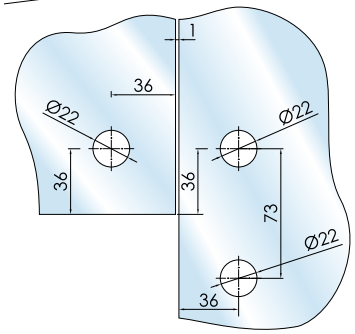

Материал: нержавеющая сталь
Вид покрытий: SSS

HAG PF-021C Шпингалет с ответной частью в пол

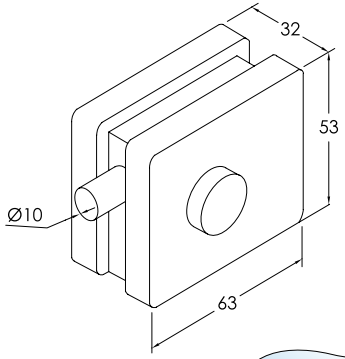

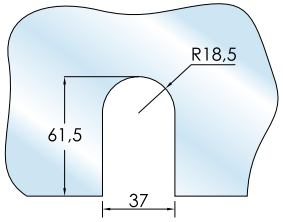

Материал: нержавеющая сталь
Вид покрытий: SSS

Виды покрытий: SSS – матовая нержавеющая сталь / PSS – полированная нержавеющая сталь / ANB – анодированный алюминий

www.hag-spb.ru tav@hag-spb.ru manager@hag-spb.ru +7 812 313-03-05 8 800 333-07-80
петли / коннекторы / замки / аксессуары / доводчики
H.A.G

HAG PF-013 Соединительный коннектор "стекло-стекло"

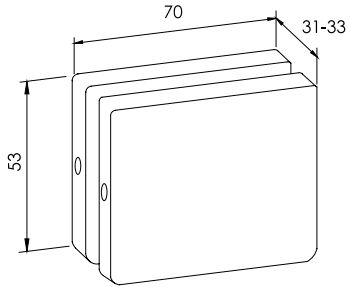

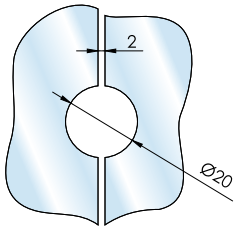

Материал: нержавеющая сталь
Вид покрытий: SSS

HAG PF-05 Соединительный коннектор "стекло-стекло" БЕЗ ВРЕЗКИ

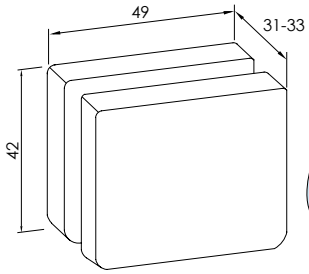

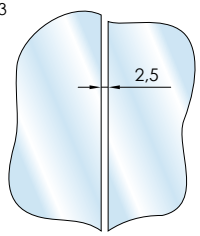

Материал: нержавеющая сталь
Вид покрытий: SSS

HAG PF-04F Коннектор “стена-стекло” на одно полотно

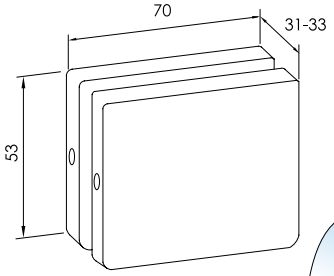

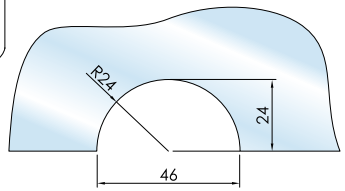

Применение: для стекла 10-12 мм
Материал: нержавеющая сталь
Вид покрытий: SSS

Виды покрытий: SSS – матовая нержавеющая сталь / PSS – полированная нержавеющая сталь / ANB – анодированный алюминий

HAG PF-200 Угловой замок с цилиндром и ответной частью в пол

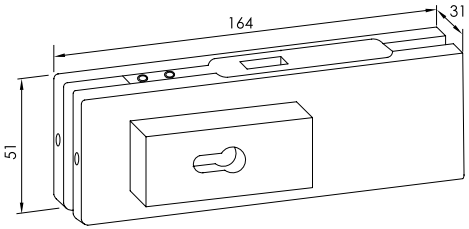

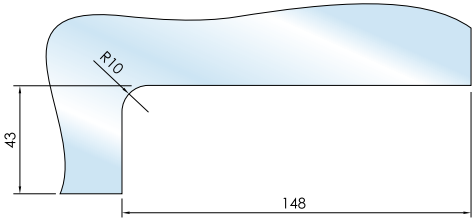

Материал: нержавеющая сталь
Вид покрытий: SSS

HAG PF-015C Центральный замок с ответной частью в стену

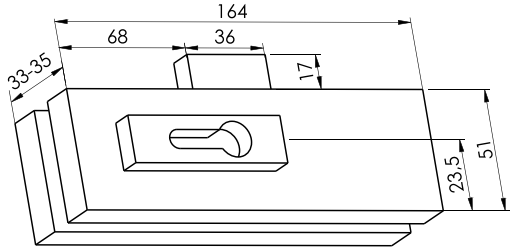

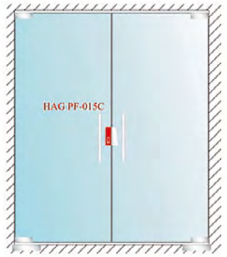

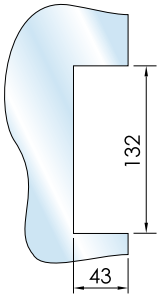

Материал: нержавеющая сталь
Вид покрытий: SSS

Виды покрытий: SSS – матовая нержавеющая сталь / PSS – полированная нержавеющая сталь / ANB – анодированный алюминий

HAG PF-015B Ответная часть для замка на стекло

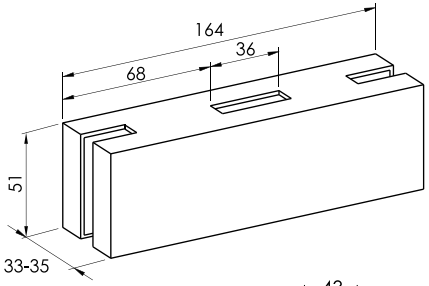

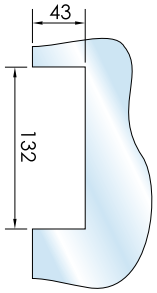

Материал: нержавеющая сталь
Вид покрытий: SSS

HAG FS-670 Напольный доводчик с фиксацией

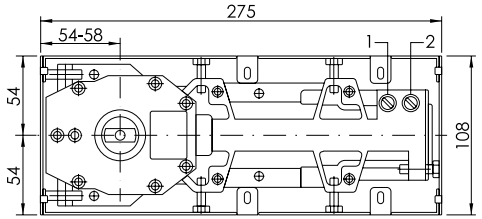

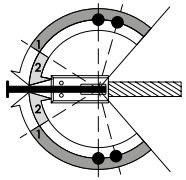

1-й диапазон имеет регулировку закрывания от 90° до 25°
2-й диапазон имеет регулировку закрывания от 25° до 0°

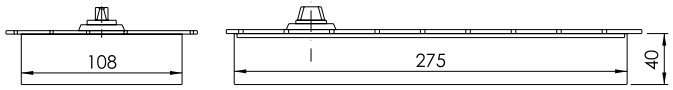

Покрытие: SSS
Макс. ширина двери: 900 мм
Макс. нагрузка: 100 кг
Макс. угол открывания: 120°
Фиксация под 90°
Температура эксплуатации: от +50° до -45°C

HAG FS-680 Напольный доводчик без фиксации

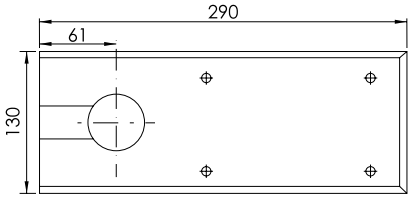

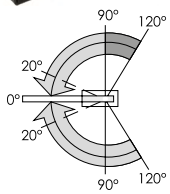

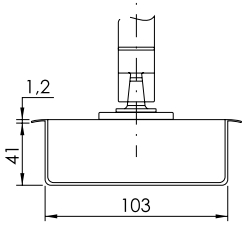

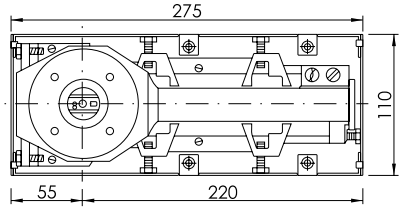

Покрытие: SSS
Макс. ширина двери: 900 мм
Макс. нагрузка: 100 кг
Макс. угол открывания: 120 °
Без фиксиации
Температура эксплуатации: от +50 до -45°C

HAG FS-640 Напольный доводчик с фиксацией

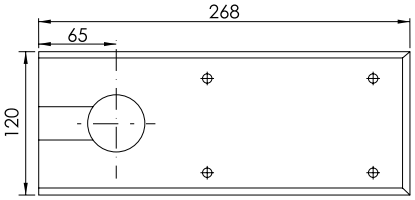

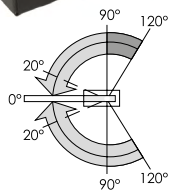

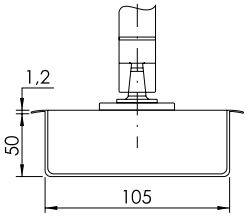

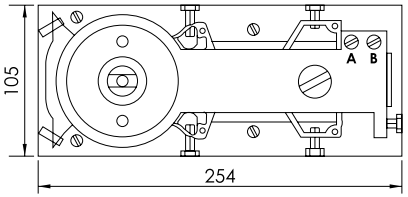

Покрытие: SSS
Макс. ширина двери: 900 мм
Макс. нагрузка: 80 кг
Макс. угол открывания: 120°
Фиксация под 90°
Температура эксплуатации: от +50° до -45°C

HAG PF-01D Петля нижняя с гидравлическим доводчиком и фиксацией

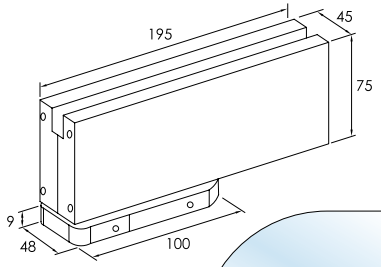

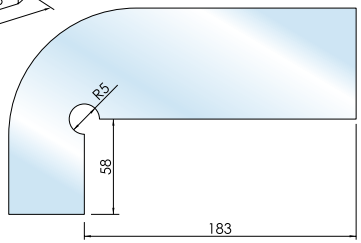

- Особенности: крепление в пол без вырубания. Быстрая и удобная инсталляция/ Подходит практически для любого типа полов: 2х уровневый контроль закрывания, может быть отрегулирован угол и скорость закрывания с 0–20 градусов и с 20 до 90 градусов.
- Материал: выскопрочный алюминиевый сплав, покрытие – 304 нержавеющая сталь холодной штамповки.
- Толщина стекла 8–12мм. Покрытие SSS.
- Продукт прошел тестирование более чем в 500 000 циклов открывания-закрывания. Гарантия 2 года.

HAG FS-700 Верхний доводчик с ответной частью для стекла

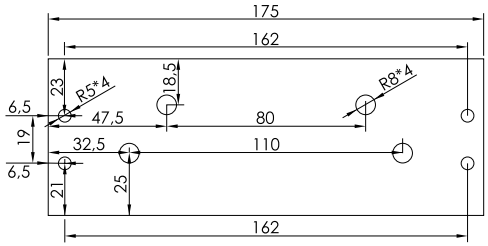

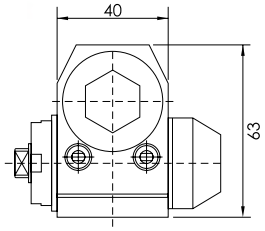

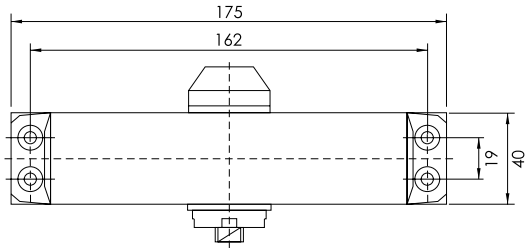

Виды покрытий: SSS – матовая нержавеющая сталь / PSS – полированная нержавеющая сталь / ANB – анодированный алюминий

HAG ID-1100 Петля гидравлическая с доводчиком "стена-стекло"

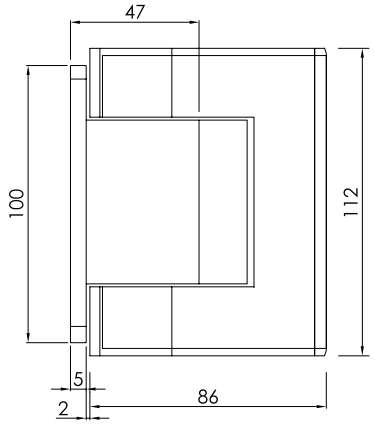

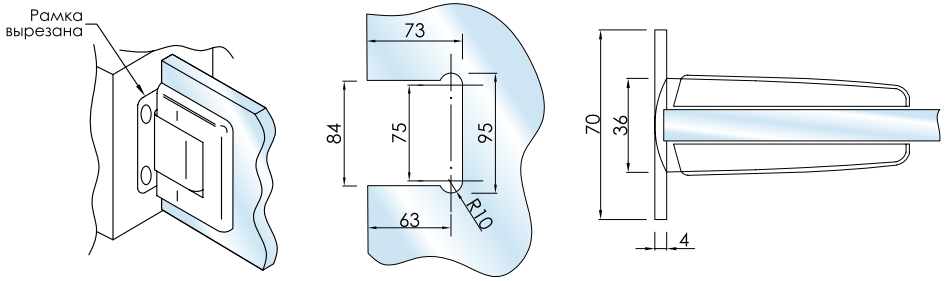

- Пройдено 500 000 циклов внутренних испытаний на прочность;
- Высокий стандарт спецификации продукции с использованием закаленных алюминиевых отливок и двух прецизионных подшипников с повышенной прочностью;
- Регулируемая скорость закрытия;
- Элегантная альтернатива напольному доводчику: более простая и недорогая установка (нет необходимости разбивать пол) с низкими эксплуатационными расходами;
- Самозакрывающаяся петля с гидравлическим амортизатором - запатентованная конструкция, снижающая риск потери смягчения при воздействии внезапных внешних силах (ручное нажатие);
- Максимальный вес внутренней двери: 80 кг на пару;
- Максимальная ширина внутренней двери: 1000 мм;
- Предназначен для толщины стекла 8 ~ 12 мм
- Простая и эффективная регулировка ± 10 ° после установки, в случае, если дверь не выровнена с боковой панелью или рамой;
- Открытое положение сохраняется при 75-90 градусов, самозакрываение при 70 ± 5 градусов, а полное закрытие двери точно при 0 градусов;
- Алюминиевая крышка из анодированного алюминия или нержавеющей стали, позволяющая скрыть отверстия от винтов.

www.hag-spb.ru tav@hag-spb.ru manager@hag-spb.ru +7 812 313-03-05 8 800 333-07-80
петли / коннекторы / замки / аксессуары / доводчики

Виды покрытий: SSS – матовая нержавеющая сталь / PSS – полированная нержавеющая сталь / ANB – анодированный алюминий

HAG ID-1100C Петля гидравлическая с доводчиком "стекло-стекло"

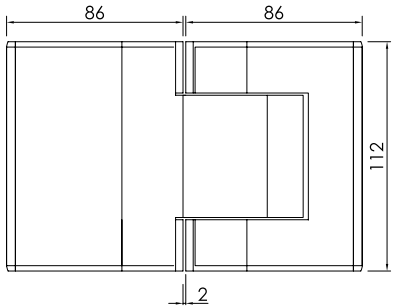

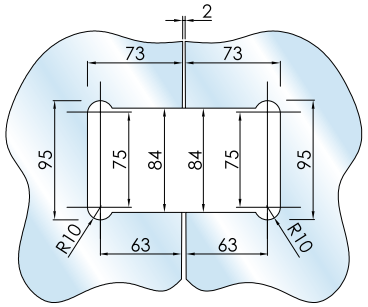

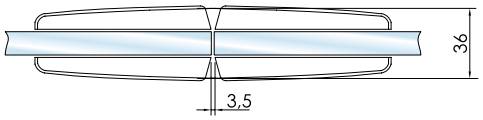

- Пройдено 500 000 циклов внутренних испытаний на прочность;
- Высокий стандарт спецификации продукции с использованием закаленных алюминиевых отливок и двух прецизионных подшипников с повышенной прочностью;
- Регулируемая скорость закрытия;
- Элегантная альтернатива напольному доводчику: более простая и недорогая установка (нет необходимости разбивать пол) с низкими эксплуатационными расходами;
- Самозакрывающаяся петля с гидравлическим амортизатором – запатентованная конструкция, снижающая риск потери смягчения при воздействии внезапных внешних силах (ручное нажатие);
- Максимальный вес внутренней двери: 80 кг на пару;
- Максимальная ширина внутренней двери: 1000 мм;
- Предназначен для толщины стекла 8 ~ 12 мм
- Простая и эффективная регулировка ± 10 ° после установки, в случае, если дверь не выровнена с боковой панелью или рамой;
- Открытое положение сохраняется при 75-90 градусов, самозакрываение при 70 ± 5 градусов, а полное закрытие двери точно при 0 градусов;
- Алюминиевая крышка из анодированного алюминия или нержавеющей стали, позволяющая скрыть отверстия от винтов.

HAG-603 Скрытый доводчик

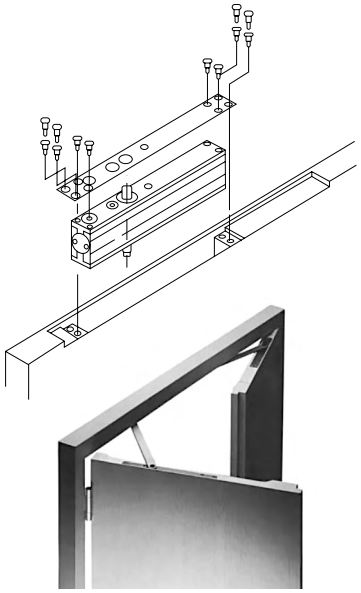

Предназначен для установки в деревянных, металлических и алюминиевых дверях, устанавливается внутрь дверного полотна.
Угол открытия двери 0–140 градусов.
Предназначен для дверей весом 40–60 кг и толщиной полотна 45мм.
Вид покрытий: ANB

Длина: 230 мм
Ширина: 30 мм
Высота: 56 мм

HAG-604 Скрытый доводчик

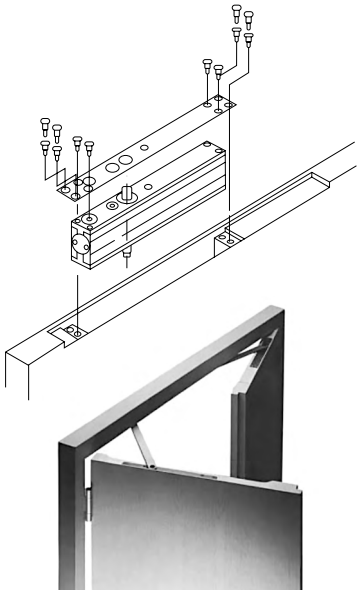

Предназначен для установки в деревянных, металлических и алюминиевых дверях, устанавливается внутрь дверного полотна.
Угол открытия двери 0–140 градусов.
Предназначен для дверей весом 60–80 кг и толщиной полотна 45мм.
Вид покрытий: ANB

Длина: 230 мм
Ширина: 32 мм
Высота: 60 мм

www.hag-spb.ru tav@hag-spb.ru manager@hag-spb.ru +7 812 313-03-05 8 800 333-07-80
петли / коннекторы / замки / аксессуары / доводчики

www.hag-spb.ru tav@hag-spb.ru manager@hag-spb.ru +7 812 313-03-05 8 800 333-07-80

HAG ID-1000C SSS Петля гидравлическая "стена-стекло" с доводчиком и фиксацией

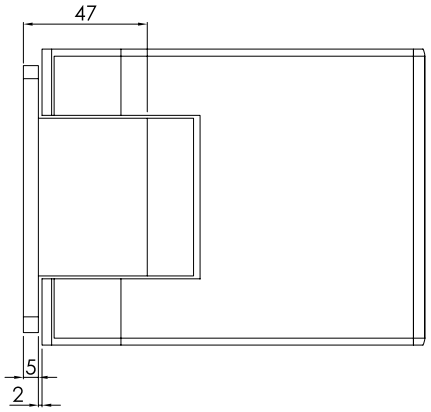

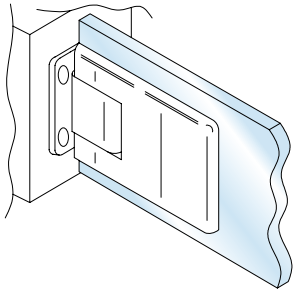

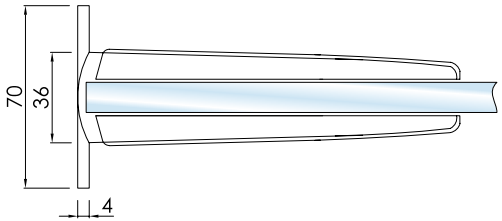

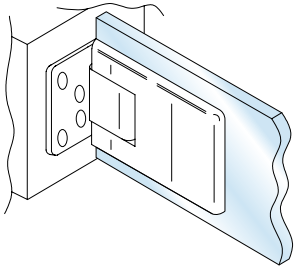

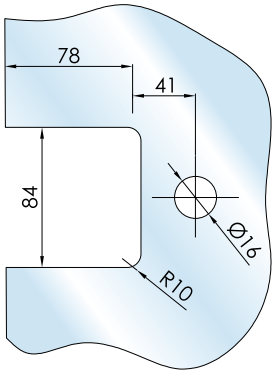

Свойства:
- Регулируемое усилие закрывания
- Открывание в обе стороны на 90 градусов
- Максимальное открывание на 95 градусов
- Максимальная ширина створки: 1000 мм
- Максимальный вес двери: 100 кг
- Толщина стекла: 8–12мм

Материал:
шлифованная нержавеющая сталь

Виды покрытий: SSS – матовая нержавеющая сталь / PSS – полированная нержавеющая сталь / ANB – анодированный алюминий

HAG V-01 SSS Ручка для стеклянных дверей

Диаметр ∅	Длина	Межосевое расстояние
32	1500	1200
32	1000	800
32	800	600
32	450	300

Материал: нерж. сталь

HAG V-02 SSS Ручка для стеклянных дверей

□	Длина	Межосевое расстояние
19	618	600

Материал: нерж. сталь

HAG V-03 SSS Ручка для стеклянных дверей

Диаметр ∅	Длина	Межосевое расстояние
32	600	568

Материал: нерж. сталь

HAG V-05 Ручка для стеклянных дверей с кнобом

Диаметр ∅	Длина	Межосевое расстояние
25	480	455

Материал: нерж. сталь AISI 309
Вид покрытий: PSS

HAG V-04 Ручка для стеклянных дверей

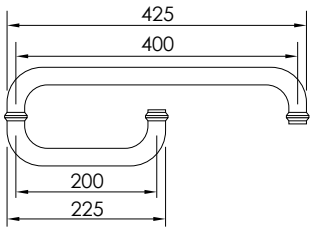

Материал: нерж. сталь AISI 308
Вид покрытий: PSS

Диаметр ∅	Длина	Межосевое расстояние
25	425	400
	225	200

www.hag-spb.ru tav@hag-spb.ru manager@hag-spb.ru +7 812 313-03-05 8 800 333-07-80

Виды покрытий: SSS – матовая нержавеющая сталь / PSS – полированная нержавеющая сталь / ANB – анодированный алюминий

www.hag-spb.ru tav@hag-spb.ru manager@hag-spb.ru +7 812 313-03-05 8 800 333-07-80
петли / коннекторы / замки / аксессуары / доводчики

V-06 SSS
Ручка для стеклянных дверей с регулируемым межосевым расстоянием

Диаметр ∅	Длина
32 мм	900 мм

Материал: нерж. сталь AISI 304
Вид покрытий: SSS

HAG V-08
Ручка для стеклянных дверей

Диаметр ∅	Длина	Межосевое расстояние
32 мм	450 мм	300 мм

Материал: нерж. сталь, дерево
Вид покрытий: PSS, дерево

Виды покрытий: SSS – матовая нержавеющая сталь / PSS – полированная нержавеющая сталь / ANB – анодированный алюминий

ФУРНИТУРА ДЛЯ СТЕКЛЯННЫХ КОЗЫРЬКОВ

HAG Комплект фурнитуры для стеклянных козырьков

Кронштейн стекло-стена

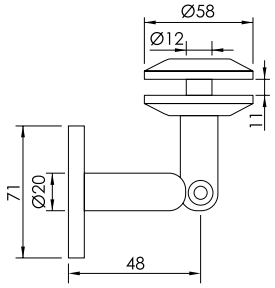

Кронштейн стена-штанга

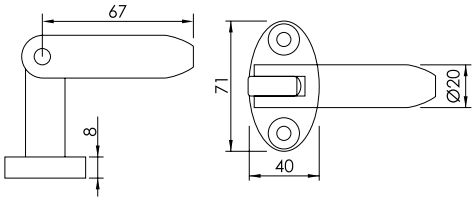

Кронштейн стекло-штанга

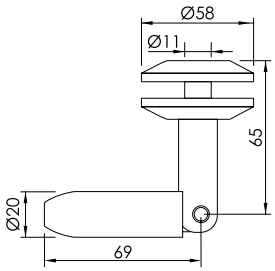

Стальная штанга

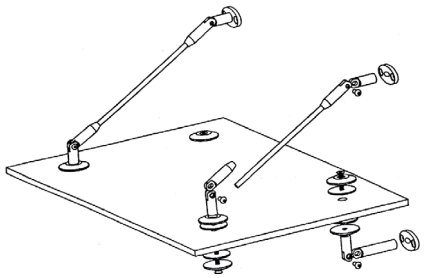

Максимальный вылет стекла – 1200 мм
Максимальная толщина стекла – 8+8 мм
Максимальный вес стекла – 80 кг
Материал: нержавеющая сталь AISI 304

Тяги изготавливаются по запросу клиента по длине!

Виды покрытий: ANB – анодированный алюминий / BN-SS – под нержавеющую сталь / Blc – матовый чёрный / CP – полированный хром / SSS – матовая нержавеющая сталь / PSS – полированная нержавеющая сталь

www.hag-spb.ru tav@hag-spb.ru manager@hag-spb.ru +7 812 313-03-05 8 800 333-07-80

ФУРНИТУРА ДЛЯ ОГРАЖДЕНИЙ

www.hag-spb.ru tav@hag-spb.ru manager@hag-spb.ru +7 812 313-03-05 8 800 333-07-80

НОВИНКА

HAG CH-160 Напольный стеклодержатель 160 мм

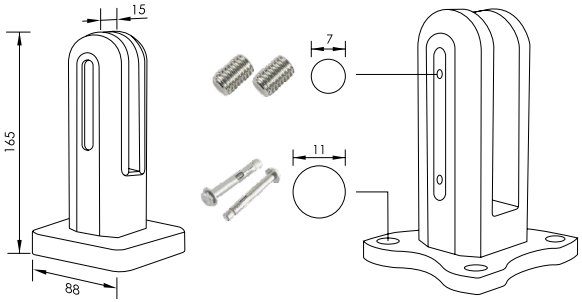

Применение: для стекла 10–12 мм
Материал: алюминий
Виды покрытий: Blc / GR

- Способ крепления: установка без отверстий в стекле, крепеж в пол.
- Размеры: высота 160 мм.
- Назначение: предназначен для установки стеклянного ограждения высотой до 1200 мм.
- Особенность модели: подходит для установки в помещении и на открытой местности: бассейн, стеклянные перила, перила террасы, лестница.
- Пара стоек выдерживает стекло весом 300 кг, высотой 1,2 м, сила ветра 5-6 баллов.

НОВИНКА

HAG CH-200 Напольный стеклодержатель 200 мм

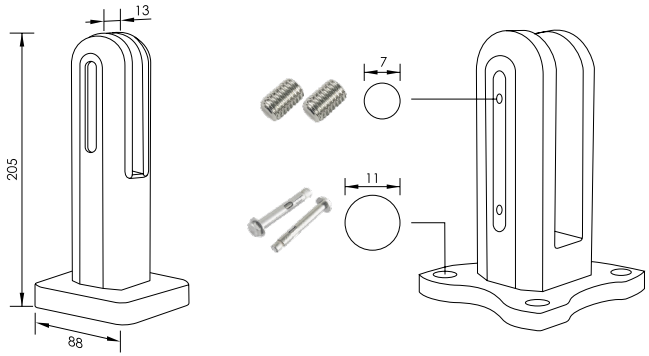

Применение: для стекла 10–12 мм
Материал: алюминий
Виды покрытий: Blc

- Способ крепления: установка без отверстий в стекле, крепеж в пол.
- Размеры: высота 200 мм.
- Назначение: предназначен для установки стеклянного ограждения высотой до 1200 мм.
- Особенность модели: подходит для установки в помещении и на открытой местности: бассейн, стеклянные перила, перила террасы, лестница.
- Пара стоек выдерживает стекло весом 300 кг, высотой 1,2 м, сила ветра 5-6 баллов.

Виды покрытий: Blc – матовый чёрный / GR – графит браированный

ФУРНИТУРА ДЛЯ ОГРАЖДЕНИЙ

НОВИНКА

HAG ПР-20 Профиль перильный 20x20x3600 мм

Применение: для стекла 12 мм
Материал: алюминий
Виды покрытий: Blc / GR

Размер: 20x20x3,5 мм
Длина хлыста: 3600 мм
Назначение: для крепления на стекла в виде поручня, устанавливается путем вклеивания.
Угол сборки: прямой / 90 градусов.

НОВИНКА

HAG ПР-40 Профиль перильный 40x40x3600 мм

Применение: для стекла 12-17 мм
Материал: алюминий
Виды покрытий: Blc

Размер: 40x40x1,5 мм
Длина хлыста: 3600 мм
Назначение: для крепления на стекла в виде поручня, устанавливается путем вклеивания.
Угол сборки: прямой / 90 градусов.

НОВИНКА

HAG ПР 20-1 Крепление перильного профиля 20x20 к стене

Материал: алюминий / оцинкованная сталь
Виды покрытий: Blc / GR
Назначение: для крепления поручня к стене

Виды покрытий: Blc – матовый чёрный / GR – графит браированный

www.hag-spb.ru tav@hag-spb.ru manager@hag-spb.ru +7 812 313-03-05 8 800 333-07-80

НОВИНКА

HAG ПР 40-1 Крепление перильного профиля 40x40 к стене

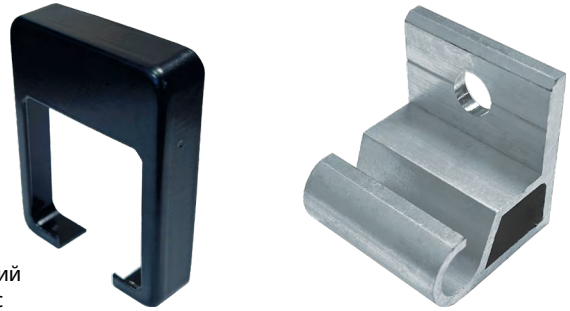

Материал: алюминий
Виды покрытий: Blc
Назначение: для крепления поручня к стене

НОВИНКА

HAG ПР 20-02 Коннектор угловой для профиля 20x20 под 90 градусов

Материал: алюминий
Виды покрытий: Blc / GR
Назначение: для соединения профиля под 90 градусов

НОВИНКА

HAG ПР 40-02 Коннектор угловой для профиля 40x40 под 90 градусов

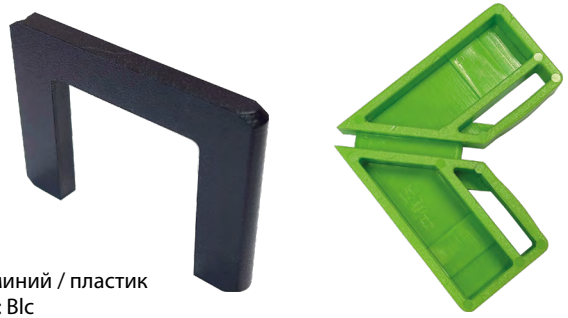

Материал: алюминий / пластик
Виды покрытий: Blc
Назначение: для соединения профиля под 90 градусов

Виды покрытий: Blc – матовый чёрный / GR – графит браширований

www.hag-spb.ru tav@hag-spb.ru manager@hag-spb.ru +7 812 313-03-05 8 800 333-07-80

ФУРНИТУРА ДЛЯ ОГРАЖДЕНИЙ

НОВИНКА

HAG ПР 40-03 Соединительный коннектор для профиля 40x40, прямой

Материал: пластик
Назначение: для прямого соединения профиля

Виды покрытий: Blc – матовый чёрный / GR – графит браширований

www.hag-spb.ru tav@hag-spb.ru manager@hag-spb.ru +7 812 313-03-05 8 800 333-07-80

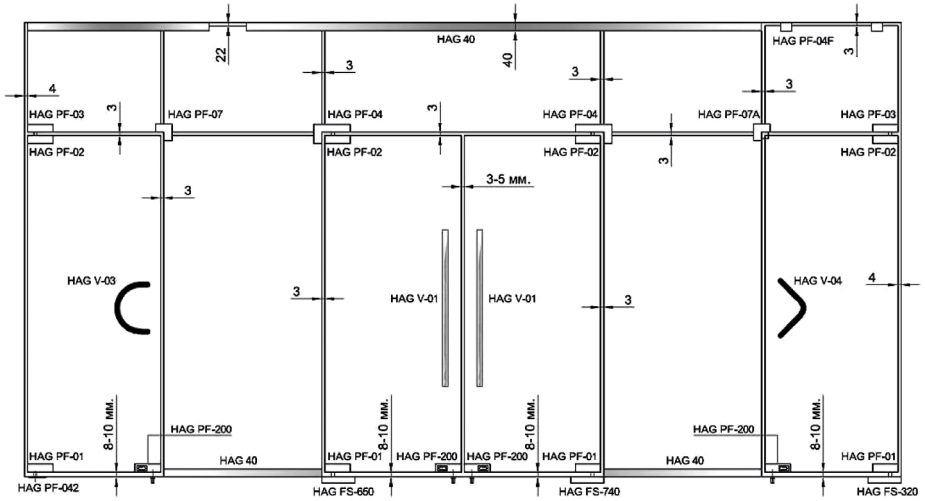

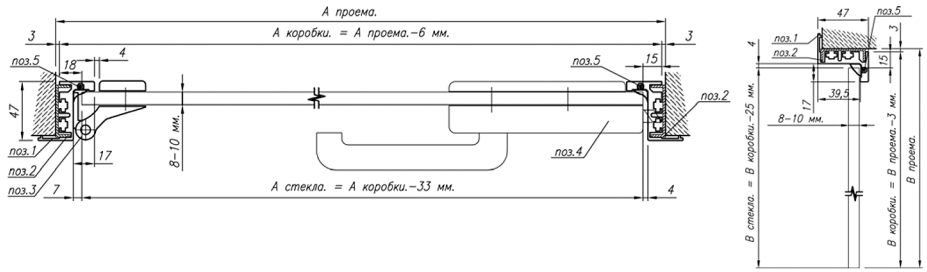

Рис. 1. Дверной проем с установочным профилем: поз. 1 – HAG AL-040, поз. 2 – HAG AL-032, поз. 3 – HAG ID-509, поз. 4 – HAG ID-500RB, поз. 5 – уплотнитель HAG-26

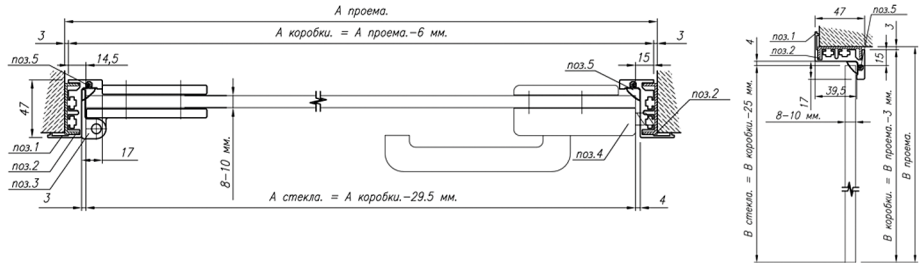

Рис. 2. Дверной проем с установочным профилем: поз. 1– HAG AL-040, поз. 2 – HAG AL-032, поз. 3 – HAG ID-132, поз. 4 – HAG ID-700SB, поз. 5 – уплотнитель HAG-29

скачайте
наш каталог
и прайс

подпишитесь
на наш канал
в Telegram

197374, Россия, Санкт-Петербург,
ул. Мебельная, 12, корп.1, лит. А, БЦ "Авиатор", 4 этаж, каб. 403
+7(812) 313-03-05, 8 (800) 333-07-80
www.hag-spb.ru

www.hag-spb.ru tav@hag-spb.ru manager@hag-spb.ru +7 812 313-03-05 8 800 333-07-80