Краткий технический справочник основных систем СИАЛ

Системы СИАЛ СЛ60, СИАЛ СЛ90
СИАЛ КП40, СИАЛ СЛ40
СИАЛ КП40МБ
СИАЛ КП45, СИАЛ СЛ45
СИАЛ ST62
СИАЛ ST68
СИАЛ ST68U
СИАЛ ST68D
СИАЛ СТ65
СИАЛ СТ71
СИАЛ СТ71У
СИАЛ СТ71Л Вент. люк
СИАЛ СТ71С
СИАЛ СТ71С Вент. створка
СИАЛ СТ71ПС
СИАЛ СТ85
СИАЛ СФ
СИАЛ КП50
СИАЛ КП50К
СИАЛ СФЛ
СИАЛ СО

СОДЕРЖАНИЕ

СИАЛ СЛ60, СИАЛ СЛ90	5
СИАЛ КП40, СИАЛ СЛ40	11
СИАЛ КП40МБ	37
СИАЛ КП45, СИАЛ СЛ45	45
СИАЛ ST62	69
СИАЛ ST68	79
СИАЛ ST68U	89
СИАЛ ST68D	97
СИАЛ СТ65	99
СИАЛ СТ71	113
СИАЛ СТ71У	129
СИАЛ СТ71Л Вент. люк	138
СИАЛ СТ71С	139
СИАЛ СТ71С Вент. створка	146
СИАЛ СТ71ПС	147
СИАЛ СТ85	153
СИАЛ СФ	159
СИАЛ КП50	171
СИАЛ КП50К	189
СИАЛ СФЛ	209
СИАЛ СО	235
Вентиляционные решетки	241
Противомоскитные сетки	243
Нащельники	245

Система СИАЛ СЛ60
Система СИАЛ СЛ90

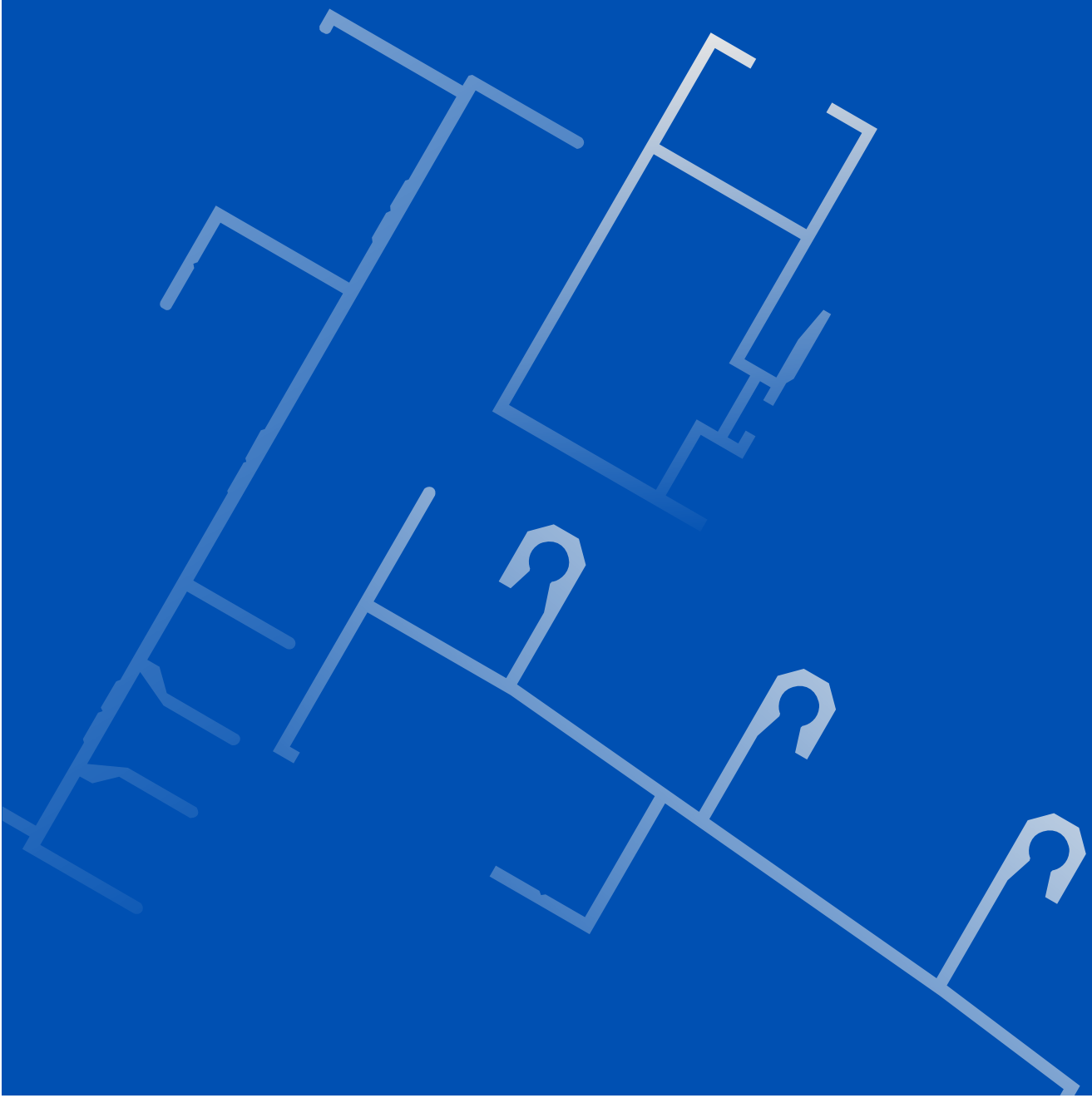

Профили, уплотнители и комплектующие

Jx - 4,77
Jy - 1,21
Wx - 1,75
Wy - 1,27

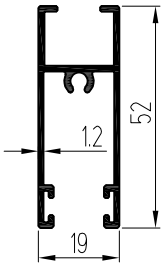

КП45160
(0,526)

Jx - 4,43
Jy - 1,11
Wx - 1,67
Wy - 1,17

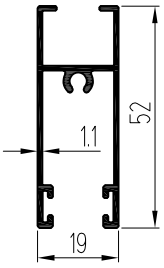

КП45160-1
(0,487)

Jx - 3,54
Jy - 0,93
Wx - 1,36
Wy - 0,98

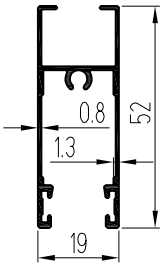

КП45160-4
(0,39)

Jx - 3,9
Jy - 1,3
Wx - 1,56
Wy - 1,18

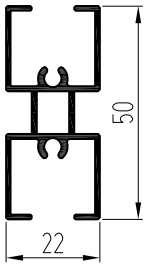

КПС 093
(0,56)

Jx - 6,1
Jy - 2,46
Wx - 2,21
Wy - 1,72

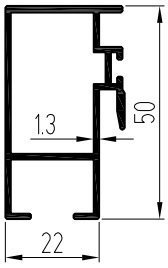

КП45162
(0,65)

Jx - 5,14
Jy - 2,26
Wx - 1,89
Wy - 1,61

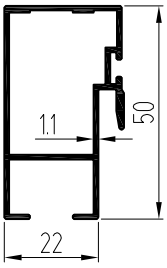

КП45162-1
(0,552)

Jx - 4,04
Jy - 1,8
Wx - 1,56
Wy - 1,26

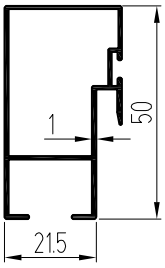

КП45162-2
(0,436)

Jx - 7,98
Jy - 7,71
Wx - 2,78
Wy - 2,92

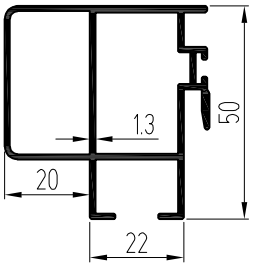

КПС 470
(0,883)

Jx - 6,25
Jy - 1,83
Wx - 2,22
Wy - 1,65

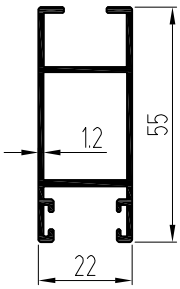

КП45163
(0,591)

Jx - 5,71
Jy - 1,65
Wx - 1,97
Wy - 1,5

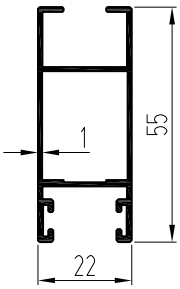

КП45163-1
(0,523)

Jx - 5,26
Jy - 1,55
Wx - 1,83
Wy - 1,41

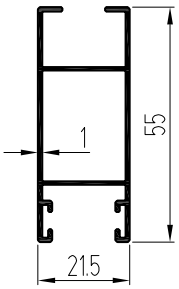

КП45163-2
(0,452)

Jx - 8,59
Jy - 4,6
Wx - 2,75
Wy - 1,77

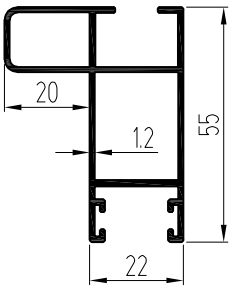

КПС 471
(0,761)

Профили рамы СЛ90

КПС 035
(1,006)

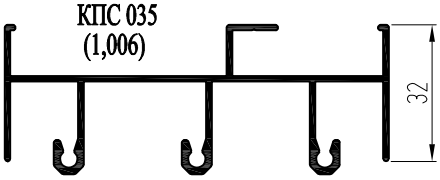

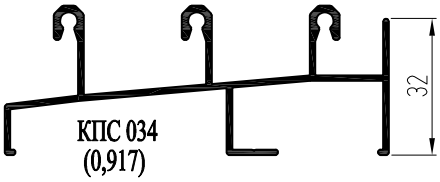

КПС 034
(0,917)

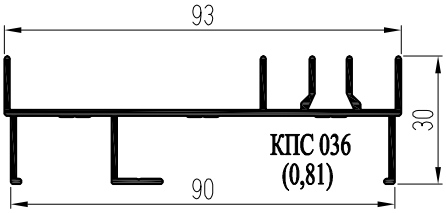

КПС 036
(0,81)

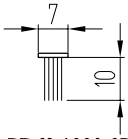

РВ69 1000-3Р

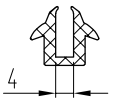

КПУ-16-1
(0,102)

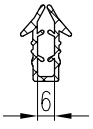

9GO/67

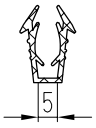

9GO/71

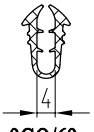

9GO/69

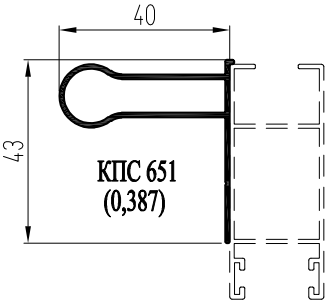

КПС 651
(0,387)

Прокладки
рамы СЛ60
КТ/30, КТ/31

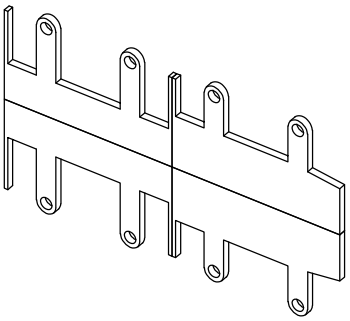

Профили рамы СЛ60

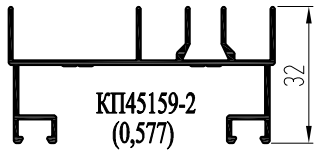

КП45159-2
(0,577)

КП45157-2
(0,639)

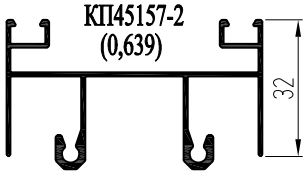

КП45158-2
(0,723)

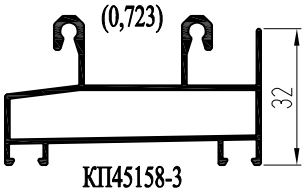

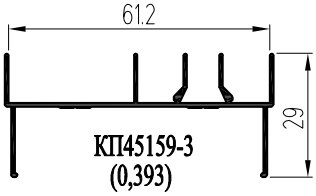

КП45159-3
(0,393)

КП45157-3
(0,474)

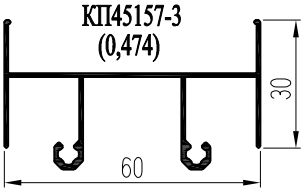

КП45158-3
(0,544)

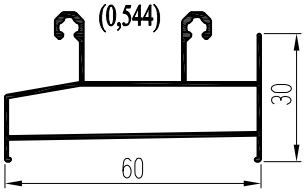

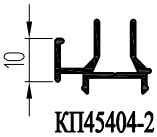

КП45404-2
(0,206)

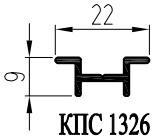

КПС 1326
(0,135)

Профили поворота и стыковки

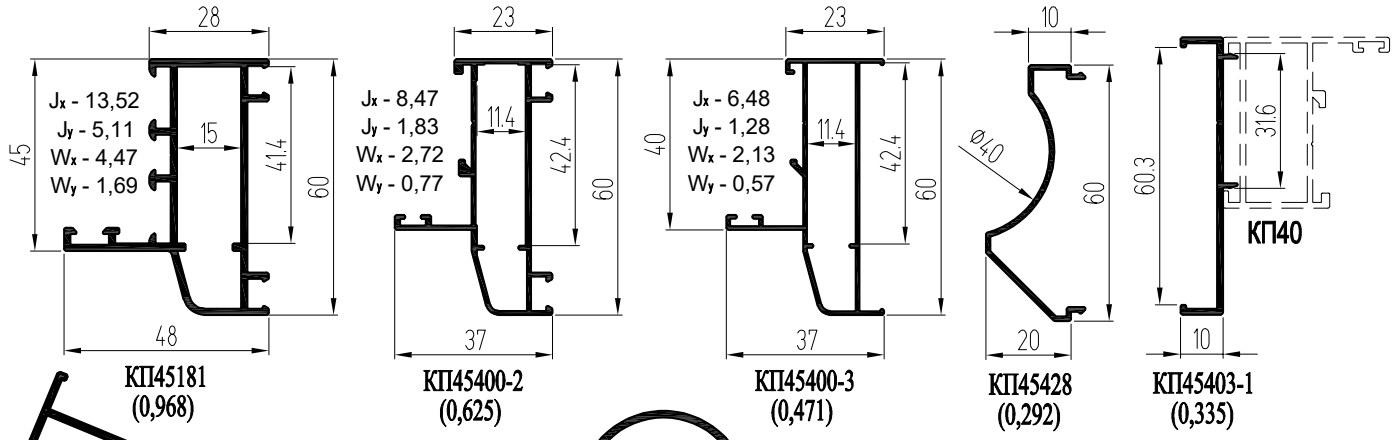

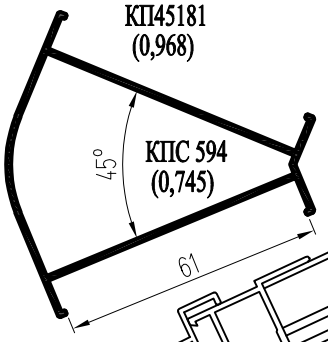

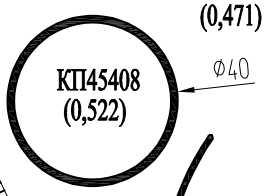

Профили поворота на произвольный угол

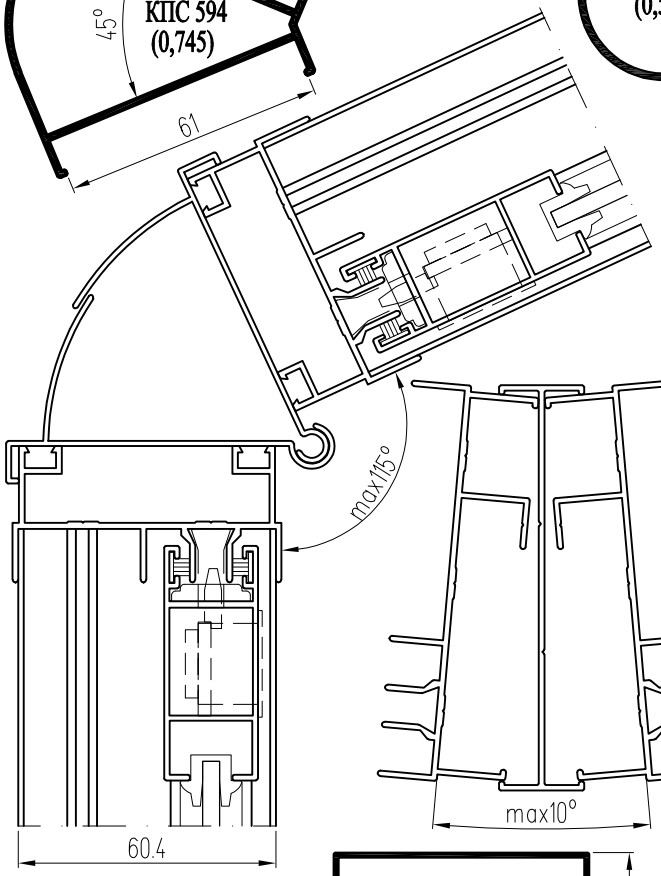

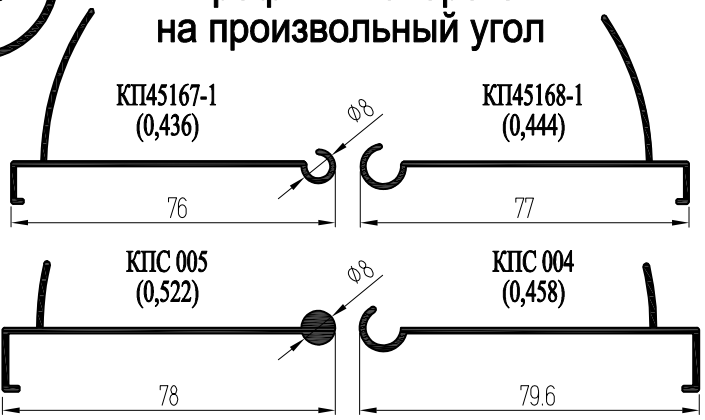

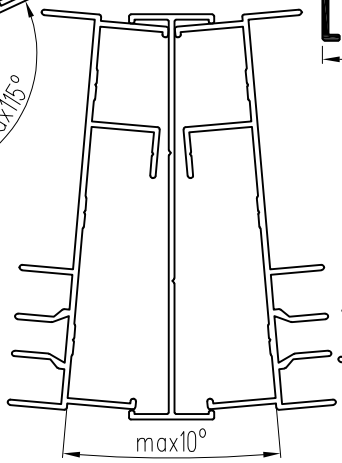

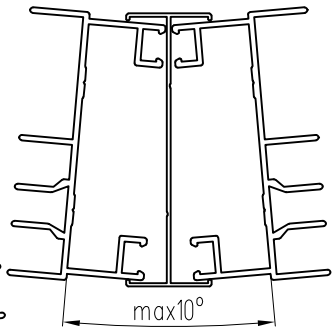

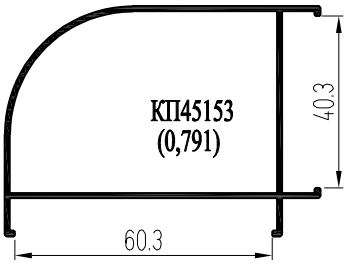

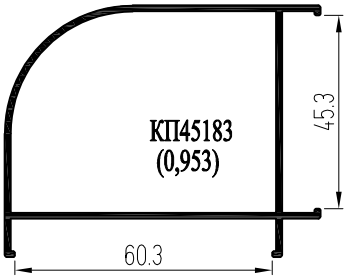

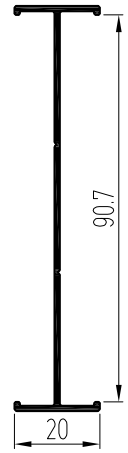

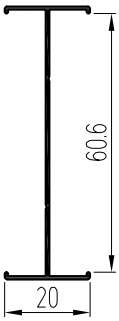

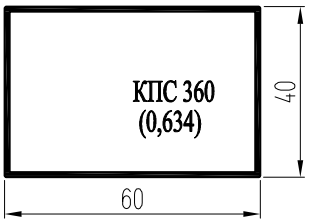

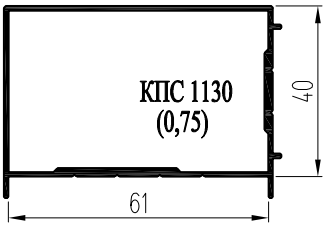

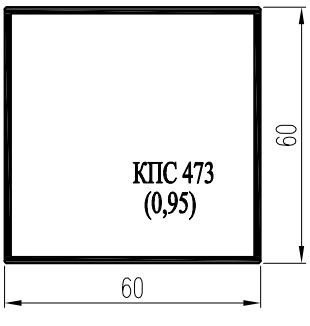

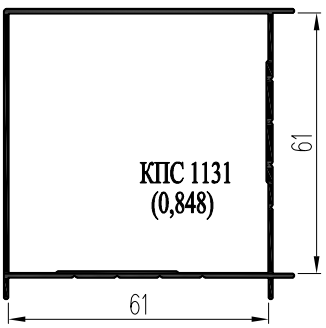

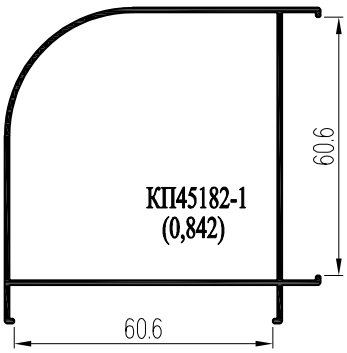

Балконы и лоджии СЛ60

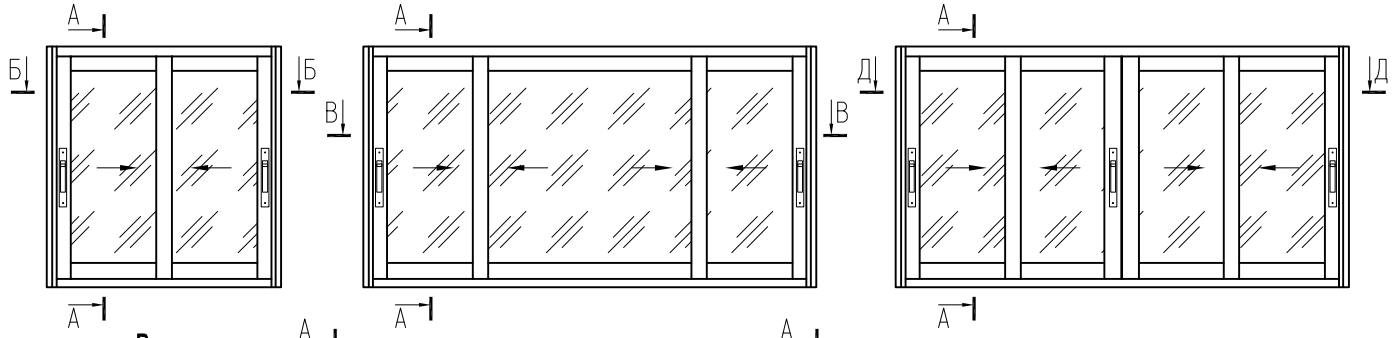

Вариант с ограничителем подъема створок КПС 1326

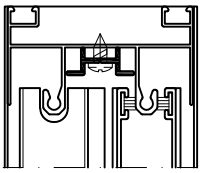

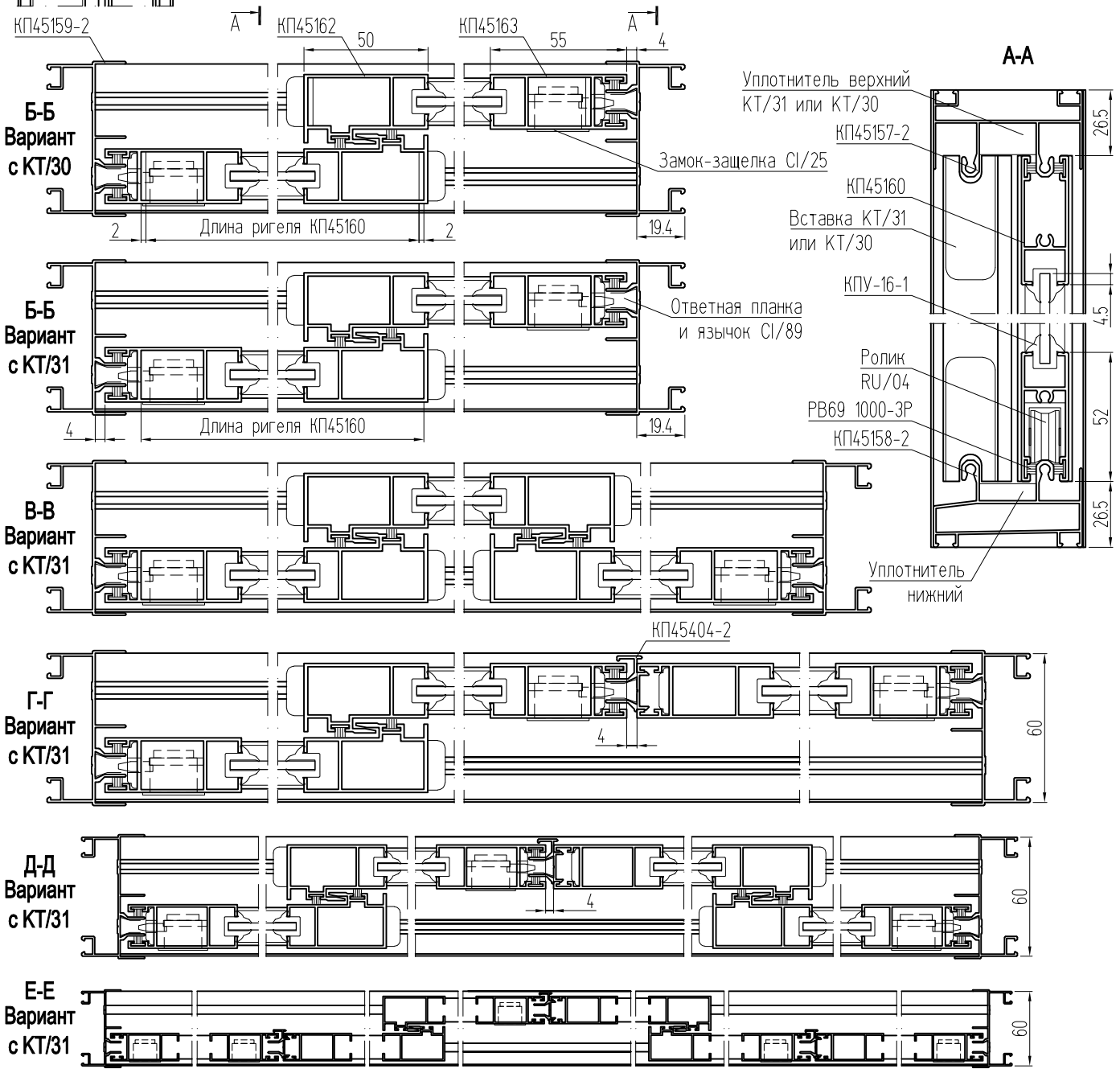

Балконы и лоджии СЛ90

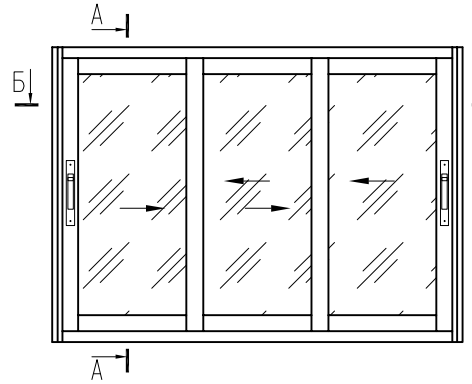

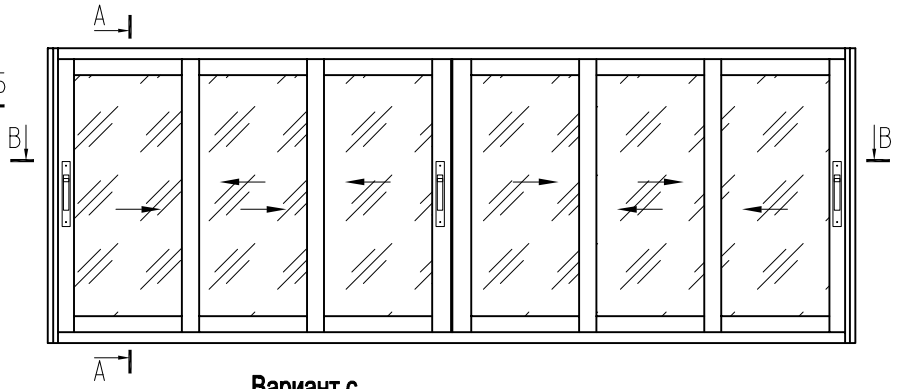

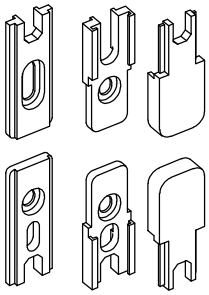

Набор вставок и заглушек для внешнего крепления КТ/31

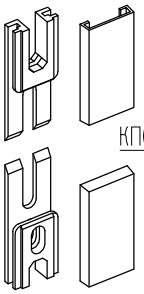

Набор вставок и заглушек для внутреннего крепления КТ/30

Вариант с ограничителем подъема створок

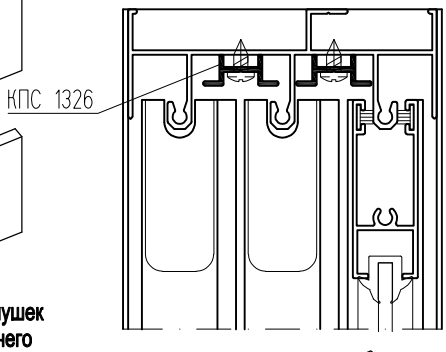

А-А

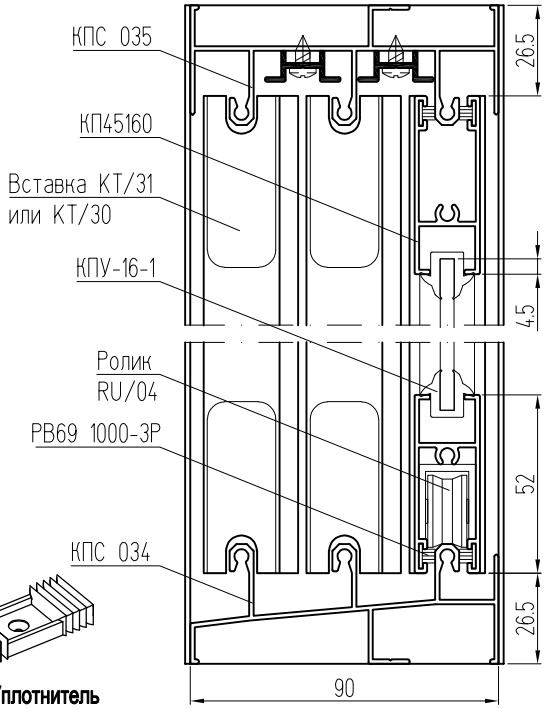

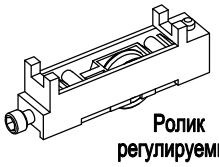

Ролик регулируемый RU/04

Б-Б (вариант с КТ/30)

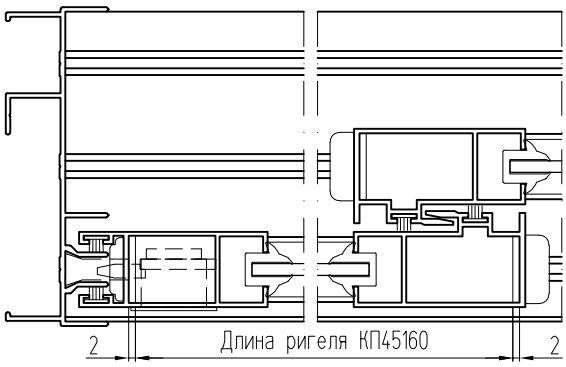

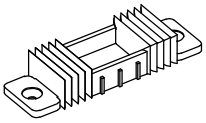

Уплотнитель стыковки створок верхний КТ/30, КТ/31

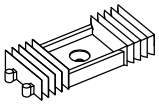

Уплотнитель стыковки створок нижний КТ/30, КТ/31

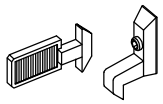

Ответная планка и язычок CI/89

Б-Б (вариант с КТ/31)

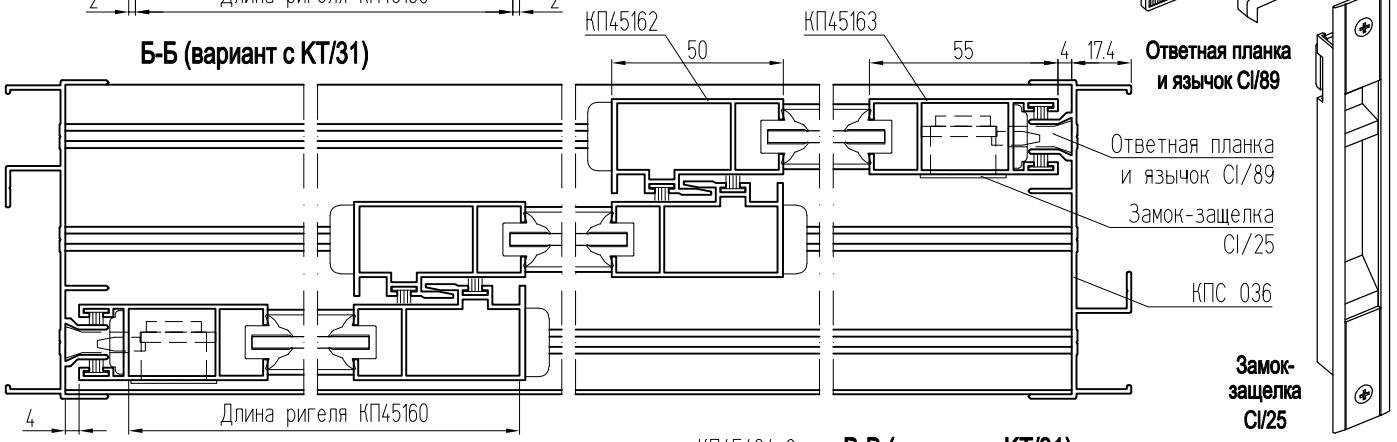

Замок-защелка CI/25

В-В (вариант с КТ/31)

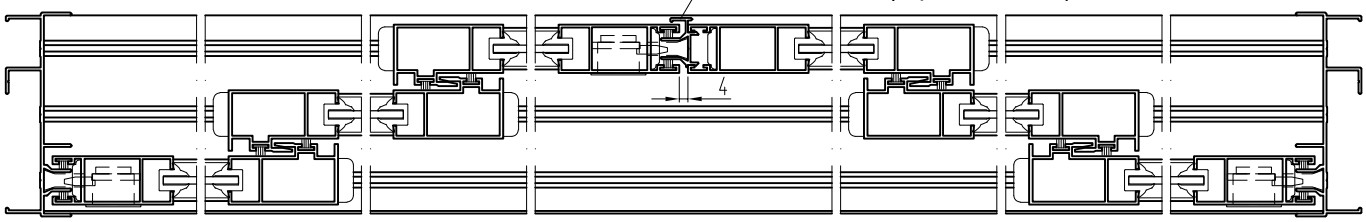

Установка усиленных стоек створок и стоек створок с усилителями на примере СЛ60

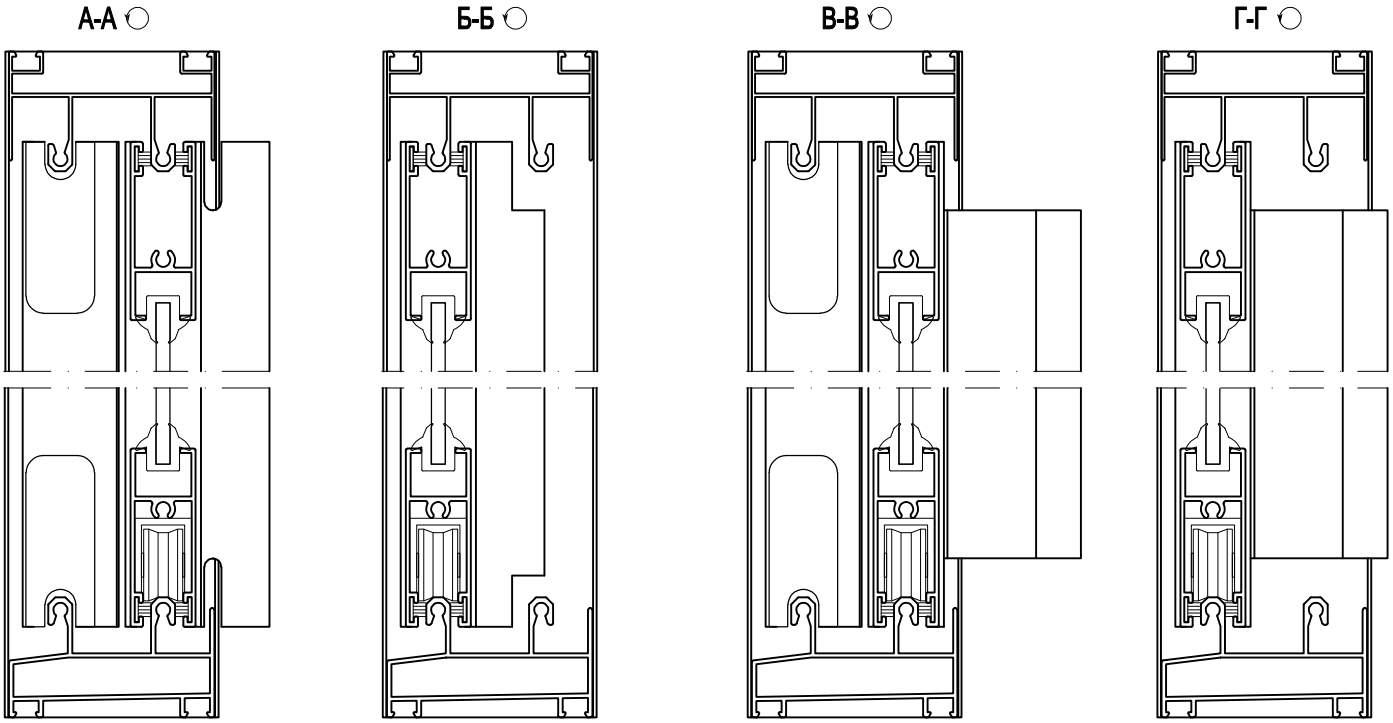

Вариант с усиленными стойками створки

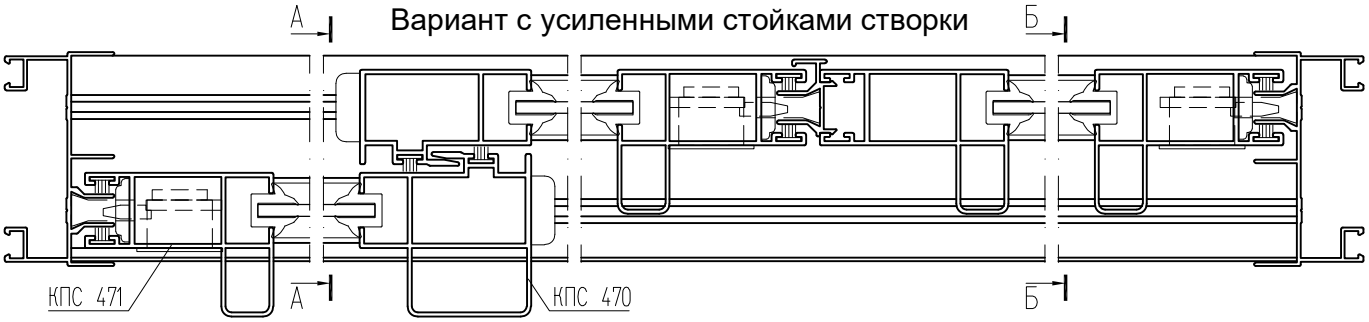

Вариант с усилителем стойки створки КПС 651

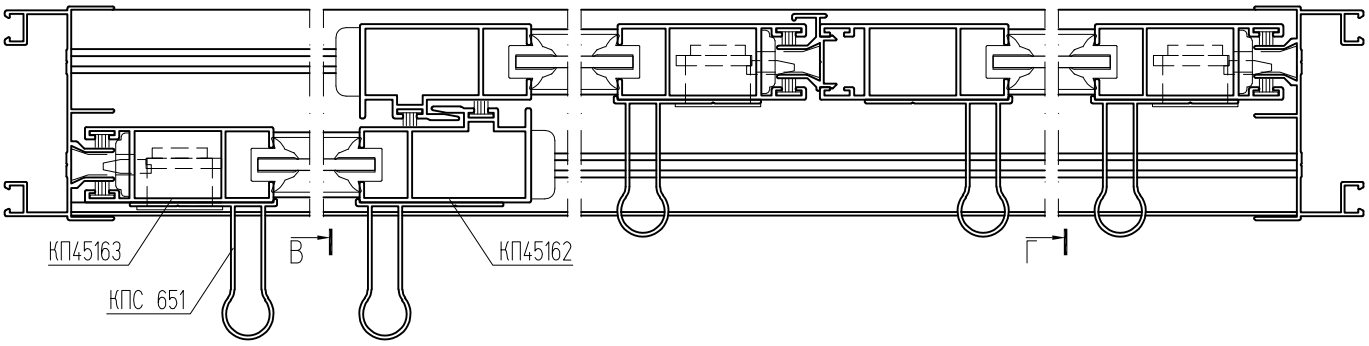

Система СИАЛ КП40
Система СИАЛ СЛ40

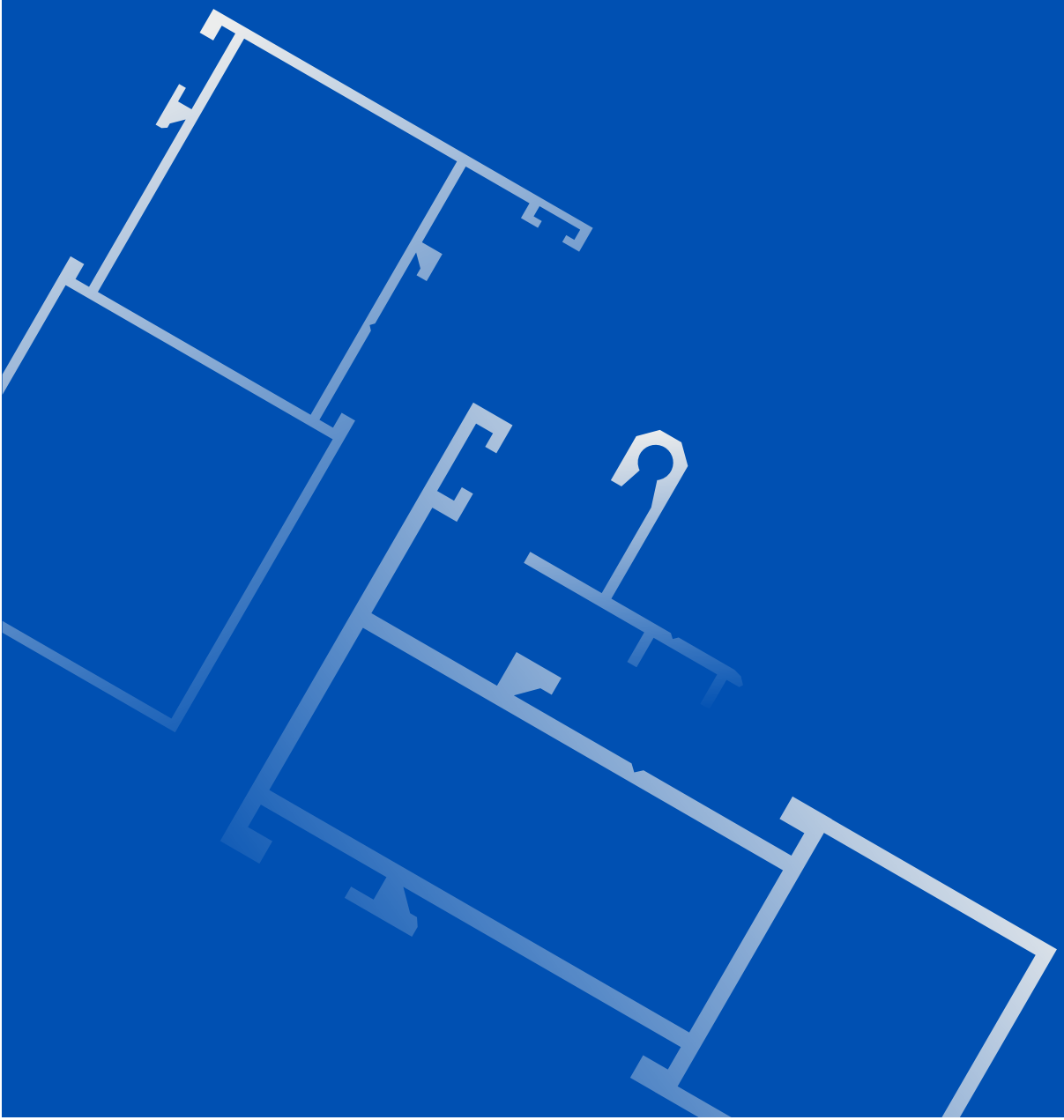

Профили стоек с внешним пилоном

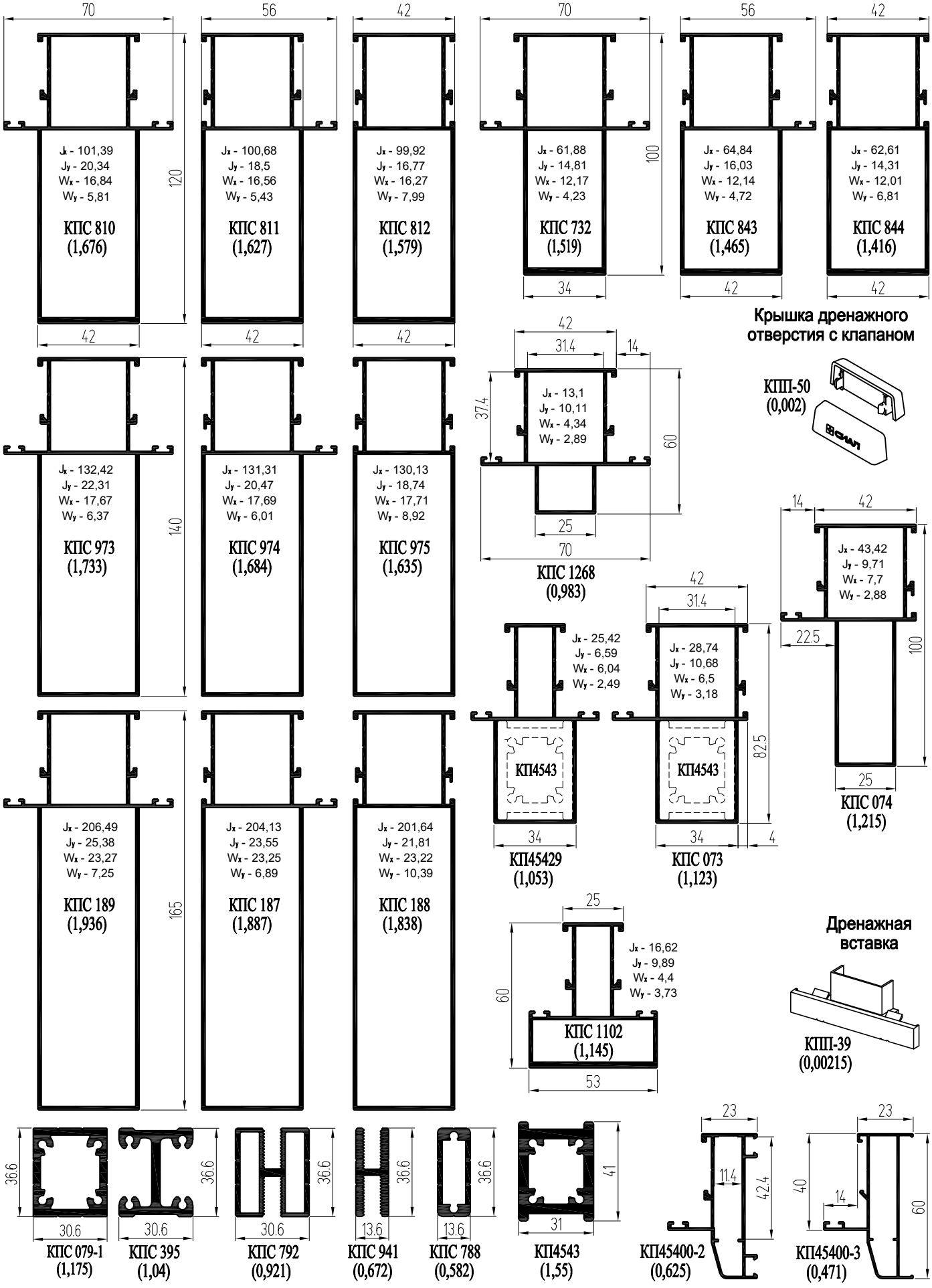

Профили стоек с внешним пилоном

КПС 1355 (1,516)

КПС 1413 (1,944)

КПС 1414 (2,269)

КПС 1320 (1,102)
Jx - 27,64, Jy - 11,5
Wx - 6,62, Wy - 4,34

КПС 1265 (1,321)
Jx - 37,08, Jy - 14,5
Wx - 7,8, Wy - 5,47

КПС 1321 (1,232)
Jx - 47,93, Jy - 14,5
Wx - 9,65, Wy - 5,47

КПС 1266 (1,597)
Jx - 69,35, Jy - 19,03
Wx - 11,72, Wy - 7,18

КПС 1334 (0,292)

КПС 1356 (3,669)

КПС 1354 (0,761)

КПС 1480 (0,634)

КПС 941 (0,672)

КПС 788 (0,582)

Дренаж

КПС 1296 (1,922)
Jx - 215,71, Jy - 30,4
Wx - 25,69, Wy - 11,47

КПС 1324 (1,698)
Jx - 164,32, Jy - 24,8
Wx - 21,55, Wy - 9,36

КПС 1295 (1,719)
Jx - 139,17, Jy - 25,42
Wx - 19,29, Wy - 9,59

КПС 1323 (1,462)
Jx - 98,65, Jy - 20,57
Wx - 14,72, Wy - 7,76

КПС 1267 (1,557)
Jx - 92,28, Jy - 21,44
Wx - 14,69, Wy - 8,09

КПС 1322 (1,362)
Jx - 78,18, Jy - 17,73
Wx - 13,08, Wy - 6,69

Профили угловых закладных

КП4561 (3,418)

КПС 1929 (3,775)

КП4528 (6,075)

КПС 278 (4,331)

КПС 1931 (4,733)

КП4509-1 (2,755)

КПС 699 (2,829)

КПС 1721 (2,778)

КПС 1823 (2,579)

КП45486 (2,794)

КПС 1927 (2,214)

КП45522 (2,225)

Профили стоек с внутренним пилоном

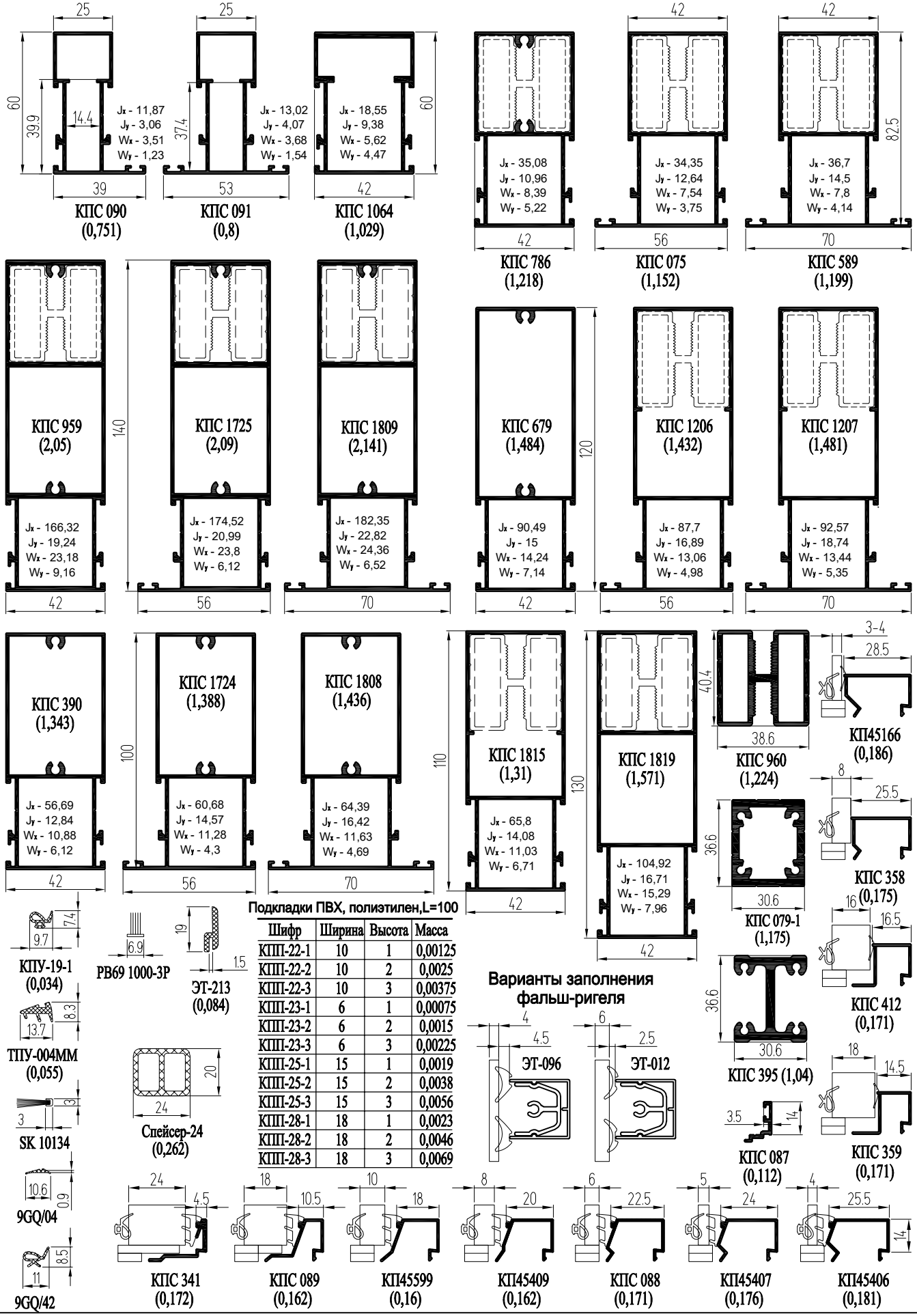

Подкладки ПВХ, полиэтилен,L=100

Шифр	Ширина	Высота	Масса
КПП-22-1	10	1	0,00125
КПП-22-2	10	2	0,0025
КПП-22-3	10	3	0,00375
КПП-23-1	6	1	0,00075
КПП-23-2	6	2	0,0015
КПП-23-3	6	3	0,00225
КПП-25-1	15	1	0,0019
КПП-25-2	15	2	0,0038
КПП-25-3	15	3	0,0056
КПП-28-1	18	1	0,0023
КПП-28-2	18	2	0,0046
КПП-28-3	18	3	0,0069

Профили стоек с внутренним пилоном под охватывающий кронштейн

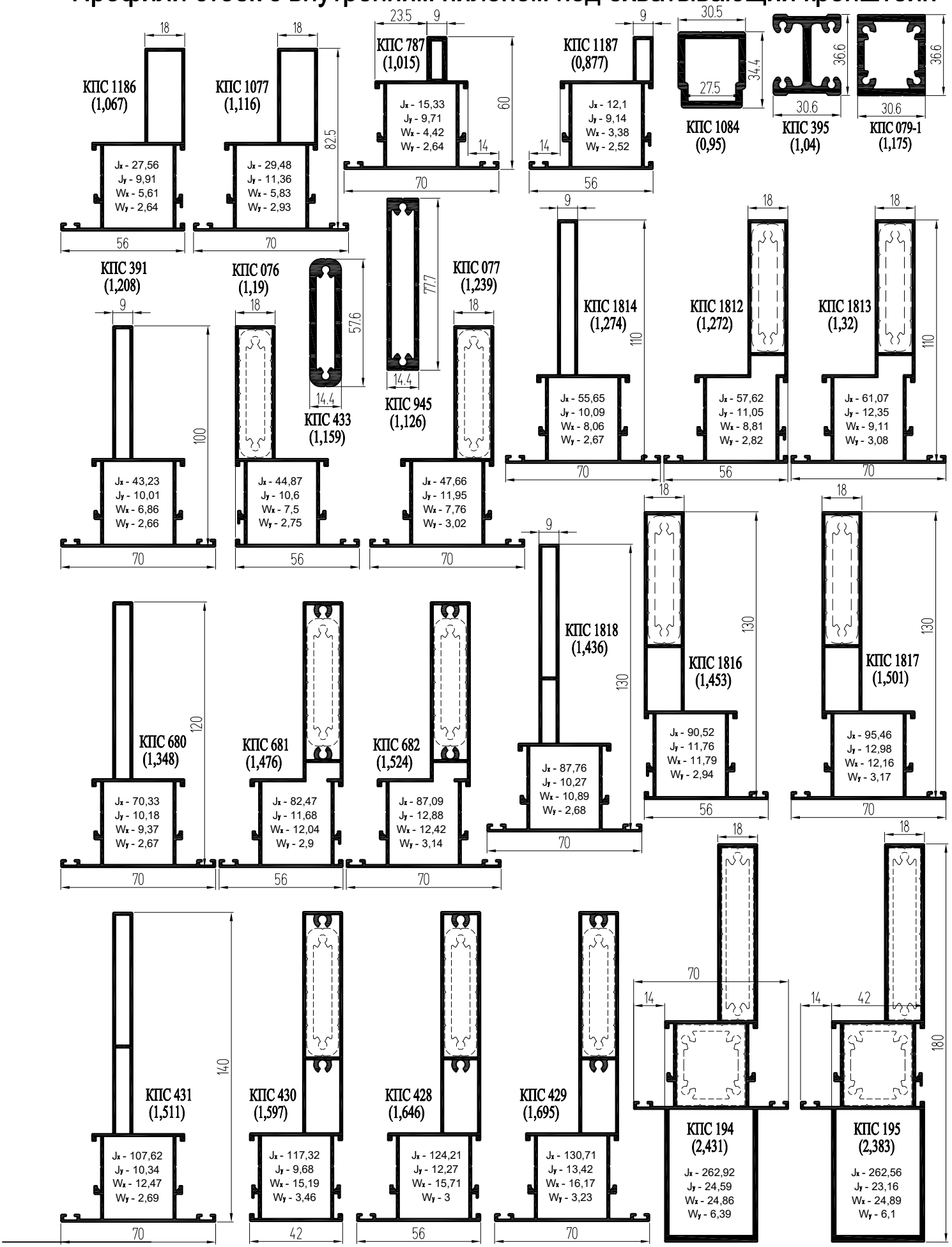

Профили стоек, ригелей, окон и дверей

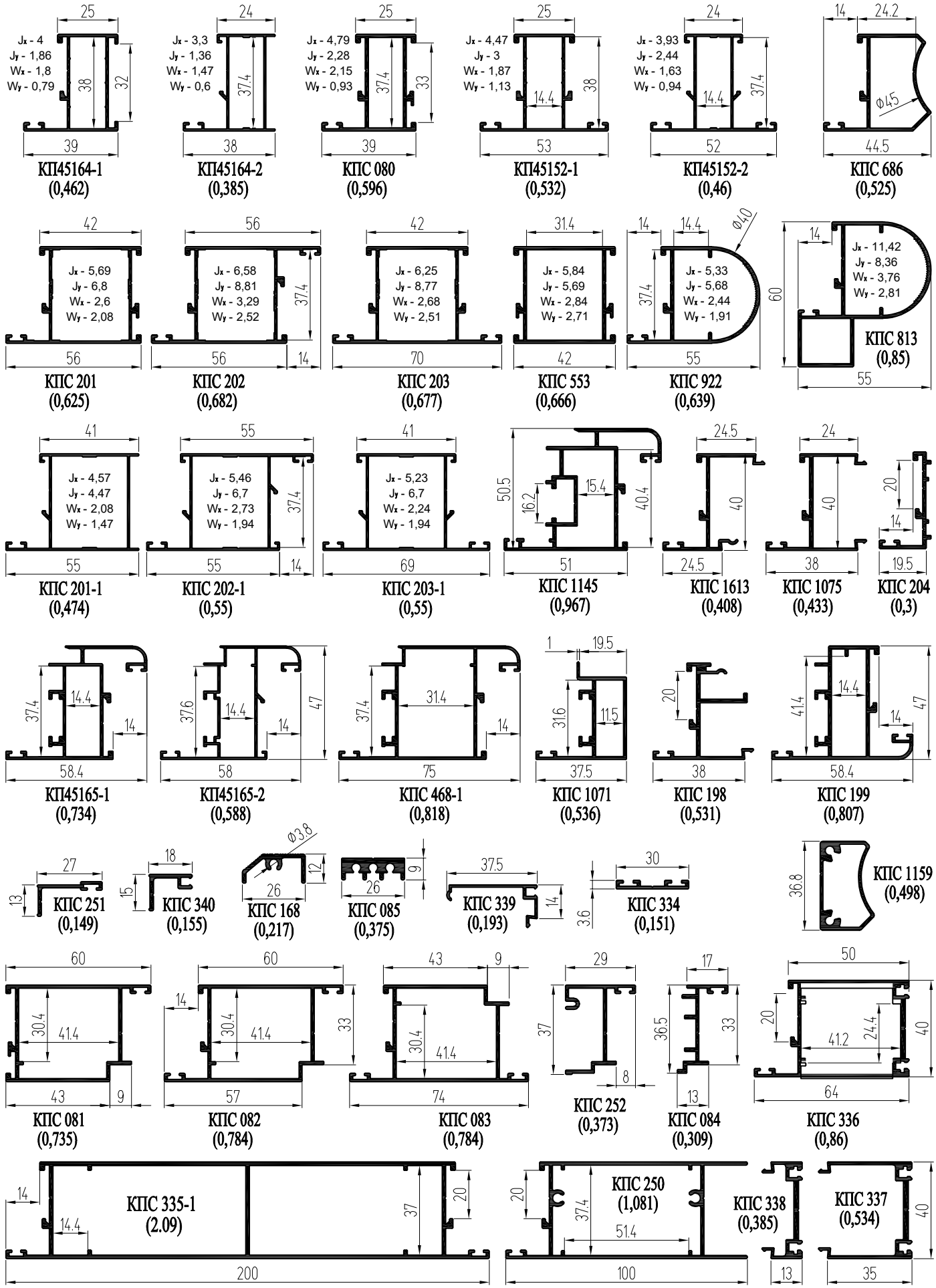

Профили поворота и стыковочные

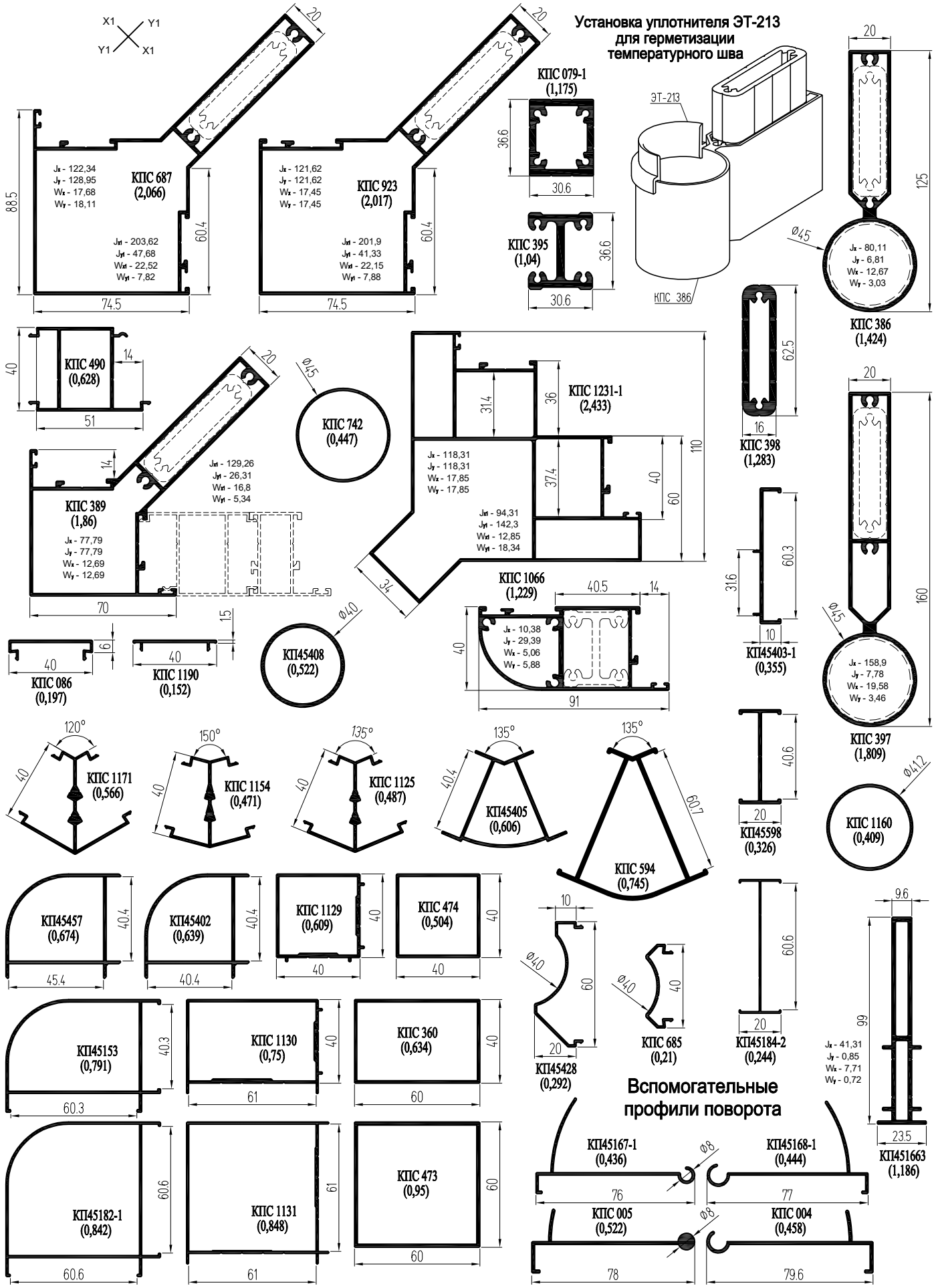

СИАЛ КП40

Однополозный СЛ40

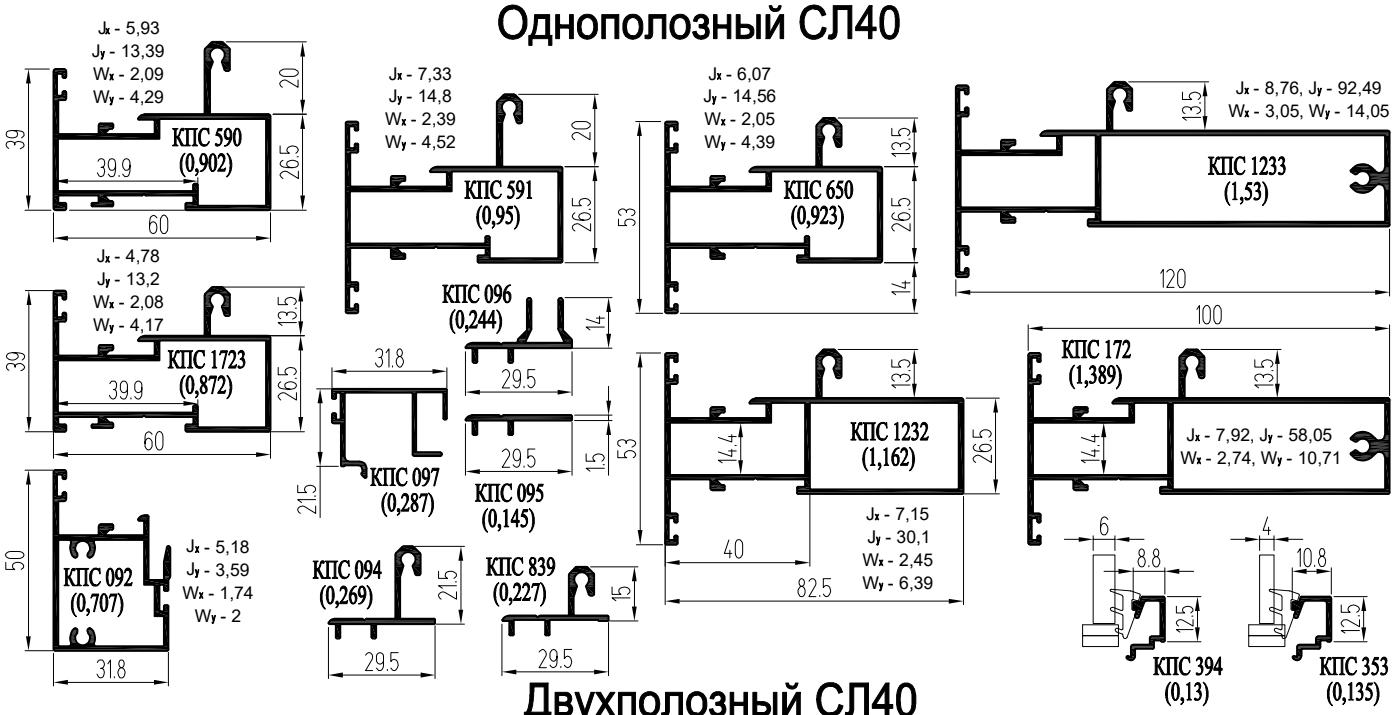

Двухполозный СЛ40

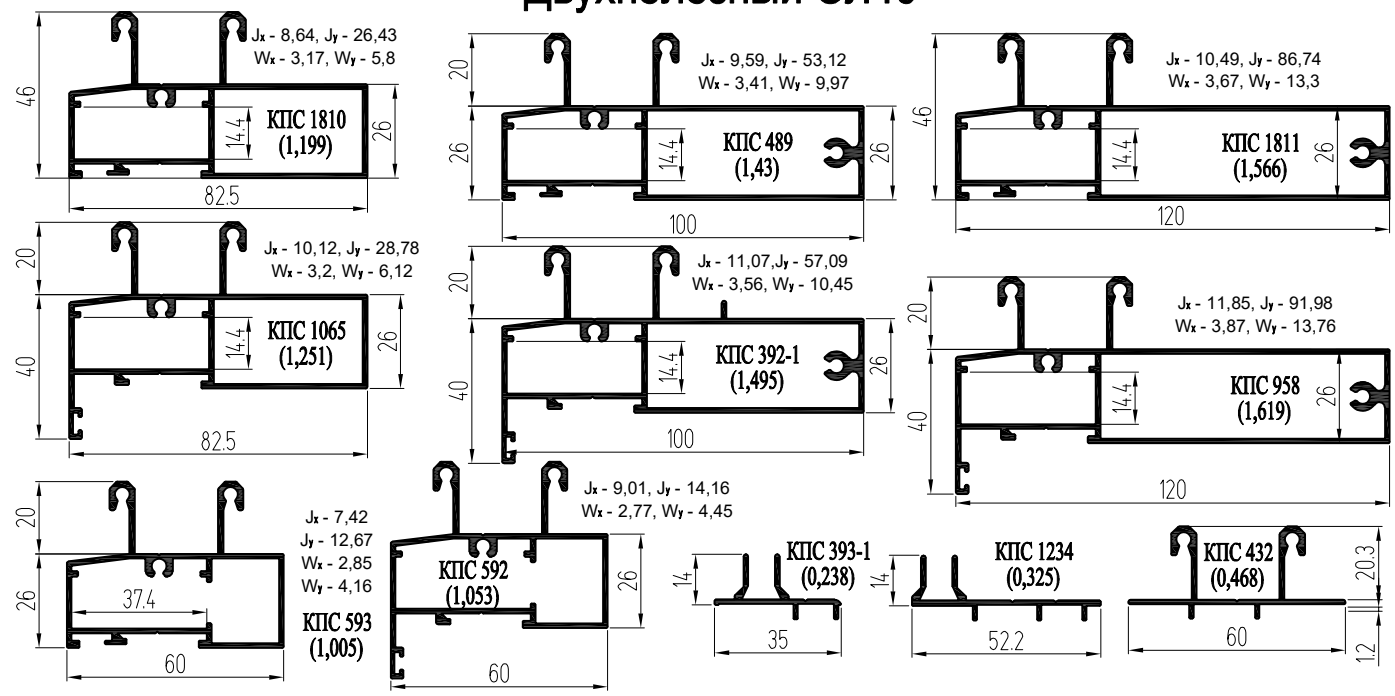

Двухполозный СЛ40 на профилях с внешним пилоном

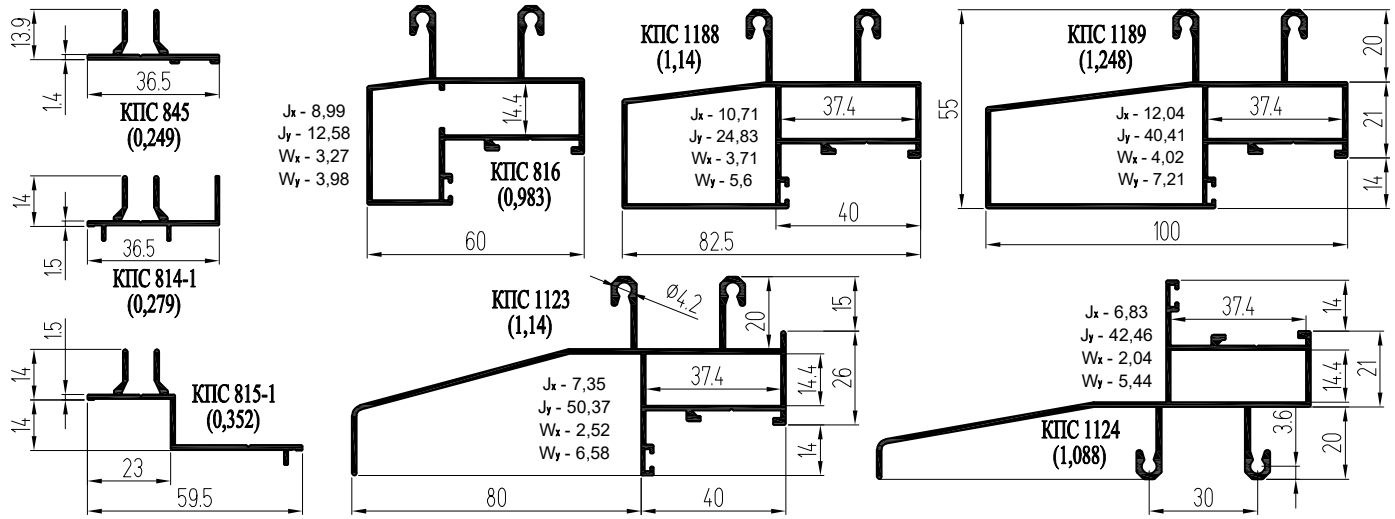

Крепление ригелей с помощью закладной КПС 200

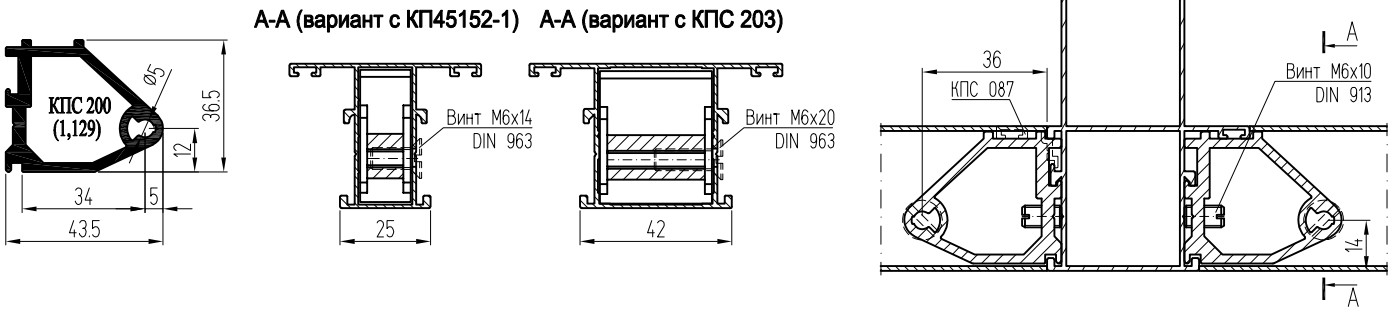

Крепление ригелей с помощью закладной КПС 789-1

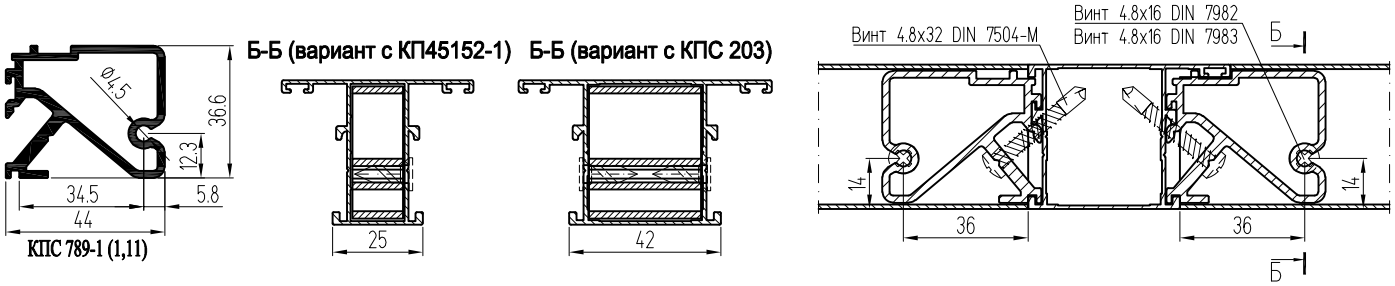

Крепление ригелей с помощью закладной КПС 1269

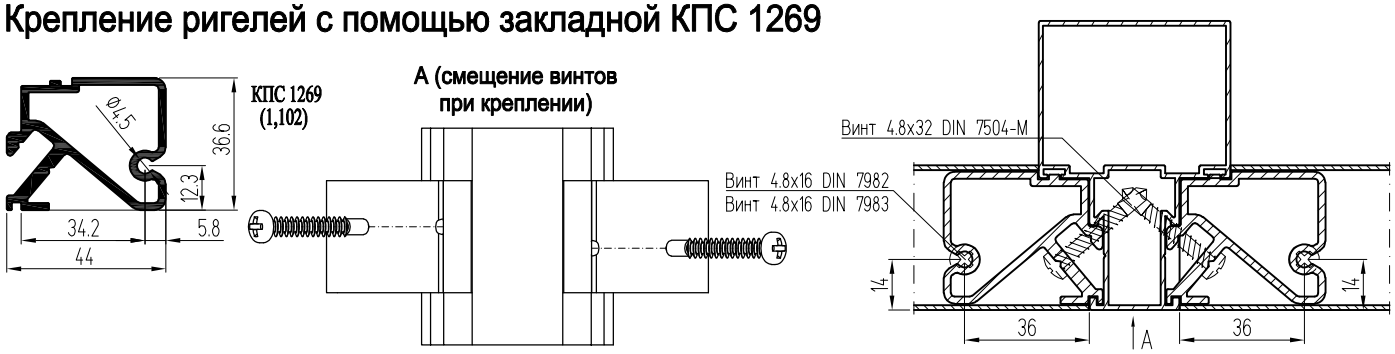

Крепление фальш-ригеля с помощью закладной КПС 1292

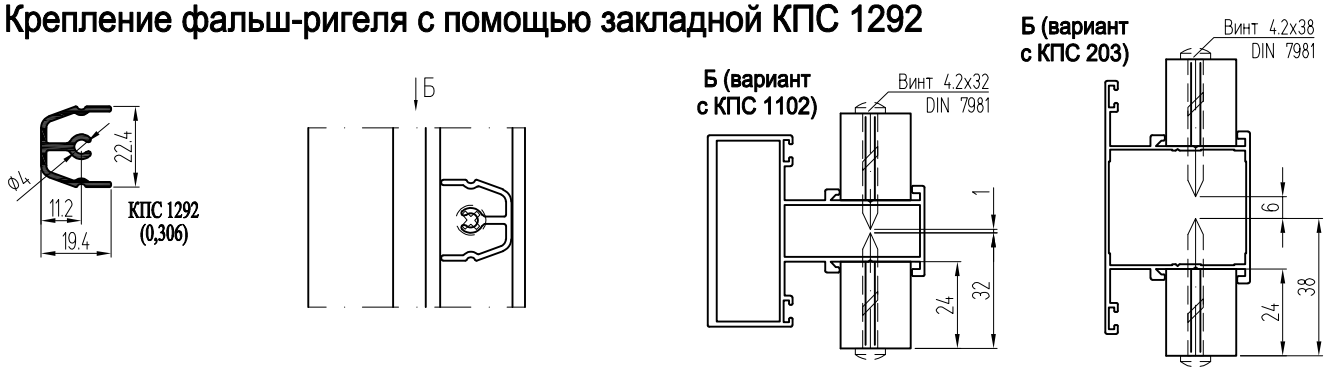

Организация заворотов радиусных витражей через одну стойку с помощью закладной КПС 396

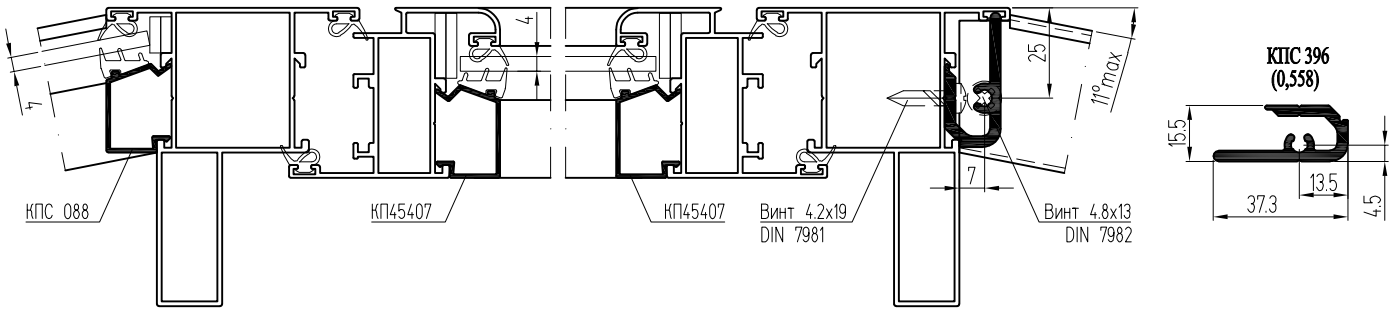

Окна, оконные створки

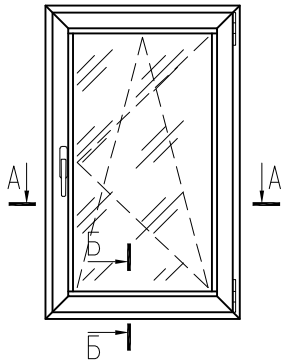

А-А Вариант створки: КП45165-1, КП45165-2, КПС 468-1 (фурнитурный паз типа PROVEDAL)

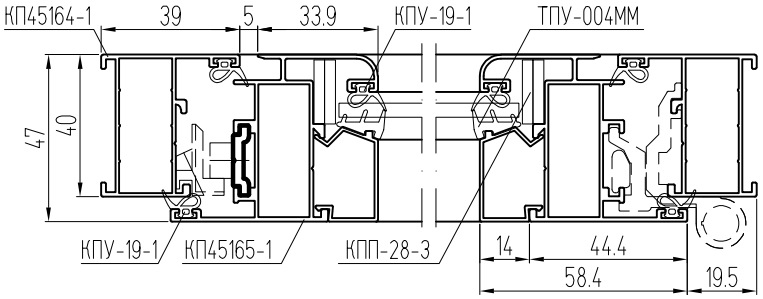

Вариант с уплотнителями Bestwind

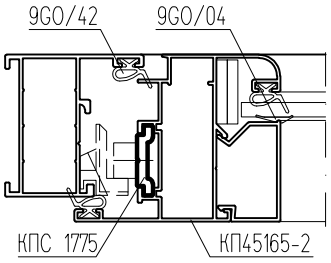

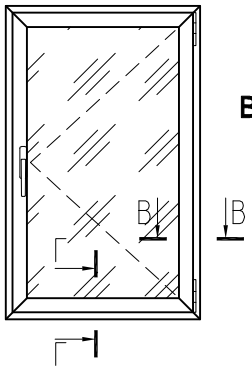

Створка на основе ленты 3М VHB G23F или B23F

В-В

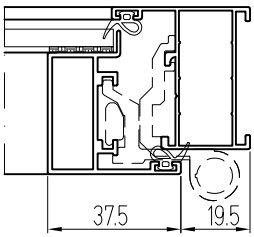

Г-Г

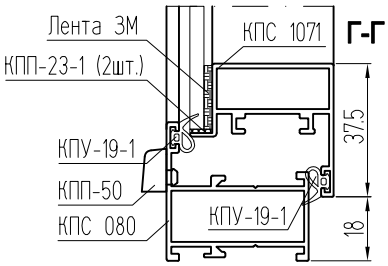

Применяется:
1. Стекло 5 мм - лента 3М VHB BG16 (1,6х18 мм).
2. Стекло 4 мм - лента 3М VHB G23F или B23F (2,3х18 мм).

Б-Б

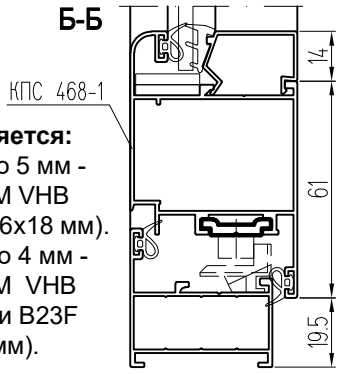

Комплект фурнитуры для поворотно-откидной створки Fapim GALI CUBE

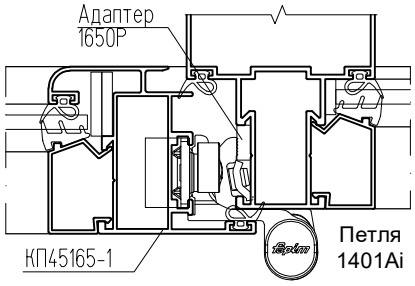

Комплект фурнитуры для поворотной створки Fapim

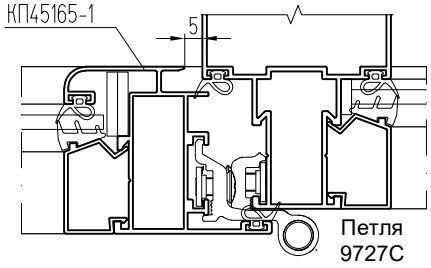

Комплект фурнитуры для поворотной и поворотно-откидной створки СТН

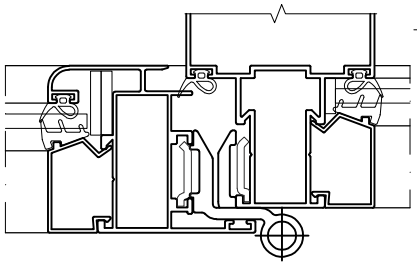

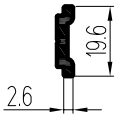

КПС 1775 (0,167)

А-А Вариант с фурнитурным пазом 16 мм

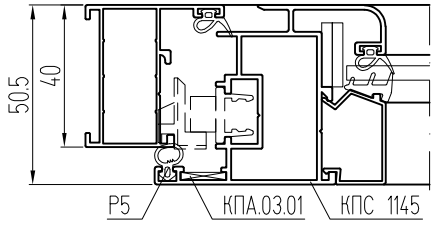

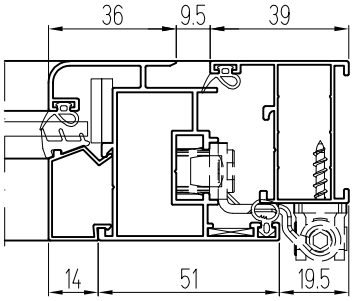

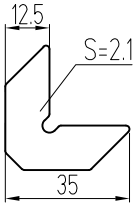

КПА.03.01 (0,003)

Комплект фурнитуры для поворотной створки Roto

Примечание: Петли Stublina в стойки КПС 1320-КПС 1324 (и их аналоги) не устанавливаются.

Створка с открыванием наружу (элементы запирания - Fapim RAMSES)

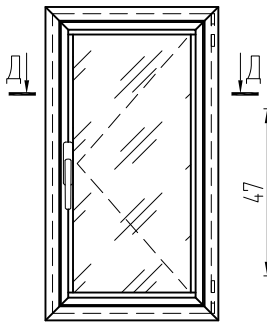

Д-Д

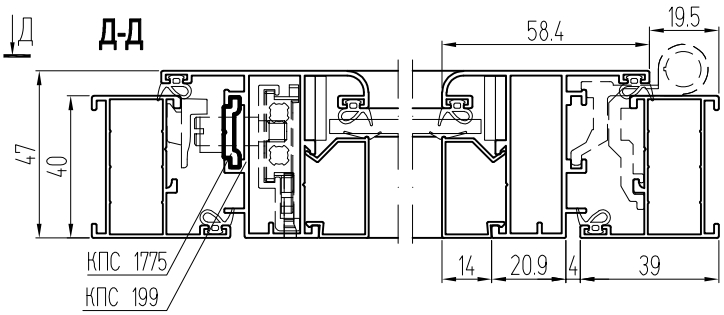

Комплект фурнитуры для поворотной створки WINKHAUS

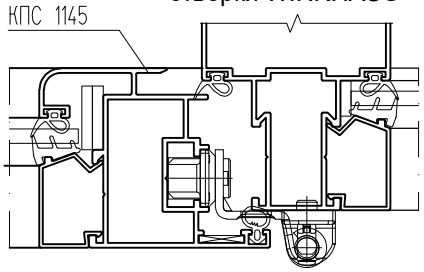

Однополозный СЛ40

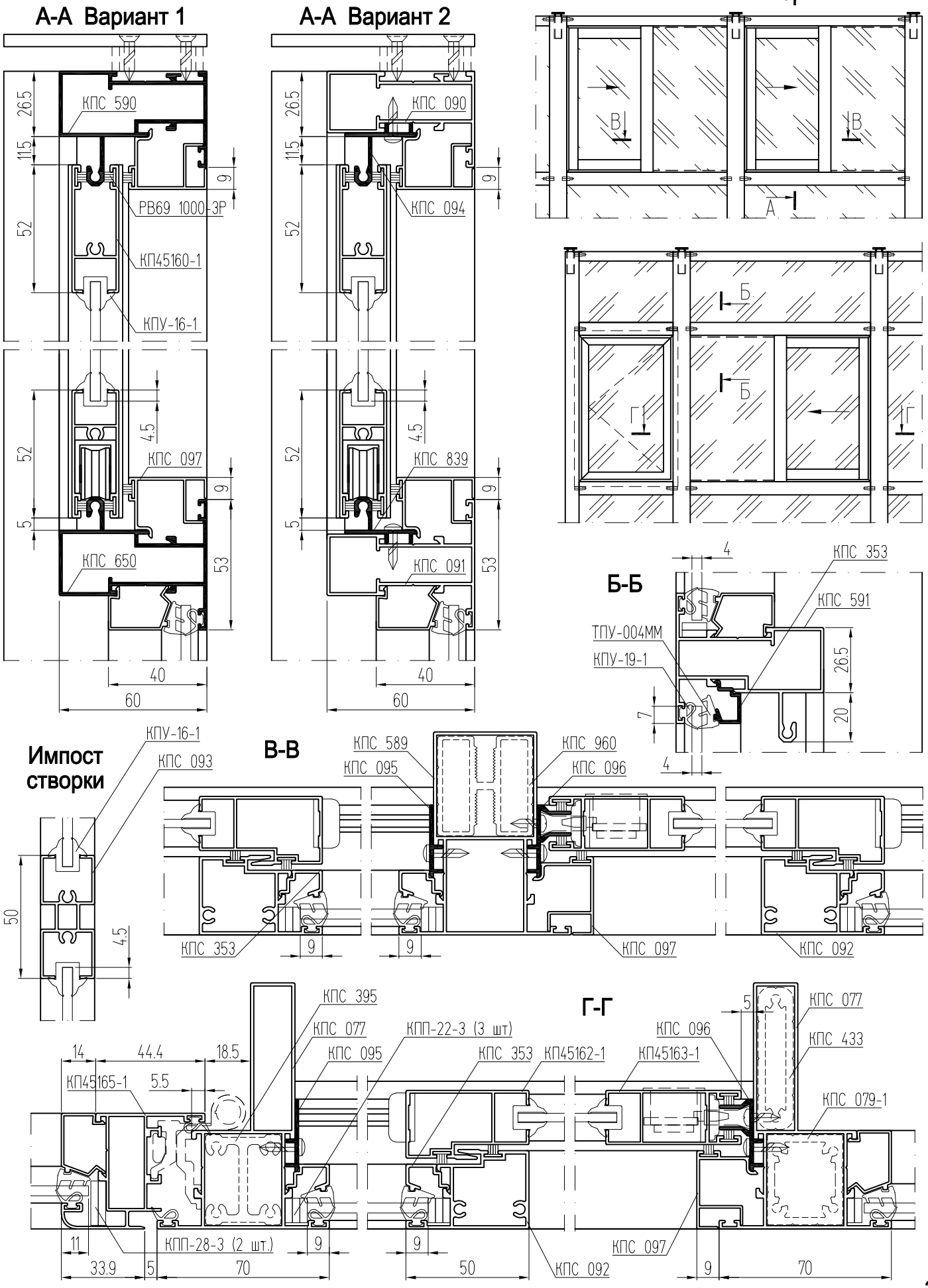

Двухполозный СЛ40 на стойках с внутренним пилоном

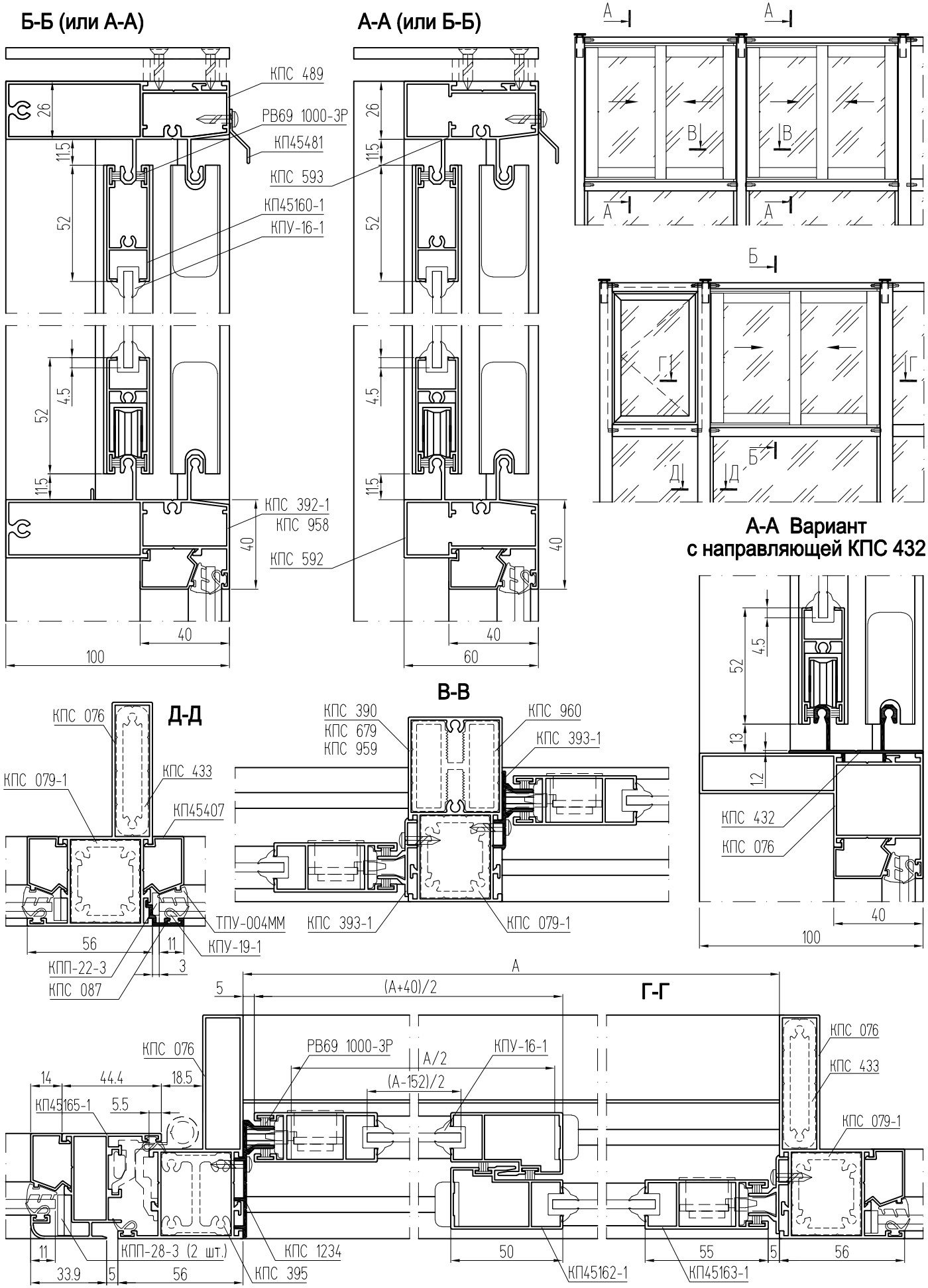

Двухполозный СЛ40 на стойках с внешним пилоном

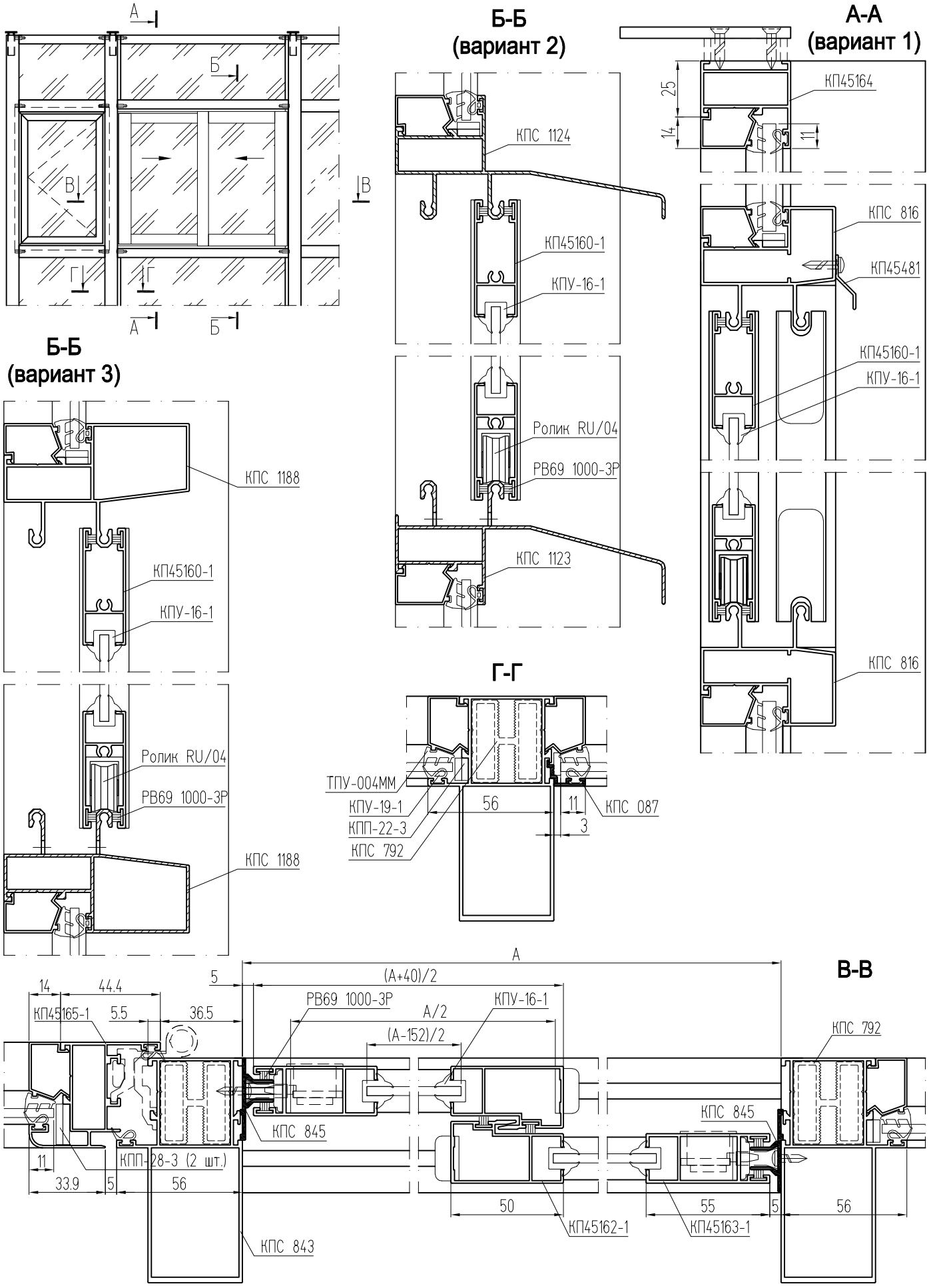

Поворот навесных балконов с раздвижными створками на угол 90°

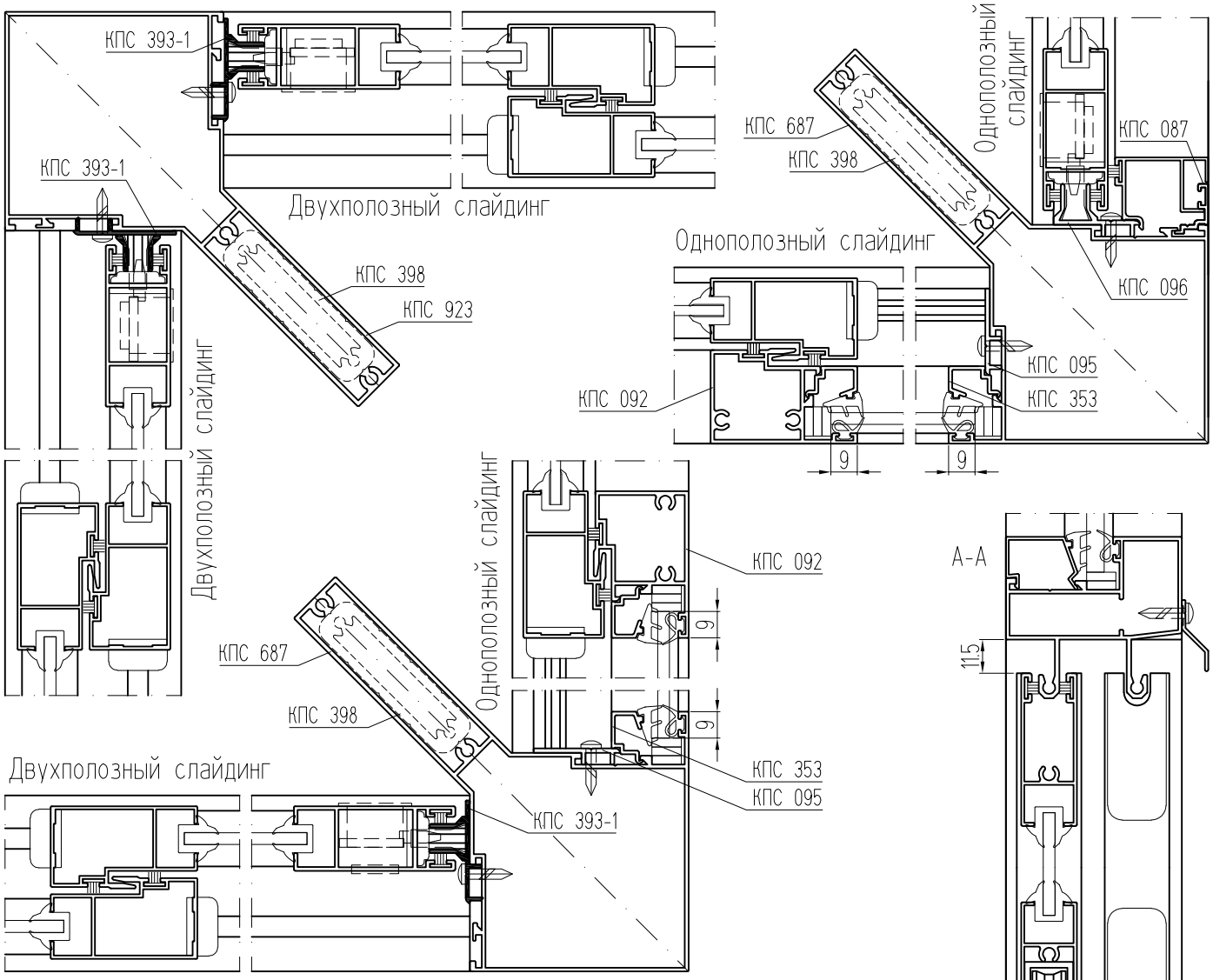

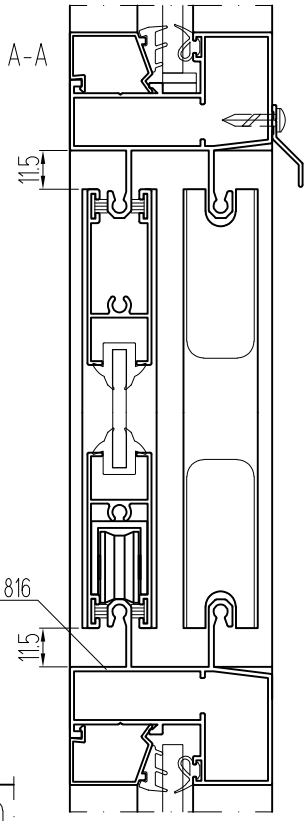

Поворот балкона с двухполозными раздвижными створками (от плиты перекрытия до плиты перекрытия)

Поворот балконов и перегородок на угол 90°

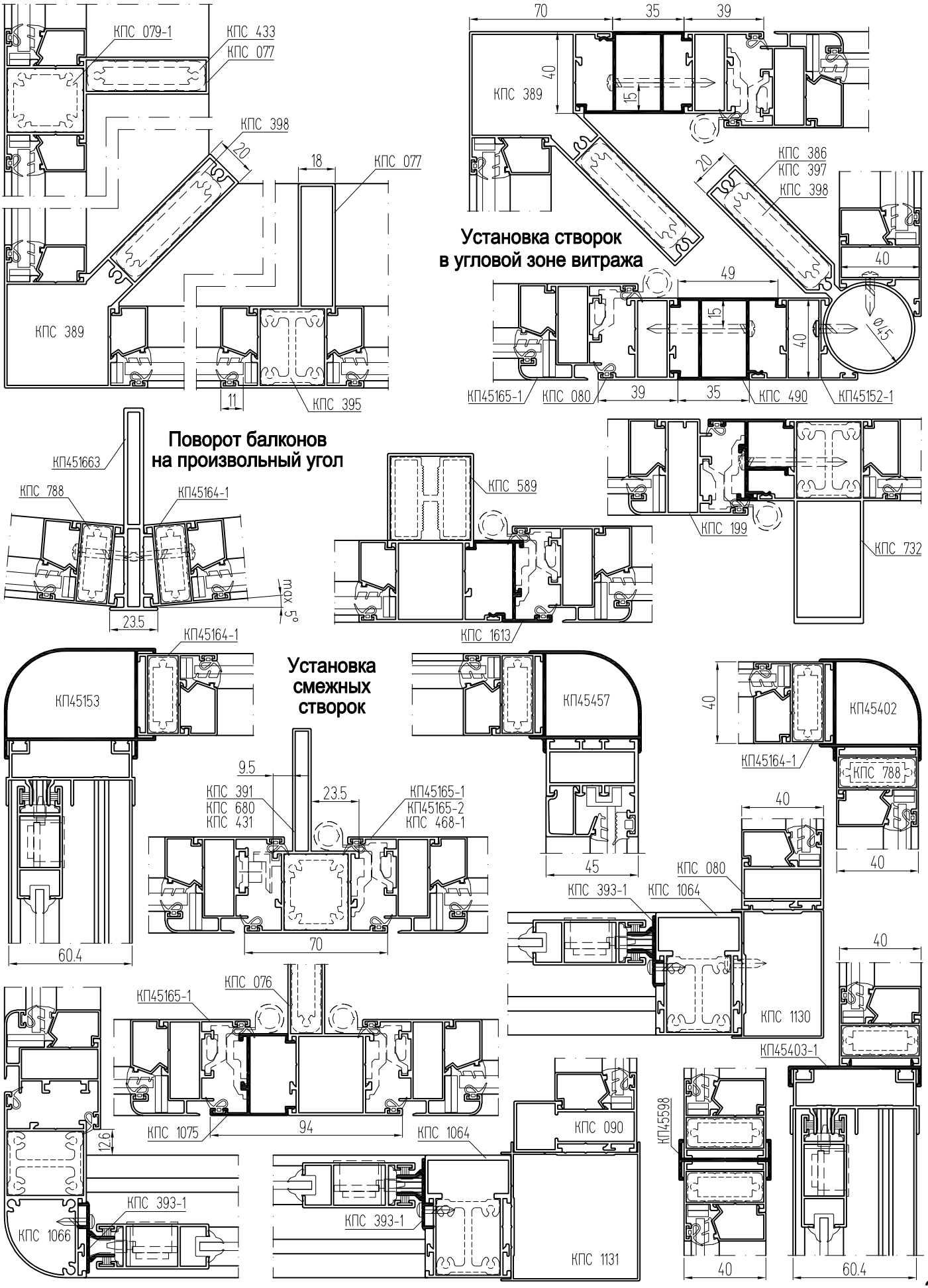

Поворот балконов и перегородок на угол 120°, 135°, 150°

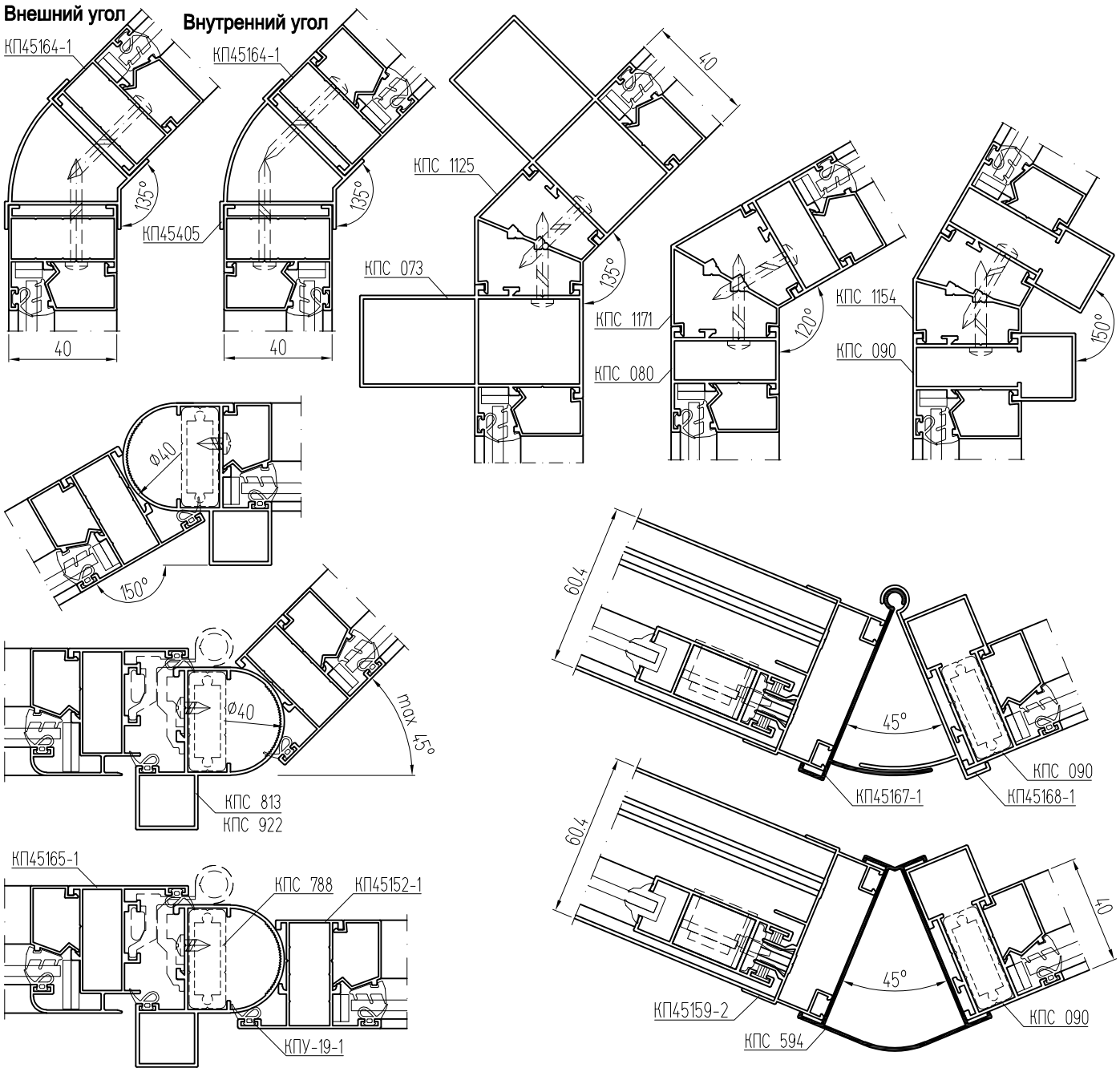

Двойное заполнение навесных балконов в зоне плиты перекрытия

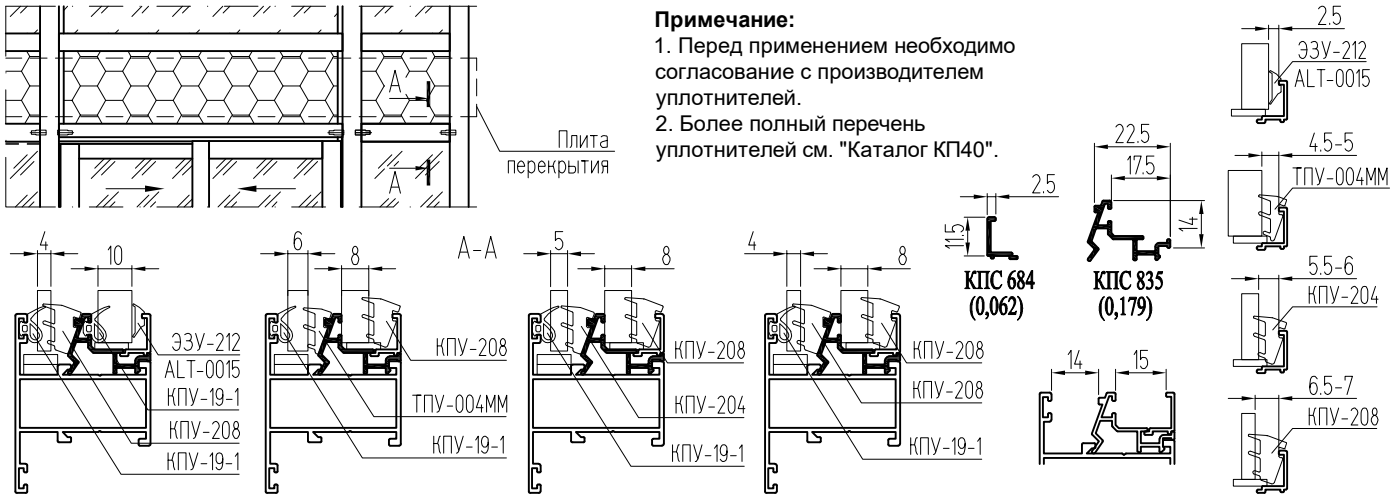

Примечание:
1. Перед применением необходимо согласование с производителем уплотнителей.
2. Более полный перечень уплотнителей см. "Каталог КП40".

Поворот балконов и перегородок на произвольный угол через трубу

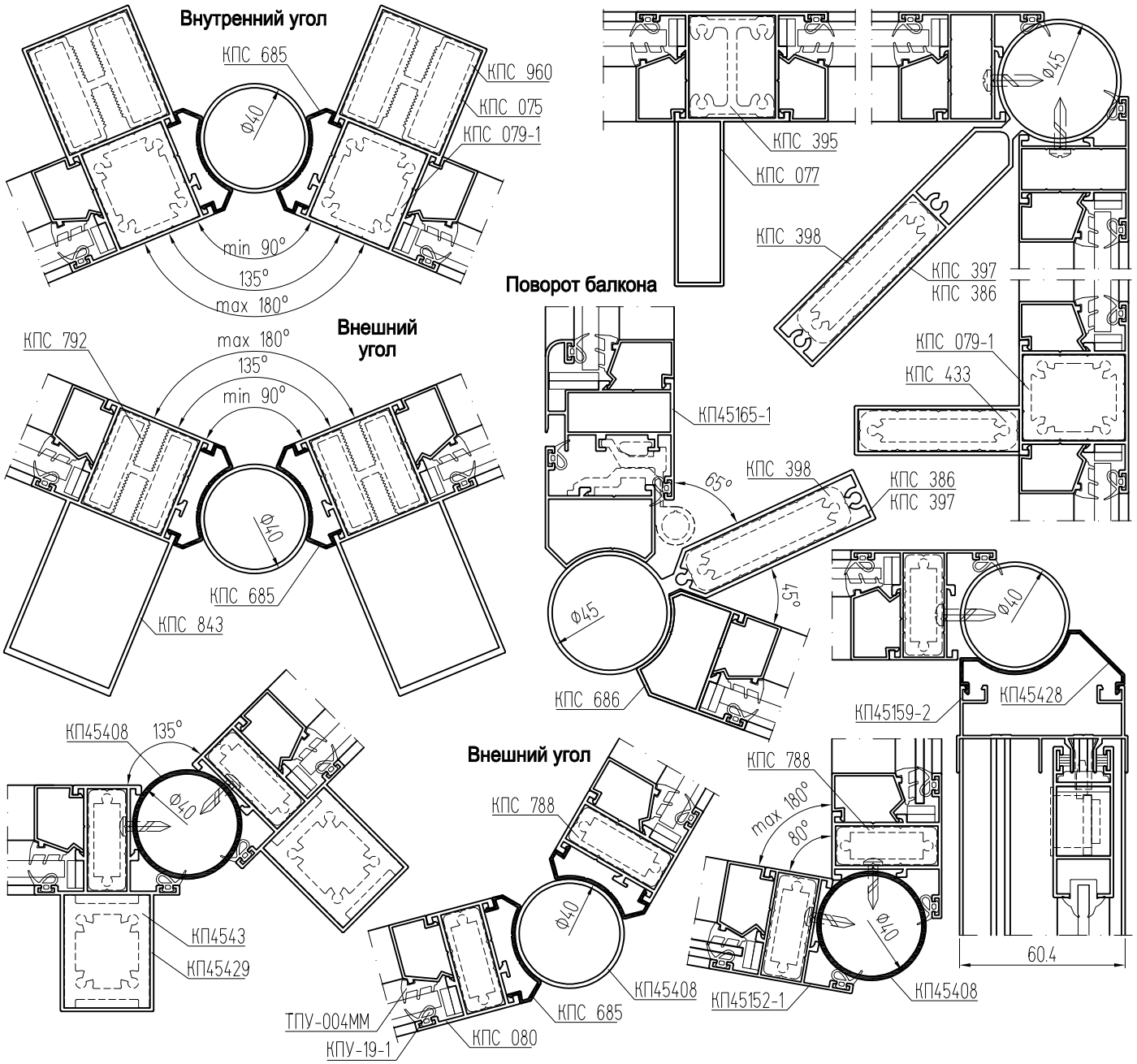

Наружное остекление навесных балконов в зоне плиты перекрытия

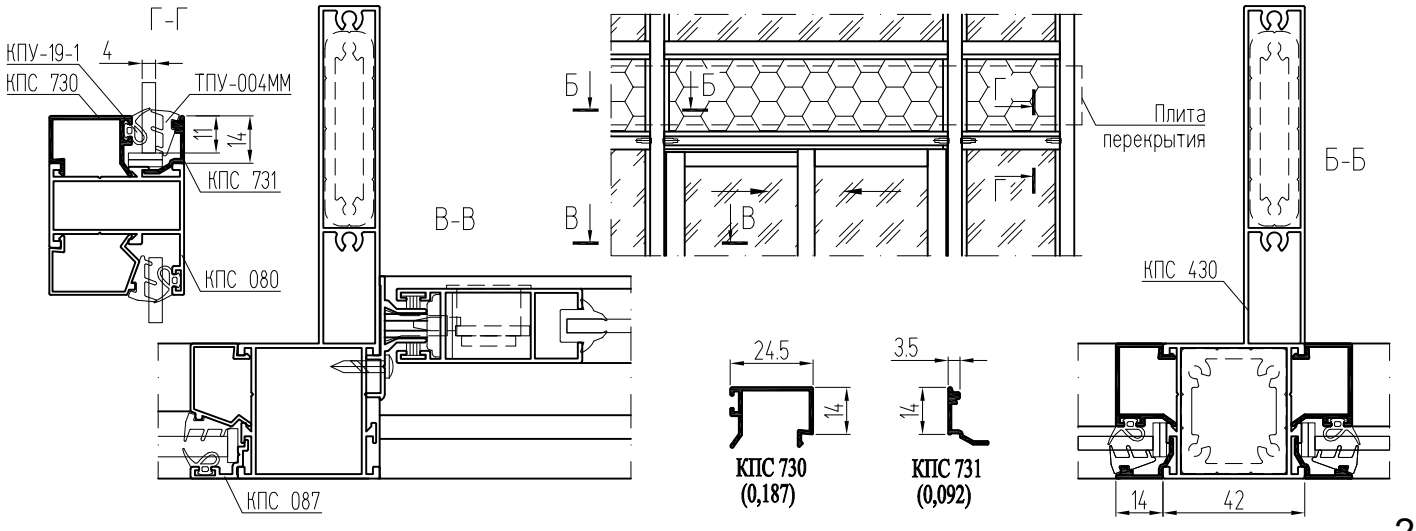

Схемы исполнения дренажных отверстий при непрерывном остеклении фасада КП40 с применением профильных заглушек ригелей

Фасад с распашными створками

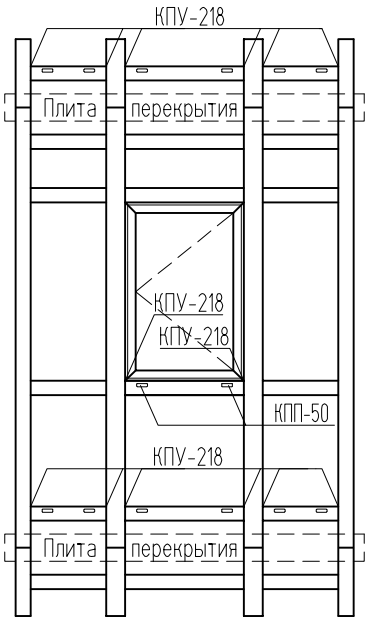

Фасад с раздвижными створками двухполозный СЛ40

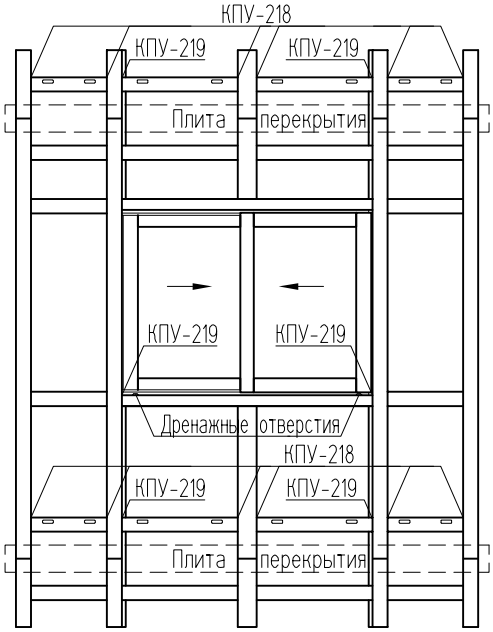

Фасад с раздвижными створками однополозный СЛ40

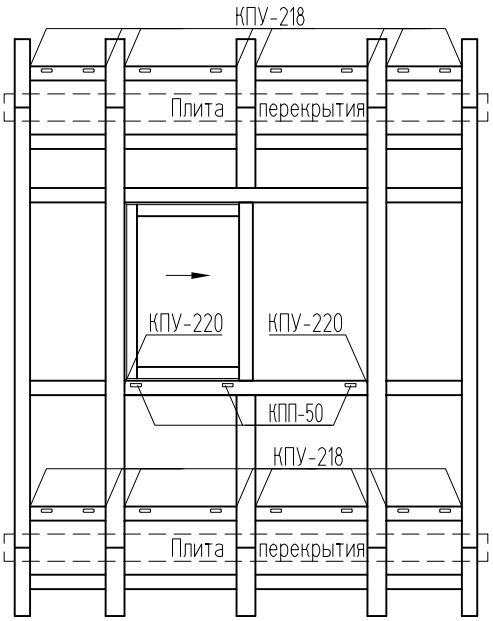

Установка заглушки ригеля КПУ-218

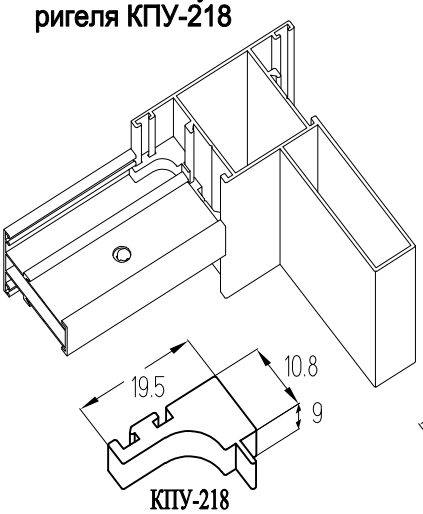

КПУ-218
(0,088 кг/м)

Установка заглушки ригеля КПУ-219

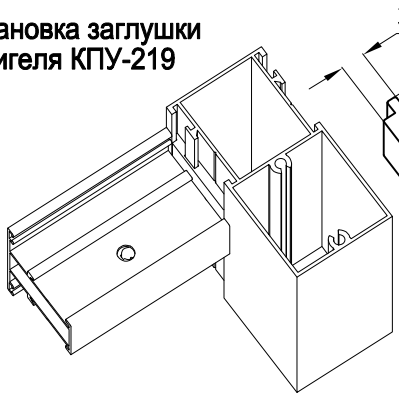

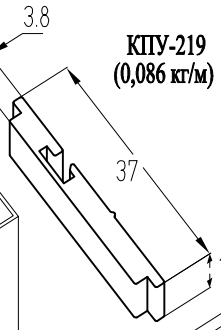

КПУ-219
(0,086 кг/м)

Установка заглушки ригеля КПУ-219

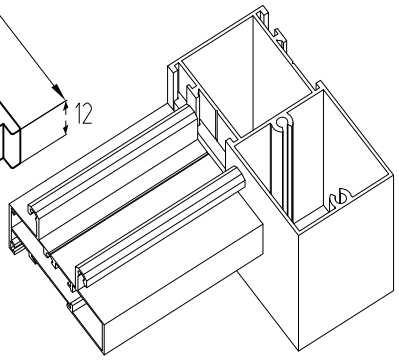

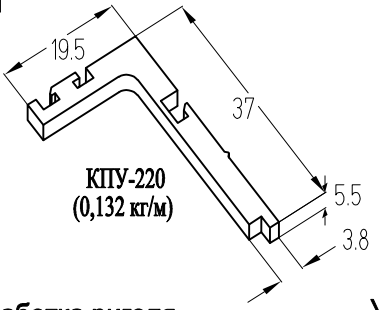

КПУ-220
(0,132 кг/м)

Нестандартное решение
(двухполозный СЛ40 на стойках с внешним пилоном)

Установка заглушки ригеля КПУ-220

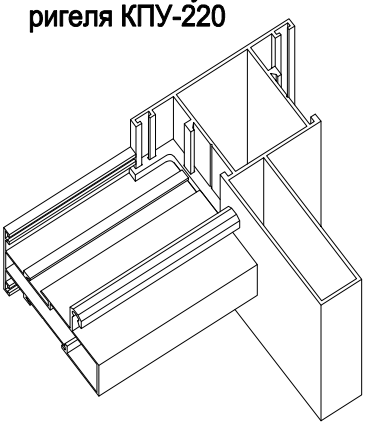

Обработка ригеля ригеля КПС 816

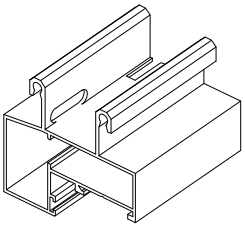

Установка заглушки ригеля КПУ-220

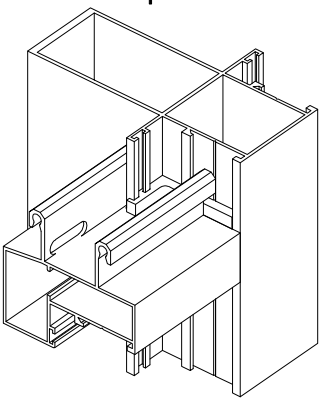

Установка притвора КПС 814

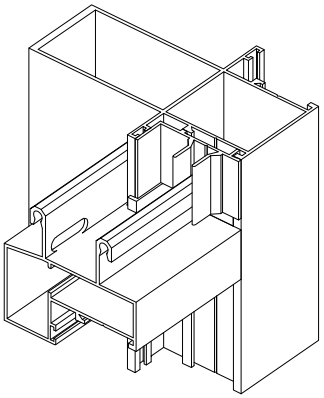

Одностворчатые распашные двери КП40 (вид снаружи)

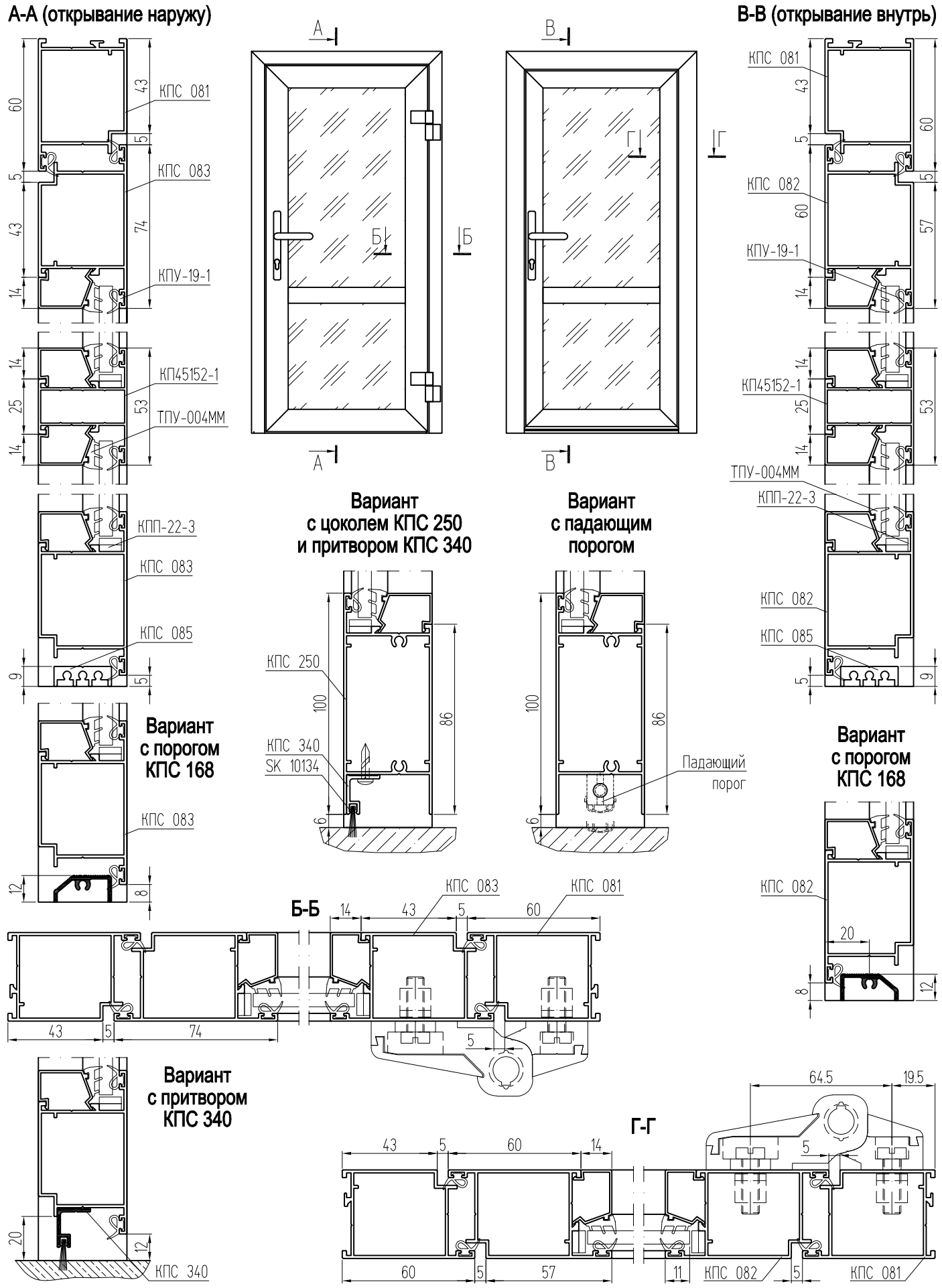

Двухстворчатые распашные двери КП40 (вид снаружи)

"Правая" дверь с открыванием наружу

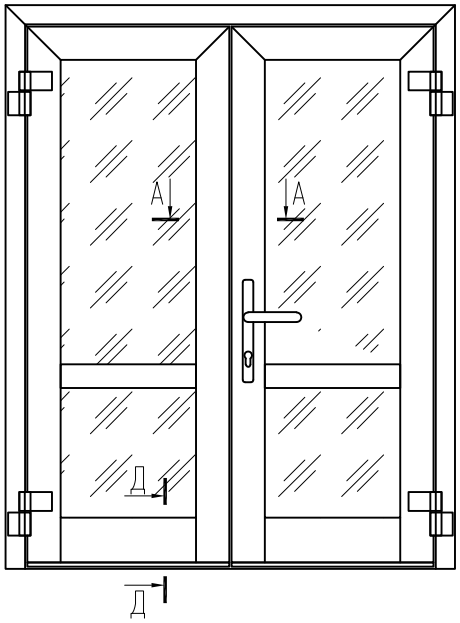

"Левая" дверь с открыванием внутрь

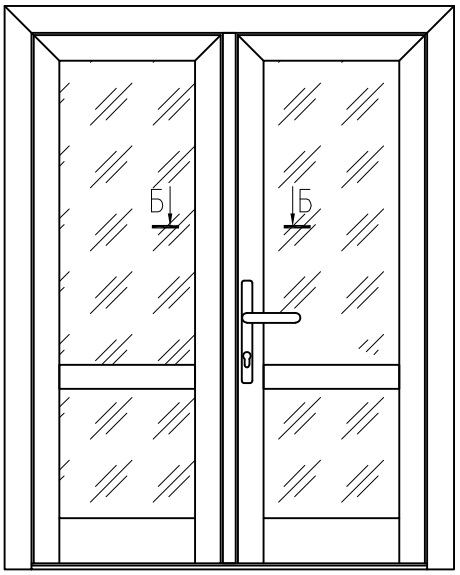

Д-Д Варианты
с цоколем КПС 250
и притвором КПС 251

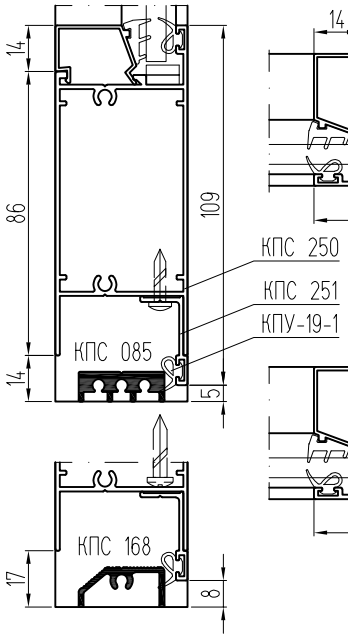

А-А Вариант с штульпом
(открывание наружу)

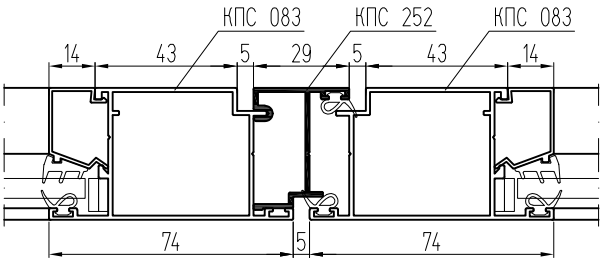

Б-Б Вариант с штульпом
(открывание внутрь)

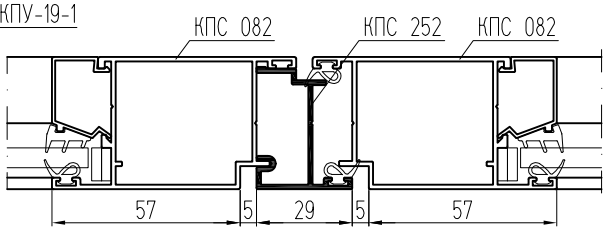

Установка заглушек
притвора "ленивой" створки
правой двери
(открывание наружу)

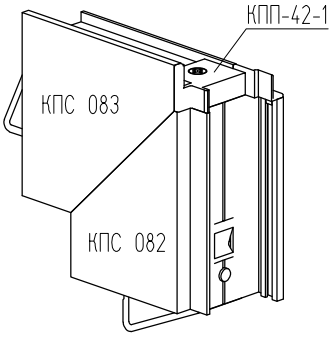

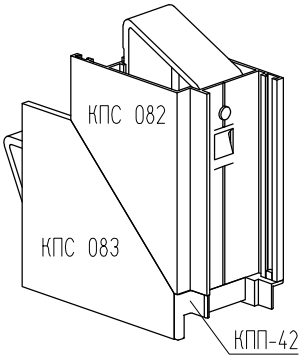

"Правая" дверь с открыванием наружу

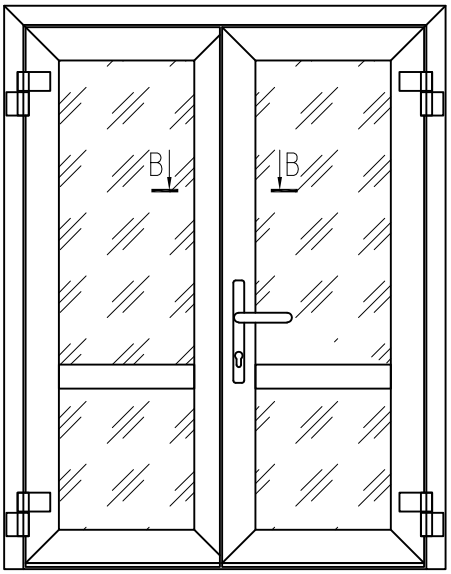

"Левая" дверь с открыванием внутрь

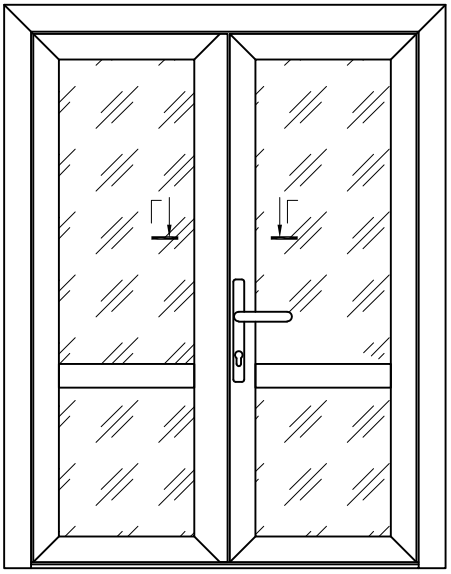

В-В Вариант без штульпа
(открывание наружу)

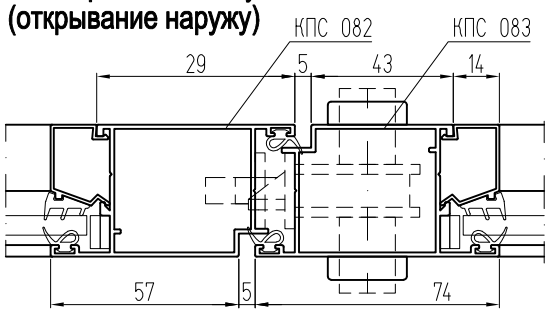

Г-Г Вариант без штульпа
(открывание внутрь)

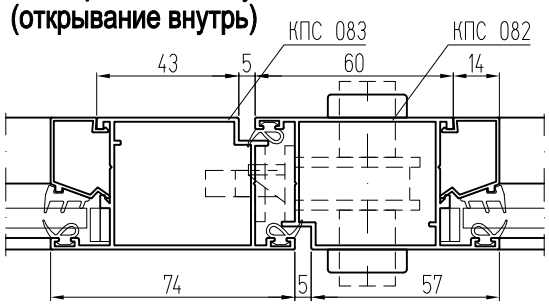

Заглушки притвора
бесштульповой двери

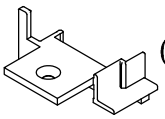

КПП-42
(0,003 кг/шт.)

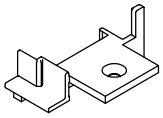

КПП-42-01
(0,003 кг/шт.)

Установка дверных створок в перегородки КП40 (вид снаружи)

А-А Распашная створка
(открывание наружу)

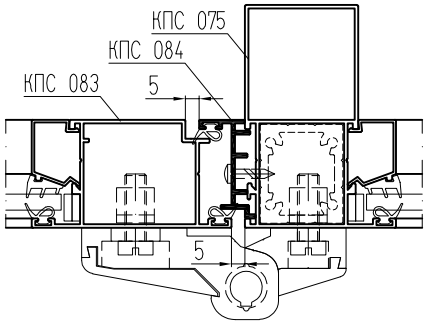

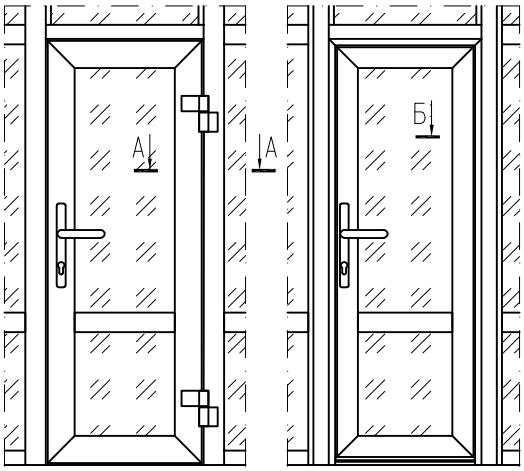

Б-Б Распашная створка
(открывание внутрь)

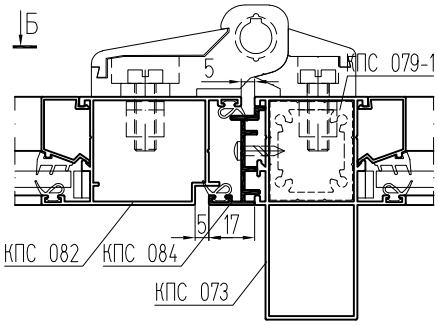

Е-Е Створка
из оконного профиля
(открывание наружу)

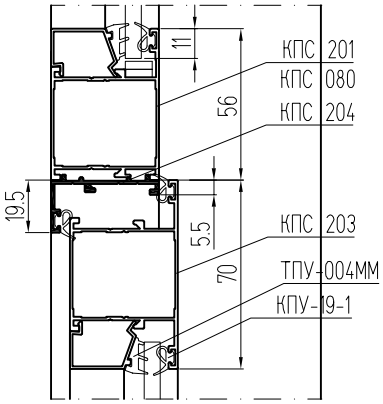

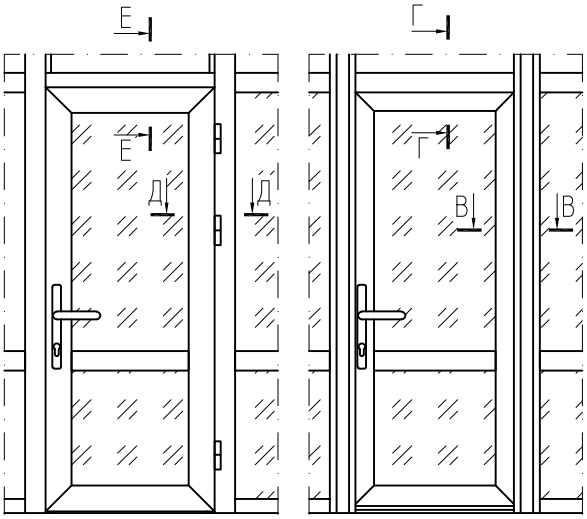

Г-Г Створка
из оконного профиля
(открывание внутрь)

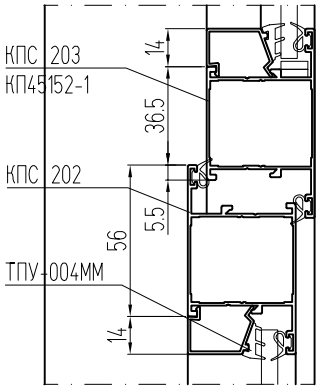

Е-Е Створка из оконного профиля
на стойке с внутренним пилоном
(открывание наружу)

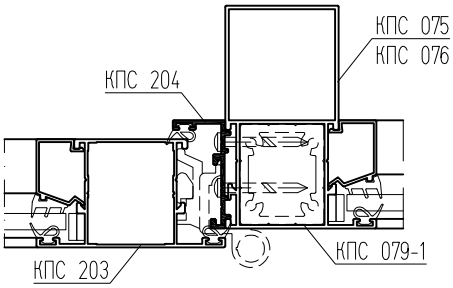

В-В Створка из оконного профиля
на стойке с внутренним пилоном
(открывание внутрь)

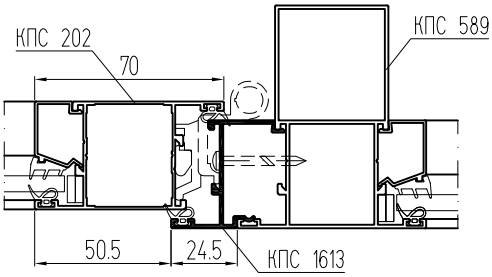

В-В Створка из оконного профиля
на стойке с внешним пилоном
(открывание внутрь)

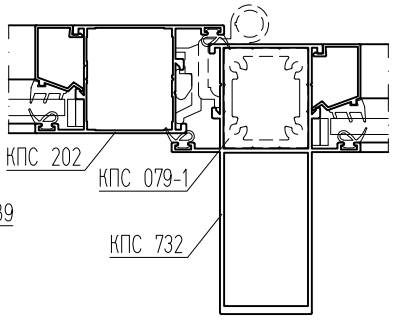

В-В Створка из оконного профиля
на стойке с внутренним пилоном
(открывание наружу)

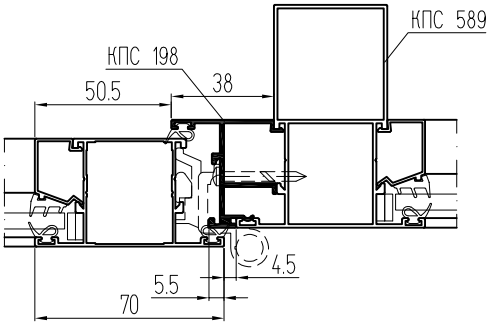

В-В Створка из оконного профиля
на стойке с внутренним пилоном
(открывание внутрь)

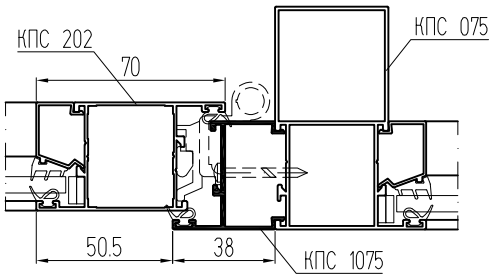

Одностворчатые двери из оконного профиля КП40 (вид из помещения)

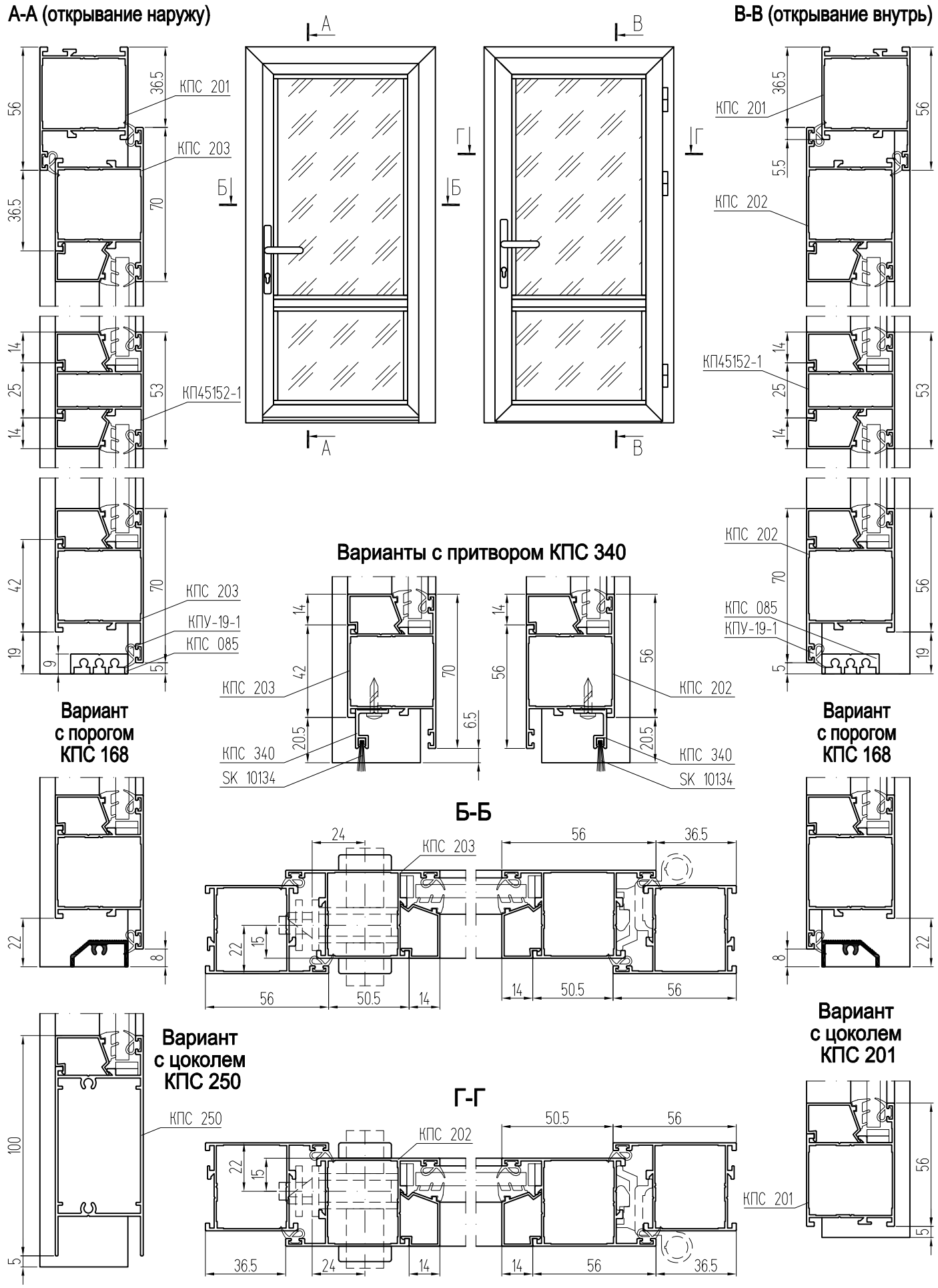

Двери маятниковые в проеме, в офисных перегородках КП40

А-А

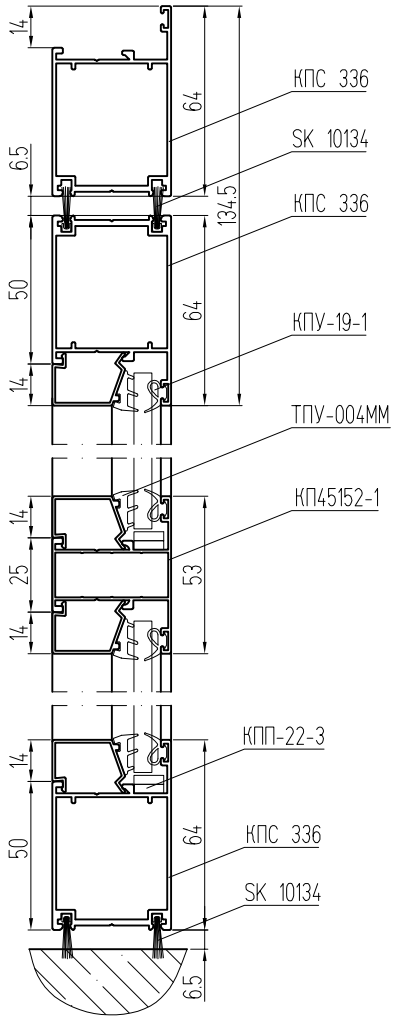

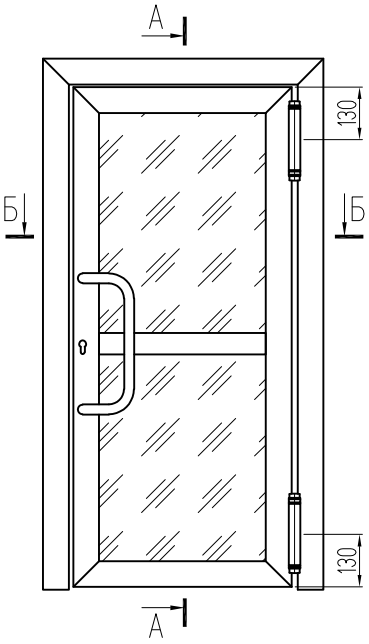

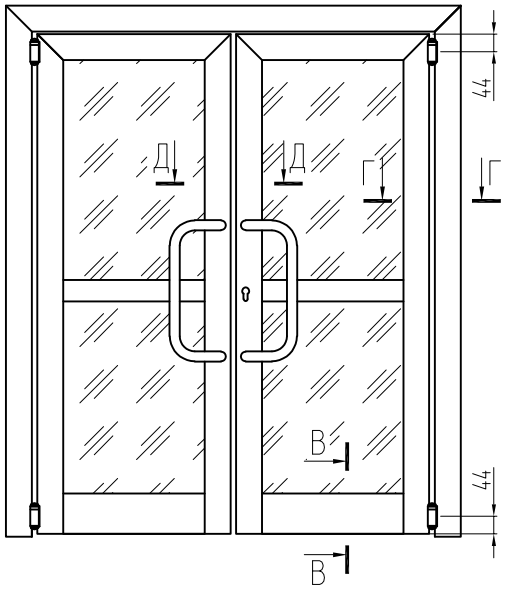

Б-Б (вариант с петлями FRIDAVO 39)

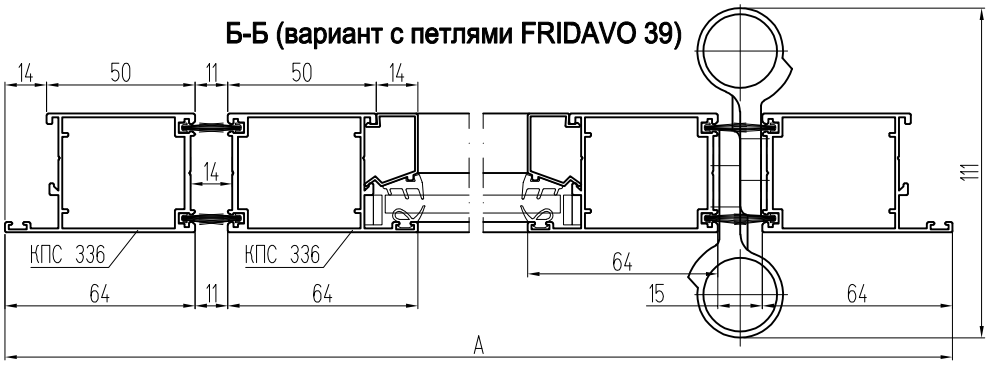

Г-Г (вариант с петлями FRIDAVO 28)

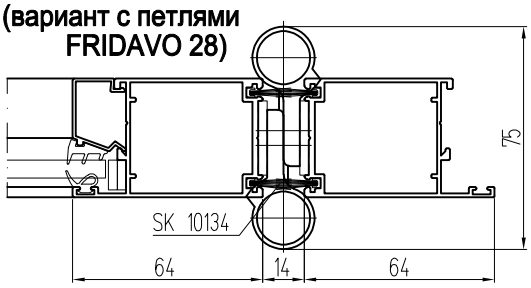

В-В (вариант с высоким цоколем)

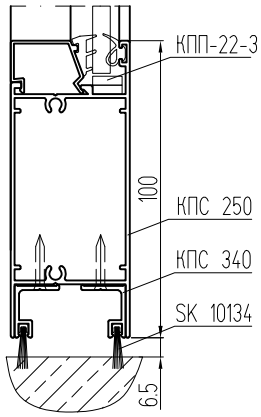

Монтаж двери в перегородку

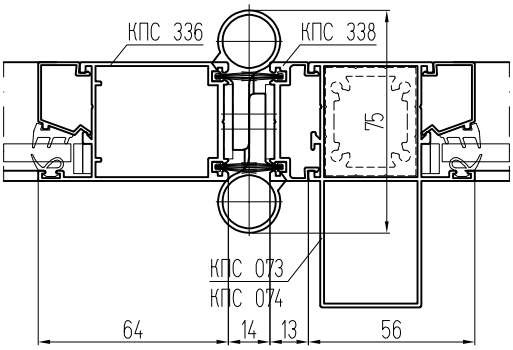

Д-Д (вариант с замком на "ленивой" створке)

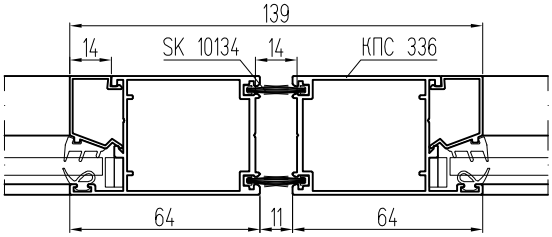

Д-Д (вариант с вертикальными крышками КПС 338)

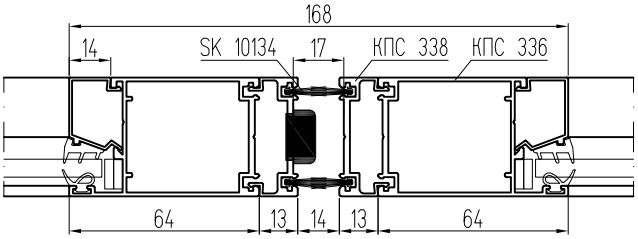

Д-Д (вариант с шпингалетом на "ленивой" створке)

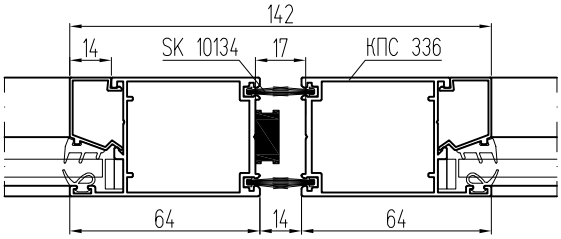

Двери раздвижные в проеме, в офисных перегородках КП40

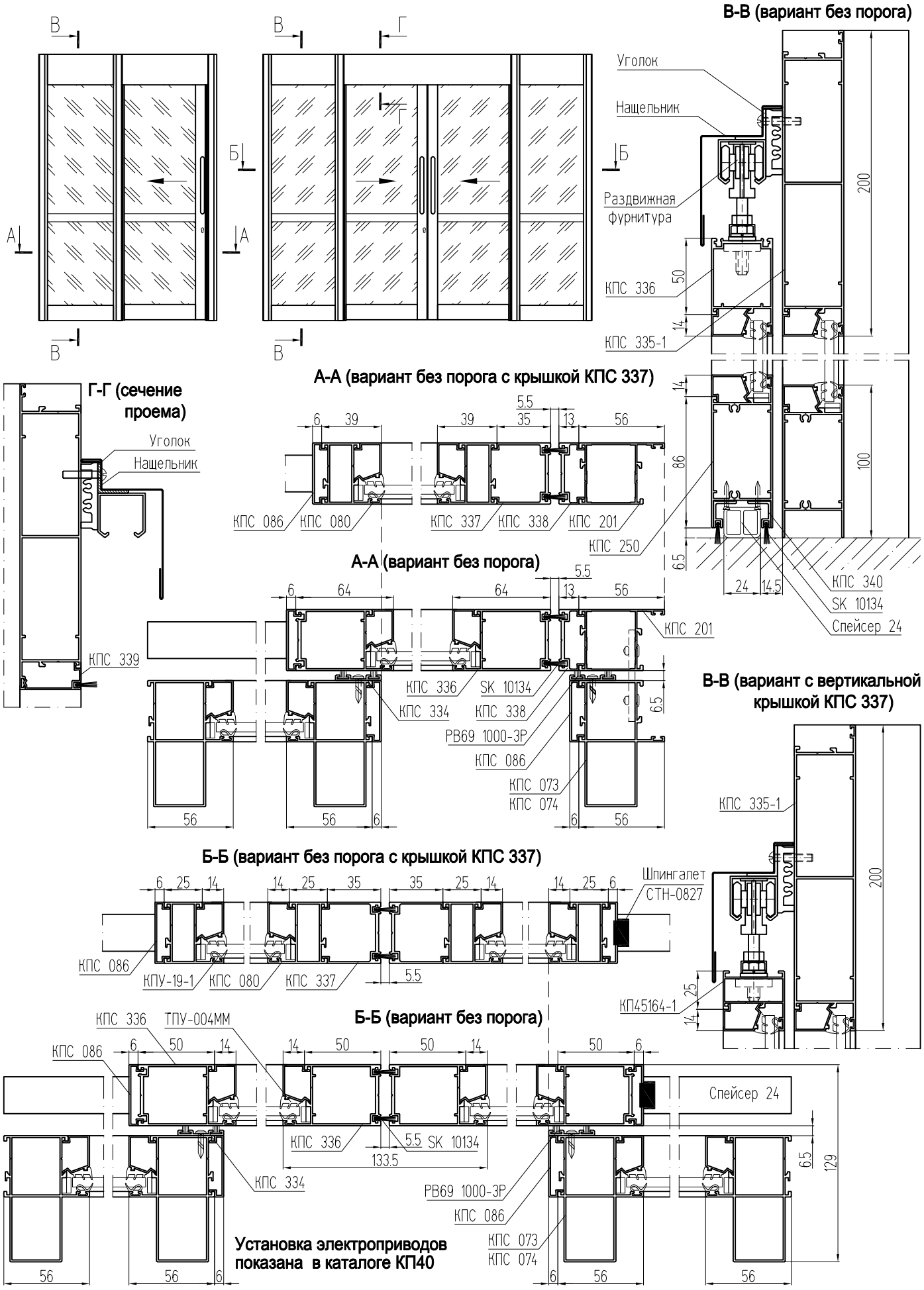

Крепление непрерывного балконного остекления к плите перекрытия

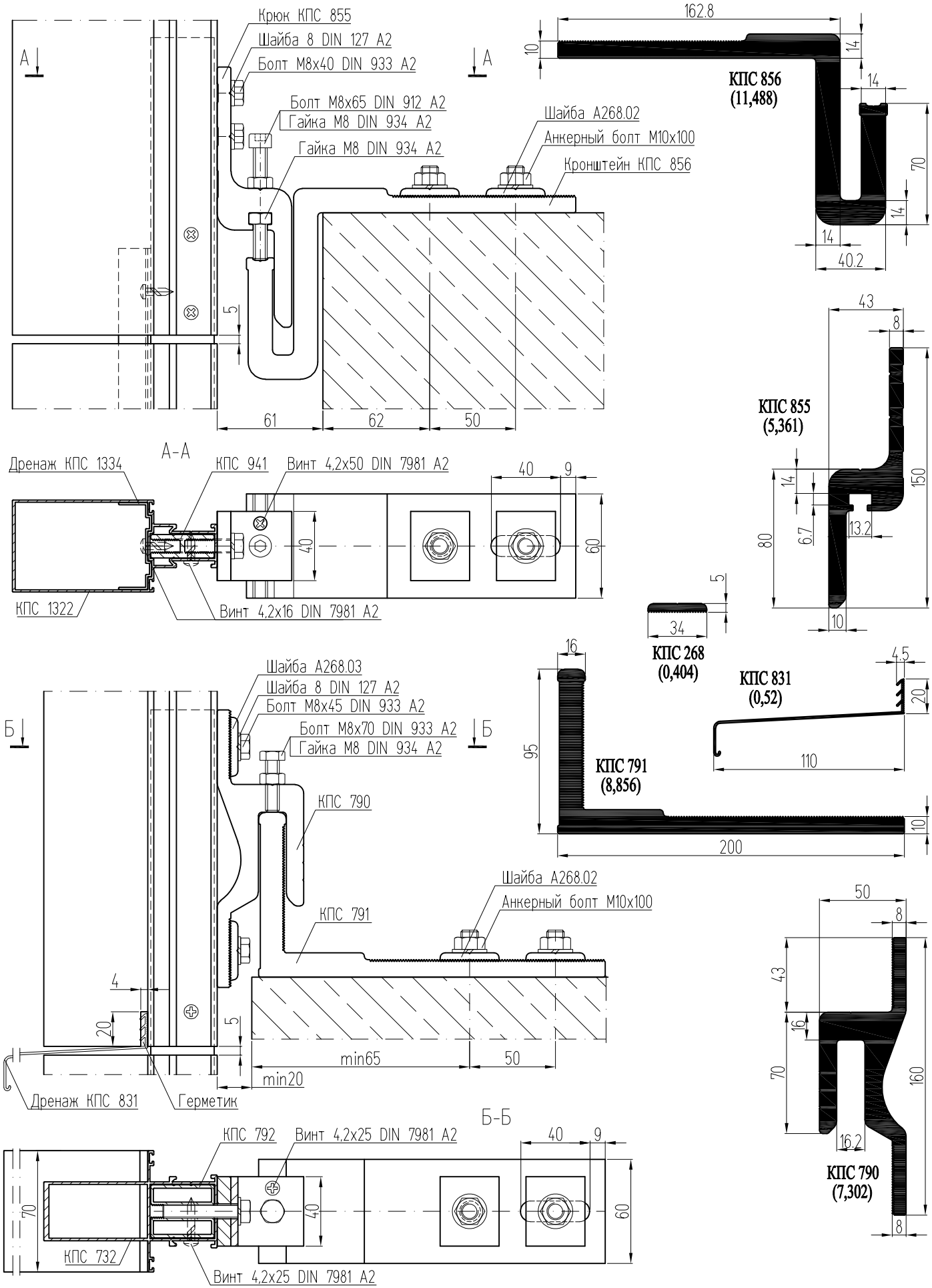

Крепление непрерывного балконного остекления к плите перекрытия

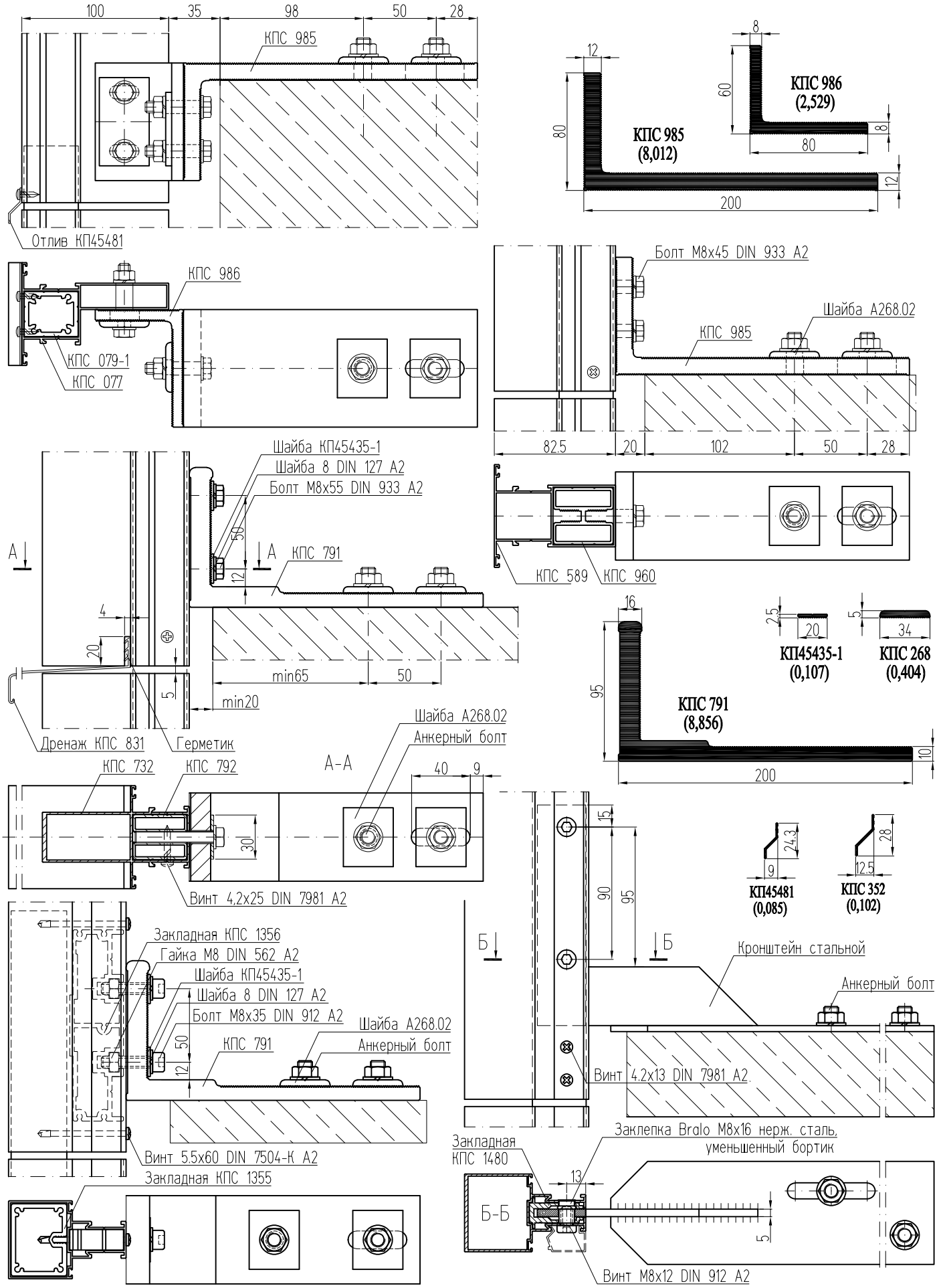

Система СИАЛ КП40МБ

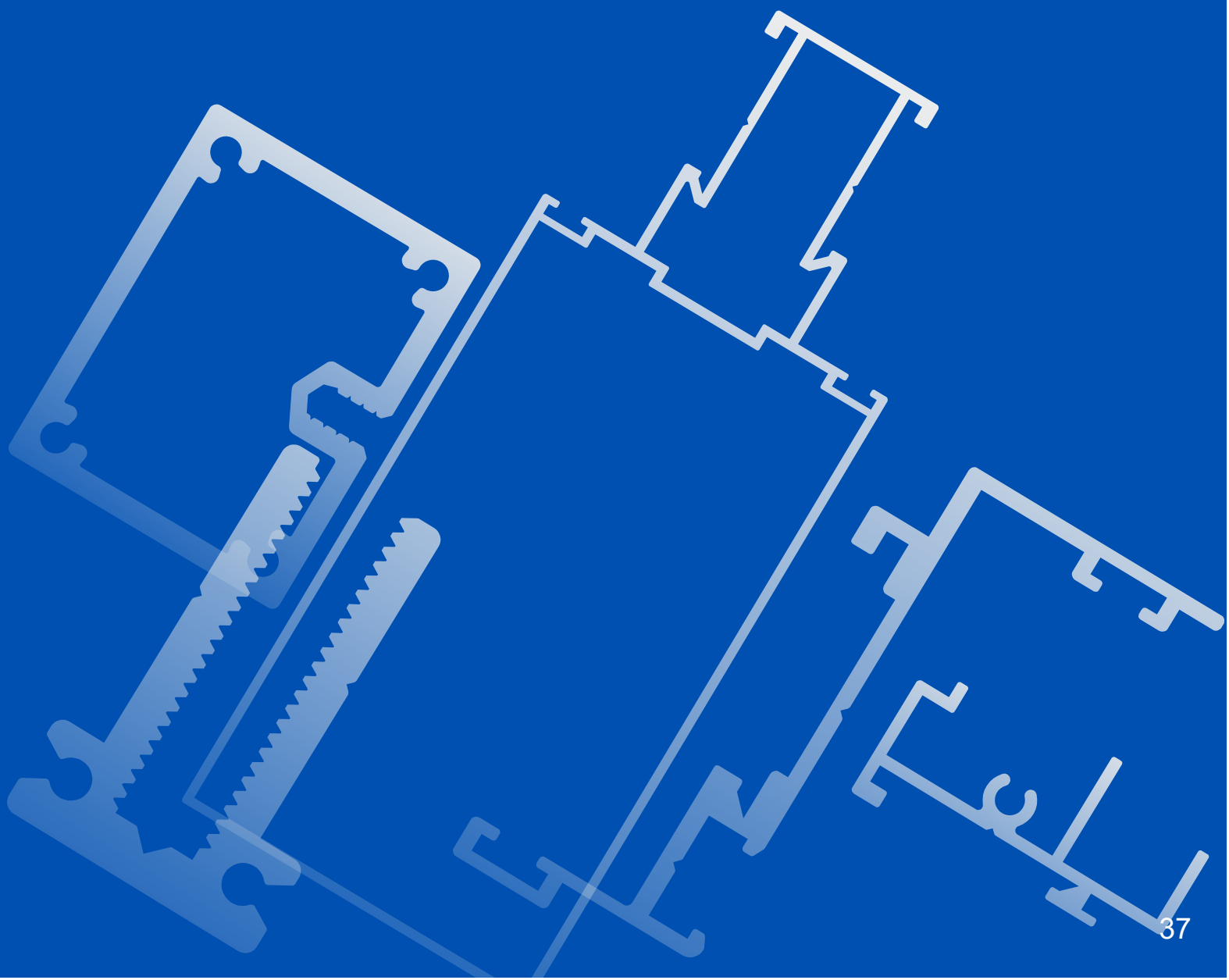

СИАЛ КП40МБ

Основные профили

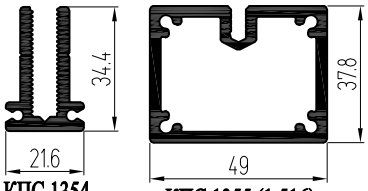

КПС 1354 (0,761)

КПС 1355 (1,516)

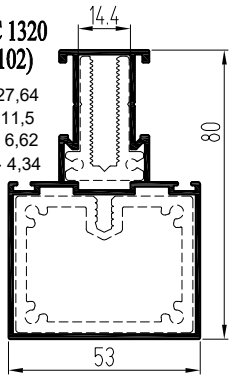

КПС 1320 (1,102)

Jx - 27,64
Jy - 11,5
Wx - 6,62
Wy - 4,34

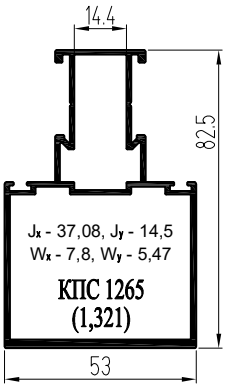

Jx - 37,08, Jy - 14,5
Wx - 7,8, Wy - 5,47

КПС 1265 (1,321)

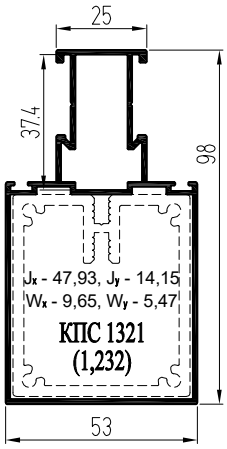

Jx - 47,93, Jy - 14,15
Wx - 9,65, Wy - 5,47

КПС 1321 (1,232)

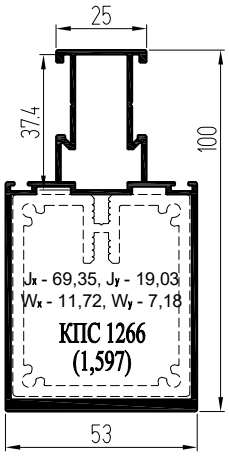

Jx - 69,35, Jy - 19,03
Wx - 11,72, Wy - 7,18

КПС 1266 (1,597)

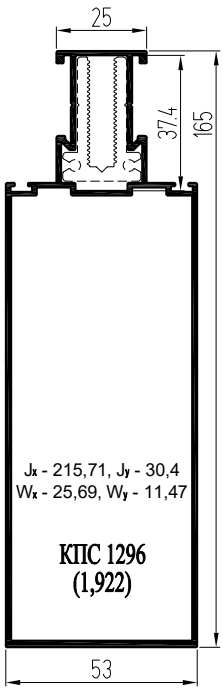

Jx - 215,71, Jy - 30,4
Wx - 25,69, Wy - 11,47

КПС 1296 (1,922)

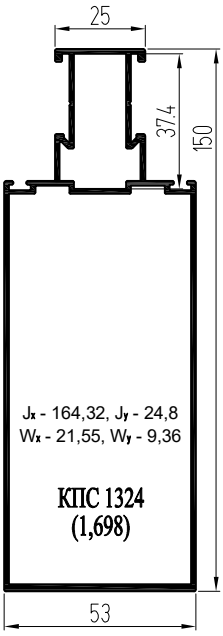

Jx - 164,32, Jy - 24,8
Wx - 21,55, Wy - 9,36

КПС 1324 (1,698)

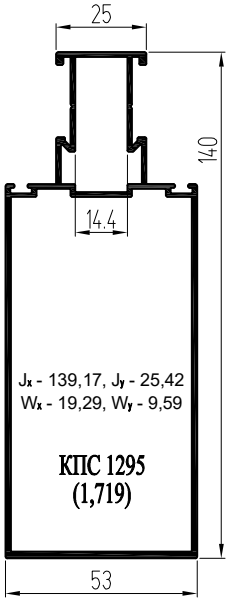

Jx - 139,17, Jy - 25,42
Wx - 19,29, Wy - 9,59

КПС 1295 (1,719)

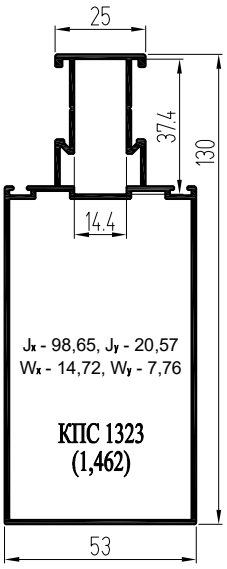

Jx - 98,65, Jy - 20,57
Wx - 14,72, Wy - 7,76

КПС 1323 (1,462)

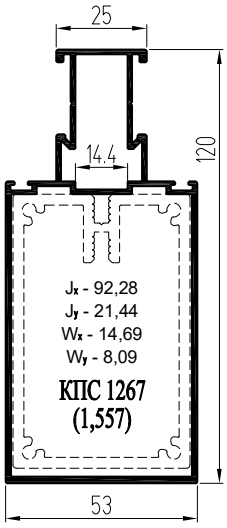

Jx - 92,28
Jy - 21,44
Wx - 14,69
Wy - 8,09

КПС 1267 (1,557)

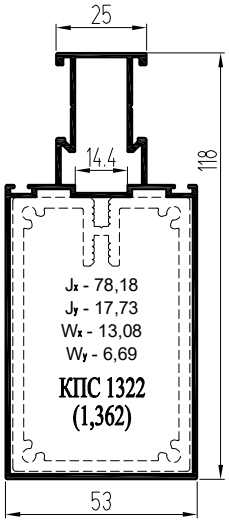

Jx - 78,18
Jy - 17,73
Wx - 13,08
Wy - 6,69

КПС 1322 (1,362)

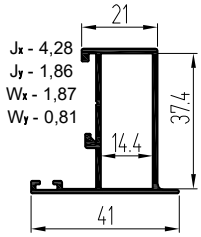

Jx - 4,28
Jy - 1,86
Wx - 1,87
Wy - 0,81

КПС 1351 (0,531)

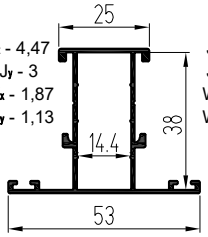

Jx - 4,47
Jy - 3
Wx - 1,87
Wy - 1,13

КП45152-1 (0,532)

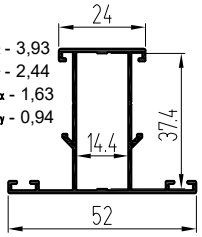

Jx - 3,93
Jy - 2,44
Wx - 1,63
Wy - 0,94

КП45152-2 (0,46)

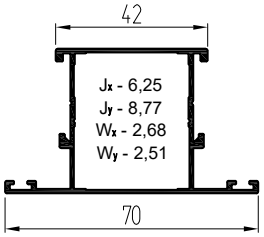

Jx - 6,25
Jy - 8,77
Wx - 2,68
Wy - 2,51

КПС 203 (0,677)

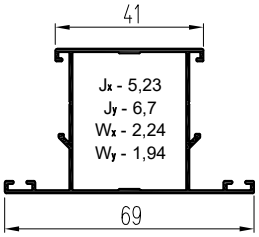

Jx - 5,23
Jy - 6,7
Wx - 2,24
Wy - 1,94

КПС 203-1 (0,55)

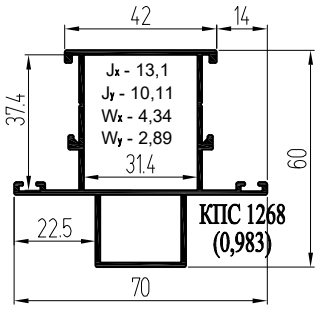

Jx - 13,1
Jy - 10,11
Wx - 4,34
Wy - 2,89

КПС 1268 (0,983)

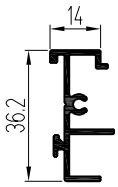

КПС 1352 (0,349)

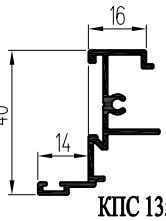

КПС 1357 (0,417)

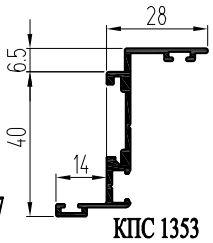

КПС 1353 (0,441)

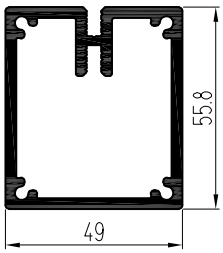

КПС 1413 (1,944)

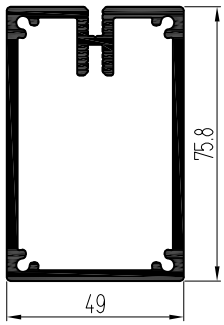

КПС 1414 (2,269)

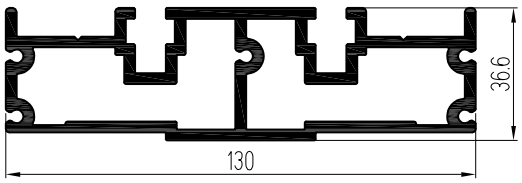

КПС 1356 (3,669)

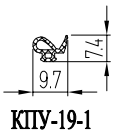

КПУ-19-1 (0,034)

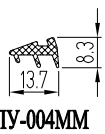

ТПУ-004ММ (0,055)

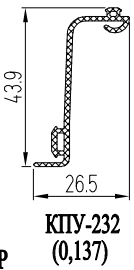

КПУ-232 (0,137)

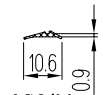

9GQ/04

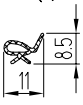

9GQ/42

PB69 1000-3P

Варианты заполнения фальш-ригеля

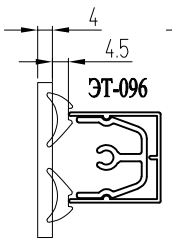

ЭТ-096

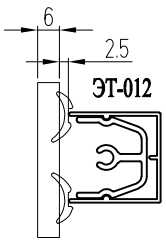

ЭТ-012

Профили оконных створок

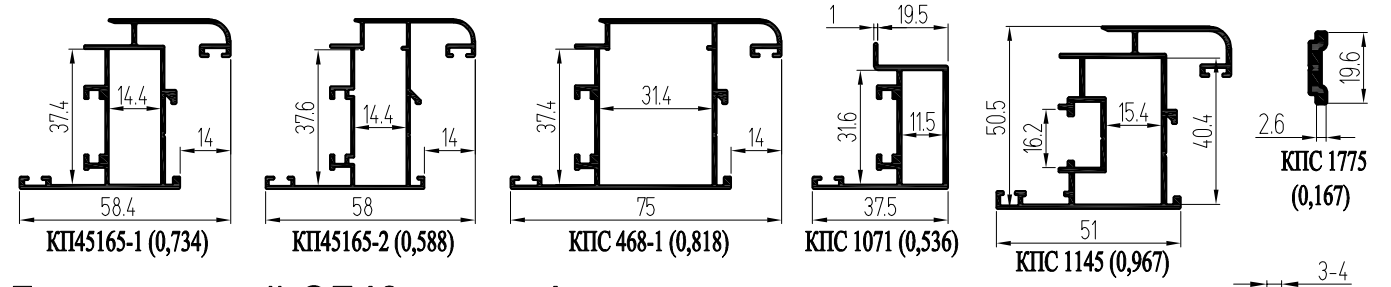

Двухполозный СЛ40 на профилях с внешним пилоном

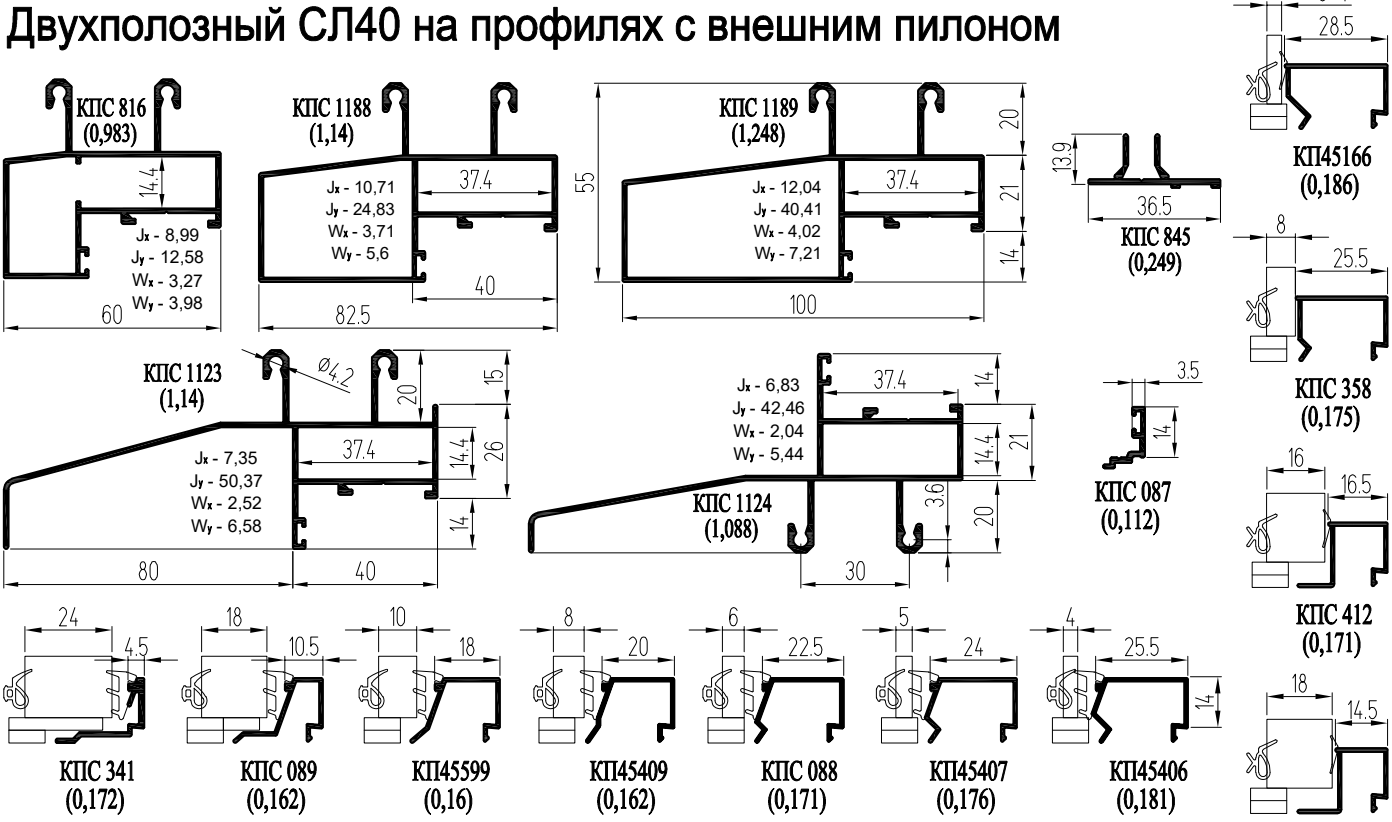

Профили угловых закладных

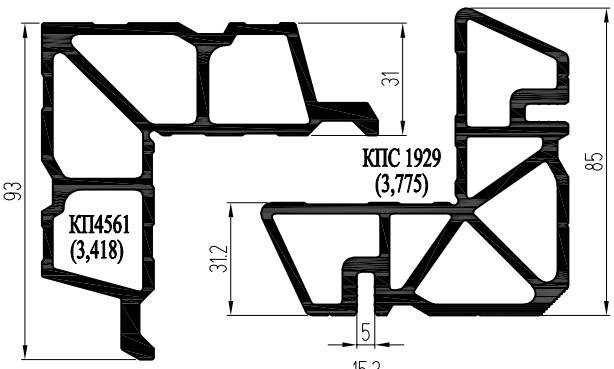

Подкладки ПВХ, полиэтилен, длина 100 мм

Шифр	Ширина	Высота	Масса
КПП-22-1	10	1	0,00125
КПП-22-2	10	2	0,0025
КПП-22-3	10	3	0,00375
КПП-23-1	6	1	0,00075
КПП-23-2	6	2	0,0015
КПП-23-3	6	3	0,00225
КПП-25-1	15	1	0,0019
КПП-25-2	15	2	0,0038
КПП-25-3	15	3	0,0056
КПП-28-1	18	1	0,0023
КПП-28-2	18	2	0,0046
КПП-28-3	18	3	0,0069

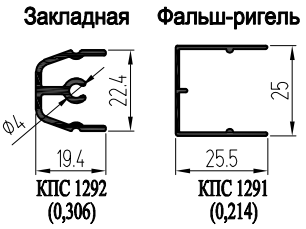

Установка закладной фальш-ригеля

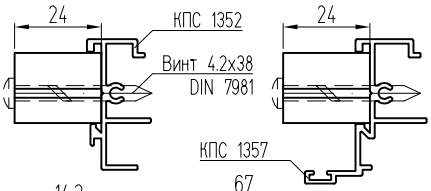

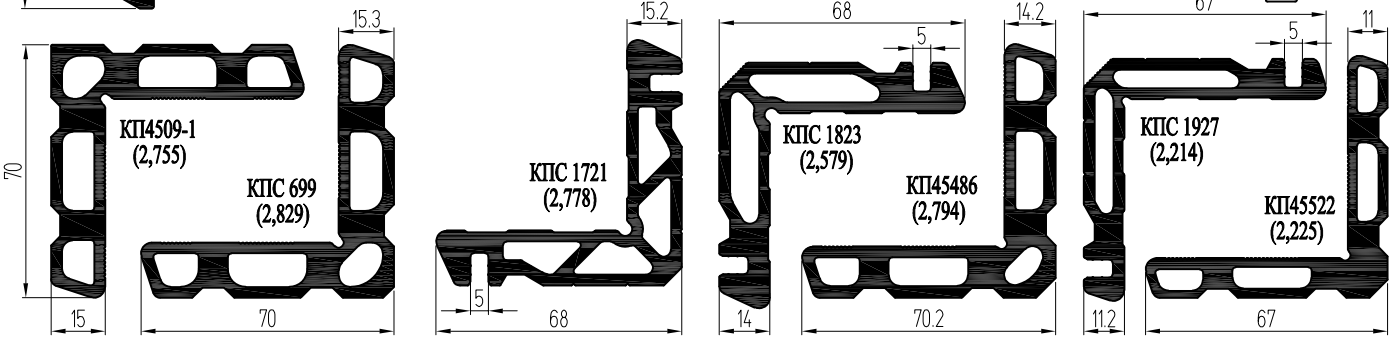

СИАЛ КП40МБ

Блоки с распашными створками (фурнитурный паз типа PROVEDAL)

Вид из помещения

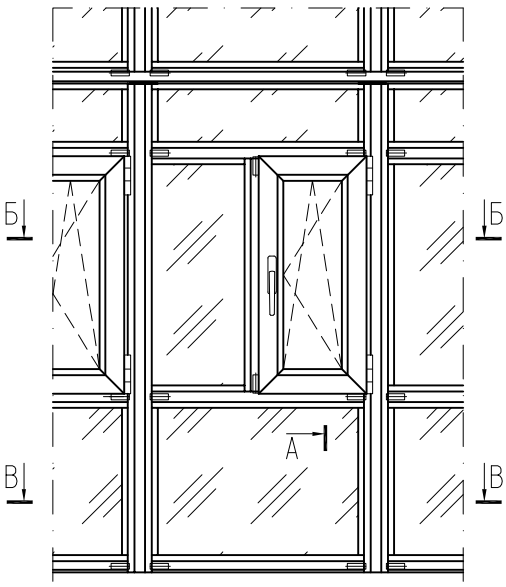

Комплект фурнитуры для поворотной и поворотно- откидной створки СТН

Уплотнители Bestwind

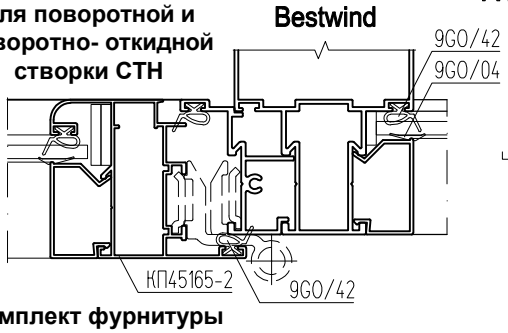

Комплект фурнитуры для поворотной створки Fapim

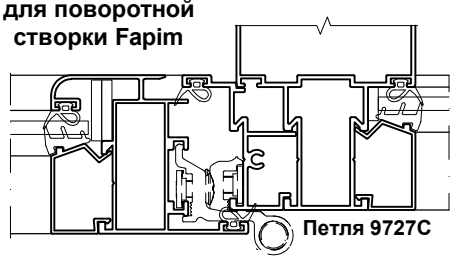

А-А

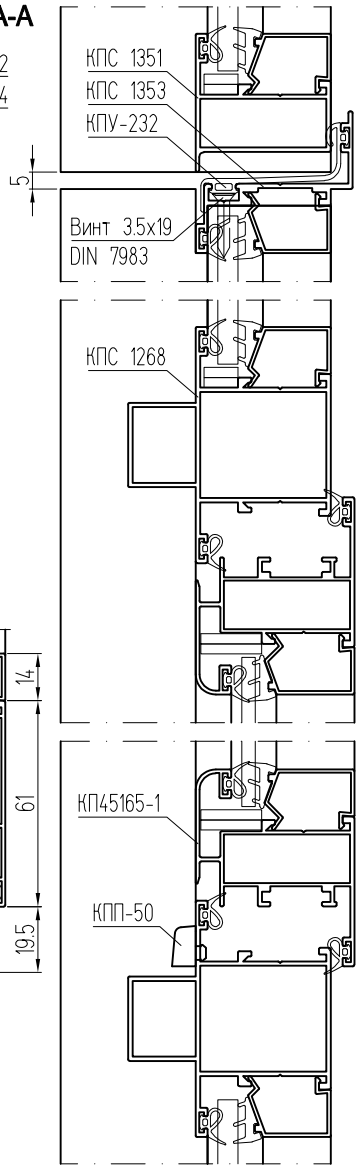

В-В

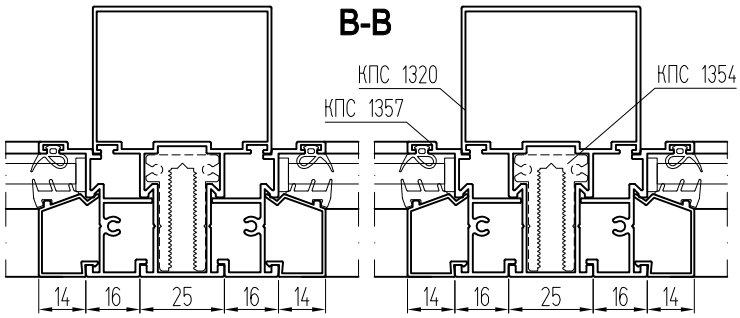

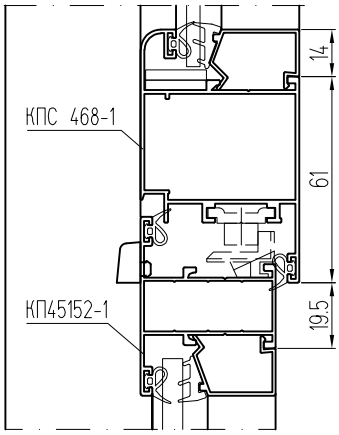

Створка на основе ленты 3М VHB G23F или B23F

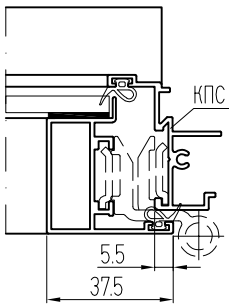

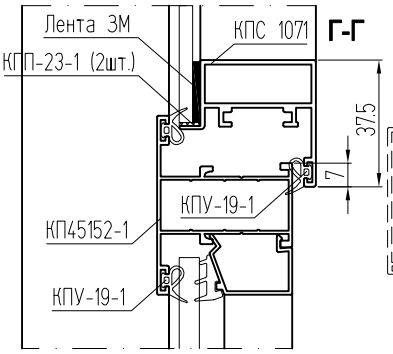

Г-Г

Крепление ригелей закладной КПС 1269

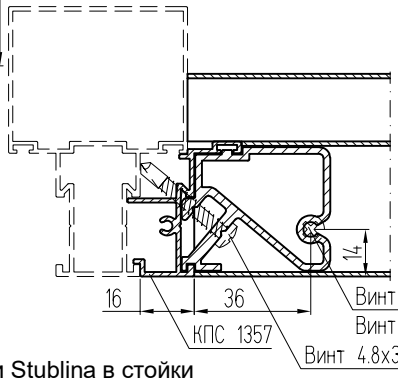

Обработка ригеля

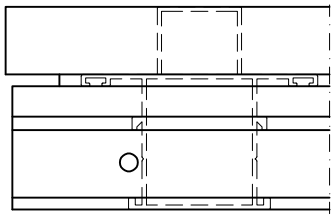

Применяется:

1. Стекло 5 мм - лента 3М VHB BG16 (1,6х18 мм).
2. Стекло 4 мм - лента 3М VHB G23F или B23F (2,3х18 мм).

Комплект фурнитуры для поворотно-откидной створки Fapim GALI CUBE

Примечание: Петли Stublina в стойки КПС 1320-КПС 1324 (и их аналоги) не устанавливаются.

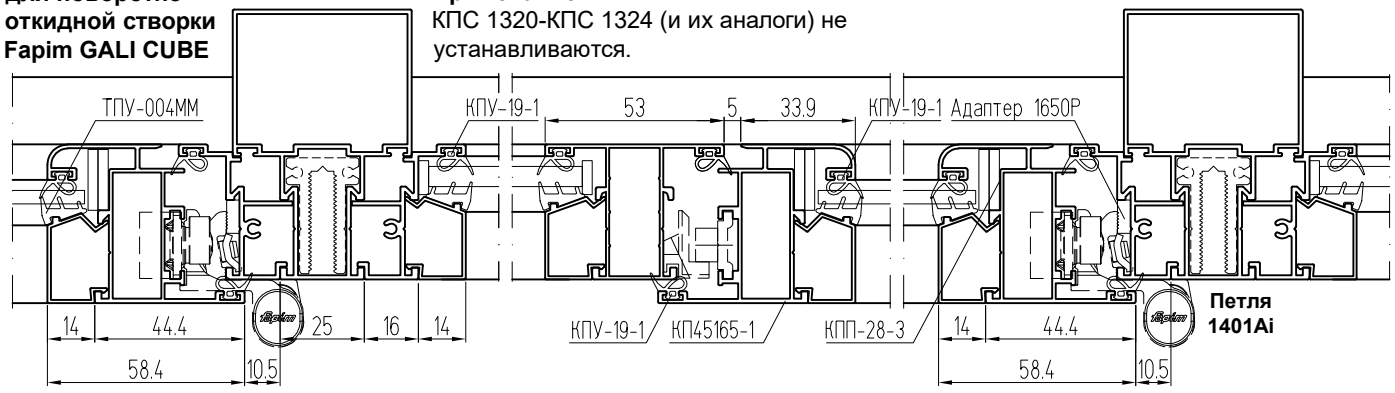

Блоки с распашными створками (фурнитурный паз 16 мм)

Вид из помещения

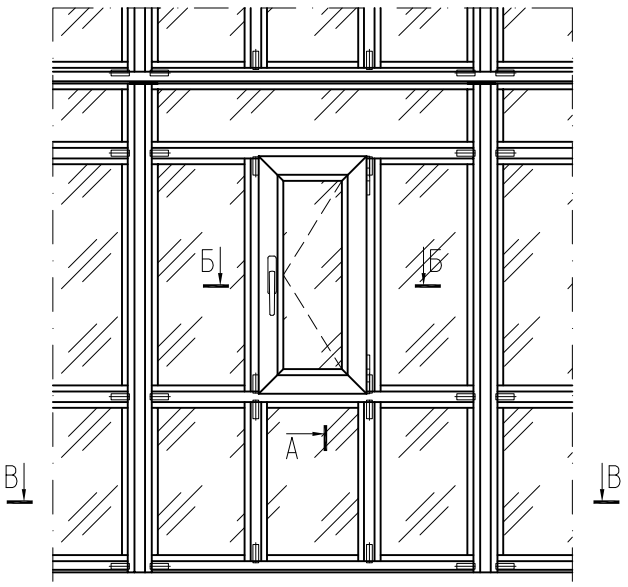

А-А (с КПС 1268)

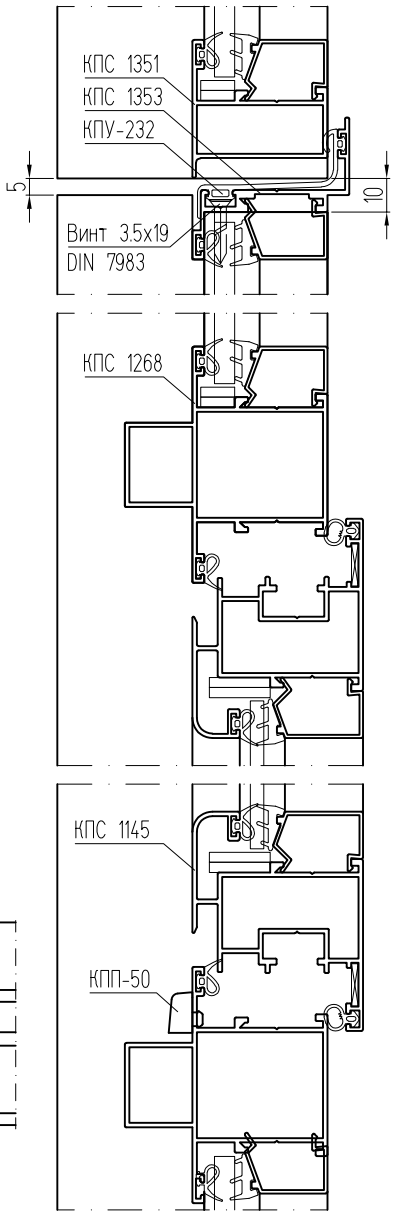

А-А (с КП45152)

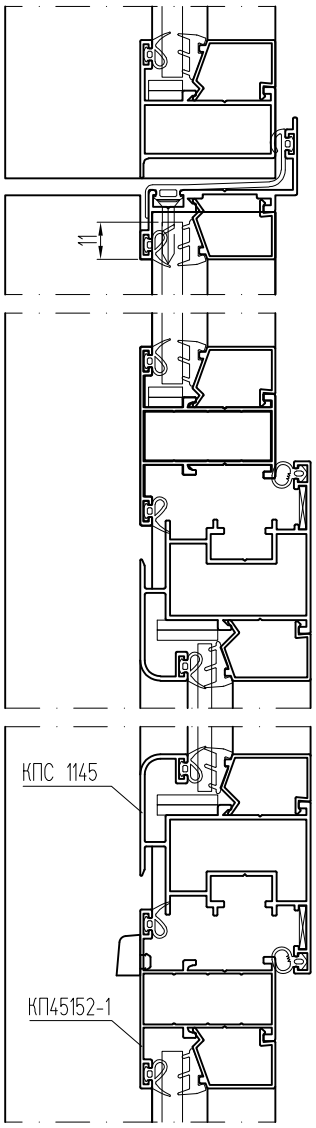

КПС 1269
(1,102)

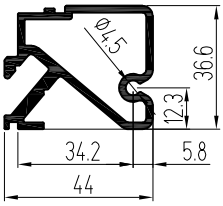

Крепление ригелей закладной КПС 1269

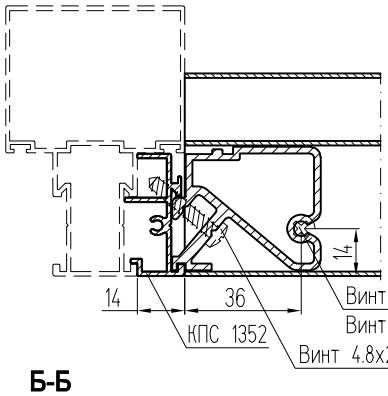

Обработка ригеля

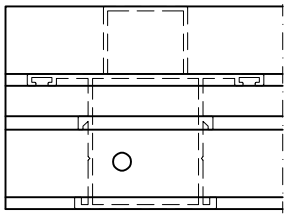

Комплект фурнитуры для поворотной створки Roto

Б-Б

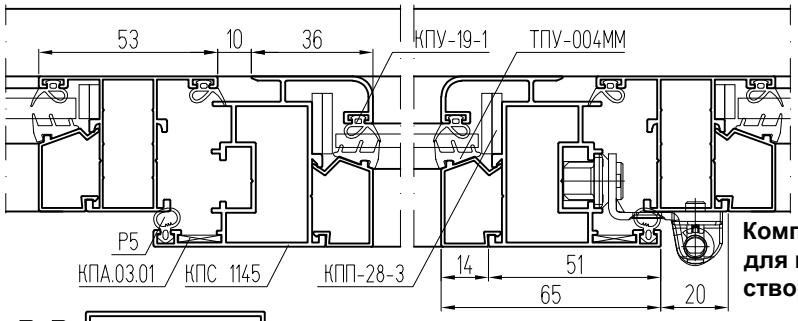

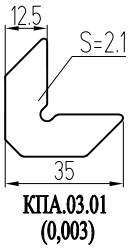

КПА.03.01
(0,003)

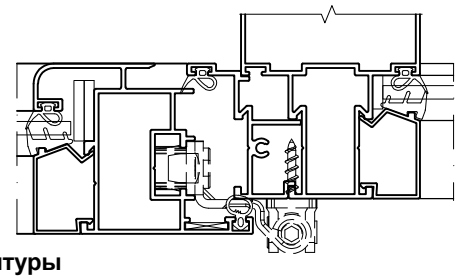

Комплект фурнитуры для поворотной створки WINKHAUS

В-В

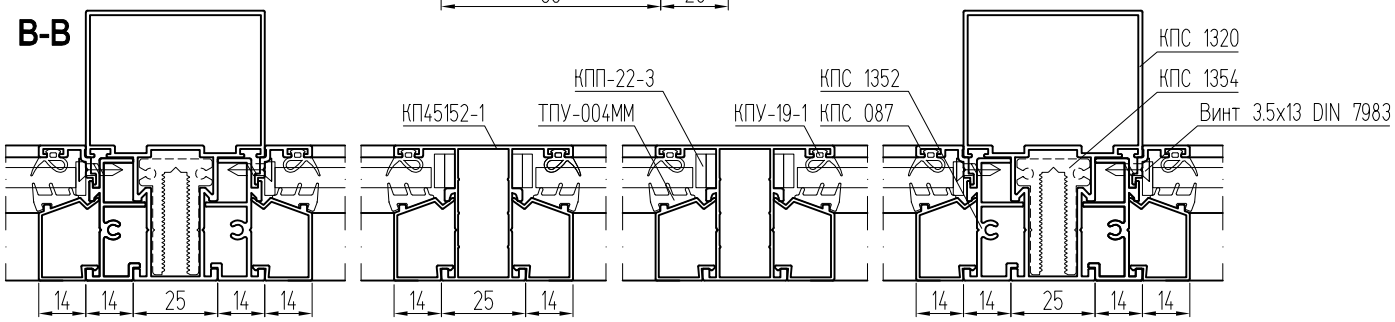

СИАЛ КП40МБ

Двухполозный СЛ40 на стойках с внешним пилоном

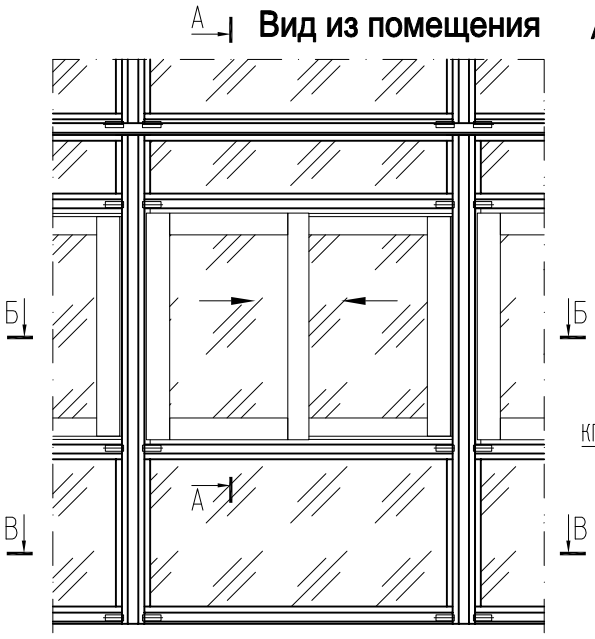

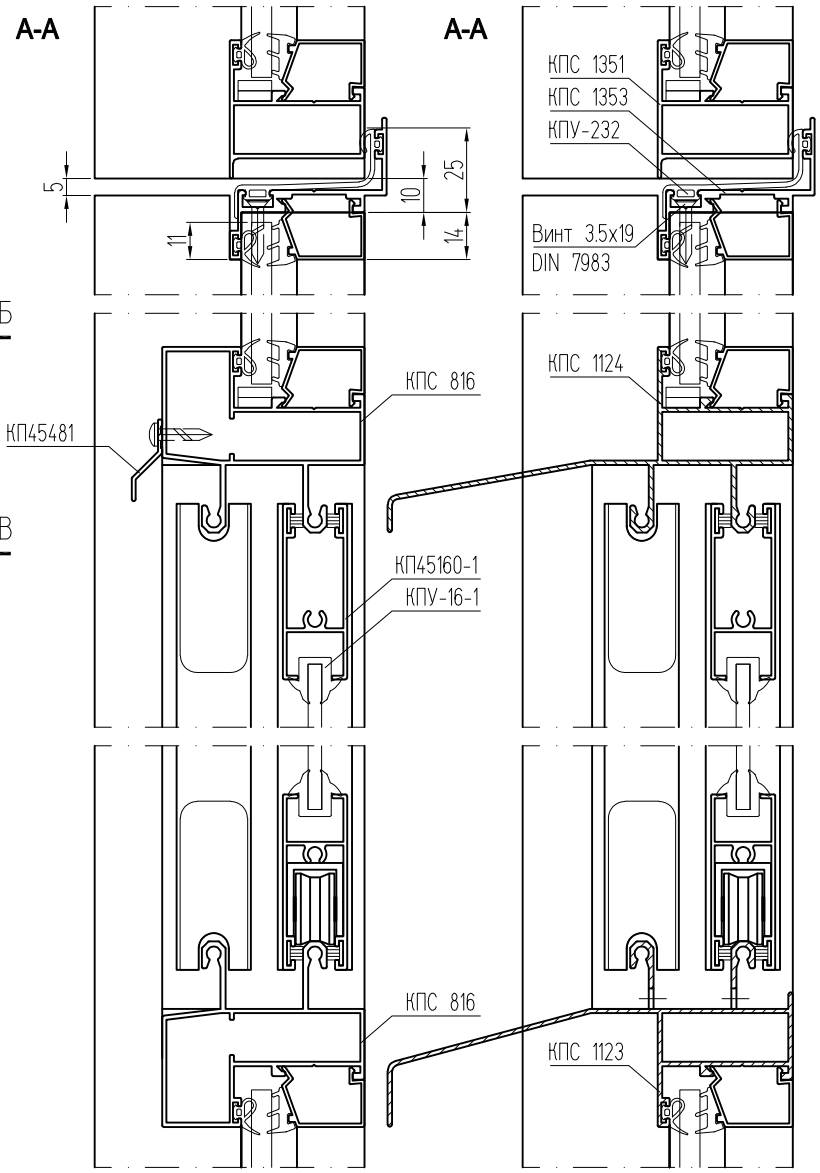

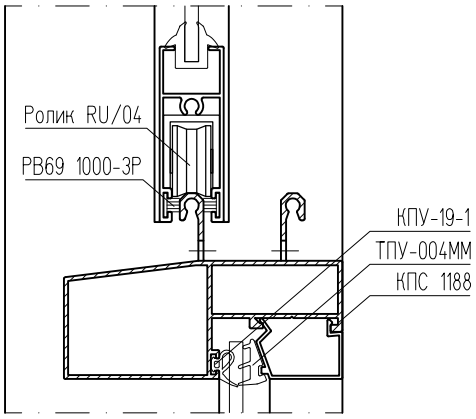

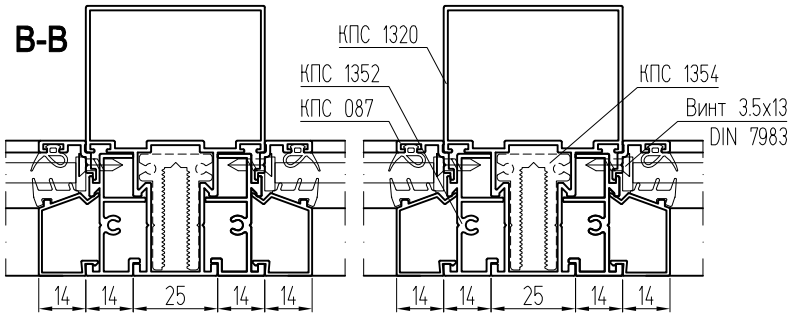

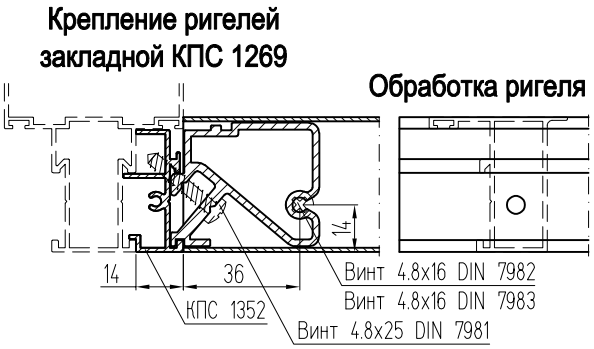

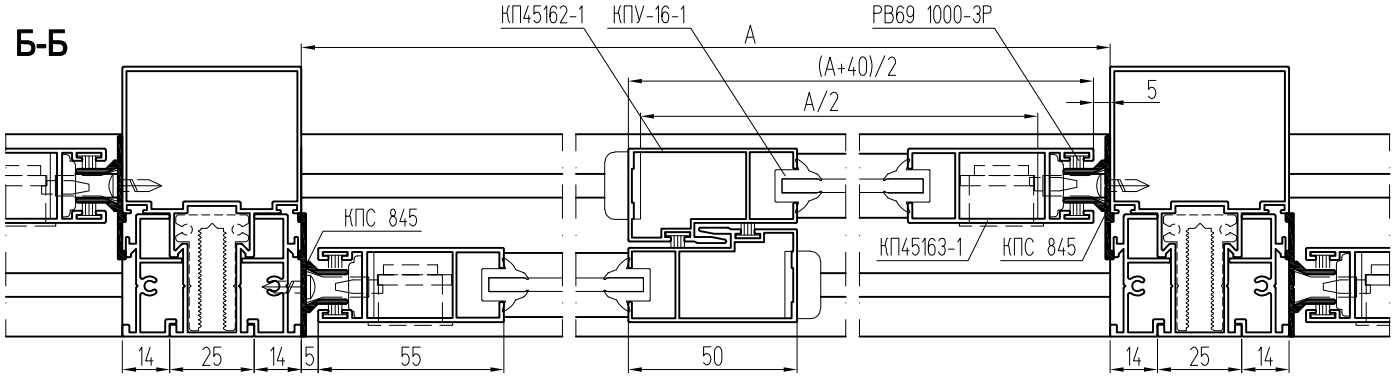

Крепление непрерывного балконного остекления к плите перекрытия

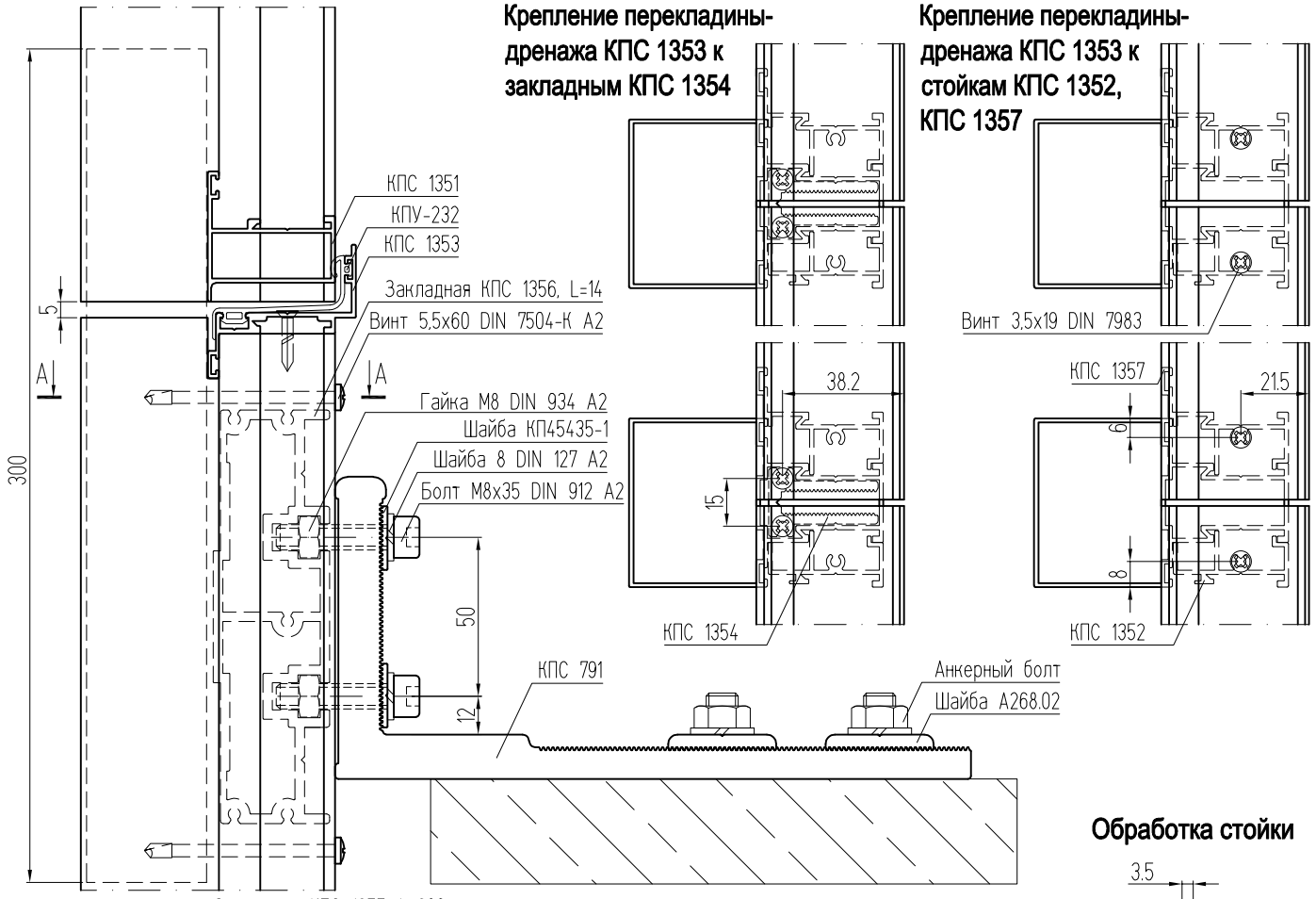

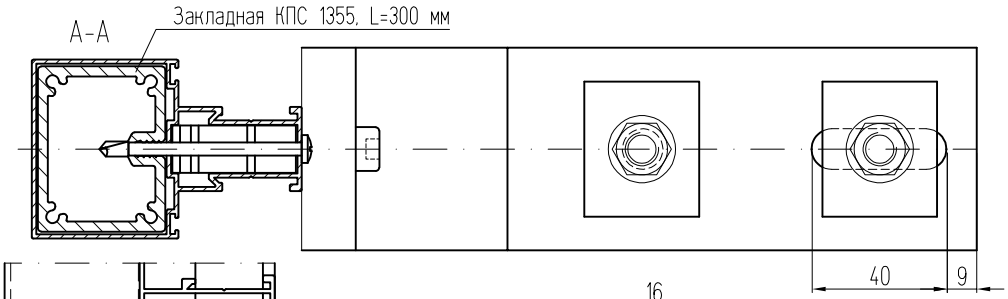

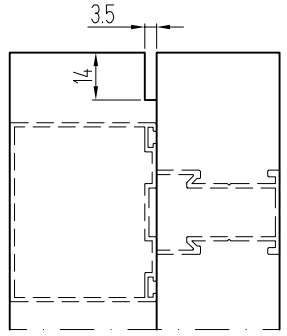

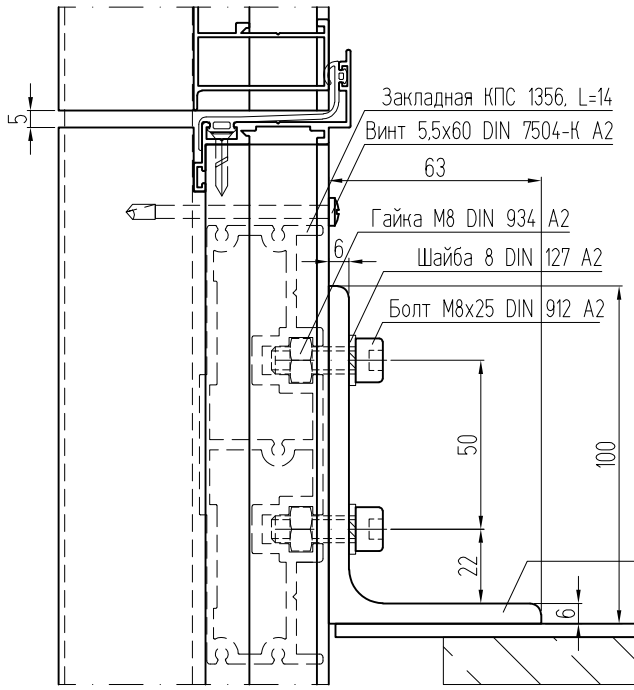

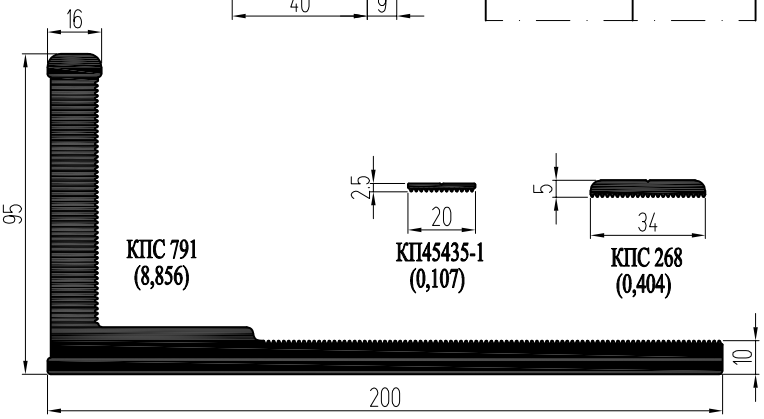

Крепление непрерывного балконного остекления к плите перекрытия

Крепление к плите перекрытия при помощи кронштейна КСН-40-1

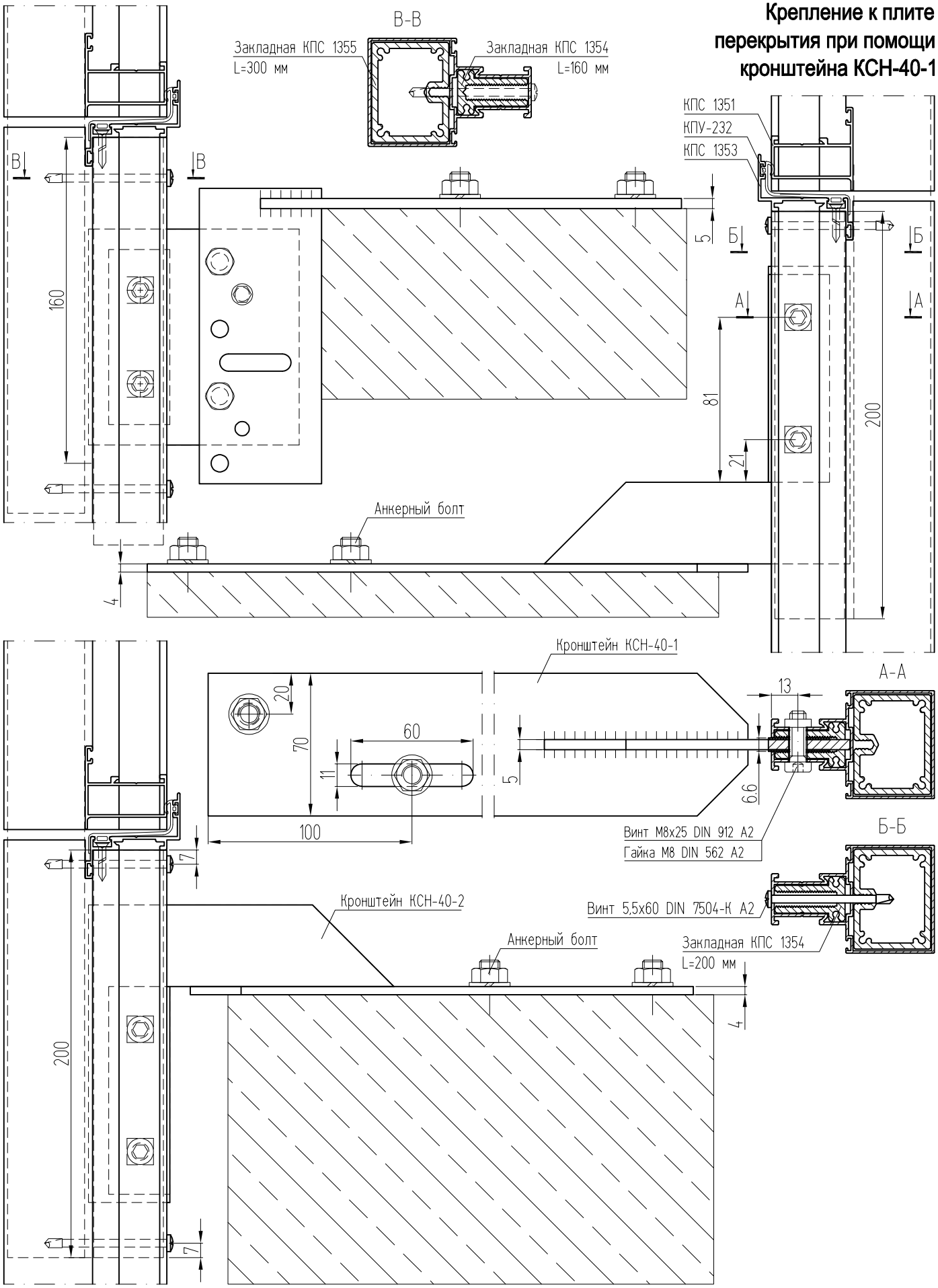

Система СИАЛ КП45
Система СИАЛ СЛ45

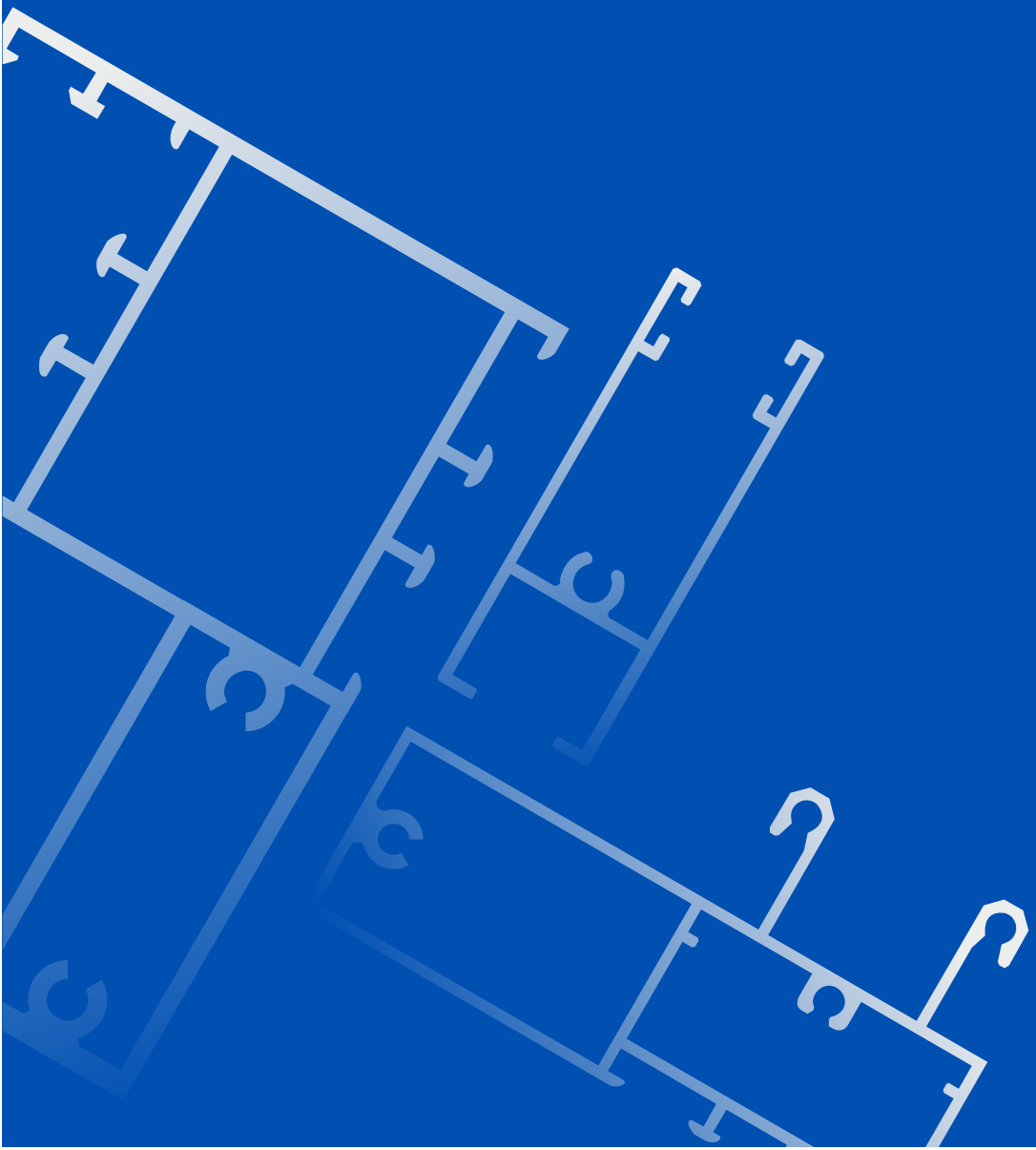

Стойки, ригели и створки

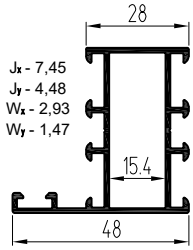

КП4503-1 (0,765)

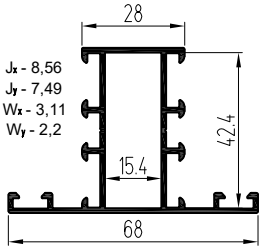

КП4505-1 (0,871)

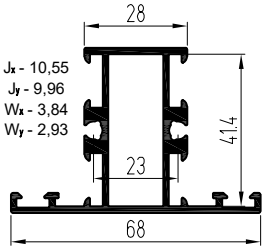

КП4506 (1,156)

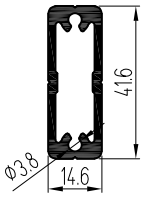

КПС 1701 (0,716)

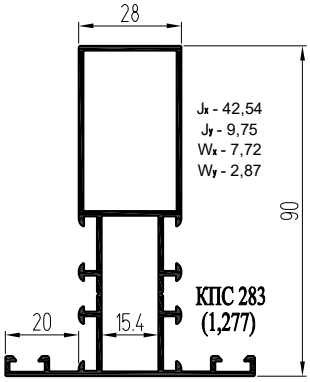

КПС 283 (1,277)

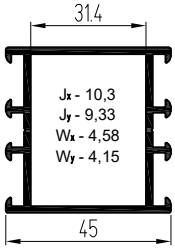

КП4558 (1,0)

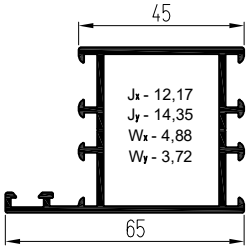

КП4545 (1,13)

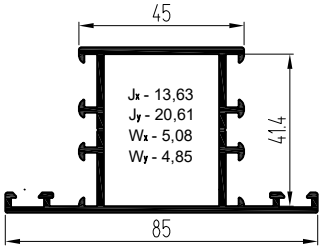

КП4550 (1,26)

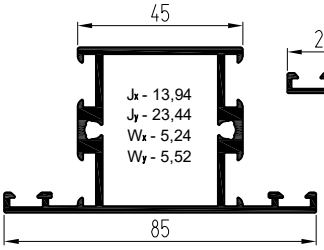

КП4524 (1,378)

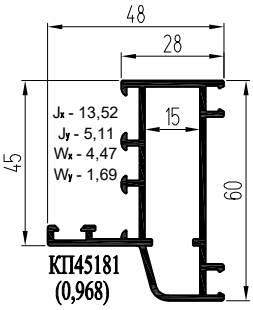

КП45181 (0,968)

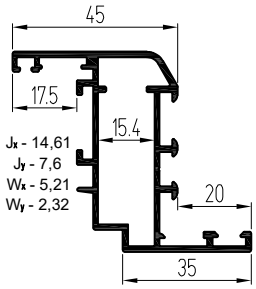

КП4502-4 (0,992)

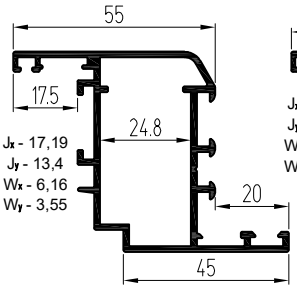

КПС 265 (1,145)

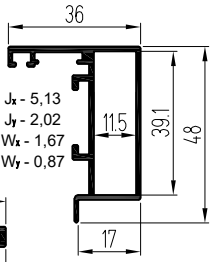

КПС 1072 (0,59)

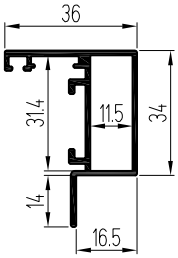

КПС 1185 (0,579)

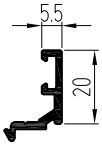

КП4535 (0,224)

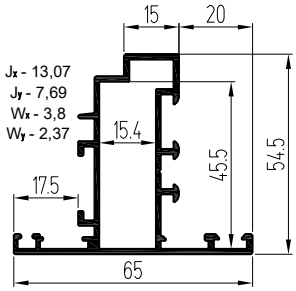

КПС 1033 (0,991)

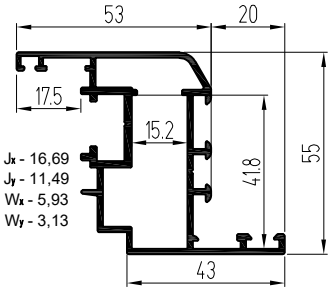

КПС 273 (1,191)

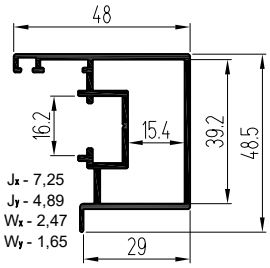

КПС 1144 (0,799)

для фурнитуры ROTO

КПС 1775 (0,167)

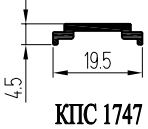

КПС 1747 (0,105)

РМ-113

ТПУ-006ММ (0,031)

КПУ-201 (0,018)

ТПУ-004ММ (0,055)

КПУ-204 (0,059)

КПУ-208 (0,099)

ТПУ-002ММ (0,083)

Р5 (0,035)

Вариант с уплотнителем ТПУ-004ММ

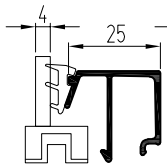

КПС 944 (0,287)

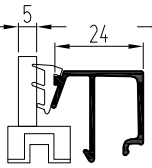

КП4526 (0,283)

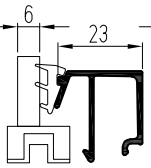

КП4546 (0,28)

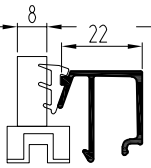

КП4568 (0,277)

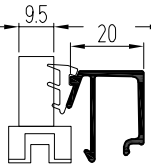

КПС 072 (0,271)

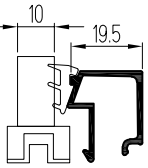

КП4540 (0,264)

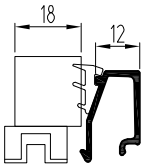

КПС 411 (0,219)

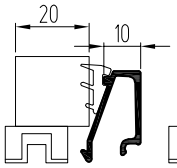

КП4539 (0,213)

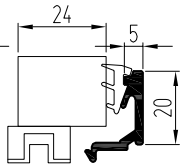

КП4537 (0,251)

Вариант с уплотнителем КПУ-204

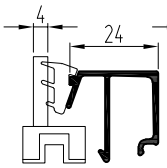

КП4526 (0,283)

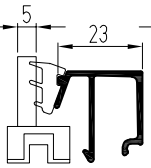

КП4546 (0,28)

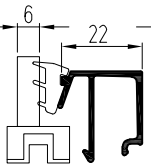

КП4568 (0,277)

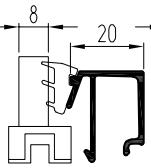

КПС 072 (0,271)

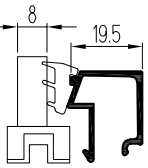

КП4540 (0,264)

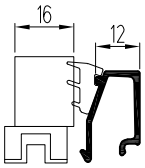

КПС 411 (0,219)

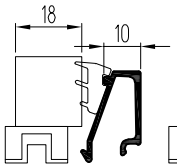

КП4539 (0,213)

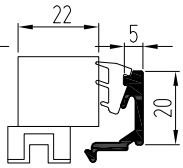

КП4537 (0,251)

Однополозный СЛ45

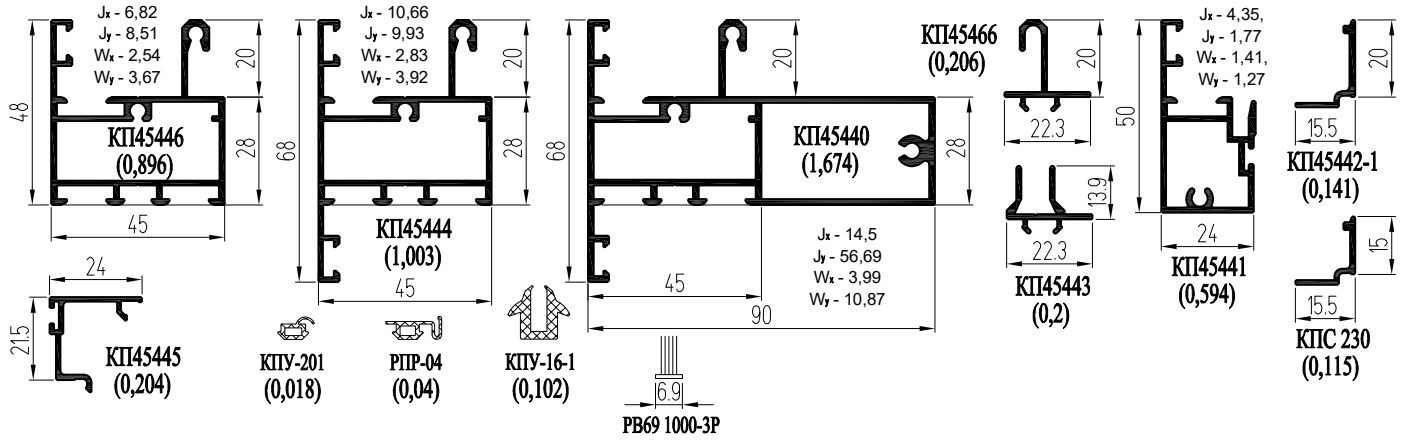

Двухполозный СЛ45

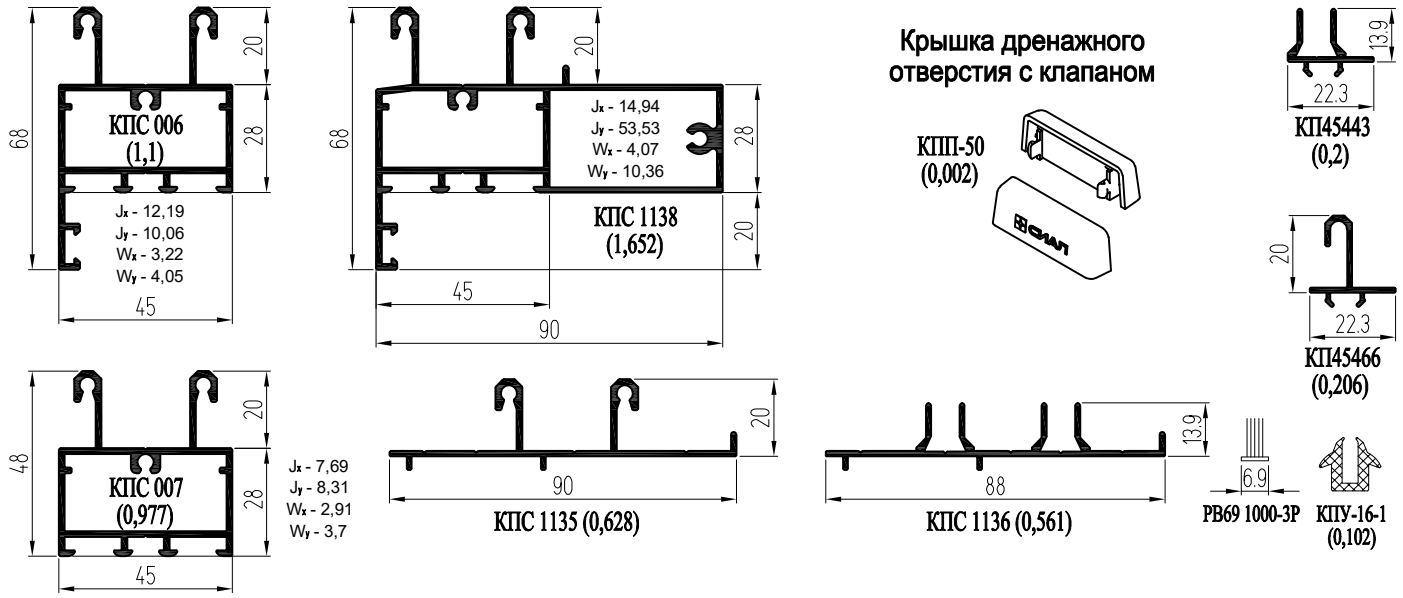

Трехполозный СЛ45

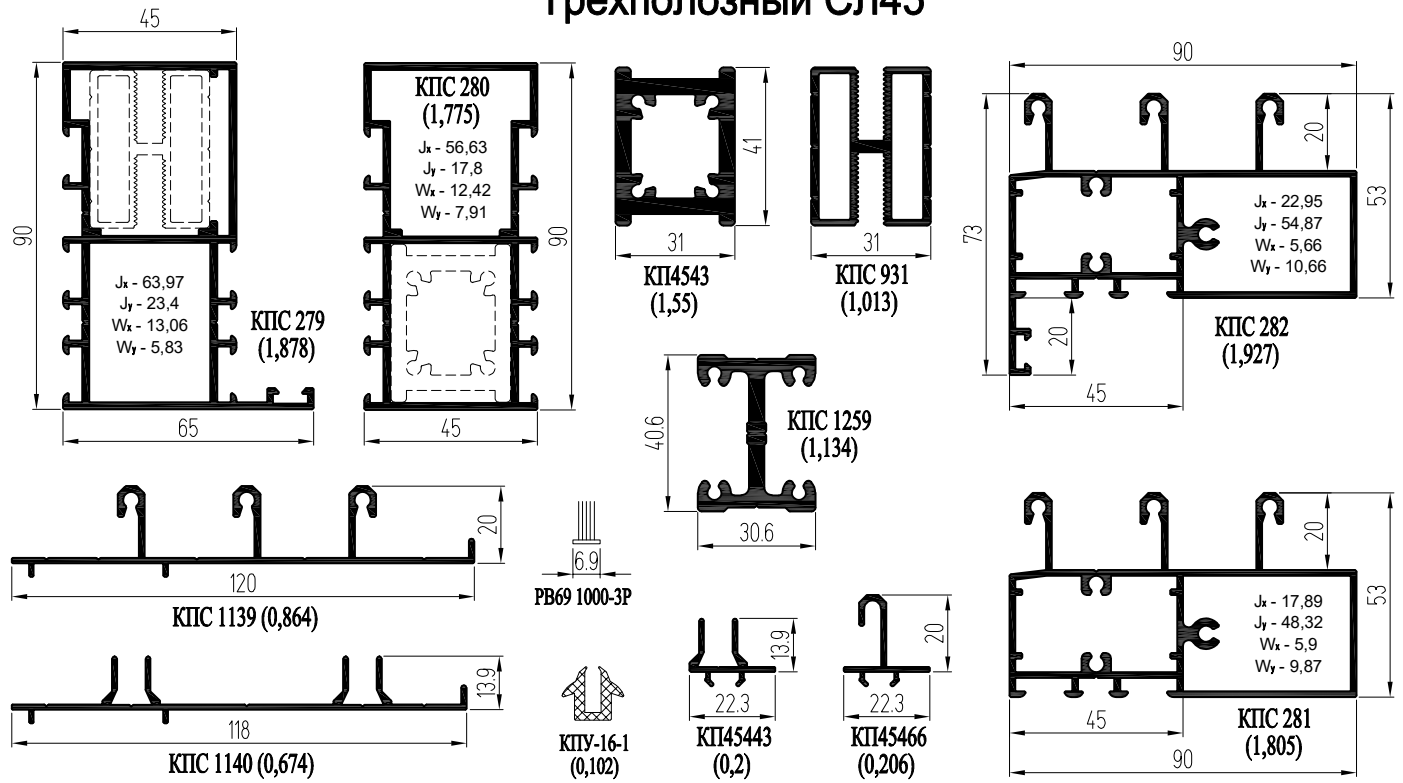

Стойки с внешним пилоном

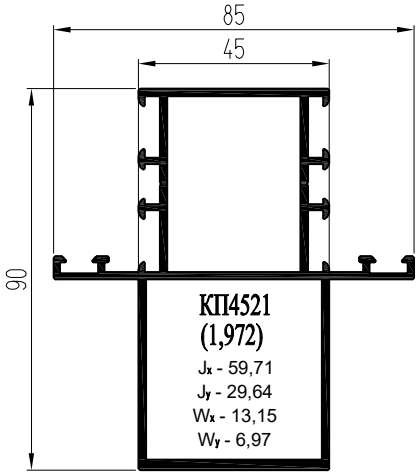

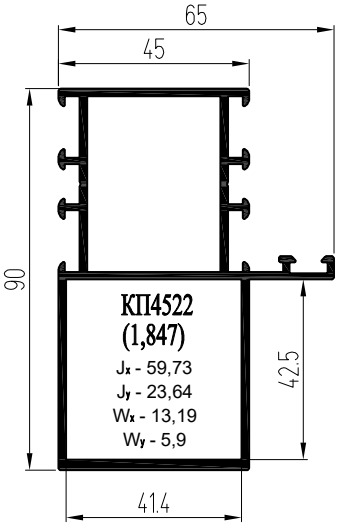

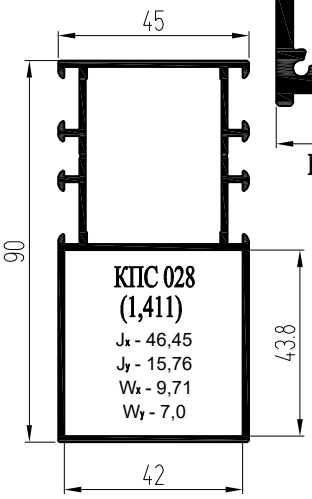

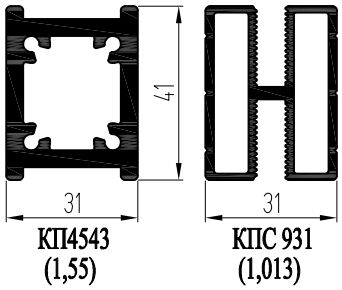

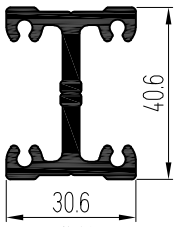

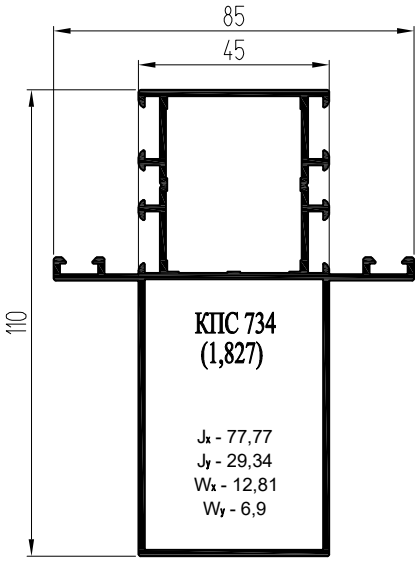

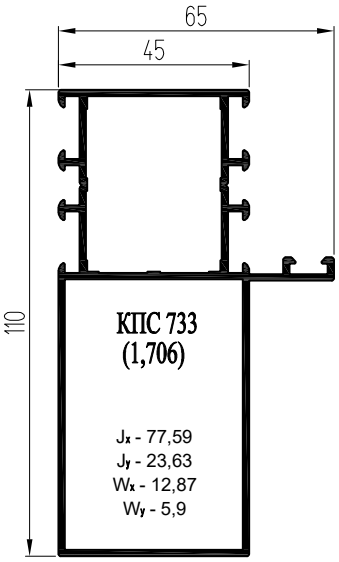

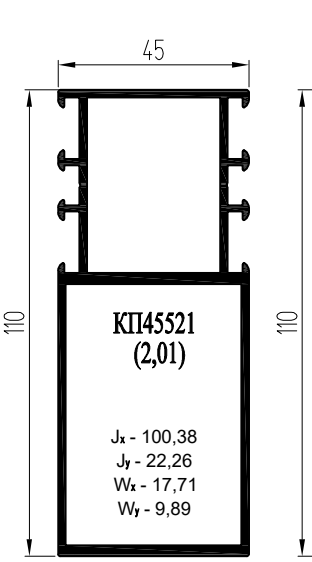

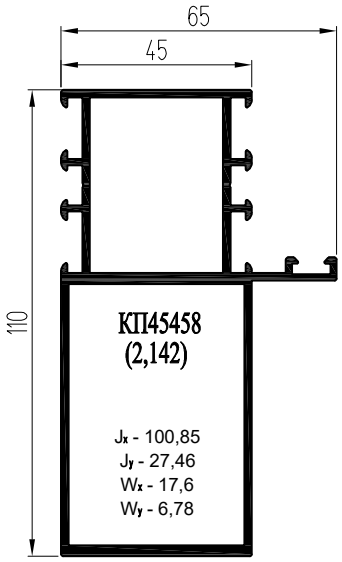

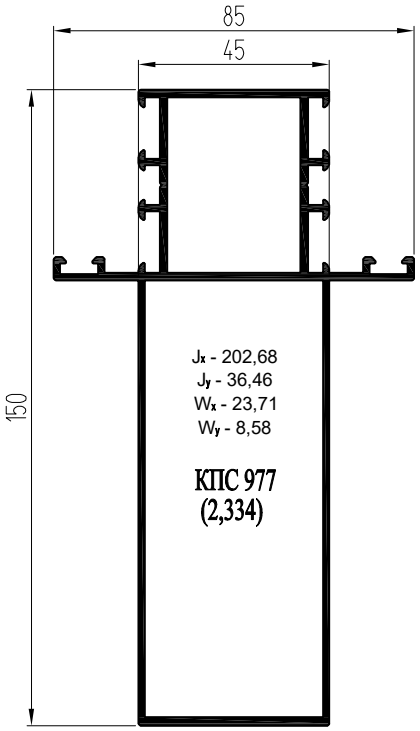

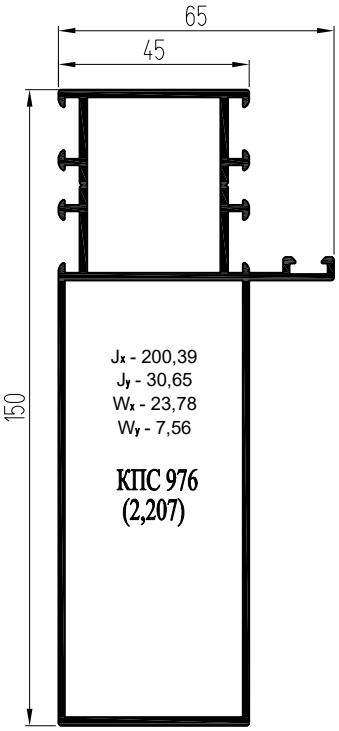

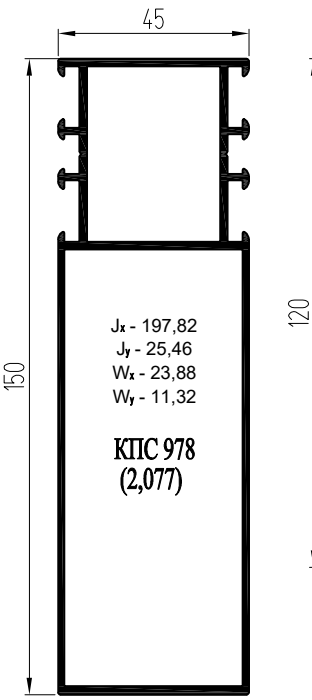

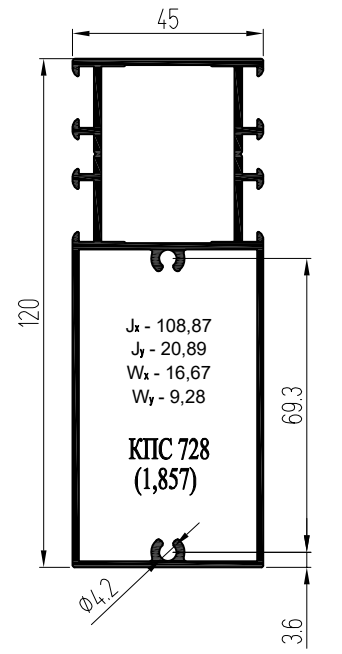

Стойки с внутренним пилоном под охватывающий кронштейн

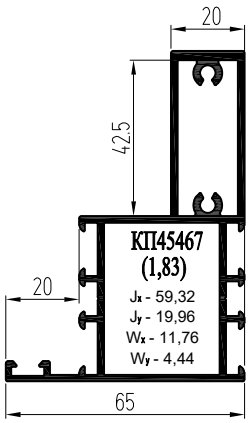

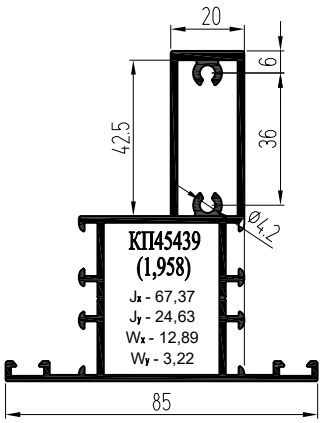

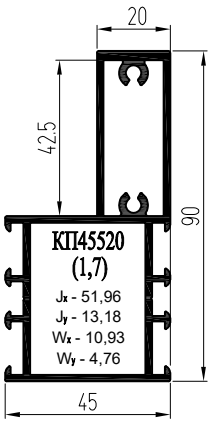

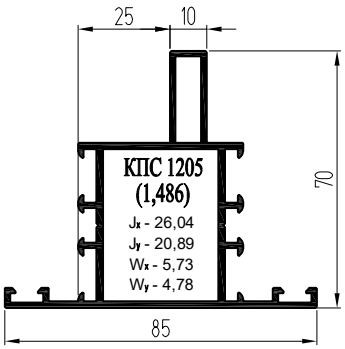

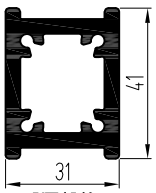

Дренажная вставка

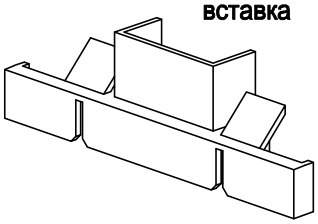

КПП-41
(2,15 г/шт.)

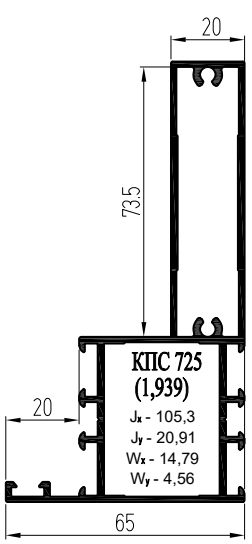

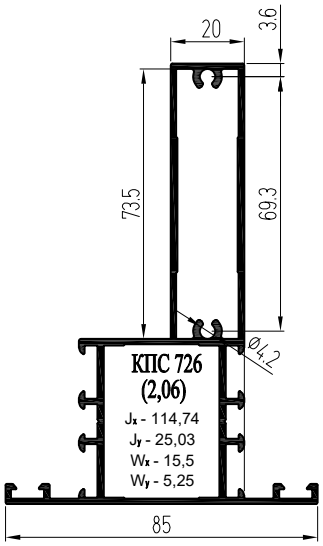

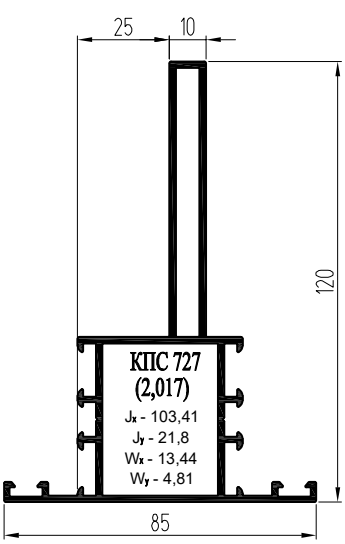

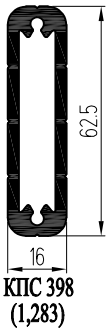

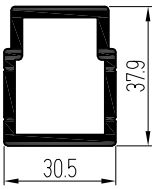

Профили поворота на угол 90°

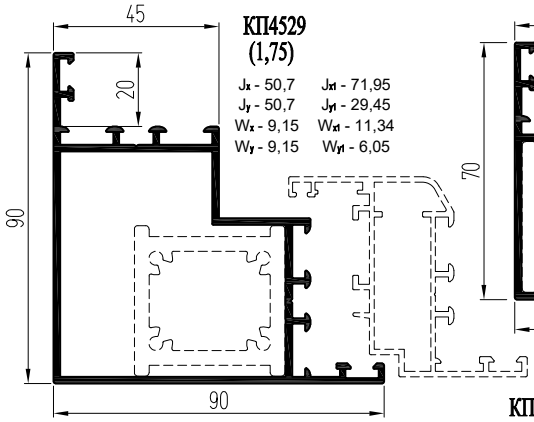

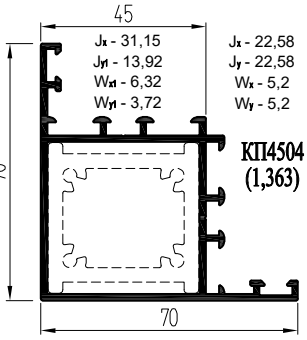

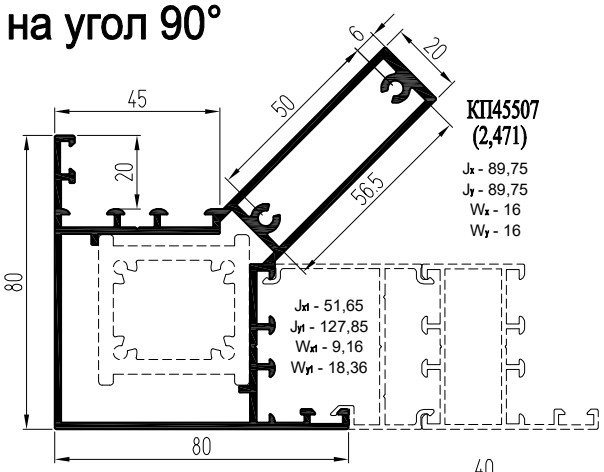

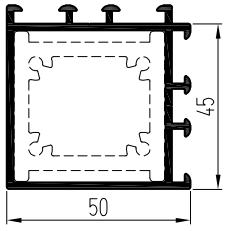

Jx - 13,52
Jy - 13,52
Wx - 5,31
Wy - 5,31

КП4593
(1,092)

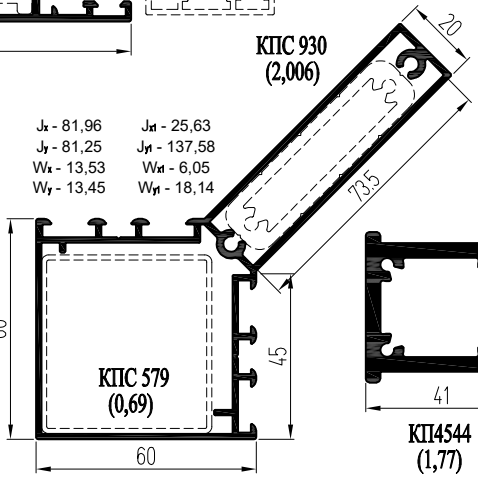

Jx - 81,96
Jy - 81,25
Wx - 13,53
Wy - 13,45
Jx1 - 25,63
Jy1 - 137,58
Wx1 - 6,05
Wy1 - 18,14

КПС 930
(2,006)

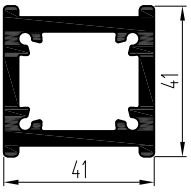

КП4544
(1,77)

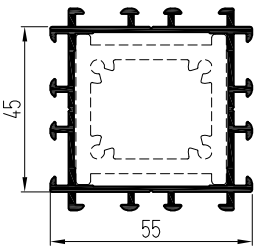

КПС 838
(1,243)
Jx - 17,06
Jy - 17,06
Wx - 6,2
Wy - 6,2

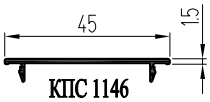

КПС 1146
(0,176)

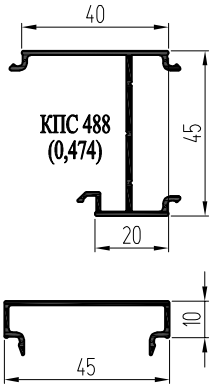

КПС 488
(0,474)

КП4547
(0,257)

Профили поворота

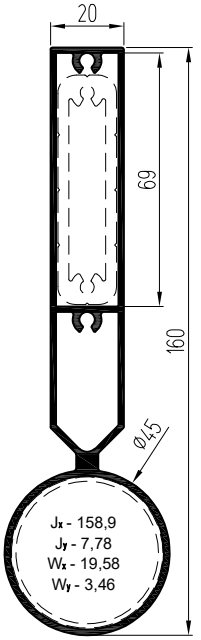

КПС 397 (1,809)

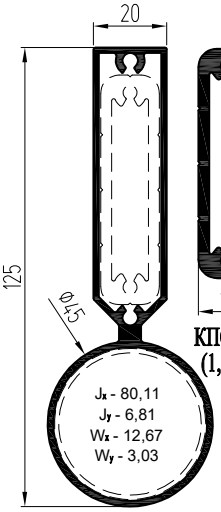

КПС 386 (1,424)

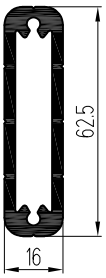

КПС 398 (1,283)

Закладная стыка профилей КПС 386 и КПС 397

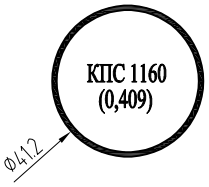

КПС 1160 (0,409)

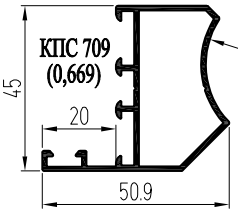

КПС 709 (0,669)

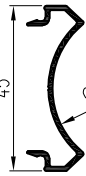

КП4573 (0,262)

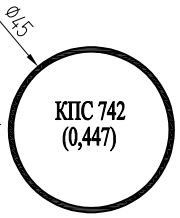

КПС 742 (0,447)

Профили поворота

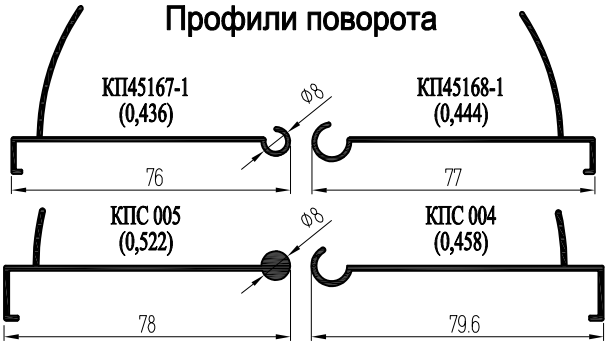

Уплотнитель герметизации температурного шва

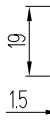

ЭТ-213 (0,084)

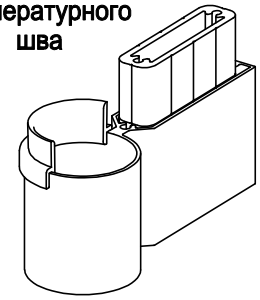

Поворот на 135°

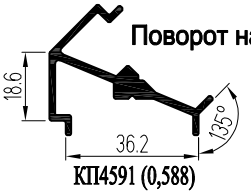

КП4591 (0,588)

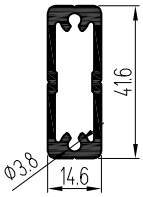

КПС 1701 (0,716)

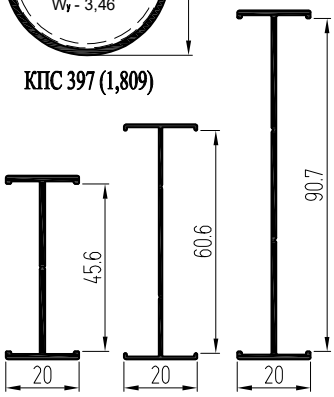

КП45468 (0,363) КП45184-2 (0,244) КПС 469 (0,477)

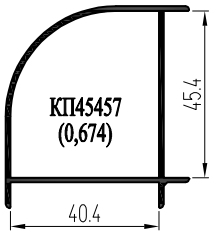

КП45457 (0,674)

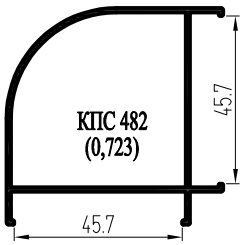

КПС 482 (0,723)

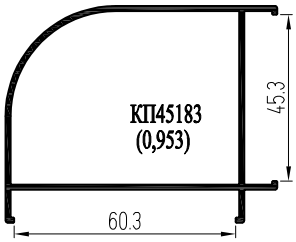

КП45183 (0,953)

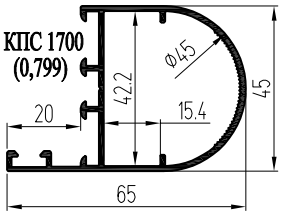

КПС 1700 (0,799)

Установка двойного заполнения навесных балконов в зоне плиты перекрытия при монтаже изнутри помещения

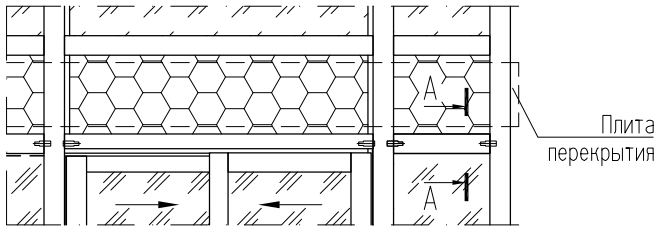

Примечание:
1. Перед применением необходимо согласование с производителем уплотнителей.
2. Более полный перечень уплотнителей см. "Каталог КП45".

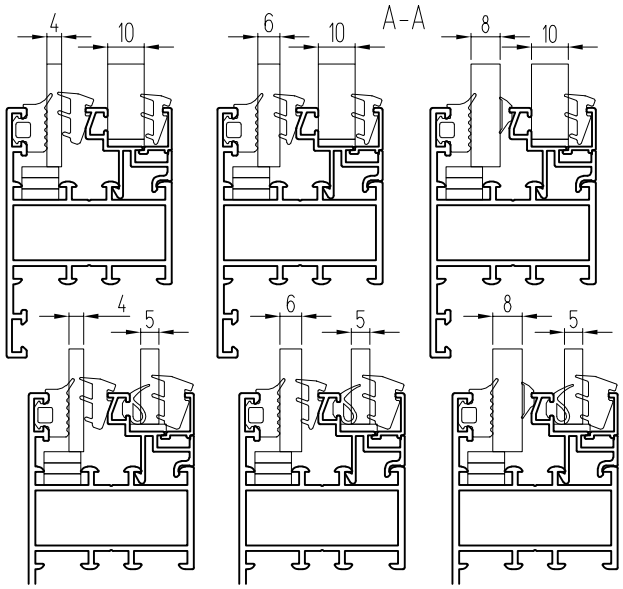

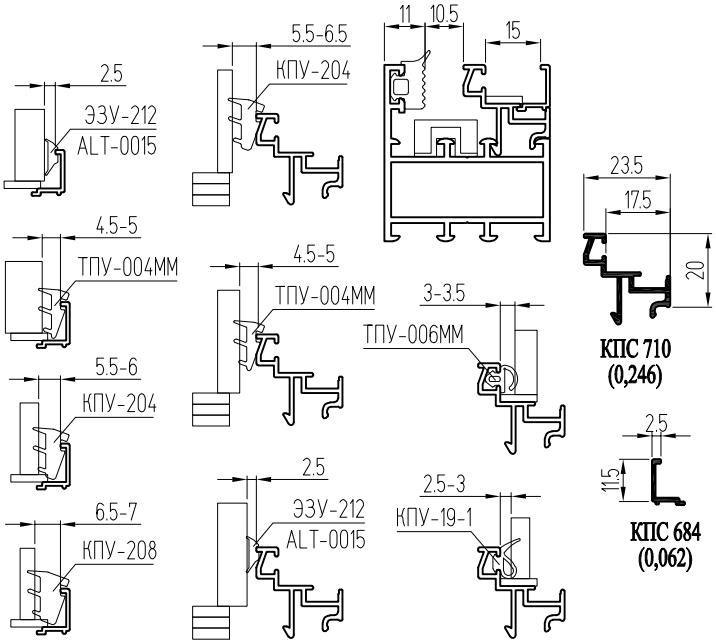

Профили угловых закладных

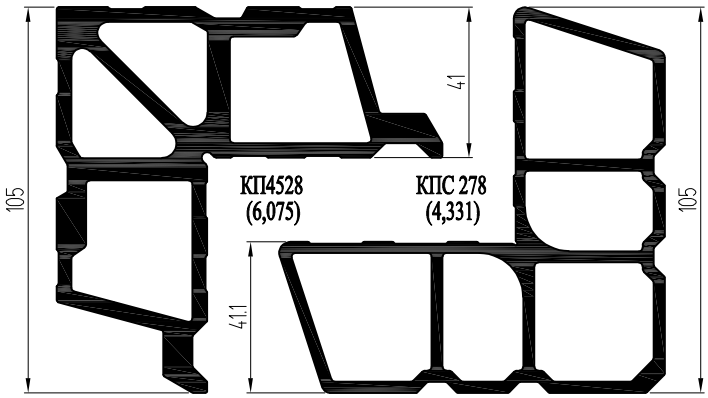

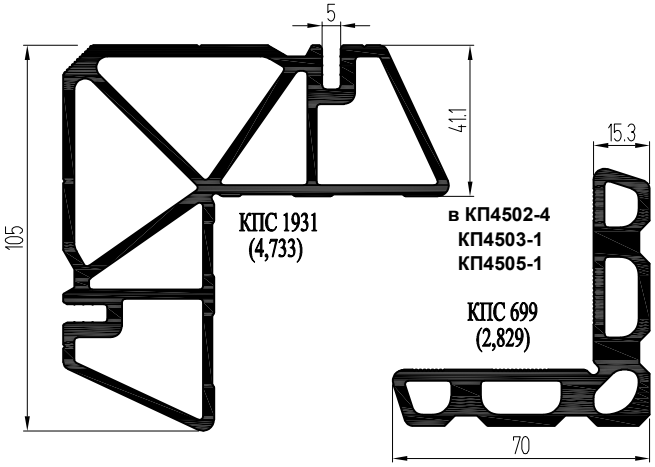

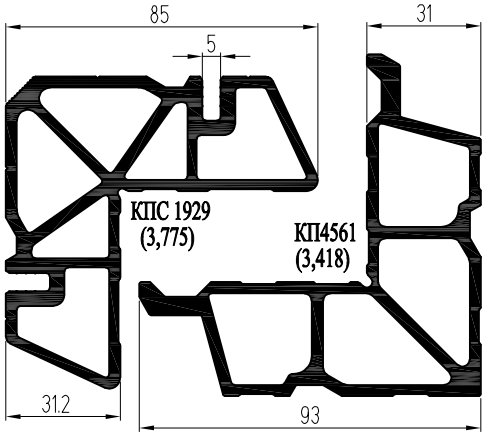

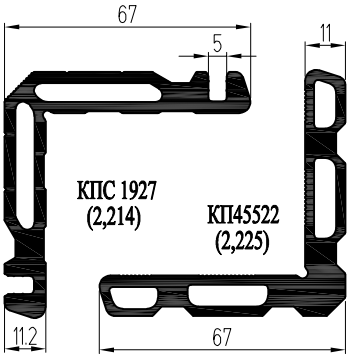

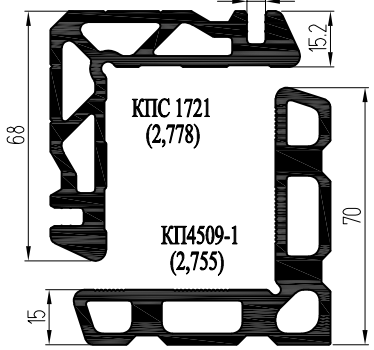

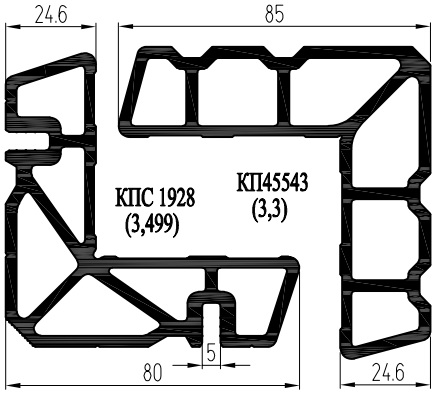

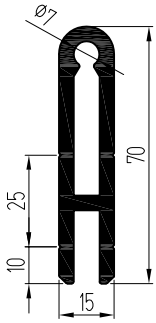

КП45494 (1,625)

Организация заворотов радиусных витражей через одну стойку с помощью закладной КПС 054
Замена вертикальных штапиков в зависимости от угла поворота на примере заполнения 4 мм

Окна

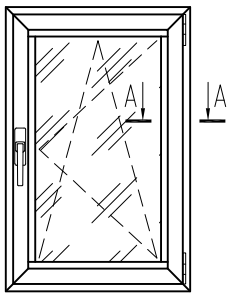

А-А Вариант с уплотнителем ТПУ-006ММ (европаз 15/20)

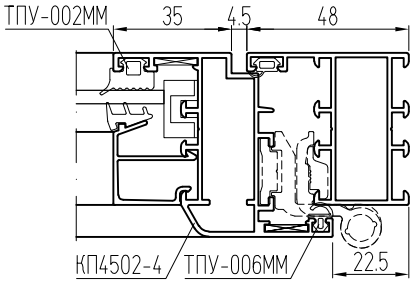

А-А Вариант с уплотнителем РМ-113 (европаз 15/20)

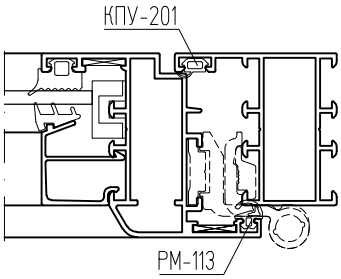

А-А Вариант с фурнитурным пазом 16 мм

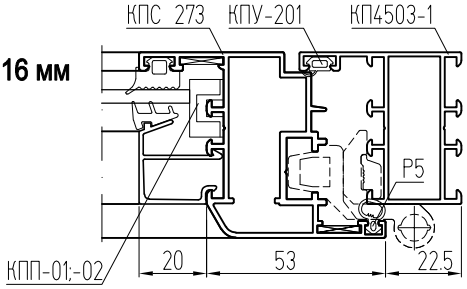

Крепление ригелей с помощью закладной КП4510

Д-Д С ригелем КП4505-1

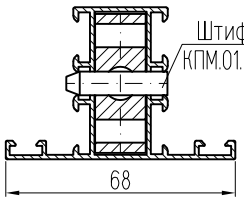

Д-Д С ригелем КП4550

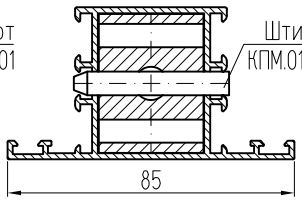

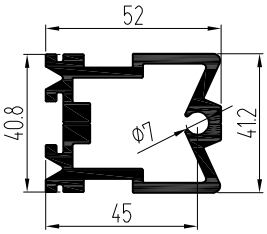

КП4510 (1,98)

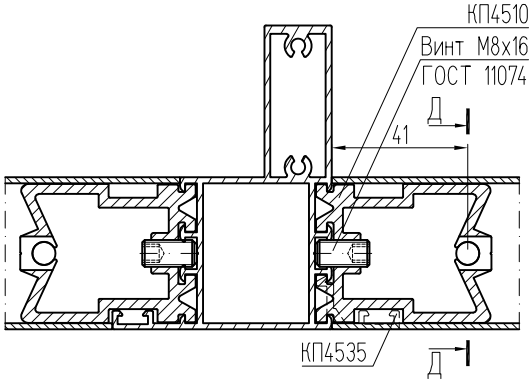

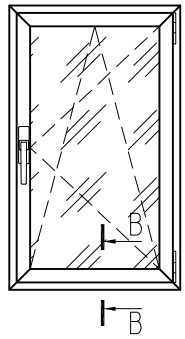

В-В Окно со створкой на основе ленты 3М (европаз 15/20)

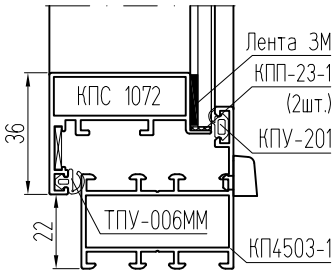

В-В Окно со створкой на основе ленты 3М (паз 16 мм)

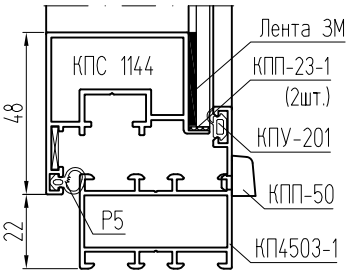

В-В Окно со створкой на основе структурного герметика (европаз 15/20)

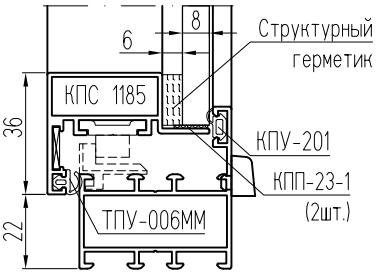

Применяется:

1. Стекло 5 мм - лента 3М VHB BG16 (1,6х18 мм).
2. Стекло 4 мм - лента 3М VHB G23F или B23F (2,3х18 мм).

Г-Г Окно со створкой с открыванием наружу (европаз 15/20)

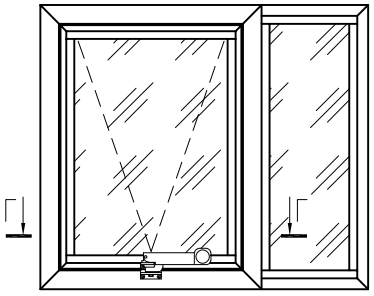

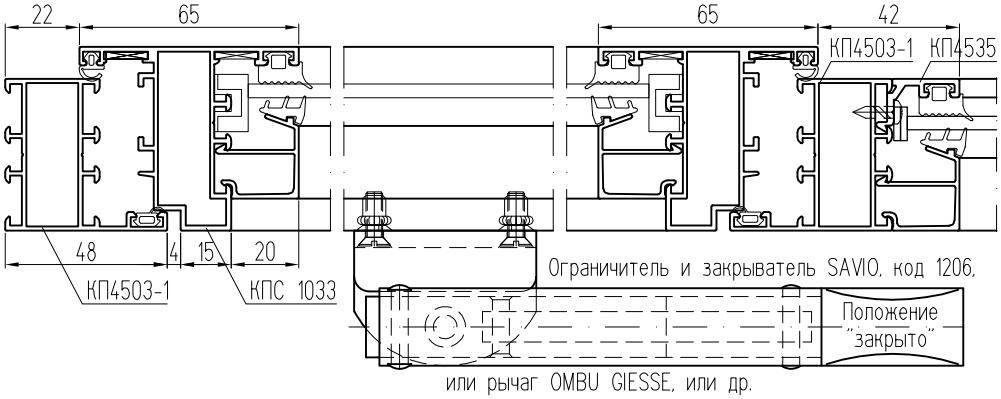

Однополозный СЛ45

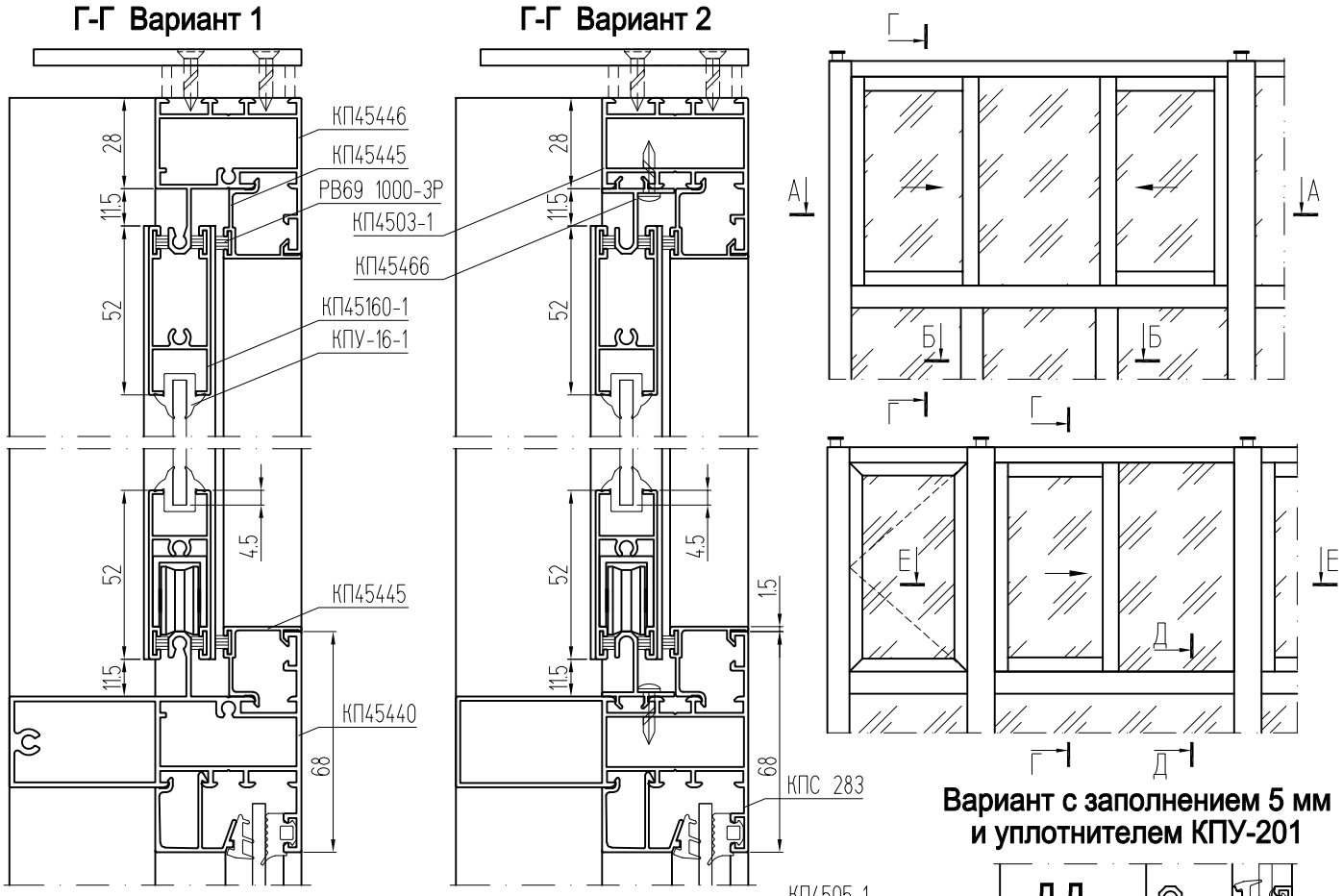

Вариант с заполнением 5 мм и уплотнителем КПУ-201

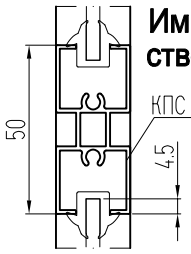

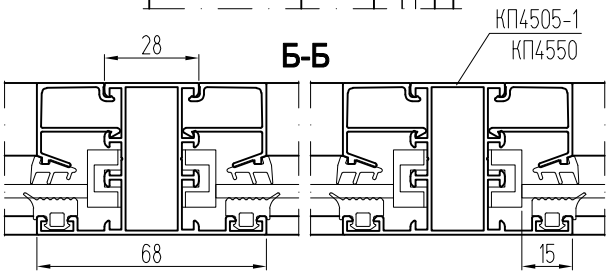

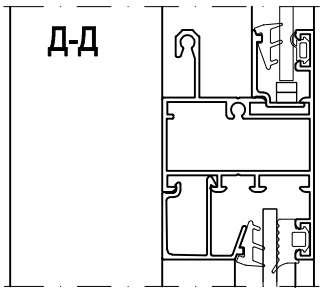

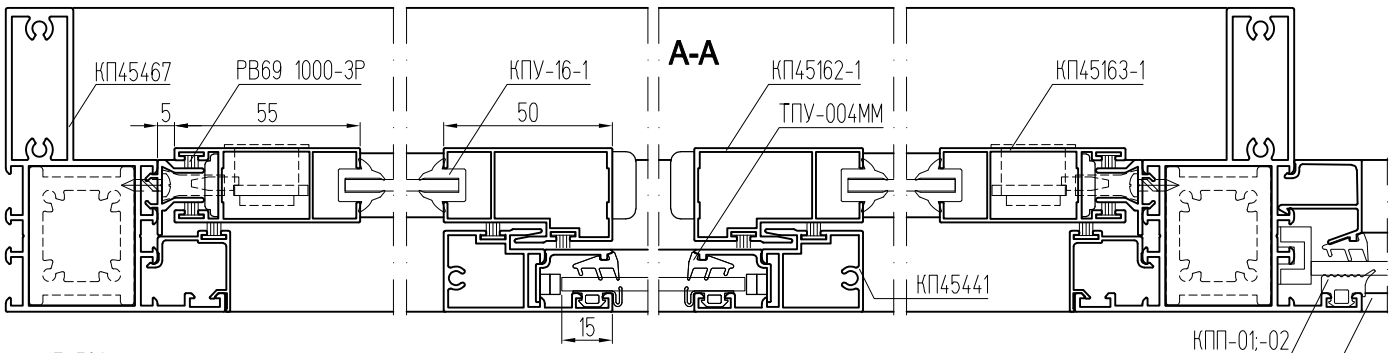

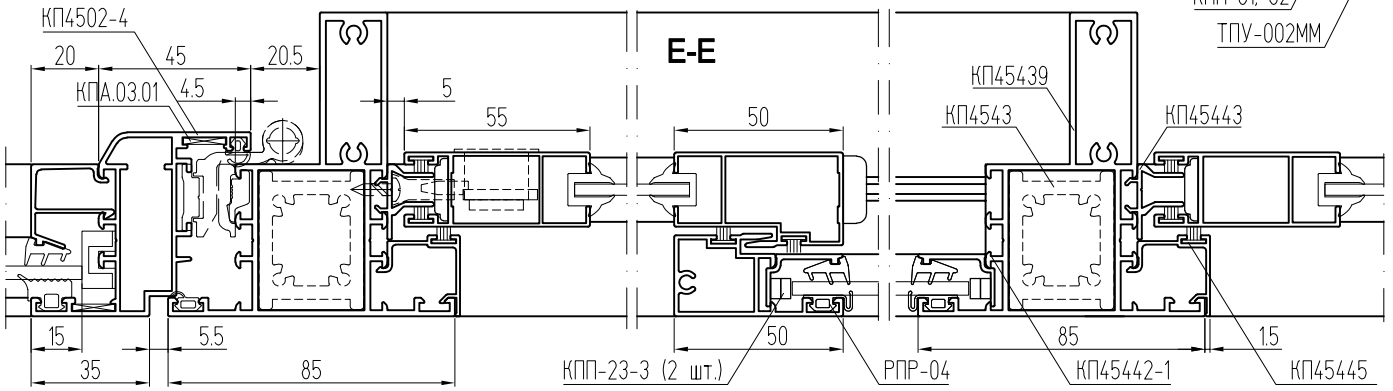

Двухполозный СЛ45 на стойках с внутренним пилоном

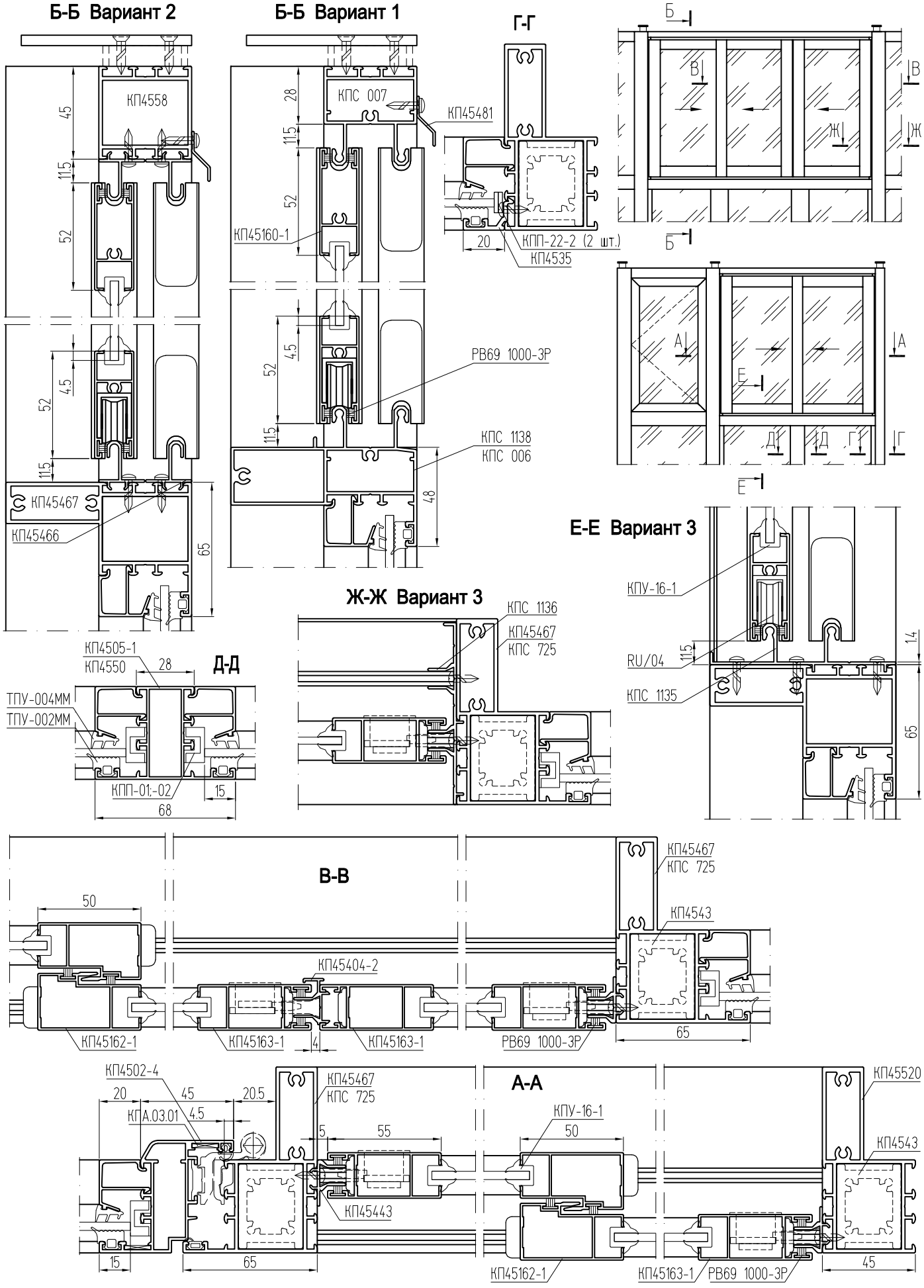

Трехполозный СЛ45

Б-Б Вариант 2

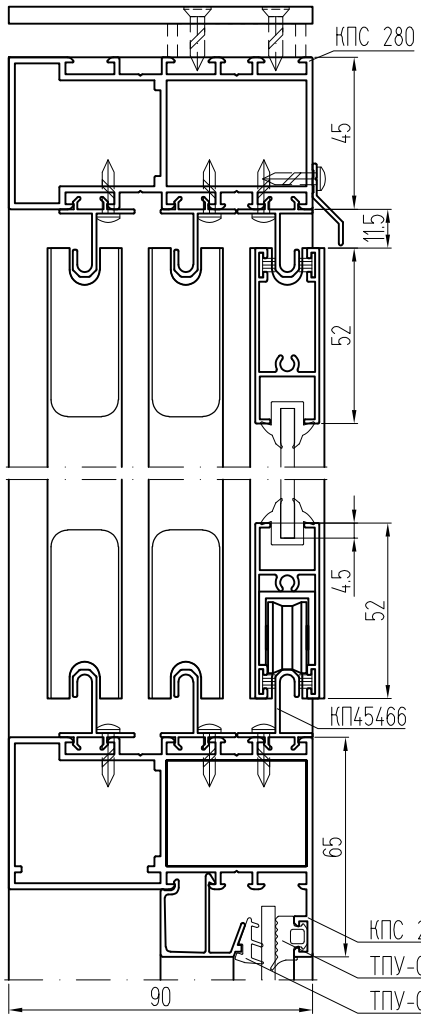

Б-Б Вариант 1

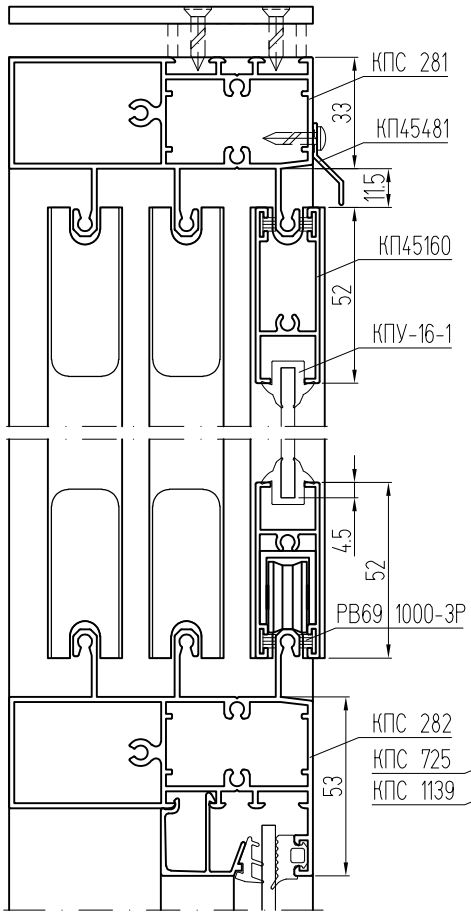

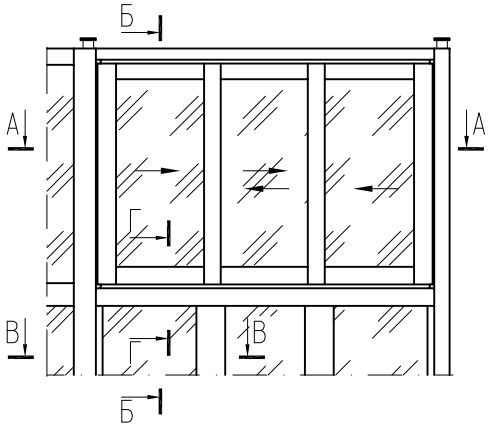

Г-Г Вариант 3

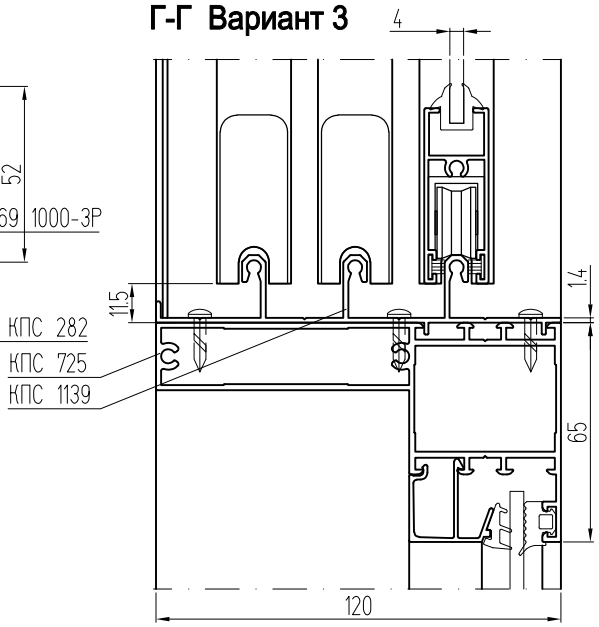

А-А Вариант 1

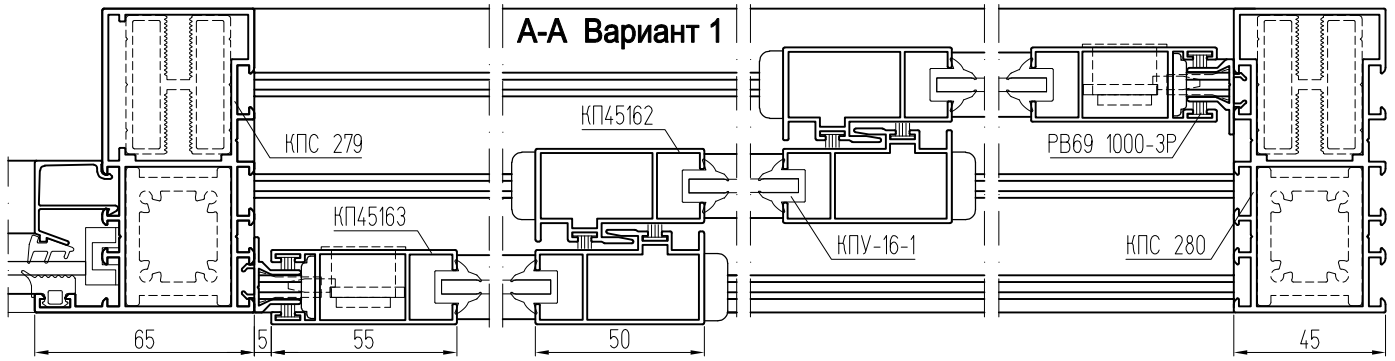

А-А Вариант 3

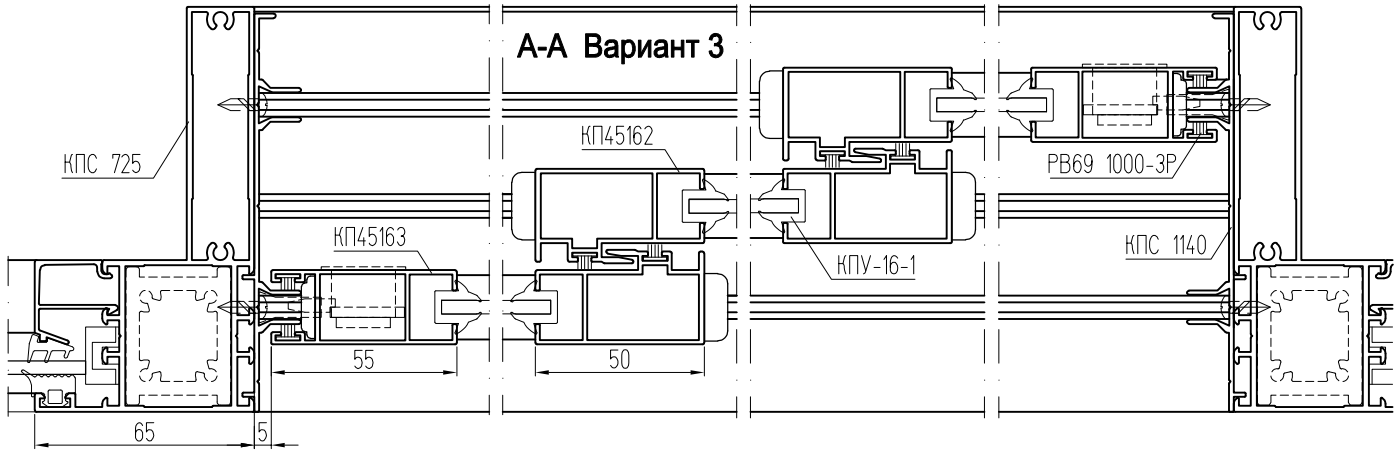

Поворот балконов и перегородок на угол 90°

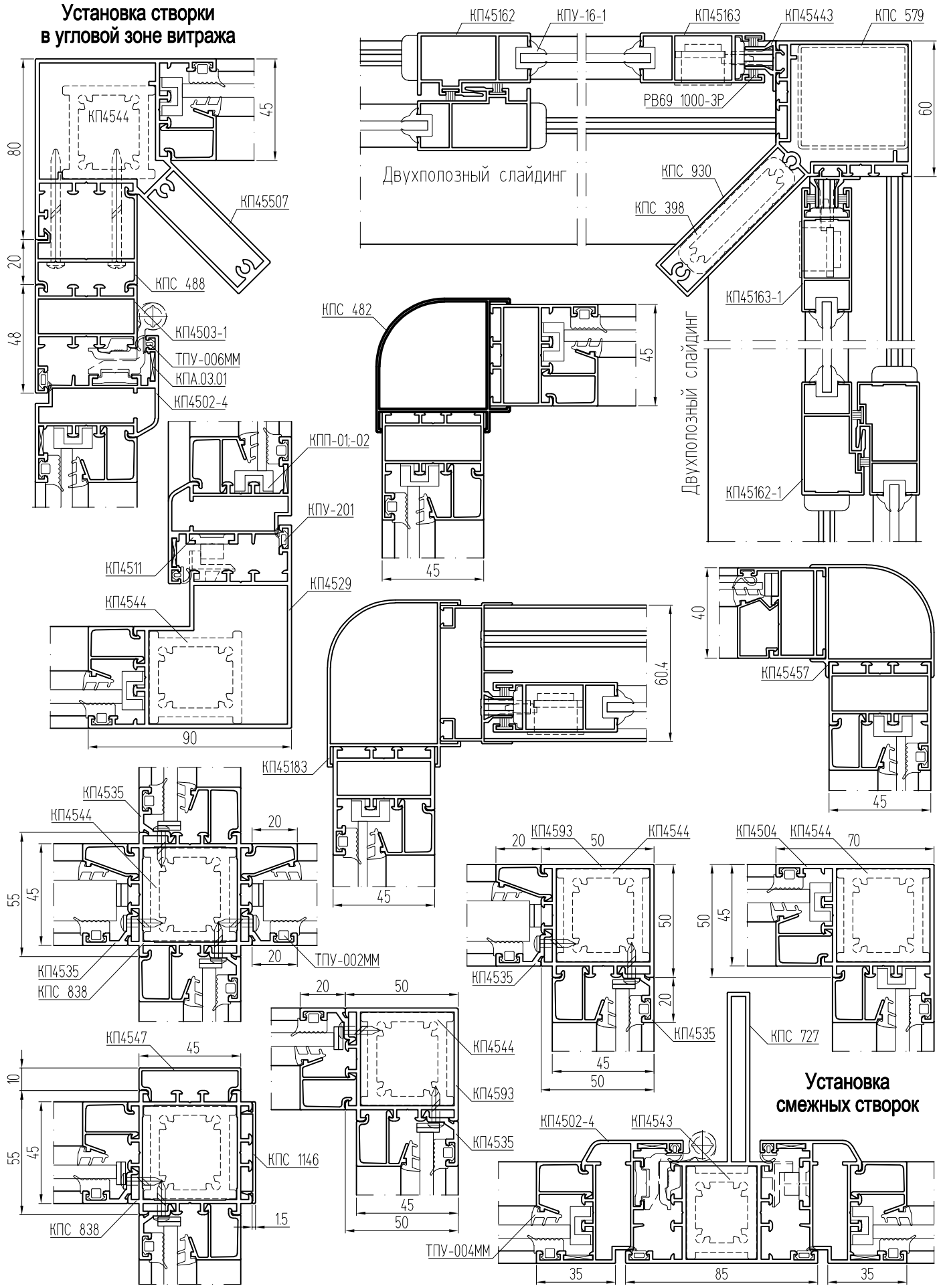

Поворот и стыковка балконов и перегородок

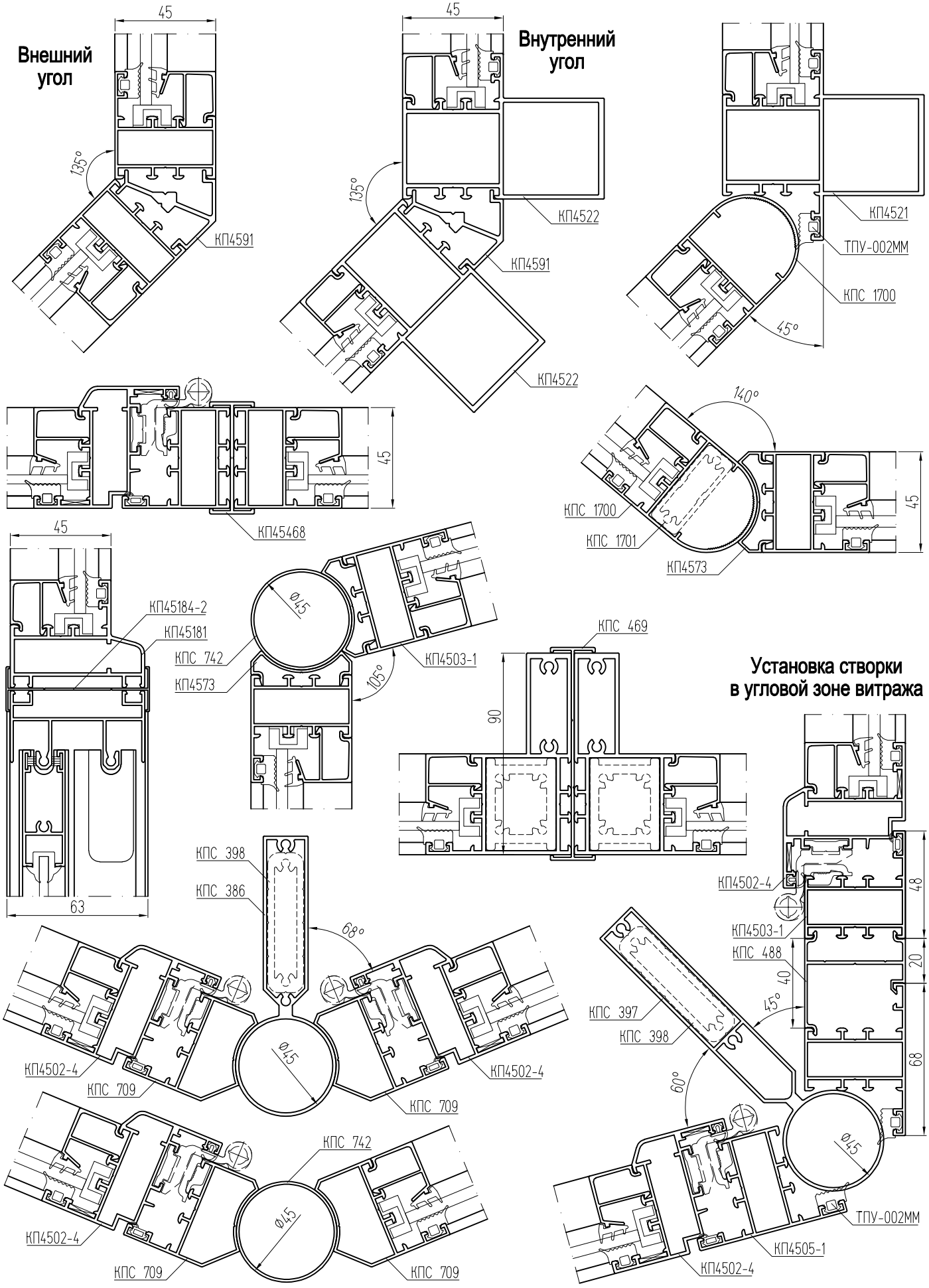

СИАЛ КП45

Профили распашных, раздвижных, маятниковых дверей

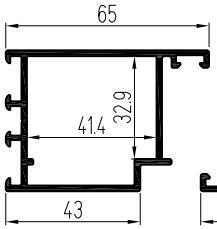

КП4560 (1,094)

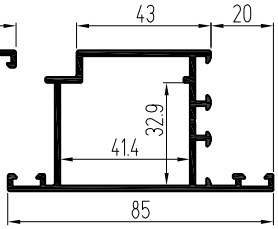

КП4533 (1,23)

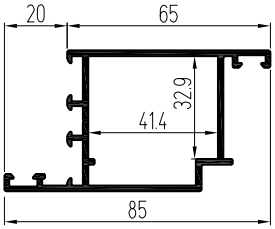

КП4525 (1,228)

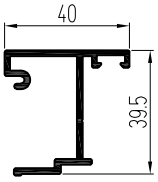

КП4549 (0,616)

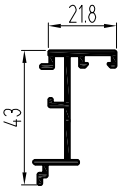

КП4594 (0,419)

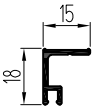

КПС 340 (0,155)

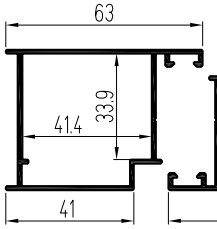

КП4560-1 (0,761)

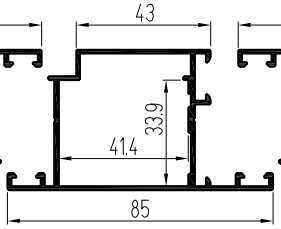

КП4533-1 (0,967)

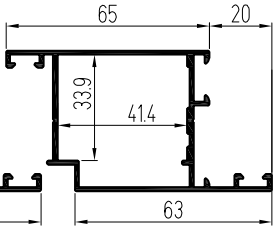

КП4525-1 (0,967)

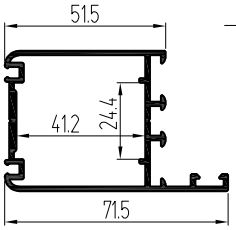

КПС 333 (1,083)

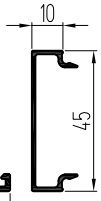

КП4547 (0,257)

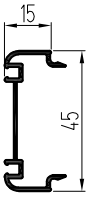

КП45619 (0,33)

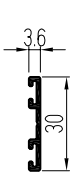

КПС 334 (0,151)

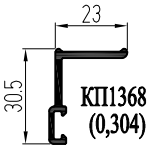

КП1368 (0,304)

Спейсер-24 (0,262)

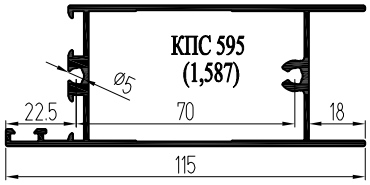

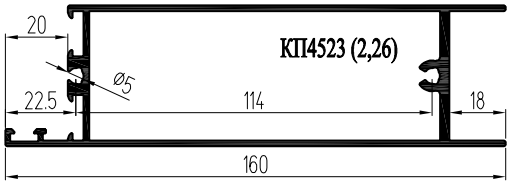

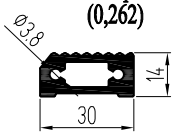

КП4530 (0,64)

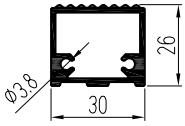

КП45170 (0,632)

Профили дверей с петлями на клеммах

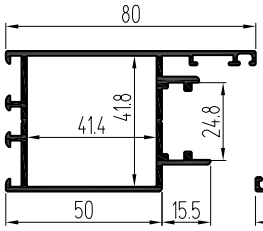

КПС 848 (1,251)

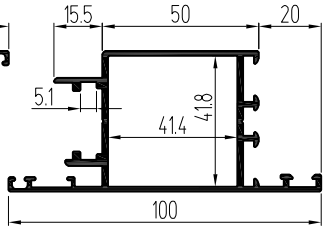

КПС 849 (1,381)

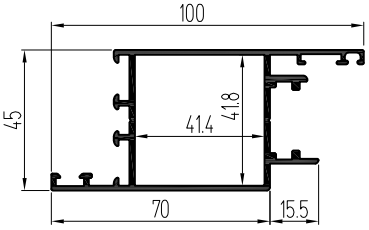

КПС 850 (1,381)

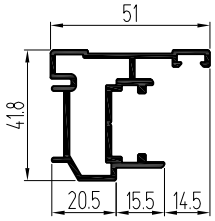

КПС 070 (0,915)

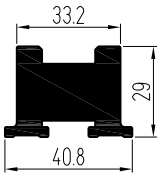

КП4532 (2,18)

ТПУ-002ММ (0,083)

ТПУ-004ММ (0,055)

КПУ-06 (0,038)

КПУ-215 (0,044)

КПУ-201 (0,018)

КПУ-03 (0,13)

ТПУ-006ММ (0,031)

SK 10134

PB69 1000-3P

Облегченные распашные двери КП45 с накладными петлями (вид из помещения)

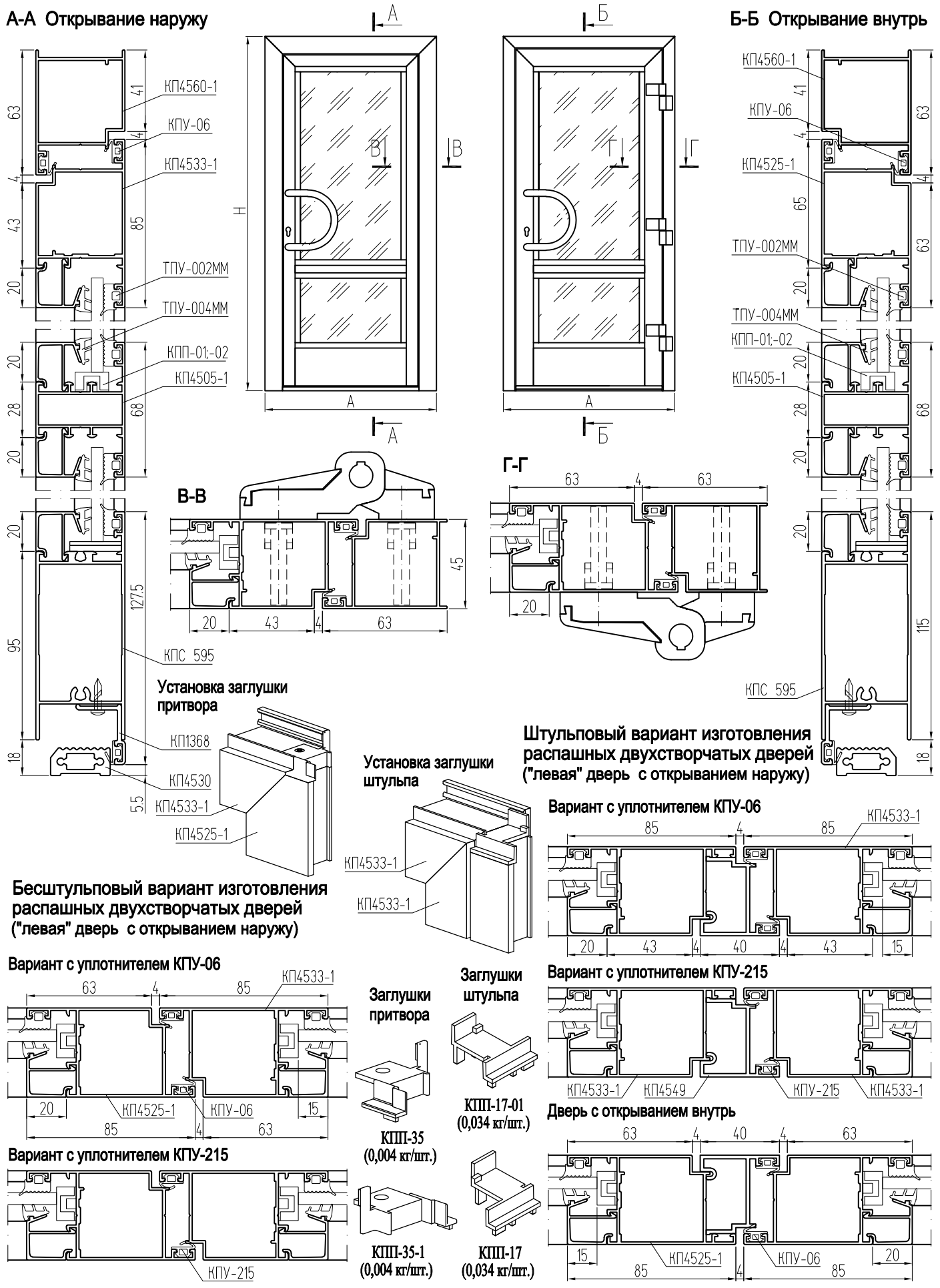

Распашные двери в проеме, в офисных перегородках КП45 (вид из помещения)

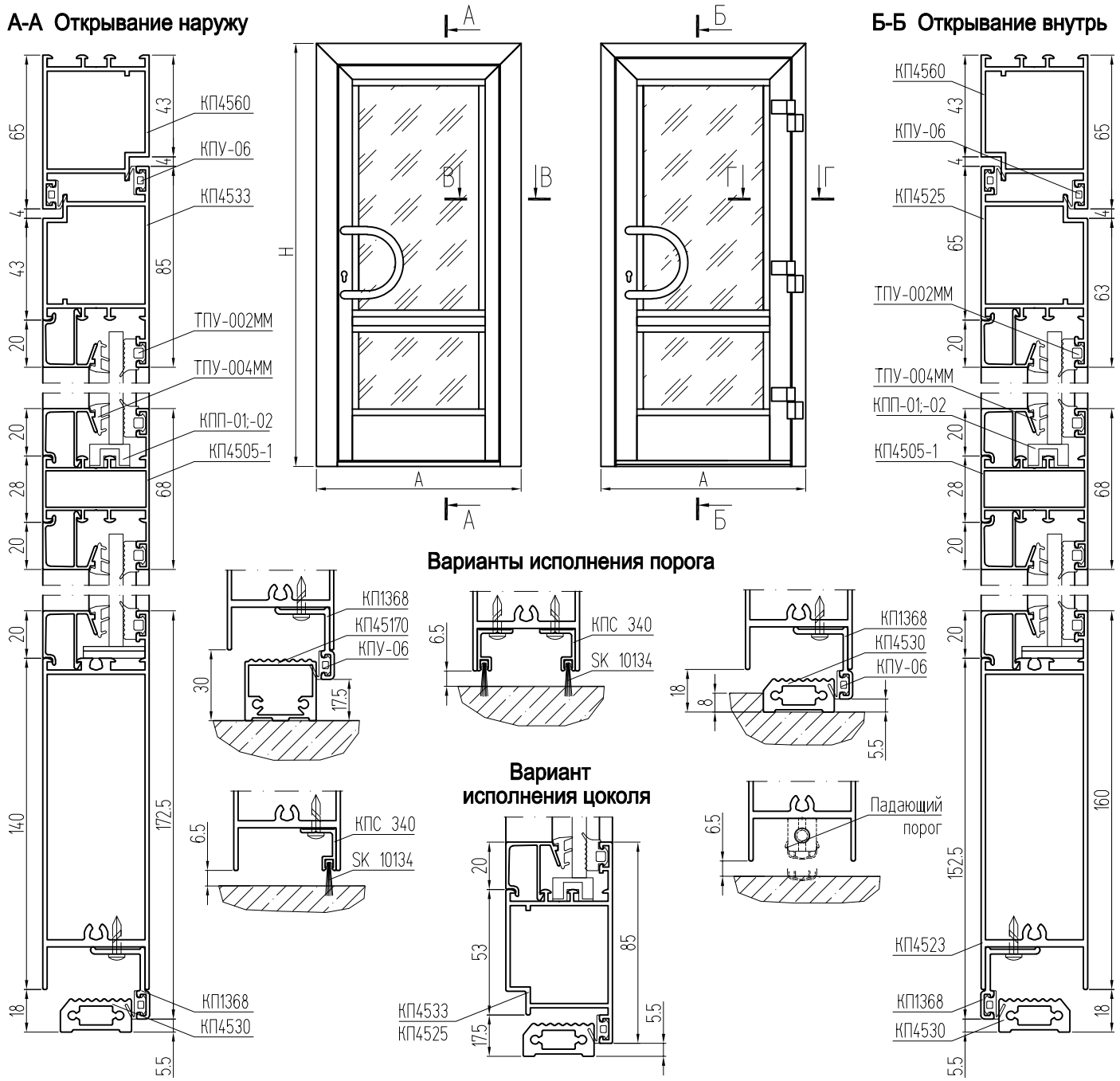

В-В (Вариант с уплотнителем КПУ-06)

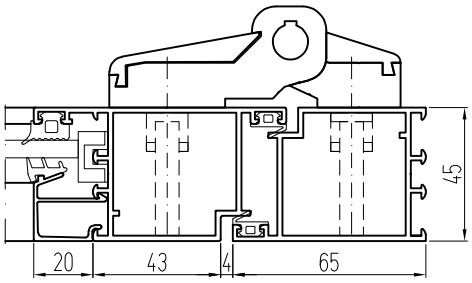

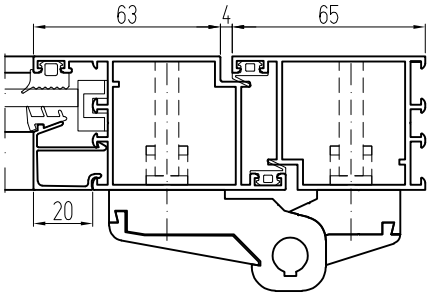

Г-Г (Вариант с уплотнителем КПУ-06)

В-В (Вариант с уплотнителем КПУ-215)

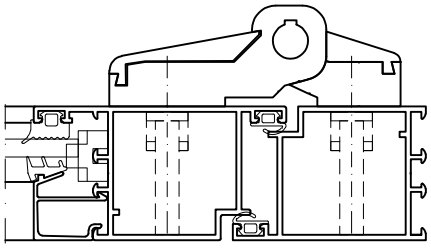

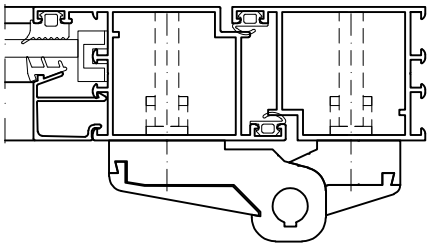

Г-Г (Вариант с уплотнителем КПУ-215)

Двухстворчатые распашные двери КП45 (вид из помещения)

"Левая" дверь с открыванием наружу

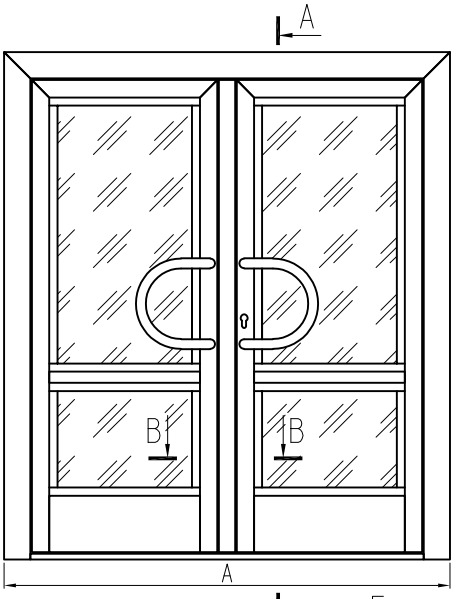

Установка заглушки штульпа ("левая" дверь с открыванием наружу)

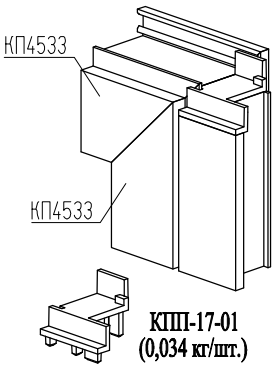

В-В Вариант с уплотнителем КПУ-06

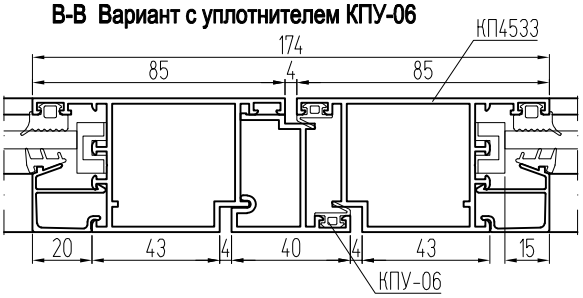

В-В Вариант с уплотнителем КПУ-215

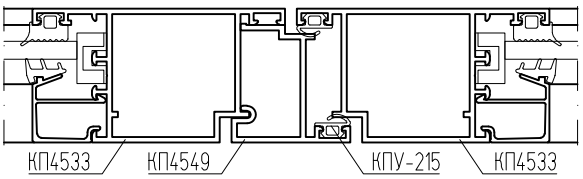

Г-Г

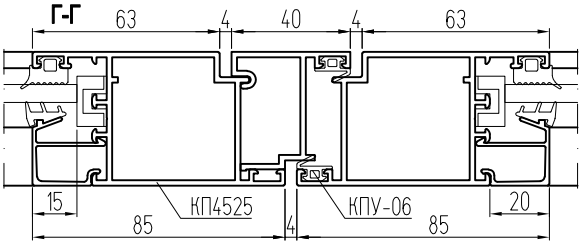

Установка заглушки штульпа ("правая" дверь с открыванием внутрь)

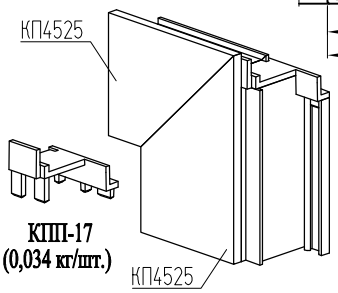

"Правая" дверь с открыванием внутрь

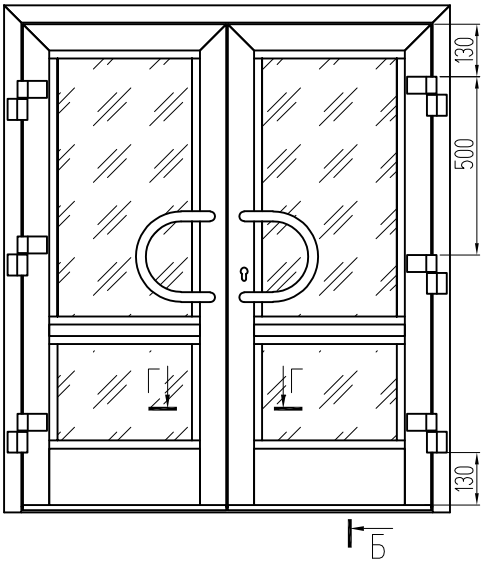

"Левая" дверь с открыванием наружу

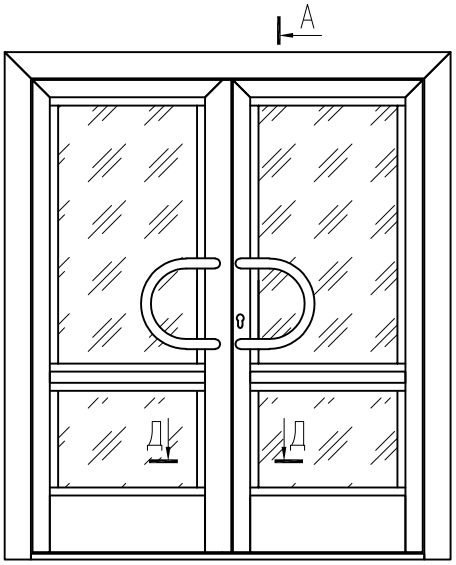

Установка заглушки притвора ("левая" дверь с открыванием наружу)

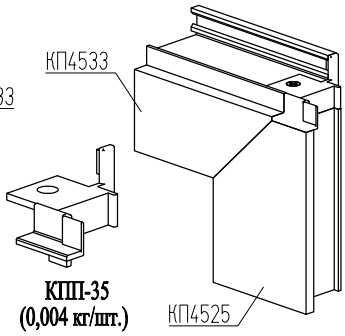

Д-Д Вариант с уплотнителем КПУ-06

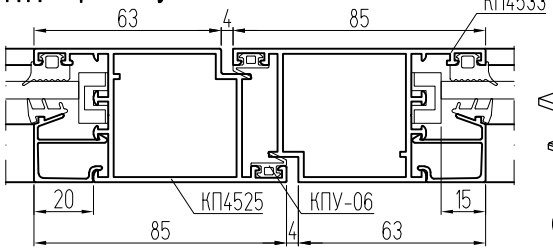

Д-Д Вариант с уплотнителем КПУ-215

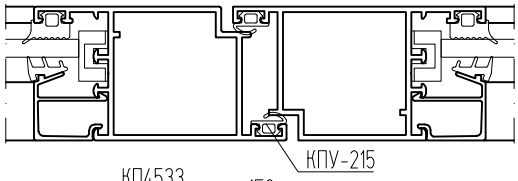

Установка заглушки притвора ("правая" дверь с открыванием внутрь)

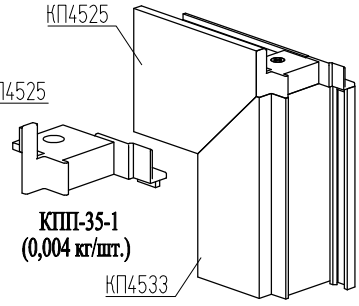

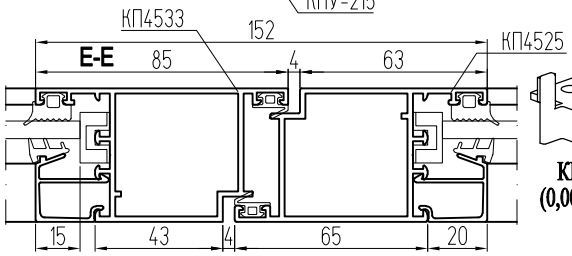

"Правая" дверь с открыванием внутрь

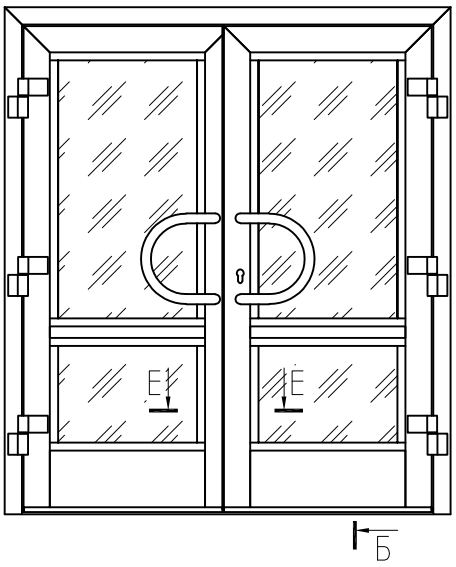

Установка дверей и дверных створок КП45 в перегородку (вид со стороны улицы, открывание наружу)

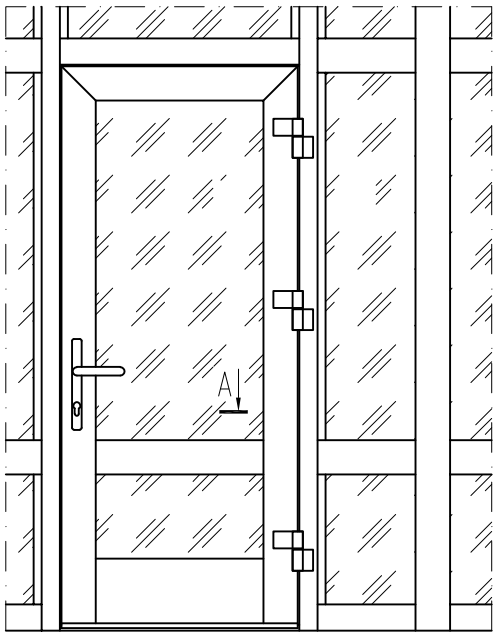

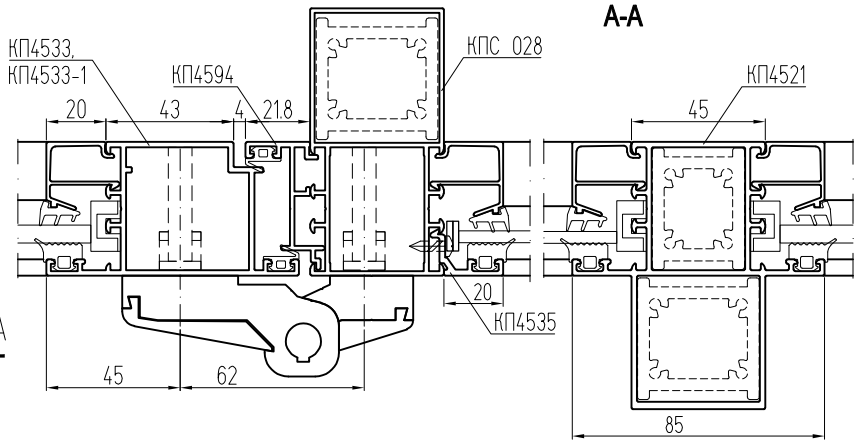

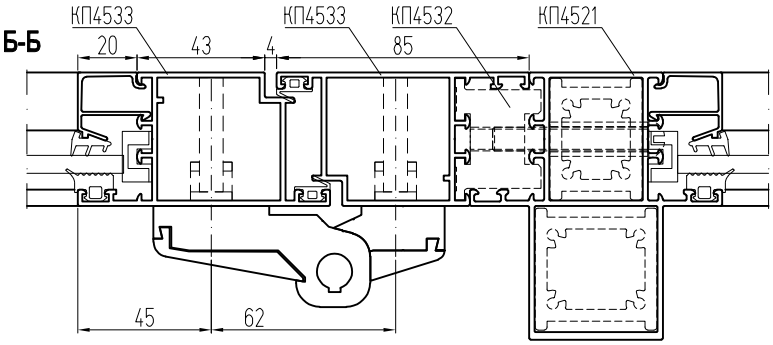

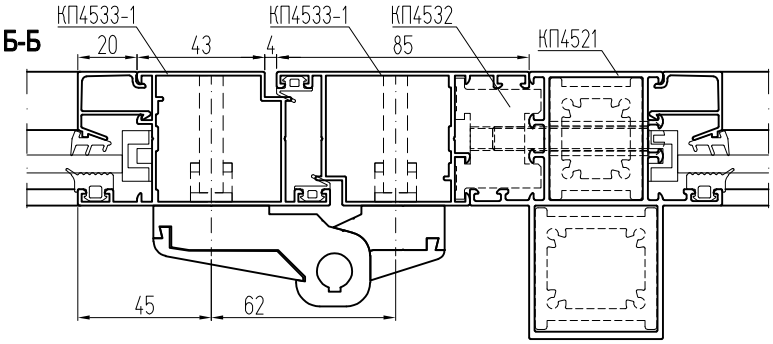

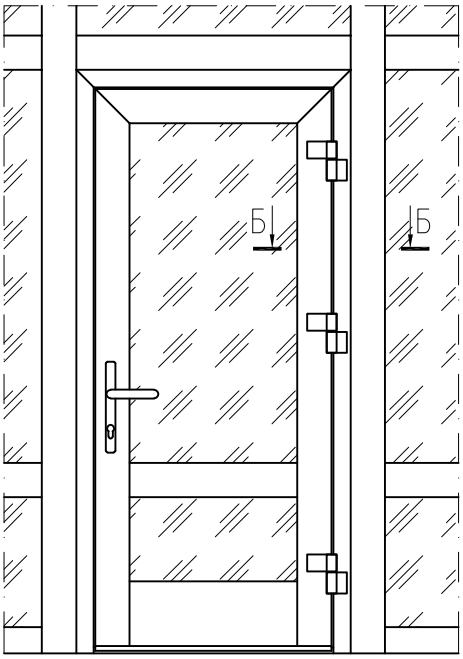

Установка дверей и дверных створок КП45 в перегородку (открывание внутрь)

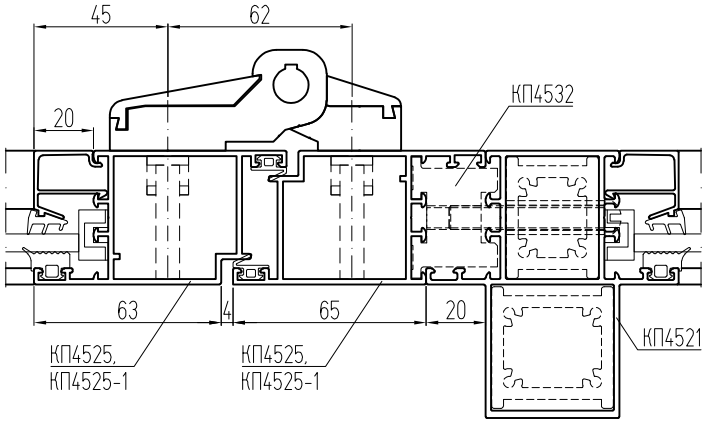

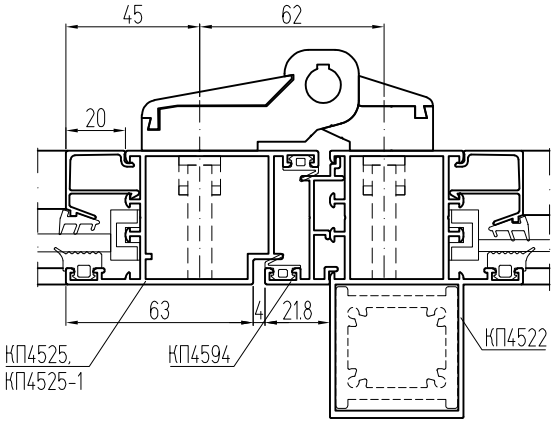

Распашные двери с петлями на клеммах (вид со стороны улицы)

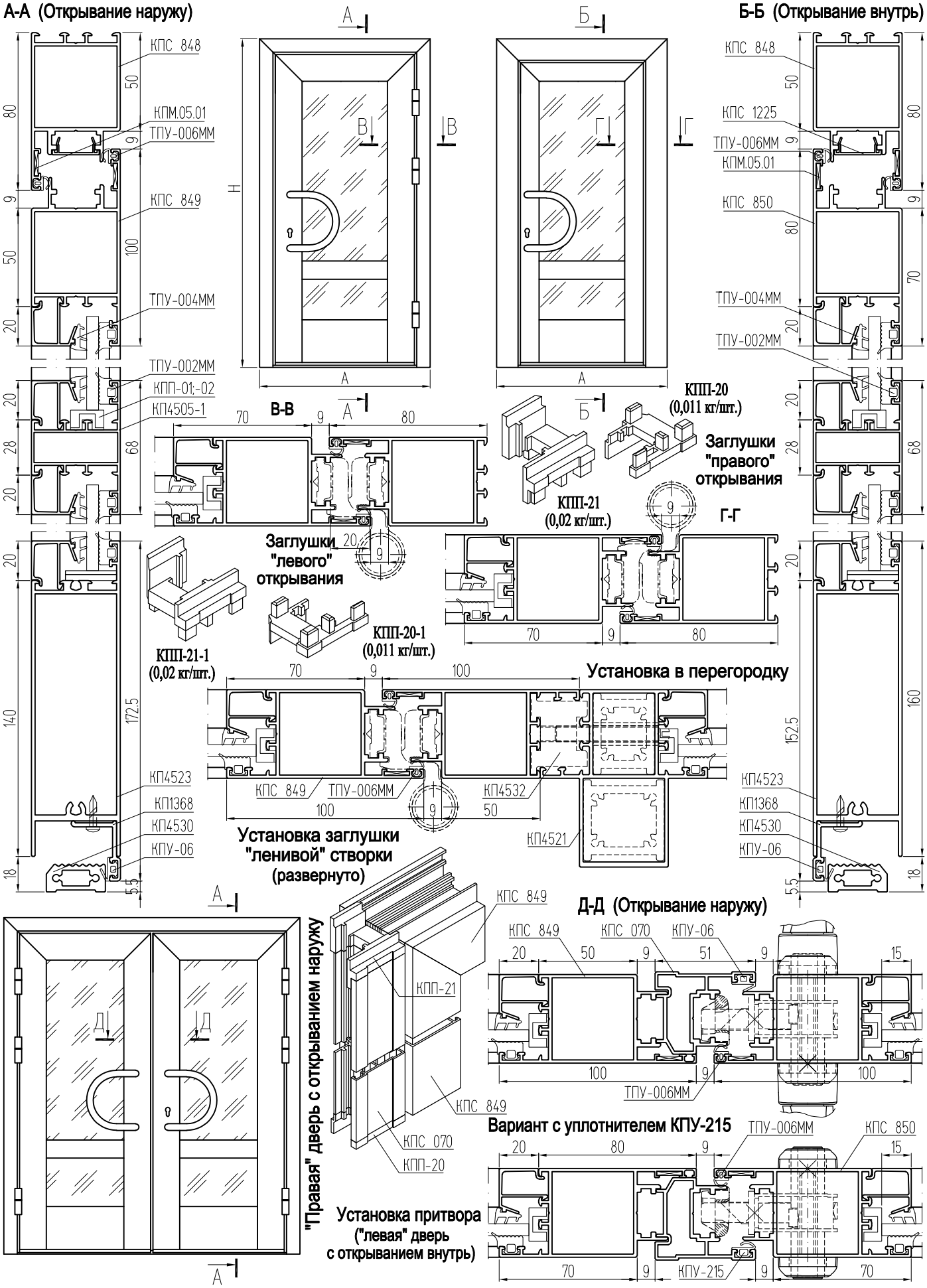

Двери маятниковые КП45 с доводчикои

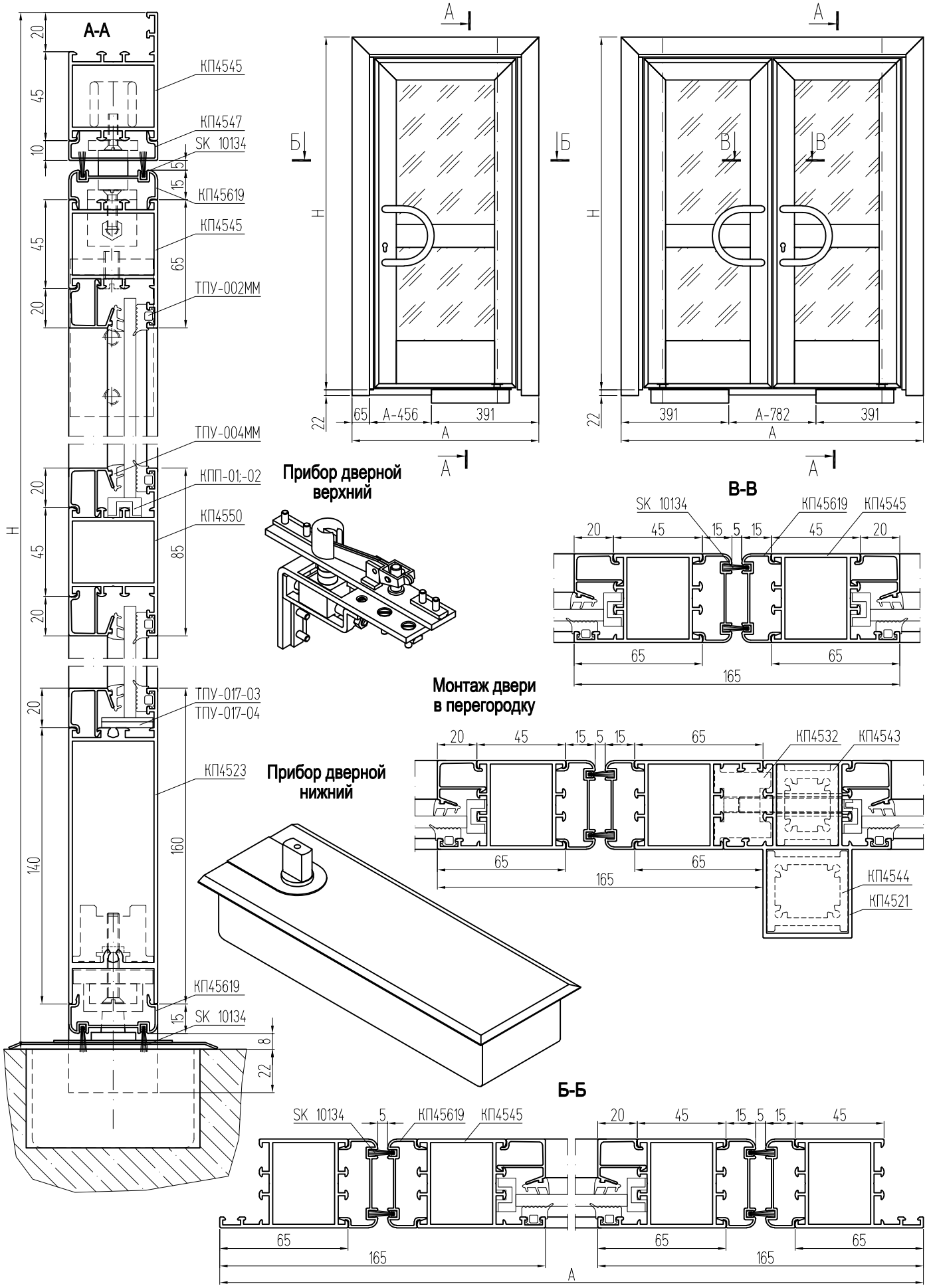

Двери маятниковые КП45 с петлями FRIDAVO 39

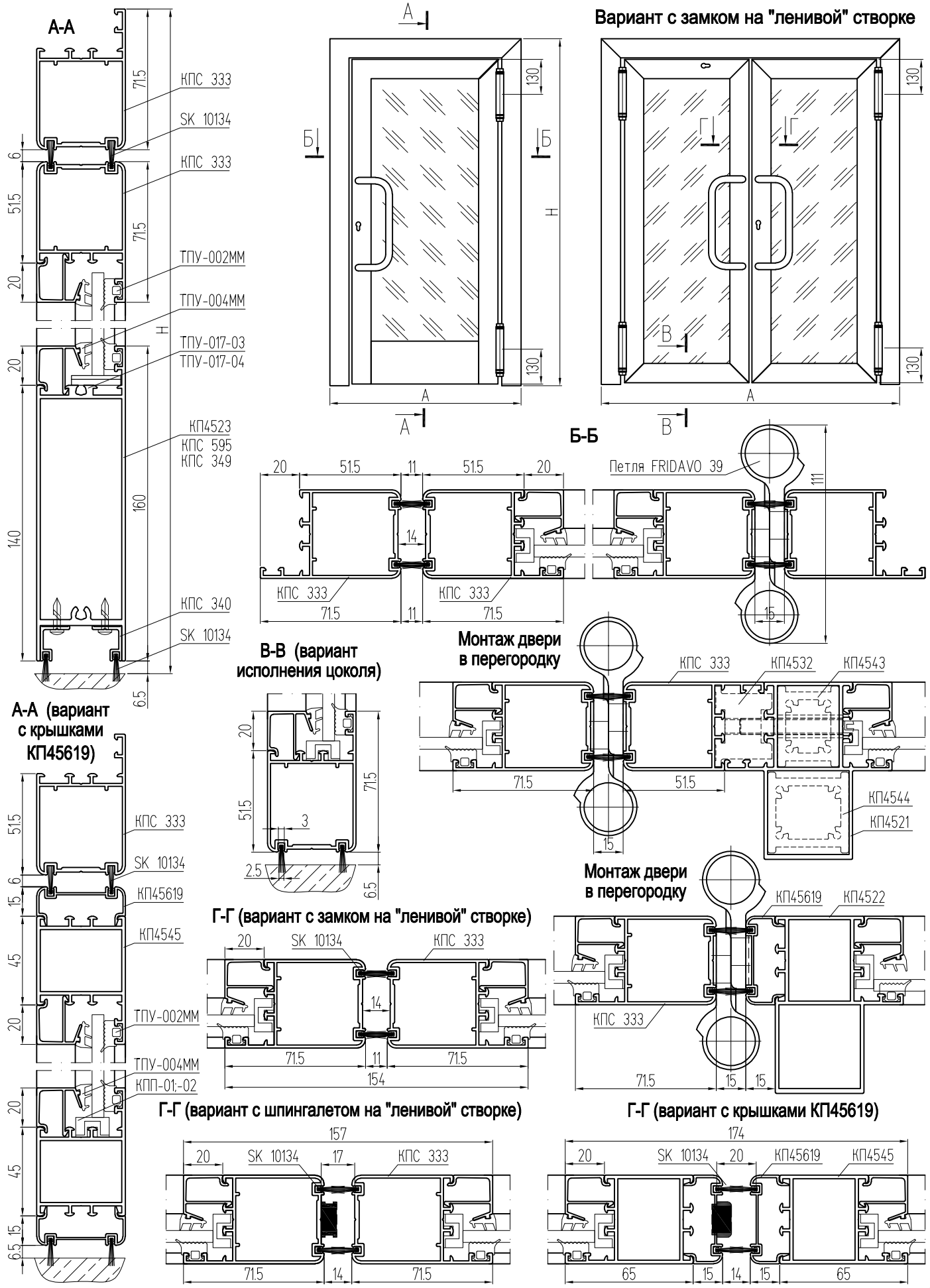

Двери раздвижные КП45

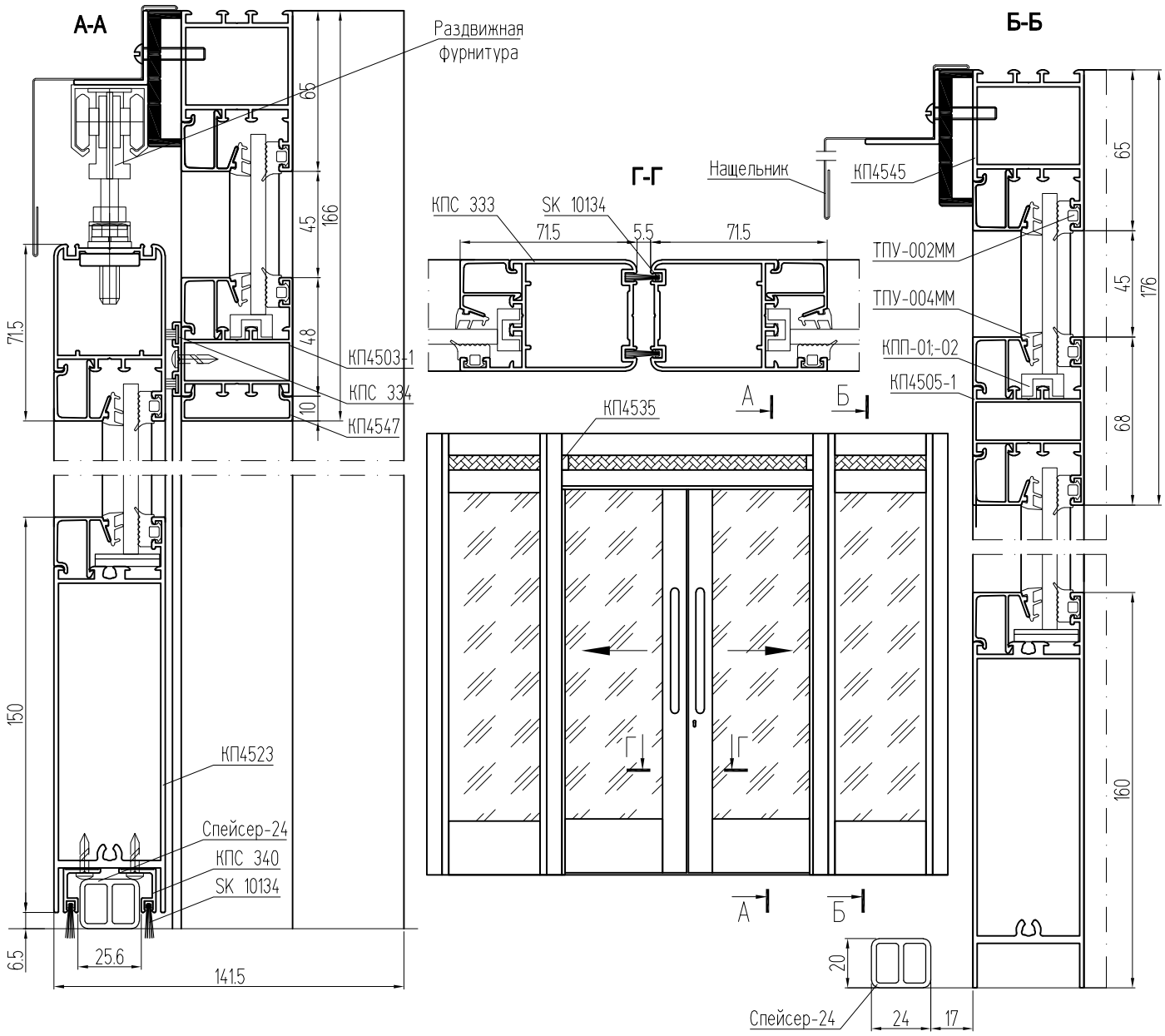

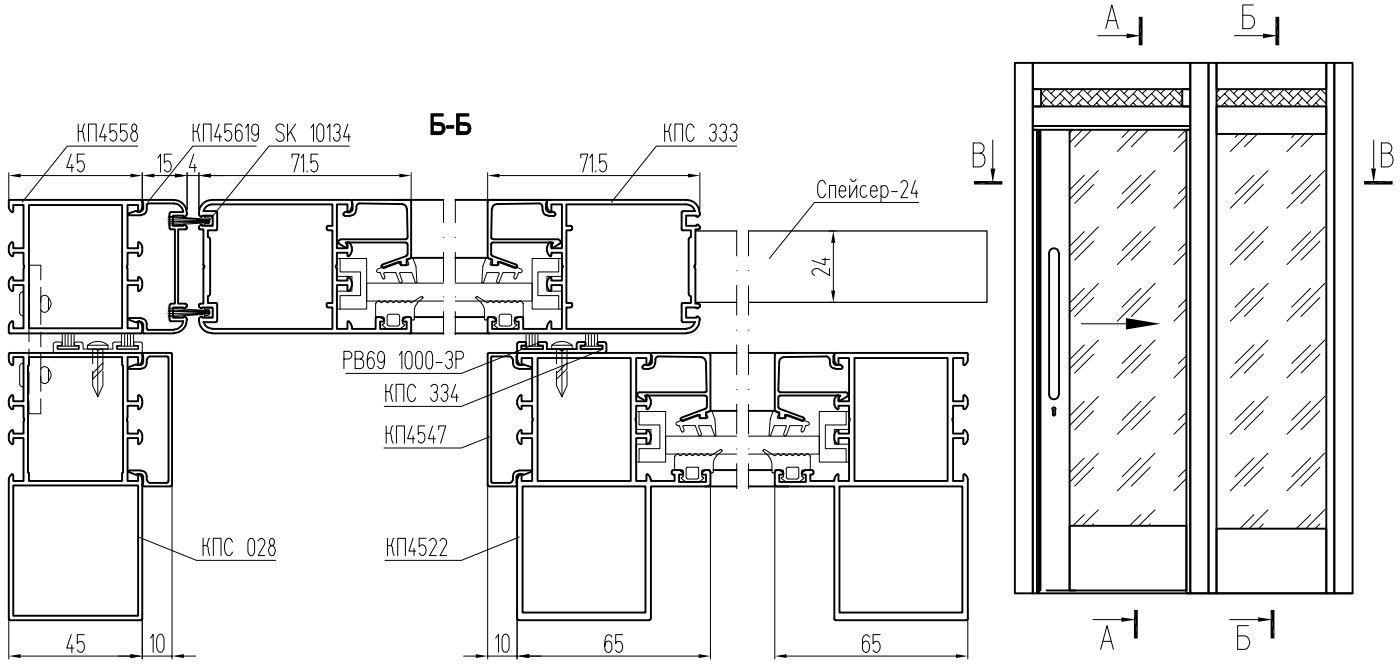

Крепление непрерывного балконного остекления к плите перекрытия

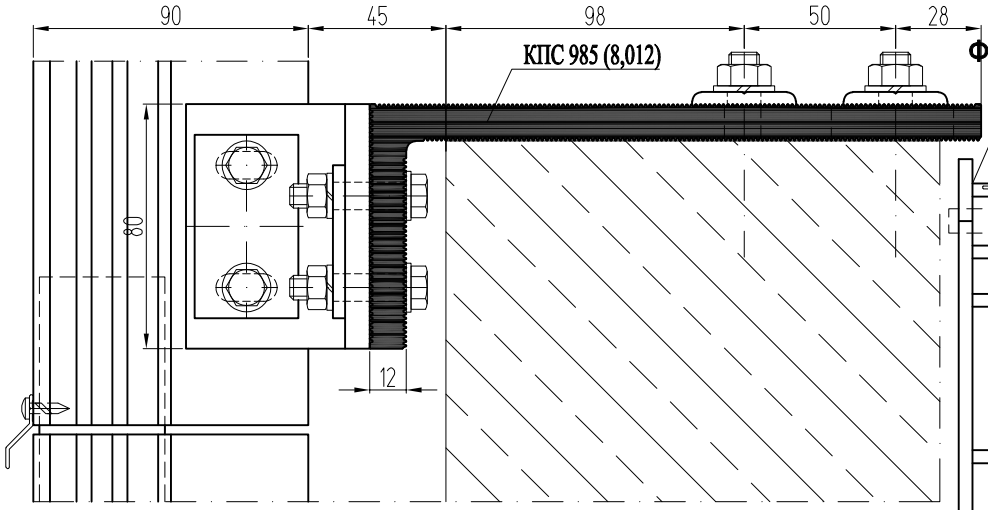

Фасад с раздвижными створками двухполозный СЛ45

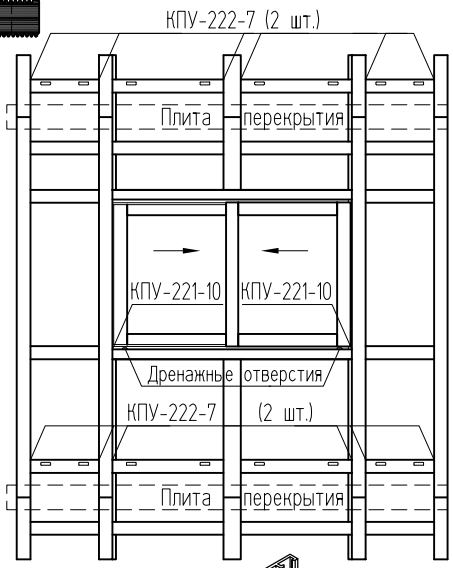

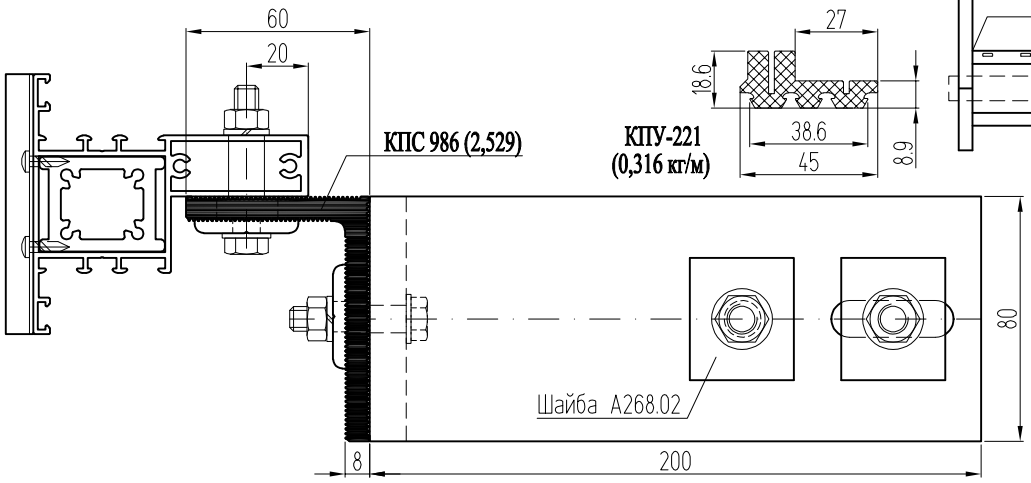

КПУ-221
(0,316 кг/м)

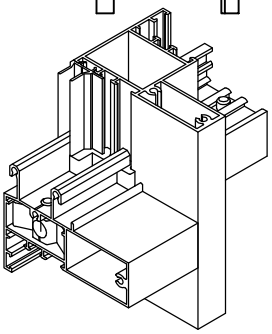

Фасад с распашными створками

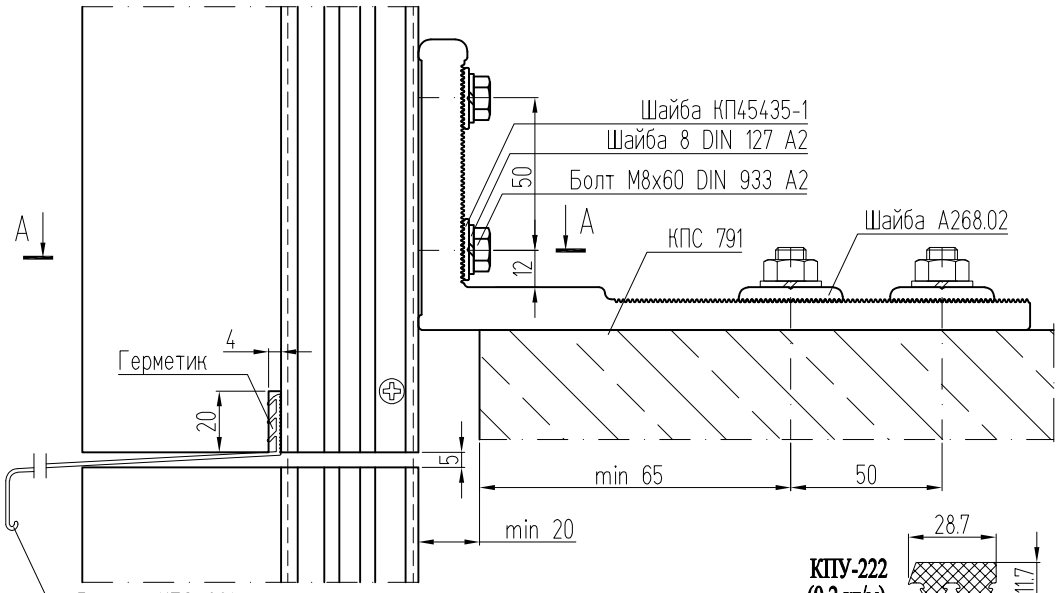

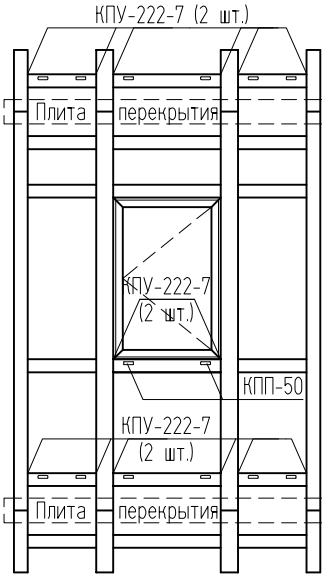

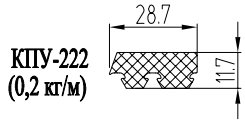

КПУ-222
(0,2 кг/м)

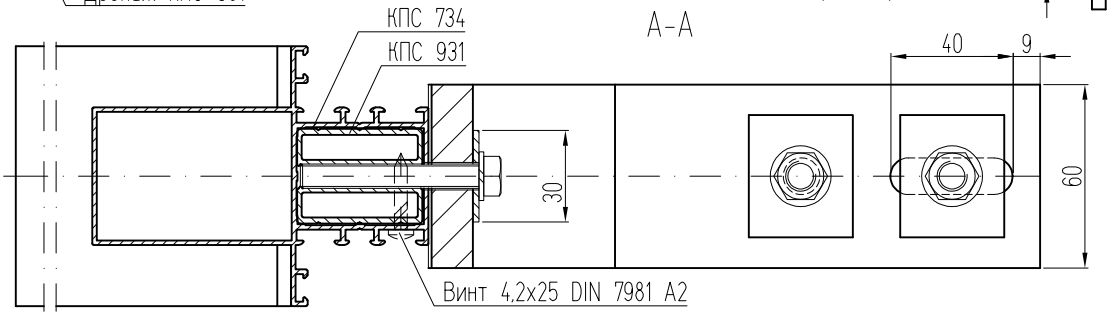

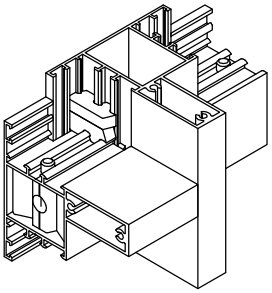

Крепление непрерывного балконного остекления к плите перекрытия

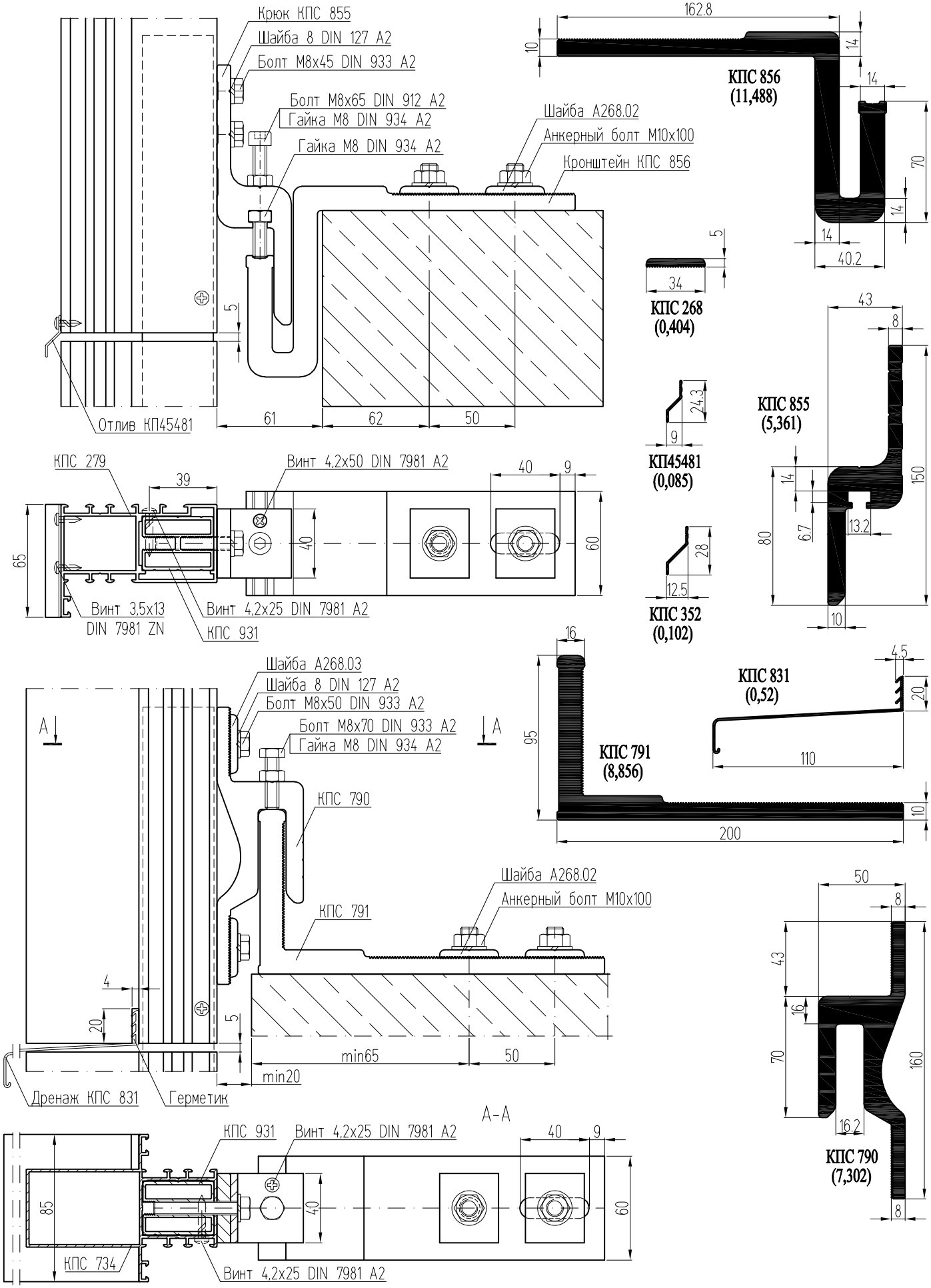

Система СИАЛ ST62

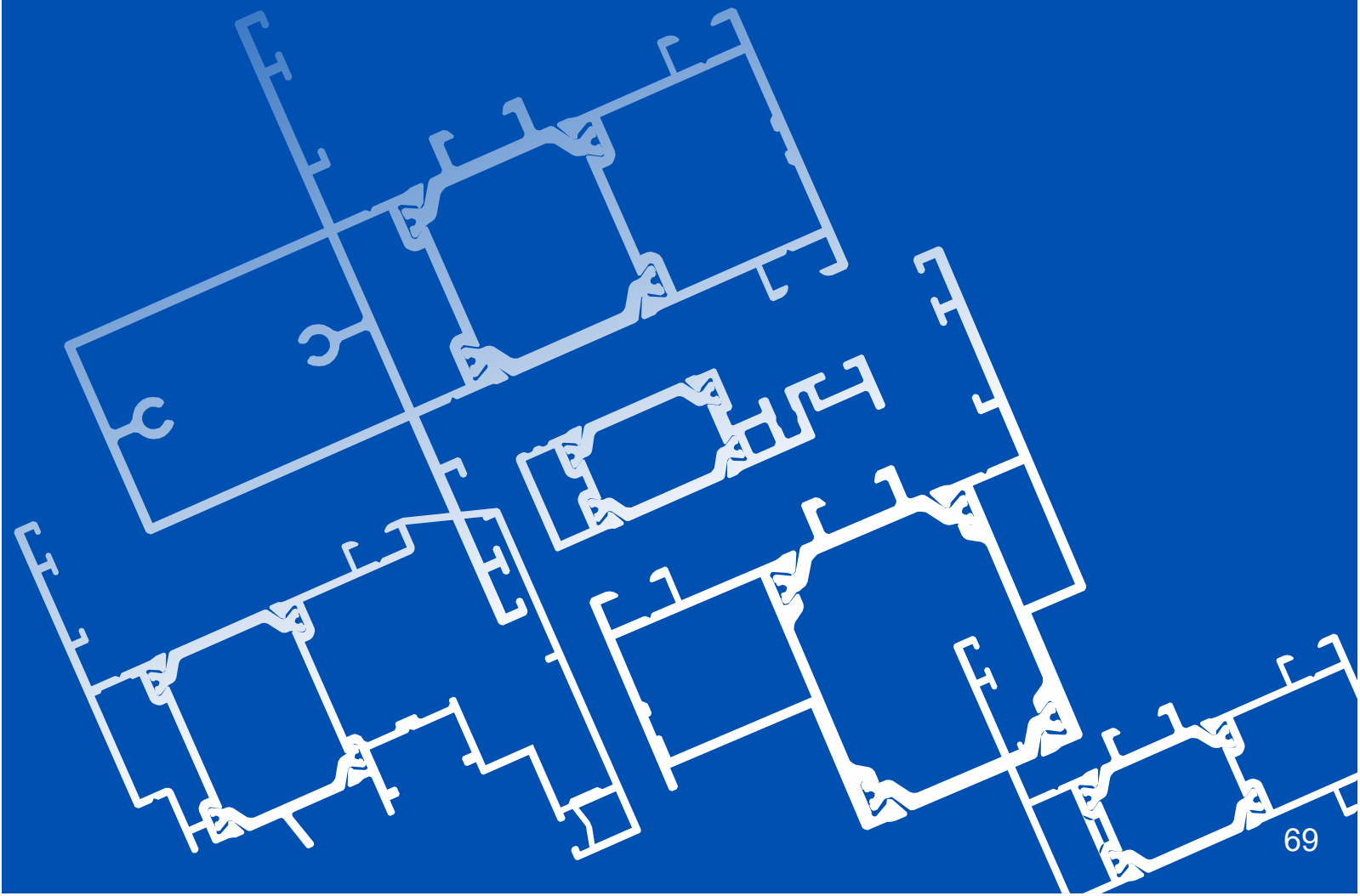

СИАЛ ST62

Профили

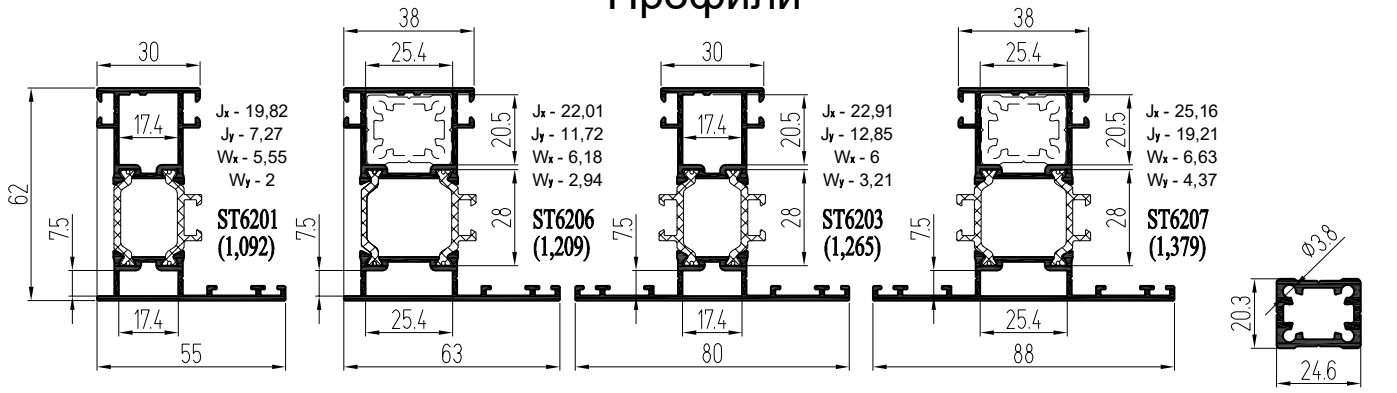

Стойки с внешним пилоном

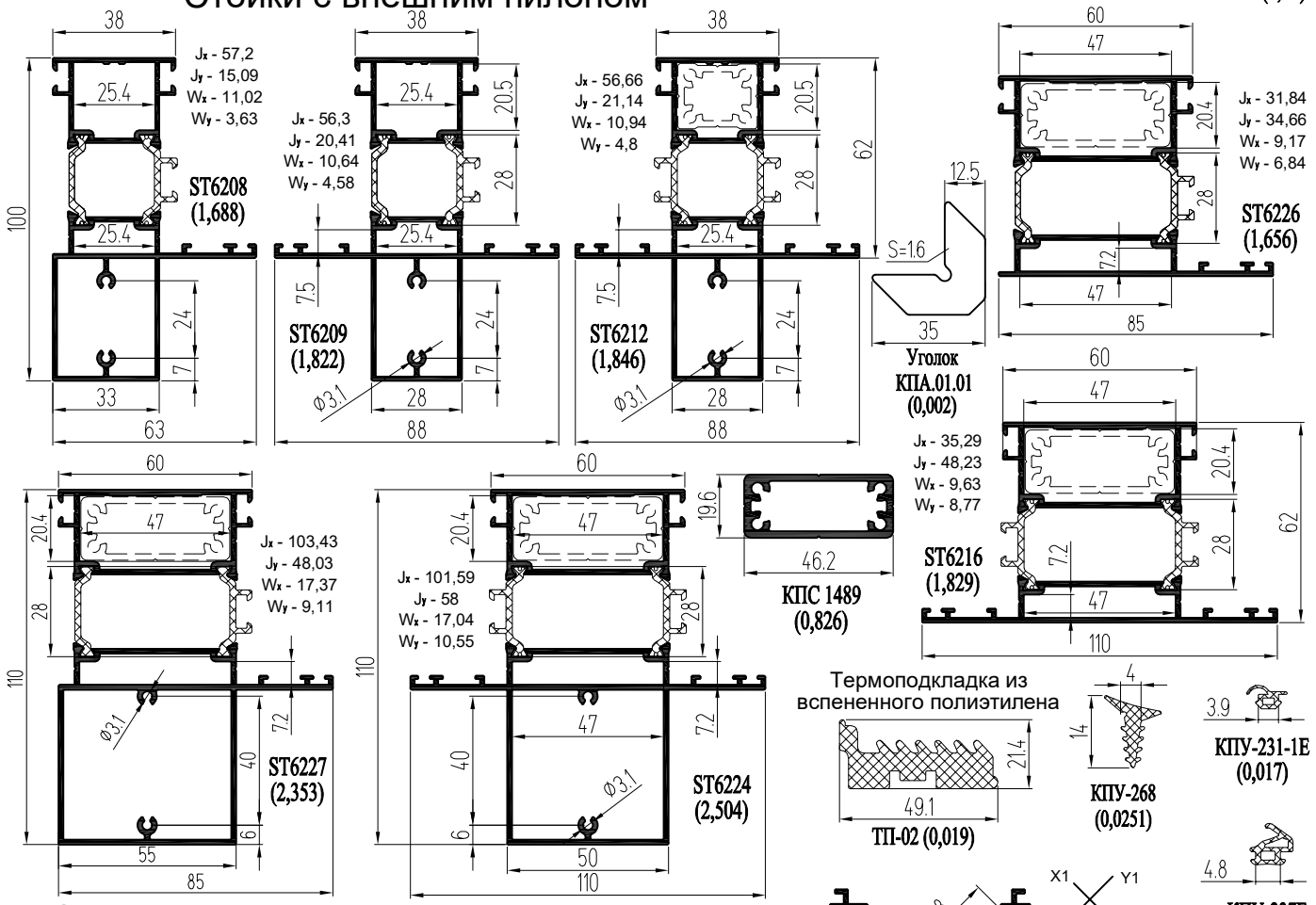

Стойки с внутренним пилоном

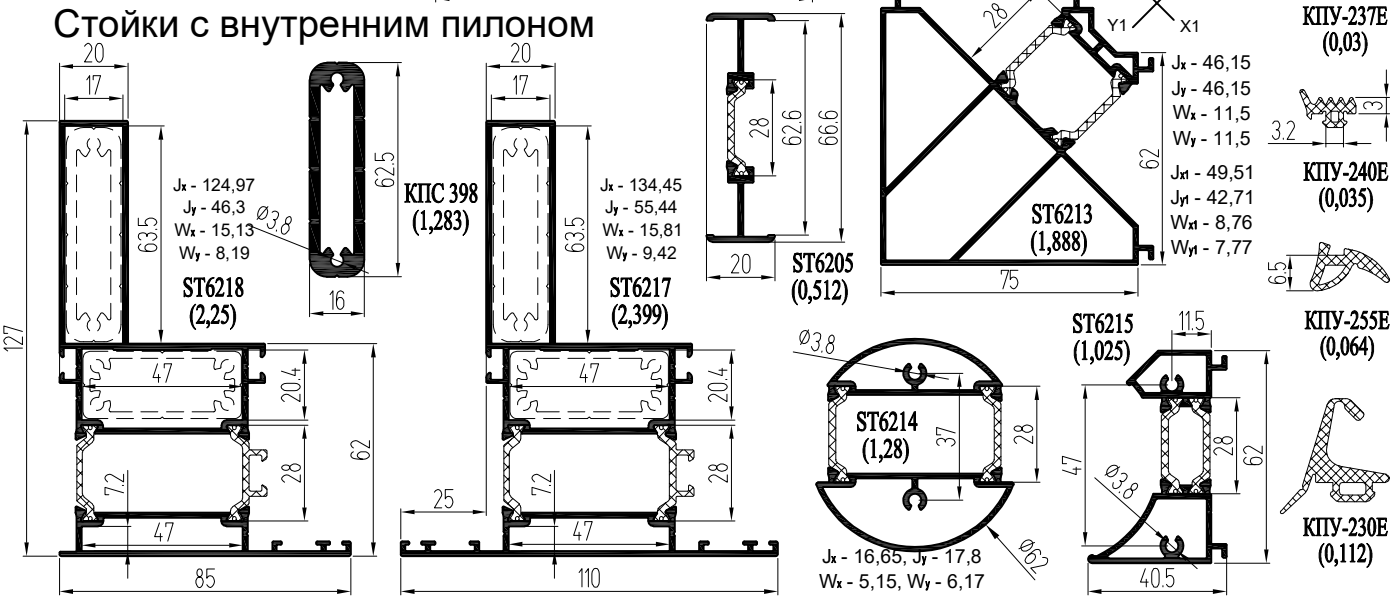

Профили окон

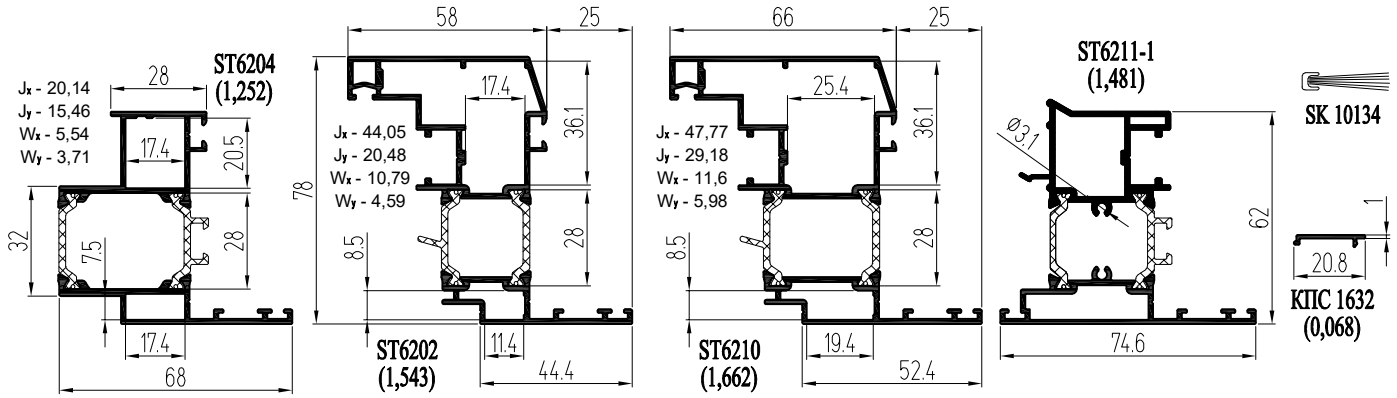

Профили дверей

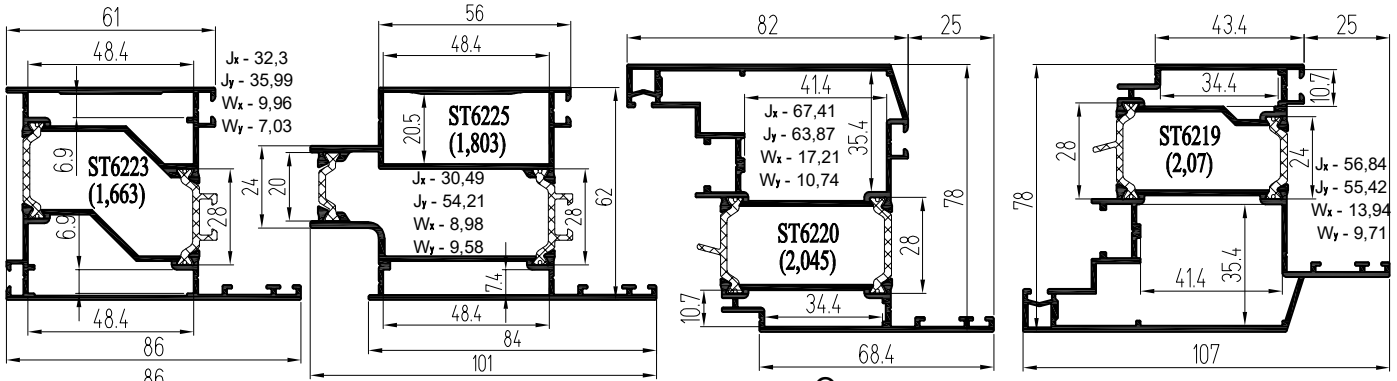

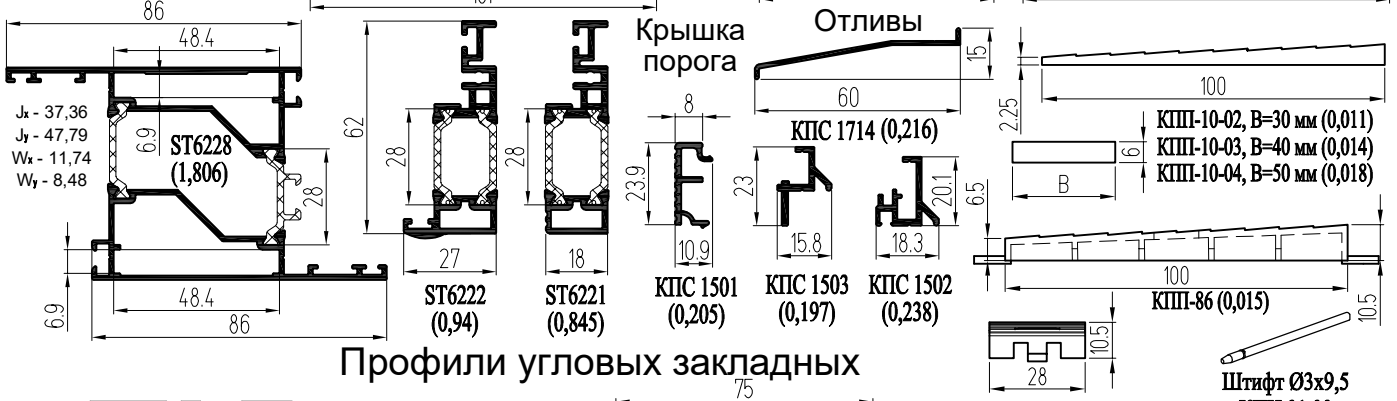

Профили угловых закладных

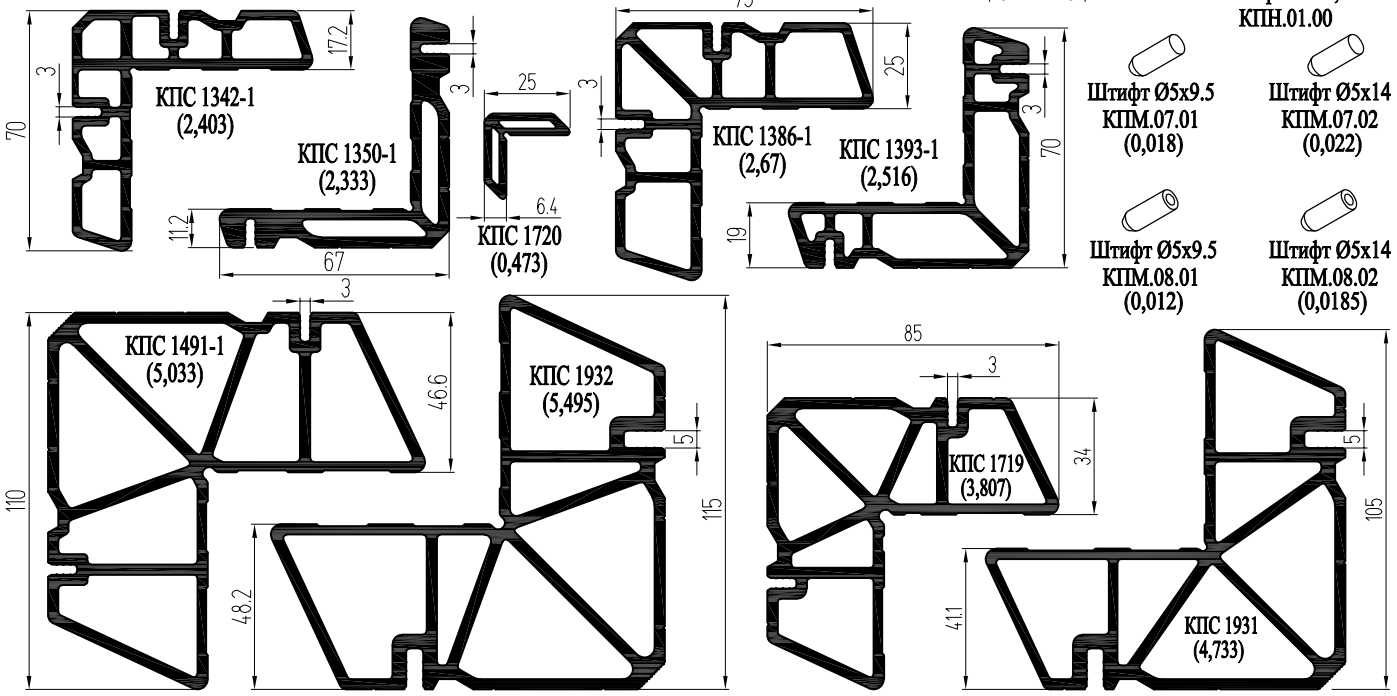

Комбинированные профили с термоизолирующим заполнителем

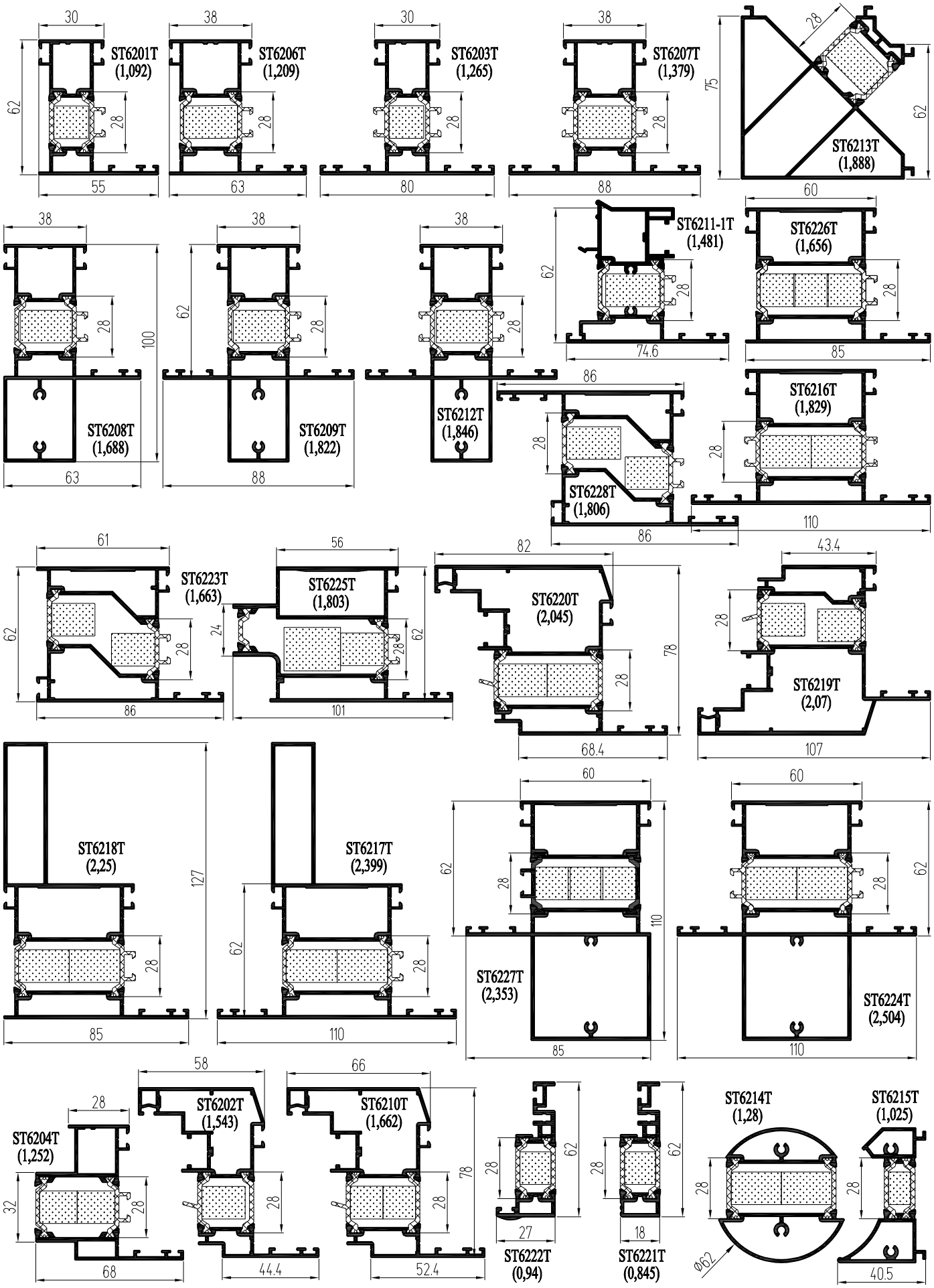

Внешний и внутренний поворот на угол 90°

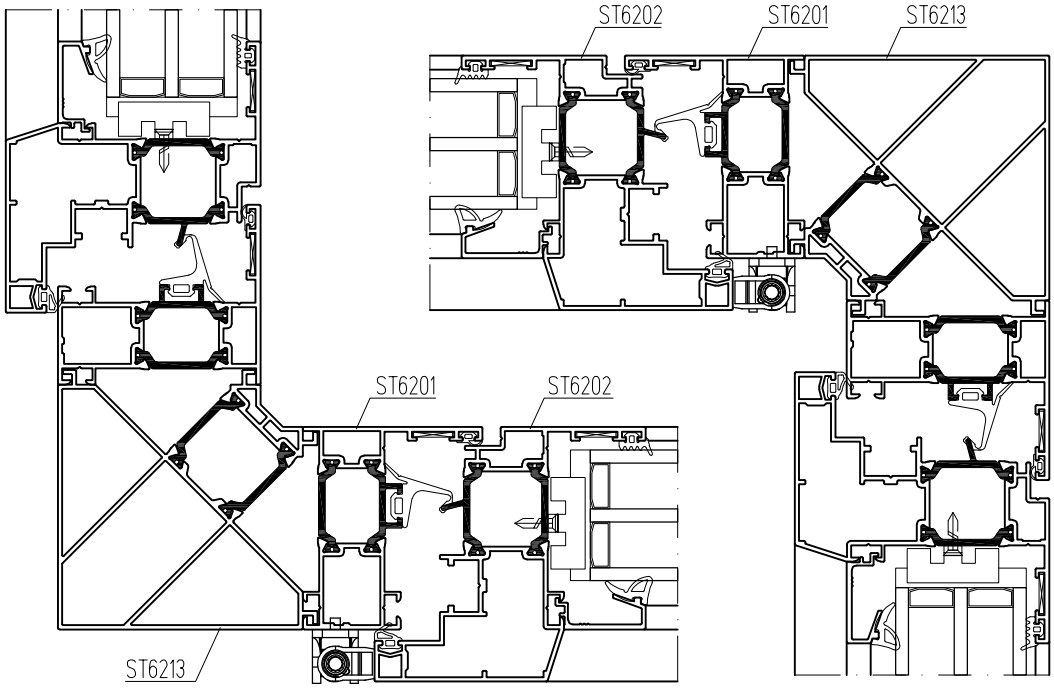

Толщина заполнения

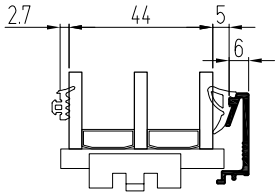

КПС 1384-1 (0,184)

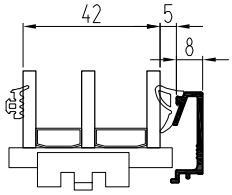

КПС 1340-1 (0,192)

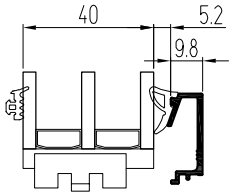

КПС 1364-1 (0,198)

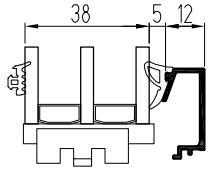

КПС 1626 (0,203)

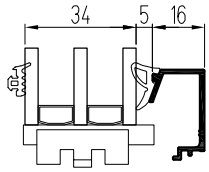

КПС 1341-1 (0,217)

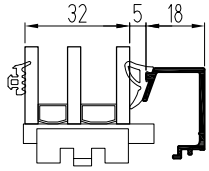

КПС 1367-1 (0,222)

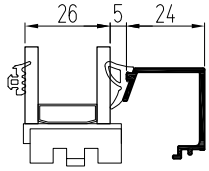

КПС 1624 (0,24)

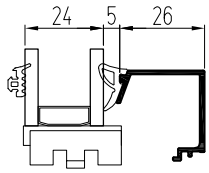

КПС 1385-1 (0,249)

Установка створки в витраж

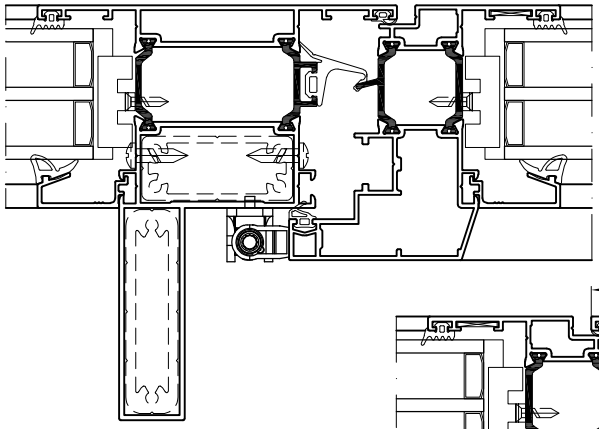

Установка смежных створок

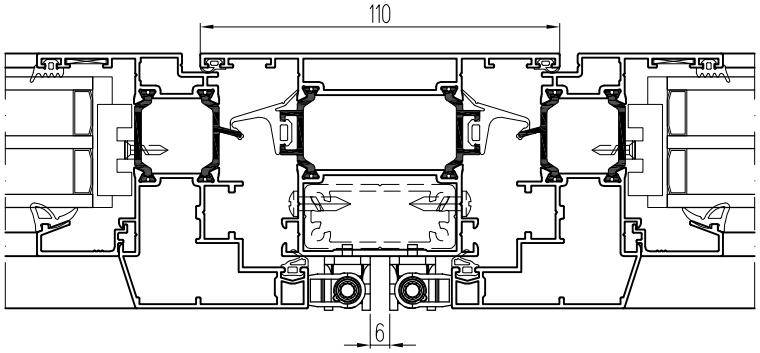

Внешний и внутренний поворот на произвольный угол

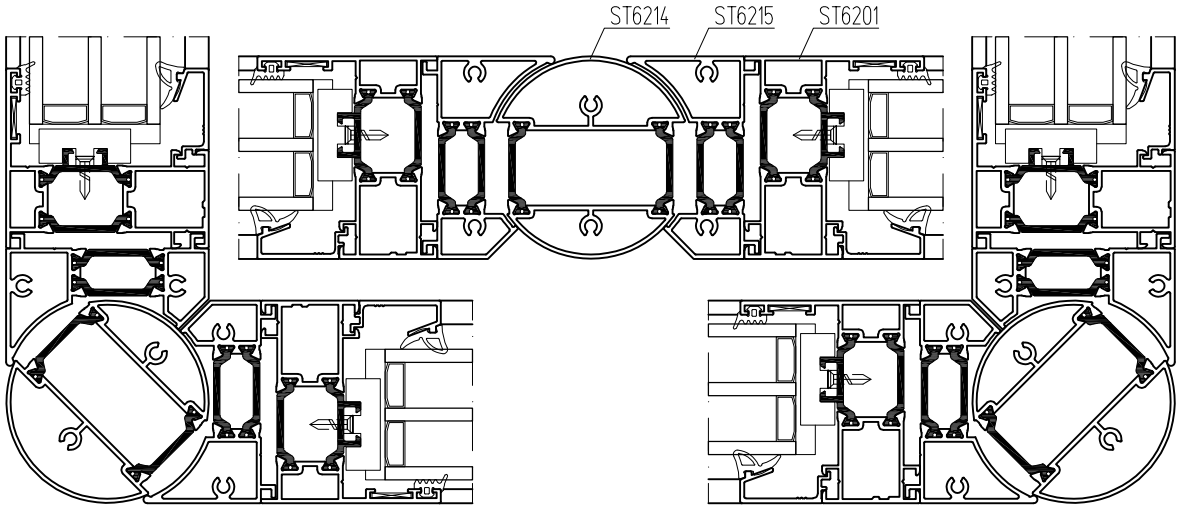

Окна и балконные двери (фурнитурный паз пластиковых окон 16 мм)

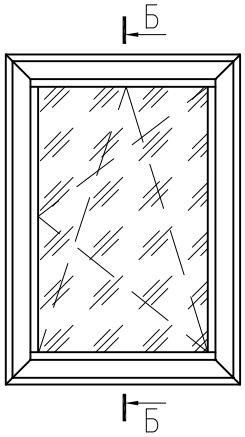

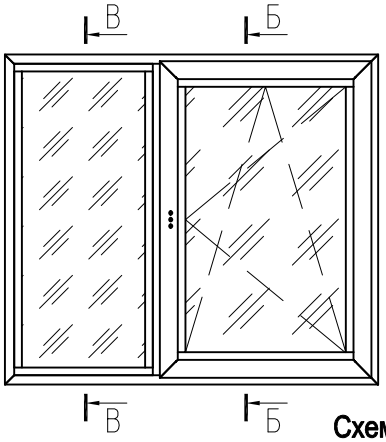

Крышка дренажного отверстия с клапаном

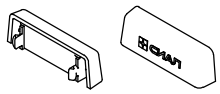

Б-Б

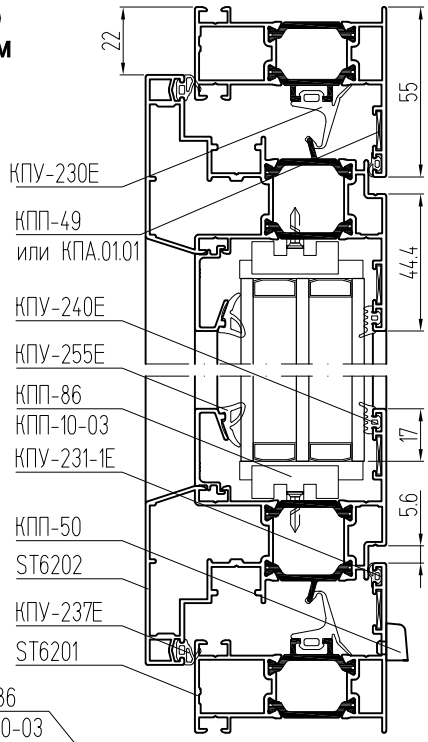

Схема дренажа

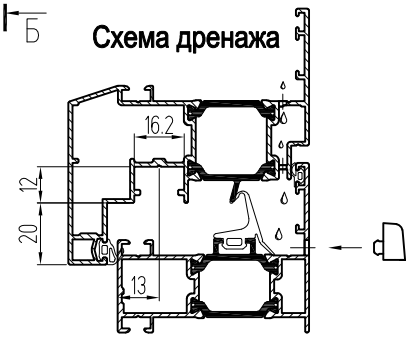

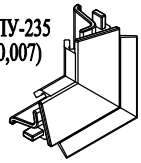

В-В

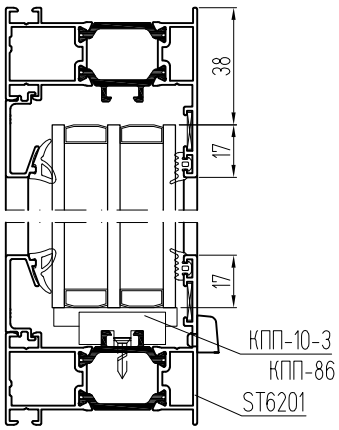

А-А

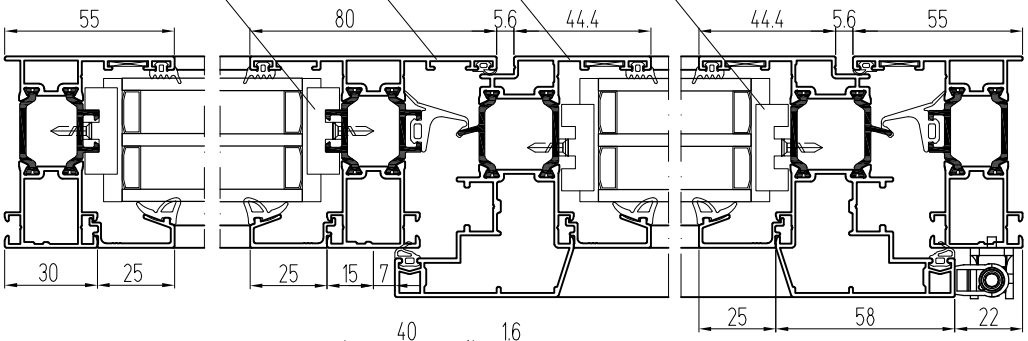

Применение держателя тяжелых стеклопакетов

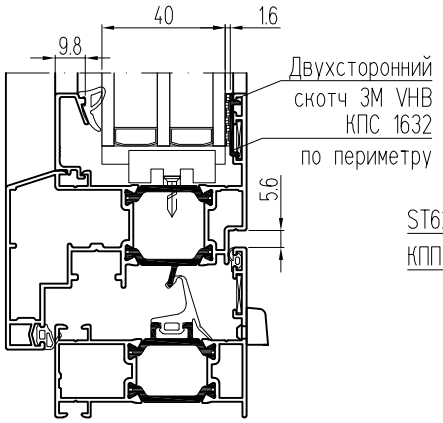

Д-Д

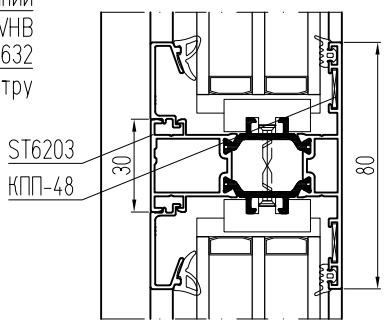

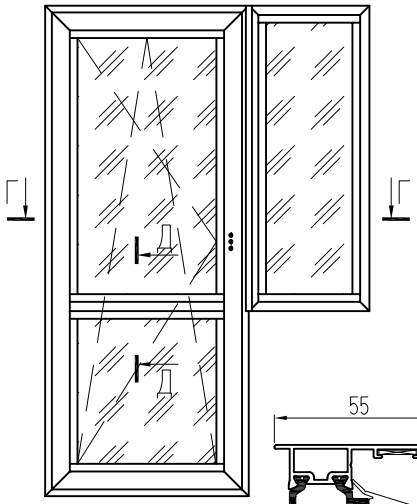

Г-Г

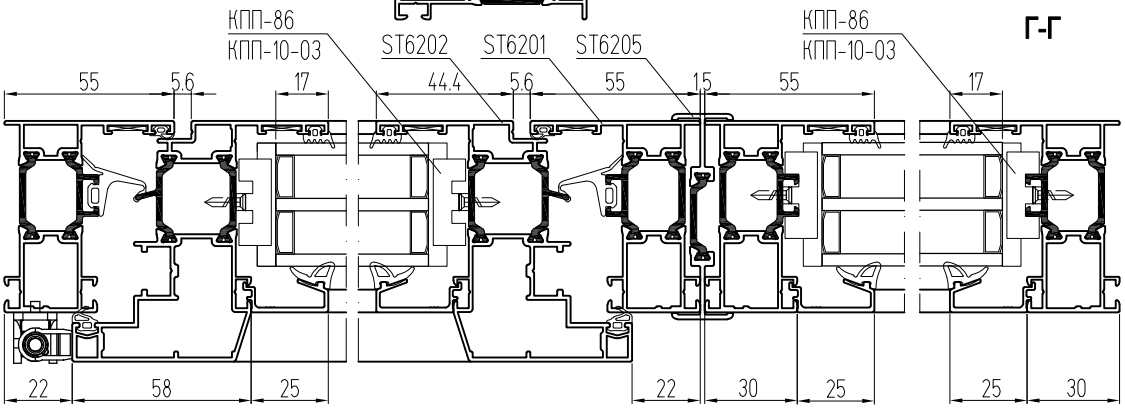

Двухстворчатые безимпостные окна

ST6202
КПП-47-1
Винт3.5х32
DIN7983
ST6211-1
КПП-47
ST6202
ST6202

КПП-47-1
(0,013)

КПП-47
(0,013)

КПУ-235
(0,007)

Б-Б

КПУ-230Е
КПП-49
или КПА.01.01
КПУ-240Е
КПУ-255Е
КПП-86
КПП-10-03
КПУ-231-1Е
КПП-50
ST6202
КПУ-237Е
ST6201

22
55
44.4
17
5.6

А-А

ST6211-1
ST6202
КПП-86
КПП-10-03

55 5.6 44.4 44.4 5 74.6 5.6 44.4 44.4 5.6 55

22 58 25 25 58 8 25 58 22

Применение выравнивателей

Применение выравнивателя углового соединения КПП-49

КПП-49
(0,004)

Штифт Ø3х9.5
КПН.01.00

ST6201

ST6202

Применение выравнивателя Т-образного соединения КПП-48

ST6203
ST6203

КПП-48
(0,003)

Одностворчатые двери

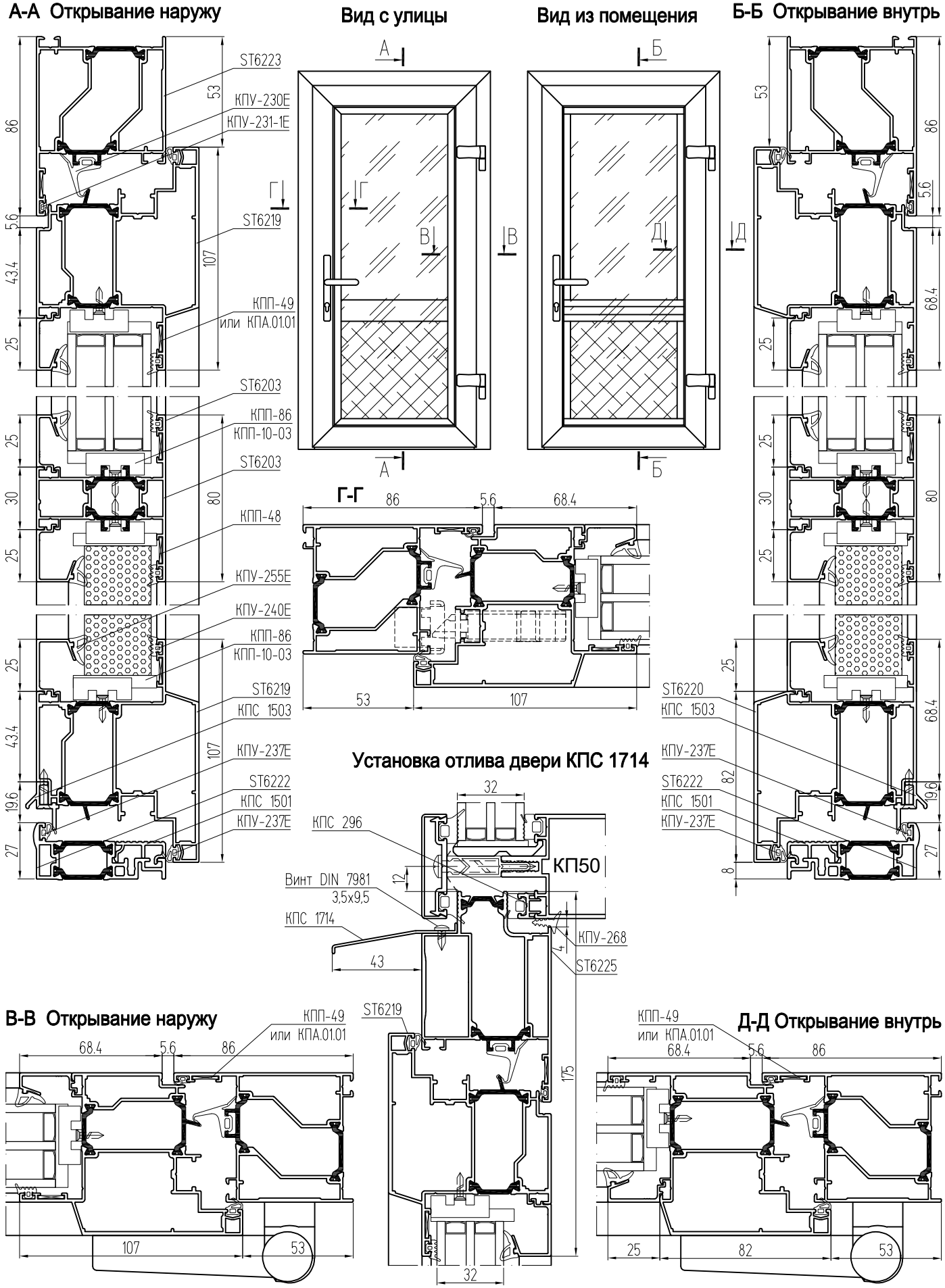

Двухстворчатые двери

Вид с улицы

Заглушки штульпа

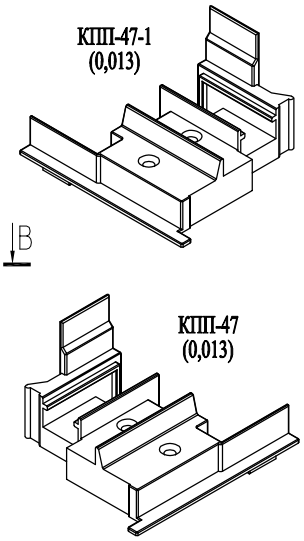

Вид из помещения

Вариант с низким порогом и держателем тяжелого стеклопакета КПС 1632 по периметру

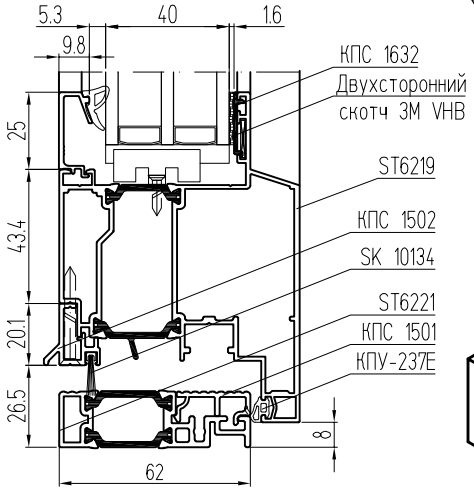

Ж-Ж Открывание внутрь

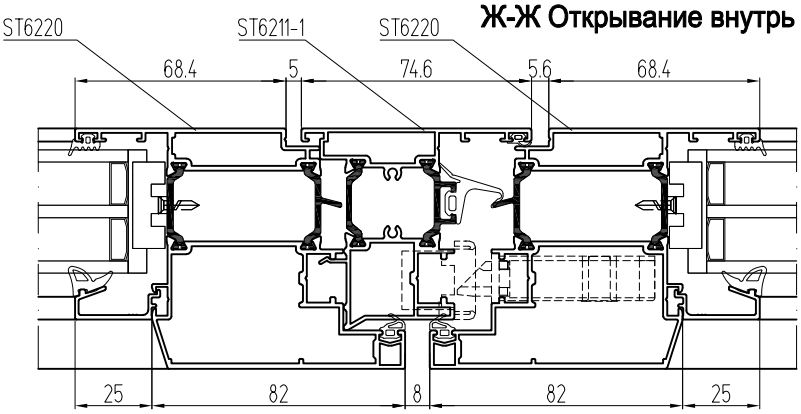

Заглушки порога

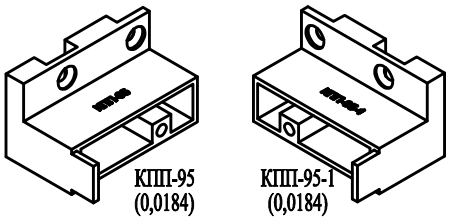

Вариант с низким порогом и держателем тяжелого стеклопакета КПС 1632 по периметру

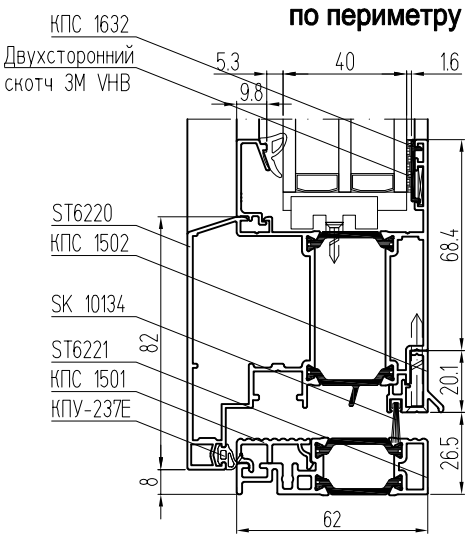

Е-Е Открывание наружу

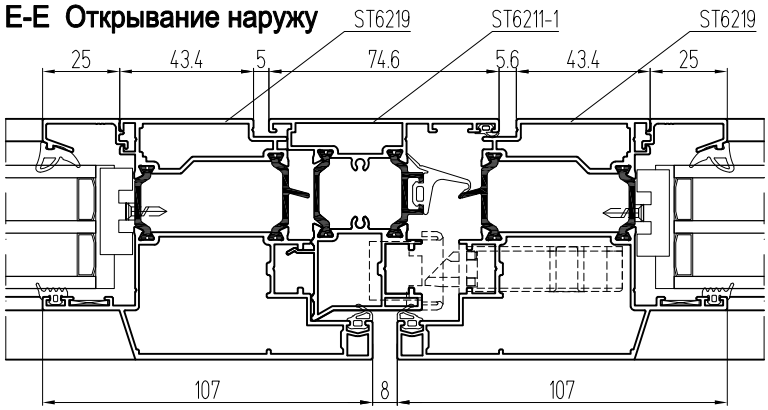

СИАЛ ST62

Сведения о теплотехнических характеристиках системы

Результаты теплотехнических расчетов сечений конструкций алюминиевых комбинированных профилей без заполнения внутренней камеры профилей и с заполнением внутренней камеры профилей термоизолирующим заполнителем для окон и балконных дверей. Температура внутреннего воздуха +20,0°С, температура наружного воздуха -37,0°С.

Приведенное сопротивление теплопередаче алюминиевых профилей с термоизолирующими заполнителями и без них, с сендвич-панелями толщиной 40 мм и с термоподкладками ТП-02.

без заполнения внутренней камеры профилей **0,408** м²*°С/Вт

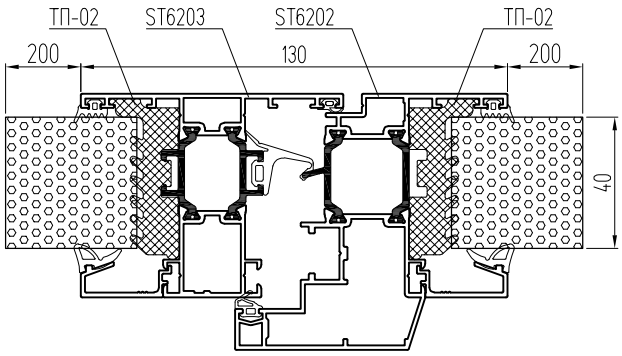

с заполнением внутренней камеры профилей термоизолирующим заполнителем
0,503 м²*°С/Вт

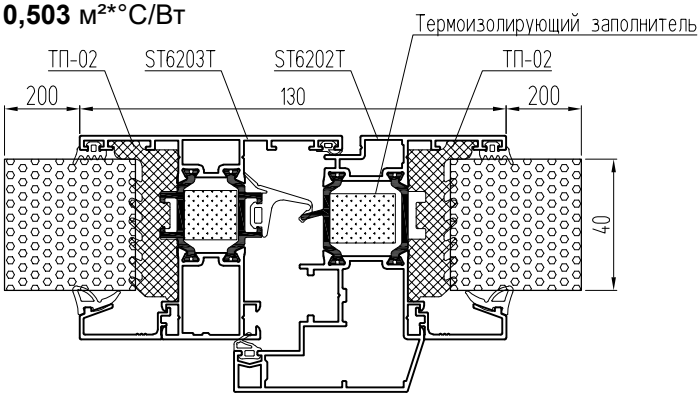

Таблица значений коэффициента теплопроводности, λ

Наименование	Материал	λ, W/(m*K)
Алюминиевые профили	Сплав 6063	160
Уплотнительные профили	EPDM	0,25
Термовставки	Стеклонаполн. полиамид	0,3
Термоподкладки ТП-02	Вспененный полиэтилен	0,036
Термоизолирующие заполнители	Вспененный полиэтилен	0,036
Сэндвич-панель 40 мм	Экструд. пенополистирол	0,035

Крепление ригелей и импостов

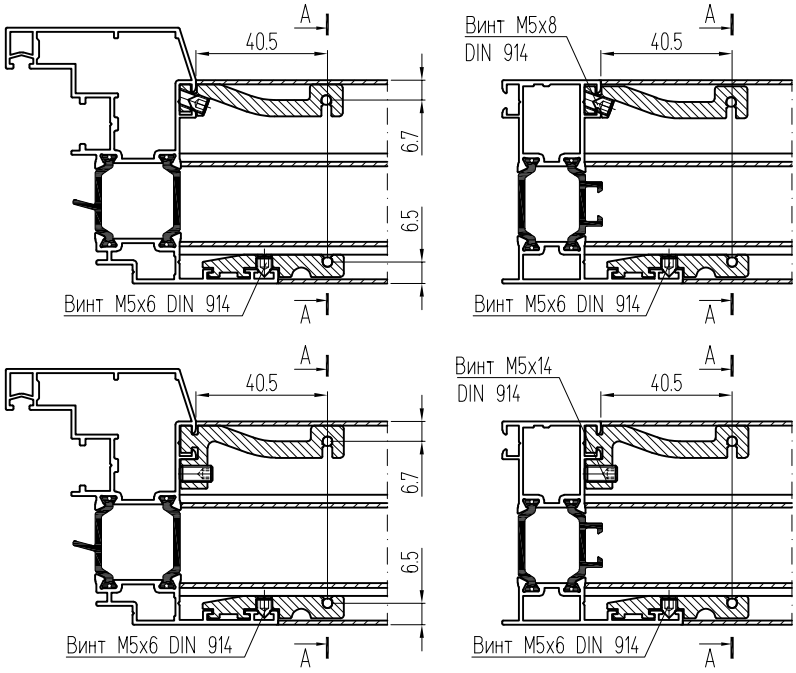

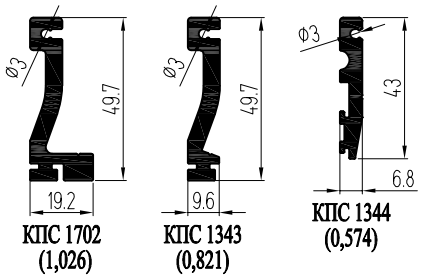

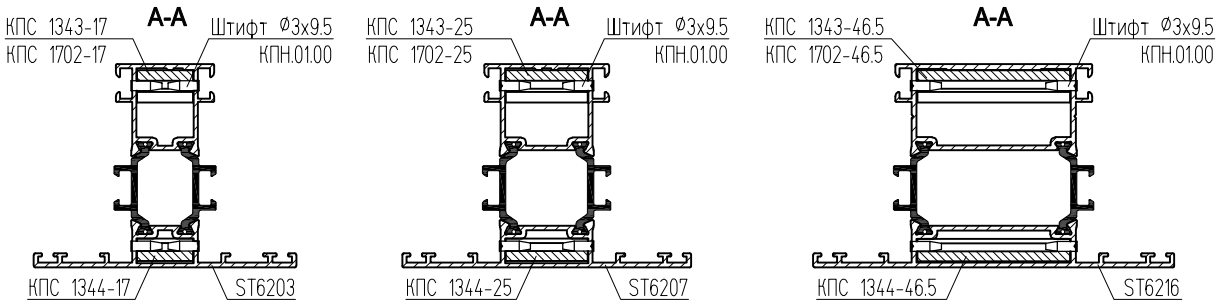

Система СИАЛ ST68

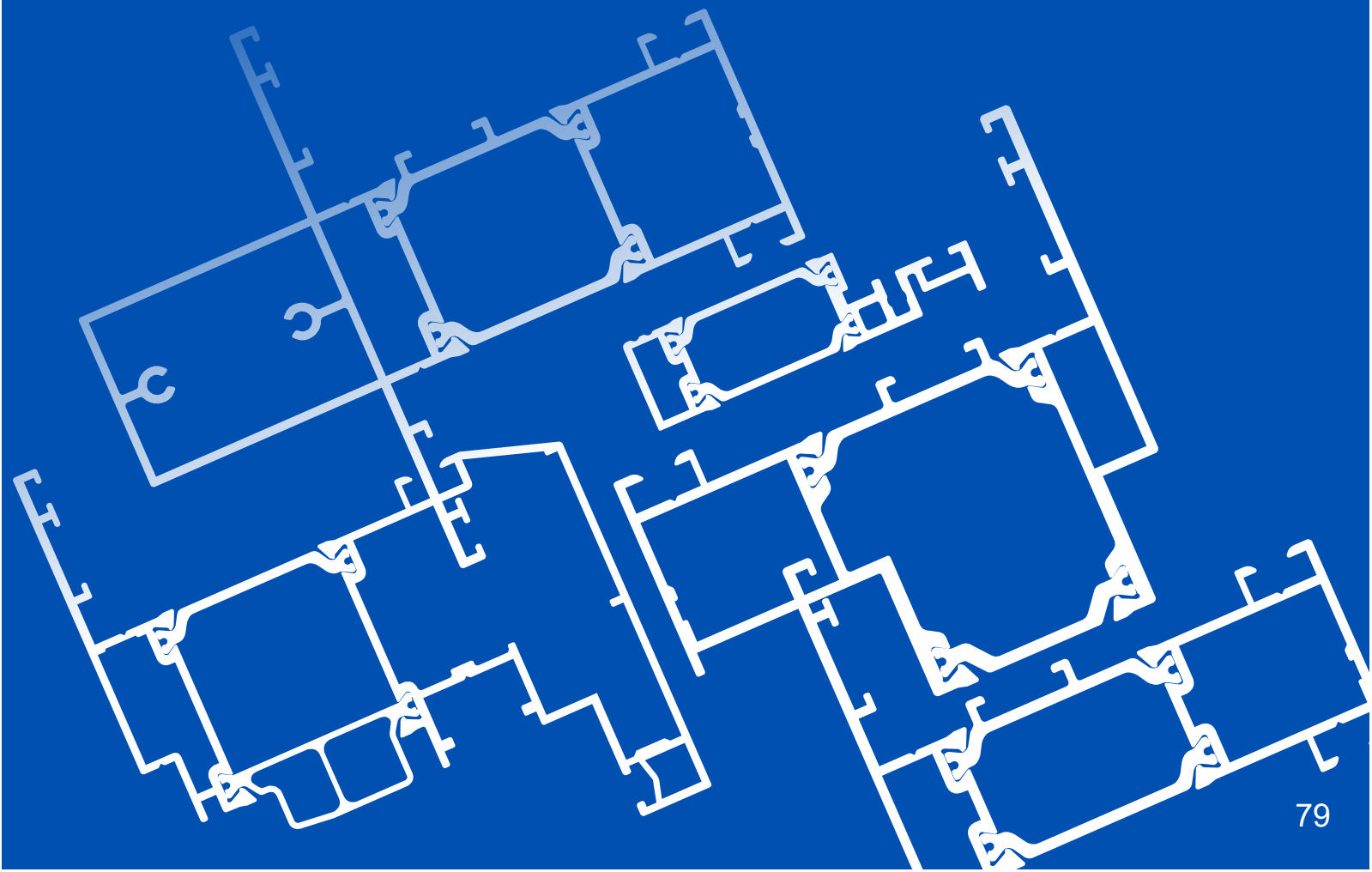

СИАЛ ST68

Профили

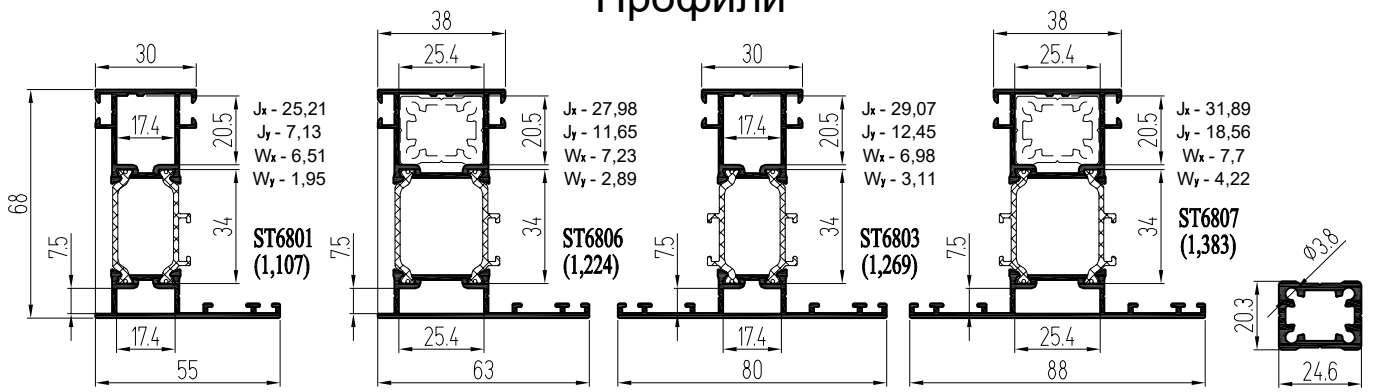

Стойки с внешним пилоном

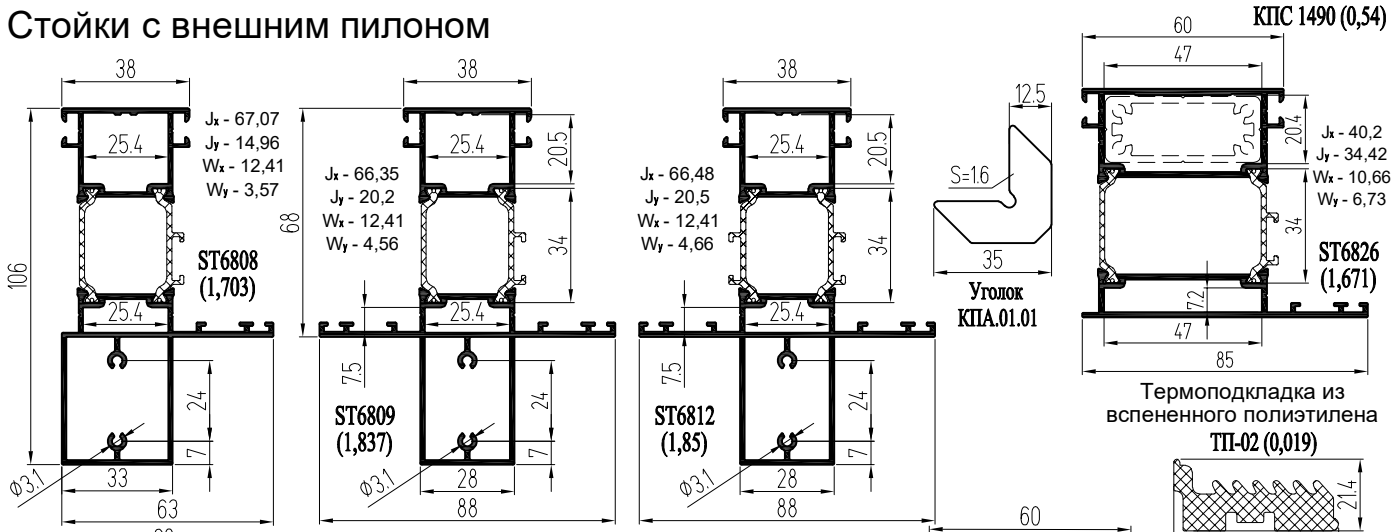

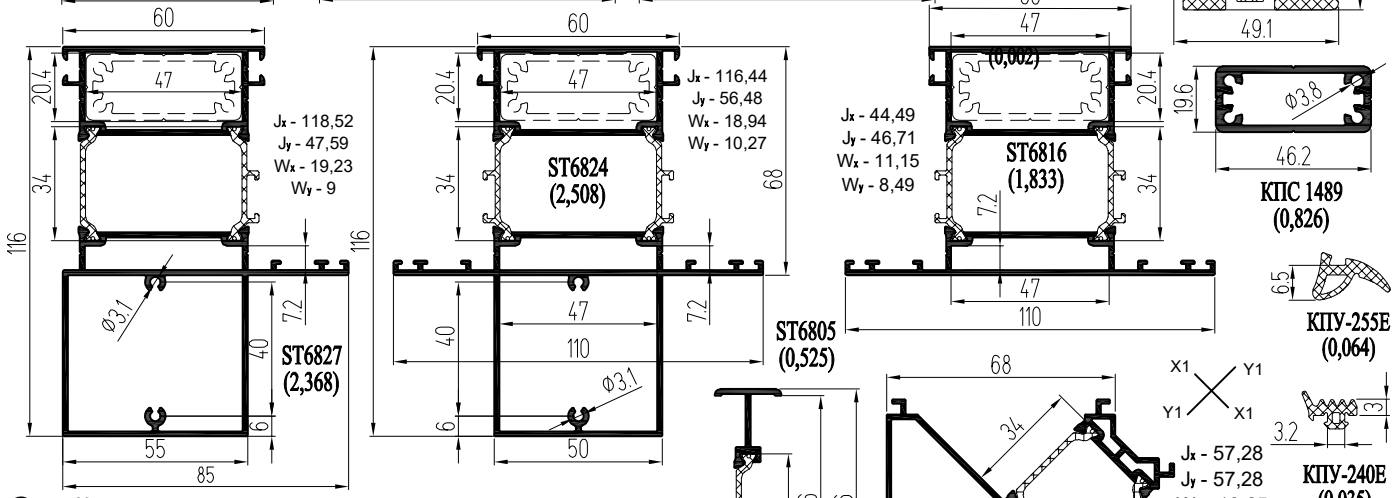

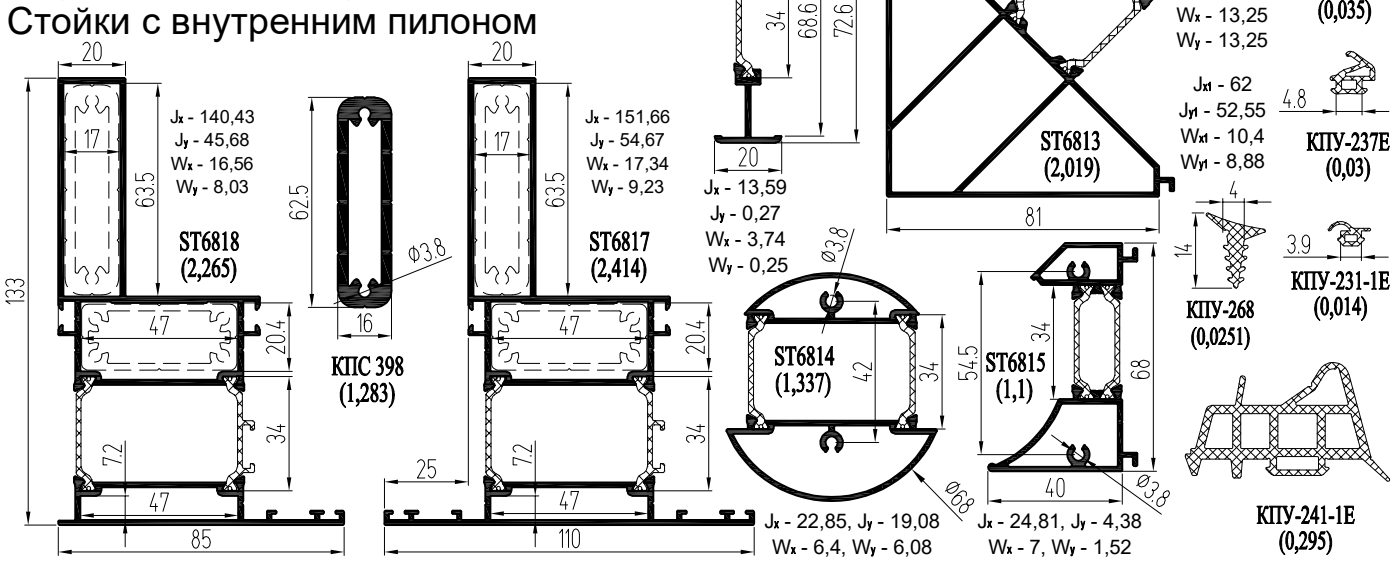

Стойки с внутренним пилоном

Профили окон

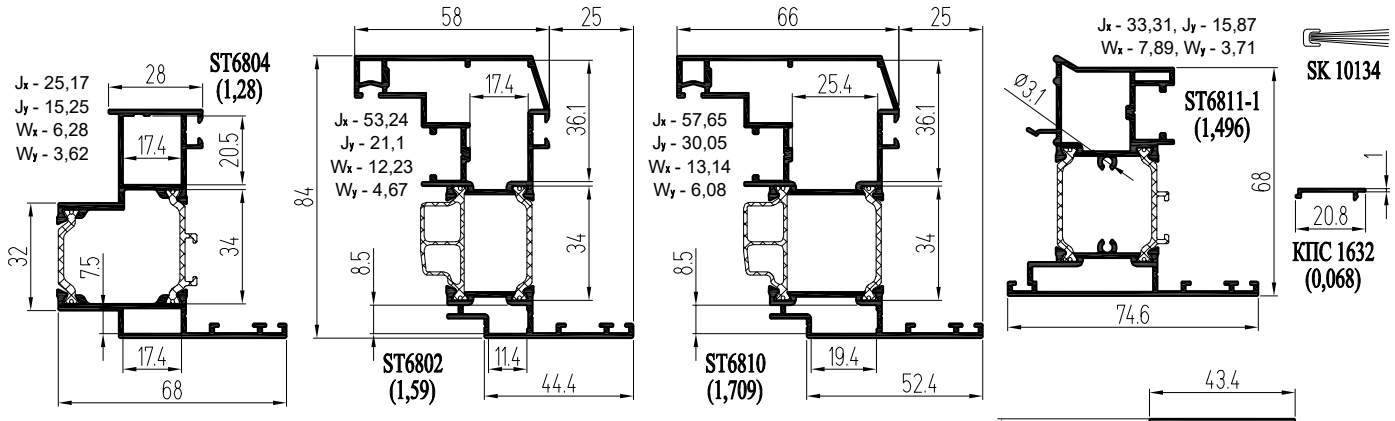

Профили дверей

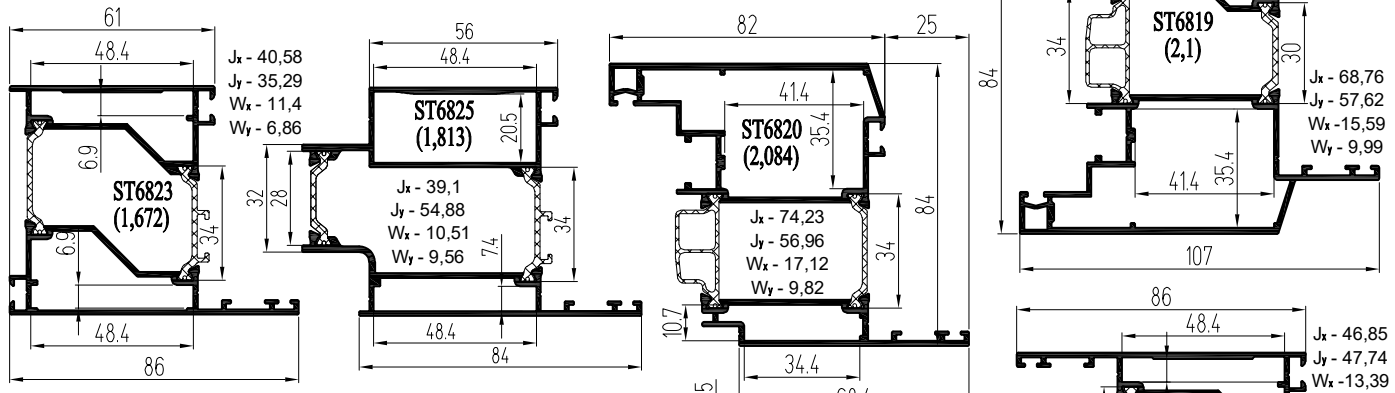

Профили угловых закладных

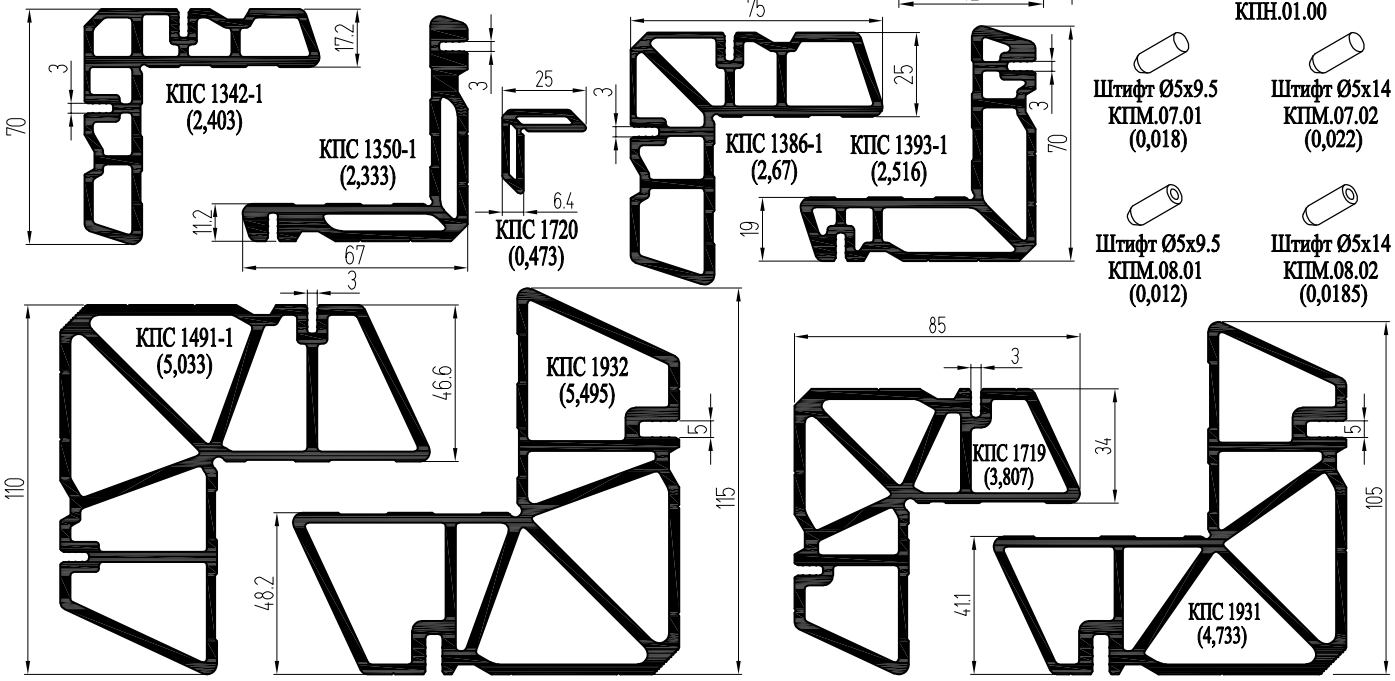

"Теплые" профили с вставками из теплоизолирующего материала

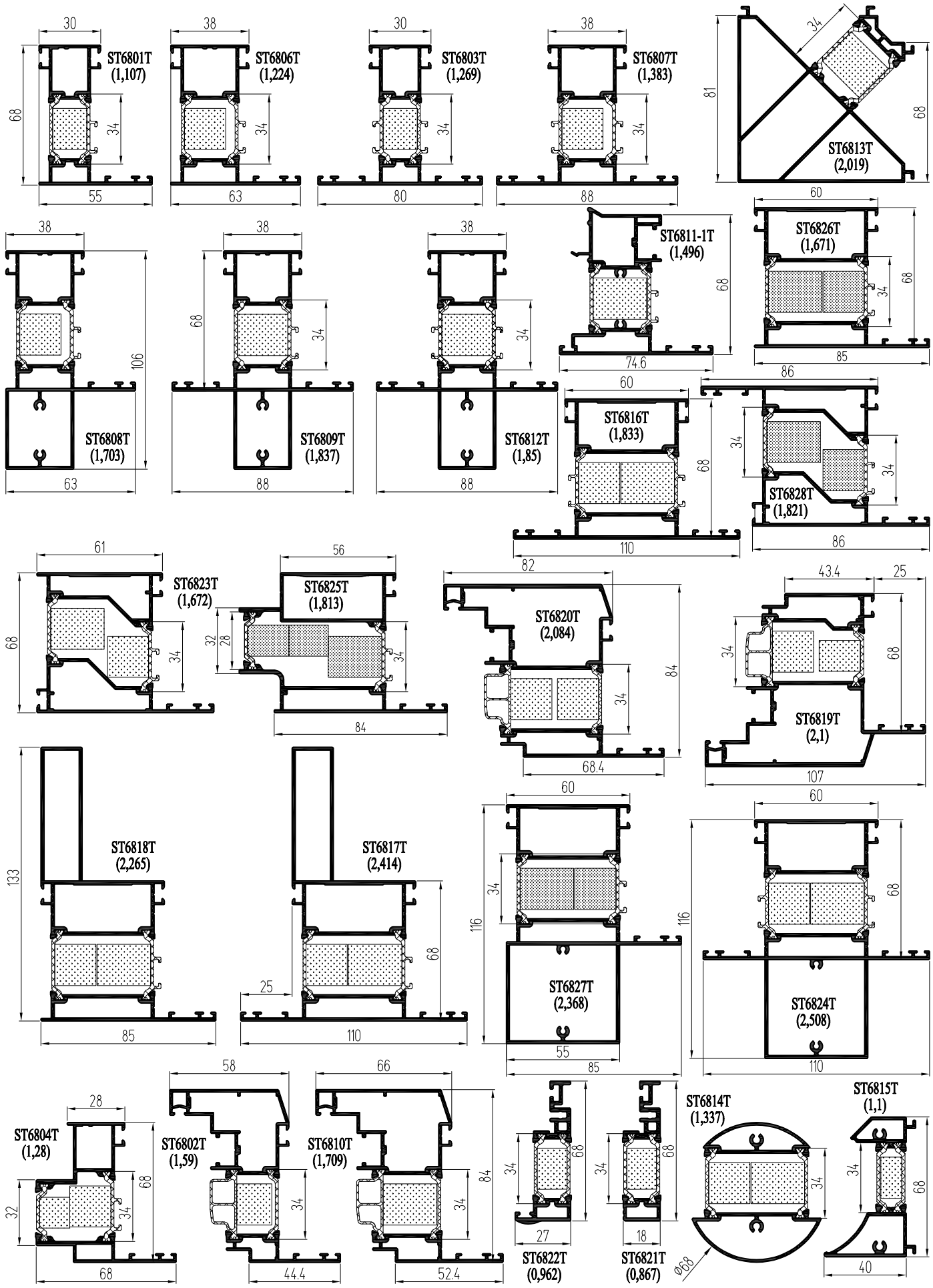

Внешний и внутренний поворот на угол 90°

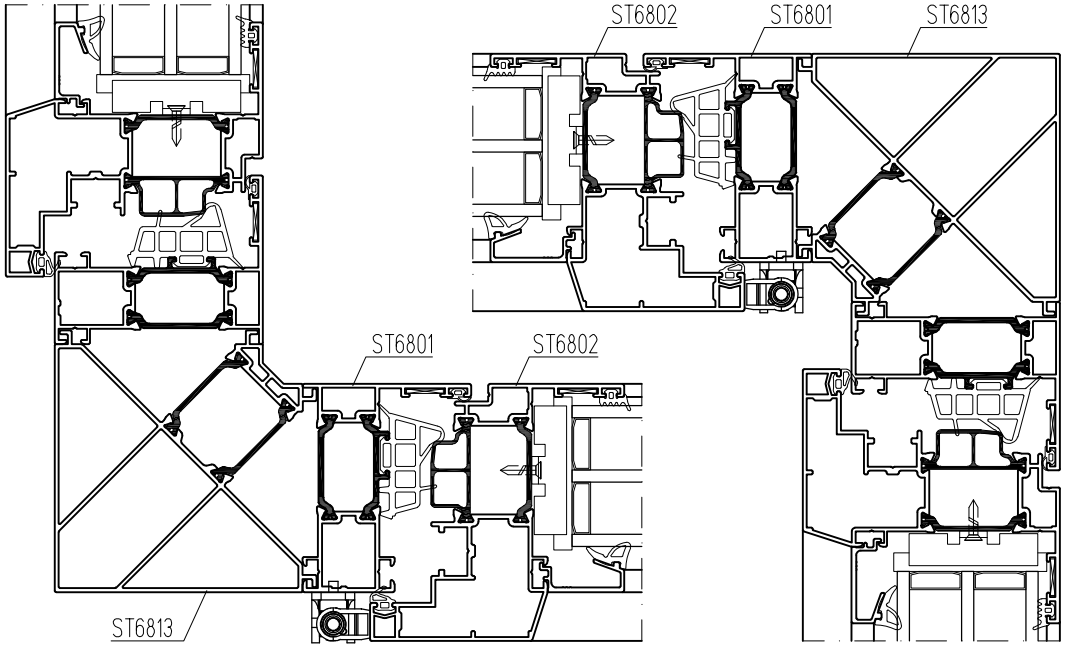

Толщина заполнения

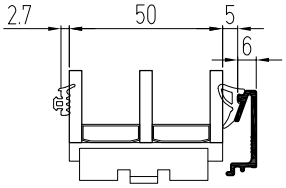

КПС 1384-1 (0,184)

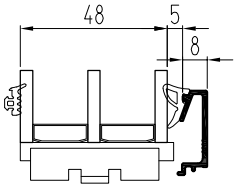

КПС 1340-1 (0,192)

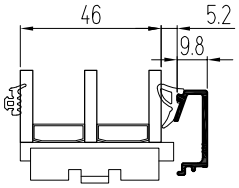

КПС 1364-1 (0,198)

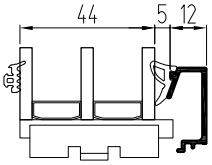

КПС 1626 (0,203)

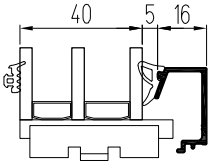

КПС 1341-1 (0,217)

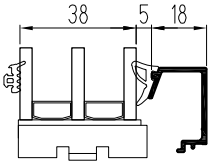

КПС 1367-1 (0,222)

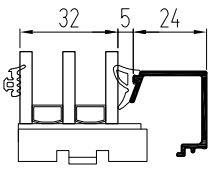

КПС 1624 (0,24)

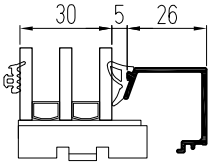

КПС 1385-1 (0,249)

Установка створки в витраж

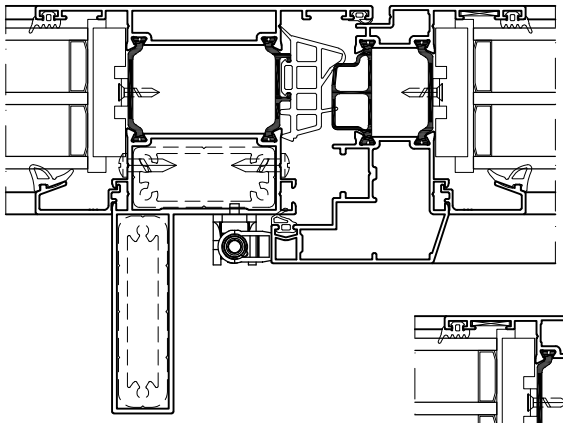

Установка смежных створок

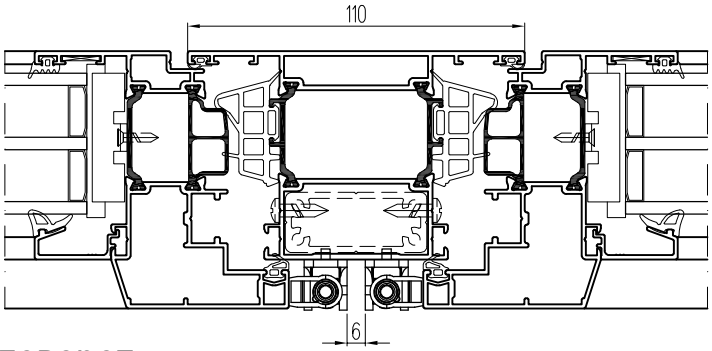

Внешний и внутренний поворот на произвольный угол

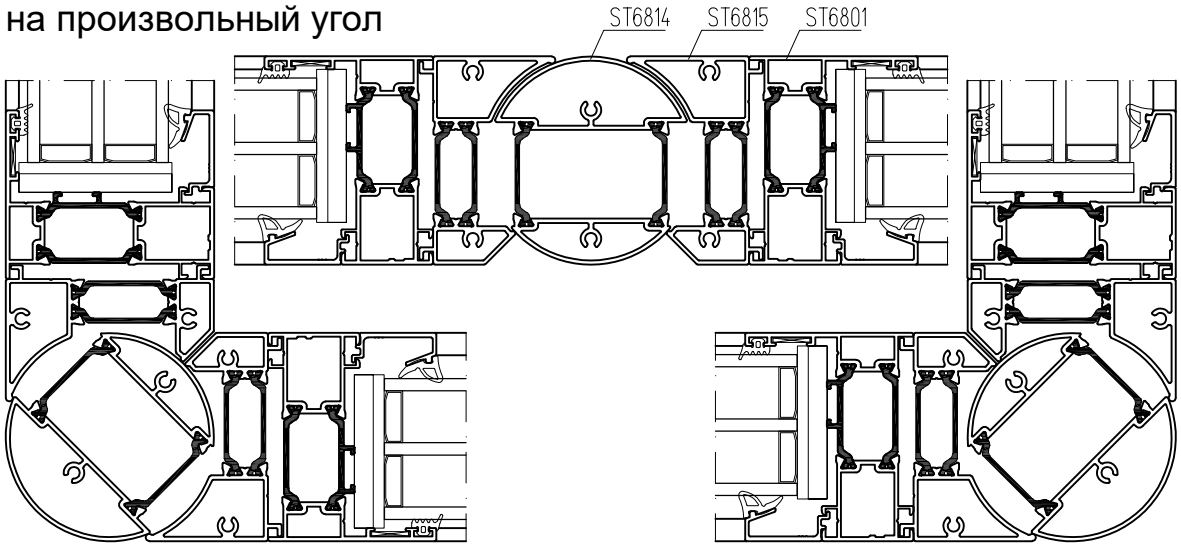

Окна и балконные двери (фурнитурный паз пластиковых окон 16 мм)

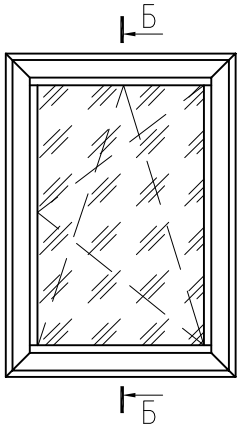

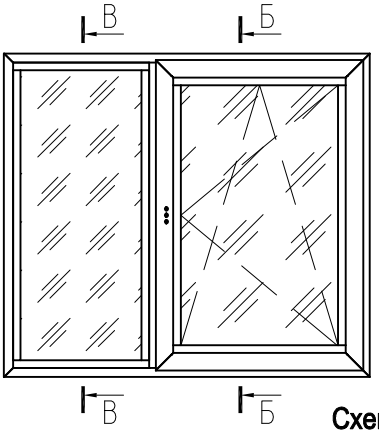

Крышка дренажного отверстия с клапаном

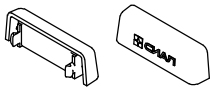

КПП-50 (0,002)

Б-Б

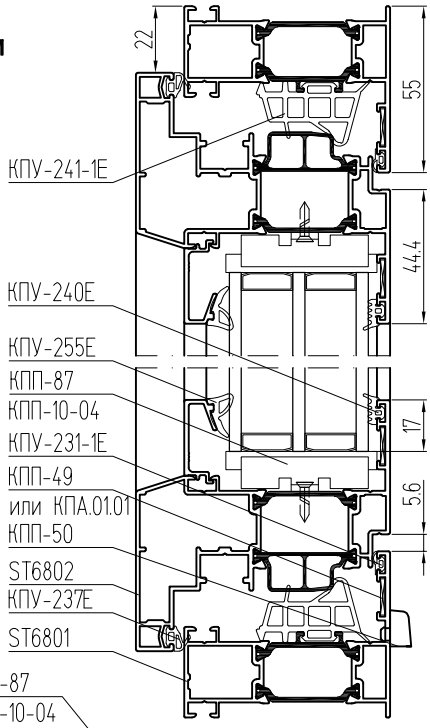

Схема дренажа

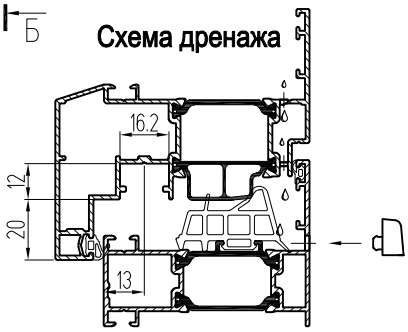

КПУ-246

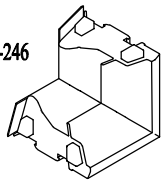

В-В

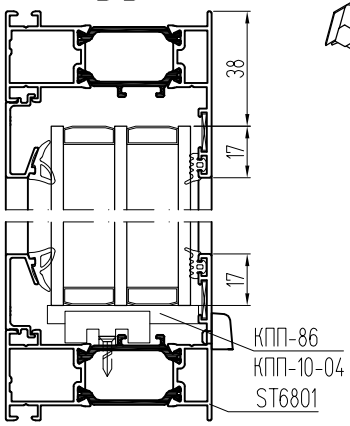

А-А

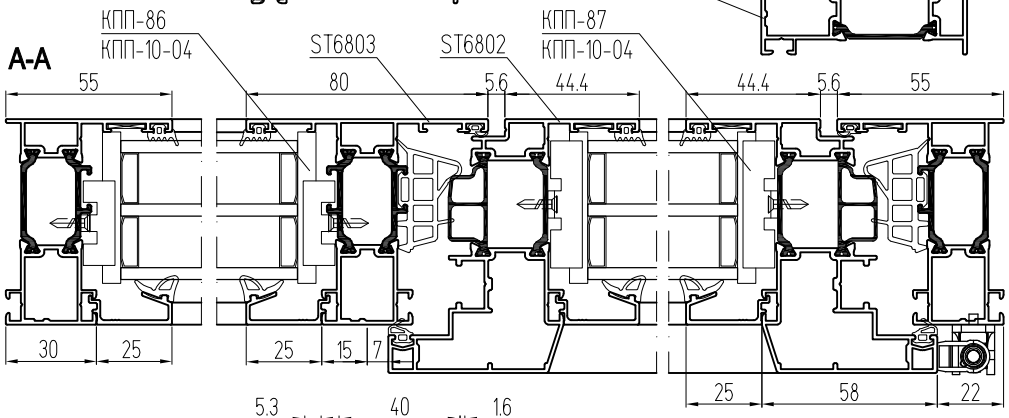

Применение держателя тяжелых стеклопакетов

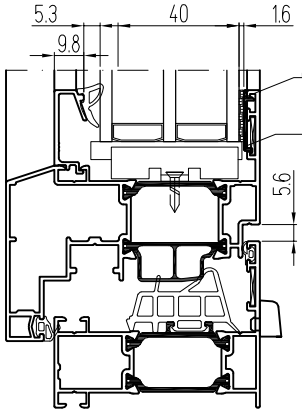

Д-Д

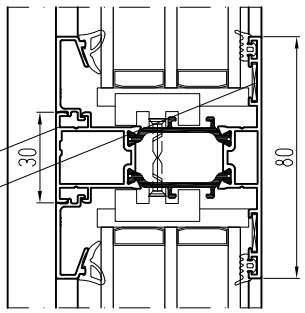

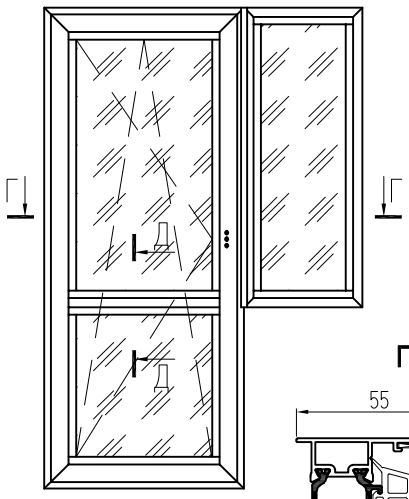

Г-Г

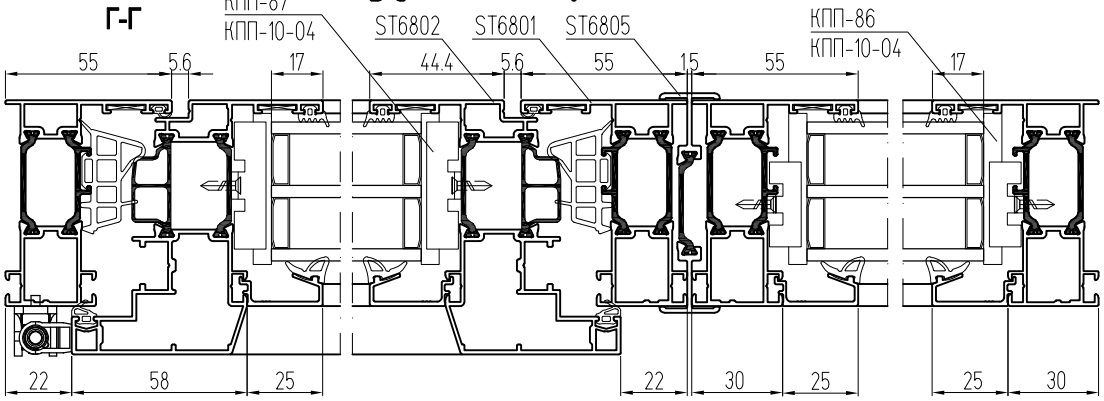

Двухстворчатые безимпостные окна

ST6802
КПП-73-1
Винт 3.5х32
DIN7983
ST6811-1
КПП-73
ST6802
ST6802

КПП-73
(0,026 г/шт.)

КПП-73-1
(0,026 г/шт.)

КПУ-246

Б-Б

22
55
44.4
17
5.6

КПУ-241-1Е
КПУ-240Е
КПУ-255Е
КПП-87
КПП-10-04
КПУ-231-1Е
КПП-49 или КПА.01.01
КПП-50
ST6802
КПУ-237Е
ST6801

А-А

ST6811-1
ST6802
КПП-87
КПП-10-04

55 5.6 44.4 44.4 5 74.6 5.6 44.4 44.4 5.6 55

22 58 25 25 58 8 25 58 22

Применение выравнивателей

Применение выравнивателя углового соединения КПП-49

КПП-49
(0,004)

Штифт Ø3х9.5
КПН.01.00

ST6801

ST6802

Применение выравнивателя Т-образного соединения КПП-48

ST6803
ST6803

КПП-48
(0,003)

Одностворчатые двери

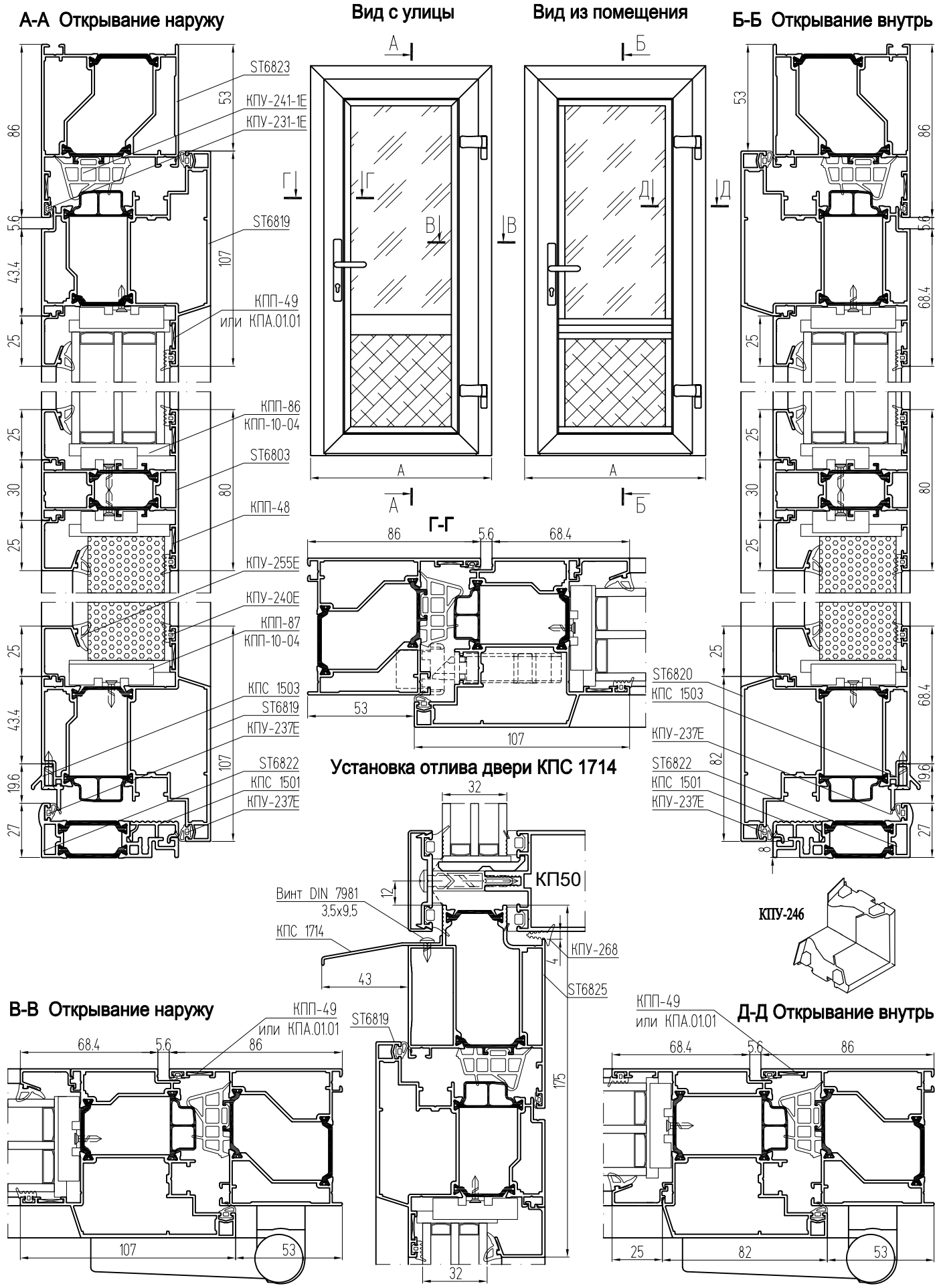

Двухстворчатые двери

Вид с улицы

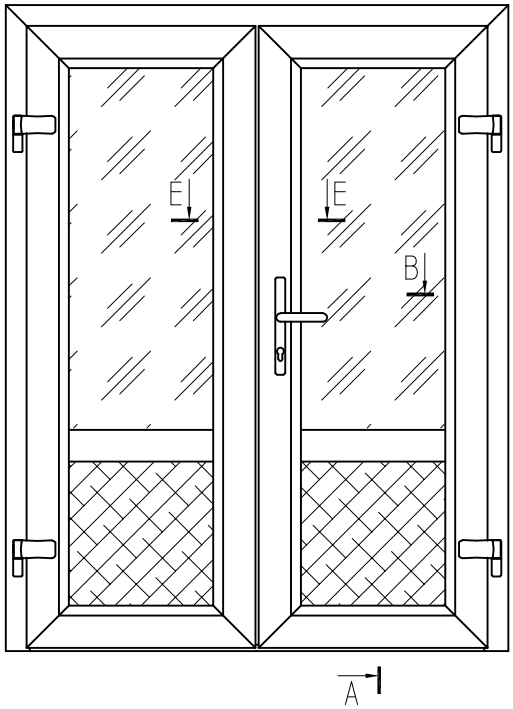

Заглушки штульпа

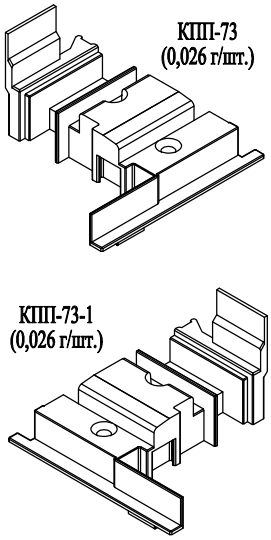

Вид из помещения

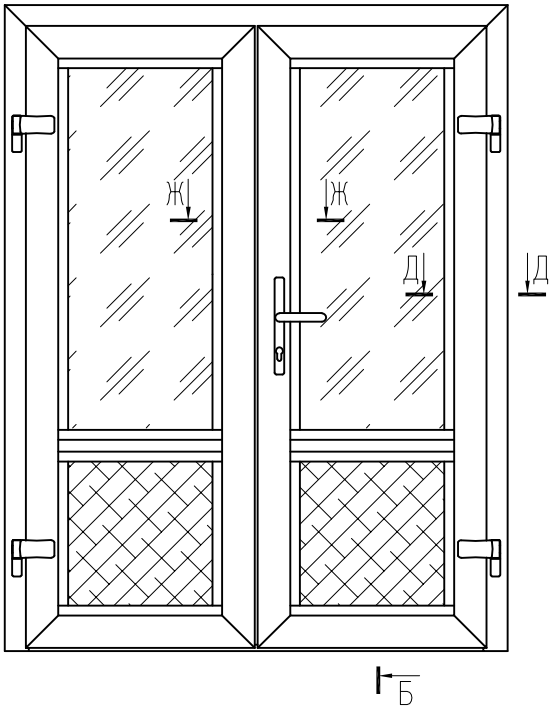

Вариант с низким порогом и держателем тяжелого стеклопакета КПС 1632 по периметру

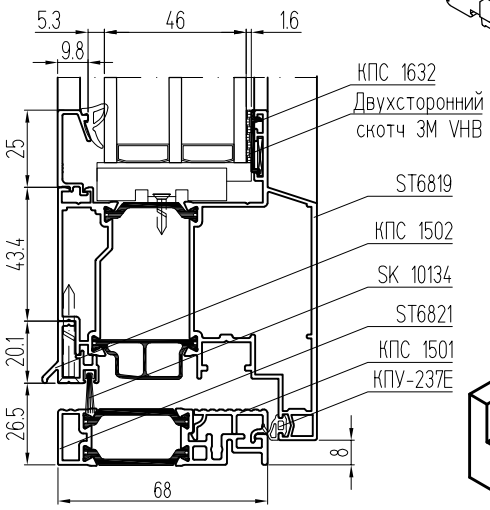

Ж-Ж Открывание внутрь

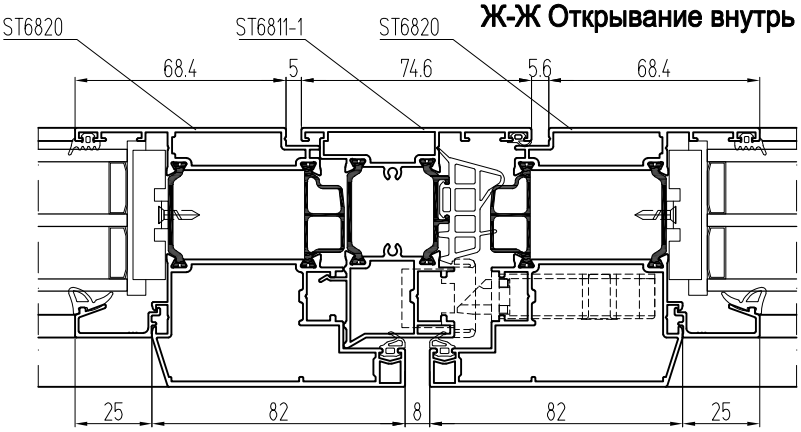

Заглушки порога

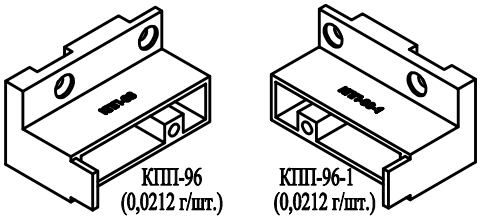

Вариант с низким порогом и держателем тяжелого стеклопакета КПС 1632 по периметру

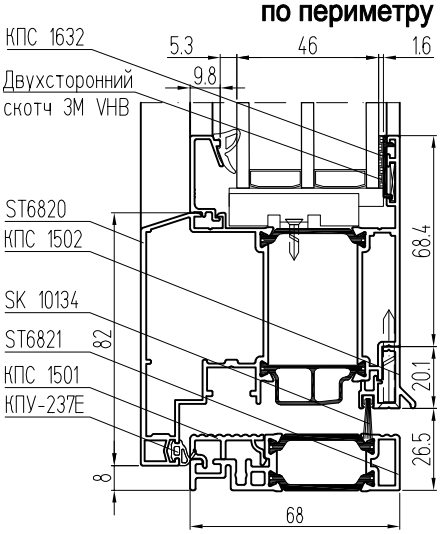

Е-Е Открывание наружу

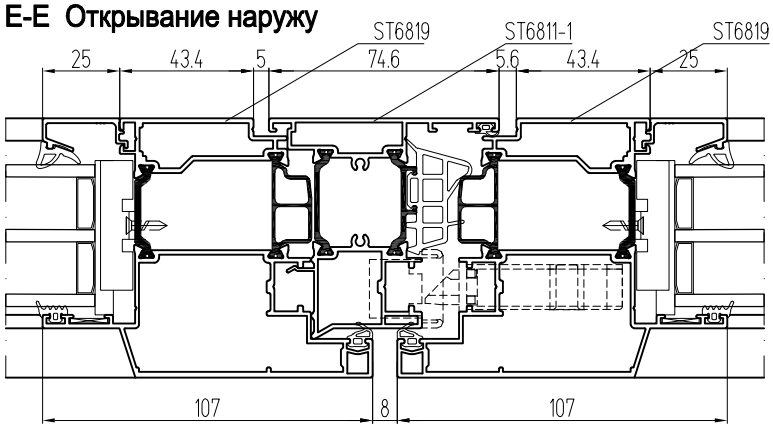

СИАЛ ST68

Сведения о теплотехнических характеристиках системы

Результаты теплотехнических расчетов сечений конструкций алюминиевых комбинированных профилей без заполнения внутренней камеры профилей и с заполнением внутренней камеры профилей термоизолирующим заполнителем для окон и балконных дверей. Температура внутреннего воздуха +20,0°С, температура наружного воздуха -37,0°С.

Приведенное сопротивление теплопередаче алюминиевых профилей с термоизолирующими заполнителями и без них, с сендвич-панелями толщиной 40 мм и с термоподкладками ТП-02.

без заполнения внутренней камеры профилей **0,483** м²*°С/Вт

с заполнением внутренней камеры профилей термоизолирующим заполнителем **0,658**м²*°С/Вт

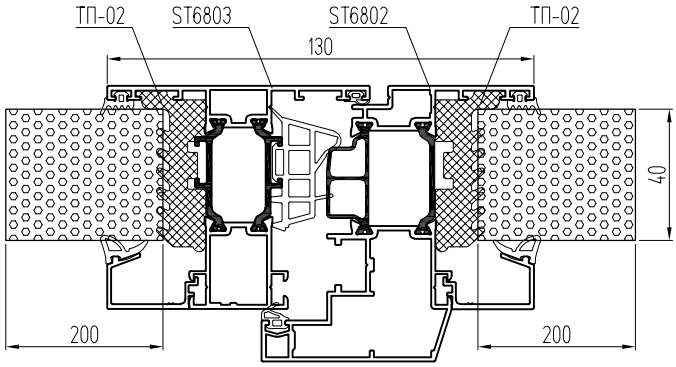

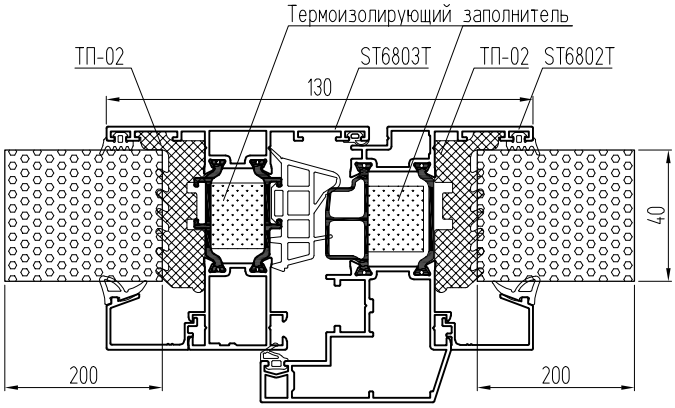

Крепление ригелей и импостов

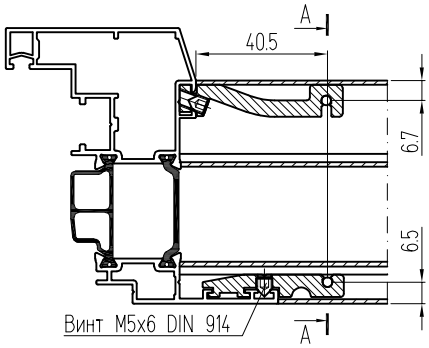

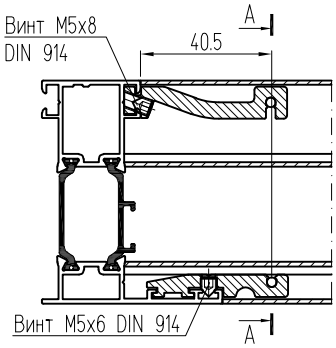

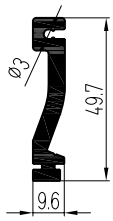

КПС 1343
(0,821)

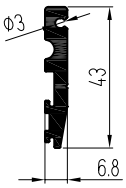

КПС 1344
(0,574)

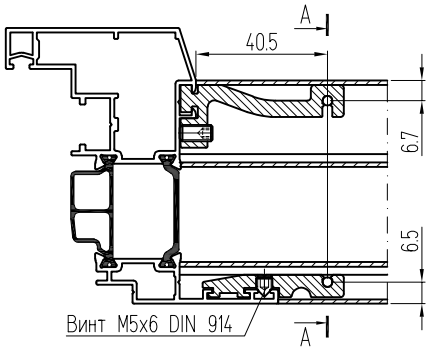

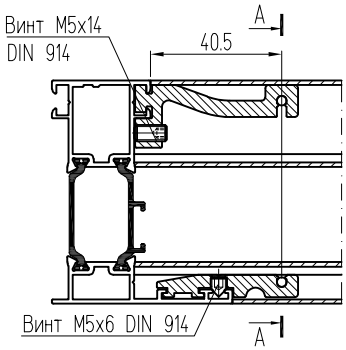

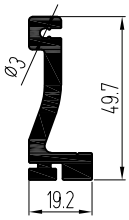

КПС 1702
(1,026)

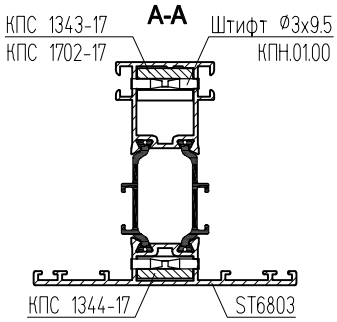

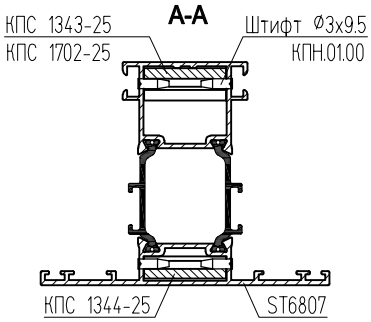

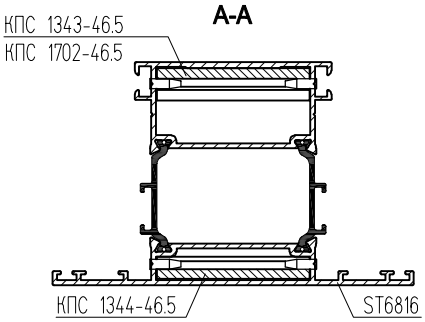

Система СИАЛ ST68U

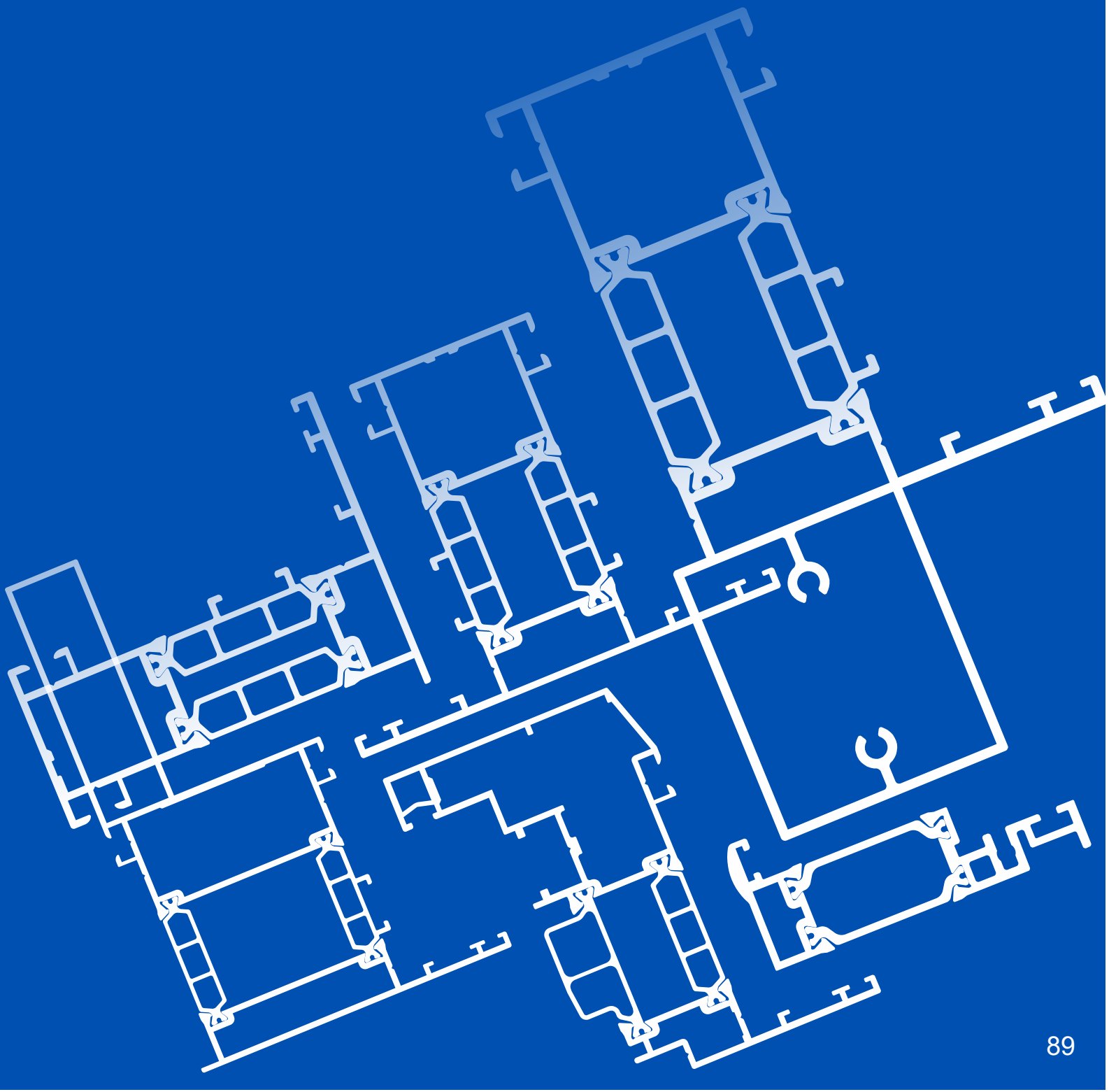

СИАЛ ST68U

Профили

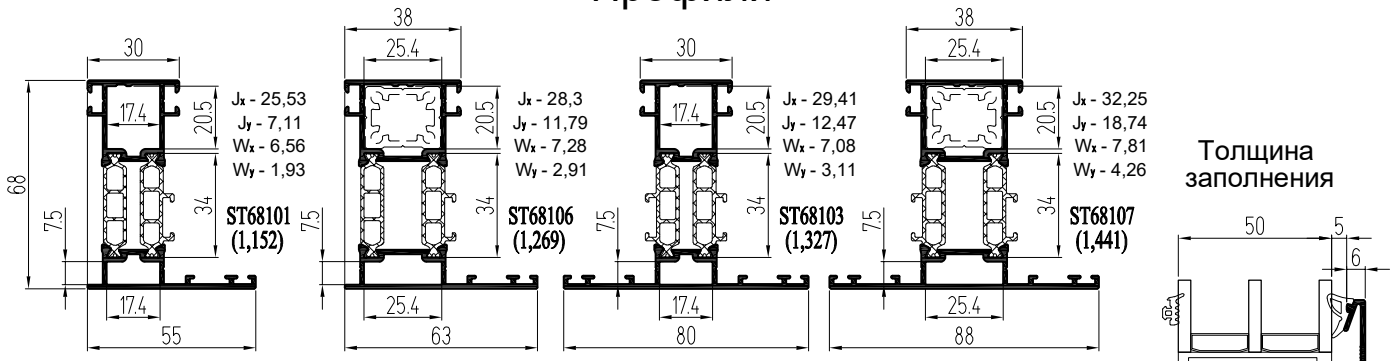

Стойки с внешним пилоном

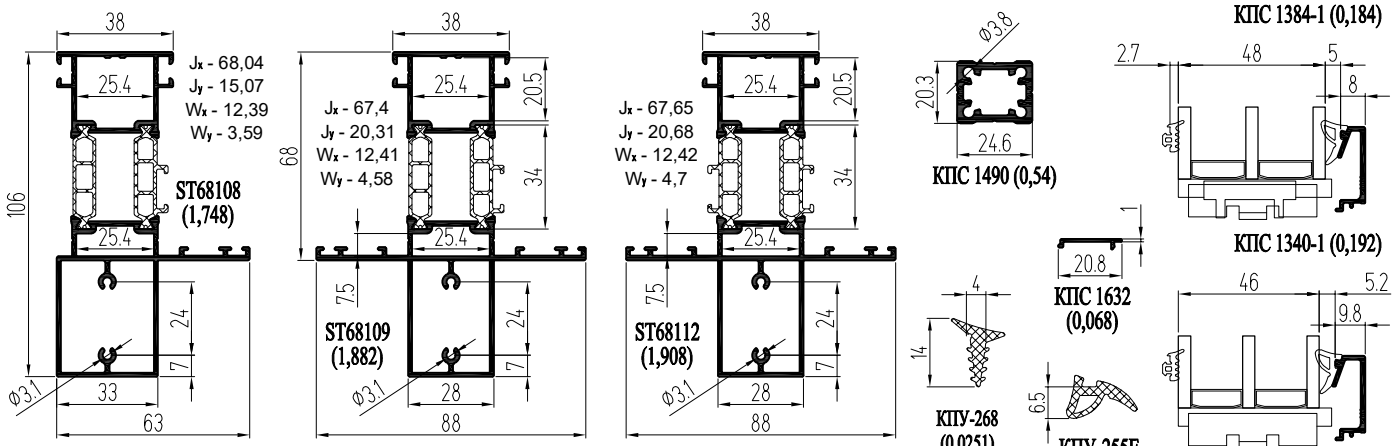

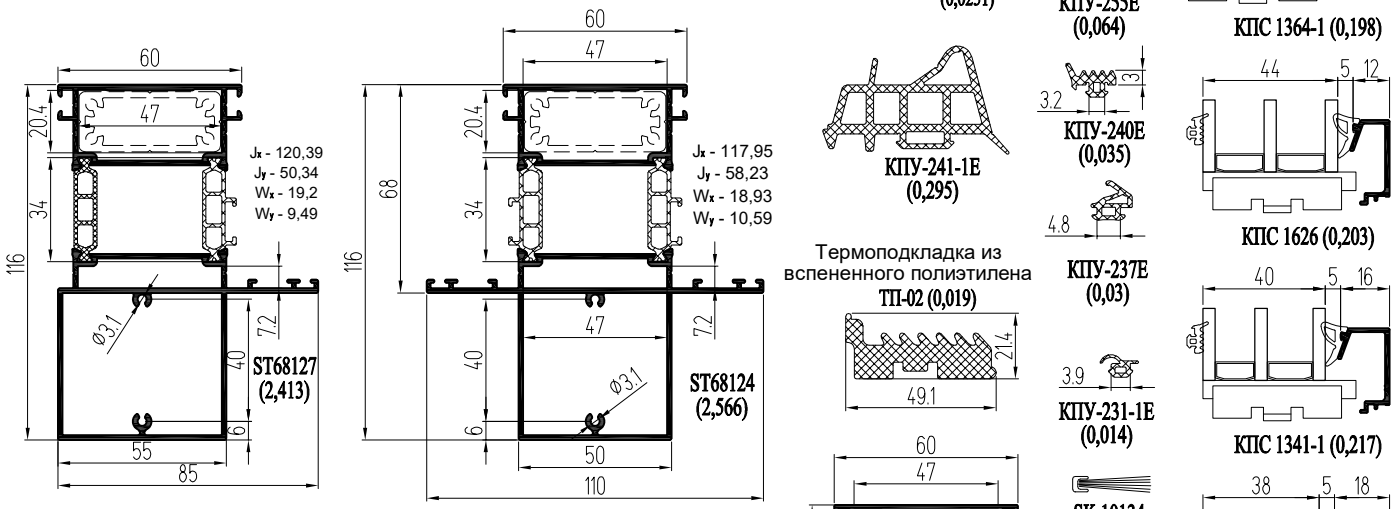

Стойки с внутренним пилоном

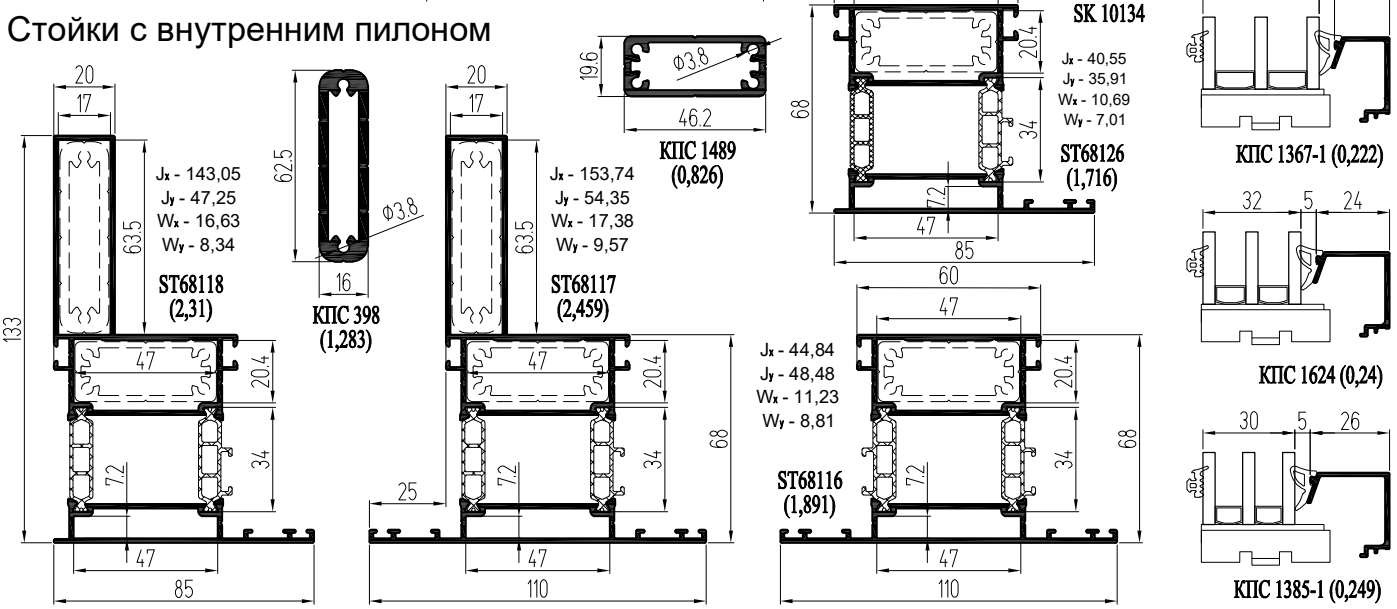

Профили окон

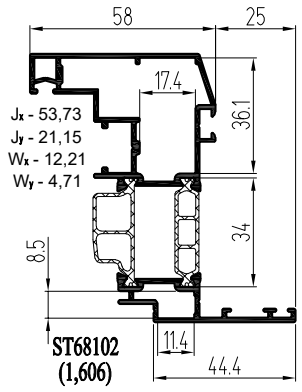

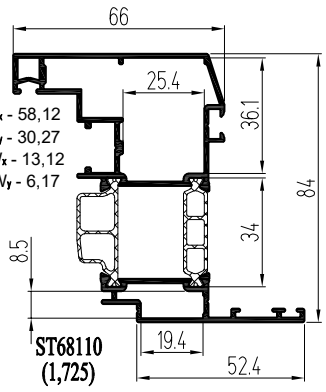

Установка смежных створок

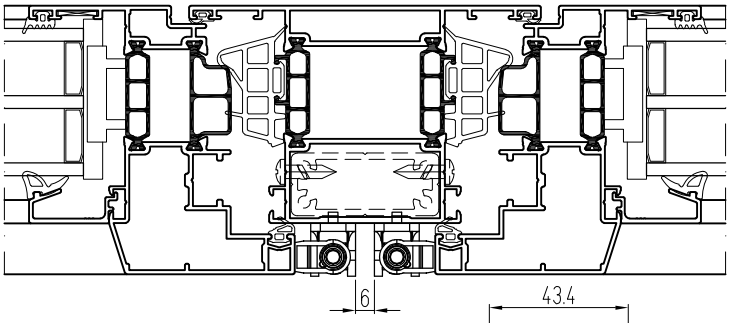

Профили дверей

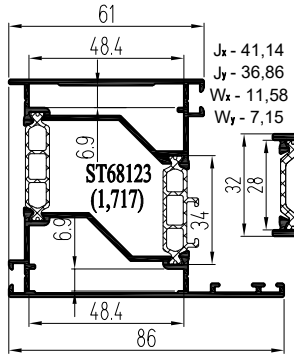

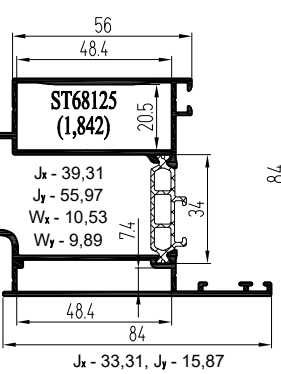

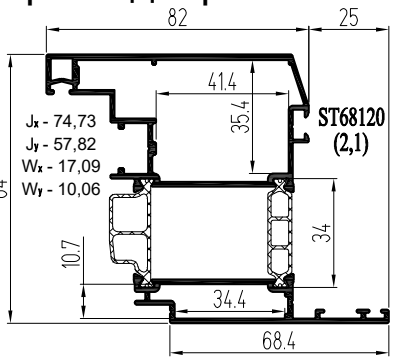

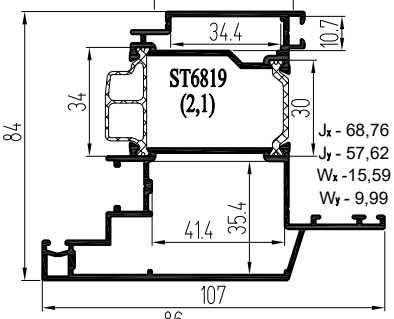

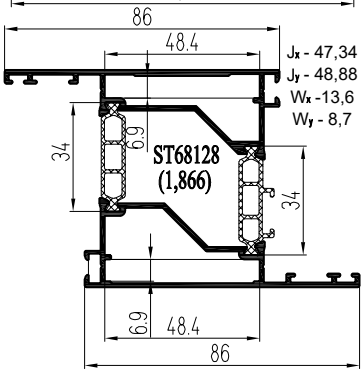

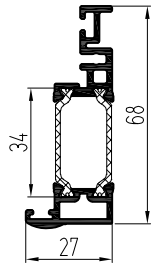

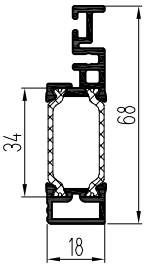

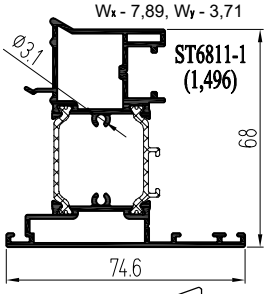

Штифт Ø3x9,5
КПН.01.00

Отливы

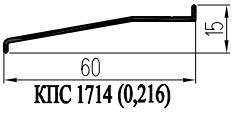

КПС 1714 (0,216)

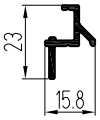

КПС 1503
(0,197)

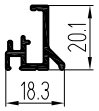

КПС 1502
(0,238)

Крышка порога

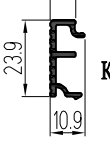

КПС 1501
(0,205)

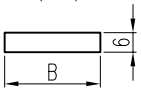

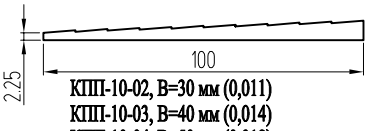

КПП-10-02, B=30 мм (0,011)
КПП-10-03, B=40 мм (0,014)
КПП-10-04, B=50 мм (0,018)

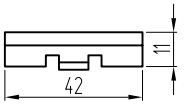

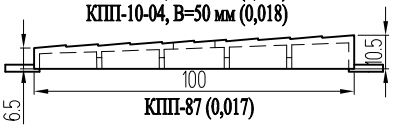

КПП-87 (0,017)

Профили угловых закладных

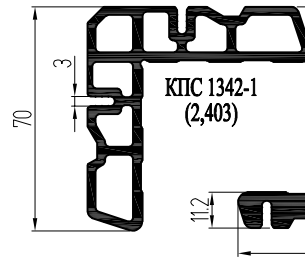

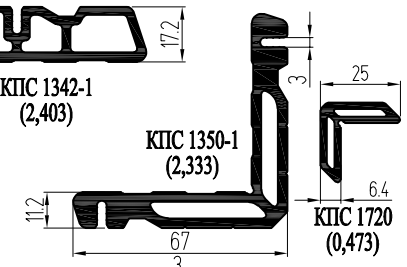

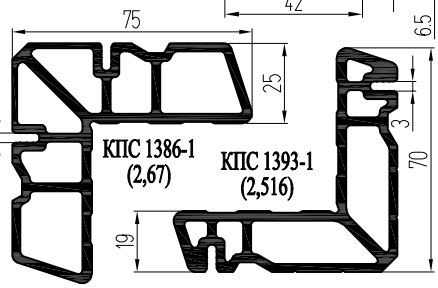

Штифт Ø5x9.5
КПМ.07.01
(0,018)

Штифт Ø5x14
КПМ.07.02
(0,022)

Штифт Ø5x9.5
КПМ.08.01
(0,012)

Штифт Ø5x14
КПМ.08.02
(0,0185)

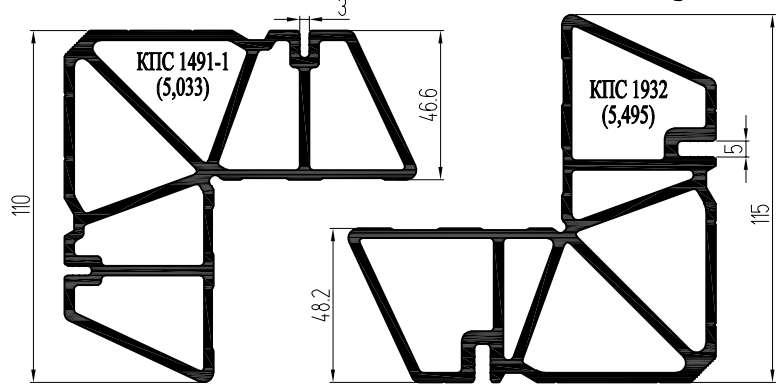

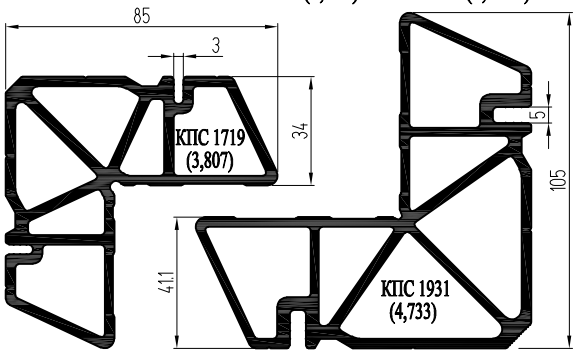

СИАЛ ST68U

"Теплые" профили с вставками из теплоизолирующего материала

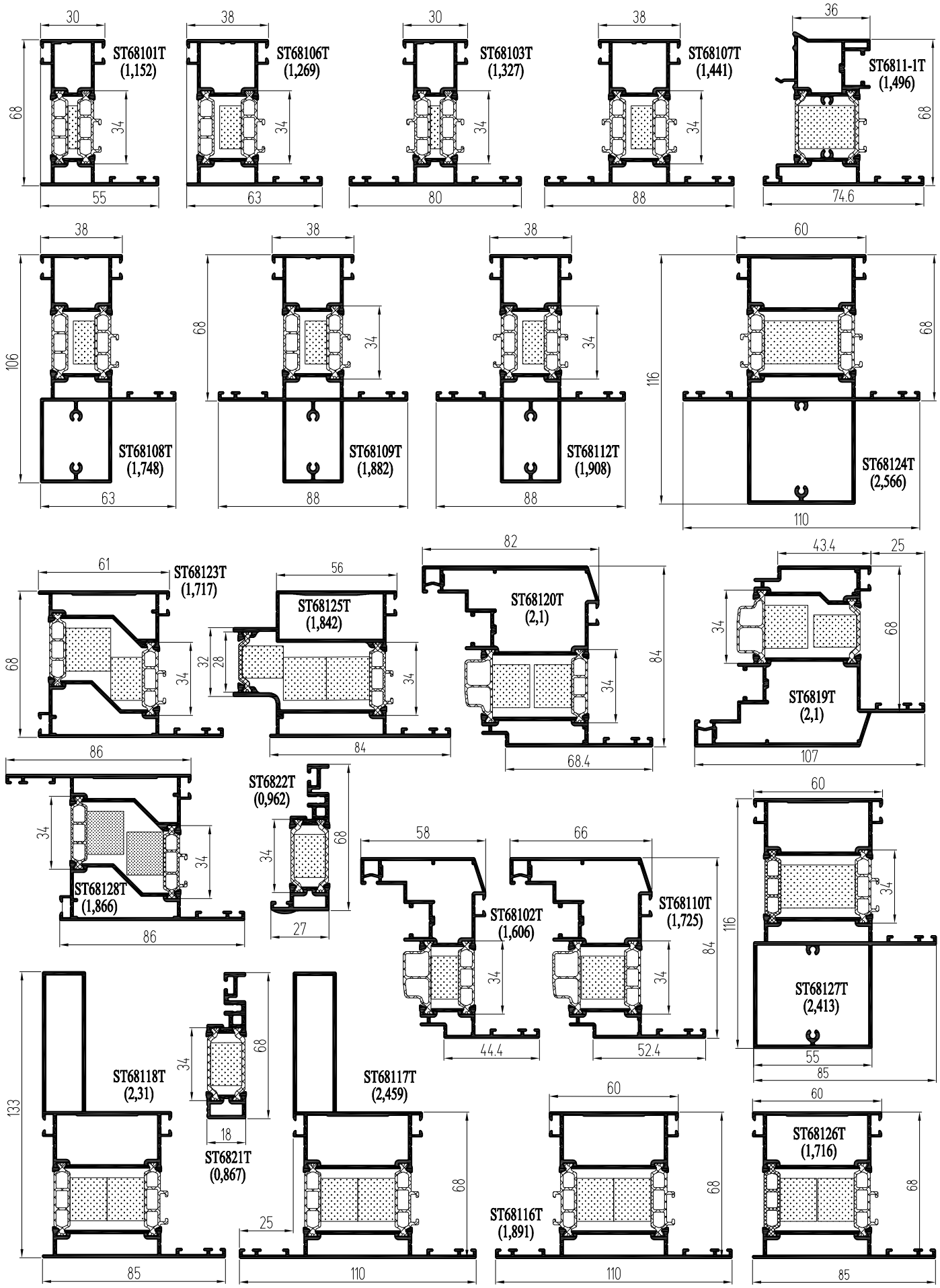

Окна и балконные двери (фурнитурный паз пластиковых окон 16 мм)

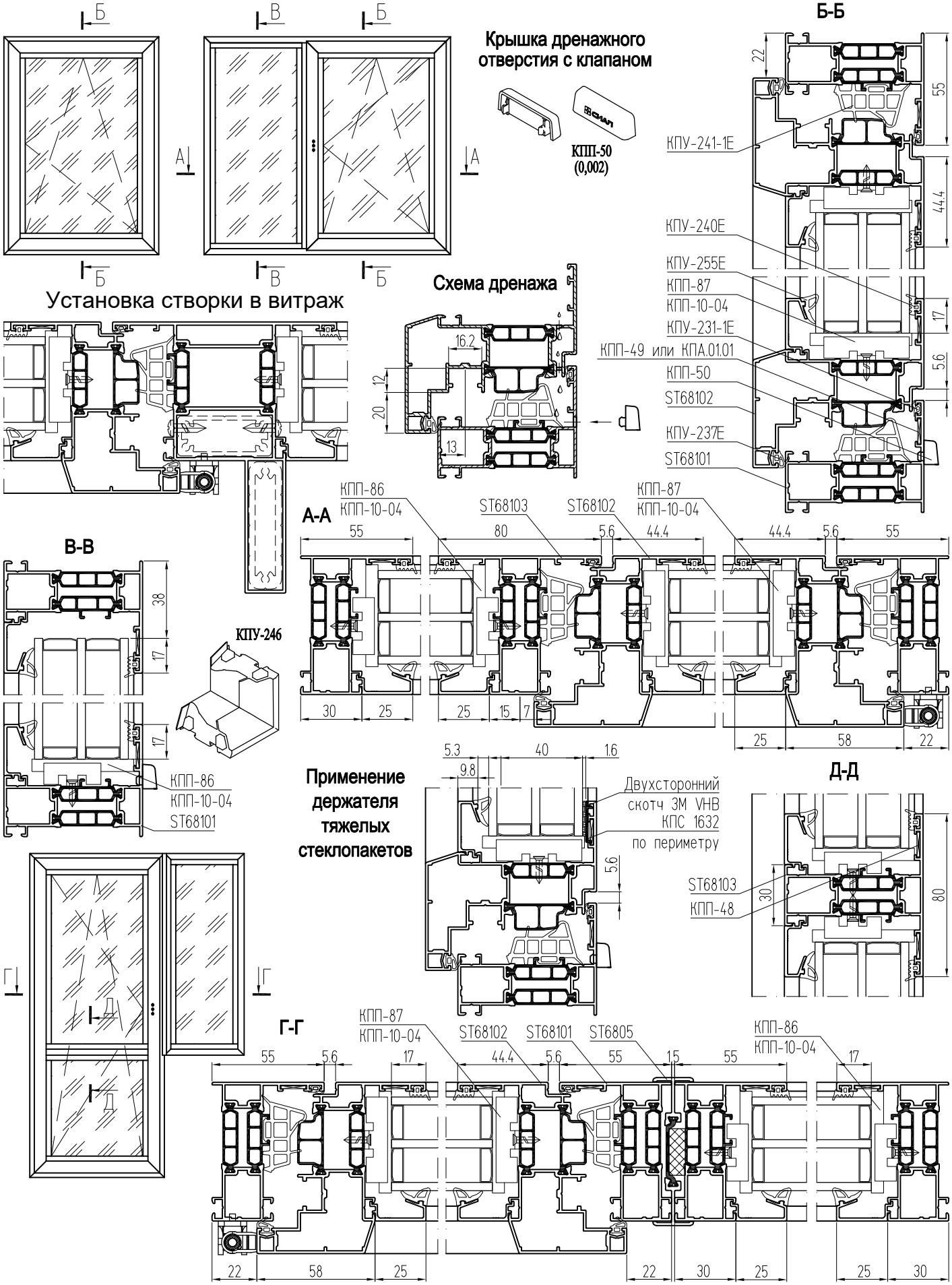

Одностворчатые двери

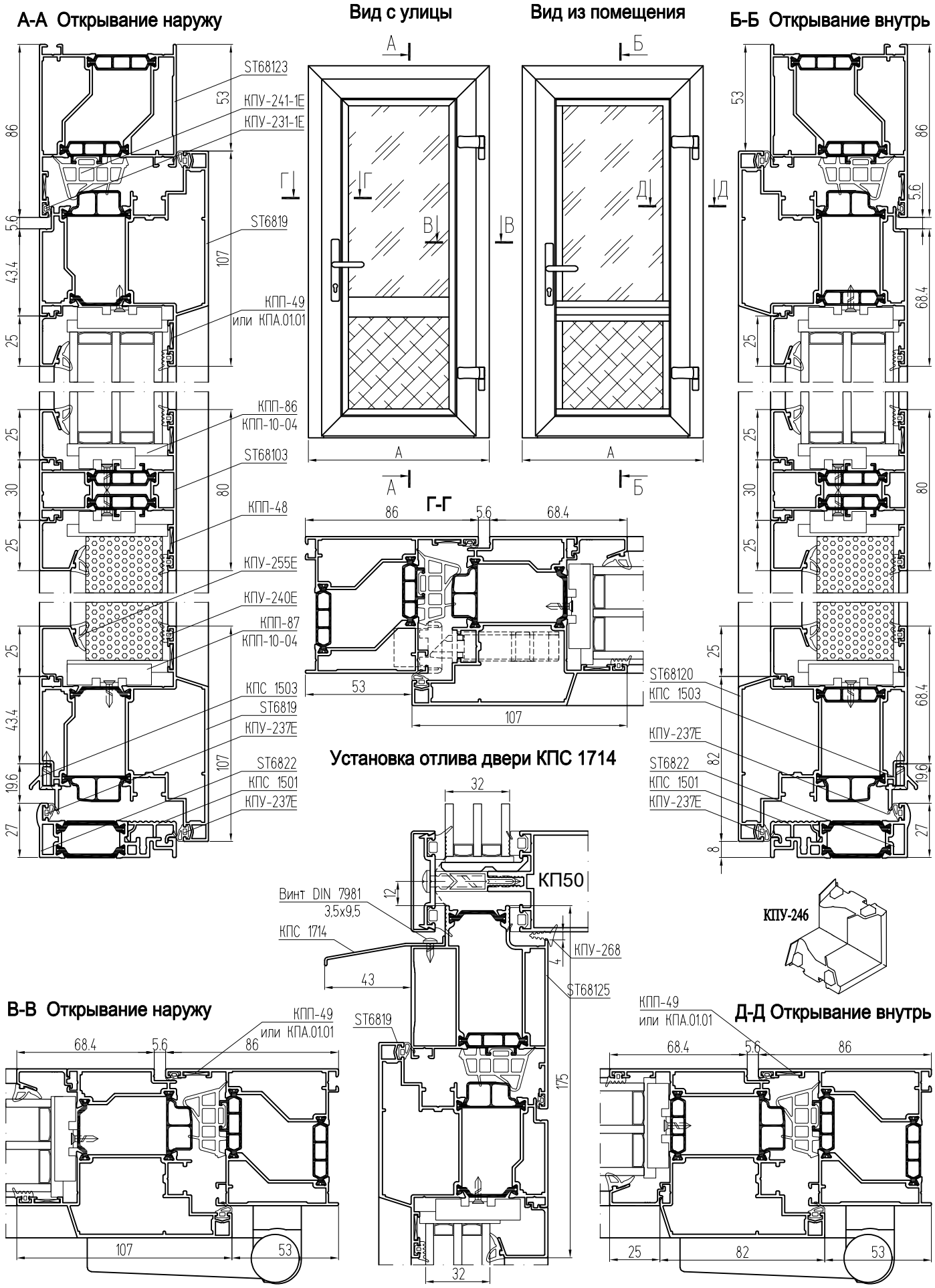

Двухстворчатые двери

Вид с улицы

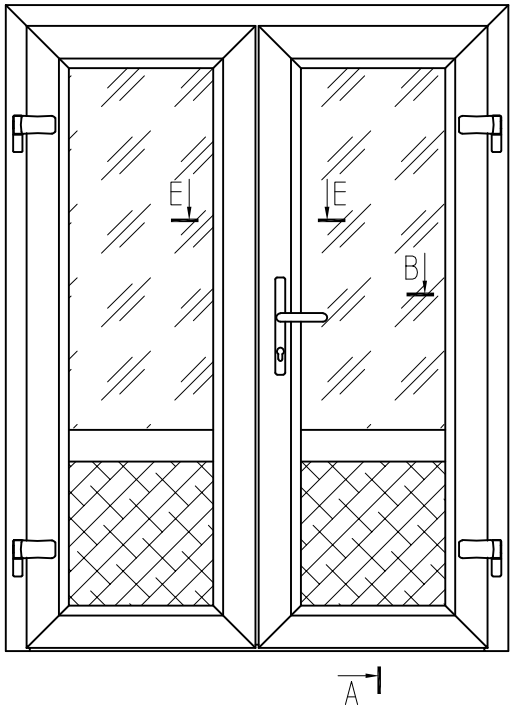

Заглушки штульпа

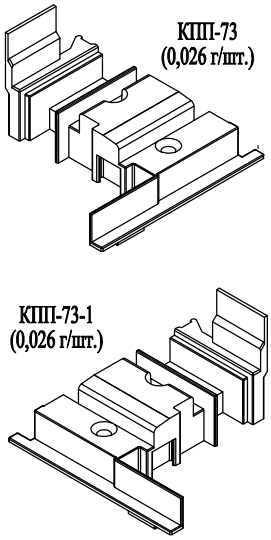

Вид из помещения

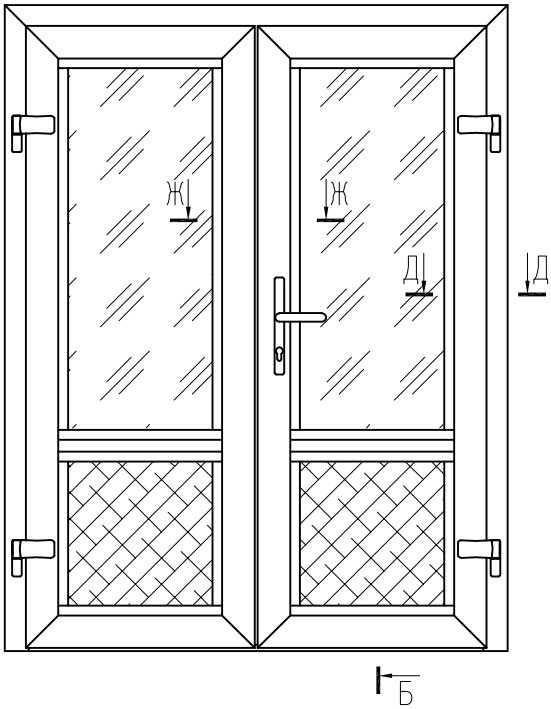

Вариант с низким порогом и держателем тяжелого стеклопакета КПС 1632 по периметру

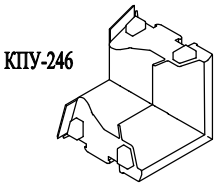

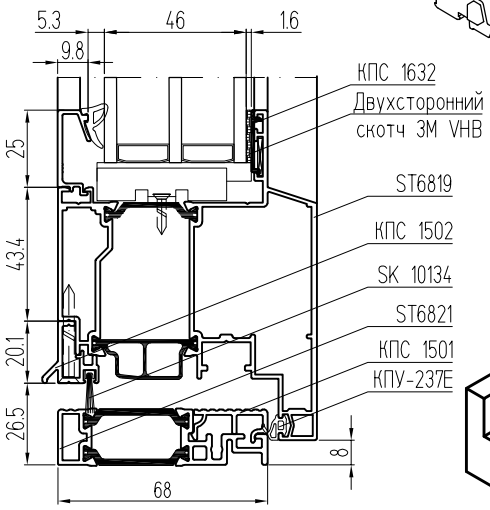

Ж-Ж Открывание внутрь

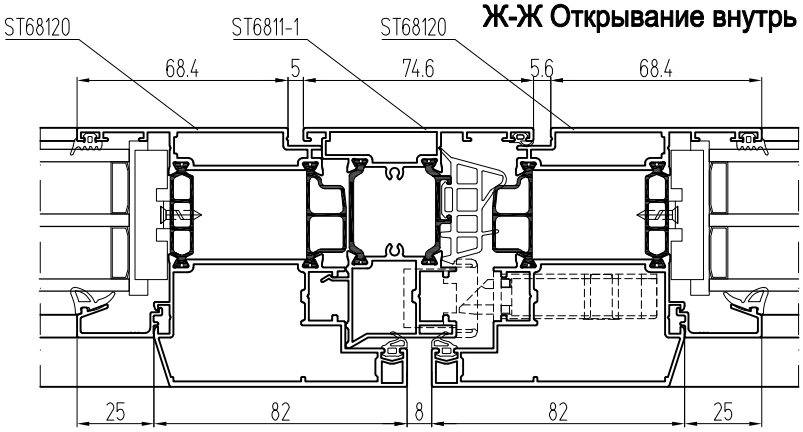

Заглушки порога

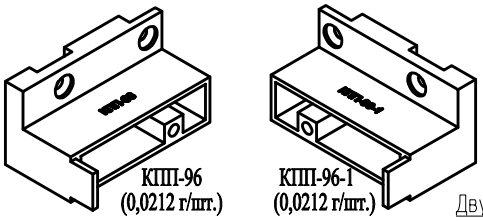

Вариант с низким порогом и держателем тяжелого стеклопакета КПС 1632 по периметру

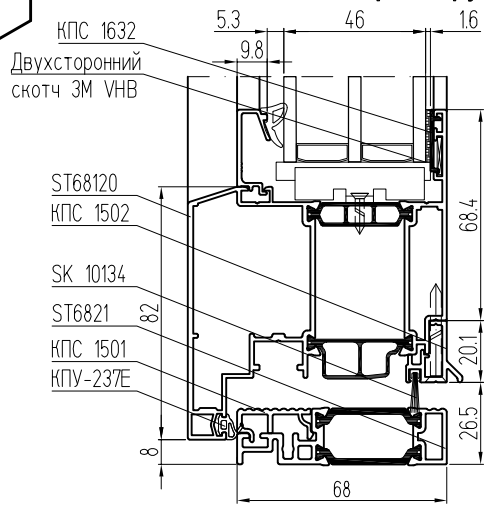

Е-Е Открывание наружу

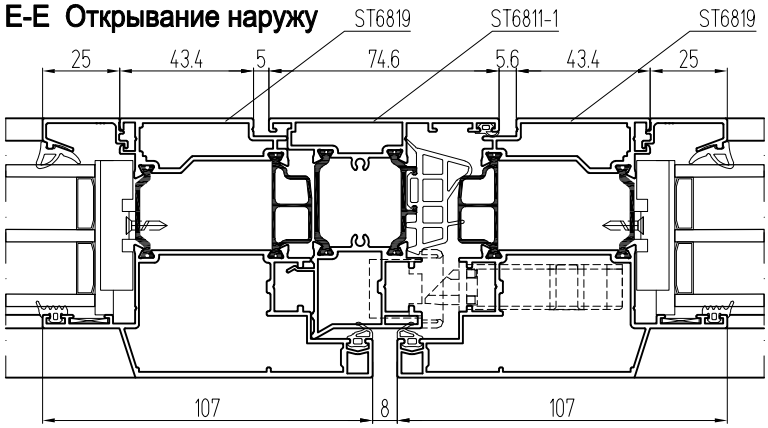

Сведения о теплотехнических характеристиках системы

Результаты теплотехнических расчетов сечений конструкций алюминиевых комбинированных профилей без заполнения внутренней камеры профилей и с заполнением внутренней камеры профилей термоизолирующим заполнителем для окон и балконных дверей. Температура внутреннего воздуха +20,0°С, температура наружного воздуха -37,0°С.

Приведенное сопротивление теплопередаче алюминиевых профилей с термоизолирующими заполнителями и без них, с сендвич-панелями толщиной 40 мм и с термоподкладками ТП-02.

без заполнения внутренней камеры профилей **0,538** м²*°С/Вт

с заполнением внутренней камеры профилей термоизолирующим заполнителем **0,621** м²*°С/Вт

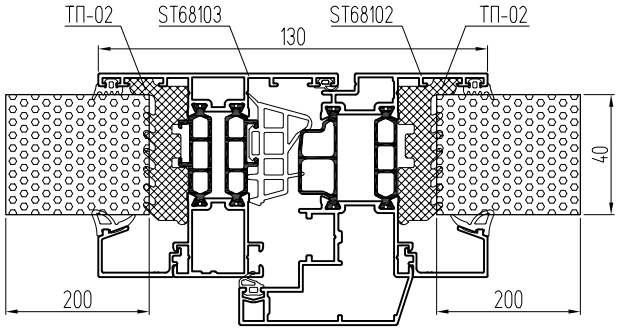

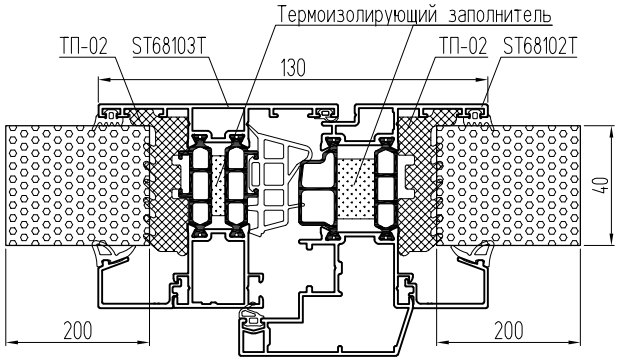

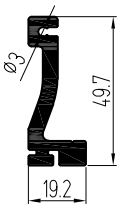

КПС 1702
(1,026)

Крепление ригелей и импостов

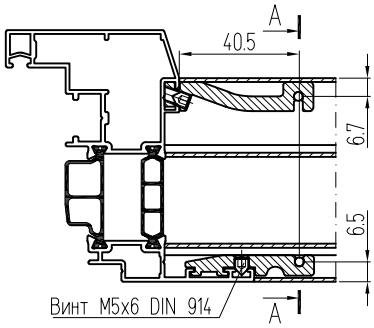

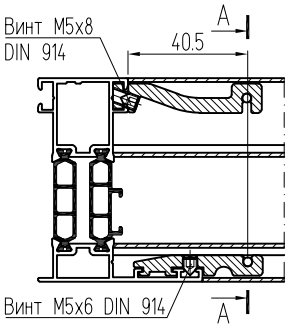

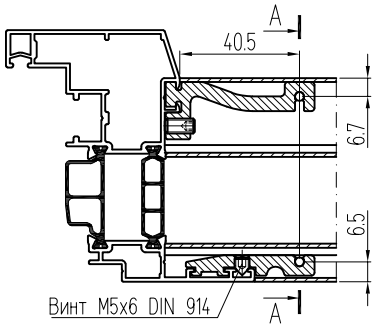

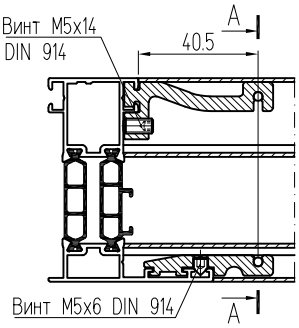

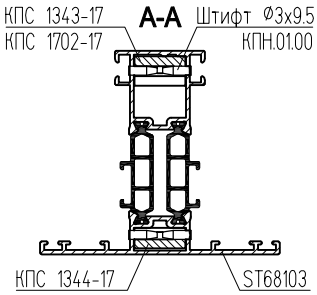

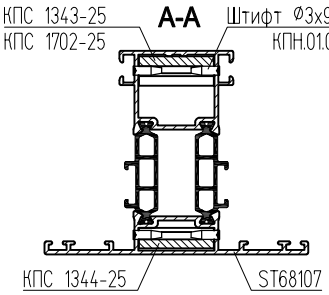

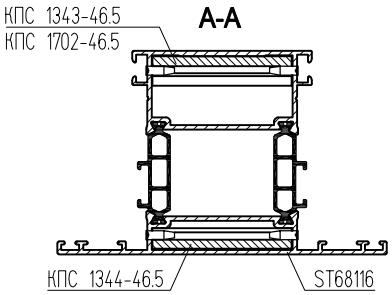

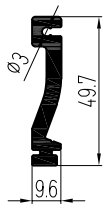

КПС 1343
(0,821)

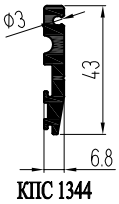

КПС 1344
(0,574)

Применение выравнивателей

Применение выравнивателя углового соединения КПП-49

Применение выравнивателя Т-образного соединения КПП-48

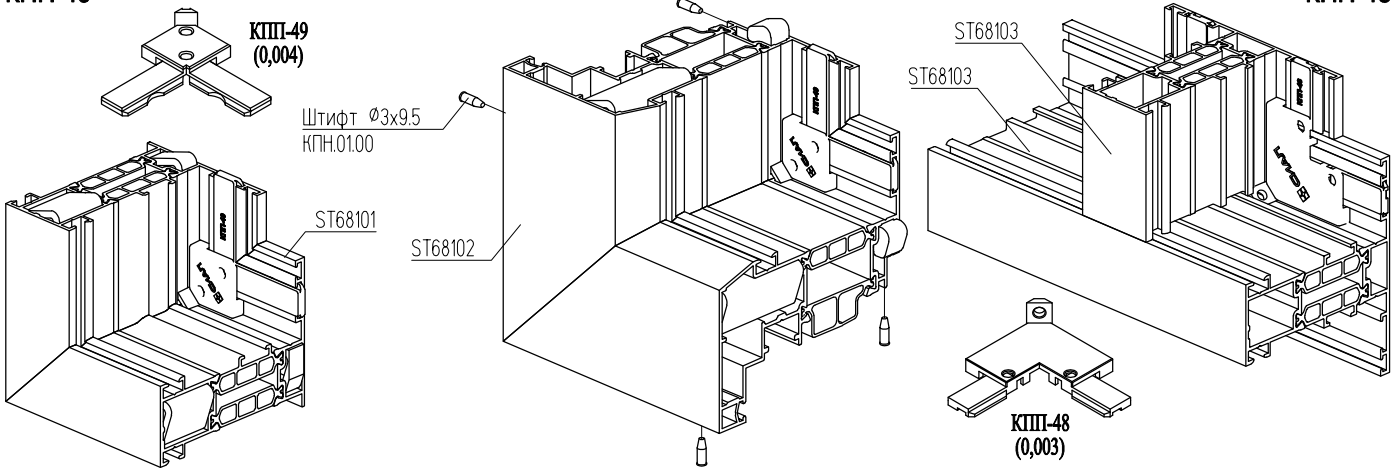

Система СИАЛ ST68D

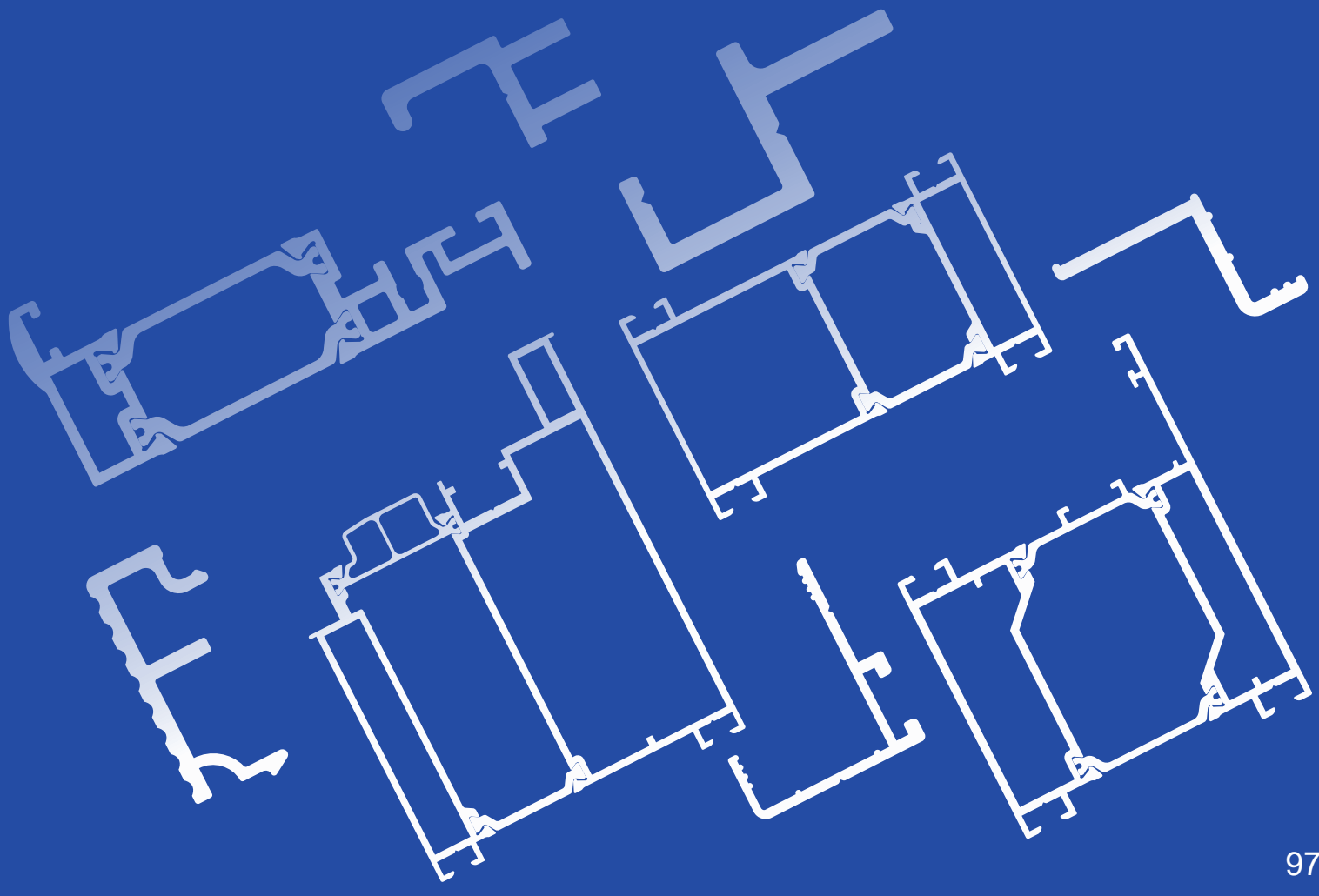

СИАЛ ST68D

Профили

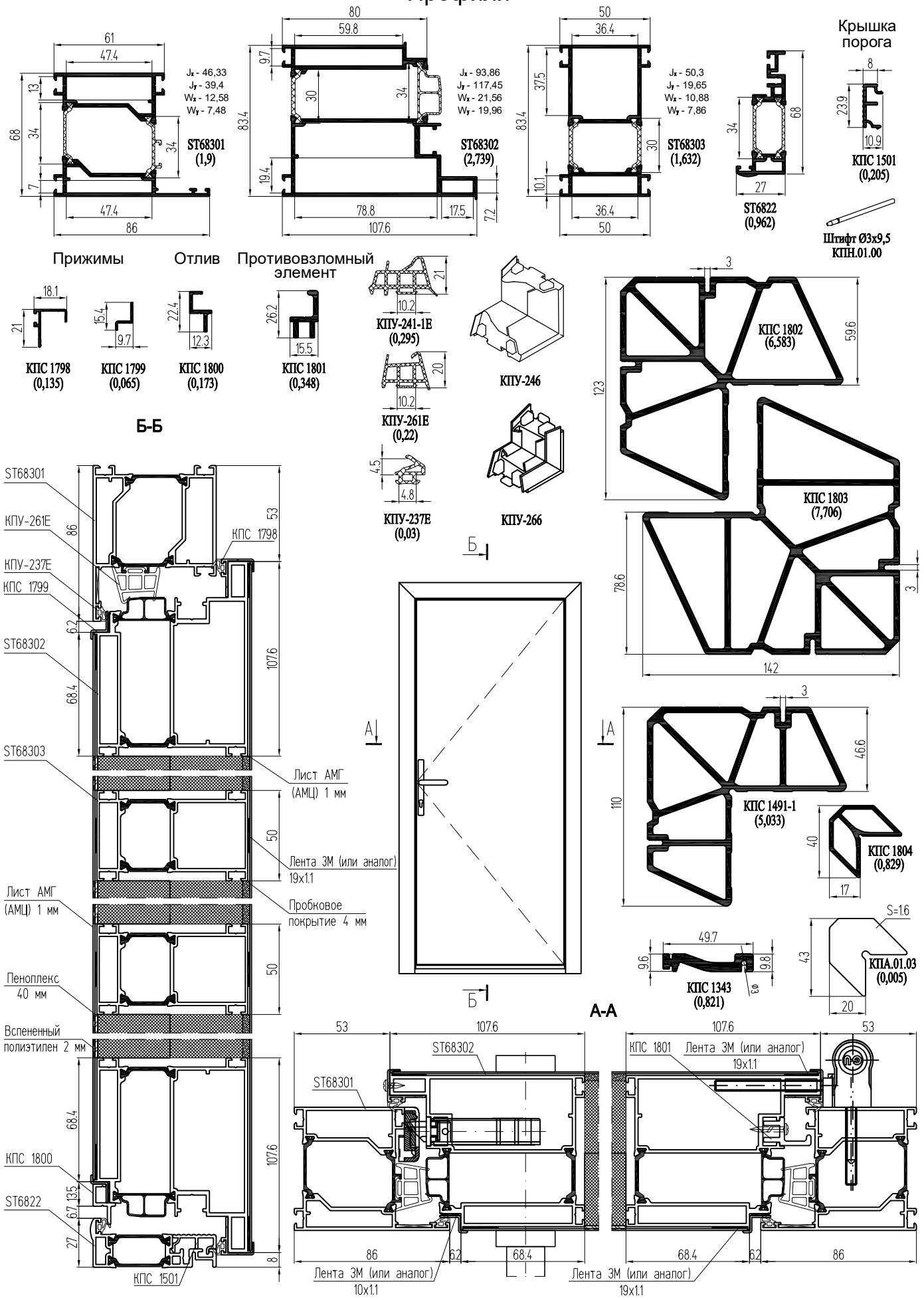

Система СИАЛ СТ65

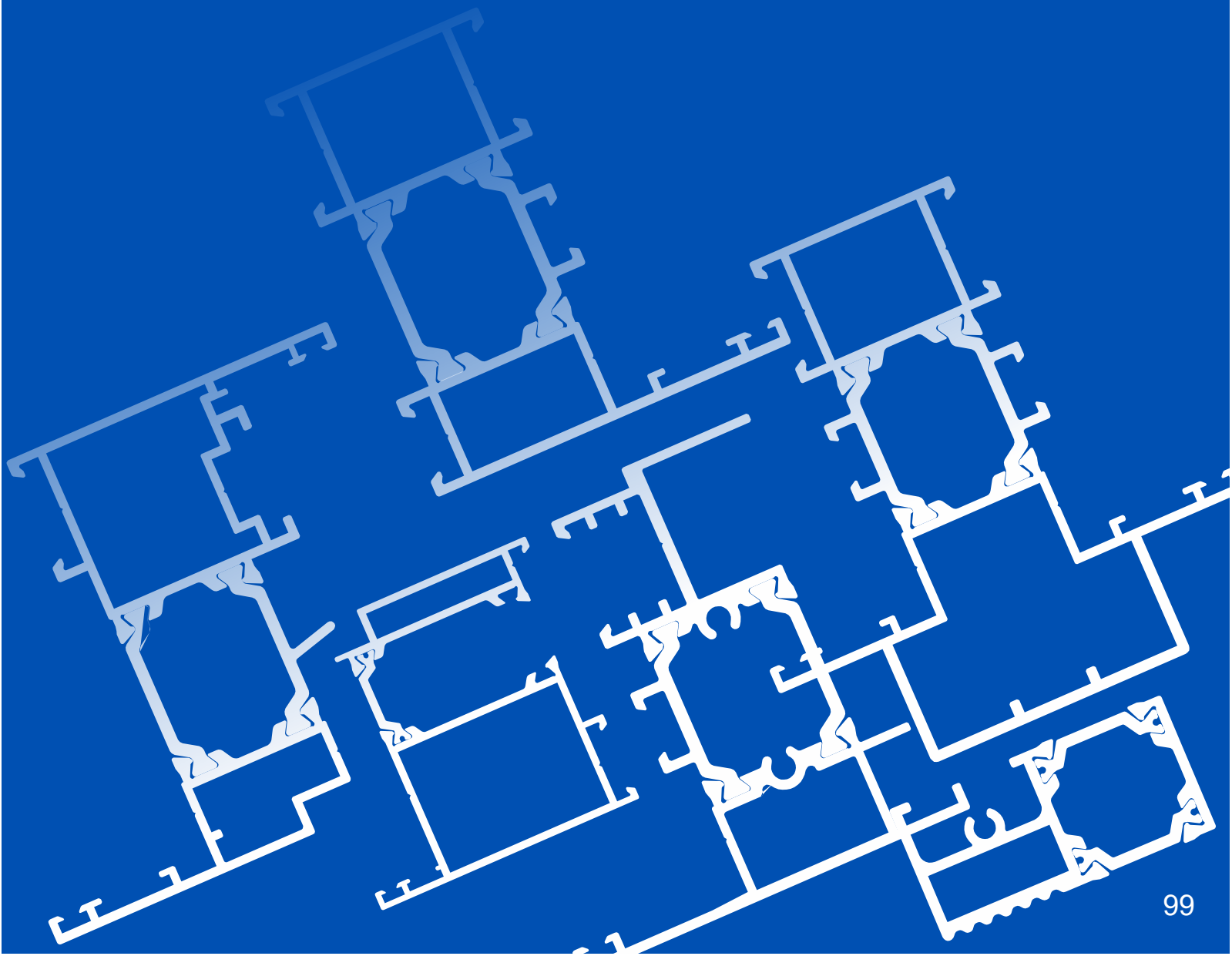

СИАЛ СТ65

Профили

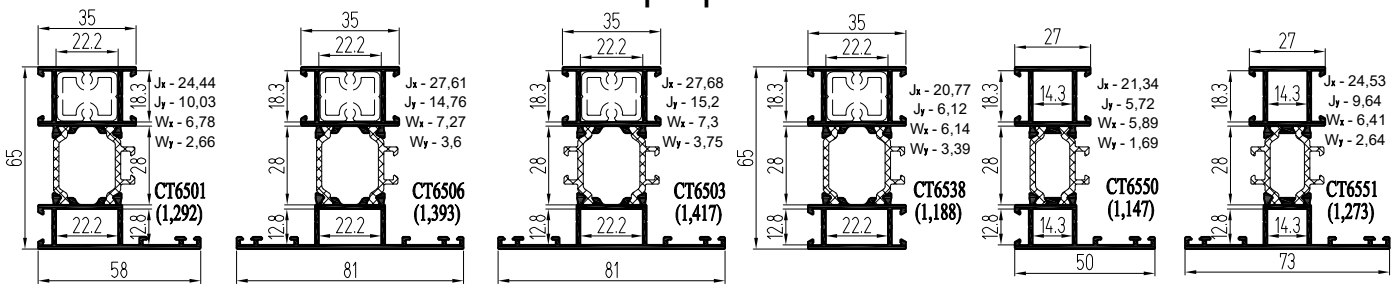

Стойки с внешним пилоном

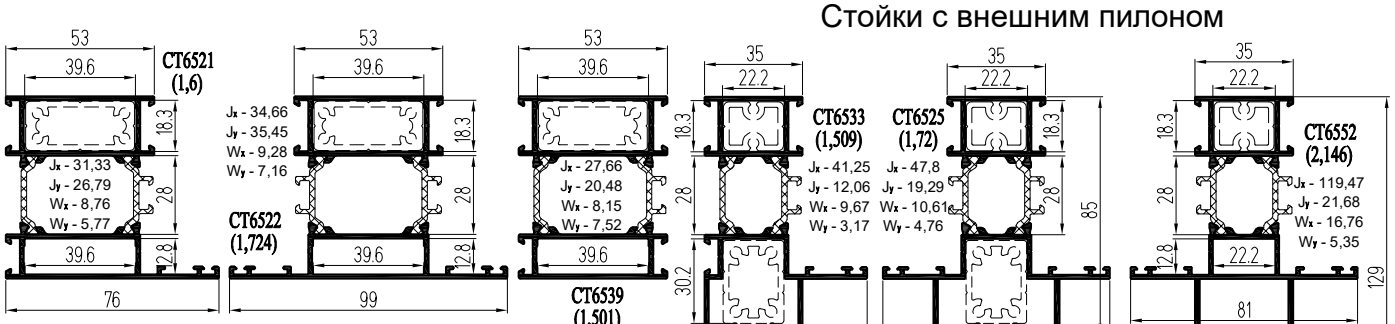

Стойки с внутренним пилоном

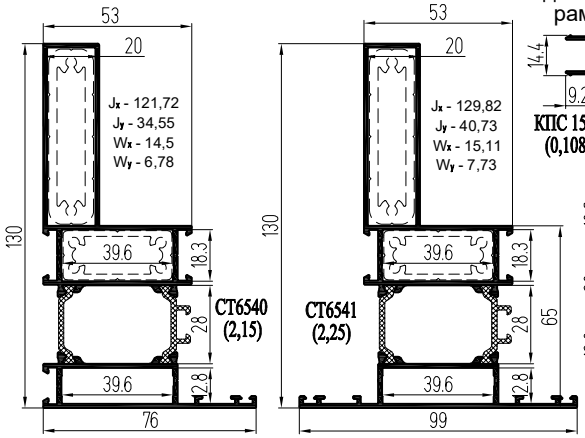

Соединитель рам

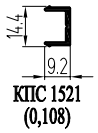

Стойки с внутренним пилоном

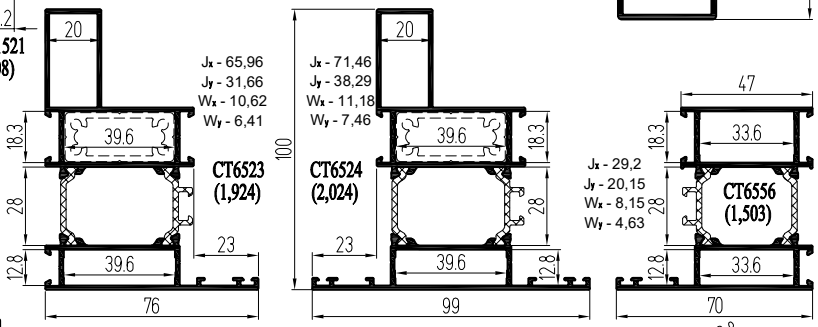

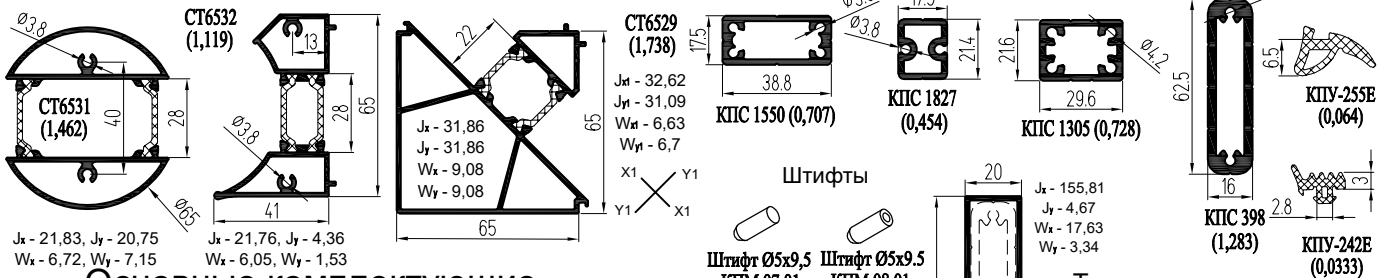

Основные комплектующие

Оконные створки (европаз 15/20)

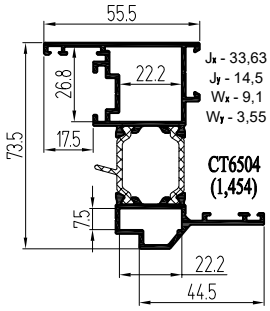

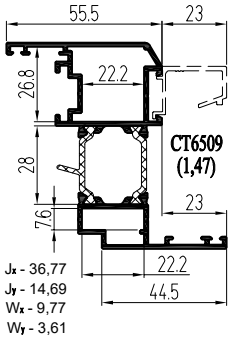

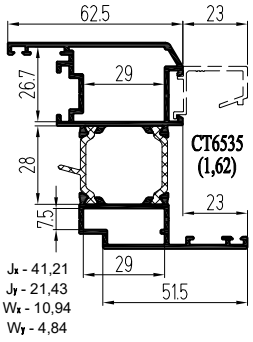

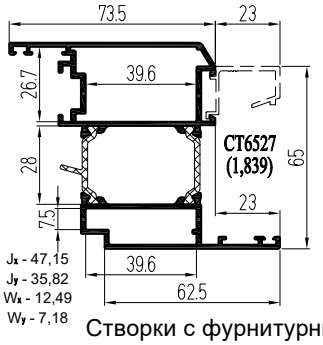

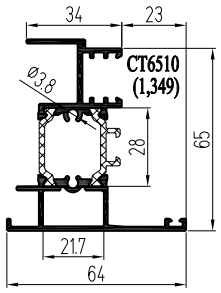

Створки с фурнитурным пазом 16 мм

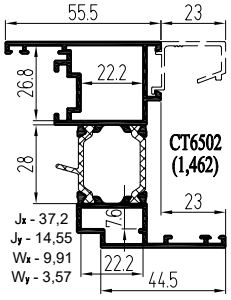

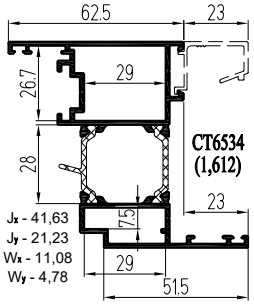

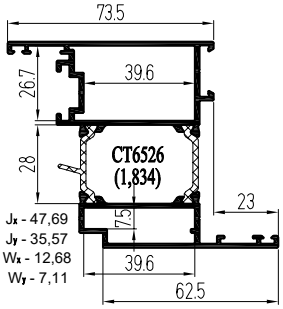

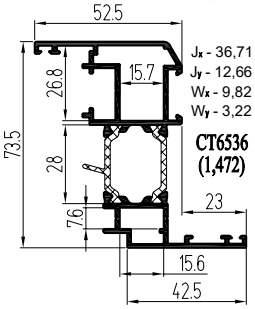

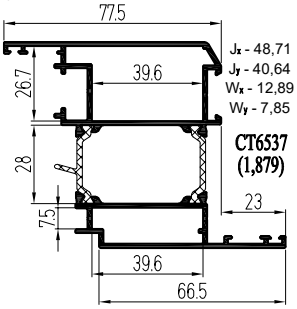

Импост к СТ6502, СТ6526, СТ6534

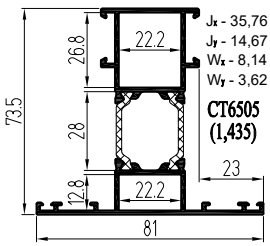

Створка с открыванием наружу

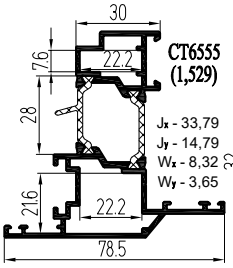

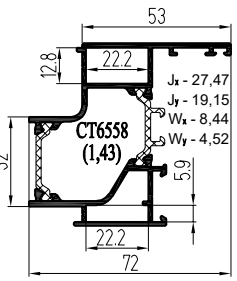

Адаптеры оконных створок в фасад

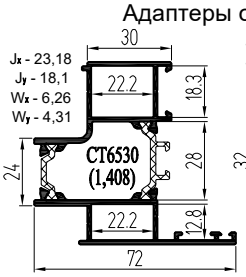

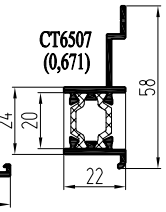

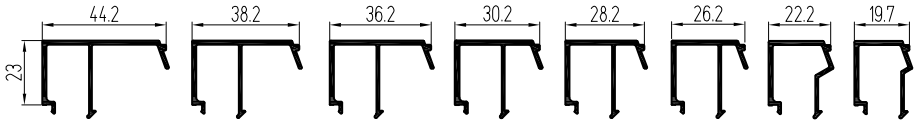

Штапик-"ус"

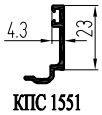

Закладные структурного угла рамы

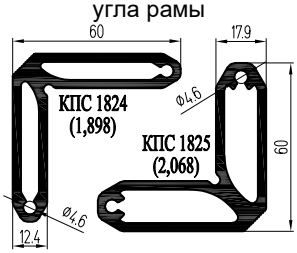

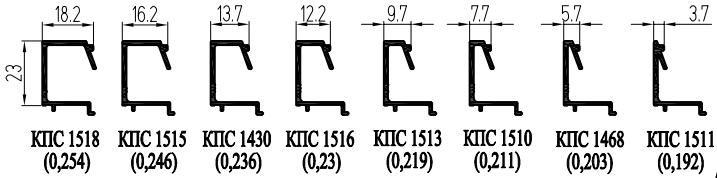

Профили угловых закладных

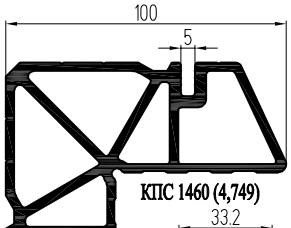

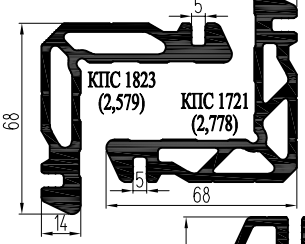

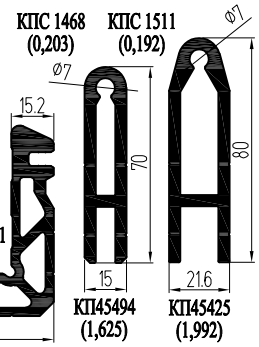

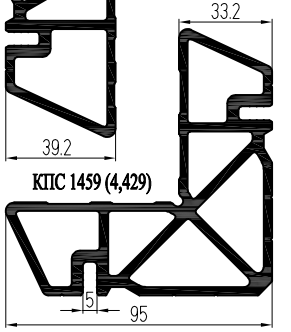

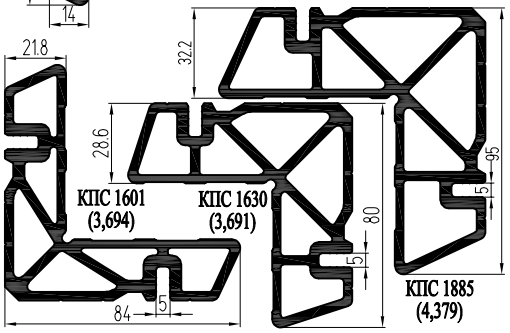

ТАБЛИЦА ПРИМЕНЯЕМОСТИ ШТАПИКОВ с уплотнителями КПУ-242Е / КПУ-249Е

ШИФР	A	S	S	S
КПС 1517	44,2	10 / 8	18 / 16	
КПС 1514	38,2	16 / 14	24 / 22	
КПС 1512	36,2	18 / 16	26 / 24	
КПС 1509	30,2	24 / 22	32 / 30	
КПС 1427	28,2	26 / 24	34 / 32	
КПС 1708	26,2	28 / 26	36 / 34	
КПС 1431	22,2	32 / 30	40 / 38	
КПС 1428	19,7	34 / 32	42 / 40	
КПС 1518	18,2	36 / 34	44 / 42	
КПС 1515	16,2	38 / 36	46 / 44	
КПС 1430	13,7	40 / 38	48 / 46	
КПС 1516	12,2	42 / 40	50 / 48	
КПС 1513	9,7	44 / 42	52 / 50	
КПС 1510	7,7	46 / 44	54 / 52	
КПС 1468	5,7	48 / 46	56 / 54	
КПС 1511	3,7	50 / 48	58 / 56	

СИАЛ СТ65

"Теплые" профили с вставками из термоизолирующего заполнителя

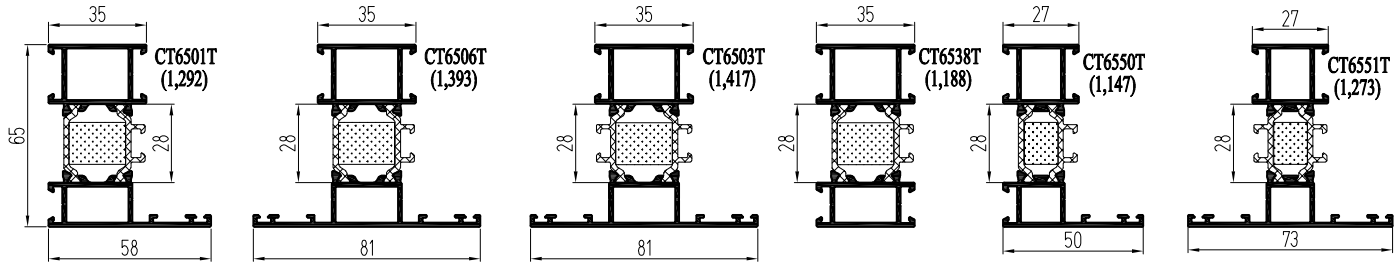

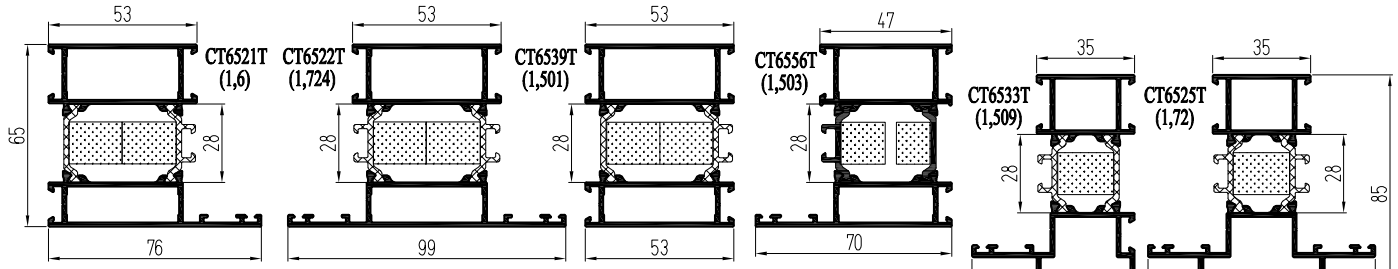

Створки с европазом 15/20

Створки с фурнитурным пазом 16 мм

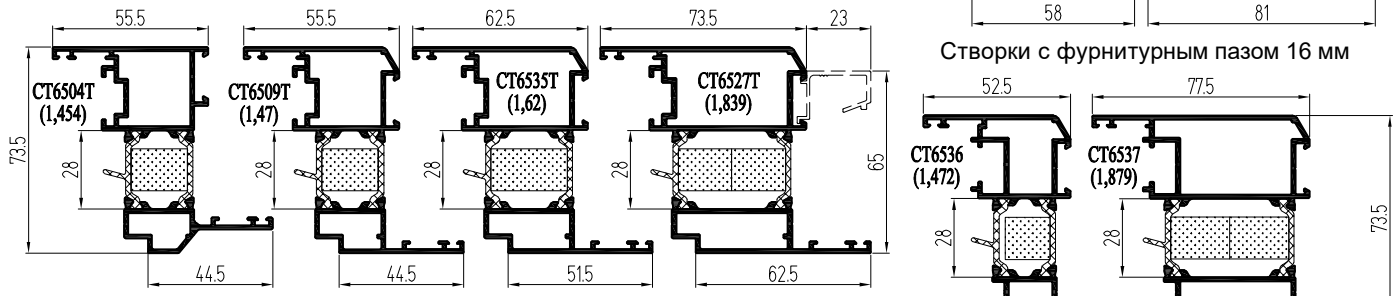

Импост к СТ6502Т, СТ6526Т, СТ6534Т

Створки с европазом 15/20

Створка с открыванием наружу

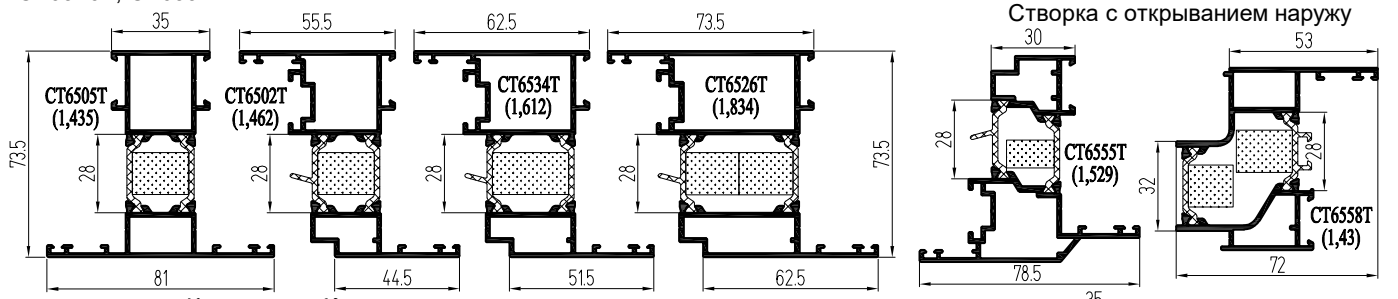

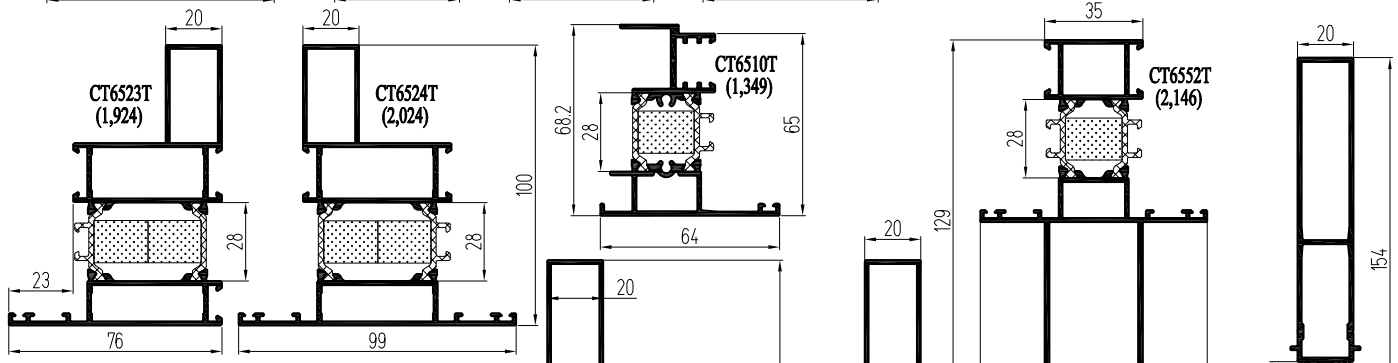

Адаптеры оконных створок в фасад

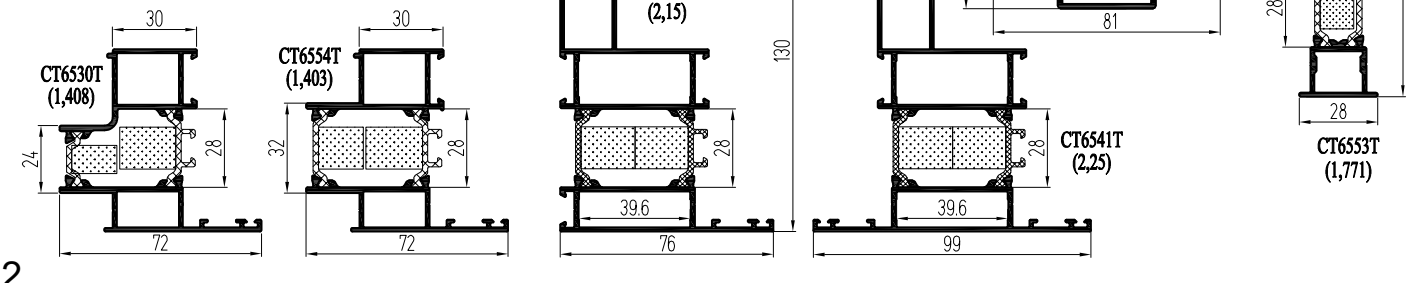

Повороты, стыки

Внутренний поворот на 90°

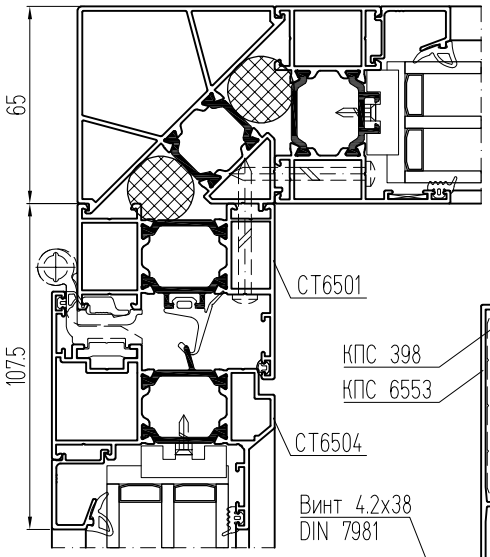

Соединение рам с помощью СТ6508

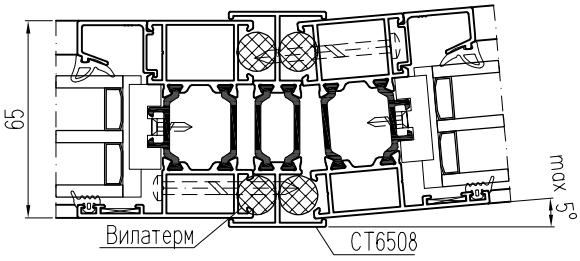

Внешний поворот на 90°

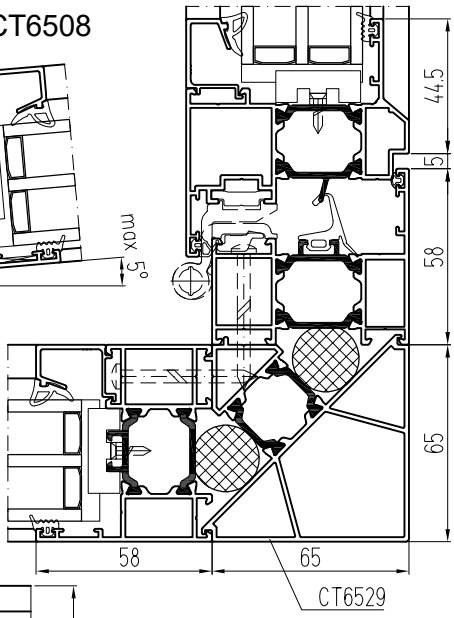

Соединение рам
с помощью СТ6553

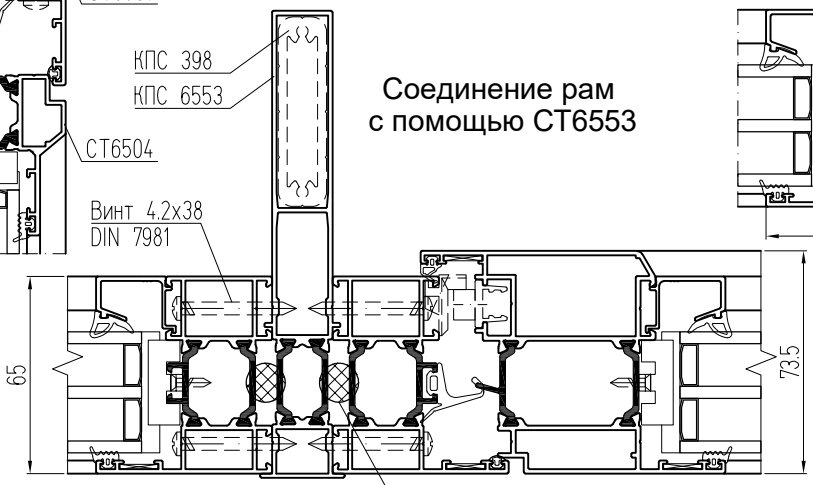

Повороты на
произвольный угол

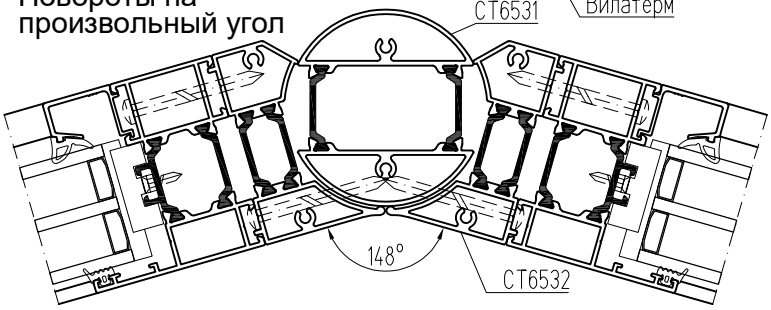

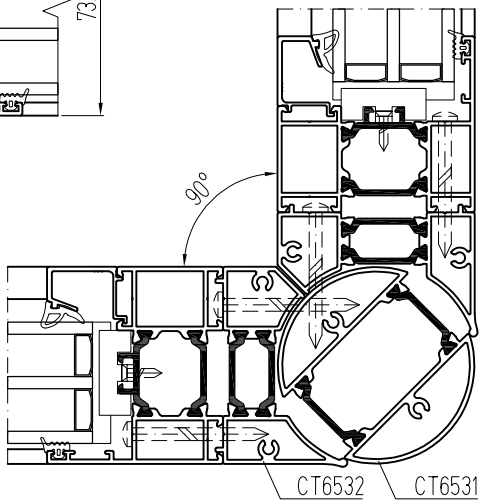

Структурный угол рамы под 90°

Внешний угол

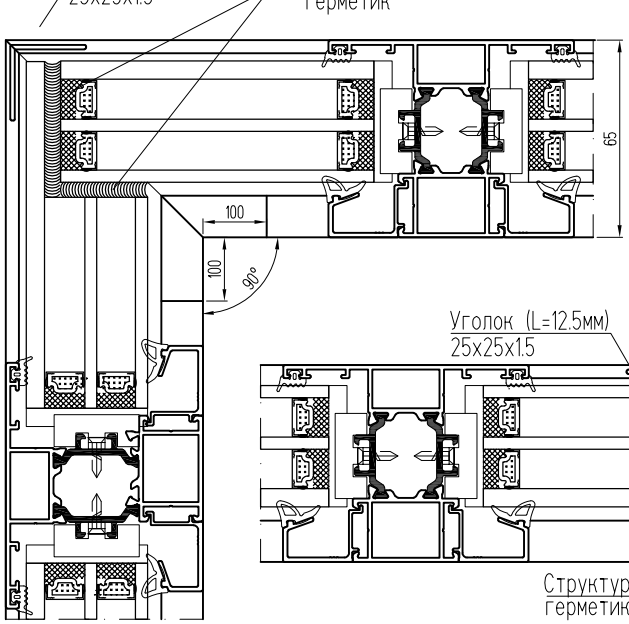

Внутренний угол

Температурный шов витража

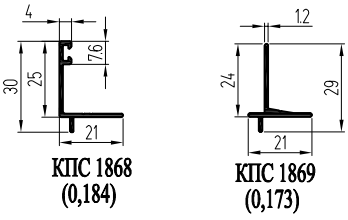

КПС 1868
(0,184)

КПС 1869
(0,173)

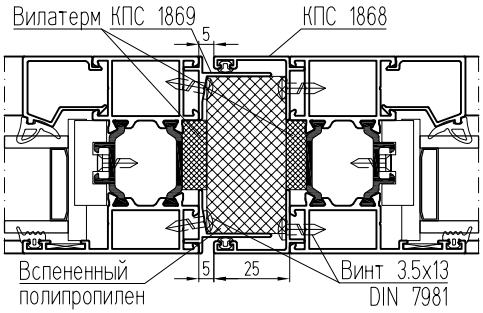

Распашные окна и двери из оконного профиля (Европаз 15/20)

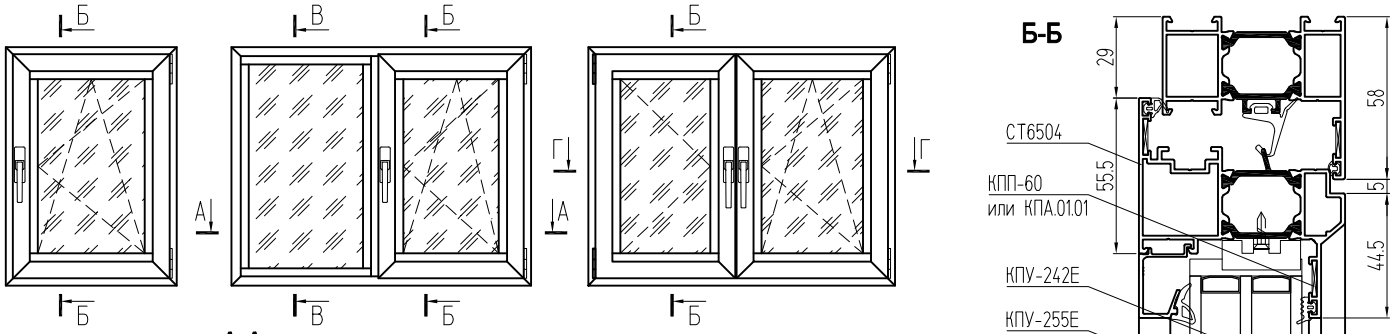

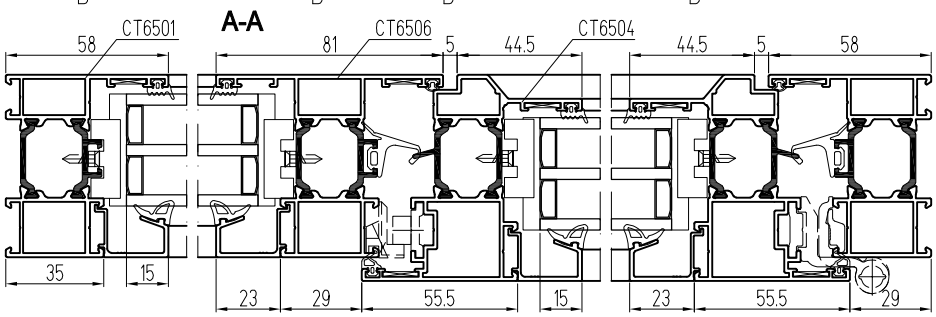

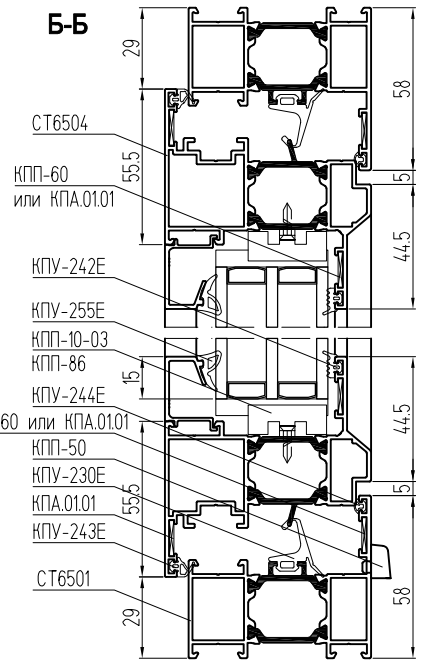

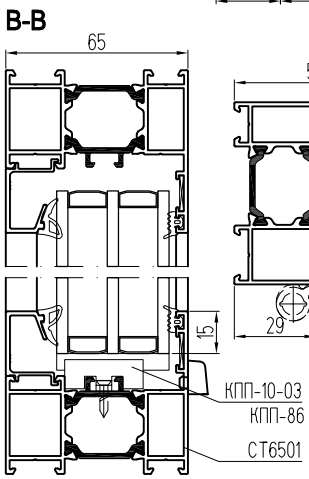

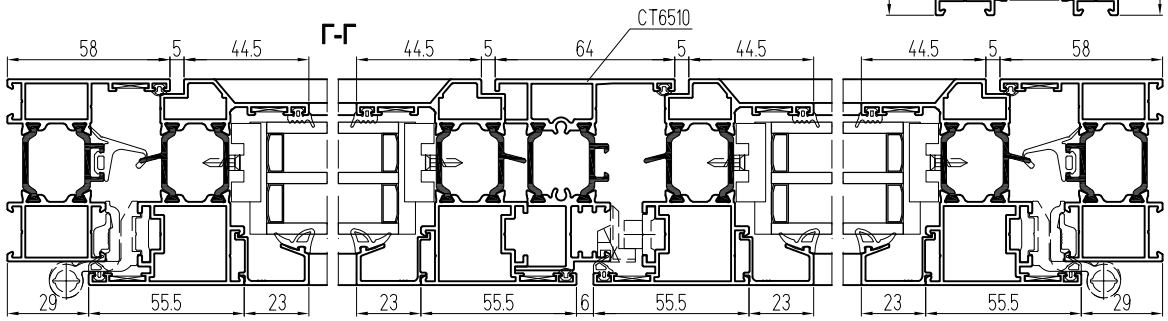

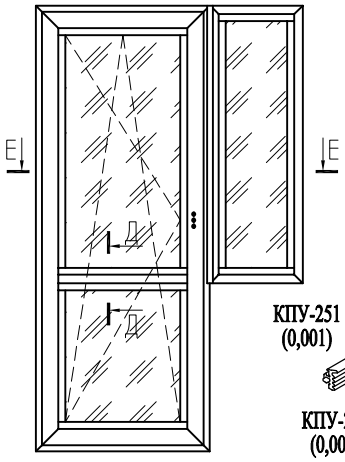

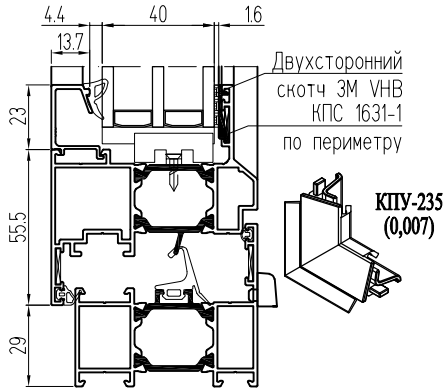

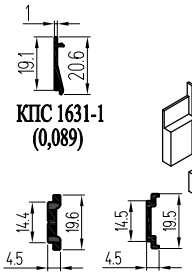

Заглушки штульпа СТ6510

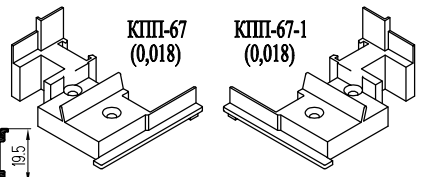

Е-Е Вариант с импостом СТ6506

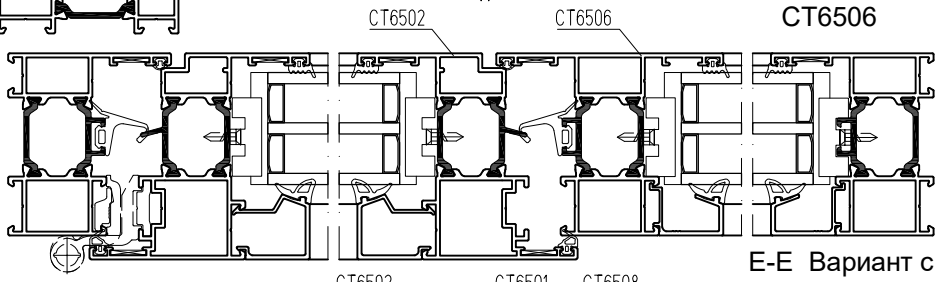

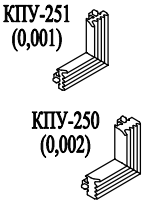

Е-Е Вариант с соединителем рам СТ6508

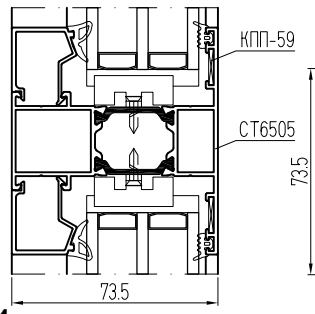

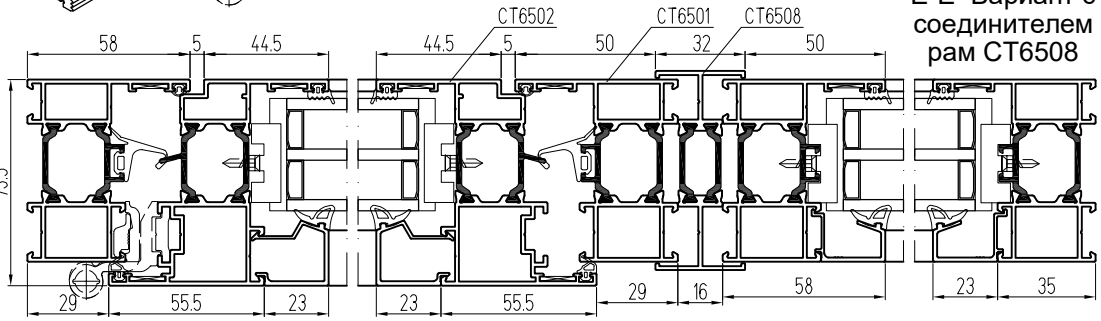

Распашные окна и двери из оконного профиля (фурнитурный паз 16 мм)

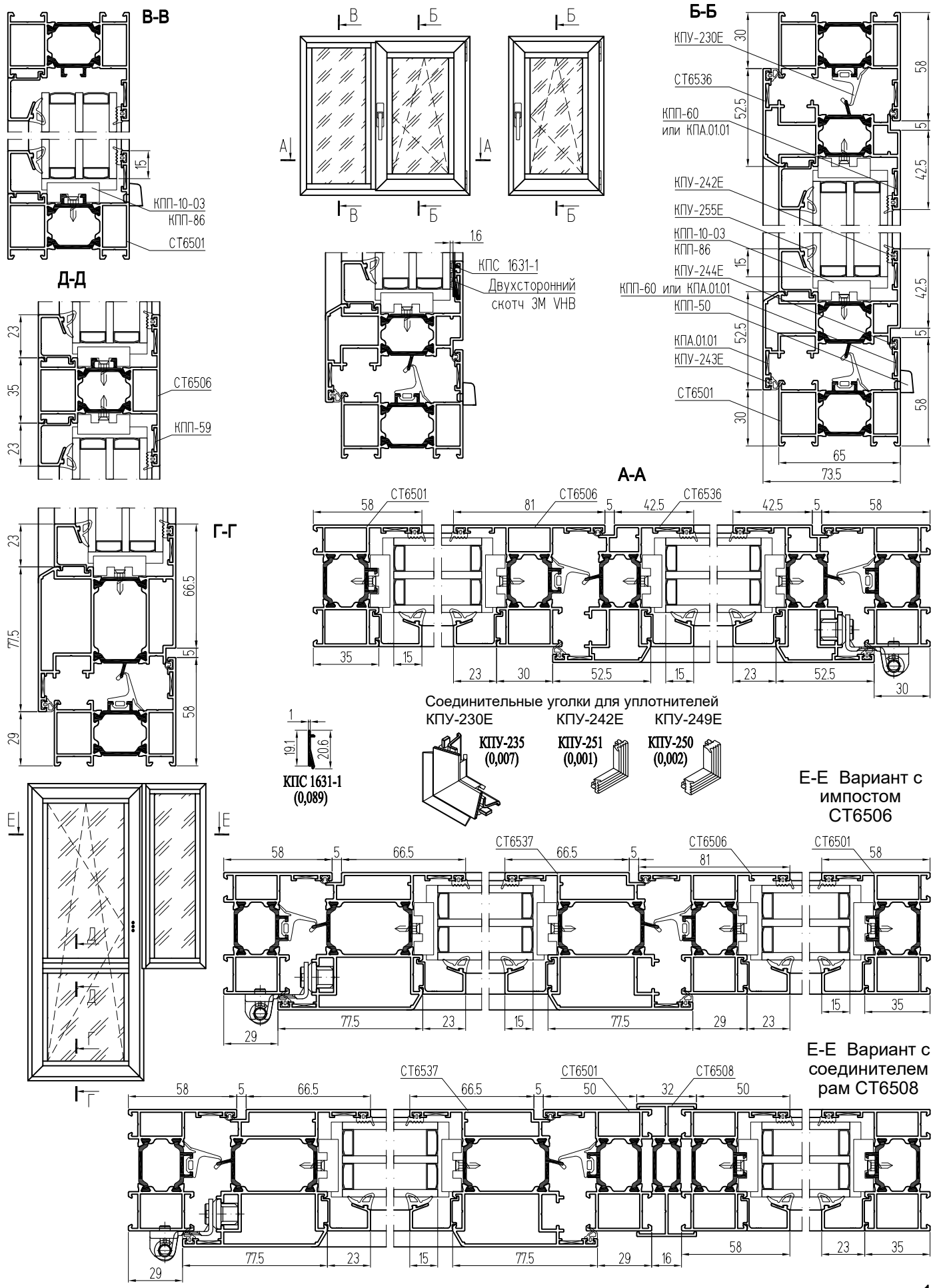

Окна с открыванием наружу (Европаз 15/20)

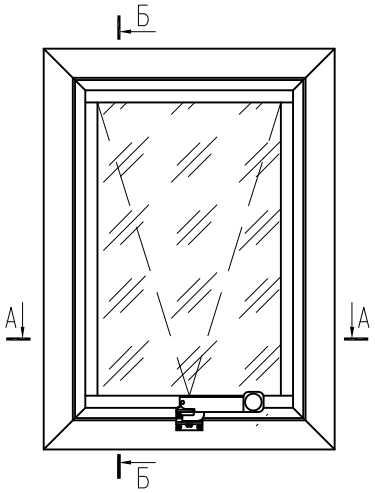

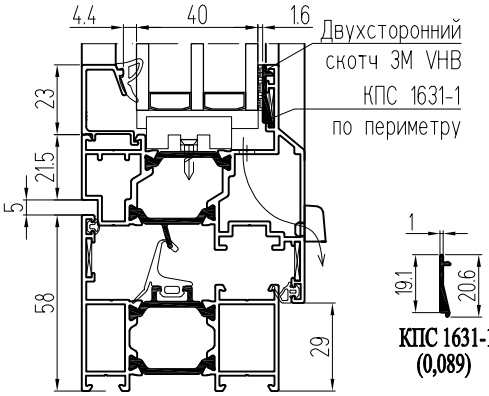

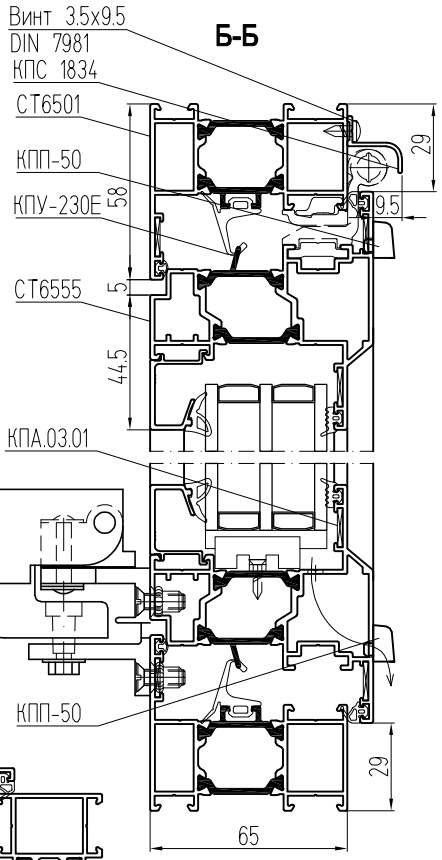

Отлив на петли

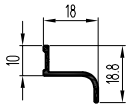

КПС 1834 (0,108)

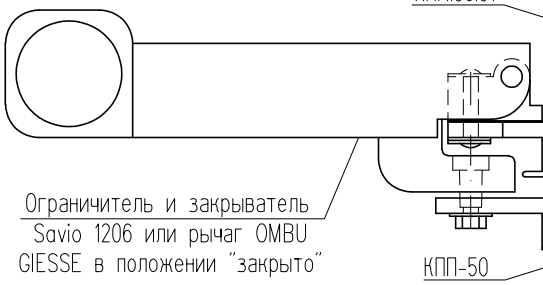

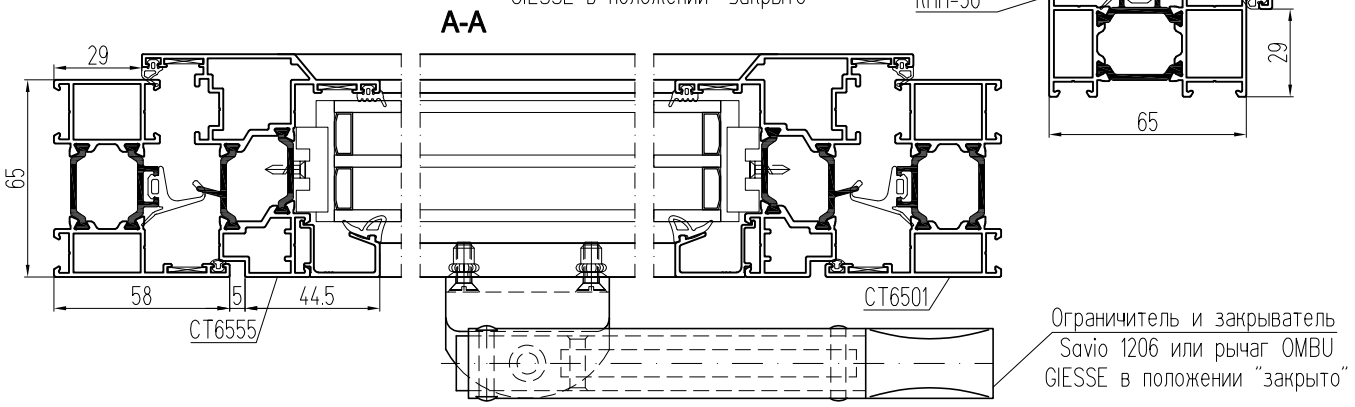

Крепление ригелей и импостов

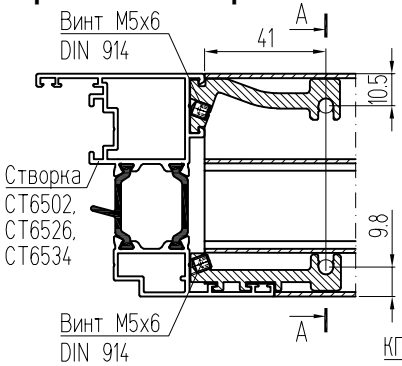

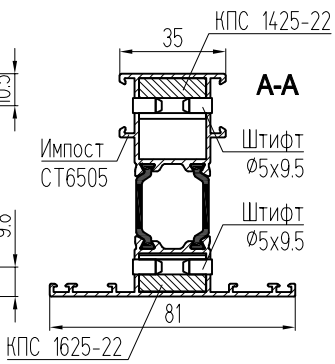

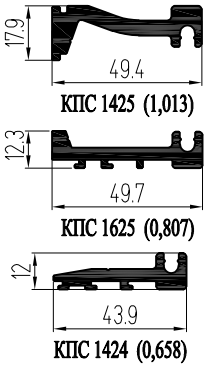

Соединение рам с помощью профиля КПС1521

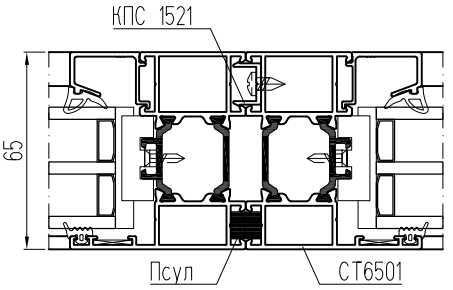

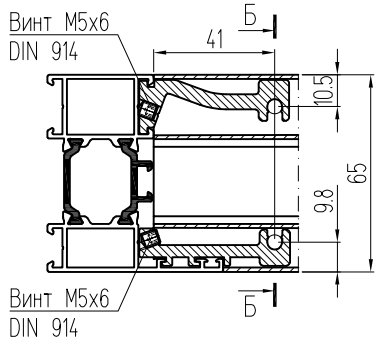

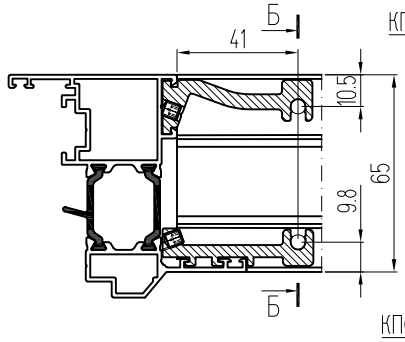

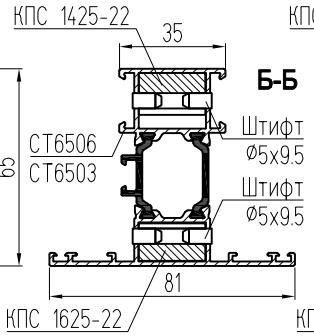

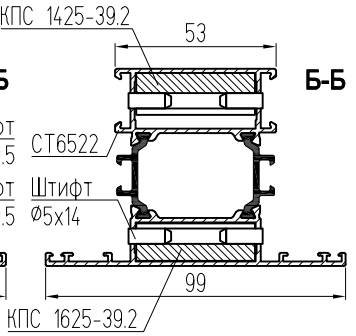

Окна, двери с параллельно-сдвижной-откидной фурнитурой (Европаз 15/20)

Схема А
Вариант 1

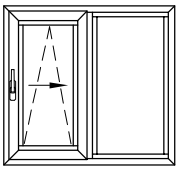

Схема А
Вариант 2

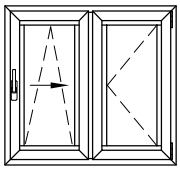

Схема G
Вариант 1

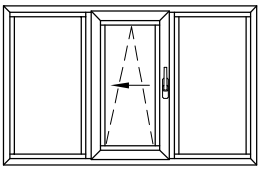

Схема G
Вариант 2, 3

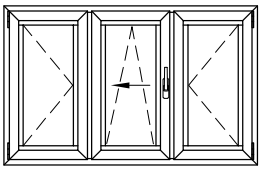

Схема K
Вариант 1

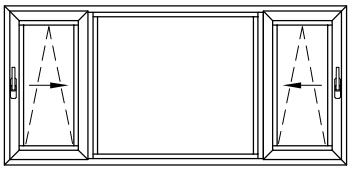

Схема С
Вариант 1

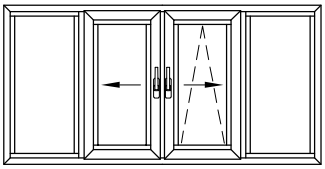

Схема С
Вариант 2

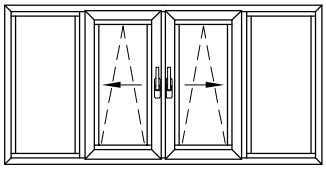

Схема С
Вариант 3

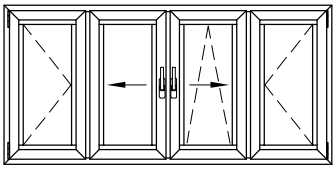

Схема С
Вариант 4

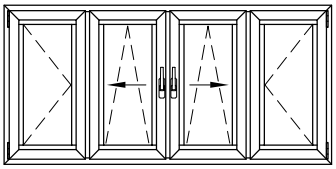

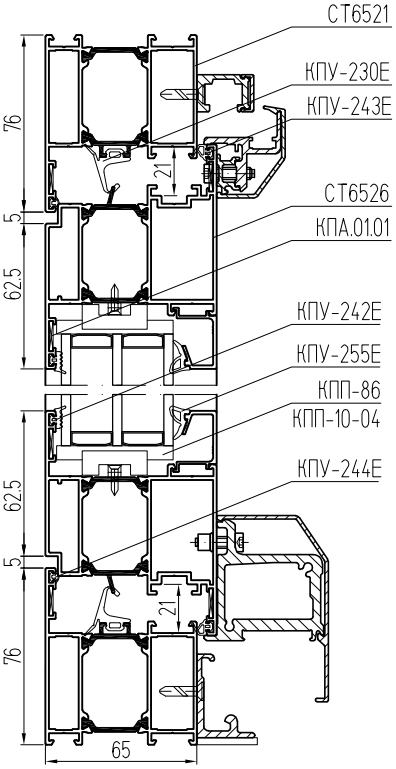

Фурнитура:
SIEGENIA PSK-PORTAL LM,
Roto Patio ALU HKS 150S,
GU-968, GU-978,
GIESSE GS1000,
SAVIO SPAZIO

Схема А
вариант 1

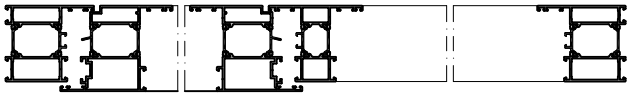

Схема А
вариант 2

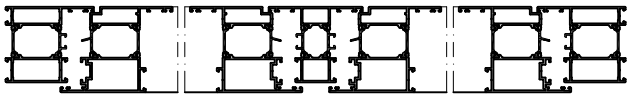

Схема G, вариант 1

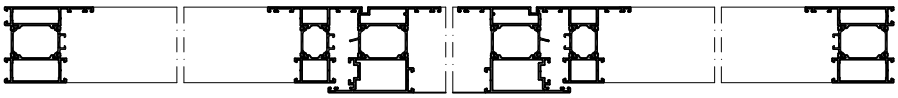

Схема G, вариант 2

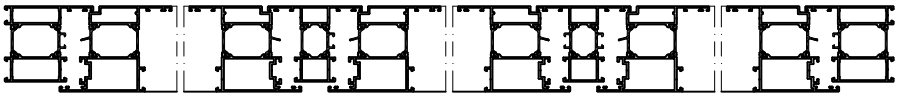

Схема G, вариант 3 (с штульпом СТ6510)

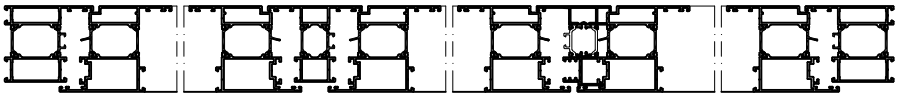

Схема K, вариант 1

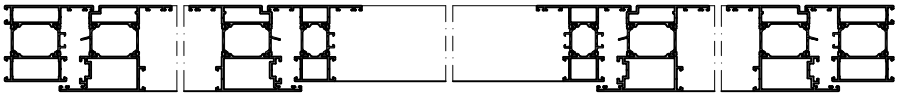

Схема С, вариант 1 (с штульпом СТ6510)

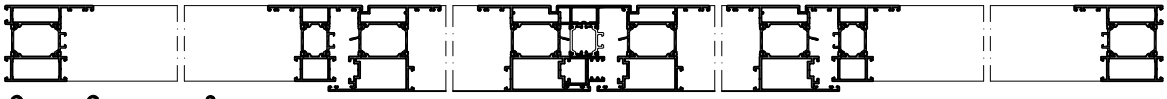

Схема С, вариант 2

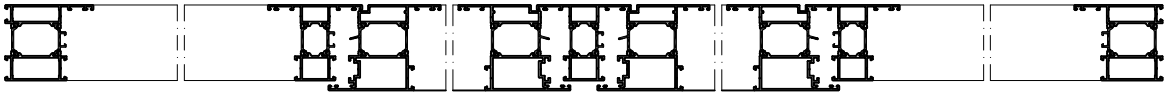

Схема С, вариант 3 (с штульпом СТ6510)

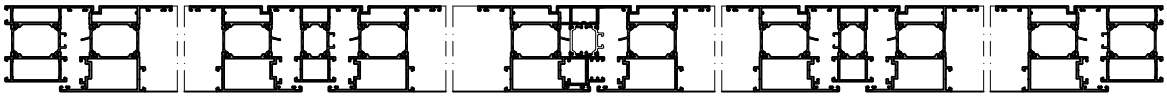

Схема С, вариант 4

КПУ-235
(0,007)

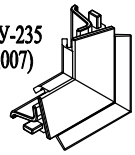

КПС 1775
(0,167)

КПС 1747
(0,105)
для ROTO

Окна, двери со складывающимися полотнами (Европаз 15/20)

Схема 321

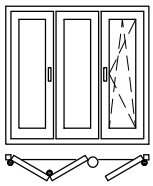

Схема 330

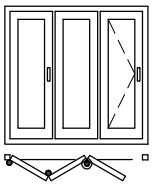

Схема 431

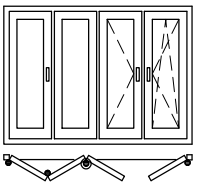

Схема 532

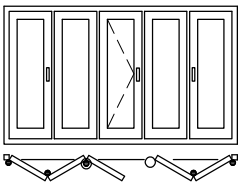

Схема 541

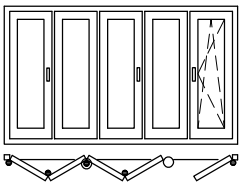

Схема 550

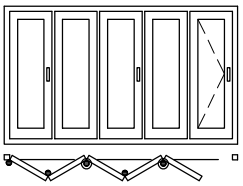

Установка фурнитуры
GU-823

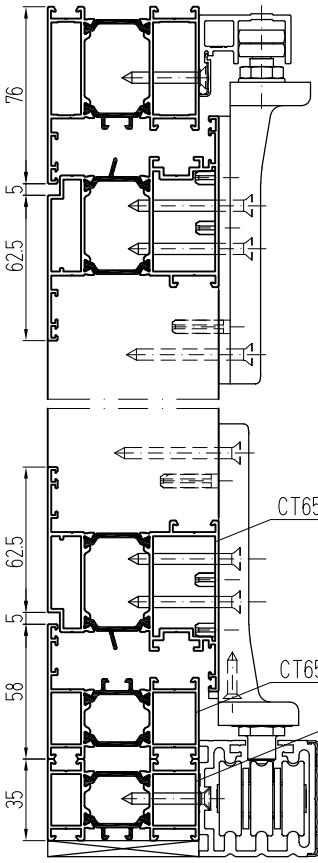

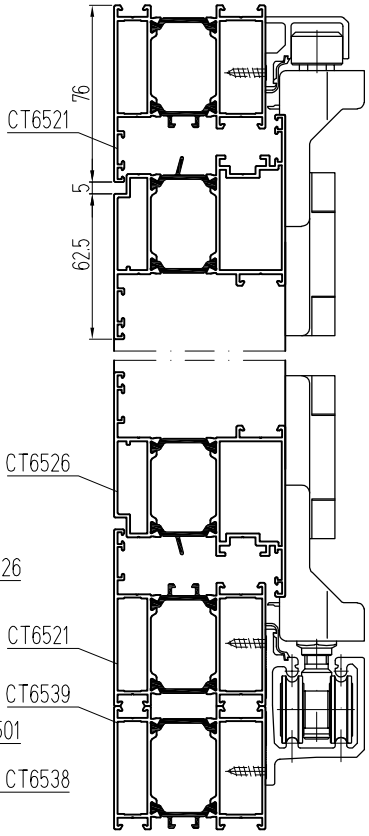

Установка фурнитуры
SIEGENIA
PORTAL FS ALU

Схема 743

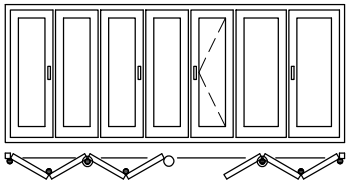

Схема 633

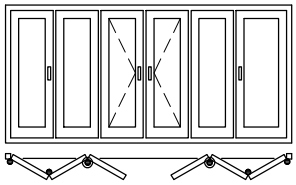

Схема 761

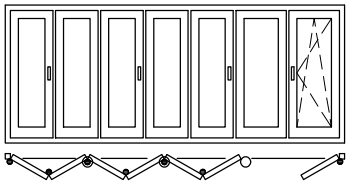

Схема 651

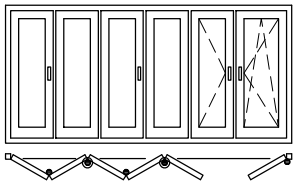

Схема 770

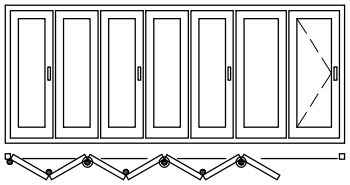

Профили рамы и створки согласовываются с производителем фурнитуры.

Схемы 321, 330

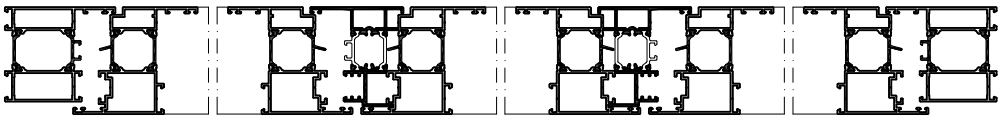

Схема 431

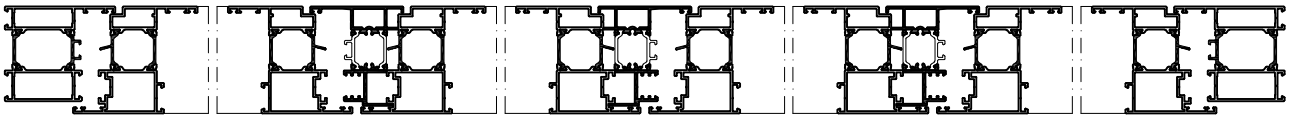

Схемы 532, 541, 550

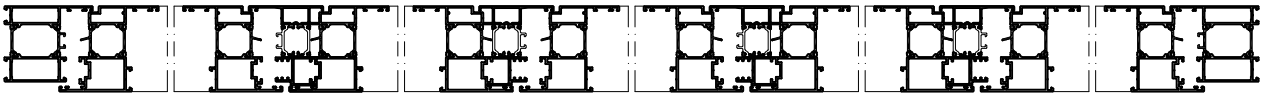

Схема 633

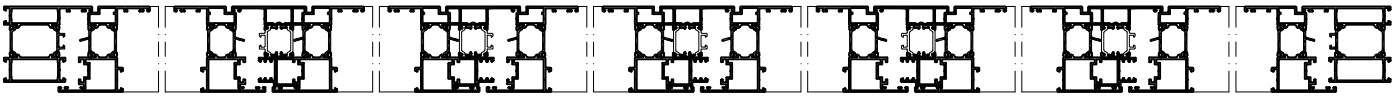

Схема 651

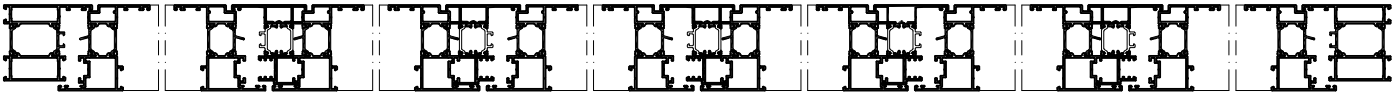

Схемы 743, 761, 770

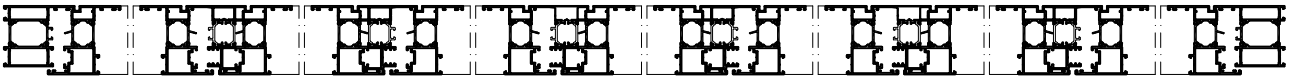

Профили распашных штульповых дверей

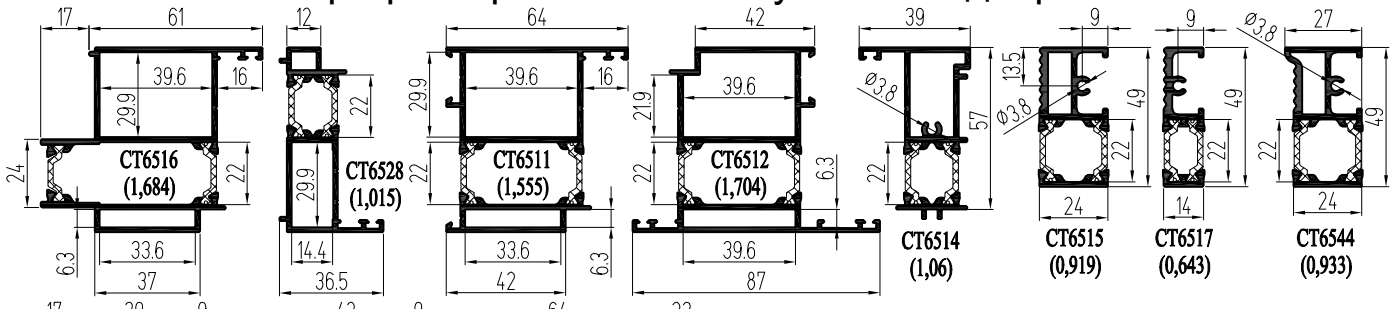

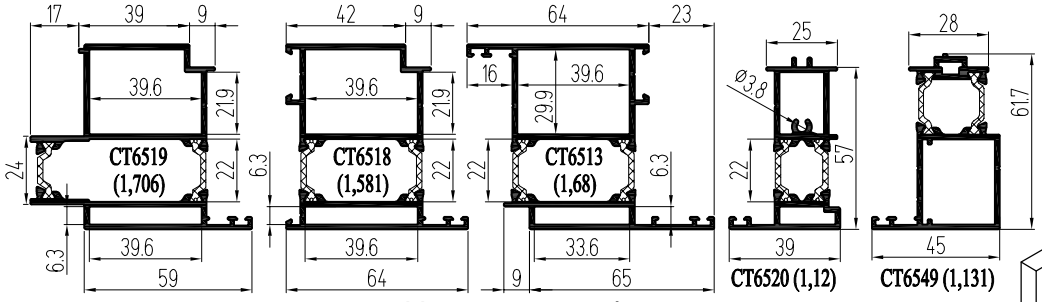

Заглушка створки двери

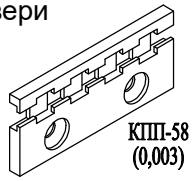

КПП-58 (0,003)

Заглушки порога двери

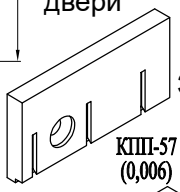

КПП-57 (0,006)

Заглушка рамы двери

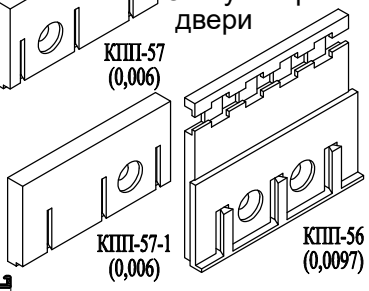

КПП-57-1 (0,006)

КПП-56 (0,0097)

Усиленные профили штульповых дверей

Заглушки держателя двери

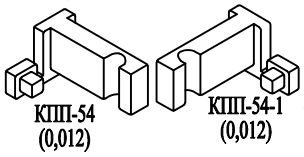

КПП-54 (0,012)

КПП-54-1 (0,012)

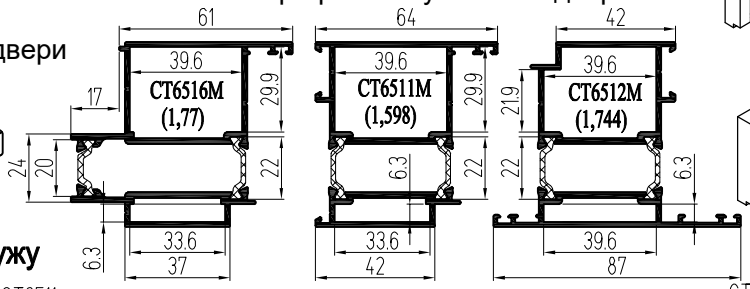

А-А Открывание наружу

Б-Б Открывание внутрь

Одностворчатые двери

Вид с улицы

Вид из помещения

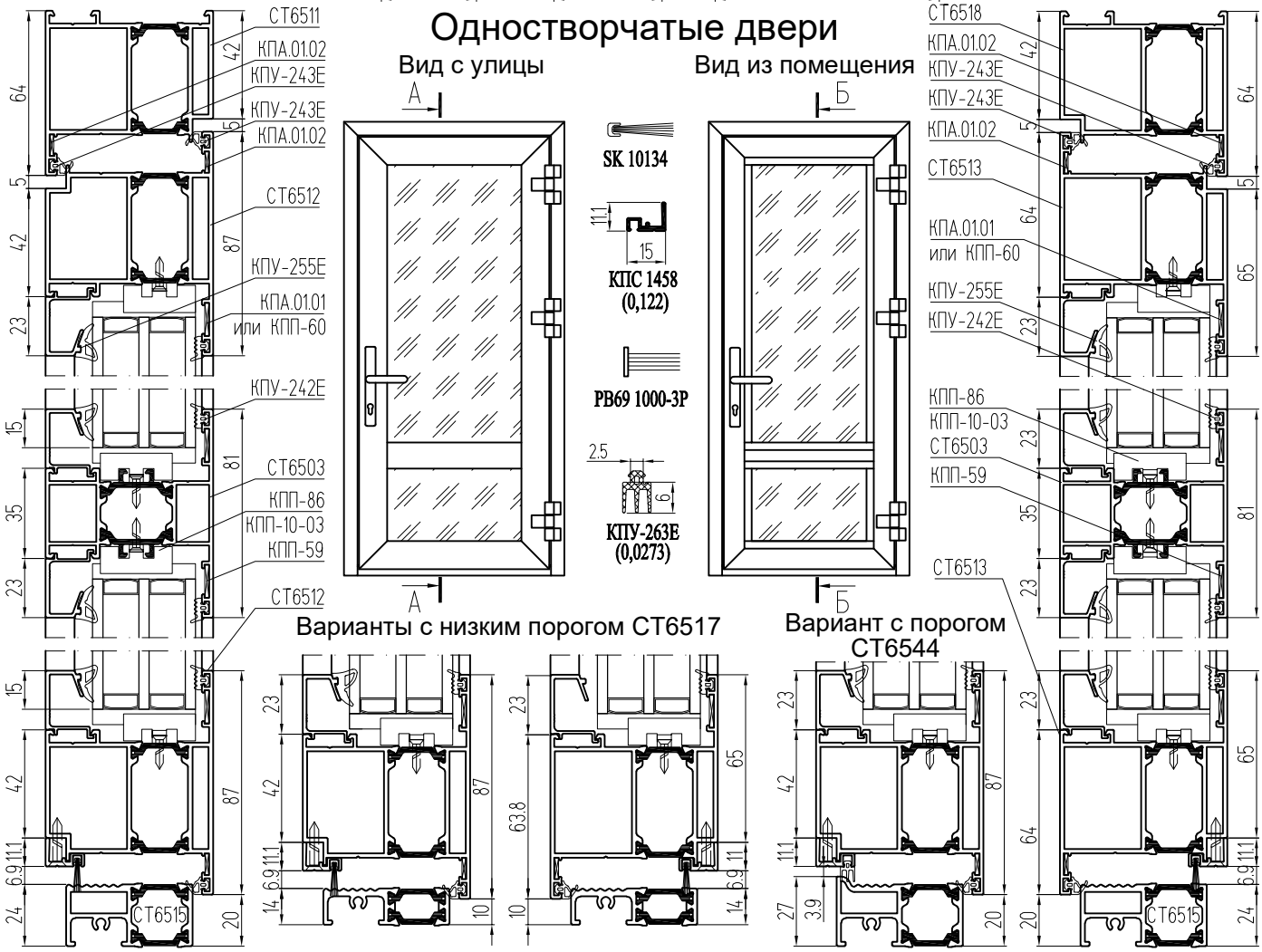

Варианты с низким порогом СТ6517

Вариант с порогом СТ6544

Двухстворчатые двери

Вид с улицы

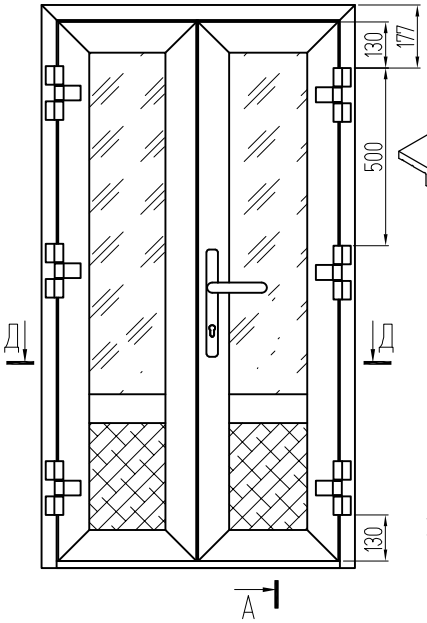

Установка заглушек штульпа

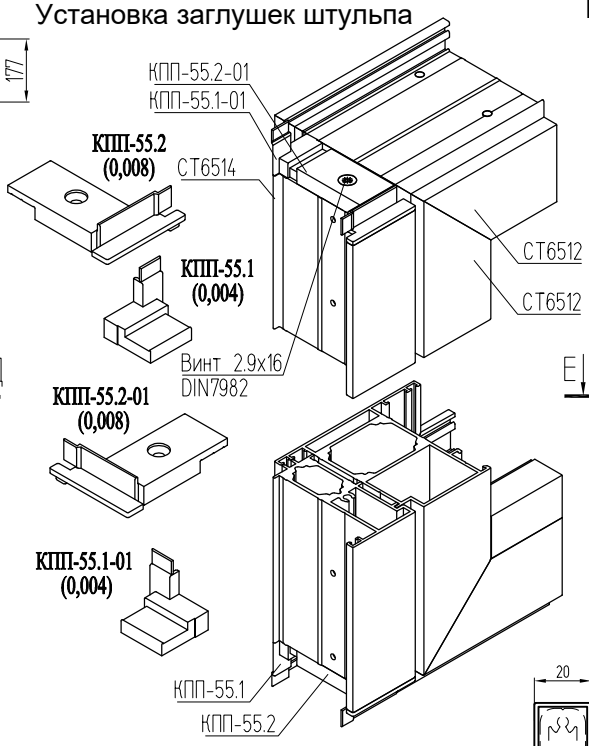

Вид из помещения

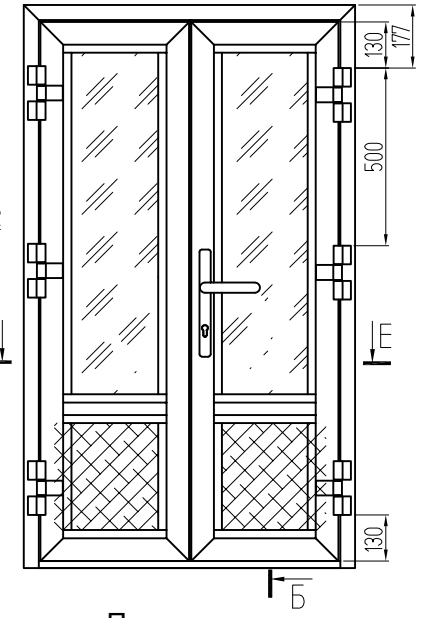

Установка дверной створки в витраж с помощью СТ6528

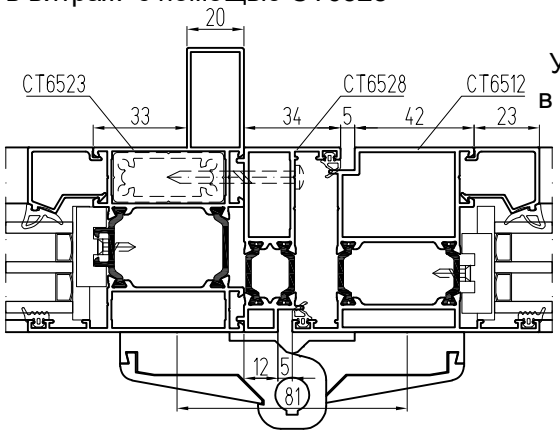

Установка дверной створки в витраж с помощью СТ6549

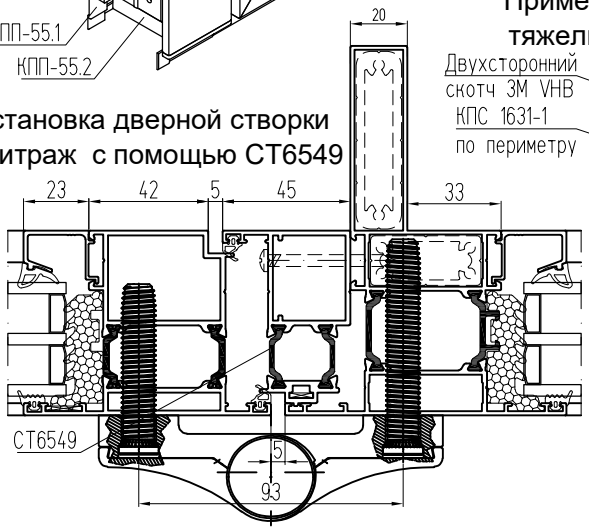

Применение держателя тяжелых стеклопакетов

Д-Д

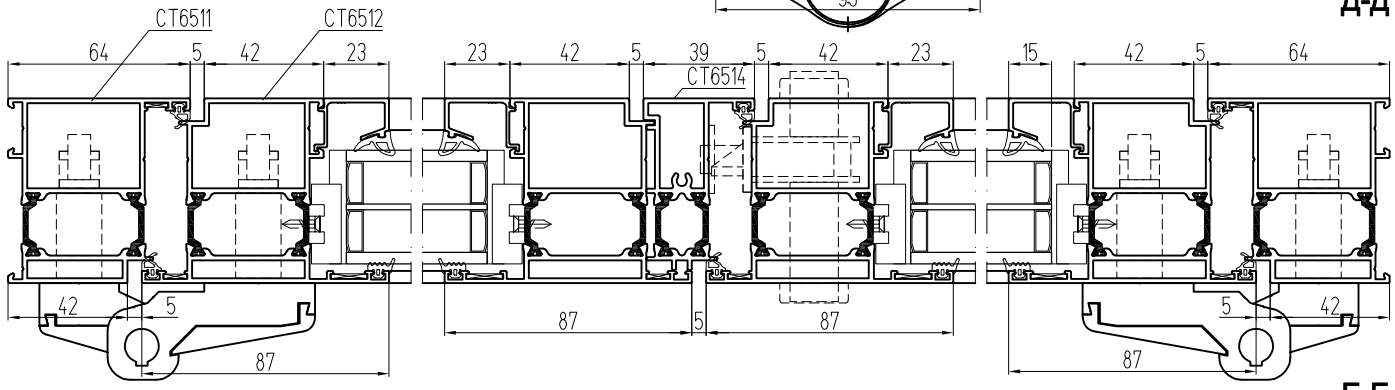

Е-Е

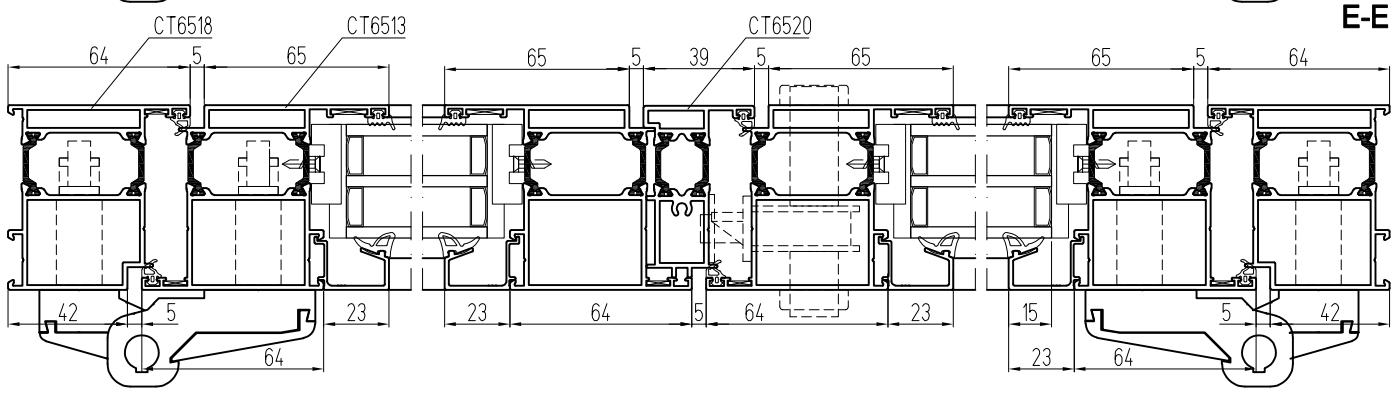

Профили распашных штульповых дверей с высоким цоколем

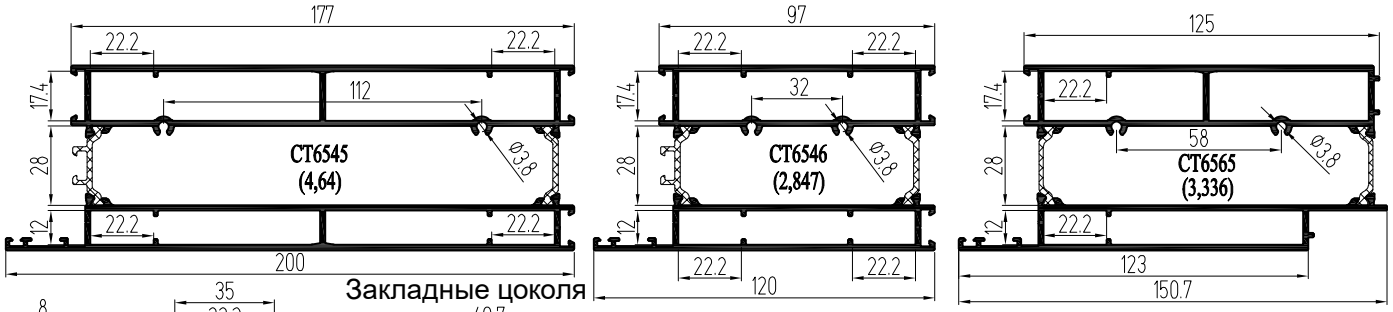

Закладные цоколя

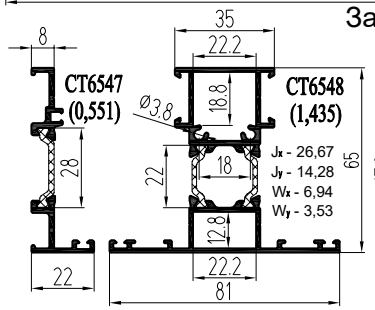

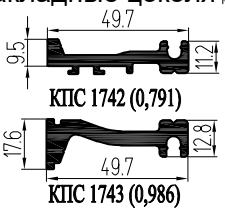

Заглушки штульпа двери с цоколем

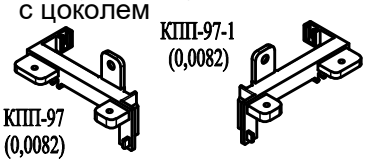

Заглушки притвора двери с цоколем

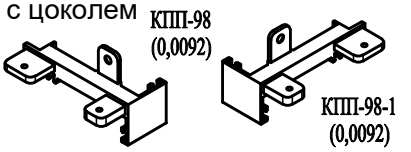

Установка заглушек КПП-97 (КПП-97-1)

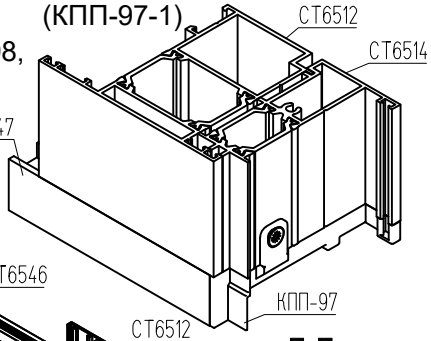

Установка заглушек КПП-98, КПП-98-1

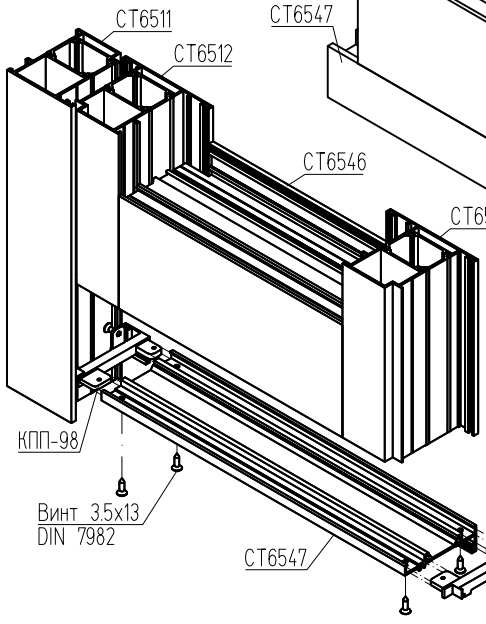

Вид с улицы

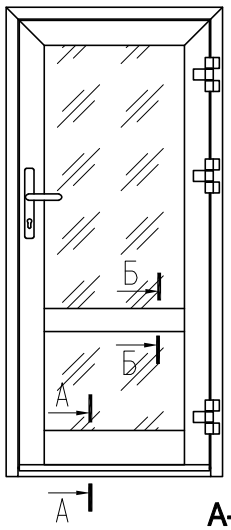

Вид с улицы

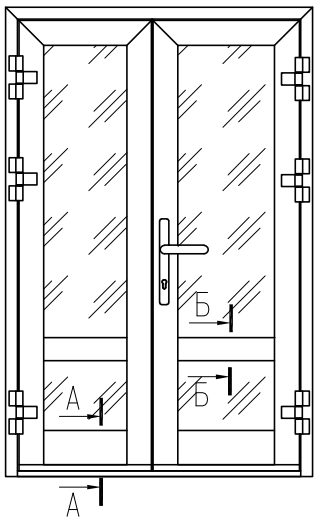

Б-Б

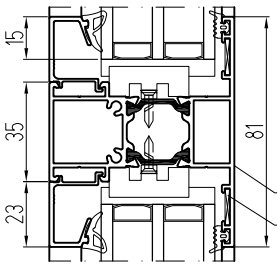

SK 10134

А-А
Вариант с СТ6545

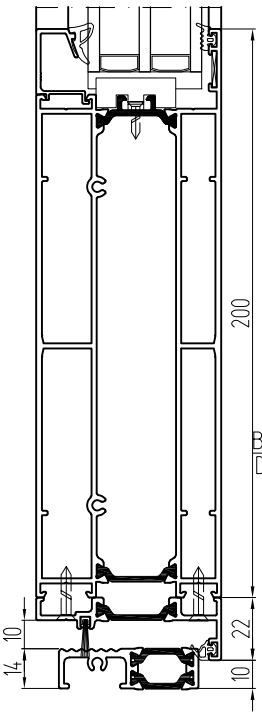

А-А
Вариант с СТ6546+СТ6565

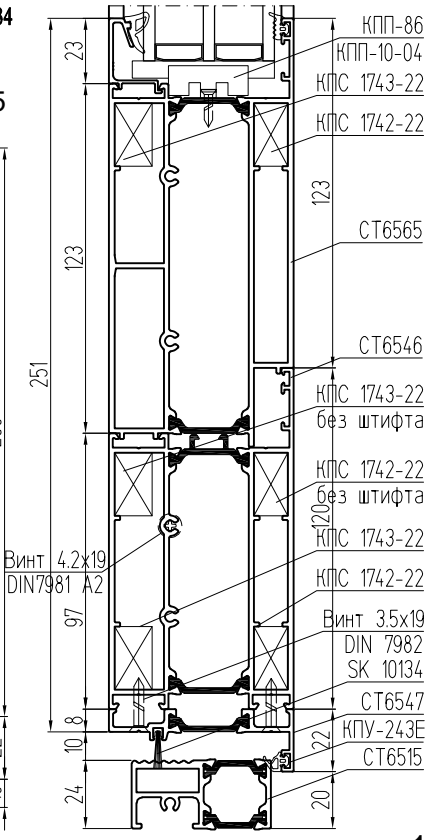

Крепление цоколя и импоста

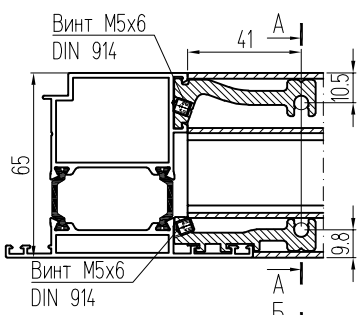

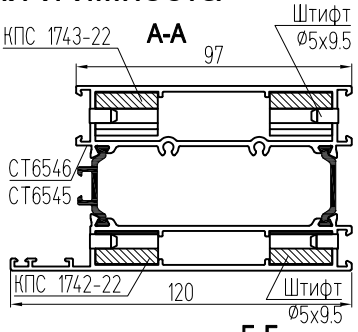

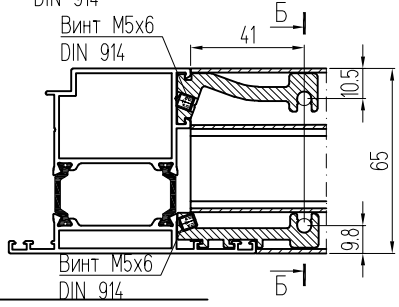

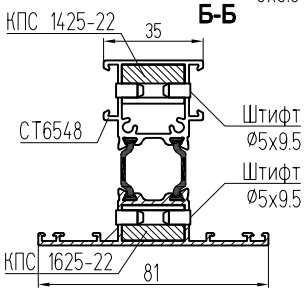

Сведения о теплотехнических характеристиках системы

Результаты теплотехнических расчетов сечений конструкций алюминиевых комбинированных профилей без заполнения внутренней камеры профилей и с заполнением внутренней камеры профилей термоизолирующим заполнителем для окон и балконных дверей. Температура внутреннего воздуха +20,0°С, температура наружного воздуха -37,0°С.

Приведенное сопротивление теплопередаче алюминиевых профилей с термоизолирующими заполнителями и без них, с сендвич-панелями толщиной 40 мм и с термоподкладками ТП-03.

без заполнения внутренней камеры профилей
0,398 м²*°С/Вт

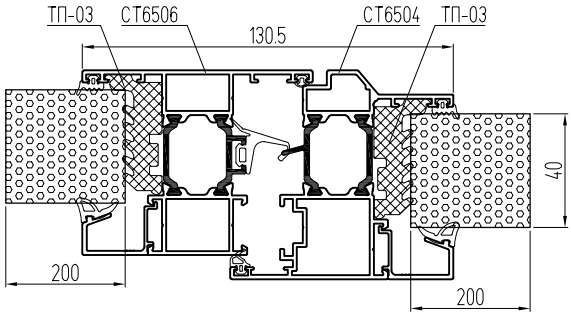

с заполнением внутренней камеры профилей вставками из теплоизолирующего материала
0,495 м²*°С/Вт

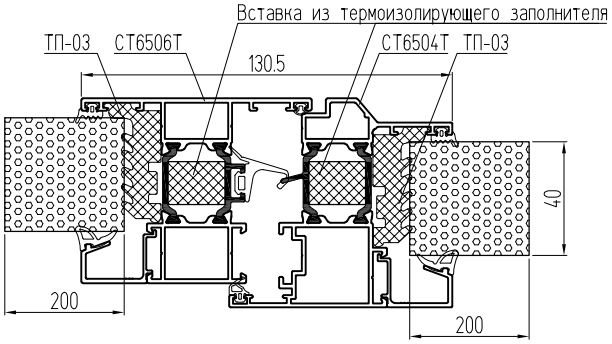

Установка заглушек КПП-58 на стойку створки двери СТ6512 и заглушек КПП-54 (КПП-54-01) на держатель КПС 1458

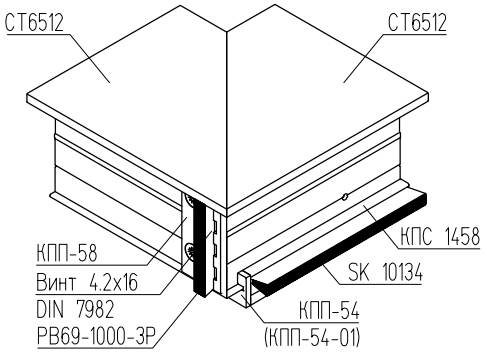

Применение выравнивателя углового соединения КПП-59 (Т-образное соединение)

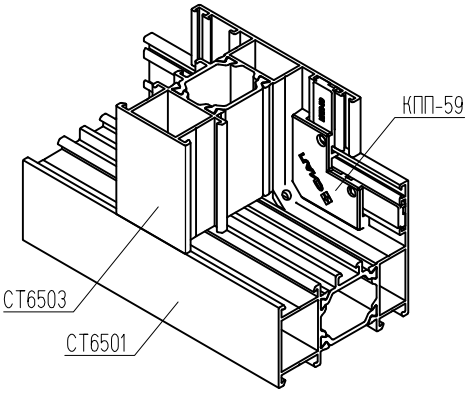

Применение выравнивателя углового соединения КПП-60 (L-образное соединение рамы и створки)

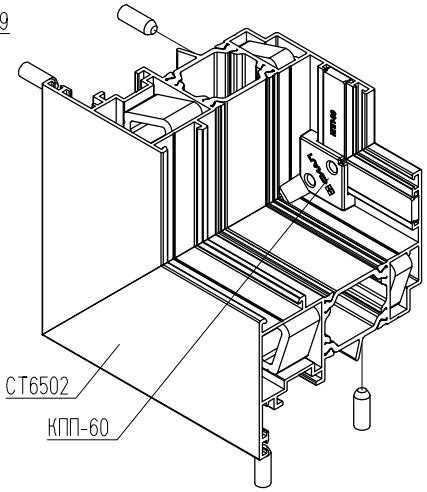

Установка заглушек КПП-56 на стойку рамы двери СТ6511

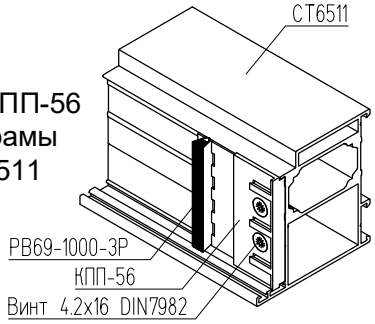

Установка подкладок под импосты

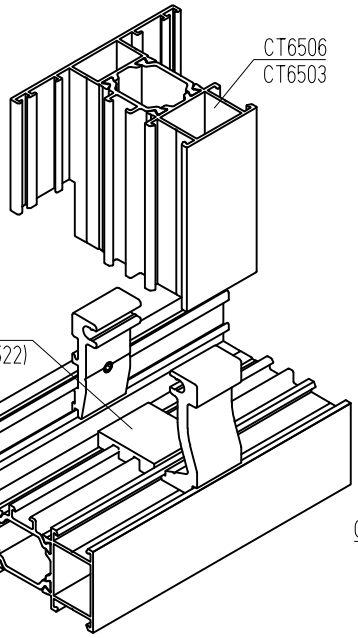

Применение выравнивающего алюминиевого угголка КПА.01.01 (L-образное соединение)

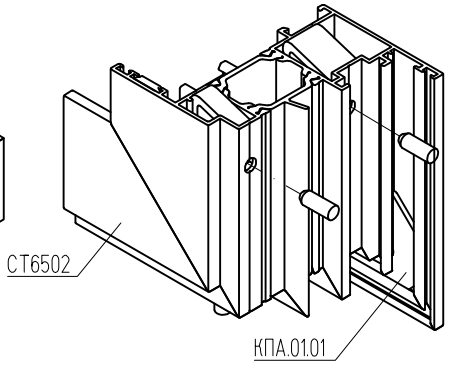

Установка заглушек КПП-57(КПП-57-01) на порог двери СТ6515

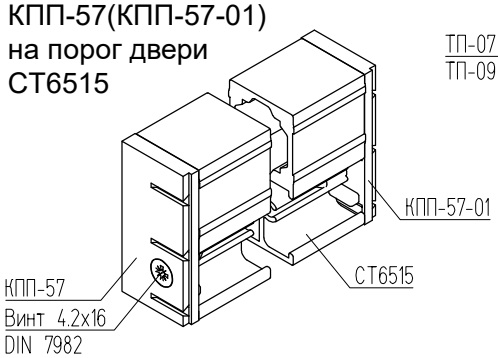

Система СИАЛ СТ71

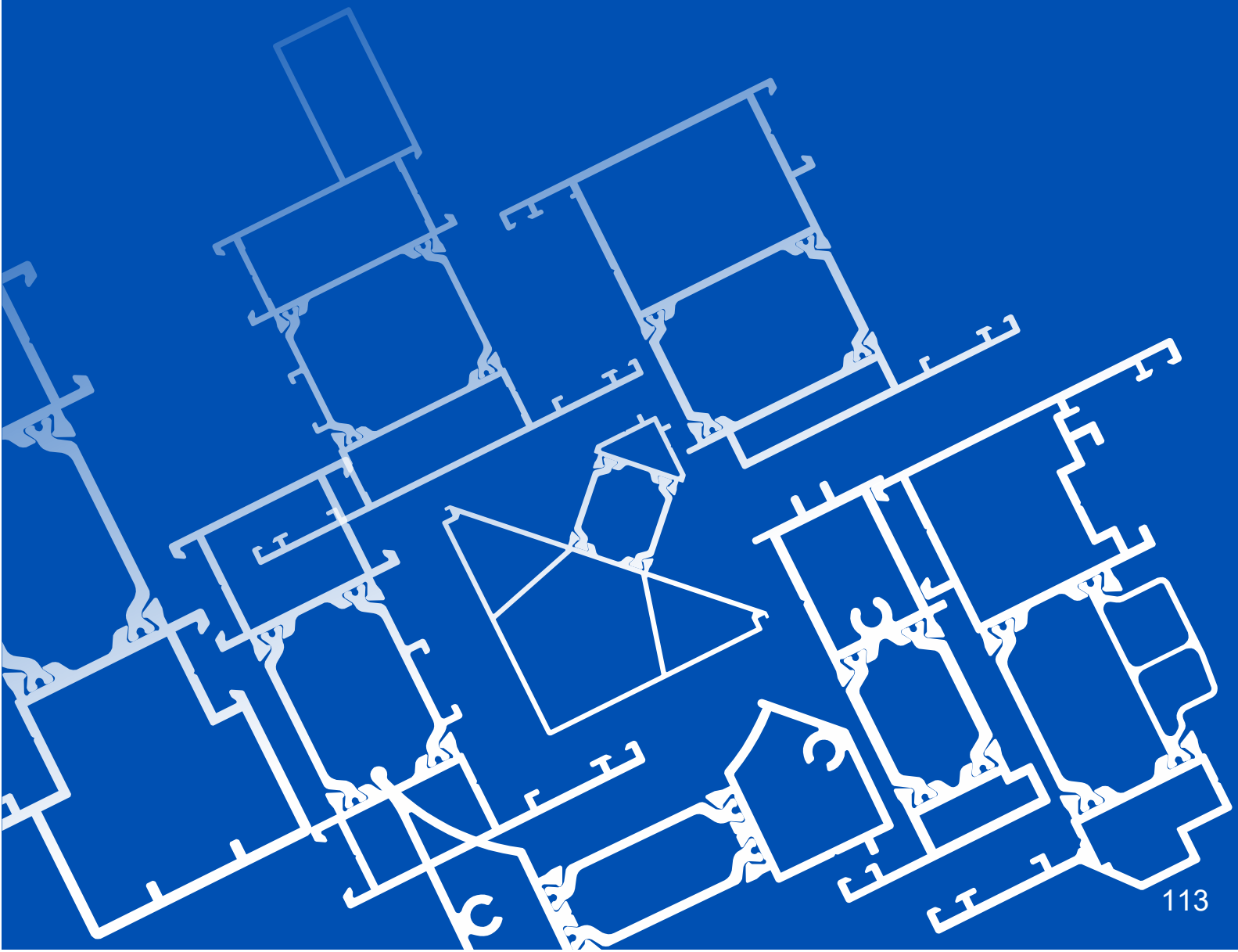

СИАЛ СТ71

Профили

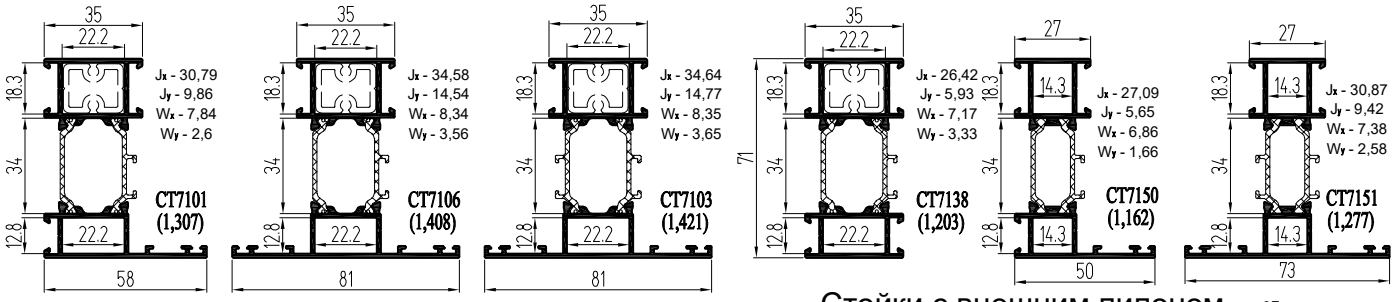

Стойки с внешним пилоном

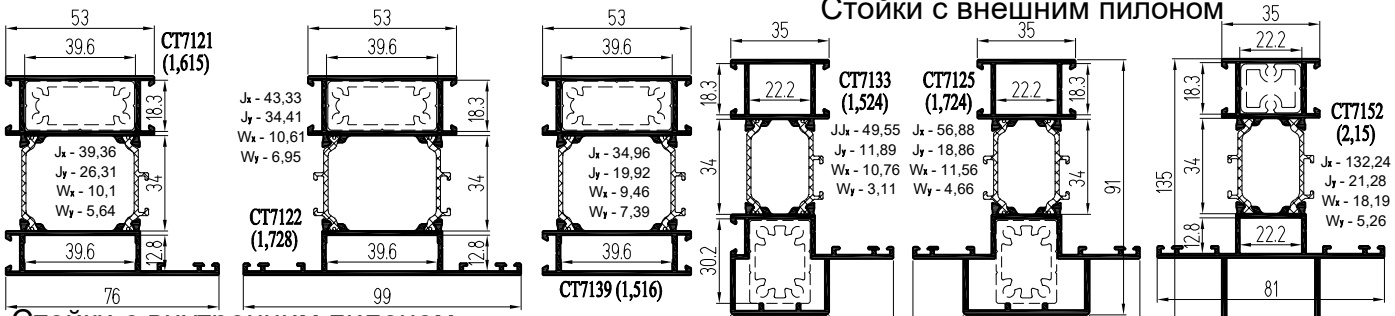

Стойки с внутренним пилоном

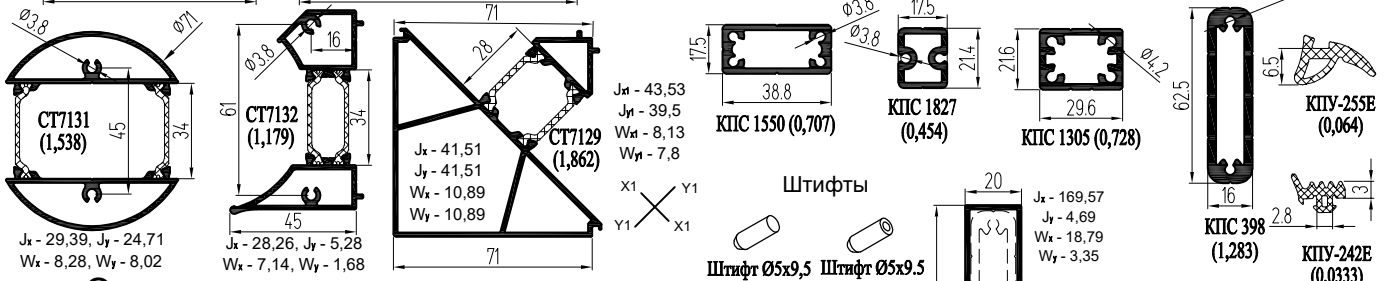

Основные комплектующие

Оконные створки (европаз 15/20)

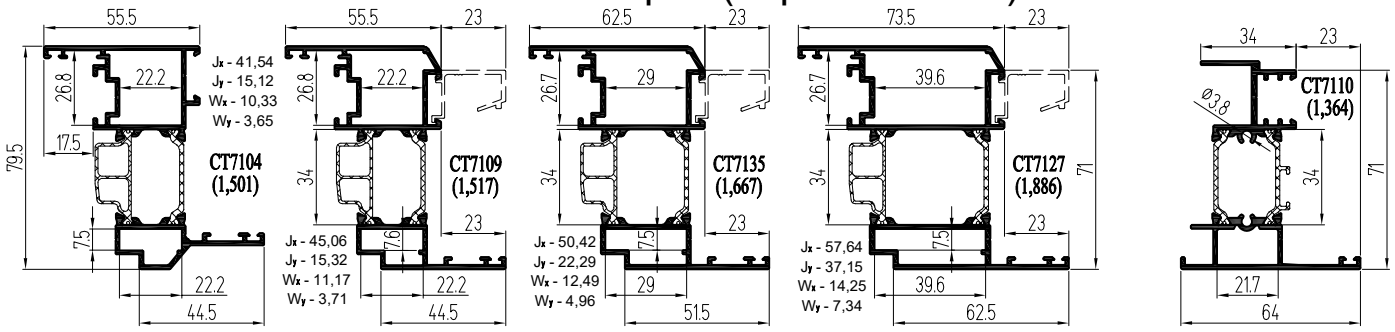

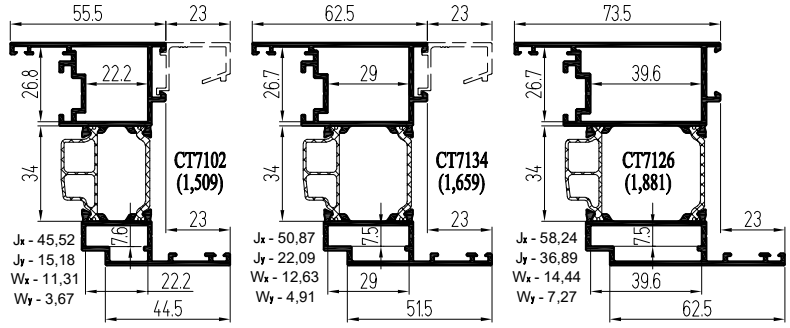

Створки с фурнитурным пазом 16 мм

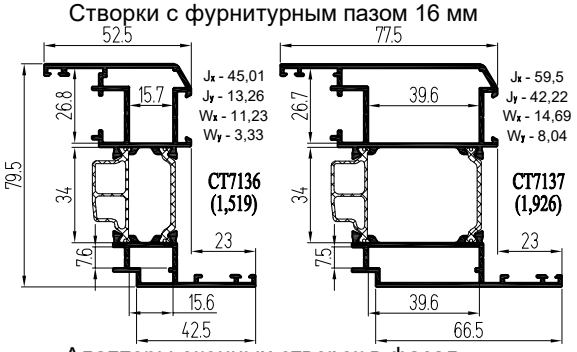

Импост к СТ7102, СТ7126, СТ7134

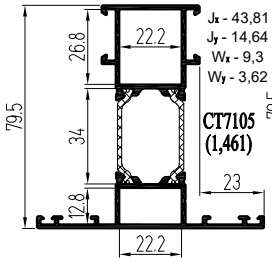

Створка с открыванием наружу

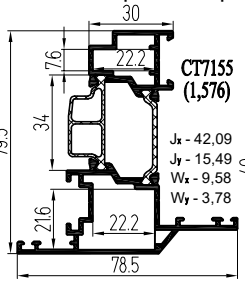

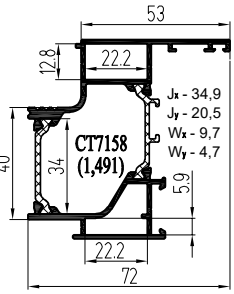

Адаптеры оконных створок в фасад

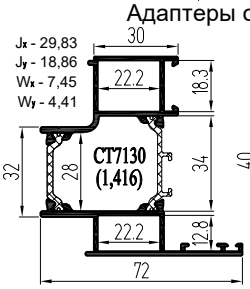

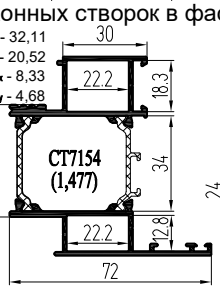

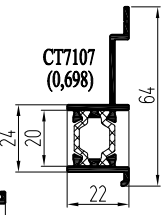

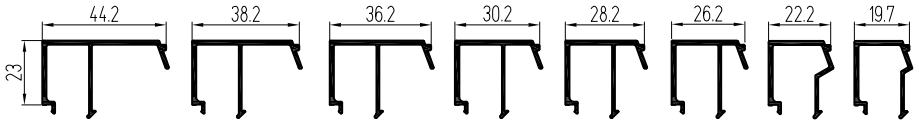

Штапик-"ус"

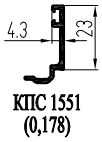

Закладные структурного угла рамы

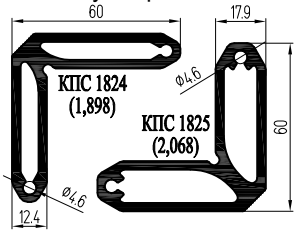

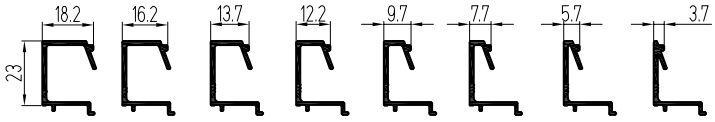

Профили угловых закладных

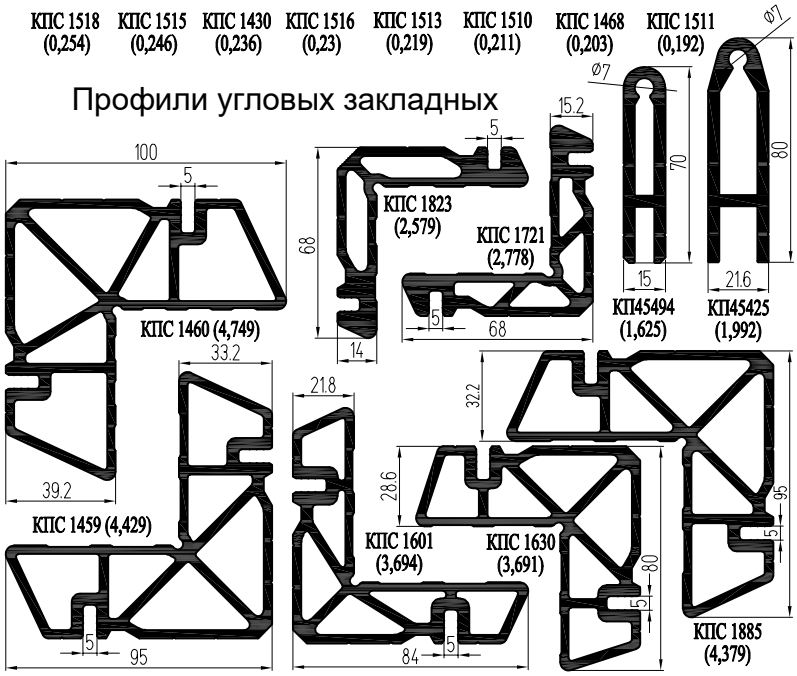

ТАБЛИЦА ПРИМЕНЯЕМОСТИ ШТАПИКОВ с уплотнителями КПУ-242Е / КПУ-249Е

ШИФР	A	S	S	S
КПС 1517	44,2	16 / 14		24 / 22
КПС 1514	38,2	22 / 20		30 / 28
КПС 1512	36,2	24 / 22		32 / 30
КПС 1509	30,2	30 / 28		38 / 36
КПС 1427	28,2	32 / 30		40 / 38
КПС 1708	26,2	34 / 32		42 / 40
КПС 1431	22,2	38 / 36		46 / 44
КПС 1428	19,7	40 / 38		48 / 46
КПС 1518	18,2	42 / 40		50 / 48
КПС 1515	16,2	44 / 42		52 / 50
КПС 1430	13,7	46 / 44		54 / 52
КПС 1516	12,2	48 / 46		56 / 54
КПС 1513	9,7	50 / 48		58 / 56
КПС 1510	7,7	52 / 50		60 / 58
КПС 1468	5,7	54 / 52		
КПС 1511	3,7	56 / 54		

СИАЛ СТ71

"Теплые" профили с вставками из термоизолирующего заполнителя

Рамы, ригели, импосты

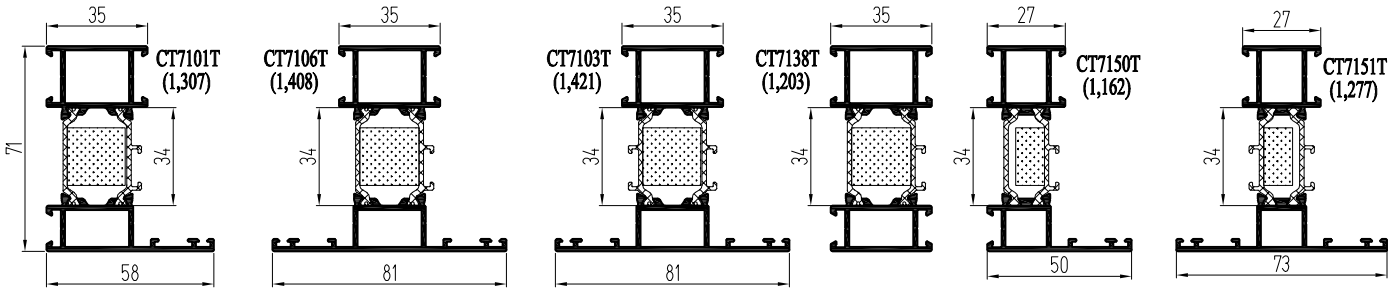

Рамы, ригели, импосты

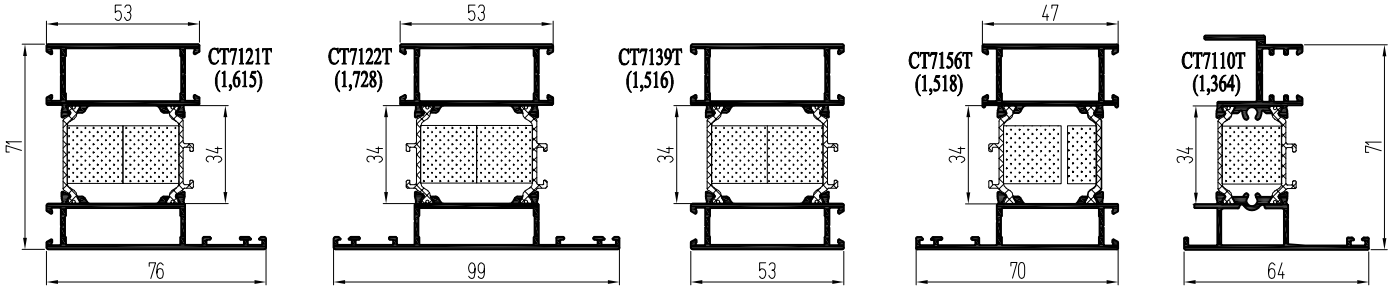

Створки с европазом 15/20

Створка с открыванием наружу

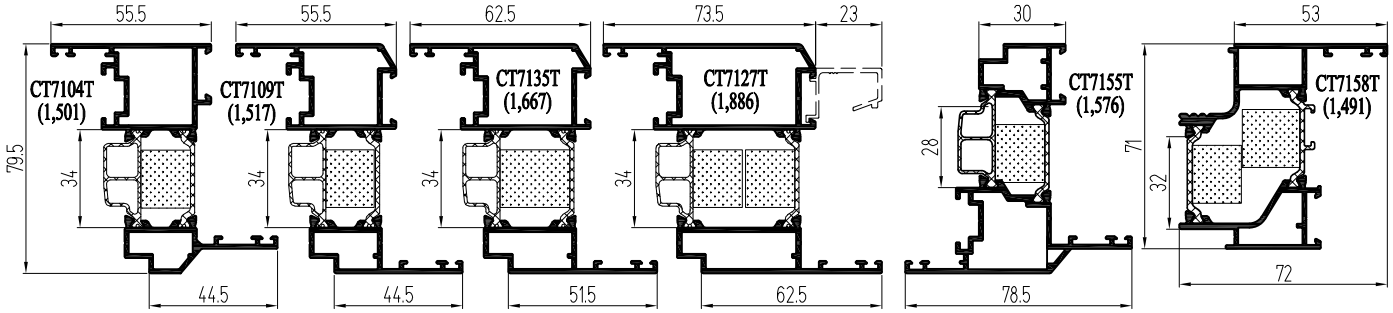

Импост к CT7102T, CT7126T, CT7134T

Створки с европазом 15/20

Створки с фурнитурным пазом 16 мм

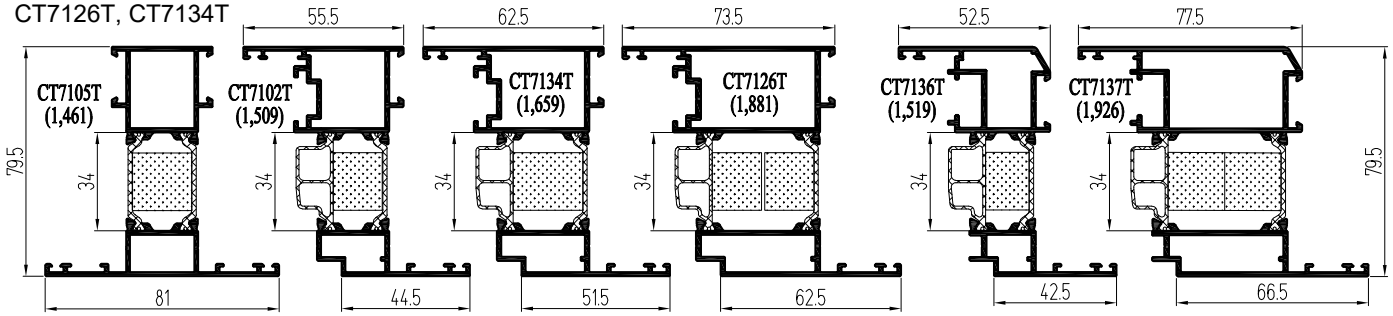

Двери с открыванием наружу

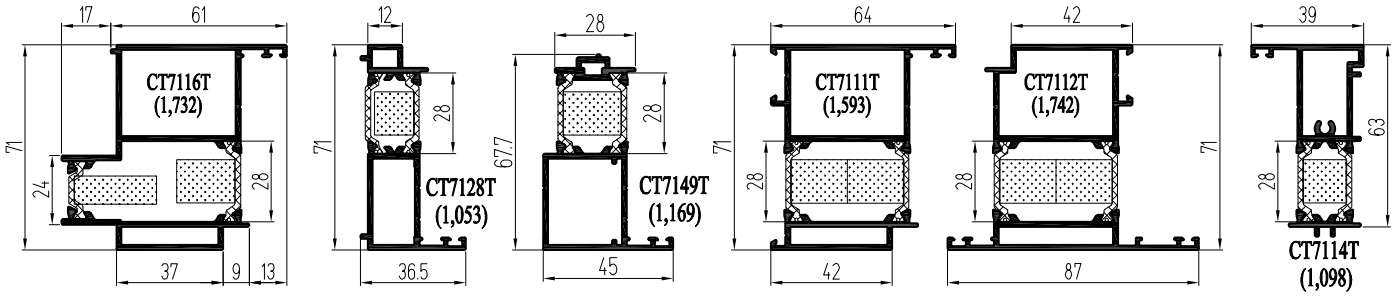

"Теплые" профили с вставками из термоизолирующего заполнителя

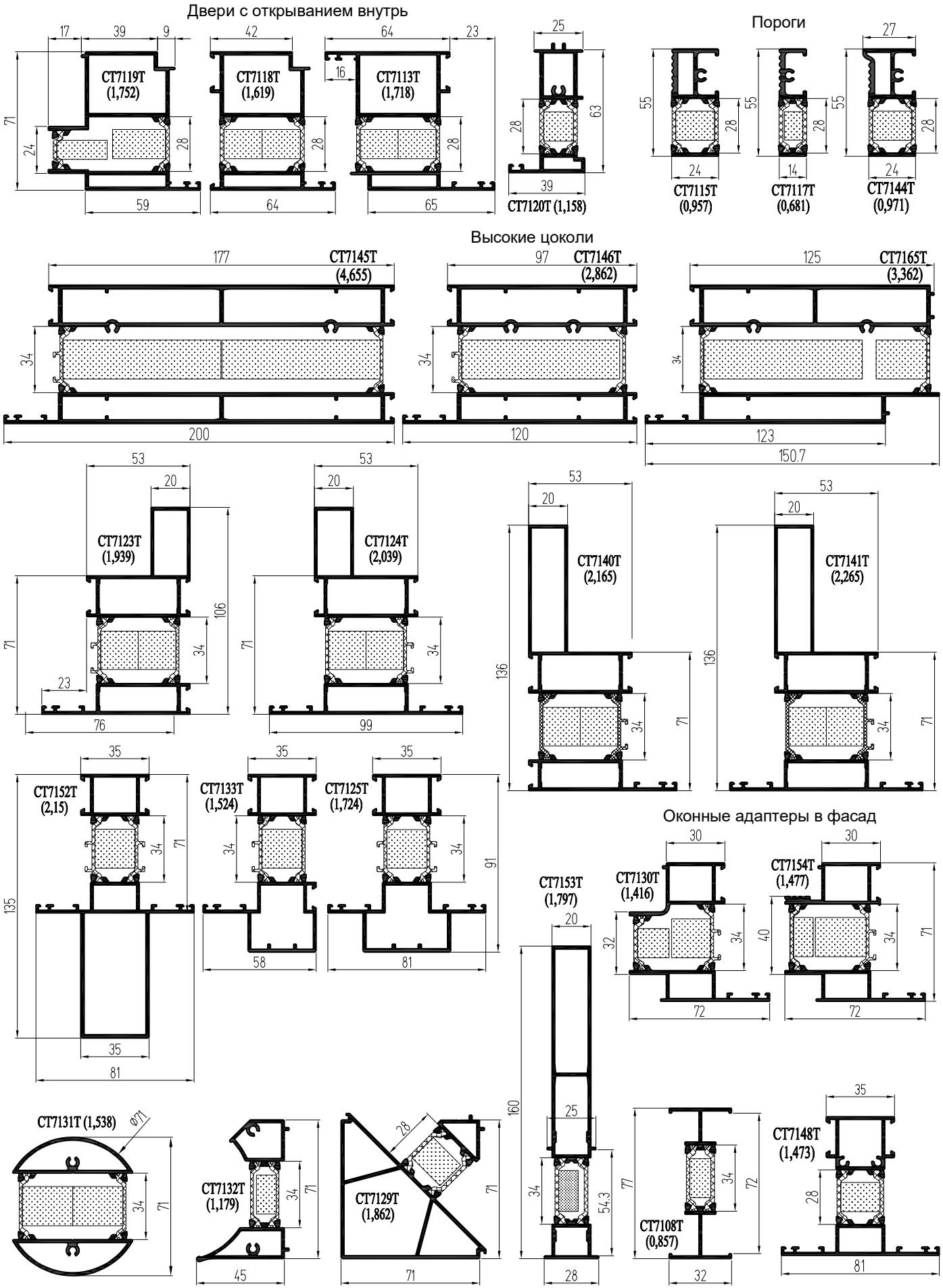

Повороты, стыки

Внутренний поворот на 90°

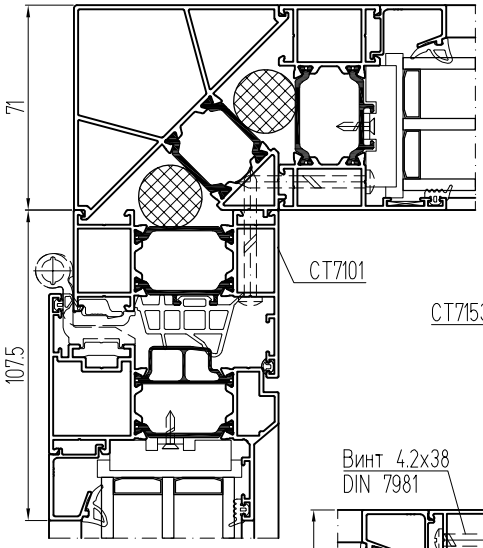

Соединение рам с помощью СТ7108

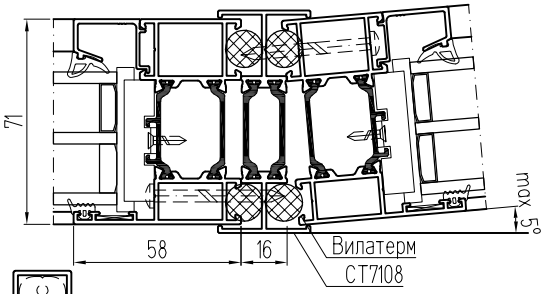

Внешний поворот на 90°

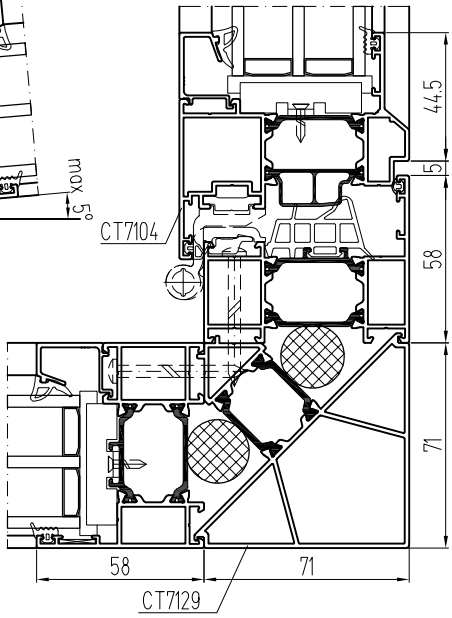

Соединение рам с помощью СТ7153

Повороты на произвольный угол

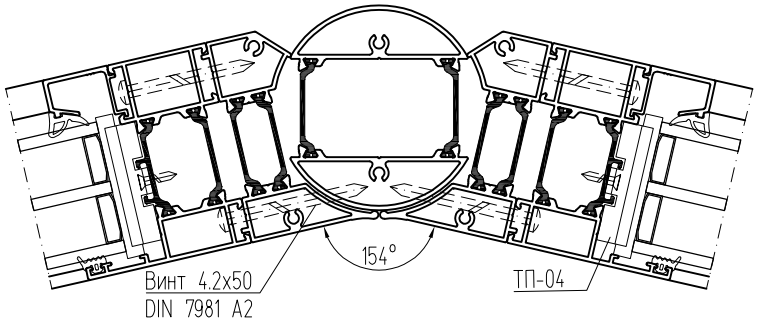

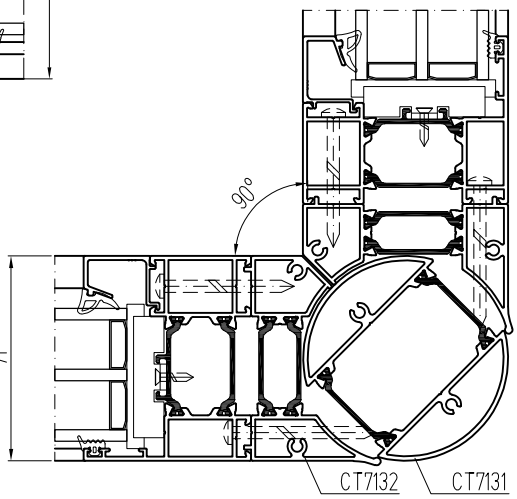

Структурный угол рамы под 90°

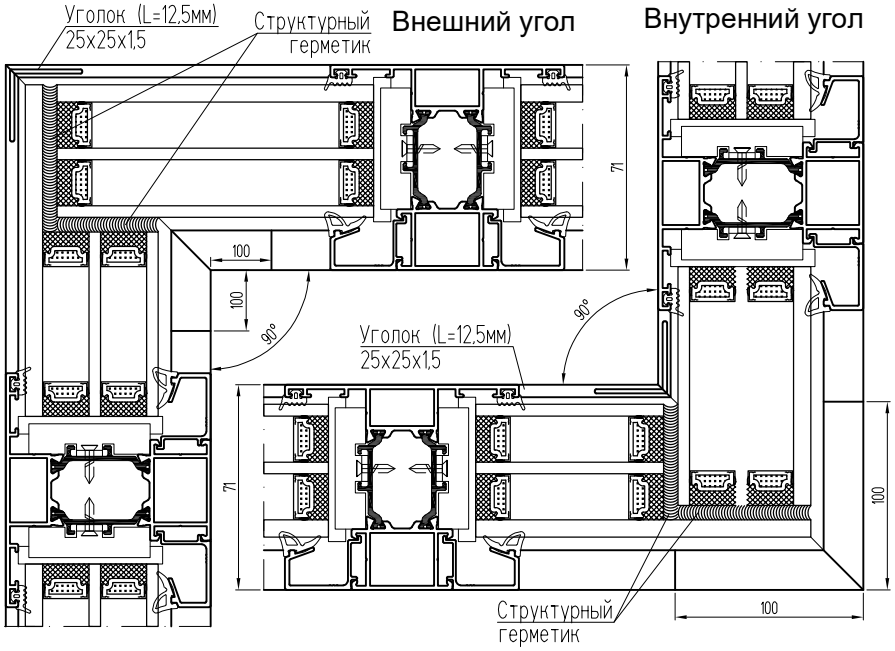

Температурный шов витража

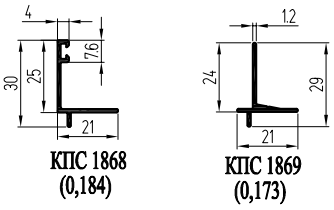

КПС 1868 (0,184)

КПС 1869 (0,173)

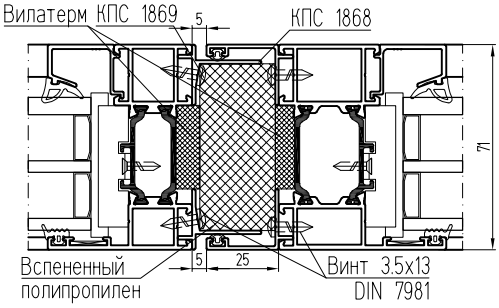

Распашные окна и двери из оконного профиля (Европаз 15/20)

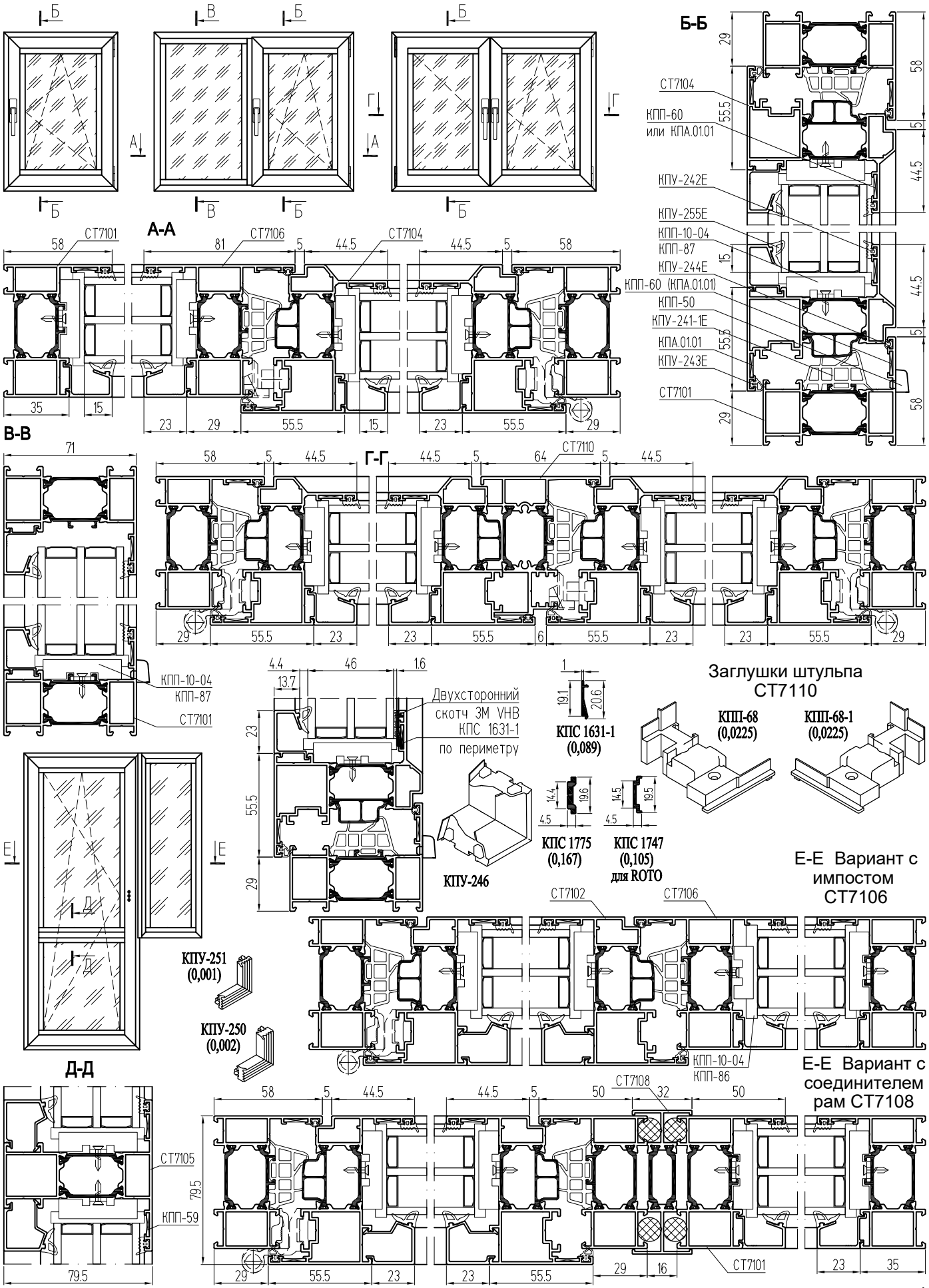

СИАЛ СТ71

Распашные окна и двери из оконного профиля (фурнитурный паз 16 мм)

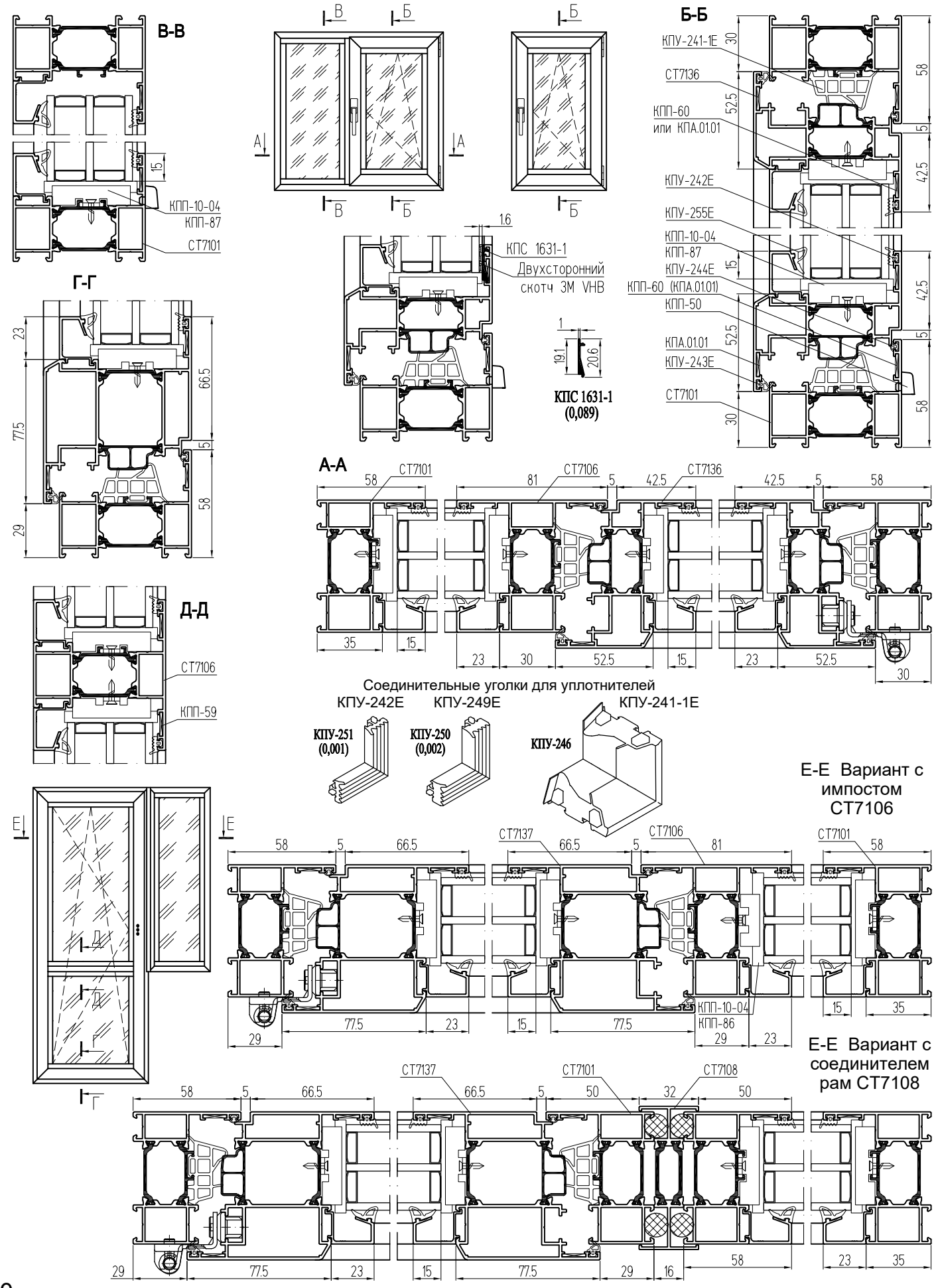

Окна с открыванием наружу (Европаз 15/20)

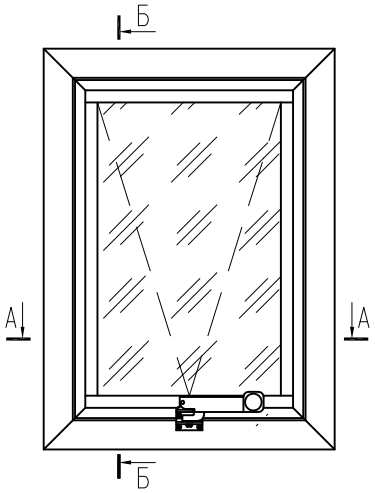

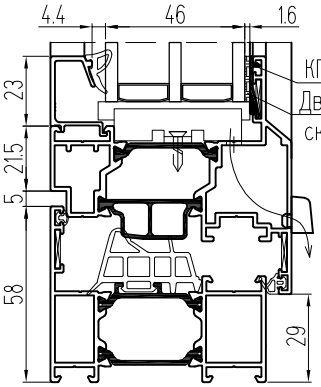

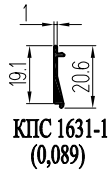

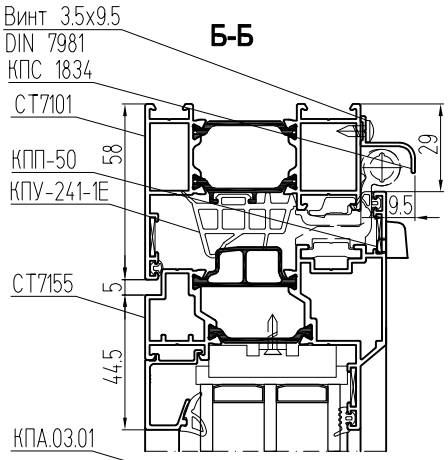

Отлив на петли

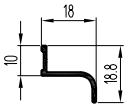

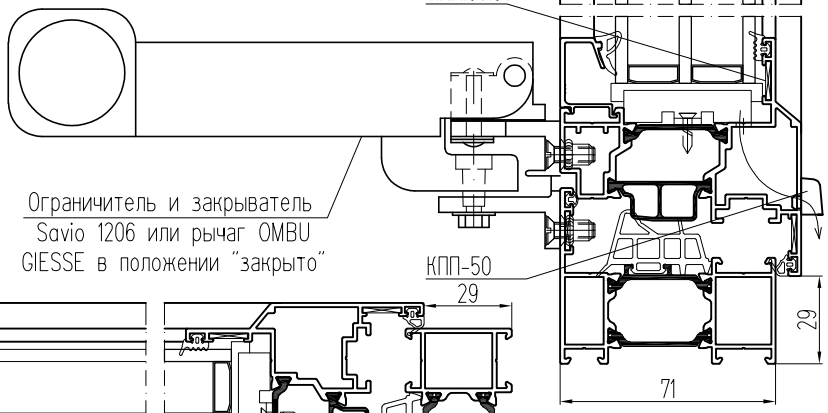

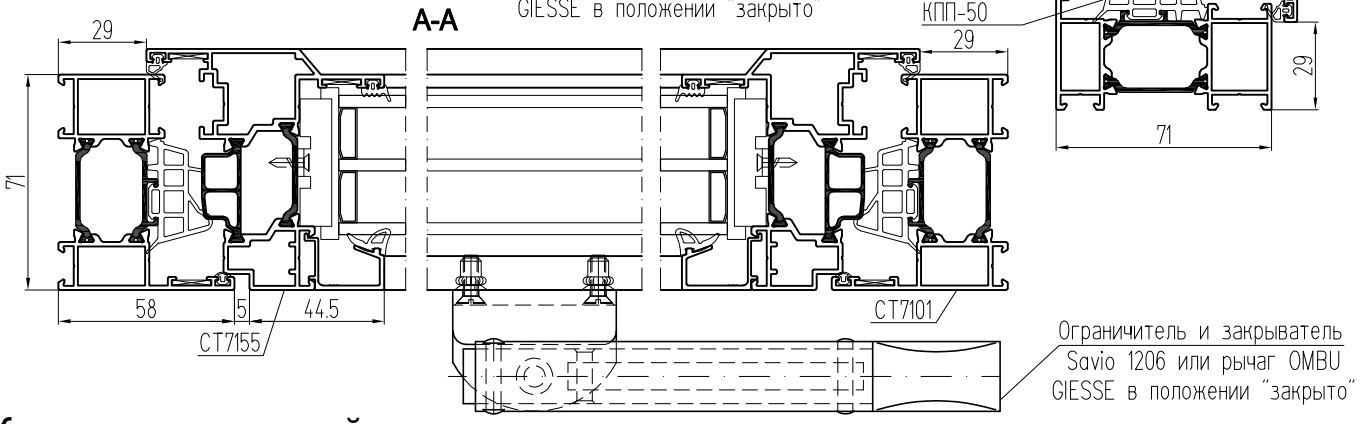

Крепление ригелей и импостов

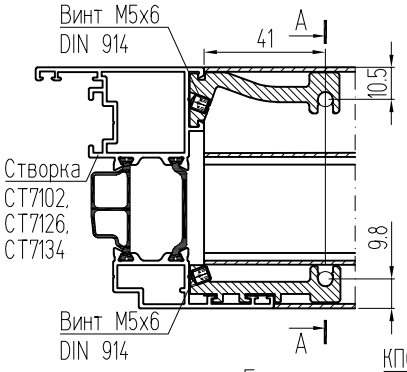

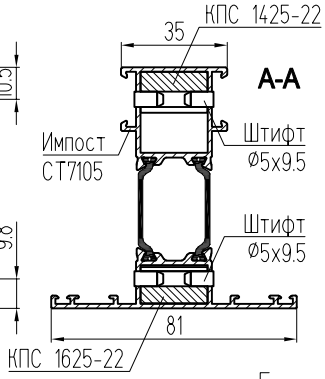

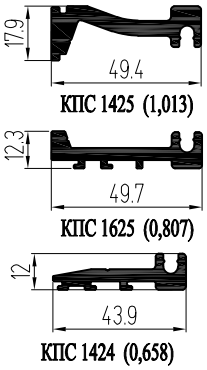

Соединение рам с помощью профиля КПС1521

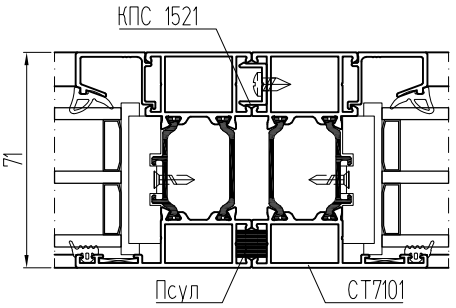

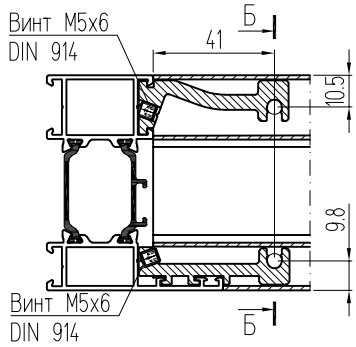

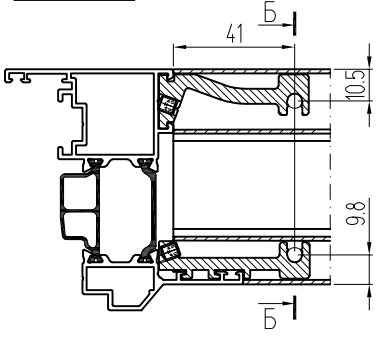

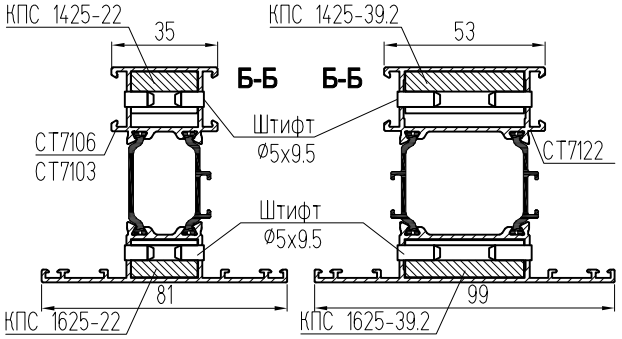

СИАЛ СТ71

Окна, двери с параллельно-сдвижной-откидной фурнитурой (Европаз 15/20)

Схема А
Вариант 1

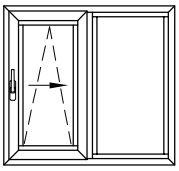

Схема А
Вариант 2

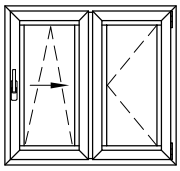

Схема G
Вариант 1

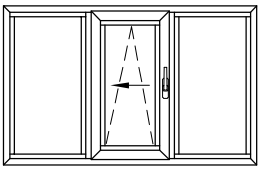

Схема G
Вариант 2, 3

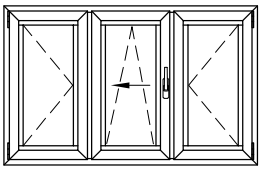

Схема K
Вариант 1

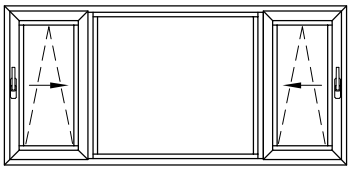

Схема С
Вариант 1

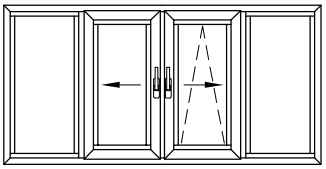

Схема С
Вариант 2

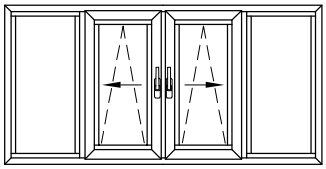

Схема С
Вариант 3

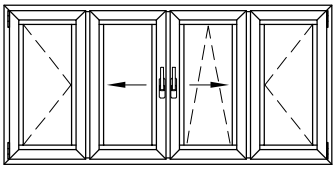

Схема С
Вариант 4

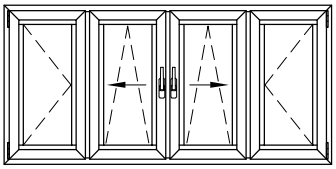

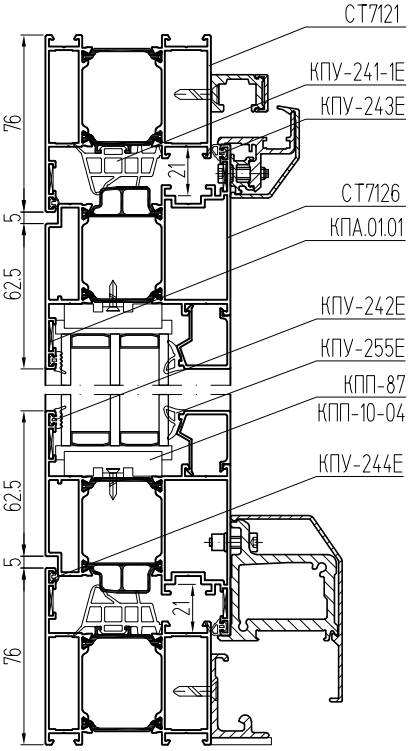

Схема А
вариант 1

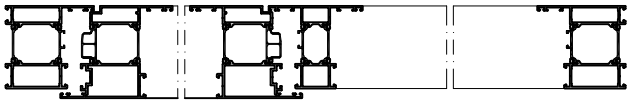

Схема А
вариант 2

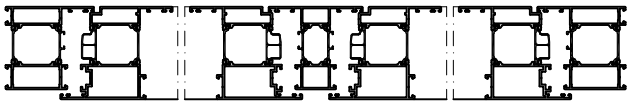

Схема G, вариант 1

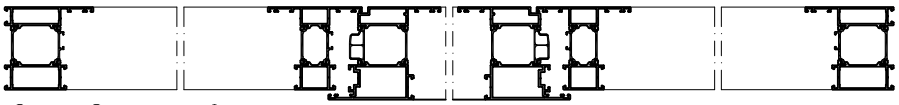

Схема G, вариант 2

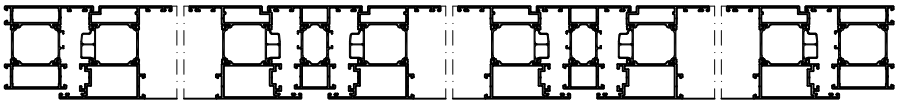

Схема G, вариант 3 (с штульпом СТ6510)

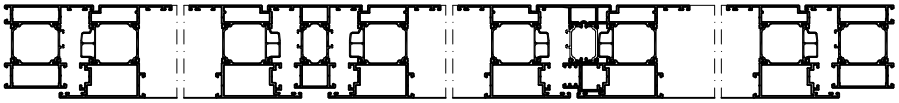

Схема K, вариант 1

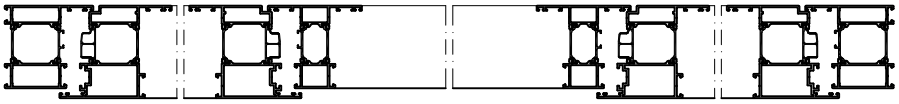

Фурнитура:
SIEGENIA PSK-PORTAL LM,
Roto Patio ALU HKS 150S,
GU-968, GU-978,
GIESSE GS1000,
SAVIO SPAZIO

Схема С, вариант 1 (с штульпом СТ6510)

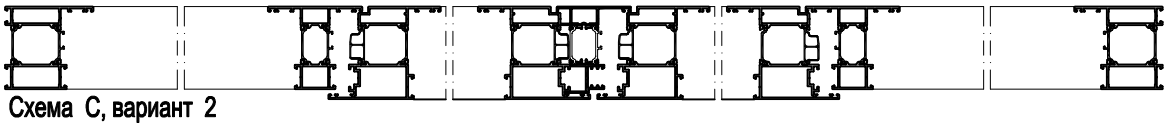

Схема С, вариант 2

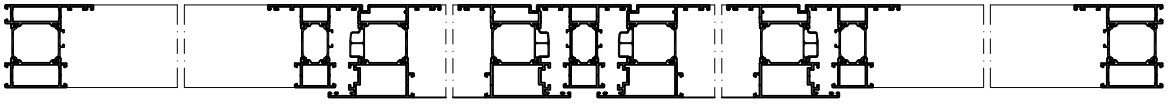

КПУ-246

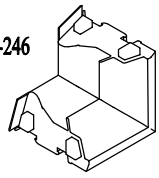

Схема С, вариант 3 (с штульпом СТ6510)

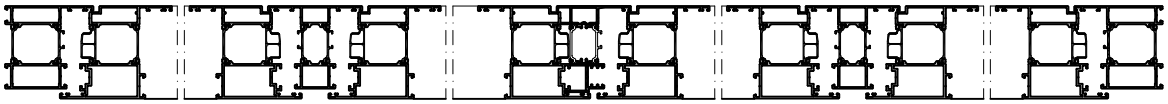

КПС 1775
(0,167)

КПС 1747
(0,105)
для ROTO

Схема С, вариант 4

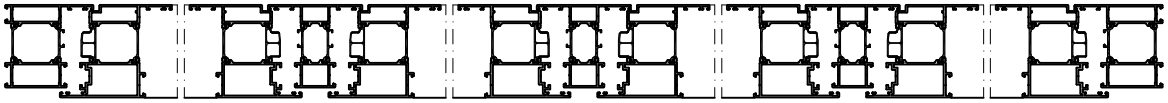

Окна, двери со складывающимися полотнами (Европаз 15/20)

Схема 321

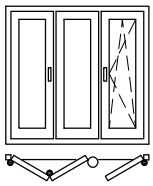

Схема 330

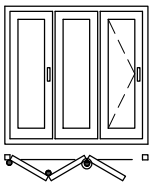

Схема 431

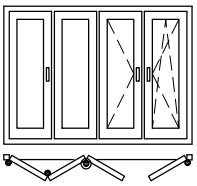

Схема 532

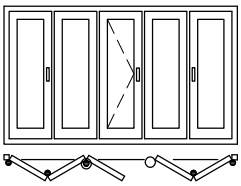

Схема 541

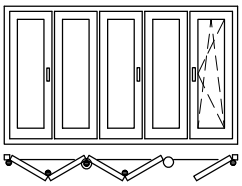

Схема 550

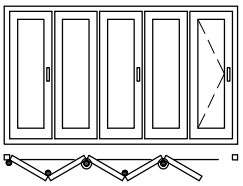

Установка фурнитуры
GU-823

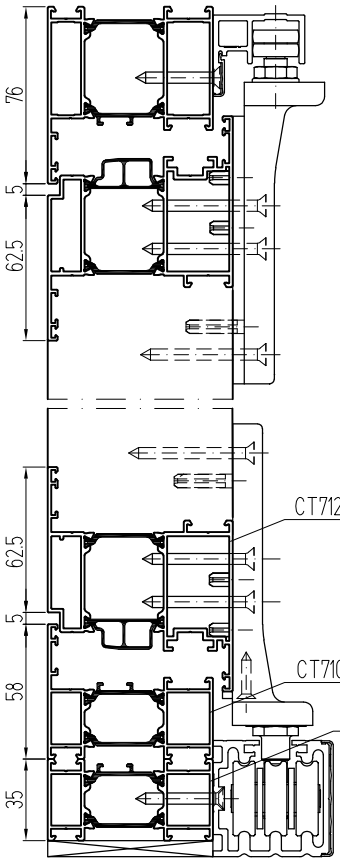

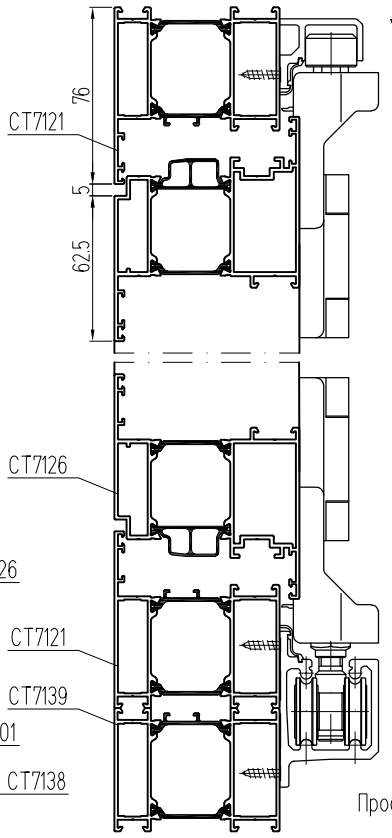

Установка фурнитуры
SIEGENIA
PORTAL FS ALU

Схема 743

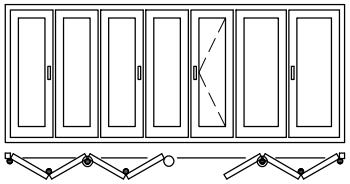

Схема 633

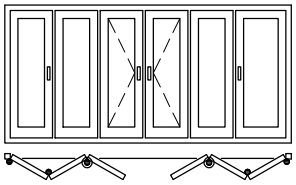

Схема 761

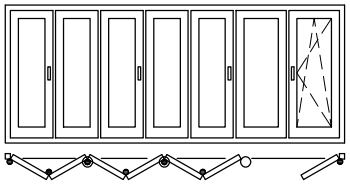

Схема 651

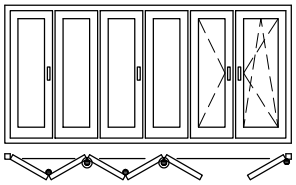

Схема 770

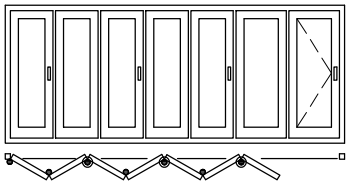

Профили рамы и створки согласовываются с производителем фурнитуры.

Схемы 321, 330

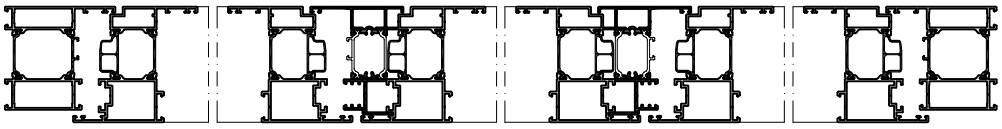

Схема 431

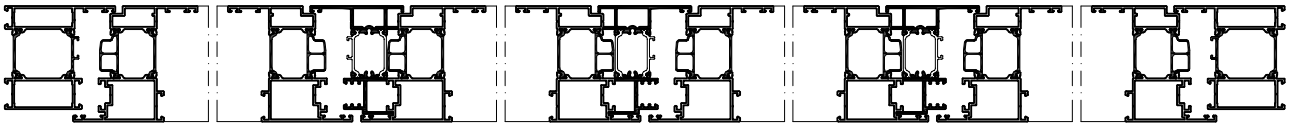

Схемы 532, 541, 550

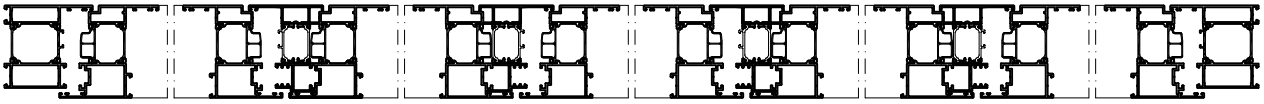

Схема 633

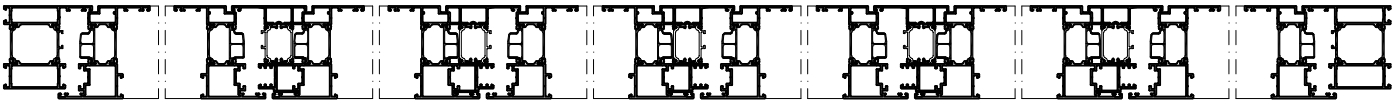

Схема 651

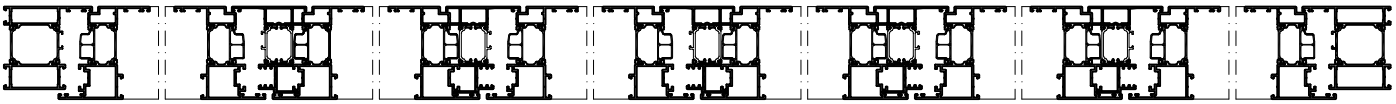

Схемы 743, 761, 770

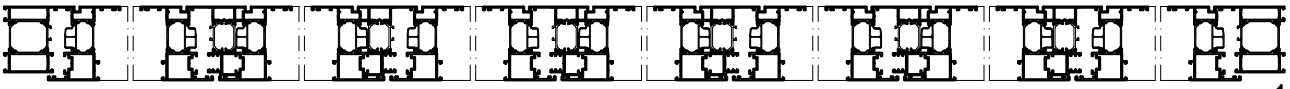

Профили распашных штульповых дверей

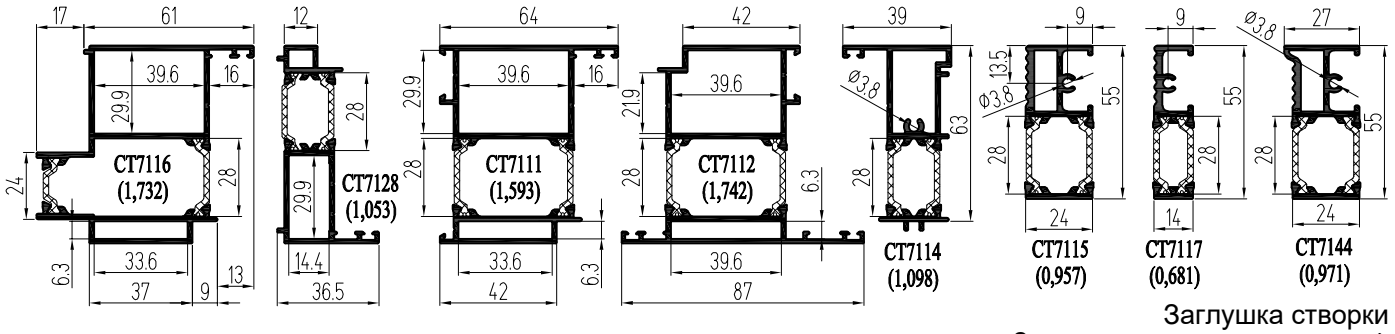

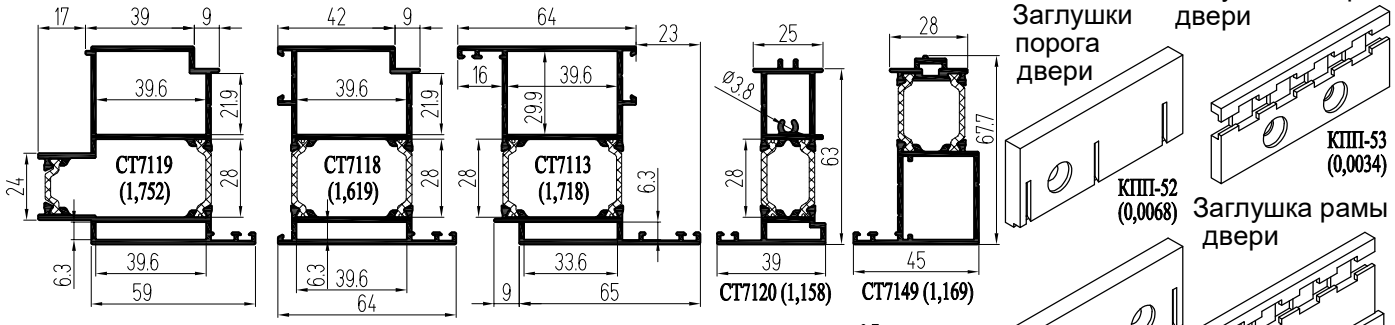

Заглушки порога двери

КПП-52 (0,0068)

Заглушка створки двери

КПП-53 (0,0034)

Заглушка рамы двери

КПП-52-1 (0,0068)

КПП-51 (0,011)

Заглушки держателя двери

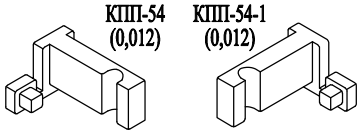

КПП-54 (0,012) КПП-54-1 (0,012)

SK 10134

КПС 1458 (0,122)

PB69 1000-3P

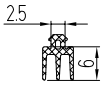

КПУ-263Е (0,0273)

Одностворчатые двери

А-А Открывание наружу

Вид с улицы

Вид из помещения

Б-Б Открывание внутрь

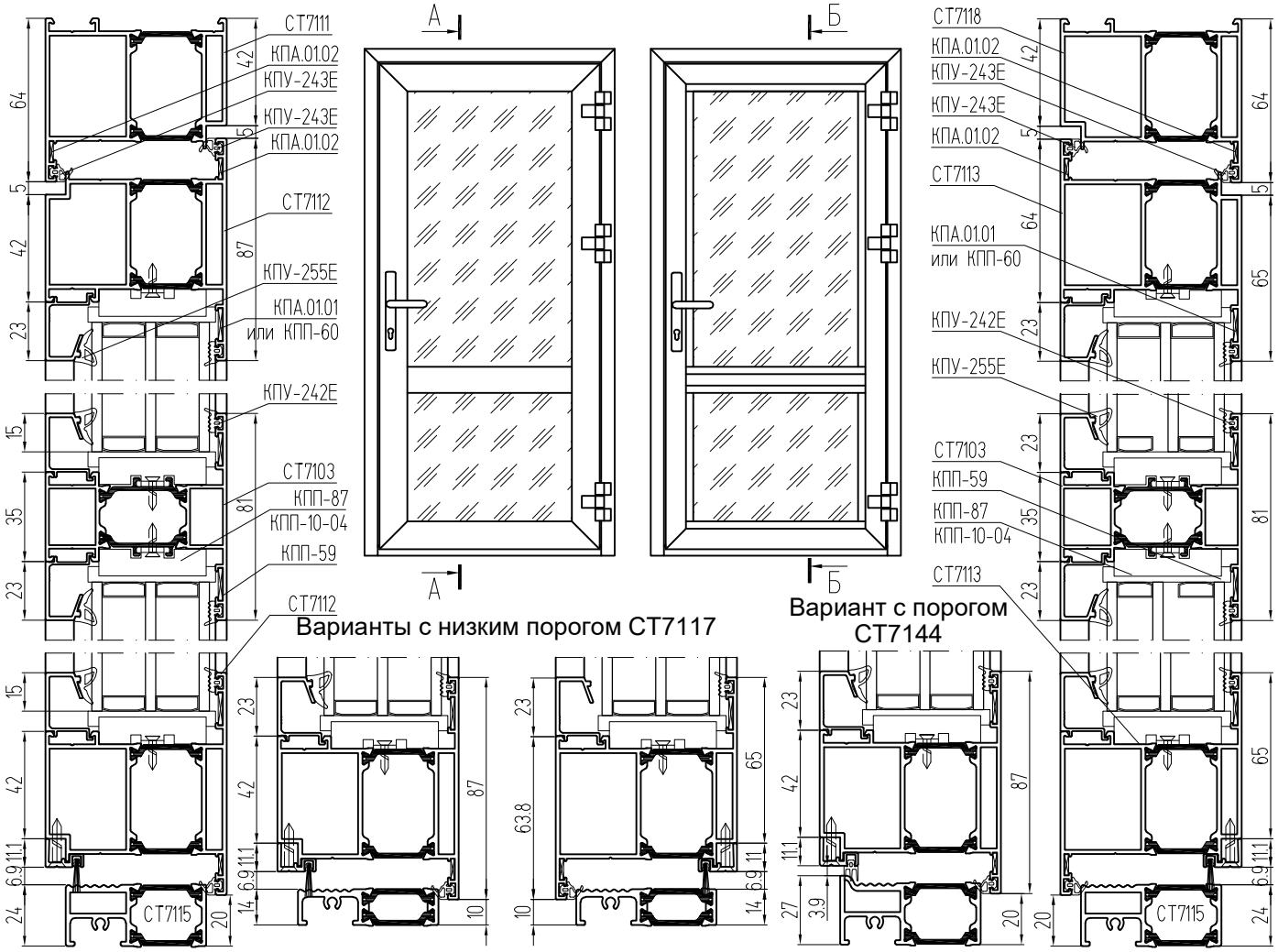

Варианты с низким порогом СТ7117

Вариант с порогом СТ7144

Двухстворчатые двери

Вид с улицы

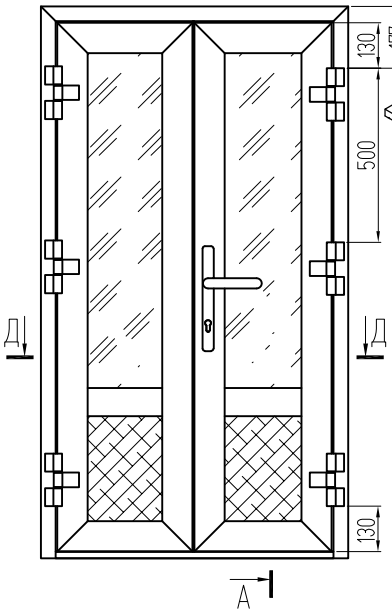

Установка заглушек штульпа

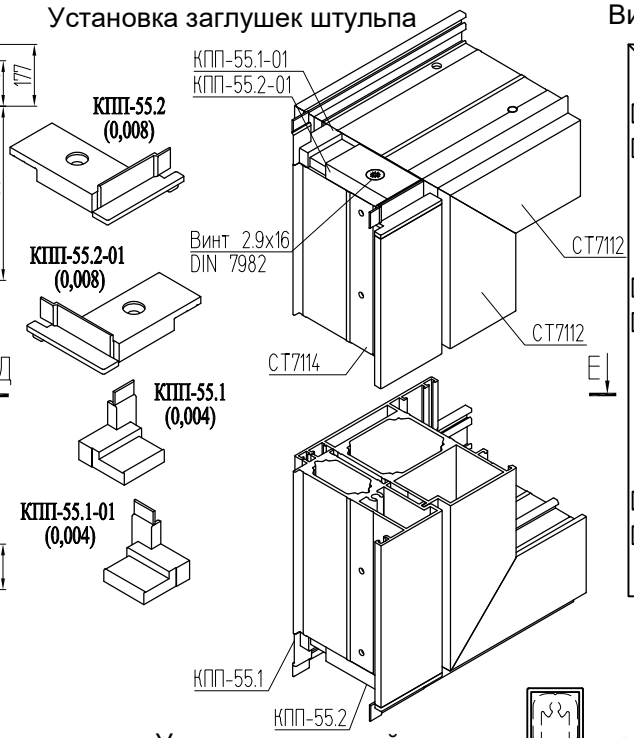

Вид из помещения

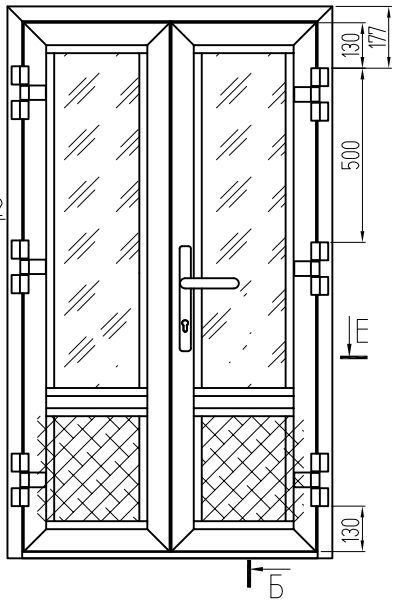

Установка дверной створки в витраж с помощью СТ7128

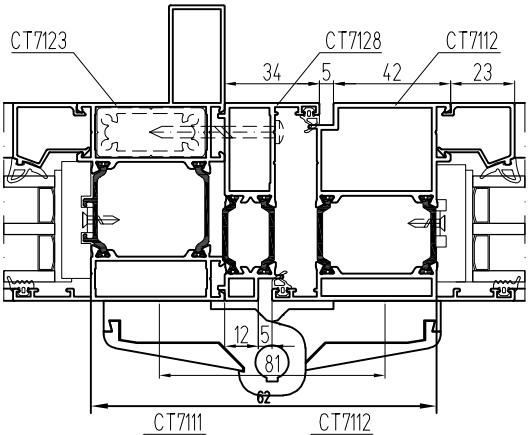

Установка дверной створки в витраж с помощью СТ7149

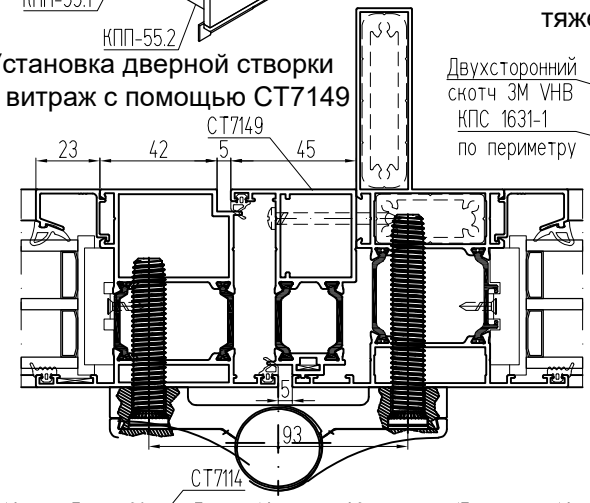

Применение держателя тяжелых стеклопакетов

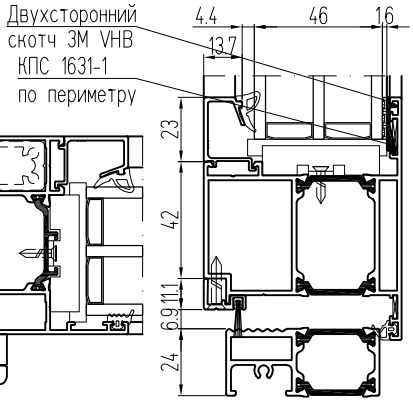

Д-Д

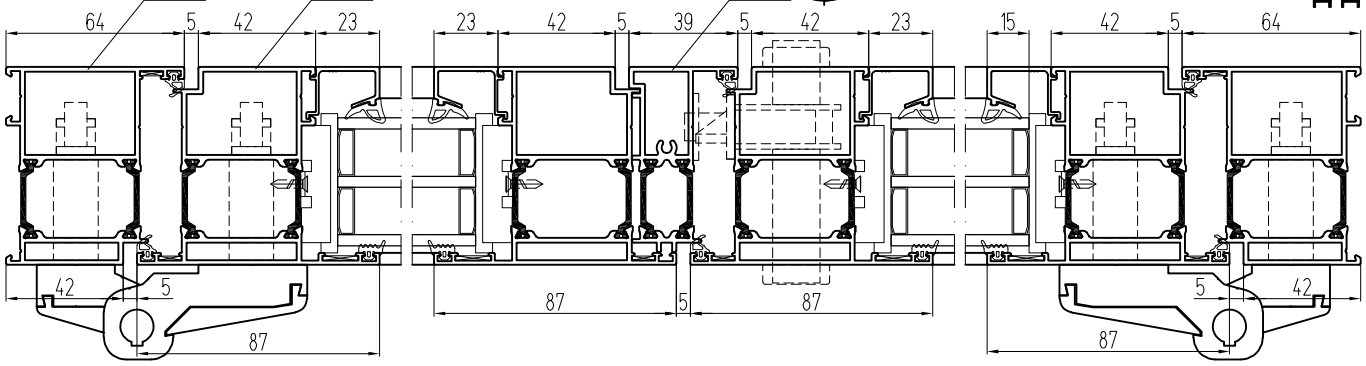

Е-Е

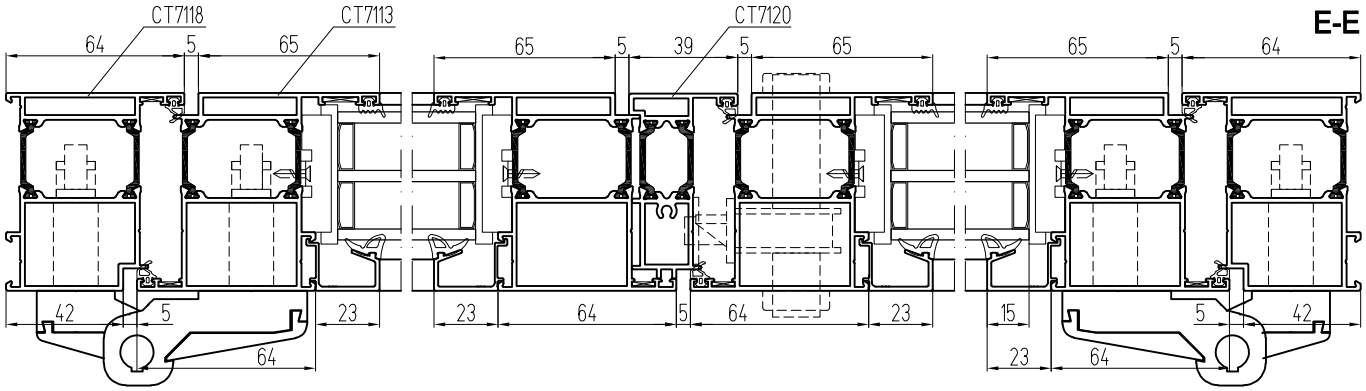

Профили распашных штульповых дверей с высоким цоколем

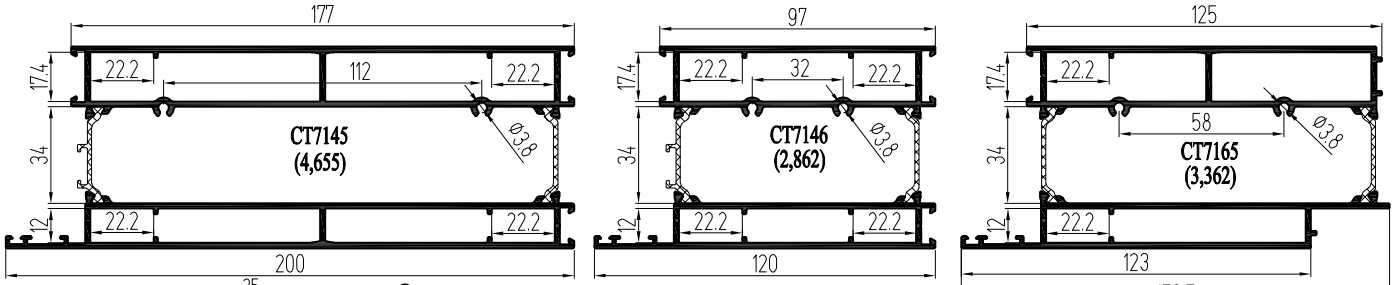

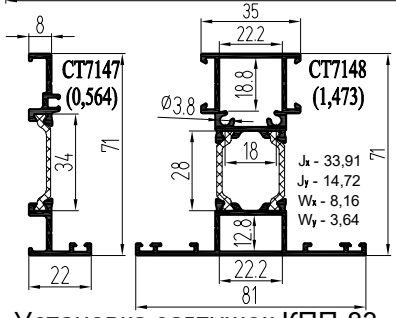

Закладные цоколя

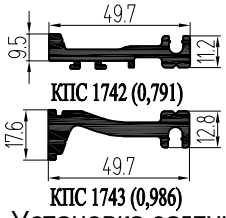

Заглушки штульпа двери с цоколем

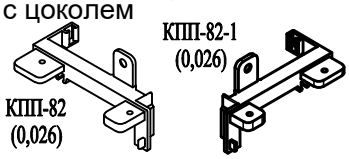

Заглушки притвора двери с цоколем

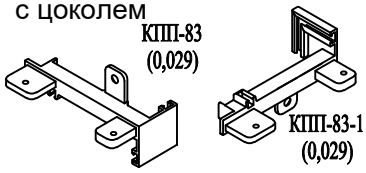

Установка заглушек КПП-82 (КПП-82-1)

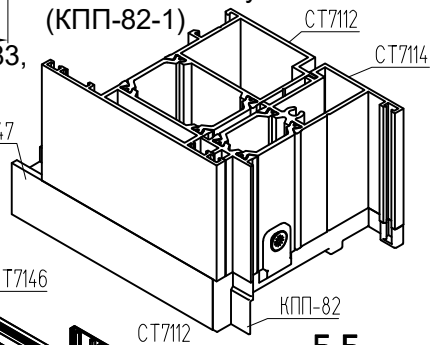

Вид с улицы

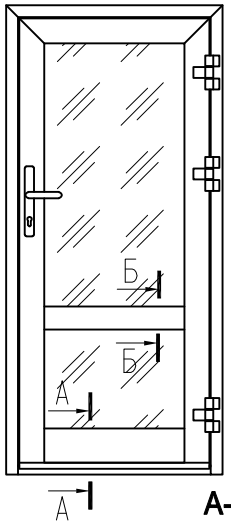

Вид с улицы

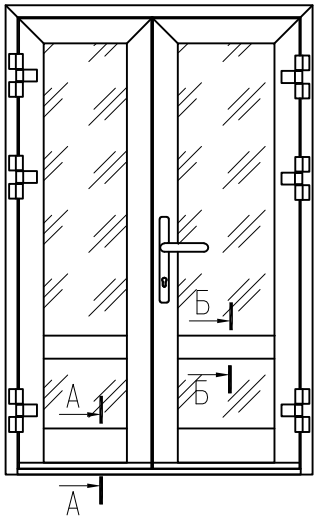

Установка заглушек КПП-83, КПП-83-1

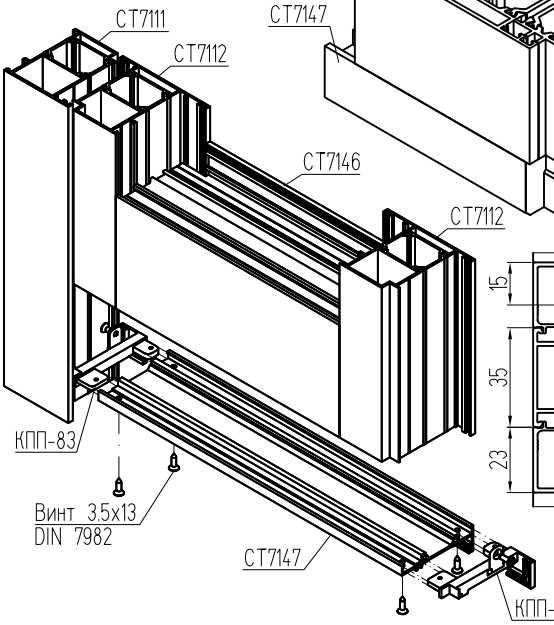

Б-Б

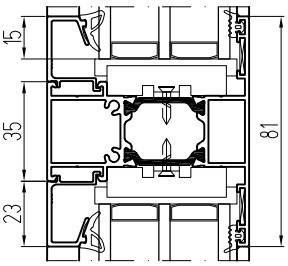

SK 10134

А-А

Вариант с СТ7145

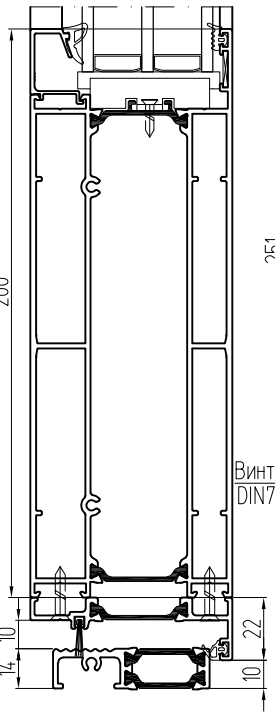

А-А

Вариант с СТ7146+СТ7165

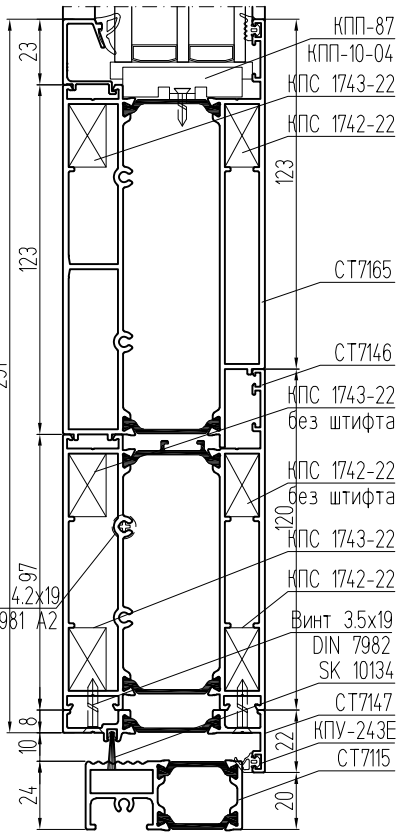

Крепление цоколя и импоста

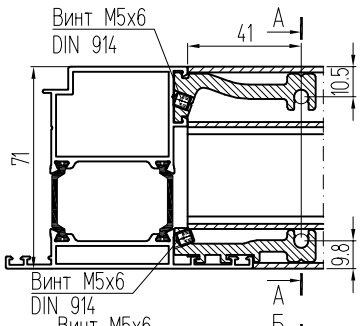

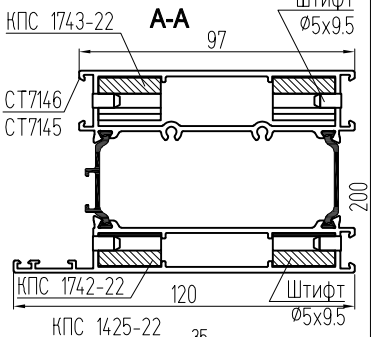

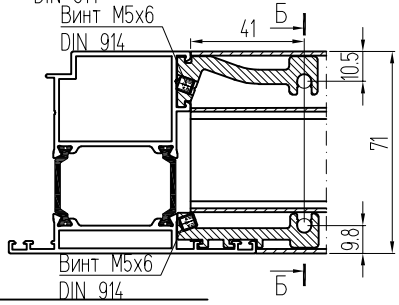

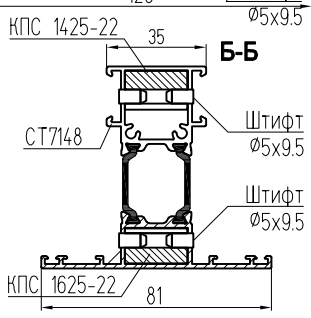

Профили распашных бесштульповых дверей

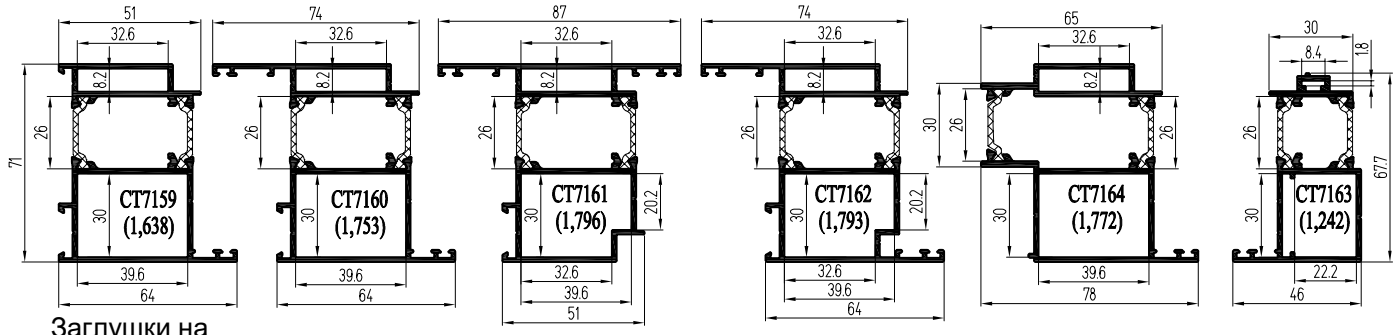

Заглушки на "ленивую" створку

Заглушки высокого цоколя двери

Заглушки держателя двери

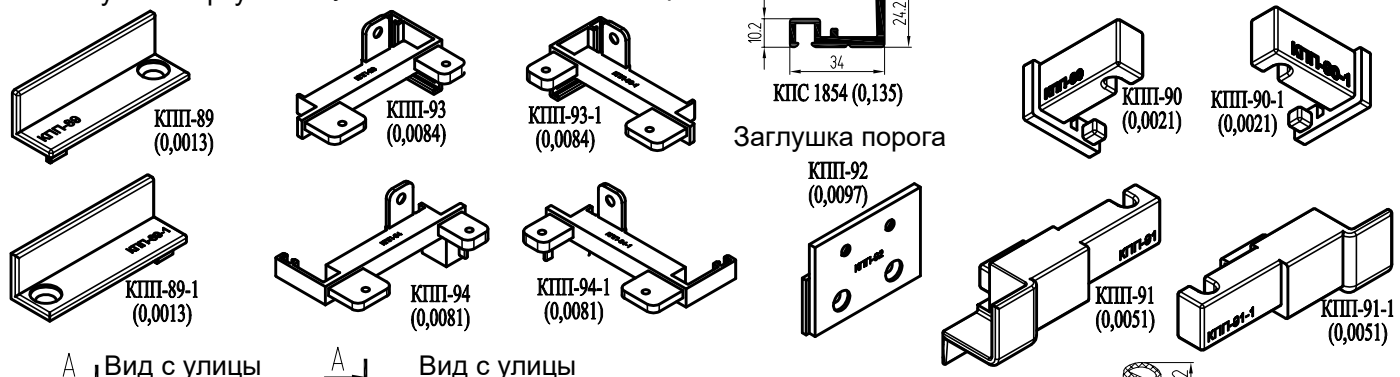

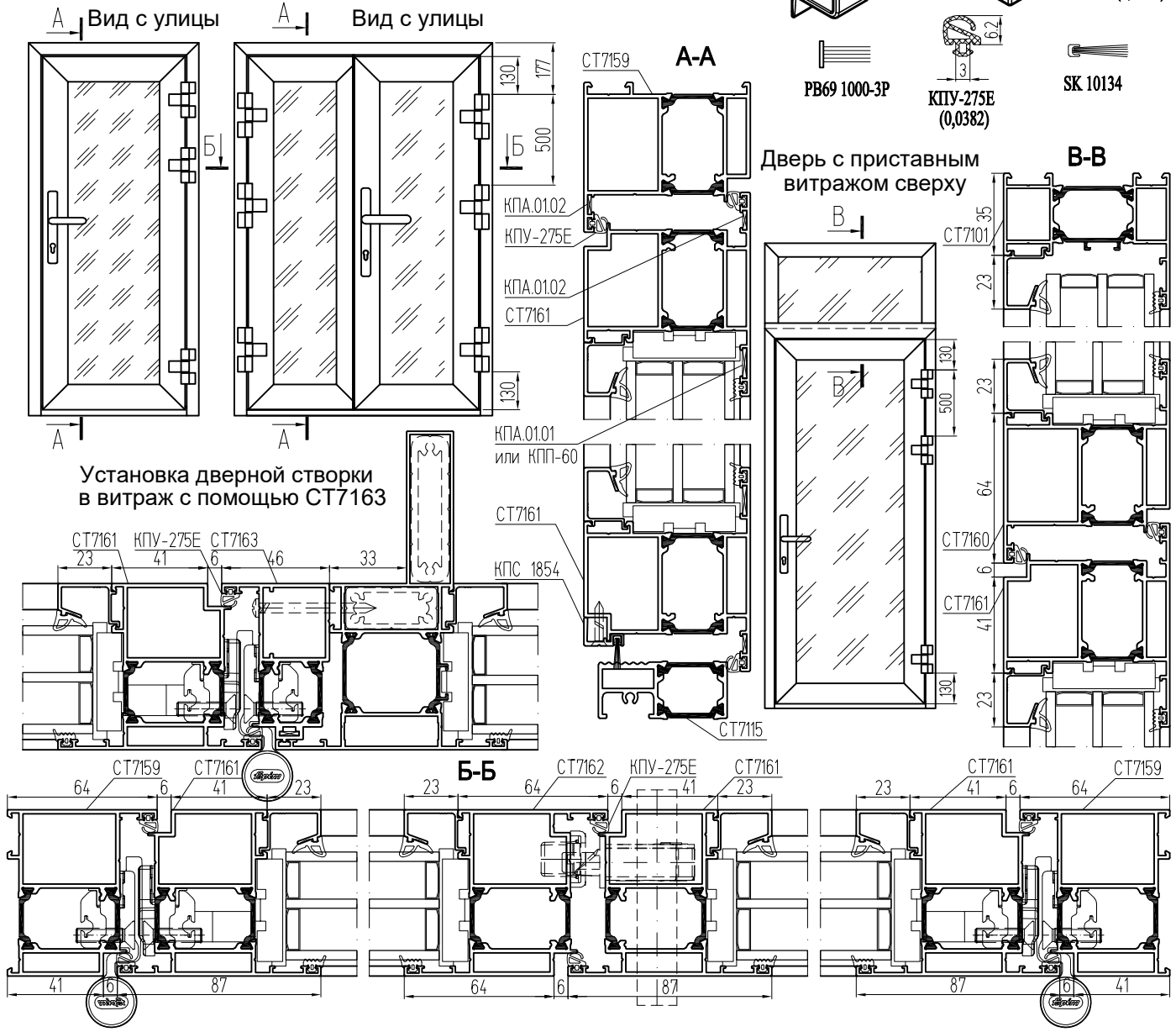

Сведения о теплотехнических характеристиках системы

Результаты теплотехнических расчетов сечений конструкций алюминиевых комбинированных профилей без заполнения внутренней камеры профилей и с заполнением внутренней камеры профилей термоизолирующим заполнителем для окон и балконных дверей. Температура внутреннего воздуха +20,0°С, температура наружного воздуха -37,0°С.

Приведенное сопротивление теплопередаче алюминиевых профилей с термоизолирующими заполнителями и без них, с сендвич-панелями толщиной 40 мм и с термоподкладками ТП-04.

без заполнения внутренней камеры профилей
0,476 м²*°С/Вт

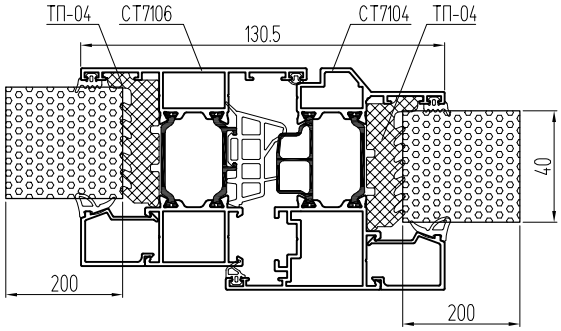

с заполнением внутренней камеры профилей вставками из термоизолирующего заполнителя
0,662 м²*°С/Вт

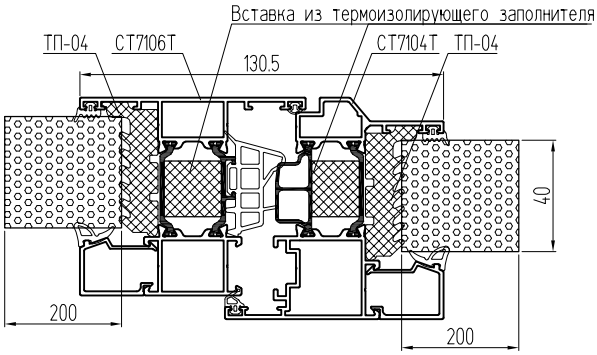

Установка заглушек КПП-58 на стойку створки двери СТ7112 и заглушек КПП-54 (КПП-54-01) на держатель КПС 1458

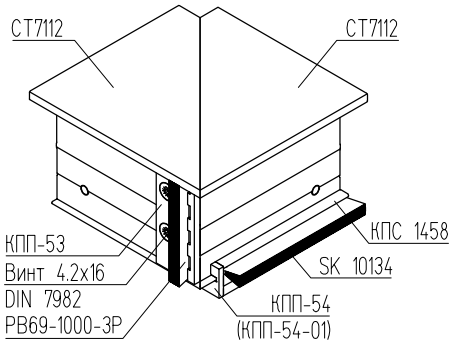

Применение выравнивателя углового соединения КПП-59 (Т-образное соединение)

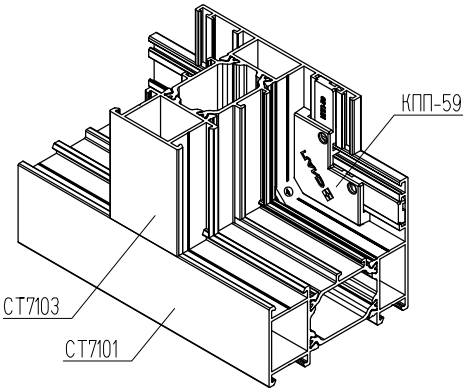

Применение выравнивателя углового соединения КПП-60 (L-образное соединение рамы и створки)

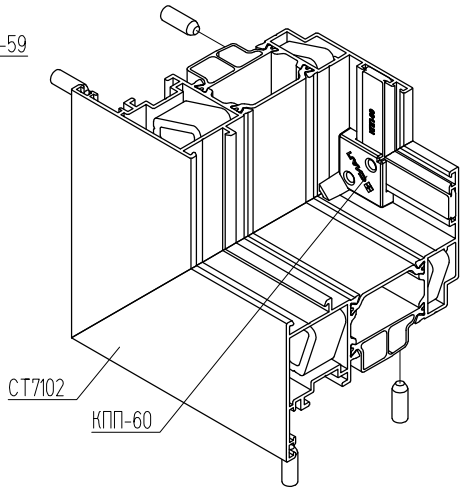

Установка заглушек КПП-51 на стойку рамы двери СТ7111

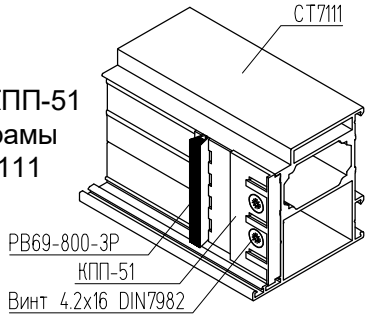

Установка подкладок под импосты

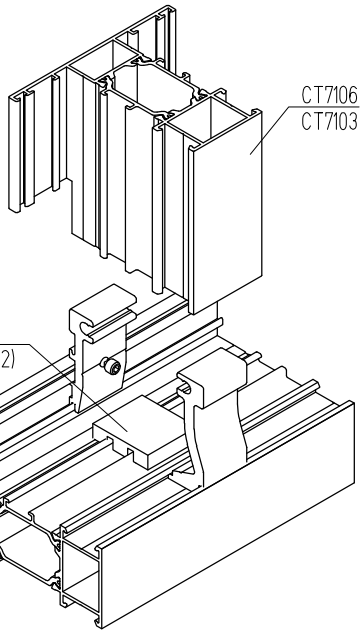

Применение выравнивающего алюминиевого углолка КПА.01.01 (L-образное соединение)

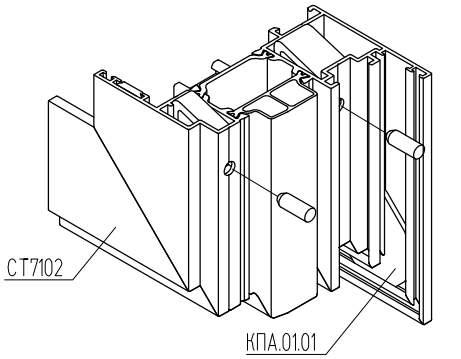

Установка заглушек КПП-52 (КПП-52-01) на порог двери СТ7115

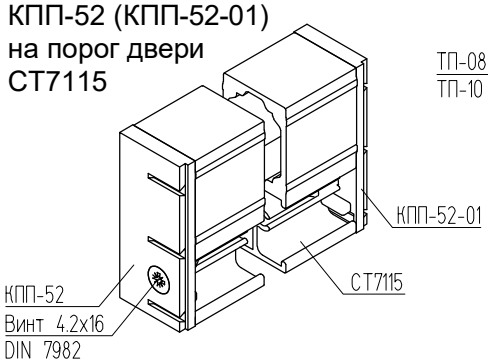

Система СИАЛ СТ71У

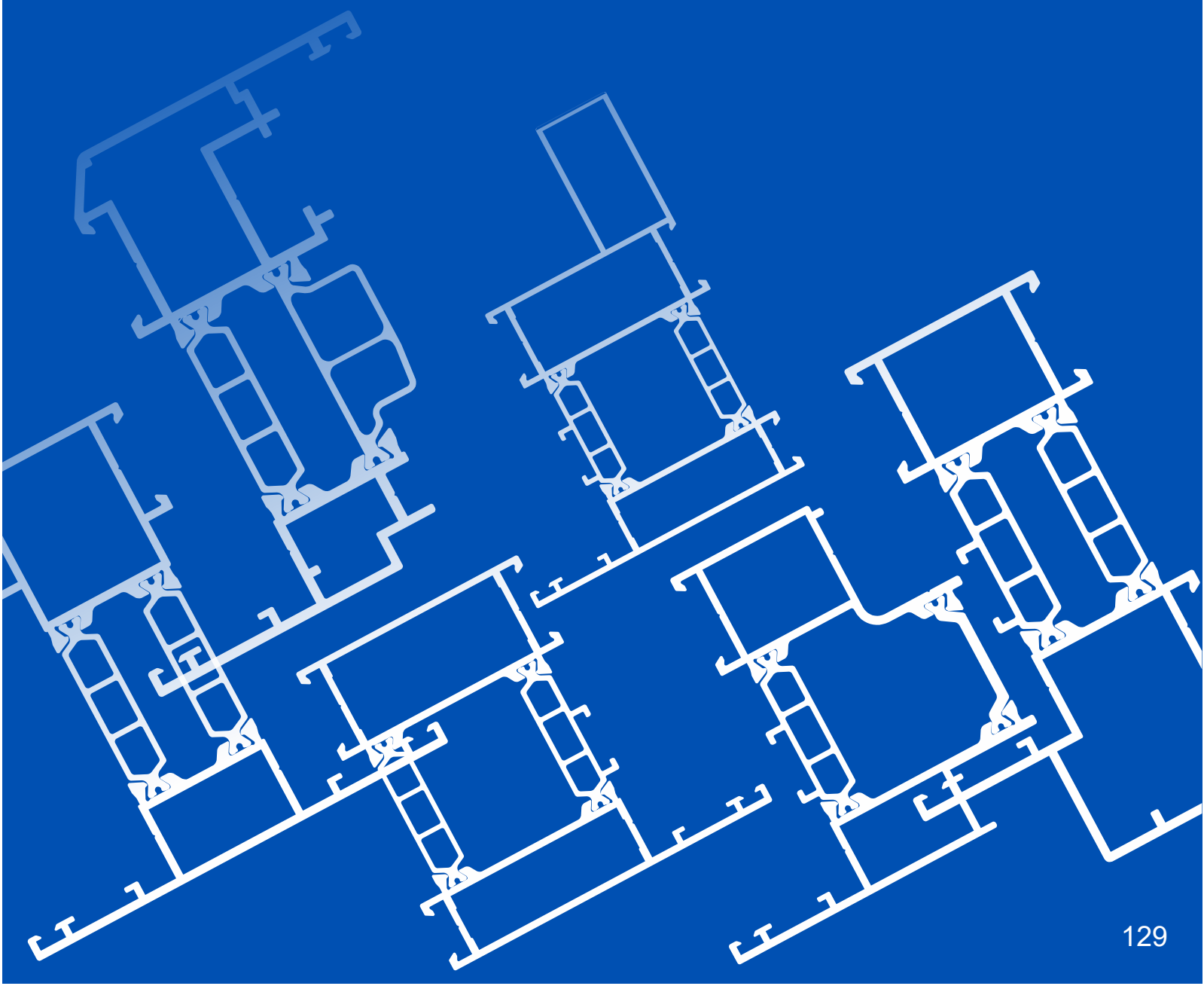

СИАЛ СТ71У

Профили

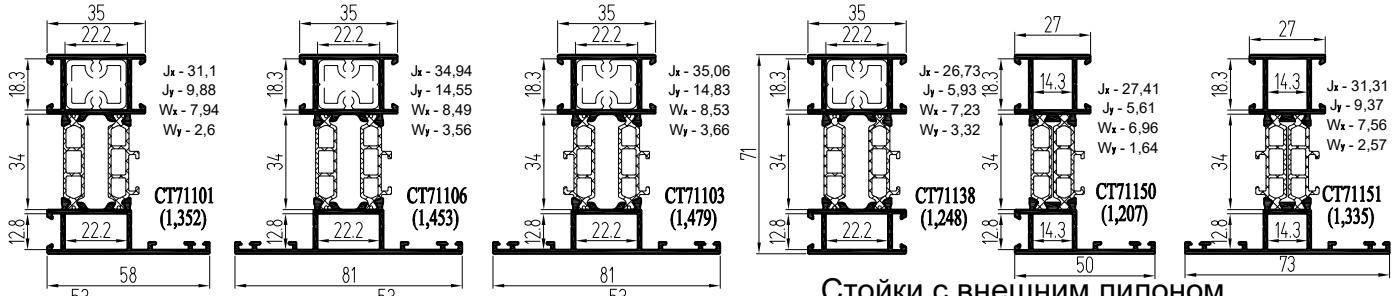

Стойки с внешним пилоном

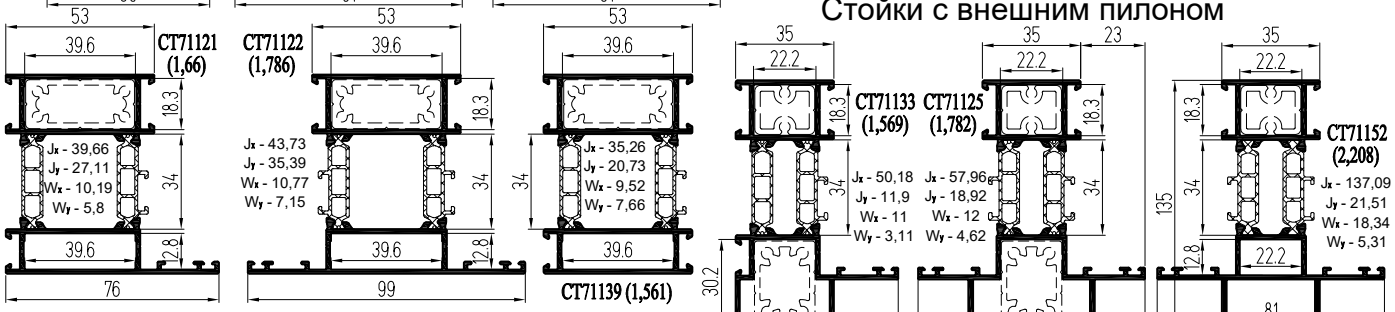

Стойки с внутренним пилоном

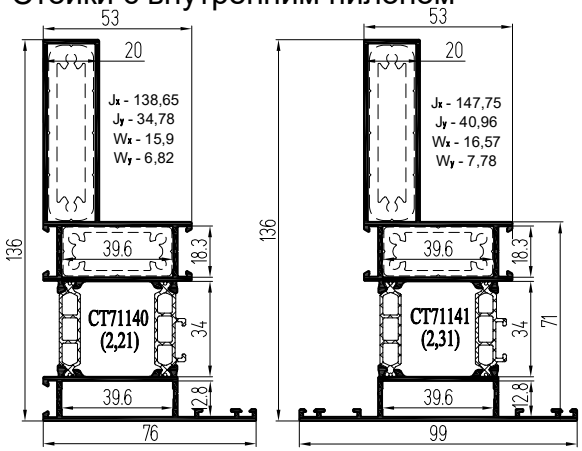

Стойки с внутренним пилоном

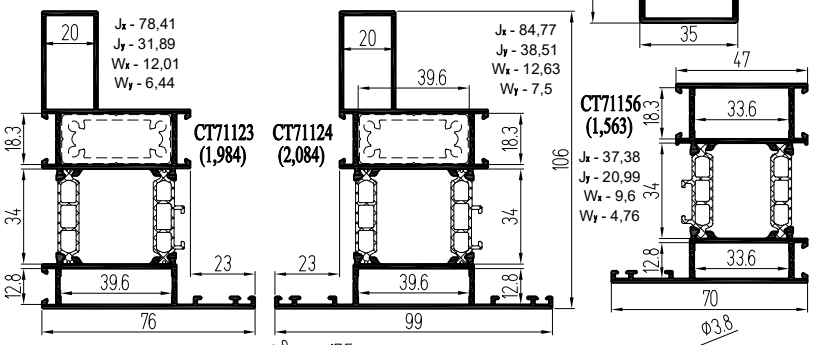

Основные комплектующие

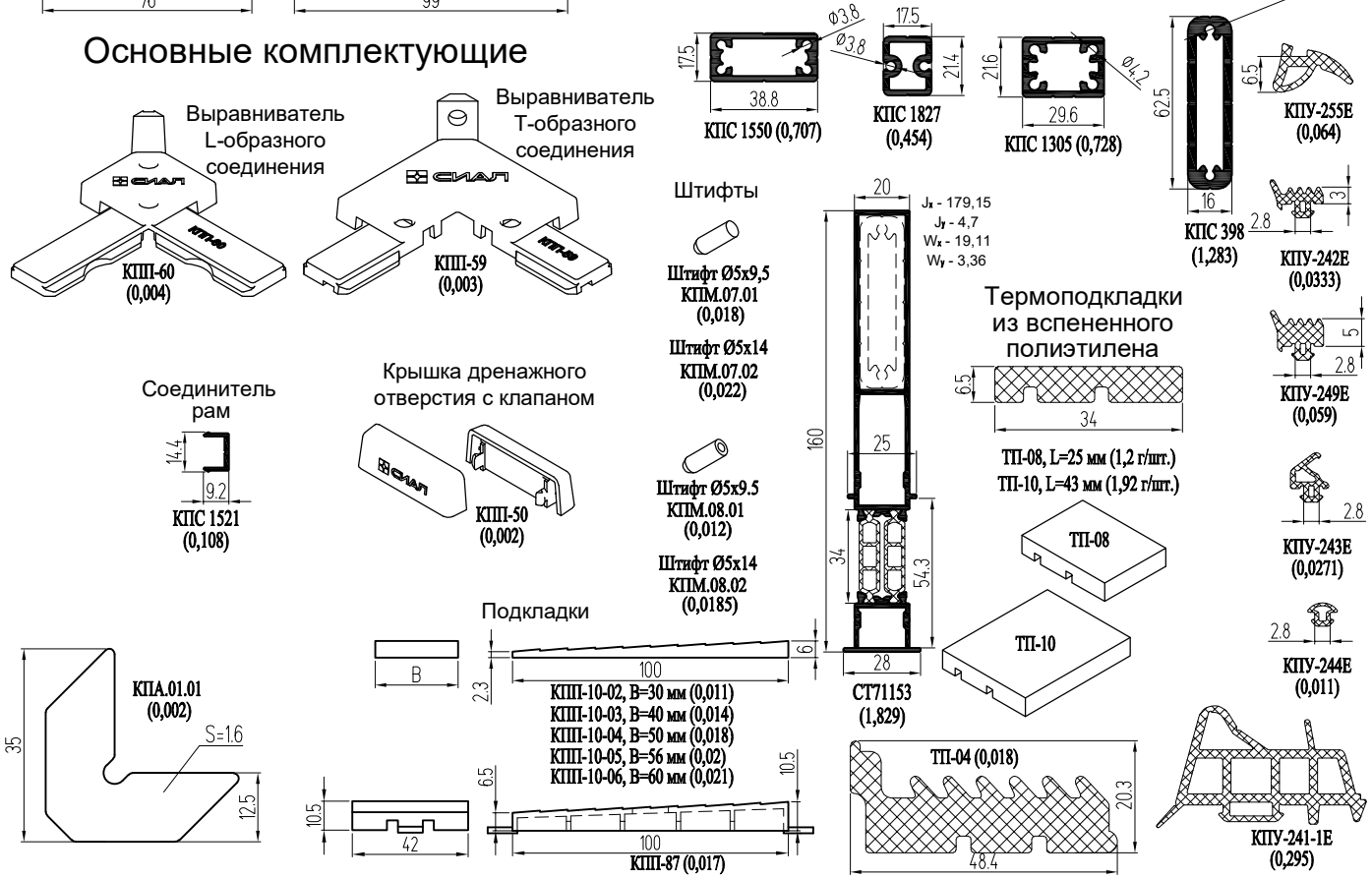

Оконные створки (европаз 15/20)

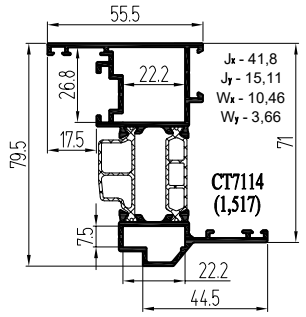

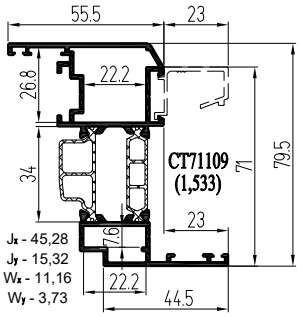

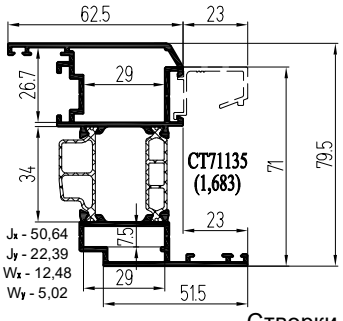

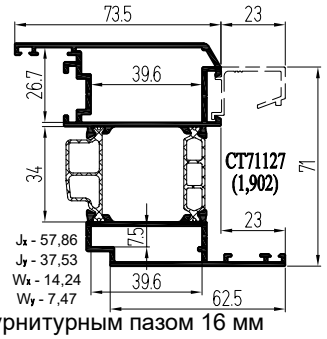

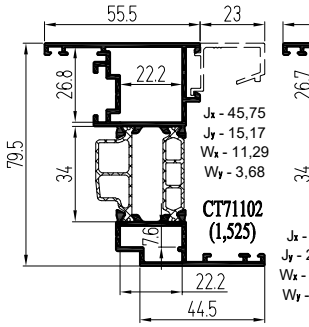

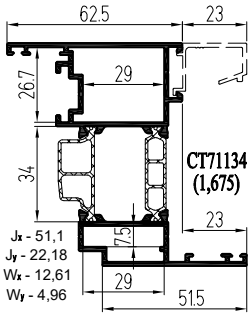

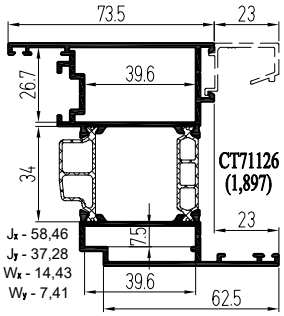

Створки с фурнитурным пазом 16 мм

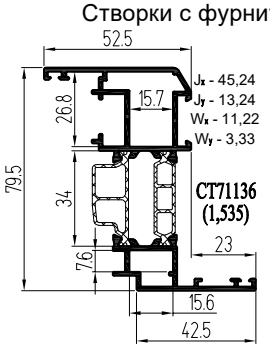

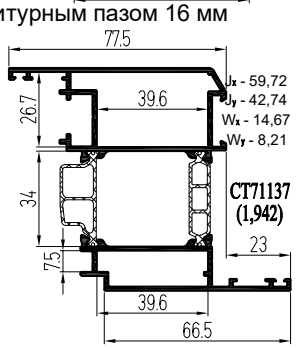

Импост к СТ71102, СТ71126, СТ71134

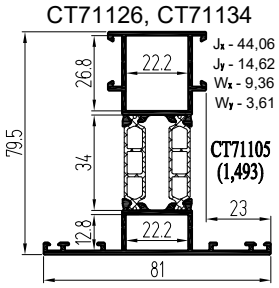

Створка с открыванием наружу

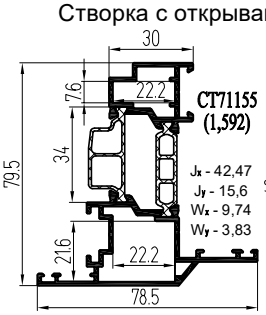

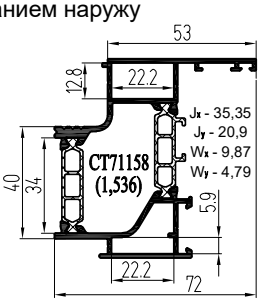

Адаптеры оконных створок в фасад

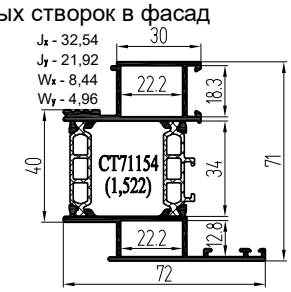

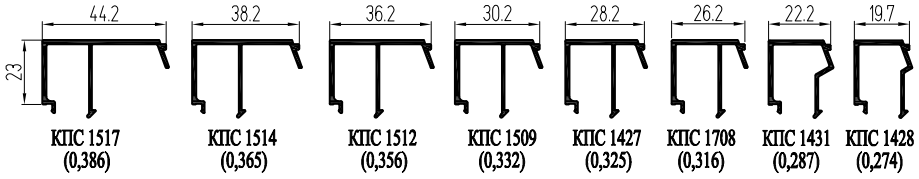

Штапик-"ус"

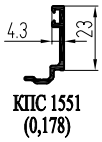

Закладные структурного угла рамы

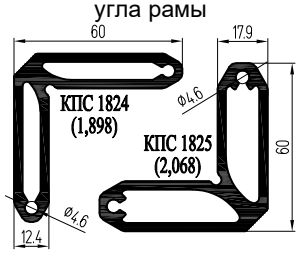

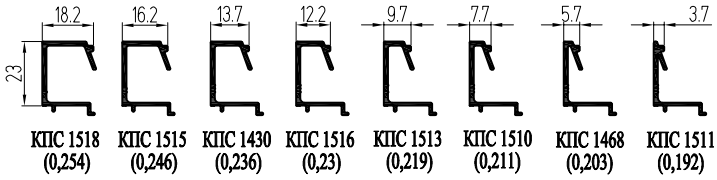

Профили угловых закладных

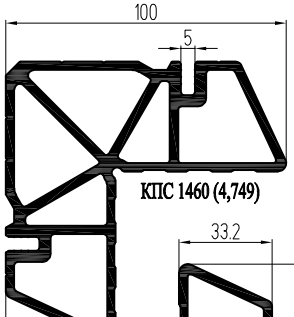

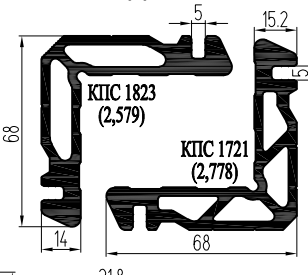

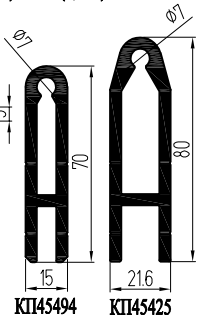

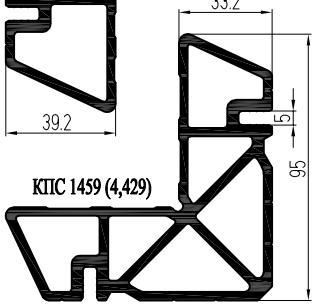

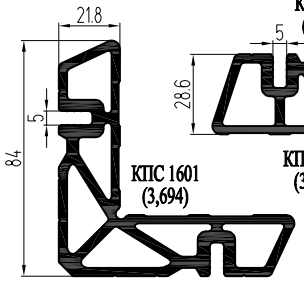

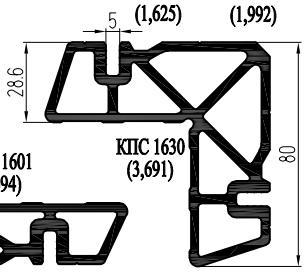

ТАБЛИЦА ПРИМЕНЯЕМОСТИ ШТАПИКОВ с уплотнителями КПУ-242Е / КПУ-249Е

ШИФР	A	S	S	S
		71	71 / 79.5	79.5
КПС 1517	44,2	16 / 14		24 / 22
КПС 1514	38,2	22 / 20		30 / 28
КПС 1512	36,2	24 / 22		32 / 30
КПС 1509	30,2	30 / 28		38 / 36
КПС 1427	28,2	32 / 30		40 / 38
КПС 1708	26,2	34 / 32		42 / 40
КПС 1431	22,2	38 / 36		46 / 44
КПС 1428	19,7	40 / 38		48 / 46
КПС 1518	18,2	42 / 40		50 / 48
КПС 1515	16,2	44 / 42		52 / 50
КПС 1430	13,7	46 / 44		54 / 52
КПС 1516	12,2	48 / 46		56 / 54
КПС 1513	9,7	50 / 48		58 / 56
КПС 1510	7,7	52 / 50		60 / 58
КПС 1468	5,7	54 / 52		
КПС 1511	3,7	56 / 54		

СИАЛ СТ71У

"Теплые" профили с вставками из термоизолирующего заполнителя

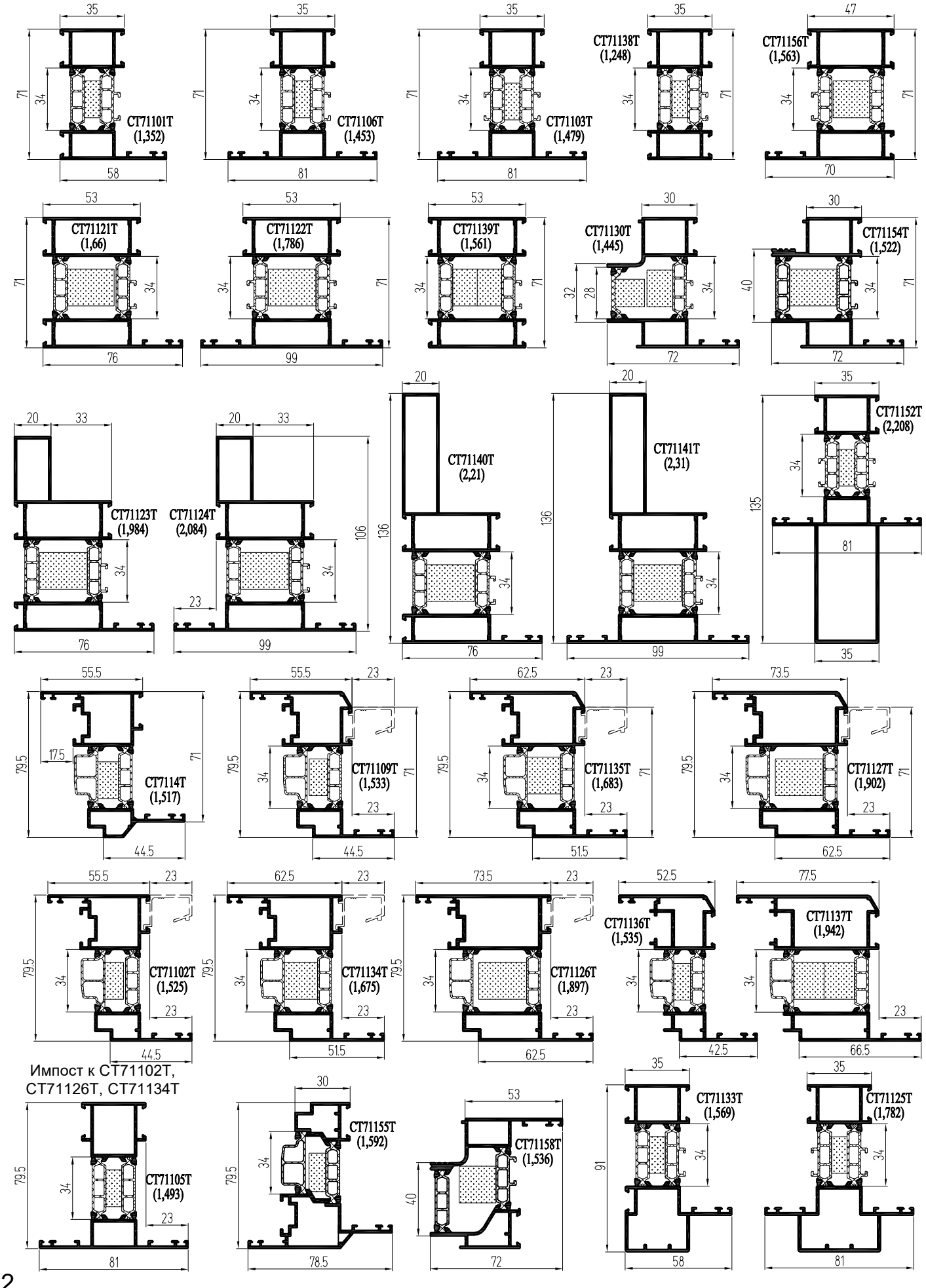

Соединения, стыки

Соединение рам с помощью СТ71153

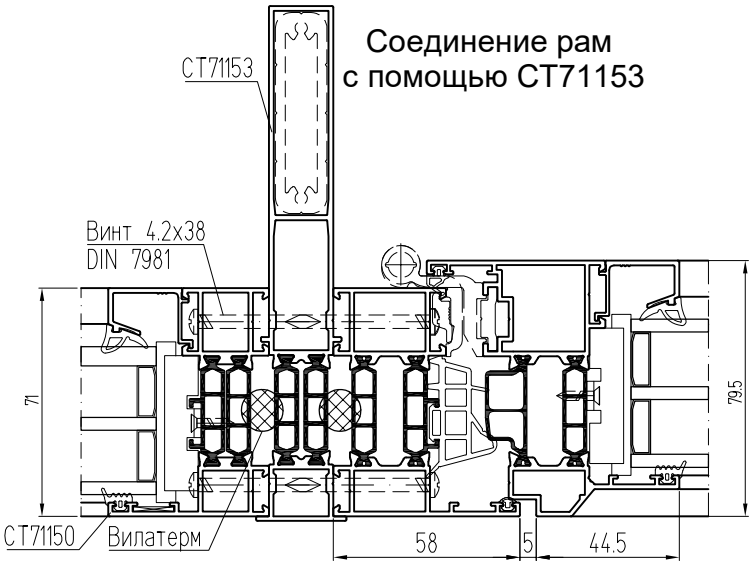

Установка створки в витраж

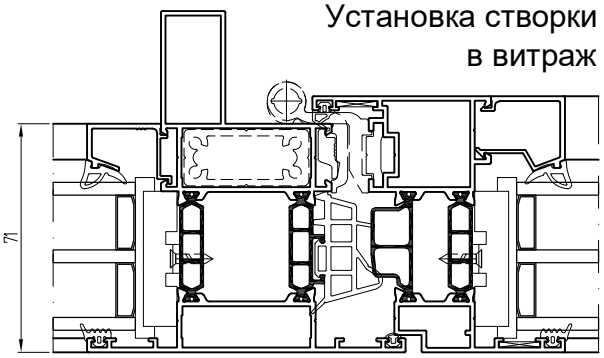

Температурный шов витража

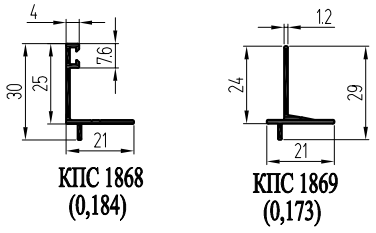

Установка смежных створок

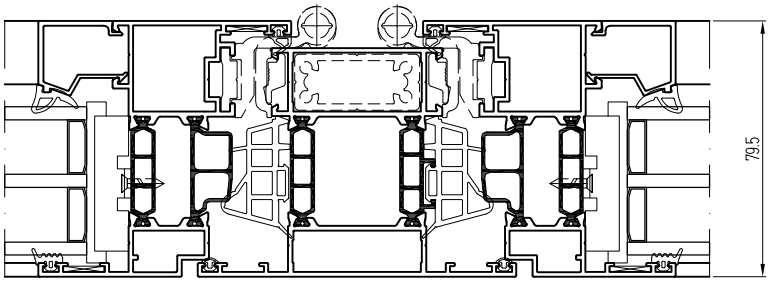

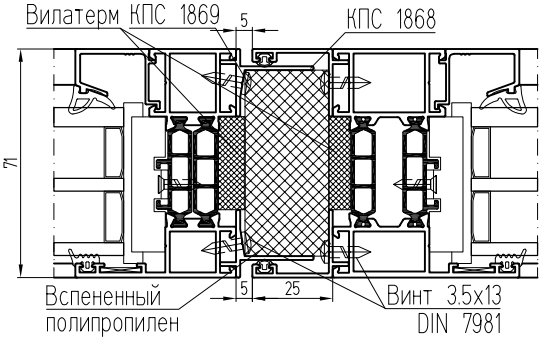

Структурный угол рамы под 90°

Внешний угол

Внутренний угол

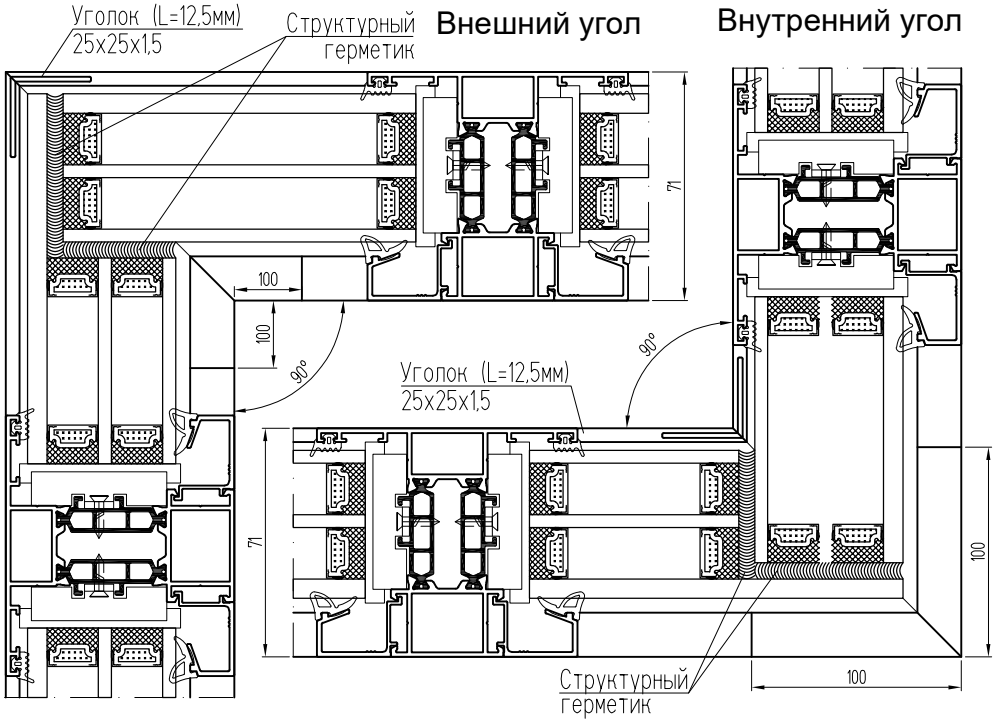

Сборка угла рамы

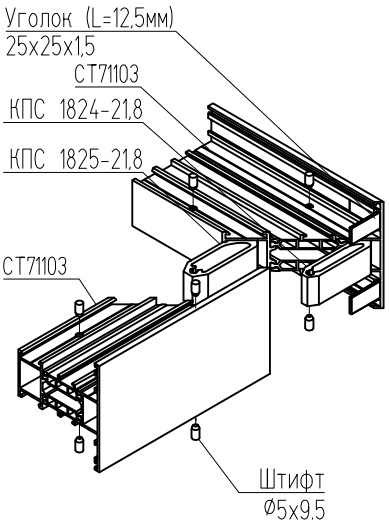

СИАЛ СТ71У

Распашные окна и двери из оконного профиля (Европаз 15/20)

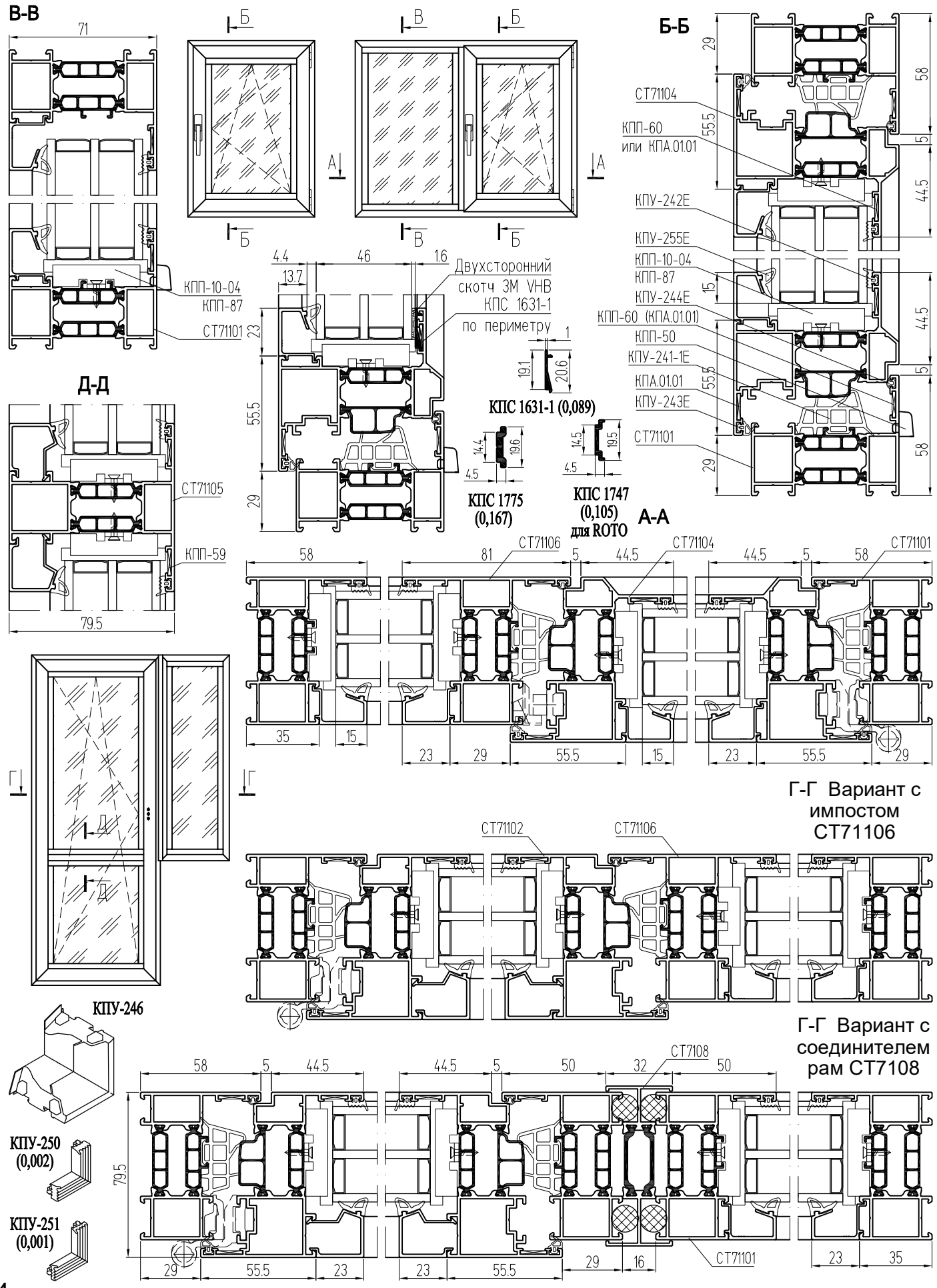

Распашные окна и двери из оконного профиля (фурнитурный паз 16 мм)

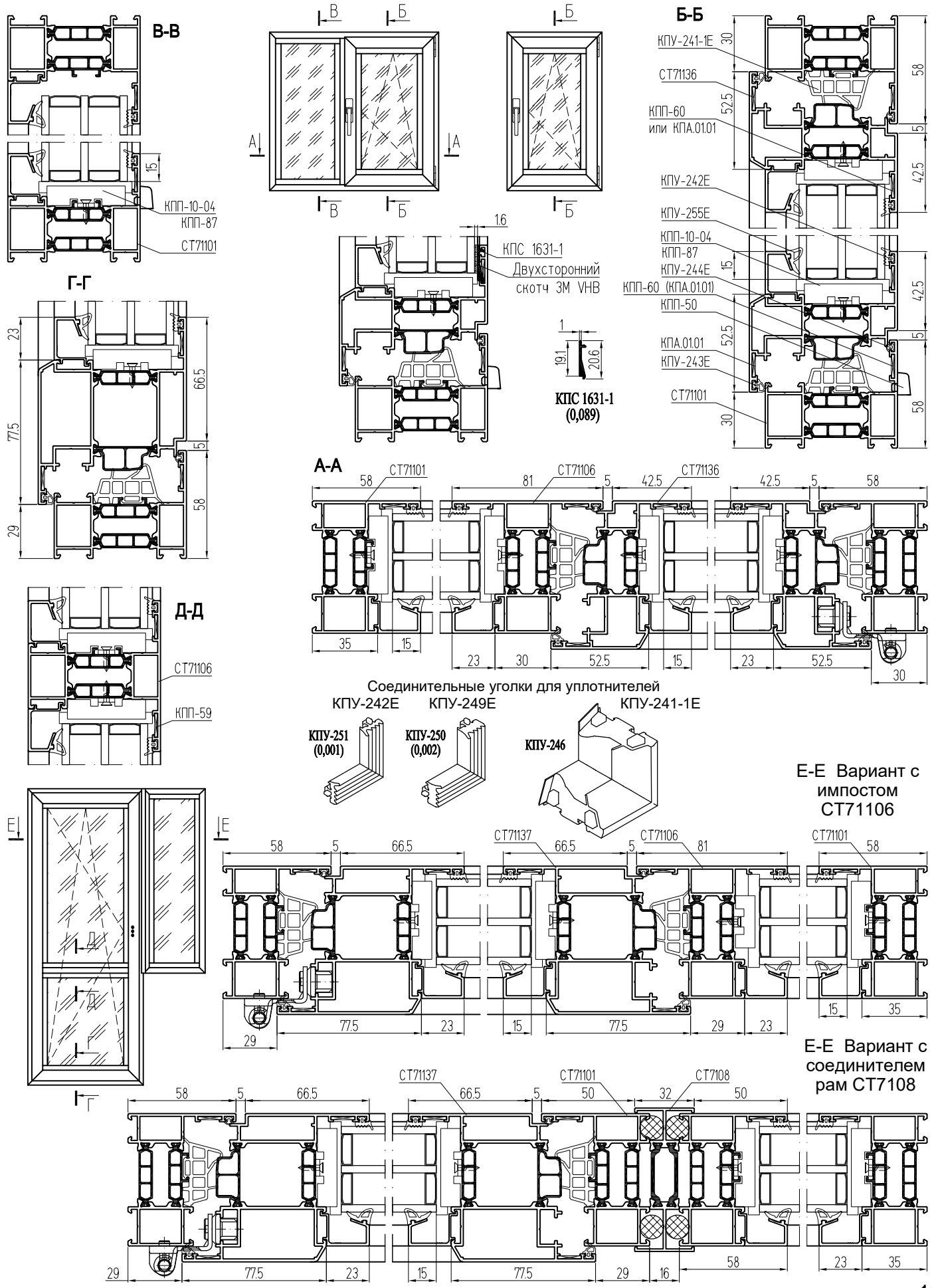

Окна с открыванием наружу (Европаз 15/20)

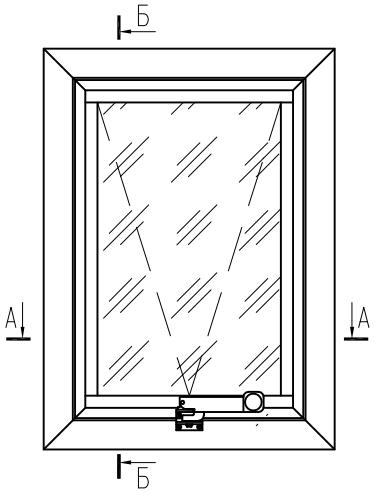

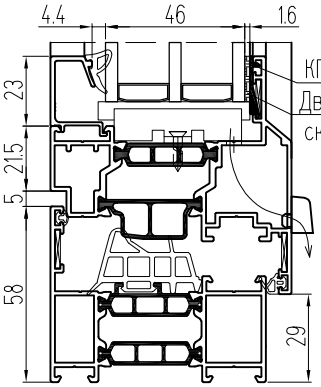

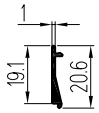

КПС 1631-1 (0,089)

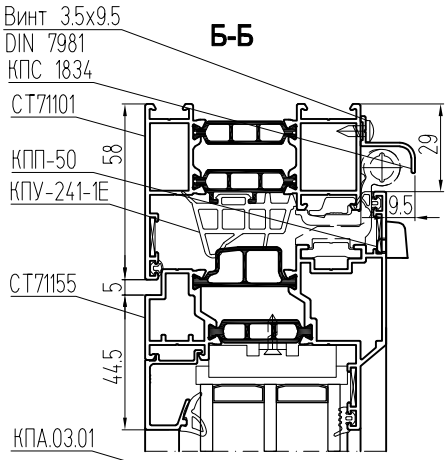

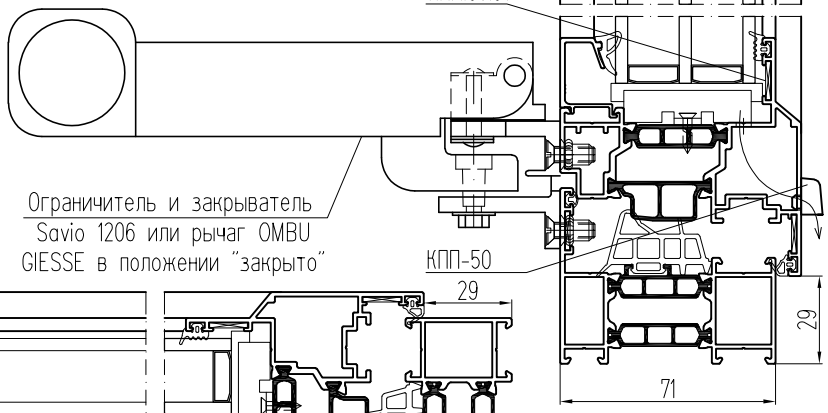

Отлив на петли

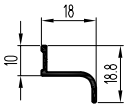

КПС 1834 (0,108)

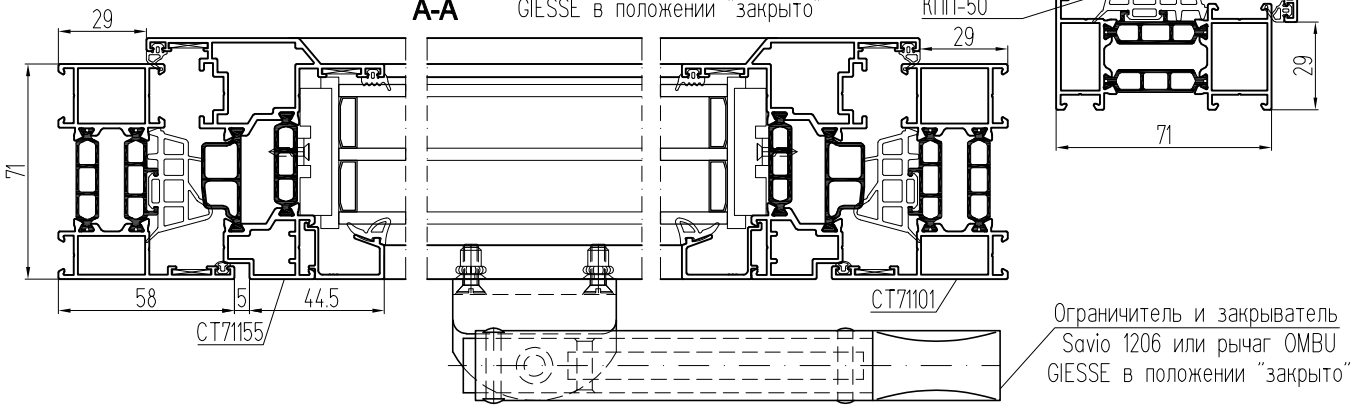

Крепление ригелей и импостов

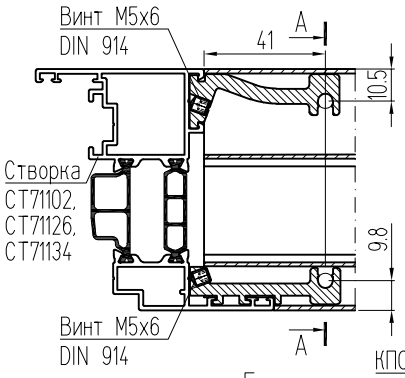

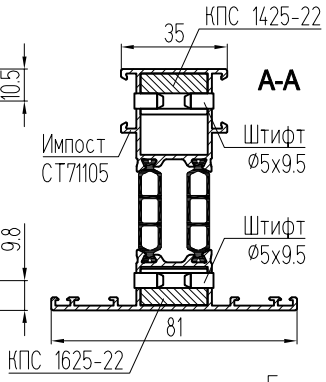

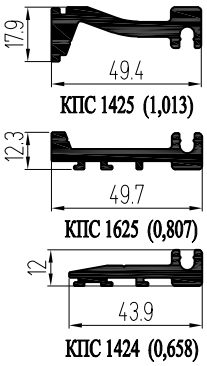

Соединение рам с помощью КПС1521

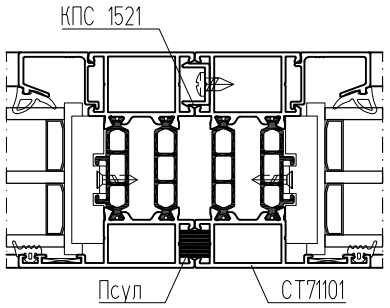

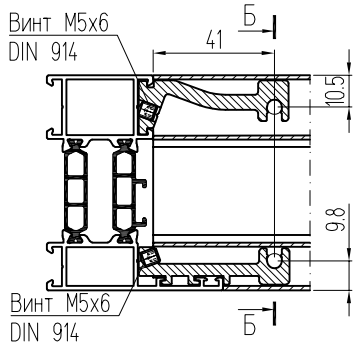

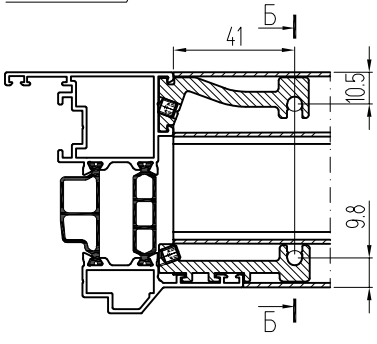

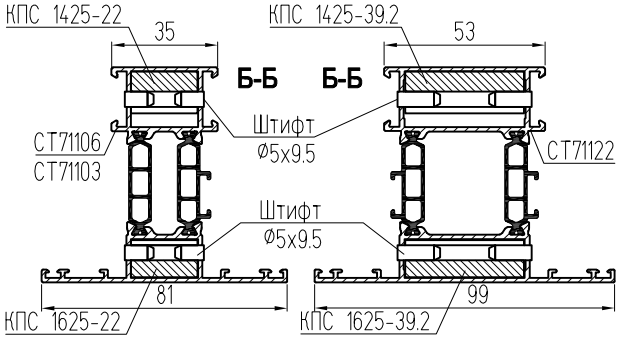

Сведения о теплотехнических характеристиках системы

Результаты теплотехнических расчетов сечений конструкций алюминиевых комбинированных профилей без заполнения внутренней камеры профилей и с заполнением внутренней камеры профилей термоизолирующим заполнителем для окон и балконных дверей. Температура внутреннего воздуха +20,0°С, температура наружного воздуха -37,0°С.

Приведенное сопротивление теплопередаче алюминиевых профилей с термоизолирующими заполнителями и без них, с сендвич-панелями толщиной 40 мм и с термоподкладками ТП-04.

без заполнения внутренней камеры профилей
0,526 м²*°С/Вт

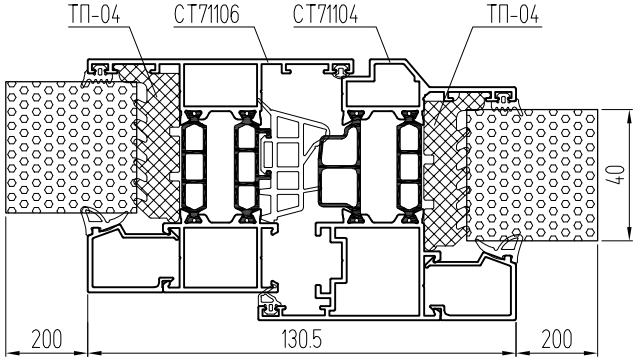

с заполнением внутренней камеры профилей вставками из термоизолирующего заполнителя
0,625 м²*°С/Вт

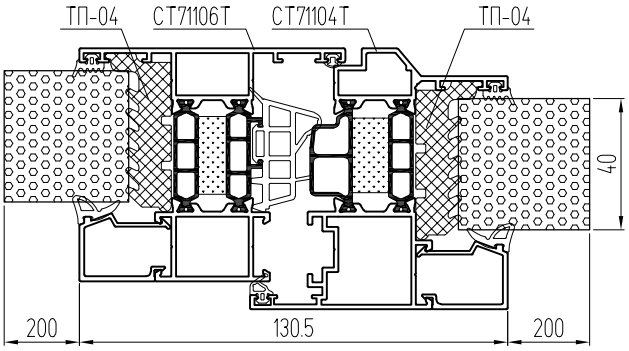

Установка подкладок

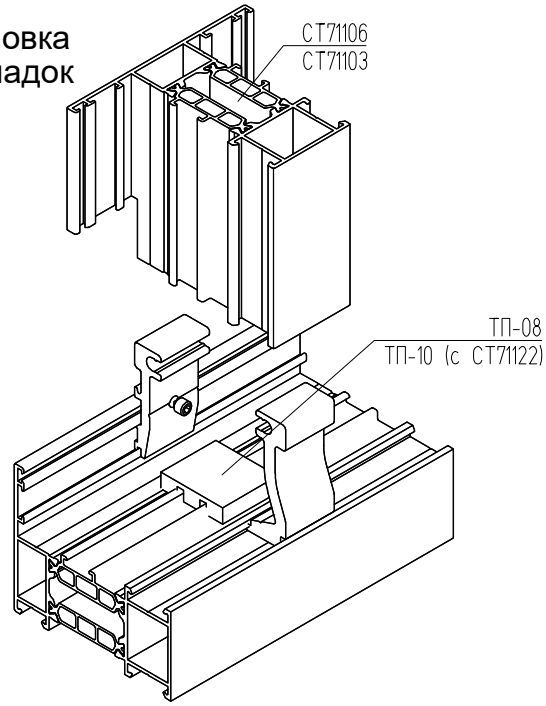

Применение выравнивателя углового соединения КПП-60 (L-образное соединение)

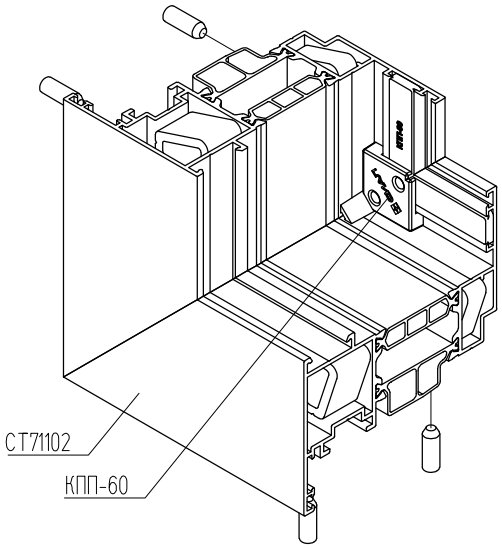

Применение выравнивателя углового соединения КПП-59 (Т-образное соединение)

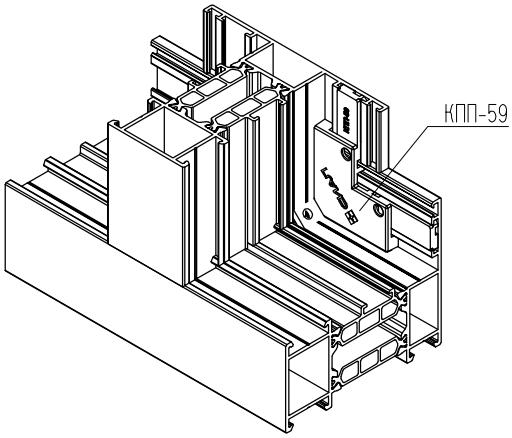

Применение выравнивающего алюминиевого уголка КПА.01.01 (L-образное соединение)

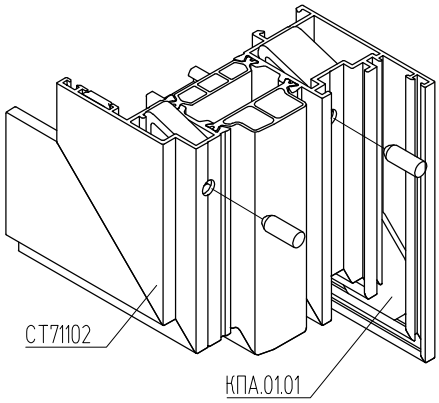

Вентиляционный люк (Европаз 15/20)

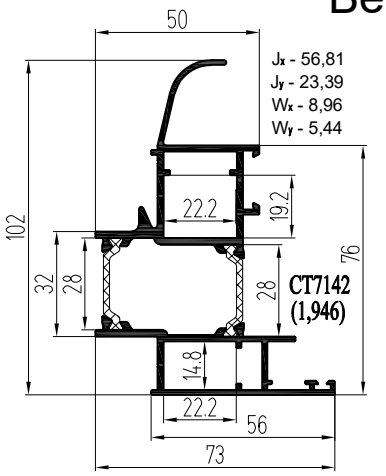

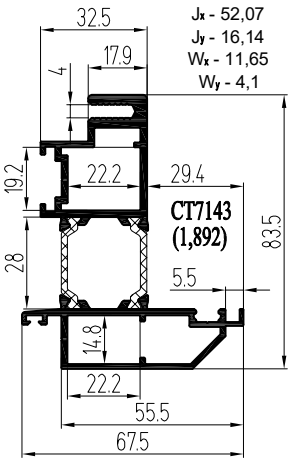

Крышка створки

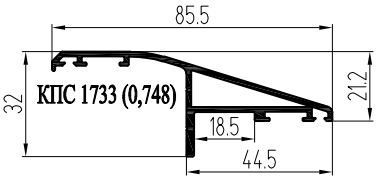

Прижим в фасад
КП50, КП50К

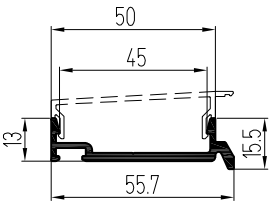

Штапики

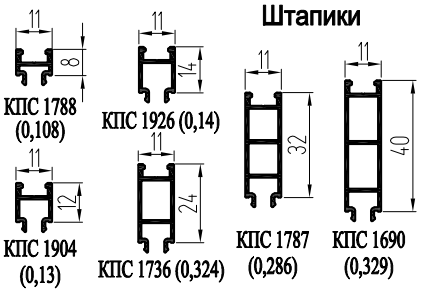

Крышка в фасад
КП50, КП50К

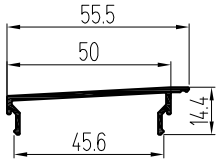

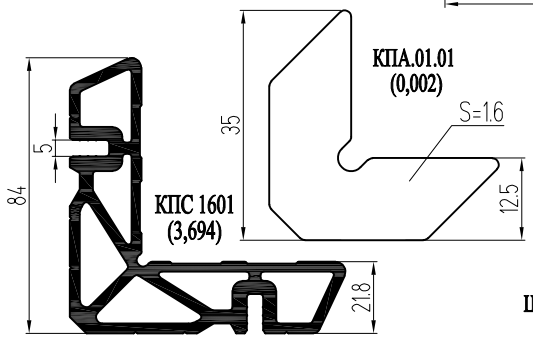

Штифты

Уплотнители

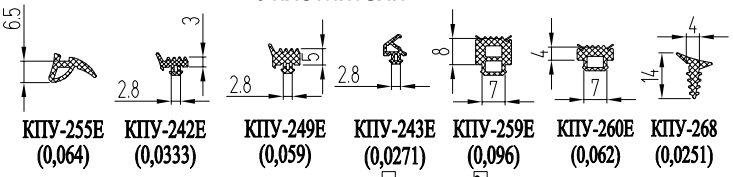

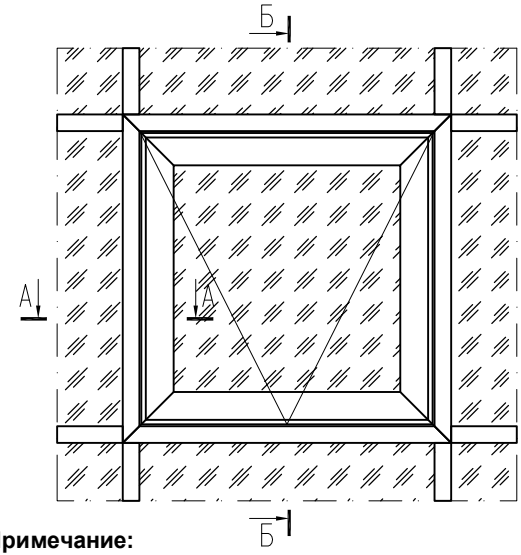

Выравниватель
L-образного
соединения рамы

КПП-74
(0,01)

Выравниватель
L-образного
соединения
крышки створки

КПП-75
(0,018)

Примечание:
В вент. люк можно установить реечные приводы D+H серии ZA и DXD

Б-Б

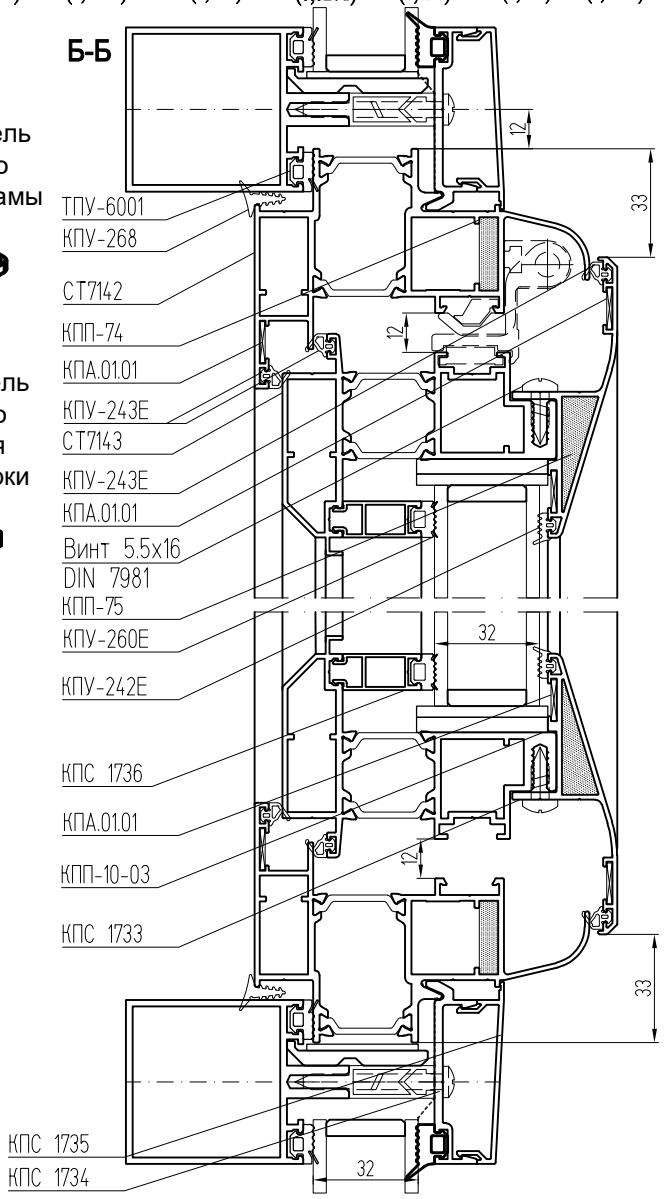

А-А

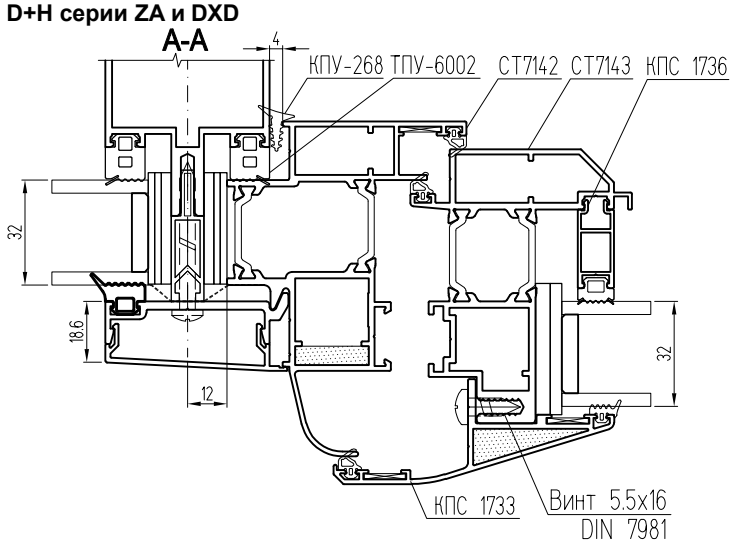

Система СИАЛ СТ71С

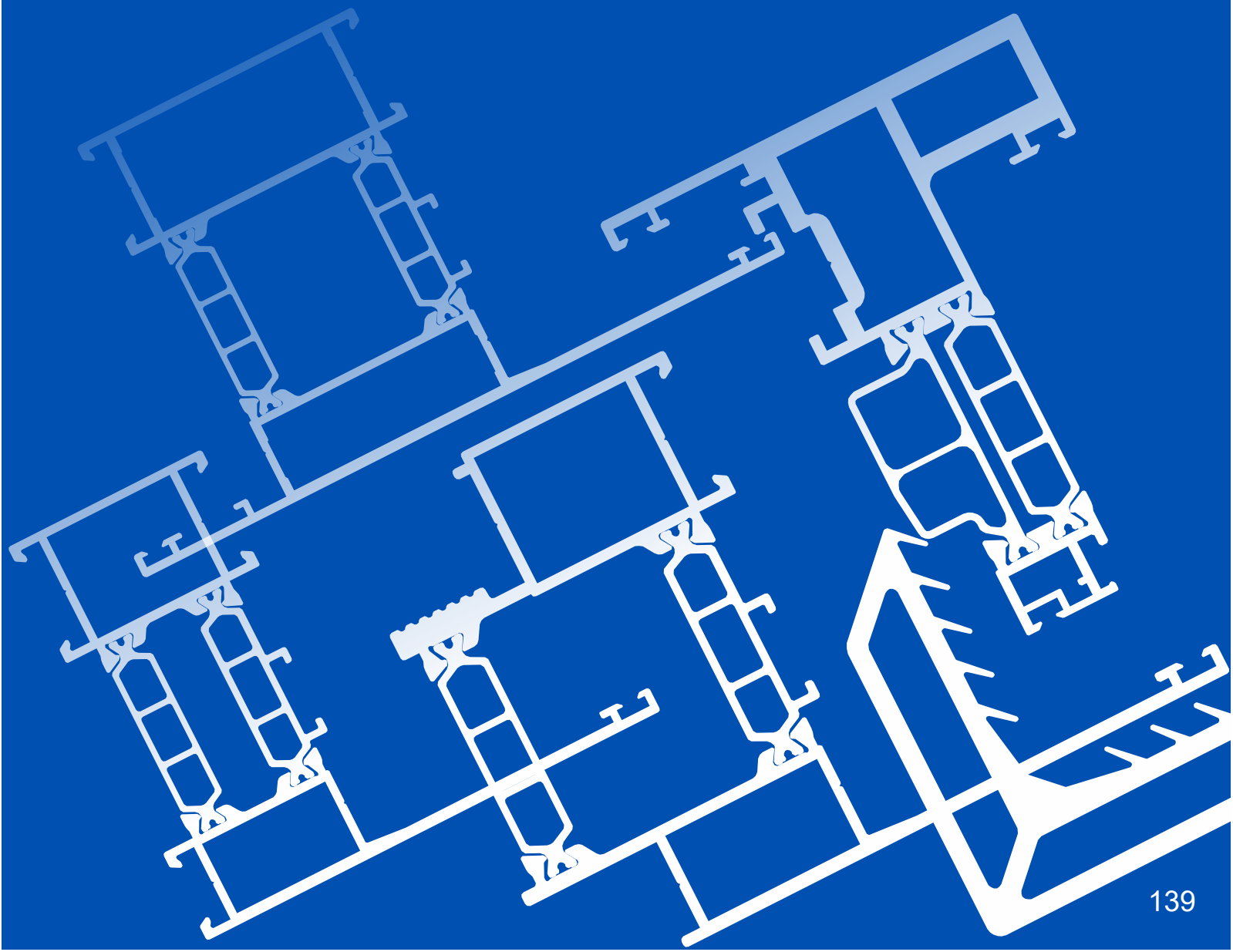

СИАЛ СТ71С

Профили

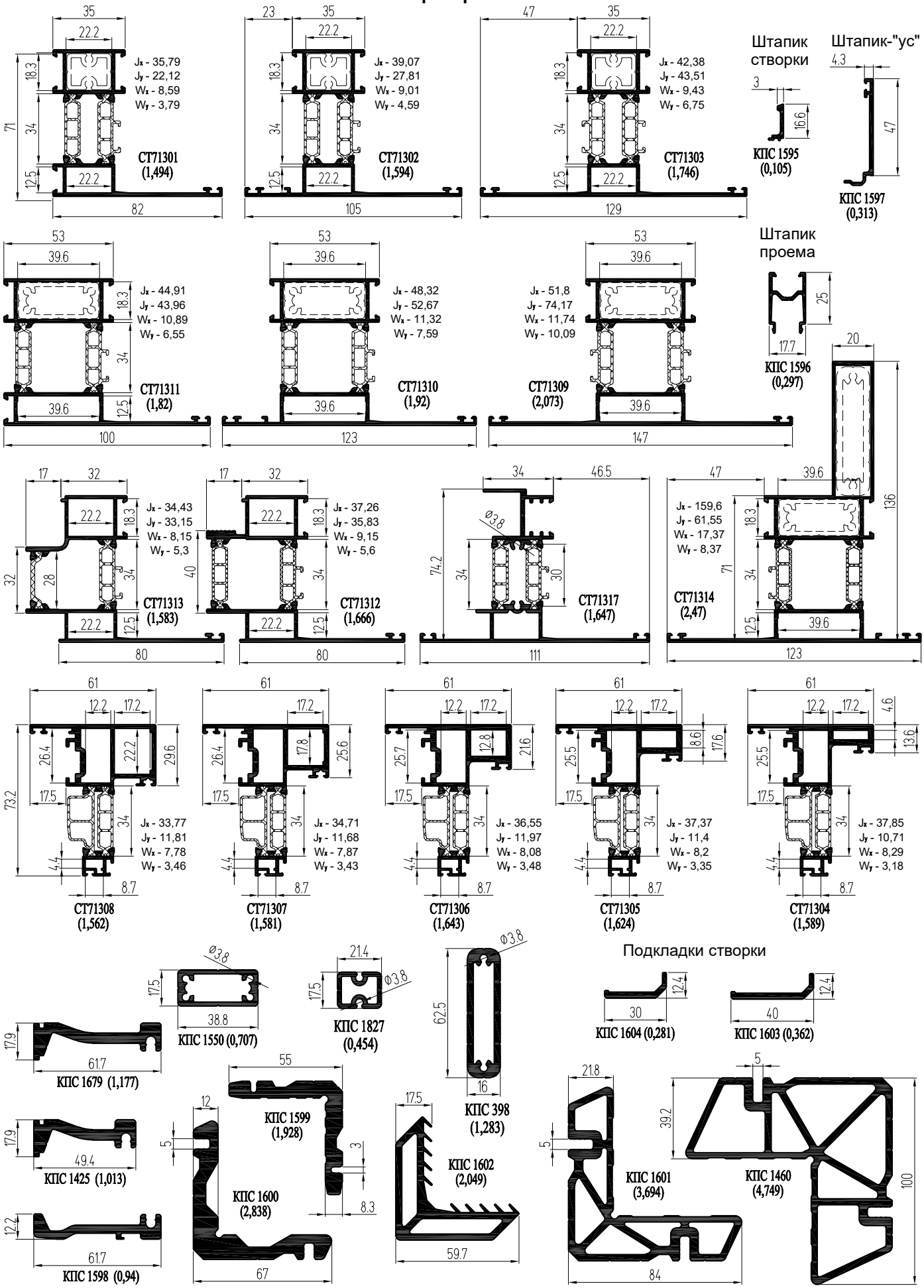

Основные комплектующие

Подкладки створки L= 100 мм

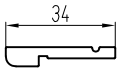

КПП-70 (14,9 г/шт.)

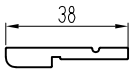

КПП-69 (18 г/шт.)

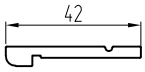

КПП-66 (21,1 г/шт.)

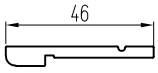

КПП-65 (24,2 г/шт.)

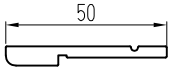

КПП-64 (27,4 г/шт.)

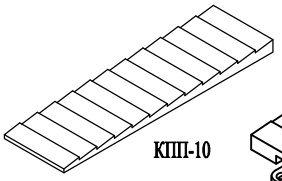

КПП-10

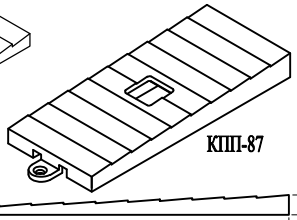

КПП-87

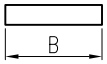

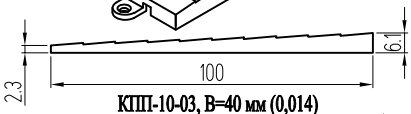

КПП-10-03, B=40 мм (0,014)
КПП-10-04, B=50 мм (0,018)

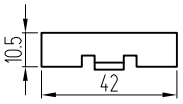

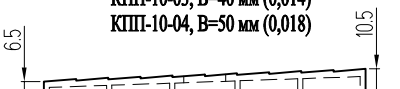

КПП-87 (0,017)

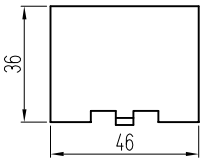

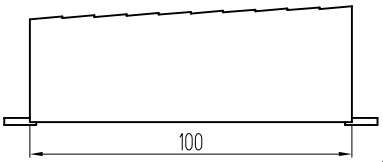

КПП-63 (0,0642)

Термоподкладки из вспененного полиэтилена

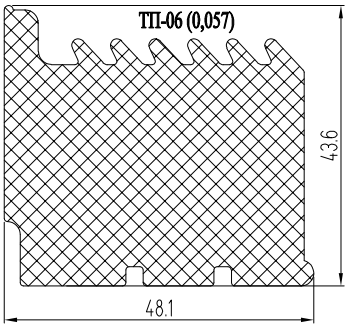

ТП-06 (0,057)

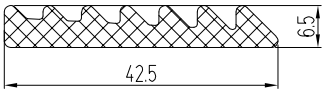

ТП-05 (0,007)

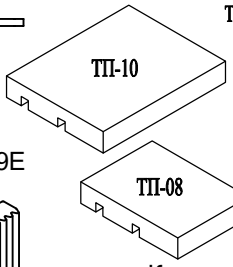

ТП-10

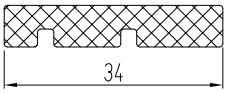

ТП-08, L=25 мм (1,2 г/шт.)
ТП-10, L=43 мм (1,92 г/шт.)

ТП-08

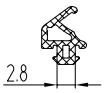

КПУ-243Е (0,0271)

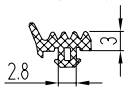

КПУ-242Е (0,0333)

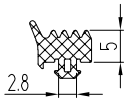

КПУ-249Е (0,055)

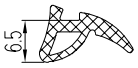

КПУ-255Е (0,064)

Соединительные уголки для уплотнителей

КПУ-248Е

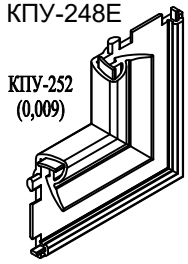

КПУ-252 (0,009)

КПУ-241-1Е

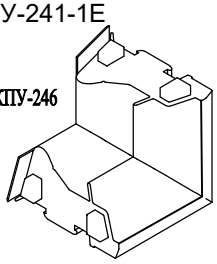

КПУ-246

КПУ-242Е

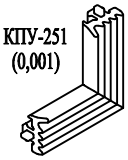

КПУ-251 (0,001)

КПУ-249Е

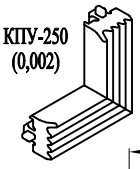

КПУ-250 (0,002)

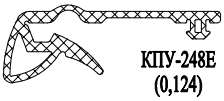

КПУ-248Е (0,124)

Крышка дренажного отверстия с клапаном

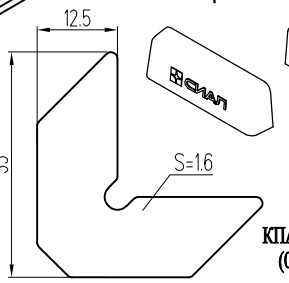

КПА.01.01 (0,002)

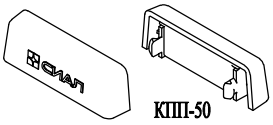

КПП-50 (0,002)

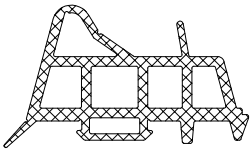

КПУ-241-1Е (0,295)

Выравниватель Т-образного соединения

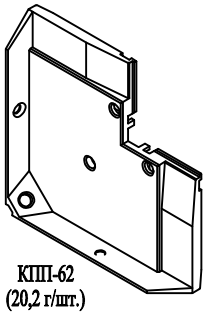

КПП-62 (20,2 г/шт.)

Выравниватель L-образного соединения

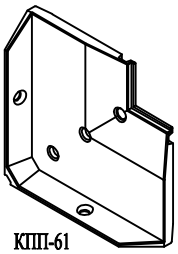

КПП-61 (17 г/шт.)

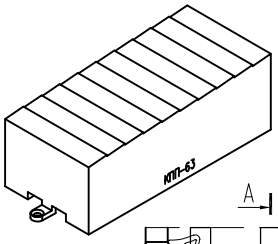

Штифт Ø3x9.5
КПН.01.00

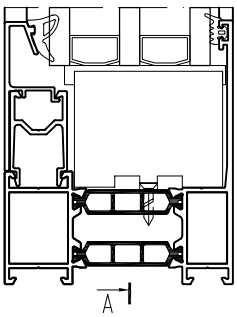

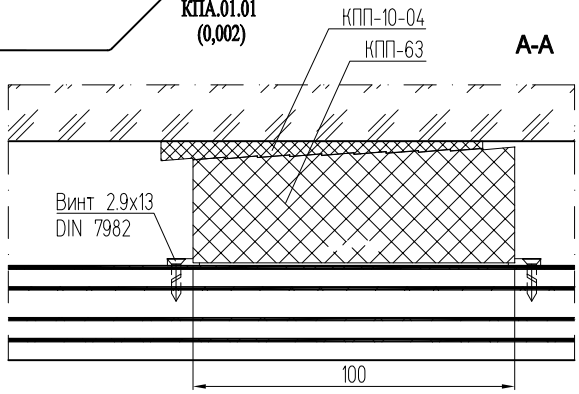

Крепление импостов

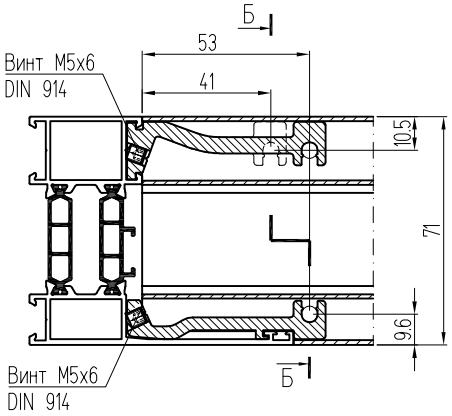

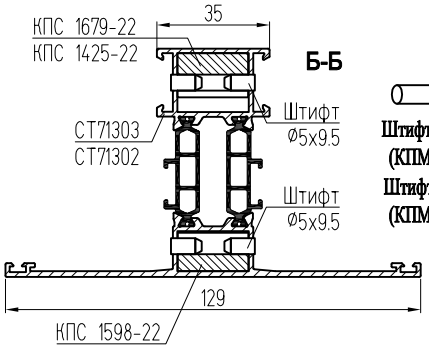

Штифт Ø5x9,5 (КПМ.07.01)
Штифт Ø5x14 (КПМ.07.02)

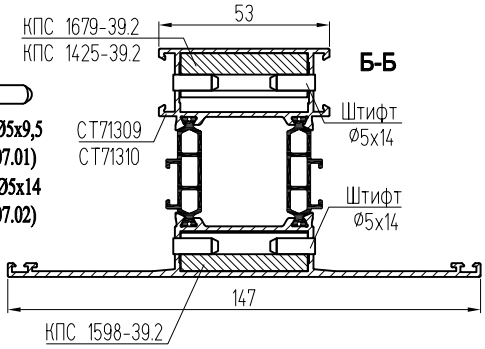

"Теплые" профили с вставками из термоизолирующего заполнителя

Рамы, ригели, импосты

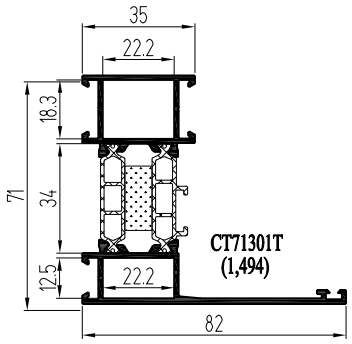

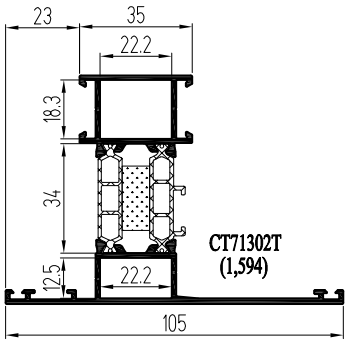

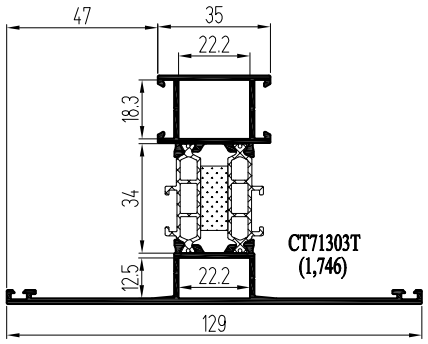

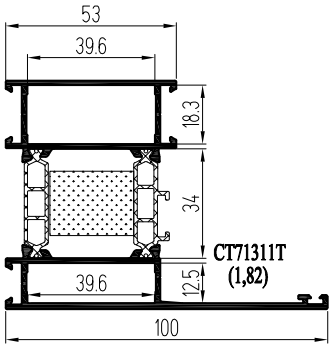

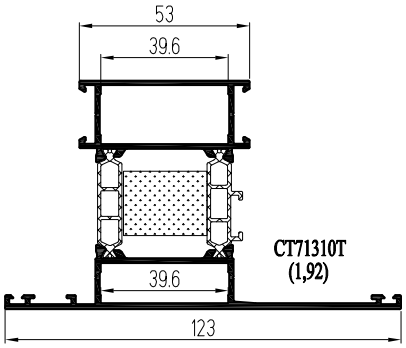

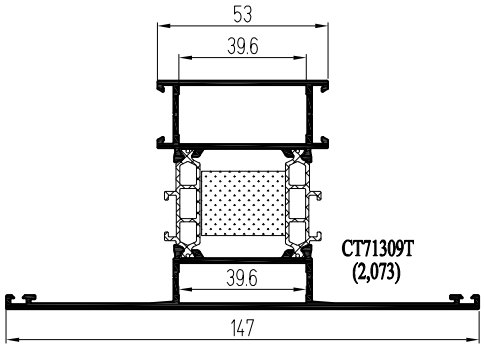

Адаптеры в фасад

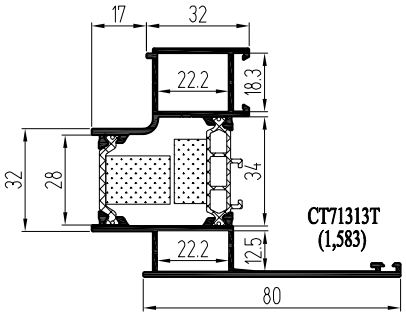

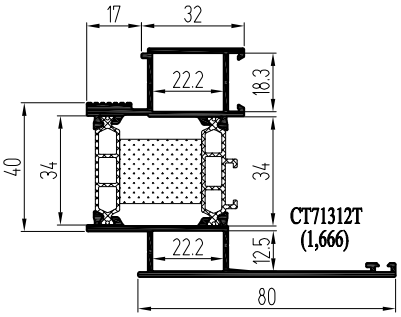

Штульп

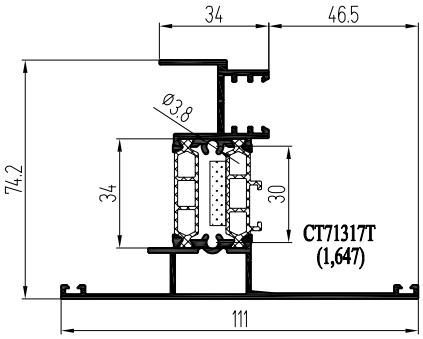

Стойка с внутренним пилоном

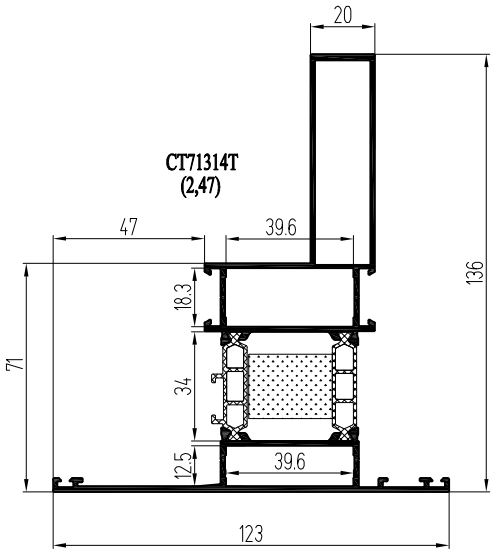

Притвор вент. створки

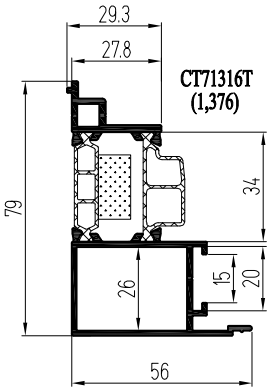

Установка створки в витраж

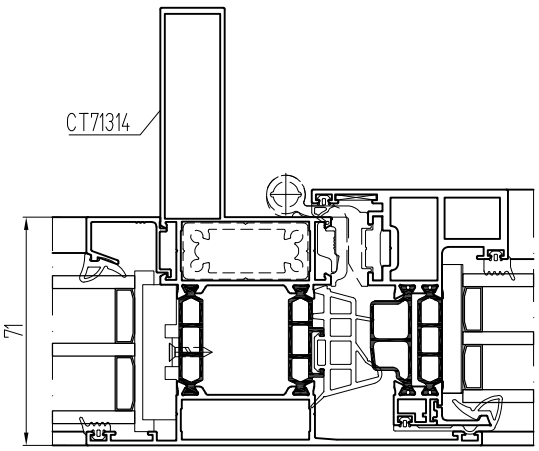

Применение створок, штапиков и подкладок под заполнение

Штапики, подкладки, термоподкладки, выравниватели, крепление импостов см. СТ71У

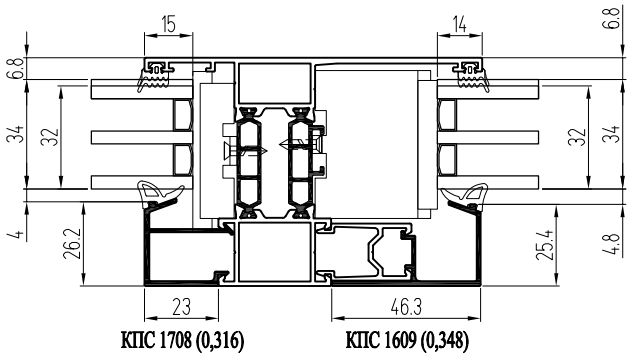

КПС 1708 (0,316) КПС 1609 (0,348)

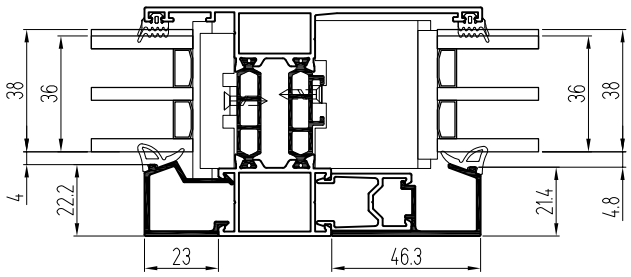

КПС 1431 (0,287) КПС 1608 (0,335)

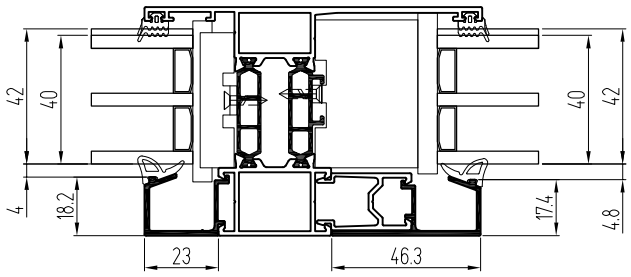

КПС 1518 (0,254) КПС 1607 (0,324)

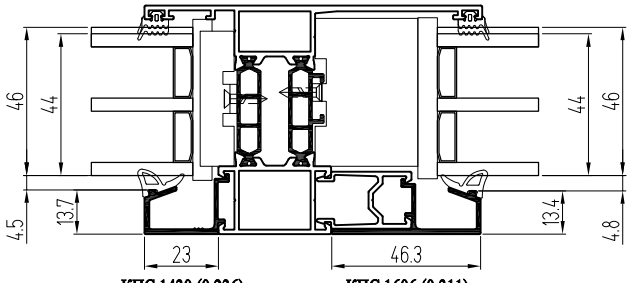

КПС 1430 (0,236) КПС 1606 (0,311)

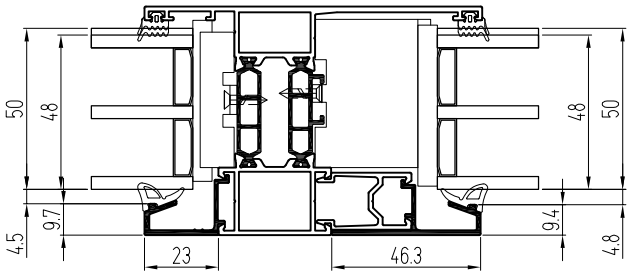

КПС 1513 (0,219) КПС 1605 (0,297)

Штапики, подкладки, термоподкладки, выравниватели, крепление импостов см. СТ71С

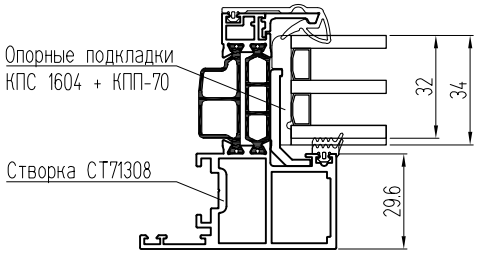

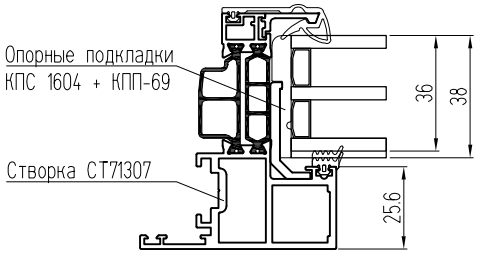

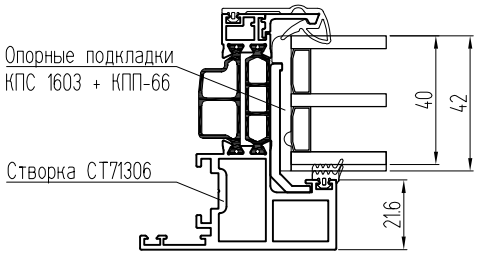

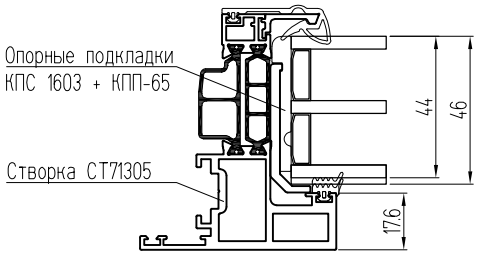

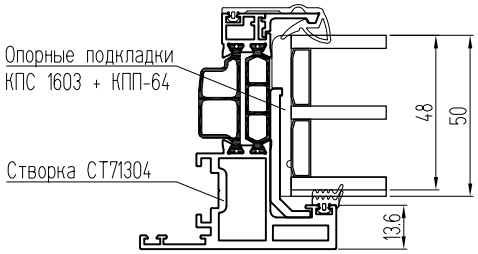

При большей толщине стеклопакета применяется уплотнитель КПУ-242Е, при меньшей - КПУ-249Е.

Распашные окна со скрытой створкой (Европаз 15/20)

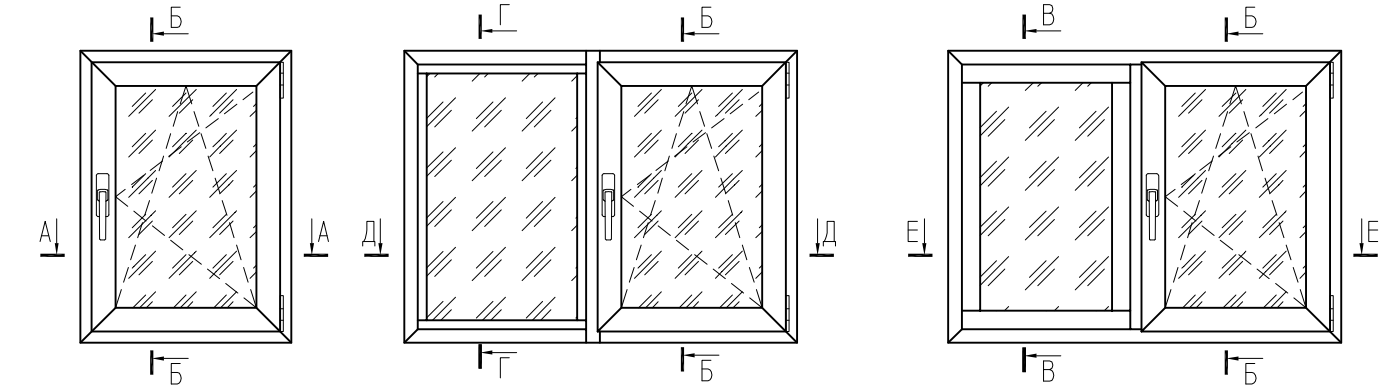

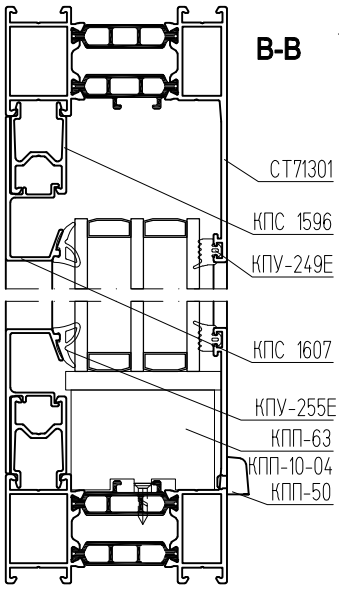

КПС 1775
(0,167)

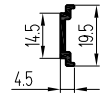

КПС 1747
(0,105)
для ROTO

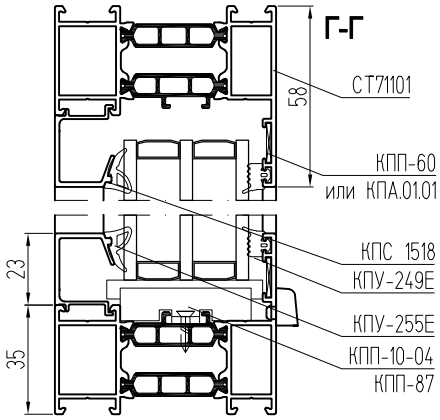

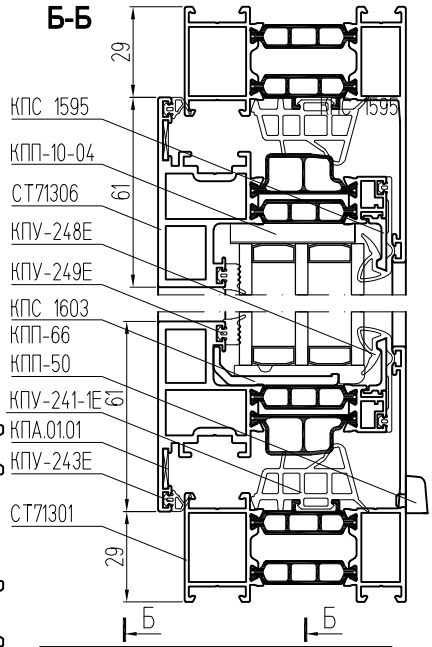

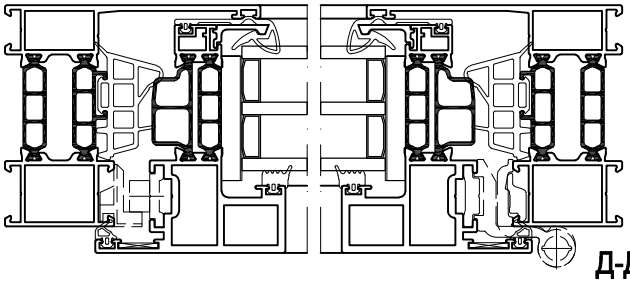

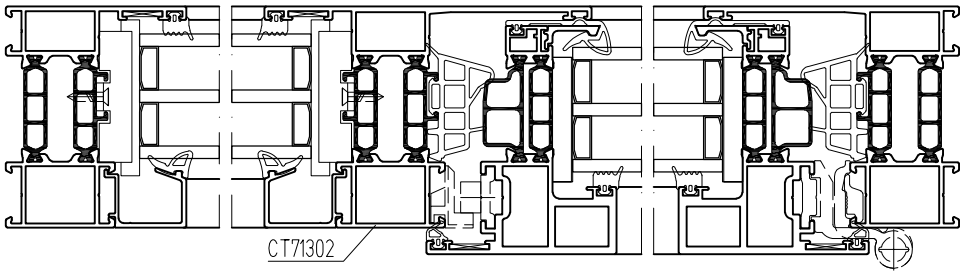

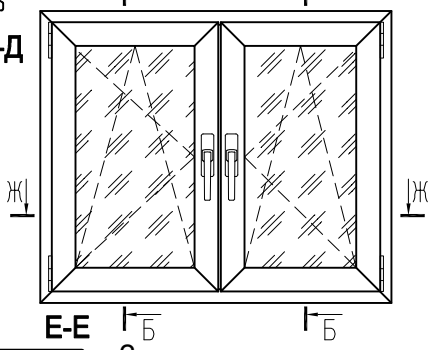

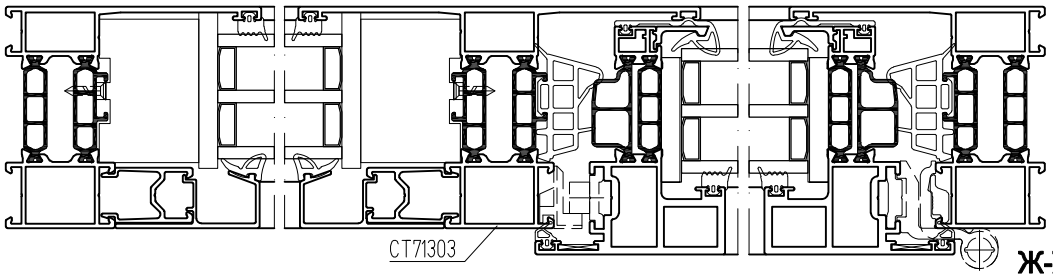

Заглушки штульпа
СТ71317

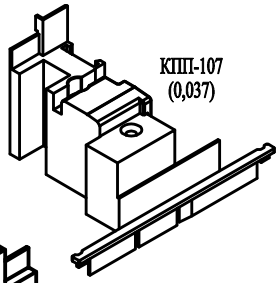

КПП-107
(0,037)

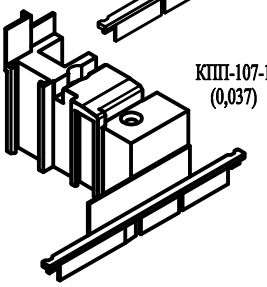

КПП-107-1
(0,037)

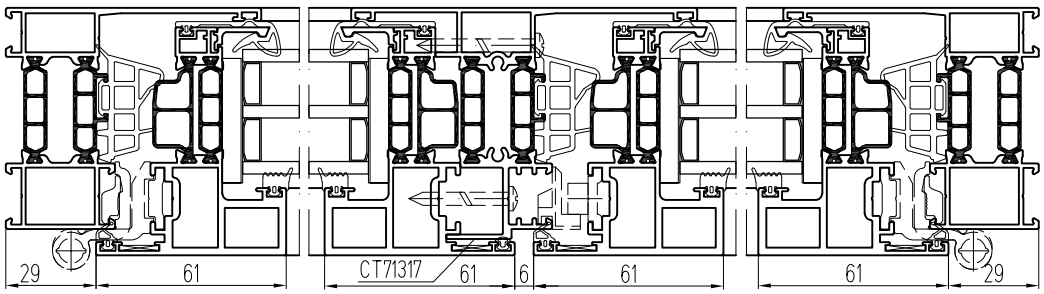

Сведения о теплотехнических характеристиках системы

Результаты теплотехнических расчетов сечений конструкций алюминиевых комбинированных профилей без заполнения внутренней камеры профилей и с заполнением внутренней камеры профилей термоизолирующим заполнителем для окон и балконных дверей. Температура внутреннего воздуха +20,0°С, температура наружного воздуха -37,0°С.

Приведенное сопротивление теплопередаче алюминиевых профилей с термоизолирующими заполнителями и без них, с сендвич-панелями толщиной 40 мм и с термоподкладками ТП-05, ТП-06.

без заполнения внутренней камеры профилей

0,61 м²*°С/Вт

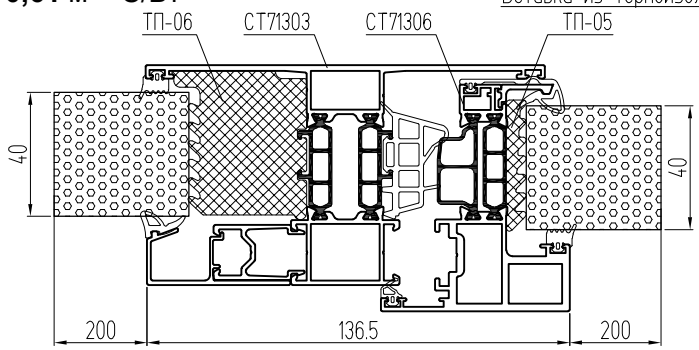

с заполнением внутренней камеры профилей вставками из термоизолирующего заполнителя

0,65 м²*°С/Вт

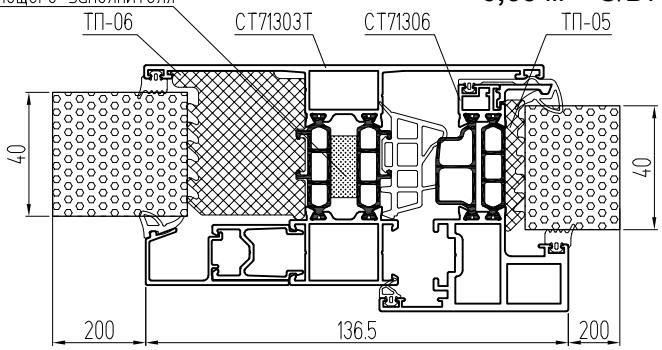

Применение выравнивателя углового соединения КПП-62 (Т-образное соединение)

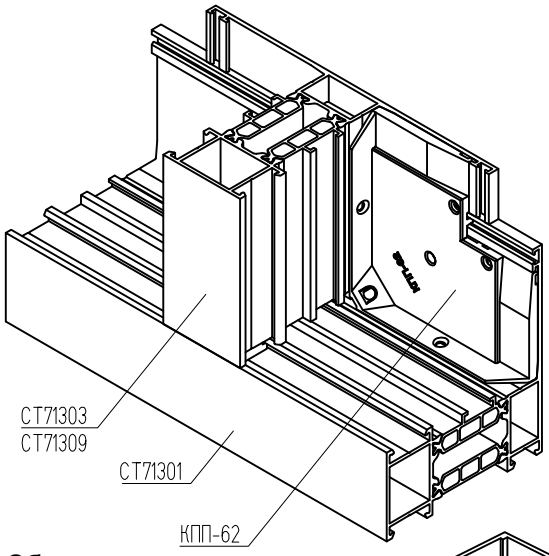

Установка подкладок под импост

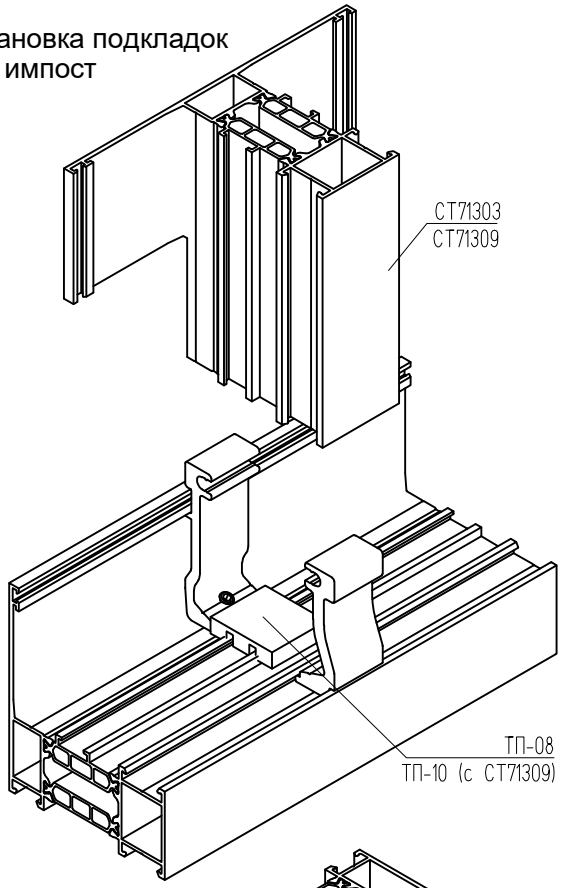

Сборка угла створки СТ71308

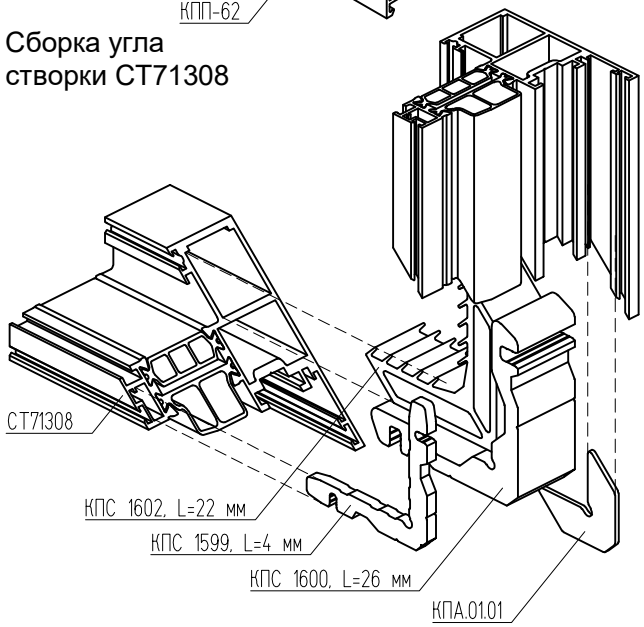

Применение выравнивателя углового соединения КПП-61 (L-образное соединение)

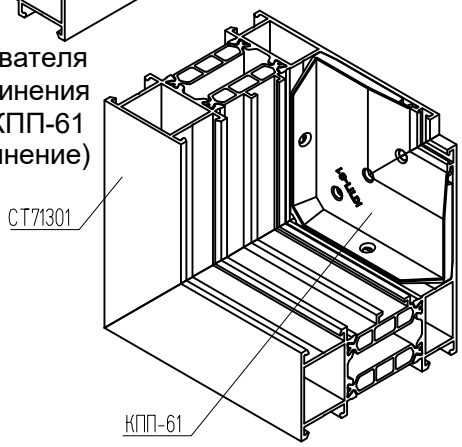

Вентиляционная створка (Европаз 15/20)

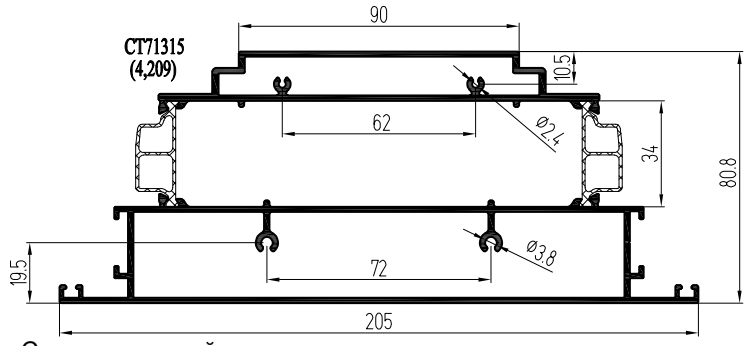

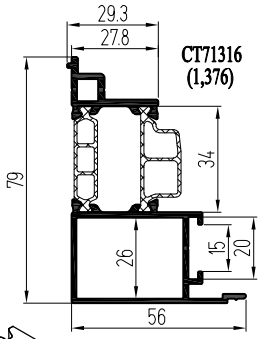

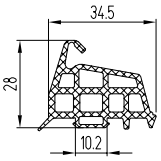

КПУ-273Е
(0,412)

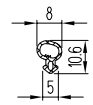

Р-5
(0,051)

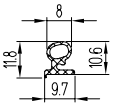

КПУ-233
(0,051)

КПУ-244Е
(0,011)

Соединительный уголок для уплотнителя КПУ-273Е

Заглушка створки

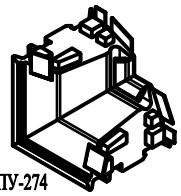

КПУ-274
(0,031)

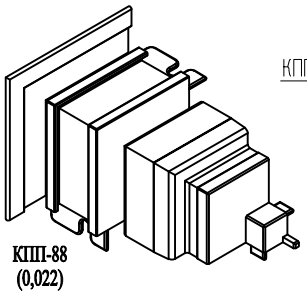

КПП-88
(0,022)

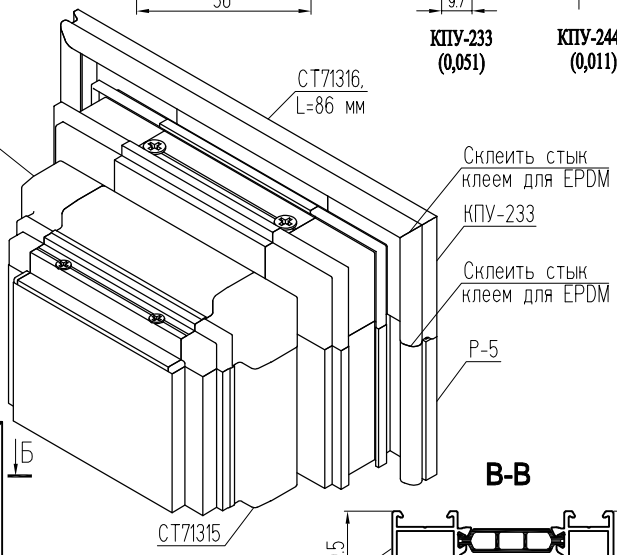

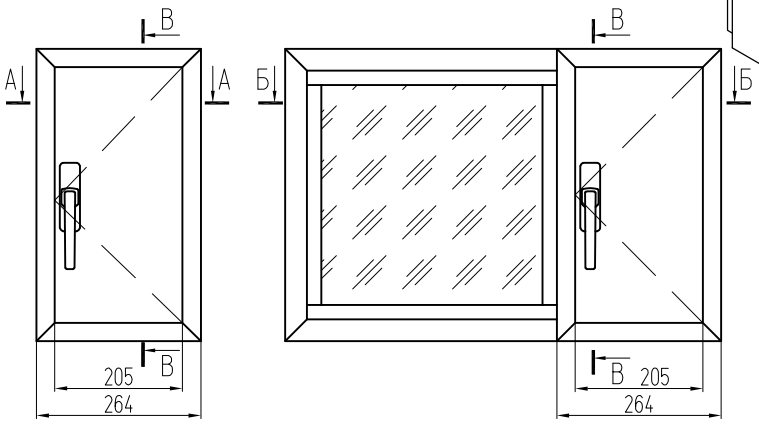

В-В

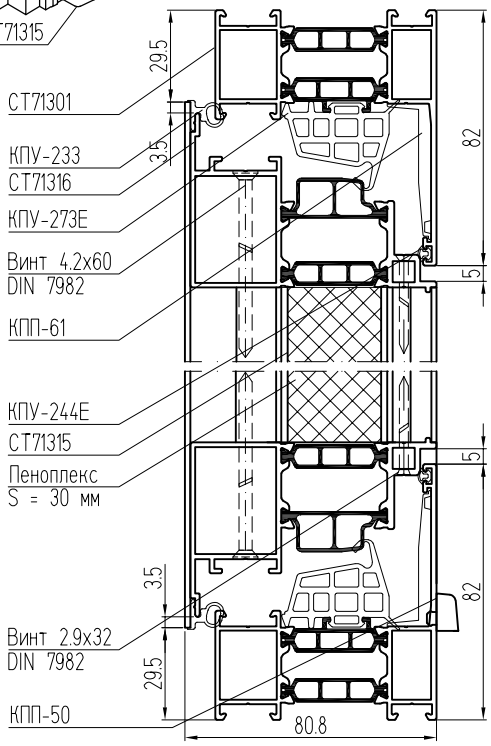

Примечание:
1. В створках для проветривания применяется только поворотная фурнитура.
2. Рекомендуемая фурнитура: Fapim, Savio, Siegenia на скрытых петлях.

А-А

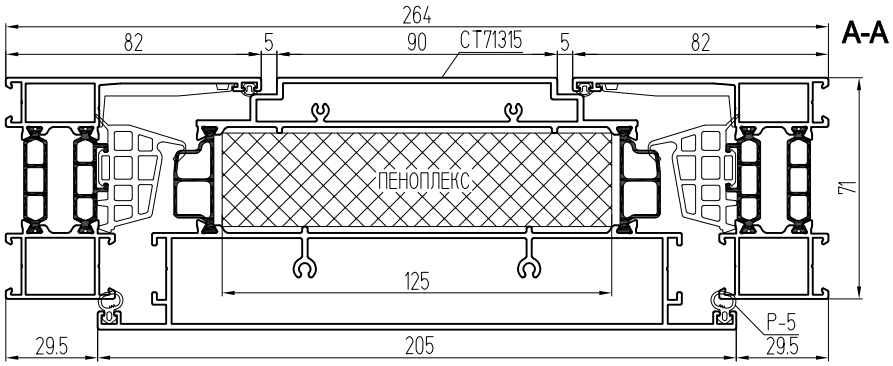

Б-Б

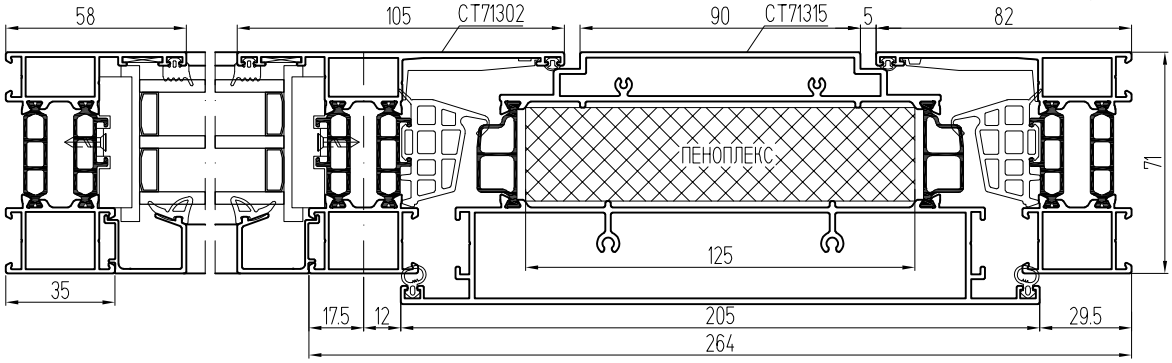

КПС 1775
(0,167)

Система СИАЛ СТ71ПС

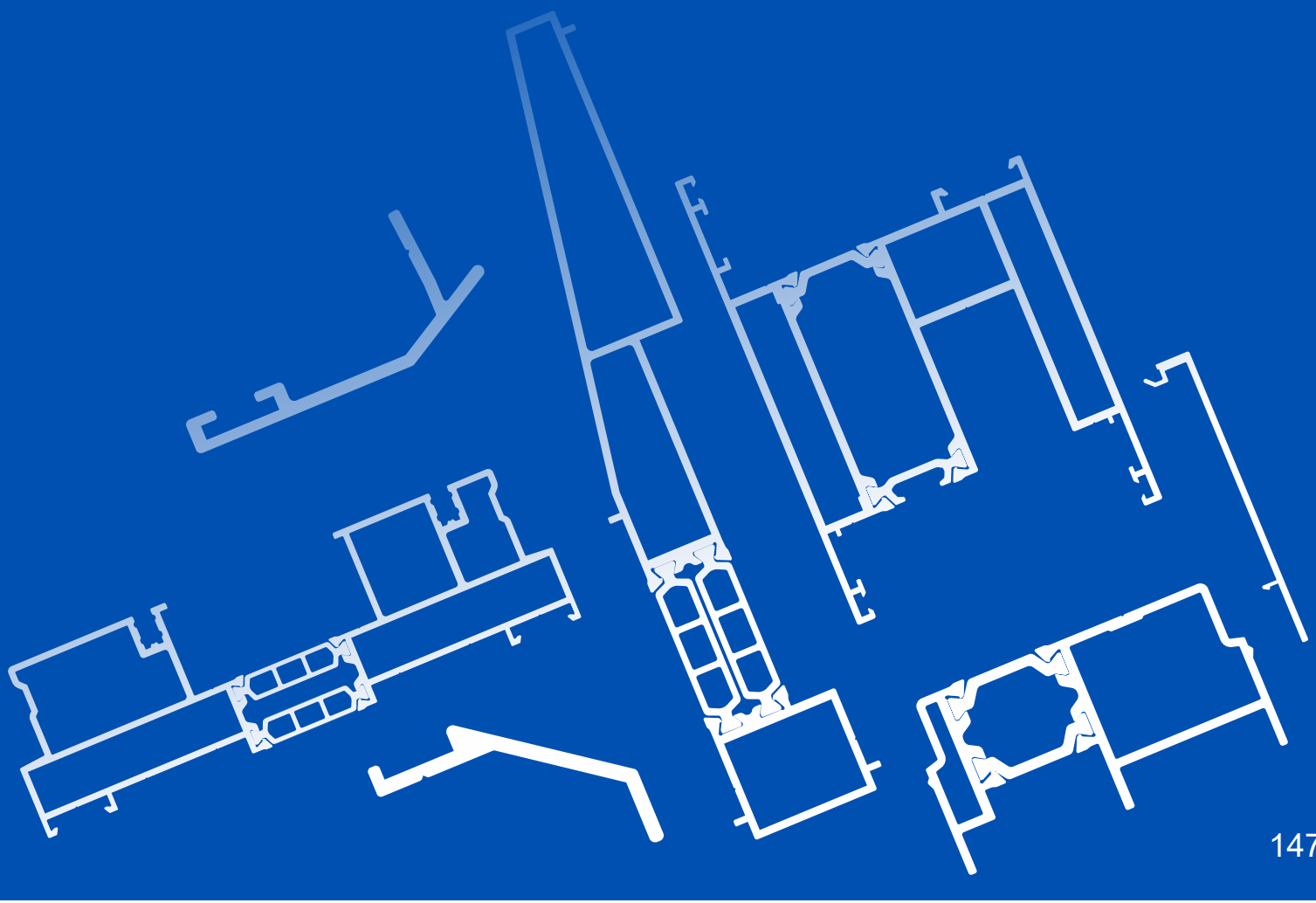

СИАЛ СТ71ПС

Профили

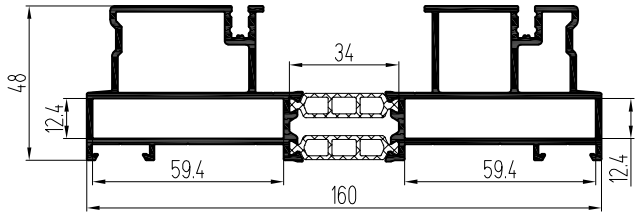

СТ71501 (3,244)
Jx - 30,1
Jy - 301,5
Wx - 11,11
Wy - 36,63

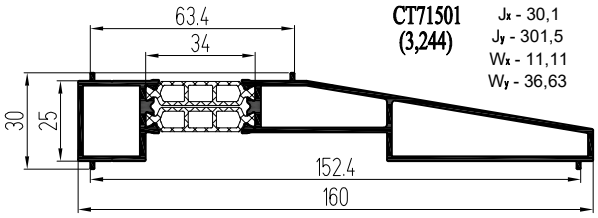

СТ71504 (1,778)
Jx - 4,98
Jy - 167,28
Wx - 3,12
Wy - 17,71

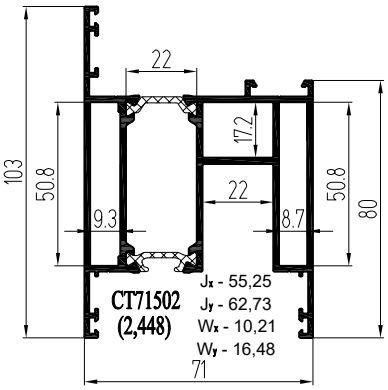

СТ71502 (2,448)
Jx - 55,25
Jy - 62,73
Wx - 10,21
Wy - 16,48

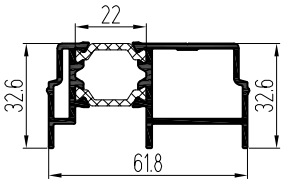

СТ71503-1 (1,107)
Jx - 4,21
Jy - 17,02
Wx - 2,14
Wy - 4,76

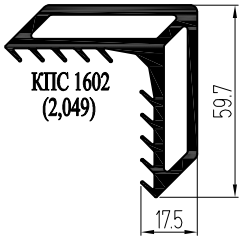

КПС 1602 (2,049)

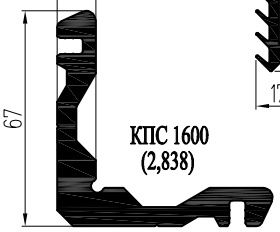

КПС 1600 (2,838)

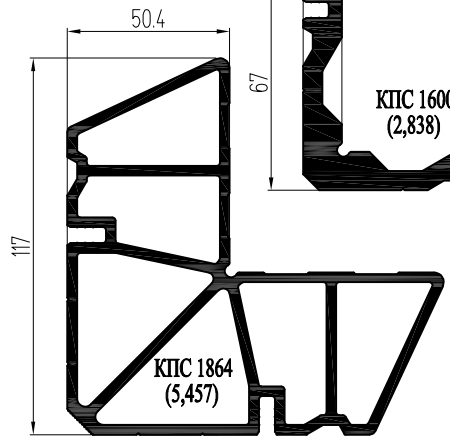

КПС 1864 (5,457)

Торцевая накладка

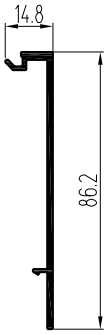

КПС 1861 (0,516)

Уплотнители

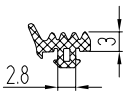

КПУ-242Е (0,0333)

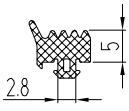

КПУ-249Е (0,059)

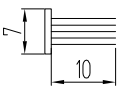

РВ69 1000-3Р

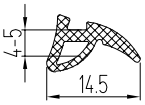

КПУ-255Е (0,0637)

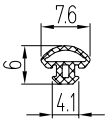

КПУ-270Е (0,0239)

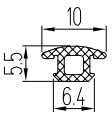

КПУ-271Е (0,0338)

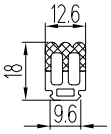

КПУ-272Е (0,0878)

Соединительные уголки для уплотнителей

КПУ-242Е КПУ-249Е

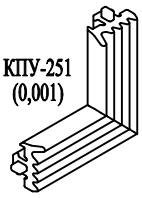

КПУ-251 (0,001)

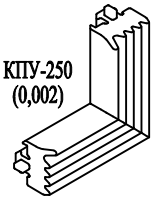

КПУ-250 (0,002)

Щеткодержатель

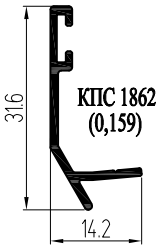

КПС 1862 (0,159)

Слив

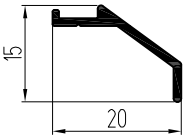

КПС 1863 (0,103)

Термовставки Adifoam

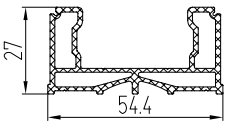

1654745.1

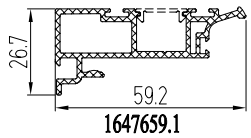

1647659.1

1616482.1

Направляющая роликов

КПМ.71.01 (0,239)

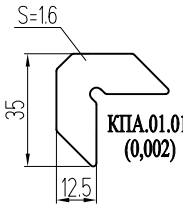

КПА.01.01 (0,002)

Штифт Ø5х9,5 КПМ.07.01 (0,018)

Штифт Ø5х9.5 КПМ.08.01 (0,012)

Штифт Ø5х14 КПМ.07.02 (0,022)

Штифт Ø5х14 КПМ.08.02 (0,0185)

Термоподкладки из вспененного полиэтилена

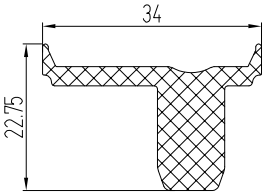

ТП-20 (0,042)

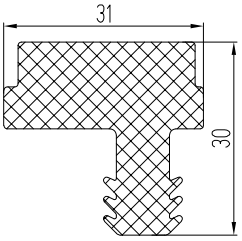

ТП-21 (0,087)

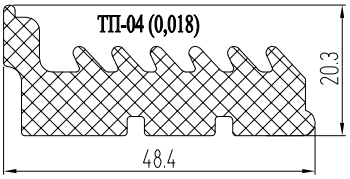

ТП-04 (0,018)

Подкладки

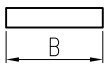

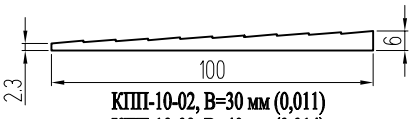

КПП-10-02, В=30 мм (0,011)
КПП-10-03, В=40 мм (0,014)
КПП-10-04, В=50 мм (0,018)
КПП-10-05, В=56 мм (0,02)
КПП-10-06, В=60 мм (0,021)

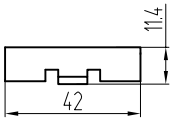

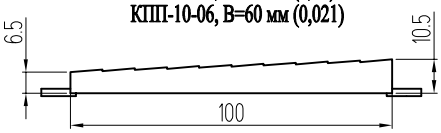

КПП-87 (0,017)

"Теплые" профили с вставками из термоизолирующего заполнителя

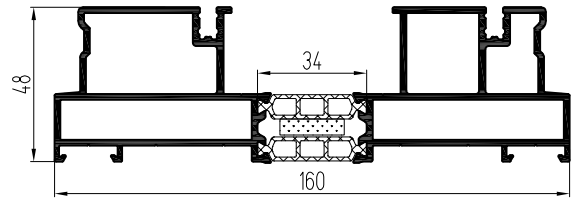

СТ71501Т
(3,244)

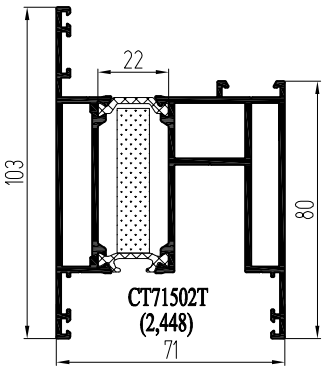

СТ71502Т
(2,448)

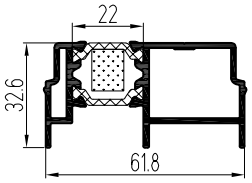

СТ71503-1Т
(1,107)

Держатели

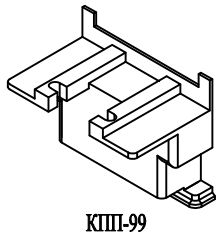

КПП-99
(0,022)

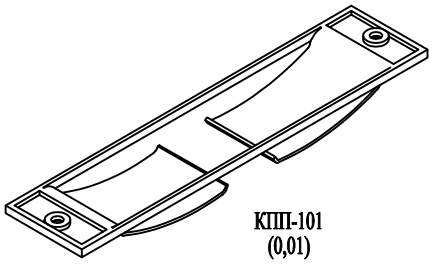

КПП-101
(0,01)

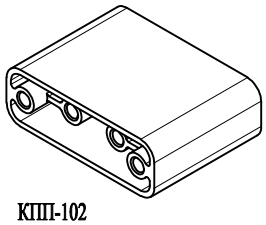

КПП-102
(0,029)

Заглушки

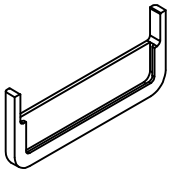

КПП-100
(0,009)

Термовкладыши

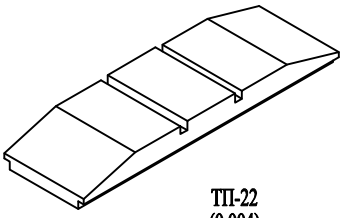

ТП-22
(0,004)

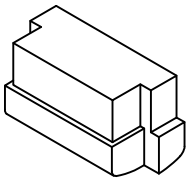

ТП-23
(0,004)

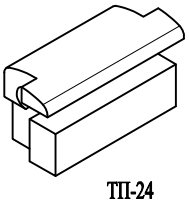

ТП-24
(0,003)

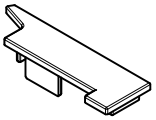

КПП-103
(0,003)

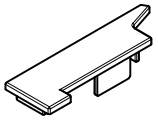

КПП-103-1
(0,003)

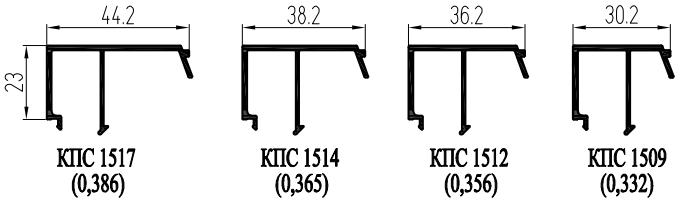

КПС 1517
(0,386)

КПС 1514
(0,365)

КПС 1512
(0,356)

КПС 1509
(0,332)

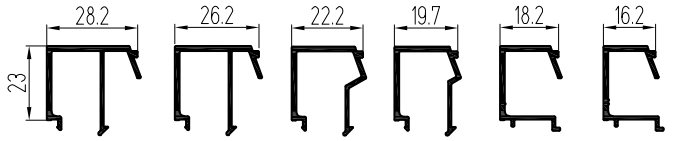

КПС 1427
(0,325)

КПС 1708
(0,316)

КПС 1431
(0,287)

КПС 1428
(0,274)

КПС 1518
(0,254)

КПС 1515
(0,246)

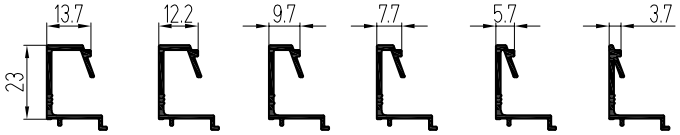

КПС 1430
(0,236)

КПС 1516
(0,23)

КПС 1513
(0,219)

КПС 1510
(0,211)

КПС 1468
(0,203)

КПС 1511
(0,192)

ТАБЛИЦА ПРИМЕНЯЕМОСТИ ШТАПИКОВ с уплотнителями КПУ-242Е / КПУ-249Е

ШИФР	A	S
КПС 1517	44,2	16 / 14
КПС 1514	38,2	22 / 20
КПС 1512	36,2	24 / 22
КПС 1509	30,2	30 / 28
КПС 1427	28,2	32 / 30
КПС 1708	26,2	34 / 32
КПС 1431	22,2	38 / 36
КПС 1428	19,7	40 / 38
КПС 1518	18,2	42 / 40
КПС 1515	16,2	44 / 42
КПС 1430	13,7	46 / 44
КПС 1516	12,2	48 / 46
КПС 1513	9,7	50 / 48
КПС 1510	7,7	52 / 50
КПС 1468	5,7	54 / 52
КПС 1511	3,7	56 / 54

Подъемно-сдвижные окна и двери

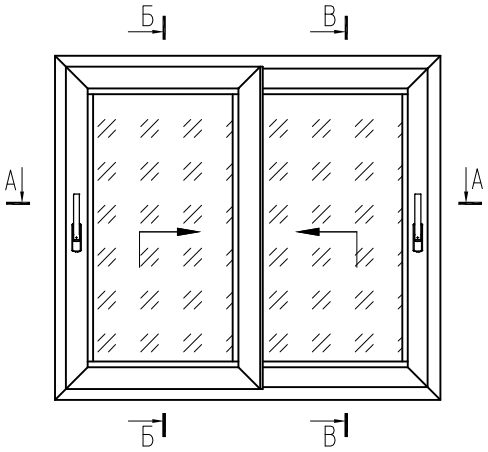

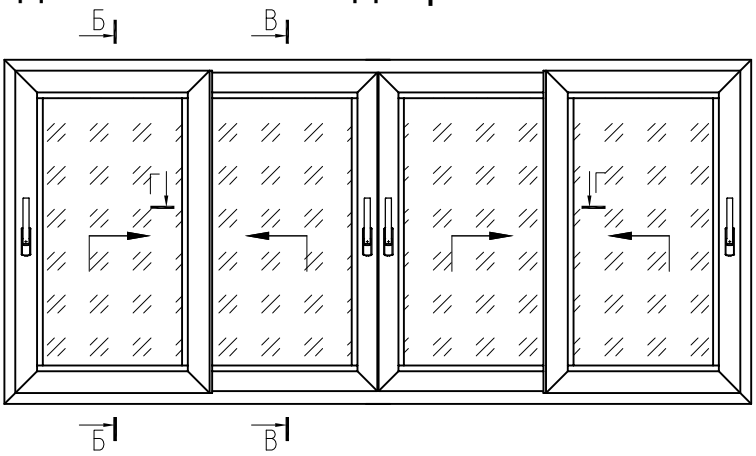

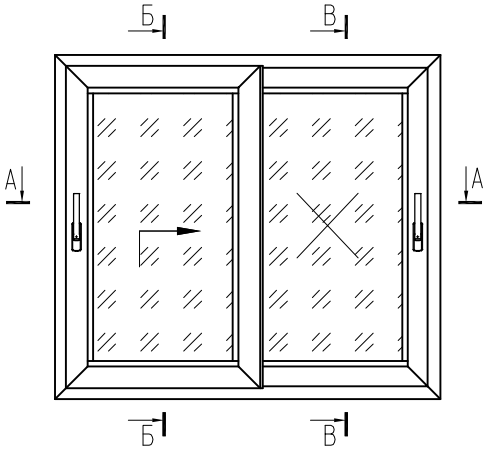

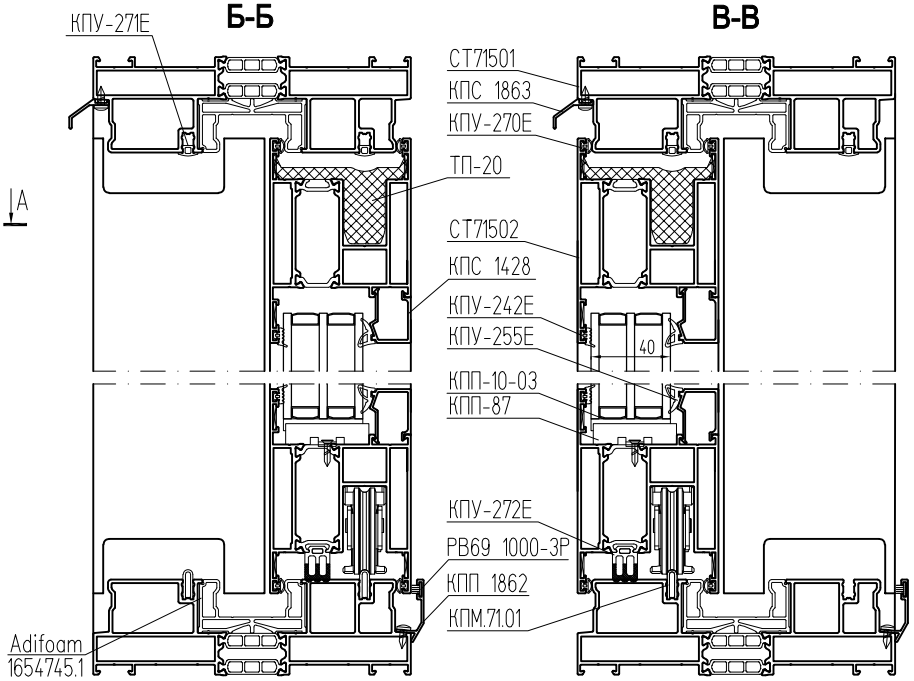

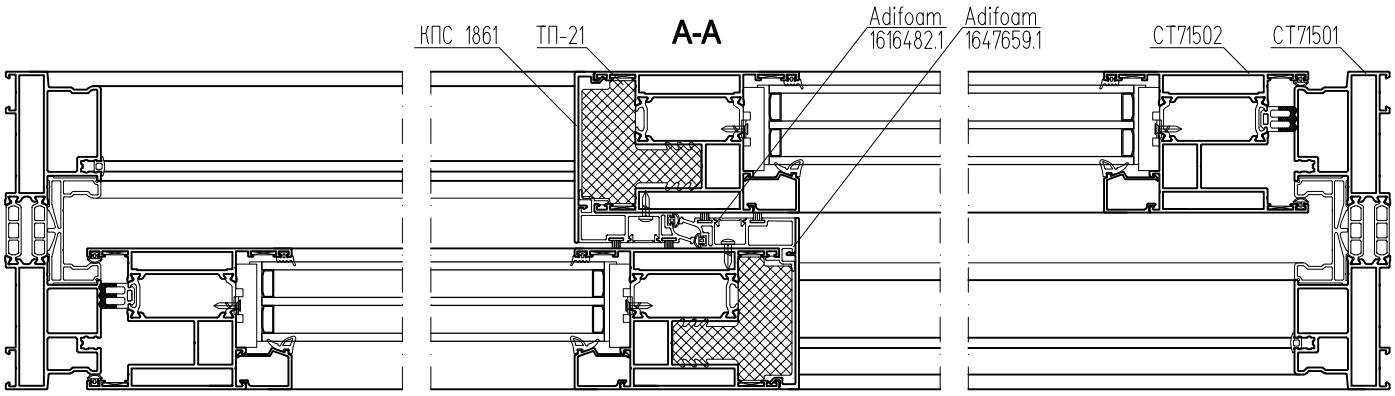

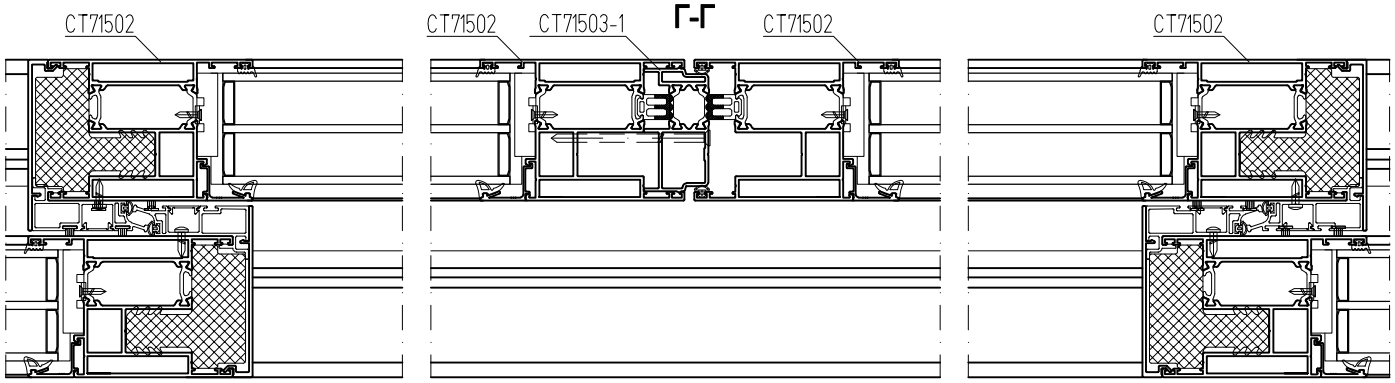

Подъемно-сдвижные окна и двери

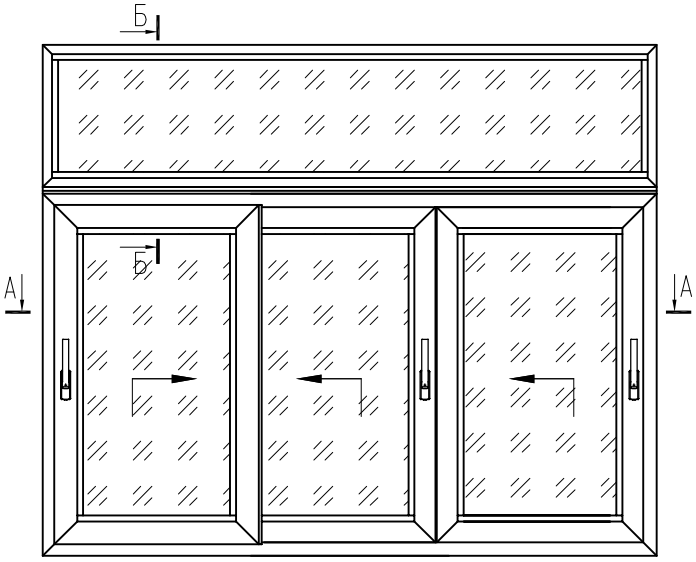

Б-Б

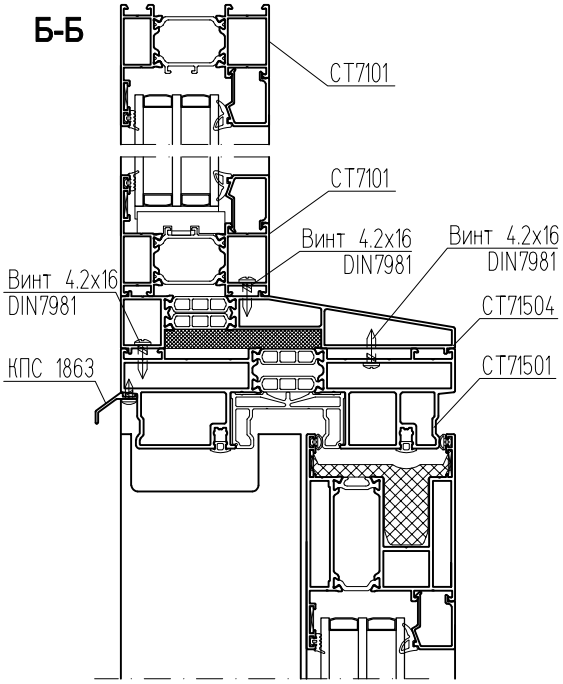

А-А

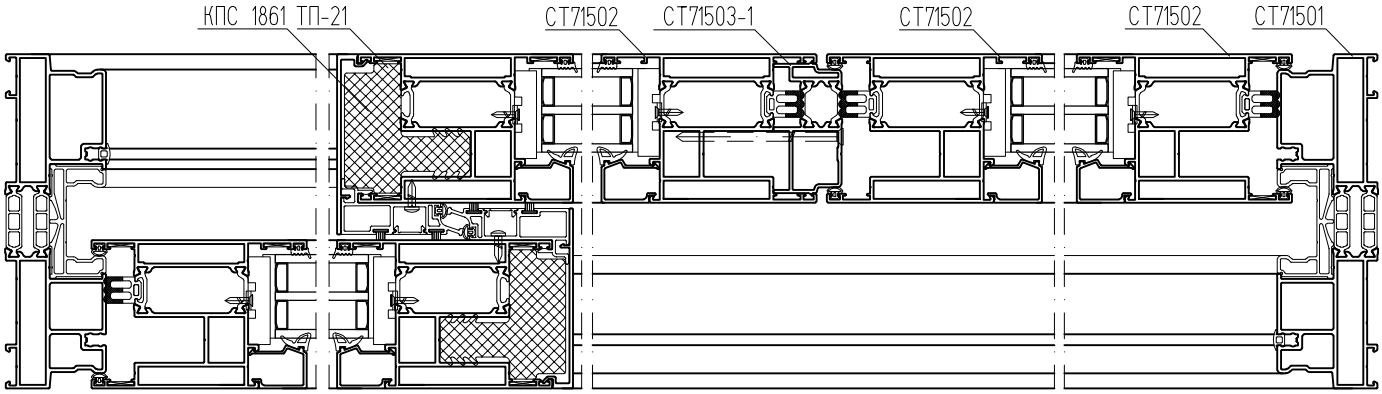

Сведения о теплотехнических характеристиках системы

Результаты теплотехнических расчетов сечений конструкций алюминиевых комбинированных профилей с заполнением внутренней камеры профилей термоизолирующим заполнителем для окон и балконных дверей. Температура внутреннего воздуха +20,0°С, температура наружного воздуха -37,0°С.

Приведенное сопротивление теплопередаче алюминиевых профилей с термоизолирующими заполнителями, с сендвич-панелями толщиной 40 мм и с термоподкладками ТП-04.

0,345 м²*°С/Вт

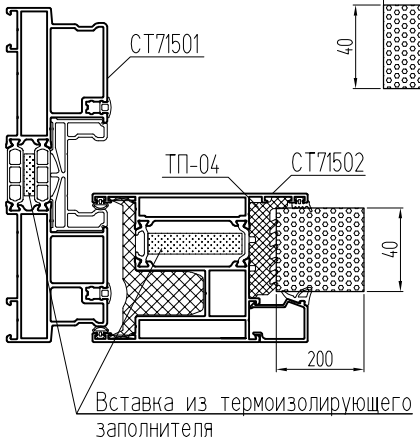

0,457 м²*°С/Вт

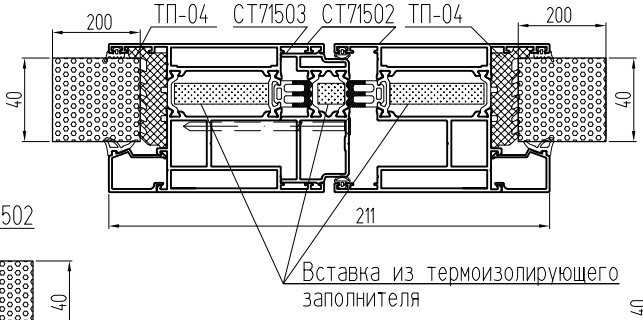

0,312 м²*°С/Вт

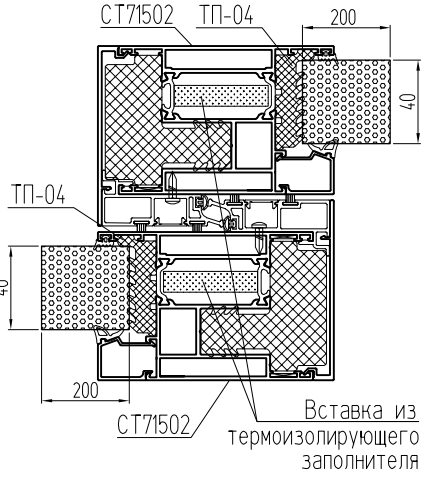

СИАЛ СТ71ПС

Возможные варианты исполнения

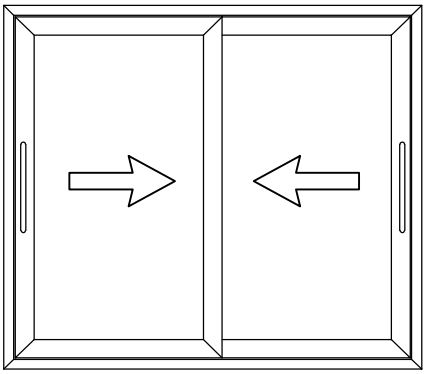

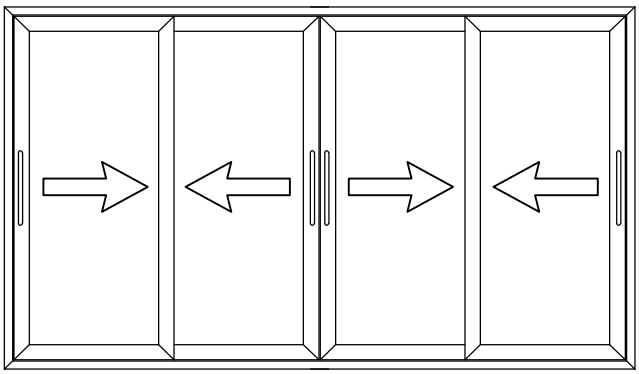

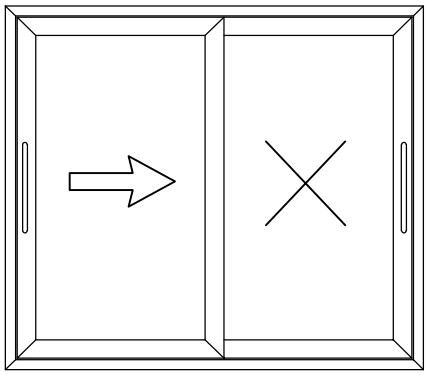

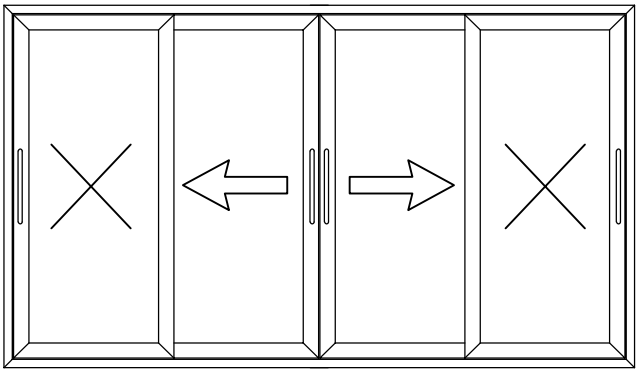

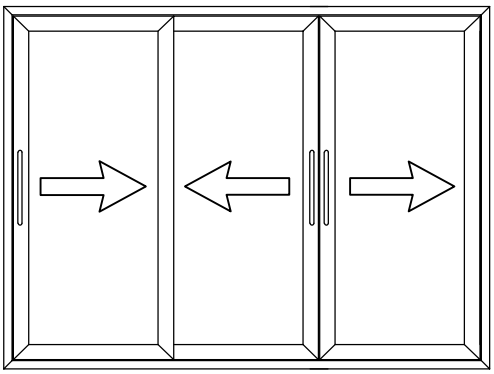

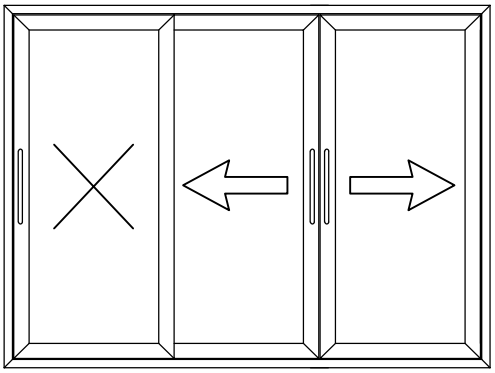

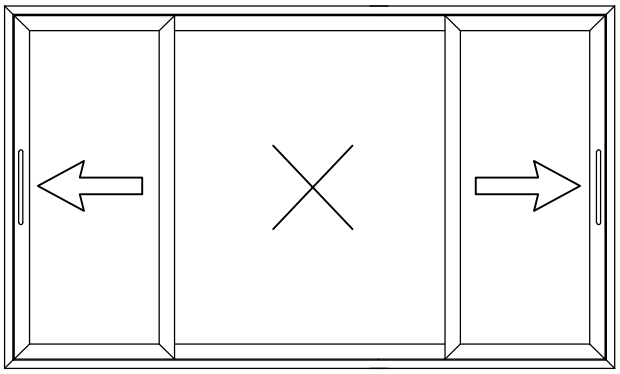

Максимальные размеры створок: ширина 3,2 м, высота 3,4 м.
Максимальный вес заполнения: 350 (400) кг.
Фурнитура: Fapim, G-U, Roto, Savio и др.

Система СИАЛ СТ85

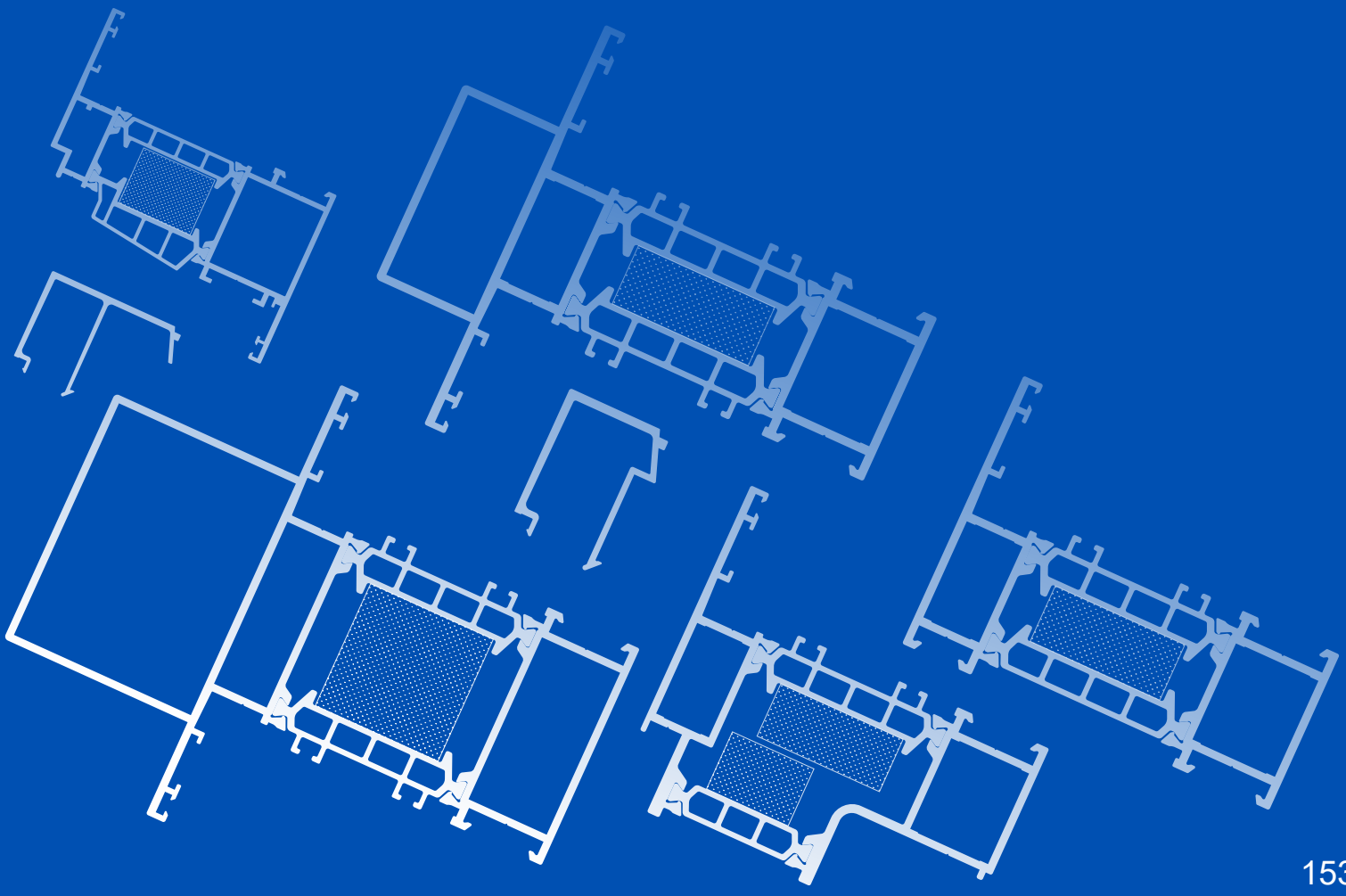

Профили

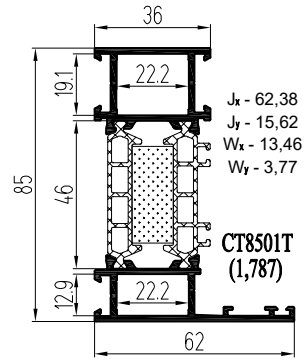

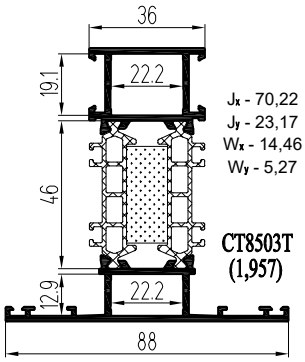

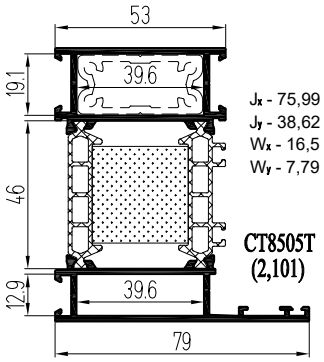

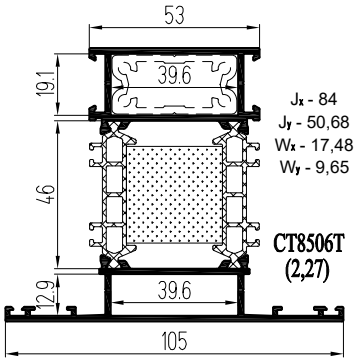

Стойки с внешним пилоном

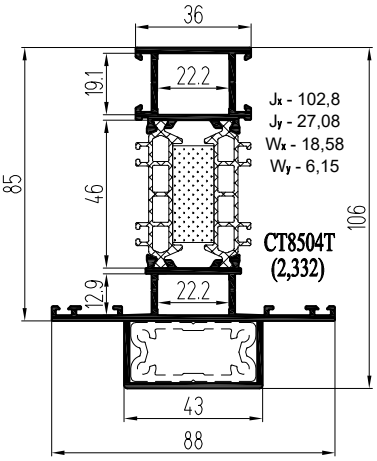

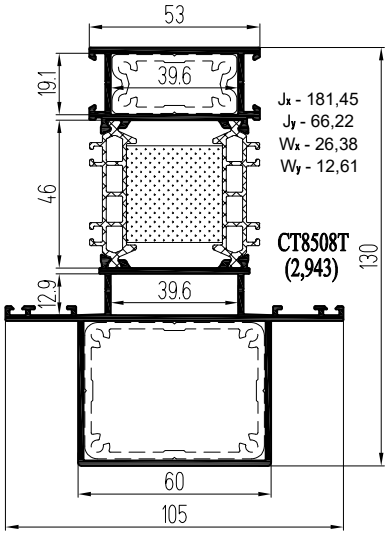

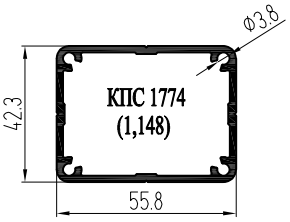

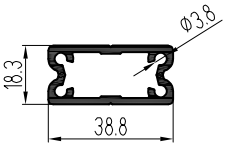

КПС 1764
(0,702)

Штифт Ø5х9,5
(КПМ.07.01)
Штифт Ø5х14
(КПМ.07.02)

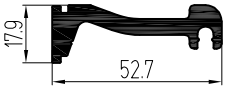

КПС 1766 (1,045)

Штифт Ø5х9,5
(КПМ.08.01)
Штифт Ø5х14
(КПМ.08.02)

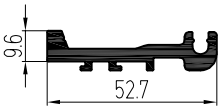

КПС 1765 (0,837)

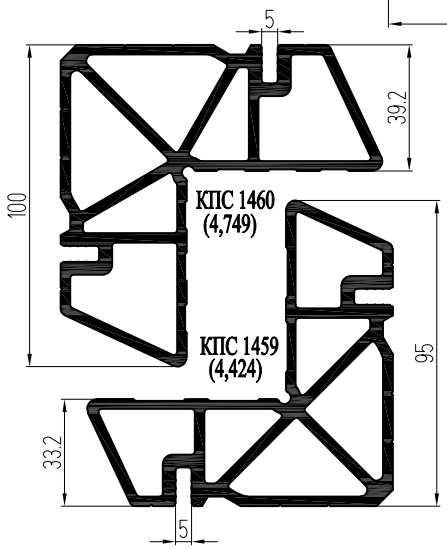

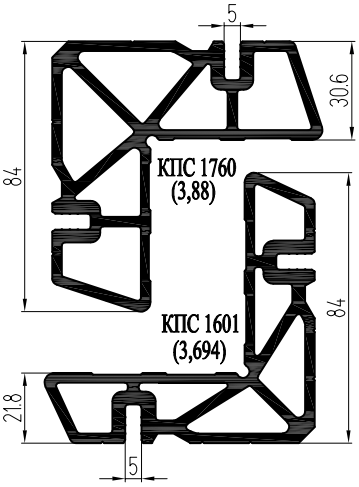

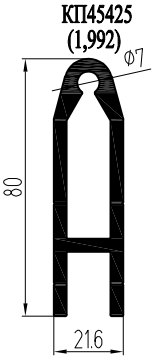

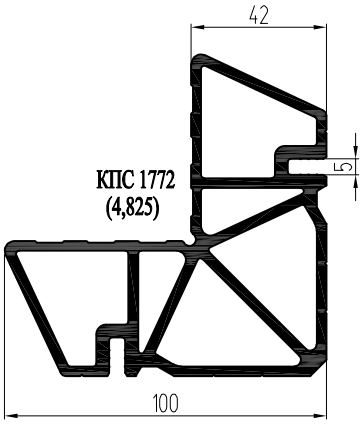

Термоподкладки из вспененного полиэтилена

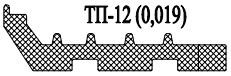

Adifoam 531.204 lz
или
ТП-12 (0,019)

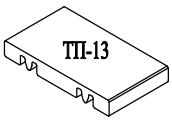

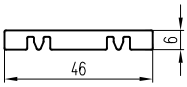

ТП-13, L=26 мм (0,002)
ТП-14, L=43 мм (0,0034)

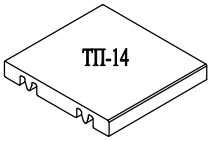

Подкладки

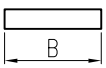

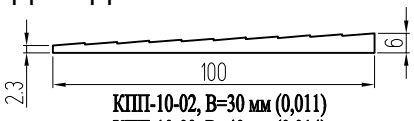

КПП-10-02, В=30 мм (0,011)
КПП-10-03, В=40 мм (0,014)
КПП-10-04, В=50 мм (0,018)
КПП-10-05, В=56 мм (0,02)
КПП-10-06, В=60 мм (0,021)
КПП-10-07, В=65 мм (0,023)

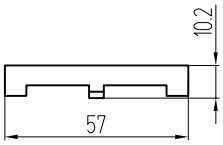

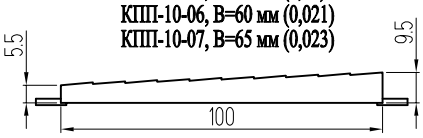

КПП-78 (0,021)

Профили окон (европаз 15/20)

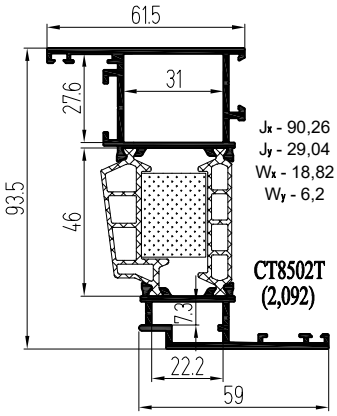

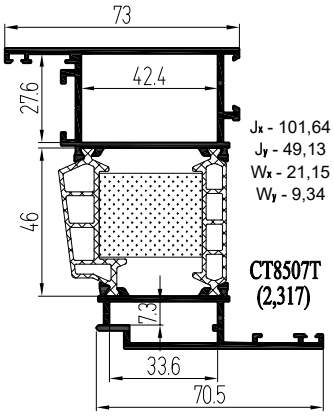

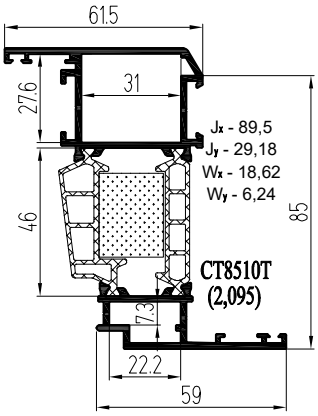

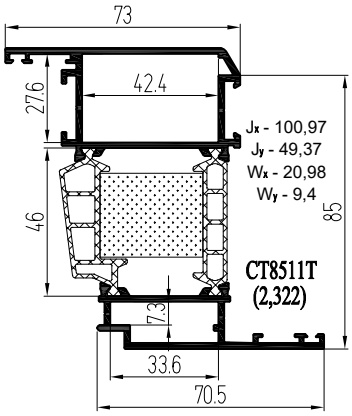

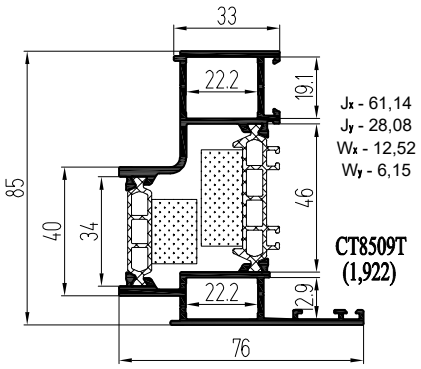

Соединитель рам

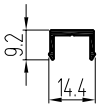

КПС 1521
(0,108)

Слив

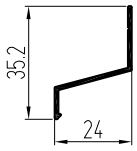

КПС 704
(0,171)

Крышка дренажного отверстия с клапаном

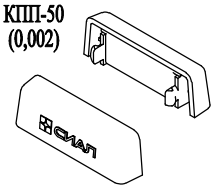

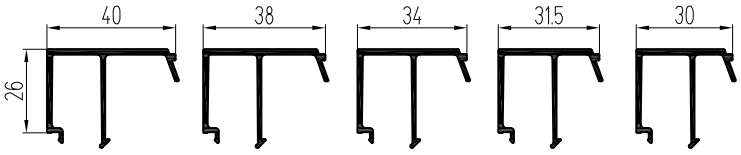

КПС 1838 (0,429) | КПС 1915 (0,419) | КПС 1916 (0,402) | КПС 1839 (0,389) | КПС 1759 (0,383)

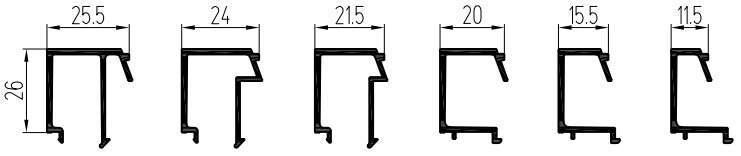

КПС 1917 (0,362) | КПС 1918 (0,351) | КПС 1762 (0,332) | КПС 1920 (0,308) | КПС 1919 (0,289) | КПС 1921 (0,27)

Уплотнители

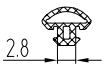

КПУ-270Е
(0,0239)

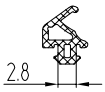

КПУ-243Е
(0,0271)

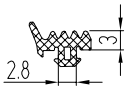

КПУ-242Е
(0,0333)

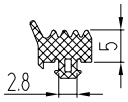

КПУ-249Е
(0,059)

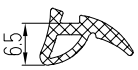

КПУ-255Е
(0,064)

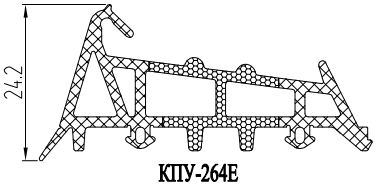

КПУ-264Е
(0,303)

Соединительные уголки для уплотнителей

КПУ-242Е КПУ-249Е КПУ-264Е

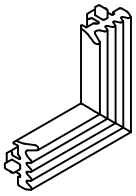

КПУ-251
(0,001)

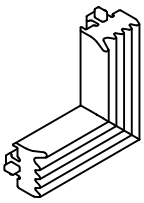

КПУ-250
(0,002)

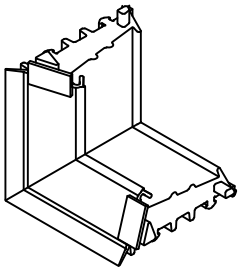

КПУ-265
(0,005)

ТАБЛИЦА ПРИМЕНЯЕМОСТИ ШТАПИКОВ с уплотнителем КПУ-249Е

ШИФР	A	S (85)	S (85, 93.5)	S (93.5)
КПС 1838	40			40
КПС 1839	31,5	40		
КПС 1915	38			42
КПС 1759	30	42		50
КПС 1916	34			46
КПС 1917	25,5	46		
КПС 1762	21,5	50		
КПС 1918	24			56
КПС 1919	15,5	56		
КПС 1920	20			60
КПС 1921	11,5	60		

Крепление ригелей и импостов

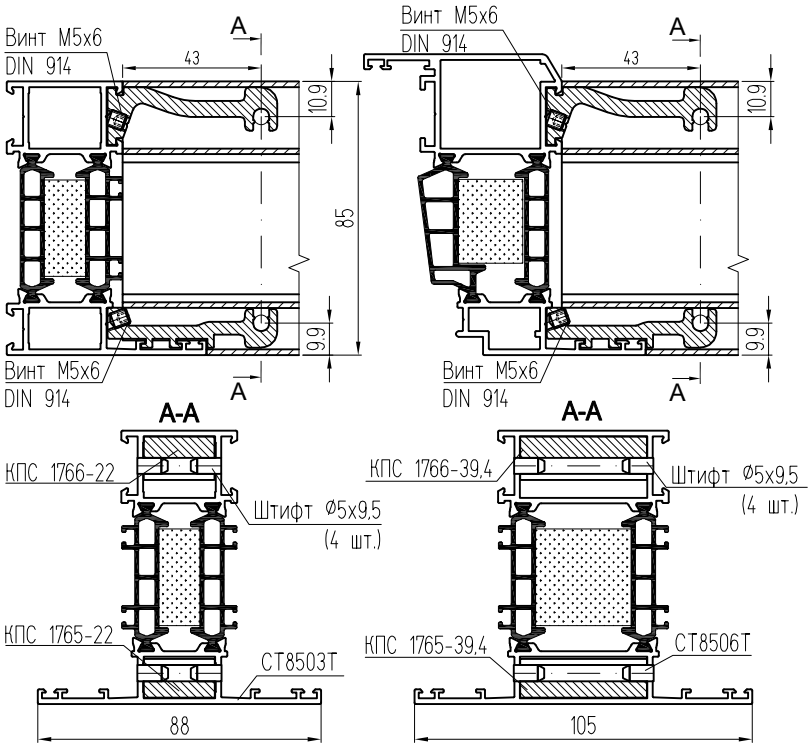

Установка подкладок под импост

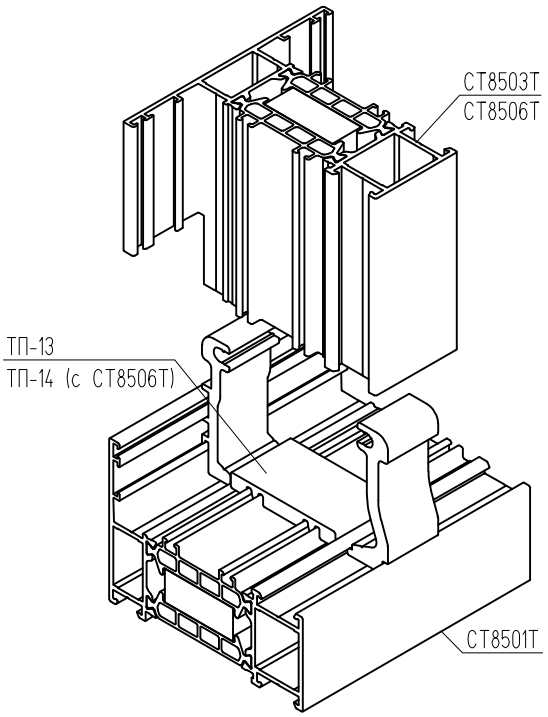

Применение выравнивателя L-образного соединения КПП-77

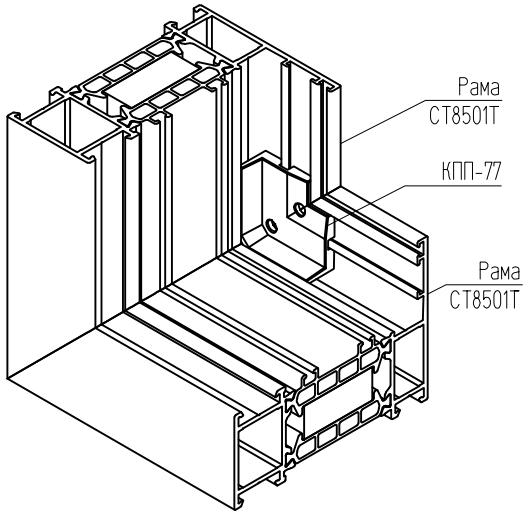

Выравниватели соединения

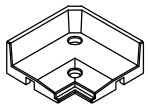

КПП-77
(0,007)

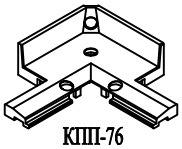

КПП-76
(0,009)

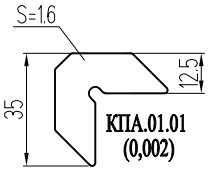

КПА.01.01
(0,002)

Применение выравнивателя Т-образного соединения КПП-76

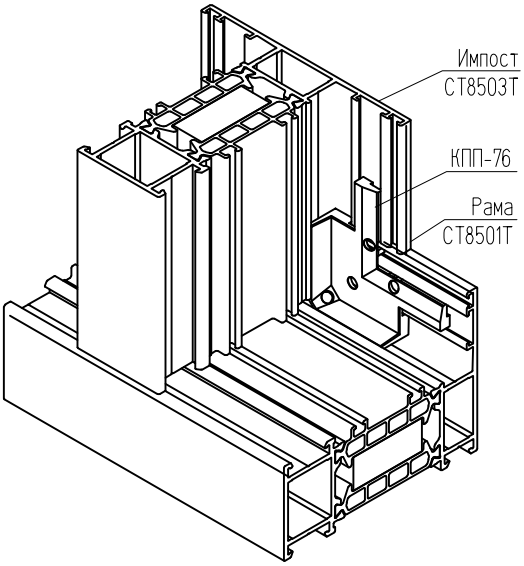

Соединение рам с помощью профиля КПС1521

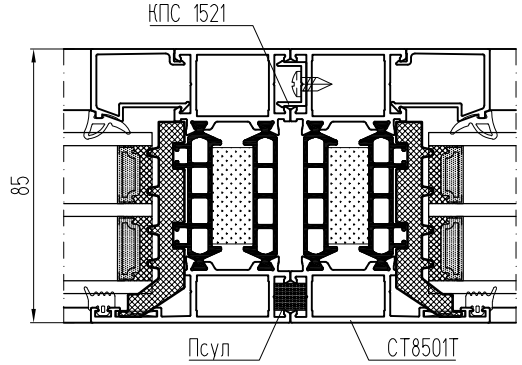

Установка смежных створок

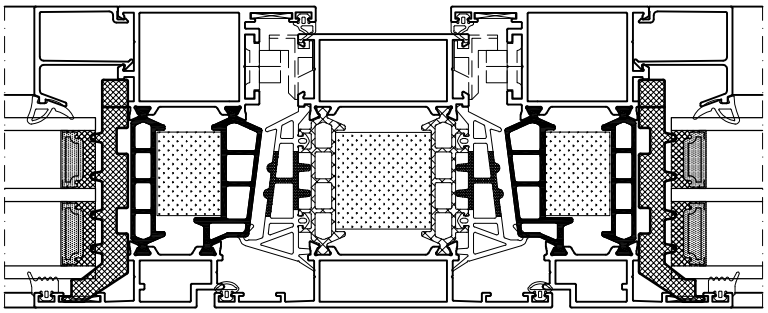

Распашные окна и двери из оконного профиля

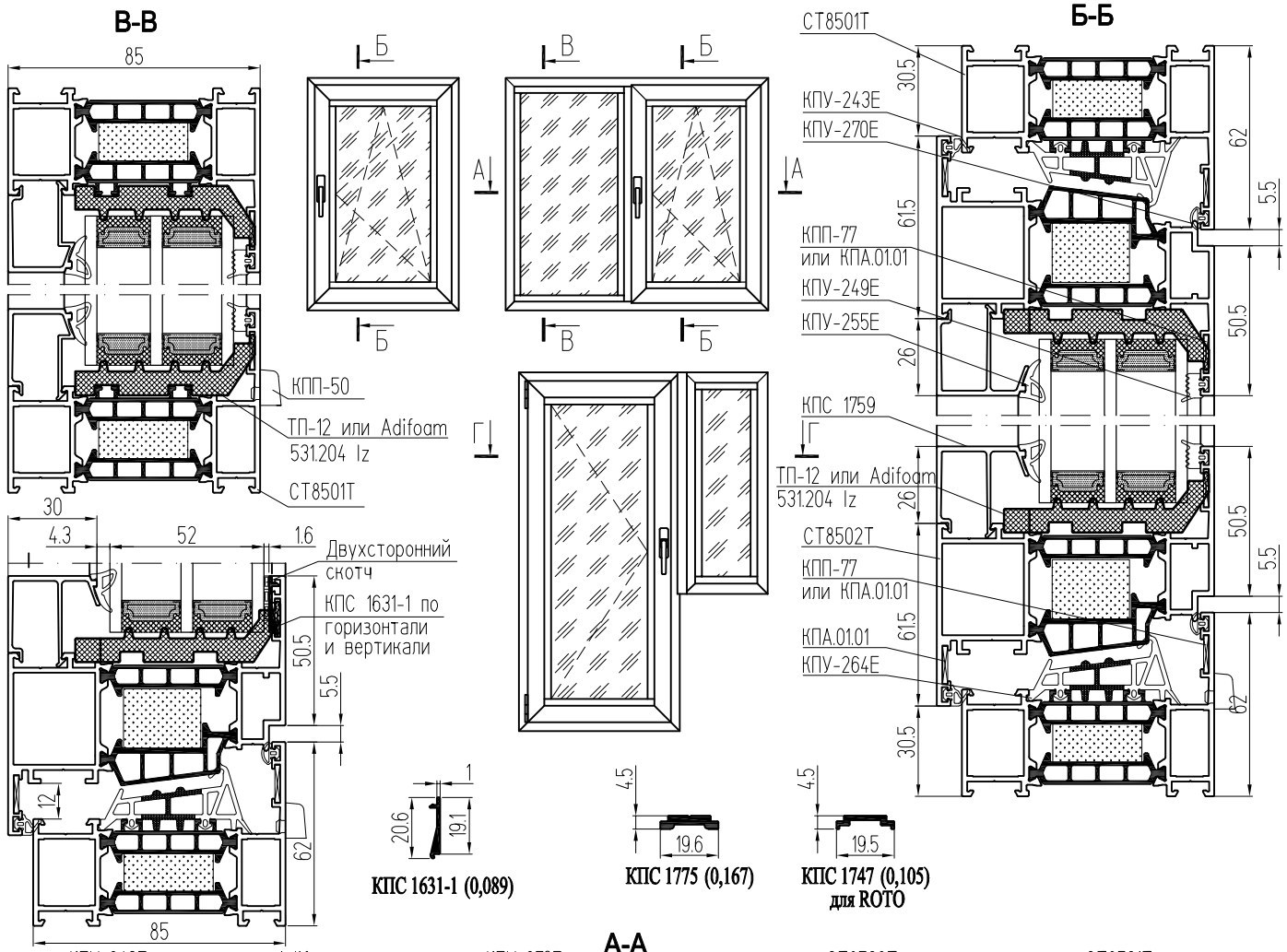

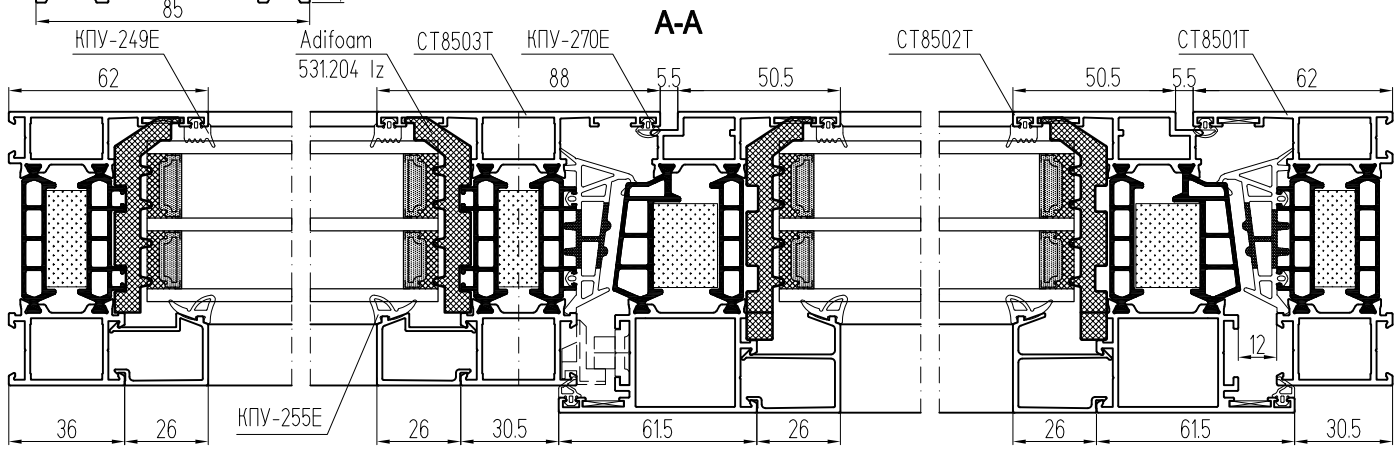

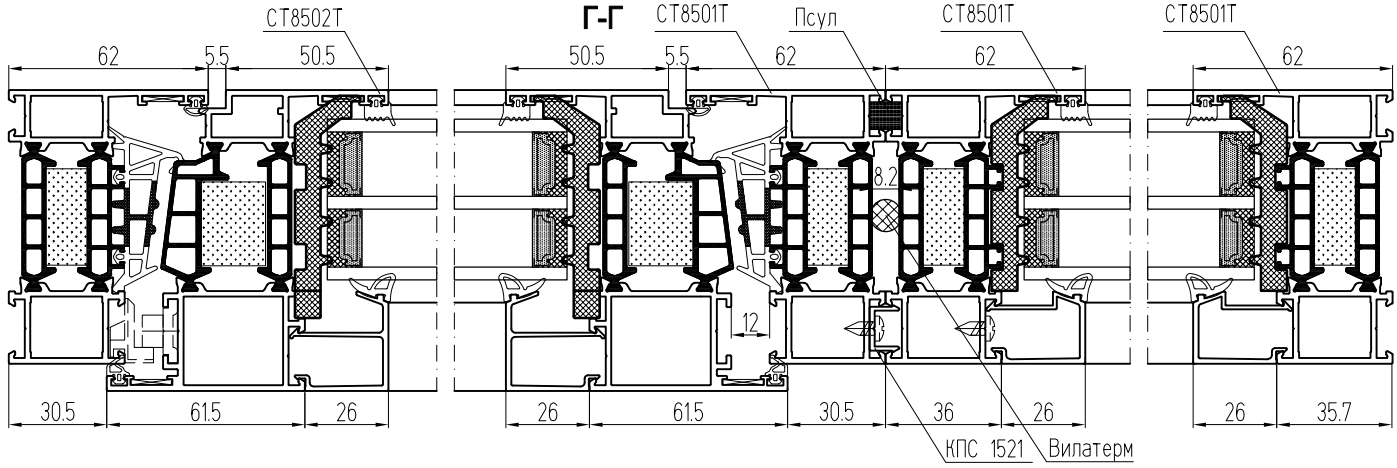

СИАЛ СТ85

Окна, двери с параллельно-сдвижной-откидной фурнитурой (Европаз 15/20)

Схема А, вариант 1 Схема А, вариант 2 Схема G, вариант 1 Схема G, вариант 2 Схема К

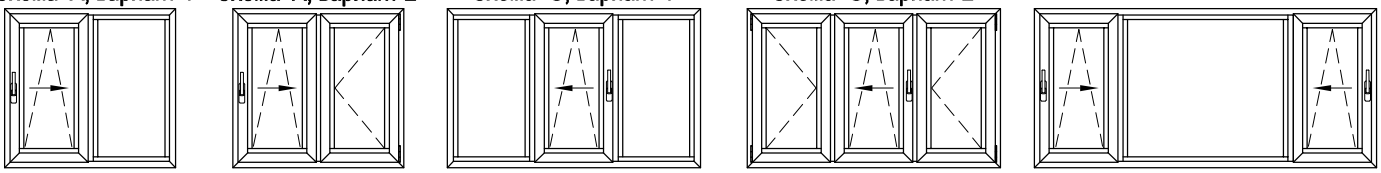

Схема С, вариант 1 Схема С, вариант 2

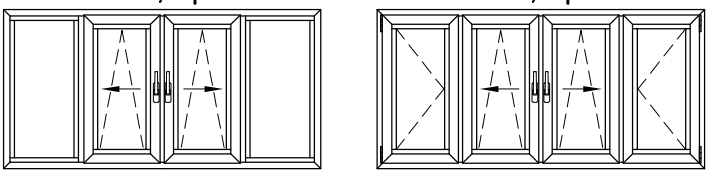

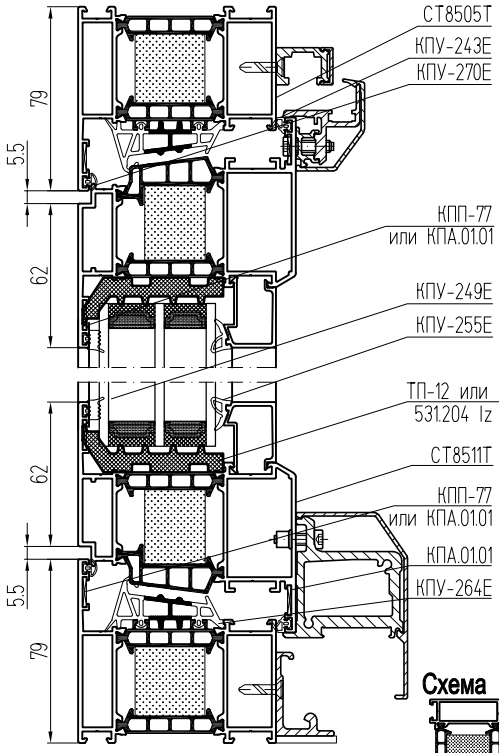

Схема А вариант 1

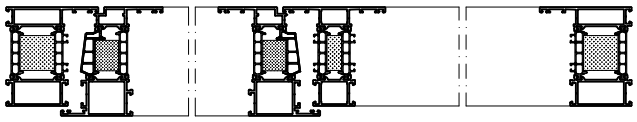

Схема А вариант 2

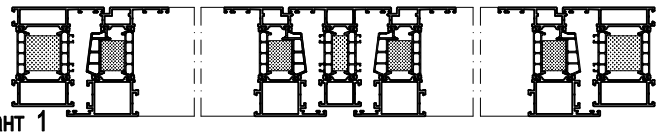

Схема G, вариант 1

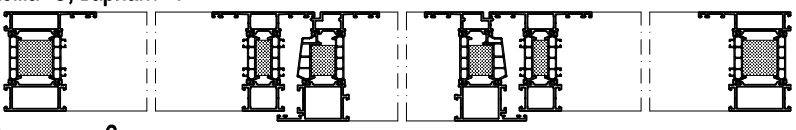

Схема G, вариант 2

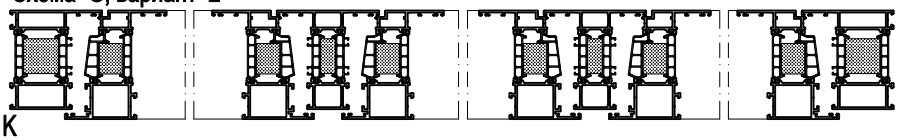

Схема К

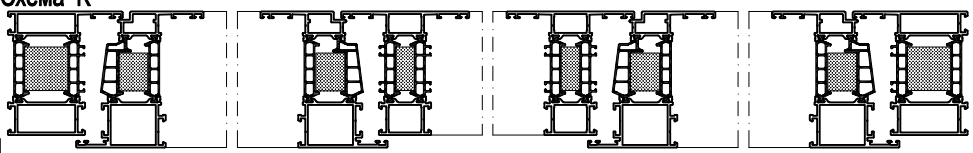

Фурнитура:
SIEGENIA PSK-PORTAL LM,
Roto Patio ALU HKS 150S,
GU-968, GU-978,
GIESSE GS1000,
SAVIO SPAZIO

Схема С вариант 1

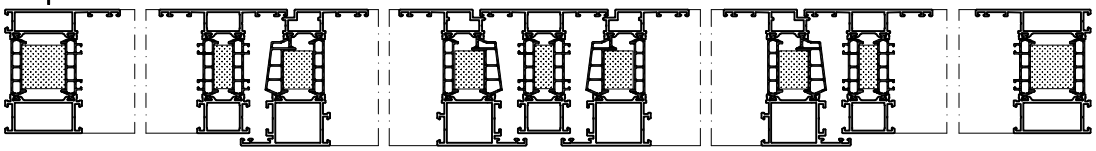

Схема С, вариант 2

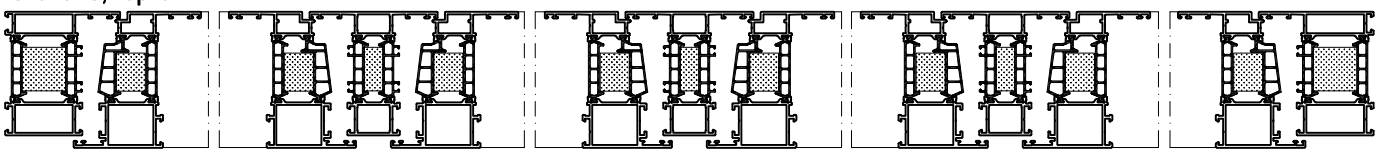

Сведения о теплотехнических характеристиках системы

Приведенное сопротивление теплопередаче сечений конструкций из алюминиевых профилей с термоизолирующими заполнителями, с сэндвич-панелями толщиной 50 мм и с термоподкладками Adifoam 531.204 Iz или ТП-12

Рама СТ8503Т + створка СТ8502Т - 0,813 м²*°С/Вт

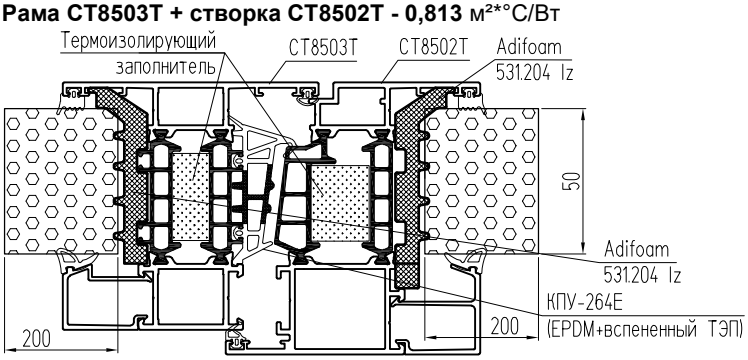

Рама СТ8501Т + створка СТ8502Т - 0,775 м²*°С/Вт

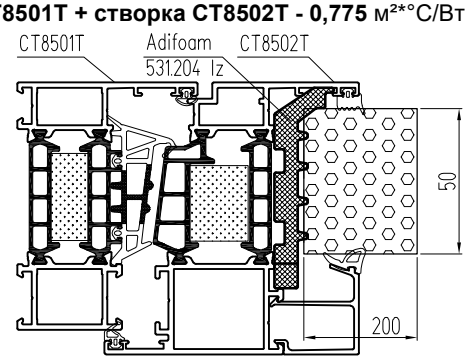

Система СИАЛ СФ

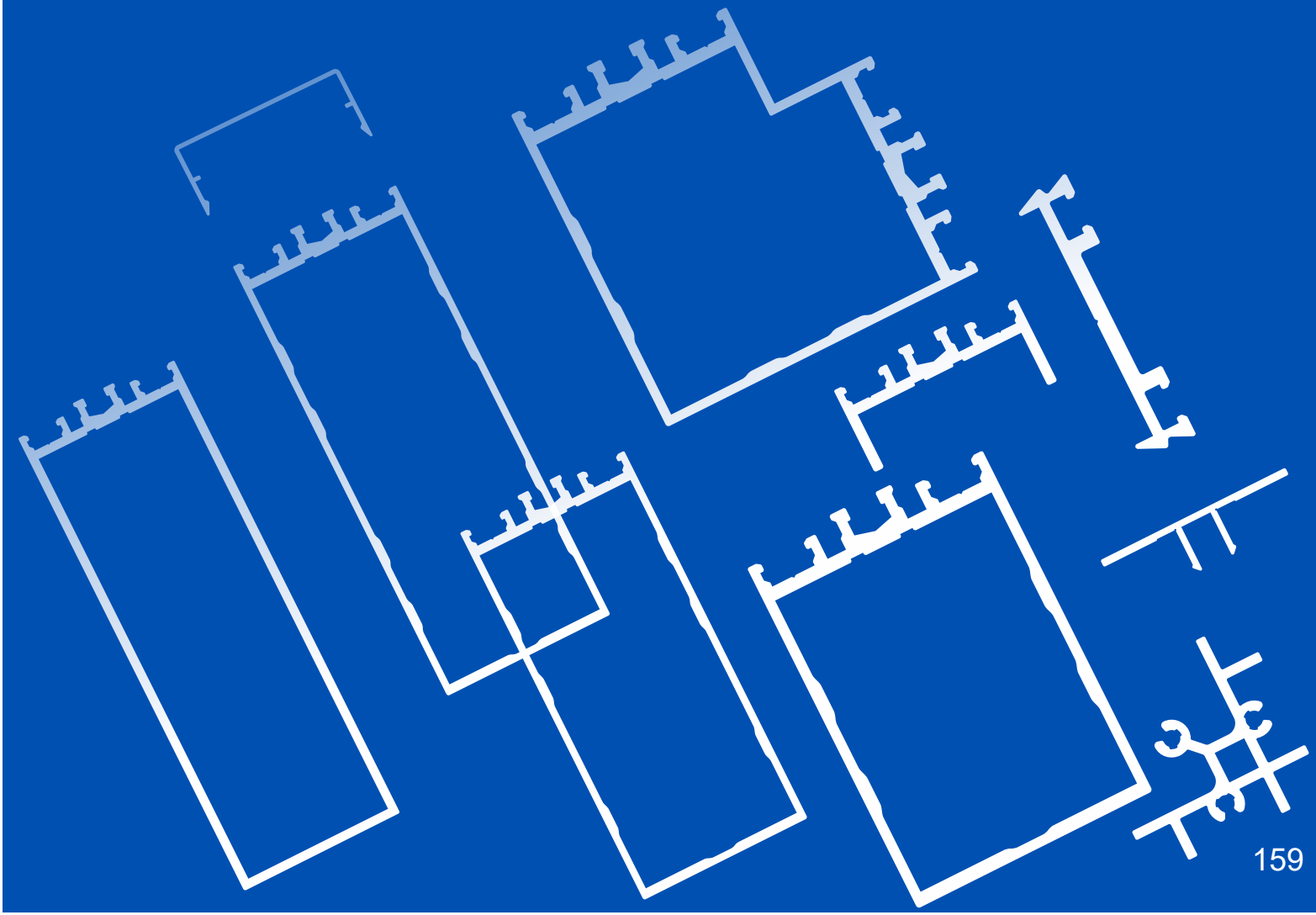

Стойки-ригели, закладные стоек

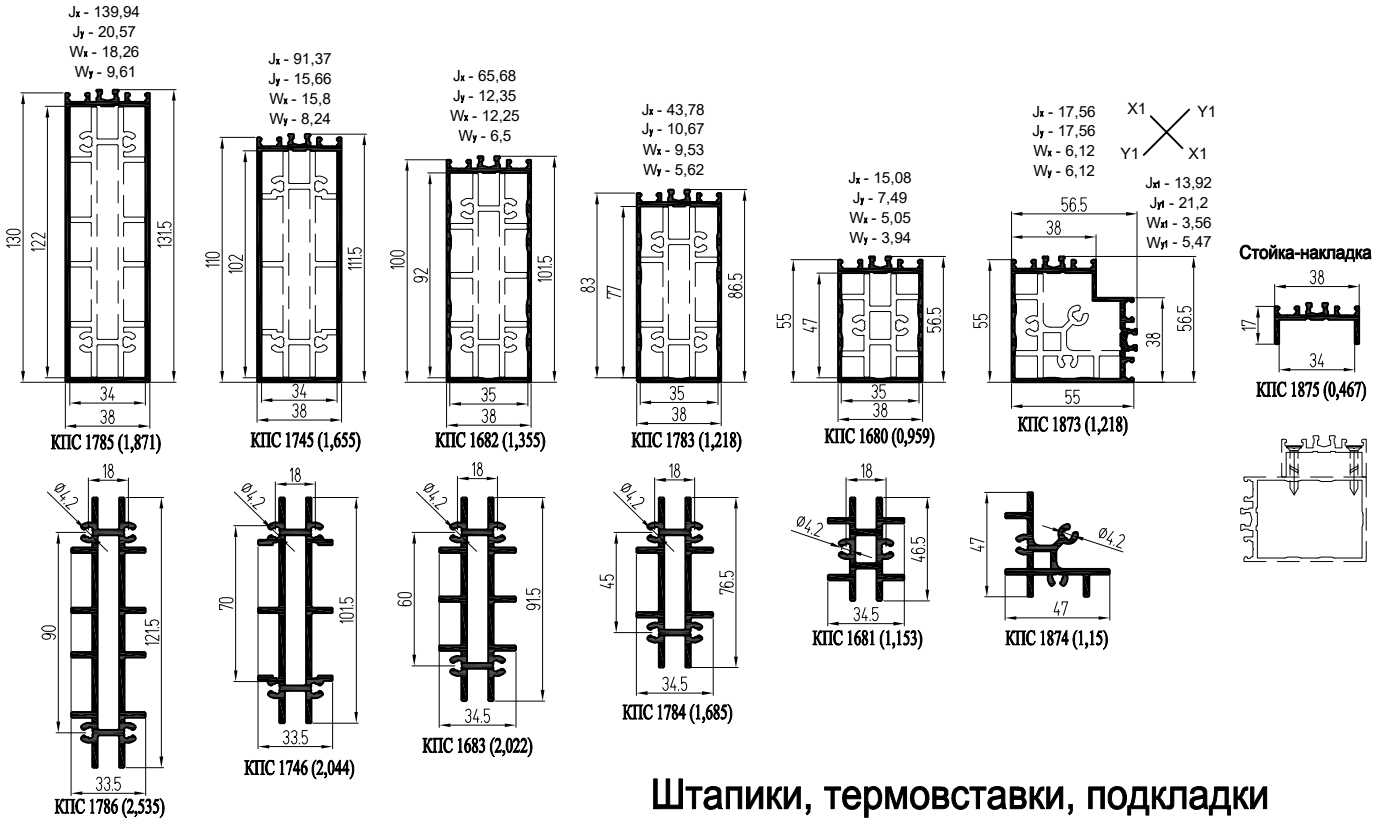

Профили крышек и прижимов

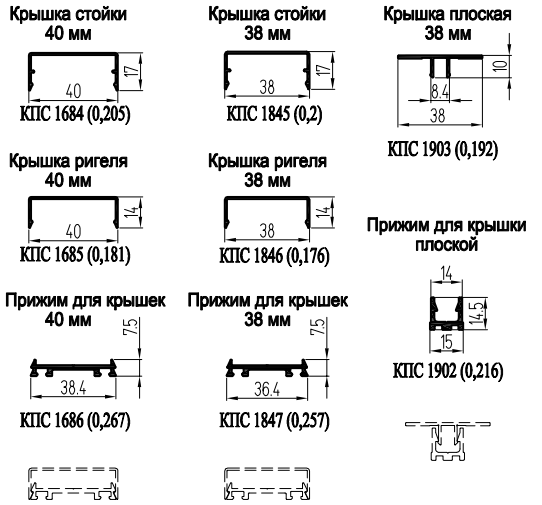

Штапики, термовставки, подкладки

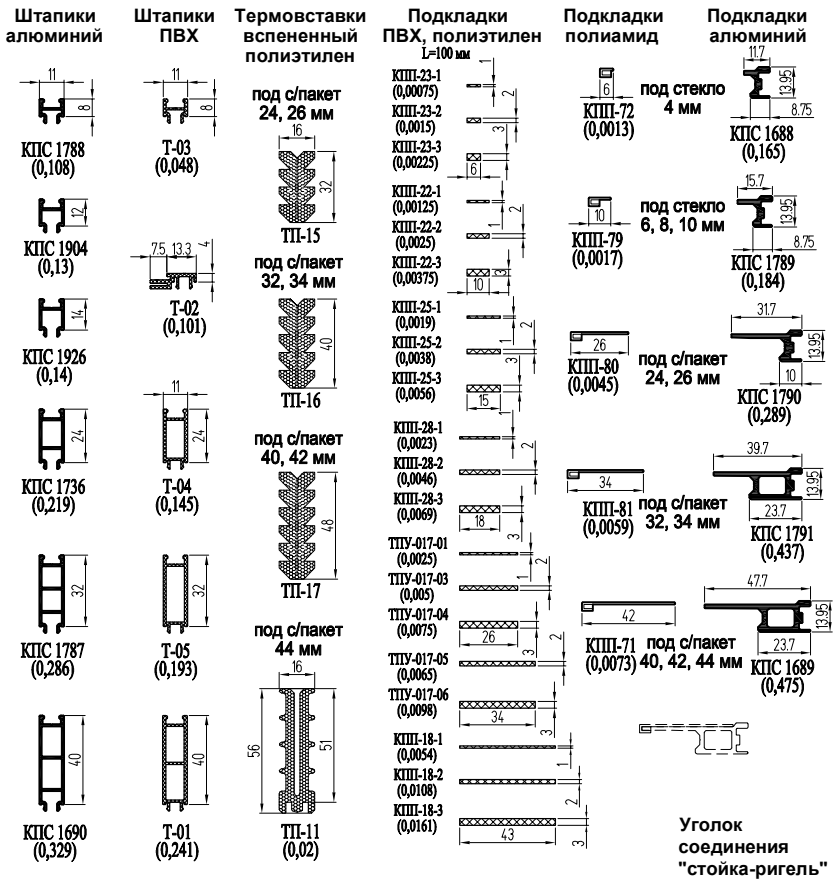

Закладные ригелей

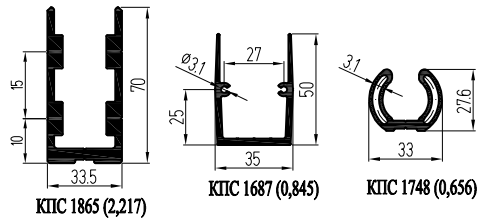

Уплотнители

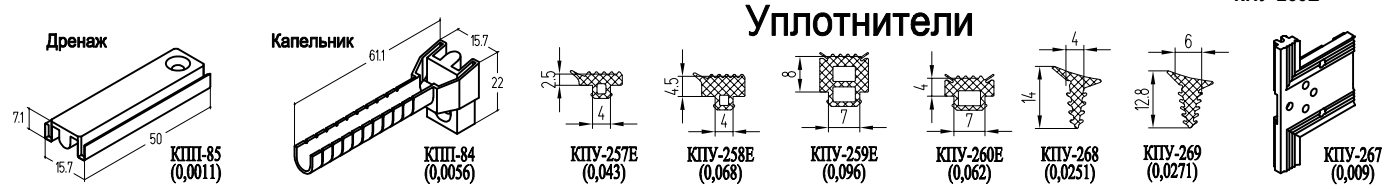

Варианты заполнения:

Винты: 5,5х38 DIN7504-К; подкладки фикс.: КПС 1688-50 + КПП-23-2; подкладки опорные: КПС 1688-100 + КПП-72

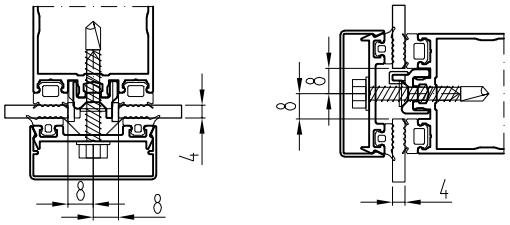

Винты: 5,5х38 DIN7504-К; подкладки фикс.: КПС 1789-50 + КПП-22-2; подкладки опорные: КПС 1789-100 + КПП-79

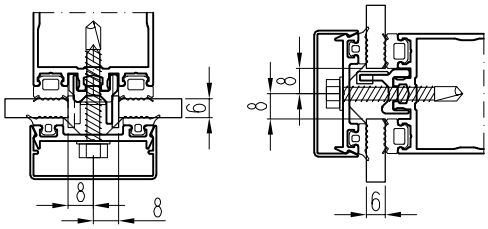

Винты: 5,5х45 DIN7504-К; подкладки фикс.: КПС 1789-50 + КПП-22-2; подкладки опорные: КПС 1789-100 + КПП-79

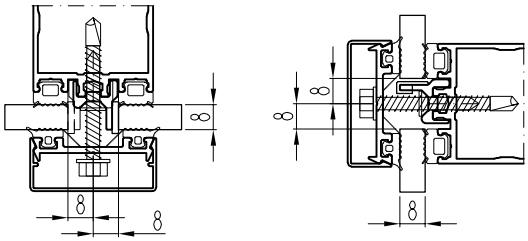

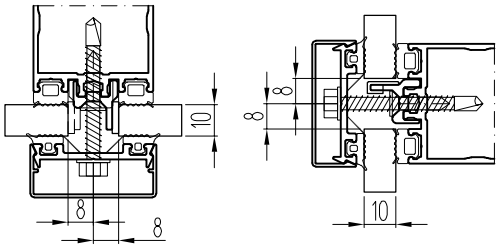

Винты: 5,5х60 DIN7504-К; подкладки фикс.: КПС 1790-50 + ТПУ-017-03; подкладки опорные: КПС 1790-100 + КПП-80

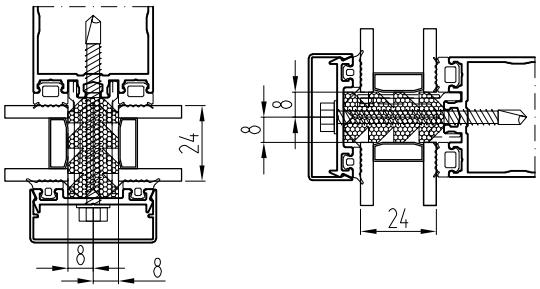

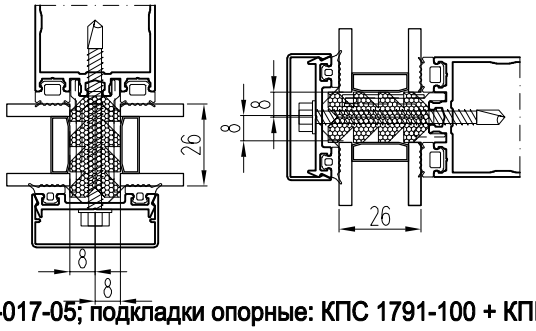

Винты: 5,5х70 DIN7504-К; подкладки фикс.: КПС 1791-50 + ТПУ-017-05; подкладки опорные: КПС 1791-100 + КПП-81

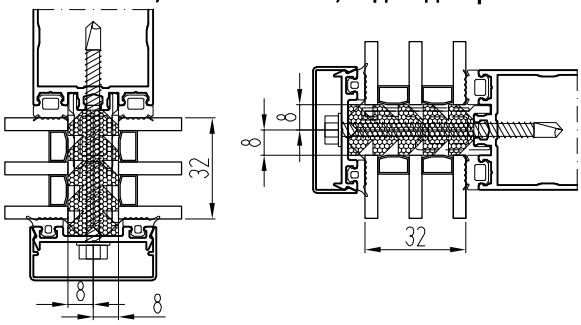

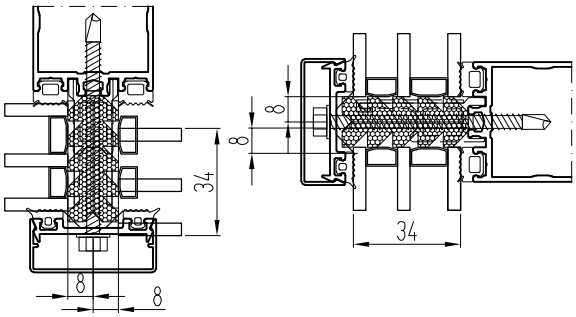

Винты: 5,5х80 DIN7504-К; подкладки фикс.: КПС 1689-50 + КПП-18-2; подкладки опорные: КПС 1689-100 + КПП-71

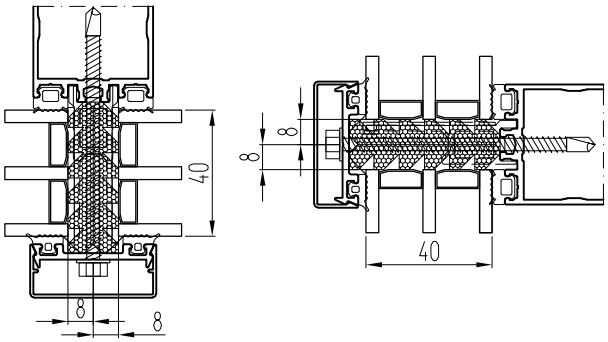

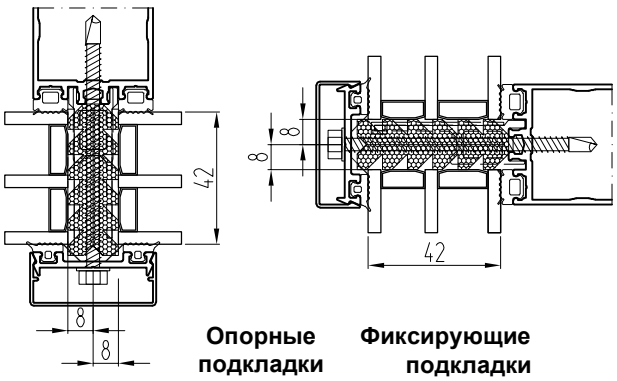

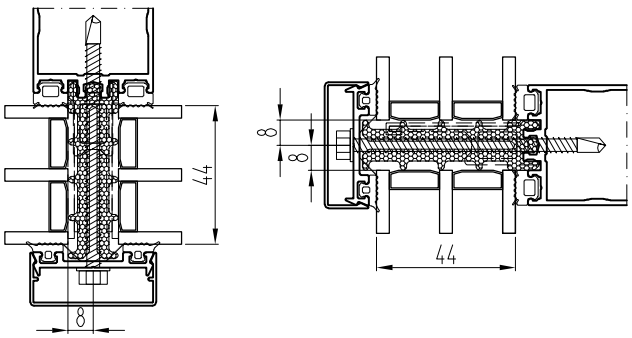

Опорные подкладки **Фиксирующие подкладки**

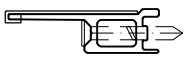

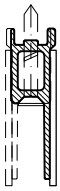

Крепление подкладок КПС 1688, КПС 1789, КПС 1790 выполняется винтами 4,2х19 А2 DIN7982, а подкладок КПС 1689, КПС 1791 винтами 4,2х32 А2 DIN7982 (6 шт. на проем).

Варианты заполнения с плоской крышкой для внутренних перегородок

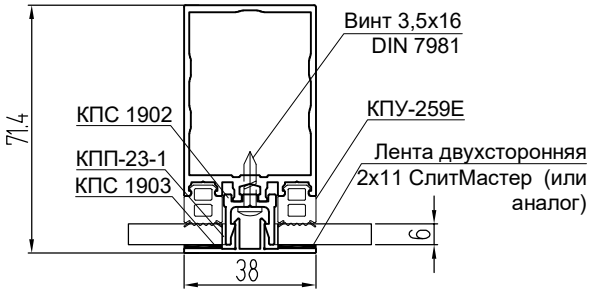

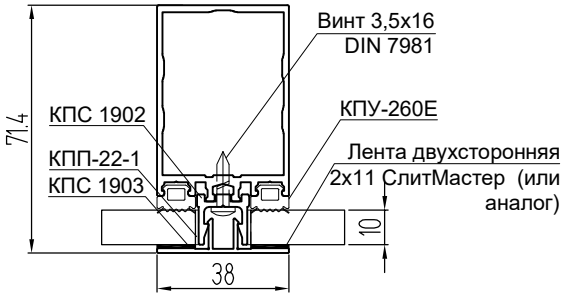

Повороты витража на угол 90°

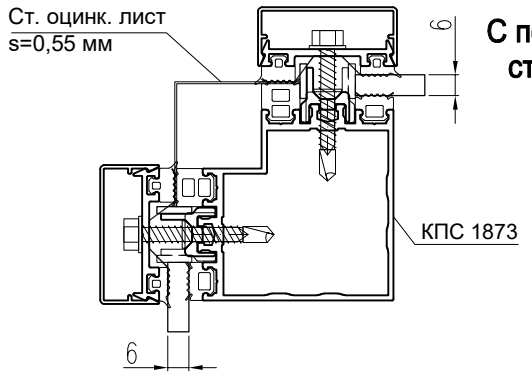

С помощью угловой стойки КПС 1873

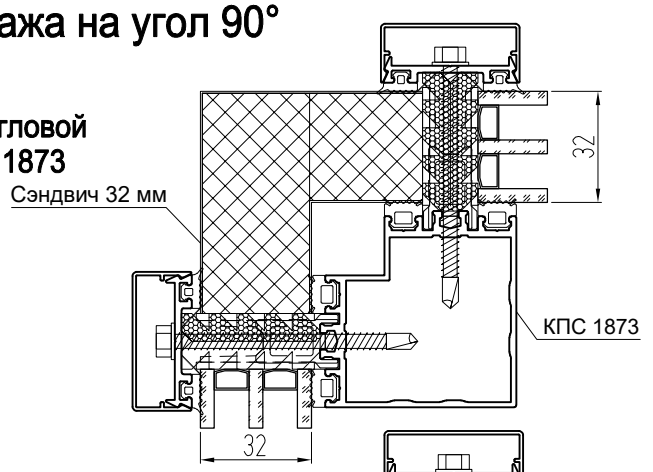

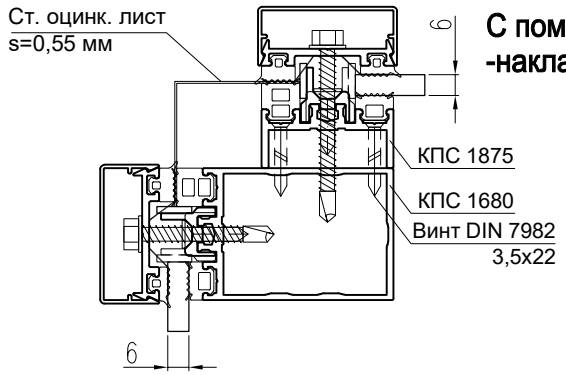

С помощью стойки--накладки КПС 1875

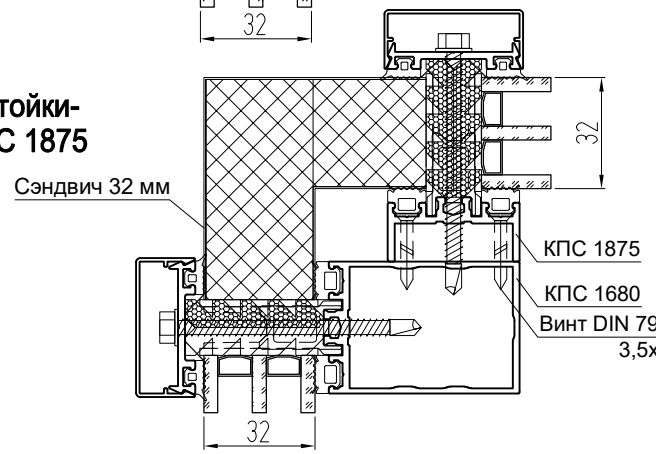

Сведения о теплотехнических характеристиках системы

Результаты теплотехнических расчетов сечений конструкций алюминиевых профилей с прижимами и крышками прижимов, уплотнителями из EPDM, термоизоляционными вставками из вспененного полиэтилена, с сэндвич-панелью, для фасадов системы СФ. Температура внутреннего воздуха +20,0°С, температура наружного воздуха -37,0°С.

Приведенное сопротивление теплопередаче алюминиевых профилей

с термовставками ТП-15, с сэндвич-панелью 24 мм	*с термовставками ТП-16, с сэндвич-панелью 32 мм*	*с термовставками ТП-17, с сэндвич-панелью 40 мм*	*с термовставками ТП-11, с сэндвич-панелью 44 мм*
0,826 м²*°С/Вт	**1,05** м²*°С/Вт	**1,278** м²*°С/Вт	**1,276** м²*°С/Вт

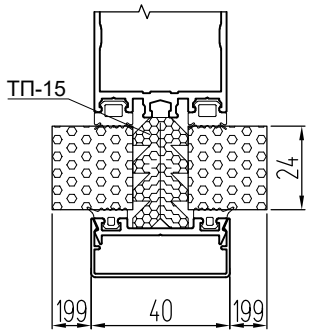

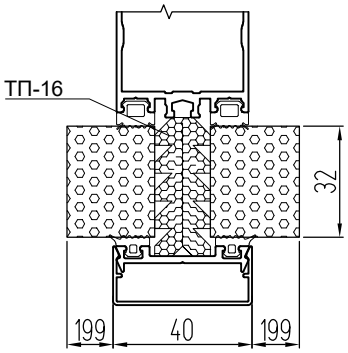

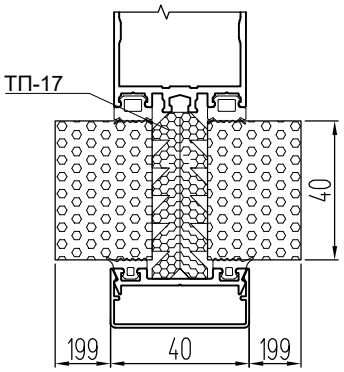

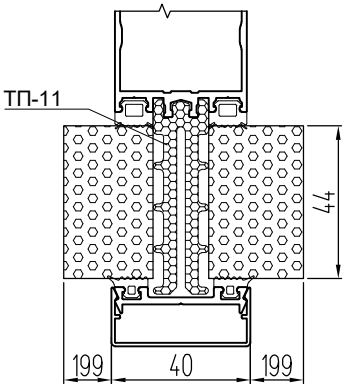

Схема размещения подкладок под заполнение

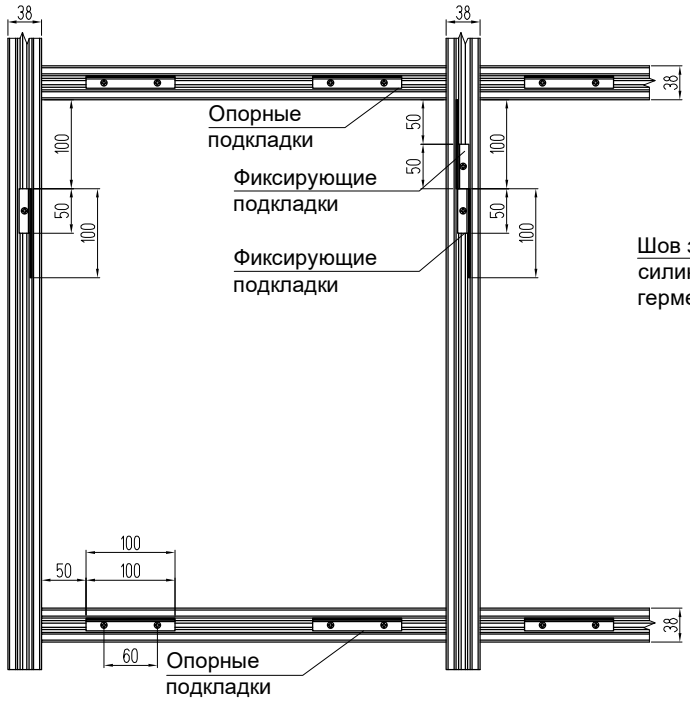

Установка капельников КПП-84 и дренажей КПП-85

Схема установки капельников и дренажей при длине стойки менее 4 м

Схема установки капельников и дренажей при длине стойки более 4 м

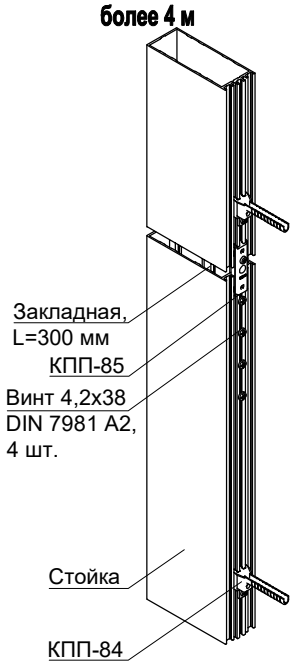

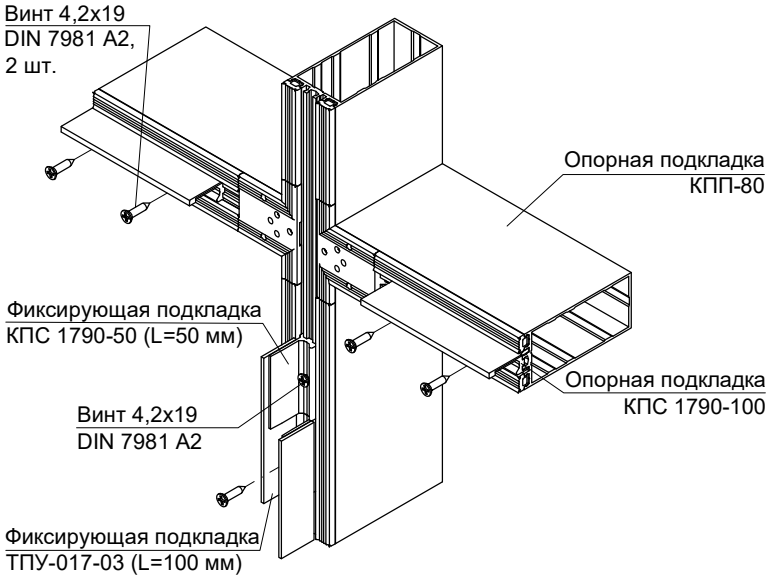

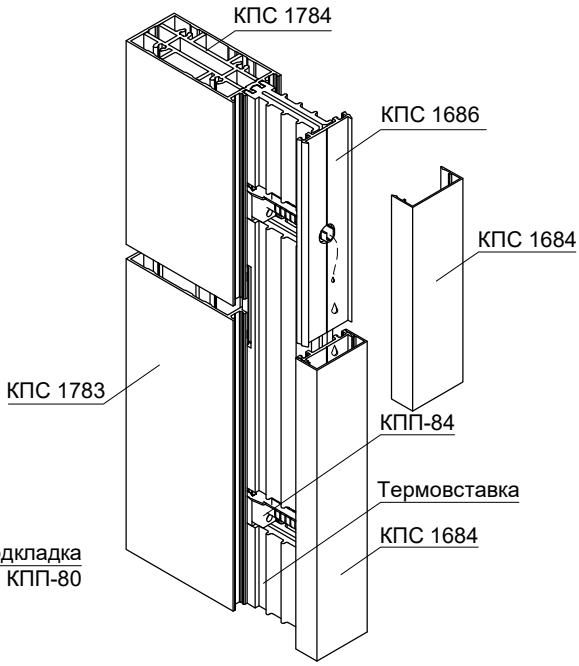

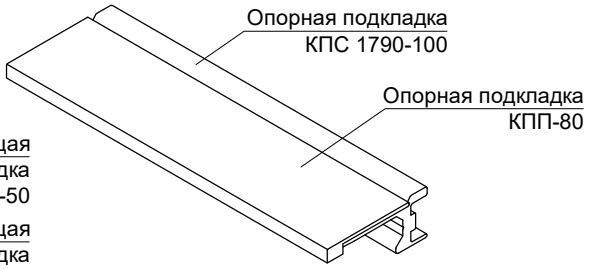

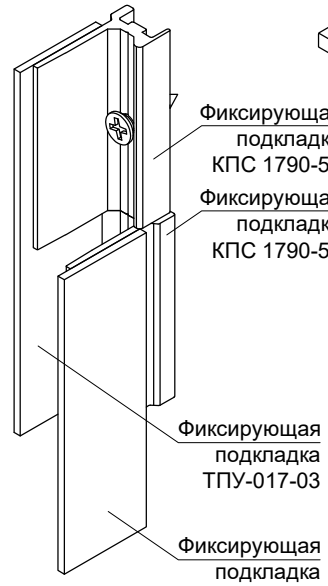

ТАБЛИЦА ПРИМЕНЯЕМОСТИ ПОДКЛАДОК

Толщ. заполн., мм	Опорная алюминиевая подкладка	Фиксирующая алюмин. подкладка	Опорная пластик. подкладка	Фиксирующая пластик. подкладка
4	КПС 1688-100	КПС 1688-50	КПП-72	КПП-23-2
6	КПС 1789-100	КПС 1789-50	КПП-79	КПП-22-2
8	КПС 1789-100	КПС 1789-50	КПП-79	КПП-22-2
10	КПС 1789-100	КПС 1789-50	КПП-79	КПП-22-2
24	КПС 1790-100	КПС 1790-50	КПП-80	ТПУ-017-03
26	КПС 1790-100	КПС 1790-50	КПП-80	ТПУ-017-03
32	КПС 1791-100	КПС 1791-50	КПП-81	ТПУ-017-05
34	КПС 1791-100	КПС 1791-50	КПП-81	ТПУ-017-05
40	КПС 1689-100	КПС 1689-50	КПП-71	КПП-18-2
42	КПС 1689-100	КПС 1689-50	КПП-71	КПП-18-2
44	КПС 1689-100	КПС 1689-50	КПП-71	КПП-18-2

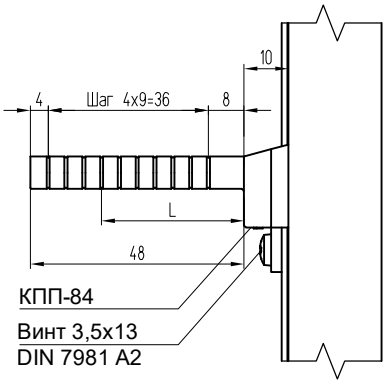

ТАБЛИЦА КОРРЕКТИРОВКИ ДЛИН КАПЕЛЬНИКОВ

Толщ. заполн., мм	L, мм	Термо-вставка
4	8	-
6	12	-
8	12	-
10	16	-
24	28	ТП-15
26	32	ТП-15
32	36	ТП-16
34	40	ТП-16
40	44	ТП-17
42	48	ТП-17
44	48	ТП-11

Установка "холодной" оконной створки КП40 (европаз 15/20)

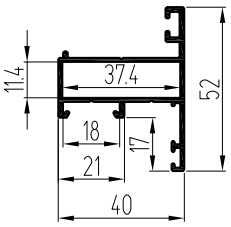

СЧ 4331 (0,648)

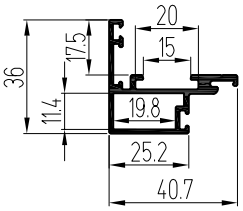

СЧ 4332 (0,562)

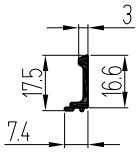

КПС 1595 (0,105)

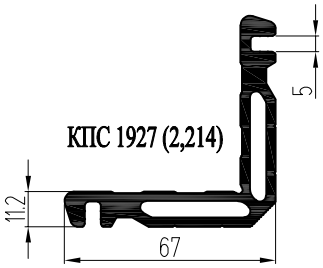

КПС 1927 (2,214)

Уплотнители

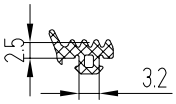

КПУ-240Е (0,035)

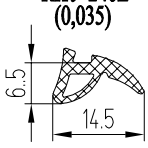

КПУ-255Е (0,064)

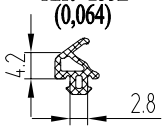

КПУ-243Е (0,0271)

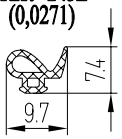

КПУ-19-1 (0,034)

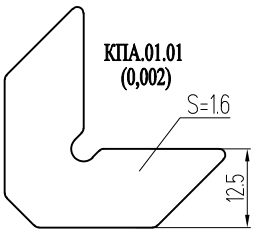

КПА.01.01 (0,002)

Тяги

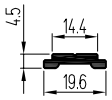

КПС 1775 (0,167)

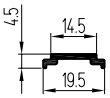

КПС 1747 (0,105) для ROTO

Штифты

Штифт Ø5х9,5 КПМ.07.01 (0,018)

Штифт Ø5х9.5 КПМ.08.01 (0,012)

Крышка дренажного отверстия с клапаном

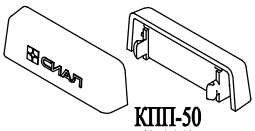

КПП-50 (0,002)

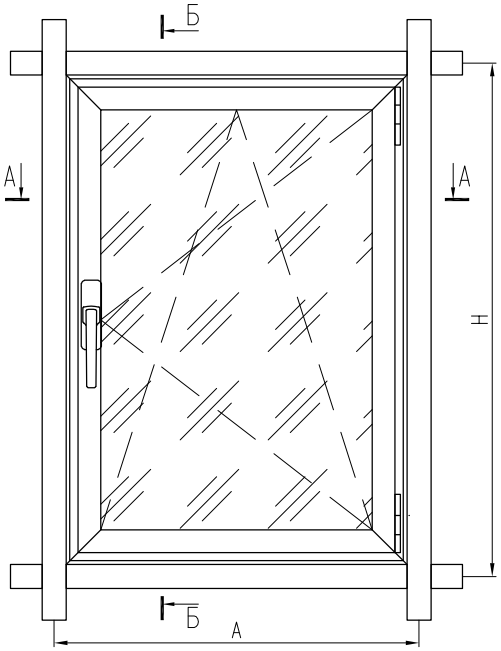

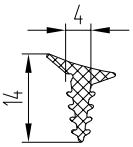

КПУ-268 (0,0251)

Б-Б

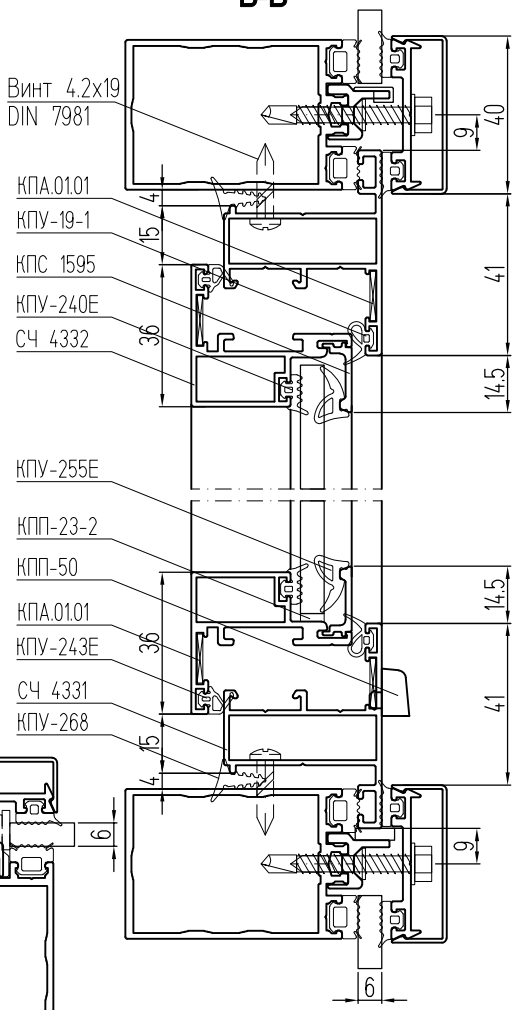

А-А

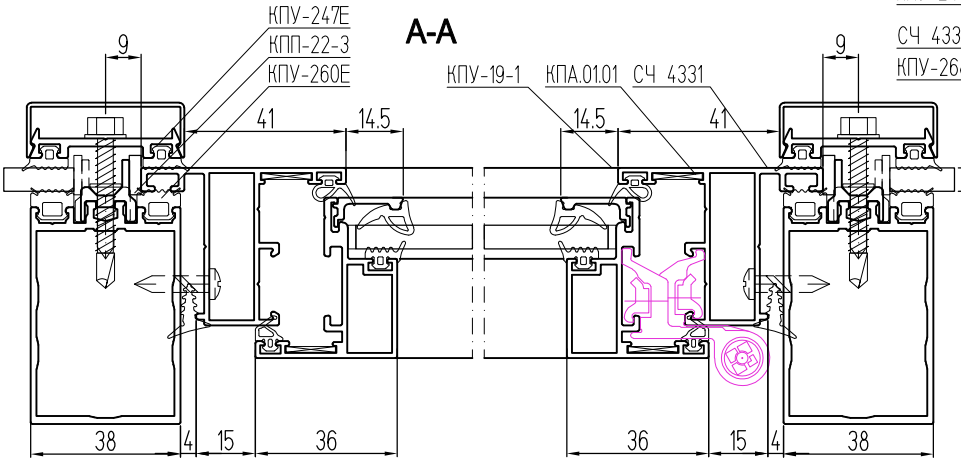

Базовые варианты установки "холодных" створок и дверей КП40

ПОВОРОТНЫЕ И ПОВОРОТНО-ОТКИДНЫЕ СТВОРКИ (петля типа PROVEDAL)

Варианты:
Рамы - КП45152-2
Створки - КП45165-2, КПС 468-1

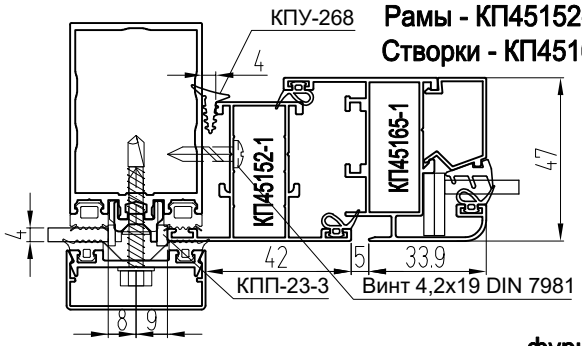

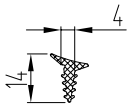

КПУ-268
(0,0251)

СТВОРКА на основе
ленты 3М VHB G23F или B23F

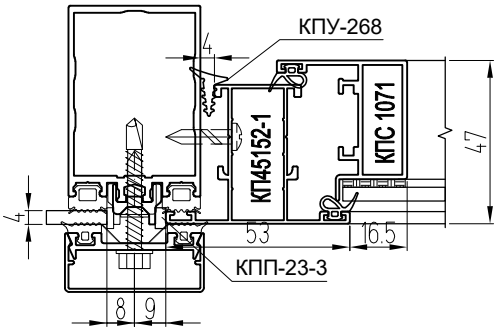

СТВОРКА с
фурнитурным пазом 16 мм

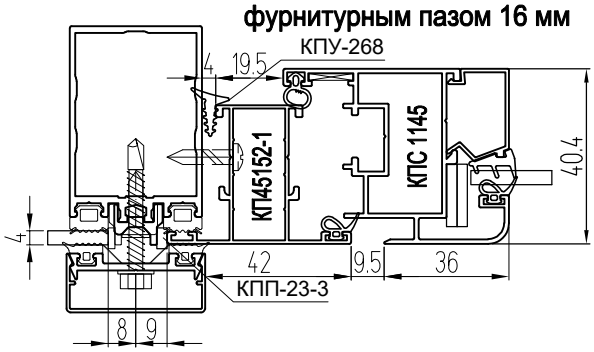

СТВОРКА С ОТКРЫВАНИЕМ НАРУЖУ
(элементы запирания - Fapim RAMSES,
петля типа PROVEDAL)
Вариант рамы: КПС 202

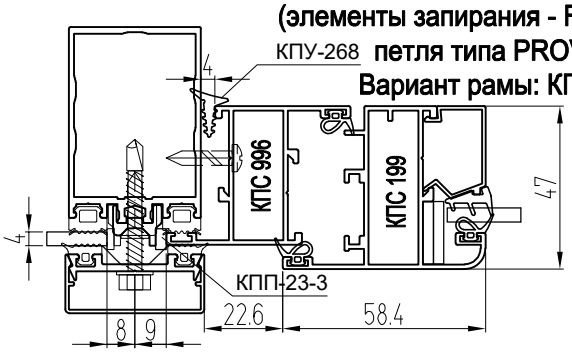

МАЯТНИКОВАЯ ДВЕРЬ

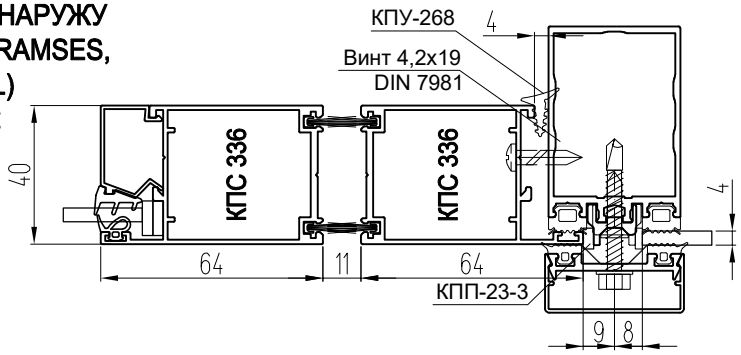

ДВЕРИ, ОКНА (петля типа PROVEDAL)

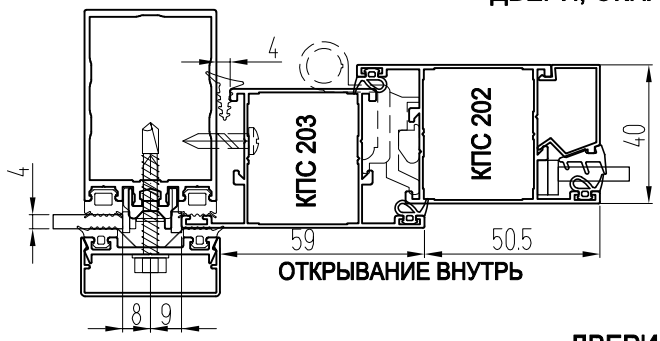

ОТКРЫВАНИЕ НАРУЖУ

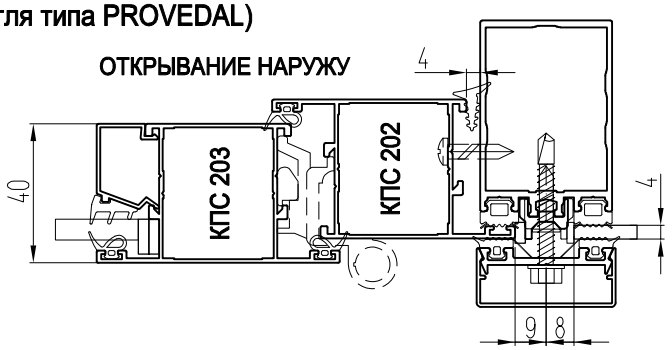

ДВЕРИ С НАКЛАДНЫМИ ПЕТЛЯМИ

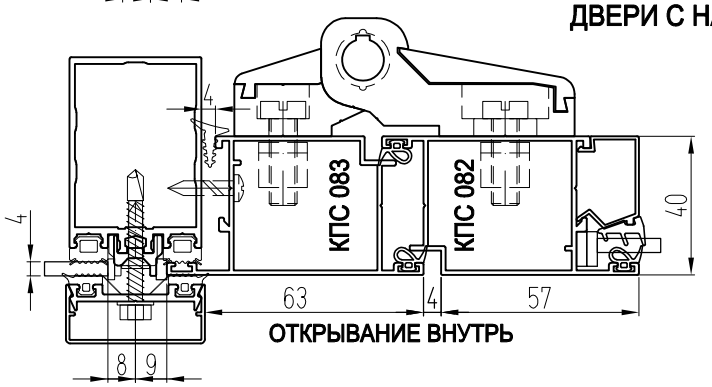

ОТКРЫВАНИЕ НАРУЖУ

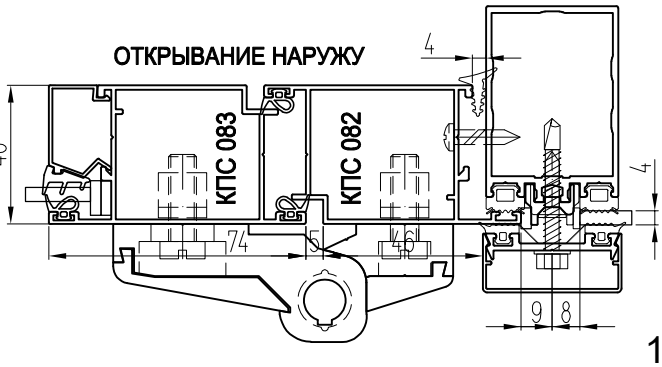

Базовые варианты установки "холодных" створок и дверей КП45

ПОВОРОТНЫЕ И ПОВОРОТНО-ОТКИДНЫЕ СТВОРКИ (европаз 15/20)

Варианты: рамы - КП4506, КП4524, КП4550
створки - КПС 265

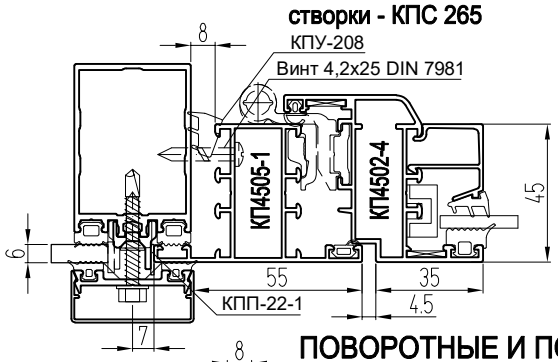

СТВОРКА на основе структурного герметика

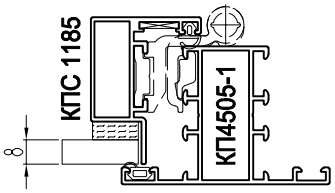

СТВОРКА на основе ленты 3M VHB G23F или B23F

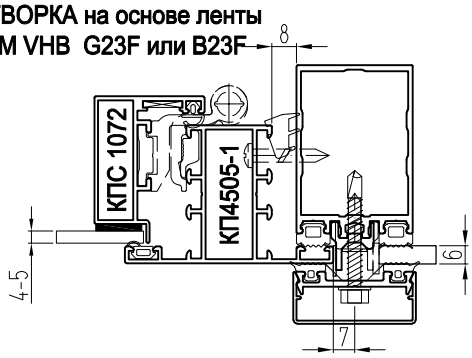

ПОВОРОТНЫЕ И ПОВОРОТНО-ОТКИДНЫЕ СТВОРКИ (фурнитурный паз 16 мм)

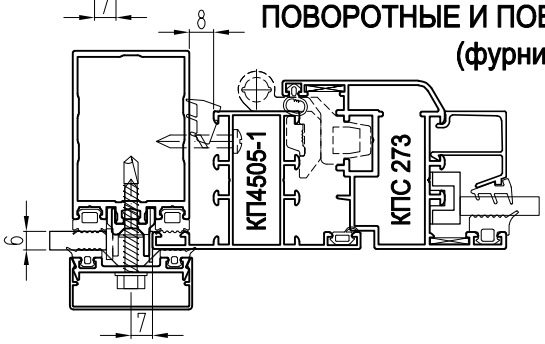

СТВОРКА на основе ленты 3M VHB G23F или B23F

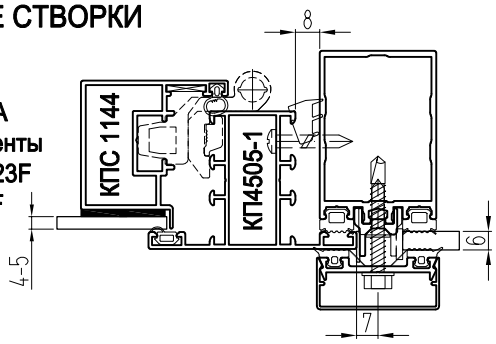

СТВОРКА С ОТКРЫВАНИЕМ НАРУЖУ (европаз 15/20, рычаг GIESSE OMBU или SAVIO SINTESI, код 1206)

+КП4535

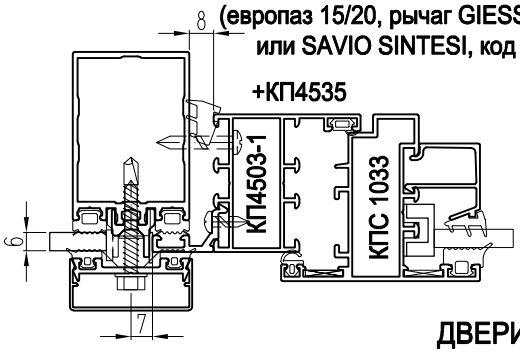

МАЯТНИКОВАЯ ДВЕРЬ

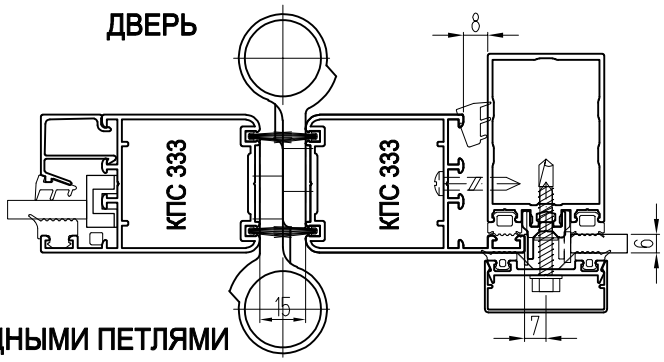

ДВЕРИ С НАКЛАДНЫМИ ПЕТЛЯМИ

Варианты: КП4525-1
КП4533-1

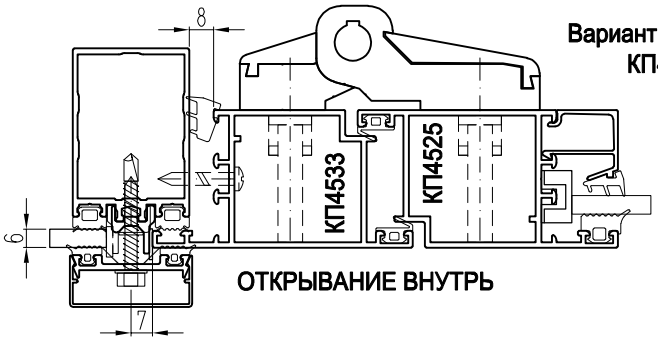

ОТКРЫВАНИЕ ВНУТРЬ

ОТКРЫВАНИЕ НАРУЖУ

ДВЕРИ С ПЕТЛЯМИ НА КЛЕММАХ

ОТКРЫВАНИЕ ВНУТРЬ

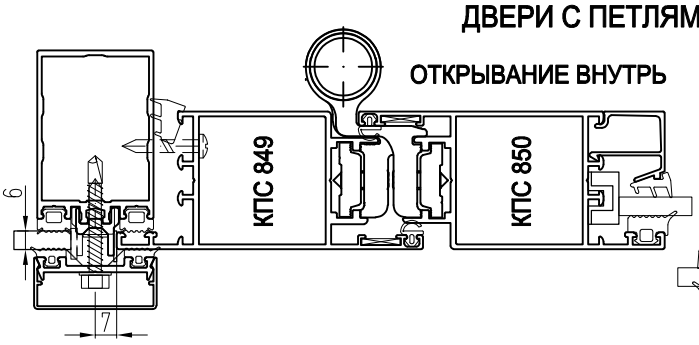

ОТКРЫВАНИЕ НАРУЖУ

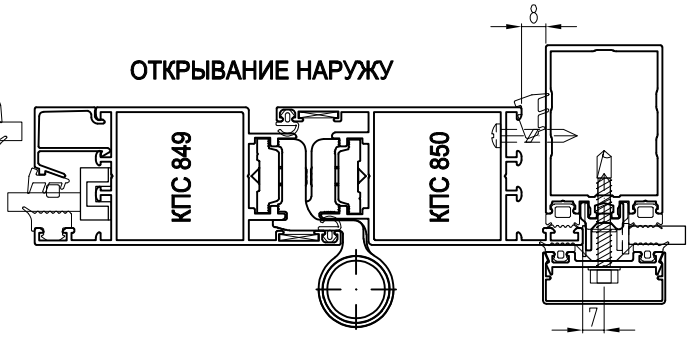

Базовые варианты установки "теплых" створок СТ65

Варианты створки: СТ6502, СТ6504, СТ6509, СТ6526, СТ6527, СТ6534, СТ6535
(европаз 15/20)

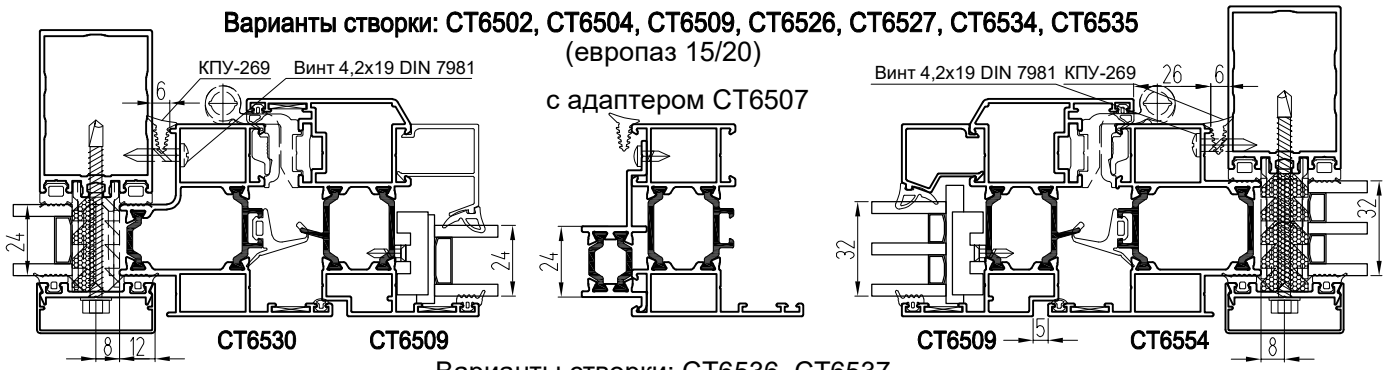

Варианты створки: СТ6536, СТ6537
(фурнитурный паз 16 мм)

Вариант створки наружного открывания: СТ6555
(европаз 15/20)

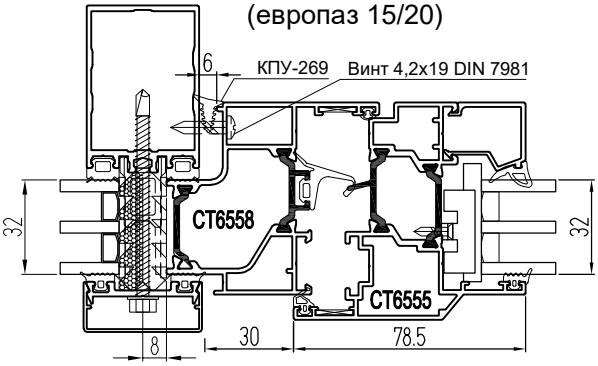

КПУ-269
(0,0271)

Базовые варианты установки "теплых" дверей СТ65

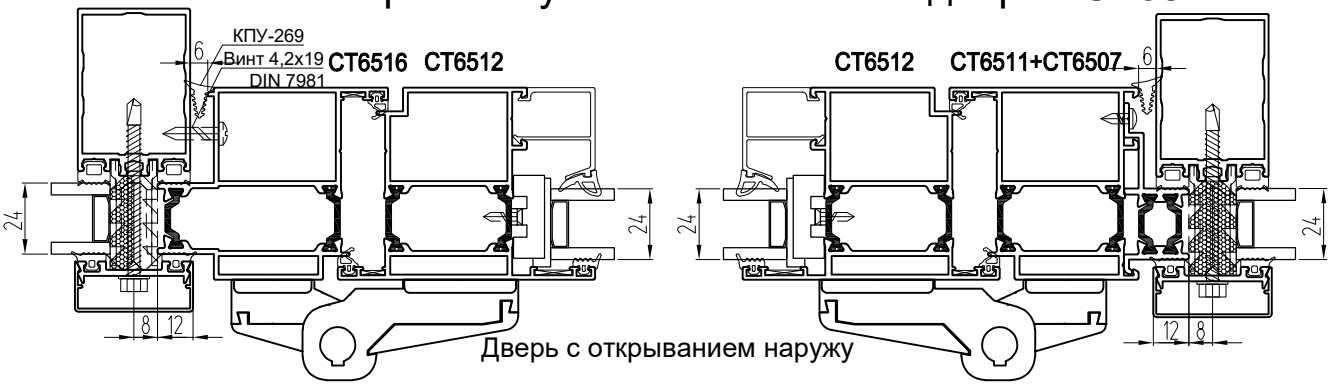

Дверь с открыванием наружу

Дверь с открыванием внутрь

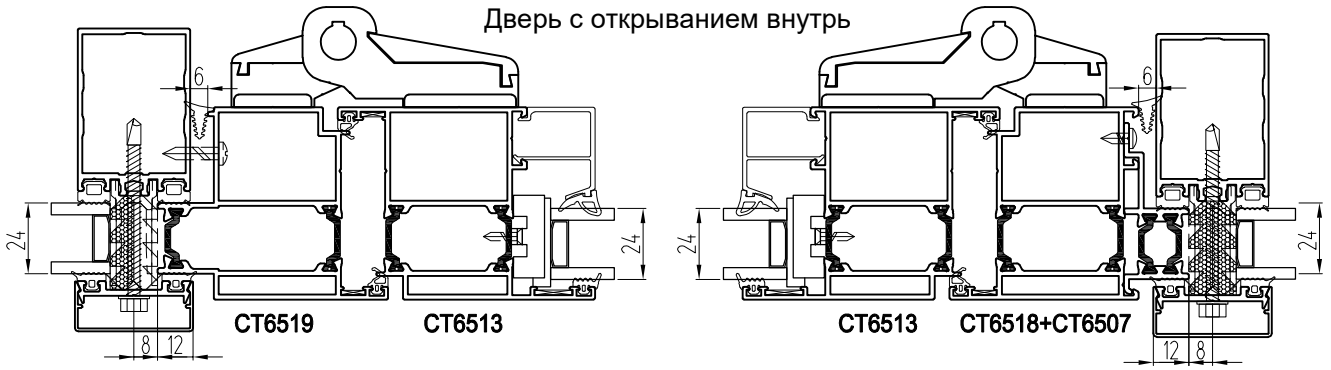

Базовые варианты установки "теплых" створок СТ71

Варианты створки: СТ7102, СТ7104, СТ7109, СТ7126, СТ7127, СТ7134, СТ7135
(европаз 15/20)

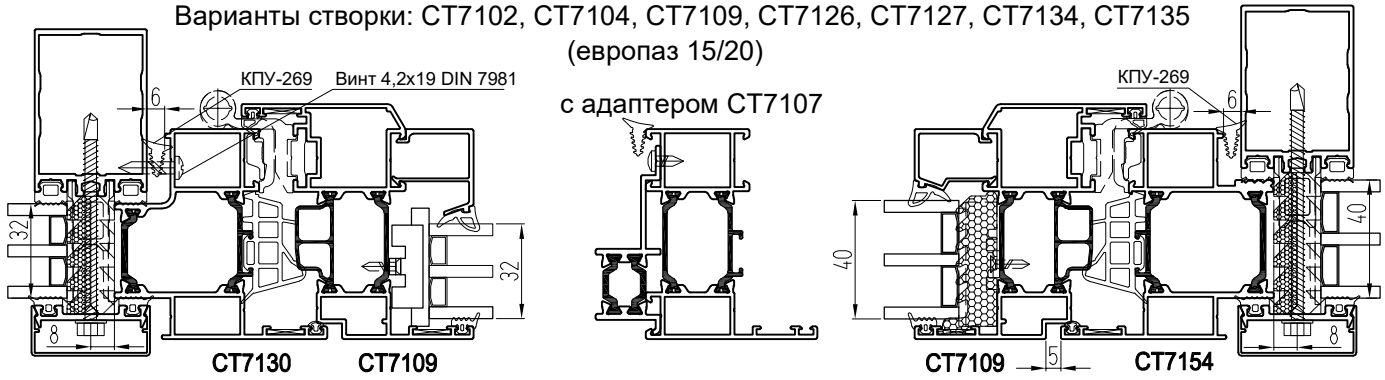

Варианты створки: СТ7136, СТ7137
(фурнитурный паз 16 мм)

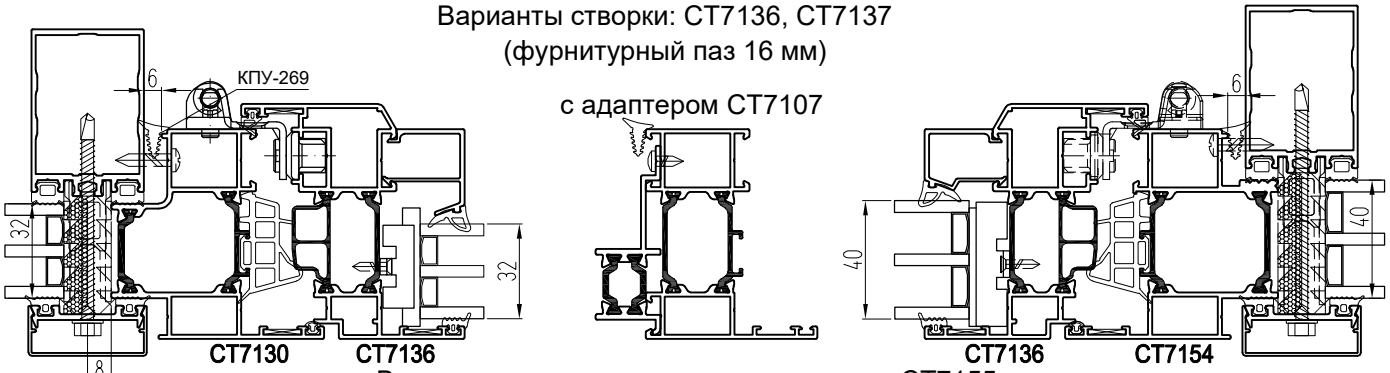

Вариант створки наружного открывания: СТ7155
(европаз 15/20)

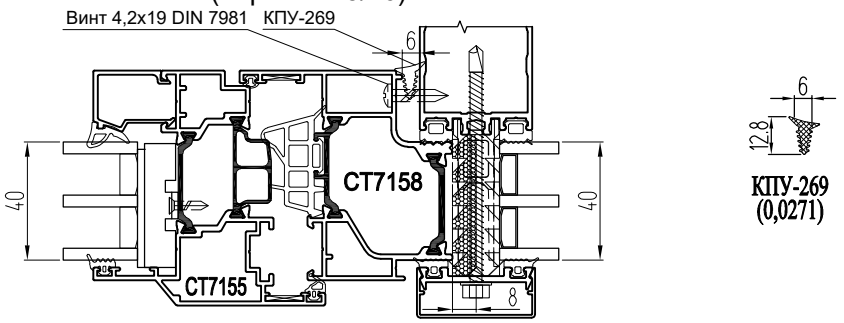

Базовые варианты установки "теплых" дверей СТ71

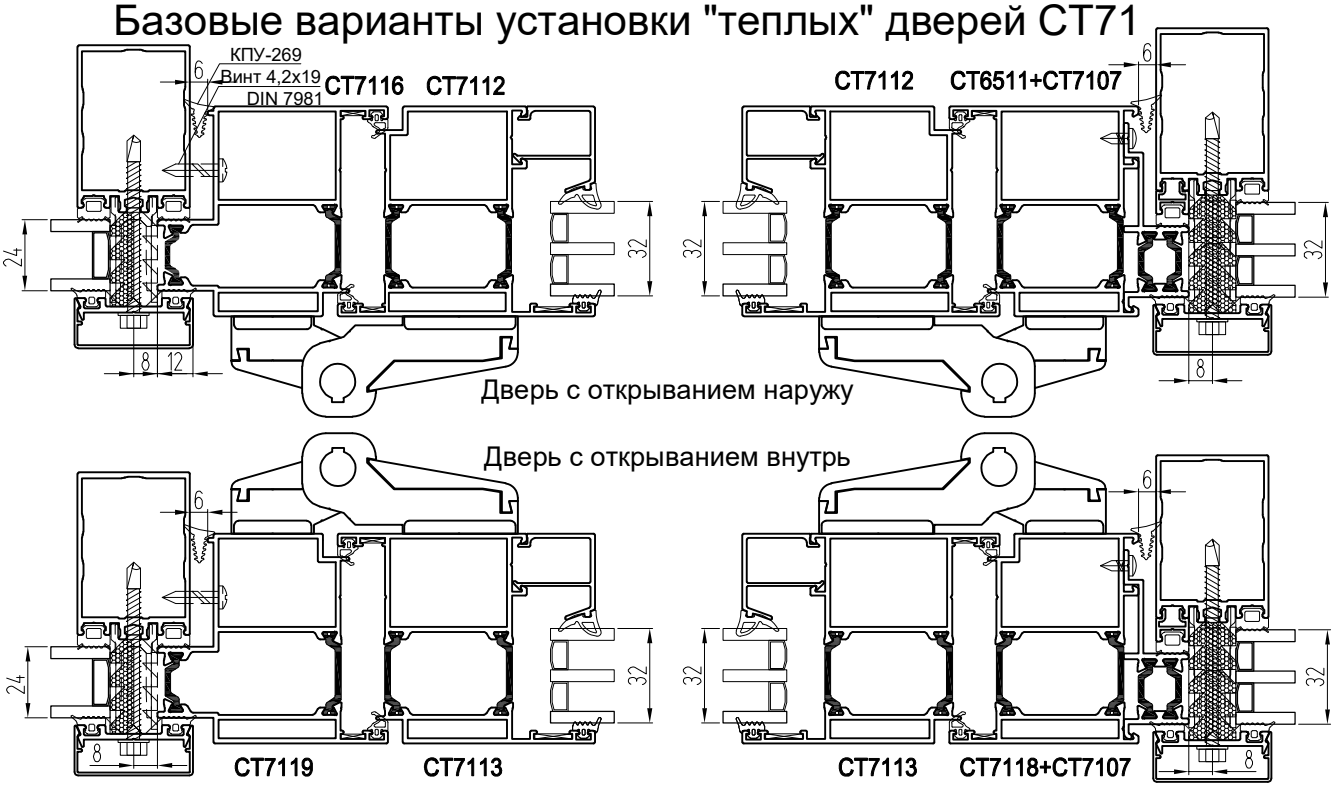

Базовые варианты установки "теплых" створок СТ71У

Варианты створки: СТ71102, СТ71104, СТ71109, СТ71126, СТ71127, СТ71134, СТ71135
(европаз 15/20)

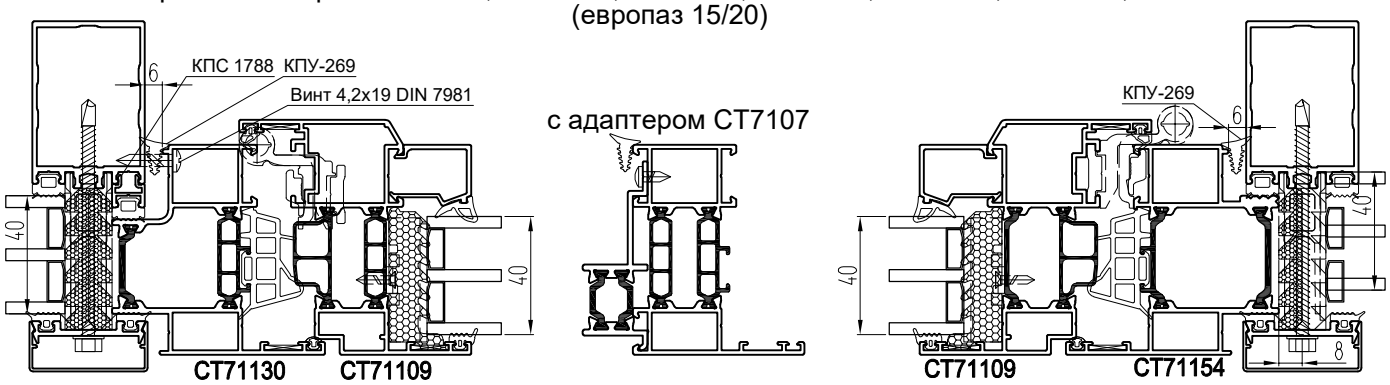

Варианты створки: СТ71136, СТ71137
(фурнитурный паз 16 мм)

Вариант створки наружного открывания: СТ71155 (европаз 15/20)

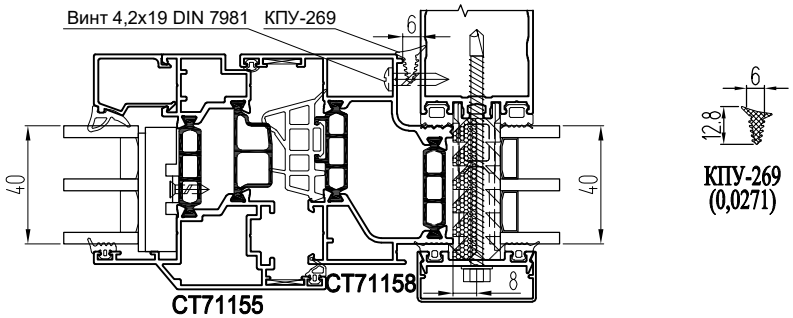

Базовые варианты установки "теплых" створок СТ71С

Варианты створки: СТ71304, СТ71305, СТ71306, СТ71307, СТ71308
(европаз 15/20)

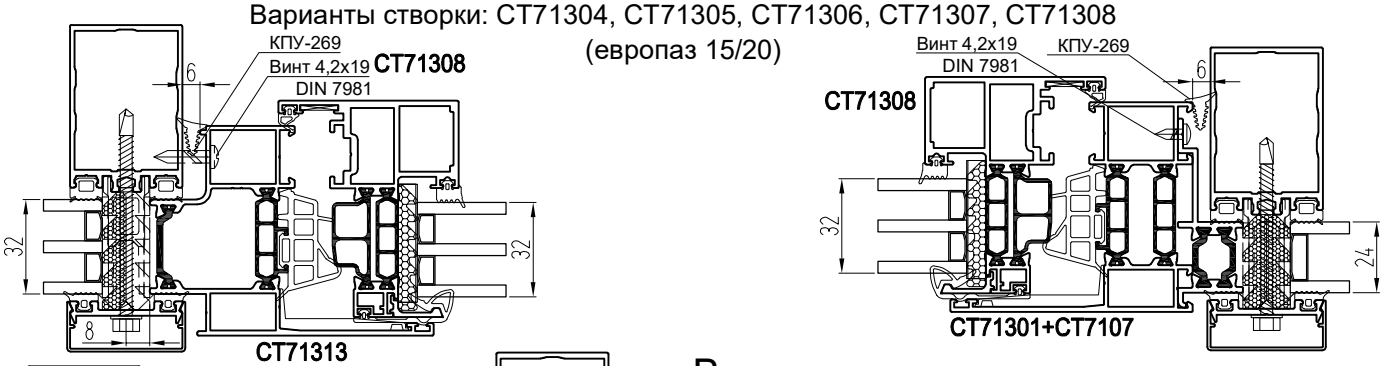

Вентиляционная створка

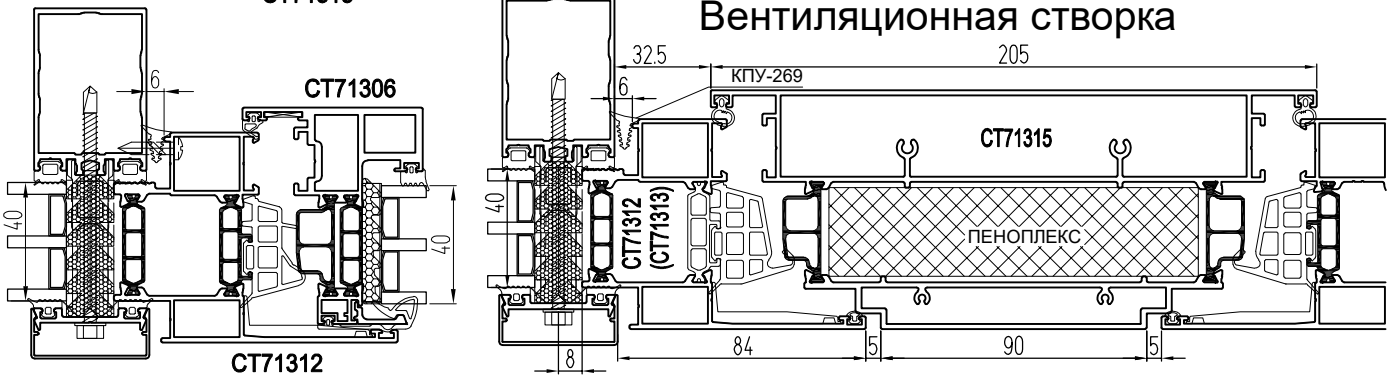

Базовые варианты установки "теплых" бесштульповых дверей СТ71

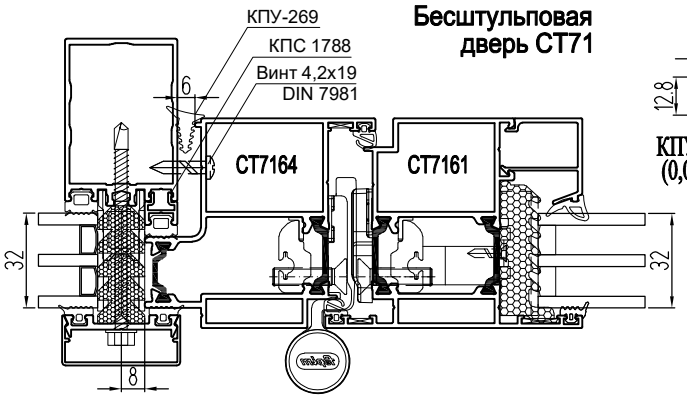

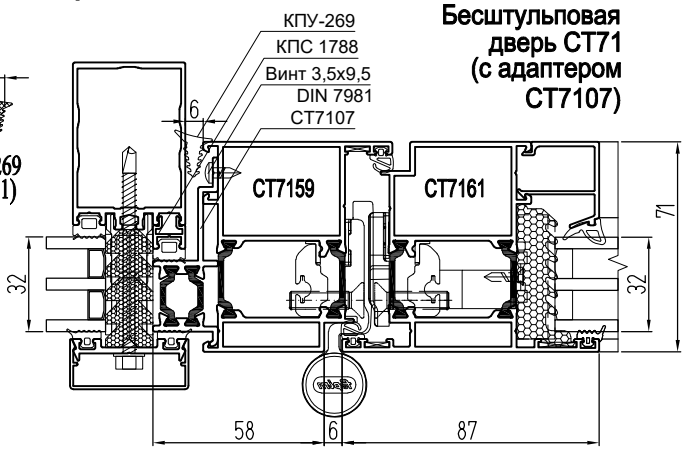

Базовые варианты установки "теплых" створок ST62, ST68

Фурнитурный паз пластиковых окон 16 мм

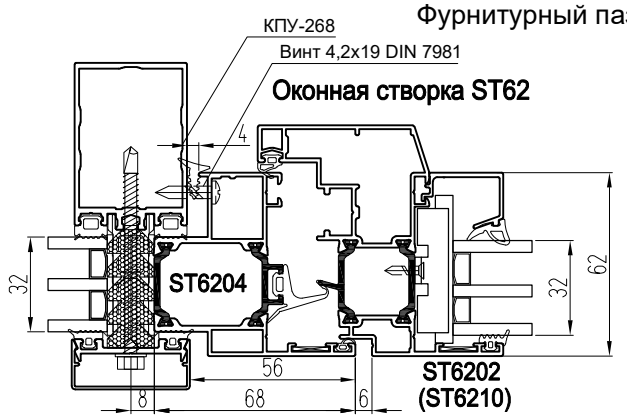

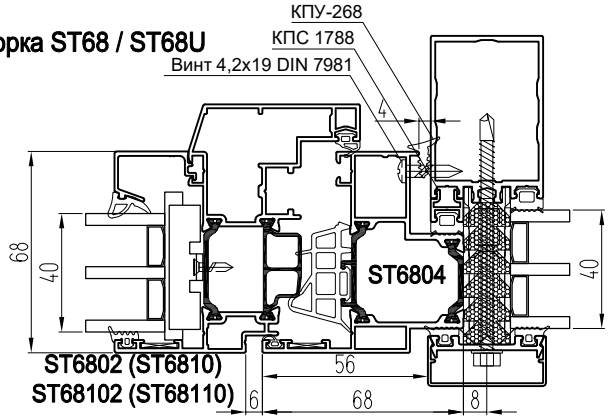

Базовые варианты установки "теплых" дверей ST62, ST68

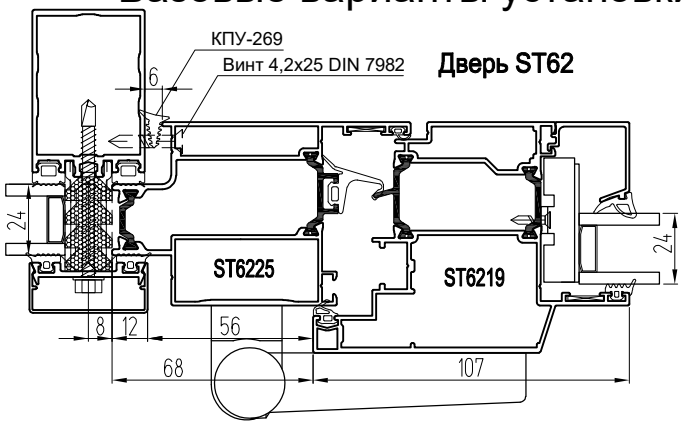

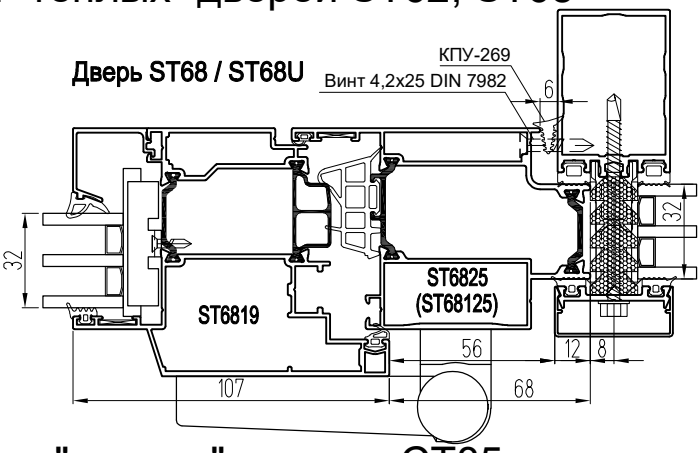

Базовый вариант установки "теплых" створок СТ85

Варианты створки: СТ8502Т, СТ8507Т, СТ8510Т, СТ8511Т (европаз 15/20)

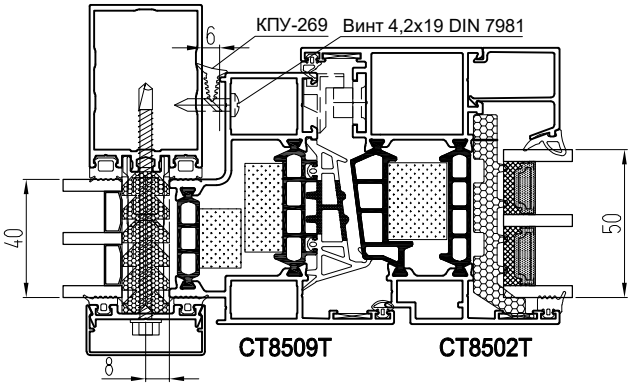

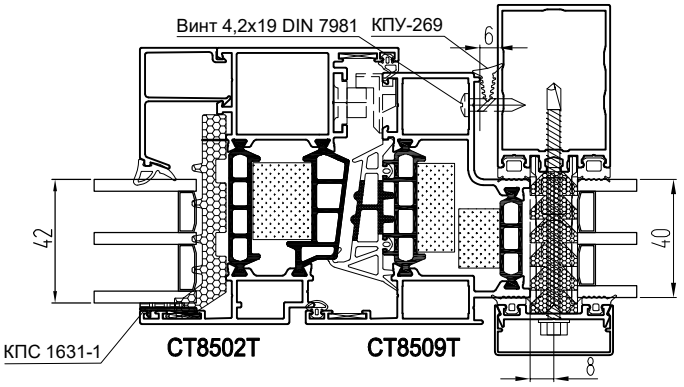

Система СИАЛ КП50

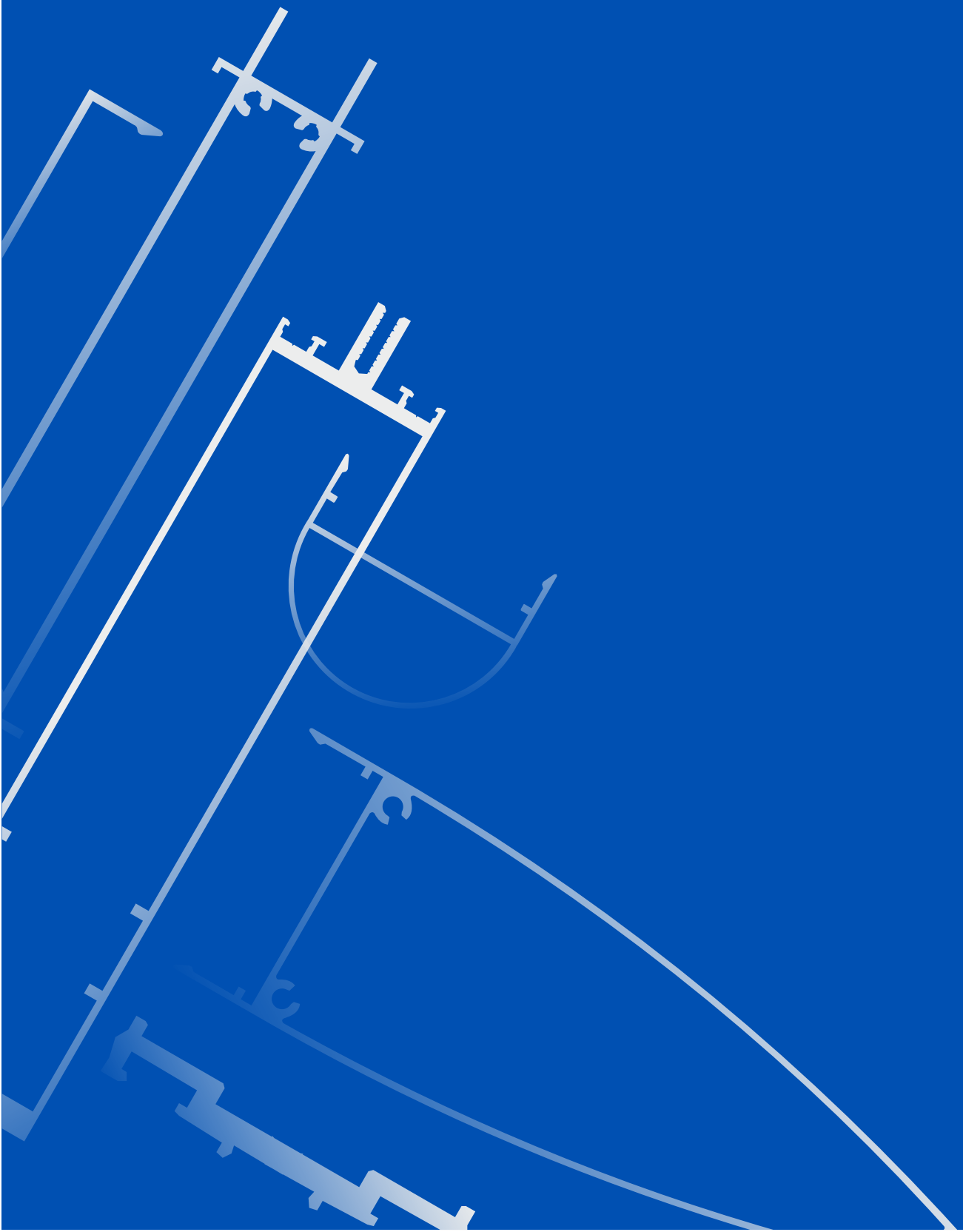

Стойки-ригели, закладные стоек

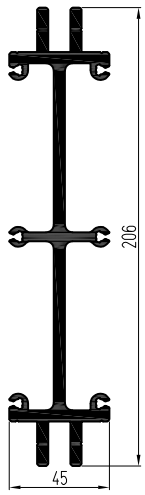

КПС 427 (5,32)

Jx - 1227,76
Jy - 64
Wx - 93,6
Wy - 25,6

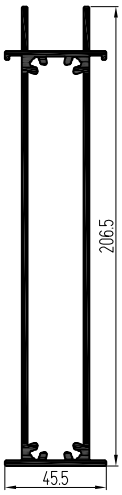

КПС 1068 (3,704)

Jx - 909,41
Jy - 56,67
Wx - 73,51
Wy - 22,67

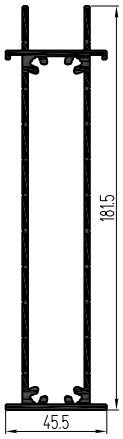

КПС 143 (3,352)

Jx - 681,45
Jy - 50,91
Wx - 61,27
Wy - 20,36

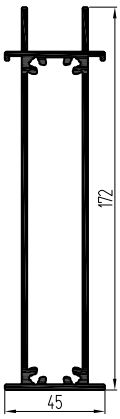

КПС 760 (3,192)

Jx - 563,08
Jy - 47,79
Wx - 54,82
Wy - 19,12

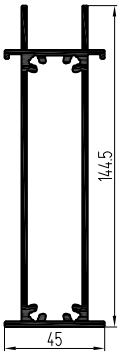

КПС 716 (2,819)

Jx - 372,75
Jy - 41,34
Wx - 41,32
Wy - 16,54

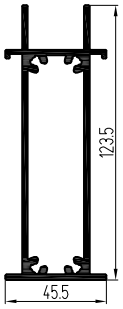

КПС 925 (2,58)

Jx - 297,42
Jy - 37,54
Wx - 36,14
Wy - 15,01

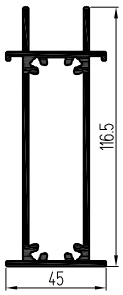

КПС 715 (2,44)

Jx - 225,72
Jy - 34,48
Wx - 30,19
Wy - 13,79

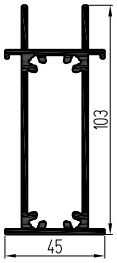

КПС 1166 (2,258)

Jx - 176,73
Jy - 31,25
Wx - 26,38
Wy - 12,5

Jx - 137,36
Jy - 26,94
Wx - 20,69
Wy - 10,78

Дозатор герметика

КПС 717 (0,227)

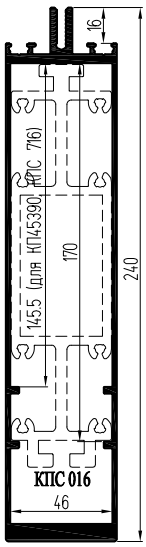

КПС 426 (4,467)

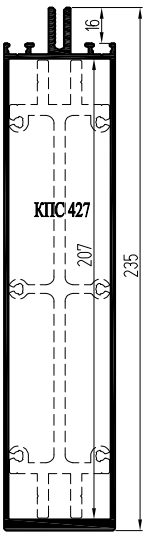

КПС 171 (3,661)

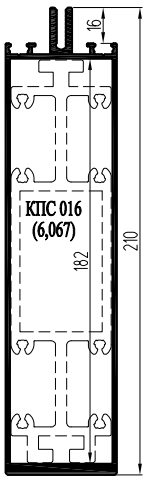

КПС 015 (3,39)

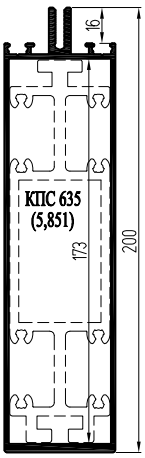

КПС 170 (3,157)

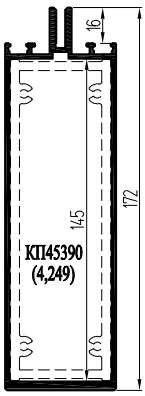

КП45364 (2,8)

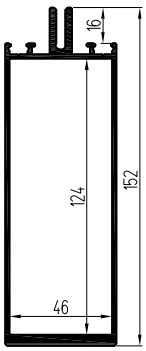

КПС 927 (2,762)

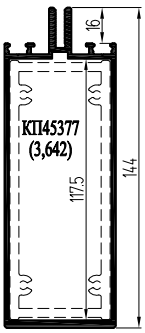

КП45387 (2,437)

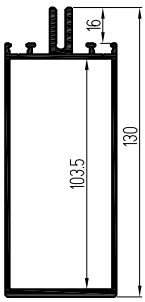

КПС 1165 (2,337)

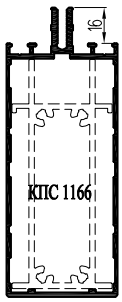

КПС 1165-1 (1,928)

Jx - 22,45
Jy - 13,44
Wx - 6,28
Wy - 5,38

Jx - 24,7
Jy - 15,51
Wx - 6,99
Wy - 6,2

Jx - 1,21
Jy - 3,74
Wx - 0,74
Wy - 1,5

Jx - 9,22
Jy - 11,13
Wx - 3,46
Wy - 4,45

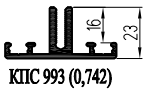

КПС 993 (0,742)

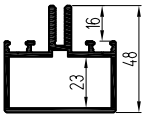

КП45388 (1,21)

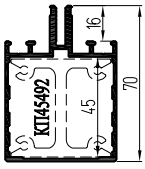

КП45303-3 (1,205)

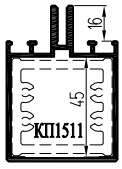

КП45303-2 (1,338)

КП45492 (1,677)

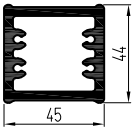

КП1511 (2,072)

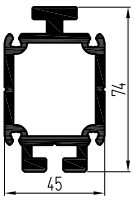

КПС 608 (2,797)

Jx -105,29
Jy - 28,43
Wx - 21,71
Wy - 11,37

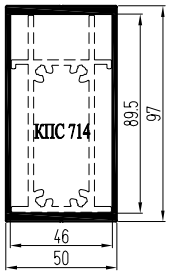

КПС 501 (1,982)

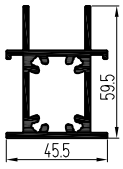

КПС 920 (1,714)

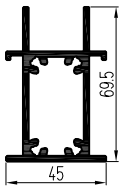

КПС 1210 (1,803)

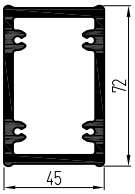

КП1510 (2,679)

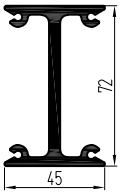

КП45491 (2,056)

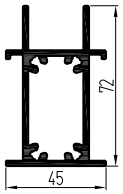

КПС 713 (1,838)

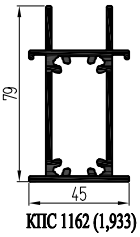

КПС 1162 (1,933)

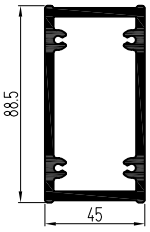

КП45549 (3,036)

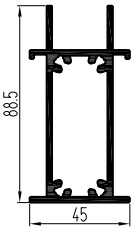

КПС 714 (2,06)

Jx - 40,35
Jy - 16,77
Wx - 9,32
Wy - 6,71

Jx - 55,93
Jy - 20,7
Wx - 12,45
Wy - 8,28

Jx - 50,07
Jy - 18,68
Wx - 10,31
Wy - 7,47

Jx - 73,98
Jy - 23,06
Wx - 15
Wy - 9,22

Jx - 64,41
Jy - 19,76
Wx - 12,14
Wy - 7,9

Jx - 77,59
Jy - 24,1
Wx - 15,31
Wy - 9,64

Jx - 103,33
Jy - 25,72
Wx - 18,59
Wy - 10,29

Jx - 101,09
Jy - 23,48
Wx - 17,3
Wy - 9,39

Jx - 134,09
Jy - 28,43
Wx - 21,4
Wy - 11,37

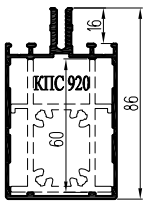

КПС 913-1 (1,362)

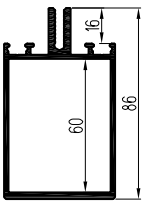

КПС 913 (1,798)

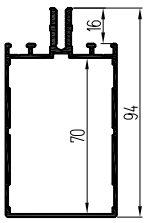

КПС 1209 (1,449)

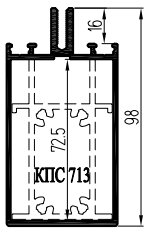

КПС 1067 (1,836)

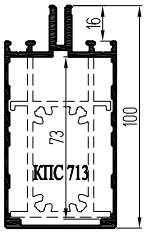

КП45302-2 (1,549)

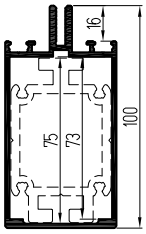

КП45302-1 (1,84)

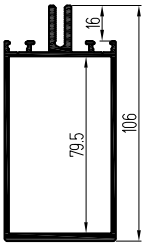

КПС 1164 (2,077)

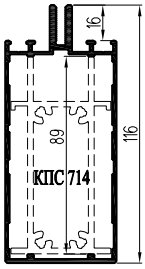

КП45551-2 (1,749)

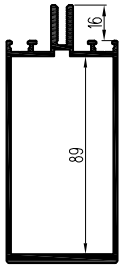

КП45551 (2,196)

Стойки-ригели системы КП50К (уплотн. ТПУ-6001), закладные стоек

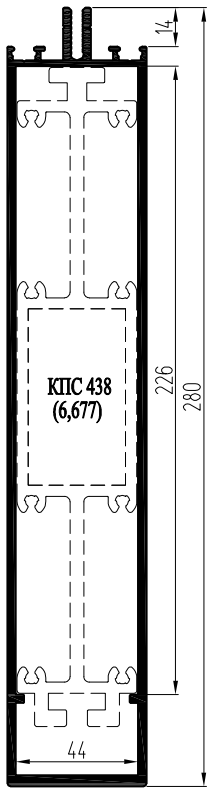

КПС 801 (5,418)

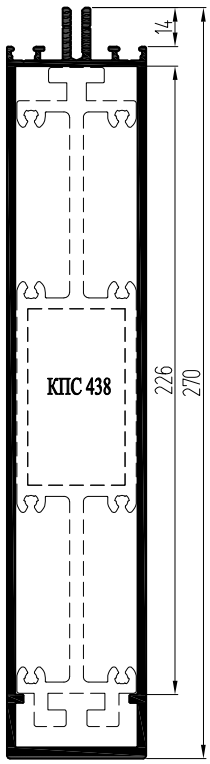

КПС 829 (5,255)

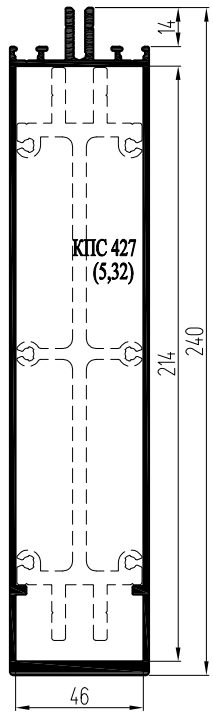

КПС 718 (3,745)

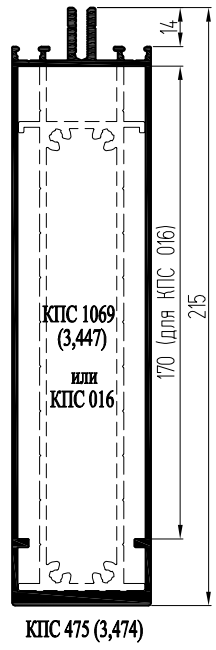

КПС 475 (3,474)

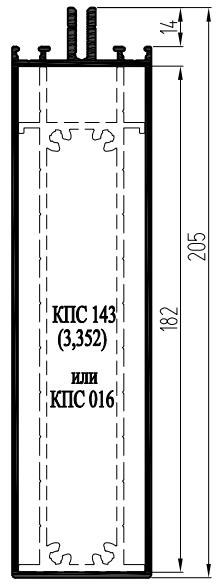

КПС 636 (2,927)

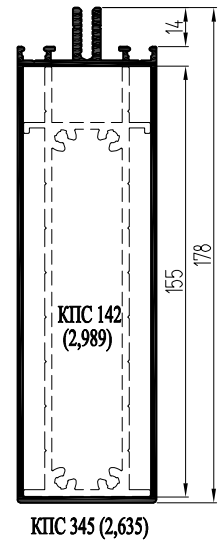

КПС 345 (2,635)

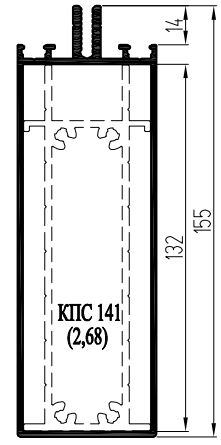

КПС 926 (2,385)

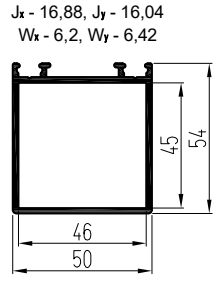

КПС 009 (1,142)

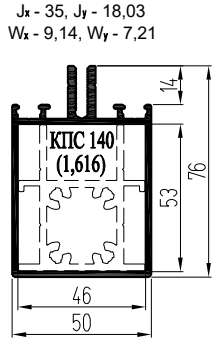

КПС 998 (1,53)

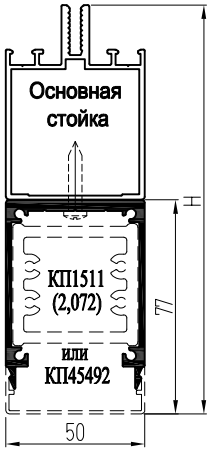

КПС 688 (1,4)

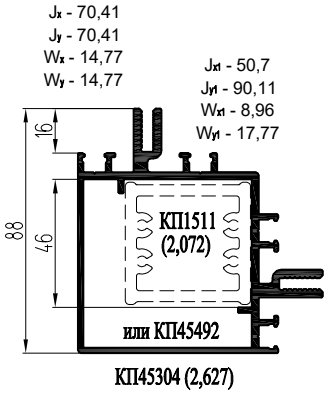

КП45304 (2,627)

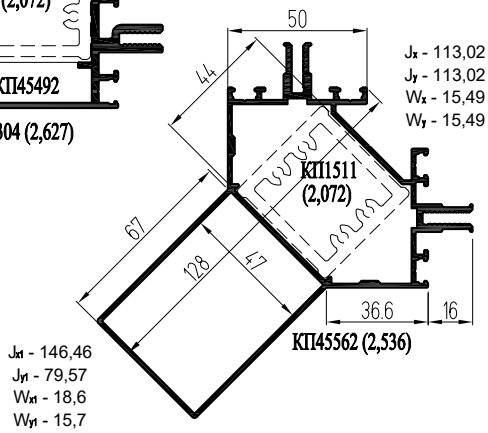

КП45562 (2,536)

X1 Y1
Y1 X1

Угловые стойки

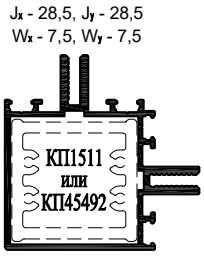

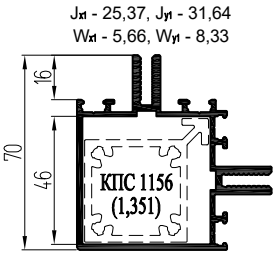

КПС 180 (1,736)

Закладные ригелей

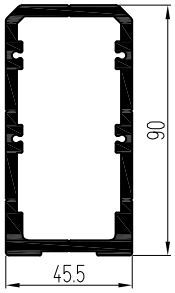

КПС 1127 (3,0)

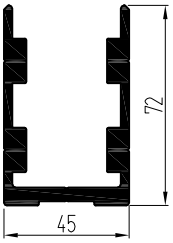

КПС 041 (2,629)

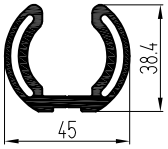

КПС 039 (1,365)

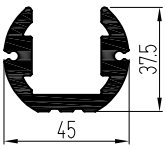

КП45102 (1,6)

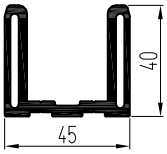

КПС 040 (1,495)

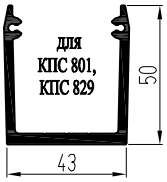

КПС 830 (1,232)

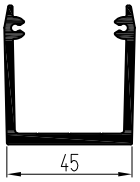

КП1336 (1,3)

Профили крышек и прижимов

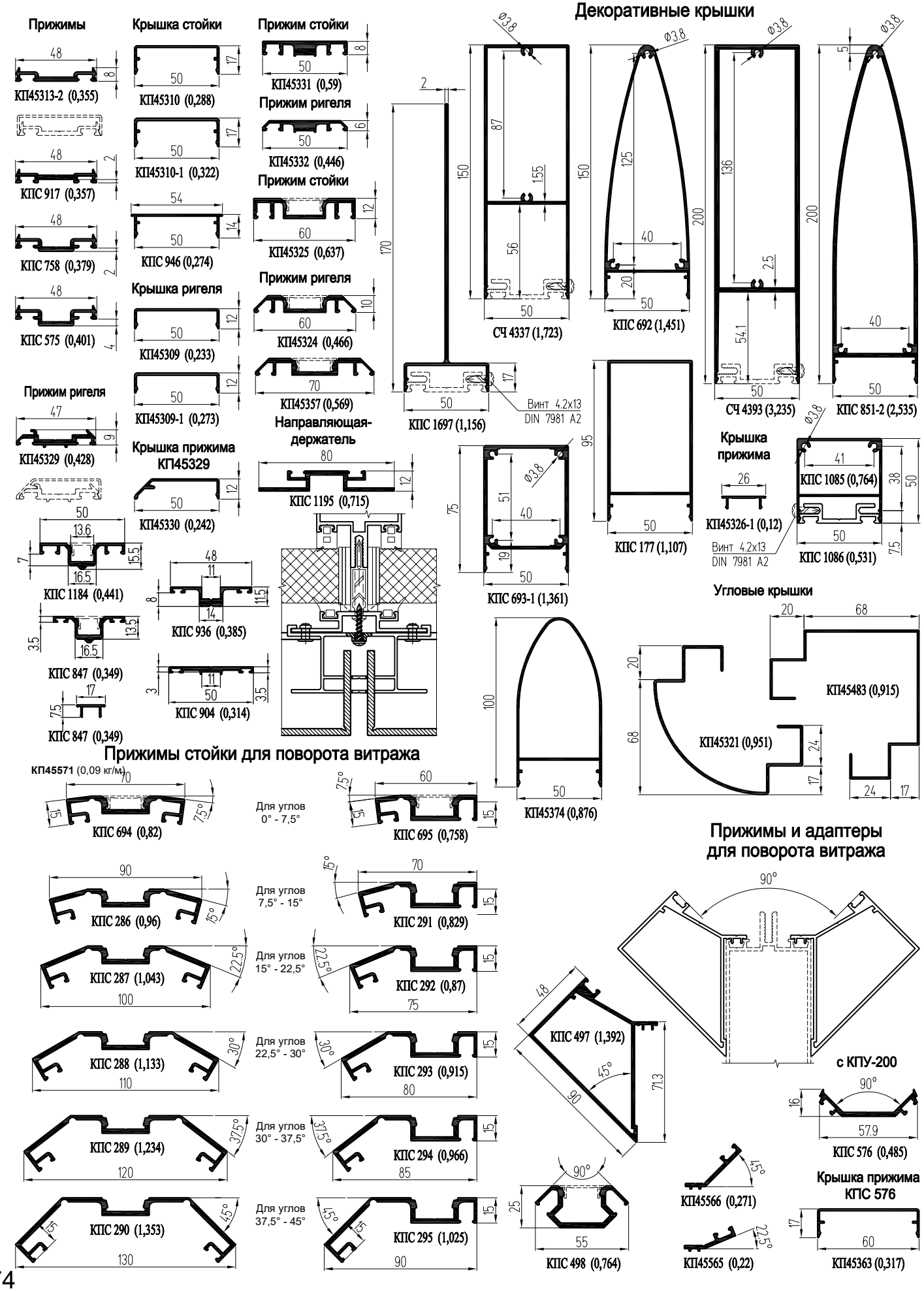

Термовставки, подкладки, штапики, уплотнители

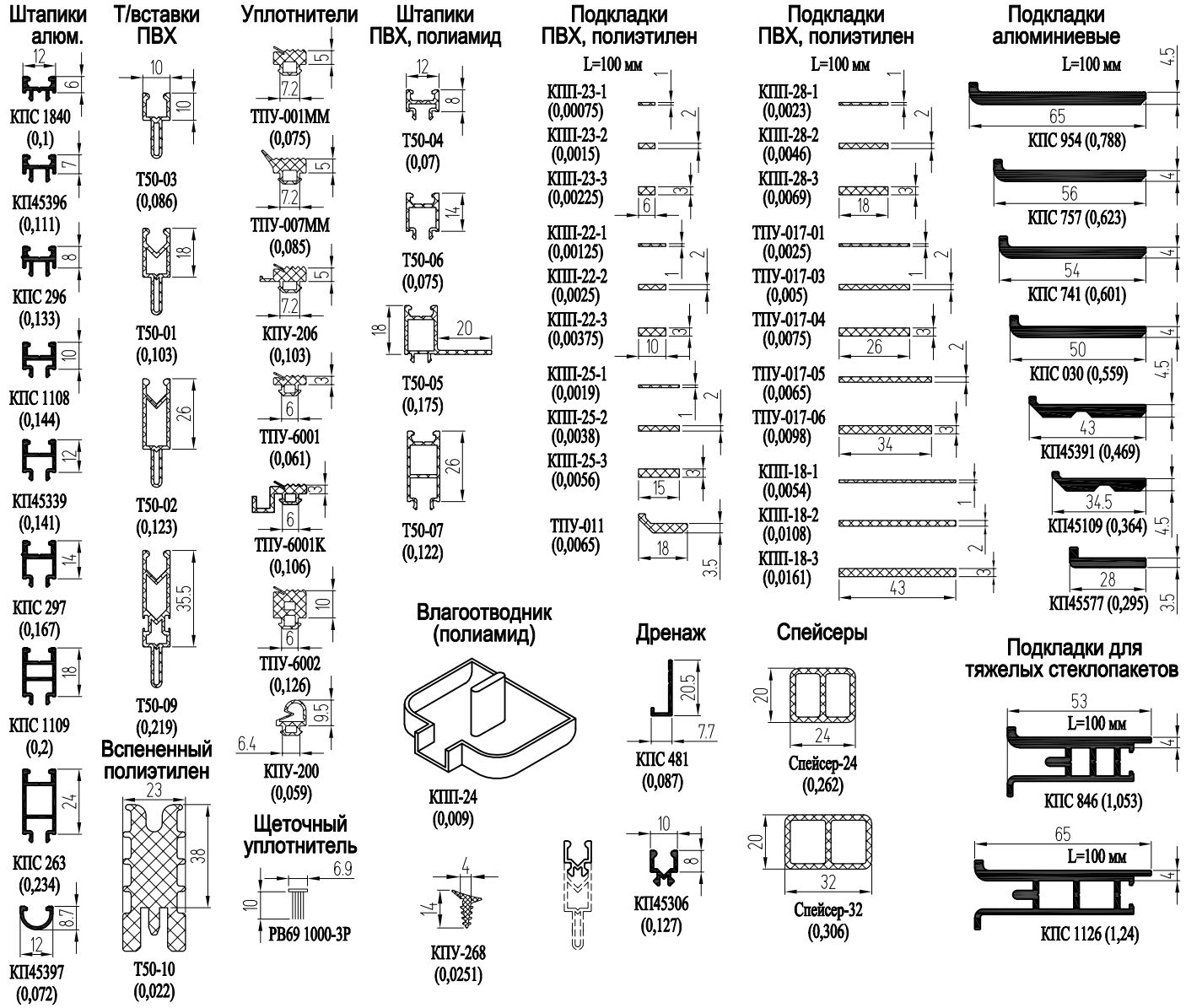

Примечание: Профили кронштейнов см. раздел КП50К.

Установка тяжелых стеклопакетов

КПС 917 | КП45313-2 | КПС 758 | КПС 575

Сечения по подкладкам: винты 5,5х60 DIN7504К, штапик Т50-04 по длине подкладок, подкладки КПС 846, КПП-18-3

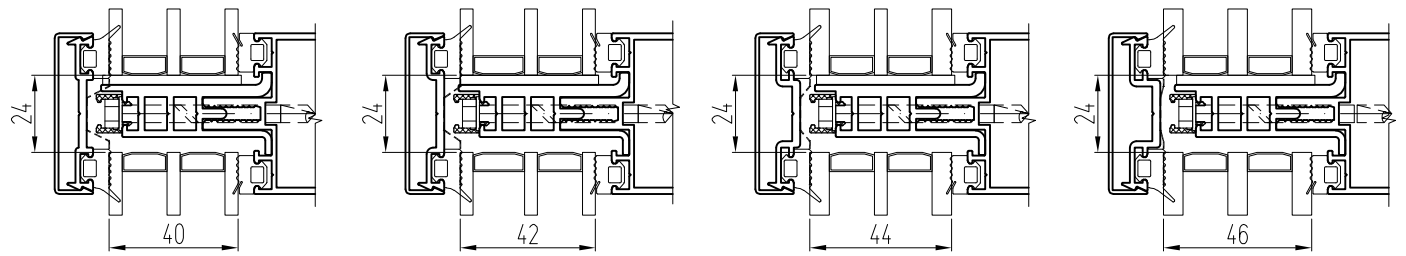

По подкладкам: винты 5,5х70 DIN7504К, штапик Т50-04 по длине подкладок, подкладки КПС 1126, КПП-18-1, КПП-28-1

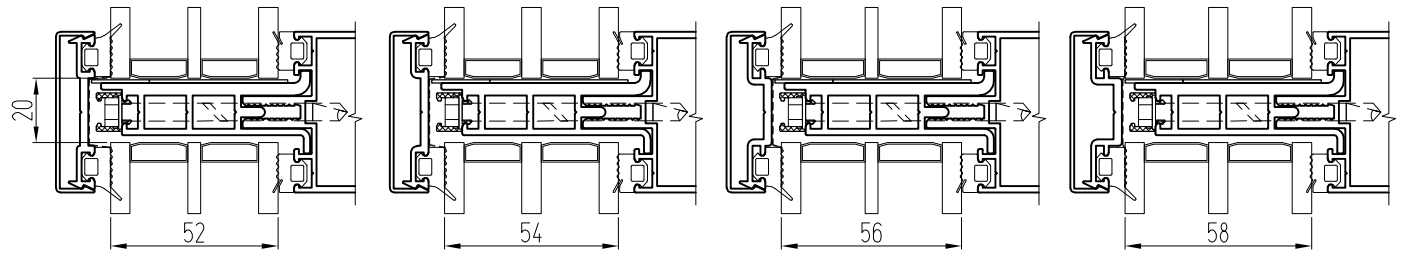

СИАЛ КП50

Варианты заполнения с держателями:

КПС 917 | КП45313-2 | КПС 758 | КПС 575

Винты: 5,5х19 DIN7976 (7981)
Подкладки: ТПУ-011

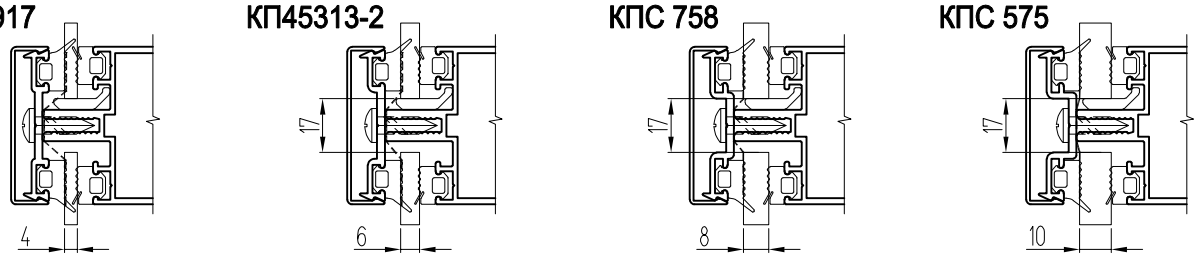

R_0 = 0,206 м²К/Вт

Винты: 5,5х29 DIN7976 (7981), под подкладками - 5,5х50 DIN7504К
Термовставки: Т50-03
Подкладки: КП45577, ТПУ-017-03 (2 шт.)

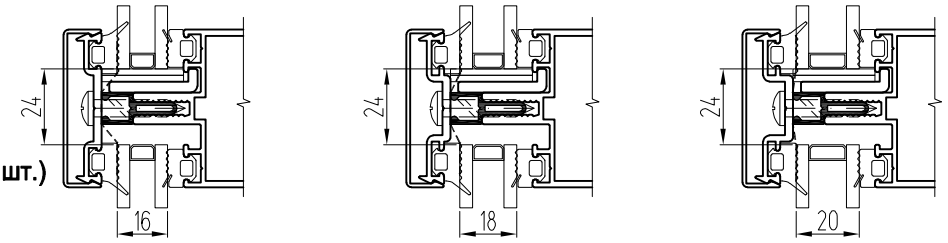

Винты: 5,5х38 DIN7976 (7981), под подкладками - 5,5х60 DIN7504К; т/вставки: Т50-01; подкладки: КП45109, ТПУ-017-04

R_0 = 0,288 м²К/Вт

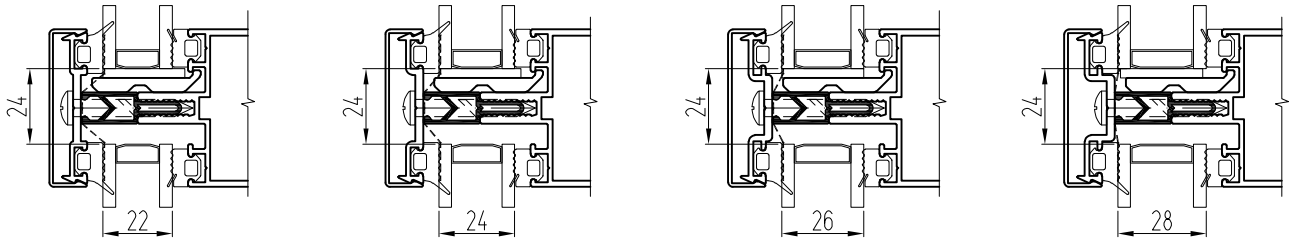

Винты: 5,5х45 DIN7976 (7981), под подкладками - 5,5х60(70) DIN7504К; т/вставки: Т50-02; подкладки: КП45391, ТПУ-017-06

R_0 = 0,331 - 0,341 м²К/Вт

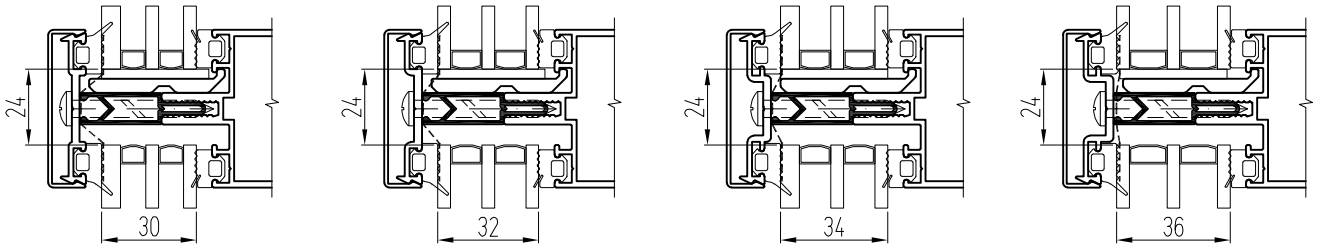

Винты: 5,5х55 DIN7976 (7981), под подкладками - 5,5х70(80) DIN7504К; т/вставки: Т50-09; подкладки: КПС 741, КПП-18-3

R_0 = 0,395 - 0,413 м²К/Вт

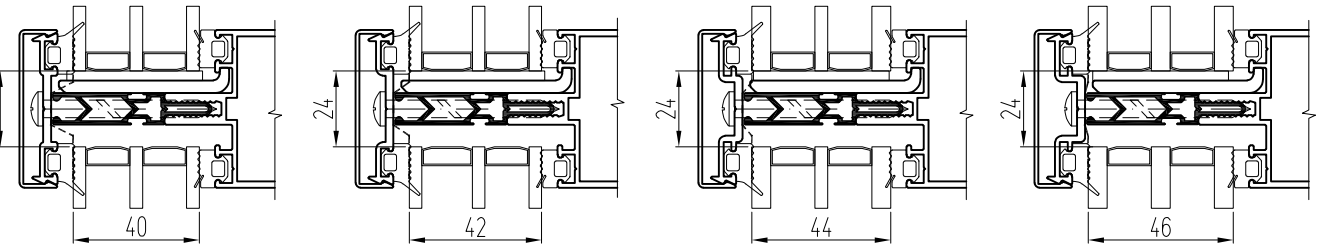

Винты: 5,5х60 DIN7976 (7981), под подкладками - 5,5х80 DIN7504К; т/вставки: Т50-10; подкладки: КПС 757, КПП-18-1

R_0 = 1,181 - 1,241 м²К/Вт

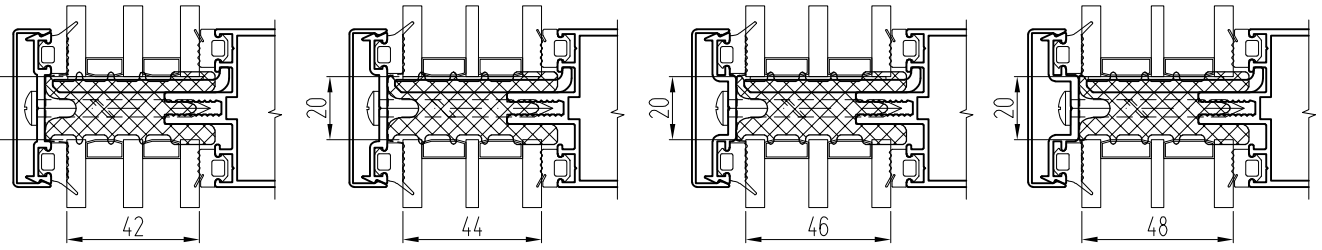

Винты: 5,5х65(70) DIN7976 (7981), под подкладками - 5,5х90 DIN7504К; т/вставки: Т50-10+Т50-03, подкладки: КПС 954, КПП-18-1, КПП-28-1

R_0 = 1,247 - 1,372 м²К/Вт

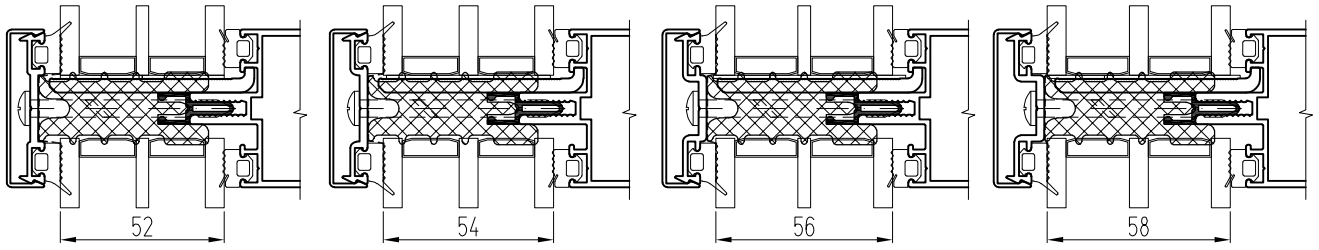

Сведения о теплотехнических характеристиках системы

Результаты теплотехнических расчетов сечений конструкций алюминиевых профилей с различными термовставками и толщиной заполнений. Температура внутреннего воздуха +20,0°С, температура наружного воздуха -26,0°С.

Приведенное сопротивление теплопередаче алюминиевых профилей с различными термовставками и с сендвич-панелями разной толщины.

Приведенное сопротивление теплопередаче алюминиевых профилей с термовставкой Т50-03 (ПВХ) и толщиной заполнения 20 мм - 0,206 м²*°С/Вт

Приведенное сопротивление теплопередаче алюминиевых профилей с термовставкой Т50-01 (ПВХ) и толщиной заполнения 28 мм - **0,288** м²*°С/Вт

Приведенное сопротивление теплопередаче алюминиевых профилей с термовставкой Т50-02 (ПВХ) и толщиной заполнения 30 - 36 мм - **0,331 - 0,341** м²*°С/Вт

Приведенное сопротивление теплопередаче алюминиевых профилей с термовставкой Т50-09 (ПВХ) и толщиной заполнения 40 - 46 мм - **0,395 - 0,413** м²*°С/Вт

Приведенное сопротивление теплопередаче алюминиевых профилей с применением термовставки Т50-10 (вспененный полиэтилен) и толщиной заполнения 42 - 58 мм - **1,181 - 1,372** м²*°С/Вт

Приведенное сопротивление теплопередаче алюминиевых профилей с термовставкой Adifoam 530.121 (вспененный полиэтилен) и толщиной заполнения 30 - 58 мм - **0,82 - 1,351** м²*°С/Вт

Приведенное сопротивление теплопередаче алюминиевых профилей с применением термовставки Adifoam 530.120 (вспененный полиэтилен) и толщиной заполнения 20 - 50 мм - **0,463 - 0,833** м²*°С/Вт

Применение термовставки 530.121

КПС 917 КП45313-2 КПС 758 КПС 575

Винты: 5,5х45 DIN7976 (7981) PZ, под подкладками - 5,5х60 DIN7504К; подкладки: КП45391, ТПУ-017-06

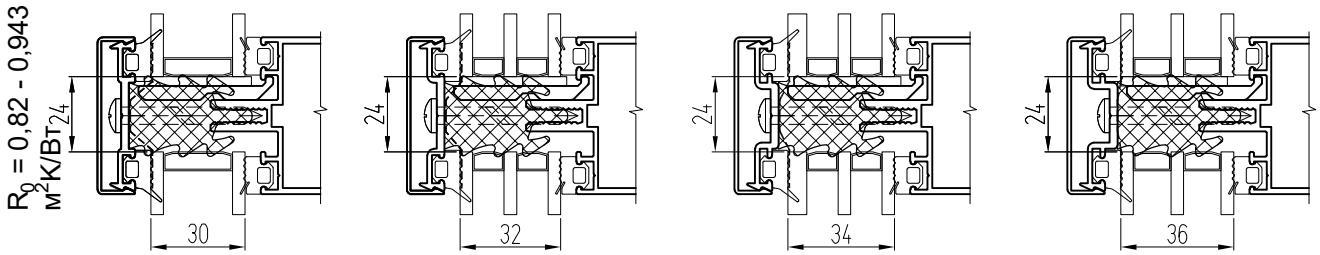

Винты: 5,5х55 DIN7976 (7981) PZ, под подкладками - 5,5х70 DIN7504К; подкладки: КПС 030, КПП-18-3

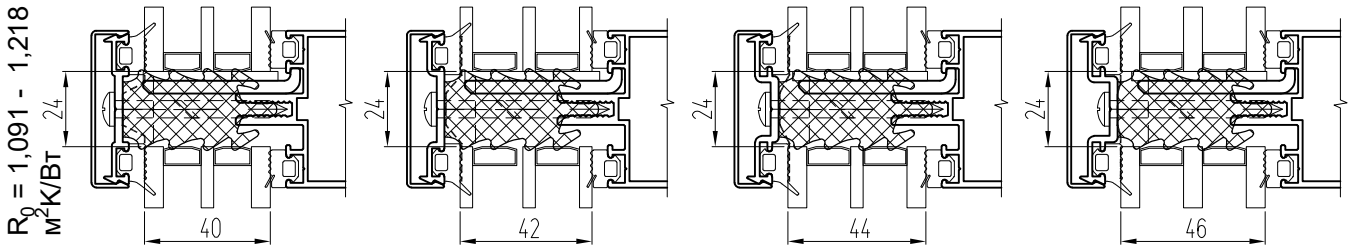

Винты: 5,5х60 DIN7976 (7981) PZ, под подкладками - 5,5х80 DIN7504К; подкладки: КПС 757, КПП-18-3

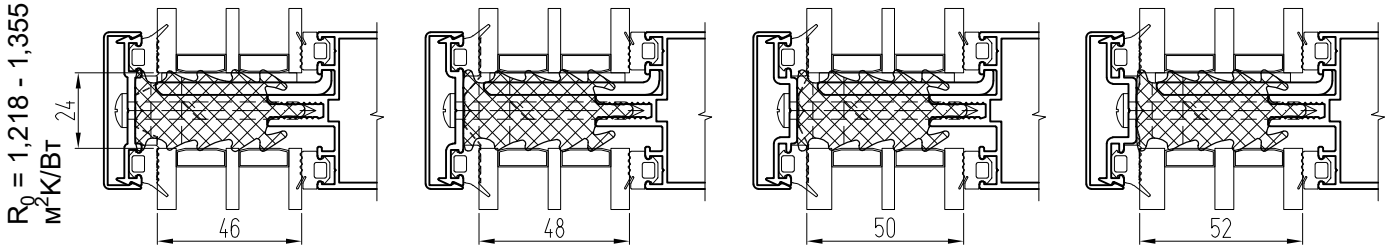

Винты: 5,5х70 DIN7976 (7981) PZ, под подкладками - 5,5х90 DIN7504К
Т/вставка Т50-03, подкладки: КПС 954, ТПУ-017-04, ТПУ-017-06

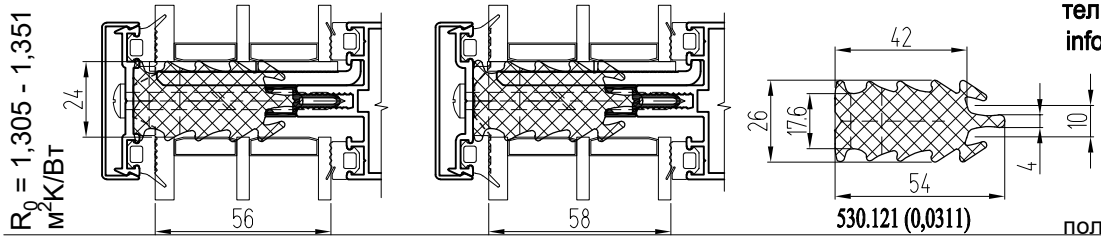

ООО "АДИТИМ", Россия, 115088,
Москва, ул. Угрешская, дом 2, строение 6,
тел./факс: +7 (495) 105-90-95
info@aditim.ru, www.aditim.ru

Коэффициент теплопроводности термовставок 530.120, 530.121 (ADIFOAM - вспененный полиэтилен) λ=0,038 Вт/(м*К)

Применение термовставки 530.120

КПС 917 КП45313-2 КПС 758 КПС 575

Винты: 5,5х32 DIN7981, под подкладками - 5,5х55 DIN7504К; т/вставки: Adifoam 530.120;
подкладки: КП45577, ТПУ-017-04, КПП-28-3

R_0 = 0,463 м^{2}К/Вт

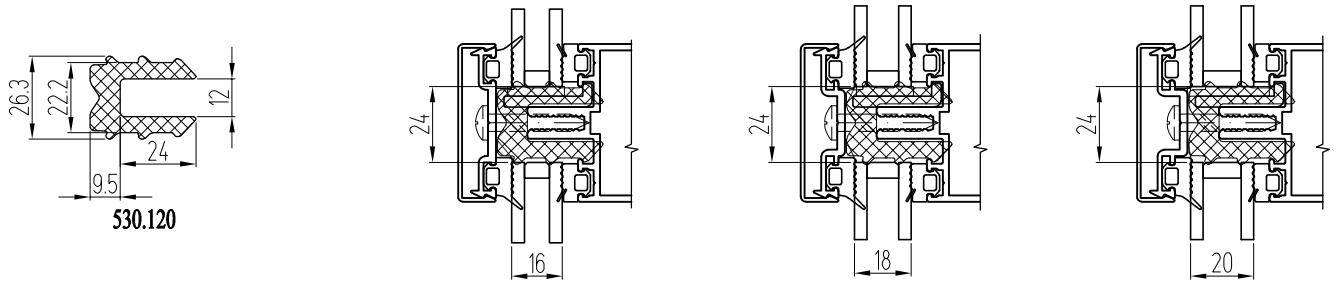

Винты: 5,5х38 DIN7981, под подкладками - 5,5х60 DIN7504К; т/вставки: Adifoam 530.120 + Т50-03;
подкладки: КП45109, ТПУ-017-04, ТПУ-017-06

R_0 = 0,503 м^{2}К/Вт

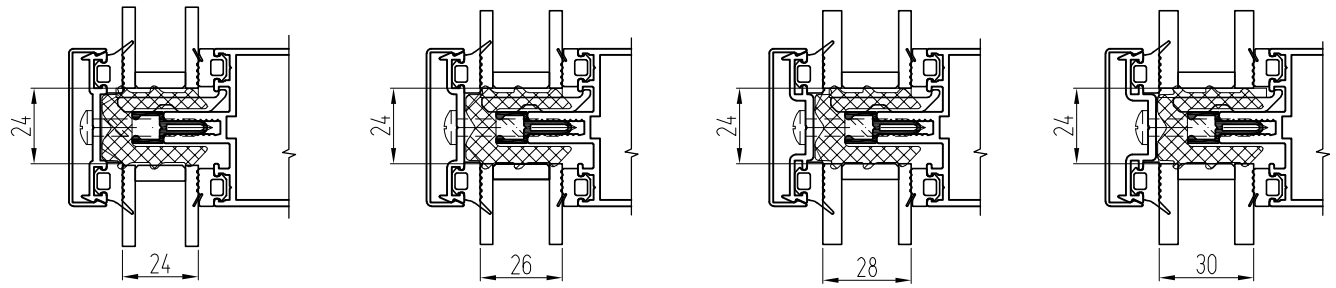

Винты: 5,5х50 DIN7981, под подкладками - 5,5х65(75) DIN7504К; т/вставки: Adifoam 530.120 + Т50-01;
подкладки: КП45391, ТПУ-017-06

R_0 = 0,625 м^{2}К/Вт

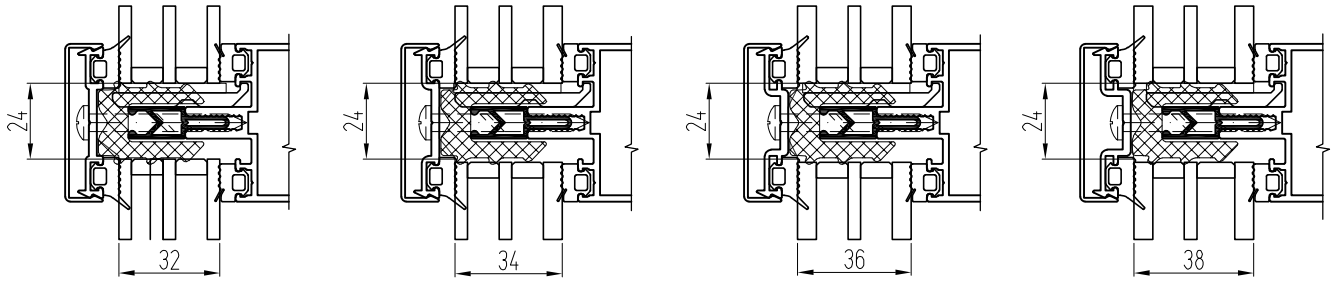

Винты: 5,5х55 DIN7981, под подкладками - 5,5х70(80) DIN7504К; т/вставки: Adifoam 530.120 + Т50-02;
подкладки: КПС 030, КПС 741, КПП-18-3

R_0 = 0,719 м^{2}К/Вт

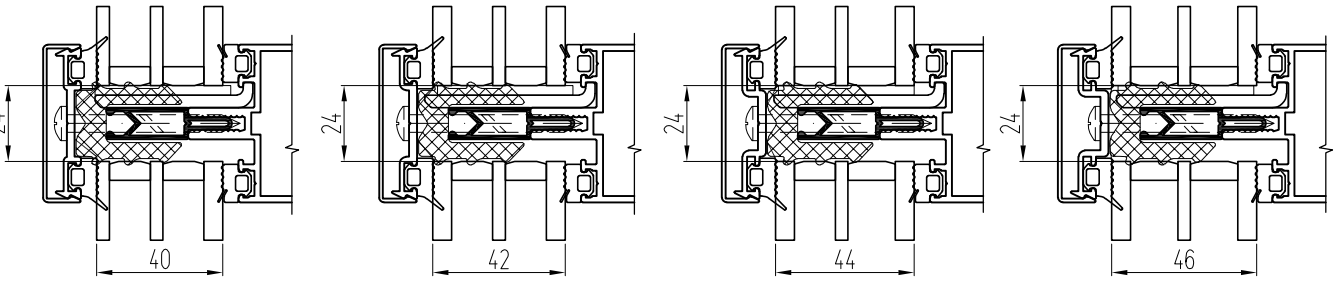

Винты: 5,5х80 DIN7504К; т/вставки: Adifoam 530.120 + Т50-09;
подкладки: КПС 954, ТПУ-17-04 (2 шт.)

R_0 = 0,833 м^{2}К/Вт

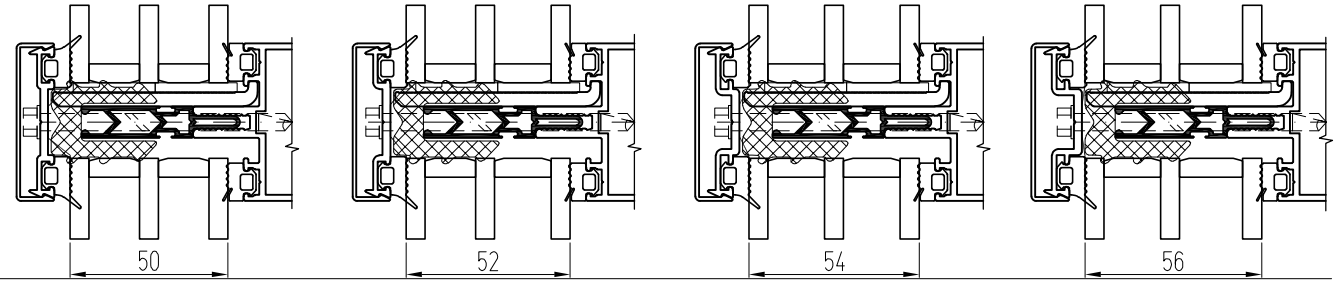

Базовые варианты установки створок с открыванием наружу

СТВОРКИ С ФРИКЦИОННЫМИ НОЖНИЦАМИ

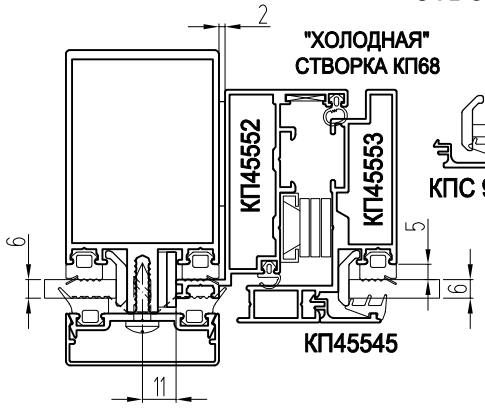

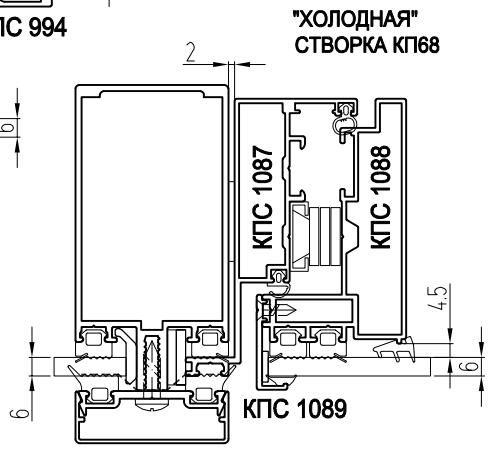

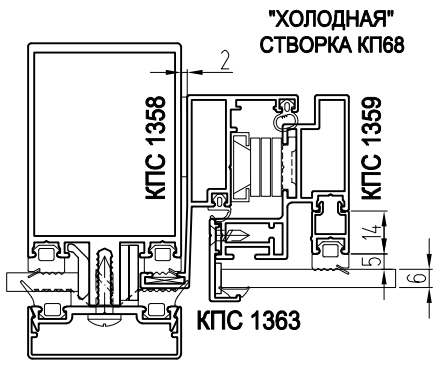

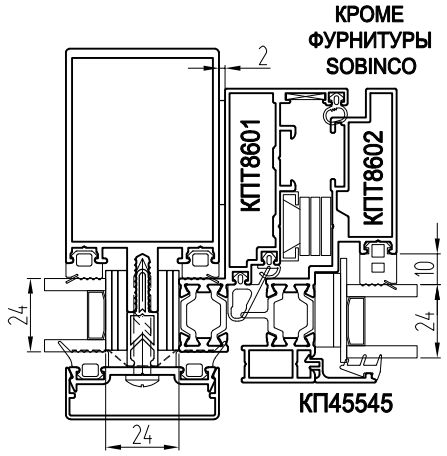

Показатели теплотехники оконных профилей по результатам теплотехнических расчетов

Приведенное сопротивление теплопередаче **0,352** м²*°С/Вт алюминиевых профилей КПС 913+ КПТ8609+КПТ8610, с сэндвич-панелью 34 мм

Приведенное сопротивление теплопередаче **0,424** м²*°С/Вт алюминиевых профилей КПС 913+ КПТ8629-1 +КПТ8623-2, с сэндвич-панелью 34 мм

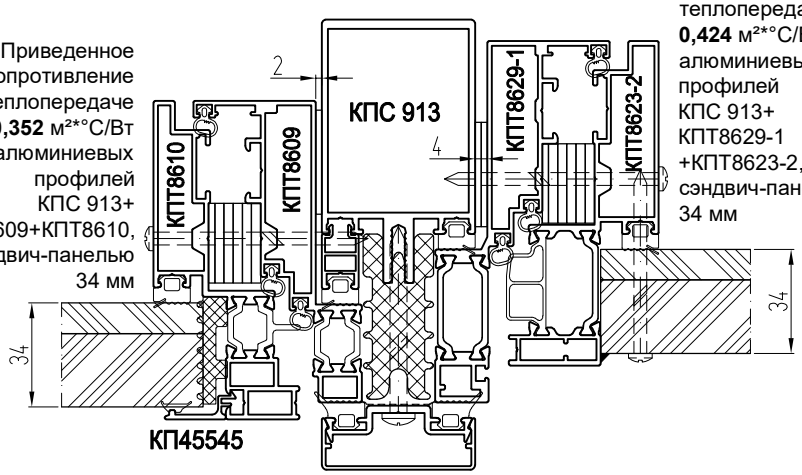

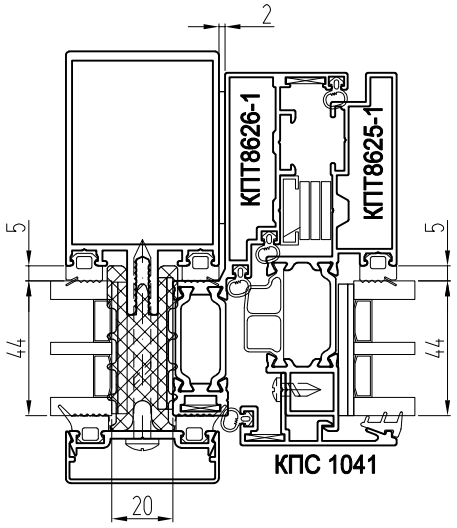

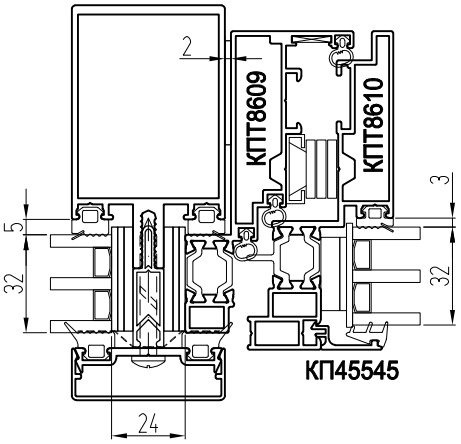

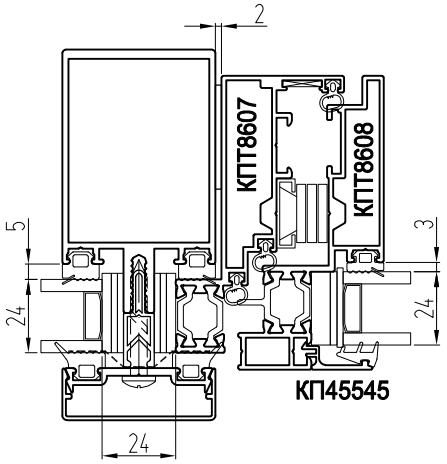

Базовые варианты установки структурных створок с открыванием наружу

СТВОРКИ НА ОСНОВЕ СТРУКТУРНЫХ ГЕРМЕТИКОВ

"ХОЛОДНАЯ" СТВОРКА КП68 С ФРИКЦИОННЫМИ НОЖНИЦАМИ СО СТЕКЛОПАКЕТОМ НА ОСНОВЕ ЛЕНТЫ 3М VHB G23F или B23F

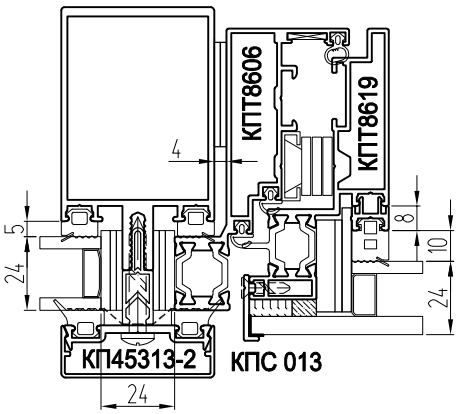

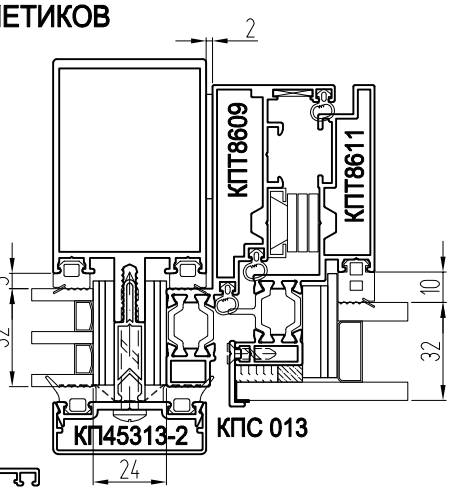

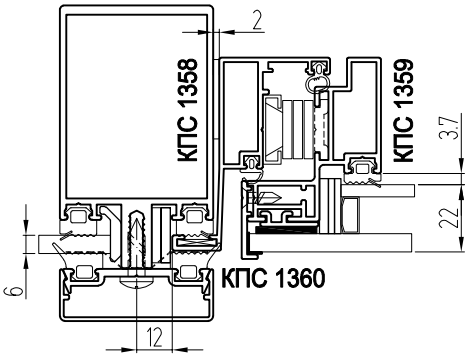

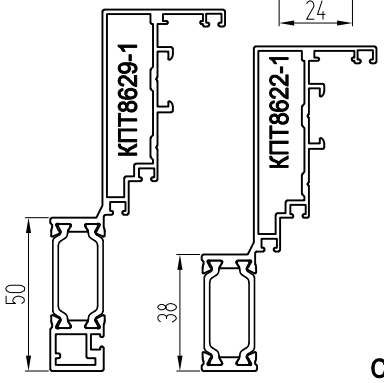

СТВОРКА, ВЫПОЛНЕННАЯ С ПРИМЕНЕНИЕМ НАРУЖНОГО СТЕКЛА 6 ММ

СТВОРКА, ВЫПОЛНЕННАЯ С ПРИМЕНЕНИЕМ НАРУЖНОГО СТЕКЛА 8 ММ

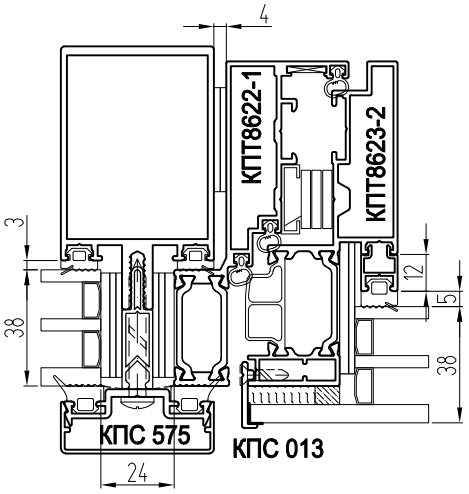

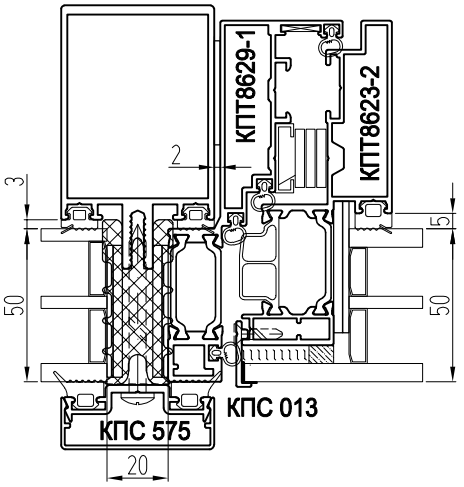

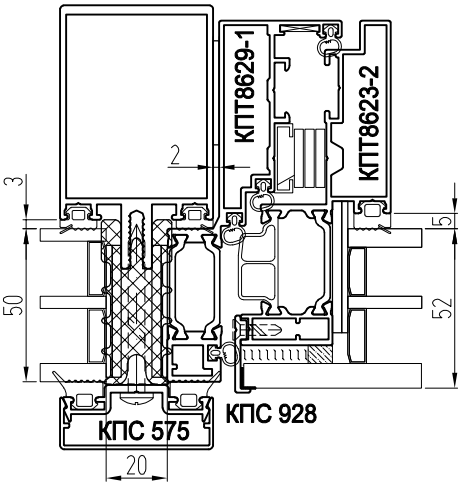

СТВОРКИ НА ОСНОВЕ ЛЕНТЫ 3М VHB G23F или B23F

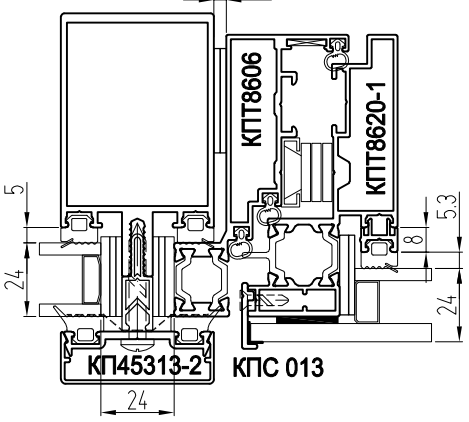

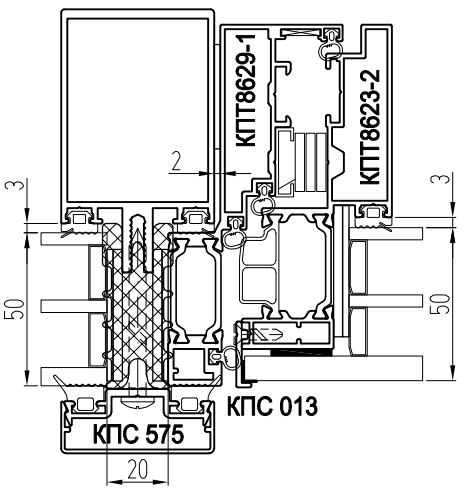

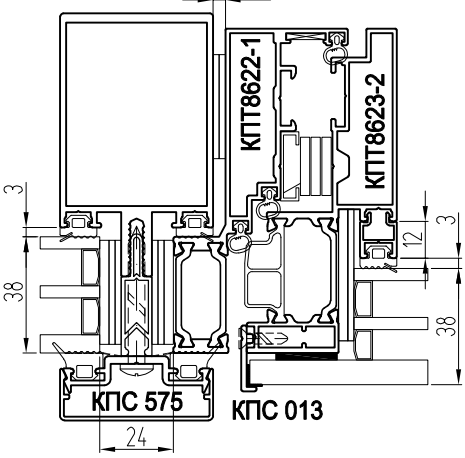

Базовые варианты установки структурных створок с открыванием наружу с прижимами КПС 936

СТВОРКИ НА ОСНОВЕ ЛЕНТЫ 3М VHB G23F или B23F

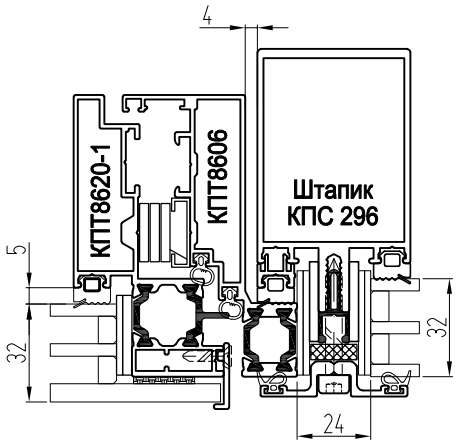

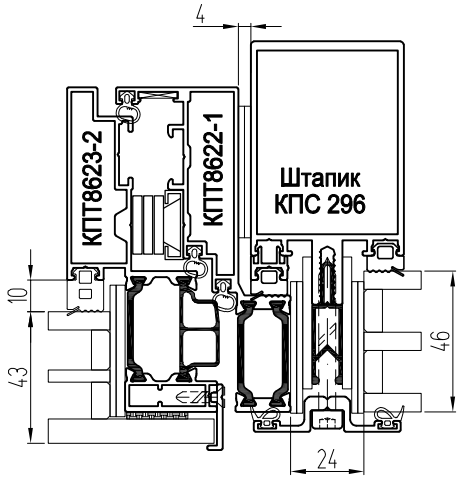

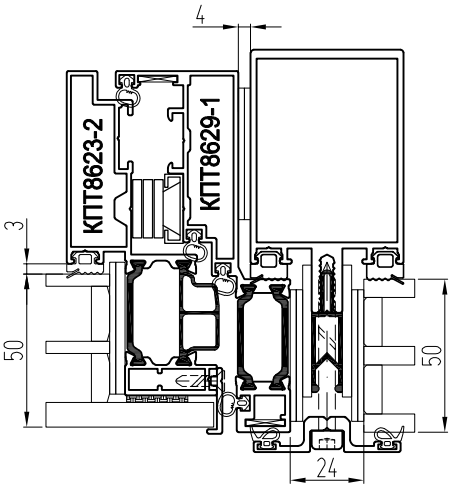

СТВОРКИ НА ОСНОВЕ СТРУКТУРНЫХ ГЕРМЕТИКОВ

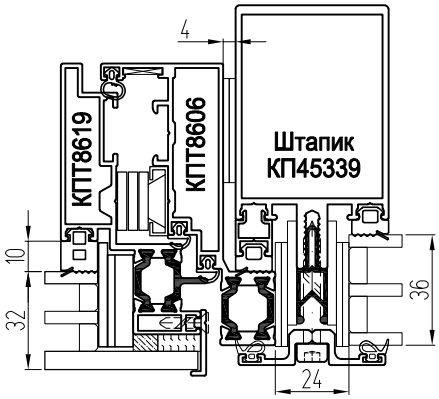

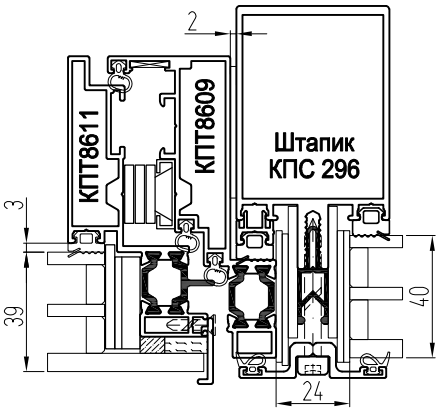

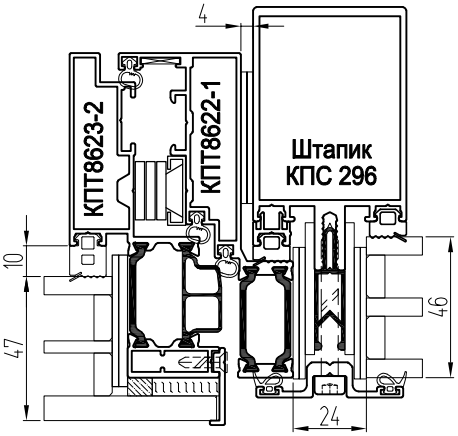

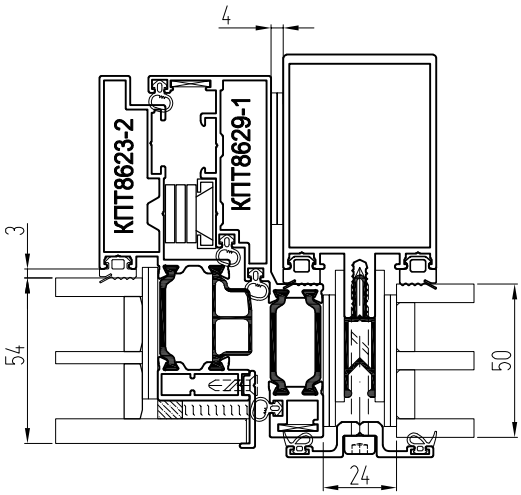

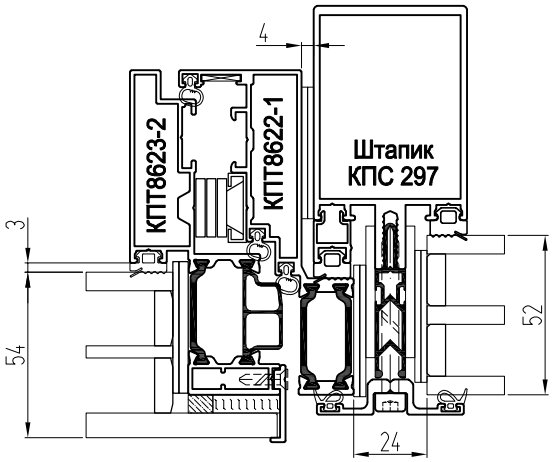

Базовые варианты установки "холодных" створок и дверей КП40

ПОВОРОТНЫЕ И ПОВОРОТНО-ОТКИДНЫЕ СТВОРКИ (петля типа PROVEDAL)

Варианты:
Рамы - КП45152-2
Створки - КП45165-2, КПС 468-1

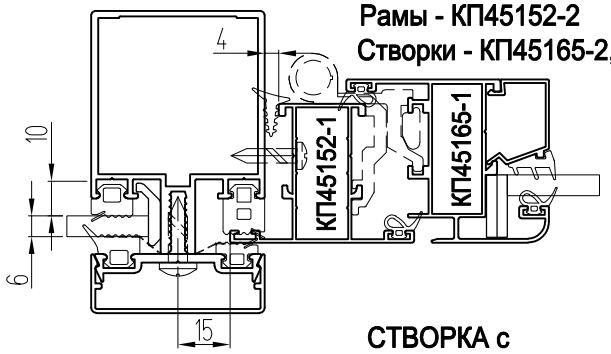

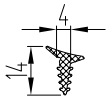

КПУ-268
(0,0251)

СТВОРКА на основе
ленты 3М VHB G23F или B23F

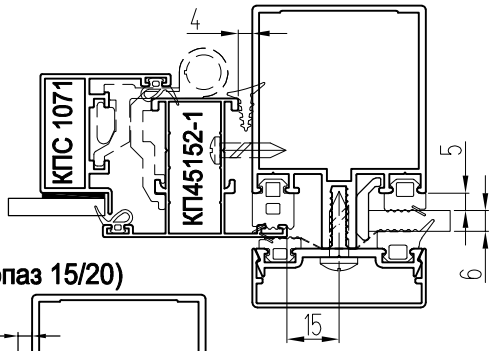

СТВОРКА с
фурнитурным пазом 16 мм

СТВОРКА (европаз 15/20)

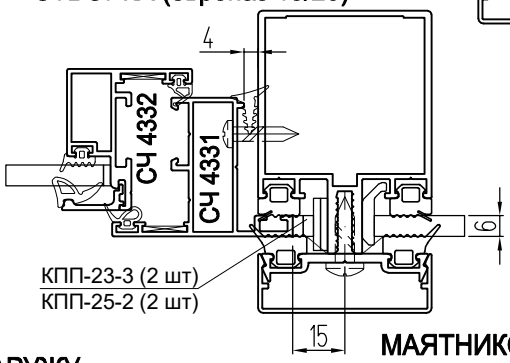

КПП-23-3 (2 шт)
КПП-25-2 (2 шт)

СТВОРКА С ОТКРЫВАНИЕМ НАРУЖУ
(элементы запирания - Fapim RAMSES,
петля типа PROVEDAL)

МАЯТНИКОВАЯ ДВЕРЬ
с петлями FRIDAVO

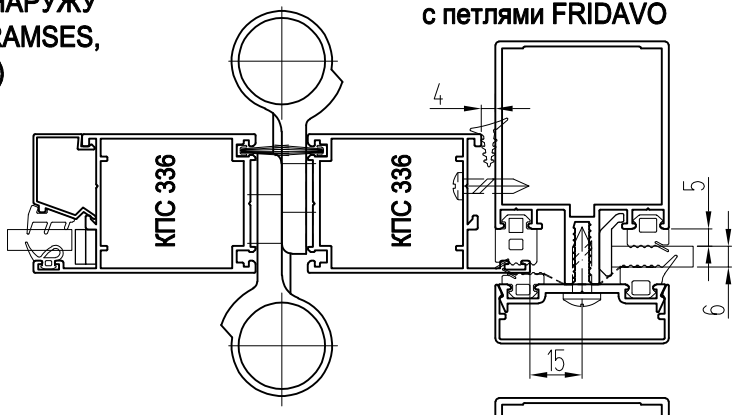

ДВЕРИ, ОКНА (петля типа PROVEDAL)

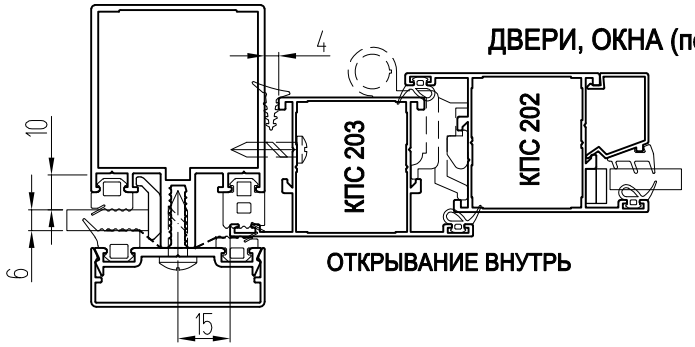

ОТКРЫВАНИЕ ВНУТРЬ

ОТКРЫВАНИЕ НАРУЖУ

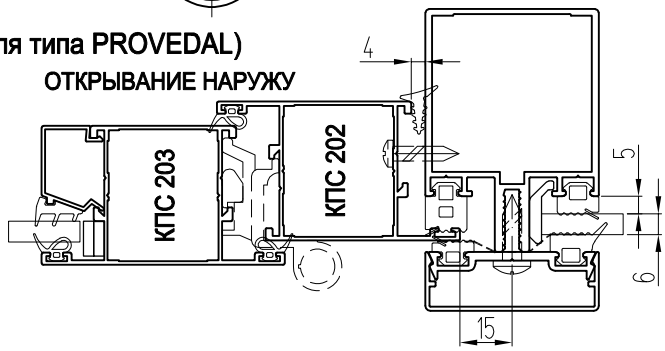

ДВЕРИ С НАКЛАДНЫМИ ПЕТЛЯМИ

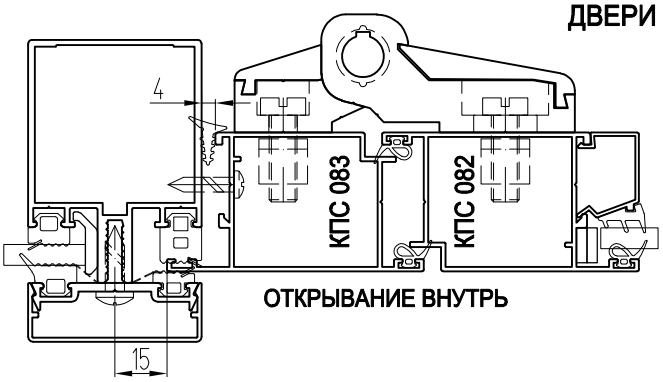

ОТКРЫВАНИЕ ВНУТРЬ

ОТКРЫВАНИЕ НАРУЖУ

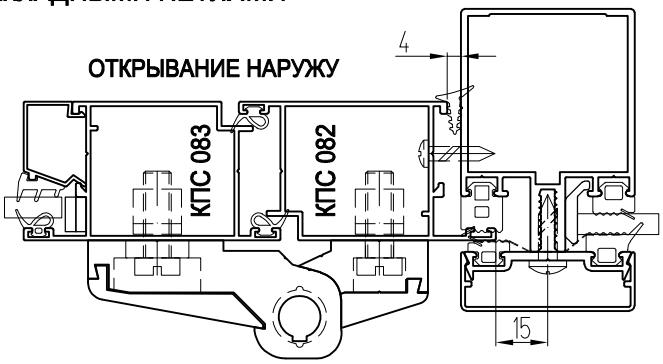

Базовые варианты установки "холодных" створок и дверей КП45

ПОВОРОТНЫЕ И ПОВОРОТНО-ОТКИДНЫЕ СТВОРКИ (европаз 15/20)

Варианты: рамы - КП4506, КП4524, КП4550
створки - КПС 265

СТВОРКА на основе структурного герметика

СТВОРКА на основе ленты 3M VHB G23F или B23F

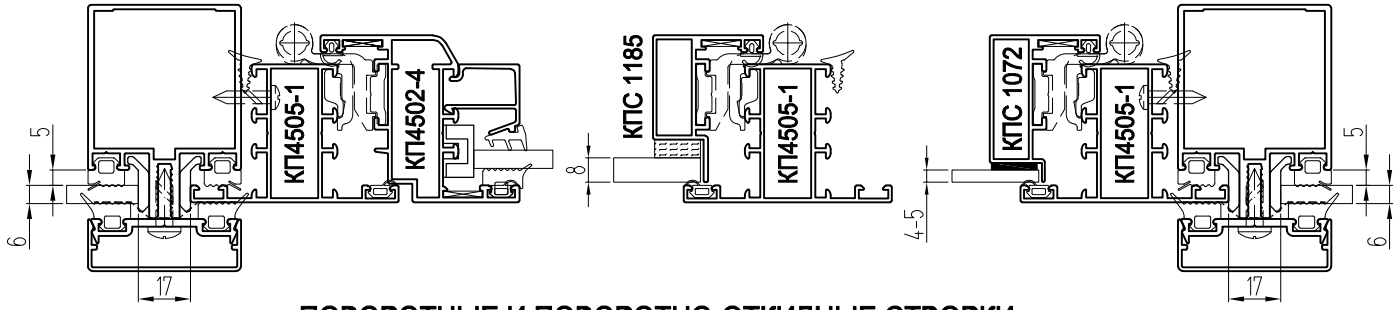

ПОВОРОТНЫЕ И ПОВОРОТНО-ОТКИДНЫЕ СТВОРКИ (фурнитурный паз 16 мм)

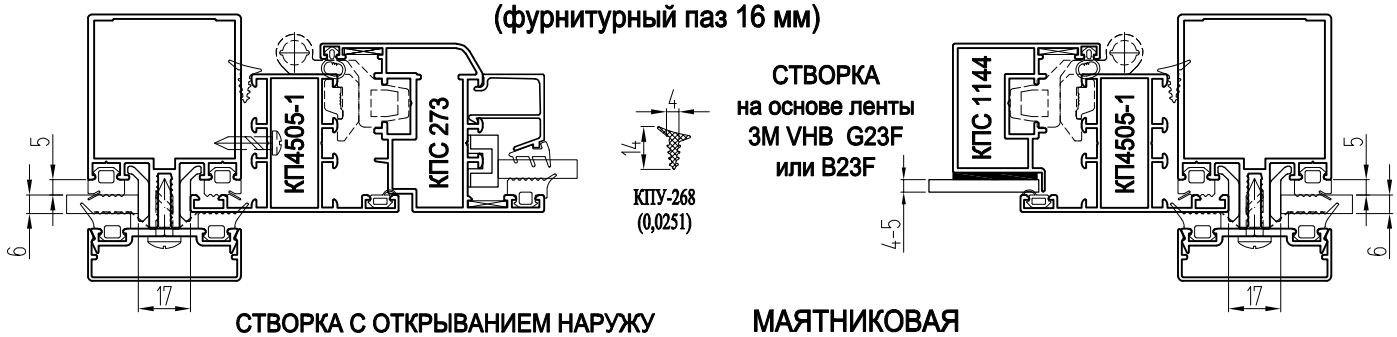

СТВОРКА С ОТКРЫВАНИЕМ НАРУЖУ
(европаз 15/20, рычаг GIESSE OMBU
или SAVIO SINTESI, код 1206)

МАЯТНИКОВАЯ
дверь
с петлями
FRIDAVO

ДВЕРИ С НАКЛАДНЫМИ ПЕТЛЯМИ

Варианты: КП4525-1
КП4533-1

ОТКРЫВАНИЕ НАРУЖУ

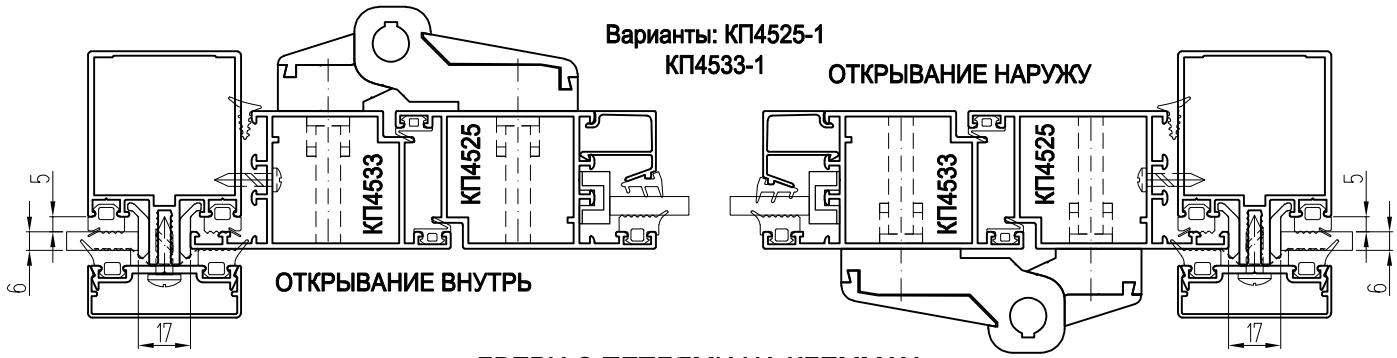

ОТКРЫВАНИЕ ВНУТРЬ

ДВЕРИ С ПЕТЛЯМИ НА КЛЕММАХ

ОТКРЫВАНИЕ ВНУТРЬ

ОТКРЫВАНИЕ НАРУЖУ

Базовые варианты установки "теплых" створок СТ65

Варианты створки: СТ6502, СТ6504, СТ6509, СТ6526, СТ6527, СТ6534, СТ6535

(европаз 15/20)

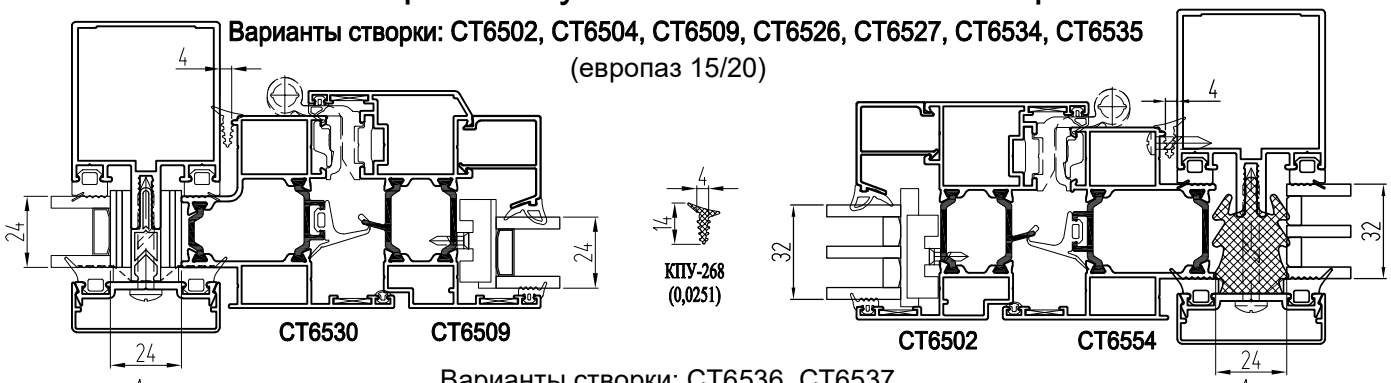

Варианты створки: СТ6536, СТ6537

(фурнитурный паз 16 мм)

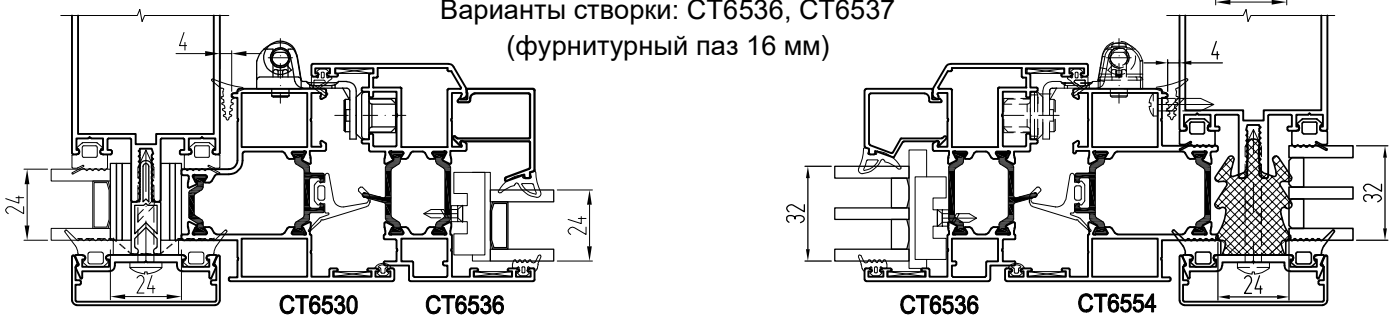

Базовые варианты установки "теплых" штульповых дверей СТ65

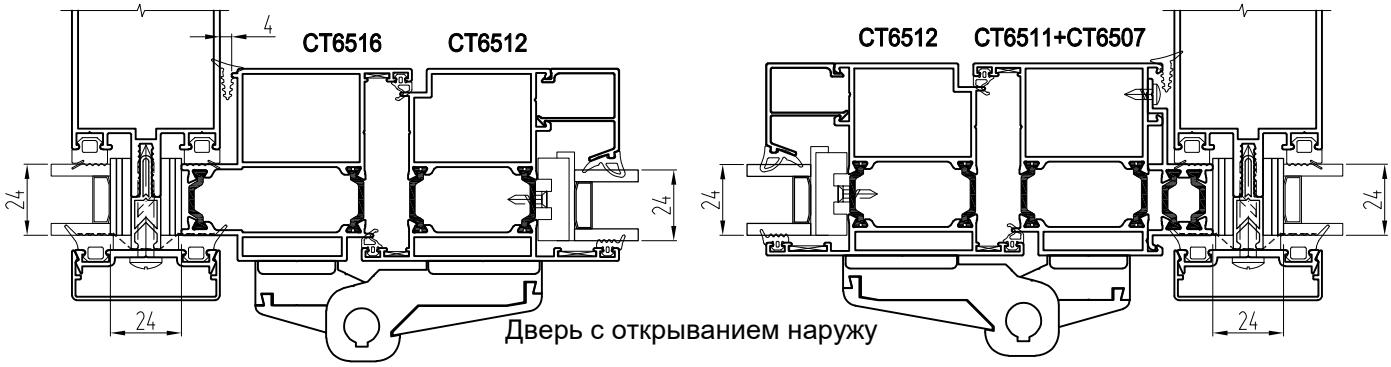

Дверь с открыванием наружу

Дверь с открыванием внутрь

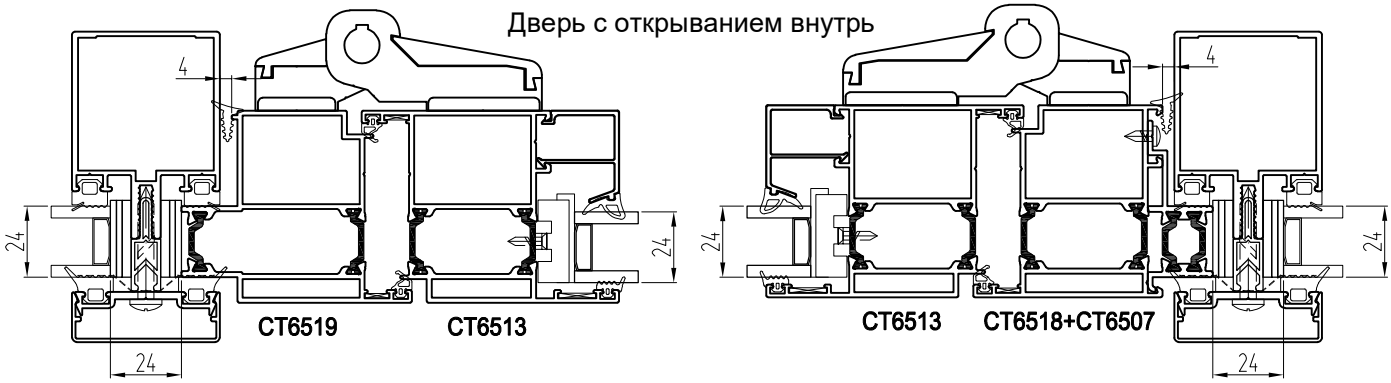

Базовые варианты установки "теплых" бесштульповых дверей СТ65

Дверь с открыванием наружу

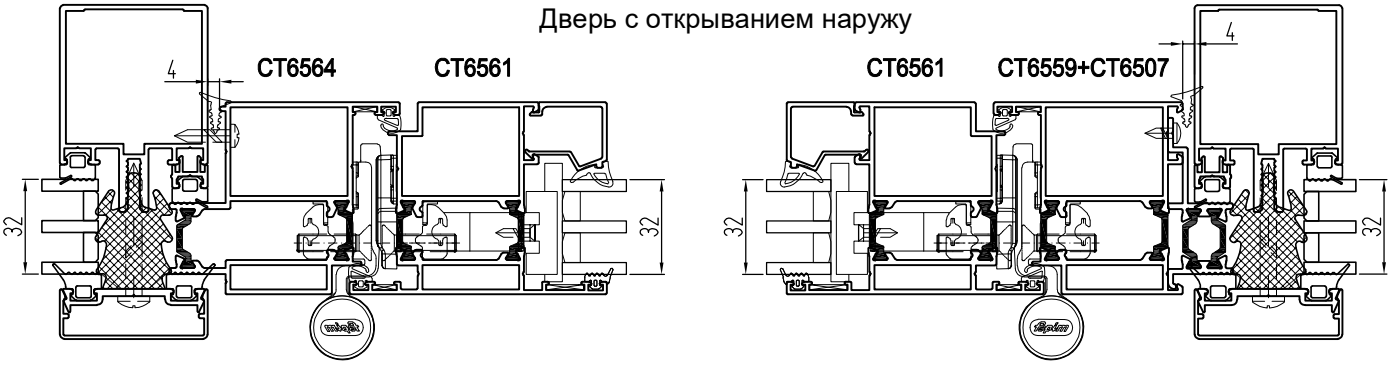

Базовые варианты установки "теплых" створок СТ71

Варианты створки: СТ7102, СТ7104, СТ7109, СТ7126, СТ7127, СТ7134, СТ7135
(европаз 15/20)

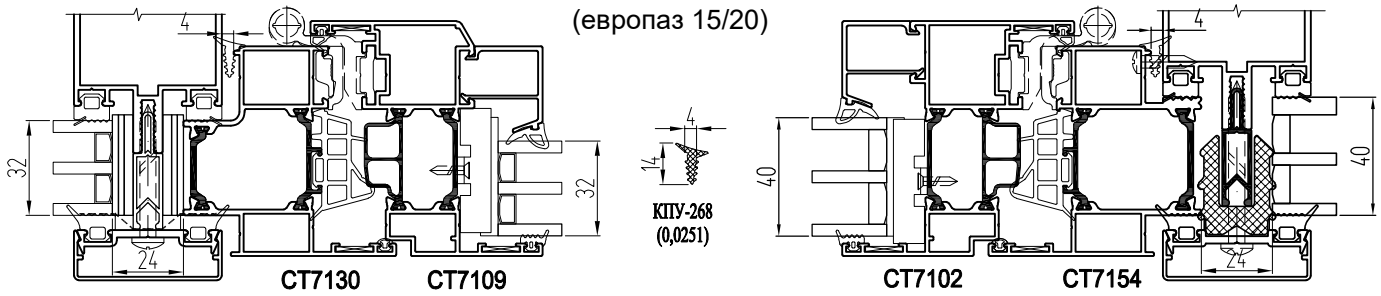

Варианты створки: СТ7136, СТ7137
(фурнитурный паз 16 мм)

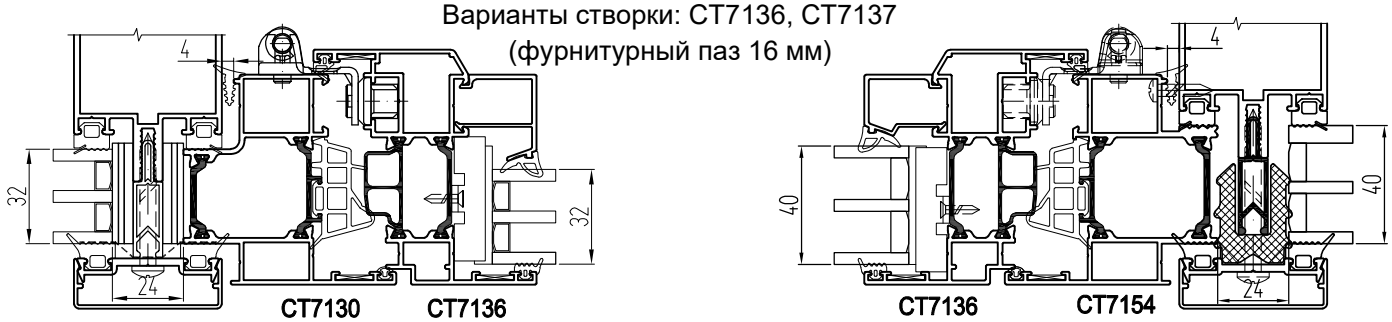

Базовые варианты установки "теплых" штульповых дверей СТ71

Дверь с открыванием наружу

Дверь с открыванием внутрь

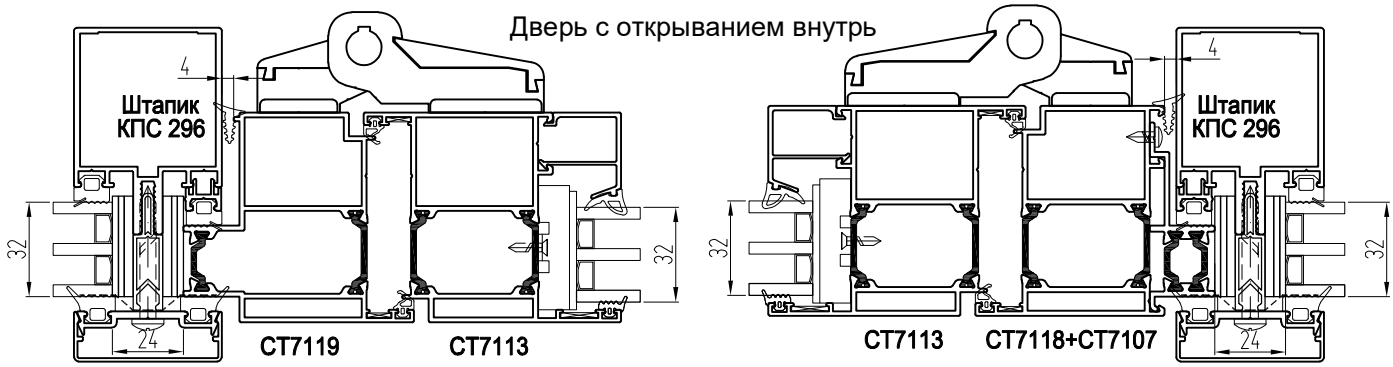

Базовые варианты установки "теплых" бесштульповых дверей СТ71

Дверь с открыванием наружу

Базовые варианты установки "теплых" створок СТ71У

Варианты створки: СТ71102, СТ71104, СТ71109, СТ71126, СТ71127, СТ71134, СТ71135
(европаз 15/20)

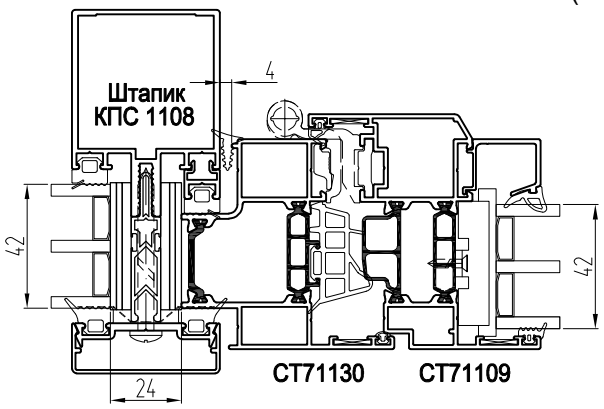

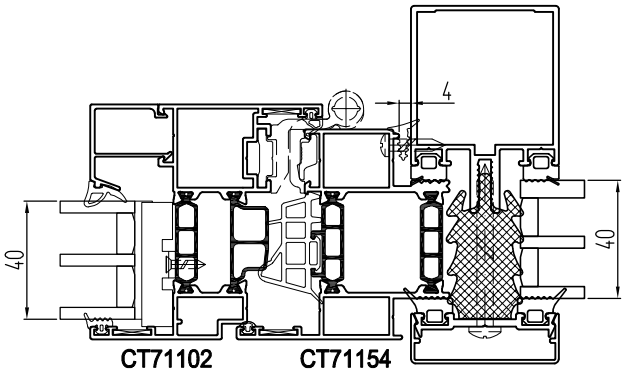

Варианты створки: СТ71136, СТ71137
(фурнитурный паз 16 мм)

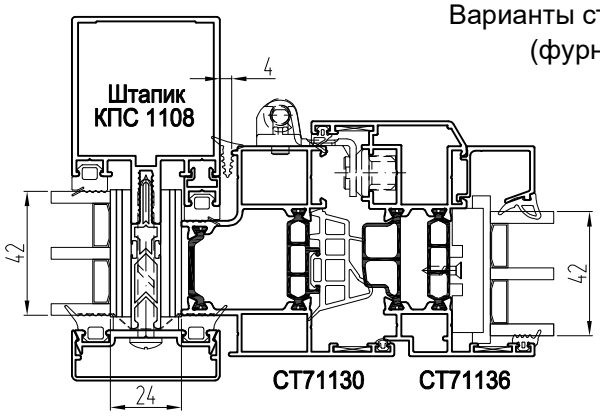

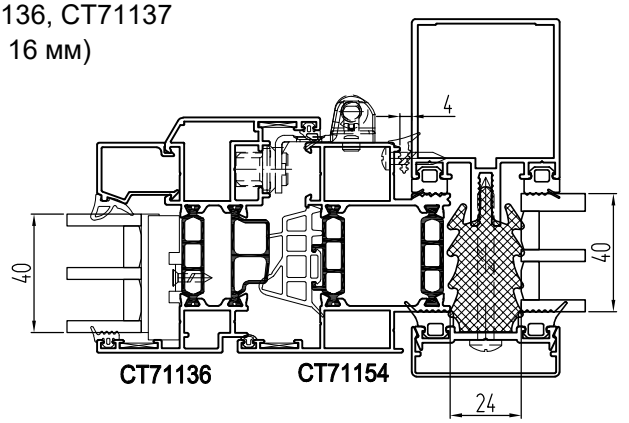

Базовые варианты установки "теплых" створок СТ71С

Варианты створки: СТ71304, СТ71305, СТ71306, СТ71307, СТ71308
(европаз 15/20)

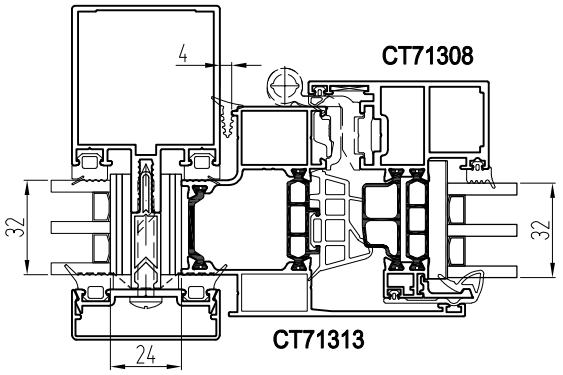

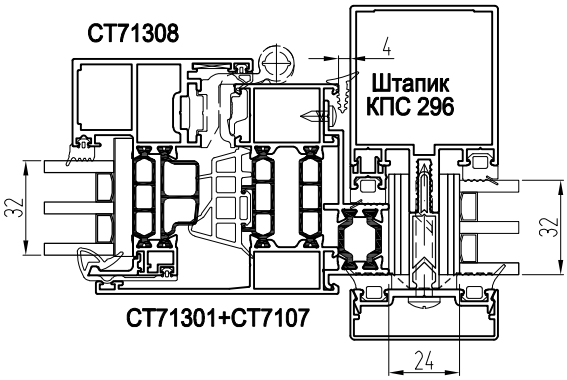

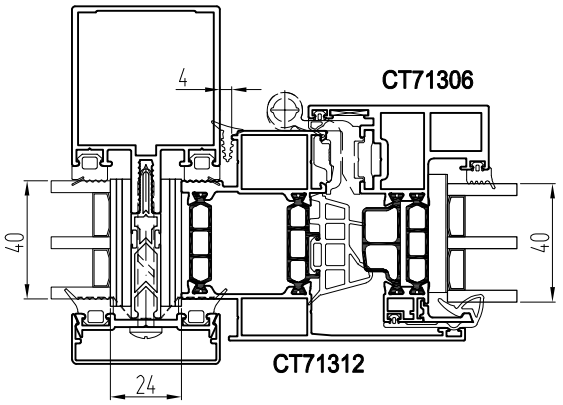

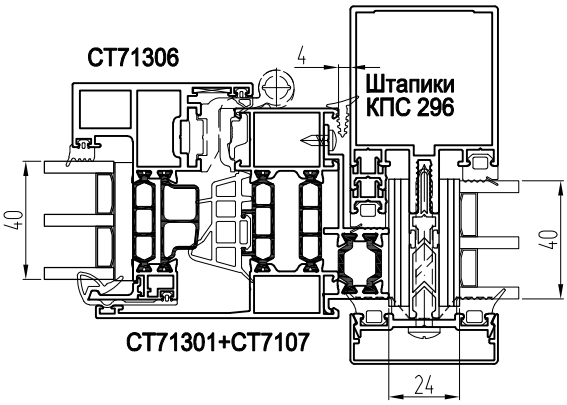

Базовые варианты установки "теплых" створок с открыванием наружу

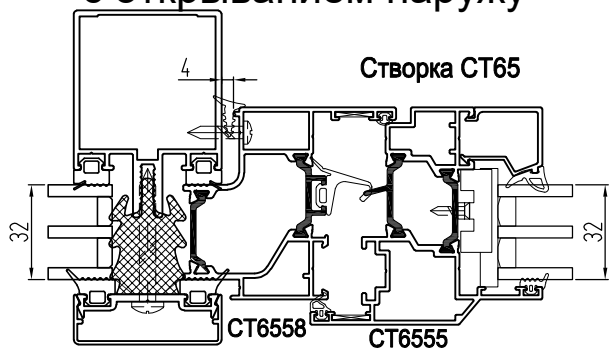

Базовые варианты установки "теплых" створок с адаптером СТ6507, СТ7107

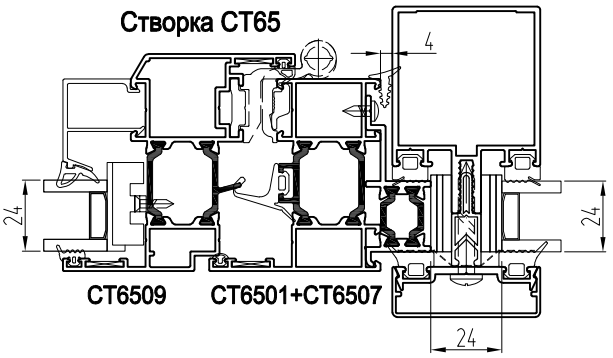

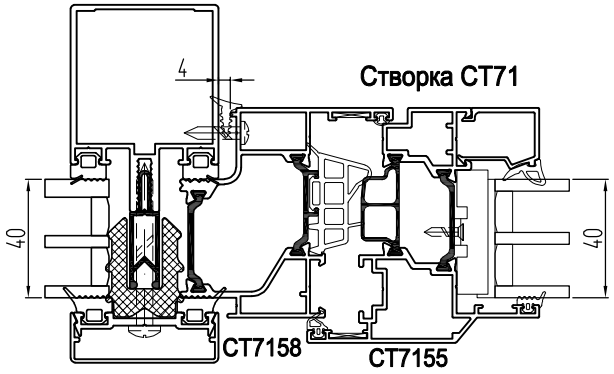

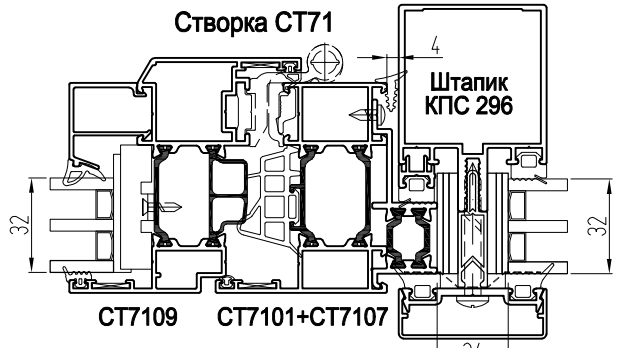

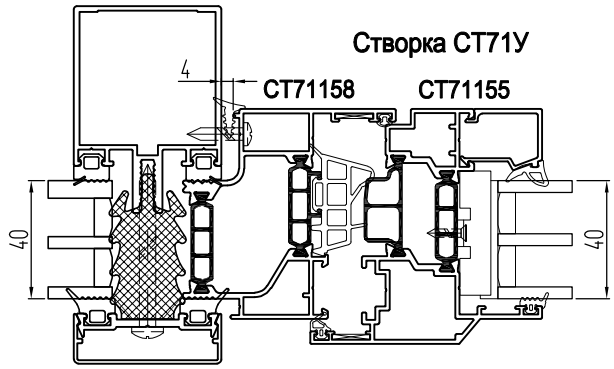

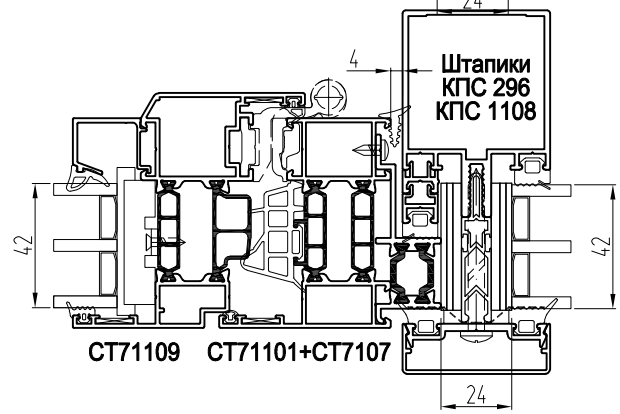

Базовые варианты установки "теплых" вент. створок СТ71С

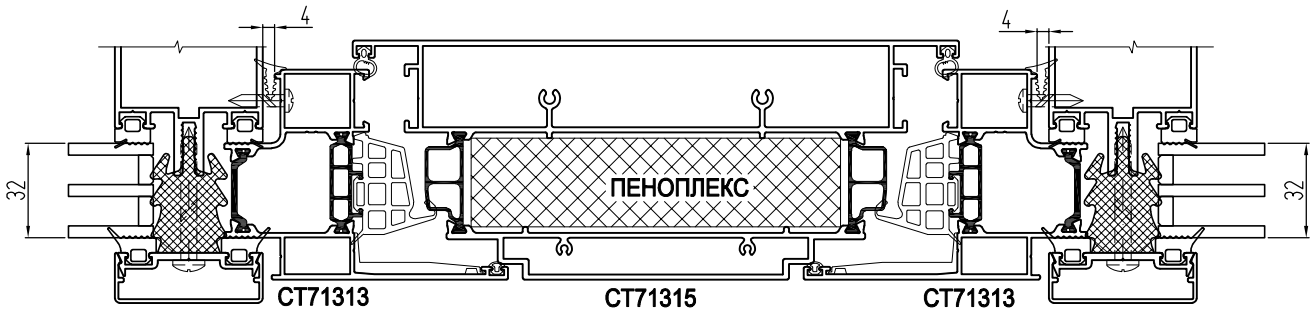

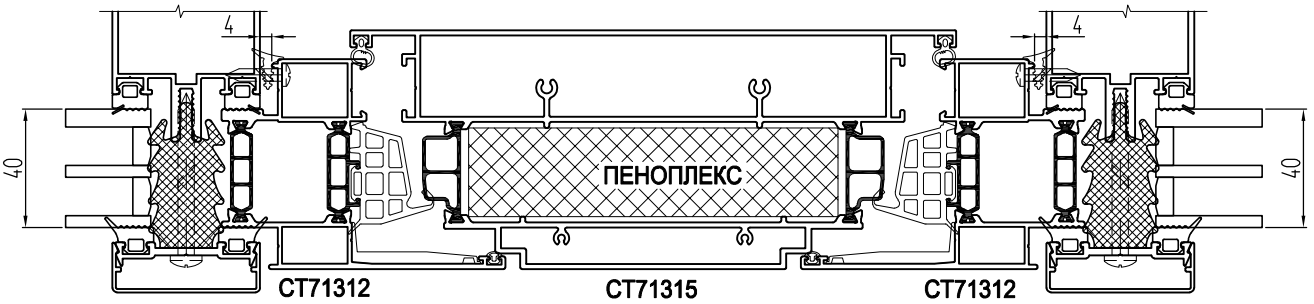

Базовые варианты установки "теплых" створок ST62, ST68, ST68U

Фурнитурный паз пластиковых окон 16 мм

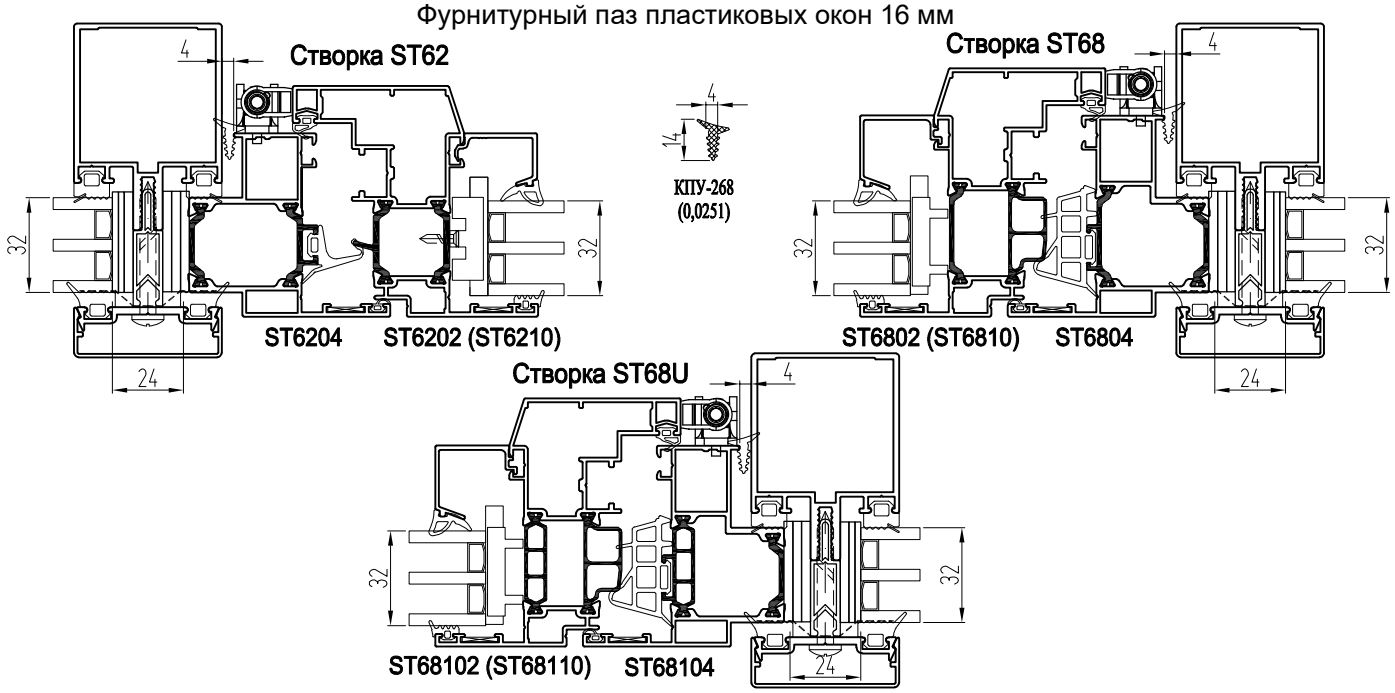

Базовые варианты установки "теплых" дверей ST62, ST68, ST68U

Фурнитурный паз пластиковых окон 16 мм

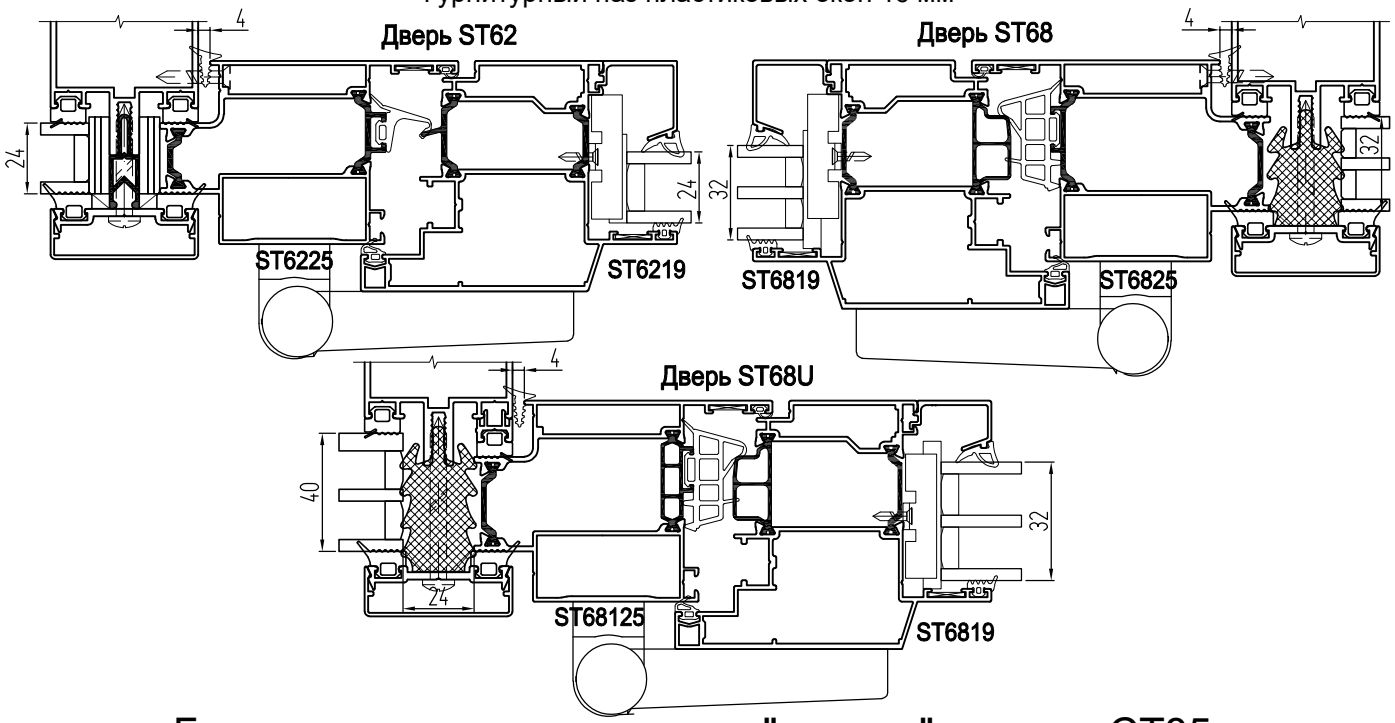

Базовые варианты установки "теплых" створок CT85

Варианты створки: CT8507T, CT8510T, CT8511T

(европаз 15/20)

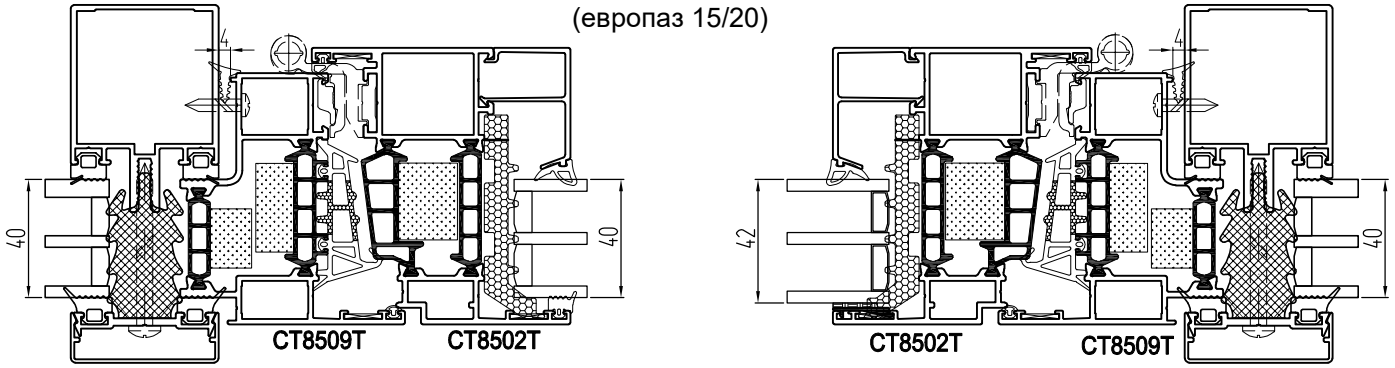

Система СИАЛ КП50К

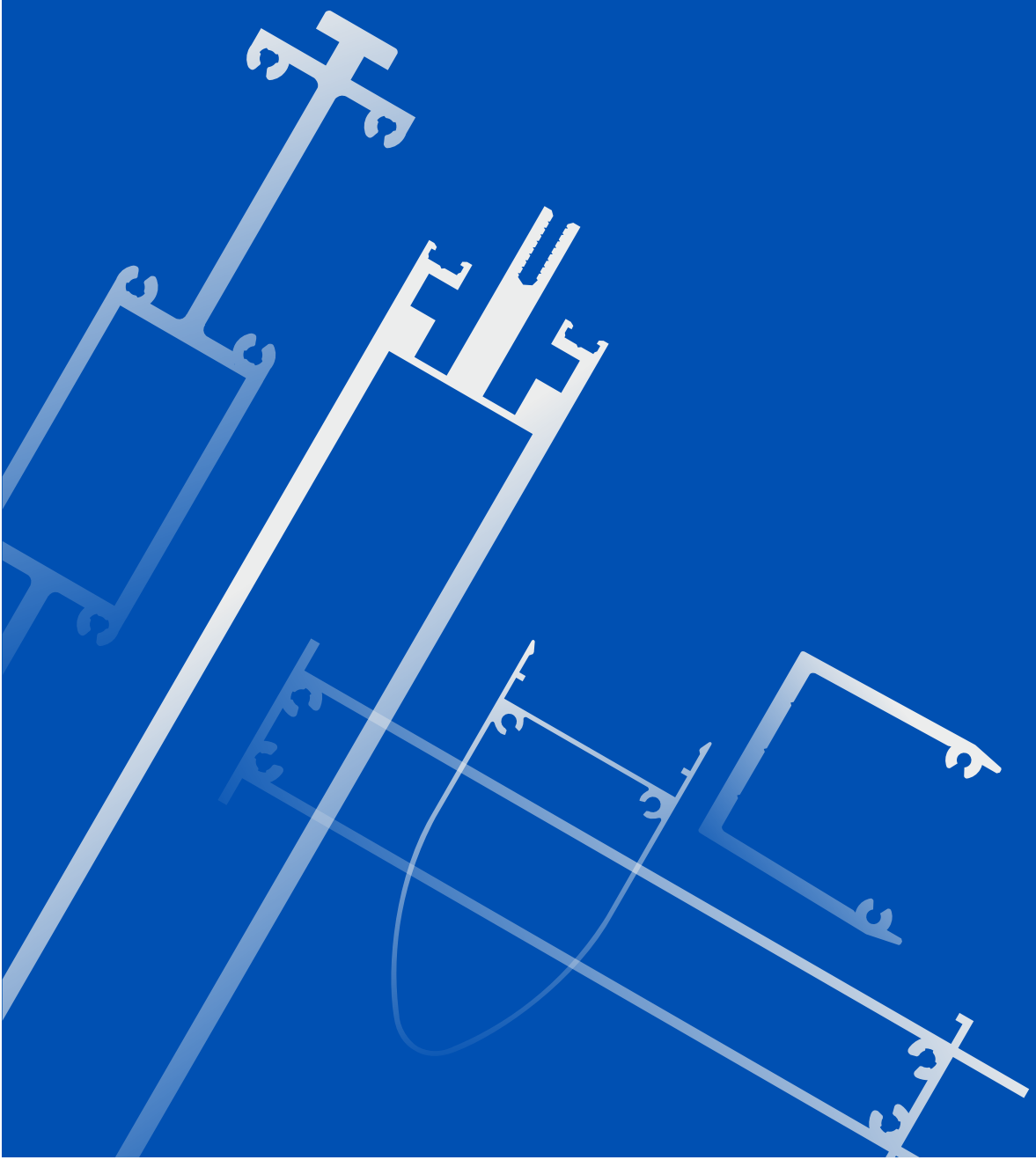

Стойки, закладные стоек

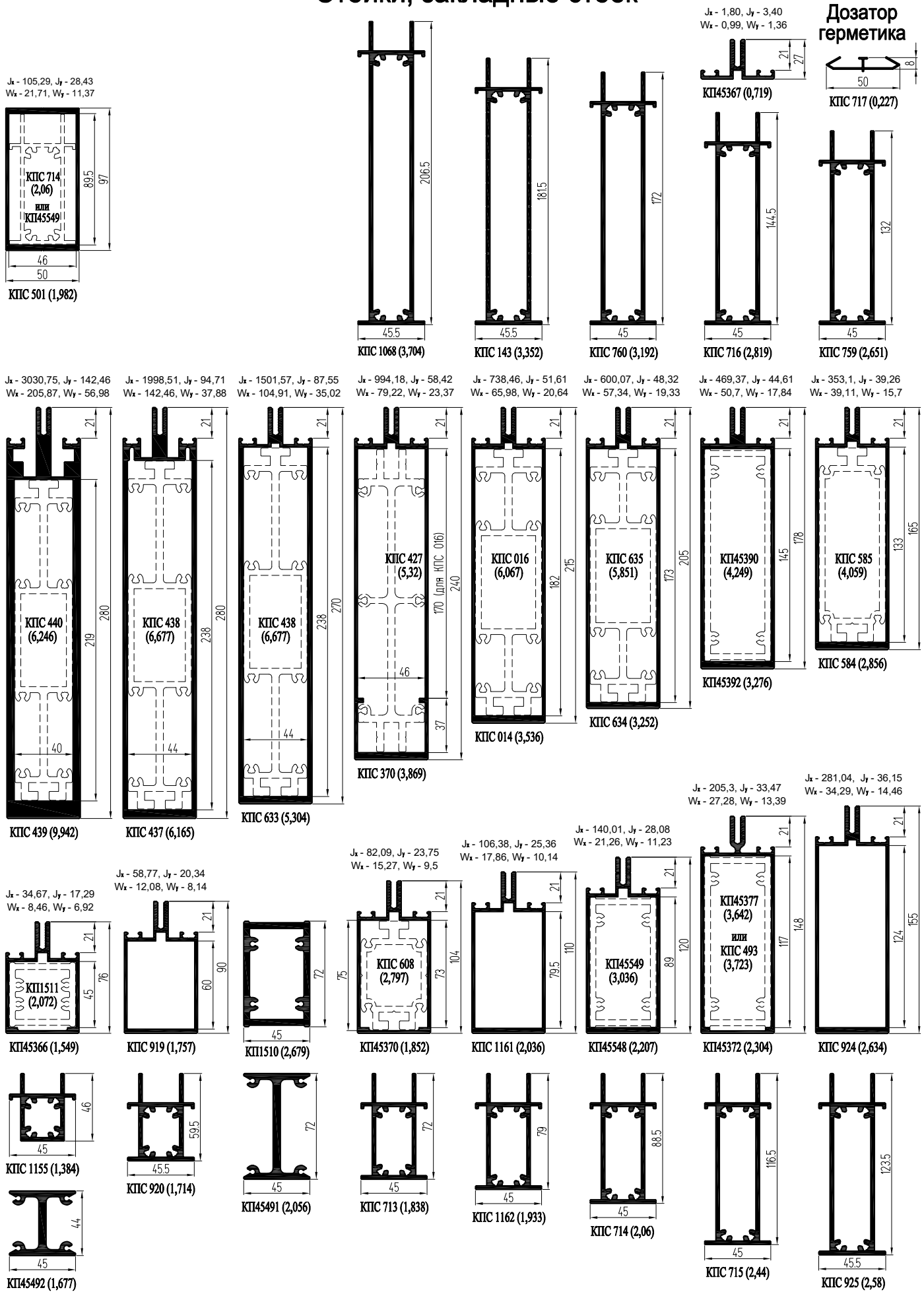

Профили ригелей

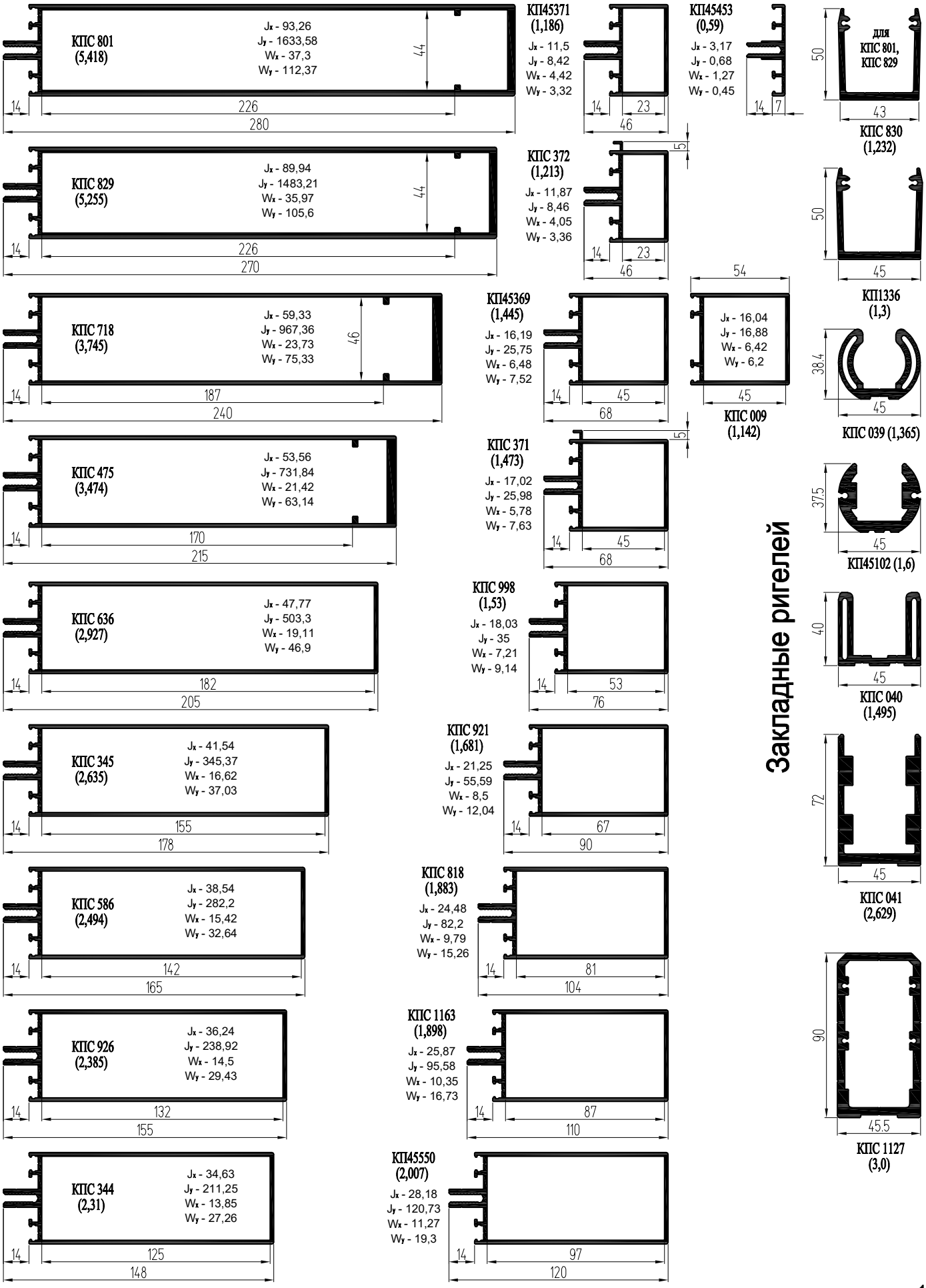

Профили крышек и прижимов

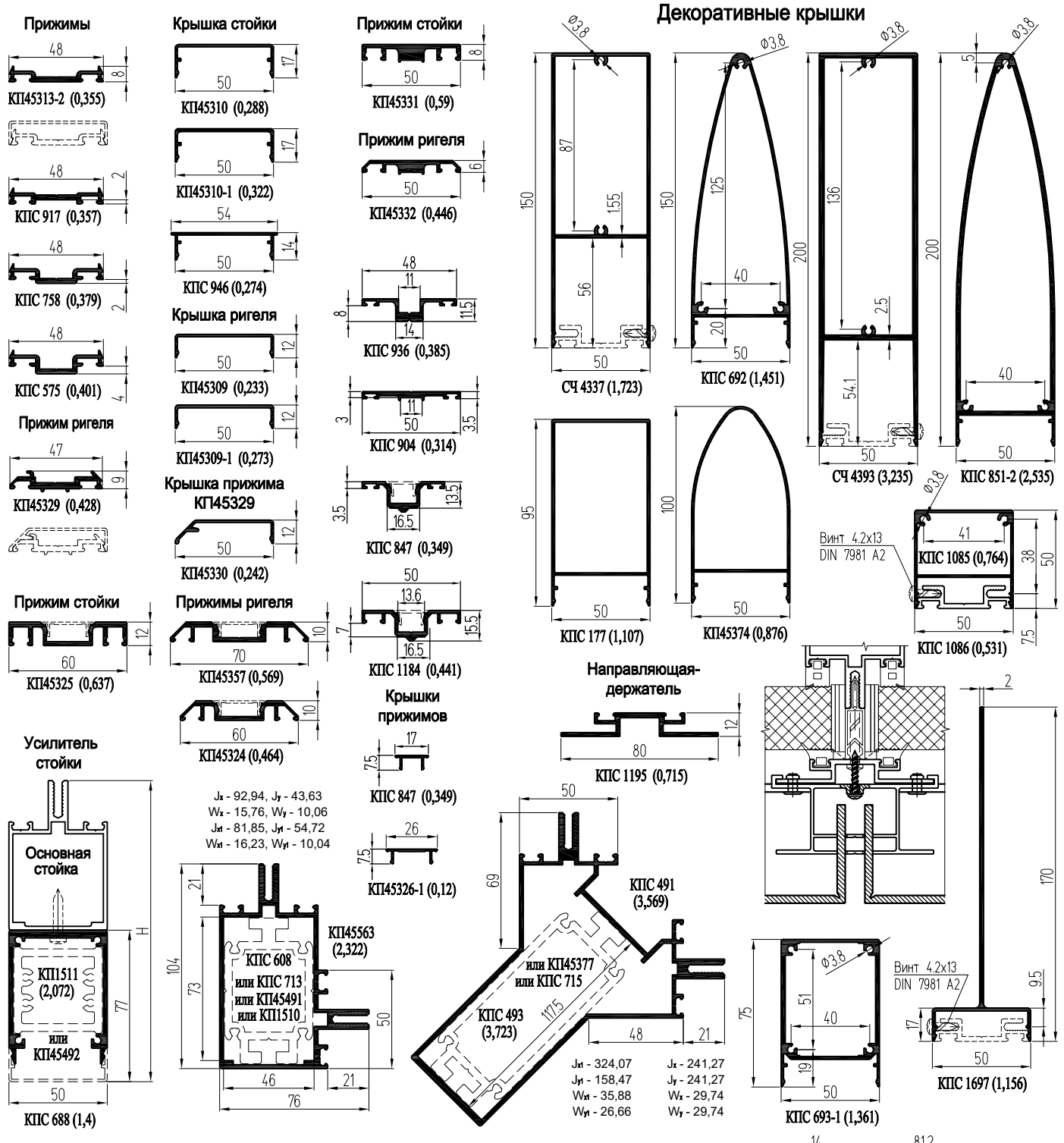

Облегченные стойки, ригели, закладные

Профили стоек с отгибом уса и закладных перегиба

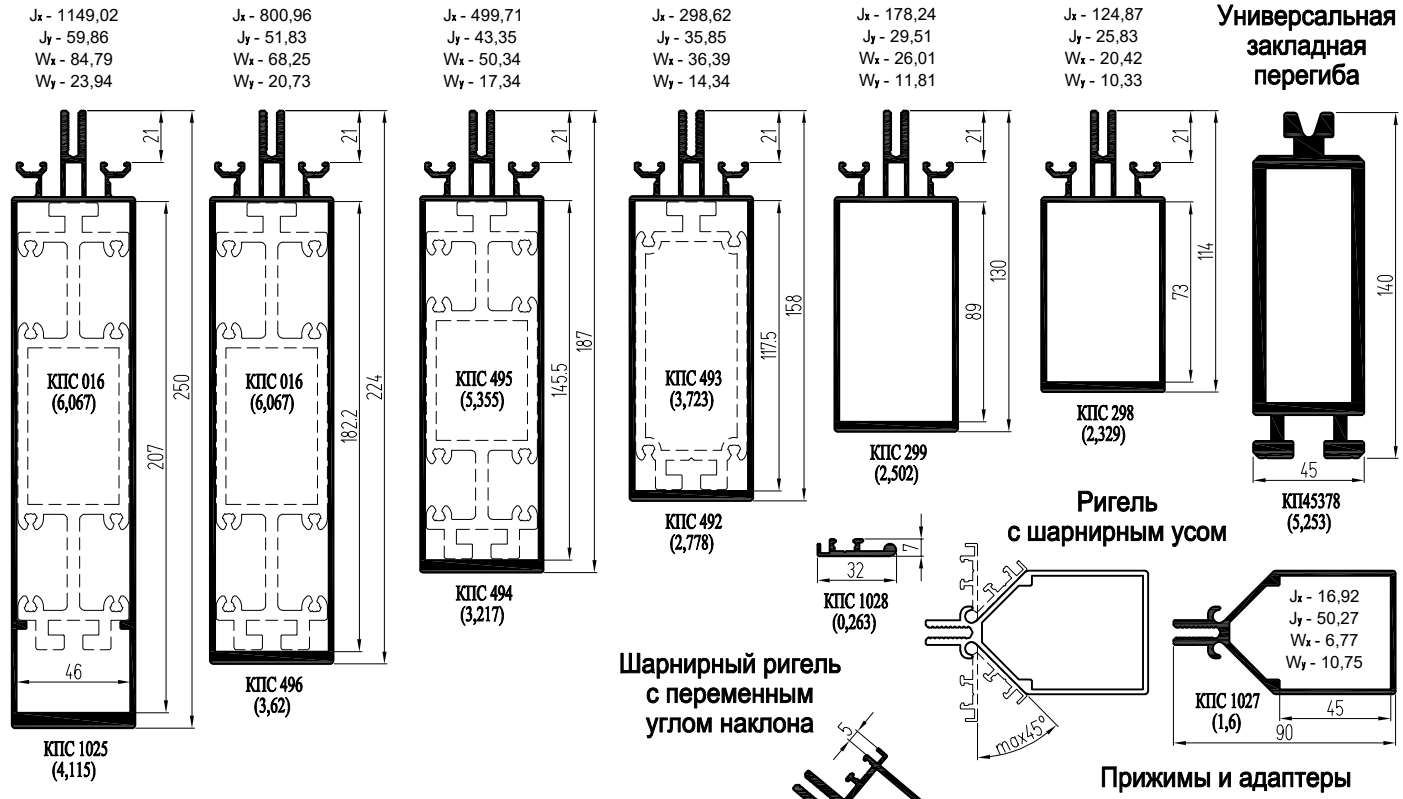

Профили ригелей с отгибом уса

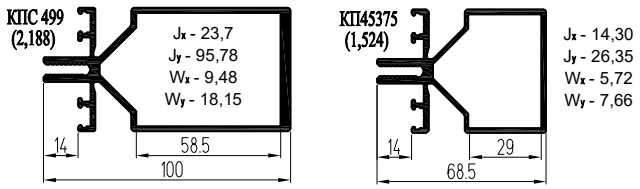

Прижимы ригеля с отгибом уса

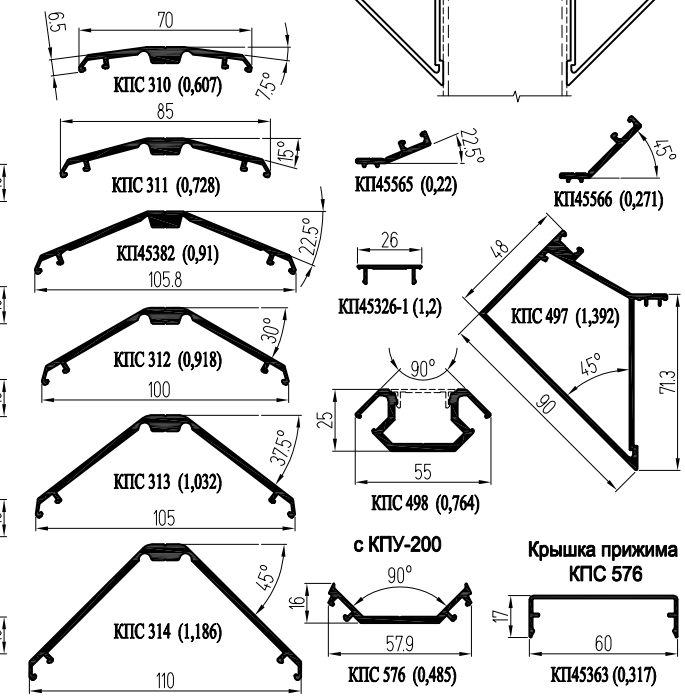

Прижимы стойки с отгибом уса

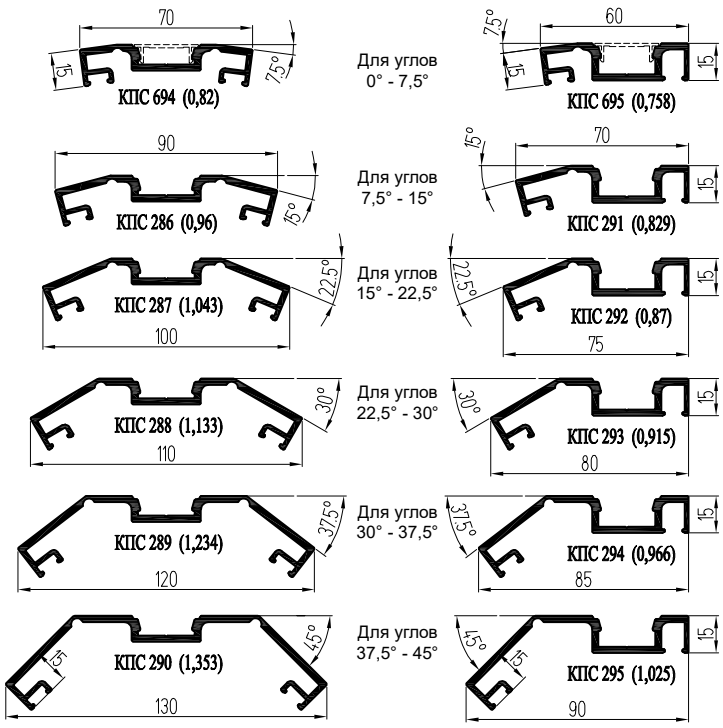

Профили стакана пирамиды, купола

Количество граней: от 4 до 12 / от 6 и более

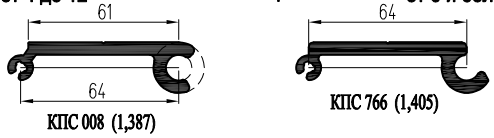

СИАЛ КП50К

Кронштейны, платики

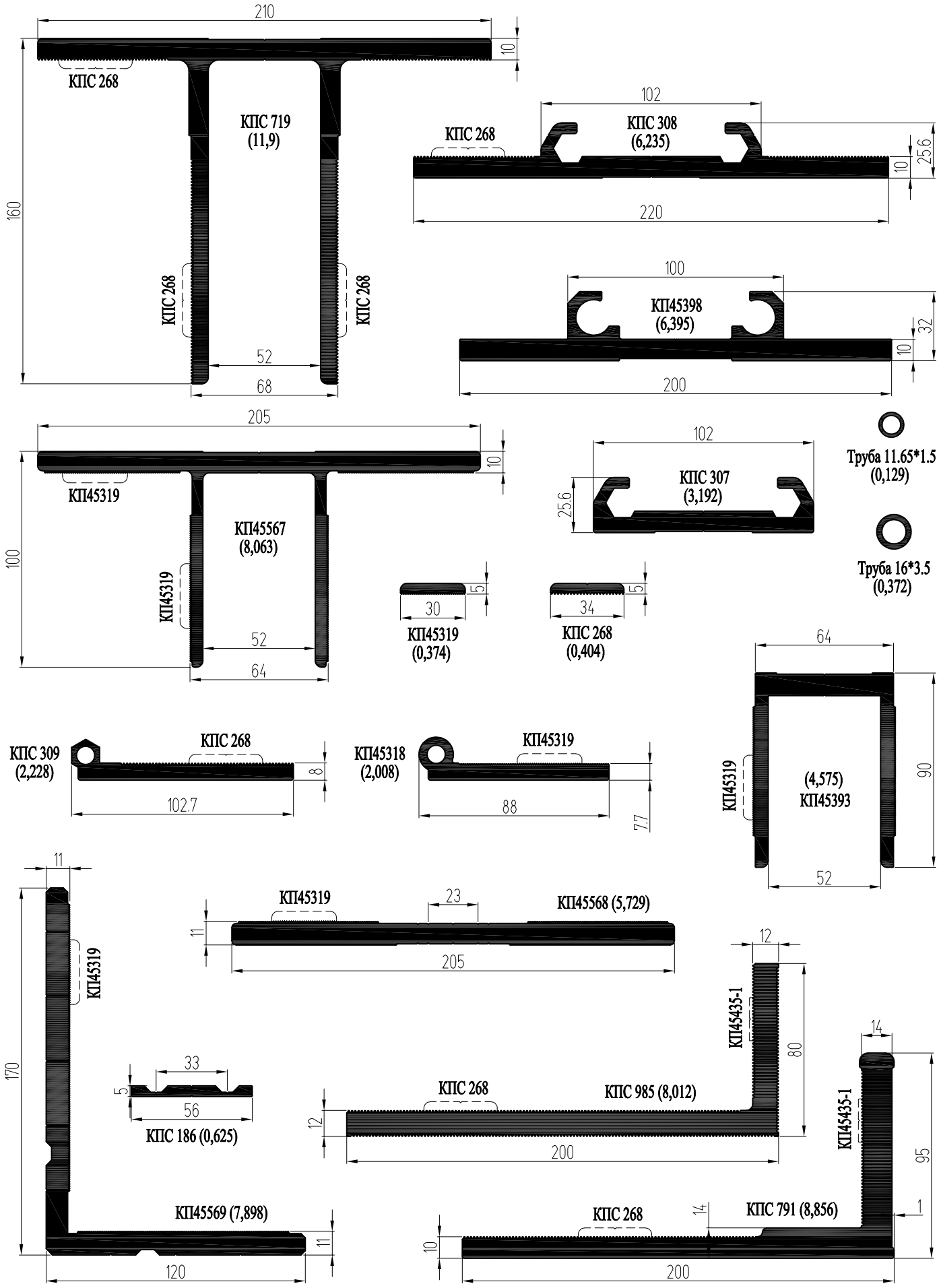

Термовставки, подкладки, штапики, уплотнители

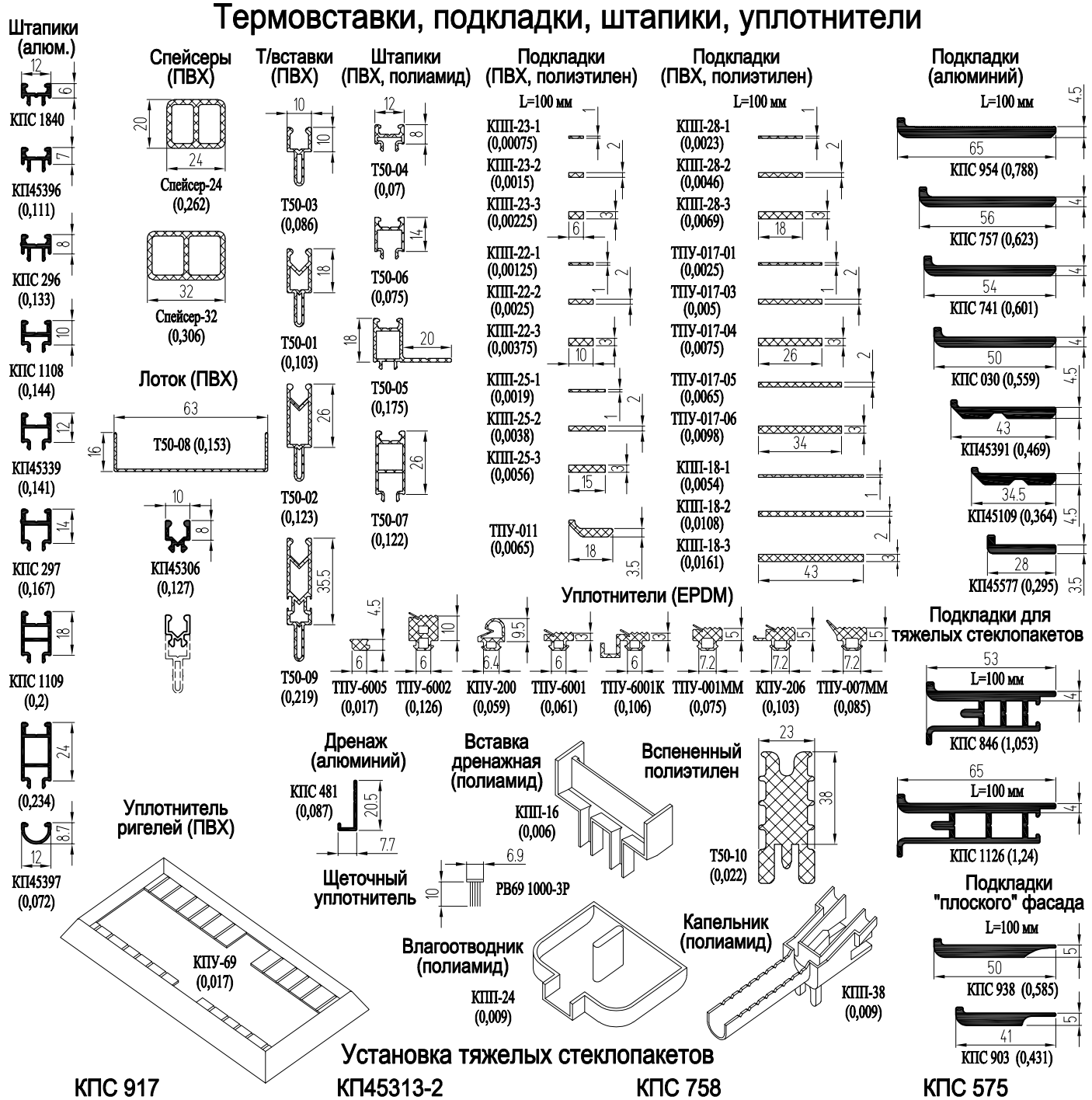

Установка тяжелых стеклопакетов

КПС 917 | КП45313-2 | КПС 758 | КПС 575

Сечения по подкладкам: винты 5,5х60 DIN7504K, штапик Т50-04 по длине подкладок, подкладки КПС 846, КПП-18-3

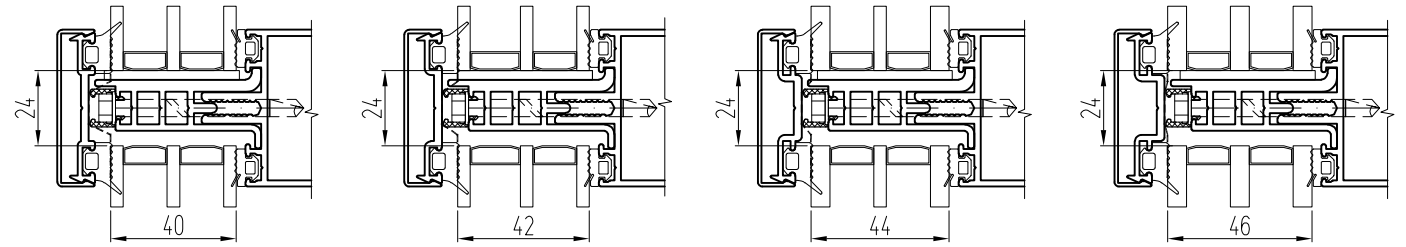

Сечения по подкладкам: винты 5,5х70 DIN7504K, штапик Т50-04 по длине подкладок, подкладки КПС 1126, КПП-18-1, КПП-28-1

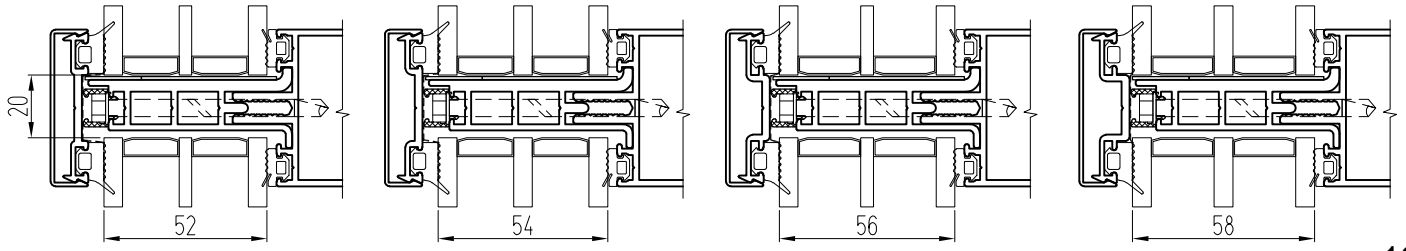

Варианты заполнения с держателями:

КПС 917 | КП45313-2 | КПС 758 | КПС 575

Винты: 5,5х19 DIN7976 (7981)
Подкладки: ТПУ-011

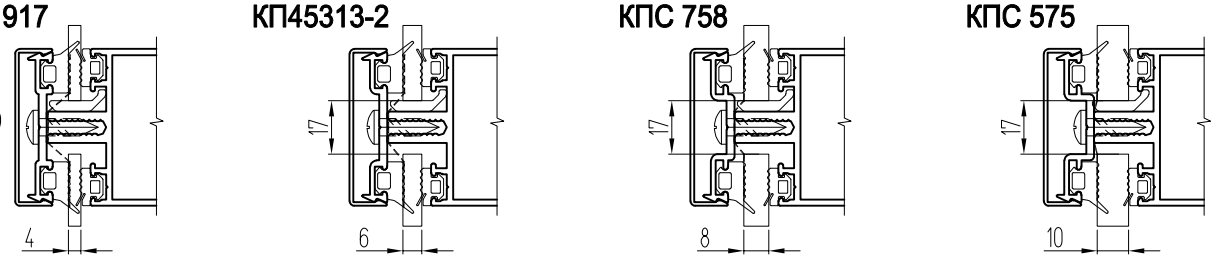

R_0 = 0,206 м²К/Вт

Винты: 5,5х29 DIN7976 (7981), под подкладками - 5,5х50 DIN7504К
Термовставки: Т50-03
Подкладки: КП45577, КПП-28-2 (2 шт.)

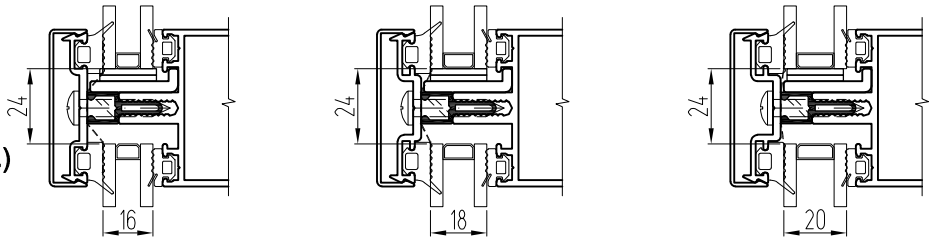

Винты: 5,5х38 DIN7976 (7981), под подкладками - 5,5х60 DIN7504К; т/вставки: Т50-01; подкладки: КП45109, ТПУ-017-04

R_0 = 0,288 м²К/Вт

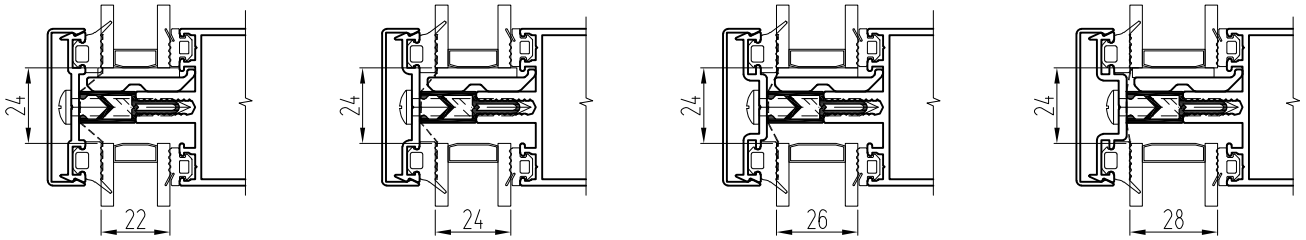

Винты: 5,5х45 DIN7976 (7981), под подкладками - 5,5х60(70) DIN7504К; т/вставки: Т50-02; подкладки: КП45391, ТПУ-017-06

R_0 = 0,331 - 0,341 м²К/Вт

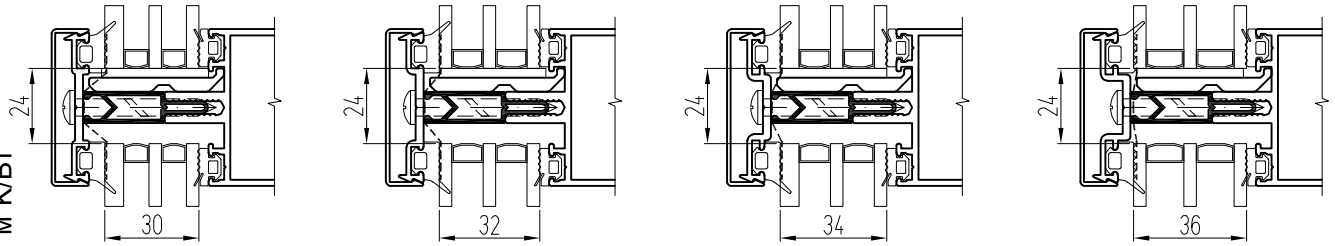

Винты: 5,5х55 DIN7976 (7981), под подкладками - 5,5х70(80) DIN7504К; т/вставки: Т50-09; подкладки: КПС 741, КПП-18-3

R_0 = 0,395 - 0,413 м²К/Вт

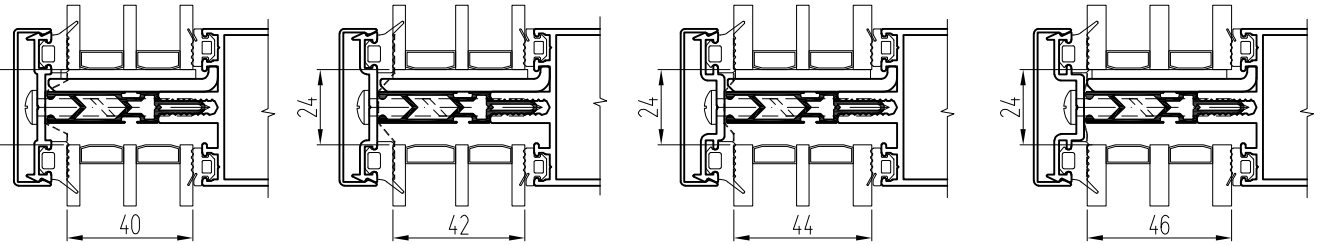

Винты: 5,5х60 DIN7976 (7981), под подкладками - 5,5х80 DIN7504К; т/вставки: Т50-10; подкладки: КПС 757, КПП-18-1

R_0 = 1,181 - 1,241 м²К/Вт

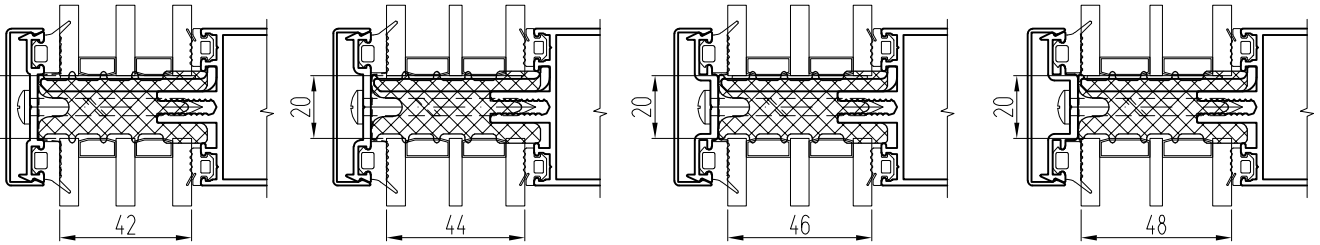

Винты: 5,5х65(70) DIN7976 (7981), под подкладками - 5,5х90 DIN7504К; т/вставки: Т50-10 + Т50-03, подкладки: КПС 954, КПП-18-1, КПП-28-1

R_0 = 1,247 - 1,372 м²К/Вт

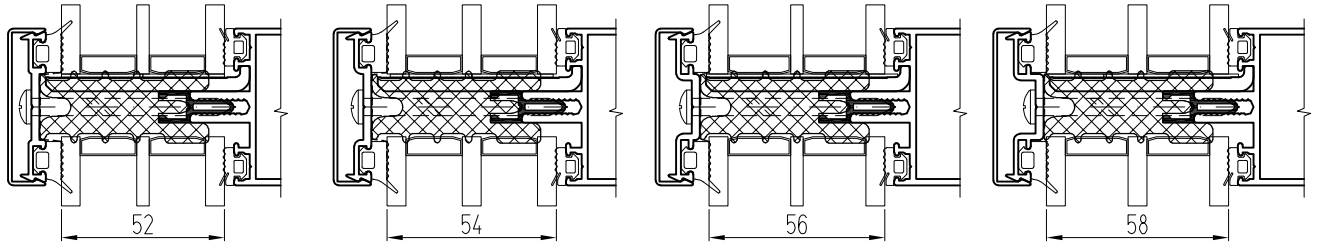

Сведения о теплотехнических характеристиках системы

Результаты теплотехнических расчетов сечений конструкций алюминиевых профилей с различными термовставками и толщиной заполнений. Температура внутреннего воздуха +20,0°С, температура наружного воздуха -26,0°С.

Приведенное сопротивление теплопередаче алюминиевых профилей с различными термовставками и с сендвич-панелями разной толщины.

Приведенное сопротивление теплопередаче алюминиевых профилей с термовставкой Т50-03 (ПВХ) и толщиной заполнения 20 мм - 0,206 м²*°С/Вт

Приведенное сопротивление теплопередаче алюминиевых профилей с термовставкой Т50-01 (ПВХ) и толщиной заполнения 28 мм - **0,288** м²*°С/Вт

Приведенное сопротивление теплопередаче алюминиевых профилей с термовставкой Т50-02 (ПВХ) и толщиной заполнения 30 - 36 мм - **0,331 - 0,341** м²*°С/Вт

Приведенное сопротивление теплопередаче алюминиевых профилей с термовставкой Т50-09 (ПВХ) и толщиной заполнения 40 - 46 мм - **0,395 - 0,413** м²*°С/Вт

Приведенное сопротивление теплопередаче алюминиевых профилей с применением термовставки Т50-10 (вспененный полиэтилен) и толщиной заполнения 42 - 58 мм - **1,181 - 1,372** м²*°С/Вт

Приведенное сопротивление теплопередаче алюминиевых профилей с термовставкой Adifoam 530.121 (вспененный полиэтилен) и толщиной заполнения 30 - 58 мм - **0,82 - 1,351** м²*°С/Вт

Приведенное сопротивление теплопередаче алюминиевых профилей с применением термовставки Adifoam 530.120 (вспененный полиэтилен) и толщиной заполнения 20 - 50 мм - **0,463 - 0,833** м²*°С/Вт

Применение термовставки 530.121

КПС 917 КП45313-2 КПС 758 КПС 575

Винты: 5,5х45 DIN7976 (7981) PZ, под подкладками - 5,5х60 DIN7504К; подкладки: КП45391, ТПУ-017-06

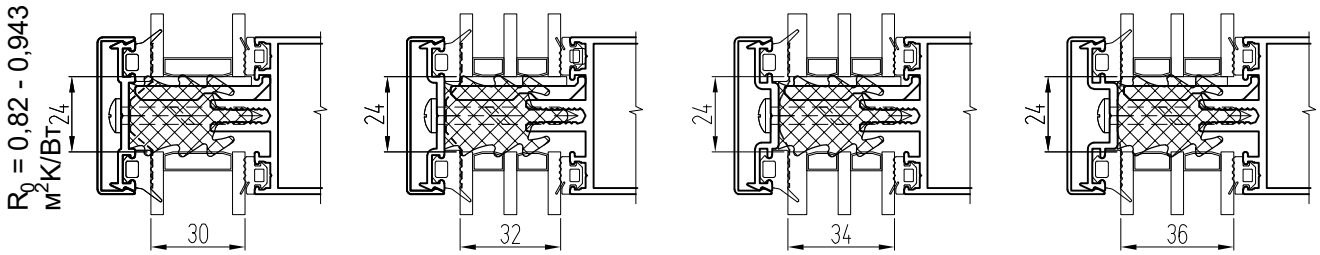

Винты: 5,5х55 DIN7976 (7981) PZ, под подкладками - 5,5х70 DIN7504К; подкладки: КПС 030, КПП-18-3

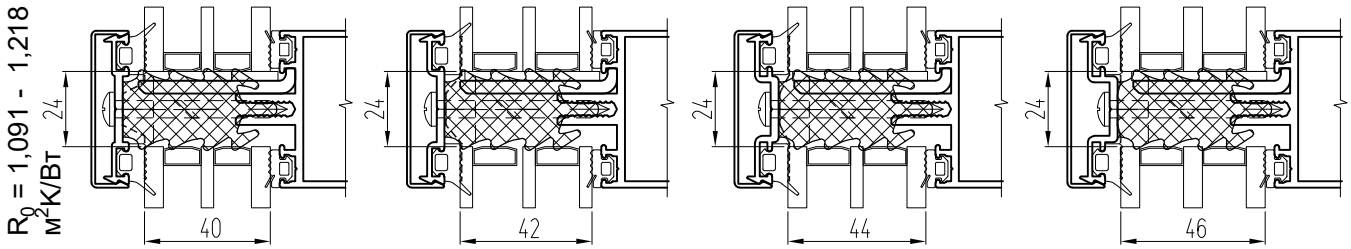

Винты: 5,5х60 DIN7976 (7981) PZ, под подкладками - 5,5х80 DIN7504К; подкладки: КПС 757, КПП-18-3

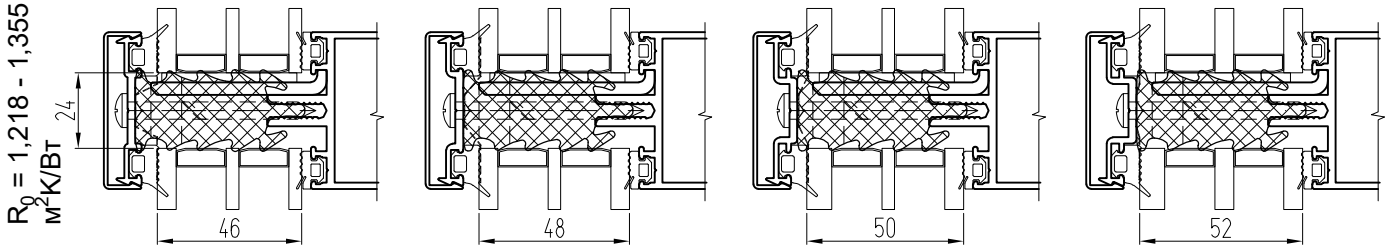

Винты: 5,5х70 DIN7976 (7981) PZ, под подкладками - 5,5х90 DIN7504К
Т/вставка Т50-03, подкладки: КПС 954, ТПУ-017-04, ТПУ-017-06

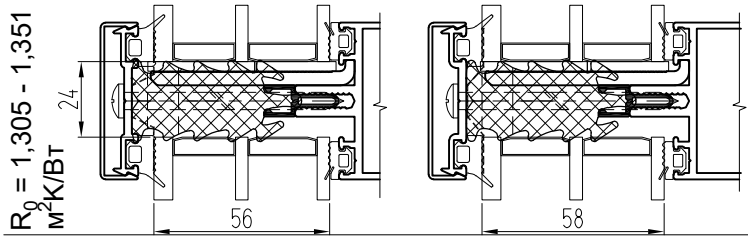

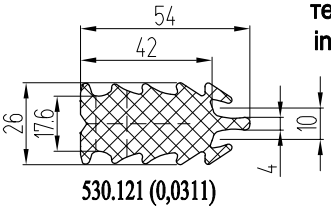

530.121 (0,0311)

ООО "АДИТИМ", Россия, 115088,
Москва, ул. Угрешская, дом 2, строение 6,
тел./факс: +7 (495) 105-90-95
info@aditim.ru, www.aditim.ru

Коэффициент теплопроводности термовставок 530.120 и 530.121 (ADIFOAM - вспененный полиэтилен) λ=0,038 Вт/(м*К)

Применение термовставки 530.120

КПС 917 КП45313-2 КПС 758 КПС 575

Винты: 5,5х32 DIN7981, под подкладками - 5,5х55 DIN7504К; т/вставки: Adifoam 530.120;
подкладки: КП45577, ТПУ-017-04, КПП-28-3

R_0 = 0,463 м^{2}К/Вт

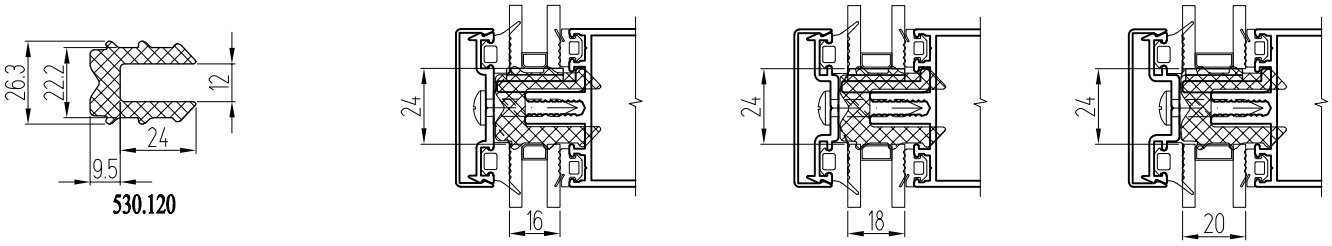

Винты: 5,5х38 DIN7981, под подкладками - 5,5х60 DIN7504К; т/вставки: Adifoam 530.120 + Т50-03;
подкладки: КП45109, ТПУ-017-04

R_0 = 0,503 м^{2}К/Вт

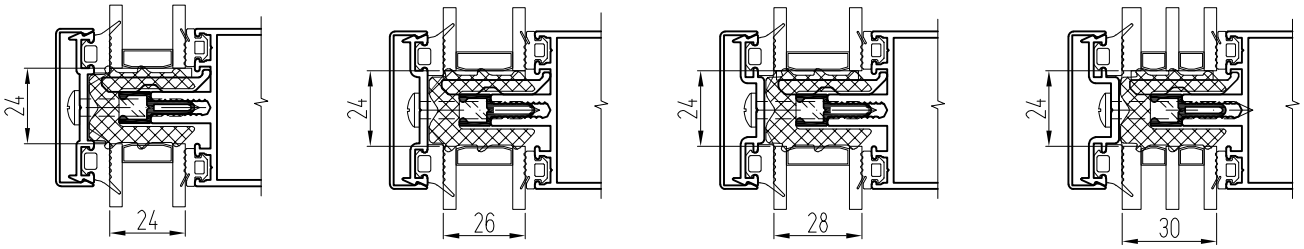

Винты: 5,5х50 DIN7981, под подкладками - 5,5х65(75) DIN7504К; т/вставки: Adifoam 530.120 + Т50-01;
подкладки: КП45391, ТПУ-017-06

R_0 = 0,625 м^{2}К/Вт

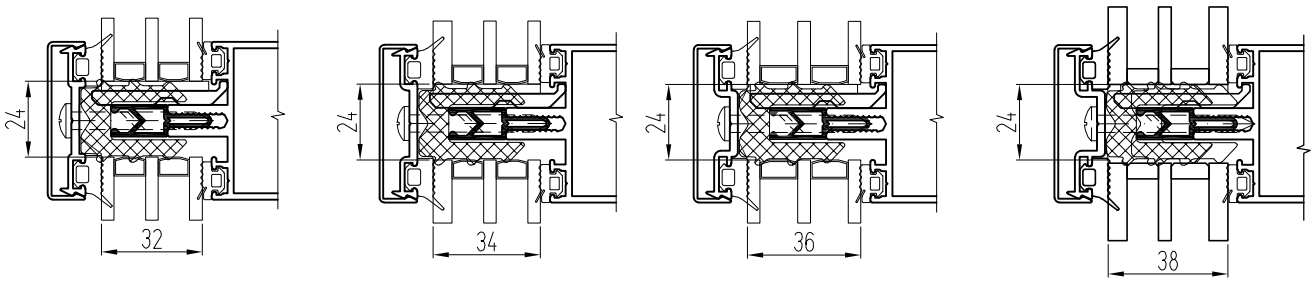

Винты: 5,5х55 DIN7981, под подкладками - 5,5х70(80) DIN7504К; т/вставки: Adifoam 530.120 + Т50-02;
подкладки: КПС 741, КПП-18-3

R_0 = 0,719 м^{2}К/Вт

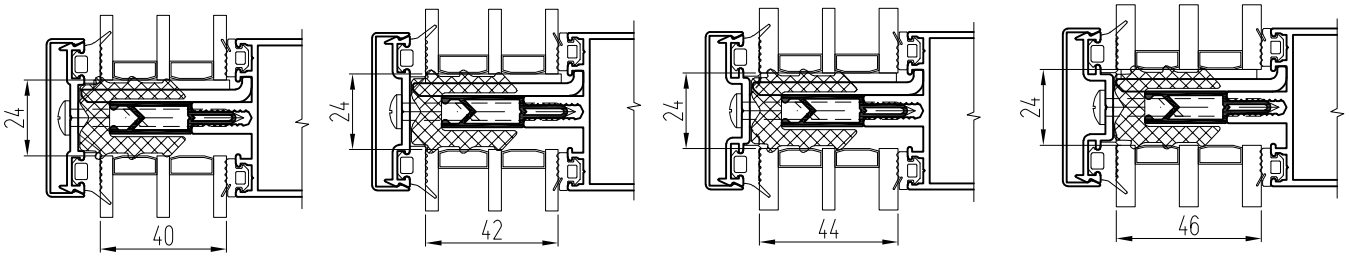

Винты: 5,5х80 DIN7504К; т/вставки: Adifoam 530.120 + Т50-09;
подкладки: КПС 757, ТПУ-17-04 (2 шт.)

R_0 = 0,833 м^{2}К/Вт

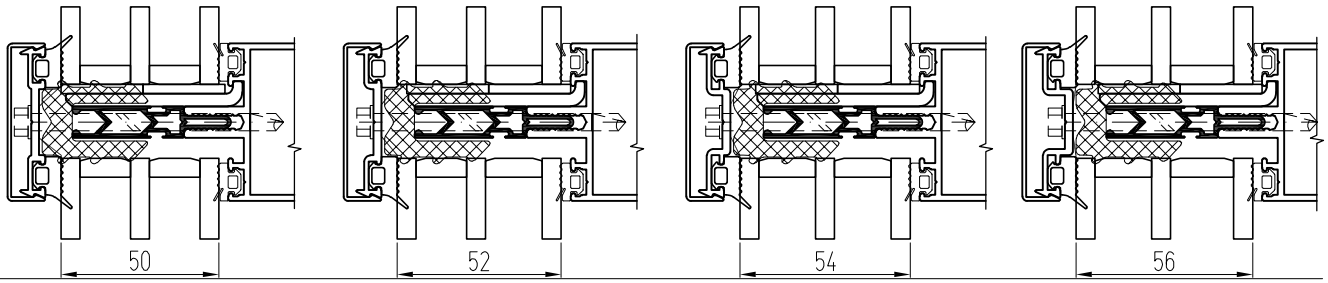

Базовые варианты установки створок с открыванием наружу

СТВОРКИ С ФРИКЦИОННЫМИ НОЖНИЦАМИ

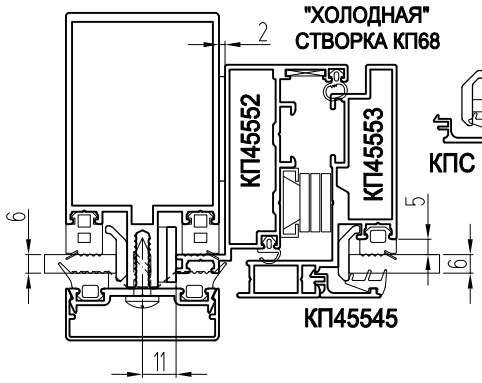

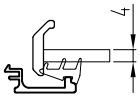

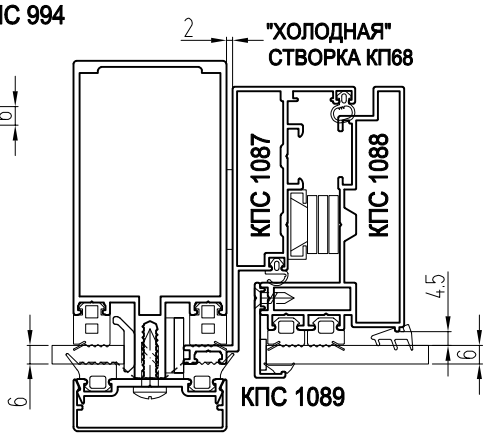

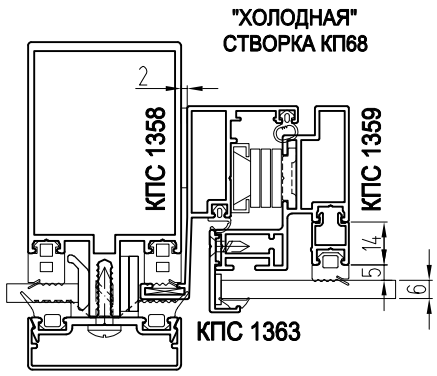

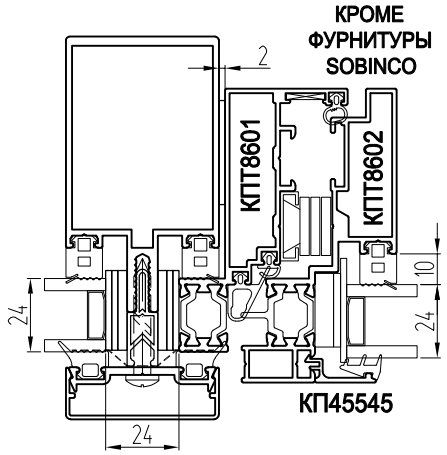

Показатели теплотехники оконных профилей по результатам теплотехнических расчетов

Приведенное сопротивление теплопередаче **0,352** м²*°С/Вт алюминиевых профилей КПС 919+ КПТ8609+КПТ8610, с сэндвич-панелью 34 мм

Приведенное сопротивление теплопередаче **0,424** м²*°С/Вт алюминиевых профилей КПС 919+ КПТ8629-1 + КПТ8623-2, с сэндвич-панелью 34 мм

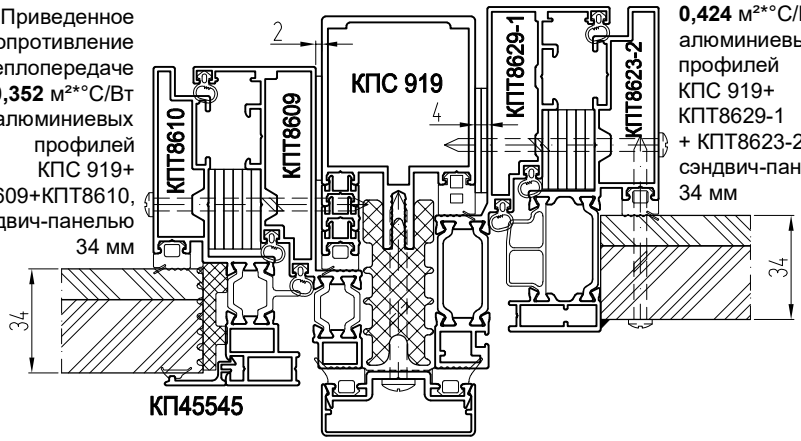

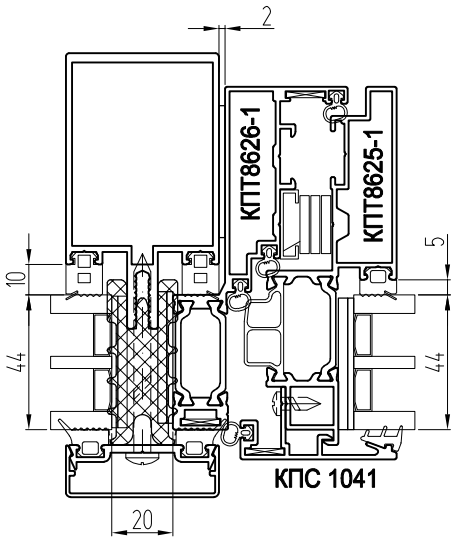

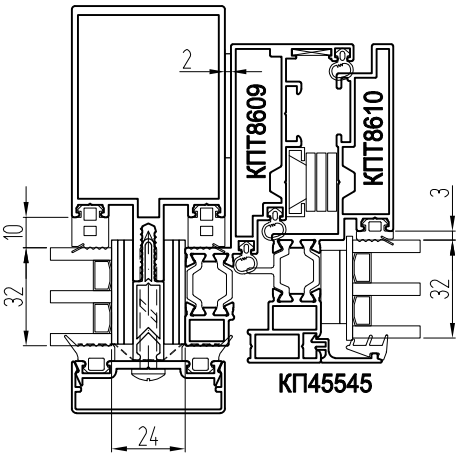

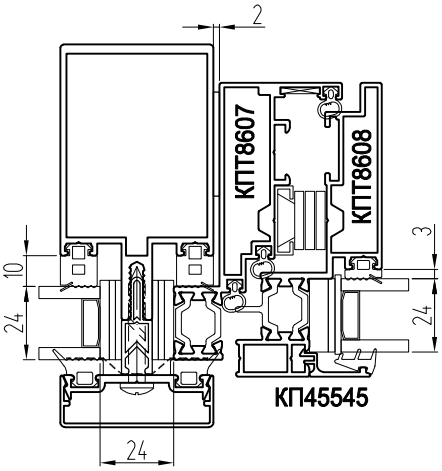

Базовые варианты установки структурных створок с открыванием наружу

СТВОРКИ НА ОСНОВЕ СТРУКТУРНЫХ ГЕРМЕТИКОВ

"ХОЛОДНАЯ" СТВОРКА КП68 С ФРИКЦИОННЫМИ НОЖНИЦАМИ СО СТЕКЛОПАКЕТОМ НА ОСНОВЕ ЛЕНТЫ 3М VHB G23F или B23F

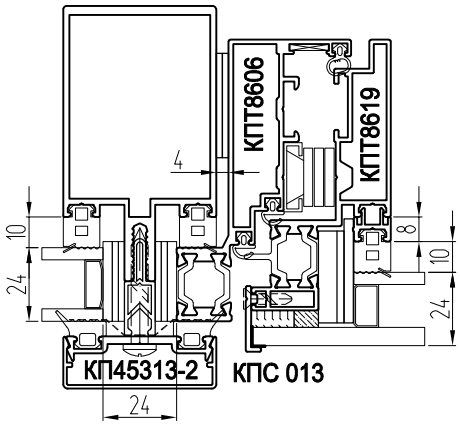

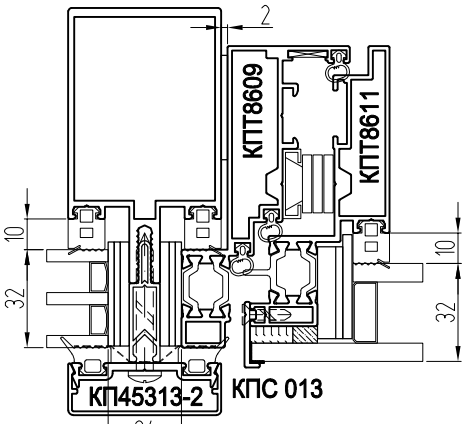

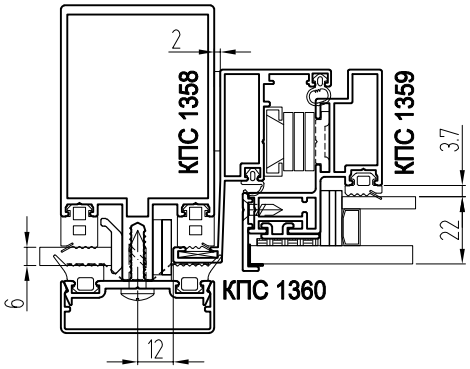

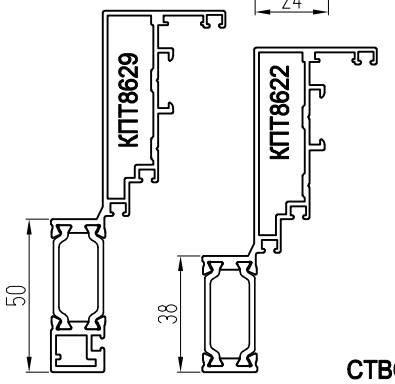

СТВОРКА, ВЫПОЛНЕННАЯ С ПРИМЕНЕНИЕМ НАРУЖНОГО СТЕКЛА 6 ММ

СТВОРКА, ВЫПОЛНЕННАЯ С ПРИМЕНЕНИЕМ НАРУЖНОГО СТЕКЛА 8 ММ

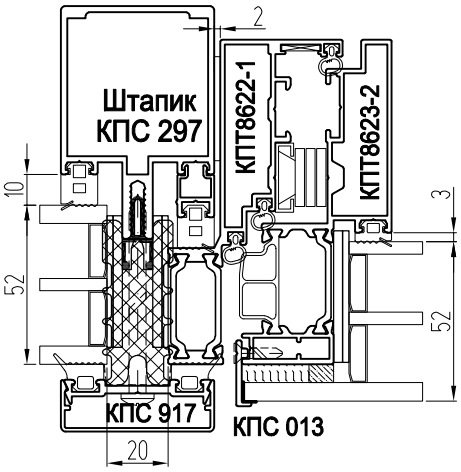

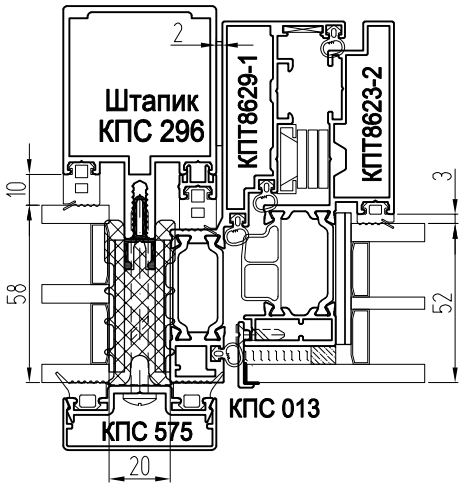

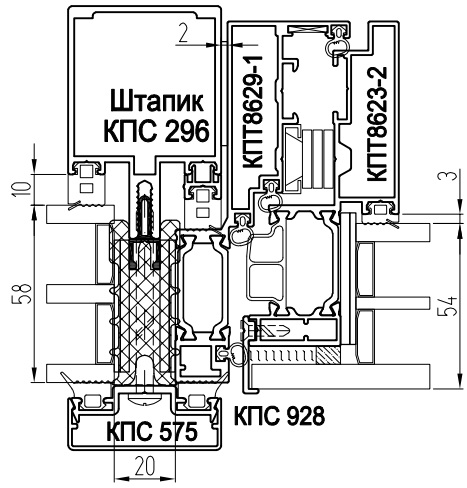

СТВОРКИ на основе ленты 3М VHB G23F или B23F

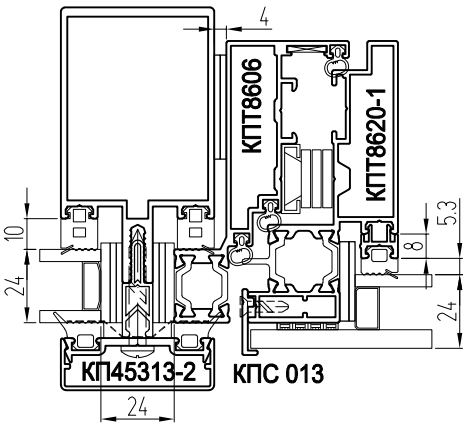

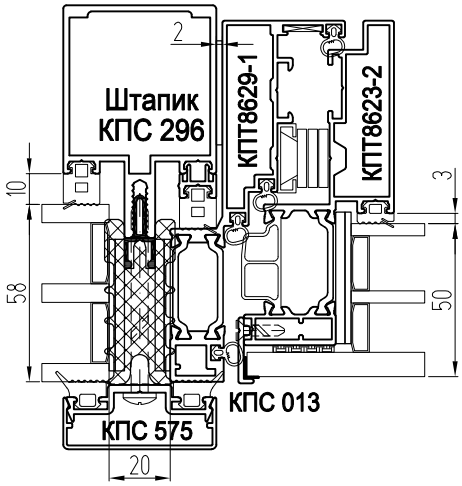

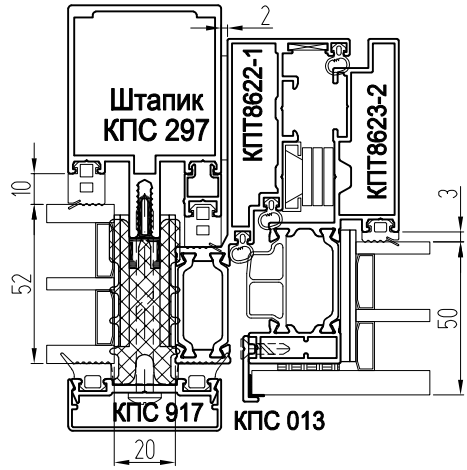

Базовые варианты установки структурных створок с открыванием наружу с прижимами КПС 936

СТВОРКИ НА ОСНОВЕ ЛЕНТЫ 3М VHB G23F или B23F

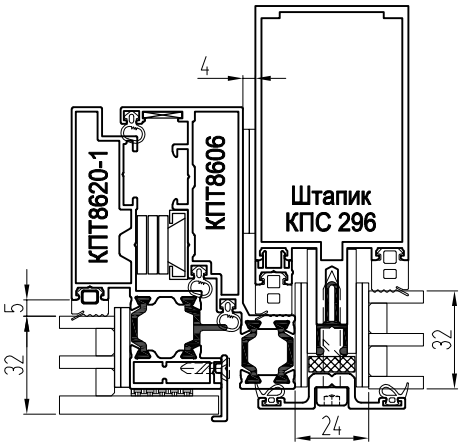

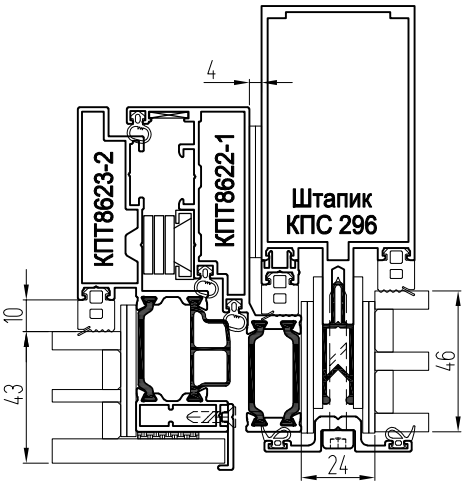

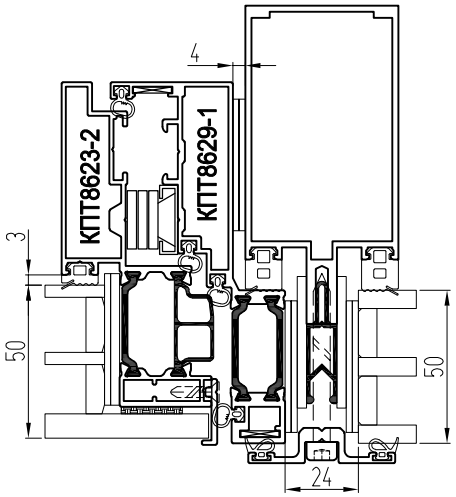

СТВОРКИ НА ОСНОВЕ СТРУКТУРНЫХ ГЕРМЕТИКОВ

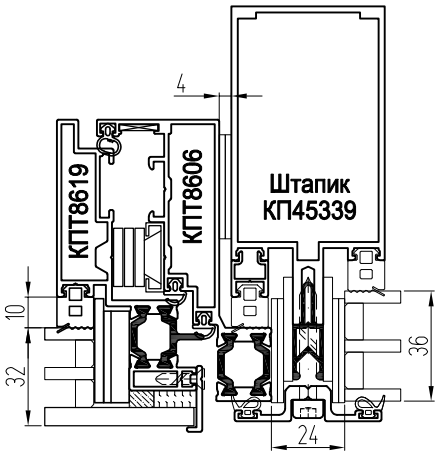

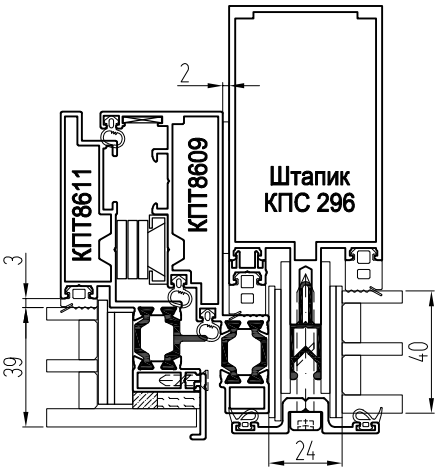

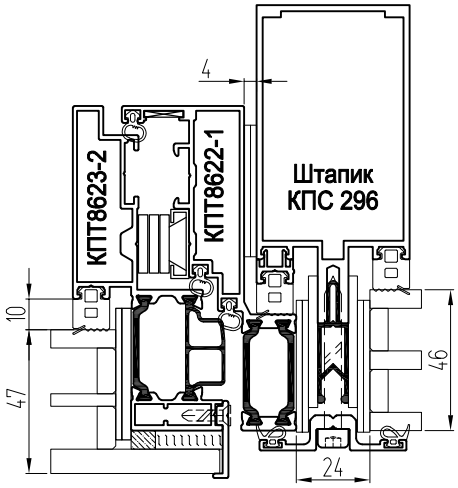

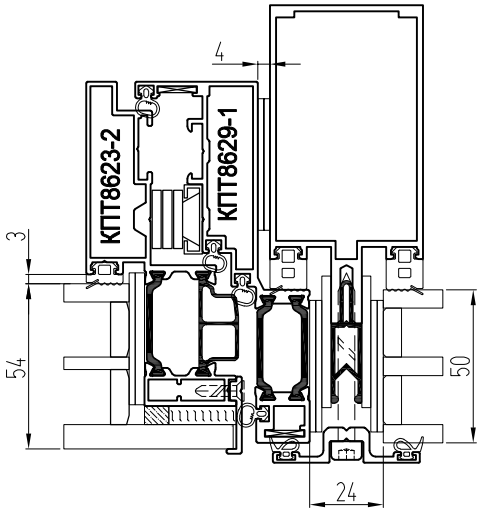

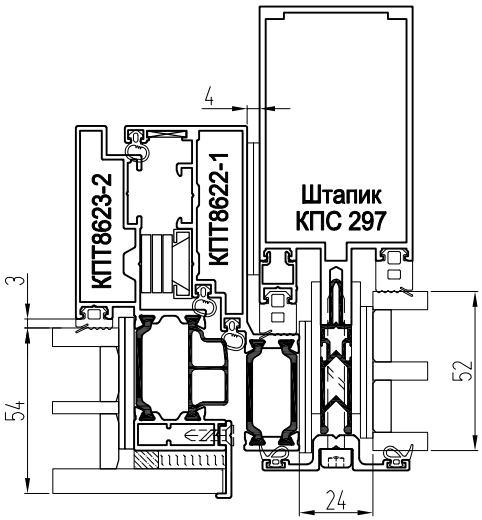

Базовые варианты установки вентиляционных люков СТ71Л (европаз 15/20)

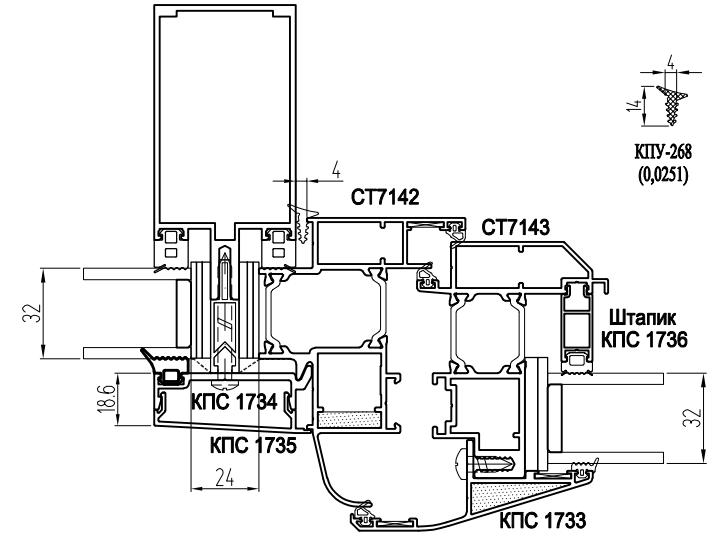

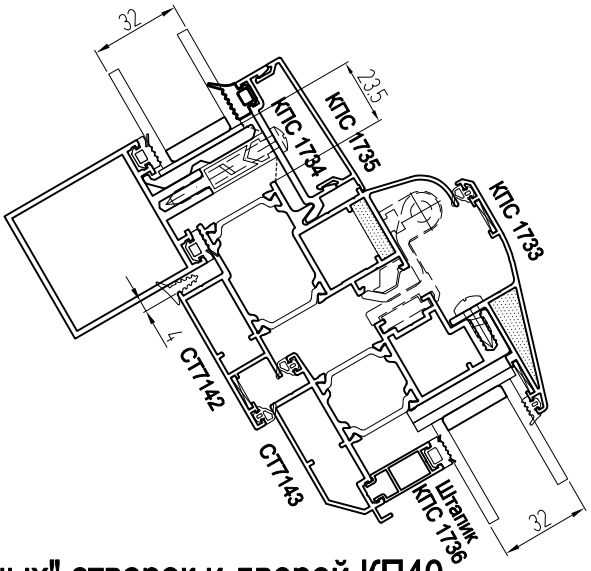

Базовые варианты установки "холодных" створок и дверей КП40

ПОВОРОТНЫЕ И ПОВОРОТНО-ОТКИДНЫЕ СТВОРКИ (петля типа PROVEDAL)

Варианты:
Рамы - КП45152-2
Створки - КП45165-2, КПС 468-1

СТВОРКА на основе ленты 3М VHB G23F или B23F

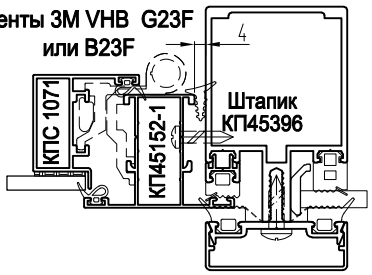

СТВОРКА с фурнитурным пазом 16 мм

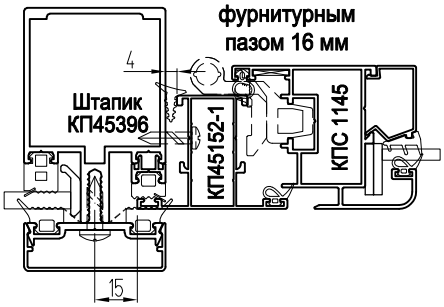

СТВОРКА (европаз 15/20)

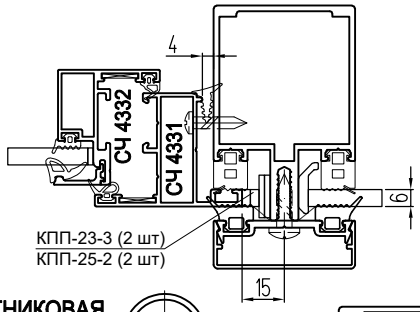

СТВОРКА С ОТКРЫВАНИЕМ НАРУЖУ
(элементы запирания - Fapim RAMSES, петля типа PROVEDAL)

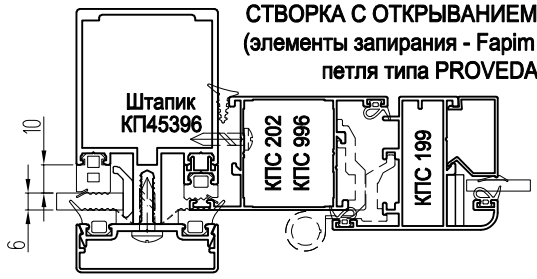

МАЯТНИКОВАЯ ДВЕРЬ с петлями FRIDAVO

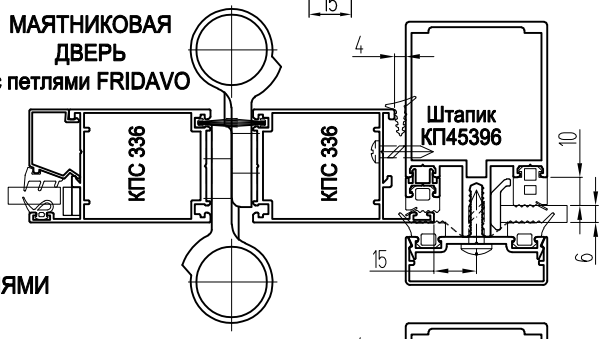

ДВЕРИ С НАКЛАДНЫМИ ПЕТЛЯМИ

ОТКРЫВАНИЕ ВНУТРЬ

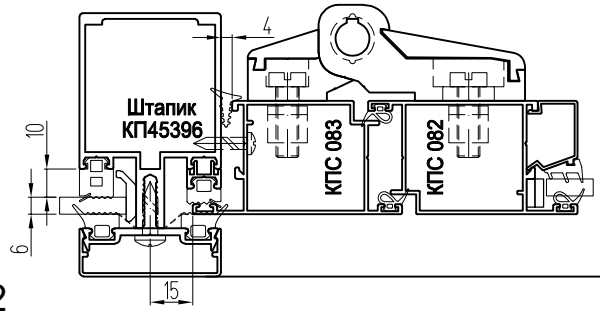

ОТКРЫВАНИЕ НАРУЖУ

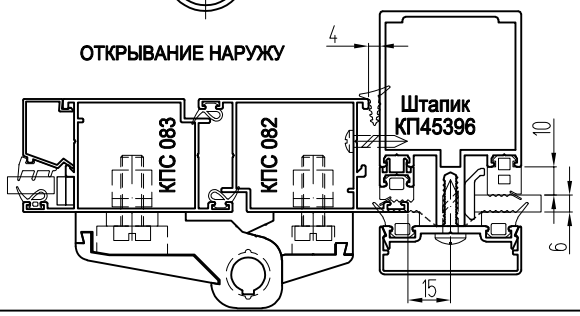

Базовые варианты установки "холодных" створок и дверей КП45

ПОВОРОТНЫЕ И ПОВОРОТНО-ОТКИДНЫЕ СТВОРКИ (европаз 15/20)

Варианты: рамы - КП4506, КП4524, КП4550
створки - КПС 265

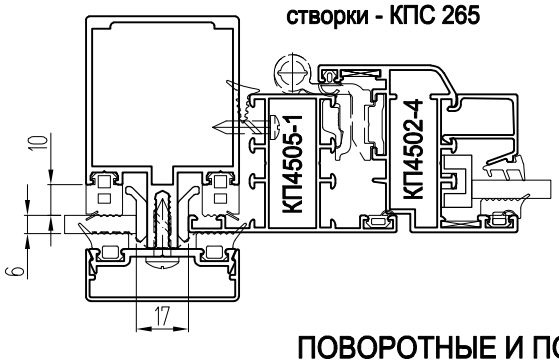

СТВОРКА на основе структурного герметика

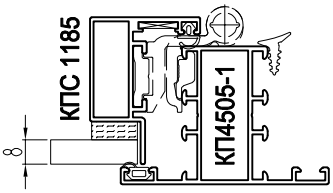

СТВОРКА на основе ленты 3M VHB G23F или B23F

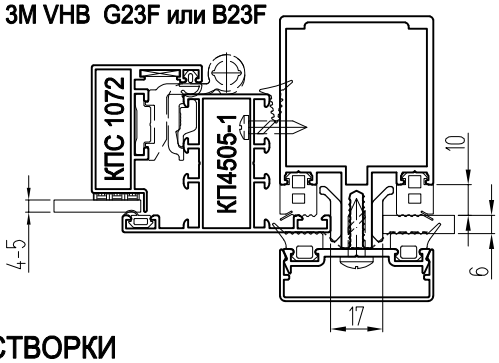

ПОВОРОТНЫЕ И ПОВОРОТНО-ОТКИДНЫЕ СТВОРКИ (фурнитурный паз 16 мм)

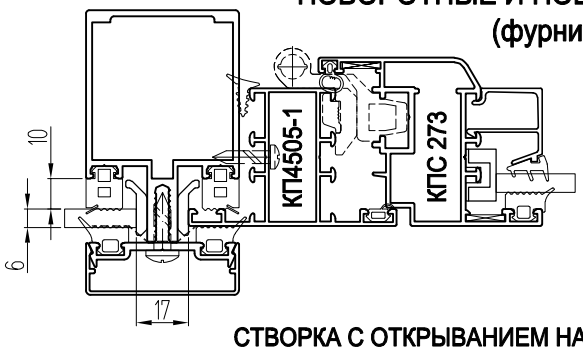

СТВОРКА на основе ленты 3M VHB G23F или B23F

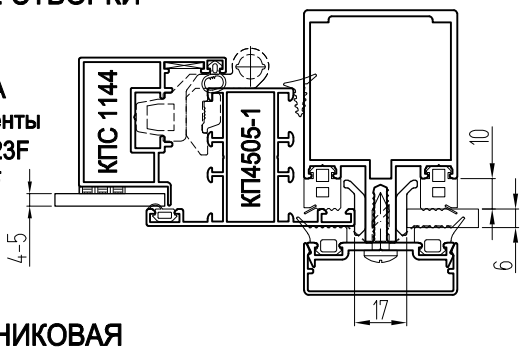

СТВОРКА С ОТКРЫВАНИЕМ НАРУЖУ (европаз 15/20, рычаг GIESSE OMBU или SAVIO SINTESI, код 1206)

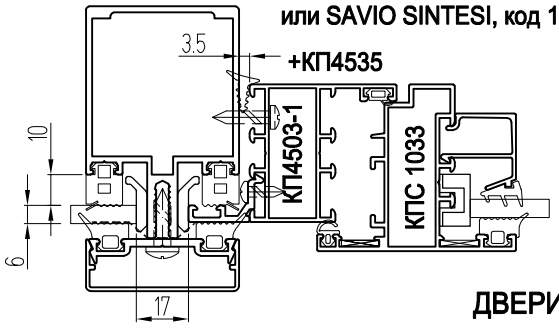

МАЯТНИКОВАЯ дверь с петлями FRIDAVO

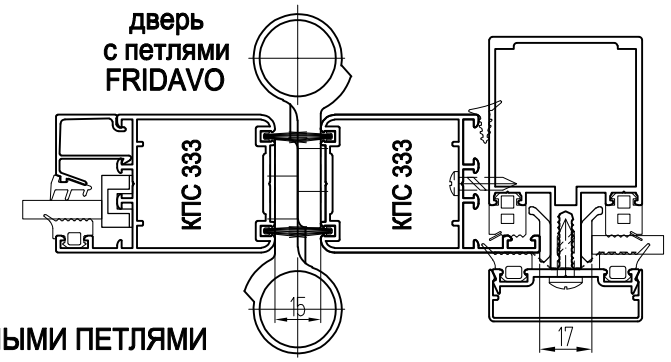

ДВЕРИ С НАКЛАДНЫМИ ПЕТЛЯМИ

Варианты: КП4525-1
КП4533-1

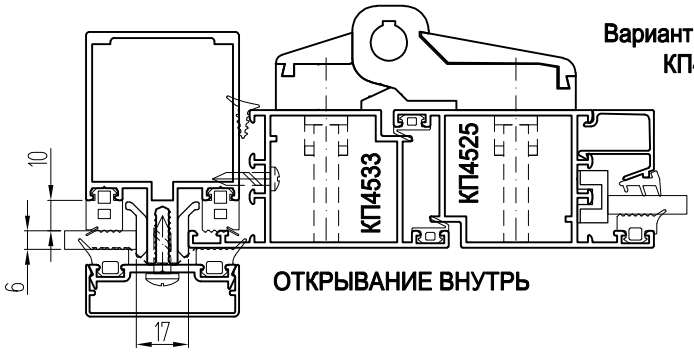

ОТКРЫВАНИЕ ВНУТРЬ

ОТКРЫВАНИЕ НАРУЖУ

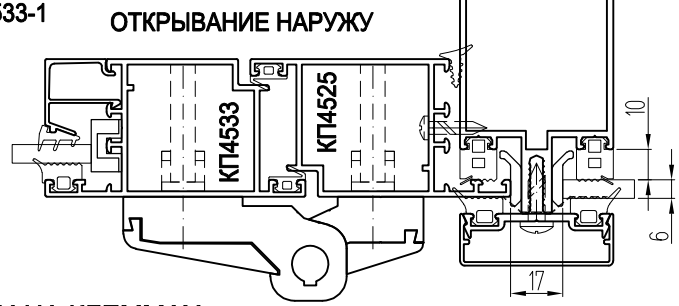

ДВЕРИ С ПЕТЛЯМИ НА КЛЕММАХ

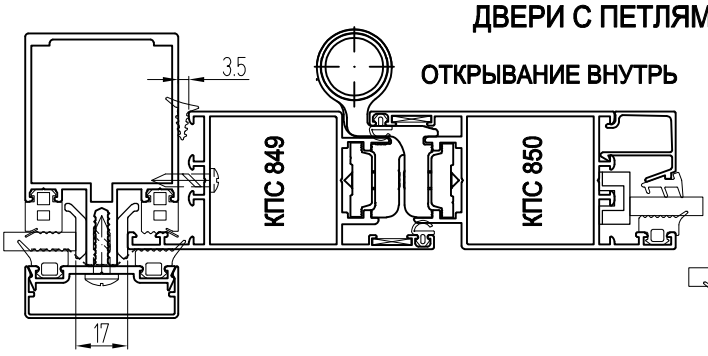

ОТКРЫВАНИЕ ВНУТРЬ

ОТКРЫВАНИЕ НАРУЖУ

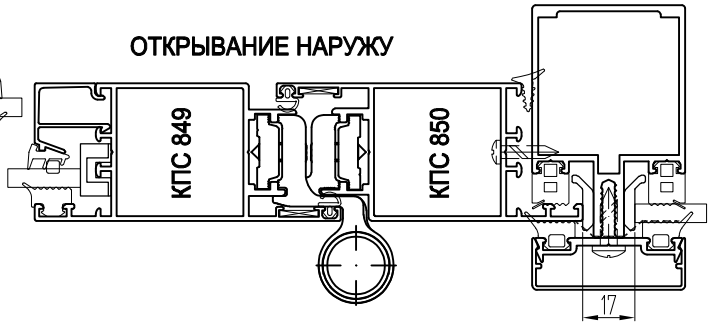

Базовые варианты установки "теплых" створок СТ65

Варианты створки: СТ6502, СТ6504, СТ6509, СТ6526, СТ6527, СТ6534, СТ6535

(европаз 15/20)

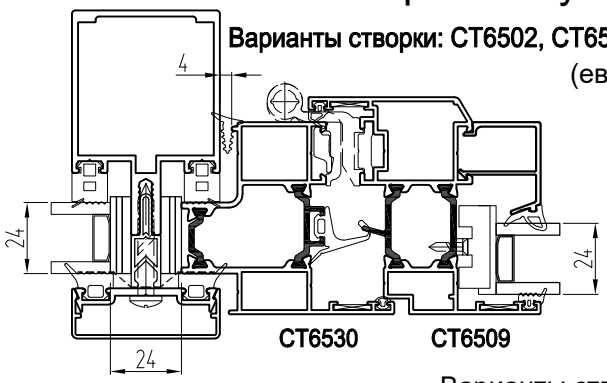

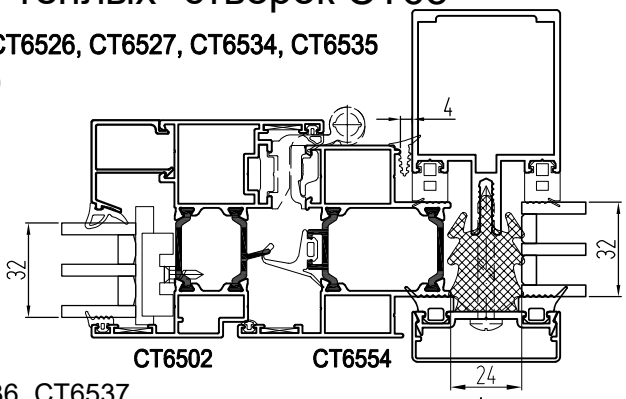

Варианты створки: СТ6536, СТ6537

(фурнитурный паз 16 мм)

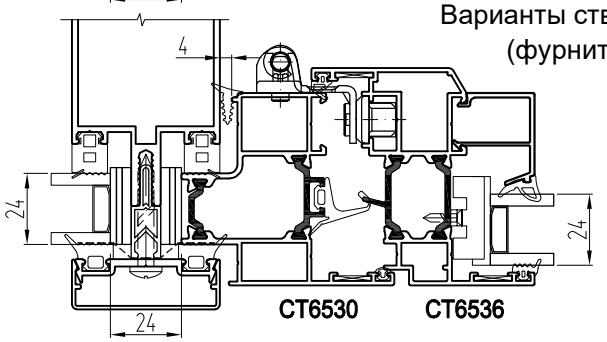

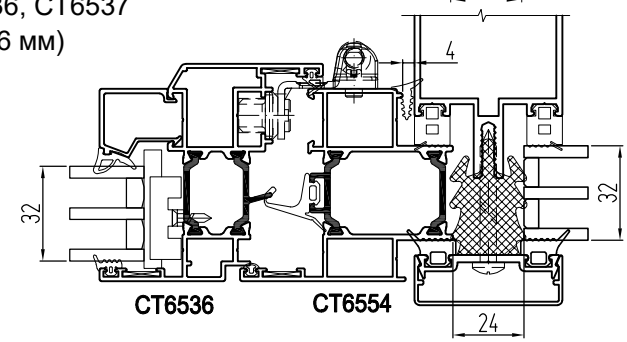

Базовые варианты установки "теплых" штульповых дверей СТ65

Дверь с открыванием наружу

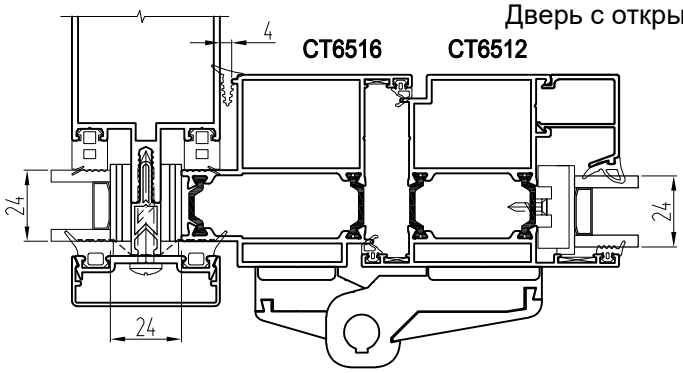

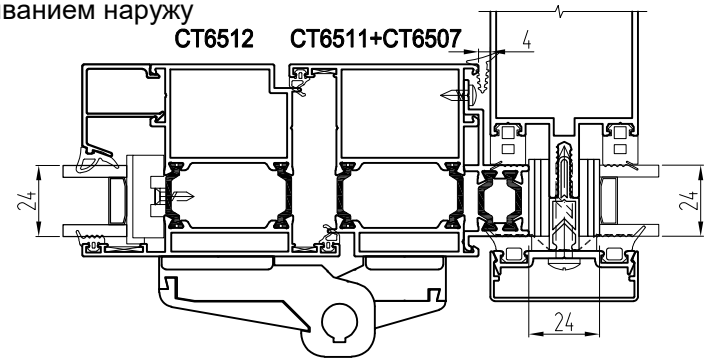

Дверь с открыванием внутрь

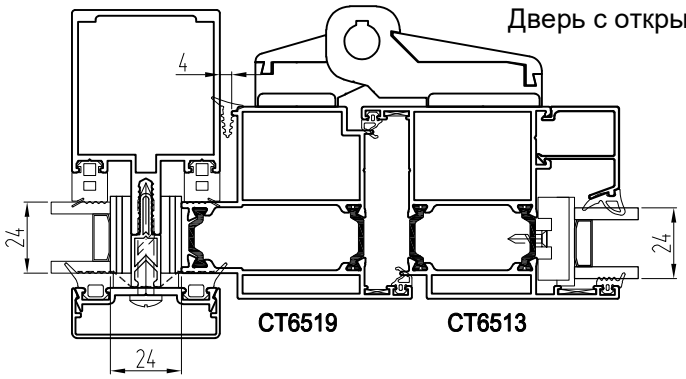

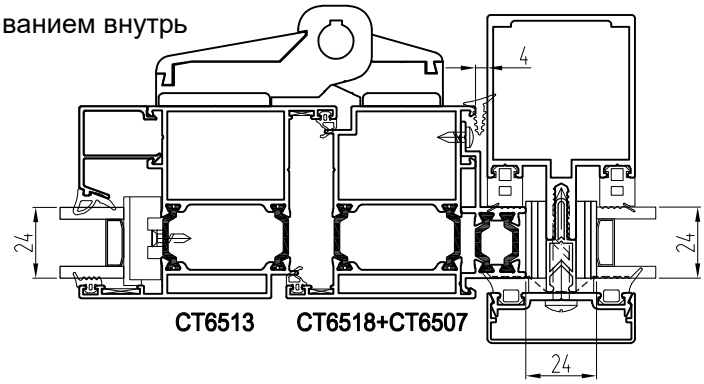

Базовые варианты установки "теплых" бесштульповых дверей СТ65

Дверь с открыванием наружу

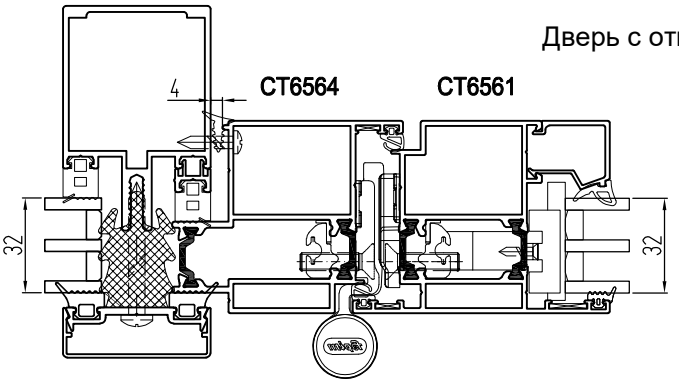

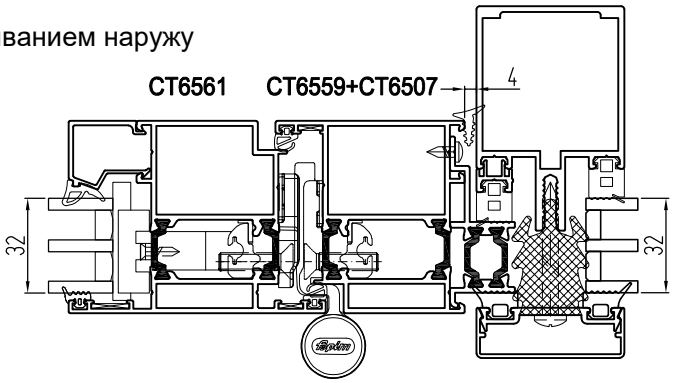

Базовые варианты установки "теплых" створок СТ71

Варианты створки: СТ7102, СТ7104, СТ7109, СТ7126, СТ7127, СТ7134, СТ7135
(европаз 15/20)

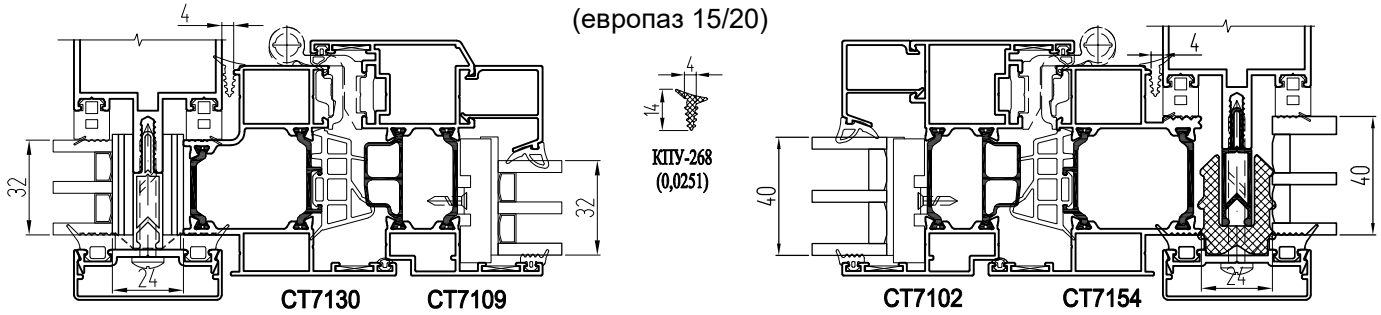

Варианты створки: СТ7136, СТ7137
(фурнитурный паз 16 мм)

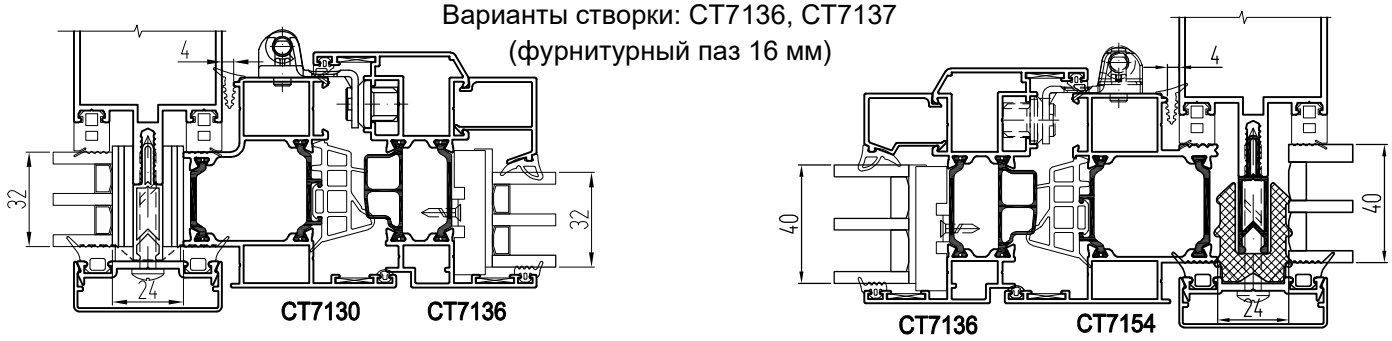

Базовые варианты установки "теплых" штульповых дверей СТ71

Дверь с открыванием наружу

Дверь с открыванием внутрь

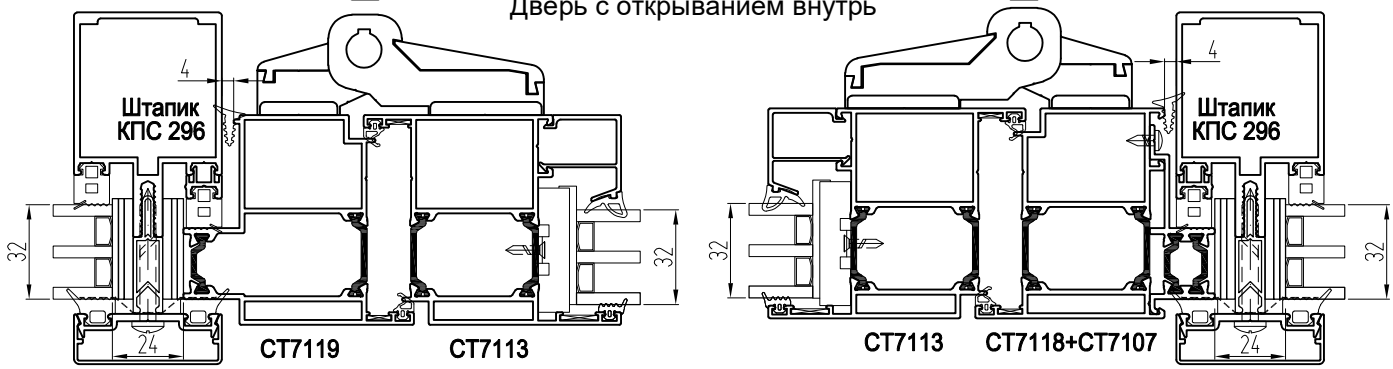

Базовые варианты установки "теплых" бесштульповых дверей СТ71

Дверь с открыванием наружу

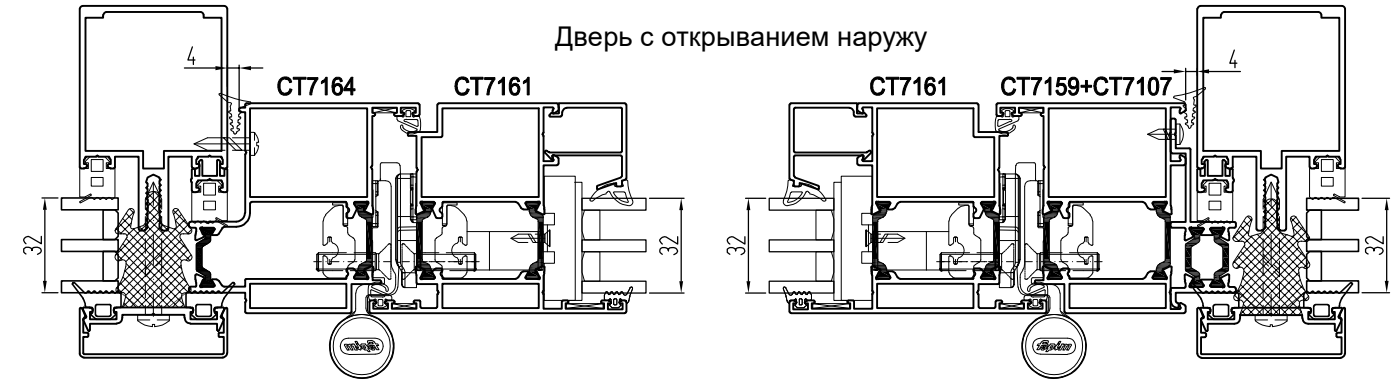

Базовые варианты установки "теплых" створок СТ71У

Варианты створки: СТ71102, СТ71104, СТ71109, СТ71126, СТ71127, СТ71134, СТ71135
(европаз 15/20)

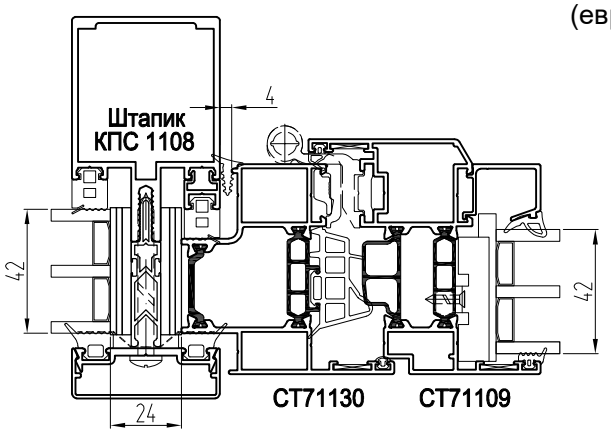

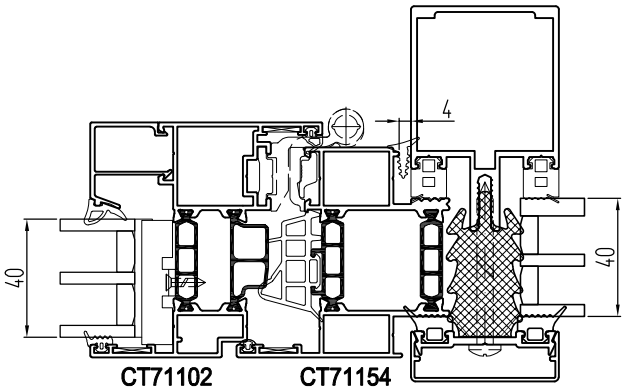

Варианты створки: СТ71136, СТ71137
(фурнитурный паз 16 мм)

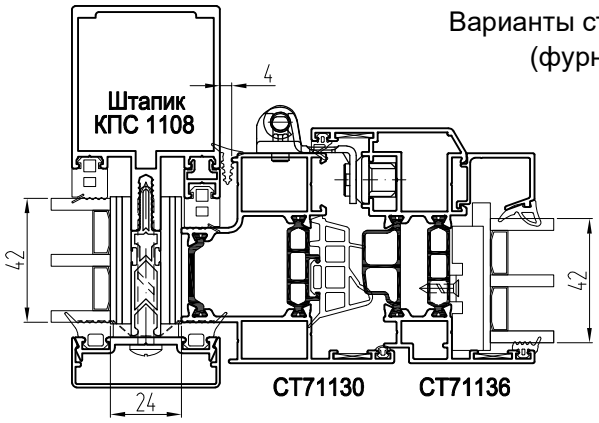

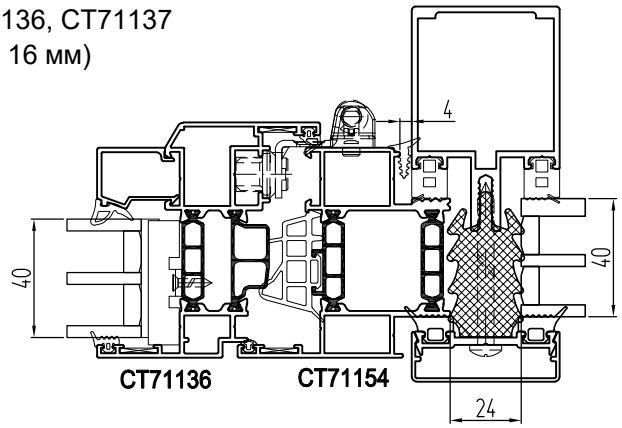

Базовые варианты установки "теплых" створок СТ71С

Варианты створки: СТ71304, СТ71305, СТ71306, СТ71307, СТ71308
(европаз 15/20)

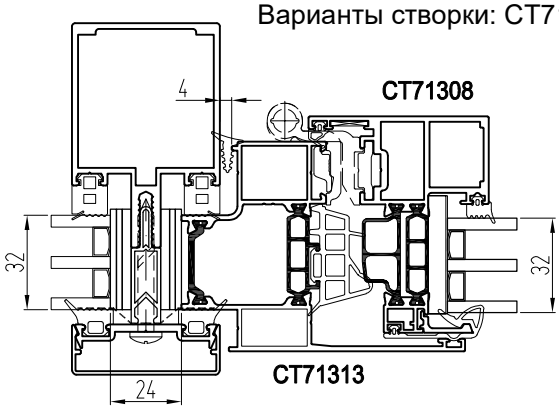

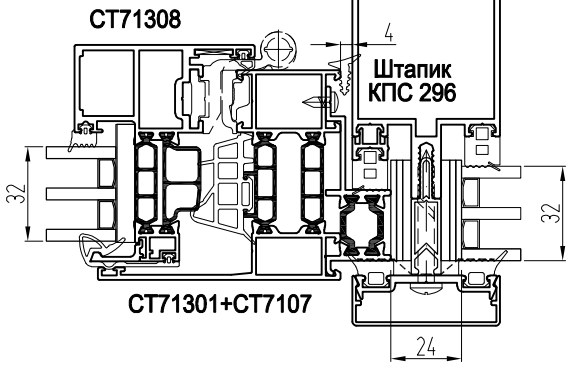

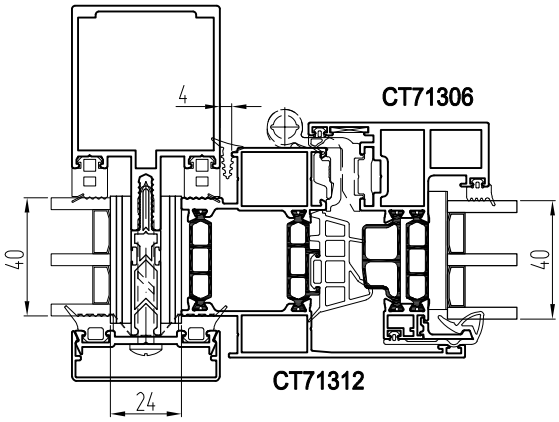

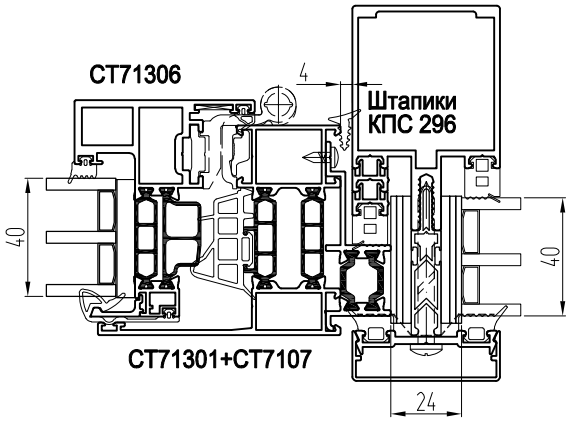

Базовые варианты установки "теплых" створок с открыванием наружу

Базовые варианты установки "теплых" створок с адаптером СТ6507, СТ7107

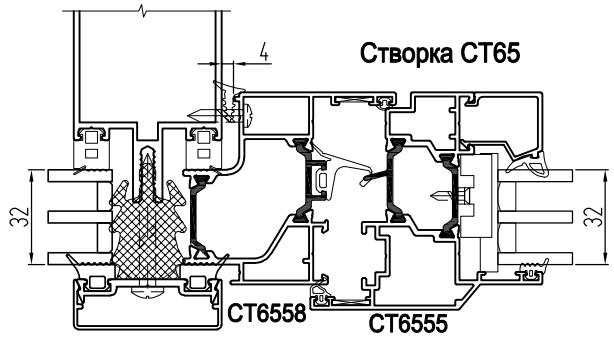

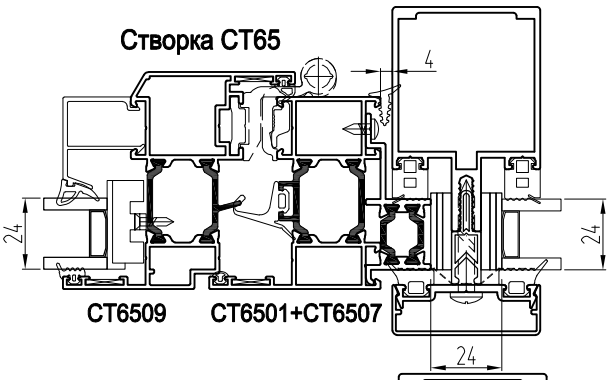

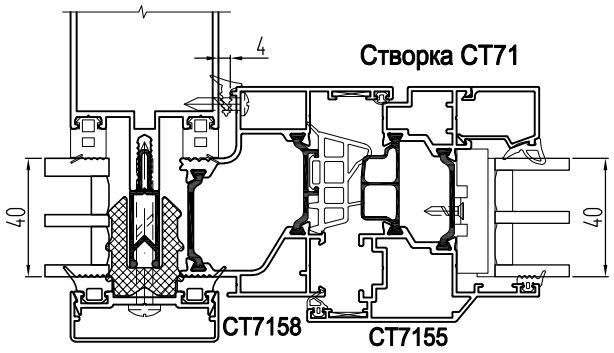

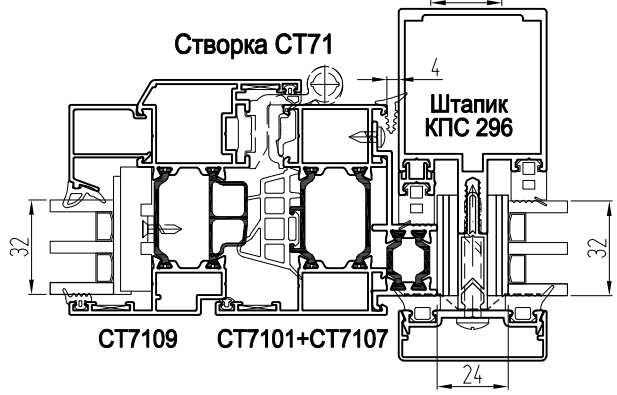

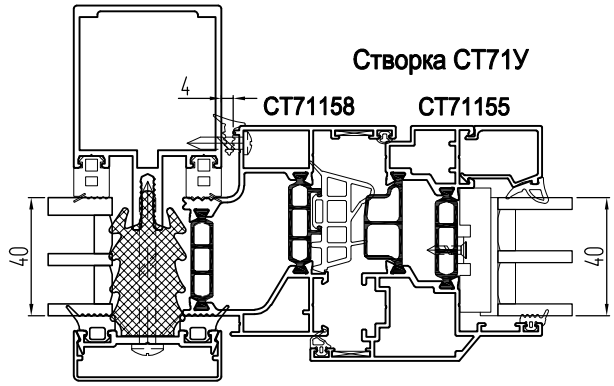

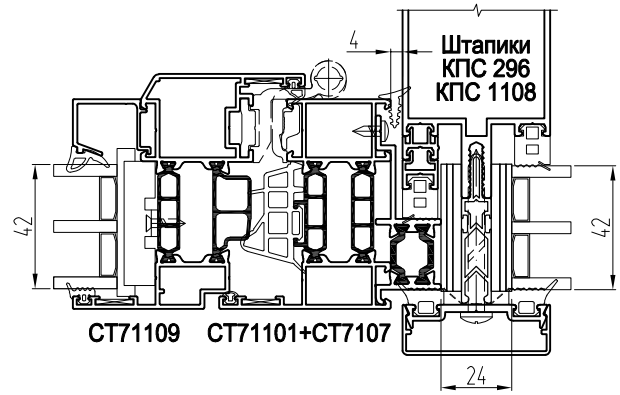

Базовые варианты установки "теплых" вент. створок СТ71С

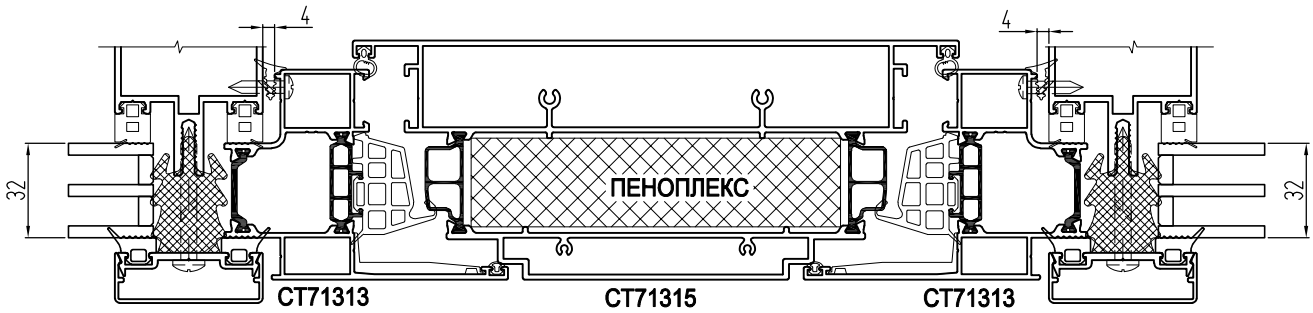

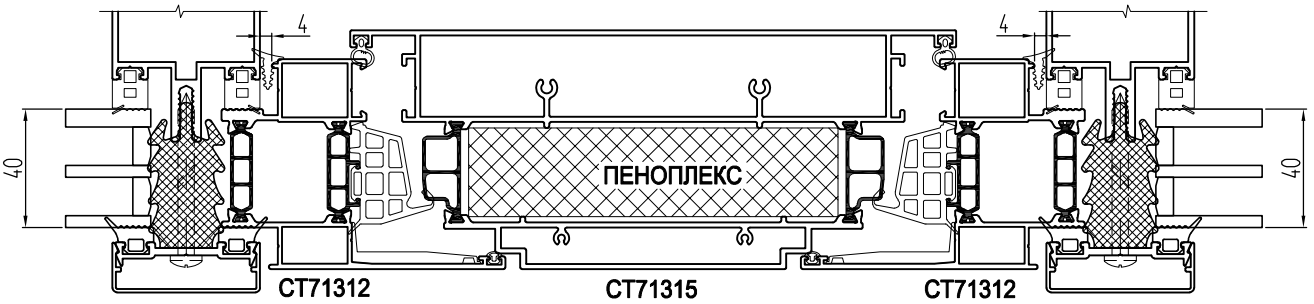

Базовые варианты установки "теплых" створок ST62, ST68, ST68U

Фурнитурный паз пластиковых окон 16 мм

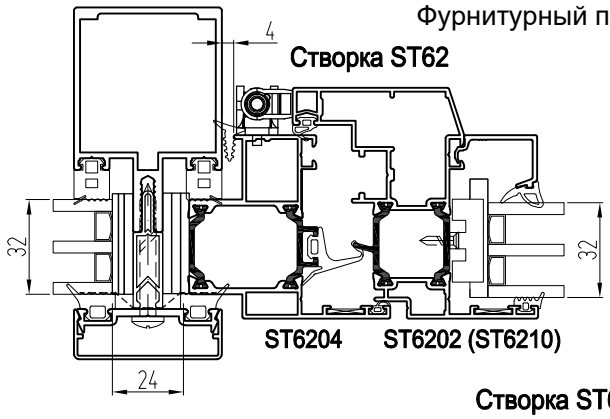

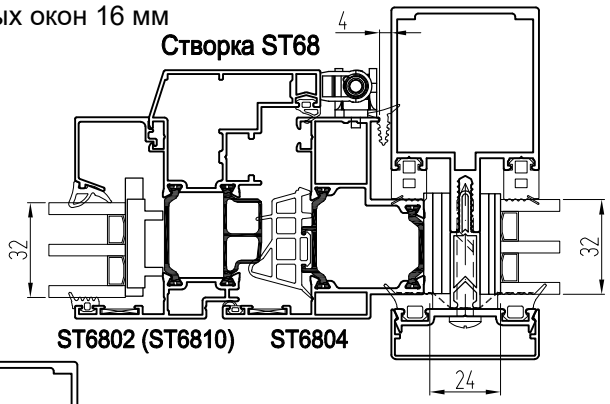

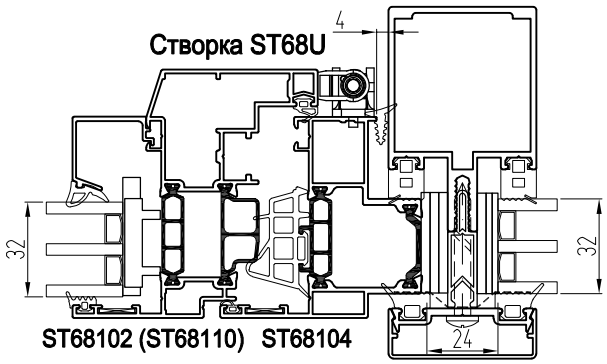

Базовые варианты установки "теплых" дверей ST62, ST68, ST68U

Фурнитурный паз пластиковых окон 16 мм

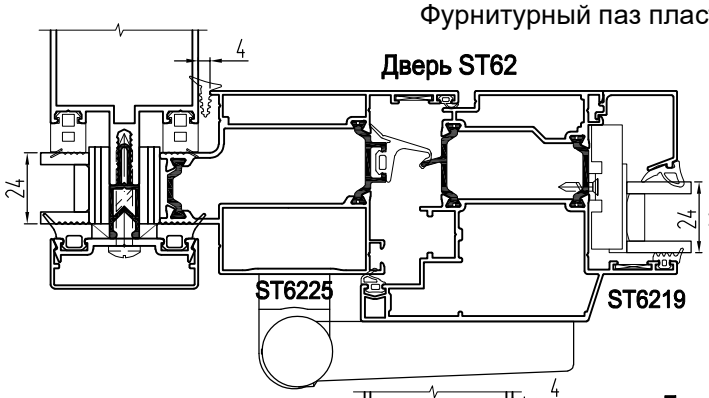

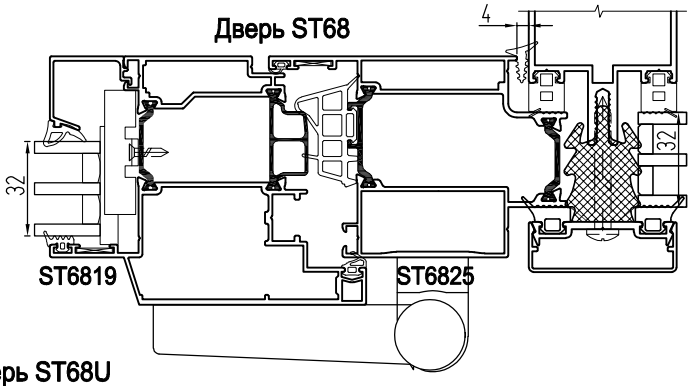

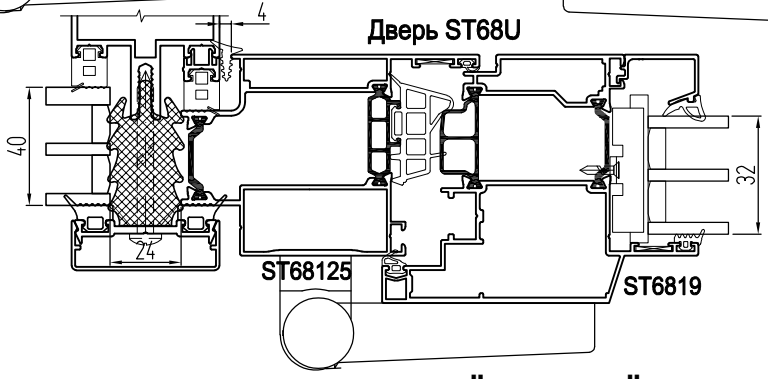

Базовые варианты установки "теплых" створок CT85

Варианты створки: CT8507T, CT8510T, CT8511T (европаз 15/20)

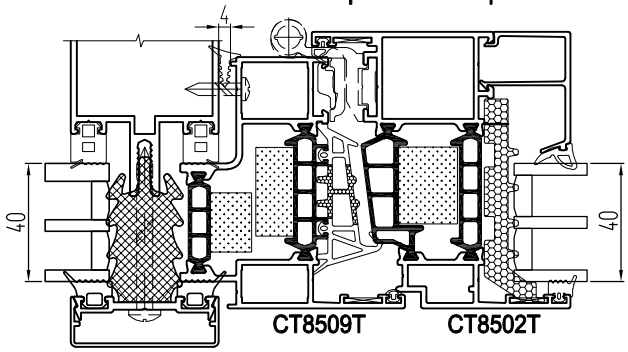

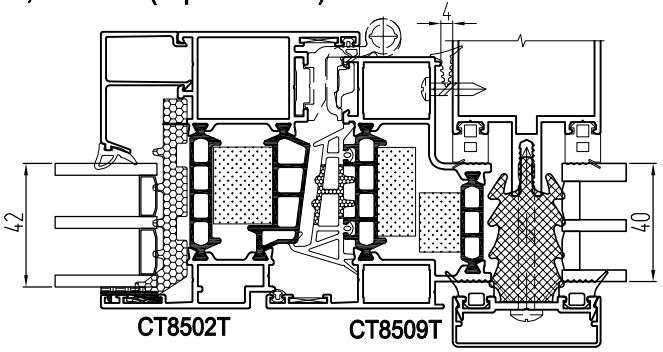

Система СИАЛ СФЛ

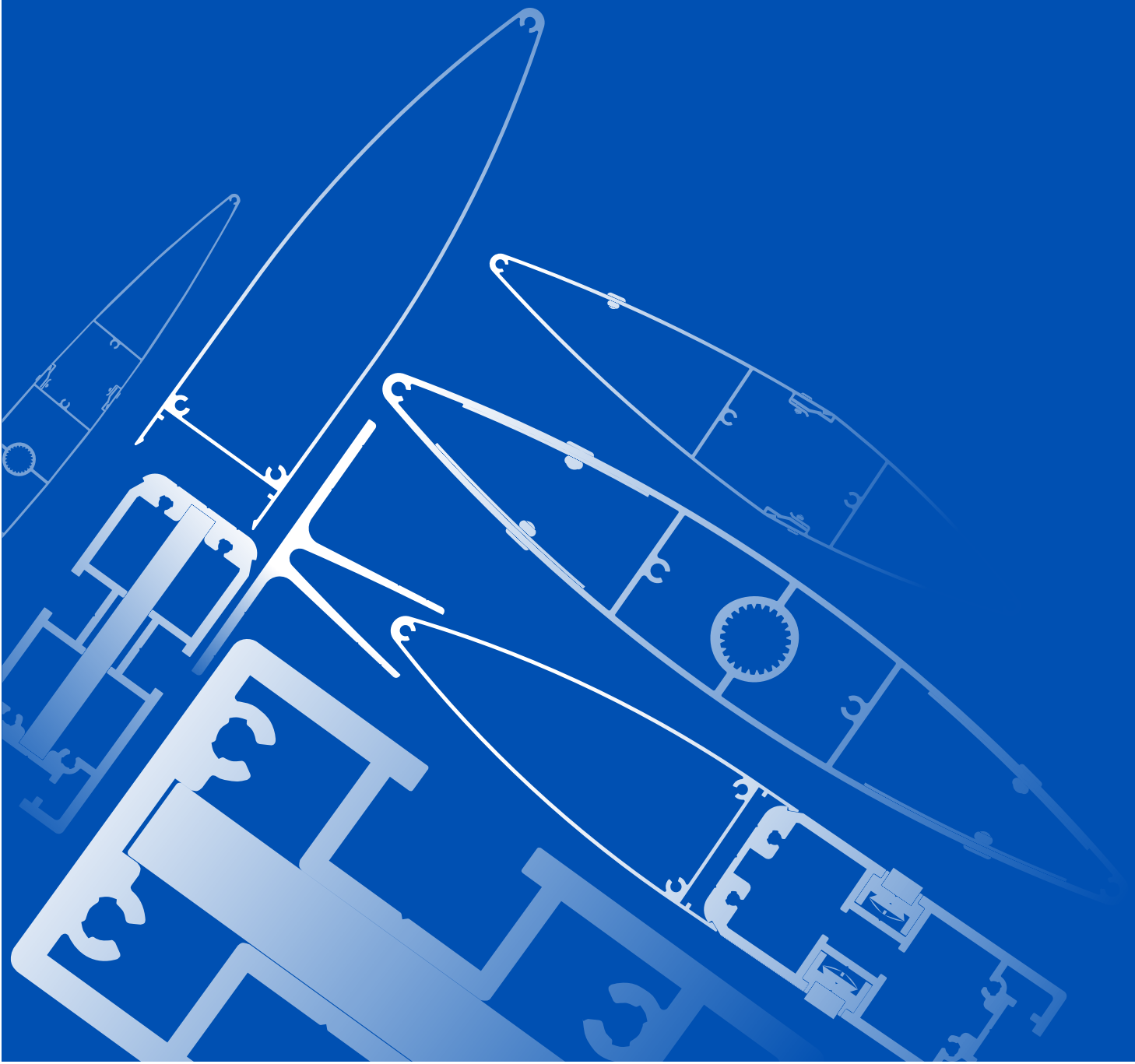

Ламели

Цельнопрессованные ламели

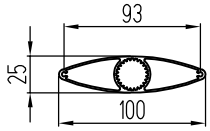

КПС 640 (1,091)
J_x - 2,79 W_x - 2,23
J_y - 27,18 W_y - 5,44

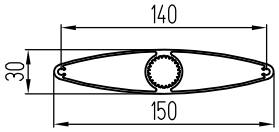

КПС 641 (1,809)
J_x - 6,73 W_x - 4,49
J_y - 108,8 W_y - 14,51

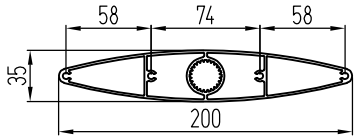

КПС 642 (2,786)
J_x - 12,73 W_x - 7,27
J_y - 287,43 W_y - 28,74

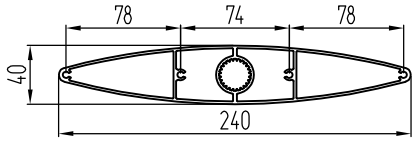

КПС 643 (3,506)
J_x - 21,47 W_x - 10,73 J_y - 512,57 W_y - 42,71

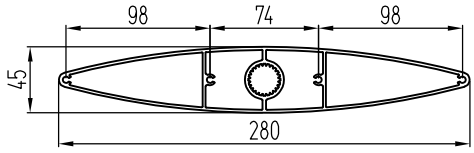

КПС 644 (4,421)
J_x - 34,46 W_x - 15,32 J_y - 854,97 W_y - 61,07

Сборные ламели

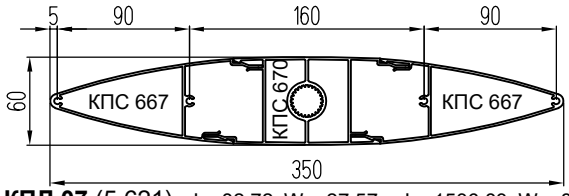

КПЛ 07 (5,621) J_x - 82,72 W_x - 27,57 J_y - 1536,83 W_y - 87,82

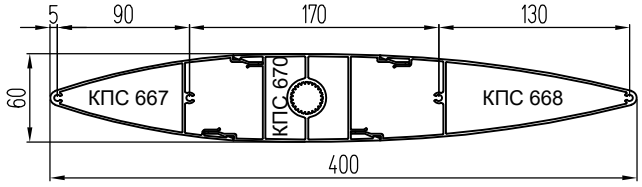

КПЛ 08 (6,138) J_x - 91,17 W_x - 30,37 J_y - 2256,84 W_y - 108,58

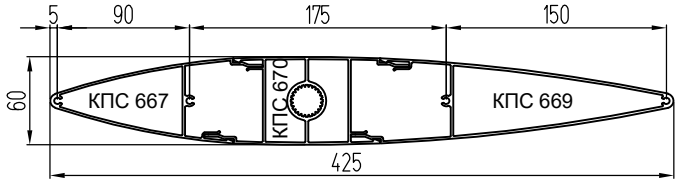

КПЛ 09 (6,447) J_x - 94,16 W_x - 31,37 J_y - 2754,64 W_y - 123,74

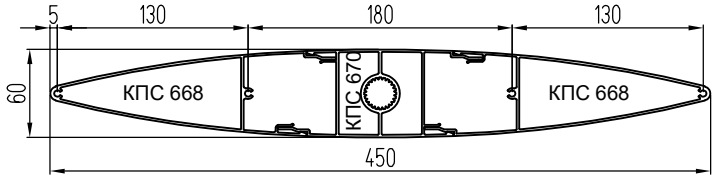

КПЛ 10 (6,655) J_x - 99,63 W_x - 33,21 J_y - 3110,22 W_y - 138,23

Сборные ламели

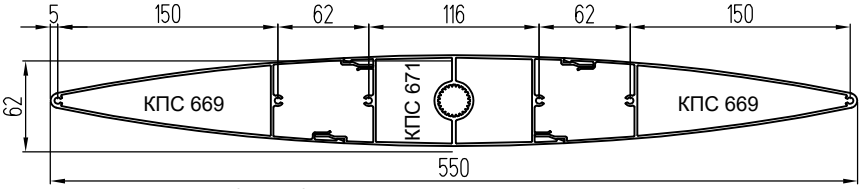

КПЛ 18 (8,012) J_x - 125,08 W_x - 40,35 J_y - 5865,19 W_y - 213,28

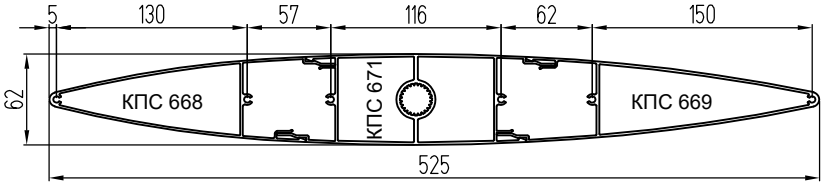

КПЛ 17 (7,703) J_x - 122,09 W_x - 39,38 J_y - 5087,06 W_y - 192,15

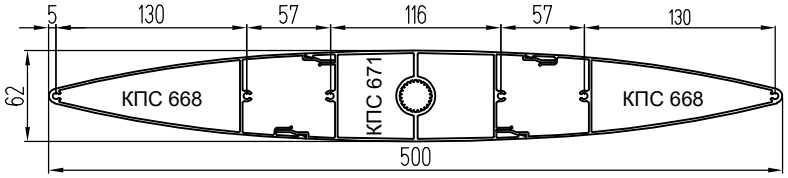

КПЛ 16 (7,394) J_x - 119,1 W_x - 38,42 J_y - 4368,7 W_y - 174,75

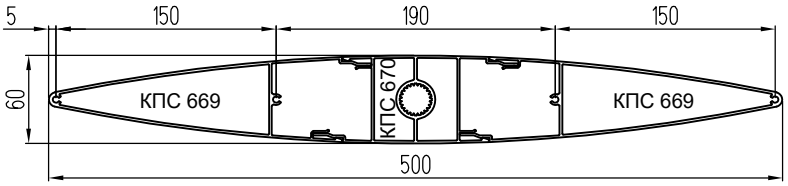

КПЛ 12 (7,273) J_x - 105,61 W_x - 35,2 J_y - 4329,41 W_y - 173,18

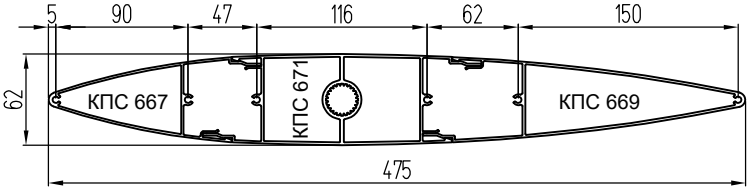

КПЛ 15 (7,186) J_x - 113,63 W_x - 36,64 J_y - 3924,19 W_y - 158,51

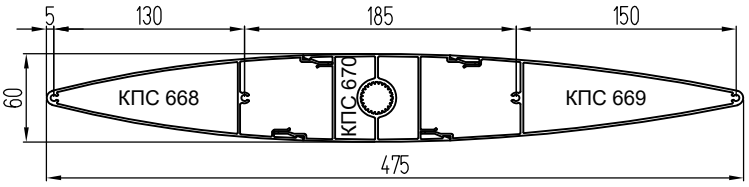

КПЛ 11 (6,964) J_x - 102,62 W_x - 34,2 J_y - 3692,9 W_y - 154,02

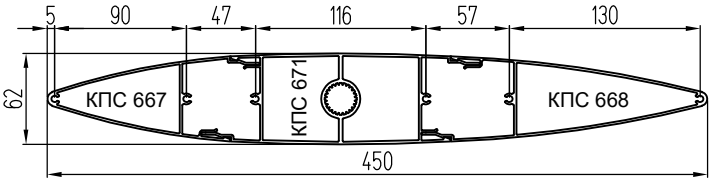

КПЛ 14 (6,877) J_x - 110,64 W_x - 35,67 J_y - 3300,66 W_y - 141,77

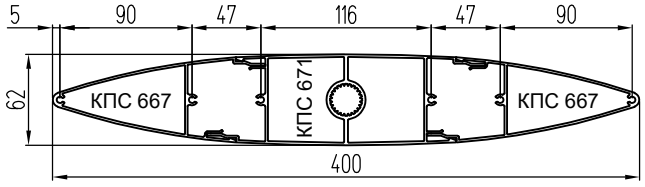

КПЛ 13 (6,36) J_x - 102,19 W_x - 32,96 J_y - 2382,66 W_y - 119,13

Сборные ламели

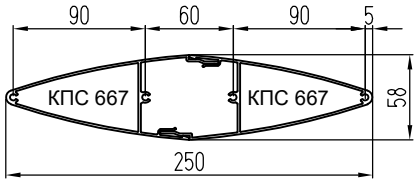

КПЛ 01 (3,168)
J_x - 40,05 W_x - 13,81
J_y - 529,27 W_y - 42,34

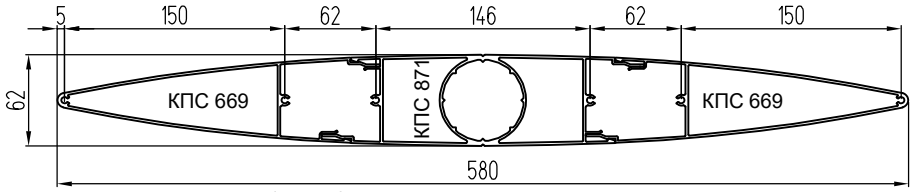

КПЛ 24 (8,454) J_x - 144,13 W_x - 46,49 J_y - 6952,43 W_y - 239,74

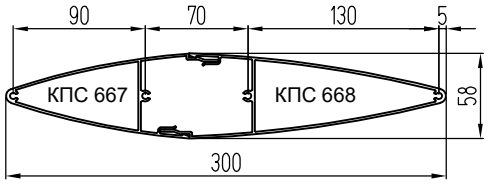

КПЛ 02 (3,685)
J_x - 48,5 W_x - 16,71 J_y - 911,57 W_y - 59,41

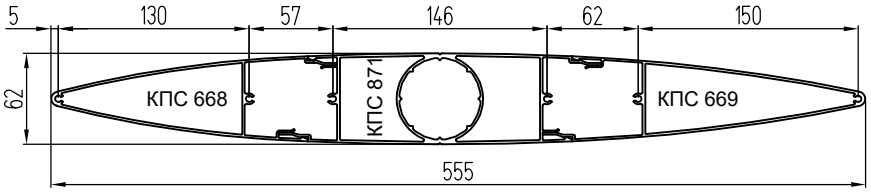

КПЛ 23 (8,145) J_x - 141,14 W_x - 45,53 J_y - 6082,49 W_y - 217,44

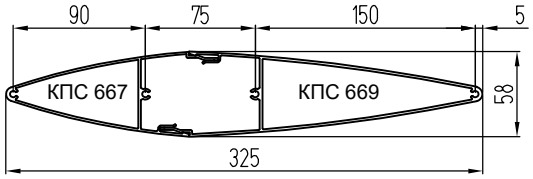

КПЛ 03 (3,994)
J_x - 51,49 W_x - 17,74 J_y - 1180,67 W_y - 71,07

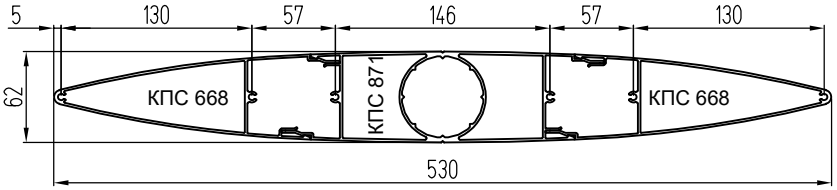

КПЛ 22 (7,836) J_x - 138,15 W_x - 44,56 J_y - 5275,89 W_y - 199,09

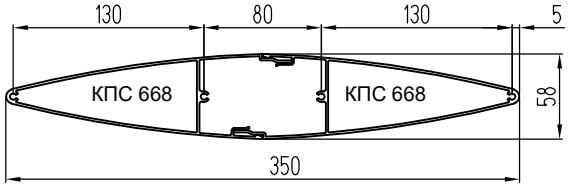

КПЛ 04 (4,202)
J_x - 56,96 W_x - 19,64 J_y - 1420,4 W_y - 81,17

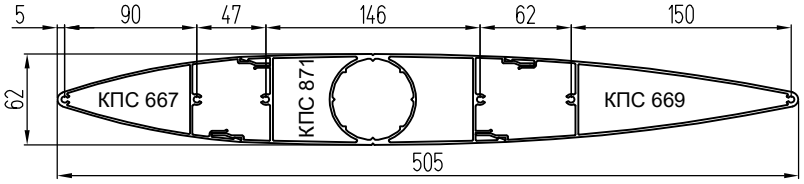

КПЛ 21 (7,628) J_x - 132,68 W_x - 42,78 J_y - 4773,37 W_y - 181,82

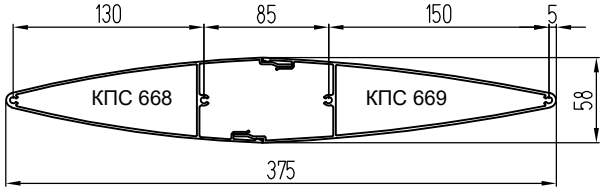

КПЛ 05 (4,511)
J_x - 59,95 W_x - 20,67 J_y - 1769,91 W_y - 94,33

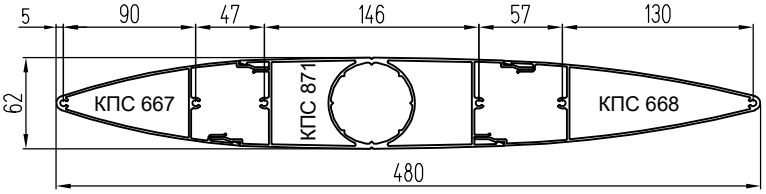

КПЛ 20 (7,319) J_x - 129,69 W_x - 41,81 J_y - 4067,6 W_y - 164,15

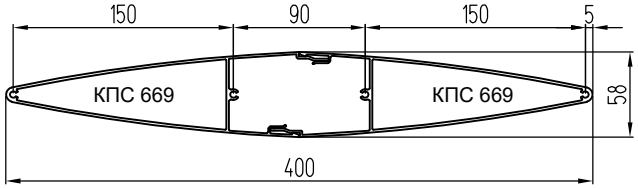

КПЛ 06 (4,82) J_x - 62,94 W_x - 21,7 J_y - 2170,43 W_y - 108,52

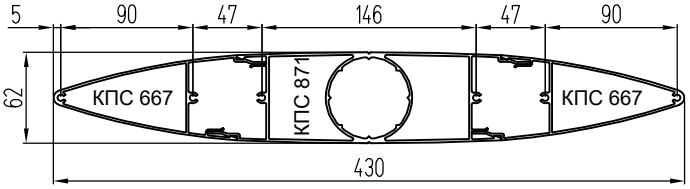

КПЛ 19 (6,802) J_x - 121,23 W_x - 39,11 J_y - 3019,37 W_y - 140,44

Крайняя ламель

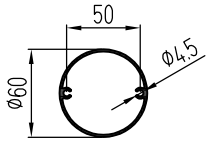

КПС 664 (0,885)
J_x - 11,83 W_x - 3,94
J_y - 15,21 W_y - 5,07

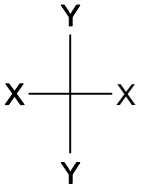

Профили

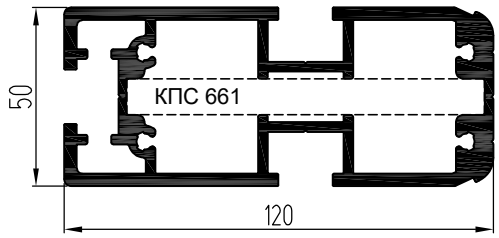

КПС 854 (4,411)
J_x - 53,18 W_x - 21,27 J_y - 262,46 W_y - 42,89

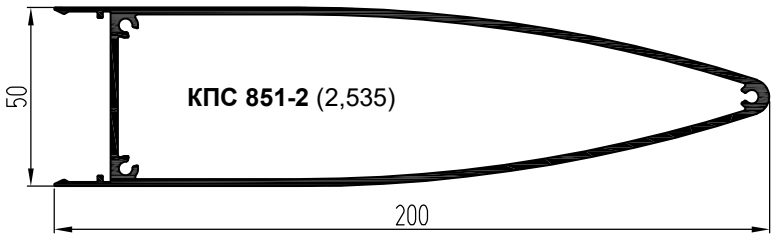

КПС 851-2 (2,535)

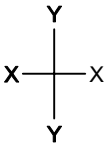

Кр10
(0,213)

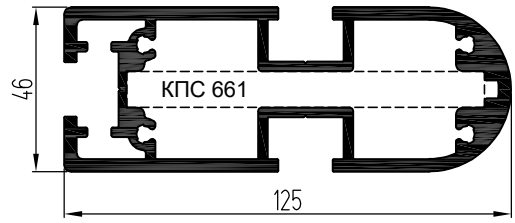

КПС 652 (4,264)
J_x - 41,67 W_x - 18,12 J_y - 259,99 W_y - 41,28

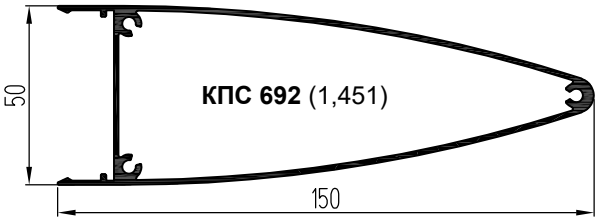

КПС 692 (1,451)

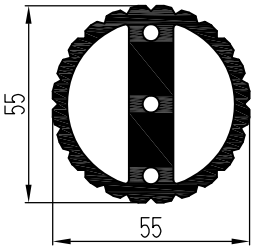

КПС 870 (3,043)

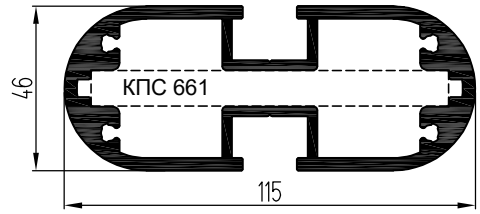

КПС 653 (3,918)
J_x - 33,77 W_x - 14,68 J_y - 207,05 W_y - 36,01

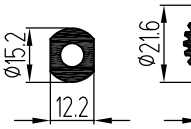

КПС 658
(0,347)

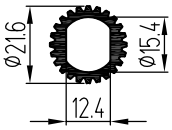

КПС 645
(0,425)

КПС 657
(0,967)

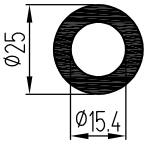

КПС 665
(0,826)

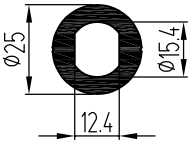

КПС 666
(0,875)

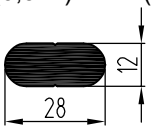

КПС 659 (0,826)
J_x, см^4 - 0,33 J_y, см^4 - 1,7

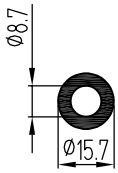

КПС 673
(0,363)

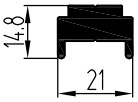

КПС 655
(0,563)

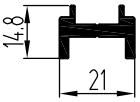

КПС 656-1
(0,349)

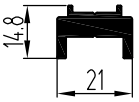

КПС 656
(0,458)

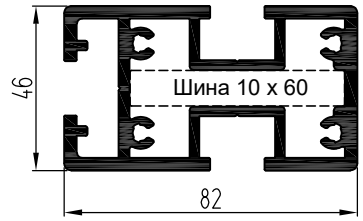

КПС 654 (3,347)
J_x - 31,41 W_x - 13,66
J_y - 90,51 W_y - 21,48

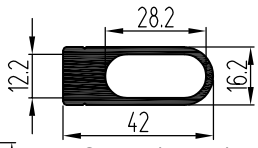

КПС 660 (0,918)

КПС 672 (4,332)

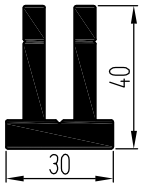

КПС 674
(1,684)

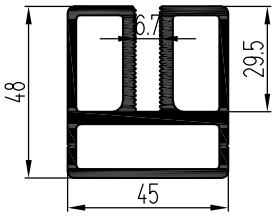

КПС 1894 (2,014)

Шина 10 x 120 (3,247)

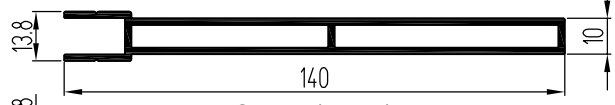

КПС 852 (1,476)

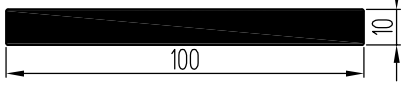

КПС 661 (2,708)

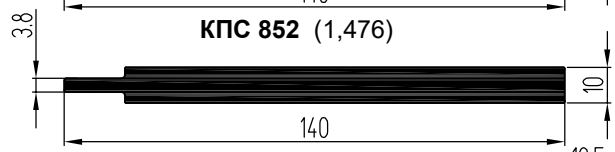

КПС 662 (3,506)

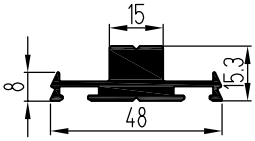

КПС 646 (0,896)

Труба
11,65x1,5
(0,129)

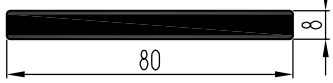

Шина 8 x 80 (1,73)

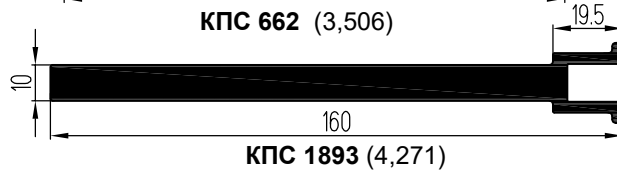

КПС 1893 (4,271)

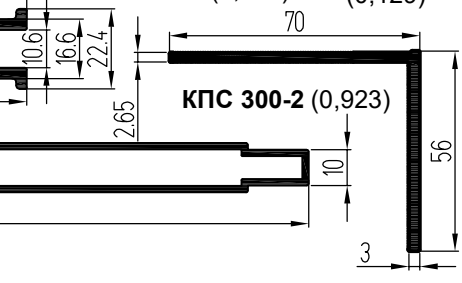

КПС 300-2 (0,923)

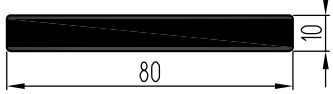

Шина 10 x 80 (2,164)

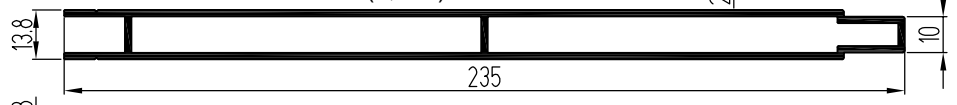

КПС 1197 (2,437)

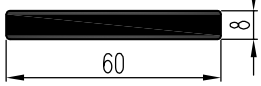

Шина 8 x 60 (1,297)

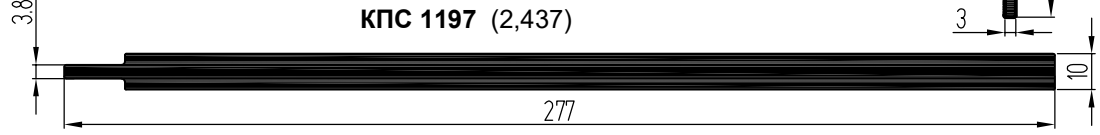

КПС 663 (7,216)

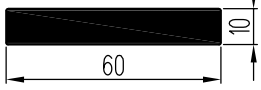

Шина 10 x 60 (1,621)

Таблица для подбора шага установки ламелей по высоте

	Шифр сборной ламели	Ширина сборной ламели, мм	Шаг установки сборных ламелей по высоте h (мм) в зависимости от угла падения солнечных лучей a°		
			15°	30°	45°
0°	КПС 640	100	-	60	105
	КПС 641	150	-	90	155
	КПС 642	200	-	120	205
	КПС 643	240	-	145	245
	КПС 644	280	-	165	285
15°	КПС 640	100	-	85	125
	КПС 641	150	80	125	185
	КПС 642	200	110	165	245
	КПС 643	240	130	200	295
	КПС 644	280	150	230	345
30°	КПС 640	100	75	100	135
	КПС 641	150	100	150	205
	КПС 642	200	150	200	275
	КПС 643	240	180	240	330
	КПС 644	280	210	280	385
45°	КПС 640	100	90	110	140
	КПС 641	150	135	170	210
	КПС 642	200	180	225	280
	КПС 643	240	215	270	240
	КПС 644	280	250	310	395
60°	КПС 640	100	100	115	135
	КПС 641	150	150	175	205
	КПС 642	200	200	230	275
	КПС 643	240	240	275	330
	КПС 644	280	280	325	385
0°	КПЛ 07	350	100	205	350
	КПЛ 08	400	115	235	400
	КПЛ 09	425	120	250	425
	КПЛ 10	450	130	265	450
	КПЛ 11	475	135	280	475
	КПЛ 12	500	140	295	500
	КПЛ 13	400	115	235	400
	КПЛ 14	450	130	265	450
	КПЛ 15	475	135	280	475
	КПЛ 16	500	140	295	500
	КПЛ 17	525	150	310	525
	КПЛ 18	550	155	320	550
	КПЛ 19	430	120	250	430
	КПЛ 20	480	135	280	480
	КПЛ 21	505	140	295	505
	КПЛ 22	530	150	310	530
	КПЛ 23	555	155	320	555
	КПЛ 24	580	160	335	580
15°	КПЛ 07	350	185	285	430
	КПЛ 08	400	210	330	490
	КПЛ 09	425	225	350	520
	КПЛ 10	450	235	370	555
	КПЛ 11	475	250	390	585
	КПЛ 12	500	265	410	615
	КПЛ 13	400	210	330	490
	КПЛ 14	450	235	370	555
	КПЛ 15	475	250	390	585
	КПЛ 16	500	265	410	615
	КПЛ 17	525	275	430	645
	КПЛ 18	550	290	450	675
	КПЛ 19	430	225	350	520
	КПЛ 20	480	250	390	585
	КПЛ 21	505	265	410	615
	КПЛ 22	530	275	430	645
	КПЛ 23	555	290	450	675
	КПЛ 24	580	305	470	705

	Шифр сборной ламели	Ширина сборной ламели, мм	Шаг установки сборных ламелей по высоте h (мм) в зависимости от угла падения солнечных лучей a°		
			15°	30°	45°
30°	КПЛ 07	350	260	350	480
	КПЛ 08	400	295	400	545
	КПЛ 09	425	315	425	580
	КПЛ 10	450	330	450	615
	КПЛ 11	475	350	475	650
	КПЛ 12	500	370	500	680
	КПЛ 13	400	295	400	545
	КПЛ 14	450	330	450	615
	КПЛ 15	475	350	475	650
	КПЛ 16	500	370	500	680
	КПЛ 17	525	390	525	720
	КПЛ 18	550	405	550	750
	КПЛ 19	430	315	430	580
	КПЛ 20	480	350	480	650
	КПЛ 21	505	370	505	680
	КПЛ 22	530	390	530	720
	КПЛ 23	555	405	555	750
	КПЛ 24	580	425	580	785
45°	КПЛ 07	350	315	390	495
	КПЛ 08	400	360	445	565
	КПЛ 09	425	380	475	600
	КПЛ 10	450	405	505	635
	КПЛ 11	475	425	530	670
	КПЛ 12	500	450	560	705
	КПЛ 13	400	360	445	565
	КПЛ 14	450	405	505	635
	КПЛ 15	475	425	530	670
	КПЛ 16	500	450	560	705
	КПЛ 17	525	470	585	740
	КПЛ 18	550	495	615	780
	КПЛ 19	430	380	475	600
	КПЛ 20	480	425	530	670
	КПЛ 21	505	450	560	705
	КПЛ 22	530	470	585	740
	КПЛ 23	555	495	615	780
	КПЛ 24	580	515	635	820
60°	КПЛ 07	350	350	405	480
	КПЛ 08	400	400	460	545
	КПЛ 09	425	425	490	580
	КПЛ 10	450	450	520	615
	КПЛ 11	475	475	550	650
	КПЛ 12	500	500	580	685
	КПЛ 13	400	400	460	545
	КПЛ 14	450	450	520	615
	КПЛ 15	475	475	550	650
	КПЛ 16	500	500	580	685
	КПЛ 17	525	525	605	720
	КПЛ 18	550	550	635	750
	КПЛ 19	430	430	490	580
	КПЛ 20	480	480	550	650
	КПЛ 21	505	505	580	685
	КПЛ 22	530	530	605	720
	КПЛ 23	555	555	635	750
	КПЛ 24	580	580	665	790

Стационарное крепление горизонтальных ламелей кронштейнами КПС 647-50, КПС 648-50, КПС 649-50

Схема установки кронштейнов на витраж
(на примере кронштейна КПС 647-50)

Крайняя стойка | Промежуточная стойка

25 10 35 37 40 | 50 10 70 74 80

Профили кронштейнов

КПС 648 (3,98) — 135, 104, 24, 4, Ф28
КПС 647 (1,909) — 83.5, 58, Ф26
КПС 649 (5,361) — 160, 120, 26, 24, 4, Ф30

КОМПЛЕКТАЦИЯ:
1. Стойка витража
2. Держатель КПС 646
3. Крышка КП45310
4. Кронштейн КПС 647-50
5. Втулка зубчатая КПС 645-130
6. Втулка зубчатая КПС 645-90
7. Фиксатор КПС 657-10
8. Винт установочный М5х8 DIN 914 А2
9. Ламель КПС 641 (КПС 640)
10. Торцевая крышка ламели
11. Болт М8х20 DIN 933 А2
12. Шайба 8 DIN 125 А2
13. Шайба 8 DIN 127 А2
14. Винт 5,5х80* DIN 7982 А2
15. Винт 4,8х13 DIN 7981 А2
16. Заглушка кронштейна КПП-34
17. Винт 4,8х16 DIN 7981 А2
18. Винт 4,8х19 DIN 7981 А2

Установка заглушки КПП-34 на крайних стойках

Вертикальное сечение

14, 25, 15°, 30°, 45°, 60°

1, 2, 3, 4, 5, 6, 7, 8, 9, 10, 11, 12, 13, 15, 16, 17, 18

Применяемость кронштейнов:
1. Кронштейн КПС 647 - ламели КПС 640, КПС 641.
2. Кронштейн КПС 648 - ламели КПС 642, КПС 643.
3. Кронштейн КПС 649 - ламели КПС 643, КПС 644.

Торцевые крышки

Шифр ламели	Шифр крышки
КПС 640	КТС-640
КПС 641	КТС-641
КПС 642	КТС-642
КПС 643	КТС-643
КПС 644	КТС-644

* - при толщине заполнения 32 мм.

Стационарное крепление вертикальных ламелей охватывающими кронштейнами

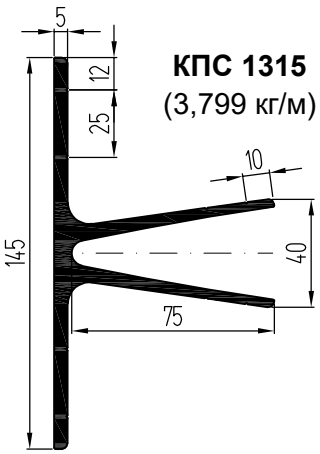

КПС 1315
(3,799 кг/м)

КОМПЛЕКТАЦИЯ:
1. Ригель витража
2. Держатель КПС 646
3. Крышка КП45310
4. Кронштейн КПС 1315
5. Винт 5,5х80* DIN 7982 A2
6. Болт М8х20 DIN 933 A2
7. Шайба 8 DIN 125 A2
8. Шайба 8 DIN 127 A2

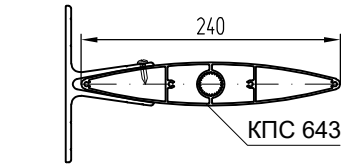

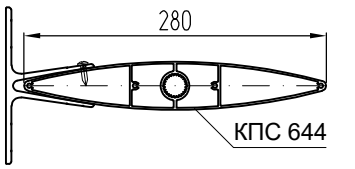

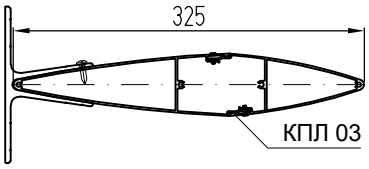

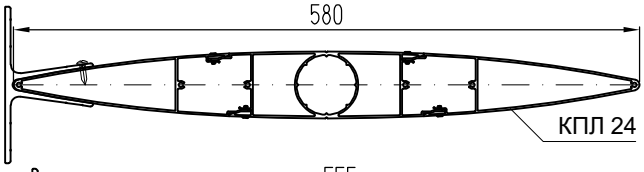

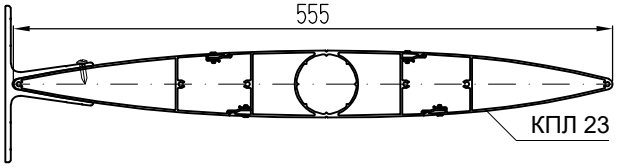

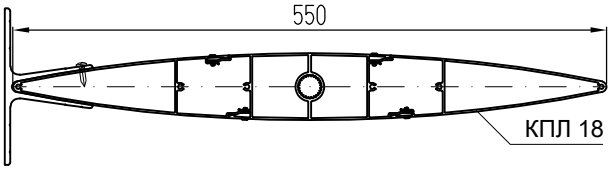

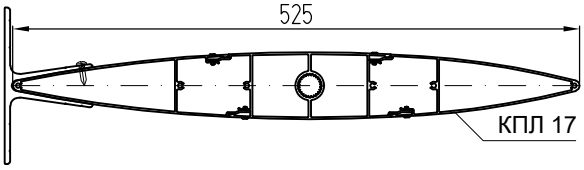

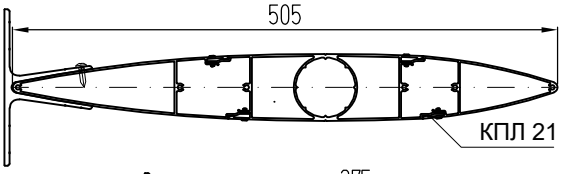

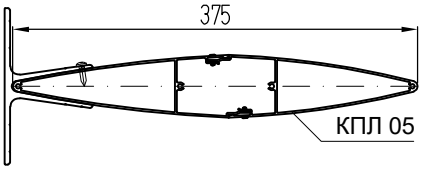

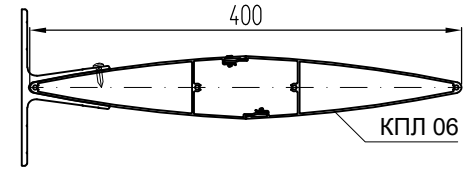

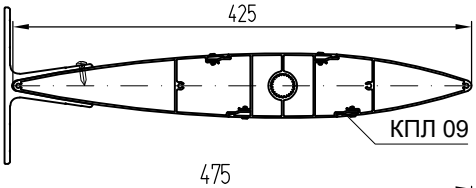

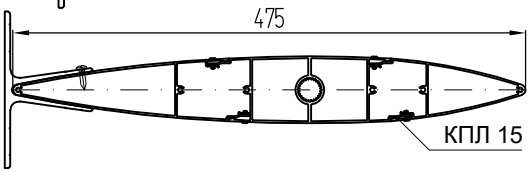

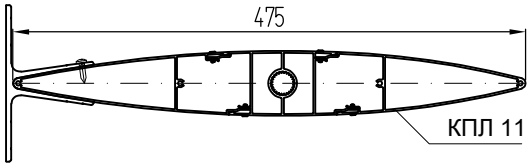

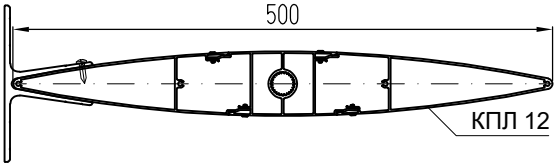

Схема установки охватывающего кронштейна КПС 1315 на ригель витража

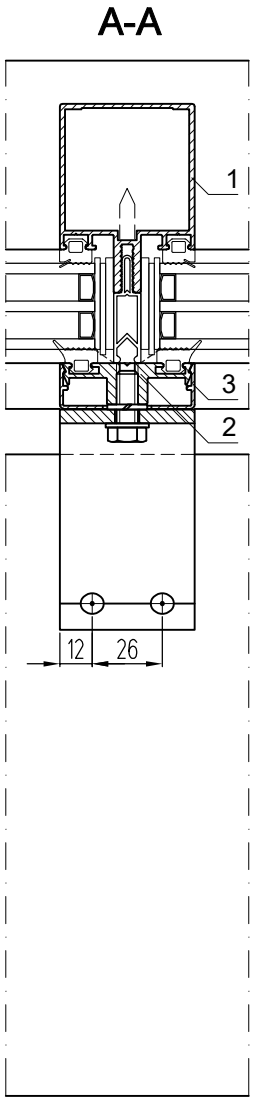

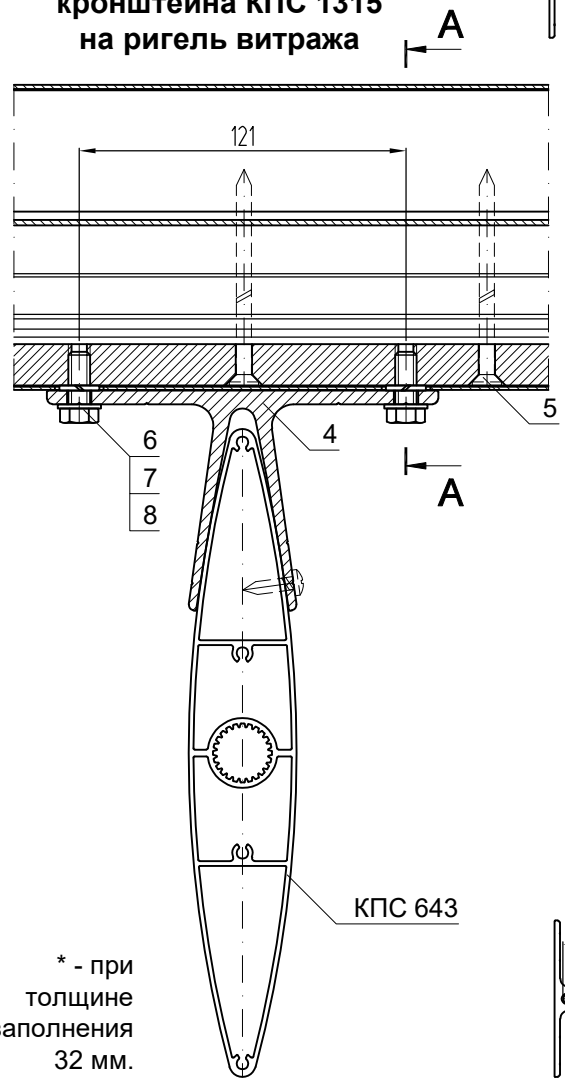

* - при толщине заполнения 32 мм.

Стационарное крепление горизонтальных ламелей охватывающими кронштейнами

Профили охватывающих кронштейнов

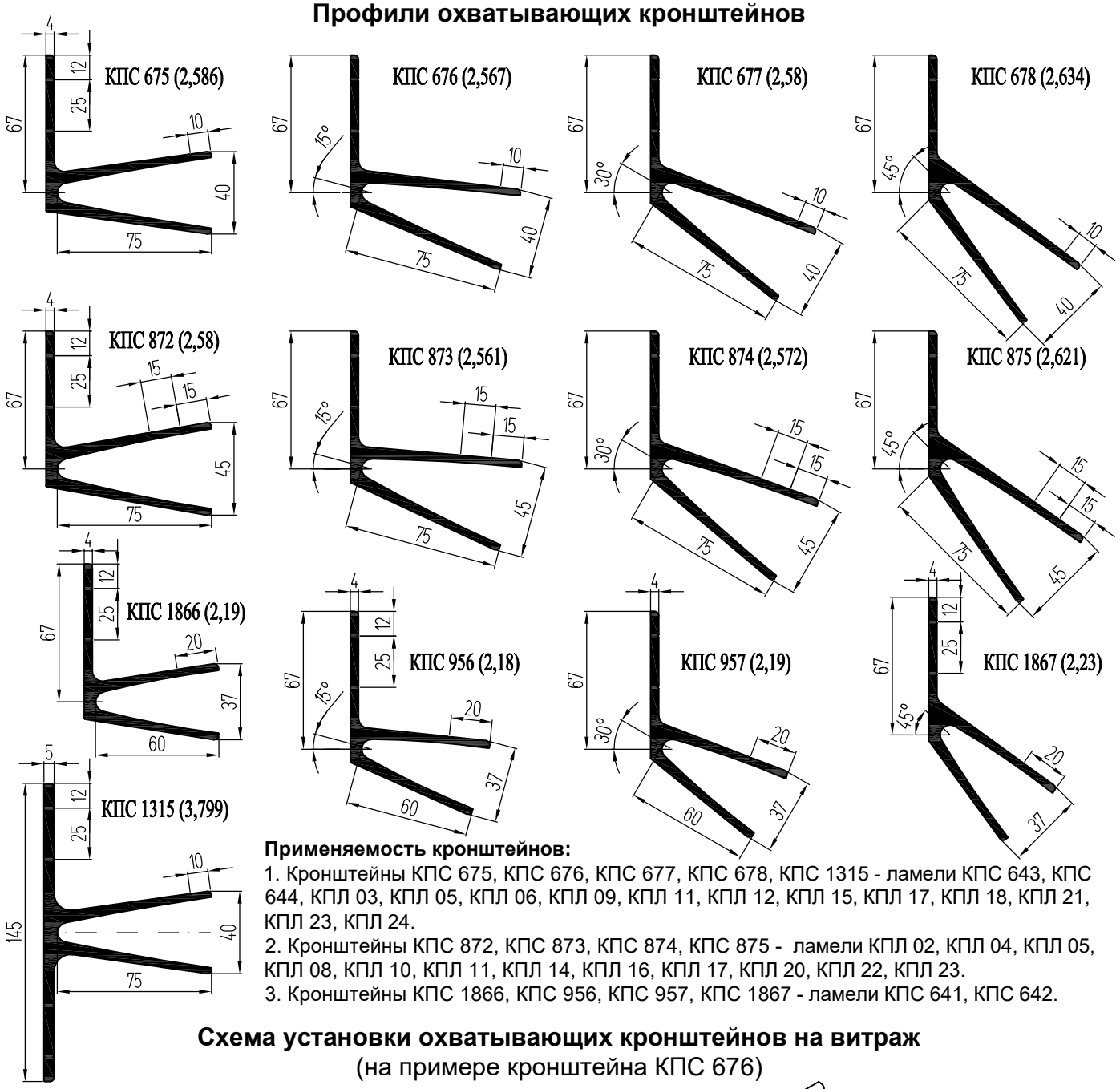

Применяемость кронштейнов:

1. Кронштейны КПС 675, КПС 676, КПС 677, КПС 678, КПС 1315 - ламели КПС 643, КПС 644, КПЛ 03, КПЛ 05, КПЛ 06, КПЛ 09, КПЛ 11, КПЛ 12, КПЛ 15, КПЛ 17, КПЛ 18, КПЛ 21, КПЛ 23, КПЛ 24.
2. Кронштейны КПС 872, КПС 873, КПС 874, КПС 875 - ламели КПЛ 02, КПЛ 04, КПЛ 05, КПЛ 08, КПЛ 10, КПЛ 11, КПЛ 14, КПЛ 16, КПЛ 17, КПЛ 20, КПЛ 22, КПЛ 23.
3. Кронштейны КПС 1866, КПС 956, КПС 957, КПС 1867 - ламели КПС 641, КПС 642.

Схема установки охватывающих кронштейнов на витраж

(на примере кронштейна КПС 676)

КОМПЛЕКТАЦИЯ:

1. Стойка витража
2. Держатель КПС 646
3. Крышка КП45310
4. Кронштейн КПС 676
5. Винт 5,5х80* DIN 7982 A2
6. Болт М8х20 DIN 933 A2
7. Шайба 8 DIN 125 A2
8. Шайба 8 DIN 127 A2

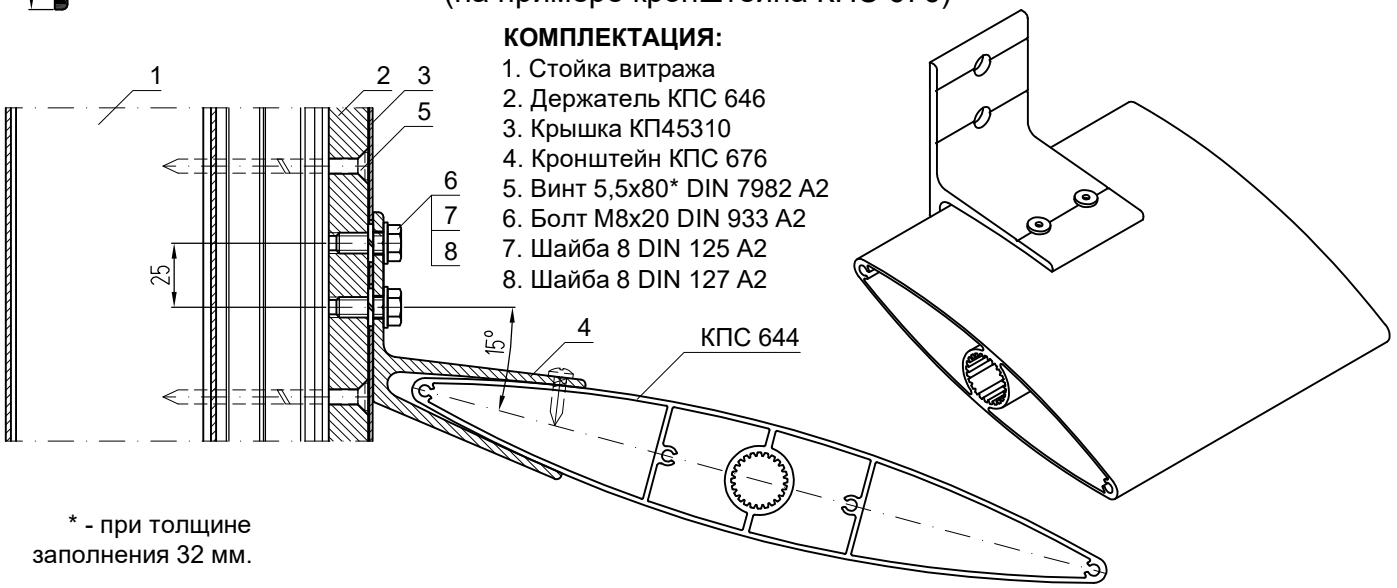

* - при толщине заполнения 32 мм.

Стационарное крепление горизонтальных ламелей охватывающими кронштейнами

Двухопорная непрерывная схема крепления ламелей
(на примере кронштейна КПС 676)

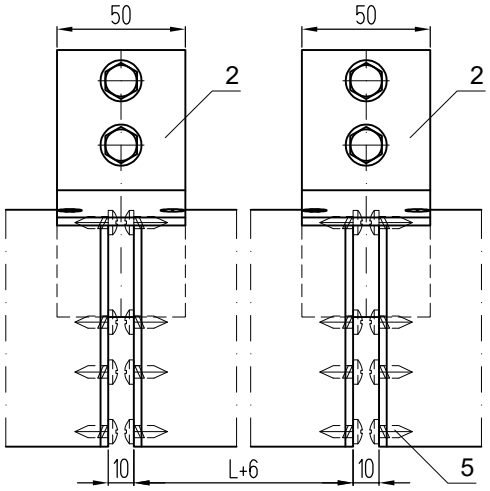

Крайний узел крепления

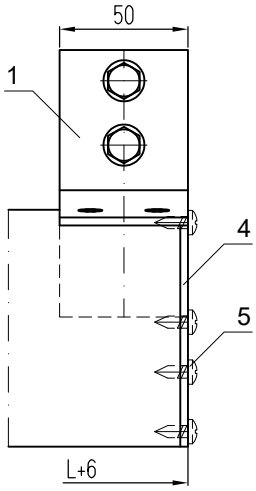

Торцевые крышки

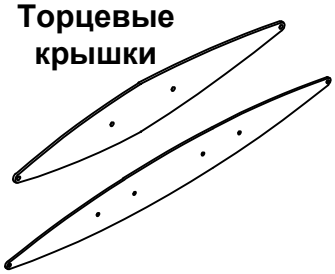

КОМПЛЕКТАЦИЯ:
1. Кронштейн КПС 676-50-1
2. Кронштейн КПС 676-50-2
3. Ламель
4. Торцевая крышка ламели
5. Винт 4,8х13 DIN 7981 А2
6. Винт 5,5х19 DIN 7981 А2
7. Заклепка 4,8х10 AL/AL стандартный бортик

Шифр ламели	Шифр крышки
КПС 641	КТСО-641
КПС 642	КТСО-642
КПС 643	КТСО-643
КПС 644	КТСО-644
КПЛ 02	КТСО-02
КПЛ 03	КТСО-03
КПЛ 04	КТСО-04
КПЛ 05	КТСО-05
КПЛ 06	КТСО-06
КПЛ 08	КТСО-08
КПЛ 09	КТСО-09
КПЛ 10	КТСО-10
КПЛ 11	КТСО-11
КПЛ 12	КТСО-12
КПЛ 14	КТСО-14
КПЛ 15	КТСО-15
КПЛ 16	КТСО-16
КПЛ 17	КТСО-17
КПЛ 18	КТСО-18
КПЛ 20	КТСО-20
КПЛ 21	КТСО-21
КПЛ 22	КТСО-22
КПЛ 23	КТСО-23
КПЛ 24	КТСО-24

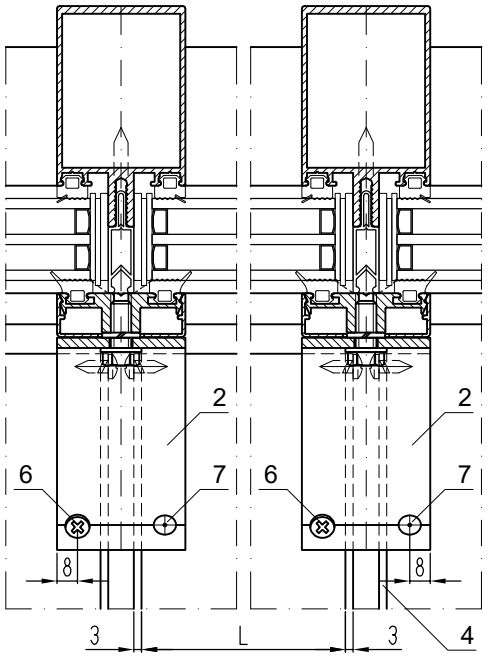

Трехопорная непрерывная схема крепления ламелей
(на примере кронштейна КПС 676)

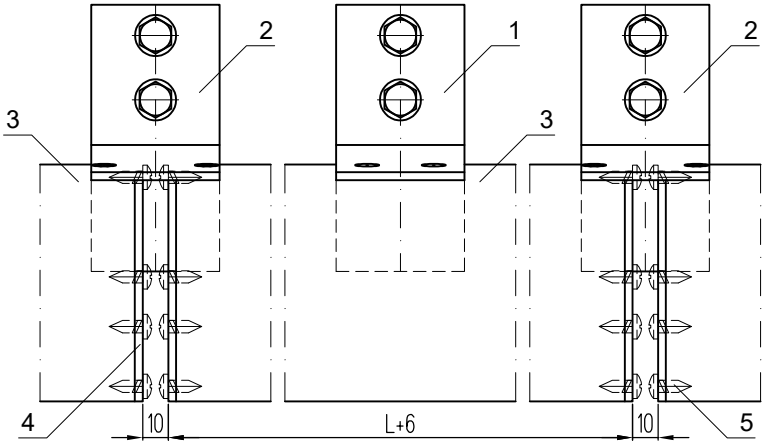

Крайний узел крепления

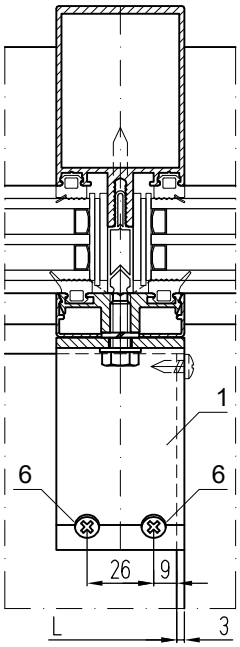

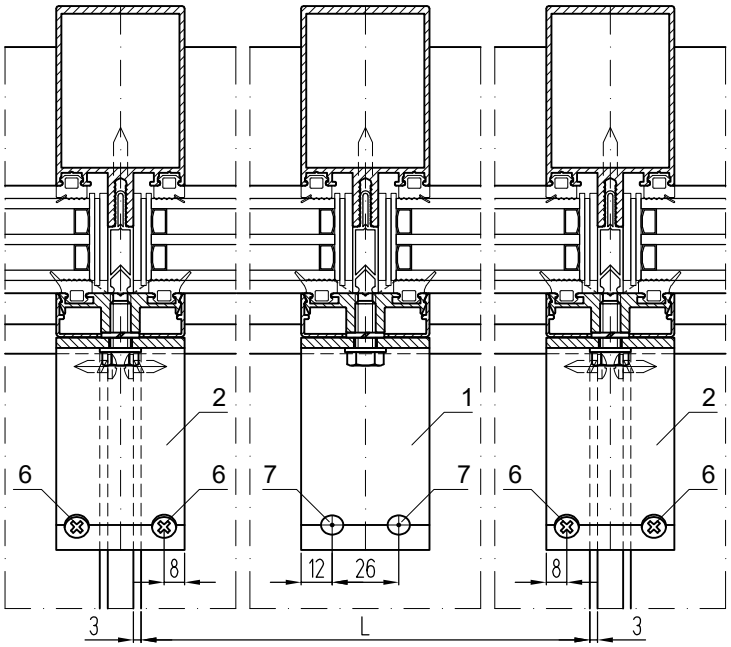

Примечание:
Заклепку 4,8х10 крепить в круглое отверстие в ламели, а винт 4,8х19 DIN 7982 А2 в продолговатый паз для компенсации температурных расширений.

Стационарное крепление горизонтальных ламелей на вертикальной направляющей

КОМПЛЕКТАЦИЯ:
1. Стойка витража
2. Держатель КП45313-2
3. Крышка КП45310
4. Кронштейн неподвижный КПС 663-200нп (или кронштейн неподвижный КПС 663-100нп)
5. Кронштейн подвижный КПС 663-200п (или кронштейн подвижный КПС 663-100п)
6. Направляющая КПС 652
7. Ламель КПС 644
8. Ось-фиксатор КПС 656-1-658
9. Втулка зубчатая КПС 645-100
10. Фиксатор КПС 657-10
11. Планка декоративная КПС 655
12. Торцевая крышка КТС-652
13. Торцевая крышка ламели КТС-644
14. Винт М6х12 DIN 965-Н А2
15. Винт М8х20 DIN 966-Н А2
16. Винт М8х20 DIN 912 А2
17. Винт М8х30 DIN 912 А2
18. Винт М5х8 DIN 914 А2
19. Винт М5х14 DIN 914 А2
20. Шайба 8 DIN 127 А2
21. Винт 4,8х13 DIN 7981 А2
22. Винт 4,8х19-32* DIN 7981 А2
23. Гайка М8 DIN 934 А2

Узел неподвижного крепления направляющей КПС 652 с применением кронштейнов КПС 663-200нп или КПС 663-100нп

Узел подвижного крепления направляющей КПС 652 с применением кронштейнов КПС 663-200п или КПС 663-100п

Установка горизонтальных ламелей на вертикальной направляющей КПС 652

Узел в зоне оси-фиксатора КПС 656-1-658

Торцевые крышки

* - длина винта стопорного определяется толщиной ламели.

Шифр направляющей	Шифр крышки
КПС 652	КТС-652
КПС 654	КТС-654
КПС 854	КТС-854

Стационарное крепление горизонтальных ламелей на вертикальной направляющей

Крепление с применением кронштейнов КПС 663-200п/нп

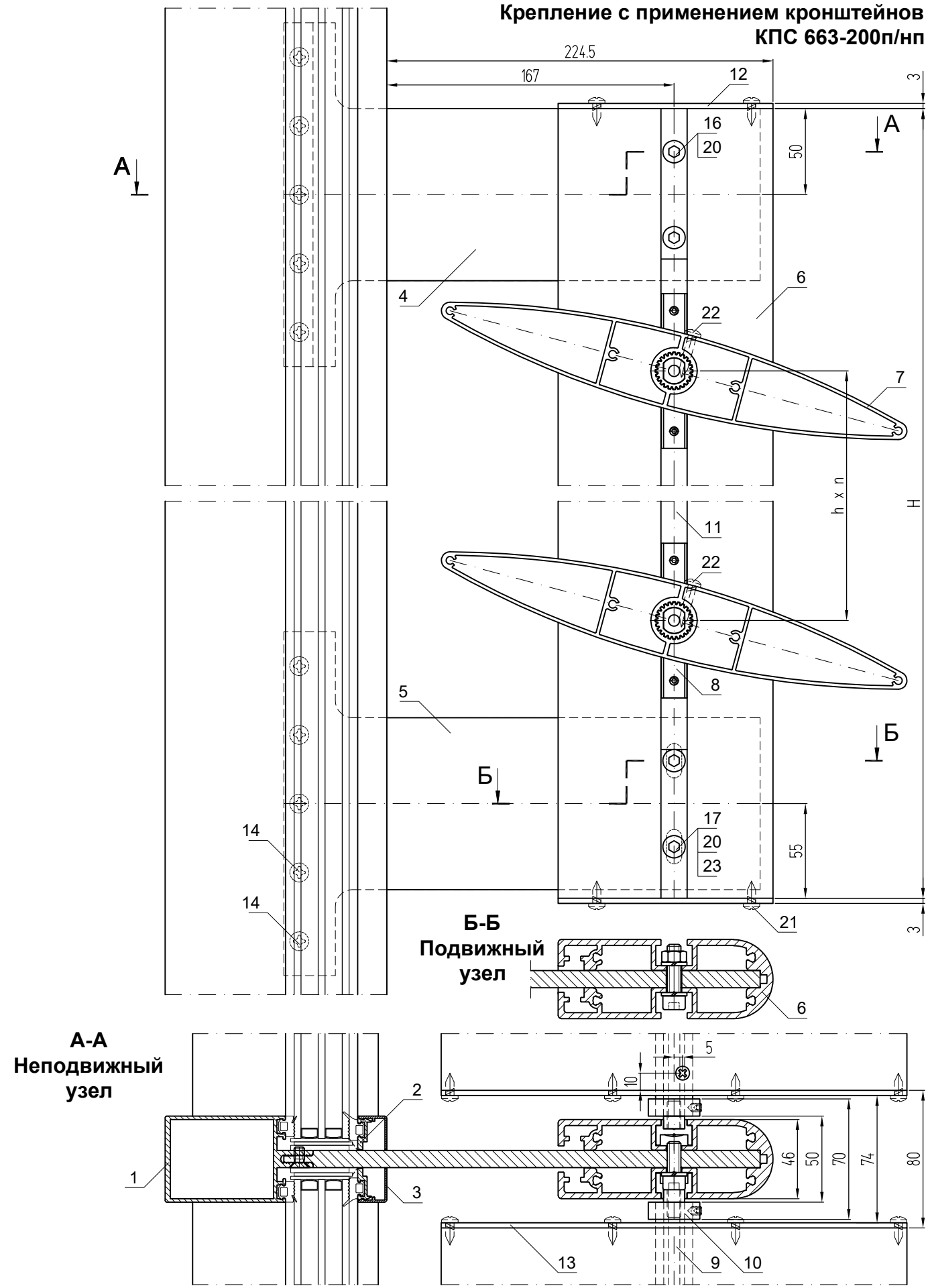

Стационарное крепление горизонтальных ламелей на вертикальной направляющей

КОМПЛЕКТАЦИЯ:
1. Стойка витража
2. Держатель КП45313-2
3. Крышка КП45310
4. Кронштейн КПС 1197-100
5. Удлинитель кронштейна неподвижный КПС 852-100нп
6. Удлинитель кронштейна подвижный КПС 852-100п
7. Направляющая КПС 854
8. Ламель КПС 644
9. Ось-фиксатор КПС 656-1-658
10. Втулка зубчатая КПС 645-100
11. Фиксатор КПС 657-10
12. Торцевая крышка КТС-654
13. Планка декоративная КПС 655
14. Торцевая крышка ламели КТС-644
15. Винт М6х16 DIN 85 А2
16. Винт М8х35 DIN 912 А2
17. Болт М8х30 DIN 933 А2
18. Шайба 8 DIN 127 А2
19. Шайба 8 DIN 125 А2
20. Гайка М8 DIN 934 А2
21. Винт 4,8х13 DIN 7981 А2
22. Винт 4,8х25 DIN 7981 А2

Шифр ламели	Шифр крышки
КПС 640	КТС-640
КПС 641	КТС-641
КПС 642	КТС-642
КПС 643	КТС-643
КПС 644	КТС-644
КПЛ 02	КТС-02
КПЛ 03	КТС-03
КПЛ 04	КТС-04
КПЛ 05	КТС-05
КПЛ 06	КТС-06
КПЛ 08	КТС-08
КПЛ 09	КТС-09
КПЛ 10	КТС-10
КПЛ 11	КТС-11
КПЛ 12	КТС-12
КПЛ 14	КТС-14
КПЛ 15	КТС-15
КПЛ 16	КТС-16
КПЛ 17	КТС-17
КПЛ 18	КТС-18

Шифр ламели	Шифр крышки
КПЛ 19	КТС-19-0°
	19-15°
	19-30°
	19-45°
	19-60°
КПЛ 20	КТС-20-0°
	19-15°
	19-30°
	19-45°
	19-60°
КПЛ 21	КТС-21-0°
	19-15°
	19-30°
	19-45°
	19-60°
КПЛ 22	КТС-22-0°
	19-15°
	19-30°
	19-45°
	19-60°
КПЛ 23	КТС-23-0°
	19-15°
	19-30°
	19-45°
	19-60°
КПЛ 24	КТС-24-0°
	19-15°
	19-30°
	19-45°
	19-60°

Торцевые крышки

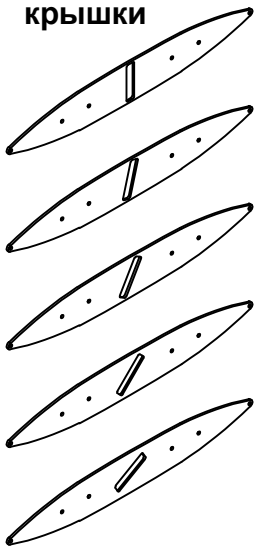

Торцевые крышки

Узел неподвижного крепления направляющей КПС 854 с применением кронштейна КПС 1197-100 и удлинителя кронштейна КПС 852-100нп

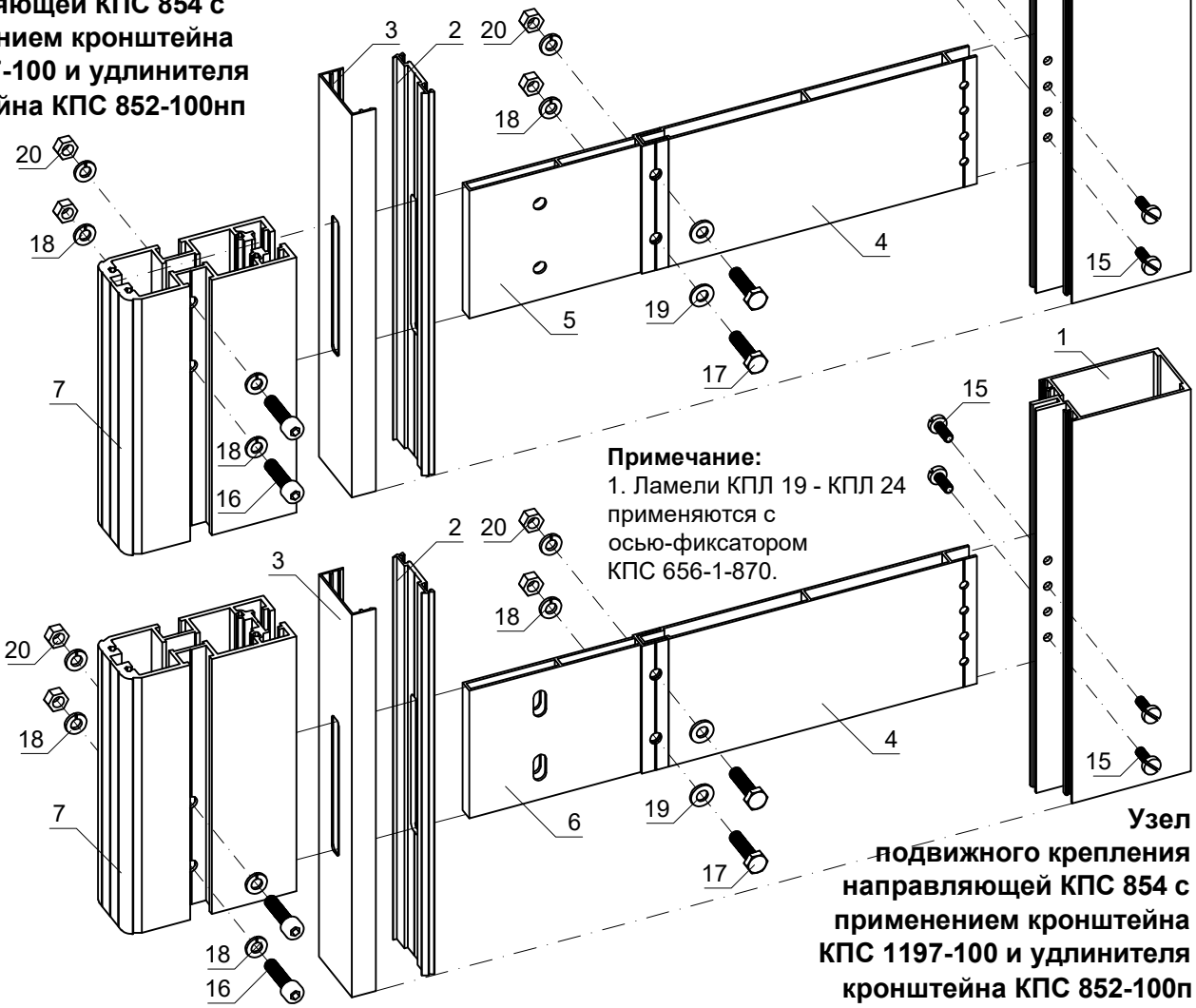

Примечание:
1. Ламели КПЛ 19 - КПЛ 24 применяются с осью-фиксатором КПС 656-1-870.

Узел подвижного крепления направляющей КПС 854 с применением кронштейна КПС 1197-100 и удлинителя кронштейна КПС 852-100п

Стационарное крепление горизонтальных ламелей на вертикальной направляющей

Крепление с применением кронштейнов КПС 1197-100

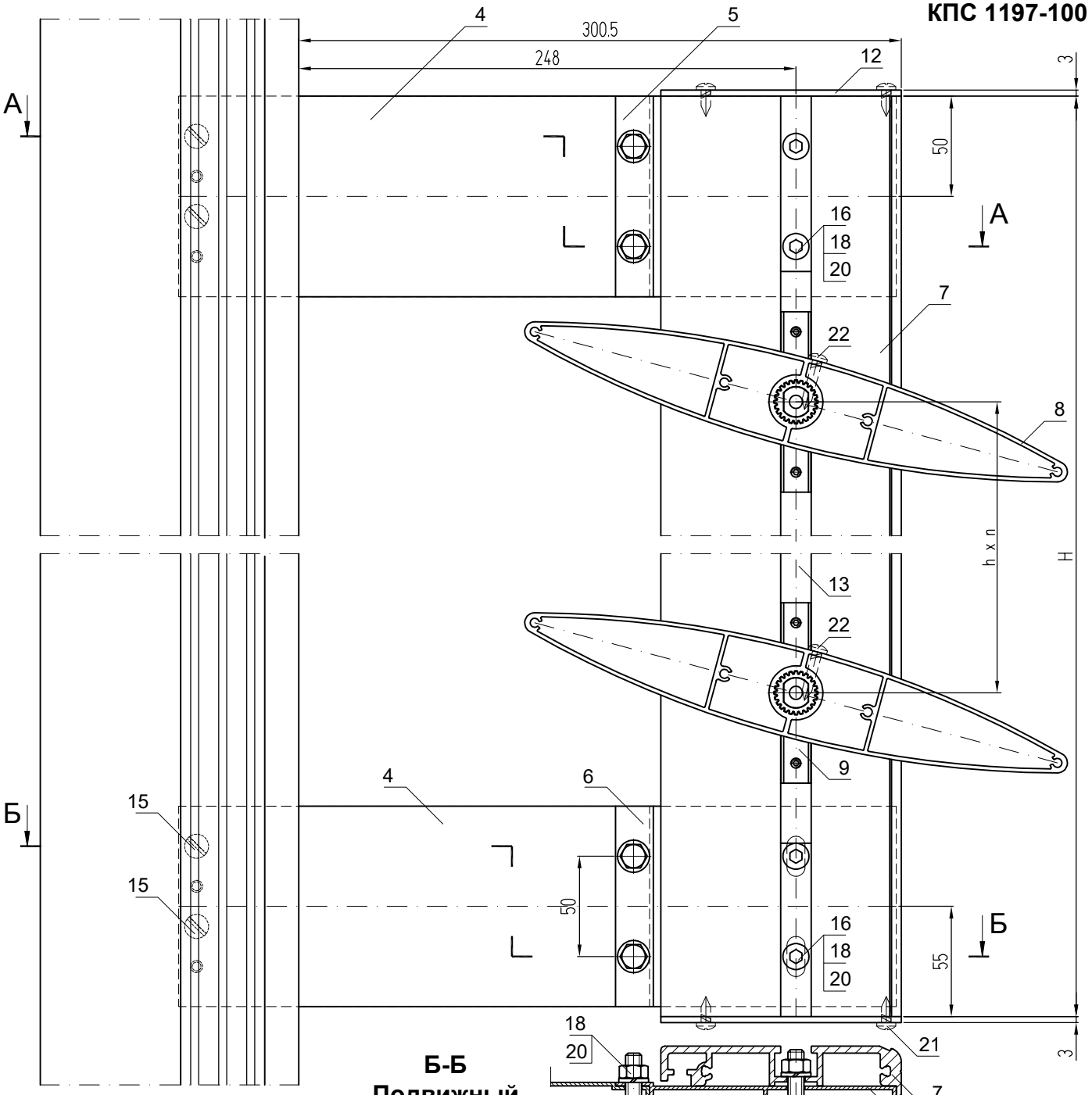

Б-Б Подвижный узел

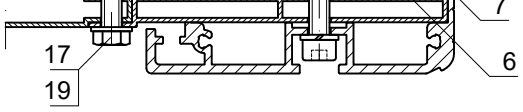

А-А Неподвижный узел

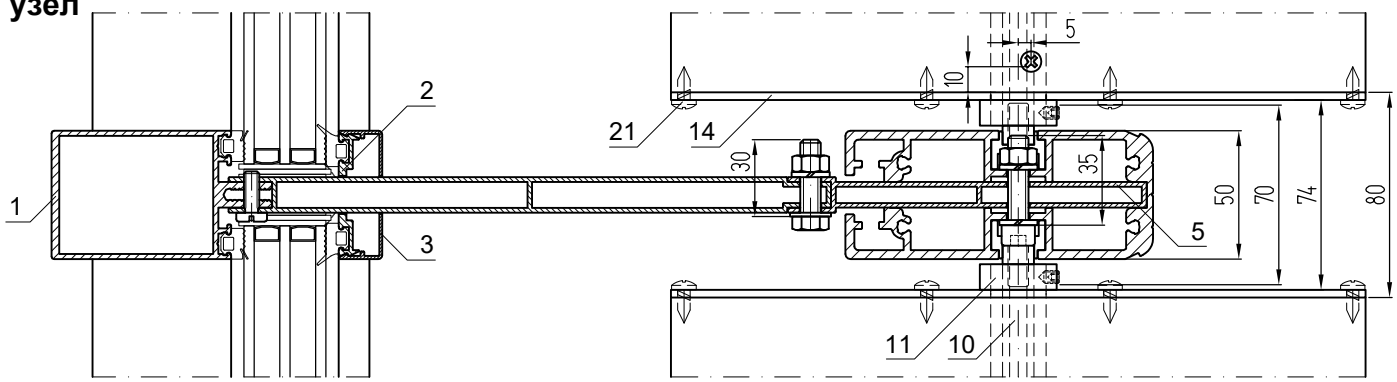

Стационарное крепление горизонтальных ламелей на вертикальной направляющей

Узел подвижного крепления направляющей КПС 652 с применением кронштейнов КПС 662-200 и КПС 661-197п

Узел неподвижного крепления направляющей КПС 652 с применением кронштейнов КПС 662-200 и КПС 661-197нп

Узел в зоне оси-фиксатора КПС 656-1-870

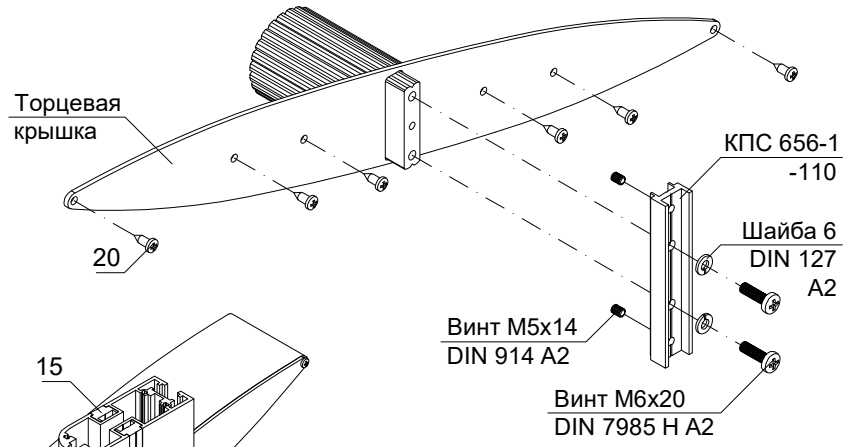

КОМПЛЕКТАЦИЯ:

1. Стойка витража
2. Держатель КП45313-2
3. Крышка КП45310
4. Кронштейн КПС 662-200
5. Кронштейн неподвижный КПС 661-197нп
6. Кронштейн подвижный КПС 661-197п
7. Направляющая КПС 652 (КПС 654)
8. Удлинитель КПС 653-200
9. Ламель сборная КПЛ 19
10. Ось-фиксатор КПС 656-1-870
11. Ось-фиксатор КПС 656-1-658
12. Втулка зубчатая КПС 645-100
13. Фиксатор КПС 657-10
14. Торцевая крышка ламели КТС-18
15. Планка декоративная КПС 655
16. Торцевая крышка КТС-652
17. Торцевая крышка КТС-19-15°
18. Винт M6x12 DIN 965-H A2
19. Винт M8x20 DIN 912 A2
20. Винт M8x30 DIN 912 A2
21. Шайба 8 DIN 127 A2
22. Винт 4,8x13 DIN 7981 A2
23. Винт 4,8x25 DIN 7981 A2
24. Гайка M8 DIN 934 A2

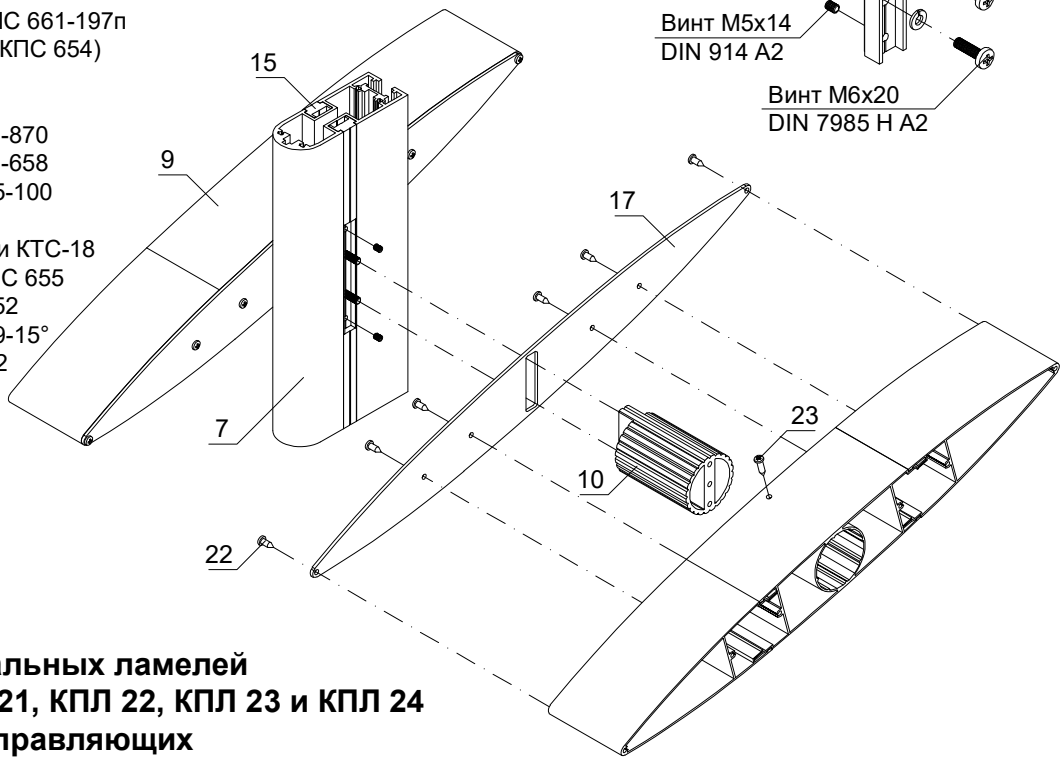

Установка горизонтальных ламелей КПЛ 19, КПЛ 20, КПЛ 21, КПЛ 22, КПЛ 23 и КПЛ 24 на вертикальных направляющих

Стационарное крепление горизонтальных ламелей на вертикальной направляющей

Крепление с применением кронштейнов КПС 662-200 и КПС 661-197п/нп

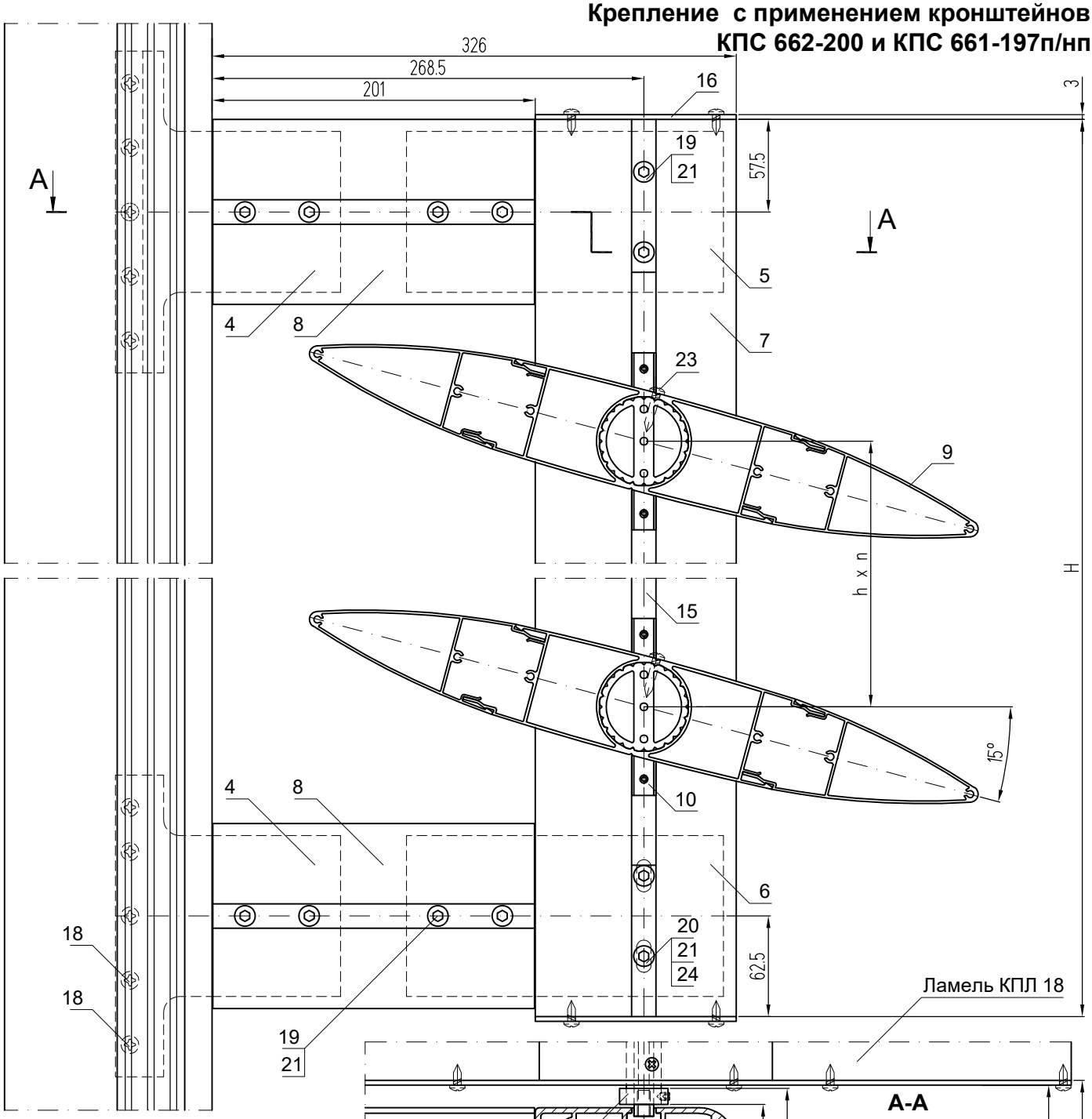

A-A Неподвижный узел

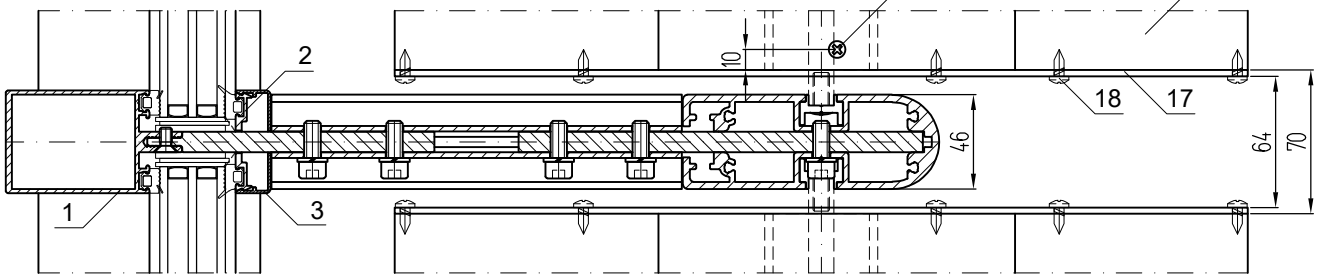

Стационарное крепление горизонтальных ламелей на вертикальной направляющей

Крепление с применением кронштейнов КПС 1197-100п/нп

КОМПЛЕКТАЦИЯ:

1. Витраж
2. Кронштейн КПС 1197-100нп
3. Кронштейн КПС 1197-100п
4. Направляющая КПС 852
5. Ламель КПЛ 04
6. Торцевая крышка ламели
7. Труба 11,65 х 1,5
8. Винт М6х16 DIN 85 А2
9. Болт М8х30 DIN 933 А2
10. Болт М8хL DIN 933 А2
11. Шайба 8 DIN 125 А2
12. Шайба 8 DIN 127 А2
13. Гайка М8 DIN 934 А2
14. Винт 4,8х13 DIN 7981 А2

Примечание:

1. Длина алюминиевой трубки 11,65 х 1,5 и длина болтов L для крепления торцевых крышек ламели к направляющей КПС 852 определяютя величиной зазора t компенсации температурных расширений и толщиной торцевых крышек ламелей.
2. Торцевые крышки выполняются индивидуально.

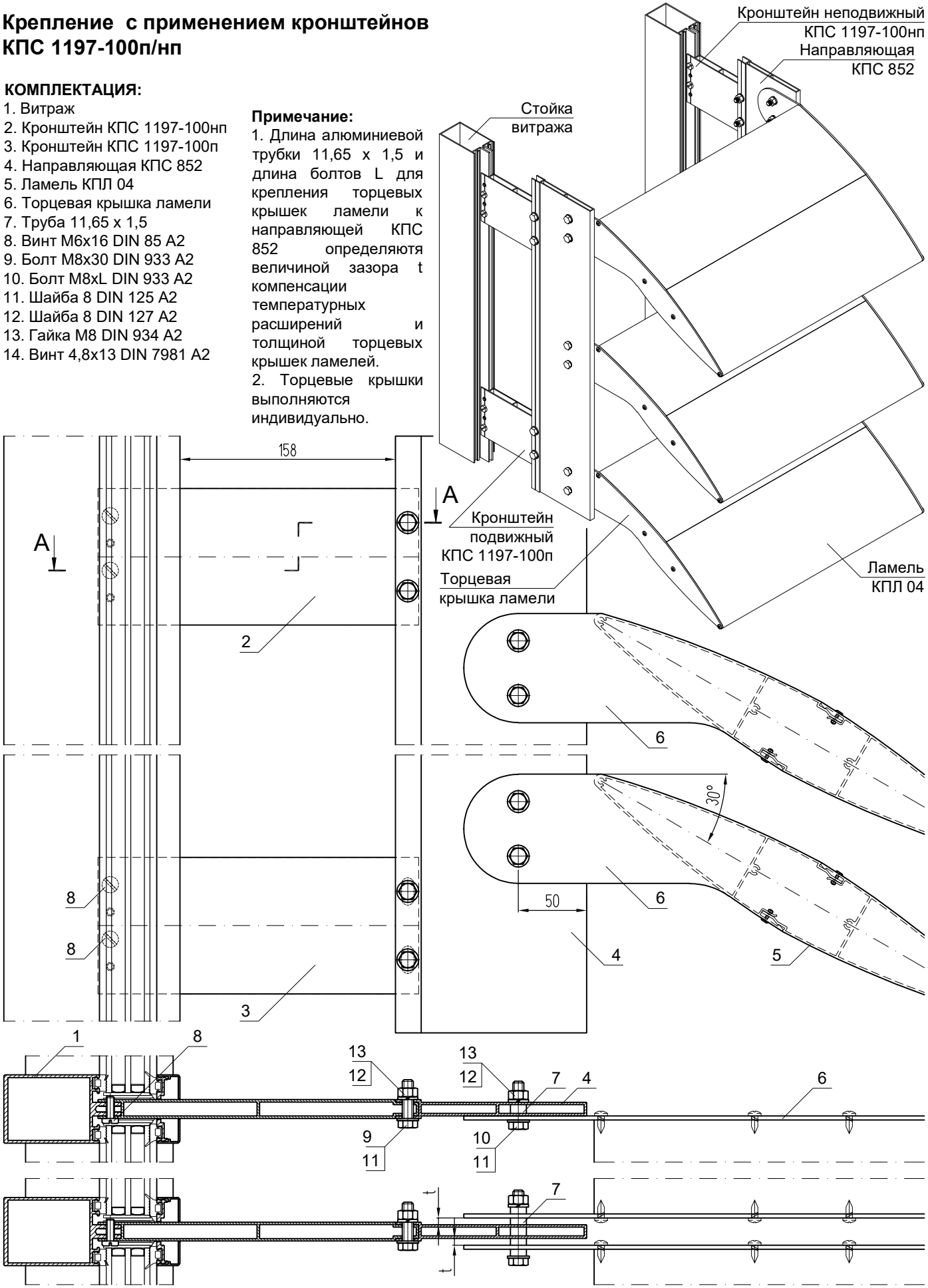

Стационарное крепление горизонтальных ламелей на вертикальной направляющей

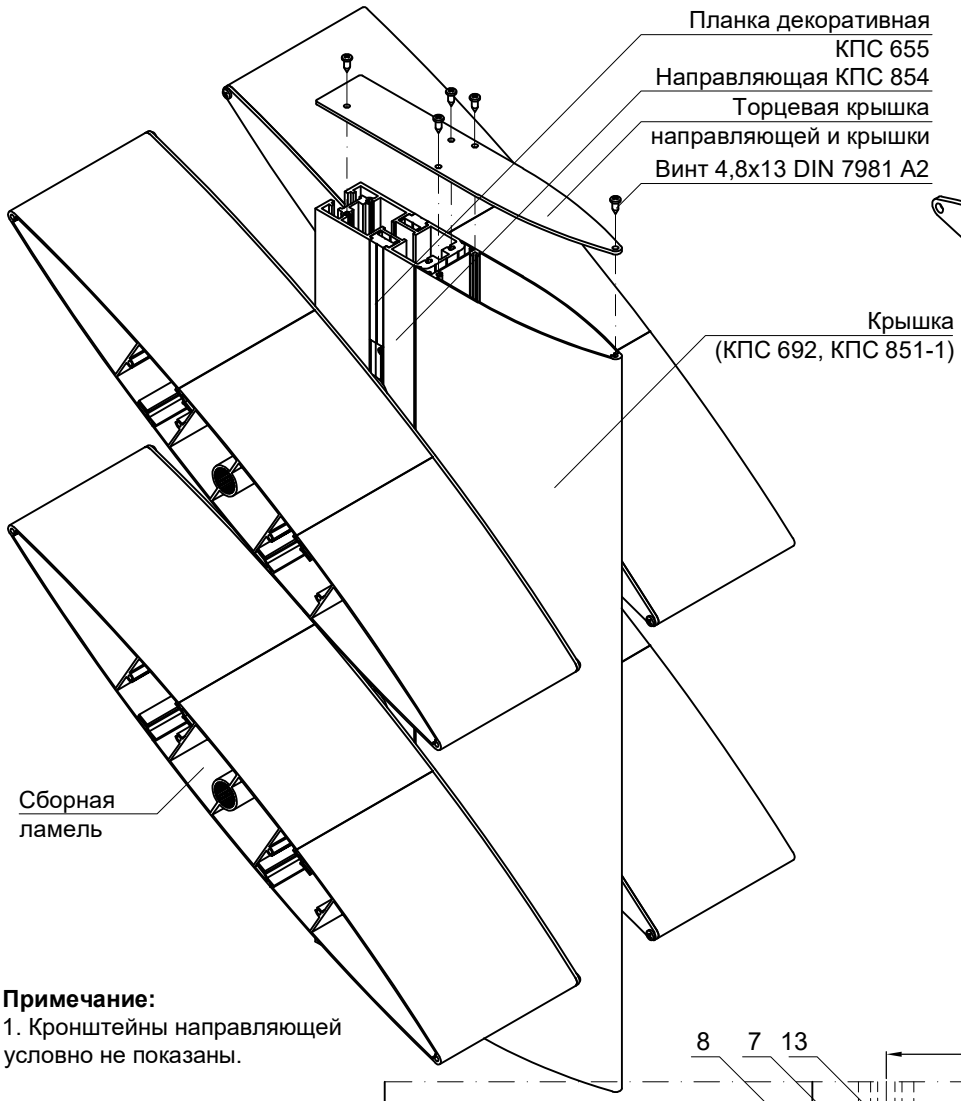

Применение направляющей КПС 854 с крышками КПС 692 и КПС 851-1

Торцевые крышки

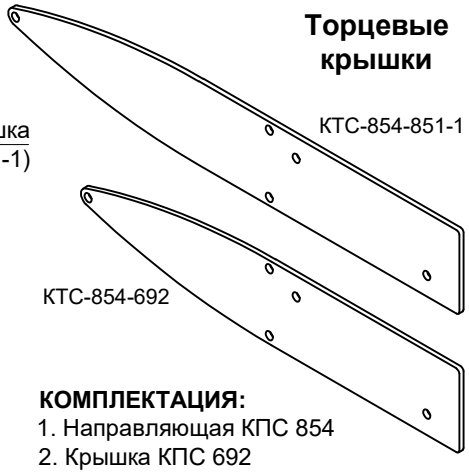

КОМПЛЕКТАЦИЯ:
1. Направляющая КПС 854
2. Крышка КПС 692
3. Крышка КПС 851-1
4. Ламель КПЛ 10 (угол установки 30°)
5. Ламель КПЛ 18 (угол установки 30°)
6. Ось-фиксатор КПС 656-1-658
7. Втулка зубчатая КПС 645-100
8. Фиксатор КПС 657-10
9. Торцевая крышка КТС-854-692
10. Торцевая крышка КТС-854-851-1
11. Торцевая крышка КТС-10
12. Торцевая крышка КТС-18
13. Винт 4,8х13 DIN 7981 А2
14. Винт 4,8х32 DIN 7981 А2

Примечание:
1. Кронштейны направляющей условно не показаны.

Использование направляющей КПС 854 с крышкой КПС 692

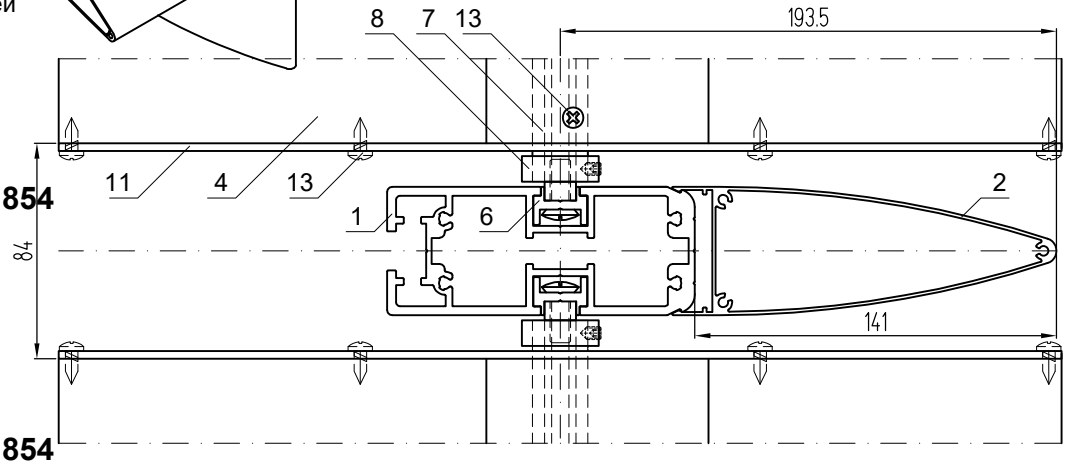

Использование направляющей КПС 854 с крышкой КПС 851-1

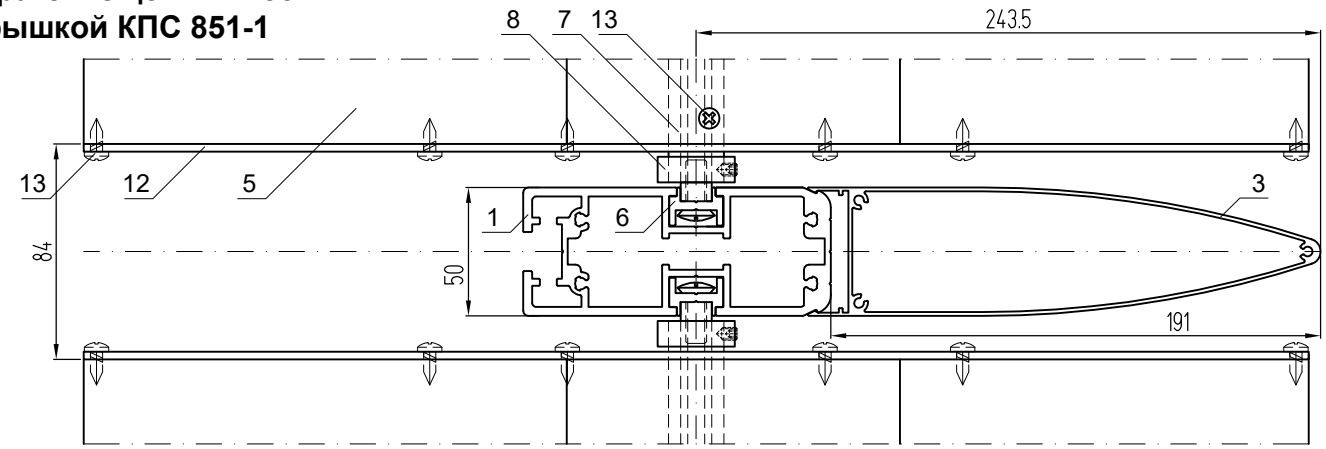

Стационарное крепление горизонтальных ламелей на вертикальной направляющей

Крепление с применением охватывающих кронштейнов (на структурном витраже КП50К)

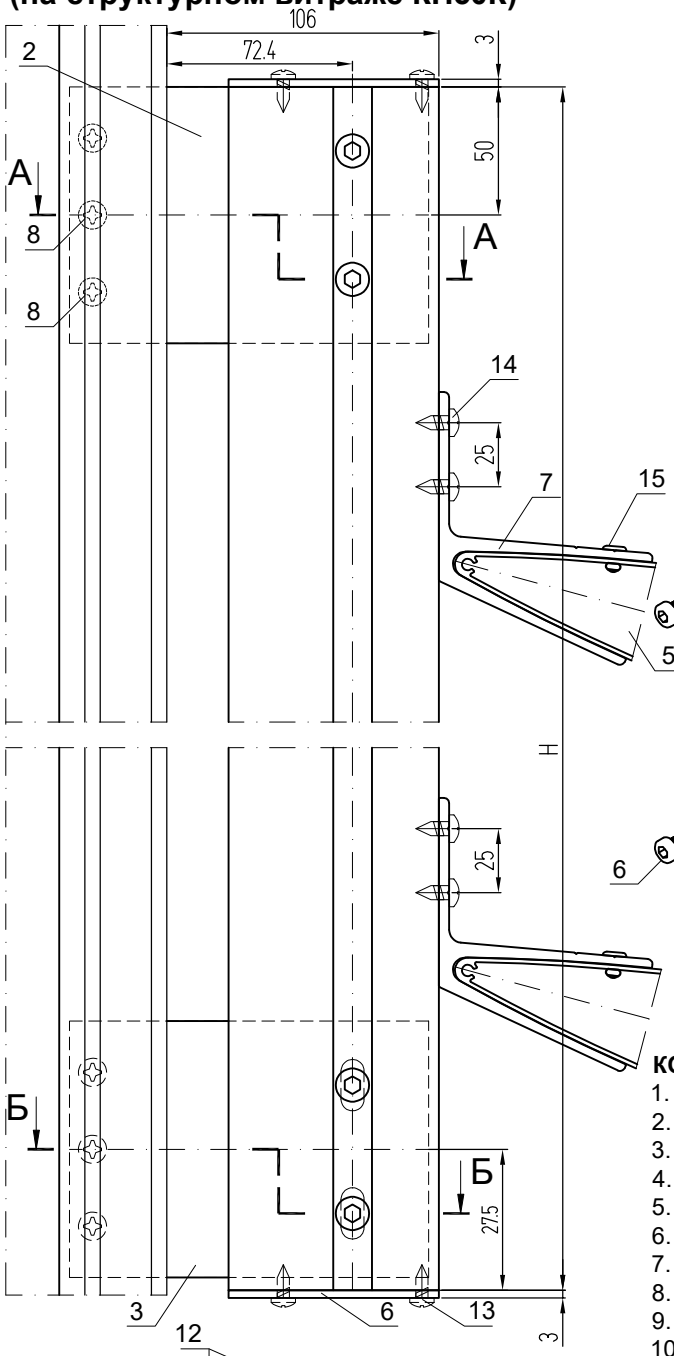

Установка вспомогательного (ветрового) кронштейна на стойку витража (на примере КП50К)

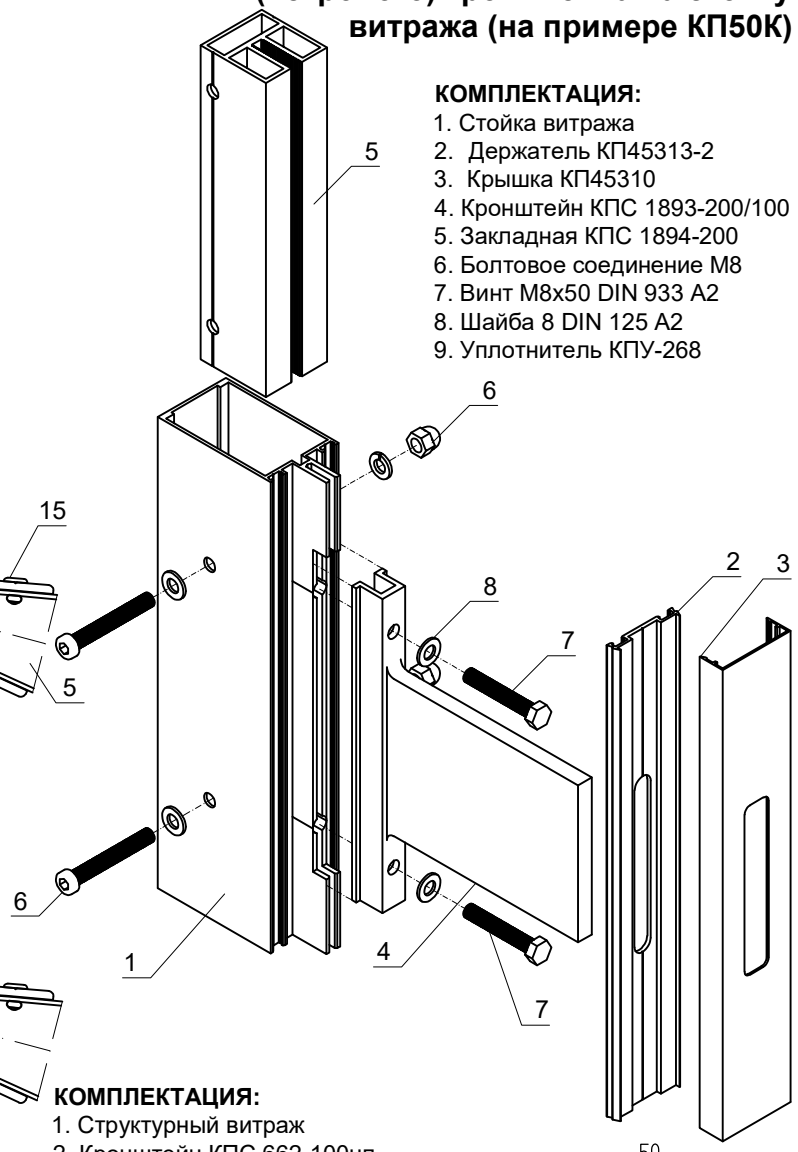

КОМПЛЕКТАЦИЯ:
1. Стойка витража
2. Держатель КП45313-2
3. Крышка КП45310
4. Кронштейн КПС 1893-200/100
5. Закладная КПС 1894-200
6. Болтовое соединение М8
7. Винт М8х50 DIN 933 А2
8. Шайба 8 DIN 125 А2
9. Уплотнитель КПУ-268

КОМПЛЕКТАЦИЯ:
1. Структурный витраж
2. Кронштейн КПС 662-100нп
3. Кронштейн КПС 662-100п
4. Направляющая КПС 654
5. Ламель сборная
6. Торцевая крышка КТС-654
7. Охватывающий кронштейн
8. Винт М6х12 DIN 965-Н А2
9. Винт М8х20 DIN 912 А2
10. Винт М8х30 DIN 912 А2
11. Шайба 8 DIN 127 А2
12. Гайка М8 DIN 934 А2
13. Винт 4,8х13 DIN 7981 А2
14. Винт 5,5х22 DIN 7981 А2
15. Заклепка 4,8х10 алюм./алюм. стандартный бортик (винт 5,5х19 DIN 7981 А2)

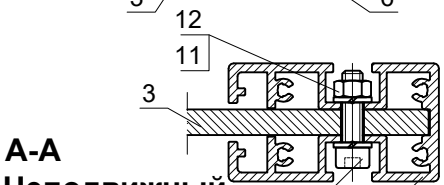

Б-Б Подвижный узел

А-А Неподвижный узел

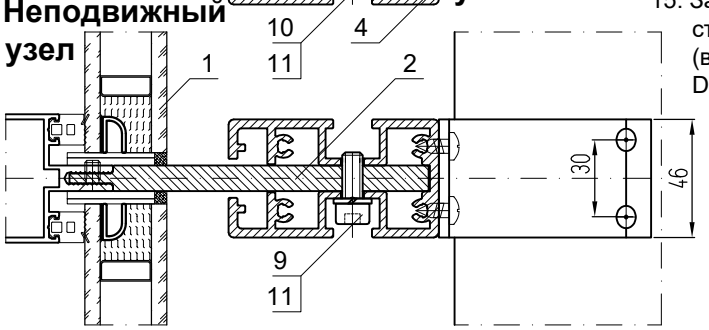

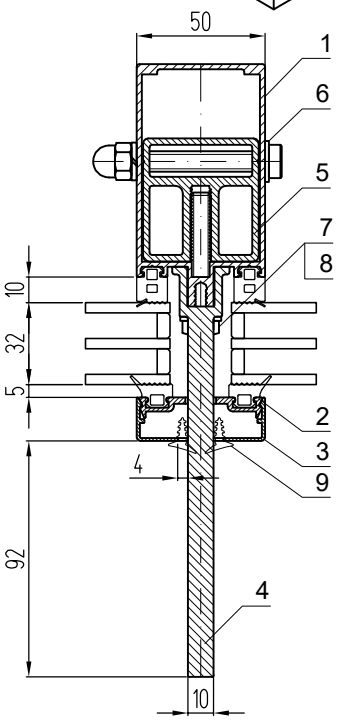

Стационарное крепление горизонтальных ламелей на вертикальной направляющей

Крепление угловых ламелей с применением кронштейнов КПС 663-200п/нп

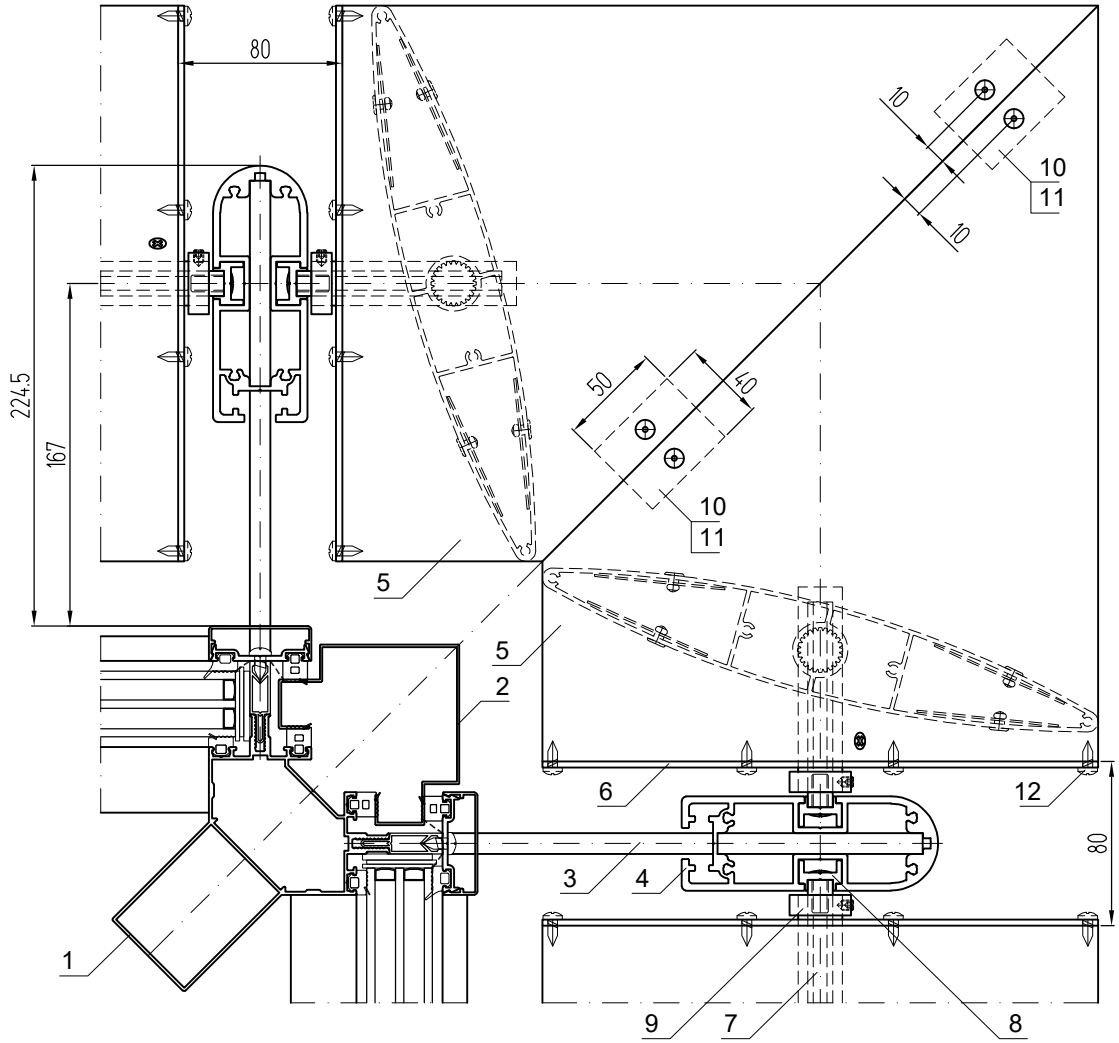

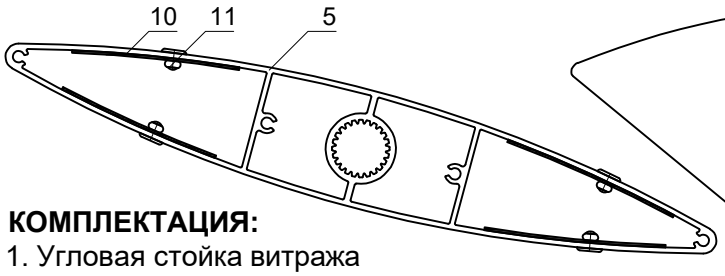

Схема сборки угловой ламели

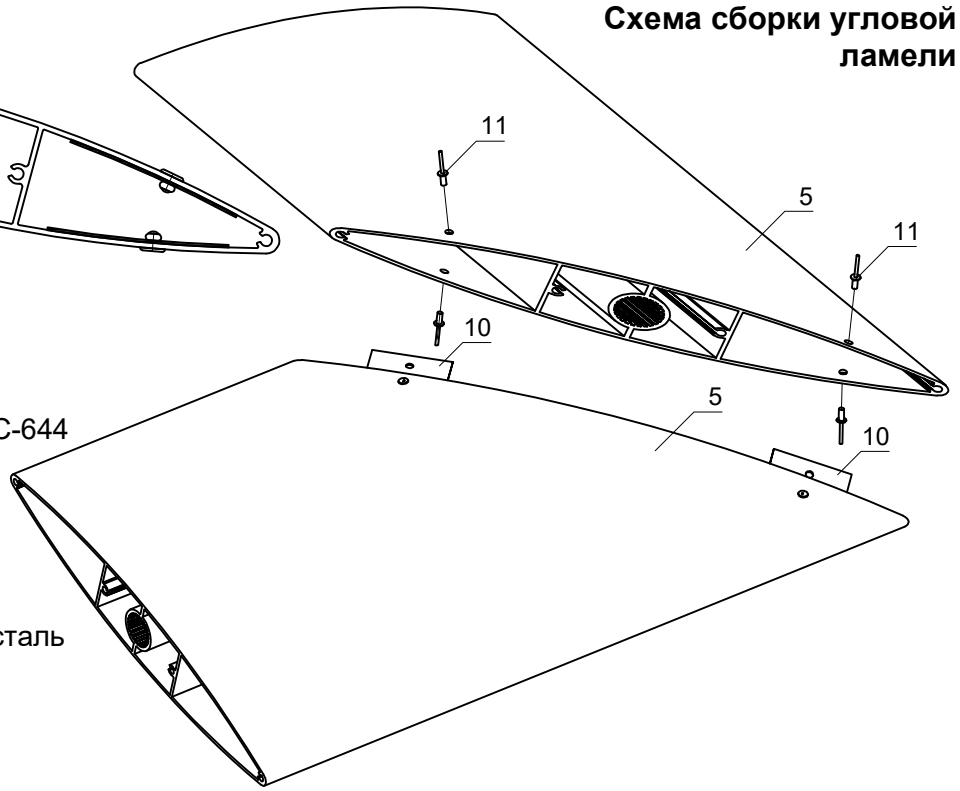

КОМПЛЕКТАЦИЯ:

1. Угловая стойка витража
2. Угловая крышка витража
3. Кронштейн КПС 663-200п/нп
4. Направляющая КПС 652
5. Угловая ламель КПС 644
6. Торцевая крышка ламели КТС-644
7. Втулка зубчатая КПС 645-100
8. Ось-фиксатор КПС 656-1-658
9. Фиксатор КПС 657-10
10. Пластина 50х40х1 (оц. сталь ГОСТ 14918-80)
11. Заклепка 4,8х8 алюм./нерж сталь стандартный бортик
12. Винт 4,8х13 DIN 7981 А2

Стационарное крепление горизонтальных ламелей на консоли

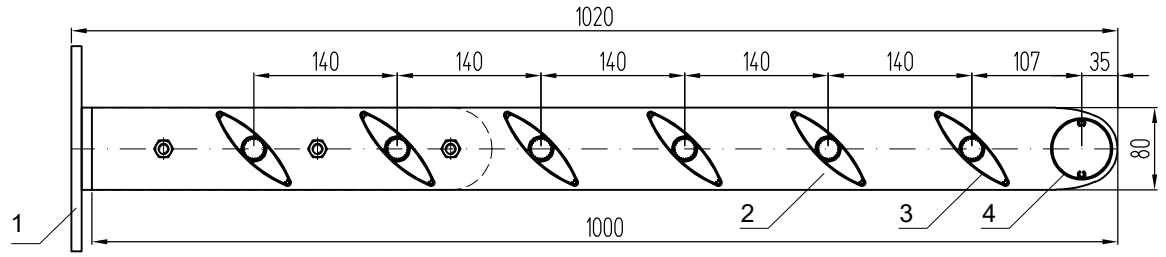

А-А Крепление ламелей КПС 640 на кронштейне КР-80-410 и консоли К-80-1000

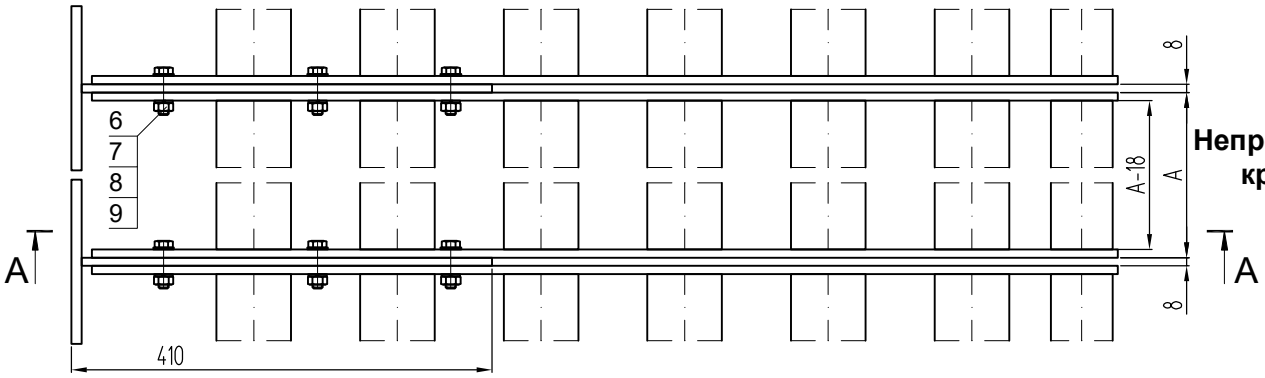

Непрерывное крепление

Секционное крепление

Установка ламелей КПС 640 на кронштейне КР-80-410 и консоли К-80-1000

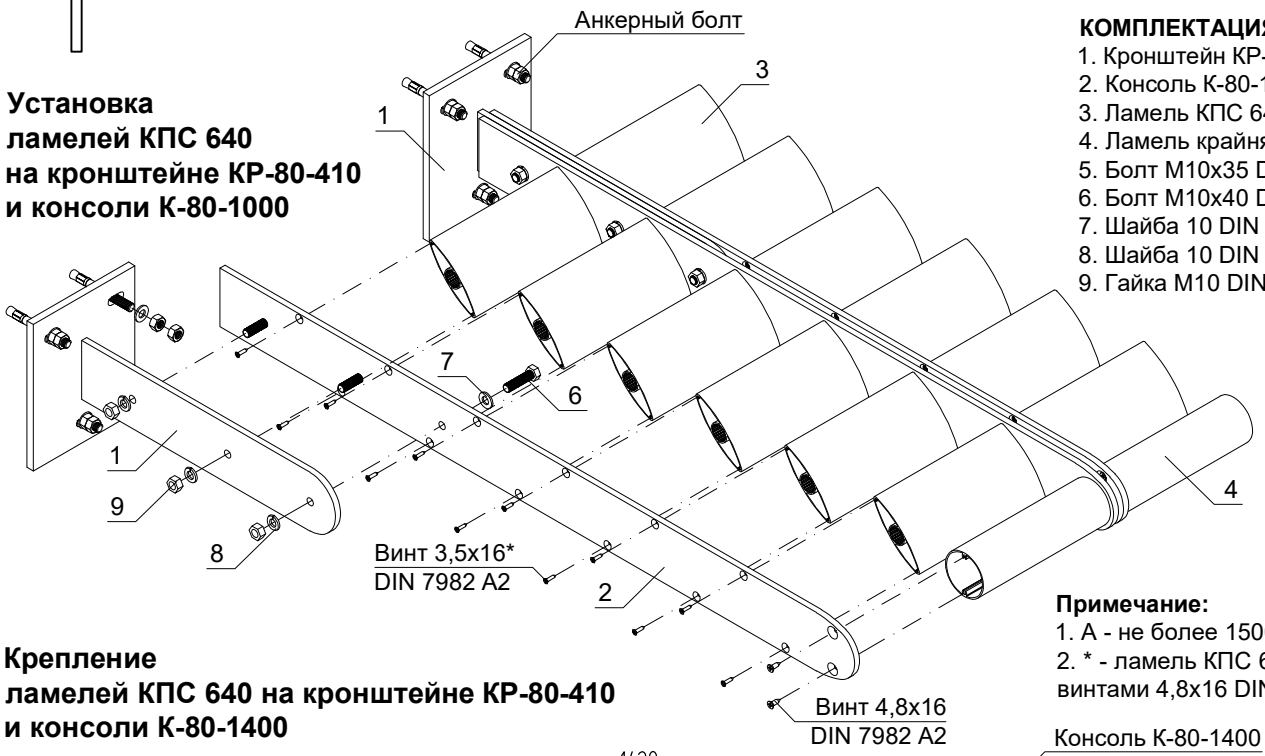

КОМПЛЕКТАЦИЯ:
1. Кронштейн КР-80-410
2. Консоль К-80-1000
3. Ламель КПС 640
4. Ламель крайняя КПС 664
5. Болт М10х35 DIN 933 А2
6. Болт М10х40 DIN 933 А2
7. Шайба 10 DIN 125 А2
8. Шайба 10 DIN 127 А2
9. Гайка М10 DIN 934 А2

Примечание:
1. А - не более 1500 мм.
2. * - ламель КПС 641 крепить винтами 4,8х16 DIN 7982 А2.

Крепление ламелей КПС 640 на кронштейне КР-80-410 и консоли К-80-1400

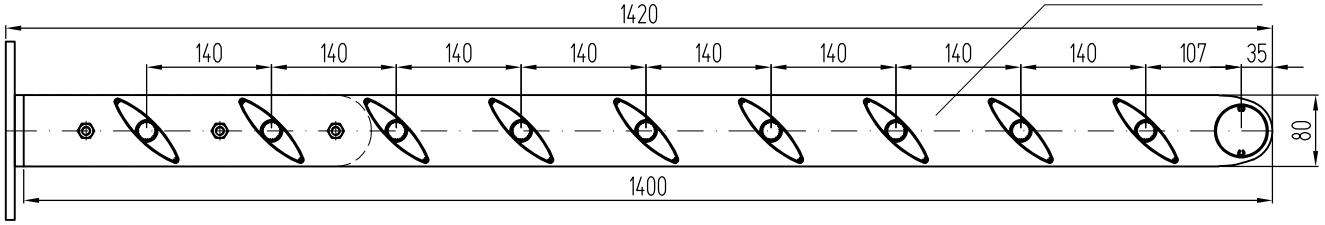

Стационарное крепление горизонтальных ламелей на консоли

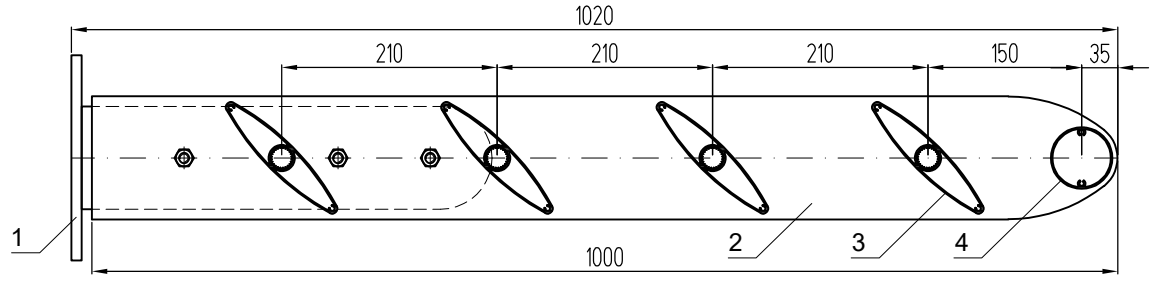

А-А Крепление ламелей КПС 641 на кронштейне КР-100-410 и консоли К-120-1000

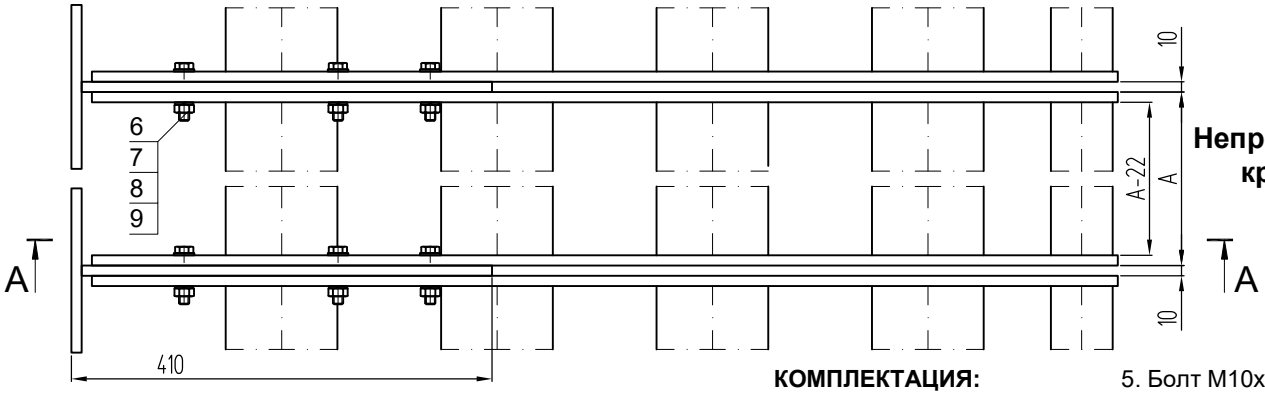

Непрерывное крепление

Примечание:
1. А - не более 2000 мм с консолью К-120.
2. А - не более 1500 мм с консолью К-80.

КОМПЛЕКТАЦИЯ:
1. Кронштейн КР-100-410
2. Консоль К-120-1000
3. Ламель КПС 641
4. Ламель крайняя КПС 664
5. Болт М10х40 D933 А2
6. Болт М10х50 D933 А2
7. Шайба 10 DIN 125 А2
8. Шайба 10 DIN 127 А2
9. Гайка М10 DIN 934 А2

Секционное крепление

Крепление ламелей КПС 641 на кронштейне КР-80-410 и консоли К-120-1400

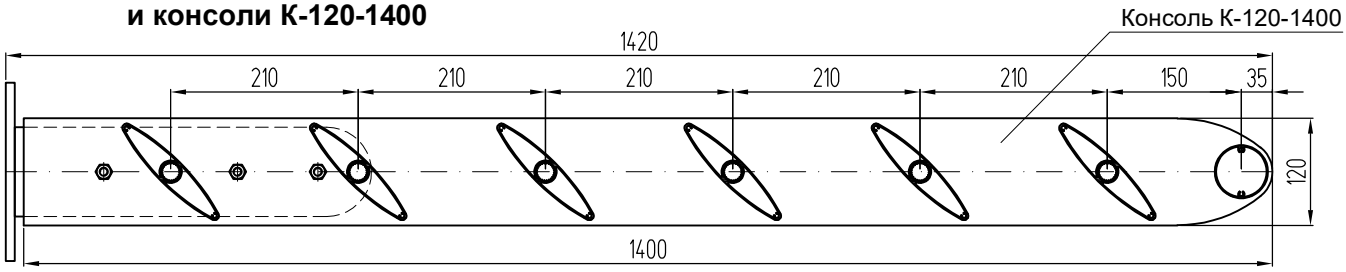

Вариант крепления ламелей КПС 640 с применением консоли К-80-950 и кронштейна КПС 663-200/80 к витражу

КОМПЛЕКТАЦИЯ:
1. Стойка витража
2. Держ. КП45313-2
3. Крышка КП45310
4. Кронштейн КПС 663-200/80
5. Консоль К-80-950
6. Ламель КПС 640
7. Ламель КПС 664
8. Болт М10х45 D933 А2
9. Шайба 10 DIN 125 А2
10. Шайба 10 D127 А2
11. Гайка М10 D934 А2
12. Винт М6х12 D965-Н А2

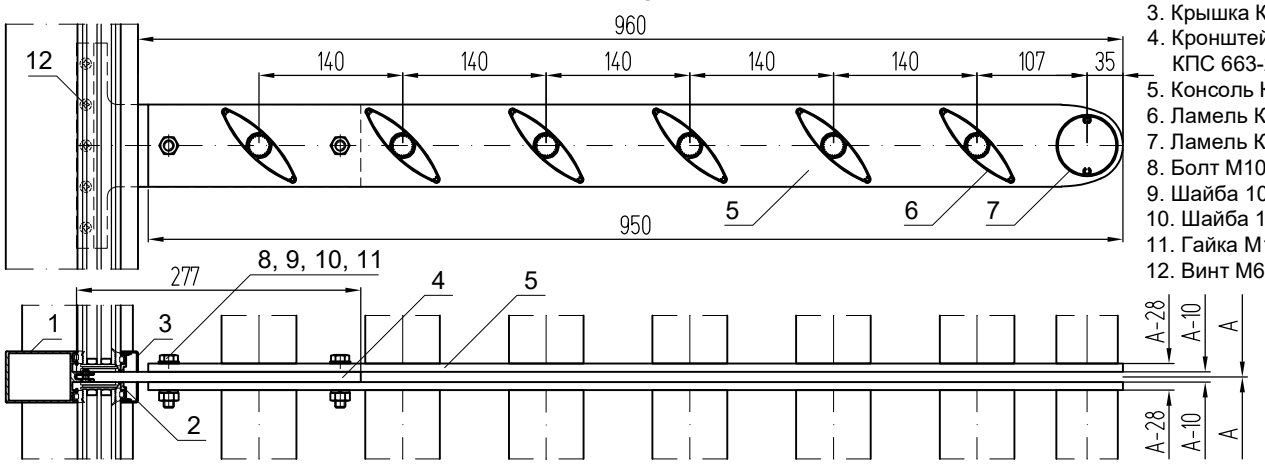

Стационарное крепление горизонтальных ламелей на консоли с подвесом

КОМПЛЕКТАЦИЯ:
1. Кронштейн подвеса КРП-10х80-100
2. Кронштейн подвеса КРП-10х60-150
3. Кронштейн КР-100-410
4. Консоль К-120
5. Ламель
6. Ламель крайняя КПС 664
7. Подвес КПС 673
8. Подвес (пруток Ø10)
9. Труба 14х2 L=10мм
10. Болт М10х40 DIN 933 А2
11. Болт М10х50 DIN 933 А2
12. Болт откидной М10х50 DIN 444 А2
13. Шайба 10 DIN 125 А2
14. Шайба 10 DIN 127 А2
15. Гайка М10 DIN 934 А2
16. Гайка (муфта) М10 DIN 1479 А2

Крепление ламелей на консоли К-120 с подвесом к стене здания

В - расстояние от стены до точки крепления подвеса к консоли.

Расстояние между кронштейнами по высоте:
H=[B-60]tg(a°)+100,
при a=45° H=B+40.

Длина подвеса:
L=[B-60]/cos(a°)-70,
при a=45° L=1,41B-155.

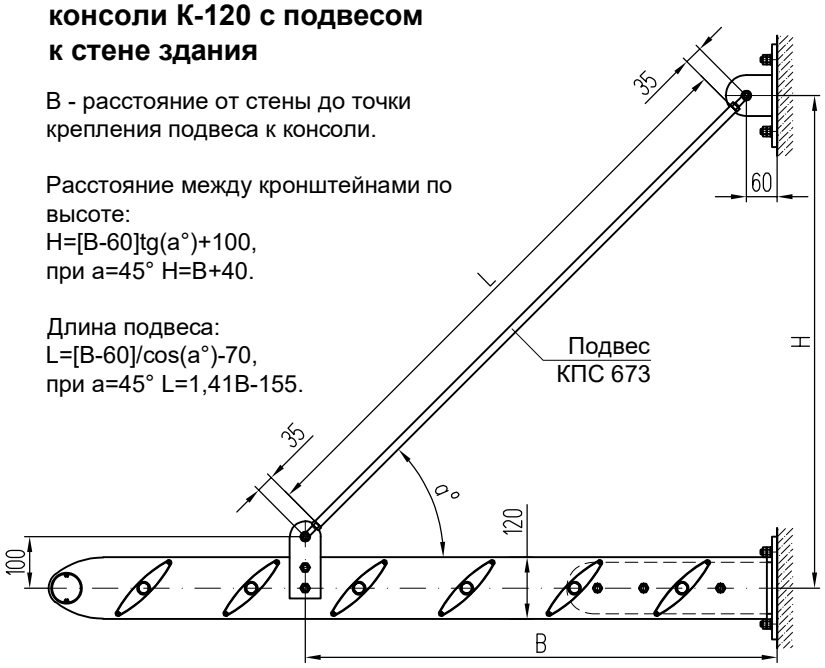

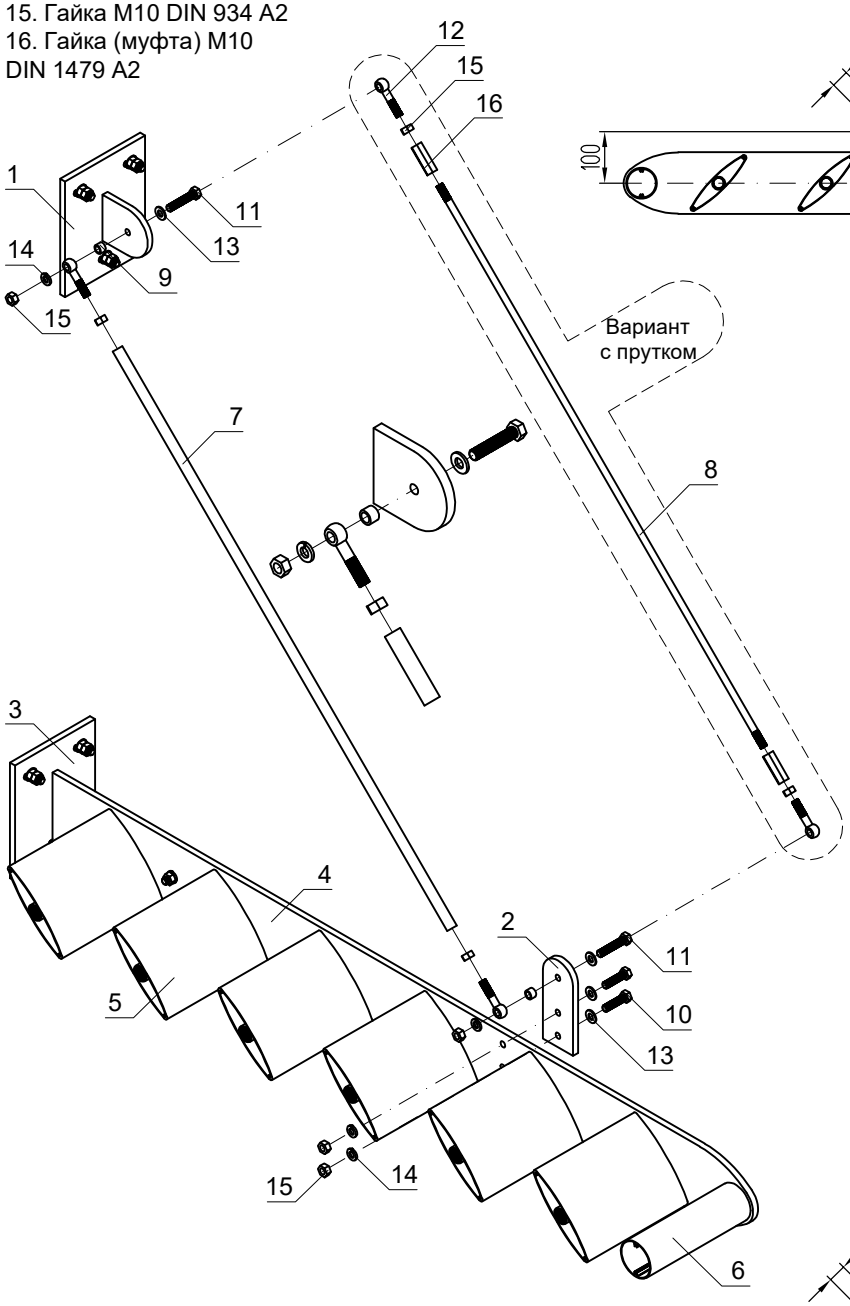

Крепление ламелей на консоли К-120 с подвесом к витражу

В - расстояние от стойки витража до точки крепления подвеса к консоли.

Расстояние между кронштейнами по высоте:
H=[B-70]tg(a°)+100,
при a=45° H=B+30.

Длина подвеса:
L=[B-70]/cos(a°)-70,
при a=45° L=1,41B-169.

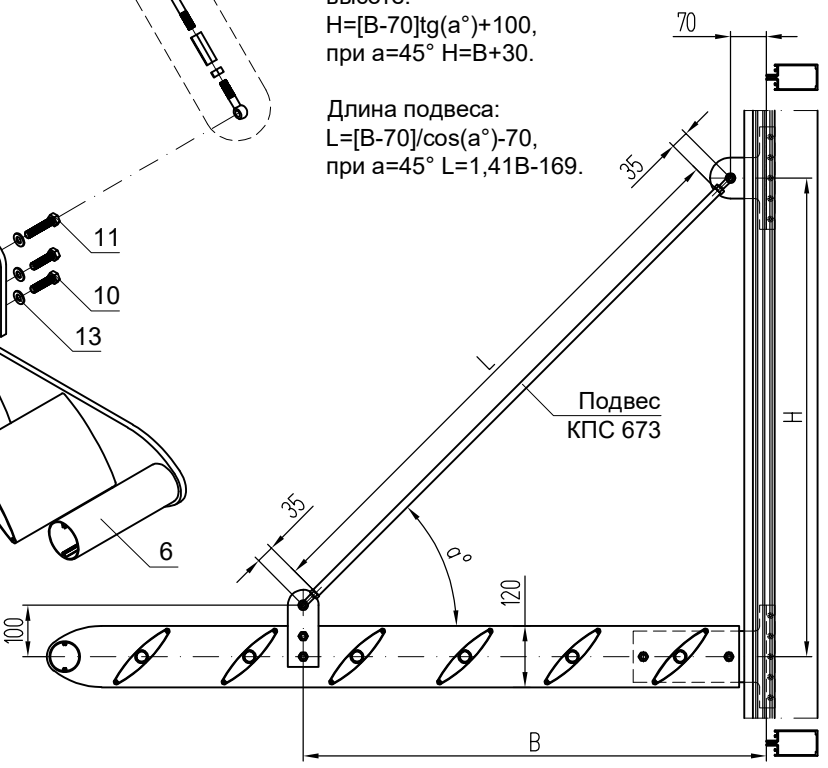

Стац. крепление горизонтальных ламелей на направляющей КПС 652 с подвесом

КОМПЛЕКТАЦИЯ:

1. Кронштейн подвеса КРП-10х80-100
2. Кронштейн подвеса КРП-10х60-180
3. Кронштейн КР-100-410-1
4. Направляющая КПС 652
5. Торцевая крышка КТС-652
6. Планка декоративная КПС 655
7. Ламель
8. Подвес КПС 673
9. Подвес (пруток Ø10)
10. Труба 14х2 L=10мм
11. Болт М10х65 DIN 933 А2
12. Болт М10х50 DIN 933 А2
13. Болт откидной М10х50 DIN 444 А2
14. Шайба 10 DIN 125 А2
15. Шайба 10 DIN 127 А2
16. Гайка М10 DIN 934 А2
17. Гайка (муфта) М10 DIN 1479 А2
18. Винт стопорный 4,8х19-32* DIN 7981 А2

Крепление ламелей на направляющей КПС 652 с подвесом к стене здания

В - расстояние от стены до точки крепления подвеса к консоли.

Подвес КПС 673

Расстояние между кронштейнами по высоте:
H=[B-60]tg(a°)+100,
при a=45° H=B+40.
Длина подвеса:
L=[B-60]/cos(a°)-70,
при a=45° L=1,41B-155.

Крепление ламелей на направляющей КПС 652 с подвесом к витражу

Расстояние между кронштейнами по высоте:
H=[B-70]tg(a°)+100,
при a=45° H=B+30.
Длина подвеса:
L=[B-70]/cos(a°)-70,
при a=45° L=1,41B-169.

Подвес КПС 673

В - расстояние от стойки витража до точки крепления подвеса к консоли.

Вариант с прутком

Примечание:
1. * - длина винта стопорного определяется толщиной ламели.

Узел установки кронштейна подвеса КРП-10х60-180 на направляющую КПС 652

A-A

Стационарное крепление горизонтальных ламелей на направляющей КПС 653

Секционное крепление ламелей КПС 641 с применением направляющей КПС 653 и кронштейна КР-100-410-1

КОМПЛЕКТАЦИЯ:
1. Кронштейн КР-100-410-1
2. Кронштейн КПС 663-200-1
3. Направляющая КПС 653
4. Ламель КПС 641
5. Ось-фиксатор КПС 656-1-658
6. Планка декоративная КПС 655
7. Втулка зубчатая КПС 645-100
8. Фиксатор КПС 657-10
9. Торцевая крышка КТС-653
10. Торцевая крышка КТС-641
11. Винт М8х20 DIN 912 А2
12. Шайба 8 DIN 127 А2
13. Винт М6х12 DIN 965-Н А2
14. Винт 4,8х13 DIN 7981 А2
15. Винт 4,8х19-32* DIN 7981 А2

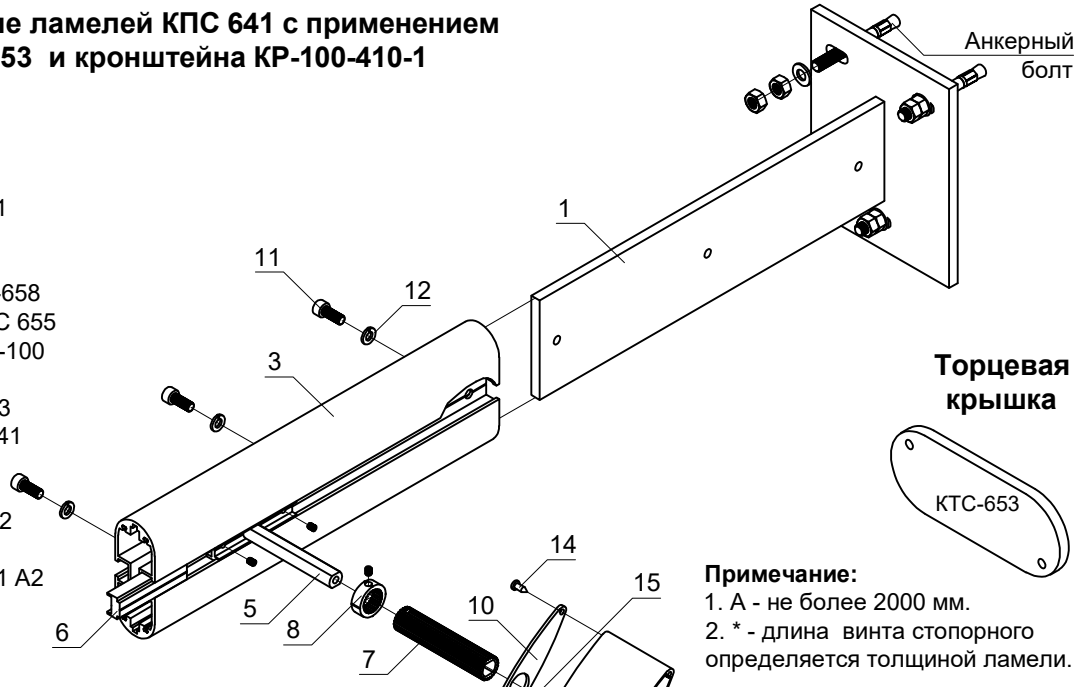

Торцевая крышка

Примечание:
1. А - не более 2000 мм.
2. * - длина винта стопорного определяется толщиной ламели.

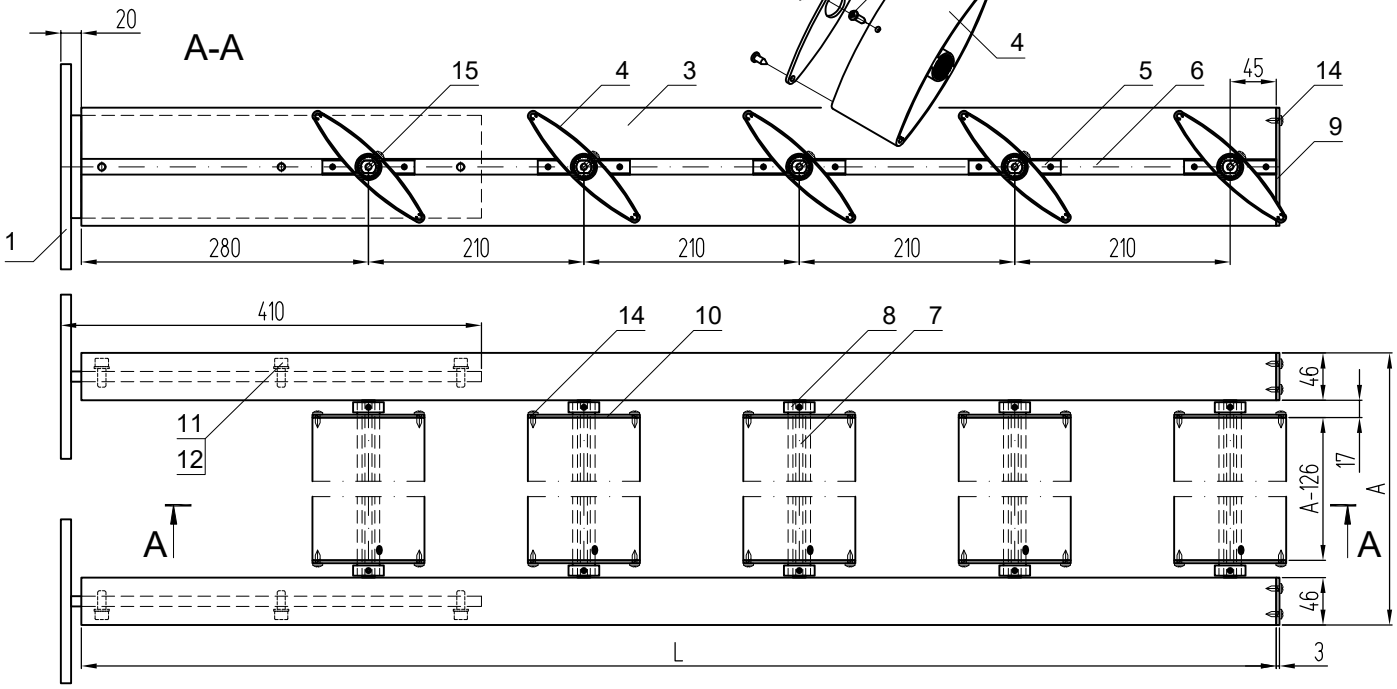

А-А Непрерывное крепление ламелей КПС 641 с применением направляющей КПС 653 и кронштейна КПС-663-200-1 к витражу

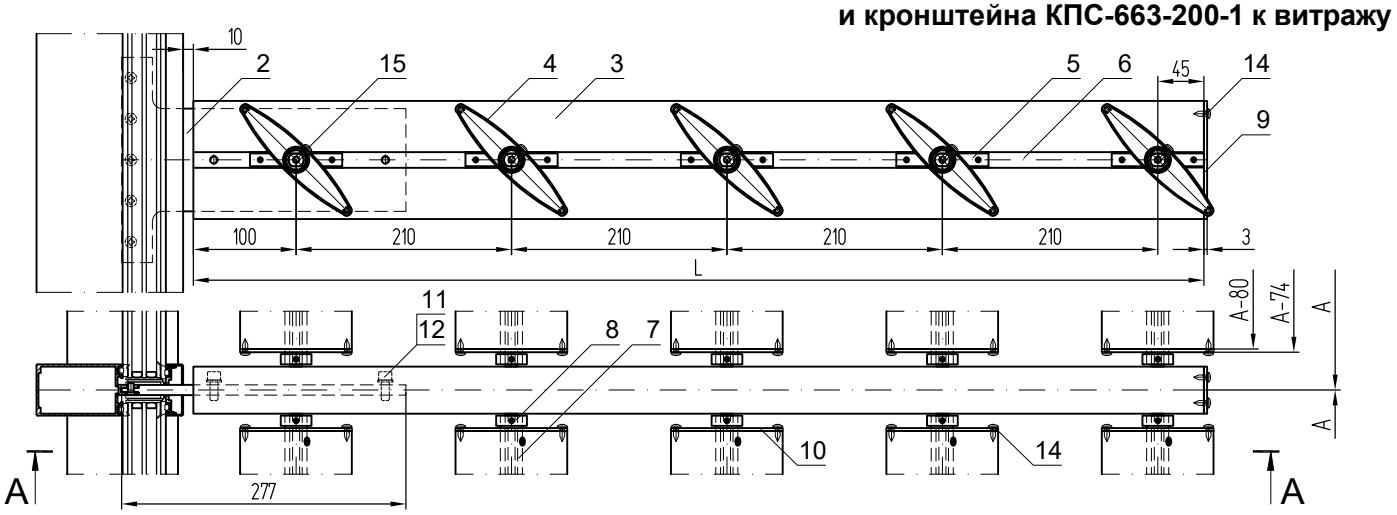

Подвижное крепление ламелей

Шифр ламели	Шифр крышки
КПС 640	КТП-640-100
КПС 641	КТП-641-100
КПС 642	КТП-642-100
КПС 643	КТП-643-150
КПС 644	КТП-644-150
КПЛ 07	КТП-07-150
КПЛ 08	КТП-08-150
КПЛ 09	КТП-09-150
КПЛ 10	КТП-10-200
КПЛ 11	КТП-11-200
КПЛ 12	КТП-12-200
КПЛ 13	КТП-13-200
КПЛ 14	КТП-14-200
КПЛ 15	КТП-15-200
КПЛ 16	КТП-16-200
КПЛ 17	КТП-17-200
КПЛ 18	КТП-18-200

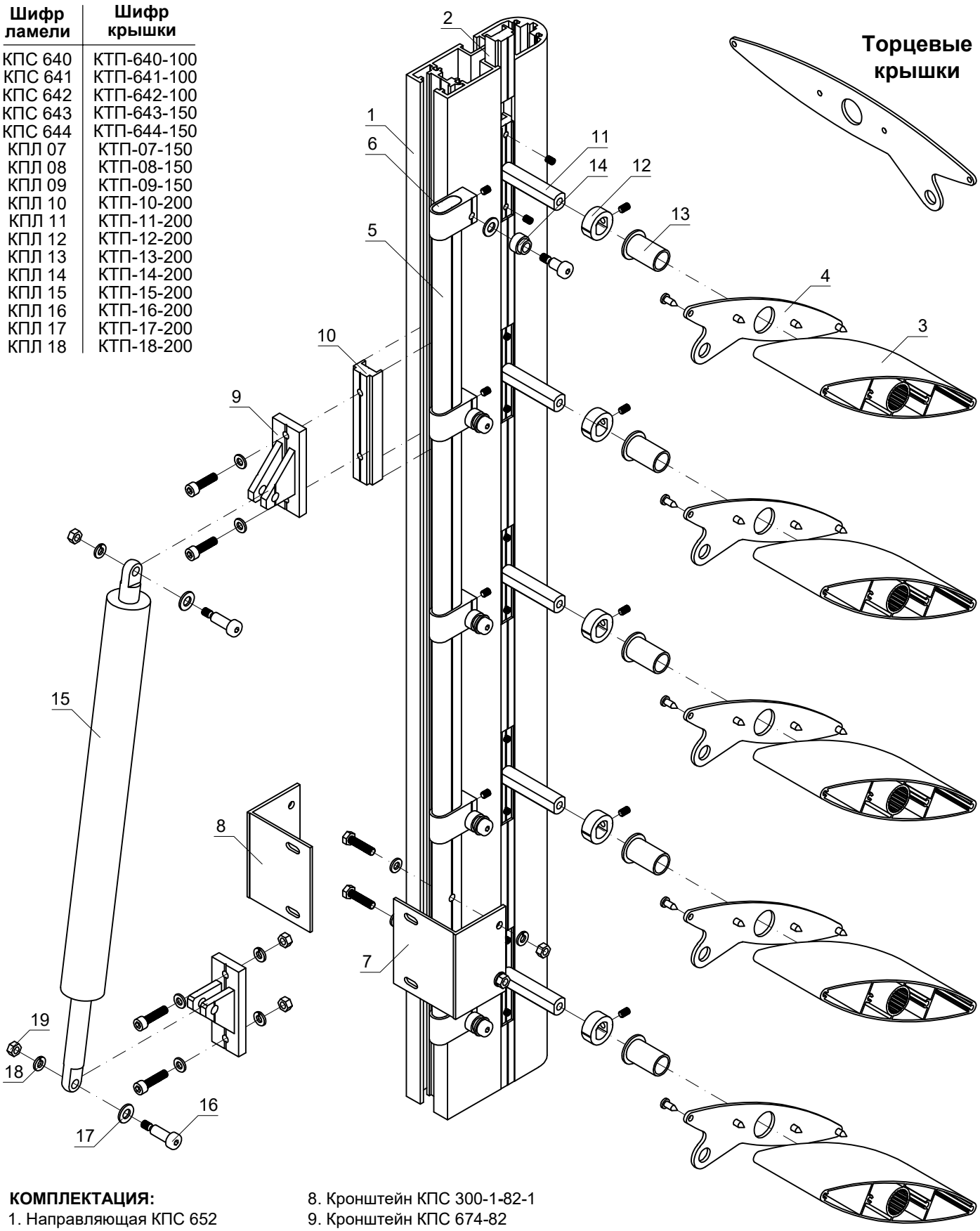

КОМПЛЕКТАЦИЯ:

1. Направляющая КПС 652
2. Планка декоративная КПС 655
3. Ламель
4. Торцевая крышка ламели
5. Тяга КПС 659
6. Держатель КПС 660-25
7. Кронштейн КПС 300-1-82
8. Кронштейн КПС 300-1-82-1
9. Кронштейн КПС 674-82
10. Закладная КПС 655-100
11. Ось-фиксатор КПС 656-658
12. Втулка-фиксатор КПС 666-10
13. Втулка КПС 665-32
14. Дистанционная втулка КПС 673-10
15. Линейный привод Picolo

Элементы крепления привода:

16. Винт 8х20 ГОСТ 28962-91 (DIN 9841)
17. Шайба 8 DIN 125 A2
18. Шайба 6 DIN 127 A2
19. Гайка M8 DIN 934 A2

Подвижное крепление ламелей на примере КПС 642 с линейным приводом Picolo 0 (ход 100мм)

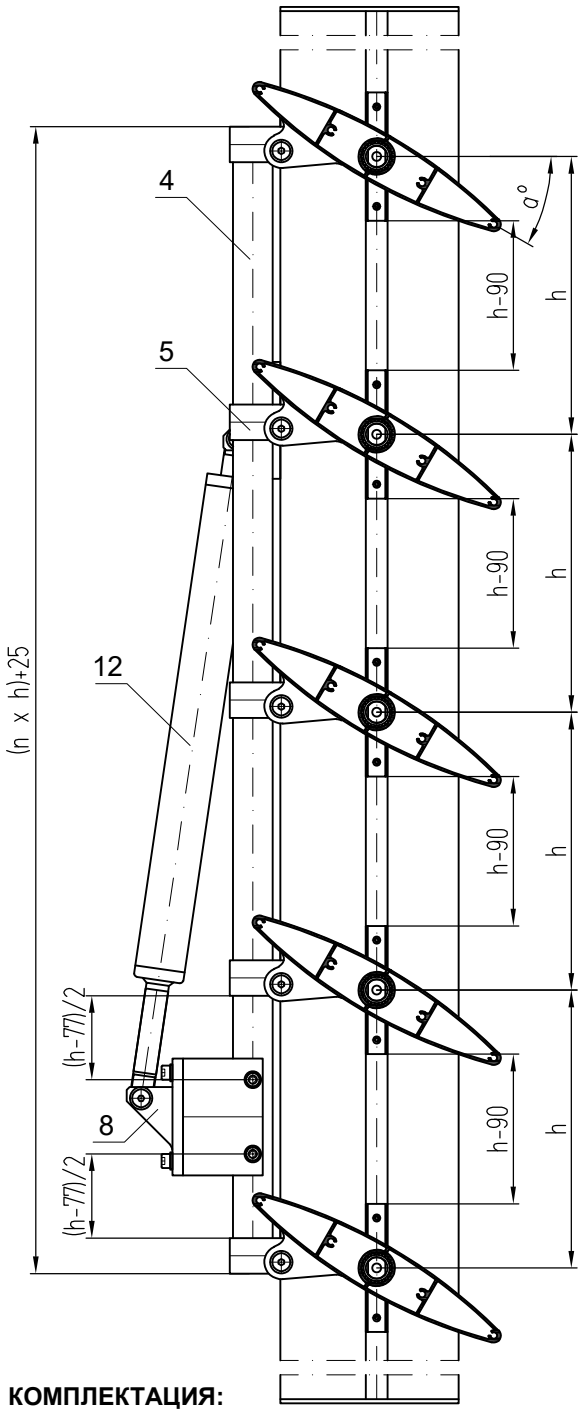

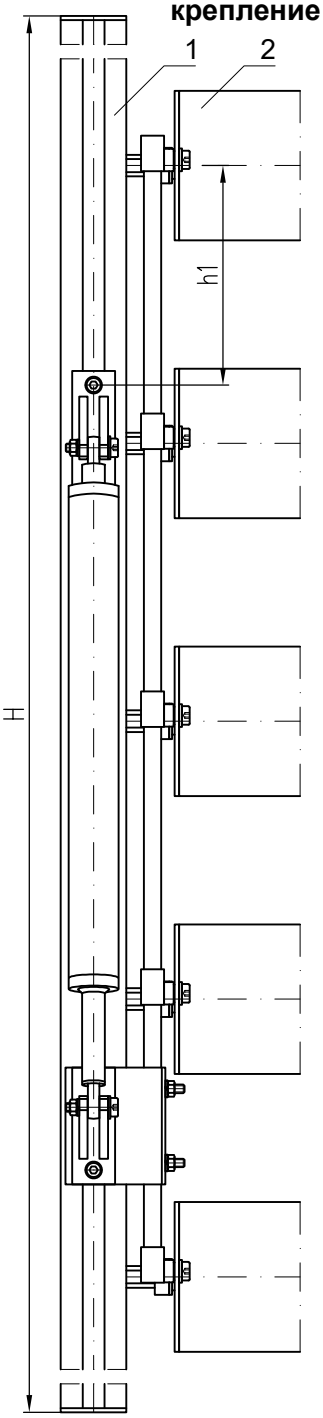

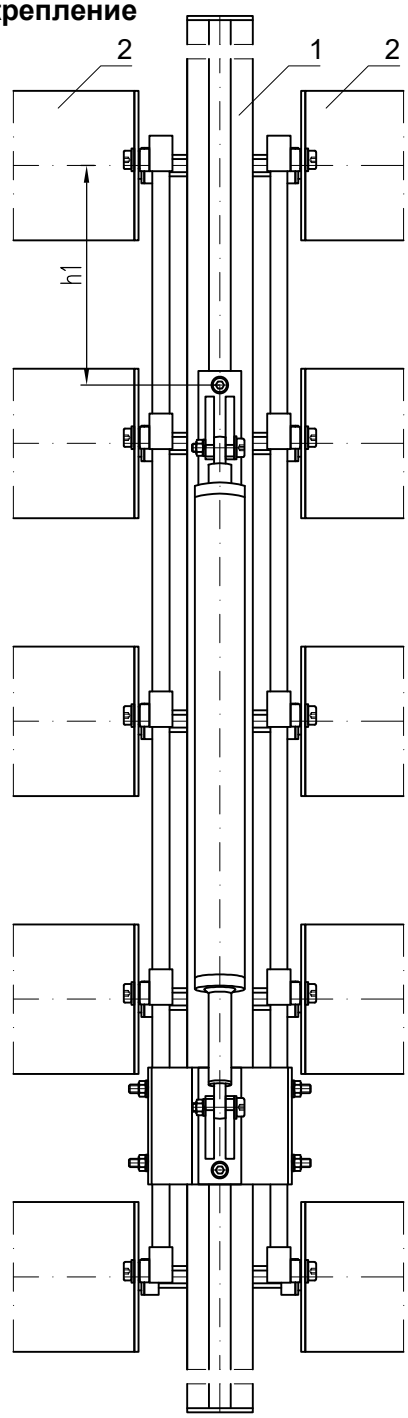

КОМПЛЕКТАЦИЯ:

1. Направляющая КПС 652
2. Ламель КПС 642
3. Торцевая крышка ламели КТП-642-100
4. Тяга КПС 659
5. Держатель КПС 660-25
6. Кронштейн КПС 300-1-82
7. Кронштейн КПС 300-1-82-1
8. Кронштейны КПС 674-82
9. Ось-фиксатор КПС 656-658
10. Втулка-фиксатор КПС 666-10
11. Втулка КПС 665-32
12. Линейный привод Picolo (ход 100мм)

Примечание:

1. Наименование стандартных крепежных изделий смотреть в соответствующих узлах далее в каталоге.

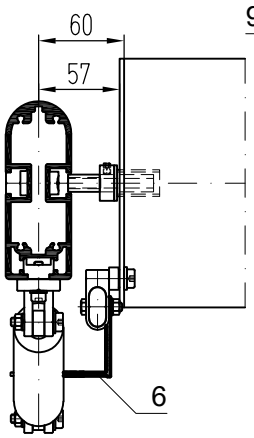

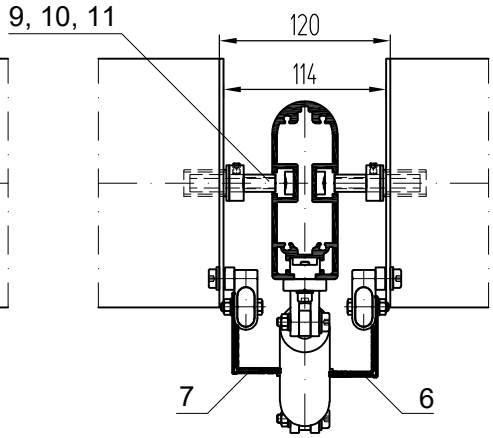

Система СИАЛ СО

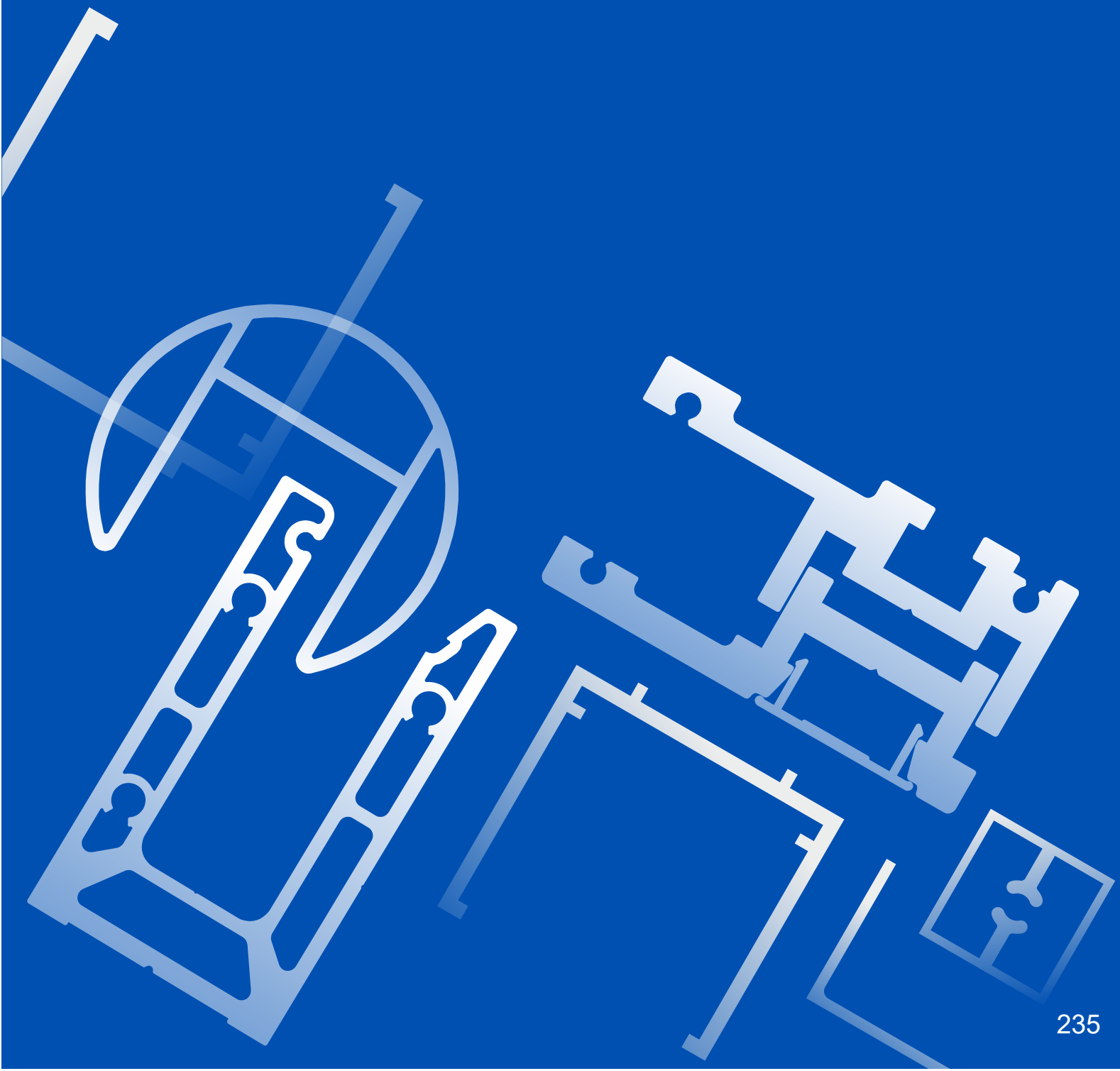

Внутренние ограждения балконов

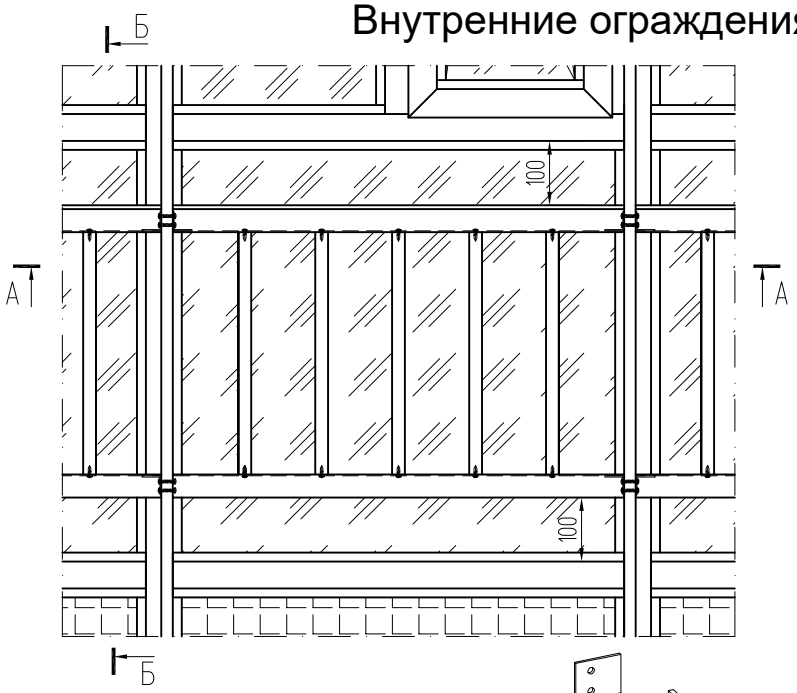

Б-Б
(с КП40)

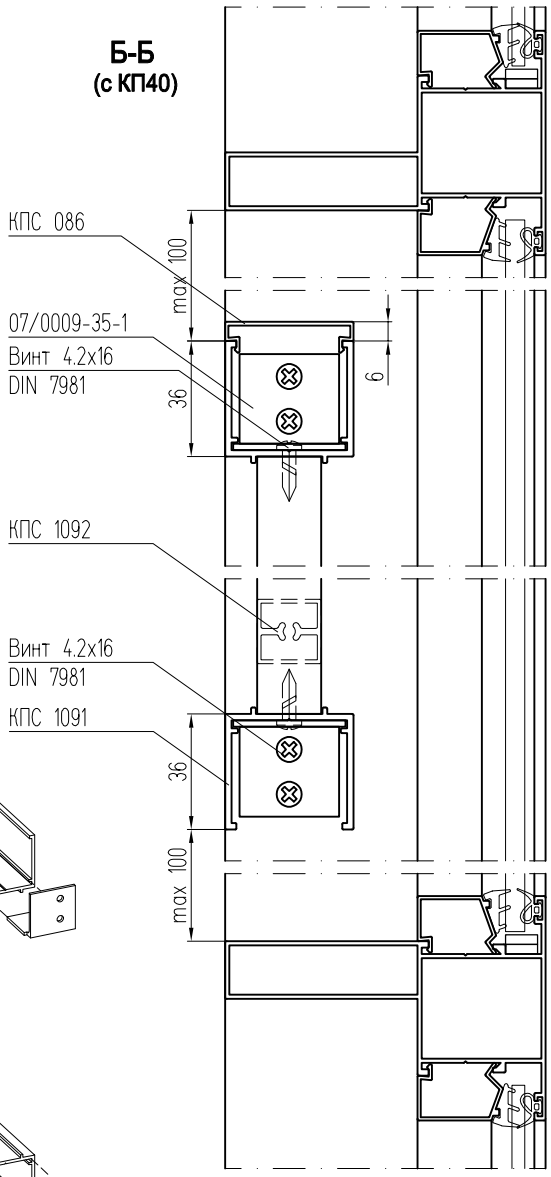

Обработка уголка
07/0009-35-1
(уголок 30х30х2)

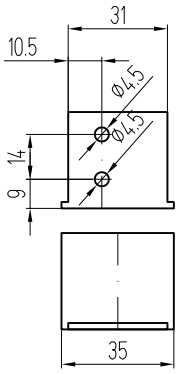

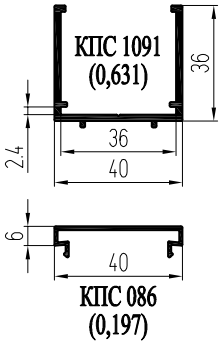

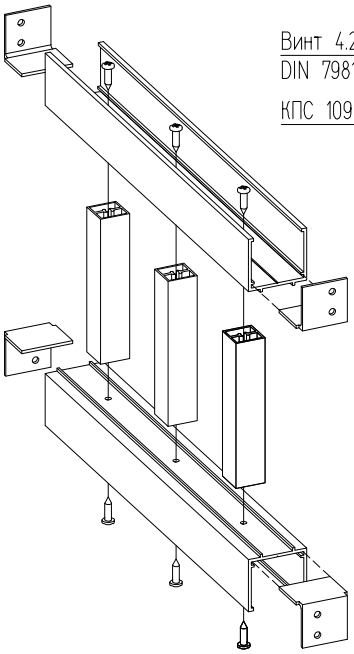

А-А
(с КП50К)

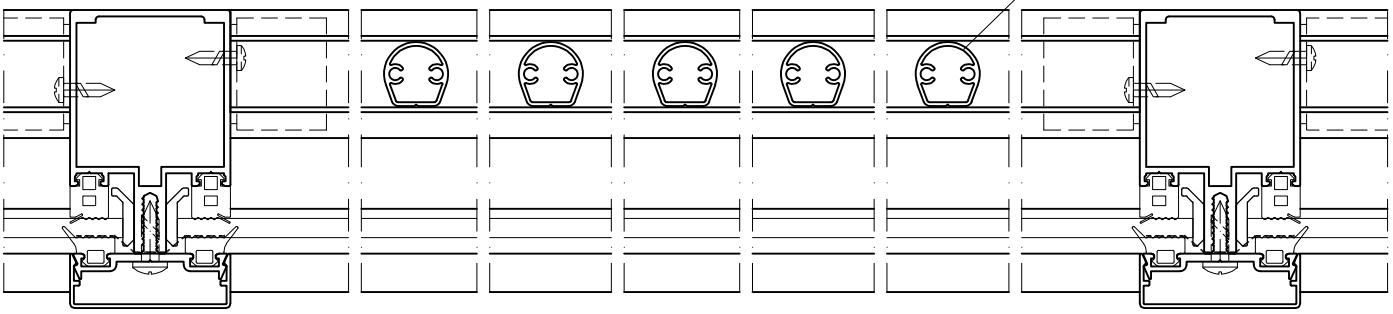

А-А **(с КП40)**

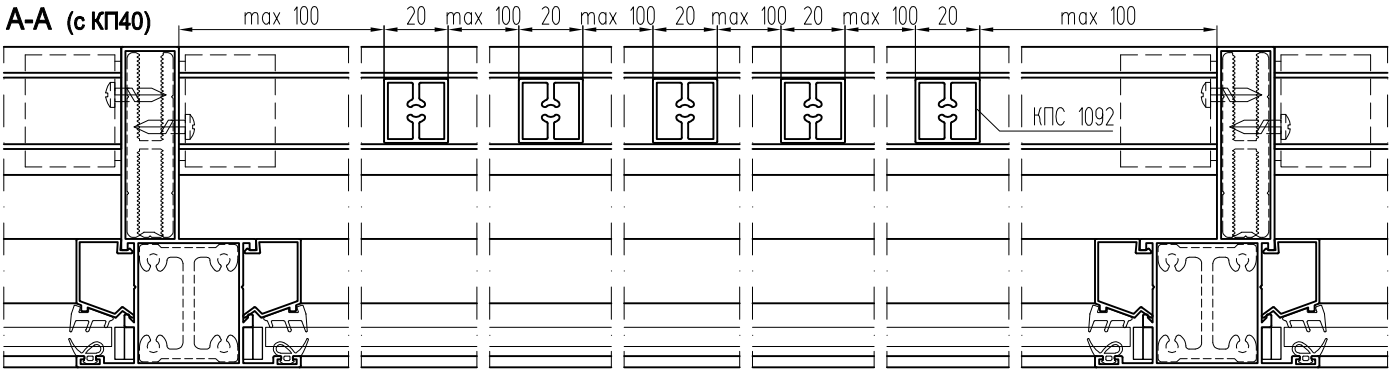

Внутренние ограждения балконов

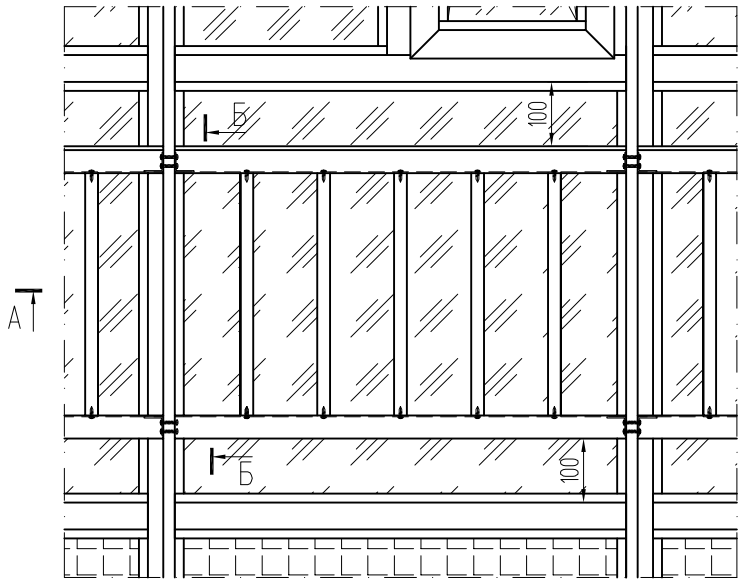

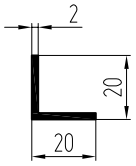

410039
(0,206)

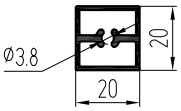

КПС 1092
(0,355)

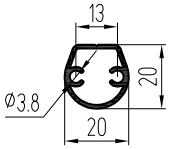

КПС 1228
(0,271)

Б-Б
(с КПС 1228, КПС 1092)

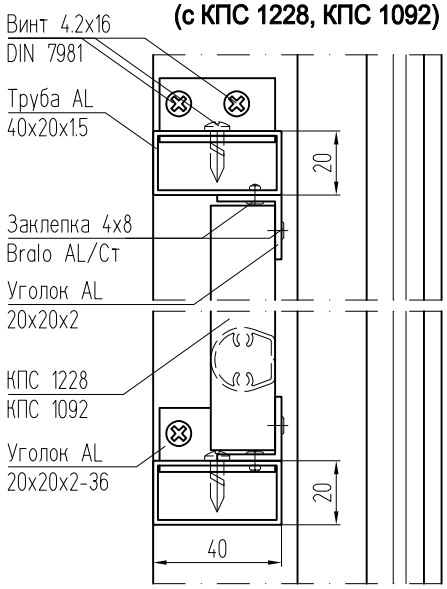

Б-Б
(с трубой Ø14 мм)

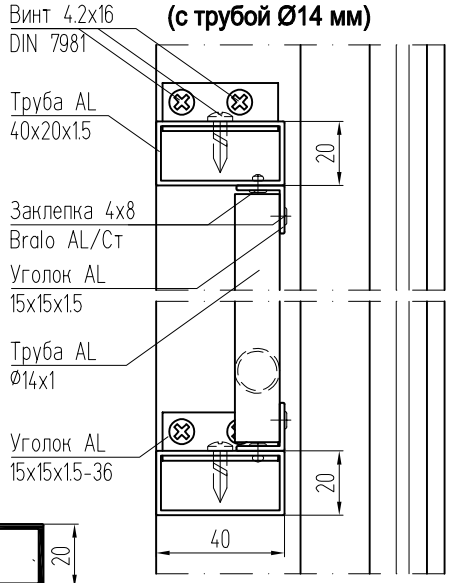

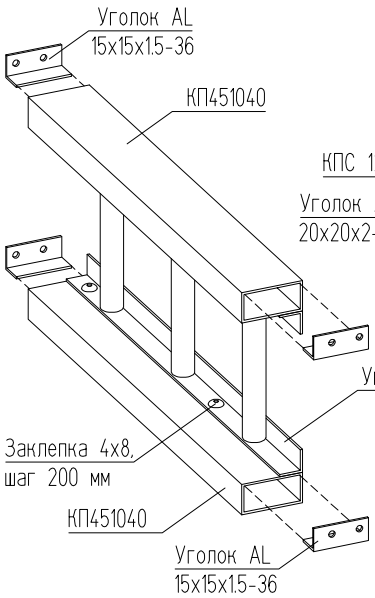

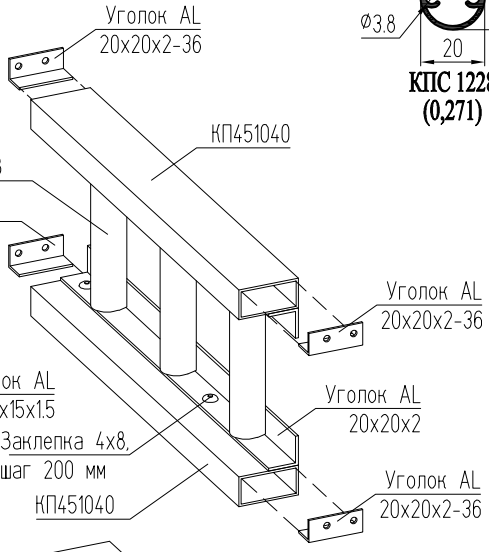

Обработка уголка
15х15х1,5-36

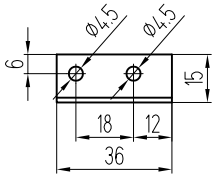

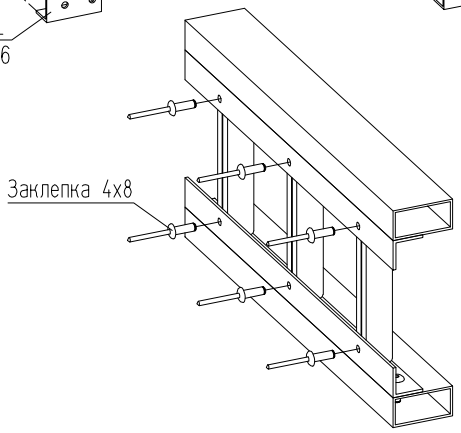

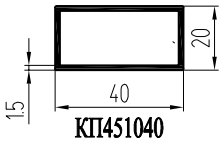

КП451040
(0,462)

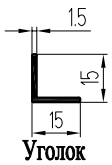

Уголок
15х15х1,5
(0,114)

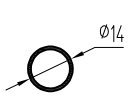

Труба Ø14х1
(0,11)

Обработка уголка
20х20х2-36

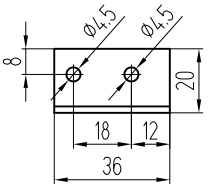

А-А
(с трубой Ø14 мм)

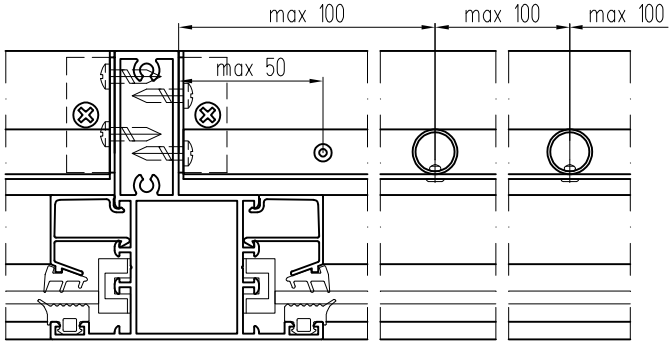

А-А
(с КПС 1228, КПС 1092)

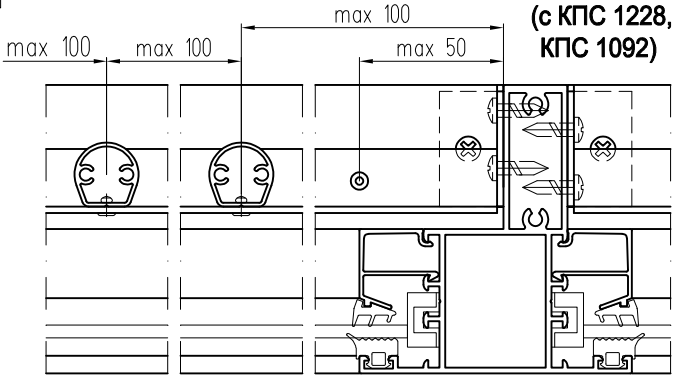

Внешние ограждения оконных проемов

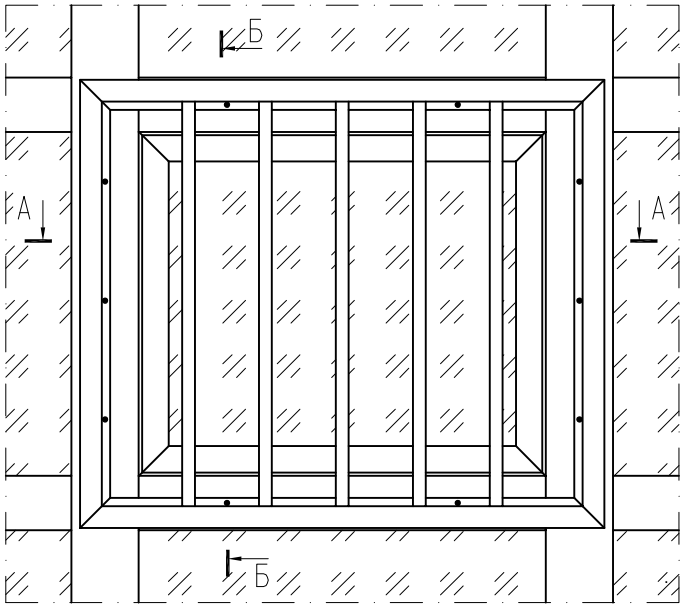

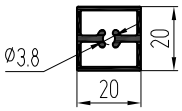

КПС 1092
(0,355)

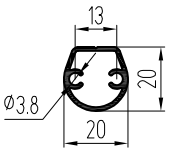

КПС 1228
(0,271)

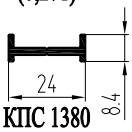

КПС 1380
(0,2)

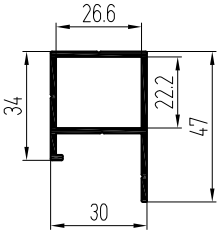

КПС 1379
(0,623)

Б-Б

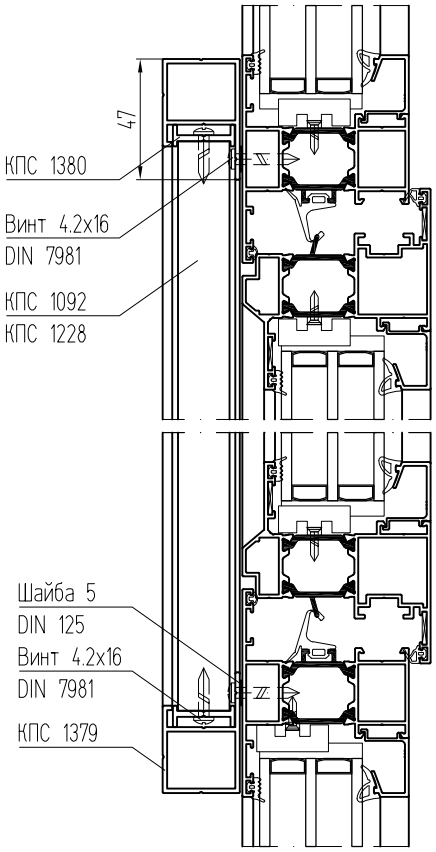

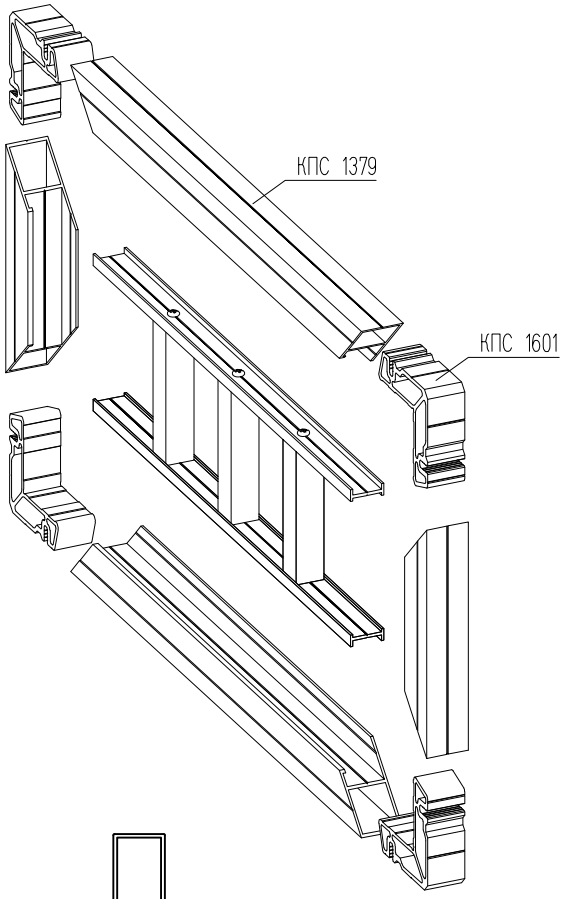

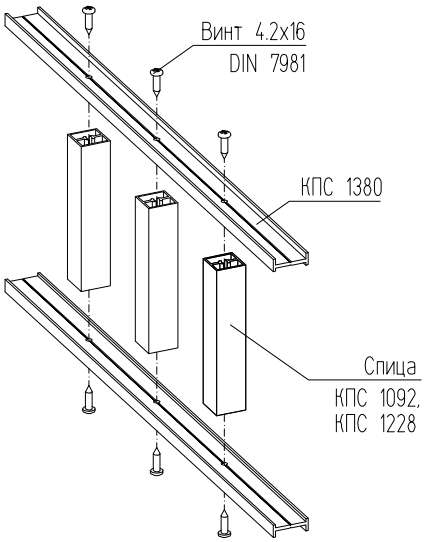

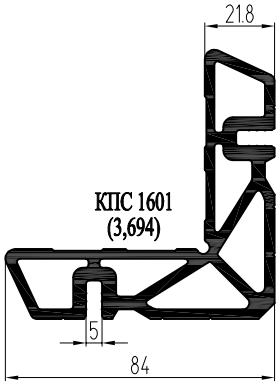

КПС 1601
(3,694)

А-А

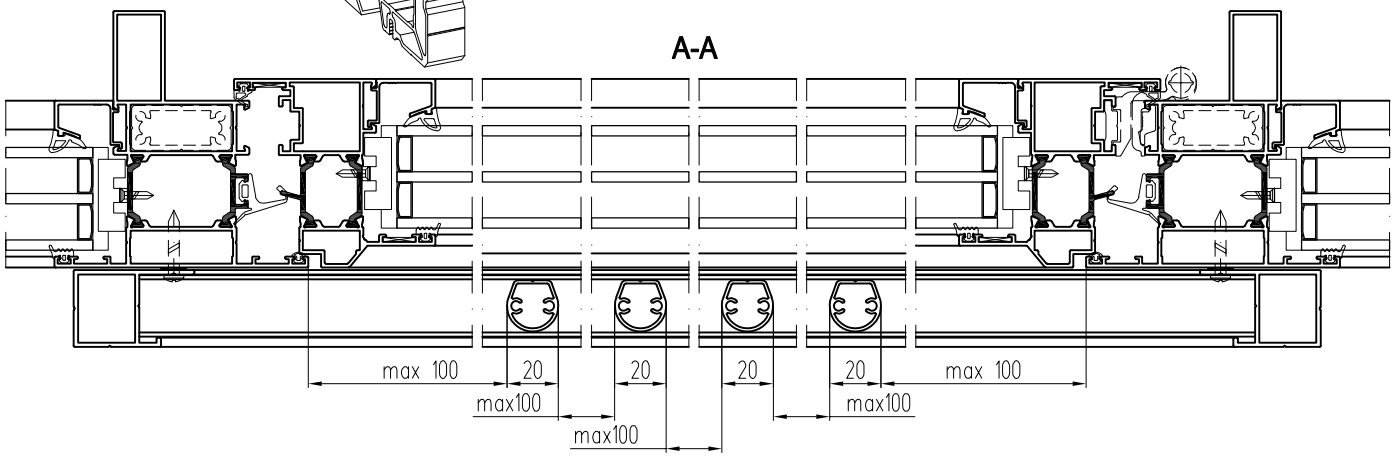

Внешние ограждения из стекла

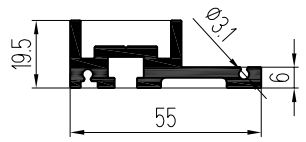

КПС 1403 (1,098)

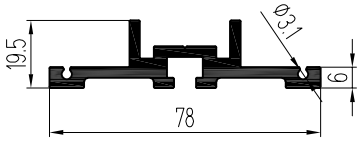

КПС 1805 (1,239)

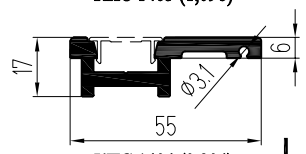

КПС 1404 (0,904)

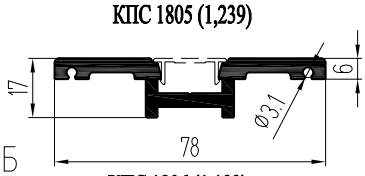

КПС 1806 (1,183)

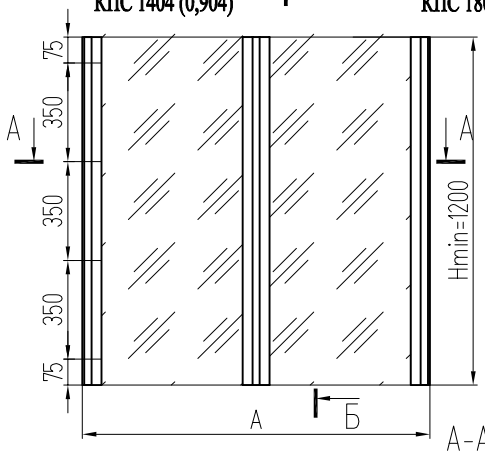

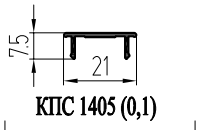

КПС 1405 (0,1)

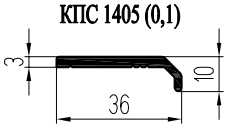

КПС 1406 (0,303)

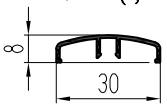

КПС 1408 (0,135)

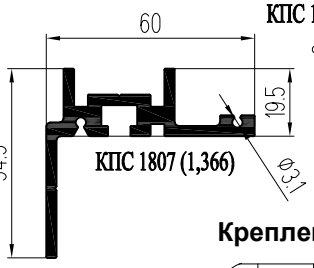

КПС 1807 (1,366)

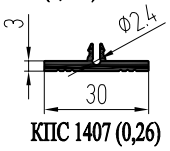

КПС 1407 (0,26)

Установка на алюминиевые конструкции с помощью гайки-заклепки M6 DR 0334 и винта M6x25 DIN912 A2

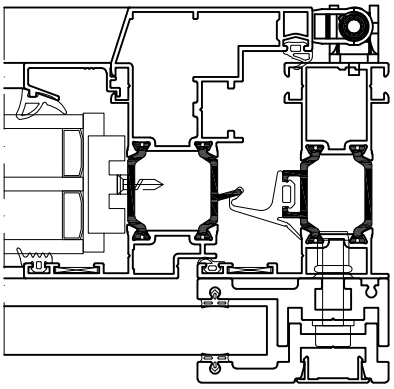

Крепление ограждения в проем

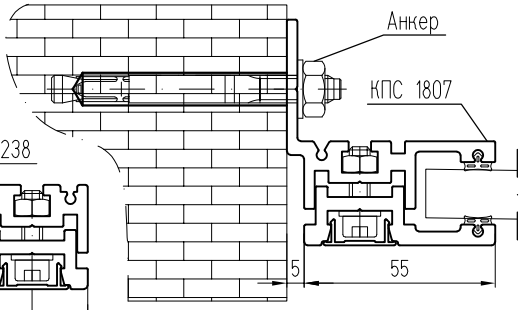

Заглушка перил

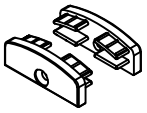

КПП-46 (0,001)

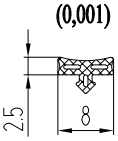

КПУ-238 (0,028)

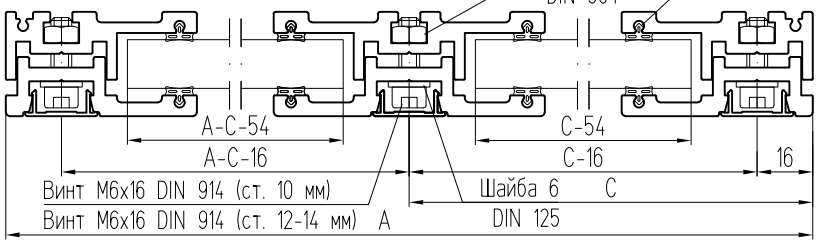

Вариант исполнения без окантовки стекла с торцевыми крышками

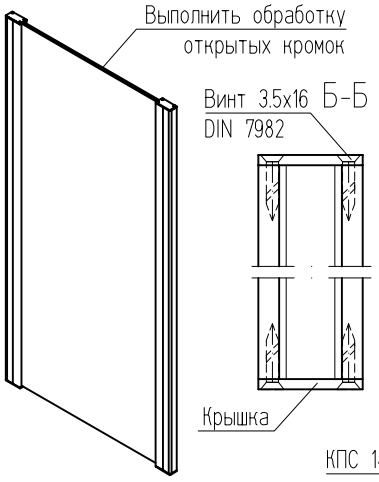

Вариант исполнения окантовки стекла профилем КПС 1406

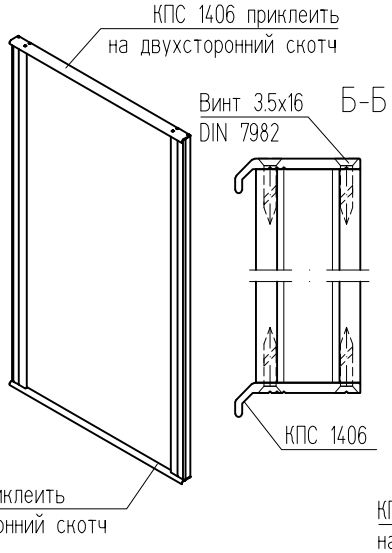

Вариант исполнения окантовки стекла вверху - перилами КПС 1407 + КПС 1408, внизу - профилем КПС 1406

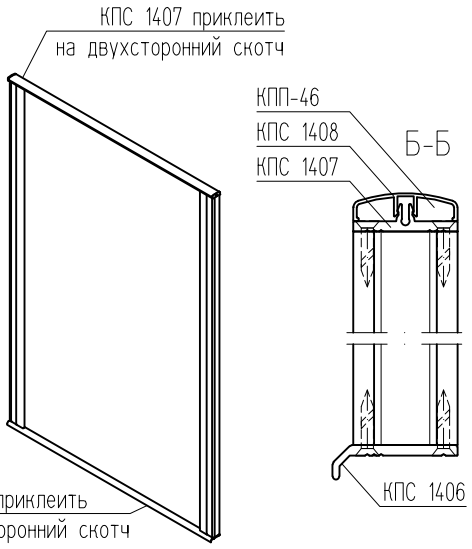

Триплекс 6зак х 3*0,38 х 4зак (ограждения длиной до 1100 мм)

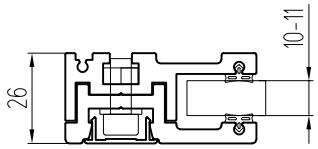

Триплекс 6зак х 3*0,38 х 6зак (ограждения длиной до 1600 мм)

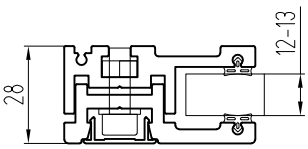

Триплекс 8зак х 3*0,38 х 6зак (ограждения длиной до 2100 мм)

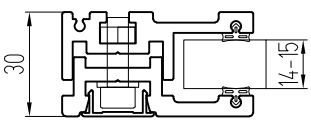

Триплекс 8зак х 3*0,38 х 8зак (ограждения длиной до 2600 мм)

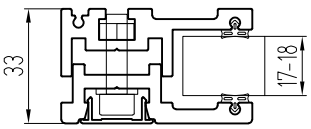

Ограждения из стекла отдельностоящие

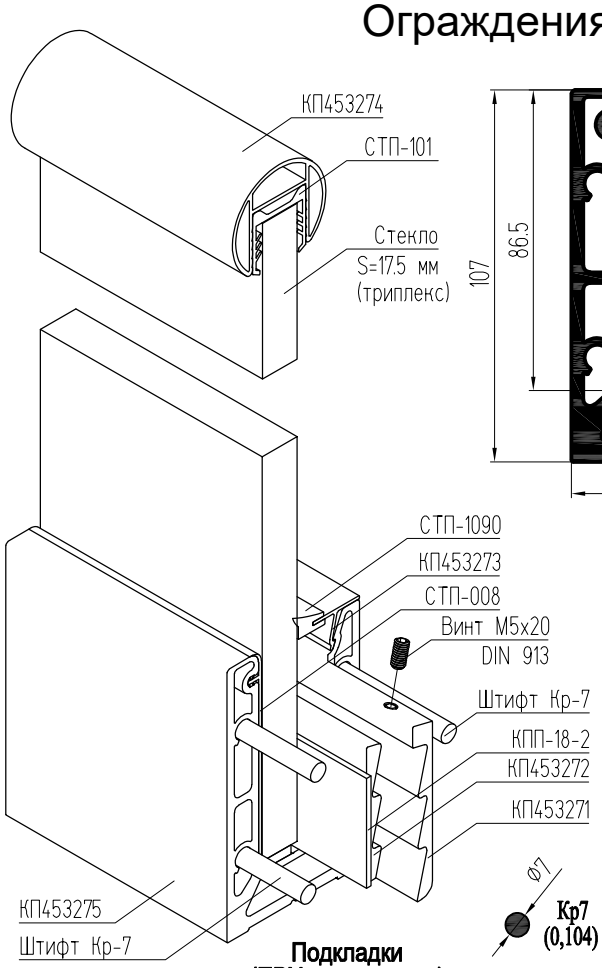

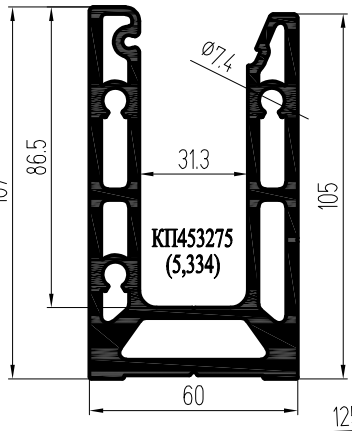

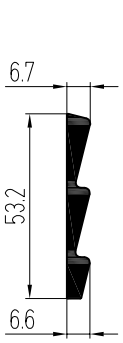

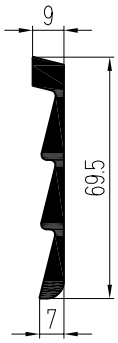

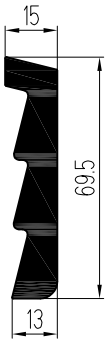

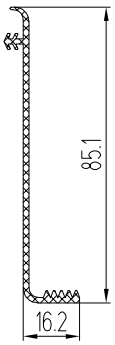

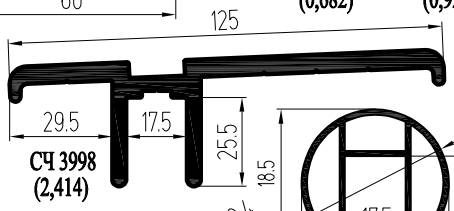

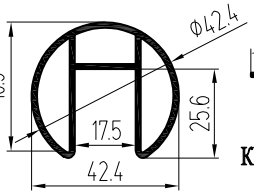

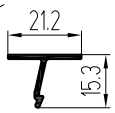

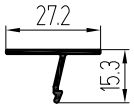

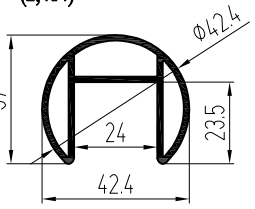

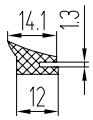

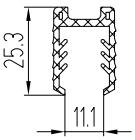

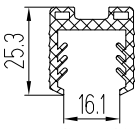

Подкладки
(ПВХ, полиэтилен)

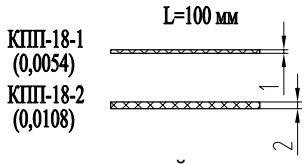

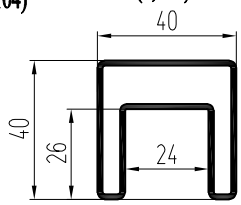

Типовой вертикальный разрез - стекло 10,5 мм триплекс
(вариант крепления с помощью шпильки М12х120)

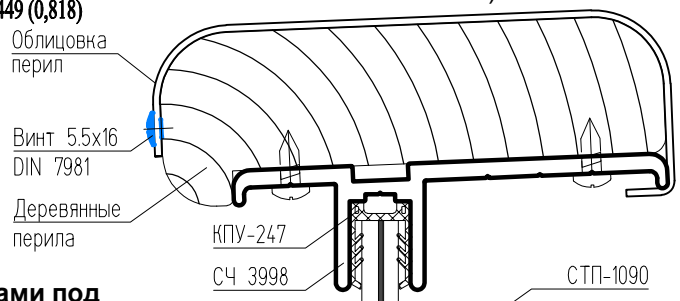

Типовой вертикальный разрез - стекло 17,5 мм
(триплекс 8.8ESG (Зак8М1 + пленка EVA1мм + Зак8М1))

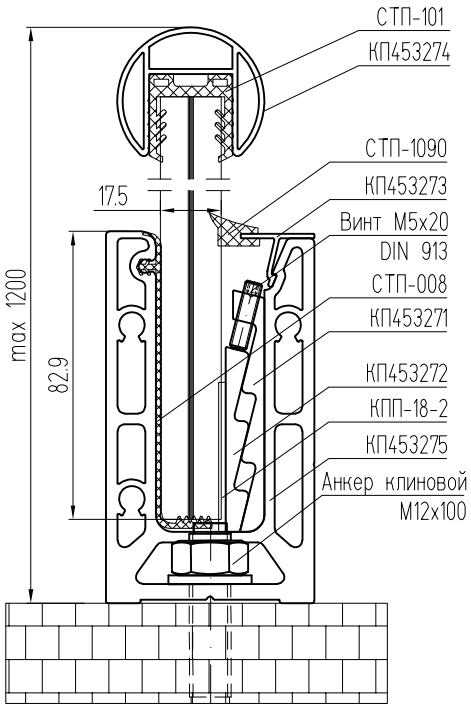

Вариант с перилами под стекло 17,5 мм

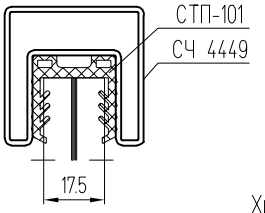

Вариант с перилами под стекло 10,5 мм

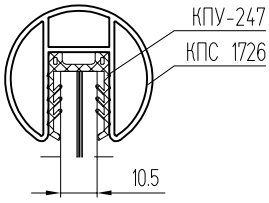

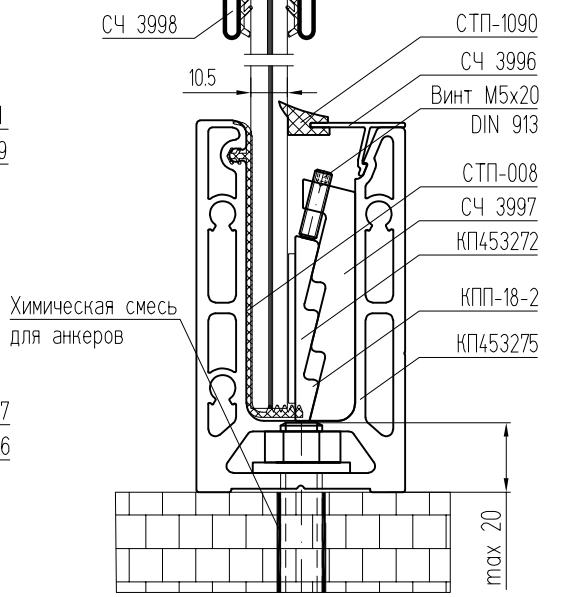

Вентиляционные решетки

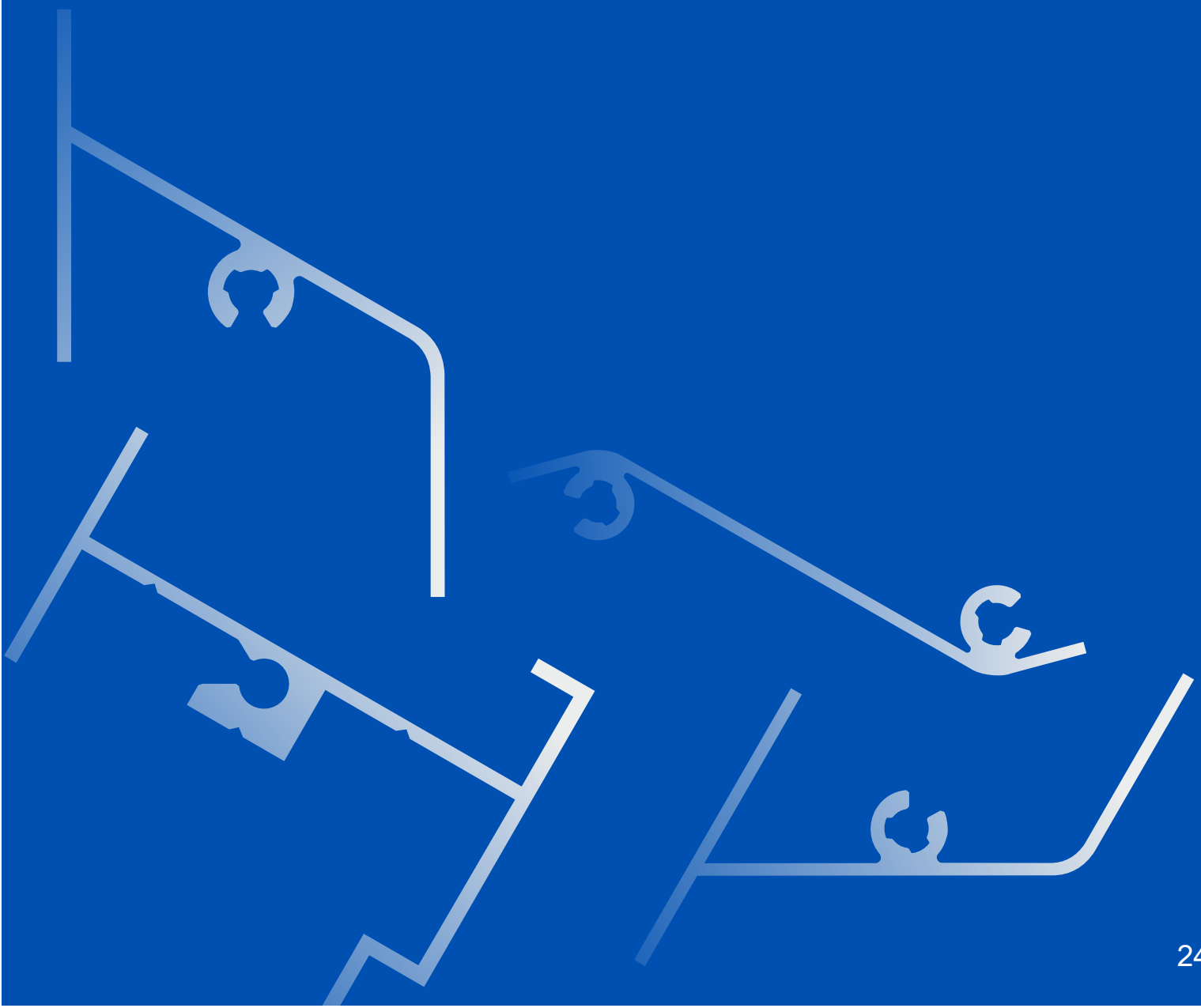

Сборка и монтаж вентиляционных решеток

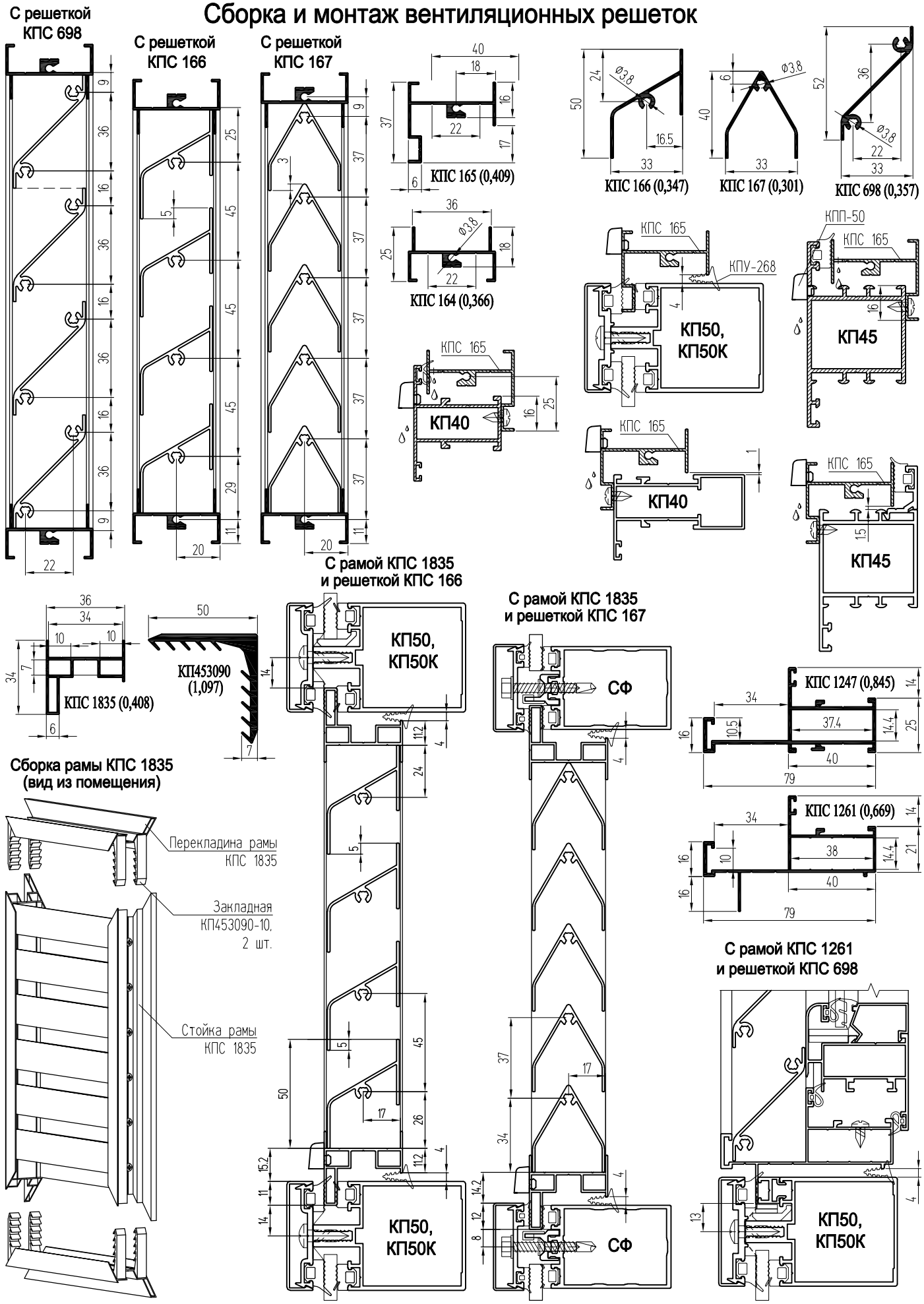

Противомоскитные сетки

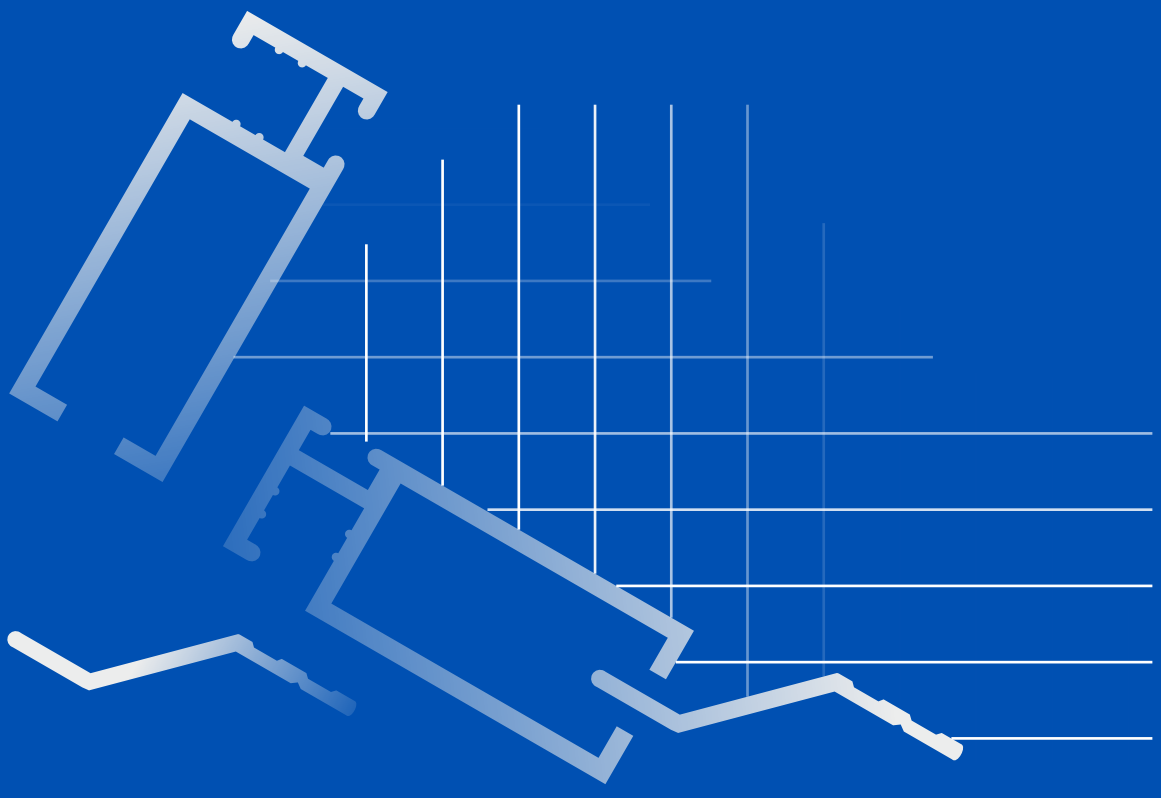

Сборка и монтаж противомоскитных сеток

Фетр 5х15
9FE/12 L=2H

Противомоскитная сетка (1.8х30м)
Арт. 23.9359 S=AxH

A

Профиль КП45482-1
(2 шт.)

Ручка (2 шт.)
СТН-0539-08

Профиль КП45482-1
(2 шт.)

H

Угловое соединение москитной
сетки 9ES/70 (4 шт.)

Ролик для москитной
сетки 8RU/104 (2 шт.)

Шнур GO/20 L=2A+2H
или жгутик СТН-0539-04 L=2A+2H

Профиль КП45481
(2 шт.)

Винт DIN7981 Zn PZ 3.5x16
шаг - 400 мм

СЛ40
(прим. КП45481)

15.8 4 H H-8 15.8 4 9

Двухполозный
СЛ45
(прим. КПС 352)

12.5 4 20 H-8 H 4 20

12.5 28 — **КПС 352 (0,102)**

9 24.3 — **КП45481 (0,085)**

12 30.5 — **КП45482-1 (0,286)**

Однополозный
СЛ45
(прим. КП45481)

9 15.3 27.5 H+55 H 27.5 15.3

Двухполозный
СЛ45

a+65
34.5 a 30.5

Однополозный
СЛ45

a+55
27.5 a 27.5

Нащельники

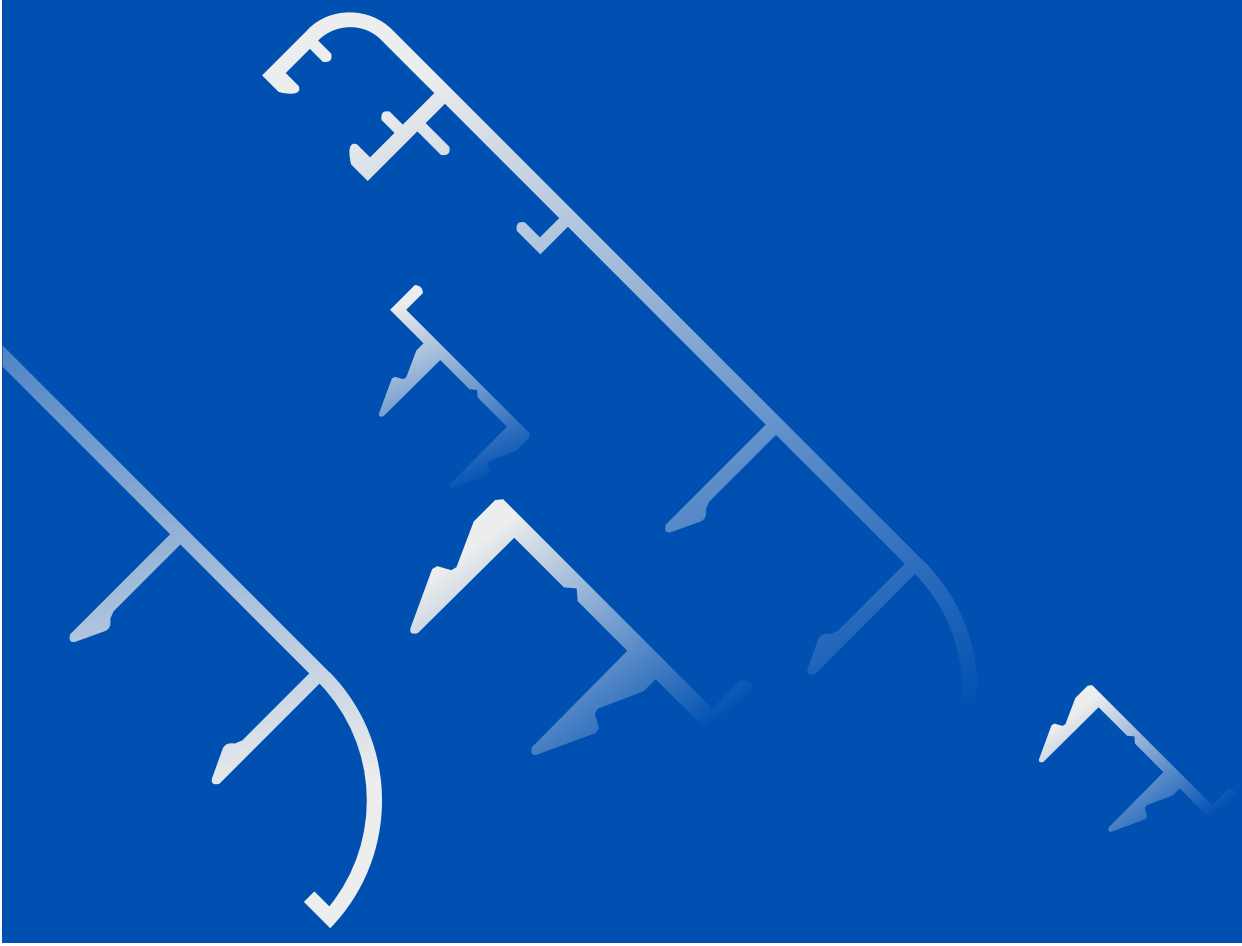

Обрамление проема с помощью профилей КПС 711 и КПС 712

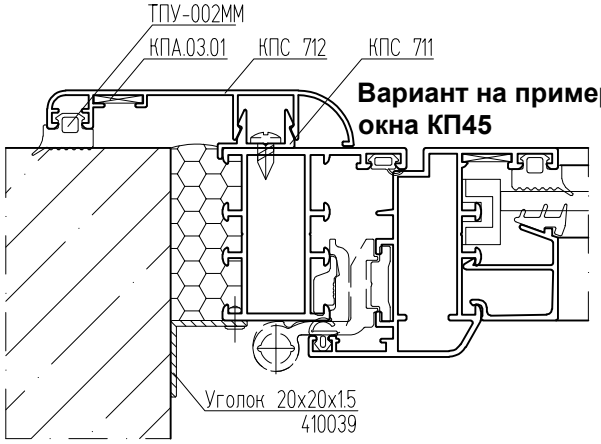

Вариант на примере окна КП45

Вариант на примере двери КП45

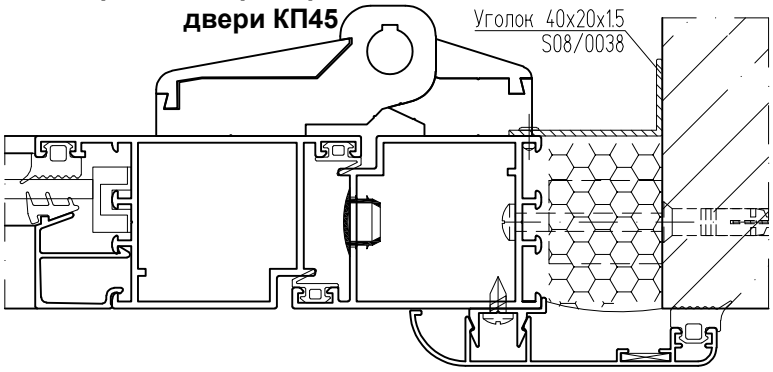

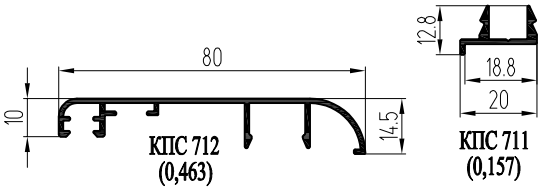

Вариант на примере двери СТ71

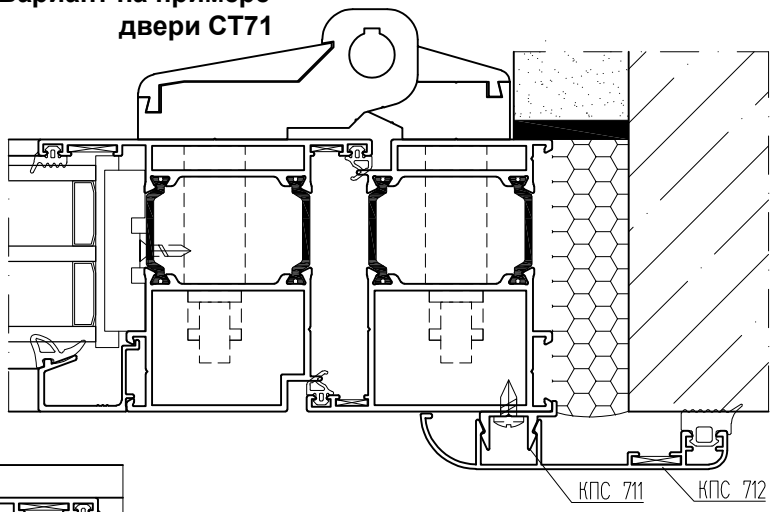

Вариант на примере окна СТ71

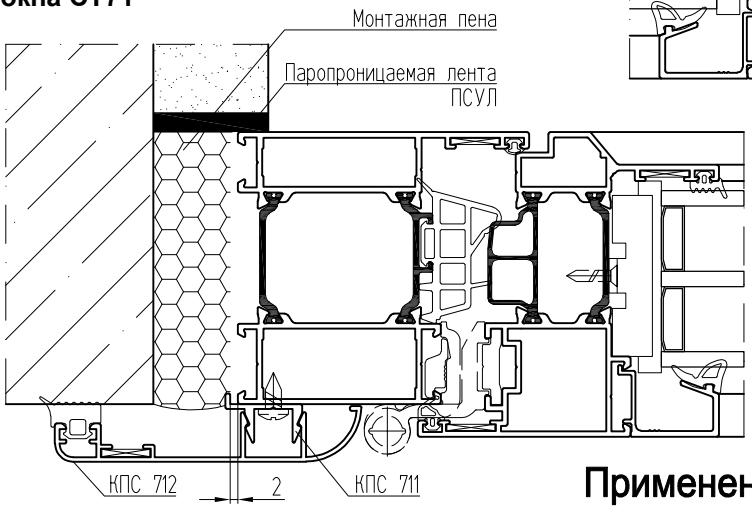

Применение держателя нащельника КПС 568

Вариант исполнения нащельника

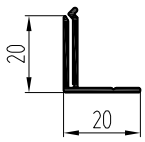

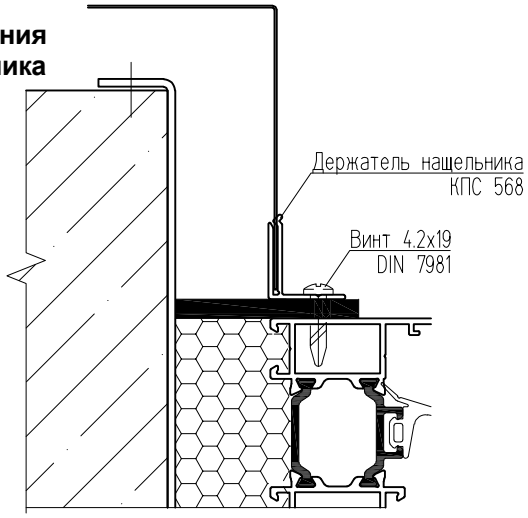

ООО “Литейно-Прессовый Завод “Сегал”
660111, Россия, г. Красноярск,
ул. Пограничников, 42, стр. 15
Тел.: (391) 274-90-30
E-mail: segal@sial-group.ru
www.sial-group.ru

Ver.08.2023