СИАЛ

Каталог алюминиевых конструкций и профилей системы СИАЛ КП40МБ

Модульные балконные блоки

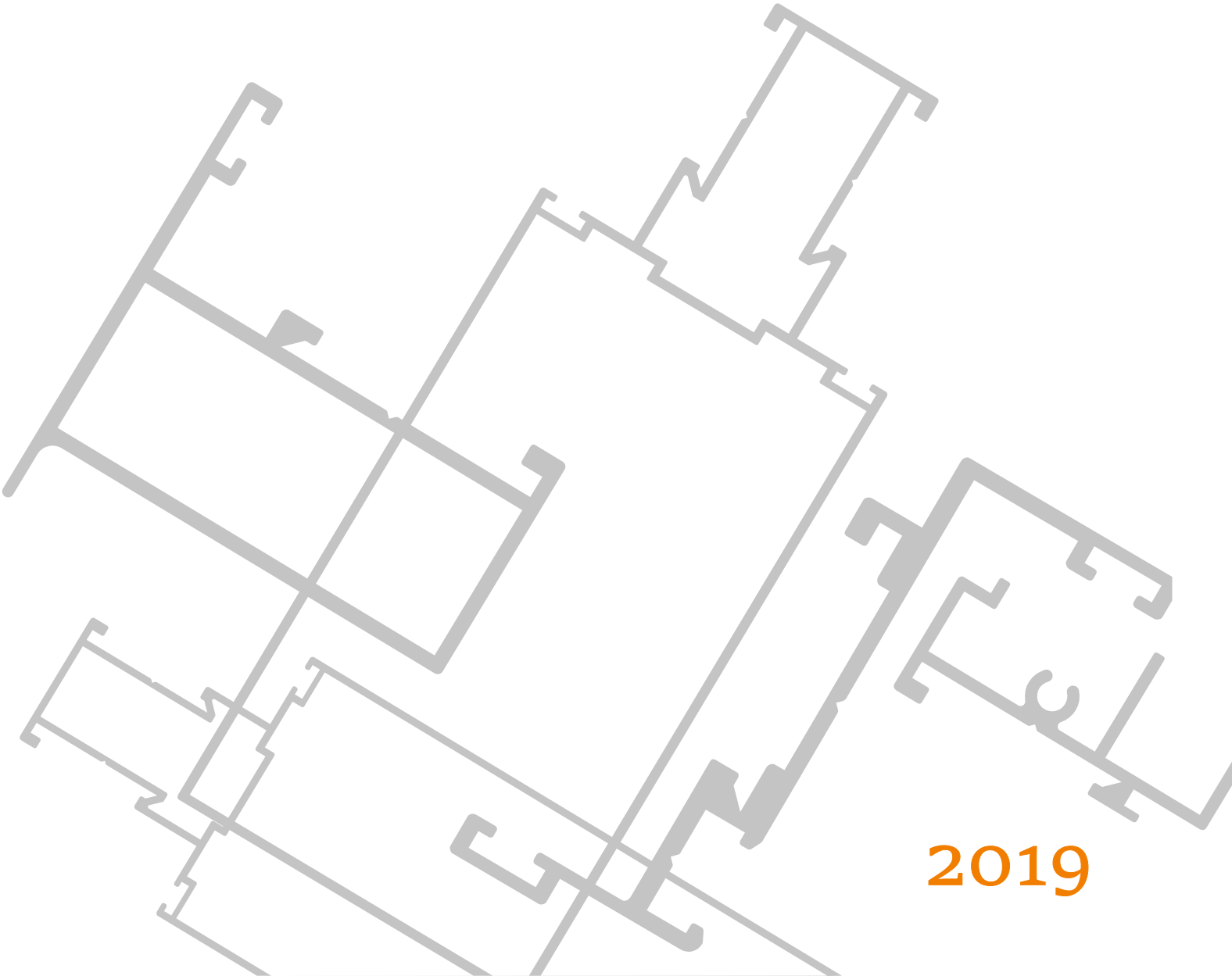

2019

СОДЕРЖАНИЕ

КРАТКОЕ ОПИСАНИЕ СИСТЕМЫ 5

Информация о свойствах алюминиевых сплавов 7

ПРОФИЛИ 9

Профили штапиков 13

КОМПЛЕКТУЮЩИЕ 17

МОДУЛЬНЫЕ БЛОКИ 23

ДЕТАЛИРОВКИ, СБОРКИ 33

Схемы установки подкладок 40

ГЕРМЕТИЗАЦИЯ, ВЛАГООТВОД 57

УЗЛЫ КРЕПЛЕНИЯ 61

УЗЛЫ ПРИМЫКАНИЯ 65

РЕШЕТКИ ВЕНТИЛЯЦИОННЫЕ 69

СЕТКИ ПРОТИВОМОСКИТНЫЕ 71

ГЕОМЕТРИЧЕСКИЕ ХАРАКТЕРИСТИКИ 75

УВАЖАЕМЫЕ ГОСПОДА!

В любом городе, и в крупнейшем мегаполисе, и в небольшом рабочем поселке нас радует новое, красивое здание. Независимо от масштабов, легкая алюминиевая конструкция и стекло выгодно подчеркивают его современность. Меняется настроение, растет оптимизм и желание созидать, строить новое. Современные технологии строительства дают все больше возможностей для реализации творческих замыслов архитекторов и строителей при возведении зданий и сооружений.

В наших каталогах кратко представлены архитектурные и технические особенности разработанных нами систем, их возможности. В зависимости от основного назначения конструкции можно выбрать систему с наилучшими показателями коэффициентов сопротивления теплопередаче, огнестойкости, с повышенными требованиями по ветровым нагрузкам, с повышенными декоративными требованиями. На системы имеется весь спектр нормативно-технической и разрешительной документации.

Специалисты компании "ЛПЗ "Сегал" готовы работать с Вами в индивидуальном порядке, по индивидуальным проектам, создавать специальные системы.

Наша совместная работа приведет к еще более красивым решениям в облике городов, и подвигнет к новым творческим поискам.

ПРИГЛАШАЕМ К СОТРУДНИЧЕСТВУ!

КРАТКОЕ ОПИСАНИЕ СИСТЕМЫ СИАЛ КП 40МБ

Традиционная технология остекления балконов с использованием штапиковых стоечно-ригельных систем наиболее эффективна и удобна в монтаже и эксплуатации.

Тем не менее при несомненных достоинствах они обладают и существенным технологическим недостатком - вероятностью протечек. Для предотвращения протечек необходимо герметизировать стыки ригелей и стоек резиновыми уплотнителями, что существенно повышает стоимость и трудозатраты на изготовление и монтаж балконного остекления. Чтобы избежать эти проблемы была разработана новая блочно-модульная система остекления балконов КП40МБ на базе системы КП40.

Система **СИАЛ КП40МБ** предназначена для выполнения сплошного остекления балконов отдельными элементами - модульными блоками, навешиваемыми на стойки с внешним пилоном. Модульные блоки могут быть оснащены поворотными, поворотно-откидными и раздвижными элементами открывания.

Указанные в каталоге размеры, масса и периметры профилей являются теоретическими и могут изменяться в зависимости от допусков на размеры профилей. Прочностной расчет каждой конкретной конструкции производится при ее проектировании. Массоинерционные характеристики профилей, необходимые для прочностных расчетов, приведены в данном каталоге.

Приведенные в каталоге масса, размеры и геометрические характеристики сечений профилей являются теоретическими и могут изменяться в зависимости от допусков на размеры профилей.

Технические особенности

Несущие стойки с внешним пилоном и видимой шириной 53 мм крепятся к балконным плитам.

Стойки и ригели блока соединяются между собой при помощи алюминиевых закладных деталей.

Конструкция стоек модульного блока (отсутствие вертикальных пазов) обеспечивает плотное примыкание ригеля в зоне установки заполнения. Благодаря этому при соблюдении правил установки уплотнителей, выполнении дренажных отверстий в ригелях, вероятность попадания влаги в стойки снижается.

В систему введен специфический элемент - верхний ригель модульного блока. Ригель устанавливается поверх стоек в месте стыка и обеспечивает непрерывную горизонтальную отсечку для воды на каждом этаже. После установки верхних ригелей по всему уровню в ригели устанавливается резиновый уплотнитель, который предотвращает проникновение влаги вутрь конструкции. Уплотнитель устанавливается сплошным по всей длине конструкции. В сочетании с двухкамерными стойками это решение позволяет гарантированно отвести 100% влаги. Такое решение позволяет полностью отказаться от применения уплотнителей и герметиков в стыках ригелей и стоек.

Стекло (или другое заполнение) фиксируется в раме или створке при помощи подкладок из полиэтилена и закрепляется штапиками. Для герметизации соединений и заполнений применяются различные уплотнители.

Также разработан специальный фальш-ригель для установки нащельника, позволяющий ускорить монтаж узлов примыкания и сделать их эстетичными.

Используемые материалы

Профили из алюминиевых сплавов АД31, 6060 и 6063 изготавливаются по ГОСТ 22233-2001. Состояние материала Т1, (22), (25). Покрывается профиль полиэфирными порошковыми эмалями. Покрытие обладает высокой стойкостью к атмосферным воздействиям и долговечностью. Цвет покрытия - определяется заказчком по шкале RAL. Толщина покрытия зависит от марки красителя и лежит в диапазоне 60-120 мкм. Окрашенные профили выдерживаются в сушильной камере при температуре 180-200°С в течение 20 минут.

При монтаже необходимо соблюдать все меры по защите конструкций, рам и элементов от механических повреждений и загрязнений. После сборки и монтажа готовую конструкцию или изделие необходимо очистить или протереть специальными чистящими средствами .

В качестве заполнения используются стекло и любые другие материалы необходимой толщины, теплофизических и санитарно-гигиенических параметров.

Для заполнения светопрозрачной части ограждений применяется стекло листовое (ГОСТ 111-2014) или стеклопакеты (ГОСТ 24866-2014) с обязательной установкой опорных и фиксирующих подкладок. Соприкосновение стекла с алюминиевыми деталями не допускается.

Несветопрозрачное заполнение выполняется из непрозрачного стекла, сэндвичпанелей, наборного профиля КП45115 или оцинкованных листов с прослойкой из ДВП (ДСП).

Для герметизации соединений и светопрозрачных заполнений применяются различные по конфигурации и высоте уплотнители из EPDM, TPE, TPE-S, изготовленные по ГОСТ 30778. Уплотнители сохраняют свои свойства в среде воздуха при любых видах атмосферного воздействия в интервале температур :

EPDM - от -50° до +80°С;

TPE - от -40° до +70°С.

Материал подкладок - полиамид, полиэтилен, ПВХ или полипропилен.

Для крепления стекла в структурных створках применяется лента 3M VHB G23F или B23F (2,3x18 мм)для стекла 4 мм и 3M VHB BG16 (1,6x18 мм) для стекла 5 мм.

Рамы крепятся к конструкциям здания при помощи монтажных дюбелей, анкеров, стальных платиков и стальных или алюминиевых кронштейнов .

При креплении к балконным плитам стойки и ригели следует рассчитывать на ветровую нагрузку.

Стальные элементы, соприкасающиеся с алюминиевыми деталями, должны быть защищены от коррозии. Зазоры между рамой и балконной плитой заполняются негорючим минераловатным утеплителем, который необходимо защитить нащельниками .

Для заполнения светопрозрачной части ограждений применяются стекло (ГОСТ 111) с обязательной установкой опорных и фиксирующих подкладок. Соприкосновение стекла с алюминиевыми деталями не допускается. Материал подкладок - полиамид, полиэтилен, ПВХ или полипропилен.

При монтаже необходимо руководствоваться "Инструкцией по монтажу и эксплуатации конструкций строительных из алюминиевых профилей систем СИАЛ ИМЭ .00.01.2014".

ООО "ЛПЗ "Сегал" оставляет за собой право вносить изменения и дополнения, связанные с дальнейшим развитием и постоянным повышением технического уровня системы. Все права на настоящую публикацию и материалы данного каталога принадлежат разработчику системы.

Системы профилей СИАЛ продолжают совершенствоваться и развиваться .

ВОРОШИЛОВ Сергей Федорович
генеральный конструктор систем СИАЛ

ИНФОРМАЦИЯ О СВОЙСТВАХ АЛЮМИНИЕВЫХ СПЛАВОВ

по ГОСТ 22233 "Профили прессованные из алюминиевых сплавов для светопрозрачных ограждающих конструкций. Технические условия"

Химический состав сплавов:

Обозначение системы и марки сплава	Массовая доля элементов										
	Кремний	Железо	Медь	Марганец	Магний	Хром	Цинк	Титан	Алюминий	Прочие	
										кажд.	сумма
АД31	0,2-0,6	0,35	0,10	0,10	0,45-0,9	0,10	0,10	0,10	Остальное	0,05	0,15
AlMgSi0,5 6060	0,3-0,6	0,1-0,3	0,10	0,10	0,35-0,6	0,05	0,15	0,10		0,05	0,15
AlMgSi 6060	0,3-0,6	0,1-0,3	0,10	0,10	0,35-0,6	0,05	0,15	0,10		0,05	0,15
AlMg0,7Si 6063	0,3-0,6	0,15-0,35	0,10	0,15	0,6-0,9	0,05	0,15	0,10		0,05	0,15

Механические свойства профилей:

Обозн-ние системы и марки сплава	Значение показателей, не менее					
	Состояние материала	Обозначение состояния материала	Толщина стенки, мм	Временное сопротивление при растяжении $\delta_в$, МПа	Предел текучести при растяжении, МПа	Относит. удлинение при растяжении, %
АД31 1310	Закаленное и естественно состаренное	Т	Все размеры	127.0	69.0	13.0
	Неполностью закаленное и искусственно состаренное	Т5	До 3 включ.	175.0	130.0	8.0
			Св. 3 до 10 включ.	157.0	118.0	
	Закаленное и искусственно состаренное	Т1	Все размеры	196.0	147.0	8.0
	Закаленное и искусственно состаренное повышенной прочности	Т1 (22)	До 10 включ.	215.0	160.0	8.0
	Закаленное и искусственно состаренное повышенной прочности	Т1 (25)	то же	245.0	195.0	8.0

Механические свойства профилей (продолжение таблицы):

Обозн-ние системы и марки сплава	Значение показателей, не менее					
	Состояние материала	Обозначение состояния материала	Толщина стенки, мм	Временное сопротивле-ние при растяжении $\delta_в$, МПа	Предел текучести при растяжении, МПа	Относит. удлинение при растяжении, %
AlMgSi 6060	Закаленное и естественно состаренное	T4	До 25 включительно	120	60	16
	Неполностью закаленное и искусственно состаренное	T5	До 5 включ.	160	120	8
			Свыше 5 до 25 включ.	140	100	
	Закаленное и искусственно состаренное	T6	До 3 включ.	190	150	8
			Свыше 3 до 25 включ.	170	140	
	Закаленное и искусственно состаренное	T64	До 15 включительно	180	120	12
	Закаленное и искусственно состаренное повышенной прочности	T66	До 3 включ.	215	160	8.0
			Свыше 3 до 25 включ.	195	150	
AlMg0,7Si 6063	Закаленное и естественно состаренное	T4	Все размеры	130	65	14
	Неполностью закаленное и искусственно состаренное	T5	До 3 включ.	175	130	8
			Св. 3 до 10 включ.	160	110	7
	Закаленное и искусственно состаренное	T6	До 10 включ.	215	170	8
	Закаленное и искусственно состаренное	T64	До 15 включ.	180	120	12
	Закаленное и искусственно состаренное повышенной прочности	T66	До 6 включ.	245	200	8
			Св. 6 до 10 включ.	225	180	

ПРОФИЛИ

Стойки

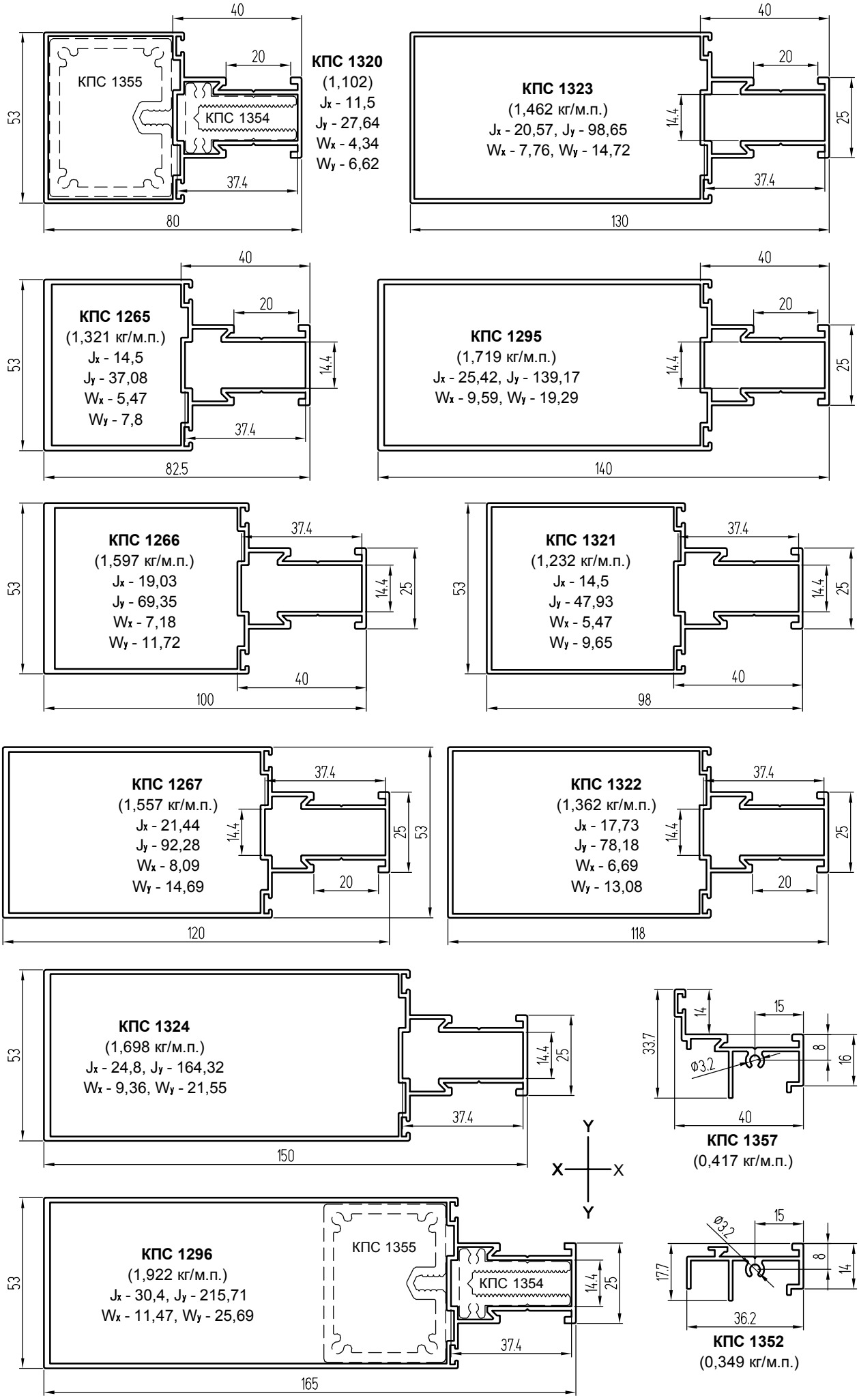
КПС 1320
(1,102)
Jx - 11,5
Jy - 27,64
Wx - 4,34
Wy - 6,62
КПС 1355
КПС 1354
КПС 1323
(1,462 кг/м.п.)
Jx - 20,57, Jy - 98,65
Wx - 7,76, Wy - 14,72
КПС 1265
(1,321 кг/м.п.)
Jx - 14,5
Jy - 37,08
Wx - 5,47
Wy - 7,8
КПС 1295
(1,719 кг/м.п.)
Jx - 25,42, Jy - 139,17
Wx - 9,59, Wy - 19,29
КПС 1266
(1,597 кг/м.п.)
Jx - 19,03
Jy - 69,35
Wx - 7,18
Wy - 11,72
КПС 1321
(1,232 кг/м.п.)
Jx - 14,5
Jy - 47,93
Wx - 5,47
Wy - 9,65
КПС 1267
(1,557 кг/м.п.)
Jx - 21,44
Jy - 92,28
Wx - 8,09
Wy - 14,69
КПС 1322
(1,362 кг/м.п.)
Jx - 17,73
Jy - 78,18
Wx - 6,69
Wy - 13,08
КПС 1324
(1,698 кг/м.п.)
Jx - 24,8, Jy - 164,32
Wx - 9,36, Wy - 21,55
КПС 1357
(0,417 кг/м.п.)
КПС 1296
(1,922 кг/м.п.)
Jx - 30,4, Jy - 215,71
Wx - 11,47, Wy - 25,69
КПС 1355
КПС 1354
КПС 1352
(0,349 кг/м.п.)

Ригели

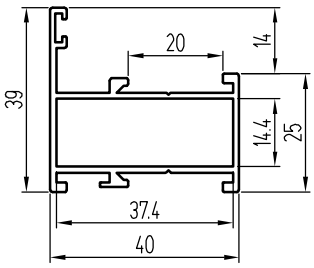

КПС 080
(0,596 кг/м.п.)
Jx - 2,28, Jy - 4,79
Wx - 0,93, Wy - 2,15

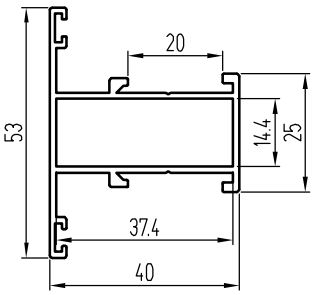

КП45152
(0,644 кг/м.п.)
Jx - 3,3, Jy - 5,3
Wx - 1,25, Wy - 2,24

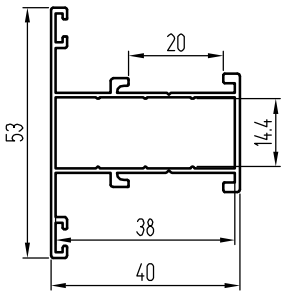

КП45152-1
(0,532 кг/м.п.)
Jx - 3, Jy - 4,47
Wx - 1,13, Wy - 1,87

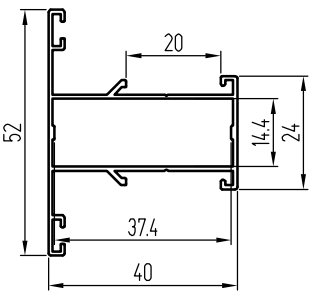

КП45152-2
(0,46 кг/м.п.)
Jx - 2,44, Jy - 3,93
Wx - 0,94, Wy - 1,63

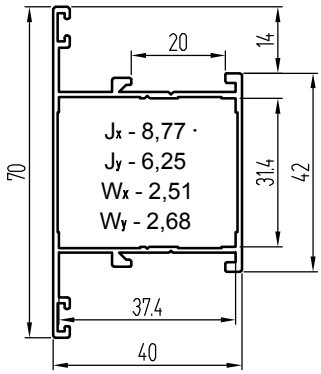

КПС 203
(0,677 кг/м.п.)

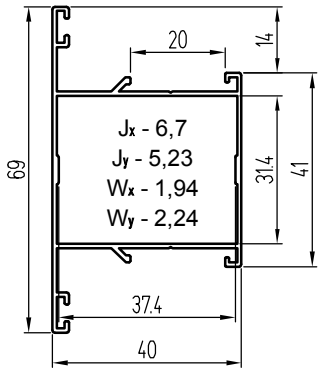

КПС 203-1
(0,55 кг/м.п.)

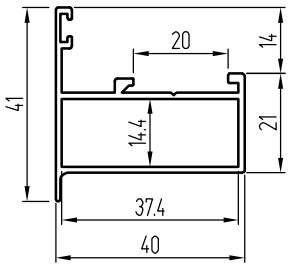

КПС 1351
(0,531 кг/м.п.)
Jx - 1,86, Jy - 4,28
Wx - 0,81, Wy - 1,87

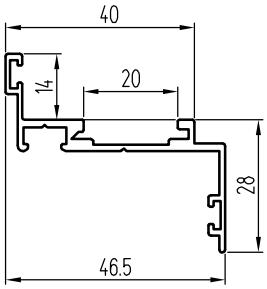

КПС 1353
(0,441 кг/м.п.)

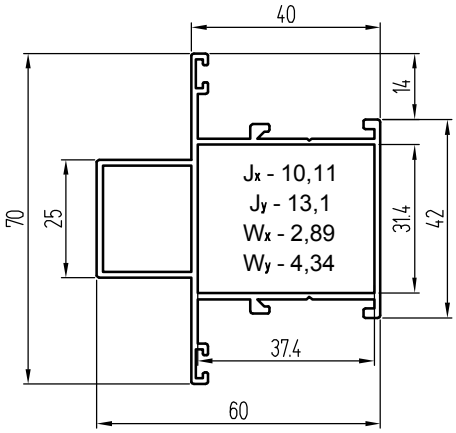

КПС 1268
(0,983 кг/м.п.)

Профили вентиляционной решетки

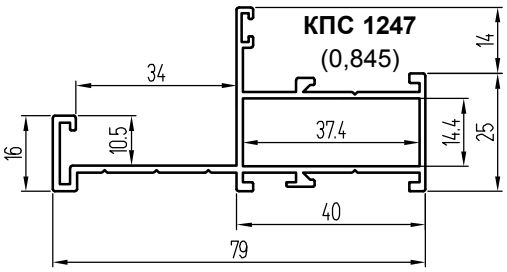

КПС 1247
(0,845)

Jx - 2,87
Jy - 18,66
Wx - 1,06
Wy - 4,27

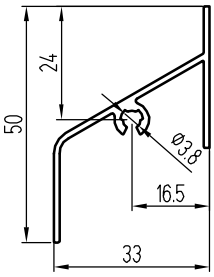

КПС 166 (0,347)

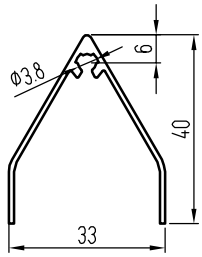

КПС 167 (0,301)

Фальш-ригель

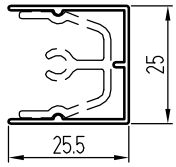

КПС 1291
(0,214)

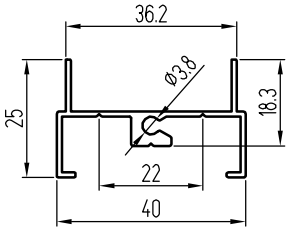

КПС 164
(0,366 кг/м.п.)

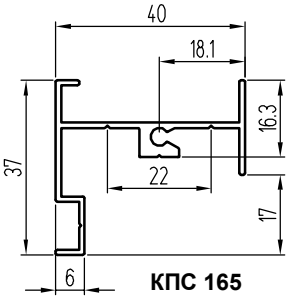

КПС 165
(0,409 кг/м.п.)

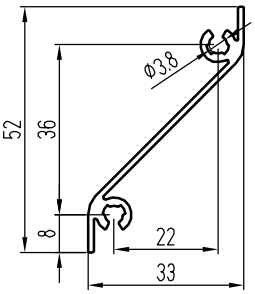

КПС 698 (0,357)

Профили распашных створок

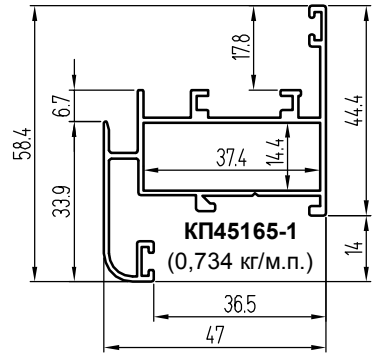

КП45165-1
(0,734 кг/м.п.)
Jx - 4,83, Jy - 8,07
Wx - 1,53, Wy - 3,29

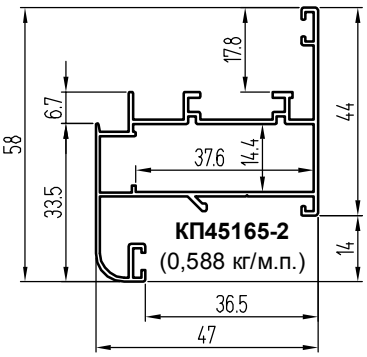

КП45165-2
(0,588 кг/м.п.)
Jx - 3,97, Jy - 6,5
Wx - 1,26, Wy - 2,68

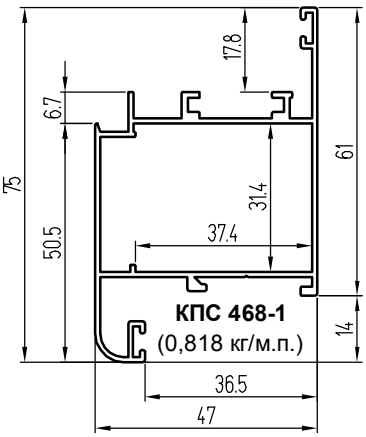

КПС 468-1
(0,818 кг/м.п.)
Jx - 11,81, Jy - 9,76
Wx - 2,97, Wy - 4,04

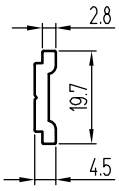

КП4511
(0,172)

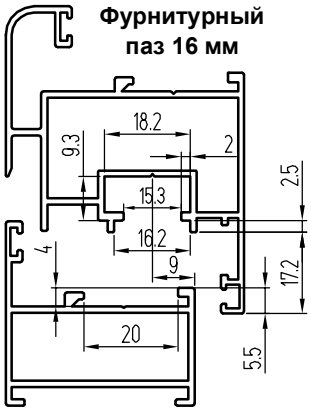

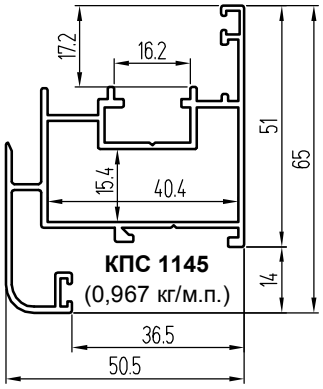

КПС 1145
(0,967 кг/м.п.)
Jx - 8,59, Jy - 11,61
Wx - 2,45, Wy - 4,49

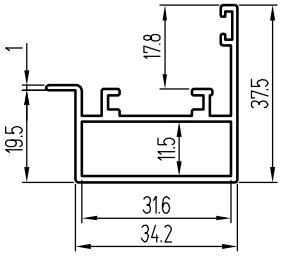

КПС 1071 (0,536)
Jx - 1,81, Jy - 3,32
Wx - 0,74, Wy - 1,32

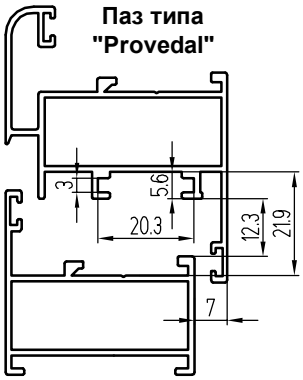

Профили двухполозных раздвижных створок СЛ40
(на стойках с внешним пилоном)

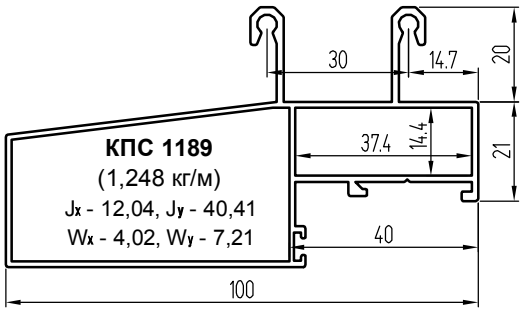

КПС 1189
(1,248 кг/м)
Jx - 12,04, Jy - 40,41
Wx - 4,02, Wy - 7,21

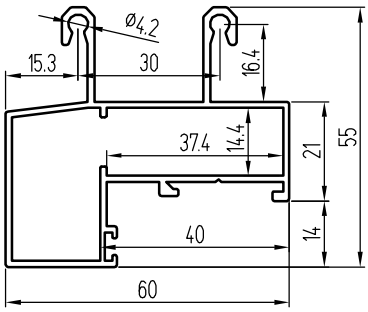

КПС 816
(0,983 кг/м.п.)
Jx - 8,99, Jy - 12,58
Wx - 3,27, Wy - 3,98

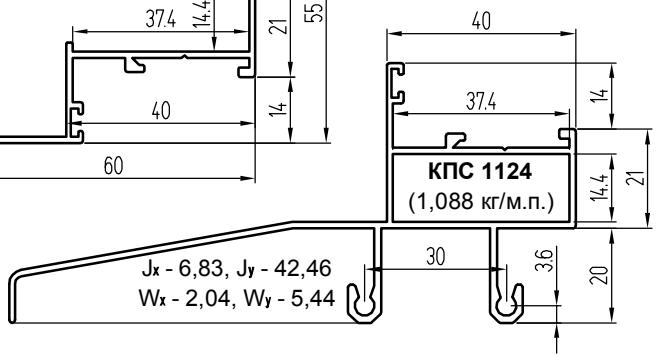

КПС 1124
(1,088 кг/м.п.)
Jx - 6,83, Jy - 42,46
Wx - 2,04, Wy - 5,44

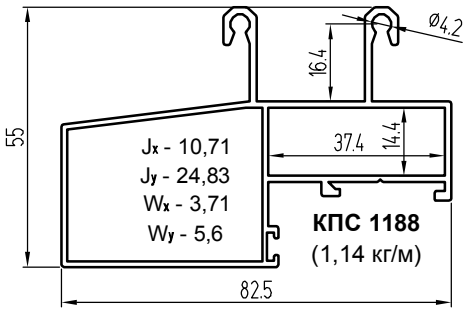

Jx - 10,71
Jy - 24,83
Wx - 3,71
Wy - 5,6

КПС 1188
(1,14 кг/м)

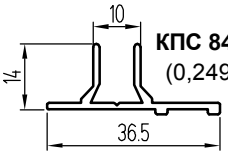

КПС 845
(0,249)

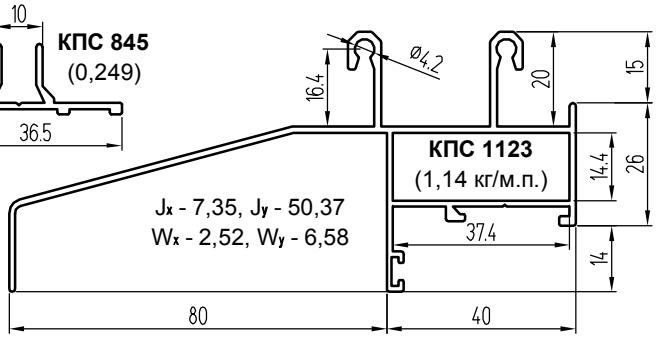

КПС 1123
(1,14 кг/м.п.)
Jx - 7,35, Jy - 50,37
Wx - 2,52, Wy - 6,58

Профили штапиков

Штапики, используемые с уплотнителями КПУ-19 и ТПУ-004ММ

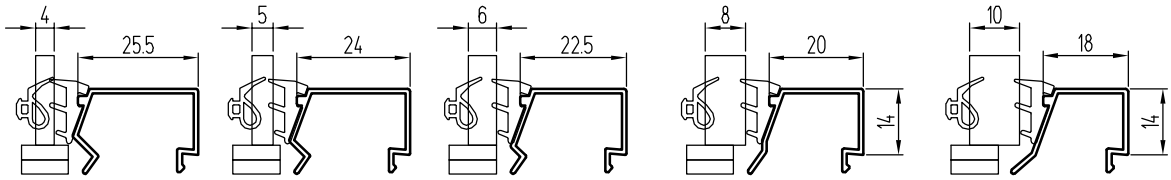

КП45406 (0,181 кг/м.п.) **КП45407** (0,176 кг/м.п.) **КПС 088** (0,171 кг/м.п.) **КП45409** (0,162 кг/м.п.) **КП45599** (0,16 кг/м.п.)

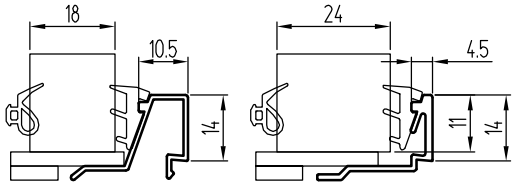

Штапик "ус"

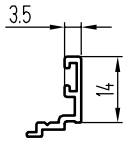

КПС 089 (0,162 кг/м.п.) **КПС 341** (0,172 кг/м.п.) **КПС 087** (0,112 кг/м.п.)

Штапики, используемые с уплотнителями 9GQ/04 и 9GQ/04

Профили штапиков однополозного СЛ40

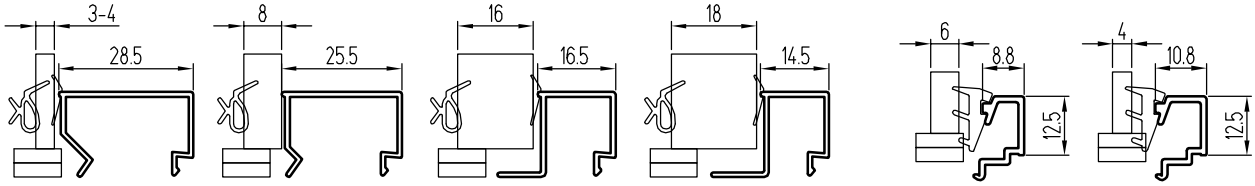

КП45166 (0,186 кг/м.п.) **КПС 358** (0,175 кг/м.п.) **КПС 412** (0,171 кг/м.п.) **КПС 359** (0,171 кг/м.п.) **КПС 394** (0,13 кг/м.п.) **КПС 353** (0,135 кг/м.п.)

Варианты заполнения фальш-ригеля

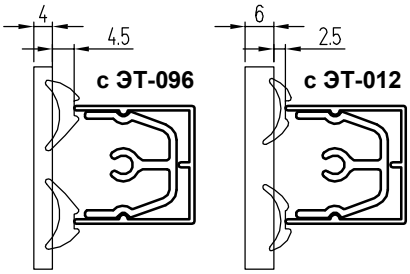

с ЭТ-096 **с ЭТ-012**

Профили одинарного заполнения в зоне плиты перекрытия

(монтаж с улицы)

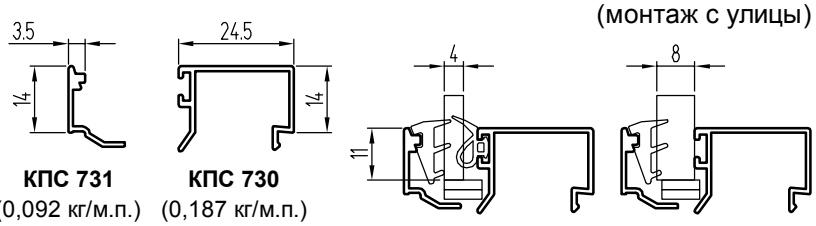

КПС 731 (0,092 кг/м.п.) **КПС 730** (0,187 кг/м.п.)

Профили двойного заполнения в зоне плиты перекрытия

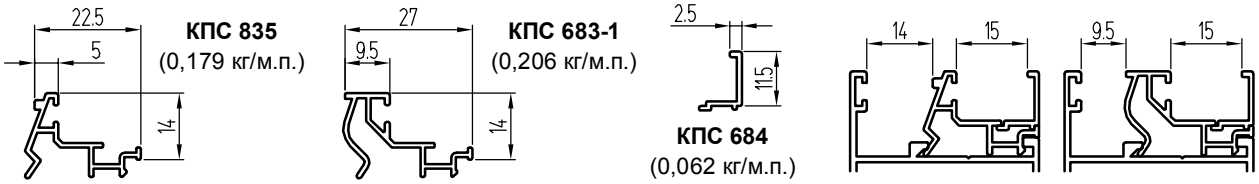

КПС 835 (0,179 кг/м.п.) **КПС 683-1** (0,206 кг/м.п.) **КПС 684** (0,062 кг/м.п.)

Варианты двойного заполнения с использованием различных уплотнителей

с ЭЗУ-212 или ALT-0015 **с ТПУ-004ММ** **с КПУ-204** **с КПУ-208** **с КПУ-19** **с ТПУ-006ММ** **с КПУ-19**

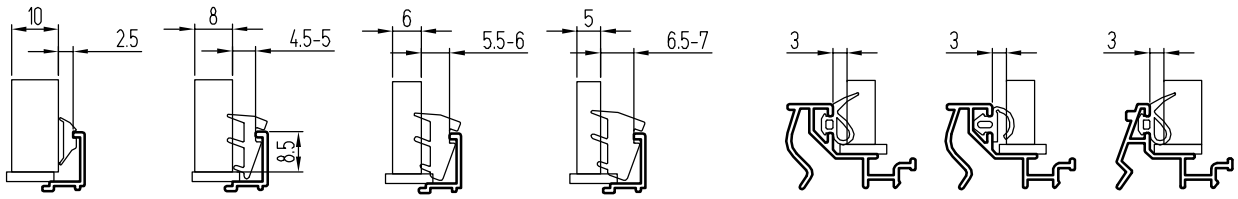

с ТПУ-004ММ **с КПУ-204** **с КПУ-208** **с ЭЗУ-212 или ALT-0015**

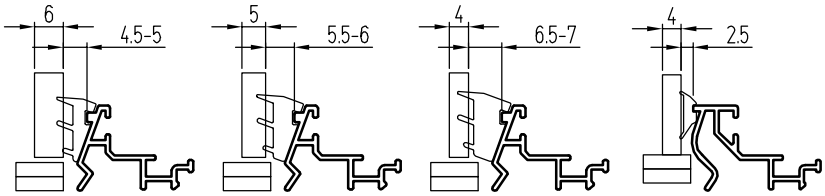

Профили раздвижных створок

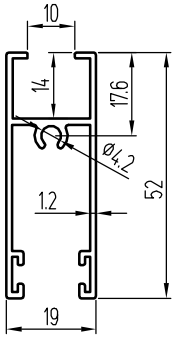

КП45160
(0,526 кг/м.п.)

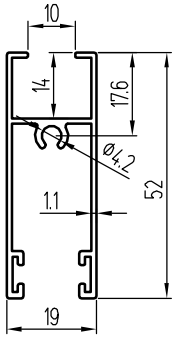

КП45160-1
(0,487 кг/м.п.)

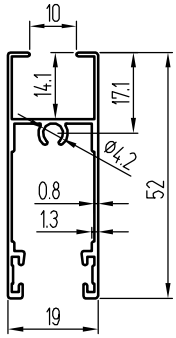

КП45160-4
(0,39 кг/м.п.)

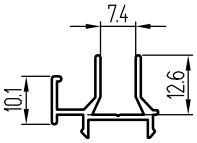

КП45404-2
(0,206 кг/м.п.)

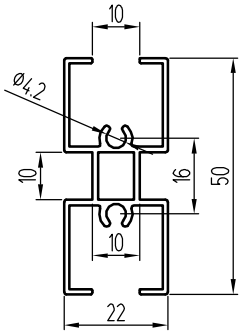

КПС 093
(0,56 кг/м.п.)

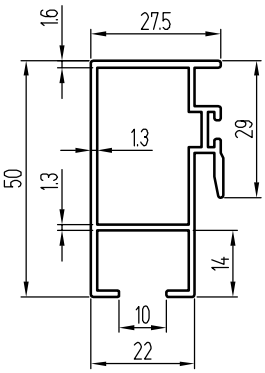

КП45162 (0,65 кг/м.п.)
J_x- 6,1, J_y - 2,46
W_x - 2,21, W_y - 1,72

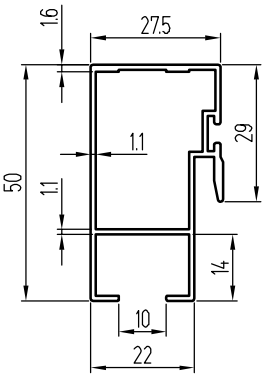

КП45162-1 (0,552 кг/м.п.)
J_x - 5,14, J_y - 2,26
W_x - 1,89, W_y - 1,61

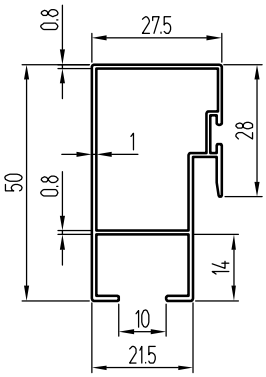

КП45162-2 (0,436 кг/м.п.)
J_x - 4,04, J_y - 1,8
W_x - 1,56, W_y - 1,26

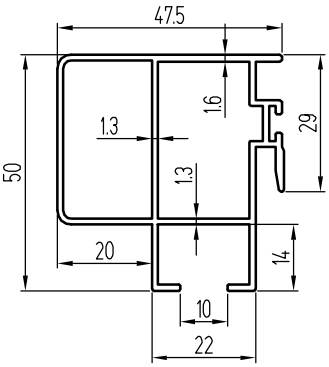

КПС 470 (0,883 кг/м.п.)
J_x - 7,98, J_y - 7,71
W_x - 2,78, W_y - 2,92

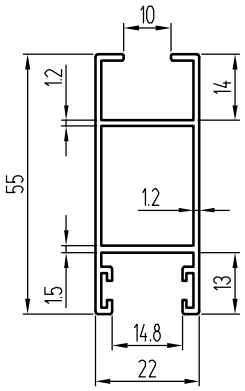

КП45163 (0,591 кг/м.п.)
J_x - 6,25, J_y - 1,83
W_x - 2,22, W_y - 1,65

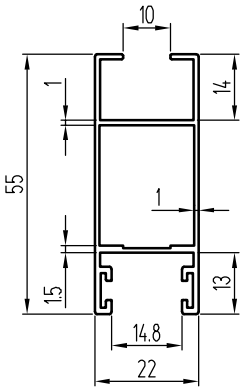

КП45163-1 (0,523 кг/м.п.)
J_x - 5,71, J_y - 1,65
W_x - 1,97, W_y - 1,5

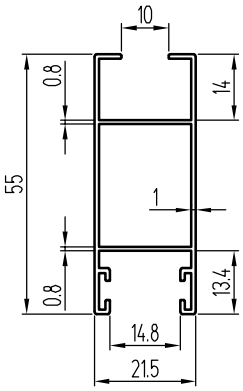

КП45163-2 (0,452 кг/м.п.)
J_x - 4,87, J_y - 1,42
W_x - 1,72, W_y - 1,32

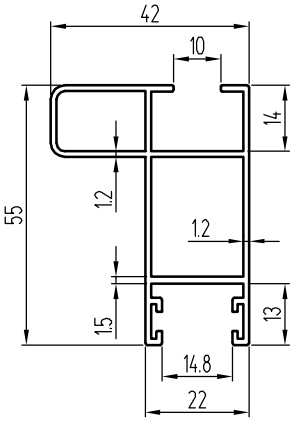

КПС 471 (0,761 кг/м.п.)
J_x - 8,59, J_y - 4,6
W_x - 2,75, W_y - 1,77

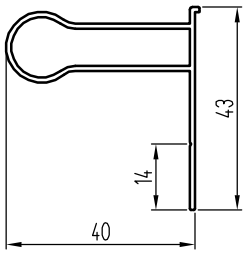

КПС 651
(0,387 кг/м.п.)

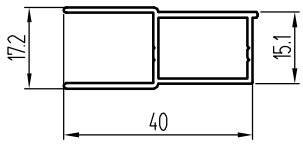

КПС 964
(0,322 кг/м.п.)

Профили закладных

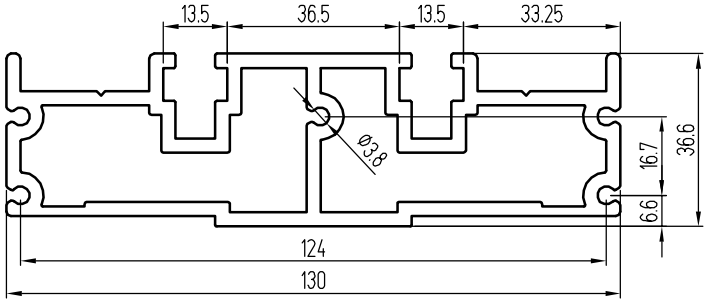

КПС 1356 (3,669 кг/м.п.)

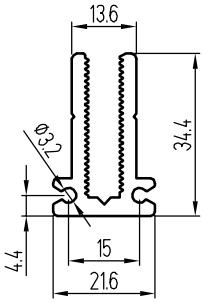

КПС 1354
(0,761 кг/м.п.)

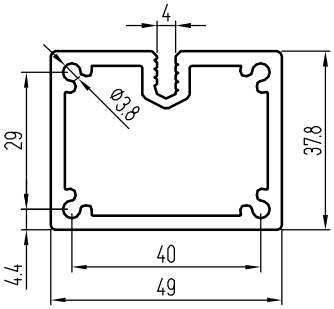

КПС 1355 (1,516)

Закладная фальш-ригеля КПС 1291

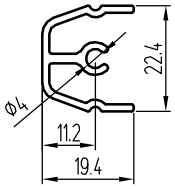

КПС 1292
(0,306 кг/м.п.)

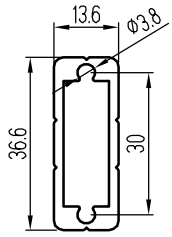

КПС 788
(0,582 кг/м.п.)

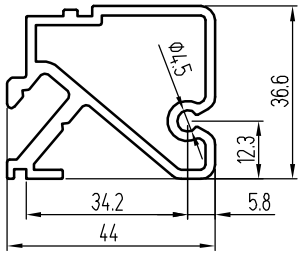

КПС 1269
(1,102 кг/м.п.)

Профили угловых закладных

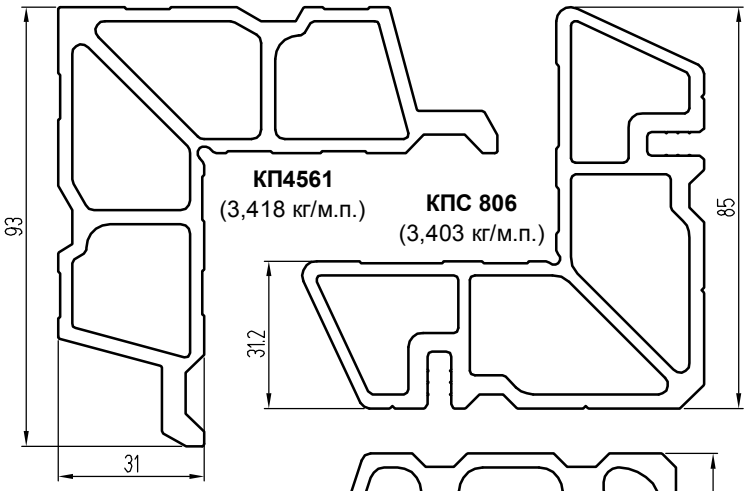

КП4561
(3,418 кг/м.п.)

КПС 806
(3,403 кг/м.п.)

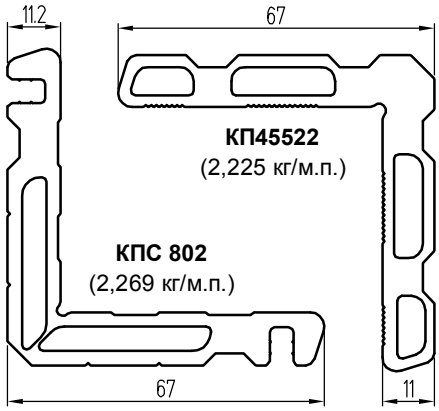

КП45522
(2,225 кг/м.п.)

КПС 802
(2,269 кг/м.п.)

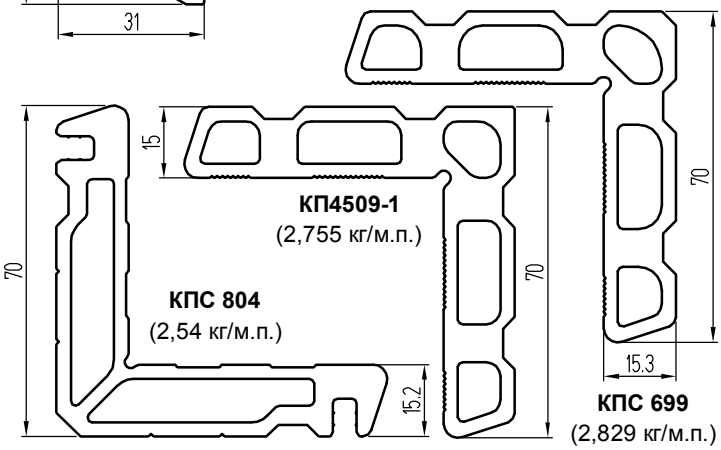

КП4509-1
(2,755 кг/м.п.)

КПС 804
(2,54 кг/м.п.)

КПС 699
(2,829 кг/м.п.)

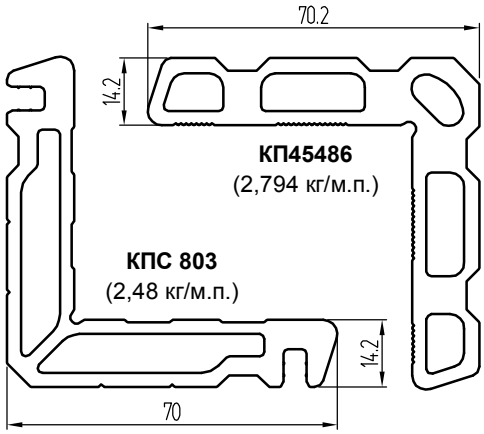

КП45486
(2,794 кг/м.п.)

КПС 803
(2,48 кг/м.п.)

Профили противомоскитных сеток

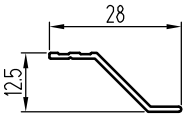

КПС 352
(0,102 кг/м.п.)

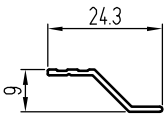

КП45481
(0,085 кг/м.п.)

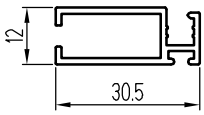

КП45482-1
(0,286 кг/м.п.)

Профили заполнения

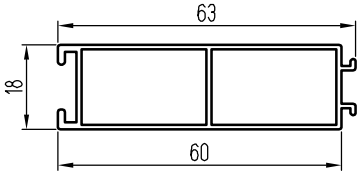

КП45115 (0,508 кг/м.п.)

Профили кронштейнов

КПС 791 (8,856 кг/м.п.)

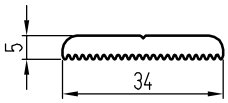

КПС 268
(0,404 кг/м.п.)

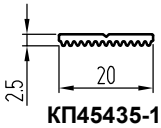

КП45435-1
(0,107 кг/м.п.)

Нащельники

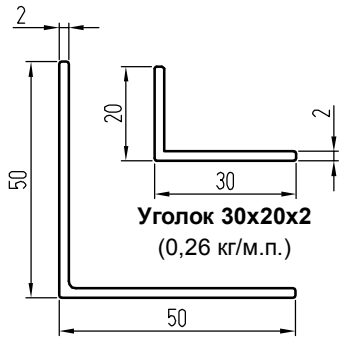

Уголок 30x20x2
(0,26 кг/м.п.)

Уголок 07/0012
(0,531 кг/м.п.)

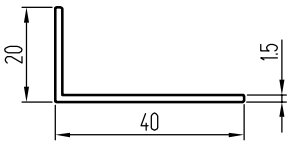

Уголок S08/0038
(0,238 кг/м.п.)

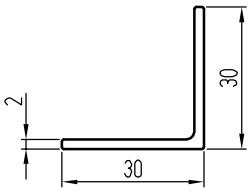

Уголок 07/0009
(0,315 кг/м.п.)

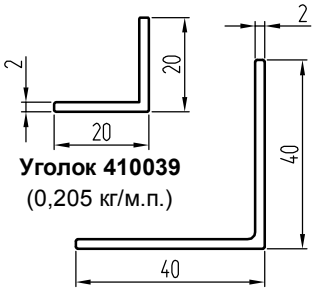

Уголок 410039
(0,205 кг/м.п.)

Уголок 07/0010
(0,423 кг/м.п.)

Сливы

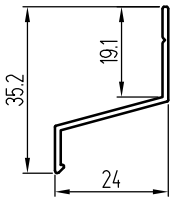

КПС 704 (0,171)

КОМПЛЕКТУЮЩИЕ

ТАБЛИЦА ПРИМЕНЯЕМОСТИ ЗАКЛАДНЫХ

	ШИФР	НАЗНАЧЕНИЕ	L, мм	МАССА, кг		ВИД
УГЛОВЫЕ ЗАКЛАДНЫЕ	**КП45522**			1 п.м	2,225	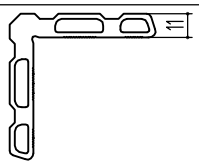
	КП45522-31,2	В структурную створку КПС 1071	31,2	1 шт.	0,069	
	КПС 802	**Штифт 5х9,5 (КПМ.07.01)**		1 п.м	2,269	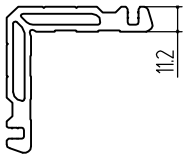
	КПС 802-31,2	В структурную створку КПС 1071	31,2	1 шт.	0,071	
	КП45486			1 п.м	2,794	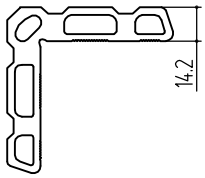
	КП45486-37	В створки КП45165-1, КП45165-2	37	1 шт.	0,103	
	КПС 803	**Штифт Ø5х9,5 (КПМ.07.01)**		1 п.м	2,48	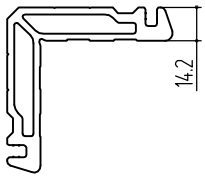
	КПС 803-37	В створки КП45165-1, КП45165-2	37	1 шт.	0,092	
	КП4509-1			1 п.м	2,755	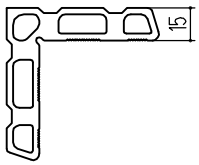
	КП4509-1-40	В створку (паз 16 мм) КПС 1145	40	1 шт.	0,11	
	КПС 699			1 п.м	2,829	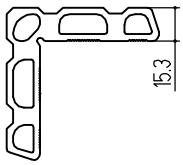
	КПС 699-40	В створку (паз 16 мм) КПС 1145	40	1 шт.	0,113	
	КПС 804	**Штифт 5х9,5 (КПМ.07.01)**		1 п.м	2,54	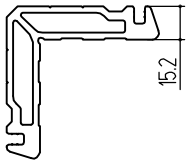
	КПС 804-40	В створку (паз 16 мм) КПС 1145	40	1 шт.	0,102	
	КП4561			1 п.м	3,418	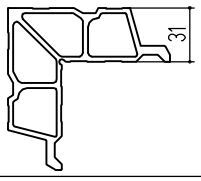
	КП4561-37	В в створку КПС 468-1	37	1 шт.	0,126	
	КПС 806	**Штифт 5х14 (КПМ.07.02)**		1 п.м	3,403	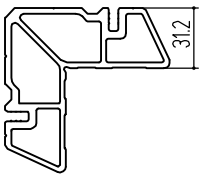
	КПС 806-37	В створку КПС 468-1	37	1 шт.	0,126	
ИМПОСТНЫЕ ЗАКЛАДНЫЕ	**КПС 789-1**			1 п.м	1,11	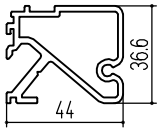
	КПС 789-1-14	В ригели КП45152-КП45152-2	14	1 шт.	0,016	
	КПС 789-1-31	В ригели КПС 203, КПС 203-1, КПС 1268	31	1 шт.	0,034	
	КПС 1269			1 п.м	1,102	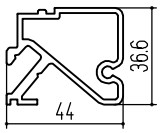
	КПС 1269-14	В ригели КП45152-КП45152-2, КПС 1351 со стойками КПС 1352, КПС 1357. В ригели КПС 816, КПС 1123, КПС 1124, КПС 1188, КПС 1189, КПС 1247 со стойкой КПС 1352	14	1 шт.	0,015	
	КПС 1269-31	В ригели КПС 203, КПС 203-1, КПС 1268 со стойками КПС 1352, КПС 1357	31	1 шт.	0,034	

ТАБЛИЦА ПРИМЕНЯЕМОСТИ ЗАКЛАДНЫХ

	ШИФР	НАЗНАЧЕНИЕ	L, мм	МАССА, кг		ВИД
	КПС 1292			1 п.м	0,306	
	КПС 1292-24	В ригели - КПС 1291, со всеми системными стойками	24	1 шт.	0,007	
СТОЕЧНЫЕ ЗАКЛАДНЫЕ	**КПС 1356**			1 п.м	3,669	
	КПС 1356-14 узел крепления	В стойки КПС 1265-КПС 1267, КПС 1295, КПС 1296, КПС 1320-КПС 1324	14	1 шт.	0,051	
	КПС 1354			1 п.м	0,761	
	КПС 1354-200 узел крепления	В стойки КПС 1265-КПС 1267, КПС 1295, КПС 1296, КПС 1320-КПС 1324	200	1 шт.	0,152	
	КПС 1355			1 п.м	1,516	
	КПС 1355-350 стык стоек	В стойки КПС 1265-КПС 1267, КПС 1295, КПС 1296, КПС 1320-КПС 1324	350	1 шт.	0,531	
	КПС 788			1 п.м	0,582	
	КПС 788-100 в низ-верх стоек	В стойки КПС 1265-КПС 1267, КПС 1295, КПС 1296, КПС 1320-КПС 1324	100	1 шт.	0,058	

ЗАГЛУШКИ

ШИФР	НАЗНАЧЕНИЕ	МАТЕРИАЛ	МАССА, кг/шт.	ВИД
СТН-1013	Крышка дренажного отверстия	Полиэтилен	0,0013	
СТН-0982	Заглушка отверстий декоративная Ø12 мм		0,006	

ДЕТАЛИ ИЗ ПЛАСТМАССЫ

ПОДКЛАДКИ L = 100 мм

ШИФР	НАЗНАЧЕНИЕ	МАТЕРИАЛ	МАССА, кг/шт.	ТОЛЩ., мм	ВИД
КПП-23-1	Подкладка фиксирующая и опорная под стекло и стеклопакет	ПВХ	0,00075	1	
КПП-23-2			0,0015	2	
КПП-23-3			0,00225	3	
КПП-22-1	Подкладка фиксирующая и опорная под стекло и стеклопакет	ПВХ	0,00125	1	
КПП-22-2			0,0025	2	
КПП-22-3			0,00375	3	
КПП-28-1	Подкладка фиксирующая и опорная под стекло и стеклопакет	ПВХ	0,0023	1	
КПП-28-2			0,0046	2	
КПП-28-3			0,0069	3	

СТАЛЬНЫЕ ДЕТАЛИ

ШИФР	НАЗНАЧЕНИЕ	МАССА, кг/шт.	ВИД
КПМ.05.01	Выравнивающий уголок в окна и дверные створки с фальцем	0,02	
КПМ.07.01	Штифт Ø5х9,5 в угловые закладные КПС 802, КПС 803, КПС 804	0,015	
КПМ.07.02	Штифт Ø5х14 в угловые закладные КПС 806, КПС 807	0,022	

УПЛОТНИТЕЛИ

НАЗНАЧЕНИЕ	ВИД	ШИФР
Наружный уплотнитель заполнения (уплотнитель притвора)	2.5 / 3.5	КПУ-19 (0,035)
	2.5 / 3.5	КПУ-19-1 (0,034)
	2.3 / 3.3	ЭТ-077 (0,03)
	3.5	9GO/42 (0,031)
	5.1	ЭТ-025 (0,037)
	5.8	ЭТ-25 (0,032)
Внутренний уплотнитель заполнения	4-4.5 / 13.7	ТПУ-004ММ (0,055)
	5.5-6 / 14.2	КПУ-204 (0,059)
	6.5-7 / 14.8	КПУ-208 (0,099)
	0.9 / 10.6	9GO/04
	1 / 14	ЭТ-012 (0,035)
	1.2 / 13.2	ЭТ-012П (0,04)
	2 / 10	ЭЗУ-212 или ALT-0015 (0,04)
	2 / 15.2	ЭТ-011П (0,04)
	2.1 / 12.1	ЭТ-011 (0,035)
	2.3 / 15.4	ЭТ-010 (0,035)
	3 / 15	ЭТ-096 (0,07)
	3.3 / 10.7	ЭТ-257-1
Уплотнитель модульного блока КПУ-232 (0,137)	26.5 / 43.9	

НАЗНАЧЕНИЕ	ВИД	ШИФР
Уплотнитель заполнения 4 мм раздвижных створок	4.5 / 4.2	КПУ-16-1 (0,102) ЭТ-127
	9.7 / 4.8	ЭТ-019.1 (0,07)
	11.6 / 4.2	9GO/69
	3.9 / 10.5	ЭТ-144 (0,058)
Уплотнитель заполнения 4-5 мм раздвижных створок	4.9 / 9.5	ЭТ-090 (0,069)
	4.7 / 10	ЭТ-127 (0,066)
Уплотнитель заполнения 5 мм раздвижных створок	5.2 / 11.1	ЭТ-034 (0,074)
	4.5 / 11.4	9GO/71
	5.2 / 10.3	ЭТ-193
	5.5 / 10.6	ЭТ-163
Уплотнитель заполнения 6 мм раздвижных створок	6.2 / 5.3	ЭТ-058 (0,092)
	6 / 10.7	9GO/67
	5.9 / 10.4	ЭТ-166 (0,056)
Уплотнитель притвора оконных створок	4 / 3	Р5 (0,035)

УПЛОТНИТЕЛИ

НАЗНАЧЕНИЕ	ВИД	ШИФР
Щеточный уплотнитель притвора раздв. створок	0.8; 6.9; 8	PB69 800-3P Schlegel
Щеточный уплотнитель противомос-китных сеток	0.8; 5; 15	Фетр 5x15 9FE/12

НАЗНАЧЕНИЕ	ВИД	ШИФР
Шнур противомос-китных сеток	⌀5,8	GO/20 СТН-0539-04
	⌀5	ЭТ-043П
	⌀6	ЭТ-044П

Материалы, применяемые для изготовления уплотнителей:
- ЗАО "Уралэластотехника" (ТПУ-***, КПУ-***, РМ-***) - EPDM;
- ООО "Снабсервис" (ЭТ-***) - TPE, ПВХ;
- ООО "Футура", г. Казань (ТПУ-***) - TPE-SEBS;
- ООО ЭЗ "Уралполимер" (КПУ-***) - TPE.

ТАБЛИЦА ПРИМЕНЯЕМОСТИ ЗАКЛАДНЫХ MONTICELLI

ШИФР	НАЗНАЧЕНИЕ	L, мм	H, мм	B, мм	Ø отв.	A, мм	Размер отв.	ВИД
4135	Угловая закладная в профили с полостью 14,4x37,4 или 14,4x38	36,8	13,9	41	10,5	20,2	11x6	
4136	Угловая закладная в профили с полостью 31,4x37,4	36,4	30,8	41	10,5	20,2	11x6	
1551	Импостная закладная в профили с полостью 14,4x37,4 или 14,4x38	36,8	13,9	30,5	10			
1551	Импостная закладная в профили с полостью 31,4x37,4	36,8	30,3	30,5	10			

ФУРНИТУРА, НЕ ВОШЕДШАЯ В КОМПЛЕКТЫ			
Защелка створки FAPIM арт. 3217	**BESTWIND**, уголок противомоскитной сетки, арт. 9ES/70	**BESTWIND**, ролик противомоскитной сетки, арт. 8RU/104	**CTH**, ручка противомоскитной сетки, арт. CTH-0539.08

КОМПЛЕКТУЮЩИЕ ДЕТАЛИ И ФУРНИТУРА

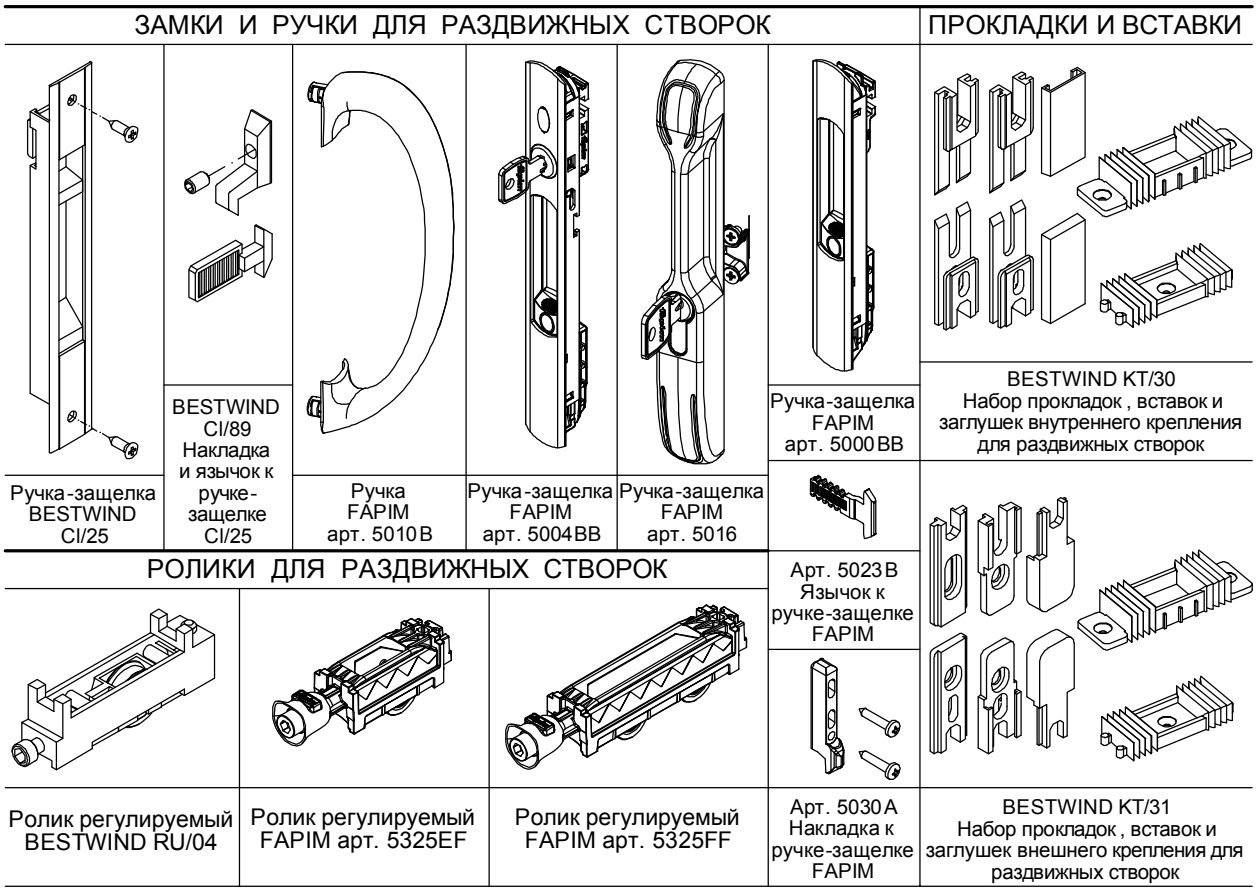

КОМПЛЕКТЫ ФУРНИТУРЫ ОКОН

1. **FAPIM**:
- комплект фурнитуры для поворотно-откидной створки GALI CUBE, паз типа "Provedal";
- комплект фурнитуры для поворотной створки, паз типа "Provedal".

2. **GIESSE**:
- комплект фурнитуры для поворотной створки, паз типа "Provedal";
- рычаг OMBU для створок с открыванием наружу.

3. **WINKHAUS**:
- комплект фурнитуры для поворотно-откидной створки, фурнитурный паз 16 мм;
- комплект фурнитуры для поворотной створки, фурнитурный паз 16 мм.

4. **ROTO**:
- комплект фурнитуры для поворотно-откидной створки, фурнитурный паз 16 мм;
- комплект фурнитуры для поворотной створки, фурнитурный паз 16 мм.

5. **ООО "Сатурн"**:
- комплект фурнитуры для поворотно-откидной створки СТН-1850-100, паз типа "Проведаль";
- комплект фурнитуры для поворотной створки СТН-1850-150, паз типа "Проведаль".

Примечание:

1. Подробная информация о фурнитуре для окон представлена в разделе "Фурнитура окон, деталировки".
2. Информация о фурнитуре носит ознакомительный характер.
3. При заказе требуется консультация специалиста.
4. При установке фурнитуры необходимо руководствоваться монтажной схемой.

МОДУЛЬНЫЕ БЛОКИ

Модульный блок с одной распашной створкой и одной глухой частью
(вид из помещения, фурнитурный паз типа Provedal)

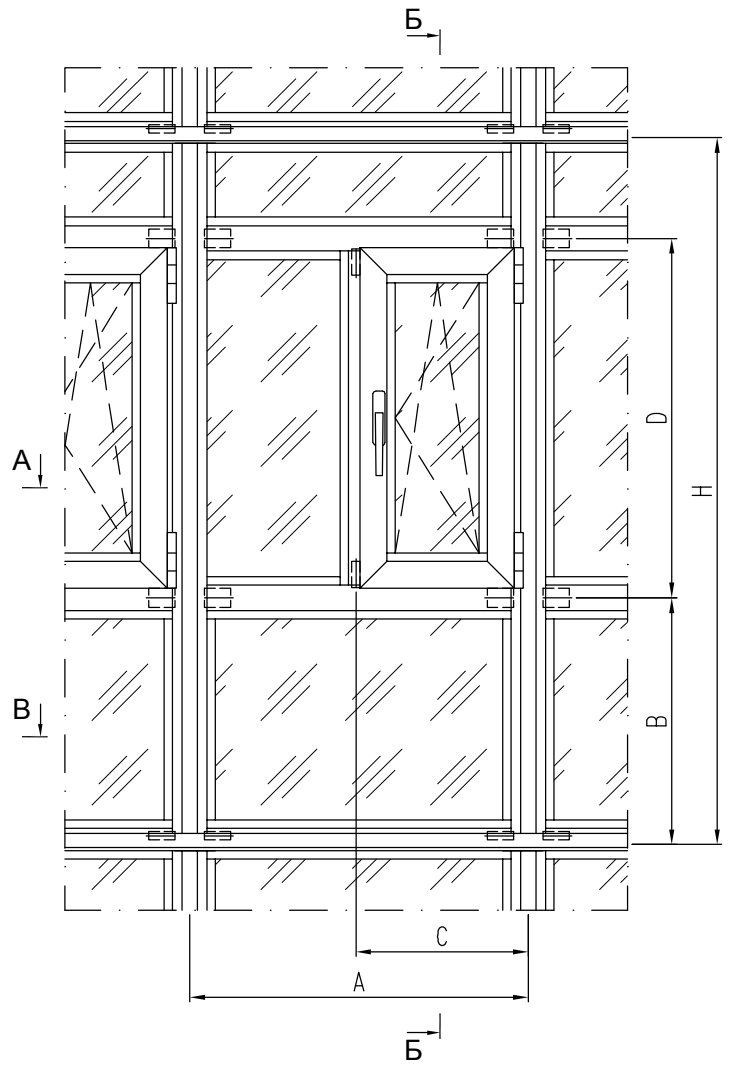

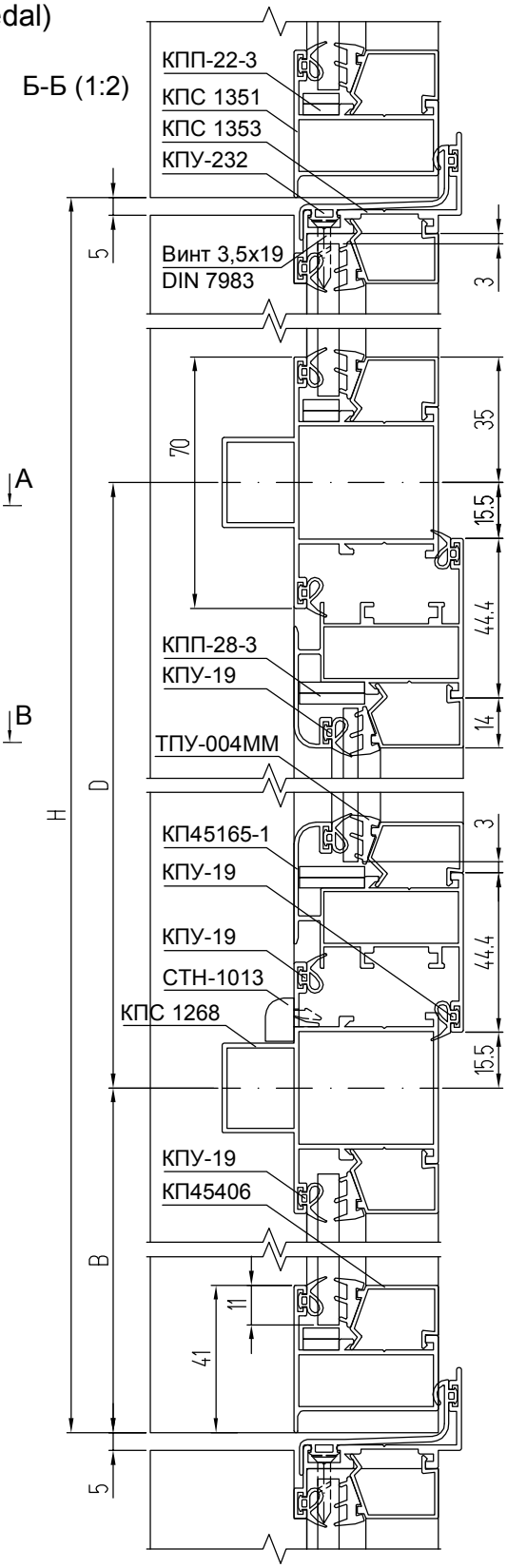

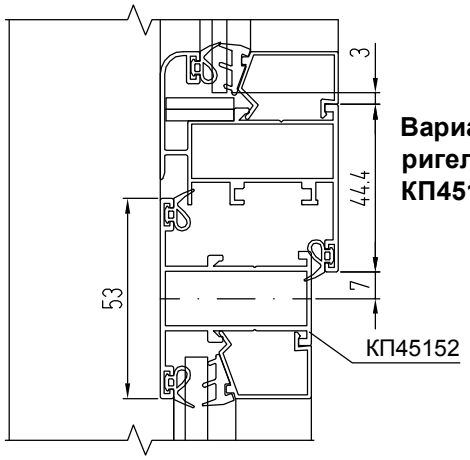

Вариант ригелем КП45152

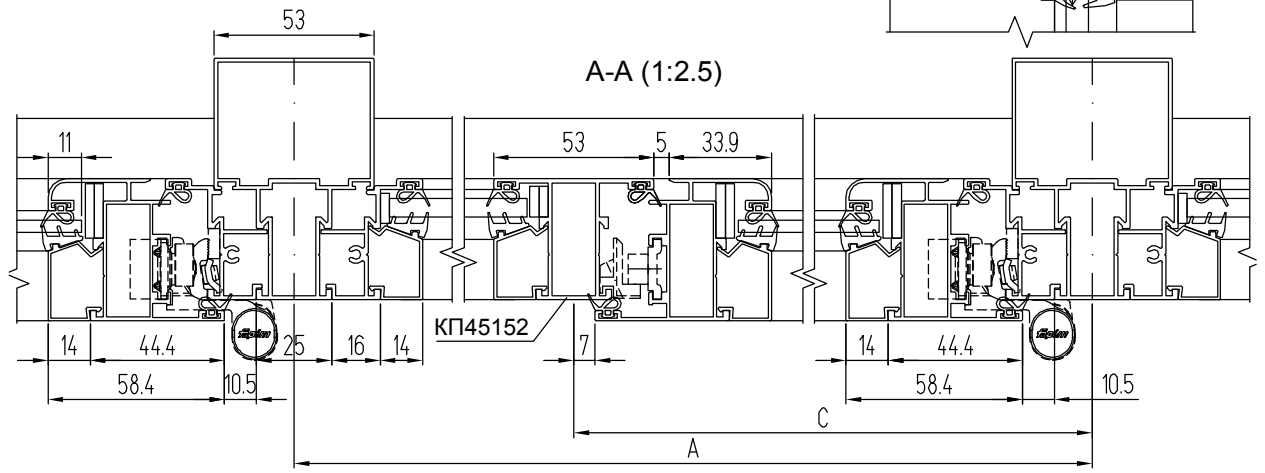

АЛЮМИНИЕВЫЕ ПРОФИЛИ

ШИФР	НАЗНАЧЕНИЕ	РАЗМЕР	ВИД	КОЛ-ВО
КПС 1357	Стойка модульного блока	H - 5		1 + 1
КПС 1351	Нижняя перекладина блока	A - 57		1
КПС 1353	Верхняя перекладина блока	A - 2		1
КПС 1268	Ригель	A - 57		2
КП45152	Импост	D - 42		1
КП45165-1	Стойка створки фурнитурная	D - 31		1
КП45165-1	Стойка створки	D - 31		1
КП45165-1	Перекладина створки верхняя	C - 30		1
КП45165-1	Перекладина створки нижняя	C - 30		1
КП45406	Штапик блока горизонтальный	A - 57		4
КП45406	Штапик блока вертикальный	B - 76		2
КП45406	Штапик блока вертикальный	H - B - D - 59		2
КП45406	Штапик блока горизонтальный	A - C - 41		2
КП45406	Штапик блока вертикальный	D - 70		2
КП45406	Штапик створки горизонтальный	C - 119		2
КП45406	Штапик створки вертикальный	D - 148		2
КП4511	Планка передвижная	См. каталог		1 комплект
КП4511	Планка ножниц	См. каталог		1 комплект

УПЛОТНИТЕЛИ

ТПУ-004ММ	Уплотнитель стекла	L = 2H + 2D + 6A - 1,25, м
КПУ-19	Уплотнитель стекла и притвора	L = 2H + 6D + 6A + 4C - 1,49, м
КПУ-232	Уплотнитель модульного блока	L = A, м

РАЗМЕРЫ ЗАПОЛНЕНИЯ

Стекло блока S = 4 мм ГОСТ 111-2014	B - 54	A - 63
Стекло блока S = 4 мм ГОСТ 111-2014	H - B - D - 37	A - 63
Стекло блока S = 4 мм ГОСТ 111-2014	D - 48	A - C - 47
Стекло створки S = 4 мм ГОСТ 111-2014	D - 126	C - 125

КОМПЛЕКТУЮЩИЕ ИЗДЕЛИЯ

КП45486-37	Закладная створки угловая L = 37 мм	4
КПС 1269-14	Закладная Т-образного соединения L = 14 мм	2
КПС 1269-31	Закладная Т-образного соединения L = 31 мм	4
КПС 789-1-14	Закладная Т-образного соединения L = 14 мм	2
	Комплект фурнитуры (см. каталог)	1
КПП-28-3	Подкладка под стекло (+4 шт. для поворотно-откидного окна)	8
КПП-22-3	Подкладка под стекло	19
СТН-1013	Крышка дренажного отверстия	3

Вариант с усиленной створкой КПС 468-1

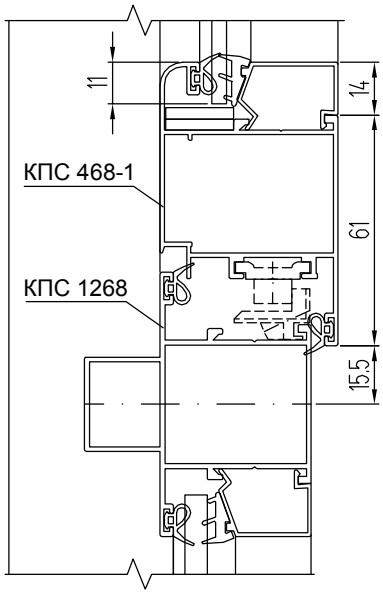

В-В (1:2)

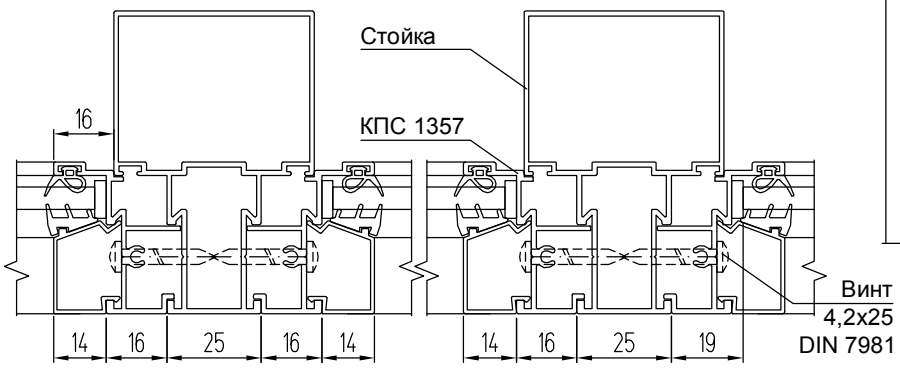

Примечание:
1. Петли Stublina в стойки КПС 1320-КПС 1324 (и их аналоги) не устанавливаются.

Модульный блок с одной распашной структурной створкой и одной глухой частью (вид из помещения, фурнитурный паз типа Provedal)

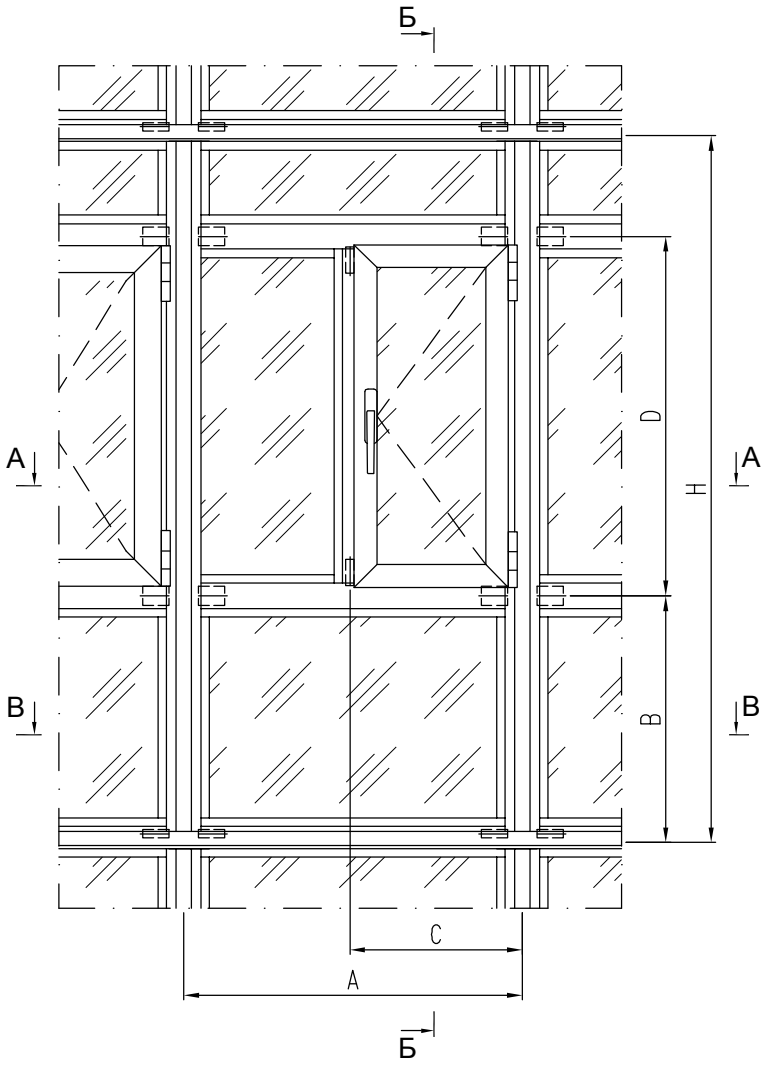

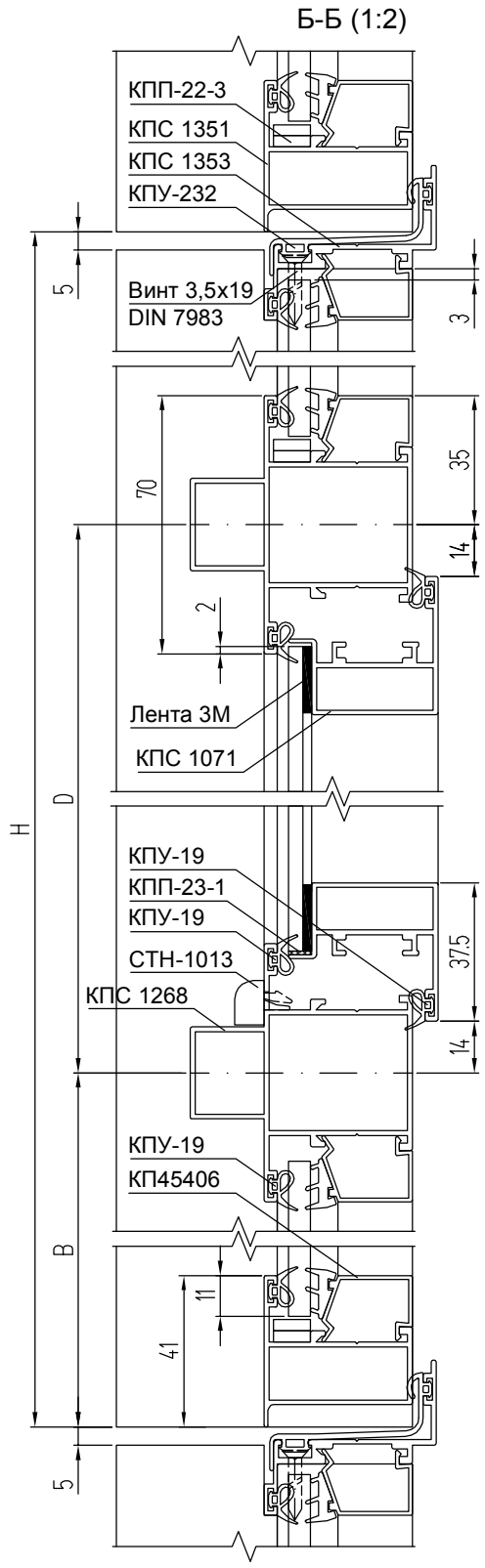

Вариант с заполнением 4 мм

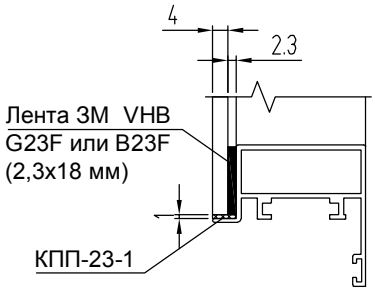

Вариант с заполнением 5 мм

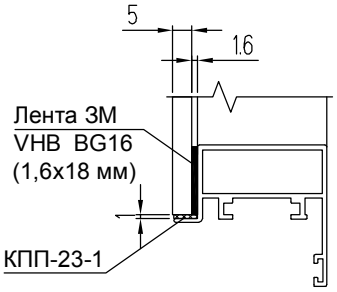

А-А (1:2.5)

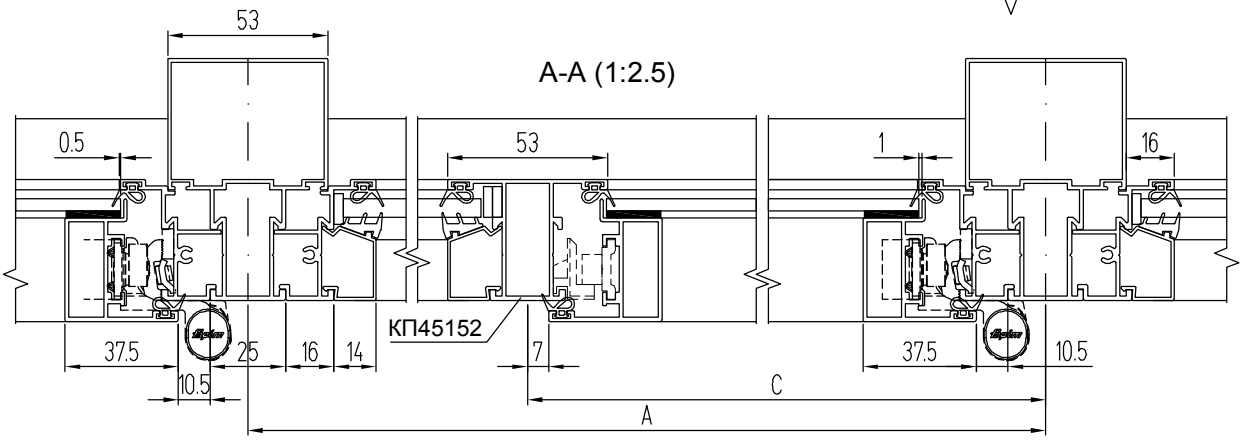

АЛЮМИНИЕВЫЕ ПРОФИЛИ

ШИФР	НАЗНАЧЕНИЕ	РАЗМЕР	ВИД	КОЛ-ВО
КПС 1357	Стойка модульного блока	H - 5		1 + 1
КПС 1351	Нижняя перекладина блока	A - 57		1
КПС 1353	Верхняя перекладина блока	A - 2		1
КПС 1268	Ригель	A - 57		2
КП45152	Импост	D - 42		1
КПС 1071	Стойка створки фурнитурная	D - 28		1
КПС 1071	Стойка створки	D - 28		1
КПС 1071	Перекладина створки верхняя	C - 30		1
КПС 1071	Перекладина створки нижняя	C - 30		1
КП45406	Штапик блока горизонтальный	A - 57		4
КП45406	Штапик блока вертикальный	B - 76		2
КП45406	Штапик блока вертикальный	H - B - D - 59		2
КП45406	Штапик блока горизонтальный	A - C - 41		2
КП45406	Штапик блока вертикальный	D - 70		2
КП4511	Планка передвижная	См. каталог		1 комплект
КП4511	Планка ножниц	См. каталог		1 комплект

УПЛОТНИТЕЛИ

ТПУ-004ММ	Уплотнитель стекла	L = 2H + 6A - 2C - 0,72, м
КПУ-19	Уплотнитель стекла и притвора	L = 2H + 4D + 6A + 2C - 0,95, м
КПУ-232	Уплотнитель модульного блока	L = A, м
Лента 3M VHB	Уплотнитель стекла створки	L = 2D + 2C - 0,27, м

РАЗМЕРЫ ЗАПОЛНЕНИЯ

Стекло блока S = 4 мм ГОСТ 111-2014	B - 54	A - 63
Стекло блока S = 4 мм ГОСТ 111-2014	H - B - D - 37	A - 63
Стекло блока S = 4 мм ГОСТ 111-2014	D - 48	A - C - 47
Стекло створки S = 4 мм ГОСТ 111-2014	D - 66	C - 68

КОМПЛЕКТУЮЩИЕ ИЗДЕЛИЯ

КП45522-31,2	Закладная створки угловая L = 31,2 мм	4
КПС 1269-14	Закладная Т-образного соединения L = 14 мм	2
КПС 1269-31	Закладная Т-образного соединения L = 31 мм	4
КПС 789-1-14	Закладная Т-образного соединения L = 14 мм	2
	Комплект фурнитуры (см. каталог)	1
КПП-23-1	Подкладка под стекло створки	2
КПП-22-3	Подкладка под стекло	19
СТН-1013	Крышка дренажного отверстия	3

Вариант с ригелем КП45152

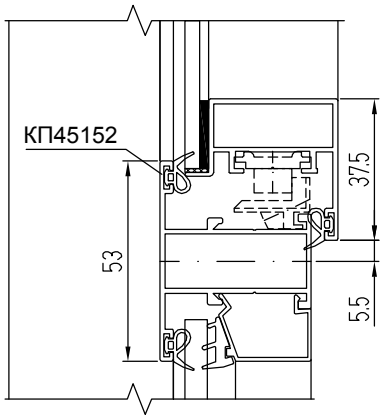

B-B (1:2)

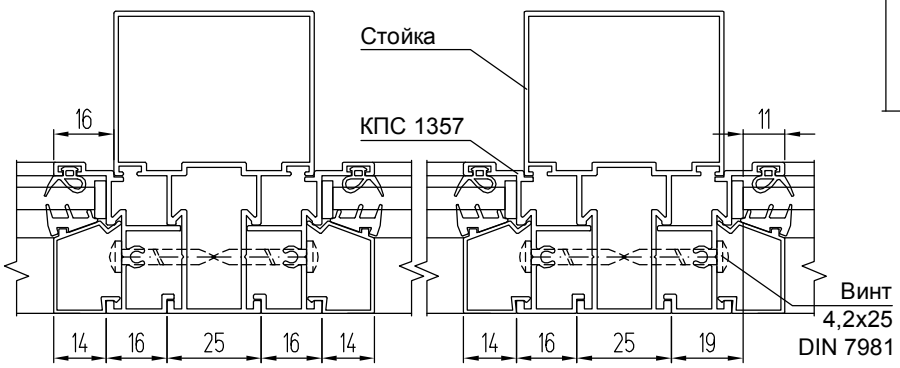

Примечание:
1. Петли Stublina в стойки КПС 1320-КПС 1324 (и их аналоги) не устанавливаются.
2. Применяется только поворотная фурнитура.

Модульный блок с одной распашной створкой и одной глухой частью
(вид из помещения, фурнитурный паз 16 мм)

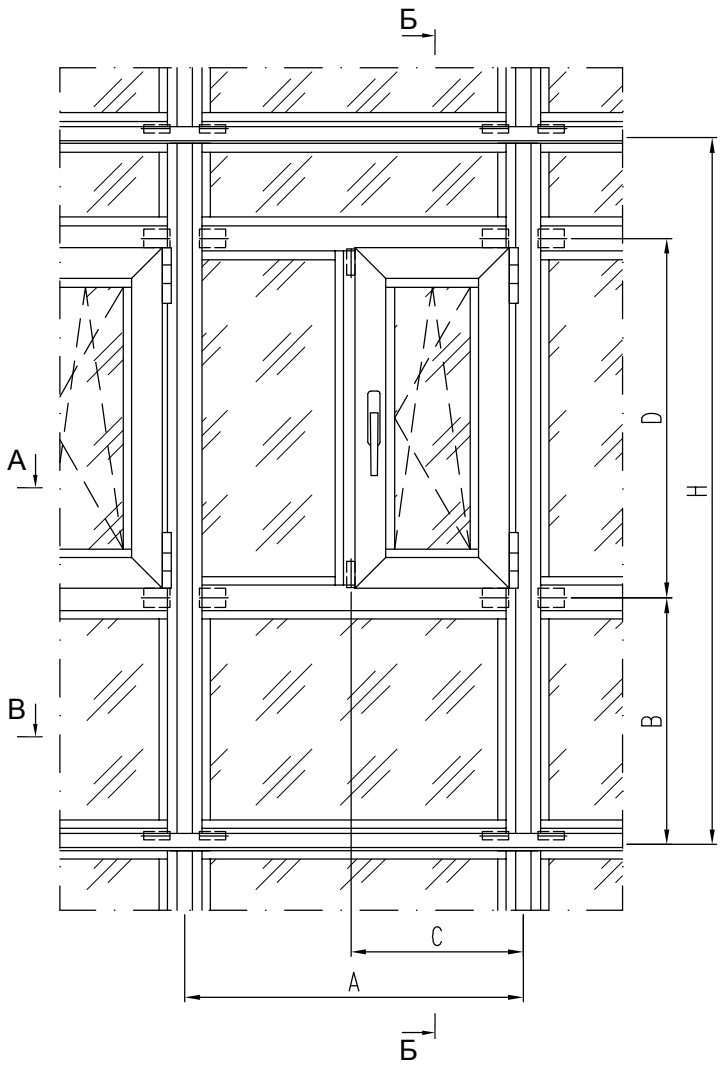

Б-Б (1:2)

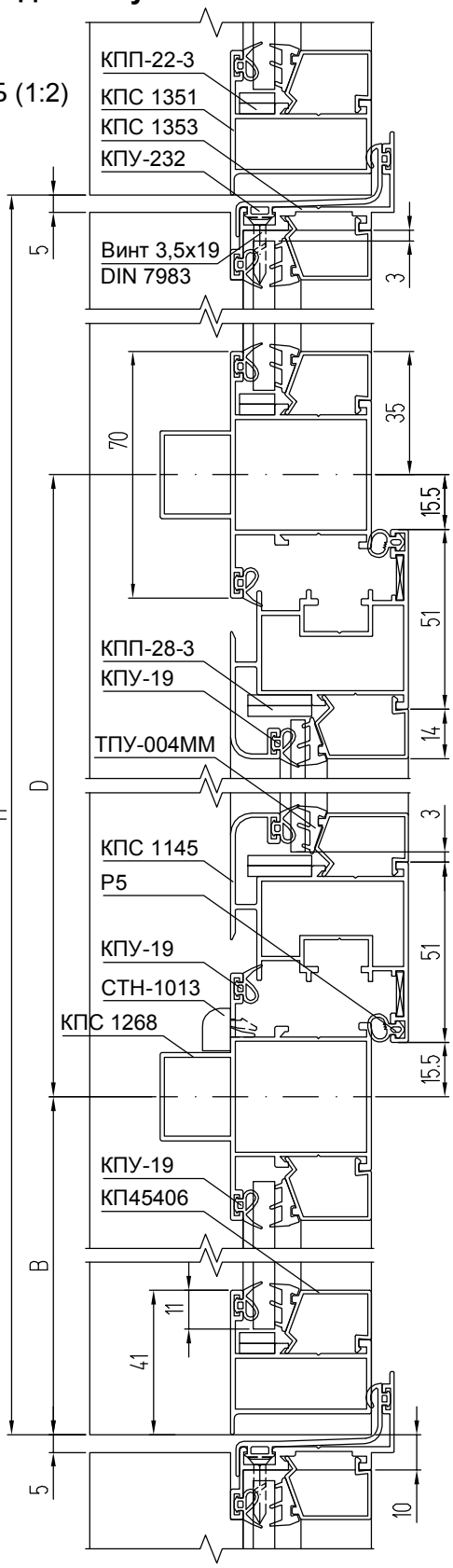

А-А (1:2.5)

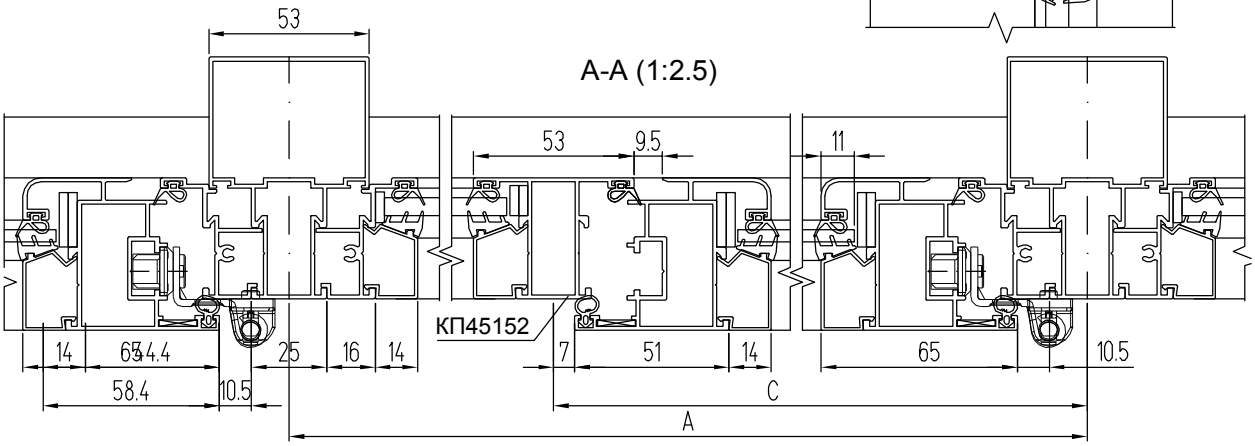

АЛЮМИНИЕВЫЕ ПРОФИЛИ

ШИФР	НАЗНАЧЕНИЕ	РАЗМЕР	ВИД	КОЛ-ВО
КПС 1357	Стойка модульного блока	H - 5		1 + 1
КПС 1351	Нижняя перекладина блока	A - 57		1
КПС 1353	Верхняя перекладина блока	A - 2		1
КПС 1268	Ригель	A - 57		2
КП45152	Импост	D - 42		1
КПС 1145	Стойка створки фурнитурная	D - 31		1
КПС 1145	Стойка створки	D - 31		1
КПС 1145	Перекладина створки верхняя	C - 30		1
КПС 1145	Перекладина створки нижняя	C - 30		1
КП45406	Штапик блока горизонтальный	A - 57		4
КП45406	Штапик блока вертикальный	B - 76		2
КП45406	Штапик блока вертикальный	H - B - D - 59		2
КП45406	Штапик блока горизонтальный	A - C - 41		2
КП45406	Штапик блока вертикальный	D - 70		2
КП45406	Штапик створки горизонтальный	C - 132		2
КП45406	Штапик створки вертикальный	D - 161		2

УПЛОТНИТЕЛИ

ТПУ-004ММ	Уплотнитель стекла	L = 2H + 2D + 6A - 1,3, м
КПУ-19	Уплотнитель стекла и притвора	L = 2H + 4D + 6A + 2C - 1,42, м
P5	Уплотнитель притвора	L = 2D + 2C - 0,12, м
КПУ-232	Уплотнитель модульного блока	L = A, м

РАЗМЕРЫ ЗАПОЛНЕНИЯ

Стекло блока S = 4 мм ГОСТ 111-2014	B - 54	A - 63
Стекло блока S = 4 мм ГОСТ 111-2014	H - B - D - 37	A - 63
Стекло блока S = 4 мм ГОСТ 111-2014	D - 48	A - C - 47
Стекло створки S = 4 мм ГОСТ 111-2014	D - 139	C - 138

КОМПЛЕКТУЮЩИЕ ИЗДЕЛИЯ

КП4509-1-40	Закладная створки угловая L = 40 мм	4
КПС 1269-14	Закладная Т-образного соединения L = 14 мм	2
КПС 1269-31	Закладная Т-образного соединения L = 31 мм	4
КПС 789-1-14	Закладная Т-образного соединения L = 14 мм	2
	Комплект фурнитуры (см. каталог)	1
КПП-28-3	Подкладка под стекло (+4 шт. для поворотно-откидного окна)	8
КПП-22-3	Подкладка под стекло	19
КПМ.05.01	Уголок выравнивающий	4
СТН-1013	Крышка дренажного отверстия	3

Вариант с ригелем КП45152

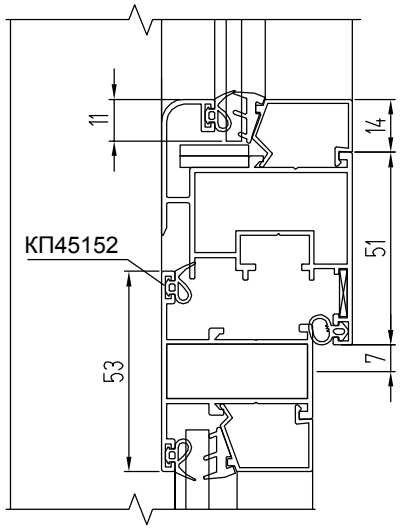

B-B (1:2)

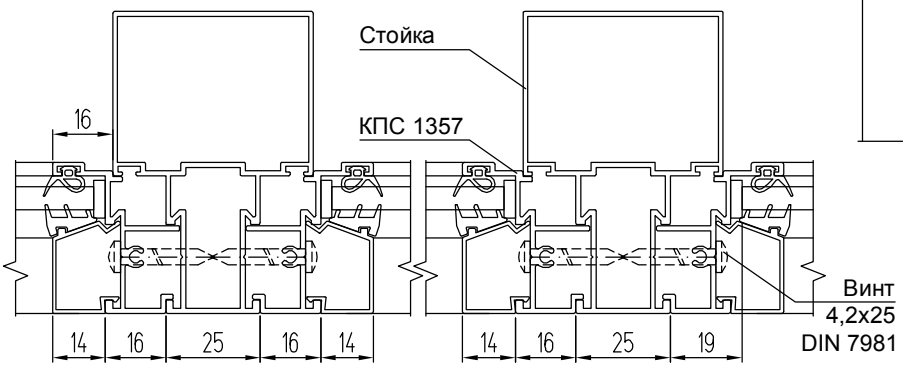

Модульный блок с двумя раздвижными створками

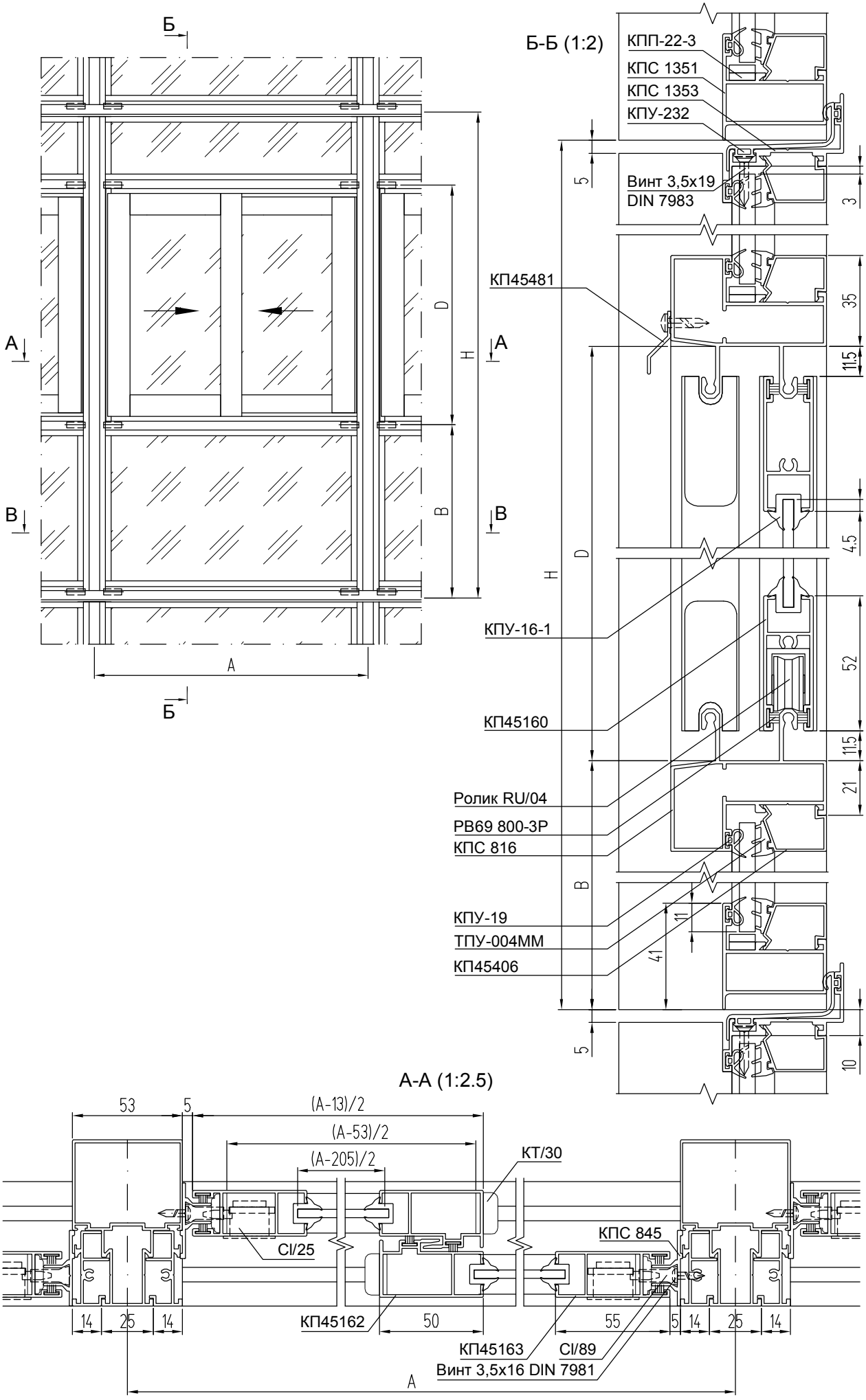

АЛЮМИНИЕВЫЕ ПРОФИЛИ

ШИФР	НАЗНАЧЕНИЕ	РАЗМЕР с КТ/30	РАЗМЕР с КТ/31	ВИД	КОЛ-ВО
КПС 1357	Стойка модульного блока	H - 5			1 + 1
КПС 1351	Нижняя перекладина блока	A - 53			1
КПС 1353	Верхняя перекладина блока	A - 2			1
КПС 816	Ригель-направляющая	A - 53			2
КПС 845	Притвор	D			2
КП45162	Стойка створки притворная	D - 23			2
КП45163	Стойка створки крайняя	D - 23			2
КП45160	Перекладина створки	(A - 53)/2	(A - 45)/2		1
КПС 087	Штапик-ус вертикальный	B - 76			2
КПС 087	Штапик-ус вертикальный	H - B - D - 59			2
КП45406	Штапик блока горизонтальный	A - 53			4
КП45406	Штапик блока вертикальный	B - 76			2
КП45406	Штапик блока вертикальный	H - B - D - 59			2
КП45481	Отлив	A - 53			1

УПЛОТНИТЕЛИ

ТПУ-004ММ	Уплотнитель стекла	L = 2H - 2D + 4A - 0,48, м
КПУ-19	Уплотнитель стекла	L = 2H - 2D + 4A - 0,48, м
КПУ-16-1	Уплотнитель стекла створки	L = 4D + 2A - 0,85, м
РВ69 800-3Р	Щеточный уплотнитель притвора	L = 6D + 4A - 0,31, м
КПУ-232	Уплотнитель модульного блока	L = A, м

РАЗМЕРЫ ЗАПОЛНЕНИЯ

Стекло блока S = 4 мм ГОСТ 111-2014	B - 54	A - 63
Стекло блока S = 4 мм ГОСТ 111-2014	H - B - D - 37	A - 63
Стекло створки S = 4 мм ГОСТ 111-2014 (2 шт.)	D - 118	(A - 205)/2

КОМПЛЕКТУЮЩИЕ ИЗДЕЛИЯ

КПС 1269-14	Закладная Т-образного соединения L = 14 мм	8
RU/04	Ролик регулируемый	4
КТ/30 (31)	Набор прокладок , вставок и заглушек	1
CI/89	Накладка и язычок	2
CI/25	Замок-защелка	2
КПП-22-3	Подкладка под стекло	19

Вариант с ригелями-направляющими КПС 1188

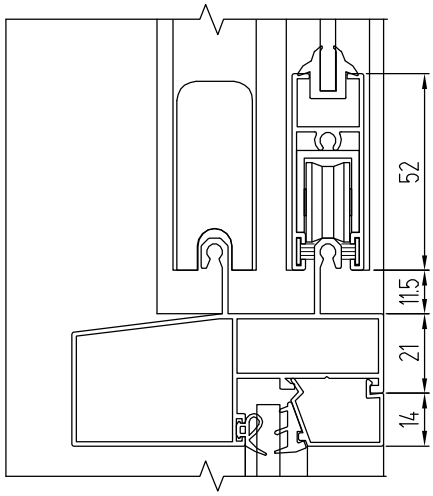

B-B (1:2)

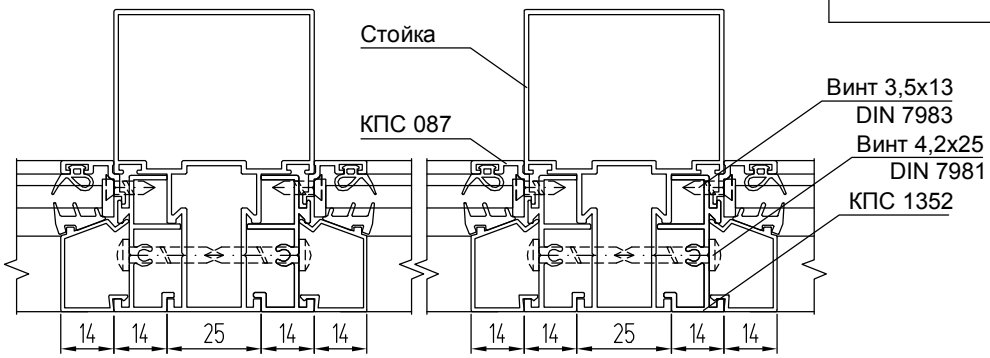

Б-Б (1:2)

Вариант с ригелями-направляющими КПС 1123 и КПС 1124

КПП-22-3
КПС 1351
КПС 1353
КПУ-232
Винт 3,5х19 DIN 7983
КПС 1124
РВ69 800-3Р
КП45160
КПУ-16-1
Ролик RU/04
КПС 1123
КПУ-19
ТПУ-004ММ
КП45406

5 3 35 11.5 4.5 52 11.5 21 11 41 5
H D B

Набор вставок и заглушек для внутреннего крепления КТ/30

Набор вставок и заглушек для внешнего крепления КТ/31

Варианты исполнения раздвижных створок

Набор вставок КТ/31
1.6 Длина перекладины створки 14.5
22
Набор вставок КТ/31

2 2
Набор вставок КТ/30
3.6 Длина перекладины створки 16.5
22
Набор вставок КТ/30

ДЕТАЛИРОВКИ, СБОРКИ

Сборка угла угла створки КПС 1071 при помощи закладных КП45522 и КПС 802

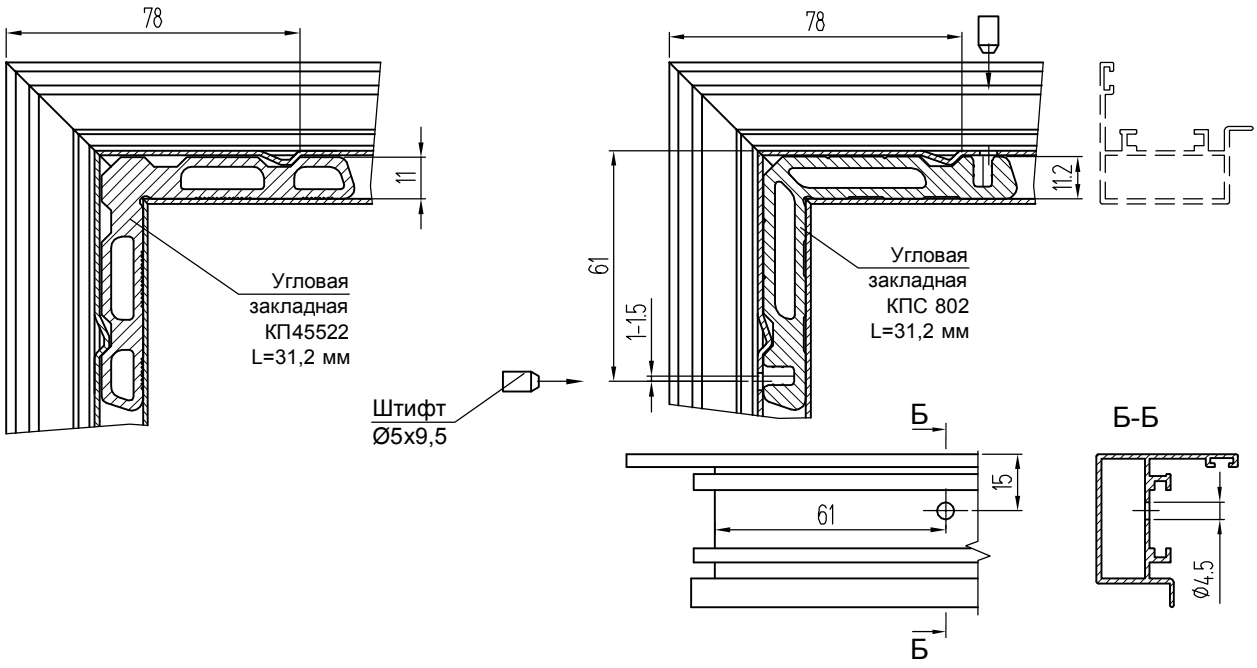

Сборка угла угла створки КП45165-1 при помощи закладных КП45486 и КПС 803 (применимо для КП45165-2)

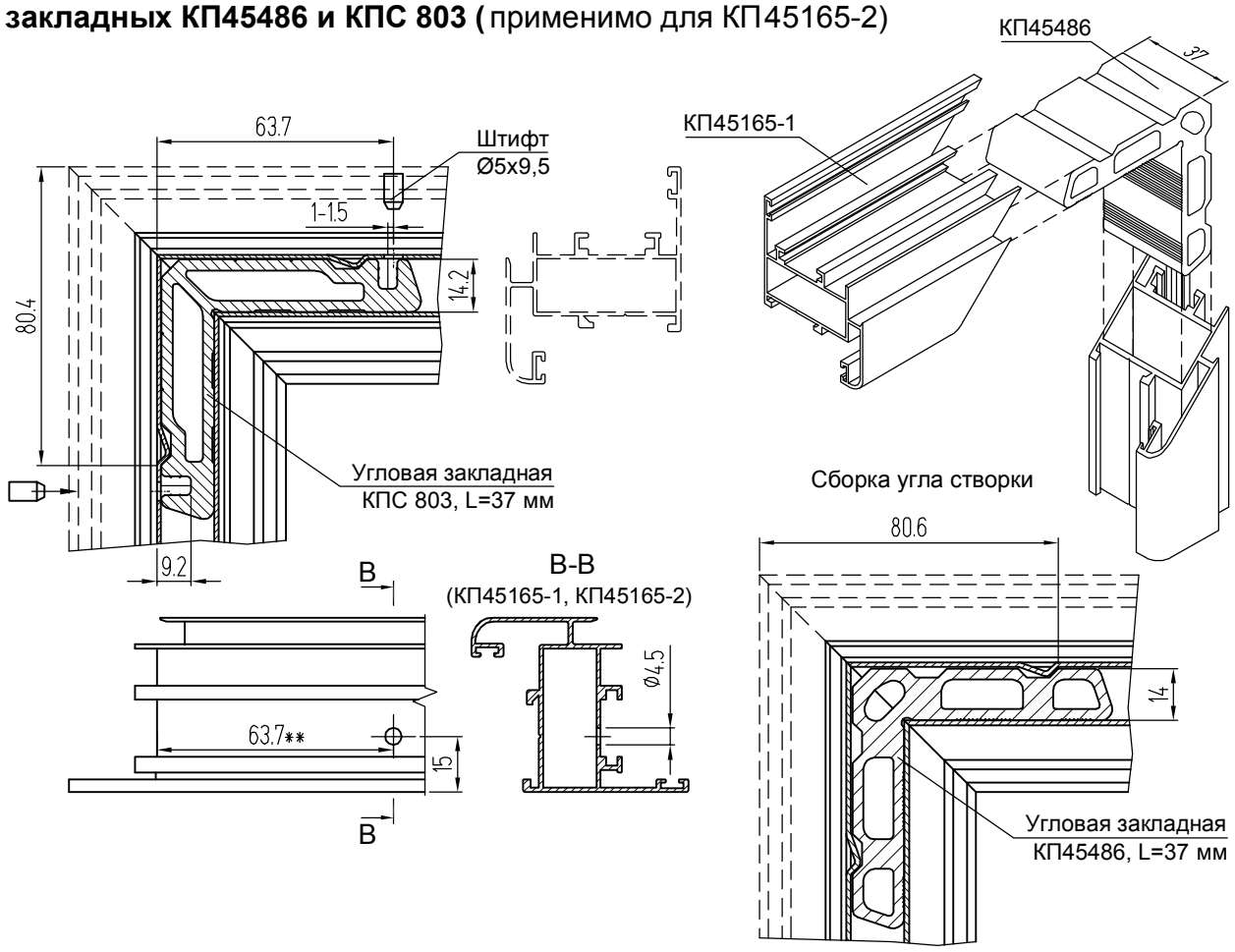

Сборка угла створки КПС 1145 при помощи закладных КП4509-1, КПС 699 и КПС 804

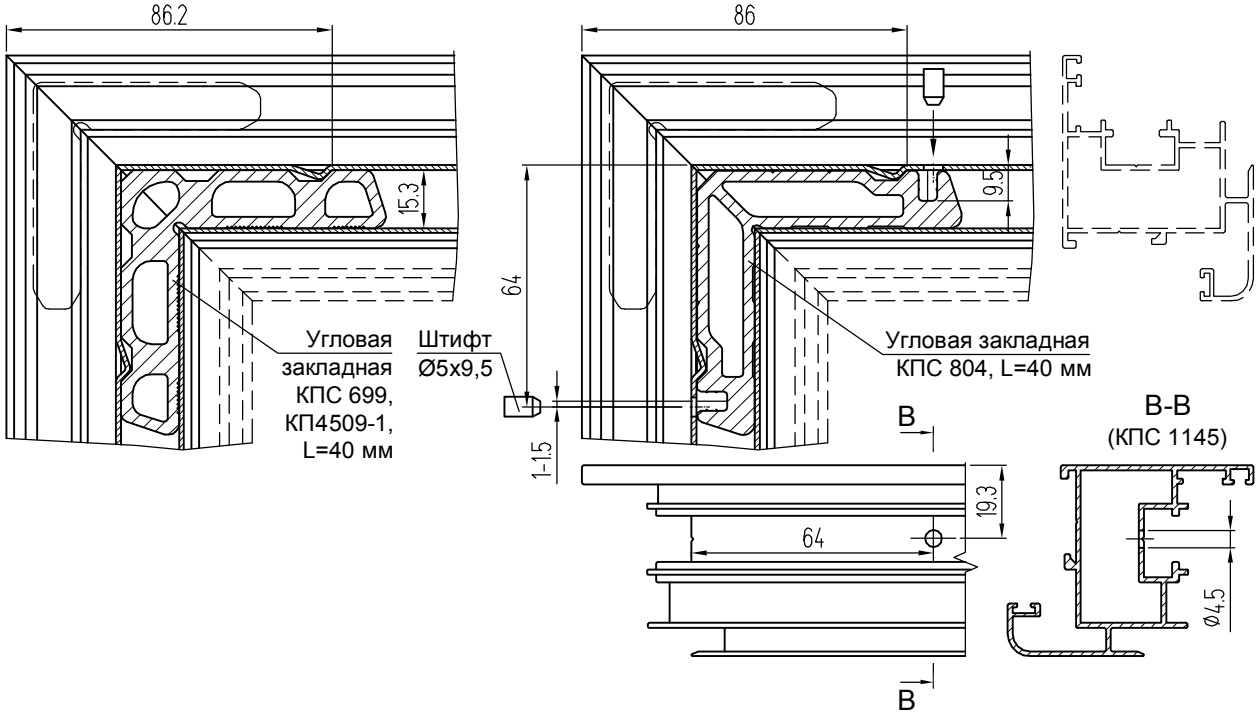

Сборка угла угла створки КПС 468-1 при помощи закладных КП4561 и КПС 806

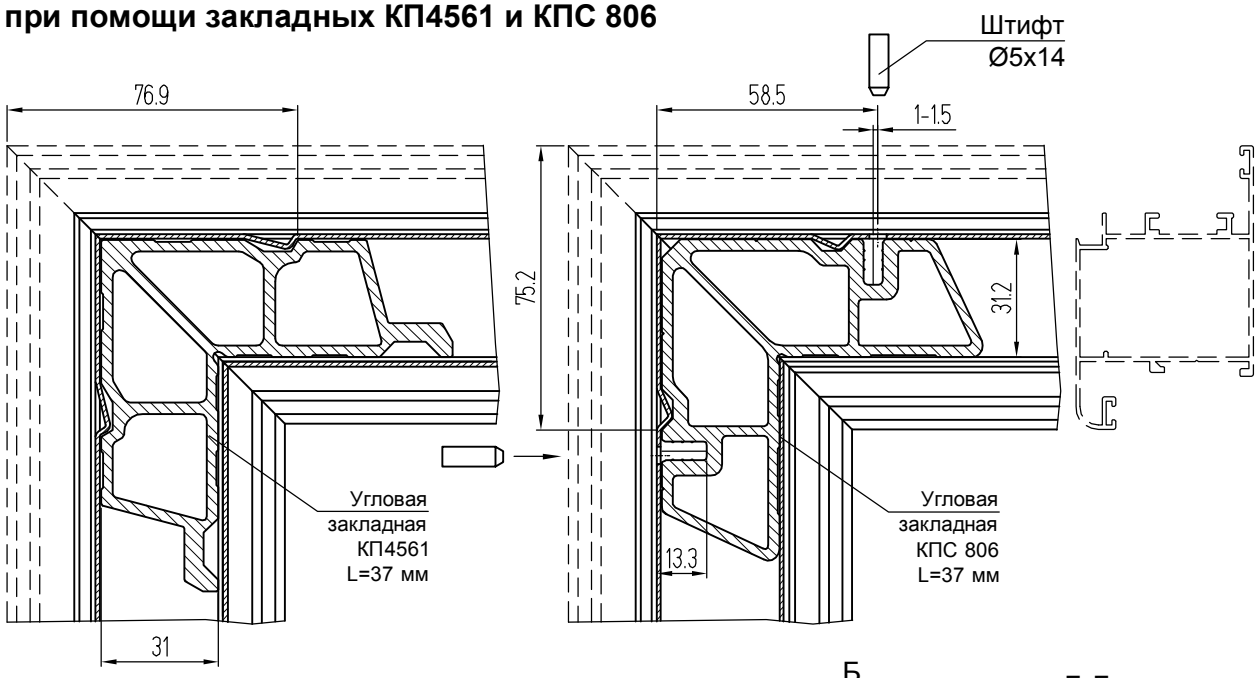

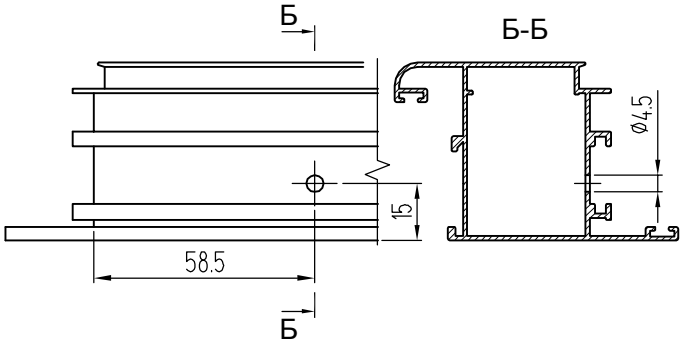

Порядок сборки и обжима угла

1. Нанести на контактные поверхности закладных или на внутренние поверхности перекладин и стоек в местах их соединений одно- или двухкомпанентный клей для склеивания алюминиевых профилей.
2. Установить угловые закладные и стальные уголки КПМ.05.01 в предназначенные полости перекладин верхних и нижних створки.
3. Соединить стойки через закладные с перекладинами, нанеся предварительно герметик силиконовый на торцы сопрягаемых перекладин и стоек.
4. Произвести сборку углов.
5. Обжать угловые соединения согласно технологии обжима углов и схеме сборки угла.
6. После обжима нанести силиконовый герметик в места разрыва профиля.

Исполнение и применение закладных Т-образного соединения КПС 1269

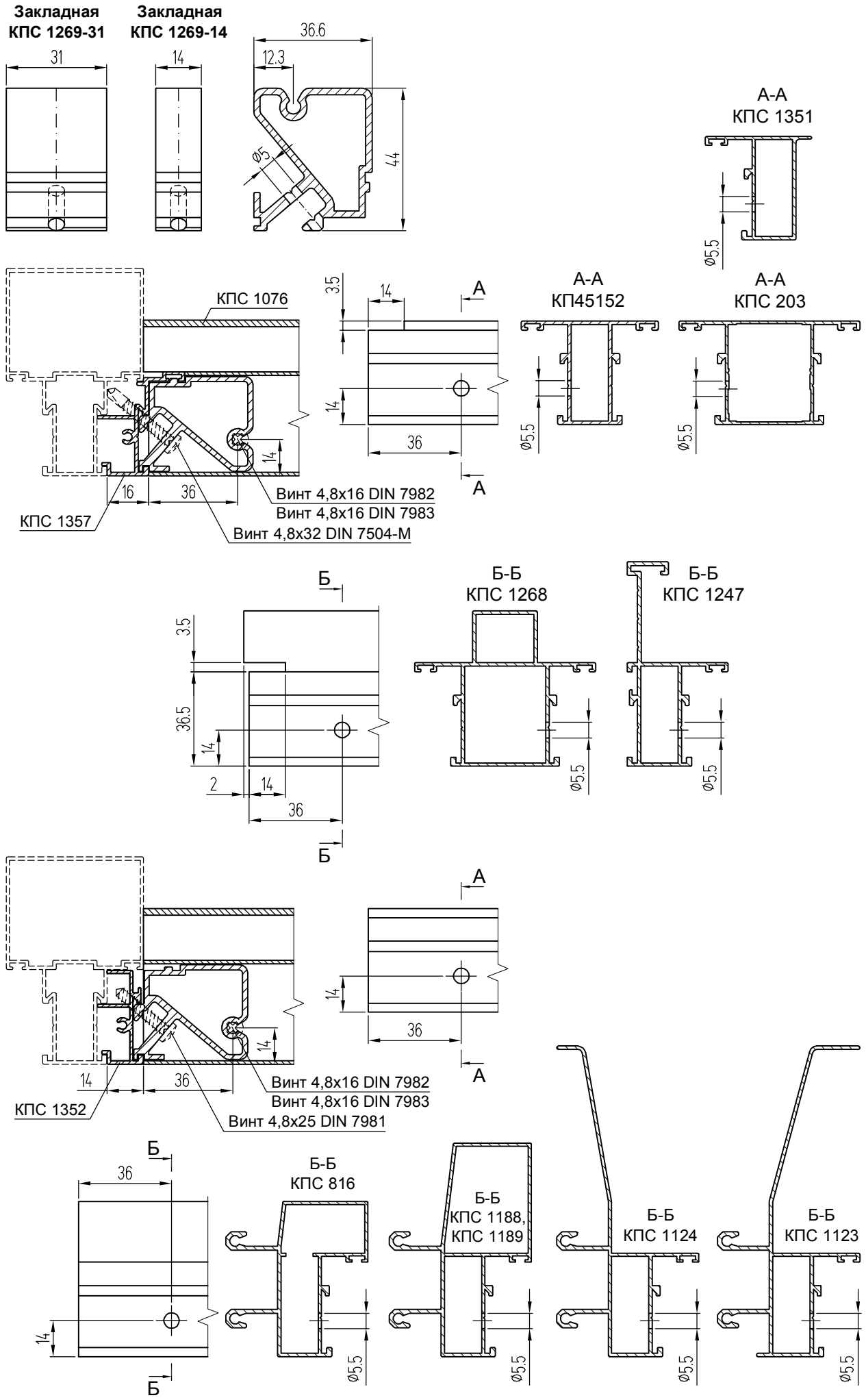

Исполнение и применение закладных Т-образного соединения КПС 1269

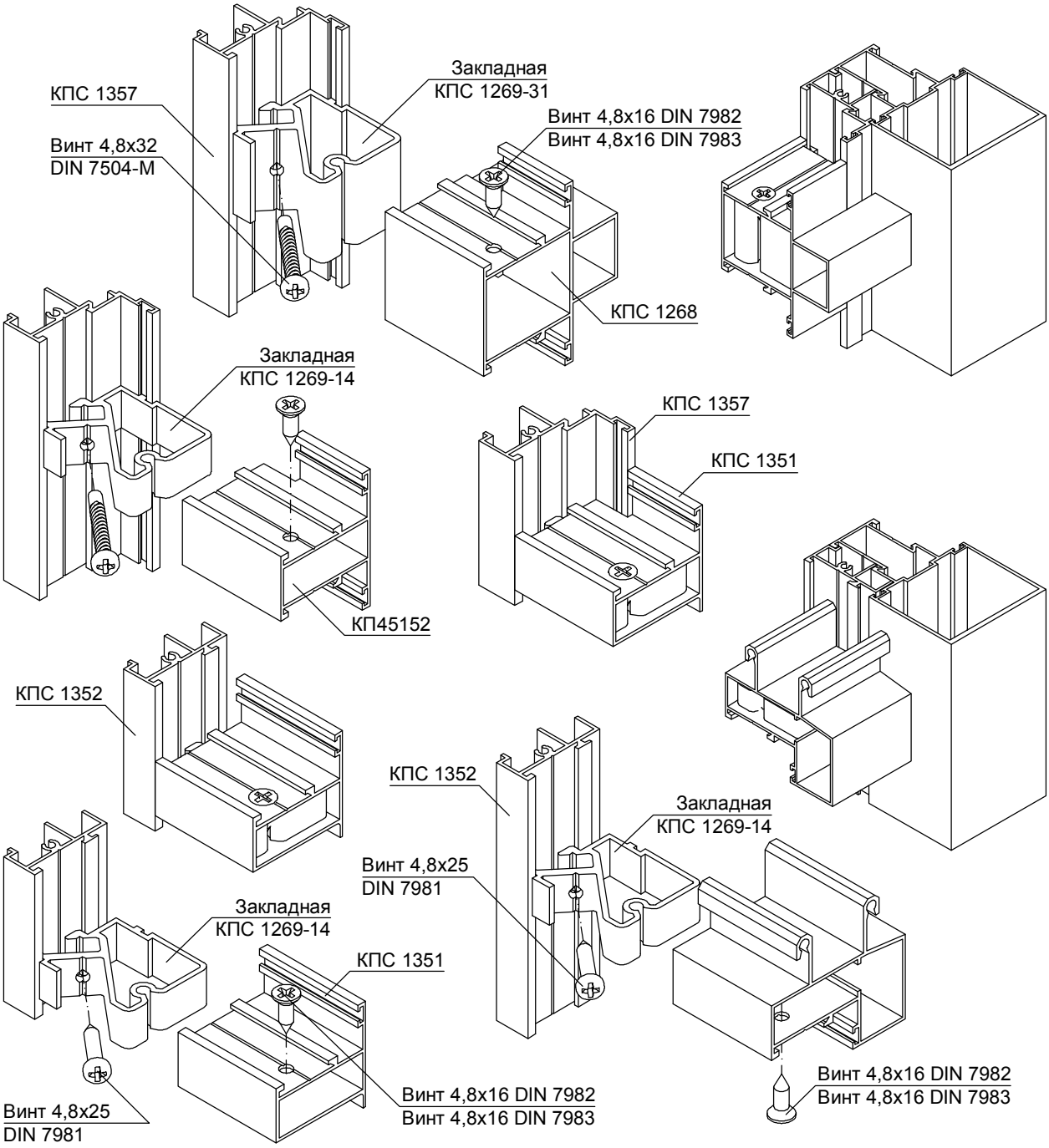

Исполнение и применение закладных Т-образного соединения КПС 789-1

Крепление фальш-ригеля КПС 1291 с помощью закладной КПС 1292

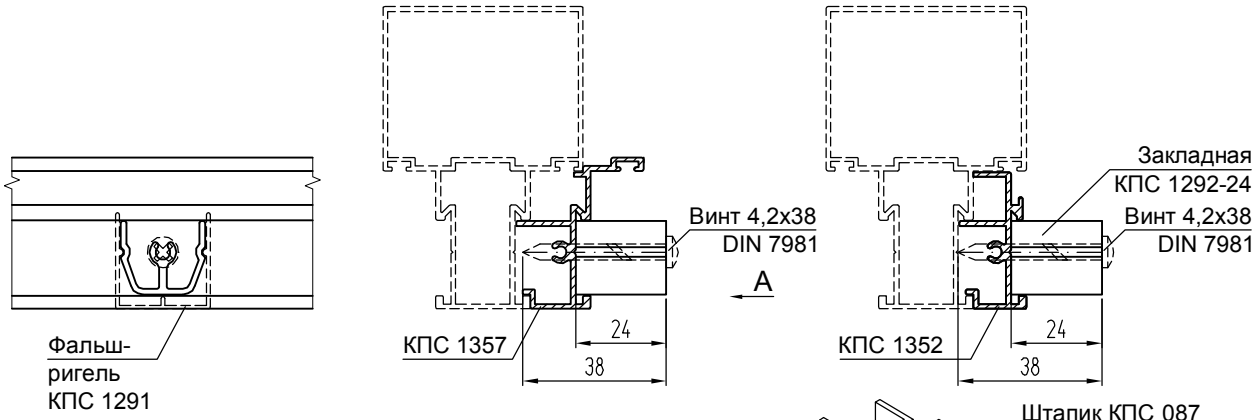

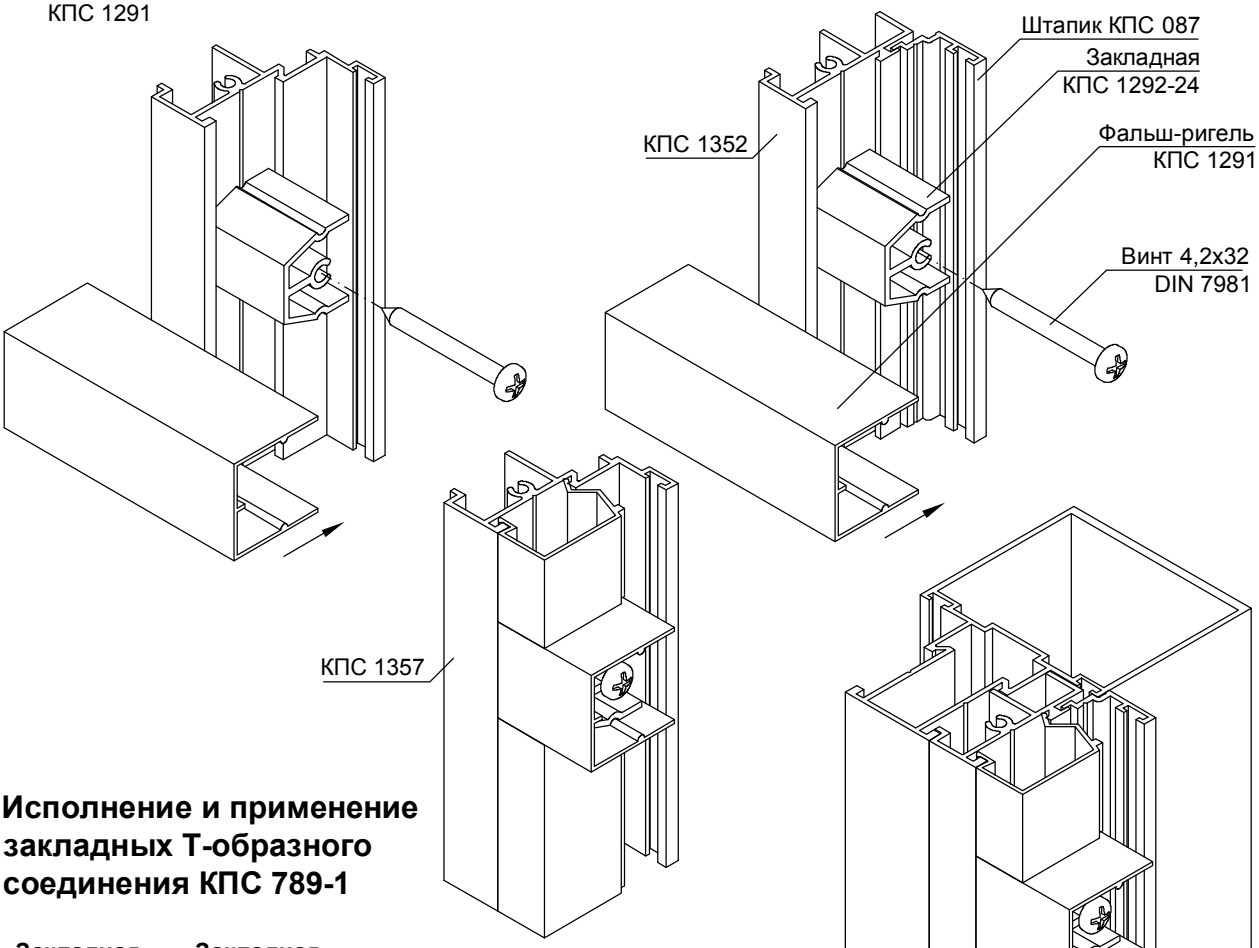

Исполнение и применение закладных Т-образного соединения КПС 789-1

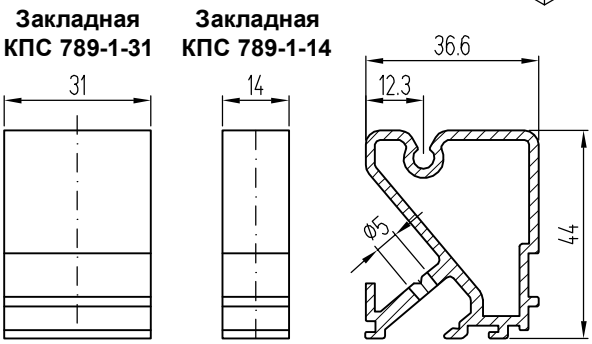

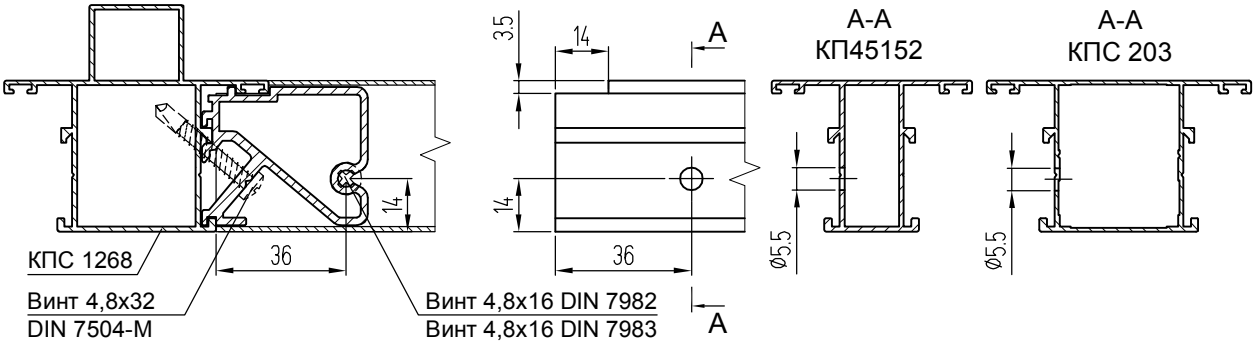

Крепление верхней перекладины модульного блока КПС 1353

Крепление к стойкам КПС 1352

Обработка стоек с внешним пилоном

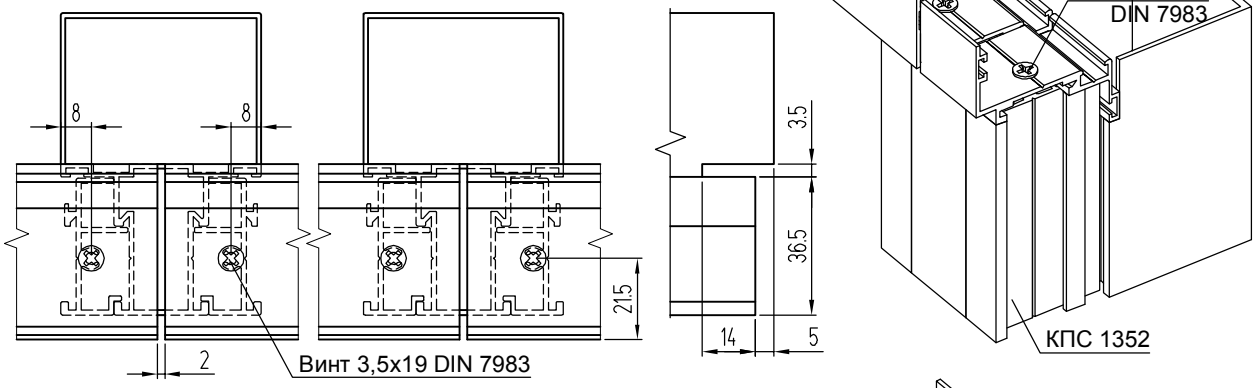

Крепление к стойкам КПС 1357

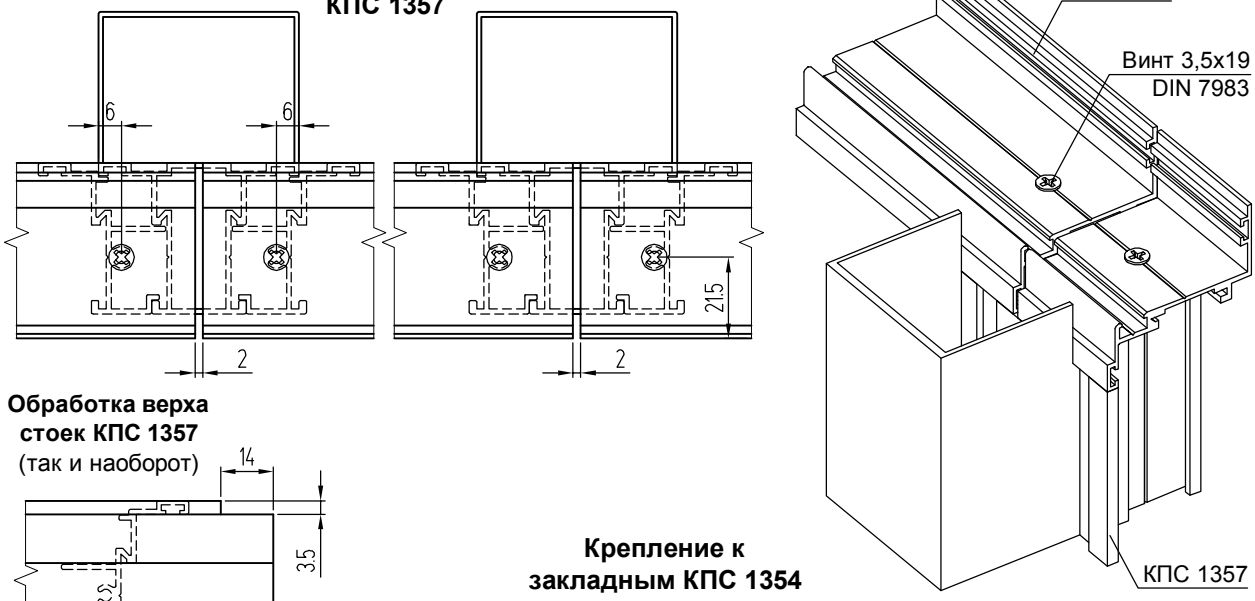

Обработка верха стоек КПС 1357
(так и наоборот)

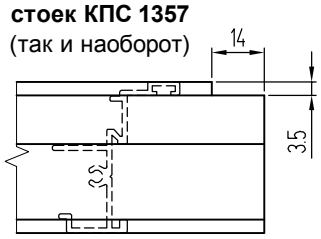

Крепление к закладным КПС 1354

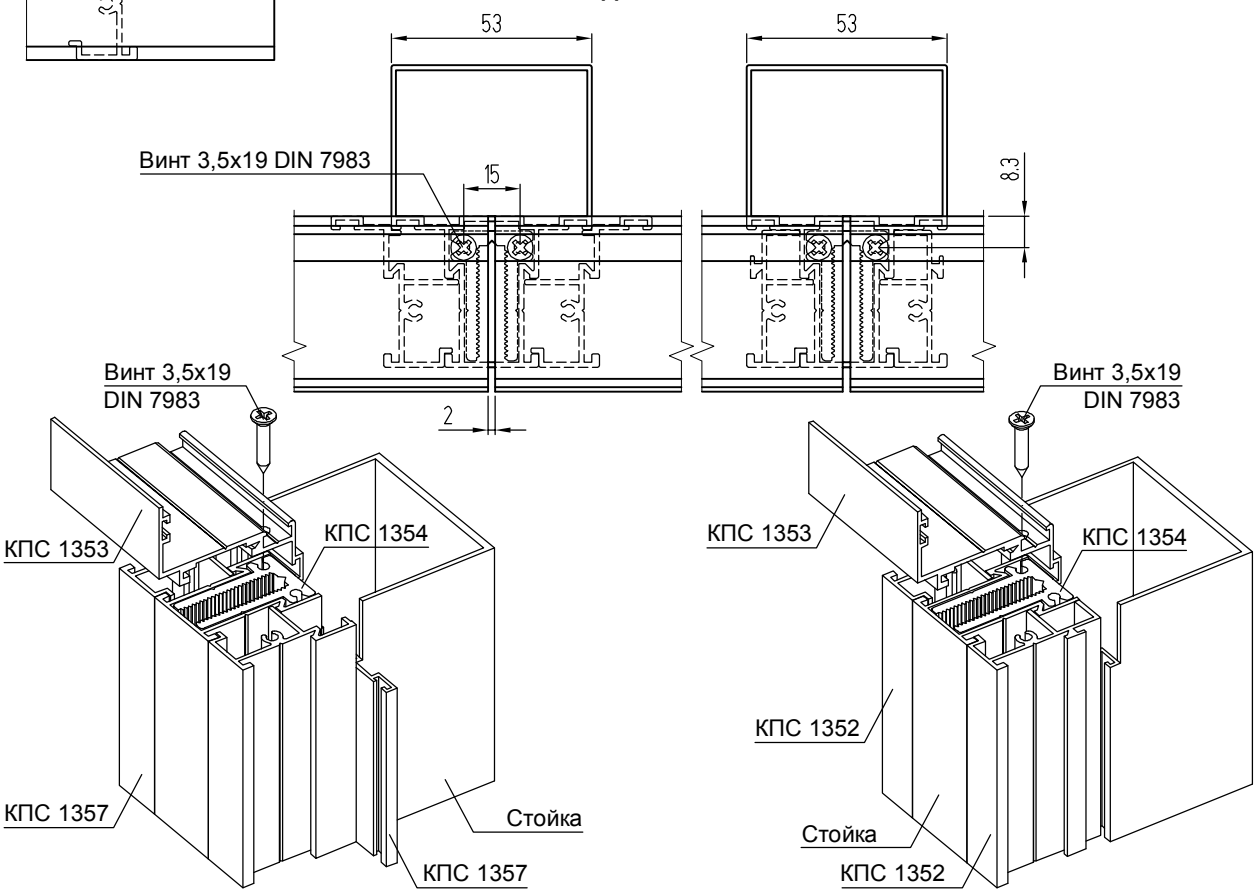

Крепление стоек модуля к стойкам с внешним пилоном

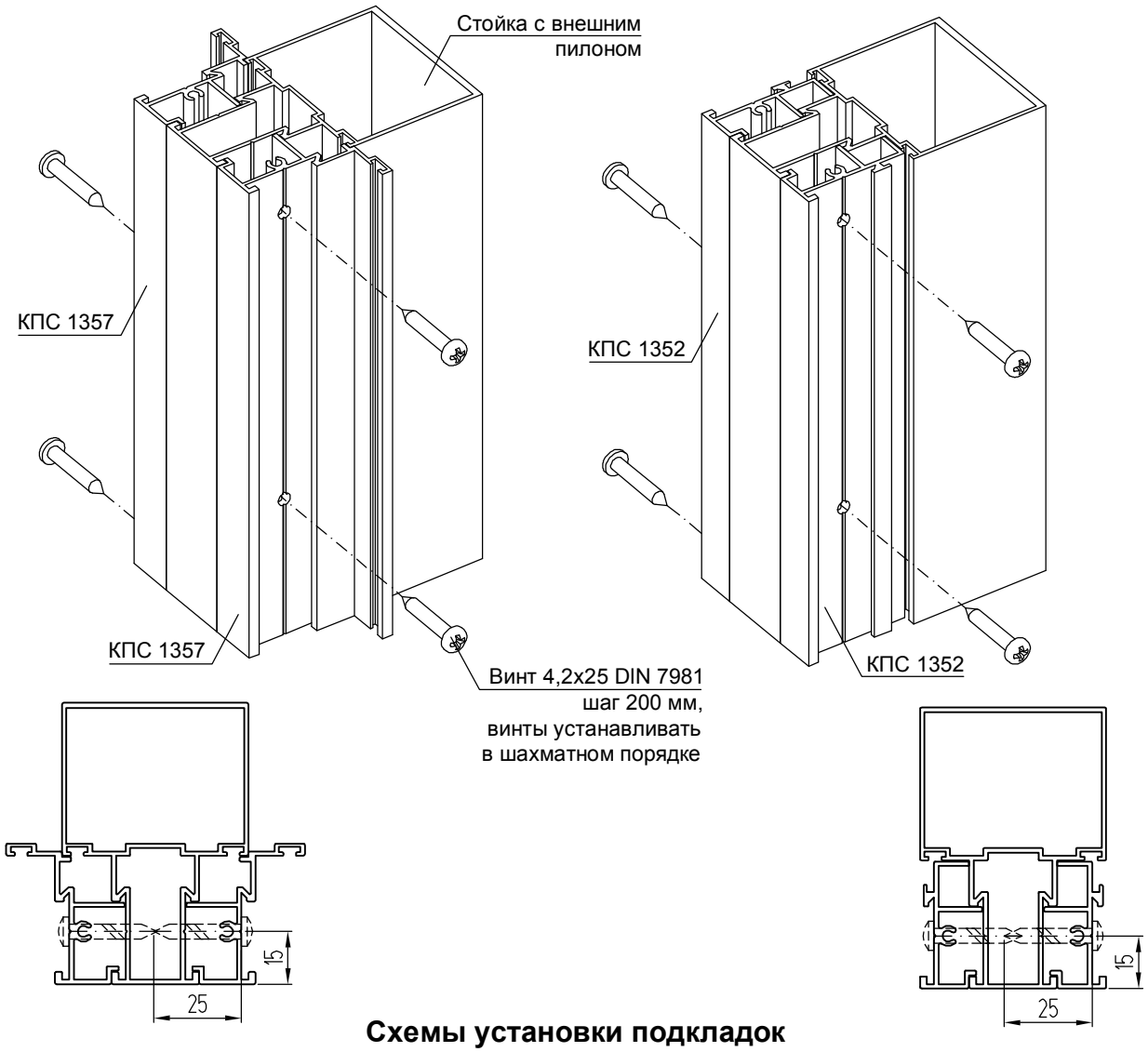

Схемы установки подкладок

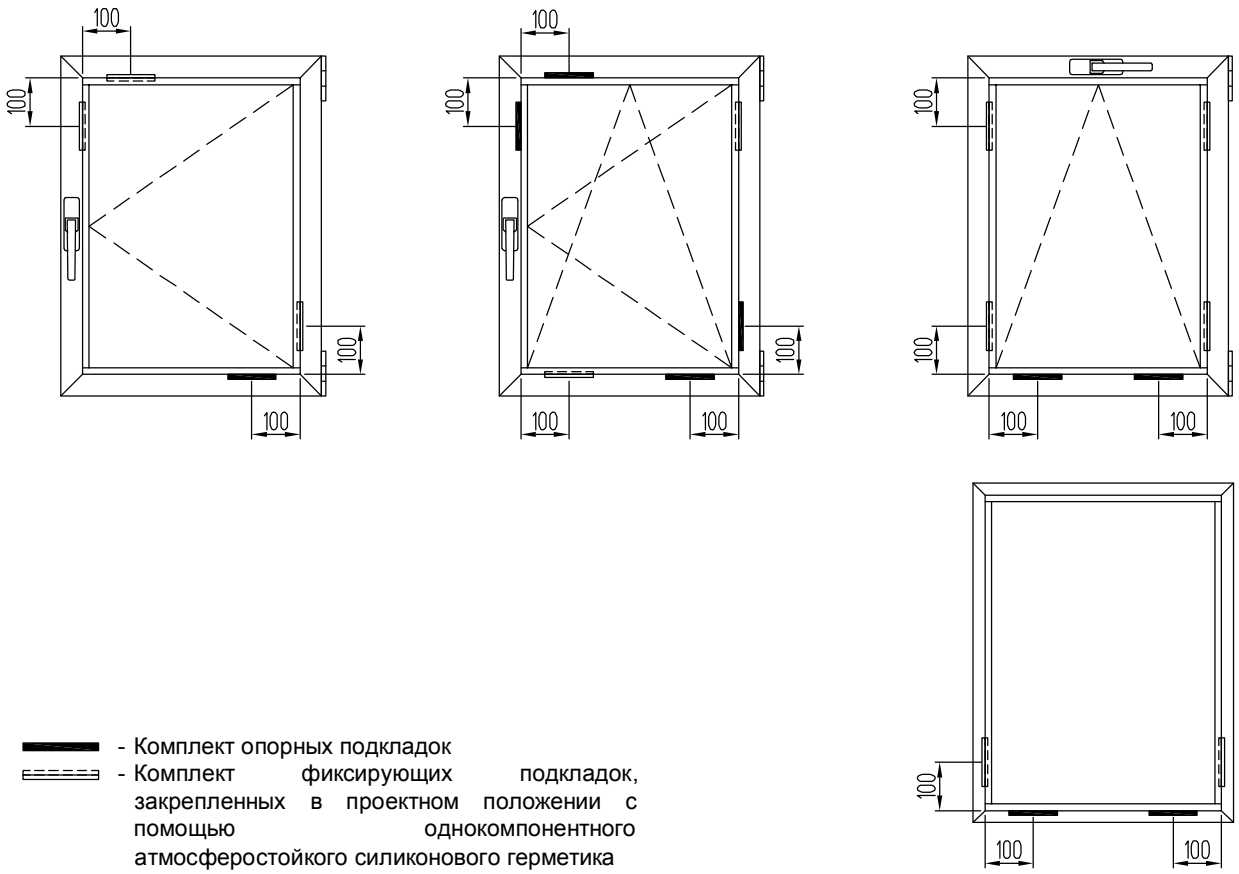

- Комплект опорных подкладок
- Комплект фиксирующих подкладок, закрепленных в проектном положении с помощью однокомпонентного атмосферостойкого силиконового герметика

Обработка профиля створки под поворотно-откидную фурнитуру Fapim GALI CUBE

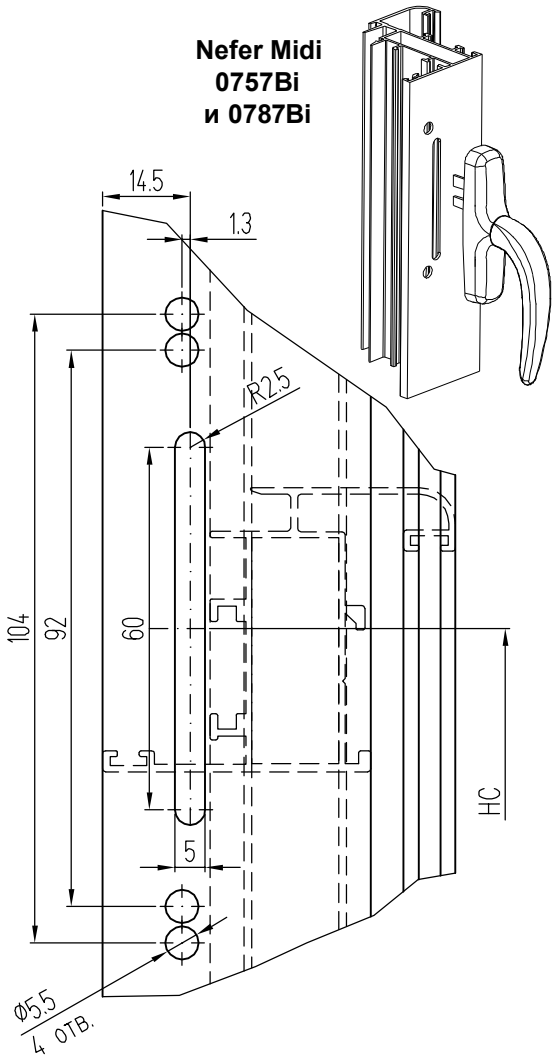

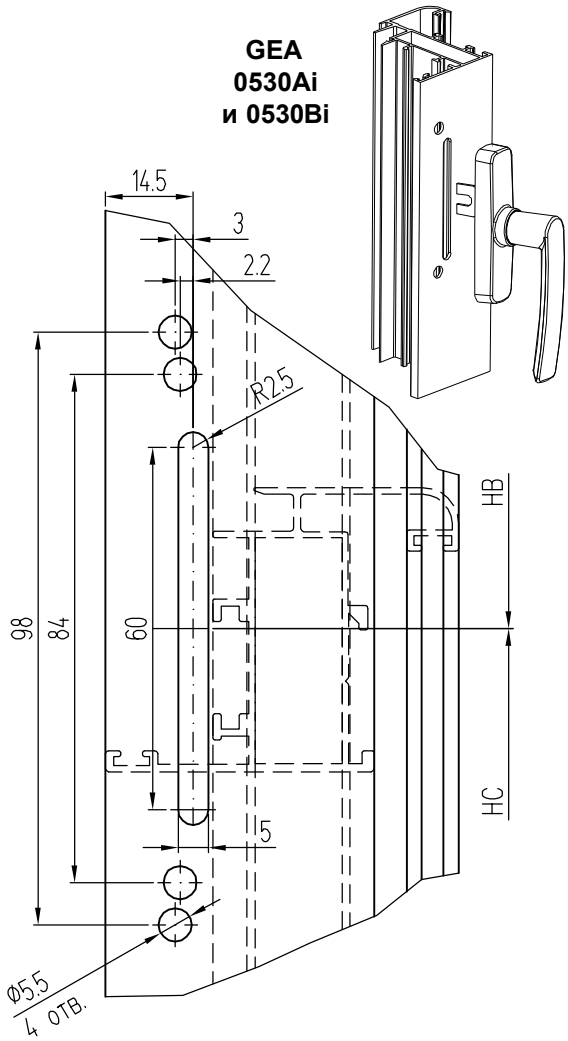

Выбор максимальной допустимой суммарной толщины стекла (мм) в заполнении

H створки \ A створки	364	400	525	600	700	800	900	1000	1100	1200	1300	1400	1500	1600	1700
2400	40	40	36	30	25	22	20	17	16	15	13	12	12	11	10
2300	40	40	38	31	27	23	21	18	17	15	14	13	12	11	11
2200	40	40	40	33	28	24	22	19	17	16	15	13	12	11	11
2100	40	40	40	34	29	26	22	20	18	17	16	14	13	12	11
2000	40	40	40	36	31	27	23	22	19	17	16	15	14	13	11
1900	40	40	40	38	33	28	25	22	20	18	17	16	15	14	13
1800	40	40	40	40	34	30	27	23	22	20	17	17	16	14	13
1700	40	40	40	40	36	32	28	25	23	22	18	17	17	15	14
1600	40	40	40	40	38	34	30	27	24	22	20	18	17	15	14
1500	40	40	40	40	40	36	32	28	26	23	20	19	17	15	14
1400	40	40	40	40	40	38	34	30	28	24	23	19	18	15	12
1300	40	40	40	40	40	40	37	34	28	28	23	20	17	15	12
1200	40	40	40	40	40	40	40	37	32	28	23	20	17	15	12
1100	40	40	40	40	40	40	40	37	32	28	23	20	17	13	10
1000	40	40	40	40	40	40	40	37	32	28	23	20	15	11	7
900	40	40	40	40	40	40	40	37	32	23	21	17	12	9	-
800	40	40	40	40	40	40	40	35	28	22	17	11	9	-	-
700	40	40	40	40	40	40	36	35	27	20	15	-	-	-	-
600	40	40	40	40	40	40	36	35	23	-	-	-	-	-	-
500	40	40	40	40	40	40	32	-	-	-	-	-	-	-	-
450	40	40	40	40	40	40	-	-	-	-	-	-	-	-	-

H створки

A створки

Комплект фурнитуры для поворотной створки Fapim

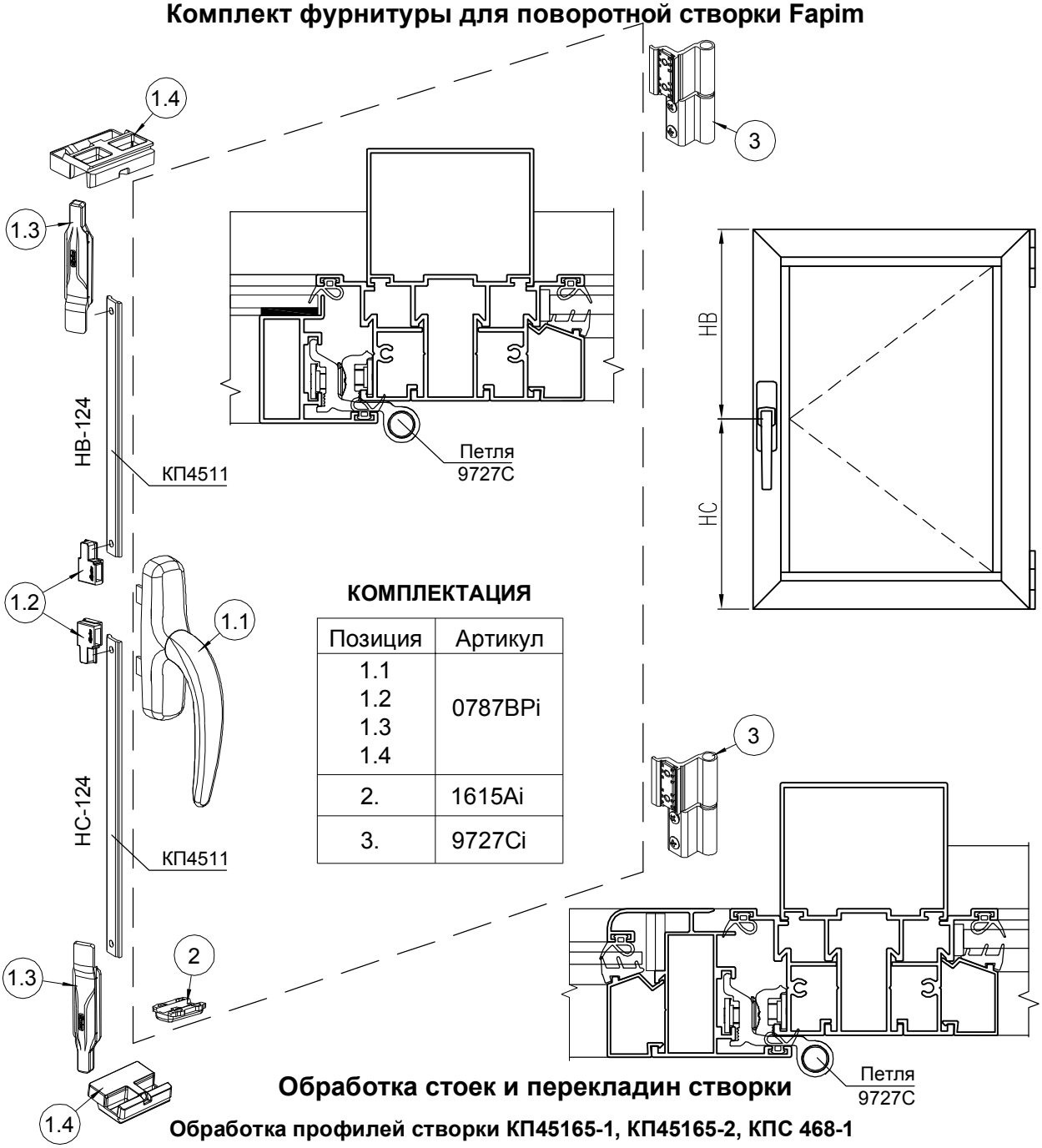

КОМПЛЕКТАЦИЯ

Позиция	Артикул
1.1 1.2 1.3 1.4	0787BPi
2.	1615Ai
3.	9727Ci

Обработка стоек и перекладин створки

Обработка профилей створки КП45165-1, КП45165-2, КПС 468-1 в месте установки шпингалета и углового переключателя

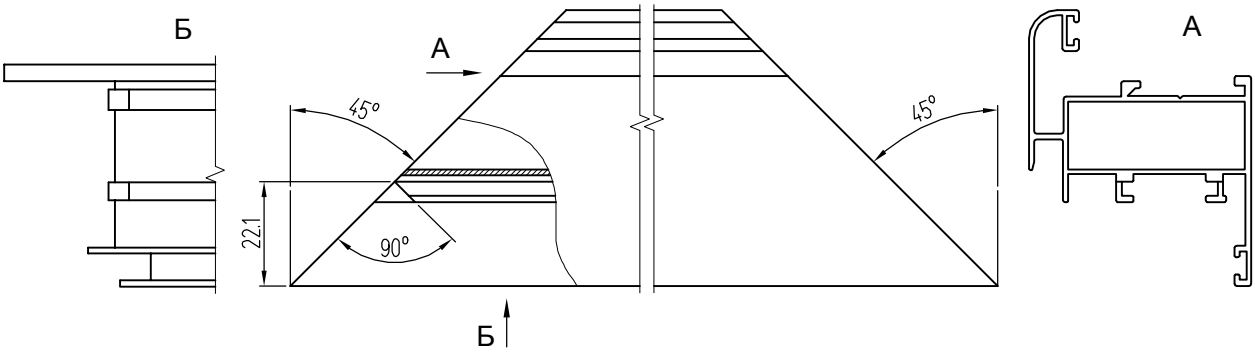

Обработка профилей створки КПС 1071 в месте установки шпингалета

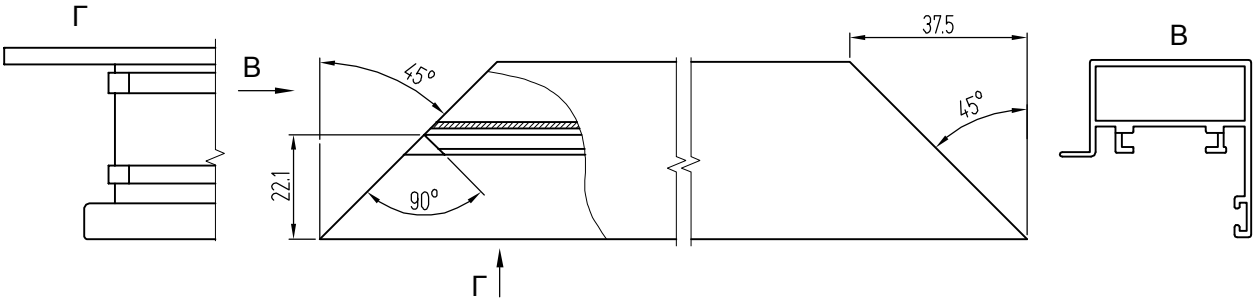

Комплект фурнитуры для поворотно-откидной створки Fapim GALI CUBE

Максимальный вес створки - 110 кг

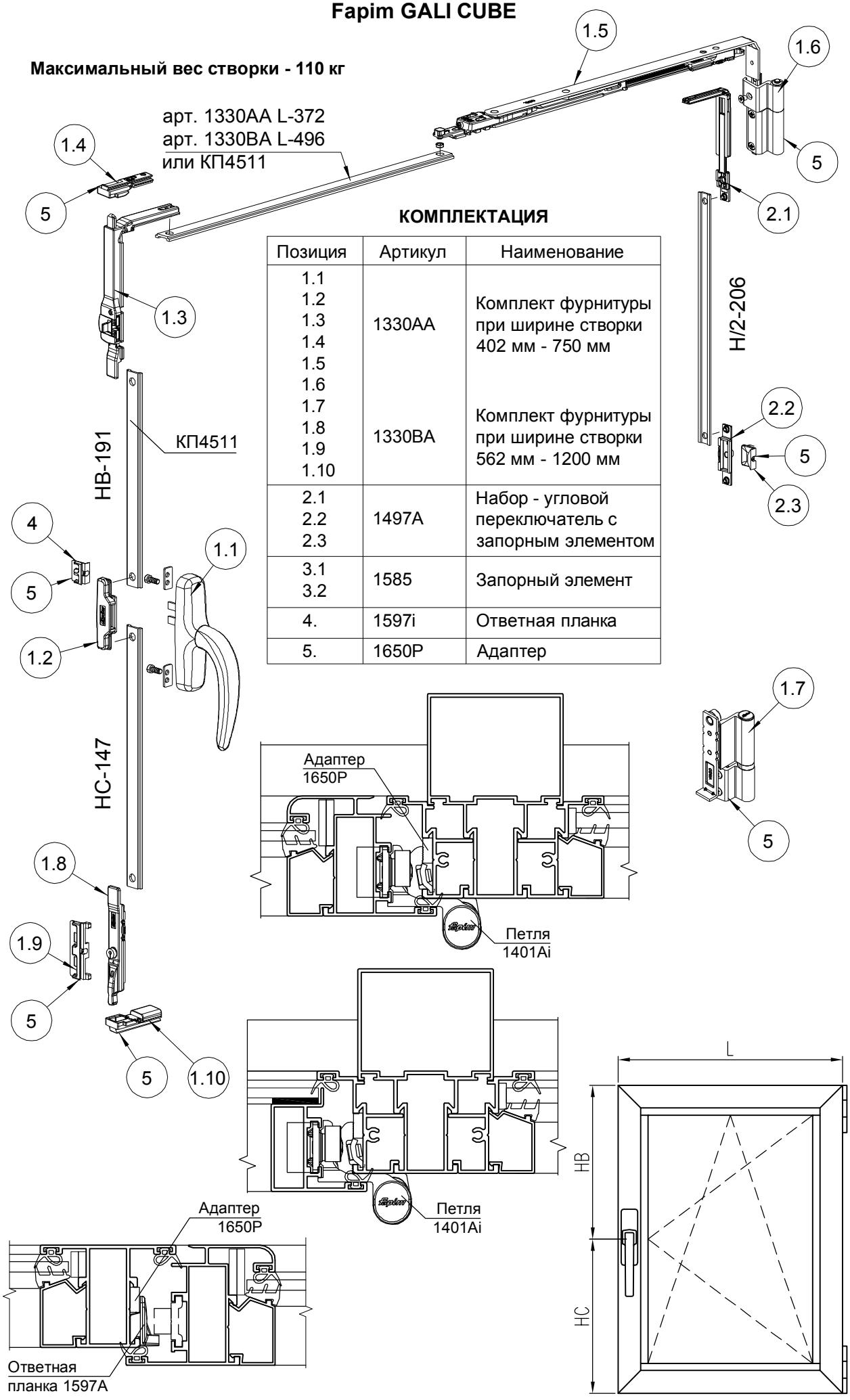

КОМПЛЕКТАЦИЯ

Позиция	Артикул	Наименование
1.1 1.2 1.3 1.4 1.5 1.6 1.7 1.8 1.9 1.10	1330AA 1330BA	Комплект фурнитуры при ширине створки 402 мм - 750 мм Комплект фурнитуры при ширине створки 562 мм - 1200 мм
2.1 2.2 2.3	1497A	Набор - угловой переключатель с запорным элементом
3.1 3.2	1585	Запорный элемент
4.	1597i	Ответная планка
5.	1650P	Адаптер

Комплект фурнитуры для поворотной створки WINKHAUS
(центральное положение ручки, базовая противовзломность)

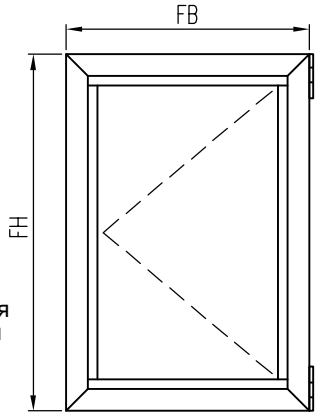

Высота створки окна FH = 264...2500 мм
Ширина створки окна FB = 304...1734 мм
Вес створки - до 100 кг
Площадь створки - до 3 м²
Фурнитурный 16 мм

Примечание:
1. Информация о фурнитуре носит ознакомительный характер. При заказе требуется консультация специалиста. При установке фурнитуры необходимо руководствоваться монтажной схемой.
2. Ручка в комплект фурнитуры не входит.

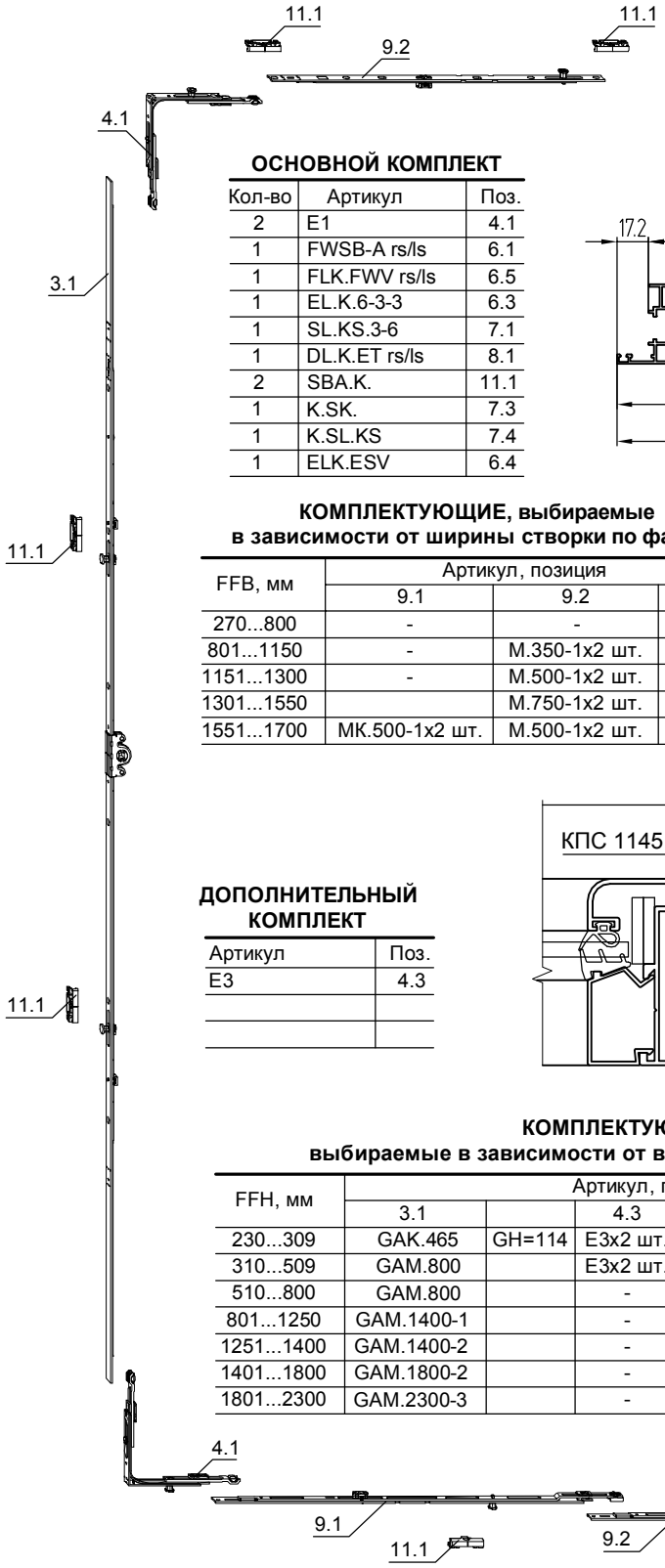

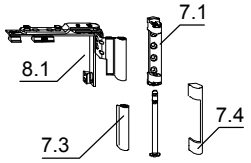

ОСНОВНОЙ КОМПЛЕКТ

Кол-во	Артикул	Поз.
2	E1	4.1
1	FWSB-A rs/ls	6.1
1	FLK.FWV rs/ls	6.5
1	EL.K.6-3-3	6.3
1	SL.KS.3-6	7.1
1	DL.K.ET rs/ls	8.1
2	SBA.K.	11.1
1	K.SK.	7.3
1	K.SL.KS	7.4
1	ELK.ESV	6.4

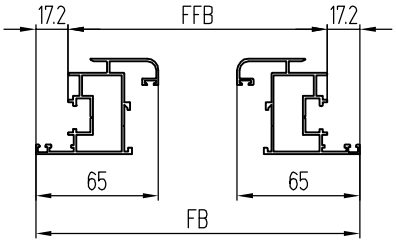

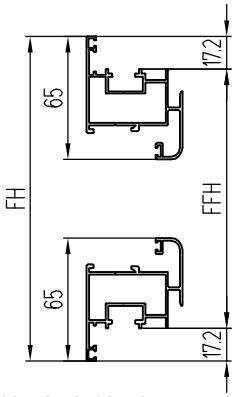

КОМПЛЕКТУЮЩИЕ, выбираемые в зависимости от ширины створки по фальцу

FFB, мм	Артикул, позиция		
	9.1	9.2	11.1
270...800	-	-	-
801...1150	-	M.350-1x2 шт.	2 шт.
1151...1300	-	M.500-1x2 шт.	2 шт.
1301...1550		M.750-1x2 шт.	2 шт.
1551...1700	MK.500-1x2 шт.	M.500-1x2 шт.	4 шт.

... - расшифровка направления :
RS - левое направление
LS - правое направление

Установка петли

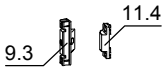

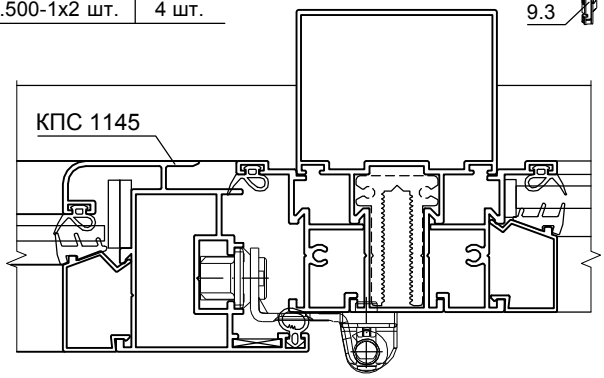

ДОПОЛНИТЕЛЬНЫЙ КОМПЛЕКТ

Артикул	Поз.
E3	4.3

КОМПЛЕКТУЮЩИЕ, выбираемые в зависимости от высоты створки по фальцу

FFH, мм	Артикул, позиция					
	3.1		4.3	11.1	9.3	11.4
230...309	GAK.465	GH=114	E3x2 шт.	-	-	-
310...509	GAM.800		E3x2 шт.	-	-	-
510...800	GAM.800		-	-	-	-
801...1250	GAM.1400-1		-	1 шт.	ZV-FT	ZV-RT
1251...1400	GAM.1400-2		-	2 шт.	ZV-FT	ZV-RT
1401...1800	GAM.1800-2		-	2 шт.	ZV-FTx2 шт.	ZV-RTx2 шт.
1801...2300	GAM.2300-3		-	3 шт.	ZV-FTx2 шт.	ZV-RTx2 шт.

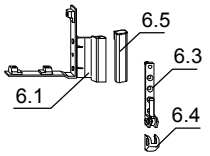

Комплект фурнитуры для поворотно-откидной створки WINKHAUS
(центральное положение ручки, базовая противовзломность)

Высота створки окна FH = 264...2500 мм
Ширина створки окна FB = 304...1759 мм
Вес створки - до 100 кг
Площадь створки - до 3 м²
Фурнитурный паз 16 мм

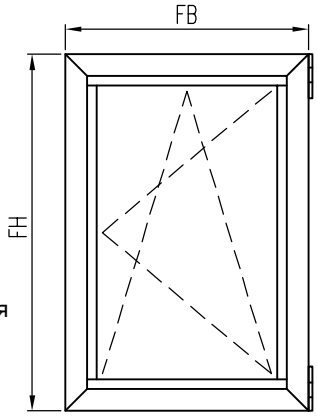

Примечание:
1. Информация о фурнитуре носит ознакомительный характер. При заказе требуется консультация специалиста. При установке фурнитуры необходимо руководствоваться монтажной схемой.
2. Ручка в комплект фурнитуры не входит.

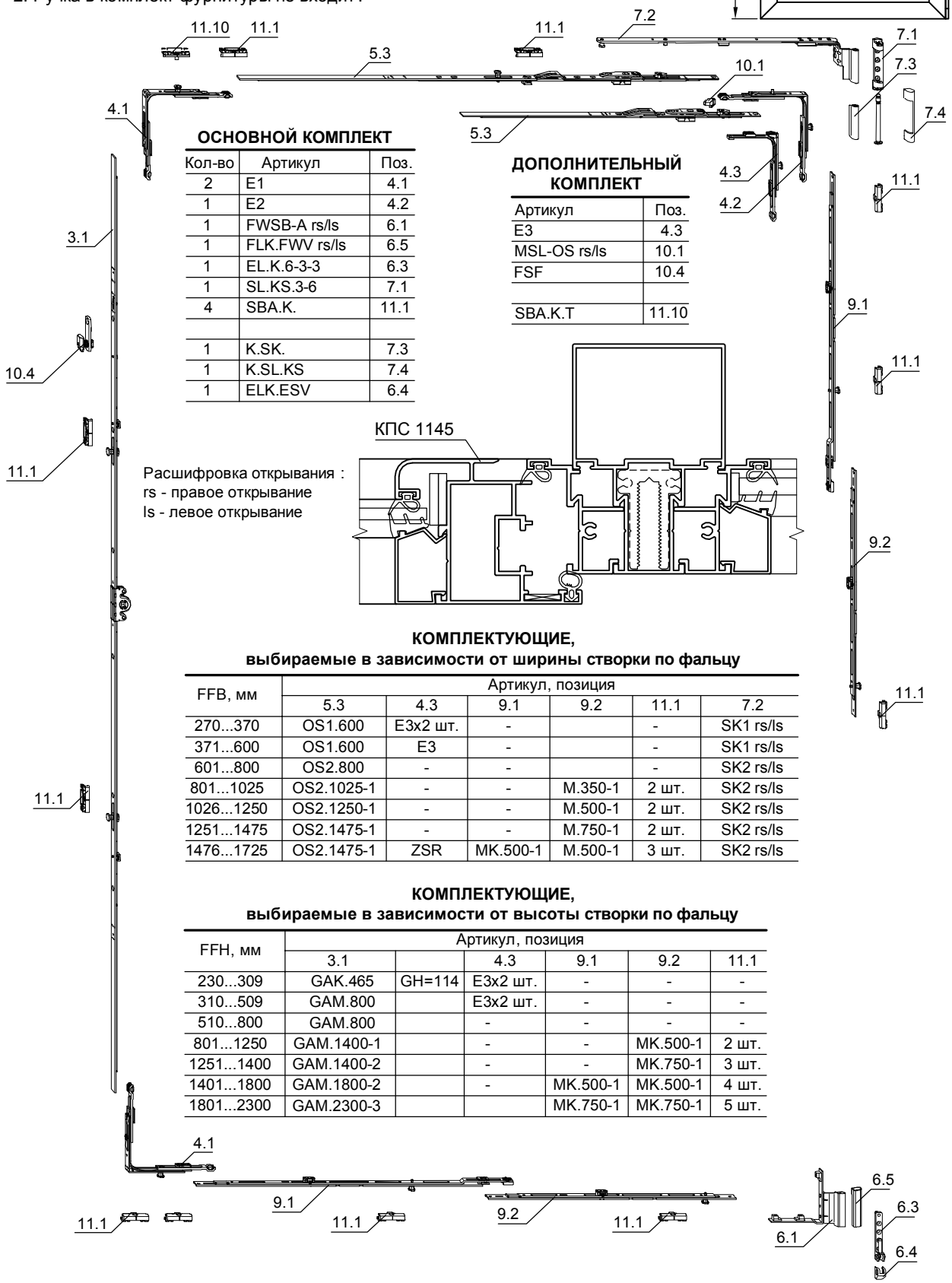

ОСНОВНОЙ КОМПЛЕКТ

Кол-во	Артикул	Поз.
2	E1	4.1
1	E2	4.2
1	FWSB-A rs/ls	6.1
1	FLK.FWV rs/ls	6.5
1	EL.K.6-3-3	6.3
1	SL.KS.3-6	7.1
4	SBA.K.	11.1
1	K.SK.	7.3
1	K.SL.KS	7.4
1	ELK.ESV	6.4

ДОПОЛНИТЕЛЬНЫЙ КОМПЛЕКТ

Артикул	Поз.
E3	4.3
MSL-OS rs/ls	10.1
FSF	10.4
SBA.K.T	11.10

Расшифровка открывания :
rs - правое открывание
ls - левое открывание

КОМПЛЕКТУЮЩИЕ,
выбираемые в зависимости от ширины створки по фальцу

FFB, мм	Артикул, позиция					
	5.3	4.3	9.1	9.2	11.1	7.2
270...370	OS1.600	E3x2 шт.	-		-	SK1 rs/ls
371...600	OS1.600	E3	-		-	SK1 rs/ls
601...800	OS2.800	-	-		-	SK2 rs/ls
801...1025	OS2.1025-1	-	-	M.350-1	2 шт.	SK2 rs/ls
1026...1250	OS2.1250-1	-	-	M.500-1	2 шт.	SK2 rs/ls
1251...1475	OS2.1475-1	-	-	M.750-1	2 шт.	SK2 rs/ls
1476...1725	OS2.1475-1	ZSR	MK.500-1	M.500-1	3 шт.	SK2 rs/ls

КОМПЛЕКТУЮЩИЕ,
выбираемые в зависимости от высоты створки по фальцу

FFH, мм	Артикул, позиция					
	3.1		4.3	9.1	9.2	11.1
230...309	GAK.465	GH=114	E3x2 шт.	-	-	-
310...509	GAM.800		E3x2 шт.	-	-	-
510...800	GAM.800		-	-	-	-
801...1250	GAM.1400-1		-	-	MK.500-1	2 шт.
1251...1400	GAM.1400-2		-	-	MK.750-1	3 шт.
1401...1800	GAM.1800-2		-	MK.500-1	MK.500-1	4 шт.
1801...2300	GAM.2300-3			MK.750-1	MK.750-1	5 шт.

Комплект фурнитуры для поворотной створки Roto

Высота створки по фальцу FH = 314...1634 мм
Ширина створки по фальцу FB = 354...834 мм
Вес створки - до 100 кг
Фурнитурный 16 мм

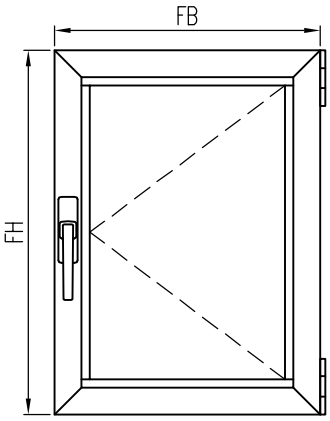

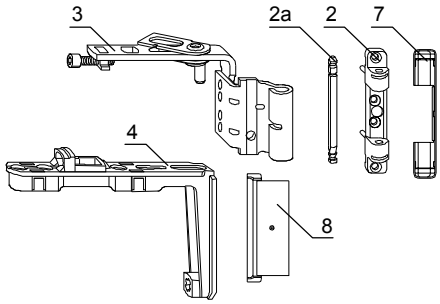

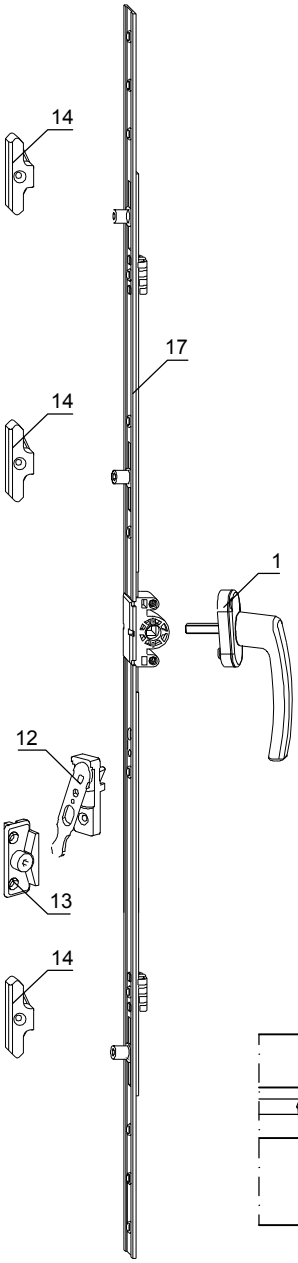

СОСТАВ КОМПЛЕКТА

Поз.	Артикул	Наименование	Кол-во
1	227808	Ручка Roto Line R 07,2 RAL 9016	1
2	230177	Верхняя петля на раме К 3/100	1
2а	227354	Штифт верхней петли	1
3	264083	Верхняя петля на створке R 12/18/9 правая	1
3а	264081	Верхняя петля на створке R 12/18/9 левая	
4	331488	Угловая вставка под петлю	1
5	258590	Нижняя петля на раме К 3/100	1
6	616324	Нижняя петля на створке R 12/18-9 Алю лев.	1
	616366	Нижняя петля на створке R 12/18-9 Алю прав.	
7	230205	Декор. накладка на верхнюю петлю рамы RAL 9016	1
8	230252	Декор. накладка верхней петли на створке RAL 9016	1
9	230426	Декор. накладка длинная на нижнюю петлю рамы RAL 9016	1
10	258926	Декор. накладка короткая на нижнюю петлю рамы RAL 9016	1
11	341155	Декор. накладка на нижнюю петлю створки правая RAL9016	1
	341154	Декор. накладка на нижнюю петлю створки левая RAL9016	
12	795927	Блокиратор ошибочного действия (створка)	1
13	260561	Блокиратор ошибочного действия (рама)	1
14	346971	Ответная планка Алю	3
15	486009	Средний прижим рама	1
16	264218	Средний прижим створка	1
17	260130	Поворотный запор 1Е дорн 15 мм, FFH=280...500 мм	1
	260131	Поворотный запор 2Е дорн 15 мм, FFH=501...800 мм	
	260132	Поворотный запор 3Е дорн 15 мм, FFH=801...1200 мм	
	260133	Поворотный запор 3Е дорн 15 мм, FFH=1201...1400 мм	
	260134	Поворотный запор 3Е дорн 15 мм, FFH=1401...1600 мм	

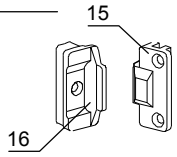

Примечание:
1. Информация о фурнитуре носит ознакомительный характер. При заказе требуется консультация специалиста. При установке фурнитуры необходимо руководствоваться монтажной схемой.

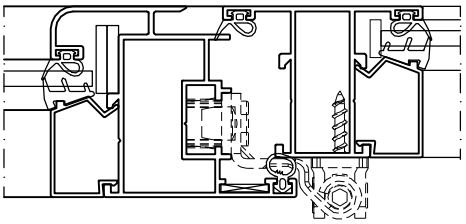

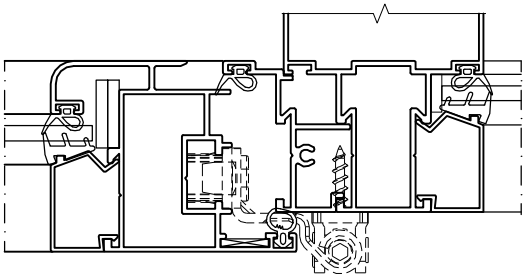

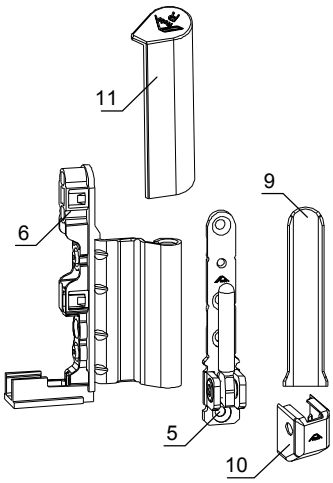

Комплект фурнитуры для поворотно-откидной створки Roto

Высота створки по фальцу FH = 314...1634 мм
Ширина створки по фальцу FB = 354...834 мм
Вес створки - до 100 кг
Фурнитурный 16 мм

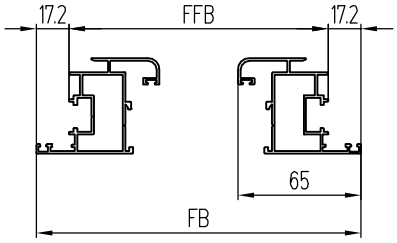

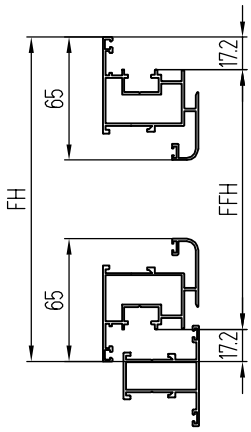

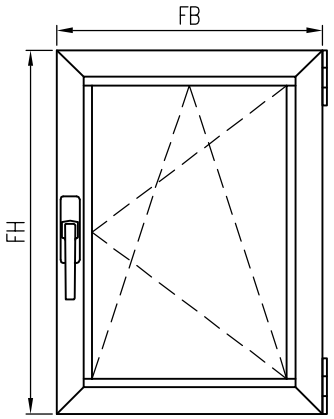

Примечание:

1. Информация о фурнитуре носит ознакомительный характер . При заказе требуется консультация специалиста . При установке фурнитуры необходимо руководствоваться монтажной схемой .
2. При ширине створки до 800 мм средний запор 400 рекомендуется устанавливать только на объектах с большой этажностью .

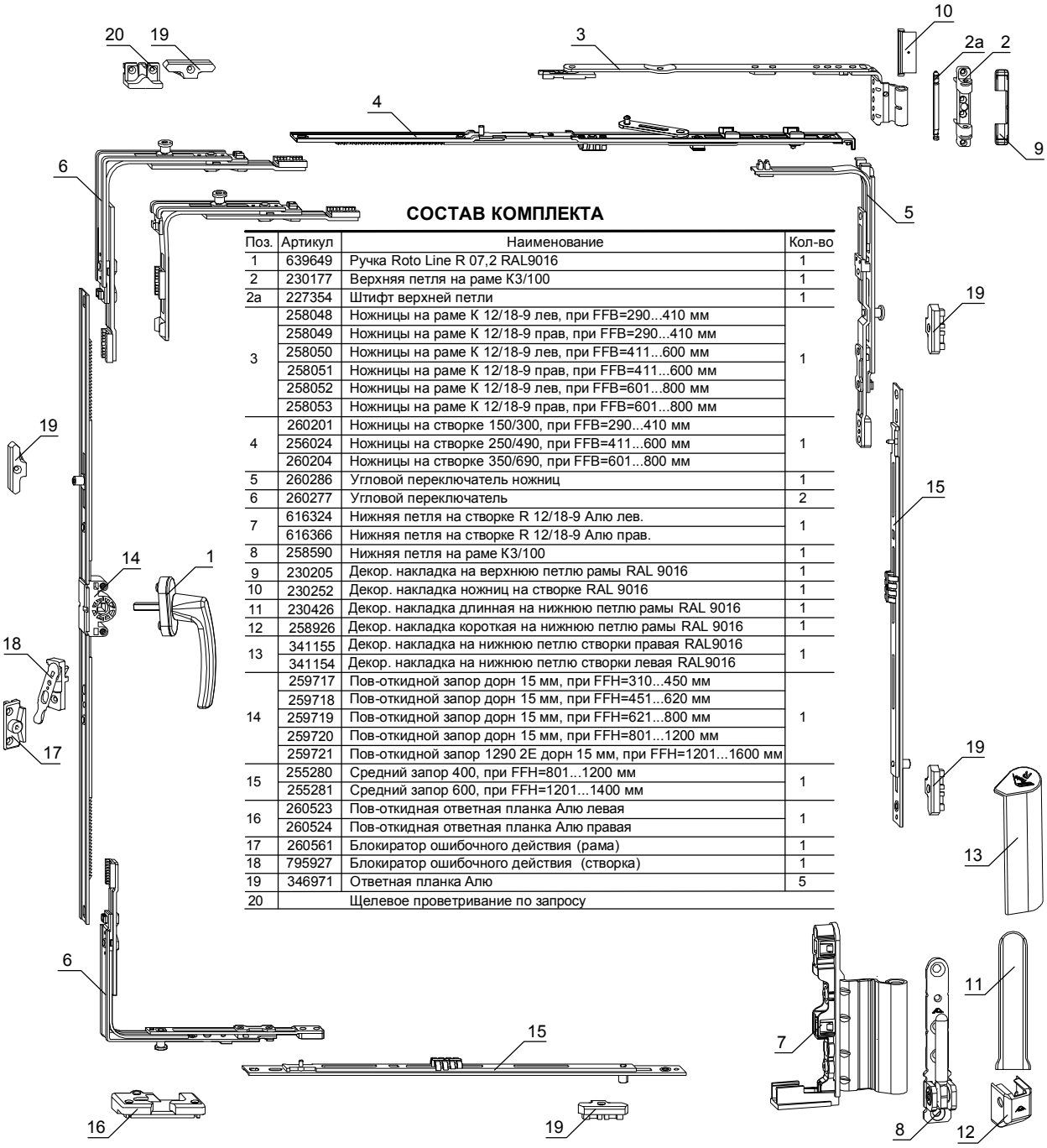

СОСТАВ КОМПЛЕКТА

Поз.	Артикул	Наименование	Кол-во
1	639649	Ручка Roto Line R 07,2 RAL9016	1
2	230177	Верхняя петля на раме К3/100	1
2а	227354	Штифт верхней петли	1
3	258048	Ножницы на раме К 12/18-9 лев, при FFB=290...410 мм	1
	258049	Ножницы на раме К 12/18-9 прав, при FFB=290...410 мм	
	258050	Ножницы на раме К 12/18-9 лев, при FFB=411...600 мм	
	258051	Ножницы на раме К 12/18-9 прав, при FFB=411...600 мм	
	258052	Ножницы на раме К 12/18-9 лев, при FFB=601...800 мм	
	258053	Ножницы на раме К 12/18-9 прав, при FFB=601...800 мм	
4	260201	Ножницы на створке 150/300, при FFB=290...410 мм	1
	256024	Ножницы на створке 250/490, при FFB=411...600 мм	
	260204	Ножницы на створке 350/690, при FFB=601...800 мм	
5	260286	Угловой переключатель ножниц	1
6	260277	Угловой переключатель	2
7	616324	Нижняя петля на створке R 12/18-9 Алю лев.	1
	616366	Нижняя петля на створке R 12/18-9 Алю прав.	
8	258590	Нижняя петля на раме К3/100	1
9	230205	Декор. накладка на верхнюю петлю рамы RAL 9016	1
10	230252	Декор. накладка ножниц на створке RAL 9016	1
11	230426	Декор. накладка длинная на нижнюю петлю рамы RAL 9016	1
12	258926	Декор. накладка короткая на нижнюю петлю рамы RAL 9016	1
13	341155	Декор. накладка на нижнюю петлю створки правая RAL9016	1
	341154	Декор. накладка на нижнюю петлю створки левая RAL9016	
14	259717	Пов-откидной запор дорн 15 мм, при FFH=310...450 мм	1
	259718	Пов-откидной запор дорн 15 мм, при FFH=451...620 мм	
	259719	Пов-откидной запор дорн 15 мм, при FFH=621...800 мм	
	259720	Пов-откидной запор дорн 15 мм, при FFH=801...1200 мм	
	259721	Пов-откидной запор 1290 2E дорн 15 мм, при FFH=1201...1600 мм	
15	255280	Средний запор 400, при FFH=801...1200 мм	1
	255281	Средний запор 600, при FFH=1201...1400 мм	
16	260523	Пов-откидная ответная планка Алю левая	1
	260524	Пов-откидная ответная планка Алю правая	
17	260561	Блокиратор ошибочного действия (рама)	1
18	795927	Блокиратор ошибочного действия (створка)	1
19	346971	Ответная планка Алю	5
20		Щелевое проветривание по запросу	

Комплекты фурнитуры для поворотной створки СТН-1850-150 (СТН-1850-151)

Высота створки FH = 350...2400 мм
Ширина створки FB = 350...1200 мм
Вес створки - до 70 кг
Паз рамы - Provedal

Максимальный вес створки - 70 кг

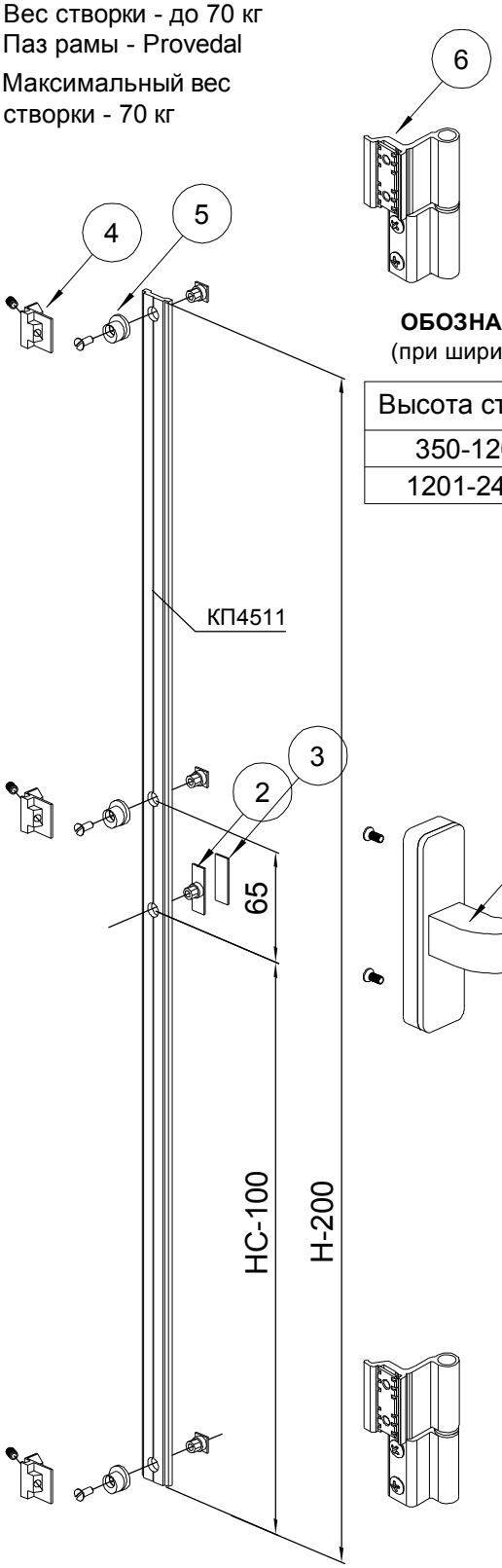

ОБОЗНАЧЕНИЕ КОМПЛЕКТОВ
(при ширине створки 350-1200 мм)

Высота створки	Комплект
350-1200	СТН-1850-150
1201-2400	СТН-1850-151

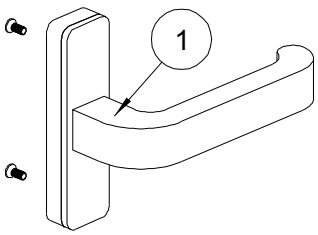

Обработка стойки створки КП45165-1 под установку фурнитуры

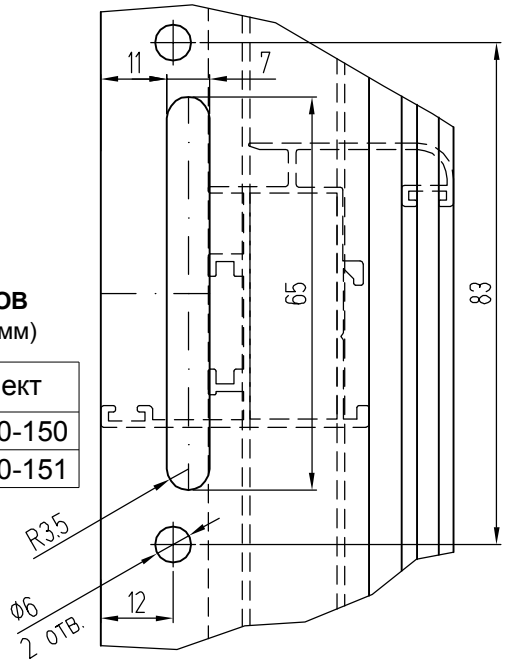

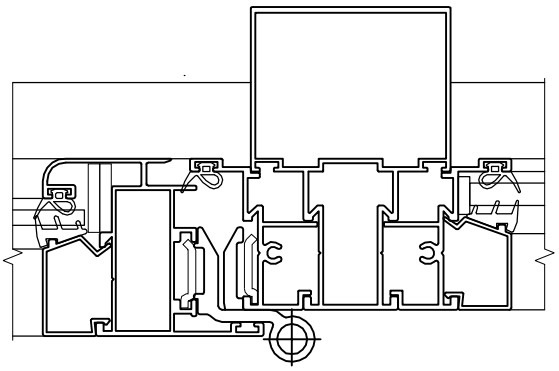

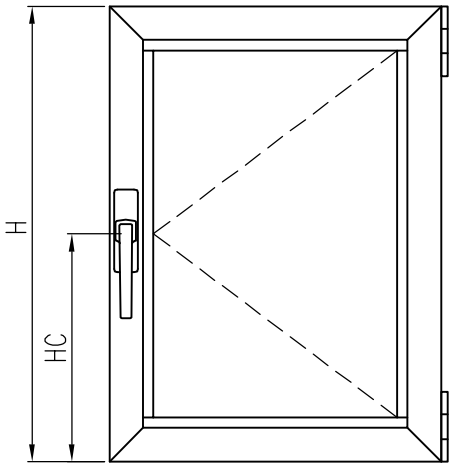

СОСТАВ КОМПЛЕКТОВ

Поз.	Обозначение	Наименование	СТН-1850-150	СТН-1850-151
1	СТН-0485.01.00	Ручка оконная	1	1
2	СТН-1850.00.01	Цапфа приемная	1	1
3	СТН-1850.16.00	Подкладка	1	1
4	СТН-1850.05.00-10	Планка запорная	2	3
5	СТН-1850.08.00	Цапфа запорная	2	3
6	СТН-0153.000-01	Петля поворотная	2	3

Комплекты фурнитуры для поворотно-откидной створки СТН-1850-100

Высота створки FH = 600...2400 мм
Ширина створки FB = 450...1600 мм
Вес створки - до 80 кг
Паз рамы - Provedal

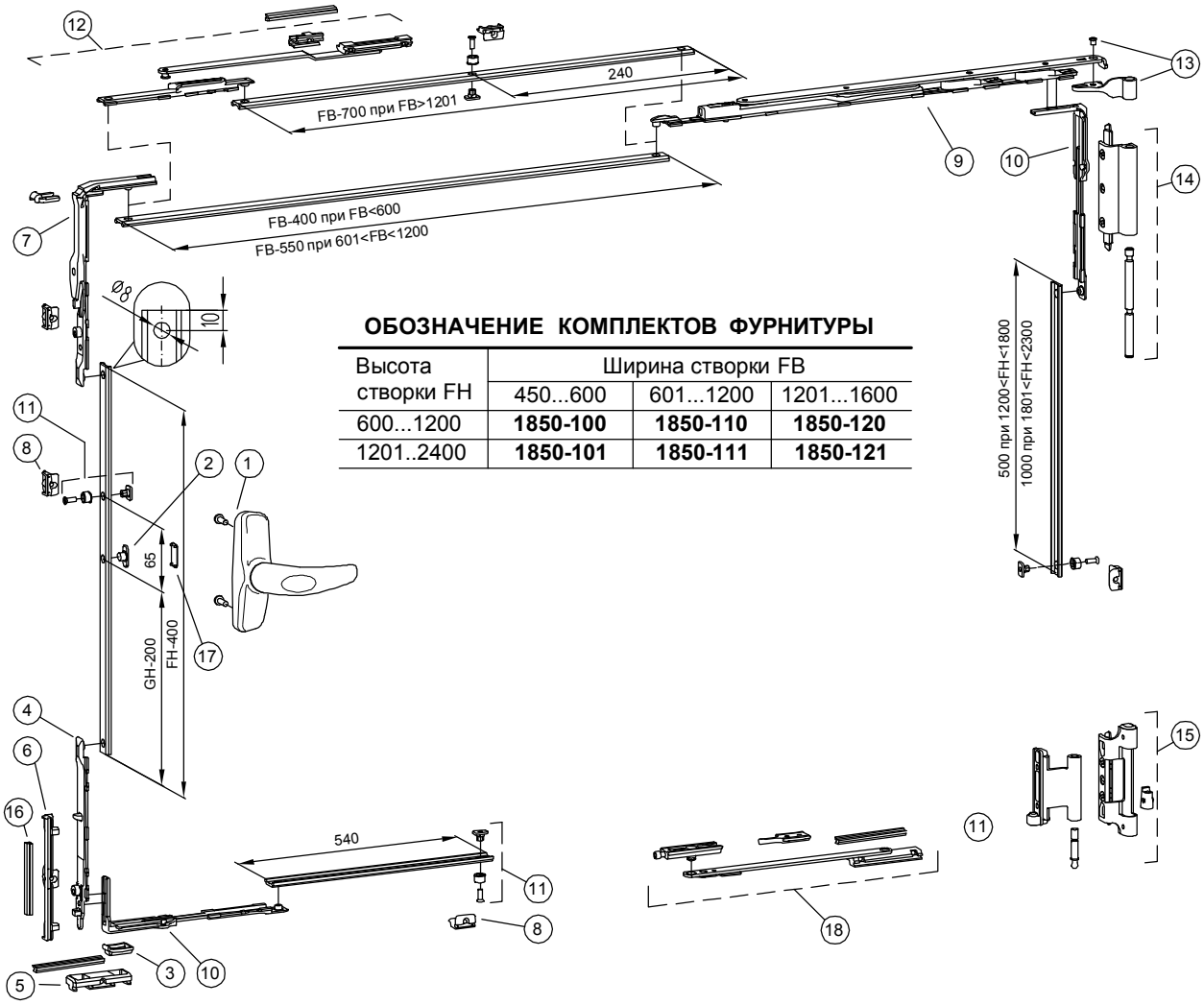

ОБОЗНАЧЕНИЕ КОМПЛЕКТОВ ФУРНИТУРЫ

Высота створки FH	Ширина створки FB		
	450...600	601...1200	1201...1600
600...1200	**1850-100**	**1850-110**	**1850-120**
1201..2400	**1850-101**	**1850-111**	**1850-121**

СОСТАВ КОМПЛЕКТА

Поз.	Обозначение	Наименование	СТН-1850-					
			100	101	110	111	120	121
1	СТН-2250	Ручка оконная	1	1	1	1	1	1
2	СТН-1850.00.01	Цапфа приемная	1	1	1	1	1	1
3	СТН-1850.00.02	Подпятник	1	1	1	1	-	-
4	СТН-1850.01.00	Ригель поворотно-откидной	1	1	1	1	1	1
5	СТН-1850.02.00-100	Опора откидная	1	1	1	1	1	1
6	СТН-1850.03.00	Планка поворотно-откидная	1	1	1	1	1	1
7	СТН-1850.04.00	Угловой переключатель	1	1	1	1	1	1
8	СТН-1850.05.00-10	Планка запорная	1	3	1	3	3	5
9	СТН-1850.06.00	Ножницы 440	1	1	-	-	-	-
9	СТН-1850.06.00-01	Ножницы 600	-	-	1	1	1	1
10	СТН-1850.07.00	Угловой переключатель	-	1	-	1	1	2
11	СТН-1850.08.00	Цапфа запорная	-	2	-	2	2	4
12	СТН-1850.09.100	Ножницы вторые	-	-	-	-	1	1
13	СТН-1850.22.00	Петля верхняя на створке	1	1	1	1	1	1
14	СТН-1850.23.100	Петля верхняя на раме	1	1	1	1	1	1
15	СТН-1850.24.00-01	Петля нижняя	1	1	1	1	1	1
16	СТН-1850.25.00	Переходник	1	1	1	1	1	1
17	СТН-1850.16.00	Подкладка	1	1	1	1	1	1
18	СТН-1850.15.00	Ограничитель открывания	1*	1*	1*	1*	1*	1*

Примечание:
1. * В комплект поставки не входит, поставляется по требованию заказчика.
2. Информация о фурнитуре носит ознакомительный характер. При заказе требуется консультация специалиста. При установке фурнитуры необходимо руководствоваться монтажной схемой.

Узел соединения верхней перекладины створки КП45160 со стойкой створки КП45162 с применением фурнитуры КТ

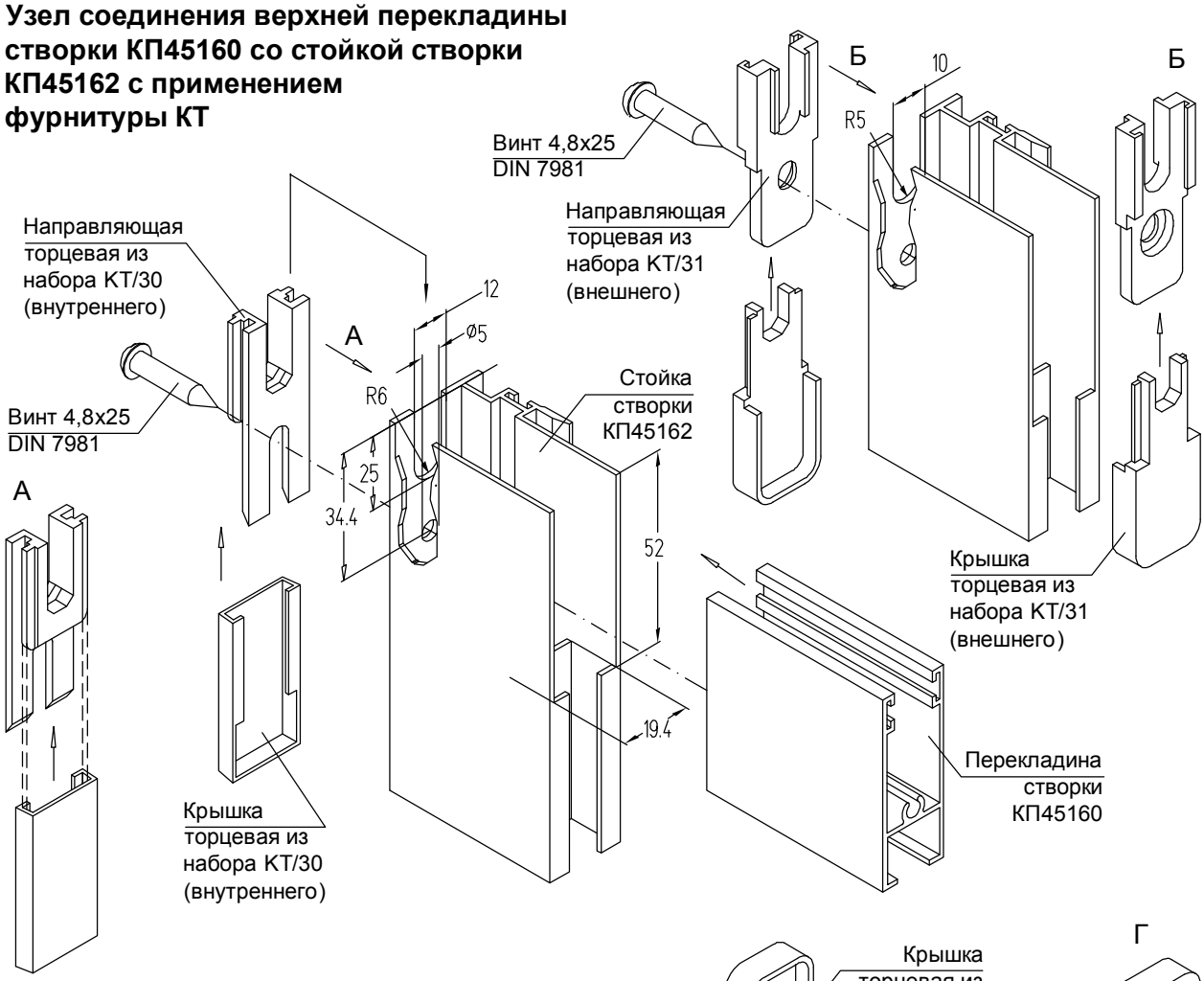

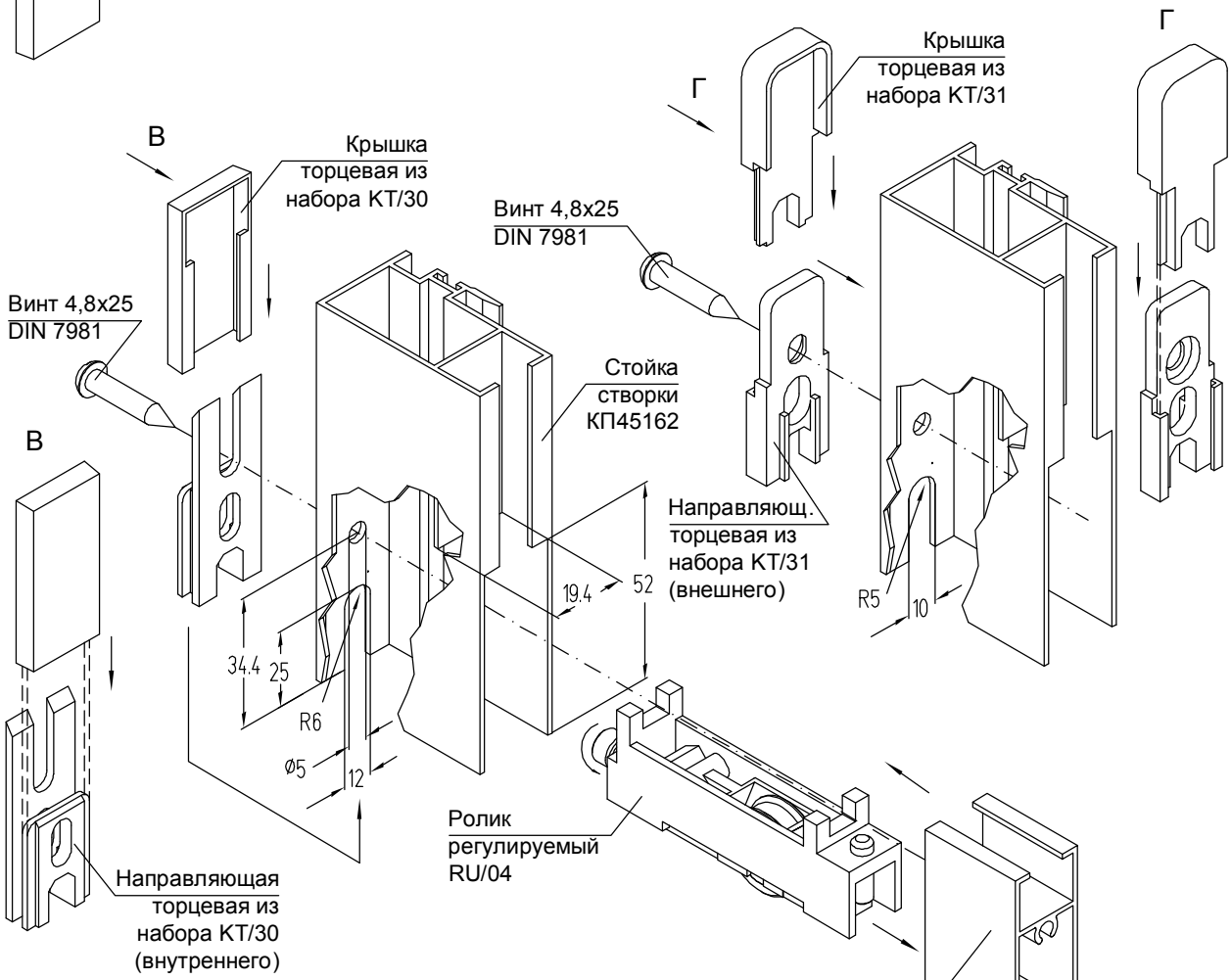

Узел установки регулируемого ролика RU/04 возле стойки КП45162 с применением фурнитуры КТ

Узел соединения верхней перекладины створки КП45160 со стойкой створки КП45163 с применением фурнитуры КТ

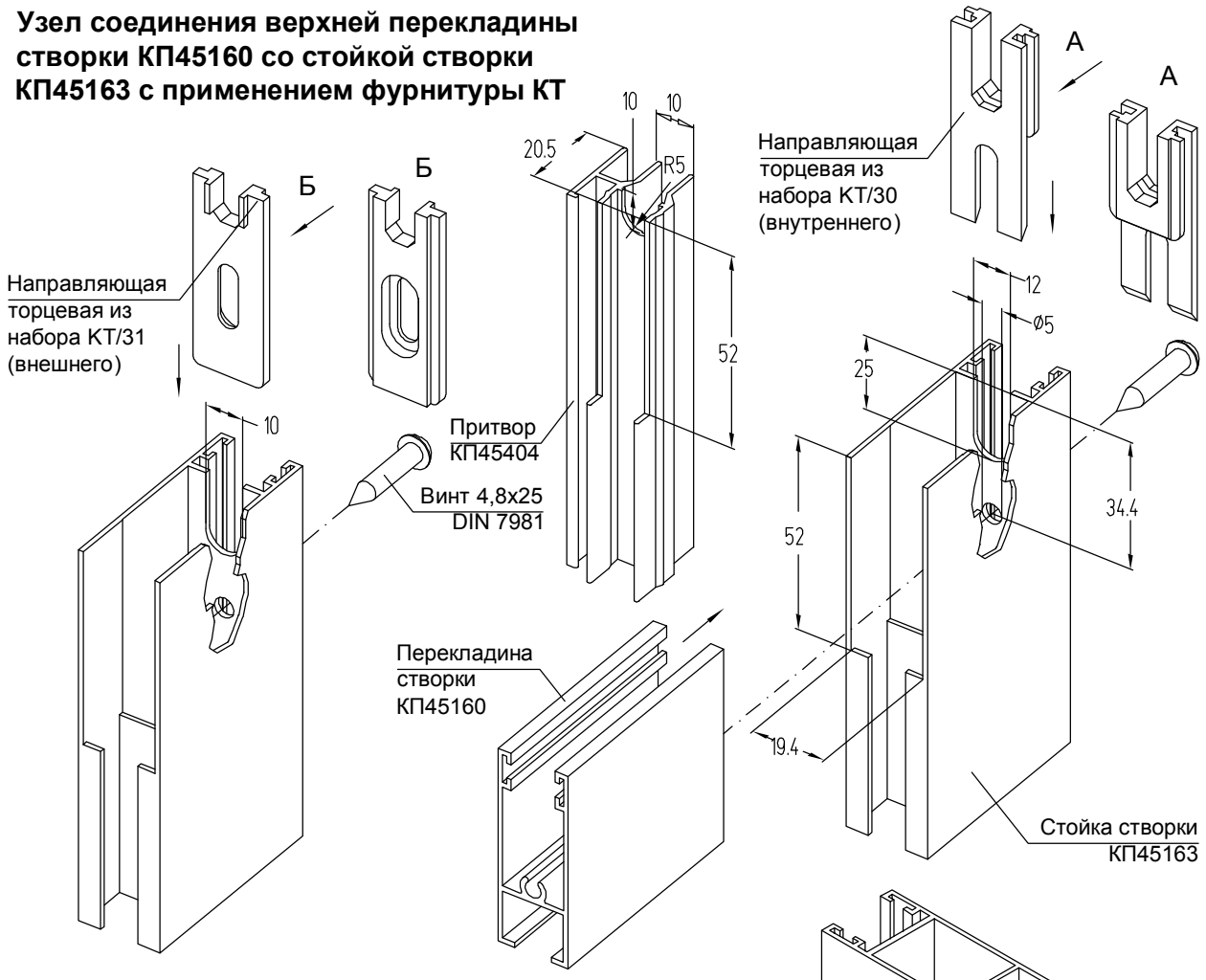

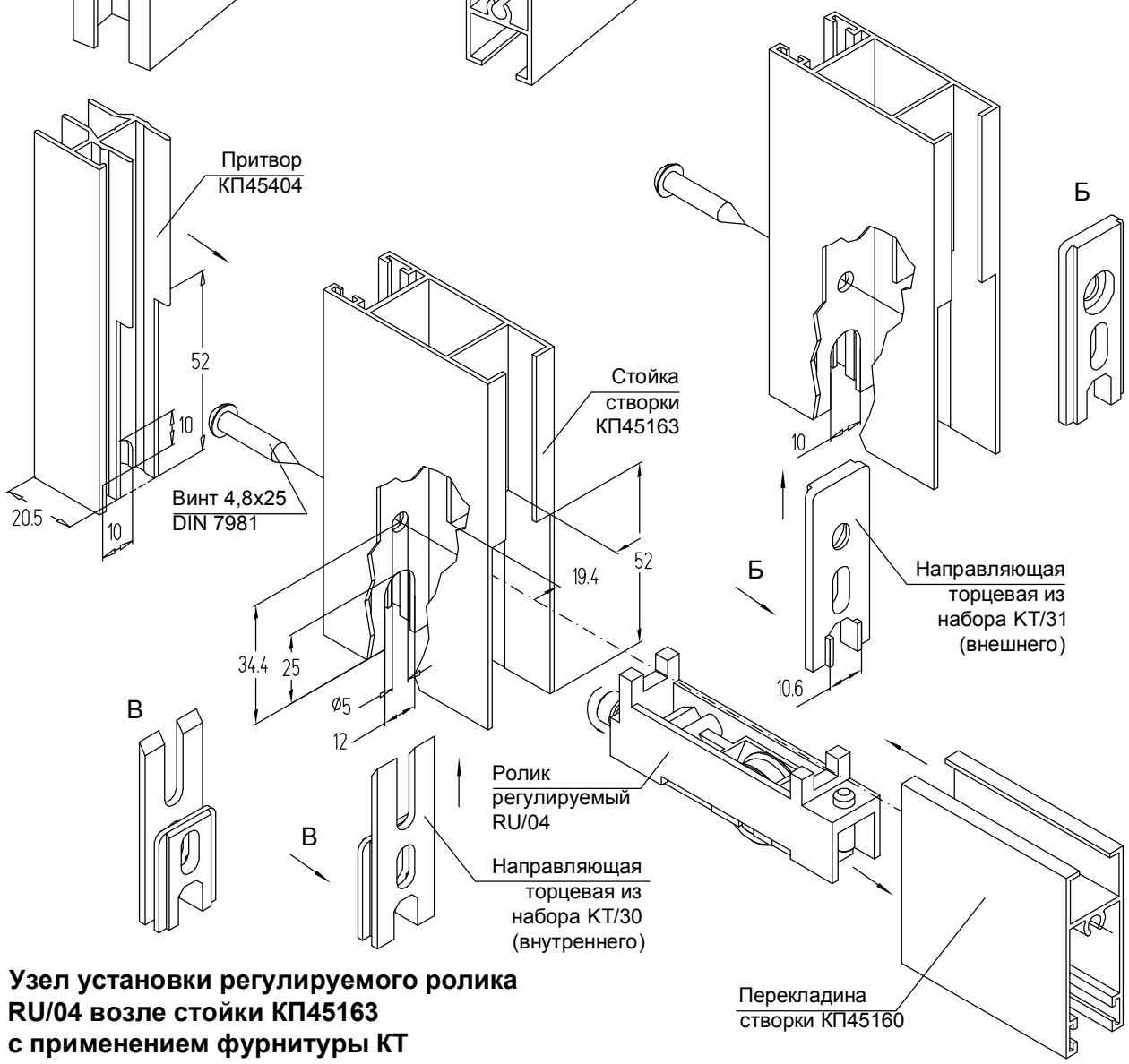

Узел установки регулируемого ролика RU/04 возле стойки КП45163 с применением фурнитуры КТ

Обработка усиленных стоек раздвижных створок двухполозного СЛ40

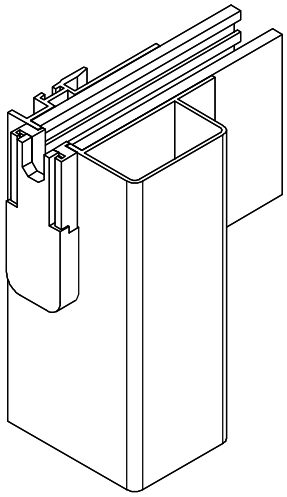

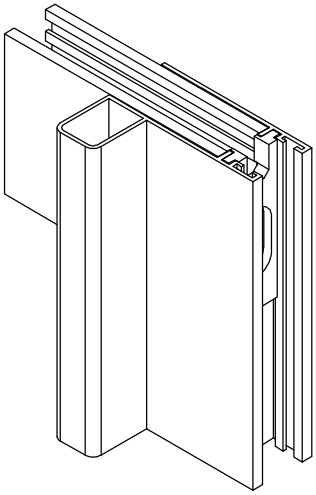

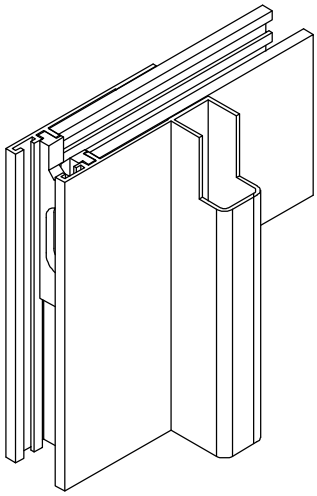

Обработка стойки КПС 470

Обработка стойки КПС 471

Обработка стойки КПС 471 с фрезеровкой

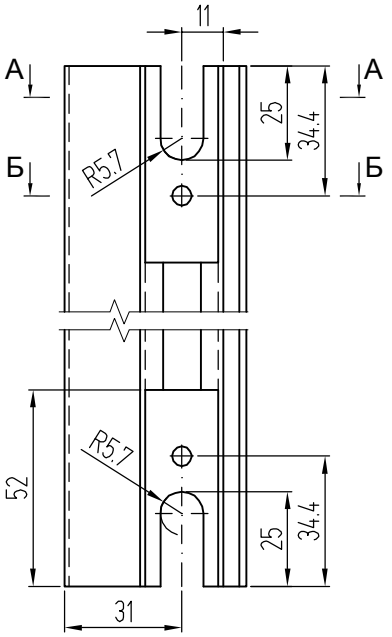

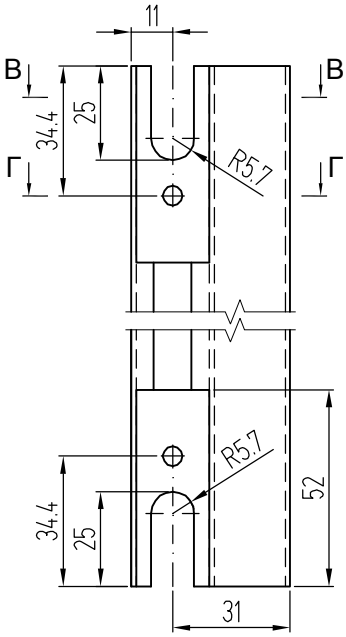

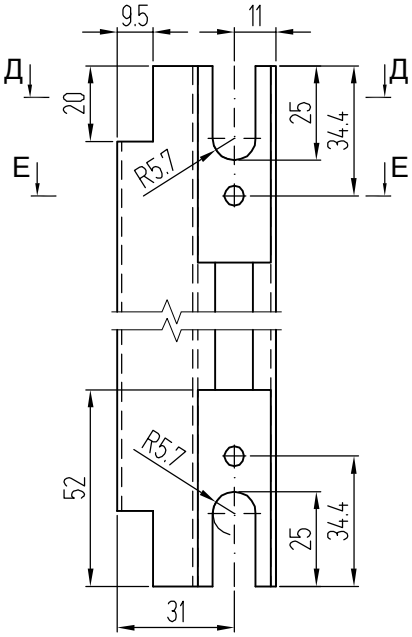

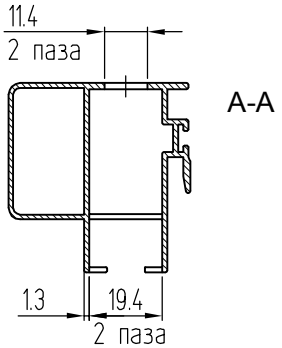

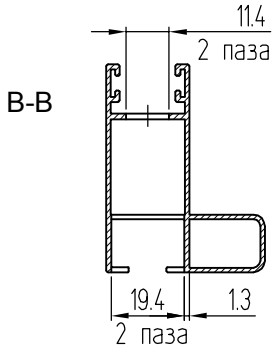

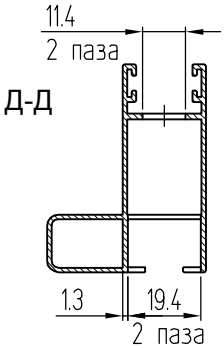

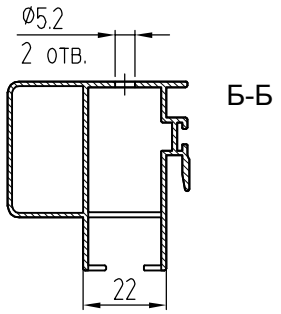

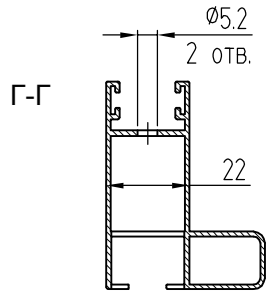

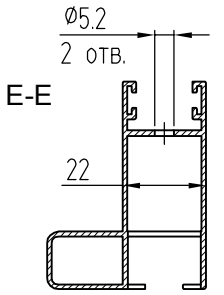

Установка усилителей стоек раздвижных створок СЛ40

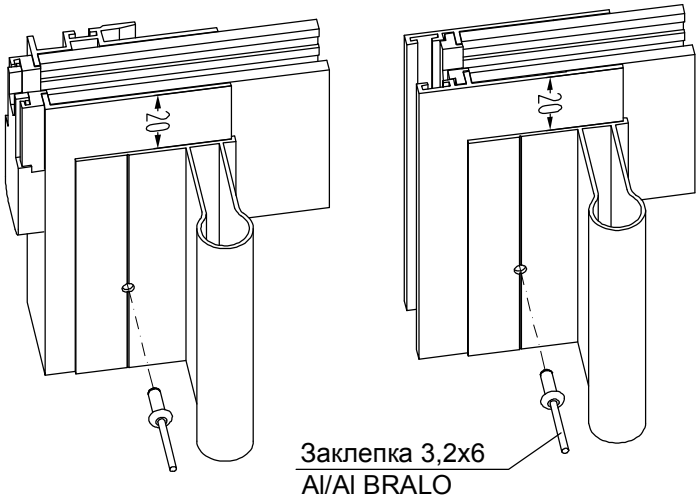

Обработка усилителя стойки створки КПС 651

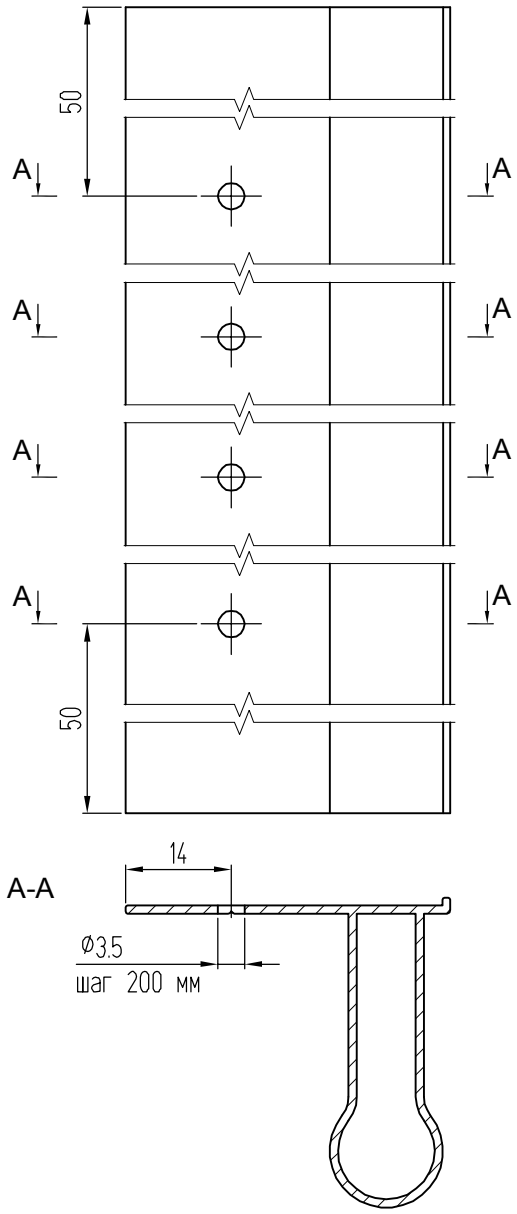

Обработка усилителя стойки створки КПС 964

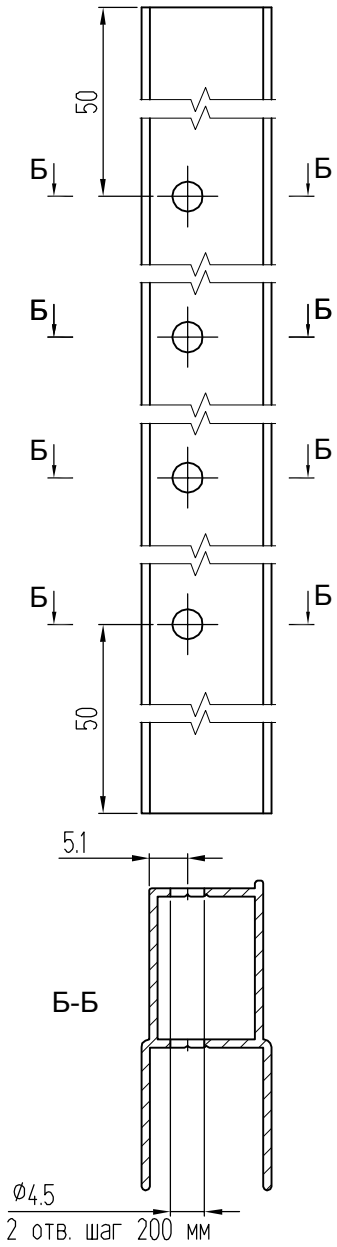

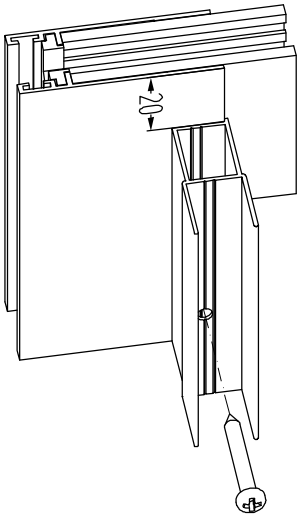

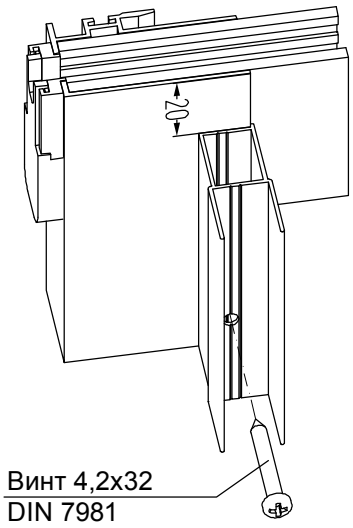

Схема установки импоста КПС 093 в стойку раздвижной створки КП45162-1
(исполнение 1)

Схема установки импоста КПС 093 в стойку раздвижной створки КП45162-1
(исполнение 2)

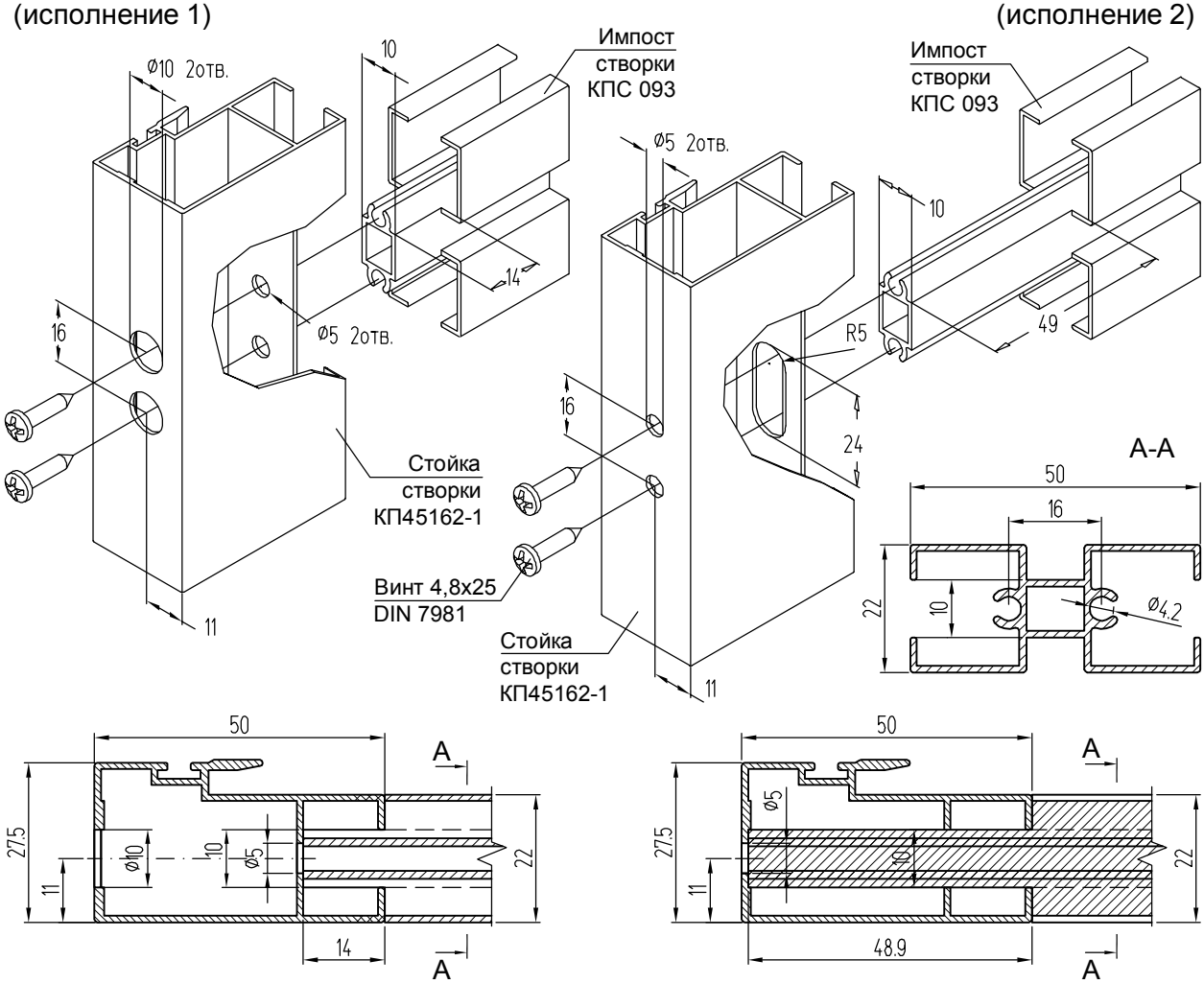

Схема установки импоста КПС 093 в стойку раздвижной створки КП45163-1
(исполнение 1)

Схема установки импоста КПС 093 в стойку раздвижной створки КП45163-1
(исполнение 2)

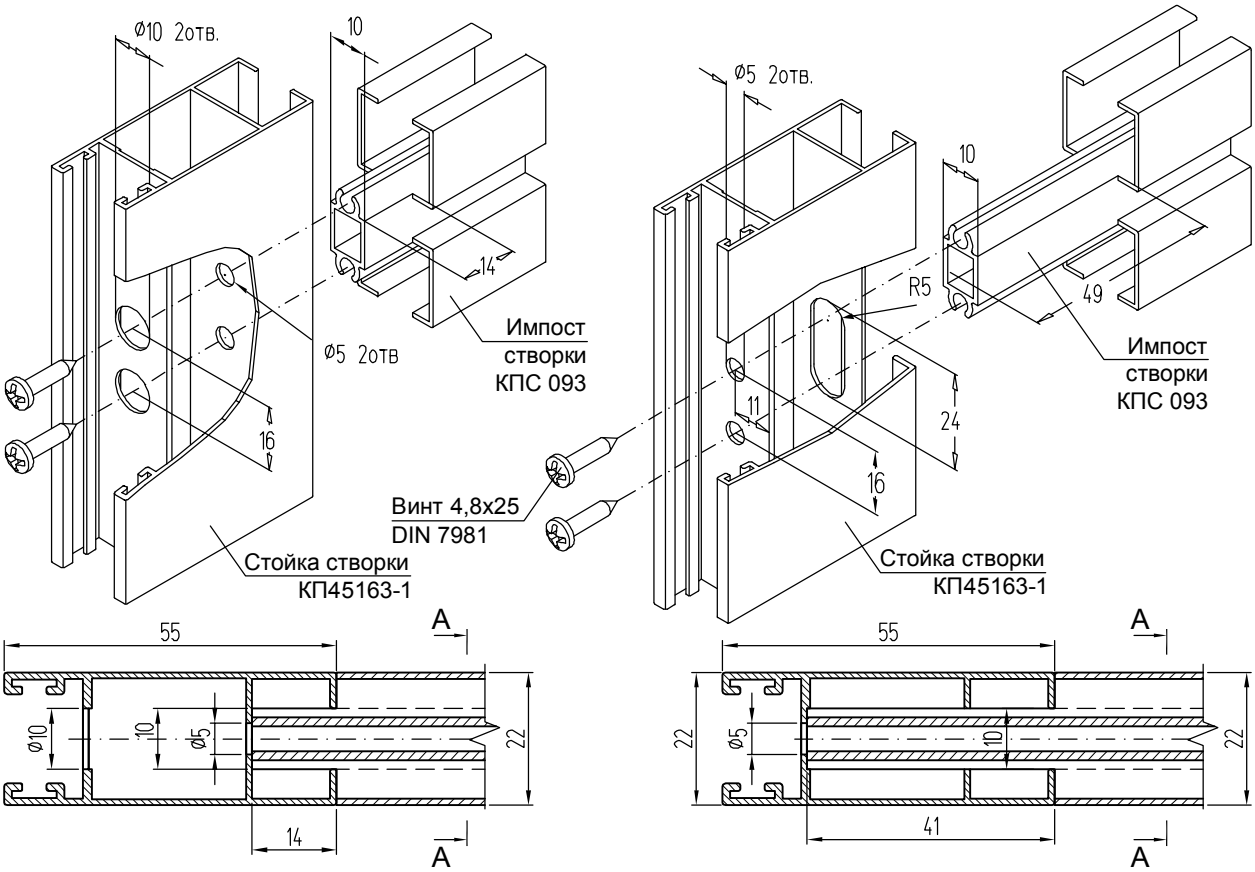

Установка притворов и направляющих раздвижных створок двухполозного СЛ40 на стойках с внешним пилоном

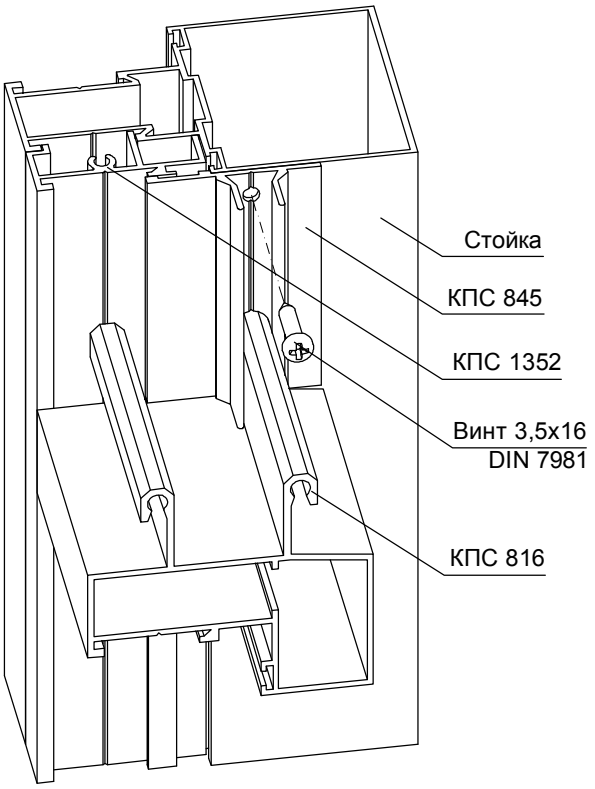

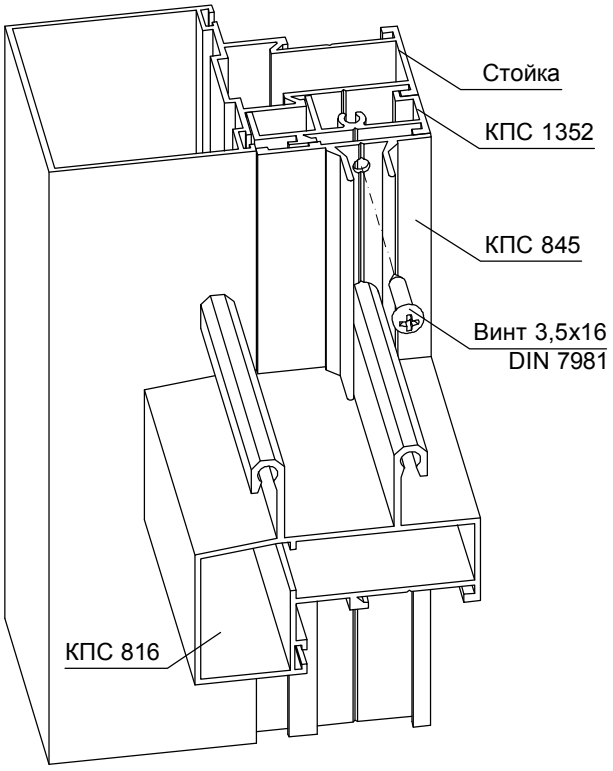

Обработка притвора КПС 845

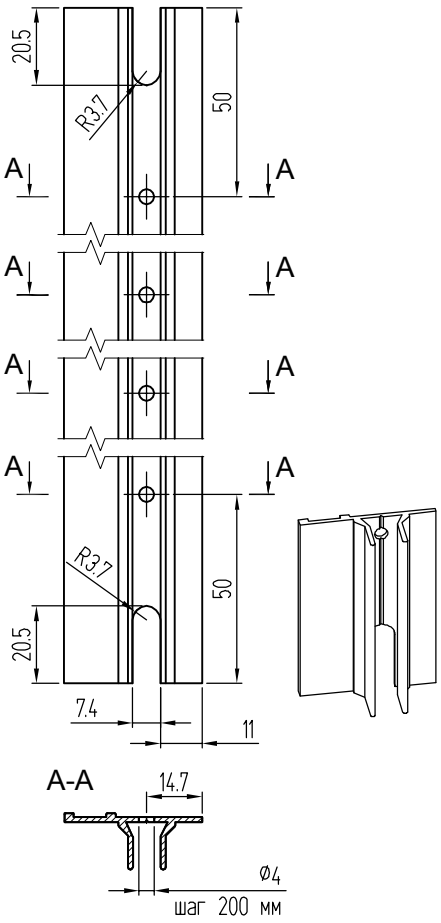

Узел врезки защелки CI/25 в стойку створки и установка комплекта CI/89

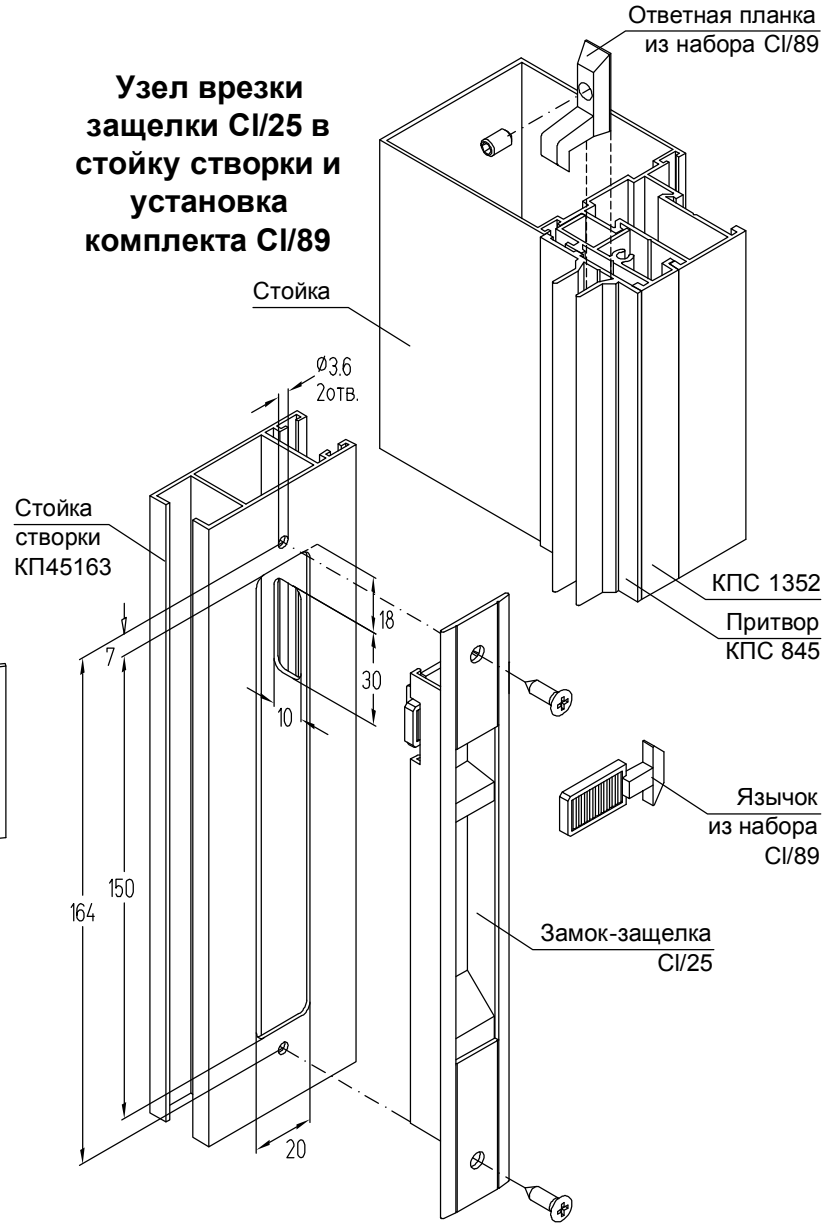

ВЛАГООТВОД, ГЕРМЕТИЗАЦИЯ

Выполнение дренажных отверстий в ригелях и створках с открыванием внутрь

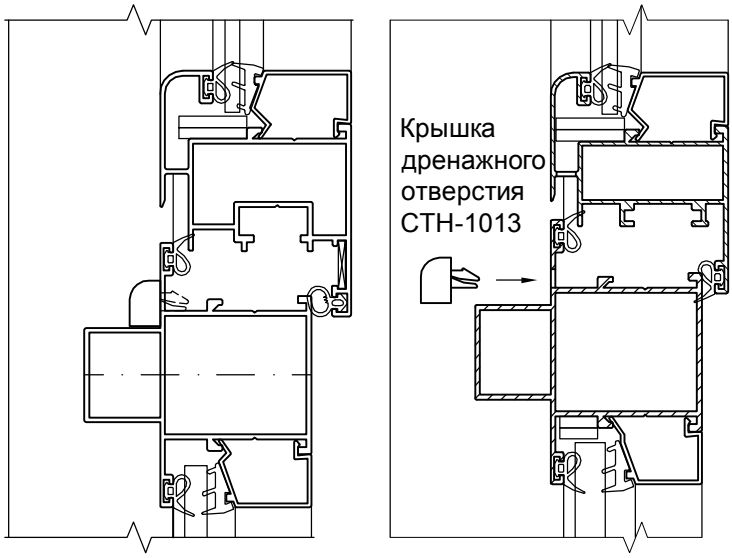

Выполнение дренажных отверстий в нижних перекладинах створок КП45165-1, КПС 1145

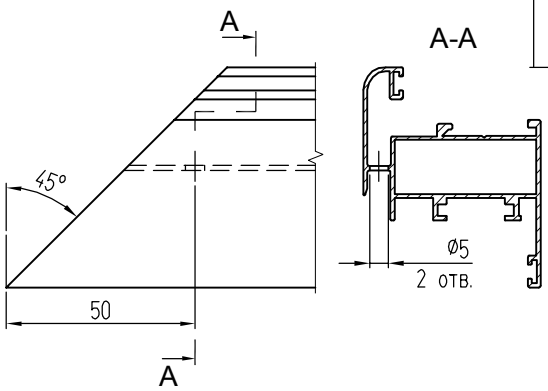

Выполнение дренажных отверстий в ригеле КПС 1268 под установку крышки дренажного отверстия СТН-1013

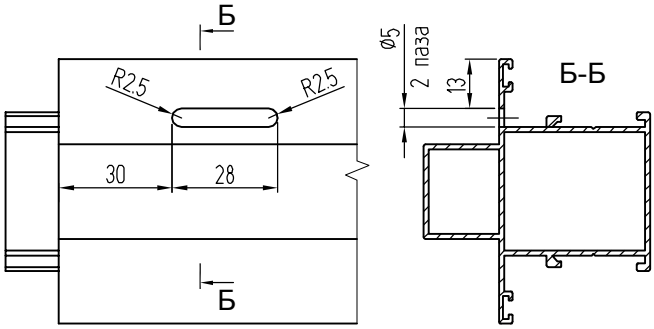

Выполнение дренажных отверстий в нижних перекладинах створок КП45165-2, КПС 468-1

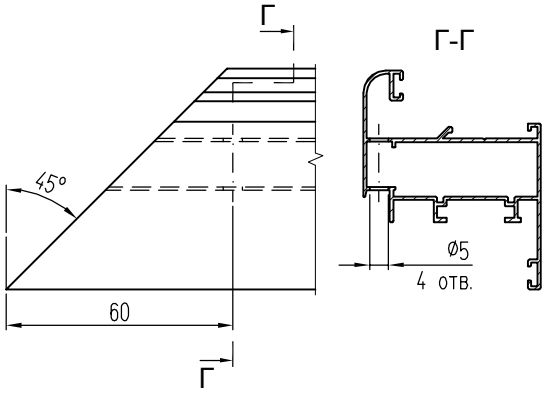

Выполнение дренажных отверстий в ригелях с внутренним пилоном под установку крышки дренажного отверстия СТН-1013

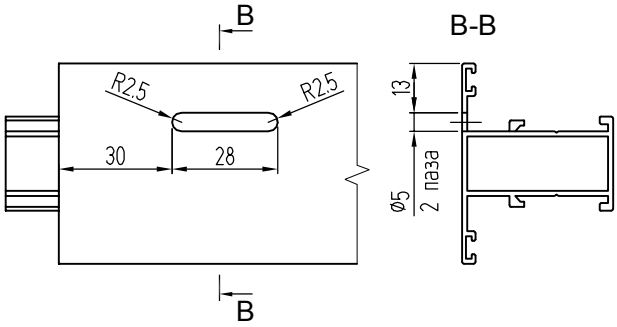

Установка внешних уплотнителей заполнения

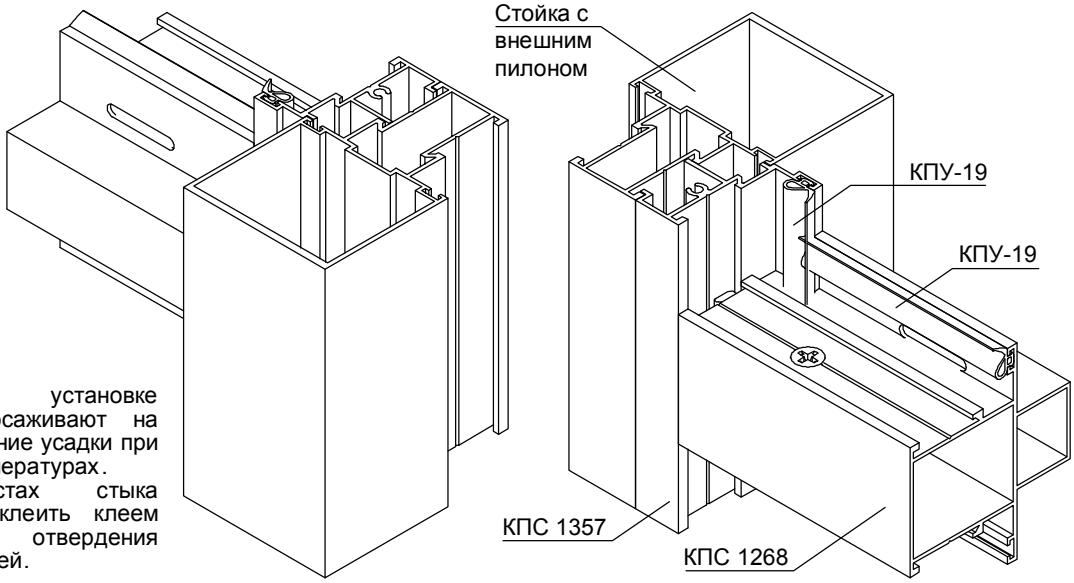

Примечание:

1. При установке уплотнители осаживают на 1,5% во избежание усадки при минусовых температурах.
2. В местах стыка уплотнители склеить клеем моментального отвердения для уплотнителей.

Герметизация заполнения, притвора и стыков стоек резиновыми уплотнителями

Вариант установки неразрезных уплотнителей внешнего контура КПУ-19

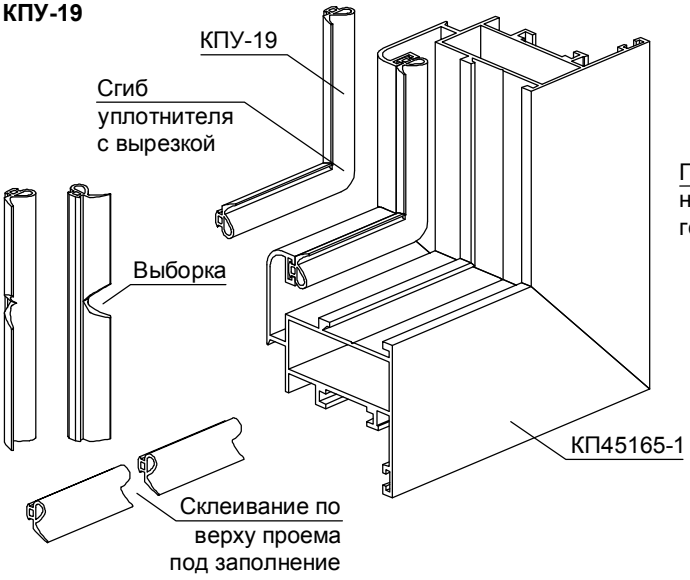

Вариант установки уплотнителей внешнего контура с разделкой горизонтальных и вертикальных деталей под углом 45°

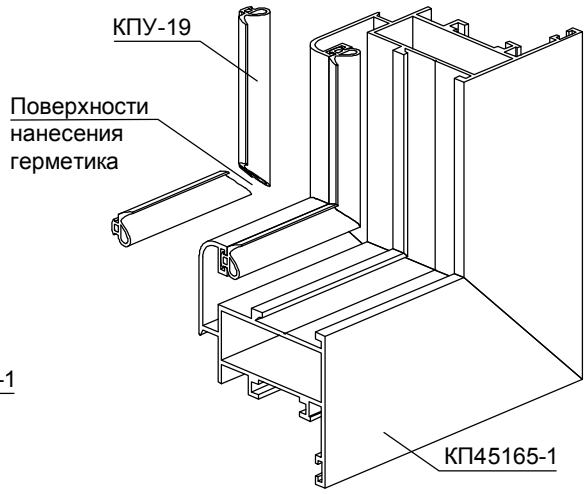

Подрезка уплотнителя притвора КПУ-19 под установку петли поворотной фурнитуры

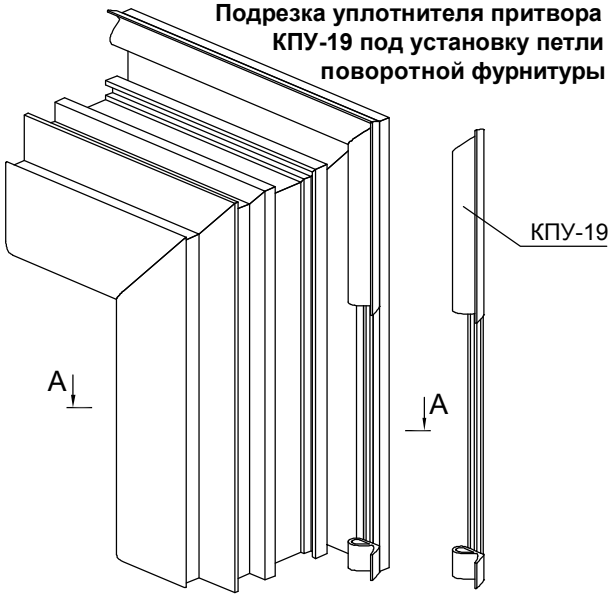

Подрезка уплотнителя притвора КПУ-19 под установку петли поворотно-откидной фурнитуры

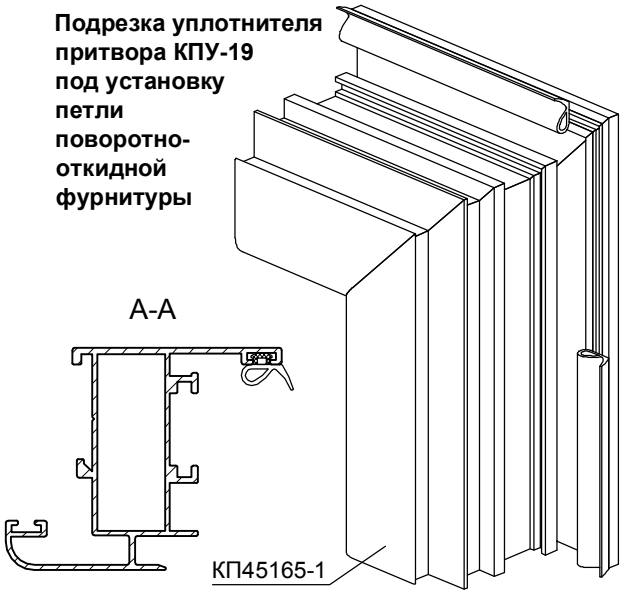

Примечание:

1. Уплотнитель модульного блока КПУ-232 устанавливают неразрывным после монтажа всего уровня балконного остекления.
2. При установке уплотнители осаживают на 1,5% во избежание усадки при минусовых температурах.
3. В местах стыка уплотнители склеить клеем моментального отвердения для уплотнителей.

Установка уплотнителя модульного блока КПУ-232

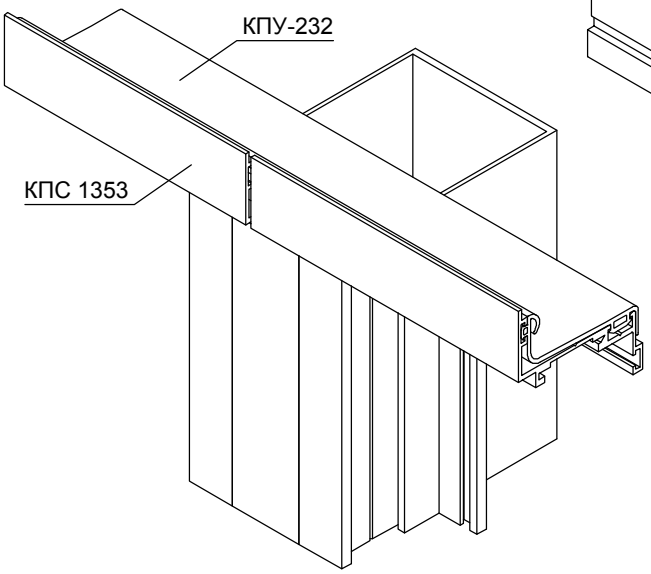

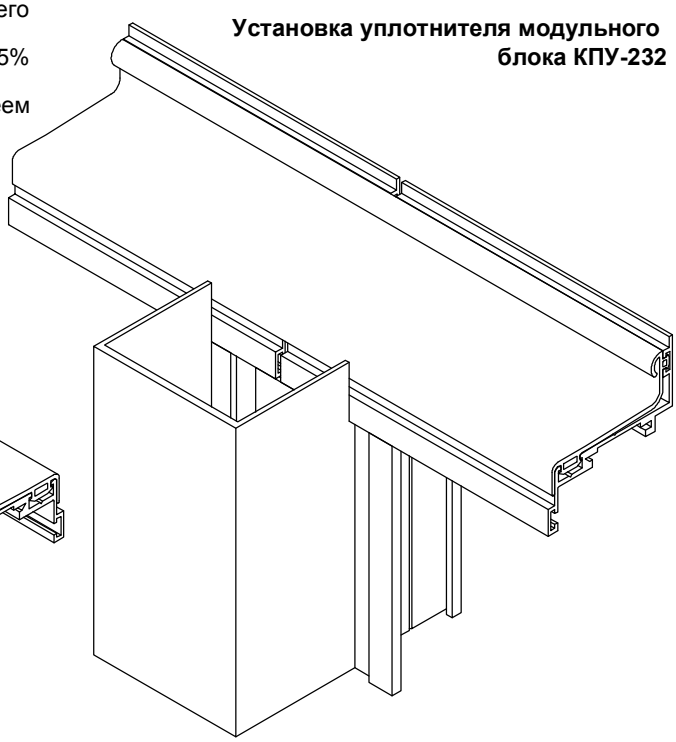

Выполнение дренажных отверстий в месте установки раздвижных створок

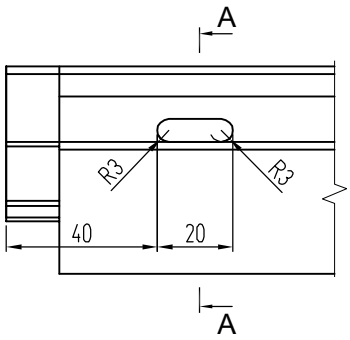

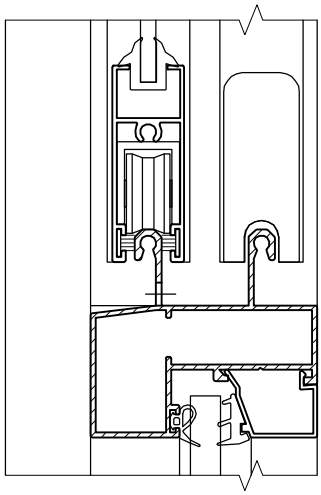

А-А (КПС 816)

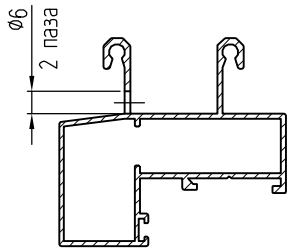

А-А (КПС 1188)

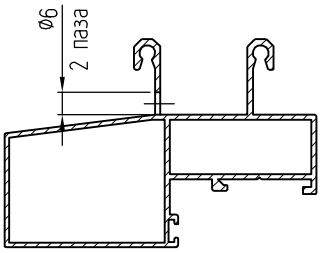

А-А (КПС 1189)

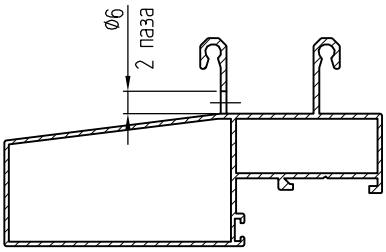

Балконы с применением верхних направляющих КПС 1124 с отливом и нижних направляющих КПС 1123 со сливом

Выполнение дренажных отверстий в нижней направляющей КПС 1123

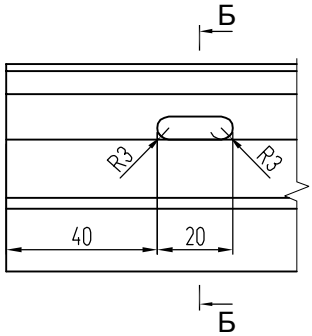

Б-Б

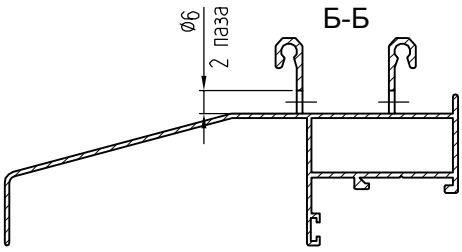

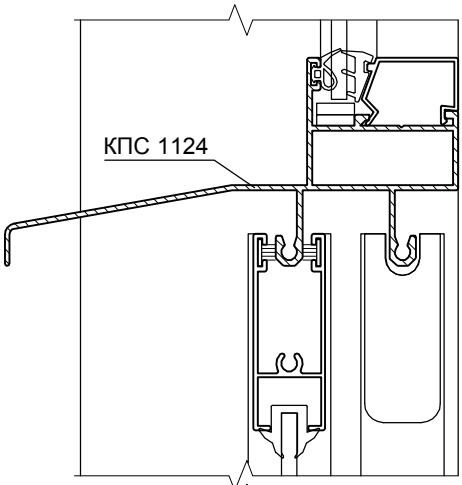

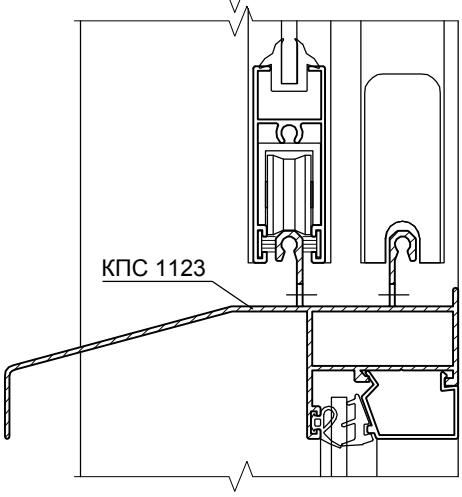

Применение отливов КП45481, КПС 352 или КПС 704 над раздвижными створками

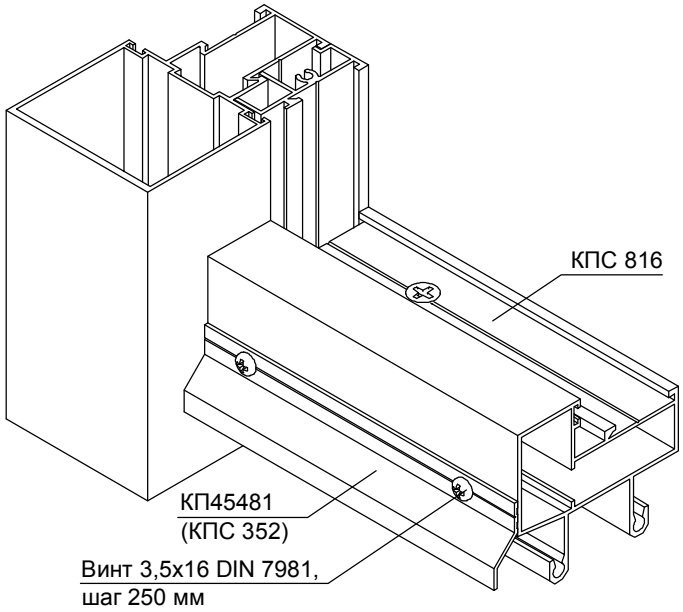

УЗЛЫ КРЕПЛЕНИЯ

Узел крепления стоек к плите перекрытия при помощи кронштейна Кр-791-60

КОМПЛЕКТАЦИЯ:
1. Кронштейн КПС 791-60 - 1 шт.
2. Шайба А45435-1.01 - 2 шт.
3. Шайба А268.02 - 2 шт.
4. Закладная КПС 1356, L=14 - 1 шт.
5. Закладная КПС 1355, L=300 - 1 шт.
6. Болт М8х35 DIN 912 А2 - 2 шт.
7. Шайба 8 DIN 127 А2 - 2 шт.
8. Гайка М8 DIN 562 А2 - 2 шт.
9. Винт 5,5х60 DIN 7504-К А2 - 2 шт.

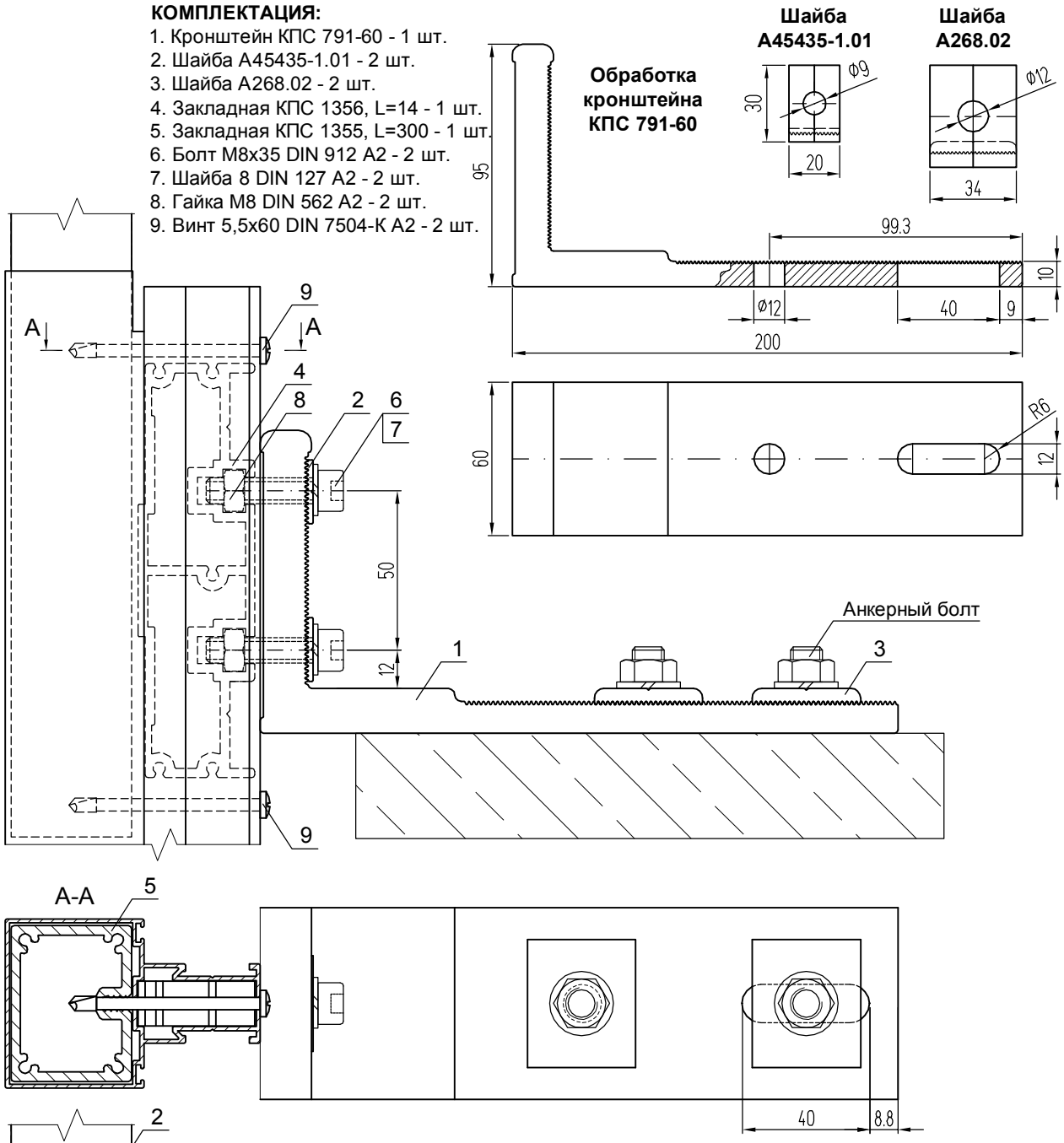

Узел крепления стоек к плите перекрытия при помощи составного стального кронштейна

КОМПЛЕКТАЦИЯ:
1. Закладная КПС 1356, L=14 - 1 шт.
2. Закладная КПС 1355, L=300 - 1 шт.
3. Болт М8х35 DIN 912 А2 - 2 шт.
4. Шайба 8 DIN 127 А2 - 2 шт.
5. Гайка М8 DIN 562 А2 - 2 шт.
6. Винт 5,5х60 DIN 7504-К А2 - 2 шт.

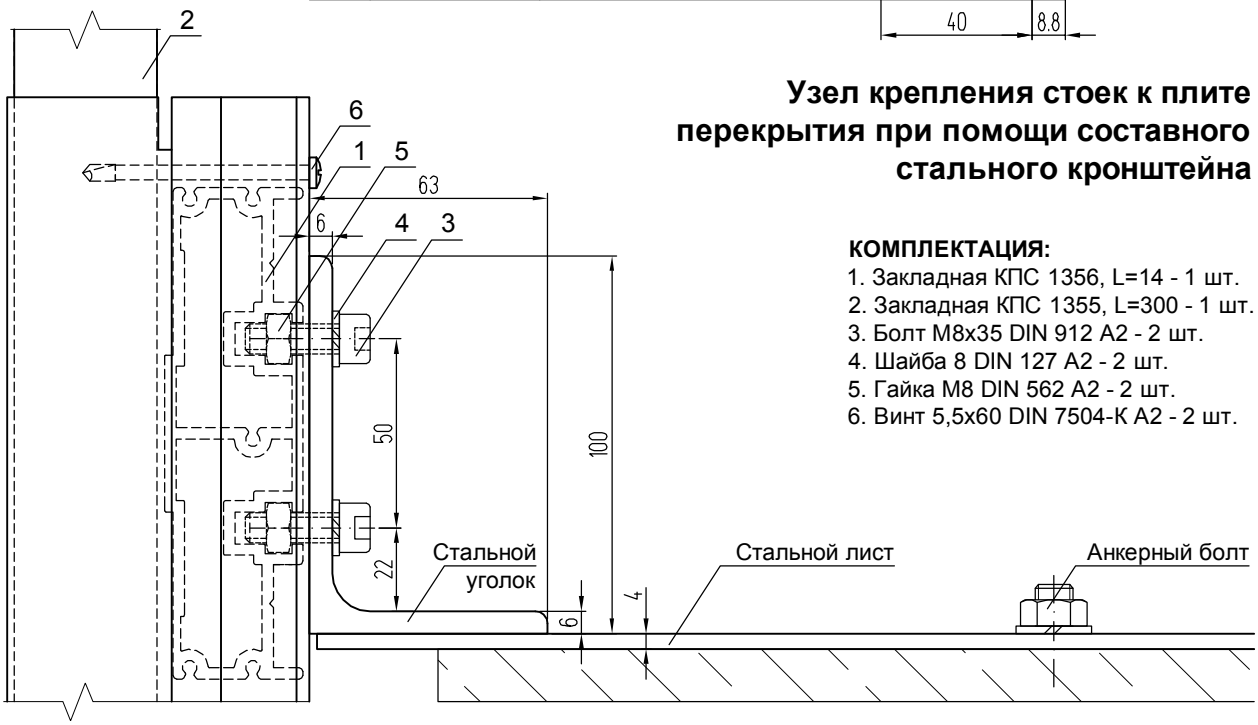

Крепление стоек к плите перекрытия при помощи стального несущего кронштейна КСН-40-1 (на примере стойки КПС 1320)

КОМПЛЕКТАЦИЯ:

1. Кронштейн КСН-40-1
2. Закладная КПС 1354, L=200 - 1 шт.
3. Закладная КПС 1355, L=350 - 1 шт.
4. Винт М8х25 DIN 912 А2 - 2 шт.
5. Гайка М8 DIN 562 А2 - 2 шт.
6. Винт 5,5х60 DIN 7504-К А2 - 2 шт.

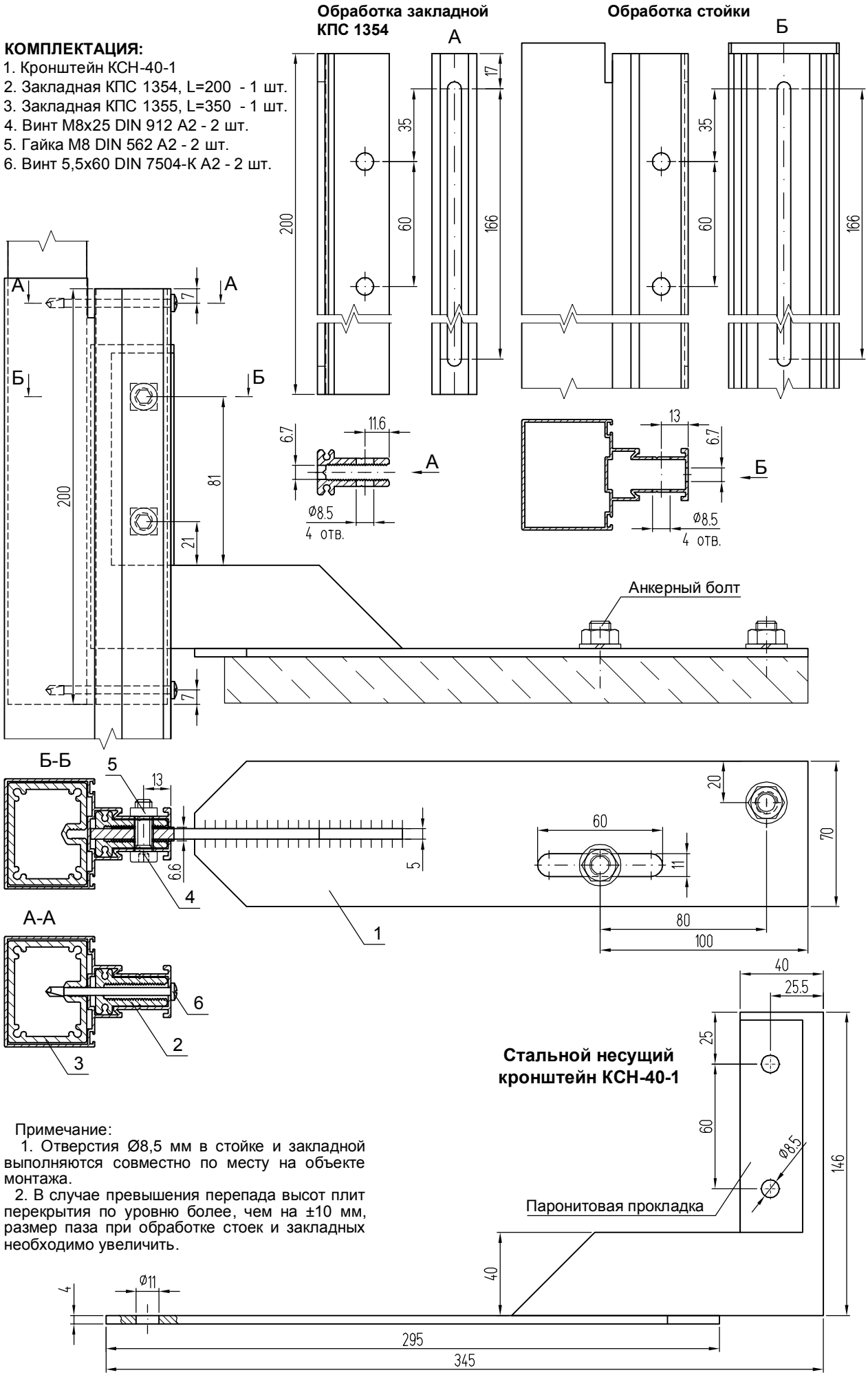

Примечание:

1. Отверстия Ø8,5 мм в стойке и закладной выполняются совместно по месту на объекте монтажа.
2. В случае превышения перепада высот плит перекрытия по уровню более, чем на ±10 мм, размер паза при обработке стоек и закладных необходимо увеличить.

Крепление стоек к плите перекрытия при помощи стального несущего кронштейна КСН-40-1 (на примере стойки КПС 1320)

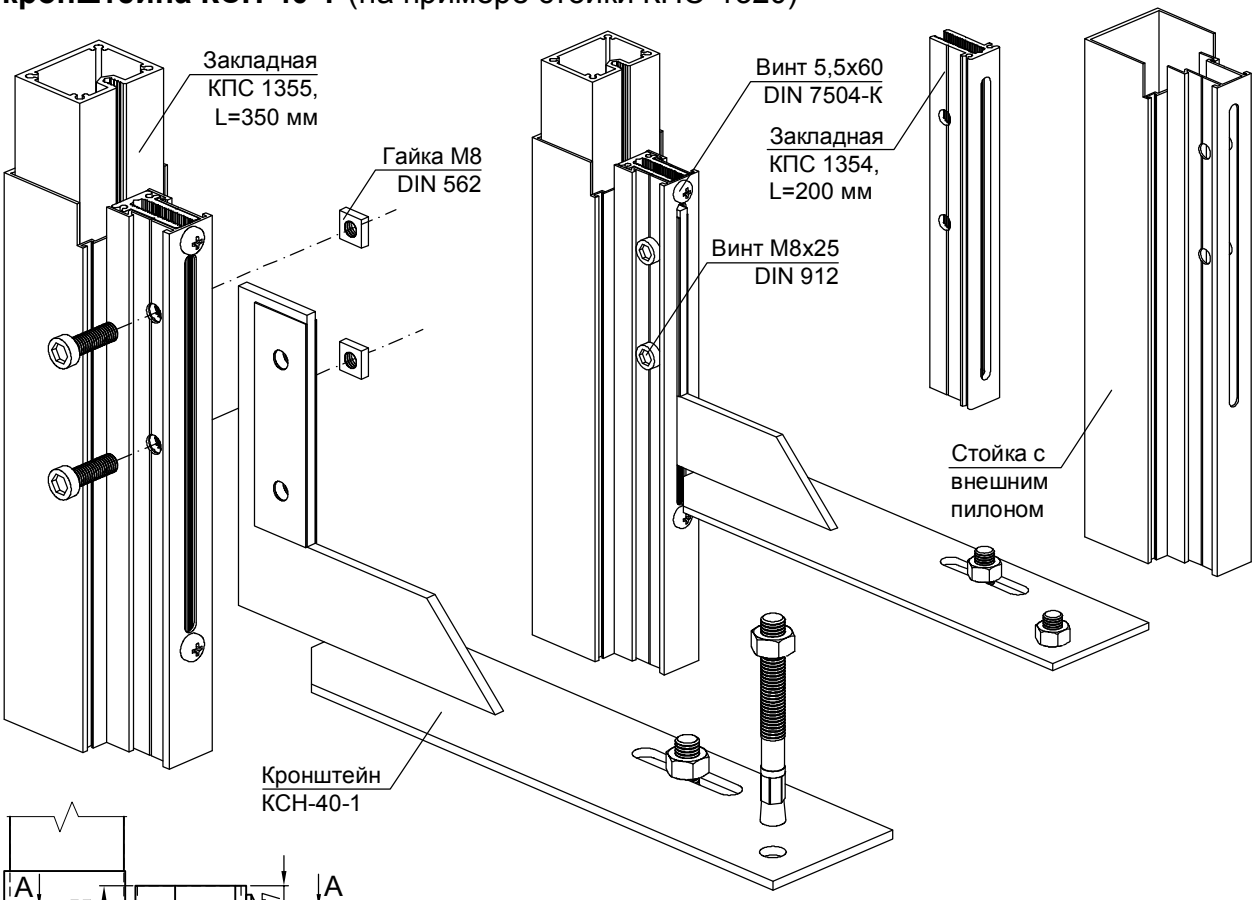

Крепление стоек к плите перекрытия при помощи стального несущего кронштейна КСН-40-2

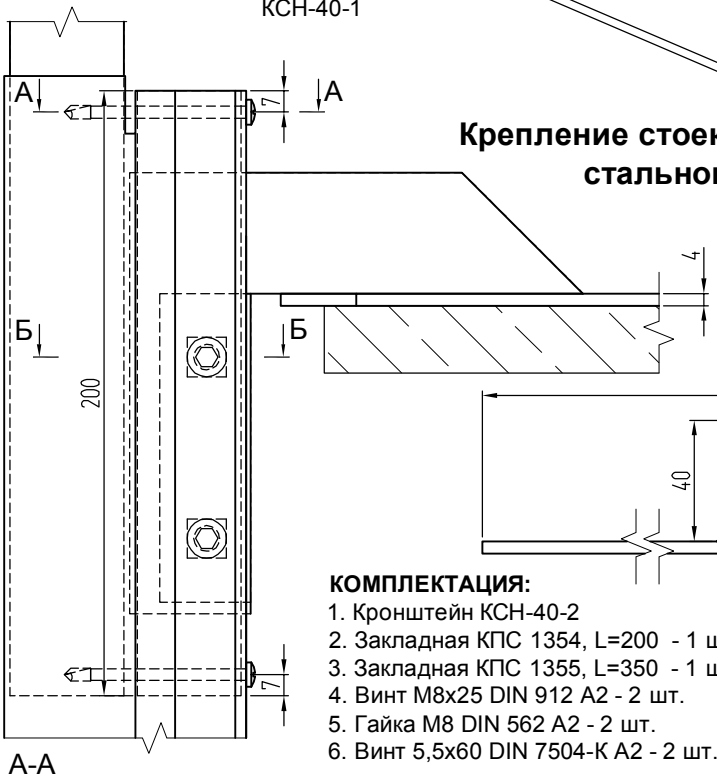

Стальной несущий кронштейн КСН-40-2

КОМПЛЕКТАЦИЯ:

1. Кронштейн КСН-40-2
2. Закладная КПС 1354, L=200 - 1 шт.
3. Закладная КПС 1355, L=350 - 1 шт.
4. Винт М8х25 DIN 912 А2 - 2 шт.
5. Гайка М8 DIN 562 А2 - 2 шт.
6. Винт 5,5х60 DIN 7504-К А2 - 2 шт.

А-А

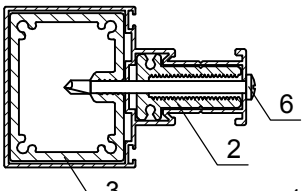

Примечание:

1. Отверстия Ø8,5 мм в стойке и закладной выполняются совместно по месту на объекте монтажа.
2. В случае превышения перепада высот плит перекрытия по уровню более, чем на ±10 мм, размер паза при обработке стоек и закладных необходимо увеличить.

Б-Б

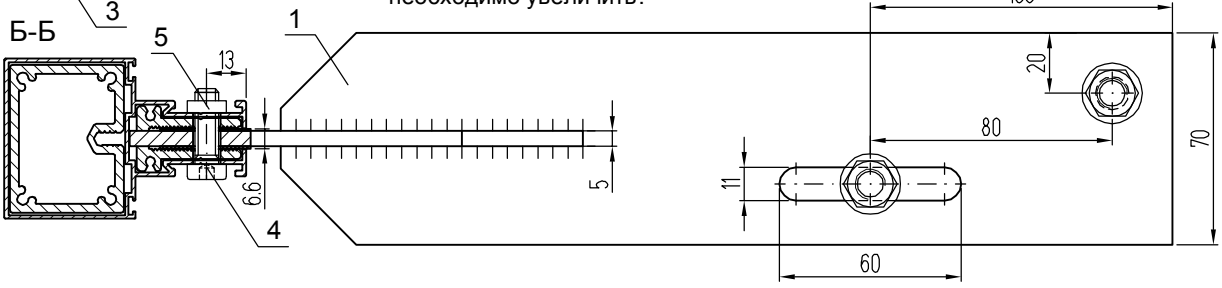

УЗЛЫ ПРИМЫКАНИЯ

Примыкание непрерывного навесного балконного остекления к плитам перекрытия

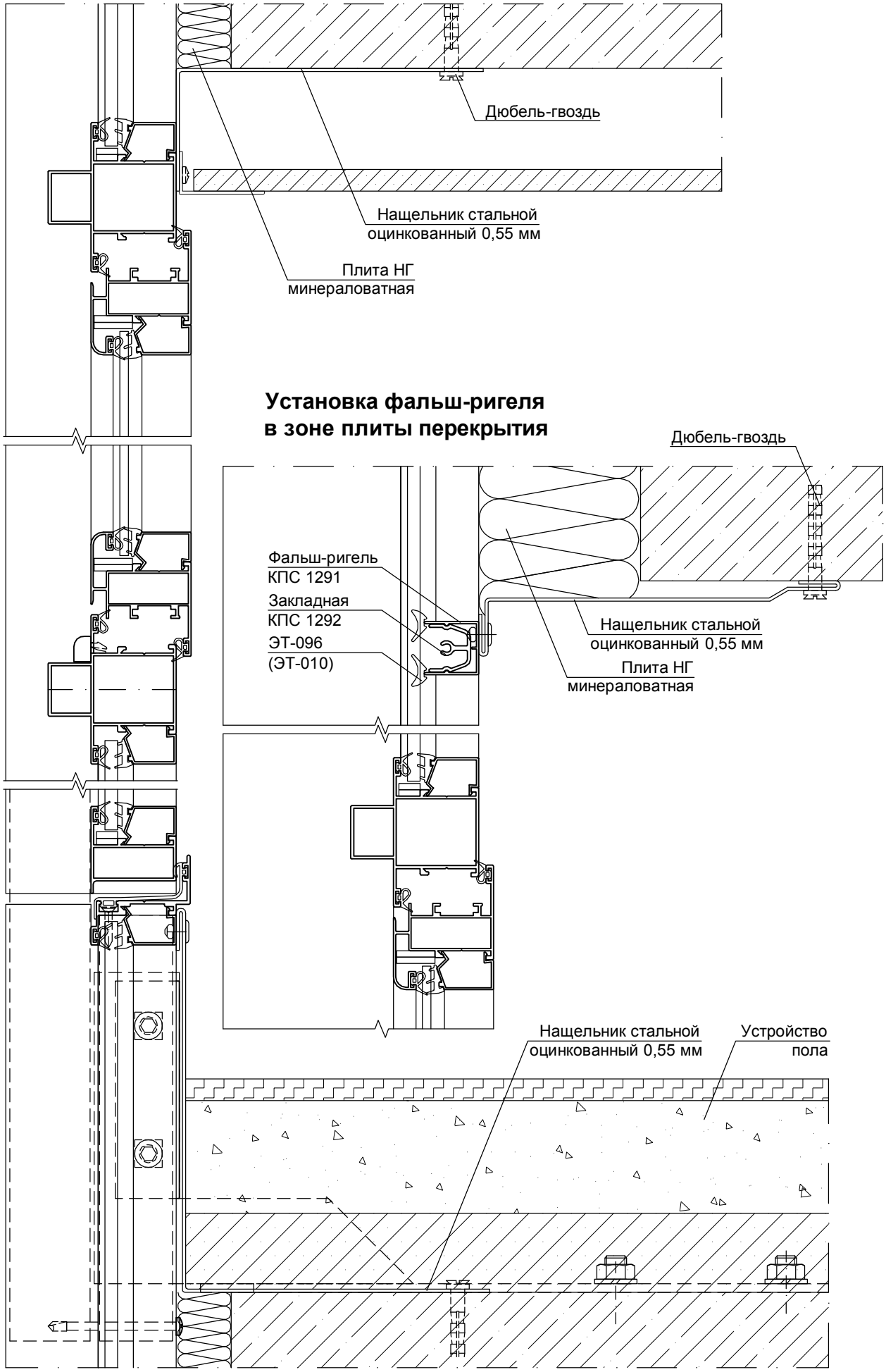

Примыкание непрерывного навесного балконного остекления к плитам перекрытия

Примыкание непрерывного навесного балконного остекления к нижней плите перекрытия

Примыкание непрерывного навесного балконного остекления к верхней плите перекрытия

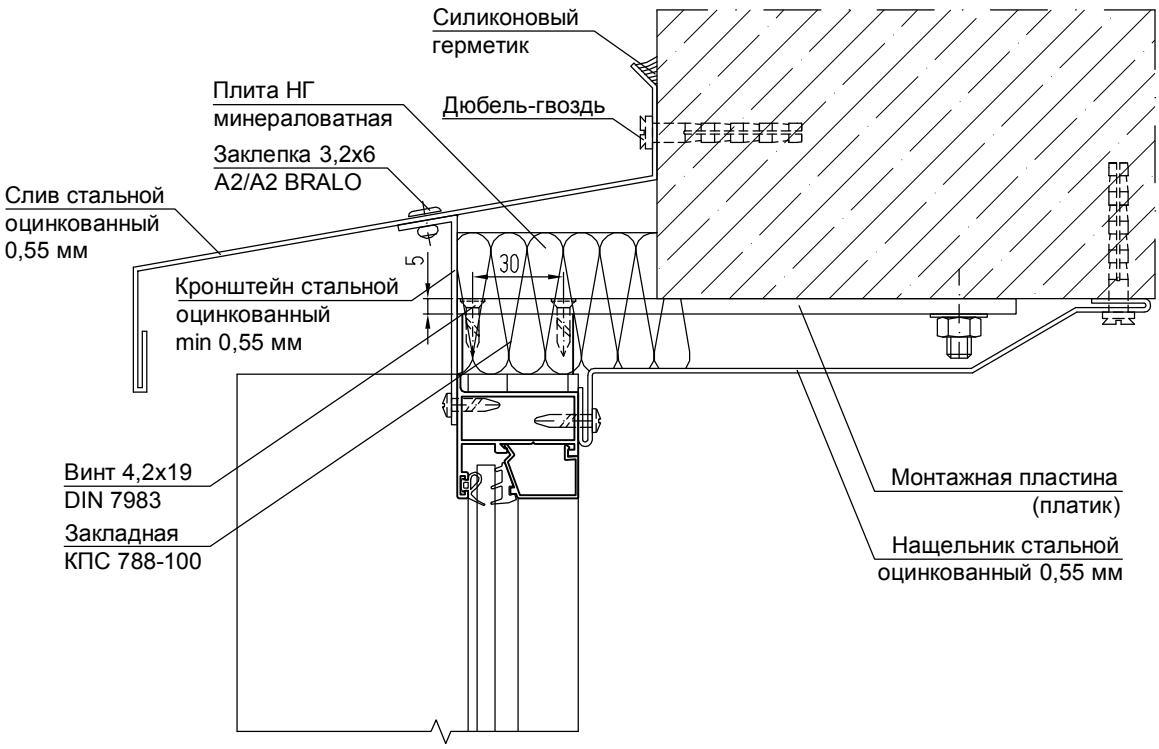

Вариант исполнения верхнего слива с выполнением штробления основания под отлив

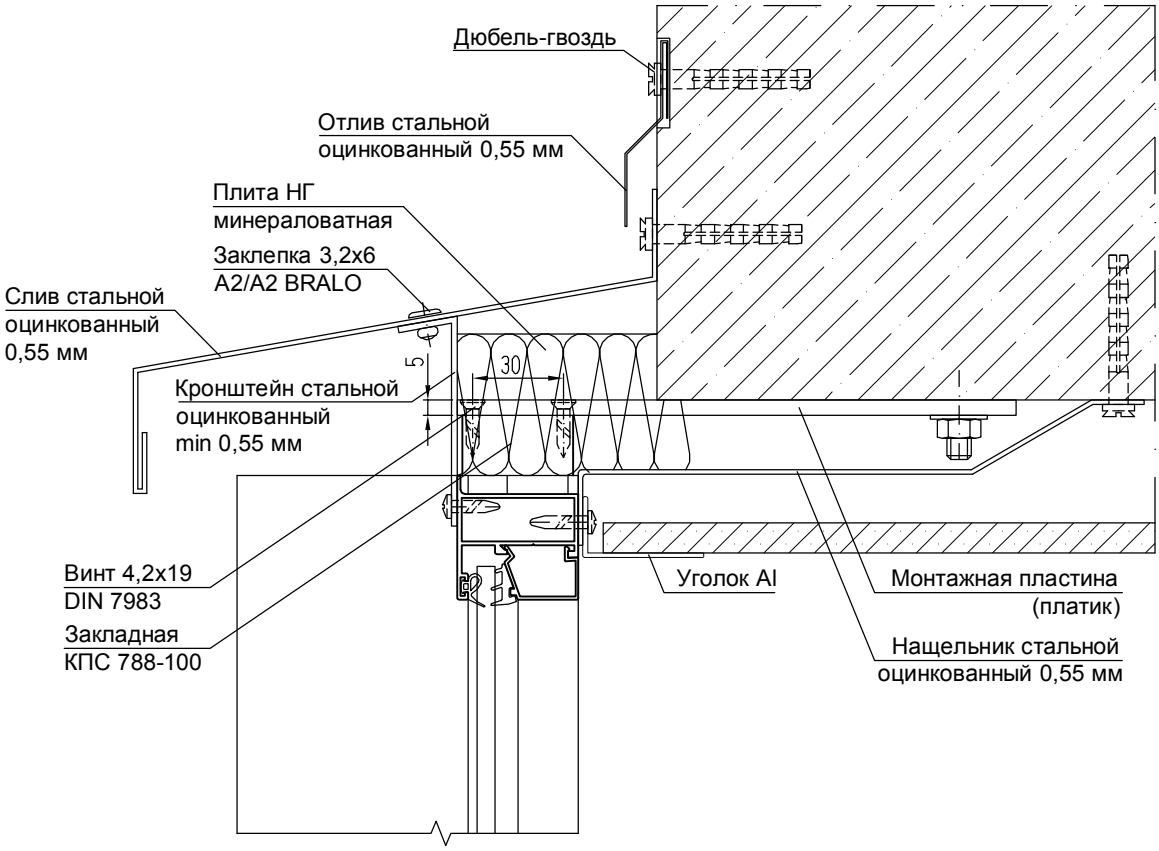

РЕШЕТКИ ВЕНТИЛЯЦИОННЫЕ

Сборка вентиляционных решеток

Установка вентиляционной решетки КПС 166 в витраж КП40 при помощи ригелей КПС 1247
(горизонтальное сечение)

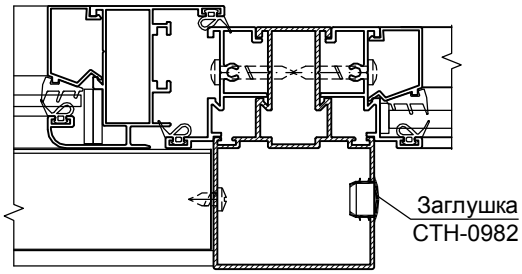

Установка вентиляционной решетки КПС 167 в витраж КП40 при помощи ригелей КПС 1247
(горизонтальное сечение)

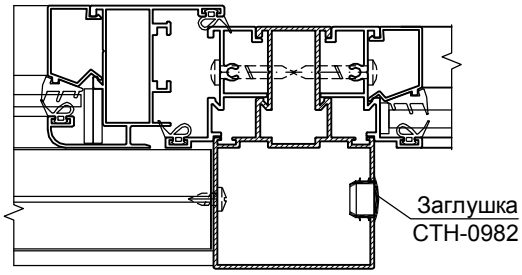

Вид с улицы
(вариант с решеткой КПС 166)

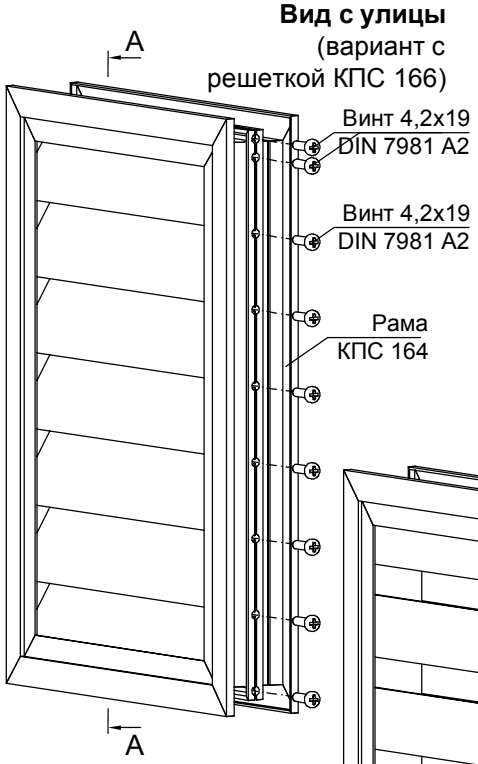

Вид из помещения
(вариант с решеткой КПС 166)

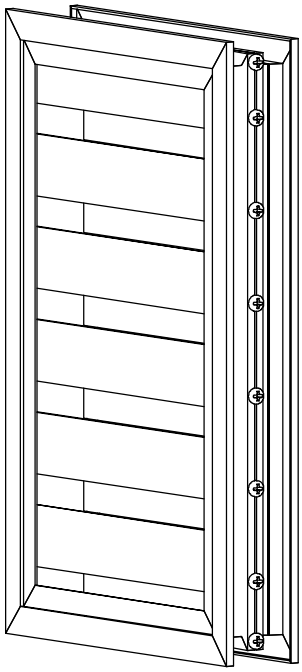

Примечание: Крепление ригеля КПС 1247 к стойке с внешним пилоном см. в разделе "Угловые, импостные соединения".

А-А
Вариант с рамой КПС 164 и решеткой КПС 166

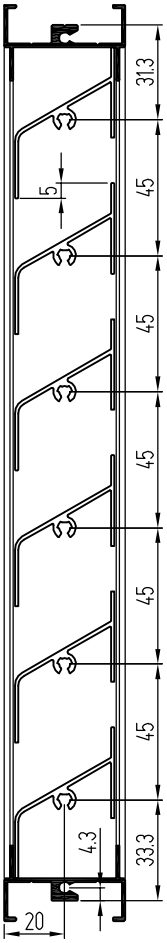

А-А
Вариант с рамой КПС 164 и решеткой КПС 698

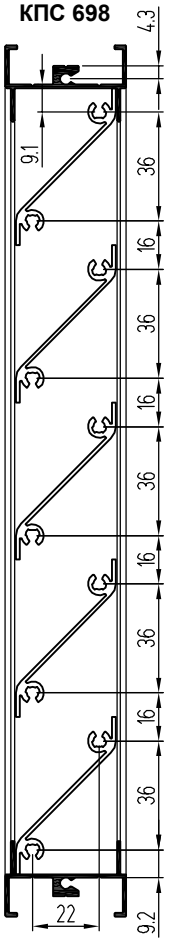

А-А
Вариант с рамой КПС 164 и решеткой КПС 167

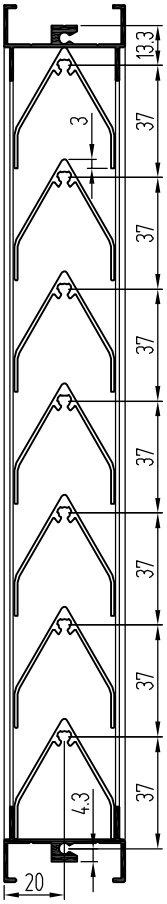

А-А
Вариант с ригелями КПС 1247 и решеткой КПС 698

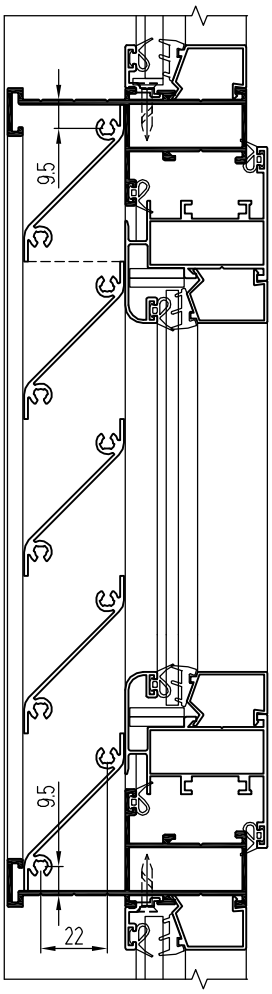

Установка в витраж КП40 вентиляционной решетки с рамой из профиля КПС 165

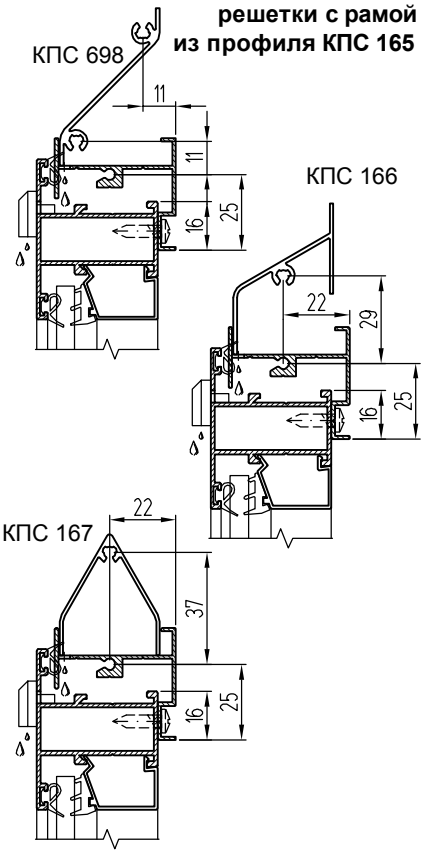

СЕТКИ ПРОТИВОМОСКИТНЫЕ

Установка раздвижной противомоскитной сетки в модульный блок с двумя раздвижными створками

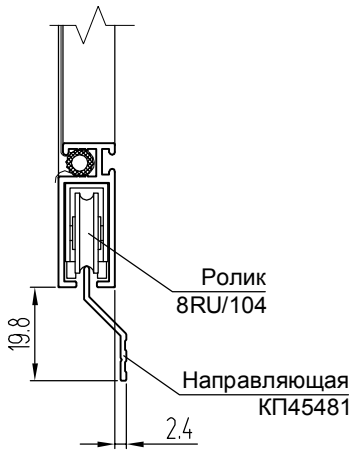

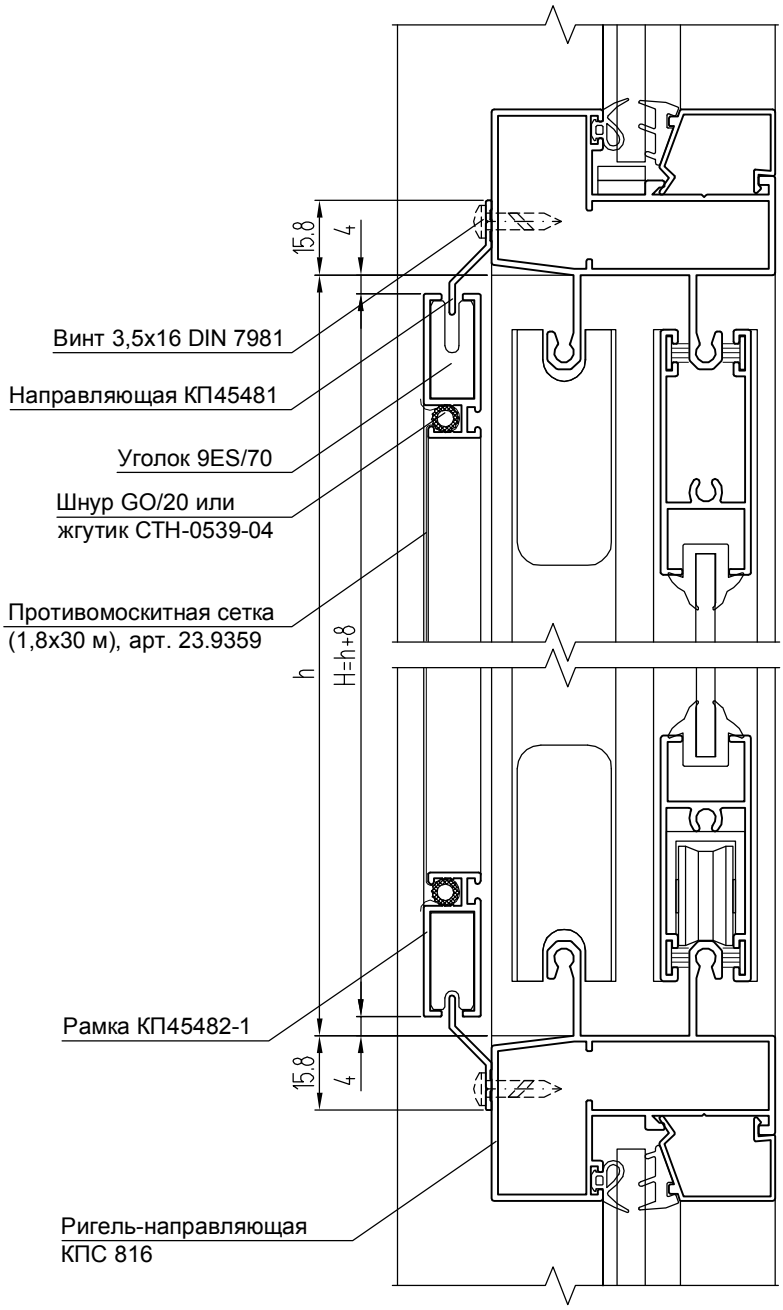

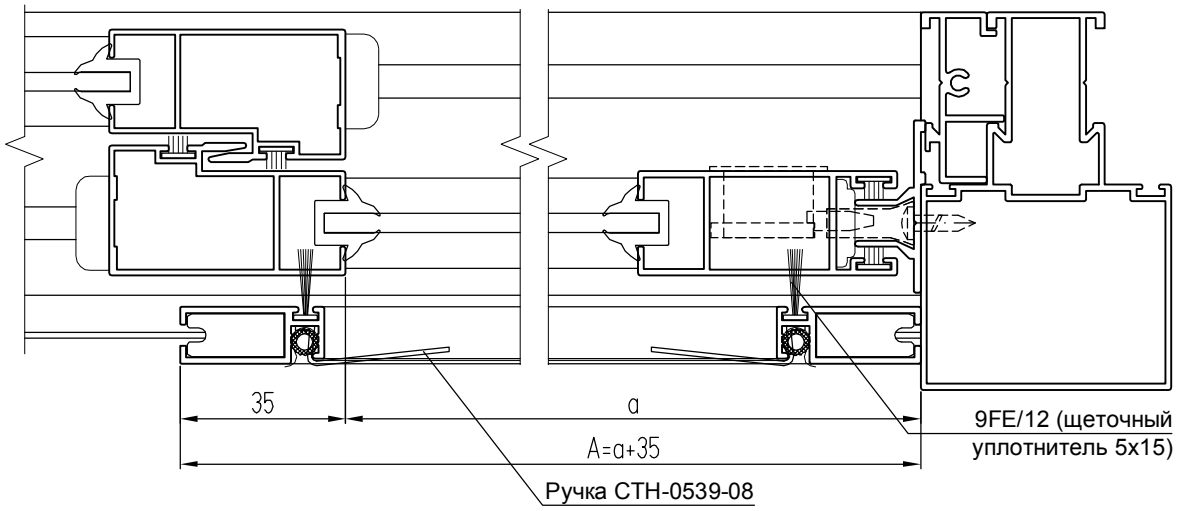

Установка раздвижной противомоскитной сетки в модульный блок с распашной створкой

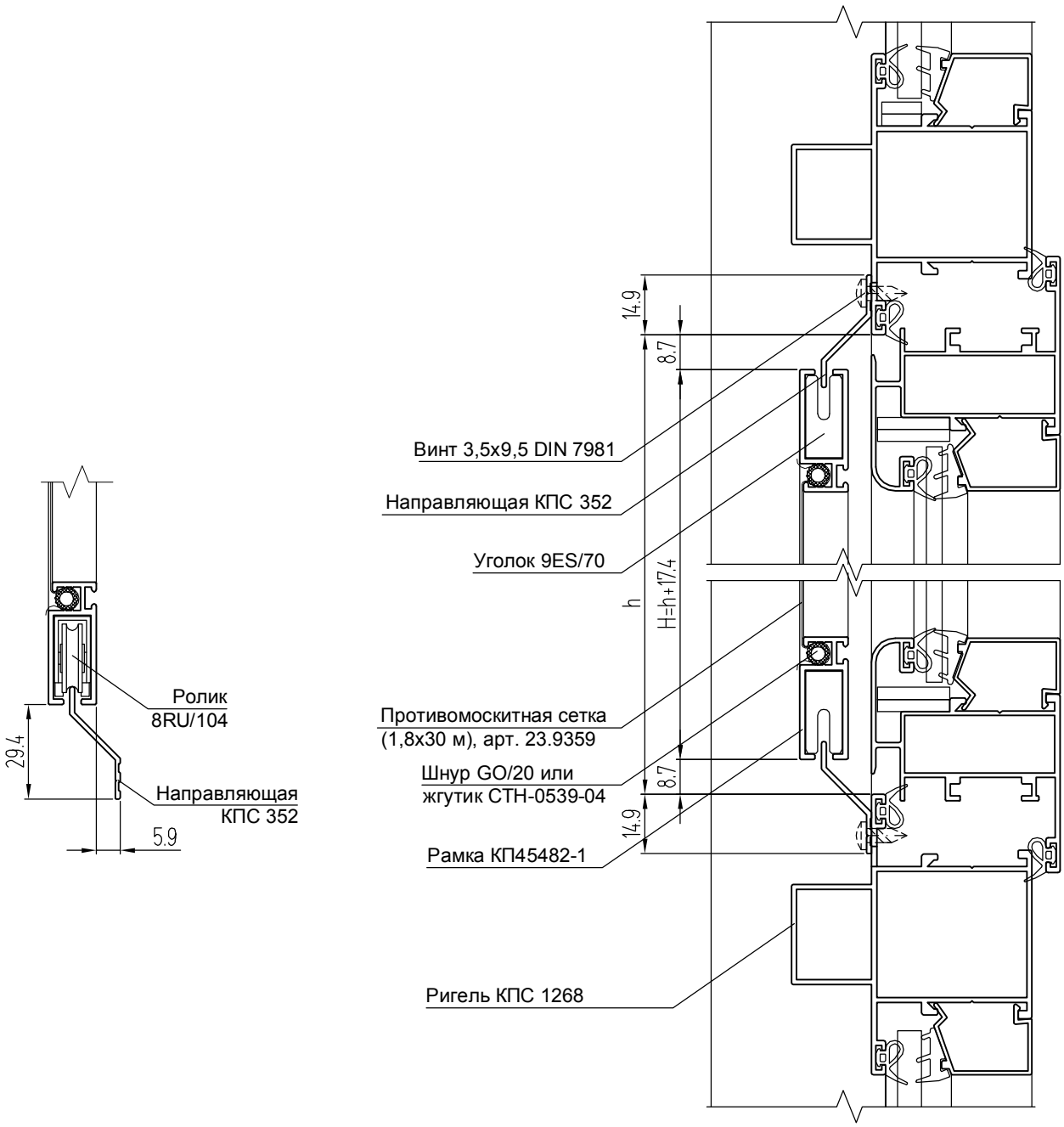

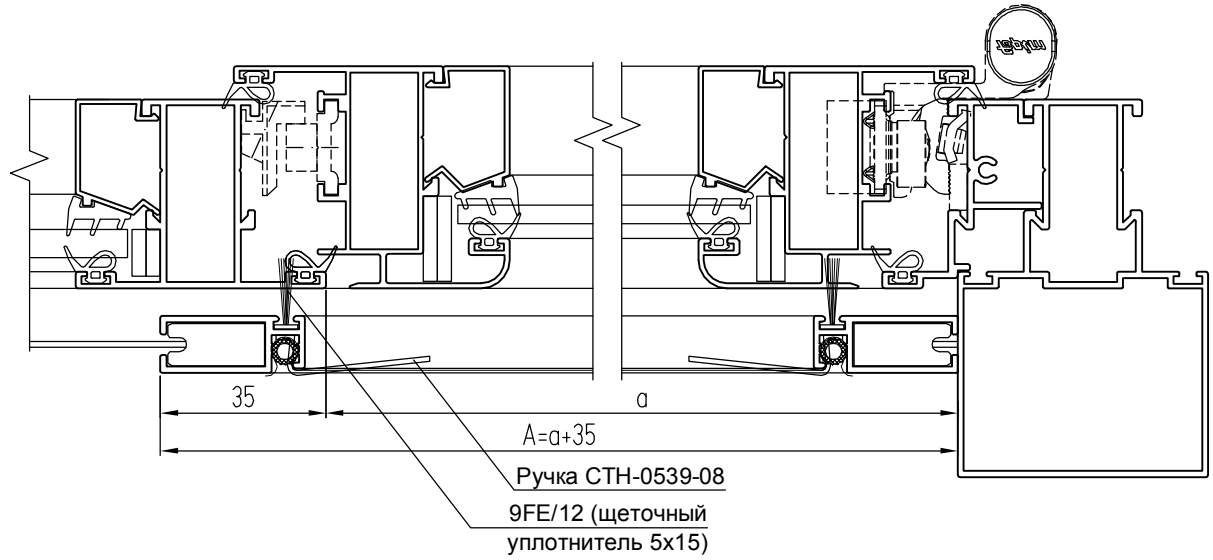

Сборка раздвижной противомоскитной сетки

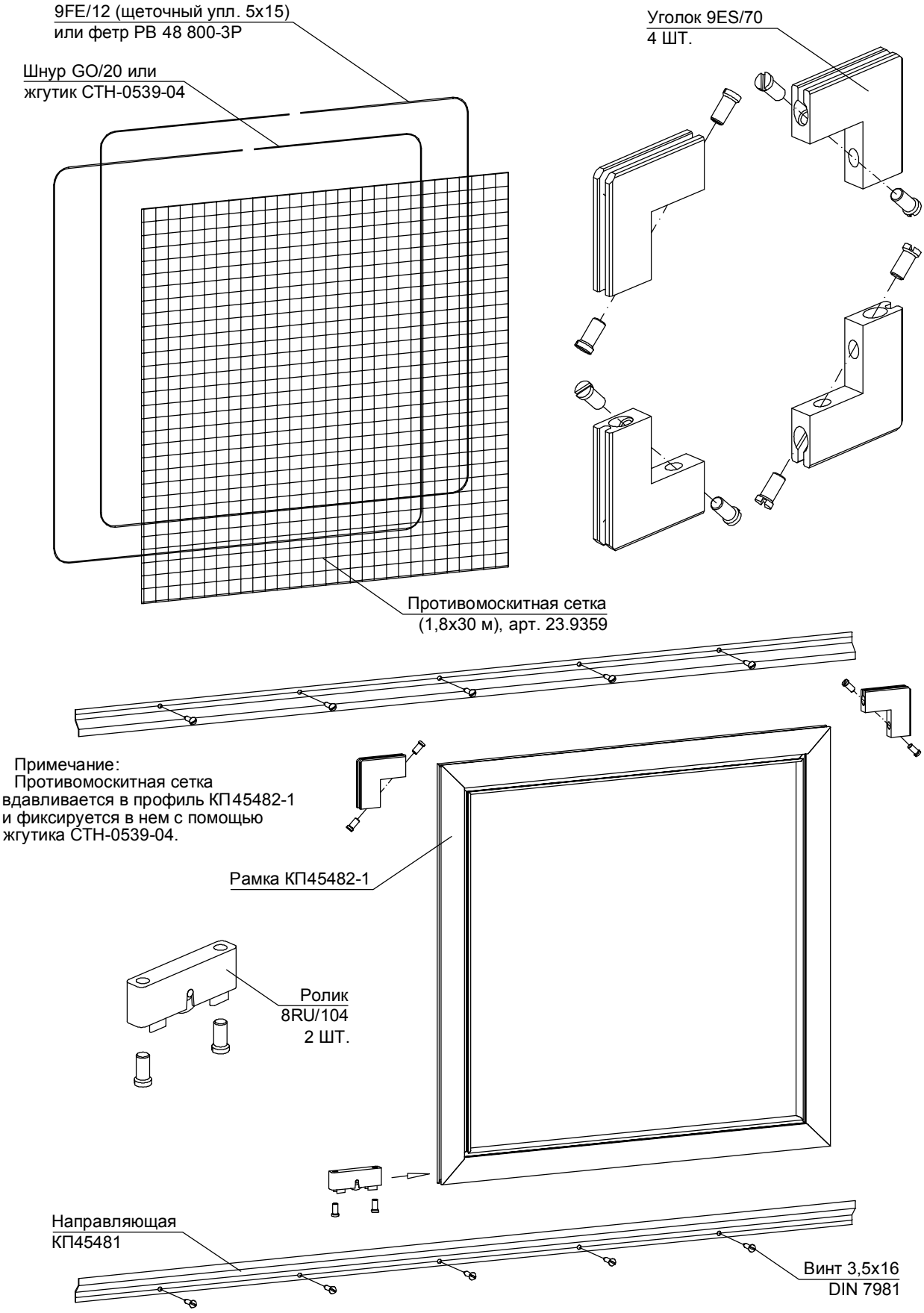

Монтаж рамки с противомоскитной сеткой на балконы с раздвижными створками

1. Закрепить с помощью самонарезающих винтов на верхней перекладине проема верхнюю направляющую КП45481 (или КПС 352).
2. Отметить место расположения нижней направляющей КП45481 (или КПС 352) и закрепить ее, при этом внутренний размер В между направляющими должен быть меньше размера рамки Н приблизительно на 8 мм.
3. Вставить рамку вверх до упора и затем опустить вниз, оперев на нижнюю направляющую.

ГЕОМЕТРИЧЕСКИЕ ХАРАКТЕРИСТИКИ

№	Шифр профиля	Сечение профиля	Масса, кг/м	Периметр, мм
1	КП4511	19.7; 4.5	0,172	49,6
2	КП4509-1	70; 15	2,755	295,8
3	КП4561	93; 31	3,418	374,1
4	КП45115	18; 63	0,508	189,4
5	КП45152	53; 40	0,644	255,7
6	КП45152-1	53; 40	0,532	259,7
7	КП45152-2	52; 40	0,46	261,1
8	КП45160	19; 52	0,526	303,6
9	КП45160-1	19; 52	0,487	306,1
10	КП45160-4	19; 52	0,39	306,4

№	Шифр профиля	Сечение профиля	Масса, кг/м	Периметр, мм
11	КП45162	28; 50	0,65	250,6
12	КП45162-1	28; 50	0,552	231,3
13	КП45162-2	27.5; 50	0,436	229
14	КП45163	22; 55	0,591	256,3
15	КП45163-1	22; 55	0,523	257,5
16	КП45163-2	21.5; 55	0,452	257,1
17	КП45165-1	58.4; 47	0,734	357,7
18	КП45165-2	58; 47	0,588	334,5
19	КП45166	28.5; 18	0,186	138,5
20	КП45404-2	22.4; 17.5	0,206	131

№	Шифр профиля	Сечение профиля	Масса, кг/м	Периметр, мм
21	КП45406	26.7; 18	0,181	131,2
22	КП45407	25.6; 18	0,176	127,4
23	КП45409	24.5; 18	0,588	217,4
24	КП45435-1	2.5; 20	0,107	58,2
25	КП45481	9; 24.3	0,085	59,2
26	КП45482-1	12; 30.5	0,286	165,1
27	КП45486	14; 70	2,794	291,8
28	КП45522	11; 67	2,225	281
29	КП45599	24.8; 18	0,16	115,8
30	КПС 080	39; 40	0,596	222,9

№	Шифр профиля	Сечение профиля	Масса, кг/м	Периметр, мм
31	КПС 087	3.5; 14	0,112	69,5
32	КПС 088	24.5; 18	0,171	123,6
33	КПС 089	24.8; 18	0,162	116,7
34	КПС 093	22; 50	0,56	312,7
35	КПС 164	25; 40	0,292	196,5
36	КПС 165	37; 40	0,419	203,9
37	КПС 166	50; 33	0,107	58,2
38	КПС 167	40; 33	0,295	196,4
39	КПС 203	70; 40	0,677	290
40	КПС 203-1	69; 40	0,55	295,1

№	Шифр профиля	Сечение профиля	Масса, кг/м	Периметр, мм
41	КПС 341	18; 24.5	0,172	95,5
42	КПС 352	12.5; 28	0,102	67,9
43	КПС 358	25.5; 18	0,175	130
44	КПС 359	25; 18	0,171	126,5
45	КПС 412	25; 18	0,171	126,5
46	КПС 468-1	75; 47	0,818	365,1
47	КПС 470	48; 50	0,883	278,7
48	КПС 471	42; 55	0,761	294
49	КПС 651	41; 43	0,387	167,2
50	КПС 683-1	18; 27.3	0,206	149,9

№	Шифр профиля	Сечение профиля	Масса, кг/м	Периметр, мм
51	КПС 684	9; 12.5	0,062	46,2
52	КПС 698	52; 33	0,357	182,6
53	КПС 699	70; 15.3	2,829	294,1
54	КПС 704	35.2; 24	0,171	108,2
55	КПС 730	24.5; 18	0,187	135,5
56	КПС 731	17; 12	0,092	58,7
57	КПС 788	13.6; 36.6	0,582	99,3
58	КПС 789-1	36.6; 44	1,11	242
59	КПС 791	95; 200	8,856	748,1
60	КПС 802	67; 11.2	2,269	296,3

№	Шифр профиля	Сечение профиля	Масса, кг/м	Периметр, мм
61	КПС 803	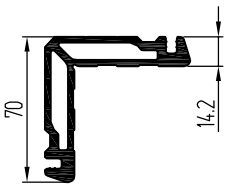	2,48	306,7
62	КПС 804	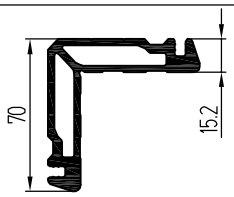	2,54	306,1
63	КПС 806	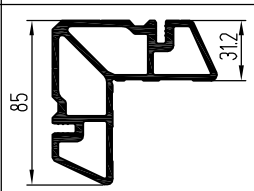	3,403	370,5
64	КПС 816	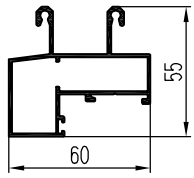	0,983	343,3
65	КПС 835	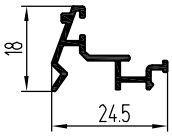	0,179	127,6
66	КПС 845	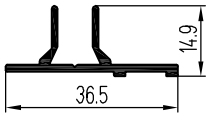	0,249	129,6
67	КПС 964	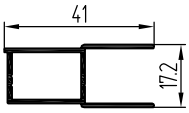	0,322	152,5
68	КПС 1071	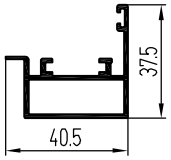	0,536	212,8
69	КПС 1123	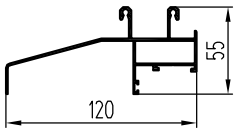	1,14	513,3
70	КПС 1124	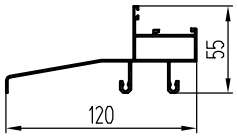	1,088	484,5

№	Шифр профиля	Сечение профиля	Масса, кг/м	Периметр, мм
71	КПС 1145	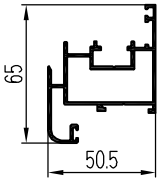	0,967	403,1
72	КПС 1188	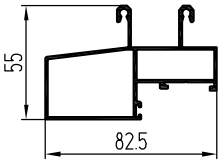	1,14	385,7
73	КПС 1189	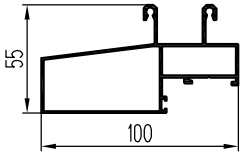	1,248	418,7
74	КПС 1247	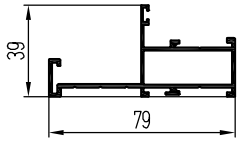	0,845	347,7
75	КПС 1265	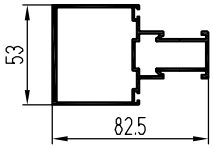	1,321	320,9
76	КПС 1266	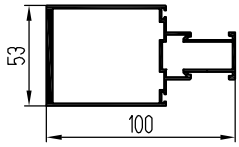	1,597	355,9
77	КПС 1267	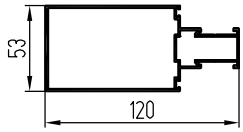	1,557	395,9
78	КПС 1268	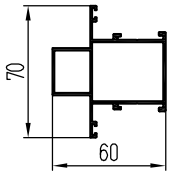	0,983	329,6
79	КПС 1269	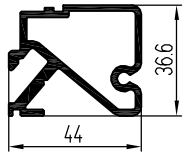	1,102	231,3
80	КПС 1291	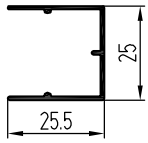	0,214	155,2

№	Шифр профиля	Сечение профиля	Масса, кг/м	Периметр, мм
81	КПС 1292	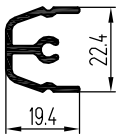	0,306	146,6
82	КПС 1295	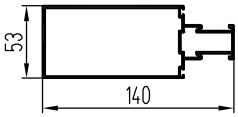	1,719	435,9
83	КПС 1296	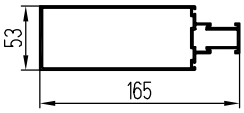	1,922	485,9
84	КПС 1320	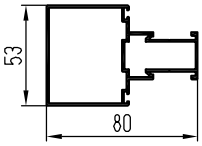	1,102	315,9
85	КПС 1321	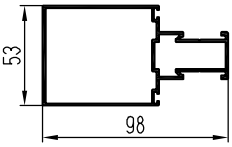	1,232	351,9
86	КПС 1322	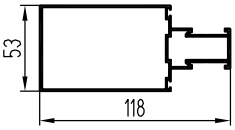	1,362	391,9
87	КПС 1323	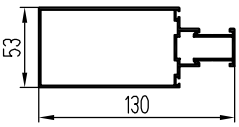	1,462	415,9
88	КПС 1324	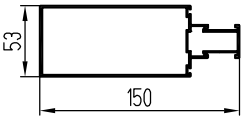	1,698	455,9
89	КПС 1351	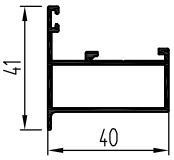	0,531	195,7
90	КПС 1352	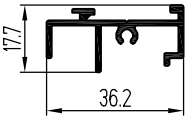	0,349	187,9

№	Шифр профиля	Сечение профиля	Масса, кг/м	Периметр, мм
91	КПС 1353	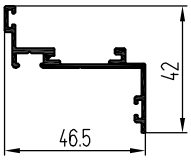	0,441	229,2
92	КПС 1354	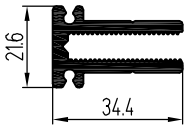	0,761	225
93	КПС 1355	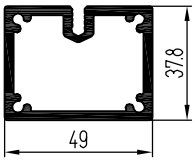	1,516	193,3
94	КПС 1356	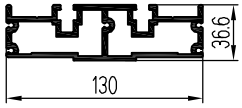	3,669	489,9
95	КПС 1357	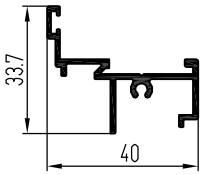	0,417	229,8
96	Уголок 15x15x1,5	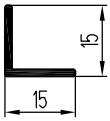	0,114	58,9
97	410039	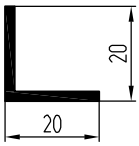	0,206	79,3
98	07/0009	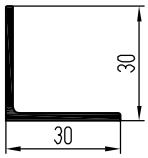	0,315	118,4
99				
100				

СИАЛ

ООО “Литейно-Прессовый Завод “Сегал”
660111, Россия, г. Красноярск,
ул. Пограничников, 42, стр. 15
Тел.: (391) 274-90-30
E-mail: segal@sial-group.ru
www.sial-group.ru