Государственное унитарное предприятие Московской области
"Московское областное бюро технической инвентаризации"

Северо-Западный филиал ГУП МО "МОБТИ"
(наименование организации, осуществляющей техническую инвентаризацию)

ТЕХНИЧЕСКИЙ ПАСПОРТ ЗДАНИЯ

многоквартирный дом
(наименование объекта недвижимости)

Адрес (местоположение) объекта недвижимости:

Субъект Российской Федерации	*Московская обл.*	
Район		
Муниципальное образование	Тип	
	Наименование	
Населенный пункт	Тип	
	Наименование	
Улица (проспект, переулок и т.д.)	Тип	
	Наименование	
Номер дома		
Номер корпуса		
Номер строения		
Литера	*А*	
Иное описание местоположения	*Люберецкий р-н, городское поселение Красково, д. Мотяково, секция 20.1*	

Инвентарный номер	*003:110-19227*
Номер в реестре жилищного фонда	
Кадастровый номер	

Паспорт составлен по состоянию на *13 апреля 2015 г.*
дата обследования объекта в натуре

I. Архитектурно-планировочные и эксплуатационные показатели

Серия, тип проекта *типовой*

Литера *А* (***Основное строение***) Год постройки ***2 015*** Число этажей ***3***

Год последнего капитального ремонта

Кроме того имеется: *технический чердак*

Строительный объем - ***7 798*** куб.м, в том числе:

встроенных нежилых помещений -

Общая площадь здания (без учета лоджий, балконов, веранд и т.п.) ***1982,4*** кв.м

Число лестниц ***4*** шт.; их уборочная площадь ***0,0*** кв.м

Распределение общей площади здания по назначению помещений (кв.м)

Литера	Площадь здания с учетом лоджий, балконов и т.п.	В том числе							
		Площадь жилых помещений			Площадь нежилых помещений			Кроме того, площадь	
		с учетом лоджий, балконов и т.п.	в том числе		Общая	в том числе		общих коридоров, мест общего пользования и лест. клеток	помещений обслуживания дома
			без учета лоджий, балконов и т.п.	из нее: жилая		основная	вспомогательная		
А	*2027,2*	*1332,8*	*1288,0*	*663,8*	*477,8*		*477,8*	*216,6*	
Всего:	***2027,2***	***1332,8***	***1288,0***	***663,8***	***477,8***		***477,8***	***216,6***	

Распределение площади жилых помещений здания по числу комнат (кв.м)

Квартиры	Количество	Общая площадь жилых помещений (с учетом лоджий, балконов, террас и веранд)	в том числе	
			общая площадь жилых помещений (без учета лоджий, балконов, веранд, террас)	из нее: жилая площадь
1- комнатные	*40*	*1223,3*	*1180,1*	*585,7*
2- комнатные	*2*	*109,5*	*107,9*	*78,1*
Всего:	***42***	***1332,8***	***1288,0***	***663,8***

Средняя жилая площадь ***15,8*** кв.м. Ср. внутренняя высота жилых помещений ***2,74*** м.

Распределение площади жилых помещений здания с учетом архитектурно-планировочных особенностей (кв.м)

Литера	В квартирах			
	кол-во жилых		площадь	
	квартир	комнат	общая жилых помещений (без учета лоджий, балконов, веранд)	из нее: жилая площадь
А	*42*	*44*	*1288,0*	*663,8*
Всего:	***42***	***44***	***1288,0***	***663,8***

Площадь нежилых помещений (кв.м)

Назначение помещений	Площадь		
	общая	основная	вспомогательная
нежилое помещение	*63,9*		*63,9*
нежилое помещение	*65,6*		*65,6*
нежилое помещение	*54,8*		*54,8*
нежилое помещение	*60,0*		*60,0*
нежилое помещение	*61,0*		*61,0*
нежилое помещение	*84,0*		*84,0*
нежилое помещение	*88,5*		*88,5*
Всего:	***477,8***		***477,8***

Площадь общих помещений, используемых для обслуживания дома (кв.м)

Назначение помещений	Площадь		
	общая	основная	вспомогательная
Всего:			

II. Техническое описание здания или его пристройки

№ п/п	Наименование конструктивных элементов	Описание элементов (материал, конструкция, отделка и прочее)
1	2	3
	Литера *А*	Физический износ здания - *0* % Число этажей *3*
1	**Фундамент**	*бетонный ленточный, цоколь из бетонных блоков*
2	**Стены, перегородки**	*поризованный керамический блок, облицован кирпичом*
3	**Перекрытие**	*железобетонное монолитное*
4	**Крыша**	*металлочерепица по деревянным стропилам*
5	**Полы**	*плитка в местах общего пользования*
6	**Проемы**	*Окна пластиковые стеклопакеты. Двери металлические.*
7	**Отделочные работы**	*стены оштукатурены, окрашены , потолки окрашены (в местах общего пользования).*
8	**Внутренние санитарно-технические, электротехнические, слаботочные устройства**	*вентиляция*
9	**Прочие работы**	*имеются*

Литера	Наименование	Материал, конструкция	Размеры (длина, ширина, высота)	Износ %
1	2	3	4	5

Ситуационный план

строений и сооружений, расположенных на земельном участке по адресу

Люберецкий р-н, городское поселение Красково, д. Мотяково, секция 20.1

Масштаб

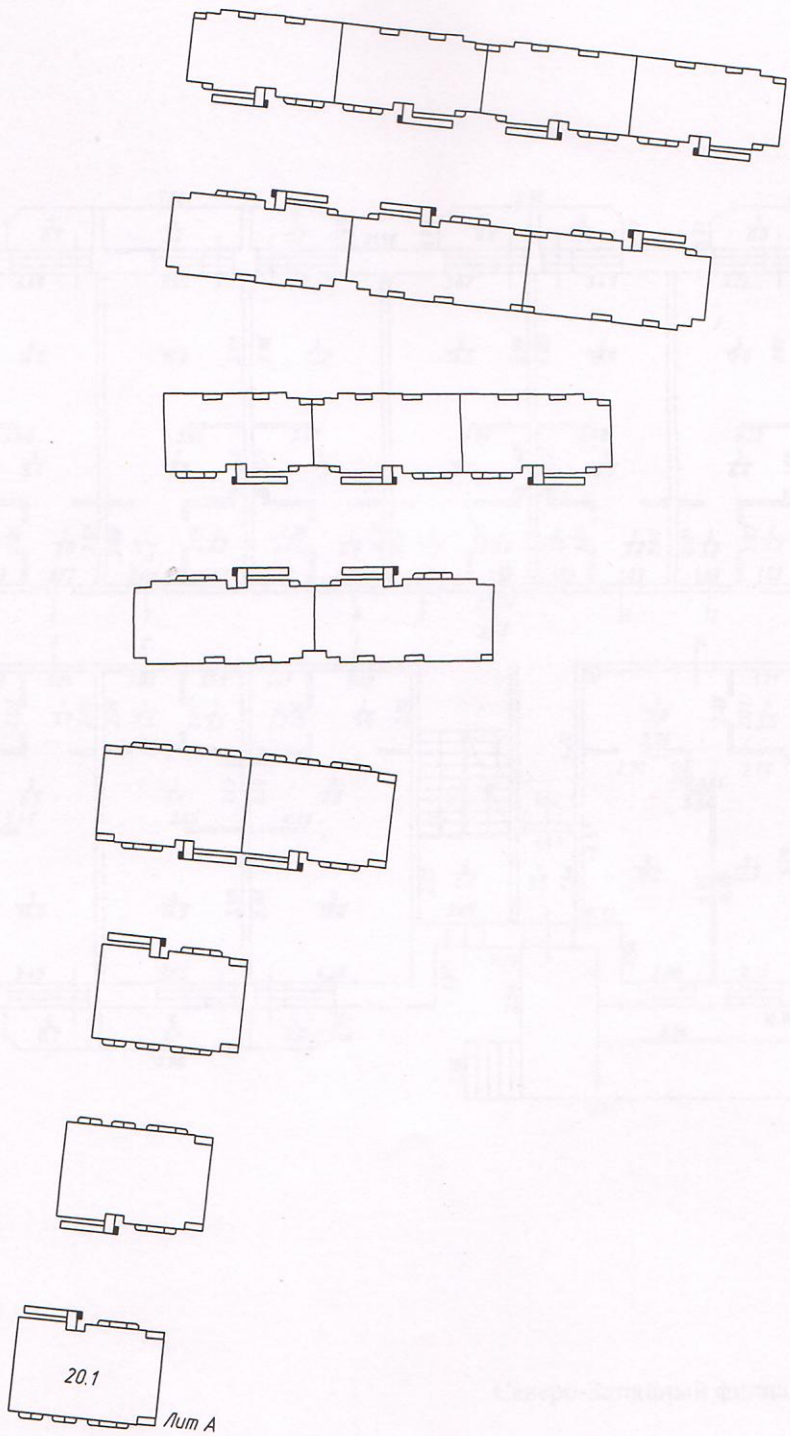

Экспликация площади земельного участка

застроенная площадь ***649,2кв.м***

Северо-Западный филиал ГУП МО "МОБТИ"

Изготовлено *21.04.2015 г.*

По состоянию на *13.04.2015 г.*

Изготовил *Ионкина О.Н.*

Проверил *Гущина Т.В.*

Поэтажный план здания (строения)

многоквартирный дом, лит. А

расположенного по адресу

Люберецкий р-н, городское поселение Красково, д. Мотяково, секция 20.1

Масштаб 1:200

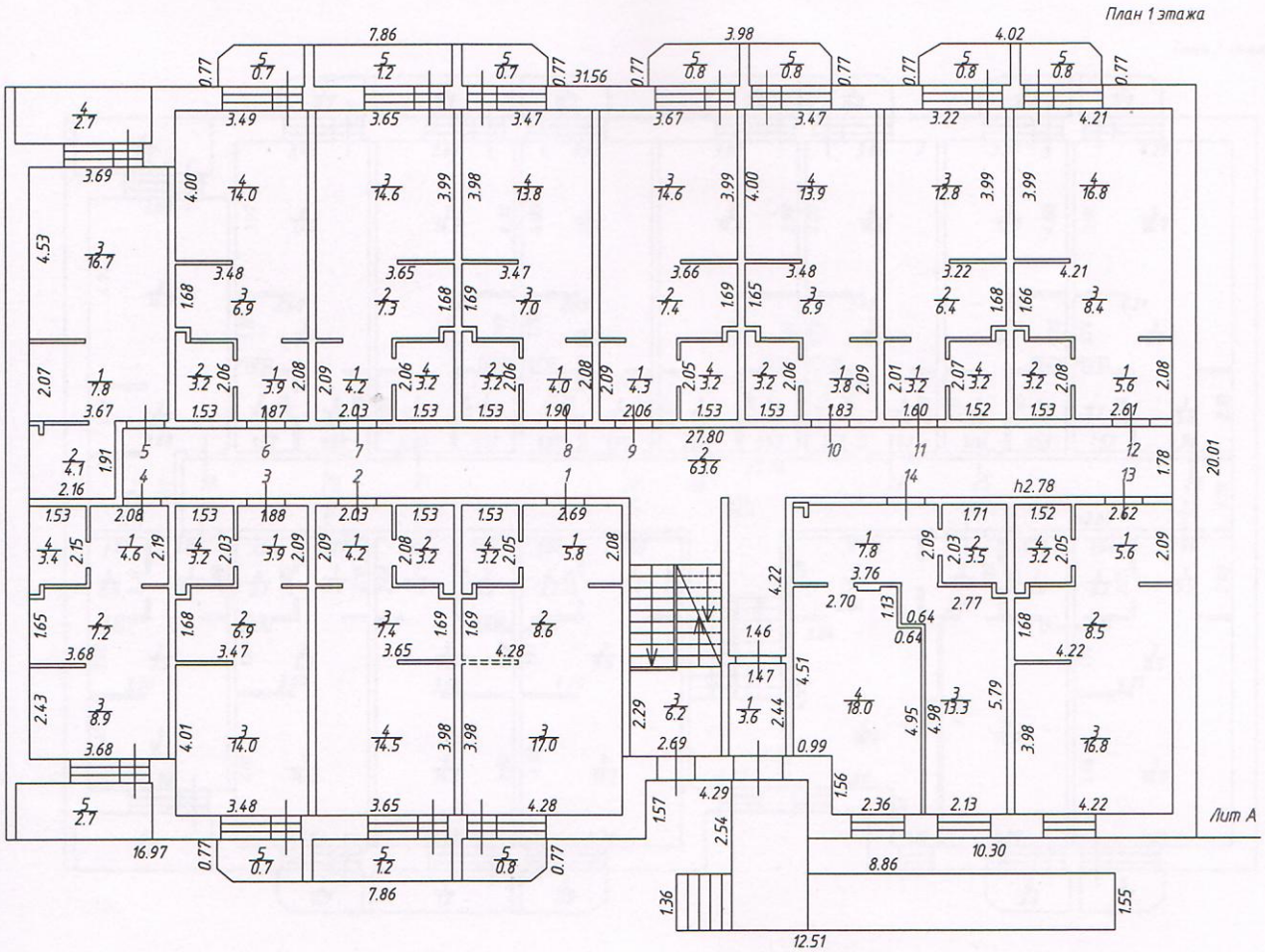

Северо-Западный филиал ГУП МО "МОБТИ"

Экспликация:

Площадь всех частей здания (комнат и помещений вспомогательного использования): 1 307,2 кв.м, в том числе:

1) площадь помещений вспомогательного использования (лоджий, балконов и пр.): 44,8 кв.м
2) общая площадь жилых пом-ний: 1 262,4 кв.м
3) жилая площадь: 646,8 кв.м
4) подсобная площадь: 615,6 кв.м

Изготовлено 21.04.2015 г.

По состоянию на 13.04.2015 г.

Изготовил Ионкина О.Н.

Проверил Гущина Т.В.

Поэтажный план здания (строения)

(многоквартирный дом, лит. А)

расположенного по адресу

Люберецкий р-н, городское поселение Красково, д. Мотяково, секция 20.1

Масштаб 1:200

План 2 этажа

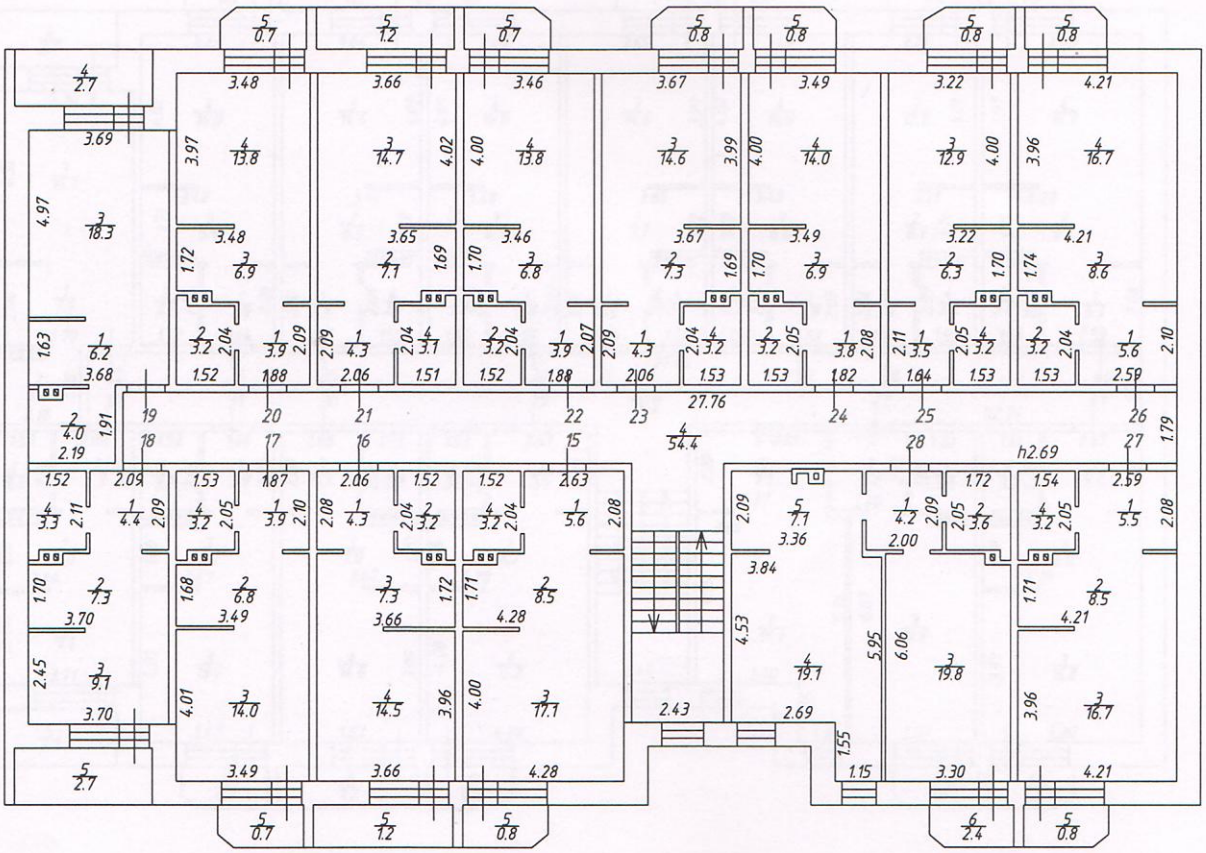

Северо-Западный филиал ГУП МО "МОБТИ"

Изготовлено *21.04.2015 г.*

По состоянию на *13.04.2015 г.*

Изготовил *Ионкина О.Н.*

Проверил *Гущина Т.В.*

Поэтажный план здания (строения)

(многоквартирный дом, лит. А)

расположенного по адресу

Люберецкий р-н, городское поселение Красково, д. Мотяково, секция 20.1

Масштаб 1:200

План 3 этажа

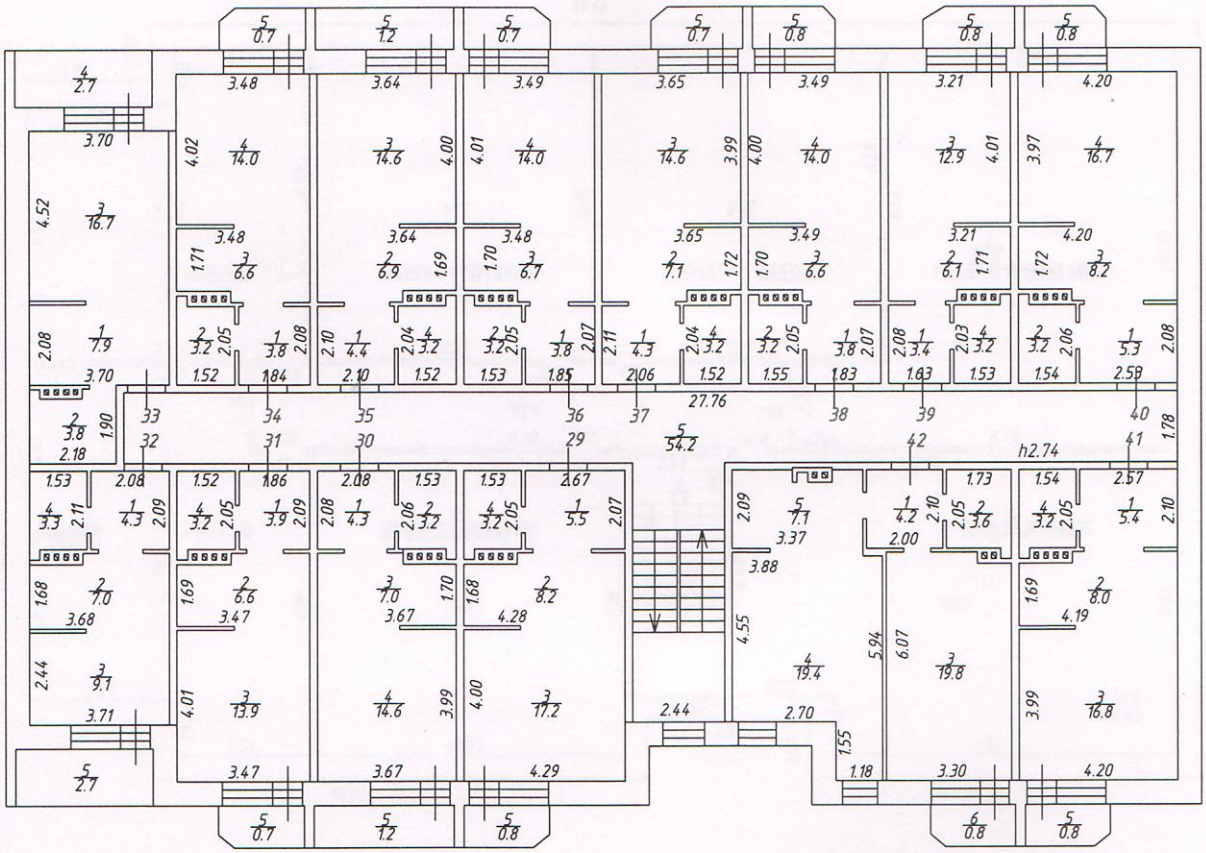

Северо-Западный филиал ГУП МО "МОБТИ"

Изготовлено *21.04.2015 г.*

По состоянию на *13.04.2015 г.*

Изготовил *Ионкина О.Н.*

Проверил *Гущина Т.В.*

Экспликация
к поэтажному плану здания (строения),

Адрес (местоположение) здания:
Люберецкий р-н, городское поселение Красково, д. Мотяково, секция 20.1

Литера	Этаж	Номер помещения	Номер по плану	Назначение помещений жилая, комната, кухня и. т.п.	Формула подсчета площади частей помещения	Площадь всех частей здания (комнат и помещений вспомогательного использования)	в том числе				Высота	Площадь помещений общего пользования	Самовольно переустроенная или перепланированная площадь
							Общая площадь жилых помещений	из нее		Площадь помещений вспомогательного использования с коэф.			
								жилая	подсобная				
1	2	3	4	5	6	7	8	9	10	11	12	13	14
А	1	1	1	**коридор**	*2.69*2.08+0.10*1.79*	*5,8*	*5,8*		*5,8*		2,78		
А			2	**кухня**	*4.28*1.98-0.38*0.29+2.77*0.09*	*8,6*	*8,6*		*8,6*				
А			3	**жилая**	*4.28*3.98*	*17,0*	*17,0*	*17,0*					
А			4	**санузел**	*1.53*2.05+0.25*0.27*	*3,2*	*3,2*		*3,2*				
А			5	**балкон**	*1.82*1.12+(1.12+0.76)/2*0.44*	*0,8*				*0,8*			
				Итого по пом. № 1 *(квартира)*		***35,4***	***34,6***	***17,0***	***17,6***	***0,8***			
А	1	2	1	**коридор**	*2.03*2.09*	*4,2*	*4,2*		*4,2*		2,78		
А			2	**санузел**	*1.53*2.08+0.25*0.27*	*3,2*	*3,2*		*3,2*				
А			3	**кухня**	*3.65*1.98-0.40*0.29+2.13*0.12*	*7,4*	*7,4*		*7,4*				
А			4	**жилая**	*3.65*3.98*	*14,5*	*14,5*	*14,5*					
А			5	**балкон**	*3.61*1.11*	*1,2*				*1,2*			
				Итого по пом. № 2 *(квартира)*		***30,5***	***29,3***	***14,5***	***14,8***	***1,2***			
А	1	3	1	**коридор**	*1.88*2.09*	*3,9*	*3,9*		*3,9*		2,78		
А			2	**кухня**	*3.47*1.98-0.30*0.39+1.96*0.10*	*6,9*	*6,9*		*6,9*				
А			3	**жилая**	*3.48*4.01*	*14,0*	*14,0*	*14,0*					
А			4	**санузел**	*1.53*2.03+0.27*0.25*	*3,2*	*3,2*		*3,2*				
А			5	**балкон**	*1,85*1,12+(1,12+0,76)/2*0,40*	*0,7*				*0,7*			
				Итого по пом. № 3 *(квартира)*		***28,7***	***28,0***	***14,0***	***14,0***	***0,7***			
А	1	4	1	**коридор**	*2.08*2.19*	*4,6*	*4,6*		*4,6*		2,78		
А			2	**кухня**	*3.68*1.94-0.37*0.29+2.18*0.08*	*7,2*	*7,2*		*7,2*				
А			3	**жилая**	*3.68*2.43*	*8,9*	*8,9*	*8,9*					
А			4	**санузел**	*1.53*2.15+0.25*0.27*	*3,4*	*3,4*		*3,4*				
А			5	**лоджия**	*3.65*1.48*	*2,7*				*2,7*			
				Итого по пом. № 4 *(квартира)*		***26,8***	***24,1***	***8,9***	***15,2***	***2,7***			
А	1	5	1	**кухня**	*3.67*2.07+2.17*0.08*	*7,8*	*7,8*		*7,8*		2,78		
А			2	**санузел**	*2.16*1.91-0.12*0.28+0.27*0.04*	*4,1*	*4,1*		*4,1*				
А			3	**жилая**	*3.69*4.53*	*16,7*	*16,7*	*16,7*					
А			4	**лоджия**	*3.64*1.49*	*2,7*				*2,7*			
				Итого по пом. № 5 *(квартира)*		***31,3***	***28,6***	***16,7***	***11,9***	***2,7***			
А	1	6	1	**коридор**	*1.87*2.08*	*3,9*	*3,9*		*3,9*		2,78		
А			2	**санузел**	*1.53*2.06+0.27*0.25*	*3,2*	*3,2*		*3,2*				
А			3	**кухня**	*3.48*1.98-0.30*0.40+1.98*0.09*	*6,9*	*6,9*		*6,9*				
А			4	**жилая**	*3.49*4.00*	*14,0*	*14,0*	*14,0*					
А			5	**балкон**	*1.85*1.11+(0.76+1.11)/2*0.41*	*0,7*				*0,7*			
				Итого по пом. № 6 *(квартира)*		***28,7***	***28,0***	***14,0***	***14,0***	***0,7***			
А	1	7	1	**коридор**	*2.03*2.09*	*4,2*	*4,2*		*4,2*		2,78		
А			2	**кухня**	*3.65*1.98-0.30*0.39+2.16*0.10*	*7,3*	*7,3*		*7,3*				
А			3	**жилая**	*3.65*3.99*	*14,6*	*14,6*	*14,6*					
А			4	**санузел**	*1.53*2.06+0.25*0.27*	*3,2*	*3,2*		*3,2*				
А			5	**балкон**	*3.63*1.11*	*1,2*				*1,2*			
				Итого по пом. № 7 *(квартира)*		***30,5***	***29,3***	***14,6***	***14,7***	***1,2***			
А	1	8	1	**коридор**	*1.90*2.08*	*4,0*	*4,0*		*4,0*		2,78		
А			2	**санузел**	*1.53*2.06+0.25*0.27*	*3,2*	*3,2*		*3,2*				
А			3	**кухня**	*3.47*1.99-0.30*0.39+1.97*0.10*	*7,0*	*7,0*		*7,0*				
А			4	**жилая**	*3.47*3.98*	*13,8*	*13,8*	*13,8*					
А			5	**балкон**	*1.10*1.85+(1.10+0.76)/2*0.44*	*0,7*				*0,7*			
				Итого по пом. № 8 *(квартира)*		***28,7***	***28,0***	***13,8***	***14,2***	***0,7***			
А	1	9	1	**коридор**	*2.06*2.09*	*4,3*	*4,3*		*4,3*		2,78		
А			2	**кухня**	*3.66*1.99-0.30*0.37+2.15*0.10*	*7,4*	*7,4*		*7,4*				

1	2	3	4	5	6	7	8	9	10	11	12	13	14
А	1	9	3	жилая	3.67*3.99	14,6	14,6	14,6			2,78		
А			4	санузел	1.53*2.05+0.25*0.27	3,2	3,2		3,2				
А			5	балкон	1.85*1.12+(1.12+0.77)/2*0.44	0,8				0,8			
				Итого по пом. № 9 *(квартира)*		**30,3**	**29,5**	**14,6**	**14,9**	**0,8**			
А	1	10	1	коридор	1.83*2.09	3,8	3,8		3,8		2,78		
А			2	санузел	1.53*2.06+0.25*0.27	3,2	3,2		3,2				
А			3	кухня	3,48*1,96-0,31*0,39+1,98*0,10	6,9	6,9		6,9				
А			4	жилая	3.47*4.00	13,9	13,9	13,9					
А			5	балкон	1.85*1.12+(1.12+0.76)/2*0.44	0,8				0,8			
				Итого по пом. № 10 *(квартира)*		**28,6**	**27,8**	**13,9**	**13,9**	**0,8**			
А	1	11	1	коридор	1.60*2.01	3,2	3,2		3,2		2,78		
А			2	кухня	3.22*1.97-0.29*0.38+1.72*0.08	6,4	6,4		6,4				
А			3	жилая	3.22*3.99	12,8	12,8	12,8					
А			4	санузел	1.52*2.07+0.25*0.27	3,2	3,2		3,2				
А			5	балкон	1.85*1.11+(0.77+1.11)/2*0.44	0,8				0,8			
				Итого по пом. № 11 *(квартира)*		**26,4**	**25,6**	**12,8**	**12,8**	**0,8**			
А	1	12	1	коридор	2.61*2.08+1.71*0.08	5,6	5,6		5,6		2,78		
А			2	санузел	1.53*2.08+0.25*0.27	3,2	3,2		3,2				
А			3	кухня	4.21*1.96-0.30*0.39+2.70*0.10	8,4	8,4		8,4				
А			4	жилая	4.21*3.99	16,8	16,8	16,8					
А			5	балкон	1.85*1.11+(1.11+0.77)/2*0.44	0,8				0,8			
				Итого по пом. № 12 *(квартира)*		**34,8**	**34,0**	**16,8**	**17,2**	**0,8**			
А	1	13	1	коридор	2.62*2.09+1.71*0.08	5,6	5,6		5,6		2,78		
А			2	кухня	4,22*1,97-0,29*0,39+2,72*0,10	8,5	8,5		8,5				
А			3	жилая	4.22*3.98	16,8	16,8	16,8					
А			4	санузел	1.52*2.05+0.25*0.27	3,2	3,2		3,2				
				Итого по пом. № 13 *(квартира)*		**34,1**	**34,1**	**16,8**	**17,3**				
А	1	14	1	коридор	3.76*2.09-0.12*0.33-0.08*0.26	7,8	7,8		7,8		2,78		
А			2	санузел	1.71*2.03+0.25*0.27	3,5	3,5		3,5				
А			3	кухня	2.13*4.98+2.77*1.00-0.37*0.29	13,3	13,3		13,3				
А			4	жилая	2.36*1.56+4.51*3.34-0.64*1.13-0.59*0.10	18,0	18,0	18,0					
				Итого по пом. № 14 *(квартира)*		**42,6**	**42,6**	**18,0**	**24,6**				
А	2	15	1	коридор	2.63*2.08+1.74*0.09	5,6	5,6		5,6		2,69		
А			2	кухня	2.00*4.28-0.90*0.29+2.78*0.09	8,5	8,5		8,5				
А			3	жилая	4.28*4.00	17,1	17,1	17,1					
А			4	санузел	1.52*2.04+0.25*0.27	3,2	3,2		3,2				
А			5	балкон	1,82*1,12+(1,12+0,76)/2*0,44	0,8				0,8			
				Итого по пом. № 15 *(квартира)*		**35,2**	**34,4**	**17,1**	**17,3**	**0,8**			
А	2	16	1	коридор	2.06*2.08	4,3	4,3		4,3		2,69		
А			2	санузел	1.52*2.04+0.25*0.27	3,2	3,2		3,2				
А			3	кухня	2.02*3.66-0.89*0.30+2.16*0.09	7,3	7,3		7,3				
А			4	жилая	3.66*3.96	14,5	14,5	14,5					
А			5	балкон	3.61*1.11	1,2				1,2			
				Итого по пом. № 16 *(квартира)*		**30,5**	**29,3**	**14,5**	**14,8**	**1,2**			
А	2	17	1	коридор	1.87*2.10	3,9	3,9		3,9		2,69		
А			2	кухня	3.49*1.98-0.92*0.30+1.99*0.09	6,8	6,8		6,8				
А			3	жилая	3.49*4.01	14,0	14,0	14,0					
А			4	санузел	1.53*2.05+0.25*0.27	3,2	3,2		3,2				
А			5	балкон	1.12*1.85+(0.76+1.12)/2*0.40	0,7				0,7			
				Итого по пом. № 17 *(квартира)*		**28,6**	**27,9**	**14,0**	**13,9**	**0,7**			
А	2	18	1	коридор	2.09*2.09	4,4	4,4		4,4		2,69		
А			2	кухня	3.70*1.99-0.90*0.29+2.19*0.10	7,3	7,3		7,3				
А			3	жилая	3.70*2.45	9,1	9,1	9,1					
А			4	санузел	1.52*2.11+0.25*0.27	3,3	3,3		3,3				
А			5	лоджия	3.65*1.48	2,7				2,7			
				Итого по пом. № 18 *(квартира)*		**26,8**	**24,1**	**9,1**	**15,0**	**2,7**			
А	2	19	1	кухня	3.68*1.63+2.17*0.08	6,2	6,2		6,2		2,69		
А			2	санузел	2.19*1.91-0.64*0.32	4,0	4,0		4,0				
А			3	жилая	3.69*4.97	18,3	18,3	18,3					
А			4	лоджия	3.64*1.49	2,7				2,7			
				Итого по пом. № 19 *(квартира)*		**31,2**	**28,5**	**18,3**	**10,2**	**2,7**			
А	2	20	1	коридор	1.88*2.09	3,9	3,9		3,9		2,69		

1	2	3	4	5	6	7	8	9	10	11	12	13	14
А	2	20	2	**санузел**	*1.52*2.04+0.25*0.27*	*3,2*	*3,2*		*3,2*		2,69		
А			3	**кухня**	*3.48*2.03-0.31*0.90+1.99*0.08*	*6,9*	*6,9*		*6,9*				
А			4	**жилая**	*3.48*3.97*	*13,8*	*13,8*	*13,8*					
А			5	**балкон**	*1.85*1.11+(0.76+1.11)/2*0.41*	*0,7*				*0,7*			
				Итого по пом. № 20 *(квартира)*		***28,5***	***27,8***	***13,8***	***14,0***	***0,7***			
А	2	21	1	**коридор**	*2.06*2.09*	*4,3*	*4,3*		*4,3*		2,69		
А			2	**кухня**	*3.65*1.98-0.90*0.29+2.15*0.08*	*7,1*	*7,1*		*7,1*				
А			3	**жилая**	*3.66*4.02*	*14,7*	*14,7*	*14,7*					
А			4	**санузел**	*1.51*2.04+0.25*0.27*	*3,1*	*3,1*		*3,1*				
А			5	**балкон**	*3.63*1.11*	*1,2*				*1,2*			
				Итого по пом. № 21 *(квартира)*		***30,4***	***29,2***	***14,7***	***14,5***	***1,2***			
А	2	22	1	**коридор**	*1.88*2.07*	*3,9*	*3,9*		*3,9*		2,69		
А			2	**санузел**	*1.52*2.04+0.25*0.27*	*3,2*	*3,2*		*3,2*				
А			3	**кухня**	*3.46*1.99-0.29*0.90+1.95*0.09*	*6,8*	*6,8*		*6,8*				
А			4	**жилая**	*3.46*4.00*	*13,8*	*13,8*	*13,8*					
А			5	**балкон**	*1.85*1.10+(1.10+0.76)/2*0.44*	*0,7*				*0,7*			
				Итого по пом. № 22 *(квартира)*		***28,4***	***27,7***	***13,8***	***13,9***	***0,7***			
А	2	23	1	**коридор**	*2.06*2.09*	*4,3*	*4,3*		*4,3*		2,69		
А			2	**кухня**	*3.67*1.99-0.30*0.90+2.18*0.10*	*7,3*	*7,3*		*7,3*				
А			3	**жилая**	*3.67*3.99*	*14,6*	*14,6*	*14,6*					
А			4	**санузел**	*1.53*2.04+0.25*0.27*	*3,2*	*3,2*		*3,2*				
А			5	**балкон**	*1.85*1.12+(1.12+0.77)/2*0.44*	*0,8*				*0,8*			
				Итого по пом. № 23 *(квартира)*		***30,2***	***29,4***	***14,6***	***14,8***	***0,8***			
А	2	24	1	**коридор**	*1.82*2.08*	*3,8*	*3,8*		*3,8*		2,69		
А			2	**санузел**	*1.53*2.05+0.25*0.27*	*3,2*	*3,2*		*3,2*				
А			3	**кухня**	*3.49*2.00-0.89*0.30+1.99*0.10*	*6,9*	*6,9*		*6,9*				
А			4	**жилая**	*3.49*4.00*	*14,0*	*14,0*	*14,0*					
А			5	**балкон**	*1.85*1.12+(1.12+0.76)/2*0.44*	*0,8*				*0,8*			
				Итого по пом. № 24 *(квартира)*		***28,7***	***27,9***	***14,0***	***13,9***	***0,8***			
А	2	25	1	**коридор**	*1.64*2.11*	*3,5*	*3,5*		*3,5*		2,69		
А			2	**кухня**	*3.22*1.99-0.90*0.29+1.72*0.09*	*6,3*	*6,3*		*6,3*				
А			3	**жилая**	*3.22*4.00*	*12,9*	*12,9*	*12,9*					
А			4	**санузел**	*1.53*2.05+0.25*0.27*	*3,2*	*3,2*		*3,2*				
А			5	**балкон**	*1.85*1.11+(1.11+0.77)/2*0.44*	*0,8*				*0,8*			
				Итого по пом. № 25 *(квартира)*		***26,7***	***25,9***	***12,9***	***13,0***	***0,8***			
А	2	26	1	**коридор**	*2.59*2.10+1.70*0.08*	*5,6*	*5,6*		*5,6*		2,69		
А			2	**санузел**	*1.53*2.04+0.25*0.27*	*3,2*	*3,2*		*3,2*				
А			3	**кухня**	*4.21*2.05-0.88*0.31+2.72*0.08*	*8,6*	*8,6*		*8,6*				
А			4	**жилая**	*4.21*3.96*	*16,7*	*16,7*	*16,7*					
А			5	**балкон**	*1.85*1.11+(1.11+0.77)/2*0.44*	*0,8*				*0,8*			
				Итого по пом. № 26 *(квартира)*		***34,9***	***34,1***	***16,7***	***17,4***	***0,8***			
А	2	27	1	**коридор**	*2.59*2.08+1.69*0.08*	*5,5*	*5,5*		*5,5*		2,69		
А			2	**кухня**	*4.21*2.01-0.91*0.30+2.71*0.10*	*8,5*	*8,5*		*8,5*				
А			3	**жилая**	*4.21*3.96*	*16,7*	*16,7*	*16,7*					
А			4	**санузел**	*1.54*2.05+0.25*0.27*	*3,2*	*3,2*		*3,2*				
А			5	**балкон**	*1.85*1.11+(1.11+0.77)/2*0.44*	*0,8*				*0,8*			
				Итого по пом. № 27 *(квартира)*		***34,7***	***33,9***	***16,7***	***17,2***	***0,8***			
А	2	28	1	**коридор**	*2.00*2.09*	*4,2*	*4,2*		*4,2*		2,69		
А			2	**санузел**	*1.72*2.05+0.25*0.27*	*3,6*	*3,6*		*3,6*				
А			3	**жилая**	*3.30*6.06-0.30*0.65*	*19,8*	*19,8*	*19,8*					
А			4	**жилая**	*1.55*1.15+3.84*4.53-0.50*0.13*	*19,1*	*19,1*	*19,1*					
А			5	**кухня**	*3.36*2.09-0.33*0.71+0.18*0.28+2.36*0.10*	*7,1*	*7,1*		*7,1*				
А			6	**балкон**	*1.85*1.11+(1.11+0.77)/2*0.44*	*0,8*				*0,8*			
				Итого по пом. № 28 *(квартира)*		***54,6***	***53,8***	***38,9***	***14,9***	***0,8***			
А	3	29	1	**коридор**	*2.67*2.07*	*5,5*	*5,5*		*5,5*		2,74		
А			2	**кухня**	*1.68*4.28+2.87*0.26+2.78*0.10*	*8,2*	*8,2*		*8,2*				
А			3	**жилая**	*4.00*4.29*	*17,2*	*17,2*	*17,2*					
А			4	**санузел**	*1.53*2.05+0.25*0.27*	*3,2*	*3,2*		*3,2*				
А			5	**балкон**	*1.82*1.12+(1.12+0.76)/2*0.44*	*0,8*				*0,8*			
				Итого по пом. № 29 *(квартира)*		***34,9***	***34,1***	***17,2***	***16,9***	***0,8***			

1	2	3	4	5	6	7	8	9	10	11	12	13	14
А	3	30	1	**коридор**	*2.08*2.08*	*4,3*	*4,3*		*4,3*		2,74		
А			2	**санузел**	*1.53*2.06+0.25*0.27*	*3,2*	*3,2*		*3,2*				
А			3	**кухня**	*3.67*1.70+0.25*2.26+2.16*0.10*	*7,0*	*7,0*		*7,0*				
А			4	**жилая**	*3.67*3.99*	*14,6*	*14,6*	*14,6*					
А			5	**балкон**	*3.61*1.11*	*1,2*				*1,2*			
				Итого по пом. № 30 *(квартира)*		***30,3***	***29,1***	***14,6***	***14,5***	***1,2***			
А	3	31	1	**коридор**	*1.86*2.09*	*3,9*	*3,9*		*3,9*		2,74		
А			2	**кухня**	*3.47*1.69+2.05*0.25+1.97*0.10*	*6,6*	*6,6*		*6,6*				
А			3	**жилая**	*3.47*4.01*	*13,9*	*13,9*	*13,9*					
А			4	**санузел**	*1.52*2.05+0.25*0.27*	*3,2*	*3,2*		*3,2*				
А			5	**балкон**	*1.85*1.12+(1.12+0.76)/2*0.40*	*0,7*				*0,7*			
				Итого по пом. № 31 *(квартира)*		***28,3***	***27,6***	***13,9***	***13,7***	***0,7***			
А	3	32	1	**коридор**	*2.08*2.09*	*4,3*	*4,3*		*4,3*		2,74		
А			2	**кухня**	*3.68*1.68+2.26*0.25+2.18*0.10*	*7,0*	*7,0*		*7,0*				
А			3	**жилая**	*3.71*2.44*	*9,1*	*9,1*	*9,1*					
А			4	**санузел**	*1.53*2.11+0.25*0.27*	*3,3*	*3,3*		*3,3*				
А			5	**лоджия**	*3.62*1.48*	*2,7*				*2,7*			
				Итого по пом. № 32 *(квартира)*		***26,4***	***23,7***	***9,1***	***14,6***	***2,7***			
А	3	33	1	**кухня**	*3.70*2.08+2.22*0.10*	*7,9*	*7,9*		*7,9*		2,74		
А			2	**санузел**	*2.18*1.90-1.13*0.28*	*3,8*	*3,8*		*3,8*				
А			3	**жилая**	*3.70*4.52*	*16,7*	*16,7*	*16,7*					
А			4	**лоджия**	*3.62*1.48*	*2,7*				*2,7*			
				Итого по пом. № 33 *(квартира)*		***31,1***	***28,4***	***16,7***	***11,7***	***2,7***			
А	3	34	1	**коридор**	*1.84*2.08*	*3,8*	*3,8*		*3,8*		2,74		
А			2	**санузел**	*1.52*2.05+0.25*0.27*	*3,2*	*3,2*		*3,2*				
А			3	**кухня**	*3.48*1.71+2.06*0.24+1.99*0.10*	*6,6*	*6,6*		*6,6*				
А			4	**жилая**	*3.48*4.02*	*14,0*	*14,0*	*14,0*					
А			5	**балкон**	*1.85*1.10+(0.72+1.10)/2*0.41*	*0,7*				*0,7*			
				Итого по пом. № 34 *(квартира)*		***28,3***	***27,6***	***14,0***	***13,6***	***0,7***			
А	3	35	1	**коридор**	*2.10*2.10*	*4,4*	*4,4*		*4,4*		2,74		
А			2	**кухня**	*3.64*1.69+0.26*2.21+2.14*0.10*	*6,9*	*6,9*		*6,9*				
А			3	**жилая**	*3.64*4.00*	*14,6*	*14,6*	*14,6*					
А			4	**санузел**	*1.52*2.04+0.25*0.27*	*3,2*	*3,2*		*3,2*				
А			5	**балкон**	*3.63*1.10*	*1,2*				*1,2*			
				Итого по пом. № 35 *(квартира)*		***30,3***	***29,1***	***14,6***	***14,5***	***1,2***			
А	3	36	1	**коридор**	*1.85*2.07*	*3,8*	*3,8*		*3,8*		2,74		
А			2	**санузел**	*1.53*2.05+0.25*0.27*	*3,2*	*3,2*		*3,2*				
А			3	**кухня**	*3.48*1.70+2.07*0.27+1.96*0.10*	*6,7*	*6,7*		*6,7*				
А			4	**жилая**	*3.49*4.01*	*14,0*	*14,0*	*14,0*					
А			5	**балкон**	*1.86*1.10+(1.10+0.71)/2*0.40*	*0,7*				*0,7*			
				Итого по пом. № 36 *(квартира)*		***28,4***	***27,7***	***14,0***	***13,7***	***0,7***			
А	3	37	1	**коридор**	*2.06*2.11*	*4,3*	*4,3*		*4,3*		2,74		
А			2	**кухня**	*3.65*1.72+0.26*2.22+2.16*0.10*	*7,1*	*7,1*		*7,1*				
А			3	**жилая**	*3.65*3.99*	*14,6*	*14,6*	*14,6*					
А			4	**санузел**	*1.52*2.04+0.25*0.27*	*3,2*	*3,2*		*3,2*				
А			5	**балкон**	*1.83*1.11+(0.72+1.11)/2*0.43*	*0,7*				*0,7*			
				Итого по пом. № 37 *(квартира)*		***29,9***	***29,2***	***14,6***	***14,6***	***0,7***			
А	3	38	1	**коридор**	*1.83*2.07*	*3,8*	*3,8*		*3,8*		2,74		
А			2	**санузел**	*1.55*2.05+0.25*0.27*	*3,2*	*3,2*		*3,2*				
А			3	**кухня**	*3.49*1.70+2.06*0.25+1.99*0.10*	*6,6*	*6,6*		*6,6*				
А			4	**жилая**	*3.49*4.00*	*14,0*	*14,0*	*14,0*					
А			5	**балкон**	*1.85*1.11+(1.11+0.74)/2*0.44*	*0,8*				*0,8*			
				Итого по пом. № 38 *(квартира)*		***28,4***	***27,6***	***14,0***	***13,6***	***0,8***			
А	3	39	1	**коридор**	*1.63*2.08*	*3,4*	*3,4*		*3,4*		2,74		
А			2	**кухня**	*3.21*1.71+1.79*0.27+1.72*0.10*	*6,1*	*6,1*		*6,1*				
А			3	**жилая**	*3.21*4.01*	*12,9*	*12,9*	*12,9*					
А			4	**санузел**	*1.53*2.03+0.25*0.27*	*3,2*	*3,2*		*3,2*				
А			5	**балкон**	*1.85*1.11+(0.77+1.11)/2*0.44*	*0,8*				*0,8*			
				Итого по пом. № 39 *(квартира)*		***26,4***	***25,6***	***12,9***	***12,7***	***0,8***			
А	3	40	1	**коридор**	*2.53*2.08*	*5,3*	*5,3*		*5,3*		2,74		
А			2	**санузел**	*1.54*2.06+0.25*0.27*	*3,2*	*3,2*		*3,2*				
А			3	**кухня**	*4.20*1.72+2.79*0.26+2.69*0.10*	*8,2*	*8,2*		*8,2*				
А			4	**жилая**	*4.20*3.97*	*16,7*	*16,7*	*16,7*					

1	2	3	4	5	6	7	8	9	10	11	12	13	14
А	3	40	5	**балкон**	*1.85*1.11+(1.11+0.77) /2*0.44*	*0,8*				*0,8*	2,74		
				Итого по пом. № 40 *(квартира)*		***34,2***	***33,4***	***16,7***	***16,7***	***0,8***			
А	3	41	1	**коридор**	*2.57*2.10*	*5,4*	*5,4*		*5,4*		2,74		
А			2	**кухня**	*4.19*1.69+0.25*2.77+2.6 8*0.10*	*8,0*	*8,0*		*8,0*				
А			3	**жилая**	*4.20*3.99*	*16,8*	*16,8*	*16,8*					
А			4	**санузел**	*1.54*2.05+0.25*0.27*	*3,2*	*3,2*		*3,2*				
А			5	**балкон**	*1.85*1.11+(1.11+0.77) /2*0.44*	*0,8*				*0,8*			
				Итого по пом. № 41 *(квартира)*		***34,2***	***33,4***	***16,8***	***16,6***	***0,8***			
А	3	42	1	**коридор**	*2.00*2.10*	*4,2*	*4,2*		*4,2*		2,74		
А			2	**санузел**	*1.73*2.05+0.25*0.27*	*3,6*	*3,6*		*3,6*				
А			3	**жилая**	*3.30*6.07-0.90*0.29*	*19,8*	*19,8*	*19,8*					
А			4	**жилая**	*1,18*1,55+3,88*4,55-0,52*0,20*	*19,4*	*19,4*	*19,4*					
А			5	**кухня**	*3,37*2,09+2,37*0,10-0,33*0,71+0,18*0,28*	*7,1*	*7,1*		*7,1*				
А			6	**балкон**	*1.85*1.11+(1.11+0.77) /2*0.44*	*0,8*				*0,8*			
				Итого по пом. № 42 *(квартира)*		***54,9***	***54,1***	***39,2***	***14,9***	***0,8***			

Места общего пользования (коридоры, лестничные клетки и т.п.):

Литера	Этаж	Номер помещения	Номер по плану	Назначение помещений жилая, комната, кухня и. т.п.	Формула подсчета площади частей помещения	Площадь всех частей здания (комнат и помещений вспомогательного использования)	в том числе				Высота	Площадь помещений общего пользования	Самовольно переустроенная или перепланированная площадь
							Общая площадь жилых помещений	из нее		Площадь помещений вспомогательного использования с коэф.			
								жилая	подсобная				
1	2	3	4	5	6	7	8	9	10	11	12	13	14
А	1	I	1	**тамбур**	*1.47*2.44*						*2,78*	*3.6*	
А			2	**коридор**	*27,80*1,78+4,60*1,24+1, 93*1,19+1,46*4,22*							*63.6*	
А			3	**подсобное**	*2.69*2.29*							*6.2*	
А	2	I	4	**коридор**	*27.76*1.79+2.43*1.95*						*2,69*	*54.4*	
А	3	I	5	**коридор**	*27.76*1.78+2.44*1.98*						*2,74*	*54.2*	
А	тех. чердак	I	6	**лестничная клетка**	*1.42*2.44*						*3,07*	*3.5*	
А			7	**коридор**	*14.18*2.19*							*31.1*	
		Итого по пом. № I: *(места общего пользования)*										***216.6***	
					ИТОГО:							***216,6***	

Итого по этажу "1"	***437,4***	*423,5*	*206,4*	*217,1*	*13,9*		*73.4*	
Итого по этажу "2"	***449,4***	*433,9*	*229,1*	*204,8*	*15,5*		*54.4*	
Итого по этажу "3"	***446,0***	*430,6*	*228,3*	*202,3*	*15,4*		*54.2*	
Итого по этажу "тех. чердак"							*34.6*	
Итого по всем этажам	***1332,8***	***1288,0***	***663,8***	***624,2***	***44,8***		***216,6***	

Кроме того:

Литера	Этаж	Номер помещения	Номер по плану	Назначение помещений жилая, комната, кухня и. т.п.	Формула подсчета площади частей помещения	Площадь всех частей здания (комнат и помещений вспомогательного использования)	в том числе				Высота	Площадь помещений общего пользования	Самовольно переустроенная или перепланированная площадь
							Общая площадь жилых помещений	из нее		Площадь помещений вспомогательного использования с коэф.			
								жилая	подсобная				
1	2	3	4	5	6	7	8	9	10	11	12	13	14
					Итого по пом.№ :								
					ИТОГО:								

III. Благоустройство общей площади жилых помещений здания (кв.м)

Вид благоустройства	Площадь
1	2
вентиляция	*1765,8*

IV. Сведения о правообладателях

Дата записи	Субъект права: для граждан - фамилия, имя, отчество; для юридических лиц - по уставу	Документы, подтверждающие право собственности, владения, пользования	Доля (часть, литера)
1	2	3	4

V. Стоимость здания

Полная балансовая стоимость

Остаточная балансовая стоимость (с учетом износа)

Инвентаризационная стоимость в ценах 1969 г. ***169 216,60руб.***

Инвентаризационная стоимость в ценах г.

Перечень документов, прилагаемых к техническому паспорту:

№ № п/п	Наименование документа	Примечание (масштаб, количество листов, прочее)
1	2	3

Комментарии (особые отметки)

.Разрешение на строительство №RU50513103-17 от 10.04.2013 г. Многоквартирный дом в эксплуатацию не принят.
Технический чердак разделен на нежилые помещения перегородками не до потолка

Паспорт изготовлен *21 апреля 2015 г.*

Исполнил *Ионкина О.Н.*

Проверил *Гущина Т.В.*

Руководитель комплексной производственной группы №2 Северо-Западного филиала ГУП МО "МОБТИ" *Гущина Т.В.*

Паспорт выдан "21" 04 2015 г.