D-I INDUSTRIAL CO., LTD.
FOR THE BETTER & BETTER SATISFACTION OF CUSTOMERS

SERVICE PARTS LIST

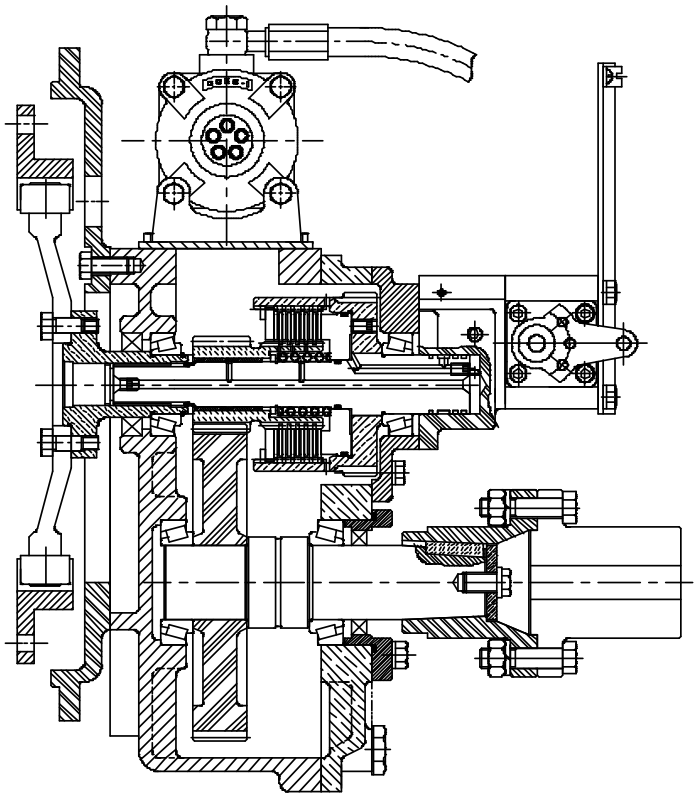

MODEL

DMT 50A-H
DMT 70T-D
DMT 100T-D

D-I INDUSTRIAL CO., LTD.

GROUP ASSEMBLY PARTS LIST

CONTENTS ITEM NO.

INPUT SHAFT GROUP ..... 1 ~ 25

ASTERN SHAFT GROUP ..... 40 ~ 59

OUTPUT SHAFT GROUP ..... 70 ~ 89

CASE GROUP ..... 100 ~ 127

MANIFOLD GROUP ..... 160 ~ 194

SELECTOR VALVE GROUP ..... 240 ~ 280

OIL COOLER GROUP 1..... 290 ~ 302

OIL COOLER GROUP 2..... 305 ~ 317

OPTION GROUP ..... 320 ~ 328

DUAL STAGE COUPLING ..... 340 ~ 347

TROLLING VALVE ASS'Y ..... 360 ~ 378

입 력 축 그 룹	INPUT SHAFT GROUP

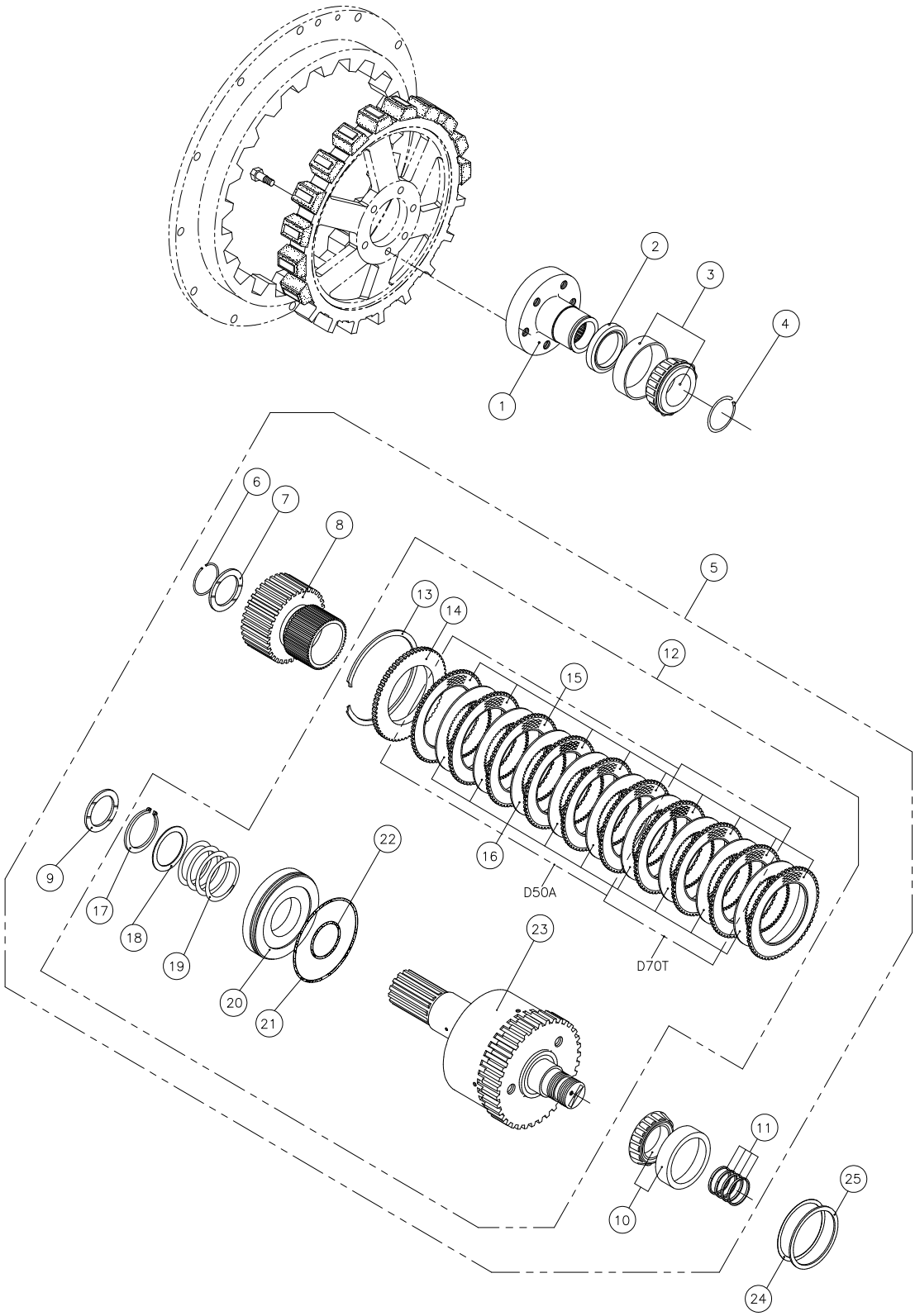

그림 번호 - 1	FIG NO. - 1

INPUT SHAFT GROUP

번호 NO.	부품 번호 PARTS NO.	품 명 PARTS NAME		대 개 (Q'TY) D50A	D70T	D100T	비 고 REMARKS
1	050007	입력카프링 조합	INPUT COUPLING ASS'Y	1	1	1	
2	D06509010	오일씰	SEAL, oil	1	1	1	
3	30211J	테이퍼롤러베어링	BEARING, taper roller	1	1	1	
4	050112 000	리테이너	RETAINER	1	1	1	
5	050100A~F	전진통 그룹	INPUT SHAFT GROUP	(1)	-	-	A(1.61), B(2.06) C(2.45), D(2.82) E(3.12), F(3.46)
	070100TA~TF	전진통 그룹	INPUT SHAFT GROUP	-	(1)	-	A(1.61), B(2.06) C(2.45), D(2.82) E(3.12), F(3.46)
	090100TA~TD	전진통 그룹	INPUT SHAFT GROUP	-	-	(1)	A(1.61), B(2.06) C(2.45), D(2.82)
6	050111 000	리테이너	RETAINER	1	1	1	
7	70113 001	트러스트 와셔	WASHER, thrust	1	1	1	
8	050108A~F004	구동기어 조합	PINION, ASS'Y	1	-	-	A(1.61), B(2.06) C(2.45), D(2.82) E(3.12), F(3.46)
	070108A~F005	구동기어 조합	PINION, ASS'Y	-	1	-	A(1.61), B(2.06) C(2.45), D(2.82) E(3.12), F(3.46)
	070108A~D005	구동기어 조합	PINION, ASS'Y	-	-	1	A(1.61), B(2.06) C(2.45), D(2.82)
9	70117 000	트러스트 와셔	WASHER, thrust	1	1	1	
10	30208J	테이퍼롤러베어링	BEARING, taper roller	1	1	1	
11	25120 001	씰링	RING, oil seal	4	4	4	
12	050100	전진통 조합	INPUT SHAFT ASS'Y	(1)	-	-	
	070100T	전진통 조합	INPUT SHAFT ASS'Y	-	(1)	-	
	090100T	전진통 조합	INPUT SHAFT ASS'Y	-	-	(1)	
13	11527 000	스냅링(내)	RING, snap internal	1	1	1	
14	050107 000	마찰판 받침판	PLATE, back	1	-	1	
	070107 000	마찰판 받침판	PLATE, back	-	1	-	
15	70109 000	외측 마찰판	PLATE, sintered	6	-	-	
	090119 000	외측 마찰판	PLATE, sintered	-	9	10	
16	70110 000	내측 마찰판	PLATE, steel	5	8	9	
17	T04541518	스냅링	RING, snap external	1	1	1	
18	050105 000	스프링 받침판	WASHER	1	1	1	
19	050106 000	복원스프링	SPRING	1	1	1	
20	70105 000	유압피스톤	PISTON, clutch	1	1	1	
21	70106 000	O 링	"O" RING	1	1	1	
22	70104 000	O 링	"O" RING	1	1	1	
23	050101	전진축 조합	INPUT SHAFT SUB ASS'Y	1	-	-	
	070101	전진축 조합	INPUT SHAFT SUB ASS'Y	-	1	-	
	090101	전진축 조합	INPUT SHAFT ASS'Y	-	-	1	
24	050413A~C000	조정심	SHIM	1SET	1SET	1SET	
25	050414A~C000	심받침판	SPACER	1	1	1	

후 진 축 그 룹	ASTERN SHAFT GROUP

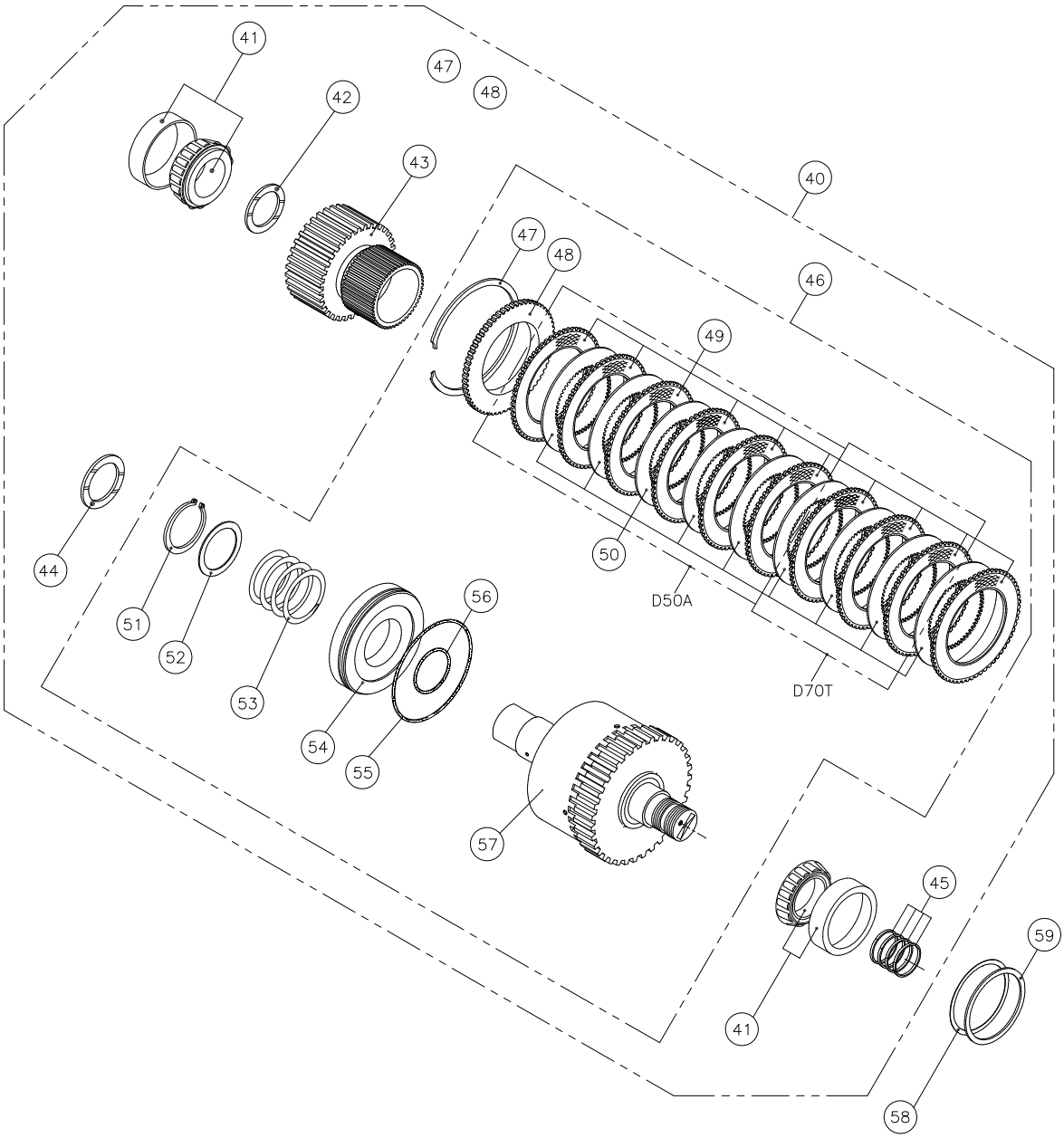

그 림 번 호 - 2	FIG NO. - 2

ASTERN SHAFT GROUP

번호 NO.	부품번호 PARTS NO.	품 명 PARTS NAME		대 개(Q'TY) D50A	D70T	D100T	비 고 REMARKS
40	050200A~F	후진통 그룹	ASTERN SHAFT GROUP	(1)	-	-	A(1.61), B(2.06) C(2.45), D(2.82) E(3.12), F(3.46)
	070200TA~TF	후진통 그룹	ASTERN SHAFT GROUP	-	(1)	-	A(1.61), B(2.06) C(2.45), D(2.82) E(3.12), F(3.46)
	090200TA~TD	후진통 그룹	ASTERN SHAFT GROUP	-	-	(1)	A(1.61), B(2.06) C(2.45), D(2.82)
41	30208J	테이퍼롤러베어링	BEARING, taper roller	2	2	2	
42	70113 001	트러스트 와셔	WASHER, thrust	1	1	1	
43	050108A~F004	구동기어 조합	PINION, ASS'Y	1	-	-	A(1.61), B(2.06) C(2.45), D(2.82) E(3.12), F(3.46)
	070108A~F005	구동기어 조합	PINION, ASS'Y	-	1	-	A(1.61), B(2.06) C(2.45), D(2.82) E(3.12), F(3.46)
	070108A~D005	구동기어 조합	PINION, ASS'Y	-	-	1	A(1.61), B(2.06) C(2.45), D(2.82)
44	70117 000	트러스트 와셔	WASHER, thrust	1	1	1	
45	25120 001	씰 링	RING, oil seal	4	4	4	
46	050200	후진통 조합	ASTERN SHAFT ASS'Y	(1)	-	-	
	070200T	후진통 조합	ASTERN SHAFT ASS'Y	-	(1)	-	
	090200T	후진통 조합	ASTERN SHAFT ASS'Y	-	-	(1)	
47	11527 000	스냅링(내)	RING, snap internal	1	1	1	
48	050107 000	마찰판 받침판	PLATE, back	1	-	1	
	070107 000	마찰판 받침판	PLATE, back	-	1	-	
49	70109 000	외측 마찰판	PLATE, sintered	6	-	-	
	090119 000	외측 마찰판	PLATE, sintered	-	9	10	
50	70110 000	내측 마찰판	PLATE, steel	5	8	9	
51	T04541518	스냅링(외)	RING, snap external	1	1	1	
52	050105 000	스프링 받침판	WASHER	1	1	1	
53	050106 000	복원 스프링	SPRING, return	1	1	1	
54	70105 000	유압 피스톤	PISTON, clutch	1	1	1	
55	70106 000	O 링	"O" RING	1	1	1	
56	70104 000	O 링	"O" RING	1	1	1	
57	050201	후진축 조합	ASTERN SHAFT SUB ASS'Y	1	-	-	
	070201	후진축 조합	ASTERN SHAFT SUB ASS'Y	-	1	-	
	090201	후진축 조합	ASTERN SHAFT SUB ASS'Y	-	-	1	
58	050413A~C000	조정심	SHIM	1SET	1SET	1SET	
59	050414A~C000	심받침판	SPACER	1	1	1	

감 속 축 그 룹	OUTPUT SHAFT GROUP

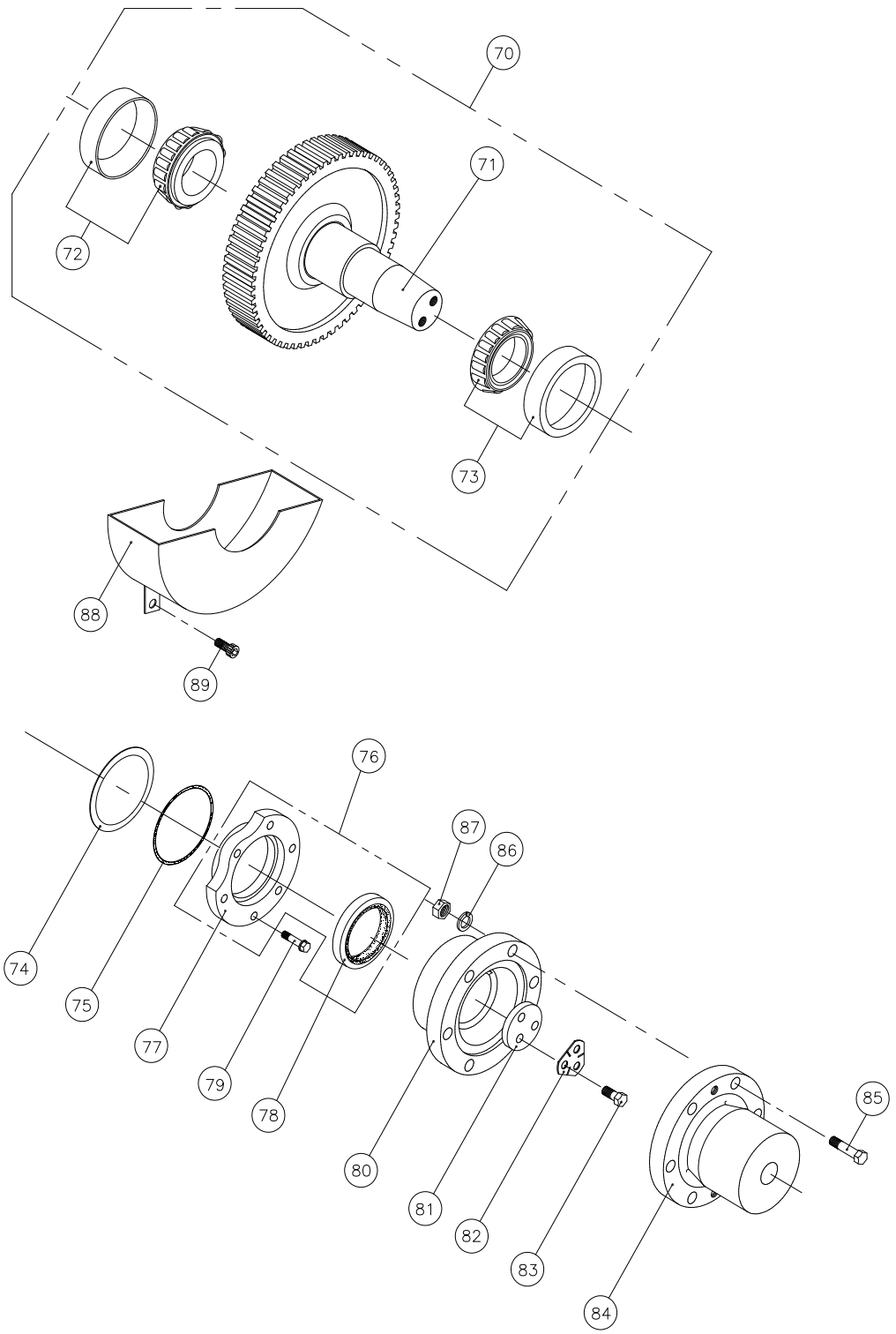

그 림 번 호 - 3	FIG NO. - 3

OUTPUT SHAFT GROUP

번호 NO.	부품번호 PARTS NO.	품 명 PARTS NAME		대 개(Q'TY)			비 고
				D50A	D70T	D100T	
70	050300AG-FG	감속축 그룹	OUTPUT SHAFT GROUP	(1)	-	-	AG(1.61), BG(2.06) CG(2.45), DG(2.82) EG(3.12), FG(3.46)
	070300TAG-TFG	감속축 그룹	OUTPUT SHAFT GROUP	-	(1)	-	A(1.61), B(2.06) C(2.45), D(2.82) E(3.12), F(3.46)
	070300TAG-TDG	감속축 그룹	OUTPUT SHAFT GROUP	-	-	(1)	A(1.61), B(2.06) C(2.45), D(2.82)
71	050300A-F	감속축 조합	OUTPUT SHAFT ASS'Y	1	-	-	A(1.61), B(2.06) C(2.45), D(2.82) E(3.12), F(3.46)
	070300TA-TF	감속축 조합	OUTPUT SHAFT ASS'Y	-	1	-	A(1.61), B(2.06) C(2.45), D(2.82) E(3.12), F(3.46)
	070300TA-TD	감속축 조합	OUTPUT SHAFT ASS'Y	-	-	1	A(1.61), B(2.06) C(2.45), D(2.82)
72	32212J	테이퍼롤러베어링	BEARING,taper roller	1	-	-	
	30310D	테이퍼롤러베어링	BEARING,taper roller	-	1	1	
73	32212J	테이퍼롤러베어링	BEARING,taper roller	1	-	-	
	32014JR	테이퍼롤러베어링	BEARING,taper roller	-	1	1	
74	050304A~C000	조정심	SHIM	1SET	1SET	1SET	
75	G11031	O 링	O-RING	1	1	1	
76	050303A	감속축 카바 조합	SEAL CARRIER ASS'Y	(1)	-	-	
	070303A	감속축 카바 조합	SEAL CARRIER ASS'Y	-	(1)	(1)	
77	050303 003	감속축 카바	CARRIER, seal	1	-	-	
	070303 003	감속축 카바	CARRIER, seal	-	1	1	
78	D06008212	오일씰	SEAL, oil	1	-	-	
	D07009010	오일씰	SEAL, oil	-	1	1	
79	B10125035	스크류	SCREW	6	6	6	
80	050306 003	감속축 카프링	COUPLING, output	1	-	-	
	090306 005	감속축 카프링	COUPLING, output	-	1	1	
81	70314 000	받침판	WASHER, retainer	1	-	-	
	090314 000	받침판	WASHER, retainer	-	1	1	
82	70315 000	꺽음와셔	PLATE, lock	1	1	1	
83	A12175025	스크류	SCREW	3	3	3	
84	50317 002	프로펠라 카프링	COUPLING, propeller	1	-	-	
	090307 001	프로펠라 카프링	COUPLING, propeller	-	1	-	
	11317D 002	프로펠라 카프링	COUPLING, propeller	-	-	1	
85	70318 000	리머볼트	BOLT, reamer	4	6	6	
86	SW162824	스프링 와셔	PLATE, lock	4	6	6	
87	N16200242	너트	NUT	4	6	6	
88	050314 001	오일팬 조합	OIL PAN ASS'Y	1	-	-	
	070314 001	오일팬 조합	OIL PAN ASS'Y	-	1	1	
89	C08125015	육각소켓스크류	SCREW, socket	2	2	2	

케 이 스 그 룹	CASE GROUP

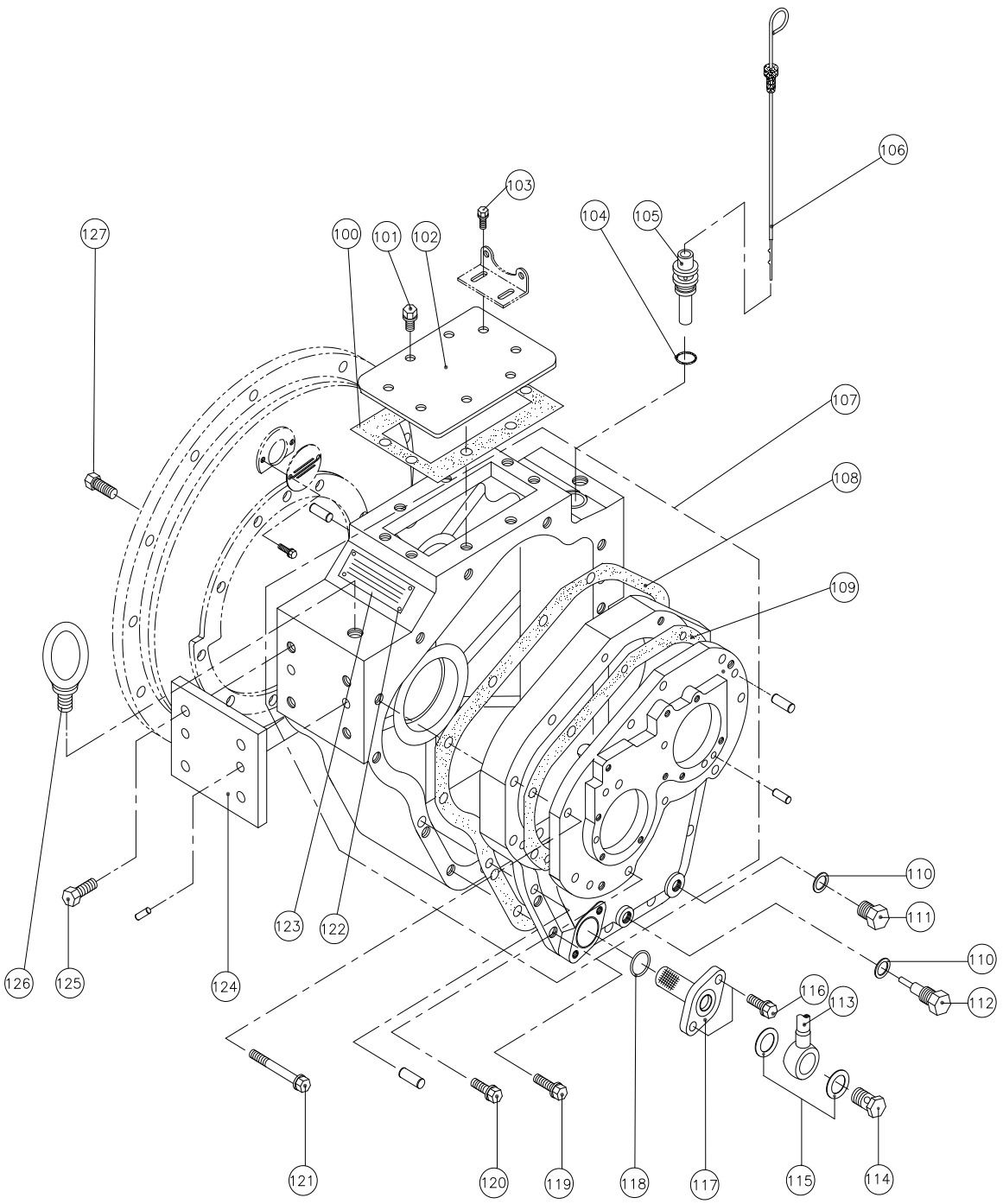

그 림 번 호 - 4	FIG NO. - 4

CASE GROUP

번호 NO.	부품 번호 PARTS NO.	품 명 PARTS NAME		대 개(Q'TY) D50A	D70T	D100T	비 고 REMARKS
100	050003 003	윗카바가스켓	GASKET	1	1	1	
101	B08125015	스크류	SCREW	4	4	4	
102	050002 000	윗 카바	COVER	1	1	1	
103	PB08125020	스크류	SCREW	4	4	4	
104	G02531	O 링	"O" RING	1	1	1	
105	170017 000	공기 발관기	AIR BREATHER	1	1	1	
106	050006 001	검유봉	GAUGE, oil level	1	1	1	
107	050001AG	케이스 조합	CASE ASS'Y	(1)	-	-	
	090001TAG	케이스 조합	CASE ASS'Y	-	(1)	(1)	
108	090011 003	케이스 가스켓	GASKET, case	1	1	1	
109	090016 001	베어링판 가스켓	GASKET, bearing carrier	1	1	1	
110	11028 000	동 가스켓	GASKET, copper	2	2	2	
111	018018 000	플러그	PLUG	1	1	1	
112	25018 001	배유플러그조합	DRAIN PLUG ASS'Y	1	1	1	
113	050705 000	파이프 조합	PIPE, suction	1	1	1	
114	050022 001	유니온 볼트	BOLT, union	1	1	1	
115	25017 000	동 가스켓	GASKET, copper	2	2	2	
116	B08125020S	스크류	SCREW	2	2	2	
117	090013 000	스크린필터조합	SCREEN FILTER ASS'Y	1	1	1	
118	G02531	O링	"O" RING	1	1	1	
119	B10125035S	스크류	SCREW	6	6	6	
	B10125035	스크류	SCREW	2	2	2	
120	B10125032	스크류	SCREW	3	3	3	
	B08125032	스크류	SCREW	1	1	1	
121	B10125070	스크류	SCREW	5	5	5	
122	025109 000	박음 스크류	SCREW	4	4	4	
123	050999 003	명 판	PLATE,name	1	1	1	
124	050005 000	브라켓	BRACKET	2	2	2	
125	A12150030	스크류	SCREW	8	8	8	
126	EB162760	아이볼트	BOLT, eye	2	2	2	
127	B10125035	스크류	SCREW	10	10	10	

메 니 폴 드 그 룹	MANIFOLD GROUP

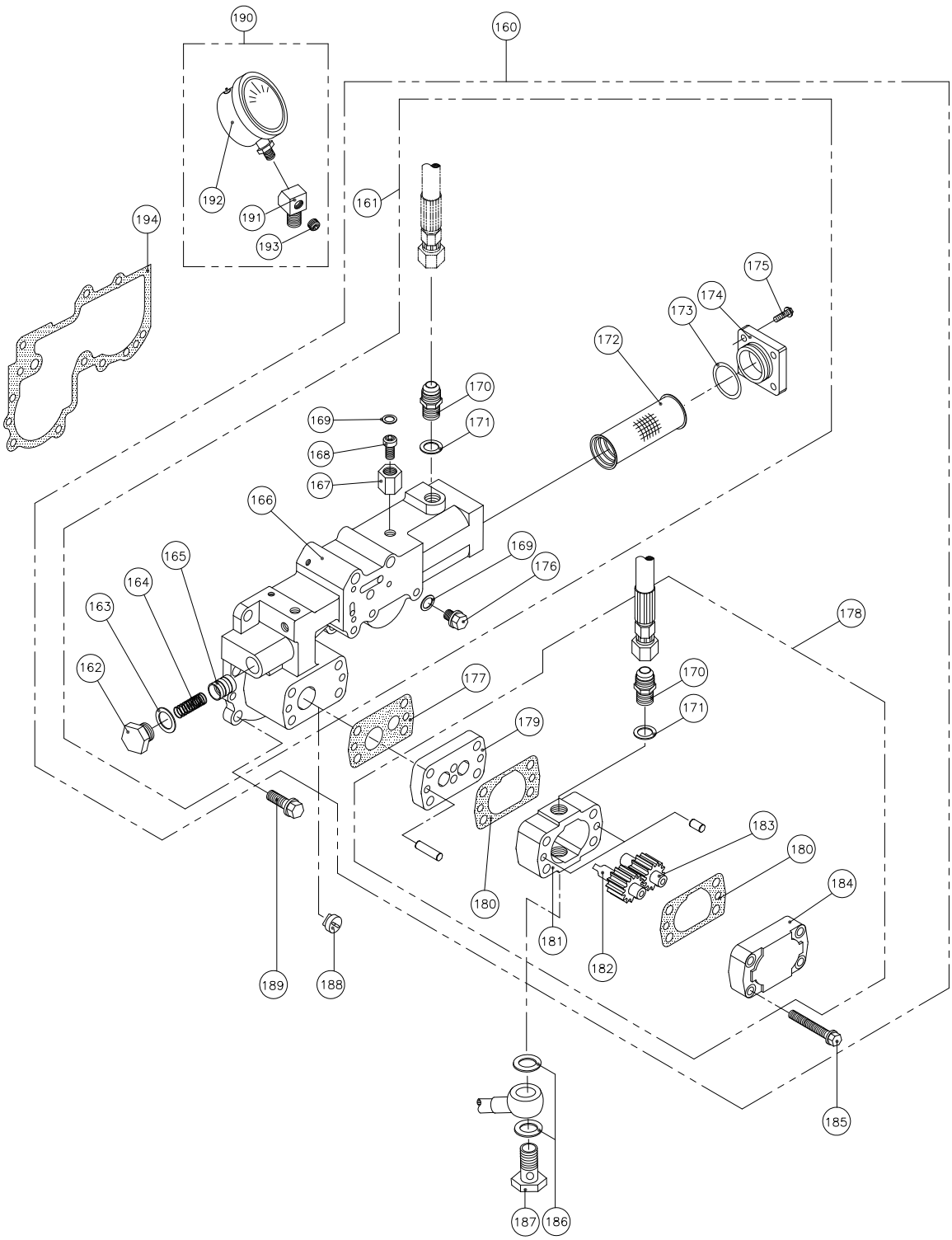

그 림 번 호 - 5	FIG NO. - 5

MANIFOLD GROUP

번호 NO.	부품 번호 PARTS NO.	품 명 PARTS NAME		대 개(Q'TY) D50A	D70T	D100T	비 고 REMARKS
160	050400	메니폴드 그룹	MANIFOLD GROUP	(1)	(1)	(1)	
161	050401	메니폴드 조합	MANIFOLD ASS'Y	(1)	(1)	(1)	
162	25027 000	플러그	PLUG	1	1	1	
163	25028 000	동 가스켓	GASKET, copper	1	1	1	
164	25026 001	윤할 유압 스프링	SPRING, oil pressure	1	1	1	
165	25025 000	윤할 유압 밸브	VALVE, oil pressure	1	1	1	
166	050402A 001	메니폴드	MANIFOLD	1	1	1	
167	025404 000	고정 너트	NUT, lock	1	1	1	
168	025403 001	고정 스크류	SCREW, lock	1	1	1	
169	70031 000	동 가스켓	GASKET, copper	2	2	2	
170	050020 002	닛 플	NIPPLE	2	2	2	
171	11028 000	동 가스켓	GASKET, copper	2	2	2	
172	136549 000	오일필터조합	OIL FILTER ASS'Y	1	1	1	
173	G03531	O-링	"O" RING	1	1	1	
174	110546 002	필터카바	COVER, filter	1	1	1	
175	B06100020	스크류	SCREW	4	4	4	
176	70030 000	플러그	PLUG	1	1	1	
177	050412 000	펌프플레이트가스켓	GASKET,pump plate	1	1	1	
178	050420	펌프조합	PUMP ASS'Y	(1)	(1)	(1)	
179	050421	펌프플레이트 조합	PUMP PLATE ASS'Y	1	1	1	
180	050405 000	펌프 가스켓	GASKET, pump	2	2	2	
181	050406 002	펌프 몸체	BODY, gear pump	1	1	1	
182	050407 004	유펌프 주치차	GEAR, pump driving	1	1	1	
183	050408 004	유펌프 종치차	GEAR, pump driven	1	1	1	
184	050409	펌프카바 조합	PUMP COVER ASS'Y	1	1	1	
185	B10125075	스크류	SCREW	4	4	4	
186	25017 000	동 가스켓	GASKET, copper	2	2	2	
187	050022 001	유니온 볼트	BOLT, union	1	1	1	
188	050416 001	펌프구동블럭	BLOCK,pump driving	1	1	1	
189	B08125025	스크류	SCREW	7	7	7	
190	A6350 1/4 PTAS	압력계 조합	PRESSURE GAUGE ASS'Y	(1)	(1)	(1)	
191	110412 001	압력계 아답터	ADAPTOR	1	1	1	
192	A6350 1/4 PT	압력계	PRESSURE GAUGE	1	1	1	
193	PT0080107	플러그	PLUG	1	1	1	
194	050415 002	메니폴드가스켓	GASKET,manifold	1	1	1	

변 환 밸 브 그 룹	SELECTOR VALVE GROUP

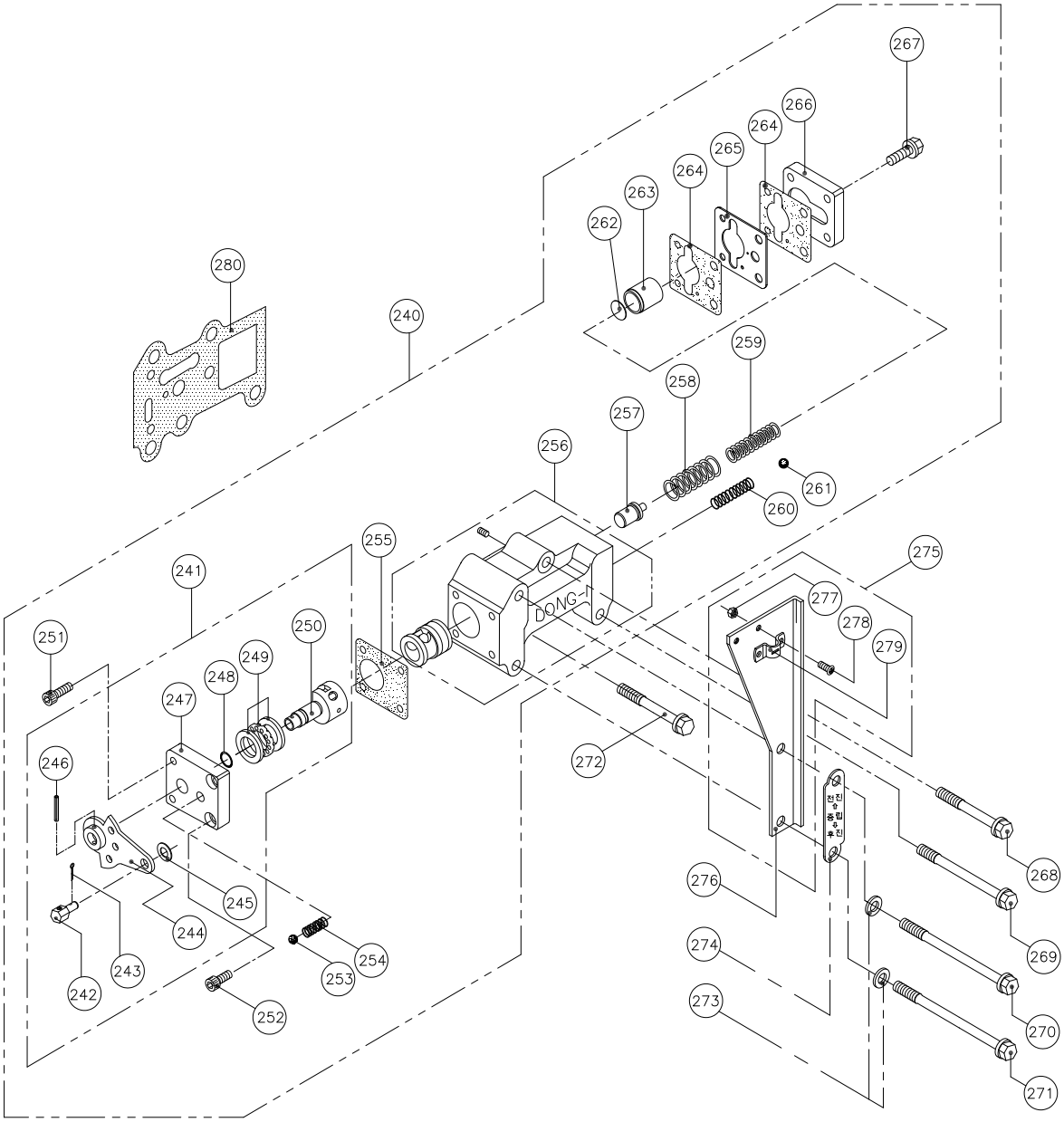

그 림 번 호 - 6	FIG NO. - 6

SELECTOR VALVE GROUP

번호 NO.	부품 번호 PARTS NO.	품 명 PARTS NAME		대 개(Q'TY) D50A	D70T	D100T	비 고 REMARKS
240	025500	변환밸브 그룹	SELECTOR VALVE GROUP	(1)	(1)	(1)	
241	25520G	레버그룹	LEVER GROUP	(1)	(1)	(1)	
242	25524 000	케이블핀	PIN, cable	1	1	1	
243	SL02515	분할핀	PIN, split	1	1	1	
244	25520 000	레버 조합	LEVER ASS'Y	1	1	1	
245	PW0815516	평와셔	WASHER	1	1	1	
246	SP03020	스프링 핀	PIN, spring	1	1	1	
247	25517 001	밸브 카바	COVER, valve	1	1	1	
248	P00919	O 링	O - RING	1	1	1	
249	51101	트러스트 베어링	BEARING, thrust	1	1	1	
250	025513 001	변환 밸브	STEM, valve	1	1	1	
251	C06100020	육각소켓 스크류	SCREW, socket	2	2	2	
252	C06100015	육각소켓 스크류	SCREW, socket	2	2	2	
253	SB01605	볼(5/16″)	BALL, steel	1	1	1	
254	25518 000	디텐트 스프링	SPRING, detent	1	1	1	
255	25515 002	밸브카바가스켓	GASKET, valve cover	1	1	1	
256	025501A 008	변환밸브몸체(조)	BODY, selector valve	1	1	1	
257	150510 003	유압조정 밸브	VALVE, regulator pressure	1	1	1	
258	25507 001	외측압력 스프링	SPRING, outer	1	1	1	
259	025506 001	트롤링 압력 스프링	SPRING, trolling	1	1	1	
260	25502 000	체크밸브스프링	SPRING, check valve	1	1	1	
261	SB00803	볼(3/8″)	BALL, steel	1	1	1	
262	025509 000	스페이서	SPACER	1SET	1SET	1SET	
263	150508 001	완충피스톤	PISTON	1	1	1	
264	150546 004	T.R밸브가스켓	GASKET, t.r valve	2	2	2	
265	150547 001	오리피스플레이트	PLATE, oriffice	1	1	1	
266	25510 003	피스톤 카바	COVER, piston	1	1	1	
267	B08125020	스크류	SCREW	4	4	4	
268	B08125110	스크류	SCREW	1	1	1	
269	B08125075	스크류	SCREW	1	1	1	
270	B08125130	스크류	SCREW	1	1	1	
271	B08125080	스크류	SCREW	1	1	1	
272	B08125060	스크류	SCREW	1	1	1	
273	PW0815516	평와셔	WASHER	2	2	2	
274	025533 001	전.후진 명판	PLATE, name	1	1	1	
275	025532AS	케이블 브라켓 조합	CABLE BRACKET ASS'Y	(1)	(1)	(1)	
276	025532 002	케이블 브라켓	BRACKET, cable	1	1	1	
277	N05080082S	너트	NUT	2	2	2	
278	X05080012S	십자머리 스크류	SCREW (+)	2	2	2	
279	25536 001	클램프	CLAMP	1	1	1	
280	110527 002	변환밸브 가스켓	GASKET, selector valve	1	1	1	

오 일 쿨 러 그 룹 1	OIL COOLER GROUP 1

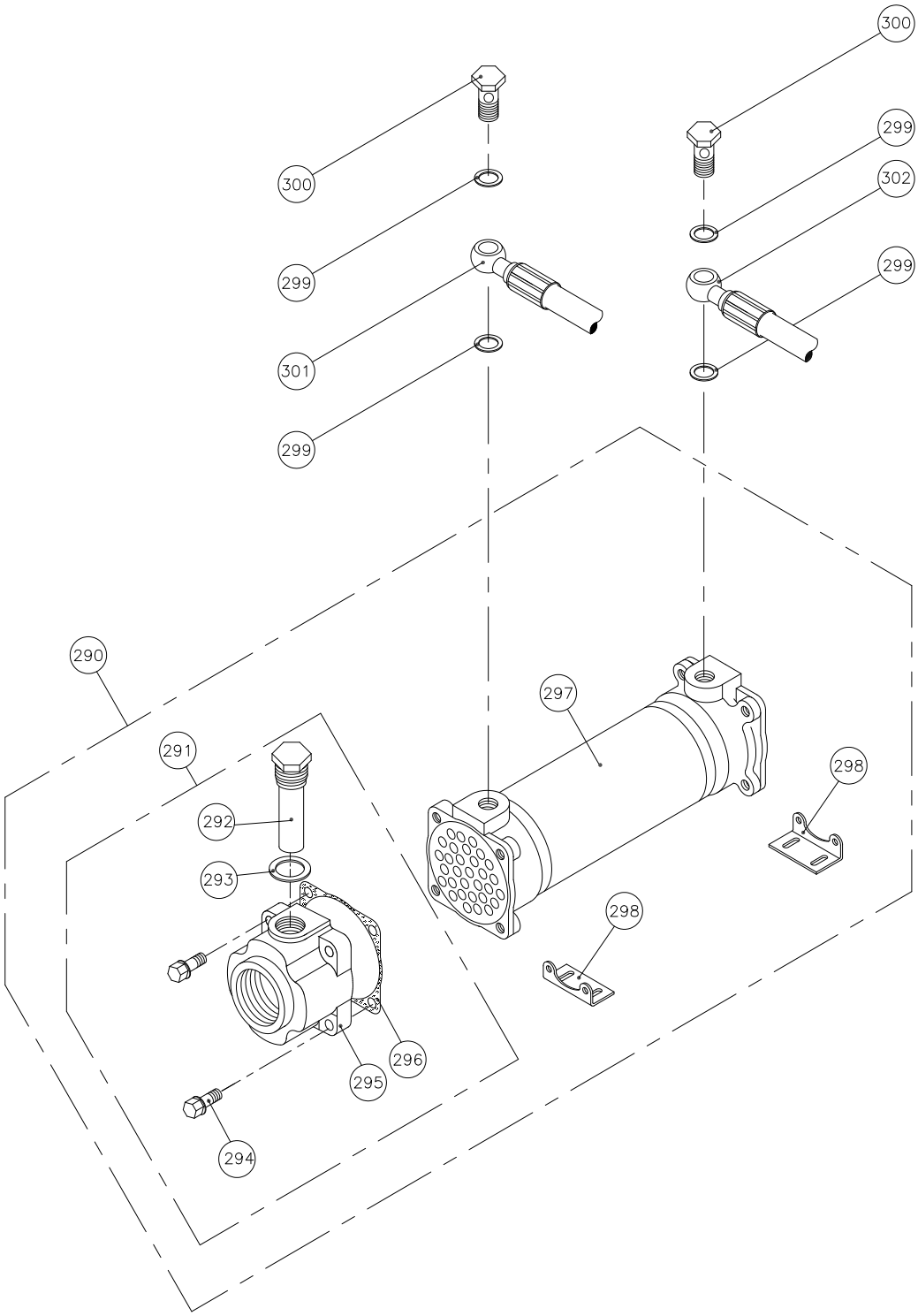

그 림 번 호 - 7	FIG NO. - 7

OIL COOLER GROUP 1

번호 NO.	부품 번호 PARTS NO.	품 명 PARTS NAME		대 개(Q'TY) D50A	D70T	D100T	비 고 REMARKS
290	ST050720	오일 쿨러 조합	OIL COOLER ASS'Y	(1)	(1)	(1)	PF1 1/4"
	ST050741-001	오일 쿨러 조합	OIL COOLER ASS'Y	(1)	(1)	(1)	PF1 1/4"
	ST050741	오일 쿨러 조합	OIL COOLER ASS'Y	(1)	(1)	(1)	PF 2"
291	150752CAS	쿨러 카바완비품	COOLER COVER ASS'Y	(2)	(2)	(2)	ST050720
	200702AS	쿨러 카바완비품	COOLER COVER ASS'Y	(2)	(2)	(2)	ST050741-001
	260701AS	쿨러 카바완비품	COOLER COVER ASS'Y	(2)	(2)	(2)	ST050741
292	150753 001	방식봉 조합	ZINC ANODE ASS'Y	2	2	2	
293	25017 000	동가스켓	GASKET, copper	2	2	2	
294	B08125030S	스크류	SCREW	8	8	8	
295	150752C 001	쿨러 카바	COVER, cooler	2	2	2	ST050720
	200702 001	쿨러 카바	COVER, cooler	2	2	2	ST050741-001
	260701 001	쿨러 카바	COVER, cooler	2	2	2	ST050741
296	150707 003	쿨러가스켓	GASKET, cooler	2	2	2	ST050720
	25701-8 002	쿨러가스켓	GASKET, cooler	2	2	2	ST050741/-001
297	050720 000	오일쿨러	ELEMENT COOLER	1	1	1	ST050720
	050741 000	오일쿨러	ELEMENT COOLER	1	1	1	ST050741/-001
298	150031 002	쿨러브라켓	BRACKET, cooler	2	2	2	ST050720
	050746 001	쿨러브라켓	BRACKET, cooler	2	2	2	ST050741/-001
299	25028 000	동 가스켓	GASKET, copper	4	4	4	
300	050021 001	유니온 볼트	BOLT, union	2	2	2	
301	050711 000	호스조합(P→ C)	HOSE ASS'Y	1	-	-	ST050720
	070711 000	호스조합(P→ C)	HOSE ASS'Y	-	1	1	ST050720
	070711 000	호스조합(P→ C)	HOSE ASS'Y	1	-	-	ST050741/-001
302	050710 000	호스조합(C→M)	HOSE ASS'Y	1	-	-	ST050720
	070710 000	호스조합(C→M)	HOSE ASS'Y	-	1	1	ST050720
	070710 000	호스조합(C→M)	HOSE ASS'Y	1	-	-	ST050741/-001

오 일 쿨 러 그 룹 2	OIL COOLER GROUP 2

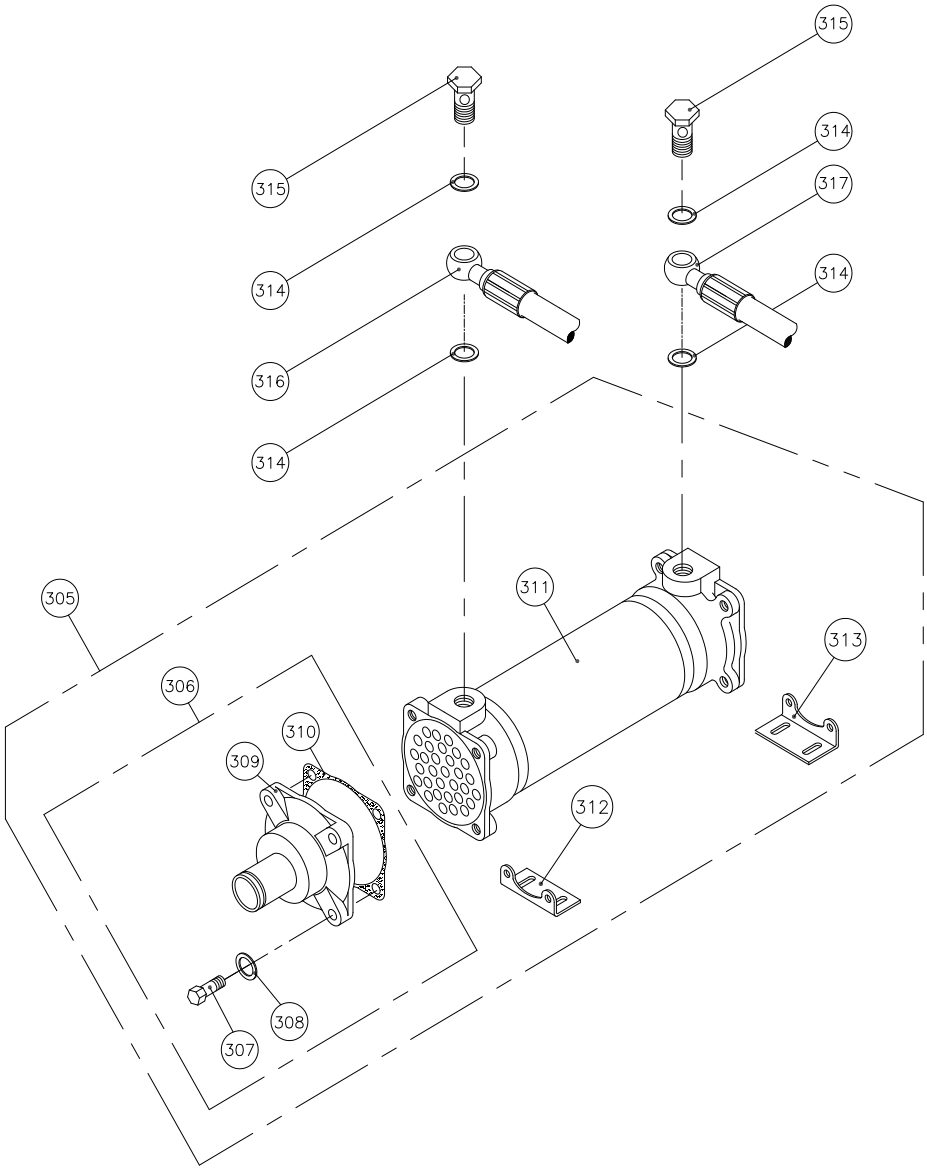

그 림 번 호 - 8	FIG NO. - 8

OIL COOLER GROUP 2

번호 NO.	부품 번호 PARTS NO.	품 명 PARTS NAME		대 개(Q'TY) D50A	D70T	D100T	비 고 REMARKS
305	ST050700A2	오일 쿨러 조합	OIL COOLER ASS'Y	-	(1)	(1)	
306	136702AS	쿨러 카바완비품	COOLER COVER ASS'Y	-	(2)	(2)	
307	B08125030S	스크류	SCREW	-	8	8	
308	PW0815516	평와셔	WASHER	-	8	8	
309	136702 000	쿨러 카바	COVER, cooler	-	2	2	
310	150707 003	쿨러 가스켓	GASKET, cooler	-	2	2	
311	050720 000	오일 쿨러	ELEMENT COOLER	-	1	1	
312	090004D 000	쿨러브라켓(좌)	BRACKET, cooler	-	1	1	
313	090005D 000	쿨러브라켓(우)	BRACKET, cooler	-	1	1	
314	25028 000	동 가스켓	GASKET, copper	-	4	4	
315	050021 001	유니온 볼트	BOLT, union	-	2	2	
316	070711 000	호스조합(P→ C)	HOSE ASS'Y	-	1	1	
317	070710 000	호스조합(C→M)	HOSE ASS'Y	-	1	1	

옵 션 품 그 룹	OPTION GROUP

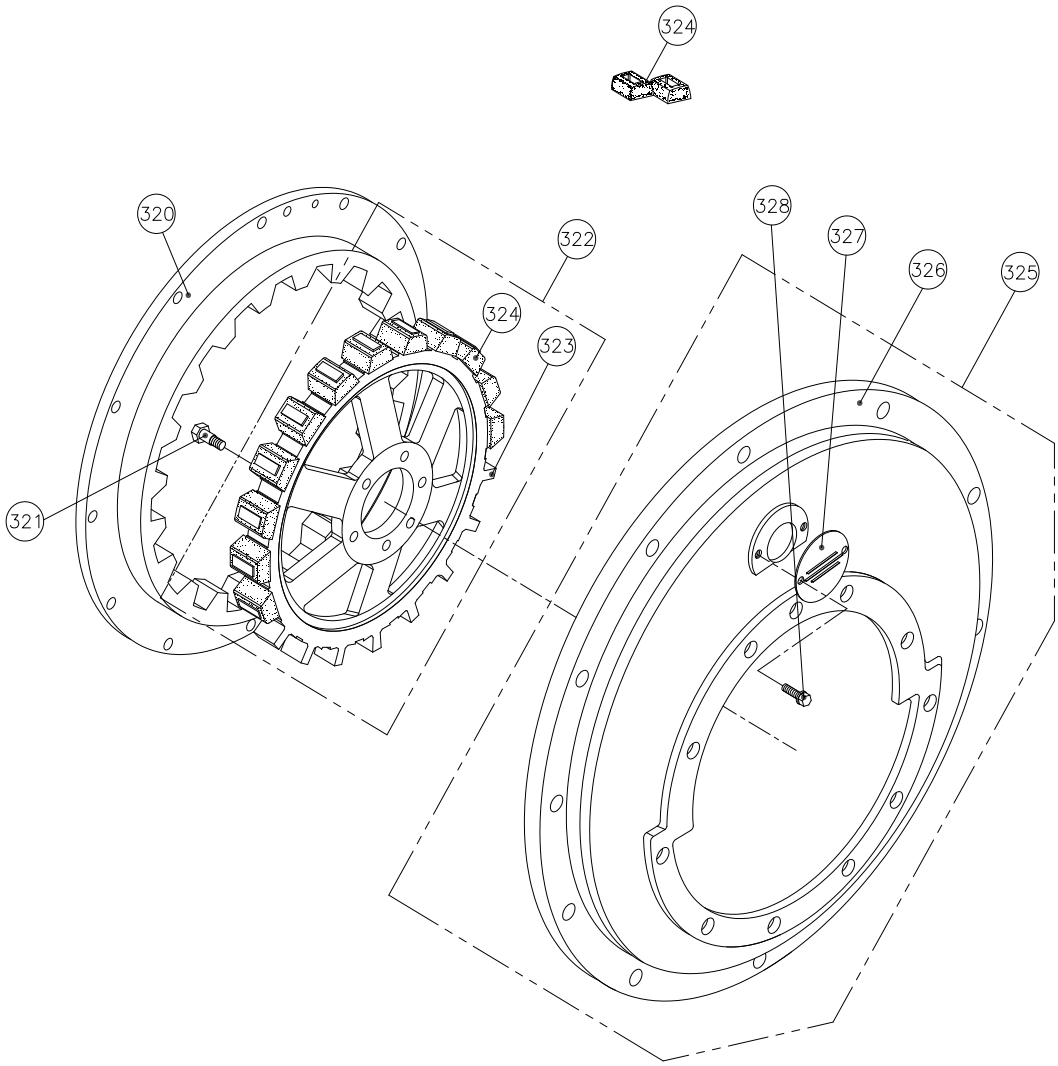

그림 번호 - 9	FIG NO. - 9

OPTION GROUP

번호 NO.	부품 번호 PARTS NO.	품 명 PARTS NAME		대 개 (Q'TY) D50A	D70T	D100T	비 고 REMARKS
320	050818A 000	드라이빙링 완비품	RING, driving ASS'Y	1	1	1	SAE NO.2, 3(11.5")
	110811A 000	드라이빙링 완비품	RING, driving ASS'Y	1	1	1	SAE NO.1(14")
321	050802 000	리머볼트	BOLT, reamer	6	6	6	
322	050804G	스파이더 완비품	SPIDER, drive ASS'Y	(1)	(1)	(1)	SAE 11.5"
	110801G	스파이더 완비품	SPIDER, drive ASS'Y	(1)	(1)	(1)	SAE 14"
323	050804 002	스파이더	SPIDER, drive	1	1	1	SAE 11.5"
	110801 001	스파이더	SPIDER, drive	1	1	1	SAE 14"
324	050803 001	라바블록	BLOCK, rubber	20	20	20	SPIDER 11.5"
	110803 001	라바블록	BLOCK, rubber	20	20	20	SPIDER 14"
325	050901G	플라이휠하우징완비품	HOUSING, flywheel ASS'Y	(1)	(1)	(1)	SAE NO.3
	050905G	플라이휠하우징완비품	HOUSING, flywheel ASS'Y	(1)	(1)	(1)	SAE NO.2
	070904G	플라이휠하우징완비품	HOUSING, flywheel ASS'Y	(1)	(1)	(1)	SAE NO.1
326	050901 001	플라이휠하우징	HOUSING, flywheel	1	1	1	SAE NO.3
	050905 002	플라이휠하우징	HOUSING, flywheel	1	1	1	SAE NO.2
	070904 001	플라이휠하우징	HOUSING, flywheel	1	1	1	SAE NO.1
327	050910 000	하우징카바	COVER, check	1	1	1	
328	A08125012	스크류	SCREW	2	2	2	

이 단 감 쇄 커 플 링	DUAL STAGE COUPLING

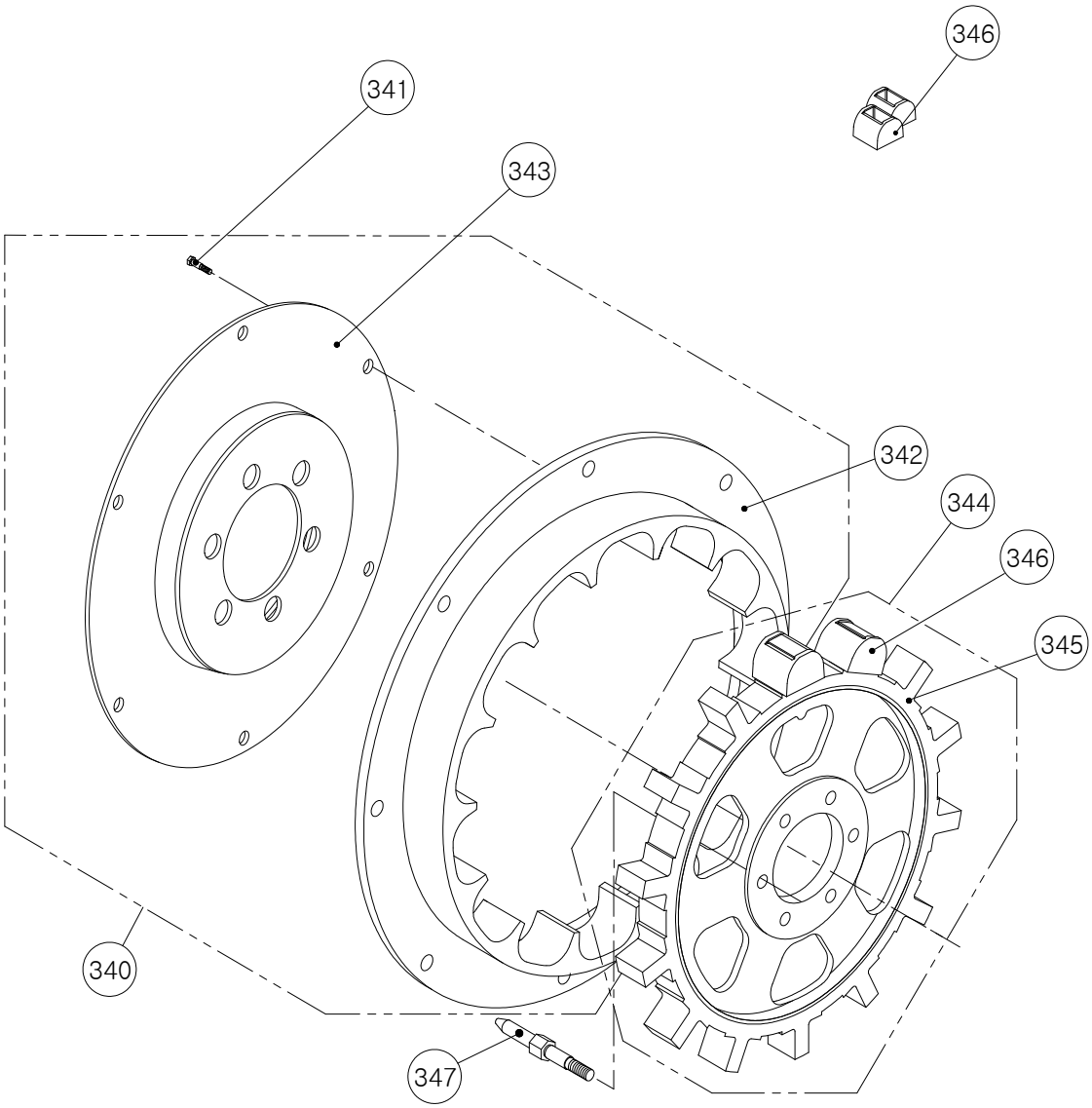

그림 번호 - 10	FIG NO. - 10

DUAL STAGE COUPLING

번호 NO.	부품 번호 PARTS NO.	품 명 PARTS NAME		대 개(Q'TY) D50A	D70T	D100T	비 고 REMARKS
340	050815TG	드라이빙링조합	DRIVING RING ASS'Y	(1)	-	-	1146 적용
	050818TG	드라이빙링조합	DRIVING RING ASS'Y	(1)	(1)	(1)	11.5″ 적용
	090811TG	드라이빙링조합	DRIVING RING ASS'Y	-	(1)	(1)	2366 적용
	110811TG	드라이빙링조합	DRIVING RING ASS'Y	(1)	(1)	(1)	14″ 적용
341	050845T 000	리머볼트	BOLT, reamer	6	6	6	1146, 11.5″
	050845T 000	리머볼트	BOLT, reamer	7	7	7	2366,14“ 적용
342	050815T 001	드라이빙링	DRIVING RING	1	-	-	1146 적용
	050818T 000	드라이빙링	DRIVING RING	1	1	1	11.5″ 적용
	090811T 000	드라이빙링	DRIVING RING	-	1	1	2366 적용
	110811T 000	드라이빙링	DRIVING RING	1	1	1	14″ 적용
343	050840TG 000	중심대 조합	CENTER RING ASS'Y	(1)	-	-	1146적용
	050840TG 000	중심대 조합	CENTER RING ASS'Y	(1)	(1)	(1)	11.5“ 적용
	110840TG 000	중심대 조합	CENTER RING ASS'Y	(1)	(1)	(1)	2366,14“ 적용
344	050804TGG	스파이더 완비품	SPIDER, drive ASS'Y	(1)	(1)	(1)	11.5“,1146적용
	070801TGG	스파이더 완비품	SPIDER, drive ASS'Y	-	(1)	(1)	2366 적용
	110801TGG	스파이더 완비품	SPIDER, drive ASS'Y	(1)	(1)	(1)	14″ 적용
345	050804T 000	스파이더	SPIDER, drive	1	1	1	11.5“,1146적용
	070801T 000	스파이더	SPIDER, drive	-	1	1	2366 적용
	110801T 000	스파이더	SPIDER, drive	1	1	1	14″ 적용
346	050803T 001	라바블록	BLOCK, rubber	12	12	12	11.5“,1146적용
	050803T 001	라바블록	BLOCK, rubber	-	14	14	2366 적용
	150803T 001	라바블록	BLOCK, rubber	14	14	14	14“ 적용
347	050802T 002	리머볼트	BOLT, reamer	6	6	6	1146,11.5″적용
	050802T 002	리머볼트	BOLT, reamer	-	5	5	2366 적용
	070805T 000	리머볼트	BOLT, reamer	-	1	1	2366 적용
	110802T 002	리머볼트	BOLT, reamer	5	5	5	14″ 적용
	110805T 000	리머볼트	BOLT, reamer	1	1	1	14″ 적용

트 롤 링 밸 브 조 합	TROLLING VALVE ASS'Y

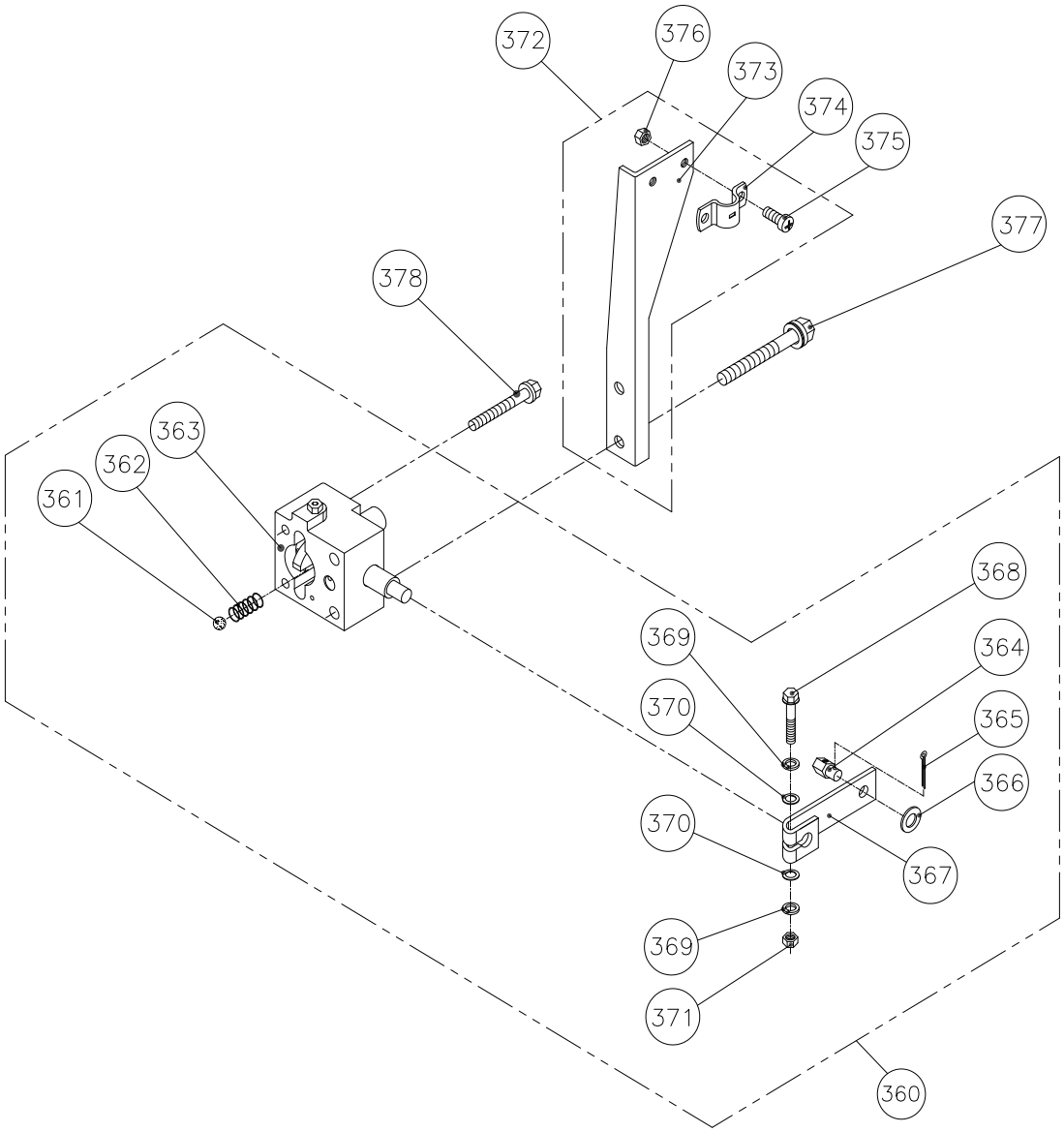

그 림 번 호 - 11	FIG NO. - 11

TROLLING VALVE ASS'Y

번호 NO.	부품 번호 PARTS NO.	품 명 PARTS NAME		대 개 (Q'TY)			비 고 REMARKS
				D50A	D70T	D100T	
360	150540	트롤링밸브조합	TROLLING VALVE ASS'Y	(1)	(1)	(1)	
361	SB01605	볼(5/16″)	BALL, steel	1	1	1	
362	150518 000	트롤링디텐트스프링	SPRING, detent	1	1	1	
363	150542A 002	트롤링밸브몸체(조)	BODY, trolling valve	1	1	1	
364	25524 000	케이블핀	PIN, cable	1	1	1	
365	SL02515	분할핀	PIN, split	1	1	1	
366	PW0815516	평와셔	WASHER	1	1	1	
367	150545 000	트롤링레버	LEVER, trolling	1	1	1	
368	B06100030	스크류	SCREW	1	1	1	
369	SW0612215	스프링와셔	WASHER, spring	2	2	2	
370	PW0612215	평와셔	WASHER	2	2	2	
371	N06100102	너트	NUT	1	1	1	
372	150549AS	트롤링 브라켓 조합	TROLLING BRACKET ASS'Y	(1)	(1)	(1)	
373	150549 000	트롤링 브라켓	BRACKET, trolling	1	1	1	
374	25536 001	클램프	CLAMP	1	1	1	
375	X05080012S	십자머리 스크류	SCREW (+)	2	2	2	
376	N05080082S	너트	NUT	2	2	2	
377	B08125070	스크류	SCREW	2	2	2	
378	B08125075	스크류	SCREW	2	2	2	

The contents of this manual can be modified without prior notice for the improvement of quality.

D-I INDUSTRIAL CO., LTD.

PART LIST NO. P1203N01DMT

FACTORY : 33-31, SANG DAE 2 DONG,
CHIN-JU, KYUNG NAM, KOREA
TEL. : +82-55-755-9928
FAX. : +82-55-755-9188
E-mail: dicl@d-i.co.kr
URL : http://www.d-i.co.kr

printed: 2012.03