SERVICE PARTS LIST

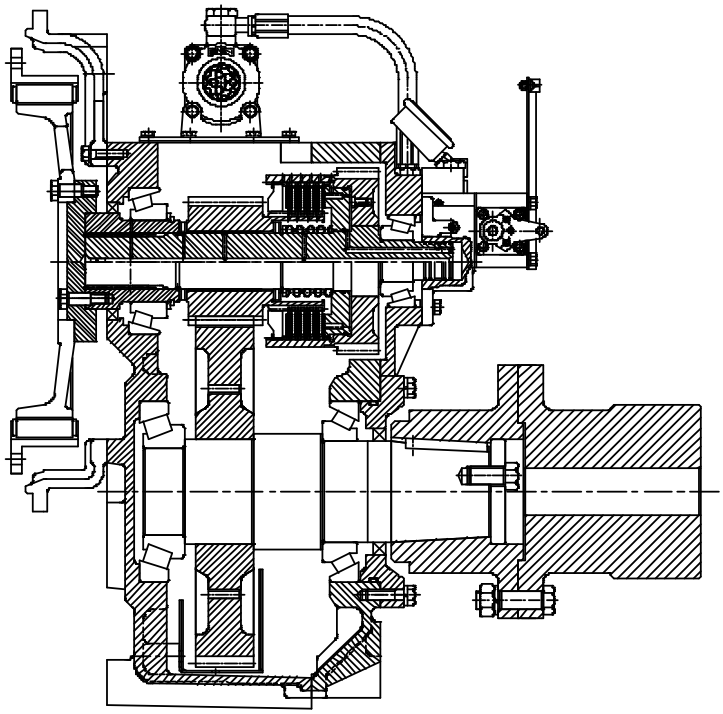

MODEL

DMT 200H-G
DMT 200HL-G

D-I INDUSTRIAL CO., LTD.

GROUP ASSEMBLY PARTS LIST

CONTENTS ITEM NO.

INPUT SHAFT GROUP .....1 ~ 26

ASTERN SHAFT GROUP .....40 ~ 61

OUTPUT SHAFT GROUP .....70 ~ 89

CASE GROUP .....100 ~ 132

PUMP HOLDER GROUP .....170 ~ 186

VALVE HOLDER GROUP .....200 ~ 220

SELECTOR VALVE GROUP .....240 ~ 278

OIL COOLER GROUP 1 .....290 ~ 302

OIL COOLER GROUP 2 .....305 ~ 316

OPTION GROUP .....320 ~ 328

DUAL STAGE COUPLING .....340 ~ 347

TROLLING VALVE ASS'Y .....360 ~ 378

입 력 축 그 룹	INPUT SHAFT GROUP

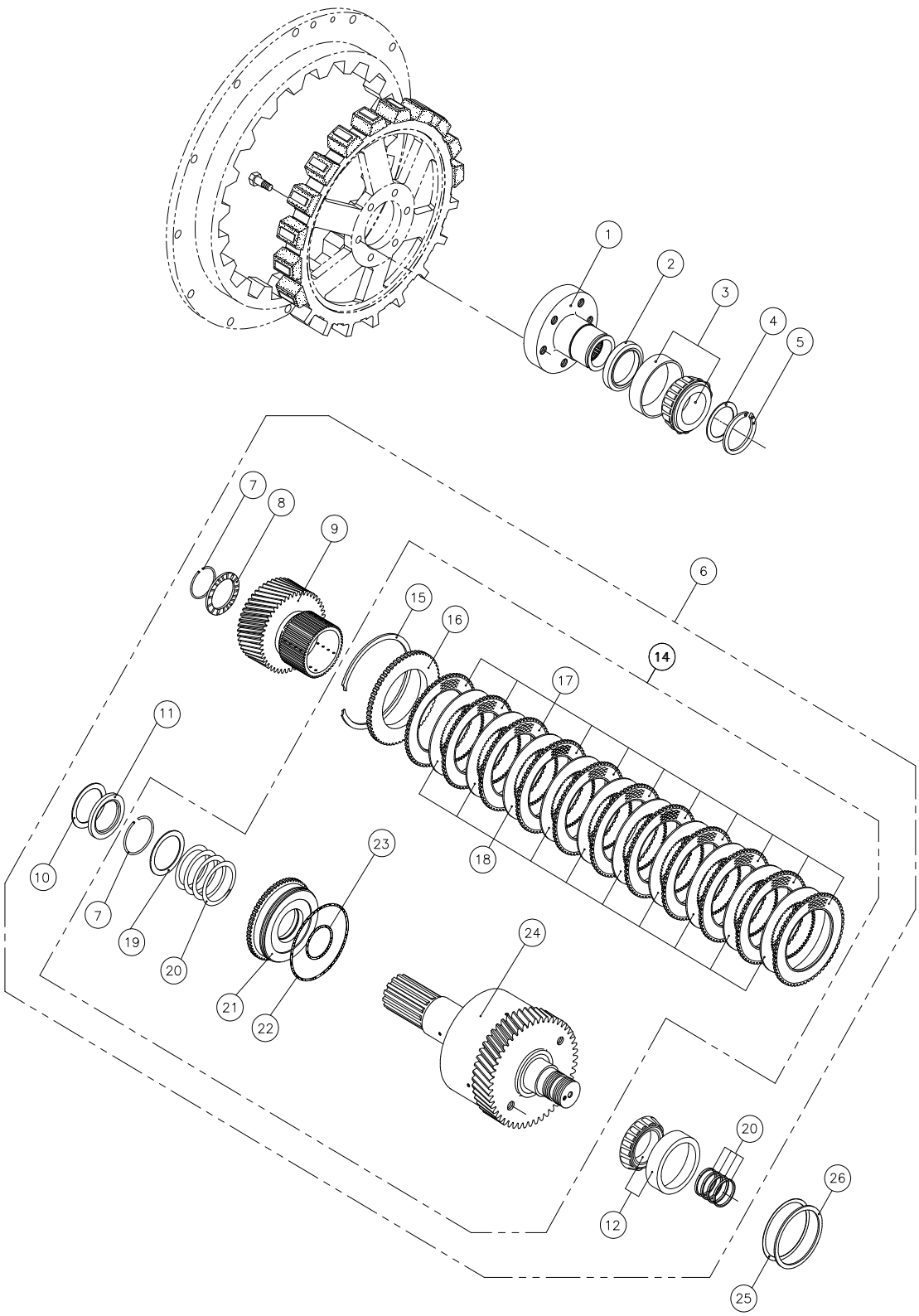

그 림 번 호 - 1	FIG NO. - 1

INPUT SHAFT GROUP

번호 NO.	부품 번호 PARTS NO.	품 명 PARTS NAME		대개(Q'TY) D200H	D200HL	비 고 REMARKS
1	195007	입력카플링조합	INPUT COUPLING ASS'Y	(1)	(1)	
2	DV08511012	오일씰	SEAL, oil	1	1	
3	32216J	테이퍼롤러베어링	BEARING, taper roller	1	1	
4	195010 000	스페이서	SPACER	1	1	
5	195011 000	스냅링(외)	RING, snap external	1	1	
6	195100A~E	전진통 그룹	INPUT SHAFT GROUP	(1)	-	A(2.09), B(2.51) C(3.08), D(3.43) E(1.83)
	195100C~D	전진통 그룹	INPUT SHAFT GROUP	-	(1)	C(4.04), D(4.48)
7	150114 000	리테이너	RETAINER	2	2	
8	150120 000	트러스트 와샤	WASHER, thrust	1	1	
9	195117A 005	구동기어 조합	PINION, ASS'Y	1	-	G.R 2.09
	195117B 005	구동기어 조합	PINION, ASS'Y	1	-	G.R 2.51
	195117C 006	구동기어 조합	PINION, ASS'Y	1	1	G.R 3.08(4.04)
	195117D 006	구동기어 조합	PINION, ASS'Y	1	1	G.R 3.43(4.48)
	195117E 005	구동기어 조합	PINION, ASS'Y	1	-	G.R 1.83
10	150116 000	트러스트 와샤	WASHER, thrust	1	1	
11	150113 001	트러스트 칼라	COLLAR, thrust	1	1	
12	32309J	테이퍼롤러베어링	BEARING, taper roller	1	1	
13	150122 000	씰링	RING, oil seal	4	4	
14	195100	전진통 조합	INPUT SHAFT ASS'Y	(1)	(1)	
15	150110 000	스냅링(내)	RING,snap internal	1	1	
16	150109 001	마찰판 받침판	PLATE, back	1	1	
17	170107 000	외측 마찰판	PLATE, sintered	11	11	
18	170108 000	내측 마찰판	PLATE, steel	10	10	
19	150115 000	스프링 받침판	WASHER	1	1	
20	150112 000	복원스프링	SPRING, return	1	1	
21	150105 002	유압피스톤	PISTON, clutch	1	1	
22	150106 000	O 링	O-RING	1	1	
23	150104 000	O 링	O-RING	1	1	
24	195101	전진축 조합	INPUT SHAFT SUB ASS'Y	1	1	
25	150413A~C000	조정심	SHIM	1 SET	1 SET	
26	150414A~C000	심받침판	SPACER	1	1	

후 진 축 그 룹	ASTERN SHAFT GROUP

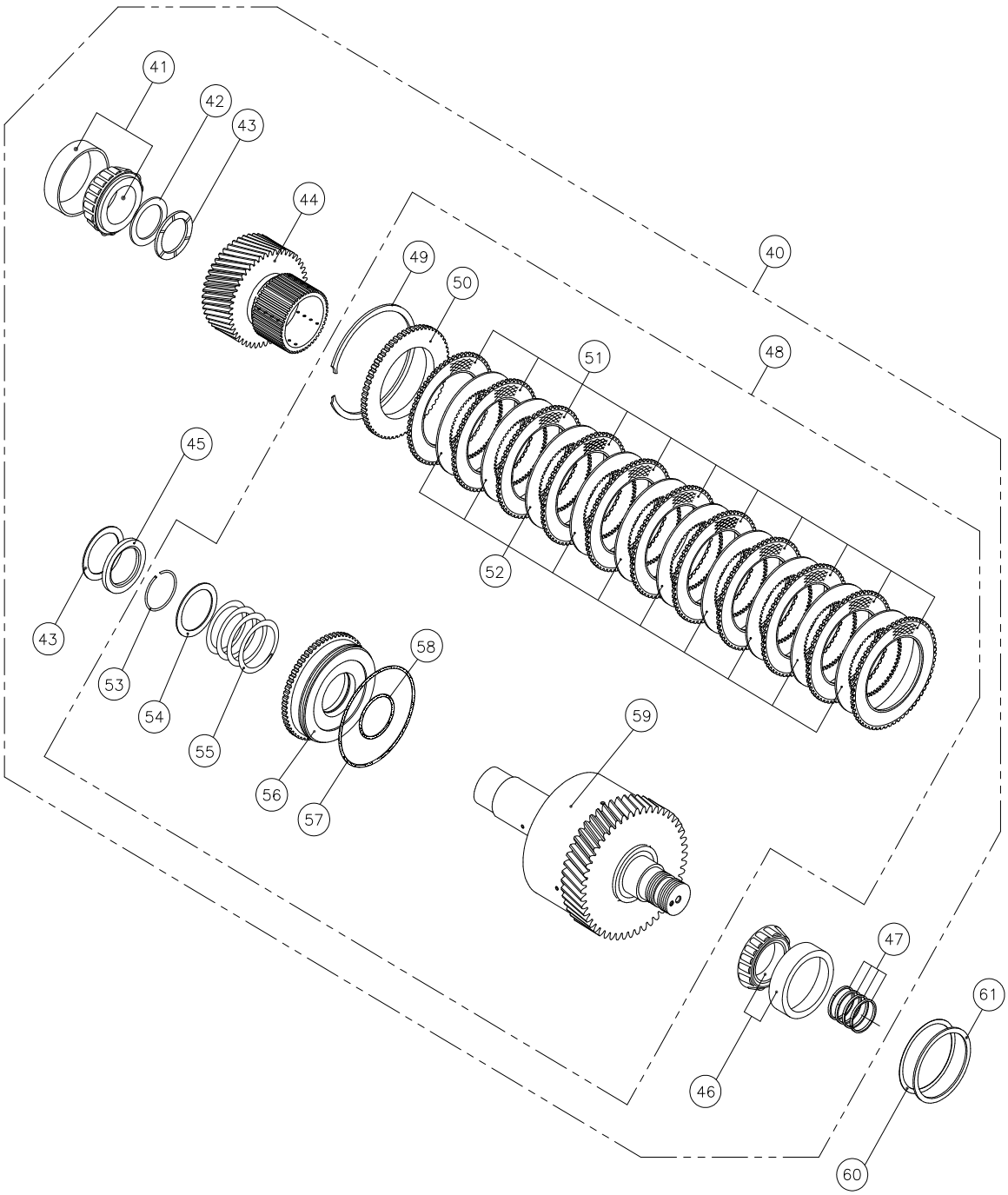

그 림 번 호 - 2	FIG NO. - 2

ASTERN SHAFT GROUP

번호 NO.	부품 번호 PARTS NO.	품 명 PARTS NAME		대 개(Q'TY) D200H	D200HL	비 고 REMARKS
40	195200A~E	후진통 그룹	ASTERN SHAFT GROUP	(1)	(1)	A(2.09), B(2.51) C(3.08), D(3.43) E(1.833)
	195200C~D	후진통 그룹	ASTERN SHAFT GROUP	(1)	(1)	C(4.04), D(4.48)
41	32309J	테이퍼롤러베어링	BEARING, taper roller	2	2	
42	150205 000	베어링 칼라	COLLAR, bearing	1	1	
43	150116 000	트러스트 와샤	WASHER, thrust	1	1	
44	195117A 005	구동기어 조합	PINION, ASS'Y	1	-	G.R 2.09
	195117B 005	구동기어 조합	PINION, ASS'Y	1	-	G.R 2.51
	195117C 006	구동기어 조합	PINION, ASS'Y	1	1	G.R 3.08(4.04)
	195117D 006	구동기어 조합	PINION, ASS'Y	1	1	G.R 3.43(4.48)
	195117E 005	구동기어 조합	PINION, ASS'Y	1	-	G.R 1.83
45	150116 000	트러스트 와샤	WASHER, thrust	1	1	
46	150113 001	트러스트 칼라	COLLAR, thrust	1	1	
47	150122 000	씰링	RING, oil seal	4	4	
48	195200	후진통 조합	ASTERN SHAFT ASS'Y	(1)	(1)	
49	150110 000	스냅링(내)	RING,snap internal	1	1	
50	150109 001	마찰판 받침판	PLATE, back	1	1	
51	170107 000	외측 마찰판	PLATE, sintered	11	11	
52	170108 000	내측 마찰판	PLATE, steel	10	10	
53	150114 000	리테이너	RETAINER	1	1	
54	150115 000	스프링 받침판	WASHER	1	1	
55	150112 000	복원스프링	SPRING, return	1	1	
56	150105 002	유압피스톤	PISTON, clutch	1	1	
57	150106 000	O 링	O-RING	1	1	
58	150104 000	O 링	O-RING	1	1	
59	195201	후진축 조합	ASTERN SHAFT SUB ASS'Y	1	1	
60	150413A~C000	조정심	SHIM	1 SET	1 SET	
61	150414A~C000	심받침판	SPACER	1	1	

감 속 축 그 룹	OUTPUT SHAFT GROUP

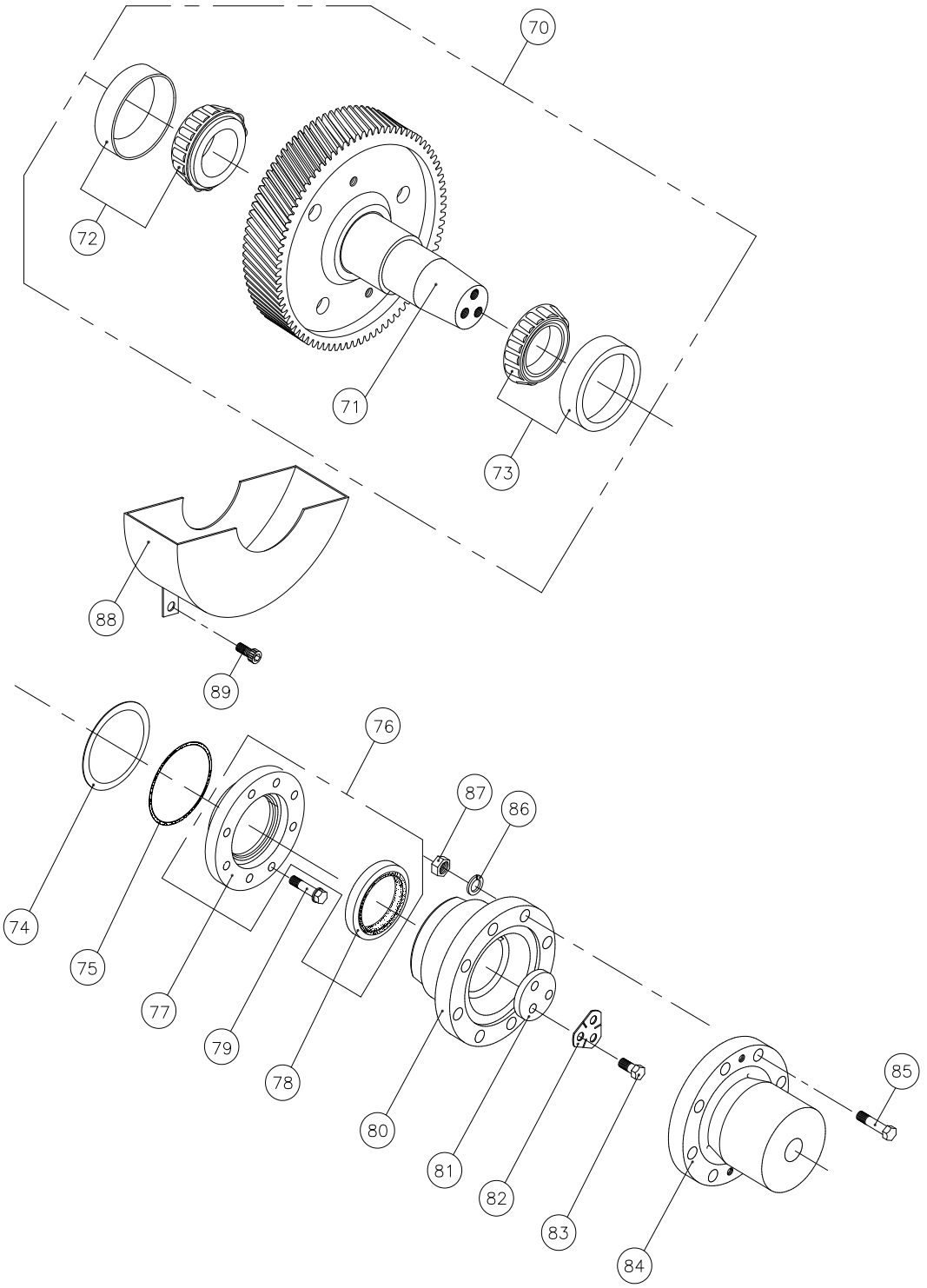

그 림 번 호 - 3	FIG NO. - 3

OUTPUT SHAFT GROUP

번호 NO.	부품번호 PARTS NO.	품 명 PARTS NAME		대 개(Q'TY) D200H	D200HL	비 고 REMARKS
70	195300AG~EG	감속축 그룹	OUTPUT SHAFT GROUP	(1)	-	A(2.09), B(2.51) C(3.08), D(3.43) E(1.83)
	200300BG~CG	감속축 그룹	OUTPUT SHAFT GROUP	-	(1)	B(4.04), C(4.48)
71	195300A~E	감속축 조합	OUTPUT SHAFT ASS'Y	1	-	A(2.09), B(2.51) C(3.08), D(3.43) E(1.83)
	200300B~C	감속축 조합	OUTPUT SHAFT ASSY	-	1	B(4.04), C(4.48)
72	30315D-N	테이퍼롤러베어링	BEARING, taper roller	1	-	
	30317DJ	테이퍼롤러베어링	BEARING, taper roller	-	1	
73	32218J	테이퍼롤러베어링	BEARING, taper roller	1	-	
	32220J	테이퍼롤러베어링	BEARING, taper roller	-	1	
74	150304A~C000	조정심	SHIM	1SET	-	
	170304A~C000	조정심	SHIM	-	1SET	
75	G15057	O 링	O-RING	1	-	
	G17057	O 링	O-RING	-	1	
76	150303A	감속축 카바 조합	SEAL CARRIER ASS'Y	1	-	
	170303A	감속축 카바 조합	SEAL CARRIER ASS'Y	-	1	
77	150303 002	감속축 카바	CARRIER, seal	1	-	
	170303 002	감속축 카바	CARRIER, seal	-	1	
78	D09011513	오일 씰	SEAL, oil	1	-	
	D10012513	오일 씰	SEAL, oil	-	1	
79	B12150045	스크류	SCREW	8	8	
80	195306 009	감속축 카프링	COUPLING, output	1	-	
	200306 006	감속축 카프링	COUPLING, output	-	1	
81	150307 000	받침판	WASHER, retainer	1	-	
	170307 000	받침판	WASHER, retainer	-	1	
82	150308 000	꺽음와샤	PLATE, lock	1	-	
	170308 000	꺽음와샤	PLATE, lock	-	1	
83	A16150030	스크류	SCREW	3	-	
	A20250040	스크류	SCREW	-	3	
84	195310 005	프로펠라 카프링	COUPLING, propeller	1	-	
	260310 002	프로펠라 카프링	COUPLING, propeller	-	1	
85	250311 000	리머볼트	BOLT, reamer	6	-	
	170311 000	리머볼트	BOLT, reamer	-	6	
86	SW2033851	스프링 와샤	PLATE, lock	6	-	
	SW2440359	스프링 와샤	PLATE, lock	-	6	
87	N20250302	너트	NUT	6	-	
	N24300362	너트	NUT	-	6	
88	150314 002	오일팬 조합	OIL PAN ASS'Y	1	-	
	170314 001	오일팬 조합	OIL PAN ASS'Y	-	1	
89	C10150015	육각소켓 스크류	SCREW, socket	2	2	

케 이 스 그 룹	CASE GROUP

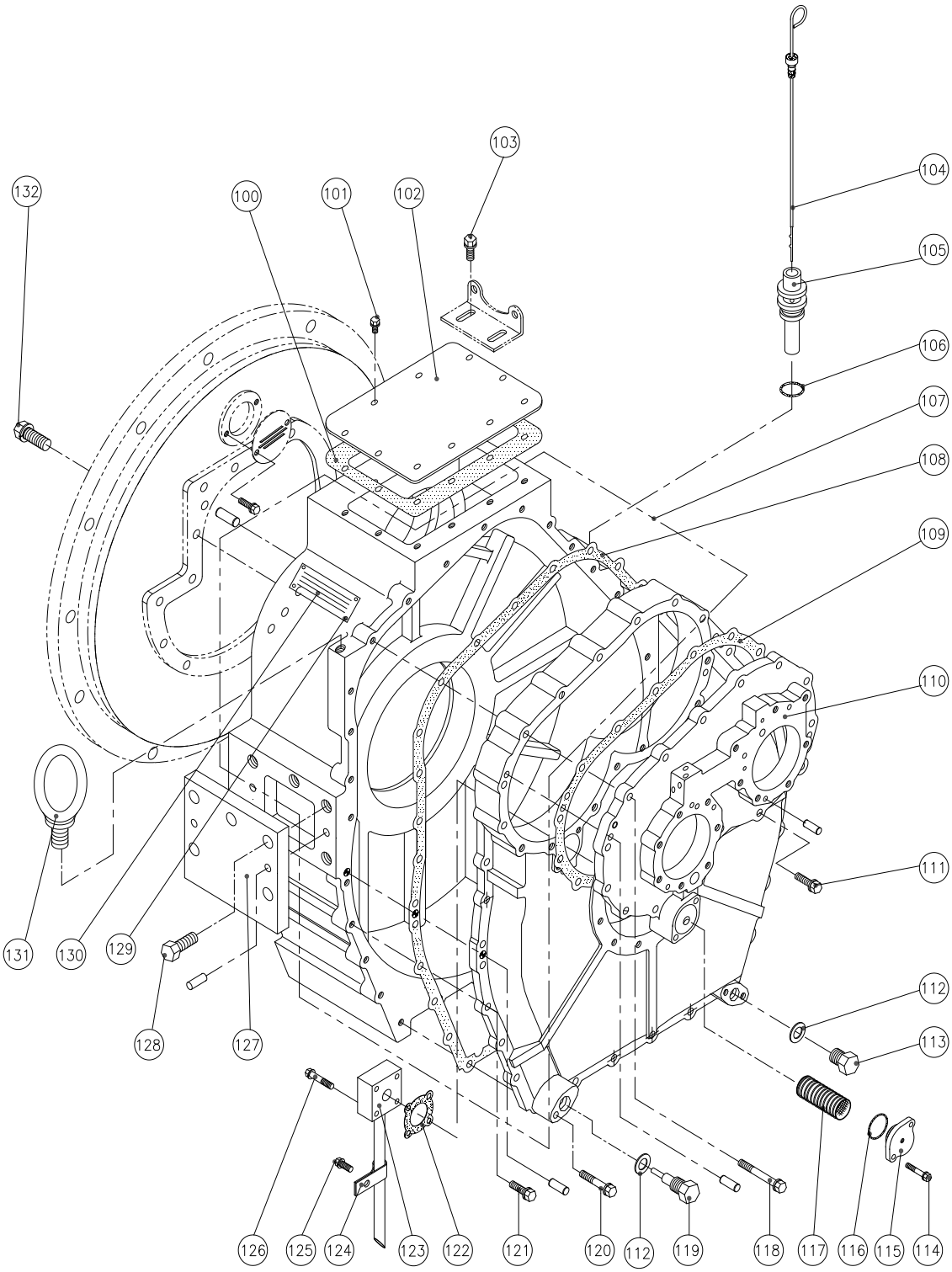

그 림 번 호 - 4	FIG NO. - 4

CASE GROUP

번호 NO.	부품 번호 PARTS NO.	품 명 PARTS NAME		대 개(Q'TY) D200H	D200HL	비 고 REMARKS
100	150016 003	윗카바 가스켓	GASKET	1	1	
101	B08125015	스크류	SCREW	6	6	
102	150015 000	윗카바	COVER	1	1	
103	PB08125020	스크류	SCREW	4	4	
104	150018 001	검유봉	OIL GAUGE ASS'Y	1	-	
	170018 000	검유봉	OIL GAUGE ASS'Y	-	1	
105	170017 000	공기 발관기	AIR BREATHER	1	1	
106	G02531	O 링	O-RING	1	1	
107	195001AG	케이스 조합	CASE ASS'Y	(1)	-	
	200001AG	케이스 조합	CASE ASS'Y	-	(1)	
108	150003 005	케이스 가스켓	GASKET, case	1	-	
	170003 004	케이스 가스켓	GASKET, case	-	1	
109	150005 003	베어링판 가스켓	GASKET, bearing carrier	1	-	
	170005 002	베어링판 가스켓	GASKET, bearing carrier	-	1	
110	150006A 003	베어링판(조)	CARRIER, bearing	1	-	
	170006A 003	베어링판(조)	CARRIER, bearing	-	1	
111	B10125035	스크류	SCREW	4	5	
112	11028 000	동 가스켓	GASKET, copper	2	2	
113	018018 000	플러그	PLUG	1	1	
114	B08125070	스크류	SCREW	2	2	
115	170023 003	스크린필터 카바	COVER, screen filter	1	1	
116	G04031	O 링	O-RING	1	1	
117	170022 001	스크린필터 조합	SCREEN FILTER ASS'Y	1	1	
118	B10125097	스크류	SCREW	8	7	
119	25018 001	배유 플러그조합	DRAING PLUG ASS'Y	1	1	
120	B10125100S	스크류	SCREW	2	2	
121	B10125035	스크류	SCREW	8	10	
	B10125035S	스크류	SCREW	4	6	
122	150025 003	흡입관 가스켓	GASKET, suction pipe	1	1	
123	150026 002	흡입관 조합	PIPE SUCTION ASS'Y	1	-	
	170026 002	흡입관 조합	PIPE SUCTION ASS'Y	-	1	
124	170027 000	흡입관 클램프	CLAMP	-	1	
125	B08125015	스크류	SCREW	-	1	
126	B08125045	스크류	SCREW	4	4	
127	150953 001	브라켓	BRACKET	2	2	
	170953 000	브라켓	BRACKET	2	2	
128	A20250040	스크류	SCREW	8	8	
129	025019 000	박음스크류	SCREW	1	1	
130	050999 003	명판	PLATE, name	1	1	
131	EB162760	아이볼트	BOLT,eye	2	2	
132	B10125035	스크류	SCREW	12	12	

펌 프 홀 더 그 룹	PUMP HOLDER GROUP

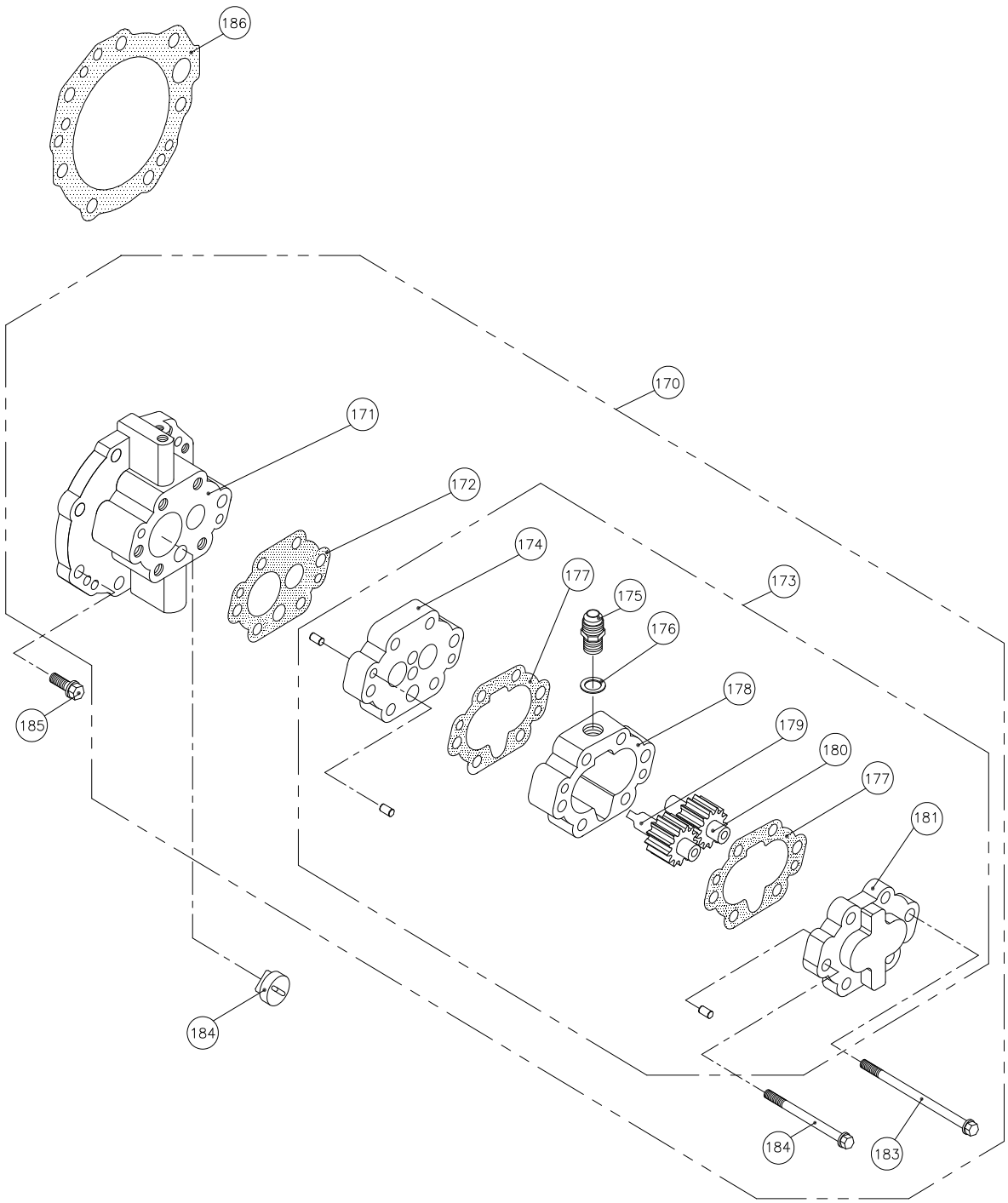

그 림 번 호 - 5	FIG NO. - 5

PUMP HOLDER GROUP

번호 NO.	부품 번호 PARTS NO.	품 명 PARTS NAME		대 개(Q'TY) D200H	D200HL	비 고 REMARKS
170	150400	펌프홀더 그룹	PUMP HOLDER GROUP	(1)	(1)	
171	150401	펌프홀더 조합	PUMP HOLDER ASS'Y	(1)	(1)	
172	150412 003	펌프플레이트 가스켓	GASKET, pump plate	1	1	
173	150420	펌프조합	PUMP ASS'Y	(1)	(1)	
174	150421	펌프플레이트 조합	PUMP PLATE ASS'Y	1	1	
175	050020 002	닛플	NIPPLE	1	1	
176	11028 000	동가스켓	GASKET, copper	1	1	
177	150405 002	펌프 가스켓	GASKET, pump	2	2	
178	150406 002	펌프몸체	BODY, pump	1	1	
179	150407 003	유펌프 주치차	GEAR, pump driving	1	1	
180	150408 003	유펌프 종치차	GEAR, pump driven	1	1	
181	150409	펌프카바 조합	PUMP COVER ASS'Y	1	1	
182	B10125142	스크류	SCREW	1	1	
183	B1012585	스크류	SCREW	5	5	
184	150416 001	펌프구동 블록	BLOCK,pump driving	1	1	
185	B10125030	스크류	SCREW	6	6	
186	150033 004	펌프홀더 가스켓	GASKET, pump hold	1	1	

밸 브 홀 더 그 룹	VALVE HOLDER GROUP

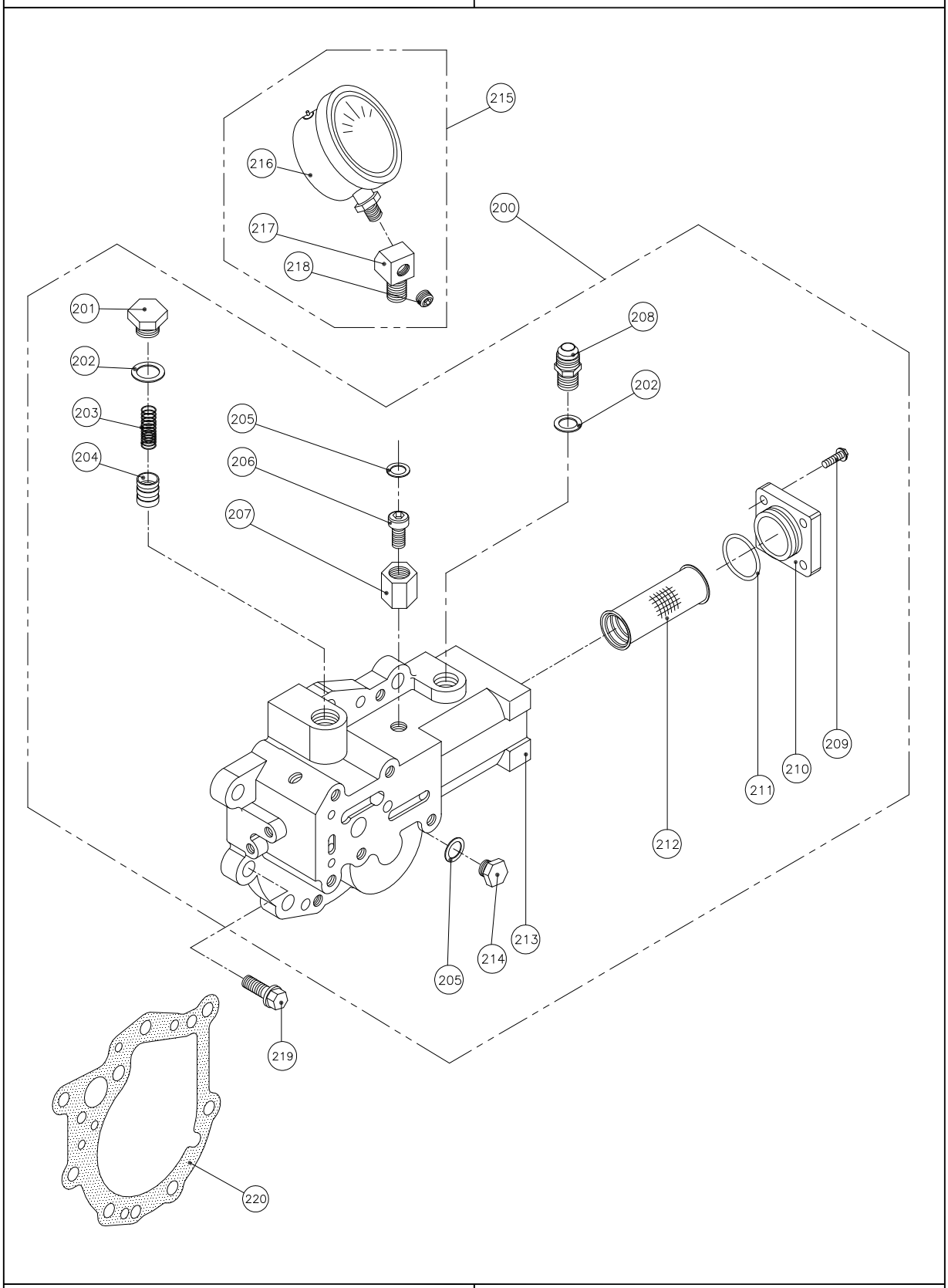

그 림 번 호 - 6	FIG NO. - 6

VALVE HOLDER GROUP

번호 NO.	부품 번호 PARTS NO.	품 명 PARTS NAME		대 개(Q'TY) D200H	D200HL	비 고 REMARKS
200	150561G	밸브홀더 조합	VALVE HOLDER ASS'Y	(1)	(1)	
201	25027 000	플러그	PLUG	1	1	
202	25028 000	동 가스켓	GASKET, copper	1	2	
203	25026 001	윤활유압스프링	SPRING, oil pressure	1	1	
204	25025 000	윤활유압밸브	VALVE, oil pressure	1	1	
205	70031 000	동 가스켓	GASKET, copper	2	2	
206	025403 001	고정 스크류	SCREW, lock	1	1	
207	025404 000	고정너트	NUT, lock	1	1	
208	150020 002	닛 플	NIPPLE	1	1	
209	B06100020	스크류	SCREW	4	4	
210	110546 002	필터카바	COVER, filter	1	1	
211	G03531	O-링	"O" RING	1	1	
212	136549 000	오일필터 조합	OIL FILTER ASS'Y	1	1	
213	260562A 003	밸브홀더	HOLDER, valve	1	1	
214	70030 000	플러그	PLUG	1	1	
215	A6350 1/4 PTAS	압력계 조합	PRESSURE GAUGE ASS'Y	(1)	(1)	
216	A6350 1/4 PT	압력계	PRESSURE GAUGE	1	1	
217	110412 001	압력계 아답터	ADAPTOR	1	1	
218	PT0080107	플러그	PLUG	1	1	
219	B10150030	스크류	SCREW	7	7	
220	150034 003	밸브홀더가스켓	GASKET, valve holder	1	1	

변 환 밸 브 그 룹	SELECTOR VALVE GROUP

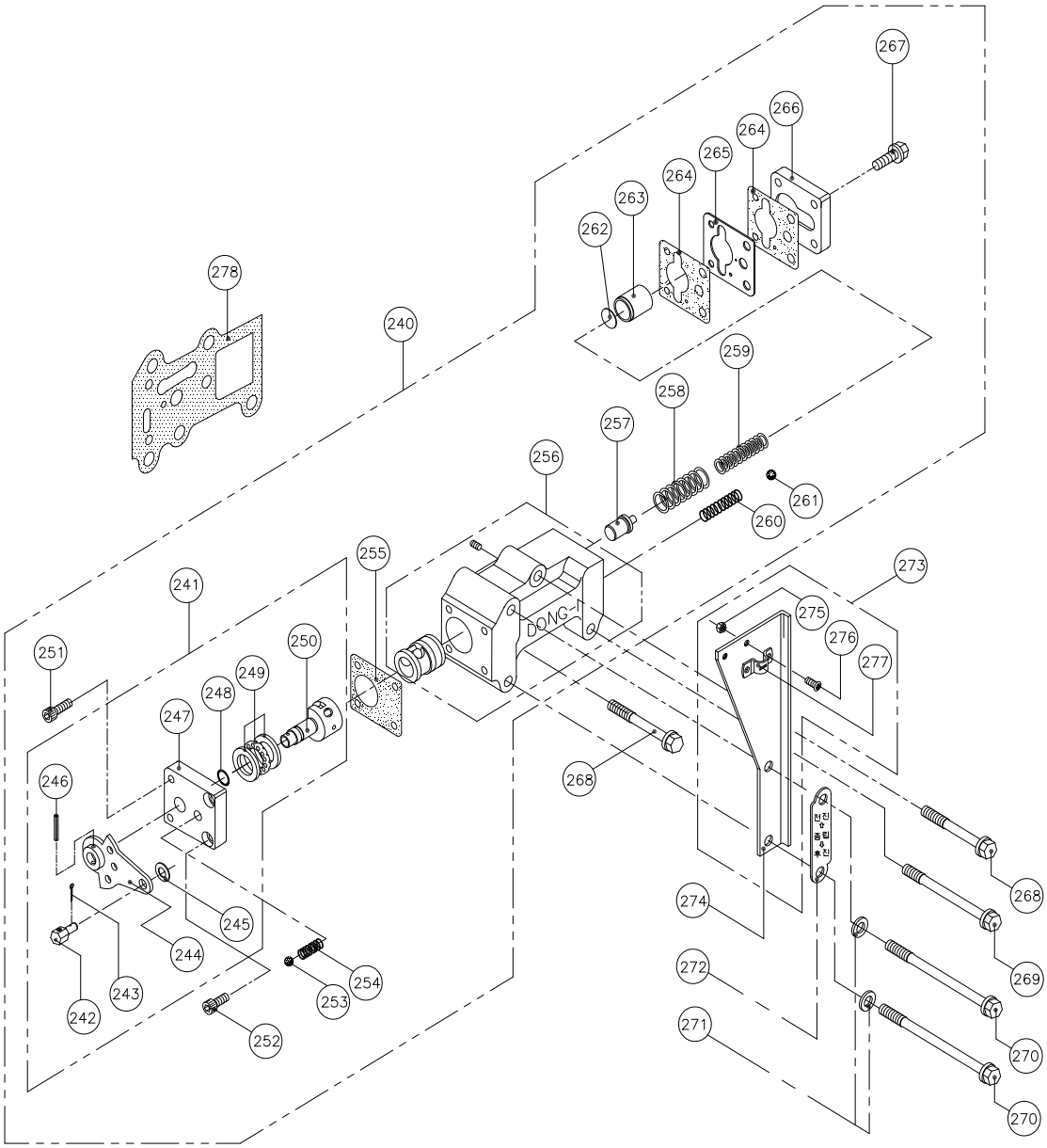

그 림 번 호 - 7	FIG NO. - 7

SELECTOR VALVE GROUP

번호 NO.	부품 번호 PARTS NO.	품 명 PARTS NAME		대 개(Q'TY) D200H	D200HL	비 고 REMARKS
240	025500	변환밸브 그룹	SELECTOR VALVE GROUP	(1)	(1)	
241	25520G	레버그룹	LEVER GROUP	(1)	(1)	
242	25524 000	케이블핀	PIN, cable	1	1	
243	SL02515	분할핀	PIN, split	1	1	
244	25520 000	레버 조합	LEVER ASS'Y	1	1	
245	PW0815516	평와셔	WASHER	1	1	
246	SP03020	스프링 핀	PIN, spring	1	1	
247	25517 001	밸브 카바	COVER, valve	1	1	
248	P00919	O 링	O - RING	1	1	
249	51101	트러스트 베어링	BEARING, thrust	1	1	
250	025513 001	변환 밸브	STEM, valve	1	1	
251	C06100020	육각소켓 스크류	SCREW, socket	2	2	
252	C06100015	육각소켓 스크류	SCREW, socket	2	2	
253	SB01605	볼(5/16″)	BALL, steel	1	1	
254	25518 000	디텐트 스프링	SPRING, detent	1	1	
255	25515 002	밸브카바가스켓	GASKET, valve cover	1	1	
256	025501A 008	변환밸브몸체(조)	BODY, selector valve	1	1	
257	150510 003	유압조정 밸브	VALVE, regulator pressure	1	1	
258	25507 001	외측압력 스프링	SPRING, outer	1	1	
259	025506 001	트롤링 압력 스프링	SPRING, trolling	1	1	
260	25502 000	체크밸브스프링	SPRING, check valve	1	1	
261	SB00803	볼(3/8″)	BALL, steel	1	1	
262	025509 000	스페이서	SPACER	1SET	1SET	
263	150508 001	완충피스톤	PISTON	1	1	
264	150546 004	TR밸브가스켓	GASKET, t.r valve	2	2	
265	150547 001	오리피스플레이트	PLATE, oriffice	1	1	
266	25510 003	피스톤 카바	COVER, piston	1	1	
267	B08125020	스크류	SCREW	4	4	
268	B08125060	스크류	SCREW	2	2	
269	B08125075	스크류	SCREW	1	1	
270	B08125080	스크류	SCREW	2	2	
271	PW0815516	평와셔	WASHER	2	2	
272	025533 001	전.후진 명판	PLATE, name	1	1	
273	025532AS	케이블 브라켓 조합	CABLE BRACKET ASS'Y	(1)	(1)	
274	025532 002	케이블 브라켓	BRACKET, cable	1	1	
275	N05080082S	너트	NUT	2	2	
276	X05080012S	십자머리 스크류	SCREW (+)	2	2	
277	25536 001	클램프	CLAMP	1	1	
278	150527 002	변환밸브 가스켓	GASKET, selector valve	1	1	

오 일 쿨 러 그 룹 1	OIL COOLER GROUP 1

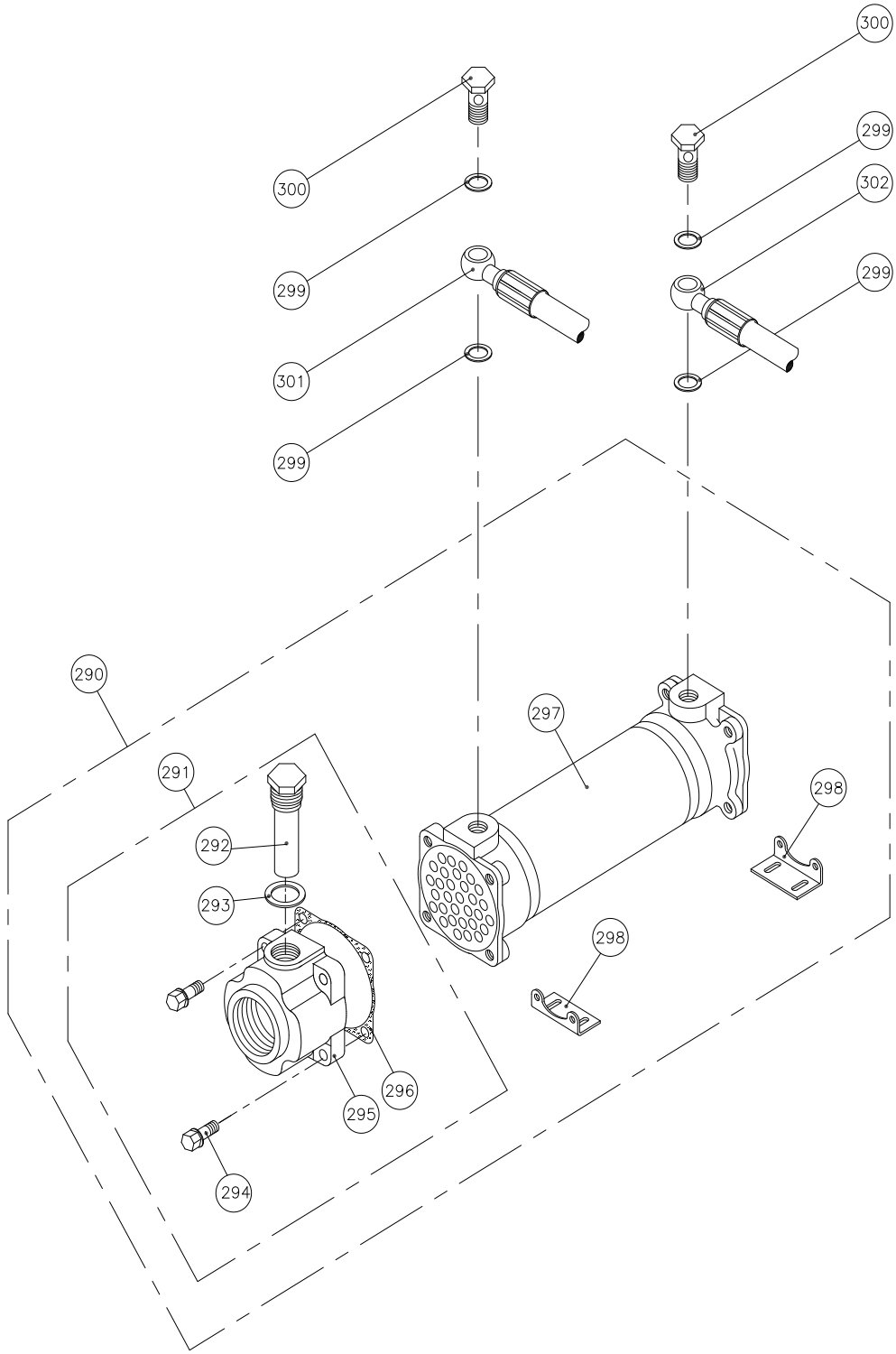

그 림 번 호 - 8	FIG NO. - 8

OIL COOLER GROUP 1

번호 NO.	부품 번호 PARTS NO.	품 명 PARTS NAME		대 개(Q'TY)		비 고 REMARKS
				D200H	D200HL	
290	ST200720	오일 쿨러 조합	OIL COOLER ASS'Y	(1)	(1)	PF1 1/4"
	ST260720	오일 쿨러 조합	OIL COOLER ASS'Y	(1)	(1)	PF 2"
291	200702AS	쿨러 카바완비품	COOLER COVER ASS'Y	(2)	(2)	ST200720
	260701AS	쿨러 카바완비품	COOLER COVER ASS'Y	(2)	(2)	ST260720
292	150753 001	방식봉 조합	ZINC ANODE ASS'Y	2	2	
293	25017 000	동가스켓	GASKET, copper	2	2	
294	B08125030S	스크류	SCREW	8	8	
295	200702 001	쿨러 카바	COVER, cooler	2	2	ST200720
	260701 001	쿨러 카바	COVER, cooler	2	2	ST260720
296	25701-8 002	쿨러가스켓	GASKET, cooler	2	2	ST200720/260720
297	150741 000	오일쿨러	ELEMENT COOLER	1	1	ST200720/260720
298	050746 001	쿨러브라켓	BRACKET, cooler	2	2	ST200720/260720
299	25028 000	동 가스켓	GASKET, copper	4	4	
300	050021 001	유니온 볼트	BOLT, union	2	2	
301	195711 000	호스조합(P→ C)	HOSE ASS'Y	1	1	ST200720/260720
302	144710 000	호스조합(C→M)	HOSE ASS'Y	1	1	ST200720/260720

오 일 쿨 러 그 룹 2	OIL COOLER GROUP 2

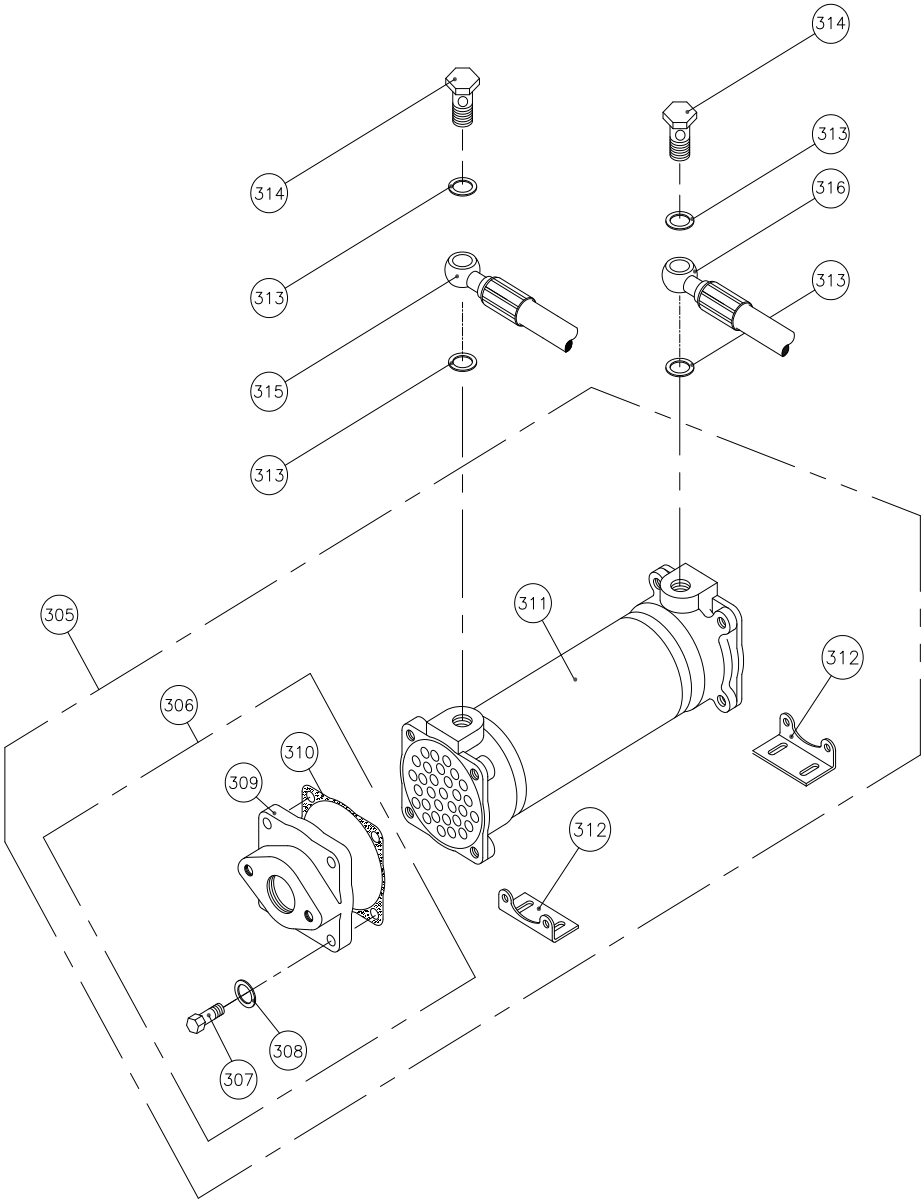

그 림 번 호 - 9	FIG NO. - 9

OIL COOLER GROUP 2

번호 NO.	부품 번호 PARTS NO.	품 명 PARTS NAME		대 개(Q'TY)		비 고 REMARKS
				D200H	D200HL	
305	ST260700A2	오일 쿨러 조합	OIL COOLER ASS'Y	(1)	(1)	
306	260745DAS	쿨러 카바완비품	COOLER COVER ASS'Y	(2)	(2)	
307	B08125030S	스크류	SCREW	8	8	
308	PW0815516	평와셔	WASHER	8	8	
309	260745D 002	쿨러 카바	COVER, cooler	2	2	
310	25701-8 002	쿨러가스켓	GASKET, cooler	2	2	
311	150741 000	오일쿨러	ELEMENT COOLER	1	1	
312	050746 001	쿨러브라켓	BRACKET, cooler	2	2	
313	25028 000	동 가스켓	GASKET, copper	4	4	
314	050021 001	유니온 볼트	BOLT, union	2	2	
315	195711 000	호스조합(P→ C)	HOSE ASS'Y	1	1	
316	144710 000	호스조합(C→M)	HOSE ASS'Y	1	1	

옵 션 품 그 룹	OPTION GROUP

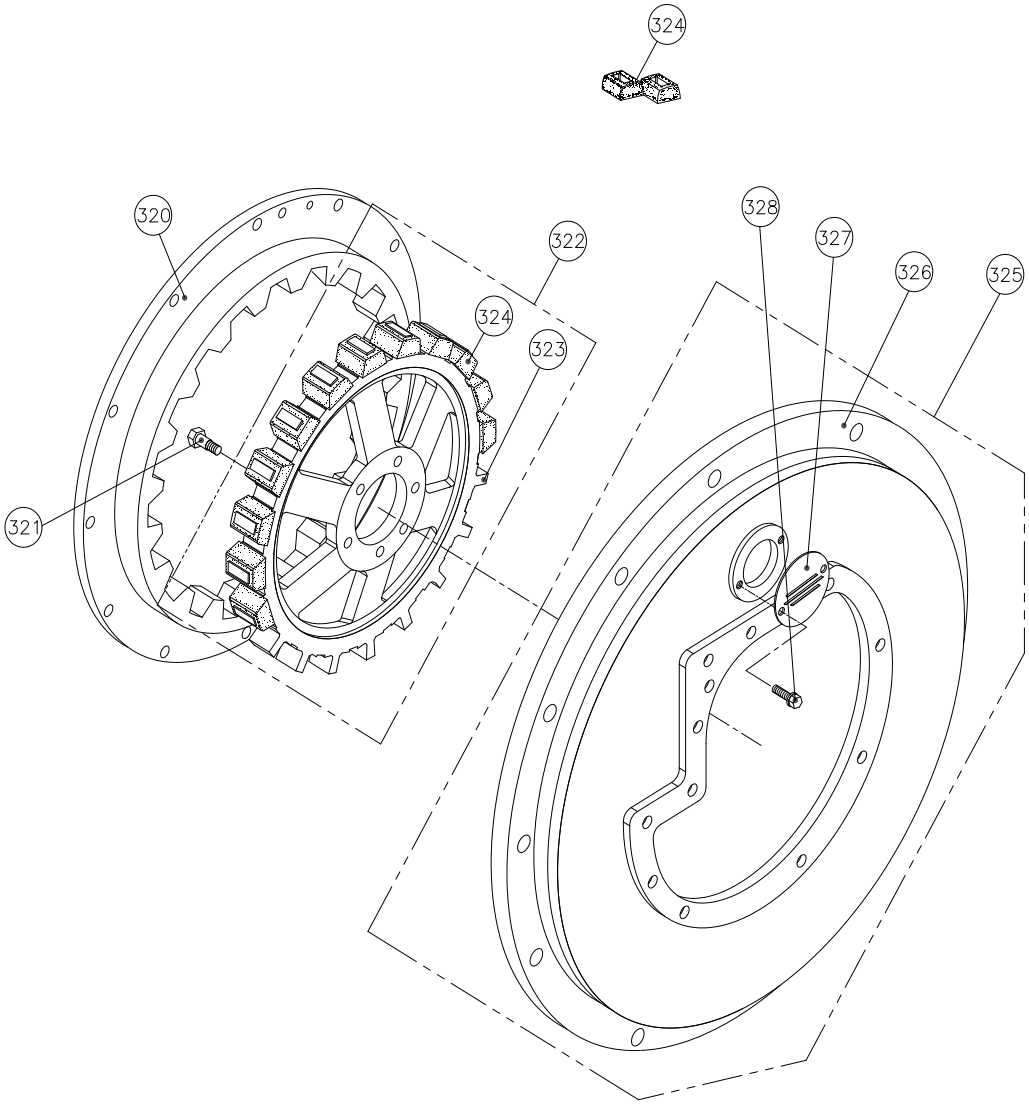

그림 번호 - 10	FIG NO. - 10

OPTION GROUP

번호 NO.	부품 번호 PARTS NO.	품 명 PARTS NAME		대 개 (Q'TY) D200H	D200HL	비 고 REMARKS
320	050818A 000	드라이빙링 완비품	RING, driving ASS'Y	1	1	SAE NO.2(11.5")
	150821A 000	드라이빙링 완비품	RING, driving ASS'Y	1	1	SAE NO.1(14")
321	050802 000	리머볼트	BOLT, reamer	8	8	
322	150804G	스파이더 완비품	SPIDER, drive ASS'Y	(1)	(1)	SAE 11.5"
	195801G	스파이더 완비품	SPIDER, drive ASS'Y	(1)	(1)	SAE 14"
323	150804 001	스파이더	SPIDER, drive	1	1	SAE 11.5"
	195801 001	스파이더	SPIDER, drive	1	1	SAE 14"
324	110803 001	라바블록	BLOCK, rubber	20	20	
325	170901G	플라이휠하우징완비품	HOUSING, flywheel ASS'Y	(1)	(1)	SAE NO.2
	150901G	플라이휠하우징완비품	HOUSING, flywheel ASS'Y	(1)	(1)	SAE NO.1
326	170901 000	플라이휠하우징	HOUSING, flywheel	1	1	SAE NO.2
	150901 003	플라이휠하우징	HOUSING, flywheel	1	1	SAE NO.1
327	050910 000	하우징카바	COVER, check	1	1	
328	A08125012	스크류	SCREW	2	2	

이 단 감 쇄 커 플 링	DUAL STAGE COUPLING

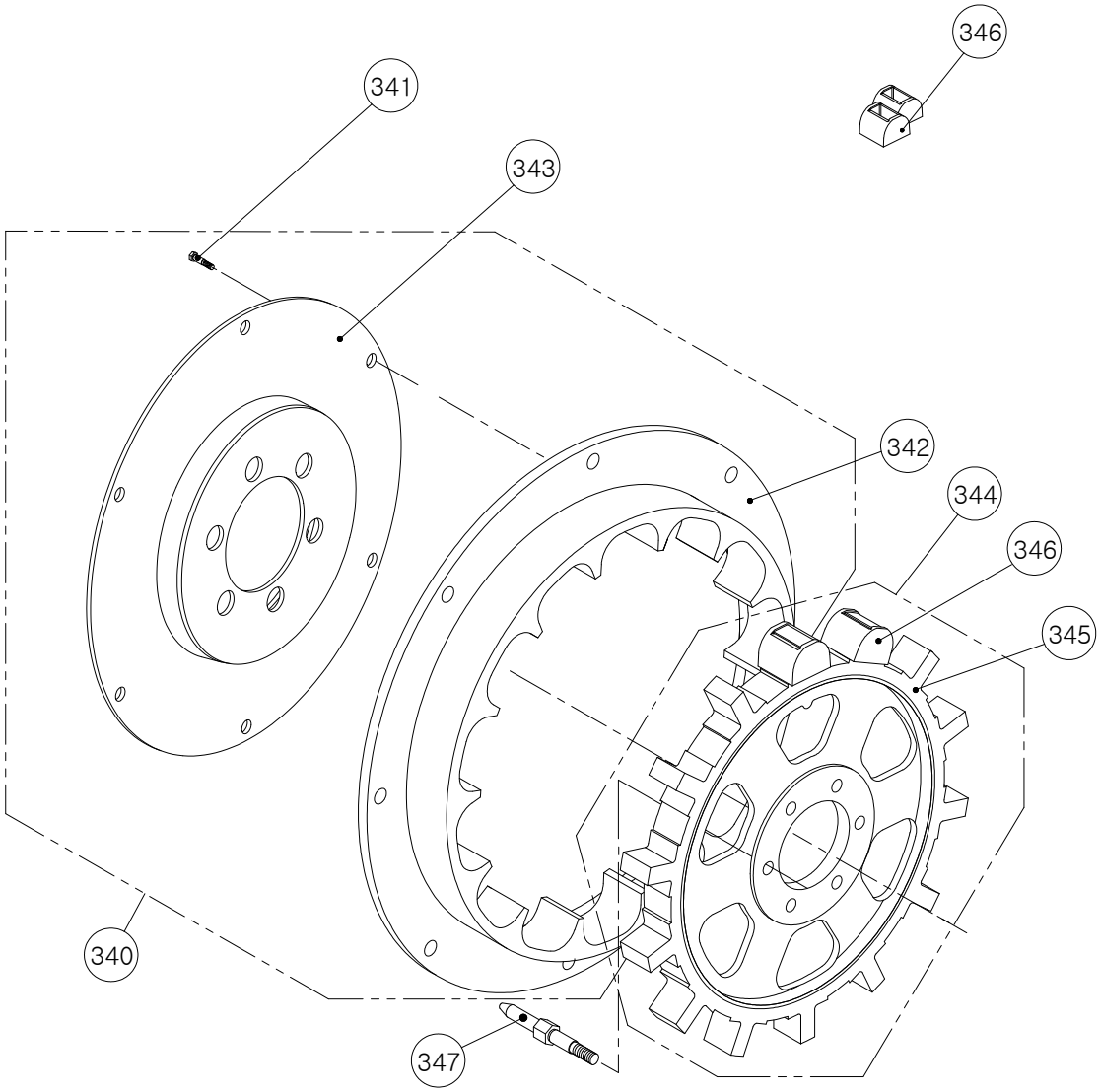

그림 번호 - 11	FIG NO. - 11

DUAL STAGE COUPLING

번호 NO.	부품 번호 PARTS NO.	품 명 PARTS NAME		대 개(Q'TY) D200H	D200HL	비 고 REMARKS
340	150821TG	드라이빙링조합	DRIVING RING ASS'Y	(1)	(1)	
341	050845T 000	리머볼트	BOLT, reamer	8	8	
342	150821T 001	드라이빙링	DRIVING RING	1	1	
343	150840T 000	중심대 조합	CENTER RING ASS'Y	(1)	(1)	
344	195801TGG	스파이더 완비품	SPIDER, drive ASS'Y	(1)	(1)	
345	195801T 000	스파이더	SPIDER, drive	1	1	
346	150803T 001	라바블록	BLOCK, rubber	15	15	
347	150805T 000	리머볼트	BOLT, reamer	1	1	
	150802T 000	리머볼트	BOLT, reamer	7	7	

트 롤 링 밸 브 조 합	TROLLING VALVE ASS'Y

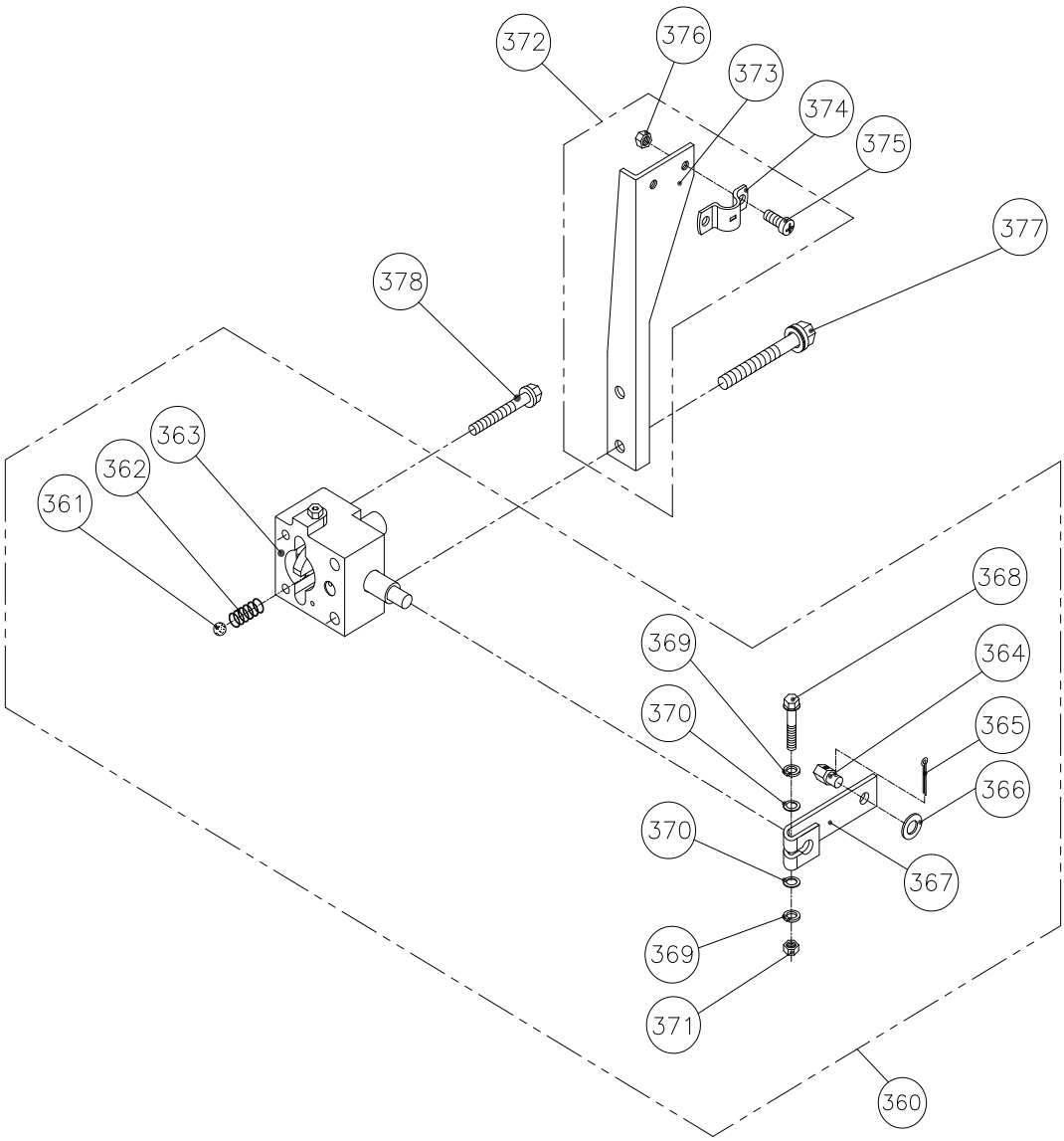

그 림 번 호 - 12	FIG NO. - 12

TROLLING VALVE ASS'Y

번호 NO.	부품 번호 PARTS NO.	품 명 PARTS NAME		대 개 (Q'TY) D200H	D200HL	비 고 REMARKS
360	150540	트롤링밸브조합	TROLLING VALVE ASS'Y	(1)	(1)	
361	SB01605	볼(5/16″)	BALL, steel	1	1	
362	150518 000	트롤링디텐트스프링	SPRING, detent	1	1	
363	150542A 002	트롤링밸브몸체(조)	BODY, trolling valve	1	1	
364	25524 000	케이블핀	PIN, cable	1	1	
365	SL02515	분할핀	PIN, split	1	1	
366	PW0815516	평와셔	WASHER	1	1	
367	150545 000	트롤링레버	LEVER, trolling	1	1	
368	B06100030	스크류	SCREW	1	1	
369	SW0612215	스프링와셔	WASHER, spring	2	2	
370	PW0612215	평와셔	WASHER	2	2	
371	N06100102	너트	NUT	1	1	
372	150549AS	트롤링 브라켓 조합	TROLLING BRACKET ASS'Y	(1)	(1)	
373	150549 000	트롤링 브라켓	BRACKET, trolling	1	1	
374	25536 001	클램프	CLAMP	1	1	
375	X05080012S	십자머리 스크류	SCREW (+)	2	2	
376	N05080082S	너트	NUT	2	2	
377	B08125070	스크류	SCREW	2	2	
378	B08125075	스크류	SCREW	2	2	

The contents of this manual can be modified without prior notice for the improvement of quality.

D-I
INDUSTRIAL CO., LTD.

FACTORY : 33-31, SANG DAE 2 DONG
CHIN-JU, KYUNG NAM, KOREA
TEL. : +82-55-755-9928
FAX. : +82-55-755-9188
E-mail: dicl@d-i.co.kr
URL : http://www.d-i.co.kr

PART LIST NO. P1106N03DMT

printed: 2012.03