МИНИСТЕРСТВО ВНУТРЕННИХ ДЕЛ
РОССИЙСКОЙ ФЕДЕРАЦИИ
КРАСНОДАРСКИЙ УНИВЕРСИТЕТ
СТАВРОПОЛЬСКИЙ ФИЛИАЛ

# КРИМИНАЛИСТИЧЕСКОЕ ОБЕСПЕЧЕНИЕ РАСКРЫТИЯ И РАССЛЕДОВАНИЯ ПРЕСТУПЛЕНИЙ

26 февраля 2016 года

МАТЕРИАЛЫ X ВСЕРОССИЙСКОГО
НАУЧНО-ПРАКТИЧЕСКОГО КРУГЛОГО СТОЛА

Часть 1

Ставрополь
2016

ББК 67.629.4
УДК 34
К 82

Одобрено
редакционно-издательским советом
Ставропольского филиала
Краснодарского университета
МВД России

**К 82 Криминалистическое обеспечение раскрытия и расследования преступлений:** материалы X Всероссийского научно-практического круглого стола, 26 февраля 2016 г. – Ставрополь: СФ КрУ МВД России, 2016. - Ч.1. - 258 с.

ISBN 978-5-9266-1054-0 (ч. 1)
ISBN 978-5- 9266-1053-3

В сборнике представлены статьи научных деятелей, преподавателей, аспирантов, адъюнктов ведущих вузов России, в том числе системы МВД, практических работников правоохранительных органов. Научные статьи отличаются оригинальностью в рассмотрении ряда теоретических и практических проблем по исследуемой тематике.

Издание предназначено для преподавателей, докторантов, адъюнктов, аспирантов, курсантов и студентов вузов, практических сотрудников правоохранительных органов.

По решению редакционно-издательского совета статьи печатаются в авторской редакции.

ББК 67.629.4
УДК 34

© СФ КрУ МВД России, 2016
© Коллектив авторов, 2016

ISBN 978-5-9266-1054-0 (ч.1)

## Содержание:

**Алсултанов М.Р.** Некоторые проблемы доказывания по делам о преступлениях, связанных с киберпреступностью……6
**Афанасьев А.Ю., Репин М.Е.** Уголовно-процессуальные и криминалистические особенности расследования киберпреступлений…….12
**Баранов М.С.** Использование средств цифровой фотографии как дополнительного способа фиксации информации при производстве следственных действий и оперативно-розыскных мероприятий……..16
**Баринов С.В.** Особенности раскрытия и расследования преступлений в сфере незаконного оборота специальных технических средств, предназначенных для негласного получения информации…….25
**Белкин А.Р.** Вновь о предъявлении для опознания……...31
**Бескибалов Р.В.** Пересмотр судебных решений в дореволюционном уголовно-процессуальном праве России……..42
**Борисенко К.А.** Оперативно-розыскные мероприятия как средство обеспечения раскрытия коррупционных преступлений в пенитенциарной системе…….....49
**Брижак З.И., Самойлова Ю.Б.** Использование специальных знаний при расследовании преступлений в сфере обращения фальсифицированных лекарственных средств…….53
**Булгаков А.Н.** Досмотр как одна из стадий пресечения и раскрытия преступлений……..59
**Бутенко О.С.** Технические средства, применяемые при осмотре мобильных устройств в рамках предварительного следствия……..65
**Васюков В.Ф.** Особенности получения криминалистически значимой информации об абонентской активности подозреваемого при расследовании уголовных дел……73
**Виноградова О.П.** Совершенствование применения специальных знаний при расследовании хищений культурных ценностей как элемент противодействия «антикварной» преступности……...77
**Волынский А.Ф.** Раскрытие и расследование преступлений: совершенная организация – высокая эффективность……...83
**Гармаев Ю.П.** Принцип наступательности в раскрытии и расследовании преступлений органами внутренних дел…….92
**Гаужаева В.А., Бураева Л.А.** Применение специальных познаний по преступлениям, объектами посягательств которых являются банкоматы и платежные терминалы……..101
**Герасименко Н.И.** Уголовно-правовое обеспечение в частной криминалистической методике расследования неправомерного завладения автомобилем или иным транспортным средством без цели хищения в рамках комплексного системного подхода……..110

**Гоннов Р.В.** Использование нетрадиционных методов в расследовании и раскрытии преступлений……116
**Гонтарь С.Н.** Возможности графической фиксации хода и результатов проверки показаний на месте……122
**Горбулинская И.Н** Особенности производства видеосъемки места происшествия без участия понятых……128
**Давыдов В.О.** К вопросу о криминалистическом исследовании транснациональной преступной деятельности экстремистского характера……...133
**Дёмин К.Е.** Еще раз о тактике осмотра и предварительном исследовании компьютерно-электронных средств……...139
**Егорова (Жукова) Д.В.** Доказательственная деятельность при раскрытии и расследовании международных преступлений в странах СНГ……...144
**Еремченко В.И.** Проблемы доказывания нарушения авторских и смежных прав посредством использования сети Интернет……149
**Жигалова Г.Г., Радзиевская Н.Г.** Современные методы исследования, применяемые в судебной медицине……..153
**Ким Е.П., Киселёв Е.А.** Некоторые особенности технико-криминалистического сопровождения осмотра места происшествия краж совершенных несовершеннолетними……159
**Киселёв Е.А., Осипова Т.В.** Технико-криминалистическое сопровождение проведения проверки показаний на месте и следственного эксперимента……166
**Киселевич И.В.** К вопросу об оценке заключения эксперта……173
**Колотушкин С.М.** Террористические акты с использованием взрывных устройств: тенденции и противоречия……..179
**Конин В.В.** Некоторые проблемные вопросы стадии исполнения приговора……...186
**Кочерова Л.А.** Особенности методики определения возраста неустановленного погибшего по его зубам……...192
**Кочеткова Ю.С.** Привод как мера уголовно-процессуальной ответственности……197
**Крючкова В.Ф., Костенко К.А.** Типичные следственные ситуации при расследовании первоначального этапа ДТП, произошедших на железнодорожных путях……...201
**Кубитович С.Н.** Некоторые проблемы исследования охотничьего оружия иностранного производства……207
**Кудрявцева А.В.** Заключение специалиста и заключение эксперта: возможности использования при расследовании и разрешении уголовных дел……212
**Кушхов Р.Х.** Особенности производства дознания в сокращенной форме……...219

**Лановой В.Г.** Криминалистическое обеспечение раскрытия и расследования преступлений, связанных с приобретением, хранением и перевозкой наркотических средств по делам, по которым предварительное следствие необязательно……..224
**Леоненко Р.М.** Использование специальных знаний при проведении и фиксации результатов следственных действий по делам об убийствах…230
**Лифанова Л.Г.** К вопросу о гуманизации уголовно-процессуальной политики……...238
**Лычагин Д.Ю.** К вопросу об уведомлении о подозрении…….244
**Маханек А.Б**., **Ханина Н.В.** Сокрытие преступлений путем поджога автомобиля……...247
**Мелихов С.Ю.** О тактических особенностях раскрытия и расследования разбойного нападения, совершенного несовершеннолетними……...253

**Алсултанов М. Р.,**
ассистент кафедры организации
правоохранительной деятельности
и криминалистики Юридического института
ЧОУ ВО «Ставропольский университет»
(г. Ставрополь)

# НЕКОТОРЫЕ ПРОБЛЕМЫ ДОКАЗЫВАНИЯ ПО ДЕЛАМ О ПРЕСТУПЛЕНИЯХ, СВЯЗАННЫХ С КИБЕРПРЕСТУПНОСТЬЮ

Киберпреступность – новое направление преступной деятельности злоумышленников от Интернета, с которым с переменным успехом борются правоохранительные органы всего мира. Киберпреступность приняла такой размах, что вопрос рассматривался на Совете Европы.

В начале XXI века в Будапеште была принята Конвенция о киберпреступности. Как ни странно, но при охвате Всемирной паутиной почти стопроцентной территории Земного шара, на сегодняшний день Конвенция ратифицирована только 25-ю государствами. Причина кроется во внутреннем законодательстве стран, в которое необходимо внести соответствующие изменения. Несогласованность действий правоохранительных органов мирового сообщества приводит к тому, что киберпреступность мимикрирует и приспосабливается к новым условиям, иногда опережая антивирусные мероприятия программистов. Первыми под атаки вирусных программ попадают компьютерные системы коммерческих и государственных структур. Не остаются в стороне и владельцы частных сайтов. Цель распространения вирусных программ – получение конфиденциальной информации, доступа к коммерческой тайне, к финансовым средствам организаций и частных лиц.

На территории России раскрываемость преступлений в сети чрезвычайно невысока. Причиной можно назвать существенное отставание технологий и оборудования, находящегося в арсенале правоохранительных органов. Преступники на этот счет экипированы значительно сильнее [6].

Киберпреступность представляет собой не только техническую и правовую, но и социальную проблему, эффективное решение которой требует, прежде всего, системного подхода к разработке основ обеспечения безопасности жизненно важных интересов гражданина, общества и государства в киберпространстве.

Первый шаг при доказывании по делам о преступлениях, связанных с киберпреступностью, это всегда оценка ситуации сотрудниками правоохранительных органов и попытка понять, что же технически произошло, к какой охраняемой законом информации произошел неправомерный доступ, какие признаки преступления, говоря юридическим языком, содержатся в известных и объективных фактах. Если технически правильно и

юридически корректно собрать достаточное количество информации, то на следующем этапе может быть принято решение о возбуждении уголовного дела, которое будет расследоваться другими квалифицированными специалистами – следователями при поддержке сотрудников оперативных подразделений и экспертов в области компьютерно-технических исследований. Чтобы суд вынес приговор в соответствии с действующим уголовным и уголовно-процессуальным законодательством, необходимы следующие основные действия от компетентных органов:

доказать, что само событие преступления было, для чего определить и зафиксировать документально время, место, способ и другие обстоятельства совершения преступления;

доказать вину определенных лиц в совершении преступления;

исследовать обстоятельства, характеризующие личность обвиняемого;

задокументировать вред, причиненный преступлением;

выявить обстоятельства, способствовавшие совершению преступления [8].

Цель компьютерно-технической экспертизы – найти цифровые следы, связанные с деятельностью человека или группы людей, оценить соответствие этих следов какой-то конкретной ситуации и выделить из них те, которые являются криминалистически значимыми, то есть могут и должны лечь в основу расследования. Важная проблема – представление результатов исследования в таком виде, чтобы они были понятны специалистам с чисто юридическими знаниями, не знакомым с тонкостями IT, – судьям, прокурорам, адвокатам и другим участникам судопроизводства.

Современное общество невозможно представить без современных компьютерных технологий. Более того общество 21 века по праву признается информационным. Вряд ли найдется представитель такого общества, который не сталкивался бы с передачей и получением информации через компьютерные сети. Напротив, согласно данным «Cisco», ожидается, что глобальный трафик IP будет ежегодно увеличиваться на 32 % [1], так что к настоящему времени, количество битов, пересылаемых через Интернет каждый день, возможно, уже превысило приблизительное число песчинок на всех пляжах в мире.

Впрочем, примерно с такой же стремительностью растет и киберпреступность, и количество так называемых ИТ-инцидентов. На сегодняшний день значительная доля компьютерных преступлений приходится на неправомерные посягательства на информацию [2], которая в последующем используется в личных, корыстных целях. Когда начали пользоваться первыми цифровыми сетями, очень мало усилий затрачивалось на то, чтобы защитить их от вторжения. Вскоре стало очевидным, что методология цифровой безопасности абсолютно необходима. Методология цифровой безопасности заключается в добавлении в цифровую сеть дополнительных слоев, которые предотвращают несанкционированный доступ, а также мо-

гут обнаружить и сохранить довольно длинную историю всех доступов и определенных точек входа. Тем более выяснилось, что при проведении сетевого криминалистического анализа (исследования, экспертизы) часто приходится работать – в системе, которую нельзя выключать (маршрутизаторы, переключатели и другие виды сетевых устройств, в том числе и критические серверы). Наконец, стало совершенно ясно: только «цифровые следователи» и специалисты в «компьютерной криминалистике» используют эти и многие другие системы, чтобы расследовать «цифровые» преступления [4].

Для выполнения подобных задач необходимы отдельные человеческие ресурсы и их 100 %-ное вовлечение в процесс. При этом необходима высокая квалификация специалистов – владение методиками и процедурами сбора и представления доказательств, их подачи в компетентные инстанции, знание законодательных нормативов и тонкостей для формирования понятного состава обвинения (в условиях работы со случаями нарушения законодательства в узкоспециализированной сфере, которая обычно недостаточно понятна судам)

Рассмотрим классификацию ИТ-инцидентов и способов киберпреступлений:

1) утечка конфиденциальной информации;

2) неправомерный доступ к информации;

3) удаление информации;

4) компрометация информации и саботаж;

5) мошенничество с помощью ИТ;

6) аномальная сетевая активность;

7) аномальное поведение бизнес-приложений;

8) использование активов компании в личных целях или в мошеннических операциях;

9) атаки типа «Отказ в обслуживании» (DoS), в том числе распределенные (DDoS);

10) перехват и подмена трафика;

11) фишинг, взлом, попытка взлома, сканирование портала компании;

12) сканирование сети, попытка взлома сетевых узлов, вирусные атаки;

13) анонимные письма (письма с угрозами);

14) размещение конфиденциальной/провокационной информации на форумах и блогах [7].

Эти и иные способы правонарушений связаны с рядом действий:

1) подбор паролей, ключей и другой идентификационной или аутентификационной информации;

2) подмену IP-адресов пакетов, передаваемых по Интернету или другой глобальной сети, так, что они выглядят поступившими изнутри сети, где каждый узел доверяет адресной информации другого;

3) инициирование отказа в обслуживании – воздействие на сеть или отдельные ее части с целью нарушения порядка штатного функционирования;

4) прослушивание и расшифровку трафика с целью сбора передаваемых паролей, ключей и другой идентификационной или аутентификационной информации;

5) сканирование с использованием программ, последовательно перебирающих возможные точки входа в систему (например, номера TCP-портов или телефонные номера) с целью установления путей и возможностей проникновения;

6) подмену, навязывание, уничтожение, переупорядочивание или изменение содержимого данных (сообщений), передаваемых по сети, и др. [6].

Следует признать, что доступ к любой цифровой системе всегда оставляет след, хотя бы временно. Примеры «цифровых следов» включают в себя:

- электронные письма и сеансы мгновенной связи;
- счета-фактуры и данные о полученной оплате; информация в журнале регистрации доступа;
- сообщения; журналы брандмауэра; действия браузера, в том числе веб-почты;
- сохраненные packet logs; журналы по профилактике обнаружения и предотвращения вторжений [2].

При выявлении, раскрытии и расследовании преступлений в сфере компьютерной информации используется комплекс оперативно-розыскных мероприятий и следственных действий. Особую сложность представляет и сама процедура обнаружения, фиксации и изъятии компьютерной информации [4]. Потому для обнаружения данных следов на ряду с традиционными оперативно-разыскными мероприятиями используются и специальные по данной категории преступлений, которые «представляют собой совокупность действий по перехвату и исследованию данных трафика, установление логов веб – и мейл-серверов, системных логов, доменов, принадлежности адреса электронной почты, исследование кейлогеров» [5].

Значительное место в деятельности по выявлению, раскрытию и расследованию данной категории преступлений занимает производство судебных экспертиз [6], а именно судебных компьютерно-технических, где происходит анализ «цифровых следов». В свою очередь, судебные компьютерно-технические экспертизы подразделяются на четыре вида:

Во-первых, это судебная аппаратно-компьютерная экспертиза, заключающаяся в проведении исследования:

а) технических (аппаратных) средств компьютерной системы: персональных компьютеров;

б) периферийных устройств, сетевых аппаратных средств (серверы, рабочие станции, активное оборудование, сетевые кабели и т. д.);

в) интегрированных систем (органайзеры, пейджеры, мобильные телефоны и т. п.);

г) встроенных систем (иммобилайзеры, транспондеры, круиз- контроллеры и др.);

д) любых комплектующих всех указанных компонентов (аппаратные блоки, платы расширения, микросхемы и т. д.).

В силу специфики расследования дел о компьютерных преступлениях возникает необходимость часть исследований по обнаружению, фиксации и изъятию следовой информации компьютерных систем проводить непосредственно на месте происшествия. Это может быть обусловлено невозможностью изъятия компьютерных систем для проведения экспертизы в лабораторных условиях: из-за наличия у следователя оснований полагать, что имеющая доказательственное значение информация, содержащаяся в компьютерных системах, может быть утеряна или изменена при их отключении в процессе изъятия; или изъятие нанесет существенный ущерб выполнению производственных, финансовых и иных задач.

При всех этих действиях производится поиск информации в компьютере, тактика которого, прежде всего, должна исключать уничтожение или повреждение искомой информации, помочь следователю правильно разобраться в сложном информационном массиве, найти требуемое и зафиксировать изъятую информацию [3].

Таким образом, вместе с тем в развитии ситуации с киберпреступностью видны и положительные тенденции: она перестала быть латентной (скрытой) в техническом и правовом аспектах. То есть сегодня в России есть и востребованы специалисты различных профессий: способные выявить кибератаку, принять решение о том, ограничиться ли техническими мерами противодействия или же дополнить их правовыми мерами реагирования; способные расследовать киберпреступление и адекватно оценить уровень его общественной опасности путем уголовно-правовой квалификации; способные рассмотреть дело в суде и вынести обоснованный приговор. Сегодня в России и на Западе эти направления противодействия киберпреступности активно развиваются и стали достаточно мощными. Все это позволяет говорить о том, что тенденции киберпреступности контролируются, а процесс борьбы с ней развернут и находится в активной фазе. Интернет и корпоративные сети уже давно достигли того уровня, когда мы не можем в полной мере проанализировать и осмыслить их функционирование. Прогрессирующее совершенствование компьютерных технологий привело не только к улучшению человеческой жизнедеятельности, но и к формированию новых механизмов незаконного использования компьютерной информации в личных, корыстных целях. Поэтому необходимость совершенствования механизма противодействия таким негативным проявлениям не вызывает сомнений.

**Литература:**

1. Афанасьев, А.Ю. Некоторые особенности расследования компьютерных преступлений / А.Ю. Афанасьев, М.Е. Репин // Студенческие южноуральские криминалистические чтения: сборник материалов всероссийской заочной научно-практической конференции. Выпуск 3 // под. ред. И. А. Макаренко. Уфа: РИЦ БашГУ, 2015. - С. 26-29.
2. Грюлих // Право и информатизация общества: сб. науч. тр. М.: ИНИОН РАН, 2012.-С. 189-193.
3. Долгова, А.И. Преступность, ее организованность и криминальное общество / А.И. Долгова. М.: Рос. криминол. ассоц, 2013. – 575 с.
4. Егорышева, Е.А. Основные обстоятельства, способствующие неправомерному доступу к компьютерной информации / Е.А. Егорышева, А.С. Егорышев // Вестник Башкирского института социальных технологий. 2009. - № 3. - С. 73-82.
5. Егорышева Е. А. Некоторые вопросы использования специальных знаний при расследовании неправомерного доступа к компьютерной информации / Е.А. Егорышева, А.С. Егорышев // Эксперт-криминалист. 2011. - № 3. - С. 14-15.
6. Компьютерная преступность и информационная безопасность // под ред. Леонова А.П. Минск: АРИЛ, 2015. - 552 с.
7. Осипенко, А.Л. Борьба с преступностью в компьютерных сетях: Международный опыт / А.Л. Осипенко. – М.: Норма, - 2014.
8. Репин, М. Е. Преступления в сфере компьютерной информации: проблемы выявления и раскрытия / М.Е. Репин, А.Ю. Афанасьев // Молодой ученый. – 2015. – №15. – С. 460-463.

**Афанасьев А. Ю.,**
адъюнкт адъюнктуры (докторантуры)
Нижегородской академии МВД России
**Репин М. Е.,**
адъюнкт адъюнктуры (докторантуры)
Нижегородской академии МВД России
(г. Нижний Новгород)

# УГОЛОВНО-ПРОЦЕССУАЛЬНЫЕ И КРИМИНАЛИСТИЧЕСКИЕ ОСОБЕННОСТИ РАССЛЕДОВАНИЯ КИБЕРПРЕСТУПЛЕНИЙ

Нарастающее развитие компьютерных технологий предполагает, с одной стороны, улучшение качества жизни общества, с другой – совершенствование механизмов совершения компьютерных преступлений. Под так называемыми киберпреступлениями понимаются указанные в главе 28 УК РФ преступления в сфере компьютерной информации[1], а также общеуголовные и экономические преступления, совершенные с использованием компьютерных технологий. К примеру, к данной категории преступлений можно отнести нарушение авторских и смежных прав, мошенничество, с использованием компьютерных технологий и т.д. Такая возможность представляется в силу не только особенностей совершения данных преступлений, но и особенностей их выявления и раскрытия[2], а также расследования.

Данные опроса показывают, что по количеству жертв от компьютерных преступлений Россия занимает одну из лидирующих позиций. Так за 2013 год общий ущерб от кибератак составил 1,48 миллиардов долларов. За 2012 год 85% пользователей Интернета в России подвергались вирусным или иным атакам. В то же время, в соответствии со статистикой Верховного Суда РФ, за 2012 год за неправомерный доступ к компьютерной информации было осуждено 56 человек, а за создание, использование и распространение вредоносных программ – 210 человек. В первом полугодии 2013 года за преступления в сфере компьютерной информации осуждено 126 человек. Таким образом, количество осужденных за преступления в сфере высоких технологий явно не сопоставимо с цифрами статистики по зафиксированному количеству вирусных и иных кибератак[3].

Специфика объекта посягательства и в то же время орудия совершения преступления и источника доказательства, в качестве которого выступает компьютер и компьютерная информация обуславливает особенности тактики и методики расследования данного вида преступлений. Особую сложность представляет и сама процедура обнаружения, фиксации и изъятия компьютерной информации[4]. Это сказывается и в выборе оперативно-разыскных мероприятий и следственных действий.

Оперативно-разыскные мероприятия по компьютерным преступлениям представляют собой совокупность действий по перехвату и исследованию данных трафика, установление логов веб - и мейл-серверов, системных логов, доменов, принадлежности адреса электронной почты, исследование кейлогеров. При этом не стоит забывать, что традиционные ОРМ, которые проводятся по большинству преступлений здесь также применимы, однако более эффективными выступают, именно, технологически новые и современные методы получения информации о преступлении.

В последние годы также широкое распространение получил Интернет-поиск признаков преступлений. Некоторые авторы данный метод приписывают к системе методов ОРД[5]. Затрагивая систему уже следственных действий, представляется возможным выделить следственные действия тем или иным образом пригодные для собирания доказательств по компьютерным преступлениями. Это такие как осмотр, обыск и выемка, допрос потерпевших и свидетелей, судебная компьютерно-техническая экспертиза и др. Особое внимание необходимо уделить качеству и своевременности проводимых следственных и иных процессуальных действий. Ведь информация, имеющая доказательственное значение, по такого рода преступлениям в силу своих свойств (таких как краткосрочность существования либо краткосрочность хранения и высокая изменчивость) может быть незаметно изменена или утрачена. Тем самым необоснованная задержка при проведении следственных и иных процессуальных действий может привести к утрате доказательств.

Специфичность компьютерной информации, ее сложность и значительность по объему данных (которая представляется либо в виде электронных данных либо в виде программного кода) приводит к привлечению в ходе проведения ОРМ и следственных действий специалиста в сфере информационных технологий, именуемый иначе как IT-специалист.

В процессе использования специальных знаний такого рода специалистов возникают некоторые проблемы. Одной из таких проблем является сложность подбора подходящего специалиста, владеющего именно необходимыми для исследования знаниями. Такая обстановка складывается в связи наличием широкого перечня узконаправленных компьютерных специальностей, которые при всем этом еще постоянно изменяются. А.Л. Осипенко считает, что для решения данной проблемы было бы полезно разработать (и регулярно обновлять) официальный перечень требований, позволяющих представителям следствия определять необходимый уровень квалификации и специализацию привлекаемых специалистов в различных ситуациях при расследовании преступлений данного вида[6].

Также одним из основных следственных действий в ходе расследования компьютерных преступлений выступает контроль и запись переговоров (ст. 186 УПК РФ[7]). С развитием социальных сетей и средств обмена мгновенными сообщениями актуальность данного способа собирания

доказательственной информации по компьютерным преступлениям существенного возросла. Однако, в данной норме не упоминается о таких средствах ведения переговоров, как sms-сообщения и формы общения при помощи Интернета (такие, как ICQ, Skype, чаты, форумы, социальные сети и другие). Тем самым остаются без внимания, приобретшие особую популярность в последнее время в обществе, такие средства общения как WhatsApp, Viber, с помощью которых ежегодно передаются миллиарды сообщений. При помощи последнего также возможно осуществлять как обычные переговоры, так и видеозвонки через сеть интернет.

Все эти средства общения остаются вне следственной юрисдикции. Соответственно механизма изъятия информации с таких источников не существует, как и нет доступа к ним. Это приводит к возникновению ряда проблем в ходе расследования, а именно при собирании доказательств. Ведь данное обстоятельство препятствует своевременному и оперативному расследованию, так как зачастую, с одной стороны, эти сервисы активно используются преступниками при подготовке и совершении компьютерных преступлений, а с другой стороны – являются объектами преступного посягательства с их стороны, что необходимо учитывать, например, при Интернет-мошенничестве, получающим с каждым годом все более широкое распространение.

Итак, рассмотренные особенности расследования компьютерных преступлений являются лишь некоторой частью существующей специфики данной категории преступлений. В то же время, помимо обозначенных нами проблем, следователи и оперативные работники сталкиваются с рядом вопросов процессуального и технологического характера, которые нередко затрудняют расследование по делу. Думается, что для эффективного разрешения этих проблем будут способствовать, во-первых, грамотное использование оперативно-розыскных мероприятий и средств, как в компьютерных сетях, так и при работе с электронными носителями, программным обеспечением, компьютерной техникой; а во-вторых, повышения уровня познаний в области информационных технологий у следователей, оперативных работников, прокуроров и судей.

**Литература:**

1. Уголовный кодекс Российской федерации от 13.06.2006 № 63-ФЗ // Российская газета. - 2006. - 25 июня.
2. Репин, М.Е. Преступления в сфере компьютерной информации: проблемы выявления и раскрытия / М.Е. Репин, А.Ю. Афанасьев // Молодой ученый, 2015.- № 15. - С. 460–463.
3. URL: http://www.garant.ru/infografika/510581/ (дата обращения: 07.01.2016).

4. Нехорошева, О. Изъятие компьютерной техники и информации / О. Нехорошева // Законность, 2004. - № 8. - С. 15–18.
5. Федотов, Н.Н. Форензика – компьютерная криминалистика / Н.Н. Федотов. М., 2007. - С. 272.
6. Осипенко, А.Л. Особенности расследования сетевых компьютерных преступлений / А.Л. Осипенко // Российский юридический журнал, 2010. - № 2 (март – апрель). - С. 121–126.
7. Уголовно-процессуальный кодекс Российской Федерации от 18.12.2001 № 174-ФЗ // Российская газета. - 2001. - 22 декабря.

**Баранов М. С.,**
преподаватель кафедры криминалистики и
специальной техники Владивостокского филиала
Дальневосточного юридического института МВД России
(г. Владивосток)

# ИСПОЛЬЗОВАНИЕ СРЕДСТВ ЦИФРОВОЙ ФОТОГРАФИИ КАК ДОПОЛНИТЕЛЬНОГО СПОСОБА ФИКСАЦИИ ИНФОРМАЦИИ ПРИ ПРОИЗВОДСТВЕ СЛЕДСТВЕННЫХ ДЕЙСТВИЙ И ОПЕРАТИВНО-РОЗЫСКНЫХ МЕРОПРИЯТИЙ

Согласно действующему законодательству и ведомственным нормативным правовым актам, обязательным и основным способом фиксации хода и результатов любого действия является его протоколирование или составление оперативно-служебных и иных документов лицами, уполномоченными на проведение следственных действий и оперативно-розыскных мероприятий (далее – ОРМ).

Тем не менее, на первоначальном этапе раскрытия и расследования любого вида преступления трудно, а порой и не представляется возможным предвидеть и отразить в протоколе или оперативно-служебном документе все, что может повлиять на ход и результаты расследования уголовного дела, а так же на алгоритм проведения следственных действий и ОРМ. Таким образом, совершенно очевидно, что одного описания не достаточно. Необходимо использовать такие средства фиксации, которые передавали бы максимально точное представление о ходе проведения отдельных действий должностных лиц и получаемых результатах.

К таким средствам в ст.ст. 164, 166 Уголовно-процессуальный Кодекс Российской Федерации (далее – УПК РФ) и оперативно-служебные документы относят фотографию и видеозапись, которые позволяют зафиксировать внешний вид, общие и индивидуальные признаки обнаруженного объекта (материального следа, предмета, документа и т.п.).

Фотографирование (фотосъемка), как показывает анализ результатов следственных действий и ОРМ, в настоящее время – наиболее распространенная форма наглядно-образной фиксации. Это обусловлено большей, по сравнению с другими способами фиксации, доступностью, простотой и дешевизной фотографических процессов и аппаратуры, достаточностью и достоверностью необходимой для достижения целей фиксации.

Фотофиксация не только наглядна и точна, но и объективна. В отличие от субъективных описаний, составления схем и зарисовок фотоаппарат запечатлевает на носителе информации все без исключения предметы, находящиеся в поле зрения объектива. Поэтому снимки достаточно полно отображают признаки и свойства сфотографированных

объектов. По сравнению с другими способами фиксации, основу которых составляет наблюдение, фотографирование точнее в цветопередаче [5, с.25].

Осознание значения и роли фотосъемки, а так же других наглядно-образных методов фиксации хода и результатов следственных действий, оперативно-розыскных мероприятий привело к совершенствованию законодательства и в первую очередь ч. 1.1 ст. 170 и ст. 166 УПК РФ, которые позволили должностным лицам частично отказаться от института понятых и лиц, оказывающих содействие в ходе проведения ОРМ, с обязательной фиксацией хода применения технических средств фото-видеофиксации.

Появление и широкое внедрение в деятельность правоохранительных органов средств цифровой фотографии, пришедших на смену традиционной (аналоговой) фотосъемки основанной на позитивно-негативных процессах открыло новые возможности и перспективы использования таких средств фиксации.

К таковым, на сегодняшний день, следует отнести:

- возможность производить фотосъемку неограниченное число раз (ограничение зависит от объема, качества производимой съемки и вида используемого носителя информации на который производится фиксация получаемых результатов);
- немедленного просмотра отснятого материала в ходе проведения следственного действия или ОРМ;
- получение неограниченного количества копий отснятого материала;
- возможность хранения на различных носителях большого количества полученного материала;
- удобство передачи полученного материала другим заинтересованным лицам, в том числе и по различным каналам связи;
- возможность оперативной печати (например, с использованием специальных фотокомплектов для проведения следственных действий и ОРМ «Плутон»);
- использование специальных возможностей средств цифровой фотографии, в том числе выбор режима съемки (черно-белая, цветная и т.п.);
- наличие встроенных стабилизаторов изображения;
- возможность выбора качества и размера получаемых материалов, в том числе выбора формата сжатия и хранения полученных результатов;
- возможность оперативного редактирования изображения с целью улучшения его качества или выявления ранее не замеченных (слабовидимых) следов и предметов (изменение с помощью программного обеспечения яркости и контрастности, цветового баланса и т.п.).

Изложенные обстоятельства стали «находкой» для правоохранительных органов. Использование средств цифровой фотографии позволило в первую очередь применить их оперативно, т.е. с минимальной затратой времени на получение снимков, с возможностью их немедленного отбора и формирования соответствующих документов и приложений к ним. Во-вторых, возможность использования средств цифровой фотографии неограниченным кругом лиц, в том числе и не имеющим специальную подготовку в данной области (по фотосъемке, проявке и печати фотоснимков на фотобумаге) В-третьих, позволило высвободить помещения необходимые для традиционного (аналогового) фотопроцесса.

Ярким примером можно считать использование правоохранительными органами автоматизированной дактилоскопической информационно-поисковой системы «Папилон», в которую вносятся все изъятые (полученные) и пригодные для исследования следы пальцев рук. Данная система позволяет осуществить автоматический поиск по имеющимся следам и на основании выявленных совпадений выдать информацию о предполагаемом лице причастном к совершению преступления, а использование средств цифровой фотографии на месте происшествия или в ходе проведения иных мероприятий ускоряет процесс передачи информации в данную систему и проверку полученных следов. Однако это не предел использования данной системы. В ближайшем будущем, как видится, когда цифровые технологии перейдут на новый уровень развития данная система будет в состоянии идентифицировать следы пальцев рук (ладоней) не только по общим признакам, но и проводить сопоставление по таким частным признакам как форма и строение пор и края папиллярной линии.

В связи с этим уже сегодня целесообразно использовать соответствующие средства цифровой фотографии в ходе обнаружения бесконтактным способам следов пальцев рук (ладоней) или их фрагментов с сохранением всех имеющихся индивидуальных признаков, которые могли быть уничтожены (форма и строение пор и края папиллярной линии) при обнаружении данных следов контактным способом и не возможность или затруднением их последующего исследования. При этом процесс исследования запечатленных в цифровом виде слабовидимых частных признаков пальцев рук или их фрагментов значительно сократиться по времени и не потребует от специалиста долгой и кропотливой работы в фотолаборатории, для этого достаточно использовать профессиональный редактор, который позволяет достичь оптимального баланса белого цвета и необходимого контраста.

Однако, как показывает изучение практики правоохранительных органов, литературы и внесенных изменений в УПК РФ, помимо явных перспектив и преимуществ использования средств цифровой фотографии

это привело и к появлению ряда вопросов. Среди них требуют дополнительного решения такие как: технические средства, которые могут быть использованы для наглядно-образной фиксации в правоохранительной деятельности, носители информации, возможность экспертного исследования полученных результатов и использование их в качестве доказательств.

Изучение материалов следственной практики и ОРД показывают, что проблемным на сегодняшний день является вопрос связанный с оформлением результатов применения цифровой фотофиксации. Так, в ходе анализа выявлено, что в подавляющем большинстве должностные лица в протоколе следственного действия и документах, отражающих результаты ОРМ указывают сам факт применения фото -видео фиксации или использования технического средства наглядно-образной фиксации, при этом не обременяют себя описанием в протоколе следственного действия сведений о марке, модели и технических характеристиках используемого средства, объективах, носителе информации, на который производится фиксация, количестве снимков и объектах на них зафиксированных.

Фотоснимки (изображения, иллюстрации) представляемые в приложениях так же вызывают нарекание. Анализ таковых показывает, что они выполняются с явными нарушениями правил разработанных судебной фотографией апробированных приемов и методов. Причины могут быть сведены к следующему:

Во-первых, доступность средств цифровой фотографии, породило использование ее во всех сферах. Она перестала быть чем-то, требующим специальных познаний и навыков, став неотъемлемой составляющей жизни современного человека. Однако возникшая в связи с этим тенденция к массовому производству и популяризации «бытовой» фотографии, породила заблуждение (самомнение), что лица обладают достаточными познаниями и навыками обращения с фотоаппаратом, так как использует его повсеместно и постоянно, поэтому привлечение специалиста для проведения фотосъемки криминалистически значимых объектов не требуется.

Во-вторых, незнание устройства цифровых фотоаппаратов и их возможностей так же находит свое отражение в получаемых фотоснимках. В подавляющем большинстве должностные лица используют средства наглядно-образной фиксации в автоматическом режиме или в режимах заложенных, разработчиком фотоаппарата. Не осознают, необходимость применения специальных объективов или светофильтров, не говоря уже о встроенных фотовспышках, которые зачастую не оказывают должного освещения в момент фотографирования криминалистически значимых объектов, особенно в ночное время. В связи с этим это создает трудности или исключают возможность их последующего экспертного исследования,

особенно в ходе сохранения изображения, в файл имеющего кодирование JPEG (от англ. Joint Photographic Experts Group, по названию организации – разработчика.) или подобного ему, которые не позволяют, на должном уровне произвести коррекцию изображения.

В-третьих, наличие только одних фотоснимков, распечатанных на писчей бумаге, и отсутствие электронно-цифровых носителей информации, опять же указывает на не понимание процесса цифровой фотографической фиксации, а значит исключает возможность их последующего экспертного исследования. Особое нарекание в связи с этим вызывает мнение и убежденность некоторых следователей (дознавателей) в том, что для протокола следственного действия достаточно составленной фототаблицы, тем самым они нарушают требования п. 8 ст. 166 УПК РФ, который указывает на обязательное приложение к протоколу следственного действия носителя криминалистически значимой информации для возможности его последующего исследования, которым в цифровой фотографии является «компьютерный носитель информации».

Объяснение этому можно найти в толковании должностными лицами норм УПК РФ и ведомственных нормативных правовых актов, которые закрепляют обязательность использования средств наглядно-образной фиксации и возможность в данном случае исключения участия понятых. Таким образом, в данном случае делается упор на необоснованную замену понятых, такими средствами фиксации, вследствие такого не профессионального использования знаний в области уголовного процесса и криминалистики может стать основанием исключения из доказательств протокола следственного действия, так как были нарушены требования ст. 88 УПК РФ

Следовательно, фотоснимки полученные с использованием цифровых фотоаппаратов, как носители криминалистически значимой информации, должны допускаться в уголовный процесс только при наличии их совокупности: бумажных носителей (отпечатанное изображение) и компьютерных (цифровых) носителей информации, магнитном или подобном ему (жестком диске, флеш-накопителе, CD-диске).

Однако, не все компьютерные носители одинаковы по своим основным характеристикам, самой главной из которых для уголовного судопроизводства будет являться невозможность внесения изменений, в полученные фотоснимки или их уничтожение.

Средством достижения данного условия будет являться изъятие из фотоаппарата флэш-карты непосредственно после проведения следственного действия и защита ее от записи или использования однократно записываемых средств фиксации. К таким средствам относится CD-диск, на который можно произвести перенос (копирование) файлов содержащих цифровое изображение без изменений, с обязательным

указанием всех технических характеристик и производимых манипуляций с электронно-цифровым изображением в протоколе следственного действия. В свою очередь это исключит вопрос об оригинале полученного фотоснимка в процессе дальнейшего криминалистического исследования, и допуска полученных результатов в уголовное судопроизводство.

Как отмечалось нами ранее согласно действующему законодательству полученные в ходе фотографирования материалы могут стать доказательствами по уголовному делу, а соответственно к ним предъявляются такие же требования, допустимости, достоверности и достаточности. Однако сегодня остро стоит вопрос о недопустимости фальсификации и исключения, полученных в ходе применения средств цифровой фотографии информации из числа доказательств или если быть точнее исключением возможности постановки такого вопроса в ходе уголовного судопроизводства заинтересованными лицами, особенно в рамках судебного разбирательства.

В связи с этим каждое лицо, вовлеченное в процесс раскрытия и расследования преступления должно помнить и осознавать, что могут быть фальсифицированы или подвергнуты сомнению в получении любые доказательства, фигурирующие по делу. Применительно к фотографическому способу фиксации, фальсификации могут быть подвержены как снимки, полученные на основе использования фотоматериалов, используемых в традиционной (аналоговой) фотографии, так и фотографические снимки, полученные в результате применения цифровой фотографической аппаратуры.

Несмотря на наличие различных способов внесения изменений в содержание информации, полученной в результате применения средств фотографической фиксации (как «традиционной», так и цифровой), вопросов о происхождении или внесенных изменений, фотография активно используется в практике правоохранительных органов.

Это объясняется тем, что любые факты внесения изменений в фотографическую информацию находят свое отражение в той или иной форме, что позволяет установить наличие фальсификации или внесенных изменений. В настоящее время существует возможность назначения компьютерной экспертизы, для исследования подлинности электронно-цифровых файлов содержащих фотографии.

Средствами и методами данной экспертизы возможно производить исследования фрагментов информации в целях ее реконструкции (восстановления), системный анализ информации, идентификацию компьютерных систем по следам применения на различных материальных носителях информации, исследование следов деятельности оператора в целях его идентификации, исследование программ для ЭВМ и баз данных для установления их исполнителей и др.

Не менее важным является понимание возможности и необходимости экспертного исследования результатов применения средств цифровой фотографии на стадии предварительного следствия, чтобы исключить вопросы о ее достоверности в ходе судебного разбирательства. Однако как показывает экспертная практика, по данным экспертно-криминалистического центра Управления МВД по Приморскому краю за 2014 год, должностные лица не назначали экспертизы для проведения исследования цифровых фотографий и их носителей. Это реально создает предпосылки к созданию ситуации, когда в суде могут возникнуть вопросы о их происхождении и содержании, а отсутствие носителя электронно-цифрового носителя информации, как отмечалось нами ранее исключит возможность проведения исследования и вынудит суд исключить их из числа доказательств.

В связи с этим и на фоне непонимания того для чего и зачем необходима фотосъемка в отсутствии понятых и процесса цифровой фотофиксации, считаем не допустимость ее использования без последующего экспертного исследования полученных материалов. Например это относится к такому следственному действию, как осмотр места происшествия и прилегающей территории, так как зачастую именно результаты, полученные в ходе проведения данного следственного действия, являются основанием принятия решения о возбуждении уголовного дела по факту заявления (сообщения) граждан и в рамках этого следственного действия подлежат изъятию материальные следы, которые оставил преступник на месте совершения преступления и они являются прямыми доказательствами уличающими его вину.

Подводя итог вышеизложенному необходимо отметить, что цифровая фотография обладает рядом преимуществ перед другими средствами фиксации. Она позволяет дополнить любой документ, фиксирующий необходимую информацию (рапорт сотрудника оперативного подразделения, протокол следственного действия, заключение эксперта и др.), при этом значительно сократив время получения наглядно-образной информации.

Проведенные исследования показали, что только в ст. 6 Федерального Закона «Об оперативно-розыскной деятельности» содержится указание должностным лицам, осуществляющим ОРД использовать только определенный перечень технических средств, который, устанавливается Правительством Российской Федерации, а в остальных случаях отсутствуют перечень технических средств или требований предъявляемых к ним, в том числе и средств цифровой фото -видео фиксации, которые могут применяться в ходе уголовного судопроизводства.

Сложившаяся ситуация способствует тому, что должностные лица в ходе проведения следственных действий и гласных ОРМ используют подручные технические средства, в том числе и средства мобильной связи,

оборудованные «примитивными» средствами цифровой фото -видео фиксации. Данные обстоятельства не улучшают качества проводимого расследования, так как не отвечают криминалистическим и уголовно-процессуальным требованиям. Так некоторые из данных средств имеют встроенный носитель информации (например смартфон Apple iPhone), а в ходе проведенного интервьюирования сотрудников правоохранительных органов, ни кто не выразил желания расстаться со своим мобильным средством связи.

Таким образом, сегодня возникла настоятельная потребность в разработке требований и стандартов к средствам фото -видео фиксации используемых в уголовном судопроизводстве, чтобы исключить саму возможность применения недопустимых средств.

Одним из путей решения можно считать проект ГОСТа «Специальные технические средства, работающие в автоматическом режиме и имеющие функции фото- и киносъемки, видеозаписи, для контроля за дорожным движением. Общие технические требования», в котором предпринята попытка объединить и сформулировать основные положения, которым должны отвечать технические средства в ходе фото - видео фиксации.

Однако по нашему мнению в ходе разработки стандартов на соответствие технических средств используемых в уголовном судопроизводстве следует предусмотреть не только требования к самому техническому средству, но и получаемым в ходе его применения результатам, т.е. визуальной электронно-цифровой информации, как это сделано в ГОСТе Р ИСО/МЭК 19794-5 – 2006 «Автоматическая идентификация. Идентификация биометрическая. Форматы обмена биометрическими данными. Часть 5. Данные изображения лица.» в котором помимо общих и частных требований приведены примеры, которым должны отвечать цифровое изображение. В связи с этим, мы поддерживаем мнение ученых, которые для стандарта предлагают использовать RAW (от англ. RAW – сырой, необработанный) формат, получившим название «цифровой негатив» [6], позволяющий исключить полемику вокруг отсутствия негативов у средств цифровой фотофиксации и расширить возможности экспертного исследования в ходе раскрытия и расследования преступлений.

**Литература:**

1. Уголовно-процессуальный кодекс Российской Федерации» от 18.12.2001 N 174-ФЗ (ред. от 30.03.2015) // СЗ РФ, 2001. - N 52 (ч. I). - ст. 4921.

2. Об оперативно-розыскной деятельности: федеральный закон от 12.08.1995 N 144-ФЗ (ред. от 21.12.2013) // СЗ РФ, 1995.- N 33, - ст. 3349.

3. ГОСТ Р ИСО/МЭК 19794-5-2006. Национальный стандарт Российской Федерации. Автоматическая идентификация. Идентификация биометрическая. Форматы обмена биометрическими данными. Часть 5. Данные изображения лица» (утв. и введен в действие Приказом Ростехрегулирования от 30.03.2006 N 53-ст). М.: Стандартинформ, 2006.

4. Проект ГОСТ Р Специальные технические средства, работающие в автоматическом режиме и имеющие функции фото- и киносъемки, видеозаписи, для контроля за дорожным движением. Правила применения [Электронный ресурс] URL: https://www.google.ru/url?sa=t&rct=j&q=&esrc=s&source=web&cd=11&ved=0CBsQFjAAOAo&url=http%3A%2F%2Fwww.19may.ru%2Fforum%2Fattachment.php%3Fattachmentid%3D9447%26d%3D1425979981&ei=SPVrVdvSDIOQsgHR_YFg&usg=AFQjCNG94I_39B9Cqncac8_nCkTyZLJJOA&bvm=bv.94455598,d.bGg (дата обращения: 30.05.2015).

5. Ищенко, Е.П., Ищенко, П.П., Зотчев, В.А. Криминалистическая фотография и видеозапись: учеб.-практ. пособие / под ред. проф. Е.П. Ищенко. М.: Юристъ. 1999.

6. Шабашвили, Э. Цифровой негатив для контактной печати / Э.Шабашвили [Электронный ресурс] URL: http://www.photoline.ru/theory/sovet4.htm (дата обращения: 30.05.2015).

**Баринов С. В.**,
доцент кафедры гуманитарных и
социально-экономических дисциплин
филиала ВУНЦ ВВС «Военно-воздушная академия
имени проф. Н.Е. Жуковского и Ю.А. Гагарина»
кандидат юридических наук,
(г. Сызрань, Самарская обл.)

# ОСОБЕННОСТИ РАСКРЫТИЯ И РАССЛЕДОВАНИЯ ПРЕСТУПЛЕНИЙ В СФЕРЕ НЕЗАКОННОГО ОБОРОТА СПЕЦИАЛЬНЫХ ТЕХНИЧЕСКИХ СРЕДСТВ, ПРЕДНАЗНАЧЕННЫХ ДЛЯ НЕГЛАСНОГО ПОЛУЧЕНИЯ ИНФОРМАЦИИ

Ответственность за незаконный оборот специальных технических средств (далее – СТС), предназначенных для негласного получения информации предусматривает ст. 138.1 УК.

В соответствии с требованиями законодательства Российской Федерации разработка, производство, реализация и приобретение в целях продажи СТС, предназначенных для негласного получения информации, индивидуальными предпринимателями и юридическими лицами, осуществляющими предпринимательскую деятельность, подлежат лицензированию в установленном порядке.

Пунктом 1 Указа Президента РФ № 21 от 9 января 1996 года «О мерах по упорядочению разработки, производства, реализации, приобретения в целях продажи, ввоза в Российскую Федерацию и вывоза за ее пределы, а также использования специальных технических средств, предназначенных для негласного получения информации», лицензирование деятельности не уполномоченных на осуществление оперативно-розыскной деятельности физических и юридических лиц, связанной с разработкой, производством, реализацией, приобретением в целях продажи, ввозом в Российскую Федерацию и вывозом за ее пределы специальных технических средств, предназначенных для негласного получения информации, возложено на Федеральную службу безопасности Российской Федерации.

Положение о ввозе в Российскую Федерацию и вывозе из Российской Федерации специальных технических средств, предназначенных для негласного получения информации и список видов специальных технических средств, предназначенных для негласного получения информации, ввоз и вывоз которых подлежат лицензированию утверждены Постановлением Правительства РФ от 10 марта 2000 г. N 214.

Диспозиция ст. 138.1 УК содержит норму о том, что уголовно наказуемыми нарушениями признаются деяния в форме незаконного производства, приобретения и (или) сбыта СТС.

На основе анализа следственно-судебной практики, в ходе которого были изучены материалы уголовных дел, возбужденных по признакам преступных деяний, ответственность за совершение которых предусмотрена ст. 138.1 УК, можно сделать вывод о том, что процесс раскрытия и расследования указанных преступлений имеет ряд особенностей.

Так, можно отметить, что чаще на практике выявляются преступления, совершаемые в форме незаконного приобретения или сбыта СТС. Объяснением такой ситуации может являться то обстоятельство, что под незаконным производством понимаются умышленные действия, направленные на серийное изготовление СТС. Единичный случай создания СТС, предназначенного для негласного получения информации, не образует состав преступления, предусмотренный ст. 138.1 УК. В случае выявления факта изготовления СТС в единичном экземпляре, виновное лицо может быть привлечено только к ответственности, предусмотренной ст. 20.24 КоАП за незаконное использование СТС[1].

По изученным уголовным делам незаконное приобретение СТС осуществлялось следующими способами:

1. Путем оформления заказа на специализированных сайтах производителей СТС из Китая, США, Тайланда и других стран, размещенных в сети «Интернет». Такой способ приобретения СТС наиболее популярен в связи с тем, что осуществить его можно не выходя из дома или офиса, ознакомившись с подробными описаниями, техническими характеристиками и способами доставки СТС до потребителя в России.

2. Покупка СТС в специализированных магазинах иностранных государств во время их посещения с целью туризма, отдыха и т.д.

3. Приобретение у лиц, занимающихся нелегальным оборотом СТС на территории России. В материалах дел такие лица часто остаются неустановленными следствием несмотря на то, что обвиняемые могут указывать их возможное местонахождение. Так, гражданин М., обвиняемый в совершении преступления, предусмотренного ст. 138.1 УК, при допросе указал, что приобрел СТС, находясь на Митинском радиорынке в г.Москва, расположенном по адресу: г.Москва, Пятницкое шоссе, д.18. Однако, в ходе расследования указанное лицо так и не было установлено[2].

Среди установленных целей незаконного приобретения СТС можно выделить:

1) Любопытство. Некоторые любознательные граждане, обладающие определенным уровнем технической грамотности в сфере высоких технологий (например, радиолюбители) приобретают такие устройства с целью изучения, копирования, модификации и т.д.

2) «Шпиономания». Отдельные заигравшиеся в подростковые игры личности испытывают манию шпионажа за членами семьи, своими близкими, коллегами.

3) Личные (семейные) нужды. Разного рода экстремалы (спортсмены, каскадеры и т.д.) приобретают СТС для съемки и дальнейшей демонстрации эффектных трюков. Известен случай, привлечения к ответственности по ст. 138.1 УК 32-летнего фотографа из Новочеркасска, который собирался записывать свои занятия велоспортом, используя очки со встроенной видеокамерой[3].

4) Извлечение материальной выгоды от перепродажи СТС. В данном случае необходимо отметить, что лица, которые приобретали СТС из любопытства, «шпиономании» или для личных (семейных) нужд, также могут попытаться продать СТС в случае обнаружения их ненадобности, несоответствия технических характеристик заданным целям, материальной необходимости и т.д. Основным критерием при определении фактических целей приобретения СТС в данном случае считаем их фактическое количество у виновного. Действительно, трудно представить, что для изучения особенностей технического устройства конкретной модели СТС, лицо приобретает партию соответствующего товара.

Незаконный сбыт СТС осуществляется следующими способами:

1) Реализация через предприятия торговли (магазины, торговые точки и т.д.) осуществляется работниками, осуществляющими функции продавцов, менеджеров по торговле, директоров магазинов и т.д.

2) Путем подачи объявления частными лицами, не зарегистрированными в качестве индивидуальных предпринимателей, о продаже СТС в газеты или размещения информации на сайтах в сети «Интернет».

Выявление преступлений в сфере незаконного оборота СТС осуществляют сотрудники таможенных органов, ФСБ и отдела «К» Управления специальных технических мероприятий МВД России. Выявление рассматриваемой категории преступлений осуществляется при мониторинге интернет-сайтов и рекламных изданий на предмет содержания объявлений о сбыте СТС, получении оперативной информации, наблюдении за специализированными объектами торговли, осуществлении таможенного контроля и контроля за почтовыми отправлениями.

Необходимо отметить, что часть преступлений по ст. 138.1 УК выявлялась в результате явки с повинной. Вероятность явки с повинной лица, совершившего незаконный оборот СТС, можно ожидать в процессе производства следственных действий по другому эпизоду преступной деятельности при раскаянии виновного и его активном содействии расследованию. Указанное обстоятельство учитывается впоследствии при вынесении судом обвинительного приговора.

Деяния, квалифицируемые как незаконный оборот СТС, могут выявляться в ходе расследования иных категорий уголовных дел, в т.ч. связанных с незаконными нарушениями неприкосновенности частной жизни, при совершении которых были использованы СТС.

Так, *следственными органами Следственного комитета Российской Федерации по Волгоградской области расследовалось уголовное дело по ч. 2 ст. 137 УК в отношении председателя комитета по образованию администрации Волгоградской области гражданки С., которая с помощью троих представителей коммерческой охранной организации решила установить в кабинете своей подчиненной сотрудницы, начальника одного из отделов комитета, миниатюрные видеокамеру и микрофон. В дальнейшем чиновница систематически отслеживала записанную на них информацию, чем существенно нарушала конституционные права потерпевшего. В ходе расследования уголовного дела по факту незаконного нарушения неприкосновенности частной жизни, действия всех соучастников были также квалифицированы по ст.138.1 УК РФ.*

*Следственными органами Следственного комитета Российской Федерации по Новосибирской области расследовалось уголовное дело по ч. 1 ст. 137 УК в отношении гражданки К., которая в целях получения информации, компрометирующей судью, при объявлении перерыва в судебных заседаниях, оставляла шариковую ручку с функцией аудиозаписи на столе с целью записи потенциально полезной для нее информации. Вследствие ее противоправных действий на указанные носители были записаны личные разговоры судьи, представляющие ее личную и семейную тайну. За совершение незаконного приобретения СТС гражданка К. привлечена также к ответственности по ст. 138.1 УК РФ*[4].

Среди предметов, которые были признаны СТС и приобщены в качестве вещественных доказательств по уголовным делам, встречались: видеорегистраторы в корпусе зажигалки, шариковые авторучки со встроенным портативным цифровым фото-видео регистратором, очки с видеокамерой, наручные часы, которые имели функцию записывающего устройства, сетевые фильтры со встроенным прослушивающим устройством, манипуляторы типа «мышь» со встроенным прослушивающим устройством, портативные видеокамеры, встроенные в корпусы датчиков охранной сигнализации, USB-флэшкарты со встроенной видеокамерой и микрофоном, фото-видеорегистратором, с функцией диктофона и др. Указанные предметы имели относительно невысокую стоимость (от 400 до 6000 руб.), небольшие габариты и вес, что делало их приобретение необременительным для нарушителей.

Основным способом документирования факта незаконного сбыта СТС является проведение сотрудниками оперативных подразделений оперативно-розыскного мероприятия «проверочная закупка». Оформленные соответствующим образом результаты проведенной проверочной закупки впоследствии приобщаются к материалам уголовного дела на основании Приказа МВД РФ, ФСБ РФ, ФСО РФ, ФТС, СВР РФ, ФСИН, ФСКН и МО РФ от 17.04.2007 № 368/185/164/481/32/184/97/147 «Об утверждении Инструкции о порядке представления результатов оперативно-розыскной де-

ятельности дознавателю, органу дознания, следователю, прокурору или в суд».

Одним из важнейших доказательств виновности лица в совершении преступления, предусмотренного ст. 138.1 УК является заключение эксперта, в котором решается вопрос об относимости изъятого устройства к категории СТС, предназначенных для негласного получения визуальной и акустической информации. Основными критериями для положительного вывода являются функциональные возможности и конструктивная приспособленность для негласного получения информации. Также устанавливается наличие квалифицированного признака - камуфлирование под предмет другого функционального назначения.

Субъектом преступления по ст. 138.1 УК является физическое лицо в возрасте старше 16 лет. Преступления рассматриваемой категории совершают в большинстве мужчины, имеющие среднее профессиональное, высшее и незаконченное высшее образование, ранее не судимые. Женщины, привлекаемые к ответственности по ст. 138.1 УК часто действуют в сговоре с мужчиной, что может быть обусловлено трудностями постижения функциональных особенностей технически сложных устройств.

К подозреваемым и обвиняемым в совершении преступления, предусмотренного ст. 138.1 УК, применяется мера пресечения в виде подписки о невыезде и надлежащем поведении.

Виновный в большинстве случаев соглашается с доводами следствия и сотрудничает с правоохранителями. Подсудимый в судебном заседании выражает свое согласие с предъявленным ему обвинением и ходатайствует о постановлении приговора без проведения судебного разбирательства. В судебном заседании государственный обвинитель и защитник подсудимого, как правило, не возражают против применения особого порядка принятия судебного решения.

Принимая во внимание, что ходатайство заявлено подсудимым добровольно, после консультации с защитником, последствия заявленного ходатайства подсудимый осознает, санкция ст.138.1 УК не превышает 10 лет лишения свободы, суд, учитывая мнение всех участников процесса, с соблюдением требований ст. 314 УПК РФ рассматривает возможность постановить приговор без проведения судебного разбирательства в общем порядке.

Доводы некоторых подсудимых о незнании законов, запрещающих приобретение и сбыт СТС, предназначенных для негласного получения информации, по мнению суда, не являются основанием для освобождения их от ответственности. Считается, что в силу своего жизненного опыта граждане не могут не знать, что свободный оборот подобных изделий запрещен[5].

Определяя вид и размер наказания, суд учитывает характер и степень общественной опасности совершенного преступления, данные о личности

подсудимого, обстоятельства, смягчающие и отягчающие наказание. Назначаемые по рассматриваемой категории дел наказания, в основном, не связаны с лишением свободы: штрафы от 6 до 50 тыс. руб. Случаев повторного совершения преступлений, предусмотренных ст. 138.1 УК, лицами, ранее осужденными за совершение указанных деяний, не установлено.

**Литература:**

1. Архив Октябрьского районного суда города Мурманска. Дело № 10-6/2012.

2. Архив Фрунзенского районного суда г.Иваново. Дело № 1-176/2015.

3. В России мнимых «шпионов» часто судят за китайские копеечные гаджеты, удивляется пресса. URL: http://www.newsru.com/russia/28feb2014/spy.html. (Дата обращения: 10.01.2016).

4. Официальный сайт Следственного комитета при прокуратуре РФ. URL: http://www.sledcomproc.ru. (Дата обращения: 10.01.2016).

5. Архив Железнодорожного районного суда г. Екатеринбурга. Дело № 1-234/2012.

**Белкин А. Р.,**
профессор кафедры КБ-12
Института комплексной безопасности
Московского государственного университета
информационных технологий, радиотехники и электроники
доктор юридических наук, профессор
(г. Москва)

## ВНОВЬ О ПРЕДЪЯВЛЕНИИ ДЛЯ ОПОЗНАНИЯ

Особое значение такого важнейшего следственного действия, как предъявление для опознания, обусловлено ценностью доказательственной информации, получаемой при его успешном проведении. Однако ст. 193 УПК РФ, регламентирующая предъявление для опознания, может трактоваться неоднозначно, хотя закон достаточно детально прописывает саму процедуру.

Определённые возражения встречает уже часть 1 ст. 193 УПК, допускающая предъявление для опознания только свидетелю, потерпевшему, подозреваемому, обвиняемому. Вполне возможно представить себе ситуацию, когда опознающим выступает понятой (например, при выяснении вопроса, участвовало ли в следственном действии какое-либо постороннее лицо), гражданский истец или даже переводчик. Логичнее указать, что опознающим может быть любое лицо, не обладающее свидетельским иммунитетом. Список объектов, предъявляемых для опознания, тоже имеет смысл расширить.

Часть 3 ст. 193 УПК, запрещающую повторное опознание лица или предмета тем же опознающим и по тем же признакам, трудно понять однозначно, что вновь и вновь порождает споры о том, возможно ли повторное опознание вообще и представляет ли оно какую-либо доказательственную ценность.

До введения в действие УПК РФ в криминалистической литературе приводились различные основания для производства повторного опознания. По мнению проф. А.Я. Гинзбурга, необходимость повторного познания возникает в случаях, когда: а) данное следственное действие первоначально было произведено, несмотря на временный дефект зрения опознающего, образовавшийся в результате происшествия или по другим причинам; б) предъявление для опознания производилось в условиях, худших для восприятия, чем те, при которых опознающий наблюдал объект первоначально; в) первоначально лицо предъявлялось при наличии существенных, но вре́менных изменений отдельных примет (небритое лицо, длинные волосы); г) опознающий впоследствии изменяет своё первоначальное суждение [1, с. 37]. В.И. Комиссаров добавляет ещё одно вычурное условие – если первоначально производимое опознание было прервано из-за внезап-

но наступившего у опознающего заболевания [2, с. 126]. Последний вариант фактически является уже не повторным предъявлением, но возобновлением прерванного действия, так что его можно допустить, но при условии участия тех же статистов, что практически трудно достижимо.

И после принятия УПК РФ некоторые криминалисты продолжают отстаивать идею допустимости производства повторного опознания. Так, С.Ф. Шумилин в своей докторской диссертации полагает возможным повторное опознание в тех же случаях "а" и "б", указанных А.Я. Гинзбургом [3, с. 287].

Однако первый вариант вообще исключает какую-либо доказательственную ценность первичного опознания и вызывает недоумение: к чему было его вообще проводить? Если же неадекватность восприятия опознающего выявлена уже после первичного опознания, то результат опознания, очевидно, не может быть признан допустимым доказательством, и уж во всяком случае, не является доказательством достоверным. Второй вариант также подвергает серьёзному сомнению доказательственную ценность первичного опознания [4, с. 229–242].

Во всех указанных случаях совершенно не исключено запоминание опознающим опознаваемого лица при первичном опознании, накладывающееся на исходное восприятие, что приводит к обоснованным сомнениям по поводу результативности повторного опознания: следует ли объяснить положительный результат повторного опознания тем, что опознающий наблюдал опознаваемое лицо в исходной ситуации, либо тем, что запомнил его после первичного опознания? Как справедливо отмечает проф. Д.А. Степаненко, "если опознающий имел визуальный контакт с опознаваемым, то это само по себе ставит под сомнение объективность повторного опознания, поскольку в случае узнавания опознаваемого возникает вопрос о том, какой мысленный образ при этом был реализован: образ воспринятого ранее объекта или образ объекта, с которым опознающий визуально контактировал в ходе следствия" [5, с. 207–212].

То же, очевидно, относится и к случаю, когда опознающий ранее видел опознаваемое лицо в ином контексте – например, указал на него при задержании или видел его в ходе оперативно-розыскных мероприятий. Допустимо ли производство предъявления для опознания, если этому предшествовало опознание одного лица другим в ходе оперативно-розыскной деятельности?

Исследуя этот вопрос, И.А. Цховребова анализирует соотношение следственного действия "предъявление для опознания" (ст. 193 УПК) и ОРМ "отождествление личности" (ст. 6 ФЗ "Об ОРД") и приходит к выводу о недопустимости их смешения. Отождествление производится с использованием средств и методов ОРД, технических средств и разнообразных тактических приёмов, как правило, скрытно от опознаваемого. Наиболее распространённой формой отождествления является опознание в рам-

ках тактической операции "преследование по горячим следам" с участием потерпевшего или очевидцев происшедшего события либо в процессе поиска подозреваемого с участием потерпевших и очевидцев в местах его вероятного появления. По мнению данного автора, ОРМ "отождествление личности" исключает возможность последующего предъявления для опознания с теми же опознающим и опознаваемым [6, с. 260–269].

Подобная позиция разделяется большинством авторов – криминалистов и процессуалистов. Так, проф. А.А. Леви исключает предъявление для опознания, если опознающий уже воспринимал соответствующий объект в ходе иных процессуальных действий или оперативно-розыскных мероприятий [7, с. 151], те же ограничения приводят В.П. Божьев [8, с. 407] и Е.И. Конах [9, с. 241].

В то же время, некоторые криминалисты и специалисты в области ОРД, не отрицая принципиальной разницы между процессуальным опознанием и оперативным узнаванием, считают допустимым предъявление для опознания лица или объекта после оперативно-розыскного отождествления или иные варианты смешения этих действий. Пытаясь "уравнять в правах" ОРМ и процессуальное действие, А.В. Дулов и П.Д. Нестеренко привели пример из следственной практики, когда в ходе розыска подозреваемого следователь вместе со свидетелем, хорошо знавшим подозреваемого в лицо, установили наблюдение за проходной завода, где работал подозреваемый. В результате подозреваемый был узнан свидетелем, а результаты проведённого действия были оформлены протоколом, в котором было подробно указано, когда, где, при каких условиях и по каким признакам свидетель "опознал" подозреваемого. По мнению авторов, это действие, начавшееся как оперативное, завершилось составлением следственного протокола – процессуального документа, содержание которого уже могло быть использовано в качестве доказательства по делу [10, с. 185]; однако законность и обоснованность такого смешения более чем сомнительны. Во всяком случае, требования, ныне установленные ст. 89 УПК, не соблюдены.

Практика, когда после оперативно-розыскного отождествления проводится следственное действие *предъявление для опознания*, широко распространена, причём обычно завуалирована. Так, оперативное отождествление не отражается в материалах уголовного дела, а перед предъявлением для опознания с опознающим проводится соответствующая беседа по поводу того, чтобы он ни в ходе расследования, ни в суде не упоминал о ранее имевшем место оперативном узнавании. Нельзя не согласиться с И.А. Цховребовой, открыто осуждающей эту порочную, негативную практику [6].

Возвращаясь к части 3 ст. 193 УПК, зададимся вопросом: как всё же следует истолковать оборот "по тем же признакам"? По *тем же* признакам нельзя – видимо, по каким-то иным можно? Каким же?

Опознание – не аналитический, но синтетический когнитивный процесс; по итогам которого опознающий нередко вообще не может явно указать, по каким именно признакам он определил, что перед ним именно тот самый человек, – просто узнал, и всё! Единственная возможная непротиворечивая интерпретация данного оборота состоит в том, что повторное опознание возможно, если оно производилось при посредстве иных органов чувств, чем первичное, т.е. по иной общей картине восприятия.

Вопрос, возможно ли опознание при помощи иных органов чувств и восприятия информации, отличных от зрения, всегда представлял значительный практический интерес. Совершенно неожиданный аргумент в пользу эффективности такого опознания (разумеется, абсолютно не процессуального) приводит Вавилонский Талмуд: коль скоро мужчинам разрешается вступать в супружеские отношения со своими жёнами не только при свете, но и в темноте – значит, закон не опасается ошибки и считает достоверным опознание жены по голосу и на ощупь [11].

Однако УПК во всех случаях предусматривает лишь визуальное опознание, что прямо подтверждается используемыми оборотами "они видели" (часть 2 ст. 193), "внешне сходных" (часть 4 ст. 193), и это может порождать сложности в правоприменении. Показателен в этом отношении следующий пример из работы И.А. Цховребовой [12, с. 152–161]:

Гражданин Р., обвиняемый в вымогательстве и похищении человека, был опознан потерпевшим К. по голосу. Защитник Р. подал ходатайство об исключении протокола опознания из перечня доказательств по делу, мотивируя это, в частности, тем, что "согласно ч. 2 ст. 193 УПК РФ не всякое лицо или предмет могут быть предъявлены для опознания, а лишь те, которые опознающий ранее мог видеть при обстоятельствах, имеющих значение для дела (но не слышать, не осязать, не обонять и не воспринимать на вкус)". Суд удовлетворил ходатайство защитника.

Приводя этот пример, И.А. Цховребова предлагает заменить слова "видели" на слово "воспринимали" в части 2 ст. 193 УПК, что полнее отразит реальную практику предъявления личности для опознания по динамическим признакам. Мы также полагаем, что ст. 193 УПК должна быть дополнена положениями, регламентирующими "невизуальное" опознание.

Согласно части 4 ст. 193 УПК, лицо предъявляется для опознания вместе с другими лицами, по возможности внешне сходными с ним; но понятие "внешне сходными" никак не конкретизировано, что оставляет широчайший простор для толкования, в том числе и недобросовестного. Оговорка "по возможности" фактически сводит доказательственное значение опознания на нет, позволяя недобросовестному толкователю проигнорировать даже полное несходство опознаваемого лица с другими лицами. Да и кто призван определить, была ли реально эта возможность?

Верховный Суд СССР в своё время уточнил, что сходными могут считаться лица, не имеющие резких отличий по телосложению, возрасту,

росту, причёске, форме и цвету лица, волос, глаз, цвету и форме одежды и по особым приметам [13]; но на наш взгляд, этого совершенно недостаточно: так, отсутствуют указания на пол, а также форму и цвет усов и бороды. Кроме того, понятие "сходства" должно быть раскрыто в самом тексте закона.

Практические рекомендации, пытающиеся уточнить понятие "сходства", также далеко не всегда состоятельны. Так, вносились предложения учитывать и цвет глаз предполагаемого опознаваемого [14, с. 80–84], совершенно не учитывавшие тот факт, что этот самый цвет глаз мог быть указан опознаваемым неправильно. Ранее Л.Е. Ароцкер требовал, чтобы если у опознаваемого вместо правого глаза протез, то и статисты также должны выбираться из числа лиц с искусственным правым глазом [15, с. 95]. Где ж их столько набрать, да ещё чтобы были похожи по другим основаниям! И как быть с тем, что опознающий мог ошибиться при описании? Кроме того, искусственный глаз может быть у разных людей более заметен или менее, да и изготовляются такие протезы из разных материалов.

Аналогичным дефектом страдает и ч. 6, требующая предъявлять предмет в группе однородных предметов в количестве не менее трёх, – понятие "однородных предметов" никак не уточнено. Заметим, что от того, какие именно предметы предъявлены в конкретном случае, прямо зависит и то, какая именно задача может быть решена при посредстве данного действия: индивидуальная идентификация предмета либо установление его групповой принадлежности.

Мы, к сожалению, не видим путей радикального устранения этого дефекта, поскольку понятие внешнего сходства не может быть исчерпывающим образом формализовано. Тем не менее, в качестве паллиативного средства имеет смысл потребовать обязательной фото-/видеофиксации опознаваемого лица (предмета) среди других лиц (предметов), "внешне сходных" с ним, – с тем, чтобы в дальнейшем наличие или отсутствие декларируемого сходства могло быть проверено и оценено непосредственно судом.

В соответствии с частью 1 ст. 170 УПК, предъявление для опознания требует обязательного участия понятых. Мы полагаем необходимым ввести в текст ч. 4 ст. 193 прямое указание, что в качестве понятых не должны выступать статисты, т.е. люди, предъявляемые для опознания вместе с опознаваемым лицом

УПК разрешает опознание лица или предмета по фотографии при невозможности предъявления его в натуре, но часть 5 ст.193 изложена невнятно. В частности, УПК не требует обоснования невозможности предъявления для опознания лица или предмета в натуре, что выглядит странным и непонятным. Необходимость в предъявлении фотографии может возникнуть, если опознаваемое лицо или предмет находится в отдалённом или неизвестном месте, если внешние признаки опознаваемого объекта за

прошедшее время существенно изменились и т.д. В этой связи проф. М.О. & О.Я. Баевы предлагают дополнить ст. 193 УПК указанием на необходимость вынесения мотивированного постановления о невозможности предъявления лица или предмета для опознания в натуре [16, с. 126–127] и приводят поучительный пример из практики Следственного управления СК РФ по Воронежской области.

Следователь, установив, что у подозреваемого Г. имеется травма шеи, в связи с которой он носит медицинский корсет, что исключает предъявление Г. для опознания в группе внешне сходных с ним лиц, постановил считать предъявление для опознания личности подозреваемого Г. в группе внешне схожих с ним лиц невозможным и предъявить для опознания фотографию Г. в группе с фотографиями внешне сходных с ним других лиц.

Остаётся невыясненным и другой важнейший практический вопрос: допустимо ли в последующем предъявлять данное лицо (предмет) для опознания в натуре, если такая возможность появится? В криминалистической литературе встречается положительный ответ на этот вопрос, опирающийся на тезис, что при таком опознании лицо (предмет) повторно одному и тому же опознающему не предъявляются, предъявляется иной объект – фотография лица. Развивая эту мысль, проф. А.Я. Гинзбург, говоря об оперативном опознании по фотоснимкам, не исключал и даже рекомендовал последующее предъявление для опознания в натуре (в частности, считал необходимым предъявлять подозреваемого лично после его задержания [1, с. 37, 77]. Мы же полагаем, что ответ на этот вопрос должен быть, напротив, сугубо отрицательным (ибо в случае успеха такого "повторного" действия невозможно будет утверждать, что опознающий сумел отличить данное лицо или предмет не вследствие того, что ему уже показывали его фотографию); однако формально закон этого не запрещает, и на практике такое действие порой производится, что нам представляется совершенно недопустимым. Сходную точку зрения ещё в 1995 г. высказывал и О.Я. Баев: опознание по фотографии исключает возможность дальнейшего предъявления запечатлённого на ней человека в натуре тому же опознающему, ибо неумолимо является "наводящим" действием, которое может быть расценено не иначе, как инсценировка этого важнейшего следственного действия, не имеющая никакого доказательственного значения [17, с. 163]. Нам представляется, что эта норма должна быть прямо закреплена и в самом тексте закона.

Ещё одну интересную и важную особенность данного следственного действия иллюстрирует следующий пример [18, с. 50].

По факту совершения преступления в сельской местности был задержан гражданин, не являющийся жителем данного села. Для опознания задержанного лица свидетелем (местным жителем) следователь пригласил в качестве статистов жителей этого же села, сходных с задержанным по

внешним признакам. Опознающий опознал в предъявленном ему лице (подозреваемом) человека, которого он видел на месте происшествия.

Анализируя эту ситуацию, М.В. Стояновский приходит к справедливому выводу о необходимости использования в качестве статистов только лиц, неизвестных опознающему [19, с. 119]. Такого же мнения придерживаются и Н.Г. Муратова и Р.Р. Рахматуллин, справедливо требующие также, чтобы в случае предъявления одного и того же опознаваемого различным опознающим лицам какое-либо внепроцессуальное общение между опознающими было исключено [20, с. 130–136]. Приходится признать, однако, что заранее не всегда возможно гарантировать, что опознающий не знаком ни с одним из статистов, – если этот факт выяснится уже в ходе опознания или после него, придётся констатировать, что результаты этого действия теряют своё доказательное значение, а протокол опознания признать недопустимым доказательством.

Ещё один интересный момент, связанный с производством опознания, касается количества предъявляемых лиц. Как известно, по отечественному законодательству, лицо предъявляется для опознания вместе со статистами, число которых должно быть не менее двух (и обычно их двое и бывает). Итак, предъявляется группа из трёх человек. Как отмечает в этой связи Э. Груза, такое предъявление с психофизической точки зрения контрпродуктивно, ибо опознающий статистически гораздо чаще склонен указывать на лицо, находящееся в центре группы [21, с. 137–151]. Расположение опознаваемого в середине увеличивает вероятность указывания именно на него, что отнюдь не означает его правдивое узнавание, и наоборот. Законодательство Польши в связи с этим требует предъявление лица для опознания в группе не менее чем из 4 человек. Возможно, и нам тоже следовало бы над этим задуматься. Отметим также тактическую рекомендацию предъявлять для опознания опознающему лицу одновременно не более девяти человек [16, с. 50], которую М.О. & О.Я. Баевы мотивируют ссылками на известный в психофизике закон Миллера: человек одновременно адекватно и качественно может воспринимать не более 7±2 объекта. Не оспаривая закон Миллера, отметим, что предъявление слишком большого количества сходных с опознаваемым лицом статистов просто трудно осуществить на практике.

Некоторые сомнения возникают и при пристальном изучении последующих частей ст. 193 УПК. Так, часть 7, предписывающая получить объяснения опознающего, касающиеся того, по каким приметам или особенностям он опознал конкретное лицо или предмет, оставляет вовсе без внимания вопрос о том, обязан ли опознающий давать такие объяснения и как быть, если он отказывается их дать или просто не может внятно это объяснить. А.В. Смирнов и К.Б. Калиновский весьма категорично полагают, что "отсутствие таких объяснений делает протокол опознания недопустимым доказательством. При этом указанные признаки (приметы и особенности)

должны быть достаточными для идентификации личности опознаваемого" [22, с. 558]. Подобное требование нам представляется серьёзной ошибкой, не учитывающей особенностей человеческой психологии. Вновь напомним, что опознание – когнитивный синтетический процесс и его движущие механизмы (т.е. те самые приметы и особенности) могут и не осознаваться его субъектом явно, аналитически либо осознаваться не полностью, и даже не вполне адекватно. Как отмечают Н.Г. Муратова и Р.Р. Рахматуллин, "такая особенность психики позволяет провести предъявление для опознания при минимальной информации о признаках опознаваемого объекта и не исключает достоверности результатов данного следственного действия" [22], а Б.Т. Безлепкин справедливо отмечает, что доказательственное значение при опознании имеют не объяснения опознающего, а его вывод о тождестве или различии предъявленного ему объекта и ранее им наблюдаемого – вывод, являющийся результатом мысленного сравнения; сами же объяснения самостоятельного доказательственного значения не имеют [23, с. 277].

Уместно и здесь вновь сослаться на мудрецов Талмуда, приводящих глубокомысленные аргументы в пользу практического преимущества синтетического опознания перед аналитическим описанием: "Если свидетели покажут на суде, что видели человека, имеющего те или иные отличительные признаки, их свидетельство не будет сочтено достаточным... Однако если они просто засвидетельствуют, что узнали "на глаз" определённого человека, на основании этого простого утверждения он может быть найден виновным в убийстве и приговорён к смерти. А рав Аши говорит: курьеру, которому сообщили только признаки адресата, будет нелегко опознать его и передать ему посылку; курьер, знающий адресата в лицо, сделает это без труда. Следовательно, зрительное опознание предпочтительнее и эффективнее опознания по признакам" [11].

Доказательственное значение успешного опознания возрастёт от того, что опознающий сумел осознать, что именно помогло ему опознать данное лицо или предмет (кстати, он мог при этом и ошибиться, и даже присочинить – проверить это его утверждение практически невозможно); однако отсутствие или неполнота объяснений (отражающие затруднения в аналитическом осознании того, что́ именно помогло ему узнать, опознать данное лицо или предмет) никоим образом не могут быть причиной опорочивания самого факта узнавания.

Надо ли их называть объяснениями? С учётом того, что часть 9 той же ст. 193 УПК предписывает излагать их по возможности дословно, логичнее назвать их показаниями – тогда и вопрос о том, можно ли отказаться их давать, отпадает сам собой. Именно показаниями предлагают считать эти объяснения также и Г.Д. Луковников и А.А. Петуховский [24, с. 110–111].

Отметим ещё и не урегулированный законодателем вопрос о месте нахождения понятых и защитника опознаваемого лица в ходе производст-

ва опознания, актуальный в случаях, когда опознающий и опознаваемый находятся в разных местах (в порядке части 8 ст. 193 УПК). Понятые, видимо, располагаются там же, где и опознающее лицо, чтобы видеть и его действия; а вот защитнику, по логике вещей, находиться там же не следует, ибо это противоречит самой идее применяемых для защиты опознающего мер безопасности.

Но с другой стороны, требование защитника разрешить ему находиться там и видеть реакцию опознающего и его действия обусловлено реализацией законного права на защиту и не может быть проигнорировано. Выход из этой коллизии некоторые процессуалисты видят в том, чтобы разрешить следователю исключить участие защитника в производстве данного действия по соображениям безопасности опознающего (такой порядок предлагается санкционировать судебным решением) [25, с. 61–67], что нам представляется неприемлемым. Более гибким решением представляется оставить этот вопрос на усмотрение следователя, разрешив ему дозволять защитнику находиться рядом с опознающим, если это не создаст дополнительной угрозы его безопасности.

Обратим внимание на ещё один важный аспект опознания, который состоит в том, что в ходе самого опознания опознаваемый или его защитник, а иногда и статисты могут умышленно или ненароком совершить действия, прямо или косвенно выделяющие опознаваемого в группе предъявляемых для опознания лиц, и тем самым обесценить результаты опознания. В литературе можно найти некоторые рекомендации по предотвращению или ослаблению воздействий такого рода [26, с. 532], но они нуждаются в законодательной регламентации.

Полный вариант данной работы, включающий предлагаемые нами поправки к ст. 193 УПК РФ, публикуется в журнале "Криминалистический вестник" (2016, № 1).

**Литература:**

1. Гинзбург, А.Я. Опознание в следственной, оперативно-розыскной и экспертной практике / А.Я. Гинсбург. М., 1996.

2. Тактика следственных действий: учебное пособие / под ред. В.И. Комиссарова. Саратов, 2000.

3. Шумилин, С.Ф. Теоретические основы и прикладные проблемы механизма реализации полномочий следователя в уголовном судопроизводстве: дис. ... доктора юрид. наук. Воронеж, 2010.

4. Стояновский, М.В. Повторное опознание: природа запрета и возможные пути реализации части 3 статьи 193 УПК РФ / М.В. Стояновский // Воронежские крим. чтения, Вып. 14. Воронеж: ВГУ, 2012.

5. Степаненко, Д.А. Актуальные вопросы тактико-криминалистического обеспечения производства предъявления для опо-

знания // Криминалистическая тактика: современное состояние и перспективы развития: сб. матер. 56-х Криминалистических чтений. Ч. II. М.: Академия управления МВД РФ, 2015.

6. Цховребова, И.А. Оперативно-розыскное отождествление личности и предъявление для опознания: взаимозависимость или взаимоисключение? // Криминалистическая тактика: современное состояние и перспективы развития: сб. матер. 56-х Криминалистических чтений. Ч. II. М.: Академия управления МВД РФ, 2015.

7. Справочная книга криминалиста / Н.А. Селиванов и др. М., 2001.

8. Научно-практический комментарий к УПК РФ / науч. ред. В.П. Божьев. М., 2008.

9. Сухарев, А.Я. Комментарий к УПК РФ / А.Я. Сухарев. - М., 2004.

10. Дулов, А.В. Тактика следственных действий / А.В. Дулов, П.Д. Нестеренко. - Минск, 1971.

11. Вавилонский Талмуд, трактат Хулин: 75б–76а.

12. Цховребова, И.А. Криминалистическая сущность предъявления для опознания / И.А. Цховребова // Публичное и частное право, 2009. - Вып. IV.

13. БВС СССР. 1965. № 3. С. 28; БВС СССР. 1971. № 2. С. 37–38.

14. Боглюкова, К.С. Некоторые проблемы судебной тактики предъявления лица для опознания / К.С. Боглюкова, Л.А. Зашляпин // Бюллетень МАСП. - 2011. - № 1 (5).

15. Ароцкер, Л.Е. Использование данных криминалистики в судебном разбирательстве уголовных дел / Л.Е. Ароцкер. - М., 1964.

16. Баев, М.О. Злоупотребление правом в досудебном производстве по уголовным делам / М.О. Баев, О.Я. Баев. - М.: Проспект, 2014.

17. Баев, О.Я. Тактика следственных действий / О.Я. Баев. - Воронеж, 1995.

18. Гапанович, Н.Н. Опознание в следственной и судебной практике (тактика) / Н.Н. Гапанович.- Минск, 1978.

19. Стояновский, М.В. Классификационный подход в криминалистической науке и практике (на примере криминалистической тактики) / М.В. Стояновский. - М.: Юрлитинформ, 2010.

20. Муратова, Н.Г. Проблемы реализации тактических приёмов сторонами при производстве опознания: следственные ошибки и иные пробелы / Н.Г. Муратова, Р.Р. Рахматуллин // Судебная власть и уголовный процесс, 2015. - № 4.

21. Груза, Э. Опознание человека в польском уголовном процессе / Э.Груза // Воронежские криминалистические чтения. Вып. 12. - Воронеж: ВГУ, 2010.

22. Смирнов, А.В., Калиновский К.Б. Комментарий к УПК РФ. 5-е изд., перераб. и доп. / Смирнов А.В., ред. - М.: Проспект, 2009.

23. Безлепкин, Б.Т. Комментарий к УПК РФ: (постатейный). 13-е

изд., перераб. и доп. - М.: Проспект, 2015.

24. Луковников, Г.Д. Процессуальная характеристика следственных действий / Г.Д. Луковников, А.А. Петуховский. - М.: МГОУ, 2011.

25. Глебов, Д.А. Обеспечение безопасности участников при производстве предъявления для опознания / Д.А. Глебов // Противодействие расследованию преступлений и меры по его преодолению: матер. 51-х криминалистических чтений. - Часть 2. - М., 2010.

26. Руководство по расследованию преступлений / А.В. Гриненко, ред. - М., 2002.

**Бескибалов Р. В.,**
аспирант 3 курса обучения
кафедры уголовного права и процесса
Юридического института ЧОУ ВО «Ставропольский университет»
(г. Ставрополь)

# ПЕРЕСМОТР СУДЕБНЫХ РЕШЕНИЙ В ДОРЕВОЛЮЦИОННОМ УГОЛОВНО-ПРОЦЕССУАЛЬНОМ ПРАВЕ РОССИИ

Проверка законности и обоснованности судебных решений служит гарантией от исполнения неправосудных приговоров, тем самым защищает от необоснованного осуждения невиновных или оставления без наказания преступников. Современное российское апелляционное производство представляет собой пересмотр судебных решений судом второй инстанции в целях установления наличия или отсутствия оснований для отмены, изменения или оставления без изменения не вступивших в законную силу решений суда первой инстанции.

Обращаясь к истории российского уголовно-процессуального права, следует заметить, что в дореформенный период (до 1864 года) пересмотр приговоров первой инстанции осуществлялся в России двумя способами. Я.И. Баршев, анализируя Свод законов Российской империи 1832 года по вопросам обжалования, писал следующее: «Меры против неправильных и несправедливых приговоров могут быть двух видов: 1) они или находятся в руках самого государства, или 2) принадлежат самому обвиненному и лицам, прикосновенным к делу. К числу первого рода принадлежат ревизия и утверждение уголовных приговоров высшими местами и лицами. К мерам последнего рода относятся: апелляция и жалоба на несправедливое решение, протест против ничтожного и несправедливого производства дела и испрашивание помилования» [1, с.163].

В порядке ревизии дела пересматривались палатами уголовного суда, департаментами Сената и даже Государственным Советом. Дела поступали на ревизию по требованию закона или в случае разногласия между судом и прокуратурой, судом и администрацией. Право обжалования было крайне ограничено и допускалось лишь по малозначительным делам, по которым не предусматривалась ревизия. С 1823 года рассматривались жалобы лиц непривилегированного сословия и направлялись в Сенат на приговоры о телесном наказании, торговой казни и ссылке на поселение или каторгу [2, с.40].

Изменившиеся социально-политические условия в России середины XIX столетия потребовали проведения существенных преобразований судебной системы. С принятием Судебных уставов 20 ноября 1864 года структура пересмотра судебных решений претерпела значительные изменения. Реформирование следственного процесса в обвинительный транс-

формировало обвиняемого в сторону процесса, а прокурор получил статус публичного обвинителя. В уголовный процесс были введены существенные элементы состязательности, сложился так называемый смешанный уголовный процесс. В основу судопроизводства была положена система двух инстанций, за исключением дел, рассмотренных с участием присяжных заседателей. Апелляция для неокончательных приговоров и кассация для приговоров окончательных, а также возобновление уголовных дел для приговоров, вошедших в законную силу, составили систему пересмотра судебных решений по уголовным делам. По справедливому замечанию М.В. Немытиной, введение в ходе этой реформы апелляционного и кассационного порядка обжалования и пересмотра судебных решений стало еще одним значимым шагом на пути демократизации судопроизводства [3, с.155].

Введение апелляционного производства было связано с созданием нового звена судебной системы - мировых судей, основными причинами которого являлись необходимость отделить судебную власть от исполнительной и изъять из ведомства полиции рассмотрение всех судебных дел, а также необходимость сделать суд более простым и доступным для населения, а также в значительный мере сократить срок разрешения дела в суде [4, с.4].

Согласно Судебным уставам 1864 г. органами общей юстиции являлись общие судебные установления: окружные суды, судебные палаты и кассационный департамент Правительствующего сената. Окружной суд рассматривал уголовные дела по первой инстанции в составе трех судей (ст. 202 УУС ) или с участием присяжных заседателей (ст. 201 УУС). Судебная палата рассматривала по первой инстанции уголовные дела о государственных преступлениях (ст. 204 УУС), а также уголовные дела в апелляционном и кассационном порядке по жалобам и протестам. Кассационный департамент Правительствующего Сената являлся «верховным кассационным судом» и, как правило, рассматривал в кассационном порядке (ст. 114 Учреждений судебных установлений) уголовные дела по жалобам на решения общих и мировых судебных установлений, однако в виде исключения Сенат являлся и апелляционной инстанцией по делам о государственных и должностных преступлениях (1058, 1059 и 1113 ст. УУС) [5]. В. Случевский отмечал, что в основном апелляция распространяла свое действие на дела «большой важности», рассматривавшиеся у единоличных судей, и на дела наименьшей важности, рассматривавшиеся в общих судебных Установлениях [6, с.626].

Мировая юстиция включала в себя два звена - мирового судью, рассматривавшего уголовные дела о проступках, за которые налагались наказания в виде выговора, замечания и внушения, денежного взыскания не свыше трехсот рублей, ареста не свыше трех месяцев и заключения в тюрьму не свыше одного года и съезд мировых судей, который был и

апелляционной, и кассационной инстанцией для решений, выносимых мировым судьей (ст. 33 УУС).

Апелляционное производство было обязательной стадией уголовного процесса для пересмотра не вступивших в законную силу решений всех звеньев судебной системы (кроме Правительствующего Сената). Суды рассматривали уголовные дела по апелляционным жалобам и протестам коллегиально. Задача апелляционного разбирательства заключалась в том, чтобы дать сторонам новым разбирательством дела дополнительную гарантию справедливости судебного приговора. Одним из оснований такого построения судебной системы было наличие большего опыта и профессиональных знаний у судей высшей судебной инстанции.

Предметом апелляционного разбирательства являлись решения «по существу», неокончательные и не вступившие в законную силу. Частные определения не подлежали апелляции, но могли быть обжалованы совместно с решением по существу. Понятие окончательного и неокончательного приговора определялось существом дела, тяжестью наказания и судом, постановившим решение. Согласно ст. 124 УУС «приговор мирового судьи считается окончательным, когда им определяются: внушение, замечание или выговор, денежное взыскание не свыше пятнадцати рублей с одного лица, или арест не свыше трех дней, и когда вознаграждение не превышает тридцати рублей». При этом «присужденный приговором неокончательным к заключению в тюрьме, если имеются основания опасаться, что он скроется, может быть оставлен на свободе, впредь до вступления приговора в законную силу, не иначе, как по представлении им залога или поручительства» (ст.125 УУС) [7, с.38].

Оправдательные приговоры пересмотру не подлежали, даже если возникали новые обстоятельства, изобличающие оправданного. Все остальные решения по существу являлись неокончательными.

Правом принесения апелляционных жалоб были наделены обвинитель, частный обвинитель по делам частного обвинения, подсудимый и гражданский истец. Прокурор был вправе приносить апелляционные протесты.

В течение двух недель с момента объявления приговора он мог быть обжалован. Закон допускал восстановление пропущенного по уважительной, причине срока для обжалования судебного решения. Форма апелляционной жалобы могла быть как письменной, так и устной, содержание которой заносилось в протокол. Неполнота отзыва не исключала его приема. По мнению М.В. Духовского такой порядок был особенно широко применен при приеме апелляционных отзывов у крестьян, самого бесправного слоя населения, которые по большей части, сознавая неправду, лишены возможности точно ее формулировать, особенно на бумаге [8, с.432].

По общему правилу подача апелляционного отзыва приостанавливала исполнение судебного решения.

В получении отзыва мировой судья выдавал расписку, а сам отсылал его не позже трех дней к «непременному члену мирового съезда» вместе с обжалованным приговором и относящимся к делу протоколами. По окончании установленного срока на обжалование решений общих судебных установлений все дело представлялось немедленно в судебную палату.

В статьях 893-900 УУС определял порядок рассмотрения жалоб и протестов. Рассматривались они немедленно по их получении.

Согласно УУС 1864 г., производство в апелляционной инстанции осуществлялось на основе принципов публичности, гласности, непосредственности оценки доказательств, устности, непрерывности судопроизводства, презумпции невиновности подсудимого, состязательности и равноправия сторон.

В решении каждого дела на мировом съезде принимали участие не менее трех мировых судей, в том числе и председатель. Судья, приговор которого был обжалован, в апелляционном пересмотре участия не принимал (ст. 167 УУС, ст. 146 Учреждений Судебных Установлений). Число участвующих в решении дела почетных мировых судей не превышало совокупного числа присутствующих в заседании участковых и добавочных мировых судей вместе с председателем. Участие почетных мировых судей в заседаниях съезда определялось очередью, устанавливаемою съездом (ст. 56 Учреждений судебных установлений). Судебная палата состояла из председателя и членов палаты.

Разбирательство апелляционным судом начиналось с прочтения приговора мирового судьи и жалобы на этот приговор в мировом съезде (ст. 158 УУС), с устного доклада одного из членов судебной палаты. Доклад содержал обстоятельства, составляющие существо дела, приговор суда, отзыв или протест и возражения противной стороны, закон, относящийся к делу (ст. 886 УУС).

Вызов сторон не был обязателен, за исключением, случаев, когда суд признавал это необходимым (допускалось участие поверенных). Вместо подсудимого мог присутствовать его защитник.

При разбирательстве в судебной палате подсудимому, не избравшему себе защитника, он назначался председателем палаты (ст. 882 УУС).

Закон предусматривал в ходе разбирательства уголовного дела допрос свидетелей.

Особенностью производства в мировых судебных установлениях являлась обязанность председателя съезда попытаться примирить стороны, если дело допускало такое примирение (ст. 165 УУС). В соответствии с нормой Устава предполагалось, что вопрос о примирении возможен после окончания прений сторон, когда для Председателя будет ясна их позиция и он сможет предложить сторонам наиболее подходящие условия мира.

Рассмотрение дела в апелляционном суде не выходило за рамки апелляционных требований. Основными критериями постановления су-

дебного решения были следующие. Если приговор был обжалован государственным обвинителем (или частным), то апелляционная инстанция могла отменить решение только относительно тех подсудимых, которые упомянуты в отзыве или протесте. Если отзыв подавался только некоторыми из всего числа подсудимых по делу, то апелляционная инстанция была не вправе смягчить наказание тем подсудимым, которые отзыва не подавали. Но от обязанности апелляционной инстанции оставаться в пределах отзыва или протеста следовало отличать ее право на юридическое определение деяния, квалификацию. При отсутствии апелляционного протеста обвинителя, мировой съезд или судебная палата не могли увеличить наказание подсудимому, а при отсутствии отзыва (жалобы) со стороны подсудимого наказание не могло быть уменьшено. Но если даже подсудимый не приносил отзыва, а приговор был опротестован прокурором, то апелляционный суд, усмотрев отсутствие состава преступления, мог и даже должен был оправдать подсудимого. При пересмотре приговора по отзыву подсудимого определенное ему наказание могло быть не только уменьшено, но и вовсе отменено.

Увеличение наказания или назначение такового оправданному допускалось в апелляционной инстанции, только если об этом был протест прокурора или отзыв частного обвинителя.

Решения, принимаемые судом апелляционной инстанции, были следующими: утверждение приговора мирового судьи или постановление нового приговора. Возвращение уголовного дела на новое судебное рассмотрение законом не предусматривалось.

В соответствии со ст. 169 УУС при вынесении решения в мировом съезде в случае разделения голосов судей на два и более мнений за основание приговора принималось то из них, которое высказало большинство, при равенстве - отдавалось предпочтение мнению, принятому председателем съезда, а если мнения разделялись так, что голос председателя не мог дать перевеса, то тому из равнозначных; по числу голосов мнению, которое снисходительнее к участи к подсудимому.

Приговор мирового съезда считался окончательным и апелляции не подлежал, т.е. мог быть обжалован в кассационном порядке.

Н.Н. Розин отмечал, что «элементарные арифметические соображения, в коллегиальных судах (при подсчете голосов Судей первой и второй инстанции), говорят не в пользу института апелляционного разбирательства. Если подсудимый был в первой инстанции оправдан большинством голосов (2 против 1), а в апелляционном суде - обвинен таким же большинством голосов, то общее число голосов поданных в обеих инстанциях за оправдание и обвинение будет одинаково - 3 и 3, но приговор останется обвинительным, несмотря на то, что в первой инстанции дело слушалось при более благоприятных для правосудия условиях» [9, с.527].

Следует заметить, что при всех положительных сторонах апелляционного обжалования судебных решений вторичное рассмотрение дела было сопряжено со значительными трудностями. Свидетели практически не вызывались, разбирательство постепенно сводилось к исследованию письменных документов и по своей сути все больше напоминало кассационное производство.

На окончательные приговоры мировых судей, их съездов, а также Судебной палаты допускались жалобы сторон и протесты товарища прокурора в кассационном порядке. Они приносились в случаях: нарушения прямого смысла закона и неправильного его толкования при определении преступного деяния и рода наказания; нарушения форм судопроизводства; нарушения пределов ведомства (ст. 174 и 912 УУС). При этом срок и порядок обжалования аналогичны правилам, установленным для апелляционных отзывов.

При пересмотре дела в кассационном порядке наказание подсудимому не могло быть увеличено, если об этом не было протеста прокурора либо частного обвинителя, за исключение случаев, когда возникали новые обстоятельства, изменяющие существо обвинения.

Правительствующий Сенат в случае отмены приговора мирового съезда передавал дело на рассмотрение другого мирового съезда (ст. 178 УУС). При отмене приговора судебной палаты, дело возвращалось либо в суд, постановивший приговор, для нового производства (но в другом составе присутствия), либо в другой суд, равной степени (ст. 928, 929 УУС). Приговор, оставленный Сенатом в силе, возвращался для исполнения в тот суд, которым дело было решено (ст. 932 УУС). Решение Сената обжалованию не подлежало (ст. 927 УУС). В результате кассационного пересмотра уголовного дела лица, пострадавшие от преступления и незаконного осуждения, могли добиться справедливого разрешения своего дела.

Таким образом, в Российской Империи апелляционная инстанция являлась дополнительной гарантией прав граждан и вынесения законного и справедливого судебного решения.

**Литература:**

1. Баршев, Я.И. Основания уголовного судопроизводства с применением к российскому уголовному судопроизводству / Я.И. Баршев. - М., 2001.

2. Фойницкий, И.Я. Курс уголовного судопроизводства / И.Я. Фойницкий. - СПб., 1996. - Т. 1.

3. Немытина, М.В. Суд в России; вторая половина 19 - начало 20 вв. / М.В. Немытина. - Саратов, 1999.

4. Михайловская, И.Б. Возрождение мировой юстиции в России: «будущее в прошлом» / И.Б. Михайловская // Конституционное право: восточноевропейское обозрение, 2000. - № 3.

5. Устав уголовного судопроизводства 1864 г. //http://www.gumer.info/bibliotek_Buks/History/Article/ust_ugprav.php (дата обращения 22.01.2016)

6. Случевский, В. Учебник русского уголовного процесса / В. Случевский. – СПб, 1913.

7. Лифанова, Л.Г. Краткий исторический очерк о расследовании преступлений в дореволюционной России: монография / Л.Г. Лифанова, Б.Б. Степанов. - Москва, «Илекса», 2006.

8. Духовской, М.В. Русский уголовный процесс / М.В. Духовский. - М., 1902.

9. Розин, Н.Н. Уголовное судопроизводство / Н.Н. Розин. - Петроград, 1916.

**Борисенко К. А.,**
адъюнкт факультета подготовки
научно-педагогических кадров
Владимирского юридического
института ФСИН России
(г. Владимир)

# ОПЕРАТИВНО-РОЗЫСКНЫЕ МЕРОПРИЯТИЯ КАК СРЕДСТВО ОБЕСПЕЧЕНИЯ РАСКРЫТИЯ КОРРУПЦИОННЫХ ПРЕСТУПЛЕНИЙ В ПЕНИТЕНЦИАРНОЙ СИСТЕМЕ

Противодействие коррупции в учреждениях и органах, исполняющих уголовные наказания, является одним из актуальных направлений деятельности Российского государства. Реализация данной задачи имеет свое отражение на уровне федерального и ведомственного законодательства, которым в свою очередь определены основные и наиболее эффективные средства своевременного выявления и пресечения данных противоправных фактов коррупции в указанном правоохранительном ведомстве.

Так среди специализированных мероприятий, предусмотренных Планом противодействия коррупции Федеральной службы исполнения наказаний на 2014–2015 годы, является организация и осуществление оперативно-розыскной деятельности (далее-ОРД), направленной на выявление, предупреждение и пресечение фактов противоправной деятельности пенитенциарного персонала[1]. Из этого положения, а также современной правоприменительной практики, автору представляется очевидным, что розыскная работа служит одной из необходимых и незаменимых мер, направленных на борьбу с коррупцией, путем участия в обеспечении сложной системы выявления, предупреждения, пресечения, раскрытия и расследования коррупционных преступлений и правонарушений.

По существу указанного положения поясним, что проанализированная автором практика уголовного судопроизводства рассматриваемой группы дел, дает основание справедливо полагать : проведение давших положительный результат мероприятий оперативно-розыскного характера является одной из форм (средств) как изобличения противоправного поведения виновного лица, так и последующего обеспечения хода раскрытия и расследования коррупционного преступления в уголовно-исполнительной системе (далее - УИС).

В данной связи, следует указать ряд дополнительных аргументов, обосновывающих позицию автора.

Зачастую, традиционный уголовный процесс, рассчитанный на минимальное использование результатов оперативно-розыскных мероприятий (далее - ОРМ), не справляется с задачами борьбы со сложными замаскированными преступлениями[2]. В свою очередь, полная и проверенная в

ходе ОРМ первичная (сигнальная) информация является главным средством обеспечения не только раскрытия, но уголовно-процессуального доказывания события преступления.

Также значимую роль для объективного рассмотрения, представленного автором положения, будут играть базисные (составные) обеспечивающие элементы, в которых реализует себя конспиративная деятельность оперативных аппаратов.

Одним из таких элементов служит поисково-разведывательная деятельность. Безусловно, учитывая чрезвычайную сложность своевременного выявления коррупционных проявлений и условия непрерывного противодействия, осуществляемого коррумпированными сотрудниками УИС, особую роль приобретает реализация данного направления. Непрерывный поиск сигнальной информации осуществляется во многом силами оперативных уполномоченных подразделений собственной безопасности (далее-ПСБ), а также лицами, оказывающими им содействие. Избирая наиболее эффективные методы работы, ПСБ ФСИН России представляет скоординированный многоуровневый механизм по изобличению коррупционных преступлений, совершенных сотрудниками УИС.

Реализующим аспектом обеспечительной деятельности следует назвать проведение ОРМ и иных мероприятий уполномоченными на то лицами.

Взяв за основу юридико-правовую и информационно-функциональную природу негласной работы, выделим направления деятельности, в которых проведение ОРМ носит, интересующее нас, обеспечивающее значение:

– получение и установление сведений, данных, иной необходимой информации как в рамках проводимой оперативной проверки, так и при дальнейшем расследовании уголовных дел из вербальных и невербальных источников путем проведения гласных и конспиративных ОРМ, также привлечения оперативно-технических аппаратов ФСИН России;

– определение и последующая реализация тактических и стратегических целей, линии раскрытия и расследования факта коррупции;

– осуществление правоохранительными структурами совместных оперативно-тактических комбинаций, с целью установления ранее неизвестных фактов криминального коррупционного поведения уличенных должностных лиц;

– предоставление органам следствия иной ориентирующей, вспомогательной по уголовному делу информации;

– тактическая необходимость применения ОРМ в сфере создания фона информированности и осведомленности следователя и обеспечения его инструментами «оптимизации криминалистической тактики» [3], в том числе выработки методики расследования коррупционного деяния в каждом конкретном случае.

Таким образом, проведение ОРМ осуществляет следующие обеспечительные функции:

1. Организационно-реализующую;
2. Тактическую;
3. Информационную.

Последнюю из вышеназванных функций в полной мере реализует ОРМ – «оперативный эксперимент». Представлять информацию, в этой связи, следует как имеющему количественные показатели «функциональному свойству» процесса раскрытия и расследования преступлений[4]. Заметим, что применимо к уличению коррупционных преступлений, ОРМ обеспечивают единичные информативные сигналы о развитии механизма преступления, тогда как оперативный эксперимент является максимальным показателем информационного наполнения следствия о совершенном криминальном деянии. Весьма резким и дискуссионным, но отчасти справедливым, считаем мнение А.Н. Халикова, который в своем диссертационном исследовании, указывал: «Нередко только в результате специальных (оперативно-розыскных) мероприятий, адекватно реагирующих на изощренность сокрытия следов … бывает возможным получить необходимые доказательства» … Следственные действия в этом случае будут неоправданно прямолинейны, громоздки, медлительны и по своей природе явно не эффективны» [5].

Иными словами, оперативный эксперимент, как наиболее яркое, мобильное розыскное мероприятие оптимально ориентированное на выявление и раскрытие, чаще остальных, коррупционных преступлений, служит средством их активного обеспечения, что в очередной раз не противоречит позиции автора.

**Литература:**

1. План противодействия коррупции Федеральной службы исполнения наказаний на 2014-2015 годы / Ведомственные акты. Официальный сайт ФСИН России. URL : http://fsin.su/anticorrup2014/document/vedomstvennye-akty/. (дата обращения 12.11.2015).

2. Лямин, М.В. Использование криминалистических методов при расследовании взяточничества в правоохранительных органах : дисс. канд. юрид. наук. - Саратов, 2003. - С. 75.

3. Белкин, Р.С. Очерки криминалистической тактики / Р.С. Белкин. - Волгоград, 1993. - С. 98.

4. Волынский, А.Ф. Криминалистическое обеспечение раскрытия и расследования преступлений как форма реализации социальных функций криминалистики / А.Ф. Волынский // Юридическая наука и правоприменительная практика, 2008. - № 3. - С. 64–69.

5. Халиков, А.Н. Теория и практика выявления и расследования должностных преступлений (криминалистический аспект). - Уфа, 2011. - С. 197.

**Брижак З. И.,**
декан Первого факультета повышения квалификации
(с дислокацией в городе Ростов-на-Дону)
института повышения квалификации ФГКОУ ВО
«Академия Следственного комитета Российской Федерации»,
кандидат психологических наук, доцент
**Самойлова Ю. Б.,**
доцент кафедры уголовного процесса
Первого факультета повышения квалификации
(с дислокацией в городе Ростов-на-Дону)
института повышения квалификации ФГКОУ ВО
«Академия Следственного комитета Российской Федерации»,
кандидат юридических наук
(г. Ростов-на-Дону)

# ИСПОЛЬЗОВАНИЕ СПЕЦИАЛЬНЫХ ЗНАНИЙ ПРИ РАССЛЕДОВАНИИ ПРЕСТУПЛЕНИЙ В СФЕРЕ ОБРАЩЕНИЯ ФАЛЬСИФИЦИРОВАННЫХ ЛЕКАРСТВЕННЫХ СРЕДСТВ

Важной составляющей доступности медицинской помощи является доступность лекарственных средств и лекарственных препаратов. В Стратегии национальной безопасности Российской Федерации [1] сказано, что в целях противодействия угрозам в сфере охраны здоровья граждан органы государственной власти и органы местного самоуправления во взаимодействии с институтами гражданского общества обеспечивают, в том числе создание условий для развития фармацевтической отрасли, преодоления ее сырьевой и технологической зависимости от зарубежных поставщиков, а также доступность качественных, эффективных и безопасных лекарственных средств.

Необходимо отметить, что общемировой проблемой признан оборот некачественных лекарственных средств. По данным Всемирной организации здравоохранения в настоящее время в мире нет ни одной страны, в которой бы не выявлялись фальсифицированные препараты [2].

Длительное время УК РФ не содержал специальной нормы, направленной на борьбу с ненадлежащими ЛС [3]. Несмотря на то, что впервые необходимость включения отдельной уголовно-правовой нормы за указанные деяния была впервые обоснована учеными и практиками еще в 2001 году на международной научно-практической конференции «Борьба с фальсифицированными лекарственными средствами в России». С 2007 года соответствующие законопроекты о внесении изменений в законодательство Российской Федерации неоднократно снимались с рассмотрения в Государственной Думе РФ по формальным причинам [4].

В этой связи хотелось бы отметить, что Российская Федерация была в числе стран-инициаторов Конвенции Совета Европы «О борьбе с фальсификацией медицинской продукции и сходными преступлениями, угрожающими здоровью населения» (далее – Конвенция «Медикрим») и одной из первых подписала ее в октябре 2011 года в Москве. В целях ратификации в Российской Федерации настоящей конвенции необходимо внесение изменений в Кодекс Российской Федерации об административных правонарушениях и Уголовный кодекс Российской Федерации, было указано в Стратегии лекарственного обеспечения населения Российской Федерации на период до 2025 года, утвержденной Приказом Минздрава России от 13 февраля 2013 года № 66 [5].

Ситуация изменилась с принятием Федерального закона от 31 декабря 2014 года № 532-ФЗ, которым в целях противодействия обороту ненадлежащих лекарственных средств, медицинских изделий и фальсифицированных биологически активных добавок в Уголовный кодекс Российской Федерации включены статьи 235.1 «Незаконное производство лекарственных средств и медицинских изделий», 238.1 «Обращение фальсифицированных, недоброкачественных и незарегистрированных лекарственных средств, медицинских изделий и оборот фальсифицированных биологически активных добавок», 327.2 «Подделка документов на лекарственные средства или медицинские изделия или упаковки лекарственных средств или медицинских изделий». Преступления в сфере оборота ненадлежащих лекарственных средств, медицинских изделий и биологически активных добавок, в соответствии с этим же законом, теперь подследственны Следственному комитету Российской Федерации, которым ведется планомерная работа по выявлению и расследованию преступлений в данной сфере.

Фальсифицированные лекарственные средства представляют угрозу жизни и здоровью населения, а повышенная общественная опасность преступлений в сфере оборота фальсифицированных лекарственных средств обусловлена тем, что потребителями такой продукции являются больные люди.

Расследование преступлений, связанных с оборотом фальсифицированных лекарственных средств, требует знания и владения специальными терминами и понятиями, используемыми законодателем в положениях норм различных отраслей права, специальных законов и нормативных актов. В данной публикации рассмотрим лишь некоторые актуальные вопросы использования специальных знаний при расследовании обращения фальсифицированных лекарственных средств, а также проблемы назначения и производства судебных экспертиз по рассматриваемым уголовным делам.

В процессе проверки сообщения о преступлении и расследования обращения фальсифицированных лекарственных средств необходимы специальные познания в области фармации. В этой связи следователь должен

активно использовать помощь сведущих лиц: сотрудников Министерства здравоохранения Российской Федерации, химиков, фармацевтов.

При решении вопроса о возбуждении уголовного дела о преступлении, предусмотренном ст. 238.1 УК РФ, особое значение имеет документально зафиксированное подтверждение фальсифицированности лекарственного средства, то есть ложности информации о его составе и (или) производителе, которое рассматривается в качестве криминалистического признака рассматриваемого преступления.

На данном этапе обнаружение ложной информации осуществляется посредством исследования лекарственных средств на предмет наличия признаков подделки. Такие исследования проводят специалисты органов и учреждений государственного контроля качества лекарственных средств Министерства здравоохранения Российской Федерации (Минздрав России) и находящейся в его ведении Федеральной службы по надзору в сфере здравоохранения (Росздравнадзор). Такими учреждениями являются ФГБУ «Научный центр экспертизы средств медицинского применения» Минздрава России (ФГБУ «НЦЭСМП» Минздрава России), и ФГБУ «Информационно-методический центр по экспертизе, учету и анализу обращения средств медицинского применения» Росздравнадзора (ФГБУ «ИМЦЭУАОСМП» Росздравнадзора).

Одним из ключевых способов получения доказательственной информации по уголовным делам в сфере обращения фальсифицированных лекарственных средств является производство экспертиз по определению их подлинности. В результате производимого специального экспертного исследования можно получить наиболее полую информацию о лекарственном средстве: его составе, качестве, производителе. И здесь органы предварительного следствия сталкиваются с проблемой выбора экспертов или организации, которым может быть поручено производство такой экспертизы. При производстве подобных экспертиз определяется: соответствует ли представленный на исследование образец лекарственного средства показателям фармакопейной статьи, нормативной документации или нормативного документа, а также оригинальным образцам. Провести такое исследование в настоящее время могут лишь учреждения Минздрава России: ФГБУ «НЦЭСМП» Минздрава России и ФГБУ «Информационно-методический центр по экспертизе, учету и анализу обращения средств медицинского применения» Росздравнадзора.

Следует отметить, что п. 60 ст. 5 УПК РФ предусмотрена возможность производства судебных экспертиз, как в государственных, так и в негосударственных экспертных учреждениях. Государственными экспертными учреждениями являются специализированные учреждения федеральных органов исполнительной власти, органов исполнительной власти субъектов РФ, созданных для обеспечения исполнения полномочий судов, судей, органов дознания, лиц, производящих дознание, следователей по-

средством организации и производства судебной экспертизы [6]. Негосударственные экспертные учреждения - это некоммерческие организации, созданные в соответствии с ГК РФ, осуществляющие судебно-экспертную деятельность в соответствии с принятыми ими уставами [7].

Согласно уставам ФГБУ «НЦЭСМП» Минздрава России [8] и ФГБУ «ИМЦЭУАОСМП» Росздравнадзора [9] данные учреждения не имеют в качестве основного вида деятельности именно судебно-экспертную деятельность.

Однако это не означает, что нельзя поручить производство судебной экспертизы сотрудникам указанных организаций, поскольку в соответствии с ч.2 ст. 195 УПК РФ судебная экспертиза производится государственными судебными экспертами и иными экспертами из числа лиц, обладающих специальными знаниями. Е.Р. Россинская отмечает, что в рассматриваемой ситуации назначать экспертизу можно только не научно-исследовательскому институту, вузу или другой организации как юридическому лицу, а конкретным сотрудникам, работающим в этих учреждениях [10].

Представляется, что данную экспертизу могут провести и сотрудники кафедр фармакологии медицинских вузов, которые также не являются государственными судебными экспертами, что, безусловно, не умаляет их надлежащую компетенцию и квалификацию.

Вместе с этим, поручение производства экспертиз сотрудникам неспециализированных экспертных и иных учреждений значительно увеличивает срок расследования по уголовному делу, поскольку в данных организациях нормативно-правовыми актами не предусмотрены сроки производства судебных экспертиз, в отличие от государственных судебно-экспертных учреждений, да и производство экспертизы по уголовному делу не является основной обязанностью сотрудника такой организации.

Кроме этого в государственных судебно-экспертных учреждениях к производству экспертиз допускаются специалисты, прошедшие специальную подготовку и сдавшие экзамен экспертно-квалификационной комиссии, а потому проще подтвердить их надлежащую квалификацию и компетентность.

Таким образом, отсутствие лиц, обладающих специальными познаниями, оборудования и экспертных методик по определению вида и состава лекарственного средства, его подлинности в государственных судебно-экспертных учреждениях существенно осложняет расследование уголовных дел, связанных с производством, сбытом или ввозом на территорию Российской Федерации ненадлежащих лекарственных средств [11].

## Литература:

1. О Стратегии национальной безопасности Российской Федерации: указ Президента РФ от 31 декабря 2015 г. № 683 // Официальный интернет-портал правовой информации. URL: http://www.pravo.gov.ru. (дата обращения: 11.09.2010).

2. Растущая угроза со стороны поддельных лекарств // Информационный бюллетень Всемирной организации здравоохранения. 2010. Апрель. Выпуск 88. № 4. URL: http://www.who.int/bulletin/volumes/88/4/10-020410/ru/index.htm (дата обращения: 11.09.2010).

3. Самойлова, Ю.Б. Уголовно-правовые аспекты защиты граждан от некачественных лекарственных средств / Ю.Б. Самойлова // Международный журнал прикладных и фундаментальных исследований, 2015.- № 2. - С. 317- 320.

4. Файзрахманов, Н.Ф. Оборот фальсифицированных и недоброкачественных лекарственных средств, биологически активных добавок: вопросы расследования и уголовной ответственности / Н.Ф. Файзрахманов // Российский следователь, 2012. - № 15. - С. 8-10.

5. Об утверждении Стратегии лекарственного обеспечения населения Российской Федерации на период до 2025 года и плана ее реализации: приказ Минздрава России от 13 февраля 2013 года № 66 // Ваше право, 2013. - № 8.

6. О государственной судебно-экспертной деятельности в Российской Федерации: федеральный закон от 31 мая 2001 г. (ред. от 8 марта 2015 г.) № 73-ФЗ // СПС «КонсультантПлюс». (дата обращения: 11.09.2010).

7. О судебной экспертизе по уголовным делам: постановление Пленума Верховного Суда РФ от 21 декабря 2010 года № 28 // СПС «КонсультантПлюс». (дата обращения: 11.09.2010).

8. Об утверждении устава федерального государственного бюджетного учреждения «Научный центр экспертизы средств медицинского применения» Министерства здравоохранения Российской Федерации: приказ Минздрава России от 14 марта 2013 г. № 136 (ред. от 22.09.2014) // СПС «КонсультантПлюс». (дата обращения: 11.09.2010).

9. Об утверждении Устава Федерального государственного бюджетного учреждения «Информационно-методический центр по экспертизе, учету и анализу обращения средств медицинского применения» Федеральной службы по надзору в сфере здравоохранения и социального развития: приказ Росздравнадзора от 31 мая 2011 г. № 3200-Пр/11 // СПС «КонсультантПлюс». (дата обращения: 11.09.2010).

10. Россинская, Е.Р. Судебная экспертиза: типичные ошибки / Е.Р. Россинская // СПС «КонсультантПлюс». (дата обращения: 11.09.2010).

11. Брижак, З.И. Проблемные вопросы назначения судебных экспертиз по уголовным делам в сфере обращения фальсифицированных, контрафактных, недоброкачественных и незарегистрированных лекарственных средств / З.И. Брижак, Ю.Б. Самойлова // Развитие юридической науки в новых условиях: единство теории и практики. Сборник тезисов по материалам Международной научно-практической конференции, посвященной 100-летию со дня основания Южного федерального университета, 2015. - Т. 2. - С. 311-314.

**Булгаков А.Н.,**
начальник отдела по исполнению
административного законодательства и
взаимодействия с правоохранительными органами
УГИБДД ГУ МВД России
по Ставропольскому краю
майор полиции
(г. Ставрополь)

# ДОСМОТР КАК ОДНА ИЗ СТАДИЙ ПРЕСЕЧЕНИЯ И РАСКРЫТИЯ ПРЕСТУПЛЕНИЙ

Рост количества авто-мототранспорта в нашей стране сказывается и на увеличении его использовании в преступных целях. Речь в данном случае не идет об угонах и кражах транспортных средств, хотелось бы обратить ваше внимание на его использование в целях перевозки похищенного имущества, а также мобильного перемещения на нем (транспорте) преступников. Недопущение свободного перемещения преступных элементов, а также провоза похищенного имущества возложена, как на оперативных сотрудников полиции, так и на наружные наряды ДПС, ППСП, ОВО.

Одним из способов превентивной борьбы с преступностью является оперативное реагирование на каждое сообщение о совершенном или готовящимся преступлении. По разного рода объективным причинам, не всегда наружные наряды полиции своевременно могут получить информацию о совершенном преступлении, о лицах его совершивших, а также о транспортных средствах используемых преступниками. Остановив транспортное средство, как правило сотрудник ДПС не знает кто перед ним находится, какая реакция будет у водителя или пассажиров, поэтому действуя в рамках должностного регламента, на него возложены определенного рода обязанности по соблюдению мер личной безопасности. О соблюдении мер личной и коллективной безопасности написано достаточно большое количество методической литературы, в которой подробно описаны действия должностных лиц при производстве различного рода процессуальных действий, а также затронуты иные аспекты из научных областей, таких к примеру, как психология, медицина, криминология, юриспруденция и т.д. На современном этапе развития нашего общества и государства к сотруднику полиции предъявляются очень высокие требования в части профессиональной подготовки, необходимые для реализации государственной политики в области правоохранительной деятельности. Правоохранительная деятельность, это ни что иное, как в прямом смысле охрана права. В соответствии с частью 1 статьи 17 Конституции Российской Федерации, Российской Федерацией признаются и гарантируются права и свободы человека и гражданина согласно общепризнанным принципам и нормам меж-

дународного права и в соответствии с Конституцией Российской Федерации. Таким образом, говоря о превентивных мерах пресечения преступлений, сотрудник полиции обязан помнить и о том, что на него возложены обязанности по охране прав и законных интересов законопослушных граждан. Серьезность затронутой темы, придает определенный стимул для обсуждения вопроса, о минимизации возможности нарушения прав граждан со стороны правоохранительных органов при выполнении возложенных на них обязанностей.

Мы прекрасно понимаем, что каждый преступник, т.е. лицо преступившее закон, готов пойти на любые уловки и хитрости, чтобы избежать заслуженного наказания. Находясь среди законопослушных граждан, попытаться обезличить себя настолько, чтобы по внешним признакам невозможно было определить его причастность к приступному сообществу. И вот такого «индивидуума», не имея оперативной информации, сотруднику полиции необходимо распознать.

Считаю, наступило время вернуться к той теме, которая обозначена в названии настоящей статьи, а именно к досмотру. Такое процессуальное действие как досмотр, является мерой обеспечения производства по делу об административном правонарушении предусмотренной Кодексом Российской Федерации об административных правонарушениях (далее – КоАП РФ). Существуют такие понятия как личный досмотр, досмотр вещей, находящихся при физическом лице, а также досмотр транспортного средства. Эти понятия закреплены в статьях 27.7 и 27.9 КоАП РФ. Рассмотрим подробнее диспозиции указанных статей, так как в последующем необходимо будет сделать вывод о необходимости проведения процессуальных действий связанных с досмотром.

Итак, когда же все-таки и для чего необходимо проводить личный досмотр. Может показаться, что ответ лежит на поверхности, однако это далеко не так, и решение вопроса о проведении досмотра должно быть максимально обосновано и законодательно закреплено. В соответствии с частью 1 статьи 27.7 КоАП РФ «Личный досмотр, досмотр вещей, находящихся при физическом лице, то есть обследование вещей, проводимое без нарушения их конструктивной целостности, осуществляются в случае необходимости в целях обнаружения орудий совершения либо предметов административного правонарушения» (ст. 27.7 КоАП РФ). О какой необходимости идет речь, что именно законодатель имел в виду, говоря о необходимости, и когда эта необходимость возникает? Следует понимать, что решение о проведении личного досмотра принимает должностное лицо, обладающее соответствующими полномочиями и предпосылками к его проведению, это, как правило, поведение лица не соответствующее конкретной обстановке, к примеру, необоснованная суетливость, попытка побыстрей окончить разговор, уклончивые ответы на прямые, конкретно поставленные вопросы и т.д. Законодательно закреплено, что личный дос-

мотр производится лицом одного пола с досматриваемым в присутствии двух понятых того же пола, должностными лицами указанными в статьях 27.2, 27.3 КоАП РФ. При этом законодателем закреплено в КоАП РФ, что: «В исключительных случаях при наличии достаточных оснований полагать, что при физическом лице находятся оружие или иные предметы, используемые в качестве оружия, личный досмотр, досмотр вещей, находящихся при физическом лице, могут быть осуществлены без понятых» (ст. 27.7КоАП РФ). При производстве указанных действий, в случае обнаружения оружия или, как говорилось выше, предметов используемых в качестве оружия, находящихся при лице в нарушении Федерального законодательства, т.е. не имеющего права на ношение и хранение оружия, или иных предметов и веществ запрещенных в свободном гражданском обороте, должностное лицо проводившее досмотр, соблюдая меры личной безопасности, должно изъять обнаруженные предметы таким образом, чтобы сохранить следы, имеющиеся на этих предметах ввиду того, что впоследствии могут возникнуть условия, при которых будут применимы требования уголовного и уголовно-процессуального законодательства. Так как досмотр урегулирован административным законодательством, и составленный протокол о проведении досмотра говорит о возбужденном производстве по делу об административном правонарушении, в случае обнаружения признаков преступления, должностное лицо возбудившее административное производство обязано в соответствии с пунктом 3 части 1 статьи 29.9 КоАП РФ вынести: «постановление о прекращении производства по делу и передачи материалов дела прокурору, в орган предварительного следствия или в орган дознания в случае, если в действиях (бездействии) содержатся признаки преступления».

До прибытия следственно-оперативной группы необходимо сохранить в неизменном виде вещную обстановку для фиксации доказательств. Как правильно изымать указанные предметы, а также фиксировать способы их изъятия, квалифицированно может разъяснить специалист в этой области, а именно, эксперт – криминалист. Учитывая изложенное, в целях повышения профессиональной подготовки сотрудников ДПС, в рамках проведения занятий по служебной подготовке, все острее возникает вопрос о необходимости привлечения к их проведению специалистов в различного рода областях, напрямую связанных с деятельностью правоохранительных органов.

Несколько иной вид досмотра, это досмотр транспортного средства. С учетом того, что количество моделей транспортных средств и их конструктивные особенности не всегда идентичны, сотрудникам дорожно-патрульной службы необходимо обладать определенного рода познаниями, для проведения досмотра, с учетом требований действующего законодательства.

Порядок проведения досмотра транспортного средства регламентирован статьей 27.9 КоАП РФ. Хотелось бы акцентировать ваше внимание на существенную разницу между досмотром и обыском. Многие граждане не видят в вышеуказанных процедурах существенной разницы, подменяют указанные понятия друг другом, что в последствии порождает необоснованный поток жалоб на действия должностных лиц, содержащие сведения о якобы нарушении их законных прав и интересов, так как некоторые сотрудники полиции, порой не могут профессионально дать соответствующие разъяснения применения норм административного и уголовно-процессуального законодательства.

Досмотр и обыск – это два процессуальных действия, урегулированных административным (досмотр) и уголовно-процессуальным законодательством (обыск). Порядок проведения обыска регламентирован статьей 182 уголовно-процессуального кодекса (далее – УПК). Досмотр и обыск имеют, как определенного свойства сходства, так и существенные различия. Рассмотрим в чем имеется сходство этих двух процессуальных действий. В соответствии с частью 1 статьи 27.9 КоАП РФ «Досмотр транспортного средства любого вида, то есть обследование транспортного средства, проводимое без нарушения его конструктивной целостности, осуществляется в целях обнаружения орудий совершения либо предметов административного правонарушения», при этом в части 1 статьи 182 УПК РФ закреплены в принципе те же самые основополагающие принципы, а именно: «Основанием производства обыска является наличие достаточных данных полагать, что в каком-либо месте или у какого-либо лица могут находиться орудия, оборудование или иные средства совершения преступления, предметы, документы и ценности, которые могут иметь значение для уголовного дела». При этом перед началом проведения обыска следователем выносится соответствующее постановление, а если обыск должен быть проведен в жилище, следователь должен получить соответствующее судебное решение (ч. 2 и ч. 3 ст. 182 УПК РФ). Что касается проведения досмотра, то в отличии от проведения обыска, должностному лицу, принявшего решение о его проведении, в отличии от следователя, не требуется вынесения каких-либо процессуальных документов, перед началом его проведения, достаточно лишь об этом только объявить устно. В процессе проведения досмотра или по окончании его проведения составляется протокол досмотра. В обязательном порядке в протоколе досмотра транспортного средства указываются: «дата и место его составления, должность, фамилия и инициалы лица, составившего протокол, сведения о лице, во владении которого находится транспортное средство, подвергнутое досмотру, о типе, марке, модели, государственном регистрационном номере, об иных идентификационных признаках транспортного средства, о виде, количестве, об иных идентификационных признаках вещей, в том числе о типе, марке, модели, калибре, серии, номере, об иных идентификационных при-

знаках оружия, о виде и количестве боевых припасов, о виде и реквизитах документов, обнаруженных при досмотре транспортного средства», а также: «о применении фото- и киносъемки, иных установленных способов фиксации вещественных доказательств. Материалы, полученные при осуществлении досмотра с применением фото- и киносъемки, иных установленных способов фиксации вещественных доказательств, прилагаются к соответствующему протоколу».

Федеральным законом от 14.10.2014 N 307-ФЗ в КоАП РФ внесены соответствующие изменения, теперь на усмотрение должностного лица, при проведении досмотра транспортного средства могут быть привлечены понятые, в случае отсутствия таковых, все производимые действия фиксируются с применением видеозаписи, указанные требования определены в диспозиции части 2 статьи 27.9 КоАП РФ, т.е. «досмотр транспортного средства осуществляется лицами, указанными в статьях 27.2, 27.3 КоАП РФ, в присутствии двух понятых либо с применением видеозаписи». Эта новелла позволила немного упростить действия сотрудников полиции, так как порой, в отдаленных, от населенных пунктов местах, привлечь понятых просто невозможно. Все чаще сотрудниками дорожно-патрульной службы, для фиксирования своих действий при проведении досмотра, а также действий правонарушителя при применении к нему мер административного характера, таких как составления протокола об административном правонарушении, вынесения постановления по делу об административном правонарушении, а также применения мер обеспечения производства по делу об административном правонарушении, таких как доставление, административное задержание, отстранение от управления транспортным средством соответствующего вида, задержание транспортного средства, проведение досмотра транспортного средства используются, как штатные, стоящие на балансе в подразделении полиции, так и личные средства имеющие функции фото и видеофиксации. В части 1 статьи 11 Федерального закона от 07.02.2011 года № 3 – ФЗ «О полиции» законодательно закреплено, что: «Полиция в своей деятельности обязана использовать достижения науки и техники, информационные системы, сети связи, а также современную информационно-телекоммуникационную инфраструктуру». Таким образом, как мы видим, использование достижений науки и техники, прямая обязанность сотрудников полиции, закрепленная на федеральном уровне.

Подводя итог вышесказанному, хотелось бы отметить, что добросовестная профессиональная подготовка сотрудника полиции, залог стабильности в борьбе с правонарушениями и преступлениями. Профессионально проведенный досмотр может оказаться одной из первых стадий пресечения и раскрытия преступлений. При этом действия сотрудников полиции не должны умалять права граждан, так как: «Полиция осуществляет свою деятельность в точном соответствии с законом. Всякое ограничение прав,

свобод и законных интересов граждан, а также прав и законных интересов общественных объединений, организаций и должностных лиц допустимо только по основаниям и в порядке, которые предусмотрены федеральным законом» (ч. 1 и ч. 2 ст. 6 Федерального закона № 3-ФЗ «О полиции»).

**Бутенко О. С.,**
доцент кафедры криминалистики
первого факультета повышения квалификации
(с дислокацией в городе Ростове-на-Дону)
Института повышения квалификации
ФГКОУ ВО «Академия Следственного комитета
Российской Федерации»,
кандидат юридических наук
(г. Ростов-на-Дону)

# ТЕХНИЧЕСКИЕ СРЕДСТВА, ПРИМЕНЯЕМЫЕ ПРИ ОСМОТРЕ МОБИЛЬНЫХ УСТРОЙСТВ В РАМКАХ ПРЕДВАРИТЕЛЬНОГО СЛЕДСТВИЯ

Количество устройств, подключенных к сети Интернет, давно превысило общее население Земли. Даже в самой сети Интернет количество полностью автоматизированных узлов превысило количество живых пользователей. Наиболее распространенные устройства, доступные каждому человеку, и при этом обеспечивающие выход в глобальную сеть и возможность различных форм коммуникации между людьми – это мобильный телефон, планшентый компьютер, навигатор и т.д. При этом на любом мобильном устройстве, находящемся в пользовании преступника неизбежно остаются следы подготовки к преступлению, последующего обсуждения совершенного деяния и, возможно, планирования новых преступлений. Безусловно, многие опытные преступники и члены незаконных вооруженных формирований стараются не оставлять электронных следов своей деятельности, постоянно меняя телефоны, номера телефонов, или даже создавая собственные сотовые сети в отдельных регионах мира (например, Мексике). Но большинство преступников пользуются одним-двумя телефонами, изъяв которые следователь может получить доступ к ценным и важным для следствия данным.

Одними из основных следственных действий в отношении мобильных устройств является осмотр и компьютерно-техническая экспертиза. Осмотр мобильных телефонов должен выполняться при соблюдении следующих условий:

- наличие понятых (не менее двух понятых, за исключением случаев, предусмотренных ч.3 ст.170 УПК РФ);
- привлечение к участию в осмотре эксперта, в случае невозможности его непосредственного участия предполагается последующее обращение к эксперту;
- осмотр не следует проводить в ночное время, за исключением случаев, не терпящих отлагательств.

Кроме того, при осмотре не допускается:

- применение принуждения (кроме, случает осмотра жилища, реализующегося в соответствии с ч.5 ст.165 УПК РФ или по решению суда);

- нарушения прав и законных интересов лиц, принимающих участие в осмотре, а также иных лиц, ограничение которых не предусмотрено уголовно-процессуальным законом;

- унижение чести и достоинства лиц, участвующих в производстве осмотра, а также угроза их жизни и здоровью;

- фиксация показаний потерпевшего, свидетелей и других принимающих участие в осмотре лиц.

Кроме того, Луценко О.А. выделяет ряд положений процессуального и тактического характера, которыми следует руководствоваться при проведении следственного осмотра:

- руководство осмотром должен осуществлять следователь, которому поручено расследование дела. Следователь является лицом, которое ответственно за результаты осмотра;

- использование научно-технических средств (UEFD, XRY, Oxygen Forensic и другие);

- обязательное присутствие понятых, либо подробная фото фиксация хода следственного осмотра мобильного устройства;

- обеспечение всесторонности, активности и полноты следственного осмотра;

- правильное обращение с объектами при изъятии и фиксации.

Максимально полное выполнение этих требований позволит решить в полной мере задачи осмотра мобильных устройств.

- установить, носило ли происшедшее событие преступный характер;

- выяснить, при каких обстоятельствах оно происходило (время, место, способ, характер причиненного ущерба);

- выявить виновных лиц и мотивы их действий;

- получить данные о причинах преступления, которые способствовали его совершению.

При осмотре мобильных устройств должны соблюдаться следующие правила:

- объект до манипуляций с ним предварительно фотографируется и в протоколе описывается его исходное состояние;

- если возникнет предположение о наличии на мобильном устройстве следов, которые не видны невооруженным взглядом (отпечатки пальцев, следы биологического происхождения), необходимо применить специальные способы и средства их выявления;

- в случае, если телефон заблокирован желательно воспользоваться методами, которые не несут риска разрушения или повреждения информации, находящейся на мобильном устройстве. Например, если осматривается мобильный телефон под управлением операционной системы Android

часто возникает искушение получить максимально полный доступ к устройству, так называемый, root доступ, который позволит исследовать любой Android телефон вне зависимости от его конструктивных инженерных особенностей. Имея полный доступ к операционной системе Android возможно вносить изменения в файлы операционной системы, удалять стандартные программы операционной системы, запускать любые исполняемые файлы, предназначенные для Linux, создавать полную резервную копию установленной системы со всеми настройками и приложениями, используя дополнительные программы. Но в данном случае возникает риск повреждения информации на мобильном телефоне, поскольку вносятся изменения в память устройства путем инсталляции специальной программы, открывающей root доступ (Unlock Root, z4root, HTC Quick Root, Easy Rooting Toolkit, Gingerbreak, SuperOneClick, Visionary, Unrevoked), а также происходит потеря заводской гарантии, что связано с возможным вредом операционной системе при неправильном или просто неосторожном обращении с повышенным уровнем доступа.

- информацию, которую невозможно скопировать на внешний носитель и проанализировать с помощью специализированного программного обеспечения желательно зафиксировать любым иным образом (с помощью фото или видео фиксации).

Участвующий в осмотре специалист должен оказать помощь следователю и в составлении протокола следственного осмотра, «обеспечивая правильность отражения в нем данных, характеризующих объекты осмотра, их взаимосвязь с другими следами и объектами» [4, с. 17].

На завершающем этапе осмотра специалист должен оказать всю возможную помощь следователю в анализе результатов следственного действия; в выдвижении или корректировке следственных версий; «определении направлений и видов дальнейшего использования объектов осмотра, обнаруженных и изъятых следов и других вещественных доказательств» [4, с. 18].

Специалист также может оказать помощь следователю в определении относимости, допустимости, достоверности, достаточности доказательств, полученных в ходе осмотра.

Как уже отмечалось выше, в ходе осмотра мобильных устройств крайне рекомендуется использование специализированного программного обеспечения и (или) программно-аппаратных комплексов. Таких комплексов в настоящее время существует два – это UFED (производства фирмы Cellebrite, Израиль) и XRY (производства компании Micro Systemation, Швеция).

В соответствии с приказом Председателя Следственного комитета Российской Федерации в 2012-2013 годах все следственные управления Следственного комитета Российской Федерации были обеспечены аппаратно-программными комплексами UFED. Исходя из спецификации дан-

ного оборудования, UFED представляет собой средство для проведения оперативного исследования мобильных устройств. Аппаратно-программный комплекс позволяет провести упрощенное и быстрое логическое извлечение информации из обширного ряда мобильных устройств: мобильные телефоны, смартфоны, планшеты, телефоны китайской сборки на базе микропроцессора, некоторые модели GPS приемников, сим-карты мобильных устройств и карты памяти.

Используемый в следственных управлениях Следственного комитета Российской Федерации комплекс UFED Touch включает в себя:

- UFED Logical Analyzer – приложение для комплексного анализа и составления отчетов и логического извлечения данных;
- UFED Link Analyzer – приложение, которое определяет и визуализирует связи и коммуникационные методы между различными мобильными устройствами, основываясь на отчетах об извлечении данных;
- UFED Phone Detective – приложение для моментальной идентификации телефона.

UFED использует несколько механизмов анализа мобильных устройств, а именно:

1. Извлечение данных на физическом уровне.
2. Логическое извлечение.
3. Извлечение файловой системы.

Извлечение данных на физическом уровне предполагает побитовое полное копирование содержания памяти мобильного устройства. Указанный метод извлечения данных позволяет извлечь не только неповрежденные данные, но и скрытые данные, а также те, которые были удалены.

Поддерживаемые типы данных, извлекаемые на физическом уровне, включают неповрежденные и удаленные пароли, установленные приложения, географические теги, информацию о местонахождении, файлы мультимедиа, такие как фото и видео пользователя.

Логическое извлечение предполагает извлечение данных при помощи операционной системы устройства. Это означает, что инструменты извлечения данных взаимодействуют с операционной системой устройства и запрашивают информацию из системы. Это позволит получить большинство оперативных данных мобильного устройства.

Типы данных включают в себя пароли, списки звонков, журналы звонков, сохраненные на сим-карте, данные телефона (IMEI / ESN), записи телефонной книги, SMS, MMS, изображения, видео и аудио-файлы и другое. В большинстве случаев логическое извлечение невозможно для заблокированных устройств.

Извлечение файловой системы - это получение файлов, встроенных в память мобильного устройства. Извлечение файловой системы предоставляет доступ ко всем файлам, хранящимся в памяти мобильного устройства, в том числе, изображениям, видео, системным файлам и журналам.

Исходя из практики применения программно-аппаратного комплекса UFED в отделах криминалистики следственных управлений Следственного комитета Российской Федерации необходимо отметить высокую значимость данных, получаемых с помощью данного комплекса. Криминалистическое исследование мобильного телефона позволяет существенно сократить время необходимое на осмотр каждого мобильного устройства, определить перечень объектов, которые необходимо направить на судебную компьютерную экспертизу, и получить данные, которые могут быть приобщены к материалам уголовного дела в качестве доказательств.

В тоже время необходимо отметить обстоятельство, которое до сих пор препятствует более широкому распространению практики применения UFED в ходе расследования уголовных дел. Этим обстоятельством является трудозатратность проведения исследования с помощью UFED. Каждая модель мобильного устройства достаточно уникальна относительно возможности извлечения того или иного рода информации. Подчас требуется провести все указанные выше варианты извлечения информации для одного телефона. Поэтому исследование одного телефона может занимать от 2 до 5 часов. На наш взгляд, осмотр с помощью аппаратно-программного комплекса UFED сравним с проведением экспертизы того же устройства и по трудозатратам, и по требуемой квалификации сотрудника отдела криминалистики, который проводит данное исследование.

Второй упомянутый нами программно-аппаратный комплекс XRY появился на рынке раньше UFED и на сегодняшний день его активно используют в правоохранительной системе Великобритании и США.

Комплекс работает в трех режимах, сходных с режимами UFED:

- XRY Logical - предназначен для быстрого извлечения активных данных из мобильного устройства путем логического взаимодействия программного обеспечения с операционной системой устройства. Эффективен в 80% исследований. Обладает простым, интуитивно понятным и удобным интерфейсом;
- XRY Physical - предназначен для физического извлечения (дампа) памяти мобильного устройства и его последующего дешифрования. Обеспечивает глубокий анализ устройства с целью извлечения удаленных, защищенных или спрятанных данных;
- XRY Complete - полнофунциональное решение, объединяющее все инструменты и преимущества логического и физического извлечения данных. По информации производителя, программно-аппаратный комплекс предназначен для проведения защищенного извлечения цифровых данных из разнообразных мобильных устройств, таких как смартфоны, GPS-навигаторы, 3g модемы, портативные аудиоплееры и планшетные компьютеры. Благодаря функции «Мастер одновременного извлечения» комплекс позволяет пользователю исследовать до трех мобильных устройств одновременно, что достаточно существенно экономит время и ресурсы.

Аналогично с комплексом UFED в результате исследования телефонов создаются защищенные от несанкционированного доступа отчеты, которые можно вывести на печать или записать на компакт-диск. Функция экспорта XRY обеспечивает возможность создания отчетов в следующих форматах: HTML, XML, XLSX, XLS, DOCX, DOC и GPX;

Также в начале работы системы, после идентификации мобильного устройства, XRY подсказывает, какие данные можно извлечь из этой модели телефона, а какие нет.

После извлечения данных перед специалистом и следователем зачастую встает вопрос об анализе большого массива данных (особенно если речь идет о современных смартфонах), поэтому достаточно полезным является наличие инструментов приоритетной сортировки (TRIAGE). Данная функция Списка особого контроля (Watch List Feature) помогает немедленного найти нужную для следователя информацию для оперативного принятия решения.

Комплекс XRY позволяет извлекать данные из многочисленных программных приложений смартфонов. С его помощью можно извлечь данные вызовов IP-телефонии, картографическую информацию GPS и журналы средств оперативной пересылки сообщений.

Кроме того, в комплекс входят следующие модули:

- XACT - HEX редактор для анализа физического дампа на низком уровне;

- ID SIM-Cloner - программный модуль для клонирования ID SIM карт с целью обеспечения неизменности данных мобильного устройства;

XAMN - аналитический инструмент компании Micro Systemation, специально разработанный для визуализации, содержащих извлеченные данные нескольких телефонов. XAMN позволяет пользователям визуализировать взаимосвязи, отображать на карте географические данные, а также просматривать хронологию событий одновременно для нескольких разных телефонов.

Для работы в сложных условиях Micro Systemation разработала специальный тип комплектов XRY Field Edition на основе защищенных ноутбуков Panasonic CF-19 и Algiz XRW.

Несмотря на универсальность указанных комплексов воспользоваться ими есть возможность не всегда. Сказывается дороговизна комплексов, и, как следствие, высокая загруженность. Поэтому необходимо рассмотреть также и иные программные средства и методы, которые могут быть использованы при осмотре мобильных устройств.

Михайлов И.Ю. приводит следующие методы изъятия информации из мобильного телефона:

1. Извлечение данных из микросхем памяти мобильного устройства методом «Chip-off».

2. Извлечение данных из памяти мобильного устройства с использованием отладочного интерфейса JTAG.

3. Извлечение данных с помощью специализированных программ (например, Oxygen Forensic Suit).

4. Создание копии памяти мобильного устройства в ручном режиме.

5. Комбинированные методы.

В тоже время, как отмечает указанный автор, не существует единой программы, которая бы поддерживала извлечение данных из всех мобильных устройств, существующих в мире. [3]

Также необходимо отметить, что существуют также и новые технологии, позволяющие обходить защиту мобильного телефона и, как следствие, позволяющее провести осмотр с максимальной степенью эффективности. Так, обойти защиту iPhone, начиная с версии 4 исключительно программными методами практически невозможно без риска повреждения данных, но устройство IP Box iPhone Password Unlock Tool (Китай), которое появилось в открытой продаже во втором квартале 2015 года позволяет подключается в iPhone или iPad и методом брутфорса (перебора) подбирает запрашиваемый при загрузке операционной системы iOS пароль.

Необходимо отметить, что данный ключ безопасности, открывающий доступ к программной части смартфона, состоит из четырёх цифр. Но в операционной системе iOS после 10 неправильно введённых паролей информация с устройства будет автоматически удалена. С помощью же IP Box процесс подбора пароля полностью автоматизируется и позволяет подобрать пароль к смартфон за несколько часов или дней без риска повреждения или уничтожения информации. Особенностью рассматриваемой системы, главный модуль которой подключается к мобильному устройству при помощи зарядного кабеля и напрямую к аккумуляторной батарее, является специальный датчик света. Последний крепится к дисплею и позволяет обойти систему защиты, реализованную в iOS. Примененное инженерное решение заключается в считывании текущего параметра яркости, которая в случае неверно введённого пароля остаётся прежней, а при вводе правильной комбинации - увеличивается. Соответственно, если яркость не изменилась, IP Box подаёт сигнал на блок питания смартфона или планшета, принудительно отправляя устройство в перезагрузку. При этом iOS не успевает регистрировать попытку ввести пароль, что делает данный способ защиты абсолютно бесполезным, а количество попыток - неограниченным.

Если представить, что на загрузку, ввод цифр затрачивается примерно 40 сек., то для подбора пароля из четырёх цифр (всего 10 000 комбинаций) понадобится не более 112 часов. В заключении хочется отметить, что цена данного устройства не превышает 200 USD, поэтому является достаточно доступным для широкого применения.

Таким образом, с появлением в 90-х годах XX века в России средств мобильной связи и их широким распространением следователи ежедневно

сталкиваются с новыми высокотехнологичными криминалистическими объектами, особое место среди которых занимают мобильные телефоны. Глубокое понимание технических возможностей средств мобильной связи по хранению в них текстовой и звуковой информации, фото и видеозаписей, содержание SMS и MMS-сообщений, по анализу входящих и исходящих номеров телефонов как источника сведений о социальных связях субъекта и т.д., существенно расширяет доказательственную базу уголовного дела. Однако полноценная работа с такими объектами возможна только при условии хорошей технической оснащенности следственных подразделений.

**Литература:**

1. Бутенко, О.С. Методы сокрытия криминалистически значимой информации с использованием ЭВМ / О.С. Бутенко // Расследование преступлений: проблемы и пути их решения, 2013. - № 2(2). – С. 78-82.

2. Бутенко, О. С. Применение аппаратно-программных комплексов UFED в системе органов Следственного комитета России / О.С. Бутенко // Криминалистика – прошлое, настоящее, будущее: достижения и перспективы развития: материалы Международной научно-практической конференции, приуроченной к 60-летию образования службы криминалистики (Москва, 16 октября 2014 года). М.: Академия Следственного комитета Российской Федерации, 2014. – С. 303-305.

3. Михайлов, И. Ю. Извлечение данных из дампов мобильных устройств, работающих под управлением операционной системы Android Электронный ресурс. http://computer-forensics-lab.org/lib/Библиотека/Крминалистическое_исследование_сотовых_телефонов /189/ Дата обращения: 01.02.2016.

4. Следственный осмотр. Понятие, виды и доказательственное значение: Учебно-практическое пособие / отв. ред. О.А.Луценко. - Элиста, 2007.

**Васюков В. Ф.,**
старший преподаватель кафедры
криминалистики и предварительного расследования в ОВД
Орловского юридического института
МВД России имени В.В. Лукьянова,
кандидат юридических наук
(г. Орел)

# ОСОБЕННОСТИ ПОЛУЧЕНИЯ КРИМИНАЛИСТИЧЕСКИ ЗНАЧИМОЙ ИНФОРМАЦИИ ОБ АБОНЕНТСКОЙ АКТИВНОСТИ ПОДОЗРЕВАЕМОГО ПРИ РАССЛЕДОВАНИИ УГОЛОВНЫХ ДЕЛ

Особенности современного этапа развития российского общества определяют новую информационную парадигму развития социокультурного пространства. Это неотразимо оказывает влияние на общественные отношения, которые трансформируются в зависимости от доминирующего положения индустрии информационных услуг, технологий, коммуникаций и их внедрения во все сферы деятельности [1].

Так, по официальным данным Минкомсвязи России на территории Российской Федерации к концу третьего квартала 2015 года было зарегистрировано более 96-ти миллионов активных абонентов подвижной радиотелефонной связи, использующих услуги доступа в Интернет [2]. В таких условиях, противоправные проявления различного рода также были аблактированы с информационной средой, постоянно генерируют новые формы.

Одной из таких форм стали преступные посягательства, которые совершаются только посредством использования коммуникационных сетей ставшие, по сути, площадкой распространения запрещенной информации, доступ к которой может получить любой пользователь. Так, например, согласно статистике поисковых запросов в браузере «Яндекс» только в декабре 2015 года было осуществлено 11 451 показов после введения в поисковой строке слов «купить спайс» [3]. Анализ следственной практики свидетельствует о том, что механизм незаконного сбыта наркотических средств и психотропных веществ реализуется преступниками опосредованно, с помощью созданных рекламных аккаунтов и сайтов, а также средств сотовой связи [4].

В этих условиях сведения об абонентской активности лица, которое по версии следствия может быть причастно к совершению, расследуемого преступления, имеет ключевое значение для доказывания, формируют, в целом, «социально-коммуникативный портрет» подозреваемого, в частности – структурируются в «абонентский» след, который запечатлевается в информационных ресурсах благодаря активным действиям определенного пользователя электронного устройства [5].

Согласно положениям статьи 2 Федерального закона от 07.07.2003 № 126-ФЗ «О связи» «абонентами [6]» являются пользователи услугами связи, с которым заключен договор об оказании таких услуг при выделении для этих целей абонентского номера или уникального кода идентификации. «Средствами связи» являются технические и программные средства, используемые для формирования, приема, обработки, хранения, передачи, доставки сообщений электросвязи или почтовых отправлений, а также иные технические и программные средства, используемые при оказании услуг связи или обеспечении функционирования сетей связи, включая технические системы и устройства с измерительными функциями [7].

Соответственно, абонентской активностью будет являться совокупность манипуляций абонента со средствами связи, которые позволяют аутентифицировать определенное электронное устройство в сети. При этом следует отметить, что пользователь может не являться абонентом, использовать служебное оконечное оборудование, аппаратные средства родственников и знакомых.

В современной интерпретации уголовно-процессуального кодекса имеется механизм получения информации о соединениях между абонентами и (или) абонентскими устройствами, который регламентирован ст. 186.1 УПК РФ. Данная статья содержит положения о следственном действии, получившего закрепление в тексте УПК РФ 1 июля 2010 года. Как справедливо утверждается В.Ю. Стельмахом, возможность использования его результатов в процессе доказывания возрастает пропорционально увеличению технических возможностей средств связи по объему, содержанию и характеру передаваемой информации, а также способностей коммутирующей и транслирующей аппаратуры операторов связи фиксировать все новые и новые параметры передаваемых сообщений [8].

Соответственно, изучение литературы, посвященной данной тематике[9], позволило на говорить о том, что «получение информации о соединениях между абонентами и (или) абонентскими устройствами» (ст. 186.1 УПК РФ) — длящееся комплексно-процессуальное мероприятие, производимое по инициативе следователя в рамках расследования, заключающееся в получении на основании судебного решения от организаций связи, информации имеющей значение для уголовного дела, и приобщения данной информации в полном объеме к материалам уголовного дела в качестве вещественного доказательства на основании осмотра и соответствующего постановления следователя, а также сохранения ее в опечатанном виде при уголовном деле.

Анализ законодательства и технических возможностей коммуникационных устройств позволил автору прийти к выводу, что от оператора связи (провайдера) может быть получена информация, разделенная на следующие группы:

1) сведения о соединениях между абонентами по абонентскому номеру, IP-адресу за определенный период времени;

2) сведения о трафике, соединениях между абонентами, прошедших через конкретную базовую станцию, либо сервер за определенный период;

4) сведения о подключении (аутентификации), местонахождении абонента (и) или абонентского устройства [10].

5) идентификационные сведения устройств, с помощь которых осуществлялся контакт посредством использования IP-телефонии.

Потребность у органов предварительного следствия в получении указанной информации чаще всего возникает после проведения первоначальных следственных действий (осмотра места происшествия, допроса потерпевшего, обыска и др.), когда выясняется, что одним из похищенных предметов стал мобильный телефон, либо, что при совершении преступления злоумышленник использовал средства сотовой связи для передачи информации подельникам [11].

Между тем, информация, которая предоставляется оператором связи (Интернет-провайдером), довольно-таки специфична, требует для разъяснения использовать специальное оборудование, а также привлекать специалиста при осуществлении их осмотра. Например, сведения о сообщениях, передаваемых по сетям электросвязи, аккумулируются в специальных файлах регистрации (т.н. LOG-файлах). В большинстве компьютерных систем ведение файлов регистрации - часть повседневной деятельности. Когда бы событие определенного рода ни произошло в системе, информация о нем (в т.ч. о том, кто инициировал его, когда и в какое время оно произошло, и если при этом были затронуты файлы, то какие) регистрируется в данных файлах. То есть, по существу, в них протоколируется техническая информация, содержатся данные о техническом обмене [12].

Данное обстоятельство указывает на возможность получения криминалистически значимой и доказательственной информации только в рамках проведения судебной компьютерной экспертизы. Именно после получения экспертного анализа информационной среды «абонентского» устройства следователь может выстраивать общую коммуникативную картину заподозренного лица, с учетом этого планировать последующие следственные действия с участием контактных лиц.

**Литература:**

1. Волеводз, А.Г. Следы преступлений в сфере компьютерной информации / А.Г. Волеводз // Российский следователь. – 2001. – № 7. – С. 2-11.

2. Минкомсвязь России. Статистика отрасли / Официальный интернет-ресурс. http://minsvyaz.ru/uploaded/files/abonentyi-shpd-0915.pdf (дата обращения: 19.12.15).

3. Яндекс. Подбор слов // https://wordstat.yandex.ru/#!/?words=%D0%BA%D1%/ (дата обращения: 23.12.15).

4. Васюков, В.Ф. Проблемные аспекты привлечения специалиста к процедуре изъятия электронных носителей информации при расследовании распространения «дизайнерских» наркотиков / В.Ф. Васюков, В.В. Клевцов // Преступность в сфере информационно-телекоммуникационных технологий: проблемы предупреждения, раскрытия и расследования преступлений: сборник материалов всероссийской научно-практической конференции (Воронеж, 16-17 апреля 2015 г.) / под ред. д-ра юрид. наук А.Л. Осипенко. – Воронеж: Воронежский институт МВД России, 2015. - С. 89-93.

5. Васюков, В.Ф. Сведения об абонентах связи как криминалистически значимая информация при раскрытии и расследовании грабежей и разбоев, совершаемых на открытой местности / В.Ф. Васюков // Правовые вопросы связи. - М.: ИГ «ЮРИСТ», 2008. - № 2. - С.15.

6. От франц. «abonner» – подписываться.

7. О связи: федеральный закон от 07.07.2003 № 126-ФЗ (ред. от 13.07.2015) (с изм. и доп., вступ. в силу с 24.07.2015) // Собрание законодательства РФ. - 2003. - № 28. - Ст. 2895.

8. Стельмах, В.Ю. Проблемы процессуальной регламентации следственных действий, направленных на получение сведений, передаваемых по средствам электросвязи [Текст] / В.Ю. Стельмах. //Юридическая наука и правоохранительная практика. -2013. - № 3. - С. 112.

9. Агафонов, В.В. Особенности формирования доказательств с использованием информации о соединениях между абонентами и (или) абонентскими устройствами: криминалистические и процессуальные аспекты: монография / В.В. Агафонов, С.А. Вазюлин, В.Ф. Васюков. - М.: Юрлитинформ, 2015. – 184 с.; Стельмах В. Ю. Получение информации о соединениях между абонентами и (или) абонентскими устройствами как следственное действие: монография / В. Ю. Стельмах. – Екатеринбург: Уральский юридический институт МВД России, 2014. – 209 с.

10. Архипова, Н.А. Особенности тактики получения информации о соединениях между абонентами и абонентскими устройствами / Н.А. Архипова // Актуальные проблемы борьбы с преступлениями и иными правонарушениями: материалы 12 междунар. научно-практ. конференции. - 2014. - Ч. I. - С. 76 – 78.

11. Криминалистика. Углубленный курс: учебник / под общ. ред. проф. А.Г. Филиппова. – М.: ДГСК МВД России, 2012. - С.324.

12. Гаврилин, Ю. В. Особенности следообразования при совершении мошенничества в сфере компьютерной информации Ю. В. Гаврилин, В. В. Шипилов / Ю.В. Гаврилин, В.В. Шипилов // Российский следователь. - 2013. - № 23. - С.3.

**Виноградова О.П.,**
старший преподаватель кафедры криминалистики
Уральского юридического института МВД России
кандидат юридических наук
(г. Екатеринбург)

# СОВЕРШЕНСТВОВАНИЕ ПРИМЕНЕНИЯ СПЕЦИАЛЬНЫХ ЗНАНИЙ ПРИ РАССЛЕДОВАНИИ ХИЩЕНИЙ КУЛЬТУРНЫХ ЦЕННОСТЕЙ КАК ЭЛЕМЕНТ ПРОТИВОДЕЙСТВИЯ «АНТИКВАРНОЙ» ПРЕСТУПНОСТИ

Право на культуру является неотъемлемым правом каждого человека, а обеспечение его реализации является одной из приоритетных задач государства. По данным Интерпола, ежедневно в мире похищается 450–500 произведений изобразительного искусства, антиквариата и других памятников культуры и искусства разных эпох и народов. Более того, хищение предметов, представляющих особую ценность, на сегодняшний день приобретает признаки транснациональной организованной преступности, о чем было заявлено еще на XI Конгрессе ООН по предупреждению преступности и уголовному правосудию в 2005 г. [1; с.34].

Хищение культурных ценностей, особенно наиболее выдающихся из них, которые считаются общекультурным наследием и достоянием государств, народов и наций, является прибыльным видом деятельности преступных сообществ. По статистическим данным, этот вид преступления является наиболее выгодным после наркобизнеса и нелегальной торговли оружием [2; с.4].

В случае успеха даже единичная операция приносит преступникам огромную прибыль, поскольку цена культурных ценностей на российском рынке в несколько раз выше, чем на европейском, а незаконно полученные денежные средства идут на финансирование новых аналогичных преступлений. Все эти факторы способствуют слиянию внутренней и международной преступности [3; с.3].

Сумма прибылей, извлекаемых преступниками от продажи культурных ценностей, исчисляется несколькими миллиардами долларов в год [4; с.3]. Небольшая доля хищений культурных ценностей в общем числе хищений вместе с тем приносит большой урон по стоимости. Только по ст. 164 УК РФ ежегодно совершается хищений на общую сумму около 200 миллиардов рублей [5; с.3].

Кроме того, как отмечается в специальной литературе, вложение денег в предметы искусства является отличной защитой от инфляции: картина Ренуара «Мост искусств» (1872 г.) была продана в том же году по существовавшим тогда расценкам за 680 франков [6; с.4]. Однако в 1968 г. она была продана уже за 8 миллионов 600 тысяч франков (1,5 миллиона

долларов). Множество предметов, представляющих особую ценность, имеют свою увлекательную историю и определенный провенанс, а сам факт сохранения уникального предмета в течение длительного времени и его редкость повышает стоимость, особенно если они сделаны из драгоценных металлов и камней, которые сами по себе имеют значительную материальную ценность. Однако главное значение имеет их культурная ценность и принадлежность к определенной исторической эпохе.

Следователю при определении предмета как антиквариата и культурной ценности следует руководствоваться специфическими его признаками: старина; уникальность; повышенная потребительская стоимость; историческая, художественная, культурная, научная, музейная или иная ценность; наличие статуса памятника истории и культуры, охраняемого государством; общенародная, государственная значимость.

При расследовании хищений антиквариата перед следователем возникают вопросы выбора вида экспертизы, формулирования вопросов в постановлении о назначении экспертизы. В ходе расследования таких дел назначаются, как традиционные (дактилоскопические, трасологические, биологические, почвоведческие и др.), так и нетрадиционные экспертизы, к которым относятся: фототехнические, металловедческие, геммологические, искусствоведческие, пробирные. Так как организация и проведение традиционных экспертиз широко освещены в криминалистической литературе, представляется правильным коснуться освещения особенностей проведения некоторых криминалистических экспертиз и более подробно раскрыть особенности производства нетрадиционных исследований по предметам антиквариата.

При спорных вопросах установления возраста (старины) деревянных досок иконы и времени (века) наложения на них живописного слоя проводится дендрохронологическая экспертиза, перед которой могут быть поставлены такие вопросы:

– Из какой породы дерева изготовлены доски представленной на исследование иконы, шпонки, накладки?

– Единый ли возраст имеют доски иконы и укрепляющие ее части?

При расследовании хищений антиквариата может быть назначена металловедческая экспертиза, объектами исследования которой выступают оклады икон, металлические украшения икон и Евангелий, различные предметы религиозного культа, а также медальоны, ордена, медали, слитки, монеты и пресс-формы монет и другие различные металлические изделия как старинного, так и современного производства.

Перед экспертами могут быть поставлены следующие вопросы:

1. Из какого металла (сплава) изготовлены представленные предметы (монеты, оклад, крест)?

2. Каков чистый вес и проба каждого предмета?

3. Каким способом (заводским, фабричным или кустарным) изготовлены монеты (изделие)?

4. Относится ли металл (золото) к промышленному? (при положительном результате определить район добычи).

При изъятии у обвиняемого редких монет и металлической пресс-формы с рельефным рисунком аверса и реверса перед экспертами могут быть поставлены такие вопросы:

1. Каковы вид и марка металла, из которого подготовлена пресс-форма?

2. Каким способом изготовлено изображение монет на пресс-форме?

3. Какое усилие требовалось при их получении и какое оборудование могло быть использовано?

4. Возможно ли использовать данную форму в качестве пресс-формы для изготовления монет?

Судебная пробирная экспертиза представляет собой вид экспертного исследования, объектами которого являются: драгоценные металлы (золото, серебро, платина, иридий, родий, палладий, рутений, осмий) и драгоценные камни (алмазы, бриллианты, рубины, изумруды, сапфиры и жемчуг) во всех видах: в сырье, оборудовании, инструменте, деталях, узлах, полуфабрикатах, готовых изделиях, сплавах, солях, порошках, кислотах, растворах, ломах, отходах и других видах.

Пробирная экспертиза изделий и материалов, содержащих драгоценные металлы, определяет содержание драгоценных металлов (вес, объем, проба); состав сплавов; подлинность оттисков пробирных клейм; изготовителя изделия; год изготовления. При расследовании хищений антиквариата объектами пробирной экспертизы в основном являются: золотые и серебряные монеты, оклады от икон и Евангелий, кресты и другая церковная утварь из металла, слитки, изделия из проволоки, платины, сусального золота и серебра, а также изделия с различными камнями. Такая экспертиза, по усмотрению работников правоохранительных органов, может назначаться независимо от того, имеются или нет на изделиях и предметах пробирные клейма. В связи с этим экспертам пробирного надзора можно поставить следующие вопросы:

1. Из какого металла изготовлен представленный на экспертизу предмет (изделие)?

2. Какова проба металла изделия (вопрос этот ставится обычно при исследовании пластинок, слитков, коронок, сусального золота, монет, ювелирных изделий)?

3. Каков процент содержания драгоценных металлов (этот вопрос ставится при исследовании порошков, стружек, опилок, растворов и других тому подобных объектов)?

4. Каков вес предмета (изделия) в целом и драгоценного металла в чистоте (вопрос ставиться по отношению к твердым объектам)?

5. Каким способом – заводским, фабричным или кустарным изготовлены представленные на экспертизу предметы (изделия)?

Разрешая поставленные вопросы, эксперты, как правило, при указании пробы металла устанавливают подлинность имеющихся пробирных клейм, изготовителя изделия и год изготовления. Если имеется подлинное клеймо, то оно само по себе раскрывает имя изготовителя и год изготовления.

Однако в компетенцию пробирной экспертизы не входит определение стоимости предмета или изделия, художественной или иной культурной ценности, а также веса драгоценных металлов при наличии на изделиях драгоценных камней или, если изделие состоит из различных металлов, разъединение которых нарушит ценность предмета или изделия. В этом случае эксперты дают общий вес предмета и пробу каждого металла.

По делам о хищении антиквариата в качестве вещественных доказательств выступают старинные предметы церковной и бытовой утвари, иконы, кресты, книги, ювелирные изделия, украшенные различными драгоценными, полудрагоценными камнями, минералами либо стразами (имитация драгоценных или иных ценных камней), стеклами.

В связи с этим перед геммологической экспертизой возникают проблемы установления характеристики этих камней, их названий, стоимости, а также исторической, художественной и иной культурной ценности.

Вопросы, которые ставятся при проведении данной экспертизы:

1. Является ли камень природным или синтетическим?
2. Относится ли он к драгоценным камням?
3. Каково месторождение камня?
4. Какова технология обработки камня?
5. Не является ли представленный на исследование камень имитацией (драгоценного или полудрагоценного камня, жемчуга, янтаря)?
6. Каков размер (вес) камня в каратах?
7. Извлекался ли камень из места своего крепления, и если да, то какова давность его извлечения?

При определении исторической, художественной и иной культурной ценности камня учитывается достаточно большое количество характеристик, среди них: достоинство самого материала камня, его физические свойства, химический состав, ювелирные качества (форма, качество и виды огранки, облагораживания, размер (вес), степень декоративной распространенности камня и ювелирных разновидностей минерала (чем реже встречается, тем дороже ценится), наличие исторической «легенды», времени давности изготовления, технология обработки.

Предметом искусствоведческой экспертизы является установление подлинности (подложности) исследуемых произведений, действительных авторов. Разрешаемые вопросы:

1. Каково предназначение и правильное название предмета?

2. Представляет ли предмет особую научную, художественную историческую или культурную ценность и в чем это выражается?

3. Время и место изготовления предмета?

4. Является ли представленный предмет оригиналом или копией?

5. Какова техника написания предмета (иконы, картины)?

6. К какой школе относится данное произведение искусства?

7. Какой материал использован при изготовлении предмета?

8. Не подвергалось ли данное произведение переделке, реставрации? Если подвергалось, то в какое время, каковы техника реставрации (переделки) и уровень исполнения?

10. Какова стоимость предмета с учетом его исторической, научной, художественной и культурной ценности?

Полагаем, что в целях противодействия «антикварной» преступности необходимо выделит основные причины ее всплеска, а именно:

- правовой нигилизм по отношению к сохранению культурных ценностей, созданный предшествующими политическими надстройками государства, обескровившими национальное осознание значимости духовной жизни народа;
- недостатки в обеспечении жесткого систематического государственного учета имеющихся культурных ценностей;
- отсутствие государственных и региональных каталогов, фото - и видеотек, а также методик идентификации произведений искусства, представляющих историческую, культурную и научную ценность, хранящихся в музеях, местах отправления религиозного культа и личных коллекциях;
- слабая техническая укрепленность музеев, галерей и других мест сосредоточения культурных ценностей, недостатки в организации оперативного обслуживания данных объектов.

Следует отметить, что преступный мир достаточно четко отреагировал на принимаемые государством меры: возросли случаи злоупотреблений со стороны должностных и материально-ответственных лиц (порча, утрата культурных ценностей, укрытие преступлений от учета), усилился интерес преступников к ведомственным учреждениям, имеющих фонды длительного хранения, тактика планирования и реализация преступных замыслов стали более изощренными, в преступные группировки начали втягиваться представители интеллигенции, отставные офицеры, сотрудники правоохранительных органов.

Потребуются огромные усилия государства, правоохранительных органов, духовенства, деятелей культуры, ученых-юристов для того, чтобы возродить в обществе идеи сохранения и приумножения культурного наследия народов России, разработать действенные нормативные акты, регулирующие защиту культурных ценностей.

**Литература:**

1. Квашис, В.Е. Преступность как глобальная угроза / В.Е. Квашис // Юридический мир, 2005. - № 10.

2. Мукашев, А. К. Проблемы уголовной ответственности за хищение предметов или документов, имеющих особую историческую, научную, художественную или культурную ценность (по материалам республики Казахстан): автореф. дис. … канд. юрид. наук. М., 2007.

3. Басков, В. А. Комплексные меры противодействия преступным посягательствам на культурные ценности: автореф. дис. … канд. юрид. наук. М., 2006.

4. Медведев, Е. В. Уголовно-правовая охрана культурных ценностей: автореф. дис. … канд. юрид. наук. Казань, 2003.

5. Ткачев, Ю. Ю. Хищение предметов, имеющих особую ценность: автореф. дис. … канд. юрид. наук. Краснодар, 2007.

6. Обзорная информация: зарубежный опыт. Вып. 2. Кражи произведений искусства. М., 1994.

7. Хазиев, Ш.Н. Арт-криминалистика: суть и потенциал / Ш.Н. Хазиев // «Адвокат», 2005. - № 5.

**Волынский А. Ф.,**
профессор кафедры криминалистики
Московского университета МВД России имени В.Я. Кикотя
Заслуженный деятель науки Российской Федерации,
Заслуженный юрист Российской Федерации
доктор юридических наук, профессор,
(г. Москва)

# РАСКРЫТИЕ И РАССЛЕДОВАНИЕ ПРЕСТУПЛЕНИЙ: СОВЕРШЕННАЯ ОРГАНИЗАЦИЯ – ВЫСОКАЯ ЭФФЕКТИВНОСТЬ

1. В истории криминалистики, начиная от Ганса Гросса, пожалуй, не было ни одного ученого, который бы так или иначе не касался проблем организации раскрытия и расследования преступлений. Ей уделяли свое внимание видные отечественные криминалисты: Р.С. Белкин, А.И. Винберг, А.М. Ларин и др. При этом до сих пор в криминалистике отсутствует однообразно понимаемое определение этой категории, не бесспорно решается вопрос о её месте в системе данной науки. Одни ученые организационные темы излагают в её первом разделе [1], другие – в первом и третьем [2], а некоторые – выделяют их в специальный «пятый» (по счету) раздел [3]. Обращают на себя внимание существенные различия по содержанию излагаемого при этом материала.

Казалось бы, сама постановка проблемы организации раскрытия и расследования преступлений обязывала её исследователей определиться с понятием «организации» как таковой, но в их публикациях нет ответа на этот методологически ключевой вопрос. В результате допускается по существу подмена понятий и акцентируется внимание на научной организации деятельности следователя, на планировании расследования, на разработке версий и других частных элементах организации раскрытия и расследования преступлений.

Между тем, организация (франц. organization, латин. organiso) – это:

«1) внутренняя упорядоченность, согласованность взаимодействия более или менее дифференцированных и автономных частей целого, обусловленного его строением;

2) совокупность процессов или действий, ведущих к образованию и совершенствованию взаимодействия между частями целого;

3) объединение людей совместно реализующих определенную программу или цель и согласованно действующих на основе процедур и правил» [4].

Заметим, что во всех этих вариантах определения «организации» ключевым словом является «взаимодействие». А в последнем из них довольно точно выражается суть «организации» применительно к раскрытию и расследованию преступлений в контексте субъектно-правовых отноше-

ний. При этом представляется, что «объединение людей, совместно и согласованно действующих в определенных целях и на основе определенных правил» это нечто большее, чем система формального соподчинения или действия одной группы людей по заданию другой, например, оперативного работника по поручению следователя.

Структурно-содержательный анализ организации раскрытия и расследования преступлений показывает, что в качестве «дифференцированных, автономных частей» и осуществляемых в их рамках «процессов и действий» выступают такие виды деятельности, как процессуальная, криминалистическая, оперативно-розыскная, судебно-экспертная. Ориентированная на единую конечную цель, на раскрытие и расследование преступлений, все эти виды деятельности специфичны по своему содержанию, организационному и правовому обеспечению их осуществления. Для них характерна иерархическая система управления, многоуровневая система организации соответствующих подразделений, аппаратов, учреждений.

С этих позиций, как нам представляется, и следует подходить к вопросу о понятии и содержании организации раскрытия и расследования преступлений, к анализу его соотношения как «целого» с теми видами деятельности, которые представляются его «частями». Соответственно, эффективность организации раскрытия и расследования преступлений предопределяется совершенством, с одной стороны, организации деятельности каждой из «частей целого», а с другой их взаимодействия в «целом».

2. При этом, естественно, возникает вопрос о понятии и сущности эффективности применительно к организации раскрытия и расследования преступлений. Эффективность выступает в качестве одного из важнейших принципов научного управления обществом и происходящими в нем процессами [5]. К их числу относятся преступность и борьба с ней. В этой связи представляется, что данный принцип следовало бы иметь в виду как один из приоритетных при разработке УПК РФ, призванного регламентировать систему уголовного судопроизводства в новых условиях – рыночных социально-экономических, обязывающих, между прочим, считать расходы. А в обыденном представлении суть принципа эффективности как раз и состоит в том, чтобы обеспечить решение поставленных задач в возможно короткие сроки при наименьших затратах трудовых, материальных и финансовых ресурсов.

В научном плане понятие и содержание эффективности наиболее разработаны применительно к экономической деятельности, в которой в отличие от сферы социальной деятельности есть возможность оперировать конкретными математически выраженными характеристиками затрат и получаемых результатов. В рыночной экономике эффективность определяется «как сотрудничество людей в достижении результата, произведенная ценность которого превышает издержки производства так, что продукт может быть продан с прибылью… Суть установки на эффективность со-

стоит в направленности на поведение, которое станет свойственно организации в целом» [6].

Об эффективности уголовно-процессуальной деятельности, как и законодательного решения ее проблем можно говорить лишь условно, поскольку нет конкретных единиц измерения ее составляющих (затрат и результата). Нельзя сказать, что мы что-то улучшили, если это нельзя измерить. Поэтому применительно, например, к деятельности по раскрытию и расследованию преступлений эффективность можно понять (замечу, понять, а не оценить), изучая редкие случаи совершенства или, наоборот, просчетов, а не ориентируясь на усредненные данные, за которыми зачастую скрываются факты того и другого. Но именно этим заканчивались все попытки, начиная с 70-х годов прошлого века, разработать критерии оценки деятельности органов внутренних дел.

Естественно, при определенных условиях «редкие» случаи совершенства или просчетов все-таки из количества перерастают в качество и появляются фактические данные, позволяющие говорить о достоинствах и недостатках всей системы. С этих позиций можно понять все чаще высказываемые суждения о том, что наш уголовный процесс чрезмерно затратный и крайне забюрократизирован, а потому малоэффективен. Эта проблема, в определенной мере, досталась современной России в наследство от советского прошлого и сохранена, а в чем-то и преумножена, в действующем УПК РФ.

Более того, эта проблема крайне обострилась в современных условиях глобализации международных отношений, кризисного состояния нашей экономики, действия западноевропейских санкций и негативных изменений нашей «новорыночной» преступности. В этих условиях эффективность уголовно-процессуальной деятельности, важнейшими составляющими которой являются не только сроки решения задач, но и материальные затраты, приобрела характер крайней необходимости. Разумеется, эффективность предполагает, прежде всего, рациональное, результативное использование материальных, финансовых и трудовых ресурсов, а не их формальное сокращение. В этой связи соответствующие вопросы возникают в отношении как УПК РФ, так и практики реализации его предписаний.

А теперь обратимся к тем видам деятельности, которые выступают в качестве «частей целого» в общей системе организации раскрытия и расследования преступлений.

3. Процессуальная деятельность. В аспекте эффективности, прежде всего, обращает на себя внимание сложившаяся в нашем уголовном судопроизводстве разноведомственная, многоуровневая, а по форме и содержанию деятельности бюрократическая система надзора и контроля за предварительным следствием. Речь не идет о важности и необходимости самой системы. Вызывают сомнения механизм её формирования, а соот-

ветственно и эффективность деятельности. Эта система и все её элементы, как и любое иное бюрократическое формирование, по законам Паркинсона, объективно стремится к расширению сферы своего влияния, к увеличению штатной численности сотрудников и финансирования их деятельности. Что и происходило весьма откровенно в последние десятилетия, причем под вполне благовидным предлогом: противоречия перехода к новым рыночным социально-экономическим отношениям, реформа уголовного законодательства, низкий уровень профессиональной подготовки общей массы следователей и их готовности успешно работать в новых условиях.

Однако, чтобы там не говорили сторонники данной системы, в основе её развития и функционирования порочная мотивация – недоверие, причем, не только к её истокам, т.е. к тем кто осуществляет предварительное расследование преступлений, но и одних её элементов к другим. На волне недоверия следователи существенно ограничены в процессуальной самостоятельности, начиная от решения вопроса о возбуждении уголовного дела. А дознаватели, и вовсе практически лишены её, оказавшись фактически исполнителями решений, принимаемых органами прокуратуры в порядке системного надзора. Таким образом размывается ответственность за конечный результат предварительного расследования преступлений, что, конечно, негативно влияет на эффективность данной деятельности, обусловливает более высокий уровень её коррупционности.

В этой связи вызывают недоумение попытки дальнейшего формального расширения этой и без того громоздкой и малоэффективной системы. Имеются в виду предложения о создании института следственных судей, «как в некоторых зарубежных странах». Но при этом не учитывается, что в таких странах уголовно-процессуальное законодательство в корне отличается от нашего. Там иначе, с учетом особенностей рыночной преступности, решены вопросы о средствах доказывания и доказательствах, в частности, в их систему включены оперативно-розыскные мероприятия, порядок проведения которых контролируется следственными судьями.

По крайней мере, дискуссионной с точки зрения эффективности остается проблема, касающаяся проверочных действий и возбуждения уголовного дела. Искусственное ограничение возможностей использования в качестве доказательств сведений, получаемых до возбуждения уголовного дела, обуславливает необходимость дублирования огромного объема работы следователей, оперативных работников, экспертов. Не без связи с этим обстоятельством высказываются предложения об исключении из уголовного процесса стадии возбуждения уголовного дела. Действительно, если посмотреть на эту проблему с позиций эффективности, вряд ли можно найти ей однозначное объяснение, не говоря уже об оправдании.

Оппонируя этой точке зрения, сторонники консервативных взглядов утверждают, что это традиция, и она себя оправдывает, хотя бы потому, что таким образом ограничивается количество расследуемых уголовных

дел – нельзя же объять необъятное. Но таким образом получается, что ради искусственного ограничения объема работы органов следствия, ежегодно около 8 миллионов граждан «ограничиваются» в их конституционном праве на судебную защиту своих прав и законных интересов. Это и не справедливо и не гуманно, не говоря уже о неэффективном расходовании значительных материальных средств и рабочего времени сотрудников правоохранительных органов [7].

При этом не придается значение и тому, что в нашей стране, а точнее в Советском Союзе, начало этой традиции было положено в 1937 году Циркуляром № 41/26, подписанном А.Я. Вышинским, которым устанавливался порядок учета преступлений по возбужденным уголовным делам. Вот так до сих пор у нас учитываются фактически не преступления, а возбужденные уголовные дела и уже этим предопределено лукавство уголовной статистики. А как известно, ущербная статистика приводит к ошибочным выводам, влекущим не состоятельные решения реагирования на криминогенную ситуацию.

4. Криминалистическая и судебно-экспертная виды деятельности как «части целого» – организации раскрытия и расследования преступлений так же оставляют желать лучшего с точки зрения их эффективности. Прежде всего это касается деятельности экспертно-криминалистических подразделений органов внутренних дел (ЭКП ОВД), доминирующих по штатной численности сотрудников и по объему выполняемой ими работы (около 80% ежегодно выполняемых по уголовным делам экспертиз, исследовании и практически все осмотры мест происшествий с участием специалистов). Но сложившаяся еще в 20-е годы прошлого века организация деятельности сотрудников этих подразделений, предполагающая совмещение в одном лице функции экспертов и специалистов-криминалистов, сегодня не соответствует ни решаемым задачам, ни конструктивным особенностям и функциональным возможностям используемых ими научно-технических методов и средств, ни реальным потребностям следственной практики в постоянном технико-криминалистическом сопровождении процесса раскрытия и расследования преступлений.

Деятельность специалистов – криминалистов многократно усложнилась и актуализировалась по мере освоения правоохранительными органами, прежде всего, в целях раскрытия и расследования преступлений, современных информационных технологий, технических средств обнаружения, фиксации, передачи и накопления криминалистически значимой информации. При этом объективно проявляется необходимость более основательной специализации и экспертов, и специалистов – криминалистов, а вместе с тем дальнейшей дифференциации правовых форм их участия в раскрытии и расследовании преступлений и, соответствующего изменения правовой оценки результатов предэкспертных исследований в раскрытии и расследовании преступлений, проводимых специалистами – криминали-

стами. Имеются в виду простые, не требующие применения сложной, дорогостоящей техники исследования.

В некоторых зарубежных странах признанные в качестве доказательств результаты исследований специалистов составляют около 90% от всех исследований вещественных доказательств, включая экспертизы. Последние назначаются только тогда, когда заключение специалиста по каким-то причинам вызывает сомнение. Таким образом исключен огромный объем формально дублируемой крайне неэффективной работы, когда результаты исследования специалиста, проводимого в порядке проверочных действий, переписываются в виде заключения эксперта после возбуждения уголовного дела. Попытка решения этой проблемы в федеральном законе от 4 марта 2013 года № 23-ФЗ оказалась полумерой, хотя бы потому, что им допускается до возбуждения уголовного дела производство исследований, результаты которых признаются доказательством при расследовании преступлений в упрощенной или протокольной форме.

В криминалистической литературе высказывалось, по нашему мнению, заслуживающее внимание предложение признать в качестве доказательств, при условии соблюдения определенных процедурных требований, результаты проверки по криминалистическим учетам, оформляемых либо в виде заключения специалиста, либо в виде справки, относящейся к иным документам (ст. 74 УПК РФ).

Не лучшим образом на эффективность судебно-экспертной и криминалистической видов деятельности влияет организационное разобщение вновь сформированных в нашей стране правоохранительных министерств и ведомств. Каждое из них, естественно, испытывает потребности в указанных видах деятельности. Но в стремлении решить эту проблему, они пошли по пути формального клонирования системы ЭКП ОВД. Сегодня экспертно-криминалистические подразделения созданы и действуют в СК России, ФСКН России, ФТС России и иных ведомствах. И, судя по всему, при этом не берется в расчет, что:

а) организация деятельности ЭКП ОВД уже давно находится в неразрешимом противоречии с уровнем развития криминалистической техники; эксперты-криминалисты этих подразделений, участвуя в осмотрах мест происшествий, объективно не заинтересованы в максимально результативной работе по собиранию следов преступлений, поскольку это непосредственно влияет на количество ими же проводимых экспертиз и исследований [8].

б) многократно увеличиваются расходы на техническое и материальное обеспечение функционирования таких подразделений, а они не малые, особенно связанные с производством экспертиз. Например, приборный комплекс ДНК-анализа, с учетом стоимости реагентов, стоит около миллиона долларов, японский электронный микроскоп – более миллиона и т.д. При этом, что очевидно, реализуется не государственный, а узкове-

домственный подход к решению данной проблемы по принципу: «пусть и плохонькое, но мое».

в) наша страна осталась, пожалуй, единственной из всех бывших союзных республик, которая в этом отношении с необъяснимым упорством сохраняет то, что сложилось почти сто лет назад. Даже союзные с Россией государства – республики Казахстан и Беларусь – реформировали свои судебно-экспертные учреждения [9].

Как вариант решения данной проблемы в нашей стране нами уже предлагались: создать для всех правоохранительных министерств и ведомств (возможно, при МВД РФ, на базе ЭКП ОВД) единую судебно-экспертную службу, одновременно в службах, призванных раскрывать и расследовать преступления, сформировать систему криминалистического или научно-технического обеспечения их деятельности.

5. Оперативно-розыскная деятельность (ОРД) – одна из важнейших «частей целого» - организации раскрытия и расследования преступлений. И тем не менее, в нашей стране результаты ОРД фигурируют в качестве доказательств в приговорах судов от 3 до 5 процентов рассмотренных ими уголовных дел по общеуголовным преступлениям. При этом, замечает В.Ф. Статкус, имея в виду эффективность, что большие средства, «намного превышающие расходы на содержание органов предварительного следствия, затрачиваются на осуществление оперативно-розыскной деятельности и оказываются пущенными на ветер» [10]. В странах, где оперативно-розыскные мероприятия в виде следственных действий включены в УПК, этот показатель достигает 30 процентов и более. При множестве причин такого положения особое значение имеет, даже не искусственное разделение в УПК РФ процессуальной и оперативно-розыскной деятельности, а определенные в нем формы взаимодействия субъектов, их осуществляющих:

1) ст. 38, ч. 2, п. 4 – определено право следователя давать органу дознания письменные поручения о проведении оперативно-розыскных мероприятий. Отсутствие в уголовном деле соответствующей переписки рассматривается руководством следственного подразделения как упущение в организации взаимодействия, влекущее дисциплинарное наказание. Чтобы избежать таких последствий, следователи (дознаватели) вместе с заданием пишут и ответ на него, а подписать у нужного сотрудника органа дознания такой ответ – дело техники. По данным наших исследований, такая практика приобрела системный характер, наглядно демонстрируя бюрократическую сущность и названного предписания УПК РФ и малоэффективную практику его исполнения;

2) ст. 89 УПК РФ – по существу запрещает использование данных ОРД в процессе доказывания. С этого начинается ее текст, а как известно (это знают студенты первого года обучения в юридических вузах), в правовой норме сначала излагается то основное, главное, что определяет ее

сущность, а затем возможные исключения или пояснения. Кстати, следующее в этой статье после «запрета» исключение из общего правила также не отличается определенностью и конкретностью. Во всяком случае, именно так воспринимают ее редакцию, по данным различных исследователей этой проблемы, более 70% следователей и оперативных работников;

3) ст. 163, ч. 2 – «… к работе следственной группы могут быть привлечены должностные лица органов, осуществляющих оперативно-розыскную деятельность». Предписание откровенно противоречивое (а могут быть и не привлечены), но самое главное, оно не соответствует реалиям следственной практики, где по-прежнему создаются следственно-оперативные группы, в которых под руководством следователя, но на паритетных началах работают сотрудники оперативных аппаратов, взаимодействуя не по переписке, а в форме совместной деятельности.

Из изложенного можно сделать только один вывод: законодатель, скорей всего, под воздействием лоббистов от адвокатуры или по предубеждению к ОРД авторов указанных статей УПК РФ, лишает возможности органы, призванные раскрывать и расследовать преступления в нашей стране, повысить эффективность своей деятельности. Решение названных проблем эффективности организации деятельности правоохранительных органов, в условиях состязательности уголовного процесса и расширяющихся в этой связи прав стороны защиты, выступает как необходимость задействования дополнительных возможностей стороны обвинения добывать доказательства. Путем внесения в УПК РФ очередных дополнений, изменений (их и так уже внесено около полутора тыс.) эта проблема не решаема, очевидна необходимость разработки концептуально нового закона.

**Литература:**

1. Криминалистика: учебник / под ред. Е.П. Ищенко. М.: Юристъ, 2000. - С. 61-73.

2. Криминалистика: учебник. 3-е издание / под ред. Н.П. Яблокова. М.: Изд-во Юристъ, 2005. - с. 119-139, 403-412.

3. Криминалистика: учебник. 4-е издание / под ред. А.Г. Филиппова. М.: Высшее образование, 2009. - С. 235-312; Военно-полевая криминалистика / под ред. С.В. Маликова, М.: 2008. - С. 100-142.

4. БСЭ. 3-е издание. Т. 18. М., 1974. - С. 1407.

5. Афанасьев, В.Г. Научное управление обществом (опыт системного исследования), 2-е издание. М.: Политиздат. - 1974. - С. 187.

6. Страссман, Поль А. Информация в век электроники. Проблемы управления / пер. с англ. М.: Экономика, 1987. - С. 135.

7. Гаврилов, Б.Я. Уголовно-процессуальное законодательство. Современные реалии и перспективы развития / Б.Я. Гаврилов // Вестник Московского университета МВД России, 2012. - № 2. - С. 16-23

8. Волынский, А.Ф. Вестник МВД России / А.Ф. Волынский, 2009. - № 3. - С. 76-83.

9. Аверьянова, Т.В. Нужна ли реформа экспертно-криминалистической службы России? / Т.В. Аверьянова, А.Ф. Волынский // Аубакировские чтения. Материалы международной научно-практической конференции (19 февраля 2015 г.) Алматы, 2015. - С. 20-27.

10. Статкус, В.Ф. Следователь по особо важным делам / В.Ф. Статкус. - М.: Интеркрим-пресс, 2007. - С. 49.

**Гармаев Ю. П.,**
профессор кафедры уголовного процесса и криминалистики
Бурятского государственного университета,
доктор юридических наук, профессор
(г. Улан-Удэ)

# ПРИНЦИП НАСТУПАТЕЛЬНОСТИ В РАСКРЫТИИ И РАССЛЕДОВАНИИ ПРЕСТУПЛЕНИЙ ОРГАНАМИ ВНУТРЕННИХ ДЕЛ

В последние годы в научной литературе, в прессе, а также на форумах в Интернете все чаще стали появляться публикации и весьма эмоциональные обсуждения, посвященные проблеме противодействия необоснованным и незаконным отказам в возбуждении уголовных дел со стороны отдельных сотрудников правоохранительных органов [1]. И хотя прямые отказы как закономерность имеют место не только и не столько в органах внутренних дел (по данным Генеральной прокуратуры РФ чаще подобные нарушения допускаются должностными лицами Следственного комитета РФ. «На их долю приходится 35% нарушений, выявленных прокурорами; и это при том, что следователи СК РФ расследуют примерно 100 тыс. уголовных дел ежегодно, а следователи МВД России - примерно 1,8 млн. уголовных дел; а ведь есть еще и следователи других ведомств, дознаватели, оперативные работники и т.д.» [2]), проблема слишком серьезна, чтобы уклоняться от ее анализа и разрешения. Более того, сами по себе незаконные «отказы» есть лишь часть еще более глубокой проблемы, точнее негативной тенденции.

Речь идет о пассивности, безынициативности в выявлении, раскрытии и расследовании преступлений, допускаемых не просто «отдельными следователями и оперуполномоченными и в ряде случаев». У всех на слуху обстоятельства расследования, например, некоторых «громких» коррупционных дел, когда уголовное преследование начинается с нескольких выявленных оперативно-розыскными подразделениями эпизодов преступлений, продолжается годами, не только не расширяясь в сторону выявления новых эпизодов, составов и соучастников, но и все больше «сжимаясь» в объеме обвинения. Теряется доказательственная база, усиливается противодействие, изменяются в сторону смягчения меры пресечения, и т.п. И в конце концов в тиши следственных кабинетов ранее такое «громкое» дело благополучно прекращается или в суд направляется лишь один, причем самый незначительный эпизод, и в лучшем (для стороны обвинения) случае суд назначает наказание с отбыванием его условно. В итоге, как принято говорить в подобных случаях: «Гора родила мышь»…

У обозначенной негативной тенденции много и иных сторон-проявлений. Это и факты систематического укрывательства преступлений

от учета, заведомо незаконные, а порой и многократные отказы в возбуждении уголовных дел, особенно по заявлениям о неочевидных преступлениях, затягивание доследственной проверки и сроков предварительного расследования, и т.д.

Не имея целью всесторонне проиллюстрировать все типовые примеры проявления пассивности и безынициативности некоторых представителей органов внутренних дел, приведем результаты исследований Б.Я. Гаврилова: «… Сокращение показателя регистрируемой преступности обусловлено, главным образом, многократным увеличением сообщений о преступлениях, по которым принято процессуальное решение об отказе в возбуждении уголовного дела при одновременном сокращении доли возбужденных уголовных дел» [3]. Автор верно отмечает, что решения органов расследования об отказе возбуждения уголовного дела не только ограничивают конституционное право граждан на доступ к правосудию. Они зачастую нарушают закон, ибо от 20 % до 40 % таких решений ежегодно признаются незаконными или необоснованными и отменяются. Б.Я. Гаврилов, кроме прочих негативных аспектов, обращает внимание на вопиющую нерациональность затрат, связанных с принятием процессуальных решений об отказе в возбуждении уголовного дела. В 2013 – 2014 гг. их количество с отмененными и повторно вынесенными составило порядка 11 млн., что эквивалентно затратам труда порядка 30 тыс. сотрудников полиции. Автор также отмечает, что ежегодно в стране приостанавливается расследование примерно по 1,5 млн уголовных дел, из которых каждое четвертое такое решение признается незаконным или необоснованным и отменяется. Однако после возобновления производства по делу и проведения дополнительного расследования, как правило, вновь выносится постановление о приостановлении уголовного дела [4].

Результаты распространенной практики пассивности, безынициативности в выявлении, раскрытии и расследовании преступлений очевидны и притом чрезвычайно вредны, общественно опасны и, не побоимся столь ответственных фраз – грозят самим устоям общества и государства. Не секрет, что среди значительной части населения давно сформировалось, хоть и во многом гипертрофированное, но все-таки небезосновательное, и притом весьма негативное впечатление о качестве работы правоохранительных органов, о тотально распространенном бюрократизме и волоките, «неэффективности законов» в части защиты интересов потерпевших от преступлений. В этой связи все более широкое распространение получает мнение о коррумпированности всей власти, которая, якобы, чуть ли не «потакает преступникам, а честным людям только создает проблемы». Ведь в вышеописанных ситуациях, как порой рассуждают многие граждане, даже законный интерес можно защитить только незаконными средствами: взятки следователям и оперативным сотрудникам за раскрытие преступления и возмещение ущерба (а зачастую далее – и судебным приста-

вам-исполнителям), обращение «к бандитам для восстановления справедливости», и т.п.

Глубоко убежден, что большинство следователей, дознавателей, оперативных сотрудников органов внутренних дел работают на совесть и не допускают в своей работе упомянутых нарушений закона, волокиты и безынициативности, однако закономерность, увы, на лицо. Так, в 2014 г. допущено более 540 000 нарушений учетно-регистрационной дисциплины и статистической работы, привлечено к дисциплинарной ответственности 46400 сотрудников правоохранительных органов. Ежегодно (до 2014 года) до 3000-3500 сотрудников ОВД привлекались к уголовной ответственности только за указанные нарушения [5].

Между тем, как отмечается в криминалистической литературе: «характерными особенностями противодействия расследованию преступлений настоящего периода времени можно считать не только противоправные действия, … направленные на сокрытие преступления (способ сокрытия),… Оно приобрело *наступательный* (здесь и далее – курсив мой – *Ю. Г.*) организованный и ухищренный характер и проявляется на всех этапах расследования, начиная с момента решения вопроса о возбуждении уголовного дела и до направления его в суд, а затем и в суде» [6]. Итак, преступники, чувствуя безнаказанность, нагло идут в наступление, а правоохранительные органы зачастую проявляют пассивность.

Противовесом, «противоядием» (как говорят в подобном контексте буддисты) от пассивности и безынициативности является принцип и практика наступательности, активности, инициативности правоохранительных органов в борьбе с преступностью. Если мы – научное юридическое сообщество, обеспечиваем наступательность сначала на уровне доктрины, затем – через обучение в юридическом вузе, и далее – на уровне практических пособий и занятий с правоприменителями, то тем самым создается необходимая основа для реализации этого принципа на практике. Итак, в начале, вероятно, должна быть наука. Так что же делается ею в этом направлении?

Принцип (как и термин) наступательности в законодательстве отсутствует. Удивляет отношение к проблеме со стороны научного криминалистического сообщества. В публикациях по криминалистике – априори самой прикладной из антикриминальных наук, мы не нашли тезиса о наступательности как о принципе ни с онтологической, ни с гносеологической точек зрения. Казалось бы, в работах, как минимум, по криминалистической методике анализируемый принцип по определению должен быть провозглашенным и реализованным на уровне системы принципов построения и/или реализации методик расследования преступлений [7]. Лишь в отдельных работах, посвященных тактическим целям, выделяется: «...использование фактора внезапности, особенно на начальном этапе расследования; обеспечение методичности и *наступательности* расследова-

ния» [8]. Иногда в прикладных разработках упоминается (не более) «принципиальное положение о необходимости наступательности в борьбе с преступностью» [9], в том числе, со стороны государственного обвинителя [10], особенно по уголовным делам об организованной преступной деятельности, например, о бандитизме [11], без подробного анализа понятия и сущности этого положения. Таким образом, авторы-разработчики прикладных криминалистических рекомендаций, вероятно, интуитивно понимают необходимость реализации данного принципа в своих работах, однако в теории и методологии науки для этого нет необходимой основы.

Обобщая изложенное, хотелось бы предложить важное для криминалистики положение о необходимости активного внедрения в научные теоретические, учебные и прикладные разработки принципа наступательности, инициативности в выявлении, раскрытии, расследовании преступлений и поддержании государственного обвинения (кратко – наступательность в расследовании).

Принцип наступательности в расследовании состоит в специфической ментальной установке правоприменителей и направленности их усилий (следственных действий, оперативно-розыскных мероприятий и их комплексов), на активный, инициативный поиск, распознавание и выявление максимально широко круга преступных проявлений, выявление не известных ранее лиц, подготавливающих, совершающих или совершивших противоправные деяния в целях обеспечения всесторонности, полноты и объективности расследования [12].

Ни в коем случае нельзя путать принцип наступательности и вообще – типовую позицию стороны обвинения в процессе, с пресловутым «обвинительным уклоном» [13]. Ошибка будет заключаться в подмене понятий. Известно, что типовая правовая позиция стороны обвинения, равно как и принцип наступательности, заключается в том, что при наличии законных оснований ее представители заинтересованы в том, чтобы, кратко говоря: «Вменить как можно больше и строже». Подчеркнем, что это принципиальная правовая позиция, основанная на законе, пусть даже использующая его диспозитивность, неопределенность, пробелы. Мы разделяем позицию И. Б. Михайловской, которая утверждает, что реализация функции обвинения и обвинительный уклон – вещи совершенно различные. Обвинительная позиция включает обязанность органа расследования собирать и исследовать все доказательства, опровергающие версию обвинения (ч. 2 ст. 14 УПК РФ). Обвинительный же уклон – это игнорирование сведений, свидетельствующих о невиновности либо о меньшей степени виновности обвиняемого, неадекватная оценка собранных доказательств и т.п. Другими словами, обвинительный уклон является проявлением ненадлежащего выполнения функции обвинения соответствующими участниками процесса [14]. Как видно из данного выше определения, соответствующая деятельность правоприменителей состоит из: ментальных установок, то есть типа

мышления и практических действий. Криминалистическое и оперативно-розыскное обеспечение этой деятельности должно включать следующие элементы:

1. С точки зрения практики, область применения принципа: прежде всего, расследование организованной (включая экономическую и коррупционную) преступной деятельности.

2. Необходимо работать над изменением, а вернее над уточнением самой парадигмы криминалистического мышления юриста – представителя стороны обвинения. Прежде всего, необходимо четко показывать и разделять типы правовых позиций, существующих в уголовном процессе и главное – содержание одной из них – позиции стороны обвинения [15], атрибут и принцип которой – наступательность и инициативность расследования.

3. На уровне криминалистического мышления необходимо бороться с *вредными* его стереотипами. Наряду с пассивностью, безынициативностью, упомянутыми выше, к числу таковых можно отнести феномен нераспознаваемости некоторых видов преступлений. Речь идет об упрощенных, шаблонных представлениях некоторых правоприменителей о преступности или непреступности, доказуемости или недоказуемости тех или иных посягательств [16]. В практике широко распространены десятки типичных и весьма опасных нераспознаваемых преступлений. Например, клевета обвиняемого по поводу того, что преступление совершило иное лицо (ч. 4 и 5 ст.128.1 УК РФ), разглашение данных предварительного расследования со стороны адвоката-защитника, если он предупрежден (а надо предупреждать!) в установленном законом порядке (ст. 310 УК РФ), фальсификация доказательств в гражданском процессе (ч. 1 ст. 303 УК РФ) и т.п. Подобные деяния с очевидностью преступны, широко распространены, но мало кто даже задумывается над необходимостью их выявлять, раскрывать и расследовать инициативно, наступательно, масштабно.

4. Также на уровне криминалистического мышления необходимо преодолевать *неэффективные* стереотипы. Одна из них – защитительная, адвокатская позиция, если она доминирует в мыслительной деятельности следователя. Само по себе регулярное моделирование такой позиции представителем стороны обвинения не только безвредно, но и весьма эффективно. Поставить себя на место обвиняемого и его защитника для того, чтобы прогнозировать все варианты противодействия – «высший пилотаж» криминалистического мышления. Но когда такая позиция доминирует в голове правоприменителя, полностью затмевая естественную для него - позицию обвинения, то это уже неэффективная, а то и вредоносная ментальная установка. Так, во многих следственных подразделениях мы находим следователей, которые систематически затягивают сроки доследственной проверки, осторожничая с возбуждением дела, не любят проводить так называемые «конфликтные» следственные действия, боятся любых ак-

тов противодействия, собирают доказательства и предъявляют обвинение по принципу: «лучше меньше вменить, чтобы сторона защиты не обжаловала…». Для таких персонажей главное – перестраховаться, а самое комфортное состояние – расследование простых одноэпизодных дел с признательными показаниями обвиняемого, с перспективой применения в суде гл. 40 УПК РФ.

5. В криминалистических методиках и иных прикладных разработках необходимо уточнять содержание целей расследования. К таковым относятся не только установление истины, но и, например, разгром, развал организованного преступного формирования (ОПГ или ОПС) [17]. Мы считаем, что к подобным целям следует относить полное очищение от преступности определенной сферы деятельности, организационной структуры на районном, региональном, федеральном уровне.

6. Одним из важнейших и универсальным направлением расследования по большинству уголовных дел о коррупционной, экономической, экстремистской и иной организованной преступной деятельности, бандитизма, является направление выявления возможной совокупности преступлений и вероятной серийности их совершения [18].

7. Предыдущее положение определяет необходимость выдвижения типовых версий о совокупности и серийности совершения соответствующих преступлений, даже если на момент возбуждения дела выявлен всего один эпизод / состав общественно опасного посягательства.

8. Оперативно-розыскные мероприятия (особенно такие как оперативный эксперимент, проверочная закупка, оперативное внедрение), следственные действия и их комплексы (тактические операции) могут и должны проводиться их субъектами инициативно, но без провокационной и подстрекательской составляющей [19].

9. В решении проблемы преодоления противодействия расследованию (уголовному преследованию) акцент должен быть смещен на прогнозирование и предупреждение такого противодействия, равно как и на предупреждение совершения преступлений.

10. В плане взаимодействия между субъектами стороны обвинения особую важность приобретает согласование предъявляемого обвинения с надзирающими прокурорами, государственными обвинителями.

11. На стадии судебного разбирательства, когда государственный обвинитель зачастую остается «один на один» с несколькими представителями стороны защиты, необходимо усиление взаимодействия между субъектами-обвинителями, в том числе, в рамках реализации тактических операций по типу «Защита доказательств обвинения» [20];

12. Принцип наступательности не исключает, а наоборот – актуализирует необходимость активного использования компромиссов со стороной защиты, например: заключение и криминалистическое обеспечение досудебных соглашений о сотрудничестве (гл. 40.1 УПК РФ) [21], реали-

зации особого порядка, предусмотренного гл. 40 УПК РФ [22] и др.

Здесь лишь тезисно обозначены только некоторые положения, относящиеся к содержанию принципа наступательности. Между тем, этот принцип вполне естественен и очевиден для большинства практических работников как представителей государства, защитников прав и законных интересов добропорядочных граждан. Надлежащее его применение в научно-теоретических и прикладных исследованиях, внедрение его как атрибута криминалистического мышления сначала в массовое сознание действующих и будущих субъектов стороны обвинения, а затем – в их правоприменительную практику, следует рассматривать как одно из важных направлений дальнейшего развития криминалистики как науки и учебной дисциплины.

**Литература:**


1. Скобликов, П.А. Противодействие необоснованным и незаконным отказам в возбуждении уголовных дел уголовно-процессуальными средствами / П.А. Скобликов // Судья, 2013. - N 9. – С. 43-46.
2. Скобликов, П. А. Неправомерное противодействие правоохранителей. 12 типичных способов отказать заявителю в возбуждении уголовного дела / П.А. Скобликов // Юрист спешит на помощь, 2015. - N 3. - С. 24-29.
3. Гаврилов, Б.Я. О роли уголовно-процессуального законодательства в раскрытии и расследовании преступлений / Б.Я. Гаврилов // Криминалистические чтения на Байкале - 2015: матер. междунар. науч.-практ. конф. / Вост.-Сиб. фил. ФГБОУВО РГУП / отв. ред. Д.А. Степаненко. - Иркутск, 2015.
4. Гаврилов, Б.Я. О роли уголовно-процессуального законодательства в раскрытии и расследовании преступлений / Б.Я. Гаврилов // Криминалистические чтения на Байкале - 2015: матер. междунар. науч.-практ. конф. / Вост.-Сиб. фил. ФГБОУВО РГУП / отв. ред. Д.А. Степаненко. - Иркутск, 2015.
5. Из мультимедийной презентации к докладу: Гаврилов Б.Я. Уголовно-процессуальные проблемы досудебного производства и меры по его деформализации, Краснодар, КубГАУ - 18.09.2015.
6. Сапожников, А.И., Шевченко В.М. Ухищренное поведение подозреваемых (обвиняемых) как разновидность противодействия расследованию / А.И. Сапожников, В.М. Шевченко // Российский следователь. – 2008. - № 2. – С. 36-40.
7. Такие системы принципов предложены в работах Р.С. Белкина, И. А. Возгрина, Ю. П. Гармаева, А.Ф. Лубина, С.Ю. Косарева, С. Н. Чурилова, А. В. Шмонина и других ученых. Подробный анализ см.: Шмонин

А.В. Методология криминалистической методики. Монография: Юрлитинформ. – 2010. – С. 70-80 (416 с.).

8. Белкин, Р.С. Криминалистика: проблемы, тенденции, перспективы / Р.С. Белкин. – М., 1988. - С. 111.

9. Замылин, Е.И. Средства массовой информации и их роль в обеспечении безопасности участников уголовного процесса (позитивные и негативные моменты) / Е.И. замылин // Общество и право. – 2009. - № 1.1 (23). - С. 250-258.

10. Короленко, И.И. К вопросу о принципах и структуре поддержания государственного обвинения в судебном производстве по уголовным делам / И.И. Короленко // Российский судья. - 2015. - № 4. - С. 23 - 26.

11. Коровин, С.В. Взаимодействие сотрудников оперативных аппаратов и органов предварительного следствия в расследовании и раскрытии бандитизма (методические рекомендации) / С.В. Коровин. – Тюмень – 2007. – С. 25 (29 с.)

12. Здесь дано понятие принципа деятельности. Наступательность как принцип формирования криминалистических методик и иных рекомендаций – тема отдельной научной разработки.

13. Воскобитова, Л.А. Обвинение или обвинительный уклон? / Л.А. Воскобитова // Актуальные проблемы российского права. 2014. № 3. С. 455–462; Гармаев Ю.П. Принцип состязательности и необходимость реформы дидактики в юридических вузах России / Ю.П. Гармаев // Библиотека криминалиста. Научный журнал. – М. - № 1 (2). – 2012. - С. 320-327.

14. Михайловская, И.Б. Права личности – новый приоритет Уголовно-процессуального кодекса Российской Федерации / И.Б. Михайловская // Российская юстиция. – 2002. – № 7. – С. 4.

15. Гармаев, Ю.П. Четыре позиции в мыслительной деятельности правоприменителя / Ю.П. Гармаев, В.С. Раднаев // Уголовное право. – 2009. - № 5. - С. 130-133.

16. Гармаев, Ю.П. Незаконная деятельность адвокатов в уголовном судопроизводстве. Средства предупреждения и нейтрализации: монография / Ю.П. гармаев. - М., Издательство «Юрлитинформ», 2010. – С. 125-126.

17. Яблоков, Н.П. Расследование организованной преступной деятельности / Н.П. Яблоков. – М., 2002. – С. 106-107.

18. Подробнее об этом см.: Степаненко Р. А. Особенности методики расследования преступлений, связанных с посредничеством во взяточничестве: дис. … канд. юрид. наук., 12.00.12. – Краснодар, 2015. - С. 68-69.

19. Гармаев, Ю.П. Особенности криминалистической методики расследования и поддержания государственного обвинения по уголовным

делам о незаконном сбыте наркотиков / Ю.П. Гармаев, Д. Г. Шашин. – М.: Изд-во «Юрлитинформ», 2009. – С. 56-65.

20. Гармаев, Ю.П. Устранение сомнений в допустимости доказательств / Ю.П. гармаев // Законность. – 2011. - № 5. - С. 29-33.

21. См., например: Прыткова, Е.В. Обеспечение безопасности подозреваемого (обвиняемого), заключившего досудебное соглашение о сотрудничестве, на стадии предварительного расследования: уголовно-процессуальные и тактико-криминалистические аспекты: автореф. дис…. канд. юрид. наук. – СПб. – 2015. –25 с.

22. Попова, Е.И. Использование в ходе предварительного расследования норм об особом порядке судебного разбирательства (криминалистический комментарий к нормам главы 40 УПК РФ) / Е.И. Попова, Ю.П. Гармаев // СПС «КонсультантПлюс». (дата обращения 23.12. 2015г.)

**Гаужаева В. А.,**
старший преподаватель кафедры
специально-технической подготовки
Северо-Кавказского института повышения квалификации (филиал)
Краснодарского университета МВД России,
кандидат юридических наук
**Бураева Л. А.,**
доцент кафедры деятельности ОВД в особых условиях
Северо-Кавказского института повышения квалификации (филиал)
Краснодарского университета МВД России,
кандидат физико-математических наук
(г. Нальчик)

# ПРИМЕНЕНИЕ СПЕЦИАЛЬНЫХ ПОЗНАНИЙ ПО ПРЕСТУПЛЕНИЯМ, ОБЪЕКТАМИ ПОСЯГАТЕЛЬСТВ КОТОРЫХ ЯВЛЯЮТСЯ БАНКОМАТЫ И ПЛАТЕЖНЫЕ ТЕРМИНАЛЫ

Анализ следственной практики показывает, что посягательства на банкоматы и платежные терминалы не являются латентным преступлением. Вместе с тем, доказательственная база формируется на основе тщательного документирования преступных действий. Лицо, ведущее расследование и органы дознания должны следовать цели выявления доказательств, большей частью, визуальных свидетельств, документов, иллюстрирующих ведение банковского учета, электронных документов [1, с.10-13], фотографий со стоп-кадров, распечаток смс-сообщений с мобильного банка, адресов и т.д.

В расследовании подобных уголовных дел особое место занимают экспертные исследования. В соответствии со ст.74 УПК РФ заключение и показания эксперта допускаются в качестве доказательства. Следственная и судебная практика по данным составам может считаться вполне устоявшейся, вместе с тем, существует несколько точек зрения на необходимость или обязательность проведения экспертных исследований по делам этой категории. Необходимо отметить, что изучаемые нами составы преступлений имеют совершенно различный комплекс образующихся следов. По этой причине сформировать общий перечень экспертных исследований, которые могут быть проведены по категории в целом, представляет некоторую сложность. Мы постарались высказать здесь некоторые обобщения и охарактеризовать наиболее характерные исследования.

Экспертиза как следственное действие — это назначенное в соответствии с требованиями закона и осуществляемое в установленной процессуальной форме исследование вещественных доказательств и других, выявленных при расследовании уголовного дела материалов, объектов, об-

стоятельств, которое проводится на основании мотивированного решения органа расследования или суда не заинтересованным в исходе дела лицом, сведущим в науке, технике или других специальных отраслях знания, в целях составления обоснованного заключения по специальным вопросам, возникающим при расследовании и разрешении уголовного дела по существу [2, с.3].

Приведенная выше дефиниция является собирательной по отношению к наиболее значимым чертам экспертизы, рассматриваемой в качестве следственного действия, и в наибольшей степени раскрывает ее сущность.

Назначение судебной экспертизы — это комплекс организационных действий, которые осуществляются при соблюдении определенных законом оснований и условий. В законе не названы конкретные основания назначения судебной экспертизы: в каждом отдельном случае они определяются дознавателем, следователем, судом.

Судебная экспертиза назначается для установления сведений, фактических данных, имеющих значение для дела. Установление этих данных осуществляется путем разрешения вопросов, ответы на которые требуют применения специальных знаний в форме исследования в области науки, техники, искусства или ремесла. Необходимость установления этих данных и составляет фактические основания назначения экспертизы.

Экспертные исследования может проводить только лицо, имеющее необходимые специальные познания. В этой связи следует обратить внимание на некоторые проблемы производства экспертных исследований до возбуждения уголовного дела. Следует согласиться с мнением, что существовавшая система уголовно-процессуальных норм, регулировавших проверочную деятельность в стадии возбуждения уголовного дела, не позволяла с достаточной степенью точности ответить на вопрос о возможности производства судебной экспертизы до вынесения постановления о возбуждении уголовного дела [3, с.20-21]. В законе имела место не совсем удачная формулировка о возможности «назначения» экспертизы, но не о ее производстве, в связи с чем, экспертизы до возбуждения уголовного дела вообще не проводились.

Окончательное решение было принято законодателем в марте 2013 года, когда в Уголовно-процессуальный кодекс были внесены существенные изменения. В ст.144 УПК РФ было указано, что «при проверке сообщения о преступлении дознаватель, орган дознания, следователь, руководитель следственного органа вправе получать объяснения, образцы для сравнительного исследования, истребовать документы и предметы, изымать их в порядке, установленном настоящим Кодексом, назначать судебную экспертизу, принимать участие в ее производстве и получать заключение эксперта в разумный срок, производить осмотр места происшествия, документов, предметов, трупов, освидетельствование, требовать производства документальных проверок, ревизий, исследований документов, пред-

метов, трупов, привлекать к участию в этих действиях специалистов, давать органу дознания обязательное для исполнения письменное поручение о проведении оперативно-розыскных мероприятий» [4].

Получение объектов для проведения экспертных исследований осуществляется посредством проведения трех основных следственных действий: осмотра места происшествия, обыска (личного или по месту жительства) или выемки. В ходе данных следственных действий особое внимание должно быть уделено изъятию любых свидетельств совершения преступления: записей средств видеофиксации, чеков, следов взлома, рук, ног, транспортных средств, оценке временных рядов данных [5, с.50].

По результатам проведения данных следственных действий и предварительного исследования объектов могут быть назначены различные судебные экспертизы: судебно-бухгалтерская, технико-криминалистическая экспертиза документов и поддельных карт, дактилоскопическая, трасологическая, портретная. В случаях, когда проводится плановая оперативная работа возможно назначение фоноскопической экспертизы, когда на телефон потерпевшего поступает звонок от «сотрудника банка».

Судебно-бухгалтерская экспертиза одна из наиболее часто назначаемых экспертиз, так как бухгалтерский учет является одной из основных форм отражения движения денежных средств и материальных ценностей и должен сопровождать любую финансовую операцию, в том числе совершенную с использованием банкомата. Вопросы, возникающие в ходе расследования в области бухгалтерского учета можно систематизировать по нескольким направлениям, определяемым задачами этой экспертизы по установлению движения, частоты встречаемости операций по счету, сопоставлению доходов и расходов денежных средств и т.д. С данными банковского учета могут сопоставляться сведения, полученные из показаний.

В случае изъятия поддельной карты необходимо назначить технико-криминалистическую экспертизу, на разрешение которой поставить вопросы: изготовлена ли представленная на исследование карта (указать ее идентификационные данные) предприятиями данной платежной системы (указать, какой именно); если нет, то каким способом она изготовлена и с использованием каких материалов она выполнена; изготовлена ли данная пластиковая карта на оборудовании, изъятом у подозреваемого. Одновременно эксперту должны быть представлены образцы подлинных карт, которые можно изъять у предприятия-изготовителя путем проведения выемки.

Целью проведения группы трасологических исследований является решение двух основных групп задач: диагностических и идентификационных.

Предварительное исследование следов на месте происшествия заключается в изучении каждого в отдельности следа и их общей картины. При этом получают информацию о механизме следообразования, последовательности оставления следов, их идентификационных признаках. Такая

информация имеет важное розыскное значение, поскольку она позволяет реконструировать механизм преступления, дает представление о количестве преступников, их половой принадлежности, физических возможностях, профессиональных навыках, использованных ими средствах передвижения, может быть положена в основу следственных версий и служить основанием для возбуждения уголовного дела. По результатам предварительного исследования готовится справка, которая не имеет доказательственного значения и к уголовному делу не приобщается.

Вопросы, которые могут быть заданы эксперту, варьируются в зависимости от того, какие именно объекты и образцы представлены для производства исследования.

Следы рук в целях исследования и установления личности используют достаточно часто, с высокой степенью достоверности полученных результатов. Ладонь, как и подошва стопы, покрыта папиллярными линиями, наряду с которыми в следах обнаруживаются и иные признаки рельефа кожи, речь идет о флексорных линиях, морщинах и порах.

Диагностические задачи позволяют:

- определять, какими пальцами какой руки (правой или левой) оставлены следы; об этом можно судить не только в случае, когда налицо все или большинство отпечатков пальцев, но и по отдельным пальцевым следам, оставленным на месте происшествия [6, с.97-100];

- делать вывод о поле и возрасте лица, оставившего следы, с учетом величины, ширины папиллярных линий и расстояний между ними. В частности, по количеству папиллярных линий, умещающихся на единице длины (0,5 см), приблизительно устанавливается возраст человека;

- устанавливать отдельные физические и иные данные о лице, оставившем пальцевые отпечатки (приблизительно рост, строение кисти руки, наличие посторонних предметов: колец, перчаток и др.) Так, следы кожаных перчаток могут нести информацию о структуре поверхности кожи, характере швов и повреждений;

- выявлять примерное количество лиц, находившихся на месте происшествия, а так же определять, не совершены ли преступления в разных местах одним и тем же лицом;

- проводить анализ отдельных элементов механизма преступления на основе взаиморасположения следов пальцев рук, их локализации на различных предметах и на основании некоторых других признаков. Такой анализ направлен не только на выявление картины поведения преступника на месте (к примеру, каким образом преступник касался интересующих следствие предметов), но и на проверку показаний лиц, причастных к преступлению.

Идентификационные задачи дают возможность:

- установить не оставлен ли след пальца руки, реже ладони, обнаруженной в определенном месте данным лицом. Однако нельзя исключить и

того обстоятельства, что эти следы могут быть оставлены и вне связи с расследуемым преступлением. При экспертном или предварительном отождествлении выявляется совпадение как общего строения папиллярных узоров, так и частных признаков. Ранее отмечалось, что математическими расчетами доказано – наличие 12-17 совпадений деталей (частных признаков) в следе пальца руки с несомненностью позволяет устанавливать тождество.

Следы ног и обуви позволяют установить обстоятельства, которые могут использоваться для розыска, идентификации и изобличения преступника. При исследовании следов ног и обуви идентификационными задачами будут являться следующие: оставлены ли следы конкретной обувью, изъятой у него. В число диагностических задач входит определение: размера обуви, оставившей следы; пола, возраста, роста и веса; наличия у него аномалии в функционировании ног; его физических свойств, особенностей походки (наличия у него специальной спортивной подготовки); вида и особенностей чулок (носков), отпечатавшихся в следе; особенностей босой ноги; мужской или женской обувью образованы следы; в каком направлении и каким образом (шагом, бегом) передвигался человек; как давно образовались следы и другое.

Конкретно это выражается в решении следующих диагностических задач:

- определение по следам ног обстоятельств преступления, события, при которых были оставлены следы, механизма их образования;
- определение количества участников события;
- определение характера и последовательности производимых ими действий, обстоятельств события (время образования следов, последовательность и очередность образования следов, способ проникновения, преодоления преграды, направление волочения трупа, борьба и т. д.);
- определение направления, характера, темпа, обстоятельств движения (бежал или шел, где останавливался, нес тяжелый груз, пути прихода и ухода с места совершения преступления и т. д.);
- определение по следам ног ряда признаков человека, их оставившего: пол, рост, возраст, вес, особенности походки, физические особенности или недостатки, чаще всего опорно-двигательного аппарата;
- определение по следам ног в обуви вида, размера, фасона, особенностей подошвенной части обуви.

К идентификационным задачам относится отождествление обуви, которой был оставлен след.

Во время производства трасологической экспертизы следов орудий и инструментов, при наличии самого орудия, решаются, в основном, задачи идентификационного характера, например: установление по следам групповой принадлежности использованных орудий и инструментов (со следующими формулировками: какого рода орудие использовалось для отжи-

ма окна; орудие какого вида использовалось для причинения повреждений на одежде потерпевшего Иванова Ю.Ю. (например, охранника торгового комплекса); открывался ли представленный на исследование запирающий механизм приданым ключом, подобранным ключом или отмычкой) [7, с.128-134], установление конкретного орудия, а также часто встречающееся на практике исследование по установлению целого по частям.

Блок диагностических задач данного вида трасологического исследования составляют следующие вопросы: пригоден ли обнаруженный след орудия для идентификации, в чем выразились действия, последствием которых явились следы орудий (инструментов), каков механизм образования следа, каким образом было произведено разрушение преграды, с какой стороны либо в каком направлении действовала сила, при множественности повреждений может быть установлена последовательность образования следов, количество участников, осуществивших взлом, установление личностных физических характеристик лица и др.

В настоящее время под воздействием научно-технического прогресса в существенной степени выросли возможности криминалистической экспертизы в целом и ее разновидностей в частности: в значительной степени расширился круг исследуемых объектов и применяемых для исследований, имеющих научное обоснование методов и средств, которые способствуют решению стоящих перед экспертами-криминалистами задач.

С помощью экспертизы веществ и материалов в настоящее время решается комплекс задач, которые могут быть сгруппированы по целевому признаку: это обнаружение микроколичества вещества; установление его принадлежности к одному из представленных на исследование образцов, непринадлежности ни к какому-либо, определение природы вещества; распознание источника его происхождения и идентификация целого по микрочастицам. Наиболее часто в микроколичествах на банкоматах и терминалах встречаются частицы стекла и металла.

В первую очередь рассмотрим экспертизу стекла и изделий из него.

К диагностическим задачам относятся: имеются ли на предмете-носителе микрочастицы (микроосколки) стекла; скольким изделиям принадлежат осколки; каково было направление силы, разрушившей стеклянное изделие; каким, инструментом было вырезано стекло; какова причина разрушения стеклянного изделия.

К идентификационным задачам относятся: к какому виду изделий принадлежат представленные на исследование осколки; принадлежат ли единому целому осколки стекла, изъятые с места происшествия и осколки, изъятые с одежды подозреваемого; имеют ли общую родовую или групповую принадлежность изделия, частями которых являются осколки, изъятые с места происшествия и осколки, обнаруженные в одежде подозреваемого; если имеют, то какую именно; не имеют ли представленные на экспертизу

осколки стекла общий источник происхождения (стекольный завод, пресс-форму и т.д.) [8, с.112].

При экспертизе металлов, сплавов и изделий из них.

К диагностическим задачам относятся: каков механизм образования следов; каковы способ разделения (разруба, разреза и т.п.) объекта и вид инструмента, который для этого использовался; из какого металла (сплава) изготовлены объекты, представленные на экспертизу; имеются ли следы оплавления на проводах, если да, то возникли ли они от воздействия пламени горевшего предмета или в результате короткого замыкания электросети; каков механизм разрушения объекта.

К идентификационным задачам относятся: являются ли осколки, обнаруженные на месте происшествия, частями определённого объекта; из одного и того же вида сплава изготовлены представленные предметы, если из одного, то не имеют ли они и сплав, изъятый у конкретного лица, единый источник происхождения; какова наименьшая классификационная группа, к которой принадлежат сравниваемые объекты.

С помощью портретной экспертизы могут быть установлены: личность преступника, фактические обстоятельства, имеющие существенное значение для раскрытия и расследования преступления, а также для розыска преступников и других лиц.

По рассматриваемой нами категории преступлений в ходе портретной экспертизы чаще всего решается задача установления одно и то же или разные лица изображены на представленных фотоснимках и материалах видеофиксации, изъятых в рамках выемки с видеозаписывающих устройств банкомата (терминала). При отсутствии таковых могут использоваться устройства, расположенные в помещении торгового центра, учебном заведении или ином объекте, однако необходимо понимать, что дальность полученных таким образом снимков будет выше, а качество, соответственно ниже.

Методика криминалистической портретной экспертизы – это система методов, приемов и технических средств, определяющая содержание и последовательность решения задач портретной экспертизы.

В рамках проведения экспертизы устанавливаются получившие отображение в портрете элементы и признаки внешности, необходимые для достоверной оценки результатов сравнения при их совпадении или различии у сравниваемых лиц. Индивидуальность лица того или иного лица изучается с учетом частоты встречаемости признаков.

Суть исследования сводится к сравнению элементов и признаков внешности идентификационного характера, которые выявлены у сравниваемых лиц. Сравнение при идентификации осуществляется с использованием совокупности методов: описательных и измерительных (изучение формы, величины, положения, количества, степени выраженности и симметрии элементов внешности); вероятностно-статистических (изучение

информативности, частоты встречаемости признаков внешности); проективно-геометрического (восстановление размеров элементов лица по их плоскостным изображениям) и др.

Необходимо обеспечить, чтобы на образцах для сравнительного исследования лица были изображены в максимально одинаковом ракурсе, особенно это касается характера расположения головы. С материалов видеофиксации посредством выделения стоп-кадров могут быть отпечатаны снимки в необходимом количестве и максимальном качестве.

На последней стадии экспертизы изучаются и оцениваются выявленные в ходе сравнительного исследования совпадения и различия. На этой же стадии формулируется вывод, который может быть категорическим положительным (или отрицательным) и вероятным (положительным или отрицательным).

Подводя итоги, следует отметить, что назначение судебной экспертизы представляет собой комплекс процессуальных действий, которые осуществляются при соблюдении определенных законом оснований и условий. Судебная экспертиза назначается для установления сведений, фактических данных, имеющих значение для дела. Установление этих данных осуществляется путем разрешения вопросов, ответы на которые требуют применения специальных знаний в форме исследования в области науки, техники, искусства или ремесла. Необходимость установления этих данных и составляет фактические основания назначения экспертизы.

Экспертные исследования может проводить только лицо, имеющее необходимые специальные познания. В ходе данных следственных действий особое внимание должно быть уделено изъятию любых свидетельств совершения преступления: записей средств видеофиксации [9, с.340-351], чеков, следов взлома, рук, ног, транспортных средств. Соблюдение требований обеспечивает эффективность применения специальных познаний [10, с.89-96].

По результатам проведения данных следственных действий и предварительного исследования объектов могут быть назначены различные судебные экспертизы, в числе которых: судебно-бухгалтерская, технико-криминалистическую экспертиза документов и поддельных карт, дактилоскопическая, трасологическая, портретная. В отношении каждой из них приводится рекомендуемый примерный перечень диагностических и идентификационных вопросов и некоторые аспекты сложностей нормативно-правового регулирования деятельности с которыми сталкиваются как следственные, так и экспертные подразделения [11, с.216-224].

**Литература:**

1. Климов, А. Основные виды криминальных угроз банкоматам и способы противодействия этим угрозам / А. Климов, Н. Рябцев // Алгоритм безопасности, 2015. - № 3. - С. 10-13.

2. Петрухин, И. Л. Экспертиза как средство доказывания в советском уголовном процессе / И.Л. Петрухин. М., 1964. - С. 3.

3. Орлов, Ю. К. Возможно ли производство судебной экспертизы в стадии возбуждения уголовного дела? / Ю.К. Орлов // Законность, 2003. - №9. - С. 20-21.

4. О внесении изменений в статьи 62 и 303 Уголовного кодекса Российской Федерации и Уголовно-процессуальный кодекс Российской Федерации: федеральный закон от 04.03.2013 №23-ФЗ: офиц. текст // Собрание законодательства РФ. 04.03.2013. - № 9. - ст. 875.

5. Цыганов, А.А. Анализ временных рядов снятий наличности из банкоматов / А.А. Цыганов // Современные проблемы науки и образования, 2013. - №4. - С. 50.

6. Карданов, Р.Р. Следы рук в системе криминалистики / Р.Р. Карданов // Теоретические и прикладные аспекты современной науки, 2015. - № 7-5. - С. 97-100.

7. Климов, А.В. Информационные характеристики сигналов, возникающих при взломах банковских устройств самообслуживания / А.В. Климов // Технологии техносферной безопасности, 2015. - № 1 (59). - С. 128-134.

8. Карданов, Р.Р. Судебно-криминалистическая экспертология: курс лекций / Р.Р. Карданов, А.А. Отаров. - Краснодарский ун-т МВД России, Нальчикский фил.. - Нальчик, 2009.

9. Мунькина, А.В. Виды мошенничества с банковскими пластиковыми картами и способы защиты от него / А.В. Мунькина // Информационная безопасность и вопросы профилактики киберэкстремизма среди молодежи: материалы внутривузовской конференции. - Магнитогорск, 2015. - С. 340-351.

10. Колосова, Л.В. Эффективность использования специальных познаний при расследовании корыстно-насильственных преступлений / Л.В. Колосова, Ю.В. Шабалина // Вестник Дальневосточного юридического института МВД России, 2011. - № 2 (21). -С. 89-96.

11. Отаров, А.А. Некоторые проблемы нормативно-правового обеспечения судебно-экспертной деятельности экспертно-криминалистических подразделений ОВД РФ / А.А. Отаров // Криминалистика и судебно-экспертная деятельность в условиях современности:мМатериалы Междунар. научно-практ. конференции: в 2-х томах. Редколлегия: С. В. Пахомов, Д. А. Натура, Л. А. Рычкалова; Краснодарский университет МВД России, 2013. - С. 216-224.

**Герасименко Н. И.,**
преподаватель кафедры криминалистики
Омской академии МВД России
(г. Омск)

# УГОЛОВНО-ПРАВОВОЕ ОБЕСПЕЧЕНИЕ В ЧАСТНОЙ КРИМИНАЛИСТИЧЕСКОЙ МЕТОДИКЕ РАССЛЕДОВАНИЯ НЕПРАВОМЕРНОГО ЗАВЛАДЕНИЯ АВТОМОБИЛЕМ ИЛИ ИНЫМ ТРАНСПОРТНЫМ СРЕДСТВОМ БЕЗ ЦЕЛИ ХИЩЕНИЯ В РАМКАХ КОМПЛЕКСНОГО СИСТЕМНОГО ПОДХОДА

На современном этапе развития науки криминалистики, преобразований норм материального и процессуального права необходим комплексный системный подход при разработке криминалистических методик отдельных видов и групп преступной деятельности. Большое значение для криминалистики имеют ее связи с наукой уголовного права, которая, «исследуя нормы уголовного закона, соответствующие им уголовно-правовые отношения, преступления как виновно совершенные общественно опасные деяния, меры борьбы с преступностью и другие важнейшие элементы уголовной ответственности… не только решает собственные задачи, но и служит методологической основой для всех юридических знаний криминального цикла» [1]. Связь между криминалистикой и наукой уголовного права заключается, прежде всего, в том, что на основе юридических признаков составов преступлений, содержащихся в уголовном праве, разрабатываются методики расследования отдельных видов преступлений. Чтобы решить, как расследовать преступление, необходимо знать, в чем оно заключается, какими признаками характеризуется, каковы элементы его состава [2].

В связи с вышеизложенным представляется, что разработка криминалистической характеристики невозможна без рассмотрения уголовно-правового аспекта исследуемого вида преступлений, т. е. ее соотношения с уголовно-правовой характеристикой.

В диспозиции ст. 166 УК РФ дано определение неправомерного завладения автомобилем или иным транспортным средством без цели хищения (угона), анализ которого позволяет сделать вывод о том, что законодатель между понятиями «неправомерное завладение автомобилем или иным транспортным средством без цели хищения» и «угон» не проводит разграничения и использует их как синонимы. Поэтому полагаем, что при исследовании рассматриваемого вида преступлений возможно использование обоих терминов. П. С. Матышевский под угоном понимает умышленное, противоправное, тайное, открытое или насильственное завладение виновным транспортным средством для использования его в своих интересах, не доходящее до обращения самого транспортного средства или его частей в

свою пользу — до хищения [3]. И. Я. Козаченко определяет угон как противоправное временное пользование автомобилем или иным транспортным средством в корыстных либо иных целях без согласия собственника или иного владельца [4]. Мы понимаем под угоном действия, не имеющие законного основания, направленные на временное пользование автотранспортным средством без ведома законного владельца.

Объектом преступления являются общественные отношения, обеспечивающие общественный порядок [5], общественную безопасность [6], систему общественных отношений, создающих необходимые условия организации безопасного использования транспортных средств [7]. Г. Н. Борзенков отмечает, что ущерб отношениям собственности может быть причинен не только путем хищения, но и путем противоправного временного пользования чужим имуществом. Собственник терпит ущерб от угона, выражающийся в износе автотранспортного средства, лишении возможности, иногда на длительный период, самому пользоваться и распоряжаться им по своему усмотрению. Угонщик, имеющий целью временно воспользоваться автотранспортным средством, чаще всего не заботится о его сохранности, что может привести к порче, гибели или утрате данной вещи. От хищения указанное преступление отличается временным характером пользования и отсутствием цели обращения его в свою собственность [8]. Родовым объектом угона являются общественные отношения в сфере экономики, видовым объектом — отношения собственности, непосредственным объектом — форма собственности, в которой находится похищенное чужое имущество. Дополнительный объект угона связан с применением насилия, не опасного для жизни и здоровья, либо с угрозой применения такого насилия (п. «а» ч. 2 ст. 166 УК РФ). В части 4 ст. 166 УК РФ дополнительным объектом выступают общественные отношения, обеспечивающие здоровье и безопасность жизни потерпевшего.

Объективная сторона характеризуется активными действиями. Под неправомерным завладением автотранспортным средством без цели хищения (ст. 166 УК РФ) понимаются завладение чужим автомобилем или другим транспортным средством (угон) и поездка на нем без намерения присвоить его целиком или по частям. Как мы уже отмечали выше, законодатель не дает толкования понятий «неправомерное завладение» и «угон». В связи с этим в юридической литературе нет единой точки зрения относительно соотношения понятий «неправомерное завладение» и «угон». Так, Н. А. Лопашенко говорит только о «неправомерном завладении», под которым подразумевает самовольное замещение собственника или законного владельца, захват транспортного средства и установление над ним своего незаконного владения [9], обходя дискуссию о соотношении понятий «неправомерное завладение» и «угон». Другие авторы прямо указывают, что данные понятия обладают одинаковым содержанием, считая, что угон — это и есть незаконное завладение механическим транспортным средством

[10]. Третьи рассуждают о различии понятий «завладение» и «угон». В частности, В. И. Плохова полагает, что «завладение и угон не равнозначные понятия. Завладеть можно не угоняя, и угонять можно без неправомерного завладения. Угон ближе к использованию транспортного средства в соответствии с его потребительскими свойствами: доехать, довезти, перевезти что-либо. А завладение им — временное физическое обладание транспортным средством или установление контроля над ним» [11]. Нам ближе позиция авторов, полагающих, что «угон» и «неправомерное завладение» автотранспортным средством являются равнозначными понятиями, так как в самой диспозиции говорится о том, что угон — это и есть неправомерное завладение автомобилем или иным транспортным средством без цели хищения.

Одним из условий того, чтобы считать завладение автотранспортным средством неправомерным, выступает то, что оно совершено вопреки воле хозяина (собственника, иного законного владельца, управомоченного лица). Нельзя не отметить и того, что в соответствии с действующим законодательством завладение автотранспортным средством понимается довольно узко. Недостаточно захватить автотранспортное средство и нарушить владение хозяина. Например, не рассматриваются в качестве угона захват автотранспортного средства без приведения его в движение (например, лицо легло спать в чужом автотранспортном средстве), перемещение автотранспортного средства на небольшое расстояние для обеспечения возможности проезда другого автотранспортного средства и т. п.

При расследовании рассматриваемого вида преступной деятельности необходимо установить признаки неправомерного завладения автотранспортным средством, так как диспозиция ст. 166 УК РФ не содержит отличительных признаков данного состава преступления от других смежных составов преступлений. Прежде всего, это относится к соотношению ст. 166 УК РФ и ст. 158 УК РФ. К отличительным признакам неправомерного завладения транспортным средством от кражи транспортного средства необходимо отнести:

1) наличие умысла. В пункте 5 постановления Пленума Верховного Суда Российской Федрации от 24 апреля 1995 г. № 5 «О некоторых вопросах применения судами законодательства об ответственности за преступления против собственности» разъяснено, что угон отличается от хищения умыслом, направленным не на обращение чужого имущества в пользу виновного или других лиц, а на противоправное временное пользование этим имуществом в корыстных или иных целях без согласия собственника или иного владельца. Об умысле виновного, направленном на хищение, могут свидетельствовать такие обстоятельства, как: а) уничтожение или изменение идентификационных номеров; б) длительные подготовительные мероприятия, например, слежка за автотранспортным средством, использование сложных технических средств для взлома, изготовление или приобретение

поддельных документов; в) неоднократность попыток завладеть автотранспортным средством; г) сокрытие автотранспортного средства после завладения им; д) сбыт автотранспортного средства или его отдельных частей и деталей. В соответствии с постановлением Пленума Верховного Суда Российской Федерации от 9 декабря 2008 г. № 25, решая вопрос о виновности лица в совершении преступления, предусмотренного ст. 166 УК РФ, суды должны иметь в виду, что под неправомерным завладением транспортным средством без цели хищения (ст. 166 УК РФ) понимается завладение чужим автомобилем или другим транспортным средством (угон) и поездка на нем без намерения присвоить его целиком или по частям;

2) временной критерий использования правонарушителем автотранспортного средства. Длительное его использование свидетельствует о более серьезных намерениях преступников, нежели разовая поездка [12];

3) обнаружение угнанного автотранспортного средства комплектным и исправным, в срок, установленный уголовно-процессуальным законодательством для предварительной проверки заявления или сообщения о преступлении [13]. Лицо, совершившее угон, не установлено, и нет данных или нет возможности на этом этапе выявить истинный мотив деяния. Однако имеются достаточные основания для возбуждения уголовного дела по факту неправомерного завладения транспортным средством. Если же транспортное средство в указанные сроки не обнаружено, то квалифицировать содеянное можно по ч. 2 ст. 158 УК РФ[14];

4) возраст лица, совершившего преступление. Неправомерное завладение автотранспортным средством совершается в основном лицами от 14 до 18 лет, находящимися в состоянии алкогольного опьянения. Совершающие рассматриваемый вид преступлений нередко руководствуются азартом, желанием выделиться среди ровесников, такие лица иногда не задумываются о том, что совершают преступление;

5) обладание лицом, совершившим преступление, специальными знаниями в сфере оборота автотранспорта или владение им автомастерской чаще всего говорит о хищении.

По нашему мнению, указанные обстоятельства позволяют разграничить хищение автотранспортного средства (ст. 158 УК РФ) и неправомерное завладение автомобилем или иным транспортным средством без цели хищения (ст. 166 УК РФ).

Субъективная сторона неправомерного завладения автотранспортным средством характеризуется виной в виде прямого умысла: виновный осознает, что незаконно завладевает автотранспортным средством, игнорируя волю собственника, желает этого, но не имеет цели обратить его в свою собственность или в пользу третьих лиц. Ответственность по ст. 166 УК РФ не исключается и в случаях угона автотранспортных средств по таким мотивам, как месть, хулиганские побуждения и т. п. При этом унич-

тожение и повреждение чужого имущества при неправомерном завладении автотранспортным средством может быть совершено с умыслом или по неосторожности.

Субъектом неправомерного завладения автотранспортным средством является вменяемое лицо, достигшее 14 лет.

Таким образом, рассмотрение уголовно-правового понятия исследуемого вида преступлений обусловлено тем, что при разработке методики расследования преступной деятельности и криминалистической характеристики, в частности, должны учитываться данные уголовного права, которые служат методологической основой для всех юридических знаний криминального цикла.

**Литература:**


1. Возгрин, И.А. Введение в криминалистику: история, основы теории, библиография / И.А. Возгрин. - СПб., 2003. - С. 132.
2. Более подробно о соотношении криминалистической и уголовно-правовой характеристик см.: Мазунин, Я. М. Проблемы теории и практики криминалистической методики расследования преступлений, совершаемых организованными преступными сообществами (преступными организациями) : дис. … д-ра юрид. наук. Барнаул, 2005. - С. 94–112.
3. Матышевский, П. Преступления против собственности и смежные с ними преступления / П. Мыташевский. - Киев, 1996.- С. 232.
4. Уголовное право. Особенная часть : учебник / отв. ред. И. Я. Козаченко, Г.П. Новоселов. 4-е изд., изм. и доп. М., 2008. - С. 387.
5. Ляпунов, Ю.И. Угон автомототранспорта: преступления против общественной безопасности, общественного порядка и здоровья населения : учеб. пособие / Ю.И. Ляпунов. - М., 1970. - С. 93.
6. Ефимов, В.А. Борьба с преступлениями против общественной безопасности, общественного порядка и здоровья населения / В.А. Ефимов. - Минск, 1971. - С. 86.
7. Хомич, В. М. Уголовная ответственность за угон транспортных средств / В.М. Хомич. - Минск, 1982. - С. 12.
8. Борзенков, Г. Н. Преступления против собственности в новом Уголовном кодексе РФ / Г.Н. Борзенков // Юрид. мир, 1997. - № 6–7. - С. 39–50.
9. Лопашенко, Н.А. Преступление в сфере экономики: авторский комментарий к уголовному закону / Н.А. Лопашенок. - М., 2006. - С. 198.
10. Свидлов, Н.М. Квалификация угонов транспортных средств / Н.М. Свидлов, А.С. Сенцов Волгоград, 1988. - С. 12.
11. Плохова, В.И. Ненасильственные преступления против собственности: криминологическая и правовая обоснованность. СПб., 2003. - С. 212.

12. Особенности расследования дел об угонах и кражах автомобилей / В. И. Жулев, А. Я. Липец, В. В. Осин, А. В. Савичев ; под ред. В. И. Жулева. М., 1986. С. 6.

13. Свидлов, Н.М., Сенцов А. С. Указ. соч. С. 19.

14. Особенности дознания по делам о незаконном завладении транспортным средством без цели хищения // Вестник МВД России, 2000. - № 3(50). - С. 90.

**Гоннов Р. В.,**
старший преподаватель кафедры тактико-специальной
и огневой подготовки Ставропольского филиала
Краснодарского университета МВД России,
кандидат юридических наук
(г. Ставрополь)

# ИСПОЛЬЗОВАНИЕ НЕТРАДИЦИОННЫХ МЕТОДОВ В РАССЛЕДОВАНИИ И РАСКРЫТИИ ПРЕСТУПЛЕНИЙ

Поиск новых путей решения задач стоящих перед правоохранительными органами связан с определённой спецификой некоторых оперативно-тактических и следственных ситуаций, которая, состоит в том, что применение традиционных способов не даёт положительного результата. Один из таких путей это использование достижений современной науки в частности комплексная регистрация изменений физиологических параметров человека.

В основе метода лежит концепция о непроизвольном, неосознаваемом опрашиваемым лицом изменений его физиологических показателей в ответ на обнаружение так называемых, «виновных знаний». Большинство современных полиграфов позволяет регистрировать такие психофизиологические показатели как частота пульса, дыхание, кровенаполнение сосудов, артериальное давление, электросопротивляемость кожи и некоторые другие. [1]

В настоящее время опрос с применением полиграфа проводится специалистами с созданием определённых условий, таких как подключение к объекту исследования целого ряда датчиков, исключение любых раздражителей в виде света, шума и так далее. При этом очевидно, что такой опрос может осуществляться только гласно и только с согласия опрашиваемого, однако негласный сбор сведений даёт наиболее эффективный результат и предоставляет более широкие возможности оперативному сотруднику в выборе оперативной комбинации. Более того, порой возможность проведения мероприятия гласно отсутствует. Таким образом, определённый интерес вызывает возможность добывания таких сведений негласно, бесконтактно и даже сквозь преграды. [2]

Зондирование оптически непрозрачных сред широко применяется в различных областях деятельности человека. Для этого традиционно используются ультразвуковые и рентгеновские датчики. Однако, область применения ультразвуковых приборов ограничена исследованием сплошных сред с минимальным количеством включений и разрывов, к такой среде относится и человеческое тело. Недостатком же рентгеновских аппаратов является необходимость двухстороннего подхода к зондируемому объекту, что не всегда возможно.

Радиолокация – область науки и техники, объединяющая методы и средства обнаружения, измерения координат, а также определение свойств и характеристик различных объектов, основанных на использовании радиоволн.

Самое широкое применение могут найти радиолокационные средства, способные обнаруживать и осуществлять диагностику состояния живых людей за препятствиями и в условиях плохой видимости. Одним из таких средств является метод биорадиолокации. [3]

Биорадиолокация – это метод дистанционного обнаружения и диагностики людей, в том числе за оптически непрозрачными препятствиями, основанный на модуляции радиолокационного сигнала органами человека, подверженными колебаниям.

Основным преимуществом радиолокационного зондирования является способность электромагнитных волн распространяться в разнообразных диэлектрических средах с высокой степенью неоднородности и, кроме того, возможно зондирование «на отражение», т.е. когда приёмник и передатчик расположены с одной стороны исследуемого объекта. Исследование сложных сред при одностороннем подходе и является основной областью применения радиолокационного зондирования. Радиолокаторы, применяемые в таких случаях, принято называть в литературе подповерхностными. [4]

Применение модернизированного подповерхностного радиолокатора с непрерывным излучением и цифровой обработкой сигнала показали перспективность его использования для фиксирования осциллограммы сигналов сердцебиения, дыхания и органов речи человека, как на расстоянии, так и находящегося за препятствием (стеной).

Эта задача может быть, по-видимому, решена с помощью радиолокационных средств, работающих на длинах волн в диапазоне 3 – 30 см (1 – 10 ГГц). В этом случае за счёт вычитания сигналов, отражённых от неподвижных объектов, можно добиться высокой чувствительности при обнаружении объектов, границы которых подвержены механическим колебаниям. При отражении зондирующего сигнала от подвижной границы будет происходить изменение фазы сигнала, которое может быть зафиксировано тем или иным способом. [5]

По имеющимся в литературе данным, чувствительность данного метода при регистрации в радиодиапазоне механических колебаний может достигать 10-9 м. Будем называть зондирование в радиодиапазоне объектов с подвижной границей – радиовибролокацией. Причины, вызывающие механические колебания зондируемых объектов, могут иметь различную природу. Эти колебания могут быть вынужденными, т.е. они могут вызываться внешним источником, например, механическим вибратором, или быть спонтанными, как в случае сокращений сердечной мышцы или дыхательных движений грудной клетки.

У человека объектами, подверженными более или менее периодическим колебаниям, являются сокращения сердечной мышцы (частоты в диапазоне 0,8 – 2,5 Гц) и колебания грудной клетки в процессе дыхания (частоты в диапазоне 0,2 – 0,5 Гц). При этом конкретное значение частот определяется физической нагрузкой и состоянием организма испытуемого. [6]

При зондировании человеческого тела электромагнитные волны отражаются от границ раздела сред, имеющих различную диэлектрическую проницаемость, значение которой в первую очередь зависит от процентного содержания крови в том или ином органе тела.

Наиболее сильные отражения возможны от границ раздела воздух − грудная клетка, грудная клетка − лёгкие, а также от границы ткань тела − кровь. Последнее будет особенно контрастно для сердца и крупных сосудов.

Дистанционное определение параметров пульса и дыхания человека, находящегося за препятствием или в открытом пространстве, является основной задачей использования подповерхностного радиолокатора. Эта задача может быть решена при условии создания достаточно чувствительного радиолокационного датчика и разработке алгоритмов фильтрации фоновых отражений, которые могут маскировать полезный сигнал. [7]

Наличие фоновых отражений может быть связано с регистрацией сигналов, отраженных оператором, выполняющим исследования, или другими людьми, находящимися в зоне проведения измерений. Кроме того, помехи могут создавать работающие машины и механизмы, движение листвы и веток деревьев, бродячие животные и другие подвижные объекты. Все это требует использование антенны с минимальными боковыми и задними лепестками диаграммы направленности.

Таким образом, в основе технологии, применяемой в ходе экспериментальных работ, лежит метод, разработанный при создании локаторов подповерхностного зондирования с непрерывным излучением. В качестве датчика в экспериментах используется доработанный датчик, работающий по принципу радиоинтерферометра, со следующими параметрами:

- рабочая частота радиолокатора 1,6 ГГц ($\lambda$=19 см);
- коэффициент усиления 40 дБ;
- полоса регистрируемых сигналов 0,03 – 3 Гц;
- динамический диапазон принимаемых сигналов 60 дБ;
- частота снятия отсчётов 20 Гц.

Выбор рабочей частоты радиолокатора определялся в первую очередь требованиями зондирования через препятствие. Хотя на более высоких частотах, как показано в при использовании частоты 24,1 ГГц, возможности распознавания и диагностики ритмов сокращения сердечной мышцы более широкие, этот частотный диапазон практически неприменим из-за его высокого затухания в строительных конструкциях, особенно при

достаточно высокой их влажности. При попытке использования частотного диапазона < 1 ГГц, длина волны становится больше размеров зондируемого объекта и, соответственно, падает величина полезного сигнала. [8]

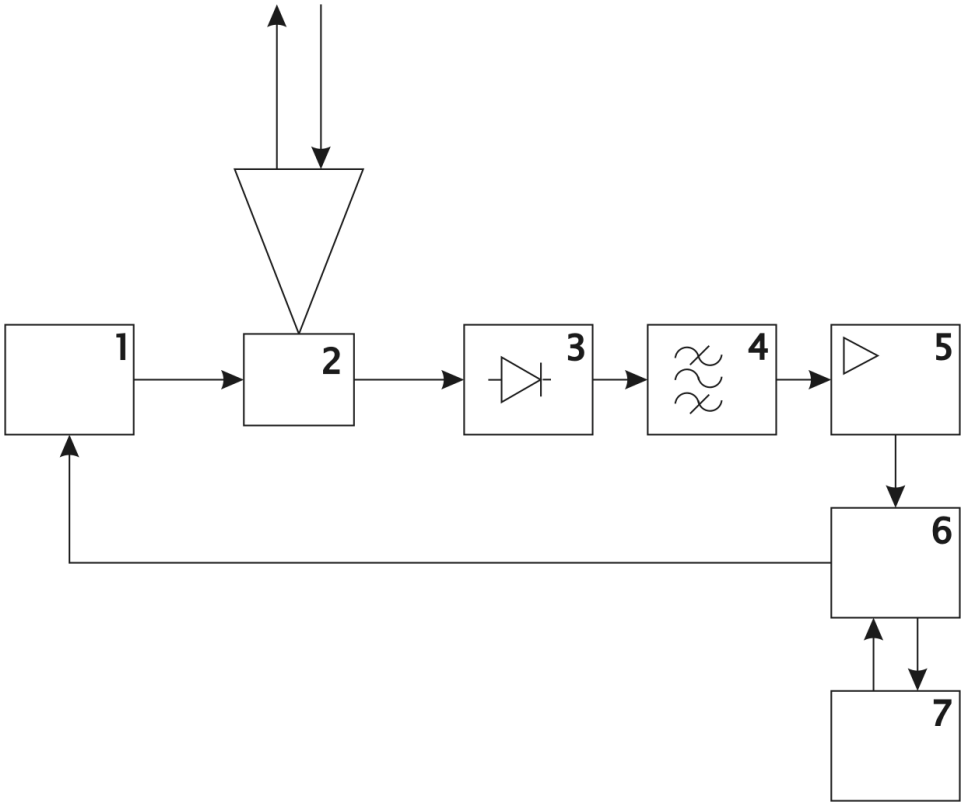


Рис.1. Блок-схема радиолокатора-интерферометра.

Блок-схема экспериментальной установки приведена на рис. 1.
Радиолокатор состоит из:
передатчика – 1;
приемно-передающей рупорной антенны – 2;
детектора – 3;
полосового фильтра – 4;
усилителя – 5;
интерфейсного блока (ИБ) – 6;
электронно-вычислительной машины (ЭВМ) - 7.

Устройство функционирует следующим образом. Управляющий сигнал ЭВМ устанавливает на выходе цифро-аналогового преобразователя (ЦАП) ИБ заданную величину управляющего напряжения. Нагрузкой генератора является приемно-передающая рупорная антенна. Принимаемый антенной сигнал детектируется и после прохождения через полосовой фильтр усиливается усилителем постоянного тока и поступает на аналогово-цифровой преобразователь (АЦП) ИБ. Данные от АЦП передаются в ЭВМ. После обработки результаты измерений отображаются на экране в

реальном масштабе времени. Для ввода и обработки сигнала радиолокатора в качестве интерфейсного блока использовался разработанный прототип универсального блока цифровой регистрации аналоговых сигналов. [9]

Питание ИБ осуществляется от сети постоянного тока 12 В, что позволяет использовать его в полевых условиях при питании от аккумулятора. Блок позволяет оцифровывать низкочастотные сигналы по четырем каналом одновременно с максимальной частотой 25 кГц и имеет разрядность АЦП 10 бит. Дополнительно, для управления, в блоке предусмотрено два канала ЦАП со временем установления 70мкс и 6 линий цифрового ввода/вывода. Для удобства управления и диагностики возможен вывод на жидкокристаллический индикатор. Для управления ИБ используется специально разработанное математическое обеспечение. [10]

Проведённые эксперименты по радиолокационному зондированию параметров дыхания, сокращений сердечной мышцы и артикуляции человека, выполненные через преграду (стена, отделяющая две смежные комнаты) с помощью датчиков позволяют считать задачу дистанционной диагностики состояния человека, в том числе за преградой, технически разрешимой. В ходе дальнейших работ необходимо усовершенствовать аппаратуру с целью определения расстояния до объекта, улучшить параметры фильтрации при обработке сигналов и их автоматизированном распознавании.

**Литература:**

1. Напханенко, И.П. Нетрадиционные методы оперативно-розыскной деятельности: тезисы к лекции / И.П. Напханенко. - Ростов на Дону, 2001.

2. Аграновский, А.В. Полиграф как средство для выявления скрываемой информации: учебное пособие / А.В. Аграновский. - Ростов на Дону, 2003.

3. Игнатов, С.В. Использование полиграфных устройств в оперативно-разыскной деятельности органов внутренних дел / С.В. Игнатов. – Москва, 1992.

7. Исаева, Л.М. Анализ поведенческих реакций при проведении специального психофизического исследования / Л.М. Исаева, В.А. Ананченков, В.Г. Вилков // Оперативно-розыскная работа, 2005. - №4.

8. Ищенко, Е.П. Инструментальная фиксация психофизиологических реакций подозреваемого - актуальная необходимость в борьбе с преступностью / Е.П. Ищенко //Актуальные вопросы правоведения: информационные материалы. - Екатеринбург, 1992.

9. Гоннов, Р.В. Бесконтактная детекция лжи как важный инструмент сотрудника полиции / Р.В. Гоннов, В.Н. Ляшенко // Научно-методические проблемы подготовки инструкторско-педагогических кадров по боевой и физической подготовке для органов внутренних дел: сборник материалов

VIII межвузовской научно-практической конференции. - Ставропольский филиал Краснодарского университета МВД России.- Ставрополь, 2015.

10. Гоннов, Р.В. Классификация манипуляторов и обманщиков / Р.В. Гоннов, Р.А. Кудрявцев // Научно-методические проблемы подготовки инструкторско-педагогических кадров по боевой и физической подготовке для органов внутренних дел: сборник материалов VIII межвузовской научно-практической конференции.- Ставропольский филиал Краснодарского университета МВД России». - Ставрополь, 2015.

**Гонтарь С. Н.,**
начальник кафедры криминалистики
Ставропольского филиала Краснодарского
университета МВД России,
кандидат юридических наук, доцент
(г. Ставрополь)

# ВОЗМОЖНОСТИ ГРАФИЧЕСКОЙ ФИКСАЦИИ ХОДА И РЕЗУЛЬТАТОВ ПРОВЕРКИ ПОКАЗАНИЙ НА МЕСТЕ

В соответствии со ст. 166 УПК РФ [1] «к протоколу следственного действия прилагаются… чертежи, планы, схемы…, выполненные при производстве следственного действия». Графические способы фиксации выполняют иллюстративную роль по отношению к протоколу следственного действия и являются важным его дополнением.

Следственная и судебная практика широко используют при доказывании фактические данные, содержащиеся в приложениях к протоколам. Так, отсутствие плана помещения, где произошла кража, рассматривается как пробел, препятствующий проверке показаний о механизме проникновения в помещение и оставления места преступления. Схемы места дорожного происшествия в сопоставлении с записями в протоколе осмотра используются для установления дорожной обстановки и определения точных расстояний.

Традиционно графические средства фиксации используются при производстве осмотра места происшествия, однако их применение возможно и весьма эффективно при производстве других следственных действий, в т.ч., при производстве проверки показаний на месте.

Ст. 194 УПК РФ указывает, что проверка показаний на месте проводится в целях установления новых обстоятельств, имеющих значение для уголовного дела, а так же проверки или уточнения ранее данные показаний [2]. Проводится данное следственное действие на месте, связанном с исследуемым событием. Ранее допрошенное лицо воспроизводит на месте обстановку и обстоятельства исследуемого события, указывает на предметы, документы, следы, имеющие значение для уголовного дела, демонстрирует определенные действия, без какого-либо постороннего вмешательства.

Составление плана места производства проверки показаний подчиняется общим правилам оформление данных видов документов. Планы и схемы представляют собой графическое плоскостное изображение обстановки местности, которое указано лицом, чьи показания проверяются.

План должен давать четкое и ясное представление об обстановке места происшествия, полно и детально отражать ее в соответствии с проверяемыми показаниями лица.

На плане должно быть отражено ориентирование по сторонам света. Это позволит правильно изобразить расположение объектов на плане и облегчит восприятие обстановки места производства следственного действия другим лицам.

На план-схеме указывается ориентир по сторонам света, а так же адрес проведения следственного действия (населенный пункт, название улицы, номер дома). При проверке показаний на месте в населенных пунктах, составление схем и планов, а также привязка их к местности, как правило, не представляет сложности для органов расследования, т.к. там много различных ориентиров, в виде различных зданий и сооружений, к тому же при этом может быть использован план города или села, что значительно упрощает работу следователя (дознавателя) при графической фиксации результатов проверки показаний на месте.

Сложнее обстоит дело с составлением схемы, если следственное действие проводится на открытой местности (за городом, в лесу или в поле). Помимо ориентации по сторонам света, схему нужно привязать к окружающей обстановке, но сделать это, порой, бывает крайне затруднительно, ввиду отсутствия точек для ориентирования. В данном случае привязка может осуществляться относительно находящихся неподалеку населенных пунктов, километровых столбов вдоль автодороги, между населенными пунктами, других стационарных объектов (озёра, пруды, реки, промышленные объекты, расположенные за пределами населенных пунктов (шахты, карьеры, котлованы), а также другие объекты на местности: линии электропередач, фермы и т.п.). В этой ситуации расстояние до ближайших ориентиров указывается на плане в точных цифрах (если это возможно), либо указывается примерное расстояние, например, по результатам замеров расстояния, пройденного служебным автотранспортом от границы населенного пункта, до места проведения следственного действия. По мнению автора, для фиксации начальной точки и важных промежуточных точек проводимой проверки показаний, допустимым является фиксации координат с использованием системы глобального позиционирования (GPS [3]), либо глобальной навигационной спутниковой системы (ГЛОНАСС [4]).

Для адекватности восприятия обстановки проверяемого события при составлении схематичных планов необходимо соблюдать реальное соотношение в размерах и расстояниях между изображаемыми объектами. Данное правило необходимо соблюдать при изображении на схеме помещений и участков местности.

В следственной практике при проведении проверки показаний на месте составляются как масштабные, так и схематичные планы. Например, путь движения к месту преступления, который указан лицом, чьи показания проверяются, изображается схематично, а обстановка места происшествия, например в квартире, отображается с учетом действий и пояснений

этого лица в масштабном плане. Вопрос о том, как фиксировать результаты проверки показаний на месте - в схематичном или масштабном плане, решается следователем с учетом конкретных обстоятельств данного следственного действия [5].

С планами и схемами, отражающими результаты проверки показаний на месте, знакомятся различные участники уголовного судопроизводства: обвиняемый, потерпевший, защитник, руководитель следственного органа, судья и др.[6]. Для того, чтобы изображенная обстановка места происшествия была понятна всем, применяются общепринятые условные обозначения или же на изображенных в плане (схеме) элементах обстановки места проверки показаний проставляются порядковые номера. Если предполагается поочередная проверка показаний нескольких, ранее допрошенных лиц, на одном и том же месте, то на планах, составленных в процессе данных следственных действий, порядковые номера должны отображать одни и те же элементы обстановки места происшествия. Такое составление планов облегчит выявление совпадений и различий между результатами проверки показаний на месте, проведенной с разными допрошенными лицами. Результаты данных следственных действий с каждым допрошенным лицом на одном месте происшествия фиксируются в разных протоколах, с составлением отдельных планов или схем.

При вычерчивании схемы пути, по которому двигались участники проверки показаний на месте, нет необходимости указывать все объекты, которые встречались на пути к месту происшествия. Достаточно указать наиболее заметные ориентиры, по которым можно представить весь маршрут или пройти его вновь в случае необходимости. Практические работники наиболее часто указывают на схеме маршрута «опорные пункты», что вполне оправданно. «Опорные пункты» имеют непосредственную связь с расследуемым событием и, как правило, фиксируются при производстве других следственных действий (допрос, осмотр места происшествия и т.д.), что позволяет использовать их для установления правильности показаний допрошенного лица, а также в качестве ориентиров на местности. Это дает возможность следователю не загромождать план или схему объектами, не относящимися к расследуемому событию. Путь, указываемый лицом, показания которого проверяются, обозначается на схеме непрерывной или пунктирной линией, либо стрелками.

Когда место проверяемого события находится на открытой местности, то обычно составляется одна схема или масштабный план, где указывается маршрут движения лица, чьи показания проверялись, и фиксируется обстановка места происшествия, а также отмечается, в каком месте находился каждый из участников проверяемого события.

Когда же расследуется преступление, совершенное в помещении, то, как правило, составляется схема пути движения участников проверки показаний на месте и план помещения отдельно. Если нет необходимости

фиксировать маршрут движения, составляется только план места происшествия.

При изготовлении плана места проверяемого события могут производиться различные измерения. Результаты измерения позволяют более точно воспроизвести и зафиксировать обстановку места события и могут иметь существенное значение для выявления достоверности показаний допрошенного лица. Так, отраженная в плане расстановка мебели и расположение предметов интерьера, впоследствии, в целях определения достоверности показаний допрошенного лица, будут сопоставляться с планом, составленным при допросе данного лица, данными осмотра места происшествия, и другими материалами уголовного дела.

В случае, если для расследования имеют важное значение несколько удаленных друг от друга мест, связанных единым событием (например, место совершения убийства, место захоронения трупа и место сокрытия орудий преступления), то в процессе допроса могут быть составлены отдельные схемы маршрутов к каждому из этих мест, а в рамках одной проверки показаний на месте целесообразно составление нескольких планов (каждого места, на котором проверяются показания лица).

Поскольку план и схема являются приложением к протоколу следственного действия (ч.8 ст.166 УПК РФ), то между ними должна быть смысловая связь. В протоколе проверки показаний на месте должны найти отражение те обстоятельства, которые зафиксированы в плане или схеме. Это дает возможность установить взаимосвязь между всеми средствами фиксации, применяемыми при проведении проверки показаний на месте, и более полно представить обстановку места происшествия, описанную в показаниях допрошенного лица.

Планы и схемы, выполненные как приложение к протоколу, нельзя рассматривать в качестве иллюстрации его содержания. Схемы, планы и т. п. объекты представляют по существу составную часть протокола, и их доказательственное значение неотделимо от письменного описания. Наличие приложений позволяет проверить полноту и точность записей в протоколе путем сопоставления. Иными словами, некоторые фактические данные фиксируются не одним, а двумя или даже трем способами: видеозапись, фотография, схема. В случае пробела в протоколе, приложения позволяют их в ряде случаев восполнить. С помощью планов, схем могут быть зафиксированы детали, словесное описание которых затруднительно, делает текст протокола более доходчивым, создает при чтении протокола как бы эффект присутствия лица при проведении следственного действия, детализирует содержание протокола.

Разумеется, условием использования приложений к протоколу будет не только четкость и ясность их составления, но и правильность процессуального оформления.

В плане необходимо дать его наименование, указать, что изображено

на нем, при проверке показаний конкретно какого лица он составлен, дату и место составления, необходимые топографические обозначения, масштаб изображения, пояснения к условным обозначениям и цифрам, которые проставлены в плане.

После составления план (схема) предоставляется для ознакомления лицу, показания которого проверялись, а так же понятым, если следователь принял решение об их участии в следственном действии (ч.1.1. ст.170 УПК РФ). Если этими лицами высказываются какие-либо замечания, то в плане (схеме) даются добавления или исправления либо, по требованию этих лиц, они заносятся в протокол проверки показаний на месте.

План должен быть подписан следователем, лицом, чьи показания проверялись, и др. участвующими лицами.

По мнению автора соблюдение вышеуказанных рекомендаций повысит результативность проведения проверки показаний на месте.

**Литература:**


1. Уголовно-процессуальный кодекс Российской Федерации от 18.12.2001 № 174-ФЗ (ред. от 30.12.2015) // Консультант Плюс: комп. справ. правовая система [Электронный ресурс] URL: http://www.consultant.ru. - (Дата обращения: 01.02.2016).
2. Гонтарь, С.Н. Основания производства следственных действий и проблемы их определения / С.Н. Гонтарь, А.А. Отаров // Мир науки, культуры, образования. – 2015. - №4 (53).
3. GPS (англ. *Global Positioning System*) — спутниковая система навигации, обеспечивающая измерение расстояния, времени и определяющая местоположение во всемирной системе координат WGS 84. Позволяет в любом месте Земли (исключая приполярные области), почти при любой погоде, а также в околоземном космическом пространстве определять местоположение и скорость объектов // https://ru.wikipedia.org/wiki/GPS
4. ГЛОНА́СС – (глоба́льная навигацио́нная спу́тниковая систе́ма) — российская спутниковая система навигации. ГЛОНАСС предназначена для оперативного навигационно-временного обеспечения неограниченного числа пользователей наземного, морского, воздушного и космического базирования. Доступ к гражданским сигналам ГЛОНАСС в любой точке земного шара предоставляется всем потребителям на безвозмездной основе и без ограничений // https://ru.wikipedia.org/wiki/ГЛОНАСС
5. Рясов, А.А. К вопросу о представлении вещественных доказательств и их процессуальном оформлении [Текст] / Рясов А.А. // Российский Конституционализм: история, теория, практика. – Сборник научных статей по материалам межрегиональной научно – практической конферен-

ции, посвященной 20-летию Конституции Российской Федерации / под ред. О.В. Кабаковой. – Ставрополь. 2013. – 280 с.

6. Лифанова, Л.Г. Проблемы обеспечения прав обвиняемого / Л.Г. Лифанова // Актуальные проблемы расследования преступлений: материалы Международной научно-практической конференции (Москва, 23 мая, 2013 года). В 2-х частях. Часть 1. – М.: Издательство ООО «Буки Веди», 2013. - С.291.

**Горбулинская И. Н.,**
доцент кафедры криминалистики
Московского университета МВД России
имени В.Я. Кикотя,
кандидат юридических наук
(г. Москва)

# ОСОБЕННОСТИ ПРОИЗВОДСТВА ВИДЕОСЪЕМКИ МЕСТА ПРОИСШЕСТВИЯ БЕЗ УЧАСТИЯ ПОНЯТЫХ

Новелла в уголовно-процессуальном законодательстве – исключение требования об обязательном участии понятых при производстве осмотра места происшествия [1]. При этом, удостоверительную функцию понятого для обеспечения гарантий достоверности следственного действия должны заменить технические средства фиксации.

Несомненно, применение такого технического средства фиксации, как видео фиксация, в ходе осмотра места происшествия позволяет наиболее полно и без особых усилий подробно запечатлеть обстановку места осмотра, а при необходимости и динамику развития какого-либо события или явления при его производстве.

Несмотря на очевидные преимущество, практика производства данного следственного действия с применением средств фиксации без участия понятых встречается достаточно редко, практически отсутствует и методическое обеспечение по его сопровождению.

При написании данной работы изучалась научная литература, материалы уголовных дел, проводилось анкетирование практических работников правоохранительных органов Алтайского края, Камчатский край, Кемеровская область, Омская область, Томская область, Республика Алтай, Республика Бурятия, Челябинская область. Всего проанкетировано 36 респондентов.

Проведенное исследование позволяет сделать следующие выводы.

Практика проведения осмотра места происшествия без участия понятых не нашла широкого распространения. Так, респонденты из Алтайского края и Кемеровской области ответили, что данная практика в их регионах не применяется. Респонденты с Камчатского края, Омской области, Томская область, Республика Алтай, Республика Бурятия, Челябинская область указали на единичные случаи использования такой практики.

Так же участниками опроса были выделены виды осмотров, при которых участие понятых, по их мнению, является обязательным. Это:

- преступления в сфере незаконного оборота наркотических средств и оружия;

-причинение тяжкого вреда здоровью и убийства.

По мнению опрошенных, основными причинами неиспользования данного права являются следующие четыре причины:

- прямое указание прокурора или непосредственного начальника на обязательное участие понятых;
- боязнь следователя (дознавателя) того, что допускаемые в ходе следственного действия процессуальные и деятельностные ошибки будут зафиксированы и станут очевидными при просмотре видеозаписи;
- отсутствие специальных технических средств фиксации или их низкое качество;
- отсутствие элементарных знаний о методических основах производства видеозаписи данного следственного действия, проводимого без участия понятых.

Подобное положение вполне объяснимо. Для внедрения и освоения всего нового требуется определенное время. А в настоящий момент отсутствуют не только методические рекомендации, но и само понятие осмотра места происшествия без участия понятых.

С учетом результатов анкетирования, практики проведения осмотров места происшествия без участия понятых и анализа научной литературы, можно предложить ряд рекомендаций по производству такого осмотра:

1. Определение круга участников осмотра. Помимо традиционных участников осмотра в данном следственном действии должно участвовать лицо, которое будет производить видеофиксацию. Полагаем, что это должен быт специалист, знакомый с правилами производства видео фиксации места происшествия. Таким лицом является специалист-криминалист, участвующий в осмотре. Однако возникает вопрос, кто будет обнаруживать и изымать следы в ходе следственного действия? Возлагать видеосъемку целиком на иных участников осмотра (следователя, дознавателя, оперативного сотрудника и др.) также не целесообразно с учетом необходимости выполнения ими своих функциональных обязанностей. В качестве выхода из данной ситуации можно предложить использование дополнительного технического средства - штатива, установив на него видеокамеру. Таким образом можно производить видео съёмку с записью действий как специалиста-криминалиста, так и следователя (дознавателя) на месте происшествия. Это особенно важно в процессе детального поиска, обнаружения, фиксации и изъятии доказательственной информации, обеспечения непрерывности вышеназванного процесса с момента обнаружения до упаковки.

2. **Начало производства осмотра.** Перед началом следственного действия специалист-криминалист либо лицо, осуществляющее видеосъёмку должен включить камеру, после чего следователь (дознаватель) должен представится на камеру, представить оператора и рассказать какое следственное действие будет производиться, озвучить время начала следственного действия, место его проведения, указываются также участники данного следственного действия (которые должны представиться лично

(кроме оператора, которого ранее представил следователь (дознаватель)), далее следователь (дознаватель) в обязательном порядке указывает о применении технических средств (их моделей и характеристиках), условия при которых проводится обнаружение, фиксация и изъятие доказательственной информации.

Важным условием применения видеосъемки является необходимость соблюдения соответствия между производимой видеозаписью и порядком, содержанием и объемом составляемого протокола следственного действия. Например: объект № описывается в протоколе осмотра, делается отметка об изъятии и имеется его видеоизображение на месте осмотра в момент его обнаружения и упаковки [2].

Видеокамеру необходимо разместить на штативе на уровне среднего роста человека для обеспечения привычного и не искажающего перспективу запечатления окружающей обстановки. Необходимо обращать внимание на освещение снимаемых объектов, нейтрализовать звуковые помехи, затрудняющие восприятие звукового ряда [3].

3. **Порядок проведения:**

- по ходу осмотра места происшествия сначала производится ориентирующая и обзорная видеозапись, при этом с более или менее значительного расстояния запечатлеваются место происшествия с прилегающей местностью, ориентиры с помощью которых осуществляется привязка места происшествия к местности, подходы к нему. Камеру нужно перемещать медленно, плавно, без рывков. Постепенно приближаясь к месту совершения преступления, его запечатлевают более крупным планом уже без прилегающей обстановки. Отдельные участки места происшествия, а также обнаруженные предметы и следы, фиксируют с помощью узловой и детальной видеозаписи;

-видеосъёмку следует вести непрерывно, за исключением случаев перехода на другие места, при этом следует сопровождать комментариями, например: «Съемка приостанавливается для перехода, время приостановки, далее время возобновления»;

- из основных операторских приемов можно выделить «панорамирование», «наезд и отъезд». Панорамы должны начинаться и заканчиваться статическими кадрами, иначе они плохо согласуются с соседними эпизодами видеозаписи. Внутри панорамы, также целесообразно делать остановки для выделения главных объектов. Здесь следует применять наезд, т.е. плавный переход от общего плана к среднему и крупному. Отъезд, прием, обратный наезду, обычно позволяет поддерживать ориентацию в обстановке производства следственного действия после серии эпизодов, снятых крупным планом и детальным планами [3];

-при входе в помещение следует провести фиксацию в следующем порядке:

а) вначале от входа производится круговое панорамирование всей обстановки, затем в обратном порядке камера проводится останавливаясь на основных узлах, при необходимости приближая кадры значимых узлов с помощью оптического zoom-а. Для лучшей фиксации обстановки необходимо перейти в другую точку съёмки (лучше противоположную первой), действия сопровождаются комментариями об обстановке.

б) объекты на которые были направленны преступные действия фиксируют узловой съемкой, точки съемки приближают настолько, что бы передать положение и состояние этих элементов обстановки на момент осмотра (в данном случае допускается делать стоп кадр).

- далее производится видеосъемка отдельных объектов крупным планом (детальная съемка). Помимо видео съёмки фиксацию детальной информации следует сопровождать производством стоп кадров на видеокамере. Видео съёмка должна сопровождаться комментариями при измерении и описании обнаруженных объектов и следов в виде звуковых комментариев, изъятый след крупным планом демонстрируется на видео камеру, а затем упаковывается.

**4. Заключительный этап.** На заключительном этапе проведения осмотра места происшествия, желательно так же использовать запись со штатива, при этом необходимо что бы все участники следственного действия находились в кадре и был запечатлен момент, когда следователь (дознаватель) сообщает присутствующим о завершении следственного действия и предлагает участникам ознакомится с содержанием протокола. В заключении лицо, производящее видеосъемку сообщает точное время окончания видео съемки.

В ходе проведения осмотра при использовании видеотехники, могут возникнуть ряд проблем:

-отсутствие аппаратуры надлежащего качества (например, увеличение изображение приводит к существенной потере его качества, узкий угол обзора камеры, недостаточные возможности оптического zoom-а камеры и др.);

- недостаточный опыт ведения видео съемки у оператора и участников (неудобный ракурс съемки при котором не просматриваются совершаемые действия, быстрое перемещение камеры и др.);

- поломка аппаратуры и разрядка батареи на видео камере;

- отсутствие соответствующих осветительных приборов при недостаточной освещённости помещений либо участков местности в тёмное время суток.

Полагаем, что применение видеозаписи с соблюдением предложенных нами рекомендаций, позволит производить осмотр места происшествия на более качественном уровне, а его результаты будут являться надежным источником информации при расследовании уголовного дела.

**Литература:**

1. О внесении изменений в статьи 62 и 303 Уголовного кодекса Российской Федерации и Уголовно-процессуальный кодекс Российской Федерации: федеральный закон от 04.03.2013 N 23-ФЗ (ред. от 28.12.2013).

2. Мослов, И.В. Применение технических средств фиксации места происшествия, производимого без участия понятых / И.В. Мослов, С.А. Шапков // Уголовный процесс, 2014. - N 1. – С. 56.

3. Ищенко, Е.П., Топорков, А.А. Криминалистика : учебник – 2-е издание. испр. и доп. / под. ред. Е.П. Ищенко. – М.:Юридическая фирма «КОНТРАКТ», «ИНФРА-М», 2006.

**Давыдов В. О.,**
доцент кафедры правосудия и
правоохранительной деятельности
Института права и управления
Тульского государственного университета,
кандидат юридических наук,
Почетный сотрудник МВД России
(г. Тула)

# К ВОПРОСУ О КРИМИНАЛИСТИЧЕСКОМ ИССЛЕДОВАНИИ ТРАНСНАЦИОНАЛЬНОЙ ПРЕСТУПНОЙ ДЕЯТЕЛЬНОСТИ ЭКСТРЕМИСТСКОГО ХАРАКТЕРА

Организация борьбы с транснациональной преступной деятельности экстремистского характера, основанная на передовых достижениях современной криминалистической науки, имеет принципиальное значение, поскольку позволяет наиболее эффективно осуществлять процессы выявления, раскрытия, расследования и предупреждения преступных деяний исследуемой направленности.

Транснациональный экстремизм представляет собой исключительно системное явление, в подавляющем большинстве случаев являющееся способом оказания воздействия на те или иные политические и экономические процессы, неотъемлемым «инструментом» в арсенале значительного числа современных государств. Более того, к экстремизму, как способу решения стоящих перед ними задач, прибегают и политические партии, крупные корпорации, религиозные движения и конфессии, традиционные транснациональные преступные группы.

На протяжении второй половины XX века к методам радикального воздействия в ходе холодной войны между США и СССР прибегали обе противостоящие стороны: СССР поддерживал левые и националистические движения (Национальный фронт освобождения Южного Вьетнама, Организацию Освобождения Палестины, Народное движение за освобождение Анголы и др.), а США - представителей олигархических фашистских группировок и радикальных исламистов (неонацистской организации «Легион справедливости», «Аль-Таухид аль-Ислами», «Усбат аль-Ансар», «Такфир уа-аль-Хиджра» и др.) [1].

По мнению Ричарда Лабевьера, автора книги «Доллары террора: Соединенные Штаты и исламисты», «интерес к использованию экстремистов, в том числе и исламских, у Соединённых Штатов возник после второй мировой войны, когда американцы поставили задачу осуществления контроля над странами ближнего востока, в первую очередь, обладающих большими запасами нефти» [2]. Для достижения данной цели следовало уменьшить влияние СССР в мусульманском мире и их союзников, которые преимуще-

ственно были арабскими националистами (например, такими как Гамаль Абдель Насер, Муамар Каддафи, Хафез Асад и др.).

Причина подобной «популярности» транснационального экстремизма, как инструмента решения политических (экономических, территориальных и др.) задач, с точки зрения криминалистической науки, заключается в наличии ряда тактических преимуществ, к числу которых следует отнести:

специфические сознательно контролируемые способы достижения прагматических целей, связанные с использованием насилия и прочих радикальных мер в отношении оппонентов без боязни разоблачения и потери политической (деловой и т.п.) репутации, возможности в случае потенциальной опасности отказа от «услуг» экстремистов и объявления их угрозой себе самим;

высокая пластичность, динамизм и структурированность транснациональных преступных формирований экстремистского характера, их замкнутость и внутренняя интеграция на этнической (политической, религиозной, семейной) основе и, как следствие, достаточно слабая уязвимость;

сравнительная «дешевизна» непосредственных исполнителей экстремистских акций при их достаточно высокой эффективности в части проникновения на территорию потенциального противника (например, под видом трудовой миграции, туризма, посещения родственников и т.п.). Очевидно, что подготовка сотрудников специальных служб – сложный и дорогостоящий процесс, а их переброска в тот или иной регион и непосредственное выполнение ими заданий связанно с рисками разоблачения.

В тоже время, как показывает практика [3], в транснациональных преступных организациях экстремистского характера в качестве профессионалов выступают лишь руководители высшего и менеджеры среднего звена, а рядовые «бойцы» достаточно часто являются волонтёрами из числа местного населения, подвергнутого идеологической обработке, мотивированного своими собственными целями и участвующими в операциях лишь время от времени.

Технологически в основе механизма транснациональной преступной деятельности экстремистского характера лежит коммуникационная (сетевая) концепция. Полагаем возможным выделить в структуре последней следующие типовые уровни:

организационно-структурный уровень - характеризует размер транснационального преступного формирования экстремистского характера либо их комбинации, организованной в транснациональную экстремистскую сеть. Является своеобразной «точкой отсчета», позволяющей оценить возможность потенциального использования подобного актора в деструктивных целях, в том числе в части того какие структурные элементы могут действовать автономно, а какие возможно совместить с сетевой динамикой;

доктринальный уровень – характеризует идеологии, доктрины, интересы и иные мотивации, лежащие в основе деятельности транснационального преступного формирования либо их комбинации, организованной в транснациональную экстремистскую сеть. Данный уровень, на наш взгляд, значим для анализа и уяснения причин, удерживающих подобную сеть от распада и позволяющих ее членам действовать стратегически и тактически без физического присутствия центрального командования или лидера, по различным приоритетам или специфическим целям, выбирая различные способы и средства их достижения;

технологический уровень – характеризует организационную модель транснационального преступного формирования экстремистского характера либо их комбинации, организованной в транснациональную экстремистскую сеть, функциональные и технологические возможности, плотность протекающих информационных и коммуникационных потоков. Этот уровень включает в себя характеристику всей совокупности старых и новых (как высоко-, так и низкотехнологических) возможностей, которые могут оказать существенное влияние на организационный и доктринальный уровни;

социальный уровень – характеризует сильные персональные связи, существующие внутри транснационального преступного формирования экстремистского характера либо их комбинации, организованной в транснациональную экстремистскую сеть. Достаточно часто подобные связи, основанные на родстве (дружбе), религиозной, этнической или политической принадлежности, совместном криминальном опыте, помогают обеспечить наиболее высокий уровень межличностного доверия и конспирации, чем в традиционных преступных организациях.

Очевидно, что эффективность транснациональной преступной деятельности экстремистского характера напрямую зависит от того, насколько слажено функционируют все четыре вышеуказанных уровня. Анализ борьбы с транснациональным экстремизмом позволяет сделать вывод о том, что сильнейшими транснациональными преступными формированиями подобного рода являются, в первую очередь, те, в которых организационный уровень поддерживается доктриной или идеологией, которая в свою очередь гармонично связана с организационной структурой, «прослоенной» современными информационно-коммуникационными технологиями, а в основе базового уровня лежат традиционные взаимосвязи персональных и социальных уз.

Следует признать, что современные транснациональные экстремистские формирования являются неотъемлемой частью политического ландшафта и достаточно часто обладают признаками, присущими традиционным государственным институтам (в т.ч. специальным службам, традиционной армии и др.). Они могут выполнять действия самого широкого профиля: вырабатывать идеологические установки; формировать обществен-

ное мнение, в т.ч. путем взаимодействия со средствами массовой информации; осуществлять работу в финансовой сфере; проводить силовые операции различного типа интенсивности и др. Особо отметим их прогрессивный характер в части использования социальных аккаунтов сети Интернет [4].

При этом подобное формирование (либо их сеть) в случае возникновения угрозы способно свернуть свою деятельность в одной точке мирового пространство и достаточно оперативно перенести свою активность на другую территорию, одновременно образовав совершенно новую организационную конфигурацию.

Продолжая разговор о коммуникационной концепции, лежащей в основе транснациональной преступной деятельности экстремистского характера, полагаем возможным выделить следующие категории их функциональных связей:

связь первого типа – «транснациональное преступное формирование экстремистского характера – государство»;

связь второго типа – «транснациональное преступное формирование экстремистского характера – традиционные крупнейшие мафиозные сообщества»;

связь третьего типа – «транснациональное преступное формирование экстремистского характера – организации» (религиозные, националистические общественно-политические, некоммерческие и др.).

Государство по отношению к транснациональному экстремизму может выступать как в качестве субъекта преступной деятельности подобного характера, так и в качестве её объекта. Фактически в последние полтора десятилетия на мировой арене складывается новый тип межгосударственных отношений, основанный на активном использовании форм и методов экстремизма в целях ослабления либо уничтожения потенциального противника. К числу наиболее значимых в криминалистическом плане детерминантов, способствующих развитию тенденций подобной трансформации, на наш взгляд, можно отнести: динамичное развитие мировой информационно-коммуникационной инфраструктуры, состоящей из глобальных компьютерных сетей и распределенных в них информационных ресурсов; интеграцию региональных систем, осуществляющих полный цикл финансовых операций, в глобальные финансовые сети, способствующие стремительному и масштабному «переливу» финансовых средств на международном уровне и, как следствие, дестабилизации экономики отдельно взятых стран и регионов; отсутствие до настоящего времени эффективных правовых механизмов, регламентирующих обязанности государств в сфере целенаправленной борьбы с любыми формами и проявлениями транснационального экстремизма вне зависимости от собственных целей и интересов; активную поддержку экстремистов со стороны специальных и разведывательных служб ряда зарубежных стран; пассивную позицию либо явную

лояльность отдельных государств, исходя из позиций политической целесообразности либо национальных интересов, к преступлениям подобного характера, совершенным вне собственной территории, а также ряд других.

Полагаем возможным выделить следующие разновидности причастности государств к экстремистской деятельности транснационального характера:

первая - непосредственная поддержка (организация, оснащение, координация деятельности и т.п.) транснациональных преступных формирований экстремистского характера в целях реализации собственных политических или экономических интересов в той или иной сфере либо географическом регионе;

вторая – совершение транснациональных преступлений экстремистского характера посредством собственных официальных ведомств (например, сил безопасности, разведывательных и специальных служб);

третья - финансовая поддержка транснациональных преступных формирований экстремистского характера, в том числе и со стороны так называемых «государств-спонсоров», которые, как правило, действуют тайно и отрицают свою ответственность за акты экстремизма;

четвертая - предоставление своей территории для размещения, подготовки и тренировки членов транснациональных преступных формирований экстремистского характера;

пятая - предоставление безопасного убежища членам транснациональных преступных формирований экстремистского характера до или после совершения ими преступлений на территории других государств, в том числе и без осуществления при этом какой-либо активной деятельности в поддержку экстремистов.

Еще одной характерной коммуникационной чертой рассматриваемых преступных формирований экстремистского характера являются их транснациональные связи с крупнейшими мафиозными сообществами и определенными субъектами легального бизнеса. Подобные контакты разнообразны и достаточно сложны по своей природе, однако в процессе их осуществления преобладают тенденции к выстраиванию взаимоотношений тесного делового сотрудничества. Такая преступная коммуникация значительно расширяет спектр и операционные возможности транснациональных преступных формирований экстремистского характера и, на наш взгляд, что особенно важно, позволяет им обмениваться информацией об операциях правоохранительных ведомств в международных масштабах, технике прикрытия этих операций, а также способствует гибкости, быстроте и творческой приспособляемости подобных формирований к формам и методам противодействия правоохранительным службам.

Следует признать, что непосредственно сами государства достаточно редко демонстрируют свою причастность к транснациональной экстремистской деятельности, избирая, как правило, в качестве посредников раз-

личные организации (религиозные, общественно-политические, националистические и т.п.), осуществляющие деятельность, сопутствующую транснациональному экстремизму (например, по финансовой и организационно-технической подпитке).

В заключение следует добавить, что современные транснациональные формирования экстремистского характера достаточно интенсивно развивают глобальные связи не только с криминальными предприятиями, но и с некриминальными бизнес группами, не гнушающимися использованием возможностей «деструктивного потенциала». Наглядным примером, на наш взгляд, может служить легальный нефтяной бизнес. Сверхдоходы руководителей нефтяных корпораций в определенной степени порождают неадекватность восприятия мира и чрезмерные амбиции. Последние достаточно часто вызывают приступы политического мессианства, стимулируют появление идей о переустройства мира с помощью заговоров и конспиративных групп.

**Литература:**

1. Мартыненко, Б.К. Теоретико-правовые основы политического терроризма (на примере России конца 80-90-х годов XX века) / Б.К. Мартыненко: дис. … канд. юрид. наук. – Ростов-на-Дону: РЮИ МВД России, 1999. – С.29.

2. Labeviere, R. Les dollars de la terreur: les etats-unis et les islamistes/ R. Labeviere, 1999. – P.43.

3. Коков, Ю.А. Приоритеты борьбы с экстремизмом / Ю.А. Коков, Ю.В. Латов // Противодействие распространению экстремизма. Материалы круглого стола 18 июня 2009г. – Казань, 2009. – С.17.

4. Давыдов, В.О. Методика расследования экстремистских преступлений, совершенных в компьютерных сетях. / В.О. Давыдов. – М.: Юрлитинформ, 2014. – С.33.

**Демин К. Е.,**
доцент кафедры оружиеведения и трасологии
учебно-научного комплекса судебной экспертизы
Московского университета МВД России
имени В.Я. Кикотя,
кандидат юридических наук, доцент
(г. Москва)

# ЕЩЕ РАЗ О ТАКТИКЕ ОСМОТРА И ПРЕДВАРИТЕЛЬНОМ ИССЛЕДОВАНИИ КОМПЬЮТЕРНО-ЭЛЕКТРОННЫХ СРЕДСТВ

Еще на заре возникновения криминалистики как науки о расследовании преступлений и практических приложений по сбору необходимой судебной информации великий ученый Иван Николаевич Якимов пророчески указывал на то, что «… каков бы ни был осмотр, - будет ли это осмотр места происшествия, трупа, - прежде всего, должна быть точно выяснена цель такового осмотра …постановка вопроса о цели зависит от каждого частного случая и его обстоятельств, но извлекая общие, типичные им всем черты, мы можем установить основные, главные цели, которые должны преследоваться при каждом осмотре» [14, с. 192]. Следственные действия по уголовным делам, сопряженным с использованием информационных технологий, имеют свои особенности, в первую очередь определяемые наличием информационной следовой составляющей в механизме их совершения, а также применением специальных знаний субъектом расследования. Современный анализ состояния преступлений с использованием информационных технологий показывает их стойкий рост. При этом необходимо отметить, что компьютерная техника зачастую используется не только как средство совершения преступлений, но и как хранилище криминальной информации. Поэтому научно обоснованные тактические рекомендации по осмотру и предварительному исследованию аппаратно-компьютерных компонент в плане сохранения процессуально пригодной доказательственной базы приобретают сегодня первоочередное значение.

В контексте выбранной темы необходимо отметь, что разработкой концептуальных и методических основ данного криминалистического направления занимались в различные годы такие ученые и практики, как В.Б. Вехов, Ю.В. Гаврилин, А.В. Касаткин, В.В. Крылов, В.А Мещеряков, А.Б. Нехорошев, Е.Р. Россинская, О.В. Селиванов, Н.Г Шурухнов, А.И. Усов, А.Н. Яковлев и др. [3; 4; 6; 8; 9; 10; 12; 13].

Отметим, осмотр места происшествия по делам, сопряженным с использованием компьютерных средств технологий, как и в любом ином случае, относится к неотложным следственным действиям по установлению, фиксации, изъятию следов преступления и исследованию обстановки места происшествия. Следователям, специалистам, оперативным работни-

кам надо иметь в виду, что применительно к рассматриваемому виду преступлений такие следы отображаются на так называемых «нетрадиционных» носителях, в «традиционном» виде, в которых и находит свое отражение хранение данных в электронном виде. Например, для НЖМД или НГМД под ней следует понимать организацию электронной структуры, файловой системы, объем занятой памяти, а также частные характеристики носителя и документа на нем. Данные особенности, содержащиеся в электронных средствах должны отражать организационные и процессуальные особенности фиксации информации, содержащейся в электронной форме [11]. Эти особенности осмотра электронных средств находят свое отражение в заполнении протокола осмотра предметов - компьютерных и электронных средств, так как такая форма учитывает и отражает организационные и процессуальные особенности фиксации информации, содержащейся в электронной форме [12, с. 344]. При этом следователем учитываются и выполняются общие процессуальные требования, предусмотренные ст. 164, 166, 167, 180 УПК РФ.

В процессе осмотра компьютерно-электронных средств (КЭС) следователь, специалист, эксперт, оперативный работник должны сосредоточить свои усилия на выявлении следов, которые впоследствии станут объектами экспертного компьютерно-технического или традиционно-криминалистического исследования. В частности, на электронных средствах могут быть выявлены также микрочастицы, микроследы, микровещества, следы пальцев рук и т.д., что позволит доказать при необходимости факт нахождения оборудования у конкретного лица. Недопустимо проводить какие-либо действия в процессе следственного осмотра электронного средства без наглядного и доступного комментария специалиста, без гарантий сохранности следовой картины криминального события. Специалист должен объяснять любые свои манипуляции вплоть до нажатия на клавиши клавиатуры, передвижение мыши, что в дальнейшем позволит гарантировать легитимность добытых доказательств. Во всяком случае, понятые, не будучи специалистами в области компьютерных технологий (что зачастую и бывает), должны понимать, что делается и каков результат произведенных действий.

Зачастую в ходе документирования преступной деятельности следователь сталкивается с ситуацией, когда необходим осмотр нескольких электронных средств одновременно. Например, сотовые телефоны, смартфоны, КПК, смарт-карты, электронные ключи и магнитные карты для электронных систем аутентификации и идентификации, в которых в электронной форме содержатся данные, имеющие доказательственное значение, зачастую находятся у сотрудников фирмы. В данном случае, на взгляд авторов наиболее целесообразно проводить параллельные осмотры, осуществляемые сотрудниками органа дознания и оперативно-технических подразделений по заданию следователя, играющего в данной ситуации роль органи-

затора и координатора производства данного следственного действия. Осмотр следователем или дознавателем любых электронных устройств условно можно, исходя из целей, разделить на два самостоятельных вида: 1) осмотр предмета, которым является электронное устройство; и 2) осмотр информации, заключенной на носителях данного предмета - электронного устройства. По результатам первого вида осмотра целесообразно составлять протокол осмотра предмета (электронного устройства). Во втором случае объектом осмотра и предварительного исследования является электронные документы как источники доказательственной информации, предпочтительно привлечение специалиста в области судебной компьютерно-технической экспертизы и составлять протокол осмотра с одновременным составлением справки специалиста [2, с. 153-156].

При осмотре КЭС главными объектами внимания является компьютерное или радиоэлектронное оборудование, в которых находятся электронные документы (ЭД). В процессе проведения данного следственного действия следователь, специалист, оперативный работник должны сосредоточить свои усилия на выявлении имеющейся следовой картины, которая впоследствии станет объектом судебной компьютерно-технической экспертизы. Вместе с тем необходимо учесть, что на электронных средствах могут быть выявлены также микрочастицы, микроследы, микровещества, следы рук, позволяющие при необходимости доказать факт нахождения оборудования у конкретного лица. В ряде опубликованных за последние годы научных работах и практических пособиях по данной тематике четко прослеживается такая тактико-криминалистическая рекомендация, как недопустимость проведения какие-либо действий в процессе следственного осмотра электронного средства без наглядного и доступного их комментария, без объяснения любого нажатия на клавиатуру, передвижения мыши и т.д., а также без гарантий сохранности следовой картины криминального события [1; 5; 7; 10]. Аргументируя данную точку зрения, авторы особо отмечают, что понятые, не будучи специалистами в области компьютерных технологий (что зачастую и бывает) должны понимать, что делается и каков результат произведенных действий. Данное положение логически вытекает также из требований действующего уголовно-процессуального законодательства, изложенных в гл. 11 Доказывание, а также продиктовано логикой расследования преступлений данной категории с целью максимальной реализации добытых доказательств и их допустимости судом.

Порядок осмотра любых КЭС условно можно разделить на две стадии: во-первых, статическая стадия осмотра, которая включает в себя внешний осмотр с фиксацией внешнего строения и состояния электронного аппарата, и во вторых - динамическая стадия осмотра, включающая в себя производство осмотра и фиксации собственно информационного содержимого электронного аппарата.

Любой электронный документ, находящийся на КЭС, при его обнаружении, фиксации и изъятии условно должен пройти следующие последовательные стадии:

– процессуально корректное установление аппаратного носителя, на и в котором находятся электронные массивы информации;

– установление формы и вида электронного документа;

– процессуально корректное установление электронного документа;

– фиксация электронного документа с помощью сертифицированных методик и сертифицированного оборудования в том виде, в котором он был обнаружен;

– создание идентичной копии носителя с электронным массивом, в котором находится электронный документ;

– составление протокола осмотра компьютерно-электронных средств (предметов) с фиксацией носителя и электронного документа; если необходимо, трансформация электронного документа с помощью сертифицированных методик и оборудования в вид удобный для восприятия следователем или судом;

– предварительное исследование электронного документа в условиях места происшествия или в экспертном учреждении с помощью сертифицированных методик и оборудования. Представление его в виде удобном для восприятия участниками уголовного или гражданского судопроизводства;

– оценка полученного электронного документа в соответствии процессуальным законодательством Российской Федерации.

Отметим, что только комплексный подход, сочетающий в себе методы классической криминалистики и методы, используемые при расследовании преступлений в сфере высоких технологий, базирующиеся на процессуальной корректности поиска, обнаружения, фиксации и исследования информационной следовой картины криминального события позволит получить доказательства, соответствующие требованиям уголовно-процессуального законодательства и обеспечить объективность следственного или судебного решения.

**Литература:**

1. Абдурагимова, Т.А. Основы компьютерно-технической экспертизы / Т.А. Абдурагимова, А.А. Васильев. - М.: Московский университет МВД России, 2003.

2. Васильев, А.А. Криминалистические аспекты получения доказательственной информации с электронных носителей данных /А.А. Васильев, К.Е. Демин // Публичное и частное прав, 2011, вып. III (XI).

3. Вехов, В.Б. Основы криминалистического учения об исследовании и использовании компьютерной информации и средств ее обработки: монография / В.Б. Вехов. - Волгоград: Волгоградская академия МВД России, 2008.

4. Вехов, В.Б. Тактические особенности расследования преступлений в сфере компьютерной информации / В.Б. Вехов, В.В. Попова, Д.А. Ильюшин: науч.-прак. пособие. Изд. 2-е, доп. и испр. – М.: «ЛексЭСТ», 2004.

5. Гаврилин, Ю.В. Расследование неправомерного доступа к компьютерной информации / Ю.В. Гаврилин: учебное пособие // под ред. профессора Н.Г. Шурухнова. – М.: ЮИ МВД РФ.- Книжный мир, 2001.

6. Гаврилин, Ю.В. Расследование преступлений, посягающих на информационную безопасность в экономической сфере: теоретические, организационно-тактические и методические основы / Ю.В. Гаврилин. - Тула: ГУП - Издательство «Левша», 2009.

7. Крылов, В.В. Информационные компьютерные преступления / В.В. Крылов. - М., 1997.

8. Крылов, В.В. Расследование преступлений в сфере информации / В.В. Крылов. – М., 1998.

9. Мещеряков, В.А. Преступления в сфере компьютерной информации: основы теории и практики расследования / В.А. Мещеряков. – Воронеж: ВГУ, 2002.

10. Мещеряков, В.А. Преступления в сфере компьютерной информации: правовой и криминалистический анализ / В.А. Мещеряков. - Воронеж, 2001.

11. Ткачев, А.В. Правовой статус компьютерных документов. Основные характеристики /А.В. Ткачев. – М., 2000.

12. Усов, А.И. Судебно-экспертное исследование компьютерных средств и систем: учебное пособие /А.И. Усов // под. ред. Е.Р. Россинской. - М., 2003.

13. Шурухнов, Н.Г., Пушкин, А.В. Расследование неправомерного доступа к компьютерной информации / Н.Г. Шурухнов, А.В. Пушкин. - М., 1999.

14. Якимов, И.Н. Криминалистика. Руководство по уголовной технике и тактике / И.Н. Якимов. – Новое изд., перепеч. с изд. 1925г. – М.: ЛексЭст, 2003.

**Егорова (Жукова) Д. В.,**
аспирант кафедры уголовного процесса
и криминалистики юридического факультета
Оренбургского государственного университета
(г. Оренбург)

# ДОКАЗАТЕЛЬСТВЕННАЯ ДЕЯТЕЛЬНОСТЬ ПРИ РАСКРЫТИИ И РАССЛЕДОВАНИИ МЕЖДУНАРОДНЫХ ПРЕСТУПЛЕНИЙ В СТРАНАХ СНГ

Для того чтобы правильно определить, что представляет собой доказательственная деятельность в первую очередь необходимо определить понятие «доказательство». Всего ученые стремились раскрыть содержание этого понятия. Л.Е. Владимиров, посвятивший теории доказательств фундаментальное исследование, утверждал, что «уголовным доказательством называется всякий факт, имеющий назначением вызвать в суде убеждение в существовании или несуществовании какого-либо обстоятельства, составляющего предмет судебного доказывания» [1].

Таким образом, был раскрыт содержательный аспект понятия доказательства, под которым понимались не просто средства убеждения суда в существовании обстоятельств, подлежащих доказыванию, но и содержательно - как факты, используемые в качестве оснований для построения окончательных выводов [2].

А.Я. Вышинский утверждал, что доказательства - это факты действительности, подчеркивая, что речь идет о реальных обстоятельствах, а отнюдь не о знании об этих обстоятельствах. Таким образом, факт следует трактовать как продукт познавательной деятельности, знание, достоверность которого доказана.

Во многих современных научных работах утверждается, что положения ч. 1 и 2 ст. 74 УПК РФ противоречивы. Полагаю, что напротив, противоречий в данных нормах не наблюдается, поскольку каждая из них раскрывает существенные, но различные стороны доказательства - его содержание и форму. Так, согласно ч.1 ст. 124 УПК Азербайджанской Республики доказательствами по уголовному преследованию признаются заслуживающие доверия улики (сведения, документы, вещи), полученные судом или сторонами уголовного процесса. А в соответствии с ч.2 ст. 124 УПК Азербайджанской Республики в виде доказательств в уголовном процессе принимаются: показания подозреваемого, обвиняемого, потерпевшего и свидетелей; заключение эксперта; вещественные доказательства; протоколы следственных и судебных действий; другие документы [3]. Аналогичные положения закреплены в УПК Республики Армения, Республики Молдова, Республики Таджикистан [4] [5]. Таким образом, здесь закрепляются и содержание и форма доказательств одновременно.

Что касается самого процесса доказывания или доказательственной деятельности, то можно сказать, что деятельность по доказыванию и сам процесс практически не отличается в странах СНГ, и представляет собой получение, проверку и оценку доказательств в целях установления обстоятельств, имеющих значение для законного, основательного и справедливого разрешения уголовного дела, где обязанность доказывания обвинения лежит на обвинителе.

Но, несмотря на значительное сходство в доказывании в странах СНГ, по некоторым аспектам наблюдаются определенные различия. Так, в УПК Республики Узбекистан, Российской Федерации, Казахстан в отличие от других стран СНГ подробно и конкретно указаны субъекты доказывания: дознаватель, следователь, прокурор, суд.

Значительная роль в уголовно-процессуальном законодательстве некоторых стран СНГ в собирании доказательств отводится защитнику. Так, согласно УПК Азербайджанской Республики защитник вправе представлять доказательства и собирать сведения для оказания юридической помощи. В УПК Республики Молдова, Республики Таджикистан, Республики Беларусь также предоставляется существенная роль защитнику в собирании доказательств. Но важнейшим указанием в любом из УПК является то, что допустимыми признаются доказательства, полученные органом, ведущим уголовный процесс. Но в то же время в литературе появились утверждения о том, что действия защитника, предусмотренные ч. 3 ст. 86 УПК РФ, считаются собиранием доказательств, а полученные им при этом результаты - доказательствами.

Предоставление защитнику права участвовать в собирании доказательств исходит из необходимости воплощения в жизнь принципов состязательности и, соответственно, повышения роли защитников в доказывании. Однако обозначение действий защитника, свободных от процессуальной формы, не соответствует приведенным выше положениям о недопустимых доказательствах. Сторонники подобных взглядов утверждают, что требование надлежащей процессуальной формы доказательств вообще оказывается ненужным, так как становится препятствием на пути "собирания доказательств" защитником. Фактически это приводит к устранению одного из важнейших признаков доказательств - их допустимости, что подрывает всю систему доказывания. Согласиться с таким представлением нет никаких разумных оснований. Поэтому в законодательстве стран СНГ право защитника на участие в собирании доказательств ограничивается важнейшим признаком доказательств – допустимости, это означает, что в основу обвинения могут быть положены только те доказательства, которые получены лицом ведущим уголовный процесс.

В других странах СНГ напротив четко указаны субъекты собирания доказательств и в этом процессе не предусмотрена роль защитника. Так, согласно Уголовно-процессуальному кодексу республики Казахстана до-

казательства собираются в ходе дознания, предварительного следствия и судебного разбирательства путем производства следственных и судебных действий [6]. Такой же способ собирания доказательств, как и в Казахстане нормативно закреплен в УПК Армении, Узбекистана.

Что касается отличительных черт процесса доказывания в странах СНГ, то в качестве одной из основных можно назвать отсутствие единства в определении свойств, которыми должно обладать доказательство, чтобы считаться таковым. Не вызывает сомнения, что необходимыми свойствами доказательства являются его относимость и допустимость, достоверность. Такие признаки доказательств как относимость, допустимость, достоверность, достаточность законодательно закреплены в УПК РФ, УПК Таджикистана, УПК Узбекистана, УПК Казахстана. В Уголовно-процессуальном кодексе Азербайджанской Республики установлены немного другие признаки: принадлежность, возможность, надежность, достаточность. Согласно УПК Армении каждое доказательство подлежит оценке с точки зрения причастности, допустимости, а все доказательства в их совокупности – достаточности для разрешения дела.

В литературе встречаются споры относительно такого признака доказательства как достоверность, т.е. правильность по существу. При выполнении следственных действий, собранные сведения не могут восприниматься как доказательства, поскольку таким доказательствам предстоит выделиться из собранной информации позже. Поэтому наличие таких признаков, как относимость и допустимость доказательств будет явно недостаточно и каждое доказательство должно обладать также признаком достоверности.

Важнейшим признаком при оценке доказательства является его допустимость, то есть соблюдение надлежащей процедуры получения. Поскольку доказательства, полученные с нарушением требований УПК, являются недопустимыми и не имеют юридической силы. Понятие допустимости в законодательстве стран СНГ выражается по-разному, например, согласно УПК Азербайджанской Республики под допустимостью доказательств понимаются те сведения, документы и другие вещи при отсутствии сомнений в их действительности, источнике образования и обстоятельствах получения. Согласно УПК Республики Молдова допустимыми являются относящиеся к делу убедительные и полезные доказательства, полученные в соответствии с настоящим кодексом. Вопрос о допустимости данных в качестве доказательств решается органом уголовного преследования по собственной инициативе или по ходатайству сторон либо, в зависимости от обстоятельств, судебной инстанцией.

Таким образом, проведенный анализ сходств и различий в понятии и признаках доказательств, особенностей процесса доказывания в странах СНГ, позволяет сделать следующие выводы.

Нормативное закрепление понятия доказательств в УПК, раскрывающее его информационное содержание стало значительным шагом вперед в развитии теории доказательств. Все это позволило в сложном понятии доказательства выделить две равнозначимые стороны - содержание и форму (или вид) доказательства - и показать безосновательность попыток ограничить рассматриваемое понятие только его содержанием.

Процесс формирования понятия доказательства, проходя ряд этапов в своем развитии от логических представлений (доказательства - это средства убеждения в существовании фактов) к информационно-содержательным (доказательства - это сведения о фактах, подлежащих установлению), получившим закрепление в современном уголовно-процессуальном законодательстве во всех странах СНГ.

В отношении самого процесса доказывания необходимо отметить, что доказывание представляет собой процесс получения доказательств и оперирования ими в целях восстановления представлений о реальном событии. Именно процесс доказывания по уголовным делам является первоначальным средством достижения целей судопроизводства, т.е. защиты прав и законных интересов личности и т.п. За пределами доказательственной деятельности реализация судебной власти, а именно разрешение судом конфликтов в сфере права, невозможна. Поэтому доказывание и доказательства, по мнению прошлых и новых исследователей, были и остаются сердцевиной уголовного судопроизводства.

На основании вышеизложенного, производство по уголовным делам в странах СНГ ведется в порядке, сходном с установленным в УПК РФ. О состоянии действующего в наше время законодательства СНГ возможно судить на основе ознакомления с уголовно-процессуальными кодексами Казахстана, Узбекистана, Таджикистана, Белоруссии, Молдовы, Азербайджана, Армении, при изучении которых представляется возможным заявить, что процесс доказывания в странах СНГ существенно не отличается друг от друга, за исключением определенных моментов, представленных выше.

**Литература:**

1. Владимиров, Л.Е. Учение об уголовных доказательствах / Л.Е. Владимиров. - СПб., 1916. - С. 100.

2. Викторский, С.И. Русский уголовный процесс / С.И. Викторский. М., 1997. - С. 68.

3. Уголовно-процессуальный кодекс Азербайджанской Республики, утвержден Законом Азербайджанской Республики от 14 июля 2000 года № 907-IQ

4. Уголовно-процессуальный кодекс Республики Армения, утвержден Законом Республики Армения от 01 июля 1998 г.

5. Уголовно-процессуальный кодекс Республики Молдова от 14 марта 2003 года № 122-XV.

6. Уголовно-процессуальный кодекс Республики Казахстан от 4 июля 2014 года № 231-V.

**Еремченко В. И.,**
старший преподаватель кафедры криминалистики
Краснодарского университета МВД России,
кандидат юридических наук
(г. Краснодар)

# ПРОБЛЕМЫ ДОКАЗЫВАНИЯ НАРУШЕНИЯ АВТОРСКИХ И СМЕЖНЫХ ПРАВ ПОСРЕДСТВОМ ИСПОЛЬЗОВАНИЯ СЕТИ ИНТЕРНЕТ

Наше государство первостепенной задачей ставит обеспечение защиты личности каждого гражданина Российской Федерации. Подтверждением тому служит приоритетное расположение над другими норм особенной части действующего Уголовного кодекса РФ [1], посвященных преступлениям против личности. Одним из преступлений, входящих в раздел VII УК РФ, вызывающих немалый интерес и представляющих сложность в раскрытии и расследовании, выступает нарушение авторских и смежных прав, закрепленное в ст. 146 УК РФ.

Несмотря на распространенность данного преступного деяния, активные действия по его выявлению и предупреждению стали осуществляться только в последние годы. В тоже время, по итогам статистических данных МВД РФ за 2015 год количество выявленных преступлений, связанных с нарушением авторских и смежных прав, составило 1769 факта, что на 15,1% ниже, чем за предшествующий год [2], и явно не соответствует реальной криминогенной обстановке. Данные показатели явно свидетельствуют о высокой латентности рассматриваемого преступного деяния и перехода от открытых форм нарушения авторских и смежных прав к наиболее завуалированным, перенесенным в сферу телекоммуникационных систем.

В настоящее время Интернет, который не так давно вошел в нашу повседневную жизнь, стал обыденностью и используется как для досуга, так и в коммерческих и иных целях. Не исключением стало и использование возможностей сети Интернет в целях совершения преступлений или облегчения их реализации. В свою очередь кибернетическая среда стала «плодородным» местом для развития преступности в сфере нарушения авторских и смежных прав. Каждый из нас ни раз сталкивался с повсеместной рекламой на страницах Интернет-порталов, призывающей получить стабильный заработок за осуществление дистанционной on-line работы. Однако не каждый представляет, что под данной вывеской скрывается деятельность, связанная с таким нарушением авторских прав, как плагиаторство, завуалированное под модную в настоящее время он-лайн профессию рерайтера.

Рерайтинговая деятельность заключается в том, что субъект, выполняющий функции рерайтера, осуществляет перефразирование авторского текста. При этом перефразирование может начинаться как с элементарной перестановки слов внутри предложения, так и перефразировании целых абзацев с сохранением первоначальных мыслей автора. Цель рерайтинговой деятельности – получение «нового» продукта, целиком и полностью основанного на авторской мысли законного владельца.

Сама схема рерайтинговой деятельности, представляющей ничто иное, как плагиаторскую деятельность, может быть представлена следующим образом:

1) На Интернет-порталах создаются ресурсы (сайты), являющиеся трудовыми биржами он-лайн работы, представляющими возможность попробовать себя за обусловленное вознаграждение в качестве переводчика, рерайтера, копирайтера, рецензента, писателя и т.п.

2) Данные биржи работают в двух направлениях: подыскивают исполнителей по указанным видам работ и привлекают заказчиков представляемых услуг.

3) Каждый желающий подзаработать имеет возможность зарегистрироваться на сайте любой из таких бирж он-лайн работы, предоставив при этом краткие сведения о себе и своей квалификации, позволяющей подобрать для их творческих возможностей соответствующий заказ.

4) Получив одобрение по регистрации, он-лайн работник выбирает из доступного для него списка вакансий те заказы, которые ему наиболее интересны.

5) Получив заказ на рерайтинговую работу, работодатель (владелец он-лайн биржи), направляет исполнителю авторский текст, который впоследствии необходимо исполнителю перефразировать и предоставить в установленный срок работодателю. Качество же проделанной работы оценивается при помощи использования системы Антиплагиат.

6) Впоследствии работодателем результат рерайтинговой работы передается либо непосредственному заказчику (если он имеется), либо выставляется на портал уже готовых авторских трудов, на котором данный результат может быть приобретен любым желающим за обусловленную плату.

Таким образом, в данную преступную деятельность вовлечено как минимум три субъекта: заказчик рерайтинговой работы (покупатель рерайтингового труда), работодатель (держатель он-лайн биржи), исполнитель (сам рерайтер).

Перерабатываемый авторский текст может касаться любых направлений: экологии, садоводчества, автомобилестроения, юриспруденции, домашнего хозяйства и т.п. Результат же рерайтинговой работы получил активное применение как для создания «новых» Интернет-сайтов, так и в научной и иной, в том числе коммерческой, деятельности.

При явной наглядности представленного механизма совершения преступного деяния, регламентированного ст. 146 УК РФ, наличествуют трудности в сфере доказывания такового факта.

Так, в настоящее время отсутствует выработанная и апробированная на практике система действий по выявлению и документированию данных преступлений. Не меньше трудностей возникает и с определением подлежащего установлению размера причиненного рерайтинговой деятельностью ущерба автору перерабатываемого труда, а также в установлении самого (первоначального) автора переработанного текста.

В тоже время, следует отметить, что реализую указанную преступную схему основная масса рерайтинговых сайтов, так или иначе, требует от исполнителя работы использование своего электронного почтового ящика. Такая закономерность может быть использована в целях доказывания их преступной деятельности и установления объема переработанного текста.

Но, не смотря на возможное существенное значение для раскрытия и расследования преступления данных из электронных почтовых ресурсов, при прохождении регистрации для получения почтового ящика пользователь, вводя свои персональные данные (идентификационные данные), к сожалению, может ввести любые сведения, даже не принадлежащие ему. Это в значительной степень может затруднить действия по установлению принадлежности конкретного почтового аккаунта тому или иному реальному субъекту нашего общества.

В свете чего, так как почтовый аккаунт (электронный почтовый ящик) в настоящее время выступает в рамках глобальной информационной сети Интернет чуть ли не основным идентификатором при регистрации на любых ресурсах Интернета, видится целесообразным узаконить процедуру регистрации данных почтовых аккаунтов. На основании чего, мы предлагаем при прохождении регистрации и заполнении индивидуальных данных ввести привязку к паспортным данным граждан, изъявляющих желание на получение доступа к электронному почтовому ресурсу. В качестве единого портала, обеспечивающего соблюдение таких требований, предлагается использовать единый «Портал государственных услуг» (http://www.gosuslugi.ru), выступающий гарантом предоставления данных о личности.

Такая система действительно поможем индивидуализировать лицо, ведь паспортные данные уникальны и единичны. Более того, ряд почтовых компаний в сети Интернет уже давно используют паспортные данные в качестве вспомогательного средства при восстановлении доступа законному владельцу при взломе почтового аккаунта злоумышленниками. Предложенные меры позволят сделать Интернет-среду более прозрачной и менее анонимной, что, как мы считаем, уменьшит случаи нарушения авторских прав посредством рерайтинговой деятельности.

Таким образом, не смотря на активные действия государства по защите прав человека на авторство произведенного им труда, неразрешенными остаются ряд вопросов, связанных с практическим применением норм права по доказыванию фактов рассматриваемой преступной деятельности.

**Литература:**

1. Уголовный Кодекс Российской Федерации от 13 июня 1996 г. № 63-ФЗ. (ред. от 19 апр. 2013 г.) // Собрание законодательства РФ. – 1996. – № 25. – Ст. 2954.

2. Сводный отчет ГИАЦ МВД России по нарушению авторских и смежных прав за 2015 год.

**Жигалова Г. Г.,**
старший преподаватель кафедры криминалистики
Ставропольского филиала Краснодарского университета
МВД России
кандидат медицинских наук
**Радзиевская Н. Г.,**
ассистент кафедры патологической физиологии
Ставропольского государственного медицинского университета
кандидат медицинских наук
(г. Ставрополь)

# СОВРЕМЕННЫЕ МЕТОДЫ ИССЛЕДОВАНИЯ, ПРИМЕНЯЕМЫЕ В СУДЕБНОЙ МЕДИЦИНЕ

При исследовании объектов судебно-медицинской экспертизы, например, трупов, живых лиц, вещественных доказательств, в том числе и биологического происхождения, в настоящее время широко применяются лабораторные, биологические, химические, физические, физико-химические, баллистические, лабораторные и другие методы исследования.

Из истории судебной медицины известно, что до 18 века врачей не привлекали к судопроизводству. Люди, осуществляющие осмотр трупа, зачастую не обладали медицинскими познаниями. Воинский устав Петра 1, принятый в России в 1716 году, впервые обязал привлекать врачей для осмотра трупа и вскрытия их при подозрении на насильственную смерть для определения истинной причины смерти.

С того времени современная наука совершила ряд значительных шагов в производстве судебно-медицинских экспертиз.

Хотелось бы упомянуть несколько общих методов исследования, на основе которых применяются и современные методы исследования в судебной медицине. Необходимо отметить, что при их достаточной «древности», эти методики не потеряли своей актуальности и активно используются в настоящее время.

Заслуживает внимания такой метод, как наблюдение. Наблюдение – это визуальное восприятие предмета его признаков, процессов, происходящих в органе или явления. Наблюдение осуществляется либо непосредственно, т.е. без использования какой-либо техники, с помощью глаз, либо опосредованно, т.е. с использованием ряда специальной техники, позволяющей зафиксировать повреждения на теле, ряд заболеваний, обнаружить и изучить вещественные доказательства биологического происхождения с использованием лупы, микроскопов, рентгеновской, ультразвуковой аппаратуры, приборов ночного видения и других. Наблюдение является субъективным методом.

Описание – это фиксация полученных результатов исследования, наблюдения, эксперимента с использованием определенной системы обозначений найденных результатов. Описание, как метод исследования, применяется при описании обнаруженных на теле живого человека или трупа повреждений: в акте судебно-медицинского исследования подробно и последовательно описывают локализацию повреждений, их форму, точные размеры, состояние краёв раны, концов, характеристику и особенности стенок, дно, обнаруженные наслоения по краям, вокруг раны, и указывают другие индивидуальные особенности внешних данных человека. При описании трупов лиц неустановленных, неизвестных лиц, используется «словесный портрет», при составлении которого предусматривается стандартный набор признаков и строгая последовательность изложения [6] [7].

Частные методы, применяемые в судебной медицине.

Специальные методы судебной медицины базируются на медико-биологических и судебно-медицинских исследованиях [5]. К специальным относят морфологический метод, включающий специальный секционный и гистологический методы исследования, методы судебно-медицинской идентификации личности (морфометрические и индивидуализирующие методы) и идентификации орудия травмы по свойствам повреждений.

Среди частных методов особого внимания заслуживает физический. В группе физических методов исследования в судебной медицине достаточно интересным представляется метод хроматографического исследования. Хроматография – это сочетание ряда методов аналитического содержания, когда, используя физические свойства отдельных веществ, смесь соединений разделяется на составные части. Принципом разделения компонентов смеси является избирательность в распределении составляющих компонентов смеси между подвижной и неподвижной фазами (твёрдое вещество и жидкость, жидкость и газообразное вещество). Например, используется газохроматографическое исследование серосодержащих соединений изменённых нефтепродуктов.

Спектральные методы исследования основаны на использовании специальных химических веществ, например криминалистическое исследование микроколичеств специальных химических веществ с использованием спектрофлюориметра «Флюорат 02 Панорама», а также применение ИК-фурье спектрометра «Инфралюм ФТ-801» в сочетании с ИК-микроскопом, приставкой НПВО и другими приставками для исследования объектов при проведении судебных экспертиз [3] [5].

В судебной медицине используются химические, а также физические методы определения подлинности субстанции с использованием анализа содержания ряда посторонних примесей с использованием метода тонкослойной хроматографии. Необходимость в хроматографическом методе возникает при производстве исследования биологических жидкостей с це-

лью идентификации лекарственного растительного сырья, которое может содержать кумарины, различные алкалоиды и другие вещества.

Большой интерес к хроматографии можно наблюдать со стороны судебных химиков. Возможность использования и оперирования большим ассортиментом адсорбентов, имеющих различные механизмы действия, расширяет возможности метода хроматографии, что явно отражается в важности для судебных химиков данного метода.

Метод имеет весьма широкие границы применения, он используется для разделения веществ, по природе своей далеких друг от друга (например, сплавы и ферменты). Метод активно используется для определения характеристик крови, связанных с установлением наличия крови на исследуемом предмете-носителе.

Методы физико-химического анализа в судебной медицине применяют при проведении качественного и количественного анализа на наличие ядовитых веществ, токсических веществ в жидкостях, биологических тканях, средах организма. Достаточно часто этот метод используется в выявлении источников токсических и ядовитых веществ – содержимом желудка, кишечника, ряде продуктов питания, алкогольной продукции, лекарственных препаратов и т.д.:

1. Спектральный анализ (атомно-абсорбционный, нейтронно-активационный, эмиссионный) - метод позволяет определить содержание ряда тяжелых металлов (железо, цинк, медь, свинец, кадмий, никель, хром и другие) в твердых образцах и биологических объектах (волосах). Многие токсичные органические соединения, такие как формальдегид, метиловый спирт, изоамиловый спирт, фармацевтические препараты определяют фотометрически;
2. газовая хроматография и хромато-масс-спектрометрия используются для качественного и количественного определения этилового спирта и токсичных примесей;
3. высокоэффективная жидкостная хроматография (ВЭЖХ) и тонкослойная хроматография применяется для обнаружения лекарственных веществ;
4. контактно-диффузионный метод (метод цветных отпечатков) основан на диффузии микроэлементов в эмульсионный слой фотографической бумаги с поверхности кожи или вещественных доказательств; простота метода сделала его распространенным в экспертной практике.

Лабораторные и специальные методы исследования в судебной медицине. Методы идентификации человека.

Современные методы молекулярно-генетического анализа ДНК.

В настоящее время очень интересными представляются методы судебно-медицинской генетики и методы молекулярно-генетического анализа ДНК.

Биологические методы используются при работе с объектами судебно-биологической экспертизы: микрочастицами органов и тканей. Для определения видовых, групповых и индивидуальных характеристик личности применяются серологические и цитологические методы. Кроме того, цитологические методы позволяют устанавливать тканевую, регионарную, органную, видовую и половую принадлежность клеток, а также индивидуальную при аномальном наборе половых хромосом. Особое значение имеет совокупность молекулярно-генетических методов анализа ядерной и митохондриальной ДНК. Эти методы применяют для исследования вещественных доказательств, для идентификации личности при исследовании неопознанных трупов, а также при спорном отцовстве и иных вопросах, касающихся установления родства.

Цитохимические методы основаны на использовании специфических химических цветных реакций для определения в клетках различных веществ (под действием специально подобранных реактивов происходит окрашивание тех или иных веществ в цитоплазме, а по степени и характеру окраски судят о количестве или активности исследуемых веществ).

Идентификационные возможности методов судебной медицины в последнее время расширились за счёт метода выделения генного материала из тканей человека и их идентификации по генному материалу, полученному от предполагаемых родственников. Данный метод является достаточно точным, но достаточно затратным по времени исследования.

Предложенный сравнительно недавно метод использования исследования глаза, его оболочек и околоокулярных структур для идентификации человека представляется достаточно интересным [1]. Идентификационные признаки характерны для такой структуры глаза, как веко, имеющего ряд специфических признаков. Возможность идентификации с помощью роговицы ниже, чем идентификация с помощью радужной оболочки глаза, так как роговица подвержена возрастным изменениям, воспалительным и склеротическим изменениям, что снижает её идентификационные признаки.

Радужная оболочка глаза человека является уникальной, как узор пальцев на руках или стопах человека [4]. Радужная оболочка глаза формируется к двухлетнему возрасту, после чего остается неизменной до конца жизни человека. Однако, если человек страдает некоторыми заболеваниями внутренних органов, которые с возрастов у большинства людей появляются или прогрессируют, возникают изменения радужной оболочки глаза, которые проявляются изменением в форме зрачков, размеров зрачков - анизокорией, изменением цвета радужной оболочки, а также образованием на радужной оболочке участков гиперпигментации, линий и кругов [8] [9]. Данные изменения уже не первый год используются в медицине в иридодиагностике заболеваний у живых лиц, а также могут быть использованы для идентификации личности трупов.

Большую популярность в идентификации личности в настоящее время приобретает ряд способов биометрической идентификации личности человека по кровеносным сосудам сетчатки глаза, расположенным на глазном дне [1] [2]. Данные кровеносные сосуды, их извитость, расположение на глазном дне являются уникальными, не меняющимися для каждого человека. При исследовании сосудов глазного дна у однояйцевых близнецов было доказано, что их рисунок не совпадает.

Методы медицинской статистики, математическое моделирование и компьютерные технологии в последнее время находят все большее применение на практике, что повышает точность и объективность экспертных заключений.

Помимо специальных методов, помогающих решить конкретные вопросы судебной медицины, данная область знаний использует определенные методологические принципы. Так, судебно- медицинскому эксперту необходимо знание диалектической и формальной логики для построения объективных и по возможности однозначных ответов на вопросы сотрудников правоохранительных органов для их обоснования и установления причинно-следственных связей.

**Литература:**

1. Ермилов, В.В., Ткаченко В.В. Глаз как объект судебно-медицинской идентификации / В.В.Ермилов, В.В.Ткаченко // Судебно-медицинская экспертиза. – 2013. №4. С. 51-55

2. Жигалова, Г.Г. Влияние параметров вегетативного тонуса и его латерализации на функции зрительного анализатора: автореф. дисс. … на соискание учёной степени к.м.н.: 03,00,13 – физиология / Г.Г.Жигалова; [науч.рук.д-р мед.наук В.С.Никольский]. – Ставрополь, 2006. – 20 с.

3. Карякин, А.А., Плотникова, С.А. Современные физические методы в судебной медицине / А.А., Карякин, С.А.Плотникова // Потенциал современной науки. – 2014. - №2

4. Колотушкин, С.М. О формировании и ведении криминалистических учетов, содержащих изображения радужных оболочек глаз / С.М. Колотушкин, С.В. Симонова // Современные проблемы расследования преступлений: оптимальные пути их решения: сборник материалов межвузовского «круглого стола», 25 ноября 2011 г., - Хабаровск: Изд-во Дальневост.юрид.ин-та МВД РФ, 2012. – с 64-68

5. Применение инструментальных методов исследования объектов судебной экспертизы: материалы Всероссийского научно-практического семинара. (г.Н.Новгород, 15-19 сентября 2007 г.) / ред.кол.: Барбосов Ю.А., Воронков Ю.М., Казимиров В.И., Усова Л.Г. – М.: ФБУ РФЦСЭ при Минюсте России, 2013. – 152 с.

6. Рясов, А.А. Собирание вещественных доказательств при раскрытии и расследовании преступлений: монография / А.А. Рясов. – Ставрополь: СФ КрУ МВД России, 2012. - 210 с. С 71, 142

7. Рясов, А.А. Основы судебной экспертизы для сотрудников экспертно- криминалистических подразделений ЭКЦ ГУ МВД России по Ставропольскому краю: учебное пособие / А.А. Рясов, Н.А. Уваров. – Ставрополь: СФ КрУ МВД России, 2014. – 42 с.

8. Симонова, С.В. Радужная оболочка глаза как объект идентификации личности / С.В. Симонова // «Черные дыры» в Российском законодательстве. Юридический журнал. – М.: ООО «К-Пресс», 2009. - №1. – С. 178-179

9. Симонова, С.В. О модели криминалистического учета, содержащего изображения радужных оболочек глаза / С.В. Симонова // Судебная экспертиза. – Вологоград: ВА МВД России, 2013. - №4 (36). – С. 149-156

**Ким Е. П.,**
заведующий кафедрой уголовного права Пятого факультета повышения квалификации (с дислокацией в г. Хабаровск) института повышения квалификации федерального государственного казенного образовательного учреждения высшего образования «Академия Следственного комитета Российской Федерации», доктор юридических наук, профессор
**Киселёв Е. А.,**
заведующий криминалистической лабораторией Пятого факультета повышения квалификации (с дислокацией в г. Хабаровск) института повышения квалификации федерального государственного казенного образовательного учреждения высшего образования «Академия Следственного комитета Российской Федерации», кандидат юридических наук, доцент
(г. Хабаровск)

# НЕКОТОРЫЕ ОСОБЕННОСТИ ТЕХНИКО-КРИМИНАЛИСТИЧЕСКОГО СОПРОВОЖДЕНИЯ ОСМОТРА МЕСТА ПРОИСШЕСТВИЯ КРАЖ СОВЕРШЕННЫХ НЕСОВЕРШЕННОЛЕТНИМИ

Практика деятельности следственных органов Следственного комитета России свидетельствует, что роль и значение криминалистических средств и методов таковы, что в настоящее время органы предварительного следствия не могут осуществлять свои функции без надлежащим образом организованной и эффективно функционирующей системы технико-криминалистического сопровождения деятельности по расследованию преступлений. Под технико-криминалистическим сопровождением расследования преступлений, следует понимать систему криминалистических знаний и основанных на них навыков и умений сотрудников следственных органов использовать научные криминалистические рекомендации, применять криминалистические средства, методы и технологии их использования в целях расследования преступлений [1, с.5].

Применение многих технико-криминалистические средств при проведении осмотров места происшествия краж весьма положительно сказывается на повышении производительности труда следователей. Использование аудио, фото и видеозаписи, ускоряет фиксацию обстановки, в которой проводятся следственные действия. Поисковая техника сокращает время обнаружения вещественных доказательств, измерительная аппаратура облегчает составление планов и схем места происшествия. Средства для обнаружения и исследования следов рук, обуви, орудий взлома, транспортных средств позволяют в отдельных случаях задерживать при розыске по горячим следам лиц, совершивших преступления.

Информация о совершении кражи неустановленным или известным несовершеннолетним может поступить к следователю одновременно с сообщением об обнаружении признаков преступления. В некоторых случаях заявители высказывают свои подозрения в отношении неизвестных им подростков, которые часто появляются вблизи от места происшествия, ведут себя вызывающе, совершают правонарушения и т.п. Иногда потерпевшие и опрошенные выехавшими на место происшествия сотрудниками полиции, свидетели высказывают мнение о возможном совершении кражи конкретным подростком. Наконец, несовершеннолетний может быть задержан на месте совершения преступления [2, с. 235].

В других ситуациях данные о причастности к краже несовершеннолетних могут быть получены следователем из тех же источников уже после прибытия на место происшествия.

В случаях, когда на месте происшествия находится задержанный несовершеннолетний, он также должен быть опрошен с применением технически средств (видео-фиксации). В ходе опроса такие субъекты могут выдвинуть свою версию произошедшего события, проверка которой возможна уже в ходе осмотра места происшествия. В частности, некоторые несовершеннолетние заявляют, что оказались на месте преступления сразу после его совершения, а обнаруженное у них имущество взяли из любопытства без цели хищения. Такие несовершеннолетние должны быть освидетельствованы в целях обнаружения у них на теле и одежде следов взлома, проникновения к месту кражи, изъятия похищенного и выполнения других преступных действий. В ходе осмотра места происшествия также могут быть найдены следы, подтверждающие или опровергающие объяснения задержанного, которые необходимо зафиксировать с использованием технических средств, прежде всего фото фиксации. Также их необходимо изъять для последующего исследования с использованием имеющихся в распоряжении следователя криминалистических комплектов таких как: «Визит» - для изъятия образов биологического происхождения, «Дактило» - для изъятия следов пальцев рук.

Следователь приступая к общему обзору (осмотру) места происшествия определяет границы места происшествия, избирает точку начала и приемы осмотра, подготавливает технико-криминалистические средства необходимые для проведения осмотра.

Как свидетельствует судебно-следственная практика, значительное количество краж, совершенных несовершеннолетними, связаны с проникновением в помещение. Определение границ мест таких преступлений в большинстве случаев не представляет трудностей. В качестве таковых избираются строительные конструкции, отделяющие помещения, подлежащие осмотру, от других, расположенных по соседству. В случае взлома стен, дверей, окон, потолочных перекрытий в границы осмотра включаются территории, на которых выполнялись вышеуказанные операции.

Сложности с определением границ осмотра места совершения кражи могут возникать, когда таковым являются участки открытой местности или помещения большой площади. В таких случаях осмотр места происшествия рекомендуется начинать от центра, то есть места, с которого было изъять похищенное имущество. Границы в этой ситуации определяются условно и могут расширяться по мере обнаружения следов передвижения субъекта кражи и выполняемых им действий.

Для обследования жилых и иных помещений небольшой площади, чаще всего используются тактические приемы концентрического осмотра. Они заключаются в передвижении следователя по окружности, от периферии к геометрическому центру помещения. К сожалению некоторые следователи ограничиваются формальным поверхностным осмотром только объектов и участков, на которых находились похищенные вещи. Как правило, в результате такого осмотра не обнаруживается и не изымается никаких следов.

На стадии общего обзора, получая общее представление об обстановке места происшествия, следователю целесообразно моделировать действия субъекта кражи и исходя из этого использовать технико-криминалистические средства. В большинстве ситуаций воспринимаемая информация не позволяет строить однозначные предположения о содержании действий субъекта кражи.

В этих условиях целесообразно выдвижение нескольких предположений о характере и содержании вышеназванных действий, которые проверяются, корректируются в процессе осмотра места происшествия.

С учётом выдвинутых версий в обстановке места происшествия выделяются узловые элементы. Среди них выделяются участок проникновения к месту совершения кражи, объекты, которые последовательно или бессистемно осматривал субъект преступления в поисках ценностей; хранилища, из которых изымалось похищаемое или иное имущество и т.п.

Обще признанно, что смотр помещений чаще всего начинается от входа. Даже если субъект преступления проникает к месту совершения кражи через окно, потолочные перекрытия, другие участки, то покидает помещение, как правило, через входную дверь.

В ситуациях взлома входной двери, она и пол перед ней тщательно осматриваются. Прежде всего, изучается расположение входа относительно дверей других квартир, а также иных строительных конструкций. Иногда размещение двери позволяет выдвигать предположения о положении субъекта преступления во время взлома. Например, для отжима запирающей планки замка субъекту кражи необходимо определенное пространство, которое может быть ограничено стенами коридора, образованными ими углами, имеющимися на них трубами, выступами и т.д. В таких условиях возможности для занятия субъектом преступления удобного положения существенно сокращаются.

Предположения о рассматриваемых обстоятельствах конкретизируются с учетом локализации отпечатков обуви, следов взлома. Эти предположения проверяются в ходе осмотра поверхностей, на которых должны остаться следы тела, одежды, обуви субъекта преступления, используемых им инструментов.

Целесообразно также исследование поверхности пола перед взломанными дверями. На них могут быть обнаружены отпечатки обуви субъекта преступления, отделившийся от нее грунт. Иногда несовершеннолетние, выполняя операции по взлому, курят, сплевывают, оставляя следы слюны, жевательной резинки, пепла, табачных изделий.

Для совершения краж несовершеннолетние проникают в помещения не только через входные, но и балконные двери, а также окна.

Осмотр этих объектов имеет определенные особенности. При наличии следов проникновения через балкон желательно, прежде всего, определить, каким образом туда взобрался несовершеннолетний. Наиболее типичными способами являются подъем по водосточным и газовым трубам, ремонтно-строительным лесам, конструкциям, соединяющим лоджии, пожарным лестницам, козырькам над подъездами и т.п. Реже несовершеннолетние спускаются с крыш по тросам, веревкам или другим средствам.

Уместно напомнить, что детальный осмотр помещений, из которых совершена кража, предполагает первоначально осмотр всех объектов в статичном положении без изменения положения, в котором они были обнаружены. Здесь также целесообразно использовать средства форофиксации.

Если помещения оборудованы средствами охранной сигнализации и видеонаблюдения, до начала осмотра рекомендуется изымать документы, регистрирующие операции по подключению и отключению такой аппаратуры, а также материалы видеофиксации.

При совершении краж имущества учреждений и организаций желательно также истребовать документы, отражающие постановку на учет, движение и стоимость похищенных ценностей. При необходимости следователю следует использовать возможности криминалистических учетов – таких как АИПС «Вещь» [3, с.125]

К осмотру помещений, оснащенных сигнализацией, целесообразно привлечение специалистов, которые могут оказать помощь в обследовании аппаратуры, использующейся для охраны помещений или отдельных объектов, соединяющих разные узлы охранных устройств. Перед началом осмотра у специалистов следует выяснить, имеются ли в охранной системе устройства, фиксирующие его подключение или отключение, время и причины выполнения этих операций.

Специалист привлекается для инструментального или визуального обследования системы сигнализации с целью обнаружения возможных следов отключения, выполнения иных операций по блокированию охран-

ных устройств. В реальных ситуациях для детального осмотра помещений используется, как правило, выборочный метод, заключающийся в обследовании не всех имеющихся на месте происшествия объектов, а только тех из них, которых, по мнению следователя, касался субъект преступления. Не возражая в целом против применения этого метода, полагаем, что при осмотре малогабаритных помещений в условиях отсутствия явных следов перемещения несовершеннолетнего целесообразно сплошное обследование имеющихся на месте происшествия объектов.

При обнаружении в ходе осмотра отдельных следов необходимо мысленно моделировать действия, в результате которых они образовались. Такое моделирование позволяет строить предположения о локализации и характере других следов, которые могли возникнуть при выполнении этих же операций. Например, при обнаружении открытой дверцы шкафа, с полок которого на пол выброшены вещи, имеются основания предполагать, что на дверце шкафа, его полках могут быть обнаружены потожировые отпечатки пальцев и ладоней субъекта кражи, а также текстильные микрочастицы от элементов его одежды. На полу перед шкафом могут находиться следы обуви несовершеннолетнего. Для обнаружения подобных следов целесообразно применять источники экспертного света.

При обнаружении на отдельных участках места происшествия следов обуви желательно измерять расстояние между ними. Это может помочь при определении роста, размеров отдельных частей тела субъекта преступления.

Некоторые несовершеннолетние на месте преступления употребляют прохладительные и алкогольные напитки, продукты питания, оставляя посуду, упаковку, на которых могут быть обнаружены не только трасологические, но и биологические следы. Такие объекты желательно изымать, также как и недоеденные продукты питания. Следует оговориться, что некоторые фрукты, овощи (огурцы, помидоры, виноград и т.п.), отличающиеся повышенным содержанием влаги, быстро утрачивают свой первоначальный вид, что исключает возможность их экспертного исследования.

Колбасные изделия, сыр, хлеб, шоколад, другие плотные, но способные изменять свою форму, продукты желательно незамедлительно поместить в холодильник.

Некоторые фрукты с плотной структурой рекомендуется поместить в 40% раствор алкоголя [4, с. 143].

Иногда несовершеннолетние на месте преступления кроме кражи совершают и хулиганские действия: бьют посуду, рвут одежду, ломают, переворачивают мебель, рассыпают сыпучие продукты, перемешивают все это, поджигают, отправляют естественные надобности и т.п.

При обнаружении признаков таких действий рекомендуется отбирать образцы предметов и веществ, которые в дальнейшем могут быть уничтожены – обломки, обрывки и т.п. В процессе дальнейшего расследования

эти объекты могут использоваться для идентификации текстильных микрочастиц, найденных на одежде несовершеннолетнего.

В процессе осмотра могут также изыматься запаховые (ольфакторные) следы. Они образуются на элементах обстановки места происшествия, которых касался субъект кражи. Такие объекты рекомендуется изымать, предварительно завернув в марлю, а затем в фольгу. Если изъять объект невозможно, его предварительно увлажняют из пульверизатора струей воды, направленной вверх. При таком разбрызгивании мелкие капли оседают вниз, не смывая следов наслоений. Затем к объекту плотно прижимают марлевую или фланелевую салфетку, накрывают ее фольгой и удерживают в таком положении не менее часа. После этого салфетка помещается в стеклянный сосуд и закрывается плотно притертыми металлическими или стеклянными крышками. Допускается также оборачивание салфеток в несколько слоев фольги без последующего помещения в сосуд [5, с.130].

В некоторых случаях несовершеннолетние переодеваются на месте преступления в похищенную одежду и обувь, оставляя свои старые вещи в помещении. Обнаруженные вещи также изымаются с использованием вышеизложенных рекомендаций.

Протокол осмотра места происшествия составляется с соблюдением общих требований уголовно-процессуального закона и рекомендаций по проведению этого следственного действия. В то же время из содержания описательной части протокола должно быть ясно, где находится место совершения кражи, какова его структура. В протоколе также должны быть отражены признаки совершения кражи именно несовершеннолетними: размеры отверстий, через которые субъект проникал на место преступления, следов, которые он там оставил, наличие на видных или доступных местах дорогостоящих предметов, на которые преступник не обратил внимания, а также максимально подробно описана процедура применения технико-криминалистических средств применявшихся при производстве осмотра места происшествия и результаты их пременения.

Обнаруженные на месте совершения преступления следы должны быть описаны таким образом, чтобы можно было представить в результате совершения каких действий они образовались. И в этих целях желательно использовать современные технико-киминалистические средства фото видео фиксации, что поможет объективно и в установленные законом сроки провести расследование по делу.

**Литература:**

1. Технико-криминалистическое сопровождение расследования преступлений учебное пособие. - Москва, 2016. Сер. Библиотека криминалиста. - 256 с.

2. Расследование отдельных видов преступлений, совершенных несовершеннолетними: научно-практическое пособие / под общ. ред. В.Н. Карагодина. — СПб.: Издательство «Юридический центр-Пресс», 2014. – 439 с.

3. Ким, Е.П. Использование криминалистических учетов в розыске безвестно исчезнувших граждан / Е.П. Ким, Е.А. Киселёв // Противодействие преступлениям, связанным с безвестным исчезновением граждан, и методика их расследования: материалы Междунар. Науч.-практич. конф. (Москва, 20 марта 2015г.) / под ред. А.И. Бастрыкина. М.:ЮНИТИ-ДАНА. 2015. – С.122-126.

4. Майлис Н.П. Следы зубов человека // Тактика следственных действий (осмотр места происшествия и допрос): научно-методическое пособие / под ред. канд. юрид. наук А.И. Дворкина, доктора юрид. наук Л.В. Бертовского. М., 2011, С. 143-144.

5. Дворкин А.И. Следы запаха // Тактика следственных действий (осмотр места происшествия и допрос): научно-методическое пособие / под ред. канд. юрид. наук А.И. Дворкина, доктора юрид. наук Л.В. Бертовского. М., 2011, С. 130.

**Киселёв Е. А.,**
заведующий криминалистической лабораторией Пятого факультета повышения квалификации (с дислокацией в г. Хабаровск) института повышения квалификации федерального государственного казенного образовательного учреждения высшего образования «Академия Следственного комитета Российской Федерации», кандидат юридических наук, доцент
**Осипова Т. В.,**
доцент кафедры уголовного процесса Пятого факультета повышения квалификации (с дислокацией в г. Хабаровск) института повышения квалификации федерального государственного казенного образовательного учреждения высшего образования «Академия Следственного комитета Российской Федерации» (г. Хабаровск)

# ТЕХНИКО-КРИМИНАЛИСТИЧЕСКОЕ СОПРОВОЖДЕНИЕ ПРОВЕДЕНИЯ ПРОВЕРКИ ПОКАЗАНИЙ НА МЕСТЕ И СЛЕДСТВЕННОГО ЭКСПЕРИМЕНТА

Судебно-следственная практика свидетельствует, что в настоящее время органы предварительного следствия не могут осуществлять свои функции без надлежащим образом организованной и эффективно функционирующей системы технико-криминалистического сопровождения деятельности по расследованию преступлений. Под которой в науке понимается система криминалистических знаний и основанных на них навыков и умений сотрудников следственных органов использовать научные криминалистические рекомендации, применять криминалистические средства, методы и технологии их использования в целях расследования преступлений [1, с.5].

Применение многих технико-криминалистические средств весьма положительно сказывается на повышении производительности труда следователей. Использование аудио, фото и видеозаписи, ускоряет фиксацию обстановки, в которой проводится проверка показаний на мести и следственный эксперимент. Применение поисковой техники сокращает время обнаружения вещественных доказательств, измерительная аппаратура облегчает составление планов и схем при проведении следственных действий.

Обязанность осуществлять криминалистическое сопровождение предварительного следствия в Следственном комитете Российской Федерации возложена организационно-распорядительными документами на следователей криминалистов [2].

Большое значение при производстве таких следственных действий как проведение проверки показаний на месте и следственного эксперимен-

та имеет участие следователя – криминалиста [3, с. 57].

Участие следователя – криминалиста, как специалиста в области криминалистики является одним из важнейших вопросов, возникающих в процессе расследования преступлений всех категорий.

Закон (ст. 58 УПК РФ), определяет специалиста как лицо, обладающее специальными познаниями и привлекаемое к участию в процессуальных действиях в установленном порядке. Специалистом является не заинтересованное в уголовном деле лицо, назначенное органом, осуществляющим уголовное производство, по его инициативе или по ходатайству стороны, для содействия при производстве следственного или другого процессуального действия с использованием его профессиональных навыков и познаний в областях науки, техники, искусства и ремесла [4, с. 45].

Привлечение специалиста к участию в следственных действиях определяется необходимостью применения специальных знаний в целях содействия следователю в расследовании преступлений, обнаружении, закреплении и изъятии предметов и документов. Помимо общих направлений деятельности специалиста при проведении различных следственных действий выделяются и определенные особенности. Так, например специалист-криминалист:

- оказывает содействие следователю в обнаружении, фиксации, изъятии, упаковке и сохранении следов и иных вещественных доказательств, отборе сравнительных и контрольных образцов, а также другую помощь, требующую специальных знаний;

- содействует полному и правильному отражению в протоколе следственного действия полученной криминалистической информации, а также данных о применении криминалистических средств и методов;

- по согласованию с должностным лицом, проводящим дознание, определяет наиболее целесообразные приемы применения криминалистической техники и использует их в работе.

Принцип практической целесообразности заключается в оптимальном использовании специальных знаний при расследовании преступлений исходя из требований научной организации труда.

Так, при проведении следственного эксперимента и проверки показаний на месте в расследовании участие следователя-криминалиста выражается в последовательной фиксации всех основных стадий следственного действия, дачи консультации по вопросам, возникающим в ходе этих следственных действий.

Фиксация основных стадий следственного эксперимента и проверки показаний на месте, ниже приведенных категорий преступлений осуществляется с помощью следующих видов криминалистической техники:

1. при расследовании преступлений против личности:

- комплект для фото-видеосъемки;
- осветительное оборудование, включая источники экспертного света;

•комплект для работы с микро количествами следов биологического происхождения;

•комплект для работы со следами-микрочастицами;

•измерительное оборудовании, включая дальномер лазерный;

•металлодетекторы.

•манекены (фантомы).

2. при расследовании преступлений против собственности:

•комплект для фото-видеосъемки;

•осветительное оборудование, включая источники экспертного света;

•комплект для работы со следами-микрочастицами;

•измерительное оборудовании, включая дальномер лазерный;

•металлодетекторы;

•комплект для работы со следами пальцев рук;

•Беспроводная видеокамера (эндоскоп).

3. при расследовании преступлений против государственной власти, интересов государственной службы и службы в органах местного самоуправления:

•комплект для фото-видеосъемки;

•источники экспертного света;

•портативный прибор для проверки документов (ИК-осветитель Корунд-МТВ);

•измерительное оборудовании, включая дальномер лазерный;

4. при расследовании преступлений против безопасности движения и эксплуатации транспорта:

•комплект для фото-видеосъемки;

•осветительное оборудование, включая источники экспертного света;

•измерительное оборудовании, включая дальномер лазерный;

•Комплект для работы со следами ног и транспорта

Решение о привлечении специалиста принимает следователь по своему усмотрению.

Помощь специалистов обеспечивает большую надежность получаемых результатов, сокращает время сбора криминалистически значимой информации, освобождает следователей и оперативных сотрудников от технической работы, которую специалисты всегда выполнят быстрее и качественнее.

Так же в криминалистической литературе существуют и такие формы фиксации доказательственной информации как:

- вербальная (словесная) – протоколирование и звукозапись;

- наглядно-образная – фотографирование, киносъемка и видеозапись;

- предметная – изъятие предмета в натуре, получение слепков и оттисков;

- графическая – составление планов, чертежей, рисунков и схем.

На практике возможны и используются различные комбинации названных форм, либо их сочетание.

Основным средством фиксации результатов проверки показаний на месте и следственного эксперимента является протокол следственного действия, составленный в соответствии с требованиями ст.166,167 УПК. Протокол состоит из трех частей вводной, описательной и заключительной.

Вводная часть бланка состоит из специальных граф, которые заполняются следователем надлежащим образом. Если все участники следственного действия двигаются на машине, указывается вид,

Далее, следует описательная часть, в которой кратко записывается сообщение лица, показания которого проверяются, относительно места, куда необходимо следовать, а также тех событий, которые произошли.

Последовательно излагается весь процесс и результаты проверки показания, описываются путь движение ее участников, обстановка, предметы и другие обстоятельства, на месте проверки, фиксируются действия и пояснения допрошенного лица и заданные ему вопросы. Информация, исходящая от лица, чьи показания проверяются, должна увязываться с информацией полученной после изучения реальной обстановки, и фиксироваться в связи с описанием каждого определенного участка местности либо фрагментом расследуемого события. Следователь вправе задать лицу, показания которого проверяются, вопрос, относящийся к определенному месту или объекту, с обязательным отражением полученным ответом в протоколе проверки. Все обращения и вопросы следователя записываются в протоколе в третьем лице, в первом лице записываются пояснения допрошенного лица. Если допрашиваемое лицо дает ответ с помощью жестов, либо каких - то других знаков, следователь их описывает особенно обстоятельно, так, чтобы можно было понять их значение. При этом рекомендуется использовать средства видео-фиксации. В протоколе следователь уведомляет всех участников о применении технических средств.

В заключительной части протокола отмечается время окончания следственного действия, перечисляются все предметы, изъятые следователем с указанием упаковки, приводятся основные сведения о применении технических средств фиксации, составленных планах и схемах и других приложениях к протоколу, никаких выводов и оценочных суждений в протоколе не должно быть. Составленный протокол передает следователь для ознакомления или зачитывает вслух всем участникам следственного дей-

ствия, подписывается всеми участниками следственного действия. При поступлении от участников следственного действия замечаний либо дополнений результатов проверки показаний на месте следователь должен сделать запись замечания или отсутствие замечания. Процесс проверки показаний целесообразно зафиксировать на съемный носитель. Затем протокол подписывается следователем, допрошенным лицом и всеми участниками следственного действия.

Наглядно-образной формой фиксации проверки показаний на месте является – фотографирование и видеозапись.

Ряд норм уголовно-процессуального законодательства (ст.ст. 164, 166 и др. УПК РФ) предусматривает фотосъемку, видеозапись, измерения, изготовление слепков и оттисков при проверке показаний на месте, следственном эксперименте и производстве других следственных действий. Поэтому применение технико-криминалистических средств должно обязательно отражаться в соответствующих протоколах, чем удостоверяется сам факт использования этих средств, обеспечивается оценка полученной с их помощью информации, создаются условия для ее проверки.

При проведении проверки показаний на месте и следственного эксперимента чаще всего используются средства фиксации. Такие как фото видеоаппаратура, применяемые для запечатления обстановки на месте проведения следственного действия, а также различных следов и объектов, имеющих значение для дела.

В качестве средств видеосъемки и видеозаписи может быть использована любая современная, но преимущественно портативная видеозаписывающая аппаратура. Фотографирование и видеозапись в процессе следственного действия, должно отражать его ход, результаты и максимальное количество сведений об изображенных объектах.

Для достижения этих целей следователем может быть приглашен следователь-криминалист, который использует технико-криминалистические средства в целях фиксации данного следственного действия, а также для обнаружения, фиксации и изъятия предметов и иных объектов, имеющих значение для расследования. Участие специалиста-криминалиста в данном следственном действии целесообразно начинать с этапа его подготовки.

Следователь-криминалист будет полезен следователю уже при определении тех задач, которые будут подлежать разрешению проверкой показаний на месте, планировании следственного действия, уяснении детального порядка его производства. С учетом обстоятельств расследуемого преступления и задач, которые предстоит решить, специалист подбирает и готовит необходимые технико-криминалистические средства. В их число помимо универсального комплекта технических средств целесообразно включать также комплекты для работ с микрообъектами, объектами для работы со следами запаха, поисковую технику, какую как: эндоскоп, осве-

тительную аппаратуру (в том числе источник экспертного света), упаковочные средства, а также аппаратуру из комплекта для фото-видеосъемки «Плутон».

После прибытия на место проведения следственного действия специалист поможет определить его границы с учетом показаний, которые будут проверяться, обозначает с помощью указателей места начала, окончания следственного действия, наиболее важные его участки. Специалист определяет места вероятного нахождения следов и других вещественных доказательств и то, какие технико-криминалистические средства ему могут понадобиться для их фиксации, изъятия. Он должен также продумать способы обмена со следователем получаемой информацией. Организуется наблюдение за поведением, действиями подозреваемого (обвиняемого), которые могут уничтожить следы и другие вещественные доказательства, если согласие на участие в данном следственном действии им дано с этой целью. Демонстрируемые действия лицом, чьи показания проверяются, целесообразно не только фиксировать с помощью фото- и видеозаписи, но и использовать магнитную звукозапись (это осуществляет сам следователь), которая будет использована при составлении протокола следственного действия.

После демонстрации действий, прохождения маршрута следователю и специалисту-криминалисту целесообразно осуществить более тщательное изучение обстановки с целью уяснения механизма следообразования и иных существенных для дела обстоятельств. При этом могут составляться схемы, планы. Если обстановка изменена на момент проведения следственного действия, специалист поможет ее реконструировать.

На заключительном этапе специалист оказывает помощь следователю в правильном описании выявленных объектов, порядка и результатов применения технико-криминалистических средств.

Следователь-криминалист также может осуществить предварительное исследование объектов после их обнаружения в ходе следственного действия, а также рекомендовать следователю направления использования изъятых вещественных доказательств.

Если проверка показаний на месте фиксировалась с помощью видеозаписи, следователю-криминалисту необходимо обеспечить качественную запись звуковой информации (речи следователя и лица, чьи показания проверяются), поскольку обычно фоновые шумы и звуки (проезд автотранспорта и т.п.) создают весьма существенные помехи для последующего прослушивания и использования видеозаписи. Меры для этого необходимо предусмотреть уже на стадии подготовки к проведению следственного действия.

Предметные, графические и иные формы фиксации – используется при изъятии предмета в натуре либо получений копий предмета, оттисков, слепков, т.е. изготовлением материальных моделей.

Под копированием понимается перенос информации с объекта носителя на искусственную подложку (например - фотобумагу, клейкую ленту и т.д.). Далее после получения слепков или оттисков информация переносится на объемное изображение из различных слепочных масс, гипс, и т.д. Составление планов, схем, чертежей, целесообразно составлять для более наглядного представления об особенностях места проведения следственного действия. На планах и схемах указывается маршрут движения от исходного пункта до установленного места с обозначением ориентиров, также должны быть обозначены пункты остановок, места расположения объектов, на которые указало допрашиваемое лицо. При изготовлении планов и схем производят различные измерения. В случае применения фотографирования в плане указываются точки, которых оно осуществлялось. Для того чтобы план или схема места происшествия была понятна, необходимо применять общепринятые обозначения, либо проставлять порядковые номера. План или схема должны быть процессуально оформлены. В них необходимо дать наименование, а также указать:

- что изображено;
- при проверке показаний, какого лица они составлены;
- дата, время и место составления;
- пояснения к условным обозначениям.

После составления план или схема предоставляется для ознакомления лицу, показания которого проверялись и понятым. Если у названных лиц, имеются замечания, они добавляются в схему, план, и заносятся в протокол. План, схема подписывается следователем, лицом, чьи показания проверялись, понятыми (если они принимали участие), др. специалистами и лицами, (если они принимали участие).

**Литература:**

1. Технико-криминалистическое сопровождение расследования преступлений учебное пособие. - Москва, 2016. Сер. Библиотека криминалиста. – 256 с.

2. Об организации работы следователей-криминалистов в Следственном комитете Российской Федерации: приказ Следственного комитета Российской Федерации от 08.08.2013. - № 53.

3. Взаимодействие следователя и эксперта-криминалиста при производстве следственных действий. М., 1995. - 164 с.

4. Научно-практический комментарий к Уголовно-процессуальному кодексу Российской Федерации / под общ. Ред. В.М. Лебедева; науч. ред. В.П. Божьев - 10-е издание, перераб. и доп. – М. Юрайт-Издат, 2010 г. - 1176 с.

**Киселевич И. В.,**
начальник кафедры экспертно-криминалистической деятельности Московского университета МВД России имени В.Я. Кикотя,
кандидат юридических наук
(г. Москва)

# К ВОПРОСУ ОБ ОЦЕНКЕ ЗАКЛЮЧЕНИЯ ЭКСПЕРТА

Как известно, заключение эксперта служит с одной стороны, способом собирания доказательств, поскольку оно рассчитано на получение информации, содержащее сведения о фактах, имеющих значение для дела, с другой стороны, способом исследования доказательств, т.е. раскрытия их содержания и в-третьих используется для оценки доказательств в целом.

Т.е. заключение эксперта является доказательством по уголовному делу и представляет собой представленные в письменном виде содержание исследования и выводы по вопросам, поставленным перед экспертом лицом, ведущим производство по уголовному делу, или сторонами (ст. 204 УПК РФ.), а так же оно должно «быть определенным, лишенным всякой неточности; последовательным, т.е. взаимосвязанным и взаимообусловленным; доказательным, т. е. не просто формулирующим те или другие выводы исследования, а указывающим основание этих выводов, признаваемых истинными» [1].

Исходя из предыдущего постулата, заключение должно быть однозначным, понятным, все его части должны быть согласованы между собой, не противоречить друг другу, а выводы должны вытекать из проведенного исследования, являясь результатом логических построений, и формулироваться по внутреннему убеждению эксперта.

Заключение эксперта, как и любое доказательство, подлежит оценке.

По нашему мнению, оценка заключения имеет некоторые специфичные черты, обусловленные характером и структурой проводимых исследований.

Сущность оценки заключения эксперта вызывала и до сих пор вызывает неоднозначную её интерпретацию.

Так некоторые ученые, например Д.М.Чечот, определяют оценку, как «имеющее правовые последствия суждение о достоверности доказательства, его силе и значении для установления искомых юридических фактов» [2].

Другие, в частности, Р.С.Белкин, говорят о ней как о «логическом мыслительном процессе определения роли собранных доказательств в установлении истины» [3].

Некоторые, такие как И.М.Резниченко, указывают на то, что «оценку доказательств следует различать как деятельность, как результат этой деятельности и судебный акт» [4].

Вышеприведенные определения указывают на то, что, с одной стороны, оценка доказательств - это итог, результат мыслительной деятельности, с другой – это сама мыслительная деятельность, с третьей – это и мыслительная деятельность, и результат, и судебный акт.

На наш взгляд, противопоставление деятельности ее правовому результату является неверным.

По мнению Р.С.Белкина, оценка доказательств осуществляется на всем протяжении процесса расследования и доказывания: как в процессе дознания и предварительного следствия, так и входе судебного разбирательства уголовных дел.

Подобно тому, как меняются субъекты расследования, меняются субъекты оценки, значение оценки: на предварительном расследовании доказательства оцениваются предварительно, оценка доказательств судом, выносящим решение по делу, является окончательным [5].

Хотя и считается, что оценка доказательств является завершающим этапом в процессе доказывания, из этого не следует, что оценка имеет место лишь в завершающих стадиях уголовного процесса.

Ю.К. Орлов, так же как и Р.С. Белкин под оценкой доказательств понимает логический процесс установления допустимости, относимости, достоверности и достаточности (доказательной значимости) [6].

Это наиболее правильное определение оценки доказательств, сущность которого отражена в действующем законодательстве, а именно в ст.88 УПК РФ.

Установление относимости доказательства заключается в определении его связи с обстоятельствами дела, с предметом доказывания. Иными словами, относимость доказательства подразумевает факт подтверждения или опровержения данных об обстоятельствах, имеющих значение для дела, или ставит под сомнение такие факты.

Ю.К. Орлов считает, что относимость заключения эксперта, как и любого другого доказательства, определяется его содержанием, то есть теми фактами, которые оно устанавливает.

Так, бесспорно относимым будет заключение эксперта, устанавливающее любое обстоятельство, входящее в предмет доказывания. Обладает свойством относимости и заключение эксперта, в котором констатируется какой-либо доказательственный факт, являющийся косвенным доказательством.

Вместе с тем, определение относимости заключения эксперта имеет одну особенность. А именно - она зависит от относимости исследуемого объекта. И если последнее не подтвердилась, то автоматически теряет это свойство и заключение эксперта [7].

По мнению Т.В. Аверьяновой под относимостью понимается отношение установленных доказательств к предмету доказывания или отдельным его элементам.

Чаще всего факты, установленные в результате производства экспертизы, относятся к объективной стороне преступления: каким способом, с помощью каких средств, каким образом, в какое время и т. д. было совершено преступление.

Однако эти факты могут способствовать и установлению обстоятельств, характеризующих иные признаки состава преступления, помогать в его уголовно-правовой оценке, правильной квалификации преступления, установлении личности преступника (субъекта преступления), определении вины, мотивов и целей преступления.

Другими словами, оценивая заключение эксперта с позиций относимости, следует иметь в виду, что факты, установленные экспертным путем, могут иметь отношение к любому из элементов состава преступления [8].

Однако относимость - не единственный критерий оценки доказательств.

Следующий элемент оценки доказательств – оценка допустимости доказательства.

Правильная оценка допустимости того или иного доказательства определяется соблюдением соответствия процессуальной формы доказательства требованиям закона, а кроме того, и соблюдения предусмотренного законом порядка ее формирования [9].

Следующим элементом является определение достоверности доказательства. Достоверность доказательства – это правильное отражение фактов реальной действительности, имеющих значение для дела. И здесь проверка достоверности сводится не только к анализу в совокупности источника доказательства и всего процесса его формирования, но и сопоставление его с другими доказательствами [10].

При оценке условия достоверности заключения эксперта можно выделить следующие компоненты: надежность примененной экспертом методики; достаточность и доброкачественность представленного эксперту материала; полнота проведенного экспертом исследования; правильность исходных данных; аргументированность выводов эксперта в самом заключении; согласованность заключения с имеющимися в деле доказательствами (в том числе, с другими заключениями).

Наряду с отмеченными имеет место и еще один, не менее важный элемент в оценке доказательств, который законодатель не предусмотрел в ст. 88 УПК РФ, - это определение путей дальнейшего использования доказательств.

Он позволяет оформить и реализовать цель всего процесса оценки доказательств, определить план дальнейшего построения расследования, ограничиться собранными доказательствами, а при необходимости дополнить их новыми в виде письменного изложения оценки доказательств в соответствующих процессуальных актах.

Особо следует выделить значение внутреннего убеждения в оценке доказательств, которыми, согласно закону, руководствуются субъекты доказывания.

Мы присоединяемся к мнению Бушуева В.В. в том что «…формирование внутреннего убеждения судебного эксперта неразрывно связано с его оценочной деятельностью … такая оценка должна осуществляться на основе строгой системы принципов, основными из которых являются: научность и объективность, последовательность, всесторонность, компетенция, ответственность, своевременность, независимость» [11].

В судебно-экспертной деятельности основополагающие принципы полноты, объективности и всесторонности исследования призваны гарантировать обоснованность внутреннего убеждения эксперта. Анализ формирования с позиций нравственности внутреннего убеждения эксперта как категории, пронизывающей весь процесс производства экспертного исследования, призван продемонстрировать значение нравственных начал в деятельности эксперта в плане объективности и полноты проведенного исследования.

Следует так же согласиться с Т.В. Аверьяновой [12], которая отмечает: «Внутреннее убеждение эксперта основано не на интуиции (хотя она играет не последнюю роль при решении экспертных задач и формировании внутреннего убеждения эксперта), не на предположениях, а на полном, всестороннем и объективном исследовании объектов конкретных материалов, представленных на экспертизу, на анализе и синтезе выявленных внутренних связей между явлениями и признаками с использованием научно обоснованных и апробированных методик, на специальных знаниях, которыми обладает эксперт и которые он черпает из определенных областей знания».

Нельзя не согласиться с Н.П. Майлис [13], которая считает, что «…убеждение эксперта складывается из многих факторов, но главным является процессуальная самостоятельность. Независимость эксперта является важной гарантией свободы его внутреннего убеждения и, соответственно, гарантией объективности заключения».

Оценка заключения эксперта проходит в два этапа – сначала заключение эксперта оценивается субъектами, осуществляющими уголовное преследование, т.е. следователем, дознавателем, прокурором, а лишь затем она оценивается судом. У каждого из этих этапов имеются особенности.

Оценка отдельного доказательства, источником которого является заключение эксперта, сводится к решению вопросов о достоверности заключения эксперта, о доказанности фактических данных и об их значении для установления главного факта [14]. Анализ научной литературы позволяет определить наиболее общие элементы оценки заключения эксперта:

а) оценка процессуального порядка назначения и проведения экспертизы;

б) оценка личности эксперта;

в) оценка материалов, представленных на экспертизу;

г) оценка полноты и научной обоснованности заключения эксперта;

д) оценка заключения эксперта с точки зрения сделанных им выводов;

е) оценка правильности составления самого заключения;

ж) оценка вероятных ошибок, которые могут быть допущены экспертом;

з) оценка содержащихся в заключении эксперта доказательств с точки зрения их относимости к делу, допустимости и места в системе иных доказательств, т.е. оценка в совокупности с другими доказательствами.

Завершающим этапом оценки можно считать оценку выводов эксперта.

Оценка заключения эксперта связана с определенными трудностями для следователя и суда, так как уяснение предмета исследования и научной обоснованности применяемых методик и средств, т.е. научной достоверности заключения, предполагает наличие специальных знаний у следователя и суда в области судебной экспертизы но, как правило, такие знания у перечисленных субъектов отсутствуют. Особенно это проявляется при оценке заключения комплексной экспертизы.

В таких случаях отдельные элементы оцениваются следователем или судом в двойном объеме, что связано, прежде всего, с одновременным участием в производстве таких экспертиз двух и более экспертов различных специальностей, а также с использованием различных методик их производства.

Кроме того, оценке подлежит количественная и качественная сторона участия каждого из экспертов в производстве экспертизы и взаимосвязь частных выводов с формированием общего вывода как результата экспертизы.

В связи с выше изложенным, мы видим решение вопроса оценки заключения эксперта судом в реализации принципа состязательности сторон, т.е. в привлечении специалистов, обладающих специальными знаниями, теми же что и эксперт или группа экспертов, выполнивших заключение, которые могут оценить его с точки зрения соблюдения полноты и научной обоснованности исследования.

**Литература:**

1. Винберг, А.И. Судебная экспертология: учебное пособие / А.И.Винберг, Н.Т. Малаховская. - Волгоград, 1978. С. 35

2. Гражданский процесс: учебник для юр. институт. и факульт. / отв. ред. Н.А. Чечин, Д.М. Чечот. - М.: Юрид. лит., 1968.- С.184.

3. Белкин, Р.С. Собирание, исследование и оценка доказательств / Р.С. Белкин. – М.: Наука, 1966. - С.65.
4. Резничеко, И.М. Оценка доказательств в советском гражданском процессе: автореф. дис. канд. юрид. наук. - М.,1968.- С.8.
5. Белкин, Р.С. Собирание, исследование и оценка доказательств / Р.С. Белкин. – М.: Наука, 1966. - С.65.
6. Орлов, Ю.К. Судебная экспертиза как средство доказывания в уголовном судопроизводстве / Ю.К. Орлов. – М, 2005.
7. Там же.
8. Аверьянова, Т.В. Судебная экспертиза: курс общей теории / Т.В. Аверьянова. - М, 2006.
9. Матюшин, Т.Б. Общие вопросы оценки доказательств в судопроизводстве: учебное пособие / Л.М. Карнеева. – Хабаровск, 1987.
10. Карнеева, Л.М. Доказательства и доказывание при производстве расследования: лекция / Л.М. Карнеева. - Горький: ГВШМ МВД СССР, 1997.
11. Бушуев, В.В. Внутреннее убеждение судебного эксперта в уголовном судопроизводстве: автореф. дисс…канд.юрид наук. - М., 2008. - С.22.
12. Аверьянова, Т.В. Судебная экспертиза: курс общей теории / Т.В. аверьянова, - М., 2006.- с.336.
13. Майлис, Н.П. Моя профессия – судебный эксперт / Н.П. Майлис. - М, 2006, - с.180.
14. Бородин, С.В. Вопросы теории и практики судебной экспертизы / С.В. Бородин, А.Я. Палиашвили. – М.: Юридическая литература, 1963. - С.76.

**Колотушкин С. М.,**
профессор кафедры технико-криминалистического
обеспечения экспертных исследований
Московского университета МВД России имени В.Я.Кикотя,
доктор юридических наук, профессор
(г. Москва)

# ТЕРРОРИСТИЧЕСКИЕ АКТЫ С ИСПОЛЬЗОВАНИЕМ ВЗРЫВНЫХ УСТРОЙСТВ: ТЕНДЕНЦИИ И ПРОТИВОРЕЧИЯ

Практически ежедневно мировые СМИ сообщают о жертвах взрывов, осуществленных террористами в разных странах. Только за первый месяц 2016 года в разных странах мира: от Афганистана и Йемена, до Европы и Индонезии боевиками Аль-Каиды, ИГИЛ, Талибан и других террористических организаций осуществлено 86 взрывов, в результате которых погибло около 900 человек. В 2015 году по данным СМИ в разных странах мира было проведено 714 террористических актов с применением взрывных устройств.

Вдумчивый читатель мог обратить внимание на представленные цифры и задать себе вопрос: «Какая цель этих взрывов и почему их количество из года в год возрастает, или по меньшей мере, не снижается?».

Не углубляясь в вопросы идеологии террора как социально-политического явления, по мнению автора, суть любого террористического акта – это устрашение. Страх перед угрозой погибнуть или потерять своих близких в террористическом акте создает напряжение в обществе. Люди начинают искать причины возникновения ситуации страха, охватывающей многие слои общества. Этот страх передается как эпидемия, охватывая целые районы, города, страны и даже регионы. Порой этот страх вызывает недовольство части населения ответными контртеррористическими действиями со стороны государства, а точнее его руководства. Такие недовольства могут стать причиной масштабных социальных потрясений, а это в свою очередь может повлечь уступку руководства страны требованиям террористических организаций.

Страх среди населения возникает при больших человеческих жертвах, как говорят специалисты – безадресное поражение большого количества людей независимо от их социального статуса, экономического положения, вероисповедания и прочих условий.

Оружие взрывного действия обладает рядом выгодных качеств, способствующих подготовке, осуществлению и сокрытию преступления. С одной стороны, эти качества выражаются в природе самого взрыва (большая разрушительная сила), с другой стороны, широкий арсенал и большое разнообразие взрывных устройств позволяет реализовывать самый широкий спектр преступных замыслов террористов.

В первую очередь к таким выгодным качествам взрыва относится его большая дальность (зона) поражения. Зона поражения при взрыве определяется конструкцией взрывного устройства (ВУ) и может иметь круговую или направленную зону поражения. Зона действия взрывом позволяет эффективно поражать или разрушать динамичные объекты (люди, транспорт и т.п.), а также производить разрушения на большой площади. Кроме того, взрывом могут поражаться объекты, находящиеся за различными преградами в зоне действия ударной волны и разлета осколков. Приведем пример соотношения зоны поражения при использовании огнестрельного оружия и ВУ.

Для поражения человека в движущемся автомобиле из огнестрельного оружия необходимо положительное сочетание нескольких факторов: наличие информации о месте, где находится указанный человек; выбор удобной огневой позицию для наблюдения, эффективного прицеливания и отхода после выстрела; наличие хороших условий видимости.

Кроме того, траектория полета пули может иметь отклонения в силу метеорологических условий. Так при стрельбе из снайперской винтовки СВД на дальность 300 метров при температуре воздуха 5 градусов $C^0$ и боковом ветре 10 м/с отклонение пули от точки прицеливания будет достигать по высоте 0, 3 м, по направлению 0,8 м. Если же цель движется, то суммарное отклонение пули из-за технического рассеивания и ошибок в прицеливании будет значительно больше. /

При использовании фугаса из тротила массой 4 кг (для сравнения масса заряда ВВ близка к массе винтовки СВД), то зона поражения ударной волной будет достигать 12 метров в диаметре, а за счет применения осколков зона поражения может быть увеличена в несколько раз.

Не зря в годы Великой отечественной войны артиллерию называли Бог войны – до 70% всех боевых потерь были нанесены огнем артиллерии. Могущество огня артиллерии определяется мощностью взрыва боеприпаса (снаряда, мины и т.п.). В тоже время потери от огня стрелкового оружия составили менее 2% [1].

Кроме того, при взрыве реализуется быстрый эффект поражения или разрушения объекта преступного посягательства. Действительно, совершение террористического акта может осуществляться с применением взрыва за короткий промежуток времени, чем достигается, с одной стороны, внезапность и быстрота действий на месте преступления, с другой, ошеломляющий эффект, подчеркивающий дерзость и демонстративность преступных намерений.

К следующим выгодным качествам взрыва относится его заблаговременная подготовка. ВУ чаще всего используется как боеприпас «ждущего» режима. Выбор выгодного по месту взрыва участка местности или объекта (участки дорог, газо- и нефтепроводов, жилые и производственные помещения и т.п.) и заблаговременная установка и маскировка взрывного

устройства позволяет: заминировать объект до прибытия на него охраны (оцепления), сопровождающей важную персону, общественно-политическую акцию и другие мероприятия; подготавливать несколько мест установки ВУ в наиболее вероятных местах движения объекта поражения.

Управление взрывом на расстоянии в условиях как визуального контакта с объектом поражения, так и без такового дает возможность осуществлять взрыв дистанционно. Визуальный контакт с использованием оптических средств наблюдения с объектом поражения может достигать по дальности нескольких километров, что обеспечивает скрытность действий боевиков. Подача сигнала на взрыв в таких случаях обеспечивается радиолинией с высоким уровнем помехозащищенности и дальности приема радиосигнала. Без визуального контакта с объектом поражения преступниками могут быть использованы различные каналы связи (по телефону, сигналами наблюдателей, с использованием каналов общественного телевещания в режиме прямой трансляции и др.).

Конструкции взрывателей и средств инициирования взрыва позволяют производить взрыв с замедлением (часовые механизмы), через датчик цели ждущего режима, управлять взрывом по радио или проводам. При автономном режиме функционирования ВУ (например, часовой механизм взрывателя), присутствие человека исключается. Наиболее ярко выражается это качество на таких объектах, где имеется служба безопасности или охраны, способных быстро и эффективно применять меры по оцеплению района происшествия, вести поиск и преследование нападающего.

Важно отметить, что при осуществлении взрыва остается минимум следов по сравнению с другими способами воздействия на объект. При взрыве практически любого ВУ происходит разрушение или сильная деформация всех элементов его конструкции. Из-за сильного температурного воздействия и высоко давления продуктов взрыва уничтожаются следы биологического происхождения (следы пальцев рук, кровь, волосы и др.) на корпусе и деталях ВУ. Взрыв большой мощности, например, масса ВВ более 1кг, происходит сильное разрушение элементов конструкции как взрывателя, так и корпуса ВУ, сильный разброс фрагментов и частичное их сгорание, что может приводить к уничтожению следов изготовления, установки и маскировки ВУ.

Отдельно следует выделить эффективность анонимной или прямой угрозы взрыва из-за опасности серьезных последствий. Действительно, при анонимной угрозе взрыва школы, вокзала, банка или больницы власти вынуждены останавливать работу учреждения и проводить эвакуацию людей. Это вызывает серьезный общественный резонанс, крупные предприятия и банки несут убытки. Причиной этому является опасность гибели людей или разрушения важного (в том числе экологически опасного объекта) с одной стороны, и сложность поиска ВУ, с другой.

Важным является вопрос - каким потенциалом в отношении использования взрывных устройств в свой деятельности обладают террористические организации Ближнего и Среднего Востока, в том числе ИГИЛ? Есть несколько аспектов, которые необходимо прокомментировать.

Во-первых, следует признать возросший научно-технический уровень развития большинства стран мира, в том числе и в сфере взрывной промышленности, а также образование части населения в области химии и физики, позволяют производить самодельные взрывчатые вещества из доступных, недефицитных материалов с применением кустарных технологий. Заметьте, термин «страны третьего мира» практически перестал использоваться, глобализация общества с использованием интернет-ресурсов сделала доступным знания в любой области науки и техники. Информационная революция, связанная с широким внедрением компьютерных (цифровых) технологий, а также бесконтрольный вал «вольных» публикаций (в том числе экстремистского толка) коснулись и темы взрывных технологий. Информация, касающаяся вопросов изготовления и боевого применения взрывных устройств, традиционно считавшаяся закрытой (как правило, секретной), стала доступной для всех интересующихся.

Во-вторых, привлечение большого количества мужского населения к военной службе (в том числе к участию в военных конфликтах) целенаправленно ведет к обучению молодых людей обращению с минно-взрывными средствами, тактикой и способами применения взрывных устройств и боеприпасов.

В-третьих, взрывчатые вещества и средства взрывания в том виде как они производятся в настоящее время известны человечеству больше века, но всплеск террористических взрывов приходится на последнее десятилетие XX века и начало нынешнего века. Это время отмечено появлением целого арсенала бытовой техники двойного назначения. Второе (криминальное) назначение такой техники как радиотелефонов, электронных таймеров, акустических и световых реле, инерционных и оптических противоугонных систем и т.п., - это использование во взрывателях самодельных боеприпасов самых разнообразных конструкций и принципов работы. Указанная техника двойного назначения обладает хорошей надежностью, мобильностью и энергоемкостью.

Специалистов в данной области достаточно в любой стране мира. В ходе подобного анализа, кроме мотива преступления нас всегда интересуют навыки и объем знаний таких людей в области взрывного дела. В годы вооруженного конфликта на территории Северного Кавказа в банде Хаттаба было подготовлено три выпуска по 150 человек саперов, способных изготовить простейшее взрывное устройство с использованием огневого или электрического способа взрывания. Сотни таких специалистов были и в других отрядах боевиков. Анализ состава армии ИГИЛ показывает, что число взрывников, имеющих достаточно глубокие познания в способах минирования и разми-

нирования, использования взрывателей различной конструкции и принципа действия, может составлять сотни людей. Такой состав сформировался за счет бывших офицеров иракской и сирийской армии, присоединившихся к исламистам. Эти люди, имея базовое военное или специальное образование, а также значительный боевой опыт, являются профессионалами ведения взрывных работ и организации минной войны.

Таким образом, можно утверждать, что развитие взрывной техники и степень владения ее технологиями неразрывно связано с уровнем научного и экономического развития общества, его образованием, характером подготовки к военной службе, а также некоторыми историческими традициями отношения к оружию.

Несколько слов о прогнозах: характер эволюции террористических акций в современной истории имеет две тенденции – первая, это увеличение масштабности акции. Примером служит серия терактов в Париже 13 ноября 2015 г., группировка «Исламское государство» взяла на себя ответственность за нападения, назвав их «11 сентября по-французски». Вторая тенденция – это постоянно увеличивающееся число погибших в одной акции. Проведенный автором анализ показывает, что, начиная с 1879 года, когда народовольцы стали активно использовать взрывные устройства как оружие террора, при одном взрыве погибало 2-3 человека. Уже в 1906 году на даче П.А. Столыпина при взрыве погибли 27 человек, а середина XX века отметилась числом погибших в одном теракте от 50 до 100 человек. Взрыв в районе военных казарм Бейрута в 1983 году унес жизни более 300 военнослужащих США и Франции. Серия террористических взрывов в российских городах (Буйнакс, Москва, Волгодонск) в сентябре 1999 года унесли жизнь 307 человек, более 1700 человек получили ранения различной степени тяжести. К концу XX века в одном теракте погибает уже несколько сот человек. Начало XXI века отметилось масштабным террористическим актом 11 сентября 2001 года в США, унесшего жизни 3,5 тысяч человек [2].

Любая область научных знаний кроме познавательной, мировоззренческой, практической имеет еще и прогностическую функцию. В этой функции реализуется сопоставление таких понятий как предсказуемости, предвидения и интуиции. Нас окружает масса социально выраженных закономерностей, до конца понять которые мы не можем. Скажем как объяснить ежегодное постоянное количество определенных видов преступлений в России или, на пример, число погибших (28…30 тыс. человек) и пострадавших (240…270 тыс. человек) в ДТП на дорогах страны.

Возвращаясь к анализу числа погибших в одном террористическом акте, на рис. 1. можно наблюдать некоторую корреляцию графической зависимости, которая, начиная с конца XIX века по настоящее время, имеет восходящую ветвь кривой, выражающую функцию, близкую к экспонен-

циальной. На этом графике видно, что потери в одной террористической акции к 2020 году могут составить не менее 20 тысяч человек.

С помощью традиционных конденсированных взрывчатых веществ таких потерь достичь практически невозможно, следовательно, на их смену придет оружие массового поражения.

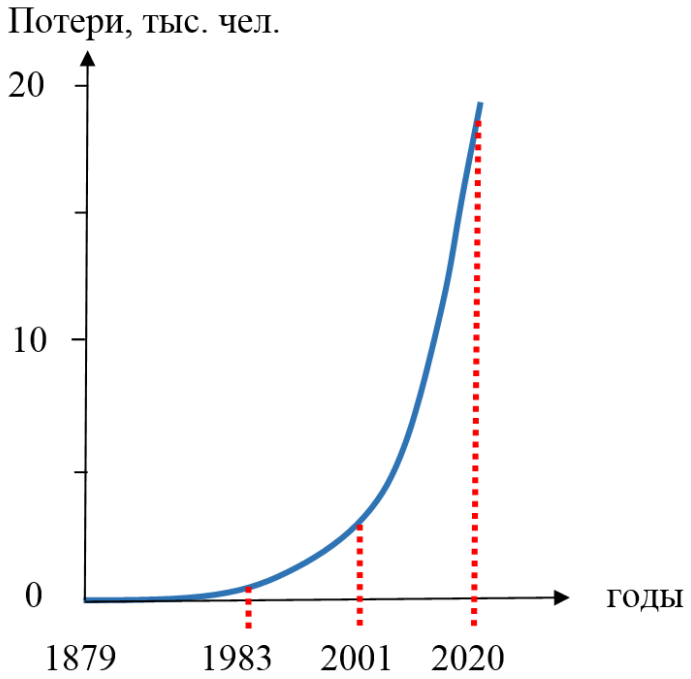


Рис. 1. График роста погибших в результате одного террористического акта.

Опасность появления у террористов ядерного оружия, в том числе «грязной» атомной бомбы становится жесточайшей реальностью. По данным международных информационных агентств ядерное оружие уже имеется у ряда стран (Пакистан, Израиль, Северная Корея), которые не отличаются прогнозируемой внешней политикой. К этому следует добавить и тайную разработку ядерного оружия рядом стран Ближнего Востока.

Как должно вести себя человечество, и в том числе Россия, с такой убийственной перспективой, с опасностью гибели в террористических актах многих тысяч людей. Практика и опыт борьбы разных стран с терроризмом показывает, что силы и средства правоохранительных органов по своей масштабности и интенсивности перераспределяются по двум направлениям. Первое направление и основное – это уничтожение ядра террористической организации, ее идейной и экономической основы. Не будет лидеров – не будет самой организации, ее структуры, целей и планов действий. Когда не удается в полной мере и окончательно выполнить эту задачу возникает необходимость параллельно действовать по второму направлению - это масштабные мероприятия по прикрытию потенциально опасных и жизненно важных объектов, которые могут стать целями напа-

дений террористов – это транспорт, энергетика, опасные производства, места скопления людей и др.

Указанных направления антитеррористической деятельности отличаются друг от друга как задачами, так и самой стратегией борьбы, первое направление можно назвать наступательным, второе – оборонительным. Понимание того, что все потенциально опасные объекты надежно прикрыть невозможно, подталкивает современное общество к активным наступательным действиям в борьбе с террором. Эти действия охватывают широчайший арсенал сил и средств: от информационного и идеологического до экономического и военного воздействия. И в этой борьбе Россия сегодня демонстрирует всему миру решимость и результаты своих намерений.

**Литература:**

1. Очерки военно-полевой хирургии / под ред. Ю.Г. Шапошникова. Воениздат, 1977. - С. 15.
2. Колотушкин, С.М. Криминалистическая взрывотехника: основы теории и практики: монография. / С.М. Колотушкин,. - Волгоград: ВА МВД России, 2002. - С. 51 - 53.

**Конин В. В.,**
заведующий кафедрой международного права
Калининградского филиала
АНОВО «Международный университет в Москве»
кандидат юридических наук, доцент
(г. Калининград)

# НЕКОТОРЫЕ ПРОБЛЕМНЫЕ ВОПРОСЫ СТАДИИ ИСПОЛНЕНИЯ ПРИГОВОРА

Стадия исполнения приговора, в том виде, как она сконструирована законодателем в УПК РФ 2001 года, вызывает споры ученых по многим аспектам. Одной из причин подобного, по мнению М.С. Белоковыльского, заключается в том, что «Радикально (но, увы, не всегда достаточно продуманно) реформировав ряд стадий уголовного судопроизводства в Уголовно-процессуальном кодексе РФ 2001 г., законодатель уделил на удивление мало внимания стадии исполнения приговора, в частности вопросам доказывания» [1].

На наш взгляд, конструкция стадии исполнения приговора, выстроенная законодателем в УПК РФ, изначально была изначально небезупречной, с достаточно большим количеством изъяном.

Так, например, стадия исполнения приговора в УПК РФ (раздел XIV) состоит из двух глав – 46 и 47, каждая из которых состоит из 6 статей. При этом анализ указанных глав позволяет придти к выводу о том, что между ними отсутствует внутреннее единство. Трудно ответить на вопрос, для чего законодателю потребовалось дробить этот институт на две маленькие главы.

Позволим себе заметить, что стадия исполнения приговора в УПК РСФСР (раздел 5, глава 29) на момент прекращения действия в связи с принятием УПК РФ 2001 года, состояла из 15 статей, которые были достаточно гармонично взаимосвязаны между собой.

Законодатель, разрабатывая УПК РФ 2001 года, оставил не до конца урегулированными множество вопросов, в том числе и в стадии исполнения приговора.

Справедливости ради, следует отметить, что ряд дискуссионных вопросов по указанной стадии к нам перешел по наследству от УПК РСФСР.

Так, например, одним из главных вопросов стадии исполнения приговора можно назвать следующий: какова правовая природа этой стадии и является ли она уголовно-процессуальной?

Одним из первых на этот вопрос попытался ответить М.К. Свиридов, указав следующее: «В советском законодательстве четко и однозначно решен вопрос о месте норм, регулирующих деятельность по обращению приговоров к исполнению и корректированию наказания в ходе его исполне-

ния. Такие нормы являются составной частью уголовно-процессуального права, а регулируемая ими деятельность - неотъемлемой стадией уголовного процесса» [2].

Противоположную точку зрения высказал В.В. Николюк, который отметил следующее: «Имея свой предмет, цель и процессуальную форму, близко примыкая к деятельности органов, исполняющих наказания, деятельность суда, связанная с исполнением мер уголовно-правового воздействия на осужденных, обладает такими специфическими чертами, которые в совокупности позволяют, на наш взгляд, отграничить ее от уголовного судопроизводства и рассматривать в качестве самостоятельного вида судебной деятельности - уголовно-исполнительного судопроизводства» [3].

А.С. Шагинян рассматривая производство по приведению приговора в с соответствии с изданием нового закона в стадии исполнения приговора, полагает, что указанная деятельность является не уголовно-процессуальной, а иной деятельностью [4]. Поскольку, отношения, возникающие после вступления приговора в законную силу регулируются лишь двумя законодательными актами – УПК РФ и УИК РФ, следовательно, по мнению автора, если этот вид деятельности не является уголовно-процессуальной, значит, эта деятельность должна регулироваться уголовно-исполнительным законодательством.

Но, насколько это правильно?

Полагаем, что этот вопрос необходимо рассматривать посредством анализа целей и задач, стоящих перед Уголовно-процессуальным кодексом РФ (далее УПК РФ) и Уголовно-исполнительным кодексом РФ (далее УИК РФ), поскольку именно этот нормативный акт регулирует отношения, возникающие между личностью (осужденным) и обществом после вступления приговора в законную силу.

Уголовный процесс – в первую очередь это механизм разрешения специфического правового конфликта между обществом, установившим определенные нормы поведения, и личностью, нарушившей данные нормы, и совершившей деяние, ответственность за которое предусмотрена нормами Уголовного кодекса РФ.

Основной задачей уголовного процесса, в соответствии со статьей 6 УПК РФ, является защита прав и законных интересов лиц и организаций, потерпевших от преступлений, а также защита личности от незаконного и необоснованного обвинения, осуждения, ограничения ее прав и свобод.

Одновременно с этим, часть 2 статьи 6 УПК РФ устанавливает, что уголовное преследование и назначение виновным справедливого наказания в той же мере отвечают назначению уголовного судопроизводства, что и отказ от уголовного преследования невиновных, освобождение их от наказания, реабилитация каждого, кто необоснованно подвергся уголовному преследованию. Можно ли утверждать, что деятельность суда в стадии исполнения приговоров не направлена на реализацию задач уголовного про-

цесса? На наш взгляд, ответ должен быть отрицательным, поскольку цели и задачи, стоящие перед уголовным процессом не ограничиваются периодом предварительного расследования, судебного разбирательства, вынесения и вступления приговора в законную силу, но распространяются и на стадию исполнения приговора, что следует из анализа части 2 статьи 6 УПК РФ.

Следующая, на наш взгляд, проблема стадии исполнения приговора заключается в том, что как следует из анализа норм УПК РФ, практически весь уголовный процесс, кроме стадии доследственной проверки заявления о преступлении и стадии исполнения приговора, неразрывно связан с уголовным делом. Фактически уголовный процесс существует благодаря наличию уголовного дела. В то же время, несмотря на значимость для уголовного судопроизводства термина «уголовное дело», УПК Российской Федерации не содержит его определения.

Считаем необходимым отметить, что во многих зарубежных странах отсутствует понятие «уголовное дело». Вместо этого существует дефиниция – уголовное преследование (Франция, Великобритания, США и др.), которое применяется и в российской уголовно-процессуальной науке, наравне с термином «уголовное дело».

На наш взгляд, понятие «уголовное дело» можно рассматривать в нескольких категориях: 1) это собранные в одном месте и сформированные (прошитые и пронумерованные) процессуальные документы по расследуемому либо рассматриваемому в суде преступлению; 2) это форма уголовно-процессуального реагирования на противоправное деяние, ответственность за которое предусмотрена Уголовным Кодексом Российской Федерации. Можно привести еще несколько определений понятию «уголовное дело», но в рамках настоящей статьи мы пытаемся рассмотреть несколько иные вопросы.

В то же время, в стадии исполнения приговора уголовное дело отсутствует, поскольку уголовное преследование, осуществляемое в рамках возбужденного уголовного дела завершено вынесением приговора, и вступлением его в законную силу. Следовательно, если подходить с формальной точки зрения, уголовно-процессуальные отношения на стадию исполнения приговора не распространяются. Однако, на наш взгляд, это не так. Все вопросы, рассматриваемые судом в стадии исполнения приговора, напрямую связанны с уголовным делом (несмотря на то, что оно уже рассмотрено судом и по нему вынесен приговор), поскольку они возникли как следствие имевшего место ранее, на предыдущих стадиях, уголовного преследования.

В отличие от УПК РФ, Уголовно-исполнительный кодекс Российской Федерации предусматривает механизм отбывания назначенного по приговору суда наказания. Так, согласно статье 1 Уголовно-исполнительного кодекса Российской Федерации, уголовно-

исполнительное законодательство Российской Федерации имеет своими целями исправление осужденных и предупреждение совершения новых преступлений как осужденными, так и иными лицами. Часть 2 этой же статьи устанавливает, что задачами уголовно-исполнительного законодательства Российской Федерации являются регулирование порядка и условий исполнения и отбывания наказаний, определение средств исправления осужденных, охрана их прав, свобод и законных интересов, оказание осужденным помощи в социальной адаптации.

Статья 7 УИК РФ устанавливает, что основаниями исполнения наказаний и применения иных мер уголовно-правового характера являются приговор либо изменяющие его определение или постановление суда, вступившие в законную силу, а также акт помилования или акт об амнистии.

Деятельность суда по УИК РФ сводится лишь только к осуществлению контроля за исполнением приговора. Так, статья 20 УИК РФ устанавливает, что «Суд контролирует исполнение наказаний при решении вопросов, подлежащих рассмотрению судом при исполнении приговора в соответствии со статьями 397 (за исключением случаев, указанных в пунктах 1 и 18) и 398 Уголовно-процессуального кодекса Российской Федерации». Хочется обратить особое внимание, что УИК РФ делает ссылку на УПК РФ, признавая тем самым, что действие УПК РФ имеет приоритетный, а, следовательно, более объемный характер по отношению к УИК РФ. При этом судебный контроль, по мнению законодателя, в рамках Уголовно-исполнительного кодекса РФ связан в первую очередь с жалобами осужденных и иных лиц на действия администрации учреждений и органов, исполняющих наказания. На наш взгляд, такая узкая сфера судебного контроля связанна исключительно с задачами, стоящими перед УИК РФ.

Между тем, действие судебного контроля в стадии исполнения приговора по УПК РФ более значительно и многогранно, нежели это предусмотрено УИК РФ. Так, например, к судебному контролю в стадии исполнения приговора можно отнести обжалование осужденным либо его защитником как самого приговора в кассационном и надзорном порядке, так и обжалование отдельных следственных действий, которые проводились в ходе предварительного расследования, и в ходе производства которых, по мнению осужденного или его защитника, были допущены те или иные нарушения закона [5].

Деятельность по обращению осужденного либо его защитника в вышестоящие судебные инстанции для пересмотра вступившего в законную силу приговора, либо по обжалованию следственных действий, регламентируется нормами УПК РФ, несмотря на то, что производство по уголовному делу фактически завершено вынесением приговора, вступившим в законную силу.

Также нормами УПК РФ регулируется деятельность суда, при возникновении некоторых из оснований освобождения от наказания, предусмотренных статьей 172 УИК РФ. Так, например, только при наличии судебного решения возможно наступление таких оснований для освобождения от наказания, как отмена приговора суда с прекращением дела производством, условно-досрочное освобождение от отбывания наказания; замена неотбытой части наказания более мягким видом наказания; освобождение от наказания в связи с тяжелой болезнью или инвалидностью, а также иные основания, предусмотренные законом.

Поскольку наказание за совершение преступления назначено судом, соответственно, только суд вправе изменить назначенное ранее наказание, либо отменить его, за исключением случаев, когда отбытие назначенного судом наказания прекращается актом амнистии, объявленной Государственной Думой Российской Федерации, либо Указом Президента Российской Федерации о помиловании [8].

Следовательно, можно утверждать, что деятельность суда по изменению либо отмене приговора является корректирующей в отношении назначенного осужденному судом наказания. При этом в своей деятельности по рассмотрению вопросов, связанных с коррекцией в отношении вынесенного и вступившего в законную силу приговора, суд руководствуется исключительно нормами УПК РФ, регулирующими порядок судебного разбирательства, с обязательным соблюдением процедуры (которая, на наш взгляд, является ничем иным, как ритуалом), предусмотренного УПК РФ (подготовительная часть судебного заседания, открытие судебного заседания, представление сторон, участвующих в судебном заседании, разъяснение прав участникам, предупреждение об ответственности, исследование представленных сторонами доказательств, выслушивание судебных прений, удаление в совещательную комнату, оглашение от имени Российской Федерации судебного решения, выяснение вопроса, понятно ли решение участникам процесса, разъяснение права на обжалование).

В случае нарушения судом указанной процедуры (ритуала) [9], судебное решение подлежит отмене на основании п. 2 ст. 389.15 УПК РФ, в связи с существенным нарушением уголовно-процессуального закона. Хочется отметить, что статья 389.17 УПК РФ прямо устанавливает, что одним из оснований отмены или изменения судебного решения судом апелляционной инстанции является в том числе и несоблюдения процедуры судопроизводства.

**Литература:**

1. Белоковыльский, М.С. Стадия исполнения приговора: неадекватность средств доказывания цели / М.С. Белоковыльский // Адвокат, 2013. - N 7.

2. Свиридов, М.К. Сущность и предмет стадии исполнения приговора / М.К. свиридов.- Изд-во Томского университета. – Томск, 1978.

3. Николюк, В.В. Уголовно-исполнительное судопроизводство в СССР / В.В. Николюк. - Иркутск, 1989.

4. Шагинян, С.А. О сущности отдельных дополнительных производств в российском уголовном процессе / С.А. Шагинян // Теория и практика общественного развития. - Краснодар: ООО Издательский дом «ХОРС», 2013 - № 6.

5. Колоколов, Н.А. Судебный контроль в стадии исполнения уголовного наказания / Н.А. Колоколов, И.А. Давыдова, А.Н. Павлухин, Н.Д. Эриашвили // Уголовно-исполнительная система: право, экономика, управление, 2008. - N 6; 2009. - N 1, N 2.

6. Ковтун, Н.Н. Апелляционное, кассационное и надзорное производство по уголовным делам в контексте соответствия международно-правовому стандарту / Н.Н. Ковтун // Международное уголовное право и международная юстиция, 2012. - N 3.

7. Коробов, П.В. Природа норм о давности совершения преступления / П.В. коробов // Российский судья, 2009. - N 11.

8. Анализ Указов Президента Российской Федерации о помиловании вызвал ряд вопросов. Так, например, от 20.12.2013 N 922 "О помиловании Ходорковского М.Б." вступил в силу со дня его подписания, ряд Указов, например Указ Президента РФ от 07.01.2013 N 12 "О помиловании Лязгина Н.А."; Указ Президента РФ от 07.01.2013 N 13 "О помиловании Масловой Н.И."; Указ Президента РФ от 07.01.2013 N 11 "О помиловании Куценко А.Ю." Указ Президента РФ от 07.01.2013 N 14 "О помиловании Сафронова В.В." вступили в силу через десять дней со дня их официального опубликования, о чем прямо говорилось в п. 2 вышеперечисленных Указов. В остальных Указах Президента Российской Федерации о помиловании, доступных в СПС Консультант Плюс, дата вступления в силу не указывалась // СПС Консультант Плюс

9. Устав Уголовного судопроизводства. Издание шестое, исправленное и дополненное. С-Петербург. Издание юридического книжного магазина Н.К. Мартынова, комиссионера государственной типографии. 1913 г.

**Кочерова Л. А.,**
преподаватель кафедры криминалистики
Ставропольского филиала
Краснодарского университета МВД России
(г. Ставрополь)

# ОСОБЕННОСТИ МЕТОДИКИ ОПРЕДЕЛЕНИЯ ВОЗРАСТА НЕУСТАНОВЛЕННОГО ПОГИБШЕГО ПО ЕГО ЗУБАМ

В последние годы многими судебными медиками для идентификации личности разрабатываются новые методы и подходы с использованием строения ряда органов и тканей полости рта. Проводятся интенсивные разработки по выявлению индивидуальных особенностей рисунка слизистой оболочки губ, строения слизистой языка, рельефа слизистой оболочки твердого неба. Как у нас в стране, так и во всем мире в связи с участившимися случаями крупномасштабных катастроф, локальных военных конфликтов, террористических актов проблема идентификации неопознанных трупов стала очень актуальна. При идентификации личности, когда объектами исследования являются костные останки, расчлененные и обугленные части трупов, а также при обнаружении гнилостно-трансформированных и мумифицированных трупов стоматологические методы отождествления личности нередко являются ведущими, поэтому продолжают интенсивно совершенствоваться. Это можно объяснить тем, что метод изучения особенностей зубочелюстной системы является простым и экономичным методом, имеющим большую диагностическую значимость. Многими отечественными и зарубежными исследователями доказана строгая индивидуальность черепа человека и его фрагментов, а при их комплексном изучении возможно определение расы, пола, возраста, вероятной территории проживания, особенностей черт внешности необходимых для решения судебно-медицинских задач, возникающих при идентификации личности по гнилостно измененным, мумифицированным, расчлененным и скелетированным трупам. Основной предпосылкой, определяющей возможность использования зубов с целью идентификации, является строгая индивидуальность зубного аппарата у каждого человека. Специфичность в каждом отдельном случае особенностей отдельных зубов, архитектуры челюстей, разновидностей прикуса и, наконец, следов врачебного вмешательства (терапевтических, ортопедических, ортодонтических и хирургических манипуляций), является верным признаком того, что зубной аппарат приобретает своеобразный и неповторимый характер. Это способствует в поиске преступника при криминалистических и судебно-медицинских экспертизах, а также позволяет установить личность трупа даже при значительном его обезображивании.

Зубы являются единственной частью скелета, непосредственно доступной исследованию у живого человека. Необыкновенная стойкость в отношении процессов гниения и действия огня, благодаря которой, зубы дольше других тканей человеческого тела сохраняют свою морфологическую структуру и внешний вид, имеет весьма важное значение, так как эти свойства зубов помогают в самых трудных случаях установлению тождества личности. Следует отметить, что надлежащее судебно-медицинское исследование зубов может в значительной степени помочь в совокупности с другими данными, уточнению возраста, половой, расовой, профессиональной принадлежности их владельца, а в ряде случаев особенности зубов могут явиться единственным отправным пунктом, нередко обеспечивающим возможность отождествления личности.

Для определения биологического возраста индивида стоматологи и судебные медики используют процессы сроков прорезывания (окончание прорезывания зубов мудрости) и физиологической стираемости зубов. Однако при этом не следует упускать из виду ряд обстоятельств, которые могли оказать влияние на процессы стираемости и разрушения зубов, ускоряя или замедляя их нормальный темп.

С целью ответа на вопрос о наличии или отсутствии тождества личности погибшего или пропавшего без вести (разыскиваемого) человека сравнительному анализу подвергаются общие и частные признаки личности, а также соответствие даты исчезновения разыскиваемого человека, даты обнаружение останков неизвестного человека и сроков наступления его смерти. Объектами исследования при проведении указанных экспертиз являются останки трупа, материалы уголовного или розыскного дела, а также сравнительные материалы, представляемые следствием - медицинские документы, антропометрические данные, прижизненные фотоснимки и другие материалы, содержащие сведения, имеющие идентификационное значение. Наиболее объективным материалом являются прижизненные рентгенограммы зубов и челюстей, несущих в себе информацию о врожденных и приобретенных индивидуальных особенностях организма.

Рентгеновское исследование является ведущим методом диагностики и постоянно используется при распознавании большинства заболеваний зубочелюстной системы у лиц различных возрастных групп как в практике терапевтической и хирургической стоматологии, так и при ортодонтическом лечении и ортопедических мероприятиях. Оно применяется для уточнения диагноза, определения плана и прогноза лечения, оценки динамики течения патологических процессов. В мировой практике значительная доля всех рентгенографических исследований приходится на стоматологию. Основываясь на устойчивости к воздействию внешней среды и высокое разнообразие аномалий отдельных зубов, можно предложить их применение для идентификации личности. С этой целью можно использовать данные не только рентгенограмм, но и медицинских документов стоматологи-

ческих учреждений, гипсовые модели, прижизненные фотографии и любые другие имеющиеся материалы, и их сопоставление со стоматологическим статусом неопознанного трупа.

Идентификация личности по стоматологическому статусу в детском возрасте имеет свои особенности. Это объясняется тем, что данный период жизни ребенка сопровождается непрерывным ростом и развитием зубочелюстной системы. В различные периоды формирования зубочелюстной системы можно отметить признаки, характерные как для определенного периода развития (степень минерализации твердых тканей, сроки прорезывания и формирования зубов), так и признаки, присущие только данному индивидууму, в том числе и приобретенного характера (кариозные полости, пломбы, ортопедические и ортодонтические конструкции).

С достаточной точностью возраст определить можно с 6 недели утробной жизни и до 20 года после рождения. Первые молочные зубы появляются к 6—8 месяцам. К 2 годам у ребенка вырастает 20 молочных зубов. В 5—7 лет появляются малые коренные зубы. С 7—12 лет происходит смена молочных зубов на постоянные. К этому времени вырастает 24 зуба. К 14 годам вырастают большие (вторые) коренные зубы, при этом общее число зубов достигает 28. С 16—18 до 24—30 лет иногда позже появляются «зубы мудрости» — третьи большие коренные зубы. Иногда они могут не появляться вообще.

После 20 лет начинают появляться признаки изношенности зубов. Обращается внимание на изношенность зубов, стертость эмали на жевательной поверхности, клиновидные дефекты в области шеек зубов, обнажение дентина, уменьшение высоты зубов, выстояние стенок и западение центра. К 20 годам начинается стирание на бугорках и жевательных поверхностях задних зубов. К 25 годам заметна стертость эмали на жевательной поверхности резцов, с 27—30 лет возникают клиновидные дефекты у шеек зубов. К 30 годам на резцах намечается лежащий под эмалью дентин, начинается стирание бугров жевательных зубов. К 35 годам на резцах выступает темный дентин; на жевательных зубах — выраженная стертость эмали. К 40 годам — уменьшение высоты резцов, заметен дентин на поверхности жевательных зубов, стирающиеся поверхности желтовато-коричневые. К 50 годам — полное стирание бугров жевательных зубов, центральная часть их ровная, однородная. После 50 лет центр жевательных зубов постепенно углубляется, зубы приобретают кратерообразный вид. В зрелом и пожилом возрасте учитывают наличие инволютивных и дистрофических изменений костной ткани (явления остеопороза, костные разрастания, окостенения хрящевых частей в скелете, интенсивность зарастания швов черепа, истонченность и подковообразность нижней челюсти. Определяя возраст по степени изношенности зубов, необходимо помнить, что она зависит от характера пищи, профессии, ухода за зубами, местности, способа пережевывания, искусственной обработки пищи и об-

щего состояния здоровья. Разрушение и выпадение зубов обусловлено не столько возрастом, сколько индивидуальными особенностями, жизненными условиями, профессиональными вредностями, о чем необходимо помнить, определяя возраст. Во время исследования трупов в основном используют остеоскопические, остеометрические и рентгенографические исследования. Для более точного определения состояния зубов и их изношенности исследование проводят совместно со стоматологом, отмечая количество зубов, наличие молочных или постоянных, зубов мудрости, высоту, степень стертости. Возраст всегда определяется по совокупности признаков. Каждый признак подвергается критической оценке с учетом условий, влияющих на изменение признаков возраста, формирования, созревания, увядания и старения организма как в сторону увеличения, так и уменьшения. Давая заключение о возрасте, необходимо помнить, что у мужчин половое созревание происходит на 1—2 года позже, чем у женщин. Для более точного определения возраста каждый признак, подлежащий оценке, складывают, полученные цифры суммируют, делят на число взятых признаков и вводят поправку до 2—5 лет в ту или иную сторону.

Заключение экспертизы по установлению возраста должно иллюстрироваться фотографией освидетельствуемого и фотографиями, сделанными с рентгенограмм. Признаки, на которых основывается судебно-медицинский эксперт, устанавливая возраст, весьма вариабельны и зависят от социальных условий и биологических особенностей (условий жизни и питания, наследственности, перенесенных заболеваний, физических нагрузок, профессии и др.). В связи с этим каждый из признаков имеет относительную доказательную ценность и вывод о возрасте должен основываться на анализе всей совокупности признаков. В разные возрастные периоды возможности для более или менее точного установления возраста различны. Только в первые несколько дней жизни младенца реально определение срока жизни с точностью до 1—2 дней. В грудном возрасте (1-й год жизни) ошибки могут составлять 1—1,5 месяца, в старшем школьном, подростковом (12—17 лет) — 2—3 года. В зрелом (21—60 лет), пожилом (60—75 лет) и старческом (свыше 76 лет) возрасте колебания в точности определения возраста достигают 5—10 лет. При исследовании неопознанных, расчлененных, скелетированных, обугленных трупов или их отдельных фрагментов одним из основных вопросов, решаемых в ходе проведения этих экспертиз, является отождествление личности погибших, при котором стоматологическому статусу, как правило, придается первостепенное значение.

**Литература:**

1. Томилин, В.В. Медико-криминалистическая идентификация. Настольная книга судебно-медицинского эксперта / В.В. Томилин. - М., 2000

2. Крюкова, В.Н. Судебная медицина: учебник для юридических вузов / В.Н. Крюкова. - М., 2006
3. Лоер, В.А. Криминалистика: учебник для вузов / В.А. Лоер. – М.:, 2004
4. Авдеев, М.И. Судебно-медицинская экспертиза живых лиц / М.И. Авдеев. - М.: Медицина, 1976
5. Свадковский, Б.С. Учебное пособие по судебно-медицинской стоматологии / Б.С. Свадковский. - М.: Медицина, 1974.

**Кочеткова Ю. С.,**
аспирант кафедры уголовного права и процесса
Юридического института ЧОУ ВО
«Ставропольский университет»
(г. Ставрополь)

# ПРИВОД КАК МЕРА УГОЛОВНО-ПРОЦЕССУАЛЬНОЙ ОТВЕТСТВЕННОСТИ

В уголовном процессе существуют меры, которые подлежат применению в случае нарушения процессуальных обязанностей участниками уголовно-процессуальных отношений. Отнесение привода к иным мерам процессуального принуждения позволяет рассматривать его как вид уголовно-процессуальной ответственности. Однако, существуют и иные точки зрения. Так, П.С. Элькинд по этому вопросу высказывалась следующим образом… «не должно относиться к уголовно-процессуальной ответственности принудительное исполнение невыполненной обязанности, например, привод свидетеля или потерпевшего в случае неявки, поскольку оно не связано с возложением на лицо дополнительных процессуальных обязанностей или с лишением его определенных прав [1].

Не соглашается с высказанной позицией Г.Н. Ветрова: «…привод – принудительная мера уголовно-процессуальной ответственности свидетеля, потерпевшего при совершении ими нарушения, чем является неявка без уважительных причин по вызову лица, производящего дознание, следователя, прокурора, суда. Принуждение здесь направлено как на выполнение ранее выполненной обязанности явиться по вызову, так и на обеспечение возможности получения доказательств, источником которых являются показания свидетеля. Само применение принуждения, обусловленное правонарушением, означает осуждение, порицание со стороны государства поведения, не соответствующего закону. В этом и состоит сущность правовой ответственности, наступающей за невыполнение правовой обязанности» [2].

По нашему мнению, уголовно-процессуальная ответственность призвана обеспечивать правомерное поведение субъектов уголовно-процессуальной деятельности, т.е. лиц, наделенными процессуальными правами и обязанностями. В этом заключается ее функция в правовом регулировании уголовно-процессуальных отношений. А ее конечной целью является обеспечение нормального движения уголовного судопроизводства по делу для успешного решения его задач [3].

Уголовно-процессуальную ответственность можно охарактеризовать как обязательство участников процесса отчитываться в своих действиях по исполнению процессуальных обязанностей и принять на себя вину за возможные последствия неисполнения процессуальных обязанностей.

Применительно к приводу это следует расценивать следующим образом: лицо должно быть готовым к принудительному доставлению в правоохранительный орган, претерпеть при этом определенные неудобства, если оно без уважительных причин не желает добровольно являться по вызовам должностного лица, осуществляющего расследование или в суд.

Привод как мера процессуального воздействия на лицо, личное присутствие которого для суда и следствия обязательно, известно российскому уголовному процессу достаточно давно.

Так, Устав Уголовного судопроизводства регламентировал применение привода к лицам в том случае, если они не явятся в суд, несмотря на двукратный вызов со стороны судебного следователя или судьи, и не представят законных причин неявки (ст.ст. 69, 438 УУС) [4].

Понимали под приводом «…повеление органа власти, имеющего право на употребление этого средства, определяющее, чтобы точно обозначенному лицу было предложено немедленно последовать в суд за предъявителем повеления, или же в случае отказа, чтобы лицо это было насильно приведено в суд, для исполнения означенного процессуального действия» [5].

В советский период развития нашего государства привод был предусмотрен уголовно-процессуальным законодательством, однако он не выделялся в самостоятельную норму (за исключением привода обвиняемого – ст. 147 УПК РСФСР), содержался в статьях «Обязанности свидетеля» (ст.73 УПК РСФСР) и «Показания потерпевшего» (ст. 75 УПК РСФСР), и являлся свого рода санкцией за отклонение обвиняемого, потерпевшего, свидетеля от обязанного поведения – являться по вызовам следователя. «Привод, – писал в свое время В.М. Ковалев, – это принудительная мера, примененная в качестве кары к правонарушителю за ненадлежащее выполнение им процессуальных требований с целью обеспечения принудительного исполнения предписаний закона. Она используется только при реальном нарушении соответствующей нормы Уголовно-процессуального кодекса» [6]. Аналогичного мнения придерживалась Л.Б. Алексеева: «Если есть возможность непосредственно восстановить правопорядок или устранить возникшие препятствия к достижению цели, ради которой устанавливалась обязанность, то применяются правовосстановительные санкции или санкции принудительного исполнения обязанности (отменяется или изменяется незаконный акт, лицо доставляется приводом). В этих санкциях на первое место выдвигается тот момент, что обязанность осуществляется помимо воли обязанного лица. Правовосстановительные санкции выполняют ведущую роль в механизме уголовно-процессуального регулирования» [7].

Выделение самостоятельной главы – «Иные меры процессуального принуждения» в действующем законе и закрепление в ней привода еще раз подчеркнуло принудительный характер данной меры, которая применяется

в случае невыполнения отдельными участниками судопроизводства возложенной обязанности. Под приводом понимается принудительное доставление лица к дознавателю, следователю или в суд в случае неявки по вызову без уважительных причин.

Недостатком редакции ст.113 УПК РФ является субъективность понимания неуважительных причин, ввиду которых лицо не явилось по вызову к дознавателю, следователю или в суд. В юридической литературе уважительными причинами предлагается признавать: отсутствие денежных средств для оплаты проезда в другой населенный пункт к месту проведения допроса и проживания в указанном населенном пункте; болезнь вызываемого лица, лишающая его возможности явиться; несвоевременное получение повестки; иные обстоятельства, лишающие возможности явиться в назначенный срок (нарушение сообщения вследствие стихийного бедствия, болезнь члена семьи, командировка, авария, бездорожье) [8].

При наличии причин, препятствующих явке в назначенный срок, обвиняемый, подозреваемый, потерпевший, свидетель обязаны незамедлительно уведомить орган, которым они вызывались. Поэтому отсутствие уважительных причин неявки предполагается, если есть доказательства о том, что лицо знало о вызове.

Исходя из смысла ч. 1 ст.113 УПК РФ, решению о приводе должно предшествовать установление факта неявки без уважительной причины вызванного в установленном законом порядке лица в орган расследования или в суд. «До применения привода, – отмечает Ю.И. Стецовский, – необходимо подтвердить и отразить в материалах дела факт неявки по вызову без уважительных причин» [9]. Обстоятельства неявки должны выяснять лица, принимающие решение о приводе.

Привод исполняется, как правило, по месту фактического проживания лиц, уклоняющихся от явки. После установления личности лица, подлежащего приводу, ему объясняется постановление о приводе, что удостоверяется его подписью в постановлении. Об обстоятельствах, препятствующих исполнению привода, а также о фактах неповиновения сообщается органу, вынесшему решение о приводе. Применение физической силы или специальных средств допускается только для пресечения правонарушения (неповиновения, сопротивления законным требованиям сотрудника полиции или судебного пристава).

Существующие ограничения по исполнению привода состоят в запрете его производства в ночное время, т.е. в период с 22 до 6 часов по местному времени или связаны с особым физическим состоянием участника процесса. Не подлежат приводу несовершеннолетние в возрасте до 14 лет беременные женщины, а также больные, которые по состоянию здоровья не могут оставлять место своего пребывания. Наличие и тяжесть болезни должны быть установлены путем доказывания (получение справки у врача). Несовершеннолетние до 14 лет и беременные женщины не могут дос-

тавляться принудительно. При их согласии явиться в органы расследования или суд они могут сопровождаться непосредственным исполнителем привода. При этом им должны быть разъяснены последствия неявки и невыполнения требований сотрудника милиции и судебного пристава [10].

Представляется, что сказанное обосновывает отнесение привода к виду уголовно-процессуальной ответственности, которая связывает субъекта процессуальных прав и обязанностей (подозреваемого, обвиняемого, потерпевшего и свидетеля) и государство (в лице властных субъектов органов расследования и суда). Она выступает в единстве позитивной и негативной сторон. Позитивное проявление ответственности выражается в согласовании участником уголовно-процессуальной деятельности своего поведения с требованиями правовых норм, подчинении его предписаниям закона. Лицо отвечает за соответствие своего поведения

**Литература:**


1. Элькинд, П.С. Цели и средства их достижения в советском уголовно-процессуальном праве [Текст] : монография / П.С. Элькинд. – Л., 1976. С.100.

2. Ветрова, Г.Н. Уголовно-процессуальная ответственность [Текст] : дис. … канд. юрид. наук : 12.00.09 / Ветрова Галина Николаевна. – М., 1981. С. 77.

3. Лифанова Л.Г., Уляева Е.В. Санкции в уголовно-процессуальном праве // Вестник СевКавГТИ, 2015, № 4. Ставрополь, 2015.

4. Устав уголовного судопроизводства 1864 г. //http://www.gumer.info/bibliotek_Buks/History/Article/ust_ugprav.php

5. Микляшевский, В. О средствах представления обвиняемого в суд и пресечения ему способов уклоняться от следствия и суда [Текст] / В.О. Миклашевский. - Варшава, 1872. С.73.

6. Ковалев, В.М. Проблемы уголовно-процессуальной ответственности // Проблемы юридической ответственности и совершенствования законодательства в свете новой Конституции СССР. Рязань, 1979. С. 136.

7. Курс советского уголовного процесса: Общая часть / Под ред. А.Д. Бойкова и И.И. Карпеца. М., 1989. С. 100.

8. Булатов, Б.Б. и др. Меры уголовно-процессуального принуждения (по главе 14 УПК России) [Текст] : монография / Б.Б. Булатов, В.В. Николюк - М.: Спарк, 2003. С.

9. Стецовский, Ю.И. Право на свободу и личную неприкосновенность: Нормы и действительность [Текст] : монография /Ю.И. Стецовский. - М., 2000. С. 211.

10. Калиновский, К.Б. Меры уголовно- процессуального принуждения [Текст] : учебное пособие / К.Б. Калиновский. - СПб.: СПбГИЭУ, 2004. С. 87.

**Крючкова В. Ф.,**
старший преподаватель кафедры уголовного права
Пятого факультета повышения квалификации
(с дислокацией в г. Хабаровске)
института повышения квалификации ФГКОУ ВО
«Академия следственного комитета Российской Федерации,
кандидат юридических наук
**Костенко К. А.,**
заведующий кафедрой уголовного процесса
Пятого факультета повышения квалификации
(с дислокацией в г. Хабаровске) института повышения квалификации
ФГКОУ ВО «Академия следственного комитета Российской Федерации»
(г. Хабаровск)

# ТИПИЧНЫЕ СЛЕДСТВЕННЫЕ СИТУАЦИИ ПРИ РАССЛЕДОВАНИИ ПЕРВОНАЧАЛЬНОГО ЭТАПА ДТП, ПРОИЗОШЕДШИХ НА ЖЕЛЕЗНОДОРОЖНЫХ ПУТЯХ

Следственная ситуация – как категория криминалистики, весьма специфична, и для того чтобы уяснить ее сущность, необходимо понять каким образом происходит процесс познания, так как данная категория «зарождается в объективной реальности и субъективном восприятии и используется как орудие познавательной деятельности следователя (познающего) при расследовании преступления и детерминирует ее последующую направленность и избирательность»[3, с.84]. Поэтому, «краткое указание наиболее общих и в то же время наиболее характерных отличительных признаков в так называемой дефиниции часто бывает полезно и даже необходимо … если только от дефиниции не требуют, чтобы она давала больше того, что она в состоянии выразить» [4. с. 350].

Применительно к вопросу первоначального этапа расследования дорожно-транспортных происшествия (далее ДТП), произошедших на железнодорожных путях следственную ситуацию можно определить, как систему действий, имеющих отношение к расследуемому уголовному делу о происшествии, возникшем при пересечении автотранспортом железнодорожных путей, составляющих обстановку, в которой осуществляется расследование в каждый конкретный момент, и оказывающих влияние на его ход.

Ситуации первоначального этапа расследования характеризуются тем, что следователь к этому моменту уже располагает определенными достоверными сведениями об отдельных важных сторонах преступления, и это позволяет ему максимально использовать процессуальные возможности следственных действий по обнаружению, исследованию, оценке всех обстоятельств преступления[1, с.2-5].

Анализ уголовных дел по рассматриваемой категории преступлений свидетельствует, что основными факторами, влияющими на формирование следственных ситуаций, являются:

- степень сохранности обстановки места происшествия;
- возможность осмотра места происшествия и исследования вещественных доказательств;
- наличие (на) месте происшествия лиц, подлежащих опросу (водителя автомобиля, свидетелей, очевидцев, потерпевших);
- характер и полнота первичных данных, послуживших основанием для возбуждения уголовного дела;
- время, прошедшее с момента происшествия до начала расследования;
- сведения о проделанной работе к началу расследования (материалы служебной проверки, проводимой сотрудниками МПС России).

Перечисленные факторы, находясь во взаимосвязи и взаимообусловленности, характеризуют и составляют следственную ситуацию, в которой происходит расследование ДТП на железнодорожном переезде.

Если в целом охарактеризовать вопрос обеспечения безопасности проезда регулируемых и нерегулируемых переездов через железнодорожные пути, то традиционно эта тема является актуальной и напрямую взаимосвязанной с соблюдением правил дорожного движения (далее ПДД). Нарушения ПДД при проезде железнодорожных путей являются наиболее опасными, зачастую влекущими причинение не только смерти человека, но и крупного материального ущерба.

Первоначальный этап расследования дорожно-транспортных происшествий (далее ДТП), произошедших на железнодорожных путях (железнодорожных переездах), в первую очередь характеризуется необходимостью быстро и точно установить обстановку совершения такого происшествия.

В отличие от расследования других преступлений, когда органы предварительного следствия на первоначальном этапе расследования находятся в неведении о совокупности всех признаков преступления, при дорожно-транспортном происшествии на железнодорожном переезде, зачастую мы сразу видим не только факт его совершения, но и является очевидным подозреваемое лицо.

На первоначальном этапе расследования рассматриваемых происшествий, на наш взгляд, можно выделить следующие основные задачи:

- констатация факта ДТП на железнодорожном переезде;
- установление круга лиц, причастных к совершению преступления (водителя автомобиля, машиниста поезда, дежурного по переезду, др. сотрудников дорожных ведомств, отвечающих за состояние переездных устройств, дорожного покрытия и т.д.);
- выявление свидетелей и очевидцев происшествия, которые могли бы располагать сведениями об обстоятельствах ДТП;

- определение основных элементов обстановки происшествия, возникшего на переезде.

Рассматривая данную категорию дел, зачастую, мы изначально обозначаем их как происшествия, поскольку на практике, во многих случаях, не представляется возможным разграничить дорожно-транспортное происшествие и дорожно-транспортное преступление, не имея на момент начала расследования, достоверных данных о преступных последствиях.

Например, так происходит, что свидетелей и очевидцев ДТП, особенно на нерегулируемом железнодорожном переезде нет, а пострадавший, в результате происшествия на переезде, получил телесные повреждения несовместимые с жизнью. В таких случаях, сделать окончательный вывод о наличии признаков преступления возможно только на основании осмотра места происшествия с участием специалистов в совокупности с данными расшифровки скоростемерной ленты локомотива поезда, а в некоторых случаях и судебно-медицинского исследования трупа. Подобные ситуации, при расследовании ДТП на железнодорожном переезде, возникают довольно часто, в связи с чем, следователи иногда принимают необоснованные процессуальные решения, как о возбуждении уголовного дела, так и об отказе в его возбуждении.

Наиболее типичные следственные ситуации, возникающие на первоначальном этапе расследования ДТП на железнодорожном переезде можно обозначить следующим образом:

- первая следственная ситуация: машинист поездного состава и водитель автомобиля находятся на месте происшествия, есть видеозапись произошедшего ДТП;

- вторая следственная ситуация: водитель транспортного средства и машинист находятся на месте происшествия, но есть основания полагать, что обстановка места происшествия была видоизменена, сознательно или случайно, участниками происшествия или иными лицами, не имеющими отношение к данному транспортному событию;

- третья следственная ситуация: известны время, место (переезд), его последствия, транспортное средство, локомотив. Однако результатом ДТП стал смертельный исход водителя автомобиля, либо серьезные телесные повреждения.

Для разрешения обозначенных нами исходных следственных ситуаций необходим алгоритм действий, где определяющее значение приобретает система первоначальных следственных действий и оперативно-розыскных мероприятий, поэтому мы считаем необходимым, остановиться на каждой из них более подробно.

Первая, обозначенная нами следственная ситуация, является достаточно распространенной на практике и является наиболее благоприятной для расследования, поскольку, в этом случае известны время, место совершения происшествия (железнодорожный переезд), его последствия

(возможны разрушения железнодорожных путей, повреждение дорожных настилов, переездного шлагбаума и др.) и транспортные средства. Наличие данных видеорегистратора с автомобиля-нарушителя или видеозаписи с помещения, где находится дежурный по переезду, а также нахождение автомобиля на месте происшествия дает возможность следователю получить не только сведения о владельце и автомобиле по учетным данным ГИБДД, но и четко зафиксировать пересечение железнодорожных путей на переезде на запрещающий сигнал светофора.

При такой следственной ситуации следователю, в некоторых случаях (в зависимости от очевидности произошедшего), на первоначальном этапе расследования исходя из разработанных специалистами критериев и установленных нормативными актами признаков, возможно самому сделать определенные выводы о нарушении ПДД, без назначения соответствующих экспертиз. Оперативность в данном вопросе будет способствовать скорейшему возбуждению уголовного дела, производству дознания и предварительного следствия в установленные законодательством сроки без снижения качества расследования и, как следствие, неотвратимости наказания виновного [2, с. 3-7].

Нередко на первоначальном этапе проверки рассматриваемой категории происшествий встречается вторая, из обозначенных нами ситуаций, когда водители транспортных средств (автомобиля, поезда), находятся на месте происшествия, но есть основания полагать, что обстановка места происшествия была видоизменена.

При возникновении подобной следственной ситуации, действия следователя должны быть направлены на восстановление первоначальной обстановки происшествия, а также, установление механизма дорожно-транспортного события, которое, во многом, достигается путем точного выяснения временных рамок (когда произошло событие, время срабатывания переездных устройств, сколько времени прошло с момента ДТП до прибытия «Скорой помощи» и ГИБДД и т.д.).

При возникновении третьей, обозначенной нами следственной ситуации, органы следствия располагают ограниченной информацией о времени совершения преступления, транспортном средстве), но не в полной мере, в силу отсутствия информации от водителя автомобиля. Следует отметить, что подобная следственная ситуация является самой распространенной в силу того, что ДТП на переезде, как правило, характеризуются тяжкими последствиями, в результате которых водитель (пассажиры) получает серьезные телесные повреждения, нередки смертельные исходы, серьезные повреждения получают транспортные средства.

Таким образом, необходимо отметить, что следственные ситуации первоначального этапа расследования происшествий, возникших при пересечении автотранспортом железнодорожных путей, должны включать в себя информацию о преступлении и лице, его совершившем. Следует так-

же обратить внимание, что конкретные следственные ситуации могут служить информационной базой для планирования расследования. Их разнообразие обусловливает различный подход в определении линии действий следователя и последовательности производства следственных действий, форм взаимодействия с другими ведомствами (ГИБДД, МПС). Следовательно, важным условием, предопределяющим успех расследования, является умение следователя правильно анализировать и оценивать сложившуюся следственную ситуацию.

Для реализации задач расследования в рассмотренных следственных ситуациях, следователю, необходимо определить состав следственно-оперативной группы, в которую обязательно должны быть включены сотрудники транспортных ведомств (ГИБДД, МПС России), судебно-медицинский эксперт, эксперт-криминалист, эксперт-автотехник (по возможности).

Функции членов следственно-оперативной группы на месте дорожно-транспортного происшествия определяет следователь. Сотрудникам ГИБДД поручается установление очевидцев и свидетелей происшествия, составление совместно со следователем схемы ДТП, но и конечно предварительная оценка действий водителя в вопросах соответствия его действий ПДД. Сотрудники МПС, как правило, под контролем следователя после завершения осмотра места происшествия организуют устранение негативных последствий ДТП (восстановление верхнего строения пути, контактной линии), дают оценку действиям машиниста локомотива и обязаны по запросу следователя предоставить ему выписку из скоростемерной ленты локомотива. Задачи эксперта – криминалиста, эксперта-судмедэксперта, эксперта-автотехника на месте определяет следователь в зависимости от следственной ситуации (наличие трупов, лиц имеющих телесные повреждения, проверка узлов и механизмов автотранспорта, необходимость выявления следов преступления внутри салона автомобиля и т.д.).

Наряду с изложенным, работники дорожных служб (ГИБДД, МПС), прибыв первыми на место происшествия, должны обеспечить охрану места происшествия, не допускать никаких изменений, принять все необходимые меры по сохранению следов и вещественных доказательств до прибытия следователя.

Таким образом, объективность расследования преступлений по делам данной категории во многом зависит от правильной постановки задач, уяснения следственной ситуации и одновременно установленного взаимодействия следователя с практическими работниками (ГИБДД, МПС) и другими специалистами.

**Литература:**

1. Багмет, А.М. Типичные следственные ситуации и версии при расследовании массовых беспорядков / А.М. Багмет // Российский следователь, 2013. - N 10.

2. Бычков, В.В. Назначение судебной экспертизы как право дознавателя и следователя / В.В. Бычков // Российский следователь, 2014. - № 5.

3. Ершов, В.А. Методика расследования преступлений против жизни и здоровья граждан, совершаемых членами неформальных групп (движений): Дис. … канд. юрид. наук / В.А. Ершов; ДВЮИ МВД РФ. – Хабаровск, 2005.

4. Энгельс, Ф. Анти-Дюринг / Ф.Энгельс. – М.,1973.

**Кубитович С. Н.,**
преподаватель кафедры экспертно-криминалистической
деятельности Московского университета МВД России
имени В.Я. Кикотя
(г. Москва)

# НЕКОТОРЫЕ ПРОБЛЕМЫ ИССЛЕДОВАНИЯ ОХОТНИЧЬЕГО ОРУЖИЯ ИНОСТРАННОГО ПРОИЗВОДСТВА

По некоторым данным оружием в нашей стране на законных основаниях владеют около 5 миллионов россиян, у которых в пользовании находится более 6 миллионов единиц различных видов оружия [1]. В основном это охотничье оружие. При этом, среди охотничьего оружия с каждым годом растет доля оружия иностранного производства.

В 20 веке в Россию ввозили большое количество иностранного оружия всевозможных систем. Много различного оружия поступило к нам в период Великой Отечественной войны 1941-45 гг. и после нее по репарациям. Таким образом, в СССР, а затем и в России оказались ружья из Великобритании, Бельгии, Франции, ГДР и ФРГ, Италии, Швеции, Испании, США, Австрии и др.

К числу современных наиболее известных стран-изготовителей охотничьего огнестрельного оружия в Европе относятся: Великобритания, Бельгия, ФРГ, Франция, Испания, Италия, Чехословакия, Венгрия, Австрия, Швеция, Югославия и Финляндия. Известностью пользуются и не европейские страны - США и Япония.

По количеству выпускаемого оружия первое место занимает США, второе - Испания, третье - Италия, четвертое - Бельгия [2]. Наиболее популярными производителями охотничьего оружия в России являются такие зарубежные компании, как: Biaser, Browning, FAIR, Benelli и ряд других.

С марта 2014 года, на замену известным брендам, поставка которых прекратилась в Россию в связи с введением санкций прорвались китайские и турецкие производители оружия, влияние которых на российском рынке усиленно тормозили монополисты евробрендов и США [3].

Многообразие моделей оружия и их относительная доступность приводят к тому, что все больше преступлений совершается с применением огнестрельного оружия, зарегистрированного в органах внутренних дел. Количество таких преступлений в 2014 году в сравнении с 2013 годом возросло на 64,4% [4].

Каждый такой экземпляр огнестрельного оружия, используемый в ходе совершения преступления, становиться объектом баллистической экспертизы. Одними из самых распространенных и значимых задач, решаемым в ходе экспертного исследования, являются установление типа и вида огнестрельного оружия и пригодности огнестрельного оружия для

производства выстрела. Однако в случае направления на экспертизу новых образцов огнестрельного оружия иностранного производства, данная задача на сегодняшний день практически не может быть решена.

Вывод в отношении вида, образца, представленного на исследование огнестрельного оружия и его системы строится на сравнении с общеизвестными образцами огнестрельного оружия, описание которых дано в методической и справочной литературе. Результаты такого отнесения должны быть не только подробно описаны в заключении, но и проиллюстрированы. Однако описания современных видов охотничьего оружия иностранного производства на вооружении экспертов системы МВД России нет. Методические рекомендации и справочная литература по данной теме (Методика установления принадлежности объекта к огнестрельному оружию. – М.: ГУ ЭКЦ МВД России, 2000; сборнике «Типовые экспертные методики» ЭКЦ МВД России. Москва, 2010г.; («Огнестрельное оружие и патроны к нему. Ружья и карабины», ЭКЦ МВД РФ, «Нормотест-кримтех», Можайск-Терра 1999; А.И. Устинов и др. «Охотничье огнестрельное оружие отечественного производства», МВД СССР, ВНИИ, Москва 1969, Электронный справочник Сборник справочных материалов по оружию и патронам к нему М., ЭКЦ МВД России 1996г. Кокин А.В., Комаров А.А., Стерхов Е.В. и др. под редакцией начальника Федеральной пулегильзотеки Лебардина А.Г.и др.) не содержат описания современных образцов такого оружия.

До недавнего времени при производстве баллистических исследований в качестве основного источника информации экспертами использовались информационные карты образцов оружия и патронов, прошедших испытание на соответствие криминалистическим требованиям. В данных информационных картах отражались все основные характеристики исследуемых объектов, а также параметры следов, оставляемых на пуле и гильзе при выстреле из оружия. Информационные карты по своей сути являлись источником криминалистически значимой информации об образцах оружия и патронов, прошедших испытание на соответствие криминалистическим требованиям. Такие карты составлялись экспертами после проведения исследований и передавались в экспертно-криминалистический центр МВД России для их обобщения. С 2012 года, в связи с окончанием аккредитации лаборатории ЭКЦ МВД России по проведению испытаний на соответствие криминалистическим требованиям, коллекция эталонных образцов фактически перестала пополняться.

В настоящее время обязанность оформления информационных карт для коммерческих испытательных лабораторий (центров) нормативно не предусмотрена. В свою очередь испытательными лабораториями (центрами), работающими на коммерческой основе, если и составляются информационные карты, то как правило, в них не находят полного отражения такие технические характеристики оружия, как: наименование модели, мо-

дификация оружия и патронов, особенности оставления следов на стреляных пулях и гильзах. В результате такие карты становятся непригодными для их использования при составлении справочных материалов и электронных баз данных сертифицированного оружия и патронов к нему.

Отсутствие справочных материалов сертифицированного огнестрельного оружия и патронов к нему, вынуждает экспертов при составлении заключений баллистических экспертиз обращаться к разнообразным информационным источникам. Одним из таких источников выступают информационные ресурсы сети Интернет. Однако интернет-источники, так же, зачастую, не способствуют решению указанного вопроса. В сети Интернет не всегда размещается актуальная на сегодняшний день информация об оружии, и заслуживающая доверия. Так же, найти сайт официального производителя интересующего оружия не всегда удается.

За актуальной информацией о новых видах оружии, боеприпасов и их характеристиками эксперты так же вынуждены обращаться и в специализированные охотничьи магазины. Вместе с тем, не во всех охотничьих магазинах и не всегда возможно отыскать интересующий экземпляр оружия или необходимые боеприпасы. *Так, на баллистическую экспертизу по факту незаконного отстрела косуль было направлено огнестрельное оружие иностранного производства* [5]. *В ряду прочих, эксперту были заданы вопросы: «К какому виду, образцу или системе относится представленный на исследование карабин?» и «Пригодно ли данное огнестрельное оружие для производства выстрела?». Установить, что представленный предмет является охотничьим карабином иностранного производства модели «Benelli Argo» калибра 308 WIN эксперту удалось благодаря информации, полученной из паспортов огнестрельного оружия, продающихся в одном из охотничьих магазинов.*

В свою очередь следователи, в чью обязанность входит предоставление для производства экспертизы всех необходимых материалов, при разрешении вопроса о пригодности оружия иностранного производства для производства выстрела или идентификации оружия по стреляным из него пулям и гильзам, вынуждены зачастую самостоятельно приобретать в охотничьих магазинах боеприпасы, в целях их направления на экспертное исследование для экспериментального отстрела. Однако здесь возникает другая проблема. Патроны продаются только при наличии охотничьего билета и наличия у охотника разрешения на конкретный вид оружия. Поэтому следователи вынуждены обращаться к знакомым охотникам, имеющим такое разрешение.

Отсутствие справочной литературы приводит к тому, что эксперт не в состоянии решить ряд вопросов баллистической экспертизы по образцам иностранного огнестрельного оружия. В этой связи возникает вопрос: можно ли считать, что эксперт провел экспертное исследование, а не ограничился лишь экспертным осмотром; какое доказательственное значение

по делу имеют выводы эксперта? Либо эксперту, при невозможности обращения к соответствующей методической и справочной литературе (в случае не предоставления патронов инициатором экспертизы), согласно п. «6» ч. 2 ст.57 УПК РФ лучше воспользоваться правом отказаться от дачи заключения.

Представляется, что для решения проблем, связанных с исследованием гладкоствольного оружия иностранного производства и патронов к нему, необходимо:

- законодательно закрепить обязанность аккредитованных испытательных организаций (лабораторий), работающий на коммерческой основе, оформление информационных карт на гражданское и служебное оружие и патроны к нему, прошедших испытание в их лабораториях. Данные действия могли бы положительно сказаться на изготовлении на основе получаемых данных справочных материалов, формирование электронных баз данных сертифицированного оружия и патронов к нему, а также могли бы использоваться при составлении государственного кадастра гражданского и служебного оружия и патронов к нему.

- внедрение единого стандарта методики испытания образцов гражданского и служебного огнестрельного оружия и патронов к нему на соответствие криминалистическим требованиям. Сбор получаемой справочной информации и систематизация сведений о тактико-технических данных, маркировочных обозначениях, следах на пулях и гильзах и иные данные об оружии и патронах к нему, прошедших испытание, позволит создавать и пополнять информационные справочники и электронные базы данных о сертифицированном оружии и патронов к нему.

Таким образом, принятие указанных мер будет способствовать единообразию и повышению качества используемой подразделениями МВД информации, что позволит повысить качество проводимой правоохранительными органами работы по предупреждению, раскрытию и расследованию преступлений, связанных с применением огнестрельного оружия.

**Литература:**

1. Конин, В.Н. Обеспечение общественной безопасности на федеральном уровне / В.Н. Конин // Административное право и процесс, 2010. - N 6.

2. Штейгольд, Э.В. Все об охотничьем оружии [Электронный ресурс] // Российский охотничий портал – Электрон. дан. – [М.]. – URL: http://www. HANTER.RU. – Загл. с экрана. – Яз.рус. – (Дата обращения: 02.02.2016).

3. [Электронный ресурс] – Электрон. дан. – [М.]. – URL: http://www.nexplorer.ru/news – Загл. с экрана. – Яз.рус. – (Дата обращения: 02.02.2016).

4. По данным ГИАЦ МВД России.

5. Заключение баллистической экспертизы № 629 от 01» февраля 2015 г. ЭКЦ ГУ МВД по Алтайскому краю.

**Кудрявцева А. В.,**
судья Ставропольского краевого суда,
доктор юридических наук, профессор
(г. Ставрополь)

# ЗАКЛЮЧЕНИЕ СПЕЦИАЛИСТА И ЗАКЛЮЧЕНИЕ ЭКСПЕРТА: ВОЗМОЖНОСТИ ИСПОЛЬЗОВАНИЯ ПРИ РАССЛЕДОВАНИИ И РАЗРЕШЕНИИ УГОЛОВНЫХ ДЕЛ

Заключение специалиста было введено в уголовный процесс как вид доказательств, который, прежде всего, может представить сторона защиты в противовес заключению эксперта, которое может быть получено только властными субъектами при расследовании и разрешении уголовных дел. Следует отметить, что следователь и дознаватель также вправе получить заключение специалиста в процессе расследования для установления обстоятельств дела, за исключением случаев, когда закон требует обязательного назначения экспертизы (ст. 196 УПК РФ). На это ориентируют правоприменителя и положения постановления Пленума Верховного Суда РФ, в частности п. 2 Постановления Пленума Верховного Суда РФ от 15.06.2006 N 14 (ред. от 30.06.2015) «О судебной практике по делам о преступлениях, связанных с наркотическими средствами, психотропными, сильнодействующими и ядовитыми веществами» указывает: «Имея в виду, что для определения вида средств и веществ (наркотическое, психотропное или их аналоги, сильнодействующее или ядовитое, новое потенциально опасное психоактивное), их размеров, названий и свойств, происхождения, способа изготовления, производства или переработки, а также для установления принадлежности растений к культурам, содержащим наркотические средства или психотропные вещества либо их прекурсоры, требуются специальные знания, суды должны располагать соответствующими заключениями экспертов или специалистов». Аналогичные требования содержатся и в иных постановлениях.

Однако как показывает изучение следственной и судебной практики таким инструментом доказывания обстоятельств дела как заключения специалистов пользуется именно сторона защиты и чаще всего для постановки под сомнение заключений экспертов, представленных стороной обвинения.

Исходя из сложившейся практики, сторона защиты предпочитает заключения специалистов представлять непосредственно в судебное заседание. И, как правило, получает от судов отказ даже в приобщении заключений специалистов к материалам уголовного дела, поскольку, как обычно, указывается в обоснование такого отказа, что данные заключения получены вне процесса, нарушением требований ст. 58, 251 и 270 УПК РФ (см. Апелляционное определение Верховного Суда РФ от 05.09.2015 года №

11-АПУ15-17; Апелляционное определение Верховного Суда РФ от 03.09.2015 по делу № АПУ15-12сп). Учитывая, что уголовно-процессуальным законодательством не предусмотрен порядок получения заключения специалиста как стороной обвинения, так и стороной защиты, то заключение специалиста и не может быть получено в установленном законом порядке, поскольку такой порядок отсутствует.

Однако при получении заключения специалиста, как стороной обвинения, так и стороной защиты должны быть соблюдены общие правила, которые гарантируют достоверность, допустимость данных заключений и делают возможным их оценку с точки зрения относимости, допустимости и достоверности.

При получении заключения специалиста необходимо учитывать также положения Пленума Верховного Суда РФ «О судебной экспертизе» № 28. Интересно толкование данных положений Пленума Европейским судом по правам человека (См. Постановление ЕСПЧ от 27.03.2014 «Дело Матыцина против Российской Федерации): «….мнение специалиста не может заменить всестороннего рассмотрения вопроса экспертом (п.1 Постановления№ 28 ВС РФ). Специалист не может исследовать вещественные доказательства непосредственно, а может лишь высказывать «суждение», тогда как эксперт представляет «заключения» (см. п. 20 Постановления № 28 ВС РФ). Если требуется исследование сложных вопросов в области науки, техники, искусства или ремесла, суд может привлечь эксперта, а не специалиста. В итоге мнение специалистов и экспертов могут быть использованы в качестве доказательств, и оба могут быть профессионалами в конкретной форме, роль специалиста и значение его суждение, по мнению Верховного Суда РФ, не идентичны «экспертным».

Кроме того, интересна оценка практики отказа в приобщении к делу заключения специалиста, представленной стороной защиты, которую дал Европейский суд по правам человека. Так, оценивая действия судьи, который отказал в приобщении к материалам дела заключения специалиста Европейский Суд указал, что, действительно «…ч.3 ст. 53 УПК РФ, на которую сослался судья, отсылает к ст. 58 УПК РФ, которая в свою очередь содержит ссылку на ст. 168 и 270 УПК РФ, регулирующие участие специалиста по поручению стороны обвинения и суда. Сложно понять как ст. 58 УПК РФ согласуется с частью 3 ст.53 и ст. 86 УПК РФ и подпунктом 4 п.3 ст.6 Федерального закона «Об адвокатской деятельности и адвокатуре РФ», которые предусматривают, что защитник может привлекать специалиста в уголовном разбирательстве. Представляется, что судья М. толковал нормы УПК РФ как запрещающие стороне защиты получать письменные суждения специалистов иначе как через сторону обвинения и суд. Таким образом, сторона защиты не могла получать и представлять письменные суждения специалистов для оспаривания письменных заключений экспертов, полученных и представленных стороной обвинения». Следует отме-

тить, что ЕСПЧ в данном постановлении также говорит о том, что сторона защиты, если не имела возможности участвовать при подготовке экспертных заключения на стадии предварительного расследования, что само по себе не противоречит Конвенции, должна иметь надлежащие процессуальные инструменты для рассмотрения данного доказательства и эффективного оспаривания его в суде.

Из этой позиции Европейского Суда по правам человека вытекает следующие выводы: 1) если сторона защиты не была ознакомлена с постановлением о назначении экспертизы и не имела возможности реализовать свои права, предусмотренные ст. 198 УПК РФ, то само по себе данное нарушение не влечет за собой признание заключения эксперта недопустимым доказательством; 2) при этом сторона защиты должна иметь возможность оспорить данное заключение эксперта в судебном разбирательстве для этого закон предоставляет стороне защиты следующие инструменты. В частности, сторона защиты может ходатайствовать о прямом допросе экспертов, которые принимали участие в исследовании и подготовке заключения. Кроме того, сторона защиты может представить заключение специалиста, которое опровергает заключение эксперта или ставит его под сомнение, а также может просить допросить этого специалиста, а также ходатайствовать о назначении еще одной экспертизы.

При этом Европейский Суд подчеркнул следующее, что оспаривание заключение эксперта в отсутствие помощи другого эксперта в соответствующей сфере может быть затруднительным. Таким образом, одного лишь права стороны защиты просить суд о назначении другой экспертизы не является достаточным для соблюдения ст. 6 Конвенции, а именно права сторон на справедливое судебное разбирательство. Чтобы реализовать это право эффективно, сторона защиты должна иметь возможность представления собственных «экспертных доказательств».

Следует отметить, что для более эффективного судебного разбирательства предпочтительнее было бы, если бы вопросы оспаривания заключения эксперта, представленного стороной обвинения, были бы разрешены еще на стадии предварительного расследования.

Другими словами необходимо знакомить с постановлением о назначении судебной экспертизы сторону защиты еще на стадии предварительного расследования, разъясняя права стороны защиты (и потерпевшего), предусмотреные ст. 198 УПК РФ.

Проблемы соотношения норм УПК РФ и других Федеральных законов, регламентирующих получение заключения специалиста стороной защиты, и стороной обвинения требуют выработки определенных рекомендаций по предоставлению стороне защиты и потерпевшему права участвовать в формировании доказательств с использованием специальных знаний.

В частности, если сторона защиты или потерпевший предоставляет следователю, дознавателю или в суд заключение специалиста, в том числе и по вопросам, требующих назначения и производства экспертизы неверно с точки зрения достоверного установления обстоятельств дела сразу отказывать в приобщении данного заключения к материалам уголовного дела.

Стороне защиты же одновременно с таким ходатайством необходимо просить о допросе специалиста. Сторона защиты не обладает правомочиями по разъяснению прав и обязанностей специалиста и его ответственности. После изучения заключения специалиста и допроса специалиста можно принять решение о приобщении данного заключения к материалам уголовного дела. В этом случае данное заключение специалиста и его показания, должны быть представлены как доказательства стороны защиты в обвинительном заключении.

Если такое доказательство представляется непосредственно стороной защиты в суд, то после допроса специалиста (при этом необходимо соблюдать положения, предусмотренные ч.4 ст. 271 УПК РФ) суд должен приобщить заключение специалиста к материалам дела, что в дальнейшем накладывает на него обязанности оценить его в приговоре. В некоторых случаях приобщение такого заключения является основанием для назначения экспертизы, как на стадии предварительного расследования, так и в суде, особенно, когда речь идет о разрешении вопросов, указанные в ст. 196 УПК РФ.

Следует напомнить, что как следователь, так и суд не связаны позицией сторон при назначении экспертизы.

Неурегулированность вопроса оспаривания доказательств на основе специальных познаний стороной защиты в уголовном судопроизводстве России, а также отсутствие регулирование хотя бы в общих чертах структуры и содержания заключения специалиста ставит перед криминалистикой задачу разработки этих вопросов на уровне криминалистических рекомендаций, которые могут быть использованы как органами расследования, так и потерпевшим и стороной защиты.

По результатам проведенного анкетирования практических работников нами получены следующие результаты в отношении содержания заключения специалиста: 40% следователей и 10% адвокатов считают, что содержанием заключения специалиста может являться оценка материалов уголовного дела с точки зрения криминалистики и уголовного процесса; 28% следователей и 50% адвокатов полагают, что заключение специалиста – «рецензия» на «официальное» заключение эксперта; 20% следователей и 40% адвокатов указывают на то, что содержанием заключения специалиста является сумма «готовых» специальных знаний. При изучении материалов уголовных дел нами было установлено, что заключение специалиста в качестве доказательства фигурировало в 10% уголовных дел и всегда представлено было адвокатом-защитником Содержанием заключений специа-

листов в 15% случаев является сумма готовых знаний, не выявлено ни одного случая «рецензий» на официальное заключение эксперта, а в 85% случаев содержанием заключения специалиста были те же исследования, которые обычно являются содержанием заключения эксперта. При этом ни одного случая получения заключения специалиста следователем и стороной обвинения выявлено не было.

Поскольку адвокат вправе привлекать специалиста на договорной основе и вне рамок производства каких-либо следственных действий, то правомочия специалиста, предусмотренные в п. 2-4 ч.3 и ч.4 ст. 58 УПК РФ при взаимоотношениях с адвокатом отсутствуют. Адвокат, заключая соглашение с лицом, которое выбрано в качестве специалиста, вправе определить в нем его права, обязанности, а также ответственность. Однако ответственность будет носить только гражданско-правовой характер.

С точки зрения оформления заключения специалиста в нем в обязательном порядке должны содержаться сведения: дата, время и место производства исследования; основания производства исследования; данные о лице, обратившимся с запросом; сведения об учреждении, а также фамилия, имя, отчество специалиста, его образование, специальность, стаж работы, ученая степень и (или) ученое звание, занимаемая должность; поставленные вопросы; объекты исследования и материалы. Представленные для исследования; содержание исследования с указанием примененных методик; результаты исследования и основанные на исследовании выводы по поставленным перед специалистом вопросам.

Анализ практики показывает, что признание доказательством заключения специалиста, представленного к следствию и в суд адвокатом-защитником, во многом зависит от тщательной работы самого адвоката-защитника.

Представляется, что верным является мнение, в соответствии с которым при получении заключения (эти рекомендации верны как для стороны защиты, так и для следователя, потерпевшего) необходимо подготовить письменный запрос либо в экспертное учреждение (государственное или негосударственное), или конкретному лицу, обладающему специальными знаниями. В запросе необходимо указать, какого конкретного специалиста необходимо привлечь для дачи заключения. Если защитник заранее знает о специализации экспертов, работающих в экспертном учреждении, ранее к кому-либо из них обращался, то он может указать фамилию, имя этого специалиста. Если же он обращается с запросом в экспертное учреждение, то защитник может уточнить специализацию эксперта и указать на желательный опыт работы привлекаемого в качестве специалиста лица. В запросе же необходимо сформулировать вопросы, на которые должен ответить специалист. В запросе можно указать на желательную структуру заключения специалиста, так как в законе она отсутствует, и лицу, не работающему в экспертном учреждении, достаточно сложно представить, в ка-

кой последовательности излагается заключение специалиста и какие данные должны найти там отражение. Желательно адвокату-защитнику лично побеседовать с таким специалистом, заключить с ним соглашение. В литературе указывается на то, что в соглашении можно отобразить права, обязанности специалиста и защитника и ответственность [1, с. 36]. Так как такое соглашение имеет гражданско-правовую природу, то и речь может идти только о гражданско-правовой ответственности, например, при нарушении специалистом сроков договора. Именно в этом соглашении может быть указано на необходимость предоставления специалисту исходной информации, и в том случае, когда она окажется недостаточной, специалист может отказаться от дачи заключения. Для того, чтобы исключить давление адвоката-защитника на специалиста и навязывание ему собственной точки зрения, в соглашении необходимо предусмотреть возможность (право) специалиста дать объективное заключение. Данное право является одновременно и обязанностью специалиста и поэтому носит характер необходимого правомочия.

Получив заключение специалиста, адвокат-защитник должен тщательно подготовить ходатайство о его приобщении к делу, в котором указать, для установления каких обстоятельств оно необходимо, какие выводы «официальной экспертизы» оно опровергает. Желательно, чтобы ходатайство было подготовлено в письменном виде.

В литературе обоснованно указывается на необходимость выбора правильного момента заявления ходатайства о приобщении к делу заключения специалиста. В частности, М.А. Фомин указывает: «Ходатайство о приобщении заключения специалиста к делу целесообразно заявлять после допроса лица в качестве специалиста, поскольку последнее уже будет предупреждено судом об уголовной ответственности по ст. 307 УК РФ за дачу заведомо ложного заключения» [1, с.38]. Однако эта рекомендация неприменима для стадии предварительного расследования, так как большинство подобного рода ходатайств следователем не удовлетворяется и адвокат-защитник приберегает эти доказательства для стадии судебного разбирательства.

Показательным для порядка предоставления заключения специалиста стороной защиты является определение судебной коллегии по уголовным делам от 8 февраля 2007 г. (БВС № 4 2008 г.). Санкт-Петербургским городским судом вынесено частное постановление в адрес начальника Военно-Медицинской академии, в котором было обращено внимание, что специалистами Военно-медицинской академии были допущены нарушения закона при даче ими заключения по запросу адвоката, что они вышли за пределы предоставленных им полномочий и по собственной инициативе провели эксперимент с использованием штык-ножа, который не относился к предмету доказывания.. Однако, как указала судебная коллегия по уголовным делам Верховного Суда РФ, данный вывод является необоснован-

ным. Как следует из материалов дела, адвокат К., в соответствии с п.2 ч.1 ст. 53 УПК РФ, предоставляющий ему право собирать и представлять доказательства, обратился в военно-медицинскую академию с запросом, в котором просил дать ответы на вопросы о том, могли ли обнаруженные при исследования трупа повреждения были причинены штатным штык-ножом к автомату АКМ, АК-74, а также могли ли эти повреждения быть причинены путем нанесения левой рукой. Комиссия дала ответы на те вопросы, которые поставил адвокат. При этом, как правильно отмечалось в кассационной жалобе, высказывая свое суждение, они (комиссия специалистов) вправе были сослаться на проведенные исследования и результаты эксперимента.

Между тем заключение комиссии не является допустимым доказательством. Оно дано по запросу стороны защиты, сделанному вне рамок предварительного следствия, а потому не может использоваться в качестве доказательств. Т. и И. до их допроса их в судебном заседании в качестве специалистов участниками уголовного судопроизводства не являлись, в связи с чем ссылка суда на нарушение ими при даче заключения требований ст. 58 УПК РФ необоснованна. Допрошенные в качестве специалистов в судебном заседании, они сообщили о факте дачи ими заключения на запрос адвоката, подтвердили свои выводы о проведенных ими исследованиях, высказав свои суждения о механизме причинения Н. телесных повреждений, о невозможности их причинения штык-ножом. Они были допрошены с участием присяжных заседателей. И показания, данные ими в судебном заседании, признаны допустимыми доказательствами. С учетом этого суд не вправе был делать вывод возможной фальсификации специалистами данного ими по запросу адвоката заключениями.

Таким образом, исходя из позиций Европейского Суда по правам человека и Верховного Суда РФ, следует выделить основные критерии справедливости, которым должно отвечать уголовное судопроизводство в части возможности стороны защиты оспорить доказательства обвинения, полученные с использованием специальных знаний: 1) сторона защиты (потерпевший) должны иметь возможность участвовать при назначении и проведении экспертизы на досудебных стадиях уголовного судопроизводства; 2) если первая возможность стороной защиты не была реализована, то в ходе судебного разбирательства сторона защиты вправе допросить эксперта по поводу данного им заключения; сторона защиты и потерпевший должны иметь возможность оспорить заключение эксперта путем предоставления заключения специалиста и ходатайствовать о его допросе следователем и судом.

**Литература:**

1. Фомин, М.А. Заключение специалиста как доказательство стороны защиты / М.А. Фомин // Уголовный процесс, 2008. - № 7. - С. 35-41

**Кушхов Р. Х.,**
преподаватель кафедры специальных дисциплин
Северо-Кавказского института повышения квалификации
(филиала) Краснодарского университета МВД России,
кандидат юридических наук
(г. Нальчик)

# ОСОБЕННОСТИ ПРОИЗВОДСТВА ДОЗНАНИЯ В СОКРАЩЕННОЙ ФОРМЕ

Вопрос об упрощении некоторых существующих процедур уголовного преследования обсуждался в юридическом сообществе давно. Так, Федеральным законом №23 ФЗ от 04.03.2013г. была введена действия сокращенная форма дознания (гл. 32.1 УПК РФ), которая является одной из форм разрешения определенных категории уголовных дел на стадии предварительного расследования.

Вместе с тем с введением изменений в уголовно-процессуальный кодекс появились определенные процессуальные проблемы связанные с расследованиями в сокращенной форме, рассмотрим некоторые из них.

Производство дознания в сокращенной форме распространяется на все деяния, расследование которых предусмотрено в форме дознания. Количество совершенных преступлений и их неоднократность не влияют на выбор правоприменителем (с согласия заинтересованных участников) сокращенной формы уголовного судопроизводства [1].

В соответствии со ст. 226.2 УПК РФ РФ, для дознания в сокращенной форме устанавливается 15-дневный срок, который начинает исчисляться со дня вынесения постановления об этом до момента направления материалов уголовного дела с обвинительным постановлением прокурору. Здесь надо обратить внимание, что перед тем как принять решение о сокращенной форме дознания необходимо соблюсти ряд процессуальных действий. В первую очередь обязательно необходимо, ознакомить подозреваемого с тем, что он имеет право на сокращенную форму дознания, при чем это необходимо по всем уголовным делам возбуждаемым дознавателями, также ознакомить его с правами предусмотренными ч.ч. 2, 3 ст. 226.4; 226.9 УПК РФ. После этого подозреваемый пишет ходатайство о производстве дознания в сокращенной форме, который подписывает его защитник, о принятии данного решения у него есть 2 суток. Дознаватель в течение 24 часов с момента поступления соответствующего ходатайства от подозреваемого, должен вынести мотивированное постановление об удовлетворении поступившего ходатайства либо постановление об отказе в удовлетворении ходатайства при наличии соответствующих основании.

В соответствии с ч.1 ст. 226.1 данный порядок дознания возможен при условии, что уголовное дело возбуждено в отношении конкретного

лица, которое ходатайствует о сокращенном сроке дознания, признает свою вину, согласен с характером и размером причиненного преступлением вреда, а также если отсутствуют обстоятельства указанные в ст. 226.2 [2]. Из буквального понимания данной статьи выходит, что если уголовное дело возбуждено по факту совершенного деяния, а лицо допустим было задержано через несколько дней, то он уже не будет иметь право на сокращенную форму дознания в силу предписания закона, даже если изъявит на то желание. Остается непонятным по какой причине законодатель исключил такой большой массив уголовных дел. Данный факт ведет к неравенству процессуальных прав подозреваемого, что является недопустимым. Правильней было бы каждое ходатайство о проведении сокращенной формы дознания рассматривать по существу исходя из того, что уже сделано по уголовному делу и сроков расследования.

Следующим моментом, на котором необходимо остановить свое внимание, является ч.1 ст. 226.2 УПК РФ, в которой говорится об обстоятельствах, которые исключают производства дознания в сокращенной форме. Определенные обстоятельств, при наличии которых дознание не может производиться в сокращенной форме можно установить в ходе предварительного собирания характеризующего материала на подозреваемого, к моменту или до возбуждения уголовного дело (является ли подозреваемый несовершеннолетним, подозревается ли в совершении двух и более преступлений, если хотя бы одно из них не относится к преступлениям, указанным в пункте 1 части третьей статьи 150 УПК РФ). Однако установить тот факт, что потерпевший будет возражать против производства дознания в сокращенной форме к моменту начала производства дознания, зачастую не представляется возможным. В связи с чем, может возникнуть тактическая ошибка, которая обернется потерей времени, доказательств и т.д. В связи с чем целесообразным будет, выполнить действия, направленные на проверку обстоятельств исключающих возможность производства дознания в сокращенной форме связанные с потерпевшим. Так при опросе потерпевшего до возбуждения уголовного дела можно уточнить у него, не возражает ли он против сокращенной формы дознания, в случае если подозреваемый выберет его. После возбуждения уголовного дела, исходя из процессуальных норм, обоснованным будет в первую очередь произвести допрос потерпевшего или его представителя с отметкой об уведомлении, о правовых последствиях предусмотренных гл. 32.1 УПК РФ, в случае производства по уголовному делу в сокращенной форме дознания, а также с отметкой о том, что он не имеет возражении в случае проведения дознания в сокращенной форме.

При вынесении дознавателем постановления об удовлетворении ходатайства, необходимо обратить внимание на то, что в соответствии со ст. 226.1 УПК РФ, подозреваемый полностью и последовательно признает свою вину, также осознает характер и размер причиненного им вреда. То

есть под признанием вины подозреваемым законодатель понимает его согласие с изложенными в постановлении о возбуждении уголовного дела фактическими обстоятельствами совершенного им деяния. Это конечно является позитивным моментом. Взамен законодатель предлагает «льготу», 1/2 от максимального размера наказания (ч.6 ст. 226.9 УПК РФ). Данная «льгота» может подтолкнуть подозреваемого на признание своей вины, осознавая, что наказания будет меньшим. Вот здесь и могут возникнуть определенные проблемы. Надо помнить, что проведение дознания в сокращенной форме возможно только при наличии необходимых доказательств, которые дают основания подозревать конкретного лица. Дознаватель в таком случае может основывать доказательственную базу лишь на признании подозреваемого, а сокращенной формой дознания маскировать отсутствие доказательственной базы, кроме признания самого подозреваемого. В таком случае при наличии качественного адвоката такое дело развалится в суде. Поэтому дознаватель, не смотря на признание подозреваемым своей вины, должен уделить должное внимание и другим доказательствам, во избежание негативных последствий.

Доказательства по уголовному делу должны собираться в объеме, достаточном для установления события преступления, характера и размера причиненного преступлением вреда, а также виновности лица в совершении преступления. В то же время согласно Закону, обязательно должны быть произведены только те следственные действия, не проведение которых в последующем могут привести к невосполнимой утрате следов преступления или иных доказательств по уголовному делу, что во многом может повлиять на качество доказывания по уголовному делу [3].

Стоит обратить остановиться на сроках дознания в сокращенной форме. Так согласно ст. 226.6 (сроки дознания в сокращенной форме) срок дознания в сокращенной форме составляет 15 суток со дня вынесения соответствующего постановления. Однако в ч. 3 ст. 226.7 УПК РФ говорится, что обвинительное постановление должно быть составлено не позднее 10 суток со дня вынесения постановления о производстве дознания в сокращенной форме. Данный факт осложняет работу дознавателей, по другому это расценить нельзя, так как речь идет о составлении итогового документа. Обвинительное постановление составляется только после производства всех необходимых следственных действий (ч. 1 ст. 226.7 УПК РФ), фактически у дознавателя есть 10 суток на расследования уголовного дела в сокращенной форме.

По уголовному делу, поступившему с обвинительным постановлением принимается одного из следующих решений: об утверждении обвинительного постановления и о направлении уголовного дела в суд; о возращении уголовного дела для пересоставления обвинительного постановления либо для производства дознания в общем порядке; о прекращении уголовного дела при наличии оснований, предусмотренных УПК РФ. На стадии

судебного разбирательства может возникнуть еще одна серьезная проблема. Поскольку у потерпевшего, подозреваемого, обвиняемого и их представителей есть право в любой момент до удаления суда в совещательную комнату заявить об отказе от сокращенной форме дознания. Это выгодно прежде всего защите, потому как, изучив все материалы уголовного дела, ознакомившись со всеми имеющимися доказательствами, обвиняемый и его защитник могут заявить такое ходатайство и более выгодно выстроить линию защиты. Еще одним минусом данной проблемы является, что зачастую дознаватели опасаются того, что обвиняемый может отказаться от сокращенной формы дознания в суде, а это влечет за собой возвращение уголовного дела на дорасследование, за что дисциплинарную ответственность понесет как курирующий прокурор, так и сам дознаватель. По этой причине под разными предлогами и основаниями в своей практической деятельности дознаватели подводят к тому, чтобы подозреваемые сами выбирали общую форму дознания. Опасения, что потерпевший также в дальнейшем откажется от сокращенной формы дознания менее вероятны, поэтому на этом дознаватели не заостряют внимания. Возможность каждой из сторон в любой момент отказаться от сокращенной формы повлечет за собой потерю времени и доказательной базы, так как в первые дни после совершения деяния, можно обнаружить гораздо больше следов преступления. В связи с вышесказанным, обоснованным выглядит, что согласие подозреваемого, потерпевшего и их представителей должно быть получено один раз на стадии предварительного расследования, с указанием последствий такого решения и невозможностью отказаться в будущем.

Таким образом сокращенная форма дознания имеет как свои плюсы, так и минусы. Плюсами является, то экономится время, упрощается производства дознания и суда, также более мягким наказанием для подозреваемого, при этом в тоже время имеются и минусы, такие как вероятность самооговора подозреваемым, с целью скрыть другое преступление или сокрытия других лиц, допустимость каждой из сторон уголовного процесса (подозреваемый, потерпевший) в любой момент отказаться от сокращенной формы, что повлечет потери времени и доказательной базы. Также отрицательным моментом в определенной степени является сроки расследования, так как спешка в ходе предварительного расследования может быть сопряжена с процессуальными нарушениями и ущемлением прав подозреваемого. В связи с вышеизложенным, можно уверенно констатировать, что данный вид предварительного расследования требует, законодательных изменений.

**Литература:**

1. Александров, А.С. Старые проблемы доказательственного права в новой уголовно-процессуальной упаковке «сокращенного дознания» / А.С.

Александров // Юридическая наука и практика: Вестник Нижегородской академии МВД России, 2013. - № 22.
2. УПК РФ от 18.12.2001 N 174-ФЗ (ред. от 30.12.2015)
3. Полуяктова, Н. Сокращенному дознанию быть? / Н. Полуяктова // ЭЖ-Юрист, 2012. - N 31.

**Лановой В. Г.,**
старший дознаватель отделения дознания ОМВД России
по Труновскому району, адъюнкт 2-го курса
Белгородского института МВД России
(с. Донское Ставропольского края)

# КРИМИНАЛИСТИЧЕСКОЕ ОБЕСПЕЧЕНИЕ РАСКРЫТИЯ И РАССЛЕДОВАНИЯ ПРЕСТУПЛЕНИЙ, СВЯЗАННЫХ С ПРИОБРЕТЕНИЕМ, ХРАНЕНИЕМ И ПЕРЕВОЗКОЙ НАРКОТИЧЕСКИХ СРЕДСТВ ПО ДЕЛАМ, ПО КОТОРЫМ ПРЕДВАРИТЕЛЬНОЕ СЛЕДСТВИЕ НЕОБЯЗАТЕЛЬНО

Радикальные социальные изменения, происходящие в современной России, привели к серьезному осложнению экономической, политической и демографической ситуации. В последние годы одной из проблем нашего общества является наркомания. Вовлечение в потребление наркотиков все большего количества людей, приобщение несовершеннолетних и детей, в целом ведет к росту преступлений в данной среде. Следует отметить, что для Ставропольского региона, остро стоит вопрос приобретения и хранения наркотических средств, получаемых из растения конопля. Что обусловлено, прежде всего, легкодоступностью их приобретения, и изготовления, так как данное наркотикосодержащее растение произрастает в дикой природе повсеместно. Из анализа материалов уголовных дел по преступлениям, связанных с приобретением, изготовлением и хранением наркотических средств, получаемых из растения конопля, по делам по которым предварительное следствие не обязательно, видно, что в большинстве случаев, обвиняемые приобретали наркотические средства путем срыва верхушечных частей дикорастущего растения конопля, высушивали их и употребляли путем курения. Либо с помощью нехитрых подручных средств (тряпка, чашка, кастрюля и т.д.), используя химические растворители красок или естественные жиры, из частей растения конопля путем экстракции изготавливали гашишное масло. К примеру, на территории Труновского района Ставропольского края в период времени с 2012 по 2015 год включительно ОМВД России принято и окончено производством с обвинительным актом более 100 уголовных дел, возбужденных по ст.228 УК РФ [3]. В 100 % случаев обвиняемые по данной категории дел приобретали, изготавливали наркотические средства именно способом, описанным выше [3]. Удельный вес от общего числа раскрытых и расследованных преступлений, составил порядка 9 % в Труновском районе, и в целом по Ставропольскому краю 13 % за рассматриваемый период времени. Следует отметить, что практически 80 % зарегистрированных преступлений связанных с незаконным оборотом наркотиков квалифицируются по ч.1 ст.228 УК РФ. В связи с чем, в настоящее время необходимо рассмотреть

вопрос о криминалистическом обеспечении раскрытия и расследования преступлений, связанных с приобретением, хранением и перевозкой наркотических средств по делам, по которым предварительное следствие необязательно.

Очевиден тот факт, что без организованной и эффективно функционирующей системы криминалистического обеспечения деятельности органам внутренних дел по выявлению, предотвращению, раскрытию и расследованию преступлений удовлетворить предъявляемые обществом в целом требования по обеспечению социальной, правовой и физической защиты жизни, здоровья граждан не удается. В связи с этим правильное понимание криминалистического обеспечения деятельности органов внутренних дел, его структуры, содержания и задач приобретает не столько теоретическое, сколько прикладное, организационное значение. Под криминалистическим обеспечением раскрытия и расследования преступлений понимается «система внедрения в практическую деятельность должностных лиц, подразделений, служб и органов внутренних дел по охране общественного порядка и борьбе с преступностью криминалистических знаний, воплощенных в умении работников использовать научные, методические и тактические криминалистичекие реомендации, технико-криминалистические средства и технологии их применения…» [1, с.62].

Обеспечить, значит, снабдить чем-либо в достаточном количестве; создать все необходимые условия для осуществления чего-либо, гарантировать что-либо. Деятельность по раскрытию и расследованию преступлений по сути своей является криминалистической, содержание которой определяется объемом практического использования криминалистических рекомендаций, направленных на её оптимизацию. Таким образом, в формировании криминалистической готовности к использованию криминалистических методов и средств, создание условий для ее реализации заключается социальная ценность системы криминалистического обеспечения раскрытия и расследования преступлений. Именно в рамках криминалистичекого обеспечения предоставляются знания по технике, методике, тактике выявления, раскрытия и расследования преступлений. «Криминалситические знания создают условия (гарантии), с одной стороны, для повышения эфффективности управленческого воздействия руководителей на подчиненных должностных лиц, с другой – оптимизируют деятельность последних по организации и осуществлению производства по уголовным делам» [5, с. 3-8].

На практике, при видимом достаточном криминалистическом обеспечении организации выявления, раскрытия и расследований преступлений предусмотренных ч.1 ст. 228 УК РФ органы внутренних дел сталкиваются с трудностями в вопросах тактики и методики применения дейст-

вующего законодательства, проведения отдельных следственных действий. Данные проблемы обусловлены как объективными так субъективными факторами, связанными с недостаточным профессиональным уровнем отдельных сотрудников, и, так называемой, теоретической отдаленностью уголовно-процессуального законодательства от его практического применения.

На начальном этапе выявления, раскрытия и в дальнейшем расследовании преступлений, предусмотренных ч.1 ст. 228 УК РФ остро стоит вопрос понимания сотрудниками ОВД криминалистической характеристики преступления. Под ней необходимо понимать совокупность сведений, основанных на обобщенных данных следственной и судебной практики, характеризующую криминалистически значимые признаки конкретного вида преступлений. Под криминалистически значимыми признаками вида преступлений подразумевается система элементов, которая отличается от других смежных категорий (например, уголовно-правовой и криминологической). По уголовным делам, связанных с приобретением, хранением, изготовлением наркотических средств криминалистическая характеристика состоит из следующих элементов: предмет преступного посягательства (наркотические средства); способ приобретения, изготовления, хранения наркотических средств; особенности материальных и идеальных следов и мест их вероятного нахождения; обстановка при приготовлении, совершении и после совершения преступлений; особенности личности преступника; мотивы и цели изготовления, хранения и сбыта наркотиков; причины и условия, способствующие совершению преступлений. Правильное и умелое использование криминалистической характеристики преступлений связанных с незаконным оборотом наркотиков и является важным условием для выявления, раскрытия, быстрого, всестороннего, полного, объективного расследования преступлений данного вида.

Преступления, связанные с приобретением, хранением, перевозкой наркотических средств выявляются территориальными ОВД в процессе осуществления административной деятельности, связанной с охранной общественного порядка, организацией безопасности дорожного движения, и проведения оперативно-розыскных мероприятий.

В первом случае нарядами ППСП и ГИБДД при обнаружении признаков преступления делается сообщение в дежурную часть ОМВД России. На место происшествия пребывает следственно-оперативная группа, руководитель которой (следователь, а в нашем случае дознаватель) совместно со специалистом – экспертом проводит следственное действие осмотр места происшествия, в ходе которого изымается наркотическое средство и другие следы совершения преступления с обязательным применением фото, либо видео фиксации. Лицо (лица), у которых измается наркотическое средство, направляются на медицинское освидетельствование. Здесь проблемным вопросом встает отсутствие четкого алгоритма действия наруж-

ных нарядов полиции при выявлении признаков преступлений, связанных с незаконным оборотом наркотических средств. Так как обнаружение наркотиков в салоне транспортного средства, или при гражданине, как правило, происходит в отсутствие понятых. Сотрудник полиции не в состоянии обеспечить постоянное наличие незаинтересованных гражданских лиц вместе несения службы. Их участие начинается уже при непосредственном проведении следственного действия через прошедший длительный период времени. [4]. В сложившейся практике, понятые допрашиваются в качестве основных свидетелей по уголовному делу, доказывающих вину преступника. Однако, фактически они становятся очевидцами непосредственного изъятия, а не обнаружения предмета преступления. Отсутствие у подозреваемого лица наличия наркотического опьянения, следов наркотических средств на руках, одежде и в случае отрицания последним причастности к преступлению, затрудняет доказывание его вины по уголовному делу. Преступление может остаться нераскрытым, и виновное лицо уходит от ответственности. А у надзирающих органов возникает вопрос о законности действий сотрудников полиции. Думается, что органами внутренних дел в данном случае не в полной мере используется административное законодательство Российской Федерации. Ведь, «в целях пресечения административного правонарушения, установления личности нарушителя, составления протокола об административном правонарушении при невозможности его составления на месте выявления административного правонарушения, обеспечения своевременного и правильного рассмотрения дела об административном правонарушении и исполнения принятого по делу постановления уполномоченное лицо вправе в пределах своих полномочий применять следующие меры обеспечения по делу об административном правонарушении: доставление; административное задержание; личный досмотр, досмотр вещей, досмотр транспортного средства находящимся при физическом лице…; изъятие вещей и документов» [2]. К примеру, сотрудник ГИБДД останавливает транспорт при совершении водителем именно какого-либо правонарушения ПДД, наряд ППСП действует аналогично по своей линии работы. Так же в рамках административного производство можно провести химическое исследование изъятого вещества. После чего, при установлении в действиях виновного лица наличия состава преступления, выносится постановление о прекращении производства по делу об административном правонарушении и материал передается для принятия решения в порядке ст. 144-145 УПК РФ. При разрешении материала проверки по факту обнаружения и изъятия наркотических средств, в порядке вышеупомянутых статей УПК разрешено проведение судебной химической экспертизы до возбуждения уголовного дела. Однако, что назначенная экспертиза в порядке ст.144 УПК РФ, что химическое исследование вещества в административном порядке, проводятся, как правило, в течение нескольких дней. Эта фактически «объективная» волокита лишает возмож-

ности незамедлительного возбуждения уголовного дела, проведения неотложных следственных действий (в частности обыск, и др.), которые позволили бы выявить более тяжкие преступления, изобличить виновное лицо, установить соучастников преступления.

Во втором случае, материал проверки из оперативного подразделения поступает дознавателю после проведения химического исследования, в ходе которого установлено, что по месту проживания подозреваемого изъято наркотическое средство. Обнаружение и изъятие наркотических средств является результатом проведения оперативно-розыскного мероприятия «Обследование зданий сооружений, участков местности и транспортных средств» по постановлению суда. Сотрудники оперативных подразделений к участию в осуществлении данного мероприятия специалиста - криминалиста не привлекают, средства фото-видео фиксации не используют. Кроме изъятия наркотических средств, смывов рук подозреваемого, другие следы совершения преступления не изымаются (например, следы пальцев рук на бумажных свертках с наркотическими средствами, на предметах, используемых для изготовления наркотиков и т.д.). Что негативно сказывается на качестве производства дознания по делу, доказывания вины преступника. Так же при проведении описанного ОРМ для выявления преступлений, предусмотренных ст. 231 УК РФ (незаконное культивирование растений, содержащих наркотические средства или психотропные вещества либо их прекурсоры) необходимо в обязательном порядке привлечь специалиста-агронома, который в ходе проведения мероприятия укажет на признаки культивации наркотикосодержащих растений, которые являются предметом доказывания по уголовному делу. Фото-видео фиксация в данном случае просто обязательна.

Таким образом, четкое знание и понимание методики действий при выявлении и раскрытии преступлений, связанных с приобретением, хранением и перевозкой наркотических средств по делам, по которым предварительное следствие необязательно, предопределяют в дальнейшем объективность, качество, полноту дознания, тактику проведения отдельных следственных действий. Это позволяет закончить предварительное расследование в установленный законом срок, не допустить нарушения законных прав и интересов граждан. Далее следует отметить, что дознавателями при проведении отдельных следственных действий не в полной мере используются технические возможности экспертных подразделений. Специалисты – эксперты не всегда привлекаются для проведения осмотра предметов, проверки показаний на месте, дополнительного осмотра места происшествия. При необходимости не осуществляется видеофиксация допроса подозреваемого и т.д., что негативно влияет на процесс доказывания по уголовному делу.

В настоящей статье предпринята попытка путем анализа нормативно-правовых актов, а также на основе материалов практической

деятельности органов внутренних дел, рассмотреть и обозначить общие теоретические и практичекие аспекты проблем криминалистического обеспечения расследования преступлений, связанных с незаконным оборотом наркотических средств в современных условиях оперативно-служебной деятельности полиции. Практика борьбы с данным видом преступлений убедительно свидетельствует о том, что эффективность этого вида деятельности органов внутренних дел находится в прямой зависимости от используемых в ней средств и методов. Чем совершеннее эти средства и методы, тем точнее и быстрее решаются задачи, сопряженные с раскрытием и расследованием преступлений. Всемерное использование результатов и средств научно-технической революции является необходимым условием дальнейшего совершенствования теории и практики в борьбе с незаконным оборотом наркотических средств.

**Литература:**


1. Коломацкий, В.Г. Криминалистическое обеспечение деятельности органов внутренних дел по расследованию преступлений / В.Г. Коломацкий // Криминалистика. – М, 1995. - Т.1.
2. Кодекс Российской Федерации об административных правонарушениях от 30 декабря 2001 г. № 195-ФЗ (изменениями и дополнениями 15.12.2015- 25.12.2015 № 378 – ФЗ от 14.12.2015). Глава 27. Ст. 27.1. Система ГАРАНТ аэро.
3. Сведения о раскрытых преступлениях по Труновскому району и Ставропольскому краю за 2012-2015. Статистические данные. https://26.mvd.ru/. - (Дата обращения 12.01. 2016 г.)
4. Уголовно-процессуальный кодекс Российской Федерации от 18 декабря 2001г. № 174-ФЗ (с изменениями и дополнениями 15.09.2015-25.12.2015 № 190-ФЗ от 29.06.2015). Глава 22. Ст.170. Система ГАРАНТ аэро.
5. Шмонин, А.В. Понятие и структура криминалистического обеспечения расследования преступлений / А.В. Шмонин // Труды Академии управления МВД России. - М., 2010. - № 1 (13).

**Леоненко Р. М.,**
доцент кафедры криминалистики
Московского областного филиала
Московского университета МВД России имени В.Я. Кикотя,
кандидат юридических наук
(г. Руза Московской области)

# ИСПОЛЬЗОВАНИЕ СПЕЦИАЛЬНЫХ ЗНАНИЙ ПРИ ПРОВЕДЕНИИ И ФИКСАЦИИ РЕЗУЛЬТАТОВ СЛЕДСТВЕННЫХ ДЕЙСТВИЙ ПО ДЕЛАМ ОБ УБИЙСТВАХ

Важной формой использования специальных познаний при раскрытии и расследовании преступлений является участие специалистов в подготовке и проведении следственных действий.

Функции специалиста заключаются, прежде всего, в оказании консультативной и технической помощи. Первая функция реализуется посредством обнаружения, закрепления и изъятия доказательств, что наиболее близко к экспертизе как по разнообразию используемых познаний и методов обследования, так и по своему содержанию. Вторая функция состоит в том, что эксперт помогает следователю (дознавателю) наиболее эффективным образом применить при исследовании материалов уголовного дела технические средства.

Нельзя не согласиться с Л.Г. Шапиро в том, что «непривлечение специалиста к участию в следственных действиях в ряде случаев может повлечь утрату доказательственной информации или иные негативные последствия. Такая ситуация может возникнуть при производстве осмотра, выемки (обыска) средств компьютерной техники без участия специалиста» [1, с. 16].

В УПК РФ прямо перечислены такие специалисты как судебный медик, врач, психолог и педагог. В иных же случаях следователь (дознаватель) сам вправе определять, какой именно специалист необходим ему для содействия в проведении того или иного следственного действия.

Возможности использования следователем (дознавателем) при расследовании преступлений специальных познаний достаточно широки, так как уголовно-процессуальное законодательство позволяет ему прибегать к помощи специалистов при производстве широкого круга следственных действий, как по предписанию закона, так и по своему усмотрению.

По данным Д.А. Степаненко и Д.Ю. Яковлева, «наиболее часто к участию в следственных действиях привлекают специалиста-криминалиста (это лица, сведущие в области криминалистической техники, имеющие специальные знания в дактилоскопии, баллистике, трасологии, технико-криминалистическом документоведении, почерковедении и владеющие навыками участия в следственных действиях)» [2, с. 9].

В обязательном порядке специалист привлекается при проведении таких следственных действий как осмотр места происшествия, местности, помещений, предметов и документов; осмотр трупа и его эксгумация; выемка; обыск, следственный эксперимент; получение образцов для сравнительного исследования; допрос несовершеннолетнего свидетеля.

В соответствии со ст. 182, 183 УПК РФ при производстве обыска и выемки электронные носители информации изымаются с участием специалиста. По ходатайству законного владельца изымаемых электронных носителей информации специалистом, участвующим в обыске или выемке, в присутствии понятых с изымаемых электронных носителей информации осуществляется ее копирование на другие носители, предоставляемые законным владельцем. Если специалист сделает заявление о том, что при копировании информации, возможно ее уничтожение или изменение, то копирование не допускается. Обобщение, проведенное Главным управлением криминалистики СК России, показало, что в качестве специалистов в таких случаях привлекаются сотрудники ЭКЦ управлений ОВД, специалисты отделов материально-технического обеспечения следственных управлений и др. [3, с. 10].

По прибытии на место происшествия специалист-криминалист оказывает содействие следователю в обнаружении, фиксации, изъятии, упаковке и сохранении следов и иных вещественных доказательств, отборе сравнительных и контрольных образцов, а также другую помощь, требующую специальных познаний:

- содействует полному и правильному отображению в протоколе осмотра полученной криминалистически значимой информации, а также результатах применения технических средств и методов;
- по согласованию с руководителем следственно-оперативной группы определяет наиболее целесообразные приемы применения криминалистической техники и использует их в работе на месте происшествия;
- по указанию следователя осуществляет предварительное исследование следов и иных вещественных доказательств на месте происшествия для получения розыскной информации о лицах, совершивших преступления, и других фактах, подлежащих установлению;

с учетом результатов осмотра участвует в разработке рабочих версий совершенного преступления [4, с. 61-62].

Зачастую точно установить характер данных действий способен только привлекаемый к осмотру места происшествия специалист. Наиболее значима его роль при расследовании тяжких преступлений, прежде всего, убийств.

Под местом происшествия понимается участок местности или помещение, где произошло какое-то событие, подлежащее следственному осмотру, и в пределах которого обнаружены следы, свидетельствующие о возможности совершения преступления. Преступное воздействие влечет за

собой изменение в окружающей среде. Но преступный результат и другие последствия преступления могут быть обнаружены не только там, где они произошли, но и в других местах.

Поэтому место происшествия не обязательно должно совпадать с местом преступления, а место обнаружения трупа не всегда является местом преступления. Согласно ст. 176 УПК РФ, осмотр местности, жилища, предметов и документов производится в целях обнаружения следов преступления, выяснения других обстоятельств, имеющих значение для возбуждения уголовного дела. Осмотр производится после возбуждения уголовного дела, но в случаях, не терпящих отлагательства, осмотр места происшествия может быть произведен до возбуждения уголовного дела. Иногда осмотр места происшествия и трупа на нем при подозрении на убийство или иное преступление позволяет сразу исключить криминальное воздействие и принять решение об отказе в возбуждении уголовного дела.

Осматривая место происшествия по делу об обнаружении неопознанного трупа, специалист должен иметь в виду следующие задачи, которые ему предстоит решить в ходе осмотра: 1) тщательно изучить обстановку места происшествия с целью выяснения обстоятельств, при которых произошло убийство; 2) обнаружить, зафиксировать и изъять следы и другие вещественные доказательства, указывающие на обстоятельства, при которых произошло убийство; 3) выявить новые источники получения доказательств. Если убийство произошло на открытой местности, исходя из расположения окружающих домов, улиц, переулков, дорог, движения транспорта, времени совершения преступления и т.д., удается установить, откуда можно было видеть преступление, кто был его очевидцем, кто мог видеть, как произошло убийство, и т.д.; 4) зафиксировать обстановку и результаты осмотра места происшествия.

В ходе расследования преступлений часто встречаются ошибки, связанные с необнаружением или неправильным, неточным описанием следов и объектов, чаще всего это относится к микроследам. «Перед специалистами, как правило, ставятся задачи: обнаружить микроследы; определить их природу и механизм образования, выявить следы контактного взаимодействия с интересующим объектом, установить принадлежность к исследуемому объекту. В отдельных случаях, следователи при отсутствии специалиста изымали целиком объект, на котором предположительно имелись микроследы, в частности, одежду, постельное белье, чехлы с сидений автомобилей» [5, с. 21].

Незаменима роль специалиста при осмотре трупа на месте его обнаружения, то есть в следственном действии, заключающемся в непосредственном восприятии трупа с целью обнаружения следов преступления и других вещественных доказательств, установления обстановки происшествия и иных обстоятельств, имеющих значение для дела.

В ходе осмотра трупа на месте его обнаружения задача необходимо решить задачи по обнаружению и фиксации следов.

Так, например, в ситуации осмотра трупа, располагающегося на местности, поиск и обнаружение следов более сложен ввиду особенностей следовоспринимающей поверхности: почвы, травы и других растений, в том числе и засохших, сгнивающих, а также различных предметов, оставленных людьми. Для ситуации осмотра трупа в сгоревшем помещении характерно видоизменение или даже полное уничтожение следов и других вещественных доказательств при высокотемпературном воздействии пламени и горячих продуктов горения. При осмотре трупа с признаками удушения можно сделать предварительные выводы о том, была ли смерть насильственной либо имело место самоубийство. Для этого особое внимание необходимо обратить на поиск следов борьбы на трупе. Этими следами могут быть повреждения на лице и голове потерпевшего (ссадины, следы ногтей на его шее), а также взаимного наложения волокон и других микрообъектов вследствие контакта между потерпевшим и вероятным преступником.

Для осмотра трупа в обязательном порядке приглашается судебно-медицинский эксперт, который на месте происшествия выступает в роли специалиста в области судебной медицины. При невозможности его участия для подобного осмотра приглашается иной врач. Данный осмотр организует и проводит следователь с участием не менее чем двух понятых, за исключением случаев, предусмотренных ч. 3 ст. 170 УПК РФ.

Во время общего (или обзорного) осмотра места происшествия специалист должен зафиксировать обнаруженные при этом следы, которые могут быстро исчезнуть: запаховые следы, состояние неэлектрических осветительных приборов и т.д., а также следы взлома, ног, рук.

При проведении осмотра желательно использование обзорной и ориентирующей видео-, фотосъемки. Для более полного восприятия обстановки обследуемого участка или помещения целесообразно обойти его вдоль воображаемой границы, при этом нужно попытаться установить следы подхода и отхода участников происшествия. После завершения общей (или обзорной) стадии осмотра следователь должен определить границы осматриваемого места и решить вопрос о необходимости исследования дополнительных участков, а также использования специальных технических средств, либо участия специалистов (дать отдельные поручения сотрудникам полиции), в том числе кинолога со служебно-розыскной собакой и т.д. [6, с. 104-105].

Следует зафиксировать позу трупа: общее положение тела, положение головы (на чем лежит затылок, куда обращено лицо), положение подбородка (поднят, прижат к груди, плечу), положение рук и ног (кисти, локтевые суставы, пальцы рук, положение тазобедренных суставов, пяток, носков). При осмотре состояния одежды на трупе, определяется: правиль-

но ли надета одежда; смещены ли части туалета; вывернуты ли карманы; застегнута ли одежда; имеются ли на видимых частях одежды повреждения, какие-либо иные следы. Затем нужно зафиксировать следы, которые могут быть изменены или вовсе уничтожены в процессе дальнейшего осмотра: запахи изо рта, от одежды, потеки крови, наличие каких-либо предметов на трупе, между пальцами, в ладонях.

Предъявление трупа для опознания – одно из наиболее важных и ответственейших следственных действий, проводящихся с участием специалиста.

Однако в работе по опознанию обнаруженных трупов есть систематически повторяющиеся недостатки. При составлении протоколов осмотра не используются формализованные бланки, а сами протоколы составляются с небрежностью, в результате чего их содержание затрудняет получение должного представления о состоянии трупа. Описание особых примет и внешности погибшего нередко производится произвольно и не поддается систематизации. Также, при изготовлении фототаблиц нарушаются правила сигналетической (опознавательной) фотографии. Единичны случаи применения видеозаписи при осмотрах неопознанных трупов.

Многих недостатков, присущих акту непосредственного опознания трупа позволяет избежать проводимое с участием специалиста опознание трупа по фотографическим снимкам.

Вместе с тем, как констатирует С.В. Милюков, «к сожалению, слабо внедряется в практику цифровая съемка с последующим накоплением компьютерной базы данных фотоизображений неопознанных трупов, использование которых исключительно положительно зарекомендовало себя. В большинстве случаев не выводится дактилоскопическая формула даже при наличии полученных с рук трупов пригодных пальцевых отпечатков». [7, с. 102].

Одним из наиболее эффективных способов опознания неизвестного трупа является опознание по изготовленной специалистом посмертной маске. В отличие от описания и фотоснимка маска передает строение лица в естественных размерах и объемном виде. Маска, отображая мельчайшие детали лица, позволяет рассматривать его во всех наиболее благоприятных для опознания положениях. Кроме того, обладает это средство и уникальным свойством. Посмертная маска может быть предъявлена людям, лишенным зрения. Осязая предъявленную отливку, они могут опознать погибшего, если достаточно близко знали его при жизни.

Однако, к сожалению, данный метод опознания практикуется крайне редко, что связано с недостатком специалистов в данной области, а, также, зачастую, с недостаточным уровнем подготовки лиц, ведущих расследование.

Снятие посмертной маски может осуществляться как при наружном осмотре трупа на месте происшествия, так и в морге до вскрытия. Об изго-

товлении маски делается отметка в протоколе осмотра, акте судебно-медицинского вскрытия, в составляемых ориентировках и в опознавательной карте. «Гипсовая маска передает изображение лица умершего человека в пластике, т.е. в объеме. Это позволяет рассматривать отливку в различных ракурсах с одновременным варьированием условий освещения. Модель отображает даже мельчайшие особенности рельефа, которые были присущи оригиналу в момент получения негатива (матрицы): складки кожи, морщины, дефекты кожи, ее микрорельеф. Все детали, естественно, оказываются при этом зафиксированными в натуральную величину. Все это делает модель удобным средством для опознания неизвестного трупа» [8, с. 104].

Специалист также может привлекаться к участию в допросе подозреваемого (обвиняемого). Такое участие может иметь несколько форм: «во-первых, привлечение к составлению вопросов лица, сведущего в специальном предмете допроса (бухгалтера, врача, литературоведа и т.п.); во-вторых, привлечение психолога (или педагога для несовершеннолетних), оказывающего помощь в плане устранения личностных препятствий к контакту со следователем (судом); в-третьих, своеобразный «переводчик-этнограф»; в-четвёртых, технический помощник по применению звукозаписи» [9, с. 34-35].

Привлекаясь к участию в допросе подозреваемого (обвиняемого), «специалист может выполнять функцию психолога (или педагога для несовершеннолетних), оказывая им помощь в плане устранения личностных препятствий в контакте со следователем или судом. Он вправе с разрешения следователя (дознавателя) задавать вопросы допрашиваемому, а по окончании допроса знакомиться с его протоколом и делать письменные замечания о правильности и полноте сделанных в нём записей» [10, с. 8].

Необходимость в специальных знаниях возникает также в ходе проведения следственного эксперимента и проверки показаний на месте. Содействие специалиста следователю (дознавателю) во время проведения следственного эксперимента находит свое выражение в: а) выявлении ключевых и опасных для здоровья окружающих моментов; б) воссоздании обстановки и условий проведения опытов, максимально соответствующих событию преступления; г) организации опытов и осуществлении контроля за их выполнением; д) оценке полученных результатов. Специалист-криминалист также, как правило, участвует в фиксации хода и результатов эксперимента (посредством фотосъемки и видеозаписи).

Необходимо подчеркнуть, что для проведения следственного эксперимента в подавляющем большинстве случаев возникает потребность в применении познаний из достаточно узких областей (биологий, безопасности дорожного движения и т.п.).

В.Н. Хрусталев и Р.Ю. Трубицын справедливо подчеркивают, что задача специалиста при проведении следственного эксперимента – это

«оказание помощи, требующей специальных познаний, и содействие правильному отражению в протоколе, полученной криминалистически значимой информации, так же как и его помощь в обсуждении и выдвижении версий по результатам следственного эксперимента. Однако акценты этой помощи несколько отличаются от помощи в других следственных действиях. Здесь на первый план выходит консультация специалиста на этапе подготовки следственного эксперимента, выработки условий его проведения и фиксации результатов, включая использование соответствующей терминологии, так как полученные результаты могут быть использованы для проведения экспертиз, в частности, при расследовании дорожно-транспортных происшествий» [10, с. 40].

Подводя итог вышесказанному, необходимо отметить, что использование специальных знаний в процессе производства следственных действий повышает возможности следователя (дознавателя) в деле более глубокого изучения явлений и предметов, попадающих в сферу расследования. Многие важные следы, вещественные доказательства, обстоятельства, имеющие значение для раскрытия и расследования преступления, выявляются в тех случаях, когда специалист принимает непосредственное участие в следственных действиях.

**Литература:**


1. Шапиро, Л.Г. Ситуационный подход к использованию специальных знаний при расследовании преступлений в сфере экономической деятельности / Л.Г. Шапиро // Эксперт-криминалист, 2013. - № 3.
2. Степаненко, Д.А. Актуальные вопросы использования специальных знаний при осмотре места происшествия при обнаружении скелетированных останков / Д.А. Степаненко, Д.Ю. Яковлев // Российский следователь, 2012. - № 12.
3. Хмелева, А.В. Вопросы законодательного урегулирования использования следователем специальных знаний «сведущих лиц» / А.В. хмелева // Российский следователь, 2014. - № 11.
4. Исаева, Л.М. Специальные познания в уголовном судопроизводстве / Л.М. Исаева. - М., 2002.
5. Гришина, Е.П. Участие специалиста-криминалиста в осмотре места происшествия / Е.П. Гришина, С.А. Саушкин // Следователь, 2007. - № 1.
6. Милюков, С.В. Алгоритм идентификации личности неопознанных трупов современными методами / С.В. Милюков // Вестник криминалистики, 2009. - № 3.
7. Милюков, С.В. Алгоритм идентификации личности неопознанных трупов современными методами / С.В. Милюков // Вестник криминалистики, 2009. - № 3.

8. Гришина, Е.П. Тактические задачи участия специалиста в допросе обвиняемого / Е.П. Гришина // Следователь, 2007. - № 2.

9. Семенов, В.В. Участие специалиста-психолога в производстве допроса / В.В. Семенов // Российский следователь. 2008. - № 7.

10. Хрусталев, В.Н, Участие специалиста-криминалиста в следственных действиях: курс лекций / В.Н. Хрусталев, Р.Ю. Трубицын. - Саратовский юридический институт МВД России. - Саратов: Саратовский юридический институт МВД России, 2002.

**Лифанова Л. Г.,**
профессор кафедры криминалистики
Ставропольского филиала Краснодарского университета
МВД России,
кандидат юридических наук, доцент
(г. Ставрополь)

# К ВОПРОСУ О ГУМАНИЗАЦИИ УГОЛОВНО-ПРОЦЕССУАЛЬНОЙ ПОЛИТИКИ

Генезис норм уголовно-процессуального права свидетельствует о политике демократизации и гуманизации, избранной законодателем в Российской Федерации. Действующий уголовно-процессуальный кодекс сместил приоритеты в назначении уголовно-процессуального права и поставил на первый план защиту прав и законных интересов лиц и организаций, потерпевших от преступления. Однако важно заметить, что реального механизма, обеспечивающего успешное функционирование гуманистических ценностей в уголовном судопроизводстве, направленных как на уважение, соблюдение и защиту прав и законных интересов участников уголовного процесса, так и решение задач уголовного судопроизводства цивилизованными средствами, по определенным моментам до сих пор не выработано.

Позволим себе в первую очередь проследить происходимые законодательные изменения, касающиеся процессуального статуса потерпевшего.

В юридической литературе неоднократно подчеркивалась ненадлежащая регламентация прав потерпевшего. Закрепленные в Конституции Российской Федерации демократические основы, гарантирующие потерпевшим доступ к правосудию и компенсацию причиненного ущерба, в уголовно-процессуальном законе отражались недостаточно. В частности, до недавнего времени в законе отсутствовало указание на своевременность принятия решения о признании лица потерпевшим. Это влекло нарушение процессуальных прав лица, в отношении которого совершено преступление и которое обратилось с заявлением в правоохранительные органы с просьбой о защите своих прав. Не имея никакого процессуального статуса, гражданин фактически был лишен реальной возможности знать о мотивировке принятых по его заявлению должностными лицами решений и аргументированно их обжаловать. Данный недостаток был исправлен Федеральным законом от 28.12.2013 г. № 432-ФЗ «О внесении изменений в отдельные законодательные акты Российской Федерации в целях совершенствования прав потерпевших в уголовном судопроизводстве», в соответствии с которым решение о признании потерпевшим должно приниматься незамедлительно с момента возбуждения уголовного дела либо сразу после получения данных о лице, которому преступлением причинен вред, если на момент возбуждения уголовного дела такие сведения отсутствовали.

Этот же закон расширил права потерпевшего от преступления, предоставив ему возможность получать копии постановлений о возбуждении уголовного дела, о признании его потерпевшим, об отказе в избрании в отношении обвиняемого меры пресечения в виде заключения под стражу, о прекращении уголовного дела, о приостановлении производства по уголовному делу, о направлении уголовного дела по подсудности, о назначении предварительного слушания, судебного заседания, получать копии приговора суда первой инстанции, решений судов апелляционной и кассационной инстанций (п.13 ч.2 ст.42 УПК РФ). Такие изменения являются безусловным свидетельством демократизации статуса потерпевшего. Однако почему-то в перечень процессуальных документов, копии которых теперь потерпевший вправе получать, не включено постановление об отказе в возбуждении уголовного дела. Часть 2 ст.145 УПК по-прежнему предусматривает только обязанность для следователя (дознавателя) уведомить заявителя о принятом решении и разъяснить право и порядок обжалования. Однако, не имея на руках документа, в котором отражены мотивы отказа в возбуждении уголовного дела, обжаловать его достаточно проблематично. Статья 42 УПК предусматривает, что потерпевший по ходатайству вправе получать копии иных процессуальных документов, затрагивающих его интересы, помимо тех, которые были нами обозначены ранее, но должностное лицо, к которому обращается заявитель, может возразить, что предусмотренное ст.42 УПК право, распространяется на потерпевших, а заявитель таковым не является, а, следовательно, статья 42 УПК свое действие на него не распространяет.

Опыт практической деятельности и изучение материалов следственной практики позволяют говорить, что следователь (дознаватель) нередко помимо уведомления об отказе в возбуждении уголовного дела, направляет заявителю и копию постановления, отражающего данное решение, предотвращая тем самым последствия критикуемого нами пробела законодательства. В то же время происходит это не всегда. Поэтому представляется правильным, в целях исключения нарушения конституционного права гражданина на доступ к правосудию, закрепить в ст.145 УПК правило обязательного предоставления заявителю копии постановления об отказе в возбуждении уголовного дела.

Нельзя не коснуться проблемы возмещения вреда потерпевшему. Конституция РФ декларирует государственную гарантию компенсации причиненного ущерба от преступления. На деле такие гарантии отсутствуют. Практика свидетельствует о том, что из присужденных сумм ущерба реально взыскивается не более одной трети [1]. Причем, чаще всего это добровольное возмещение, являющееся следствием раскаяния либо стремлением избежать уголовного наказания, если существует вероятность прекращения уголовного преследования за примирением сторон либо в связи с деятельным раскаянием. Реального механизма взыскания гражданского

иска, даже когда виновное лицо установлено, к сожалению, не существует. А уж тем более описанная конституционная гарантия не выполняется, если лицо, совершившее преступление, остается неустановленным.

Представляется уместным в этой связи отметить замечательную правовую позицию, закрепленную в ч.3 ст.127 УПК Украины, согласно которой «Ущерб, причиненный пострадавшему в результате уголовного правонарушения, компенсируется ему за счет Государственного бюджета Украины в случаях и в порядке, предусмотренных законом». Похожие нормы содержатся в УПК Казахстана (ч.7 ст.75), УПК Кыргызстана (п.20 ст.50), УПК Узбекистана (п. 5 ст.211) [2].

Продолжая анализ тенденций гуманизации процессуального статуса потерпевшего, следует остановиться на следующем моменте.

С марта 2013 года в законе закреплено право лица, в отношении которого проводится доследственная проверка, пользоваться услугами адвоката. Если раньше право иметь защитника имели только подозреваемый и обвиняемый, которые появлялись после возбуждения уголовного дела, то сейчас такая возможность есть у гражданина, который еще не наделен никаким процессуальным статусом, однако подразумевается, что действия следователя или органа дознания, осуществляющих проверку сообщения о преступлении, могут ограничить его конституционные права.

Заявитель таким правом не наделен.

Уголовно-процессуальный закон предусматривает возможность подозреваемому и обвиняемому иметь защитника, услуги которого компенсируются за счет средств федерального бюджета (ч.5 ст.50 УПК РФ). Право пользоваться квалифицированной юридической помощью есть и у потерпевшего, оно закреплено в п.8 ч.2 ст.42 УПК РФ. Однако приглашать представителя, в качестве которого допускаются адвокаты, он должен самостоятельно, равно как и оплачивать его труд. Такое процессуальное неравенство в правах между обвиняемым (подозреваемым) и потерпевшим отчасти разрешилось путем дополнения ст.45 УПК РФ частью 2.1, согласно которой «По ходатайству законного представителя несовершеннолетнего потерпевшего, не достигшего возраста шестнадцати лет, в отношении которого совершено преступление против половой неприкосновенности несовершеннолетнего, участие адвоката в качестве представителя такого потерпевшего обеспечивается дознавателем, следователем или судом. В этом случае расходы на оплату труда адвоката компенсируются за счет средств федерального бюджета» [3].

Нам представляется правильной необходимость предусмотреть право потерпевшего вне зависимости от тяжести и вида совершенного в отношении него преступления пользоваться услугами квалифицированного юриста, услуги которого компенсировались бы из федерального бюджета, в случае, если потерпевший не может их покрыть самостоятельно. Кроме лиц, имеющих процессуальный статус адвоката, в качестве представителей

потерпевшего могли бы выступить иные лица, обладающие достаточными юридическими знаниями и стажем работы по юридическому профилю. В первую очередь – вузовские преподаватели дисциплин уголовно-правовой специализации. Действующая редакция ст. 45 УПК РФ допускает участие иных лиц в качестве представителей потерпевшего, однако неудачность ее формулировки исключает ясность понимания: иное лицо может участвовать вместе с адвокатом или вместо него?

Таким образом очевидно, что права потерпевшего как субъекта уголовного судопроизводства России и тем более механизм реализации этих прав по-прежнему нуждаются в демократизации. Потерпевший от преступления должен быть наделен правом требовать возмещения причиненного преступлением вреда любыми средствами и способами, не противоречащими закону, от виновных либо ответственных за действия виновных лиц, действуя в соответствии с которым потерпевший мог бы достигать в процессе своего законного интереса – восстановить свое имущественное положение, добиться морального удовлетворения и соответствующей компенсации, получить необходимые средства, затраченные на восстановление здоровья и т.д.

Говоря о демократизации уголовного процесса нельзя не остановиться на отказе от участия понятых в абсолютном большинстве следственных действий. О нужности существования института понятых в научной юридической печати споры ведутся давно. С позиции А.В. Смирнова и К.Б. Калиновского: «Участие понятых является важной гарантией удостоверения объективности получаемых доказательств…» [4]. Нам же представляется, что обязательность присутствия понятых при производстве следственных действий является в какой-то степени проявлением презумпции недоверия к следователю или дознавателю. С позиции законодателя получается, что только присутствие как минимум двух незаинтересованных в исходе дела людей может послужить гарантом правильности производства следственного действия лицом, производящим расследование. Поэтому оставление в числе следственных действий, где понятые по-прежнему обязательны, обыска (в том числе личного), опознания и выемки электронных носителей информации, является безусловным позитивным моментом на пути совершенствования уголовно-процессуального закона.

Гуманизация уголовной политики в сфере экономических отношений выразилась появлением в УПК РФ статьи 28.1, предусматривающей прекращение уголовного преследования по делам о преступлениях в сфере экономической деятельности. Норма предусматривает обязанность следователя, производящего расследование уголовных дел определенной категории, прекратить производство в отношении привлекаемого лица, которое возместило ущерб от преступления, а также уплатило обозначенные в законе суммы. Несмотря на новшество данной нормы, она, по сути, представляет собой разновидность деятельного раскаяния (ст.28 УПК РФ). Из-

вестно, что признаками деятельного раскаяния являются добровольность, признание вины, раскаяние в содеянном, способствование раскрытию и расследованию преступления, возмещение причиненного ущерба либо иное заглаживание причиненного вреда.

Из перечисленных признаков для применения ст.28.1 УПК РФ необходимо только последнее – возмещение до окончания предварительного следствия в полном объеме ущерба, причиненного преступлением, а также выплата определенных сумм, предусмотренных ст.76.1 УК РФ.

Можно предположить, что признанием факта совершения экономического преступления и описанием способа его совершения имеет место и способствование раскрытию уголовно-наказуемого правонарушения. Однако, как представляется, говорить при этом о добровольности вряд ли уместно. Лицо, у которого желание уплатить налоги и возместить в полном объеме ущерб, причиненный преступлениями, перечисленными в ст.28.1 УПК РФ, возникает как альтернатива привлечению к уголовной ответственности, действует скорее вынужденно, нежели добровольно. Свобода выбора поведения у него была до того, как правоохранительным органам стало известно о факте совершения им преступления, и данное лицо осознанно выбирало преступный путь совершения экономического преступления.

И еще очень важное различие применения ст.28 УПК (Прекращение уголовного преследования в связи с деятельным раскаянием) и анализируемой нами ст.28.1 УПК РФ.

Ч. 1 ст. 28 УПК говорит о том, что суд, а также следователь с согласия руководителя следственного органа или дознаватель с согласия прокурора *вправе* прекратить уголовное преследование в связи с деятельным раскаянием. То есть для принятия такого решения должностные лица руководствуются собственным усмотрением, основанном на объективных и субъективных факторах, установленных в процессе расследования уголовного дела.

Ст. 28.1 УПК из объективных условий предусматривает факты возмещения ущерба и совершение преступления впервые, а субъективным – волеизъявление лица, привлекаемого к ответственности. Обозначенные нормы сконструированы таким образом, что обоснован вывод об императивности данного основания прекращения уголовного преследования.

Являясь проявлением демократизации уголовного процесса, законодательную формулировку ст.28.1 удачной назвать нельзя. Представляется правильным отказаться от императива, а предусмотреть право должностных лиц прекратить уголовное преследование по делам о преступлениях в сфере экономической деятельности, учитывая при этом поведение субъекта преступления, размер причиненного ущерба, возможность в определенные сроки возместить ущерб, способствование раскрытию и расследованию преступления [5].

Проведя краткий анализ изменений уголовно-процессуального законодательства, нацеленных на совершенствование уголовно-процессуальной деятельности, следует сделать вывод, что не все изменения удачны и корректны. Деятельность по гуманизации уголовного процесса должна быть продолжена с тем, чтобы упростить достижение задач уголовного судопроизводства и при этом исключить возможность ограничения прав лиц, вовлеченных в сферу уголовно-процессуальных отношений.

**Литература:**


1. Проблемы защиты прав потерпевших от преступлений: специальный доклад Уполномоченного по правам человека в Российской Федерации от 27 мая 2008 г. // Справочно-правовая система Консультант Плюс. (Дата обращения 22.01. 2016г.)
2. Лифанова, Л.Г. Сравнительный анализ процессуального статуса потерпевшего от преступления в законодательстве стран СНГ / Л.Г. Лифанова // Права человека и правоохранительная деятельность: тез. докл. Междунар. науч.-практ. конф. (Минск, 13 декабря 2013 г.) / учреждение образования «Акад. М-ва внутр. дел Респ. Беларусь». – Минск: Акад.МВД, 2013.
3. Более подробно: Лифанова Л.Г., Гонтарь С.Н. Демократизация норм уголовно-процессуального законодательства России, предусматривающих участие несовершеннолетних // Уголовное производство: процессуальная теория и криминалистическая практика: материалы третьей международной научно-практической конференции, 24-25 апреля 2015 года, г.Симферополь-Алушта / отв.ред. М.А.Михайлов, Т.В. Омельченко; Таврический нац.ун-т имени В.І.Вернадского. – Симферополь, 2015.
4. Смирнов, А.В., Калиновский, К.Б. Комментарий к уголовно-процессуальному кодексу Российской Федерации / под ред. А.В. Смирнова. – СПб, 2003.
5. Лифанова, Л.Г. К вопросу о добровольности после преступного поведения при применении ст. 28.1 УПК РФ / Л.Г. Лифанова // Взаимодействие органов государственной власти при расследовании преступлений коррупционной направленности: проблемы и пути их решения: материалы Международной научно-практической конференции (Москва, 23 октября 2014 г.). – М.: Академия Следственного комитета РФ, 2014.

**Лычагин Д. Ю.,**
аспирант 3 курса обучения
кафедры уголовного права и процесса
Юридического института ЧОУ ВО «Ставропольский университет»
(г. Ставрополь)

# К ВОПРОСУ ОБ УВЕДОМЛЕНИИ О ПОДОЗРЕНИИ

Федеральным законом от 6 июня 2007 года № 90-ФЗ «О внесении изменений в Уголовно-процессуальный кодекс Российской Федерации» было предусмотрено новое основание признания лица подозреваемым – уведомление о подозрении (ст.223-1 УПК РФ). Данная норма включена в главу 32 УПК РФ, регламентирующую деятельность дознания. Следовательно, для производства предварительного расследования в форме следствия основания для признания лица подозреваемым оставались прежние – возбуждение уголовного дела в отношении конкретного лица, либо задержание по подозрению в совершении преступления, либо применение к лицу меры пресечения до предъявления обвинения (ч.1 ст. 46 УПК РФ).

Дополнительное основание признания лица подозреваемым именно для дознания, очевидно, вызвано тем, что законодатель не требует от дознавателя обязательного процессуального действия – привлечения лица в качестве обвиняемого, так как обвинение может найти свое выражение в итоговом процессуальном документе – обвинительном акте. Кроме этого, до обозначенных изменений уголовно-процессуального законодательства дознание могло осуществляться только по раскрытым уголовным делам, то есть при известности лица, совершившего преступление. В абсолютном большинстве случаев – это были уголовные дела, возбужденные в отношении конкретного лица, то есть уже имеющего статус подозреваемого.

Своевременное наделение лица процессуальным статусом подозреваемого или обвиняемого – действие очень важное, так как в противном случае может иметь место нарушение конституционных прав гражданина, и в первую очередь – нарушение права на защиту [1, с.194].

Почти десятилетняя практика применения нормы, содержащейся в ст. 223-1 УПК РФ выявила ряд проблем, возникающих в ходе предварительного расследования.

Так, срок дознания, в соответствии со ст.223 УПК РФ, 30 суток. Этот срок может быть продлен еще на 30 суток. Так же закон предусматривает возможность продления срока дознания до 6 месяцев в необходимых случаях, а исключительных, связанных с исполнение запроса о правовой помощи, - до 12 месяцев (ч. 3, 4, 5 ст. 223 УПК РФ). Возникает вопрос: каков максимальный срок пребывания лица в статусе подозреваемого? Частично ответ можно найти в статье 224 УПК, но она распространяет свое действие только на лиц, в отношении которых избрана мера пресечения в

виде заключения под стражу: «Если в отношении подозреваемого была избрана мера пресечения в виде заключения под стражу, то обвинительный акт составляется не позднее 10 суток со дня заключения подозреваемого под стражу. При невозможности составить обвинительный акт в указанный срок, подозреваемому предъявляется обвинение… после чего производство дознания продолжается …, либо данная мера пресечения отменяется». Данная норма соотносится с ч. 1 ст. 100 УПК, которая устанавливает общее требование предъявления обвинения подозреваемому, в отношении которого избрана мера пресечения в 10-дневный срок, иначе мера пресечения отменяется.

Законодательное ограничение срока применения меры пресечения в отношении подозреваемого дает основание полагать, что ст. 223-1 УПК РФ распространяет свое действие на случаи, когда к подозреваемому мера пресечения не применяется. Известно, что к компетенции дознания отнесены уголовные дела небольшой или средней тяжести, но вряд ли всегда отсутствуют основания применения мер пресечения.

Анализируемое основание признания лица подозреваемым без определения срока, в течение которого он в таковом статусе пребывает, делает возможным необоснованное отложение момента привлечения лица в качестве обвиняемого [2, с. 15 - 17].

Что касается процессуального порядка уведомления о подозрении, то законодательно он регламентирован вполне ясно. После составления письменного уведомления о подозрении дознаватель обязан вручить копию данного процессуального документа лицу, в адрес которого оно составлено, разъяснить ему права подозреваемого, предусмотренные ст.46 УПК, составив об этом протокол. По существу подозрения указанное лицо должно быть допрошено в срок не более 3 суток.

Законодатель четко определил реквизиты и содержание уведомления о подозрении. В нем должны быть указаны: дата и место его составления; фамилия, инициалы лица, его составившего; фамилия, имя и отчество подозреваемого, число, месяц, год и место его рождения; описание преступления с указанием места, времени, способа его совершения и других обстоятельств совершения преступления; характер и размер вреда, причиненного преступлением; квалификация содеянного в соответствии с уголовным кодексом Российской Федерации.

Если лицо подозревается в совершении нескольких преступлений, предусмотренных разными пунктами, частями, статьями Уголовного кодекса РФ, в уведомлении о подозрении в совершении преступления должно быть указано, в совершении каких деяний данное лицо подозревается по каждой из этих норм уголовного закона. Кстати сказать, из буквального толкования ч.3 ст.223-1 УПК следует, что если лицо подозревается в совершении нескольких преступлений, предусмотренных одной частью, статьей УК РФ, то в уведомлении о подозрении указывать все деяния, в которых он подозревается не на-

до. Это не должно быть так. Если лицо совершил несколько преступлений, квалифицируемых по одной части, статье УК РФ, и у органа дознания есть достаточные данные, дающие основание подозревать лицо в их совершении, то в уведомлении о подозрении должны быть указаны все эпизоды его преступной деятельности [3, с. С. 61 - 67].

При установлении по одному уголовному делу нескольких подозреваемых уведомление о подозрении в совершении преступления вручается каждому из них. Копия уведомления о подозрении лица в совершении преступления направляется прокурору.

Анализ ст. 223-1 УПК РФ делает очевидным значительную схожесть двух процессуальных действий – уведомление о подозрении и предъявление обвинения (ст. ст. 171, 172 УПК РФ). Очевидно, что уведомление о подозрении – предварительный вывод лица, производящего расследование о виновности привлекаемого к ответственности субъекта. Однако повторимся, что такой вывод вправе процессуально оформить только дознаватель, следователь таким полномочием не наделен. Данный факт вызывает недоумение, так как в сроках производства расследования и дознание и следствие практически уравнены (из практики изучения уголовных дел о преступлениях небольшой или средней тяжести следует, что средний срок производства расследования по ним – 1-2 месяца) [4, с . 23-27].

Подводя итог сказанному, следует вывод о том, что законодатель должен точно регламентировать ситуации, когда лицу необходимо предъявить обвинение, а когда только уведомить о подозрении, а также установить сроки в течение которых после уведомления о подозрении лицо должно быть привлечено в качестве обвиняемого.

**Литература:**

1. Лифанова, Л.Г. Проблемы реализации конституционных прав обвиняемого (подозреваемого) / Л.Г. Лифанова // Российский конституционализм: история, теория, практика. – Сборник научных статей по материалам межрегиональной научно-практической конференции, посвященной 20-летию Конституции Российской Федерации. – Ставрополь, 2013.

2. Азаренок, Н.В. Предъявление обвинения и уведомление о подозрении в уголовном процессе / Н.В. Азаренок // Российский следователь, 2013. - № 7.

3. Давлетов, А.А. Проблема статуса уголовно преследуемого лица в стадии возбуждения уголовного дела / А.А. Давлетов // Российский юридический журнал, 2015. - № 4.

4. Великопольская, А.А. Институт подозрения: понятие и значение в уголовном процессе России / А.А. Великопольская // Российский судья, 2015. - № 8.

**Маханек А. Б.**,
старший преподаватель кафедры уголовного процесса
Калининградского филиала
Санкт-Петербургского университета МВД России,
кандидат юридических наук
**Ханина Н. В.,**
старший преподаватель кафедры криминалистики
Калининградского филиала
Санкт-Петербургского университета МВД России,
кандидат юридических наук
(г. Калининград)

# СОКРЫТИЕ ПРЕСТУПЛЕНИЙ ПУТЕМ ПОДЖОГА АВТОМОБИЛЯ

Поджог автомобиля используется как один из способов страхового мошенничества. Владелец автомобиля, заключив договор страхования, умышленно поджигает застрахованный автомобиль с целью инсценировать страховой случай и получить страховую выплату. При этом имитируется поджог автомобиля неизвестными лицами.

Следует отметить, что в мошенничество в страховании путем совершения поджога весьма распространено во многих странах. Так, в США, где страховое мошенничество с помощью поджогов достаточно распространено, существуют преступники, специализирующиеся на совершении поджогов по найму. Учеными-криминалистами США разработан их психологический портрет. Таким преступником является мужчина, 30 - 50 лет, как правило, не имеющий семьи. Поджигатели – люди с психопатическими чертами, которым свойственны эгоцентризм, лживость, патологическая самоуверенность, отсутствие тревожности и чувства вины. Зачастую имеют криминальное прошлое. Поджигатель характеризуется достаточно высоким интеллектом, хитростью, изобретательностью, благоразумием. Он тщательно планирует поджог, готовит алиби на случай проверки.

Для России специализация преступников для совершения поджогов в сфере страхового мошенничества пока не характерна. Однако ив нашей стране поджог как способ совершения мошенничества также становится достаточно популярным. Данное обстоятельство обусловлено тем, что после пожара автомобиля остается крайне мало доказательств, опровергающих реальный страховой случай.

Планируя поджог, владелец автомобиля должен иметь для этого определенные мотивы. Таковыми могут быть сложное финансовое положение, долги, неспособность погасить кредит, когда автомобиль является предметом залога. Кроме того, проблемы с продажей автомобиля с перебитыми номерами на агрегатах, серьезные неисправности автомобиля также могут быть мотивами поджога.

Для подготовки к совершению поджога мошенник предпринимает следующие действия:

– осуществляет выбор способа поджога, подыскивая средства поджога (легковоспламеняющиеся вещества, горючие жидкости);

– определяет место и время поджога;

- заблаговременно удаляет с автомобиля имущество – аппаратура, инструменты, запасное колесо, демонтируют колеса с заменой на более дешевые, отдельные детали и агрегаты;

– подыскивает места укрытия данного имущества;

– распределяет роли среди участников поджога, находит лжесвидетелей

– продумывается собственное алиби на время поджога.

- находит правдоподобное объяснения страхового события (вымогательство, месть третьих лиц, хулиганство и др.).

После приготовления к совершению поджога мошенники осуществляют само преступление. При этом основная задача - обеспечить максимальное повреждение автомобиля в результате воздействия огня. Это делается для того, чтобы получить максимально возможную сумму страховой выплаты, а также с целью скрыть следы своего участия в поджоге.

Поскольку преступники инсценируют поджог, совершенный иными лицами [6, с. 61] по различным мотивам, на место поджога специально подбрасываются предметы, подкрепляющие версию о поджоге, совершенном иными лицами. Как правило, собственник автомобиля имитирует активное участие в ликвидации пожара, играет роль потерпевшего от страхового события.

Расследованию поджогов автомобилей, совершенных с целью мошенничества, должно быть направлено не только на установление очага и причины пожара, но и на исследование признаков мошенничества.

При осмотре места пожара следует не только установить очаг и причину пожара, но и проверить, все ли материальные ценности, указанные как поврежденные или сгоревшие, действительно сгорели.

Перед поджогом автомобилей мошенники меняют не только колеса на более изношенные, но и демонтируют номерные агрегаты с заменой на более дешевые с перебитыми номерами. Поэтому осмотр автомобиля также включает исследование vin-номеров и номерных агрегатов, установление подлинности маркировки. В дальнейшем, помимо химической и пожарно-технической экспертизы, назначается техническая экспертиза исправности и комплектности автомобиля.

Следует произвести осмотр замков на дверях, рулевом колесе, багажнике и двигателе, исследовав, были ли они открыты или закрыты на момент пожара, вскрыты ли с применением силы, неисправны. Иногда для взлома или иного преодоления преграды используются специальные, приспособленные для этой цели инструменты (например, разволокненный

трос, отмычки для открывания замков) [11, с. 76]. Крышка горловины при поджоге часто снимается, горловина оставляется открытой (при срыве крышки в результате взрыва должны быть отогнуты фланцы).

Напольное покрытие салона автомобиля в обычных случаях бывает мало повреждено огнем. При поджоге с применением горючей жидкости внутри салона пол частично или полностью выгорает, образуются прогары на панелях под дверьми и в нижней части дверей.

При осмотре багажника, помимо термических поражений, необходимо обращать внимание на следы взлома, отсутствие домкрата, запасного колеса, инструментов, личных вещей и другого имущества как косвенные свидетельства кражи с последующим поджогом или совершения поджога владельцем автомобиля в мошеннических целях.

Положение окна на момент пожара устанавливается по остаткам остекления и его закопченности, а также по положению рычагов стеклоподъемника. Открытое положение оконного остекления, в частности, при нахождении автомобиля на стоянке должно быть объяснено.

Положение дверей на момент пожара устанавливается по обгоранию и закопчению их торцов, к тому же, как правило, вследствие деформации кузова и других элементов конструкции автомобиля при пожаре дверь остается в том положении, в котором она находилась на момент начала активной фазы пожара и начала термического воздействия (не на момент инициации очага горения внутри салона, а несколько позднее). При поджоге двери и окна часто открывают специально для более интенсивного горения.

Состояние топливной линии исследуется на предмет целостности. Помимо ситуации, когда к возникновению пожара привела случайная разгерметизация топливной линии и утечка топлива, нельзя исключать и преднамеренное выведение ее из строя. Разгерметизация топливной линии, запуск двигателя с последующим нажатием педали газа – один из распространенных способов поджога автомобиля. Учитывая это обстоятельство, необходимо выявлять и фиксировать следы ослабления хомутов, разрезы шлангов, ослабление и полное отсоединение винтовых соединений.

Необходимо, выходя за рамки осмотра собственно автомобиля, произвести осмотр места происшествия, чтобы установить:

-сгорел ли автомобиль точно на том месте, где он был обнаружен после пожара;

-стоял ли автомобиль на своей обычной стоянке или именно в день пожара был перемещен на другое место;

-находятся ли поблизости предметы, которые должны были сгореть в автомобиле.

В ходе осмотра осуществляется изъятие образцов горючих жидкостей и легковоспламеняющихся веществ, используемых для подога.

При расследовании следует тщательно исследовать причинно-следственную связь между поджогом и развитием пожара до определенных последствий. Подлежат установлению следующие обстоятельства:

- Где и когда был поставлен автомобиль на парковку, была ли возможность поставить его в другое место, где за ним легче наблюдать, или где рядом расположены камеры видеонаблюдения или соседние автомобили с видеорегистраторами;

- Был ли в автомобиле огнетушитель, каким образом владелец автомобиля тушил пожар;

- Во сколько произошел пожар и когда владелец автомобиля преступил к тушению.

Чтобы понять, относится конкретный случай к мошенничеству или хулиганству, необходимо сначала установить причину и мотив, по которым собственник автомобиля на это пошел, ведь нередко поджоги автомобилей являются либо хулиганством, либо местью конкурентов или же баловством малолетних хулиганов.

О том, что мотивом поджога является мошенничество, могут свидетельствовать следующие обстоятельства. Если потерпевший имеет обязательства по кредиту, взятому под залог автомобиля, но выплатить кредит в данный период времени не может. Потерпевший повторно получил кредит под залог того же автомобиля в ином кредитном учреждении, а также оформляют страховку в еще одной страховой компании.

Одним из направлений расследования преступлений является проверка алиби собственника автомобиля. Нередко мошенники сообщают, что их не было в месте в тот момент, когда произошел пожар. При этом они выдвигают собственное алиби, указывая, что находились в ином месте. Поэтому при проверке алиби следует учитывать ряд особенностей:

- в момент поджога мошенник нередко действительно находится в другом месте, однако это не всегда указывает на его непричастность к происшедшему;

- в подавляющем большинстве случаев поджоги с целью страхового мошенничество характеризуются тщательной подготовкой алиби;

- при совершении поджогов с целью получения страховой выплаты зачастую действия по инсценировке поджога осуществляют соучастники заявителя без его помощи.

Отметим, что страховые компании не всегда заинтересованы в установлении мошенничества, поскольку сами могут являться участниками мошеннических схем. Особенно это касается страхования кредитов. Получает распространение практика, когда при наступлении страхового случая страховая компания в нарушение договора осуществляет страховую выплату не банку, а владельцу застрахованного имущества. Данные преступления характеризуются высокой латентностью, поскольку банки редко за-

являют о преступлении, предпочитая решать проблемы внеправовыми методами.

В тоже время полагаем справедливым говорить о допустимости реализации рекомендаций по раскрытию расследованию рассматриваемых преступлений, путем разработки соответствующих процессуально-криминалистических алгоритмов и программ раскрытия и расследования преступлений [9, с. 68]. Представляется, что такой способ реализации рекомендаций наиболее приемлем, где практическая адаптация теоретических положений как криминалистической тактики и методики, так и других разделов криминалистики, что повысит эффективность их прикладного использования [10, с. 35].

**Литература**:


1. Галагуза, Н.Ф., Ларичев В.Д. Преступления в страховании: предотвращение, выявление, расследование (отечественный и зарубежный опыт) / Н.Ф. Галагуза. – М.: «Анкил», 2000.
2. Страховое мошенничество и методы борьбы с ним: учебн.-практ. Пособие / А.И. Алгазин, Н.Ф. Галагуза, В.Д. Ларичев- М.: Дело, 2003.
3. Как противодействовать страховому мошенничеству: методическое пособие. - Москва, 2004.
4. Алгазин, А.И. Методика расследования преступлений, совершаемых с целью получения страховой выплаты: учебное пособие / А.И. Алгазин. - Омск, 2002.
5. Маханек, А.Б. Расследование пожаров: факторы времени, проблемы квалификации, следственные действия: монография / А.Б. Маханек, В.М. Мешков. – М.: «Юрлитинформ», 2013.- 168 с.
6. Ханина, Н.В. Понятие выявления преступных инсценировок / Н.В. Ханина // Вестник Калининградского филиала Санкт-Петербургского университета МВД России №4(42), 2015. С.61-62
7. Рытьков, А.А. Правовое регулирование деятельности предварительного следствия в свете современных изменений уголовного судопроизводства: дис. к.ю.н. – Санкт-Петербург, 2001.
8. Уваров, Н.А. Использование возможностей инженерно-технической службы отряда мобильного назначения при обнаружении и обезвреживании взрывоопасных предметов, обнаруженных в ходе осмотра места происшествия // Российский конституционализм: история, теория, практика Сборник научных статей по материалам межрегиональной научно-практической конференции, посвященной 20-летию Конституции Российской Федерации / под ред. О.В. Кабаковой. - Ставрополь, 2013. - С. 287-297.

9. Светочев, В.А. Процессуально-криминалистическая алгоритмизация и программирование уголовного судопроизводства / В.А. Светочев // Вестник Калининградского филиала Санкт-Петербургского университета МВД России. Выпуск №3(29), 2012 г.: Научно-теоретический журнал. Калининград: Калининградский филиал СПбУ МВД России, 2012. - С. 67-71.

10. Светочев, В.А. Проблемы научного обеспечения и показатель эффективности в практической деятельности / В.А. Светочев // Вестник Калининградского филиала Санкт-Петербургского университета МВД России. Выпуск № 3 (37), 2014 г.: Научно-теоретический журнал. Калининград: Калининградский филиал СПбУ МВД России, 2014. - С.35-39.

11. Гонтарь, С.Н. Собирание и предварительное исследование следов при производстве следственных действий: учебно-практическое пособие / С.Н. Гонтарь, А.А. Рясов , Н.А. Уваров . - Ставрополь, 2014г. – 148 с.

**Мелихов С. Ю.,**
доцент кафедры криминалистики факультета повышения квалификации
Института повышения квалификации
ФГКОУ ВО «Академия Следственного комитета
Российской Федерации»,
кандидат юридических наук
(г. Санкт-Петербург)

# О ТАКТИЧЕСКИХ ОСОБЕННОСТЯХ РАСКРЫТИЯ И РАССЛЕДОВАНИЯ РАЗБОЙНОГО НАПАДЕНИЯ, СОВЕРШЕННОГО НЕСОВЕРШЕННОЛЕТНИМИ

Тактические рекомендации, касающиеся расследования уголовных дел о корыстных преступлениях, совершенных несовершеннолетними, основываются на особенностях их психики, незначительном жизненном опыте, а зачастую (учитывая социальные группы, к которым таковые правонарушители принадлежат) - примитивности представлений о тех либо иных явлениях, в том числе, криминальных. Те же особенности личности могут иметь решающее значение для самого факта раскрытия преступления даже, на первый взгляд, спланированного заранее из желания остаться незамеченным и уничтожить следы. Принятие верных тактических решений по делам данной категории способно облегчить установление лиц, совершивших преступление, процесс его расследования, обеспечить правильную квалификацию содеянного в спорных ситуациях.

Как следует из материалов уголовного дела [1], у несовершеннолетнего С. возник умысел на хищение имущества продавщицы магазина, расположенного на окраине населенного пункта. Не желая совершать преступление своими руками, он пригласил к себе знакомого несовершеннолетнего К. и уговорами, а также обещаниями разделить поровну полученную прибыль создал у того решимость осуществить задуманное. Договоренность сводилась к тому, что к возвращающейся в вечернее время с работы продавщице нужно незаметно подойти и отобрать у нее личную сумочку, в которой наверняка находятся деньги, ценности и мобильный телефон. Помимо обсуждения С. заранее пригласил К. на место будущего происшествия, показал ему окрестности, пути подхода и отступления; под надуманным предлогом они вместе зашли в магазин, где С. показал, а К. увидел и запомнил продавщицу в лицо. Обговорив иные детали планируемого деяния, названные лица решили, что фактически все деяния будет совершать К., поскольку С. в названное время не отпустят из дома родители. После совершения хищения первый приедет в гости ко второму, где они разделят похищенное поровну. В назначенное время К. затаился в кустах недалеко от места, где должна была пройти продавщица, поджидая ее, однако в сумерках обознался и принял за нее другую проходящую по дороге женщину

с сумочкой. Совершая нападение впервые, он испугался, что может не справиться с жертвой физически, поэтому подобрал лежащую на земле стеклянную бутылку и, приблизившись к потерпевшей, нанес ей удар бутылкой по голове, причинив (по заключению СМЭ) легкий вред здоровью. После падения женщины на землю, К., бросив тут же орудие преступления, вырвал у нее из рук сумочку и скрылся с места происшествия. Позже он прибыл к месту жительства С., которому отдал находившийся в сумке мобильный телефон, а себе забрал кошелек с деньгами.

Преступление раскрыто посредством следственно-оперативных мероприятий, проводимых с учетом специфики возраста и иных особенностей его предполагаемых участников. Известно, что о совершении преступления подростками могут свидетельствовать элементы способа преступного посягательства:

- отсутствие заранее продуманных до конца действий;
- примитивный, неухищренный способ совершения преступления;
- непринятие мер к сокрытию следов преступления [2, с. 845].

Кроме того, из показаний потерпевшей следовало, что лица нападавшего она не увидела, поскольку удар был нанесен ей сзади, но по его действиям и внешнему виду поняла, что он, вероятно, является несовершеннолетним. В связи с этим по делу были выдвинуты следующие криминалистические версии:

- преступление совершено несовершеннолетним(и), заблаговременно подготовившим(и)ся к нападению и спланировавшим(и) его;
- преступление совершено несовершеннолетним(и), оказавшим(и)ся на месте происшествия случайно и принявшим(и) решение о внезапном его совершении;
- преступление совершено взрослыми с привлечением несовершеннолетнего(них).

При отработке версий следователем и оперативными сотрудниками было учтено, что чаще всего несовершеннолетние не способны к глубокому анализу последствий совершенных ими преступных деяний, а готовы пользоваться результатами преступной деятельности сразу без соответствующей конспирации. Это дало возможность в ближайшие дни, запросив на основании судебного решения информацию о соединениях мобильного телефона потерпевшей, установить номер сим-карты, зарегистрированной на мать С., которая предоставила данную карту своему сыну в пользование. При выезде по адресу регистрации и допросах проживающих там лиц была установлена личность С., который после оперативной беседы и грамотного предъявления имеющихся на тот момент доказательств согласился дать признательные показания и написал «явку с повинной». Однако ее содержание сводилось к тому, что преступление запланировано и совершено К., а сам он, С., лишь приобрел у последнего мобильный телефон. Так установлена личность К., который задержан и предъявлен для опозна-

ния потерпевшей, опознавшей его неуверенно по строению тела и росту. Вслед за этим, осознавая, что против него свидетельствуют С. и, фактически, потерпевшая, К. признал вину в совершении нападения. При этом дал развернутые показания о том, что в планировании и организации непосредственное участие принимал С. Для закрепления признательных показаний, учитывая психологическую особенность и возможность неожиданной смены позиции подозреваемого с участием К. незамедлительно был проведен дополнительный осмотр места происшествия, в ходе которого он продемонстрировал содеянное, а также указал место, где выбросил ненужные вещи из сумки потерпевшей. На данном участке местности перечисленные предметы обнаружены и впоследствии опознаны хозяйкой.

В дальнейшем между К. и С. проведена очная ставка, при подготовке и в ходе которой следователем учтены особенности поведения каждого (их приятельские отношения, один указывает на другого, а тот сообщает о причастности обоих). Также принята во внимание необходимость учета при выборе средств и методов правомерного воздействия на несовершеннолетних их состояния, обуславливающего способность полного и объективного восприятия передаваемой информации; использования ясных несовершеннолетним терминов и выражений, с разъяснением юридических понятий [3, с. 194].

В ходе следственного действия применялись следующие криминалистические тактические приемы:

- обращение к чувствам несовершеннолетнего С., одобрение его стремления к совершению смелых поступков, сотрудничеству со следствием;
- предъявление доказательств (показаний потерпевшей, протоколов осмотра места происшествия, содержащих сведения о подготовке преступления несколькими лицами, заключения СМЭ);
- воспроизведение фрагментов допроса потерпевшей, дающей правдивые показания, без раскрытия их полного объёма.

Под воздействием перечисленных обстоятельств несовершеннолетний С. заявил о желании составить новую «явку с повинной» и добровольно сознаться в подготовке преступления совместно с К. для его дальнейшего совершения последним. Показания были зафиксированы в протоколе очной ставки и более подробно изложены в собственноручном заявлении С., а также протоколах его дополнительного допроса и проверки показаний на месте.

После разрешения вопроса о перечне лиц, причастных к совершению преступления, проблемной оставалась ситуация, связанная с квалификацией деяний обоих подозреваемых. Несмотря на признание своей виновности, С. категорически отрицал, что планировал и предлагал К. совершить разбойное нападение с применением в качестве оружия каких-либо предметов. В связи с этим после изучения уголовного дела в подразделении процессуального контроля были даны указания провести дополнительный

допрос обоих подозреваемых, заблаговременно спланировав его тактику, в ходе которого установить характер договоренности фигурантов и направленность их умысла при подготовке преступления.

Дополнительно допрошенные К. и С., очевидно, осознавая последствия собственного признания в наличии предварительного сговора группой лиц на совершение разбойного нападения, категорически отрицали факт договоренности на применение насилия, тем более, с применением предметов. Буквально их сговор предполагал необходимость «отобрать» имущество у потерпевшей, подробностей чего они не обговаривали. Текстуально значение данного термина не предполагало возможное либо обязательное применение насилия, опасного для здоровья, а допускало лишь совершение определенных насильственных действий для преодоления сопротивления хищению, что не дало следователю оснований для обоснованной квалификации действий обоих по ст. 162 УК РФ.

Трудность в квалификации деяний подозреваемых была обусловлена и неоднозначной формой участия С. в совершении преступления. С одной стороны, он непосредственно не принимал участие в выполнении объективной стороны разбойного нападения, а также непосредственно не способствовал К. в изъятии имущества потерпевшей, в связи с чем в силу ч. 2 ст. 35 УК РФ и разъяснений Пленума Верховного Суда РФ их действия не представлялось возможным квалифицировать как совершенные группой лиц по предварительному сговору, а самого С. признать соисполнителем. С другой стороны, преступление было спланировано, организовано и состоялось именно благодаря С., который нашел исполнителя, создал у него решимость действовать соответствующим образом, а также выполнил ряд действий, непосредственно направленных на подготовку преступления. В этой связи планирование допросов К. и С. осуществлялось с целью обстоятельно выяснить у них следующие криминалистически значимые обстоятельства: кто из участников первым в телефонном разговоре упомянул возможность совершения преступления и какого именно; кто и где предложил встретиться для детального обсуждения этого предложения; кто предложил план совершения преступления, и что тот включал в себя (ответы на все вопросы связаны с действиями С.); вносил ли К. коррективы в предложенный С. план; кто предложил выдвинуться на место и там обсудить делали планируемого нападения, в чем они заключались; кто и как демонстрировал обстановку на месте будущего преступления; кто предлагал механизм нападения, и каков он был; были ли К. либо С. ранее знакомы с данной местностью (положительный ответ опять же касался С.); кто предложил предварительно зайти в магазин и запомнить личность продавщицы (это также связывалось с действиями С.); кто указал на место ожидания в кустах, пути отступления, обговорил предполагаемую судьбу похищенных вещей (всё тот же С.) и в чем она заключалась, а также еще ряд связанных с этим обстоятельств.

Совокупность полученных сведений вкупе с объективными обстоятельствами преступления (изъятие у С. мобильного телефона, его пояснения при проверке показаний на месте и т.п.) давала основание усматривать в действиях последнего одновременно признаки как подстрекателя, склонившего другое лицо к совершению преступления путем уговоров и обещаний разделить похищенное, так и пособника в его совершении как лица, содействовавшего совершению преступления советами, указаниями, предоставлением информации, заранее обещавшего скрыть следы преступления и приобрести похищенное. При этом же было учтено, что доказательств предварительного сговора между участниками о совершении разбойного нападения с применением предметов, используемых в качестве оружия, получено не было, несмотря на предпринятые усилия. В действиях С. возможно было установить лишь признаки соучастия в грабеже.

Вместе с тем, вопрос о возможности квалификации деяний С. одновременно по признакам обоих соучастников представлялся дискуссионным и неоднозначным. Кроме того, совокупность этих признаков в деяниях одного лица давала основание считать их организацией совершения преступления, поскольку предполагала весь набор необходимых действий для данной формы соучастия. После рассмотрения вопроса о преимуществах той или иной квалификации следователем был избран второй вариант, а именно, вменение К. роли исполнителя разбоя с применением предмета, используемого в качестве оружия, при наличии эксцесса исполнителя, а С. – организатора совершения грабежа и применением насилия, не опасного для жизни и здоровья. С учетом совокупности собранных доказательств подобная квалификация была одобрена прокурором, и уголовное дело направлено для рассмотрения в суд.

Таким образом, своевременное и умелое применение тактических приемов и криминалистических рекомендаций позволило в короткий срок раскрыть и расследовать тяжкое преступление, совершенное несовершеннолетними, и возместить потерпевшей причиненный ущерб.

**Литература:**

1. Уголовное дело № 409873, 2015 год. Следственное управление Следственного комитета Российской Федерации по Ленинградской области.

2. Криминалистика: учебник / Аверьянова Т.В., Белкин Р.С., Корухов Ю.Г., Россинская Е.Р. – 4-е изд., перераб. и доп. – М.: Норма : Инфра-М, 2013.

3. Расследование отдельных видов преступлений, совершенных несовершеннолетними: научно-практическое пособие / Вахмянина Н.Б., Вдовцев П.В., Гончаров Д.Ю., Казаков А.А. и др.; под общ. ред. Карагодина В.Н. – СПб.: Издательство «Юридический центр-Пресс», 2014.

Научное издание

КРИМИНАЛИСТИЧЕСКОЕ ОБЕСПЕЧЕНИЕ РАСКРЫТИЯ И РАССЛЕДОВАНИЯ ПРЕСТУПЛЕНИЙ

26 февраля 2016 года

Материалы х Всероссийского научно-практического круглого стола

Часть 1

Подписано в печать 24.02.2016 г. Формат 60 X 84 $^{1}/_{16}$.
Бумага офисная. Гарнитура "Times". Печать ризография.
Усл. п.л. 9,1. Тираж 0,05 тыс.экз. Заказ № 501.

Отпечатано в типографии Ставропольского филиала
Краснодарского университета МВД России.
355000, г. Ставрополь, пр-т Кулакова, 43.