WMF Ersatzteilliste
Spare parts list
Liste pièces detachées

WMF 1200S

Typenreihe	*1200*
type range	*1200*
rangé de type	*1200*

Printed in Germany

Nachdruck, Vervielfältigung oder Übersetzung, auch auszugsweise, nicht erlaubt

Printed in Germany

All rights reserved, including reprinting, reproduction or translation, in whole or in part

Imprimé en allemagne

Réproduction, polycopie pu traduction, total ou par extraits, ne sont pas autorisées

WMF

Württembergische Metallwarenfabrik AG
Postfach 1401
D-73309 Geislingen/Steige
Telefon: 07331/25-1 Telefax: 07331/45387

Blatt Page	Ausg. Nr./ Dat. Version No./Date		Bezeichnung	Designation	Déscription
1	2	05.02.2013	Verkleidungsteile 1	shroudings 1	éléments de chemisage 1
2	1	27.03.2012	Verkleidungsteile 2	shroudings 2	éléments de chemisage 2
3	1	27.01.2012	Steuerung	control Unit	commande
4	2	10.10.2012	Einbauteile links	special fittings left	Pièces d'installation à gauchp
5	1	27.01.2012	Einbauteile rechts	special fittings right	pièces d'installation à droite
6	2	17.12.2012	Einbauteile Rückseite	special fittings rear side	pièces d'installation dos
7	3	01.02.2013	Kaltwasserzulauf Wassertank	cold water infeed water tank	groupe de l'eau froide-réservoir
8	1	27.01.2012	Kaltwasserzulauf Festwasser	cold water infeed constant water supply	groupe de l'eau froide-réseau d'eau
9	5	10.10.2012	Dampfkessel	steam boiler	chaudière de Vapeur
10	1	27.01.2012	Heisswasserkessel	hot water dispenser	dispensateur de l'eau Vapeur
11	1	27.01.2012	Magnetventil	valves	valves
12	1	27.01.2012	Brüher	brewing unit	unité d'infusion
13	1	27.01.2012	Brüher komplett	brewing unit compl.	unité d'infusion compl.
14	1	27.01.2012	Mühlen	grinders	moulins
15	1	27.01.2012	Schok/Toppingportionierer	choc/topping dispenser	dispensateur choc/topping
16	3	27.06.2012	Auslauf	spout	dispensateur
17	1	27.01.2012	Maschinendeckel	top cover	couverture d'appareil
18	3	04.02.2013	Easymilk	Easymilk	Easymilk
20	3	29.06.2012	Münzprüfer	coin checker	monnayeur
50	1	31.05.2012	Nachrüstsatz	conversion kits	module reequipement
99	4	07.12.2012	Rohrplan	piping plan	plan de tuyau
99	4	18.12.2012	Rohrplan Easy Milk	piping plan easy milk	plan de tuyau easy milk

1200S

Inhaltsverzeichnis
table of contents
table des matières

27.09.2013

1200

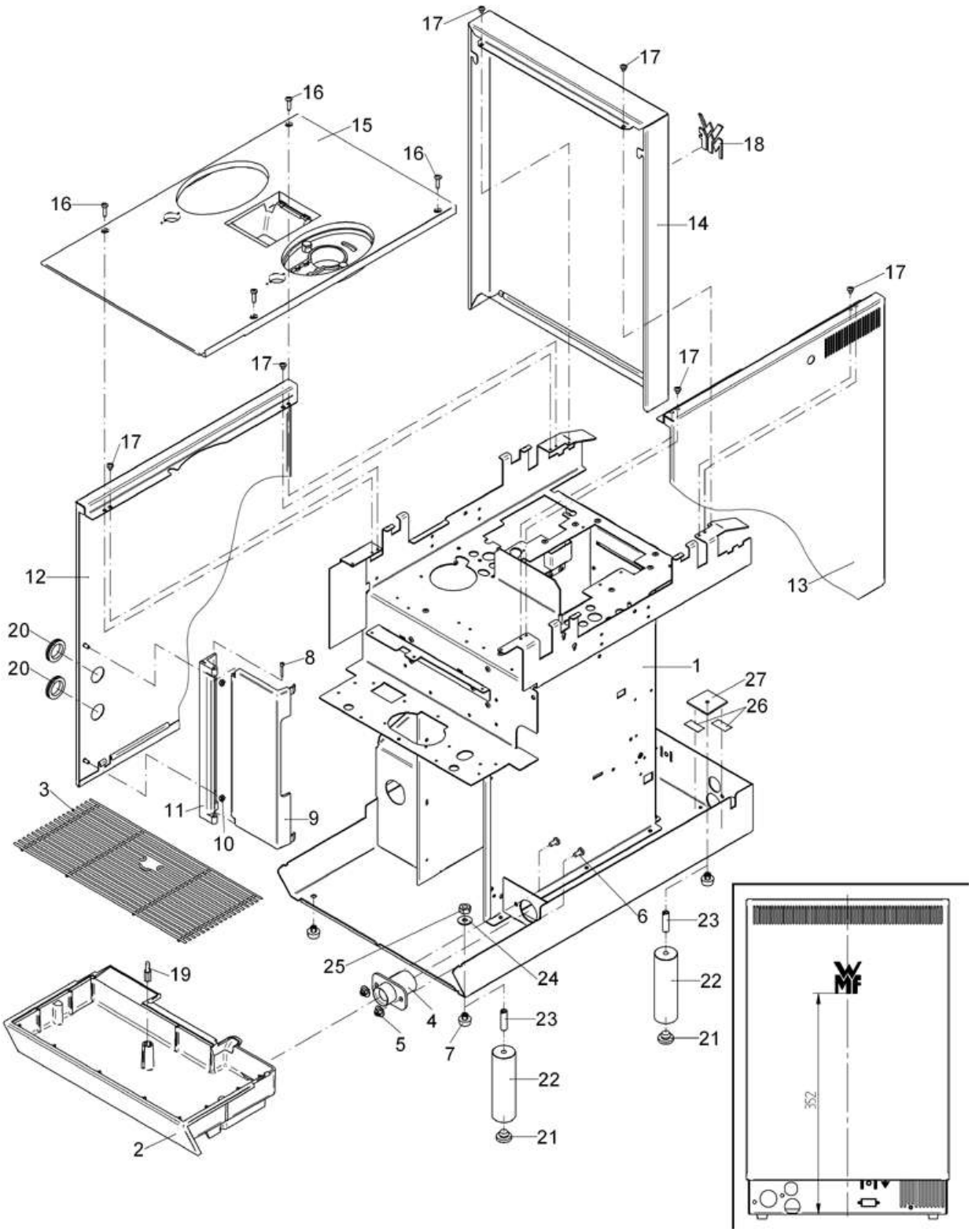

1200S	**Verkleidungsteile 1** shroudings 1 éléments de chemisage 1	Zeichnung:	**1** - 1
		Ausgabe/Vers.:	2
		05.02.2013	

Pos.	Teilenummer Part Number No.de réference	Bezeichnung	Designation	Déscription	EA	
					1	2
2	33.2254.9100	Tropfschale	drip pan	bac collecteur		1
3	33.2600.3000	Tropfschaleneinlage	drip tray insert	insertion égouttoire		1
4	33.2297.8000	Kupplungs-Tülle nur bei Maschinen mit Ablauf	adapter drip tray	adaptateur égouttoire		
5	00.0047.2101	Comby-Scheibenmutter M5-selbstsichernd-A2K	comby-disk-nut M5-self locking-A2K	comby-rondelle- écrou M5		
6	00.0047.3390	Flachkopfschraube ISO 7045-M5x10-1.4301-H	flat head screw ISO 7045-M5x10-1.4301-H	vis à tête cylindrique ISO 7045-M5x10-1.4301-H		
7	33.2298.8000	Fuss	feet	piédestal		
8	33.2540.7000	Scharnier Bolzen	hinge bolt	charnière boulon		
9	33.2533.5000	Tür schwarz	door black	porte noir		
10	00.0047.2049	Sechskantmutter ISO 4032-M4-1.4301	hexagon nut ISO 4032-M4-1.4301	ècrou hexagonal ISO 4032-M4-1.4301		
11	33.2533.6000	Scharnier schwarz	hinge black	charnière noir	1	
12	33.2601.9000	Seitenwand links	side panel left	paroi latérale à gauche		
13	33.2601.8000	Seitenwand rechts	side panel right	paroi latérale à droite		
14	33.2602.0000	Rückwand	back panel	paroi arrière		
15	33.2460.6100	Maschinendeckel 1/2 Produkte	top cover 1/2 product,	couvercle supérieur 1/2 produits		
16	00.0047.3366	Flachkopfschraube ISO 7045-M4x16-1.4301-H-Schwarz	flat head screw ISO 7045-M4x16-1.4301-H-black	vis à tête cylindrique ISO 7045-M4x16-1.4301-H-noir		
17	00.0047.3357	Flachkopfschraube mit Sperrverzahnung ISO 7045-M4x5-A2-H	toothed flat head screw ISO 7045-M4x5-A2-H	vis à tête cylindrique dentées ISO 7045-M4x5-A2-H		
18	33.1470.7000	WMF-Logo 50 mm, schwarz	WMF-logo 50 mm, black	WMF-logo 50 mm, noir		
19	33.7006.2803	Schwimmer-Tropfschale	float drip tray	cuvette d'égouttoir		1
20	33.2564.4000	Durchführungstülle	cable bushing	passe-câble		1
21	33.1389.3000	Fuß nur bei Option Füsse	feet nur bei Option Füsse	piédestal nur bei Option Füsse		
22	33.2369.0000	Fuss 100 mm, nur bei Option Füsse	feet 100 mm, nur bei Option Füsse	piédestal 100 mm, nur bei Option Füsse		
	33.2169.8000	Fuss 80 mm, nur bei Option Füsse	feet 80 mm, nur bei Option Füsse	piédestal 80 mm, nur bei Option Füsse		
23	33.2468.0000	Gewindebolzen M8-M6, nur bei Option Füsse	headless pin M8-M6, nur bei Option Füsse	vis sans tête M8-M6, nur bei Option Füsse		
24	00.0047.2201	Scheibe ISO 7093-6.4-1.4301, vorne, nur bei Option Füsse	washer ISO 7093-6.4-1.4301, vorne, nur bei Option Füsse	rondelle ISO 7093-6.4-1.4301, vorne, nur bei Option Füsse		
25	00.0047.2055	Sechskantmutter ISO 4032-M6-1.4301, vorne, nur bei Option Füsse	hexagon nut ISO 4032-M6-1.4301, vorne, nur bei Option Füsse	ècrou hexagonal ISO 4032-M6-1.4301, vorne, nur bei Option Füsse		
26	00.0048.4965	Klebeband 10 mm lang, hinten, nur bei Option Füsse	adhesive tape 10 mm, rear, nur bei Option Füsse	bande adhésive 10 mm, derrière, nur bei Option Füsse		
27	33.2469.1000	Blech hinten, nur bei Option Füsse	sheet metal rear, nur bei Option Füsse	tôle derrière, nur bei Option Füsse		

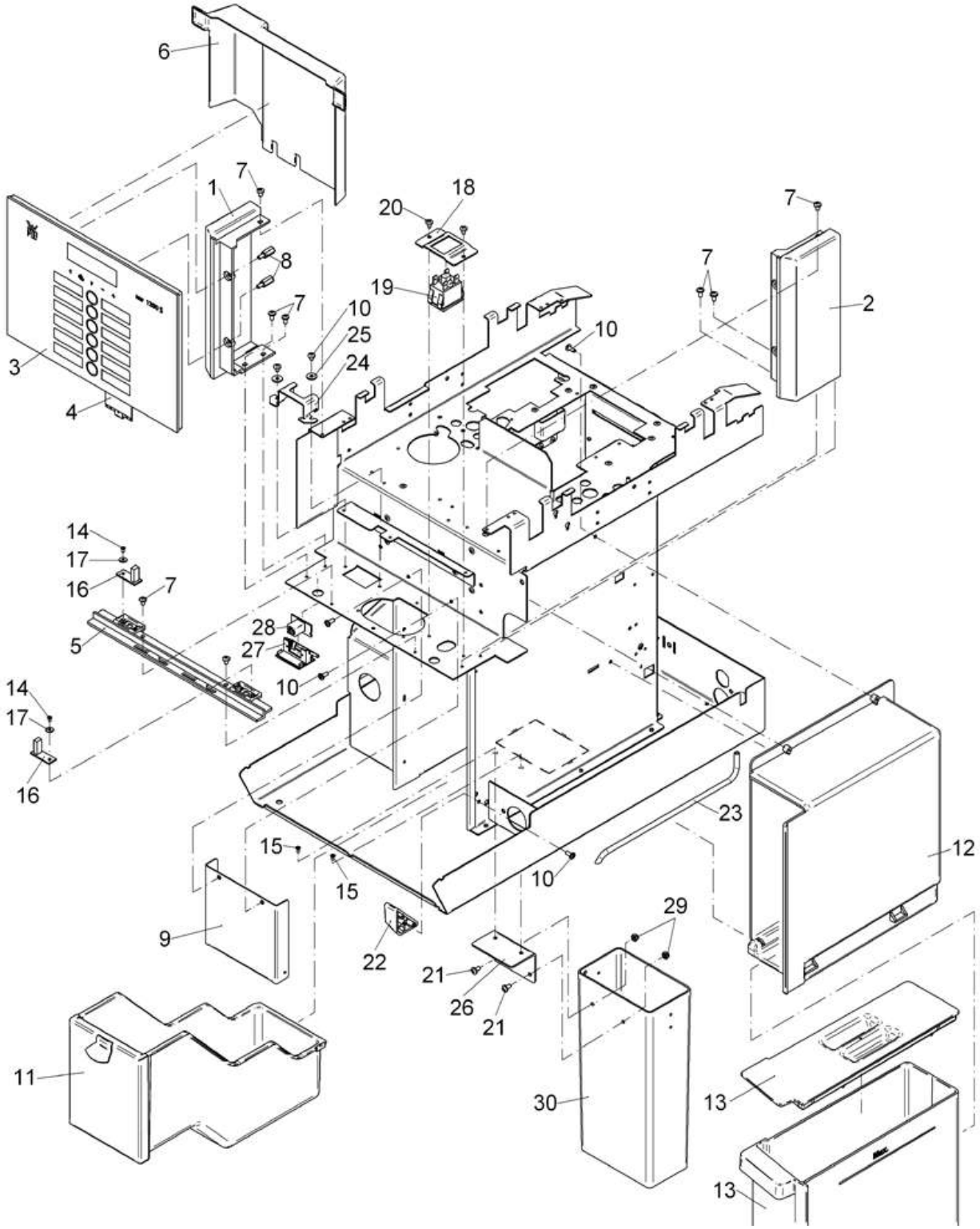

1200S	**Verkleidungsteile 2** shroudings 2 éléments de chemisage 2	Zeichnung: **2** - 1 Ausgabe/Vers.: 1
		27.03.2012

Pos.	Teilenummer Part Number No.de réference	Bezeichnung	Designation	Déscription	EA	
					1	2
1	33.2533.9000	Rahmen links schwarz	framework left black	cadre à gauche noir		
2	33.2533.8000	Rahmen rechts schwarz	framework right black	cadre à droite noir		
3	33.2880.0100	Frontblende	front panel	façade frontale	1	
	33.2627.5000	LCD-Display	LCD-Display	écran		
	33.2606.8000	LCD Display für China und Russland	LCD display for cina and russia			
	33.2881.1000	Frontblende graphisch, für China und Russland	front panel	calotte frontale		
4	33.2602.8000	Einschubstreifen WMF 1200S	module strip WMF 1200S	bande de module WMF 1200S		
5	33.2880.8000	Leiste mit LED	bracket with LED	glissiere avec LED		
6	33.2602.7000	Abdeckung Frontblende	cover front panel	calotte façade frontale		
7	00.0047.3358	Flachkopfschraube ISO 7045-M4x6-1.4301-H	flat head screw ISO 7045-M4x6-1.4301-H	vis à tête cylindrique ISO 7045-M4x6-1.4301-H		
8	33.2270.7000	Abstandsbolzen	spacing bolt	douille d'écartement		
9	33.2600.4000	Blende Brüherschacht	panel	calotte		
10	00.0047.3653	K-Linsenschraube mit Scheibe Ø4,0x10 WN 1411-A2	oval head screw for plastic Ø4,0x10 WN 1411-A2	vis à tête bombée pour plastique Ø4,0x10 WN 1411-A2		
11	33.2880.5000	Satzbehälter komplett	coffee grounds container compl.	récipient de marc compl.	1	
	33.2880.5100	Satzbehälter komplett - Satz durch Theke	coffee grounds container disposal through counter	récipient de marc évacuation de marc sous comptoir		
12	33.2462.2000	Wassertank-Verkleidung	water tank case	reservoir d'eau fraiche revêtement		
	33.2462.2100	Wassertank-Verkleidung nur bei Münzwechsler	water tank case	reservoir d'eau fraiche revêtement		
13		Frischwasserbehälter siehe Blatt 7	water tank see page 7	reservoir d'eau fraiche regardez page 7		
14	00.0047.3656	K-Linsenschraube Ø2,5x5-WN 1412-A2	oval head screw for plastic Ø2,5x5-WN 1412-A2	vis à tête bombée pour plastique Ø2,5x5-WN 1412-A2		
15	00.0047.3105	Senkschraube ISO 7046-2-M3x6-1.4301-H, nur bei Satz durch Theke	flat head screw ISO 7046-2-M3x6-1.4301-H, only ground disposal through counter	vis à tête fraisée ISO 7046-2-M3x6-1.4301-H, avec évacuation de marc sous comptoir		
16	33.2880.2000	LED-Platine	LED board	LED-Platine		
17	00.0047.2193	Scheibe ISO 7093-1-3-200HV-1.4300	washer ISO 7093-1-3-200HV-1.4300	rondelle ISO 7093-1-3-200HV-1.4300		
18	33.2600.7000	Befestigung Ein-Aus-Schalter	fastening	fortification		
19	33.2606.7000	Netztaster	mains switch	interrupteur du réseau	1	
20	00.0047.3356	Flachkopfschraube ISO 7045-M4x5-1.4301-H	flat head screw ISO 7045-M4x5-1.4301-H	vis à tête cylindrique ISO 7045-M4x5-1.4301-H		
21	00.0047.3361	Flachkopfschraube ISO 7045-M 4x8-1.4301-H, nur bei Satz durch Theke	flat head screw ISO 7045-M 4x8-1.4301-H, only ground disposal through counter	vis à tête cylindrique ISO 7045-M 4x8-1.4301-H, avec évacuation de marc sous comptoir		
22	33.2319.4100	Kulisse	crank	cadre		
23	33.2465.7000	Rohr	pipe	tuyau		
24	33.2290.3000	Winkel KD-Buchse	angle USB connection	angle pour connection USB		
25	00.0047.2189	Scheibe 4,3 DIN 7349-1.4301	washer DIN 7349-4,3-1.4301	rondelle DIN 7349-4,3-1.4301		
26	33.2321.8000	Winkel nur bei Satz durch Theke	angle only ground disposal through counter	angle avec évacuation de marc sous comptoir		
27	33.2246.8000	Gehäuse KD-Anschluss	chamber USB connection	boîtier pour connection USB		
28	33.2260.4200	USB-Anschluss	USB-connection	connexion-USB		
29	00.0047.2098	Sechskantmutter ISO 10511-M4-1.4301, nur bei Satz durch Theke	hexagon nut ISO 10511-M4-1.4301, only ground disposal through counter	écrou hexagonal ISO 10511-M4-1.4301, avec évacuation de marc sous comptoir		

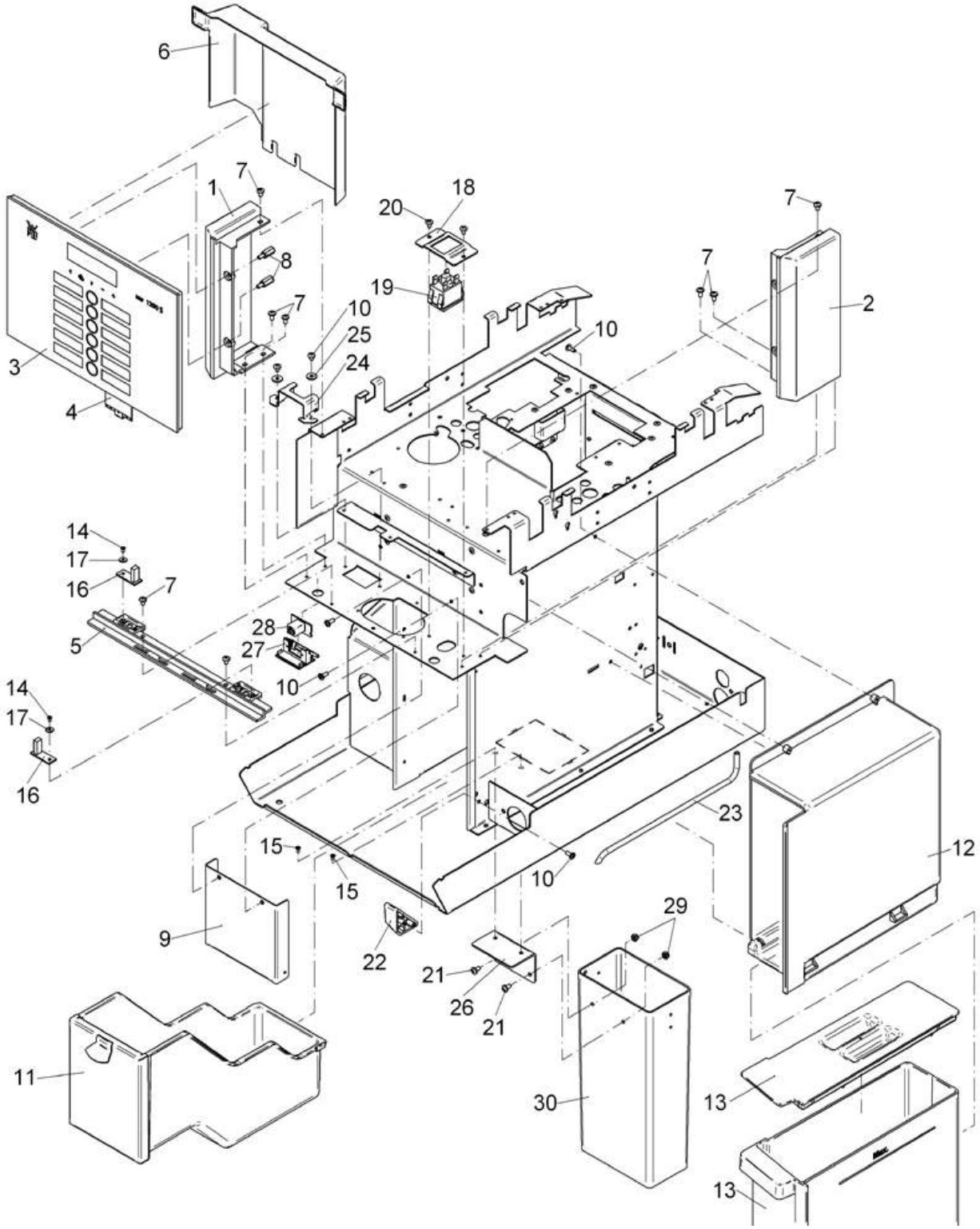

WMF 1200S	**Verkleidungsteile 2** shroudings 2 éléments de chemisage 2	Zeichnung:	**2** - 3
		Ausgabe/Vers.:	1
		27.03.2012	

Pos.	Teilenummer Part Number No.de réference	Bezeichnung	Designation	Déscription	EA	
					1	2
30	33.1283.1100	Rohr nur bei Satz durch Theke	pipe only ground disposal through counter	tuyau avec évacuation de marc sous comptoir		

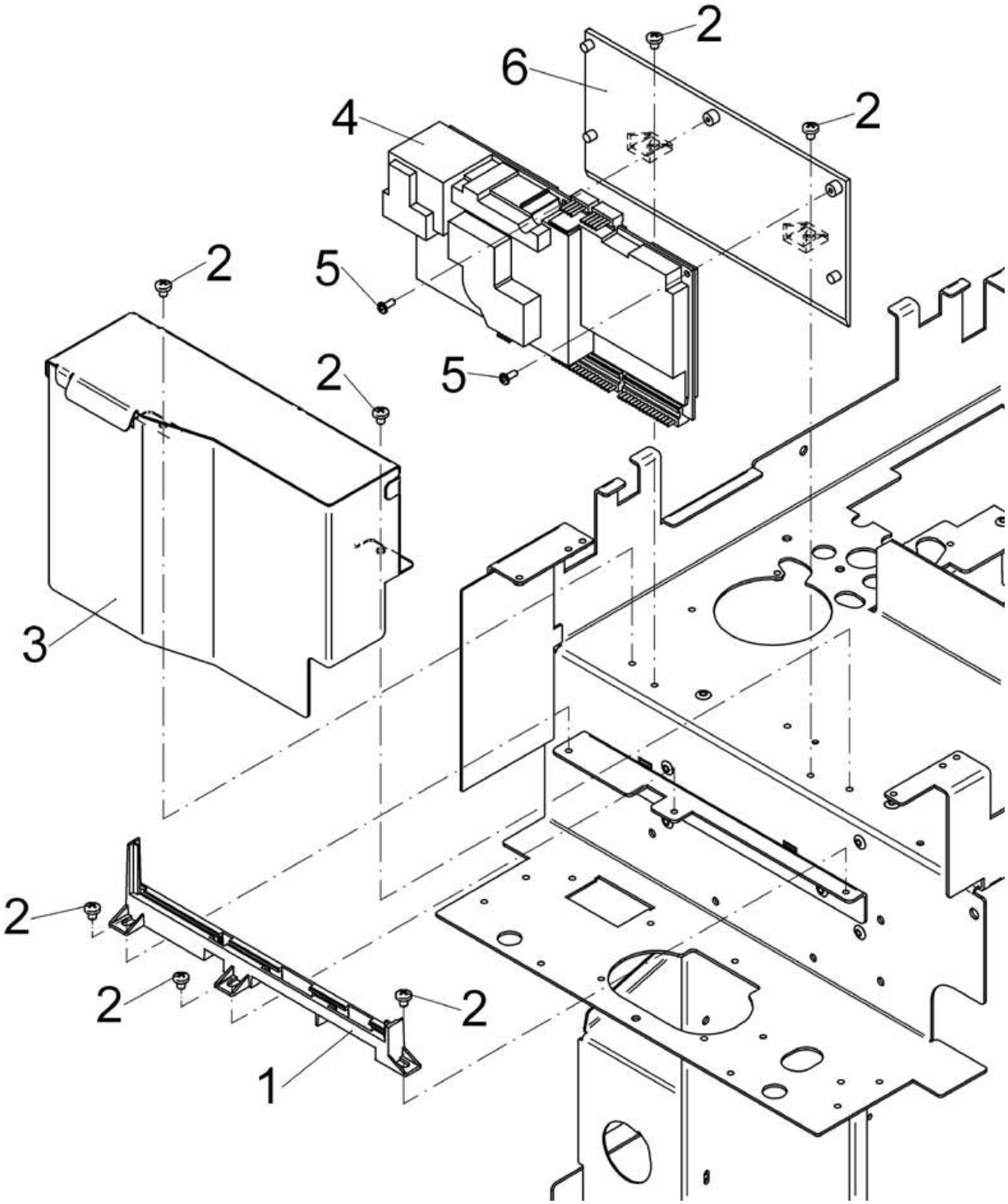

1200S	**Steuerung** control Unit commande	Zeichnung: **3** - 1 Ausgabe/Vers.: 1
		27.01.2012

Pos.	Teilenummer Part Number No.de réference	Bezeichnung	Designation	Déscription	EA	
					1	2
1	33.2601.7000	Halterung LP-Stecker	holding device	fixation		
2	00.0047.3356	Flachkopfschraube ISO 7045-M4x5-1.4301-H	flat head screw ISO 7045-M4x5-1.4301-H	vis à tête cylindrique ISO 7045-M4x5-1.4301-H		
3	33.2880.7000	Abdeckung Steuerung	cover control plate	calotte commande		
4	33.2607.0199	Steuerung programmiert	control plate programmed	commande pgrogramme	1	
	33.2625.7000	Sicherung T8A	fuse T8A	fusibleT8A		
5	00.0047.3640	K-Linsenschraube mit Scheibe Ø3,0x8-WN 1411-A2	oval head screw for plastic Ø3,0x8-WN 1411-A2	vis à tête bombée pour plastique Ø3,0x8-WN 1411-A2		
6	33.2602.4000	Berührschutz Steuerung	shock-proof protection control plate	protection de sécurité commande		

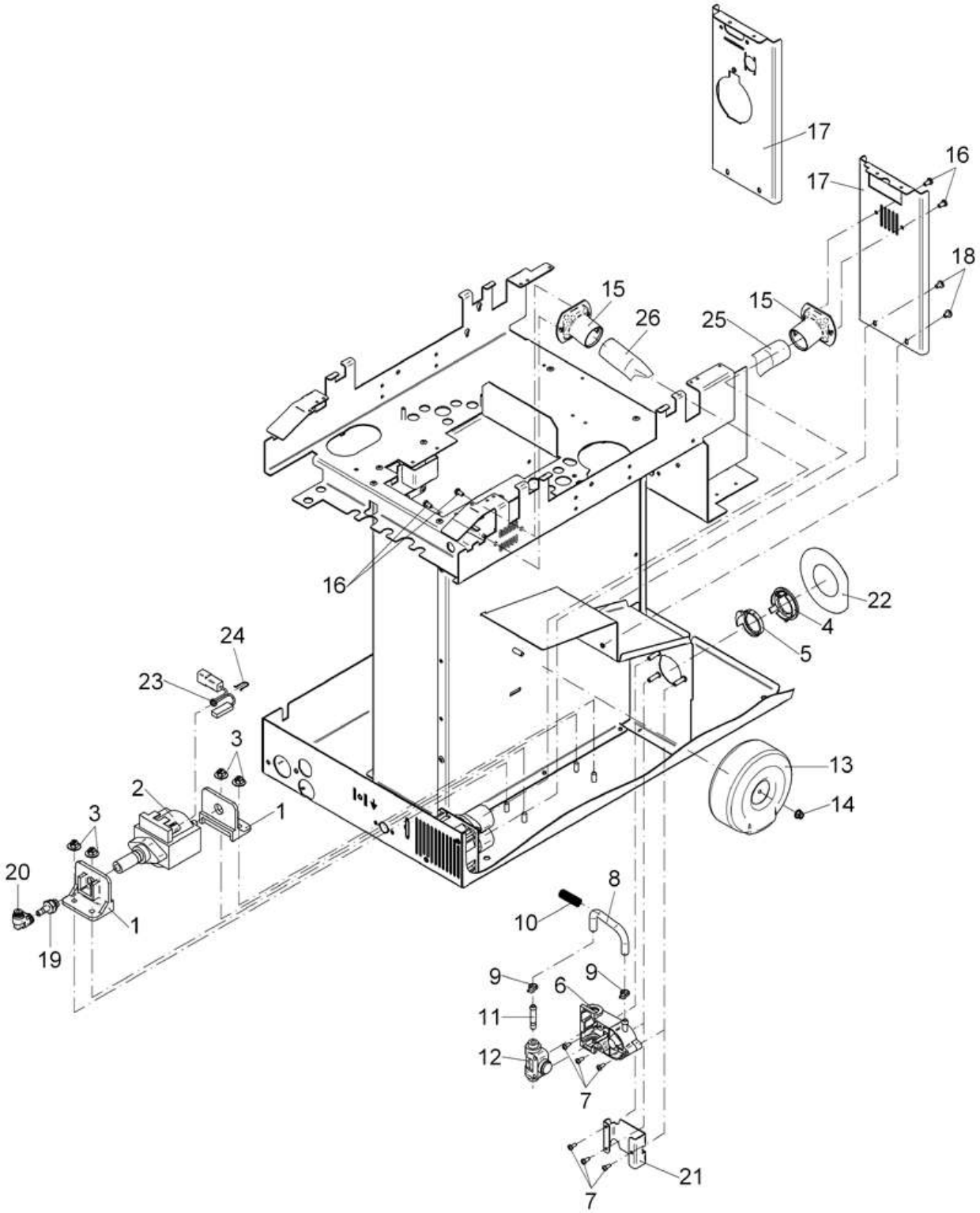

WMF 1200S	**Einbauteile links** special fittings left Pièces d'installation à gauchp	Zeichnung:	**4** - 1
		Ausgabe/Vers.:	2
		10.10.2012	

Pos.	Teilenummer Part Number No.de réference	Bezeichnung	Designation	Déscription	EA	
					1	2
1	33.2264.7000	Halterung Schwingankerpumpe	holding device oscillating pump	fixation pompe d'ancre d'oscillation		
2	33.7006.2160	Schwingankerpumpe 24V/50-60Hz	oscillating pump 24V/50-60Hz	pompe d'ancre d'oscillation 24V/50-60Hz	1	
3	00.0047.2101	Comby-Scheibenmutter M5-selbstsichernd-A2K	comby-disk-nut M5-self locking-A2K	comby-rondelle- écrou M5		
4	33.2308.4000	Abdeckung nur bei Option Plug & Clean	cover option Plug & Clean	calotte option Plug & Clean		
5	33.2308.5000	Nocke nur bei Option Plug & Clean	cam option Plug & Clean	came option Plug & Clean		
6	33.2308.3000	Gehäuse nur bei Option Plug & Clean	chamber option Plug & Clean	boîtier option Plug & Clean		
7	00.0047.3318	Flachkopfschraube ISO 7045-M3x8-1.4301-H	flat head screw ISO 7045-M3x8-1.4301-H	vis à tête cylindrique ISO 7045-M3x8-1.4301-H		
8	00.0048.4948	Schlauch Innen Ø5,0x1,5 Silikon, 95 mm lang, nur bei Option Plug & Clean	silicone tubing Ø5,0x1,5, 95 mm, option Plug & Clean	tuyau en silicone Ø5,0x1,5, 95 mm, option Plug & Clean		
9	33.0649.3000	Kabelbinder nur bei Option Plug&Clean	cable clip option Plug & Clean	attache de câbles option Plug & Clean		
10	33.0190.3000	Feder nur bei Option Plug&Clean	spring option Plug & Clean	ressort option Plug & Clean		
11	33.2308.7000	Schlauchnippel nur bei Option Plug&Clean	hose nipple option Plug & Clean	raccord tuyau option Plug & Clean		
12	33.2308.6000	2/2 Wegeventil nur bei Option Plug&Clean	2/2 distributing valve option Plug & Clean	2/2 distributeur option Plug & Clea		
13	33.2599.0000	Ringkerntrafo 220V - 240 V	transformer 220V - 240 V	transformateur 220V - 240 V	1	
	33.2599.0100	Ringkerntrafo 200V	transformer 200V	transformateur 200V		
	33.2599.0200	Ringkerntrafo 100V	transformer 100V	transformateur 100V		
14	00.0047.2103	Comby-Scheibenmutter M4-selbstsichernd-A2K	comby-disk-nut M4-self locking-A2K	comby-rondelle- écrou M4		
15	33.2273.0000	Haube	cover	couvercle		
16	00.0047.3627	K-Linsenschraube Ø4,0x8-WN 1412-A2	oval head screw for plastic Ø4,0x8-WN 1412-A2	vis à tête bombée pour plastique Ø4,0x8-WN 1412-A2		
18	00.0047.3355	Flachkopfschraube ISO 7045-M4x4-1.4301-H	flat head screw ISO 7045-M4x4-1.4301-H	vis à tête cylindrique ISO 7045-M4x4-1.4301-H		
19	33.1402.6000	Steckanschluss Dm 6-G1/8" mit O-Ring	connection Dm 6-G1/8" with O-Ring	raccordement Dm 6-G1/8" avec O-Ring		
20	33.2033.5000	Steckanschluss	connection	raccordement		
21	33.2466.3000	Abdeckung bei Maschinen ohne Plug & Clean	cover without Plug & Clean	calotte sans Plug & Clean		
22	33.2466.5000	Aufkleber Plug & Clean, nur bei Option Plug & Clean	sticker option Plug & Clean	etiquette adhésive option Plug & Clean		
23	33.2393.5100	Temperatursicherung ACHTUNG: Einbaulage beachten! Glatte Seite zur Pumpenmitte montieren.	temperature switch ATTENTION: consider installation position	température interrupteur ATTENTION: faire attention à position de montage	1	
24	33.2341.9000	Halteklammer Temperatursicherung	bracket temperature switch	pince température interrupteur		
25	00.0048.0042	Schlauch DN 19 grau - 500 mm lang	tubing DN 19 grey - 500 mm	tuyau DN 19 gris - 500 mm		
26	00.0048.0042	Schlauch DN 19 grau - 500 mm lang	tubing DN 19 grey - 500 mm	tuyau DN 19 gris - 500 mm		

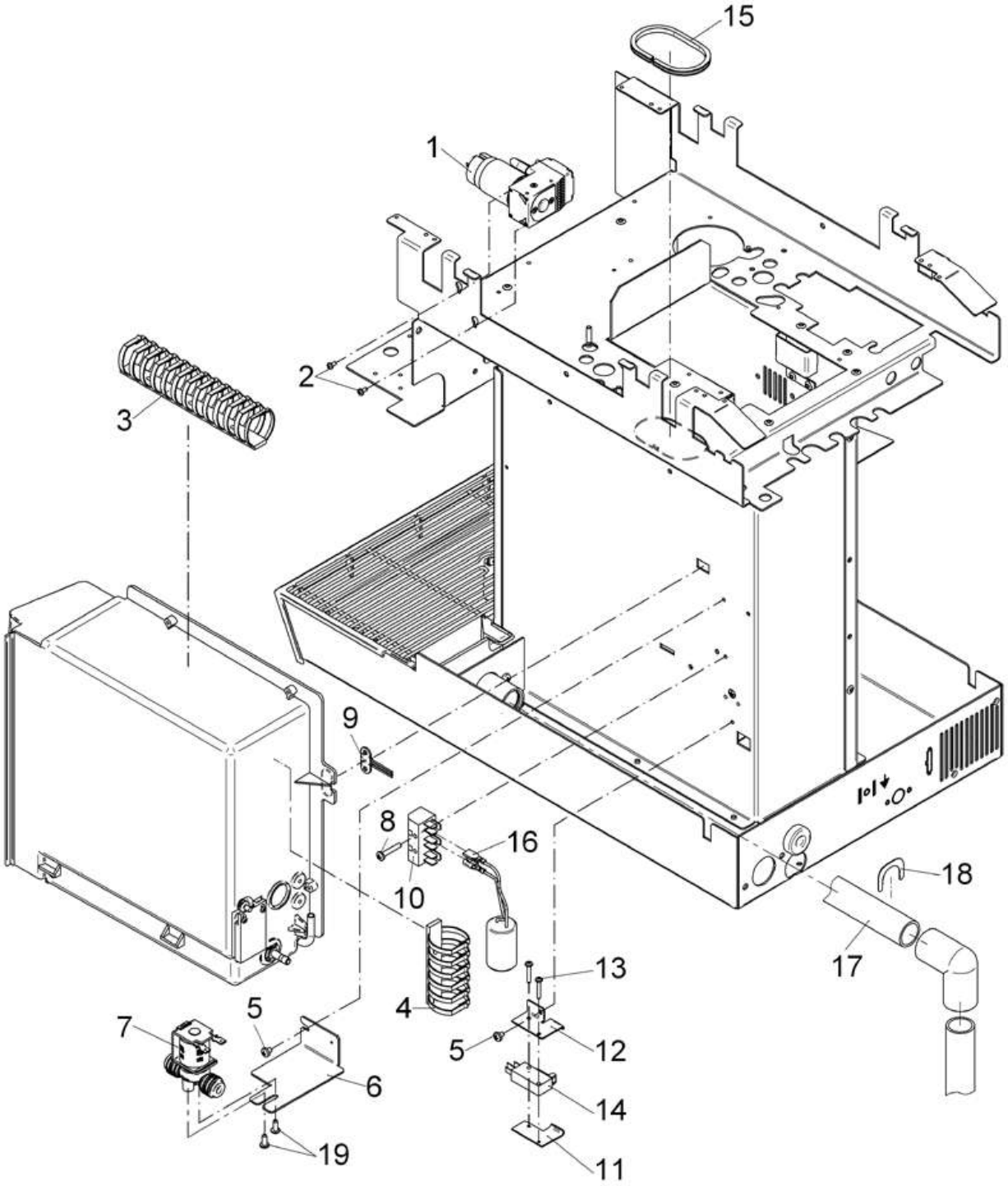

1200S	**Einbauteile rechts** special fittings right pièces d'installation à droite	Zeichnung: **5** - 1 Ausgabe/Vers.: 1
		27.01.2012

Pos.	Teilenummer Part Number No.de réference	Bezeichnung	Designation	Déscription	EA	
					1	2
1	33.2323.0300	Luftpumpe mit Blende 0,3, nur bei Option mit Milchschaum	pump with screen 0,3 mm, Option milkfoam	pompe avec écran 0,3 mm, Option mousse de lait		
2	00.0047.3316	Flachkopfschraube ISO 7045-M3x6-1.4301-H, nur bei Option mit Milchschaum	flat head screw ISO 7045-M3x6-1.4301-H, Option milkfoam	vis à tête cylindrique ISO 7045-M3x6-1.4301-H, Option mousse de lait		
3	33.2264.0000	Kabelkanal 160 mm lang	cable troughing 160 mm	canal par câble 160 mm		
4	33.2263.9000	Kabelkanal 80 mm lang	cable troughing 80 mm	canal par câble 80 mm		
5	00.0047.3356	Flachkopfschraube ISO 7045-M4x5-1.4301-H	flat head screw ISO 7045-M4x5-1.4301-H	vis à tête cylindrique ISO 7045-M4x5-1.4301-H		
6	33.2266.7000	Winkel Entspannventil	angle pressure release valve	angle vanne de purqe		
7		Entspannventil Ventil 1, siehe Blatt 11	pressure release valve valve 1, see page 11	vanne de purqe vanne 1, regardez page 11		
8	00.0047.3370	Flachkopfschraube ISO 7045-M4x22-1.4301-H	flat head screw ISO 7045-M4x22-1.4301-H	vis à tête cylindrique ISO 7045-M4x22-1.4301-H		
9	33.2448.0000	Hall-Sensor konfektioniert	Hall-Sensor	Hall-Sensor		
10	33.1636.9000	Steckschraubleiste 3P	binding screw ledge 3 P	fixation de câbles, vissée 3 P		
11	33.2266.9000	Winkel Mikroschalter	angle micro switch	angle interrupteur		
12	33.2266.8000	Winkel Mikroschalter	angle micro switch	angle interrupteur		
13	00.0047.3322	Flachkopfschraube ISO 7045-M3x16-1.4301-H	flat head screw ISO 7045-M3x16-1.4301-H	vis à tête cylindrique ISO 7045-M3x16-1.4301-H		
14	33.2217.2000	Mikroschalter	micro switch	interrupteur		
15	00.0048.0090	Kantenschutz 182 mm lang	edge protection 182 mm	protège-bords 182 mm		
16	33.2200.1000	Entstörglied Filter	Screening unit filter	Membre d'examen filtre		
17	00.0048.0042	Ablaufschlauch 375 mm lang, nur bei Option Festwasser	drain tube 375 mm, option fixed water	conduit d'écoulement 375 mm, option réseau d'eau		
18	33.2442.0000	Sicherungsblech nur bei Option Festwasser	fixing sheet option fixed water	tôle de fixation option réseau d'eau		
19	00.0047.3653	K-Linsenschraube mit Scheibe Ø4.0x10-WN 1411-A2	oval head screw for plastic Ø4.0x10-WN 1411-A2	vis à tête bombée pour plastique Ø4.0x10-WN 1411-A2		

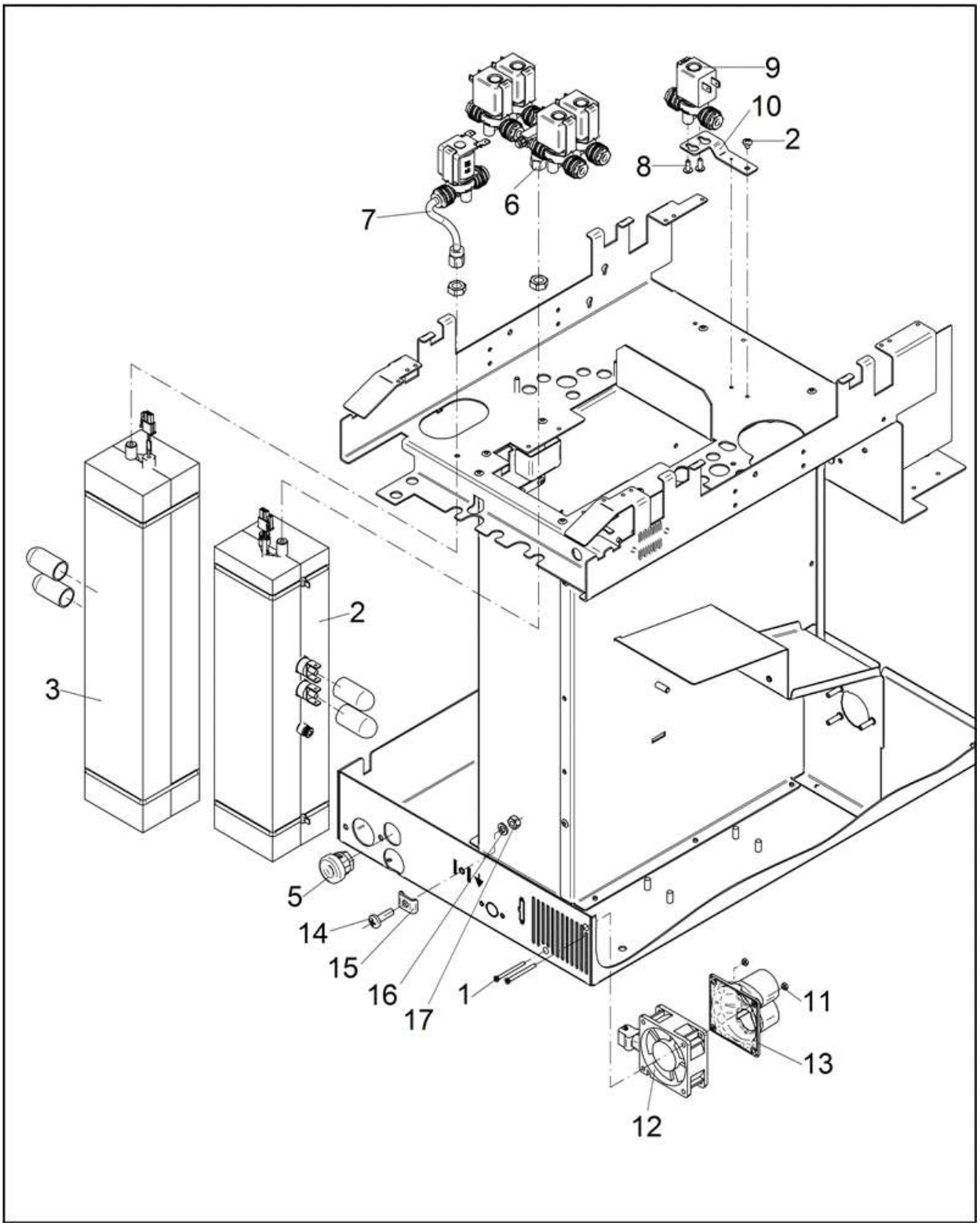
9
10
2
8
6
7
2
3
5
14
15
16
17
1
11
13
12

Pos.	Teilenummer Part Number No.de réference	Bezeichnung	Designation	Déscription	EA	
					1	2
1	00.0047.3108	Senkschraube ISO 7046-2-M3x35-1.4301-H	flat head screw ISO 7046-2-M3x35-1.4301-H	vis à tête fraisée ISO 7046-2-M3x35-1.4301-H		
2	00.0047.3356	Flachkopfschraube ISO 7045-M4x5-1.4301-H	flat head screw ISO 7045-M4x5-1.4301-H	vis à tête cylindrique ISO 7045-M4x5-1.4301-H		
3		Heisswasserkesel siehe Blatt 10	Hot water boiler see page 10	chaudière de l'eau chaude regardez page 10		
4		Dampfkessel siehe Blatt 9	Steam boiler see page 9	Chaudière vapeur regardez page 9		
5	33.2264.4000	Kabeldurchführung	cable bushing	passe-câble		
6		Anschluss Heisswasserkessel siehe Zeichnung 10	connection hot water boiler see page 10	raccordement chaudièrede l'eau chaude regardez page 10		
7		Anschluss Dampfkessel siehe Zeichnung 9	connection steam boiler see page 9	raccordement chaudière de Vapeur regardez page 9		
8	00.0047.3653	K-Linsenschraube mit Scheibe Ø4.0x10 WN 1411-A2	oval head screw for plastic Ø4.0x10 WN 1411-A2	vis à tête bombée pour plastique Ø4.0x10 WN 1411-A2		
9		Schäumerspülventil Ventil 9, siehe Blatt 11, nur bei Maschinen mit Schäumerspülung	foamer rinsing valve valve 9, see page 11	vanne rincage vanne 9, regardez page 11		
10	33.2467.2000	Winkel Befestigung Ventil	angle	angle		
11	00.0047.2097	Sechskantmutter selbstsichernd ISO 10511-M3-1.4301	hexagon nut ISO 10511-M3-1.430, self loocking	écrou hexagonal ISO 10511-M3-1.4301		
12	33.2588.3000	Ventilator 24V_LN_AMP-Stift	ventilator 24V LN AMP-Stift	ventilateur 24V LN AMP-Stift		
13	33.2474.7000	Haube Ventilator	cover ventilator	couvercle ventilateur		
14	00.0047.3414	Linsenschraube ISO 7045-M6x20-1.4301-H	oval head screw ISO 7045-M6x20-1.4301-H	vis à tête bombée ISO 7045-M6x20 1.4301-H		
15	33.2107.1100	Winkel Potentialausgleich	angle	angle		
16	00.0047.2257	Zahnscheibe DIN 6797-A6.4-1.4300	toothed lock washer DIN 6797-A6.4-1.4300	rondelles dentées DIN 6797-A6.4-1.4300		
17	00.0047.2055	Sechskantmutter M6 DIN EN 24032 M6 1.4301	hexagon nut M& DIN EN 24032 M6 1.4301	ècrou hexagonal M6 DIN EN 24032 M6 1.4301		

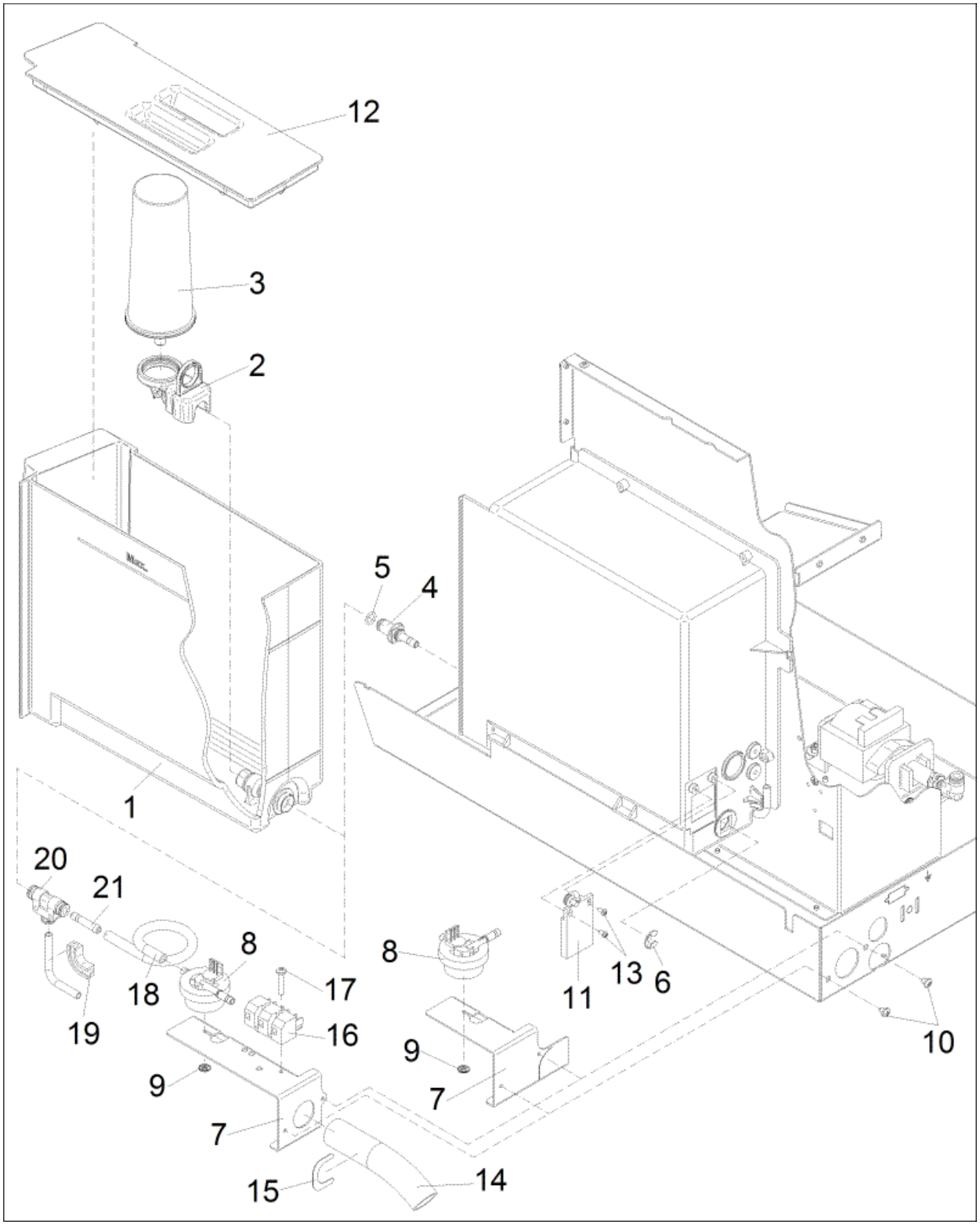

WMF 1200S	**Kaltwasserzulauf Wassertank** cold water infeed water tank groupe de l'eau froide- réservoir	Zeichnung:	**7** - 1
		Ausgabe/Vers.:	3
		01.02.2013	

Pos.	Teilenummer Part Number No.de réference	Bezeichnung	Designation	Déscription	EA	
					1	2
1	33.2533.4000	Frischwasserbehälter schwarz	water tank black	reservoir d'eau fraiche noir	1	
2	33.2327.1000	Adapter hellgrau Wasserfilter	adaptor grey	adapteur gris		
3	33.2332.6000	WMF-Wasserfilter 200	water filter 200	filtre d'eau 200		
4	33.2273.1000	Anschlussnippel	nipple	nipple		
5	33.0396.1000	O-Ring	O-ring	joint torique		5
6	00.0047.2247	Sicherungsscheibe DIN 6799-9-1.4122	safety disk DIN 6799-9-1.4122	rondelle d´arrêt DIN 6799-9-1.4122		
7	33.2465.4000	Winkel DFM	angle DFM	angle DFM		
8	33.2250.3000	Durchflussmengenmesser	flowmeter	sappareil de mesure de quantité		1
9	33.2316.3000	Klemmscheibe	clamping sleeve			
10	00.0047.3356	Flachkopfschraube ISO 7045-M4x5-1.4301-H	flat head screw ISO 7045-M4x5-1.4301-H	vis à tête cylindrique ISO 7045-M4x5-1.4301-H		
11	33.2264.9000	Näherungsschalter Sensor Kapazitiv	presence control switch Sensor kapazitiv	contrôle de presence Sensor kapazitiv		1
	33.2599.3000	Adapterkabel Tanksensor	cable	câble		
12	33.2534.2000	Deckel Frischwasserbehälter, schwarz	cover water tank, black	calotte reservoir d'eau fraiche, noir	1	
13	00.0047.3625	K-Linsenschraube Ø3,0x6-WN 1412-A2	oval head screw for plastic Ø3,0x6-WN 1412-A2	vis à tête bombée pour platique Ø3,0x6-WN 1412-A2		
14	00.0048.0042	Ablaufschlauch DN 19 PP grau, bei externem Tank	discharge hose	tuyau pour écoulement		
15	33.2442.0000	Sicherungsblech bei externem Tank zwischen Boden und Pos. 7	safety plate	tôle de sécurité		
16	33.1636.9000	Steckerleiste 3 P, bei externem Tank	binding screw ledge 3 P	fixation de câbles, vissée 3 P		
17	00.0047.3370	Linsenschraube DIN 7985-M4x22-1.4301, bei externem Tank	oval head screw DIN 7985-M4x22-1.4301, bei externem Tank	vis à tête bombée DIN 7985-M4x22-1.4301, bei externem Tank		
18	00.0048.4948	Silikonschlauch Ø 5x1,5, 250 mm, bei externem Tank	silicone tubing Ø 5x1,5, 250 mm	tuyau en silicone Ø 5x1,5, 250 mm		
19	33.2229.4000	Schlauchstütze 6er bei externem Tank	Tube support elbow	Appui de tuyau		
20	33.1445.7000	Steckanschluss bei externem Tank	connection	raccordement		
21	33.2308.7000	Schlauchnippel bei externem Tank	hose nipple	raccord tuyau		

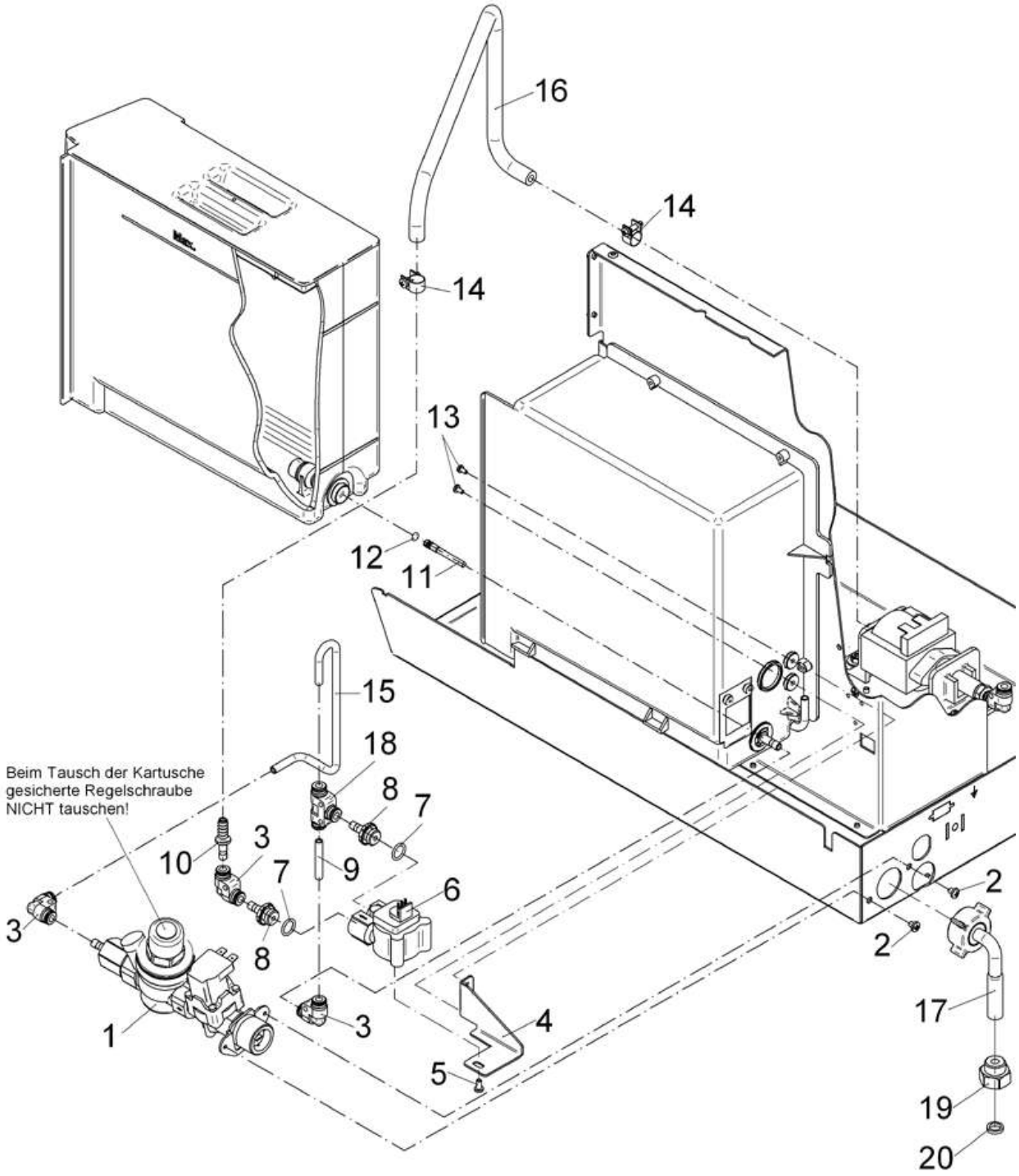

WMF 1200S	**Kaltwasserzulauf Festwasser** cold water infeed constant water supply groupe de l'eau froide-réseau d'eau	Zeichnung:	**8** - 1
		Ausgabe/Vers.:	1
		27.01.2012	

Pos.	Teilenummer Part Number No.de réference	Bezeichnung	Designation	Déscription	EA	
					1	2
1	33.2822.7299	Sicherheitsgruppe	safety group	dispositif de sécurité		1
	33.1394.3000	Kartusche	replacement cartridge	catouche d'échange		
2	00.0047.3356	Flachkopfschraube ISO 7045-M4x5-1.4301-H	flat head screw ISO 7045-M4x5-1.4301-H	vis à tête cylindrique ISO 7045-M4x5-1.4301-H		
3	33.2021.5000	Steckanschluss 6-6	connection 6-6	raccordement 6-6		
4	33.2465.9000	Halterung DFM	holding device DFM	fixation DFM		
5	00.0047.3627	EJOT PT-Schraube KA 40x8-WN 1412-A2	oval head tapping screw KA 40x8-WN 1412-A2	vis autotaraudeuse, tête bombée KA 40x8-WN 1412-A2		
6	33.2263.8000	Mengenmesser DFM-1,15	flowmeter	débimétre		1
7	33.0395.4000	O-Ring	O-ring	joint torique		
8	33.2257.9000	Nippel	nipple	nipple		
9	00.0048.4956	Schlauch Ø4,0x1,0-PTFE, 35 mm lang	tubing Ø4,0x1,0x35 mm	tuyau Ø4,0x1,0x35 mm		
10	33.2298.4000	Nippel	nipple	nipple		
11	33.2256.2000	Passschraube	dowel screw	boulon calibré		1
12	33.0398.5000	O-Ring	O-ring	joint torique		5
13	00.0047.3316	Flachkopfschraube ISO 7045-M3x6-1.4301-H	flat head screw ISO 7045-M3x6-1.4301-H	vis à tête cylindrique ISO 7045-M3x6-1.4301-H		
14	33.2299.6000	Schlauchschelle	tube clamp	bande métallique du collier de serrage		
15	00.0048.4956	Schlauch Ø4,0x1,0-PTFE, 300 mm lang	tubing Ø4,0x1,0x300 mm	tuyau Ø4,0x1,0x300 mm		
16	00.0048.0015	Schlauch Silikongewebeschlauch Ø6x3-ISO 3302-1E2, 850 mm lang	tubing Ø6x3-ISO 3302-1E2, 850 mm	tuyau Ø6x3-ISO 3302-1E2, 850 mm		
17	33.2292.1000	Schlauch	tubing	tuyau		1
18	33.1445.7000	Steckanschluss T-Steckverbinder 6-6-6	connection 6-6-6	raccordement 6-6-6		

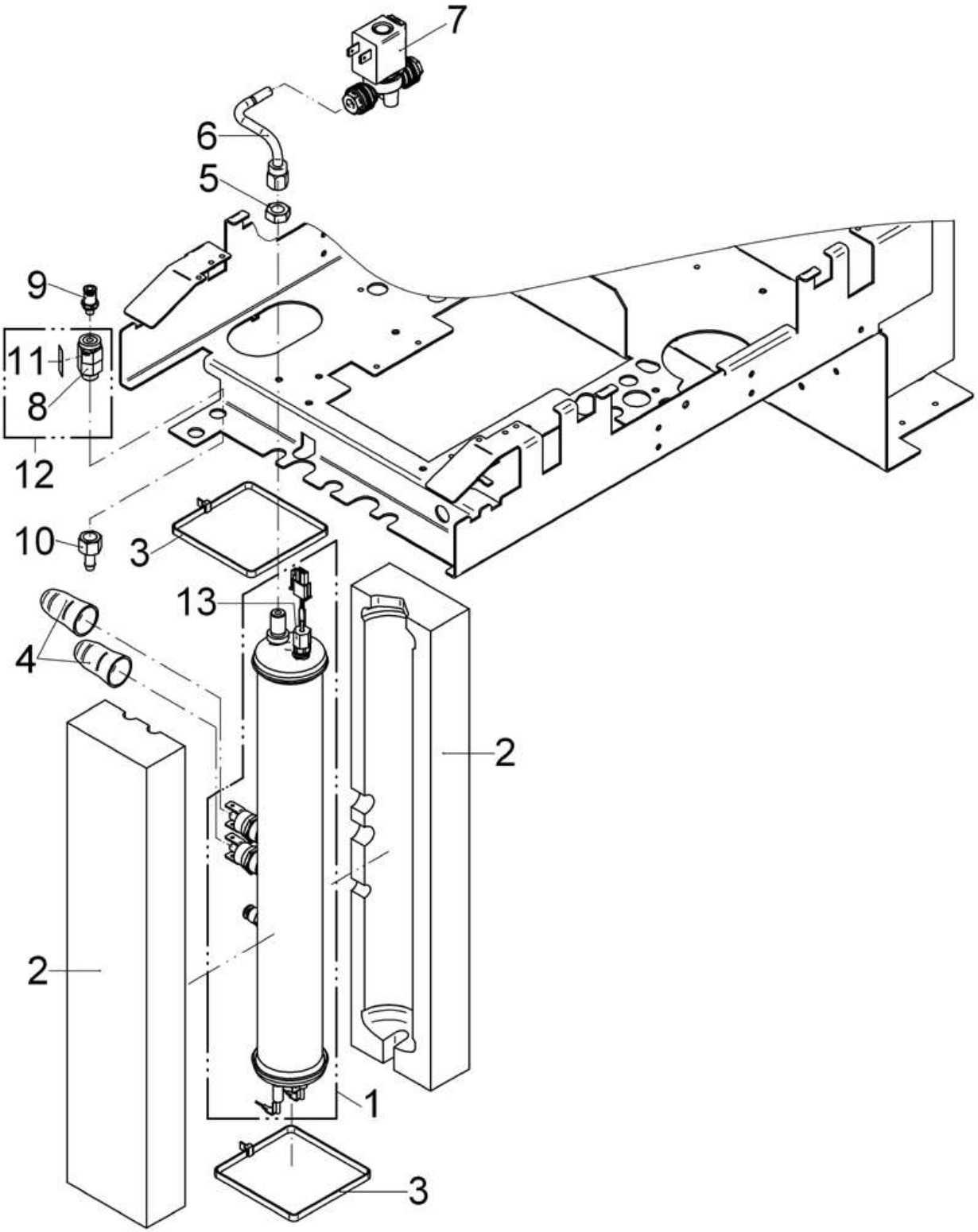

1200S	**Dampfkessel** steam boiler chaudière de Vapeur	Zeichnung:	**9** - 1
		Ausgabe/Vers.:	5
		10.10.2012	

Pos.	Teilenummer Part Number No.de réference	Bezeichnung	Designation	Déscription	EA	
					1	2
1	33.2461.5000	Dampfkessel 1350W-230V, vor Mod. 1	steam boiler 1350W-230V, before Mod. 1	chaudière vapeur 1350W-230V, avant Mod. 1		
	33.2576.0000	Dampfkessel 1500W-230V	steam boiler 1500W-230V	chaudière vapeur 1500W-230V		
	33.2576.0199	Dampfkessel 1500W-230V mit Zertifikat nur für UK	steam boiler 1500W-230V with certificate only for UK	chaudière vapeur 1500W-230V avec certificat, seulement pour UK		
	33.2576.4100	Dampfkessel 1350W-200V Ø6	steam boiler 1350W-200V Ø6	chaudière vapeur 1350W-200V Ø6		
	33.2576.3000	Dampfkessel 1350W-100V Ø6	steam boiler 1350W-100V Ø6	chaudière vapeur 1350W-100V Ø6		
2	33.2616.0000	Kesselisolierung lang	insulation slider long	isolation chaudière vapeur longue		
3	33.2273.2000	Kabelbinder	cable clip	attache de câbles		
4	33.2263.5000	Schutztülle	protective overcoat	douille de protection		1
5	33.2381.0000	Sechskantmutter G1/8"	hexagon nut G1/8"	ècrou hexagonal G1/8"		
6	33.2462.1000	Rohr komplett	pipe compl.	tuyau compl.		
7		2/2-Wege-Magnetventil siehe Blatt 11	2/2 way valve see page 11	vanne 2/2 regardez page 11		
		Cappuccinoventil, Ventil 5 - Fliessrichtung beachten!	cappuccino valve, valve 5 - mounted contrary of flow direction	vanne de cappuccino vanne 5 - installée dans sens inverse du flux		
8	33.7006.2126	Sicherheitsventil 16 bar	safety valve 16 bar	soupape de joint 16 bar	1	
9	33.2403.9000	Steckanschluss 4 mm, vor Mod. 1	connection 4 mm, before Mod. 1	raccordement 4 mm, avant Mod. 1	1	
	33.2626.3000	Steckanschluss 6mm	connection 6mm	raccordement 6mm		
10	33.2464.7000	Schlauchnippel	hose nipple	raccord tuyau	1	
11	33.2360.4100	Haftetikett für Sicherheitsventil links neben Danfoss-Aufkleber anbringen! nur für UK	label safety valve only for UK	etiquette adhésive seulement pour UK		
12	33.2808.0199	Sicherheitsventil nur für UK	safety valve only for UK	soupape de joint seulement pour UK		
13	33.2603.7000	Niveau-Sonde Anzugsmoment 1,6 Nm	level detector fastening torque 1,6 Nm	sonde de niveau couple 1,6 Nm		

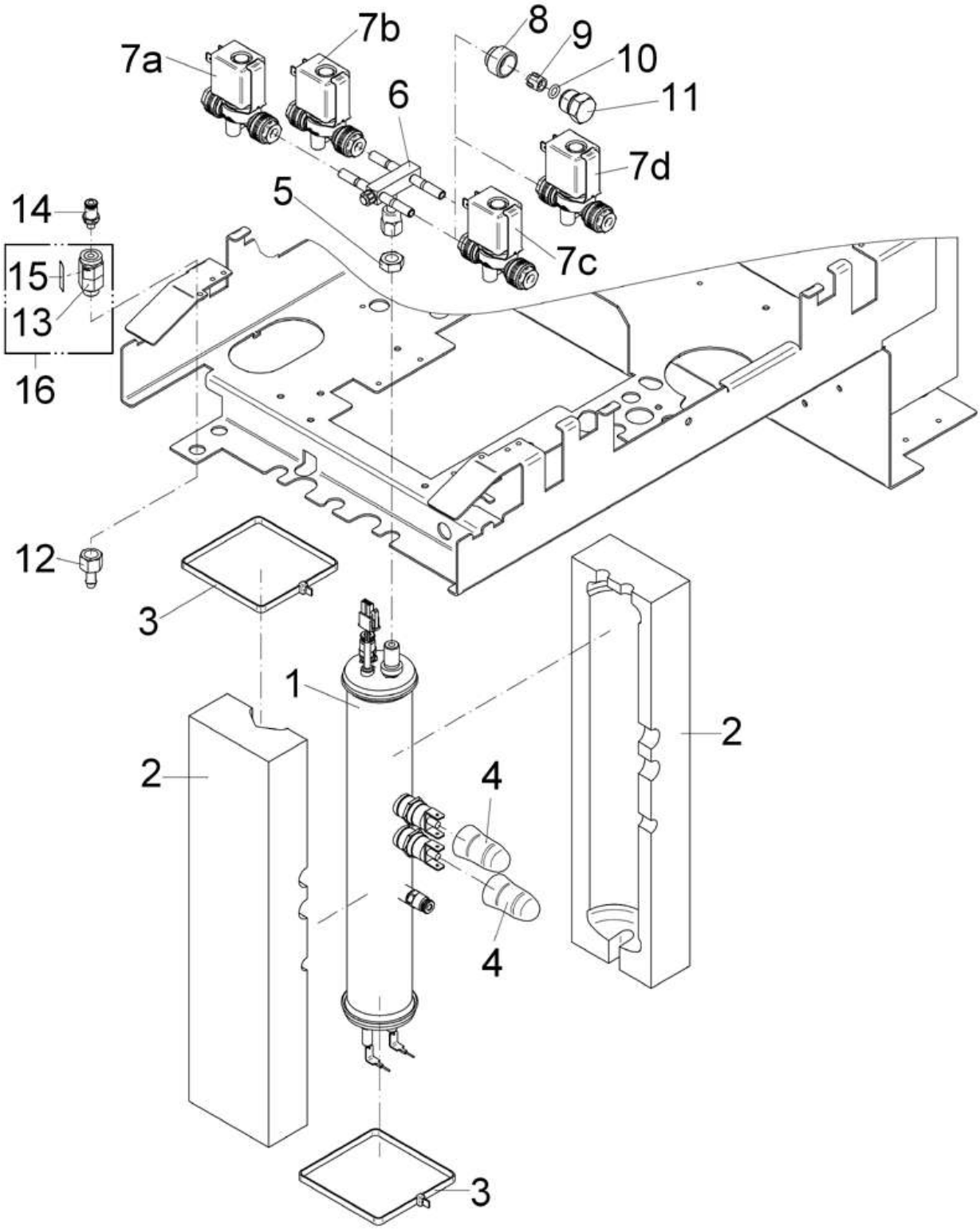

1200S	**Heisswasserkessel** hot water dispenser dispensateur de l'eau Vapeur	Zeichnung: **10** - 1 Ausgabe/Vers.: 1
		27.01.2012

Pos.	Teilenummer Part Number No.de réference	Bezeichnung	Designation	Déscription	EA	
					1	2
1	33.2461.7000	Heiswasserkessel 2000W-230V	hot water boiler 2000W-230V	bouilloire chauffe-eau 2000W-230V		
	33.2461.7199	Heiswasserkessel 2000W-230V mit Zertifikat, nur für UK nur für UK	hot water boiler 2000W-230V with certificate, only for UK	bouilloire chauffe-eau 2000W-230V avec certificat, seulement pour UK		
	33.2466.9000	Heiswasserkessel 2000W-200V	hot water boiler 2000W-200V	bouilloire chauffe-eau 2000W-200V		
	33.2467.1000	Heiswasserkessel 1350W-100V	hot water boiler 1350W-100V	bouilloire chauffe-eau 1350W-100V		
2	33.2616.1000	Kesselisolierung kurz	insulation short	isolation chaudière vapeur brièvement		
3	33.2273.2000	Kabelbinder	cable clip	attache de câbles		
4	33.2263.5000	Schutztülle	protective overcoat	douille de protection		
5	33.2381.0000	Sechskantmutter G1/8"	hexagon nut G1/8"	ècrou hexagonal G1/8"		
6	33.2463.9000	Anschlussstück Heisswasserkessel	connection boiler	raccordement bouilloire		
7		2/2-Wege-Magnetventil siehe Blatt 11	2/2 way valve see page 11	vanne 2/2 regardez page 11		
		Brühventil, Ventil 8 - Fliessrichtung beachten!	brewing valve, valve 8, mounted contrary of flow direction	vanne d'infusion, vanne 8, installée dans sens inverse du flux		
		Heisswasserventil, Ventil 3	hot water valve, valve 3	vanne d'eau chaude, vanne 3		
		Dampfkesselzulaufventil, Ventil 2	steam boiler supply valve, valve 2	vanne d'alimentation chaudière à vapeur, vanne 2		
		Schok/Toppingventil, Ventil 6	choc/topping valve, valve 6	vanne choc/topping, vanne 6		
8	33.2274.1000	Überwurfmutter M15x1, nur bei Maschinen ohne Dampfkessel und/oder ohne Schok/Topping	union nut M15x1	écrou-raccord M15x1		
9	33.2274.2000	Klemmring nur bei Maschinen ohne Dampfkessel und/oder ohne Schok/Topping	locking ring	anneau de serrage		
10	33.2274.0000	O-Ring nur bei Maschinen ohne Dampfkessel und/oder ohne Schok/Topping	O-ring	joint torique		
11	33.2295.3000	Verschlussschraube nur bei Maschinen ohne Dampfkessel und/oder ohne Schok/Topping	screw plug	vis de fermeture		
12	33.2464.7000	Schlauchnippel	hose nipple	raccord tuyau		
13	33.7006.2126	Sicherheitsventil 16 bar	safety valve 16 bar	soupape de joint 16 bar		
14	33.2403.9000	Steckanschluss 4 mm	connection 4 mm	raccordement 4 mm		
15	33.2360.4100	Haftetikett für Sicherheitsventil links neben Danfoss-Aufkleber anbringen! nur für UK	label	etiquette adhésive		
16	33.2808.0199	Sicherheitsventil nur für UK	safety valve only for UK	soupape de joint seulement pour UK		

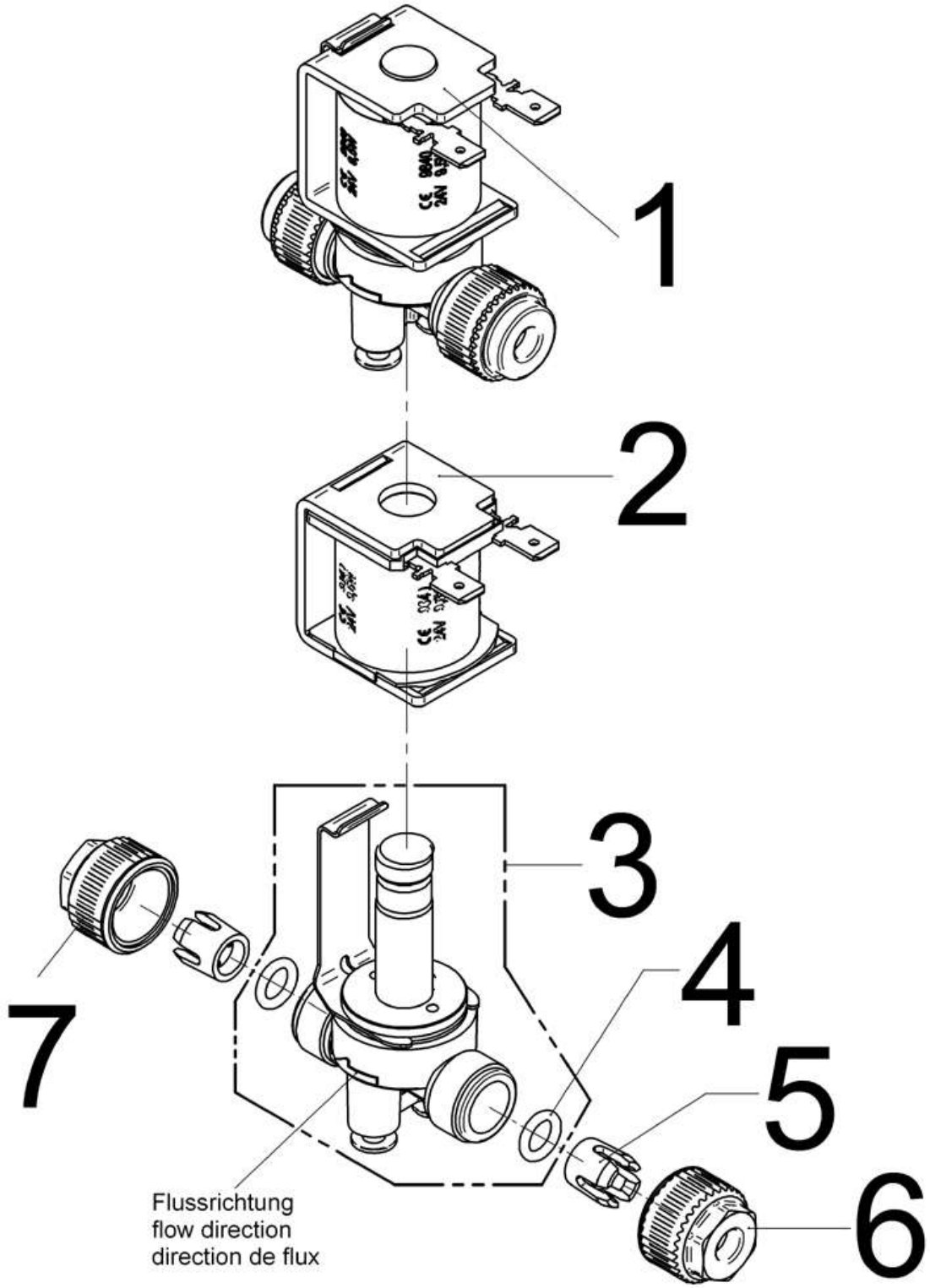
1
2
3
4
5
6
7
Flussrichtung
flow direction
direction de flux

Pos.	Teilenummer Part Number No.de réference	Bezeichnung	Designation	Déscription	EA	
					1	2
2	33.2274.7000	Magnetkörper groß nicht ummantelt,	solenoid large, without capsule,	solénoide grand, sans capsule,		
3	33.2500.3000	2/2-Wegeventil ohne Magnet; NW 2,5mm; Hub 0,75mm, Ersatzventil	solenoid valve repair set w/o coil NW 2,5mm; Hub 0,75mm, spare valve	jeu de réparation valve sans magnet NW 2,5mm; Hub 0,75mm, vanne de rechange		2
	33.2274.5000	2/2-Wegeventil ohne Magnet; NW 2,5mm, Hub 1,20mm, Entspannventil	solenoid valve repair set w/o coil NW 2,5mm; Hub1,20mm	jeu de réparation valve sans magnet NW 2,5mm; Hub1,20mm		2
4	33.2274.0000	O-Ring für 6er-Anschluss	O-ring for 6 mm connection	joint torique pour connexion 6 mm		10
5	33.2274.2000	Klemmring für 6er-Anschluss	locking ring for 6 mm connection	anneau de serrage pour connexion 6 mm		10
6	33.2274.1000	Überwurfmutter weiss, für 6er-Anschluss	union nut white, for 6 mm connection	écrou-raccord blanche, pour connexion 6 mm		5
7	33.2274.4000	Überwurfmutter schwarz, für 6er-Anschluss	union nut black, for 6 mm connection	écrou-raccord noir, pour connexion 6 mm		5

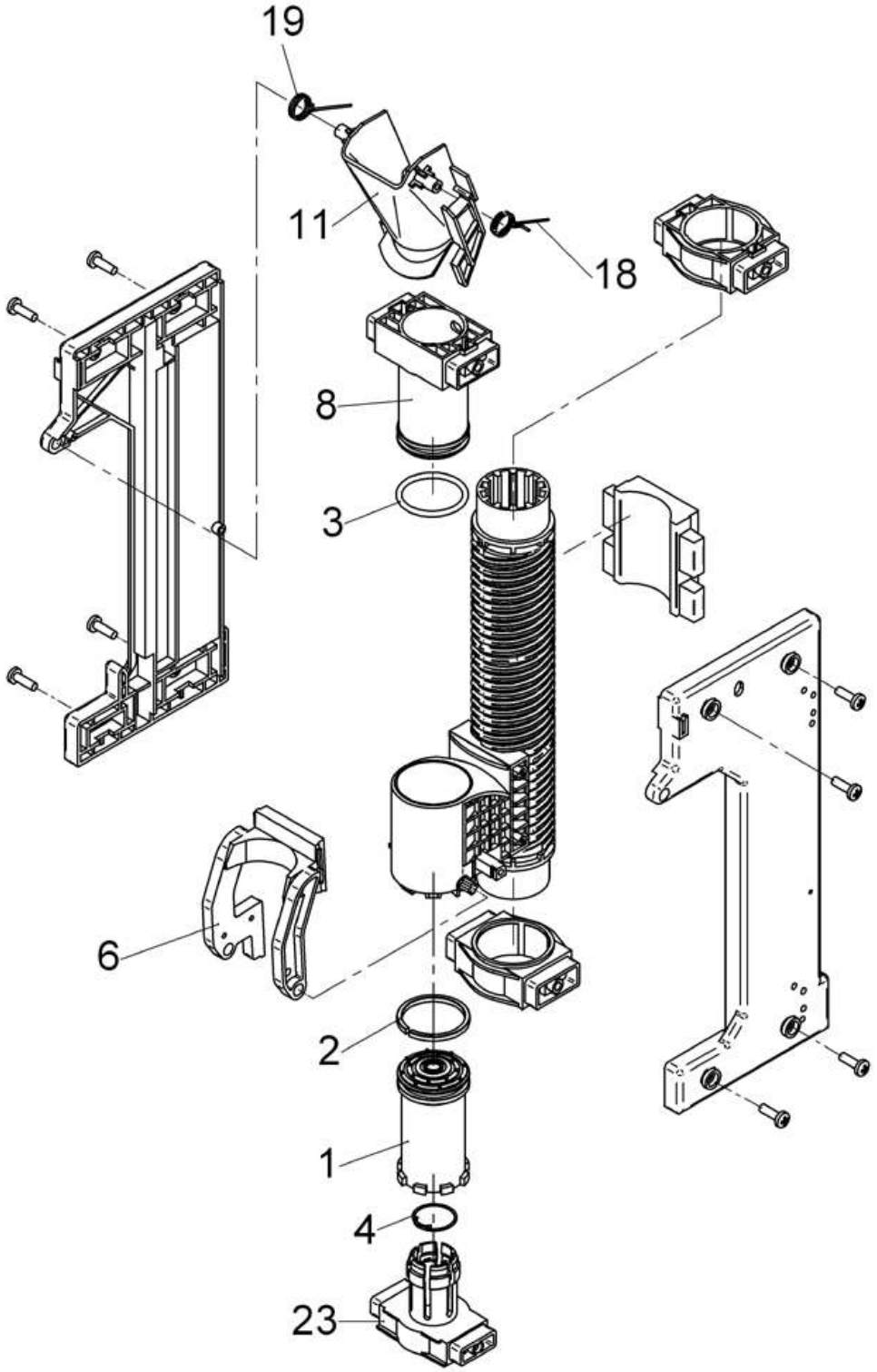

1200S	**Brüher** brewing unit unité d'infusion	Zeichnung: **12** - 1 Ausgabe/Vers.: 1
		27.01.2012

Pos.	Teilenummer Part Number No.de réference	Bezeichnung	Designation	Déscription	EA	
					1	2
1	33.7006.2316	Kolben unten	piston	piston		
2	33.7006.5312	Sprengring	snap ring	anneau		
3	33.7006.5190	O-Ring	O-ring	joint torique		
4	33.7006.2622	Feder	spring	ressort		
6	33.7006.5313	Abstreifer	stripper	éjecteur		
8	33.7006.5310	Auslaufkolben	piston	piston		
11	33.7006.5311	Trichter	hopper	entonnoir		
18	33.7006.5197	Feder rechts	spring right	ressort coté droite		
19	33.7006.5198	Feder links	spring left	ressort coté gauche		
23	33.7006.2317	Friktionskolben	friction piston	piston de friction		

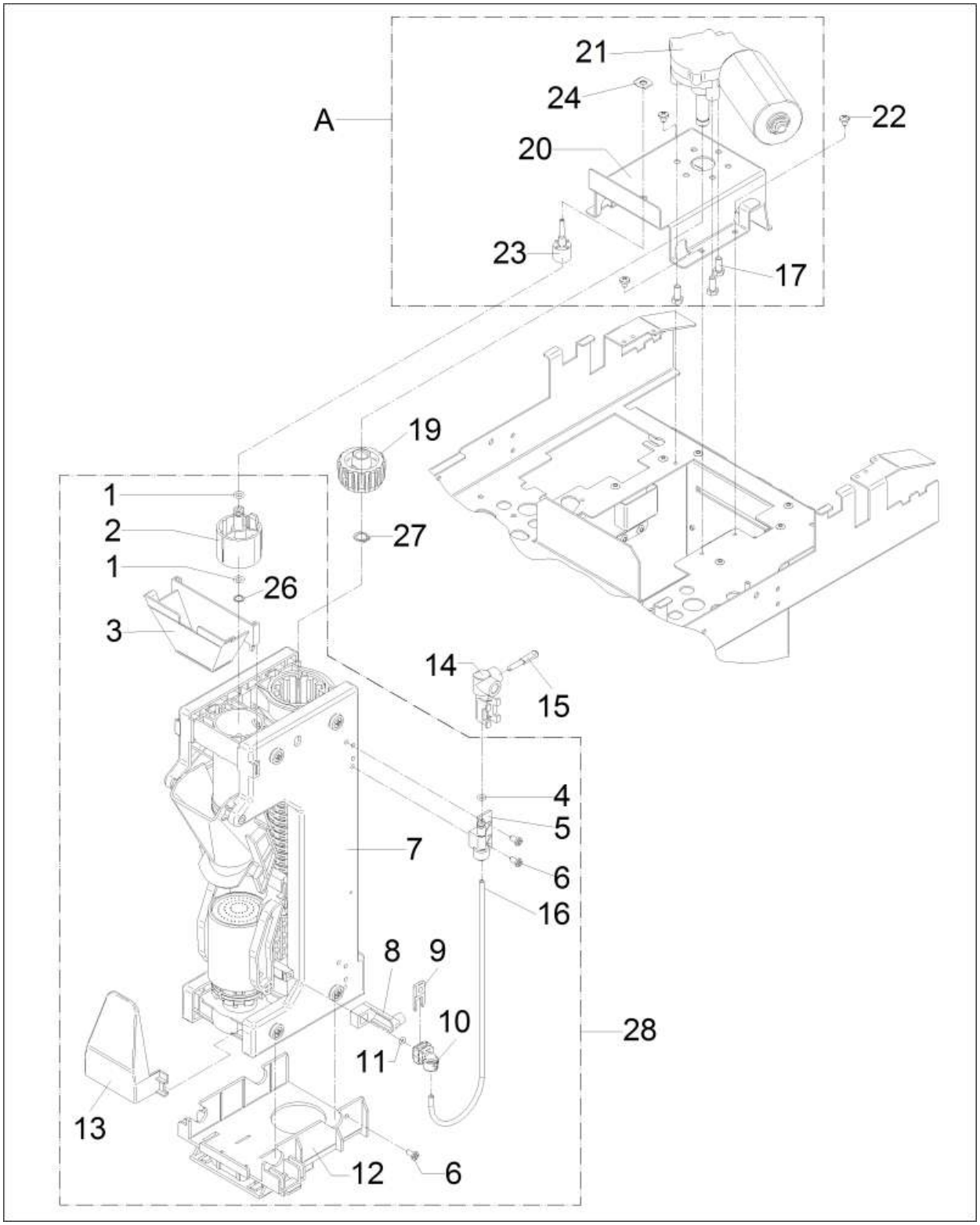
21
24
A
22
20
23
17
19
1
2
27
1
26
3
14
15
4
5
7
6
16
8
9
10
28
11
13
12
6

Pos.	Teilenummer Part Number No.de réference	Bezeichnung	Designation	Déscription	EA	
					1	2
A	33.2805.4000	Brühermotor kompl.	brewing motor compl.	moteur d'infuseur compl.		
1	33.0398.4000	O-Ring	O-ring	joint torique		
2	33.7007.0171	Adapter	adaptor	adapteur		
3	33.2279.1000	Trichter	hopper	trémie		
4	33.0394.4100	O-Ring	O-ring	joint torique		
5	33.2269.6000	Anschluss	connection	raccordement		
	33.2645.7000	Anschluss kompl. oben, ab August 2013	connection	raccordement		
6	00.0047.3627	K-Linsenschraube Ø4,0x8-WN 1412-A2	oval head screw for plastic Ø4,0x8-WN 1412-A2	vis à tête bombée pour plastique Ø4,0x8-WN 1412-A2		
7	33.7007.1500	Brüher	brewing unit	unité d'infusion		
8	33.2267.2100	Schaltnocke	pin	came		
9	33.7006.5314	Verschlussbügel	lock	cintre de serrage		
10	33.7006.5315	Abschlusswinkel	angle	raccord en équerre		
	33.2405.3000	Anschlussstück kompl. unten, ab August 2013	connection	raccordement		
11	33.7006.5192	O-Ring	O-ring	joint torique		
12	33.2823.7000	Brüherhalter komplett	carrier brewing unit compl.	crochet infuseur compl.		
13	33.7006.5216	Reibkolbenschutz	protection plate	plaque de protection		
14	33.2269.7000	Anschluss	connection	raccordement		
15	33.2315.5000	Verschluss-Stecker	plug	bouchon		
16	33.2299.9100	Schlauch komplett	hose completely	tuyau complètement		
	00.0048.0074	Schlauch 2,5x0,75 PFA natur 340 mm lang, ab August 2013	tubing 2,5x0,75 PFA natur 340 mm lang	tuyau 2,5x0,75 PFA natur 40 mm lang		
17	00.0047.1805	6kt.-Schraube mit Mikrov. DIN 7500 - M5x12-St-A2L, Anzugsmoment 8+1Nm	hexagon screw DIN 7500 - M5x12-St-A2L, Anzugsmoment 8+1Nm	vis hexagonal DIN 7500 - M5x12-St-A2L, Anzugsmoment 8+1Nm		
19	33.7006.5228	Mitnehmerstück	gear unit	tenon d´entrainement		
22	00.0047.3356	Flachkopfschraube ISO 7045-M4x5-1.4301-H	flat head screw ISO 7045-M4x5-1.4301-H	vis à tête cylindrique ISO 7045-M4x5-1.4301-H		
23	33.2295.6000	Anschluss	connection	raccordement		
24	33.1471.9000	Sicherung	fuse	fusible		
26	33.2317.4000	Scheibe	washer	rondelle		
27	00.0047.2225	Sicherungsring DIN 471-10x1,0-1.4122	locking ring DIN 471-10x1,0-1.4122	anneau d'arrête DIN 471-10x1,0-1.4122		
28	33.2823.6199	Brüher komplett,	brewing unit complete,	unité d'infusion complet,		1

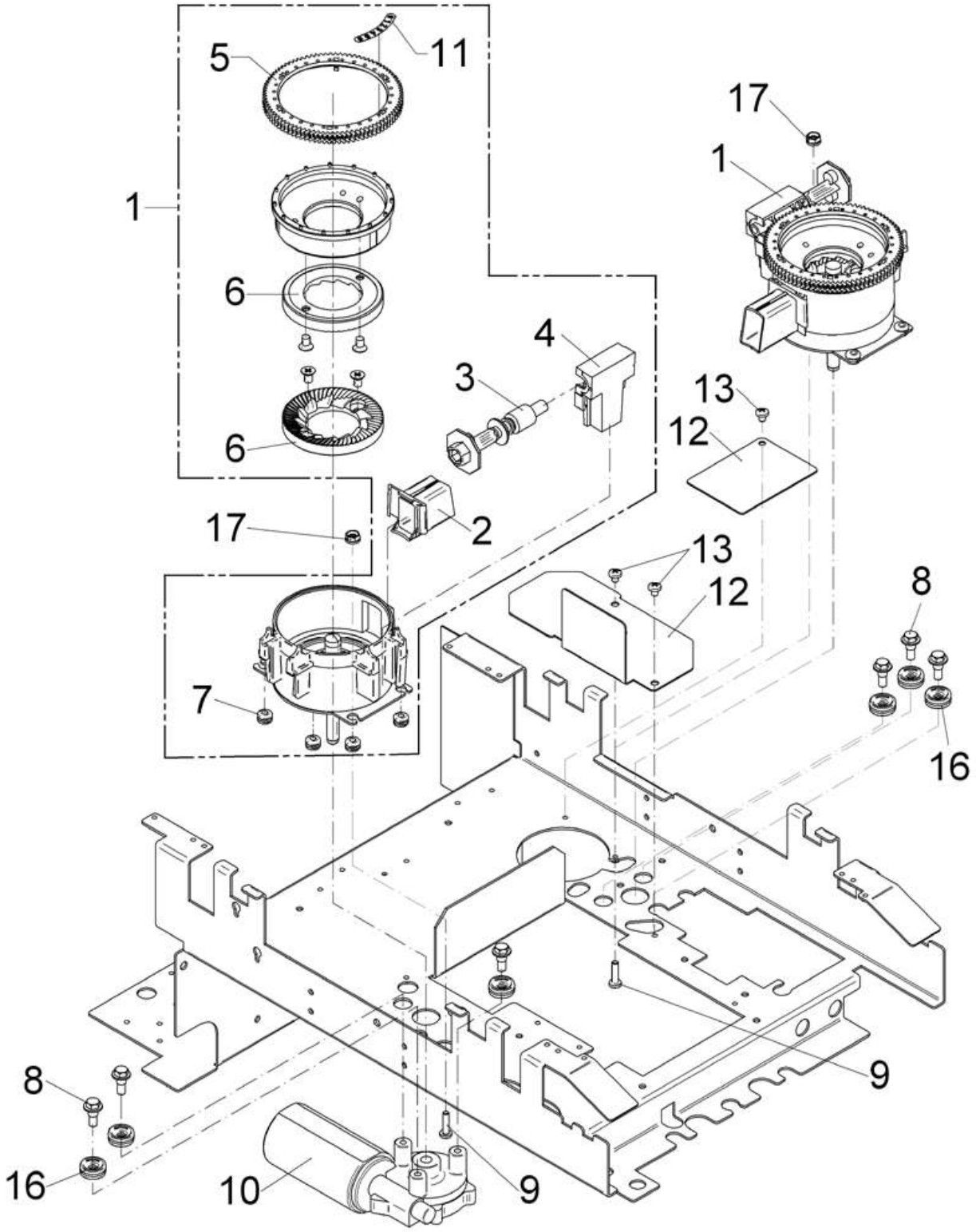
5
11
17
1
1
6
4
3
13
12
6
2
17
13
12
8
7
16
9
8
16
10
9

Pos.	Teilenummer Part Number No.de réference	Bezeichnung	Designation	Déscription	EA	
					1	2
1	33.7006.4022	Mühle rechts-links	grinder right-left	moulin droîte & gauche		
2	33.7006.2437	Pulverauslauf kurz	outlet	écoulement		
3	33.7006.3718	Schneckenwelle	worm gear	broche à engrenage		
4	33.7006.2425	Wellenlager	bearing	palier		
5	33.7007.0465	Stirnrad Mühle	spur gear grinder	roue cylindrique du moulin		
6	33.7007.1412	Ersatzmahlscheibenset	grinder disk replacement set	set de remplacement pour roue á moudre		
7	33.1499.9000	Durchführungstülle	cable bushing	passe-câble		
8	00.0047.1450	6kt.-Schraube mit Mikrov. M5x14,3-St-A2K Anzugsmoment 6+0,2Nm	hexagonal screw M5x14,3-St-A2K Anzugsmoment 6+0,2Nm	vis hexagonal M5x14,3-St-A2K Anzugsmoment 6+0,2Nm		
9	00.0047.3365	Flachkopfschraube ISO 7045-M4x16-1.4301-H	flat head screw ISO 7045-M4x16-1.4301-H	vis à tête cylindrique ISO 7045-M4x16-1.4301-H		
10	33.2253.2000	Mühlenmotor 24V DC	grinder motor 24V DC	moteur de moulin 24V DC		
11	33.2316.6000	Klebeschild Mahlgrad	sticker grinding level	etiquette adhésive		
12	33.2510.5000	Abdeckung Schokmixer, nur bei 1 Mühle	cover only option 1 grinder	calotte version 1 moulin		
	33.2602.9000	Abdeckung Choc, nur bei 2 Mühlen	cover choc, only option 2 grinders	calotte choc, version 2 moulins		
13	00.0047.3355	Flachkopfschraube ISO 7045-M4x4-1.4301-H, nur bei 1 oder 2 Mühle(n)	flat head screw ISO 7045-M4x4-1.4301-H, nur bei 1 oder 2 Mühle(n)	vis à tête cylindrique ISO 7045-M4x4-1.4301-H, version 1 ou 2 moulin(s)		
16	33.2602.6000	Durchführungstülle	cable bushing	passe-câble		
17	33.2509.0000	Schnellbefestigungsmutter M4	nut M4	écrou M4		

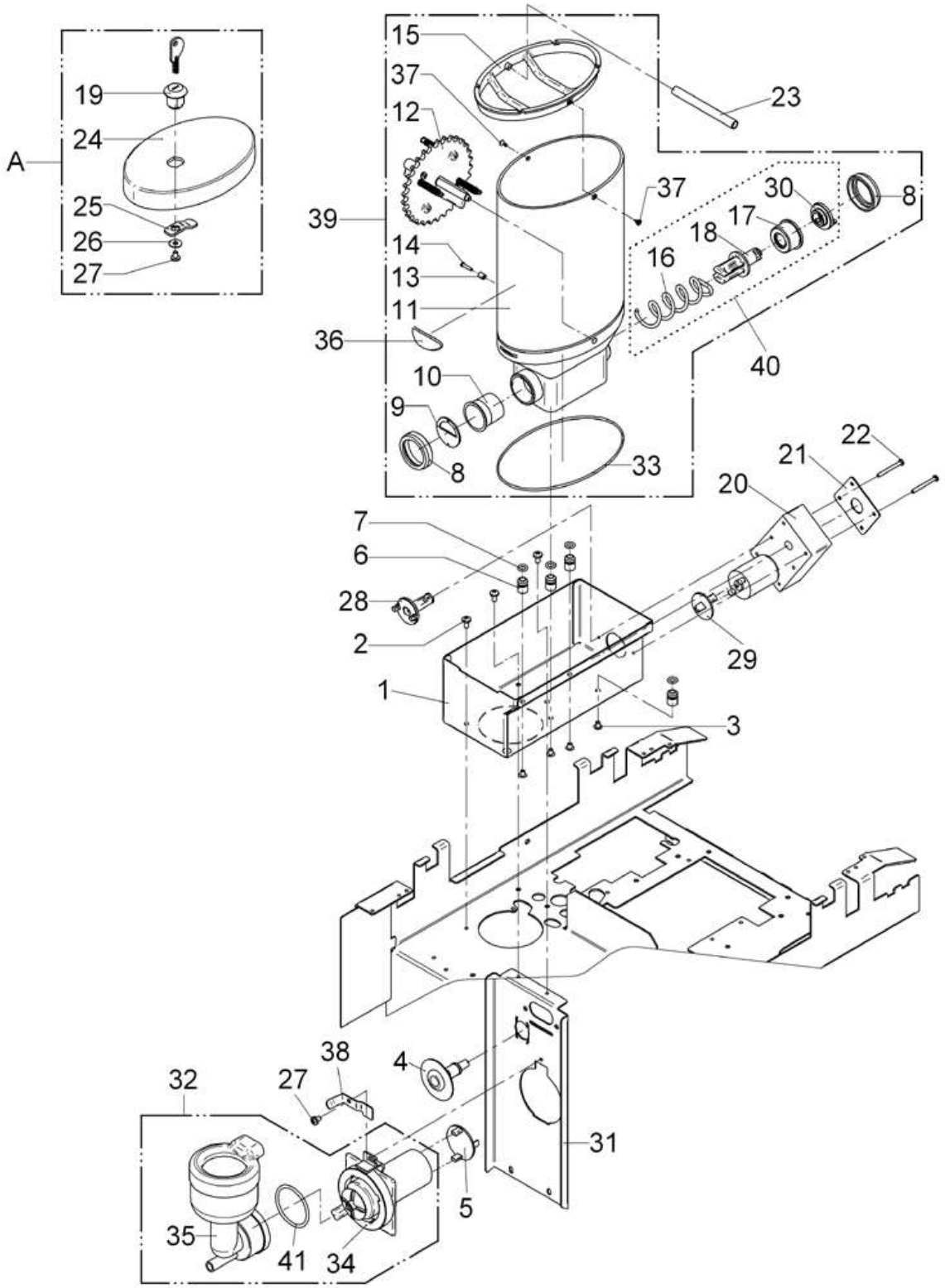

WMF 1200S	**Schok/Toppingportionierer** choc/topping dispenser dispensateur choc/topping	Zeichnung: **15** - 1 Ausgabe/Vers.: 1
		27.01.2012

Pos.	Teilenummer Part Number No.de réference	Bezeichnung	Designation	Déscription	EA	
					1	2
A	33.2805.5000	Behälterdeckel komplett Schwarz, nur bei Produktbehälter abschliessbar	lid complete black, option lockable	capot complet noir, option verrouillable		
2	00.0047.3361	Flachkopfschraube ISO 7045-M4x8-1.4301-H	flat head screw ISO 7045-M4x8-1.4301-H	vis à tête cylindrique ISO 7045-M4x8-1.4301-H		
3	00.0047.2544	Blindniet 4,0X4,9-1.4567 blank	rivet 4,0x4,9-1.4567	rivet 4,0x4,9-1.4567		
4	33.2269.1000	Schlauchanschluss	hose connector	raccord de tuyau		1
5	33.2465.1000	Enststörung Mixermotor Schok	interference suppression mixer motor	suppression interference		
6	33.2290.4000	Bolzen	bolt	boulon		
7	33.0397.0000	O-Ring	O-ring	joint torique		
8	33.1325.0000	Mutter	nut	écrou		
9	33.2293.7000	Blech Schok	sheet metal choc	tôle choc		
	33.2318.1000	Blech Topping	sheet metal Topping	tôle lait en poudre		
10	33.2316.4000	Hülse	sleeve	manchon		
11	33.2253.3000	Behälter	container	récipient		
12	33.2270.5000	Zahnrad Rüttler	gearwheel separator	roue d'engrenage séparateur		
13	33.2296.0000	Distanzhülse	spacer sleeve	manchon d'écartement		
14	00.0047.3626	K-Linsenschraube Ø2,5X12 WN 1412-1.4567	oval head screw for plastic Ø2,5X12 WN 1412-1.4567	vis à tête bombée pour plastique Ø2,5X12 WN 1412-1.4567		
15	33.2327.0000	Eingreifschutz	safety protection	protection de sécurité		
16	33.2292.0000	Feder Schnecke Schok	spring conveying screw choc	ressort vis transporteuse choc		
	33.2317.5000	Feder Schnecke Topping	spring conveying screw topping	ressort vis transporteuse lait en poudre		
17	33.2291.8000	Buchse	bush	douille		
18	33.2322.1000	Aufnahme	receiver	fixation		
19	33.2071.8000	Zylinderschloss nur bei Produktbehälter abschliessbar	cylinder lock option lockable	serrure cylindrique à pompe option verrouillable		
	33.2071.8100	Ersatzschlüssel nur bei Produktbehälter abschliessbar	spare key option lockable	clé de reserve option verrouillable		
20	33.2251.7000	Motor 24V DC	motor 24V DC	moteur 24V DC		
21	33.2291.6000	Platte	plate	plaque		
22	00.0047.3330	Flachkopfschraube ISO 7045-M3x30-1.4301-H, eingeklebt mit Material 00 0048 4906	flat head screw ISO 7045-M3x30-1.4301-H, eingeklebt mit Material 00 0048 4906	vis à tête cylindrique ISO 7045-M3x30-1.4301-H, eingeklebt mit Material 00 0048 4906		
23	33.2330.6000	Bolzen nur bei Produktbehälter abschliessbar	bolt option lockable	boulon option verrouillable		
24	33.2464.3000	Behälterdeckel Schwarz	lid black	couvercle noir		
25	33.2299.8000	Schliesshebel nur bei Produktbehälter abschliessbar	lock linkage option lockable	levier de fermeture option verrouillable		
26	00.0047.2197	Scheibe DIN 9021-4,3-1.4301, nur bei Produktbehälter abschliessbar	washer DIN 9021-4,3-1.4301, nur bei Produktbehälter abschliessbar	rondelle DIN 9021-4,3-1.4301, nur bei Produktbehälter abschliessbar		
27	00.0047.3358	Flachkopfschraube ISO 7045-M4x6-1.4301-H, eingeklebt mit Material 00 0048 4906	flat head screw ISO 7045-M4x6-1.4301-H, eingeklebt mit Material 00 0048 4906	vis à tête cylindrique ISO 7045-M4x6-1.4301-H, eingeklebt mit Material 00 0048 4906		
28	33.2321.5000	Mitnehmer-Antrieb	driver propulsion	entraîneur exhorté		
29	33.2465.0000	Entstörung Fördermotor Schok	interference suppression choc	suppression interference choc		
30	33.2321.6000	Mitnehmer-Abtrieb	driver drove off	entraîneur frotté		
31	33.2462.0000	Winkel-Befestigung Mixer	angle attachment mixer	fixation d'angle mélangeur		
32	33.2820.1000	Mixer komplett	Mixer compl.	mixeur compl.		1
33	33.2291.1000	O-Ring	O-ring	joint torique		

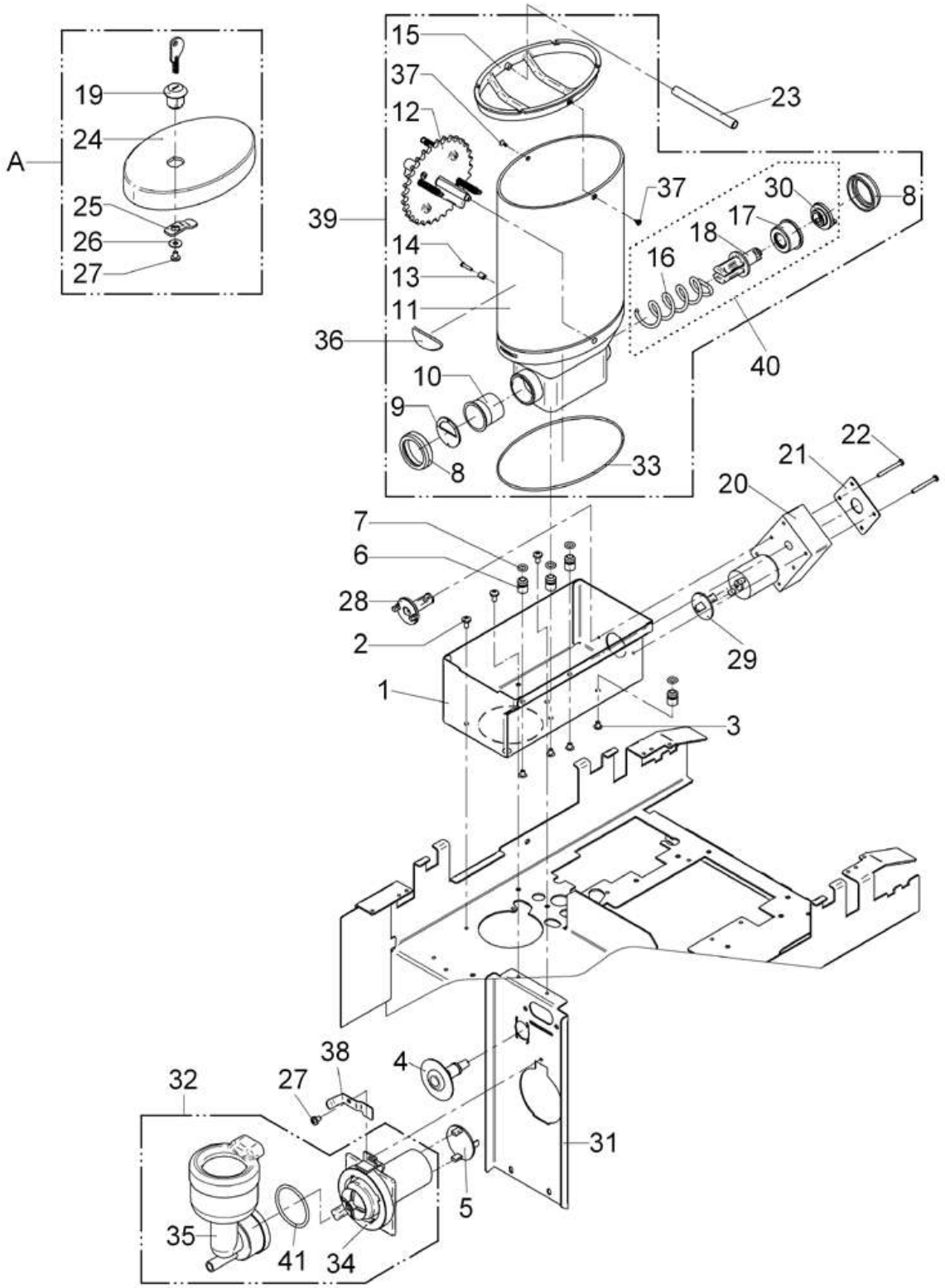
A
19
24
25
26
27
15
37
12
39
14
13
11
36
10
9
8
33
23
37
30
8
17
18
16
40
22
21
20
7
6
28
2
29
1
3
38
4
32
27
31
5
35
41
34

Pos.	Teilenummer Part Number No.de réference	Bezeichnung	Designation	Déscription	EA	
					1	2
34	33.2317.9000	Motor mit Impeller	motor with impeller	moteur avec impelleur		
35	33.2318.0000	Mixerbecher	mixer cup compl.	pot de mélangeur compl.		
36	33.2315.3100	Schilder Beschriftung Behälter	label container	etiquette adhésive récipient		
37	00.0047.3657	K-Senkschraube Ø3,0x6 WN 1413-A2, eingeklebt mit Material 00 0048 4906	flat head tapping screw, for plastic Ø3,0x6 WN 1413-A2, stuck in with material 00 0048 4906	vis à tête fraisée, pour plastique Ø3,0x6 WN 1413-A2, collé avec le materiale 00 0048 4906		
38	33.2587.0000	Winkel Bajonettanschlag Schokmixer	angle	angle		
39	33.2823.5000	Portionierer komplett Schok	portioner complet choc	doseur complet choc		
	33.2824.8000	Portionierer komplett Topping	portioner complet topping	doseur complet lait en poudre		
40	33.2824.4000	Schnecke komplett Schok	augur, compl. choc	vis sans fin, compl. choc		
	33.2824.4099	Schnecke komplett Schok	augur, compl. Choc	vis sans fin, compl. Choc		
	33.2824.5000	Schnecke komplett Topping	augur, compl. topping	vis sans fin, compl. lait en poudre		
	33.2824.5099	Schnecke komplett Topping	augur, compl. Topping	vis sans fin, compl. (Lait en Poudre		
41	33.2381.7000	O-Ring	O-ring	joint torique		

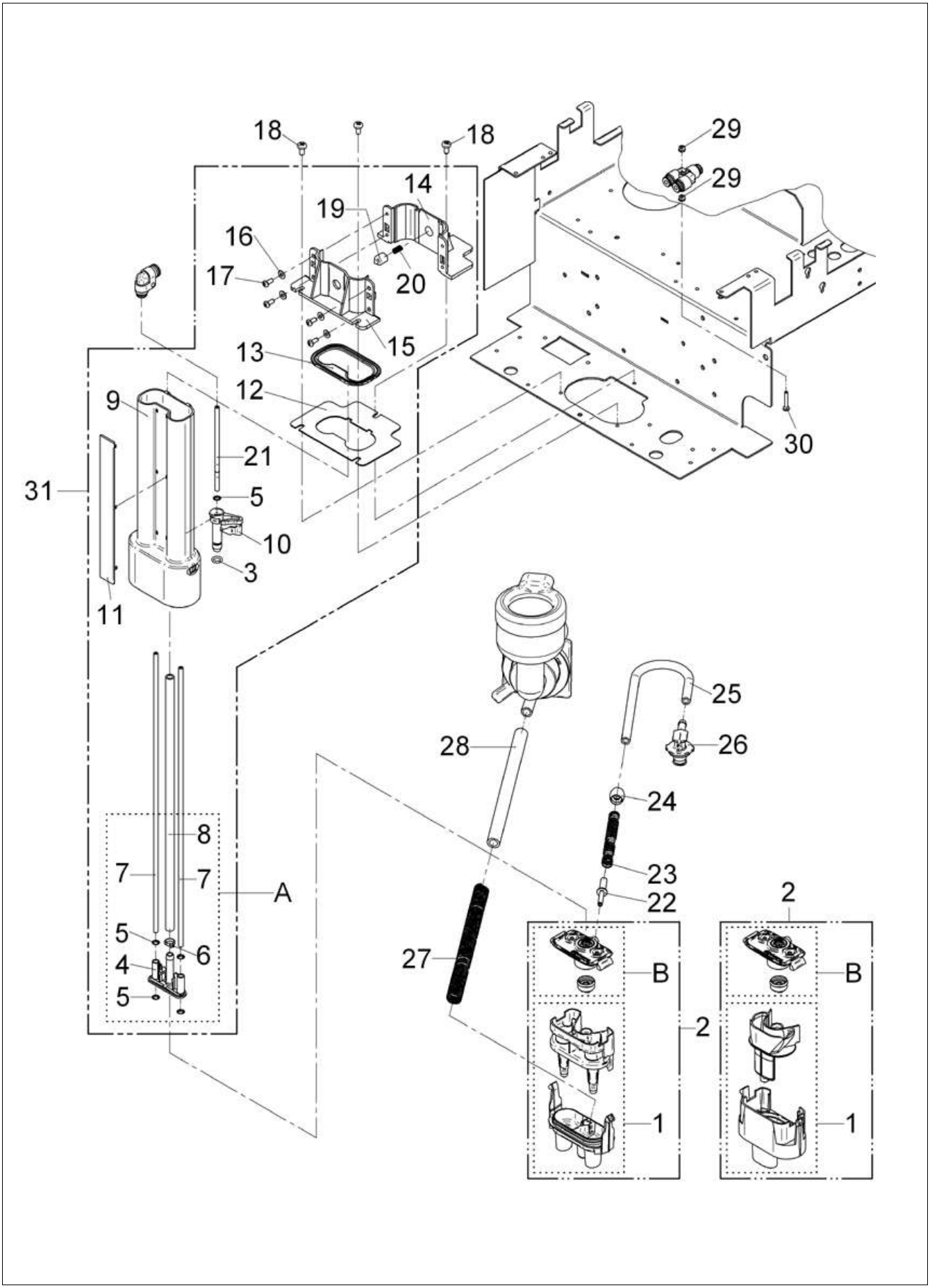

1200S	**Auslauf** spout dispensateur	Zeichnung: **16** - 1 Ausgabe/Vers.: 3
		27.06.2012

Pos.	Teilenummer Part Number No.de réference	Bezeichnung	Designation	Déscription	EA 1	EA 2
A	33.2862.6000	Anschluss Dampf-Kaffee komplett	connection steam-coffee compl.	raccordement vapeur-café compl.	2	
B	33.2864.3200	Dampfdüse kompl. mit Dichtung 1,6	steam nozzle compl., with gasket 1,6	brûleur de vapeur compl., avec joint 1,6		
1	33.2553.1000	Milchschäumer komplett	milk foamer compl.	écumeur lait compl.		
	33.2549.0400	Milchschäumer Einzelauslauf	milk foamer single outlet	écumeur lait purge séparé		
2	33.2867.5200	Milchschäumer doppel mit Dampfdüse 1,6	milk foamer double withe nozzle 1.6mm	écumeur lait double avec buse 1,6mm	2	
	33.2867.6200	Milchschäumer Einzelauslauf mit Dampdüse 1,6	milk foamer single outlet with gasket 1,6	écumeur lait, purge séparé avec joint 1,6		
3	33.0397.0000	O-Ring gefettet mit Molykote 111 Material 00 0048 7705	O-ring greased with Molykote 111, material 00 0048 7705	joint torique lubriqueé avec Molykote 111, Material 00 448 7705		
4	33.2553.0000	Anschluss Dampf-Kaffee	connection steam-coffee	raccordement vapeur-café		
5	33.2296.3000	Kralle	clamp	attache		
6	33.2541.8000	Kabelbinder	cable clip	attache de câbles		
7	00.0048.4949	Schlauch innen Ø2x1, Schlauch muß vorab auf 630 mm abgelängt und dann auf 315+3 mm geteilt werden	tubing Ø2x1x630 mm, tube first cutted to length 630mm, then divided in two pieces of 315+3mm	tuyau Ø2x1x630 mm le tuyau doit d'abord être coupé à une longuer de 630mm puis devisé en deux avec une dimen.de315+3mm		
8	00.0048.4948	Schlauch innen Ø5x1,5, 285 mm lang	tubing Ø5x1,5, 285 mm	tuyau Ø5x1,5, 285 mm		
10	33.2553.5000	Hebel Auswerfer-HW-Auslauf	lever	levier		
13	33.2268.2000	Dichtung	gasket	joint		
15	33.2266.0000	Führung vorne innen flächig gefettet mit Molykote 111 Material 00 0048 7705	guidance front greased with Molykote 111, material 00 0048 7705	guidage avant lubriqueé avec Molykote 111, Material 00 448 7705		
16	00.0047.2119	Scheibe ISO 7089-3,5 200HV-B2K	washer ISO 7089-3,5 200HV-B2K	rondelle ISO 7089-3,5 200HV-B2K		
17	00.0047.3651	K-Linsenschraube Ø3,5x8-WN 1412-A2	oval head screw, for plastic Ø3,5x8-WN 1412-A2	vis à tête bombée, pour platique Ø3,5x8-WN 1412-A2		
18	00.0047.3361	Flachkopfschraube ISO 7045 M4x8-1.4301-H	flat head screw ISO 7045 M4x8-1.4301-H	vis à tête cylindrique ISO 7045 M4x8-1.4301-H		
19	33.2321.0000	Schieber	slider	coulissau		
20	33.0197.9000	Feder	spring	ressort		
21	00.0048.4949	Schlauch innen Ø2x1, 660 mm lang	tubing Ø2x1x660 mm	tuyau Ø2x1x660 mm		
22	33.9516.9000	Düse 1,4 weiß	nozzle white	buse blanche		
	33.2317.8000	Düse 1,3 grün	nozzle green	buse vert		
	33.9510.6100	Düse 1,15 orange	nozzle 1,15 orange	buse 1,15 orange		
	33.7007.1714	Düse 1,2 taubenblau	nozzle 1,20 pigeon blue	buse 1,20 colombine		
	33.9509.7100	Düse 1,1 grau, nur für USA	nozzle 1,10 grey, only USA	buse 1,10 gris, USA		
	33.9590.0100	Düse 1,05 gelb, nur für USA	nozzle 1,05 yellow, only USA	buse 1,05 jaune, USA		
23	33.0190.3000	Feder	spring	ressort		
24	33.2180.5000	Hülse	sleeve	manchon		
25	00.0048.4948	Schlauch innen Ø5x1,5, 500 mm lang, bei Maschinen mit P&C 850 mm lang	tubing Ø5x1,5x500 mm, Option Plug & Clean 850 mm long	tuyau Ø5x1,5x500 mm, Option Plug & Clean 850 mm longue		
26	33.2427.5000	Schlauchadapter Plug & Clean	tube connector Plug & Clean	adaptateur tuyau Plug & Clean		
27	33.2292.6000	Feder nur bei Maschinen mit Choc oder Topping	spring Option choc or topping	ressort Option choc ou lait en poudre		
28	00.0048.0064	Schlauch innen Ø8x2, 250 mm lang, nur bei Maschinen mit Choc oder Topping	tubing Ø8x2x250 mm, Option choc or topping	tuyau Ø8x2x250 mm, Option choc ou lait en poudre		

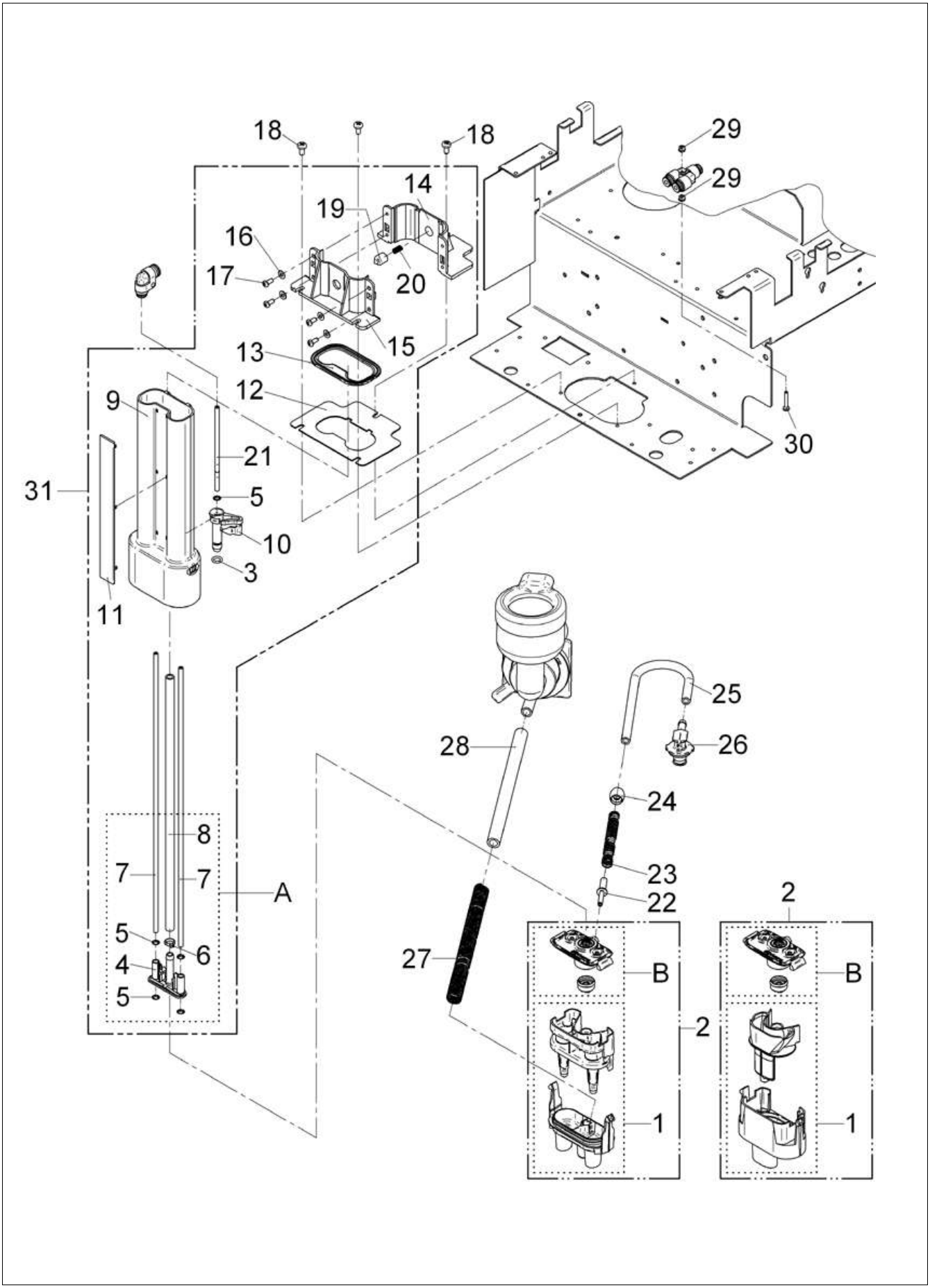
18
18
29
29
14
19
16
17
20
15
13
12
9
21
30
31
5
10
3
11
25
26
28
24
8
7
7
A
23
22
2
5
6
4
5
27
B
B
2
1
1

Pos.	Teilenummer Part Number No.de réference	Bezeichnung	Designation	Déscription	EA	
					1	2
29	00.0047.2097	Sechskantmutter ISO 10511-M3-1.4301	hexagon nut ISO 10511-M3-1.4301	ècrou hexagonal ISO 10511-M3-1.4301		
30	00.0047.3327	Flachkopfschraube ISO 7045 M3x22-1.4301-H	flat head screw ISO 7045 M3x22-1.4301-H	vis à tête cylindrique ISO 7045 M3x22-1.4301-H		
31	33.2880.6000	Führung mit Anschluss Dampf komplett	guidance compl. with connection steam	guidage compl. avec raccordement vapeur		

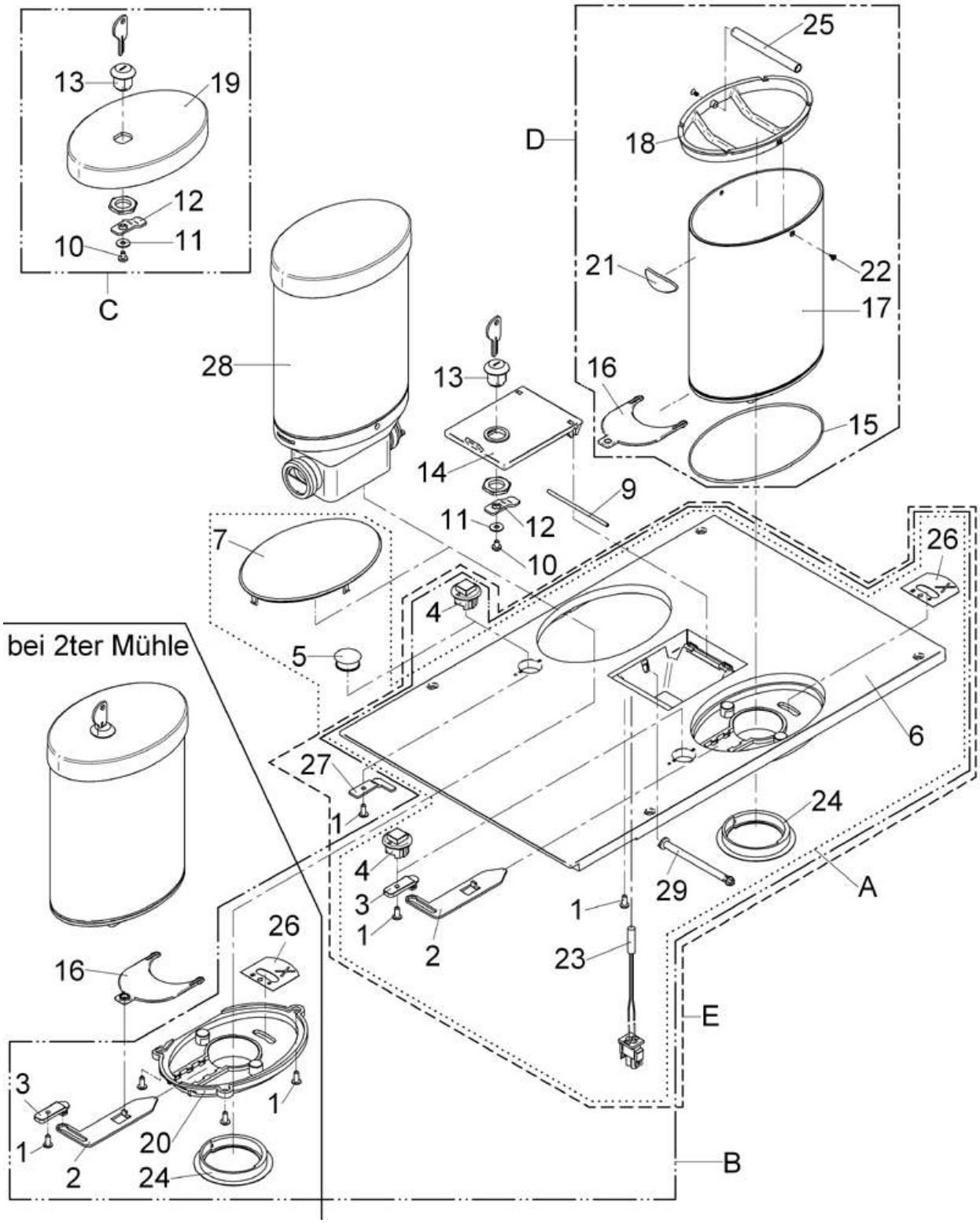

WMF 1200S	**Maschinendeckel** top cover couverture d'appareil	Zeichnung: **17** - 1 Ausgabe/Vers.: 1
		27.01.2012

Pos.	Teilenummer Part Number No.de réference	Bezeichnung	Designation	Déscription	EA 1	 2
A	33.2805.8000	Maschinendeckel komplett 1 Mühle	top cover 1 grinder	couvercle supérieur 1 moulin		
B	33.2805.9000	Maschinendeckel komplett 2 Mühlen	top cover compl. 2 grinders	couvercle supérieur 2 moulins		
C	33.2805.5000	Behälterdeckel komplett	lid	capot		
D	33.2806.2000	Behälter komplett	container, compl.	récipient, compl.		
E	33.2806.5000	Maschinendeckel komplett Schok und Mühle	top cover 1 choc and 1 grinde	couvercle supérieur un choc et un moulin		
1	00.0047.3653	K-Linsenschraube mit Scheibe Ø4.0x10-WN 1411-A2	oval head screw for plastic Ø4.0x10-WN 1411-A2	vis à tête bombée pour plastique Ø4.0x10-WN 1411-A2		
2	33.2317.7000	Verschluss-Schieber	closing slider	coulissau de férméture		
3	33.2265.0000	Verschluss-Hebel	closing lever	levier de férméture		
4	33.2265.2200	Verschluss-Knopf	closing button	boutton de férméture		
5	33.1531.4000	Abdeckkappe nur bei 1 Mühle	cap option 1 grinder	capuchon option 1 moulin		
6	33.2460.6100	Maschinendeckel	top cover	couvercle supérieur		
7	33.2265.3100	Clips-Einsatz nur bei 1 Mühle	clip lid option 1 grinder	clip couvercle option 1 moulin		
9	33.2271.1000	Welle	shaft	broche		
10	00.0047.3358	Flachkopfschraube ISO 7045-M4X6-1.4301-H, eingeklebt mit Material 00 0048 4906	flat head screw ISO 7045-M4X6-1.4301-H, eingeklebt mit Material 00 0048 4906	vis à tête cylindrique ISO 7045-M4X6-1.4301-H, eingeklebt mit Material 00 0048 4906		
11	00.0047.2197	Scheibe ISO 7093-1-4-200HV-1.4301, nur bei Produktbehälter abschliessbar	washer ISO 7093-1-4-200HV-1.4301, nur bei Produktbehälter abschliessbar	rondelle ISO 7093-1-4-200HV-1.4301, nur bei Produktbehälter abschliessbar		
12	33.2299.8000	Schliesshebel nur bei Produktbehälter abschliessbar	lock linkage option lockable	levier de fermeture option verrouillable		
13	33.2071.8000	Zylinderschloss nur bei Produktbehälter abschliessbar	cylinder lock option lockable	serrure cylindrique à pompe option verrouillable		
	33.2071.8100	Ersatzschlüssel nur bei Produktbehälter abschliessbar	spare key option lockable	clé de rechange option verrouillable		
14	33.2296.7100	Handeinwurfdeckel-abschliessbar nur bei Produktbehälter abschliessbar	lid manual insert lockable option lockable	cintroductiuon manual verrouillable option verrouillable		
	33.2271.3100	Handeinwurfdeckel	lid manual insert	couvercle insert manual		
15	33.2291.1000	O-Ring	O-ring	joint torique		
16	33.2265.5000	Verschluss-Platte	closing slider	tiroir de férméture		
17	33.2253.1000	Bohnenbehälter	beans container	réciepient Café en grain		
18	33.2327.0000	Eingreifschutz	safety protection	protection de sécurité		
19	33.2464.3000	Deckel Schwarz	cover black	calotte noir		
20	33.2461.8000	Schraub-Einsatz nur bei 2 Mühlen	adaptor only option 2 grinders	adaptateur option 2 moulins		
21	33.2315.3100	Schilder Beschriftung Behälter	label container	etiquette adhésive récipient		
22	00.0047.3657	K-Senkschraube Ø3,0x 6-WN 1413-A2, eingeklebt mit Material 00 0048 4906	flat head tapping screw, for plastic Ø3,0x 6-WN 1413-A2, stuck in with material 00 0048 4906	vis à tête fraisée, pour plastique Ø3,0x 6-WN 1413-A2, collé avec le materiale 00 0048 4906		
23	33.1593.4000	Schalter-Handeinwurf	switch	interrupteur		
24	33.2508.4000	Dichtung Mühle	gasket grinder	joint moulin		
25	33.2330.6000	Bolzen nur bei Produktbehälter abschliessbar	bolt option lockable	boulon option verrouillable		
26	33.2319.6000	Klebeschild Eingreifschutz	sticker safety protection	etiquette adhésive protection de sécurité		
27	33.2316.5000	Schliesshebel Schok/Topping	lock linkage choc/topping	levier de fermeture choc/lait en poudre		
28		Portionierer komplett siehe Blatt 15	portioner complet see page 15	doseur complet regardez page 15		

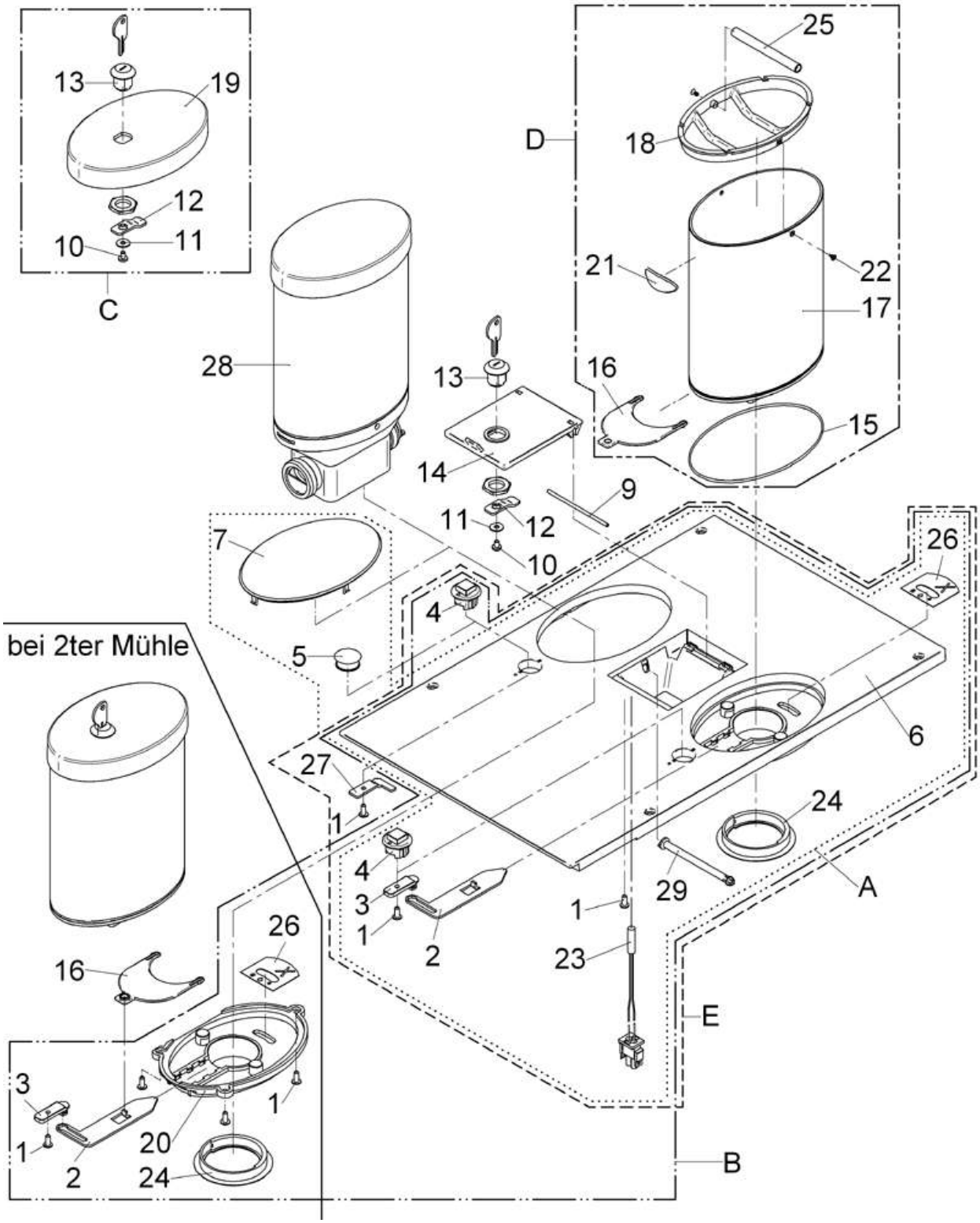

WMF 1200S	**Maschinendeckel** top cover couverture d'appareil	Zeichnung: **17** - 3 Ausgabe/Vers.: 1
		27.01.2012

Pos.	Teilenummer Part Number No.de réference	Bezeichnung	Designation	Déscription	EA	
					1	2
29	33.2465.2200	PC-Verschluss-Welle	shaft	arbre		

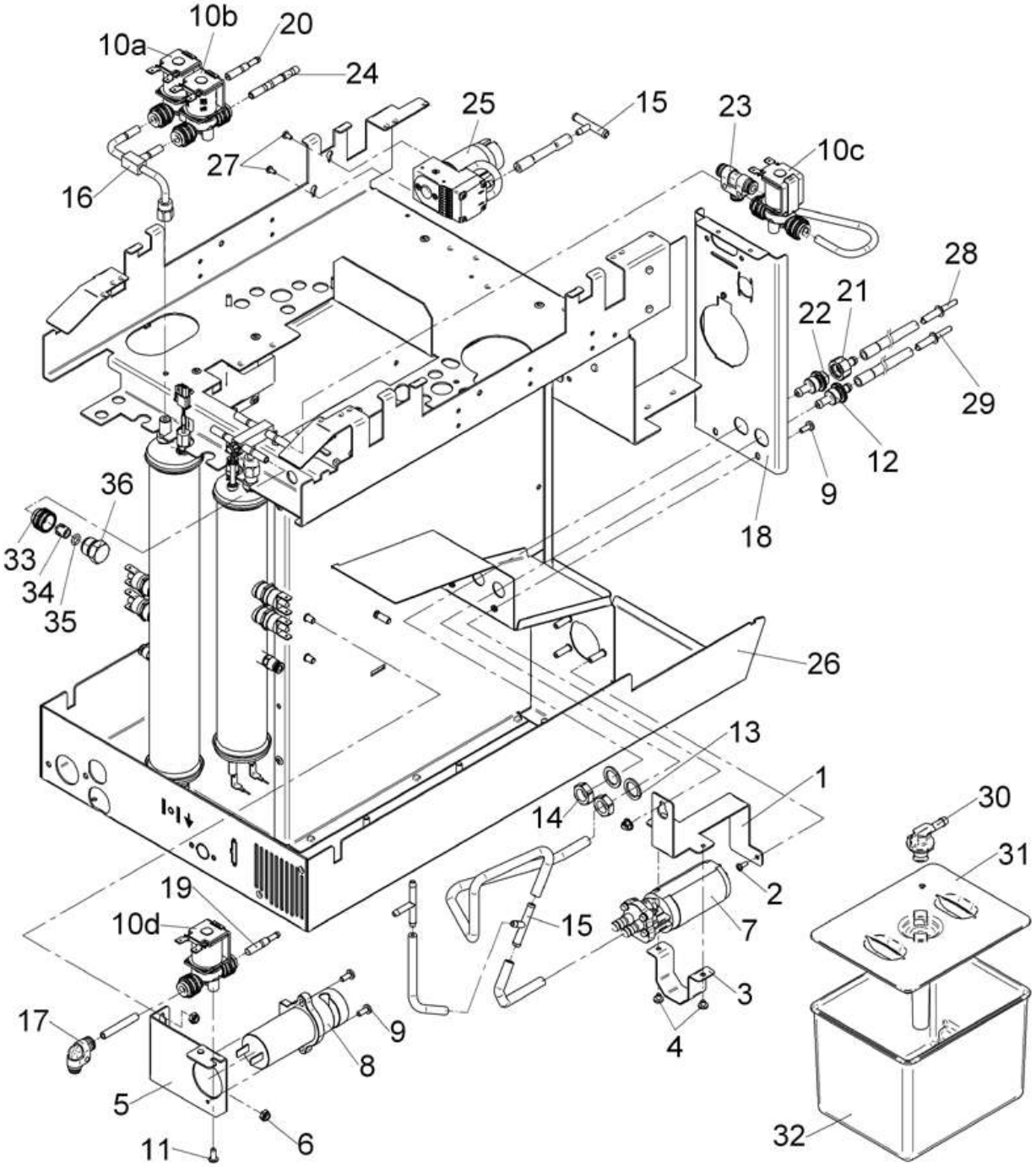
10b
20
10a
24
25
15
23
10c
27
16
28
21
22
29
12
9
36
18
33
34
35
26
13
1
30
14
31
2
19
15
7
10d
3
17
9
4
8
5
6
11
32

Pos.	Teilenummer Part Number No.de réference	Bezeichnung	Designation	Déscription	EA 1	 2
2	33.2254.9100	Tropfschale	drip pan	bac collecteur		
4	00.0047.3355	Flachkopfschraube ISO 7045-M4x4 1.4301-H	flat headed screw ISO 7045-M4x4 1.4301-H	vis à tête cylindrique ISO 7045-M4x4 1.4301-H		
6	00.0047.2099	Sechskantmutter ISO 10511-M5-1.4301	hexagon nut ISO 10511-M5-1.4301	écrou hexagonal ISO 10511-M5-1.4301		
7	33.2646.9000	Zahnradpumpe DGD09	gear pump DGD09	pompe à engrenages DGD09		
8	33.2624.6000	Schlauchquetschventil 24V	hose clamping valve 24V	valve de serrage de tuyau 24V		
9	00.0047.3363	Flachkopfschraube ISO 7045-M4x10-1.4301-H	flat head screw ISO 7045-M4x10-1.4301-H	vis à tête cylindrique ISO 7045-M4x10-1.4301-H		
10		2/2-Wege-Magnetventil siehe Zeichnung Blatt 211				
		Spülventeil Easy Milk, Ventil 13				
		Cappuccinoventil Ventil 5 - Fliessrichtung beachten				
		Dampfkesselventil Ventil 2				
		Schäumerspülventil Ventil 9				
11	00.0047.3653	K-Linsenschraube D 4x10-WN1411-A2	oval head tapping screw, for plastic D 4x10-WN1411-A2	vis autotaraudeuse, tête bombée, pour matière plastique D 4x10-WN1411-A2		
12	33.2623.5000	Übergabenippel	nipple	raccordement		
13	33.0062.9000	Dichtring	gasket	joint		
14	33.0227.7000	Sechskantmutter	hexagon nut	écrou hexagonal		
15	33.2290.9000	Schlauchverbinder T-Stück	hose coupling T-piece	raccord pour tuyaux pièce en T		
16	33.2464.0000	Anschlussstück Dampfkessel	connection Steam boiler	raccordement Chaudière vapeur		
17	33.2033.5000	Steckanschluß	connection	raccordement		
19	33.2603.3000	Blende 0,7 Schlauch Ø3-Ventile Ø6	panel 0,7 tubing Ø3-valve Ø6	calotte 0,7 tuyau Ø3-vanne Ø6		
20	33.2469.6000	Blende 2,0 Schlauch Ø3-Ventile Ø6	panel 2,0 tubing Ø3-valve Ø6	calotte 2,0 tuyau Ø3-vanne Ø6		
21	33.2623.1000	Nippel mit Blende 1,2	nipple with panel 1,2	nipple avec calotte 1,2		
22	33.2623.2100	Nippel für Blende, mit O-Ring	nipple for panel, with o-ring	nipple		
23	33.1445.9000	Steckanschluß	connection	raccordement		
24	33.2334.5000	Schlauchnippel AVS Buschjost	hose nipple AVS Buschjost	raccord tuyau AVS Buschjost		
25	33.2323.0300	Luftpumpe mit Blende 0,3	air pump with screen 0,3	pompe a air avec écron 0,3		
	33.2369.5000	Blende Ø0.3mm	restrictor Ø0,3 mm	restricteur Ø0,3 mm		
27	00.0047.3316	Flachkopfschraube ISO 7045-M3x6-1.4301-H	flat head screw ISO 7045-M3x6-1.4301-H	vis à tête cylindrique ISO 7045-M3x6-1.4301-H		
28	33.9516.9000	Düse 1,4 weiß	nozzle 1,4 white	buse 1,4 blanche		
29	33.2046.0100	Düse 3,00 beige	nozzle beige	buse beige		
30	33.2427.5000	Schlauchadapter Plug and Clean	adapter Plug and Clean	adaptateur Plug and Clean		
31	33.2593.7000	Deckel Reinigungsbehälter	cover cleaning container	calotte reservoir de nettoyage		
32	33.2593.6000	Reinigungsbehälter	cleaning container	reservoir de nettoyage		
33	33.2274.1000	Überwurfmutter weiß, nur bei Easy Milk ohne choc	union nut white, only Easy milk	écrou-raccord blanche, Easy Milk		
34	33.2274.2000	Klemmring nur bei Easy Milk ohne Choc	locking ring only Easy Milk,	anneau de serrage		
35	33.2274.0000	O-Ring nur bei Easy Milk ohne Choc	O-ring only Easy Milk	joint torique		
36	33.2295.3000	Verschlussschraube nur bei Easy Milk ohne Choc	screw plug only Easy Milk	vis de fermeture		

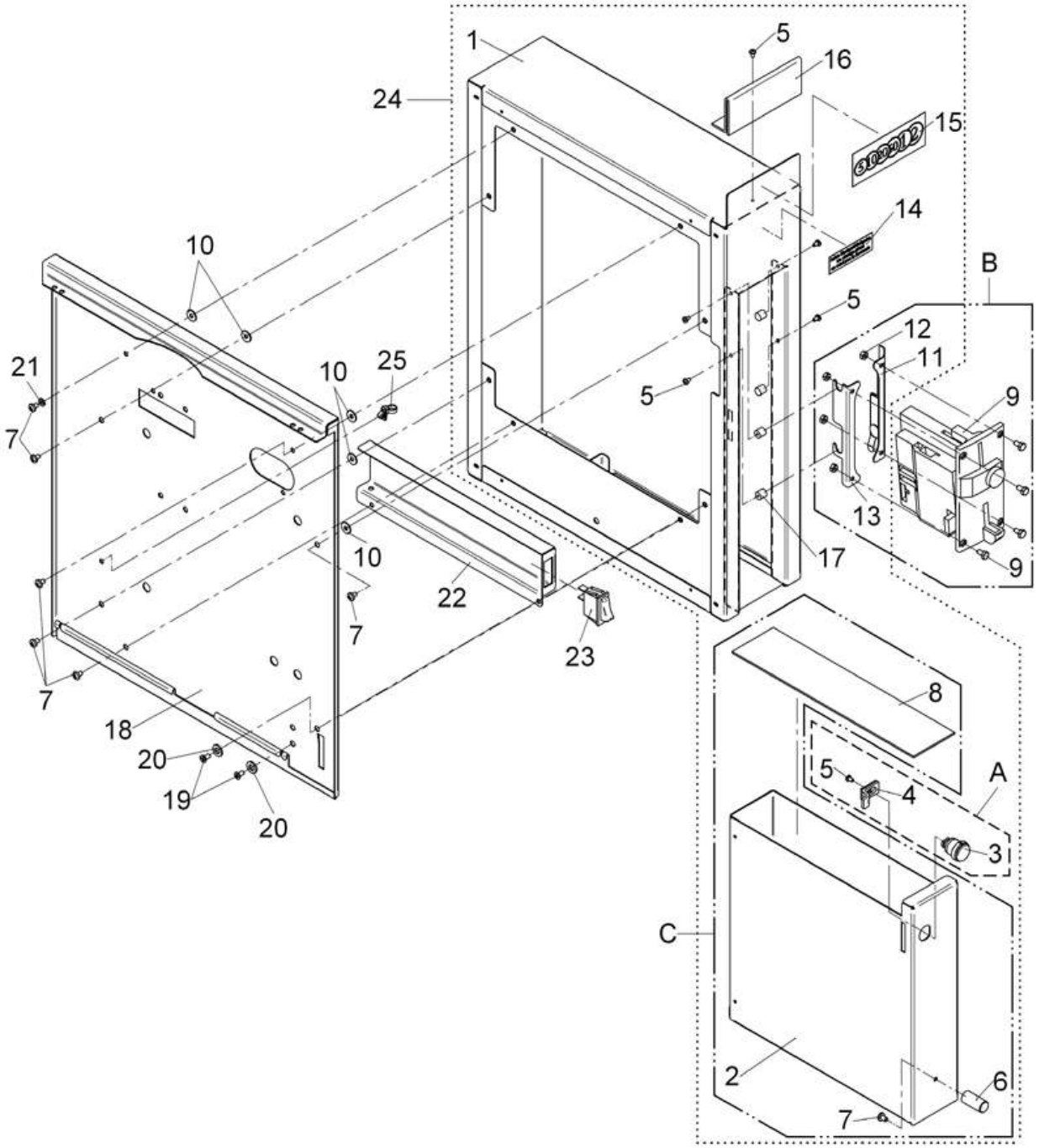

1200S	**Münzprüfer** coin checker monnayeur	Zeichnung: **20** - 1 Ausgabe/Vers.: 3
		29.06.2012

Pos.	Teilenummer Part Number No.de réference	Bezeichnung	Designation	Déscription	EA	
					1	2
A	33.2826.5000	Schloss mit Schliesshebel komplett	lock linkage compl.	levier de fermeture compl.		
B	33.2880.9000	Münzprüfer mit Befestigung	coin tester with attachment	monnayeur avec attache		
C	33.2826.7000	Münzkassette komplett	coin box compl.	cass. à pièces de la monnaie compl		
1	33.2825.3000	Verkleidung komplett	case compl.	revêtement compl.		
2	33.2825.2000	Behälter	container	récipient		
3	33.1529.1000	Zylinderschloß	cylinder lock	serrure cylindrique à pompe		
4	33.0714.2000	Schließhebel	lock linkage	levier de fermeture		
5	00.0047.3313	Linsenschraube DIN 7985-M3x5-1.4301	oval head screw DIN 7985-M3x5-1.4301	vis à tête bombée DIN 7985-M3x5-1.4301		
6	33.2212.9000	Knopf	button	bouton		
7	00.0047.3358	Flachkopfschraube ISO 7045-M4x6-1.4301-H	flat head screw ISO 7045-M4x6-1.4301-H	vis à tête cylindrique ISO 7045-M4x6-1.4301-H		
8	33.2323.5000	Einlage	insert	support		
9	33.2169.7000	Münzprüfer pmd Euro	coin tester pmd Euro	monnayeur pmd Euro		
	33.2227.9100	Münzprüfereinsatz England	coin tester England	monnayeur Angleterre		
	33.2217.3199	Münzprüfereinsatz Hongkong	coin tester Hong Kong	monnayeur Hongkong		
	33.2228.0100	Münzprüfereinsatz Norwegen	coin tester Norway	monnayeur Norvège		
	33.2218.0100	Münzprüfereinsatz pmd Schweden	coin tester pmd Sweden	monnayeur pmd Suède		
10	00.0047.2197	Scheibe ISO 7093-1-4-200HV-1.4301	washer ISO 7093-1-4-200HV-1.4301	rondelle ISO 7093-1-4-200HV-1.4301		
11	33.2825.7000	Winkel-Federblech komplett	angle compl.	angle compl.		
12	00.0047.2049	Sechskantmutter ISO 4032-M4-1.4301	hexagon nut ISO 4032-M4-1.4301	écrou hexagonal ISO 4032-M4-1.4301		
13	33.2323.7000	Winkel-Federblech komplett	angle compl.	angle compl.		
14	33.9506.5000	Klebeschild	sticker	etiquette adhésive		
15	33.2327.8000	Schild Euro	label Euro	etiquette Euro		
16	33.2322.9000	Halter-Schild	holder label	couvercle etiquette		
17	33.2287.4000	Bolzen	bolt	boulon		
18	33.2601.8100	Seitenwand Anbaugeräte	side panel attachment	paroi latérale element		
19	00.0047.3112	Senkschraube DIN 965-M4x8-1.4301	flat head screw DIN 965-M4x8-1.4301	vis à tête fraisée DIN 965-M4x8-1.4301		
20	00.0047.2104	Scheibe DIN 125-A6,4-1.4301	washer DIN 125-A6,4-1.4301	rondelle DIN 125-A6,4-1.4301		
21	00.0047.2251	Zahnscheibe DIN 6797- A 4,3 1.4300	toothed lock washer DIN 6797-A 4,3 1.4300	rondelles dentées DIN-A 4,36797 1.4300		
22	33.2603.6000	Winkel Befestigung Schalter gratis	angle	angle		
23	33.1659.8000	Wippschalter	rocker switch	commutateur à poussoir		
24	33.2825.1000	Münzprüfergehäuse ohne MP-Einsatz	coin tester cage without MP-application	monnayeur boîte sans MP-insert		
25	33.1691.1000	Kabelbinder	cable clip	bande de câble		

Keine Illustration

no illustration

Pos.	Teilenummer Part Number No.de réference	Bezeichnung	Designation	Déscription	EA	
					1	2
	33.3315.5000	Nachrüstsatz Frischwasser-Tank	retrofit kit from constant water supply to tank	Équipement pour version avec réservoir		
	33.3315.6000	Nachrüstsatz Tank-Frischwasser	retrofit kit from tank to constant water supply	Équipement pour version eau du robinet		
	33.3315.9000	Nachrüstsatz Füsse 100 mm	retrofit kit feet 100 mm	Équipement piédestal 100 mm		
	33.3318.9000	Nachrüstsatz Satz durch Theke	retrofit kit grounds disposal through counter	Équipement évacuation de marc sous comptoir		
	33.3319.7000	Nachrüstsatz Einpreis-Münzprüfer Euro	retrofit kit coin checker one price compl. With coin checker insert Euro	Équipement Équipement compl. Additonnel contrôleur de pièces un prix avec insert contrôleur		
	33.3319.8000	Nachrüstsatz Abschliessbar	retrofit kit lockable	Équipement verrouillable		

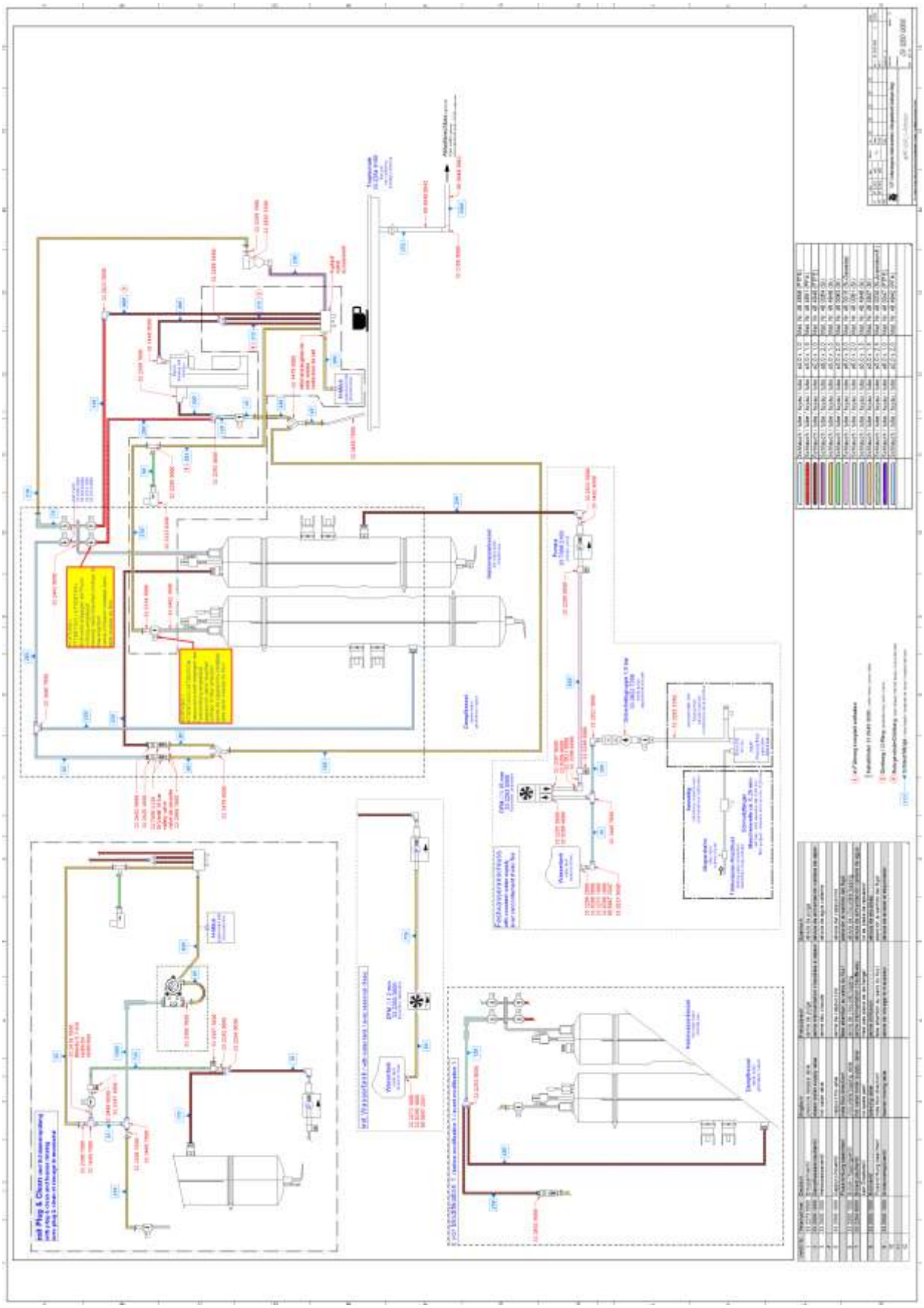

WMF 1200S	**Rohrplan** piping plan plan de tuyau	Zeichnung:	**99** - 1
		Ausgabe/Vers.:	4
			07.12.2012

Pos.	Teilenummer Part Number No.de réference	Bezeichnung	Designation	Déscription	EA	
					1	2
1	00.0048.4942	Schlauch Ø2x2	hose Ø2x2	tuyau Ø2x2		